Setup Configuration Installazione Einrichtung Configuración Configuração instellen Opsætning Installation Asetukset Oppsett
Nastavení Beállítás Ustawienia Настройка Instalare Διαμόρφωση ρυθμίσεων Kurulum セットアップ 설정 安装 设置 إعداد

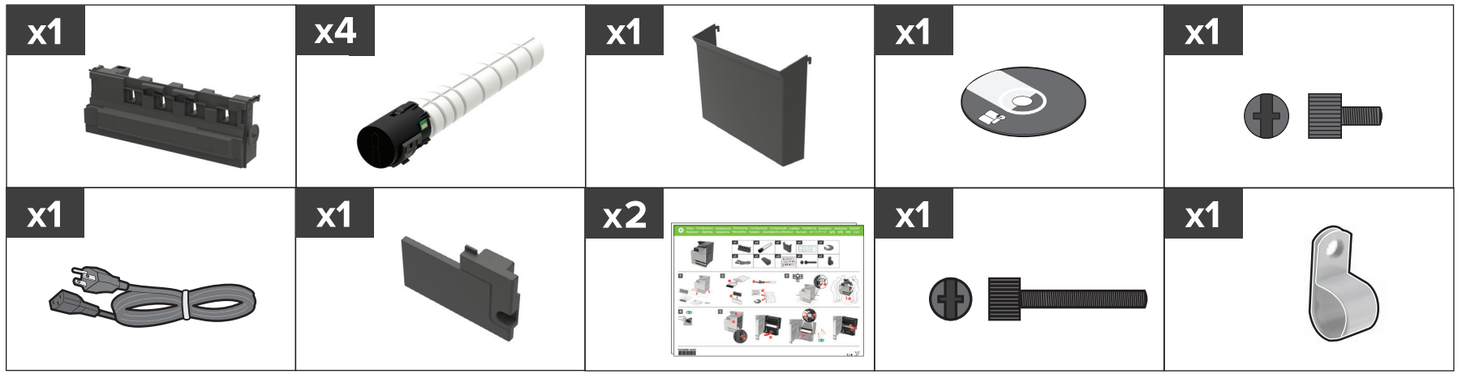

1

2

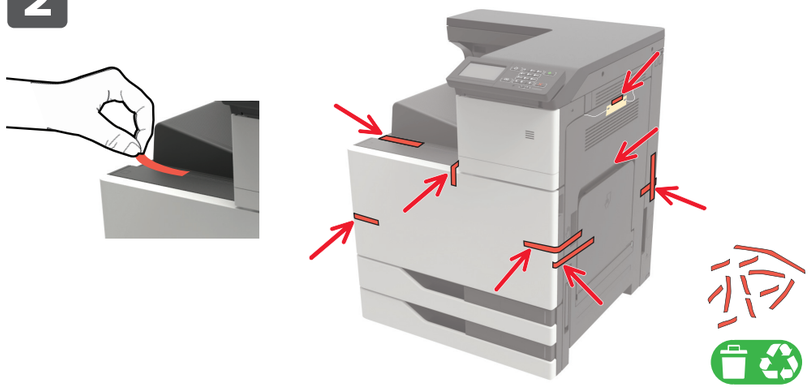

3

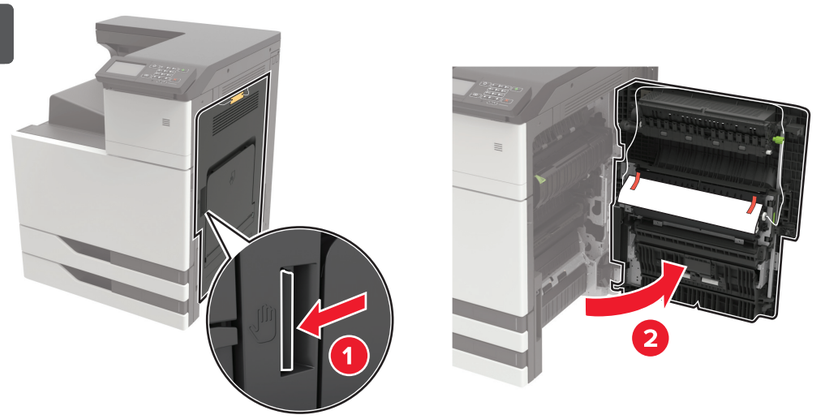

4

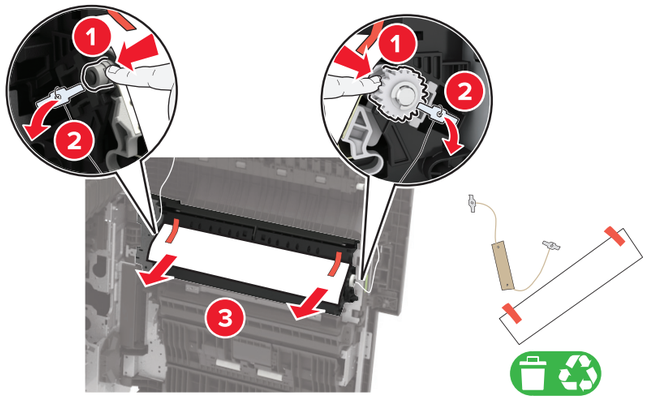

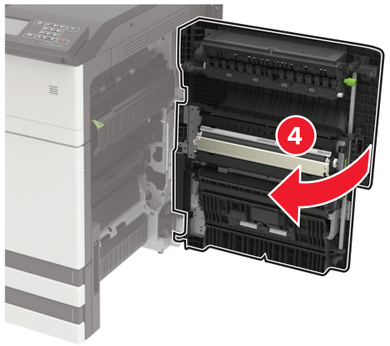

5

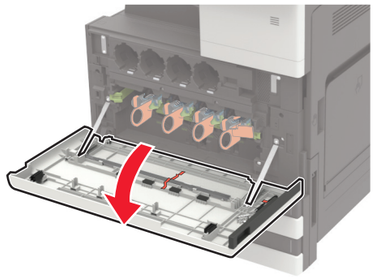

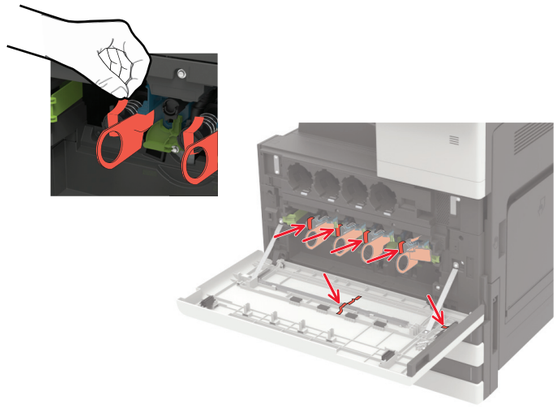

32C0800-004

A8X4-9600-00

6

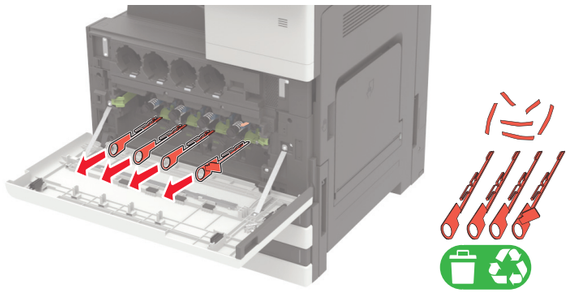

7

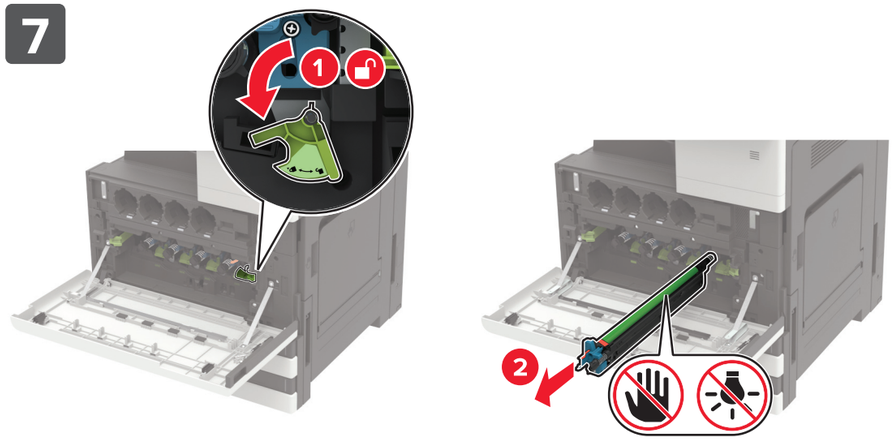

8

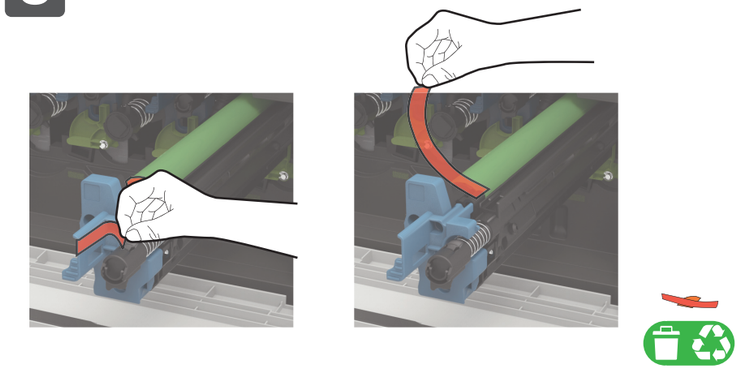

9

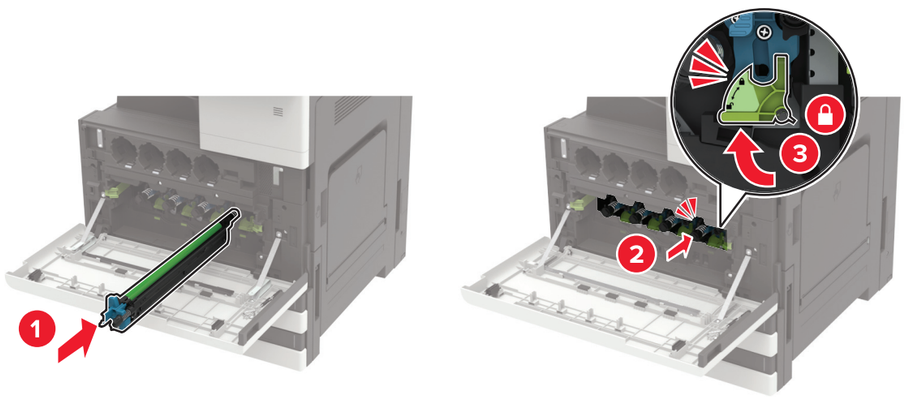

10

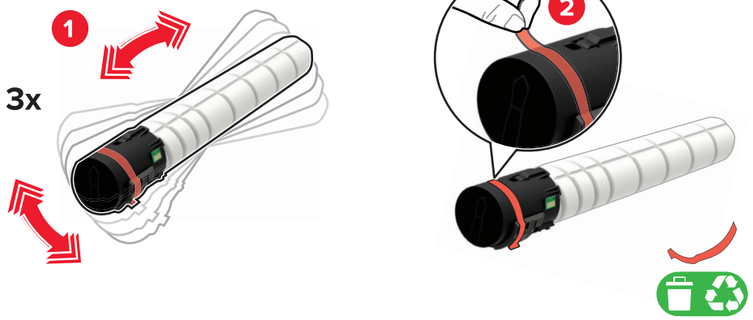

11

12

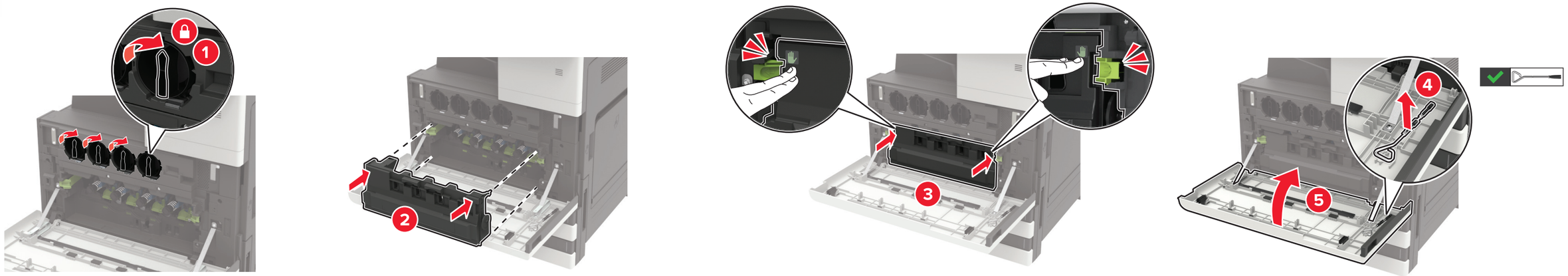

13

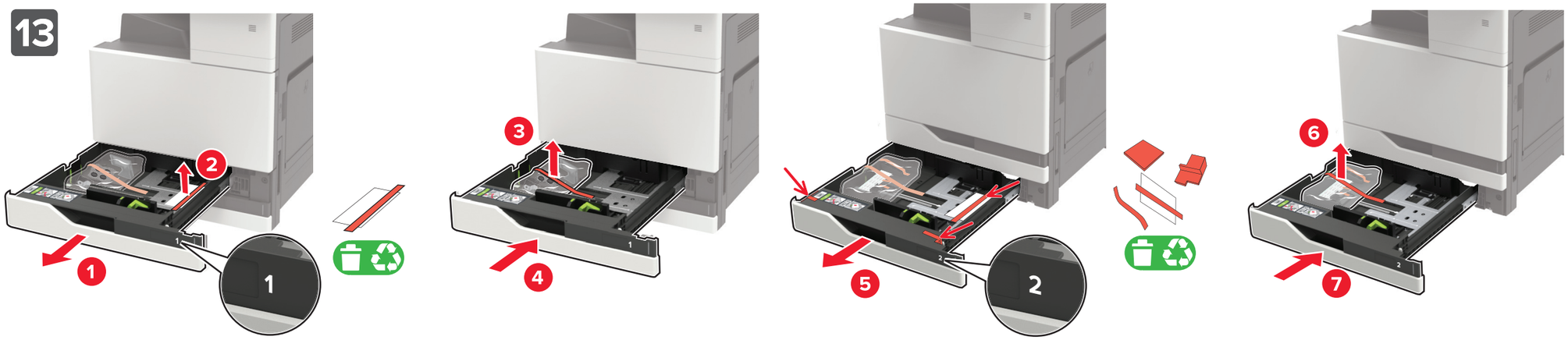

14

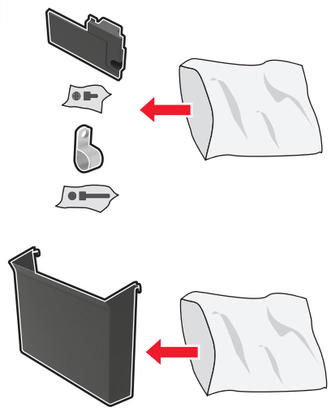

15

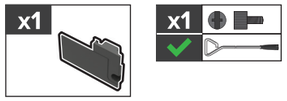

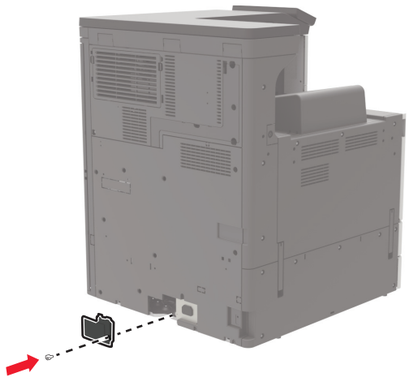

16

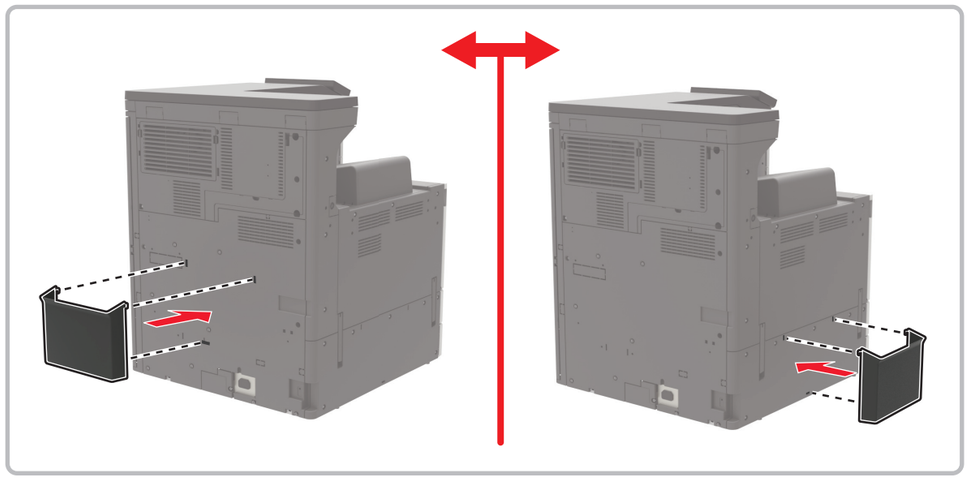

17

18

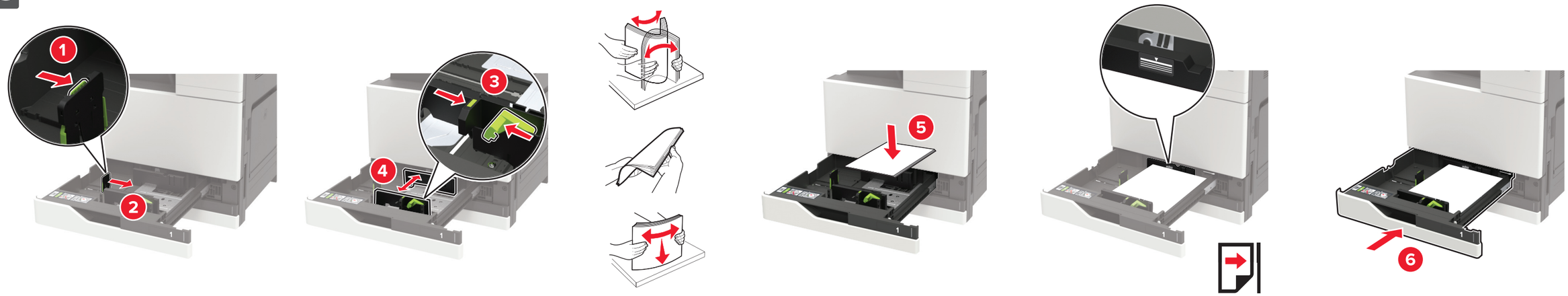

19

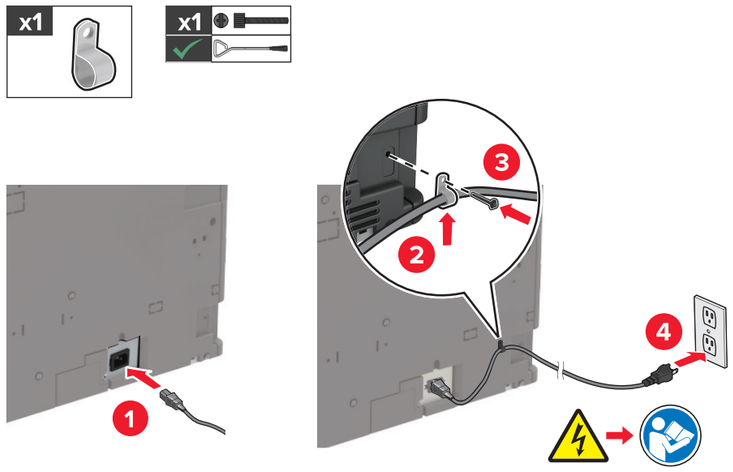

20

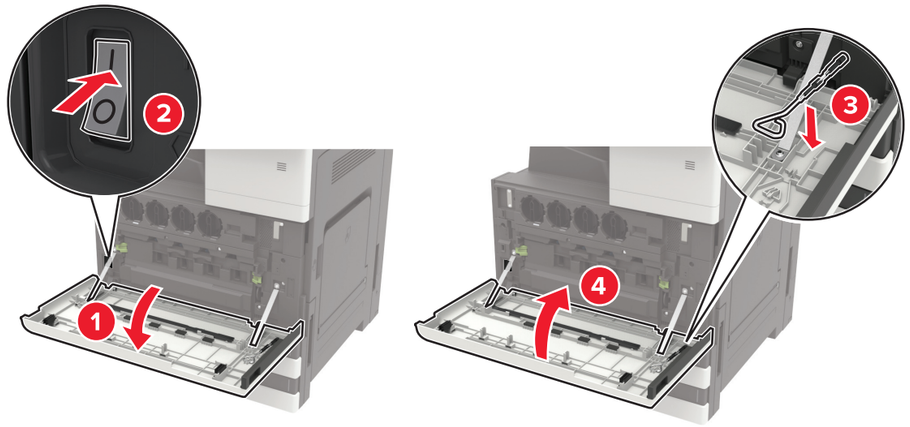
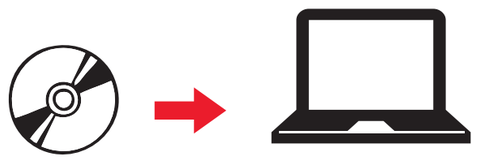
21