Serie CS410 y CS417

Guía del usuario

Noviembre de 2017 **www.lexmark.com**

Tipos de máquinas:

5027

Modelos:

410, 430

Contenido

Información de seguridad....8

Convenciones....8

Información acerca de la impresora....11

Búsqueda de información sobre la impresora....11
Selección de una ubicación para la impresora....12
Configuraciones de la impresora....13
Uso del panel de control de la impresora....14
Descripción de los colores de las luces del indicador y del botón Reposo....15
Uso de Embedded Web Server....15

Configuración de impresora adicional....17

Instalación de opciones internas....17
Opciones internas disponibles....17
Acceso a la placa del controlador....18
Instalación de una tarjeta de memoria....20
Instalación de una tarjeta opcional....22
Instalación de hardware opcional....23
Orden de instalación....23
Instalación de bandejas opcionales....24
Conexión de cables....26
Configuración del software de la impresora....27
Instalación del software de la impresora....27
Adición de opciones disponibles en el controlador de impresión....27
Conexión en red....28
Preparación para configurar la impresora en una red Ethernet....28
Preparación de la instalación de la impresora en una red inalámbrica....28
Conexión de la impresora mediante el asistente de configuración inalámbrica....29
Conexión de la impresora a una red inalámbrica mediante Wi-Fi Protected Setup....30
Conexión de la impresora a una red inalámbrica mediante Embedded Web Server....31
Verificación de la instalación de la impresora....31
Impresión de una página de valores de menú....31
Impresión de una página de configuración de red....32

Carga de papel y material especial....33

Definición del tipo y el tamaño del papel....33
Configuración del valor de papel Universal....33

Carga de la bandeja de 250 y 550 hojas....34
Carga de la bandeja dúplex de 650 hojas....37
Carga del alimentador multiuso....37
Carga del alimentador manual....40
Enlace y anulación de enlace de bandejas....42
Enlace y anulación de enlace de bandejas....42
Creación de un nombre personalizado para un tipo de papel....42
Asignación de un tipo de papel personalizado....43

Guía de papel y material especial....44

Uso de papel especial....44
Consejos sobre el uso de papel con cabecera....44
Sugerencias para el uso de transparencias....46
Consejos sobre el uso de sobres....46
Consejos para el uso de etiquetas....47
Consejos para el uso de cartulina....47
Instrucciones para el papel....48
Características del papel....48
Papel no recomendado....49
Selección del papel....49
Selección de formularios preimpresos y papel con cabecera....49
Uso de papel reciclado y otro papel de oficina....50
Almacenamiento del papel....50
Tamaños, tipos y pesos de papel admitidos....51
Tamaños de papel admitidos....51
Pesos y tipos de papel admitidos....53

Impresión....55

Impresión de un documento....55
imprimir desde un ordenador....55
Impresión en blanco y negro....55
Ajuste de intensidad del tóner....55
Uso de los valores Velocidad máx. y Rendim. máximo....56
Impresión desde una unidad flash....57
Impresión desde una unidad flash....57
Unidades flash y tipos de archivo admitidos....58
Impresión desde un dispositivo móvil....59
Impresión desde un dispositivo móvil a través de Mopria Print Service....59
Impresión desde un dispositivo móvil a través de Google Cloud Print....59
Impresión desde un dispositivo móvil a través de AirPrint....59
Imprimir desde un dispositivo móvil a través de Lexmark Mobile Print....60
Impresión de trabajos confidenciales y otros trabajos en espera....60

Almacenar trabajos de impresión en la impresora 60
Impresión de trabajos en espera 61
Impresión de páginas de información 61
Impresión de una lista de muestras de fuentes 61
Impresión de una lista de directorios 61
Cancelación de un trabajo de impresión 62
Cancelación de un trabajo de impresión desde el panel de control 62
Cancelación de un trabajo de impresión desde el ordenador 62

Descripción de los menús de la impresora 63

Lista de menús 63
Suministros, menú 63
Menú Papel 64
Origen predeterminado, menú 64
Menú Tamaño/Tipo de papel 64
Menú Configurar multiuso 67
Menú Sustituir tamaño 67
Menú Textura del papel 67
Peso del papel, menú 69
Menú Carga de papel 71
Tipo personalizado, menú 72
Menú Configuración universal 72
Menú Informes 73
Menú Informes 73
Menú Red/puertos 74
Menú NIC activo 74
Menú Red estándar o Red [x] 74
Menú Informes 75
Tarjeta de red, menú 75
Menú TCP/IP 76
Menú IPv6 77
Inalámbrico, menú 78
AppleTalk, menú 79
Menú USB estándar 79
Configuración de SMTP, menú 81
Seguridad, menú 82
Menú Impresión confidencial 82
Menú de borrado de archivos temporales 82
Registro de auditoría de seguridad, menú 83
Menú Fijar fecha y hora 83
Menú Valores 84
Valores generales, menú 84
Configuración, menú 91

Acabado, menú ... 92
Menú Calidad ... 93
Menú Utilidades ... 96
Menú XPS ... 96
Menú PDF ... 97
PostScript, menú ... 97
Emulación PCL, menú ... 97
Menú PPDS ... 100
Menú HTML ... 101
Menú Imagen ... 102
Menú Ayuda ... 103

Ahorro de dinero y cuidado del medioambiente ... 104

Ahorro de papel y tóner ... 104
Uso de papel reciclado ... 104
Ahorro de suministros ... 104
Ahorro de energía ... 105
Uso del modo ecológico ... 105
Reducción del ruido de la impresora ... 105
Ajuste del modo de suspensión ... 106
Uso del modo de hibernación ... 106
Establecimiento de Tiempo de espera de hibernación ... 106
Uso de Programar modos de energía ... 107
Ajuste del brillo de la pantalla de la impresora ... 107
Reciclaje ... 108
Reciclaje de los productos de Lexmark ... 108
Reciclaje del material de embalaje de Lexmark ... 108
Devolución de los cartuchos Lexmark para su reutilización o reciclado ... 109

Asegurar la impresora ... 110

Uso de la función de bloqueo de seguridad ... 110
Declaración de volatilidad ... 110
Borrado de la memoria volátil ... 111
Borrado de la memoria no volátil ... 111
Búsqueda de información de seguridad de la impresora ... 111

Mantenimiento de la impresora ... 112

Limpieza de la impresora ... 112
Comprobación del estado de suministros y piezas ... 112
Comprobación del estado de piezas y suministros en el panel de control de la impresora ... 112
Comprobación del estado de los componentes y consumibles desde Embedded Web Server ... 113
Número estimado de páginas restantes ... 113

Solicitud de suministros....113
Utilice componentes y suministros originales de Lexmark....113
Pedido de cartuchos de tóner....114
Solicitud de kits de imagen....115
Solicitud de un contenedor de tóner de desecho....115
Almacenamiento de suministros....116
Sustitución de suministros....116
Sustitución del contenedor de tóner de desecho....116
Sustitución de un kit de imagen negro y de color....119
Sustitución de cartuchos de tóner....126
Sustitución de una unidad de revelador....128
Traslado de la impresora....134
Desplazamiento de la impresora a otra ubicación....134
Envío de la impresora....135

Administración de la impresora....136

Búsqueda de información avanzada sobre la conexión de redes y el administrador....136
Configuración del Panel del operador remoto....136
Comprobación del estado de la impresora....136
Visualización de informes....136
Configuración de notificaciones de suministros desde Embedded Web Server....137
Modificación de los valores de impresión confidencial....138
Copiar valores a otras impresoras....138
Restauración de los valores predeterminados de fábrica....139

Eliminación de atascos....140

Cómo evitar atascos....140
Identificación de la ubicación del atasco....141
Atasco de papel en la bandeja estándar....142
Atasco de papel en la puerta frontal....142
Atasco de papel en las bandejas....144
Atasco de papel en el alimentador manual....145
Atasco de papel en el alimentador multiuso....146

Solución de problemas....148

Descripción de los mensajes de la impresora....148
Solución de problemas de la impresora....160
Solución de problemas de aplicación de la pantalla de inicio....166
Solución de problemas de impresión....167

Problemas de calidad de impresión.....173
Problemas de calidad de color.....191
No se abre el servidor Web incorporado.....195
Contacto con el servicio de atención al cliente.....196

Avisos.....197
Información de producto.....197
Nota sobre la edición.....197
Consumo de energía.....201

Índice.....204

Información de seguridad

Convenciones

Nota: Las *notas* señalan información que puede serle útil.

Aviso: Las *advertencias* indican algo que podría dañar el software o el hardware del producto.

PRECAUCIÓN: Las *precauciones* indican una situación de posible peligro que puede implicar lesiones para el usuario.

Estos son los tipos de avisos de precaución que existen:

PRECAUCIÓN: POSIBLES DAÑOS PERSONALES: Indica que existe riesgo de lesiones.

PRECAUCIÓN: PELIGRO DE DESCARGAS ELÉCTRICAS: Indica que existe riesgo de descarga eléctrica.

PRECAUCIÓN: SUPERFICIE CALIENTE: Indica que existe riesgo de sufrir quemaduras por contacto.

PRECAUCIÓN: RIESGO DE CAÍDA: Indica que existe peligro de aplastamiento.

PRECAUCIÓN: PELIGRO DE ATRAPAMIENTO: Existe riesgo de atrapamiento entre las piezas en movimiento.

PRECAUCIÓN: POSIBLES DAÑOS PERSONALES: Para evitar el riesgo de incendio o descarga eléctrica, conecte el cable de alimentación a una toma de corriente debidamente conectada a tierra con la potencia adecuada que se encuentre cerca del dispositivo y resulte fácilmente accesible.

PRECAUCIÓN: POSIBLES DAÑOS PERSONALES: No utilice este producto con cables alargadores, regletas de varias tomas, cables alargadores de varias tomas u otros dispositivos de aumento de tensión o sistemas de alimentación ininterrumpida. La capacidad de potencia de este tipo de accesorios puede sobrecargarse fácilmente si se utiliza una impresora láser, lo que puede derivar en un funcionamiento deficiente de la impresora, daños materiales o posibles incendios.

PRECAUCIÓN: POSIBLES DAÑOS PERSONALES: Solo debe usarse con este producto un protector de sobretensión insertable Lexmark debidamente conectado entre la impresora y el cable de alimentación que con ella se suministra. El uso de protectores de sobretensión de marcas distintas a Lexmark puede dar lugar a que el rendimiento de la impresora sea bajo, a daños materiales o a posibles incendios.

No coloque o utilice este producto cerca del agua o de lugares húmedos.

PRECAUCIÓN: POSIBLES DAÑOS PERSONALES: Este producto utiliza un láser. El uso de los controles o ajustes o el llevar a cabo procedimientos distintos a los especificados aquí puede causar niveles de radiación peligrosos.

PRECAUCIÓN: POSIBLES DAÑOS PERSONALES: La batería de litio de este producto no debe reemplazarse. Existe riesgo de explosión si se sustituye incorrectamente una batería de litio. No recargue, desmonte ni incinere una batería de litio. Deseche las baterías de litio según las instrucciones del fabricante y las normativas locales.

Durante el proceso de impresión que utiliza este producto se calienta el medio de impresión y el calor puede provocar que el medio emita gases. Para evitar emisiones peligrosas, el usuario deberá comprender y seguir lo expuesto en la sección de las instrucciones de utilización donde se describen las directrices para seleccionar el material de impresión.

PRECAUCIÓN: SUPERFICIE CALIENTE: El interior de la impresora podría estar caliente. Para evitar el riesgo de heridas producidas por el contacto con un componente caliente, deje que la superficie se enfríe antes de tocarlo.

PRECAUCIÓN: POSIBLES DAÑOS PERSONALES: El peso de la impresora es superior a 18 kg (40 lb) y se necesitan dos o más personas con formación para levantarla de forma segura.

PRECAUCIÓN: POSIBLES DAÑOS PERSONALES: Para reducir el riesgo de inestabilidad del equipo, cargue cada bandeja por separado. Mantenga todas las bandejas cerradas hasta que las necesite.

PRECAUCIÓN: RIESGO DE CAÍDA: Las configuraciones de montaje en suelo requieren mobiliario adicional por motivos de estabilidad. Debe utilizar un soporte o base de impresora si utiliza varias opciones de entrada. Si adquirió una impresora con una configuración similar, es posible que necesite mobiliario adicional. Para obtener más información, visite **www.lexmark.com/multifunctionprinters**.

PRECAUCIÓN: POSIBLES DAÑOS PERSONALES: Al mover la impresora, siga estas instrucciones para evitar daños personales o en la impresora:

- Asegúrese de que todas las puertas y bandejas están cerradas.
- Apague la impresora y, a continuación, desconecte el cable de alimentación de la toma de tierra.
- Desconecte todos los cables de la impresora.
- Si la impresora tiene una base de ruedas, llévela con cuidado hasta la nueva ubicación. Preste atención a la hora de atravesar umbrales y saltos en los suelos.
- Si, en lugar de una base de ruedas, la impresora se apoya sobre bandejas opcionales, levántela de las bandejas. No intente levantar la impresora y las bandejas al mismo tiempo.
- Utilice siempre las agarraderas de la impresora para levantarla.
- Si se utiliza un carro para desplazar la impresora, éste debe tener una superficie que pueda abarcar toda el área de la impresora.
- Si se utiliza un carro para desplazar la impresora, éste debe tener una superficie que pueda abarcar todas las dimensiones del área de la impresora.
- Mantenga la impresora en posición vertical.
- Se deben evitar los movimientos bruscos.
- No ponga los dedos bajo la impresora cuando la coloque.
- Asegúrese de que la impresora está rodeada de una zona despejada.

PRECAUCIÓN: POSIBLES DAÑOS PERSONALES: Para evitar el riesgo de incendio o descarga eléctrica, utilice exclusivamente el cable de alimentación que se suministra junto con este producto o el repuesto autorizado por el fabricante.

PRECAUCIÓN: PELIGRO DE DESCARGAS ELÉCTRICAS: Si va a acceder a la placa del controlador o a instalar hardware opcional o dispositivos de memoria tras haber configurado la impresora, apague la impresora y desconecte el cable de alimentación de la toma eléctrica antes de continuar. Si cuenta con otros dispositivos conectados a la impresora, apáguelos también y desconecte cualquier cable que los una a la impresora.

PRECAUCIÓN: PELIGRO DE DESCARGAS ELÉCTRICAS: Asegúrese de que todas las conexiones externas (como las conexiones de sistemas telefónicos y Ethernet) están instaladas correctamente en sus correspondientes puertos plug-in.

Este producto se ha diseñado, verificado y aprobado para cumplir los más estrictos estándares de seguridad global usando los componentes específicos del fabricante. Puede que las características de seguridad de algunas piezas no sean siempre evidentes. El fabricante no se hace responsable del uso de otras piezas de recambio.

PRECAUCIÓN: POSIBLES DAÑOS PERSONALES: No corte, doble, ate, aplaste o coloque objetos pesados en el cable de alimentación. No someta el cable de alimentación a abrasión o tensión. No aplaste el cable de alimentación entre objetos como muebles y paredes. Si alguna de esto sucediera, existiría el riesgo de fuego o descarga eléctrica. Inspeccione el cable de alimentación regularmente y compruebe que no hay signos de tales problemas. Retire el cable de alimentación de la toma eléctrica antes de inspeccionarlo.

Las tareas de mantenimiento y reparación que no se describen en la documentación del usuario deberá llevarlas a cabo un representante del servicio.

PRECAUCIÓN: PELIGRO DE DESCARGAS ELÉCTRICAS: No instale este producto ni realice conexiones eléctricas o de cableado, como la conexión del fax, del cable de alimentación o del teléfono, durante tormentas eléctricas.

PRECAUCIÓN: PELIGRO DE DESCARGAS ELÉCTRICAS: Para evitar el riesgo de descarga eléctrica al limpiar el exterior de la impresora, desconecte el cable de alimentación de la toma eléctrica y desconecte todos los cables de la impresora antes de realizar la operación.

NO TIRE ESTAS INSTRUCCIONES.

Información acerca de la impresora

Búsqueda de información sobre la impresora

¿Qué busca?	Encuéntrelo aquí
Instrucciones de configuración inicial: • Conexión de la impresora • Instalación del software de la impresora	Documentación de configuración: la documentación de configuración se incluye con la impresora y también está disponible en **http://support.lexmark.com.**
Configuración adicional e instrucciones de uso de la impresora: • Selección y almacenamiento de papel y material especial • Carga del papel • Configuración de valores de la impresora • Visualización e impresión de documentos y fotos • Configuración y uso del software de la impresora • Configuración de la impresora para una red • Cuidado y mantenimiento de la impresora • Diagnóstico y solución de problemas	*Guía del usuario* y *Guía de referencia rápida*: las guías están disponibles en **http://support.lexmark.com.** **Nota:** Estas guías están también disponibles en otros idiomas.
Información sobre la instalación y configuración de las características de accesibilidad de la impresora	*Guía de accesibilidad de Lexmark*: Esta guía está disponible en **http://support.lexmark.com.**
Ayuda para utilizar el software de la impresora	Ayuda de Windows o Mac: abra un programa o aplicación de software de la impresora y haga clic en **Ayuda**. Haga clic en para ver información sensible al contexto. **Notas:** • La ayuda se instala automáticamente con el software de la impresora. • El software de la impresora está situado en la carpeta de programas de la impresora o en el escritorio, en función de su sistema operativo.

¿Qué busca?	Encuéntrelo aquí
La última información complementaria, actualizaciones y asistencia al cliente: • Documentación • Descargas de controladores • Chat de asistencia en directo • Asistencia por e-mail • Asistencia por voz	Sitio web de asistencia de Lexmark: **http://support.lexmark.com** **Nota:** Seleccione su región o país y, a continuación, seleccione su producto para ver el sitio de asistencia correspondiente. Los números de asistencia telefónica y el horario de atención para su país o región se encuentran en el sitio web de asistencia o en la garantía impresa que se suministra con la impresora. Anote la información que aparece a continuación (extraída del recibo de compra y la parte trasera de la impresora) y téngala preparada cuando se ponga en contacto con el servicio de atención al cliente, de modo que puedan atenderle con mayor rapidez: • Número de tipo de máquina • Número de serie • Fecha de compra • Lugar de compra
Información sobre la garantía	La información sobre la garantía es diferente en cada país o región: • **En EE. UU.**: consulte la declaración de garantía limitada que se incluye con la impresora o en **http://support.lexmark.com.** • **En los demás países y regiones**: consulte la garantía impresa proporcionada con la impresora.

Selección de una ubicación para la impresora

⚠ **PRECAUCIÓN: POSIBLES DAÑOS PERSONALES:** El peso de la impresora supera los 18 kg (40 lb) y requiere que sean dos o más personas capacitadas las que la levanten de forma segura.

Al seleccionar una ubicación para la impresora, deje espacio suficiente para abrir las bandejas, las cubiertas y las puertas. Si desea instalar elementos opcionales, debe dejar suficiente espacio libre para dichos elementos. Es importante:

- Coloque la impresora cerca de un enchufe con toma de tierra adecuada que sea accesible con facilidad.
- Garantizar que el flujo de aire de la habitación cumple con la última revisión de la norma ASHRAE 62 o la norma 156 del departamento técnico del Comité Europeo de Normalización.
- Sitúela en una superficie plana, resistente y estable.
- Mantenga la impresora:
  - Limpia, seca y sin polvo.
  - Lejos de grapas sueltas y clips.
  - Lejos del flujo de aire directo de aparatos de aire acondicionado, calefactores o ventiladores.
  - A salvo de la luz solar directa y humedad extrema.
- Tenga en cuenta las temperaturas recomendadas y evite fluctuaciones:

Temperatura ambiente	De 15.6 a 32.2 °C (de 60 a 90 °F)
Temperatura de almacenamiento	De -40 °C a 43°C (de -40 °F a 110°F)

- Para lograr una ventilación adecuada de la impresora, asegure el espacio recomendado siguiente a su alrededor:

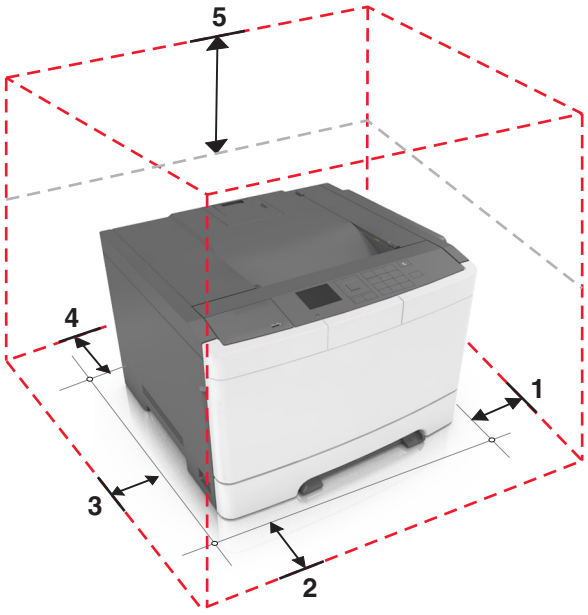

1	Lateral derecho	102 mm (4 pulg.)
2	Anverso	508 mm (20 pulg.)
3	Lateral izquierdo	152 mm (6 pulg.)
4	Atrás	102 mm (4 pulg.)
5	Arriba	254 mm (10 pulg.)

Configuraciones de la impresora

PRECAUCIÓN: RIESGO DE CAÍDA: Las configuraciones de montaje en suelo requieren mobiliario adicional por motivos de estabilidad. Debe utilizar un soporte o base de impresora si utiliza varias opciones de entrada. Si adquirió una impresora con una configuración similar, es posible que necesite mobiliario adicional. Para obtener más información, visite **www.lexmark.com/multifunctionprinters**.

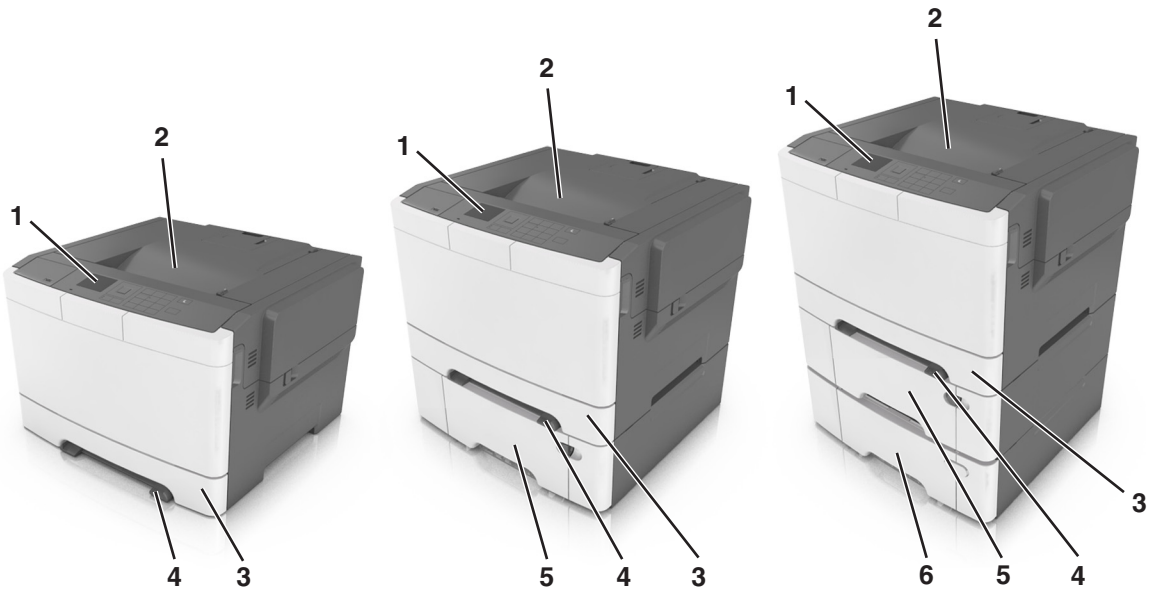

1	Panel de control de la impresora
2	Bandeja estándar
3	Bandeja de 250 hojas (bandeja 1)
4	Alimentador manual
5	Bandeja dúplex de 650 hojas opcional con alimentador multiuso integrado (bandeja 2) **Nota:** Esta bandeja se incluye de serie en algunos modelos de impresora.
6	Bandeja opcional de 550 hojas (bandeja 3)

Uso del panel de control de la impresora

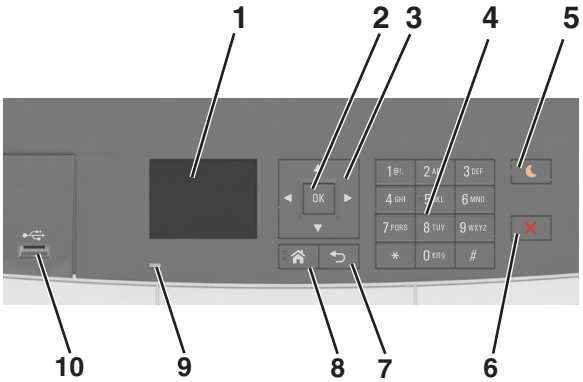

	Utilice estos elementos	Para
1	Mostrar	• Ver el estado de la impresora. • Configurar y hacer funcionar la impresora.
2	Botón Seleccionar	• Seleccionar las opciones de menú. • Guardar valores.
3	botones flecha	Desplazarse por los menús o los valores que aparecen en la pantalla.

	Utilice estos elementos	Para
4	Teclado numérico	Introducir números, letras o símbolos.
5	Botón Suspensión	Activar el modo de reposo o el modo Hibernación. **Notas:** • Si se pulsa cualquier botón, se conecta un dispositivo a un puerto USB o se pulsa el interruptor de encendido para reiniciar la alimentación, la impresora saldrá del modo de suspensión. • Si toca el botón Reposo o el interruptor de encendido, la impresora saldrá del modo Hibernación.
6	Botón Detener	Detener todas las actividades de la impresora.
7	Botón Atrás	Volver a la pantalla anterior.
8	Botón Inicio	Ir a la pantalla de inicio.
9	luz del indicador	Comprobar el estado de la impresora.
10	Puerto USB delantero	Conectar una cámara o unidad flash a la impresora.

Descripción de los colores de las luces del indicador y del botón Reposo

Los colores de las luces del indicador y del botón Reposo del panel de control de la impresora indican un determinado estado o condición de la impresora.

Indicador	Estado de la impresora
Desactivado	La impresora está desactivada o en modo de hibernación.
Verde intermitente	La impresora se está calentando, procesando datos o imprimiendo.
Verde fijo	La impresora está activada, pero inactiva.
Rojo intermitente	La impresora necesita la intervención del usuario.

Luz del botón Reposo	Estado de la impresora
Desactivado	La impresora está apagada, inactiva o en estado Listo.
Ámbar fijo	La impresora está en modo de reposo.
Ámbar intermitente	La impresora está entrando en el modo de hibernación o, por el contrario, está saliendo de dicho modo.
Ámbar intermitente durante 0,1 segundo y, a continuación, desactivación total durante 1,9 segundos de forma intermitente y lenta.	La impresora está en modo de hibernación.

Uso de Embedded Web Server

Nota: Esta función solo está disponible para las impresoras de red o las impresoras conectadas a servidores de impresión.

Si la impresora está instalada en una red, entonces puede utilizar Embedded Web Server para hacer lo siguiente:

- Ver la pantalla virtual del panel de control de la impresora.
- Comprobar el estado de los consumibles de la impresora.
- Configurar notificaciones de consumibles.
- Configurar valores de la impresora.
- Configurar los valores de red.
- Visualizar informes.

Para acceder a Embedded Web Server de la impresora:

1. Obtenga la dirección IP de la impresora:
   - En la sección TCP/IP en el menú Red/Puertos.
   - Imprimir una página de configuración de red o la página de valores del menú y, después, localizar la sección TCP/IP.

     Notas:

     - Una dirección IP aparece como cuatro grupos de números separados por puntos, como 123.123.123.123.
     - Si está utilizando un servidor proxy, desactívelo temporalmente para cargar correctamente la página web.
2. Abra un explorador web y, a continuación, escriba la dirección IP de la impresora en el campo de la dirección.
3. Pulse **Intro**.

   Aparece la página de Embedded Web Server.

Configuración de impresora adicional

Instalación de opciones internas

PRECAUCIÓN: PELIGRO DE DESCARGAS ELÉCTRICAS: Si va a acceder a la placa del controlador o a instalar hardware opcional o dispositivos de memoria tras haber configurado la impresora, apague la impresora y desconecte el cable de alimentación de la toma eléctrica antes de continuar. Si tiene otros dispositivos conectados a la impresora, apáguelos también y desenchufe los cables que vayan a la impresora.

Puede personalizar la conectividad y la capacidad de memoria de la impresora agregando tarjetas adicionales.

Opciones internas disponibles

Tarjetas de memoria

- Módulo DIMM DDR3
- Memoria flash
  - Fuentes
  - Firmware
    - Código de barras de formularios
    - Prescribe
    - IPDS
- Disco duro*

* Esta opción interna solo está disponible en el modelo de impresora CS510.

Acceso a la placa del controlador.

PRECAUCIÓN: PELIGRO DE DESCARGAS ELÉCTRICAS: Si va a acceder a la placa del controlador o a instalar hardware opcional o dispositivos de memoria tras haber configurado la impresora, apague la impresora y desconecte el cable de alimentación de la toma eléctrica antes de continuar. Si tiene otros dispositivos conectados a la impresora, apáguelos también y desenchufe los cables que vayan a la impresora.

1 Acceda a la placa de la controladora por la parte posterior de la impresora.

Nota: Para esta tarea es necesario un destornillador de cabeza plana.

2 Gire los tornillos hacia la izquierda para retirarlos.

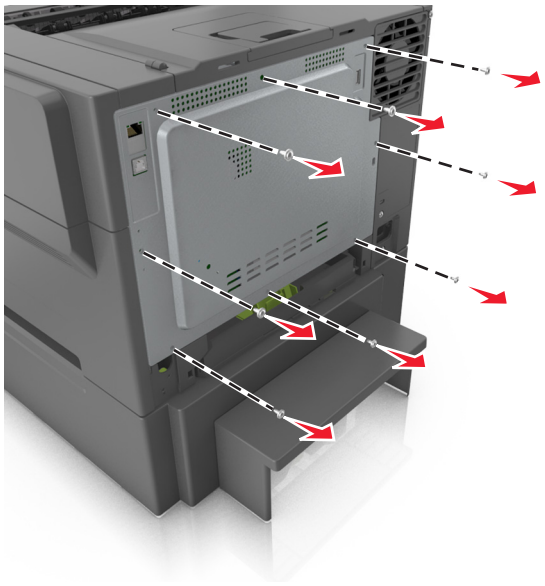

3 Abra ligeramente la cubierta de acceso de la placa de la controladora y muévala hacia la derecha para quitarla.

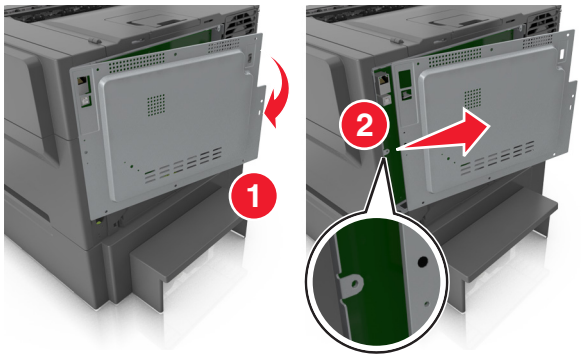

4 Localice el conector adecuado en la placa de la controladora.

Advertencia: Posibles daños: Los componentes electrónicos de la placa del controlador se dañan fácilmente con la electricidad estática. Toque algo metálico en la impresora antes de tocar ningún conector o componente electrónico de la placa del controlador.

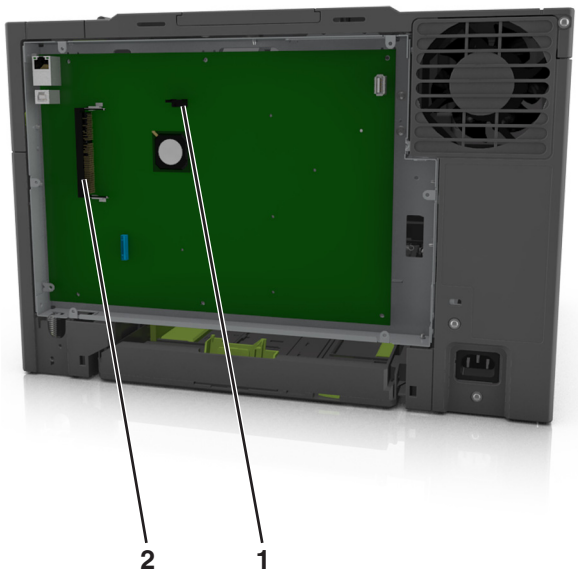

1	Conector de la tarjeta de memoria
2	Conector de tarjetas de opción

5 Vuelva a colocar la cubierta.

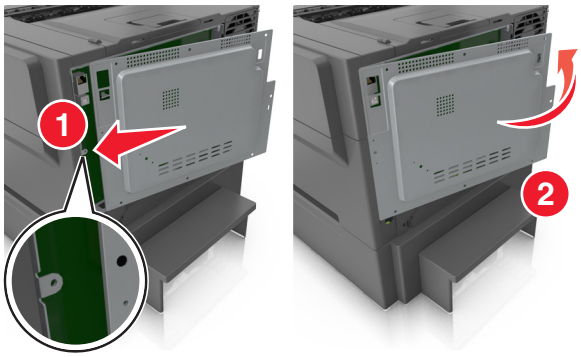

6 Gire los tornillos hacia la derecha para bloquear la cubierta.

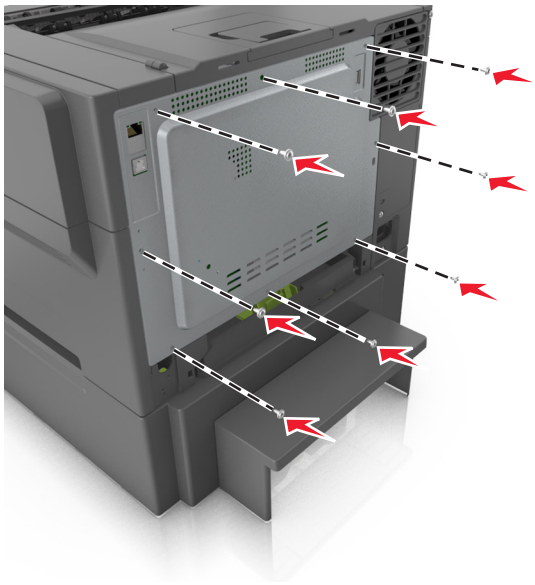

Instalación de una tarjeta de memoria

PRECAUCIÓN: PELIGRO DE DESCARGAS ELÉCTRICAS: Si va a acceder a la placa del controlador o a instalar hardware opcional o dispositivos de memoria tras haber configurado la impresora, apague la impresora y desconecte el cable de alimentación de la toma eléctrica antes de continuar. Si tiene otros dispositivos conectados a la impresora, apáguelos también y desenchufe los cables que vayan a la impresora.

1 Acceda a la placa controladora.

Para obtener más información, consulte “Acceso a la placa del controlador.” en la página 18.

2 Extraiga la tarjeta de memoria del embalaje.

Advertencia: Posibles daños: No toque los puntos de conexión situados en el borde de la tarjeta. Si lo hace, podría provocar daños.

3 Alinee la muesca (1) de la tarjeta de memoria con el saliente (2) del conector.

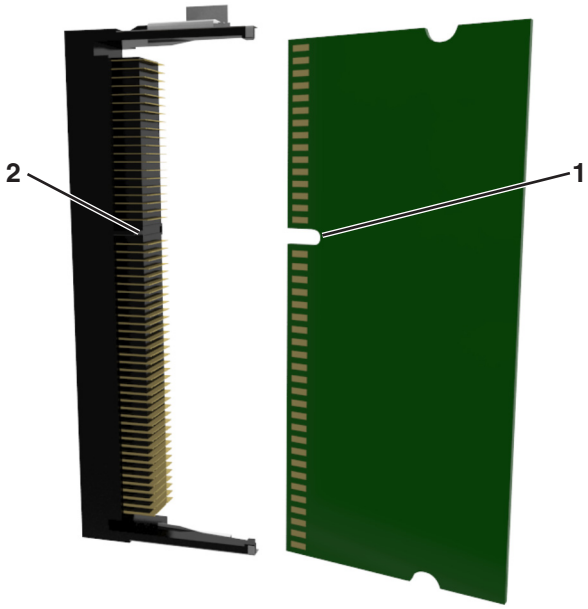

4 Introduzca la tarjeta de memoria en el conector y, a continuación, empuje la tarjeta hacia la placa controladora hasta que *encaje* en su lugar.

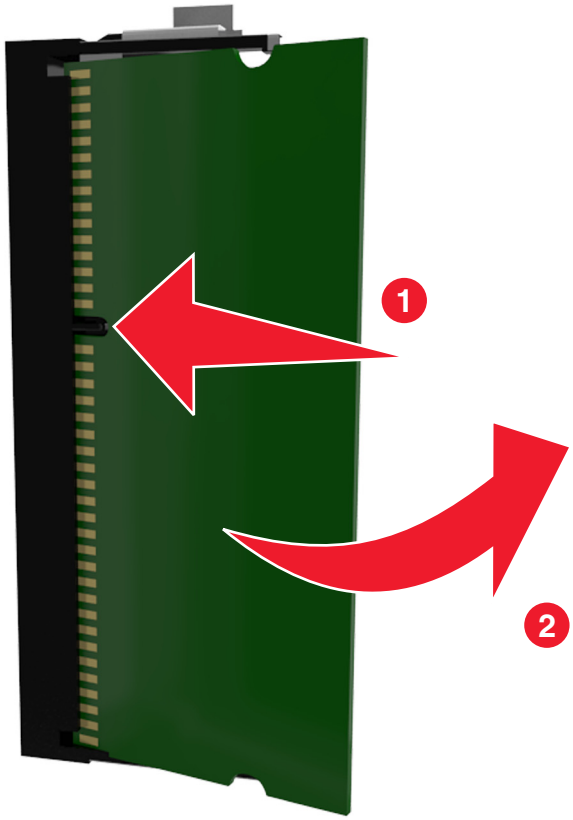

5 Cierre la cubierta del acceso a la placa controladora.

Instalación de una tarjeta opcional

PRECAUCIÓN: PELIGRO DE DESCARGAS ELÉCTRICAS: Si va a acceder a la placa del controlador o a instalar hardware opcional o dispositivos de memoria tras haber configurado la impresora, apague la impresora y desconecte el cable de alimentación de la toma eléctrica antes de continuar. Si hay otros dispositivos instalados en la impresora, apáguelos también y desenchufe todos los cables conectados a la impresora.

Advertencia: Posibles daños: Los componentes electrónicos de la placa del controlador se dañan fácilmente con la electricidad estática. Toque una superficie metálica en la impresora antes de tocar ningún conector o componente electrónico de la placa del controlador.

1. Acceda a la placa del controlador.

   para obtener más información, consulte “Acceso a la placa del controlador.” en la página 18.

2. Desembale la tarjeta opcional.

   Advertencia: Posibles daños: No toque los puntos de conexión que hay en el borde de la tarjeta.

3. Sujete la tarjeta por los lados y alinee los pasadores de plástico (1) de la tarjeta con los orificios (2) de la placa del controlador.

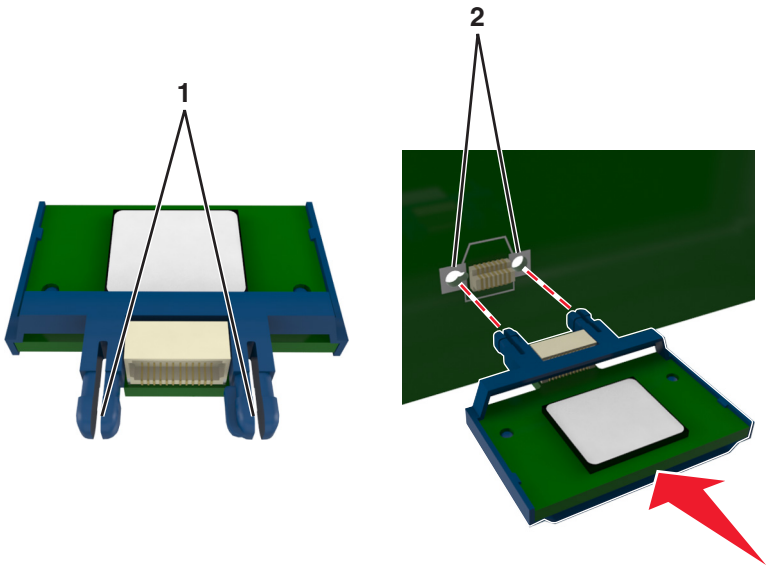

4 Empuje la tarjeta con firmeza para encajarla como se muestra en la ilustración.

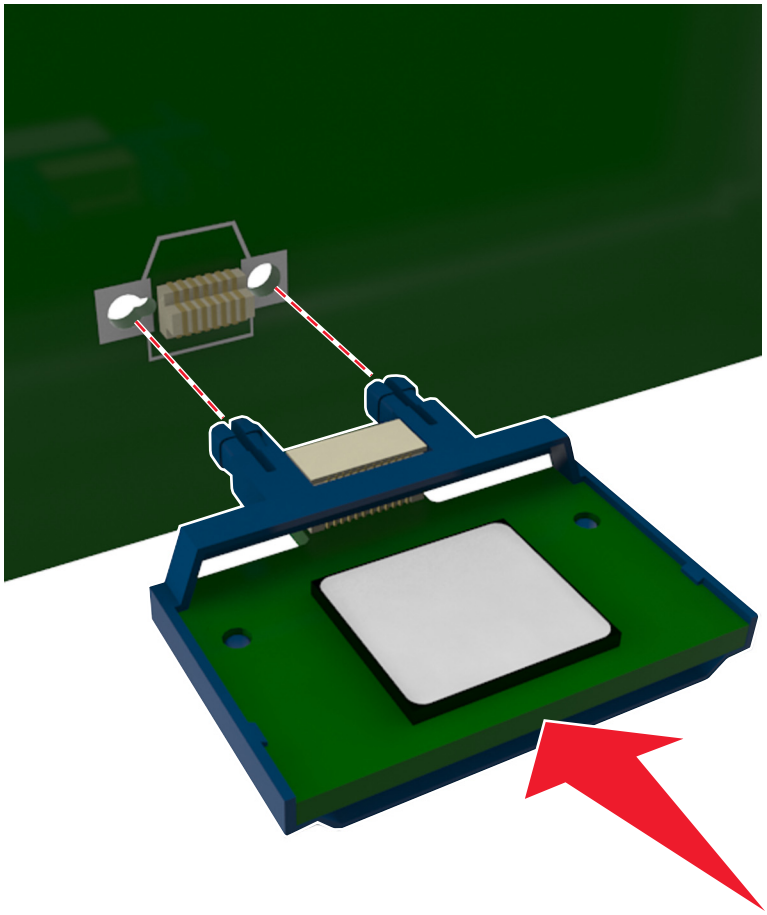

Advertencia: Posibles daños: La instalación inadecuada de la tarjeta podría provocar daños en la tarjera y en la placa del controlador.

Nota: Todo el conector de la tarjeta debe tocar y estar nivelado con la placa del controlador.

5 Cierre la puerta de acceso de la placa del controlador.

Nota: Una vez se hayan instalado las opciones de hardware y el software de la impresora, puede ser necesario añadir manualmente las opciones al controlador de la impresora para que estén disponibles para trabajos de impresión. para obtener más información, consulte "Adición de opciones disponibles en el controlador de impresión" en la página 27.

Instalación de hardware opcional

Orden de instalación

⚠ **PRECAUCIÓN: POSIBLES DAÑOS PERSONALES:** El peso de la impresora es superior a 18 kg (40 lb) y se necesitan dos o más personas con formación para levantarla de forma segura.

PRECAUCIÓN: PELIGRO DE DESCARGAS ELÉCTRICAS: Si va a acceder a la placa del controlador o a instalar hardware opcional o dispositivos de memoria tras haber configurado la impresora, apague la impresora y desconecte el cable de alimentación de la toma eléctrica antes de continuar. Si tiene otros dispositivos conectados a la impresora, apáguelos también y desenchufe los cables que vayan a la impresora.

Instale la impresora y cualquier otra bandeja opcional que haya adquirido respetando el siguiente orden:

- Bandeja opcional de 550 hojas (bandeja 3)
- Bandeja dúplex de 650 hojas (Bandeja 2)
- Impresora

Instalación de bandejas opcionales

La impresora admite dos orígenes de entrada opcionales: una bandeja de 550 hojas (bandeja 3) y una bandeja doble de 650 hojas (bandeja 2) con alimentador multiuso integrado.

PRECAUCIÓN: POSIBLES DAÑOS PERSONALES: El peso de la impresora es superior a 18 kg (40 lb) y se necesitan dos o más personas con formación para levantarla de forma segura.

PRECAUCIÓN: PELIGRO DE DESCARGAS ELÉCTRICAS: Si va a acceder a la placa del controlador o a instalar hardware opcional o dispositivos de memoria tras haber configurado la impresora, apague la impresora y desconecte el cable de alimentación de la toma eléctrica antes de continuar. Si tiene otros dispositivos conectados a la impresora, apáguelos también y desenchufe los cables que vayan a la impresora.

1 Desembale la bandeja opcional y la cubierta antipolvo, y retire todo el material de embalaje.

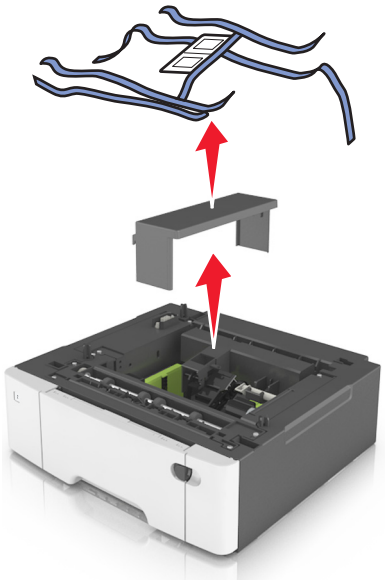

2 Coloque la bandeja cerca de la impresora.

3 Alinee la bandeja doble de 650 hojas con la bandeja de 550 hojas y bájela hasta su posición.

Notas:

- Si va a instalar las dos bandejas opcionales, la bandeja de 550 hojas (bandeja 3) debe instalarse bajo la bandeja de 650 hojas (bandeja 2).

- La bandeja estándar de 250 hojas puede etiquetarse como bandeja 1, utilizando la etiqueta del número de bandeja incluida en la bandeja opcional.

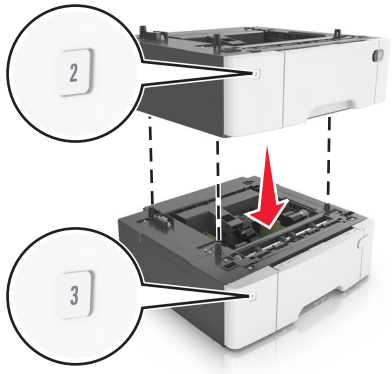

4 Alinee la impresora con la bandeja dúplex de 650 hojas y baje la impresora hasta que encaje.

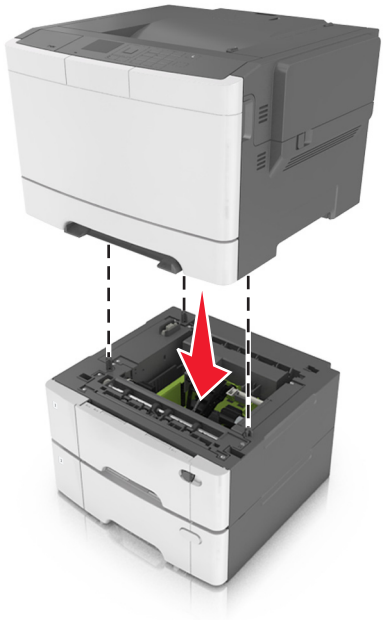

5 Instale las cubiertas antipolvo.

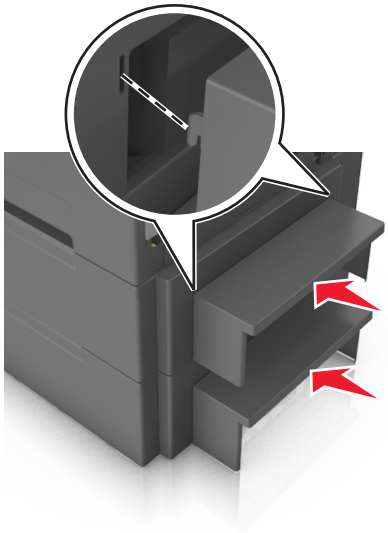

Nota: Una vez se hayan instalado las opciones de hardware y el software de la impresora, puede ser necesario añadir manualmente las opciones al controlador de la impresora para que estén disponibles para trabajos de impresión. Para obtener más información, consulte “Adición de opciones disponibles en el controlador de impresión” en la página 27.

Conexión de cables

Conecte la impresora al ordenador mediante un cable USB, o a la red mediante un cable Ethernet.

Asegúrese de que los siguientes elementos coinciden:

- El símbolo USB del cable con el mismo símbolo de la impresora
- El cable Ethernet adecuado con el puerto Ethernet.

Advertencia: Posibles daños: No toque el cable USB, un adaptador de red inalámbrica o la zona de la impresora que se muestra mientras se está imprimiendo. Se pueden perder datos o no funcionar correctamente.

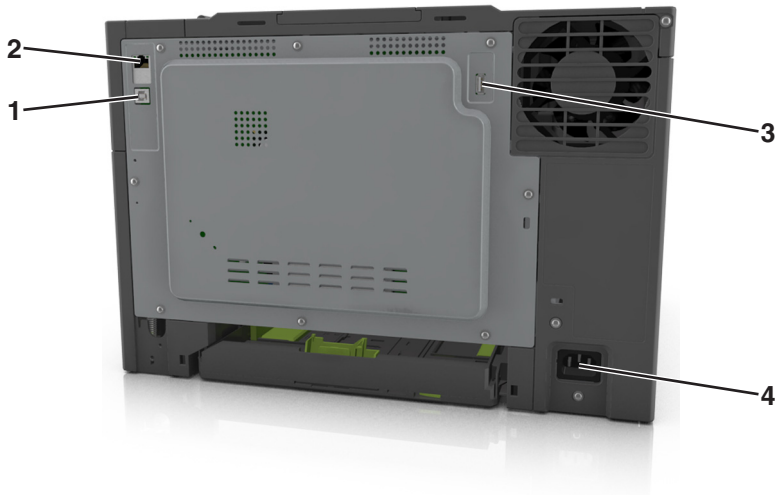

	Utilice el/la	Para
1	Puerto USB de la impresora	Conectar la impresora a un equipo.
2	Puerto Ethernet	Conectar la impresora a una red.
3	Puerto USB	Conectar un adaptador de red inalámbrica opcional.
4	Conector del cable de alimentación de la impresora	Conectar la impresora a una toma de alimentación eléctrica debidamente conectada a tierra.

Configuración del software de la impresora

Instalación del software de la impresora

1. Obtenga una copia del paquete de instalación del software.
   - A través del CD de software suministrado con la impresora.
   - Vaya a **http://support.lexmark.com** y, a continuación, seleccione la impresora y el sistema operativo.
2. Haga doble clic en el paquete de instalación y siga las instrucciones que aparecen en la pantalla del equipo.
3. Si es usuario de Macintosh, agregue la impresora.

   Nota: Obtenga la dirección IP de la impresora en la sección TCP/IP del menú Red/Puertos.

Adición de opciones disponibles en el controlador de impresión

Para usuarios de Windows

1. Abra la carpeta de impresoras.
2. Seleccione la impresora que desea actualizar y realice las siguientes acciones:
   - Para Windows 7 o versiones posteriores, seleccione **Propiedades de la impresora**.
   - Para versiones anteriores, seleccione **Propiedades**.
3. Vaya a la pestaña Configuración y, a continuación, seleccione **Actualizar ahora - Preguntar a la impresora**.
4. Aplique los cambios.

Para usuarios de Macintosh

1. En Preferencias del sistema en el menú de Apple, navegue hasta la impresora y, a continuación, seleccione **Opciones y consumibles**.
2. Vaya a la lista de opciones de hardware y añada las opciones instaladas.
3. Aplique los cambios.

Conexión en red

Notas:

- Adquiera un adaptador de red inalámbrica <trademark registered="yes">MarkNet</trademark> N8352 antes de configurar la impresora en una red inalámbrica. Para obtener información sobre la instalación de un adaptador de red inalámbrica, consulte la hoja de instrucciones incluida con el adaptador.
- un Identificador de conjunto de servicios (SSID) es un nombre asignado a una red inalámbrica. WEP, Wired Equivalent Privacy (WEP, privacidad equivalente por cable), WPA, Wi-Fi Protected Access (WAP, acceso protegido Wi-Fi), WPA2 y 802.1X - RADIUS son tipos de seguridad utilizada en una red.

Preparación para configurar la impresora en una red Ethernet

Para configurar la impresora para que se conecte a una red Ethernet, organice la siguiente información antes de empezar:

Nota: Si la red asigna de forma automática direcciones IP a equipos e impresoras, siga instalando la impresora.

- Una dirección IP válida y única de la impresora para utilizar en la red
- La pasarela de red
- La máscara de red
- Un sobrenombre para la impresora (opcional)

  Nota: Un sobrenombre para la impresora le puede facilitar la identificación de la impresora en la red. Puede elegir utilizar el sobrenombre de impresora predeterminado o asignar un nombre que le resulte fácil de recordar.

Necesitará un cable Ethernet para conectar la impresora a la red y un puerto disponible en donde puede conectarse la impresora físicamente a la red. Cuando sea posible, utilice un cable de red para evitar problemas potenciales provocados por un cable dañado.

Preparación de la instalación de la impresora en una red inalámbrica

Notas:

- Asegúrese de que el adaptador de red inalámbrica está instalado en la impresora y funciona correctamente. Para obtener más información, consulte la hoja de instrucciones suministrada con el adaptador de red inalámbrica.
- Asegúrese de que el punto de acceso (encaminador inalámbrico) está encendido y funciona correctamente.

Asegúrese de disponer de la siguiente información antes de instalar la impresora en una red inalámbrica:

- **SSID**: El SSID también se denomina nombre de red.
- **Modo inalámbrico (o modo Red)**: el modo es de infraestructura o ad hoc.
- **Canal (para redes ad hoc)**: El canal predeterminado es automático para las redes de infraestructura.

  Algunas redes ad hoc también necesitan la configuración automática. Pregunte al personal de asistencia técnica si no está seguro del canal que debe seleccionar.

- **Método de seguridad**: Dispone de cuatro opciones básicas como método de seguridad:
  - clave WEP

    si la red utiliza más de una clave WEP, introduzca entonces un máximo de cuatro en los espacios disponibles. Seleccione la clave actual de la red seleccionando Clave de transmisión WEP predeterminada.
  - Clave compartida previamente o frase de contraseña WPA o WPA2

    WPA incluye cifrado como nivel de seguridad adicional. Las opciones son AES o TKIP. Debe especificarse el mismo tipo de cifrado en el enrutador y en la impresora, o esta no podrá comunicarse en la red.
  - 802.1X–RADIUS

    Si está instalando la impresora en una red 802.1X, necesitará lo siguiente:
    - Tipo de autenticación
    - Tipo de autenticación interna
    - Nombre de usuario y contraseña de la red 802.1X
    - Certificados
  - Sin seguridad

    Si la red inalámbrica no utiliza seguridad de ningún tipo, no habrá información de seguridad.

    Nota: No se recomienda el uso de una red inalámbrica no segura.

Notas:

- Si no sabe el SSID de la red a la que está conectada el equipo, inicie la utilidad inalámbrica del adaptador de red del equipo y, a continuación, busque el nombre de la red. Si no encuentra el SSID ni la información de seguridad de la red, consulte la documentación suministrada con el punto de acceso o póngase en contacto con el personal de asistencia técnica.
- Para obtener la clave o la frase de contraseña WPA/WPA2 precompartidas de la red inalámbrica, consulte la documentación del punto de acceso, consulte el Embedded Web Server asociado al punto de acceso o póngase en contacto con el personal de asistencia técnica.

Conexión de la impresora mediante el asistente de configuración inalámbrica

Antes de empezar, asegúrese de que:

- Hay un adaptador de red inalámbrica instalado en la impresora y funciona correctamente. Para obtener más información, consulte la hoja de instrucciones suministrada con el adaptador de red inalámbrica.
- No hay un cable Ethernet conectado a la impresora.
- El NIC activo está definido como automático. Para definirlo como automático, navegue hasta:

  > **Valores** > OK > **Red/Puertos** > OK > **NIC activo** > OK > **Automático** > OK

Nota: Asegúrese de apagar la impresora, espere 5 segundos aproximadamente y, a continuación, vuelva a encenderla.

1 En el panel de control de la impresora, navegue hasta:

> **Valores** > OK > **Red/Puertos** > OK > **Red [x]** > OK > **Red [x] Configuración** > OK > **Inalámbrica** > OK > **Configuración de conexión inalámbrica** > OK

2 Seleccione una configuración de conexión inalámbrica.

Utilice	Para
Búsqueda de redes	Mostrar las conexiones inalámbricas disponibles. **Nota:** Este elemento de menú muestra todas las transmisiones de SSID seguras e inseguras.
Introducir un nombre de red	Introducir manualmente el SSID. **Nota:** Asegúrese de introducir el SSID correcto.
Wi-Fi, configuración protegida	Conectar la impresora a una red inalámbrica mediante Wi-Fi Protected Setup.

3 Pulse OK y siga las instrucciones que aparecen en la pantalla de la impresora.

Conexión de la impresora a una red inalámbrica mediante Wi-Fi Protected Setup

Antes de empezar, asegúrese de que:

- El punto de acceso (encaminador inalámbrico) está certificado con Wi-Fi Protected Setup (WPS) o es compatible con WPS. Para obtener más información, consulte la documentación suministrada con su punto de acceso.
- Hay un adaptador de red inalámbrica instalado en la impresora y funciona correctamente. Para obtener más información, consulte la hoja de instrucciones suministrada con el adaptador de red inalámbrica.

Uso del método de configuración de botón de pulsación (PBC)

1 En el panel de control de la impresora, navegue hasta:

> **Valores** > OK > **Red/Puertos** > OK > **Red [x]** > OK >**Configuración de la red [x]** > OK > **Inalámbrico** > OK > **Configuración de conexión de red** > OK >**Configuración protegida de Wi-Fi** > OK > **Método de botones de pulsación de inicio** > OK

2 Siga las instrucciones que aparecen en la pantalla de la impresora.

Utilización del método de Número de identificación personal (PIN)

1 En el panel de control de la impresora, navegue hasta:

> **Valores** > OK > **Red/Puertos** > OK > **Red [x]** > OK >**Configuración de la red [x]** > OK > **Inalámbrico** > OK >**Configuración protegida de Wi-Fi** > OK >**Configuración protegida de Wi-Fi** > OK > **Método PIN de inicio** > OK

2 Copie el PIN de WPS de ocho dígitos.

3 Abra un explorador web y, a continuación, escriba la dirección IP del punto de acceso en la barra de direcciones.

Notas:

- La dirección IP aparece como cuatro grupos de números separados por puntos, como 123.123.123.123.
- Si está utilizando un servidor proxy, desactívelo temporalmente para cargar correctamente la página web.

4 Acceda a los valores WPS. Para obtener más información, consulte la documentación suministrada con su punto de acceso.

5 Introduzca el PIN de ocho dígitos y guarde el valor.

Conexión de la impresora a una red inalámbrica mediante Embedded Web Server

Antes de empezar, asegúrese de que:

- La impresora está conectada temporalmente a una red Ethernet.
- Hay un adaptador de red inalámbrica instalado en la impresora que funciona correctamente. Para obtener más información, consulte la hoja de instrucciones suministrada con el adaptador de red inalámbrica.

1 Abra un explorador web y, a continuación, escriba la dirección IP de la impresora en el campo de la dirección.

Notas:

- Verá la dirección IP de la impresora en el panel de control de la impresora. La dirección IP aparece como cuatro grupos de números separados por puntos, como 123.123.123.123.
- Si está utilizando un servidor proxy, desactívelo temporalmente para cargar correctamente la página web.

2 Haga clic en **Valores** > **Red/Puertos** > **Inalámbrica**.

3 Modifique los valores para que coincidan con los de su punto de acceso (encaminador inalámbrico).

Nota: Asegúrese de introducir el SSID, el método de seguridad, la clave o la frase precompartidas, el modo de red y el canal correctos.

4 Haga clic en **Enviar**.

5 Apague la impresora y, a continuación, desconecte el cable Ethernet. A continuación, espere al menos cinco segundos y vuelva a encender la impresora.

6 Para verificar si la impresora está conectada a la red, imprima una página de configuración de red. A continuación, en la sección Tarjeta de red [x], compruebe si el estado es Conectado.

Verificación de la instalación de la impresora

Impresión de una página de valores de menú

Imprima la página de valores de menú para revisar los valores de menú actuales y verificar que las opciones de la impresora se han instalado correctamente.

Nota: Si aún no ha realizado ningún cambio en los valores de menú, en la página de valores de menú se mostrarán los valores predeterminados de fábrica. Cuando seleccione y guarde otros valores de los menús, éstos sustituirán los valores predeterminados de fábrica como *valores predeterminados del usuario*. Un valor predeterminado del usuario se mantiene activo hasta que accede al menú de nuevo, elige otro valor y lo guarda.

En el panel de control de la impresora, navegue hasta:

> **Valores** > OK > **Informes** > OK > **Página de valores de menú** > OK

Impresión de una página de configuración de red

Si la impresora está conectada a una red, imprima una página de configuración de red para verificar la conexión de red. Esta página también proporciona información importante que facilita la configuración de la impresión en red.

1. En el panel de control de la impresora, navegue hasta:

   > **Valores** > OK > **Informes** > OK > **Página de configuración de red** > OK

2. Consulte la primera sección de la página de configuración de red y confirme que el estado es Conectado.

   Si el estado es Sin conexión, es posible que la red LAN no esté activa o que el cable de red no funcione correctamente. Póngase en contacto con el personal de asistencia técnica del sistema para obtener una solución y, a continuación, imprima otra página de configuración de la red.

Carga de papel y material especial

La selección y el manejo de papel y material especial pueden afectar a la fiabilidad de la impresión de documentos. Para obtener más información, consulte "Cómo evitar atascos" en la página 140 y "Almacenamiento del papel" en la página 50.

Definición del tipo y el tamaño del papel

1. En el panel de control de la impresora, navegue hasta:

   > **Configuración** > OK > **Menú Papel** > OK > **Tamaño/Tipo de papel** > OK

2. Pulse el botón de flecha hacia arriba o hacia abajo para seleccionar el tamaño de la bandeja o del alimentador y, a continuación, pulse OK.
3. Pulse los botones de flecha arriba o abajo para seleccionar un tamaño de papel y, a continuación, pulse OK.
4. Pulse el botón de flecha hacia arriba o hacia abajo para seleccionar el tipo de la bandeja o del alimentador y, a continuación, pulse OK.
5. Pulse los botones de flecha arriba o abajo para seleccionar un tipo de papel y, a continuación, pulse OK.

Configuración del valor de papel Universal

El tamaño de papel Universal es un valor definido por el usuario que permite imprimir en tamaños de papel no incluidos en los menús de la impresora.

Notas:

- El tamaño mínimo admitido del papel Universal es 76 x 127 mm (3 x 5 pulg.) y solo puede cargarse en el alimentador multiuso y en el alimentador manual.
- El tamaño máximo admitido del papel Universal es 215,9 x 359,9 mm (8,5 x 14,17 pulg.) y solo puede cargarse en el alimentador multiuso y en el alimentador manual.

1. En el panel de control de la impresora, navegue hasta:

   > **Valores** > OK > **Menú Papel** > OK > **Configuración universal** > OK > **Unidades de medida** > OK > seleccione una unidad de medida > OK

2. Pulse el botón de flecha hacia arriba o hacia abajo hasta que aparezca **`Altura vertical`** o **`Altura horizontal`** y, a continuación, pulse OK.
3. Introduzca los valores preferidos con el teclado o pulse el botón de flecha hacia la izquierda o hacia la derecha para seleccionar manualmente el tamaño que desea y, a continuación, pulse OK.
4. Pulse .

Carga de la bandeja de 250 y 550 hojas

La impresora dispone de una bandeja de 250 hojas (bandeja 1) con un alimentador manual integrado. La bandeja de 250 hojas, la bandeja dúplex de 650 hojas y la bandeja de 550 hojas admiten los mismos tamaños y tipos de papel y se cargan del mismo modo.

PRECAUCIÓN: POSIBLES DAÑOS PERSONALES: Para reducir el riesgo de inestabilidad del equipo, cargue cada bandeja por separado. Mantenga todas las bandejas cerradas hasta que los necesite.

1 Extraiga la bandeja completamente.

Nota: No extraiga las bandejas mientras se esté imprimiendo un trabajo o aparezca el mensaje **Ocupada** en la pantalla. Si lo hace, podría causar un atasco.

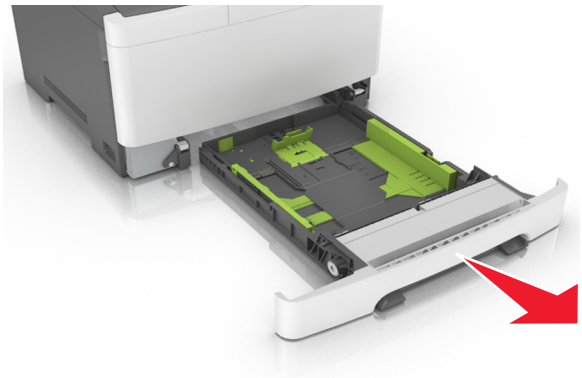

2 Si el papel es más grande que el tamaño Carta, presione y desplace la guía de longitud de la parte posterior de la bandeja para extenderla.

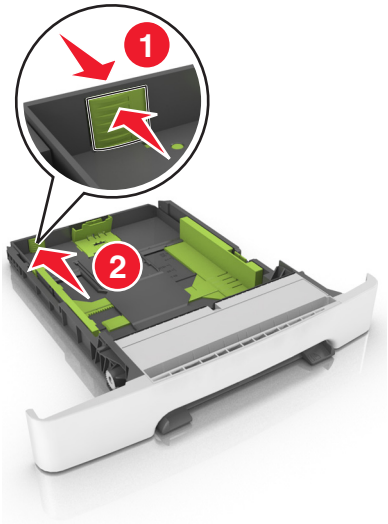

3 Presione la lengüeta de la guía de longitud y, a continuación, desplace la guía a la posición correcta para el tamaño de papel que desea cargar.

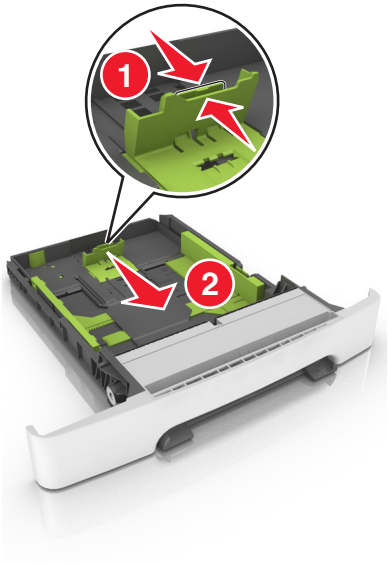

Nota: Utilice los indicadores de tamaño del papel de la parte inferior de la bandeja como ayuda para la colocación de la guía.

4 Presione la lengüeta de la guía de anchura y, a continuación, desplace la guía a la posición correcta para el tamaño de papel que desea cargar.

Nota: Utilice los indicadores de tamaño del papel de la parte inferior de la bandeja como ayuda para la colocación de las guías.

5 Flexione las hojas hacia adelante y hacia atrás; después, airéelas. No doble ni arrugue el papel. Alise los bordes en una superficie nivelada.

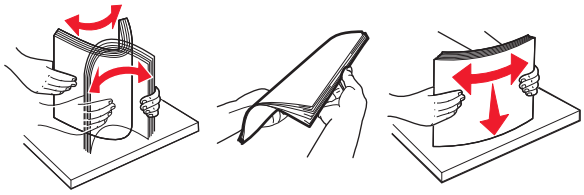

6 Cargue la pila de papel con la cara imprimible recomendada hacia arriba.

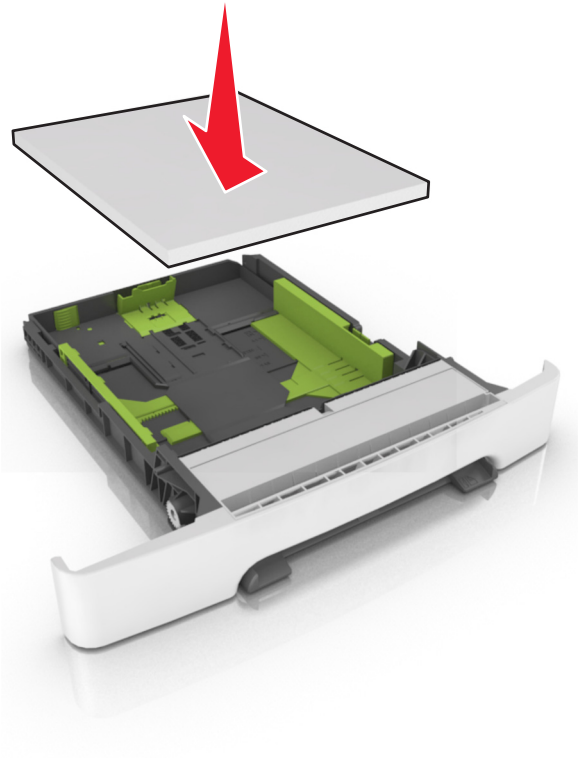

7 Coloque las guías de papel correctamente contra los bordes del papel.

8 Introduzca la bandeja.

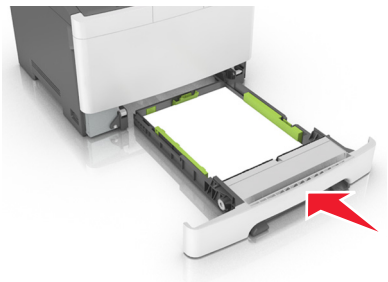

9 En el panel de control de la impresora, en el menú Papel, defina el tipo y tamaño del papel para que coincidan con el papel cargado en la bandeja.

Nota: Mezclar tamaños o tipos de papel distintos en una bandeja puede producir atascos.

Carga de la bandeja dúplex de 650 hojas

La bandeja doble de 650 hojas (bandeja 2) está compuesta por una bandeja de 550 hojas y un alimentador multiuso integrado de 100 hojas. La bandeja se carga de la misma manera que la bandeja de 250 hojas y admite los mismos tamaños y tipos de papel. Las únicas diferencias existentes son el aspecto de las lengüetas de las guías y la ubicación de los indicadores de tamaño del papel.

PRECAUCIÓN: POSIBLES DAÑOS PERSONALES: Para reducir el riesgo de inestabilidad del equipo, cargue cada bandeja por separado. Mantenga todas las bandejas cerradas hasta que los necesite.

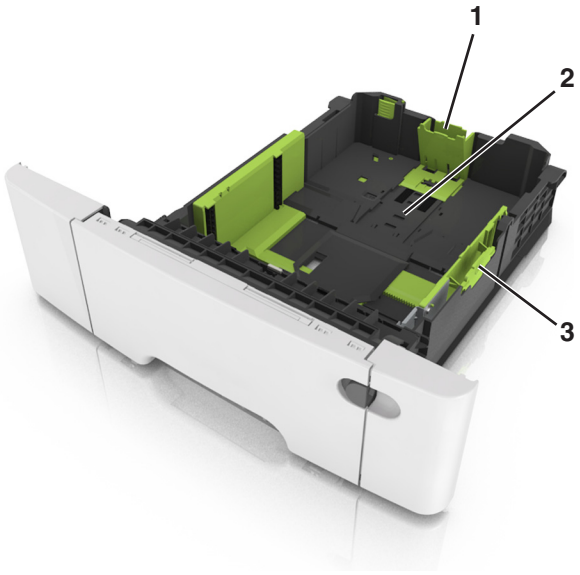

1	Lengüeta de la guía de longitud
2	Indicador de tamaño del papel
3	Lengüeta de la guía de anchura

Carga del alimentador multiuso

1 Empuje el pestillo del alimentador multiuso hacia la izquierda.

2 Abra el alimentador multiuso.

3 Tire de la parte extensible del alimentador multiuso.

Nota: Mueva con cuidado la parte extensible para que el alimentador multiuso quede completamente extendido y abierto.

4 Prepare el papel para cargarlo.

- Flexione las hojas de papel para separarlas y, a continuación, airéelas. No doble ni arrugue el papel. Alise los bordes en una superficie nivelada.

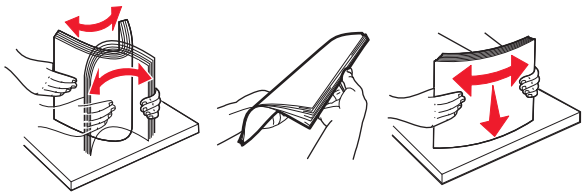

- Sujete las transparencias por los bordes y airéelas. Alise los bordes en una superficie nivelada.

  Nota: Evite tocar la cara imprimible de las transparencias. Tenga cuidado de no rayarlas.

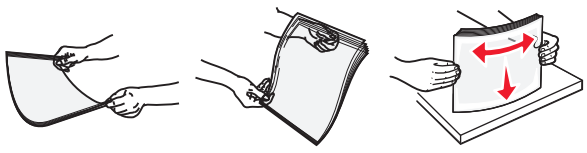

- Flexione una pila de sobres para evitar que se peguen entre sí y, a continuación, airéelos. Alise los bordes en una superficie nivelada.

  Advertencia: Posibles daños: No utilice nunca sobres con sellos, cierres, broches, ventanas, revestimientos oleosos o autoadhesivos. Este tipo de sobres pueden causar un grave deterioro en la impresora.

5 Busque el indicador de capacidad máxima de papel y la lengüeta.

Nota: Asegúrese de que el papel normal o especial no exceda el indicador de capacidad máxima de papel situado en las guías de papel.

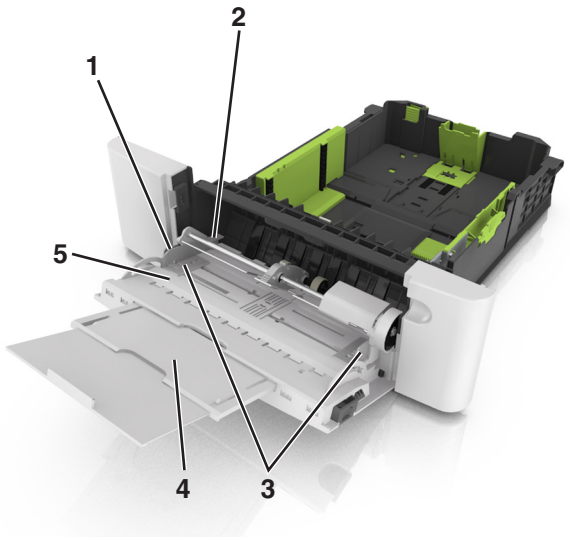

1	Lengüeta de la guía de anchura
2	Indicador de capacidad máxima de papel
3	Guía de anchura
4	Parte extensible del alimentador
5	Indicador de tamaño del papel

6 Cargue el papel y, a continuación, ajuste la guía de anchura para que toque ligeramente el borde de la pila de papel.

- Cargue el papel, las transparencias y las tarjetas con la cara de impresión recomendada hacia abajo e introduciendo primero el borde superior.

- Cargue sobres con la solapa hacia arriba y contra el lado derecho de la guía de papel.

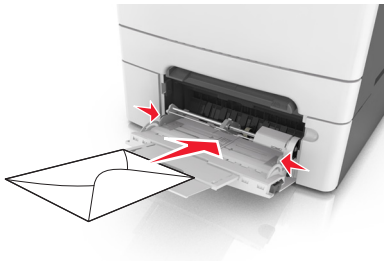

Notas:

- No cargue ni cierre el alimentador multiuso durante la impresión de un trabajo.
- Cargue solo un tamaño y tipo de papel cada vez.
- El papel debe estar plano en el alimentador multiuso. Compruebe que el papel cabe con holgura en el alimentador multiuso y que no está doblado ni arrugado.

7 En el panel de control de la impresora, en el menú Papel, defina el tipo y tamaño del papel para que coincidan con el papel cargado en la bandeja.

Carga del alimentador manual

La bandeja estándar de 250 hojas posee un alimentador manual integrado que se puede utilizar para imprimir en diferentes tipos de papel de uno en uno.

1 Cargue una hoja de papel en el alimentador manual:

- Cara imprimible hacia abajo si desea una impresión por una cara
- Cara imprimible hacia arriba si desea una impresión por dos caras (dúplex)

Nota: Existen diferentes formas de cargar papel con cabecera, en función del modo de impresión.

Impresión en una cara utilizando papel con cabecera	Impresión a dos caras utilizando papel con cabecera

- Cargue el sobre con la solapa hacia arriba y contra el lado derecho de la guía de papel.

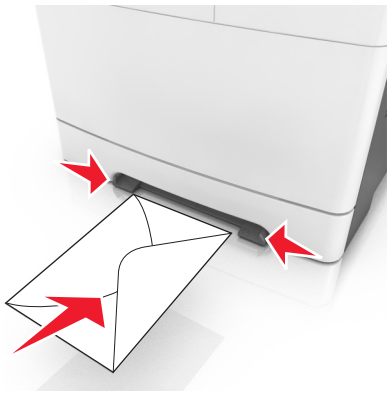

2 Cargue papel en el alimentador manual solo hasta el punto en el que su borde inicial puede tocar las guías del papel.

Nota: Para lograr la mejor calidad de impresión posible, utilice solo material de impresión de alta calidad para impresoras láser.

3 Ajuste las guías de papel a la anchura del papel cargado.

Advertencia: Posibles daños: No fuerce el papel al introducirlo en el alimentador. Si fuerza el papel, podría causar atascos.

Enlace y anulación de enlace de bandejas

La impresora establece un enlace con las bandejas cuando el tamaño y el tipo de papel especificados coinciden. Cuando se vacía una bandeja enlazada, el papel se carga de la siguiente bandeja enlazada. Para evitar que las bandejas se enlacen, asigne un nombre de tipo de papel personalizado único.

Enlace y anulación de enlace de bandejas

Nota: Esta función solo se aplica en impresoras de red.

1. Abra un explorador web y, a continuación, escriba la dirección IP de la impresora en el campo de la dirección.

   Notas:

   - Visualice la dirección IP de la impresora en la sección TCP/IP del menú Red/Puertos. La dirección IP aparece como cuatro grupos de números separados por puntos, como 123.123.123.123.
   - Si está utilizando un servidor proxy, desactívelo temporalmente para cargar correctamente la página web.

2. Haga clic en **Valores** > **Menú Papel**.
3. Cambie los valores de la bandeja para especificar el tamaño y el papel del papel para la bandeja.
   - Para enlazar bandejas, asegúrese de que el tamaño y el tipo de papel de la bandeja coinciden con los de la otra bandeja.
   - Para desenlazar bandejas, asegúrese de que el tamaño o el tipo de papel de la bandeja *no* coincide con los de la otra bandeja.
4. Haga clic en **Enviar**.

Advertencia: Posibles daños: El papel cargado en la bandeja debe coincidir con el nombre de tipo de papel asignado en la impresora. La temperatura del fusor varía según el tipo de papel especificado. Pueden producirse problemas de impresión si no se configuran correctamente los valores.

Creación de un nombre personalizado para un tipo de papel

1. Abra un explorador web y, a continuación, escriba la dirección IP de la impresora en el campo de la dirección.

   Notas:

   - Visualice la dirección IP de la impresora en la sección TCP/IP del menú Red/Puertos. La dirección IP aparece como cuatro grupos de números separados por puntos, como 123.123.123.123.
   - Si está utilizando un servidor proxy, desactívelo temporalmente para cargar correctamente la página web.

2. Haga clic en **Valores** > **Menú Papel** > **Nombres personalizados**.
3. Seleccione un nombre personalizado y, a continuación, escriba un nuevo nombre de tipo de papel personalizado.
4. Haga clic en **Enviar**.
5. Haga clic en **Tipos personalizados** y, a continuación, compruebe si el nuevo nombre del tipo de papel personalizado ha sustituido al nombre personalizado.

Asignación de un tipo de papel personalizado

Uso de Embedded Web Server

1. Abra un explorador web y, a continuación, escriba la dirección IP de la impresora en el campo de la dirección.

   Notas:

   - Visualice la dirección IP de la impresora en la sección TCP/IP del menú Red/Puertos. La dirección IP aparece como cuatro grupos de números separados por puntos, como 123.123.123.123.
   - Si está utilizando un servidor proxy, desactívelo temporalmente para cargar correctamente la página web.

2. Haga clic en **Valores** > **Menú Papel** > **Tipos personalizados**.
3. Seleccione un nombre de tipo de papel personalizado y, a continuación, seleccione un tipo de papel.

   Nota: Papel es el tipo de papel predeterminado de fábrica para todos los nombres personalizados definidos por el usuario.

4. Haga clic en **Enviar**.

Uso del panel de control de la impresora

1. En el panel de control de la impresora, navegue hasta:

   > **Valores** > OK > **Menú Papel** > OK > **Tipos personalizados**

2. Seleccione un nombre de tipo de papel personalizado y, a continuación, seleccione un tipo de papel.

   Nota: Papel es el tipo de papel predeterminado de fábrica para todos los nombres personalizados definidos por el usuario.

3. Pulse OK.

Guía de papel y material especial

Notas:

- Asegúrese de que se definan el tamaño, el tipo y el peso de papel correctos en el equipo o en el panel de control.
- Flexione, airee y alise los papeles especiales antes de cargarlos.
- Puede que la impresora imprima a una velocidad reducida para evitar dañar el fusor.
- Para obtener más información acerca de las tarjetas y etiquetas, consulte *Card Stock & Label Guide* (disponible sólo en inglés) en el sitio web de Lexmark en **http://support.lexmark.com**.

Uso de papel especial

Consejos sobre el uso de papel con cabecera

- Utilice papel con cabecera diseñado específicamente para impresoras láser.
- Imprima una página de muestra en la cabecera que piense utilizar antes de adquirir grandes cantidades.
- Antes de cargar cabeceras, flexione, airee y alise las pilas de papel para evitar que las hojas se peguen entre sí.
- La orientación de la página es importante al imprimir en papel con cabecera.

Fuente	Imprimiendo	Lado imprimible	Orientación del papel
Bandejas	A una cara	Hacia arriba	Cargue la hoja de modo que el borde superior de la hoja se introduzca primero en la impresora.
Bandejas	A dos caras	Hacia abajo	Cargue la hoja de modo que el borde inferior de la hoja se introduzca primero en la impresora.
Nota: consulte con el fabricante o distribuidor para determinar si el papel con cabecera preimpresa que ha seleccionado es compatible o no con las impresoras láser.			

Fuente	Imprimiendo	Lado imprimible	Orientación del papel
Alimentador manual 	A una cara	Hacia abajo	Cargue la hoja de modo que el borde superior de la hoja se introduzca primero en la impresora.
Alimentador manual 	A dos caras	Hacia arriba	Cargue la hoja de modo que el borde inferior de la hoja se introduzca primero en la impresora.
Alimentador multiuso 	A una cara	Hacia abajo	Cargue la hoja de modo que el borde superior de la hoja se introduzca primero en la impresora.
Nota: consulte con el fabricante o distribuidor para determinar si el papel con cabecera preimpresa que ha seleccionado es compatible o no con las impresoras láser.			

Fuente	Imprimiendo	Lado imprimible	Orientación del papel
Alimentador multiuso	A dos caras	Hacia arriba	Cargue la hoja de modo que el borde inferior de la hoja se introduzca primero en la impresora.
Nota: consulte con el fabricante o distribuidor para determinar si el papel con cabecera preimpresa que ha seleccionado es compatible o no con las impresoras láser.			

Sugerencias para el uso de transparencias

Imprima una página de muestra en las transparencias que piensa utilizar antes de adquirirlas en grandes cantidades.

- En el panel de control de la impresora, defina el tamaño, el tipo, la textura y el peso del papel en el menú Papel, para que coincidan con las transparencias cargadas en la bandeja.
- Imprima una página de muestra en las transparencias que piensa utilizar antes de adquirirlas en grandes cantidades.
- Cargue las transparencias desde la bandeja de 250 hojas, el alimentador manual o el alimentador multiuso.
- Utilice transparencias diseñadas específicamente para impresoras láser.
- Evite dejar huellas en las transparencias para que no se produzcan problemas de calidad de impresión.
- Antes de cargar transparencias, flexione, airee y alise las pilas de papel para evitar que las hojas se peguen entre sí.

Consejos sobre el uso de sobres

- En el panel de control de la impresora, defina el tamaño, el tipo, la textura y el peso del papel, en el menú Papel, para que coincidan con los sobres cargados en la bandeja.
- Imprima siempre muestras en los sobres que piensa utilizar antes de adquirirlos en grandes cantidades.
- Utilice sobres diseñados específicamente para impresoras láser.
- Para un mejo rendimiento, utilice sobres hechos con papel de 90 g/m^2 (24 lb) o con un 25% de algodón.
- Utilice únicamente sobres procedentes de embalajes no dañados.
- Para obtener resultados óptimos y minimizar los atascos, no utilice sobres que:
  - Tengan excesivos dobleces o curvaturas.
  - Estén pegados o dañados de cualquier forma.
  - Tengan ventanas, agujeros, perforaciones, recortes o repujados.
  - Utilicen cierres metálicos, nudos con hilos o barras de doblez.
  - Tengan un diseño de interbloqueo.

  - Tengan pegados sellos de correo.
  - Tengan algún adhesivo expuesto cuando la solapa está en posición de sellado o cerrado.
  - Tengan esquinas dobladas.
  - Tengan terminaciones ásperas, arrugadas o dobladas.
- Ajuste la anchura de las guías a la de los sobres.
- Antes de cargar los sobres en la bandeja, flexione y airee los sobres para separarlos. Alise los bordes en una superficie nivelada.

Nota: La combinación de una alta humedad (más del 60%) y la alta temperatura de impresión pueden arrugar o sellar los sobres.

Consejos para el uso de etiquetas

- En el panel de control de la impresora, defina el tamaño, el tipo, la textura y el peso del papel, en el menú Papel, para que coincidan con las etiquetas cargadas en la bandeja.
- Imprima siempre muestras en las etiquetas que piensa utilizar antes de adquirirlas en grandes cantidades.
- Para obtener más información sobre la impresión de etiquetas y sus características y diseño, consulte (*Card Stock & Label Guide*
  disponible sólo en inglés) en el sitio Web de Lexmark en http://support.lexmark.com.
- Utilice etiquetas diseñadas específicamente para impresoras láser.
- No utilice etiquetas con un material de soporte liso.
- Utilice hojas con etiquetas completas. Las hojas incompletas pueden provocar que las etiquetas se despeguen durante la impresión, causando un atasco de papel. Las hojas incompletas contaminan también la impresora y el cartucho con material adhesivo, lo que podría anular la garantía de los mismos.
- No utilice etiquetas con el adhesivo visible.
- Antes de cargar etiquetas en la bandeja, flexione y airee las etiquetas para separarlas. Alise los bordes en una superficie nivelada.

Consejos para el uso de cartulina

La cartulina es un material especial pesado de una sola capa. Muchas de sus características variables, como el nivel de humedad, el grosor y la textura, pueden afectar de forma significativa a la calidad de la impresión.

- En el panel de control de la impresora, defina el tamaño, el tipo, la textura y el peso del papel, en el menú Papel, para que coincidan con la cartulina cargada en la bandeja.
- Imprima siempre muestras en la cartulina que piensa utilizar antes de adquirirla en grandes cantidades.
- Especifique la textura y el peso del papel en los valores de la bandeja para que coincidan con el papel cargado en la bandeja.
- Las preimpresiones, perforaciones y arrugas pueden afectar de forma significativa a la calidad de impresión y provocar atascos u otros problemas de alimentación del papel.
- Antes de cargar cartulinas, flexione y airee las cartulinas para separarlas. Alise los bordes en una superficie nivelada.

Instrucciones para el papel

Si se selecciona el papel y el material especial adecuados se reducen los problemas de impresión. Para obtener la mejor calidad de impresión, pruebe una muestra del papel o material especial antes de comprar grandes cantidades.

Características del papel

Las características de papel que se definen a continuación afectan a la calidad y fiabilidad de la impresión. Tenga en cuenta estas características al planificar la adquisición de grandes cantidades de papel.

Peso

Las bandejas de la impresora pueden cargar automáticamente papel de fibra larga de hasta 176 g/m^2 (47 libras) de alta calidad. El alimentador multiuso puede cargar automáticamente papel de fibra larga de hasta 176 g/m^2 (47 libras) de alta calidad. El papel de menos de 60 g/m^2 (16 libras) puede que no sea lo bastante rígido para una correcta alimentación, lo que provocaría atascos. Para obtener los mejores resultados, utilice papel de 75 g/m^2 (20 libras) de alta calidad de fibra larga. Para el papel menor de 182 x 257 mm (7,2 x 10,1 pulgadas), recomendamos un peso de 90 g/m^2 (24 libras) o superior.

Nota: La impresión dúplex es compatible con papel de alta calidad de fibras largas de 60 a 105 g/m^2 (de 16 a 28 lb).

Curvatura

La curvatura es la tendencia del papel a curvarse por los bordes. La curvatura excesiva puede provocar problemas de alimentación del papel. La curvatura puede producirse después de que el papel pase por la impresora, donde queda expuesto a altas temperaturas. Asimismo, almacenar el papel sin empaquetar en ambientes cálidos, húmedos, fríos o secos, incluso en la bandeja de papel, puede causar curvaturas en el papel antes de su impresión y provocar problemas de alimentación.

Suavidad

La suavidad del papel afecta directamente a la calidad de impresión. Si el papel es demasiado áspero, el tóner no se impregna de forma adecuada. Si el papel es demasiado suave, puede provocar problemas de alimentación o de calidad de impresión. Utilice siempre papel que esté comprendido entre 100 y 300 puntos Sheffield; la suavidad que proporciona la mejor calidad de impresión oscila entre los 150 y 250 puntos Sheffield.

Nivel de humedad

La cantidad de humedad del papel afecta tanto a la calidad de impresión como a la capacidad que tiene la impresora para cargar el papel correctamente. Deje el papel en su embalaje original hasta el momento de utilizarlo. De esta forma, se limita la exposición del papel a los cambios de humedad que pueden degradar su rendimiento.

Guarde el papel en su embalaje original en el mismo ambiente que la impresora durante 24-48 horas antes de imprimir. Déjelo varios días si el entorno de almacenamiento o transporte es muy distinto al de la impresora. El papel grueso puede requerir un período de acondicionamiento más prolongado.

Dirección de la fibra

Fibra hace referencia a la alineación de las fibras del papel en una hoja. La fibra puede ser del tipo *fibra larga*, en el sentido de la longitud del papel, o *fibra corta*, en el sentido de la anchura del papel.

Para papel de entre 60 y 90 g/m^2 (16 y 24 lb) de alta calidad, se recomienda la fibra larga.

Contenido de fibra

La mayoría del papel xerográfico de alta calidad está fabricado a partir de pulpa de madera 100% tratada químicamente. Este contenido le proporciona un alto grado de estabilidad, provoca menos problemas de alimentación y produce una mejor calidad de impresión. El papel que contiene fibras como el algodón puede afectar negativamente al manejo del papel.

Papel no recomendado

No es aconsejable utilizar con la impresora los tipos de papel siguientes:

- Tipos de papel tratados químicamente, utilizados para hacer copias sin papel carbón, también denominados tipos de papel sin carbón, papel sin copia carbón (CCP) o papel que no necesita carbón (NCR).
- Tipos de papel preimpresos con productos químicos que puedan contaminar la impresora.
- Tipos de papel preimpresos que se puedan ver afectados por la temperatura del fusor de la impresora.
- Tipos de papel preimpresos que necesiten un registro (ubicación exacta de la impresión en la página) mayor que ± 2,4 mm (±0,9 inch), como los formularios de reconocimiento óptico de caracteres (OCR).

  En algunos casos, se puede ajustar el registro con una aplicación de software para imprimir correctamente en estos formularios:
- Tipos de papel tratado (borrable de alta calidad), papel sintético, térmico
- Tipos de papel con bordes ásperos, con superficie de textura áspera o gruesa o con curvaturas
- Papel reciclado que no cumpla la normativa EN12281:2002 (europea)
- Papel con un peso inferior a 60 g/m^2 (16 libras).
- Formularios o documentos multicopia

Selección del papel

El uso del papel correcto evita los atascos y garantiza una impresión sin problemas.

Para evitar atascos de papel y una baja calidad de impresión:

- Utilice *siempre* papel nuevo, sin dañar.
- Antes de cargar el papel, es preciso conocer la cara de impresión recomendada del papel. Esta información suele venir indicada en el embalaje del papel.
- *No* utilice papel cortado ni recortado manualmente.
- *No* mezcle tamaños, pesos o tipos de papel en la misma bandeja, ya que se pueden producir atascos.
- *No* utilice papeles tratados a menos que estén diseñados específicamente para la impresión electrofotográfica.

Selección de formularios preimpresos y papel con cabecera

Siga estas instrucciones cuando seleccione formularios preimpresos y papel con cabecera:

- Utilice papel de fibra larga de 60 a 90 g/m^2 (16–24 libras).
- Utilice sólo formularios y papel con cabecera impresos mediante un proceso de impresión litográfica o grabado.
- Evite papel con superficies de textura áspera o gruesa.

Utilice tintas que no se vean afectadas por la resina del tóner. Normalmente, las tintas que se imprimen mediante un proceso de oxidación y las tintas oleosas cumplen estos requisitos, las de látex puede que no.

En caso de duda, póngase en contacto con su proveedor de papel.

Uso de papel reciclado y otro papel de oficina

Puede usar en la impresora papel reciclado diseñado específicamente para impresoras láser (electrofotográficas). En 1998, Lexmark presentó al gobierno de EE.UU. un estudio que demostraba que el papel reciclado que producían las principales papeleras del país se alimentaba tan bien como el papel no reciclado. Sin embargo, no se puede asegurar que la alimentación se realice correctamente con *todo tipo* de papel reciclado.

Lexmark siempre prueba sus impresoras con papel reciclado (20–100% de material de desecho) y una variedad de papeles de prueba de todo el mundo, utilizando cámaras con diferentes temperaturas y condiciones de humedad. Lexmark no ha encontrado motivos para no recomendar el uso de los papeles de oficina reciclados actuales, pero ofrece las siguientes directrices de propiedad para el papel reciclado.

- Bajo contenido en humedad (4% – 5%)
- Suavidad adecuada (100–200 unidades Sheffield, o 140–350 unidades Bendtsen en Europa)

  Nota: Algunos tipos de papel mucho más suaves (como los papeles para láser de 24 lb de alta calidad, 50–90 unidades Sheffield) y mucho más ásperos (como los papeles de algodón de alta calidad, 200–300 unidades Sheffield) han sido desarrollados para funcionar muy bien en las impresoras láser, a pesar de su textura de superficie. Antes de usar estos tipos de papel, consulte con su proveedor de papel.
- Coeficiente de fricción adecuado (0,4 – 0,6)
- Suficiente resistencia a la flexión en la dirección de la alimentación

Es posible que el papel reciclado, el papel más ligero (<60 g/m^2 [16 lb de alta calidad]) y/o de menor espesor (<3,8 mils [0,1 mm]) y el papel de fibra corta para impresoras con alimentación en orientación vertical (o borde corto) tengan menos resistencia a la flexión de lo requerido para realizar una alimentación de papel fiable. Antes de usar estos tipos de papel para impresión (electrofotográfica) láser, consulte con su proveedor de papel. Recuerde que se trata de meras directrices generales y que es posible que incluso aunque el papel cumpla estos requisitos puede ocasionar problemas en la alimentación).

Almacenamiento del papel

Utilice estas instrucciones de almacenamiento del papel para evitar los atascos y la calidad de impresión desigual:

- Para obtener los mejores resultados, almacene el papel con una temperatura de 21 °C (70 °F) y una humedad relativa del 40%. La mayoría de fabricantes de etiquetas recomiendan imprimir dentro de un intervalo de temperaturas entre 18 y 24 °C (de 65 a 75 °F) con una humedad relativa entre el 40 y el 60%.
- Almacene el papel en cajas, preferiblemente en una plataforma o estantería en lugar de en el suelo.
- Almacene paquetes individuales en una superficie plana.
- No coloque nada sobre los paquetes individuales de papel.
- Saque el papel de la caja de cartón o del embalaje solo cuando esté preparado para cargarlos en la impresora. La caja de cartón o el embalaje ayudan a mantener el papel limpio, seco y sin arrugas.

Tamaños, tipos y pesos de papel admitidos

En las siguientes tablas se proporciona información acerca de los orígenes de papel estándar y opcionales, así como de los tamaños, tipos y pesos del papel admitido.

Nota: para un tamaño de papel que no aparezca en la lista, seleccione el tamaño *más grande* que más se parezca de los que aparecen.

Tamaños de papel admitidos

Nota: Es posible que su impresora tenga una bandeja dúplex de 650 hojas, formado por una bandeja de 550 hojas y un alimentador de 100 hojas multiuso. La bandeja de 550 hojas que forma parte de la bandeja doble de 650 hojas admite los mismos tamaños de papel que la bandeja de 550 hojas opcional. El alimentador multiuso integrado admite diferentes tipos, tamaños y pesos de papel.

Tipo y dimensión de papel	Bandeja estándar de 250 hojas	Alimentador manual	Bandeja dúplex de 650 hojas		Bandeja de 550 hojas	Modo dúplex
			Bandeja de 550 hojas	Alimentador &multiuso		
A4 210 x 297 mm (8,3 x 11,7 pulg.)	√[1]	√	√[1]	√[1]	√[1]	√
A5 148 x 210 mm (5,83 x 8,3 pulg.)	√[1]	√	√[2]	√[1]	√[2]	X
A6 105 x 148 mm (4,1 x 5,8 pulg.)	X	√	X	√[1]	X	X
JIS B5 182 x 257 mm (7,2 x 10,1 pulg.)	√[1]	√	√[1]	√[1]	√[1]	X
Carta 216 x 279 mm (8,5 x 11 pulg.)	√[1]	√	√[1]	√[1]	√[1]	√
Legal 216 x 356 mm (8,5 x 14 pulg.)	√[1]	√	√[1]	√[1]	√[1]	√

[1] El origen de papel admite tamaño de papel sin *sensor de tamaño*.

[2] El papel Universal solo puede utilizarse en la bandeja estándar de 250 hojas y en la bandeja opcional de 550 hojas si el tamaño del papel está entre from 148 x 215,9 mm (5,83 x 8,5 pulg.) y 215,9 x 355,6 mm (8,5 x 14 pulg.).

[3]El papel Universal solo puede utilizarse en el alimentador multiuso y el alimentador manual si el tamaño del papel está entre 76,2 x 127 mm (3 x 5 pulg.) y 215,9 x 359,9 mm (8,5 x 14,17 pulg.).

[4]El papel Universal solo puede utilizarse la impresión a dos caras (dúplex) si la anchura está entre 210 mm (8,27 pulg.) y 215,9 mm (8,5 pulg.), y la longitud está entre 279,4 mm (11 pulg.) y 355,6 mm (14 pulg.).

Tipo y dimensión de papel	Bandeja estándar de 250 hojas	Alimentador manual	Bandeja dúplex de 650 hojas		Bandeja de 550 hojas	Modo dúplex
			Bandeja de 550 hojas	Alimentador &multiuso		
Ejecutivo 184 x 267 mm (7,3 x 10,5 pulg.)	√[1]	√	√[1]	√[1]	√[1]	X
Oficio (México) 216 x 340 mm (8,5 x 13,4 pulg.)	√[1]	√	√[1]	√[1]	√[1]	√
Folio 216 x 330 mm (8,5 x 13 pulg.)	√[1]	√	√[1]	√[1]	√[1]	√
Media carta 140 x 216 mm (5,5 x 8,5 pulg.)	X	√	X	√[1]	X	X
Universal Desde 76 x 127 mm (3 x 5 pulg.) hasta 216 x 356 mm (8,5 x 14 pulgadas)	X	√[1,3]	X	√[1,3]	X	X
Universal Entre 148 x 210 mm (5,8 x 8,3 pulg.) y 216 x 356 mm (8,5 x 14 pulg.).	√[1,2]	√	√[1,2]	√	√[1,2]	√[4]
Sobre **7 3/4 (Monarch)** 98 x 191 mm (3,9 x 7,5 pulg.)	X	√	X	√[1]	X	X
Sobre 9 98 x 225 mm (3,9 x 8,9 pulg.)	X	√	X	√[1]	X	X
Sobre 10 105 x 241 mm (4,1 x 9,5 pulg.)	X	√	X	√[1]	X	X
Sobre DL 110 x 220 mm (4,3 x 8,7 pulg.)	X	√	X	√[1]	X	X

[1] El origen de papel admite tamaño de papel sin *sensor de tamaño*.

[2] El papel Universal solo puede utilizarse en la bandeja estándar de 250 hojas y en la bandeja opcional de 550 hojas si el tamaño del papel está entre from 148 x 215,9 mm (5,83 x 8,5 pulg.) y 215,9 x 355,6 mm (8,5 x 14 pulg.).

[3]El papel Universal solo puede utilizarse en el alimentador multiuso y el alimentador manual si el tamaño del papel está entre 76,2 x 127 mm (3 x 5 pulg.) y 215,9 x 359,9 mm (8,5 x 14,17 pulg.).

[4]El papel Universal solo puede utilizarse la impresión a dos caras (dúplex) si la anchura está entre 210 mm (8,27 pulg.) y 215,9 mm (8,5 pulg.), y la longitud está entre 279,4 mm (11 pulg.) y 355,6 mm (14 pulg.).

Tipo y dimensión de papel	Bandeja estándar de 250 hojas	Alimentador manual	Bandeja dúplex de 650 hojas		Bandeja de 550 hojas	Modo dúplex
			Bandeja de 550 hojas	Alimentador &multiuso		
Sobre C5 162 x 229 mm (6,4 x 9 pulg.)	X	✓	X	✓[1]	X	X
Sobre B5 176 x 250 mm (6,9 x 9,8 pulg.)	X	✓	X	✓[1]	X	X
Otro sobre Desde 98 x 162 mm (3.9 x 6.3 pulg.) hasta 176 x 250 mm (6,9 x 9.8 pulg.)	X	✓	X	✓[1]	X	X

[1] El origen de papel admite tamaño de papel sin *sensor de tamaño*.

[2] El papel Universal solo puede utilizarse en la bandeja estándar de 250 hojas y en la bandeja opcional de 550 hojas si el tamaño del papel está entre from 148 x 215,9 mm (5,83 x 8,5 pulg.) y 215,9 x 355,6 mm (8,5 x 14 pulg.).

[3]El papel Universal solo puede utilizarse en el alimentador multiuso y el alimentador manual si el tamaño del papel está entre 76,2 x 127 mm (3 x 5 pulg.) y 215,9 x 359,9 mm (8,5 x 14,17 pulg.).

[4]El papel Universal solo puede utilizarse la impresión a dos caras (dúplex) si la anchura está entre 210 mm (8,27 pulg.) y 215,9 mm (8,5 pulg.), y la longitud está entre 279,4 mm (11 pulg.) y 355,6 mm (14 pulg.).

Pesos y tipos de papel admitidos

Notas:

- Es posible que su impresora tenga una bandeja dúplex de 650 hojas, formado por una bandeja de 550 hojas y un alimentador de 100 hojas multiuso. La bandeja de 550 hojas de la bandeja dúplex de 650 hojas admite el mismo papel que la bandeja de 550 hojas. El alimentador multiuso integrado admite diferentes tipos, tamaños y pesos de papel.
- Las etiquetas, transparencias, sobres y cartulinas siempre se imprimen a una velocidad reducida.

Tipo de papel	Bandeja de 250 hojas	Alimentador manual	Bandeja dúplex de 650 hojas		Bandeja de 550 hojas	Modo dúplex
			Bandeja de 550 hojas	Alimentador multiuso		
Papel • Normal • Reciclado • Brillante • De alta calidad • Papel con membrete • Preimpreso • Color • Ligero • Pesado • Rugoso/Algodón • Tipo personalizado [x]	✓	✓	✓	✓	✓	✓
Cartulina	✓	✓	✓	✓	✓	X
Transparencias	✓	✓	X	✓	X	X
Etiquetas • Papel	✓	✓	✓	✓	✓	X
Sobre	X	✓	X	✓	X	X

Impresión

Impresión de un documento

imprimir desde un ordenador

Nota: Para etiquetas, tarjetas y sobres, configure el tamaño y tipo de papel en la impresora antes de enviar el trabajo de impresión.

1. Abra el cuadro de diálogo Imprimir en el documento que trata de imprimir.
2. Ajuste los valores si es necesario.
3. Envíe el trabajo de impresión.

Impresión en blanco y negro

En el panel de control de la impresora, navegue hasta:

> **Valores** > OK > **Valores** > OK > **Valores de impresión** > OK > **Menú calidad** > OK > **Modo de impresión** > OK > **Solo negro** > OK

Ajuste de intensidad del tóner

Uso de Embedded Web Server

1. Abra un explorador web y, a continuación, escriba la dirección IP de la impresora en el campo de la dirección.

   Notas:

   - Visualice la dirección IP de la impresora en la sección TCP/IP del menú Red/Puertos. La dirección IP aparece como cuatro grupos de números separados por puntos, como 123.123.123.123.
   - Si está utilizando un servidor proxy, desactívelo temporalmente para cargar correctamente la página web.
2. Haga clic en **Valores** > **Valores de impresión** > **Menú Calidad** > **Intensidad del tóner**.
3. Ajuste la intensidad del tóner y, a continuación, haga clic en **Enviar**.

Uso del panel de control de la impresora

1. En el panel de control de la impresora, navegue hasta:

   > **Valores** > OK > **Valores** > OK > **Valores de impresión** > OK > **Menú Calidad** > OK > **Intensidad del tóner**
2. Ajuste la intensidad del tóner y pulse OK.

Uso de los valores Velocidad máx. y Rendim. máximo

Velocidad máxima y Rendimiento máximo permiten seleccionar entre una velocidad de impresión más alta y un mayor rendimiento para el tóner. Rendim. máximo es el valor predeterminado de fábrica.

- **Velocidad máxima**: permite imprimir en negro o en color dependiendo de la configuración del controlador de la impresora. La impresora imprime en color salvo que se haya seleccionado **Solo negro** en el controlador de la impresora.
- **Rendimiento máximo**: Le permite cambiar entre negro y color según el contenido de color de cada página.

  Nota: El cambio frecuente del modo de color puede reducir la velocidad de impresión si el contenido de las páginas es mixto.

Uso de Embedded Web Server

1. Abra un explorador web y, a continuación, escriba la dirección IP de la impresora en el campo de la dirección.

   Notas:

   - Visualice la dirección IP de la impresora en la sección TCP/IP del menú Red/Puertos. La dirección IP aparece como cuatro grupos de números separados por puntos, como 123.123.123.123.
   - Si está utilizando un servidor proxy, desactívelo temporalmente para cargar correctamente la página web.
2. Haga clic en **Valores** > **Valores de impresión** > **Menú Configuración**.
3. En la lista Uso impresora, seleccione **Velocidad máx.** o **Rendim. máximo**.
4. Haga clic en **Enviar**.

Uso del panel de control de la impresora

1. En el panel de control de la impresora, navegue hasta:

   > **Valores** > OK > **Valores** > OK > **Valores de impresión** > OK > **Menú Configuración** > OK > **Uso impresora** > OK
2. Seleccione **Velocidad máxima** o **Rendimiento máximo** y, luego pulse OK.

Impresión desde una unidad flash

Impresión desde una unidad flash

Notas:

- Antes de imprimir un archivo PDF cifrado, se le pedirá que introduzca la contraseña del archivo en el panel de control de la impresora.
- No puede imprimir los archivos para los que no dispone de permiso de impresión.

1 Inserte una unidad flash en el puerto USB.

Notas:

- En el panel de control y en el icono de los trabajos retenidos, aparecerá un icono de una unidad flash cuando se instale.
- Si lo hace cuando la impresora requiere atención como, por ejemplo, cuando se ha producido un atasco, la impresora ignorará la unidad flash.
- Si introduce la unidad flash mientras la impresora está procesando otros trabajos de impresión, aparecerá el mensaje **`Impresora ocupada`**. Cuando se hayan terminado de procesar los trabajos, es posible que necesite ver la lista de trabajos en espera para imprimir documentos desde la unidad flash.

Advertencia: Posibles daños: No manipule la impresora ni la unidad flash en la zona que se muestra mientras esté imprimiendo, leyendo o escribiendo en el dispositivo de memoria. Se puede producir una pérdida de datos.

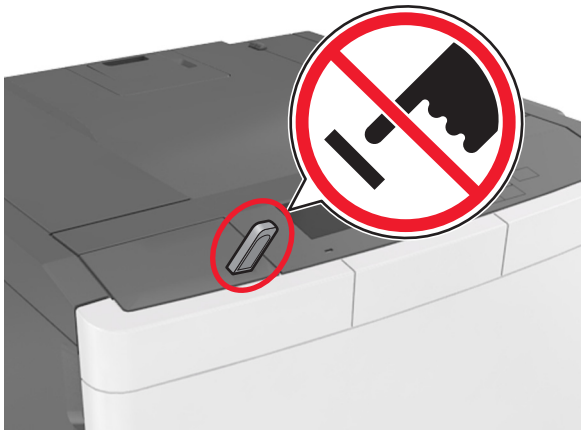

2 En el panel de control de la impresora, seleccione el documento que desee imprimir.

3 Pulse los botones de flecha a la izquierda o a la derecha para especificar el número de copias para imprimir y, a continuación, pulse OK.

Notas:

- no extraiga la unidad flash del puerto USB hasta que el documento haya terminado de imprimirse.
- Si deja la unidad flash en la impresora después de salir de la pantalla inicial del menú USB, puede acceder a los trabajos retenidos desde el panel de control de la impresora para imprimir archivos desde la unidad flash.

Unidades flash y tipos de archivo admitidos

Notas:

- Las unidades flash USB de alta velocidad deben ser compatibles con el estándar de alta velocidad. No se admiten dispositivos USB de baja velocidad.
- Las unidades flash USB deben admitir el sistema de archivos FAT (del inglés File Allocation Tables, tablas de localización de archivos). Los dispositivos con formato NTFS (del inglés New Technology File System, sistema de archivos de nueva tecnología) o cualquier otro sistema de archivos no son compatibles.

Unidades flash recomendadas	Tipos
• Lexar JumpDrive FireFly (512 MB y 1 GB) • SanDisk Cruzer Micro (512 MB y 1 GB) • Sony Micro Vault Classic (512 MB y 1 GB)	Documentos: • .pdf • .xps Imágenes: • .dcx • .gif • .jpeg o .jpg • .bmp • .pcx • .tiff o .tif • .png • .fls

Impresión desde un dispositivo móvil

Nota: Asegúrese de que la impresora y el dispositivo móvil compartan la misma red inalámbrica. Para obtener información sobre la configuración de los ajustes inalámbricos de su dispositivo móvil, consulte la documentación que se incluye con el dispositivo.

Impresión desde un dispositivo móvil a través de Mopria Print Service

Mopria® Print Service es una solución de impresión móvil para dispositivos móviles con Android versión 4.4 o posterior. Le permite imprimir directamente en cualquier impresora con certificación Mopria.

Nota: Antes de imprimir, compruebe que Mopria Print Service está habilitado.

1. Inicie una aplicación compatible desde la pantalla de inicio de su dispositivo móvil.
2. Toque **Imprimir** y, a continuación, seleccione la impresora.
3. Envíe el trabajo de impresión.

Impresión desde un dispositivo móvil a través de Google Cloud Print

Google Cloud Print™ es un servicio de impresión móvil que permite a las aplicaciones habilitadas en dispositivos móviles imprimir en cualquier impresora con Google Cloud Print.

1. Inicie la aplicación habilitada desde la pantalla de inicio de su dispositivo móvil.
2. Toque **Imprimir** y, a continuación, seleccione la impresora.
3. Envíe el trabajo de impresión.

Impresión desde un dispositivo móvil a través de AirPrint

AirPrint es una solución de impresión móvil que le permite imprimir directamente desde dispositivos Apple a impresoras certificadas con AirPrint.

Notas:

- Esta aplicación solo es compatible con determinados dispositivos Apple.
- Esta aplicación únicamente es compatible con algunos modelos de impresora.

1. Inicie una aplicación compatible desde la pantalla de inicio de su dispositivo móvil.
2. Seleccione el elemento que desea imprimir y, a continuación, toque el icono de compartir.
3. Toque **Imprimir** y, a continuación, seleccione una impresora.
4. Imprima el documento.

Imprimir desde un dispositivo móvil a través de Lexmark Mobile Print

Lexmark™ Mobile Print le permite enviar documentos e imágenes directamente a una impresora Lexmark compatible.

1. Abra el documento y, a continuación, envíe o comparta el documento con Lexmark Mobile Print.

   Nota: Es posible que algunas aplicaciones de terceros no sean compatibles con la función de envío o uso compartido. Consulte la documentación que se facilita con la aplicación para obtener información adicional.

2. Seleccione una impresora.
3. Imprima el documento.

Impresión de trabajos confidenciales y otros trabajos en espera

Almacenar trabajos de impresión en la impresora

1. En el panel de control de la impresora, navegue hasta:

   > **Valores** > OK > **Seguridad** > OK > **Impresión confidencial** > seleccione el tipo de trabajo de impresión

Tipo de trabajo de impresión	Descripción
PIN incorrecto máximo	Limita el número de veces que se puede introducir un PIN no válido. **Nota:** Cuando se alcanza el límite, los trabajos de impresión correspondientes a ese nombre de usuario y a ese PIN se eliminan.
Caducidad de trabajo confidencial	Le permite retener trabajos de impresión en el equipo hasta que introduzca el PIN en el panel de control de la impresora. **Nota:** El PIN se configura en el equipo. Debe constar de cuatro dígitos y utilizar los números del 0 al 9.
Repetir caducidad de trabajo	Le permite imprimir *y* guardar trabajos de impresión en la memoria de la impresora para volver a imprimirlos.
Comprobar caducidad de trabajo	Le permite imprimir una copia de un trabajo de impresión mientras que la impresora retiene las demás copias. Le permite examinar si la primera copia se ha realizado correctamente. El trabajo de impresión se elimina automáticamente de la memoria de la impresora cuando se hayan imprimido todas las copias.
Reservar caducidad de trabajo	Le permite reservar permite que la impresora guarde trabajos de impresión para imprimirlos más adelante. Los trabajos de impresión se retienen hasta que se eliminan del menú Trabajos retenidos.

Notas:

- Los trabajos de impresión Confidencial, Verificar, Reservar y Repetir se pueden eliminar si la impresora necesita más memoria para procesar trabajos retenidos adicionales.
- Puede configurar la impresora para almacenar trabajos de impresión en la memoria de la impresora hasta que se inicie el trabajo de impresión en el panel de control de la impresora.
- Todos los trabajos de impresión que el usuario puede iniciar en la impresora se denominan *trabajos retenidos*.

2 Pulse OK.

Impresión de trabajos en espera

1 Abra el cuadro de diálogo Imprimir en el documento que trata de imprimir.

2 Seleccione la impresora y, a continuación, realice una de las siguientes acciones:

- Si es usuario de Windows, haga clic en **Propiedades** o **Preferencias** y, a continuación, haga clic en **Imprimir y poner en espera**.
- Si es usuario de Macintosh, seleccione **Imprimir y poner en espera**.

3 Seleccione el tipo de trabajo de impresión.

4 Si es necesario, asigne un nombre de usuario.

5 Envíe el trabajo de impresión.

6 En la pantalla de inicio de la impresora, seleccione **Trabajos en espera**.

7 Envíe el trabajo de impresión.

Impresión de páginas de información

Impresión de una lista de muestras de fuentes

1 En el panel de control de la impresora, navegue hasta:

> **Valores** > OK > **Informes** > OK > **Imprimir fuentes**

2 Pulse el botón de flecha arriba o abajo para seleccionar el valor de fuente.

3 Pulse OK.

Nota: Las fuentes PPDS aparecen solo si se ha activado el flujo de datos PPDS.

Impresión de una lista de directorios

En el panel de control de la impresora, navegue hasta:

> **Valores** > OK > **Informes** > OK > **Imprimir directorio** > OK

Nota: El menú Imprimir directorio sólo aparece cuando hay una memoria flash o un disco duro de la impresora instalados.

Cancelación de un trabajo de impresión

Cancelación de un trabajo de impresión desde el panel de control

1. En el panel de control de la impresora, pulse .
2. Cuando aparece una lista de trabajos de impresión, seleccione el trabajo que desea cancelar y luego pulse .
3. Pulse para volver a la pantalla de inicio.

Cancelación de un trabajo de impresión desde el ordenador

1. En función del sistema operativo, realice una de las siguientes acciones:
   - Abra la carpeta de impresoras y, a continuación, seleccione la impresora.
   - En Preferencias del sistema en el menú de Apple, navegue hasta la impresora.
2. Seleccione el trabajo de impresión que desee cancelar.

Descripción de los menús de la impresora

Lista de menús

Nota: Algunos menús están disponibles únicamente en determinados modelos de impresora.

Consumibles

Cartucho cian
Cartucho magenta
Cartucho amarillo
Cartucho negro
Contenedor de tóner de desecho
Kit de imagen en negro o color
Kit de mantenimiento

Menú Papel

Origen predeterminado
Tamaño/tipo de papel
Configurar multiuso[1]
Sustituir tamaño
Textura papel
Peso del papel
Carga de papel
Tipos personali.
Nombres person.
Configuración universal

Informes

Página de valores de menú
Estadísticas dispositivo
Página de configuración de la red
Página de configuración de red [x]
Lista Perfiles
Imprimir fuentes
Imprimir directorio
Imprimir demo
Informe de activos

Red/Puertos

NIC activo
Red estándar o red [x]
USB estándar
Configuración SMTP

Seguridad

Otros valores de seguridad
Impresión confidencial
Borrar arch. datos tempor.
Registro de auditoría de seguridad
Fijar fecha y hora

Valores

Valores generales
Menú Unidad flash
Valores de impresión

Ayuda

Imprimir todas las guías
Calidad de color
Calidad de impresión
Guía de impresión
Guía de defectos de impresión
Guía de información
Guía de suministros

Menú Tarjeta de opción

Nota: Aparece una lista de los DLE (emuladores de descarga) instalados.

[1] Este elemento de menú solo aparece cuando hay una bandeja dúplex de 650 hojas instalada.

Suministros, menú

Utilice	Para
Cartucho cian	Ver el estado de los cartuchos de tóner, que puede ser cualquiera de los siguientes: Aviso temprano Bajo No válido Casi al final de vida Sustituir Falta Defectuoso &Aceptar No admitido
Cartucho magenta	
Cartucho amarillo	
Cartucho negro	

Utilice	Para
Contenedor de tóner de desecho Casi lleno Sustituir Falta &Aceptar	Ver el estado del contenedor de tóner de desecho.
Kit de imagen &Aceptar Sustituir kit de imagen negro Sustituir kit de color	Ver el estado del kit de imagen.
Kit mantenimiento &Aceptar Sustituir	Ver el estado de la unidad de mantenimiento.

Menú Papel

Origen predeterminado, menú

Utilice	Para
Origen predeterminado Bandeja [x] Alimentador multiuso Papel manual Sobre manual	Definir un origen de papel predeterminado para todos los trabajos de impresión. **Notas:** • Bandeja 1 (bandeja estándar) es el valor predeterminado de fábrica. • En el menú Papel, defina la función Configurar alimentador multiuso como Cassette para que el alimentador multiuso aparezca como un valor de menú. • Si las dos bandejas contienen el mismo tipo y tamaño de papel y los mismos valores, las bandejas se enlazan automáticamente. Cuando una bandeja esté vacía, el trabajo de impresión continúa utilizando la bandeja enlazada.

Menú Tamaño/Tipo de papel

Utilice	Para
Tamaño de bandeja [x] A4 A5 JIS-B5 Carta Legal Ejecutivo Oficio (México) Folio Universal	Especificar el tamaño del papel cargado en cada bandeja. **Nota:** Carta es el valor predeterminado de fábrica para EE. UU. A4 es el valor predeterminado de fábrica internacional.
Nota: En este menú solo aparecen las bandejas y los alimentadores instalados.	

Utilice	Para
Tipo de bandeja [x] Papel normal Cartulina Transparencia Reciclado Brillante Etiquetas Alta calidad Membrete Preimpreso Papel de color Papel ligero Papel pesado Áspero/Algodón Tipo personalizado [x]	Especificar el tipo del papel cargado en cada bandeja. **Notas:** • Papel normal es el valor predeterminado de fábrica para la bandeja 1. Tipo personalizado [x] es el valor predeterminado de fábrica para el resto de bandejas. • Si está disponible, aparecerá un nombre definido por el usuario en lugar de Tipo personalizado [x]. • Utilice este menú para configurar el enlace automático de las bandejas. • Solo la bandeja de 250 hojas admite transparencia.
Tamaño del alimentador multiuso A4 A5 A6 JIS B5 Carta Legal Ejecutivo Oficio (México) Folio Media carta Universal Sobre 7 3/4 Sobre 9 Sobre 10 Sobre DL Sobre C5 Sobre B5 Otro sobre	Especifique el tamaño del papel cargado en el alimentador multiuso. **Notas:** • Carta es el valor predeterminado de fábrica para EE. UU. A4 es el valor predeterminado de fábrica internacional. • Desde el menú Papel, defina Configurar multiuso en Cassette para que el tamaño del alimentador multiuso aparezca como un valor de menú. • El alimentador multiuso no detecta automáticamente el tamaño del papel. Asegúrese de que se ha definido el tamaño de papel.
Nota: En este menú solo aparecen las bandejas y los alimentadores instalados.	

Utilice	Para
Tipo del alimentador multiuso Papel normal Cartulina Transparencia Reciclado Brillante Etiquetas Alta calidad Sobre Membrete Preimpreso Papel de color Papel ligero Papel pesado Áspero/Algodón Tipo personalizado [x]	Especifique el tamaño del papel cargado en el alimentador multiuso. **Notas:** • Personalizado [x] es el valor predeterminado de fábrica. • Desde el menú Papel, defina Configurar multiuso en Cassette para que el tipo del alimentador multiuso aparezca como un valor de menú.
Tamaño papel manual A4 A5 A6 JIS B5 Carta Legal Ejecutivo Oficio (México) Folio Media carta Universal	Especificar el tamaño del papel que se está cargando manualmente. **Nota:** Carta es el valor predeterminado de fábrica para EE. UU. A4 es el valor predeterminado de fábrica internacional.
Tipo papel manual Papel normal Cartulina Transparencia Reciclado Brillante Etiquetas Alta calidad Membrete Preimpreso Papel de color Papel ligero Papel pesado Áspero/Algodón Tipo personalizado [x]	Especifique el tipo del papel que se está cargando manualmente. **Notas:** • Papel normal es el valor predeterminado de fábrica. • En el menú Papel, defina Configurar multiuso en Manual para que aparezca Tipo de papel manual como un elemento del menú.
Nota: En este menú solo aparecen las bandejas y los alimentadores instalados.	

Utilice	Para
Tamaño sobre manual Sobre 7 3/4 Sobre 9 Sobre 10 Sobre DL Sobre C5 Sobre B5 Otro sobre	Especificar el tamaño del sobre que se está cargando manualmente. **Nota:** Sobre 10 es la configuración predeterminada de fábrica para EE. UU. Sobre DL es el valor predeterminado de fábrica internacional.
Tipo sobre manual Sobre Tipo personalizado [x]	Especifique el tipo del sobre que se está cargando manualmente. **Nota:** Sobre es el valor predeterminado de fábrica.
Nota: En este menú solo aparecen las bandejas y los alimentadores instalados.	

Menú Configurar multiuso

Utilice	Para
Configurar multiuso Cassette Manual Primero	Determina cuándo selecciona la impresora el papel del alimentador multiuso. **Notas:** • Cassette es el valor predeterminado de fábrica. Cassette configura el alimentador multiuso como el origen de papel automático. • Manual establece que el alimentador multiuso solo se pueda utilizar para los trabajos de impresión de alimentación manual. • Primero configura el alimentador multiuso como el origen principal de papel automático.

Menú Sustituir tamaño

Utilice	Para
Sustituir tamaño Desactivado Media carta/A5 Carta/A4 Todos en lista	Sustituir un tamaño de papel especificado si el tamaño de papel solicitado no está disponible. **Notas:** • Todos en lista es el valor predeterminado de fábrica. Se permiten todas las sustituciones disponibles. • Desactivado indica que no se permite la sustitución de tamaño. • Definir una sustitución de tamaño permite que el trabajo de impresión siga adelante sin que aparezca el mensaje **`Cambiar papel`**.

Menú Textura del papel

Utilice	Para
Textura normal Suave Normal Áspero	Especificar la textura relativa del papel normal cargado. **Nota:** Normal es el valor predeterminado de fábrica.

Utilice	Para
Textura de cartulina Suave Normal Áspero	Especificar la textura relativa de la cartulina cargada. **Notas:** • Normal es el valor predeterminado de fábrica. • Las opciones solo aparecen si se admite cartulina.
Textura transparencia Suave Normal Áspero	Especificar la textura relativa de las transparencias cargadas. **Nota:** Normal es el valor predeterminado de fábrica.
Textura reciclada Suave Normal Áspero	Especificar la textura relativa del papel reciclaje cargado. **Nota:** Normal es el valor predeterminado de fábrica.
Textura brillante Suave Normal Áspero	Especificar la textura relativa del papel brillante cargado. **Nota:** Normal es el valor predeterminado de fábrica.
Textura etiquetas Suave Normal Áspero	Especificar la textura relativa de las etiquetas cargadas. **Nota:** Normal es el valor predeterminado de fábrica.
Textura alta calidad Suave Normal Áspero	Especificar la textura relativa del papel Alta calidad cargado. **Nota:** Áspero es el valor predeterminado de fábrica.
Textura sobres Suave Normal Áspero	Especificar la textura relativa de los sobres cargados. **Nota:** Normal es el valor predeterminado de fábrica.
Textura membrete Suave Normal Áspero	Especificar la textura relativa de la cabecera cargada. **Nota:** Normal es el valor predeterminado de fábrica.
Textura preimpreso Suave Normal Áspero	Especificar la textura relativa del papel preimpreso cargado. **Nota:** Normal es el valor predeterminado de fábrica.
Textura color Suave Normal Áspero	Especificar la textura relativa del papel de color cargado. **Nota:** Normal es el valor predeterminado de fábrica.

Utilice	Para
Textura fina Suave Normal Áspero	Especificar la textura relativa del papel ligero cargado. **Nota:** Normal es el valor predeterminado de fábrica.
Textura gruesa Suave Normal Áspero	Especificar la textura relativa del papel pesado cargado. **Nota:** Normal es el valor predeterminado de fábrica.
Textura papel áspero/algodón Áspero	Especificar la textura relativa del papel de algodón cargado.
Textura personalizada [x] Suave Normal Áspero	Especificar la textura relativa del papel personalizado cargado. **Notas:** • Normal es el valor predeterminado de fábrica. • Las opciones solo aparecen si se admite el tipo personalizado.

Peso del papel, menú

Utilice	Hasta
Peso normal Claro Normal Pesado	Especificar el peso relativo del papel normal cargado. **Nota:** Normal es el valor predeterminado de fábrica.
Peso cartulina Claro Normal Pesado	Especificar el peso relativo de la cartulina cargada. **Nota:** Normal es el valor predeterminado de fábrica.
Peso transparencia Claro Normal Pesado	Especificar el peso relativo de las transparencias cargadas. **Nota:** Normal es el valor predeterminado de fábrica.
Peso reciclado Claro Normal Pesado	Especificar el peso relativo del papel reciclado cargado. **Nota:** Normal es el valor predeterminado de fábrica.
Peso de glossy Claro Normal Pesado	Especificar el peso relativo del papel brillante cargado. **Nota:** Normal es el valor predeterminado de fábrica.
Peso etiquetas Claro Normal Pesado	Especificar el peso relativo de las etiquetas cargadas. **Nota:** Normal es el valor predeterminado de fábrica.

Utilice	Hasta
Peso alta cal. Claro Normal Pesado	Especificar el peso relativo del papel Bond cargado. **Nota:** Normal es el valor predeterminado de fábrica.
Peso sobre Claro Normal Pesado	Especificar el peso relativo del sobre cargado. **Nota:** Normal es el valor predeterminado de fábrica.
Peso cabecera Claro Normal Pesado	Especificar el peso relativo del papel de cabecera cargado. **Nota:** Normal es el valor predeterminado de fábrica.
Peso preimpreso Claro Normal Pesado	Especificar el peso relativo del papel preimpreso cargado. **Nota:** Normal es el valor predeterminado de fábrica.
Peso color Claro Normal Pesado	Especificar el peso relativo del papel a color cargado. **Nota:** Normal es el valor predeterminado de fábrica.
Peso ligero Claro	Especificar que el peso relativo del papel preimpreso cargado es ligero.
Peso pesado Pesado	Especificar que el peso relativo del papel preimpreso cargado es pesado.
Peso áspero/algodón Claro Normal Pesado	Especificar el peso relativo del papel rugoso o de algodón cargado. **Nota:** Normal es el valor predeterminado de fábrica.
Peso personalizado [x] Claro Normal Pesado	Especificar el peso relativo del papel personalizado cargado. **Notas:** • Normal es el valor predeterminado de fábrica. • Las opciones solo aparecen si se admite el tipo personalizado.

Menú Carga de papel

Utilice	Hasta
Cargar reciclado Doble cara Desactivado	Determinar y establecer la impresión a dos caras para todos los trabajos de impresión en los que se especifique Reciclado como tipo de papel.
Cargar glossy Doble cara Desactivado	Determinar y establecer la impresión a dos caras para todos los trabajos de impresión en los que se especifique Glossy como tipo de papel.
Cargar alta calidad Doble cara Desactivado	Determinar y establecer la impresión a dos caras para todos los trabajos de impresión en los que se especifique Bond como tipo de papel.
Cargar cabecera Doble cara Desactivado	Determinar y establecer la impresión a dos caras para todos los trabajos de impresión en los que se especifique Cabecera como tipo de papel.
Cargar preimpreso Doble cara Desactivado	Determinar y establecer la impresión a dos caras para todos los trabajos de impresión en los que se especifique Preimpreso como tipo de papel.
Cargar papel color Doble cara Desactivado	Determinar y establecer la impresión a dos caras para todos los trabajos de impresión en los que se especifique Color como tipo de papel.
Carga ligera Doble cara Desactivado	Determinar y establecer la impresión a dos caras para todos los trabajos de impresión en los que se especifique Ligero como tipo de papel.
Carga pesada Doble cara Desactivado	Determinar y establecer la impresión a dos caras para todos los trabajos de impresión en los que se especifique Pesado como tipo de papel.
Cargar personalizado [x] Doble cara Desactivado	Determinar y establecer la impresión a dos caras para todos los trabajos de impresión en los que se especifique Personalizado [x] como tipo de papel. **Nota:** Cargar personalizado [x] solo está disponible si se admite el tipo personalizado.

Notas:

- Dúplex define el valor predeterminado de la impresora en impresión a dos caras para todos los trabajos de impresión, a menos que se seleccione la impresión en una cara en Preferencias de impresión o en el cuadro de diálogo Imprimir.
- Desactivado es el valor predeterminado de fábrica para todos los menús.

Tipo personalizado, menú

Utilice	Para
Tipo personalizado [x] Papel Tarjeta Transparencia Brillante Áspero/Algodón Etiquetas Sobre	Asocia un papel o un tipo de papel especial con un nombre predeterminado de fábrica de Tipo personalizado [x] o un nombre personalizado definido por el usuario, creado desde Embedded Web Server o MarkVision™ Professional. **Notas:** • Papel es el valor predeterminado de fábrica para Tipo personalizado [x]. • La bandeja de papel o el alimentador deben admitir el tipo de material personalizado para poder imprimir desde dicho origen.
Reciclado Papel Tarjeta Transparencia Brillante Áspero/Algodón Etiquetas Sobre	Especifique un tipo de papel cuando se seleccione Reciclado. **Notas:** • Papel es el valor predeterminado de fábrica. • La bandeja de papel o el alimentador deben admitir el tipo de papel Reciclado para poder imprimir desde dicho origen.

Menú Configuración universal

Utilice	Para
Unidades de medida Pulgadas Milímetros	Identificar las unidades de medida. **Notas:** • Pulgadas es el valor predeterminado de fábrica para EE. UU. • Milímetros es el valor predeterminado de fábrica internacional.
Anchura vertical 3–14,17 pulgadas 76–360 mm	Definir la anchura vertical. **Notas:** • Si la anchura excede el máximo, la impresora utiliza la anchura máxima permitida. • 8,5 pulgadas es el valor predeterminado de fábrica para EE. UU. Puede aumentar la anchura en incrementos de 0,01 pulg. • 216 mm es el valor internacional predeterminado de fábrica. Puede aumentar la anchura en incrementos de 1 mm.
Altura vertical 3–14,17 pulgadas 76–360 mm	Defina la altura vertical. **Notas:** • Si la altura excede el máximo, la impresora utiliza la altura máxima permitida. • 14 pulgadas es el valor predeterminado de fábrica para EE. UU. Puede aumentar la altura en incrementos de 0,01 pulg. • 356 mm es el valor internacional predeterminado de fábrica. Puede aumentar la altura en incrementos de 1 mm.

Utilice	Para
Dirección alimentación Borde corto Borde largo	Especifique la dirección de alimentación si el papel puede cargarse en cualquier dirección. **Notas:** • Borde corto es el valor predeterminado de fábrica. • Borde largo aparece sólo cuando el borde más largo es más corto que la anchura máxima admitida en la bandeja.

Menú Informes

Menú Informes

Utilice	Para
Página de valores de menú	Imprima un informe que contiene información sobre el papel cargado en las bandejas, la memoria instalada, el cómputo total de páginas, las alarmas, los tiempos de espera, el idioma del panel de control de la impresora, la dirección TCP/IP, el estado de los consumibles, el estado de la conexión de red y otra información de utilidad.
Estadísticas dispositivo	Imprimir un informe que contiene estadísticas de impresora, como información de suministros y detalles sobre las páginas impresas.
Página de configuración de la red	Imprimir un informe que contiene información sobre los valores de la impresora de red, como la dirección TCP/IP. **Nota:** Este menú solo aparece para las impresoras en red o las impresoras conectadas a servidores de impresión.
Página de configuración de red [x]	Imprimir un informe que contiene información sobre los valores de la impresora de red, como los datos de la dirección TCP/IP. **Notas:** • Este elemento del menú solo está disponible cuando hay instalada más de una opción de red. • Esta opción del menú sólo aparece para las impresoras en red o las impresoras conectadas a servidores de impresión.
Lista Perfiles	Imprimir una lista de perfiles almacenados en la impresora.
Imprimir fuentes Fuentes PCL Fuentes PostScript	Imprima un informe en inglés de todas las fuentes disponibles para el idioma de la impresora definido actualmente. **Nota:** Hay disponible una lista separada para las emulaciones PCL y PostScript. Cada informe de emulación contiene muestras de impresión e información sobre las fuentes disponibles para cada idioma.
Imprimir demo Página demo [lista de páginas de demostración disponibles]	Imprimir una lista de los archivos demo disponibles en el código RIP, la opción de memoria flash y la opción de disco.
Informe de activos	Imprimir un informe que contiene información sobre los activos, incluido el número de serie y el modelo de la impresora. El informe contiene texto y códigos de barras UPC que se pueden digitalizar en una base de datos de activos.

Menú Red/puertos

Menú NIC activo

Opción del menú	Descripción
NIC activo Automático [lista de las tarjetas de red disponibles]	**Notas:** • El valor predeterminado de fábrica es Automático. • Esta opción del menú sólo aparece si está instalada una tarjeta de red opcional.

Menú Red estándar o Red [x]

Nota: En este menú sólo aparecen los puertos activos.

Utilice	Hasta
Ethernet consumo eficiente de energía Activar Desactivar	Reducir el consumo de energía cuando la impresora no recibe datos de la red Ethernet. **Nota:** Activar es el valor predeterminado de fábrica.
PCL SmartSwitch Activado Desactivado	Establecer la impresora para que cambie automáticamente a la emulación PCL cuando un trabajo de impresión lo necesite, independientemente del lenguaje predeterminado de la impresora. **Notas:** • Activado es el valor predeterminado de fábrica. • Si PCL SmartSwitch está desactivado, la impresora no examina los datos entrantes y utiliza el idioma predeterminado de la impresora especificado en el menú Configuración.
PS SmartSwitch Activado Desactivado	Establecer la impresora para que cambie automáticamente a la emulación PS cuando un trabajo de impresión lo necesite, independientemente del lenguaje predeterminado de la impresora. **Notas:** • Activado es el valor predeterminado de fábrica. • Si PS SmartSwitch está desactivado, la impresora no examina los datos entrantes y utiliza el idioma predeterminado de la impresora especificado en el menú Configuración.
Modo NPA Desactivado Autom.	Definir la impresora para que realice el procesamiento especial necesario para la comunicación bidireccional, según las convenciones definidas en el protocolo NPA. **Notas:** • Automático es el valor predeterminado de fábrica. • La impresora se reinicia automáticamente al modificar el valor del panel de control.

Utilice	Hasta
Mem intermedia red Autom. De 3 KB hasta [tamaño máximo permitido]	Definir el tamaño de la memoria intermedia de entrada de red. **Notas:** • Automático es el valor predeterminado de fábrica. • El tamaño máximo permitido depende de la cantidad de memoria de la impresora, el tamaño de las demás memorias intermedias de enlace y de si Guardar recursos se ha definido en Activado o Desactivado. • Para aumentar el rango de tamaño máximo de la memoria intermedia de red, desactive o reduzca el tamaño de las memorias intermedias de puerto paralelo, serie y USB. • La impresora se reinicia automáticamente al modificar el valor del panel de control.
Mem. intermedia trab Desactivado Activado Autom.	Almacenar temporalmente trabajos de impresión en el disco duro de la impresora antes de imprimir. Este menú sólo aparece cuando se instala un disco formateado. **Notas:** • Desactivado es el valor predeterminado de fábrica. • La impresora se reinicia automáticamente al modificar el valor del panel de control. Así, la selección del menú se actualiza.
PS binario Mac Activado Desactivado Autom.	Definir la impresora para que procese trabajos de impresión PostScript binario de Macintosh. **Nota:** Automático es el valor predeterminado de fábrica.
Configuración de red estándar O Configuración de red [x] Informes Tarjeta de red TCP/IP IPv6 Inalámbrico AppleTalk	Mostrar y establecer los valores de red de la impresora. **Nota:** El menú Inalámbrico aparece sólo cuando la impresora se conecta a una red inalámbrica.

Menú Informes

Para acceder al menú, navegue hasta cualquiera de los siguientes elementos:

- **Red/Puertos** > **Red estándar** > **Configuración de red estándar** > **Informes**
- **Red/Puertos** > **Red [x]** > **Configuración de red [x]** > **Informes**

Utilice	Para
Imprimir página de configuración	Imprimir un informe que contiene información sobre los valores de la impresora de red, como la dirección TCP/IP.

Tarjeta de red, menú

Para acceder al menú, navegue hasta cualquiera de los siguientes elementos:

- **Red/Puertos** > **Red estándar** > **Configuración de red estándar** > **Tarjeta de red**
- **Red/Puertos** > **Red [x]** > **Configuración de red [x]** > **Tarjeta de red**

Utilice	Para
Ver estado de tarjeta Conectado Desconectada	Ver el estado de conexión del adaptador de red inalámbrica.
Ver velocidad de tarjeta	Ver la velocidad de un adaptador de red inalámbrica activo.
Ethernet consumo eficiente de energía Activar Desactivar	Reducir el consumo de energía cuando la impresora no recibe datos de la red Ethernet. **Nota:** Activar es el valor predeterminado de fábrica.
Dirección de red UAA LAA	Ver las direcciones de red.
Tiempo de espera de trabajo 0, 10–225 segundos	Definir el período de tiempo que tarda un trabajo de impresión de red en cancelarse. **Notas:** • 90 segundos es el valor predeterminado de fábrica. • Con el valor 0 se desactiva el tiempo de espera. • No es válido un valor entre 1 y 9.
Página banner Desactivado Activado	Permitir imprimir una página banner. **Nota:** Desactivado es el valor predeterminado de fábrica.

Menú TCP/IP

Para acceder al menú, navegue hasta cualquiera de los siguientes elementos:

- **Red/Puertos** > **Red estándar** > **Configuración de red estándar** > **TCP/IP**
- **Red/Puertos** > **Network [x]** > **Configuración de red [x]** > **TCP/IP**

Nota: Este menú solo está disponible para impresoras de red o impresoras conectadas a servidores de impresión.

Utilice	Para
Definir nombre de host	Configurar el nombre de host TCP/IP actual.
Dirección IP	Visualizar o cambiar la dirección TCP/IP actual. **Nota:** La configuración manual de la dirección IP desactiva Activar DHCP y Activar IP automática. También desactiva Activar BOOTP y Activar RARP en los sistemas compatibles con BOOTP y RARP.
Máscara de red	Visualizar o cambiar la máscara de red TCP/IP actual.
Puerta de enlace	Visualizar o cambiar la puerta de enlace TCP/IP actual.
Activar DHCP Activado Desactivado	Especificar la asignación de parámetros y direcciones de DHCP. **Nota:** Activado es el valor predeterminado de fábrica.

Utilice	Para
Activar RARP Activado Desactivado	Especificar la asignación de direcciones de RARP. **Nota:** Desactivado es el valor predeterminado de fábrica.
Activar BOOTP Activado Desactivado	Especificar la asignación de direcciones de BOOTP. **Nota:** El valor predeterminado de fábrica es Activado.
Activar IP automática Sí No	Especificar el valor de la red de configuración Zero. **Nota:** Sí es el valor predeterminado de fábrica.
Activar FTP/TFTP Sí No	Enviar archivos a la impresora usando el servidor FTP integrado. **Nota:** Sí es el valor predeterminado de fábrica.
Activar servidor HTTP Sí No	Activar el servidor Web incorporado (Embedded Web Server) que le permite supervisar y gestionar la impresora de forma remota mediante un navegador Web. **Nota:** Sí es el valor predeterminado de fábrica.
Dirección del servidor WINS	Visualizar o cambiar la dirección WINS actual.
Activar DDNS Sí No	Visualizar o cambiar la configuración de DDNS actual. **Nota:** Sí es el valor predeterminado de fábrica.
Activar mDNS Sí No	Visualizar o cambiar la configuración de mDNS actual. **Nota:** Sí es el valor predeterminado de fábrica.
Dirección del servidor DNS	Visualizar o cambiar la dirección DNS actual.
Dirección del servidor DNS de seguridad [x]	Visualizar o cambiar la dirección DNS actual.
Activar HTTPS Sí No	Visualizar o cambiar la configuración de HTTPS actual. **Nota:** Sí es el valor predeterminado de fábrica.

Menú IPv6

Para acceder al menú, navegue hasta cualquiera de los siguientes elementos:

- **Menú Red/Puertos** > **Red estándar** > **Configuración de red estándar** > **IPv6**
- **Menú Red/Puertos** > **Red [x]** > **Configuración de red [x]** > **IPv6**

Nota: Este menú solo está disponible para impresoras de red o impresoras conectadas a servidores de impresión.

Utilice	Para
Activar IPv6 Activado Desactivado	Activar IPv6 en la impresora. **Nota:** El valor predeterminado de fábrica es Activado.

Utilice	Para
Configuración automática Activada Desactivada	Especificar si el adaptador de red acepta las entradas de configuración automática de direcciones IPv6 que proporciona un enrutador. **Nota:** El valor predeterminado de fábrica es Activada.
Definir nombre de host	Definir el nombre de host. **Nota:** Estos valores solo pueden cambiarse desde Embedded Web Server.
Ver dirección	
Ver dirección de enrutador	
Activar DHCPv6 Activado Desactivado	Activar DHCPv6 en la impresora. **Nota:** El valor predeterminado de fábrica es Activado.

Inalámbrico, menú

Nota: Este menú está disponible únicamente en impresoras conectadas a una red inalámbrica o a modelos de impresoras con un adaptador de red inalámbrico.

Para acceder al menú, vaya a:

- **Red/Puertos** > **Red [x]** > **Configuración de la red [x]** > **Inalámbrica**

Utilice	Para
Configuración protegida de la red Wi-Fi (WPS) Método de botones de pulsación de inicio Método PIN de inicio	Establecer una red inalámbrica y activar la seguridad de la red. **Notas:** • El método de botones de pulsación de inicio conecta la impresora a una red inalámbrica al pulsar los botones de la impresora y el punto de acceso (enrutador inalámbrico) en un período de tiempo determinado. • El método PIN de inicio permite conectar la impresora a una red inalámbrica al introducir un PIN en la impresora, en los valores inalámbricos del punto de acceso.
Activar/Desactivar la detección automática WPS Activar Desactivar	Detectar automáticamente el método de conexión que utiliza un punto de acceso con WPS (configuración del botón de pulsación de inicio o método PIN de inicio) **Nota:** Desactivar es el valor predeterminado de fábrica.
Modo Red Tipo BSS Infraestructura Ad hoc	Especificar el modo de red. **Notas:** • El valor predeterminado de fábrica es Infraestructura. Esto permite que la impresora acceda a una red mediante un punto de acceso. • Ad hoc configura la conexión inalámbrica directamente entre la impresora y un equipo.
Compatibilidad 802.11b/g 802.11b/g/n	Especificar el estándar inalámbrico para la red inalámbrica. **Nota:** El 802.11b/g/n es el valor predeterminado de fábrica.
Seleccionar red	Seleccionar una red disponible para que la use la impresora.
Ver calidad de señal	Ver la calidad de la conexión inalámbrica.
Ver modo de seguridad	Ver el método de cifrado de la red inalámbrica.

AppleTalk, menú

Para acceder al menú, navegue hasta cualquiera de los siguientes elementos:

- **Red/Puertos** > **Red estándar** > **Configuración de red estándar** > **AppleTalk**
- **Red/Puertos** >**Red [x]** > **Configuración de red [x]** > **AppleTalk**

Utilice	Para
Activado Sí No	Habilitar o deshabilitar el soporte de AppleTalk. **Nota:** No es el valor predeterminado de fábrica.
Ver nombre	Mostrar el nombre AppleTalk asignado. **Nota:** El nombre de AppleTalk solo puede cambiarse en Embedded Web Server.
Ver dirección	Mostrar la dirección AppleTalk asignada. **Nota:** La dirección AppleTalk sólo puede cambiarse en Embedded Web Server.
Definir zona [lista de las zonas disponibles en la red]	Proporcionar una lista de zonas AppleTalk disponibles en la red. **Nota:** La zona predeterminada de la red es el valor predeterminado.

Menú USB estándar

Utilice	Para
PCL SmartSwitch Activado Desactivado	Definir la impresora para que cambie automáticamente a la emulación PCL cuando un trabajo de impresión recibido a través de un puerto USB lo necesite, independientemente del idioma predeterminado de la impresora. **Notas:** • Activado es el valor predeterminado de fábrica. • Si PCL SmartSwitch si se establece como Activada, la impresora utiliza la emulación PostScript. • Si PCL SmartSwitch se establece como desactivado, la impresora no examina datos entrantes y utiliza el idioma de la impresora predeterminado, especificado en el menú Configuración.
PS SmartSwitch Activado Desactivado	Definir la impresora para que cambie automáticamente a la emulación PS cuando un trabajo de impresión recibido a través de un puerto USB lo necesite, independientemente del idioma predeterminado de la impresora. **Notas:** • Activado es el valor predeterminado de fábrica. • Si PS SmartSwitch si se establece como Activada, la impresora utiliza la emulación PostScript. • Si PS SmartSwitch se establece como desactivado, la impresora no examina datos entrantes y utiliza el idioma de la impresora predeterminado, especificado en el menú Configuración.

Utilice	Para
Modo NPA Activado Desactivado Automático	Definir la impresora para que realice el procesamiento especial necesario para la comunicación bidireccional, según las convenciones definidas en el protocolo NPA. **Notas:** • El valor predeterminado de fábrica es Automática. El valor Automático define la impresora para que examine los datos, determine el formato y los procese adecuadamente. • La impresora se reinicia automáticamente al modificar el valor del panel de control de la impresora. Así, la selección del menú se actualiza.
Mem int USB Desactivada Automática De 3 K hasta [tamaño máximo permitido]	Definir el tamaño de la memoria intermedia de entrada USB. **Notas:** • El valor predeterminado de fábrica es Automática. • Si se establece como Desactivada, no se almacenan trabajos en la memoria intermedia. Cualquier trabajo que ya esté almacenado en el disco duro de la impresora se imprime antes de que se reanude el procesamiento normal. • El tamaño de la memoria intermedia de USB se puede cambiar en incrementos de 1 kb. • El tamaño máximo permitido depende de la cantidad de memoria de la impresora, el tamaño de las demás memorias intermedias de enlace y de si Guardar recursos se ha definido en Activado o Desactivado. • Para aumentar el rango de tamaño máximo de la memoria intermedia de USB, desactive o reduzca el tamaño de las memorias intermedias del puerto paralelo, del puerto serie y de red. • La impresora se reinicia automáticamente al modificar el valor del panel de control de la impresora. Así, la selección del menú se actualiza.
PS binario Mac Activado Desactivado Automático	Definir la impresora para que procese trabajos de impresión PostScript binario de Macintosh. **Notas:** • El valor predeterminado de fábrica es Automática. • El valor Activado procesa trabajos de impresión PostScript binario sin formato. • El valor Desactivado filtra los trabajos de impresión mediante el protocolo estándar.
Dirección ENA yyy.yyy.yyy.yyy	Definir la información sobre la dirección de red, la máscara de red y la puerta de enlace para un servidor de impresión externo. **Nota:** Este menú sólo está disponible cuando la impresora está conectada a un servidor de impresión externo a través de un puerto USB.
Máscara de red ENA yyy.yyy.yyy.yyy	
Gateway ENA yyy.yyy.yyy.yyy	

Configuración de SMTP, menú

Utilice	Para
Gateway SMTP primario	Especificar la pasarela del servidor SMTP y la información del puerto. **Nota:** 25 es valor del puerto del gateway SMTP predeterminado.
Puerto del gateway SMTP primario	
Gateway SMTP secundario	
Puerto del gateway SMTP secundario	
Tiempo de espera SMTP 5–30	Especificar la cantidad de tiempo en segundos que transcurrirá hasta que el servidor deje de intentar enviar un correo electrónico. **Nota:** El valor predeterminado de fábrica es 30 segundos.
Dirección de respuesta	Especificar una dirección de respuesta de hasta 128 caracteres en el correo electrónico enviado por la impresora.
Usar SSL Desactivado Negociar Necesario	Establecer la impresora para que utilice SSL para conseguir una mayor seguridad al conectarse al servidor SMTP. **Notas:** • El valor predeterminado de fábrica es Desactivado. • Cuando se utiliza el valor Negociar, el servidor SMTP determina si se va a utilizar SSL.
Autenticación del servidor SMTP No se necesita autenticación Conexión/Normal CRAM-MD5 Digest-MD5 NTLM Kerberos 5	Especificar el tipo de autenticación de usuario necesaria para tener privilegios de impresión. **Nota:** "No se necesita autenticación" es el valor predeterminado de fábrica.
Correo electrónico iniciado por dispositivo Ninguno Usar credenciales de dispositivo SMTP	Especificar las credenciales que se utilizarán para comunicarse con el servidor SMTP. Algunos servidores SMTP necesitan credenciales para enviar un correo electrónico. **Notas:** • Ninguno es el valor predeterminado de fábrica para Correo electrónico iniciado por dispositivo. • ID de usuario de dispositivo y Contraseña de dispositivo se utilizan para conectarse al servidor SMTP cuando se ha seleccionado Usar credenciales de dispositivo SMTP.
ID de usuario de dispositivo	
Contraseña de dispositivo	

Seguridad, menú

Menú Impresión confidencial

Utilice	Para
PIN incorrecto máximo Desactivado 2–10	Limita el número de veces que se puede introducir un PIN no válido. **Notas:** • Este menú solo aparece cuando hay instalado un disco duro de impresora formateado y en perfecto estado. • Cuando se alcanza el límite, los trabajos de impresión correspondientes a ese nombre de usuario y a ese PIN se eliminan.
Caducidad de trabajo confidencial Desactivado 1 hora 4 horas 24 horas 1 semana	Limita el período de tiempo que un trabajo de impresión confidencial permanece en la impresora antes de eliminarse. **Notas:** • Si el valor de "Caducidad de trabajo confidencial" se ha modificado mientras los trabajos de impresión confidenciales se encuentran en la memoria RAM o en el disco duro de la impresora, la caducidad de los trabajos de impresión confidenciales no se cambia al nuevo valor predeterminado. • Si la impresora está apagada, todos los trabajos confidenciales que se encuentran en la memoria RAM de la impresora se eliminarán.
Repetir caducidad de trabajo Desactivado 1 hora 4 horas 24 horas 1 semana	Define un límite de tiempo para el almacenamiento de trabajos de impresión en la impresora.
Comprobar caducidad de trabajo Desactivado 1 hora 4 horas 24 horas 1 semana	Define un límite de tiempo para el almacenamiento de trabajos de impresión que necesitan una verificación en la impresora.
Reservar caducidad de trabajo Desactivado 1 hora 4 horas 24 horas 1 semana	Define un límite de tiempo para el almacenamiento de trabajos de impresión que se van a imprimir con posterioridad en la impresora.
Nota: El valor predeterminado de fábrica es Desactivada.	

Menú de borrado de archivos temporales

La opción Borrar archivos temporales elimina *solo* los datos de trabajo de impresión del disco duro de la impresora que el sistema de archivos *no está* usando en ese momento. Se conservan todos los datos permanentes en el disco duro de la impresora, como fuentes descargadas, macros y trabajos retenidos.

Nota: Este menú solo aparece cuando hay instalado un disco duro de la impresora formateado y funcionando correctamente.

Utilice	Para
Modo Limpiar Autom.	Especificar el modo para borrar archivos de datos temporales.
Método automático Pase único Pase múltiple	Marcar el espacio de disco utilizado por un trabajo de impresión anterior. Este método no permite que el sistema de archivos reutilice este espacio hasta que se haya limpiado. **Notas:** • El valor predeterminado de fábrica es “Pase único”. • Solo el valor Limpieza automática permite a los usuarios borrar archivos de datos temporales sin tener que desactivar la impresora durante un largo período de tiempo. • La información altamente confidencial debe borrarse usando *solo* el método Pase múltiple.

Registro de auditoría de seguridad, menú

Utilice	Para
Registro de exportación	Permitir a un usuario autorizado exportar el registro de auditoría. **Notas:** • Para exportar el registro de auditoría desde el panel de control de la impresora, conecte una unidad flash a la impresora. • En Embedded Web Server, puede descargar el registro de auditoría a un equipo.
Borrar registro Sí No	Especificar si se borran o no los registros de auditoría. **Nota:** Sí es el valor predeterminado de fábrica.
Configurar registro Permitir auditoría Sí No Permitir registro del sistema remoto No Sí Utilidad de registro del sistema remoto 0–23 Gravedad de los eventos que se van a registrar 0–7	Especificar si se crean registros de auditoría y cómo se crean. **Notas:** • Activar auditoría determina si se graban los eventos en el registro de auditoría seguro y el registro del sistema remoto. No es el valor predeterminado de fábrica. • Activar registro del sistema remoto determina si se envían registros a un servidor remoto. No es el valor predeterminado de fábrica. • Utilidad de registro del sistema remoto determina el valor que se usa para enviar los registros al servidor de registro del sistema remoto. El valor predeterminado de fábrica es 4. • Si está activado el registro de auditoría de seguridad, se graba el nivel de gravedad de cada evento. El valor predeterminado de fábrica es 4.

Menú Fijar fecha y hora

Utilice	Para
Fecha y hora actuales	Ver los valores de fecha y hora actuales de la impresora.

Utilice	Para
Ajuste manual de fecha y hora	Introducir la fecha y la hora. **Notas:** • Fecha/Hora está configurado en el formato AAAA-MM-DD HH:MM:SS. • Definir manualmente la fecha y la hora define “Activar NTP” (protocolo de tiempo de red) en Activado.
Zona horaria	Seleccionar la zona horaria. **Nota:** El valor predeterminado de fábrica es GMT.
Adoptar automáticamente el horario de verano Activado Desactivado	Definir la impresora para utilizar las horas de inicio y fin del horario de verano o invierno asociadas a la configuración de zona horaria de la impresora. **Nota:** Activado es el valor predeterminado de fábrica y utiliza el modo del horario de verano asociado con el valor de la zona horaria.
Activar NTP Activado Desactivado	Activar el protocolo de tiempo de red, que sincroniza los relojes de los dispositivos de una red. **Nota:** Activado es el valor predeterminado de fábrica.

Menú Valores

Valores generales, menú

Utilice	Para
Idioma Español Francés Deutsch Italiano Español Dansk Norsk Nederlands Svenska Portugués Suomi Ruso Polaco Griego Magyar Turkce Cesky Chino simplificado Chino tradicional Coreano Japonés	Establecer el idioma del texto que aparece en pantalla. **Nota:** No todos los idiomas están disponibles en todos los modelos. Es posible que necesite instalar hardware especial en algunos idiomas.

Utilice	Para
Mostrar estimac. sumin. Mostrar estim. No mostrar estimaciones	Vea las estimaciones de los consumibles en el panel de control, Embedded Web Server, la configuración de menú y los informes estadísticos del dispositivo. **Nota:** "Mostrar estimaciones" es el valor predeterminado de fábrica.
Eco Mode Desactivado Energía Energía/papel Papel	Minimizar el consumo de energía, papel o papel especial. **Notas:** • Desactivado es el valor predeterminado de fábrica. Restablece la impresora a los valores predeterminados de fábrica. • Cuando el Eco Mode está definido en Energía o Papel, es posible que el rendimiento se vea afectado, pero no así la calidad de impresión.
Modo silencioso Desactivado Activado	Minimizar el ruido de la impresora. **Nota:** Desactivado es el valor predeterminado de fábrica.
Ejecutar configuración inicial Sí No	Ejecutar el asistente de configuración.
Teclado Tipo de teclado Español Francés Francés (Canadá) Deutsch Italiano Español Griego Dansk Norsk Nederlands Svenska Suomi Portugués Ruso Polaco Alemán (Suiza) Francés (Suiza) Coreano Magyar Turkce Cesky Chino simplificado Chino tradicional Japonés Tecla personalizada [x]	Especifique un idioma y la información de tecla personalizada para el teclado de la pantalla.

Utilice	Para
Tamaños de papel U.S. Métrico	Especifique la unidad de medida para los tamaños de papel. **Notas:** • U.S. es el valor predeterminado de fábrica. • La configuración inicial se determina por la selección de su país o región en el asistente de configuración inicial.
Información mostrada Lado izquierdo Lado derecho Texto personalizado [x]	Especifique la información que se muestra en las esquinas superiores de la pantalla de inicio. Para los menús de la izquierda y la derecha, elija entre las siguientes opciones: Ninguno Dirección del IP Nombre de host Nombre de contacto Ubicación Fecha/hora Nombre de servicio mDNS/DDNS Nombre de configuración rápida Texto personalizado [x] Nombre de modelo **Notas:** • Dirección IP es el valor predeterminado de fábrica para Lado izquierdo. • Fecha y hora es el valor predeterminado de fábrica para Lado derecho.
Información mostrada (continuación) Tóner negro Tóner cian Tóner magenta Tóner amarillo Contenedor de tóner de desecho Fusor Módulo de transferencia	Personaliza la información mostrada para los suministros. Seleccione de entre las siguientes opciones: Cuándo mostrar No mostrar Mostrar Mensaje a mostrar Predeterminado Alternativo Predeterminado [entrada de texto] Alternativo [entrada de texto] **Notas:** • No mostrar es el valor predeterminado de fábrica para Cuándo se muestra. • El valor predeterminado de fábrica para Mensaje para mostrar es Predeterminado.

Utilice	Para
Información mostrada (continuación) Atasco de papel Cargar papel Errores de servicio	Personaliza la información mostrada para determinados menús. Seleccione de entre las siguientes opciones: Mostrar Sí No Mensaje a mostrar Predeterminado Alternativo Predeterminado [entrada de texto] Alternativo [entrada de texto] **Notas:** • El valor predeterminado de fábrica para Mostrar es No. • El valor predeterminado de fábrica para Mensaje para mostrar es Predeterminado.
Personalización de la pantalla de inicio Cambiar idioma Buscar trabajos en espera Trabajos en espera Unidad USB Perfiles y aplicaciones Marcadores Trabajos por usuario Formularios y favoritos Fondo y pantalla inactiva Ajustes ecológicos	Cambiar los iconos que se muestran en la pantalla inicial. Para cada icono, seleccione una de las siguientes opciones: Mostrar No mostrar
Formato de fecha MM-DD-AAAA DD-MM-AAAA AAAA-MM-DD	Formato de la fecha. **Nota:** MM-DD-AAAA es la configuración de fábrica para Estados Unidos. DD-MM-AAAA es el valor internacional predeterminado de fábrica.
Formato de hora 12 horas A.M./P.M. Reloj de 24 horas	Formato de la hora. **Nota:** 12 horas A.M./P.M. es el valor predeterminado de fábrica.
Brillo de la pantalla 20–100	Especificar el brillo de la pantalla. **Nota:** 100 es el valor predeterminado de fábrica.
Respuesta sonora Botón Respuesta Activado Desactivado Volumen 1–10	Establecer el volumen de audio de los botones. **Notas:** • El valor predeterminado de fábrica para el botón Respuesta es Activado. • El valor predeterminado de fábrica para Volumen es 5.

Utilice	Para
Mostrar marcadores Sí No	Especificar si se muestran marcadores desde el área de trabajos en espera. **Nota:** Sí es el valor predeterminado de fábrica.
Frecuencia de actualización de la página Web 30–300	Especificar el número de segundos transcurridos entre las actualizaciones de Embedded Web Server. **Nota:** 120 es el valor predeterminado de fábrica.
Nombre de contacto	Especifique un nombre de contacto. **Nota:** El nombre de contacto se almacena en Embedded Web Server.
Ubicación	Especifique la ubicación. **Nota:** La ubicación se almacenará en Embedded Web Server.
Alarmas Control alarma Alarma de cartucho	Definir una alarma para cuando la impresora requiera la intervención del usuario. Para cada tipo de alarma, seleccione de entre las siguientes opciones: Desactivado Simple Continuo **Notas:** • Pase único es el valor predeterminado de fábrica. Hace que se emitan tres pitidos cortos. • Continuo hace que la impresora repita tres pitidos cada 10 segundos.
Tiempos de espera Modo en espera Desactivado 1–240	Definir el período de tiempo en minutos antes de que la impresora entre en un estado de reducción de consumo energético. **Nota:** 15 es el valor predeterminado de fábrica.
Tiempos de espera Modo suspensión Desactivado 1–120	Definir el período de tiempo en minutos que espera la impresora después de imprimir un trabajo antes de pasar a un estado de ahorro de energía. **Notas:** • 20 es el valor predeterminado de fábrica. • Los valores más bajos ahorran más energía, pero pueden requerir más tiempo de calentamiento. • Seleccione el valor más bajo si la impresora comparte un circuito eléctrico con la iluminación de la habitación o si nota que las luces parpadean en ella. • Seleccione un valor alto si se utiliza la impresora constantemente. En la mayoría de los casos, este valor mantiene la impresora lista para imprimir con el mínimo tiempo de calentamiento. • Solo se muestra "Desactivado" si Ahorro de energía está también desactivado.
Tiempos de espera Imprimir con la pantalla apagada Permitir impresión con la pantalla apagada Mostrar cuando la impresión	Imprimir un trabajo con la pantalla apagada. **Nota:** Mostrar cuando la impresión es el valor predeterminado de fábrica.

Utilice	Para
Tiempos de espera Tiempo de espera de hibernación Desactivado 20 minutos 1-3 horas 6 horas 1-3 días 1-2 semanas 1 mes	Define la cantidad de tiempo que espera la impresora antes de pasar a modo de hibernación. **Nota:** 3 días es el valor predeterminado de fábrica.
Tiempo de espera para hibernación en conexión Hibernar No hibernar	Definir la impresora en el modo de hibernación incluso si hay una conexión Ethernet activa. **Notas:** • Hibernar es el valor predeterminado de fábrica. • La función de fax está disponible únicamente en algunos modelos de impresora.
Tiempos de espera Tiempo de espera de pantalla 15–300	Defina el período de tiempo en segundos antes de que el panel de control de la impresora vuelva al estado Lista. **Nota:** 30 es el valor predeterminado de fábrica.
Tiempos de espera Espera de impresión Desactivado 1–255	Definir el período de tiempo en segundos que la impresora espera un mensaje de fin de trabajo antes de cancelar el resto del trabajo de impresión. **Notas:** • 90 es el valor predeterminado de fábrica. • Cuando transcurre el período establecido en el temporizador, se imprime cualquier página parcialmente impresa que esté aún en la impresora y, a continuación, la impresora comprueba si hay en espera nuevos trabajos de impresión. • Espera de impresión está disponible solo al usar emulación PCL.
Tiempos de espera Tiempo de espera Desactivado 15–65535	Definir el período de tiempo en segundos que espera la impresora para recibir datos adicionales antes de cancelar un trabajo de impresión. **Notas:** • 40 es el valor predeterminado de fábrica. • Tiempo de espera solo está disponible si la impresora utiliza la emulación PostScript.
Tiempos de espera Tiempo de espera de retención de trabajo 5–255	Define el período de tiempo que espera la impresora hasta que intervenga un usuario para retener los trabajos que precisan recursos no disponibles y continuar imprimiendo el resto de trabajos de la cola de impresión. **Notas:** • 30 es el valor predeterminado de fábrica. • Este menú sólo aparece cuando hay un disco duro instalado.

Utilice	Para
Recuperación de errores Inicio automático Reiniciar cuando está inactiva Reiniciar siempre No reiniciar nunca	Establece la impresora para que se reinicie cuando se encuentre un error. **Nota:** "Reiniciar siempre" es el valor predeterminado de fábrica.
Recuperación de errores Máximo de inicios automáticos 1–20	Determinar el número de reinicios automáticos que puede realizar la impresora. **Notas:** • 2 es el valor predeterminado de fábrica. • Si la impresora alcanza el número máximo de reinicios en un determinado período de tiempo, la impresora deja de reiniciarse y se muestra el mensaje de error en la pantalla.
Recuperación de impresión Continuar auto Desactivado 5–255	Permita que la impresora continúe la impresión automáticamente después de determinados estados que la dejan fuera de línea cuando dichas situaciones no se resuelven dentro del período de tiempo especificado. **Nota:** Desactivado es el valor predeterminado de fábrica.
Recuperación de impresión Recup. atasco Activado Desactivado Autom.	Especificar si la impresora vuelve a imprimir las páginas atascadas. **Notas:** • Automático es el valor predeterminado de fábrica. La impresora vuelve a imprimir las páginas atascadas salvo que la memoria requerida para retenerlas sea necesaria para otras tareas de impresión. • Activado define la impresora para que vuelva a imprimir siempre las páginas atascadas. • Desactivado define la impresora para que nunca vuelva a imprimir las páginas atascadas.
Recuperación de impresión Protección de página Desactivado Activado	Imprima correctamente una página que puede que no se imprima correctamente en algún caso. **Notas:** • Desactivado es el valor predeterminado de fábrica. Esto imprime una página parcial cuando no hay memoria suficiente para imprimir la página completa. • Activado define la impresora para que procese toda la página y se imprima por completo.
Accesibilidad Prolong. espera pant. Activado Desactivado	Configurar la impresora para que continúe el trabajo especificado sin volver a la pantalla de inicio cuando transcurra el período establecido en el temporizador Espera de pantalla. **Nota:** Desactivado es el valor predeterminado de fábrica.
Pulsar botón Reposo No hacer nada Suspensión Hibernar	Determinar cómo reacciona la impresora si se pulsa brevemente el botón de reposo mientras esta se encuentra inactiva. **Nota:** El valor predeterminado de fábrica es Suspensión.
Mantener pulsado el botón Reposo No hacer nada Suspensión Hibernar	Determine cómo reacciona la impresora si se mantiene pulsado el botón de suspensión mientras esta se encuentra inactiva. **Nota:** El valor predeterminado de fábrica es No hacer nada.

Utilice	Para
Predeterminados No restaurar Restaurar ahora	Utilice los valores predeterminados de fábrica de la impresora. **Notas:** • No restaurar es el valor predeterminado de fábrica. • Restaurar ahora establece todos los valores predeterminados de la impresora a los valores predeterminados de fábrica, excepto para los valores del menú Red/Puertos. Se eliminan todas las descargas almacenadas en la RAM. Las descargas almacenadas en la memoria flash o en el disco duro no se ven afectadas.
Exportar archivo de configuración Exportar	Exporte los archivos de configuración a una unidad flash.

Configuración, menú

Utilice	Para
Idioma de impresora Emulación PCL Emulación PS	Definir el idioma predeterminado de la impresora. **Notas:** • El valor predeterminado de fábrica es Emulación PS. Emulación PS utiliza un intérprete PS para procesar los trabajos de impresión. • La emulación PCL utiliza un intérprete PCL para procesar los trabajos de impresión. • Esto no evita que un programa de software envíe trabajos de impresión que utilicen otro lenguaje de impresora.
Área de impresión Normal Ajustar a la página Página completa	Definir el área imprimible lógica y física. **Nota:** Normal es el valor predeterminado de fábrica. Al intentar la impresión de datos en el área no imprimible definida por el valor Normal, la impresora recorta la imagen.
Uso impresora Rendim. máximo Velocidad máx.	Establecer el uso del tóner de color durante la impresión. **Nota:** Rendim. máximo es el valor predeterminado de fábrica.
Modo de sólo negro Activado Desactivado	Configurar la impresora para imprimir el texto y los gráficos solo mediante el cartucho de tóner negro. **Notas:** • Desactivado es el valor predeterminado de fábrica. • Esto no afecta a la capacidad de la impresora para generar salida de color en trabajos de impresión desde unidad flash.
Guardar recursos Activado Desactivado	Especificar cómo maneja la impresora las descargas temporales, como fuentes y macros almacenadas en la memoria RAM, si la impresora recibe un trabajo que necesite más memoria de la disponible. **Nota:** Desactivado es el valor predeterminado de fábrica. Este valor establece que la impresora guarde las descargas sólo hasta que se necesite memoria. Las descargas se eliminan para poder procesar los trabajos de impresión.
Orden de imprimir todo Alfabéticamente Más antigua primero Más nueva primero	Especifique el orden de impresión de los trabajos confidenciales y retenidos cuando Imprimir todo está seleccionado. **Nota:** Alfabéticamente es el valor predeterminado de fábrica.

Acabado, menú

Utilice	Para
Caras (doble cara) 1 caras 2 caras	Especificar si la impresión a doble cara está definida como el valor predeterminado de todos los trabajos de impresión. **Notas:** • 1 cara es el valor predeterminado de fábrica. • Puede establecer una impresión por las dos caras en el software de la impresora.
Encuadernación a doble cara Borde largo Borde corto	Definir el modo de encuadernación e impresión de las páginas a doble cara. **Nota:** Borde largo es el valor predeterminado de fábrica.
Copias 1–999	Especificar el número de copias predeterminado para cada trabajo de impresión. **Nota:** 1 es el valor predeterminado de fábrica.
Páginas en blanco No imprimir Impresión	Especificar si se insertan páginas en blanco en un trabajo de impresión. **Nota:** No imprimir es el valor predeterminado de fábrica.
Clasificar (1,1,1) (2,2,2) (1,2,3) (1,2,3)	Apilar las páginas de un trabajo de impresión en orden al imprimir varias copias. **Nota:** (1,1,1) (2,2,2) es el valor predeterminado de fábrica.
Hojas de separación Desactivado Entre copias Entre trabajos Entre páginas	Especificar si se insertan hojas de separación en blanco. **Notas:** • Desactivado es el valor predeterminado de fábrica. • El valor Entre copias inserta una hoja en blanco entre cada copia de un trabajo de impresión si la opción Clasificar se define en (1,2,3) (1,2,3). Si la opción Clasificar está definida en (1,1,1) (2,2,2), se insertará una página en blanco entre cada grupo de páginas impresas; por ejemplo, tras todas las páginas 1 y tras todas las páginas 2. • Entre trabajos inserta una hoja en blanco entre trabajos de impresión. • El valor Entre páginas inserta una hoja en blanco entre todas las páginas de un trabajo de impresión. Este valor resulta útil si imprime transparencias o inserta páginas en blanco en un documento.
Origen separador Bandeja [x] Alimentador multiuso	Especificar el origen del papel para la hoja de separación. **Nota:** Bandeja 1 (bandeja estándar) es el valor predeterminado de fábrica.
Ahorro de papel Desactivado 2 en una 3 en una 4 en una 6 en una 9 en una 12 en una 16 en una	Imprimir varias páginas en una sola hoja de papel. **Notas:** • Desactivado es el valor predeterminado de fábrica. • El número seleccionado es el número de imágenes de página que se imprimen por cara.

Utilice	Para
Colocación para ahorro de papel Horizontal Horizontal inverso Vertical inversa Vertical	Especificar el orden en el que se imprimen las páginas en una sola hoja cuando se utiliza Ahorro de papel. **Notas:** • Horizontal es el valor predeterminado de fábrica. • La colocación depende del número de imágenes de página y de si tienen orientación vertical u horizontal.
Orientación para ahorro de papel Autom. Horizontal Vertical	Especificar la orientación con la que se imprimen las páginas en una sola hoja. **Nota:** Automático es el valor predeterminado de fábrica. La impresora selecciona entre la orientación vertical y la horizontal.
Borde para ahorro de papel Ninguno Fijo	Imprima un borde cuando se utiliza Ahorro de papel. **Nota:** Ninguna es el valor predeterminado de fábrica.

Menú Calidad

Utilice	Para
Modo de impresión Color Solo negro	Especificar si las imágenes se imprimen en blanco y negro o en color. **Notas:** • El valor predeterminado de fábrica es Color. • el controlador de la impresora puede anular esta configuración.
Corrección de color Automática Desactivada Manual	Ajustar la salida de color de la página impresa. **Notas:** • Automático es el valor predeterminado de fábrica. Esto aplica tablas de conversión de color diferentes a cada objeto de la página impresa. • El valor Desactivada deshabilita la corrección de color. • El valor Manual permite la personalización de las tablas de color mediante los valores disponibles en el menú Color manual. • Debido a las diferencias que existen en los colores aditivos y los sustractivos, resulta imposible reproducir en la página impresa determinados colores que aparecen en el monitor del ordenador.
Resolución impresión 1200 ppp 4800 CQ	Especificar la resolución de salida de impresión en puntos por pulgada o en calidad de impresión (CQ). **Nota:** 4800 CQ es el valor predeterminado de fábrica.
Intensidad del tóner 1–5	Aclarar u oscurecer la impresión. **Notas:** • El valor predeterminado de fábrica es 4. • si se selecciona un número más bajo, se contribuye al ahorro de tóner.

Utilice	Para
Mejorar lín. finas Activado Desactivado	Activar un modo de impresión aconsejable para archivos que contengan dibujos de arquitectura, mapas, diagramas de circuitos electrónicos y organigramas. **Notas:** • Desactivado es el valor predeterminado de fábrica. • Para definir esta opción mediante Embedded Web Server, escriba la dirección IP de la impresora de red en el campo de dirección del navegador web. • Puede definir esta opción en el programa de software. Para usuarios de Windows: Haga clic en **Archivo** > **Imprimir** y, a continuación, haga clic en **Propiedades**, **Preferencias**, **Opciones** o **Configuración**. Para usuarios de Macintosh: Seleccione **Archivo** > **Imprimir** y, a continuación, ajuste los valores en el cuadro de diálogo de impresión y en los menús emergentes.
Economizador color Activado Desactivado	Reducir la cantidad de tóner que se utiliza para imprimir gráficos e imágenes. La cantidad de tóner que se utiliza para texto no se reduce. **Notas:** • El valor predeterminado de fábrica es Desactivado. • Activado anula los valores de Intensidad del tóner.
Brillo RGB De -6 a 6	Ajuste la impresión aclarándola u oscureciéndola. Aclarando la impresión puede ahorrar tóner. **Nota:** El valor predeterminado de fábrica es 0.
Contraste RGB 0–5	Ajuste el contraste de los objetos impresos. **Nota:** El valor predeterminado de fábrica es 0.
Saturación RGB 0–5	Ajustar la saturación en impresiones a color. **Nota:** El valor predeterminado de fábrica es 0.
Mezcla de color Cian De -5 a 5 Magenta De -5 a 5 Amarillo De -5 a 5 Negro De -5 a 5 Restablecer predet.	Ajustar el color en la página impresa aumentando o reduciendo la cantidad de tóner utilizado para cada color. **Nota:** El valor predeterminado de fábrica es 0.

Utilice	Para
Muestras de color Pantalla sRGB Intenso sRGB Mostrar - Negro verdadero Intenso Desactivado - RGB CMYK EE. UU. CMYK Europa CMYK intenso Desactivado - CMYK	Imprimir páginas de muestra para cada tabla de conversión de color RGB y CMYK utilizada en la impresora. **Notas:** • La muestra se imprime al seleccionar cualquier valor. • Muestras de color consta de una serie de cuadros de color junto con la combinación RGB o CMYK que crea el color que se muestra. Estas páginas se pueden utilizar para ayudar en la decisión de las combinaciones que se deben utilizar para obtener la salida impresa que se desea. • Para acceder a una lista completa de páginas de muestra a color utilizando Embedded Web Server, escriba la dirección IP de la impresora en el campo de dirección del navegador web.
Color manual Imagen RGB Texto RGB Gráficos RGB	Personalice las conversiones de color RGB. Seleccione de entre las siguientes opciones: Intenso Pantalla sRGB Mostrar - Negro verdadero Intenso sRGB Desactivado **Notas:** • Pantalla sRGB es el valor predeterminado de fábrica para Imagen RGB. Aplica una tabla de conversión de color a una salida que se aproxime a los colores que se muestran en una pantalla de ordenador. • Intenso sRGB es el valor predeterminado de fábrica para Texto RGB y Gráficos RGB. Esto aplica una tabla de color que aumenta la saturación. Este valor se prefiere para gráficos de negocios y texto. • Intenso aplica una tabla de conversión de color que produce colores más brillantes y más saturados. • "Pantalla - Negro verdadero" aplica una tabla de conversión de color que utiliza solo tóner negro para los colores grises neutros. • Desactivado deshabilita la conversión de color.
Color manual (continuación) Imagen CMYK Texto CMYK Gráficos CMYK	Personalice las conversiones de color CMYK. Seleccione de entre las siguientes opciones: CMYK EE. UU. CMYK Europa CMYK intenso Desactivado **Notas:** • CMYK EE. UU. es el valor predeterminado de fábrica. Aplica una tabla de conversión de color que intenta producir una salida que coincida con la salida de color SWOP. • CMYK Europa es el valor predeterminado de fábrica internacional. Esto aplica una tabla de conversión de color que intenta producir una salida que coincida con la salida de color EuroScale. • CMYK intenso aumenta la saturación de color para la tabla de conversión de EE. UU. • Desactivado deshabilita la conversión de color.

Utilice	Para
Sustitución de colores planos	Asigne valores CMYK específicos a los denominados colores de puntos. **Nota:** Este menú solo está disponible en el servidor Embedded Web Server de la impresora.
Ajuste de color	Iniciar una nueva calibración de las tablas de conversión de color y permitir que la impresora realice ajustes sobre las variaciones de color en la salida. **Notas:** • El ajuste de color comienza cuando se selecciona este menú. En la pantalla aparece **`Ajustando color`** hasta que finaliza el proceso. • Las variaciones de color en la salida a veces son resultado de las distintas condiciones, como la humedad y la temperatura de la habitación. Los ajustes de color se basan en algoritmos de la impresora. En este proceso también se vuelve a calibrar la alineación del color.

Menú Utilidades

Utilice	Para
Formatear flash Sí No	Formatear la memoria flash. **Advertencia: Posibles daños:** No desconecte la impresora mientras se formatea la memoria flash. **Notas:** • Si selecciona Sí, se eliminan todos los datos almacenados en la memoria flash. • La opción No cancela la solicitud de formateo. • La memoria flash es la memoria que se agrega instalando una tarjeta de memoria flash en la impresora. • La tarjeta opcional de memoria flash no debe estar protegida contra lectura/escritura ni escritura. • Esta opción del menú solo aparece cuando hay instalada una tarjeta de memoria flash opcional.
Activar Rastreo hexadecimal	Ayudar a identificar el origen de los problemas en los trabajos de impresión. **Notas:** • Si se activa, todos los datos enviados a la impresora se imprimen en representación hexadecimal y de caracteres y los códigos de control no se ejecutan. • Para salir o desactivar el Rastreo hexadecimal, apague o reinicie la impresora.
Estimador de cobertura Desactivado Activado	Proporcionar una estimación del porcentaje de cobertura de tóner en una página. La estimación se imprime en una página de separación al finalizar cada trabajo de impresión. **Nota:** El valor predeterminado de fábrica es Desactivado.

Menú XPS

Utilice	Para
Imprimir pág. error Desactivado Activado	Imprimir una página con la información de los errores, incluidos los errores de marcado XML. **Nota:** El valor predeterminado de fábrica es Desactivado.

Menú PDF

Utilice	Para
Ajustar a ventana Sí No	Ajustar el contenido de la página al tamaño de papel seleccionado. **Nota:** No es el valor predeterminado de fábrica.
Anotaciones No imprimir Imprimir	Imprimir anotaciones en un PDF. **Nota:** El valor predeterminado de fábrica es No imprimir.

PostScript, menú

Utilice	Para
Imprimir error PS Activado Desactivado	Imprimir una página que contiene el error de PostScript. **Nota:** Desactivado es el valor predeterminado de fábrica.
Bloquear Modo de inicio PS Activado Desactivado	Permitir a los usuarios desactivar el archivo SysStart. **Nota:** Desactivado es el valor predeterminado de fábrica.
Suavizar imagen Activado Desactivado	Mejorar el contraste y la nitidez de las imágenes con poca resolución y suavizar sus transiciones de color. **Notas:** • El valor predeterminado de fábrica es Desactivado. • El valor Suavizar imagen no tiene efecto en las imágenes que tienen una resolución de 300 ppp o superior.

Emulación PCL, menú

Utilice	Para
Origen de fuente Residentes Disco Descargar Flash Todos	Especificar el conjunto de fuentes utilizadas en el elemento de menú Fuente. **Notas:** • "Residente" es el valor predeterminado de fábrica. Residente muestra el conjunto de fuentes predeterminado de fábrica cargado en la memoria RAM. • Los valores "Flash" y "Disco" muestran todas las fuentes residentes en dichas opciones. • La opción de memoria flash debe tener el formato correcto y no puede estar protegida contra lectura/escritura, escritura o con contraseña. • "Descargar" muestra todas las fuentes cargadas en la memoria RAM. • "Todas" muestra todas las fuentes disponibles para cualquier opción.
Fuente Courier 10	Identificar una fuente específica y la opción donde está almacenada. **Nota:** Courier 10 es el valor predeterminado de fábrica. Courier 10 muestra el nombre de la fuente, la identificación de la fuente y el lugar de almacenamiento en la impresora. La abreviatura del origen de la fuente es R para residentes, F para flash, K para disco y D para descarga.

Utilice	Para
Juego de símbolos 10U PC-8 12U PC-850	Especificar el juego de símbolos de cada nombre de fuente. **Notas:** • 10U PC-8 es el valor predeterminado de fábrica para EE.UU. 12U PC-850 es el valor predeterminado de fábrica internacional. • Un juego de símbolos es un conjunto de caracteres alfabéticos y numéricos, signos de puntuación y símbolos especiales. Los juegos de símbolos admiten distintos idiomas o programas concretos, como los símbolos matemáticos para texto científico. Sólo se muestran los juegos de símbolos admitidos.
Valores de Emulación PCL Tamaño en puntos 1–1008	Cambiar el tamaño de los puntos para fuentes tipográficas escalables. **Notas:** • 12 es el valor predeterminado de fábrica. • Tamaño en puntos se refiere a la altura de los caracteres de la fuente. Un punto es igual a 0,014 pulg. aproximadamente. • Los tamaños en puntos se pueden aumentar o reducir en incrementos de 0,25.
Valores de Emulación PCL Distancia 0,08–100	Especificar el paso para fuentes de monoespaciado escalable. **Notas:** • 10 es el valor predeterminado de fábrica. • Paso es el número de caracteres de espacio fijo por pulgada (cpp). • El paso se puede aumentar o reducir en incrementos de 0,01 cpp. • En el caso de fuentes de monoespaciado no escalable, el paso aparece en la pantalla, pero no se puede modificar.
Valores de Emulación PCL Orientación Vertical Horizontal	Especificar la orientación del texto y los gráficos en la página. **Notas:** • Vertical es el valor predeterminado de fábrica. Vertical imprime el texto y los gráficos paralelos al borde corto de la página. • Horizontal imprime el texto y los gráficos paralelos al borde largo de la página.
Valores de Emulación PCL Líneas por página 1–255	Especificar el número de líneas que se imprimen en cada página. **Notas:** • 60 es el valor predeterminado de fábrica para EE.UU. 64 es el valor predeterminado internacional. • La impresora define la cantidad de espacio entre cada línea según los valores Líneas por página, Tamaño del papel y Orientación. Seleccione Tamaño del papel y Orientación antes de configurar Líneas por página.
Valores de Emulación PCL Ancho A4 198 mm 203 mm	Establecer la impresora para imprimir en papel de tamaño A4. **Notas:** • "198 mm" es el valor predeterminado de fábrica. • El valor 203 mm define el ancho de la página para permitir la impresión de ochenta caracteres de paso 10.
Valores de Emulación PCL CR auto tras LF Activada Desactivada	Especificar si la impresora introduce automáticamente un retorno de carro (CR) después de un comando de control de avance de línea (LF). **Nota:** Desactivado es el valor predeterminado de fábrica.

Utilice	Para
Valores de Emulación PCL LF auto tras CR Activada Desactivada	Especificar si la impresora introduce automáticamente un avance de línea (LF) después de un comando de control de retorno de carro (CR). **Nota:** Desactivado es el valor predeterminado de fábrica.
Renumerar bandeja Asignar alim multiuso Desactivada Ning. 0–199 Asignar bandeja [x] Desactivada Ning. 0–199 Asignar papel manual Desactivada Ning. 0–199 Asignar sobre manual Desactivada Ning. 0–199	Configurar la impresora para que funcione con software de impresora o programas que utilicen distintas asignaciones de orígenes para bandejas y alimentadores. **Notas:** • "Desactivado" es el valor predeterminado de fábrica. • "Ninguno" ignora el comando de selección de alimentación del papel. Esta opción sólo aparece cuando lo selecciona el intérprete PCL 5. • "0–199" permite la asignación de un valor personalizado.
Renumerar bandeja Ver predeterminados de fábrica Alim mult pred=8 Bandeja1 predet. = 1 Bandeja1 predet. = 4 Bandeja1 predet. = 5 Bandeja1 predet. = 20 Bandeja1 predet. = 21 Sobre predt. = 6 Pap man pred = 2 Sob man pred = 3	Visualizar el valor predeterminado de fábrica asignado para cada bandeja o alimentador.
Renumerar bandeja Restaurar valores predeterminados Sí No	Restaurar todas las asignaciones de bandejas y alimentadores a los valores predeterminados de fábrica.

Menú PPDS

Elemento de menú	Descripción
Orientación Vertical Horizontal	Define la orientación del texto y los gráficos en la página. **Notas:** • Vertical es el valor predeterminado de fábrica. • Los valores se duplican en el menú Emulación PCL.
Líneas por página 1–255	Define el número de líneas que se imprimen en cada página. **Notas:** • 64 es el valor predeterminado de fábrica. • La impresora define la cantidad de espacio entre cada línea según los valores Líneas por página, Tamaño del papel y Orientación. Seleccione los valores correctos de Tamaño del papel y Orientación antes de configurar Líneas por página.
Líneas por pulgada 0,25–30,00	Define el número de líneas que se imprime por pulgada. **Notas:** • 6 es el valor predeterminado de fábrica. • Los líneas por pulgada se puede aumentar o reducir en incrementos de 0,25 pulgadas
Formato de página Imprimir Completa	Define el área imprimible lógica y física de la página. **Notas:** • Imprimir es el valor predeterminado de fábrica. Los datos de impresión mantienen su posición con respecto al borde del papel. • Cuando se selecciona Completa, los márgenes del documento se calculan desde la esquina superior izquierda del borde físico de la página. • No se imprime fuera del área imprimible.
Juego de caracteres 1 2	Especifica un juego de caracteres predeterminado para los trabajos de impresión PPDS. **Notas:** • 2 es el valor predeterminado de fábrica. El juego de caracteres 2 está formado por caracteres y símbolos imprimibles utilizados en los idiomas de inglés no estadounidense. • Cuando se selecciona Juego de caracteres 1, los valores asignados a la impresora se interpretan como comandos de impresora.
Más aproximada Activado Desactivado	Sustituye una fuente que falta con una fuente similar **Nota:** Activado es el valor predeterminado de fábrica. Si no se encuentra la fuente solicitada, la impresora utilizará una fuente similar.
Renumerar bandeja 1 Desactivado Bandeja 2	Configura la impresora para que funcione con software de impresora o programas que utilicen distintas asignaciones de orígenes para bandejas y alimentadores. **Notas:** • Desactivado es el valor predeterminado de fábrica. • Bandeja 2 sólo aparece cuando está instalada.

Elemento de menú	Descripción
CR auto tras LF Activado Desactivado	Especifica si la impresora introduce automáticamente un retorno de carro (CR) después de un comando de control de avance de línea (LF). **Notas:** • Desactivado es el valor predeterminado de fábrica. • Los valores se duplican en el menú Emulación PCL.
LF auto tras CR Activado Desactivado	Especifica si la impresora introduce automáticamente un avance de línea (LF) después de un comando de control de retorno de carro (CR). **Notas:** • Desactivado es el valor predeterminado de fábrica. • Los valores se duplican en el menú Emulación PCL.

Menú HTML

Utilice		Para
Nombre de fuente Albertus MT Antique Olive Apple Chancery Arial MT Avant Garde Bodoni Bookman Chicago Clarendon Cooper Black Copperplate Coronet Courier Eurostile Garamond Geneva Gill Sans Goudy Helvetica Hoefler Text Intl CG Times Intl Courier Intl Univers	Joanna MT Letter Gothic Lubalin Graph Marigold MonaLisa Recut Monaco New CenturySbk New York Optima Oxford Palatino StempelGaramond Taffy Times TimesNewRoman Univers Zapf Chancery NewSansMTCS NewSansMTCT New SansMTJA NewSansMTKO	Definir la fuente predeterminada para los documentos HTML. **Nota:** Se utiliza la fuente Times en los documentos HTML que no especifiquen ninguna fuente.

Utilice	Para
Tamaño de fuente 1–255 pt	Definir el tamaño de fuente predeterminado para documentos HTML. **Notas:** • 12 pt es el valor predeterminado de fábrica. • El tamaño de fuente se puede aumentar en incrementos de 1 punto.

Utilice	Para
Escala 1–400%	Ajustar el tamaño de la fuente predeterminada para documentos HTML. **Notas:** • El valor predeterminado de fábrica es 100%. • La escala se puede aumentar en incrementos del 1%.
Orientación Vertical Horizontal	Definir la orientación de página para documentos HTML. **Nota:** Vertical es el valor predeterminado de fábrica.
Tamaño de margen 8–255 mm	Definir el margen de la página para documentos HTML. **Notas:** • El valor predeterminado de fábrica es 19 mm. • El tamaño de margen puede aumentar en incrementos de 1 mm.
Fondos No imprimir Imprimir	Especificar si se van a imprimir fondos en documentos HTML. **Nota:** Imprimir es el valor predeterminado de fábrica.

Menú Imagen

Utilice	Para
Ajuste automático Activado Desactivado	Seleccionar un tamaño de papel, una escala y una orientación óptimos. **Nota:** El valor predeterminado de fábrica es Activado. Anula los valores de escala y orientación en algunas imágenes.
Invertir Activado Desactivado	Invertir las imágenes monocromas de dos tonos. **Notas:** • El valor predeterminado de fábrica es Desactivado. • Este valor no se aplica a imágenes GIF o JPEG.
Escala Marcar superior izda Más aproximado Marcar centro Ajustar altura/ancho Ajustar altura Ajustar ancho	Ajustar la imagen para que quepa en el tamaño del papel seleccionado. **Notas:** • Más aproximada es el valor predeterminado de fábrica. • Si Ajuste automático está definido en Activado, Escala se define de forma automática en Más aproximada.
Orientación Vertical Horizontal Vertical inversa Horizontal inversa	Definir la orientación de la imagen. **Nota:** Vertical es el valor predeterminado de fábrica.

Menú Ayuda

Elemento de menú	Descripción
Imprimir todas las guías	Imprime todas las guías.
Calidad de color	Proporciona información sobre la solución de problemas de calidad de impresión
Calidad de impresión	Proporciona información sobre la solución de problemas de calidad de impresión.
Guía de impresión	Proporciona información sobre la carga de papel y otro papel especial.
Guía de papel	Proporciona una lista de los tamaños de papel admitidos en las bandejas y los alimentadores.
Guía de defectos de impresión	Proporciona una plantilla para determinar la causa de los defectos en la calidad de impresión y enumera los valores de configuración que se pueden utilizar para ajustar la calidad de impresión
Mapa de menús	Proporciona una lista de los menús y valores del panel de control.
Guía de información	Proporciona ayuda en la búsqueda de información adicional.
Guía de conexión	Proporciona información sobre la conexión local (USB) o a una red de la impresora.
Guía desplazamientos	Proporciona instrucciones sobre cómo mover la impresora de manera segura.
Guía de suministros	Proporciona información acerca de la solicitud de suministros

Ahorro de dinero y cuidado del medioambiente

Lexmark está comprometido con la sostenibilidad medioambiental y mejora constantemente sus impresoras para reducir su impacto sobre el medioambiente. Diseñamos pensando en el medioambiente, ideamos el embalaje para reducir materiales y ofrecemos programas de recogida y reciclaje. Para obtener más información, consulte:

- Sección de Avisos
- La sección Sostenibilidad del medio ambiente de la sitio web de Lexmark se encuentra en **www.lexmark.com/environment**
- El programa de reciclaje de Lexmark se encuentra en **www.lexmark.com/recycle**

Seleccionando determinadas tareas o valores de la impresora podrá reducir aún más el impacto de su impresora. Este capítulo indica las opciones y tareas que pueden proporcionar mayores beneficios medioambientales.

Ahorro de papel y tóner

Los estudios demuestran que hasta el 80% de las emisiones de carbono de una impresora está relacionado con el uso del papel. Puede reducir considerablemente las emisiones de carbono si utiliza papel reciclado y sigue los siguientes consejos de impresión, tales como imprimir por las dos caras del papel e imprimir varias páginas en una misma cara del papel.

Para obtener información acerca de cómo puede ahorrar papel y energía rápidamente utilizando una opción de su impresora, consulte “Uso del modo ecológico” en la página 105.

Uso de papel reciclado

Como una empresa preocupada por el medioambiente, Lexmark apoya el empleo de papel reciclado en las oficinas para su uso específico en impresoras láser. Si desea más información acerca del tipo de papel reciclado que se adecua a su impresora, consulte “Uso de papel reciclado y otro papel de oficina” en la página 50.

Ahorro de suministros

- Imprimir en ambas caras del papel.

  Nota: La impresión a dos caras es el valor predeterminado del controlador de impresión.
- Imprimir varias páginas en una sola hoja de papel.
- La función de vista previa se puede utilizar para ver el aspecto del documento antes de que se imprima.
- Para mayor precisión, imprima una sola copia del documento para comprobar el contenido y el formato.

Ahorro de energía

Uso del modo ecológico

Utilice el modo ecológico para seleccionar rápidamente una o varias formas de reducir el impacto medioambiental de su impresora.

1 En el panel de control de la impresora, navegue hasta:

> **Valores** > OK > **Valores** > OK > **Valores generales** > OK > **Modo ecológico** > OK > seleccione el valor que desee

Utilice	Para
Desactivado	Utilizar los valores predeterminados de fábrica para todos los valores asociados con el modo eco. Este valor admite las especificaciones de rendimiento para su impresora.
Energía	Reducir el consumo energético, especialmente cuando la impresora está inactiva. **Notas:** • Los motores de la impresora no se activan hasta que un trabajo de impresión está listo para imprimirse. La primera página podría imprimirse con un ligero retraso. • La impresora entra en el modo de suspensión tras un minuto de inactividad.
Energía/Papel	Utilizar todos los valores asociados con los modos Energía y Papel.
Papel normal	• Activar la impresión de doble cara (dúplex) automática. • Desactive las opciones de impresión de registro.

2 Pulse OK.

Reducción del ruido de la impresora

Utilice Modo silencioso para reducir el ruido que produce la impresora.

1 En el panel de control de la impresora, navegue hasta:

> **Valores** > OK > **Valores** > **Valores generales** > OK > **Modo silencioso** > OK > seleccione el valor que desee

Utilice	Para
Activado	Reducir el ruido de la impresora. **Notas:** • Los trabajos de impresión se procesan a una velocidad reducida. • Los motores de la impresora no se activan hasta que un documento esté listo para imprimirse. La primera página se imprime con un ligero retraso. • Los sonidos de la alarma de cartucho y control de alarma se apagan. • La impresora ignorará el comando de Inicio Avanzado.
Desactivado	Utilizar los valores predeterminados de fábrica. **Nota:** Este valor admite las especificaciones de rendimiento de la impresora.

2 Pulse OK.

Ajuste del modo de suspensión

1 En el panel de control del escáner, navegue hasta:

> **Valores** > OK > **Valores** > OK > **Valores generales** > OK > **Tiempos de espera** > OK > **Modo de suspensión** > OK

2 En el campo del modo de suspensión, seleccione el número de minutos que desee que la impresora espere hasta entrar en modo de suspensión.

3 Aplique los cambios.

Uso del modo de hibernación

El modo de hibernación es un modo de ahorro de energía que requiere muy poca energía.

Notas:

- El periodo de tiempo predeterminado antes de que la impresora pase al modo de hibernación es de tres días.
- Asegúrese de reactivar la impresora cuando está en modo de hibernación antes de enviar un trabajo de impresión. Un reinicio de fábrica o mantener pulsado el botón de reposo reactiva la impresora cuando está en modo de hibernación.
- Si la impresora está en modo de hibernación, se desactiva Embedded Web Server.

1 En el panel de control del escáner, navegue hasta:

> **Valores** > OK > **Valores** > OK > **Valores generales** > OK

2 Seleccione **Pulsar botón Reposo** o **Mantener pulsado el botón Reposo** y, a continuación, pulse OK.

3 Pulse **Hibernar** > OK.

Establecimiento de Tiempo de espera de hibernación

El Tiempo de espera de hibernación permite definir la cantidad de tiempo que espera la impresora después de procesar un trabajo de impresión antes de pasar al estado de ahorro de energía.

Uso de Embedded Web Server

1 Abra un explorador web y, a continuación, escriba la dirección IP de la impresora en el campo de la dirección.

Notas:

- Visualice la dirección IP de la impresora en la sección TCP/IP del menú Red/Puertos. La dirección IP aparece como cuatro grupos de números separados por puntos, como 123.123.123.123.
- Si está utilizando un servidor proxy, desactívelo temporalmente para cargar correctamente la página web.

2 Haga clic en **Valores** > **Valores generales** > **Tiempos de espera**.

3 En el menú Tiempo de espera de hibernación, seleccione el número de horas, días, semanas o meses que quiere que espere la impresora antes de pasar a un estado de ahorro de energía.

4 Haga clic en **Enviar**.

Uso del panel de control de la impresora

1 En el panel de control de la impresora, navegue hasta:

> **Valores** > OK > **Valores** > OK > **Valores generales** > OK > **Tiempos de espera** > OK > **Tiempo de espera de hibernación** > OK

2 Seleccione la cantidad de tiempo que espera la impresora después de procesar un trabajo de impresión y antes de pasar a modo Hibernar.

3 Pulse OK.

Uso de Programar modos de energía

Programar modos de energía permite programar cuándo pasa la impresora a un modo de ahorro de energía o a estado Lista.

Nota: Esta función solo está disponible para las impresoras de red o las impresoras conectadas a servidores de impresión.

1 Abra un explorador web y, a continuación, escriba la dirección IP de la impresora en el campo de la dirección.

Notas:

- Visualice la dirección IP de la impresora en la sección TCP/IP del menú Red/Puertos. La dirección IP aparece como cuatro grupos de números separados por puntos, como 123.123.123.123.
- Si está utilizando un servidor proxy, desactívelo temporalmente para cargar correctamente la página web.

2 Haga clic en **Valores** > **Valores generales** > **Programar modos de energía**.

3 En el menú Acción, seleccione el modo de energía.

4 En el menú Hora, seleccione la hora.

5 En el menú Día(s), seleccione el día o días.

6 Haga clic en **Agregar**.

Ajuste del brillo de la pantalla de la impresora

Para ahorrar energía o facilitar la lectura de la pantalla, ajuste el valor de brillo.

Uso de Embedded Web Server

1 Abra un explorador web y, a continuación, escriba la dirección IP de la impresora en el campo de la dirección.

Notas:

- Visualice la dirección IP de la impresora en la sección TCP/IP del menú Red/Puertos. La dirección IP aparece como cuatro grupos de números separados por puntos, como 123.123.123.123.

- Si está utilizando un servidor proxy, desactívelo temporalmente para cargar correctamente la página web.

2 Haga clic en **Valores** > **Valores generales**.

3 En el campo Brillo de la pantalla, escriba el porcentaje de brillo que desee para su pantalla.

4 Haga clic en **Enviar**.

Uso del panel de control de la impresora

En el panel de control de la impresora, navegue hasta:

> **Valores** > > **Valores generales** > > **Brillo de la pantalla** >

Reciclaje

Lexmark proporciona programas de recogida y procecimientos de reciclaje respetuosos con el medio ambiente. Para obtener más información, consulte:

- Sección de Avisos
- La sección Sostenibilidad del medio ambiente de la sitio web de Lexmark se encuentra en **www.lexmark.com/environment**
- El programa de reciclaje de Lexmark se encuentra en **www.lexmark.com/recycle**

Reciclaje de los productos de Lexmark

Para devolver productos Lexmark para proceder a su reciclaje:

1 Vaya a **www.lexmark.com/recycle**.

2 Busque el tipo de producto que desee reciclar y, a continuación, seleccione su país o región en la lista.

3 Siga las instrucciones que aparecen en la pantalla del ordenador.

Nota: Los suministros y el hardware de la impresora que no figuren en un programa de recogida de Lexmark se pueden reciclar en su centro de reciclado local. Póngase en contacto con el centro e reciclado para determinar los elementos que aceptan.

Reciclaje del material de embalaje de Lexmark

Lexmark se esfuerza constantemente en minimizar el material de embalaje. Una menor cantidad de este material ayuda a asegurar que las impresoras Lexmark se transportan de la manera más ecológica y eficaz, y esto hace que haya menos material de embalaje que desechar. Estos detalles hacen que disminuyan las emisiones de gases de efecto invernadero y que se produzca un ahorro tanto en la energía como en los recursos naturales.

Lexmark dispone de instalaciones apropiadas para de reciclaje del cartón ondulado que utiliza como material de embalaje. Es posible que no haya este tipo de instalaciones en su entorno.

La espuma que se utiliza para el embalaje en Lexmark se recicla en instalaciones destinadas para este fin. Es posible que no haya este tipo de instalaciones en su entorno.

Cuando usted devuelve un cartucho a Lexmark, puede volver a utilizar la caja en la que venía metido. Lexmark reciclará la caja.

Devolución de los cartuchos Lexmark para su reutilización o reciclado

El Programa de recogida de cartuchos de Lexmark le permite devolver gratis a Lexmark cartuchos usados para su posterior reutilización o reciclaje. El cien por cien de los cartuchos vacíos que se devuelven a Lexmark se reutilizan o se reciclan. Las cajas que se utilizan para devolver los cartuchos también se reciclan.

Para devolver los cartuchos Lexmark para su reutilización o reciclado, haga lo siguiente:

1. Vaya a **www.lexmark.com/recycle**.
2. Seleccione el producto que desea reciclar.

Asegurar la impresora

Uso de la función de bloqueo de seguridad

La impresora está equipada con una función de bloqueo de seguridad. Conecte un bloqueo de seguridad compatible con la mayoría de portátiles en la ubicación que se muestra para asegurar la impresora en su sitio.

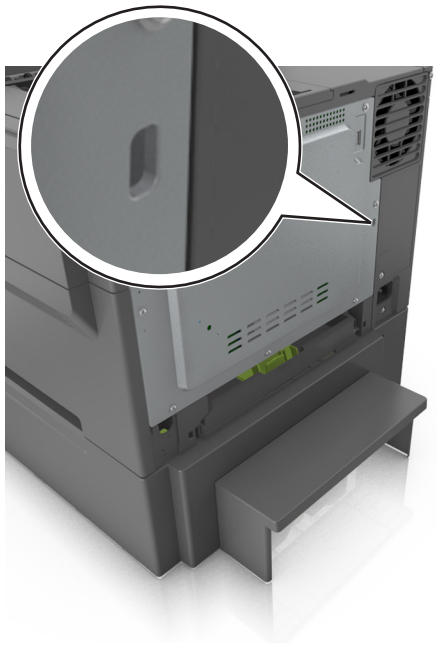

Declaración de volatilidad

Su impresora contiene varios tipos de memoria capaces de almacenar configuración de red y dispositivos, así como datos de usuario.

Tipo de memoria	Descripción
Memoria volátil	Su impresora utiliza la *memoria de acceso aleatorio* (RAM) para almacenar temporalmente los datos de usuario durante los trabajos sencillos de impresión.
Memoria no volátil	Su impresora utiliza dos tipos de memoria no volátil: EEPROM y NAND (memoria flash). Ambos tipos se usan para almacenar información sobre el sistema operativo, valores de dispositivos y de la red.

Borre el contenido de cualquier memoria de impresora instalada si se dan las siguientes circunstancias:

- La impresora no está disponible.
- Se va a trasladar la impresora a un departamento o ubicación diferente.
- La impresora va a ser reparada por una persona ajena a la organización.
- Se va a retirar la impresora de las instalaciones para repararla.
- La impresora se vende a otra empresa.

Borrado de la memoria volátil

La memoria volátil (RAM) que está instalada en la impresora requiere una fuente de alimentación para conservar la información. Para borrar datos almacenados, solo tiene que apagar la impresora.

Borrado de la memoria no volátil

Borre los valores individuales, los valores de dispositivo y red, de seguridad y las soluciones incorporadas mediante el siguiente procedimiento:

1. Apague la impresora.
2. Mantenga pulsados **2** y **6** en el teclado mientras se enciende la impresora. Suelte los botones sólo cuando aparezca la pantalla con la barra de progreso.

   La impresora realiza una secuencia de encendido y, a continuación, aparece el menú Configuración. Al encender la impresora del todo, aparece una lista de funciones en la pantalla de la impresora.
3. Pulse el botón de flecha hacia arriba o hacia abajo hasta que aparezca **`Limpiar todos los valores`**.

   La impresora se reiniciará varias veces durante este proceso.

   Nota: Borrar todos los valores elimina los valores del dispositivo, las soluciones, los trabajos y las contraseñas de la memoria de la impresora.
4. Desplácese a:

   Atrás > **Salir del menú Configurar**

La impresora se reiniciará y volverá al modo de funcionamiento normal.

Búsqueda de información de seguridad de la impresora

En los entornos de alta seguridad, puede ser necesario tomar medidas adicionales para asegurar que personas no autorizadas no puedan acceder a los datos confidenciales almacenados en el disco duro de la impresora. Para obtener más información, visite el **sitio web de seguridad de Lexmark**.

Podrá consultar también *Embedded Web Server — Seguridad: Guía del administrador* para obtener información adicional:

1. Vaya a **www.lexmark.com** y navegue hasta **Asistencia y Descargas** > y seleccione su impresora.
2. Haga clic en la ficha **Manuales** y, a continuación, seleccione *Embedded Web Server — Seguridad: Guía del administrador*.

Mantenimiento de la impresora

Advertencia: Posibles daños: Si no se consigue mantener un rendimiento de impresora óptimo periódicamente o no se sustituyen las piezas y los consumibles, es posible que la impresora sufra daños.

Limpieza de la impresora

PRECAUCIÓN: PELIGRO DE DESCARGAS ELÉCTRICAS: Para evitar el riesgo de descarga eléctrica al limpiar el exterior de la impresora, desconecte el cable de alimentación de la toma eléctrica y desconecte todos los cables de la impresora antes de realizar la operación.

Notas:

- Realice esta tarea una vez transcurridos varios de meses.
- Cualquier daño de la impresora ocasionado por su manipulación inadecuada queda fuera de la cobertura de garantía de la impresora.

1. Apague la impresora y, a continuación, desconecte el cable de alimentación de la toma de tierra.
2. Elimine el papel de la bandeja estándar y del alimentador multiuso.
3. Retire el polvo, las pelusas y los trozos de papel que se encuentren alrededor de la impresora con un cepillo suave o una aspiradora.
4. Limpie la parte exterior de la impresora con un paño húmedo paño suave y sin pelusa.

   Notas:

   - No utilice productos de limpieza para el hogar ni detergentes, ya que podrían dañar el acabado de la impresora.
   - Asegúrese de que todas las partes de la impresora estén secas después de la limpieza.
5. Conecte el cable de alimentación y encienda la impresora.

Comprobación del estado de suministros y piezas

Cuando se necesita un suministro de repuesto o mantenimiento, aparece un mensaje en la pantalla. Para obtener más información, consulte “Suministros, menú” en la página 63.

Comprobación del estado de piezas y suministros en el panel de control de la impresora

En el panel de control de la impresora, navegue hasta:

> **Estado/Suministros** > OK **Ver suministros** > OK

Comprobación del estado de los componentes y consumibles desde Embedded Web Server

Nota: Asegúrese de que el equipo y la impresora están conectados a la misma red.

1. Abra un explorador web y, a continuación, escriba la dirección IP de la impresora en el campo de la dirección.

   Notas:

   - Visualice la dirección IP de la impresora en la sección TCP/IP del menú Red/Puertos. La dirección IP aparece como cuatro grupos de números separados por puntos, como 123.123.123.123.
   - Si está utilizando un servidor proxy, desactívelo temporalmente para cargar correctamente la página web.

2. Haga clic en **Estado del dispositivo** > **Más detalles**.

Número estimado de páginas restantes

El número estimado de páginas restantes se basa en el historial de impresión reciente de la impresora. Su precisión puede variar de forma significativa y depende de muchos factores, tales como el contenido real del documento, los valores de calidad de impresión y otros valores de la impresora.

La precisión del número de páginas restantes puede disminuir cuando el consumo real de impresión es distinto del consumo histórico de impresión. Considere el nivel variable de la precisión antes de comprar o sustituir consumibles en función de la estimación. Hasta que se obtenga un historia de precisión adecuado de la impresora, las estimaciones iniciales asumen un consumo futuro de consumibles basado en los métodos de pruebas de la Organización Internacional de Estandarización* y en el contenido de las páginas.

*Rendimiento medio continuo declarado del cartucho compuesto negro o CMA, según ISO/IEC 19798.

Solicitud de suministros

Para realizar pedidos de suministros en Estados Unidos, póngase en contacto con Lexmark en ell 1-800-539-6275 para obtener información acerca de los distribuidores autorizados de suministros de Lexmark en su área. En los demás países o regiones, vaya a **www.lexmark.com** o póngase en contacto con el lugar en el que adquirió la impresora.

El programa de devolución de Lexmark permite adquirir consumibles Lexmark a precio rebajado a cambio de su compromiso a usarlos únicamente una vez y devolverlos solo a Lexmark para su reutilización o reciclaje.

Utilice componentes y suministros originales de Lexmark

La impresora Lexmark ha sido diseñada para un óptimo rendimiento con suministros y piezas originales de Lexmark. El uso de suministros o piezas de terceros puede afectar al rendimiento, la fiabilidad o el ciclo de vida de la impresora y de sus componentes de imagen. El uso de suministros o piezas de terceros puede afectar a la cobertura de la garantía. La garantía no cubre el daño ocasionado por el uso de suministros o piezas de terceros. Todos los indicadores de duración han sido diseñados para funcionar con suministros y piezas de Lexmark, y podrían ocasionar resultados impredecibles si se utilizan suministros o piezas de terceros. Si se agota el uso de los componentes de imagen, pueden producirse daños en la impresora Lexmark o en sus componentes asociados.

Pedido de cartuchos de tóner

Notas:

- El rendimiento estimado del cartucho se basa en el estándar ISO/IEC 19798.
- Una cobertura de impresión extremadamente baja durante períodos prolongados puede afectar negativamente al rendimiento real.

Cartuchos Retornables CS410

Elemento	Estados Unidos y Canadá	Espacio Económico Europeo (EEE+)	Resto de Europa, Oriente Próximo y África (RoEMEA)	Distribución en América Latina (LAD)	Resto de Asia Pacífico (RdAP)	Australia y Nueva Zelanda (ANZ)
Cartuchos Retornables de tóner						
Black	70C10K0	70C20K0	70C80K0	70C80K0	70C80K0	70C80K0
Cian	70C10C0	70C20C0	70C80C0	70C80C0	70C80C0	70C80C0
Magenta	70C10M0	70C20M0	70C80M0	70C80M0	70C80M0	70C80M0
Amarillo	70C10Y0	70C20Y0	70C80Y0	70C80Y0	70C80Y0	70C80Y0
Cartuchos Retornables de tóner de alto rendimiento						
Black	70C1HK0	70C2HK0	70C8HK0	70C8HK0	70C8HK0	70C8HK0
Cian	70C1HC0	70C2HC0	70C8HC0	70C8HC0	70C8HC0	70C8HC0
Magenta	70C1HM0	70C2HM0	70C8HM0	70C8HM0	70C8HM0	70C8HM0
Amarillo	70C1HY0	70C2HY0	70C8HY0	70C8HY0	70C8HY0	70C8HY0
Para obtener más información sobre los países ubicados en cada región, visite **www.lexmark.com/regions.**						

Cartuchos convencionales CS410

Elemento	Mundial
Cartuchos de tóner convencionales de alto rendimiento	
Black	70C0H10
Cian	70C0H20
Magenta	70C0H30
Amarillo	70C0H40
Para obtener más información sobre los países ubicados en cada región, visite **www.lexmark.com/regions.**	

Cartuchos Retornables CS417

Elemento	Estados Unidos y Canadá	Espacio Económico Europeo (EEE+)	Resto de Europa, Oriente Próximo y África (RoEMEA)	Distribución en América Latina (LAD)	Resto de Asia Pacífico (RdAP)	Australia y Nueva Zelanda (ANZ)
Cartuchos Retornables de tóner						
Black	71B10K0	71B20K0	71B30K0	71B40K0	71B50K0	71B60K0
Cian	71B10C0	71B20C0	71B30C0	71B40C0	71B50C0	71B60C0
Magenta	71B10M0	71B20M0	71B30M0	71B40M0	71B50M0	71B60M0
Amarillo	71B10Y0	71B20Y0	71B30Y0	71B40Y0	71B50Y0	71B60Y0
Cartuchos Retornables de tóner de alto rendimiento						
Black	71B1HK0	71B2HK0	71B5HK0	71B4HK0	71B3HK0	71B6HK0
Cian	71B1HC0	71B2HC0	71B5HC0	71B4HC0	71B3HC0	71B6HC0
Magenta	71B1HM0	71B2HM0	71B5HM0	71B4HM0	71B3HM0	71B6HM0
Amarillo	71B1HY0	71B2HY0	71B5HY0	71B4HY0	71B3HY0	71B6HY0
Para obtener más información sobre los países ubicados en cada región, visite **www.lexmark.com/regions.**						

Cartuchos convencionales CS417

Elemento	Mundial
Cartuchos de tóner convencionales de alto rendimiento	
Black	71B0H10
Cian	71B0H20
Magenta	71B0H30
Amarillo	71B0H40
Para obtener más información sobre los países ubicados en cada región, visite **www.lexmark.com/regions.**	

Solicitud de kits de imagen

Elemento	Todos los países y regiones
Kit de imagen negro	700Z1
Unidad de imagen de color	700Z5

Solicitud de un contenedor de tóner de desecho

Elemento	Todos los países y regiones
Contenedor de tóner de desecho	C540X75G

Almacenamiento de suministros

Guarde los suministros de la impresora en un lugar fresco y limpio. Almacene los suministros hacia arriba en sus embalajes originales hasta su utilización.

No exponga los suministros a:

- Luz directa del sol
- Temperaturas superiores a 35 °C (95 °F)
- Alta humedad por encima del 80%
- Aire salado
- Gases corrosivos
- Mucho polvo

Sustitución de suministros

Sustitución del contenedor de tóner de desecho

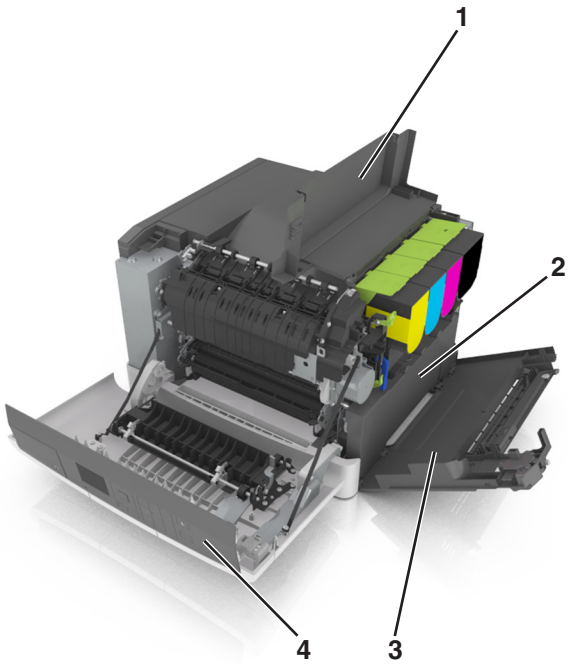

1	Puerta superior
2	Contenedor de tóner de desecho
3	Cubierta del lado derecho
4	Puerta frontal

1 Extraiga el contenedor de tóner de desecho de repuesto.

2 Abra la puerta frontal.

PRECAUCIÓN: SUPERFICIE CALIENTE: El interior de la impresora podría estar caliente. Para evitar el riesgo de heridas producidas por el contacto con un componente caliente, deje que la superficie se enfríe antes de tocarlo.

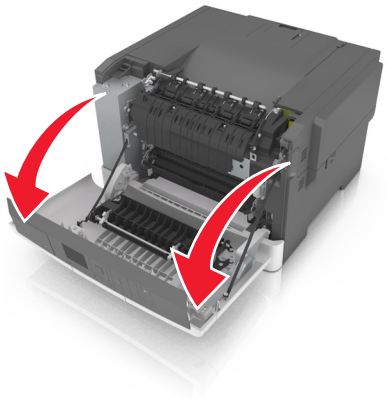

3 Abra la puerta superior.

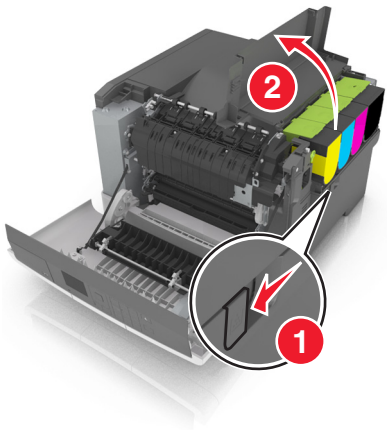

4 Extraiga la cubierta del lado derecho.

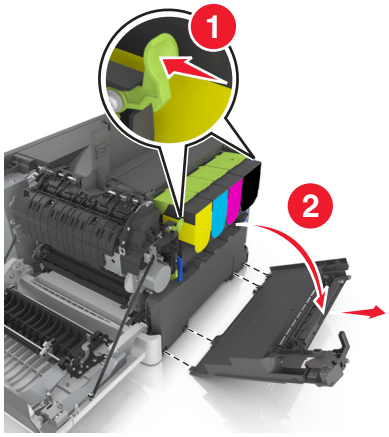

5 Retire el contenedor de tóner de desecho.

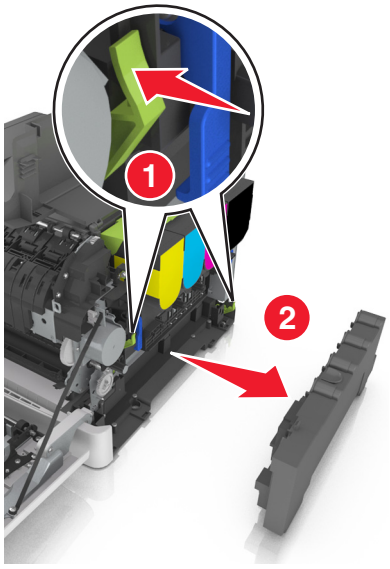

6 Retire el contenedor de tóner de desecho usado.

Para obtener más información, consulte “Reciclaje de los productos de Lexmark” en la página 108.

7 Introduzca el contenedor de tóner de desecho de repuesto.

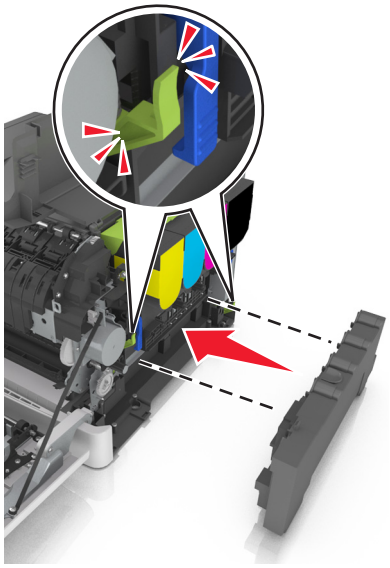

8 Introduzca la cubierta del lado derecho.

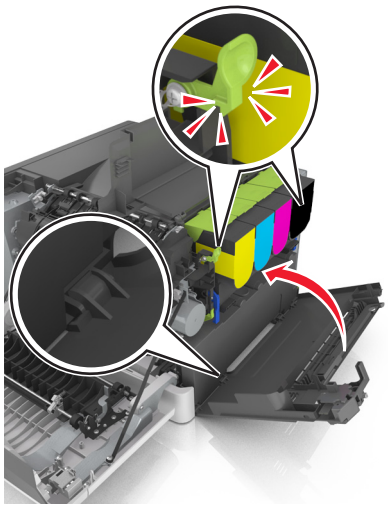

9 Cierre la puerta superior.

10 Cierre la puerta frontal.

Sustitución de un kit de imagen negro y de color

1 Abra la puerta frontal.

PRECAUCIÓN: SUPERFICIE CALIENTE: El interior de la impresora podría estar caliente. Para evitar el riesgo de heridas producidas por el contacto con un componente caliente, deje que la superficie se enfríe antes de tocarlo.

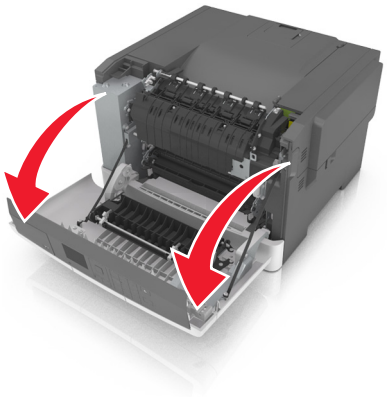

2 Abra la puerta superior.

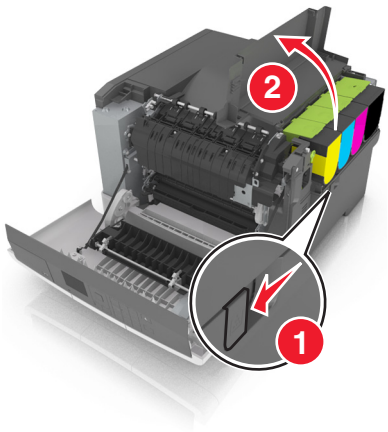

3 Retire los cartuchos de tóner.

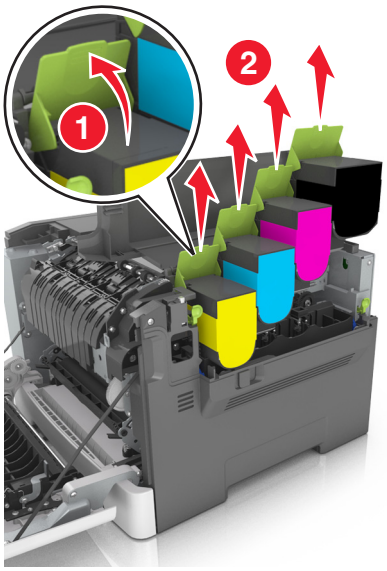

4 Extraiga la cubierta del lado derecho.

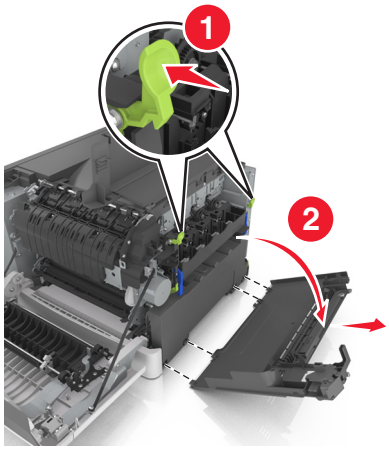

5 Retire el contenedor de tóner de desecho.

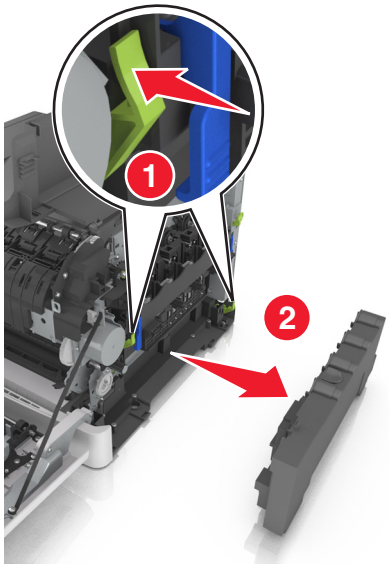

6 Levante las palancas azules de la unidad de imagen y tire después de la unidad de imagen hasta que se detenga.

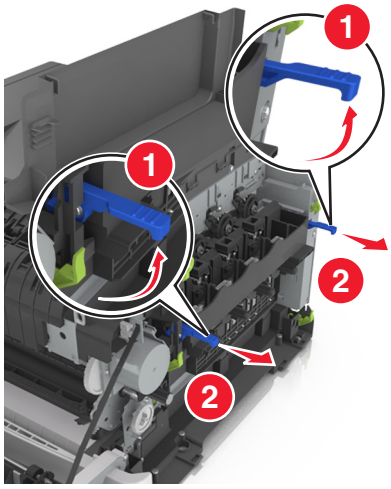

7 Presione la palanca azul y sujete las asas verdes de los laterales para extraer la unidad de imagen.

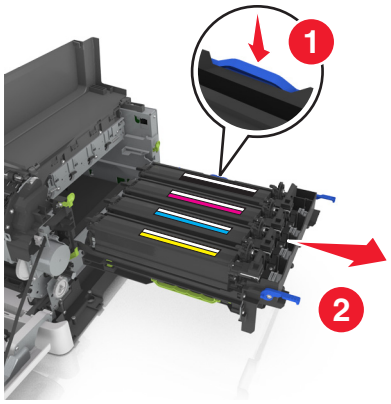

8 Desembale el kit de imagen negro y de color de repuesto.

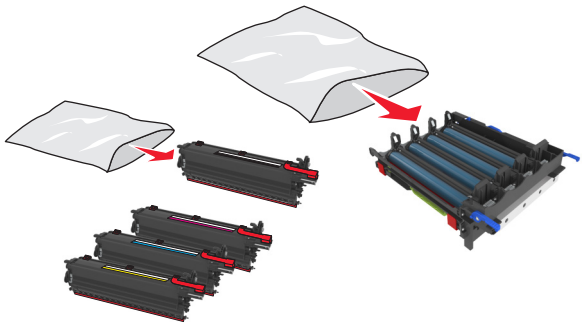

Notas:

- La unidad de imagen de color incluye la unidad de imagen y las unidades de revelador de color cian, magenta, amarillo y negro.
- La unidad de imagen negra incluye la unidad de imagen y la unidad de revelador de negro.

9 Empaquete el kit de imagen.

Para obtener más información, consulte “Reciclaje de los productos de Lexmark” en la página 108.

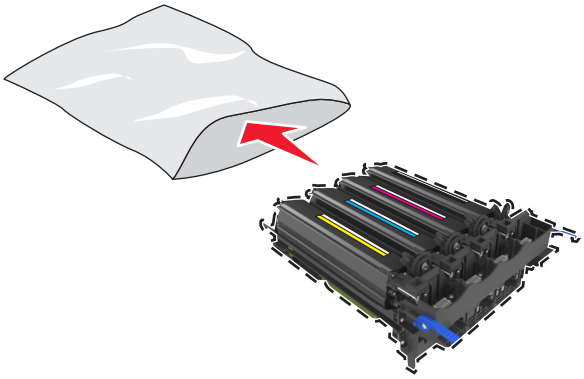

Nota: Cuando sustituya la unidad de imagen de negro, guarde las unidades de revelador de cian, magenta y amarillo. Deseche solo la unidad de revelador de negro.

10 Agite suavemente las unidades de revelador de amarillo, cian, magenta y negro de un lado a otro.

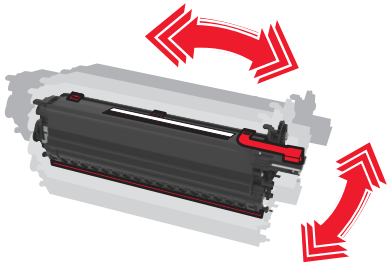

11 Quite la tira roja de embalaje y el material adjunto de las unidades de revelador.

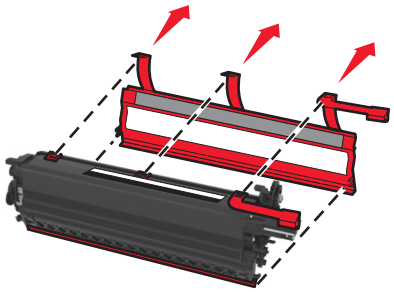

12 Inserte las unidades de revelador amarillo, cian, magenta y negro en la ranuras de color correspondientes.

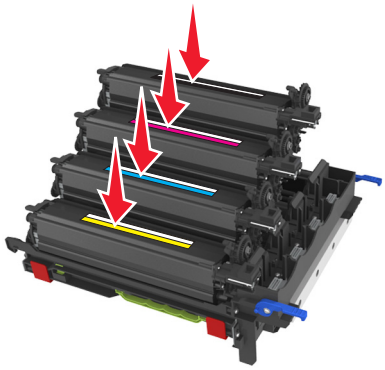

13 Retire la tira de embalaje roja del kit de imagen.

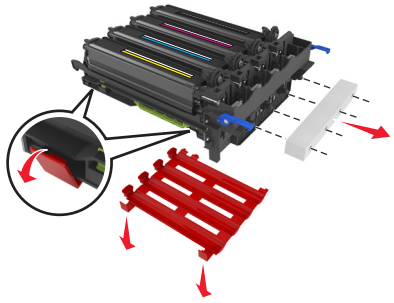

Advertencia: Posibles daños: No toque el tambor fotoconductor brillante que se encuentra debajo de la unidad de imágenes. Si lo hace, puede afectar a la calidad de los futuros trabajos de impresión.

14 Alinee e inserte el kit de imagen.

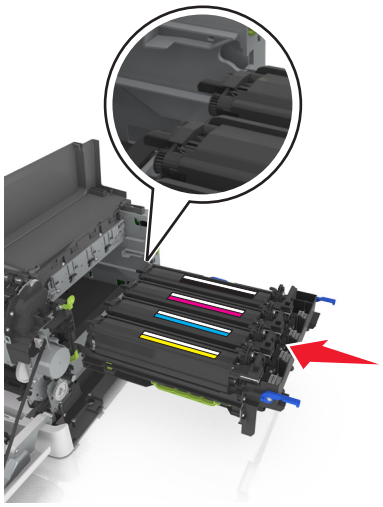

15 Levante las palancas azules hasta que el kit de imagen está completamente encajado en su lugar.

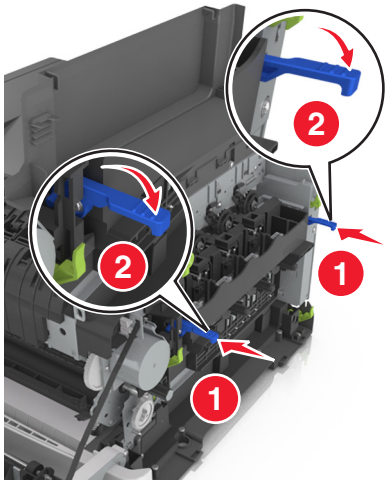

16 Introduzca el depósito de tóner de desecho.

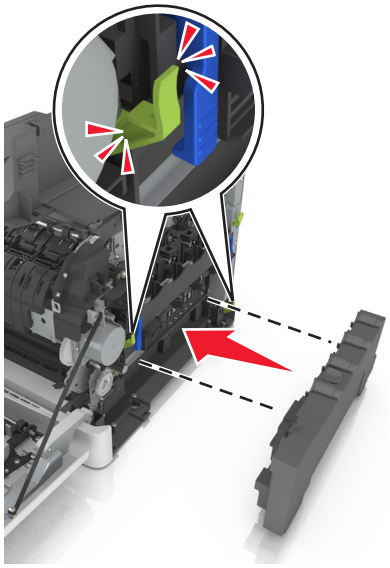

17 Introduzca la cubierta del lado derecho.

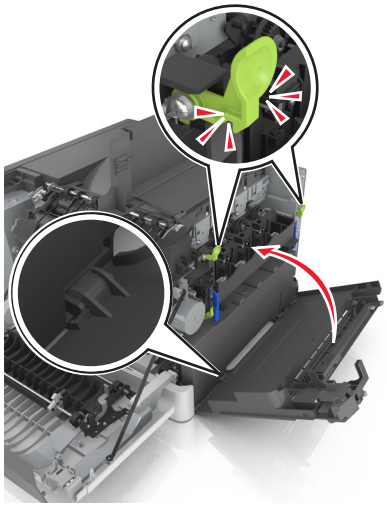

18 Introduzca los cartuchos de tóner.

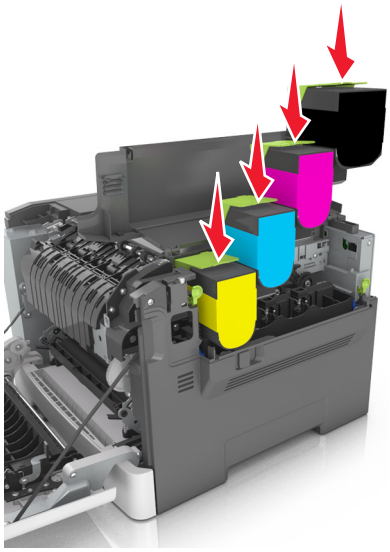

19 Cierre la puerta superior.

20 Cierre la puerta frontal.

Sustitución de cartuchos de tóner

Advertencia: Posibles daños: La garantía no cubre los daños causados por el uso de un cartucho de tóner que no sea de Lexmark.

Nota: El uso de cartuchos de tóner que no sean de Lexmark puede reducir la calidad de impresión.

1 Deslice el pestillo de liberación del lado derecho de la impresora y, a continuación, abra la puerta superior.

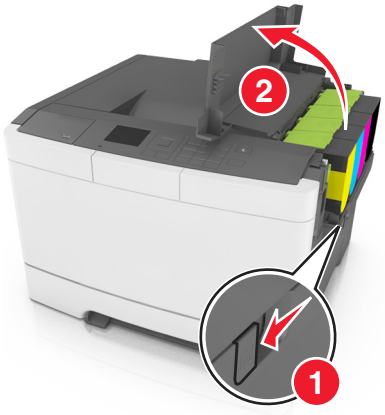

2 Extraiga el cartucho de tóner levantando la palanca y, a continuación, sáquelo con cuidado del kit de imagen.

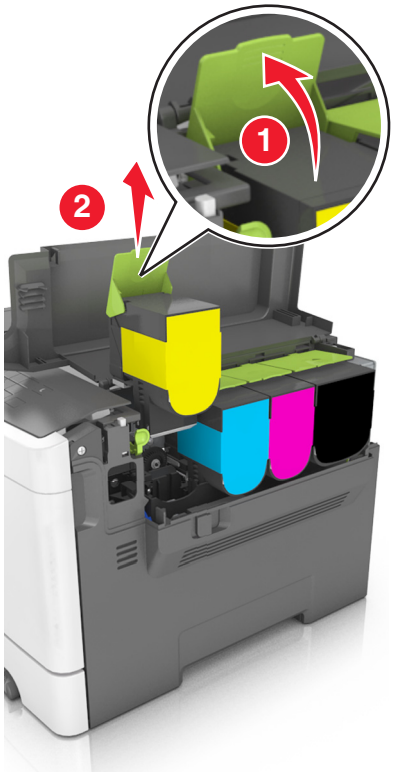

3 Desembale el cartucho de tóner nuevo y quite el embalaje.

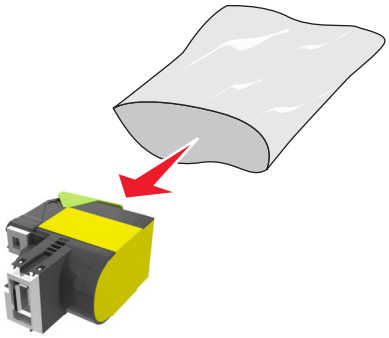

4 Alinee el nuevo cartucho de tóner y, a continuación, presione hacia abajo el cartucho hasta que encaje en su sitio.

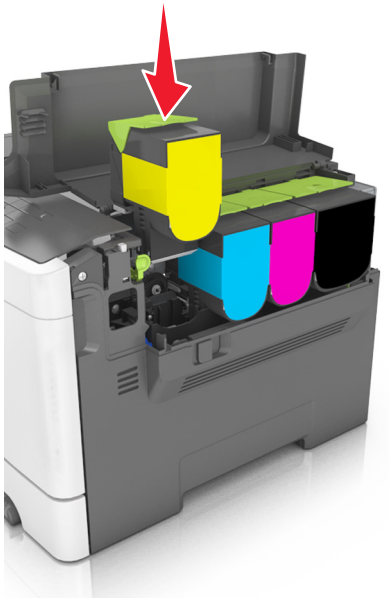

5 Cierre la puerta superior.

6 Selle el cartucho de tóner usado en la bolsa en la que venía el cartucho de tóner de repuesto antes desecharlo.

Para obtener más información, consulte “Reciclaje de los productos de Lexmark” en la página 108.

Sustitución de una unidad de revelador

Sustituya la unidad de revelador cuando se produzca un defecto de calidad de impresión en la impresora.

1 Abra la puerta frontal.

PRECAUCIÓN: SUPERFICIE CALIENTE: El interior de la impresora podría estar caliente. Para evitar el riesgo de heridas producidas por el contacto con un componente caliente, deje que la superficie se enfríe antes de tocarlo.

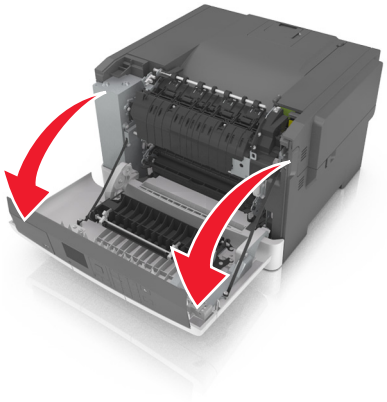

2 Abra la puerta superior.

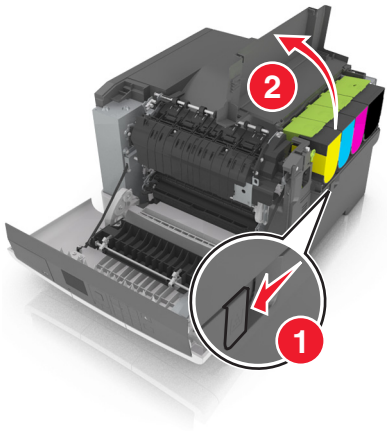

3 Retire los cartuchos de tóner.

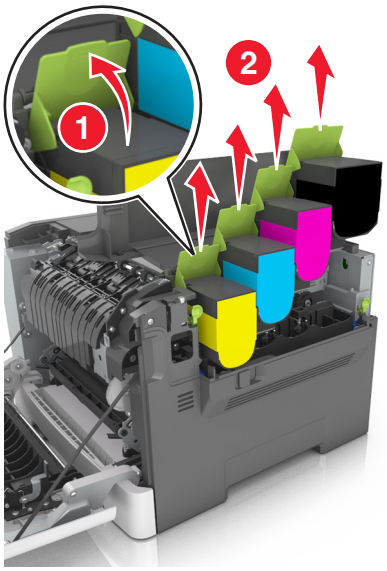

4 Extraiga la cubierta del lado derecho.

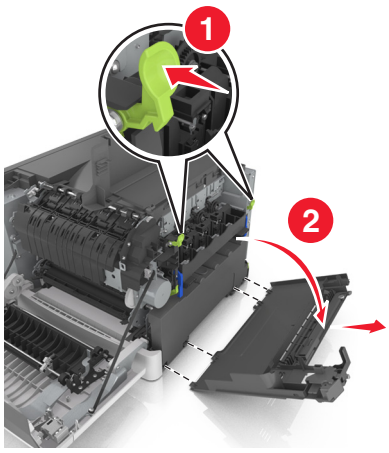

5 Retire el contenedor de tóner de desecho.

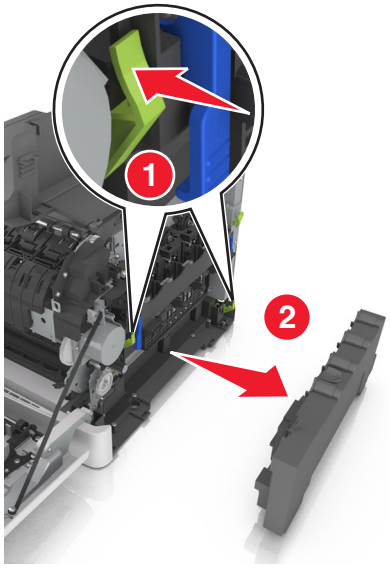

6 Levante las palancas azules de la unidad de imagen y tire después de la unidad de imagen hasta que se detenga.

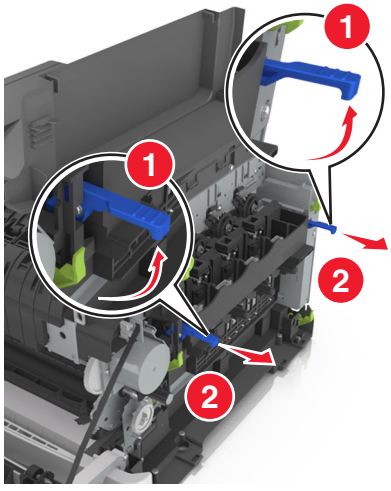

7 Presione la palanca azul y sujete las asas verdes de los laterales para extraer la unidad de imagen.

Advertencia: Posibles daños: No toque la cara inferior del kit de imagen. Esto podría dañar el kit de imagen.

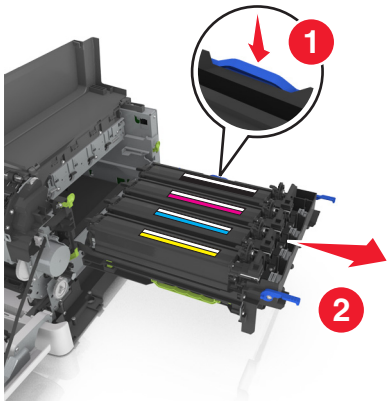

8 Extraiga la unidad de revelador usada.

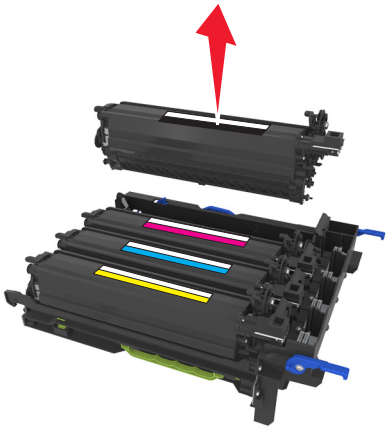

9 Agite suavemente la unidad de revelador de recambio de un lado a otro antes de sacarla de su embalaje.

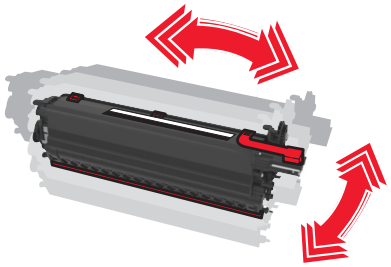

10 Retire la cubierta de protección roja de la unidad de revelador.

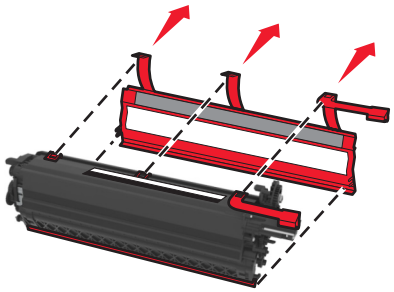

11 Inserte la unidad de revelador.

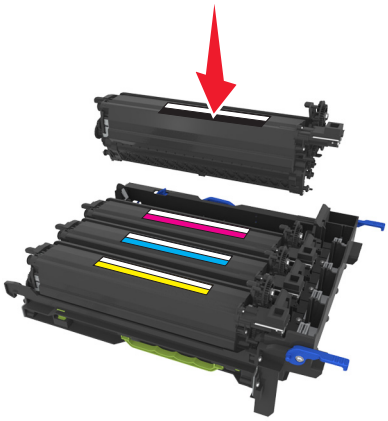

12 Alinee e inserte el kit de imagen.

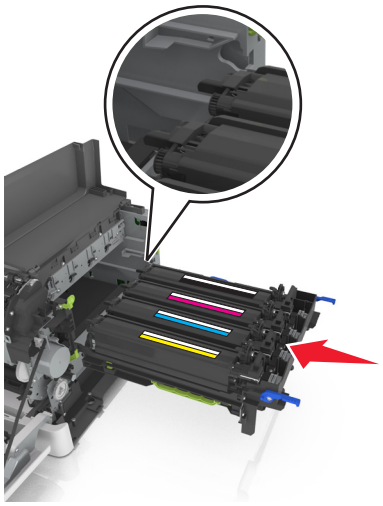

13 Levante las palancas azules hasta que el kit de imagen está completamente encajado en su lugar.

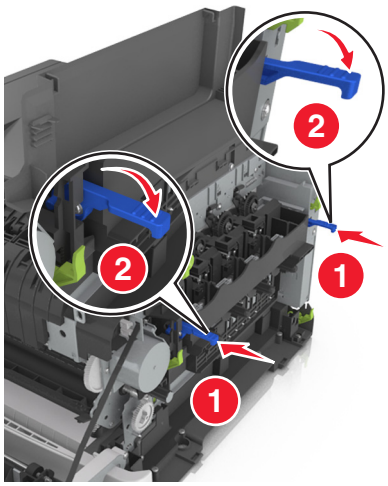

14 Introduzca el depósito de tóner de desecho.

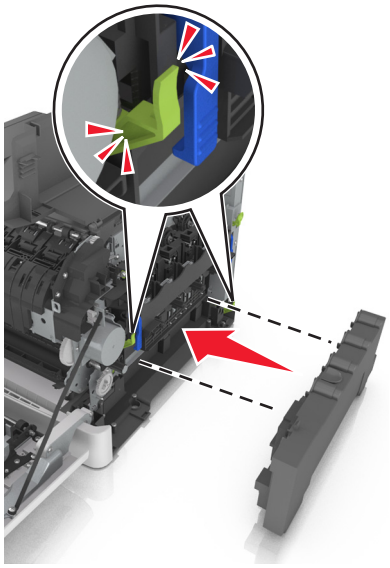

15 Introduzca la cubierta del lado derecho.

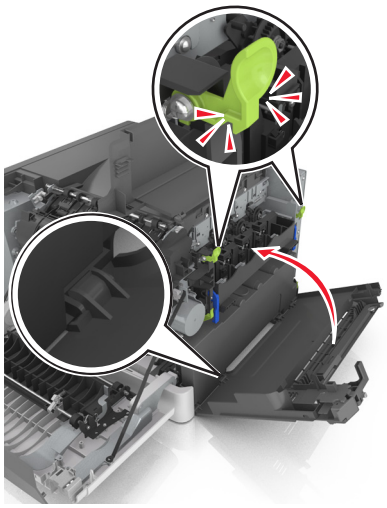

16 Introduzca los cartuchos de tóner.

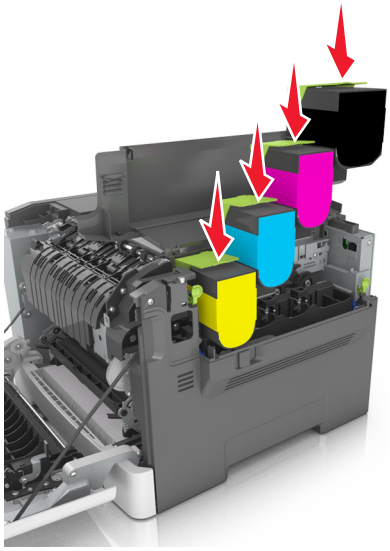

17 Cierre la puerta superior.

18 Cierre la puerta frontal.

19 Empaquete la unidad de revelador usada en la bolsa en la que venía la unidad de revelador de repuesto antes de desecharla.

Para obtener más información, consulte “Reciclaje de los productos de Lexmark” en la página 108.

Traslado de la impresora

Desplazamiento de la impresora a otra ubicación

⚠ **PRECAUCIÓN: POSIBLES DAÑOS PERSONALES:** El peso de la impresora es superior a 18 kg (40 lb) y se necesitan dos o más personas con formación para levantarla de forma segura.

PRECAUCIÓN: POSIBLES DAÑOS PERSONALES: Para evitar el riesgo de incendio o descarga eléctrica, utilice exclusivamente el cable de alimentación que se suministra junto con este producto o el repuesto autorizado por el fabricante.

PRECAUCIÓN: POSIBLES DAÑOS PERSONALES: Al mover la impresora, siga estas instrucciones para evitar daños personales o en la impresora:

- Asegúrese de que todas las puertas y bandejas están cerradas.
- Apague la impresora y, a continuación, desconecte el cable de alimentación de la toma de tierra.
- Desconecte todos los cables de la impresora.
- Si la impresora tiene una base de ruedas, llévela con cuidado hasta la nueva ubicación. Preste atención a la hora de atravesar umbrales y saltos en los suelos.
- Si, en lugar de una base de ruedas, la impresora se apoya sobre bandejas opcionales, levántela de las bandejas. No intente levantar la impresora y las bandejas al mismo tiempo.
- Utilice siempre las agarraderas de la impresora para levantarla.
- Si se utiliza un carro para desplazar la impresora, éste debe tener una superficie que pueda abarcar toda el área de la impresora.
- Si se utiliza un carro para desplazar la impresora, éste debe tener una superficie que pueda abarcar todas las dimensiones del área de la impresora.
- Mantenga la impresora en posición vertical.
- Se deben evitar los movimientos bruscos.
- No ponga los dedos bajo la impresora cuando la coloque.
- Asegúrese de que la impresora está rodeada de una zona despejada.

Nota: cualquier daño de la impresora ocasionado por su desplazamiento inadecuado queda fuera de la cobertura de garantía de la impresora.

Envío de la impresora

Cuando envíe la impresora, utilice el embalaje original.

Administración de la impresora

Búsqueda de información avanzada sobre la conexión de redes y el administrador

Este capítulo trata de las tareas básicas de soporte administrativo realizadas con Embedded Web Server. Si desea información sobre tareas de soporte del sistema más avanzadas, consulte la *Guía de conexión de redes* en el CD *Software y documentación* o *Embedded Web Server — Seguridad: Guía del administrador* en el sitio web de asistencia de Lexmark en **http://support.lexmark.com**.

Configuración del Panel del operador remoto

Con esta aplicación, podrá interactuar con el panel de control de la impresora incluso cuando no se encuentre físicamente cerca de la impresora de red. Desde el equipo, puede ver el estado de la impresora, enviar trabajos de impresión retenidos, crear marcadores y realizar otras tareas de impresión.

1. Abra un explorador web y, a continuación, escriba la dirección IP de la impresora en el campo de la dirección.

   Nota: Verá la dirección IP de la impresora en la pantalla de inicio de la impresora. La dirección IP aparece como cuatro grupos de números separados por puntos, como 123.123.123.123.

2. Haga clic en **Valores** > **Panel del operador remoto**.
3. Seleccione la casilla de verificación **Activar** y personalice después los valores.
4. Haga clic en **Enviar**.

Para utilizar la aplicación, haga clic en **Panel del operador remoto** > **Iniciar subprograma VNC**.

Comprobación del estado de la impresora

Puede ver los valores de la bandeja de papel, el nivel de tóner en los cartuchos de tóner, el porcentaje de duración restante del kit de mantenimiento y las medidas de capacidad de ciertas piezas de la impresora en la página de estado del dispositivo de Embedded Web Server.

1. Introduzca la dirección IP de la impresora en el campo de dirección del navegador web.

   Nota: Si no conoce la dirección IP de la impresora, puede:

   - Ver la dirección IP en el panel de control de la impresora en la sección TCP/IP en el menú Redes/Puertos.
   - Imprimir una página de configuración de red o las páginas de valores del menú y localizar la dirección IP en la sección TCP/IP.

2. Haga clic en **Estado del dispositivo**.

Visualización de informes

En Embedded Web Server puede ver algunos informes. Estos informes resultan útiles para evaluar el estado de la impresora, la red y los suministros.

1. Abra un explorador web y, a continuación, escriba la dirección IP de la impresora en el campo de la dirección.

Notas:

- Visualice la dirección IP de la impresora en la sección TCP/IP del menú Red/Puertos. La dirección IP aparece como cuatro grupos de números separados por puntos, como 123.123.123.123.
- Si está utilizando un servidor proxy, desactívelo temporalmente para cargar correctamente la página web.

2 Pulse **Informes** y, a continuación, haga clic en el tipo de informe que desee ver.

Configuración de notificaciones de suministros desde Embedded Web Server

Puede determinar cómo desea que se le notifique cuando los suministros estén próximos a agotarse, a un nivel bajo, muy bajo o lleguen al final de su vida útil mediante la configuración de alertas que pueden seleccionarse.

Notas:

- Puede seleccionar alertas para los cartuchos de tóner, el kit de imagen, el kit de mantenimiento y el contenedor de tóner de desecho.
- Todas las alertas pueden configurarse para los estados del suministro "próximo a agotarse", "bajo" y "muy bajo". No todas las alertas pueden configurarse para el estado del suministro que indica el final de su vida útil. Está disponible una alerta por correo electrónico para todos los estados del suministro.
- El porcentaje de suministro restante estimado que activa la alerta se puede configurar en algunos suministros para algunos estados del suministro.

1 Abra un explorador web y, a continuación, escriba la dirección IP de la impresora en el campo de la dirección.

Notas:

- Visualice la dirección IP de la impresora en la sección TCP/IP del menú Red/Puertos. La dirección IP aparece como cuatro grupos de números separados por puntos, como 123.123.123.123.
- Si está utilizando un servidor proxy, desactívelo temporalmente para cargar correctamente la página web.

2 Haga clic en **Valores** > **Valores de impresión** > **Notificaciones de suministros**.

3 En el menú desplegable de cada suministro, seleccione una de las siguientes las opciones de notificación:

Notificación	Descripción
Desactivado	Se produce el comportamiento normal de la impresora para todos los suministros.
Solo correo electrónico	La impresora genera un mensaje de correo electrónico cuando se alcanza el estado del suministro. El estado del dispositivo aparece en las páginas de menú y de resumen.
Advertencia	La impresora muestra el mensaje de advertencia y genera un mensaje de correo electrónico sobre el estado del suministro. La impresora no se detiene cuando se alcanza el estado del suministro.
Parada con continuación[1]	La impresora deja de procesar trabajos cuando se alcanza el estado del suministro. Es necesario que el usuario pulse un botón para que la impresión continúe.
[1] La impresora genera un mensaje de correo electrónico sobre el estado del suministro cuando la notificación de suministros está activada. [2] La impresora se detiene cuando algunos suministros se quedan vacíos para evitar daños.	

Notificación	Descripción
Parada sin continuación[1,2]	La impresora se detiene cuando se alcanza el estado del suministro. Debe reemplazarse el suministro para que la impresión continúe.

[1] La impresora genera un mensaje de correo electrónico sobre el estado del suministro cuando la notificación de suministros está activada.

[2] La impresora se detiene cuando algunos suministros se quedan vacíos para evitar daños.

4 Haga clic en **Enviar**.

Modificación de los valores de impresión confidencial

1 Abra un explorador web y, a continuación, escriba la dirección IP de la impresora en el campo de la dirección.

Notas:

- Verá la dirección IP de la impresora en la pantalla de inicio de la impresora. La dirección IP aparece como cuatro grupos de números separados por puntos, como 123.123.123.123.
- Si está utilizando un servidor proxy, desactívelo temporalmente para cargar correctamente la página web.

2 Haga clic en **Configuración** > **Seguridad** > **Configuración de impresión confidencial**.

3 Modifique los valores:

- Defina un número máximo de intentos de introducción del PIN. Cuando algún usuario supera ese número, se eliminan todos los trabajos de ese usuario.
- Defina una caducidad para los trabajos de impresión confidenciales. Cuando un usuario no imprime los trabajos dentro de ese tiempo, se borran todos sus trabajos.

4 Haga clic en **Enviar** para guardar los valores modificados.

Copiar valores a otras impresoras

Nota: Esta función sólo está disponible en las impresoras de red.

1 Abra un explorador web y, a continuación, escriba la dirección IP de la impresora en el campo de la dirección.

Notas:

- Visualice la dirección IP de la impresora en la sección TCP/IP del menú Red/Puertos. La dirección IP aparece como cuatro grupos de números separados por puntos, como 123.123.123.123.
- Si está utilizando un servidor proxy, desactívelo temporalmente para cargar correctamente la página web.

2 Haga clic en **Copiar valores de impresora**.

3 Para cambiar el idioma, seleccione un idioma en la lista desplegable y haga clic en **Haga clic aquí para enviar idioma**.

4 Haga clic en **Valores de la impresora**.

5 Escriba las direcciones IP de las impresoras de origen y de destino en los campos correspondientes.

Nota: Si desea agregar o eliminar una impresora de destino, haga clic en **Agregar IP de destino** o **Eliminar IP de destino**.

6 Haga clic en **Copiar valores de impresora**.

Restauración de los valores predeterminados de fábrica

Si desea conservar una lista de los valores de menú actuales como referencia, imprima una página de valores de menú antes de restaurar los valores predeterminados de fábrica. para obtener más información, consulte "Impresión de una página de valores de menú" en la página 31.

Si desea un método más completo de restauración de los valores predeterminados de fábrica de la impresora, utilice la opción Limpiar todos los valores. para obtener más información, consulte "Borrado de la memoria no volátil" en la página 111.

Advertencia: Posibles daños: Con la opción de restauración de valores predeterminados de fábrica se restauran la mayoría de los valores predeterminados de fábrica de la impresora. Entre las excepciones se incluyen el idioma de la pantalla, los mensajes y tamaños personalizados y los valores del menú Red/Puertos. Se eliminan todas las descargas almacenadas en la RAM. Las descargas almacenadas en la memoria flash o en el disco duro de la impresora no se ven afectadas.

En el panel de control de la impresora, navegue hasta:

> **Valores** > OK > **Valores** > OK > **Valores generales** > OK > **Predeterm. fábrica** > OK > **Restaurar ahora** > OK

Eliminación de atascos

Cómo evitar atascos

Cargue el papel correctamente

- Asegúrese de que el papel esté bien colocado en la bandeja.

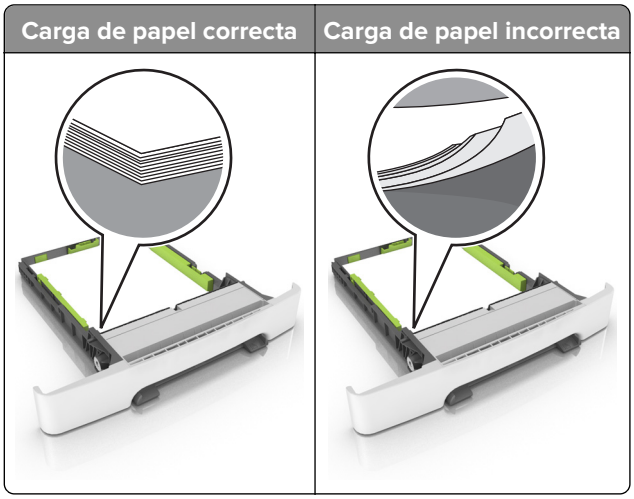

- No cargue ni extraiga las bandejas mientras se esté imprimiendo.
- No cargue demasiado papel. Asegúrese de que la altura de la pila no exceda el indicador de capacidad máxima de papel.
- No deslice el papel en la bandeja. Cárguelo tal como se muestra en la ilustración.

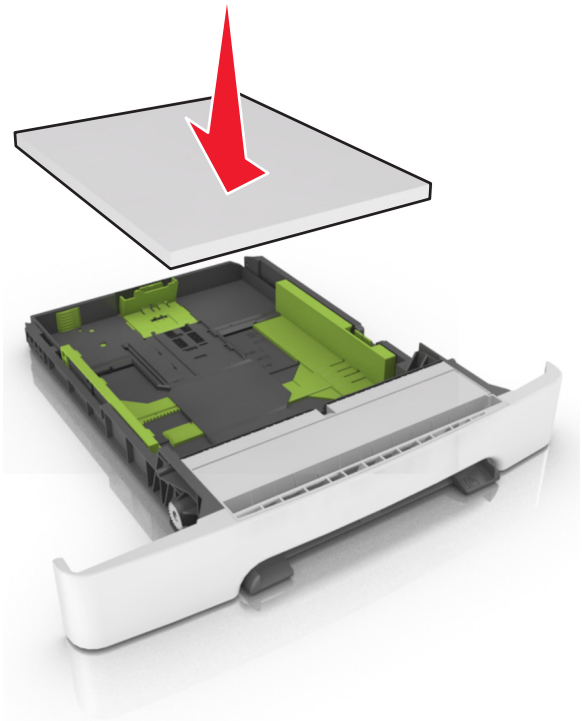

- Asegúrese de que las guías del papel estén colocadas correctamente y no estén demasiado ajustadas al papel ni a los sobres.
- Introduzca la bandeja con firmeza en la impresora después de cargar el papel.

Utilice papel recomendado

- Utilice sólo el papel o el material de impresión especial recomendado.
- No cargue papel arrugado, doblado, húmedo ni curvado.
- Flexione, airee y alise los bordes del papel antes de cargarlo.

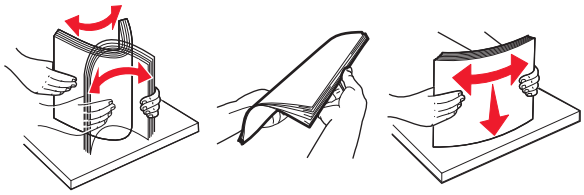

- No utilice papel cortado ni recortado manualmente.
- No mezcle tamaños, pesos o tipos de papel en la misma bandeja.
- Asegúrese de que se definan el tamaño y el tipo de papel correctos en el equipo o en el panel de control de la impresora.
- Guarde el papel teniendo en cuenta las recomendaciones del fabricante.

Identificación de la ubicación del atasco

Notas:

- Cuando el Asistente de atascos está Activado, la impresora expulsa páginas en blanco o con impresiones parciales después de eliminar la página atascada. Compruebe si hay páginas en blanco en la salida impresa.
- Cuando Recuperación de atasco está fijado en Activado o Automático, la impresora vuelve a imprimir las páginas atascadas.

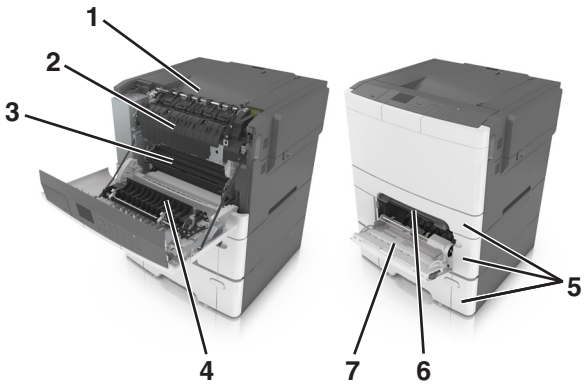

	Ubicación del atasco
1	Bandeja estándar
2	Fusor
3	Puerta frontal

	Ubicación del atasco
4	Unidad dúplex
5	Bandejas
6	Alimentador manual
7	Alimentador multiuso

Atasco de papel en la bandeja estándar

Retire el papel atascado.

Nota: Retire todos los fragmentos de papel.

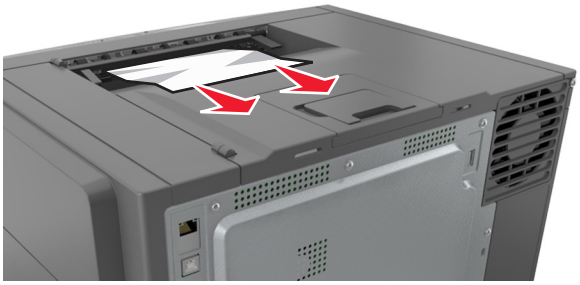

Atasco de papel en la puerta frontal

Atasco de papel en el fusor

1 Abra la puerta frontal.

PRECAUCIÓN: SUPERFICIE CALIENTE: El interior de la impresora podría estar caliente. Para evitar el riesgo de heridas producidas por el contacto con un componente caliente, deje que la superficie se enfríe antes de tocarlo.

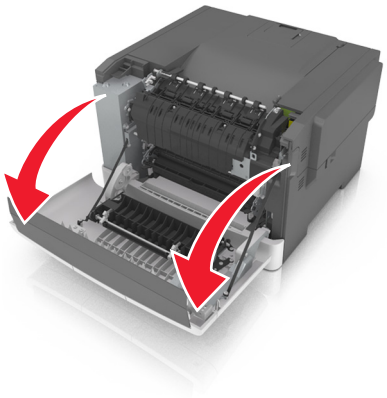

2 Retire el papel atascado.

Nota: Retire todos los fragmentos de papel.

- Por debajo del fusor

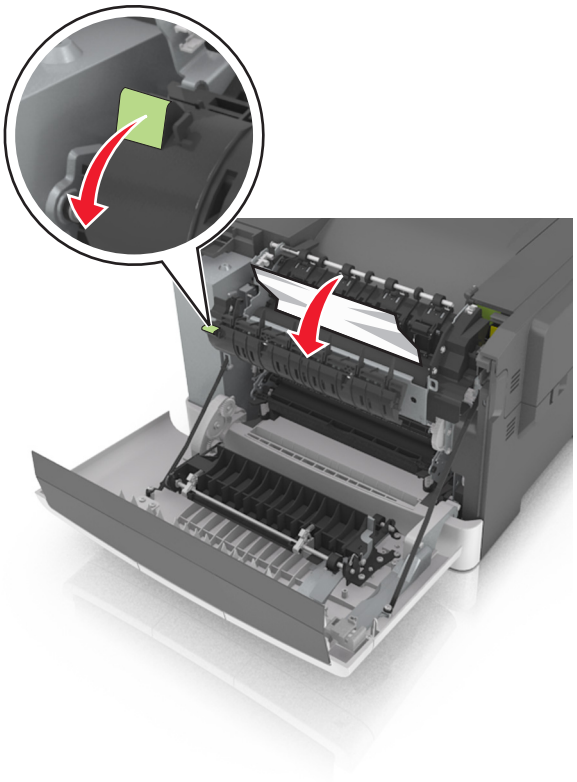

- En la puerta de acceso del fusor

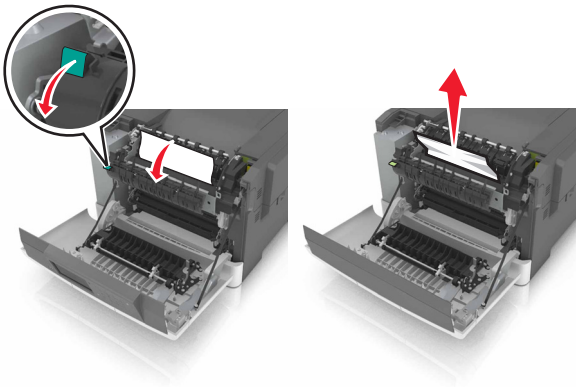

3 Cierre la puerta frontal.

Atasco de papel en la unidad de impresión a doble cara

1 Abra la puerta frontal.

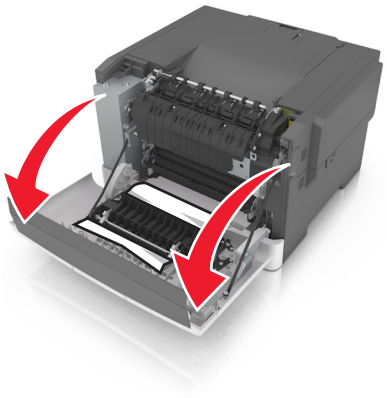

2 Retire el papel atascado.

Nota: Retire todos los fragmentos de papel.

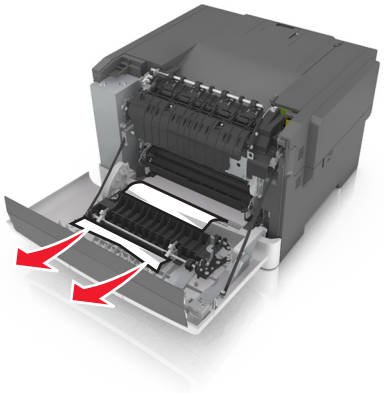

3 Cierre la puerta frontal.

Atasco de papel en las bandejas

1 Extraiga la bandeja.

2 Retire el papel atascado.

Nota: Retire todos los fragmentos de papel.

3 Introduzca la bandeja.

Atasco de papel en el alimentador manual

1 Extraiga la bandeja.

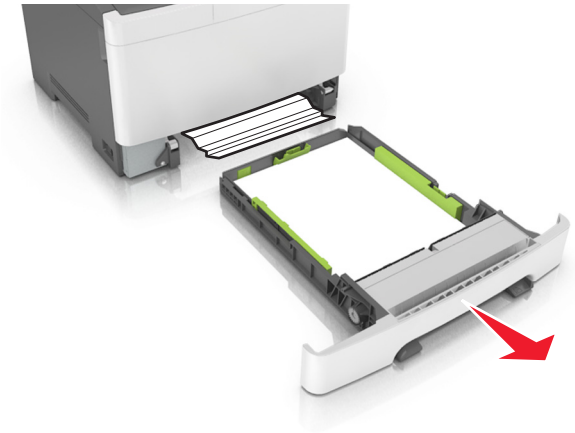

2 Retire el papel atascado.

Nota: Retire todos los fragmentos de papel.

3 Introduzca la bandeja.

Atasco de papel en el alimentador multiuso

1 Retire el papel del alimentador multiuso.

2 Retire el papel atascado.

Nota: Retire todos los fragmentos de papel.

3 Flexione, airee y alise los bordes del papel antes de cargarlo.

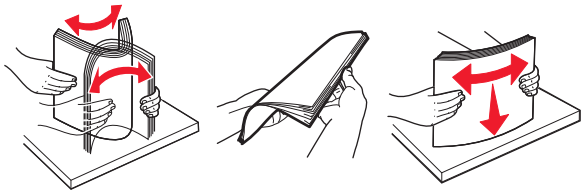

4 Vuelva a cargar el papel.

Solución de problemas

Descripción de los mensajes de la impresora

Ajuste de color

Espere a que se complete el proceso.

Cambiar [origen del papel] a [nombre de tipo personalizado]

Realice al menos una de las acciones siguientes:

- Cargue el tamaño y el tipo de papel correctos en la bandeja y, a continuación, seleccione **Cambio de papel finalizado** en el panel de control de la impresora para borrar el mensaje y continuar con la impresión. En impresoras sin pantalla táctil, pulse OK para confirmar.

  Nota: Asegúrese de que se especifican el tamaño y el tipo de papel en el menú Papel del panel de control de la impresora.
- Cancele el trabajo de impresión.

Cambiar [origen del papel] a [cadena personalizada]

Realice al menos una de las acciones siguientes:

- Cargue el tamaño y el tipo de papel correctos en la bandeja y, a continuación, seleccione **Cambio de papel finalizado** en el panel de control de la impresora para borrar el mensaje y continuar con la impresión. En impresoras sin pantalla táctil, pulse OK para confirmar.

  Nota: Asegúrese de que se especifican el tamaño y el tipo de papel en el menú Papel del panel de control de la impresora.
- Cancele el trabajo de impresión.

Cambiar [origen del papel] a [tamaño de papel] [tipo de papel]

Realice al menos una de las acciones siguientes:

- Cargue el tamaño y el tipo de papel correctos en la bandeja y, a continuación, seleccione **Cambio de papel finalizado** en el panel de control de la impresora para borrar el mensaje y continuar con la impresión. En impresoras sin pantalla táctil, pulse OK para confirmar.

  Nota: Asegúrese de que se especifican el tamaño y el tipo de papel en el menú Papel del panel de control de la impresora.
- Cancele el trabajo de impresión.

Cerrar puerta

Asegúrese de que la cubierta derecha está instalada y, a continuación, cierre las puertas frontal y superior para borrar el mensaje.

Cartucho [color] bajo [88.xy]

Puede que tenga que solicitar un cartucho de tóner. Si es necesario, pulse **Continuar** para borrar el mensaje y continuar con la impresión. En impresoras sin pantalla táctil, pulse OK para confirmar.

Cartucho [color] casi agotado [88.xy]

En el panel de control de la impresora, pulse **Continuar** para borrar el mensaje y continuar con la impresión. En impresoras sin pantalla táctil, pulse OK para confirmar.

Cartucho de [color] casi agotado, quedan aproximadamente [x] páginas [88.xy]

Puede que tenga que sustituir el cartucho de tóner muy pronto. Para obtener más información consulte la sección “Sustitución de consumibles” en la *Guía del usuario*.

Si es necesario, seleccione **Continuar** en el panel de control de la impresora para borrar el mensaje y continuar con la impresión. En impresoras sin pantalla táctil, pulse OK para confirmar.

Unidad de imagen [tipo] baja [84.xy]

Nota: El tipo puede ser un kit de imagen negro o un kit de imagen negro o a color.

Puede que tenga que realizar el pedido de una unidad de imagen. Si es necesario, seleccione **Continuar** en el panel de control de la impresora para borrar el mensaje y continuar con la impresión. En impresoras sin pantalla táctil, pulse OK para confirmar.

Unidad de imagen [tipo] casi agotada [84.xy]

Nota: El tipo puede ser un kit de imagen negro o un kit de imagen negro o a color.

Si es necesario, seleccione **Continuar** en el panel de control de la impresora para borrar el mensaje y continuar con la impresión. En impresoras sin pantalla táctil, pulse OK para confirmar.

Unidad de imagen [tipo] casi agotada, quedan aproximadamente [x] páginas [84.xy]

Nota: El tipo puede ser un kit de imagen negro o un kit de imagen negro o a color.

Puede que tenga que sustituir el kit de imagen muy pronto. Para obtener más información consulte la sección “Sustitución de consumibles” en la *Guía del usuario*.

Si es necesario, seleccione **Continuar** en el panel de control de la impresora para borrar el mensaje y continuar con la impresión. En impresoras sin pantalla táctil, pulse OK para confirmar.

[39] Página compleja; puede que algunos datos no se hayan imprimido

Realice al menos una de las acciones siguientes:

- En el panel de control de la impresora, pulse **Continuar** para ignorar el mensaje y continuar con la impresión. En impresoras sin pantalla táctil, pulse OK para confirmar.
- Cancele el trabajo de impresión actual. En impresoras sin pantalla táctil, pulse OK para confirmar.
- Instale más memoria de impresora.

[57] Cambio en configuración; algunos trabajos retenidos no se han restaurado

Se han invalidado los trabajos retenidos debido a alguno de los siguientes cambios en la impresora:

- Se ha actualizado el firmware de la impresora.
- Se ha eliminado la bandeja para el trabajo de impresión.
- El trabajo de impresión se ha enviado desde una unidad flash que ya no está conectada al puerto USB.
- El disco duro de la impresora contiene trabajos de impresión que se almacenaron mientras el disco duro estaba instalado en un modelo de impresora diferente.

En el panel de control de la impresora, seleccione **Continuar** para borrar el mensaje. En los modelos de impresora sin pantalla táctil, pulse OK para confirmar.

[51] Flash defectuosa detectada

Realice al menos una de las acciones siguientes:

- Sustituya la tarjeta de memoria flash defectuosa.
- En el panel de control de la impresora, pulse **Continuar** para ignorar el mensaje y continuar con la impresión. En impresoras sin pantalla táctil, pulse OK para confirmar.
- Cancele el trabajo de impresión actual.

Error al leer unidad USB. Extraiga la unidad USB.

Se ha introducido un dispositivo USB no admitido. Extraiga el dispositivo USB e introduzca uno admitido.

Error al leer el concentrador USB. Extraiga el concentrador.

Se ha conectado un concentrador USB no compatible. Extraiga el concentrador USB no admitido e instale uno compatible.

[59] Bandeja [x] incompatible

Extraiga y vuelva a instalar la bandeja indicada para borrar el mensaje.

[34] Tamaño de papel incorrecto, abrir [origen del papel]

Nota: El origen de papel puede ser una bandeja o un alimentador.

Realice alguna de estas acciones:

- Cargue el tamaño de papel correcto en el origen de papel.
- En el panel de control de la impresora, seleccione **Continuar** para borrar el mensaje y continuar con la impresión con un origen de papel diferente. En los modelos de impresora sin pantalla táctil, pulse OK para confirmar.
- Compruebe las guías de longitud y ancho del origen de papel y asegúrese de que el papel está correctamente cargado.
- Asegúrese de que estén especificados el tamaño y el tipo de papel correctos en las Preferencias de impresión o en el cuadro de diálogo Imprimir.
- Asegúrese de que se especifican el tamaño y el tipo de papel en el menú Papel del panel de control de la impresora.
- Compruebe que el tamaño de papel está configurado correctamente. Por ejemplo, si el tamaño del alimentador multiuso se ha definido como Universal, asegúrese de que el papel es lo suficientemente grande para los datos que se están imprimiendo.
- Cancele el trabajo de impresión.

Introducir bandeja [x]

Introduzca la bandeja indicada en la impresora.

[37] Memoria insuficiente, se han eliminado algunos trabajos en espera

La impresora ha eliminado algunos trabajos retenidos para procesar los trabajos actuales.

Seleccione **Continuar** para borrar el mensaje. En los modelos de impresora sin pantalla táctil, pulse OK para confirmar.

[37] Memoria insuficiente para clasificar trabajo

Realice al menos una de las acciones siguientes:

- En el panel de control de la impresora, pulse **Continuar** para imprimir la parte del trabajo que ya está almacenada y empezar a clasificar el resto del trabajo de impresión. En impresoras sin pantalla táctil, pulse OK para confirmar.
- Cancele el trabajo de impresión actual.

[35] Memoria insuficiente para admitir característica Guardar recursos

Instale memoria adicional en la impresora o pulse **Continuar** en el panel de control de la impresora para desactivar Guardar recursos, borrar el mensaje y continuar con la impresión. En impresoras sin pantalla táctil, pulse OK para confirmar.

[37] Memoria insuficiente; algunos trabajos retenidos no se restaurarán

Realice al menos una de las acciones siguientes:

- En el panel de control de la impresora, seleccione **Continuar** para borrar el mensaje. En los modelos de impresora sin pantalla táctil, pulse OK para confirmar.
- Borre otros trabajos en espera para liberar memoria de impresora adicional.

Cargar [origen del papel] con [nombre de tipo personalizado]

Realice al menos una de las acciones siguientes:

- Cargue la bandeja o el alimentador con papel adecuado del mismo tipo y tamaño.
- Para usar la bandeja con papel adecuado del mismo tipo y tamaño, seleccione **Papel cargado, continuar** en el panel de control de la impresora. En impresoras sin pantalla táctil, pulse OK para confirmar.

  Nota: Si la impresora encuentra una bandeja con papel adecuado del mismo tipo y tamaño, utilizará esa bandeja. En caso contrario, imprimirá desde el origen de papel predeterminado.
- Cancele el trabajo actual.

Cargar [origen del papel] con [cadena personalizada]

Realice al menos una de las acciones siguientes:

- Cargue la bandeja o el alimentador con papel adecuado del mismo tipo y tamaño.
- Para usar la bandeja con papel adecuado del mismo tipo y tamaño, seleccione **Papel cargado, continuar** en el panel de control de la impresora. En impresoras sin pantalla táctil, pulse OK para confirmar.

  Nota: Si la impresora encuentra una bandeja con papel del tamaño y tipo adecuados, utilizará esa bandeja. En caso contrario, imprimirá desde el origen de papel predeterminado.
- Cancele el trabajo actual.

Cargar [origen del papel] con [tamaño del papel]

Realice al menos una de las acciones siguientes:

- Cargue la bandeja o el alimentador con papel adecuado del mismo tamaño.
- Para usar la bandeja o el alimentador con papel adecuado del mismo tamaño, seleccione **Papel cargado, continuar** en el panel de control de la impresora. En impresoras sin pantalla táctil, pulse OK para confirmar.

  Nota: Si la impresora encuentra una bandeja con papel del tamaño adecuado, cargará el papel de esa bandeja. En caso contrario, imprimirá desde el origen de papel predeterminado.
- Cancele el trabajo actual.

Cargar [origen del papel] con [tipo de papel] [tamaño del papel]

Realice al menos una de las acciones siguientes:

- Cargue la bandeja o el alimentador con papel adecuado del mismo tipo y tamaño.
- Para usar la bandeja con papel adecuado del mismo tipo y tamaño, seleccione **Papel cargado, continuar** en el panel de control de la impresora. En impresoras sin pantalla táctil, pulse OK para confirmar.

  Nota: Si la impresora encuentra una bandeja con papel adecuado del mismo tipo y tamaño, cargará el papel de esa bandeja. En caso contrario, imprimirá desde el origen de papel predeterminado.
- Cancele el trabajo actual.

Cargar alimentador manual con [cadena personalizada]

Realice al menos una de las acciones siguientes:

- Cargue el alimentador con el tipo y tamaño de papel correctos.
- Según el modelo de impresora, toque **Pedir confirmación de cada página, papel cargado** o pulse OK en el panel de control de la impresora para borrar el mensaje y continuar con la impresión.
- Cancele el trabajo actual.

Cargar alimentador manual con [nombre de tipo personalizado]

Realice al menos una de las acciones siguientes:

- Cargue el alimentador con el tipo y tamaño de papel correctos.
- Según el modelo de impresora, toque **Pedir confirmación de cada página, papel cargado** o pulse OK en el panel de control de la impresora para borrar el mensaje y continuar con la impresión.
- Cancele el trabajo actual.

Cargar alimentador manual con [tamaño de papel]

Realice al menos una de las acciones siguientes:

- Cargue el alimentador con el tamaño de papel correcto.
- Según el modelo de impresora, toque **Pedir confirmación de cada página, papel cargado** o pulse OK en el panel de control de la impresora para borrar el mensaje y continuar con la impresión.
- Cancele el trabajo actual.

Cargar alimentador manual con [tipo de papel] [tamaño de papel]

Realice al menos una de las acciones siguientes:

- Cargue el alimentador con el tipo y tamaño de papel correctos.
- Según el modelo de impresora, toque **Pedir confirmación de cada página, papel cargado** o pulse OK en el panel de control de la impresora para borrar el mensaje y continuar con la impresión.
- Cancele el trabajo actual.

[80.xy] Kit de mantenimiento agotado

Es posible que deba solicitar un kit de mantenimiento. Para obtener más información, visite el sitio web de asistencia de Lexmark en **http://support.lexmark.com** o póngase en contacto con el servicio de atención al cliente y, a continuación, informe del mensaje.

Si es necesario, pulse **Continuar** para borrar el mensaje y continuar con la impresión. En los modelos de impresora sin pantalla táctil, pulse OK para confirmar.

[80.xy] Kit de mantenimiento casi agotado

Para obtener más información, visite el sitio web de asistencia de Lexmark en **http://support.lexmark.com** o póngase en contacto con el servicio de atención al cliente y, a continuación, informe del mensaje.

Si es necesario, pulse **Continuar** para borrar el mensaje y continuar con la impresión. En los modelos de impresora sin pantalla táctil, pulse OK para confirmar.

[80.xy] Kit de mantenimiento muy bajo

Puede que tenga que sustituir el kit de mantenimiento muy pronto. Para obtener más información, vaya a **http://support.lexmark.com** o póngase en contacto con el servicio de atención al cliente.

Si es necesario, pulse OK en el panel de control de la impresora para borrar el mensaje y continuar con la impresión.

[38] Memoria llena

Realice al menos una de las acciones siguientes:

- En el panel de control de la impresora, seleccione **Cancelar trabajo** para borrar el mensaje. En impresoras sin pantalla táctil, pulse OK para confirmar.
- Instale más memoria de impresora.

[54] Error de software en red [x]

Realice alguna de estas acciones:

- En el panel de control de la impresora, seleccione **Continuar** para continuar con la impresión. En los modelos de impresora sin pantalla táctil, pulse OK para confirmar.
- Apague la impresora, espere 10 segundos aproximadamente y, a continuación, enciéndala de nuevo.
- Actualice el firmware de la red en la impresora o el servidor de impresión. Para obtener más información, visite el sitio web de asistencia de Lexmark en **http://support.lexmark.com**.

[52] No hay suficiente espacio en memoria flash para recursos

Realice al menos una de las acciones siguientes:

- En el panel de control de la impresora, pulse **Continuar** para borrar el mensaje y continuar con la impresión. En impresoras sin pantalla táctil, pulse OK para confirmar.
- Elimine fuentes, macros y otros datos almacenados en la memoria flash.
- Actualice a una tarjeta de memoria flash de más capacidad.

Nota: Se borran las macros y fuentes descargadas que no se hayan guardado previamente en la memoria flash.

Para [consumibles] que no sean de Lexmark, consulte la Guía del usuario [33.xy]

Nota: El tipo de consumible puede ser el cartucho de tóner o la unidad de imagen.

La impresora ha detectado un consumible o una pieza instalada en la impresora que no es de Lexmark.

La impresora Lexmark ha sido diseñada para un óptimo rendimiento con consumibles y piezas originales de Lexmark. El uso de suministros o piezas de terceros puede afectar al rendimiento, la fiabilidad o el ciclo de vida de la impresora y de sus componentes de imagen. Para obtener más información, consulte “Utilice componentes y suministros originales de Lexmark” en la página 113.

Todos los indicadores de duración han sido diseñados para funcionar con suministros y piezas de Lexmark, y podrían ocasionar resultados impredecibles si se utilizan suministros o piezas de terceros. Si se agota el uso de los componentes de imagen, pueden producirse daños en la impresora Lexmark o en sus componentes asociados.

Advertencia: Posibles daños: El uso de consumibles o piezas de terceros puede afectar a la cobertura de la garantía. Es posible que la garantía no cubra el daño ocasionado por el uso de consumibles o piezas de terceros.

Para asumir cualquiera de estos riesgos y continuar con el uso de consumibles y piezas no originales en la impresora, pulse OK y ✕ en el panel de control de la impresora simultáneamente durante 15 segundos para borrar el mensaje y continuar con la impresión.

Si no desea asumir estos riesgos, extraiga el consumible o la pieza de terceros de la impresora e instale un consumible o pieza original de Lexmark.

Nota: Para ver la lista de consumibles compatibles, consulte la sección "Solicitud de suministros" o visite **www.lexmark.com**.

La impresora ha tenido que reiniciarse. Puede que el último trabajo esté incompleto.

En el panel de control de la impresora, pulse OK para borrar el mensaje y continuar con la impresión.

Para obtener más información, vaya a **http://support.lexmark.com** o póngase en contacto con el servicio de atención al cliente.

Reinstalar cartucho [color] que falta o no responde [31.xy]

Realice al menos una de las acciones siguientes:

- Instale el cartucho de tóner que falta. Para obtener más información consulte la sección “Sustitución de consumibles” en la *Guía del usuario*.
- Extraiga el cartucho que no responde y, a continuación, vuelva a instalarlo.

  Nota: Si aparece el mensaje después de reinstalar el suministro, el cartucho puede ser defectuoso. Sustitúyalo.

Reinstalar kit de imagen negro o de color que falta o no responde y todos los cartuchos [31.xy]

Realice alguna de estas acciones:

- Compruebe si falta el kit de imagen. Si falta, instálelo.

  Para obtener información sobre la instalación del kit de imagen, consulte la sección “Sustitución de consumibles”.
- Si el kit de imagen está instalado, extráigalo y vuelva a instalar el kit de imagen que no responde.

  Nota: Si aparece el mensaje después de reinstalar el consumible, sustituya el kit. Es posible que el kit de imagen esté defectuoso o que el consumible no sea original de Lexmark. Para obtener más información, consulte “Utilice componentes y suministros originales de Lexmark” en la página 113.

Volver a cargar las páginas impresas en la bandeja <x>

Pruebe una de la siguientes opciones:

- En el panel de control de la impresora, seleccione **Continuar** para borrar el mensaje y continuar con la impresión en la segunda cara. En impresoras sin pantalla táctil, pulse OK para confirmar.
- Cancele el trabajo de impresión.

Extraer material de embalaje, [nombre de zona]

1. Extraiga los restos de material de embalaje de la ubicación indicada.
2. En el panel de control de la impresora, toque **Continuar** para borrar el mensaje. En impresoras sin pantalla táctil, pulse OK para confirmar.

Retirar papel de la bandeja de salida estándar

Extraiga la pila de papel de la bandeja estándar.

Sustituir unidad de imagen [tipo], 0 páginas restantes aproximadas [84.xy]

Nota: El tipo puede ser un kit de imagen negro o un kit de imagen negro o a color.

Sustituya la unidad de imagen indicada para borrar el mensaje y continuar la impresión. Para obtener más información, consulte la hoja de instrucciones incluida con el consumible.

Nota: Si no tiene una unidad de imagen de recambio, consulte la sección “Solicitud de suministros” de la *Guía del usuario* o visite **www.lexmark.com**.

Sustituir cartucho [color] defectuoso [31.xy]

Sustituya el cartucho de tóner defectuoso para borrar el mensaje. Para obtener más información, consulte la hoja de instrucciones incluida con el consumible.

Nota: Si no tiene un cartucho de tóner de recambio, consulte la sección “Solicitud de consumibles” de la *Guía del usuario* o visite **www.lexmark.com**.

Sustituir kit de mantenimiento [80.xy]

Hay programadas tareas de mantenimiento para la impresora. Para obtener más información, vaya a **http://support.lexmark.com** o póngase en contacto con el representante de asistencia técnica e indique el mensaje.

Sustituir cartucho [color] que falta [31.xy]

Instale el cartucho de tóner indicado para borrar el mensaje. Para obtener más información consulte la sección “Sustitución de consumibles” en la *Guía del usuario*.

Sustituir kit de imagen [tipo] que falta [31.xy]

Nota: El tipo puede ser un kit de imagen negro o un kit de imagen negro o a color.

Instale la unidad de imagen indicada para borrar el mensaje. Para obtener más información consulte la sección “Sustitución de consumibles” en la *Guía del usuario*.

Sustituir contenedor de tóner de desecho que falta [31.xyz]

Instale el contendor de tóner de desecho que falta para borrar el mensaje. Para obtener más información, consulte la hoja de instrucciones incluida con el consumible.

Sustituir cartucho [color] no admitido [32.xy]

Extraiga el cartucho de tóner e instale uno admitido para que desaparezca el mensaje.

Nota: Si no tiene un cartucho de recambio, consulte la sección “Solicitud de suministros” de la *Guía del usuario* o visite **www.lexmark.com**.

Sustituir kit de imagen [tipo] no admitido [32.xy]

Nota: El tipo puede ser un kit de imagen negro o un kit de imagen negro o a color.

Extraiga la unidad de imagen indicada e instale una admitida para que desaparezca el mensaje.

Nota: Si no tiene una unidad de imagen de recambio, consulte la sección “Solicitud de suministros” de la *Guía del usuario* o visite **www.lexmark.com**.

Sustituir el contenedor de tóner de desecho [82.xy]

Sustituya el contendor de tóner de desecho para que borrar el mensaje.

¿Restaurar trabajos en espera?

Realice al menos una de las acciones siguientes:

- Pulse **Restaurar** en el panel de control de la impresora para restaurar todos los trabajos retenidos almacenados en el disco duro de la impresora.
- Pulse **No restaurar** en el panel de control de la impresora si no quiere que se restaure ningún trabajo de impresión.

Algunos trabajos en espera no se han restaurado

En el panel de control de la impresora, seleccione **Continuar** para borrar el mensaje. En impresoras sin pantalla táctil, pulse OK para confirmar.

Nota: Los trabajos retenidos que no se restauran permanecen en el disco duro de la impresora y son inaccesibles.

[54] Error de software en red estándar

Realice alguna de estas acciones:

- En el panel de control de la impresora, seleccione **Continuar** para continuar con la impresión. En los modelos de impresora sin pantalla táctil, pulse OK para confirmar.
- Apague la impresora y, a continuación, vuelva a encenderla.
- Actualice el firmware de la red en la impresora o el servidor de impresión. Para obtener más información, visite el sitio web de asistencia de Lexmark en **http://support.lexmark.com**.

[56] Puerto USB estándar desactivado

En el panel de control de la impresora, seleccione **Continuar** para borrar el mensaje. En impresoras sin pantalla táctil, pulse OK para confirmar.

Notas:

- La impresora desecha cualquier dato recibido a través del puerto USB.
- Asegúrese de que el menú de la memoria intermedia del puerto USB no está configurado como Desactivado.

Consumibles necesarios para completar el trabajo

Realice al menos una de las acciones siguientes:

- En el panel de control de la impresora, toque **Solicitud de suministros** para ver todos los mensajes de error que indican qué consumibles son necesarios para seguir procesando el trabajo actual. En el caso

de los modelos de impresora sin pantalla táctil, pulse OK para borrar el mensaje y continuar con la impresión.

1. Realice inmediatamente el pedido del consumible que falta.
2. Instale el consumible. Para obtener más información, consulte la hoja de instrucciones incluida con el consumible.

- Cancele el trabajo de impresión, instale el consumible que falta y, a continuación, vuelva a enviar el trabajo de impresión.

[58] Demasiadas opciones flash instaladas

1. Apague la impresora.
2. Desconecte el cable de alimentación de la toma eléctrica.
3. Retire la memoria flash sobrante.
4. Conecte el cable de alimentación a una toma de alimentación eléctrica debidamente conectada a tierra.
5. Vuelva a encender la impresora.

[58] Demasiadas bandejas instaladas

1. Apague la impresora.
2. Desconecte el cable de alimentación de la toma eléctrica.
3. Retire las bandejas sobrantes.
4. Conecte el cable de alimentación a una toma de alimentación eléctrica debidamente conectada a tierra.
5. Vuelva a encender la impresora.

Flash sin formato detectada [53]

Realice al menos una de las acciones siguientes:

- En el panel de control de la impresora, seleccione **Continuar** para detener la operación de desfragmentación y continuar con la impresión. En impresoras sin pantalla táctil, pulse OK para confirmar.
- Formatee la memoria flash.

Nota: Si el mensaje de error continúa, es posible que la memoria flash venga defectuosa y deba sustituirla.

Contenedor de tóner de desecho casi lleno [82.xy]

Puede que tenga que solicitar un contenedor de tóner de desecho. En el panel de control de la impresora, pulse **Continuar** para borrar el mensaje y continuar con la impresión. En impresoras sin pantalla táctil, pulse OK para confirmar.

Solución de problemas de la impresora

Problemas básicos de la impresora

La impresora no responde

Acción	Sí	No
Paso 1 Asegúrese de que la impresora está encendida. ¿La impresora está encendida?	Vaya al paso 2.	Encienda la impresora.
Paso 2 Compruebe si la impresora está en modo de suspensión o en modo de hibernación. ¿Está la impresora en modo de suspensión o hibernación?	Pulse el botón de suspensión para reactivar la impresora cuando esté en modo de suspensión o hibernación.	Vaya al paso 3.
Paso 3 Compruebe si un extremo del cable de alimentación está enchufado a la impresora y el otro a una toma de alimentación eléctrica debidamente conectada a tierra. ¿El cable de alimentación está enchufado a la impresora y a una toma de alimentación eléctrica debidamente conectada a tierra?	Vaya al paso 4.	Enchufe un extremo del cable de alimentación a la impresora y el otro a una toma de alimentación eléctrica debidamente conectada a tierra.
Paso 4 Compruebe el resto de equipos eléctricos enchufados a la toma de corriente. ¿El resto de equipos eléctricos funciona?	Desenchufe el resto de equipos eléctricos y encienda la impresora. Si la impresora no funciona, vuelva a conectar el resto de equipos eléctricos.	Vaya al paso 5.
Paso 5 Compruebe si los cables que conectan la impresora con el equipo está insertados en los puertos correctos. ¿Están los cables insertados en los puertos correctos?	Vaya al paso 6.	Asegúrese de que los siguientes elementos coinciden: • El símbolo USB del cable con el mismo símbolo de la impresora • El cable Ethernet adecuado con el puerto Ethernet.
Paso 6 Asegúrese de que la toma de corriente no se desconecta mediante ningún tipo de interruptor. ¿La toma de corriente se desconecta mediante algún tipo de interruptor?	Encienda o restablezca el interruptor.	Vaya al paso 7.

Acción	Sí	No
Paso 7 Compruebe si la impresora está enchufada a algún protector de sobretensión, fuentes de alimentación permanentes o cables alargadores. ¿Está la impresora enchufada a algún protector de sobretensión, fuentes de alimentación permanentes o cables alargadores?	Conecte el cable de alimentación de la impresora directamente a una toma de alimentación eléctrica debidamente conectada a tierra.	Vaya al paso 8.
Paso 8 Compruebe si un extremo del cable de la impresora está enchufado a un puerto de la impresora y el otro, al equipo, al servidor de impresión, a una opción o a otro dispositivo de red. ¿El cable de la impresora está correctamente conectado a la misma y al equipo, servidor de impresión, opción u otro dispositivo de red?	Vaya al paso 9.	Conecte el cable de la impresora correctamente a la misma y al equipo, servidor de impresión, opción u otro dispositivo de red.
Paso 9 Asegúrese de instalar todas las opciones de hardware correctamente y de extraer el material de embalaje. ¿Están todas las opciones de hardware instaladas correctamente y el material de embalaje extraído?	Vaya al paso 10.	Apague la impresora, extraiga todo el material de embalaje y, a continuación, vuelva a instalar las opciones de hardware y encienda la impresora.
Paso 10 Compruebe si ha seleccionado los valores de puerto correctos en el controlador de la impresora. ¿Los valores de puerto son correctos?	Vaya al paso 11.	Utilice los valores del controlador de la impresora correctos.
Paso 11 Compruebe el controlador de impresora instalado. ¿Está instalado el controlador de impresora correcto?	Vaya al paso 12.	Instale el controlador de impresora correcto.
Paso 12 Apague la impresora, espere 10 segundos aproximadamente y, a continuación, vuelva a encenderla. ¿Funciona la impresora?	El problema se ha solucionado.	Póngase en contacto con **atención al cliente**.

La pantalla de la impresora está en blanco

Acción	Sí	No
Paso 1 Pulse el botón de suspensión en el panel de control de la impresora. ¿Aparece el mensaje **Lista** en el panel de control de la impresora?	El problema se ha solucionado.	Vaya al paso 2.
Paso 2 Apague la impresora, espere 10 segundos aproximadamente y, a continuación, vuelva a encenderla. ¿Aparecen los mensajes **Espere** y **Lista** en la pantalla de la impresora?	El problema se ha solucionado.	Apague la impresora y, a continuación, póngase en contacto con **atención al cliente**.

Problemas de hardware y de opciones internas

No se detecta la tarjeta de memoria.

Acción	Sí	No
Compruebe que la tarjeta de memoria está instalada. **a** Instale la tarjeta de memoria. Para obtener más información, consulte "Instalación de una tarjeta de memoria" en la página 20. **Nota:** Compruebe si la tarjeta de memoria está conectada correctamente a la placa controladora de la impresora. **b** Imprima una página de valores de menú y compruebe si la tarjeta aparece en la lista Opciones instaladas. ¿Aparece la tarjeta en la lista Opciones instaladas?	El problema se ha solucionado.	Póngase en contacto con **atención al cliente**.

No se puede detectar la opción interna

Acción	Sí	No
Paso 1 Apague la impresora, espere unos 10 segundos aproximadamente y, a continuación, encienda la impresora. ¿Funciona correctamente la opción interna?	El problema se ha solucionado.	Vaya al paso 2.
Paso 2 Compruebe si la opción interna está correctamente instalada en la placa de la controladora. **a** Apague a impresora con el interruptor y desenchufe el cable de alimentación de la toma de corriente. **b** Asegúrese de que la opción interna está instalada en el conector adecuado de la placa de la controladora. **c** Conecte el cable de alimentación a la impresora y, a continuación, a un enchufe con toma de tierra. Encienda la impresora. ¿Está bien conectada la opción interna en la placa de la controladora?	Vaya al paso 3.	Conecte la opción interna a la placa de la controladora.

Acción	Sí	No
Paso 3 Imprima una página de valores de menú y compruebe si la opción interna aparece en la lista de Funciones instaladas. ¿Aparece la opción interna en la página de valores del menú?	Vaya al paso 4.	Vuelva a instalar la opción interna.
Paso 4 **a** Compruebe si la opción interna está seleccionada. Es posible que sea necesario añadir manualmente la opción interna en el controlador de la impresora para que esté disponible para los trabajos de impresión. Para obtener más información, consulte "Adición de opciones disponibles en el controlador de impresión" en la página 27. **b** Vuelva a enviar el trabajo de impresión. ¿Funciona correctamente la opción interna?	El problema se ha solucionado.	Póngase en contacto con **atención al cliente**.

Problemas de bandeja

Acción	Sí	No
Paso 1 **a** Extraiga la bandeja y, a continuación, pruebe una o varias de las siguientes acciones: • Compruebe que el papel está bien introducido y que no hay atascos. • Compruebe que los indicadores de tamaño del papel de las guías están alineadas con los indicadores del tamaño de papel de la bandeja. • Si está imprimiendo en papel de tamaño personalizado, asegúrese de que las guías de papel se apoyan en los bordes del papel. • Asegúrese de que el papel no exceda el indicador de capacidad máxima de papel. • Asegúrese de que el papel esté bien colocado en la bandeja. **b** Compruebe si la bandeja se cierra correctamente. ¿La bandeja funciona?	El problema se ha solucionado.	Vaya al paso 2.
Paso 2 **a** Apague la impresora, espere 10 segundos aproximadamente y, a continuación, enciéndala de nuevo. **b** Vuelva a enviar el trabajo de impresión. ¿La bandeja funciona?	El problema se ha solucionado.	Vaya al paso 3.

Acción	Sí	No
Paso 3 Compruebe si se ha instalado la bandeja y la impresora la ha reconocido. Imprima una página de valores de menú y, a continuación, compruebe si la bandeja aparece en la lista Opciones instaladas. ¿Aparece la bandeja en la página de valores de menú?	Vaya al paso 4.	Vuelva a instalar la bandeja. Para obtener más información, consulte la documentación de instalación incluida con la bandeja.
Paso 4 Compruebe si la bandeja está disponible en el controlador de la impresora. **Nota:** Si es necesario, añada manualmente la bandeja en el controlador de la impresora para que esté disponible para los trabajos de impresión. Para obtener más información, consulte "Adición de opciones disponibles en el controlador de impresión" en la página 27. ¿La bandeja está disponible en el controlador de la impresora?	El problema se ha solucionado.	Póngase en contacto con **atención al cliente**.

Problemas de alimentación del papel

Las páginas atascadas no se vuelven a imprimir

Acción	Sí	No
a Active la recuperación de atascos. **1** En el panel de control de la impresora, navegue hasta: **Valores** > **Valores generales** > **Recuperación de impresión** > **Recuperación de atasco** **2** Seleccione **Activado** o **Automático**. **3** En función de modelo de impresora, pulse OK o toque **Enviar**. **b** Vuelva a enviar las páginas que no se han impreso. ¿Se han vuelto a imprimir las páginas atascadas?	El problema se ha solucionado.	Póngase en contacto con **atención al cliente**.

El papel se atasca frecuentemente

Acción	Sí	No
Paso 1 **a** Extraiga la bandeja y, a continuación, pruebe una o varias de las siguientes acciones: • Asegúrese de que el papel esté bien colocado en la bandeja. • Compruebe que los indicadores de tamaño del papel de las guías están alineadas con los indicadores del tamaño de papel de la bandeja. • Compruebe que las guías de papel están alineadas con los bordes del papel. • Asegúrese de que el papel no exceda el indicador de capacidad máxima de papel. • Compruebe que está imprimiendo en un tipo y tamaño de papel recomendado. **b** Inserte la bandeja correctamente. Si la recuperación de atasco está activada, entonces los trabajos de impresión se volverán a imprimir de forma automática. ¿Se siguen produciendo atascos de papel con frecuencia?	Vaya al paso 2.	El problema se ha solucionado.
Paso 2 **a** Cargue papel de un paquete nuevo. **Nota:** El papel está mojado debido al alto nivel de humedad. Guarde el papel en su embalaje original hasta que lo vaya a utilizar. **b** Vuelva a enviar el trabajo de impresión. ¿Se siguen produciendo atascos de papel con frecuencia?	Vaya al paso 3.	El problema se ha solucionado.
Paso 3 **a** Revise las sugerencias para evitar atascos de papel. para obtener más información, consulte “Cómo evitar atascos” en la página 140. **b** Siga las recomendaciones y, a continuación, reenvíe el trabajo de impresión. ¿Se siguen produciendo atascos de papel con frecuencia?	Póngase en contacto con **atención al cliente**.	El problema se ha solucionado.

El mensaje Atasco de papel permanece después de haber eliminado el atasco

Acción	Sí	No
a Realice una de las siguientes acciones: • Para modelos de impresora con pantalla táctil, pulse o **Terminado**. • Para modelos de impresora sin pantalla táctil, seleccione **Siguiente** > > **Eliminar el atasco, pulse Aceptar** > . **b** Siga las instrucciones que aparecen en la pantalla de la impresora. ¿Sigue apareciendo el mensaje de atasco de papel?	Póngase en contacto con **atención al cliente**.	El problema se ha solucionado.

Solución de problemas de aplicación de la pantalla de inicio

Se ha producido un error en la aplicación

Acción	Sí	No
Paso 1 Compruebe el registro del sistema para obtener detalles relevantes. **a** Abra un explorador web y, a continuación, escriba la dirección IP de la impresora en el campo de la dirección. Si no conoce la dirección IP de la impresora puede: • Ver la dirección IP de la impresora en la pantalla de inicio de la impresora. • Imprimir una página de configuración de red o las páginas de valores del menú y localizar la dirección IP en la sección TCP/IP. **Nota:** Una dirección IP aparece como cuatro grupos de números separados por puntos, como 123.123.123.123. **b** Haga clic en la pestaña **Valores** > **Aplicaciones** > **Admin. aplicac.** > **Sistema** > **Registro**. **c** En el menú Filtrar, seleccione un estado de aplicación. **d** En el menú Aplicación, seleccione una aplicación y, a continuación, haga clic en **Enviar**. ¿Aparece un mensaje de error en el registro?	Vaya al paso 2.	Póngase en contacto con **atención al cliente**.
Paso 2 Solucione el error. ¿Funciona ahora la aplicación?	El problema se ha solucionado.	Póngase en contacto con **atención al cliente**.

Solución de problemas de impresión

Problemas de impresión

Se imprimen caracteres incorrectos

Acción	Sí	No
Paso 1 Asegúrese de que la impresora no está en modo Rastreo hexadecimal. **Nota:** Si aparece **Hex. preparado** en la pantalla de la impresora, apague la impresora y, a continuación, vuelva a encenderla para desactivar el modo Rastreo hexadecimal. ¿Está la impresora en modo Rastreo hexadecimal?	Desactive el modo Rastreo hexadecimal.	Vaya al paso 2.
Paso 2 **a** En el panel de control de la impresora, seleccione **Red estándar** o **Red [x]** y, a continuación, establezca SmartSwitch como Activado. **b** Vuelva a enviar el trabajo de impresión. ¿Se imprimen los caracteres incorrectos?	Póngase en contacto con **atención al cliente**.	El problema se ha solucionado.

El trabajo se imprime desde la bandeja incorrecta o en el papel incorrecto

Acción	Sí	No
Paso 1 **a** Compruebe que está imprimiendo en un papel admitido por la bandeja. **b** Vuelva a enviar el trabajo de impresión. ¿El trabajo se ha impreso desde la bandeja correcta o en el papel correcto?	El problema se ha solucionado.	Vaya al paso 2.
Paso 2 **a** En el menú Papel del panel de control de la impresora, defina el tamaño y el tipo del papel para que coincidan con el papel cargado en la bandeja. **b** Vuelva a enviar el trabajo de impresión. ¿El trabajo se ha impreso desde la bandeja correcta o en el papel correcto?	El problema se ha solucionado.	Vaya al paso 3.
Paso 3 **a** Según el sistema operativo, abra Preferencias de impresión o el cuadro de diálogo Imprimir y, a continuación, especifique el tipo de papel. **b** Vuelva a enviar el trabajo de impresión. ¿El trabajo se ha impreso desde la bandeja correcta o en el papel correcto?	El problema se ha solucionado.	Vaya al paso 4.

Acción	Sí	No
Paso 4 **a** Compruebe si las bandejas no se enlazan. **b** Vuelva a enviar el trabajo de impresión. ¿El trabajo se ha impreso desde la bandeja correcta o en el papel correcto?	El problema se ha solucionado.	Póngase en contacto con **atención al cliente**.

Los trabajos grandes no se clasifican

Acción	Sí	No
Paso 1 **a** En el menú Acabado del panel de control de la impresora, defina Clasificar como (1,2,3) (1,2,3). **b** Vuelva a enviar el trabajo de impresión. ¿El trabajo se ha impreso y clasificado correctamente?	El problema se ha solucionado.	Vaya al paso 2.
Paso 2 **a** En el software de la impresora, defina Clasificar como (1,2,3) (1,2,3). **Nota:** Si define Clasificar como (1,1,1) (2,2,2) en el software, se anulará el valor del menú Acabado. **b** Vuelva a enviar el trabajo de impresión. ¿El trabajo se ha impreso y clasificado correctamente?	El problema se ha solucionado.	Vaya al paso 3.
Paso 3 Reduzca la complejidad del trabajo de impresión al eliminar el número y el tamaño de las fuentes, el número y complejidad de imágenes y el número de páginas del trabajo. ¿El trabajo se ha impreso y clasificado correctamente?	El problema se ha solucionado.	Póngase en contacto con **atención al cliente**.

La impresión se ralentiza

Notas:

- Cuando imprima utilizando un papel estrecho, la impresora imprime a una velocidad menor para evitar daños en el fusor.
- La velocidad de la impresora se puede ver reducida si imprime durante largos períodos de tiempo o si se imprime a temperaturas elevadas.

Acción	Sí	No
Coloque papel de tamaño carta o A4 en la bandeja y reenvíe el trabajo de impresión. ¿Aumenta la velocidad de impresión?	El problema se ha solucionado.	Póngase en contacto con **atención al cliente**.

No se imprimen los trabajos de impresión

Acción	Sí	No
Paso 1 **a** En el documento que está intentando imprimir, abra el cuadro de diálogo Imprimir y compruebe si ha seleccionado la impresora correcta. **Nota:** Si la impresora no es la predeterminada, debe seleccionar la impresora para cada documento que desee imprimir. **b** Vuelva a enviar el trabajo de impresión. ¿Se imprimen los trabajos?	El problema se ha solucionado.	Vaya al paso 2.
Paso 2 **a** Compruebe si la impresora está enchufada y encendida, y si aparece el mensaje **Lista** en la pantalla de la impresora. **b** Vuelva a enviar el trabajo de impresión. ¿Los trabajos se imprimen?	El problema se ha solucionado.	Vaya al paso 3.
Paso 3 Si aparece un mensaje de error en la pantalla de la impresora, borre el mensaje. **Nota:** La impresora continuará imprimiendo después de borrar el mensaje. ¿Se imprimen los trabajos?	El problema se ha solucionado.	Vaya al paso 4.
Paso 4 **a** Compruebe si los puertos (USB, serie o Ethernet) funcionan y si los cables están bien conectados al equipo y a la impresora. **Nota:** Para obtener más información, consulte la documentación de instalación incluida con la impresora. **b** Vuelva a enviar el trabajo de impresión. ¿Se imprimen los trabajos?	El problema se ha solucionado.	Vaya al paso 5.
Paso 5 **a** Apague la impresora, espere 10 segundos aproximadamente y, a continuación, enciéndala de nuevo. **b** Vuelva a enviar el trabajo de impresión. ¿Los trabajos se imprimen?	El problema se ha solucionado.	Vaya al paso 6.
Paso 6 **a** Desinstale el software de la impresora y vuelva a instalarlo. Para obtener más información, consulte "Instalación del software de la impresora" en la página 27. **Nota:** El software de la impresora está disponible en **http://support.lexmark.com**. **b** Vuelva a enviar el trabajo de impresión. ¿Los trabajos se imprimen?	El problema se ha solucionado.	Contacto **atención al cliente**.

El trabajo de impresión tarda más de lo esperado

Acción	Sí	No
Paso 1 Cambiar los valores medioambientales de la impresora. **a** En el panel de control de la impresora, navegue hasta: **Valores** > **Valores generales** **b** Seleccione **Modo económico** o **Modo silencioso** y, a continuación, seleccione **Desactivado**. **Nota:** La desactivación del Modo económico o del Modo silencioso puede aumentar el consumo de energía o de suministros, o ambos. ¿Se ha impreso el trabajo?	El problema se ha solucionado.	Vaya al paso 2.
Paso 2 Reduzca el número y el tamaño de las fuentes, el número y la complejidad de imágenes y el número de páginas del trabajo de impresión y, a continuación, vuelva a enviar el trabajo. ¿Se ha impreso el trabajo?	El problema se ha solucionado.	Vaya al paso 3.
Paso 3 **a** Elimine los trabajos retenidos almacenados en la memoria de la impresora. **b** Vuelva a enviar el trabajo de impresión. ¿Se ha impreso el trabajo?	El problema se ha solucionado.	Vaya al paso 4.
Paso 4 **a** Desactive la función Protección de página. En el panel de control de la impresora, navegue hasta: **Valores** > **Valores generales** > **Recuperación de impresión** > **Protección de página** >**Desactivada** **b** Vuelva a enviar el trabajo de impresión. ¿Se ha impreso el trabajo?	El problema se ha solucionado.	Vaya al paso 5.
Paso 5 **a** Compruebe si las conexiones de los cables con la impresora y el servidor de impresión están bien fijas. Para obtener más información, consulte la documentación de instalación incluida con la impresora. **b** Vuelva a enviar el trabajo de impresión. ¿Se ha impreso el trabajo?	El problema se ha solucionado.	Vaya al paso 6.
Paso 6 Instale memoria adicional en la impresora y, a continuación, vuelva a enviar el trabajo de impresión. ¿Se ha impreso el trabajo?	El problema se ha solucionado.	Póngase en contacto con **atención al cliente**.

Defectos repetitivos en las impresiones

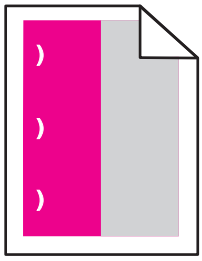

Acción	Sí	No
a Compruebe si la distancia entre los defectos es igual a una de las medidas que indicamos: • 25,1 mm (0,98 pulg.) • 29,8 mm (1,17 pulg.) • 43,9 mm (1,72 pulg.) • 45,5 mm (1,79 pulg.) • 94,2 mm (3,70 pulg.) **b** Si la distancia entre los defectos es igual a 25,1 mm (0,98 pulg.), 29,8 mm (1,17 pulg.), o 94,2 mm (3,70 pulg.), sustituya la unidad del fotoconductor. **c** Si la distancia entre los defectos es igual a 43,9 mm (1,72 pulg.) o 45,5 mm (1,79 pulg.),sustituya la unidad de revelador. ¿Siguen apareciendo los defectos repetitivos?	**1** Compruebe si la distancia entre los defectos es igual a una de las medidas que indicamos: • 37,7 mm (1,48 pulg.) • 78,5 mm (3,09 pulg.) • 95 mm (3,74 pulg.) **2** Tome nota de la distancia y póngase en contacto con **atención al cliente** o su representante de servicios.	El problema se ha solucionado.

No funciona el enlace de bandejas

Notas:

- Las bandejas pueden detectar la longitud del papel.
- El alimentador multiuso no detecta automáticamente el tamaño del papel. Debe configurar el tamaño del papel desde el menú Tamaño/Tipo de papel.

Acción	Sí	No
Paso 1 **a** Abra las bandejas y, a continuación, compruebe si contienen papel del mismo tamaño y tipo. • Compruebe que las guías de papel están en la posición adecuada para el tamaño de papel cargado en cada bandeja. • Compruebe que los indicadores de tamaño del papel de las guías están alineadas con los indicadores del tamaño de papel de la bandeja. **b** Vuelva a enviar el trabajo de impresión. ¿Se enlazan las bandejas correctamente?	El problema se ha solucionado.	Vaya al paso 2.
Paso 2 **a** En el panel de control de la impresora, defina el tipo y tamaño del papel, en el menú Papel, para que coincidan con el papel cargado en las bandejas que se van a enlazar. **Nota:** El tamaño y el tipo de papel deben coincidir para que las bandejas se enlacen. **b** Vuelva a enviar el trabajo de impresión. ¿Se enlazan las bandejas correctamente?	El problema se ha solucionado.	Póngase en contacto con **atención al cliente**.

Se producen saltos de página inesperados

Acción	Sí	No
Paso 1 Ajuste los valores de tiempo de espera de impresión. **a** En el panel de control de la impresora, navegue hasta: **Valores** > **Valores generales** > **Tiempos de espera** > **Tiempo de espera de impresión** **b** Seleccione un valor más alto y, a continuación, según el modelo de su impresora, seleccione OK o **Enviar**. **c** Vuelva a enviar el trabajo de impresión. ¿El archivo se ha impreso correctamente?	El problema se ha solucionado.	Vaya al paso 2.
Paso 2 **a** Compruebe si el archivo original tiene saltos de página manuales. **b** Vuelva a enviar el trabajo de impresión. ¿El archivo se ha impreso correctamente?	El problema se ha solucionado.	Póngase en contacto con **atención al cliente**.

Problemas de calidad de impresión

Los caracteres tienen bordes dentados o desiguales

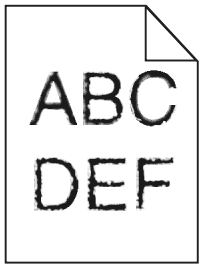

Acción	Sí	No
Paso 1 **a** Imprima una lista de muestra de fuentes para comprobar que la impresora admita las fuentes que está utilizando. **1** En el panel de control de la impresora, navegue hasta cualquiera de los siguientes elementos: • > **Informes** > **Imprimir fuentes** • **Valores** > **Informes** > **Imprimir fuentes** **2** Seleccione **Fuentes PCL** o **Fuentes PostScript**. **b** Vuelva a enviar el trabajo de impresión. ¿Está utilizando fuentes admitidas por la impresora?	Vaya al paso 2.	Seleccione una fuente que la impresora admita.
Paso 2 Compruebe que la impresora admita las fuentes instaladas en el equipo. ¿Admite la impresora las fuentes instaladas en el equipo?	El problema se ha solucionado.	Póngase en contacto con **cliente, atención**.

Páginas o imágenes recortadas

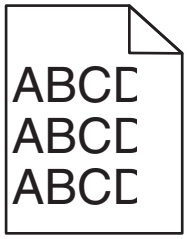

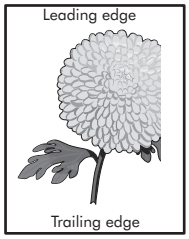

Acción	Sí	No
Paso 1 **a** Mueva las guías de anchura y longitud de la bandeja hasta las posiciones correctas para el papel cargado. **b** Vuelva a enviar el trabajo de impresión. ¿Está recortada la página o la imagen?	Vaya al paso 2.	El problema se ha solucionado.
Paso 2 En el panel de control de la impresora, en el menú Papel, defina el tipo y tamaño del papel para que coincidan con el papel cargado en la bandeja. ¿Coincide el tamaño del papel con el papel cargado en la bandeja?	Vaya al paso 3.	Realice al menos una de las acciones siguientes: • En el panel de control de la impresora, cambie el tamaño del papel para que coincida con el papel cargado en la bandeja. • En el panel de control de la impresora, cambie el tipo de papel para que coincida con el papel cargado en la bandeja.
Paso 3 **a** Según el sistema operativo, especifique el tamaño del papel en Preferencias de impresión o en el cuadro de diálogo Imprimir. **b** Vuelva a enviar el trabajo de impresión. ¿Está recortada la página o la imagen?	Vaya al paso 4.	El problema se ha solucionado.
Paso 4 **a** Extraiga el kit de imagen y vuelva a instalarlo. **Advertencia: Posibles daños:** No exponga el kit de imagen a la luz directa durante más de diez minutos. Una exposición prolongada a la luz puede provocar problemas de calidad de impresión. **Advertencia: Posibles daños:** No toque la cara inferior del kit de imagen. Esto podría dañar el kit de imagen. **b** Vuelva a enviar el trabajo de impresión. ¿Está recortada la página o la imagen?	Póngase en contacto con **atención al cliente**.	El problema se ha solucionado.

Se imprime un fondo gris

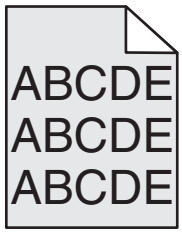

Acción	Sí	No
Paso 1 Reduzca la intensidad del tóner. **a** En el menú Calidad del panel de control de la impresora, reduzca la densidad del tóner. **Nota:** El valor predeterminado de fábrica es 4. **b** Vuelva a enviar el trabajo de impresión. ¿Ha desaparecido el fondo gris?	El problema se ha solucionado.	Vaya al paso 2.
Paso 2 **a** Extraiga el kit de imagen y vuelva a instalarlo. **Advertencia: Posibles daños:** No exponga el kit de imagen a la luz directa durante más de diez minutos. Una exposición prolongada a la luz puede provocar problemas de calidad de impresión. **Advertencia: Posibles daños:** No toque la cara inferior del kit de imagen. Esto podría dañar el kit de imagen. **b** Vuelva a enviar el trabajo de impresión. ¿Ha desaparecido el fondo gris?	El problema se ha solucionado.	Póngase en contacto con **atención al cliente**.

Aparecen espacios en blanco horizontales en las impresiones

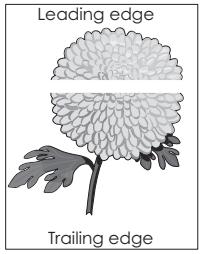

Acción	Sí	No
Paso 1 **a** Compruebe que el programa de software utilice un modelo de relleno correcto. **b** Vuelva a enviar el trabajo de impresión. ¿Aparecen espacios en blanco horizontales en las impresiones?	Vaya al paso 2.	El problema se ha solucionado.

Acción	Sí	No
Paso 2 **a** Cargue la bandeja o alimentador especificado con un tipo de papel recomendado. **b** Vuelva a enviar el trabajo de impresión. ¿Aparecen espacios en blanco horizontales en las impresiones?	Vaya al paso 3.	El problema se ha solucionado.
Paso 3 **a** Extraiga el kit de imagen y vuelva a instalarlo. **Advertencia: Posibles daños:** No exponga el kit de imagen a la luz directa durante más de diez minutos. Una exposición prolongada a la luz puede provocar problemas de calidad de impresión. **Advertencia: Posibles daños:** No toque la cara inferior del kit de imagen. Esto podría dañar el kit de imagen. **b** Vuelva a enviar el trabajo de impresión. ¿Aparecen espacios en blanco horizontales en las impresiones?	Vaya al paso 4.	El problema se ha solucionado.
Paso 4 Sustituya el kit de imagen y vuelva a enviar el trabajo de impresión. ¿Aparecen espacios en blanco horizontales en las impresiones?	Póngase en contacto con **atención al cliente**.	El problema se ha solucionado.

Márgenes incorrectos en las impresiones

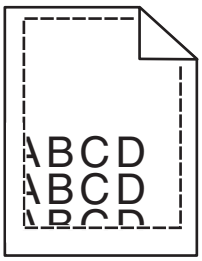

Acción	Sí	No
Paso 1 **a** Mueva las guías de anchura y longitud de la bandeja hasta las posiciones correctas para el tamaño del papel cargado. **b** Vuelva a enviar el trabajo de impresión. ¿Son correctos los márgenes?	El problema se ha solucionado.	Vaya al paso 2.

Acción	Sí	No
Paso 2 En el panel de control de la impresora, en el menú Papel, defina el tamaño del papel para que coincida con el papel cargado en la bandeja. ¿Coincide el tamaño del papel con el papel cargado en la bandeja?	Vaya al paso 3.	Realice al menos una de las acciones siguientes: • Especifique el tamaño del papel en los valores de la bandeja para que coincida con el papel cargado en esta. • Cambie el papel cargado en la bandeja para que coincida con el tamaño de papel especificado en los valores de la bandeja.
Paso 3 **a** Según el sistema operativo, especifique el tamaño del papel en Preferencias de impresión o en el cuadro de diálogo Imprimir. **b** Vuelva a enviar el trabajo de impresión. ¿Son correctos los márgenes?	El problema se ha solucionado.	Póngase en contacto con **cliente, atención**.

Curvatura del papel

Acción	Sí	No
Paso 1 Mueva las guías de anchura y longitud de la bandeja hasta las posiciones correctas para el tamaño del papel cargado. ¿Están colocadas correctamente las guías de anchura y longitud?	Vaya al paso 2.	Ajuste las guías de anchura y longitud.
Paso 2 En el panel de control de la impresora, en el menú Papel, defina el tipo y el peso del papel para que coincidan con el papel cargado en la bandeja. ¿Coinciden el tipo y el peso del papel con el tipo y el peso del papel cargado en la bandeja?	Vaya al paso 3.	Especifique el tipo y el peso del papel en los valores de la impresora para que coincidan con el papel cargado en la bandeja.
Paso 3 **a** Según el sistema operativo, especifique el tipo y el peso del papel en Preferencias de impresión o en el cuadro de diálogo Imprimir. **b** Vuelva a enviar el trabajo de impresión. ¿Sigue curvado el papel?	Vaya al paso 4.	El problema se ha solucionado.

Acción	Sí	No
Paso 4 **a** Retire el papel de la bandeja de salida y dele la vuelta. **b** Vuelva a enviar el trabajo de impresión. ¿Sigue curvado el papel?	Vaya al paso 5.	El problema se ha solucionado.
Paso 5 **a** Cargue papel de un paquete nuevo. **Nota:** El papel está mojado debido al alto nivel de humedad. Guarde el papel en su embalaje original hasta que lo vaya a utilizar. **b** Vuelva a enviar el trabajo de impresión. ¿Sigue curvado el papel?	Póngase en contacto con **cliente, atención**.	El problema se ha solucionado.

La impresión es demasiado oscura

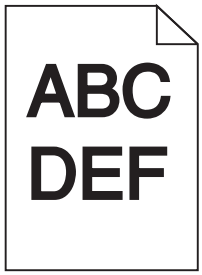

Acción	Sí	No
Paso 1 **a** En el menú Calidad del panel de control de la impresora, seleccione **Ajuste de color**. **b** Vuelva a enviar el trabajo de impresión. ¿Sigue siendo demasiado oscura la impresión?	Vaya al paso 2.	El problema se ha solucionado.
Paso 2 **a** En el menú Calidad del panel de control de la impresora, reduzca la intensidad del tóner. **Nota:** El valor predeterminado de fábrica es 4. **b** Vuelva a enviar el trabajo de impresión. ¿Sigue siendo demasiado oscura la impresión?	Vaya al paso 3.	El problema se ha solucionado.
Paso 3 **a** En el panel de control de la impresora, en el menú Papel, defina el tipo, la textura y el peso del papel para que coincidan con el papel cargado en la bandeja. **b** Vuelva a enviar el trabajo de impresión. ¿Se ha definido en la bandeja el tipo, la textura y el peso del papel cargado?	Vaya al paso 4.	Cambie el papel cargado en la bandeja para que coincida con el tipo, la textura y el peso de papel especificados en los valores de la bandeja.

Acción	Sí	No
Paso 4 **a** Según el sistema operativo, especifique el tipo, la textura y el peso del papel en Preferencias de impresión o en el cuadro de diálogo Imprimir. **b** Vuelva a enviar el trabajo de impresión. ¿Sigue siendo demasiado oscura la impresión?	Vaya al paso 5.	El problema se ha solucionado.
Paso 5 Revise el papel cargado en la bandeja para comprobar si las terminaciones tienen una textura áspera o rugosa. ¿Está imprimiendo en papel de textura áspera o rugosa?	En el panel de control de la impresora, en el menú Papel, defina la textura del papel para que coincida con el papel cargado en la bandeja.	Vaya al paso 6.
Paso 6 **a** Cargue papel de un paquete nuevo. **Nota:** El papel está mojado debido al alto nivel de humedad. Guarde el papel en su embalaje original hasta que lo vaya a utilizar. **b** Vuelva a enviar el trabajo de impresión. ¿Sigue siendo demasiado oscura la impresión?	Vaya al paso 7.	El problema se ha solucionado.
Paso 7 Sustituya el kit de imagen y vuelva a enviar el trabajo de impresión. ¿Sigue siendo demasiado oscura la impresión?	Póngase en contacto con **atención al cliente**.	El problema se ha solucionado.

La impresión es demasiado clara

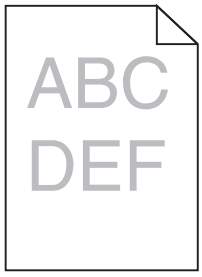

Acción	Sí	No
Paso 1 **a** En el menú Calidad del panel de control de la impresora, seleccione **Ajuste de color**. **b** Vuelva a enviar el trabajo de impresión. ¿Sigue siendo demasiado clara la impresión?	Vaya al paso 2.	El problema se ha solucionado.

Acción	Sí	No
Paso 2 **a** En el menú Calidad del panel de control de la impresora, aumente la intensidad del tóner. **Nota:** El valor predeterminado de fábrica es 4. **b** Vuelva a enviar el trabajo de impresión. ¿Sigue siendo demasiado clara la impresión?	Vaya al paso 3.	El problema se ha solucionado.
Paso 3 En el panel de control de la impresora, en el menú Papel, defina el tipo, la textura y el peso del papel para que coincidan con el papel cargado en la bandeja. ¿Se ha definido en la bandeja el tipo, la textura y el peso del papel cargado?	Vaya al paso 4.	Especifique el tipo, la textura y el peso del papel en los valores de la impresora para que coincidan con el papel cargado en la bandeja.
Paso 4 **a** Según el sistema operativo, especifique el tipo, la textura y el peso del papel en Preferencias de impresión o en el cuadro de diálogo Imprimir. **b** Vuelva a enviar el trabajo de impresión. ¿Sigue siendo demasiado clara la impresión?	Vaya al paso 5.	El problema se ha solucionado.
Paso 5 Compruebe que los acabados del papel no sean ásperos ni rugosos. ¿Está imprimiendo en papel de textura áspera o rugosa?	En el panel de control de la impresora, en el menú Papel, defina la textura del papel para que coincida con el papel cargado en la bandeja.	Vaya al paso 5.
Paso 6 **a** Cargue papel de un paquete nuevo. **Nota:** El papel está mojado debido al alto nivel de humedad. Guarde el papel en su embalaje original hasta que lo vaya a utilizar. **b** Vuelva a enviar el trabajo de impresión. ¿Sigue siendo demasiado clara la impresión?	Vaya al paso 7.	El problema se ha solucionado.
Paso 7 Sustituya el kit de imagen y vuelva a enviar el trabajo de impresión. ¿Sigue siendo demasiado clara la impresión?	Póngase en contacto con **atención al cliente**.	El problema se ha solucionado.

Irregularidades de impresión

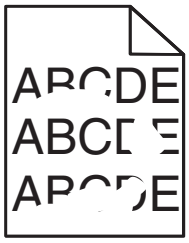

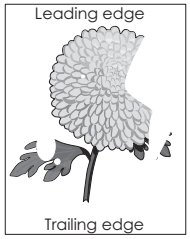

Acción	Sí	No
Paso 1 **a** Mueva las guías de anchura y longitud de la bandeja hasta las posiciones correctas para el tamaño del papel cargado en la bandeja. **b** Vuelva a enviar el trabajo de impresión. ¿Siguen apareciendo irregularidades de impresión?	Vaya al paso 2.	El problema se ha solucionado.
Paso 2 En el panel de control de la impresora, en el menú Papel, defina el tipo y tamaño del papel para que coincidan con el papel cargado en la bandeja. ¿Se ha definido en la bandeja el tamaño y el tipo del papel cargado en la bandeja?	Vaya al paso 3.	Realice al menos una de las acciones siguientes: • Especifique el tamaño del papel en los valores de la bandeja para que coincida con el papel cargado en esta. • Cambie el papel cargado en la bandeja para que coincida con el tamaño de papel especificado en los valores de la bandeja.
Paso 3 **a** Según el sistema operativo, especifique el tipo y el peso del papel en Preferencias de impresión o en el cuadro de diálogo Imprimir. **b** Vuelva a enviar el trabajo de impresión. ¿Siguen apareciendo irregularidades de impresión?	Vaya al paso 4.	El problema se ha solucionado.
Paso 4 Revise el papel cargado en la bandeja para comprobar si las terminaciones tienen una textura áspera o rugosa. ¿Está imprimiendo en papel de textura áspera o rugosa?	En el panel de control de la impresora, en el menú Papel, defina la textura del papel para que coincida con el papel cargado en la bandeja.	Vaya al paso 5.

Acción	Sí	No
Paso 5 **a** Cargue papel de un paquete nuevo. **Nota:** El papel está mojado debido al alto nivel de humedad. Guarde el papel en su embalaje original hasta que lo vaya a utilizar. **b** Vuelva a enviar el trabajo de impresión. ¿Siguen apareciendo irregularidades de impresión?	Vaya al paso 6.	El problema se ha solucionado.
Paso 6 Sustituya el kit de imagen y vuelva a enviar el trabajo de impresión. ¿Siguen apareciendo irregularidades de impresión?	Póngase en contacto con **atención al cliente**.	El problema se ha solucionado.

La impresora imprime páginas en blanco

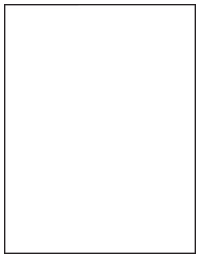

Acción	Sí	No
Paso 1 **a** Asegúrese de que no queden restos de material de embalaje en el kit de imagen. **1** Extraiga el kit de imagen. **2** Asegúrese de que el material de embalaje se haya extraído correctamente del kit de imagen. **Advertencia: Posibles daños:** No exponga el kit de imagen a la luz directa durante más de diez minutos. Una exposición prolongada a la luz puede provocar problemas de calidad de impresión. **Advertencia: Posibles daños:** No toque la cara inferior del kit de imagen. Esto podría dañar el kit de imagen. **3** Vuelva a instalar el kit de imagen. **b** Vuelva a enviar el trabajo de impresión. ¿Siguen imprimiéndose páginas en blanco?	Vaya al paso 2.	El problema se ha solucionado.
Paso 2 Sustituya el kit de imagen y vuelva a enviar el trabajo de impresión. ¿Siguen imprimiéndose páginas en blanco?	Póngase en contacto con **atención al cliente**.	El problema se ha solucionado.

La impresora imprime páginas completamente negras

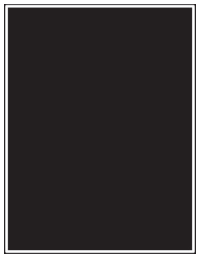

Acción	Sí	No
Paso 1 **a** Extraiga el kit de imagen y vuelva a instalarlo. **Advertencia: Posibles daños:** No exponga el kit de imagen a la luz directa durante más de diez minutos. Una exposición prolongada a la luz puede provocar problemas de calidad de impresión. **Advertencia: Posibles daños:** No toque la cara inferior del kit de imagen. Esto podría dañar el kit de imagen. **b** Vuelva a enviar el trabajo de impresión. ¿Está imprimiendo la impresora páginas completamente negras?	Vaya al paso 2.	El problema se ha solucionado.
Paso 2 Sustituya el kit de imagen y vuelva a enviar el trabajo de impresión. ¿Está imprimiendo la impresora páginas completamente negras?	Póngase en contacto con **atención al cliente**.	El problema se ha solucionado.

Imágenes borrosas en las impresiones

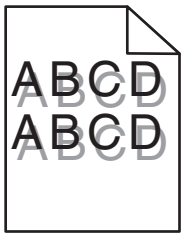

Acción	Sí	No
Paso 1 Compruebe si se ha cargado en la bandeja papel del tipo y el peso correctos. ¿Se ha cargado en la bandeja papel de tipo y peso correctos?	Vaya al paso 2.	Cargue en la bandeja papel de tipo y peso correctos.
Paso 2 En el panel de control de la impresora, en el menú Papel, defina el tipo y el peso del papel para que coincidan con el papel cargado en la bandeja. ¿Coinciden los valores de la impresora con el tipo y el peso del papel cargado?	Vaya al paso 3.	Cambie el tipo y el peso del papel para que coincidan con los del papel cargado en la bandeja.
Paso 3 **a** Según el sistema operativo, especifique el tipo y el peso del papel en Preferencias de impresión o en el cuadro de diálogo Imprimir. **b** Vuelva a enviar el trabajo de impresión. ¿Siguen apareciendo imágenes borrosas en las impresiones?	Vaya al paso 4.	El problema se ha solucionado.
Paso 4 Sustituya el kit de imagen y vuelva a enviar el trabajo de impresión. ¿Siguen apareciendo imágenes borrosas en las impresiones?	Póngase en contacto con **atención al cliente**.	El problema se ha solucionado.

Impresión sesgada

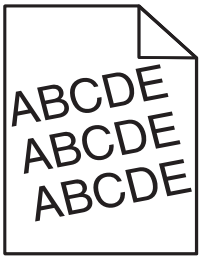

Acción	Sí	No
Paso 1 **a** Mueva las guías de anchura y longitud de la bandeja hasta las posiciones correctas para el tamaño del papel cargado. **b** Vuelva a enviar el trabajo de impresión. ¿Sigue estando sesgada la impresión?	Vaya al paso 2.	El problema se ha solucionado.
Paso 2 **a** Compruebe si la impresión se efectúa en el papel que admite la impresora. **b** Vuelva a enviar el trabajo de impresión. ¿Sigue estando sesgada la impresión?	Póngase en contacto con **cliente, atención**.	El problema se ha solucionado.

Líneas horizontales a trazos en las impresiones

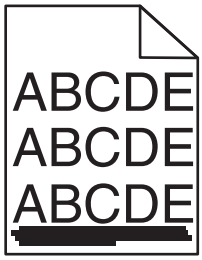

Acción	Sí	No
Paso 1 **a** Según el sistema operativo, especifique la bandeja o el alimentador en Preferencias de impresión o en el cuadro de diálogo Imprimir. **b** Vuelva a enviar el trabajo de impresión. ¿Aparecen líneas horizontales a trazos en las impresiones?	Vaya al paso 2.	El problema se ha solucionado.
Paso 2 En el panel de control de la impresora, en el menú Papel, defina el tipo y el peso del papel para que coincidan con el papel cargado en la bandeja. ¿Coinciden el tipo y el peso del papel con el papel de la bandeja?	Vaya al paso 3.	Realice al menos una de las acciones siguientes: • Especifique el tipo y el peso del papel en los valores de la impresora para que coincidan con el papel cargado en la bandeja. • Cambie el papel cargado en la bandeja para que coincida con el tipo y el peso de papel especificados en los valores de la bandeja.
Paso 3 **a** Cargue papel de un paquete nuevo. **Nota:** El papel está mojado debido al alto nivel de humedad. Guarde el papel en su embalaje original hasta que lo vaya a utilizar. **b** Vuelva a enviar el trabajo de impresión. ¿Aparecen líneas horizontales a trazos en las impresiones?	Vaya al paso 4.	El problema se ha solucionado.

Acción	Sí	No
Paso 4 **a** Extraiga el kit de imagen y vuelva a instalarlo. **Advertencia: Posibles daños:** No exponga el kit de imagen a la luz directa durante más de diez minutos. Una exposición prolongada a la luz puede provocar problemas de calidad de impresión. **Advertencia: Posibles daños:** No toque la cara inferior del kit de imagen. Esto podría dañar el kit de imagen. **b** Vuelva a enviar el trabajo de impresión. ¿Aparecen líneas horizontales a trazos en las impresiones?	Vaya al paso 5.	El problema se ha solucionado.
Paso 5 Sustituya el kit de imagen y vuelva a enviar el trabajo de impresión. ¿Aparecen líneas horizontales a trazos en las impresiones?	Póngase en contacto con **atención al cliente**.	El problema se ha solucionado.

Líneas verticales a trazos en las impresiones

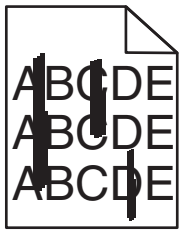

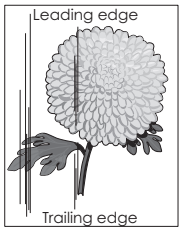

Acción	Sí	No
Paso 1 **a** Según el sistema operativo, especifique el tipo, la textura y el peso del papel en Preferencias de impresión o en el cuadro de diálogo Imprimir. **b** Vuelva a enviar el trabajo de impresión. ¿Aparecen líneas verticales a trazos en las impresiones?	Vaya al paso 2.	El problema se ha solucionado.

Acción	Sí	No
Paso 2 En el panel de control de la impresora, en el menú Papel, defina la textura, el tipo y el peso del papel para que coincidan con el papel cargado en la bandeja. ¿Coinciden la textura, el tipo y el peso del papel con el papel de la bandeja?	Vaya al paso 3.	Realice al menos una de las acciones siguientes: • Especifique el la textura, el tipo y el peso del papel en los valores de la impresora para que coincidan con el papel cargado en la bandeja. • Cambie el papel cargado en la bandeja para que coincida con el tamaño de papel especificado en los valores de la bandeja.
Paso 3 **a** Cargue papel de un paquete nuevo. **Nota:** El papel está mojado debido al alto nivel de humedad. Guarde el papel en su embalaje original hasta que lo vaya a utilizar. **b** Vuelva a enviar el trabajo de impresión. ¿Aparecen líneas verticales a trazos en las impresiones?	Vaya al paso 4.	El problema se ha solucionado.
Paso 4 **a** Extraiga el kit de imagen y vuelva a instalarlo. **Advertencia: Posibles daños:** No exponga el kit de imagen a la luz directa durante más de diez minutos. Una exposición prolongada a la luz puede provocar problemas de calidad de impresión. **Advertencia: Posibles daños:** No toque la cara inferior del kit de imagen. Esto podría dañar el kit de imagen. **b** Vuelva a enviar el trabajo de impresión. ¿Aparecen líneas verticales a trazos en las impresiones?	Vaya al paso 5.	El problema se ha solucionado.
Paso 5 Sustituya el kit de imagen y vuelva a enviar el trabajo de impresión. ¿Aparecen líneas verticales a trazos en las impresiones?	Póngase en contacto con **atención al cliente**.	El problema se ha solucionado.

La impresión de transparencias es de baja calidad

Acción	Sí	No
Paso 1 En el panel de control de la impresora, en el menú Papel, defina el tipo de papel para que coincida con el papel cargado en la bandeja. ¿Se ha definido en Transparencia el tipo de papel de la bandeja?	Vaya al paso 2.	Defina el tipo de papel en Transparencia.
Paso 2 **a** Compruebe que utilice un tipo de transparencia recomendado. **b** Vuelva a enviar el trabajo de impresión. ¿Sigue siendo mala la calidad de impresión?	Póngase en contacto con **cliente, atención**.	El problema se ha solucionado.

Aparecen manchas de fondo o tóner borroso en las impresiones

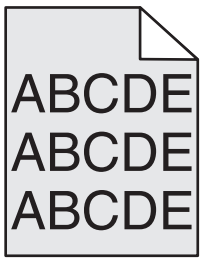

Acción	Sí	No
Paso 1 **a** Extraiga el kit de imagen y vuelva a instalarlo. **Advertencia: Posibles daños:** No exponga el kit de imagen a la luz directa durante más de diez minutos. Una exposición prolongada a la luz puede provocar problemas de calidad de impresión. **Advertencia: Posibles daños:** No toque la cara inferior del kit de imagen. Esto podría dañar el kit de imagen. **b** Vuelva a enviar el trabajo de impresión. ¿Desaparecen las manchas de fondo o las imágenes borrosas de las impresiones?	El problema se ha solucionado.	Vaya al paso 2.
Paso 2 Sustituya el kit de imagen y vuelva a enviar el trabajo de impresión. ¿Desaparecen las manchas de fondo o las imágenes borrosas de las impresiones?	El problema se ha solucionado.	Póngase en contacto con **atención al cliente**.

El tóner se difumina

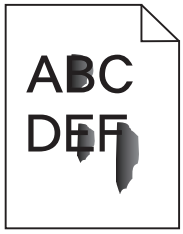

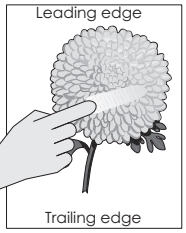

Acción	Sí	No
Paso 1 En el menú Papel del panel de control de la impresora, compruebe el tipo, la textura y el peso del papel. ¿Coinciden el tipo, la textura y el peso del papel con el papel cargado en la bandeja?	Vaya al paso 2.	Especifique el tipo, la textura y el peso del papel en los valores de la impresora para que coincidan con el papel cargado en la bandeja.
Paso 2 Vuelva a enviar el trabajo de impresión. ¿Se difumina aún el tóner?	Contacto **atención al cliente**.	El problema se ha solucionado.

Aparecen espacios en blanco verticales en las impresiones

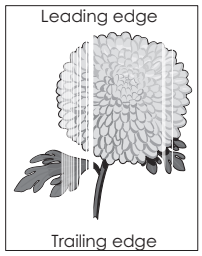

Acción	Sí	No
Paso 1 **a** Compruebe si el programa de software está utilizando un modelo de relleno correcto. **b** Vuelva a enviar el trabajo de impresión. ¿Aparecen espacios en blanco verticales en las impresiones?	Vaya al paso 2.	El problema se ha solucionado.
Paso 2 **a** En el menú Papel del panel de control de la impresora, compruebe el tipo y el peso del papel. **b** Vuelva a enviar el trabajo de impresión. ¿Aparecen espacios en blanco verticales en las impresiones?	Vaya al paso 3.	El problema se ha solucionado.

Acción	Sí	No
Paso 3 Compruebe que utilice un tipo de papel recomendado. **a** Cargue el origen del papel con un tipo de papel recomendado. **b** Vuelva a enviar el trabajo de impresión. ¿Aparecen espacios en blanco verticales en las impresiones?	Vaya al paso 4.	El problema se ha solucionado.
Paso 4 **a** Extraiga el kit de imagen y vuelva a instalarlo. **Advertencia: Posibles daños:** No exponga el kit de imagen a la luz directa durante más de diez minutos. Una exposición prolongada a la luz puede provocar problemas de calidad de impresión. **Advertencia: Posibles daños:** No toque la cara inferior del kit de imagen. Esto podría dañar el kit de imagen. **b** Vuelva a enviar el trabajo de impresión. ¿Aparecen espacios en blanco verticales en las impresiones?	Vaya al paso 5.	El problema se ha solucionado.
Paso 5 Sustituya el kit de imagen y vuelva a enviar el trabajo de impresión. ¿Aparecen espacios en blanco verticales en las impresiones?	Póngase en contacto con **atención al cliente**.	El problema se ha solucionado.

Densidad de impresión desigual

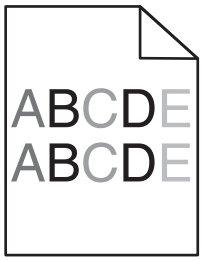

Acción	Sí	No
Sustituya el kit de imagen y vuelva a enviar el trabajo de impresión. ¿Es desigual la densidad de impresión?	Póngase en contacto con **atención al cliente**.	El problema se ha solucionado.

Problemas de calidad de color

Preguntas más frecuentes sobre la impresión a color

¿Qué es el color RGB?

Se pueden añadir juntos los colores rojo, verde y azul claro en diferentes cantidades para crear una gran gama de colores presentes en la naturaleza. Por ejemplo, el rojo y el verde se pueden combinar para crear el amarillo. Las televisiones y los monitores de los equipos crean colores del mismo modo. El color RGB es un método para describir los colores mediante la indicación de la cantidad de rojo, verde o azul necesaria para producir un determinado color.

¿Qué es el color CMYK?

Las tintas o los tóner cian, magenta, amarillo y negro pueden imprimirse en diferentes cantidades para crear una gran gama de colores presentes en la naturaleza. Por ejemplo, el cian y el amarillo se pueden combinar para crear el verde. Las prensas de imprimir, las impresoras de inyección de tinta y las impresoras láser en color crean los colores de este modo. El color CMYK es un método para describir los colores indicando la cantidad de cian, magenta, amarillo y negro necesaria para producir un determinado color.

¿Cómo se especifica el color que vamos a imprimir en un documento?

Los programas de software normalmente especifican el color de los documentos utilizando combinaciones de color RGB o CMYK. Además, permiten que los usuarios modifiquen el color de cada objeto del documento. Para obtener más información, consulte la información de la ayuda del sistema operativo.

¿Cómo sabe la impresora con qué color tiene que imprimir?

Cuando un usuario imprime un documento, se envía a la impresora la información que describe el tipo y el color de cada objeto. La información sobre el color pasa a través de tablas de conversión de colores que convierten el color en las cantidades adecuadas de tóner cian, magenta, amarillo y negro que son necesarias para producir el color que quiera. La información sobre el objeto determina la aplicación de tablas de conversión de color. Por ejemplo, es posible aplicar un tipo de tabla de conversión de color al texto mientras se aplica una tabla de conversión diferente a las imágenes fotográficas.

¿Qué es la corrección de color manual?

Cuando se realiza la corrección de color manual, la impresora utiliza las tablas de conversión de color seleccionadas por el usuario para procesar los objetos. La opción Corrección de color debe estar definida en Manual, o, de lo contrario, no se implementará ninguna conversión de color definida por el usuario. Los valores de corrección de color manual son específicos del tipo de objeto que se está imprimiendo (texto, gráficos o imágenes) y de cómo se especifique el color del objeto en el programa de software (combinaciones RGB o CMYK).

Notas:

- La corrección de color manual no es útil si el programa de software no especifica los colores con combinaciones RGB o CMYK. Tampoco es efectivo en situaciones en las que el programa de software o el sistema operativo del ordenador controla el ajuste de colores.
- Si selecciona **Corrección de color automática**, las tablas de conversión de color generarán los colores preferidos utilizados para la mayoría de los documentos.

Para aplicar una tabla de conversión diferente de forma manual, haga lo siguiente:

1. En el menú Calidad del panel de control de la impresora, seleccione **Corrección de color** y, a continuación, seleccione **Manual**.
2. En el menú Calidad del panel de control de la impresora, seleccione **Color manual** y, a continuación, elija la tabla de conversión de color apropiada para el tipo de objeto afectado.

Tipo de objeto	Tablas de conversión de color
Imagen RGB Texto RGB Gráficos RGB	• **Intenso**: produce colores más brillantes y más saturados y se puede aplicar a todos los formatos de color entrantes. • **Pantalla sRGB**: produce una salida similar a los colores mostrados en el monitor de un ordenador. **Nota:** La utilización del tóner negro se optimiza para imprimir fotografías. • **Mostrar - Negro verdadero**: produce una salida similar a los colores mostrados en el monitor de un ordenador. Esto utiliza solo tóner negro para crear todos los niveles de gris neutro. • **Intenso sRGB**: proporciona una saturación de color aumentada para la corrección de color de Pantalla sRGB. **Nota:** La utilización de tóner negro se optimiza para imprimir gráficos de negocios. • **Desactivado**: no se implementa ninguna corrección de color.
Imagen CMYK Texto CMYK Gráficos CMYK	• **CMYK EE. UU.**: aplica corrección de color para aproximarse a la salida de color SWOP (del inglés, Specifications for Web Offset Publishing, especificaciones para publicaciones Web). • **CMYK Europea**: aplica la corrección de color para aproximarse a la salida de color EuroScale. • **CMYK Intenso**: aumenta la saturación de color del valor de corrección de color CMYK EE. UU. • **Desactivado**: no se implementa ninguna corrección de color.

¿Cómo se puede hacer coincidir un determinado color (como el de un logotipo de empresa)?

En el menú Calidad del papel de control de la impresora hay disponibles nueve tipos de conjuntos de muestras de color. También están disponibles en la página Muestras de color de Embedded Web Server. Al seleccionar cualquier conjunto de muestras, se genera una copia impresa de varias páginas que consta de cientos de cuadros de color. Cada una de las combinaciones de CMYK o RGB se ubica en un cuadro, según la tabla que se seleccione. El color que se observa en cada cuadro se obtiene al pasar la combinación de CMYK o RGB, según se indique en el cuadro, por la tabla de conversión de color seleccionada.

Al examinar los conjuntos de muestras de color, puede identificar el cuadro cuyo color se parece más al color que desea. La combinación de color etiquetada del cuadro se puede utilizar para modificar el color del objeto en un programa de software. Para obtener más información, consulte la información de la ayuda del sistema operativo.

Nota: Puede que la corrección de color manual sea necesaria para utilizar la tabla de conversión de color seleccionada para el objeto específico.

La selección de los conjuntos de muestras de color que utilizar para un problema concreto de coincidencia de color depende del valor de Corrección de color que se esté utilizando, del tipo de objeto que se esté imprimiendo y de cómo se especifique el color del objeto en el programa de software. Cuando el valor Corrección de color esté definido en Desactivado, el color se basa en la información del trabajo de impresión y no se realiza ninguna conversión de color.

Nota: las páginas de Muestras de color no son útiles si el programa de software no especifica los colores con combinaciones RGB o CMYK. Por otro lado, hay determinadas situaciones en las que el programa de software o el sistema operativo del ordenador ajustan las combinaciones RGB o CMYK especificadas en la aplicación mediante la gestión del color. Es posible que el color impreso resultante que no coincida exactamente con las páginas de Muestras de color.

¿Qué son las muestras de color detalladas y cómo se accede a ellas?

Los conjuntos de muestras de color detalladas están disponibles solo a través de Embedded Web Server de la impresora de red. Un conjunto de muestras de color detalladas contiene un rango de sombras similar al valor RGB o CMYK definido por el usuario. La similitud de los colores en un conjunto depende del valor introducido en el cuadro Incremento de RGB o CMYK.

Para acceder a un conjunto de muestras de color desde Embedded Web Server, haga lo siguiente:

1. Abra un explorador web y, a continuación, escriba la dirección IP de la impresora en el campo de la dirección.

Nota: Si no conoce la dirección IP o el nombre de la impresora, puede:

- Ver la información en la pantalla de inicio de la impresora, o en la sección TCP/IP del menú Redes/Puertos.
- Imprimir una página de configuración de red o una página de configuración de menús y, a continuación, buscar la información en la sección TCP/IP.

2. Haga clic en **Configuración** > **Muestras de color** > **Opciones detalladas**.
3. Seleccione una tabla de conversión de color.
4. Introduzca el número de color RGB o CMYK.
5. Introduzca un valor de incremento entre 1 y 255.

Nota: cuanto más cercano a 1 sea el valor, menor será el rango de muestra de color que aparecerá.

6. Haga clic en **Imprimir**.

Las impresiones en transparencias de color aparecen oscuras cuando se proyectan.

Nota: Este problema se produce cuando se proyectan transparencias con retroproyectores reflectantes. Para obtener la mejor calidad de proyección del color, se recomienda el uso de retroproyectores transmisivos.

Acción	Sí	No
Paso 1 Desde el panel de control de la impresora, asegúrese de que el valor de tipo de papel está definido en Transparencia. ¿Es correcto el valor de tipo de papel?	Vaya al paso 2.	Defina el tipo de papel en Transparencia.
Paso 2 Reduzca la oscuridad del tóner y reenvíe el trabajo de impresión. ¿Se ve más clara la impresión en la transparencia de color?	El problema se ha solucionado.	Vaya al paso 3.
Paso 3 Asegúrese de que está utilizando el tipo recomendado de transparencia de color y reenvíe el trabajo de impresión. ¿Se ve más clara la impresión en la transparencia de color?	El problema se ha solucionado.	Póngase en contacto con **atención al cliente**.

El color de la impresión no coincide con el color del archivo original.

Nota: Las tablas de conversión de color utilizadas en el modo de corrección de color automática normalmente se aproximan a los colores de un monitor de ordenador estándar. Sin embargo, debido a las diferencias tecnológicas existentes entre las impresoras y los monitores, hay muchos colores que se pueden ver afectados por las variaciones en los monitores y las condiciones de iluminación.

Acción	Sí	No
Paso 1 **a** Desactive la corrección de color. **Nota:** Cuando la corrección de color de la impresora está desactivada, el color se basa en la información del trabajo de impresión y no se realiza ninguna conversión del color. **b** Vuelva a enviar el trabajo de impresión. ¿Coincide el color de la impresión con el color del archivo en la pantalla del equipo?	El problema se ha solucionado.	Vaya al paso 2.
Paso 2 En el menú Calidad del panel de control de la impresora, haga lo siguiente: **a** Seleccione **Corrección de color** y, a continuación, seleccione **Manual**. **b** Seleccione **Color manual** y, a continuación, elija la tabla de conversión de color para el tipo de objeto afectado. **c** Vuelva a enviar el trabajo de impresión. ¿Coincide el color de la impresión con el color del archivo en la pantalla del equipo?	El problema se ha solucionado.	Póngase en contacto con **atención al cliente**.

La impresión aparece tintada.

Acción	Sí	No
Ajustar el balance del color. **a** En el menú Mezcla de color del panel de control de la impresora, aumente o disminuya los valores de cian, magenta, amarillo y negro. **b** Vuelva a enviar el trabajo de impresión. ¿Sigue apareciendo tintada la impresión?	El problema se ha solucionado.	Póngase en contacto con **atención al cliente**.

No se abre el servidor Web incorporado

Acción	Sí	No
Paso 1 **a** Encienda la impresora. **b** Abra un explorador web y, a continuación, escriba la dirección IP de la impresora. **c** Pulse **Intro**. ¿Se abre Embedded Web Server?	El problema se ha solucionado.	Vaya al paso 2.
Paso 2 Asegúrese de que la dirección IP de la impresora es correcta. **a** Verá la dirección IP de la impresora: • En la sección TCP/IP en el menú Red/Puertos • Imprimir una página de configuración de red o la página de valores del menú y, después, localizar la sección TCP/IP **Nota:** Una dirección IP aparece como cuatro grupos de números separados por puntos, como 123.123.123.123. **b** Abra un explorador web y, a continuación, escriba la dirección IP. **Nota:** En función de la configuración de la red, puede que tenga que escribir "**`https://`**" en lugar de "**`http://`**" antes de la dirección IP de la impresora para acceder a Embedded Web Server. **c** Pulse **Intro**. ¿Se abre Embedded Web Server?	El problema se ha solucionado.	Vaya al paso 3.
Paso 3 Compruebe si la red funciona. **a** Imprima una página de configuración de la red. **b** Consulte la primera sección de la página de configuración de red y confirme que el estado es Conectado. **Nota:** Si el estado es Sin conexión, es posible que la conexión sea intermitente o que el cable de red esté defectuoso. Póngase en contacto con el personal de soporte del sistema para obtener una solución y, a continuación, imprima otra página de configuración de la red. **c** Abra un explorador web y, a continuación, escriba la dirección IP de la impresora. **d** Pulse **Intro**. ¿Se abre Embedded Web Server?	El problema se ha solucionado.	Vaya al paso 4.

Acción	Sí	No
Paso 4 Compruebe si las conexiones de los cables con la impresora y el servidor de impresión están bien fijas. **a** Conecte los cables correctamente. Para obtener más información, consulte la documentación de instalación incluida con la impresora. **b** Abra un explorador web y, a continuación, escriba la dirección IP de la impresora. **c** Pulse **Intro**. ¿Se abre Embedded Web Server?	El problema se ha solucionado.	Vaya al paso 5.
Paso 5 Desactive temporalmente los servidores proxy web. Es posible que los servidores proxy bloqueen o limiten el acceso a ciertos sitios web, como Embedded Web Server. ¿Se abre Embedded Web Server?	El problema se ha solucionado.	Póngase en contacto con el personal de asistencia técnica.

Contacto con el servicio de atención al cliente

Antes de ponerse en contacto con el servicio de atención al cliente, asegúrese de tener la siguiente información:

- Problema de la impresora
- Mensaje de error
- Tipo de modelo y número de serie de la impresora

Vaya a **http://support.lexmark.com** para recibir asistencia por correo electrónico o chat, o bien, explorar la biblioteca de manuales, documentación de asistencia, controladores y otras descargas.

El servicio de asistencia técnica está también disponible a través de teléfono. En EE.UU. o Canadá, llame al 1-800- 539-6275. En los demás países o regiones, visite **http://support.lexmark.com**.

Avisos

Información de producto

Nombre del producto:

Lexmark CS410n, CS410dn. CS417dn

Tipo de máquina:

5027

Modelo(s):

410, 430

Nota sobre la edición

Noviembre de 2017

El párrafo siguiente no se aplica a los países en los que tales disposiciones son contrarias a la legislación local: LEXMARK INTERNATIONAL, INC, PROPORCIONA ESTA PUBLICACIÓN «TAL CUAL» SIN GARANTÍA DE NINGÚN TIPO, NI EXPLÍCITA NI IMPLÍCITA, LO QUE INCLUYE, PERO SIN LIMITARSE A ELLO, LAS GARANTÍAS IMPLÍCITAS DE COMERCIABILIDAD O IDONEIDAD PARA UN PROPÓSITO EN PARTICULAR. Algunos estados no permiten la renuncia a garantías explícitas ni implícitas en algunas transacciones; por lo tanto, es posible que la presente declaración no se aplique en su caso.

Esta publicación puede incluir inexactitudes técnicas o errores tipográficos. Periódicamente se realizan modificaciones en la presente información; dichas modificaciones se incluyen en ediciones posteriores. Las mejoras o modificaciones en los productos o programas descritos pueden efectuarse en cualquier momento.

Las referencias hechas en esta publicación a productos, programas o servicios no implican que el fabricante tenga la intención de ponerlos a la venta en todos los países en los que opere. Cualquier referencia a un producto, programa o servicio no indica o implica que sólo se pueda utilizar dicho producto, programa o servicio. Se puede utilizar cualquier producto, programa o servicio de funcionalidad equivalente que no infrinja los derechos de la propiedad intelectual. La evaluación y comprobación del funcionamiento junto con otros productos, programas o servicios, excepto aquellos designados expresamente por el fabricante, son responsabilidad del usuario.

Para obtener asistencia técnica de Lexmark, visite **http://support.lexmark.com**.

Para obtener más información sobre los consumibles y descargas, visite **www.lexmark.com**.

© **2012 Lexmark International, Inc.**

Reservados todos los derechos.

GOVERNMENT END USERS

The Software Program and any related documentation are "Commercial Items," as that term is defined in 48 C.F.R. 2.101, "Computer Software" and "Commercial Computer Software Documentation," as such terms are used in 48 C.F.R. 12.212 or 48 C.F.R. 227.7202, as applicable. Consistent with 48 C.F.R. 12.212 or 48 C.F.R. 227.7202-1 through 227.7207-4, as applicable, the Commercial Computer Software and Commercial Software

Documentation are licensed to the U.S. Government end users (a) only as Commerical Items and (b) with only those rights as are granted to all other end users pursuant to the terms and conditions herein.

Avisos de licencia

Todos los avisos de licencia relacionados con este producto se pueden consultar en el directorio raíz del CD del software de instalación.

Marcas comerciales

Lexmark, el logotipo de Lexmark, MarkNet y Markvision son marcas comerciales o marcas registradas de Lexmark International, Inc., en EE.UU. y/o en otros países.

Google Cloud Print es una marca comercial de Google Inc.

Mac y el logotipo de Mac son marcas comerciales de Apple Inc., registradas en EE.UU. y en otros países.

Microsoft y Windows son marcas comerciales registradas o marcas comerciales del grupo de compañías Microsoft en los Estados Unidos y en otros países.

Mopria®, el logotipo de Mopria® y el logotipo de Mopria® Alliance son marcas comerciales y marcas registradas de Mopria Alliance, Inc. en Estados Unidos y en otros países. Se prohíbe estrictamente su uso sin autorización.

PCL® es una marca comercial registrada de Hewlett-Packard Company. PCL es la designación de Hewlett-Packard Company para un conjunto de comandos (lenguaje) de impresora y de funciones incluidos en sus impresoras. Esta impresora ha sido diseñada para ser compatible con el lenguaje PCL. Esto significa que la impresora reconoce los comandos del lenguaje PCL utilizados en diferentes aplicaciones y que la impresora emula las funciones correspondientes a estos comandos.

PostScript es una marca comercial registrada de Adobe Systems Incorporated en Estados Unidos y/o en otros países.

Los siguientes términos son marcas comerciales o marcas comerciales registradas de estas empresas:

Albertus	The Monotype Corporation plc
Antique Olive	Monsieur Marcel OLIVE
Apple-Chancery	Apple Computer, Inc.
Arial	The Monotype Corporation plc
CG Times	Basado en Times New Roman con autorización de The Monotype Corporation plc; producto de Agfa Corporation
Chicago	Apple Computer, Inc.
Clarendon	Linotype-Hell AG y/o sus filiales
Eurostile	Nebiolo
Geneva	Apple Computer, Inc.
GillSans	The Monotype Corporation plc
Helvetica	Linotype-Hell AG y/o sus filiales
Hoefler	Jonathan Hoefler Type Foundry
ITC Avant Garde Gothic	International Typeface Corporation

ITC Bookman	International Typeface Corporation
ITC Mona Lisa	International Typeface Corporation
ITC Zapf Chancery	International Typeface Corporation
Joanna	The Monotype Corporation plc
Marigold	Arthur Baker
Monaco	Apple Computer, Inc.
New York	Apple Computer, Inc.
Oxford	Arthur Baker
Palatino	Linotype-Hell AG y/o sus filiales
Stempel Garamond	Linotype-Hell AG y/o sus filiales
Taffy	Agfa Corporation
Times New Roman	The Monotype Corporation plc
Univers	Linotype-Hell AG y/o sus filiales

Las otras marcas comerciales pertenecen a sus respectivos propietarios.

AirPrint y el logotipo de AirPrint son marcas comerciales de Apple, Inc.

Niveles de emisión de ruido

Las siguientes medidas se realizaron según la norma ISO 7779 y cumplen con la norma ISO 9296.

Nota: Es posible que algunos modos no se apliquen a su producto.

Presión de sonido media a 1 metro, dBA	
Imprimiendo	50
Listo	16

Estos valores pueden sufrir cambios. Consulte **www.lexmark.com** para ver los valores actuales.

Directiva de residuos de aparatos eléctricos y electrónicos (WEEE)

El logotipo de la WEEE hace referencia a los procedimientos y programas específicos de reciclaje de productos electrónicos en países de la Unión Europea. Recomendamos el reciclaje de nuestros productos.

Para obtener más información sobre las opciones de reciclado, visite el sitio Web de Lexmark en **www.lexmark.com** para conocer el número de teléfono de la oficina local de ventas.

Información para el desecho de los productos

No deseche la impresora ni los suministros como si se trataran de residuos normales. Consulte a las autoridades locales sobre las opciones de reciclado y desecho.

Aviso sobre sensibilidad estática

Este símbolo identifica las piezas sensibles a la electricidad estática. No toque las zonas próximas a estos símbolos sin tocar antes una superficie metálica alejada del símbolo.

ENERGY STAR

Cualquier producto de Lexmark en el que aparece el símbolo de ENERGY STAR o una pantalla de inicio dispone del certificado de cumplimiento de los requisitos ENERGY STAR establecidos por la EPA (Environmental Protection Agency) configurados de fábrica por Lexmark.

Información acerca de la temperatura

Temperatura ambiente de funcionamiento	De 15.6 a 32.2 °C (de 60 a 90 °F)
Temperatura para envío	De -40 °C a 43,3°C (de -40 °F a 110°F)
Temperatura de almacenamiento y humedad relativa	De 1 a 35 °C (de 34 a 95 °F) Humedad relativa del 8 al 80%

Información de la energía de México

Consumo de energía en operación:

540,0 Wh

Consumo de energía en modo de espera:

0,2 Wh

Cantidad de producto por unidad de energía consumida:

2.78 páginas / Wh

Aviso de láser

Esta impresora se ha certificado en EE.UU. cumpliendo con los requisitos de DHHS 21 CFR, capítulo I, subcapítulo J para los productos láser de Clase I (1) y en otros países está certificada como un producto láser de Clase I de acuerdo con los requisitos de IEC 60825-1: 2014.

Los productos láser de Clase I no se consideran peligrosos. La impresora contiene un láser interno de Clase IIIb (3b) que nominalmente es un láser de arsenide galio de 12 milivatios que funciona en una longitud de onda de 655-675 nanómetros. El sistema láser y la impresora se han diseñado para que el ser humano no acceda nunca a las radiaciones láser por encima del nivel de Clase I durante su uso normal, ni en tareas de mantenimiento o intervenciones de servicio técnico prescritas.

Etiqueta de advertencia de láser

Esta impresora puede llevar una etiqueta de avisos de láser tal como se muestra:

DANGER - Invisible laser radiation when cartridges are removed and interlock defeated. Avoid exposure to laser beam.
PERIGO - Radiação a laser invisível será liberada se os cartuchos forem removidos e o lacre rompido. Evite a exposição aos feixes de laser.
Opasnost - Nevidljivo lasersko zračenje kada su kasete uklonjene i poništena sigurnosna veza. Izbjegavati izlaganje zracima.
NEBEZPEČÍ - Když jsou vyjmuty kazety a je odblokována pojistka, ze zařízení je vysíláno neviditelné laserové záření. Nevystavujte se působení laserového paprsku.
FARE - Usynlig laserstråling, når patroner fjernes, og spærreanordningen er slået fra. Undgå at blive udsat for laserstrålen.
GEVAAR - Onzichtbare laserstraling wanneer cartridges worden verwijderd en een vergrendeling wordt genegeerd. Voorkom blootstelling aan de laser.
DANGER - Rayonnements laser invisibles lors du retrait des cartouches et du déverrouillage des loquets. Eviter toute exposition au rayon laser.
VAARA - Näkymätöntä lasersäteilyä on varottava, kun värikasetit on poistettu ja lukitus on auki. Vältä lasersäteelle altistumista.
GEFAHR - Unsichtbare Laserstrahlung beim Herausnehmen von Druckkassetten und offener Sicherheitssperre. Laserstrahl meiden.
ΚΙΝΔΥΝΟΣ - Έκλυση αόρατης ακτινοβολίας laser κατά την αφαίρεση των κασετών και την απασφάλιση της μανδάλωσης. Αποφεύγετε την έκθεση στην ακτινοβολία laser.
VESZÉLY – Nem látható lézersugárzás fordulhat elő a patronok eltávolításakor és a zárószerkezet felbontásakor. Kerülje a lézersugárnak való kitettséget.
PERICOLO - Emissione di radiazioni laser invisibili durante la rimozione delle cartucce e del blocco. Evitare l´esposizione al raggio laser.
FARE – Usynlig laserstråling når kassettene tas ut og sperren er satt ut av spill. Unngå eksponering for laserstrålen.
NIEBEZPIECZEŃSTWO - niewidzialne promieniowanie laserowe podczas usuwania kaset i blokady. Należy unikać naświetlenia promieniem lasera.
ОПАСНО! Невидимое лазерное излучение при извлеченных картриджах и снятии блокировки. Избегайте воздействия лазерных лучей.
Pozor – Nebezpečenstvo neviditeľného laserového žiarenia pri odobratých kazetách a odblokovanej poistke. Nevystavujte sa lúčom.
PELIGRO: Se producen radiaciones láser invisibles al extraer los cartuchos con el interbloqueo desactivado. Evite la exposición al haz de láser.
FARA – Osynlig laserstrålning när patroner tas ur och spärrmekanismen är upphävd. Undvik exponering för laserstrålen.
危**险** - 当移除碳粉盒及互**锁**失效**时**会**产**生看不**见**的激光**辐**射，**请**避免暴露在激光光束下。
危險 - 移除碳粉匣與安全連續開關失效時會**產**生看不見的雷射輻射。請避免曝露在雷射光束下。
危険 - カートリッジが取り外され、内部ロックが無効になると、見えないレーザー光が放射されます。 このレーザー光に当たらないようにしてください。

Consumo de energía

Consumo de energía del dispositivo

En la siguiente tabla se enumeran las características de consumo de energía del producto.

Nota: Es posible que algunos modos no se apliquen a su producto.

Modo	Descripción	Consumo de energía (vatios)
Imprimiendo	El dispositivo genera una copia impresa de las entradas electrónicas.	580 (una cara); 360 (dos caras)

Modo	Descripción	Consumo de energía (vatios)
Copiar	El dispositivo genera una copia impresa de un documento original impreso.	N/A
Digitalizar	El dispositivo digitaliza documentos impresos.	N/A
Listo	El dispositivo está preparado para realizar un trabajo de impresión.	30
Modo de suspensión	El dispositivo se encuentra en modo de ahorro de energía elevado.	3
Hibernación	El dispositivo se encuentra en modo de ahorro de energía bajo.	0,5
Desactivada	El dispositivo está enchufado a una toma eléctrica, pero el interruptor está apagado.	0,0

Los niveles de consumo de energía de la tabla anterior representan valores medios. En los momentos en los que el consumo de energía se inicia de forma instantánea, los valores pueden ser significativamente superiores a la media.

Estos valores pueden sufrir cambios. Consulte **www.lexmark.com** para ver los valores actuales.

Modo de suspensión

Este producto consta de un modo de ahorro de energía denominado *Modo de suspensión*. El modo de suspensión permite ahorrar energía reduciendo el consumo durante largos períodos de inactividad. El modo de suspensión se activa de forma automática si el producto no se ha utilizado durante un periodo de tiempo específico denominado *Tiempo de espera del modo de suspensión*.

Tiempo de espera del modo de suspensión predeterminado para este producto (en minutos):	20

Si utiliza los menús de configuración, el tiempo de espera del modo de suspensión se puede modificar entre 1 y 120 minutos. Si se configura el tiempo de espera del modo de suspensión con un valor bajo, se reducirá el consumo de energía, pero puede que aumente el tiempo de respuesta del producto. Si se configura el tiempo de espera del modo de suspensión con un valor alto, se obtiene una respuesta rápida, pero se utiliza más energía.

Modo de hibernación

Este producto ha sido diseñado de forma que incluye un modo de funcionamiento de consumo ultrarreducido llamado *modo de hibernación*. Cuando se opera en el modo de hibernación, todos los demás sistemas y dispositivos se desconectan de forma segura.

Puede accederse al modo de hibernación de cualquiera de las formas siguientes:

- Mediante la función Tiempo de hibernación
- Mediante la función Programar modos de energía
- Mediante el botón Suspender/Hibernar

Tiempo de hibernación predeterminado de fábrica para este producto en todos los países o regiones	3 días

El tiempo que tarda la impresora en pasar al modo de hibernación después de haber realizado una impresión se puede modificar con valores de una hora a un mes.

Modo de desconexión

Si el producto tiene un modo de desconexión que consume una pequeña cantidad de energía, desconecte el cable de alimentación de la toma eléctrica para detener por completo el consumo de energía del producto.

Consumo total de energía

En determinadas ocasiones, puede ser útil calcular el consumo total de energía. Ya que el consumo de energía se proporciona en vatios, deberá multiplicar el consumo de energía por el tiempo que el dispositivo está activo en cada uno de los modos. El consumo total de energía será la suma del consumo en cada uno de los modos.

Conformidad con las directivas de la Comunidad Europea (CE)

Este producto está en conformidad con los requisitos de protección de las directivas 2014/30/UE, 2014/35/UE, 2009/125/CE y 2011/65/UE sobre la aproximación y armonización de las leyes de los estados miembros en relación con la compatibilidad electromagnética y seguridad de equipos eléctricos diseñados para su uso dentro de ciertos límites de voltaje, equipos de radio y de terminales de telecomunicaciones, el diseño ecológico aplicado a los productos que utilizan energía y en las restricciones de uso de ciertas sustancias peligrosas en equipos eléctricos y electrónicos.

Fabricante de este producto: Lexmark International, Inc., 740 West New Circle Road, Lexington, KY, 40550 EE.UU. Representante autorizado: Lexmark International Technology Hungária Kft., 8 Lechner Ödön fasor, Millennium Tower III, 1095 Budapest HUNGRÍA. Si lo solicita, el representante autorizado pondrá a su disposición una declaración de conformidad con los requisitos de las directivas, o también puede consultarla en **www.lexmark.com/en_us/about/regulatory-compliance/european-union-declaration-of-conformity.html**.

Este producto cumple con los límites de EN 55022 y EN 55032 para Clase B y los requisitos de seguridad de EN 60950-1 o EN 62368-1.

Índice

¿

¿Restaurar trabajos en espera? 158

[

[59] Bandeja [x] incompatible 150
[80.xy] Kit de mantenimiento agotado 154
[80.xy] Kit de mantenimiento casi agotado 154
[80.xy] Kit de mantenimiento muy bajo 154
[80.xy] Sustituir el kit de mantenimiento 157

A

Acabado, menú 92
admitidas, unidades flash 58
agregar opciones de hardware
  controlador de impresora 27
agregar opciones internas
  controlador de impresora 27
ahorro de suministros 104
AirPrint
  uso 59
Ajuste de color 148
ajuste de intensidad del tóner 55
ajuste de modo de suspensión 106
ajuste del brillo de la pantalla de la impresora 107
Algunos trabajos en espera no se han restaurado 158
alimentador manual
  carga 40
alimentador multiuso
  carga 37
almacenamiento
  papel 50
  suministros 116
almacenamiento de trabajos de impresión 60
anulación de enlace de bandejas 42
aparecen espacios en blanco verticales en las impresiones 189
AppleTalk, menú 79
asistente de configuración inalámbrica
  uso 29
atascos
  cómo evitar 140
  localización de zonas de atasco 141
  ubicaciones 141
atascos de papel
  cómo evitar 140
atascos de papel, borrado
  en el alimentador manual 145
  en la bandeja estándar 142
  en la puerta frontal 142
  en la unidad de impresión a doble cara 142
  en las bandejas 144
  in el alimentador multiuso 146
  por debajo del fusor 142
atascos, borrado
  en el alimentador manual 145
  en la bandeja estándar 142
  en la puerta frontal 142
  en la unidad de impresión a doble cara 142
  en las bandejas 144
  in el alimentador multiuso 146
  por debajo del fusor 142
atascos, evitar 50
atención al cliente
  contacto 196
avisos sobre emisiones 199

B

Bandeja de 250 hojas
  carga 34
Bandeja de 550 hojas
  carga 34
  instalación 24
Bandeja dúplex de 650 hojas
  carga 34, 37
  instalación 24
bandeja estándar
  carga 34
bandejas
  desenlace 42
  enlace 42
blanco y negro, impresión 55
bloqueo de seguridad 110
bloqueo, seguridad 110
borrado de la memoria no volátil 111
borrado de la memoria volátil 111
botón de pulsación, método de configuración
  uso 30
búsqueda de más información sobre la impresora 11

C

cables
  Ethernet 26
  USB 26
calidad de impresión
  sustitución del contenedor de tóner de desecho 116
  sustitución del kit de imagen 119
  sustituir una unidad de revelador 128
Cambiar [origen del papel] a [cadena personalizada] 148
Cambiar [origen del papel] a [nombre de tipo personalizado] 148
Cambiar [origen del papel] a [tipo de papel] [tamaño del papel] 148
Cambio en configuración; algunos trabajos en espera no se han restaurado [57] 150
cancelación de un trabajo de impresión
  desde el equipo 62
  desde el panel de control de la impresora 62
carga
  alimentador manual 40
  alimentador multiuso 37
  Bandeja de 250 hojas 34
  Bandeja de 550 hojas 34
  Bandeja dúplex de 650 hojas 34, 37
  cartulina 37
  sobres 37, 40
  transparencias 37

carga de papel con cabecera
  orientación del papel 44
Cargar [origen del papel] con [cadena personalizada] 152
Cargar [origen del papel] con [nombre de tipo personalizado] 152
Cargar [origen del papel] con [tamaño del papel] 152
Cargar [origen del papel] con [tipo de papel] [tamaño del papel] 153
Cargar alimentador manual con [cadena personalizada] 153
Cargar alimentador manual con [nombre de tipo personalizado] 153
Cargar alimentador manual con [tamaño de papel] 153
Cargar alimentador manual con [tipo de papel] [tamaño de papel] 153
Cartucho [color] bajo [88.xy] 149
Cartucho [color] casi agotado [88.xy] 149
Cartucho [color] muy bajo, quedan [x] páginas aproximadas [88.xy] 149
cartuchos de tóner
  reciclaje 109
  solicitud 114
  sustitución 126
cartulina
  carga 37
  consejos 47
Cerrar puerta 148
color, solución de problemas de calidad
  la impresión aparece tintada 194
comprobación de una impresora que no responde 160
comprobación del estado de la impresora
  mediante Embedded Web Server 136
comprobación del estado de suministros y piezas 112, 113
Concentrador USB no compatible, retírelo 150
conectando a una red inalámbrica
  mediante Embedded Web Server 31
  utilización del asistente de configuración inalámbrica 29
  utilización del PBC, método de configuración de botón de pulsación 30
  utilización del PIN, método de Número de identificación personal 30
conexión de cables 26
configuración
  dirección TCP/IP 76
  notificaciones de suministros, cartucho de tóner 137
  notificaciones de suministros, contenedor de tóner de desecho 137
  notificaciones de suministros, kit de imagen 137
  notificaciones de suministros, kit de mantenimiento 137
  tamaño del papel 33
  tipo de papel 33
  varias impresoras 138
configuración de notificaciones de suministros mediante Embedded Web Server 137
Configuración de SMTP, menú 81
configuración del valor de tamaño de papel Universal 33
Configuración universal, menú 72
Configuración, menú 91
configuraciones
  impresora 13
Configurar multiuso, menú 67
consejos
  cartulina 47
  etiquetas, papel 47
  para el uso de cabeceras 44
  sobre el uso de sobres 46
  transparencias 46
Consumibles necesarios para completar el trabajo 158
consumibles y piezas, estado de
  comprobar en el panel de control de la impresora 112
contacto con el servicio de atención al cliente 196
contenedor de tóner de desecho
  solicitud 115
  sustitución 116
Contenedor de tóner de desecho casi lleno [82.xy] 159
controlador de impresora
  opciones de hardware, agregar 27

D

datos confidenciales
  información sobre seguridad 111
declaración de volatilidad 110
Definir fecha/hora, menú 83
Demasiadas bandejas instaladas [58] 159
Demasiadas opciones flash instaladas [58] 159
densidad de impresión desigual 190
disponibles, opciones internas 17
documentos, impresión
  desde un dispositivo móvil 59, 60
  desde un equipo 55

E

Eco Mode
  uso 105
Embedded Web Server 137
  acceso 15
  ajuste de brillo 107
  comprobación del estado de los piezas 113
  comprobación del estado de los suministros 113
  comprobar estado de la impresora 136
  configuración de red 136
  copia de valores a otras impresoras 138
  funciones 15
  modificación de los valores de impresión confidencial 138
  problemas al acceder 195
  uso 15
  valores del administrador 136

Embedded Web Server — Seguridad: Guía del administrador
  dónde encontrar 136, 111
Emulación PCL, menú 97
enlace de bandejas 42
envío de la impresora 135
Error [x] de software en red [54] 154
Error al leer el concentrador USB. Extraiga el concentrador. 150
Error al leer unidad USB. Extraiga la unidad USB. 150
Error de software en red estándar [54] 158
establecimiento de Tiempo de espera de hibernación 106
estado de consumibles y piezas
  comprobación 112
estado de la impresora
  comprobar mediante Embedded Web Server 136
Ethernet, configuración
  preparación para 28
Ethernet, red
  preparación para configurar impresión Ethernet 28
etiquetas, papel
  consejos 47
exterior de la impresora
  limpieza 112
Extraer material de embalaje, [nombre de zona] 156

F

Flash defectuosa detectada [51] 150
Flash sin formato detectado [53] 159

G

Google Cloud Print
  uso 59
Guía de conexión de red
  dónde encontrar 136

H

HTML, menú 101

I

Imagen, menú 102
impresión
  blanco y negro 55
  desde un dispositivo móvil 59
  desde un equipo 55
  desde una unidad flash 57
  lista de directorios 61
  lista de muestra de fuentes 61
  página de configuración de red 32
  página de valores de menú 31
  velocidad más rápida frente a rendimiento más alto 56
  Velocidad máxima y Rendimiento máximo 56
Impresión confidencial, menú 82
impresión confidencial, trabajos 60
impresión de trabajos en espera
  desde un equipo Macintosh 61
  desde Windows 61
impresión de una página de configuración de red 32
impresión desde una unidad flash 57
impresora
  configuraciones 13
  envío 135
  espacios mínimos 12
  modelos 13
  selección de una ubicación 12
  traslado 12, 134
impresora, imprime páginas en blanco 182
impresora, información
  dónde encontrar 11
Inalámbrico, menú 78
información de configuración
  red inalámbrica 28
información de seguridad 8, 9, 10
informes
  visualización 136
instalación de opciones
  orden de instalación 23
instalación de una tarjeta opcional 22
instalación del software de la impresora 27
Intensidad del tóner
  ajustando 55
interior de la impresora
  limpieza 112
Introducir bandeja [x] 151
IPv6, menú 77
irregularidades de impresión 181

K

kit de imagen
  sustitución 119
Kit de imagen [tipo] casi agotado, [x] páginas restantes aproximadas [84.xy] 149
kits de imágenes
  solicitud 115

L

La impresora ha tenido que reiniciarse. Puede que el último trabajo esté incompleto. 155
Lexmark Mobile Print
  uso 60
limpieza
  exterior de la impresora 112
  interior de la impresora 112
limpieza de la impresora 112
líneas horizontales a trazos en las impresiones 185
líneas verticales a trazos en las impresiones 186
lista de directorios
  impresión 61
lista de muestra de fuentes
  impresión 61

M

mediante Embedded Web Server 15
memoria
  tipos instalados en la impresora 110
Memoria insuficiente para admitir característica Guardar recursos [35] 151
Memoria insuficiente para clasificar trabajo [37] 151
Memoria insuficiente, se han eliminado algunos trabajos en espera [37] 151
Memoria insuficiente; algunos trabajos en espera no se restaurarán [37] 152
Memoria llena [38] 154

mensajes de la impresora
¿Restaurar trabajos en espera? 158
[59] Bandeja [x] incompatible 150
[80.xy] Kit de mantenimiento agotado 154
[80.xy] Kit de mantenimiento casi agotado 154
[80.xy] Kit de mantenimiento muy bajo 154
[80.xy] Sustituir el kit de mantenimiento 157
Ajuste de color 148
Algunos trabajos en espera no se han restaurado 158
Cambiar [origen del papel] a [cadena personalizada] 148
Cambiar [origen del papel] a [nombre de tipo personalizado] 148
Cambiar [origen del papel] a [tipo de papel] [tamaño del papel] 148
Cambio en configuración; algunos trabajos en espera no se han restaurado [57] 150
Cargar [origen del papel] con [cadena personalizada] 152
Cargar [origen del papel] con [nombre de tipo personalizado] 152
Cargar [origen del papel] con [tamaño del papel] 152
Cargar [origen del papel] con [tipo de papel] [tamaño del papel] 153
Cargar alimentador manual con [cadena personalizada] 153
Cargar alimentador manual con [nombre de tipo personalizado] 153
Cargar alimentador manual con [tamaño de papel] 153
Cargar alimentador manual con [tipo de papel] [tamaño de papel] 153
Cartucho [color] bajo [88.xy] 149
Cartucho [color] casi agotado [88.xy] 149
Cartucho [color] muy bajo, quedan [x] páginas aproximadas [88.xy] 149
Cerrar puerta 148
Concentrador USB no compatible, retírelo 150
Consumibles necesarios para completar el trabajo 158
Contenedor de tóner de desecho casi lleno [82.xy] 159
Demasiadas bandejas instaladas [58] 159
Demasiadas opciones flash instaladas [58] 159
Error [x] de software en red [54] 154
Error al leer el concentrador USB. Extraiga el concentrador. 150
Error al leer unidad USB. Extraiga la unidad USB. 150
Error de software en red estándar [54] 158
Extraer material de embalaje, [nombre de zona] 156
Flash defectuosa detectada [51] 150
Flash sin formato detectado [53] 159
Introducir bandeja [x] 151
Kit de imagen [tipo] casi agotado, [x] páginas restantes aproximadas [84.xy] 149
La impresora ha tenido que reiniciarse. Puede que el último trabajo esté incompleto. 155
Memoria insuficiente para admitir característica Guardar recursos [35] 151
Memoria insuficiente para clasificar trabajo [37] 151
Memoria insuficiente, se han eliminado algunos trabajos en espera [37] 151
Memoria insuficiente; algunos trabajos en espera no se restaurarán [37] 152
Memoria llena [38] 154
No hay suficiente espacio en memoria flash para recursos [52] 155
Página compleja; puede que algunos datos no se hayan imprimido [39] 150
Para [consumibles] que no sean de Lexmark, consulte la Guía del usuario [33.xy] 155
Puerto USB estándar desactivado [56] 158
Reinstalar cartucho [color] que falta o no responde [31.xy] 156
Retirar papel de la bandeja de salida estándar 156
Sustituir cartucho [color] defectuoso [31.xy] 157
Sustituir cartucho [color] no admitido [32.xy] 157
Sustituir cartucho [color] que falta [31.xy] 157
Sustituir contenedor de tóner de desecho que falta [31.xyz] 157
Sustituir el contenedor de tóner de desecho [82.xy] 158
Sustituir kit de imagen [tipo] no admitido [32.xy] 157
Sustituir kit de imagen [tipo] que falta [31.xy] 157
Sustituir kit de imagen negro o de color que falta o no responde y todos los cartuchos [31.xy] 156
Sustituir unidad de imagen [tipo], 0 páginas restantes aproximadas [84.xy] 156
Tamaño de papel incorrecto, abrir [origen del papel] [34] 151
Unidad de imagen [tipo] baja [84.xy] 149
Unidad de imagen [tipo] casi agotada [84.xy] 149
Volver a cargar las páginas impresas en la bandeja [x] 156
Menú Ayuda 103
Menú Calidad 93
Menú Carga de papel 71
Menú de borrado de archivos temporales 82
Menú Informes 73
Menú Informes de red 75
Menú Red estándar 74
Menú Tamaño/tipo de papel 64
Menú TCP/IP 76

Menú Textura del papel 67
Menú USB estándar 79
Menú Utilidades 96
menús
Acabado 92
AppleTalk 79
Ayuda 103
Borrar arch. datos tempor. 82
Calidad 93
Carga de papel 71
Conf. multiuso 67
Configuración 91
Configuración de SMTP, menú 81
Configuración universal 72
Consumibles 63
Definir fecha/hora 83
Emulación PCL 97
HTML 101
Imagen 102
Impresión confidencial 82
Inalámbrico 78
Informes 73
Informes de red 75
IPv6 77
lista 63
NIC activo 74
Origen predeterminado 64
PDF 97
Peso del papel 69
PostScript 97
PPDS 100
Red [x] 74
Red estándar 74
Registro de auditoría de seguridad 83
Sustituir tamaño 67
Tamaño/tipo de papel 64
Tarjeta de red 75
TCP/IP 76
Textura papel 67
Tipos personali. 72
USB estándar 79
Utilidades 96
Valores generales 84
XPS 96
menús, lista 63
modo de evitar atascos de papel 140
Modo de hibernación
uso 106
modo de suspensión
ajustando 106
Modo silencioso 105
móvil, dispositivo
impresión desde 59, 60

N

NIC activo, menú 74
niveles de emisión de ruidos 199
no aceptado, papel 49
No hay suficiente espacio en memoria flash para recursos [52] 155
no se puede abrir Embedded Web Server 195
no volátil, memoria 110
borrar 111
nombre de tipo de papel personalizado
creando 42
notificaciones de suministros
configuración 137
número de identificación personal, método
uso 30
número de páginas restantes
estimación 113

O

opciones
Bandeja de 550 hojas 24
Bandeja dúplex de 650 hojas 24
tarjeta de memoria 20
tarjetas de firmware 17
tarjetas de memoria 17
opciones de hardware, agregar
controlador de impresora 27
opciones internas 17
opciones internas, agregar
controlador de impresora 27
Origen predeterminado, menú 64

P

Página compleja; puede que algunos datos no se hayan imprimido [39] 150
página de configuración de red
impresión 32
página de valores de menú
impresión 31
panel de control
indicador 15
Luz del botón Reposo 15
panel de control de la impresora
ajuste de brillo 107
Botón Atrás 14
Botón Detener 14
botón flecha 14
Botón Inicio 14
Botón Reposo 14
Botón Seleccionar 14
indicador 14
pantalla 14
puerto USB delantero 14
teclado numérico 14
uso 14
valores predeterminados de fábrica, restauración 139
Panel del operador remoto
configuración 136
pantalla, panel de control de la impresora
ajuste de brillo 107
papel
almacenamiento 50
características 48
establecimiento de tamaño 33
establecimiento de tipo 33
formularios preimpresos 49
no aceptado 49
papel con cabecera 49
reciclado 50
selección 49
utilizar papel reciclado 104
valor de tamaño Universal 33
papel con cabecera
carga, alimentador multiuso 44
carga, bandejas 44
papel reciclado
uso 50, 104
papel, selección 49
Para [consumibles] que no sean de Lexmark, consulte la Guía del usuario [33.xy] 155
partes
comprobar estado 113
comprobar mediante Embedded Web Server 113
uso de originales de Lexmark 113

PDF, menú 97
peso del papel
admitido por la impresora 53
Peso del papel, menú 69
placa del controlador
acceso 18
PostScript, menú 97
PPDS, menú 100
Preguntas más frecuentes sobre la impresión en color 191
preparación para configurar la impresora en una red
Ethernet 28
problemas básicos de la impresora, solución 160
Programar modos de energía
uso 107
publicaciones
dónde encontrar 11
Puerto Ethernet 26
Puerto USB 26
Puerto USB estándar desactivado [56] 158

R

reciclaje
cartuchos de tóner 109
embalaje de Lexmark 108
productos de Lexmark 108
Red [x], menú 74
red inalámbrica
información de configuración 28
red inalámbrica, configuración
mediante Embedded Web Server 31
red, configuración
Embedded Web Server 136
reducir ruido 105
Registro de auditoría de seguridad, menú 83
Reinstalar cartucho [color] que falta o no responde [31.xy] 156
repetición de defectos de impresión 171
repetir trabajos de impresión 60
reserva de trabajos de impresión 60
impresión desde Windows 61
restantes, número de páginas
estimación 113
Retirar papel de la bandeja de salida estándar 156

S

seguridad
modificación de los valores de impresión confidencial 138
seguridad de la impresora
información acerca de 111
seguridad, página web
dónde encontrar 111
selección de una ubicación para la impresora 12
Servicio de impresión Mopria
uso 59
sobres
carga 37, 40
consejos de uso 46
software de la impresora, instalación 27
solicitud
cartuchos de tóner 114
contenedor de tóner de desecho 115
kits de imágenes 115
solución de problemas
comprobación de una impresora que no responde 160
no se puede abrir Embedded Web Server 195
Preguntas más frecuentes sobre la impresión en color 191
se ha producido un error en la aplicación 166
solución de problemas básicos de la impresora 160
solución de problemas de alimentación del papel
el mensaje permanece después de haber eliminado el atasco 166
solución de problemas de calidad de color
el color de impresión y el color de la pantalla del equipo no coinciden 194
las impresiones en transparencias de color aparecen oscuras cuando se proyectan 193
solución de problemas de calidad de impresión
aparecen espacios en blanco verticales en las impresiones 189
caracteres con bordes dentados 173
densidad de impresión desigual 190
espacios en blanco horizontales en las impresiones 175
imágenes borrosas en las impresiones 183
impresión de transparencias de baja calidad 188
impresión demasiado clara 179
impresión demasiado oscura 178
impresión sesgada 184
irregularidades de impresión 181
la impresora imprime páginas completamente negras 183
líneas horizontales a trazos en las impresiones 185
líneas verticales a trazos en las impresiones 186
Páginas en blanco 182
páginas o imágenes recortadas 173
repetición de defectos de impresión 171
se imprime un fondo gris 175
tóner borroso o manchas de fondo en las impresiones 188
tóner difuminado 189
solución de problemas de impresión
atascos de papel frecuentes 165
caracteres incorrectos impresos 167
curvatura del papel 177
el trabajo de impresión tarda más de lo esperado 170
enlace de bandejas, no funciona 171
imprimir se ralentiza 168
las páginas atascadas no se vuelven a imprimir 164
Los trabajos grandes no se clasifican 168

márgenes incorrectos en las impresiones 176
saltos de página inesperados 172
Trabajo impreso desde la bandeja incorrecta 167
trabajo impreso en el papel incorrecto 167
trabajos, no se imprimen 169
solución de problemas de opciones de impresora
opción interna no detectada 162
problemas de bandeja 163
tarjeta de memoria 162
solución de problemas de pantalla
la pantalla de la impresora está en blanco 162
solución de problemas, alimentación del papel
el mensaje permanece después de haber eliminado el atasco 166
solución de problemas, calidad de color
el color de impresión y el color de la pantalla del equipo no coinciden 194
la impresión aparece tintada 194
las impresiones en transparencias de color aparecen oscuras cuando se proyectan 193
solución de problemas, calidad de impresión
aparecen espacios en blanco verticales en las impresiones 189
caracteres con bordes dentados 173
densidad de impresión desigual 190
espacios en blanco horizontales en las impresiones 175
imágenes borrosas en las impresiones 183
impresión de transparencias de baja calidad 188
impresión demasiado clara 179
impresión demasiado oscura 178
impresión sesgada 184
irregularidades de impresión 181
la impresora imprime páginas completamente negras 183
líneas horizontales a trazos en las impresiones 185
líneas verticales a trazos en las impresiones 186
Páginas en blanco 182
páginas o imágenes recortadas 173
repetición de defectos de impresión 171
se imprime un fondo gris 175
tóner borroso o manchas de fondo en las impresiones 188
tóner difuminado 189
solución de problemas, pantalla
la pantalla de la impresora está en blanco 162
soluciones incorporadas
borrar 111
sugerencias sobre el uso de papel con cabecera 44
sugerencias sobre el uso de sobres 46
suministros
ahorro 104
almacenamiento 116
comprobar estado 113
comprobar mediante Embedded Web Server 113, 136
uso de originales de Lexmark 113
uso de papel reciclado 104
Suministros, menú 63
suministros, solicitud
cartuchos de tóner 114
contenedor de tóner de desecho 115
kits de imágenes 115
Sustituir cartucho [color] defectuoso [31.xy] 157
Sustituir cartucho [color] no admitido [32.xy] 157
Sustituir cartucho [color] que falta [31.xy] 157
Sustituir contenedor de tóner de desecho que falta [31.xyz] 157
Sustituir el contenedor de tóner de desecho [82.xy] 158
Sustituir kit de imagen [tipo] no admitido [32.xy] 157
Sustituir kit de imagen [tipo] que falta [31.xy] 157
Sustituir kit de imagen negro o de color que falta o no responde y todos los cartuchos [31.xy] 156
Sustituir tamaño, menú 67
Sustituir unidad de imagen [tipo], 0 páginas restantes aproximadas [84.xy] 156

T

Tamaño de papel incorrecto, abrir [origen del papel] [34] 151
tamaños de papel
admitidos por la impresora 51
tarjeta de firmware 17
tarjeta de memoria 17
instalación 20
solución de problemas 162
Tarjeta de red, menú 75
tarjeta opcional
instalación 22
Tiempo de espera de hibernación
configuración 106
tipo de papel personalizado
asignar 43
Tipo personalizado [x]
asignación de un tipo de papel 43
Tipo personalizado [x], nombre
creando 42
Tipo personalizado, menú 72
tipos de papel
admitido por la impresora 53
dónde cargar 53
trabajo de impresión
cancelación desde el ordenador 62
cancelación desde el panel de control de la impresora 62
trabajos confidenciales
modificación de los valores de impresión 138
trabajos de impresión en espera
impresión desde Windows 61

imprimir desde un equipo Macintosh 61
trabajos en espera 60
impresión desde Windows 61
imprimir desde un equipo Macintosh 61
transparencias
carga 37
consejos de uso 46
traslado de la impresora 12, 134

U

Unidad de imagen [tipo] baja [84.xy] 149
Unidad de imagen [tipo] casi agotada [84.xy] 149
unidad de revelador
sustitución 119, 128
unidad flash
impresión desde 57
unidades flash
formatos de archivo admitidos 58
Universal, valores del tamaño de papel
configuración 33
uso de papel reciclado 104
uso de Programar modos de energía 107
uso del modo de hibernación 106

V

valores de conservación
brillo, ajuste 107
Eco Mode 105
Modo de hibernación 106
modo de suspensión 106
Modo silencioso 105
Programar modos de energía 107
Tiempo de espera de hibernación 106
valores de dispositivo y red
borrar 111
valores de menú
cargar en varias impresoras 138
valores de seguridad
borrar 111
valores del administrador
Embedded Web Server 136
valores ecológicos
Eco Mode 105
Modo de hibernación 106
Modo silencioso 105
Programar modos de energía 107
Tiempo de espera de hibernación 106
Valores generales, menú 84
valores individuales
borrar 111
valores medioambientales
brillo de la pantalla de la impresora, ajustar 107
Eco Mode 105
Modo de hibernación 106
modo de suspensión 106
Modo silencioso 105
Programar modos de energía 107
Tiempo de espera de hibernación 106
valores predeterminados de fábrica, restauración 139
Velocidad máxima y Rendimiento máximo
uso 56
Velocidad máxima y Rendimiento máximo, utilizar 56
verificar trabajos de impresión 60
visualización
informes 136
volátil, memoria 110
borrar 111
volatilidad
declaración de 110
Volver a cargar las páginas impresas en la bandeja [x] 156

X

XPS, menú 96

Z

zócalo del cable de alimentación 26