Tiskárna CS943

Uživatelská příručka

Duben 2023 **www.lexmark.com**

Typ zařízení:

5080

Model:

435

Obsah

Informace o bezpečnosti.....5

Konvence.....5
Upozornění produktu.....5

Informace o tiskárně.....8

Vyhledání informací o tiskárně.....8
Zjištění sériového čísla tiskárny.....9
Konfigurace tiskárny.....10
Použití ovládacího panelu.....12
Popis stavu kontrolky.....12
Výběr papíru.....13

Nastavení, instalace a konfigurace.....32

Výběr umístění tiskárny.....32
Připojení kabelů.....33
Nastavení a použití aplikací spouštěných z domovské obrazovky.....34
Instalace a používání funkcí usnadnění.....38
Založení papíru a speciálních médií.....41
Instalace a aktualizace softwaru, ovladačů a firmwaru.....58
Instalace hardwarových součástí.....61
Práce v síti.....167

Zabezpečení tiskárny.....171

Vyhledání slotu zabezpečení.....171
Vymazání paměti tiskárny.....171
Mazání paměťové jednotky tiskárny.....172
Obnovení výchozích továrních nastavení.....172
Prohlášení o nestálosti.....172

Tisk.....173

Tisk z počítače.....173
Tisk pomocí mobilního zařízení.....173
Tisk brožury.....175
Tisk z jednotky flash.....175
Podporované jednotky flash a typy souborů.....176

Konfigurace důvěrných úloh 177
Tisk důvěrných a jiných pozdržených úloh 177
Tisk seznamu ukázek písma 178
Tisk seznamu adresářů 178
Umístění oddělovacích listů mezi kopie 178
Sešívání vytištěných dokumentů 178
Děrování vytištěných dokumentů 179
Skládání vytištěných dokumentů 179
Použití ofsetového stohování ve vytištěných listech 180
Rušení tiskové úlohy 180
Nastavení sytosti toneru 180

Použití nabídek tiskárny 181

Schéma nabídek 181
Zařízení 182
Tisk 192
Papír 200
Jednotka USB 202
Síť/Porty 204
Zabezpečení 218
Cloudové služby 224
Zprávy 224
Řešení problémů 225
Tisk stránky s nastavením 225

Údržba tiskárny 226

Kontrola stavu částí a spotřebního materiálu 226
Konfigurace upozorňování na spotřební materiál 226
Nastavení e-mailových upozornění 226
Zobrazení zpráv 227
Objednání částí a spotřebního materiálu 227
Výměna částí a spotřebního materiálu 228
Čištění částí tiskárny 308
Úspora energie a papíru 330
Přemístění tiskárny 331
Přeprava tiskárny 331

Řešení problému.....332
Problémy s kvalitou tisku.....332
Chybové kódy tiskárny.....333
Problémy s tiskem.....338
Tiskárna nereaguje.....362
Jednotku paměti flash nelze přečíst.....363
Povolení portu USB.....363
Odstranění zaseknutého papíru.....364
Problémy se síťovým připojením.....397
Problémy s hardwarovými doplňky.....399
Problémy se spotřebním materiálem.....401
Potíže s podáváním papíru.....402
Potíže s kvalitou barev.....405
Kontaktování zákaznické podpory.....407

Recyklace a likvidace.....408
Recyklace produktů společnosti Lexmark.....408
Recyklace obalů společnosti Lexmark.....408

Poznámky.....409

Rejstřík.....415

Informace o bezpečnosti

Konvence

Poznámka: *Poznámka* označuje informace, které vám mohou pomoci.

Varování: *Varování* označuje skutečnost, která by mohla poškodit hardware nebo software produktu.

VÝSTRAHA: *Výstraha* označuje potenciálně nebezpečnou situaci, která může mít za následek zranění.

Různé typy výstrah:

VÝSTRAHA – RIZIKO ZRANĚNÍ: Označuje nebezpečí úrazu.

VÝSTRAHA – NEBEZPEČÍ ÚRAZU EL. PROUDEM Označuje nebezpečí úrazu el. proudem.

VÝSTRAHA – HORKÝ POVRCH: Označuje nebezpečí popálení při dotyku.

VÝSTRAHA – NEBEZPEČÍ PŘEVRÁCENÍ Označuje nebezpečí rozdrcení.

VÝSTRAHA – NEBEZPEČÍ SKŘÍPNUTÍ Označuje nebezpečí zachycení mezi pohyblivými částmi.

Upozornění produktu

VÝSTRAHA – RIZIKO ZRANĚNÍ: Abyste předešli riziku požáru nebo úrazu el. proudem, připojte napájecí kabel do řádně uzemněné elektrické zásuvky s odpovídajícími parametry, která se nachází v blízkosti výrobku a je snadno přístupná.

VÝSTRAHA – RIZIKO ZRANĚNÍ: Abyste zabránili nebezpečí požáru nebo úrazu elektrickým proudem, používejte pouze napájecí kabel dodaný s výrobkem nebo odpovídající náhradní napájecí kabel schválený výrobcem.

VÝSTRAHA – RIZIKO ZRANĚNÍ: Nepoužívejte s tímto výrobkem prodlužovací kabely, kabely s více zásuvkami, zásuvkové rozbočovače a zařízení UPS. Jmenovité výkonové parametry těchto typů příslušenství mohou být při použití laserové tiskárny snadno překročeny, což může vést k riziku požáru, škodám na majetku nebo ke špatnému výkonu tiskárny.

VÝSTRAHA – RIZIKO ZRANĚNÍ: S tímto produktem je možné použít pouze ochranu Lexmark Inline Surge Protector, která je řádně zapojená mezi tiskárnu a napájecí kabel dodaný s tiskárnou. Použití zařízení pro ochranu proti přepětí jiných značek než Lexmark může vést k riziku požáru, škodám na majetku nebo ke špatnému výkonu tiskárny.

VÝSTRAHA – NEBEZPEČÍ ÚRAZU EL. PROUDEM Abyste zabránili riziku úrazu el. proudem, neumísťujte produkt blízko vody nebo vlhkých míst.

VÝSTRAHA – NEBEZPEČÍ ÚRAZU EL. PROUDEM Abyste zabránili riziku úrazu el. proudem, nenastavujte produkt během bouřky a nepropojujte jej s jinými zařízeními, jako je napájecí kabel, fax nebo telefon.

VÝSTRAHA – RIZIKO ZRANĚNÍ: Napájecí kabel nepřeřezávejte, nekruťte, neohýbejte, nemačkejte a nepokládejte na něj těžké předměty. Zabraňte jeho odírání a napínání. Zamezte jeho přiskřípnutí mezi dvěma objekty, například mezi nábytkem a stěnou. Ve výše uvedených případech hrozí nebezpečí požáru či úrazu elektrickým proudem. Pravidelně kontrolujte napájecí kabel s ohledem na výše uvedené problémy. Před kontrolou kabelu ho vytáhněte z elektrické zásuvky.

VÝSTRAHA – NEBEZPEČÍ ÚRAZU EL. PROUDEM Abyste zabránili riziku úrazu el. proudem, ujistěte se, že jsou všechna externí připojení (např. k síti Ethernet a telefonnímu systému) řádně zapojená do označených portů.

VÝSTRAHA – NEBEZPEČÍ ÚRAZU EL. PROUDEM Abyste zabránili riziku úrazu el. proudem, jestliže potřebujete získat přístup k desce řadiče nebo chcete doplnit volitelný hardware a paměťová zařízení poté, co jste tiskárnu nainstalovali, nejprve tiskárnu vypněte a odpojte napájecí kabel z el. zásuvky. Máte-li k tiskárně připojena další zařízení, pak je rovněž vypněte a odpojte jakékoliv kabely vedoucí k tiskárně.

VÝSTRAHA – NEBEZPEČÍ ÚRAZU EL. PROUDEM Pokud chcete při čištění vnějšku tiskárny předejít nebezpečí úrazu elektrickým proudem, odpojte napájecí kabel od elektrické zásuvky a odpojte z tiskárny všechny kabely.

VÝSTRAHA – RIZIKO ZRANĚNÍ: Přesahuje-li hmotnost tiskárny 20 kg (44 liber), může být k jejímu bezpečnému zdvižení třeba nejméně dvou osob.

VÝSTRAHA – RIZIKO ZRANĚNÍ: Při přemisťování tiskárny dodržte tyto pokyny, aby nedošlo ke zranění osob nebo poškození tiskárny:

- Přesvědčte se, že jsou zavřeny všechny zásobníky a dvířka.
- Vypněte tiskárnu a vytáhněte napájecí kabel z elektrické zásuvky.
- Od tiskárny odpojte veškeré šňůry a kabely.
- Pokud jsou k tiskárně připojeny samostatné stojanové přídavné zásobníky nebo možnosti výstupu, před přesouváním tiskárny je odpojte.
- Má-li tiskárna kolečkový podstavec, opatrně s ní přejeďte na nové místo. Dbejte zvláštní opatrnosti při překonávání prahů a předělů v podlaze.
- Není-li tiskárna vybavena kolečkovým podstavcem, ale je nakonfigurována s volitelnými zásobníky nebo možnosti výstupu, odstraňte možnosti výstupu a zvedněte tiskárnu ze zásobníků. Nezvedejte tiskárnu a volitelné doplňky současně.
- Tiskárnu zvedejte vždy pomocí úchytů.
- Pokud bude k přesouvání tiskárny použit vozík, musí disponovat dostatečně velkým povrchem, na který se vejde celá spodní část tiskárny.
- Pokud bude k přesouvání hardwarových doplňků použit vozík, musí disponovat dostatečně velkým povrchem, na který se doplňky vejdou.
- Držte tiskárnu ve vzpřímené pozici.
- Zabraňte prudkým otřesům a nárazům.
- Při pokládání tiskárny dejte pozor, abyste pod ní neměli prsty.
- Zkontrolujte, zda je kolem tiskárny dostatek místa.

VÝSTRAHA – NEBEZPEČÍ PŘEVRÁCENÍ Při instalaci jednoho nebo více doplňků tiskárny nebo multifunkční tiskárny budete možná muset použít kolečkový podstavec, nábytek nebo jiný prvek, abyste předešli nestabilitě a možnému zranění. Další informace o podporovaných konfiguracích naleznete na **www.lexmark.com/multifunctionprinters**.

VÝSTRAHA – NEBEZPEČÍ PŘEVRÁCENÍ Chcete-li snížit riziko nestability zařízení, vkládejte papír do jednotlivých zásobníků samostatně. Všechny ostatní zásobníky udržujte zavřené až do chvíle, kdy je budete potřebovat.

VÝSTRAHA – HORKÝ POVRCH: Vnitřek tiskárny může být horký. Abyste omezili riziko zranění způsobeného horkou součástí, nedotýkejte se povrchu, dokud nevychladne.

VÝSTRAHA – NEBEZPEČÍ SKŘÍPNUTÍ Vyvarujte se nebezpečí skřípnutí a v oblastech označených tímto štítkem buďte opatrní. Ke zranění způsobenému skřípnutím může dojít v blízkosti pohyblivých částí, například ozubených kol, dvířek, zásobníků a krytů.

VÝSTRAHA – RIZIKO ZRANĚNÍ: Lithiová baterie ve výrobku není určena k výměně. Při nesprávné výměně lithiové baterie hrozí nebezpečí exploze. Lithiovou baterii nedobíjejte, nerozkládejte ani nespalujte. Použité lithiové baterie zlikvidujte v souladu s pokyny výrobce a místními předpisy.

Tento produkt byl vyroben, otestován a schválen tak, aby při použití specifických součástí výrobce vyhovoval přísným globálním bezpečnostním normám. Bezpečnostní funkce některých částí nemusí být vždy zjevné. Výrobce neodpovídá za použití jiných náhradních dílů.

Služby nebo opravy, které nejsou popsány v uživatelské dokumentaci, svěřte servisnímu středisku.

TYTO POKYNY SI ULOŽTE.

Informace o tiskárně

Vyhledání informací o tiskárně

Co hledáte?	Kde to najdete
Úvodní pokyny k instalaci	Podívejte se do dokumentace k nastavení dodané s tiskárnou.
• Software tiskárny • Ovladač pro tisk nebo faxování • Firmware tiskárny • Nástroj	Přejděte na webovou stránku **www.lexmark.com/downloads**, vyhledejte příslušný model tiskárny a poté v nabídce Typ vyberte požadovaný ovladač, firmware nebo nástroj.
• Výběr a skladování papíru a speciálních médií • Vkládání papíru • Konfigurace nastavení tiskárny • Zobrazení a tisk dokumentů a fotografií • Konfigurace tiskárny v síti • Péče a údržba tiskárny • Řešení problémů	Informační centrum – Přejděte na webovou stránku **https://infoserve.lexmark.com**. Instruktážní videa – Přejděte na webovou stránku **https://infoserve.lexmark.com/idv/**. *Návod k použití dotykové obrazovky* – na adrese **http://support.lexmark.com**.
Nastavení a konfigurace funkcí usnadnění tiskárny	*Průvodce funkcemi usnadnění Lexmark* – na adrese **http://support.lexmark.com**.
Informace nápovědy k používání softwaru tiskárny	Nápověda pro operační systémy Microsoft Windows nebo Macintosh – otevřete softwarový program tiskárny nebo aplikaci a poté klepněte na možnost **Nápověda**. Klepnutím na tlačítko ? zobrazíte kontextové informace. **Poznámky:** • Nápověda se nainstaluje automaticky se softwarem tiskárny. • V závislosti na operačním systému se software tiskárny nachází ve složce programů tiskárny nebo na ploše.
• Dokumentace • Podpora prostřednictvím chatu • E-mailová podpora • Telefonická podpora	Přejděte na web **http://support.lexmark.com**. **Poznámka:** Pro zobrazení příslušných internetových stránek podpory zvolte svou zemi nebo oblast a poté produkt. Kontaktní informace podpory ve vaší zemi či oblasti naleznete na internetových stránkách nebo na záručním listu, který byl dodán společně s vaší tiskárnou. Až budete kontaktovat zákaznickou podporu, mějte připravené následující informace: • Místo a datum nákupu • Typ zařízení a sériové číslo Další informace najdete v části „Zjištění sériového čísla tiskárny“ na straně 9.

Co hledáte?	Kde to najdete
• Informace o bezpečnosti • Informace o regulačních předpisech • Informace o záruce • Informace o životním prostředí	Informace o záruce se mohou lišit podle země nebo regionu: • **V USA** – Podívejte se do prohlášení o omezené záruce, jímž je opatřena tato tiskárna, nebo se podívejte na adresu **http://support.lexmark.com**. • **Ostatní země nebo oblasti** – Přečtěte si tištěné prohlášení o záruce dodané s tiskárnou. *Informační příručka* – Další informace naleznete v dokumentaci dodané s tiskárnou nebo na adrese **http://support.lexmark.com**.
Informace o digitálním pasu společnosti Lexmark	Přejděte na webovou stránku **https://csr.lexmark.com/digital-passport.php**.

Zjištění sériového čísla tiskárny

1 Otevřete přední dvířka.

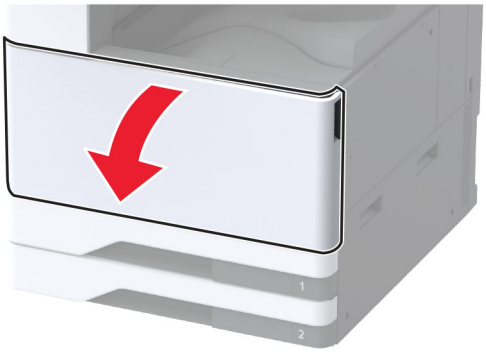

2 Vyhledejte sériové číslo na levé straně tiskárny.

Konfigurace tiskárny

Poznámka: Dbejte, aby tiskárna byla konfigurována na rovném, pevném a stabilním povrchu.

Základní model

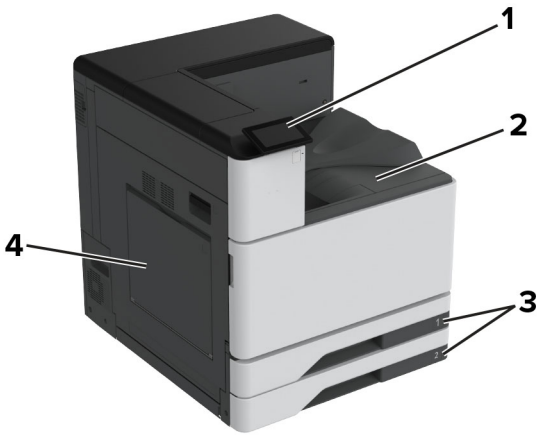

1	Ovládací panel
2	Standardní zásobník
3	Standardní zásobník na 2 x 520 listů
4	Univerzální podavač

Konfigurovaný model

VÝSTRAHA – NEBEZPEČÍ PŘEVRÁCENÍ Při instalaci jednoho nebo více doplňků tiskárny nebo multifunkční tiskárny budete možná muset použít kolečkový podstavec, nábytek nebo jiný prvek, abyste předešli nestabilitě a možnému zranění. Další informace o podporovaných konfiguracích naleznete na **www.lexmark.com/multifunctionprinters**.

VÝSTRAHA – NEBEZPEČÍ PŘEVRÁCENÍ Chcete-li snížit riziko nestability zařízení, vkládejte papír do jednotlivých zásobníků samostatně. Všechny ostatní zásobníky udržujte zavřené až do chvíle, kdy je budete potřebovat.

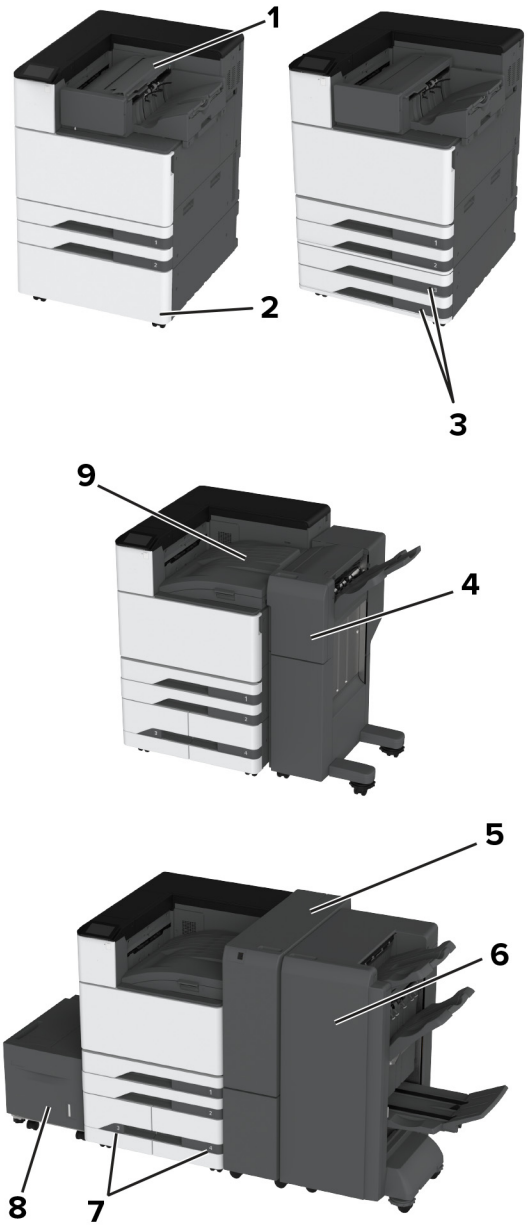

1	Sešívací finišer **Poznámka:** Není podporováno v případě, že je již nainstalován jiný finišer.
2	Volitelná rozpěrná vložka
3	Volitelný zásobník na 2 x 520 listů
4	Sešívací, děrovací finišer **Poznámka:** Podporováno pouze v případě, že je nainstalován volitelný zásobník nebo rozpěrná vložka.
5	Finišer ke skládání stránek na třetiny ve tvaru Z **Poznámka:** Podporováno pouze v případě, že je nainstalován volitelný zásobník nebo rozpěrná vložka.
6	Brožovací finišer **Poznámka:** Podporováno pouze v případě, že je nainstalován volitelný zásobník nebo rozpěrná vložka.

7	Volitelný dvojitý zásobník na 2000 listů
8	Volitelný zásobník na 2 000 listů
9	Přenos papíru **Poznámka:** Dodává se s brožovacím finišerem nebo sešívacím děrovacím finišerem.

Použití ovládacího panelu

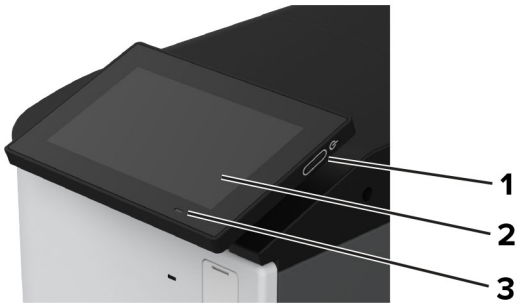

	Část ovládacího panelu	Funkce
1	Tlačítko napájení	• Zapnutí nebo vypnutí tiskárny **Poznámka:** Chcete-li tiskárnu vypnout, stiskněte a podržte tlačítko napájení na pět sekund. • Nastavení tiskárny do režimu spánku nebo hibernace. • Probuzení tiskárny z režimu spánku nebo hibernace.
2	Displej	• Zobrazuje hlášení tiskárny a stav spotřebního materiálu. • Nastavení a ovládání tiskárny.
3	Kontrolka	Kontrola stavu tiskárny

Popis stavu kontrolky

Kontrolka	Stav tiskárny
Vypnuto	Tiskárna je vypnuta.
Svítí modře	Tiskárna je připravena.
Bliká modře	Tiskárna tiskne nebo zpracovává data.
Bliká červeně	Tiskárna vyžaduje zásah uživatele.
Svítí žlutě	Tiskárna je v režimu spánku.
Bliká žlutě	Tiskárna je v režimu hlubokého spánku nebo hibernace.

Výběr papíru

Pokyny ohledně použitého papíru

Použitím vhodného papíru zabráníte jeho uvíznutí a pomůžete zajistit bezproblémový tisk.

- Vždy používejte nový, nepoškozený papír.
- Před vložením papíru si zjistěte, která strana je doporučena pro tisk. Tyto informace jsou obvykle uvedeny na balení papíru.
- Nepoužívejte papír, který je nastříhaný nebo nařezaný ručně.
- Nevkládejte do stejného zásobníku papíry různého formátu, typu nebo gramáže. Směšování různých papírů povede k jejich uvíznutí.
- Nepoužívejte potahované papíry, pokud nejsou výslovně určené pro elektrofotografický tisk.

Další informace naleznete v příručce *Průvodce papírem a speciálními médii*.

Charakteristiky papíru

Následující charakteristiky papíru mají vliv na kvalitu a spolehlivost tisku. Při tisku vezměte v úvahu následující faktory.

Gramáž

Zásobníky mohou podávat papír různých gramáží. Papír lehčí než 60 g/m^2 (16 lb) nemusí být dostatečně tuhý pro správné podávání, a může tak docházet k jeho uvíznutí. Další informace naleznete v části „Podporované gramáže papíru“.

Prohýbání

Prohýbání je tendence papíru ohýbat se na okrajích. Přílišné vlnění může způsobit problémy s podáváním papíru. Zvlnění může nastat poté, co papír projde tiskárnou, kde je vystaven vysokým teplotám. Uložení rozbaleného papíru v příliš teplém, vlhkém, chladném nebo suchém prostředí může vést ke zvlnění papíru a v důsledku toho k problémům při podávání.

Hladkost

Hladkost papíru má přímý vliv na kvalitu tisku. Je-li papír příliš hrubý, toner se do něj nemůže řádně zapéct. Je-li papír příliš hladký, může to způsobit problémy s podáváním a kvalitou tisku. Doporučujeme používat papír s hladkostí 50 Sheffieldových bodů.

Obsah vlhkosti

Množství vlhkosti v papíru ovlivňuje jak kvalitu tisku, tak schopnost tiskárny papír správně podávat. Než papír použijete, ponechejte ho v originálním obalu. Vystavení papíru změnám vlhkosti může vést ke zhoršení vlastností papíru.

Před tiskem uchovávejte papír v původním obalu po dobu 24 až 48 hodin. Prostředí, ve kterém je papír uložen, musí být stejné jako tiskárna. Prodlužte tuto dobu o několik dní v případě, kdy prostředí skladování nebo dopravy je velmi odlišné od prostředí tiskárny. Silný papír může také vyžadovat delší dobu pro přizpůsobení podmínkám.

Směr vláken

Vláknem se rozumí směr papírových vláken v listu papíru. Vlákna mohou být *podélná*: uložená po délce papíru, nebo *příčná*: uložená na šířku papíru. Doporučený směr vláken naleznete v tématu „Podporované gramáže papíru“.

Obsah vláken

Většina vysoce kvalitních xerografických papírů je vyrobena ze 100% chemicky ošetřeného rozmělněného dřeva. To dává papíru vysoký stupeň stability s menším množstvím problémů při podávání papíru a s lepší kvalitou tisku. Papír obsahující vlákna jako bavlna negativně ovlivňuje manipulaci s papírem.

Nepřijatelný papír

Při použití s tiskárnou se nedoporučují následující typy papíru:

- Chemicky ošetřené papíry, které se používají k vytváření kopií bez uhlového papíru. Jsou také známé jako samopropisovací, samokopírovací (CCP) nebo bezuhlíkové papíry (NCR).
- Předtištěné papíry obsahující chemické látky, které mohou znečistit tiskárnu
- Předtištěné papíry, na které může nepříznivě působit teplota zapékače tiskárny.
- Předtištěné papíry vyžadující soutisk (přesné umístění tisku na stránce) větší než cca 2,3 mm. Například formuláře rozpoznávání písma (OCR).

  Někdy je možné soutisk nastavit pomocí softwarové aplikace a tisknout bez problémů i na tyto formuláře.
- Potahované papíry (smazatelné bankovní), syntetické papíry nebo papíry pro tepelný tisk
- Papíry s hrubým okrajem, hrubým či výrazným povrchem nebo zprohýbané papíry.
- Recyklované papíry, které neuspěly v testu EN12281:2002 (European).
- Papíry s gramáží nižší než 60g/m^2.
- Vícedílné formuláře nebo dokumenty.

Skladování papíru

Dodržujte následující pravidla pro skladování papíru, abyste zabránili uvíznutí papíru a nerovnoměrné kvalitě tisku:

- Před tiskem připravte papír tak, že jej na 24 až 48 hodin uložíte do původního obalu ve stejném prostředí, kde je umístěna tiskárna.
- Prodlužte tuto dobu o několik dní v případě, kdy prostředí skladování nebo dopravy je velmi odlišné od prostředí tiskárny. Silný papír může také vyžadovat delší dobu pro přizpůsobení podmínkám.
- K dosažení co nejlepších výsledků skladujte papír v prostředí s teplotou přibližně 21 °C (70 °F) a relativní vlhkostí vzduchu 40 %.
- Většina výrobců štítků doporučuje tisknout při teplotě v rozsahu 18 až 24 °C (65 až 75 °F) a relativní vlhkosti vzduchu 40 až 60 %.
- Papír skladujte v krabicích a spíše na paletě nebo na polici než přímo na zemi.
- Jednotlivá balení skladujte položená na rovném povrchu.
- Na jednotlivá balení papíru nic nepokládejte.
- Papír vyndávejte z krabice nebo z obalu až tehdy, když ho budete vkládat do tiskárny. Papír uložený v krabici a v obalu zůstane čistý, suchý a rovný.

Výběr předtištěných formulářů a hlavičkových papírů

- Používejte papír s dlouhými vlákny.
- Použijte pouze předtištěné formuláře a hlavičkové papíry tištěné offsetem nebo z rytiny.
- Nepoužívejte papíry s hrubým nebo výrazně strukturovaným povrchem.
- Použijte inkousty, které nejsou ovlivněny pryskyřicí v toneru. Inkousty, které jsou založeny na oxidaci nebo olejovém základě, obecně splňují tyto požadavky. Latexové inkousty tyto požadavky splňovat nemusí.
- Před zakoupením většího množství předtištěných formulářů a hlavičkových papírů vytiskněte několik zkušebních výtisků na zvažované předtištěné formuláře a hlavičkové papíry. Tím zjistíte, zda inkoust předtištěného formuláře nebo hlavičkového papíru ovlivňuje kvalitu tisku.
- Pokud máte pochybnosti, kontaktujte svého dodavatele papíru.
- Při tisku na hlavičkový papír vložte papír ve správné orientaci pro vaši tiskárnu. Další informace naleznete v příručce *Průvodce papírem a speciálními médii*.

Podporované formáty papíru

Formáty papíru podporované standardním zásobníkem, multifunkční tiskárnou, zásobníkem obálek a oboustranným tiskem

Formát papíru	Standardní zásobník na 2 x 520 listů	Univerzální podavač	Zásobník obálek	Oboustranný tisk
A3[1] 297 × 420 mm (11,69 × 16,54 palců)	√	√	X	√
A4 210 x 297 mm (8,27 x 11,7 palců)	√	√[2]	X	√
A5 148 x 210 mm (5,83 x 8,27 palců)	√[1]	√[2]	X	√
A6 105 x 148 mm (4,13 x 5,83 palců)	√[1]	√[1]	X	X
Oblouk B 304,8 × 457,2 mm (12 × 18 palců)	√[6]	√	X	X
Executive 184,2 x 266,7 mm (7,25 x 10,5 palců)	√	√[2]	X	√

[1] Plnění pouze v orientaci na kratší okraj.

[2] Plnění pouze v orientaci na delší okraj.

[3] Podporované formáty papíru od 99,99 × 147,99 mm (3,93 × 5,83 palce) do 296,93 × 431,8 mm (11,69 × 17 palců).

[4] Podporované formáty papíru od 88,9 × 98,38 mm (3,5 × 3,87 palce) do 320,04 × 1 320,8 mm (12,6 × 52 palců).

[5] Podporované formáty papíru od 128 × 139,7 mm (5 × 5,5 palce) do 320,04 × 482,6 mm (12,6 × 19 palců).

[6] Podporováno pouze v zásobníku 2.

Formát papíru	Standardní zásobník na 2 x 520 listů	Univerzální podavač	Zásobník obálek	Oboustranný tisk
Folio[1] 215,9 x 330,2 mm (8,5 x 13 palců)	✓	✓	X	✓
Hagaki 100 × 148 mm (3,94 x 5,83 palců)	X	✓[1]	X	X
JIS B4[1] 257 × 364 mm (10,12 × 14,33 palců)	✓	✓	X	✓
JIS B5 182 x 257 mm (7,17 x 10,1 palců)	✓	✓[2]	X	✓
Ledger[1] 279,4 × 4 431,8 mm (11 × 17 palců)	✓	✓	X	✓
Právní informace[1] 215,9 x 355,6 mm (8,5 x 14 palců)	✓	✓	X	✓
Letter 215,9 x 279,4 mm (8,5 x 11 palců)	✓	✓[2]	X	✓
Oficio (Mexico)[1] 215,9 x 340,4 mm (8,5 x 13,4 palců)	✓	✓	X	✓
SRA3 320,04 × 449,58 mm (12,6 × 17,7 palců)	✓[6]	✓	X	X
Statement 139,7 x 215,9 mm (5,5 x 8,5 palců)	✓[1]	✓[2]	X	✓
Universal	✓[3]	✓[4]	X	✓[5]
Obálka 73/4 98,4 x 190,5 mm (3,875 x 7,5 palců)	X	✓[2]	✓	X

[1] Plnění pouze v orientaci na kratší okraj.

[2] Plnění pouze v orientaci na delší okraj.

[3] Podporované formáty papíru od 99,99 × 147,99 mm (3,93 × 5,83 palce) do 296,93 × 431,8 mm (11,69 × 17 palců).

[4] Podporované formáty papíru od 88,9 × 98,38 mm (3,5 × 3,87 palce) do 320,04 × 1 320,8 mm (12,6 × 52 palců).

[5] Podporované formáty papíru od 128 × 139,7 mm (5 × 5,5 palce) do 320,04 × 482,6 mm (12,6 × 19 palců).

[6] Podporováno pouze v zásobníku 2.

Formát papíru	Standardní zásobník na 2 x 520 listů	Univerzální podavač	Zásobník obálek	Oboustranný tisk
Obálka 9 98,4 x 225,4 mm (3,875 x 8,9 palců)	X	√[2]	√	X
10 Obálka 104,8 x 241,3 mm (4,12 x 9,5 palců)	X	√[2]	√	X
Obálka B5 176 x 250 mm (6,93 x 9,84 palců)	X	√[1]	√	X
Obálka C5 162 x 229 mm (6,38x9,01palce)	X	√[2]	√	X
Obálka DL 110 x 220 mm (4,33 x 8,66 palců)	X	√[2]	√	X

[1] Plnění pouze v orientaci na kratší okraj.

[2] Plnění pouze v orientaci na delší okraj.

[3] Podporované formáty papíru od 99,99 × 147,99 mm (3,93 × 5,83 palce) do 296,93 × 431,8 mm (11,69 × 17 palců).

[4] Podporované formáty papíru od 88,9 × 98,38 mm (3,5 × 3,87 palce) do 320,04 × 1 320,8 mm (12,6 × 52 palců).

[5] Podporované formáty papíru od 128 × 139,7 mm (5 × 5,5 palce) do 320,04 × 482,6 mm (12,6 × 19 palců).

[6] Podporováno pouze v zásobníku 2.

Formáty papíru podporované volitelnými zásobníky

Formát papíru	Volitelný zásobník na 2 x 520 listů	Volitelný dvojitý zásobník na 2000 listů	Volitelný zásobník na 2 000 listů
A3[1] 297 × 420 mm (11,69 × 16,54 palců)	√	X	X
A4 210 x 297 mm (8,27 x 11,7 palců)	√	√[2]	√[2]
A5[1] 148 x 210 mm (5,83 x 8,27 palců)	√[1]	X	X
A6 105 x 148 mm (4,13 x 5,83 palců)	√[1]	X	X

[1] Plnění pouze v orientaci na kratší okraj.

[2] Plnění pouze v orientaci na delší okraj.

[3] Podporované formáty papíru od 99,99 × 147,99 mm (3,93 × 5,83 palce) do 296,93 × 431,8 mm (11,69 × 17 palců).

[4] Podporované formáty papíru od 99,99 × 147,99 mm (3,93 × 5,83 palce) do 320,04 × 457,2 mm (12,6 × 18 palců).

Formát papíru	Volitelný zásobník na 2 x 520 listů	Volitelný dvojitý zásobník na 2000 listů	Volitelný zásobník na 2 000 listů
Oblouk B 304,8 × 457,2 mm (12 × 18 palců)	√	X	X
Executive 184,2 x 266,7 mm (7,25 x 10,5 palců)	√	√[2]	√[2]
Folio[1] 215,9 x 330,2 mm (8,5 x 13 palců)	√	X	X
Hagaki 100 × 148 mm (3,94 x 5,83 palců)	√[1]	X	X
JIS B4[1] 257 × 364 mm (10,12 × 14,33 palců)	√[1]	X	X
JIS B5 182 x 257 mm (7,17 x 10,1 palců)	√	√[2]	√[2]
Ledger[1] 279,4 × 4 431,8 mm (11 × 17 palců)	√[1]	X	X
Právní informace[1] 215,9 x 355,6 mm (8,5 x 14 palců)	√[1]	X	X
Letter 215,9 x 279,4 mm (8,5 x 11 palců)	√	√[2]	√[2]
Oficio (Mexico)[1] 215,9 x 340,4 mm (8,5 x 13,4 palců)	√	X	X
SRA3 320,04 × 449,58 mm (12,6 × 17,7 palců)	√	X	X
Statement[1] 139,7 x 215,9 mm (5,5 x 8,5 palců)	√[1]	X	X

[1] Plnění pouze v orientaci na kratší okraj.

[2] Plnění pouze v orientaci na delší okraj.

[3] Podporované formáty papíru od 99,99 × 147,99 mm (3,93 × 5,83 palce) do 296,93 × 431,8 mm (11,69 × 17 palců).

[4] Podporované formáty papíru od 99,99 × 147,99 mm (3,93 × 5,83 palce) do 320,04 × 457,2 mm (12,6 × 18 palců).

Formát papíru	Volitelný zásobník na 2 x 520 listů	Volitelný dvojitý zásobník na 2000 listů	Volitelný zásobník na 2 000 listů
Universal	√[3]	√[4]	√[4]
Obálka 73/4 98,4 x 190,5 mm (3,875 x 7,5 palců)	X	X	X
Obálka 9 98,4 x 225,4 mm (3,875 x 8,9 palců)	X	X	X
10 Obálka 104,8 x 241,3 mm (4,12 x 9,5 palců)	X	X	X
Obálka B5 176 x 250 mm (6,93 x 9,84 palců)	X	X	X
Obálka C5 162 x 229 mm (6,38x9,01palce)	X	X	X
Obálka DL 110 x 220 mm (4,33 x 8,66 palců)	X	X	X

[1] Plnění pouze v orientaci na kratší okraj.

[2] Plnění pouze v orientaci na delší okraj.

[3] Podporované formáty papíru od 99,99 × 147,99 mm (3,93 × 5,83 palce) do 296,93 × 431,8 mm (11,69 × 17 palců).

[4] Podporované formáty papíru od 99,99 × 147,99 mm (3,93 × 5,83 palce) do 320,04 × 457,2 mm (12,6 × 18 palců).

Formáty papíru podporované odkladači

Formát papíru	Standardní zásobník		Dvojitá záchytná přihrádka
	Stoh	Posunutí	Stoh
A3[1] 297 × 420 mm (11,69 × 16,54 palců)	√	√	√
A4 210 x 297 mm (8,27 x 11,7 palců)	√	√	√

[1] Plnění pouze v orientaci na kratší okraj.

[2] Plnění pouze v orientaci na delší okraj.

[3] Podporované formáty papíru od 88,9 × 98,38 mm (3,5 × 3,87 palce) do 320,04 × 1 320,8 mm (12,6 × 52 palců).

[4] Podporované formáty papíru od 88,9 × 98,38 mm (3,5 × 3,87 palce) do 296,93 × 431,8 mm (11,69 × 17 palců).

Formát papíru	Standardní zásobník		Dvojitá záchytná přihrádka
	Stoh	Posunutí	Stoh
A5 148 x 210 mm (5,83 x 8,27 palců)	✓	✓	✓
A6[1] 105 x 148 mm (4,13 x 5,83 palců)	✓	✓	✓
Oblouk B 304,8 × 457,2 mm (12 × 18 palců)	✓	X	✓
Nekonečný papír Maximální šířka: 215,9 mm (8,5 palce) Maximální délka: 1 320,8 mm (52 palců)	✓	X	✓
Executive 184,2 x 266,7 mm (7,25 x 10,5 palců)	✓	✓	✓
Folio[1] 215,9 x 330,2 mm (8,5 x 13 palců)	✓	✓	✓
Hagaki[1] 100 × 148 mm (3,94 x 5,83 palců)	✓	✓	✓
JIS B4[1] 257 × 364 mm (10,12 × 14,33 palců)	✓	✓	✓
JIS B5 182 x 257 mm (7,17 x 10,1 palců)	✓	✓	✓
Ledger[1] 279,4 × 4 431,8 mm (11 × 17 palců)	✓	✓	✓
Právní informace[1] 215,9 x 355,6 mm (8,5 x 14 palců)	✓	✓	✓
Letter 215,9 x 279,4 mm (8,5 x 11 palců)	✓	✓	✓

[1] Plnění pouze v orientaci na kratší okraj.

[2] Plnění pouze v orientaci na delší okraj.

[3] Podporované formáty papíru od 88,9 × 98,38 mm (3,5 × 3,87 palce) do 320,04 × 1 320,8 mm (12,6 × 52 palců).

[4] Podporované formáty papíru od 88,9 × 98,38 mm (3,5 × 3,87 palce) do 296,93 × 431,8 mm (11,69 × 17 palců).

Formát papíru	Standardní zásobník		Dvojitá záchytná přihrádka
	Stoh	Posunutí	Stoh
Oficio (Mexico)[1] 215,9 x 340,4 mm (8,5 x 13,4 palců)	√	√	√
SRA3 320,04 × 449,58 mm (12,6 × 17,7 palců)	√	X	√
Statement 139,7 x 215,9 mm (5,5 x 8,5 palců)	√	√	√
Universal	√[3]	√[4]	X
Obálka 7 3/4[2] 98,4 x 190,5 mm (3,875 x 7,5 palců)	√	√	√
Obálka 9[2] 98,4 x 225,4 mm (3,875 x 8,9 palců)	√	√	√
10 Obálka[2] 104,8 x 241,3 mm (4,12 x 9,5 palců)	√	√	√
Obálka B52 176 x 250 mm (6,93 x 9,84 palců)	√	√	√
Obálka C5[2] 162 x 229 mm (6,38x9,01palce)	√	√	√
Obálka DL[2] 110 x 220 mm (4,33 x 8,66 palců)	√	√	√

[1] Plnění pouze v orientaci na kratší okraj.

[2] Plnění pouze v orientaci na delší okraj.

[3] Podporované formáty papíru od 88,9 × 98,38 mm (3,5 × 3,87 palce) do 320,04 × 1 320,8 mm (12,6 × 52 palců).

[4] Podporované formáty papíru od 88,9 × 98,38 mm (3,5 × 3,87 palce) do 296,93 × 431,8 mm (11,69 × 17 palců).

Formáty papíru podporované sešívacím finišerem a sešívacím, děrovacím finišerem

Formát papíru	Sešívací finišer			Sešívací, děrovací finišer			
	Stoh	Posunutí	Sešívání	Stoh	Posunutí	Sešívání	Děrování
A3[1] 297 × 420 mm (11,69 × 16,54 palců)	✓	✓	✓	✓	✓	✓	✓
A4 210 x 297 mm (8,27 x 11,7 palců)	✓	✓	✓	✓	✓	✓	✓
A5 148 x 210 mm (5,83 x 8,27 palců)	✓	✓[2]	X	✓	✓[2]	✓[2]	✓[6]
A6 105 x 148 mm (4,13 x 5,83 palců)	✓	X	X	✓	X	X	X
Oblouk B 304,8 × 457,2 mm (12 × 18 palců)	✓	X	X	✓	X	X	X
Nekonečný papír Maximální šířka: 215,9 mm (8,5 palce) Maximální délka: 1 320,8 mm (52 palců)	✓[1]	X	X	✓[1]	X	X	X
Executive 184,2 x 266,7 mm (7,25 x 10,5 palců)	✓[2]	✓[2]	✓[2]	✓	✓[2]	✓[2]	✓[2]
Folio[1] 215,9 x 330,2 mm (8,5 x 13 palců)	✓	✓	✓	✓	✓	✓	✓
Hagaki 100 × 148 mm (3,94 x 5,83 palců)	✓	X	X	✓	X	X	X
JIS B4[1] 257 × 364 mm (10,12 × 14,33 palců)	✓	✓	✓	✓	✓	✓	✓

[1] Plnění pouze v orientaci na kratší okraj.

[2] Plnění pouze v orientaci na delší okraj.

[3] Podporované formáty papíru od 88,9 × 98,38 mm (3,5 × 3,87 palce) do 296,93 × 431,8 mm (11,69 × 17 palců).

[4] Podporované formáty papíru od 190 × 139,7 mm (7,48 × 5,5 palce) do 296,93 × 431,8 mm (11,69 × 17 palců).

[5] Podporované formáty papíru od 202,9 × 182,03 mm (7,99 × 7,17 palce) do 296,93 × 431,8 mm (11,69 × 17 palců).

[6] Podporuje pouze děrování s 2 otvory.

[7] Podporuje pouze děrování s 2 otvory při vložení s krátkou hranou.

[8] Podporované formáty papíru od 88,9 × 98,38 mm (3,5 × 3,87 palce) do 320,04 × 1 320,8 mm (12,6 × 52 palců).

[9] Podporované formáty papíru od 209,97 × 148 mm (8,27 × 5,83 palce) do 296,93 × 431,8 mm (11,69 × 17 palců).

Formát papíru	Sešívací finišer			Sešívací, děrovací finišer			
	Stoh	Posunutí	Sešívání	Stoh	Posunutí	Sešívání	Děrování
JIS B5 182 x 257 mm (7,17 x 10,1 palců)	√	√[2]	√[2]	√	√[2]	√[2]	√[7]
Ledger[1] 279,4 × 4 431,8 mm (11 × 17 palců)	√	√	√	√	√	√	√
Právní informace[1] 215,9 x 355,6 mm (8,5 x 14 palců)	√	√	√	√	√	√	√
Letter 215,9 x 279,4 mm (8,5 x 11 palců)	√	√	√	√	√	√	√
Oficio (Mexico)[1] 215,9 x 340,4 mm (8,5 x 13,4 palců)	√	√	√	√	√	√	√
SRA3 320,04 × 449,58 mm (12,6 × 17,7 palců)	√	X	X	√	X	X	X
Statement 139,7 x 215,9 mm (5,5 x 8,5 palců)	√	√[2]	X	X	X	X	X
Universal	√[3]	√[4]	√[5]	√[8]	√[9]	√[9]	X
Obálka 73/4 98,4 x 190,5 mm (3,875 x 7,5 palců)	√	X	X	X	X	X	X
Obálka 9 98,4 x 225,4 mm (3,875 x 8,9 palců)	√	X	X	X	X	X	X

[1] Plnění pouze v orientaci na kratší okraj.

[2] Plnění pouze v orientaci na delší okraj.

[3] Podporované formáty papíru od 88,9 × 98,38 mm (3,5 × 3,87 palce) do 296,93 × 431,8 mm (11,69 × 17 palců).

[4] Podporované formáty papíru od 190 × 139,7 mm (7,48 × 5,5 palce) do 296,93 × 431,8 mm (11,69 × 17 palců).

[5] Podporované formáty papíru od 202,9 × 182,03 mm (7,99 × 7,17 palce) do 296,93 × 431,8 mm (11,69 × 17 palců).

[6] Podporuje pouze děrování s 2 otvory.

[7] Podporuje pouze děrování s 2 otvory při vložení s krátkou hranou.

[8] Podporované formáty papíru od 88,9 × 98,38 mm (3,5 × 3,87 palce) do 320,04 × 1 320,8 mm (12,6 × 52 palců).

[9] Podporované formáty papíru od 209,97 × 148 mm (8,27 × 5,83 palce) do 296,93 × 431,8 mm (11,69 × 17 palců).

Formát papíru	Sešívací finišer			Sešívací, děrovací finišer			
	Stoh	Posunutí	Sešívání	Stoh	Posunutí	Sešívání	Děrování
10 Obálka 104,8 x 241,3 mm (4,12 x 9,5 palců)	✓	X	X	X	X	X	X
Obálka B5 176 x 250 mm (6,93 x 9,84 palců)	✓[2]	X	X	X	X	X	X
Obálka C5 162 x 229 mm (6,38x9,01palce)	✓[1]	X	X	X	X	X	X
Obálka DL 110 x 220 mm (4,33 x 8,66 palců)	✓	X	X	X	X	X	X

[1] Plnění pouze v orientaci na kratší okraj.

[2] Plnění pouze v orientaci na delší okraj.

[3] Podporované formáty papíru od 88,9 × 98,38 mm (3,5 × 3,87 palce) do 296,93 × 431,8 mm (11,69 × 17 palců).

[4] Podporované formáty papíru od 190 × 139,7 mm (7,48 × 5,5 palce) do 296,93 × 431,8 mm (11,69 × 17 palců).

[5] Podporované formáty papíru od 202,9 × 182,03 mm (7,99 × 7,17 palce) do 296,93 × 431,8 mm (11,69 × 17 palců).

[6] Podporuje pouze děrování s 2 otvory.

[7] Podporuje pouze děrování s 2 otvory při vložení s krátkou hranou.

[8] Podporované formáty papíru od 88,9 × 98,38 mm (3,5 × 3,87 palce) do 320,04 × 1 320,8 mm (12,6 × 52 palců).

[9] Podporované formáty papíru od 209,97 × 148 mm (8,27 × 5,83 palce) do 296,93 × 431,8 mm (11,69 × 17 palců).

Formáty papíru podporované finišerem ke skládání stránek na třetiny ve tvaru Z a brožovacím finišerem

Formát papíru	Finišer ke skládání stránek na třetiny ve tvaru Z		Brožovací finišer				
	3 ohyby	Skládání ve tvaru Z	Stoh	Posunutí	Sešívání	Děrování	1 ohyb
A3 297 × 420 mm (11,69 × 16,54 palců)	X	X	✓[1]	✓[1]	X	✓[1]	X
A4 210 x 297 mm (8,27 x 11,7 palců)	X	✓	✓	✓	X	✓	X

[1] Plnění pouze v orientaci na kratší okraj.

[2] Plnění pouze v orientaci na delší okraj.

[3] Podporuje pouze děrování s 2 otvory při vložení s dlouhou hranou.

[4] Podporované formáty papíru od 202,9 × 181,86 mm (7,99 × 7,16 palce) do 320,04 × 482,94 mm (12,6 × 19,01 palce).

[5] Podporované formáty papíru od 202,9 × 181,86 mm (7,99 × 7,16 palce) do 296,93 × 431,8 mm (17 × 11,69 palce).

Formát papíru	Finišer ke skládání stránek na třetiny ve tvaru Z		Brožovací finišer				
	3 ohyby	Skládání ve tvaru Z	Stoh	Posunutí	Sešívání	Děrování	1 ohyb
A5 148 x 210 mm (5,83 x 8,27 palců)	X	X	✓	X	X	✓[3]	X
A6 105 x 148 mm (4,13 x 5,83 palců)	X	X	✓[1]	X	X	X	X
Oblouk B 304,8 × 457,2 mm (12 × 18 palců)	X	X	✓	X	X	X	X
Nekonečný papír Maximální šířka: 215,9 mm (8,5 palce) Maximální délka: 1 320,8 mm (52 palců)	X	X	✓[1]	X	X	X	X
Executive 184,2 x 266,7 mm (7,25 x 10,5 palců)	X	X	✓	✓[2]	✓[2]	✓[2]	X
Folio 215,9 x 330,2 mm (8,5 x 13 palců)	X	X	✓[1]	✓[1]	X	✓[1]	X
Hagaki 100 × 148 mm (3,94 x 5,83 palců)	X	X	✓[1]	X	X	X	X
JIS B4[1] 257 × 364 mm (10,12 × 14,33 palců)	X	✓	✓[1]	✓[1]	X	✓[1]	X
JIS B5 182 x 257 mm (7,17 x 10,1 palců)	X	X	✓	✓[2]	X	✓[2]	X
Ledger[1] 279,4 × 4 431,8 mm (11 × 17 palců)	X	✓	✓[1]	✓[1]	X	✓[1]	X

[1] Plnění pouze v orientaci na kratší okraj.

[2] Plnění pouze v orientaci na delší okraj.

[3] Podporuje pouze děrování s 2 otvory při vložení s dlouhou hranou.

[4] Podporované formáty papíru od 202,9 × 181,86 mm (7,99 × 7,16 palce) do 320,04 × 482,94 mm (12,6 × 19,01 palce).

[5] Podporované formáty papíru od 202,9 × 181,86 mm (7,99 × 7,16 palce) do 296,93 × 431,8 mm (17 × 11,69 palce).

Formát papíru	Finišer ke skládání stránek na třetiny ve tvaru Z		Brožovací finišer				
	3 ohyby	Skládání ve tvaru Z	Stoh	Posunutí	Sešívání	Děrování	1 ohyb
Právní informace[1] 215,9 x 355,6 mm (8,5 x 14 palců)	X	X	√[1]	√[1]	X	√[1]	X
Letter 215,9 x 279,4 mm (8,5 x 11 palců)	X	√[1]	√	√	X	√	X
Oficio (Mexico)[1] 215,9 x 340,4 mm (8,5 x 13,4 palců)	X	X	√[1]	√[1]	X	√[1]	X
SRA3 320,04 × 449,58 mm (12,6 × 17,7 palců)	X	X	√	X	X	X	X
Statement 139,7 x 215,9 mm (5,5 x 8,5 palců)	X	X	√	X	X	X	X
Universal	X	X	√[4]	√[5]	√[5]	X	X
Obálka 73/4 98,4 x 190,5 mm (3,875 x 7,5 palců)	X	X	X	X	X	X	X
Obálka 9 98,4 x 225,4 mm (3,875 x 8,9 palců)	X	X	X	X	X	X	X
10 Obálka 104,8 x 241,3 mm (4,12 x 9,5 palců)	X	X	X	X	X	X	X
Obálka B5 176 x 250 mm (6,93 x 9,84 palců)	X	X	√[1]	X	X	X	X
Obálka C5 162 x 229 mm (6,38x9,01palce)	X	X	√[1]	X	X	X	X

[1] Plnění pouze v orientaci na kratší okraj.

[2] Plnění pouze v orientaci na delší okraj.

[3] Podporuje pouze děrování s 2 otvory při vložení s dlouhou hranou.

[4] Podporované formáty papíru od 202,9 × 181,86 mm (7,99 × 7,16 palce) do 320,04 × 482,94 mm (12,6 × 19,01 palce).

[5] Podporované formáty papíru od 202,9 × 181,86 mm (7,99 × 7,16 palce) do 296,93 × 431,8 mm (17 × 11,69 palce).

Formát papíru	Finišer ke skládání stránek na třetiny ve tvaru Z		Brožovací finišer				
	3 ohyby	Skládání ve tvaru Z	Stoh	Posunutí	Sešívání	Děrování	1 ohyb
Obálka DL 110 x 220 mm (4,33 x 8,66 palců)	X	X	X	X	X	X	X

[1] Plnění pouze v orientaci na kratší okraj.

[2] Plnění pouze v orientaci na delší okraj.

[3] Podporuje pouze děrování s 2 otvory při vložení s dlouhou hranou.

[4] Podporované formáty papíru od 202,9 × 181,86 mm (7,99 × 7,16 palce) do 320,04 × 482,94 mm (12,6 × 19,01 palce).

[5] Podporované formáty papíru od 202,9 × 181,86 mm (7,99 × 7,16 palce) do 296,93 × 431,8 mm (17 × 11,69 palce).

Podporované typy papíru

Typy papíru podporované standardním zásobníkem, multifunkční tiskárnou, zásobníkem obálek a oboustranným tiskem

Typ papíru	Standardní zásobník na 2 x 520 listů	Univerzální podavač	Zásobník obálek	Oboustranný tisk
Kancelářský	✓	✓	X	✓
Tvrdý papír	✓	✓	X	✓
Barevný papír	✓	✓	X	✓
Vlastní typy	✓	✓	X	✓
Obálka	X	✓	✓	X
Lesklý	✓	✓	X	✓
Lesklý s vyšší gramáží	✓	✓	X	✓
Těžký papír	✓	✓	X	✓
Štítky	✓	✓	X	X
Hlavičkový papír	✓	✓	X	✓
Lehký papír	✓	✓	X	✓
Obyčejný papír	✓	✓	X	✓
Předtištěný	✓	✓	X	✓
Recyklovaný	✓	✓	X	✓
Hrubá obálka	X	✓	✓	X
Hrubý/bavlněný	✓	✓	X	✓

Typ papíru	Standardní zásobník na 2 x 520 listů	Univerzální podavač	Zásobník obálek	Oboustranný tisk
Průhledné fólie	X	X	X	X
Vinylové štítky	X	X	X	X

Typy papíru podporované volitelnými zásobníky

Typ papíru	Volitelný zásobník na 2 x 520 listů	Volitelný dvojitý zásobník na 2000 listů	Volitelný zásobník na 2 000 listů
Kancelářský	✓	✓	✓
Tvrdý papír	✓	✓	✓
Barevný papír	✓	✓	✓
Vlastní typy	✓	✓	✓
Obálka	X	X	X
Lesklý	✓	✓	✓
Lesklý s vyšší gramáží	✓	✓	✓
Těžký papír	✓	✓	✓
Štítky	✓	✓	✓
Hlavičkový papír	✓	✓	✓
Lehký papír	✓	✓	✓
Obyčejný papír	✓	✓	✓
Předtištěný	✓	✓	✓
Recyklovaný	✓	✓	✓
Hrubá obálka	X	X	X
Hrubý/bavlněný	✓	✓	✓
Průhledné fólie	X	X	X
Vinylové štítky	X	X	X

Typy papíru podporované odkladači

Typ papíru	Standardní zásobník		Dvojitá záchytná přihrádka
	Stoh	Posunutí	Stoh
Kancelářský	✓	✓	✓
Tvrdý papír	✓	✓	✓
Barevný papír	✓	✓	✓

Typ papíru	Standardní zásobník		Dvojitá záchytná přihrádka
	Stoh	Posunutí	Stoh
Vlastní typy	√	√	√
Obálka	√	√	√
Lesklý	√	√	√
Lesklý s vyšší gramáží	√	√	√
Těžký papír	√	√	√
Štítky	√	√	√
Hlavičkový papír	√	√	√
Lehký papír	√	√	√
Obyčejný papír	√	√	√
Předtištěný	√	√	√
Recyklovaný	√	√	√
Hrubá obálka	√	√	√
Hrubý/bavlněný	√	√	√
Průhledné fólie	X	X	X
Vinylové štítky	X	X	X

Typy papíru podporované sešívacím finišerem a sešívacím, děrovacím finišerem

Typ papíru	Sešívací finišer			Sešívací, děrovací finišer			
	Stoh	Posunutí	Sešívání	Stoh	Posunutí	Sešívání	Děrování
Kancelářský	√	√	√	√	√	√	√
Tvrdý papír	√	√	X	√	√	X	√
Barevný papír	√	√	√	√	√	√	√
Vlastní typy	√	√	√	√	√	√	√
Obálka	√	X	X	X	X	X	X
Lesklý	√	√	√	√	√	√	√
Lesklý s vyšší gramáží	√	√	X	√	√	X	√
Těžký papír	√	√	X	√	√	X	√
Štítky	√	√	X	X	X	X	X
Hlavičkový papír	√	√	√	√	√	√	√

Typ papíru	Sešívací finišer			Sešívací, děrovací finišer			
	Stoh	Posunutí	Sešívání	Stoh	Posunutí	Sešívání	Děrování
Lehký papír	√	√	√	√	√	√	√
Obyčejný papír	√	√	√	√	√	√	√
Předtištěný	√	√	√	√	√	√	√
Recyklovaný	√	√	√	√	√	√	√
Hrubá obálka	√	X	X	X	X	X	X
Hrubý/bavlněný	√	√	X	√	√	X	√
Průhledné fólie	X	X	X	X	X	X	X
Vinylové štítky	X	X	X	X	X	X	X

Typy papíru podporované finišerem ke skládání stránek na třetiny ve tvaru Z a brožovacím finišerem

Typ papíru	Finišer ke skládání stránek na třetiny ve tvaru Z		Brožovací finišer				
	3 ohyby	Skládání ve tvaru Z	Stoh	Posunutí	Sešívání	Děrování	1 ohyb
Kancelářský	√	X	√	√	√	√	X
Tvrdý papír	X	X	√	√	X	√	X
Barevný papír	√	√	√	√	√	√	√
Vlastní typy	√	√	√	√	√	√	√
Obálka	X	X	X	X	X	X	X
Lesklý	√	X	√	√	√	√	√
Lesklý s vyšší gramáží	X	X	√	√	X	√	X
Těžký papír	X	X	√	√	X	√	X
Štítky	X	X	X	X	X	X	X
Hlavičkový papír	X	X	√	√	√	√	√
Lehký papír	√	√	√	√	√	√	√
Obyčejný papír	√	√	√	√	√	√	√
Předtištěný	√	√	√	√	X	√	X
Recyklovaný	√	√	√	√	√	√	√
Hrubá obálka	X	X	X	X	X	X	X

Typ papíru	Finišer ke skládání stránek na třetiny ve tvaru Z		Brožovací finišer				
	3 ohyby	Skládání ve tvaru Z	Stoh	Posunutí	Sešívání	Děrování	1 ohyb
Hrubý/bavlněný	X	X	✓	✓	X	✓	X
Průhledné fólie	X	X	X	X	X	X	X
Vinylové štítky	X	X	X	X	X	X	X

Poznámky:

- Tisk na štítky, obálky a štítkový karton je vždy pomalejší.
- Tvrdý papír je podporován pouze při oboustranném tisku do gramáže 163 g/m^2 (bankovní papír o gramáži 90 liber). Cokoli těžšího je podporováno pouze při jednostranném tisku.
- Vinylové štítky jsou podporovány pouze pro příležitostné použití a musí být otestována jejich vhodnost. Některé vinylové štítky se mohou z univerzálního podavače podávat spolehlivěji.

Podporované gramáže papíru

Standardní nebo volitelný zásobník na 2x 520 listů a volitelný dvojitý zásobník na 2000 listů	Univerzální podavač	Zásobník obálek	Volitelný zásobník na 2 000 listů
60-256 g/m^2 (dokumentový papír o gramáži 12–68 lb)	60–216 g/m^2 (dokumentový papír o gramáži 12–57 lb)	75–90 g/m^2 (dokumentový papír o gramáži 20–24 lb)	60–216 g/m^2 (dokumentový papír o gramáži 12–57 lb)

Poznámky:

- U gramáže papíru 60–176 g/m^2 (bankovní papír o gramáži 16–47 liber) se doporučují vlákna podélně.
- Papír o gramáži nižší než 75 g/m^2 (bankovní papír o gramáži 20 liber) musí být tištěn s nastavením typu papíru na Lehký papír. Nedodržení tohoto pokynu může způsobit přílišné vlnění, což může vést k chybám podávání, zejména ve vlhčím prostředí.
- Oboustranný tisk je podporován jen pro papír o gramáži 60–162 g/m^2 (bankovní papír o gramáži 16–43 liber).
- Maximální gramáž materiálu ze 100% bavlny je 90 g/m^2 (bankovní papír o gramáži 24 liber).

Nastavení, instalace a konfigurace

Výběr umístění tiskárny

- Ponechejte dostatek prostoru pro otevírání zásobníků, krytů a dvířek a pro instalaci hardwarových doplňků.
- Nastavte tiskárnu blízko elektrické zásuvky.

  VÝSTRAHA – RIZIKO ZRANĚNÍ: Abyste zabránili nebezpečí požáru nebo úrazu elektrickým proudem, připojte napájecí kabel do řádně uzemněné elektrické zásuvky s odpovídajícími parametry, která se nachází v blízkosti výrobku a je snadno přístupná.

  VÝSTRAHA – NEBEZPEČÍ ÚRAZU EL. PROUDEM Abyste zabránili riziku úrazu elektrickým proudem, neumísťujte produkt blízko vody nebo vlhkých míst.
- Ujistěte se, že proudění vzduchu v místnosti odpovídá nejnovější revizi normy ASHRAE 62 nebo normě 156 technického výboru CEN.
- Umístěte tiskárnu na rovný, pevný a stabilní povrch.
- Udržujte tiskárnu:
  - Čistou, suchou a nezaprášenou.
  - Stranou od volně položených svorek a kancelářských spon.
  - Stranou přímého vzdušného proudění klimatizací, ohřívačů a ventilátorů.
  - Stranou přímého slunečního záření a prostředí s extrémní vlhkostí.
- Dodržujte doporučené teploty a zabraňte výkyvům hodnot:

Okolní teplota	10 až 32,2 °C (50 až 90 °F)
Skladovací teplota	15,6 až 32,2 °C (60 až 90 °F)

- Pro vhodné odvětrávání doporučujeme zachovat v okolí tiskány volný prostor o rozměrech:

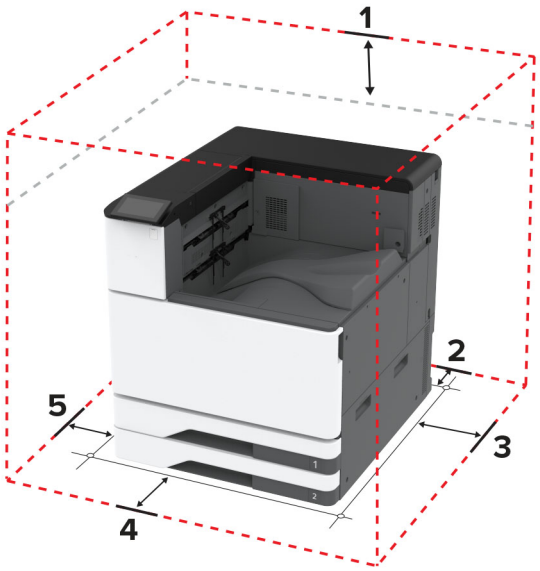

1	Nahoře	150 mm (5,9 palce)
2	Zadní strana	120 mm (4,8 palce)

3	Pravá strana	400 mm (15,7 palce)
4	Vepředu	444,5 mm (17,5 palce)
5	Levá strana	120 mm (4,8 palce)

Připojení kabelů

VÝSTRAHA – NEBEZPEČÍ ÚRAZU EL. PROUDEM Abyste zabránili nebezpečí úrazu elektrickým proudem, neinstalujte tento výrobek ani nezapojujte kabely (např. napájecí nebo telefonní kabel, funkci faxu) za bouřky.

VÝSTRAHA – RIZIKO ZRANĚNÍ: Abyste zabránili nebezpečí požáru nebo úrazu elektrickým proudem, připojte napájecí kabel do řádně uzemněné elektrické zásuvky s odpovídajícími parametry, která se nachází v blízkosti výrobku a je snadno přístupná.

VÝSTRAHA – RIZIKO ZRANĚNÍ: Abyste zabránili nebezpečí požáru nebo úrazu elektrickým proudem, používejte pouze napájecí kabel dodaný s výrobkem nebo odpovídající náhradní napájecí kabel schválený výrobcem.

Varování – nebezpečí poškození: Aby nedošlo ke ztrátě dat nebo závadě tiskárny, nedotýkejte se během tisku kabelu USB, žádného adaptéru bezdrátové sítě nebo tiskárny v zobrazené oblasti.

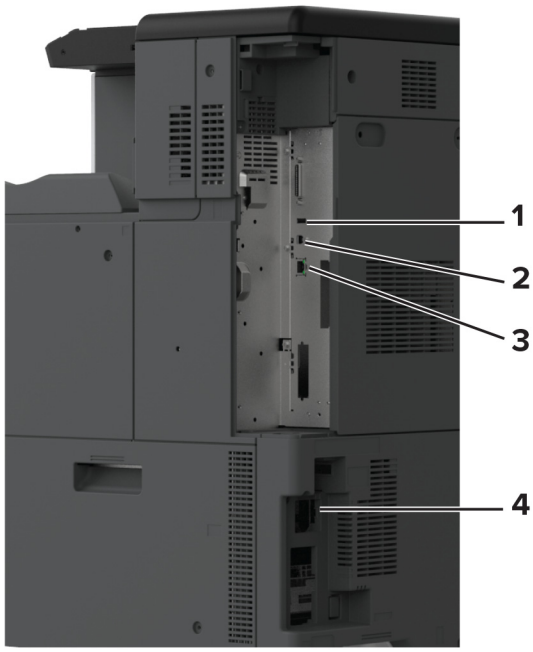

	Port tiskárny	Funkce
1	Port USB	Připojte klávesnici nebo jakýkoli kompatibilní volitelný doplněk.
2	Port USB tiskárny	Připojte tiskárnu k počítači.
3	Port Ethernet	Připojte tiskárnu k síti.
4	Zásuvka napájecího kabelu	Tiskárnu připojte k řádně uzemněné elektrické zásuvce.

Nastavení a použití aplikací spouštěných z domovské obrazovky

Použití domovské obrazovky

Poznámka: Domovská obrazovka se může lišit v závislosti na přizpůsobení nastavení vaší domovské obrazovky, nastavení správy a aktivních vestavěných řešeních.

	Ikona	Funkce
1	Tlačítko Stop nebo Storno	Zastavení aktuálního tiskového procesu.
2	Stav/spotřební materiál	• Zobrazuje varovné nebo chybové zprávy, kdykoli tiskárna vyžaduje zásah obsluhy, aby mohla pokračovat v práci. • Zobrazení podrobnějších informací o varování či zprávě tiskárny a pokynů pro odstranění problému. **Poznámka:** Toto nastavení lze také zpřístupnit stisknutím horní části domovské obrazovky.
3	Fronta úloh	Zobrazení všech aktuálních tiskových úloh. **Poznámka:** Toto nastavení lze také zpřístupnit stisknutím horní části domovské obrazovky.
4	Změnit jazyk	Změna jazyka displeje.
5	Nastavení	Umožňuje přístup k nabídkám tiskárny.
6	Jednotka USB	Tisk fotografií a dokumentů z jednotky paměti flash.
7	Pozdržené úlohy	Zobrazení tiskových úloh pozdržených v paměti tiskárny.
8	Adresář	Umožňuje spravovat seznam kontaktů, ke kterému budou mít přístup další aplikace tiskárny.
9	Klávesnice na obrazovce	Zadání čísel nebo symbolů do pole pro zadávání.

Přizpůsobení domovské obrazovky

1 Otevřete webový prohlížeč a zadejte do pole adresy IP adresu tiskárny.

Poznámky:

- Zobrazte adresu IP tiskárny na domovské obrazovce tiskárny. Adresa IP se zobrazí jako čtyři sady čísel oddělených tečkou, například 123.123.123.123.
- Pokud používáte server proxy, dočasně jej zakažte, aby se správně načetla webová stránka.

2 Klepněte na možnost **Nastavení** > **Zařízení** > **Přizpůsobení domovské obrazovky**.

3 Proveďte jednu nebo více z následujících akcí:
- Chcete-li přidat ikonu na domovskou obrazovku, klepněte na ikonu **+**, vyberte název aplikace a poté klikněte na ikonu **Přidat**.
- Chcete-li odebrat ikonu na domovské obrazovce, vyberte název aplikace a poté klepněte na tlačítko **Odebrat**.
- Chcete-li přizpůsobit název aplikace, vyberte název aplikace, klepněte na tlačítko **Upravit** a poté přiřaďte název.
- Chcete-li obnovit název aplikace, vyberte název aplikace, klepněte na tlačítko **Upravit** a poté vyberte možnost **Obnovit popisek aplikace**.
- Chcete-li přidat mezeru mezi aplikacemi, klepněte na tlačítko **+**, vyberte možnost **PRÁZDNÉ MÍSTO** a poté zvolte tlačítko **Přidat**.
- Chcete-li aplikace uspořádat, přetáhněte názvy aplikací v pořadí, v jakém je chcete mít.
- Chcete-li obnovit výchozí domovskou obrazovku, klepněte na možnost **Obnovit domovskou obrazovku**.

4 Použijte změny.

Podporované aplikace

- Přizpůsobení displeje
- Zákaznická podpora
- Kvóty zařízení

Použití přizpůsobení displeje

Před použitím aplikace se ujistěte, že jste provedli následující kroky:

- V prostředí serveru Embedded Web Server klepněte na možnosti **Aplikace** > **Přizpůsobení displeje** > **Konfigurovat**.
- Povolte a nakonfigurujte spořič obrazovky, prezentace a nastavení tapety.

Správa spořiče displeje a obrázků pro prezentace

1 V oblasti Spořič displeje a obrázky prezentace přidejte, upravte nebo odstraňte obrázek.

Poznámky:

- Můžete přidat až 10 obrázků.
- Když je povoleno, ikony stavu se na spořiči displeje zobrazí pouze v případě, že existují chyby, varování nebo cloudová oznámení.

2 Použijte změny.

Změna obrázku tapety

1 Na domovské obrazovce stiskněte možnost **Změnit tapetu**.

2 Vyberte obrázek, který se má použít.

3 Použijte změny.

Spuštění prezentace z jednotky paměti flash

1 Vložte jednotku flash do portu USB.

2 Na domovské obrazovce stiskněte možnost **Prezentace**.

Obrázky se zobrazí v abecedním pořadí.

Poznámka: Jednotku paměti flash lze po zahájení prezentace vyjmout, ale obrázky se do tiskárny neuloží. Pokud se prezentace zastaví, zobrazíte obrázky opětovným zasunutím jednotky paměti flash.

Použití Zákaznické podpory

Poznámky:

- Aplikace je podporována pouze v některých modelech tiskáren. Další informace najdete v části „Podporované aplikace“ na straně 35.
- Informace o postupu konfigurace aplikace a jejího zabezpečení naleznete v *Příručce správce pro Zákaznickou podporu*.

1 Na domovské obrazovce stiskněte položku **Zákaznická podpora**.

2 Vytiskněte informaci nebo ji pošlete e-mailem.

Nastavení Kvót zařízení

Poznámky:

- Aplikace je podporována pouze v některých modelech tiskáren. Další informace najdete v části „Podporované aplikace“ na straně 35.
- Informace o postupu konfigurace aplikace naleznete v *Příručce správce pro Kvóty zařízení*.

1 Otevřete webový prohlížeč a zadejte do pole adresy IP adresu tiskárny.

Poznámky:

- Zobrazte adresu IP tiskárny na domovské obrazovce tiskárny. Adresa IP se zobrazí jako čtyři sady čísel oddělených tečkou, například 123.123.123.123.
- Pokud používáte server proxy, dočasně jej zakažte, aby se správně načetla webová stránka.

2 Klepněte na položku **Aplikace** > **Kvóty zařízení** > **Konfigurovat**.

3 V části Uživatelské účty přidejte nebo upravte uživatele a poté nastavte uživatelské kvóty.

4 Použijte změny.

Správa záložek

Vytváření záložek

K tisku často používaných dokumentů, které jsou uloženy na serverech nebo na webu, použijte záložky.

1 Otevřete webový prohlížeč a zadejte do pole adresy IP adresu tiskárny.

Poznámky:

- Zobrazte adresu IP tiskárny na domovské obrazovce tiskárny. Adresa IP se zobrazí jako čtyři sady čísel oddělených tečkou, například 123.123.123.123.
- Pokud používáte server proxy, dočasně jej zakažte, aby se správně načetla webová stránka.

2 Klepněte na položku **Záložky** > **Přidat záložku** a poté zadejte název záložky.

3 Vyberte typ protokolu adresy a poté proveďte jeden z následujících postupů:

- Pro možnosti HTTP nebo HTTPS zadejte adresu URL, pro kterou chcete vytvořit záložku.
- V případě protokolu HTTPS musíte používat název hostitele namísto IP adresy. Zadejte například **myWebsite.com/sample.pdf** namísto zadání **123.123.123.123/sample.pdf** . Zkontrolujte také, zda název hostitele odpovídá hodnotě Obvyklý název (CN) v certifikátu serveru. Více informací o získání hodnoty CN v certifikátu serveru naleznete v nápovědě k webovému prohlížeči.
- Pro možnost FTP zadejte adresu serveru FTP. Například **myServer/myDirectory**. Zadejte číslo portu FTP. Výchozím portem pro odesílání příkazů je port 21.
- Pro možnost SMB zadejte adresu síťové složky. Například **myServer/myShare/myFile.pdf** Zadejte název síťové domény.
- V případě potřeby zvolte typ ověření pro FTP a SMB.

Pokud chcete k záložce omezit přístup, zadejte kód PIN.

Poznámka: Aplikace podporuje následující typy souborů: PDF, JPEG a TIFF. Jiné typy souborů, jako DOCX a XLSX, jsou podporovány pouze u některých modelů tiskáren.

4 Klepněte na tlačítko **Uložit**.

Vytváření složek

1 Otevřete webový prohlížeč a zadejte do pole adresy IP adresu tiskárny.

Poznámky:

- Zobrazte adresu IP tiskárny na domovské obrazovce tiskárny. Adresa IP se zobrazí jako čtyři sady čísel oddělených tečkou, například 123.123.123.123.
- Pokud používáte server proxy, dočasně jej zakažte, aby se správně načetla webová stránka.

2 Klepněte na položku **Záložky** > **Přidat složku** a poté zadejte název složky.

Poznámka: Pokud chcete ke složce omezit přístup, zadejte kód PIN.

3 Klepněte na tlačítko **Uložit**.

Poznámka: Uvnitř složky můžete vytvářet složky nebo záložky. Postup, jak vytvořit záložku, naleznete v sekci „Vytváření záložek“ na straně 37.

Správa kontaktů

1 Na domovské obrazovce přejděte na položku **Adresář**.

2 Proveďte jednu nebo více z následujících akcí:
   - Chcete-li přidat kontakt, stiskněte ikonu ⋮ v horní části obrazovky a poté stiskněte možnost **Vytvořit kontakt**. V případě potřeby zadejte přihlašovací metodou pro umožnění přístupu k aplikaci.
   - Chcete-li odstranit kontakt, stiskněte ikonu ⋮ v horní části obrazovky, stiskněte možnost **Odstranit kontakty** a poté vyberte kontakt.
   - Chcete-li upravit informace o kontaktu, stiskněte jméno kontaktu.
   - Chcete-li vytvořit skupinu, stiskněte ikonu ⋮ v horní části obrazovky a poté stiskněte možnost **Vytvořit skupinu**. V případě potřeby zadejte přihlašovací metodou pro umožnění přístupu k aplikaci.
   - Chcete-li skupinu odstranit, stiskněte ikonu ⋮ v horní části obrazovky, stiskněte možnost **Odstranit skupiny** a poté vyberte skupinu.
   - Chcete-li upravit skupinu kontaktů, stiskněte možnost **SKUPINY** > vyberte název skupiny > ⋮ > vyberte akci, kterou chcete provést.

3 Použijte změny.

Instalace a používání funkcí usnadnění

Aktivace funkce Hlasové pokyny

Na domovské obrazovce

1 Jedním pohybem pomalu jeďte jedním prstem doleva a poté nahoru na displeji, dokud neuslyšíte hlasovou zprávu.

2 Dvěma prsty stiskněte tlačítko **OK**.

   Poznámka: Pokud gesto nefunguje, více zatlačte.

Z klávesnice

1 Stiskněte a podržte klávesu s číslem **5**, dokud se neozve hlasová zpráva.

2 Stisknutím klávesy **Tab** navigujte kurzor na tlačítko OK a poté stiskněte klávesu **Enter**.

Poznámky:

- Pokud je aktivována funkce Hlasové pokyny, vždy vyberte libovolnou položku na displeji dvěma prsty.
- Hlasové pokyny mají omezenou jazykovou podporu.

Deaktivace funkce Hlasové pokyny

1. Jedním pohybem pomalu jeďte jedním prstem doleva a poté nahoru na displeji, dokud neuslyšíte hlasovou zprávu.
2. Dvěma prsty proveďte jeden z následujících úkonů:
   - Stiskněte tlačítko **Hlasové pokyny** a poté **OK**.
   - Stiskněte tlačítko **Zrušit**.

   Poznámka: Pokud gesto nefunguje, více zatlačte.

Hlasové pokyny můžete také deaktivovat jedním z následujících způsobů:

- Dvěma prsty poklepejte na domovskou obrazovku.
- Stisknutím tlačítka napájení uvedete tiskárnu do režimu spánku nebo hibernace.

Navigace na obrazovce pomocí gest

Poznámky:

- Většinu gest lze použít, pouze když je aktivována funkce Hlasové pokyny.
- Pokud chcete používat gesta pro přibližování a posouvání, povolte Zvětšení.
- K zadávání znaků a upravení určitých nastavení použijte fyzickou klávesnici.

Gesto	Funkce
Přejetí jedním prstem doleva a poté nahoru	Spustí režim usnadnění. Stejným gestem režim usnadnění ukončíte. **Poznámka:** Toto gesto lze použít také v případě, že je tiskárna v normálním režimu.
Poklepání jedním prstem	Výběr možnosti nebo položky na obrazovce.
Poklepání dvěma prsty na ikonu domovské obrazovky	Deaktivuje režim usnadnění.
Trojité klepnutí jedním prstem	Přiblížení nebo oddálení textu a obrázků.
Přejetí jedním prstem doprava nebo dolů	Přechod na další položku na obrazovce.
Přejetí jedním prstem doleva nebo nahoru	Přechod na předchozí položku na obrazovce.
Přejetí jedním prstem nahoru a poté dolů	Přechod na první položku na obrazovce.
Posun	Přístup k částem zvětšeného obrázku, které přesahují za hranice obrazovky. **Poznámka:** Pomocí dvou prstů přetáhněte zvětšený snímek.
Přejetí jedním prstem nahoru a poté doprava	Zvýší hlasitost. **Poznámka:** Toto gesto lze použít také v případě, že je tiskárna v normálním režimu.
Přejetí jedním prstem dolů a poté doprava	Sníží hlasitost. **Poznámka:** Toto gesto lze použít také v případě, že je tiskárna v normálním režimu.
Přejetí jedním prstem nahoru a poté doleva	Ukončení aplikace a návrat na domovskou obrazovku.
Přejetí jedním prstem dolů a poté doleva	Návrat na předchozí nastavení.

Používání klávesnice na obrazovce

Když se zobrazí klávesnice na obrazovce, proveďte nejméně jeden z následujících kroků:

- Stisknutí klávesy umožňuje oznámit znak nebo jej zadat do pole.
- Přetažení prstu přes různé znaky umožňuje oznámit znak nebo jej zadat do pole.
- Stisknutí textového pole dvěma prsty oznámí znaky v poli.
- Použitím klávesy **Backspace** můžete znaky mazat.

Povolení režimu zvětšení

1. Jedním pohybem pomalu jeďte jedním prstem doleva a poté nahoru na displeji, dokud neuslyšíte hlasovou zprávu.

   Poznámka: U modelů tiskáren bez vestavěných reproduktorů si zprávu poslechněte pomocí sluchátek.

2. Dvěma prsty proveďte následující:
   a. Stiskněte **režim Zvětšení**.
   b. Stiskněte tlačítko **OK**.

   Poznámka: Pokud gesto nefunguje, více zatlačte.

Podrobnější informace o navigaci na zvětšené obrazovce viz „Navigace na obrazovce pomocí gest“ na straně 39.

Nastavení rychlosti mluvení funkce Hlasové pokyny

1. Na domovské obrazovce vyberte možnost **Nastavení** > **Zařízení** > **Usnadnění** > **Rychlost mluvení**.
2. Vyberte rychlost mluvení.

Nastavení výchozí hlasitosti sluchátek

1. Na domovské obrazovce stiskněte možnost **Nastavení** > **Zařízení** > **Usnadnění**.
2. Nastaví hlasitost sluchátek.

   Poznámka: Poté, co uživatel ukončí režim usnadnění, nebo po probuzení tiskárny z režimu spánku či hibernace se hlasitost resetuje na výchozí hodnotu.

Nastavení výchozí hlasitosti vnitřního reproduktoru

1. Na domovské obrazovce stiskněte ikonu .
2. Upravte hlasitost.

Poznámky:

- Pokud je aktivován tichý režim, zvuková upozornění jsou vypnutá. Toto nastavení také zpomaluje výkon tiskárny.
- Poté, co uživatel ukončí režim usnadnění, nebo po probuzení tiskárny z režimu spánku či hibernace se hlasitost resetuje na výchozí hodnotu.

Povolení mluvených hesel nebo osobních identifikačních čísel

1 Na domovské obrazovce vyberte možnost **Nastavení** > **Zařízení** > **Usnadnění** > **Mluvená hesla/kódy PIN**.

2 Povolte nastavení.

Založení papíru a speciálních médií

Nastavení formátu a typu speciálních médií

Zásobníky automaticky rozpoznají formát obyčejného papíru. U speciálních médií, jako jsou štítky, tvrdý papír nebo obálky, postupujte následovně:

1 Na ovládacím panelu klepněte na volbu **Nastavení** > **Papír** > **Konfigurace zásobníku** > **Velikost nebo typ papíru** > a vyberte zdroj papíru

2 Nastavte formát a typ speciálních médií.

Nastavení univerzálního formátu papíru

1 Na domovské obrazovce stiskněte možnost **Nastavení** > **Papír** > **Konfigurace médií** > **Univerzální nastavení**.

2 Nakonfigurujte síťové nastavení.

Povolení nastavení více univerzálních formátů

1 Na domovské obrazovce vyberte možnost **Nastavení** > **Zařízení** > **Údržba** > **Nabídka konfigurace** > **Konfigurace zásobníku**.

2 Povolte nastavení více univerzálních formátů.

Plnění zásobníku na 520 listů

VÝSTRAHA – NEBEZPEČÍ PŘEVRÁCENÍ Chcete-li snížit riziko nestability zařízení, vkládejte papír do jednotlivých zásobníků samostatně. Všechny ostatní zásobníky udržujte zavřené až do chvíle, kdy je budete potřebovat.

1 Vytáhněte zásobník.

Poznámka: Pokud chcete předejít uvíznutí papíru, nevytahujte při probíhajícím tisku zásobníky.

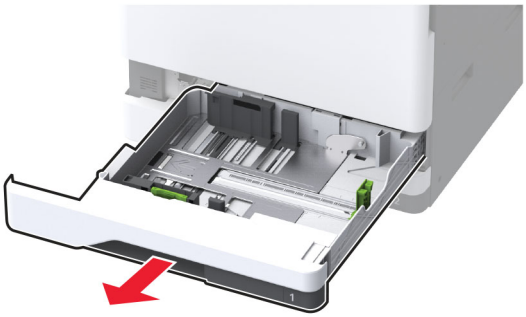

2 Nastavte vodicí lištu na formát vkládaného papíru.

Poznámky:

- K nastavení vodicích lišt použijte ukazatele na spodní straně zásobníku.
- Při vkládání papíru velikosti A3, 11 palců nebo B4 nezapomeňte nastavit zadní vodicí lištu.
- Při vkládání papíru velikosti A3 do zásobníku 2 a volitelných zásobníků na 520 listů nastavte zadní vodicí lištu a boční vodicí lišty. Zarážky za boční vodicí lištou uzamknou formát papíru na A3. Při vkládání papíru velikosti 12,6 palců nastavte zadní vodicí lištu a boční vodicí lišty a poté stlačte zarážky, aby se odemkly.

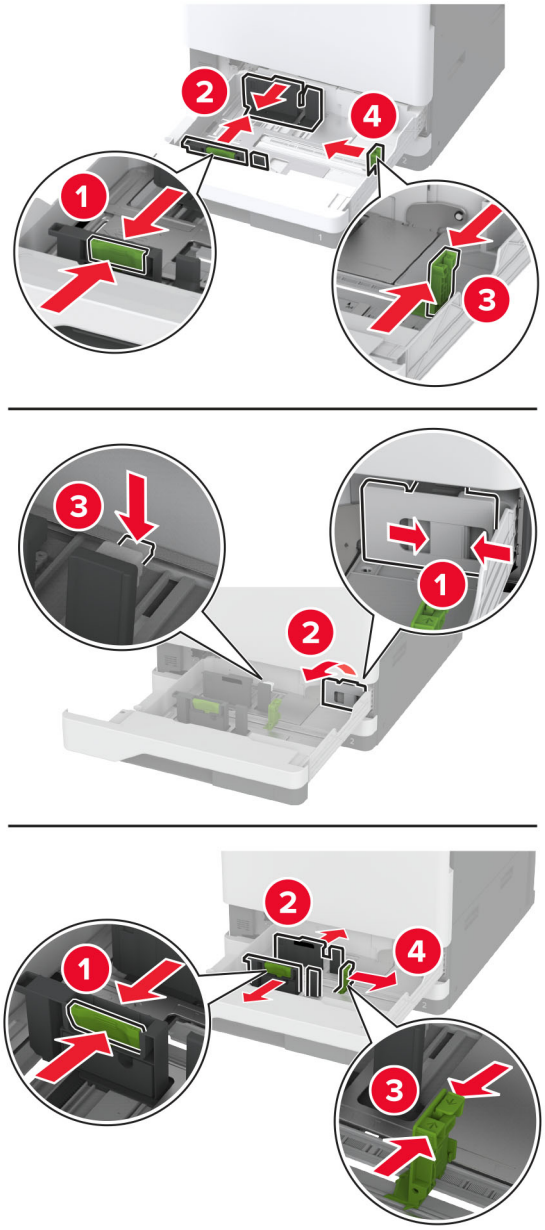

3 Papír před vložením ohněte, promněte a vyrovnejte hrany.

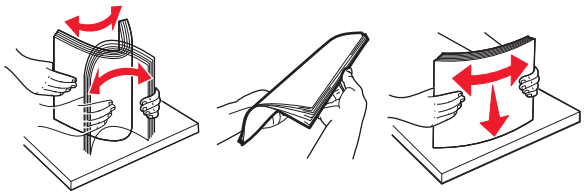

4 Vložte stoh papíru potiskovanou stranou nahoru.

Při vkládání hlavičkového nebo perforovaného papíru postupujte jedním z následujících způsobů:

Pro jednostranný tisk, dlouhou stranou

- Hlavičkové papíry vložte lícem nahoru, záhlavím k zadní straně zásobníku.

- Perforované papíry vložte lícem nahoru, otvory proti levé straně zásobníku.

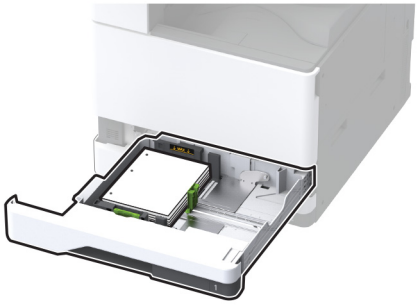

Pro jednostranný tisk, krátkou stranou

- Položte hlavičkové papíry lícem nahoru, záhlavím k levé straně zásobníku.

- Perforované papíry vložte lícem nahoru, otvory proti přední straně zásobníku.

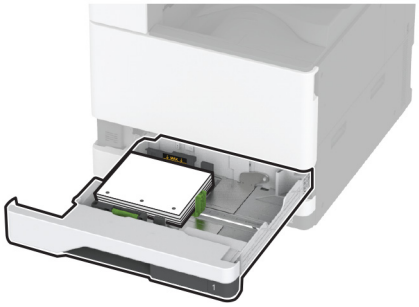

Pro oboustranný tisk, dlouhou stranou

- Hlavičkové papíry vložte lícem dolů, záhlavím k zadní straně zásobníku.

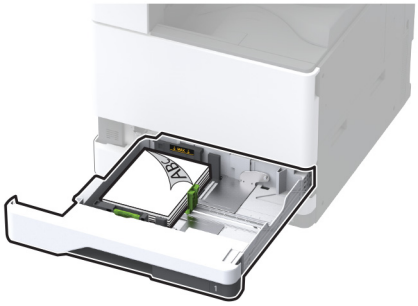

- Perforované papíry vložte lícem dolů, otvory k pravé straně zásobníku.

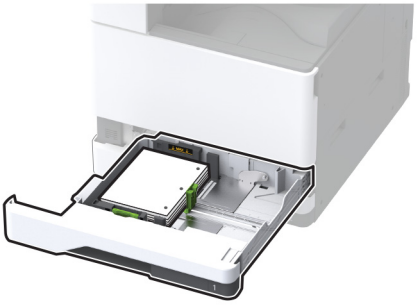

Pro oboustranný tisk, krátkou stranou

- Položte hlavičkové papíry lícem dolů, záhlavím k levé straně zásobníku.

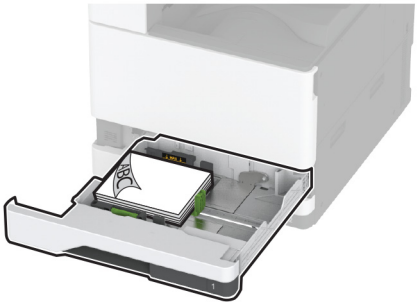

- Perforované papíry vložte lícem nahoru, otvory proti zadní straně zásobníku.

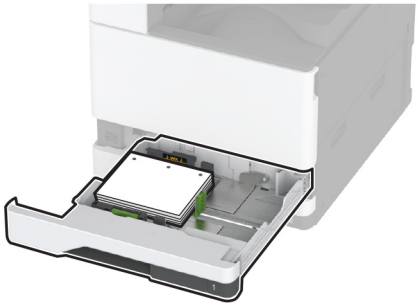

Poznámky:

- Nezasouvejte papír do zásobníku.
- Ujistěte se, že boční vodicí lišty přiléhají k papíru.
- Ujistěte se, že výška stohu papíru nepřesahuje indikátor značky maximálního množství papíru. Přeplnění může způsobit uvíznutí papíru.

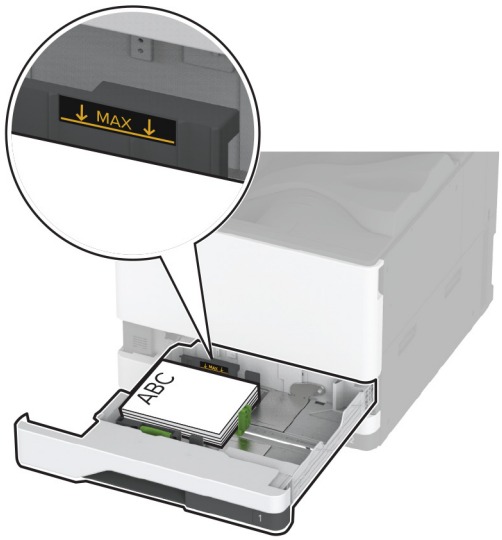

5 Vložte zásobník.

V případě potřeby, nastavte formát a typ papíru tak, aby odpovídal papíru vloženému do zásobníku.

Poznámka: Po instalaci finišeru se snímky při tisku otočí o 180°.

Vkládání do dvojitého zásobníku na 2000 listů

VÝSTRAHA – NEBEZPEČÍ PŘEVRÁCENÍ Chcete-li snížit riziko nestability zařízení, vkládejte papír do jednotlivých zásobníků samostatně. Všechny ostatní zásobníky udržujte zavřené až do chvíle, kdy je budete potřebovat.

1 Vytáhněte zásobník.

Poznámka: Pokud chcete předejít uvíznutí papíru, nevytahujte při probíhajícím tisku zásobníky.

2 Nastavte vodicí lištu na formát vkládaného papíru.

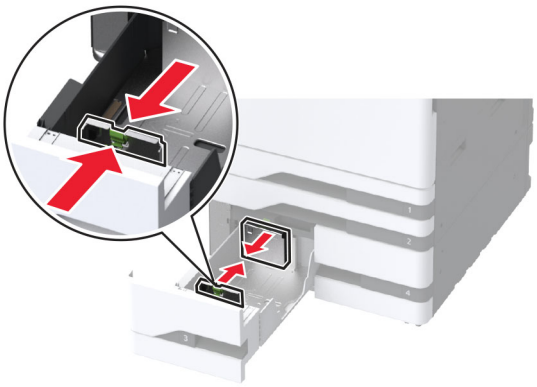

3 Papír před vložením ohněte, promněte a vyrovnejte hrany.

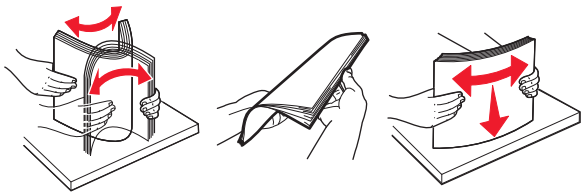

4 Vložte stoh papíru potiskovanou stranou nahoru.

Při vkládání hlavičkového nebo perforovaného papíru postupujte jedním z následujících způsobů:

Pro jednostranný tisk

- Hlavičkové papíry vložte lícem nahoru, záhlavím k zadní straně zásobníku.

- Perforované papíry vložte lícem nahoru, otvory proti levé straně zásobníku.

Pro oboustranný tisk

- Hlavičkové papíry vložte lícem dolů, záhlavím k zadní straně zásobníku.

- Perforované papíry vložte lícem dolů, otvory k pravé straně zásobníku.

Poznámky:

- Nezasouvejte papír do zásobníku.
- Ujistěte se, že výška stohu papíru nepřesahuje indikátor značky maximálního množství papíru. Přeplnění může způsobit uvíznutí papíru.

5 Vložte zásobník.

V případě potřeby, nastavte formát a typ papíru tak, aby odpovídal papíru vloženému do zásobníku.

Poznámka: Po instalaci finišeru se snímky při tisku otočí o 180°.

Plnění zásobníku na 2000 listů

VÝSTRAHA – NEBEZPEČÍ PŘEVRÁCENÍ Chcete-li snížit riziko nestability zařízení, vkládejte papír do jednotlivých zásobníků samostatně. Všechny ostatní zásobníky udržujte zavřené až do chvíle, kdy je budete potřebovat.

1 Vytáhněte zásobník a otevřete boční dvířka zásobníku.

Poznámka: Pokud chcete předejít uvíznutí papíru, nevytahujte při probíhajícím tisku zásobníky.

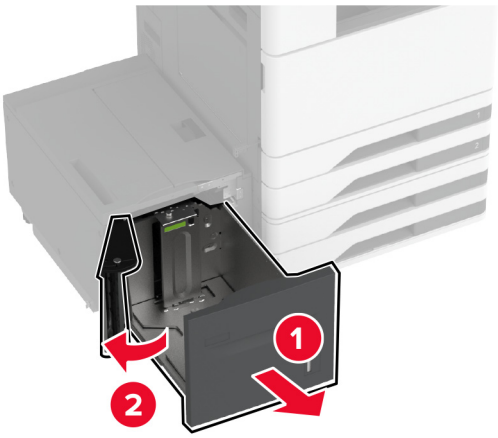

2 Nastavte vodicí lišty na zadní straně zásobníku. Totéž proveďte na přední straně zásobníku.

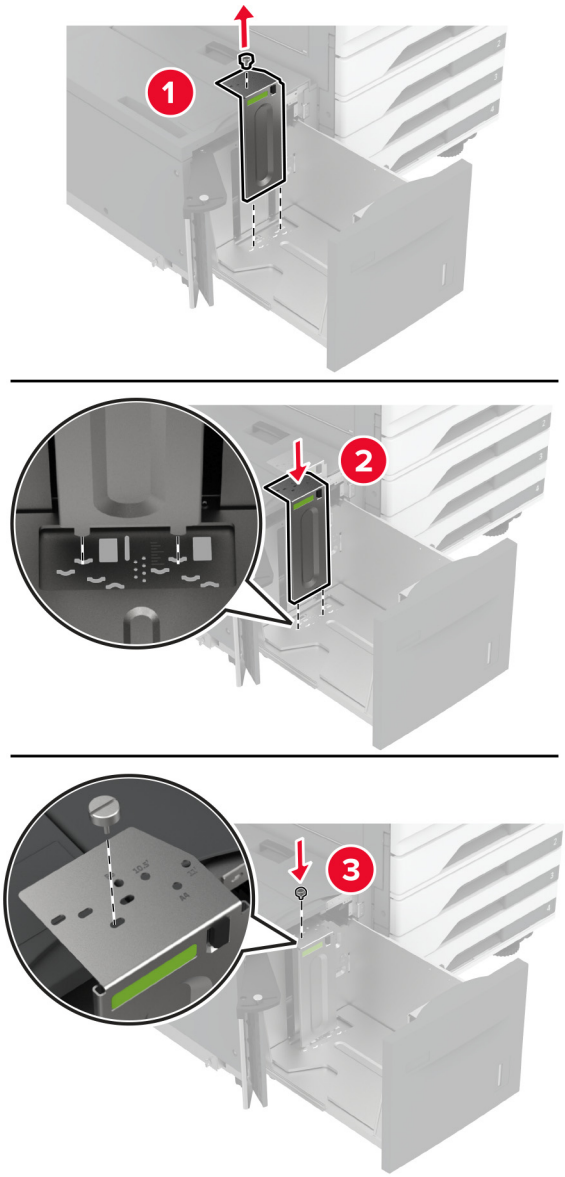

3 Nastavte páčku na bočních dvířkách zásobníku.

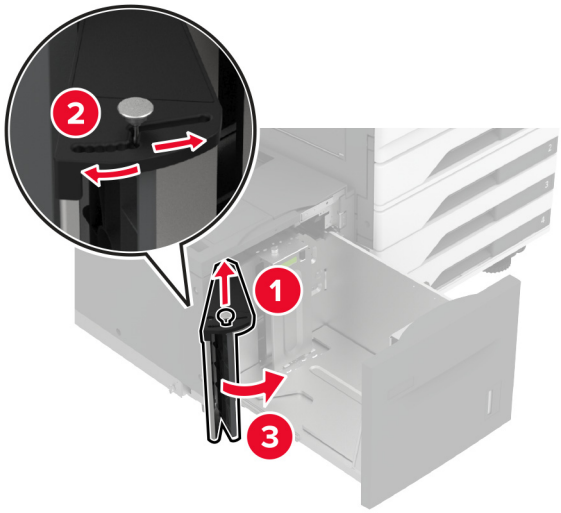

4 Papír před vložením ohněte, promněte a vyrovnejte hrany.

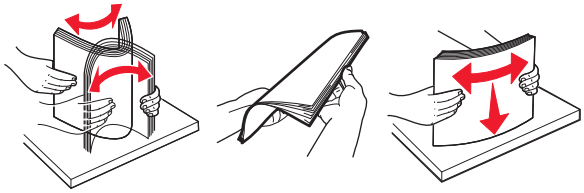

5 Vložte stoh papíru potiskovanou stranou nahoru.

Při vkládání hlavičkového nebo perforovaného papíru postupujte jedním z následujících způsobů:

Pro jednostranný tisk

- Položte hlavičkové papíry lícem dolů, záhlavím k zadní straně zásobníku.

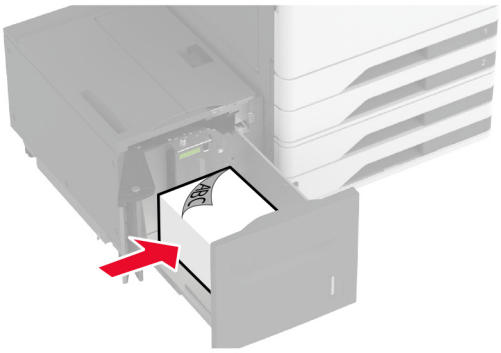

- Vložte perforovaný papír lícem dolů, otvory k levé straně zásobníku

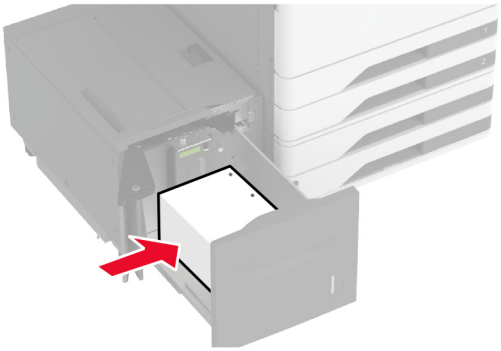

Pro oboustranný tisk

- Položte hlavičkové papíry lícem nahoru, záhlavím k zadní straně zásobníku.

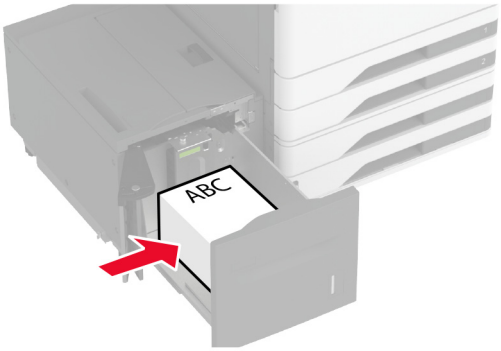

- Perforované papíry vložte lícem nahoru, otvory proti levé straně zásobníku.

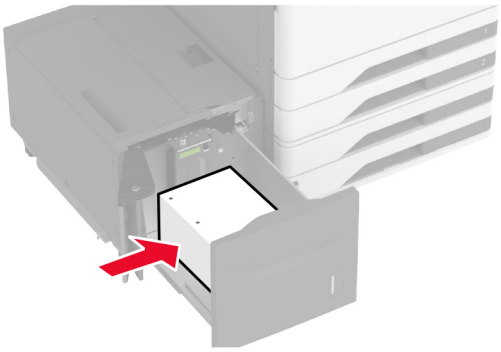

Poznámka: Ujistěte se, že výška stohu papíru nepřesahuje indikátor značky maximálního množství papíru. Přeplnění může způsobit uvíznutí papíru.

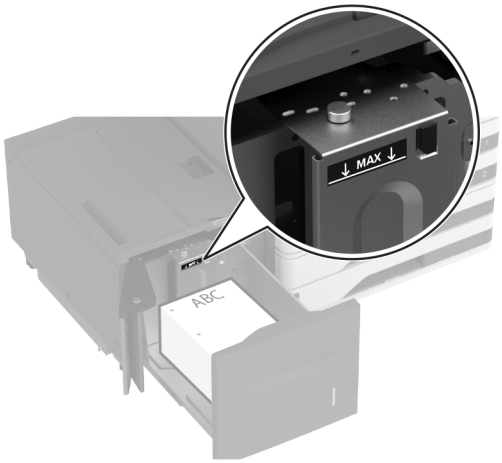

6 Zavřete boční dvířka zásobníku a vložte zásobník.

V případě potřeby, nastavte formát a typ papíru tak, aby odpovídal papíru vloženému do zásobníku.

Poznámka: Po instalaci finišeru se snímky při tisku otočí o 180°.

Plnění zásobníku obálek

VÝSTRAHA – NEBEZPEČÍ PŘEVRÁCENÍ Chcete-li snížit riziko nestability zařízení, vkládejte papír do jednotlivých zásobníků samostatně. Všechny ostatní zásobníky udržujte zavřené až do chvíle, kdy je budete potřebovat.

1 Vytáhněte zásobník obálek.

Poznámka: Pokud chcete předejít uvíznutí papíru, nevytahujte při probíhajícím tisku zásobníky.

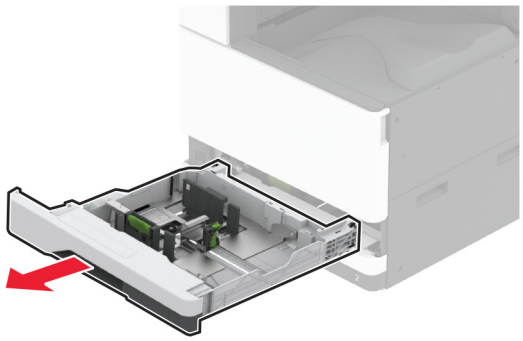

2 Obálky před vložením ohněte, rozevřete do vějíře a poté vyrovnejte jejich okraje.

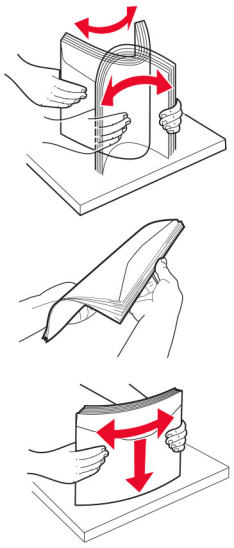

3 Nastavte vodicí lištu na formát vkládané obálky.

Poznámka: K nastavení vodicích lišt použijte ukazatele na spodní straně zásobníku.

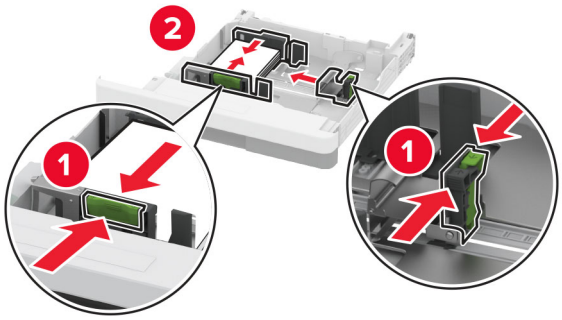

4 Obálky založte na levou stranu zásobníku chlopní dolů.

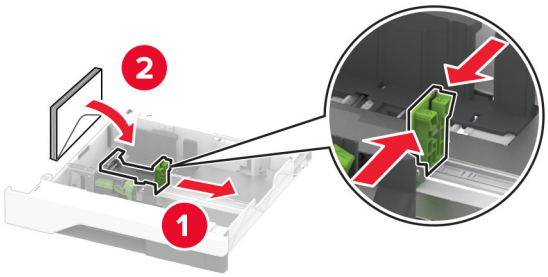

Poznámky:

- Ujistěte se, že boční vodicí lišty přiléhají těsně k obálkám.
- Ujistěte se, že výška stohu papíru nepřesahuje indikátor značky maximálního množství. Přeplnění může způsobit uvíznutí.

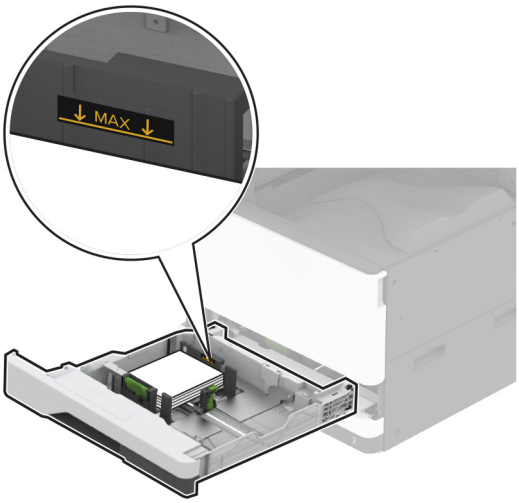

5 Vložte zásobník.

V případě potřeby, nastavte formát a typ papíru tak, aby odpovídal obálce vložené do zásobníku.

Vkládání médií do univerzálního podavače

1 Otevřete univerzální podavač.

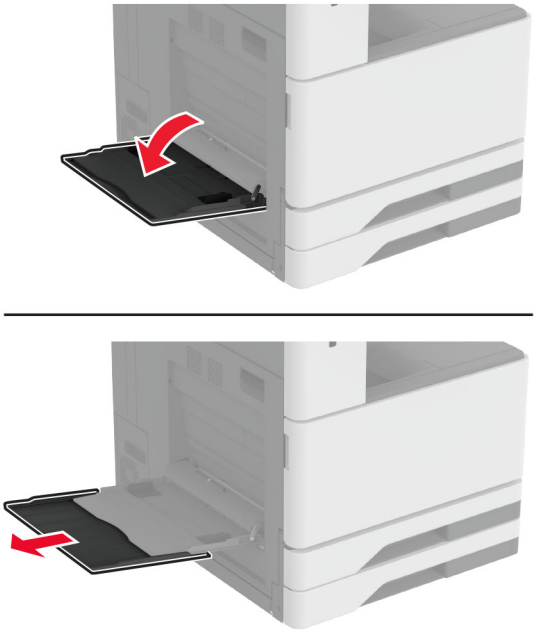

2 Nastavte boční vodicí lištu na formát vkládaného papíru.

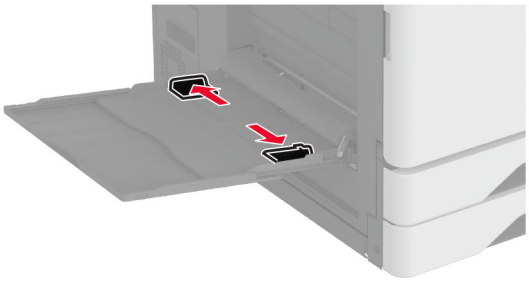

3 Papír před vložením ohněte, promněte a vyrovnejte hrany.

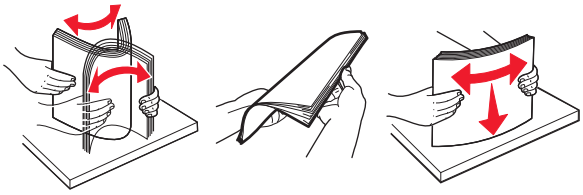

4 Založte papír.

Poznámka: Ujistěte se, že boční vodicí lišty přiléhají k papíru.

Pro podávání dlouhým okrajem:

- Při jednostranném tisku vkládejte hlavičkový papír lícem dolů a záhlavím k zadní straně tiskárny. Perforovaný papír vkládejte lícem dolů, otvory k pravé straně papíru.

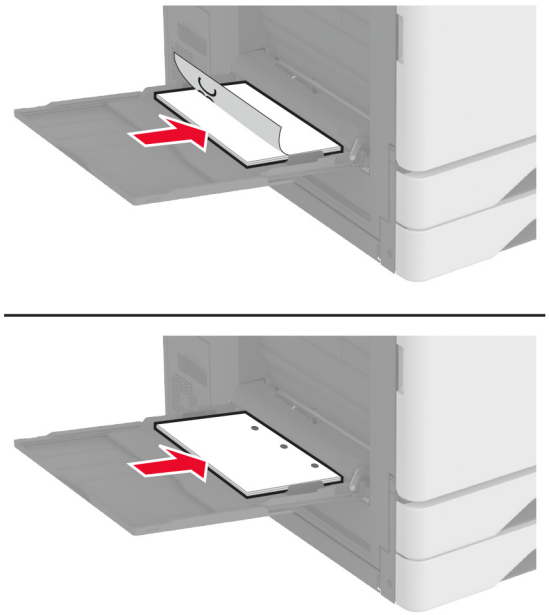

- Při oboustranném tisku vkládejte hlavičkový papír lícem nahoru a záhlavím k zadní straně tiskárny. Perforovaný papír vkládejte lícem nahoru, otvory k levé straně papíru.

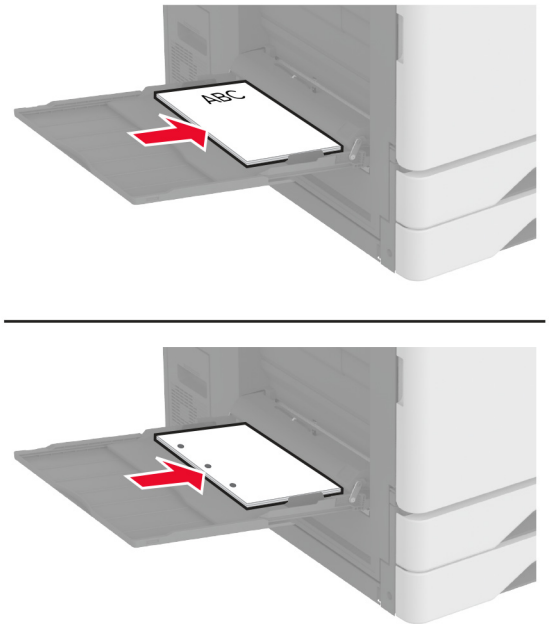

Pro podávání krátkým okrajem:

- Při jednostranném tisku vkládejte hlavičkový papír lícem dolů a záhlavím k levé straně papíru. Perforovaný papír vkládejte lícem dolů, otvory k přední straně tiskárny.

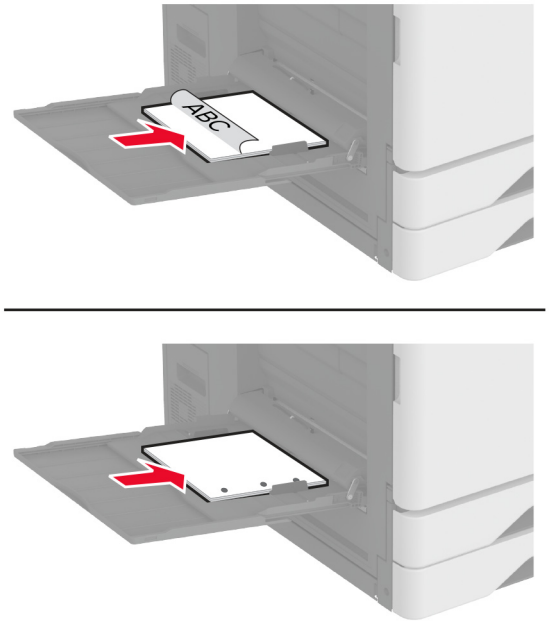

- Při oboustranném tisku vkládejte hlavičkový papír lícem nahoru a záhlavím k levé straně papíru. Perforovaný papír vkládejte lícem nahoru, otvory k zadní straně tiskárny.

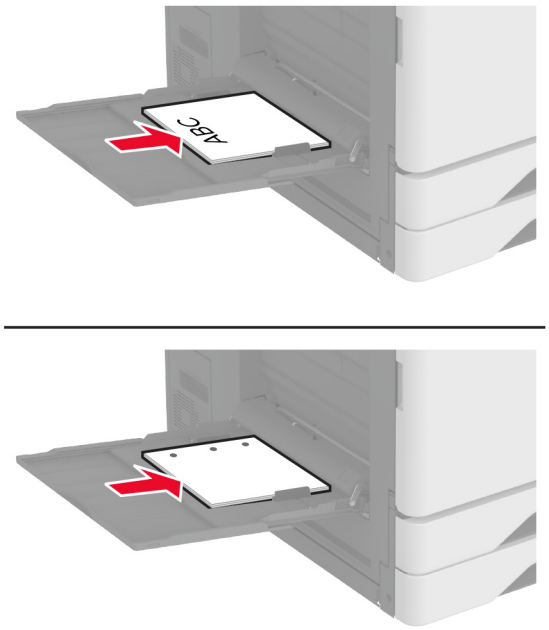

Poznámka: Po instalaci finišeru tiskárna otočí snímky o 180°.

Propojování zásobníků

1. Na domovské obrazovce stiskněte možnost **Nastavení** > **Papír** > **Konfigurace zásobníku** > zvolte zdroj papíru.
2. Nastavte shodný formát a typ papíru se zásobníky, které připojujete.
3. Na domovské obrazovce vyberte možnost **Nastavení** > **Zařízení** > **Údržba** > **Nabídka konfigurace** > **Konfigurace zásobníku** > **Spojování zásobníků**.
4. Vyberte možnost **Automaticky**.

Chcete-li zásobníky odpojit, dbejte na to, aby měly shodný formát a typ papíru.

Varování – nebezpečí poškození: Teplota zapékače se liší podle vybraného typu papíru. Chcete-li předejít problémům s tiskem, dbejte na shodu nastavení typu papíru v tiskárně s papírem vloženým do zásobníku.

Instalace a aktualizace softwaru, ovladačů a firmwaru

Instalace softwaru tiskárny

Poznámky:

- Tiskový ovladač je součástí softwarového instalačního balíčku.

- Pro počítače Macintosh se systémem macOS verze 10.7 nebo novější není nutné instalovat ovladač pro tisk na tiskárně certifikované pro technologii AirPrint. Pokud chcete vlastní tiskové funkce, stáhněte si tiskový ovladač.

1 Opatřete si kopii softwarového instalačního balíčku.
   - Ze softwarového disku CD dodaného s tiskárnou.
   - Přejděte na stránku **www.lexmark.com/downloads**.
2 Spusťte znovu instalační program a poté postupujte podle pokynů na obrazovce počítače.

Přidání tiskáren do počítače

Než začnete, proveďte jeden z následujících úkonů:

- Připojte tiskárnu a počítač ke stejné síti. Další informace o připojení tiskárny k síti naleznete v části „Připojení tiskárny k síti Wi-Fi“ na straně 167.
- Připojte počítač k tiskárně Další informace najdete v tématu „Připojení počítače k tiskárně“ na straně 169.
- Připojte tiskárnu k počítači pomocí kabelu USB. Další informace najdete v tématu „Připojení kabelů“ na straně 33.

  Poznámka: Kabel USB je prodáván samostatně.

Uživatelé se systémem Windows

1 Z počítače nainstalujte tiskový ovladač.

  Poznámka: Další informace najdete v tématu „Instalace softwaru tiskárny“ na straně 58.

2 Otevřete složku **Tiskárny a skenery** a klikněte na **Přidat tiskárnu nebo skener**.
3 V závislosti na připojení tiskárny proveďte jeden z následujících postupů:
   - Vyberte ze seznamu tiskárnu a klikněte na tlačítko **Přidat zařízení**.
   - Klikněte na tlačítko **Zobrazit tiskárny Wi-Fi Direct**, vyberte tiskárnu a klikněte na tlačítko **Přidat zařízení**.
   - Klikněte na položku **Požadovaná tiskárna není v seznamu**a poté v okně Přidat tiskárnu postupujte takto:
     a Zvolte možnost **Přidat tiskárnu pomocí adresy TCP/IP nebo názvu hostitele** a klepněte na tlačítko **Další**.
     b Do pole „Název hostitele nebo IP adresa“ zadejte IP adresu tiskárny a klikněte na tlačítko **Další**.

       Poznámky:

       – Zobrazte adresu IP tiskárny na domovské obrazovce tiskárny. Adresa IP se zobrazí jako čtyři sady čísel oddělených tečkou, například 123.123.123.123.
       – Pokud používáte server proxy, dočasně jej zakažte, aby se správně načetla webová stránka.
     c Vyberte tiskový ovladač a klepněte na tlačítko **Další**.
     d Vyberte možnost **Použít aktuálně nainstalovaný tiskový ovladač (doporučeno)**a klikněte na tlačítko **Další**.
     e Zadejte název tiskárny a klikněte na tlačítko **Další**.
     f Vyberte možnost sdílení tiskárny a klikněte na tlačítko **Další**.
     g Klepněte na tlačítko **Dokončit**.

Uživatelé se systémem Macintosh

1 V počítači otevřete položku **Tiskárny a skenery**.

2 Klikněte na + a poté vyberte tiskárnu.

3 V nabídce Použít vyberte tiskový ovladač.

Poznámky:

- Chcete-li použít tiskový ovladač pro systém Macintosh, vyberte možnost **AirPrint** nebo **Zabezpečený AirPrint**.
- Pokud chcete vlastní tiskové funkce, vyberte tiskový ovladač Lexmark. Postup instalace ovladače naleznete v části „Instalace softwaru tiskárny“ na straně 58.

4 Přidejte tiskárnu.

Aktualizace firmwaru

Chcete-li zvýšit výkon tiskárny a opravit problémy, pravidelně aktualizujte firmware tiskárny.

Další informace o aktualizaci firmwaru získáte od zástupce společnosti Lexmark.

Chcete-li získat nejnovější firmware, přejděte na webovou stránku **www.lexmark.com/downloads** a vyhledejte svůj model tiskárny.

1 Otevřete webový prohlížeč a zadejte do pole adresy IP adresu tiskárny.

Poznámky:

- Zobrazte adresu IP tiskárny na domovské obrazovce tiskárny. Adresa IP se zobrazí jako čtyři sady čísel oddělených tečkou, například 123.123.123.123.
- Pokud používáte server proxy, dočasně jej zakažte, aby se správně načetla webová stránka.

2 Klepněte na možnosti **Nastavení** > **Zařízení** > **Aktualizovat firmware**.

3 Postupujte jedním z následujících způsobů:

- Klepněte na možnosti **Zkontrolovat aktualizace** > **Souhlasím, zahájit aktualizaci**.
- Nahrajte soubor flash.
  - **a** Vyhledejte soubor flash.

    Poznámka: Nezapomeňte rozbalit soubor zip firmwaru.
  - **b** Klepněte na možnosti **Nahrát** > **Spustit**.

Export nebo import konfiguračního souboru

Nastavení konfigurace tiskárny můžete exportovat do textového souboru a poté importovat a použít u jiných tiskáren.

1 Otevřete webový prohlížeč a zadejte do pole adresy IP adresu tiskárny.

Poznámky:

- Zobrazte adresu IP tiskárny na domovské obrazovce tiskárny. Adresa IP se zobrazí jako čtyři sady čísel oddělených tečkou, například 123.123.123.123.

- Pokud používáte server proxy, dočasně jej zakažte, aby se správně načetla webová stránka.

2 V prostředí serveru Embedded Web Server klepněte na možnost **Export nastavení** nebo **Import konfigurace**.

3 Postupujte podle pokynů na obrazovce.

4 Pokud tiskárna podporuje aplikace, proveďte následující kroky:

   a Klepněte na možnost **Aplikace** > vyberte aplikaci > **Konfigurovat**.

   b Klepněte na možnost **Export** nebo **Import**.

Přidání dostupných volitelných doplňků do ovladače tiskárny

Uživatelé se systémem Windows

1 Otevřete složku Tiskárny.

2 Vyberte tiskárnu, kterou chcete aktualizovat, a poté proveďte některou z následujících akcí:

   - V systému Windows 7 nebo novějším vyberte možnost **Vlastnosti tiskárny**.
   - U předchozích verzí vyberte možnost **Vlastnosti**.

3 Přejděte na kartu Konfigurace a poté vyberte možnost **Aktualizovat – Požádat tiskárnu**.

4 Použijte změny.

Uživatelé se systémem Macintosh

1 V nabídce počítače Apple vyberte možnost System Preferences (Systémové předvolby) a poté vyberte položku **Options & Supplies** (Možnosti a spotřební materiál).

2 Přejděte na seznam možností hardwaru a poté přidejte veškeré nainstalované volitelné doplňky.

3 Použijte změny.

Instalace hardwarových součástí

Instalace zásobníku obálek

1 Vyjměte zásobník 1.

   Poznámka: Standardní zásobník nevyhazujte.

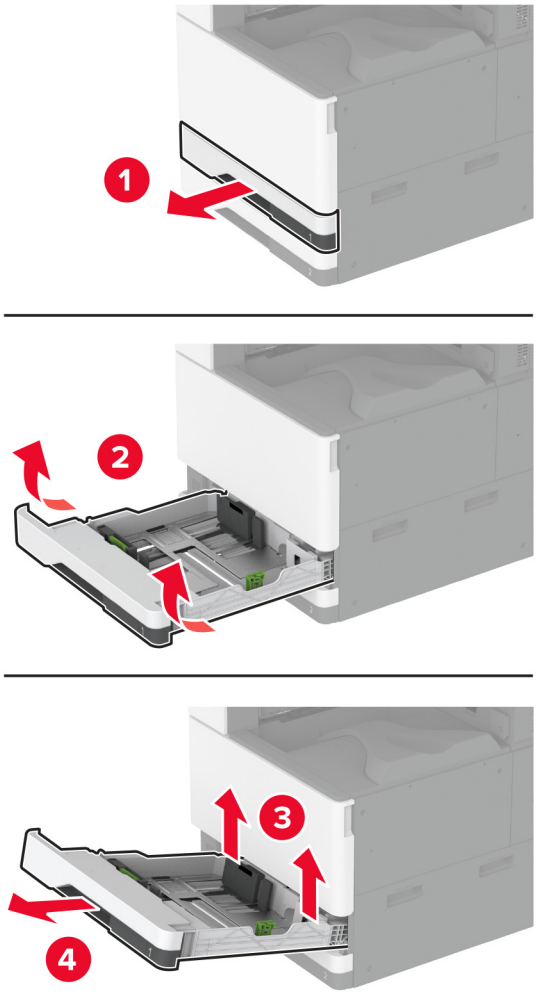

2 Vybalte zásobník obálek a poté odstraňte veškerý balicí materiál.

3 Vložte zásobník obálek.

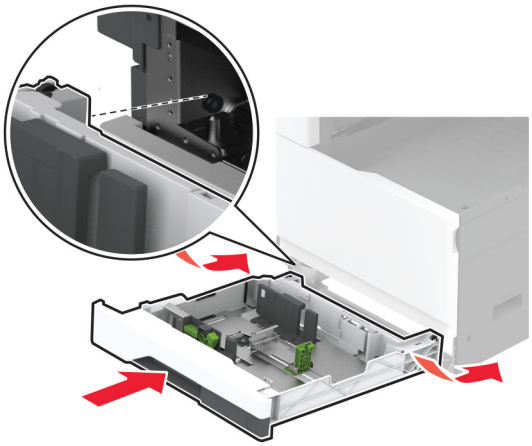

Chcete-li zpřístupnit zásobník obálek pro tiskové úlohy, stiskněte na domovské obrazovce možnost **Nastavení** > **Zařízení** > **Údržba** > **Nabídka Konfigurace** > **Konfigurace zásobníku** > **Nastavení zásobníku obálek** > **Zapnuto**.

Montáž volitelné rozpěrné vložky

VÝSTRAHA – NEBEZPEČÍ ÚRAZU EL. PROUDEM Abyste zabránili riziku úrazu elektrickým proudem, jestliže potřebujete získat přístup k desce řadiče nebo chcete doplnit volitelný hardware a paměťová zařízení poté, co jste tiskárnu nastavili; tiskárnu nejprve vypněte a odpojte napájecí kabel z elektrické zásuvky a až poté pokračujte. Máte-li k tiskárně připojena další zařízení, pak je rovněž vypněte a odpojte jakékoliv kabely vedoucí k tiskárně.

1 Vypněte tiskárnu.

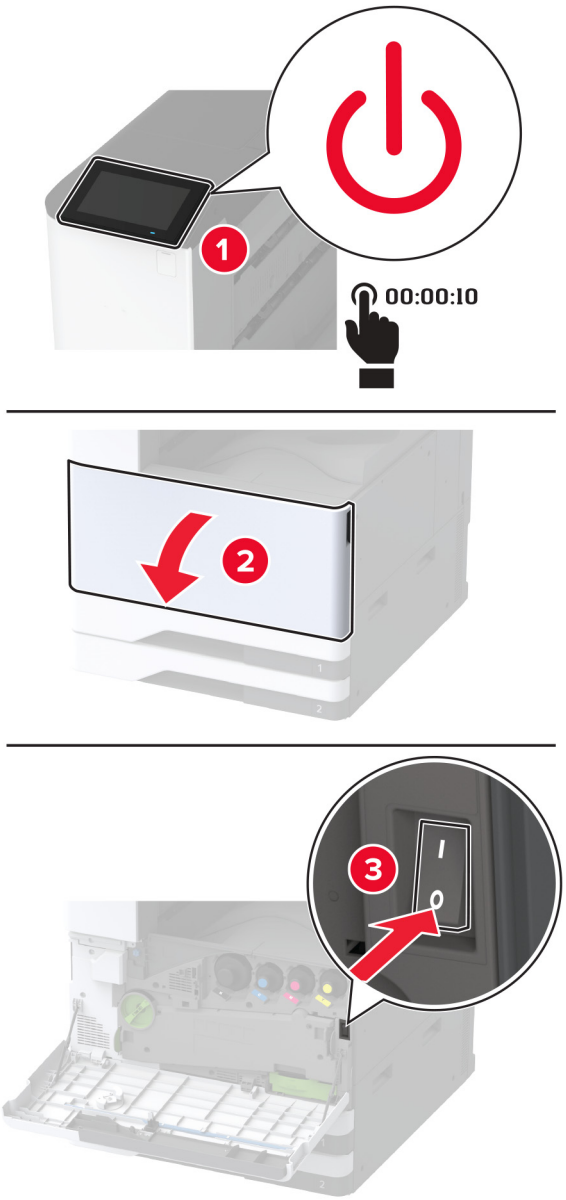

2 Odpojte napájecí kabel z elektrické zásuvky a poté z tiskárny.

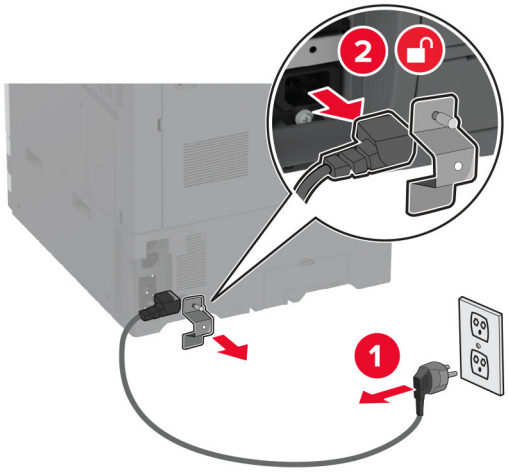

3 Vybalte volitelnou rozpěrnou vložku a poté odstraňte veškerý balicí materiál.

4 Zajistěte kolečka, aby se rozpěrná vložka nehýbala.

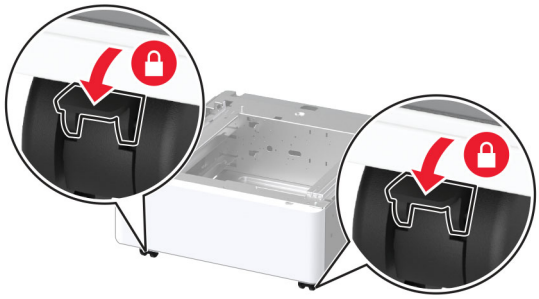

5 Sejměte volitelný instalační kryt pod levou stranou tiskárny.

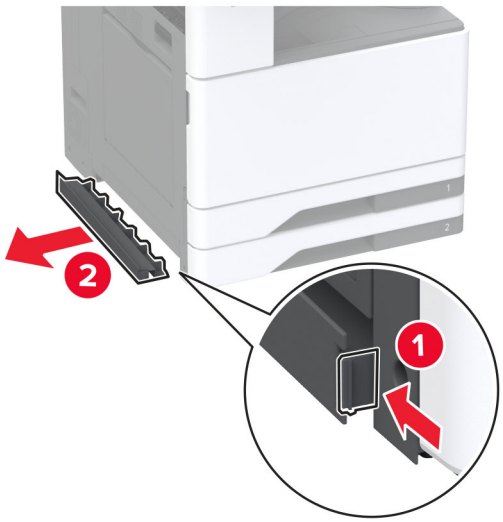

6 Vytáhněte zvedací rukojeť na levé straně tiskárny.

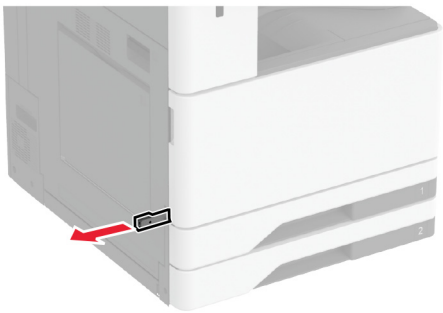

7 Vyrovnejte tiskárnu s rozpěrnou vložkou a usaďte ji na místo.

VÝSTRAHA – RIZIKO ZRANĚNÍ: Přesahuje-li hmotnost tiskárny 20 kg (44 liber), může být k jejímu bezpečnému zdvižení třeba nejméně dvou osob.

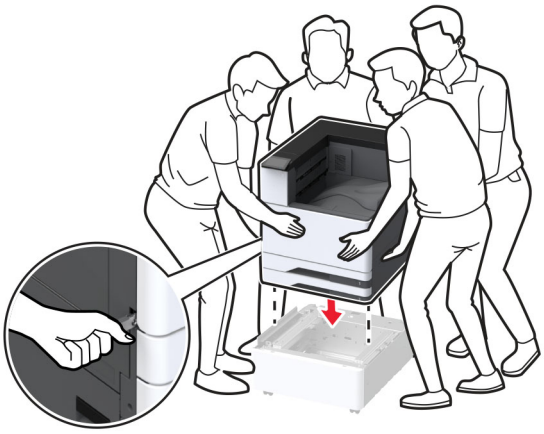

8 Vyjměte zásobník 2.

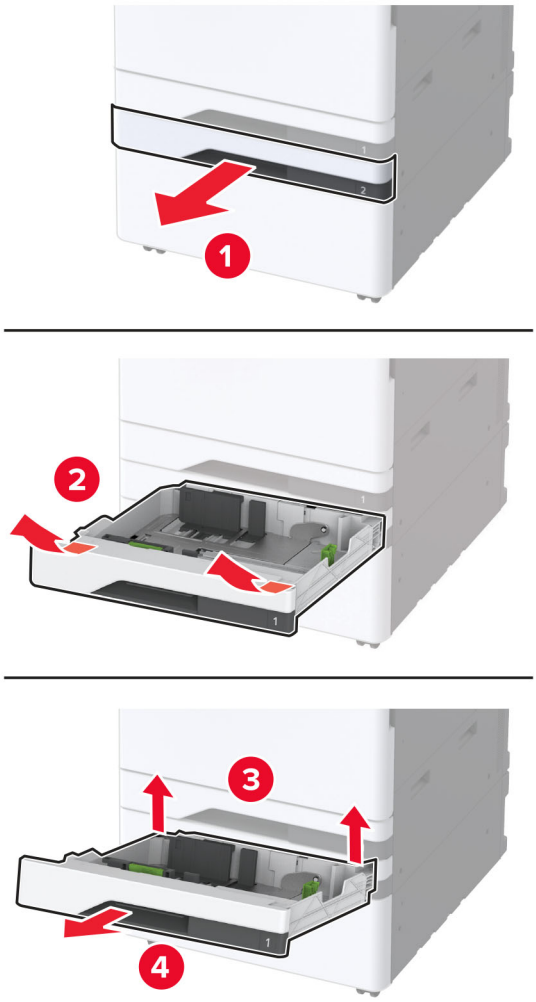

9 Zajistěte rozpěrnou vložku k tiskárně pomocí šroubů.

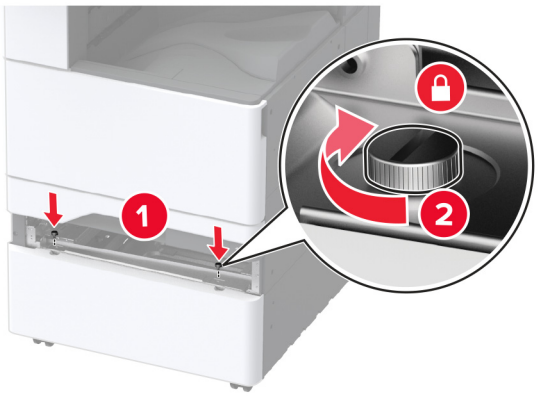

10 Vložte zásobník 2.

11 Sejměte kryt konektoru ze zadní části tiskárny.

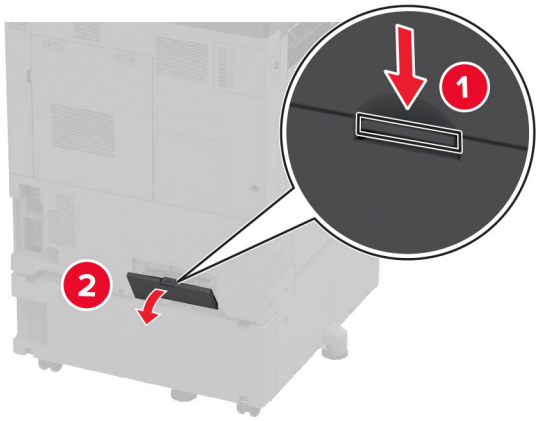

12 Připevněte pojistný držák k tiskárně a poté kryt připevněte.

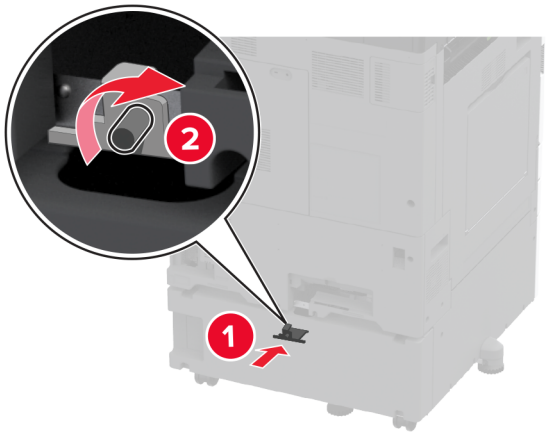

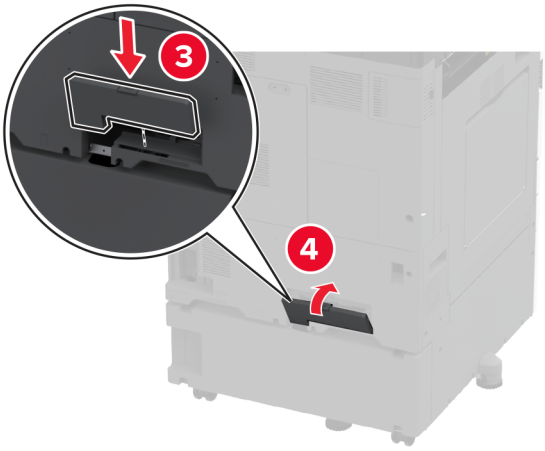

13 Nastavte vyrovnávací mechanismy tak, aby všechny strany tiskárny měly stejnou výšku.

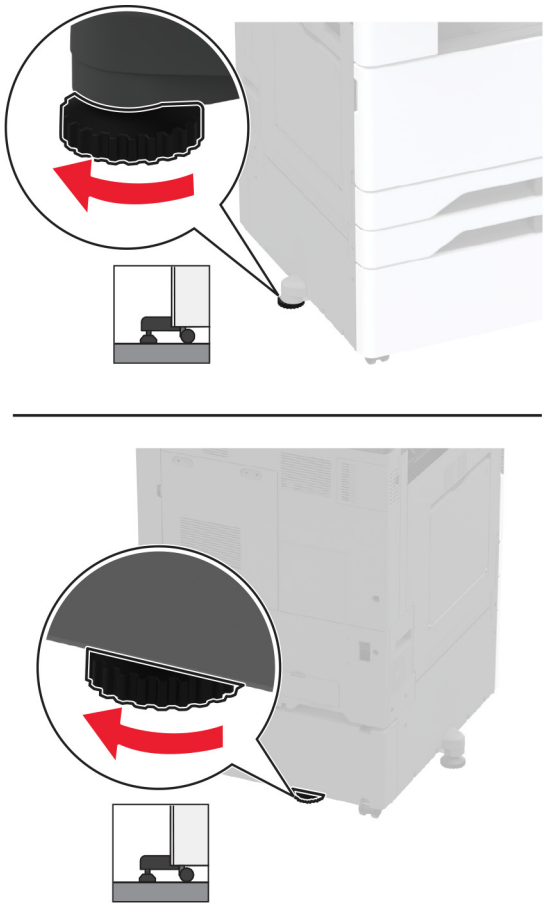

14 Zapojte napájecí kabel do tiskárny a poté jej zapojte do elektrické zásuvky.

VÝSTRAHA – RIZIKO ZRANĚNÍ: Abyste zabránili nebezpečí požáru nebo úrazu elektrickým proudem, připojte napájecí kabel do řádně uzemněné elektrické zásuvky s odpovídajícími parametry, která se nachází v blízkosti výrobku a je snadno přístupná.

15 Zapněte tiskárnu.

Instalace volitelného zásobníku na 2 x 520 listů

VÝSTRAHA – NEBEZPEČÍ ÚRAZU EL. PROUDEM Abyste zabránili riziku úrazu elektrickým proudem, jestliže potřebujete získat přístup k desce řadiče nebo chcete doplnit volitelný hardware a paměťová zařízení poté, co jste tiskárnu nastavili; tiskárnu nejprve vypněte a odpojte napájecí kabel z elektrické zásuvky a až poté pokračujte. Máte-li k tiskárně připojena další zařízení, pak je rovněž vypněte a odpojte jakékoliv kabely vedoucí k tiskárně.

1 Vypněte tiskárnu.

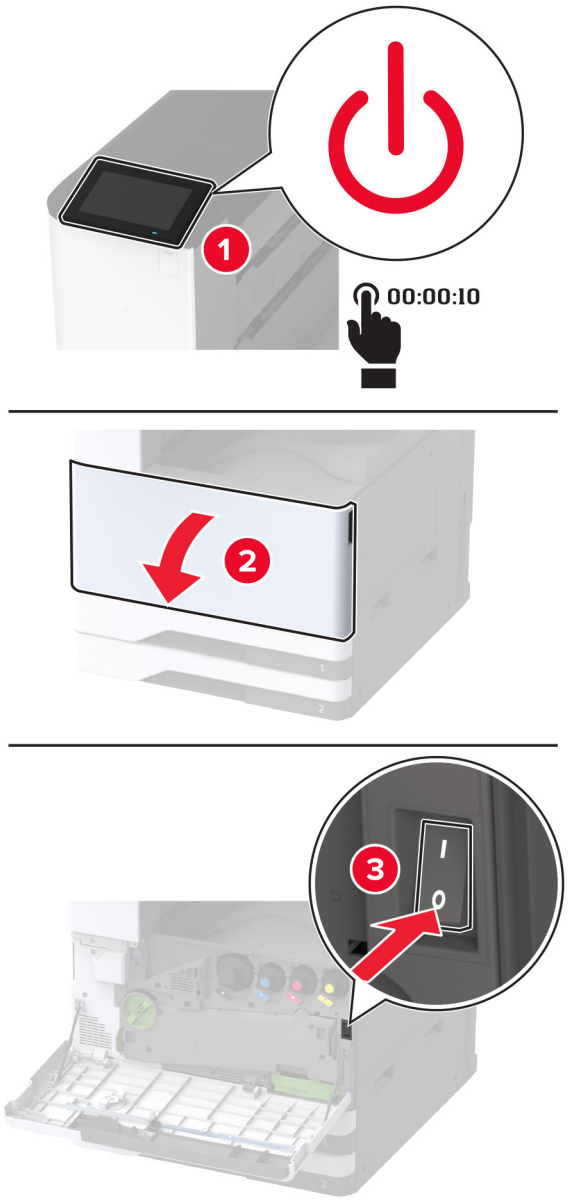

2 Odpojte napájecí kabel z elektrické zásuvky a poté z tiskárny.

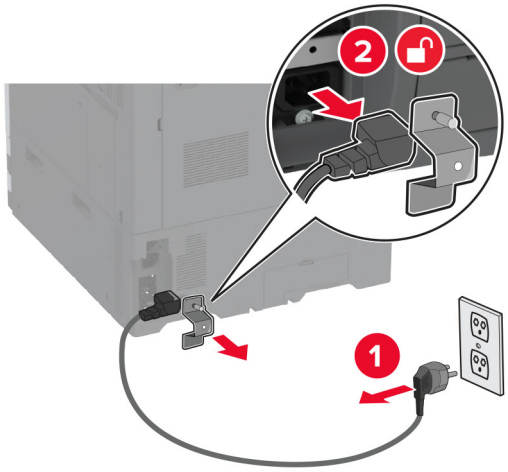

3 Vybalte volitelný zásobník a poté odstraňte veškerý balicí materiál.

4 Uložte list dodaný s volitelným zásobníkem do přihrádky v zásobníku 1.

Poznámka: List obsahuje důležité informace, které servisní technik potřebuje při opravě nebo výměně volitelného zásobníku.

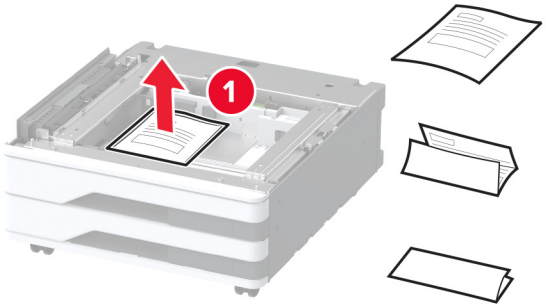

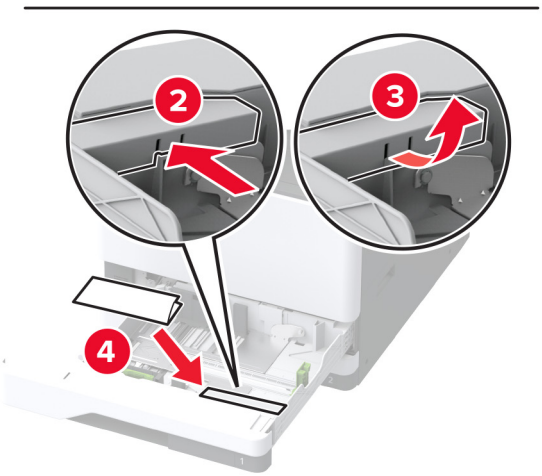

5 Zajistěte kolečka, aby se volitelný zásobník nemohl pohybovat.

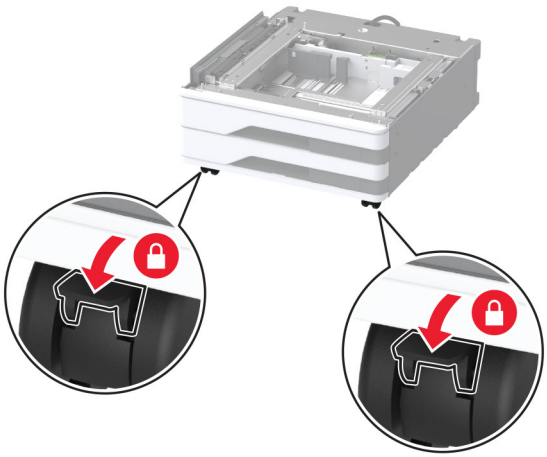

6 Sejměte volitelný instalační kryt pod levou stranou tiskárny.

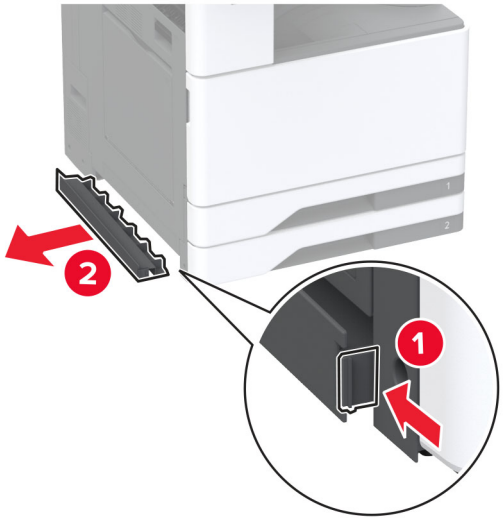

7 Vytáhněte zvedací rukojeť na levé straně tiskárny.

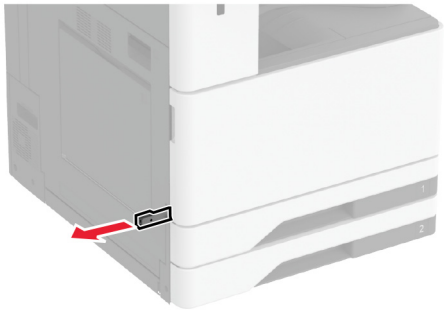

8 Vyrovnejte tiskárnu s volitelným zásobníkem a usaďte tiskárnu na místo.

VÝSTRAHA – RIZIKO ZRANĚNÍ: Přesahuje-li hmotnost tiskárny 20 kg (44 liber), může být k jejímu bezpečnému zdvižení třeba nejméně dvou osob.

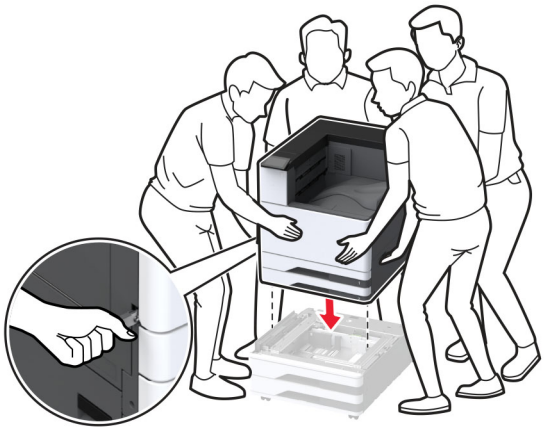

9 Vyjměte zásobník 2.

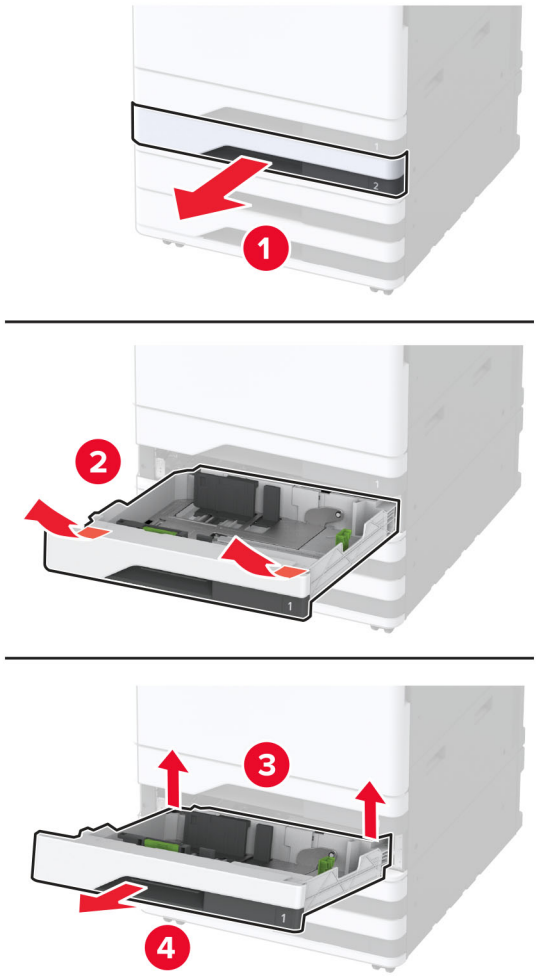

10 Připevněte volitelný zásobník k tiskárně pomocí šroubů.

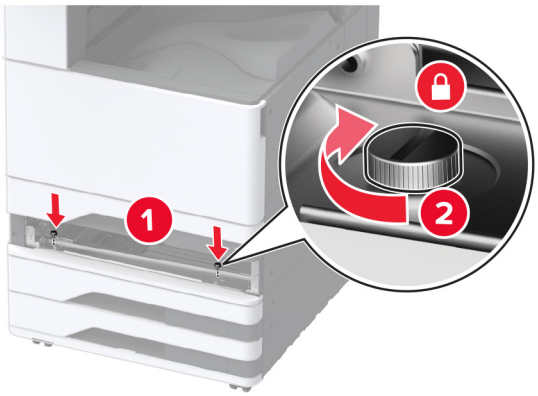

11 Vložte zásobník 2.

12 Sejměte kryt konektoru ze zadní části tiskárny.

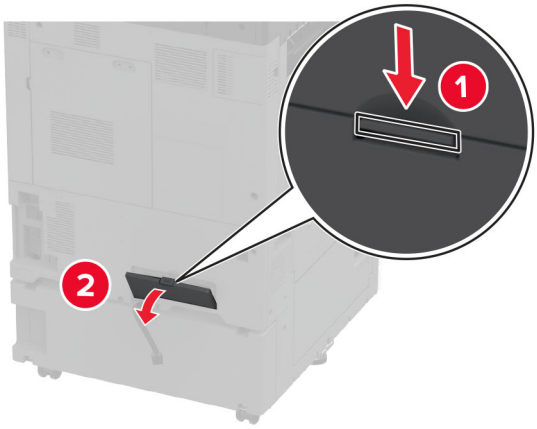

13 Připojte konektor zásobníku k tiskárně a poté připojte kryt.

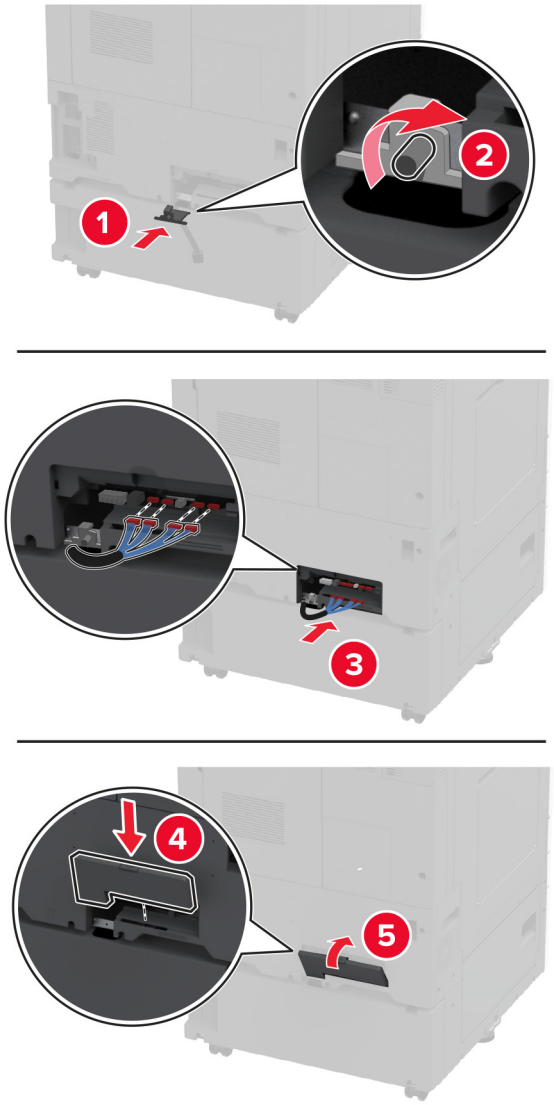

14 Nastavte vyrovnávací mechanismy tak, aby všechny strany tiskáren měly stejnou výšku.

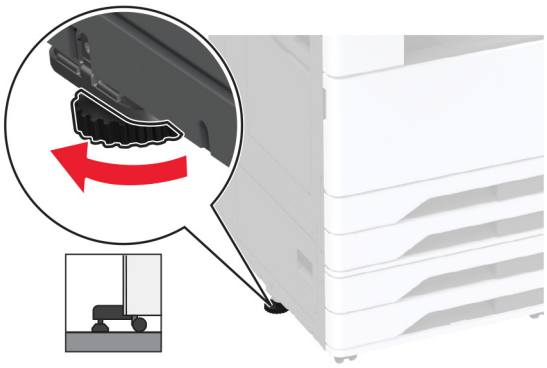

15 Zapojte napájecí kabel do tiskárny a poté jej zapojte do elektrické zásuvky.

VÝSTRAHA – RIZIKO ZRANĚNÍ: Abyste zabránili nebezpečí požáru nebo úrazu elektrickým proudem, připojte napájecí kabel do řádně uzemněné elektrické zásuvky s odpovídajícími parametry, která se nachází v blízkosti výrobku a je snadno přístupná.

16 Zapněte tiskárnu.

Přidejte zásobník do ovladače tiskárny, aby byl k dispozici pro tiskové úlohy. Další informace najdete v části „Přidání dostupných volitelných doplňků do ovladače tiskárny“ na straně 61.

Instalace volitelného dvojitého zásobníku na 2000 listů

VÝSTRAHA – NEBEZPEČÍ ÚRAZU EL. PROUDEM Abyste zabránili riziku úrazu elektrickým proudem, jestliže potřebujete získat přístup k desce řadiče nebo chcete doplnit volitelný hardware a paměťová zařízení poté, co jste tiskárnu nastavili; tiskárnu nejprve vypněte a odpojte napájecí kabel z elektrické zásuvky a až poté pokračujte. Máte-li k tiskárně připojena další zařízení, pak je rovněž vypněte a odpojte jakékoliv kabely vedoucí k tiskárně.

1 Vypněte tiskárnu.

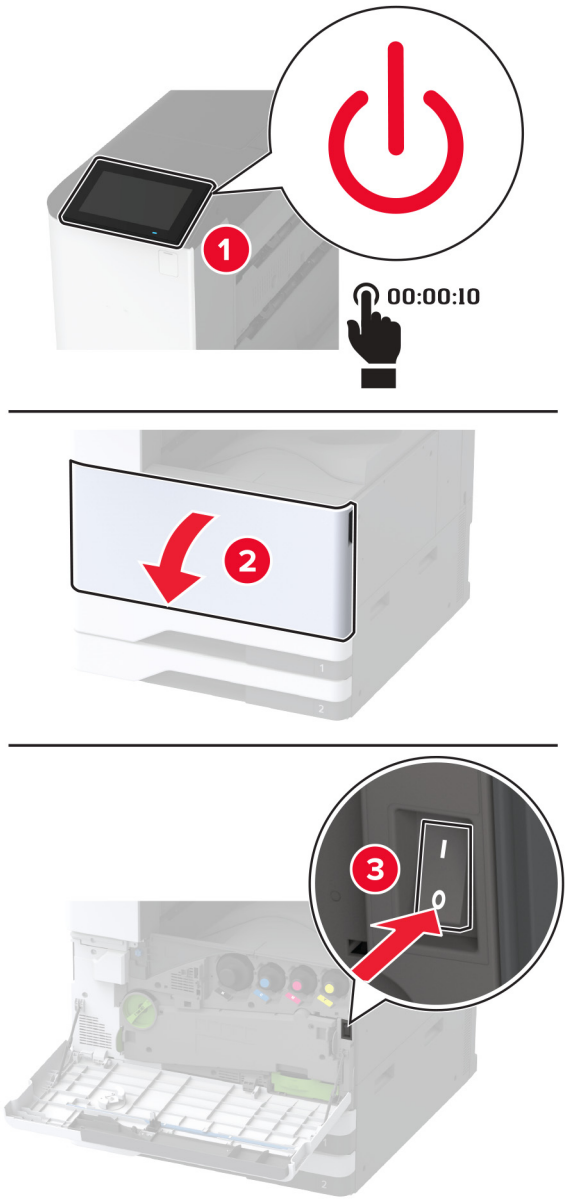

2 Odpojte napájecí kabel z elektrické zásuvky a poté z tiskárny.

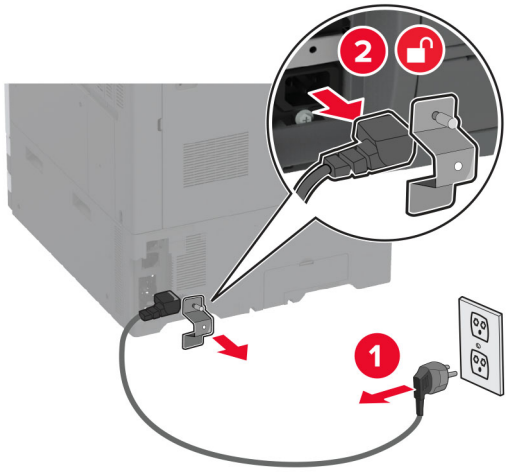

3 Vybalte volitelný zásobník a poté odstraňte veškerý balicí materiál.

4 Uložte list dodaný s volitelným zásobníkem do přihrádky v zásobníku 1.

Poznámka: List obsahuje důležité informace, které servisní technik potřebuje při opravě nebo výměně volitelného zásobníku.

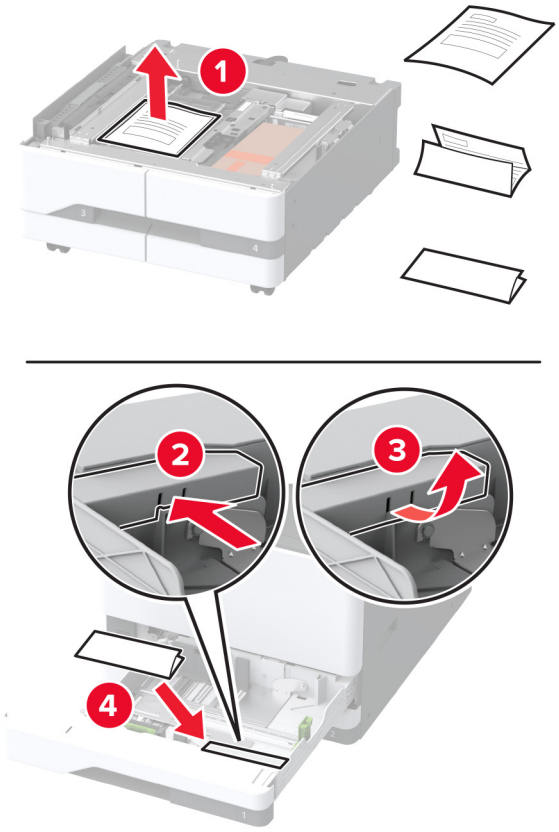

5 Zajistěte kolečka, aby se volitelný zásobník nemohl pohybovat.

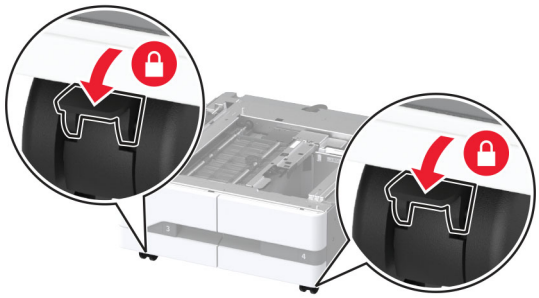

6 Otevřete dvířka B.

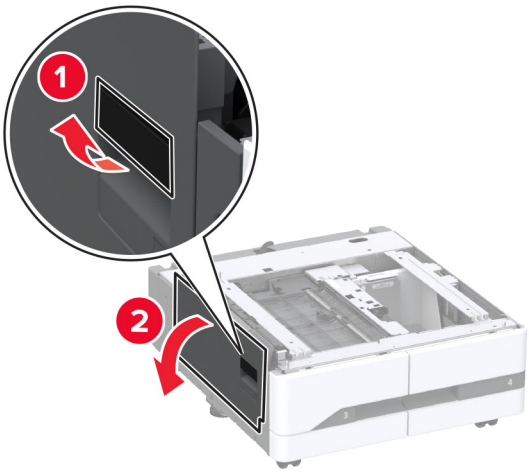

7 Sejměte volitelný instalační kryt pod levou stranou tiskárny.

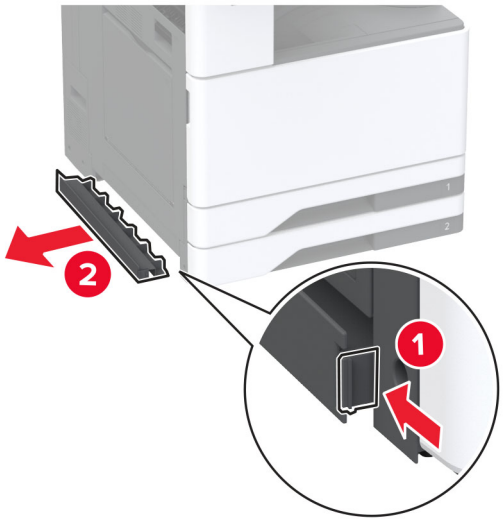

8 Vytáhněte zvedací rukojeť na levé straně tiskárny.

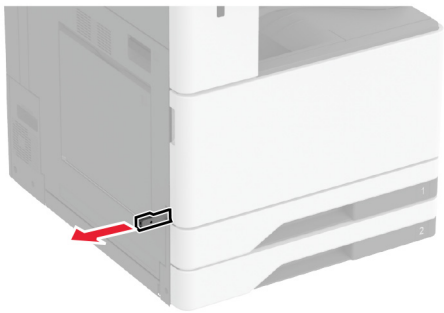

9 Vyrovnejte tiskárnu s volitelným zásobníkem a usaďte tiskárnu na místo.

VÝSTRAHA – RIZIKO ZRANĚNÍ: Přesahuje-li hmotnost tiskárny 20 kg (44 liber), může být k jejímu bezpečnému zdvižení třeba nejméně dvou osob.

10 Zavřete dvířka B.

11 Vyjměte zásobník 2.

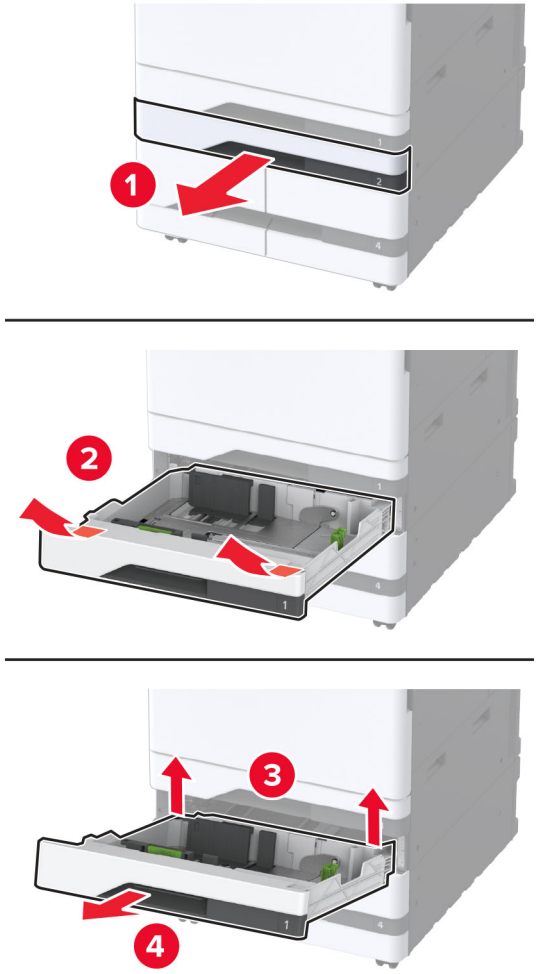

12 Připevněte volitelný zásobník k tiskárně pomocí šroubů.

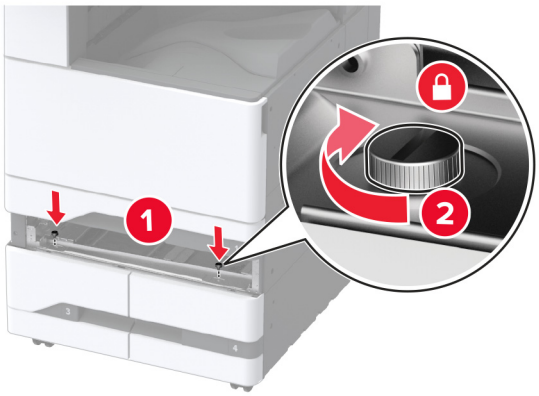

13 Vložte zásobník 2.

14 Sejměte kryt konektoru ze zadní části tiskárny.

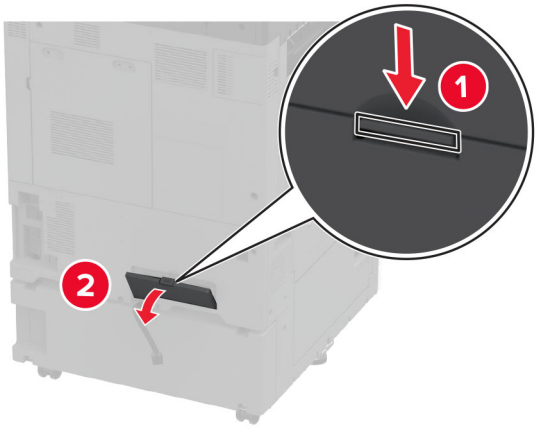

15 Připojte konektor zásobníku k tiskárně a poté připojte kryt.

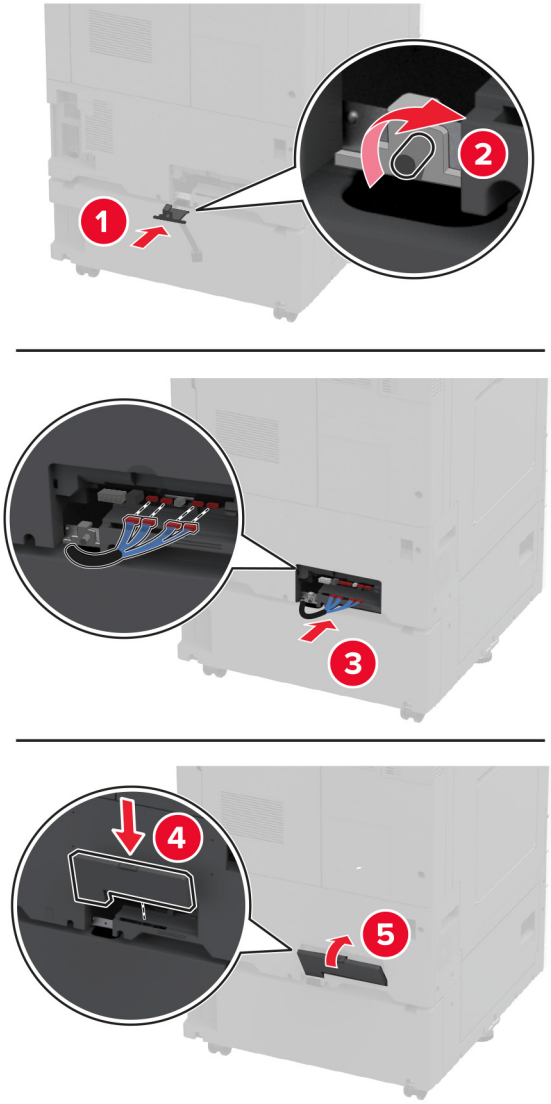

16 Nastavte vyrovnávací mechanismy tak, aby všechny strany tiskáren měly stejnou výšku.

17 Zapojte napájecí kabel do tiskárny a poté jej zapojte do elektrické zásuvky.

VÝSTRAHA – RIZIKO ZRANĚNÍ: Abyste zabránili nebezpečí požáru nebo úrazu elektrickým proudem, připojte napájecí kabel do řádně uzemněné elektrické zásuvky s odpovídajícími parametry, která se nachází v blízkosti výrobku a je snadno přístupná.

18 Zapněte tiskárnu.

Přidejte zásobník do ovladače tiskárny, aby byl k dispozici pro tiskové úlohy. Další informace najdete v části „Přidání dostupných volitelných doplňků do ovladače tiskárny“ na straně 61.

Instalace volitelného zásobníku na 2000 listů

VÝSTRAHA – NEBEZPEČÍ ÚRAZU EL. PROUDEM Abyste zabránili riziku úrazu elektrickým proudem, jestliže potřebujete získat přístup k desce řadiče nebo chcete doplnit volitelný hardware a paměťová zařízení poté, co jste tiskárnu nastavili; tiskárnu nejprve vypněte a odpojte napájecí kabel z elektrické zásuvky a až poté pokračujte. Máte-li k tiskárně připojena další zařízení, pak je rovněž vypněte a odpojte jakékoliv kabely vedoucí k tiskárně.

1 Vypněte tiskárnu.

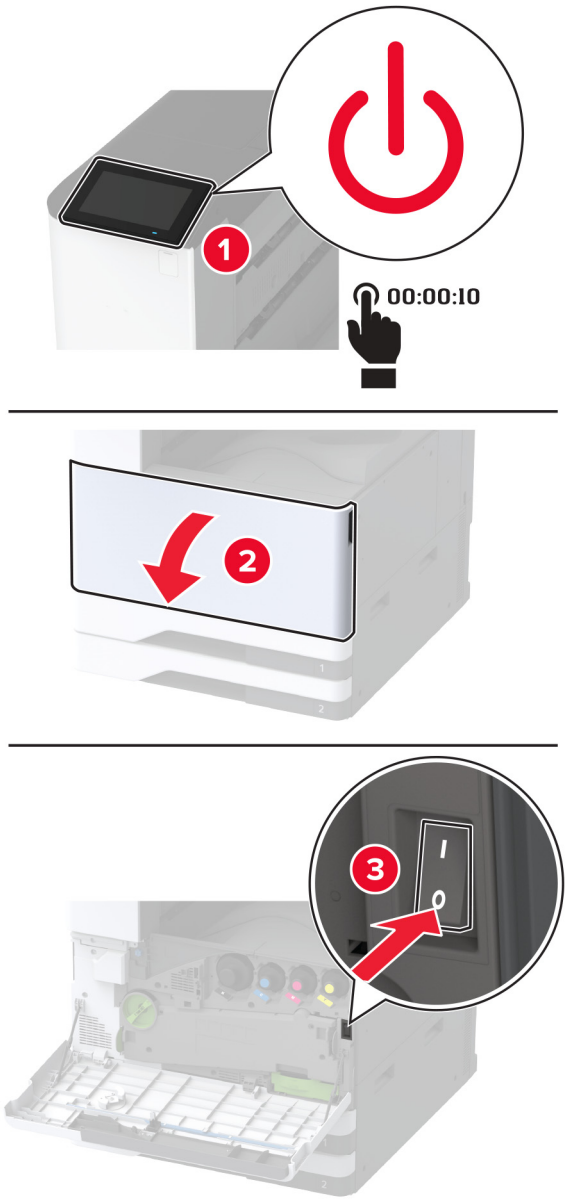

2 Odpojte napájecí kabel z elektrické zásuvky a poté z tiskárny.

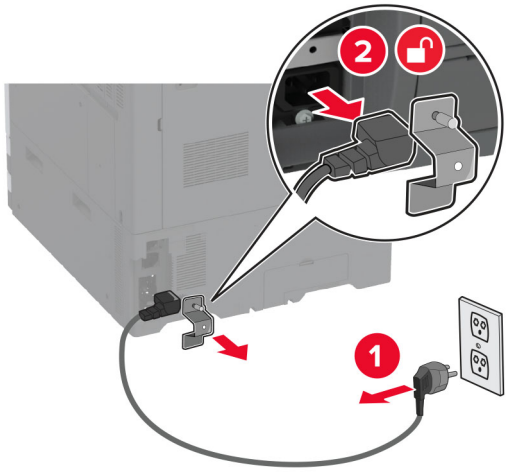

3 Vybalte volitelný zásobník a poté odstraňte veškerý balicí materiál.

4 Vyšroubujte vyrovnávací šroub z levé strany tiskárny.

Poznámka: Šroub nevyhazujte.

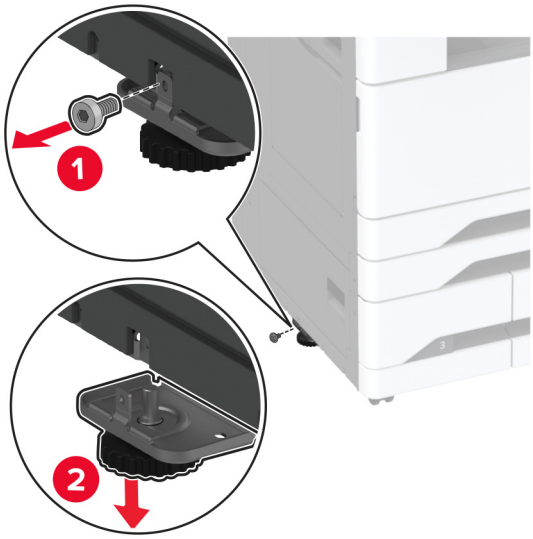

5 Připevněte dokovací držák k tiskárně.

Poznámka: Použijte dokovací držák dodaný s volitelným zásobníkem

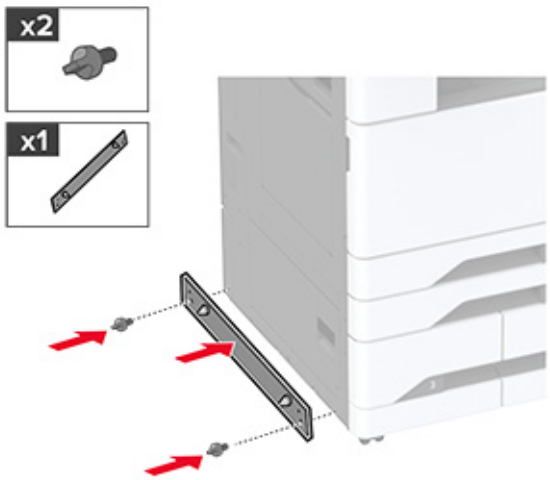

6 Nainstalujte volitelný zásobník.

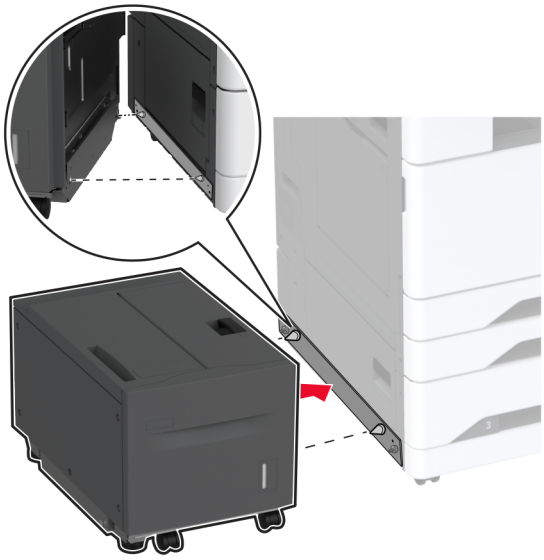

7 Připojte konektor zásobníku k tiskárně.

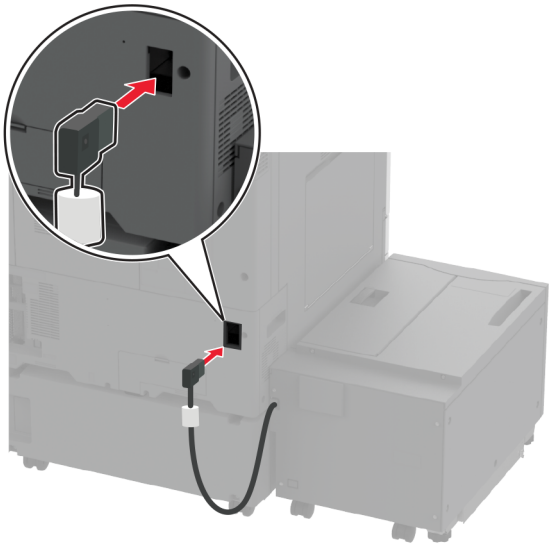

8 Nastavte vyrovnávací šrouby tak, aby zásobník měl stejnou výšku jako tiskárna.

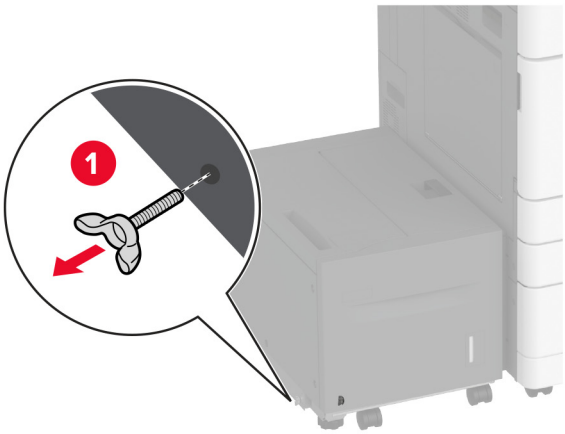

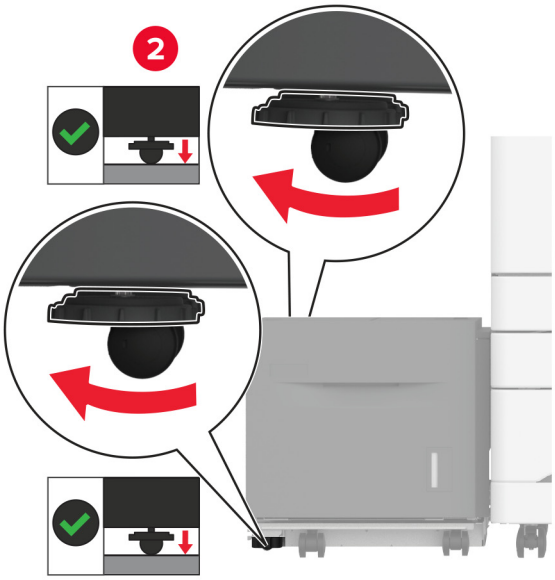

9 Zapojte napájecí kabel do tiskárny a poté jej zapojte do elektrické zásuvky.

VÝSTRAHA – RIZIKO ZRANĚNÍ: Abyste zabránili nebezpečí požáru nebo úrazu elektrickým proudem, připojte napájecí kabel do řádně uzemněné elektrické zásuvky s odpovídajícími parametry, která se nachází v blízkosti výrobku a je snadno přístupná.

10 Zapněte tiskárnu.

Přidejte zásobník do ovladače tiskárny, aby byl k dispozici pro tiskové úlohy. Další informace najdete v části „Přidání dostupných volitelných doplňků do ovladače tiskárny“ na straně 61.

Instalace skříňky

VÝSTRAHA – NEBEZPEČÍ ÚRAZU EL. PROUDEM Abyste zabránili riziku úrazu elektrickým proudem, jestliže potřebujete získat přístup k desce řadiče nebo chcete doplnit volitelný hardware a paměťová zařízení poté, co jste tiskárnu nastavili; tiskárnu nejprve vypněte a odpojte napájecí kabel z elektrické zásuvky a až poté pokračujte. Máte-li k tiskárně připojena další zařízení, pak je rovněž vypněte a odpojte jakékoliv kabely vedoucí k tiskárně.

1 Vypněte tiskárnu.

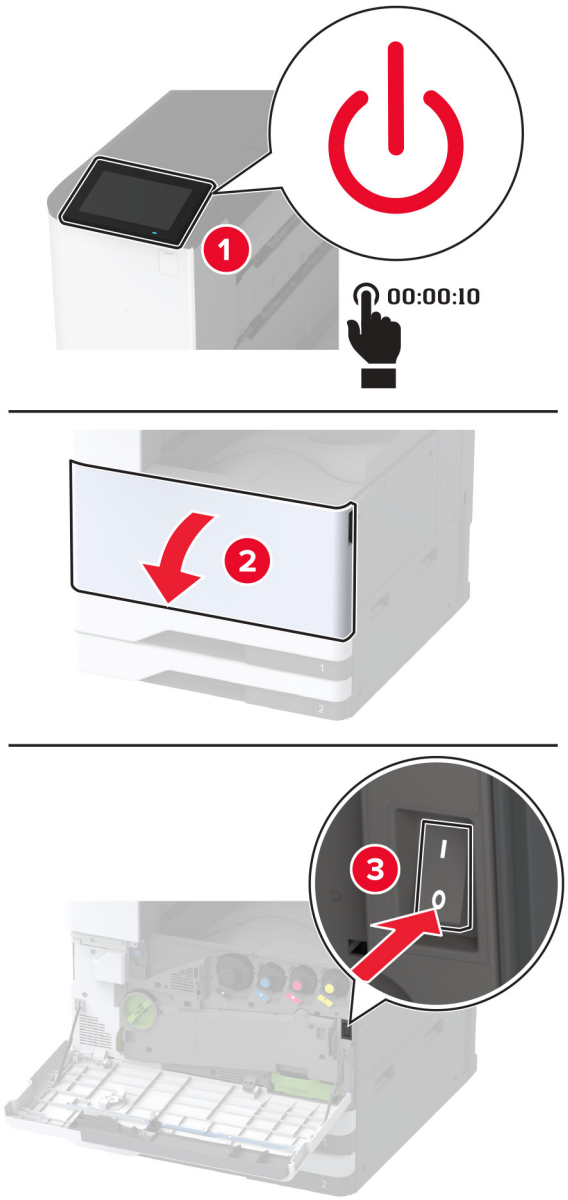

2 Odpojte napájecí kabel z elektrické zásuvky a poté z tiskárny.

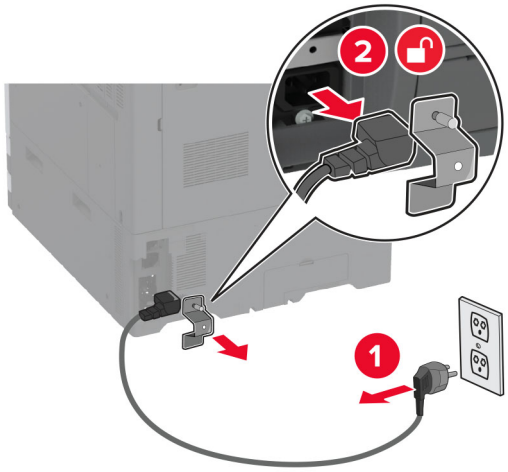

3 Vybalte skříňku.

4 Zajistěte kolečka, aby se skříňka nehýbala.

5 Sejměte volitelný instalační kryt pod levou stranou tiskárny.

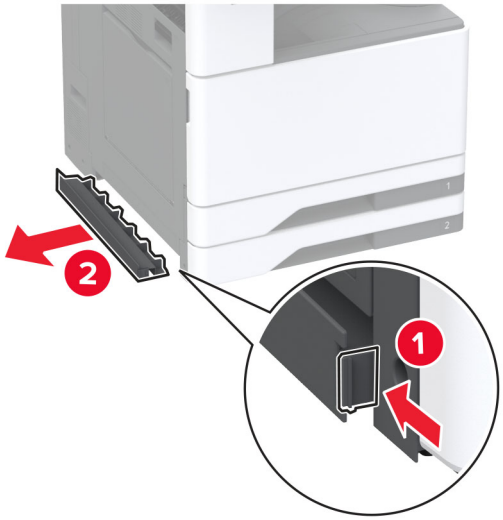

6 Vytáhněte zvedací rukojeť na levé straně tiskárny.

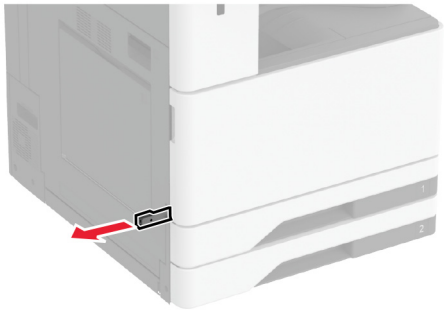

7 Vyrovnejte tiskárnu se skříňkou a usaďte tiskárnu na místo.

VÝSTRAHA – RIZIKO ZRANĚNÍ: Přesahuje-li hmotnost tiskárny 20 kg (44 liber), může být k jejímu bezpečnému zdvižení třeba nejméně dvou osob.

8 Vyjměte zásobník 2.

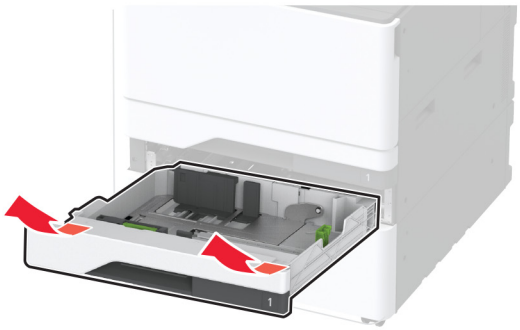

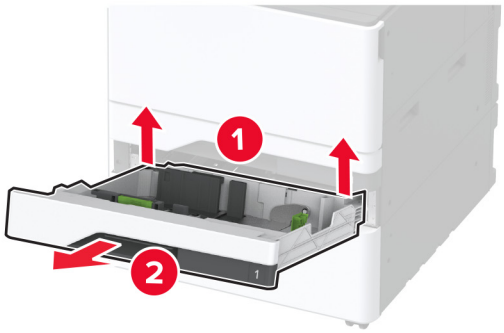

9 Připevněte volitelnou skříňku k tiskárně pomocí šroubů.

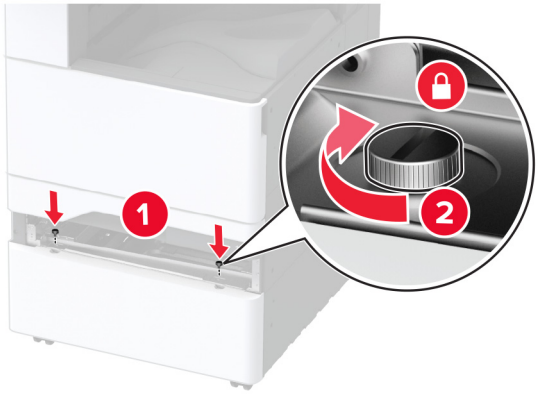

10 Vložte zásobník 2.

11 Sejměte kryt konektoru ze zadní části tiskárny.

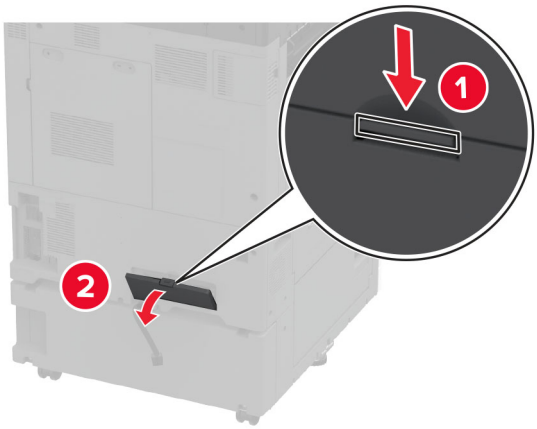

12 Připevněte skříňku k tiskárně a poté připojte kryt konektoru.

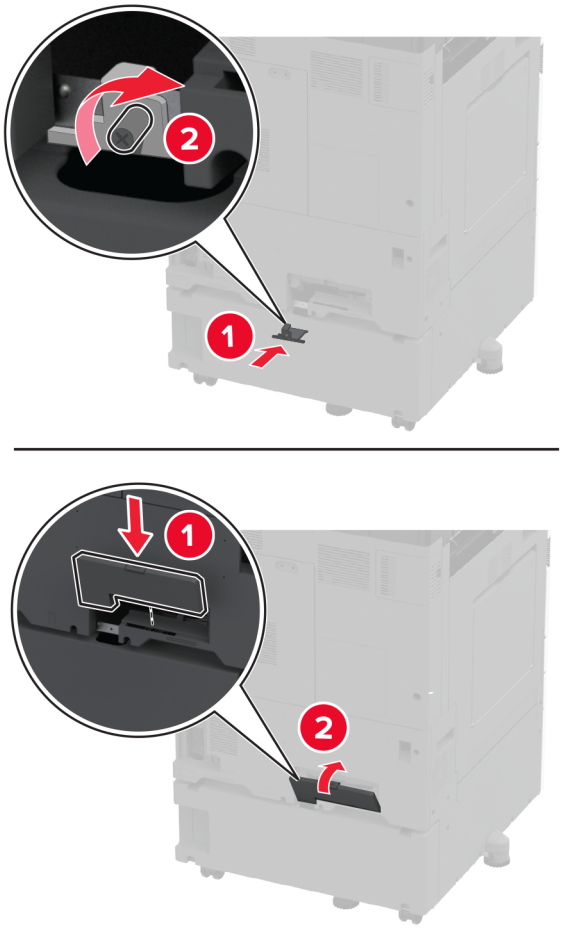

13 Nastavte vyrovnávací mechanismy tak, aby všechny strany tiskáren měly stejnou výšku.

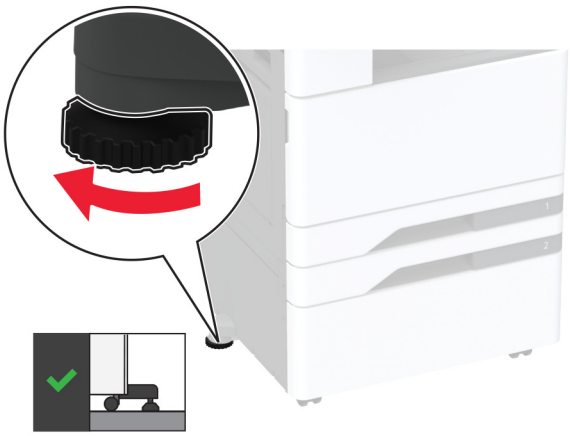

14 Zapojte napájecí kabel do tiskárny a poté jej zapojte do elektrické zásuvky.

VÝSTRAHA – RIZIKO ZRANĚNÍ: Chcete-li zabránit nebezpečí požáru nebo úrazu elektrickým proudem, připojte napájecí kabel do řádně uzemněné elektrické zásuvky s odpovídajícími parametry, která se nachází v blízkosti výrobku a je snadno přístupná.

15 Zapněte tiskárnu.

Instalace zásobníku na nekonečný papír

1 Vypněte tiskárnu.

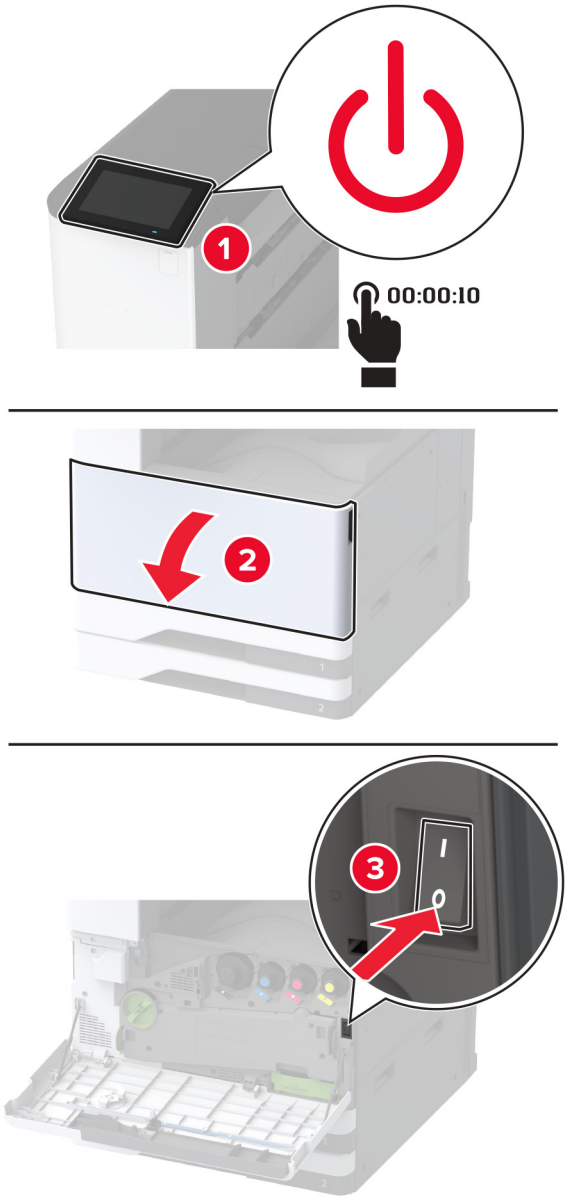

2 Odpojte napájecí kabel z elektrické zásuvky a poté z tiskárny.

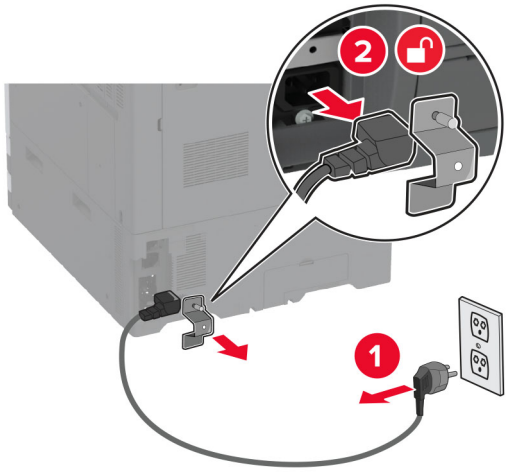

3 Otevřete univerzální podavač a vytáhněte boční vodicí lišty.

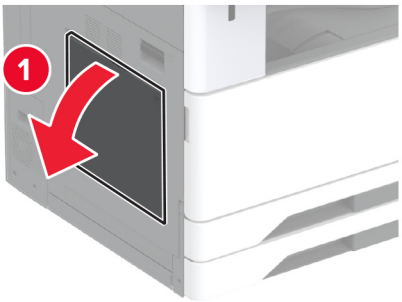

4 Vybalte zásobník na nekonečný papír a poté odstraňte veškerý balicí materiál.

5 Připojte zásobník na nekonečný papír k univerzálnímu podavači.

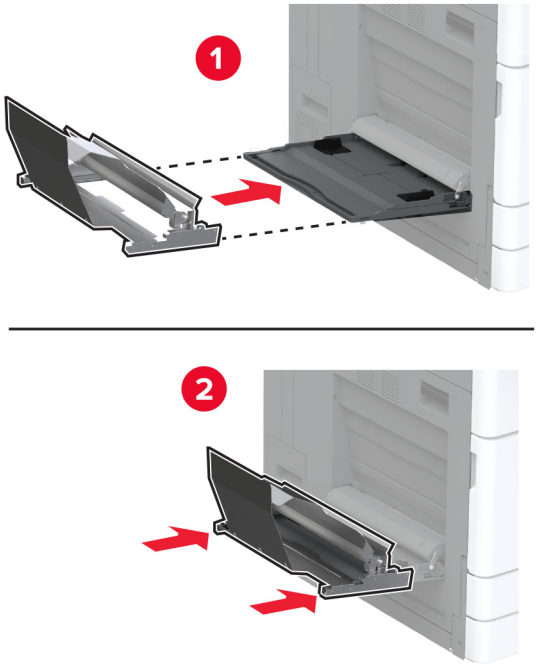

6 Zatlačte západku role nekonečného papíru směrem k tiskárně.

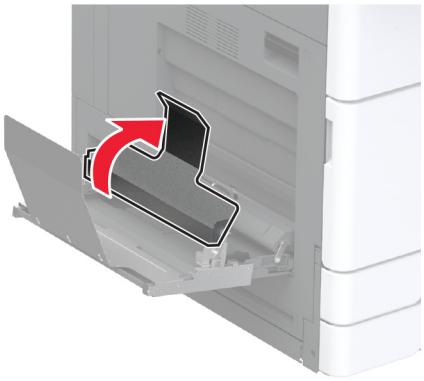

7 Vložte nekonečný papír do zásobníku tak, aby přední hrana byla pod západkou role nekonečného papíru.

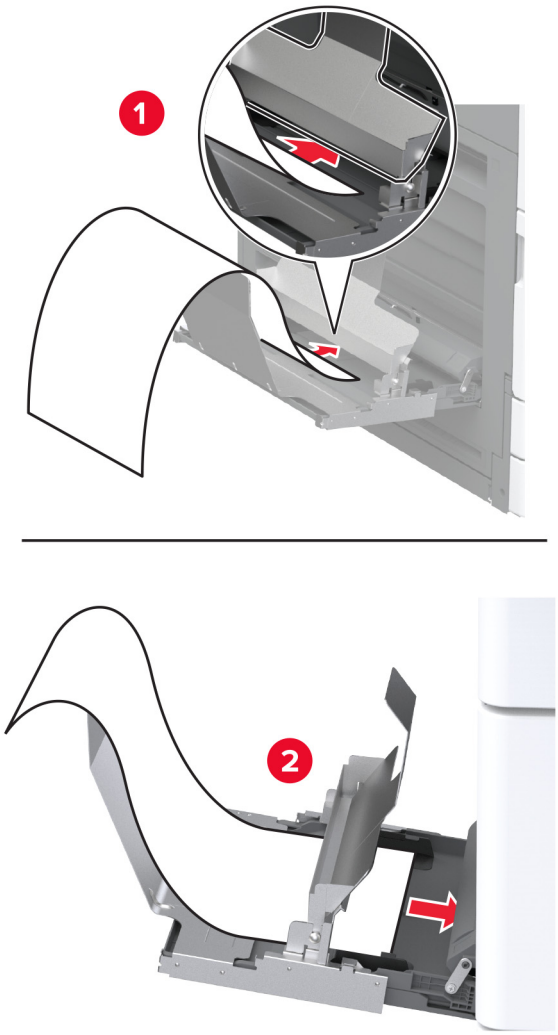

8 Položte zadní okraj nekonečného papíru na západku role nekonečného papíru a nastavte boční vodicí lišty.

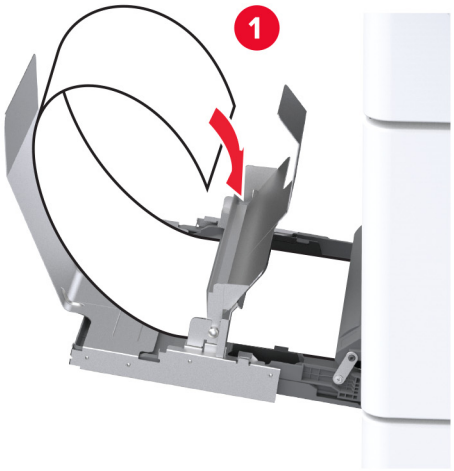

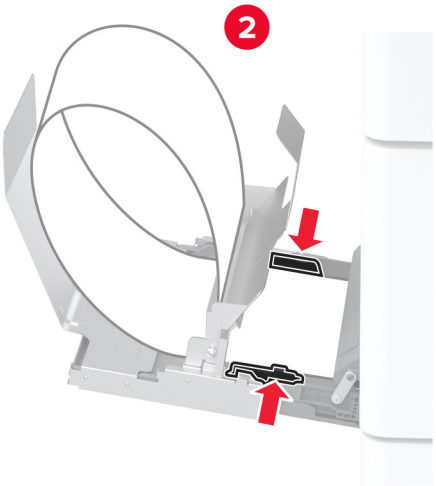

9 Zapojte napájecí kabel do tiskárny a poté jej zapojte do elektrické zásuvky.

VÝSTRAHA – RIZIKO ZRANĚNÍ: Abyste zabránili nebezpečí požáru nebo úrazu elektrickým proudem, připojte napájecí kabel do řádně uzemněné elektrické zásuvky s odpovídajícími parametry, která se nachází v blízkosti výrobku a je snadno přístupná.

10 Zapněte tiskárnu.

Instalace dvojité záchytné přihrádky

1 Vybalte dvojitou záchytnou přihrádku.

2 Připojte dvojitou záchytnou přihrádku k tiskárně.

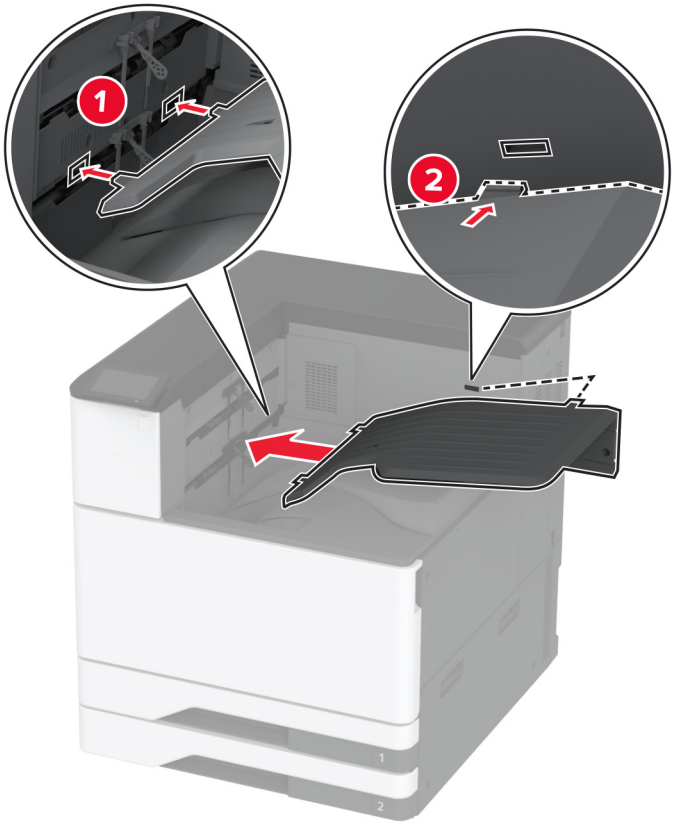

Chcete-li přihrádku zpřístupnit pro tiskové úlohy, stiskněte na domovské obrazovce možnost **Nastavení** > **Zařízení** > **Údržba** > **Nabídka konfigurace** > **Konfigurace finišeru** > **Nastavení výstupního zásobníku 2** > **Zapnuto**.

Instalace sešívacího finišeru

VÝSTRAHA – NEBEZPEČÍ ÚRAZU EL. PROUDEM Abyste zabránili riziku úrazu elektrickým proudem, jestliže potřebujete získat přístup k desce řadiče nebo chcete doplnit volitelný hardware a paměťová zařízení poté, co jste tiskárnu nastavili; tiskárnu nejprve vypněte a odpojte napájecí kabel z elektrické zásuvky a až poté pokračujte. Máte-li k tiskárně připojena další zařízení, pak je rovněž vypněte a odpojte jakékoliv kabely vedoucí k tiskárně.

1 Vypněte tiskárnu.

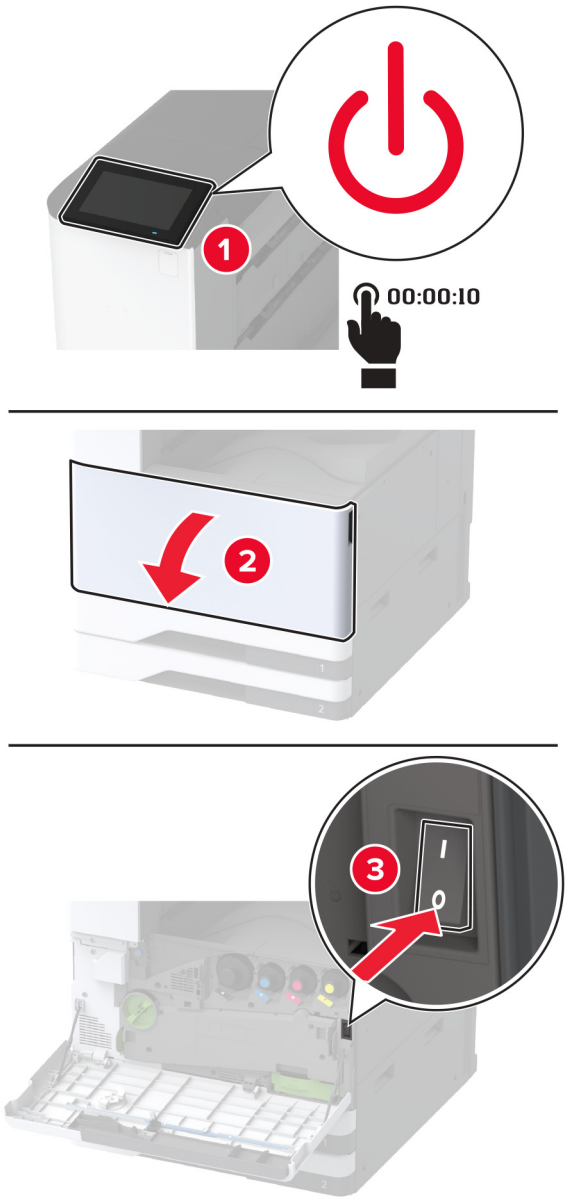

2 Odpojte napájecí kabel z elektrické zásuvky a poté z tiskárny.

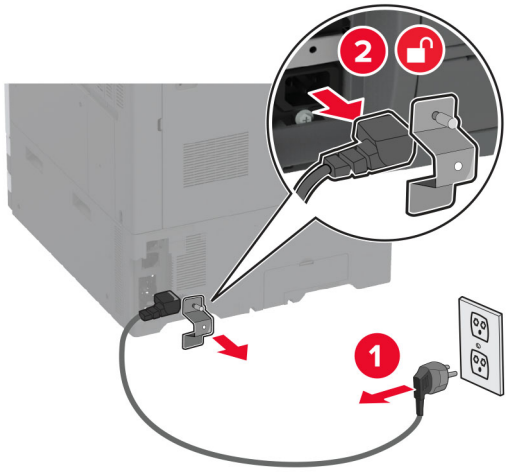

3 Vyjměte standardní odkladač.

Poznámka: Nevyhazujte sběrný odkladač.

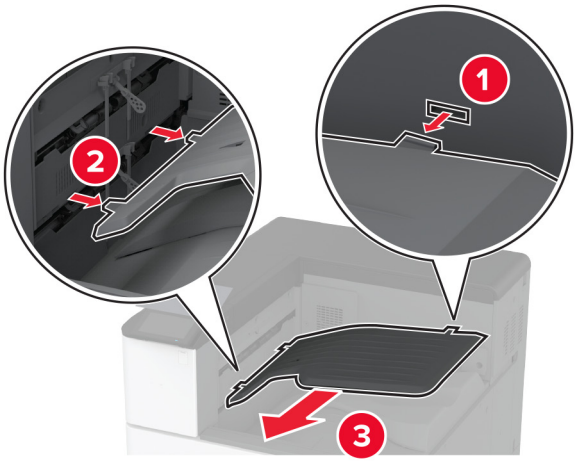

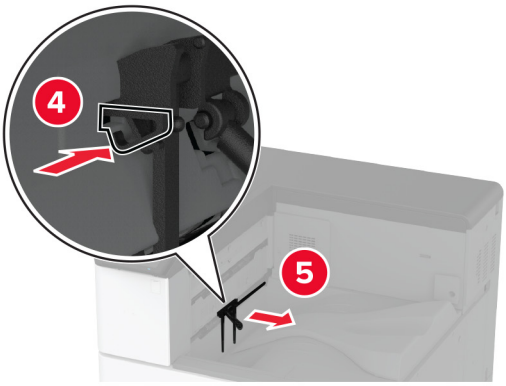

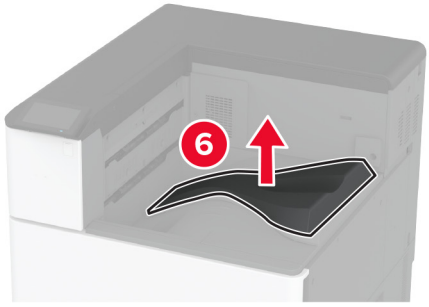

4 Otevřete přední dvířka a vyjměte modrý knoflík.

Poznámka: Knoflík nevyhazujte.

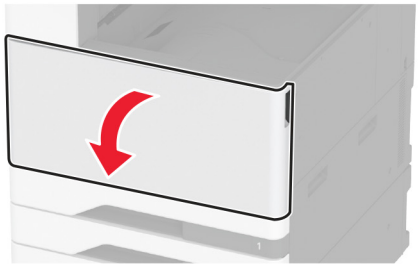

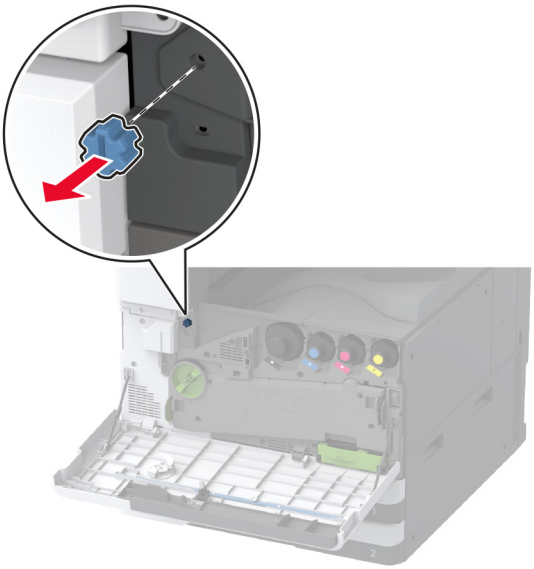

5 Vyjměte boční kryt standardního zásobníku.

Poznámka: Kryt nevyhazujte.

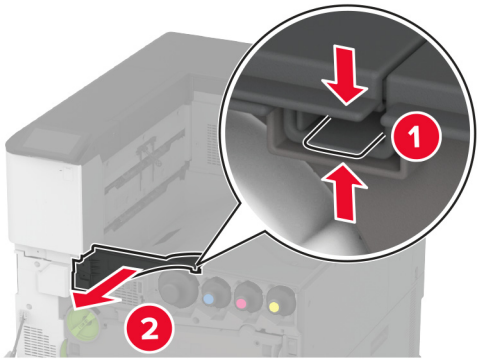

6 Vybalte sešívací finišer a poté odstraňte veškerý balicí materiál.

7 Vložte dokončovací schránku.

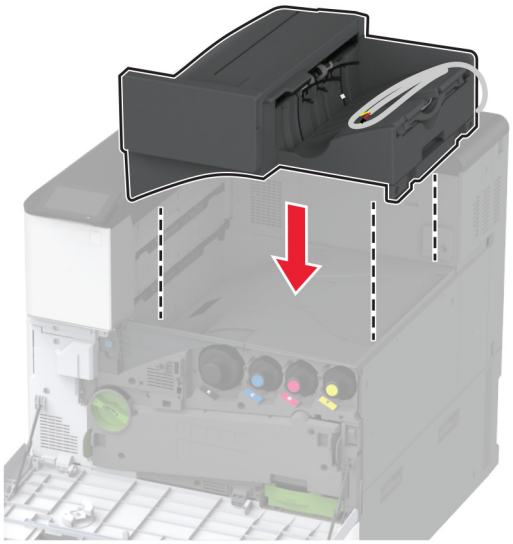

8 Zavřete přední dvířka.

9 Připojte dokončovací schránku k tiskárně.

Poznámka: Použijte šrouby dodané s dokončovací schránkou.

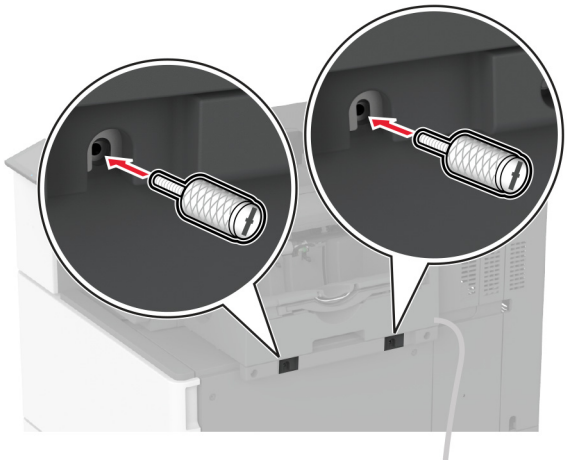

10 Připojte kabel finišeru k tiskárně.

Poznámka: Použijte svorky dodané s finišerem.

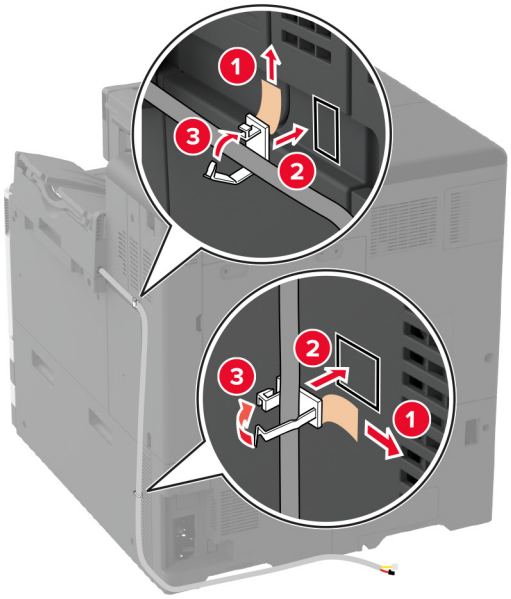
1
2
3
2
3
1

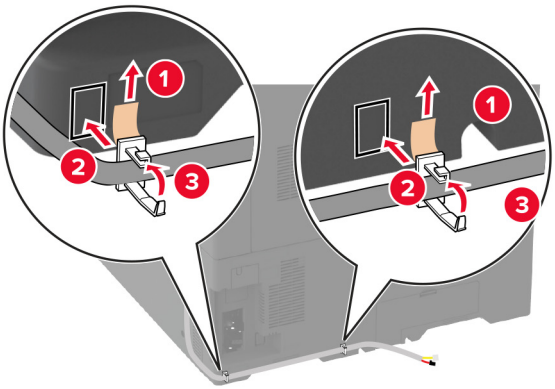
1
2
3
1
2
3

11 Připojte kabel dokončovací schránky k tiskárně.

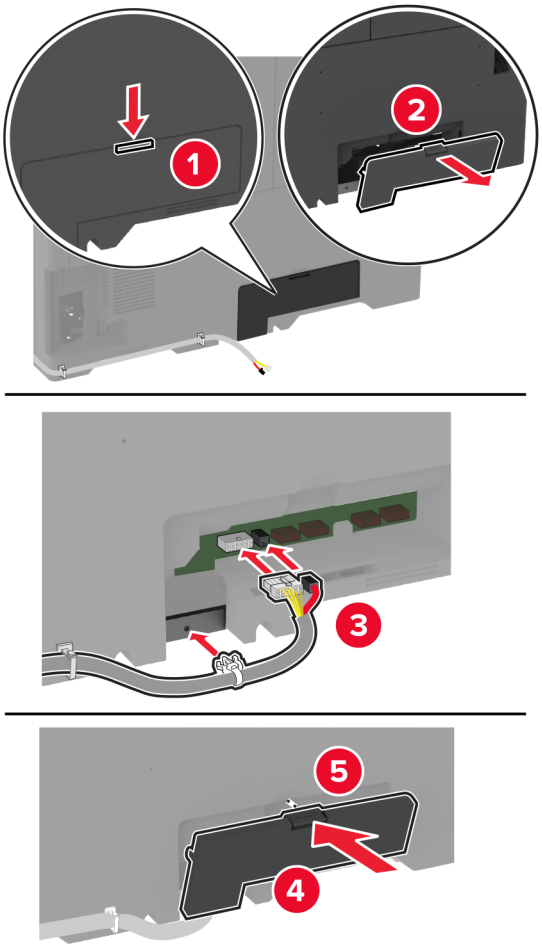

12 Zapojte napájecí kabel do tiskárny a poté jej zapojte do elektrické zásuvky.

VÝSTRAHA – RIZIKO ZRANĚNÍ: Abyste zabránili nebezpečí požáru nebo úrazu elektrickým proudem, připojte napájecí kabel do řádně uzemněné elektrické zásuvky s odpovídajícími parametry, která se nachází v blízkosti výrobku a je snadno přístupná.

13 Zapněte tiskárnu.

Přidejte finišer do ovladače tiskárny ručně, aby byl k dispozici pro tiskové úlohy. Další informace najdete v části „Přidání dostupných volitelných doplňků do ovladače tiskárny“ na straně 61.

Instalace sešívacího, děrovacího finišeru

VÝSTRAHA – NEBEZPEČÍ ÚRAZU EL. PROUDEM Abyste zabránili riziku úrazu elektrickým proudem, jestliže potřebujete získat přístup k desce řadiče nebo chcete doplnit volitelný hardware a paměťová zařízení poté, co jste tiskárnu nastavili; tiskárnu nejprve vypněte a odpojte napájecí kabel z elektrické zásuvky a až poté pokračujte. Máte-li k tiskárně připojena další zařízení, pak je rovněž vypněte a odpojte jakékoliv kabely vedoucí k tiskárně.

1 Vypněte tiskárnu.

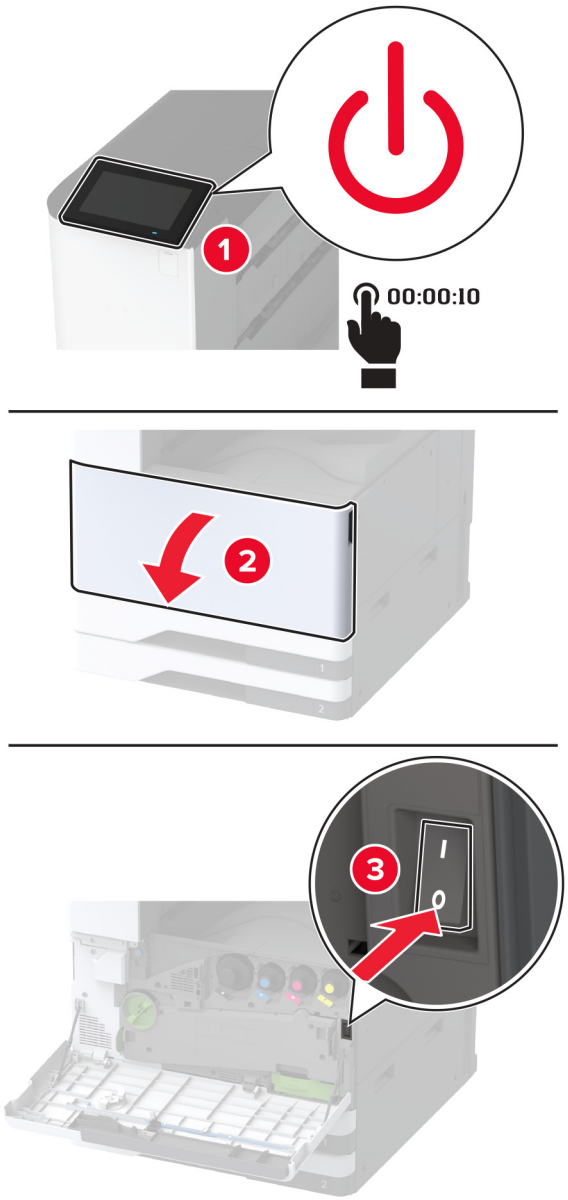

2 Odpojte napájecí kabel z elektrické zásuvky a poté z tiskárny.

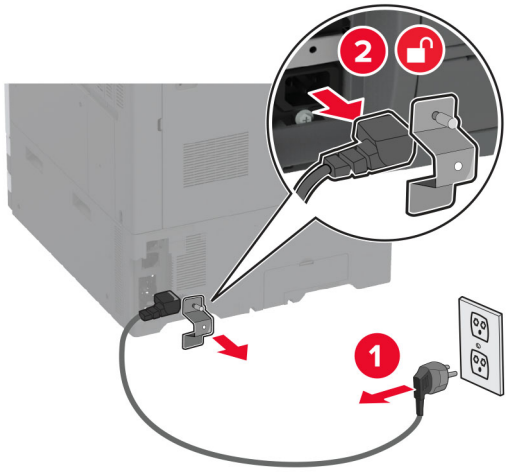

3 Vybalte sešívací děrovací finišer a poté odstraňte veškerý balicí materiál.

4 Vložte držák zásobníku se svorkami do finišeru.

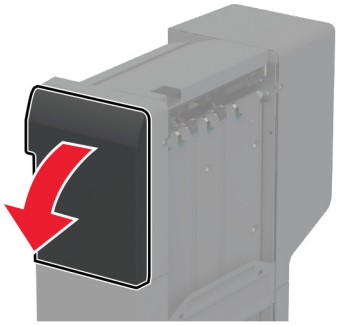

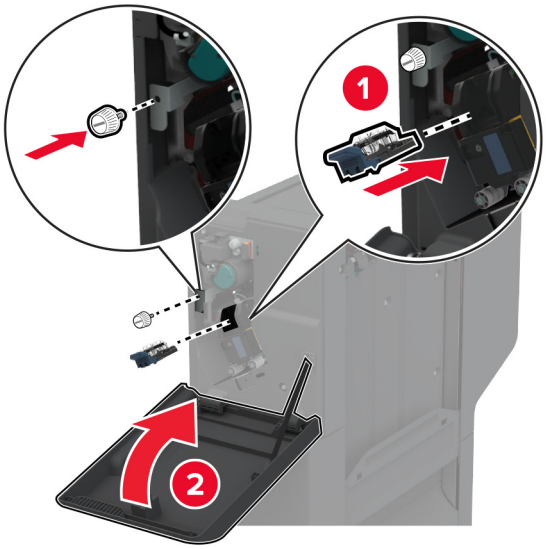

5 Připevněte držáky k finišeru.

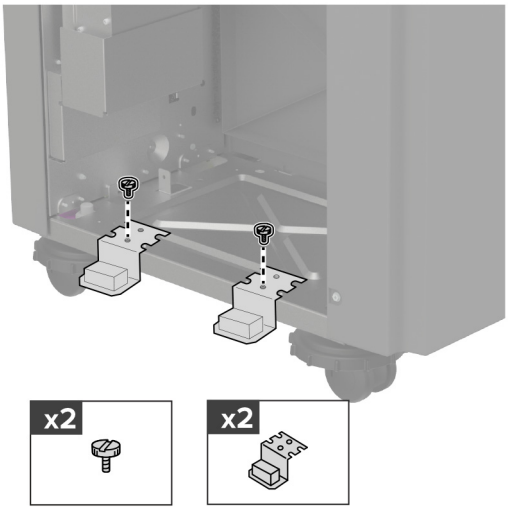

6 Vložte odkladač do finišeru.

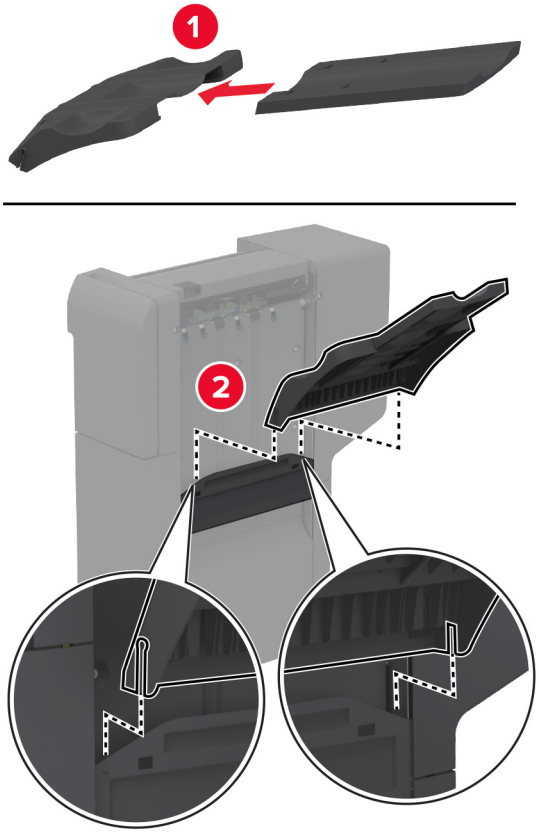

7 Vyjměte standardní odkladač.

Poznámka: Standardní odkladač nevyhazujte.

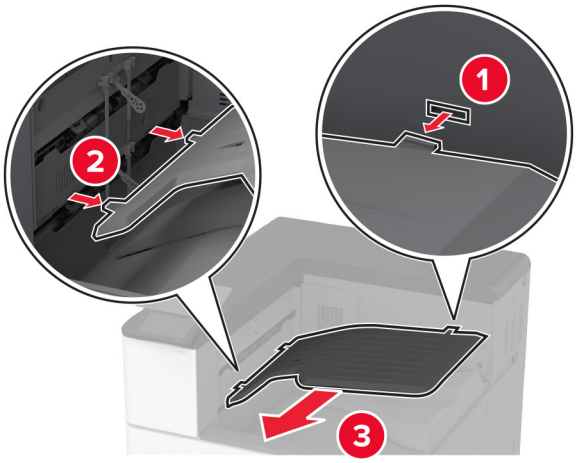

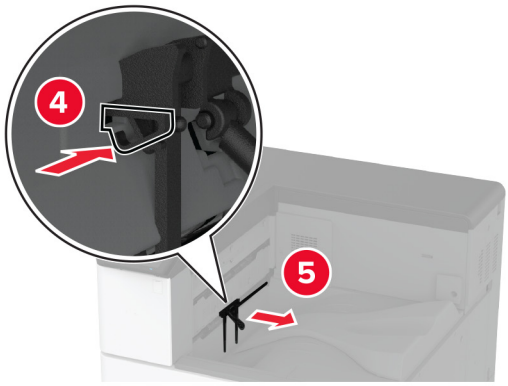

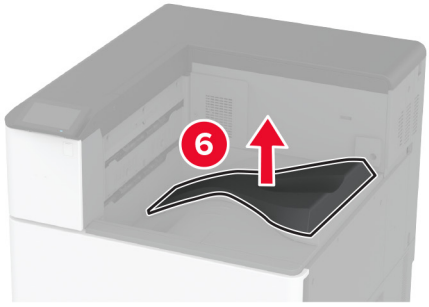

8 Otevřete přední dvířka a vyjměte modrý knoflík.

Poznámka: Modrý knoflík nevyhazujte.

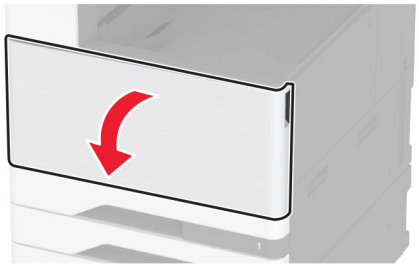

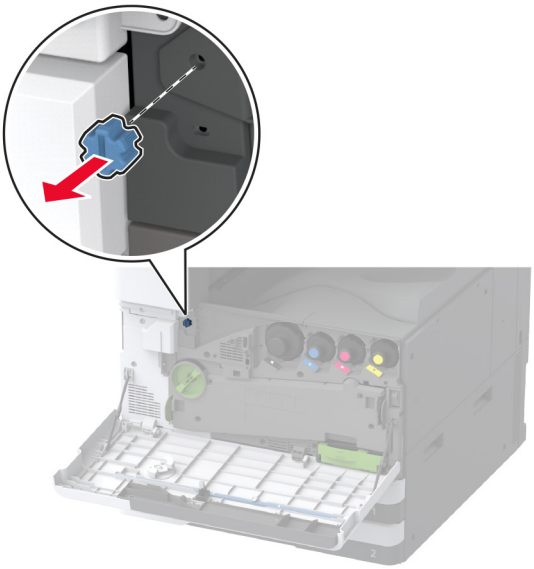

9 Vyjměte boční kryt standardního zásobníku.

Poznámka: Standardní boční kryt zásobníku nevyhazujte.

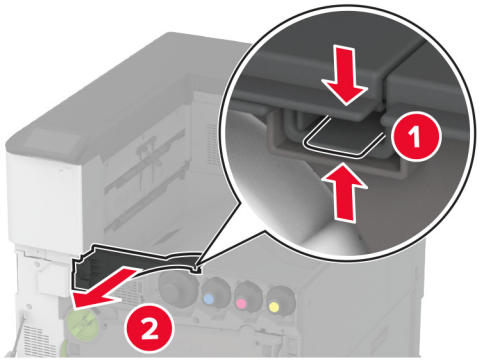

10 Zavřete přední dvířka.

11 Vložte papír a zajistěte jej pomocí šroubů.

Poznámka: Použijte šrouby dodané s dokončovací schránkou.

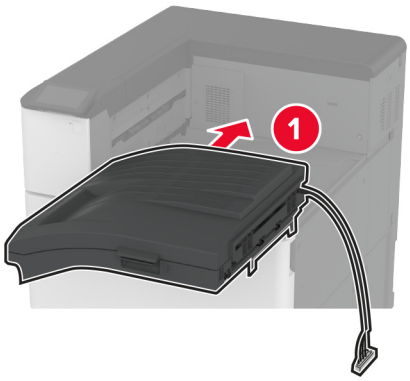

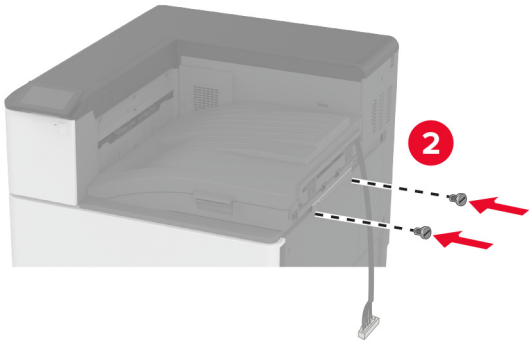

12 Připojte dokončovací schránku k tiskárně.

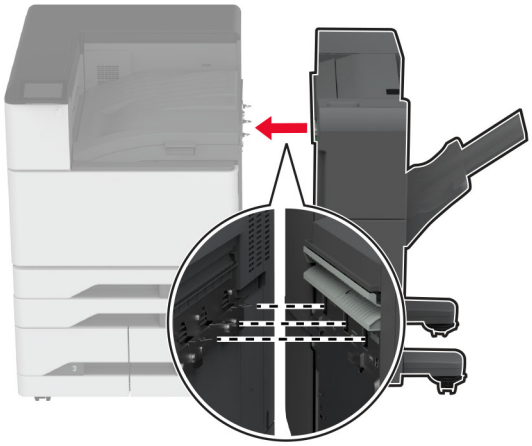

13 Nastavte vyrovnávací šrouby tak, aby všechny strany finišeru měly stejnou výšku jako tiskárna.

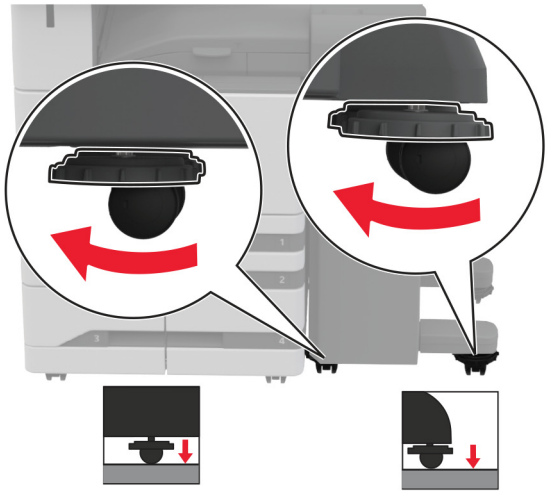

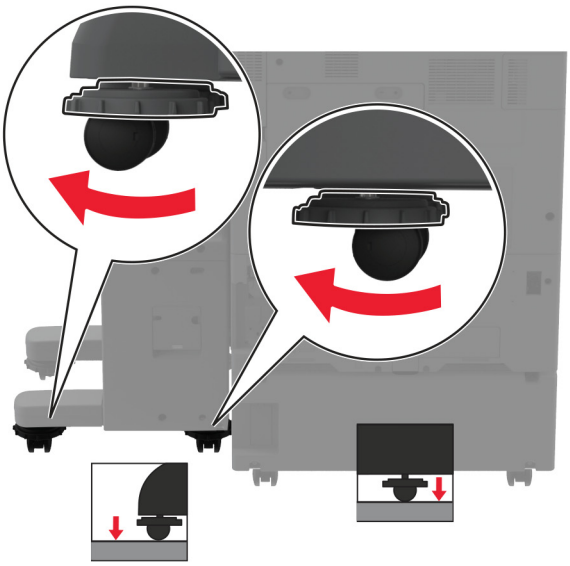

14 Otevřete dvířka finišeru a našroubujte šroub do levé části finišeru.

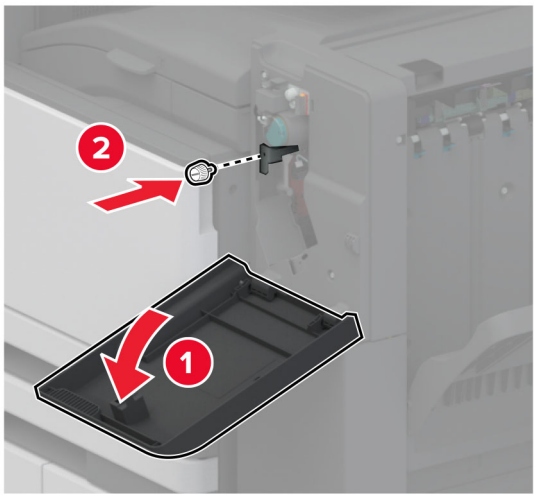

15 Zavřete dvířka dokončovací schránky.

16 Připojte kabel podávací jednotky k zadní části finišeru.

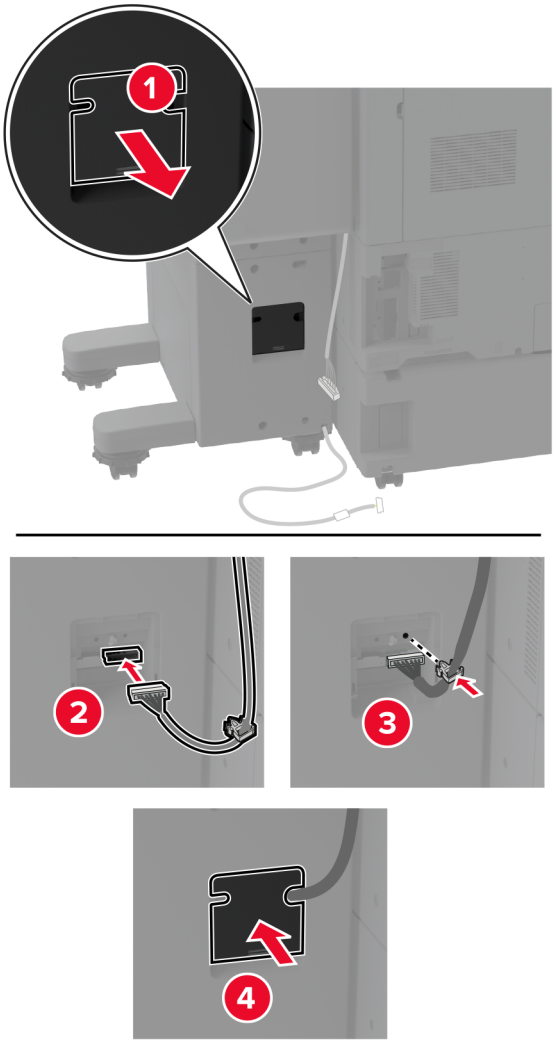

17 Připojte kabel dokončovací schránky k zadní části tiskárny.

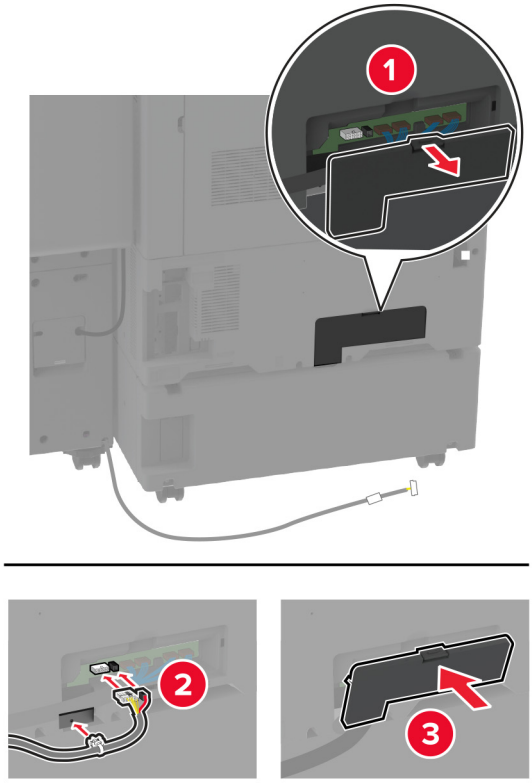

18 Zajistěte kabel podél zadní části tiskárny.

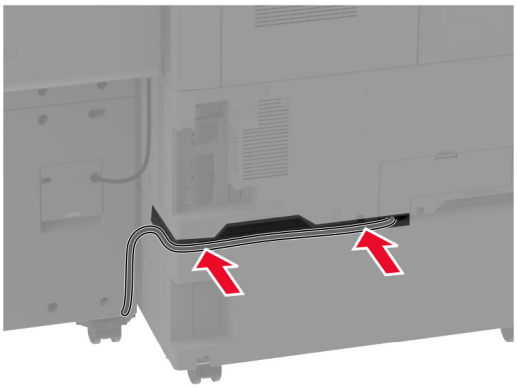

19 Zapojte napájecí kabel do tiskárny a poté jej zapojte do elektrické zásuvky.

VÝSTRAHA – RIZIKO ZRANĚNÍ: Abyste zabránili nebezpečí požáru nebo úrazu elektrickým proudem, připojte napájecí kabel do řádně uzemněné elektrické zásuvky s odpovídajícími parametry, která se nachází v blízkosti výrobku a je snadno přístupná.

20 Zapněte tiskárnu.

Chcete-li zpřístupnit finišer pro tiskové úlohy, stiskněte na domovské obrazovce možnost **Nastavení** > **Zařízení** > **Údržba** > **Konfigurace zařízení** > **Konfigurace finišeru** > **Konfigurace děrovače** > a zvolte konfiguraci.

Instalace brožovacího finišeru

VÝSTRAHA – NEBEZPEČÍ ÚRAZU EL. PROUDEM Abyste zabránili riziku úrazu elektrickým proudem, jestliže potřebujete získat přístup k desce řadiče nebo chcete doplnit volitelný hardware a paměťová zařízení poté, co jste tiskárnu nastavili; tiskárnu nejprve vypněte a odpojte napájecí kabel z elektrické zásuvky a až poté pokračujte. Máte-li k tiskárně připojena další zařízení, pak je rovněž vypněte a odpojte jakékoliv kabely vedoucí k tiskárně.

1 Vypněte tiskárnu.

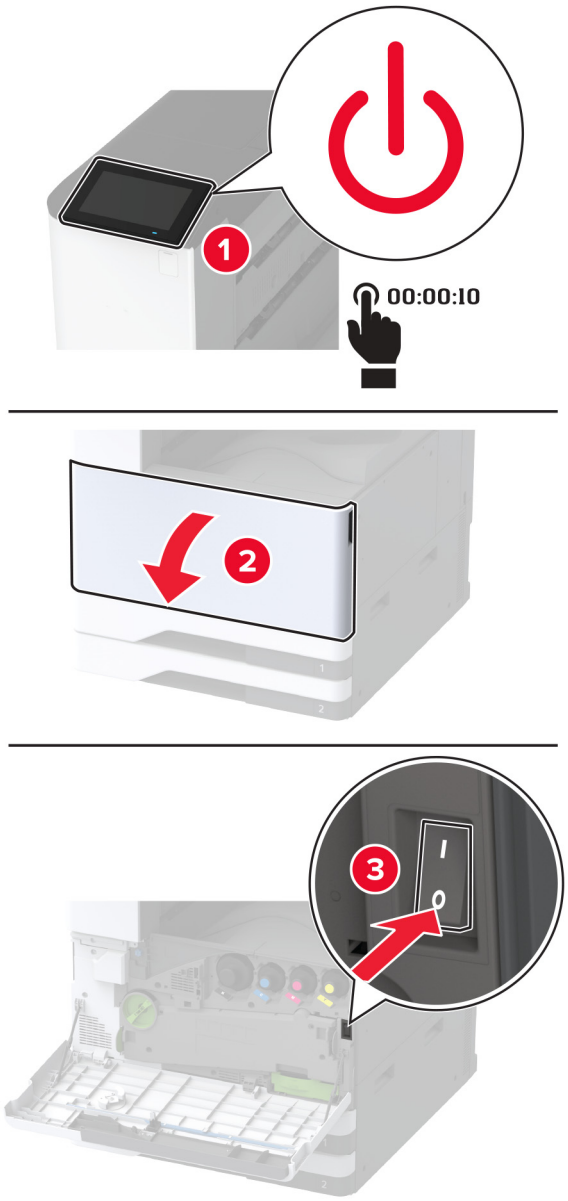

2 Odpojte napájecí kabel z elektrické zásuvky a poté z tiskárny.

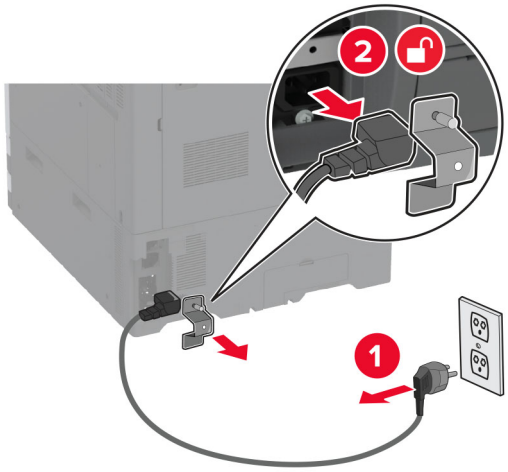

3 Vybalte brožovací finišer a poté odstraňte veškerý balicí materiál.

4 Otevřete dvířka brožovacího finišeru.

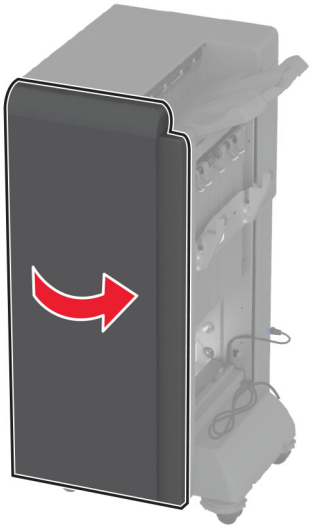

5 Vyjměte balicí materiál uvnitř brožovacího finišeru.

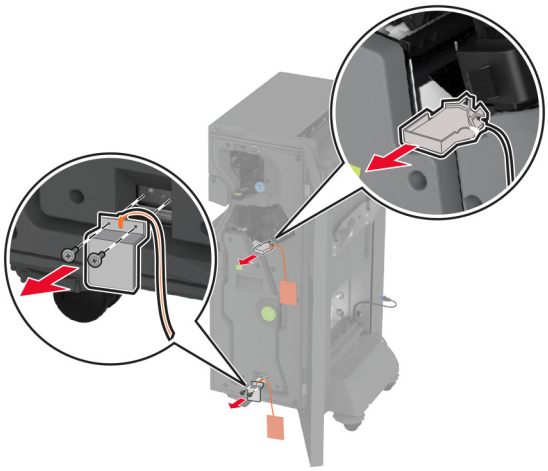

6 Zasuňte držák zásobníku se svorkami.

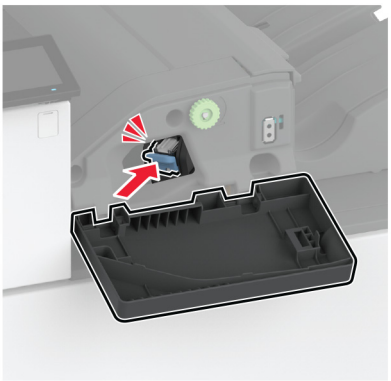

7 Vložte nádobku děrovače.

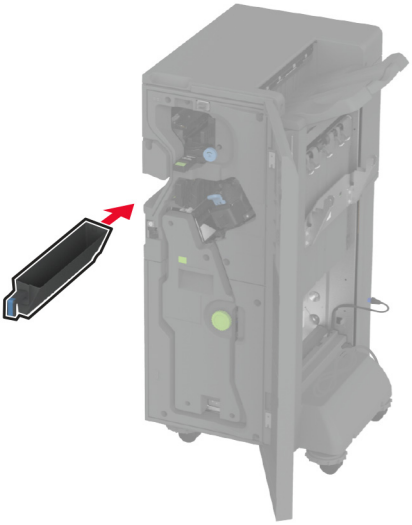

8 Zavřete dvířka brožovacího finišeru.

9 Vložte odkladače.

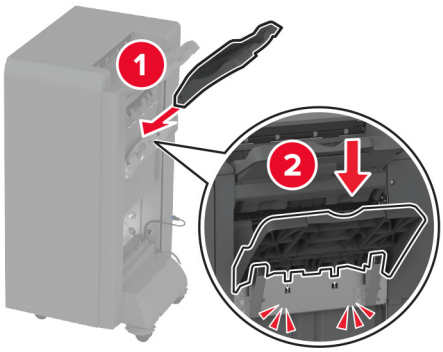

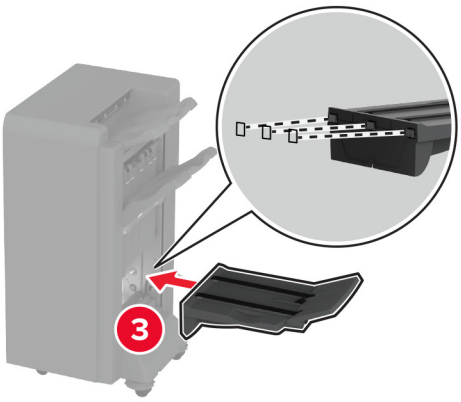

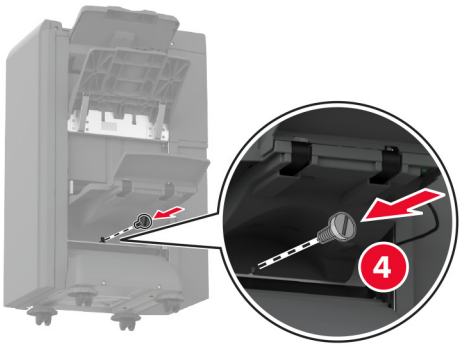

10 Vložte kabel brožovacího finišeru.

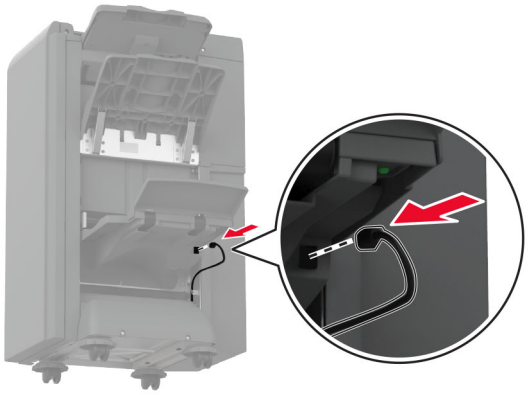

11 Vyjměte standardní odkladač.

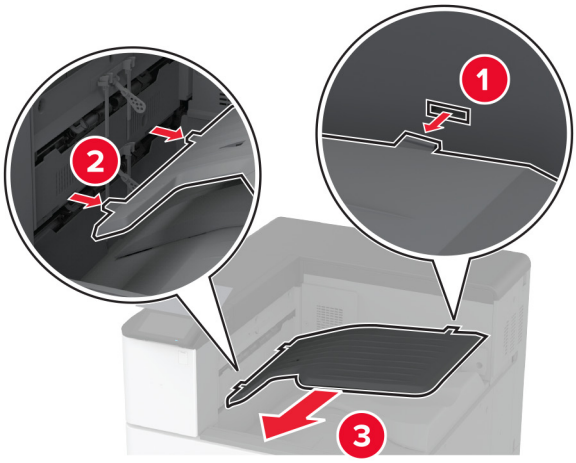

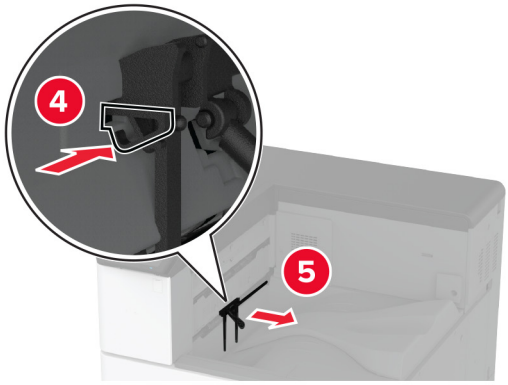

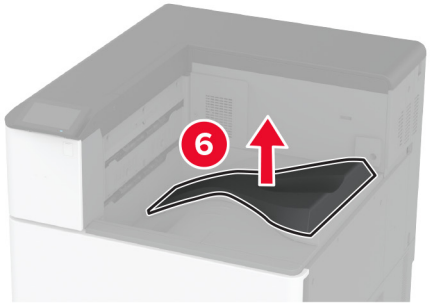

Poznámka: Standardní odkladač nevyhazujte.

12 Otevřete přední dvířka a vyjměte modrý knoflík.

Poznámka: Knoflík nevyhazujte.

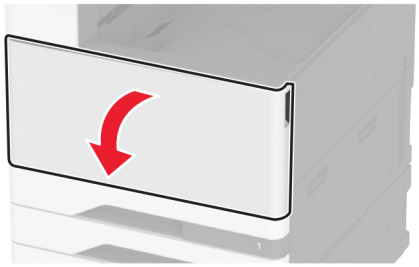

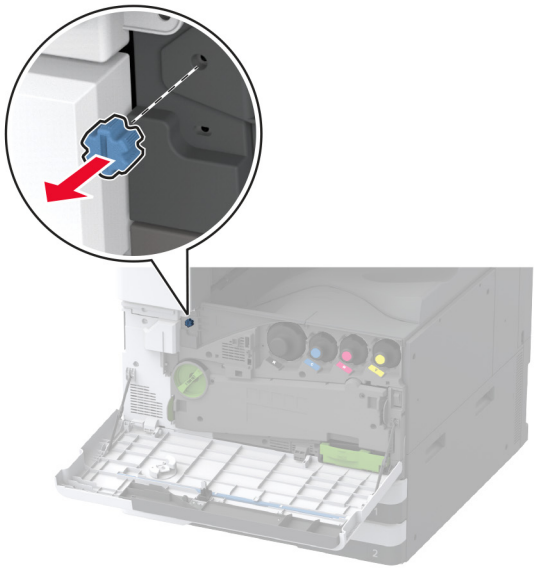

13 Vyjměte boční kryt standardního zásobníku.

Poznámka: Nevyhazujte boční kryt zásobníku.

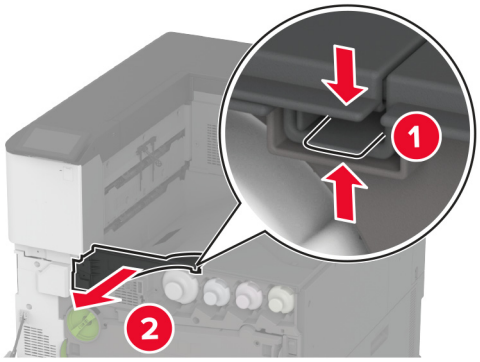

14 Zavřete přední dvířka.

15 Připevněte instalační držák finišeru.

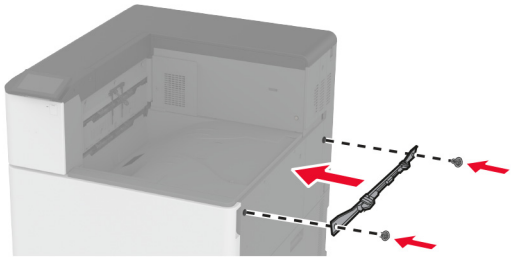

16 Vložte papír a zajistěte jej pomocí šroubů.

Poznámka: Použijte šrouby dodané s dokončovací schránkou.

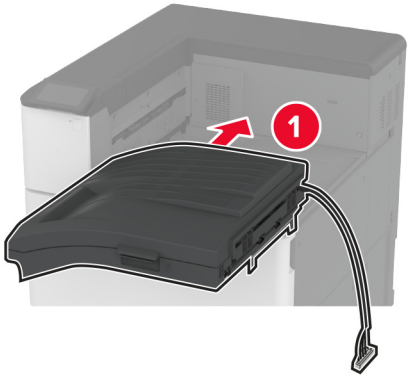

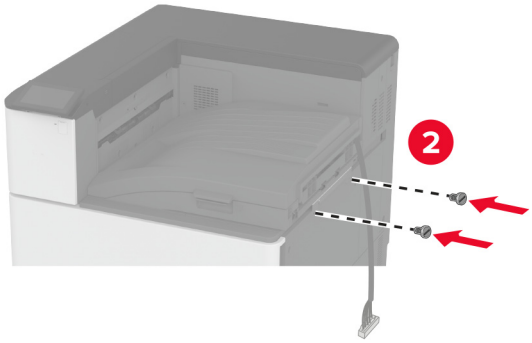

17 Sejměte kryt zadních portů.

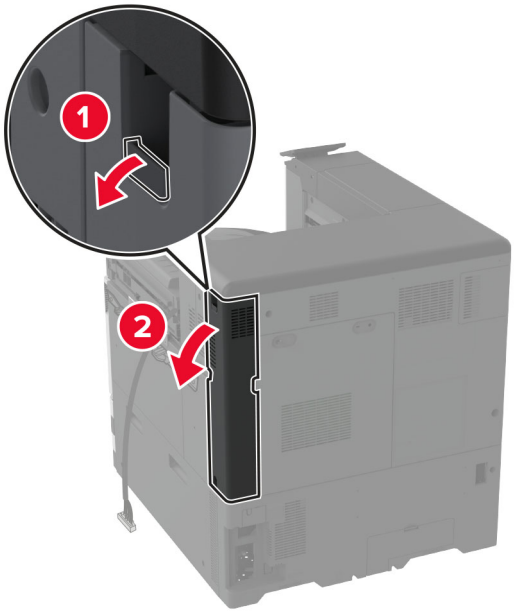

18 Zajistěte kabel.

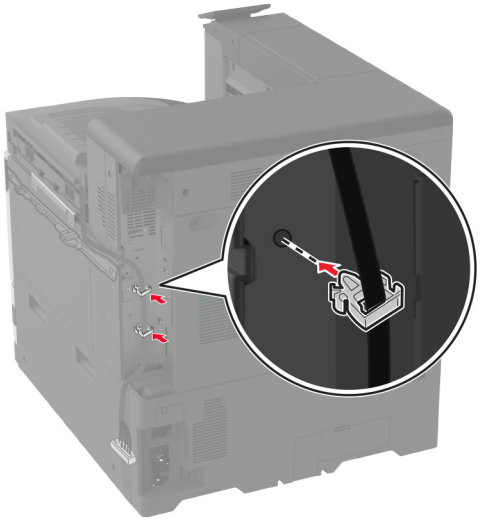

19 Připevněte kryt zadních portů.

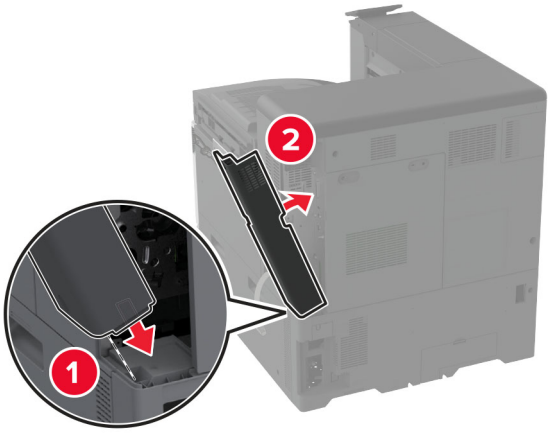

20 Připevněte držáky na dno finišeru.

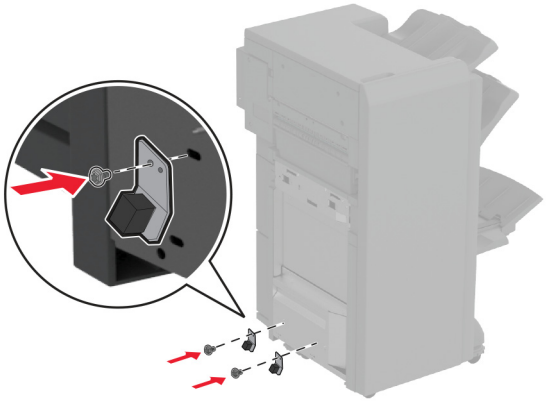

21 Otevřete dvířka brožovacího finišeru.

22 Pomocí plochého šroubováku vyšroubujte šroub a zavřete dvířka finišeru.

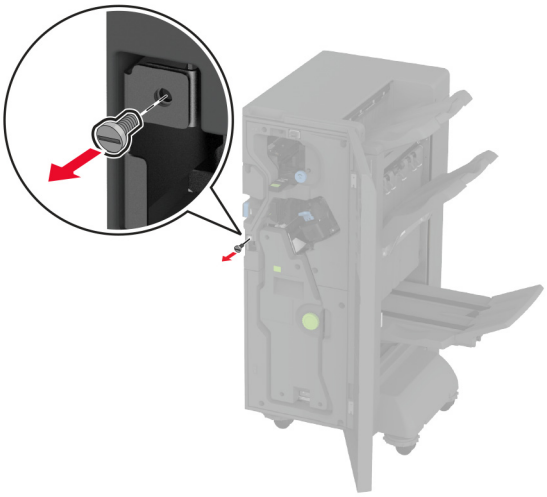

23 Připojte dokončovací schránku k tiskárně.

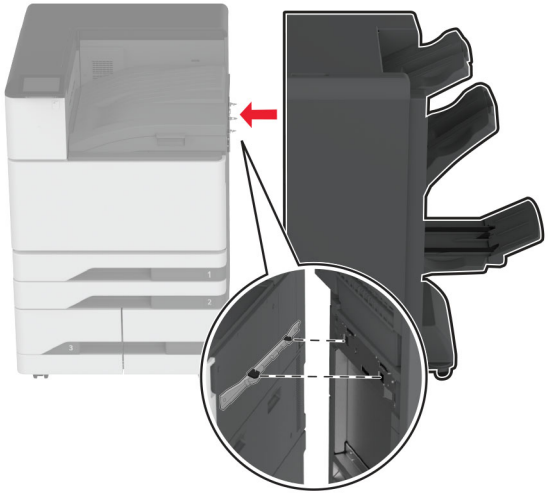

24 Otevřete dvířka finišeru, pomocí šroubu připevněte finišer k tiskárně a poté dvířka zavřete.

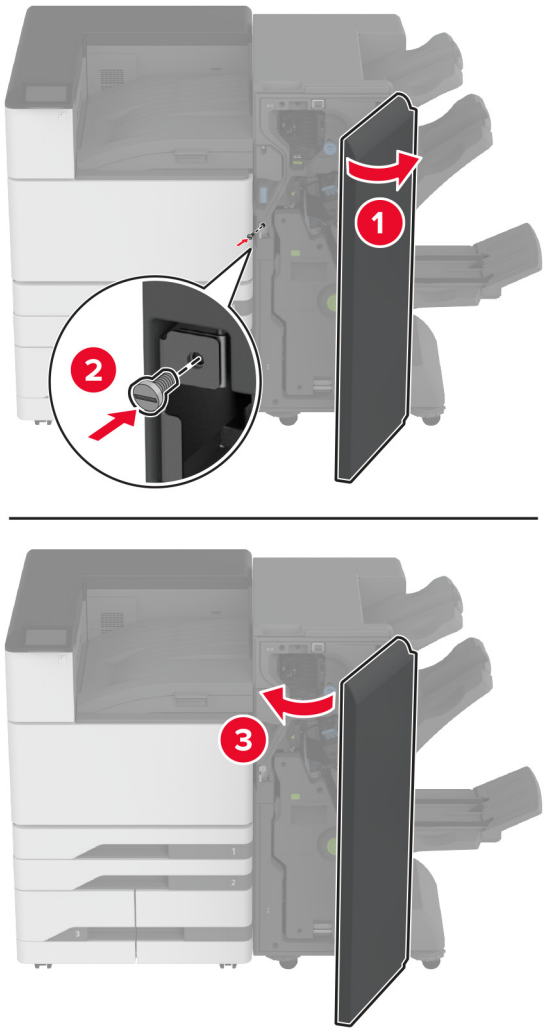

25 Otočte boční kolečka finišeru ve směru hodinových ručiček, abyste se ujistili, že mají všechny strany finišeru stejnou výšku.

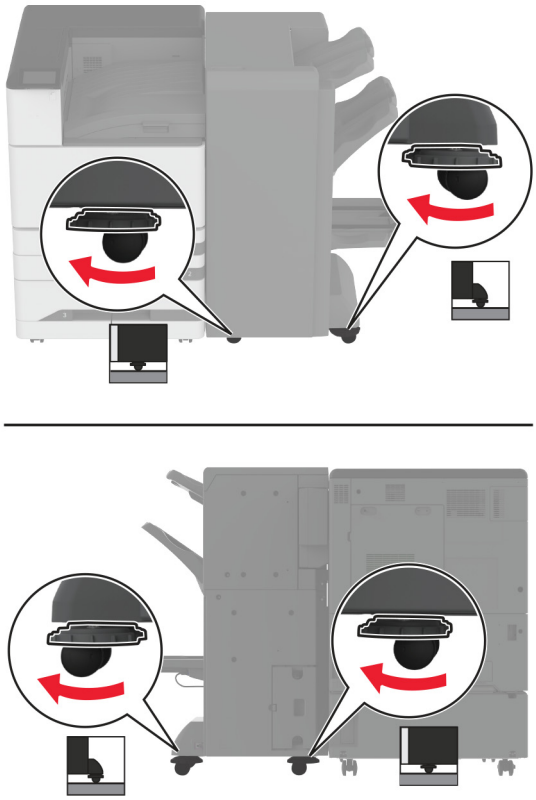

26 Připojte kabely k portům tiskárny a portům finišeru.

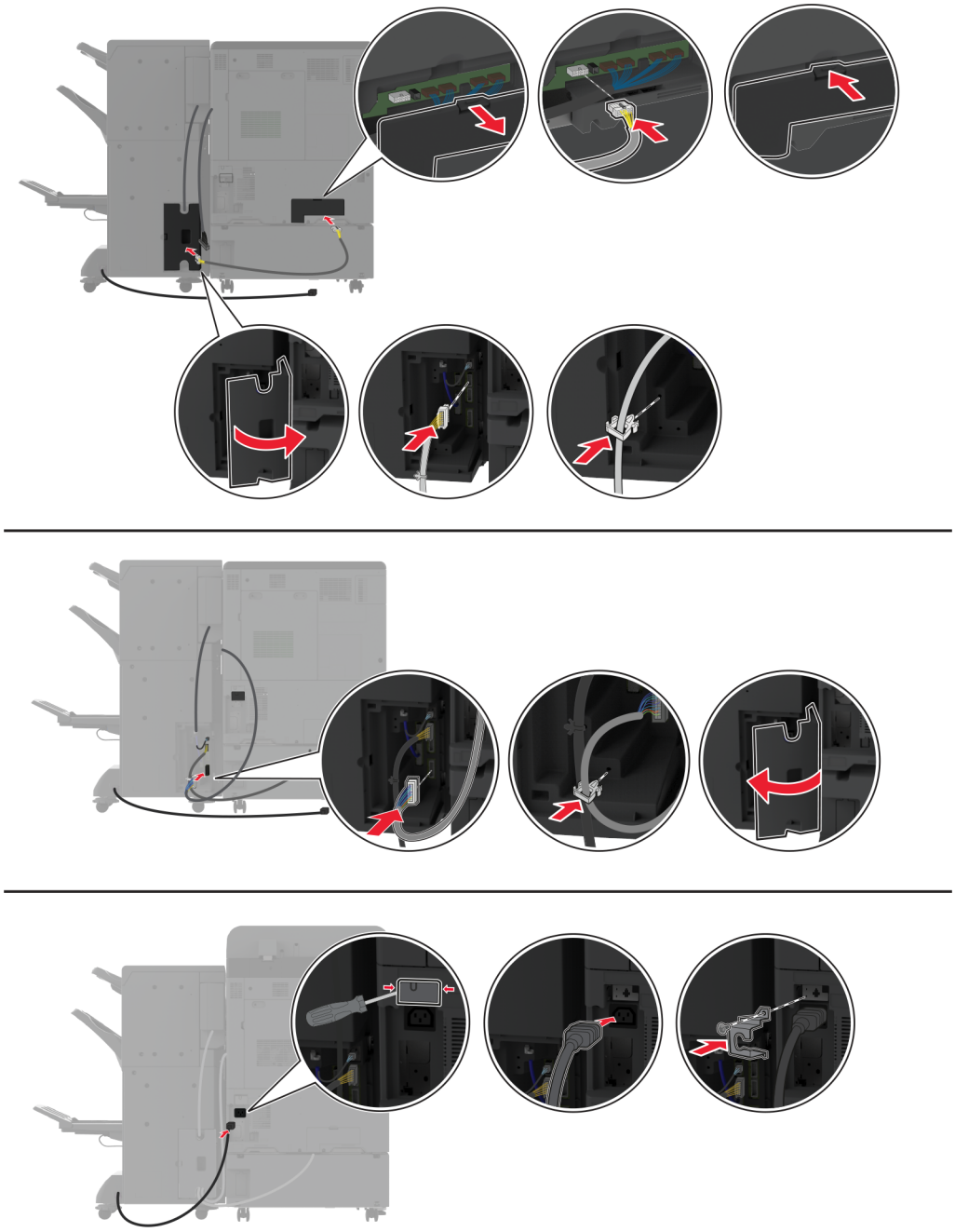

27 Zapojte napájecí kabel do tiskárny a poté jej zapojte do elektrické zásuvky.

VÝSTRAHA – RIZIKO ZRANĚNÍ: Abyste zabránili nebezpečí požáru nebo úrazu elektrickým proudem, připojte napájecí kabel do řádně uzemněné elektrické zásuvky s odpovídajícími parametry, která se nachází v blízkosti výrobku a je snadno přístupná.

28 Zapněte tiskárnu.

Přidejte finišer do ovladače tiskárny ručně, aby byl k dispozici pro tiskové úlohy. Další informace najdete v části „Přidání dostupných volitelných doplňků do ovladače tiskárny“ na straně 61.

Instalace finišeru ke skládání stránek na třetiny ve tvaru Z

VÝSTRAHA – NEBEZPEČÍ ÚRAZU EL. PROUDEM Abyste zabránili riziku úrazu elektrickým proudem, jestliže potřebujete získat přístup k desce řadiče nebo chcete doplnit volitelný hardware a paměťová zařízení poté, co jste tiskárnu nastavili; tiskárnu nejprve vypněte a odpojte napájecí kabel z elektrické zásuvky a až poté pokračujte. Máte-li k tiskárně připojena další zařízení, pak je rovněž vypněte a odpojte jakékoliv kabely vedoucí k tiskárně.

Poznámka: Chcete-li nainstalovat finišer ke skládání stránek na třetiny ve tvaru Z, musíte nejprve nainstalovat brožovací finišer.

1 Vypněte tiskárnu.

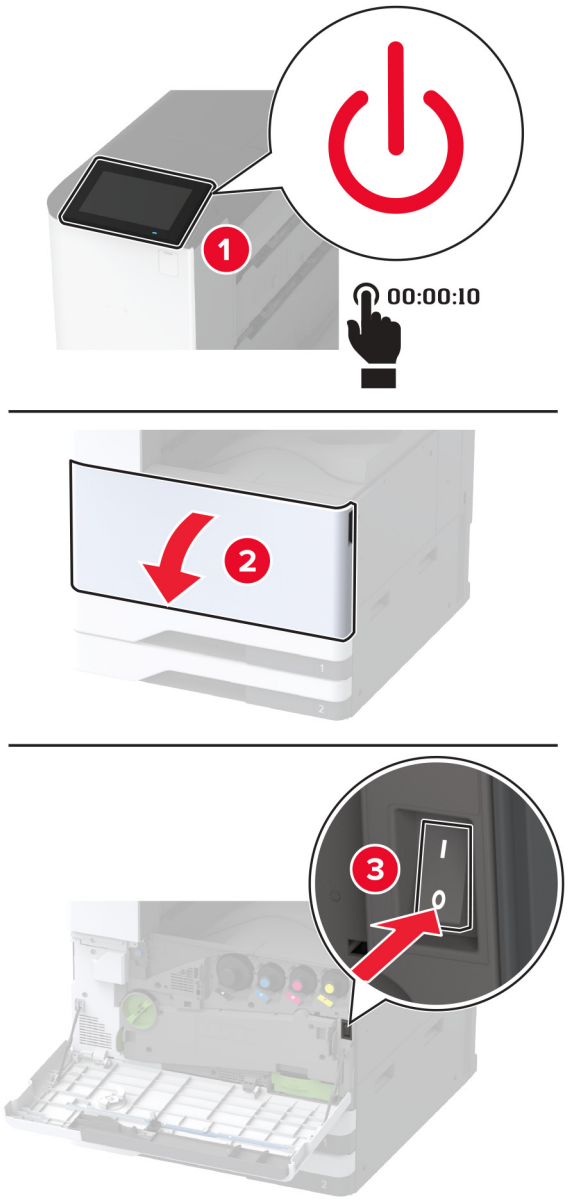

2 Odpojte napájecí kabel z elektrické zásuvky a poté z tiskárny.

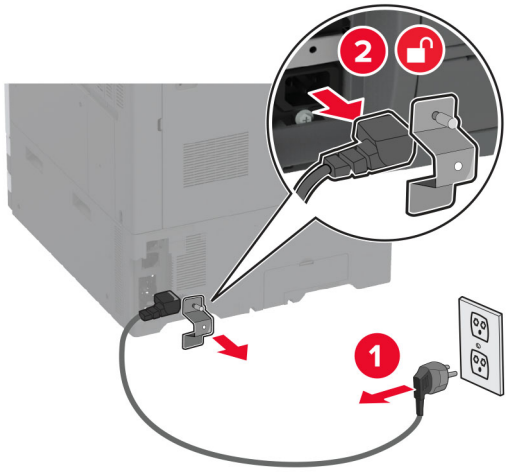

3 Odpojte kabely brožovacího finišeru od tiskárny.

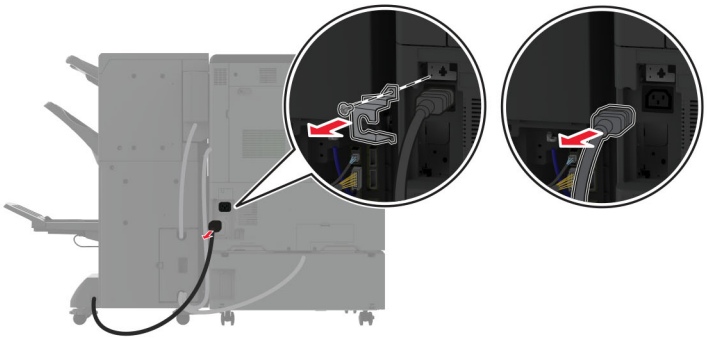

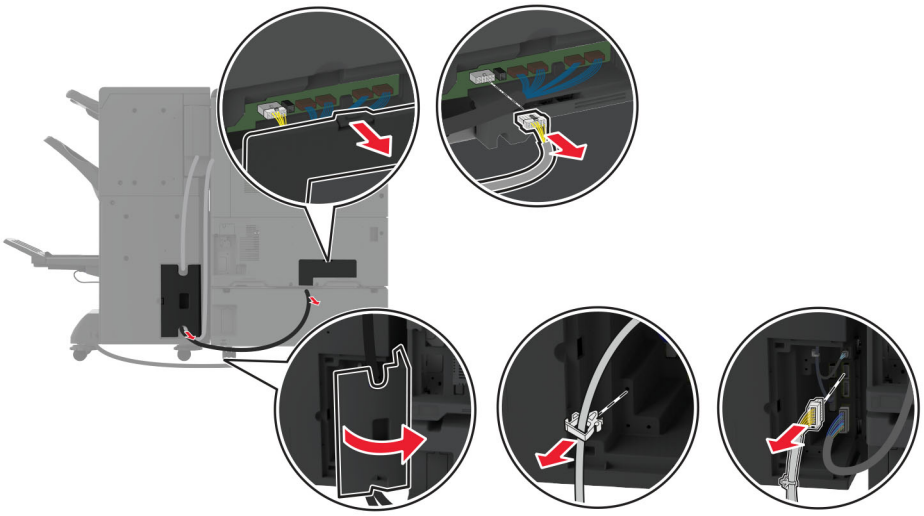

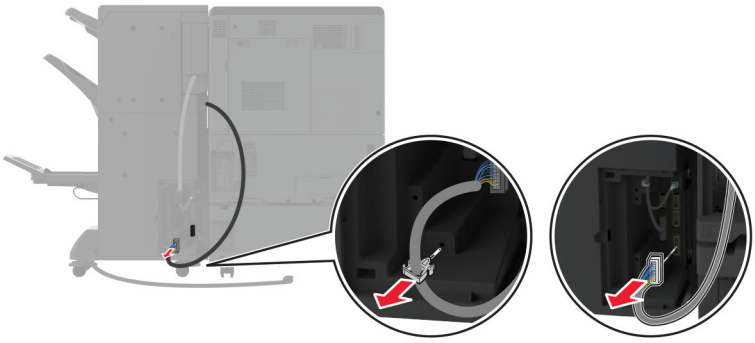

4 Otevřete dvířka brožovacího finišeru, pomocí plochého šroubováku vyšroubujte šroub a kovový držák a poté dvířka zavřete.

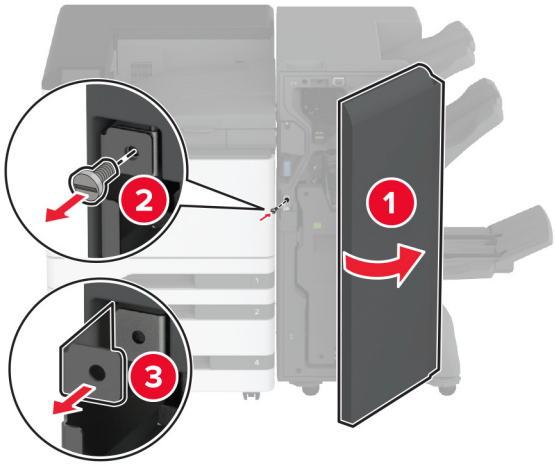

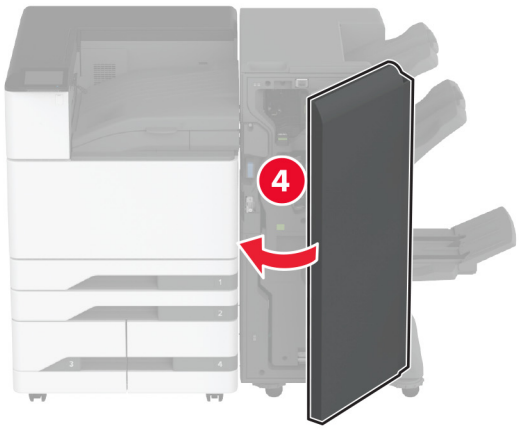

5 Vyjměte brožovací finišer.

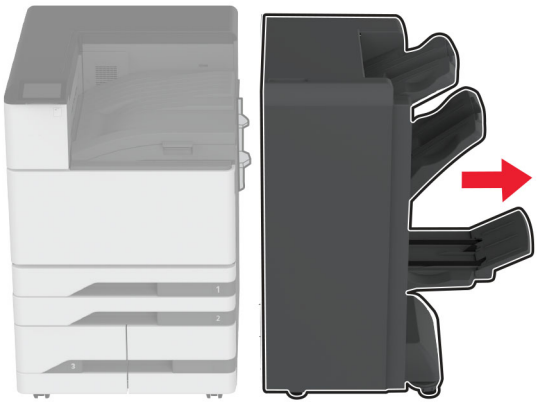

6 Vybalte finišer ke skládání stránek na třetiny ve tvaru Z a poté odstraňte veškerý balicí materiál.

7 Otevřete dvířka finišeru.

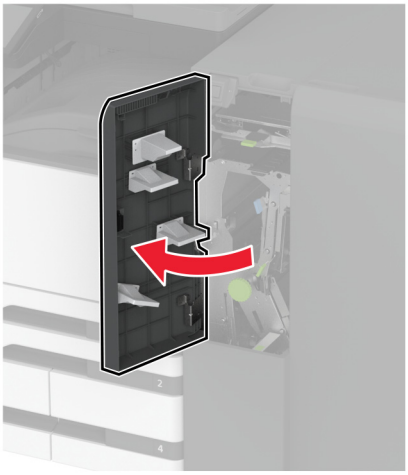

8 Vyjměte zásobník pro skládání na třetiny, připevněte šrouby k zásobníku a poté vložte zásobník.

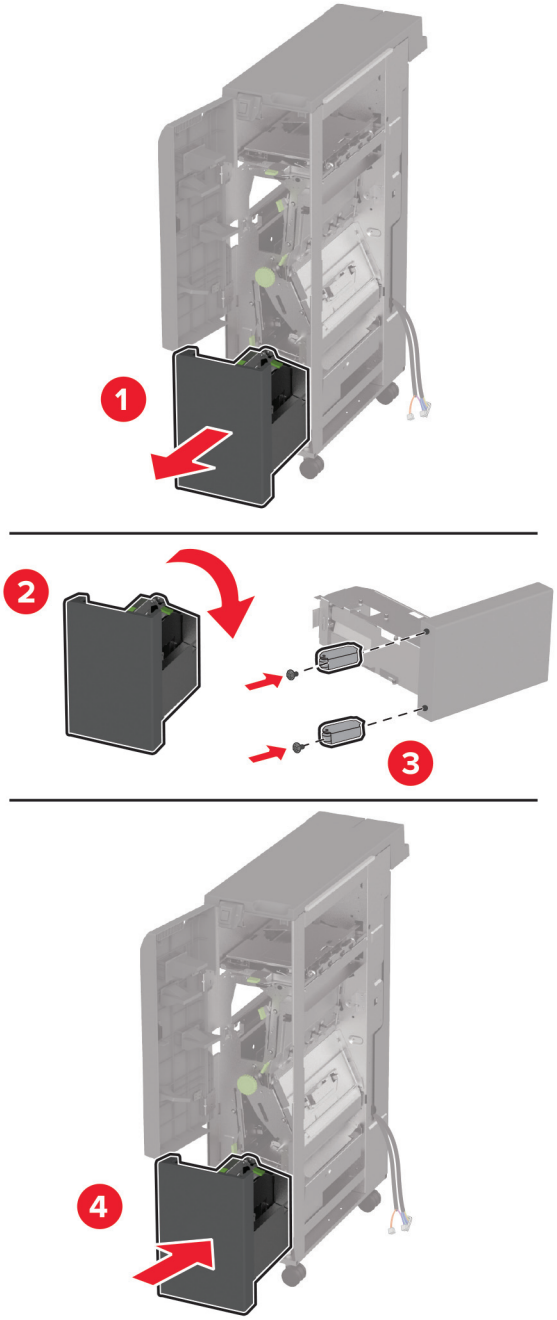

9 Pomocí plochého šroubováku připevněte montážní držák pro finišer ke skládání stránek na třetiny ve tvaru Z, vyšroubujte šroub a zavřete dvířka finišeru.

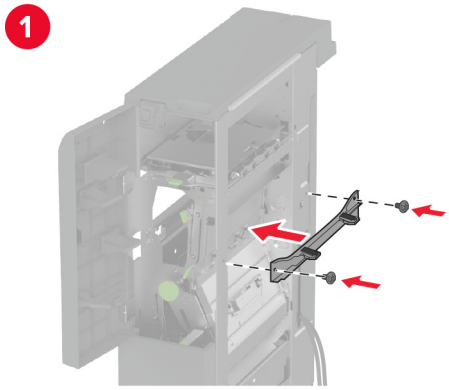

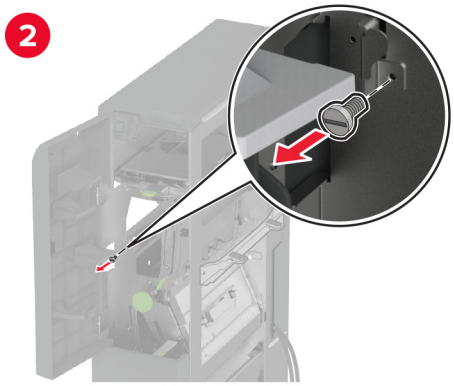

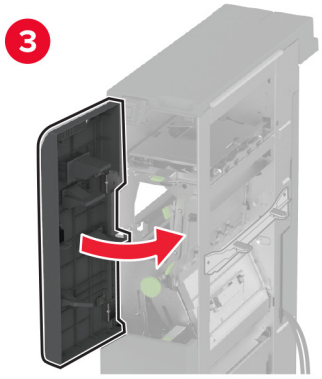

10 Připojte finišer ke skládání stránek na třetiny ve tvaru Z k tiskárně.

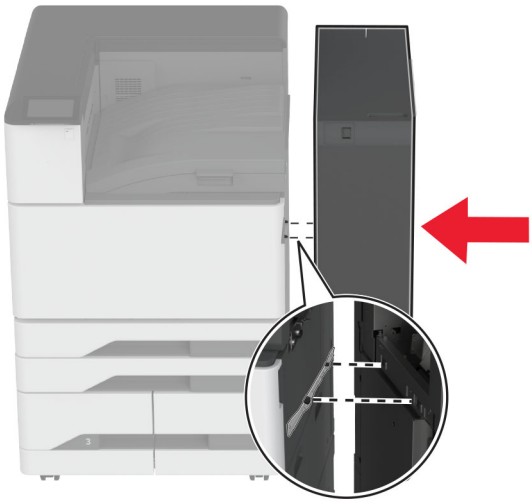

11 Otevřete dvířka finišeru ke skládání stránek na třetiny ve tvaru Z, pomocí šroubu připevněte finišer k tiskárně a poté zavřete dvířka finišeru.

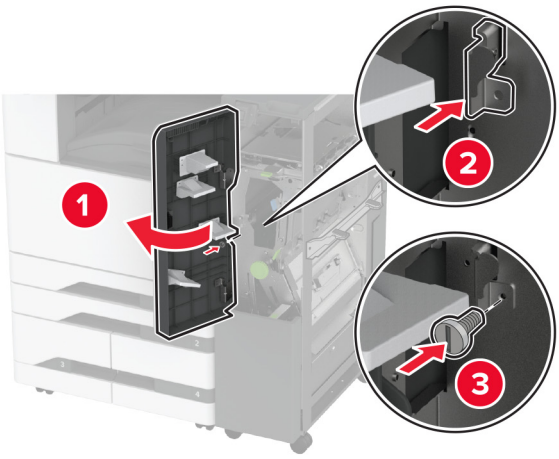

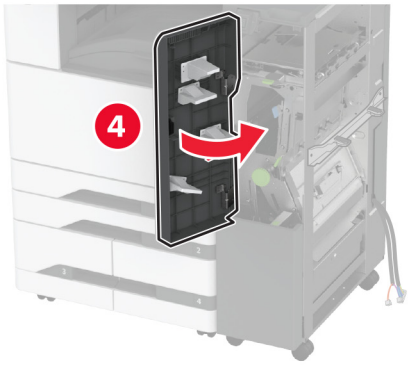

12 Vyjměte klíč a nastavte vyrovnávací šrouby tak, aby přední část finišeru měla stejnou výšku jako tiskárna.

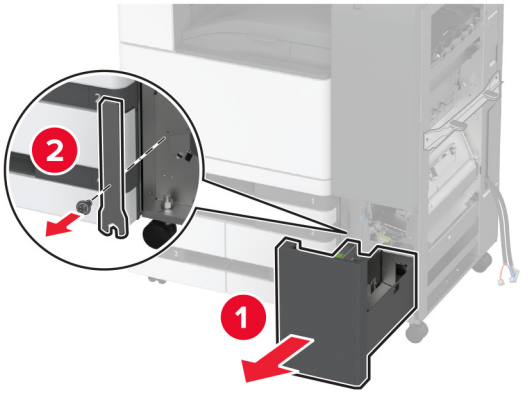

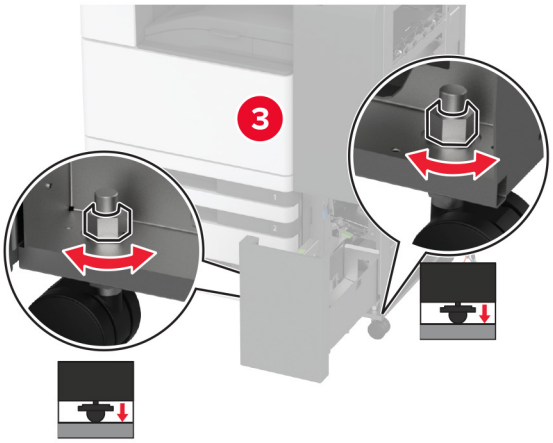

13 Nastavte vyrovnávací šrouby tak, aby zadní část finišeru měla stejnou výšku jako tiskárna.

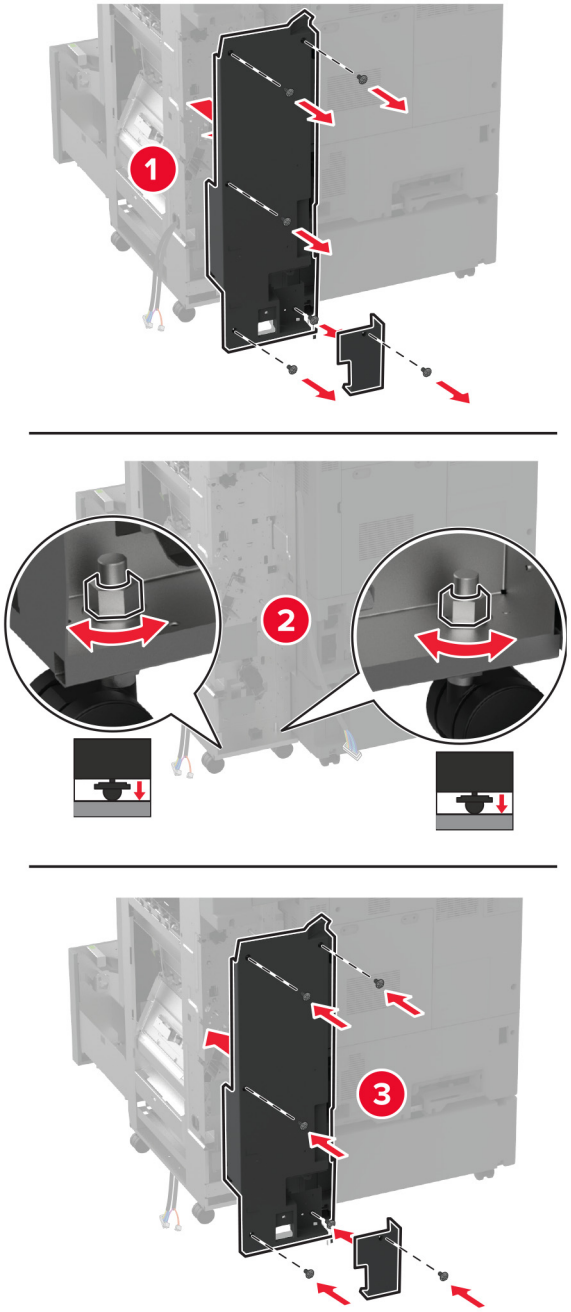

14 Připevněte klíč k finišeru ke skládání stránek na třetiny ve tvaru Z.

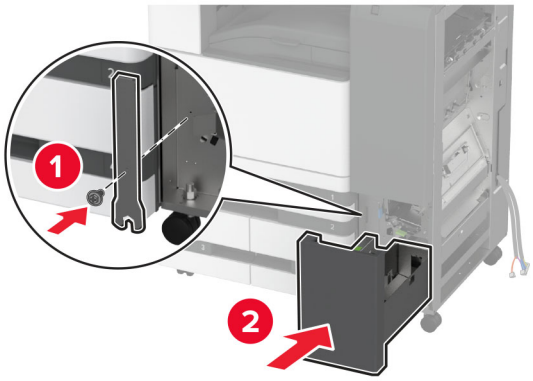

15 Připojte brožovací finišer k finišeru ke skládání stránek na třetiny ve tvaru Z.

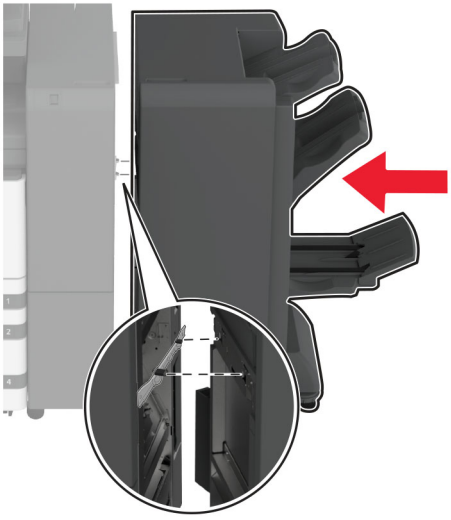

16 Otevřete dvířka brožovacího finišeru, pomocí šroubu připevněte finišer ke skládání stránek na třetiny ve tvaru Z a poté zavřete dvířka brožovacího finišeru.

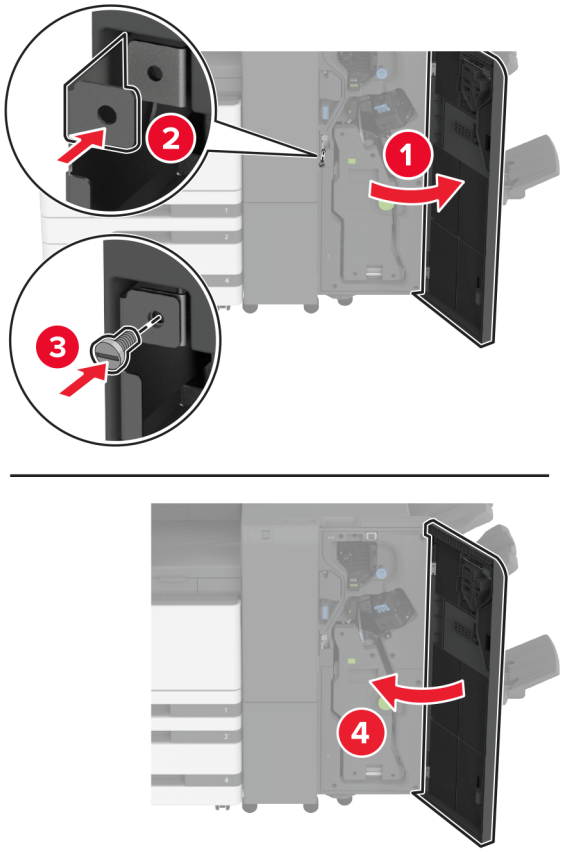

17 Seřiďte vyrovnávací šrouby tak, aby všechny strany finišeru měly stejnou výšku.

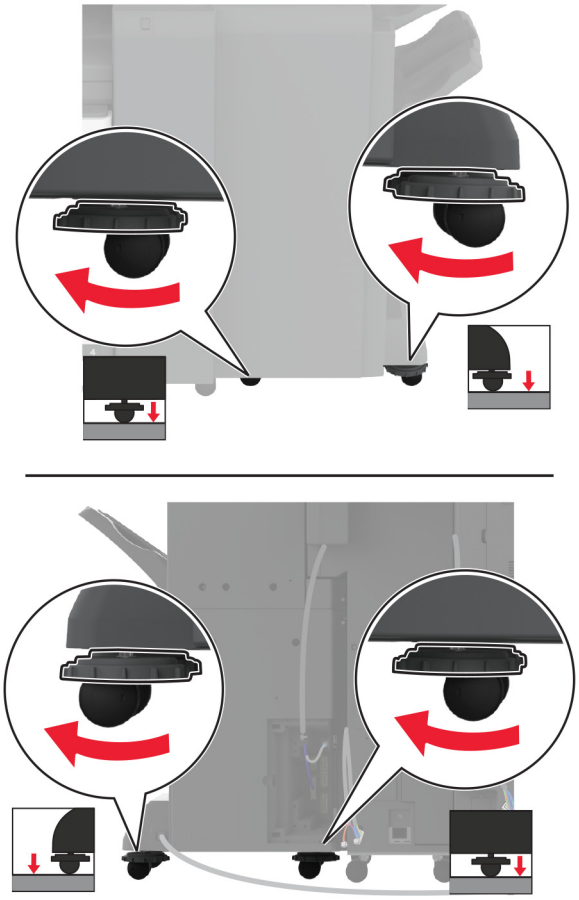

18 Připojte kabely k portům tiskárny a portům finišeru.

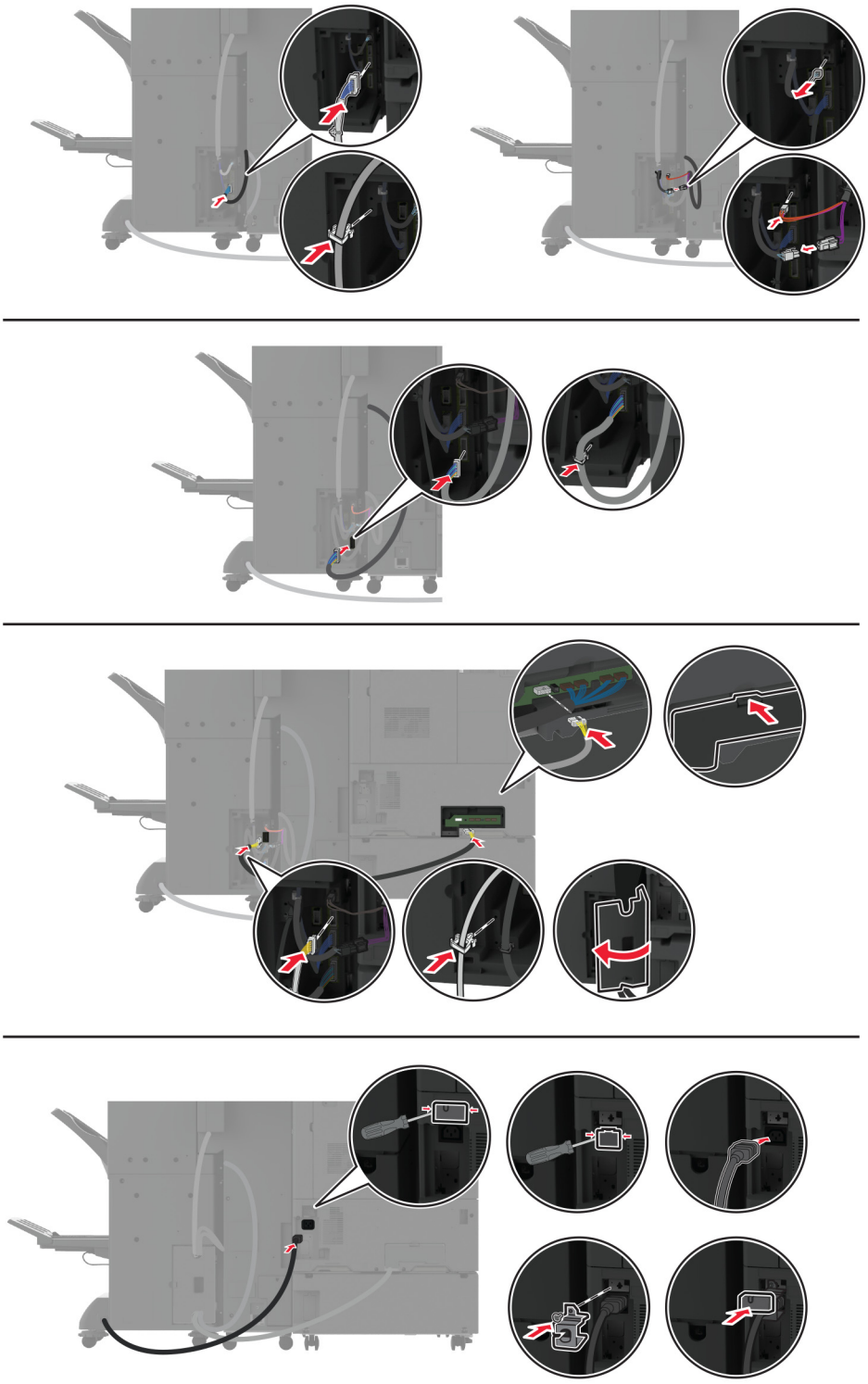

19 Připojte tiskárnu a napájecí kabely finišeru k tiskárně a finišeru a poté k elektrické zásuvce.

VÝSTRAHA – RIZIKO ZRANĚNÍ: Abyste zabránili nebezpečí požáru nebo úrazu elektrickým proudem, připojte napájecí kabel do řádně uzemněné elektrické zásuvky s odpovídajícími parametry, která se nachází v blízkosti výrobku a je snadno přístupná.

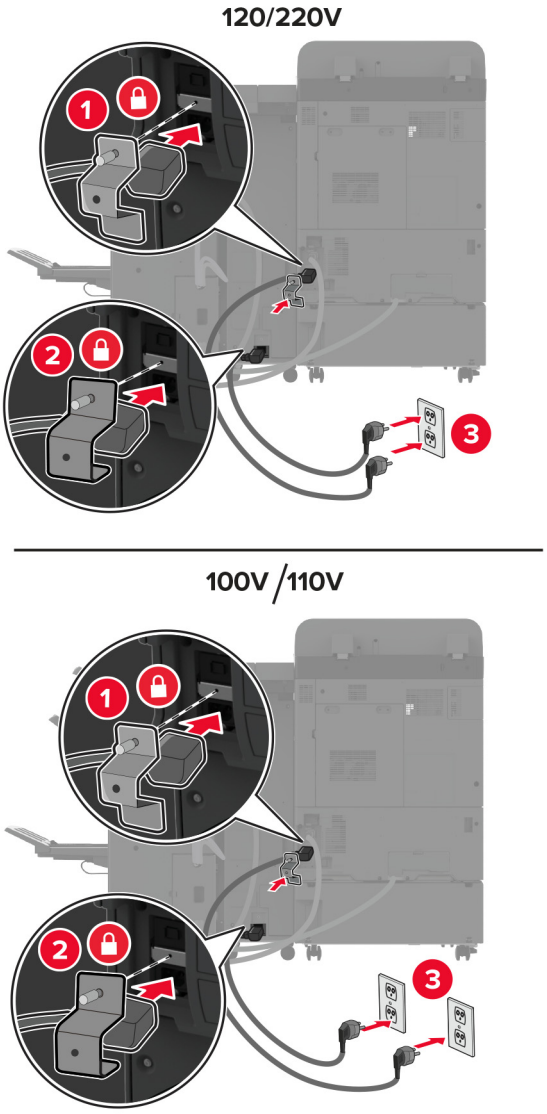

Poznámka: Pokud je zásuvka 120V nebo 220V, můžete připojit oba napájecí kabely do stejné zásuvky. Pokud je zásuvka 100V nebo 110V, je nutné připojit napájecí kabely k samostatným zásuvkám.

20 Zapněte tiskárnu.

Přidejte finišer do ovladače tiskárny ručně, aby byl k dispozici pro tiskové úlohy. Další informace najdete v části „Přidání dostupných volitelných doplňků do ovladače tiskárny“ na straně 61.

Instalace pevného disku tiskárny

VÝSTRAHA – NEBEZPEČÍ ÚRAZU EL. PROUDEM Abyste zabránili riziku úrazu elektrickým proudem, jestliže potřebujete získat přístup k desce řadiče nebo chcete doplnit volitelný hardware a paměťová zařízení poté, co jste tiskárnu nastavili; tiskárnu nejprve vypněte a odpojte napájecí kabel z elektrické zásuvky a až poté pokračujte. Máte-li k tiskárně připojena další zařízení, pak je rovněž vypněte a odpojte jakékoliv kabely vedoucí k tiskárně.

1 Vypněte tiskárnu.

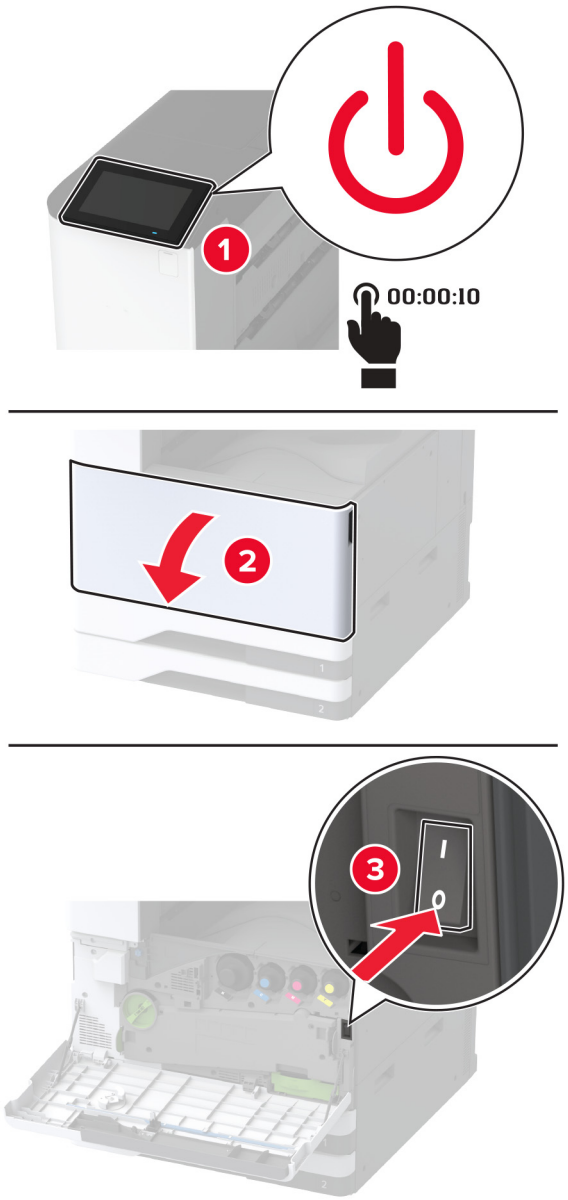

2 Sejměte kryt zadních portů.

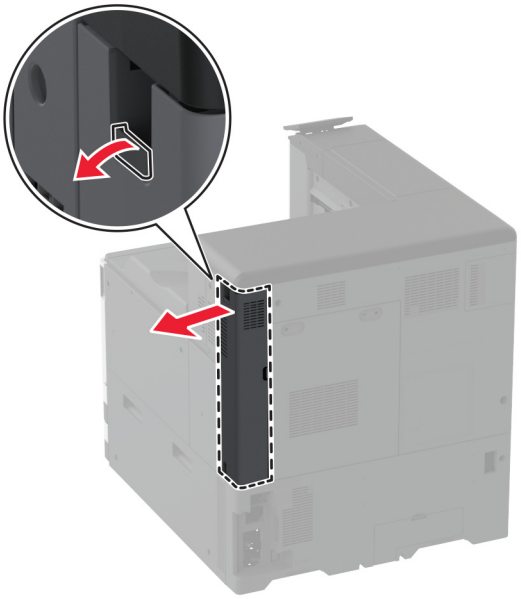

3 Odpojte napájecí kabel z elektrické zásuvky a poté z tiskárny.

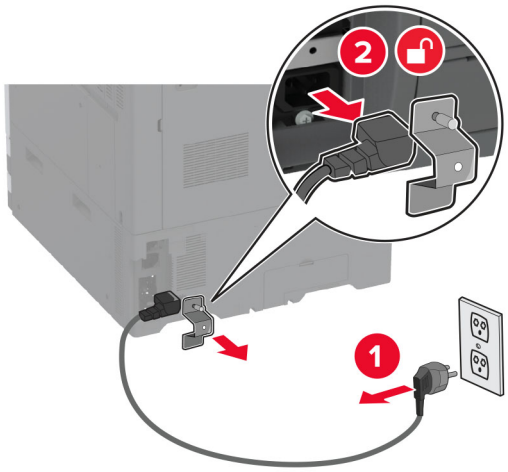

4 Plochým šroubovákem odstraňte přístupový kryt desky řadiče.

Varování – nebezpečí poškození: Elektronické součásti desky řadiče mohou být snadno poškozeny statickou elektřinou. Než se dotknete některé elektronické součásti na řídicí desce nebo konektoru, dotkněte se kovového povrchu tiskárny.

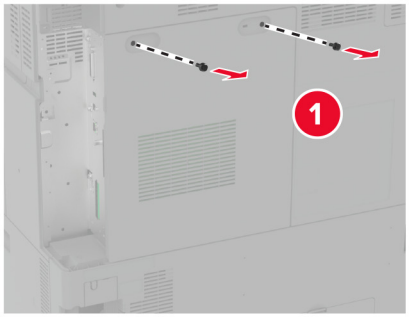

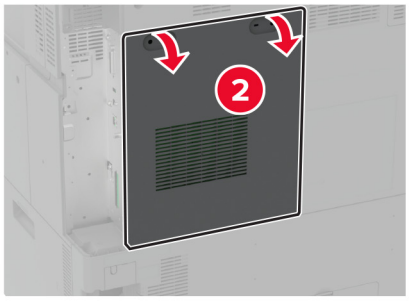

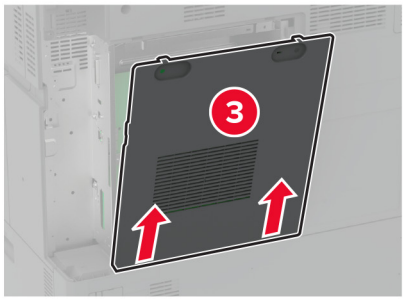

5 Rozbalte pevný disk.

Varování – nebezpečí poškození: Nedotýkejte se a netlačte na střed pevného disku.

6 Připojte pevný disk k desce řadiče.

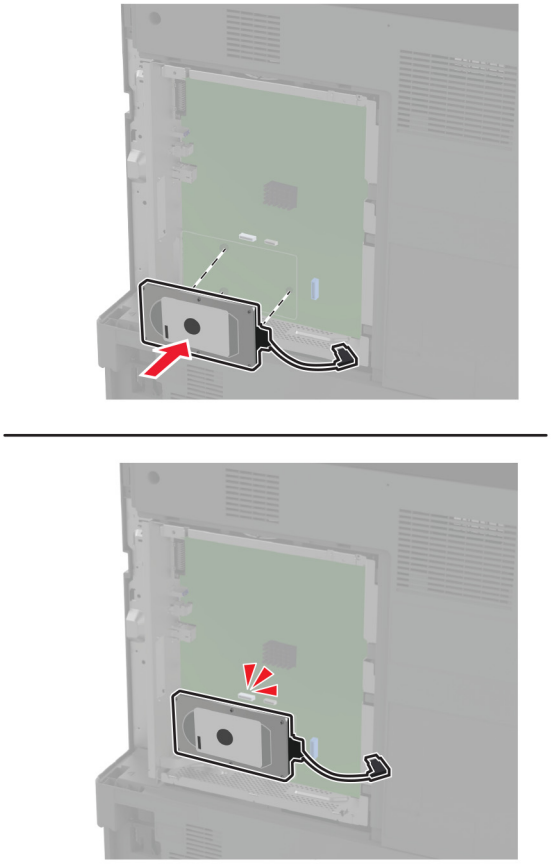

7 Připevněte kabel konektoru pevného disku k desce řadiče.

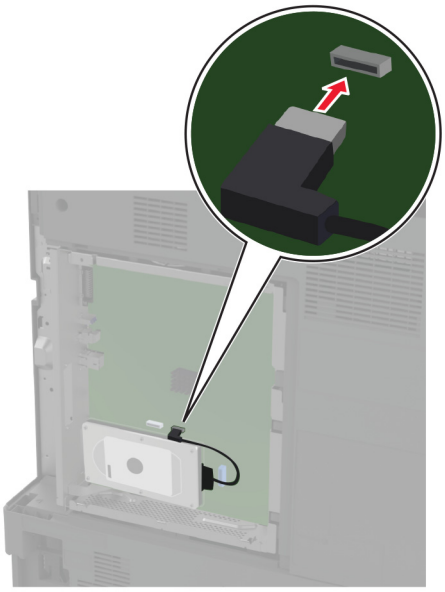

8 Připojte přístupový kryt desky řadiče.

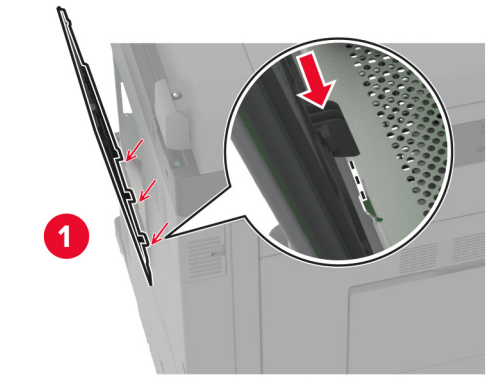

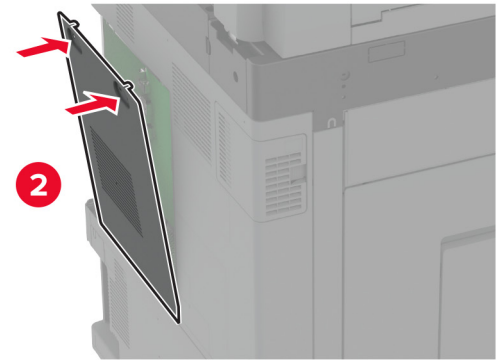

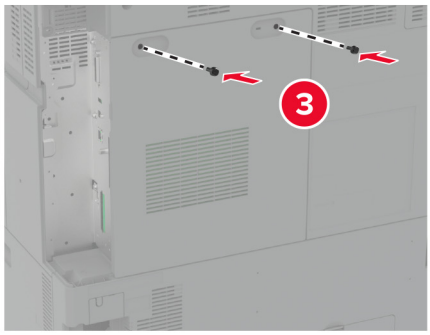

9 Připevněte kryt zadních portů.

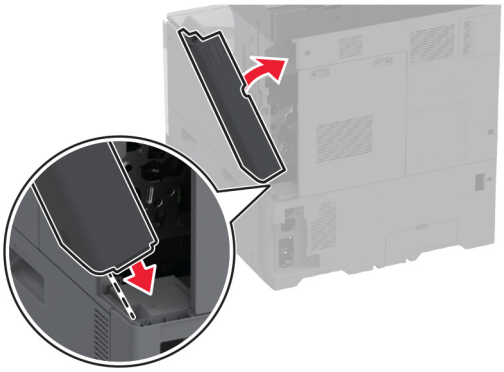

10 Zapojte napájecí kabel do zásuvky a poté tiskárnu zapněte.

VÝSTRAHA – RIZIKO ZRANĚNÍ: Chcete-li zabránit nebezpečí požáru nebo úrazu elektrickým proudem, připojte napájecí kabel do řádně uzemněné elektrické zásuvky s odpovídajícími parametry, která se nachází v blízkosti výrobku a je snadno přístupná.

Instalace inteligentní paměťové jednotky

VÝSTRAHA – NEBEZPEČÍ ÚRAZU EL. PROUDEM Abyste zabránili riziku úrazu elektrickým proudem, jestliže potřebujete získat přístup k desce řadiče nebo chcete doplnit volitelný hardware a paměťová zařízení poté, co jste tiskárnu nastavili; tiskárnu nejprve vypněte a odpojte napájecí kabel z elektrické zásuvky a až poté pokračujte. Máte-li k tiskárně připojena další zařízení, pak je rovněž vypněte a odpojte jakékoliv kabely vedoucí k tiskárně.

1 Vypněte tiskárnu a vytáhněte napájecí kabel z elektrické zásuvky.

2 Plochým šroubovákem odstraňte přístupový kryt desky řadiče.

Varování – nebezpečí poškození: Elektronické součásti desky řadiče mohou být snadno poškozeny statickou elektřinou. Než se dotknete některé součásti na řídicí desce nebo konektoru, dotkněte se kovového povrchu tiskárny.

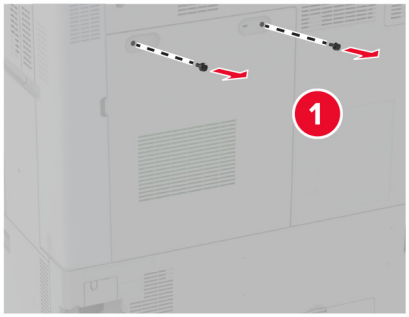

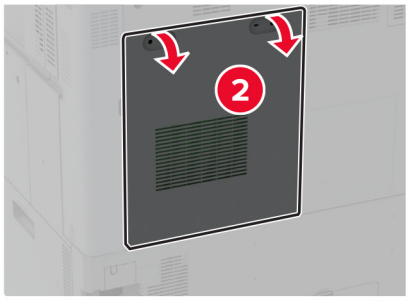

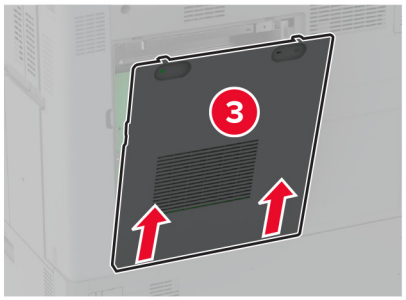

3 Vybalte inteligentní paměťovou jednotku (ISD).

Varování – nebezpečí poškození: Vyvarujte se dotyku v místě připojení podél hrany karty.

4 Vyhledejte konektor ISD.

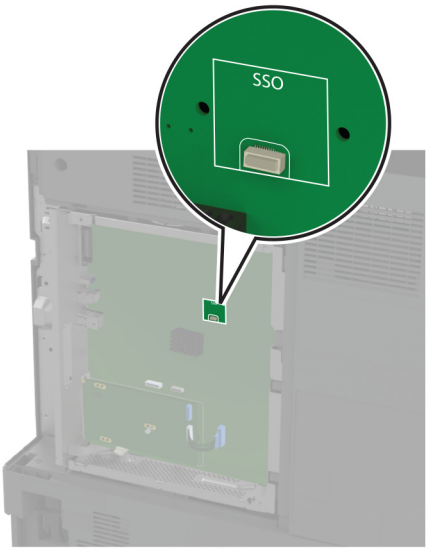

5 Vložte kartu do konektoru ISD.

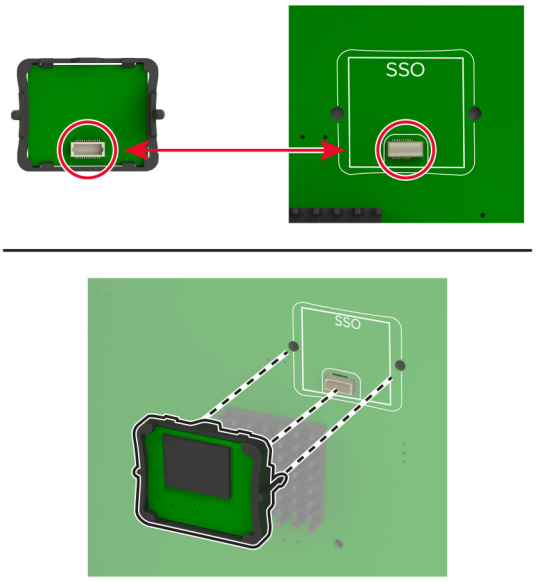

6 Připojte přístupový kryt desky řadiče.

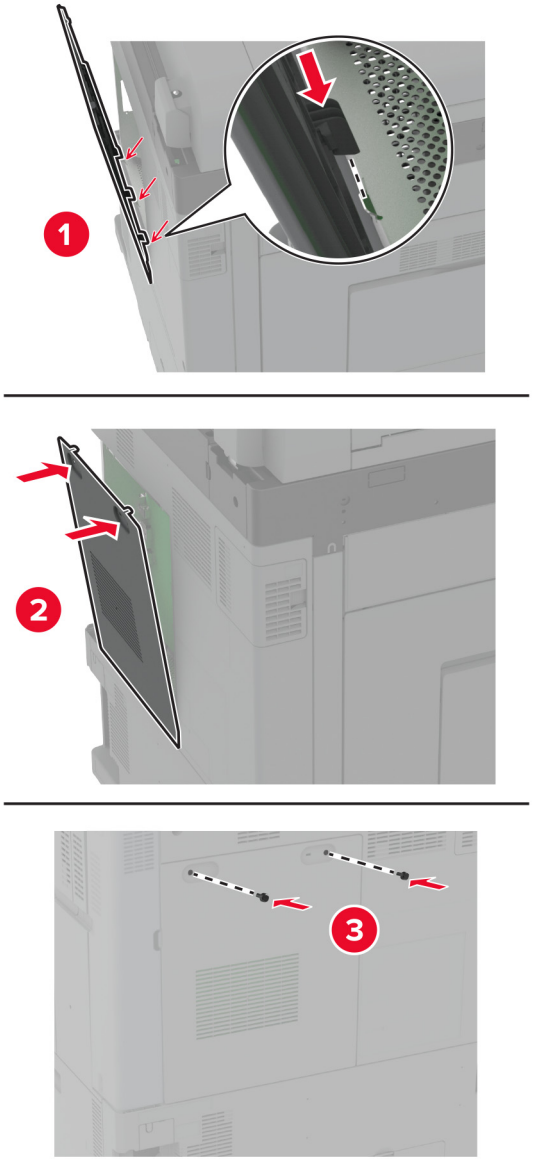

7 Zapojte napájecí kabel do zásuvky a poté tiskárnu zapněte.

VÝSTRAHA – RIZIKO ZRANĚNÍ: Chcete-li zabránit nebezpečí požáru nebo úrazu elektrickým proudem, připojte napájecí kabel do řádně uzemněné elektrické zásuvky s odpovídajícími parametry, která se nachází v blízkosti výrobku a je snadno přístupná.

Instalace bezdrátového tiskového serveru

Instalace bezdrátového tiskového serveru MarkNet N8372

1 Vypněte tiskárnu.

2 Navlhčete mokrý měkký hadřík, který nepouští vlákna, isopropylalkoholem a poté otřete povrch kolem portu USB.

3 Nainstalujte bezdrátový modul.

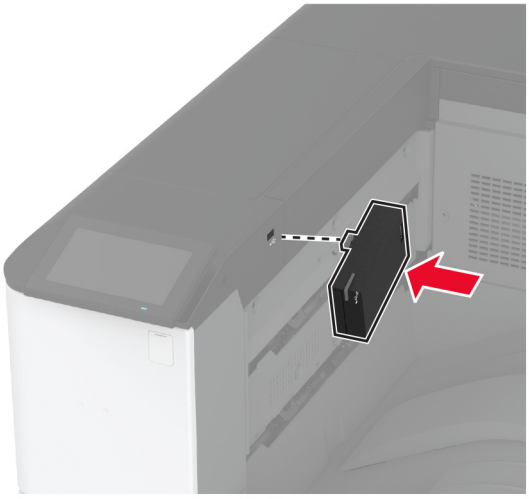

Poznámky:

- Silně zatlačte, aby páska přilnula k povrchu tiskárny.
- Zkontrolujte, zda je povrch tiskárny suchý a bez kondenzované vlhkosti.
- Modul je ideálně upevněn k tiskárně po 72 hodinách.

4 Zkontrolujte, zda mezi modulem a tiskárnou není mezera, a v případě potřeby připevněte modul rozpěrné vložky.

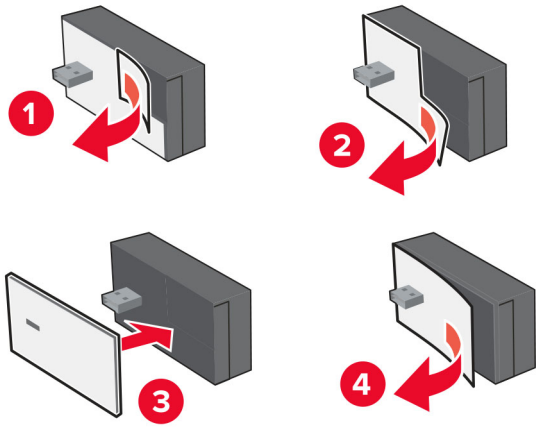

5 Připojte kartu NFC.

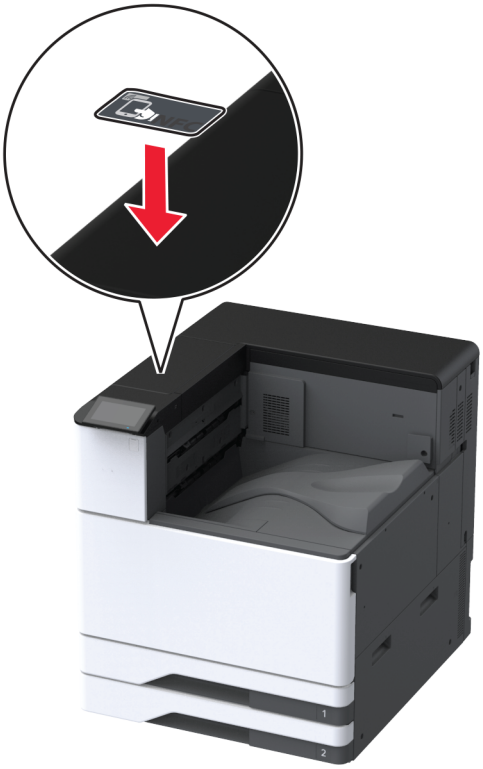

6 Zapněte tiskárnu.

Instalace portu Internal Solutions Port

VÝSTRAHA – NEBEZPEČÍ ÚRAZU EL. PROUDEM Abyste zabránili riziku úrazu elektrickým proudem, jestliže potřebujete získat přístup k desce řadiče nebo chcete doplnit volitelný hardware a paměťová zařízení poté, co jste tiskárnu nastavili; tiskárnu nejprve vypněte a odpojte napájecí kabel z elektrické zásuvky a až poté pokračujte. Máte-li k tiskárně připojena další zařízení, pak je rovněž vypněte a odpojte jakékoliv kabely vedoucí k tiskárně.

1 Vypněte tiskárnu a vytáhněte napájecí kabel z elektrické zásuvky.

2 Sejměte kryt zadních portů.

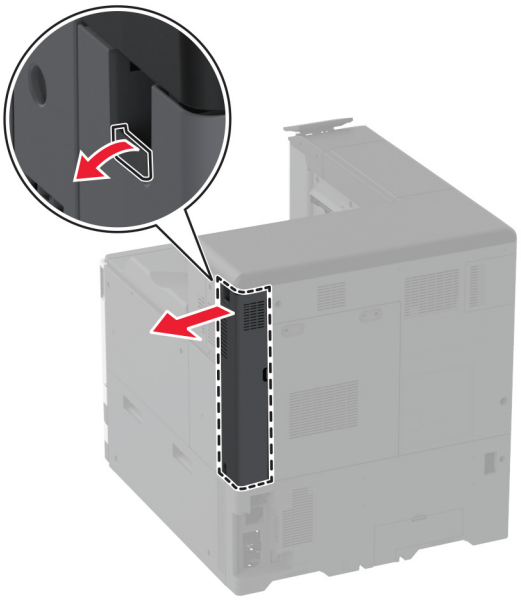

3 Plochým šroubovákem odstraňte přístupový kryt desky řadiče.

Varování – nebezpečí poškození: Elektronické součásti desky řadiče mohou být snadno poškozeny statickou elektřinou. Než se dotknete některé elektronické součásti na řídicí desce nebo konektoru, dotkněte se kovového povrchu tiskárny.

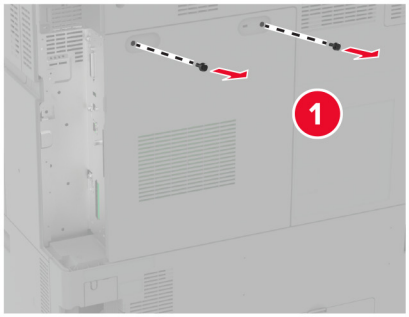
1

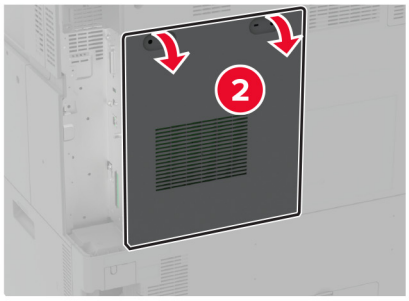
2

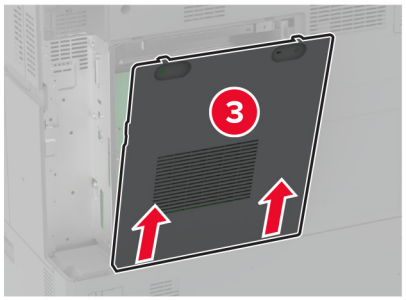
3

4 Sejměte kryt portu Internal Solutions Port (ISP).

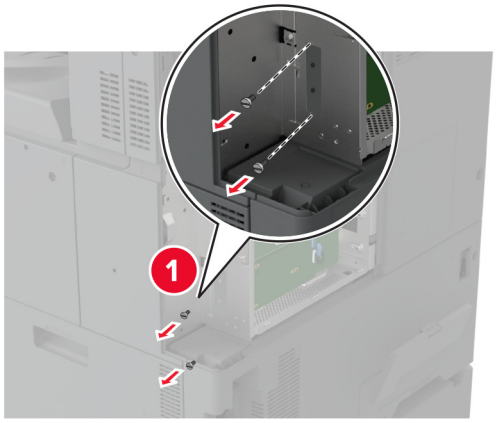

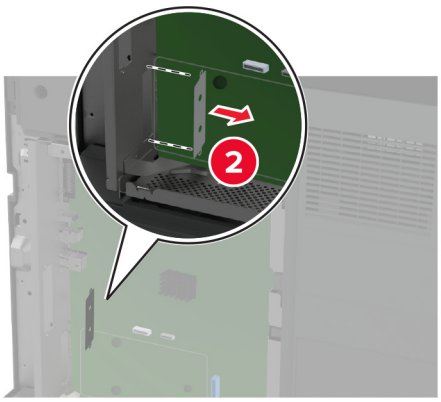

5 Vybalte sadu ISP.

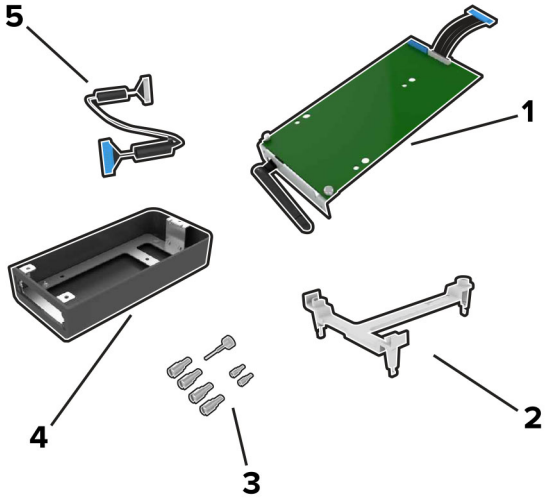

1	ISP
2	Montážní držák

3	Křídlaté matice
4	Kryt **Poznámka:** Není určeno pro tento model tiskárny.
5	Prodloužený kabel ISP

6 Připevněte montážní držák na desku řadiče.

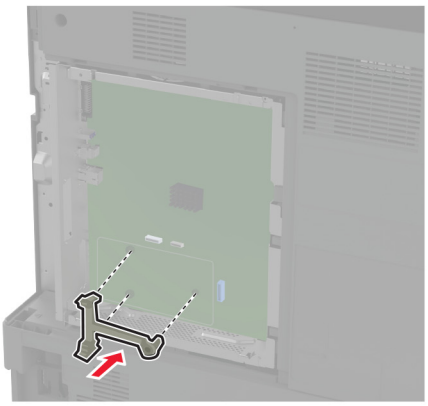

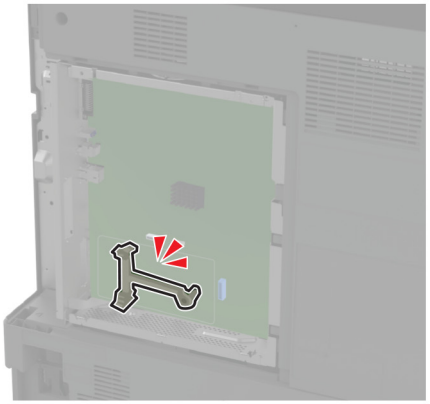

7 Připevněte port ISP na montážní držák.

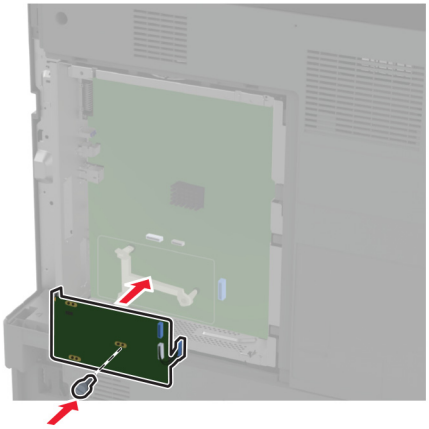

8 Připojte prodloužený kabel ISP ke konektoru ISP na desce řadiče.

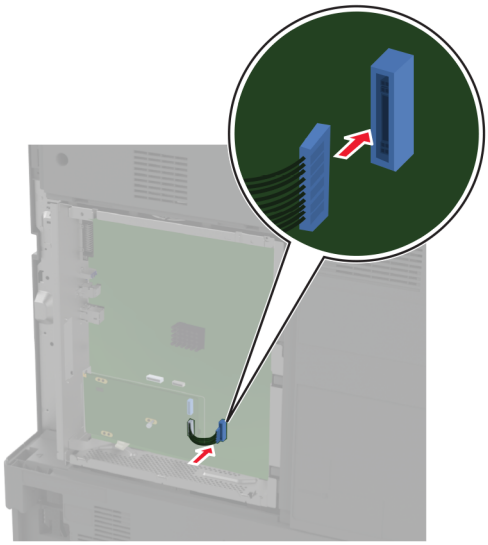

9 Připojte ISP k tiskárně.

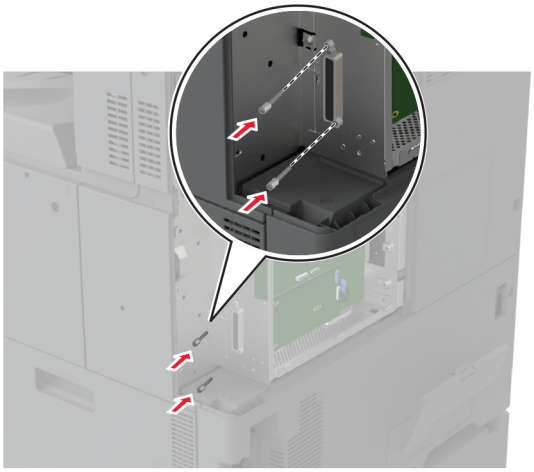

10 Připojte přístupový kryt desky řadiče.

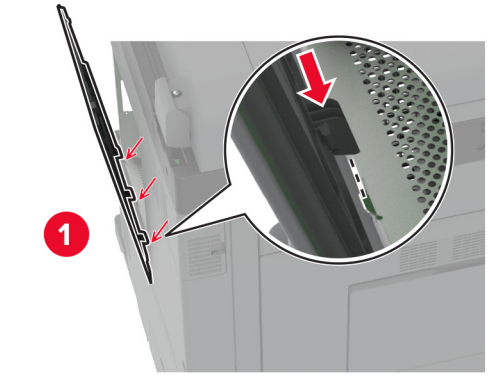

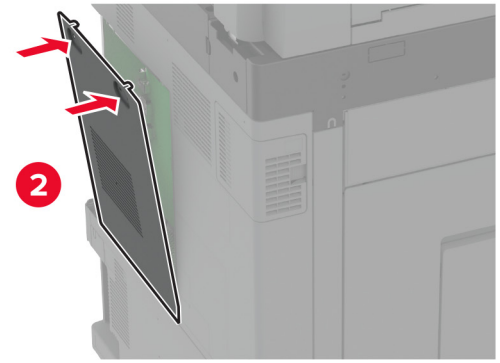

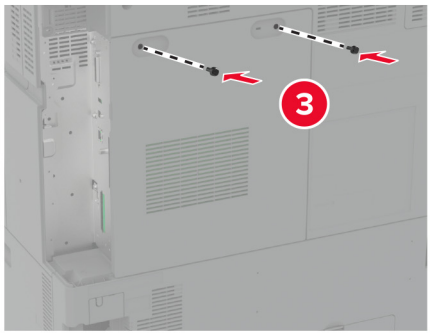

11 Připevněte kryt zadních portů.

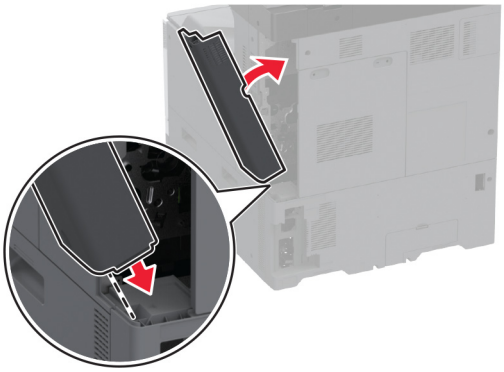

12 Zapojte napájecí kabel do zásuvky a poté tiskárnu zapněte.

VÝSTRAHA – RIZIKO ZRANĚNÍ: Chcete-li zabránit nebezpečí požáru nebo úrazu elektrickým proudem, připojte napájecí kabel do řádně uzemněné elektrické zásuvky s odpovídajícími parametry, která se nachází v blízkosti výrobku a je snadno přístupná.

Změna nastavení portů tiskárny po instalaci nového portu Internal Solutions

Poznámky:

- Má-li tiskárna statickou adresu IP, neměňte její konfiguraci.
- Jsou-li počítače nakonfigurovány na použití názvu sítě a nikoli na použití adresy IP, neměňte konfiguraci.
- Pokud přidáváte bezdrátový port Internal Solutions (ISP) do tiskárny dříve konfigurované pro připojení Ethernet, odpojte tiskárnu od sítě Ethernet.

Uživatelé se systémem Windows

1. Otevřete složku Tiskárny.
2. Z místní nabídky tiskárny s novým portem ISP otevřete okno Vlastnosti tiskárny.
3. Konfigurujte port ze seznamu.
4. Aktualizujte adresu IP.
5. Použijte změny.

Uživatelé se systémem Macintosh

1. Pomocí ikony Předvolby systému v nabídce Menu přejděte do seznamu tiskáren a poté vyberte možnost **+** > **IP**.
2. Zadejte do pole adresy adresu IP tiskárny.
3. Použijte změny.

Práce v síti

Produkt není vybaven technologií pro bezdrátové sítě. Chcete-li používání bezdrátových sítí umožnit, zakupte a nainstalujte následující volitelný doplněk:

Bezdrátový tiskový server MarkNet™ N8372 Wireless Print Server

Následující pokyny platí pouze v případě, že je tento volitelný doplněk nainstalován. Další informace o instalaci volitelného doplňku naleznete v části „Instalace bezdrátového tiskového serveru“.

Připojení tiskárny k síti Wi-Fi

Zkontrolujte, zda je možnost Aktivní adaptér nastavena na hodnotu Automaticky. Na domovské obrazovce stiskněte možnost **Nastavení** > **Síť/porty** > **Přehled sítě** > **Aktivní adaptér**.

Použití ovládacího panelu

1. Na domovské obrazovce stiskněte možnosti **Nastavení** > **Síť/porty** > **Bezdrátové** > **Nastavit na panelu tiskárny** > **Vybrat síť**.
2. Vyberte síť Wi-Fi a poté zadejte heslo sítě.

   Poznámka: U modelů tiskáren s funkcí připojení k síti Wi-Fi se výzva k nastavení sítě Wi-Fi zobrazí během počátečního nastavení.

Pomocí mobilního asistenta Lexmark

1. V závislosti na mobilním zařízení si stáhněte mobilního asistenta Lexmark buď z obchodu Google Play™, nebo z online obchodu App Store.
2. Na domovské obrazovce tiskárny stiskněte možnosti **Nastavení** > **Síť/porty** > **Bezdrátové** > **Nastavit pomocí mobilní aplikace** > **ID tiskárny**.
3. Spusťte aplikaci v mobilním zařízení a přijměte podmínky používání.

   Poznámka: V případě potřeby udělte oprávnění.
4. Klepněte na možnosti **Připojit k tiskárně** > **Přejít na nastavení sítě Wi-Fi**.
5. Připojte mobilní zařízení k bezdrátové síti tiskárny.
6. Přejděte zpět do aplikace a poté klepněte na možnost **Nastavení připojení k síti Wi-Fi**.
7. Vyberte síť Wi-Fi a poté zadejte heslo sítě.
8. Klepněte na možnost **Hotovo**.

Připojení tiskárny k bezdrátové síti pomocí Wi-Fi Protected Setup (WPS)

Než začnete, zkontrolujte následující body:

- Přístupový bod (bezdrátový směrovač) je certifikován pro metodu WPS nebo je WPS kompatibilní. Další informace naleznete v dokumentaci dodané s přístupovým bodem.
- V tiskárně je nainstalován adaptér bezdrátové sítě. Další informace najdete v návodu, který byl dodán s adaptérem.
- Možnost Aktivní adaptér je nastavena na hodnotu Automaticky. Na domovské obrazovce stiskněte možnost **Nastavení** > **Síť/porty** > **Přehled sítě** > **Aktivní adaptér**.

Pomocí metody tlačítek

1 Na domovské obrazovce vyberte možnost **Nastavení** > **Síť/Porty** > **Bezdrátová** > **Wi-Fi Protected Setup** > **Spustit metodu pomocí tlačítka**.

2 Postupujte podle pokynů na displeji.

Pomocí metody s využitím PIN (Personal Identification Number) kódu

1 Na domovské obrazovce vyberte možnost **Nastavení** > **Síť/porty** > **Bezdrátová** > **Wi-Fi Protected Setup** > **Spustit metodu pomocí kódu PIN**.

2 Zkopírujte osmimístný PIN kód WPS.

3 Otevřete webový prohlížeč a zadejte do pole adresy IP adresu přístupového bodu.

Poznámky:

- IP adresu zjistíte v dokumentaci dodané s přístupovým bodem.
- Pokud používáte server proxy, dočasně jej zakažte, aby se správně načetla webová stránka.

4 Otevřete nastavení WPS. Další informace naleznete v dokumentaci dodané s přístupovým bodem.

5 Zadejte osmimístný PIN kód a uložte změny.

Konfigurace funkce Wi-Fi Direct

Wi-Fi Direct® je technologie peer-to-peer založená na technologii Wi-Fi, která umožňuje bezdrátovým zařízením přímé připojení k tiskárně podporující funkci Wi-Fi Direct bez použití přístupového bodu (bezdrátového směrovače).

1 Na domovské obrazovce stiskněte možnost **Nastavení** > **Sítě/Porty** > **Wi-Fi Direct**.

2 Nakonfigurujte nastavení.
- **Povolit síť Wi-Fi Direct**– umožňuje tiskárně vysílat vlastní síť Wi-Fi Direct.
- **Název sítě Wi-Fi Direct**– přiřadí název síti Wi-Fi Direct.
- **Heslo sítě Wi-Fi Direct**– přiřadí heslo pro vyjednávání zabezpečení bezdrátové sítě při použití připojení peer-to-peer.
- **Zobrazit heslo na stránce nastavení**– zobrazí heslo na stránce nastavení sítě.
- **Automatické přijetí požadavků tlačítkem**– umožňuje tiskárně automaticky přijímat požadavky na připojení.

  Poznámka: Automatické přijímání požadavků stisknutím tlačítka není zabezpečeno.

Poznámky:

- Při výchozím nastavení se heslo sítě Wi-Fi Direct nezobrazuje na displeji tiskárny. Chcete-li zobrazit heslo, aktivujte ikonu prohlížení hesla. Na domovské obrazovce stiskněte položky **Nastavení** > **Zabezpečení** > **Různé** > **Povolit odhalení hesel / kódů PIN**.
- Chcete-li zjistit heslo sítě Wi-Fi Direct, aniž by se zobrazilo na displeji tiskárny, stiskněte na domovské obrazovce položky **Nastavení** > **Sestavy** > **Síť** > **Stránka nastavení sítě**.

Připojení mobilního zařízení k tiskárně

Před připojením mobilního zařízení se ujistěte, že je nakonfigurována funkce Wi-Fi Direct. Další informace najdete v tématu „Konfigurace funkce Wi-Fi Direct“ na straně 168.

Připojení pomocí služby Wi-Fi Direct

Poznámka: Tyto pokyny platí pouze pro mobilní zařízení se systémem Android.

1. V mobilním zařízení přejděte do nabídky nastavení.
2. Povolte funkci **Wi-Fi** a poté klepněte na položku **Wi-Fi Direct**.
3. Vyberte název Wi-Fi Direct tiskárny.
4. Potvrďte připojení na ovládacím panelu tiskárny.

Připojení pomocí sítě Wi-Fi

1. V mobilním zařízení přejděte do nabídky nastavení.
2. Klepněte na **Wi-Fi**a vyberte název sítě Wi-Fi Direct tiskárny.

   Poznámka: Před název Wi-Fi Direct je přidán řetězec DIRECT-xy (kde xy jsou dva náhodné znaky).
3. Zadejte heslo sítě Wi-Fi Direct.

Připojení počítače k tiskárně

Před připojením počítače se ujistěte, že je nakonfigurována funkce Wi-Fi Direct. Další informace najdete v tématu „Konfigurace funkce Wi-Fi Direct“ na straně 168.

Uživatelé se systémem Windows

1. Otevřete složku **Tiskárny a skenery** a klikněte na **Přidat tiskárnu nebo skener**.
2. Klikněte na tlačítko **Zobrazit tiskárny s funkcí Wi-Fi Direct**a vyberte název tiskárny s funkcí Wi-Fi Direct.
3. Z displeje tiskárny si poznamenejte osmimístný kód PIN tiskárny.
4. Zadejte kód PIN v počítači.

   Poznámka: Pokud ještě není nainstalován tiskový ovladač, systém Windows stáhne příslušný ovladač.

Uživatelé se systémem Macintosh

1. Klikněte na ikonu bezdrátového připojení a poté vyberte název tiskárny s funkcí Wi-Fi Direct.

   Poznámka: Před název Wi-Fi Direct je přidán řetězec DIRECT-xy (kde xy jsou dva náhodné znaky).
2. Zadejte heslo sítě Wi-Fi Direct.

Poznámka: Po odpojení od sítě Wi-Fi Direct přepněte počítač zpět do předchozí sítě.

Deaktivace sítě Wi-Fi

1 Na domovské obrazovce stiskněte možnost **Nastavení** > **Síť/porty** > **Přehled sítě** > **Aktivní adaptér** > **Standardní síť**.

2 Postupujte podle pokynů na displeji.

Kontrola připojení tiskárny

1 Na domovské obrazovce stiskněte možnost **Nastavení** > **Zprávy** > **Síť** > **Stránka nastavení sítě**.

2 Zkontrolujte první část stránky s nastavením sítě a ověřte, že stav je Připojeno.

Pokud je stav Nepřipojeno, je možné, že síť LAN není aktivní nebo je vadný síťový kabel. Obraťte se na správce s žádostí o pomoc.

Nastavení sériového tisku (pouze systém Windows)

1 Nastavte parametry v tiskárně.

a Na ovládacím panelu přejděte do nabídky s nastaveními portu.

b Vyhledejte nabídku pro nastavení sériového portu a pak v případě potřeby upravte nastavení.

c Použijte změny.

2 V počítači otevřete složku tiskárny a poté vyberte vaší tiskárnu.

3 Otevřete okno Vlastnosti tiskárny a poté ze seznamu vyberte možnost Místní port.

4 Nastavte parametry portu COM ve Správci zařízení.

Poznámky:

- Sériový tisk snižuje rychlost tisku.
- Zkontrolujte, zda je sériový kabel připojen ke správnému portu tiskárny.

Zabezpečení tiskárny

Vyhledání slotu zabezpečení

Tiskárna je vybavena funkcí bezpečnostního zámku. Připevněte bezpečnostní zámek kompatibilní s většinou přenosných počítačů ve vyznačeném místě, abyste zajistili tiskárnu na místě.

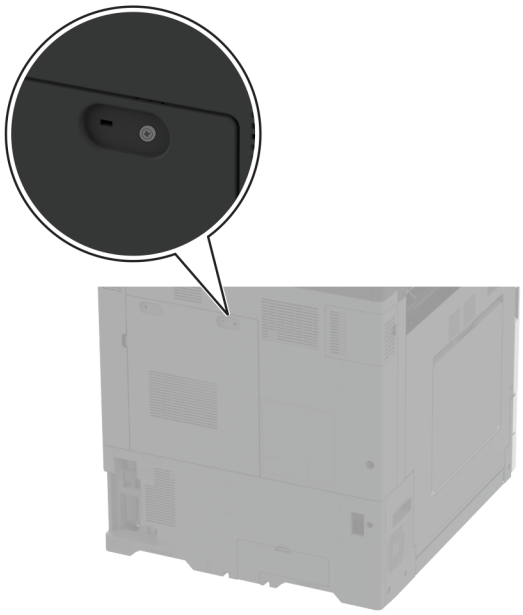

Vymazání paměti tiskárny

Chcete-li vymazat nestálou paměť nebo data z vyrovnávací paměti tiskárny, vypněte tiskárnu.

Chcete-li vymazat trvalou paměť, nastavení zařízení a sítě, nastavení zabezpečení a integrovaná řešení, postupujte následovně:

1. Na domovské obrazovce stiskněte možnost **Nastavení** > **Zařízení** > **Údržba** > **Vymazání při vyřazení z provozu**.
2. Stiskněte políčko **Ošetřit všechny informace v trvalé paměti** a poté stiskněte možnost **VYMAZAT**.
3. Stiskněte možnost **Spustit průvodce poč. nastav.** nebo **Nechat tiskárnu offline** a poté stiskněte tlačítko **Další**.
4. Zahájení provozu.

Poznámka: Tento proces také zničí šifrovací klíč, který se používá k ochraně uživatelských dat. Zničení šifrovacího klíče způsobí, že data nelze obnovit.

Mazání paměťové jednotky tiskárny

1 Na domovské obrazovce stiskněte možnost **Nastavení** > **Zařízení** > **Údržba** > **Vymazání při vyřazení z provozu**.

2 V závislosti na úložné jednotce nainstalované v tiskárně proveďte jeden z následujících úkonů:
   - V případě pevného disku stiskněte zaškrtávací políčko **Pročistit všechny informace na pevném disku**, stiskněte možnost **VYMAZAT** a poté vyberte způsob vymazání dat.

     Poznámka: Proces ošetření pevného disku může trvat od několika minut až po více než hodinu a během této doby nebude tiskárna dostupná pro jiné úlohy.
   - Pokud chcete použít inteligentní paměťovou jednotku (ISD), stiskněte možnost **Vymazat inteligentní paměťovou jednotku** a poté stisknutím možnosti **VYMAZAT** vymažte všechna uživatelská data.

3 Zahájení provozu.

Obnovení výchozích továrních nastavení

1 Na domovské obrazovce stiskněte možnost **Nastavení** > **Zařízení** > **Obnovit výchozí nastavení**.

2 Klepněte na možnost **Obnovit nastavení** > vyberte nastavení, které chcete obnovit > **OBNOVIT**.

3 Zahájení provozu.

Prohlášení o nestálosti

Typ paměti	Popis
Energeticky závislá paměť	Tiskárna využívá standardní paměť RAM (Random Access Memory) k dočasnému ukládání uživatelských dat během jednoduchých úloh tisku a kopírování.
Trvalá paměť	Tiskárna může používat dva druhy trvalé paměti: EEPROM a NAND (flash paměť). Oba typy ukládají operační systém, nastavení tiskárny a síťové informace. Ukládají také nastavení skeneru a záložek a integrovaná řešení.
Jednotka pevného disku	V některých tiskárnách může být nainstalován pevný disk. Pevný disk tiskárny je určen pro specifické funkce tiskárny. Na pevném disku může tiskárna uchovávat uživatelská data z komplexních tiskových úloh, formuláře a písma.
Inteligentní paměťová jednotka (ISD)	U některých tiskáren může být nainstalována jednotka ISD. Jednotka ISD využívá trvalou paměť flash k ukládání uživatelských dat ze složitých tiskových úloh, dat formulářů a dat písem.

Obsah všech instalovaných pamětí tiskárny vymažte za následujících okolností:

- Tiskárna je vyřazena z provozu.
- Jednotka ISD nebo pevný disk tiskárny je vyměněn.
- Tiskárna je přemístěna do jiného oddělení nebo na jiné místo.
- Servis tiskárny je prováděn mimo vaši organizaci.
- Tiskárna je kvůli servisu přemístěna z vašich prostor.
- Tiskárna je prodána jiné organizaci.

Poznámka: Chcete-li zlikvidovat paměťovou jednotku, postupujte podle zásad a postupů vaší organizace.

Tisk

Tisk z počítače

Poznámka: U štítků, tvrdého papíru a obálek nastavte před vytisknutím dokumentu formát a typ papíru.

1. V dokumentu, který se chystáte vytisknout, otevřete dialogové okno Tisk.
2. V případě potřeby upravte nastavení.
3. Vytiskněte dokument.

Tisk pomocí mobilního zařízení

Tisk z mobilního zařízení pomocí funkce Lexmark Mobile Print

Lexmark™ Aplikace Mobile Print umožňuje odeslat dokumenty a obrázky přímo na podporovanou tiskárnu Lexmark.

1. Otevřete dokument a poté odešlete nebo sdílejte dokument do aplikace Lexmark Mobile Print.

   Poznámka: Některé aplikace třetích stran nemusí podporovat funkci odesílání či sdílení. Další informace vyhledejte v dokumentaci dodané s aplikací.
2. Výběr tiskárny
3. Vytiskněte dokument.

Tisk z mobilního zařízení pomocí Lexmark Print

Lexmark Print je služba pro mobilní tisk z mobilních zařízení se systémem Android™ verze 6.0 nebo novější. Umožňuje odesílat dokumenty a obrázky na tiskárny připojené k síti a servery pro správu tisku.

Poznámky:

- Nezapomeňte si z obchodu Google Play stáhnout aplikaci Lexmark Print a aktivovat ji v mobilním zařízení.
- Ujistěte se, že jsou tiskárna i mobilní zařízení připojeny ke stejné síti.

1. Z mobilního zařízení vyberte dokument ze správce souborů.
2. Odešlete nebo sdílejte dokument do aplikace Lexmark Print.

   Poznámka: Některé aplikace třetích stran nemusí podporovat funkci odesílání či sdílení. Další informace vyhledejte v dokumentaci dodané s aplikací.
3. Vyberte tiskárnu a poté dle potřeby upravte nastavení.
4. Vytiskněte dokument.

Tisk z mobilního zařízení pomocí Mopria Print Service

Mopria® Print Service je služba pro mobilní tisk z mobilních zařízení se systémem Android verze 5.0 nebo novější. Umožňuje vám odesílat tisk přímo do tiskáren certifikovaných pro technologii Mopria.

Poznámka: Nezapomeňte si z obchodu Google Play stáhnout aplikaci Mopria Print Service a aktivovat ji v mobilním zařízení.

1. Z mobilního zařízení se systémem Android spusťte kompatibilní aplikaci nebo vyberte dokument ze správce souborů.
2. Klepněte na tlačítko ⋮ > **Tisk**.
3. Vyberte tiskárnu a poté dle potřeby upravte nastavení.
4. Klepněte na 🖶.

Tisk z mobilního zařízení pomocí AirPrint

Funkce softwaru AirPrint je služba pro mobilní tisk, která umožňuje odesílat tisk přímo ze zařízení Apple do tiskáren certifikovaných pro technologii AirPrint.

Poznámky:

- Ujistěte se, zda jsou zařízení Apple i tiskárna připojeny ke stejné síti. Pokud má síť více bezdrátových rozbočovačů, ujistěte se, že jsou obě zařízení připojena ke stejné podsíti.
- Tato aplikace je podporována pouze v některých zařízeních Apple.

1. V mobilním zařízení zvolte ve správci souborů dokument nebo spusťte kompatibilní aplikaci.
2. Klepněte na tlačítko ⬆ > **Tisk**.
3. Vyberte tiskárnu a poté dle potřeby upravte nastavení.
4. Vytiskněte dokument.

Tisk z mobilního zařízení pomocí služby Wi-Fi Direct®

Wi-Fi Direct je tisková služba, která umožňuje odesílat tisk do tiskáren podporujících službu Wi-Fi Direct.

Poznámka: Zkontrolujte, že je mobilní zařízení připojeno k bezdrátové síti tiskárny. Další informace najdete v tématu „Připojení mobilního zařízení k tiskárně“ na straně 169.

1. Z mobilního zařízení spusťte kompatibilní aplikaci nebo vyberte dokument ze správce souborů.
2. V závislosti na mobilním zařízení proveďte jeden z následujících postupů:
   - Klepněte na tlačítko ⋮ > **Tisk**.
   - Klepněte na tlačítko ⬆ > **Tisk**.
   - Klepněte na tlačítko ▪▪▪ > **Tisk**.
3. Vyberte tiskárnu a poté dle potřeby upravte nastavení.
4. Vytiskněte dokument.

Tisk brožury

Poznámka: Tisk brožur je podporován na všech formátech papíru, které jsou podporovány oboustranným tiskem.

Uživatelé se systémem Windows

1. Otevřete dokument a klepněte na položky **Soubor** > **Tisk**.
2. Vyberte tiskárnu a potom klikněte na možnost **Vlastnosti**, **Předvolby**, **Možnosti** nebo **Nastavení**.
3. Klepněte na položku **Rozvržení** a v částiRozvržení stránky vyberte možnost **Brožura**.

   Poznámka: V případě potřeby nakonfigurujte nastavení brožury.
4. Klepněte na tlačítko **OK** nebo **Tisk**.

Uživatelé se systémem Macintosh

1. Otevřete dokument a zvolte nabídku **Soubor** > **Tisk**.
2. Vyberte tiskárnu a poté v nabídce Předvolby vyberte možnost **Pokročilé rozvržení** > **Brožura**.
3. Klepněte na položku **Tisk**.

Tisk z jednotky flash

1. Vložte jednotku paměti flash.

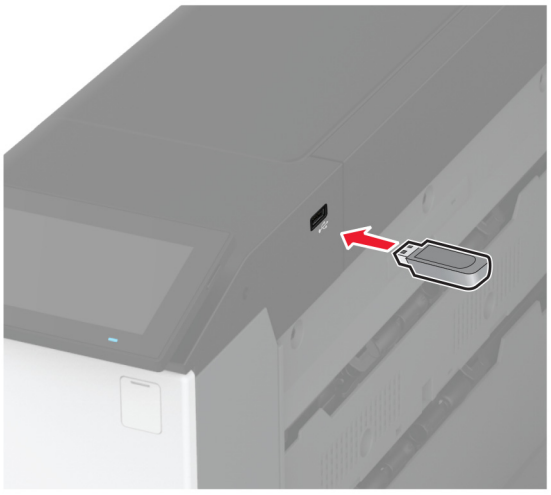

   Poznámky:

   - Vložíte-li jednotku flash, když se zobrazí chybová zpráva, tiskárna jednotku flash ignoruje.
   - Pokud vložíte jednotku paměti flash během zpracování jiných tiskových úloh tiskárnou, zobrazí se na displeji zpráva **Zaneprázdněna**.
2. Na displeji stiskněte dokument, který chcete vytisknout.

   V případě potřeby nakonfigurujte tisková nastavení.

3 Vytiskněte dokument.

Chcete-li vytisknout další dokument, stiskněte možnost **Jednotka USB**.

Varování – nebezpečí poškození: Během aktivního tisku, čtení nebo zápisu na paměťové zařízení se nedotýkejte tiskárny ani jednotky flash ve vyznačené oblasti, aby nedošlo ke ztrátě dat nebo poruše tiskárny.

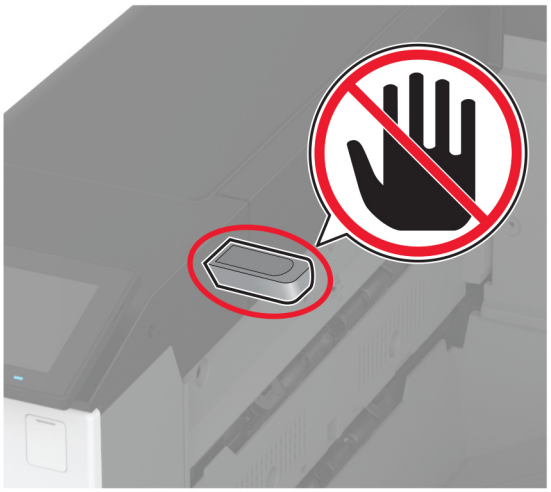

Podporované jednotky flash a typy souborů

Jednotky paměti flash

- Lexar JumpDrive S70 (16 GB a 32 GB)
- SanDisk Cruzer Micro (16 GB a 32 GB)
- PNY Attaché (16 GB a 32 GB)

Poznámky:

- Tiskárna podporuje vysokorychlostní jednotky paměti flash se standardem Full-Speed.
- Jednotky paměti flash musí podporovat systém souborů FAT (File Allocation Tables).

Typy souborů

Dokumenty	Obrázky
• PDF (verze 1.7 nebo starší) • Formáty souborů Microsoft (DOC, DOCX, XLS, XLSX, PPT, PPTX)	• JPEG nebo JPG • TIFF nebo TIF • GIF • BMP • PNG • PCX • DCX

Konfigurace důvěrných úloh

1 Na domovské obrazovce stiskněte možnost **Nastavení** > **Zabezpečení** > **Nastavení důvěrného tisku**.

2 Nakonfigurujte nastavení.

Nastavení	Popis
Max. počet neplatných kódů PIN	Nastaví limit pro zadání neplatného kódu PIN. **Poznámka:** Po dosažení tohoto limitu se odstraní tiskové úlohy s tímto uživatelským jménem.
Doba platnosti důvěrné úlohy	U každé pozdržené úlohy nastaví individuální dobu vypršení platnosti, než se automaticky odstraní z paměti tiskárny, pevného disku nebo inteligentní paměťové jednotky. **Poznámka:** Pozdržená úloha je buď důvěrná, opakovaná, vyhrazenánebo ověřovací.
Doba platnosti opakované úlohy	Nastaví dobu platnosti tiskových úloh, které chcete opakovat.
Doba platnosti ověřené úlohy	Nastaví dobu vypršení platnosti pro tisk kopie úlohy, abyste mohli zkontrolovat její kvalitu před tiskem zbývajících kopií.
Doba platnosti vyhrazené úlohy	Nastaví dobu vypršení pro úlohy, které chcete uložit do tiskárny pro pozdější tisk.
Vyžadovat pozdržení všech úloh	Nastaví tiskárnu pro pozdržení všech tiskových úloh.
Zachovat duplicitní dokumenty	Nastaví tiskárnu, aby uchovávala všechny dokumenty se stejným názvem souboru.

Tisk důvěrných a jiných pozdržených úloh

Uživatelé se systémem Windows

1 Otevřete dokument a klepněte na položky **Soubor** > **Tisk**.

2 Vyberte tiskárnu a potom klikněte na možnost **Vlastnosti**, **Předvolby**, **Možnosti** nebo **Nastavení**.

3 Klepněte na položku **Vytisknout a uložit**.

4 Vyberte možnost **Použít režim Tisk a podržení úlohy** a zadejte uživatelské jméno.

5 Zvolte typ tiskové úlohy (důvěrná, opakovaná, vyhrazená nebo ověřovací).

Vyberete-li možnost **Důvěrné**, zabezpečte tiskovou úlohu osobním identifikačním číslem (PIN).

6 Klepněte na tlačítko **OK** nebo **Tisk**.

7 Na domovské obrazovce uvolněte tiskovou úlohu.

- Pro tisk důvěrných tiskových úloh zvolte **Pozdržené úlohy** > vyberte své uživatelské jméno > **Důvěrné** > zadejte kód PIN > vyberte tiskovou úlohu > nakonfigurujte nastavení > **Tisk**
- Pro tisk jiných úloh zvolte **Pozdržené úlohy** > vyberte své uživatelské jméno > vyberte tiskovou úlohu > nakonfigurujte nastavení > **Tisk**

Uživatelé se systémem Macintosh

Použití funkce AirPrint

1. Otevřete dokument a zvolte nabídku **Soubor** > **Tisk**.
2. Vyberte tiskárnu a poté v rozevírací nabídce Orientace vyberte možnost **Tisk kódu PIN**.
3. Povolte **Tisk pomocí kódu PIN** a poté zadejte čtyřmístný kód PIN.
4. Klepněte na položku **Tisk**.
5. Na domovské obrazovce uvolněte tiskovou úlohu. Zvolte **Pozdržené úlohy** > vyberte své uživatelské jméno > **Důvěrné** > zadejte kód PIN > vyberte tiskovou úlohu > **Tisk**

Pomocí tiskového ovladače

1. Otevřete dokument a zvolte nabídku **Soubor** > **Tisk**.
2. Vyberte tiskárnu a poté v rozevírací nabídce za nabídkou Orientace vyberte možnost **Vytisknout a pozdržet**.
3. Vyberte možnost **Důvěrný tisk** a poté zadejte čtyřmístný kód PIN.
4. Klepněte na položku **Tisk**.
5. Na domovské obrazovce uvolněte tiskovou úlohu. Stiskněte možnost **Pozdržené úlohy** > , vyberte název svého počítače > **Důvěrné** > vyberte tiskovou úlohu > zadejte kód PIN > **Tisk**.

Tisk seznamu ukázek písma

1. Na domovské obrazovce stiskněte možnost **Nastavení** > **Zprávy** > **Tisk** > **Písma tisku**.
2. Klepněte na možnost **Písma PCL** nebo **Písma PS**.

Tisk seznamu adresářů

Na domovské obrazovce stiskněte možnost **Nastavení** > **Zprávy** > **Tisk** > **Tisk adresáře**.

Umístění oddělovacích listů mezi kopie

1. Na domovské obrazovce stiskněte možnost **Nastavení** > **Tisk** > **Rozvržení** > **Oddělovací listy** > **Mezi kopiemi**.
2. Vytiskněte dokument.

Sešívání vytištěných dokumentů

Uživatelé se systémem Windows

1. Otevřete dokument a klepněte na položky **Soubor** > **Tisk**.
2. Vyberte tiskárnu a potom klikněte na možnost **Vlastnosti**, **Předvolby**, **Možnosti** nebo **Nastavení**.

3 Klepněte na položku **Papír/finišer**.
   V případě potřeby nakonfigurujte nastavení papíru.
4 V nabídce Dokončování vyberte nastavení sešívání.
5 Klepněte na tlačítko **OK** nebo **Tisk**.

Uživatelé se systémem Macintosh

1 Otevřete dokument a zvolte nabídku **Soubor** > **Tisk**.
2 Vyberte tiskárnu a poté v rozevírací nabídce Orientace vyberte možnost **Dokončování**.
3 Klepněte na možnost **Sešívání** a vyberte nastavení.
4 Klepněte na položku **Tisk**.

Děrování vytištěných dokumentů

Poznámka: Než začnete, ujistěte se, že jsou nakonfigurována nastavení děrování. Na domovské obrazovce stiskněte možnost **Nastavení** > **Zařízení** > **Údržba** > **Nabídka konfigurace** > **Konfigurace finišeru** > **Konfigurace děrovače** > a vyberte konfiguraci.

Uživatelé se systémem Windows

1 Otevřete dokument a klepněte na položky **Soubor** > **Tisk**.
2 Vyberte tiskárnu a potom klikněte na možnost **Vlastnosti**, **Předvolby**, **Možnosti** nebo **Nastavení**.
3 Klepněte na položku **Papír/finišer**.
   V případě potřeby nakonfigurujte nastavení papíru.
4 V nabídce dokončování vyberte nastavení děrování.
5 Klepněte na tlačítko **OK** nebo **Tisk**.

Uživatelé se systémem Macintosh

1 Otevřete dokument a zvolte nabídku **Soubor** > **Tisk**.
2 Vyberte tiskárnu a poté v rozevírací nabídce Orientace vyberte možnost **Dokončování**.
3 Klepněte na možnost **Děrování** a vyberte nastavení.
4 Klepněte na položku **Tisk**.

Skládání vytištěných dokumentů

Uživatelé se systémem Windows

1 Otevřete dokument a klepněte na položky **Soubor** > **Tisk**.
2 Vyberte tiskárnu a potom klikněte na možnost **Vlastnosti**, **Předvolby**, **Možnosti** nebo **Nastavení**.
3 Klepněte na položku **Papír/finišer**.
   V případě potřeby nakonfigurujte nastavení papíru.

4 V nabídce dokončování vyberte nastavení skládání.

5 Klepněte na tlačítko **OK** nebo **Tisk**.

Uživatelé se systémem Macintosh

1 Otevřete dokument a zvolte nabídku **Soubor** > **Tisk**.

2 Vyberte tiskárnu a poté v rozevírací nabídce Orientace vyberte možnost **Dokončování**.

3 Klepněte na možnost **Skládání** a vyberte nastavení.

4 Klepněte na položku **Tisk**.

Použití ofsetového stohování ve vytištěných listech

Uživatelé se systémem Windows

1 Otevřete dokument a klepněte na položky **Soubor** > **Tisk**.

2 Vyberte tiskárnu a potom klikněte na možnost **Vlastnosti**, **Předvolby**, **Možnosti** nebo **Nastavení**.

3 Klepněte na položku **Papír/finišer**.

V případě potřeby nakonfigurujte nastavení papíru.

4 V nabídce Dokončování vyberte nastavení Ofsetu.

5 Klepněte na tlačítko **OK** nebo **Tisk**.

Uživatelé se systémem Macintosh

1 Otevřete dokument a zvolte nabídku **Soubor** > **Tisk**.

2 Vyberte tiskárnu a poté v rozevírací nabídce Orientace vyberte možnost **Dokončování**.

3 Klepněte na možnost **Ofset** a vyberte typ.

4 Klepněte na položku **Tisk**.

Rušení tiskové úlohy

1 Na domovské obrazovce stiskněte ikonu .

2 Vyberte úlohu, která se má zrušit.

Poznámka: Úlohu můžete také zrušit stisknutím možnosti **Fronta úloh**.

Nastavení sytosti toneru

1 Na domovské obrazovce stiskněte možnost **Nastavení** > **Tisk** > **Kvalita**.

2 V nabídce Sytost toneru upravte nastavení.

Použití nabídek tiskárny

Schéma nabídek

Zařízení	• Předvolby • Režim Eco • Vzdálený ovládací panel • Upozornění • Správa napájení • Shromažďování anonymních dat	• Usnadnění • Obnovit výchozí výrobní nastavení • Údržba • Úprava domovské obrazovky • O této tiskárně
Tisk	• Rozložení • Dokončování • Nastavení • Kvalita • Evidence úloh	• PDF • PostScript • PCL • Obrázek
Papír	• Konfigurace zásobníku	• Konfigurace médií
Jednotka USB	Tisk z jednotky paměti flash	
Síť/Porty	• Přehled sítí • Bezdrátové • Wi-Fi Direct • AirPrint • Správa mobilních služeb • Síť Ethernet • TCP/IP • SNMP	• IPSec • 802.1x • Konfigurace LPD • Nastavení HTTP/FTP • ThinPrint • USB • Zakázat přístup k externím sítím
Zabezpečení	• Metody přihlášení • Naplánovat USB zařízení • Protokol auditu zabezpečení • Omezení přihlášení • Nastavení důvěrného tisku	• Šifrování disku • Vymazat dočasné soubory • Nastavení LDAP řešení • Různé
Cloudové služby	Registrace do cloudových služeb	
Zprávy	• Stránka nastavení nabídek • Zařízení	• Tisk • Síť
Řešení problémů	Vytisknout zkušební stránku	

Zařízení

Předvolby

Položka nabídky	Popis
Jazyk výpisů [Seznam jazyků]	Nastaví jazyk zobrazovaného textu na displeji.
Země/oblast [Seznam zemí nebo regionů]	Určete zemi nebo region, kde je tiskárna nakonfigurována k používání.
Spustit prvotní nastavení Vypnuto* Zapnuto	Spustí průvodce instalací.
Klávesnice Typ klávesnice [Seznam jazyků]	Vyberte jazyk jako typ klávesnice. **Poznámka:** Je možné, že se nezobrazí všechny hodnoty pro typ klávesnice nebo tyto hodnoty mohou vyžadovat speciální hardware.
Zobrazené informace Zobrazit text 1 (IP adresa*) Zobrazit text 2 (datum/čas*) Vlastní text 1 Vlastní text 2	Určete, jaké informace se zobrazí na domovské obrazovce.
Datum a čas Konfigurovat Aktuální datum a čas Ručně nastavit datum a čas Formát data (MM-DD-RRRR*) Formát času (12hodinový dop./odp.*) Časové pásmo Rozdíl UTC (GMT) Počátek DST Konec DST Posunutí letního času Časový protokol sítě Povolit NTP (Zapnuto*) Server NTP Povolit ověření (Žádné *) ID klíče Heslo	Konfigurovat datum a čas tiskárny a protokol NTP. **Poznámky:** • Položky Rozdíl UTC (GMT), Počátek DST, Konec DST a Posunutí letního času se zobrazí pouze v případě, že je Časové pásmo nastaveno na možnost (UTC+uživatelský) Vlastní. • Položky ID klíče a Heslo se zobrazují pouze v případě, že je položka Povolit ověření nastavena na hodnotu Klíč MD5.
Formáty papíru USA* Metrický	Určuje měrné jednotky pro formáty papíru. **Poznámka:** Země nebo oblast vybraná během počátečního nastavení určuje počáteční nastavení formátu papíru.
Jas obrazovky 20-100% (100*)	Upraví jas displeje.
Poznámka: Hvězdička (*) vedle hodnoty označuje výchozí nastavení z výroby.	

Položka nabídky	Popis
Přístup k jednotce flash Vypnuto Zapnuto*	Povolí přístup k jednotce flash.
Zvuky zařízení Ztlumit všechny zvuky (Vypnuto*) Odezva tlačítek (zapnuto*) Hlasitost (5*) Pípnutí – papír v ADF založen (Zapnuto*) Nastavení alarmu (Jednou*) Alarm kazety (jednou*) Režim reproduktoru (Zapnuto do připojení*) Hlasitost vyzvánění (Zapnuto*)	Konfiguruje nastavení zvuku tiskárny.
Časový limit obrazovky 5–300 (60*)	Nastavit dobu prodlevy v sekundách předtím, než displej zobrazí domovskou obrazovku, nebo než tiskárna automaticky odhlásí uživatelský účet.
Poznámka: Hvězdička (*) vedle hodnoty označuje výchozí nastavení z výroby.	

Úsporný režim

Položka nabídky	Popis
Tisk Počet stran (jednostranný tisk*) Počet stránek na stranu (vypnuto*) Sytost toneru (4*) Úspora barev (vypnuto*)	Nakonfigurujte nastavení tisku.
Poznámka: Hvězdička (*) vedle hodnoty označuje výchozí nastavení z výroby.	

Vzdálený ovládací panel

Položka nabídky	Popis
Externí připojení VNC Nepovolit* Povolit	Připojte externí klientský program VNC (Virtual Network Computing) k dálkovému ovládacímu panelu.
Typ ověření Žádná* Standardní ověření	Nastaví typ ověření při přístupu ke klientskému serveru VNC.
Heslo VNC	Určí heslo pro připojení ke klientskému serveru VNC. **Poznámka:** Tato položka nabídky se zobrazuje pouze v případě, že je možnost Typ ověření nastavena na hodnotu Standardní ověření.
Poznámka: Hvězdička (*) vedle hodnoty označuje výchozí nastavení z výroby.	

Upozornění

Položka nabídky	Popis
Řízení alarmů Vypnuto Jednou* Nepřetržitě	Nastavuje počet zaznění alarmu tehdy, když bude tiskárna vyžadovat zásah uživatele.
Spotřební materiál Zobrazit odhady spotřebního materiálu Zobrazit odhady* Nezobrazovat odhady	Zobrazuje odhadovaný stav spotřebního materiálu.
Nastavení výstrah e-mailem Nastavení e-mailu Primární brána SMTP Port primární brány SMTP (25*) Sekundární brána SMTP Port sekundární brány SMTP (25*) Limit čekání pro SMTP (30 sekund*) Zpáteční adresa Vždy používat výchozí adresu pro odpověď SMTP (Vypnuto*) Použít SSL/TLS (Zakázáno*) Vyžadovat důvěryhodný certifikát (Zapnuto*) Ověření serveru SMTP (Žádné ověření není nutné*) E-mail započatý zařízením (Žádný*) E-mail započatý uživatelem (Žádný*) Použít ověřovací údaje zařízení Active Directory (Vypnuto*) UserID zařízení Heslo zařízení SFÉRA Kerberos 5 Doména NTLM Zakázat chybu „Není nastaven server SMTP“ (Zapnuto*)	Nakonfigurujte nastavení e-mailu tiskárny.
Prevence chyb Pomocník při uvíznutí Vypnuto Zapnuto*	Nastaví tiskárnu na automatickou kontrolu zaseknutého papíru.
Prevence chyb Automatické pokračování Vypnuto Zapnuto* (5 sekund)	Nechá tiskárnu po odstranění zaseknuté stránky automaticky pokračovat ve zpracování nebo tisku úlohy tím.
Prevence chyb Automatické restartování Automatické restartování (Restartovat vždy*)	Nastaví restartování tiskárny při zjištění chyby.
Prevence chyb Automatické restartování Maximální počet automatických restartování (20*)	Nastaví počet automatických restartování, která může tiskárna provést.
Poznámka: Hvězdička (*) vedle hodnoty označuje výchozí nastavení z výroby.	

Položka nabídky	Popis
Prevence chyb Automatické restartování Okno automatického restartování (720*)	Nastavit počet sekund předtím, než tiskárna provede automatický restart.
Prevence chyb Automatické restartování Počitadlo automatického restartování	Zobrazit informace čítače restartů, které jsou pouze pro čtení.
Prevence chyb Automatické restartování Reset počitadla aut. restartu	Vynuluje počítadlo pro automatický restart.
Prevence chyb Zobrazit chybu krátkého papíru Zapnuto Automaticky vymazat*	Nastavuje tiskárnu pro zobrazení zprávy v případě výskytu chyby „krátký papír“. **Poznámka:** Chyba „krátký papír“ se vztahuje k formátu vloženého papíru.
Prevence chyb Ochrana stránky Vypnuto* Zapnuto	Nastavit tiskárnu tak, aby před vytištěním úlohy zpracovala celou stránku do paměti.
Obnova obsahu po uvíznutí Napravit uvíznutí Vypnuto Zapnuto Auto*	Nastaví tiskárnu tak, aby znovu vytiskla uvíznuté stránky.
Poznámka: Hvězdička (*) vedle hodnoty označuje výchozí nastavení z výroby.	

Správa napájení

Položka nabídky	Popis
Profil režimu spánku Tisknout z režimu spánku Po tisku nepřecházet do režimu spánku Po tisku přejít do režimu spánku*	Nastaví tiskárnu tak, aby zůstala aktivní, nebo se po tisku vrátila do režimu spánku.
Profil režimu spánku Dotykem probudit z hlubokého spánku Vypnuto* Zapnuto`	Stisknutím displeje tiskárny probuďte tiskárnu z režimu hlubokého spánku.
Limity Režim spánku 1–114 minut (15*)	Nastaví dobu nečinnosti, po které tiskárna přejde do režimu spánku.
Poznámka: Hvězdička (*) vedle hodnoty označuje výchozí nastavení z výroby.	

Položka nabídky	Popis
Limity Doba hibernace Vypnuto 1 hodina 2 hodin 3 hodin 6 hodin 1 den 2 dny 3 dny* 1 týden 2 týdny 1 měsíc	Nastaví dobu, po které se tiskárna vypne.
Limity Doba hibernace pro připojení Hibernace Neuvádět do rež. hibernace*	Nastaví Časový limit hibernace, aby bylo možné vypnout tiskárnu v době, kdy je aktivní připojení k síti Ethernet.
Naplánovat úsporné režimy Plány Přidat nový plán	Naplánovat, kdy má tiskárna přejít do režimu spánku nebo hibernace.
Poznámka: Hvězdička (*) vedle hodnoty označuje výchozí nastavení z výroby.	

Shrom. anonymních dat

Položka nabídky	Popis
Shrom. anonymních dat Info. o využití a výkonu zař. Žádná*	Odeslat společnosti Lexmark informace o využití a výkonu tiskárny. **Poznámka:** Čas odesílání anonymních dat se zobrazí pouze v případě, že nastavíte položku Shromažďování anonymních dat na hodnotu Využití a výkon zařízení.
Čas odeslání anonymních dat Čas začátku Čas ukončení	
Poznámka: Hvězdička (*) vedle hodnoty označuje výchozí nastavení z výroby.	

Usnadnění

Položka nabídky	Popis
Interval při duplicitním stisku kláves 0–5 (0*)	Nastaví časový interval v sekundách, při kterém tiskárna ignoruje duplicitní stisk kláves na připojené klávesnici
Původní zpoždění pro opakovací efekt kláves 0,25–5 (1*)	Nastaví počáteční délku zdržení v sekundách před zahájením opakování opakovací klávesy. **Poznámka:** Tato položka nabídky se zobrazí pouze v případě, že je k tiskárně připojena klávesnice.
Poznámka: Hvězdička (*) vedle hodnoty označuje výchozí nastavení z výroby.	

Položka nabídky	Popis
Rychlost opakovacího efektu kláves 0,5–30 (30*)	Nastaví počet opakovaných stisknutí klávesy za sekundu. **Poznámka:** Tato položka nabídky se zobrazí pouze v případě, že je k tiskárně připojena klávesnice.
Prodloužit čas. limit obrazovky Vypnuto* Zapnuto	Nechá uživatele ve stejné obrazovce a místo návratu na domovskou obrazovku obnoví po vypršení časový limit obrazovky.
Hlasitost sluchátek 1–10 (5*)	Nastaví hlasitost sluchátek. **Poznámka:** Tato položka nabídky se zobrazí pouze v případě, že jsou k tiskárně připojena sluchátka.
Povolit hlasové pokyny, jsou-li připojena sluchátka Vypnuto* Zapnuto	Povolit hlasové pokyny, jsou-li k tiskárně připojena sluchátka.
Mluvená hesla/kódy PIN Vypnuto* Zapnuto	Nastaví hlasité přečtení hesel nebo osobních identifikačních čísel tiskárnou. **Poznámka:** Tato položka nabídky se zobrazí pouze v případě, že jsou k tiskárně připojena sluchátka nebo reproduktory.
Rychlost mluvení Velmi pomalé Pomalu Normální* Rychle Rychlejší Velmi rychlé Extrémně rychlé Ultra rychlé Nejrychlejší	Nastaví rychlost mluvení funkce Hlasové pokyny **Poznámka:** Tato položka nabídky se zobrazí pouze v případě, že jsou k tiskárně připojena sluchátka nebo reproduktory.
Poznámka: Hvězdička (*) vedle hodnoty označuje výchozí nastavení z výroby.	

Obnovit výchozí výrobní nastavení

Položka nabídky	Popis
Obnovit nastavení Obnovit všechna nastavení Obnovit nastavení tiskárny Obnovit nastavení sítě Obnovit nastav. aplikací	Obnovení výchozí tovární nastavení tiskárny.

Údržba

Nabídka konfigurace

Položka nabídky	Popis
Konfigurace USB USB PnP 1* 2	Změna režimu ovladače USB tiskárny k vylepšení jeho kompatibility s osobním počítačem.
Konfigurace USB Rychlost USB Plná Auto*	Nastavit port USB na chod při plné rychlosti a deaktivovat jeho vysokorychlostní schopnosti.
Konfigurace zásobníku Detekce formátu Zásobník [x] detekce Vypnuto Zapnuto* Detekce Oficio/Folio Folio Oficio (Mexico) Detekce Statement/A5 Detekovat Statement* Detekovat A5 Detekce Executive/B5 Detekovat Exec* Detekovat B5	Nastavení zásobníku na automatické rozpoznání velikosti vloženého papíru.
Konfigurace zásobníku Spojování zásobníků Automaticky* Vypnuto	Nastaví tiskárnu tak, aby propojila zásobníky, které mají stejná nastavení typu a formátu papíru.
Konfigurace zásobníku Zobrazit zprávu vložení zásobníku Vypnuto Pouze pro neznámé velikosti* Vždy	Zobrazí zprávu, která uživateli umožňuje změnit nastavení formátu a typu papíru po vložení zásobníku.
Konfigurace zásobníku Papír – výzvy Auto* Univerzální podavač Ruční výběr	Nastaví zdroj papíru, který uživatel vloží, jakmile se zobrazí výzva k vložení papíru. **Poznámka:** Pro Univerzální podavač, který se zobrazí, nastaví v nabídce Papír položku Konfigurace univerzálního podavače na hodnotu Kazeta.
Poznámka: Hvězdička (*) vedle hodnoty označuje výchozí nastavení z výroby.	

Položka nabídky	Popis
Konfigurace zásobníku Obálky – výzvy Auto* Univerzální podavač Ručně obálky	Nastaví zdroj papíru, který uživatel vloží, jakmile se zobrazí výzva k vložení obálky. **Poznámka:** Pro Univerzální podavač, který se zobrazí, nastaví v nabídce Papír položku Konfigurace univerzálního podavače na hodnotu Kazeta.
Konfigurace zásobníku Akce na výzvy Vyzvat uživatele* Pokraeovat Použít aktuální	Nastaví tiskárnu tak, aby vyřešila výzvy související se změnami papíru nebo obálek.
Konfigurace zásobníku Nastavení zásobníku obálek Vypnuto* Zapnuto	Umožňuje, aby byl pro tiskové úlohy k dispozici zásobník obálek.
Konfigurace zásobníku Více univerzálních formátů Vypnuto* Zapnuto	Umožňuje podporu více univerzálních formátů papíru v zásobnících.
Zprávy Stránka nastavení nabídek Protokol událostí Souhrn protokolu událostí	Hlášení tiskárny týkající se nastavení tiskárny, stavu a protokolů událostí.
Počitadla a využ. spotř. mat. Vymazat historii použití spotřebního materiálu	Resetuje historii využití spotřebního materiálu na výchozí tovární úroveň.
Počitadla a využ. spotř. mat. Úpravy velkých médií Vypnuto* Zapnuto	Umožňuje úpravy při tisku na velká nebo silná média.
Počitadla a využ. spotř. mat. Rozsahy vrstveného pokrytí	Nastavte rozsah barevného pokrytí pro každý rozsah tisku.
Emulace tiskárny Emulace PPDS Vypnuto* Zapnuto	Nastavit tiskárnu tak, aby rozpoznávala a používala datový proud PPDS.
Emulace tiskárny Emulace PS Vypnuto Zapnuto*	Nastavit tiskárnu tak, aby rozpoznávala a používala datový proud PS.
Emulace tiskárny Povolit Prescribe Vypnuto* Zapnuto	Povolí emulaci Prescribe.
Poznámka: Hvězdička (*) vedle hodnoty označuje výchozí nastavení z výroby.	

Položka nabídky	Popis
Emulace tiskárny Zabezpečení emulátoru Časový limit stránky (60 minut*) Po úloze resetovat emulátor (Vypnuto*) Zakázat přístup ke zprávě tiskárny (Zapnuto*)	Nakonfiguruje nastavení zabezpečení tiskárny v režimu emulace.
Konfigurace tisku Režim Pouze černá Vypnuto* Zapnuto	Nastaví tiskárnu tak, aby barevný obsah tiskla vždy ve stupních šedi.
Konfigurace tisku Zachycování barev Vypnuto 1 2* 3 4 5	Vylepší tiskový výstup za účelem kompenzace nesprávné registrace v tiskárně.
Konfigurace tisku Zaostření písma 0–150 (24*)	Nastavit hodnotu bodové velikosti textu, pod kterou budou při tisku dat písem používány vysokofrekvenční obrazovky. Jestliže například bude tato hodnota rovna 24, pak všechna písma o velikostech 24 bodů a méně budou využívat vysokofrekvenční obrazovky.
Činnosti zařízení Tichý režim Vypnuto* Zapnuto	Nastaví hladinu šumu, který tiskárna vytváří. **Poznámka:** Povolením tohoto nastavení se sníží celkový výkon tiskárny.
Činnosti zařízení Nabídky Panel Vypnuto Zapnuto*	Povolte přístup k nabídce Skenování z ovládacího panelu:
Činnosti zařízení nouzový režim Vypnuto* Zapnuto	Nastaví tiskárnu tak, aby pracovala ve zvláštním režimu, v němž se snaží stále nabízet co nejvíce funkcí, přestože jsou známy nějaké problémy. Je-li toto například nastaveno na Zapnuto a duplexní motor je nefunkční, pak tiskárna provádí jednostranný tisk dokumentů, i když je úlohou oboustranný tisk.
Činnosti zařízení Vymazat vlastní stav	Vymazat uživatelem definované řetězce pro Implicitní nebo Alternativní uživatelsky přizpůsobené zprávy.
Činnosti zařízení Vymazat všechny vzdáleně nainstalované zprávy	Vymaže zprávy, které byly nainstalovány dálkově.
Činnosti zařízení Automaticky zobrazit chybová hlášení Vypnuto Zapnuto*	Zobrazí na displeji stávající chybová hlášení poté, co tiskárna setrvá v neaktivním stavu na domovské obrazovce po určitou dobu.
Poznámka: Hvězdička (*) vedle hodnoty označuje výchozí nastavení z výroby.	

Položka nabídky	Popis
Konfigurace aplikace Aplikace LES Vypnuto Zapnuto*	Povolí používání aplikací Lexmark Embedded Solutions (LES).
Konfigurace finišeru Nastavení výst. zásobníku 2 Vypnuto* Zapnuto	Povolte použití druhé výstupní přihrádky.
Poznámka: Hvězdička (*) vedle hodnoty označuje výchozí nastavení z výroby.	

Vymazání při vyřazení z provozu

Položka nabídky	Popis
Vymazání při vyřazení z provozu Poslední ošetření paměti Posl. ošetření pevného disku Jednotka ISD naposledy vymazána	Zobrazí informace pouze ke čtení o tom, kdy byla paměť tiskárny nebo paměťová jednotka naposledy vymazána. **Poznámka:** Možnosti Posl. ošetření pevného disku a Jednotka ISD naposledy vymazána se zobrazí pouze v případě, že je nainstalována paměťová jednotka.
Vymazání při vyřazení z provozu Ošetřit všechny informace v trvalé paměti Vymazat všechna nastavení tiskárny a sítě Vymazat všechny aplikace i s nastav. Vymazat všechny zástupce a nastavení zástupců? Ošetřit všechny informace na pevném disku Vymazat staž. soubory (tzn. všechna makra, písma, PFO atd.) Vymaz. úlohy z vyrov. paměti Vymaz. pozdrž. úlohy Vymazat inteligentní paměťovou jednotku	Vymaže všechny informace v permanentní paměti a informace na paměťové jednotce. **Poznámka:** Možnosti Ošetřit všechny informace na pevném disku a Vymazat inteligentní paměťovou jednotku se zobrazí pouze v případě, že je nainstalována paměťová jednotka.

Úprava domovské obrazovky

Poznámka: Tato nabídka je dostupná pouze v prostředí Embedded Web Server.

Nabídka	Popis
Stav/spotřební materiál Fronta úloh Nastavení Změnit jazyk Adresář Záložky Pozdržené úlohy Jednotka USB Profily aplikací Zamknout zařízení	Určuje, jaké ikony se zobrazují na domovské obrazovce.

O této tiskárně

Položka nabídky	Popis
Položka	Zadání totožnosti tiskárny. Maximální délka je 32 znaků.
Umístění tiskárny	Slouží k zadání umístění tiskárny. Maximální délka je 63 znaků.
Obraťte se na	Zadání kontaktních údajů pro tiskárnu. Maximální délka je 63 znaků.
Verze firmwaru	Zobrazí verzi firmwaru nainstalovanou v tiskárně.
Stroj	Zobrazí výrobní číslo tiskárny.
Sériové číslo	Zobrazit výrobní číslo tiskárny.
Exportovat konfigurační soubor na jednotku USB	Exportuje konfigurační soubor na jednotku paměti flash.
Exportovat komprim. prot. na USB	Exportuje komprimovaný soubor protokolu na jednotku paměti flash.
Posílat protokoly	Odesílá údaje o využití tiskárny společnosti Lexmark.

Tisk

Rozložení

Položka nabídky	Popis
Strany Jednostranný tisk* Oboustranný tisk	Určuje, zda tisknout na jednu stranu nebo na obě strany papíru.
Styl otočení Dlouhý okraj* Krátký okraj	Určuje, která strana papíru je při dvoustranném tisku svázána.
Prázdné stránky Tisk Netisknout*	Vytiskne prázdné stránky, které jsou zařazeny do tiskové úlohy.
Skládat kopie Vyp. (1,1,1,2,2,2) Zap. (1,2,1,2,1,2)*	Skládá stránky tiskové úlohy v pořadí, především při tisku více kopií.
Oddělovací listy Žádná* Mezi kopiemi Mezi úlohy Mezi listy	Při tisku vkládá prázdné oddělovací listy.
Zdroj oddělovacích listů Zásobník [x] (1*) Univerzální podavač	Zadejte zdroj papíru pro oddělovací list.
Poznámka: Hvězdička (*) vedle hodnoty označuje výchozí nastavení z výroby.	

Položka nabídky	Popis
Více stránek na list Vypnuto* 2 stránky na stranu 3 stránky na stranu 4 stránky na stranu 6 stránek na stranu 9 stránek na stranu 12 stránek na stranu 16 stránek na stranu	Na jednu stranu listu papíru se vytisknou obrazy více stránek.
Více str. na stranu – řazení Horizontální* Opačné horizontální Vertikálně Opačné vertikální	Určuje polohu obrázků na více stránek při použití nastavení Více stránek na stranu.
Více str. na stranu – orientace Auto* Na šířku Na výšku	Určuje orientaci obrázků na více stránek při použití nastavení Více stránek na stranu.
Více str. na str. – okraj Žádná* Plné	Při použití nastavení Více stránek na stranu vytiskne rámeček okolo každého obrázku na stránce.
Počet kopií 1–9999 (1*)	Určuje počet kopií pro každou tiskovou úlohu.
Oblast tisku Normální* Přizpůsobit na stránku Celá stránka	Nastaví tisknutelnou oblast listu papíru.
Poznámka: Hvězdička (*) vedle hodnoty označuje výchozí nastavení z výroby.	

Dokončování

Položka nabídky	Popis
Sešít výtisk Vypnuto* 1 svorka, levý horní roh 2 svorky, nalevo 1 svorka, pravý horní roh 2 svorky, nahoře 1 svorka, levý dolní roh 2 svorky, dole 1 svorka, pravý dolní roh 2 svorky, napravo	Určuje polohu svorky pro všechny tiskové úlohy. **Poznámka:** Tato položka nabídky se zobrazí jen v případě, že je instalován sešívací finišer.
Poznámka: Hvězdička (*) vedle hodnoty označuje výchozí nastavení z výroby.	

Položka nabídky	Popis
Test sešívačky Start	Určuje, zda sešívací finišer funguje správně. **Poznámka:** Tato položka nabídky se zobrazí jen v případě, že je instalován sešívací finišer.
Děrování Vypnuto* Zapnuto	Vytváří otvory podél okraje vytištěného výstupu. **Poznámka:** Tato položka nabídky se zobrazí jen v případě, že je instalován sešívací a děrovací finišer
Režim děrování 2 otvory 3 otvory 4 otvory	Nastaví režim děrování vytištěného výstupu. **Poznámky:** • Výchozí tovární nastavení pro USA jsou 3 otvory. výchozí tovární nastavení. Mezinárodní výchozí tovární nastavení jsou 4 otvory. • Tato položka nabídky se zobrazí jen v případě, že je instalován sešívací a děrovací finišer
Posunout listy Žádná* Mezi kopiemi Mezi úlohy	Posune výstup jednotlivých tiskových úloh nebo jednotlivých kopií tiskové úlohy. **Poznámky:** • Možnost Mezi kopiemi zajistí posunutí každé kopie tiskové úlohy, pokud je položka Skládání nastavena na hodnotu Zapnuto [1,2,1,2,1,2]. Je-li funkce Skládání nastavena na hodnotu Vypnuto [1,1,1,2,2,2], vytisknou se pohromadě jednotlivé stránky, například všechny stránky označené jako 1 a všechny stránky označené jako 2. • Při nastavení hodnoty Mezi úlohy se posune celá tisková úloha stejně bez ohledu na počet vytištěných kopií.
Poznámka: Hvězdička (*) vedle hodnoty označuje výchozí nastavení z výroby.	

Nastavení

Položka nabídky	Popis
Jazyk tiskárny Emulace PCL Emulace PS*	Nastaví jazyk tiskárny. **Poznámka:** Nastavení výchozího jazyka tiskárny nebrání odesílání tiskové úlohy softwarovým programům, které používají jiný jazyk tiskárny.
Čekání úloh Vypnuto* Zapnuto	Uchová tiskové úlohy vyžadující spotřební materiál, aby se mohly vytisknout úlohy nevyžadující spotřební materiál. **Poznámka:** Tato položka nabídky se zobrazí pouze v případě, že je nainstalován pevný disk tiskárny.
Limit čekání na pozdrženou úlohu 0–255 (30*)	Nastaví dobu (v sekundách), po kterou tiskárna čeká na zásah uživatele předtím, než pozdrží úlohy vyžadující nedostupné zdroje. **Poznámka:** Tato položka nabídky se zobrazí pouze v případě, že je nainstalován pevný disk.
Použ. tiskárny Max. rychlost Max. výtěžnost*	Určete, jakým způsobem vývojové jednotky pracují během tisku. **Poznámky:** • Když je nastavena Max. výtěžnost, vývojové jednotky se při tisku skupin pouze černobílých stránek zpomalí nebo zastaví. • Když je nastavena Max. rychlost, vývojové jednotky během tisku vždy pracují, ať jsou tištěny barevné nebo černobílé stránky.
Poznámka: Hvězdička (*) vedle hodnoty označuje výchozí nastavení z výroby.	

Položka nabídky	Popis
Stahovat do RAM* Disk	Zadejte, kam se mají ukládat všechny trvalé zdroje, které byly do tiskárny staženy. **Poznámka:** Tato položka nabídky se zobrazí pouze v případě, že je nainstalován pevný disk tiskárny.
Šetření zdroji Vypnuto* Zapnuto	Zadejte, co má tiskárna dělat se staženými zdroji, když obdrží úlohu vyžadující více paměti, než kolik je k dispozici. **Poznámky:** • Když je nastavena hodnota Vypnuto, tiskárna uchová stažené zdroje, pouze pokud není vyžadována paměť. Zdroje přiřazené k neaktivnímu jazyku tiskárny se vymažou. • Když je nastavena hodnota Zapnuto, tiskárna uchová všechny trvalé stažené zdroje ve všech jazycích. V případě nutnosti tiskárna místo odstranění trvalých zdrojů zobrazuje zprávy o nedostatku paměti.
Pořadí tisku Vytisknout vše Abecedně* Od nejnovějších Od nejstarších	Upřesní pořadí tisku, rozhodnete-li se vytisknout všechny pozdržené a důvěrné úlohy.
Poznámka: Hvězdička (*) vedle hodnoty označuje výchozí nastavení z výroby.	

Kvalita

Položka nabídky	Popis
Režim tisku Černobíle Barevně*	Nastavuje, jak tiskárna generuje barevné obsah.
Rozlišení tisku 2400 Image Q* 1200 dpi	Nastaví rozlišení pro tištěný výstup
Tmavost toneru 1 až 5 (4*)	Určuje, zda mají textové obrázky malou nebo velkou sytost.
Polotón Normální* Detail	Zdokonalí tiskový výstup, aby měl hladší linie a ostřejší okraje.
Šetřič barev Vypnuto* Zapnuto	Sníží množství toneru používaného pro tisk grafiky a obrázků. **Poznámka:** Když nastavíte hodnotu Zapnuto, toto nastavení potlačí hodnotu nastavení Sytost toneru.
Jas RGB -6 až 6 (0*)	Upraví jas všech objektů v odstínech šedi a RGB na stránce. **Poznámka:** Toto nastavení nemá vliv na soubory, kde se používají specifikace barev CMYK.
Kontrast RGB -6 až 6 (0*)	Upraví kontrast všech objektů v odstínech šedi a RGB na stránce. **Poznámka:** Toto nastavení nemá vliv na soubory, kde se používají specifikace barev CMYK.
Sytost RGB 0 až 5 (0*)	Zachová hodnoty černé a bílé a současně upraví hodnoty barev každého objektu na stránce. **Poznámka:** Toto nastavení nemá vliv na soubory, kde se používají specifikace barev CMYK.
Poznámka: Hvězdička (*) vedle hodnoty označuje výchozí nastavení z výroby.	

Rozšířené zobrazování

Položka nabídky	Popis
Vyvážení barev Azurová (0*) Purpurová (0*) Žlutá (0*) Černá (0*)	Upraví množství toneru použitého pro každou barvu.
Vyvážení barev Obnovit výchozí nastavení	Obnoví všechna nastavení barev na výchozí hodnoty.
Korekce barev Vypnuto Auto* Ručně	Upraví nastavení barev používané pro tisk dokumentů. **Poznámky:** • Možnost Vypnuto nastaví tiskárnu tak, aby přijímala korekci barev ze softwaru. • Možnost Auto nastaví tiskárnu tak, aby používala různé profily barev pro jednotlivé objekty na stránce. • Možnost Ruční umožňuje přizpůsobit konverze barev RGB nebo CMYK používané pro jednotlivé objekty na tištěné stránce.
Ukázka barev Tisk barevných vzorků	Vytiskne ukázky barev pro každou z tabulek pro konverzi barev RGB a CMYK použitou v tiskárně.
Úprava barev	Kalibruje tiskárnu k úpravě barevných odchylek v tiskovém výstupu.
Náhrada přímých barev Nast. vlastní CMYK	Umožňuje přiřadit hodnoty CMYK dvaceti příslušným přímým barvám.
Poznámka: Hvězdička (*) vedle hodnoty označuje výchozí nastavení z výroby.	

Evidence úloh

Položka nabídky	Popis
Evidence úloh Vypnuto* Zapnuto	Nastaví tiskárnu tak, aby vytvořila protokol přijatých tiskových úloh. **Poznámka:** Tato položka nabídky se zobrazí pouze v případě, že je nainstalován pevný disk, paměť flash nebo inteligentní paměťová jednotka (ISD).
Četnost evidence úloh Každý den Každý týden Každý měsíc*	Určuje, jak často tiskárna vytváří soubor protokolu.
Akce protokolu na konci četnosti Žádná* Odeslat e-mailem aktuální protokol Odeslat e-mailem aktuální protokol a odstranit jej Vystavit aktuální protokol Vystavit a odstranit aktuální protokol	Určuje, jak tiskárna reaguje při vypršení prahu četnosti. **Poznámka:** Hodnota definovaná v položce Četnost protokolování evidence určuje, kdy bude tato akce spuštěna.
Poznámka: Hvězdička (*) vedle hodnoty označuje výchozí nastavení z výroby.	

Položka nabídky	Popis
Akce protokolu při téměř plném disku Žádná* Odeslat e-mailem aktuální protokol Odeslat e-mailem aktuální protokol a odstranit jej Odeslat e-mailem nejstarší protokol a odstranit jej Vystavit aktuální protokol Vystavit a odstranit aktuální protokol Vystavit a odstranit nejstarší protokol Odstranit aktuální protokol Odstranit nejstarší protokol Odstranit všechny protokoly kromě aktuálního Odstranit všechny protokoly	Určuje, jak tiskárna reaguje na téměř plný pevný disk nebo jednotku ISD.
Akce protokolu při plném disku Žádná* Odeslat e-mailem aktuální protokol a odstranit jej Odeslat e-mailem nejstarší protokol a odstranit jej Vystavit a odstranit aktuální protokol Vystavit a odstranit nejstarší protokol Odstranit aktuální protokol Odstranit nejstarší protokol Odstranit všechny protokoly kromě aktuálního Odstranit všechny protokoly	Určuje, jak tiskárna reaguje, když využití pevného disku nebo jednotky ISD dosáhne maximální mezní hodnoty (100 MB).
URL pro vystavení protokolu	Určuje, kam tiskárna vystavuje protokoly evidence úloh.
E-mailová adresa pro zasílání protokolů	Určuje e-mailovou adresu, na kterou bude zařízení zasílat protokoly evidence úloh.
Předpona souboru protokolu	Určuje předponu souborů protokolu. **Poznámka:** Jako výchozí předpona souboru protokolu se používá aktuální název hostitele definovaný v nabídce TCP/IP.
Poznámka: Hvězdička (*) vedle hodnoty označuje výchozí nastavení z výroby.	

PDF

Položka nabídky	Popis
Na celou stránku Vypnuto* Zapnuto	Přizpůsobí obsah stránky formátu vybraného papíru.
Anotace Tisk Netisknout*	Určuje, zda tisknout anotace v souboru PDF.
Vytisknout hlášení o chybě v PDF Vypnuto Zapnuto*	Povoluje tisk chyby PDF.
Poznámka: Hvězdička (*) vedle hodnoty označuje výchozí nastavení z výroby.	

PostScript

Položka nabídky	Popis
Tisk PS chyb Vypnuto* Zapnuto	Vytiskne zkušební stránku popisující chybu jazyku PostScript®. **Poznámka:** Když dojde k chybě, zpracování úlohy se zastaví, tiskárna vytiskne chybovou zprávu a zbytek tiskové úlohy bude vyprázdněn.
Minimální šířka linky 1–30 (2*)	Nastaví minimální šířku záběru. **Poznámka:** Úlohy vytištěné v rozlišení 1200 dpi používají tuto hodnotu přímo.
Režim spuštění se zamknutým PS Vypnuto Zapnuto*	Zakáže soubor SysStart. **Poznámka:** Povolení souboru SysStart vystavuje tiskárnu nebo síť bezpečnostnímu riziku.
Vyhlazení obrazu Vypnuto* Zapnuto	Zvýší kontrast a ostrost pro obrázky s nízkým rozlišením. **Poznámka:** Toto nastavení nijak neovlivní obrázky s rozlišením 300 dpi nebo vyšším.
Priorita fontu Rezidentní* Paměť flash/Disk	Stanovení pořadí hledání písem. **Poznámky:** • Položka Rezidentní nastaví tiskárnu tak, aby při hledání požadovaného písma nejprve prohledala svou paměť, a teprve poté prohledal pevný disk nebo inteligentní paměťová jednotka (ISD) tiskárny. • Položka Paměť flash / Disk nastaví tiskárnu tak, aby při hledání požadovaného písma nejprve prohledala pevný disk nebo jednotku ISD a teprve poté prohledala paměť tiskárny. • Tato položka nabídky se zobrazí pouze v případě, že je nainstalován pevný disk nebo jednotka ISD.
Limit pro čekání Vypnuto Zapnuto* (40 sekund)	Povolí tiskárně, aby před zrušením tiskové úlohy počkala na další data.
Poznámka: Hvězdička (*) vedle hodnoty označuje výchozí nastavení z výroby.	

PCL

Položka nabídky	Popis
Zdroj fontů Rezidentní* Disk Stahování Blesk Karta s písmy Vše	Zvolte zdroj, který obsahuje výchozí nastavení písma. **Poznámky:** • Možnosti Disk a Flash se zobrazí pouze v případě, že je nainstalován nechráněný a bezvadný pevný disk nebo inteligentní paměťová jednotka (ISD) obsahující písma. • Možnost Stáhnout se zobrazí pouze v případě, že stažená písma jsou v paměti tiskárny. • Karta s písmy se zobrazí pouze v případě, že je nainstalována jednotka ISD.
Název písma [Seznam dostupných písem] (Courier*)	Zvolí písmo z určeného zdroje písem.
Poznámka: Hvězdička (*) vedle hodnoty označuje výchozí nastavení z výroby.	

Položka nabídky	Popis
Sada symbolů [Seznam dostupných sad symbolů] (10U PC-8*)	Určení sady symbolů pro jednotlivé názvy písem. **Poznámka:** Sada symbolů je sada písmen a číselných znaků, interpunkčních znamének a speciálních symbolů. Sady symbolů podporují různé jazyky nebo specifické programy, například matematické symboly pro vědecké texty.
Rozteč 0,08–100,00 (10,00*)	Určete rozteč pro pevná písma nebo písma s konstantní roztečí. **Poznámka:** Hodnota Rozteč se odvíjí od počtu znaků s pevnou mezerou na jeden horizontální palec.
Orientace Na výšku* Na šířku Převrátit na výšku Převrátit na šířku	Určení orientace textu a grafiky na stránce.
Řádků na stránku 1–255	Určuje počet řádků na každé stránce vytištěné přes datový tok PCL®. **Poznámky:** • Tato položka nabídky aktivuje vertikální únik, který způsobí, že se vybraný počet požadovaných řádků vytiskne mezi výchozí okraje stránky. • Výchozí tovární nastavení pro USA je 60 v USA je MM-DD-RRRR. Mezinárodní tovární nastavení je 64.
Minimální šířka linky PCL5 1–30 (2*)	Nastaví počáteční minimální šířku záběru.
Minimální šířka linky PCLXL 1–30 (2*)	
Šířka A4 198 mm* 203 mm	Nastaví šířku logické stránky při tisku na papír formátu A4. **Poznámka:** Logická stránka je prostor na stránce, kde jsou data vytištěna.
Vkládat CR za LF Zapnuto Vypnuto*	Nastaví tiskárnu k provedení konce řádku po příkazu posunu na další řádek. **Poznámka:** Znak pro konec řádku je mechanismus, který tiskárně přikazuje přesunout pozici kurzoru na první pozici stejného řádku.
Vkládat LF za CR Zapnuto Vypnuto*	Nastaví tiskárnu k provedení posunu na další řádek za příkazem konce řádku.
Přečíslování zásobníků Přiřadit zásobník [x] Přiřadit ruč. pod. pap. Přiřadit ruč. podavač obálek	Nakonfiguruje tiskárnu pro práci s odlišným ovladačem tisku nebo s vlastní aplikací, které pro žádost o daný zdroj papíru používají jinou sadu označení zdrojů.
Přečíslování zásobníků Zobrazit výchozí nastavení	Zobrazení výchozí hodnoty přiřazené k jednotlivým zdrojům papíru.
Přečíslování zásobníků Obnovit výchozí nastavení	Obnovit výchozí tovární nastavení pro číslování zásobníků.
Časový limit tisku Vypnuto Zapnuto* (90 sekund)	Nastaví konkrétní dobu nečinnosti, po které tiskárna ukončí tiskovou úlohu.
Poznámka: Hvězdička (*) vedle hodnoty označuje výchozí nastavení z výroby.	

Obrázek

Položka nabídky	Popis
Automatické přizpůsobení Zapnuto Vypnuto*	Vybere nejlepší dostupné nastavení formátu a orientace papíru pro daný obrázek. **Poznámka:** Je-li tato položka nabídky nastavena na hodnotu Zapnuto, přepíše nastavení přizpůsobení a orientace pro daný obrázek.
Invertovat Vypnuto* Zapnuto	Invertuje dvoubarevné monochromatické obrázky. **Poznámka:** Tato položka nabídky se nevztahuje na formáty obrazu GIF a JPEG.
Přizpůsobení Ukotvit vlevo nahoře Přizpůsobení výšky/šířky* Ukotvit ve středu Přizpůsobit výšku/šířku Přizpůsobit výšku Přizpůsobit šířku	Upraví obrázek tak, aby vyhovoval tisknutelné oblasti. **Poznámka:** Když je zapnuto Automatické přizpůsobení, je Měřítko automaticky nastaveno na Přizpůsobení výšky/šířky.
Orientace Na výšku* Na šířku Převrátit na výšku Převrátit na šířku	Určení orientace textu a grafiky na stránce.
Poznámka: Hvězdička (*) vedle hodnoty označuje výchozí nastavení z výroby.	

Papír

Konfigurace zásobníku

Položka nabídky	Popis
Výchozí zdroj Zásobník [x] (1*) Univerzální podavač Papír – ručně Obálka – ručně	Nastaví výchozí zdroj papíru pro všechny tiskové úlohy.
Velikost nebo typ papíru Zásobník [x] Univerzální podavač Papír – ručně Obálka – ručně	Určuje formát nebo typ papíru vkládaného do jednotlivých zdrojů papíru.
Poznámka: Hvězdička (*) vedle hodnoty označuje výchozí nastavení z výroby.	

Položka nabídky	Popis
Náhradní formát Vypnuto Statement/A5 Letter/A4 11 x 17/A3 Všechny uvedené*	Nastaví tiskárnu tak, aby nahradila zadaný formát papíru v případě, že v žádném zdroji papíru není vložen požadovaný formát. **Poznámky:** • Je-li položka nastavena na hodnotu Vypnuto, zobrazí se uživateli výzva k vložení požadovaného formátu papíru. • Možnost Všechny uvedené umožňuje všechny dostupné náhrady.
Konfigurace univerzálního podavače Kazeta* Ručně První	Určuje chování univerzálního podavače. **Poznámky:** • Nastavení Kazeta nakonfiguruje univerzální podavač jako automatický zdroj papíru. • Je-li vybrána možnost Ruční, lze univerzální podavač použít pouze pro tiskové úlohy s ručním podáváním. • Nastavení První nakonfiguruje univerzální podavač jako primární zdroj papíru.
Poznámka: Hvězdička (*) vedle hodnoty označuje výchozí nastavení z výroby.	

Konfigurace médií

Univerzální nastavení

Položka nabídky	Popis
Jednotky míry Palce Milimetrů	Určuje měrné jednotky pro papír Universal. **Poznámka:** Výchozí tovární nastavení v USA jsou palce výchozí tovární nastavení. Milimetry jsou mezinárodním výchozím továrním nastavením.
Na výšku – šířka 3,5–52 palců (8,5*) 89–1321 mm (216*)	Nastaví šířku papíru Universal při orientaci na výšku.
Na výšku - výška 3,5–52 palců (14*) 89–1321 mm (356*)	Nastaví výšku papíru Universal při orientaci na výšku.
Směr podávání Kratší strana* Dlouhý okraj	Nastaví tiskárnu tak, aby zaváděla papír ze směru krátkého nebo dlouhého okraje papíru. **Poznámka:** Dlouhý okraj se zobrazuje pouze tehdy, když je delší strana kratší než maximální podporovaná šířka.
Více univerzálních formátů Zásobník [x] Univerzální podavač	Přiřaďte jedinečný rozměr pro více univerzálních formátů, které jsou vloženy do každého zdroje papíru. **Poznámka:** Toto nastavení se zobrazí pouze v případě, že je povoleno v nabídce Zařízení. Na domovské obrazovce vyberte možnost **Nastavení** > **Zařízení** > **Údržba** > **Nabídka konfigurace** > **Konfigurace zásobníku** > **Více univerzálních formátů**.
Poznámka: Hvězdička (*) vedle hodnoty označuje výchozí nastavení z výroby.	

Typy médií

Položka nabídky	Popis
Obyčejný Tvrdý papír Průhledné fólie Recyklovaný Lesklý Lesklý s vyšší gramáží Štítky Kancelářský Obálka Hrubá obálka Hlavičkový papír Předtištěný Barevný papír Lehký Těžký Hrubý/bavlněný Vlastní typ [X]	Specifikuje texturu, gramáž a orientaci papíru.

Jednotka USB

Tisk z jednotky paměti flash

Položka nabídky	Popis
Počet kopií 1–9999 (1*)	Nastaví počet kopií.
Zdroj papíru Zásobník [x] (1*) Univerzální podavač Ruční výběr Ručně obálky	Nastaví výchozí zdroj papíru pro tiskovou úlohu.
Skládat kopie (1,1,1) a (2,2,2) (1,2,3) a (1,2,3)	Skládá stránky tiskové úlohy v pořadí, především při tisku více kopií.
Strany Jednostranný tisk* Oboustranný tisk	Určuje, zda tisknout na jednu stranu nebo na obě strany papíru.
Poznámka: Hvězdička (*) vedle hodnoty označuje výchozí nastavení z výroby.	

Položka nabídky	Popis
Sešívání Vypnuto* 1 svorka, levý horní roh 2 svorky, nalevo 1 svorka, pravý horní roh 2 svorky, nahoře 1 svorka, levý dolní roh 2 svorky, dole 1 svorka, pravý dolní roh 2 svorky, napravo 4 svorky	Určuje polohu svorky pro všechny tiskové úlohy. **Poznámka:** Tato položka nabídky se zobrazí jen v případě, že je instalován sešívací finišer.
Děrování Vypnuto* 2 otvory 3 otvory 4 otvory	Nastaví režim děrování pro všechny tiskové úlohy. **Poznámka:** Tato položka nabídky se zobrazí jen v případě, že je instalován sešívací a děrovací finišer
Posunout listy Žádná* Mezi kopiemi Mezi úlohy	Posune výstup jednotlivých tiskových úloh nebo jednotlivých kopií tiskové úlohy. **Poznámky:** • Možnost Mezi kopiemi zajistí posunutí každé kopie tiskové úlohy, pokud je položka Skládání nastavena na hodnotu Zapnuto [1,2,1,2,1,2]. Je-li funkce Skládání nastavena na hodnotu Vypnuto [1,1,1,2,2,2], vytisknou se pohromadě jednotlivé stránky, například všechny stránky označené jako 1 a všechny stránky označené jako 2. • Při nastavení hodnoty Mezi úlohy se posune celá tisková úloha stejně bez ohledu na počet vytištěných kopií.
Styl otočení Dlouhý okraj* Krátký okraj	Určuje, která strana papíru je při dvoustranném tisku svázána.
Více stránek na list Vypnuto* 2 stránky na stranu 3 stránky na stranu 4 stránky na stranu 6 stránek na stranu 9 stránek na stranu 12 stránek na stranu 16 stránek na stranu	Na jednu stranu listu papíru se vytisknou obrazy více stránek.
Více str. na stranu – řazení Horizontální* Opačné horizontální Opačné vertikální Vertikálně	Určuje polohu obrázků na více stránek při použití nastavení Více stránek na stranu.
Poznámka: Hvězdička (*) vedle hodnoty označuje výchozí nastavení z výroby.	

Položka nabídky	Popis
Více str. na stranu – orientace Auto* Na šířku Na výšku	Určuje orientaci obrázků na více stránek při použití nastavení Více stránek na stranu.
Více str. na str. – okraj Žádná* Plné	Při použití nastavení Více stránek na stranu vytiskne rámeček okolo každého obrázku na stránce.
Oddělovací listy Vypnuto* Mezi kopiemi Mezi úlohy Mezi listy	Při tisku vkládá prázdné oddělovací listy.
Zdroj oddělovacích listů Zásobník [x] (1*) Univerzální podavač	Zadejte zdroj papíru pro oddělovací list.
Prázdné strany Netisknout* Tisk	Při tiskové úloze tiskne prázdné stránky.
Poznámka: Hvězdička (*) vedle hodnoty označuje výchozí nastavení z výroby.	

Síť/Porty

Přehled sítí

Položka nabídky	Popis
Aktivní adaptér Auto* Standardní síť Bezdrátové	Zadat typ síťového připojení. **Poznámka:** Nabídka Bezdrátové je k dispozici jen u tiskáren připojených k bezdrátové síti.
Stav sítě	Zobrazit stav připojení sítě tiskárny.
Zobrazení stavu sítě na tiskárně Vypnuto Zapnuto*	Zobrazit stav sítě na displeji.
Rychlost, oboustranný tisk	Zobrazit rychlost aktuálně aktivní síťové karty.
IPv4	Zobrazit adresu IPv4.
Všechny adresy IPv6	Zobrazit všechny adresy IPv6.
Resetovat tiskový server	Resetuje všechna aktivní síťová připojení k tiskárně. **Poznámka:** Tímto nastavením se odeberou veškerá nastavení síťové konfigurace.
Poznámka: Hvězdička (*) vedle hodnoty označuje výchozí nastavení z výroby.	

Položka nabídky	Popis
Čas. limit síťové úlohy Vypnuto Zapnuto* (90 sekund)	Nastaví dobu, po které tiskárna zruší síťovou tiskovou úlohu.
Hlavičková stránka Vypnuto* Zapnuto	Vytiskne hlavičkovou stránku.
Povolit síťové připojení Vypnuto Zapnuto*	Povolit připojení tiskárny k síti.
Povolit protokol LLDP Vypnuto* Zapnuto	Povolit u tiskárny protokol LLDP (Link Layer Discovery Protocol).
Poznámka: Hvězdička (*) vedle hodnoty označuje výchozí nastavení z výroby.	

Bezdrátové

Poznámka: Tato nabídka je k dispozici pouze u tiskáren připojených k síti Wi-Fi nebo u modelů tiskáren, které mají bezdrátový síťový adaptér.

Položka nabídky	Popis
Nastavení pomocí mobilní aplikace	Konfigurace Wi-Fi připojení pomocí aplikace Lexmark Mobile Assistant.
Nastavit na panelu tiskárny Zvolte síť Přidat síť Wi-Fi Název sítě Síťový režim Infrastruktura Režim zabezpečení bezdrátové sítě Neaktivní* WEP WPA2/WPA – Osobní WPA2 – Osobní	Konfigurace připojení Wi-Fi pomocí ovládacího panelu.
Wi-Fi Protected Setup Autom. detekce WPS Vypnuto Zapnuto* Metoda připojení tlačítkem Metoda spuštění kódem PIN	Nastaví síť Wi-Fi a zapne zabezpečení sítě. **Poznámky:** • Položka Automatická detekce WPS se zobrazí pouze v případě, že je položka Režim zabezpečení bezdrátové sítě nastavena na možnost WEP. • Metoda připojení tlačítkem připojí tiskárnu k síti Wi-Fi stisknutím tlačítka na tiskárně a na přístupovém bodu (bezdrátovém směrovači) v daném čase. • Metoda připojení kódem PIN připojí tiskárnu k síti Wi-Fi zadáním kódu PIN na tiskárně a do nastavení bezdrátové sítě v přístupovém bodu.

Položka nabídky	Popis
Síťový režim Typ BSS Infrastruktura*	Určuje režim sítě.
Kompatibilita 802.11b/g/n (2,4 GHz)* 802.11a/b/g/n/ac (2,4 GHz / 5 GHz) 802.11a/n/ac (5 GHz)	Určuje standard pro síť Wi-Fi. **Poznámka:** Položky 802.11a/b/g/n/ac (2,4 GHz / 5 GHz) a 802.11a/n/ac (5 GHz) se zobrazí, pouze když je nainstalována možnost Wi-Fi.
Režim zabezpečení bezdrátové sítě Neaktivní* WEP WPA2/WPA – Osobní WPA2 – Osobní 802.1x – RADIUS	Nastavte režim zabezpečení pro připojení tiskárny k síti Wi-Fi.
Režim autentizace WEP Auto* Otevřít Sdílený	Nastavit typ bezdrátového šifrovacího protokolu (WEP) pro tiskárnu. **Poznámka:** Tato položka nabídky se zobrazí pouze tehdy, když bude možnost Režim zabezpečení bezdrátové sítě nastavena na hodnotu WEP.
Nastavit klíč WEP:	Zadejte heslo WEP pro zabezpečené připojení k Wi-Fi.
WPA2/WPA Osobní AES	Povolit zabezpečení sítě Wi-Fi prostřednictvím chráněného přístupu k síti Wi-Fi (WPA). **Poznámka:** Tato položka nabídky se zobrazí pouze tehdy, když bude možnost Režim zabezpečení bezdrátové sítě nastavena na hodnotu WPA2/WPA-Osobní.
Nastavení předem sdíleného klíče	Nastavit heslo pro zabezpečené připojení k Wi-Fi.
WPA2 – Osobní AES	Povolení zabezpečení sítě Wi-Fi prostřednictvím WPA2. **Poznámka:** Tato položka nabídky se zobrazí pouze tehdy, když bude možnost Režim zabezpečení bezdrátové sítě nastavena na hodnotu WPA2-Osobní.
Režim šifrování 802.1x WPA+ WPA2*	Povolit zabezpečení sítě Wi-Fi prostřednictvím standardu 802.1x. **Poznámka:** Tato položka nabídky se zobrazí pouze tehdy, když bude možnost Režim zabezpečení bezdrátové sítě nastavena na hodnotu 802.1x – RADIUS.
IPv4 Povolit DHCP Zapnuto* Vypnuto Nastavit statickou IP adresu IP adresa Síťová maska Brána	Povolení a konfigurace nastavení IPv4 na tiskárně.

Položka nabídky	Popis
IPv6 Povolit IPv6 Zapnuto* Vypnuto Povolit DHCPv6 Zapnuto Vypnuto* Bezstavová autokonfigurace adres Zapnuto* Vypnuto Adresa serveru DNS Ručně přiřazená adresa IPv6 Ručně přiřazený směrovač IPv6 Předpona adresy Všechny adresy IPv6 Všechny adresy směrovače v síti IPv6	Povolení a konfigurace nastavení IPv6 na tiskárně.
Síťová adresa UAA LAA	Zobrazí síťové adresy.
PCL SmartSwitch Vypnuto Zapnuto*	Nastavit tiskárnu tak, aby se přepínala na emulaci PCL pokaždé, když to bude vyžadovat tisková úloha, bez ohledu na výchozí jazyk tiskárny. **Poznámka:** Pokud je přepínač PCL SmartSwitch vypnutý, tiskárna neprověřuje příchozí data a použije výchozí jazyk tiskárny zadaný v nabídce Nastavení.
PS SmartSwitch Vypnuto Zapnuto*	Nastavit tiskárnu tak, aby se přepínala na emulaci PS pokaždé, když to bude vyžadovat tisková úloha, bez ohledu na výchozí jazyk tiskárny. **Poznámka:** Pokud je přepínač PS SmartSwitch vypnutý, tiskárna neprověřuje příchozí data a použije výchozí jazyk tiskárny zadaný v nabídce Nastavení.
Buffer pro úlohy Zapnuto Vypnuto*	Před tiskem dočasně uložte tiskové úlohy na pevný disk nebo inteligentní paměťovou jednotku (ISD). **Poznámka:** Tato položka nabídky se zobrazí pouze v případě, že je nainstalován pevný disk nebo jednotka ISD.
Binární PostScript Mac Auto* Zapnuto Vypnuto	Nastaví tiskárnu pro zpracování tiskových úloh v binárním jazyku PostScript Macintosh. **Poznámky:** • Nastavení Zapnuto zpracovává tiskové úlohy v základním binárním jazyku PostScript. • Nastavení Vypnuto filtruje tiskové úlohy používající standardní protokol.

Wi-Fi Direct

Položka nabídky	Popis
Povolit Wi-Fi Direct Zapnuto Vypnuto*	Nastavit tiskárnu tak, aby se připojovala přímo k Wi-Fi zařízením.
Název sítě Wi-Fi Direct	Určuje název sítě Wi-Fi Direct.
Heslo pro Wi-Fi Direct	Nastavení hesla k ověření a validaci uživatelů Wi-Fi připojení.
Zobrazit heslo na stránce Nastavení Vypnuto Zapnuto*	Zobrazí Heslo pro Wi-Fi Direct na stránce Nastavení sítě.
Číslo preferovaného kanálu 1–11 Auto*	Nastavte preferovaný kanál sítě Wi-Fi.
Adresa IP vlastníka skupiny	Určuje IP adresu vlastníka skupiny.
Automaticky přijímat žádosti tlačítka Vypnuto* Zapnuto	Automaticky přijímá požadavky na připojení k síti. **Poznámka:** Automatické přijímání klientů není zabezpečeno.
Poznámka: Hvězdička (*) vedle hodnoty označuje výchozí nastavení z výroby.	

AirPrint

Poznámka: Tato nabídka je dostupná pouze v prostředí Embedded Web Server.

Položka nabídky	Popis
Všechny funkce AirPrint	Zobrazí stav AirPrint tiskárny.
Povolit AirPrint Zapnuto* Vypnuto	Povolte funkci AirPrint. **Poznámka:** Tato položka nabídky se zobrazí pouze v případě, že je zakázán protokol IPP (Internet Printing Protocol) nebo mDNS.
Název Bonjour	Určete označení a umístění tiskárny.
Název organizace	
Organizační jednotka	
Umíst. tiskárny	
Zeměpisná šířka tiskárny	
Zeměpisná délka tiskárny	
Nadmořská výška tiskárny	
Další možnosti	
Poznámka: Hvězdička (*) vedle hodnoty označuje výchozí nastavení z výroby.	

Správa mobilních služeb

Poznámka: Tato nabídka je dostupná pouze v prostředí Embedded Web Server.

Položka nabídky	Popis
Povolit tisk IPP Zapnuto* Vypnuto	Povolení tisku z mobilních zařízení pomocí protokolu IPP (Internet Printing Protocol).
Povolit faxování IPP. Zapnuto* Vypnuto	Povolení odesílání faxů pomocí protokolu IPP (Internet Printing Protocol).
Povolit IPP přes USB Zapnuto* Vypnuto	Povolení tiskových nebo skenovacích úloh pomocí připojení USB.
Povolit skenování Zapnuto* Vypnuto	Povolení skenování pomocí protokolu eSCL.
Povolit vyhledávání Mopria Zapnuto* Vypnuto	Umožňuje zjistit tiskárnu pomocí zařízení podporujících technologii Mopria.
Poznámka: Hvězdička (*) vedle hodnoty označuje výchozí nastavení z výroby.	

Síť Ethernet

Položka nabídky	Popis
Rychlost sítě	Zobrazí rychlost aktivního síťového adaptéru.
IPv4 Povolit DHCP (Zapnuto*) Nastavit statickou IP adresu	Konfiguruje nastavení IPv4.
IPv6 Povolit IPv6 (Zapnuto*) Povolit DHCPv6 (Vypnuto *) Bezstavová autokonfigurace adres (Zapnuto*) Adresa serveru DNS Ručně přiřazená adresa IPv6 Ručně přiřazený směrovač IPv6 Předpona adresy (64*) Všechny adresy IPv6 Všechny adresy směrovače v síti IPv6	Konfiguruje nastavení IPv6.
Síťová adresa UAA LAA	Určuje adresu sítě.
Poznámka: Hvězdička (*) vedle hodnoty označuje výchozí nastavení z výroby.	

Položka nabídky	Popis
PCL SmartSwitch Vypnuto Zapnuto*	Nastavit tiskárnu tak, aby se přepínala na emulaci PCL pokaždé, když to bude vyžadovat tisková úloha, bez ohledu na výchozí jazyk tiskárny. **Poznámka:** Pokud je toto nastavení zakázáno, tiskárna neprověřuje příchozí data a použije výchozí jazyk tiskárny zadaný v nabídce Nastavení.
PS SmartSwitch Vypnuto Zapnuto*	Nastavit tiskárnu tak, aby se přepínala na emulaci PostScript pokaždé, když to bude vyžadovat tisková úloha, bez ohledu na výchozí jazyk tiskárny. **Poznámka:** Pokud je toto nastavení zakázáno, tiskárna neprověřuje příchozí data a použije výchozí jazyk tiskárny zadaný v nabídce Nastavení.
Buffer pro úlohy Vypnuto* Zapnuto	Dočasně ukládá úlohy na pevný disk před tiskem. **Poznámka:** Tato položka nabídky se zobrazí pouze v případě, že je nainstalován pevný disk.
Binární PostScript Mac Auto* Zapnuto Vypnuto	Nastaví tiskárnu pro zpracování tiskových úloh v binárním jazyku PostScript Macintosh. **Poznámky:** • Automaticky zpracovává tiskové úlohy z počítačů používajících operační systém Windows nebo Macintosh. • Nastavení Vypnuto filtruje tiskové úlohy PostScript používající standardní protokol.
Energeticky úsporná síť Ethernet Zapnuto Vypnuto Auto*	Sníží spotřebu energie, pokud tiskárna nepřijímá žádná data ze sítě Ethernet.
Poznámka: Hvězdička (*) vedle hodnoty označuje výchozí nastavení z výroby.	

TCP/IP

Poznámka: Tato nabídka se zobrazuje pouze u síťových tiskáren nebo tiskáren připojených k tiskovým serverům.

Položka nabídky	Popis
Nastavit název hostitele	Nastavení aktuálního názvu hostitele protokolu TCP/IP
Název domény	Nastavuje název domény.
Umožňuje serveru DHCP/BOOTP aktualizovat server NTP Zapnuto* Vypnuto	Umožňuje klientům DHCP a BOOTP aktualizovat nastavení NTP tiskárny.
Název Nulové konfigurace	Určuje název služby pro síť nulové konfigurace.
Povolit Auto IP Vypnuto Zapnuto*	Přiřadí IP adresu automaticky.
Poznámka: Hvězdička (*) vedle hodnoty označuje výchozí nastavení z výroby.	

Položka nabídky	Popis
Adresa serveru DNS	Určuje aktuální adresu serveru DNS (Domain Name System).
Záloha adresy serveru DNS	Určuje zálohové adresy serveru DNS.
Záloha 2. adresy DNS serveru	
Záloha 3. adresy DNS serveru	
Pořadí hledání domény	Určuje seznam názvů domén, které slouží k vyhledání tiskárny a jejích zdrojů nacházejících se na různých místech v síti.
Povolit DDNS Vypnuto* Zapnuto	Aktualizuje dynamická nastavení serveru DNS.
DDNS TTL	Určuje aktuální nastavení serveru DDNS.
Výchozí hodnoty TTL	
Čas aktualizace DDNS	
Povolit mDNS Vypnuto Zapnuto*	Aktualizuje vícesměrová nastavení serveru DNS.
Adresa serveru WINS	Určuje adresu serveru pro službu WINS (Windows Internet Name Service).
Povolit BOOTP Vypnuto* Zapnuto	Umožňuje BOOTP přiřadit tiskárně IP adresu.
Seznam omez. serverů	Určuje adresy IP, které mají povoleno komunikovat s tiskárnou přes TCP/IP. **Poznámky:** • IP adresy od sebe oddělujte čárkami. • Můžete přidat až 50 IP adres.
Možnosti omez. seznamu serverů Blokovat všechny porty* Blokovat pouze tisk Blokovat pouze tisk a HTTP	Určuje možnost přístupu pro adresy IP, které nejsou v seznamu.
MTU 256–1500 Ethernet (1500*)	Určuje parametr maximální přenosové jednotky (MTU) pro připojení TCP.
Port pro tisk typu Raw 1–65535 (9100*)	Určuje číslo portu typu Raw pro tiskárny zapojené do sítě.
Maximální rychlost odchozích datových přenosů Vypnuto* Zapnuto	Nastavuje maximální přenosovou rychlost tiskárny. **Poznámka:** Pokud je volba povolena, hodnota pro toto nastavení je 100 – 1 000 000 kilobitů/sekundu.
Poznámka: Hvězdička (*) vedle hodnoty označuje výchozí nastavení z výroby.	

Položka nabídky	Popis
Podpora protokolu TLS Zapnout TLSv1.0 (Vypnuto *) Zapnout TLSv1.1 (Vypnuto *) Zapnout TLSv1.2 (Zapnuto*)	Povolí protokol Transport Layer Security.
Seznam šifer SSL	Specifikuje použitelné šifrovací algoritmy pro připojení SSL nebo TLS.
Seznam šifer TLSv1.3 SSL	
Poznámka: Hvězdička (*) vedle hodnoty označuje výchozí nastavení z výroby.	

SNMP

Poznámka: Tato nabídka se zobrazuje pouze u síťových tiskáren nebo tiskáren připojených k tiskovým serverům.

Položka nabídky	Popis
Verze SNMP 1 a 2c Zapnuto Vypnuto Zapnuto* Povolit nastavení SNMP Vypnuto Zapnuto* Povolit PPM MIB Vypnuto Zapnuto* Komunita SNMP	Slouží ke konfiguraci protokolů SNMP (Simple Network Management Protocol) verze 1 a 2c, které se používají k instalaci tiskových ovladačů a aplikací.
Poznámka: Hvězdička (*) vedle hodnoty označuje výchozí nastavení z výroby.	

Položka nabídky	Popis
SNMP verze 3 Zapnuto Vypnuto Zapnuto* Název kontextu Nast. ověř. úd. pro čtení/zápis Uživatelské jméno Heslo pro ověření Heslo pro ochranu osobních údajů Nast. ověř. úd. jen pro čtení Uživatelské jméno Heslo pro ověření Heslo pro ochranu osobních údajů Hash ověření MD5 SHA1* Minimální úroveň ověření Bez ověření, bez ochrany osobních údajů Ověření, bez ochrany osobních údajů Ověření, ochrana osobních údajů* Algoritmus ochrany osobních údajů DES AES-128*	Slouží ke konfiguraci protokolu SNMP verze 3, který se používá k instalaci aktualizaci zabezpečení tiskárny.
Poznámka: Hvězdička (*) vedle hodnoty označuje výchozí nastavení z výroby.	

IPSec

Poznámka: Tato nabídka se zobrazuje pouze u síťových tiskáren nebo tiskáren připojených k tiskovým serverům.

Položka nabídky	Popis
Povolit IPSec Vypnuto* Zapnuto	Povolí protokol IPSec (Internet Protocol Security).
Základní konfigurace Výchozí nastavení* Kompatibilita Zabezpečené	Nastaví základní konfiguraci IPSec. **Poznámka:** Tato položka nabídky se zobrazí pouze tehdy, když bude možnost Povolit IPSec nastavena na hodnotu Zapnuto.
Návrh skupiny DH (Diffie-Hellman) modp2048 (14)* modp3072 (15) modp4096 (16) modp6144 (17)	Nastaví základní konfiguraci IPSec. **Poznámka:** Tato položka nabídky je k dispozici pouze tehdy, pokud je možnost Základní konfigurace nastavena na hodnotu Kompatibilita.
Poznámka: Hvězdička (*) vedle hodnoty označuje výchozí nastavení z výroby.	

Položka nabídky	Popis
Navrhovaná metoda šifrování 3DES AES*	Nastavuje metodu šifrování. **Poznámka:** Tato položka nabídky je k dispozici pouze tehdy, pokud je možnost Základní konfigurace nastavena na hodnotu Kompatibilita.
Navrhovaná metoda ověřování SHA1 SHA256* SHA512	Nastavuje metodu ověřování. **Poznámka:** Tato položka nabídky je k dispozici pouze tehdy, pokud je možnost Základní konfigurace nastavena na hodnotu Kompatibilita.
Životnost přidružení zabezpečení pro výměnu klíčů po internetu (hodiny) 1 2 4 8 24*	Zadejte dobu platnosti Životnosti přidružení zabezpečení pro výměnu klíčů po internetu. **Poznámka:** Tato položka nabídky je k dispozici pouze tehdy, pokud je možnost Základní konfigurace nastavena na hodnotu Zabezpečeno.
Životnost protokolu IPSec SA (hodiny) 1 2 4 8* 24	Zadejte dobu platnosti Životnosti protokolu IPSec SA. **Poznámka:** Tato položka nabídky je k dispozici pouze tehdy, pokud je možnost Základní konfigurace nastavena na hodnotu Zabezpečeno.
Certifikát zařízení IPsec	Určuje certifikát IPSec. **Poznámka:** Tato položka nabídky se zobrazí pouze tehdy, když bude možnost Povolit IPSec nastavena na hodnotu Zapnuto.
Připojení ověřovaná předsdíleným klíčem Hostitel [x]	Slouží ke konfiguraci ověřovaných připojení tiskárny. **Poznámka:** Tyto položky nabídky se zobrazují pouze tehdy, když je možnost Povolit IPSec nastavena na hodnotu Zapnuto.
Připojení ověřovaná certifikátem Adresa hostitele [x] [/podsíť]	
Poznámka: Hvězdička (*) vedle hodnoty označuje výchozí nastavení z výroby.	

802.1x

Poznámka: Tato nabídka se zobrazuje pouze u síťových tiskáren nebo tiskáren připojených k tiskovým serverům.

Položka nabídky	Popis
Aktivní Vypnuto* Zapnuto	Umožní tiskárnu připojit k sítím, které před udělením přístupu vyžadují ověření.
Poznámka: Hvězdička (*) vedle hodnoty označuje výchozí nastavení z výroby.	

Položka nabídky	Popis
Ověření 802.1x Přihlašovací název zařízení Přihlašovací heslo zařízení Ověřit certifikát služby (Zapnuto*) Povolit protokolování událostí (Vypnuto*) Certifikát zařízení 802.1x	Nakonfiguruje nastavení pro ověřování připojení 802.1x.
Povolené mechanismy ověřování EAP – MD5 (Zapnuto*) EAP – MSCHAPv2 (Zapnuto*) LEAP (Zapnuto*) PEAP (Zapnuto*) EAP – TLS (Zapnuto*) EAP – TTLS (Zapnuto*) Metoda ověřování TTLS (MSCHAPv2*)	Nakonfigurujte povolené mechanismy ověřování pro připojení 802.1x.
Poznámka: Hvězdička (*) vedle hodnoty označuje výchozí nastavení z výroby.	

Konfigurace LPD

Poznámka: Tato nabídka se zobrazuje pouze u síťových tiskáren nebo tiskáren připojených k tiskovým serverům.

Položka nabídky	Popis
Časový limit pro LPD 0–65535 sekund (90*)	Nastaví hodnotu časového limitu, který serveru LDP (Line Printer Daemon) zabrání v nekonečném čekání na pozastavené nebo neplatné tiskové úlohy.
Stránka se záhlavím LPD Vypnuto* Zapnuto	Vytiskne stránku se záhlavím pro všechny tiskové úlohy LPD. **Poznámka:** Stránka se záhlavím je první stránka tiskové úlohy, která slouží jako oddělovač tiskových úloh a slouží také k identifikaci původce požadavku na tiskovou úlohu.
Koncová stránka LPD Vypnuto* Zapnuto	Vytiskne koncovou stránku pro všechny tiskové úlohy LPD. **Poznámka:** Koncová stránka je poslední stránka tiskové úlohy.
Konverze znaku pro konec řádku pro LPD Vypnuto* Zapnuto	Povolí konverze znaku pro konec řádku. **Poznámka:** Znak pro konec řádku je mechanismus, který tiskárně přikazuje přesunout pozici kurzoru na první pozici stejného řádku.
Poznámka: Hvězdička (*) vedle hodnoty označuje výchozí nastavení z výroby.	

Nastavení HTTP/FTP

Položka nabídky	Popis
Proxy IP adresa HTTP Proxy Výchozí IP portu HTTP IP adresa FTP Proxy Výchozí IP portu FTP Ověření Uživatelské jméno Heslo Místní domény	Slouží ke konfiguraci nastavení serverů HTTP a FTP.
Další nastavení Povolit server HTTP (Zapnuto*)	Umožní serveru Embedded Web Server monitorovat a spravovat tiskárnu.
Další nastavení Povolit server HTPPS (Zapnuto*)	Povolí protokol HTTPS (Hypertext Transfer Protocol Secure) k šifrování dat přenášených na tiskový server a z něj.
Další nastavení Vynutit připojení pomocí protokolu HTTPS (Vypnuto*)	Na tiskárně vynutit používání připojení pomocí protokolu HTTPS.
Další nastavení Povolit FTP/TFTP (Zapnuto*)	Odesílá soubory pomocí funkce FTP/TFTP.
Další nastavení Certifikát zařízení HTTPS (výchozí*)	Zobrazí certifikát zařízení HTTP použitý na tiskárně.
Další nastavení Časový limit pro požadavky HTTP/FTP (30*)	Určuje čas, který uplyne před zastavením připojení k serveru.
Další nastavení Opakování pro požadavky HTTP/FTP (3*)	Nastaví počet opakovaných pokusů o připojení k serveru HTTP/FTP.
Poznámka: Hvězdička (*) vedle hodnoty označuje výchozí nastavení z výroby.	

ThinPrint

Položka nabídky	Popis
Povolit ThinPrint Vypnuto* Zapnuto	Bude tisknout pomocí funkce ThinPrint.
Číslo portu 4000–4999 (4000*)	Nastaví číslo portu pro přístup k serveru ThinPrint.
Šířka pásma (bity/s) 100–1 000 000 (0*)	Nastaví rychlost pro přenos dat v prostředí ThinPrint.
Velikost paketu (kilobajty) 0–64 000 (0*)	Nastaví velikost paketu pro datový přenos.
Poznámka: Hvězdička (*) vedle hodnoty označuje výchozí nastavení z výroby.	

USB

Položka nabídky	Popis
PCL SmartSwitch Vypnuto Zapnuto*	Nastavení tiskárny tak, aby se přepnula na emulaci PCL, pokud to vyžaduje tisková úloha přijatá přes port USB, bez ohledu na výchozí jazyk tiskárny. **Poznámka:** Pokud je toto nastavení zakázáno, tiskárna neprověřuje příchozí data a použije výchozí jazyk tiskárny zadaný v nabídce Nastavení.
PS SmartSwitch Vypnuto Zapnuto*	Nastavení tiskárny tak, aby se přepnula na emulaci PostScript, pokud to vyžaduje tisková úloha přijatá přes port USB, bez ohledu na výchozí jazyk tiskárny. **Poznámka:** Pokud je toto nastavení zakázáno, tiskárna neprověřuje příchozí data a použije výchozí jazyk tiskárny zadaný v nabídce Nastavení.
Buffer pro úlohy Vypnuto* Zapnuto	Před tiskem dočasně uložte tiskové úlohy na pevný disk nebo inteligentní paměťovou jednotku (ISD). **Poznámka:** Tato položka nabídky se zobrazí pouze v případě, že je nainstalován pevný disk nebo jednotka ISD.
Binární PostScript Mac Auto* Zapnuto Vypnuto	Nastaví tiskárnu pro zpracování tiskových úloh v binárním jazyku PostScript Macintosh. **Poznámky:** • Automaticky zpracovává tiskové úlohy z počítačů používajících operační systém Windows nebo Macintosh. • Nastavení Vypnuto filtruje tiskové úlohy PostScript používající standardní protokol.
Povolit port USB Vypnuto Zapnuto*	Povoluje přední USB port.
Poznámka: Hvězdička (*) vedle hodnoty označuje výchozí nastavení z výroby.	

Zakázat přístup k externím sítím

Položka nabídky	Popis
Zakázat přístup k externím sítím Vypnuto* Zapnuto	Omezí přístup k síťovým webům.
Externí síťová adresa	Zadejte síťové adresy s omezeným přístupem.
E-mailová adresa pro oznámení	Zadejte e-mailovou adresu používanou k odesílání upozornění na protokolované události.
Frekvence příkazu ping 1–300 (10*)	Zadejte interval dotazování sítě v sekundách.
Předmět	Zadejte předmět a text e-mailu s oznámením.
Zpráva	
Poznámka: Hvězdička (*) vedle hodnoty označuje výchozí nastavení z výroby.	

Zabezpečení

Metody přihlášení

Správa oprávnění

Položka nabídky	Popis
Přístup k funkci Změnit adresář Správa zástupců Vytvořit profily Správa záložek Tisk z jednotky paměti flash Barevný tisk z jednotky paměti flash Přístup k pozdrženým úlohám Použít profily Zrušte úlohy v zařízení Změnit jazyk Protokol IPP ČB tisk Barevný tisk	Umožňuje kontrolu přístupu k funkcím tiskárny.
Nabídky správy Nabídka Bezpečnost Nabídka Síť/Porty Nabídka Papír Nabídka Zprávy Nabídky Konfigurace funkcí Nab. Spotřební materiál Nabídka Doplňková karta Nabídka SE Nabídka Zařízení	Umožňuje kontrolu přístupu k nabídkám tiskárny.
Správa zařízení Vzdálená správa Aktualizace firmwaru Konfigurace aplikací Zámek ovládacího panelu Přístup k serveru Embedded Web Server Import / Export všech nastavení Vymazání při vyřazení z provozu Registrace do cloudových služeb	Umožňuje kontrolu přístupu k možnostem správy tiskárny.
Aplikace Nové aplikace Prezentace Změnit tapetu Spořič obrazovky	Umožňuje kontrolu přístupu k aplikacím tiskárny.

Místní účty

Položka nabídky	Popis
Správa skupin/oprávnění	Zobrazí seznam všech skupin uložených v tiskárně.
Přidat uživatele Uživatelské jméno / heslo Uživatelské jméno Heslo kód PIN	Vytvoří místní účty a určí jejich přístup k funkcím tiskárny a administrativním nabídkám, možnostem správy tisku a aplikacím.

Naplánovat USB zařízení

Položka nabídky	Popis
Plány Přidat nový plán	Naplánuje přístup k přednímu portu USB.

Protokol auditu zabezpečení

Položka nabídky	Popis
Zapnout audit Vypnuto* Zapnuto	Zaznamená události v zabezpečeném protokolu auditu a vzdáleném protokolu syslog.
Zapnout vzdálený syslog Vypnuto* Zapnuto	Odesílá protokoly auditu na vzdálený server.
Vzdálený syslog server	Uveďte vzdálený server syslog.
Vzdálený syslog port 1–65535 (514*)	Uveďte vzdálený port syslog.
Vzdálená metoda syslogu Normální UDP* Stunnel	Určuje metodu syslog k přenesení zaprotokolovaných událostí na vzdálený server.
Poznámka: Hvězdička (*) vedle hodnoty označuje výchozí nastavení z výroby.	

Položka nabídky	Popis
Vzdálené zařízení pro syslog 0 – Zprávy jádra 1 – Zprávy na úrovni uživatele 2 – Poštovní systém 3 – Démony systému 4 – Zprávy zabezpečení/autorizace* 5 – Zprávy vytvořené interně pomocí serverů Syslog 6 – Subsystém řádkové tiskárny 7 – Subsystém síťových zpráv 8 – Subsystém UUCP 9 – Démon hodin 10 – Zprávy zabezpečení/autorizace 11 – Démon FTP 12 – Subsystém NTP 13 – Audit protokolu 14 – Výstraha protokolu 15 – Démon hodin 16 – Místní použití 0 (local0) 17 – Místní použití 1 (local1) 18 – Místní použití 2 (local2) 19 – Místní použití 3 (local3) 20 – Místní použití 4 (local4) 21 – Místní použití 5 (local5) 22 – Místní použití 6 (local6) 23 – Místní použití 7 (local7)	Určuje kód zařízení, které tiskárna používá v případě, že odesílá události protokolů na vzdálený server.
Závažnost událostí k protokolování 0 – Stav nouze 1 – Výstraha 2 – Kritický 3 – Chyba 4 – Varování* 5 – Oznámení 6 – Neformální 7 – Ladění	Určuje limit úrovně priority pro protokolování zpráv a událostí.
Neprotokolované události vzdáleného zařízení pro syslog Vypnuto* Zapnuto	Odesílá všechny události, bez ohledu na úroveň závažnosti, na vzdálený server.
E-mailová adresa správce	Odesílá správci e-mailové upozornění na protokolované události.
Upozornit e-mailem při vymazání protokolu Vypnuto* Zapnuto	Odesílá správci e-mailové upozornění, pokud dojde k odstranění položky protokolu.
Upozornit e-mailem při zabalení protokolu Vypnuto* Zapnuto	Odesílá správci e-mailové upozornění, pokud dojde k zaplnění protokolu a zahájí se přepisování nejstarších položek.
Poznámka: Hvězdička (*) vedle hodnoty označuje výchozí nastavení z výroby.	

Položka nabídky	Popis
Protokol chování plný Zabalení nejstarších záznamů* Odeslat protokol e-mailem, poté odstranit všechny položky	Vyřeší problémy s úložištěm protokolu, pokud protokol zaplní přidělenou paměť.
Upozornit e-mailem na procento zaplnění Vypnuto* Zapnuto	Odesílá správci e-mailové upozornění, pokud protokol zaplní přidělenou paměť.
Úroveň výstrahy o % zaplnění 1–99 (90*)	
Upozornit e-mailem při exportu protokolu Vypnuto* Zapnuto	Odesílá správci e-mailové upozornění, pokud dojde k exportování protokolu.
Upozornit e-mailem na změnu nastavení protokolu Vypnuto* Zapnuto	Odesílá správci e-mailové upozornění, pokud dojde k nastavení položky Povolit audit.
Ukonč. řádku protokolu LF (\n)* CR (\r) CRLF (\r\n)	Určuje, jak soubor protokolu ukončuje jednotlivé řádky.
Dig. podepsat exporty Vypnuto* Zapnuto	Přidá digitální podpis ke každému exportovanému souboru protokolu.
Vymaz. protok.	Odstraní všechny protokoly auditu.
Exportovat deník Syslog (RFC 5424) Syslog (RFC 3164) CSV	Exportuje protokol zabezpečení na jednotku paměti flash.
Poznámka: Hvězdička (*) vedle hodnoty označuje výchozí nastavení z výroby.	

Omezení přihlášení

Položka nabídky	Popis
Počet neúspěšných přihlášení 1–10 (3*)	Určuje počet neúspěšných pokusů o přihlášení, než dojde k uzamčení uživatele.
Časový rámec pro neúspěšné pokusy 1–60 minut (5*)	Určuje časový rámec mezi neúspěšnými pokusy o přihlášení, než dojde k uzamčení uživatele.
Doba uzamčení 1–60 minut (5*)	Určuje dobu trvání uzamčení.
Časový limit webového přihlášení 1–120 minut (10*)	Určuje prodlevu vzdáleného přihlášení předtím, než je uživatel automaticky přihlášen.
Poznámka: Hvězdička (*) vedle hodnoty označuje výchozí nastavení z výroby.	

Nastavení důvěrného tisku

Položka nabídky	Popis
Max. počet neplatných kódů PIN 2–10	Nastaví limit pro zadání neplatného kódu PIN. **Poznámka:** Po dosažení tohoto limitu se odstraní tiskové úlohy s tímto uživatelským jménem.
Doba platnosti důvěrné úlohy Vypnuto* 1 hodina 4 hodiny 24 hodin 1 týden	U každé pozdržené úlohy nastaví individuální dobu vypršení platnosti, než se automaticky odstraní z pevného disku nebo inteligentní paměťové jednotky. **Poznámka:** Pozdržená úloha je buď důvěrná, opakovaná, vyhrazenánebo ověřovací.
Doba platnosti opakované úlohy Vypnuto* 1 hodina 4 hodiny 24 hodin 1 týden	Nastaví dobu platnosti tiskové úlohy, kterou chcete opakovat.
Doba platnosti ověřené úlohy Vypnuto* 1 hodina 4 hodiny 24 hodin 1 týden	Nastaví dobu vypršení platnosti pro tisk kopie úlohy, abyste mohli zkontrolovat její kvalitu před tiskem zbývajících kopií.
Doba platnosti vyhrazené úlohy Vypnuto* 1 hodina 4 hodiny 24 hodin 1 týden	Nastaví dobu vypršení pro úlohy, které chcete uložit do tiskárny pro pozdější tisk.
Vyžadovat pozdržení všech úloh Vypnuto* Zapnuto	Nastaví tiskárnu pro pozdržení všech tiskových úloh.
Zachovat duplicitní dokumenty Vypnuto* Zapnuto	Nastaví tiskárnu, aby uchovávala všechny dokumenty se stejným názvem souboru.
Poznámka: Hvězdička (*) vedle hodnoty označuje výchozí nastavení z výroby.	

Šifrování disku

Poznámka: Tato nabídka se zobrazí pouze v případě, že je nainstalován pevný disk nebo inteligentní paměťová jednotka.

Položka nabídky	Popis
Pevný disk	Zobrazuje stav šifrování pevného disku.

Položka nabídky	Popis
Inteligentní paměťová jednotka	Zobrazuje stav šifrování inteligentní paměťové jednotky (ISD). **Poznámka:** ISD se automaticky deaktivuje, když je nainstalován pevný disk.

Vymazat dočasné soubory

Položka nabídky	Popis
Uloženo v integrované paměti Vypnuto* Zapnuto	Odstraní všechny soubory uložené v paměti tiskárny.
Uloženo na pevném disku Vym. 1 průchodem* Vym. 3 průchody Vym. 7 průchody	Odstraní všechny soubory, které jsou na pevném disku tiskárny momentálně uložené. **Poznámka:** Tato položka nabídky se zobrazí pouze v případě, že je nainstalován pevný disk tiskárny.
Poznámka: Hvězdička (*) vedle hodnoty označuje výchozí nastavení z výroby.	

Nastavení LDAP řešení

Položka nabídky	Popis
Sledovat doporučení LDAP Vypnuto* Zapnuto	Vyhledává různé servery v doméně pro přihlášený uživatelský účet.
Ověření LDAP certifikátu Ano Ne*	Umožňuje ověření certifikátů LDAP.

Různé

Položka nabídky	Popis
Chráněné funkce Zobrazit* Skrýt	Zobrazí všechny funkce, které FAC (řízení přístupu k funkci) chrání bez ohledu na oprávnění zabezpečení uživatele. **Poznámka:** Možnost Skrýt zobrazí pouze funkce chráněné pomocí FAC, k nimž má uživatel přístup.
Oprávnění k tisku Vypnuto* Zapnuto	Nechá uživatele se před tiskem přihlásit.
Vých. přihl. pro oprávnění k tisku Uživatelské jméno / heslo* Uživatelské jméno	Nastaví výchozí přihlášení pro Oprávnění k tisku.
Poznámka: Hvězdička (*) vedle hodnoty označuje výchozí nastavení z výroby.	

Položka nabídky	Popis
Bezpečnostní resetovací propojka Povolit přístup „hostovi“* Bez účinku	Určuje přístup uživatelů k tiskárně. **Poznámky:** • Nastavení Povolit přístup „hostovi“ poskytuje neomezený přístup ke všem aspektům tiskárny. • Nastavení Žádný vliv může zabránit přístupu k tiskárně v případě, že nejsou k dispozici požadované bezpečnostní informace.
Pro uživatelská data použít inteligentní paměťovou jednotku Vypnuto Zapnuto*	Povolte ukládání uživatelských dat na inteligentní paměťovou jednotku. **Poznámka:** Tato položka nabídky je zakázána v případě, že je nainstalován pevný disk.
Minimální délka hesla 0–32 (0*)	Určete délku hesla.
Povolit odhalení hesel / kódů PIN Vypnuto* Zapnuto	Umožňuje zobrazit heslo nebo osobní identifikační číslo.
Poznámka: Hvězdička (*) vedle hodnoty označuje výchozí nastavení z výroby.	

Cloudové služby

Registrace do cloudových služeb

Položka nabídky	Popis
Zobrazit další informace	Zobrazí další informace o používání Cloudových služeb Lexmark.
Povolit komunikaci s cloudovými službami Lexmark Vypnuto* Zapnuto	Povolte tiskárně komunikaci s Cloudovými službami Lexmark.
Zobrazit aktuální stav	Zobrazí stav připojení mezi tiskárnou a Cloudovými službami Lexmark.
Poznámka: Hvězdička (*) vedle hodnoty označuje výchozí nastavení z výroby.	

Zprávy

Stránka nastavení nabídek

Položka nabídky	Popis
Stránka nastavení nabídek	Vytiskne hlášení obsahující nabídky tiskárny.

Zařízení

Položka nabídky	Popis
Informace o zařízení	Vytiskne zprávu obsahující informace o tiskárně.
Statistika zařízení	Vytiskne zprávu o využití tiskárny a stavu spotřebního materiálu.
Seznam profilů	Vytiskne seznam profilů uložených v tiskárně.
Zpráva o aktivech	Vytiskněte diagnostický nástroj při problémech s tiskem. **Poznámka:** Chcete-li zabránit oříznutí obsahu, vytiskněte zprávu na papír formátu Letter nebo A4.

Tisk

Položka nabídky	Popis
Tisk typů písma Písma PCL Písma PS	Tisk vzorků a informací o písmech, která jsou k dispozici v jednotlivých jazycích tiskárny.
Tisk ukázky Ukázková stránka	Vytiskne stránku, na které jsou uvedeny funkce tiskárny a podporovaná řešení.
Tisk adresáře	Vytiskněte zdroje uložené na jednotce paměti flash, pevném disku nebo inteligentní paměťové jednotce (ISD). **Poznámka:** Tato položka nabídky se zobrazí pouze v případě, že je nainstalována volitelná jednotka paměti flash, jednotka ISD nebo pevný disk.

Síť

Položka nabídky	Popis
Stránka nastavení sítě	Vytiskne stránku, která zobrazuje nakonfigurovanou síť a bezdrátová nastavení tiskárny. **Poznámka:** Tato položka nabídky se zobrazuje pouze u síťových tiskáren nebo tiskáren připojených k tiskovým serverům.
Připojení klienti – Wi-Fi Direct	Vytiskne stránku, která zobrazuje seznam zařízení, která jsou k tiskárně připojena pomocí Wi-Fi Direct. **Poznámka:** Tato položka nabídky se zobrazí pouze tehdy, když bude možnost Povolit Wi-Fi Direct nastavena na hodnotu Zapnuto.

Řešení problémů

Položka nabídky	Popis
Tisk testu kvality tisku	Tisk vzorových stran za účelem identifikace a opravy vad kvality tisku.

Tisk stránky s nastavením

Na domovské obrazovce stiskněte možnost **Nastavení** > **Zprávy** > **Stránka nastavení nabídek**.

Údržba tiskárny

Varování – nebezpečí poškození: Pokud nezajistíte optimální fungování tiskárny nebo nevyměníte příslušné části a spotřební materiál, může dojít k poškození tiskárny.

Kontrola stavu částí a spotřebního materiálu

1. Na domovské obrazovce stiskněte možnost **Stav / Spotřební materiál**.
2. Vyberte části nebo spotřební materiál, které chcete zkontrolovat.

   Poznámka: Toto nastavení lze také zpřístupnit stisknutím horní části domovské obrazovky.

Konfigurace upozorňování na spotřební materiál

1. Otevřete webový prohlížeč a zadejte do pole adresy IP adresu tiskárny.

   Poznámky:

   - Zobrazte adresu IP tiskárny na domovské obrazovce tiskárny. Adresa IP se zobrazí jako čtyři sady čísel oddělených tečkou, například 123.123.123.123.
   - Pokud používáte server proxy, dočasně jej zakažte, aby se správně načetla webová stránka.
2. Klepněte na položku **Nastavení** > **Zařízení** > **Upozornění**.
3. Z nabídky Spotřební materiál klepněte na **Vlastní upozornění na spotřební materiál**.
4. Zvolte upozornění pro jednotlivou položku spotřebního materiálu.
5. Použijte změny.

Nastavení e-mailových upozornění

Nastaví tiskárnu tak, aby zasílala e-mailové zprávy, dochází-li spotřební materiál, je-li zapotřebí vyměnit či přidat papír nebo odstranit uvíznutý papír.

1. Otevřete webový prohlížeč a zadejte do pole adresy IP adresu tiskárny.

   Poznámky:

   - Zobrazte adresu IP tiskárny na domovské obrazovce tiskárny. Adresa IP se zobrazí jako čtyři sady čísel oddělených tečkou, například 123.123.123.123.
   - Pokud používáte server proxy, dočasně jej zakažte, aby se správně načetla webová stránka.
2. Klepněte na položku **Nastavení** > **Zařízení** > **Oznámení** > **Nastavení výstrah e-mailem** a poté nakonfigurujte nastavení.

   Poznámka: Další informace o nastavení SMTP zjistíte u poskytovatele e-mailových služeb.
3. Použijte změny.

4 Klepněte na možnost **Nastavení seznamů e-mailových adres a výstrah e-mailem** a poté nakonfigurujte nastavení.

5 Použijte změny.

Zobrazení zpráv

1 Na domovské obrazovce stiskněte možnost **Nastavení** > **Zprávy**.

2 Vyberte zprávu, kterou chcete zobrazit.

Objednání částí a spotřebního materiálu

V USA kontaktuje společnost Lexmark na čísle 1-800-539-6275, kde získáte kontakt na autorizované prodejce spotřebního materiálu ve své oblasti. V jiných zemích přejděte na webovou stránku **www.lexmark.com** nebo kontaktujte prodejce, u něhož jste tiskárnu zakoupili.

Poznámka: Veškeré odhady životnosti spotřebního materiálu předpokládají tisk na obyčejný papír formátu letter nebo A4.

Varování – nebezpečí poškození: Pokud nezajistíte optimální fungování tiskárny nebo nevyměníte příslušné části a spotřební materiál, může dojít k poškození tiskárny.

Používání originálních dílů a spotřebního materiálu Lexmark

Tiskárna Lexmark je navržena tak, aby fungovala nejlépe s originálními díly a spotřebním materiálem Lexmark. Použití spotřebních materiálů či dílů jiných výrobců můžete ovlivnit výkon, spolehlivost či životnost tiskárny a jejích zobrazovacích součástí. Rovněž to může ovlivnit krytí zárukou. Poškození způsobené použitím dílů či spotřebního materiálu jiného výrobce není kryto zárukou. Všechny ukazatele životnosti jsou navrženy pro používání dílů a spotřebního materiálu Lexmark a mohou přivodit nepředvídatelné důsledky, pokud se použijí díly či spotřební materiál jiného výrobce. Používání zobrazovacích součástí po uplynutí zamýšlené životnosti může tiskárnu Lexmark nebo související součásti poškodit.

Varování – nebezpečí poškození: Resetovat a repasovat lze pouze spotřební materiál a díly, na které se nevztahují smluvní podmínky vratného programu. Záruka výrobce se ale nevztahuje na jakékoliv poškození způsobené neoriginálním spotřebním materiálem nebo neoriginálními díly. Resetování počitadel spotřebního materiálu nebo dílu bez řádného výrobního zpracování může poškodit tiskárnu. Po vyresetování počitadla spotřebního materiálu nebo dílu tiskárna může zobrazit chybu přítomnosti vyresetované součásti.

Objednání tonerové kazety

Poznámky:

- Odhadovaný počet stránek vytištěných pomocí kazety je založen na normě ISO/IEC 19798.
- Extrémně nízké pokrytí může v delším období negativně ovlivnit skutečný počet vytištěných stránek.

Tonerové kazety pro tiskárnu Lexmark CS943

Položka	Celý svět
Azurová	73D0HC0
Purpurová	73D0HM0
Žlutá	73D0HY0
Černobílá	73D0HK0

Objednání jednotky fotoválce

Položka	Celý svět
Jednotka fotoválce	73D0P00
Jednotka fotoválce (balení po 3)	73D0Q00

Objednání nádobky na odpadní toner

Položka	Výrobní číslo
Nádobka na odpadní toner	73D0W00

Výměna částí a spotřebního materiálu

Výměna tonerové kazety

1 Otevřete přední dvířka.

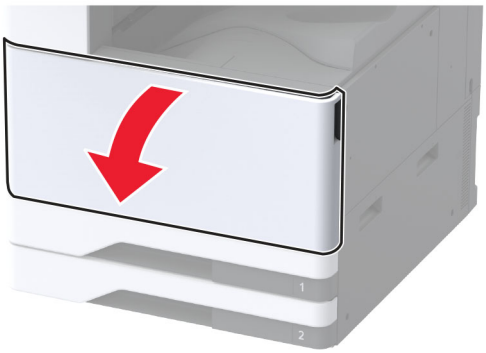

2 Vyjměte použitou tonerovou kazetu.

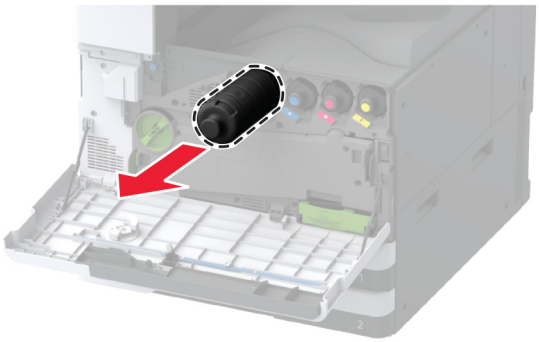

3 Rozbalte novou tonerovou kazetu.

4 Zatřeste tonerovou kazetou, abyste rozprostřeli toner.

5 Vložte novou tonerovou kazetu.

6 Vyjměte přenosovou jednotku odpadního toneru.

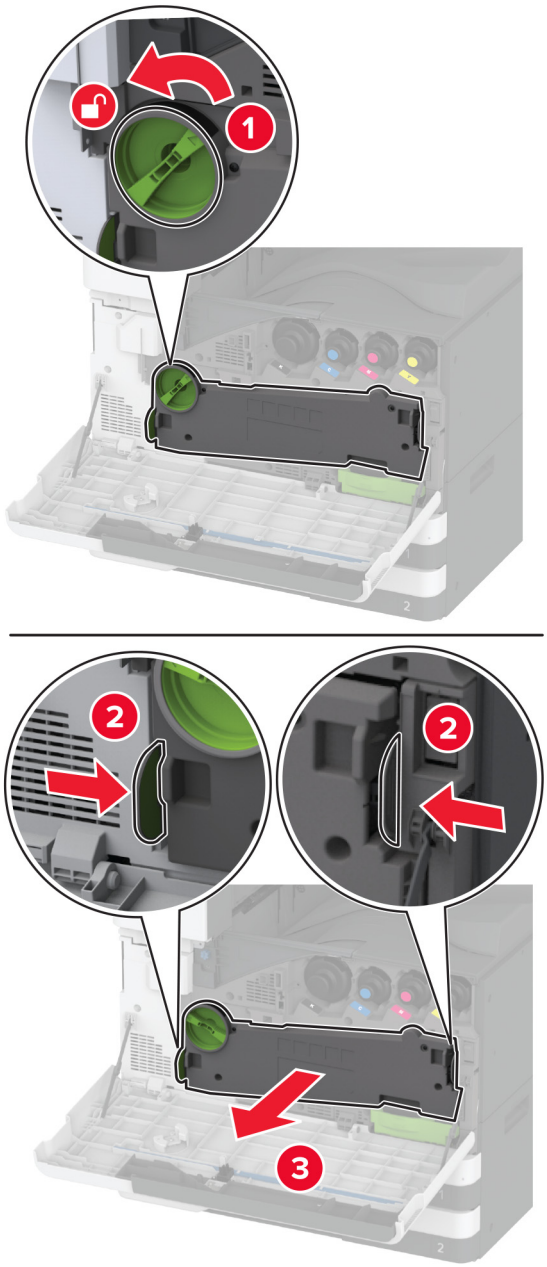

Poznámka: Abyste zamezili vylití toneru, umístěte jednotku do vzpřímené polohy.

7 Vyjměte stěrač tiskové hlavy a vyčistěte čočky tiskové hlavy.

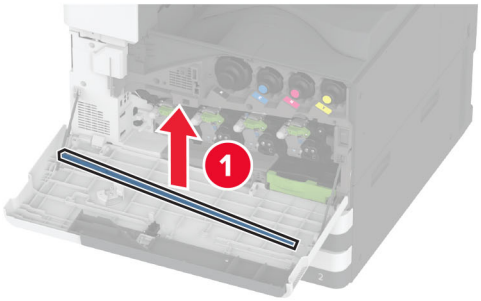

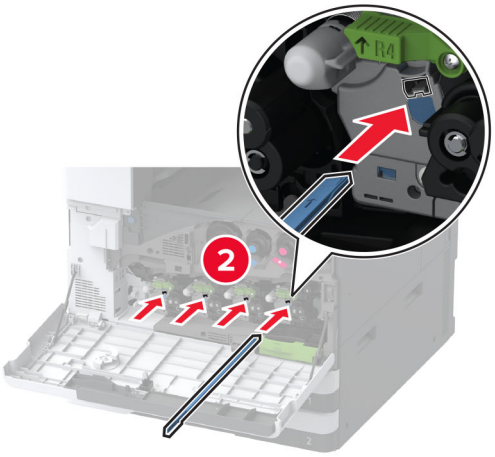

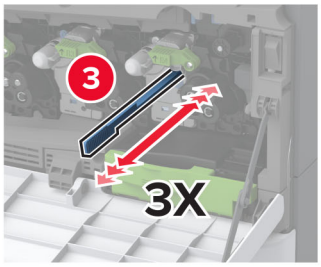

8 Usaďte stěrač tiskové hlavy zpět na místo.

9 Vložte přenosovou jednotku odpadního toneru tak, aby *zaklapla* na místo, a poté ji zamkněte.

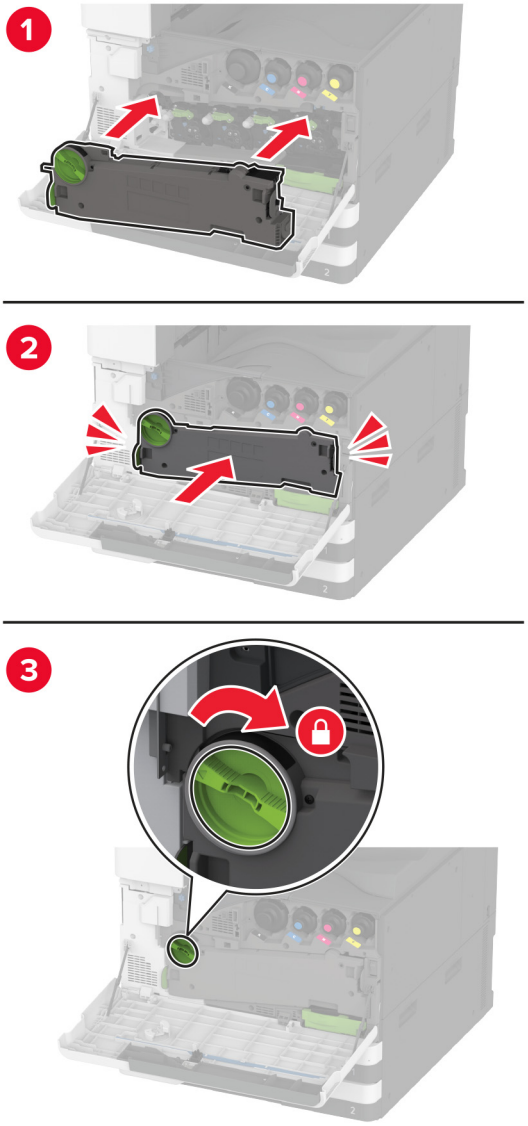

10 Zavřete dvířka.

Výměna jednotky fotoválce

1 Otevřete přední dvířka.

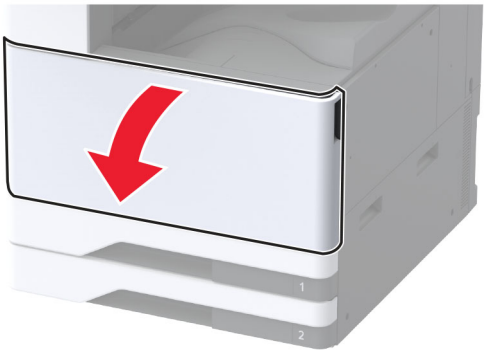

2 Vyjměte přenosovou jednotku odpadního toneru.

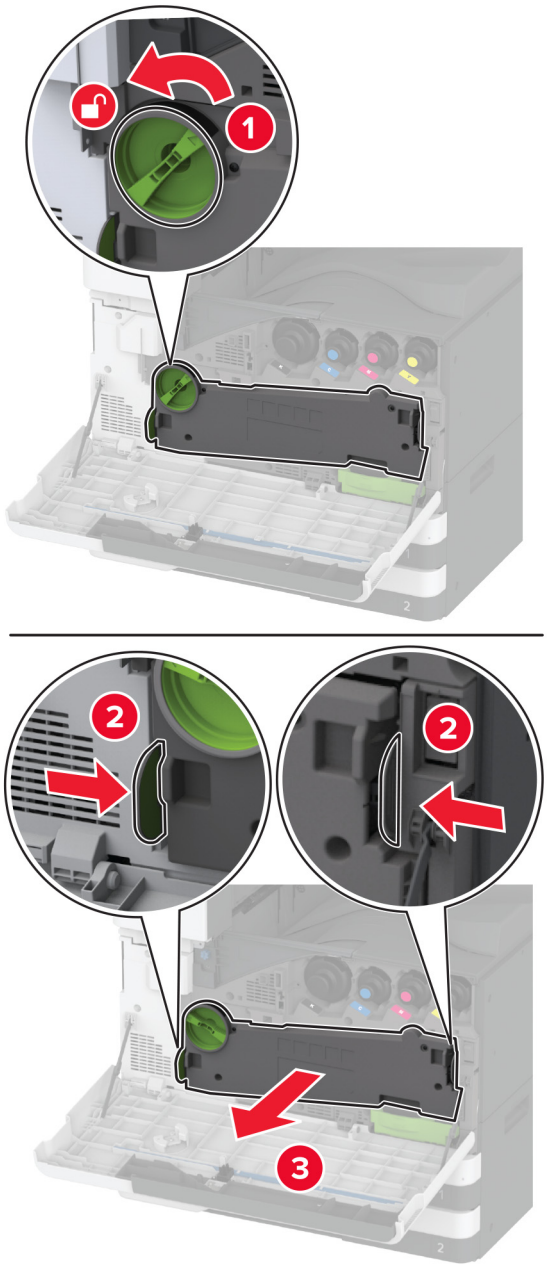

Poznámka: Abyste zamezili vylití toneru, umístěte jednotku do vzpřímené polohy.

3 Odemkněte použitou jednotku fotoválce.

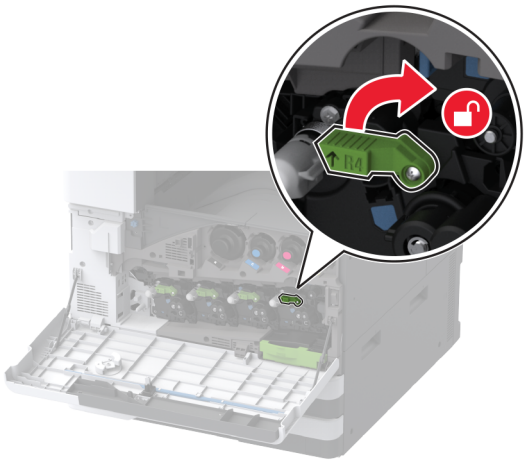

4 Vyjměte použitou jednotku fotoválce.

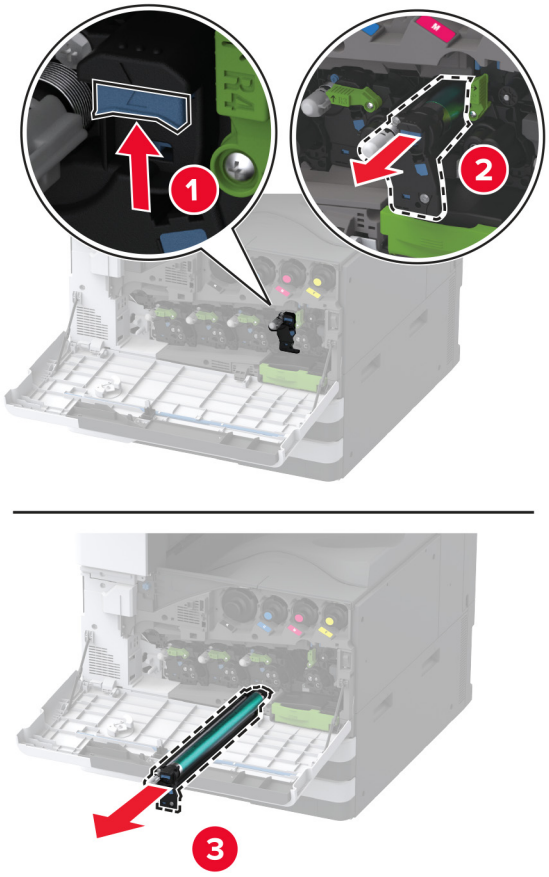

5 Vybalte novou jednotku fotoválce.

Varování – nebezpečí poškození: Nevystavujte jednotku fotoválce přímému světlu na více než jednu minutu. Delší vystavení přímému světlu může způsobit problémy s kvalitou tisku.

Varování – nebezpečí poškození: Nedotýkejte se bubnu fotoválce. Učiníte-li tak, můžete negativně ovlivnit kvalitu budoucích tiskových úloh.

6 Vložte novou jednotku fotoválce tak, aby *zaklapla* na místo.

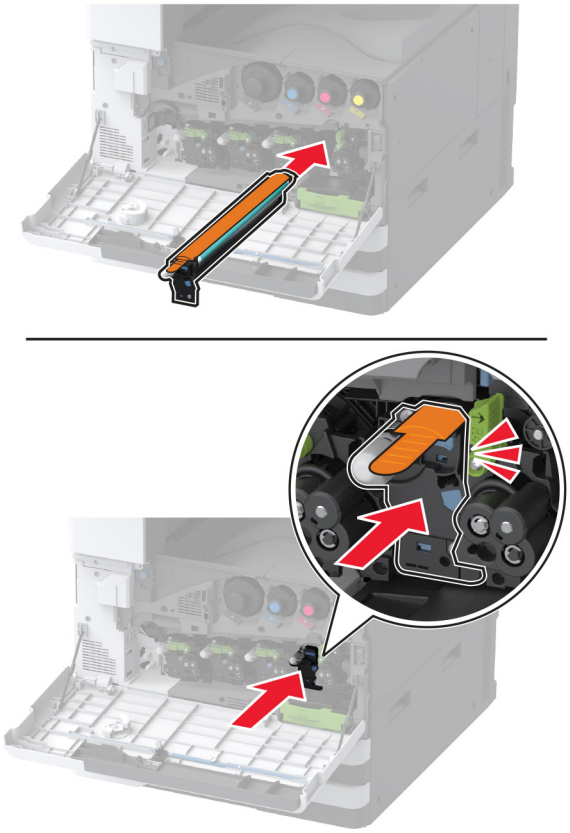

7 Odstraňte balicí materiál a poté uzamkněte novou jednotku fotoválce.

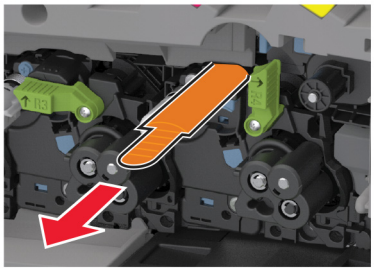

8 Vyjměte stěrač tiskové hlavy a vyčistěte čočky tiskové hlavy.

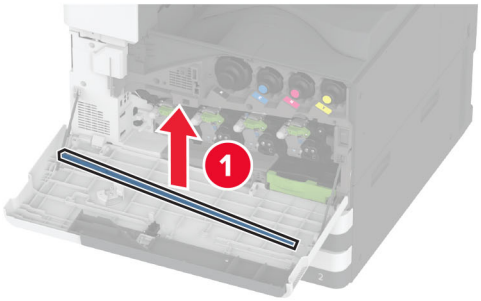

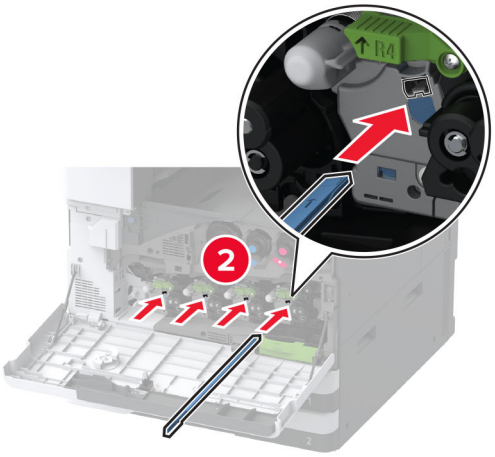

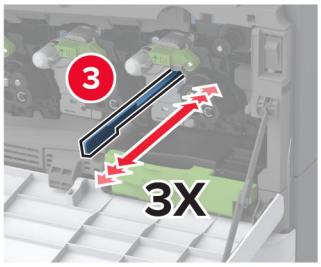

9 Usaďte stěrač tiskové hlavy zpět na místo.

10 Vložte přenosovou jednotku odpadního toneru tak, aby zaklapla na místo, a poté ji zamkněte.

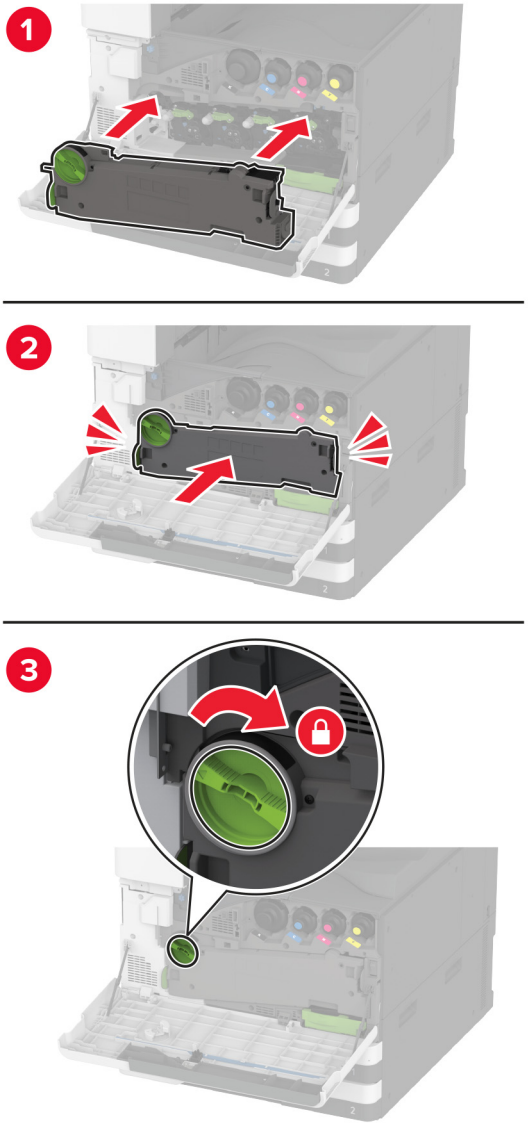

11 Zavřete dvířka.

Výměna vložky zásobníku na 520 listů

1 Vyjměte použitou vložku zásobníku.

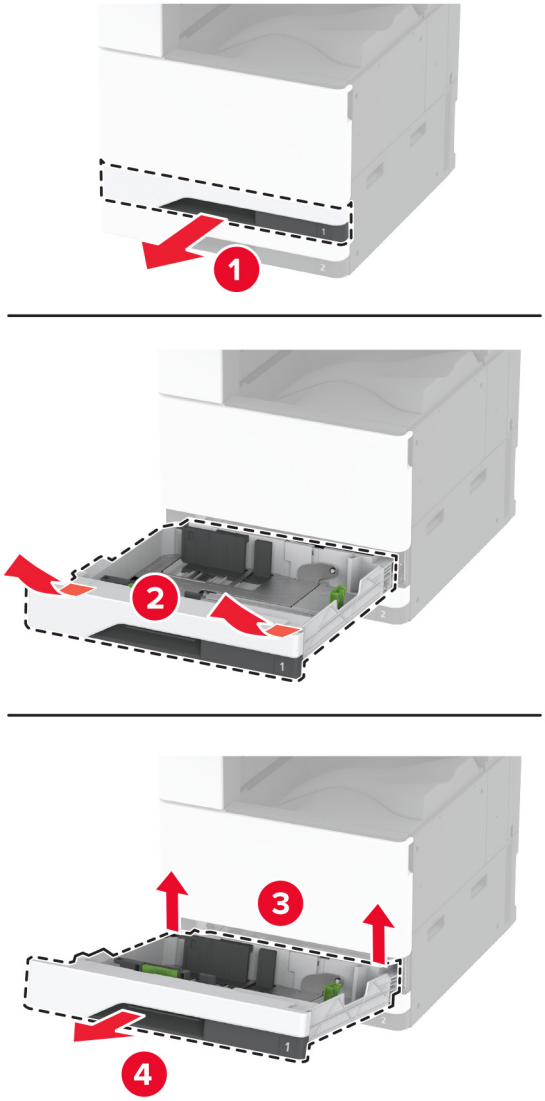

2 Vybalte novou vložku zásobníku a odstraňte veškerý balicí materiál.

3 Vložte novou vložku zásobníku.

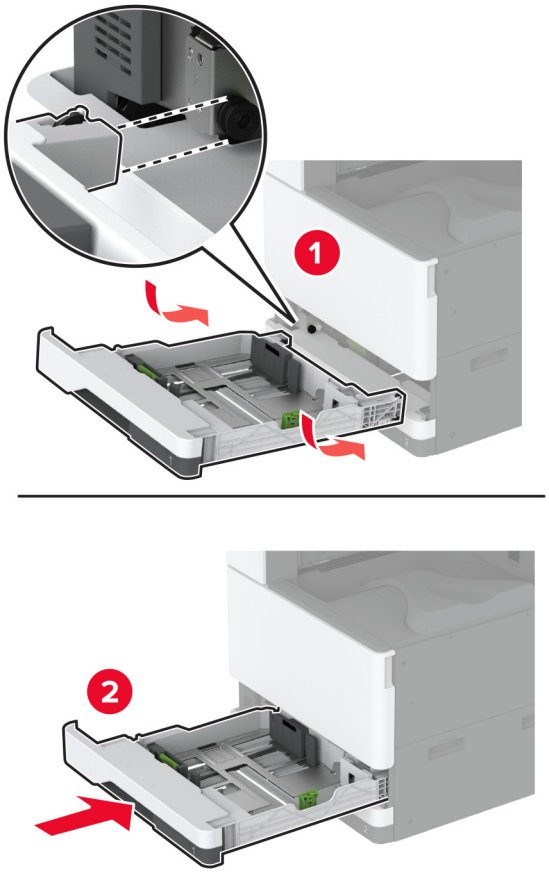

Výměna zapékače

1 Vypněte tiskárnu.

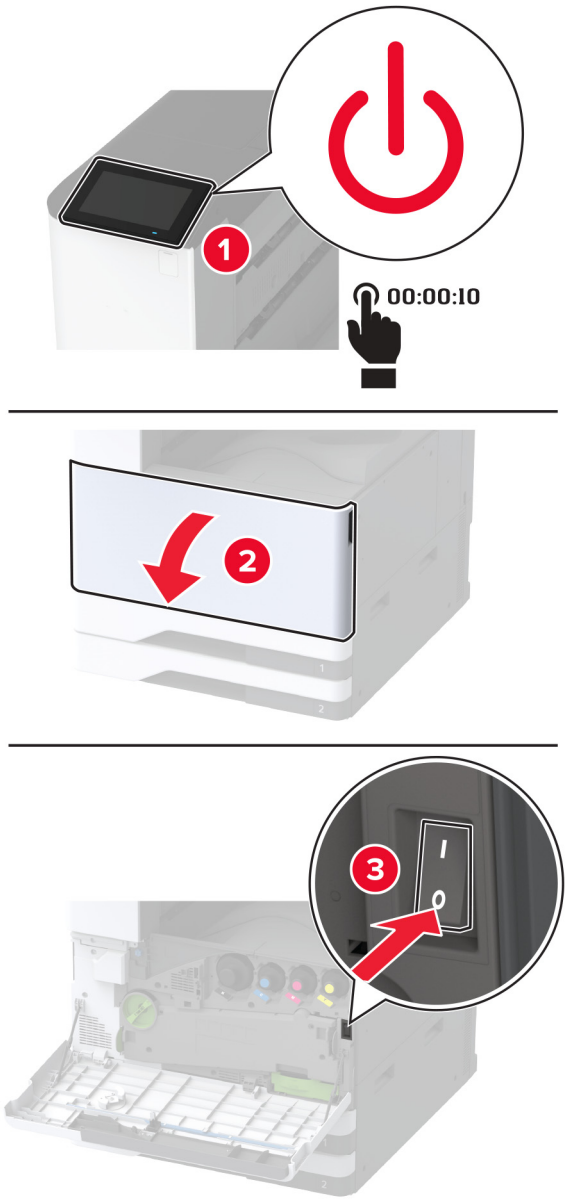

2 Otevřete dvířka A.

VÝSTRAHA – HORKÝ POVRCH: Vnitřek tiskárny může být horký. Abyste omezili riziko zranění způsobeného horkou součástí, nedotýkejte se povrchu, dokud nevychladne.

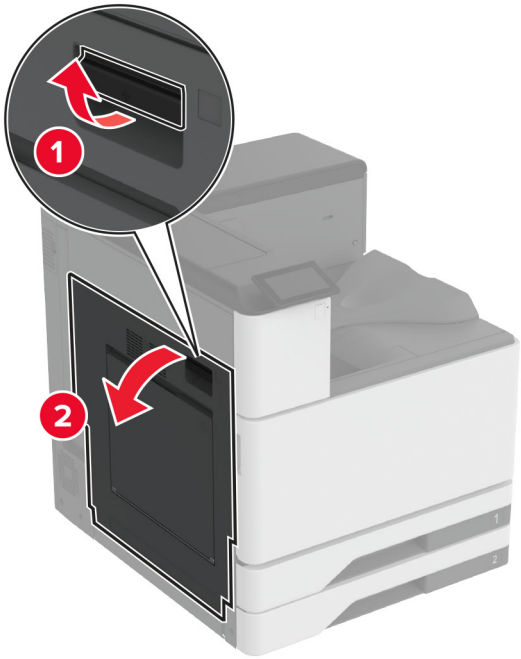
1
2

3 Zapékač odjistěte.

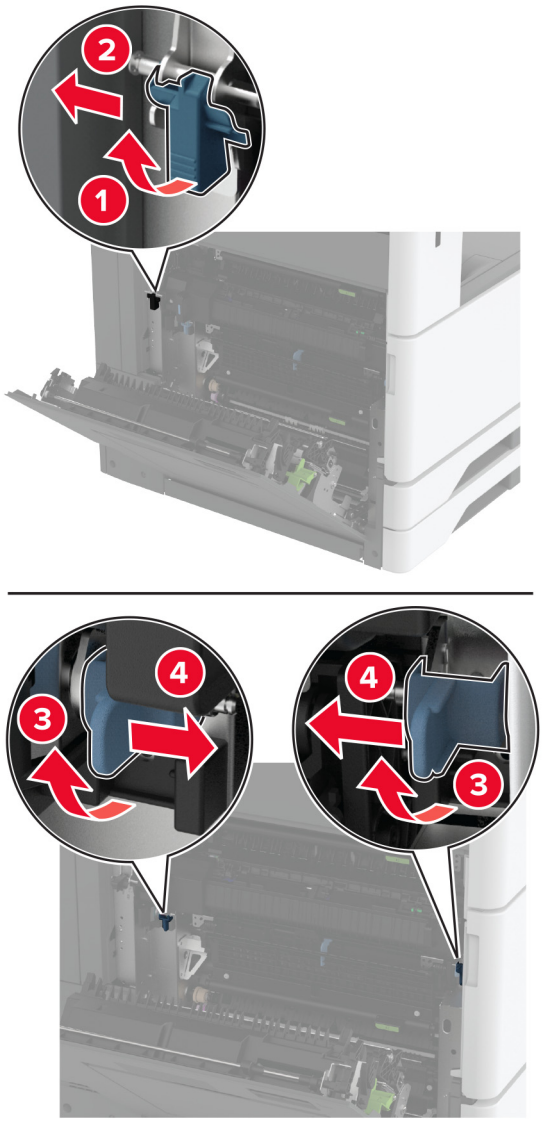

4 Vyjměte použitý zapékač.

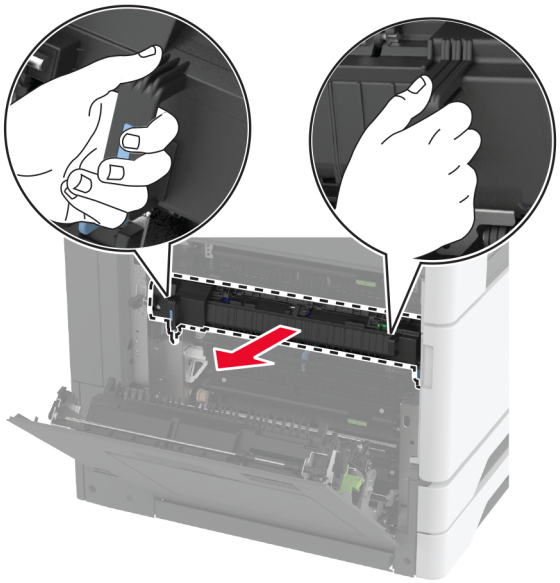

5 Rozbalte nový zapékač.

6 Vložte novou jednotku zapékače tak, aby *zaklapla* na místo, a poté ji zamkněte.

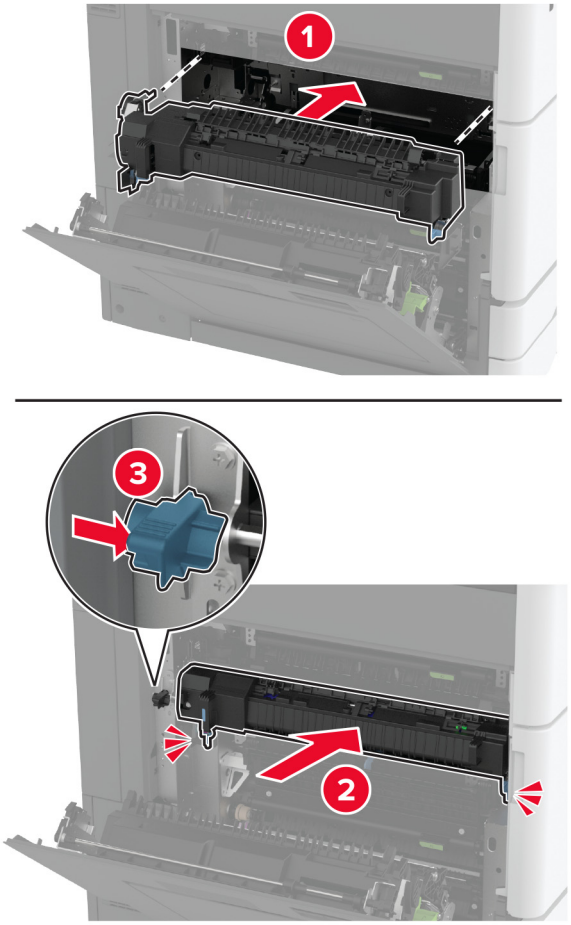

7 Zavřete dvířka A.

8 Zapněte tiskárnu.

Výměna stěrače tiskové hlavy

1 Otevřete přední dvířka.

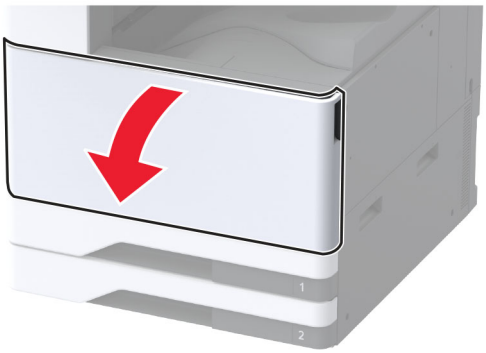

2 Demontujte použitý stěrač tiskové hlavy.

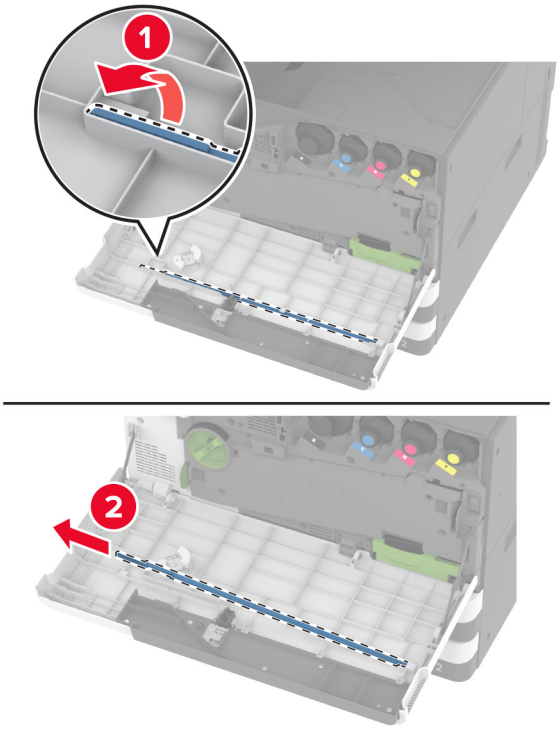

3 Vybalte nový stěrač tiskové hlavy.

4 Vložte nový stěrač tiskové hlavy.

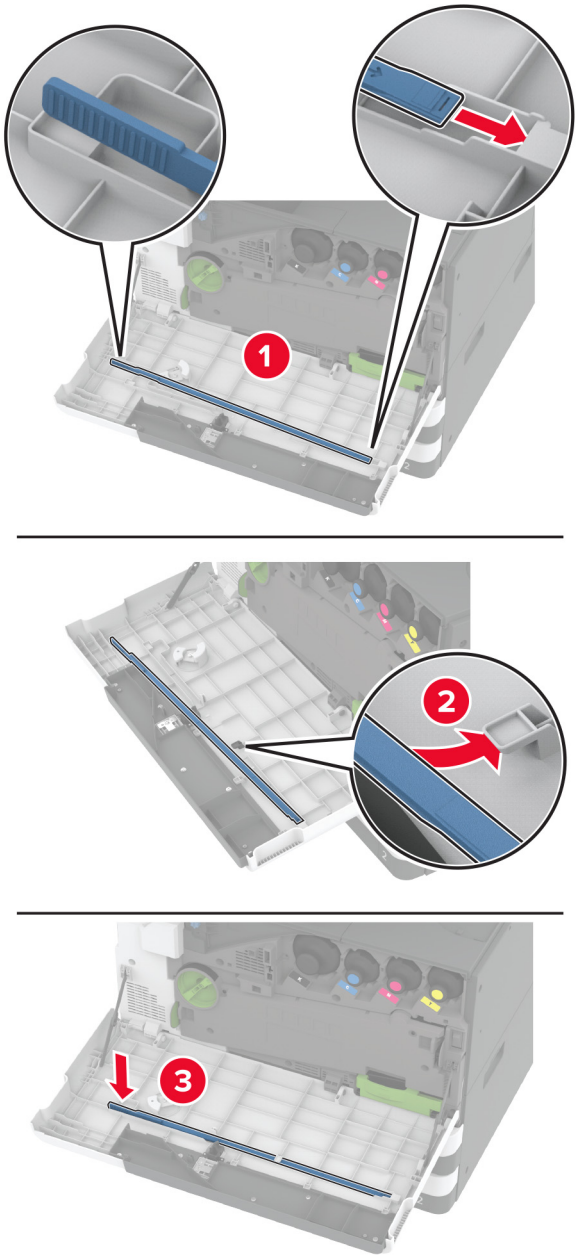

5 Zavřete přední dvířka.

Výměna čističe přenosového modulu

1 Otevřete přední dvířka.

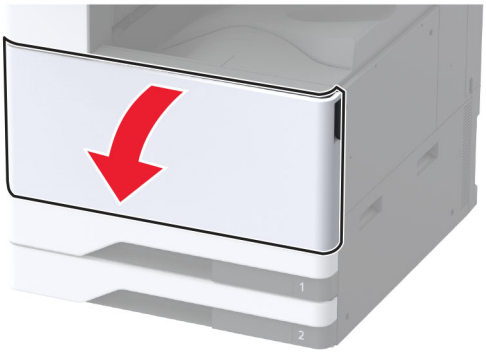

2 Vyjměte přenosovou jednotku odpadního toneru.

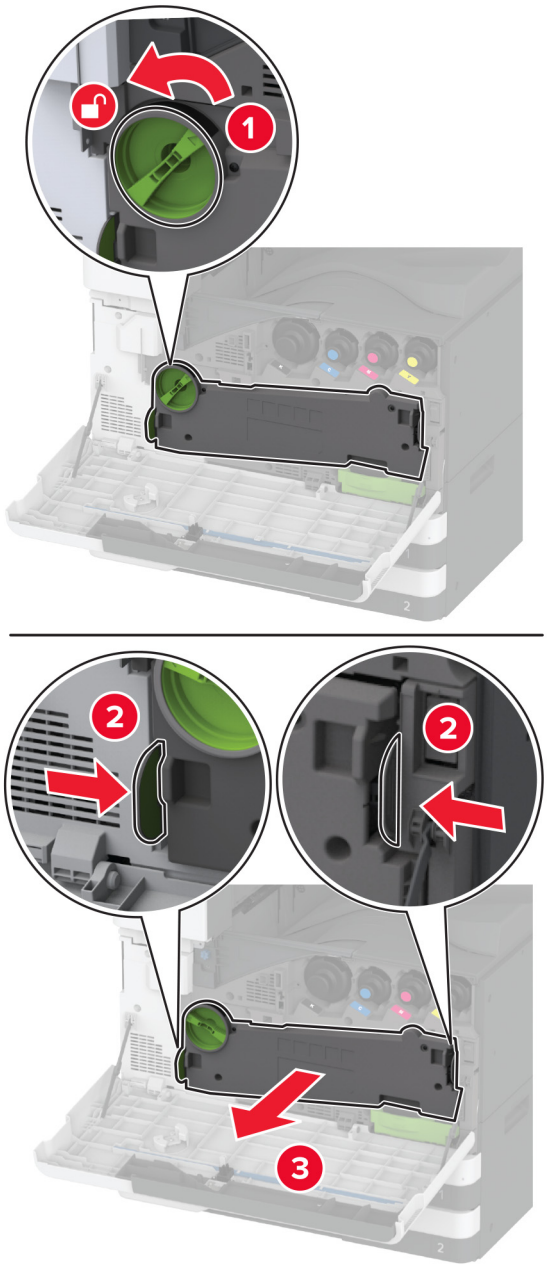

Poznámka: Abyste zamezili vylití toneru, umístěte jednotku do vzpřímené polohy.

3 Vyjměte použitý čistič přenosového modulu.

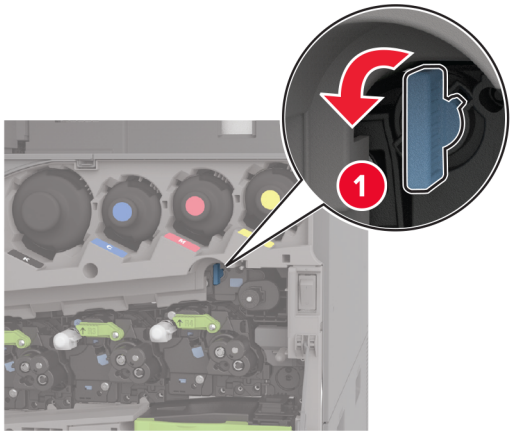

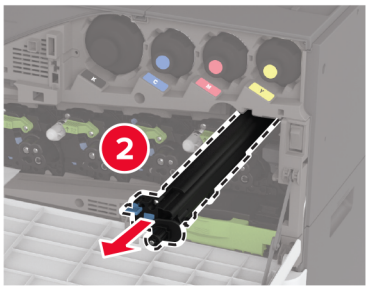

4 Vybalte nový čistič přenosového modulu.

5 Vložte nový čistič přenosového modulu.

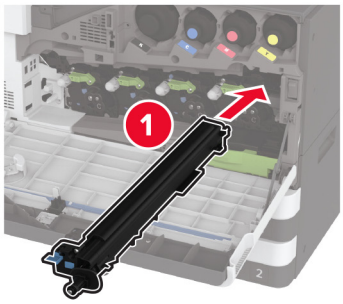

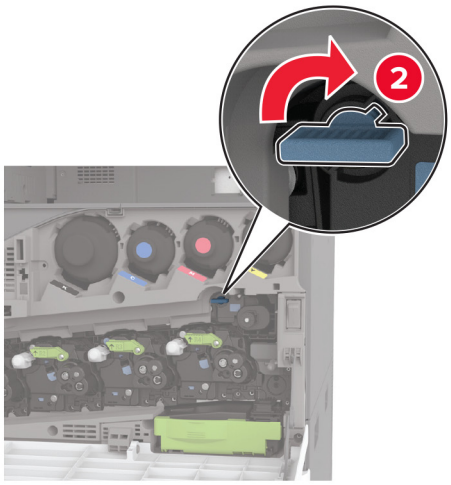

6 Vložte přenosovou jednotku odpadního toneru tak, aby zaklapla na místo, a poté ji zamkněte.

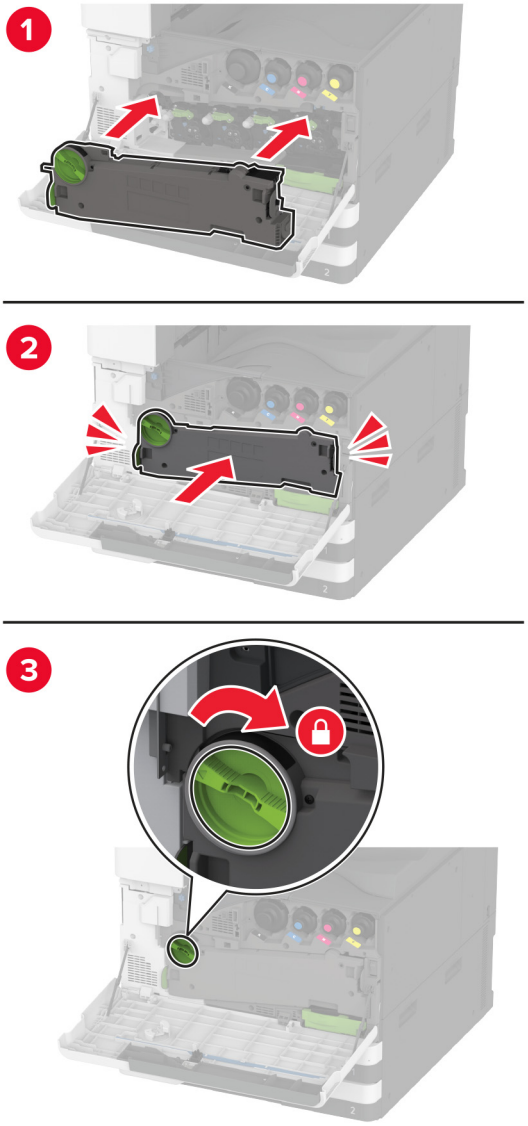

7 Zavřete přední dvířka.

Výměna sady válců zásobníku

1 Vypněte tiskárnu.

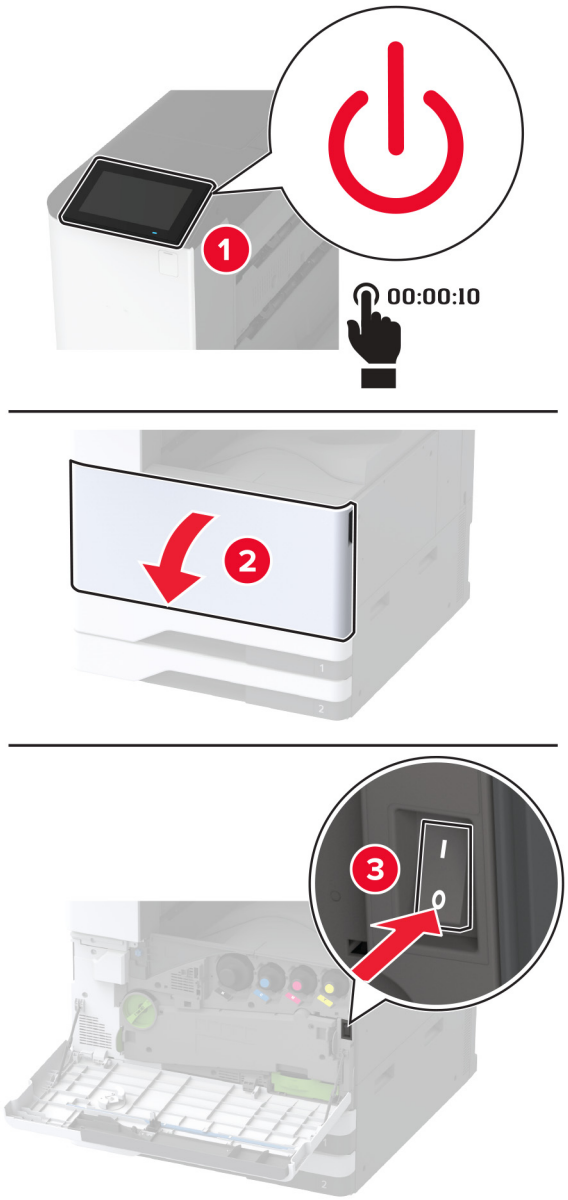

2 Vyjměte standardní zásobník.

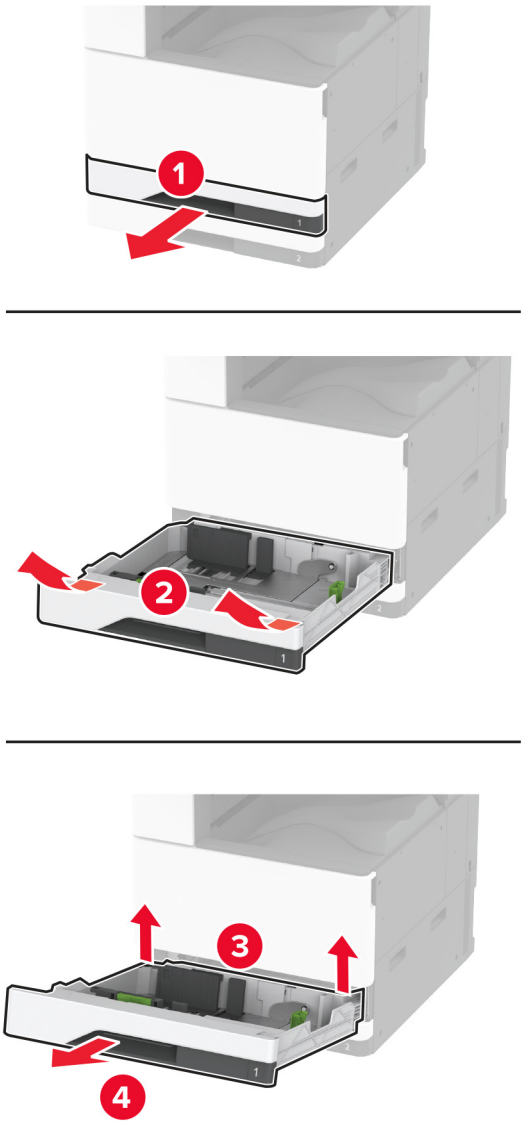

3 Vyjměte použitou sadu válců zásobníku.

Varování – nebezpečí poškození: Aby nedošlo k poškození elektrostatickým výbojem, dotkněte se jakéhokoliv nekrytého kovového povrchu tiskárny před přístupem k vnitřním částem tiskárny, nebo než se těchto částí dotknete.

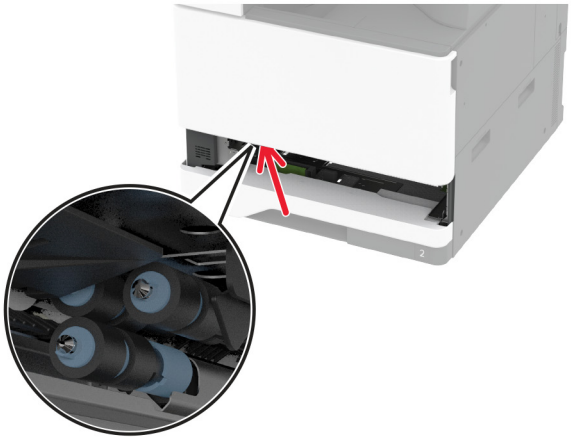

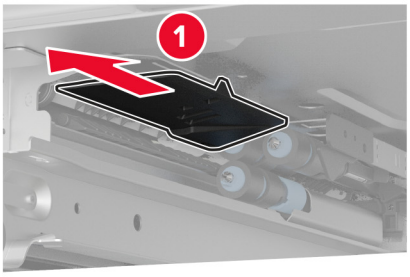

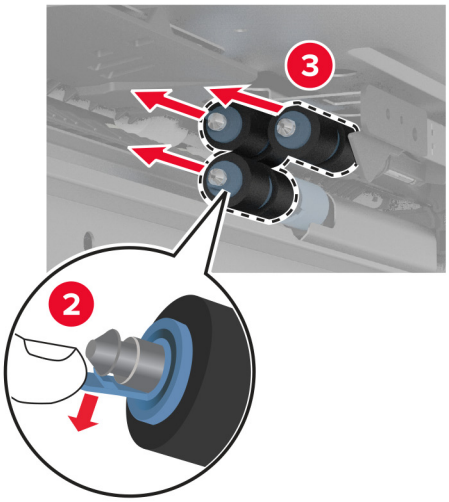

4 Vybalte novou sadu válců zásobníku.

5 Vložte novou sadu válců zásobníku tak, aby *zaklapla* na místo.

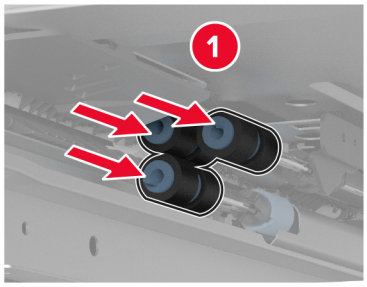

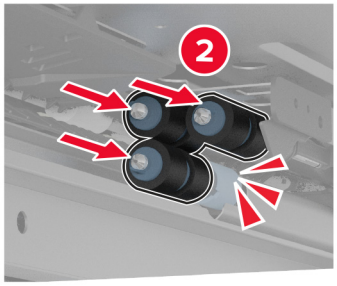

6 Vložte zásobník.

7 Zapněte tiskárnu.

Výměna sady válců zásobníku na 2000 listů

1 Vypněte tiskárnu.

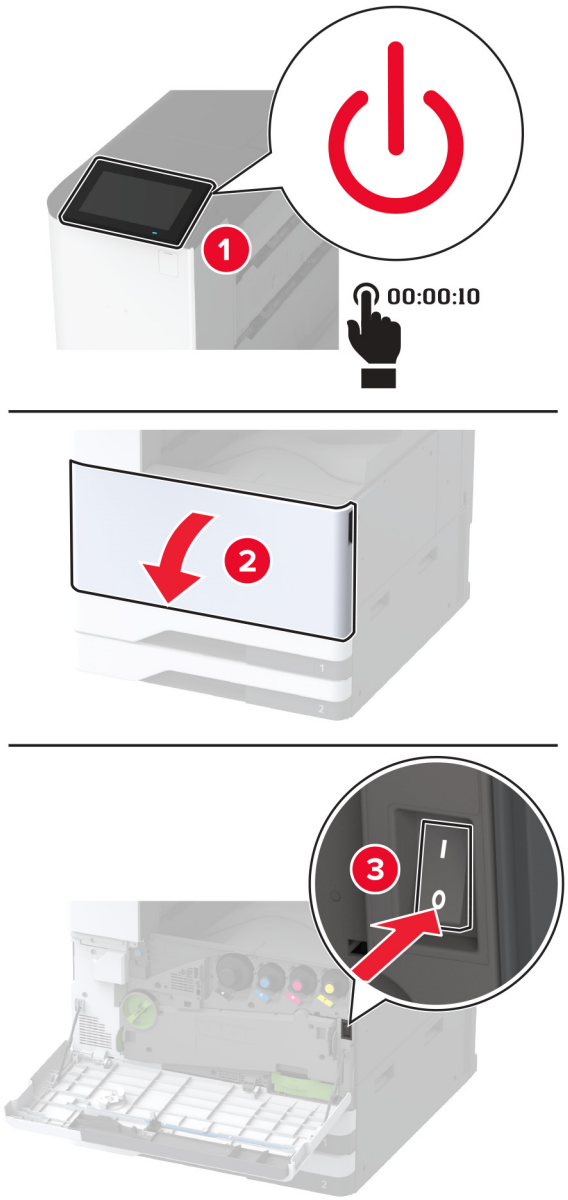

2 Posuňte zásobník doleva.

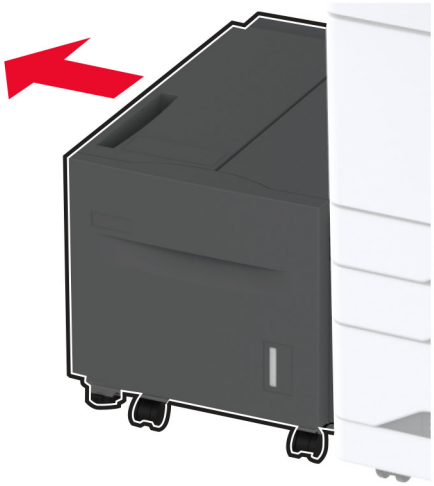

3 Otevřete dvířka J a otevřete kryt sady válců.

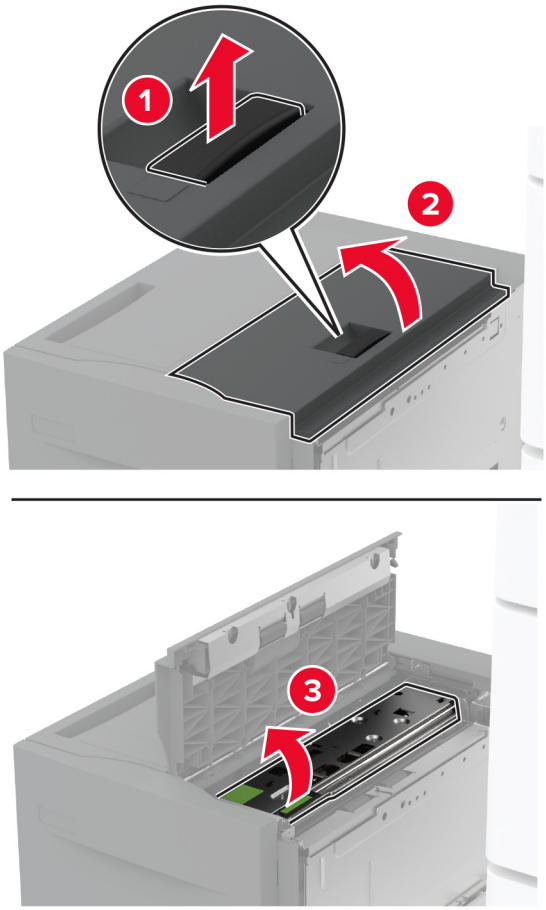

4 Najděte a vyjměte použitou sadu válců.

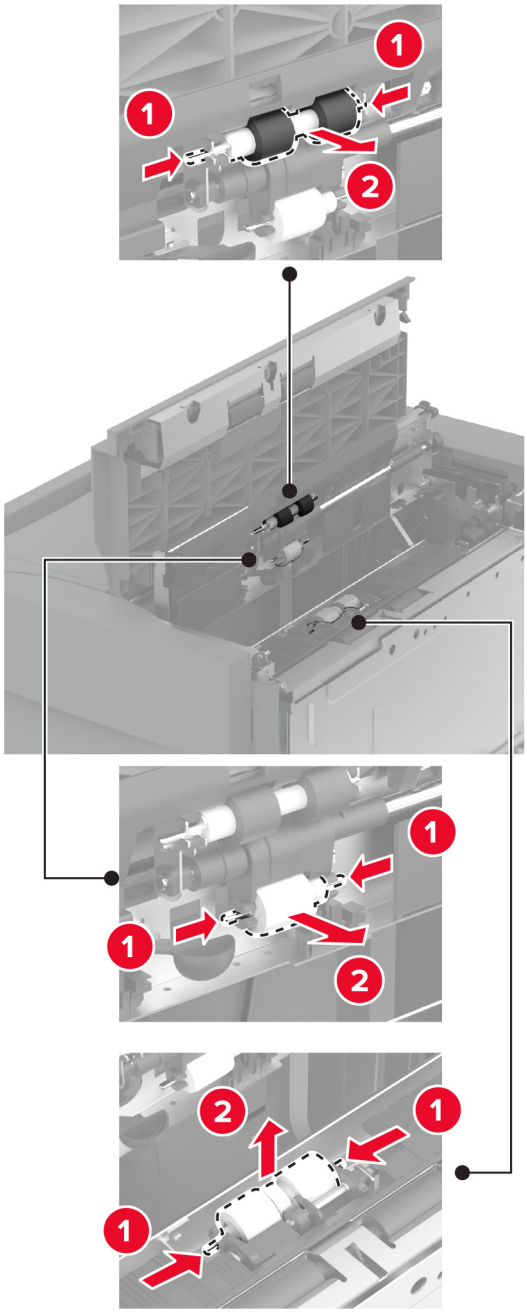

5 Vybalte novou sadu válců.

6 Vložte novou sadu válců.

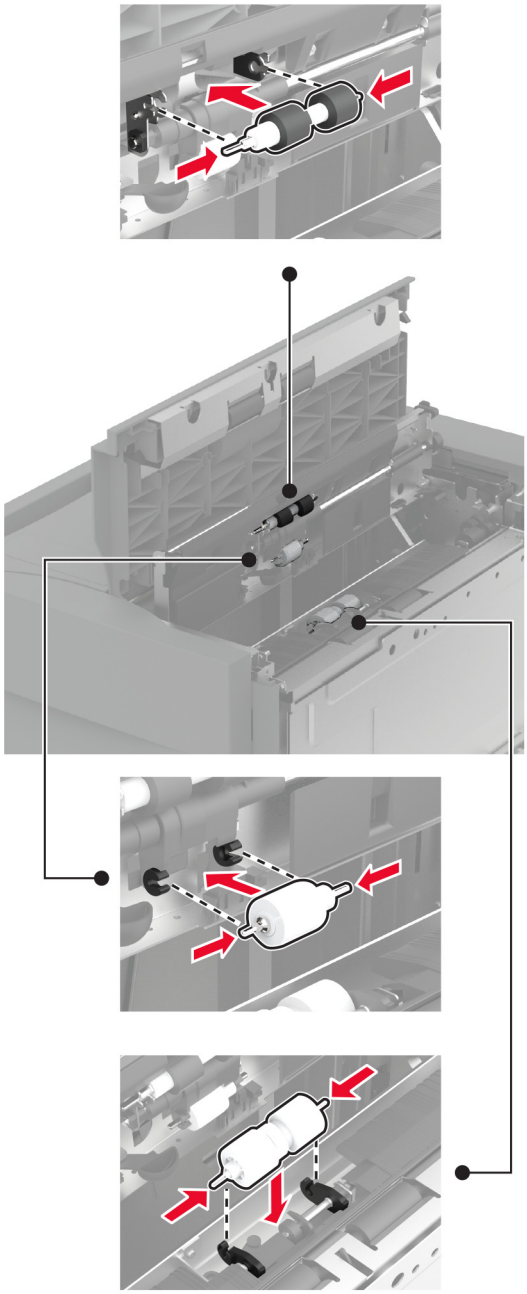

7 Zavřete kryt sady válců a poté i dvířka J.

8 Zasuňte zásobník zpět na místo.

9 Zapněte tiskárnu.

Výměna sady válců dvojitého zásobníku na 2000 listů

V rukojeti C

1 Vypněte tiskárnu.

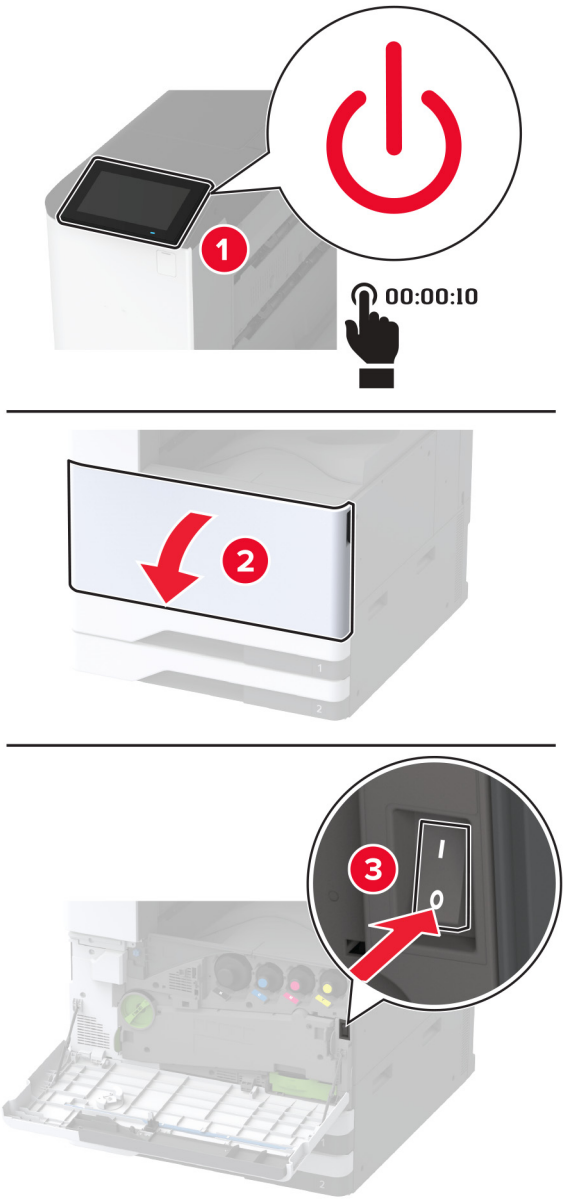

2 Vytáhněte zásobník 4 a poté vytáhněte zásobník 3.

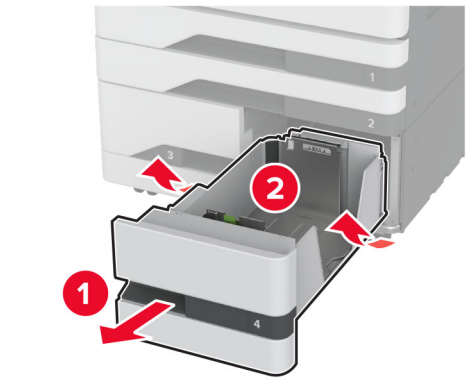

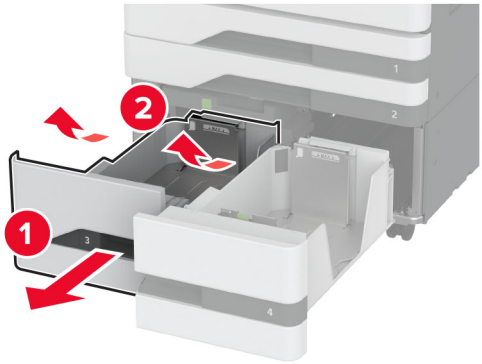

3 Vytáhněte rukojeť C a otevřete vnitřní kryt.

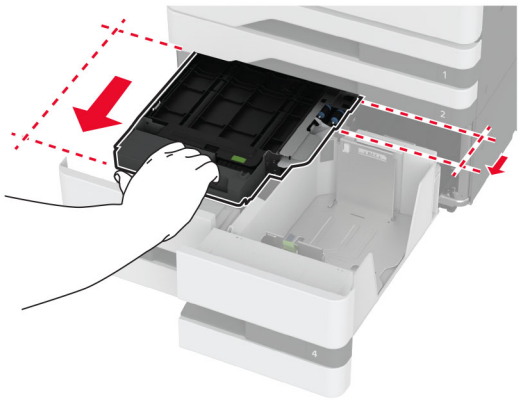

4 Otevřete kryt sady válců.

5 Vyjměte použitou sadu válců zásobníku.

Varování – nebezpečí poškození: Aby nedošlo k poškození elektrostatickým výbojem, dotkněte se jakéhokoliv nekrytého kovového povrchu tiskárny před přístupem k vnitřním částem tiskárny, nebo než se těchto částí dotknete.

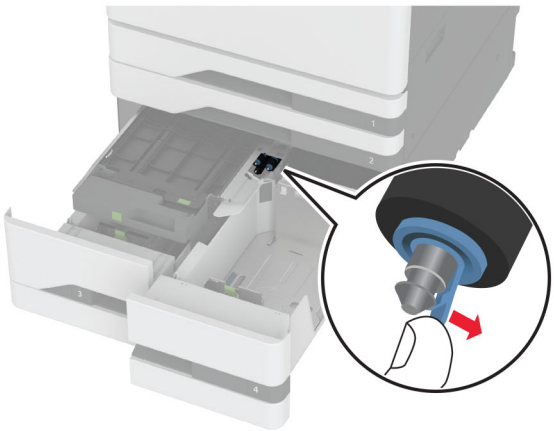

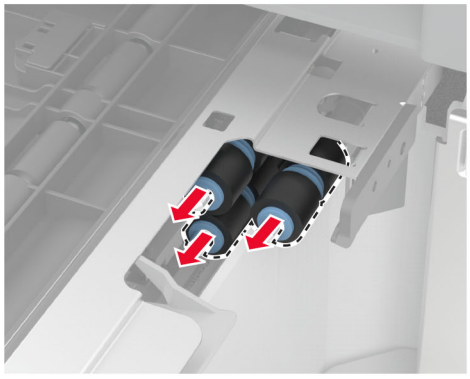

6 Vybalte novou sadu válců zásobníku.

7 Vložte novou sadu válců zásobníku tak, aby *zaklapla* na místo.

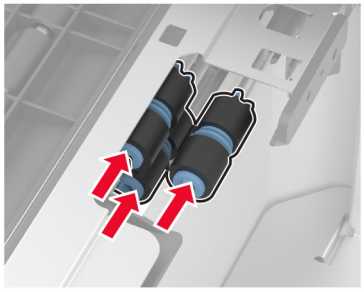

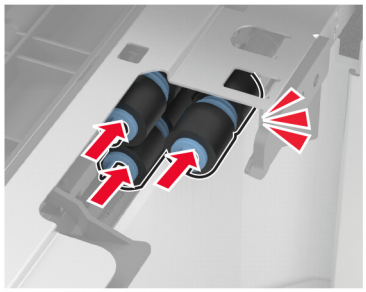

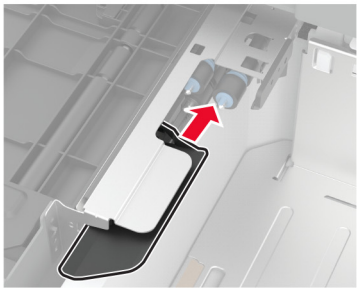

8 Zavřete kryt sady válců.

9 Zavřete vnitřní kryt a vložte rukojeť C.

10 Vložte zásobníky 3 a 4.

11 Zapněte tiskárnu.

V zásobníku 3

1 Vypněte tiskárnu.

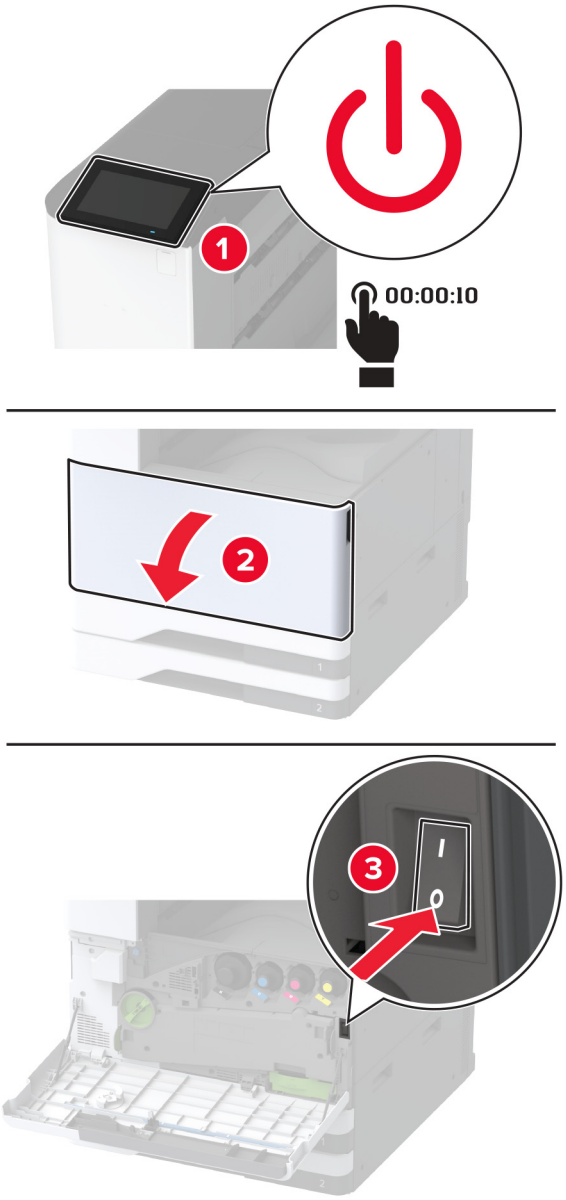

2 Vyjměte zásobník 1 a poté zásobník 2.

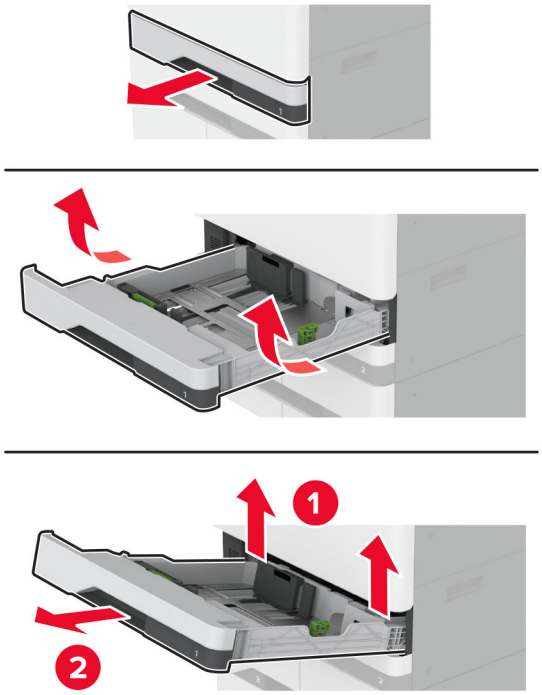

3 Vytáhněte zásobník 3 a 4.

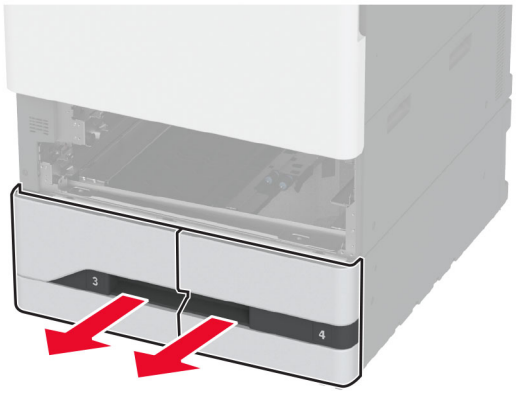

4 Vytáhněte rukojeť C.

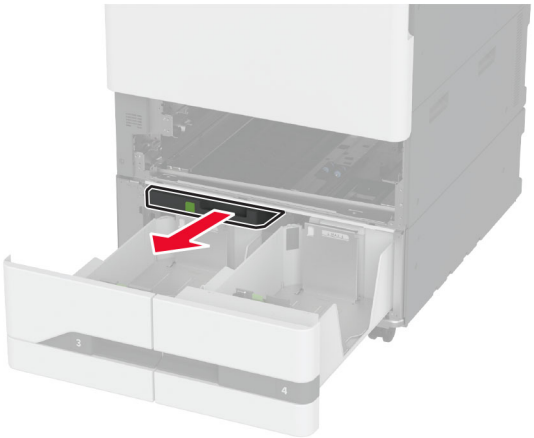

5 Vyjměte použitou sadu válců zásobníku.

Varování – nebezpečí poškození: Aby nedošlo k poškození elektrostatickým výbojem, dotkněte se jakéhokoliv nekrytého kovového povrchu tiskárny před přístupem k vnitřním částem tiskárny, nebo než se těchto částí dotknete.

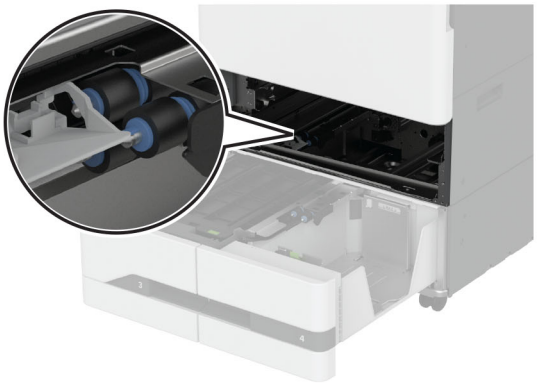

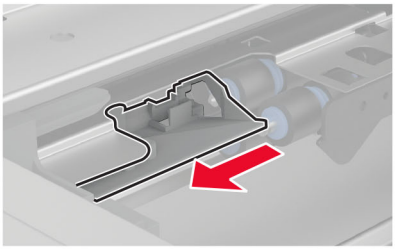

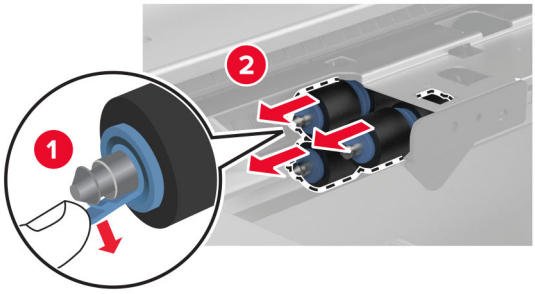
1
2

6 Vložte novou sadu válců zásobníku tak, aby *zaklapla* na místo.

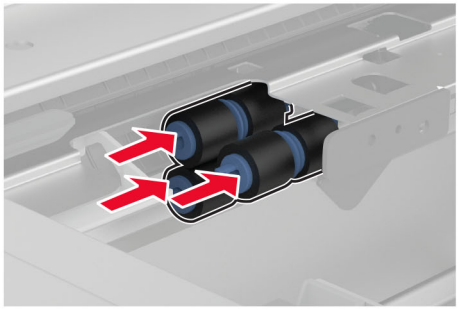

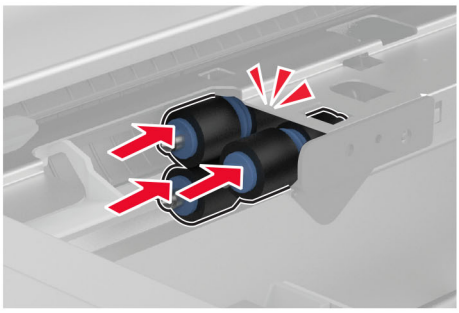

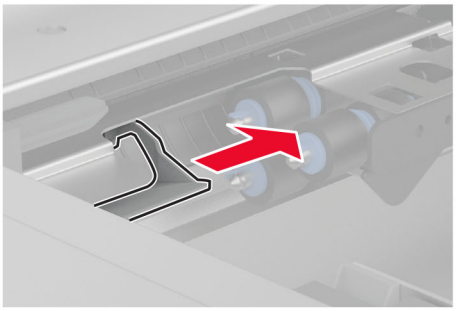

7 Vložte rukojeť C.

8 Vložte zásobníky 3 a 4.

9 Vložte zásobníky 1 a 2.

10 Zapněte tiskárnu.

Výměna druhého přenosového válce

1 Vypněte tiskárnu.

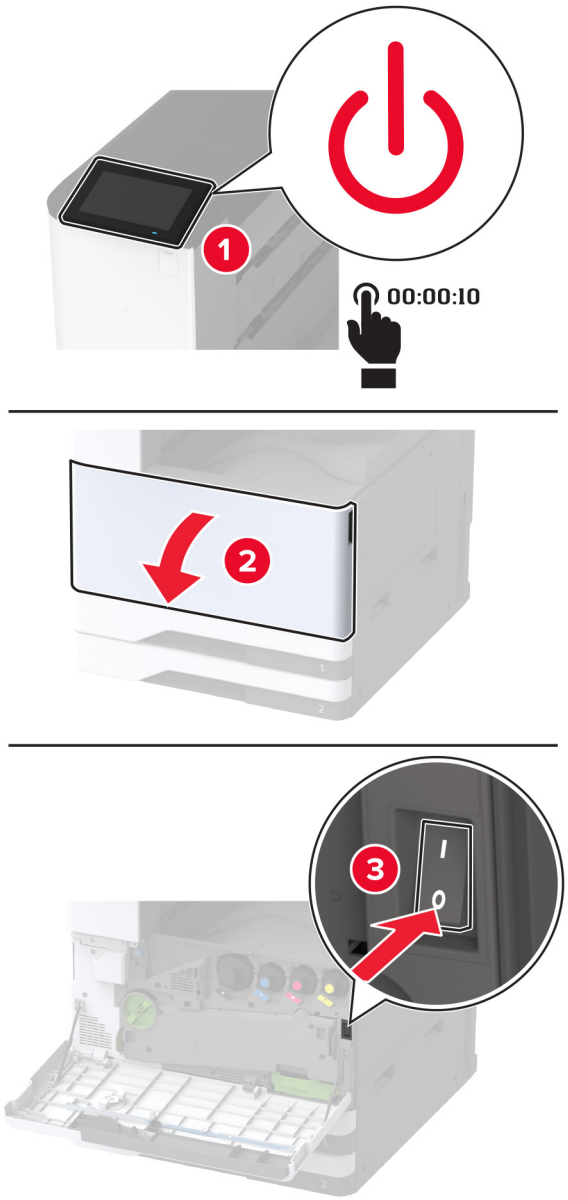

2 Otevřete dvířka A.

VÝSTRAHA – HORKÝ POVRCH: Vnitřek tiskárny může být horký. Abyste omezili riziko zranění způsobeného horkou součástí, nedotýkejte se povrchu, dokud nevychladne.

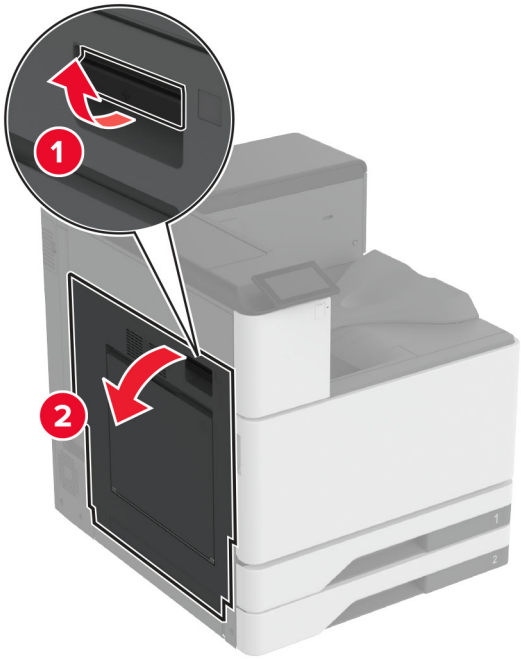

3 Vyjměte použitý druhý přenosový válec.

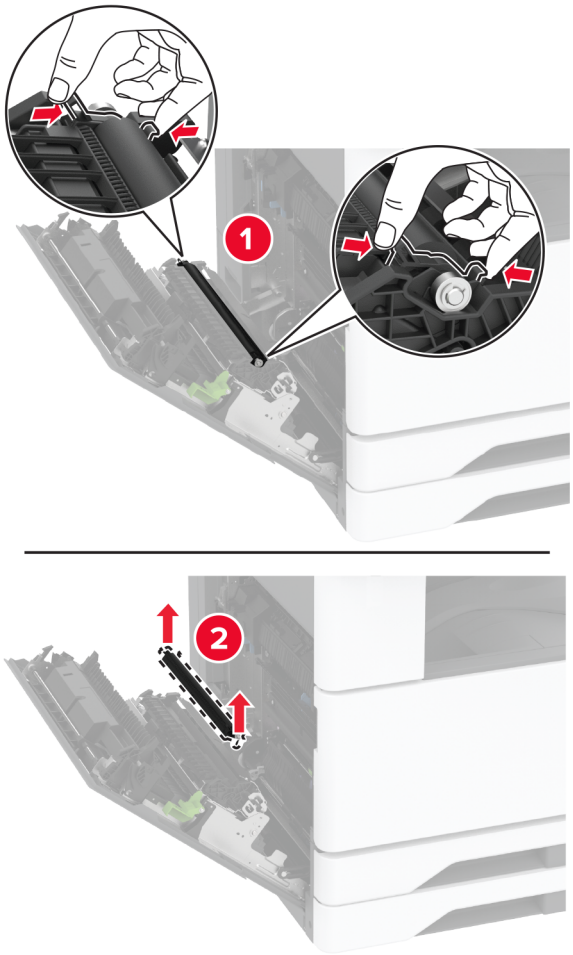

4 Vybalte nový druhý přenosový válec.

5 Vložte nový druhý přenosový válec.

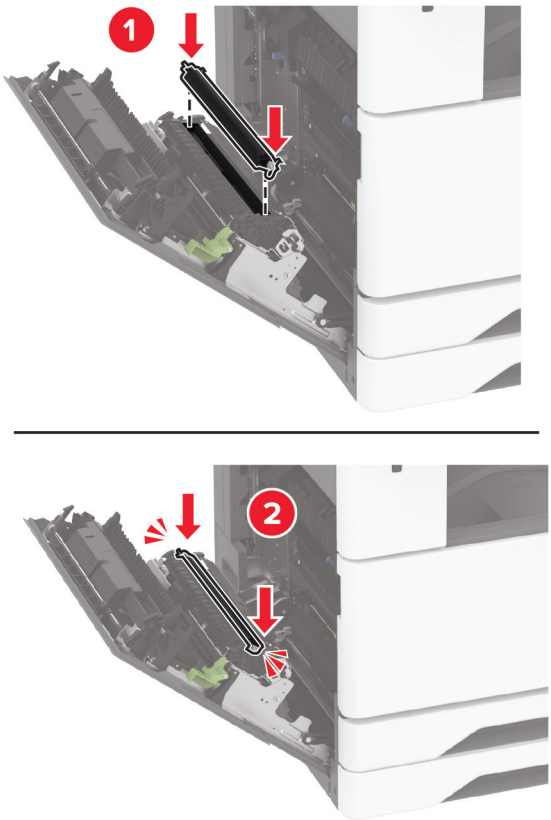

6 Zavřete dvířka.

7 Zapněte tiskárnu.

Výměna dolního krytu zadního konektoru

1 Demontujte použitý dolní kryt zadního konektoru.

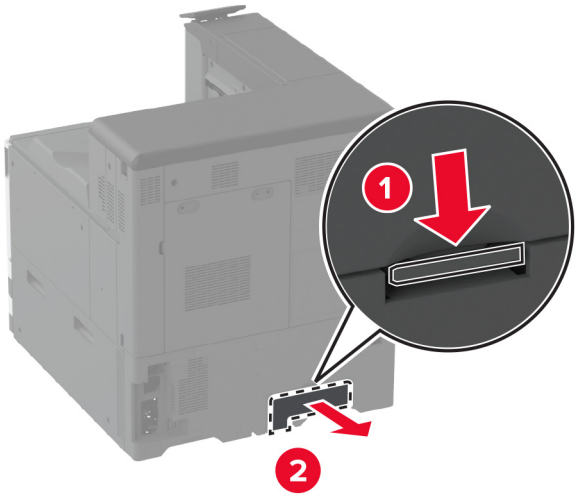

2 Vybalte nový dolní kryt zadního konektoru.

3 Vložte nový dolní kryt zadního konektoru tak, aby *zaklapl* na místo.

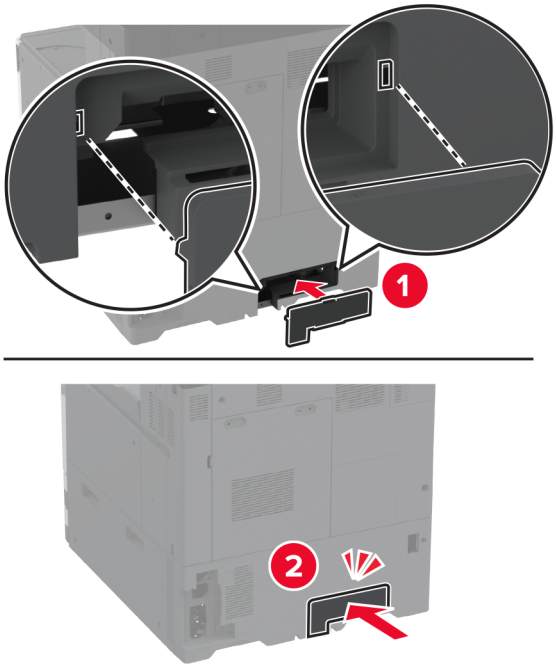

Výměna nádobky na odpadní toner

1 Otevřete přední dvířka.

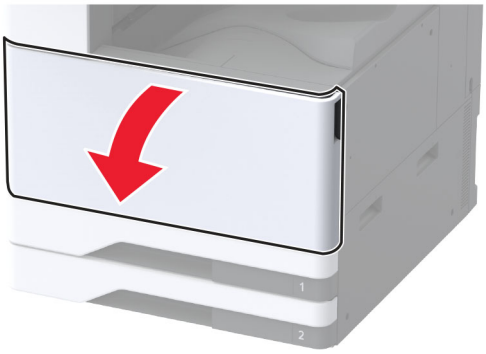

2 Vyjměte přenosovou jednotku odpadního toneru.

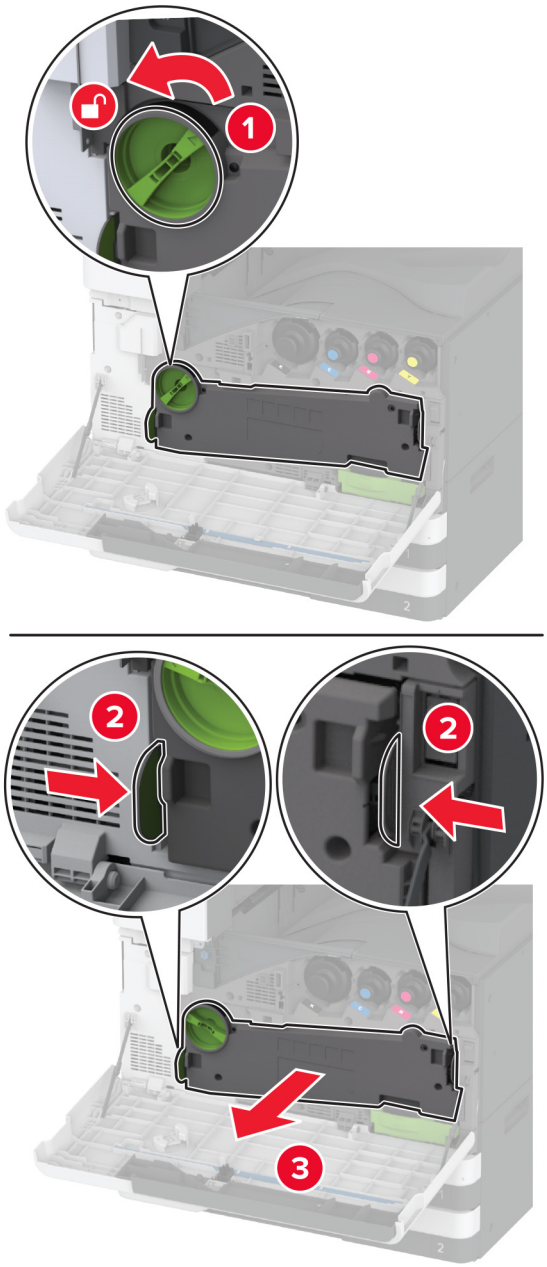

Poznámka: Abyste zamezili vylití toneru, umístěte jednotku do vzpřímené polohy.

3 Vyjměte stěrač tiskové hlavy a vyčistěte čočky tiskové hlavy.

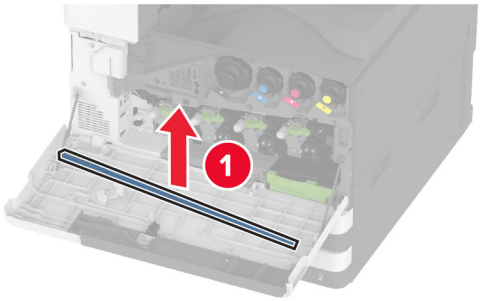

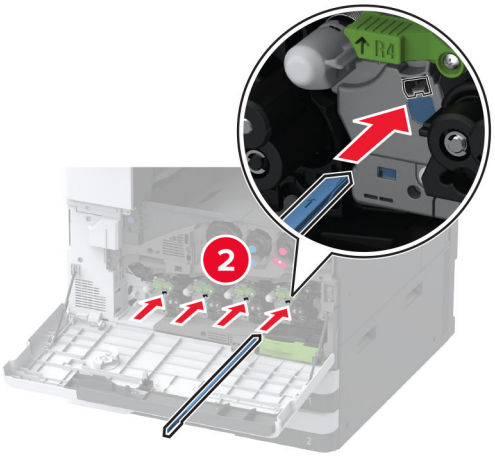

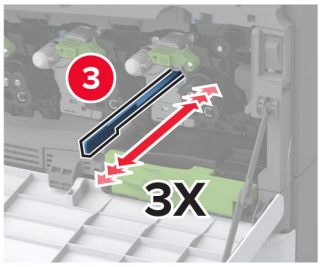

4 Usaďte stěrač tiskové hlavy zpět na místo.

5 Vložte přenosovou jednotku odpadního toneru tak, aby zaklapla na místo, a poté ji zamkněte.

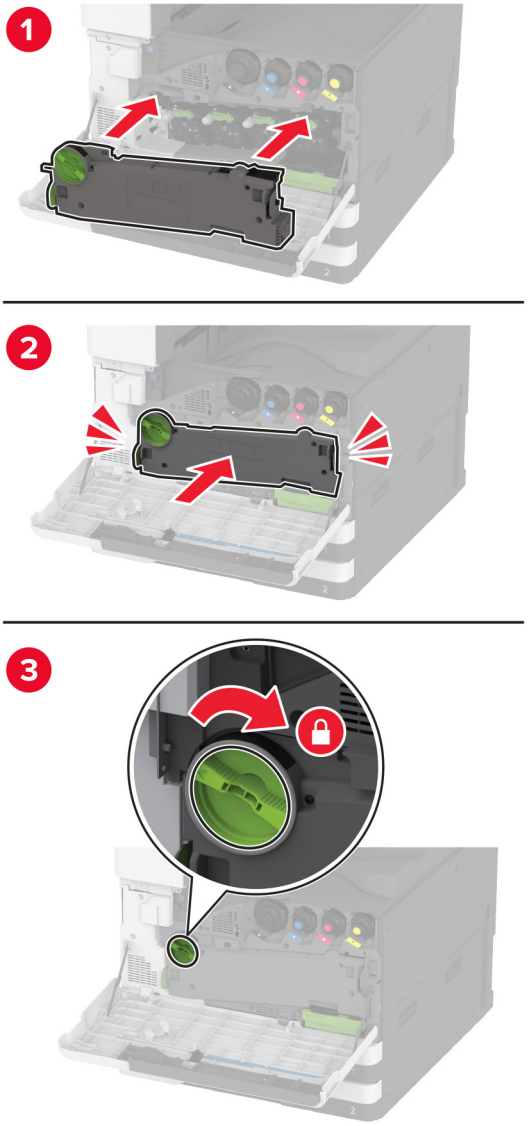

6 Vyjměte použitou nádobku na odpadní toner.

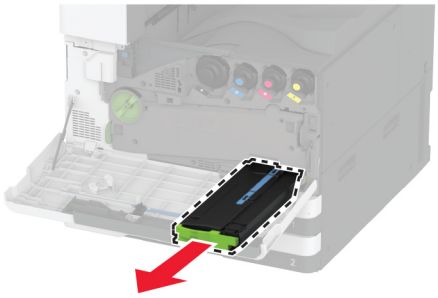

7 Vybalte novou nádobku na odpadní toner.

8 Vložte novou nádobku na odpadní toner, dokud *nezaklapne* na místo, a zavřete dvířka.

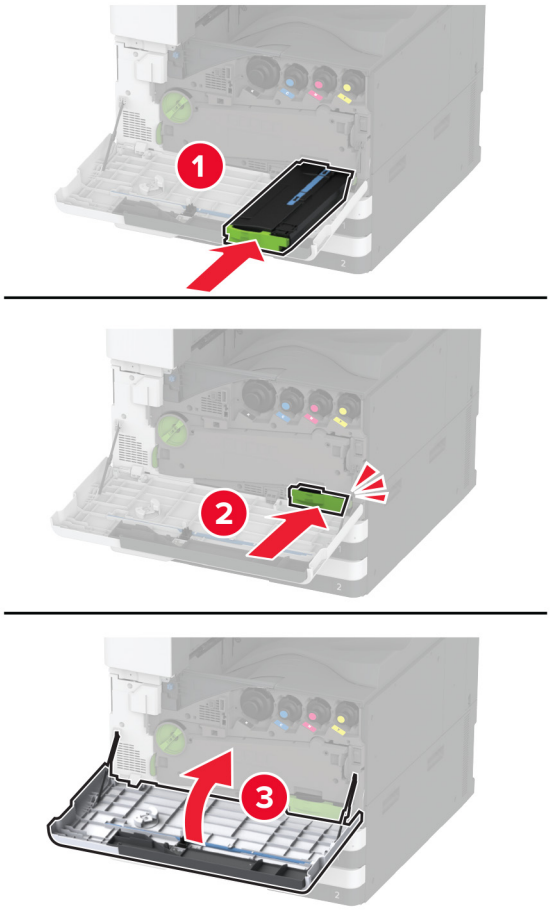

Výměna přenosové jednotky odpadního toneru

1 Otevřete přední dvířka.

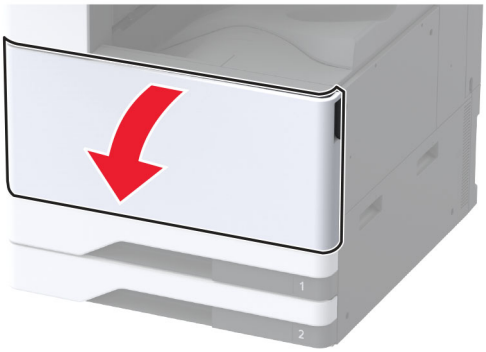

2 Vyjměte použitou přenosovou jednotku odpadního toneru.

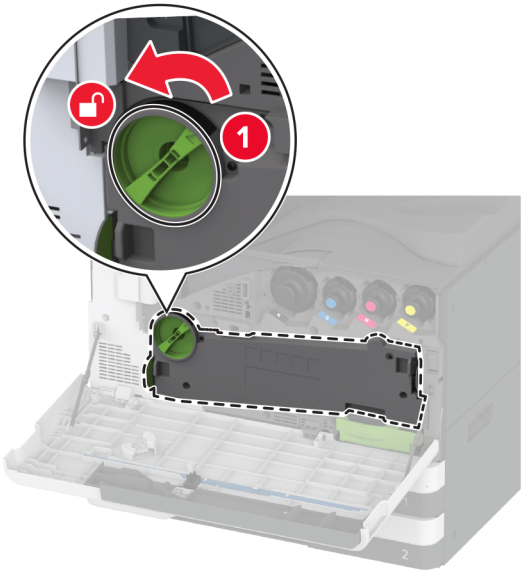

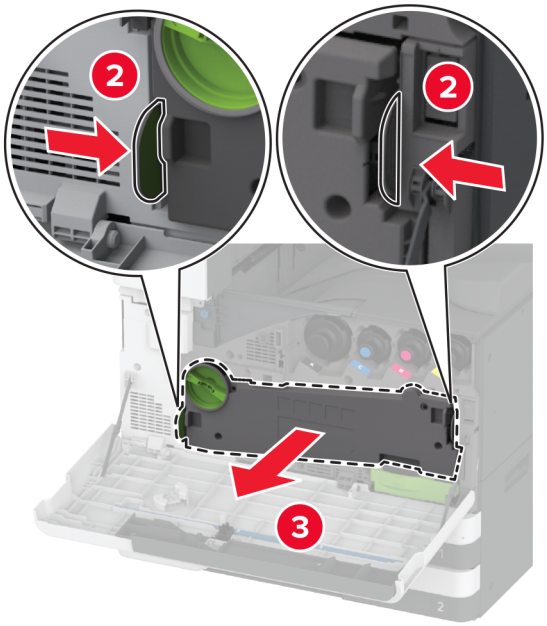

Poznámka: Abyste zamezili vylití toneru, umístěte jednotku do vzpřímené polohy.

3 Vybalte novou přenosovou jednotku odpadního toneru.

4 Vložte novou přenosovou jednotku odpadního toneru tak, aby *zaklapla* na místo, a poté ji zamkněte.

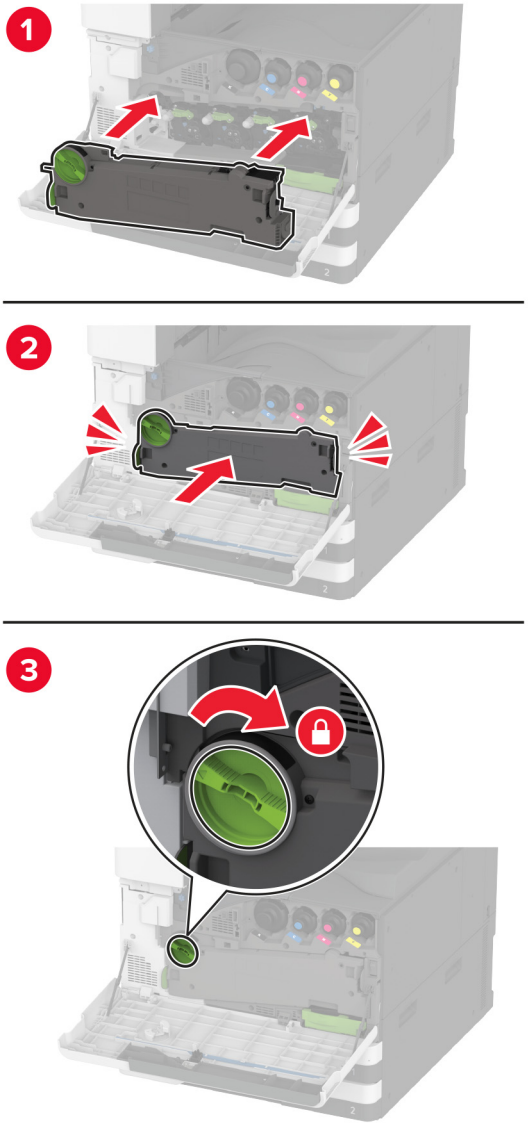

5 Zavřete přední dvířka.

Výměna malého krytu ve vložce zásobníku

1 Vytáhněte zásobník.

2 Sejměte použitý malý kryt.

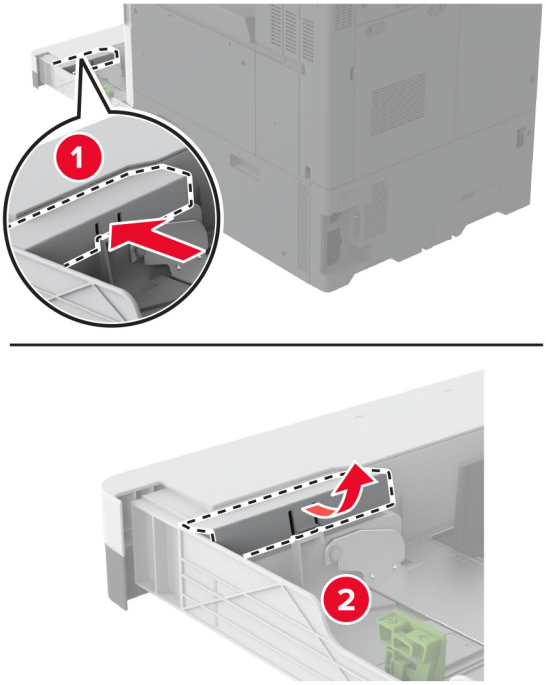

3 Vybalte nový malý kryt.

4 Vložte nový malý kryt.

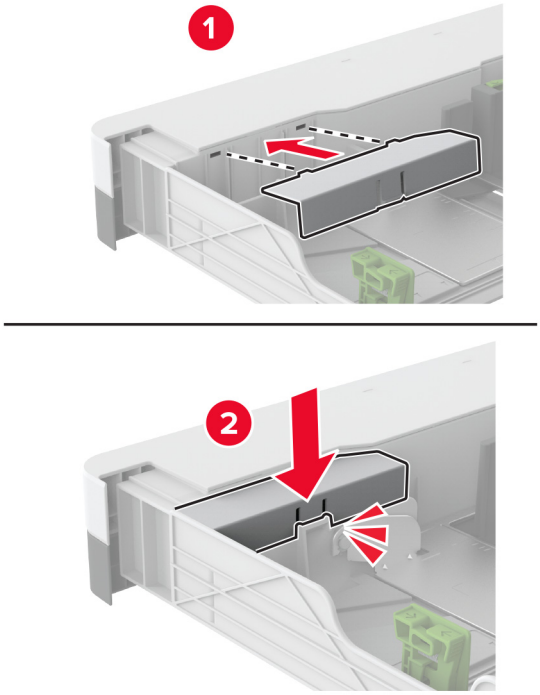

5 Vložte zásobník.

Výměna vodicí lišty B4 ve vložce zásobníku

1 Vytáhněte zásobník.

2 Vyjměte použitou vodicí lištu B4.

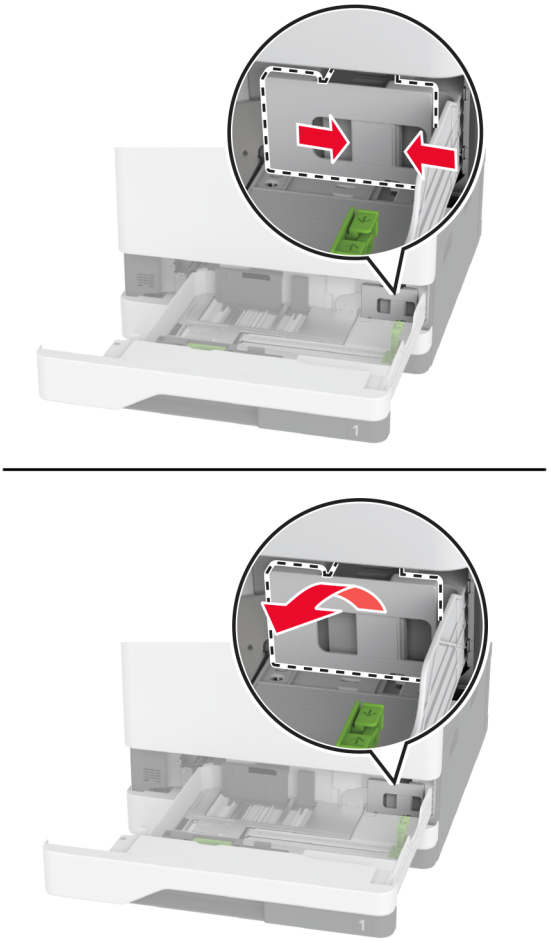

3 Vybalte novou vodicí lištu B4.

4 Vložte novou vodicí lištu B4.

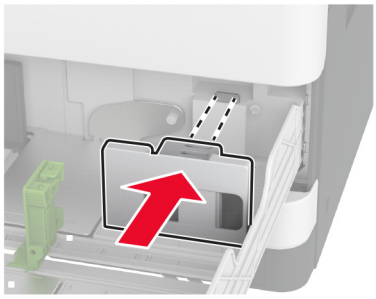

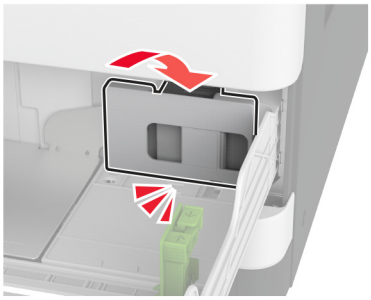

5 Vložte zásobník.

Výměna nádobky děrovače v brožovacím finišeru

1 Otevřete dvířka brožovacího finišeru.

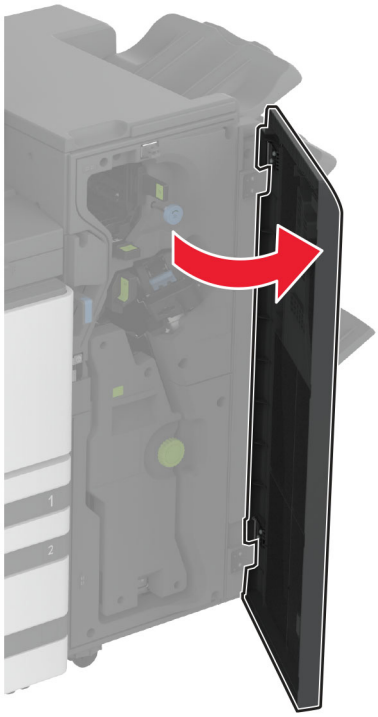

2 Vyjměte použitou nádobku děrovače.

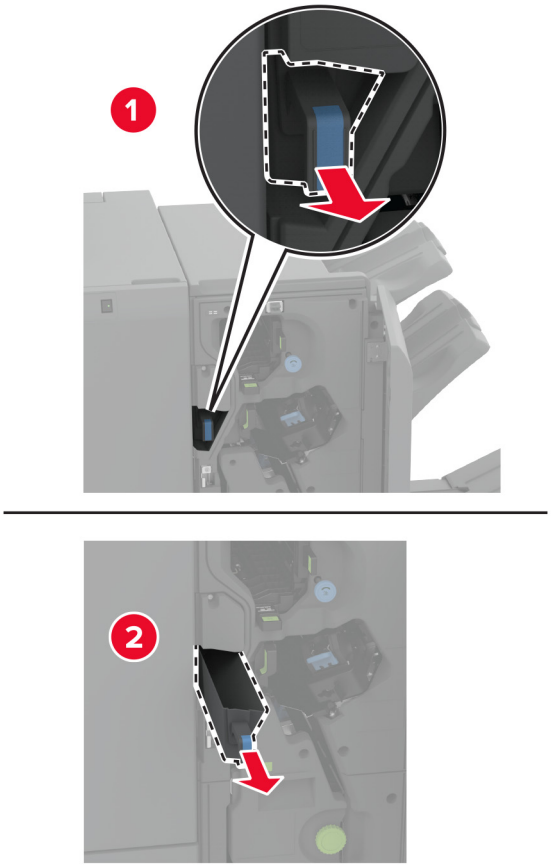

3 Vybalte novou nádobku děrovače.

4 Vložte novou nádobku děrovače.

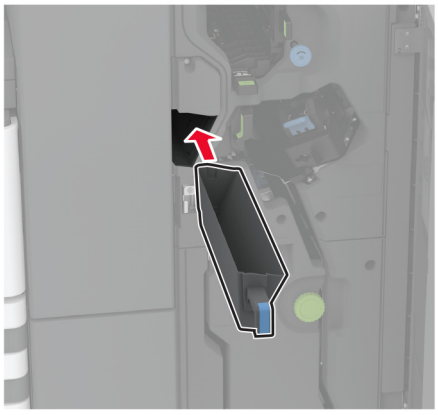

5 Zavřete dvířka brožovacího finišeru.

Výměna zásobníku finišeru ke skládání stránek na třetiny ve tvaru Z

1 Vypněte tiskárnu.

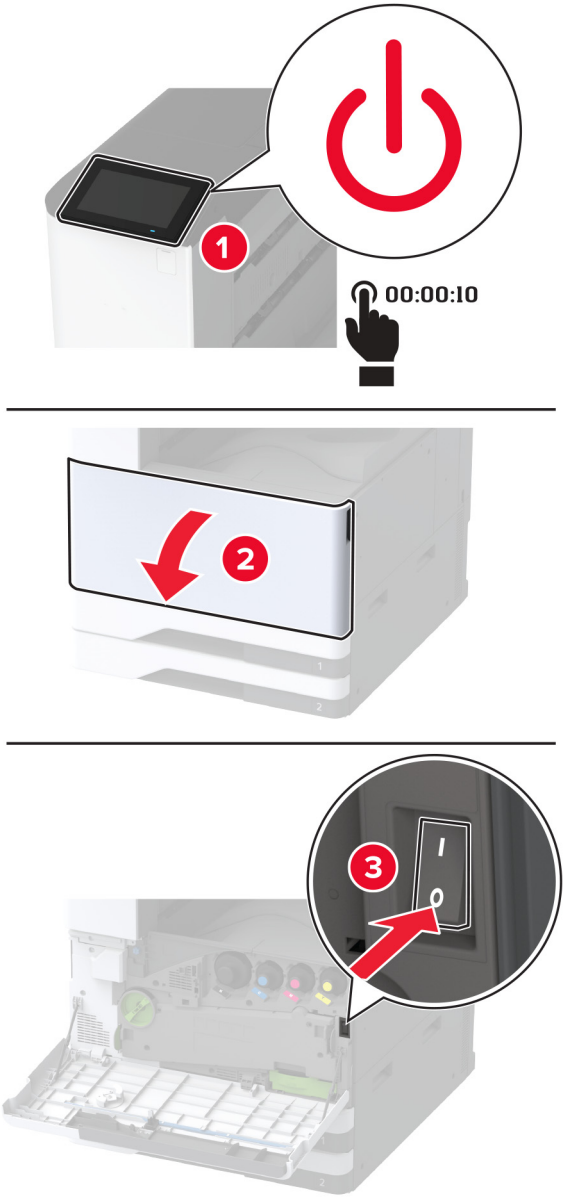

2 Otevřete dvířka finišeru ke skládání stránek na třetiny ve tvaru Z.

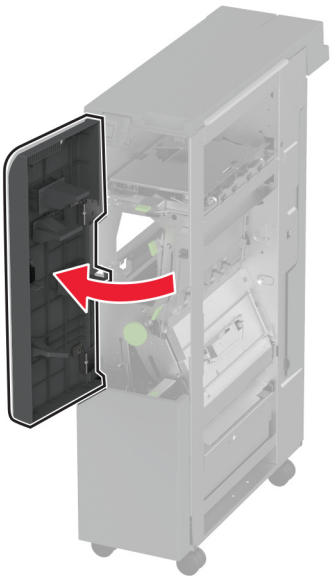

3 Vyjměte použitý zásobník finišeru.

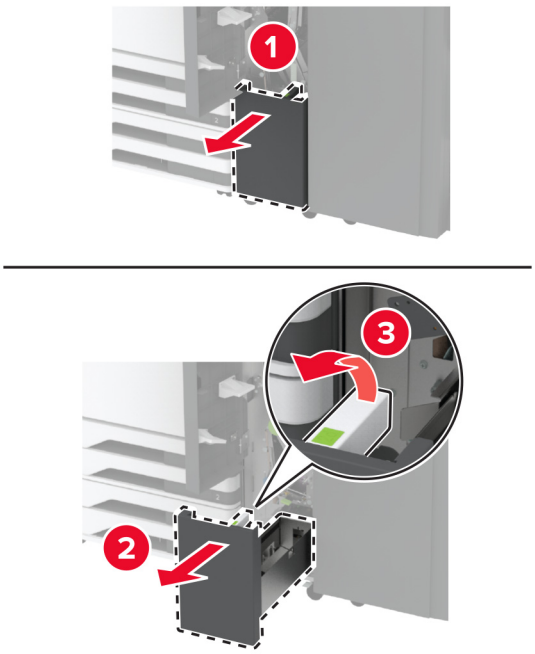

4 Vybalte nový zásobník finišeru.

5 Vložte nový zásobník finišeru.

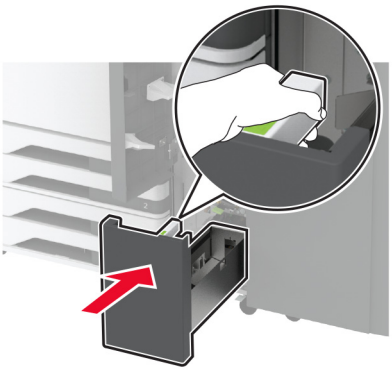

6 Zavřete dvířka dokončovací schránky.

7 Zapněte tiskárnu.

Výměna přidržovače papíru

1 Stisknutím levé strany přidržovače papíru jej odemkněte.

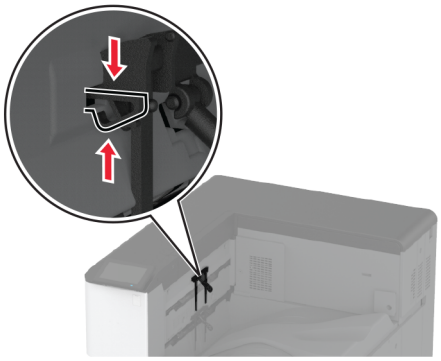

2 Vyjměte použitý přidržovač papíru.

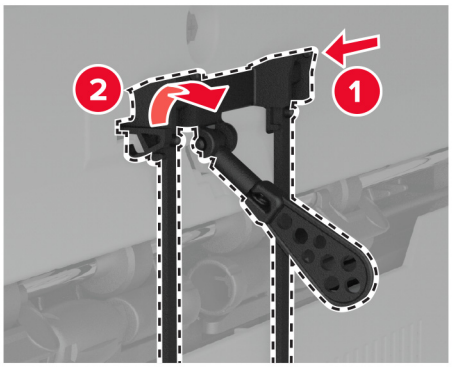

3 Vybalte nový přidržovač papíru.

4 Vložte novou jednotku přidržovače papíru tak, aby *zaklapla* na místo.

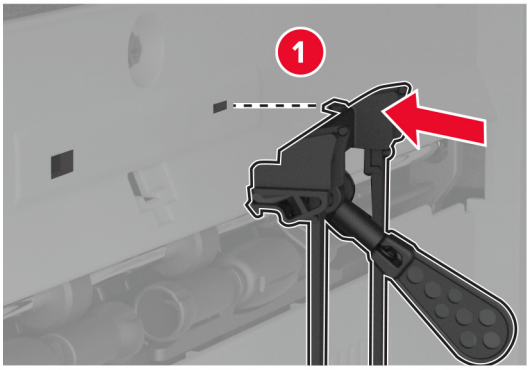

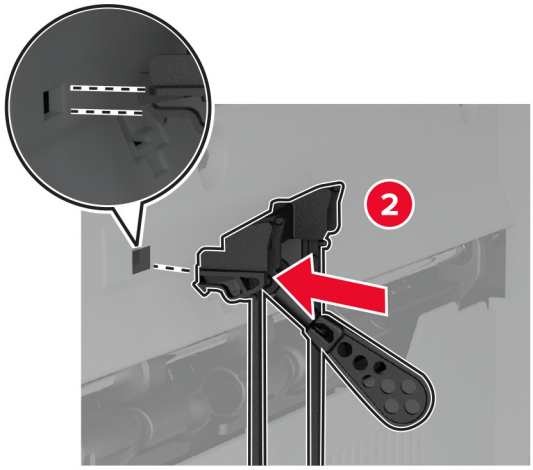

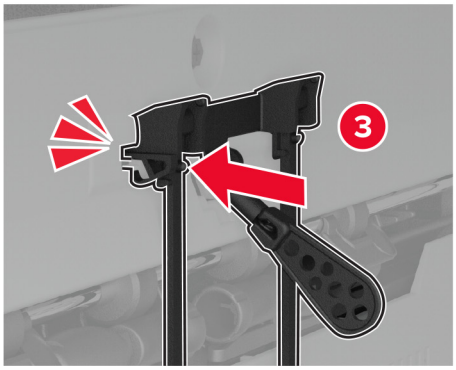

Výměna dvojité záchytné přihrádky

1 Vyjměte použitou dvojitou záchytnou přihrádku.

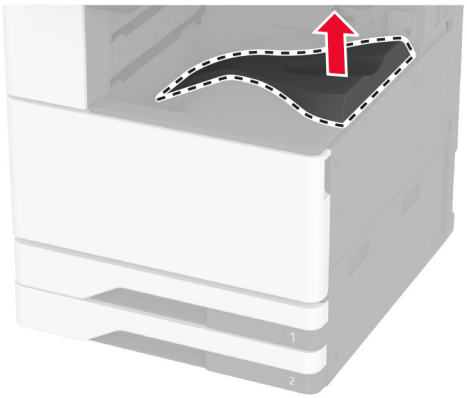

2 Vybalte novou dvojitou záchytnou přihrádku.

3 Vložte novou dvojitou záchytnou přihrádku tak, aby *zaklapla* na místo.

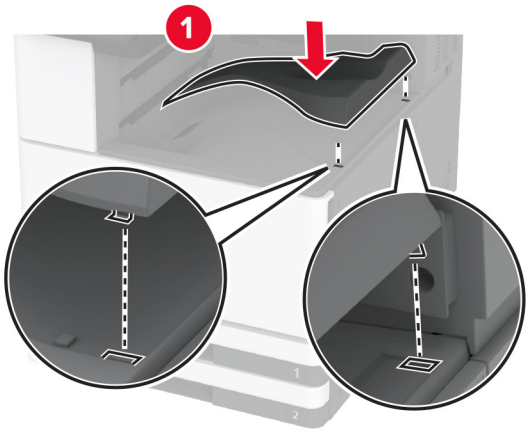

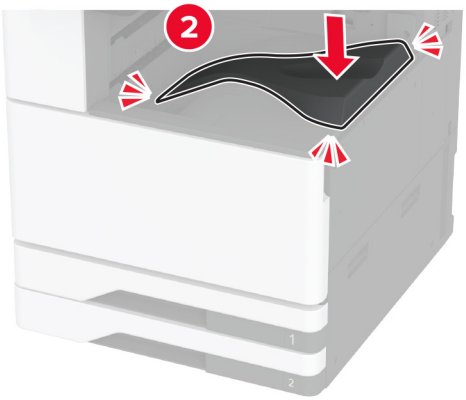

Výměna přístupového krytu desky řadiče

1 Sejměte kryt zadních portů.

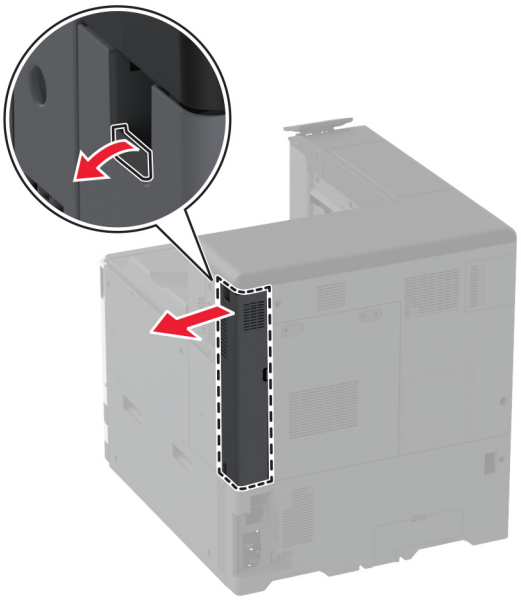

2 Plochým šroubovákem odstraňte použitý přístupový kryt desky řadiče.

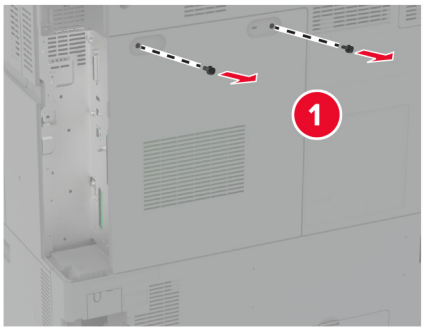

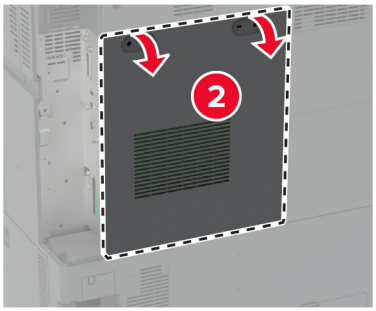

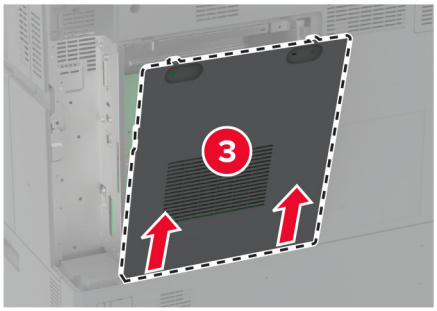

3 Vybalte nový přístupový kryt desky řadiče.

4 Připevněte nový přístupový kryt desky řadiče.

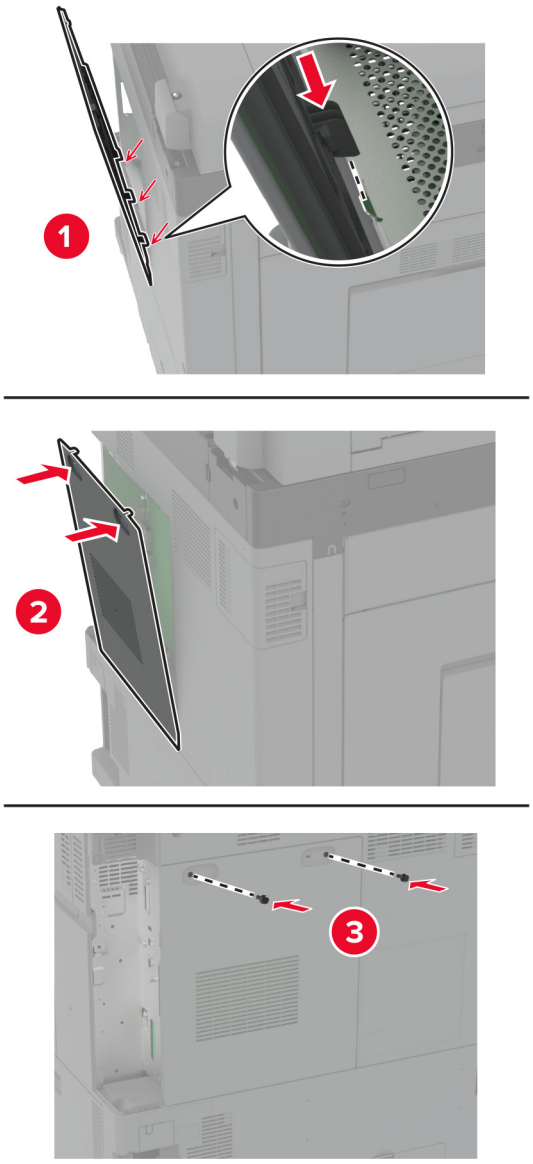

5 Připevněte kryt zadních portů.

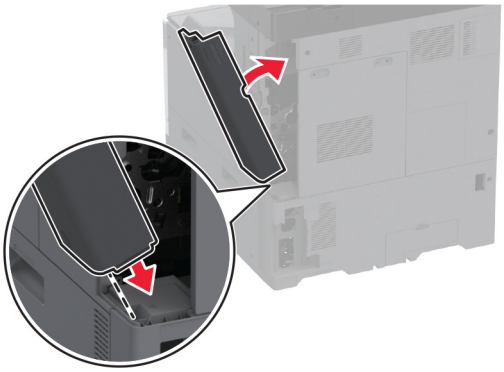

Výměna krytu zadních portů

1 Sejměte použitý kryt zadních portů.

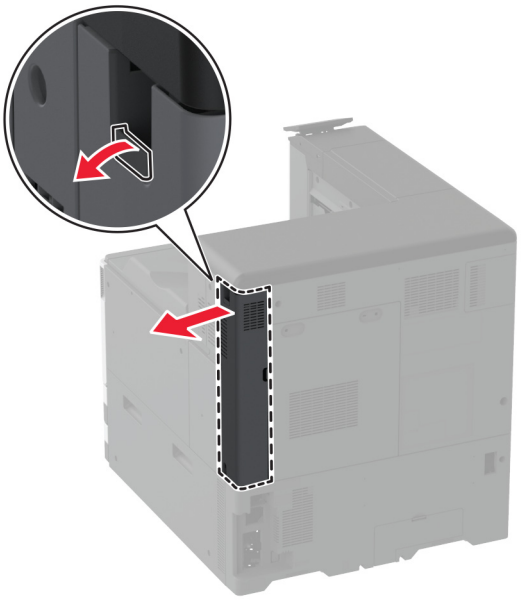

2 Vybalte nový kryt zadních portů.

3 Připevněte nový kryt zadních portů.

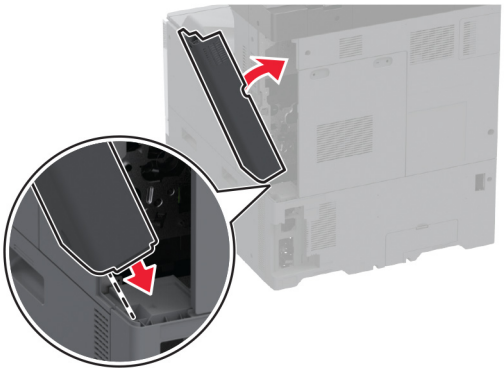

Výměna zadního krytu R9

1 Demontujte použitý zadní kryt R9.

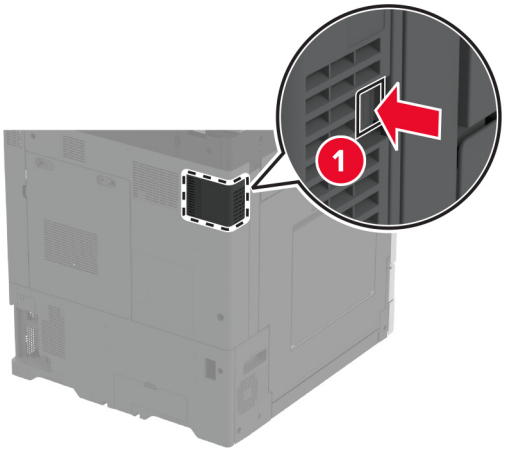

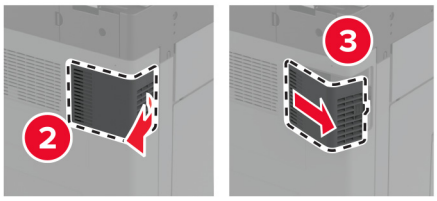

2 Vybalte nový zadní kryt R9.

3 Připevněte zadní kryt R9 tak, aby *zaklapl* na místo.

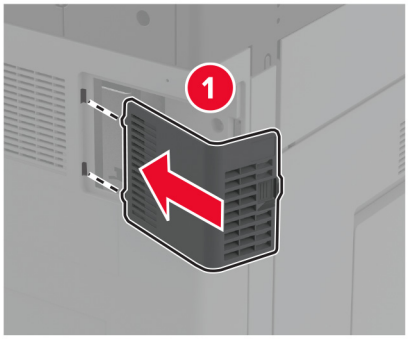

Výměna zásobníku svorek

Výměna zásobníku se svorkami v sešívacím finišeru

1 Otevřete dvířka finišeru.

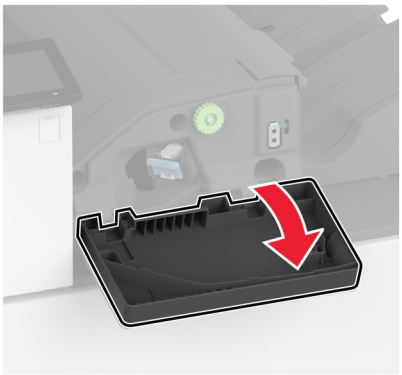

2 Vyjměte držák zásobníku se svorkami.

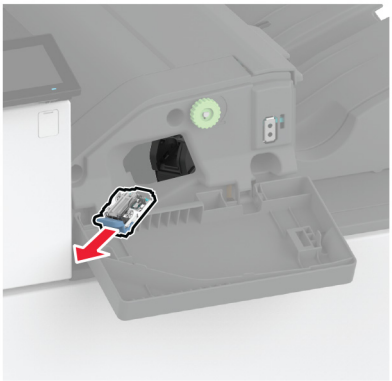

3 Vyjměte prázdný zásobník svorek.

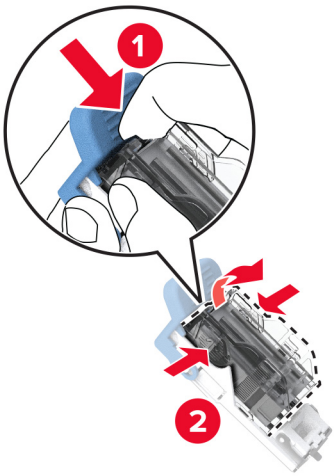

4 Rozbalte nový zásobník svorek.

5 Zatlačte novou kazetu se svorkami dovnitř tak, aby *zaklapla* na místo.

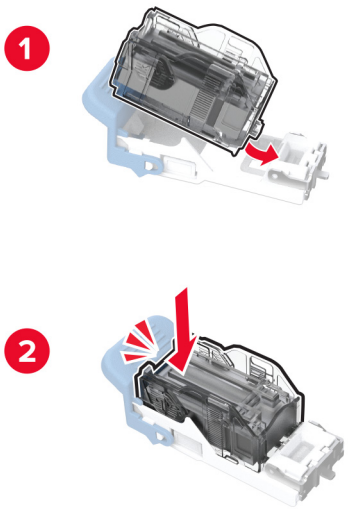

6 Vložte držák zásobníku se svorkami, dokud *nezaklapne* na místo.

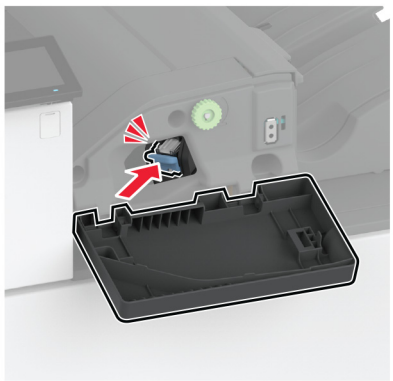

7 Zavřete dvířka.

výměna zásobníku se svorkami v sešívacím, děrovacím finišeru

1 Otevřete dvířka finišeru.

2 Vyjměte držák zásobníku se svorkami.

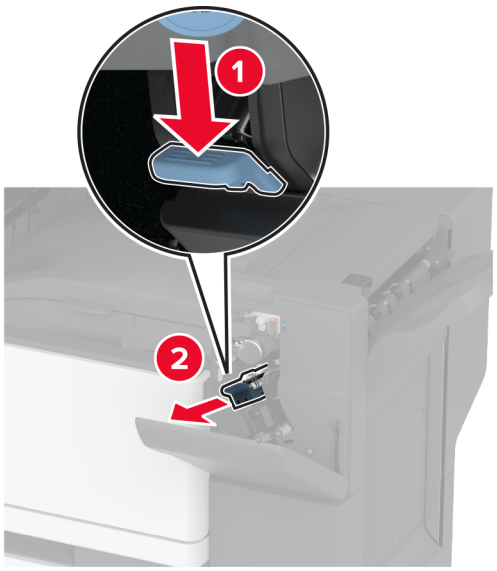

3 Vyjměte prázdný zásobník svorek.

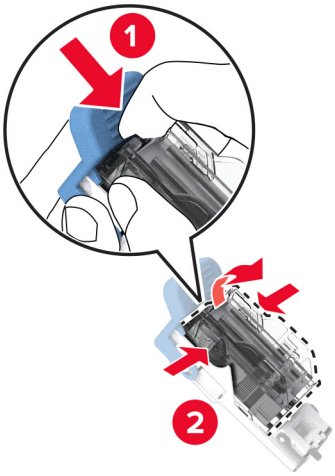

4 Rozbalte nový zásobník svorek.

5 Vložte nový zásobník svorek tak, dokud *nezaklapne* na místo.

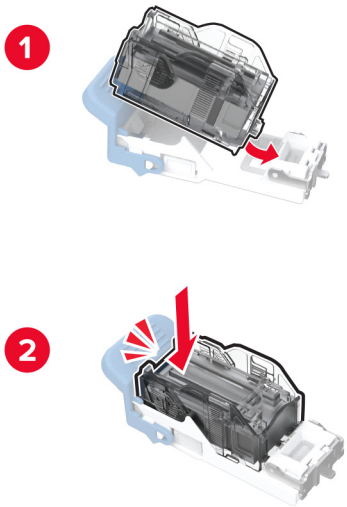

6 Zasuňte držák zásobníku se svorkami.

7 Zavřete dvířka.

Výměna standardního držáku kazety se svorkami

1 Otevřete dvířka finišeru.

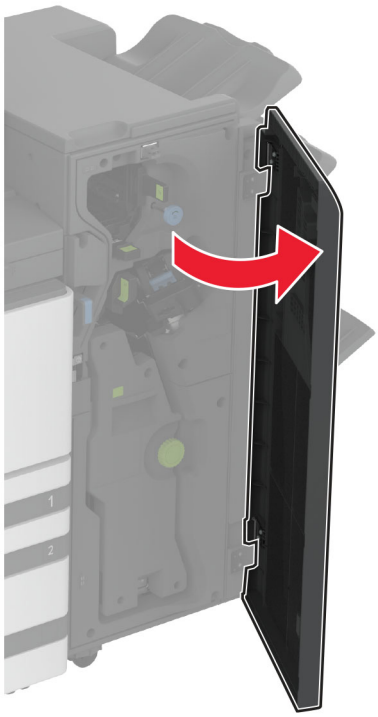

2 Vyjměte použitý držák zásobníku na svorky.

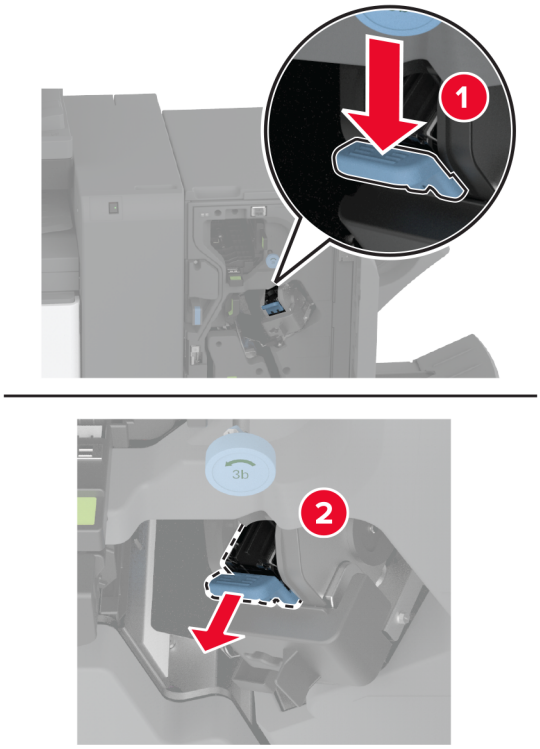

3 Vyjměte zásobník svorek.

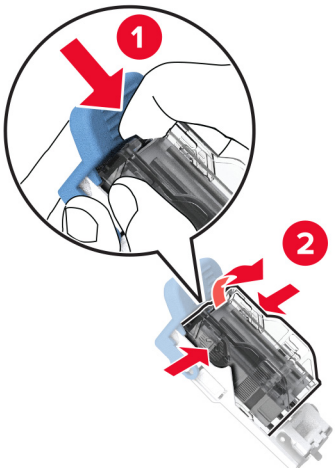

4 Rozbalte nový držák zásobníku se svorkami.

5 Zatlačte kazetu na svorky do nového držáku kazety se svorkami tak, aby *zaklapla* na místo.

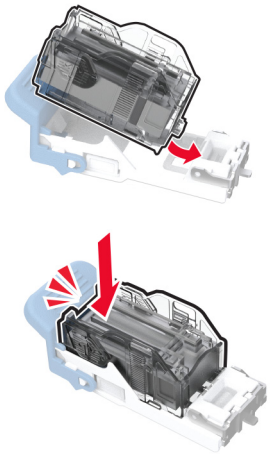

6 Vložte novou kazetu se svorkami, dokud *nezaklapne* na místo.

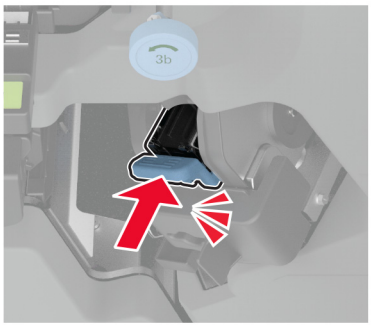

7 Zavřete dvířka dokončovací schránky.

Výměna kazety se svorkami v brožovacím finišeru

1 Otevřete dvířka finišeru a vytáhněte brožovací jednotku.

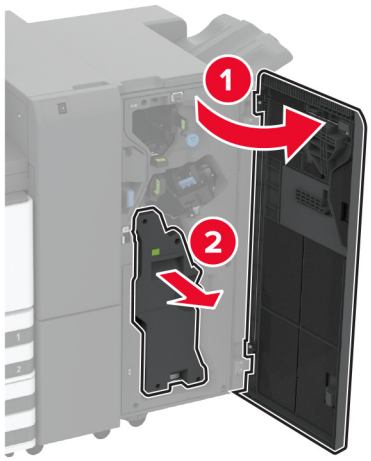

2 Vyjměte použitý držák kazety se svorkami.

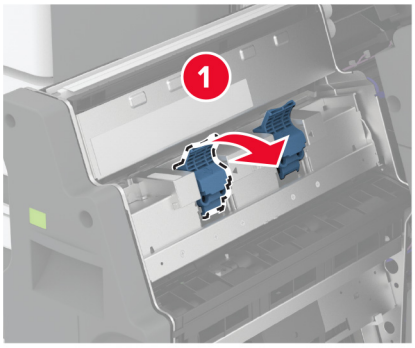

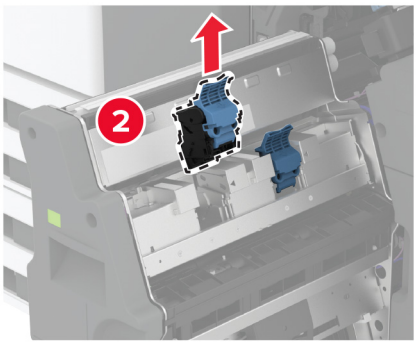

3 Vyjměte zásobník svorek.

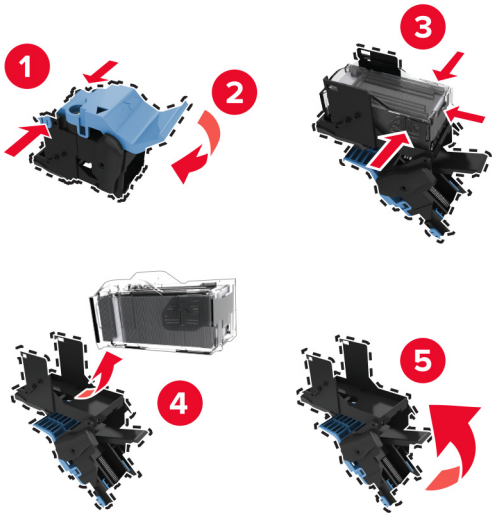

4 Rozbalte nový držák zásobníku se svorkami.

5 Vložte kazetu se svorkami do nového držáku kazety se svorkami.

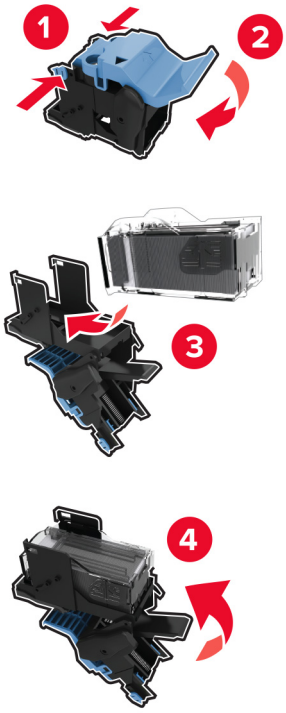

6 Vložte novou kazetu se svorkami do držáku.

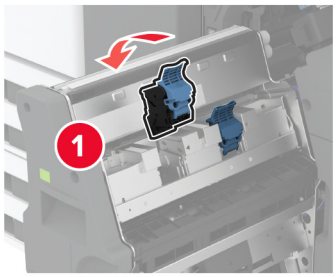

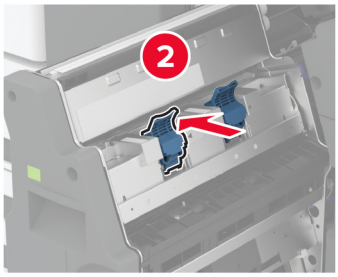

7 Vložte brožovací jednotku a zavřete dvířka finišeru.

Resetování počitadel spotřeby materiálu

1 Na domovské obrazovce vyberte možnost **Nastavení** > **Zařízení** > **Údržba** > **Nabídka konfigurace** > **Počitadla a využití spotřebovaného materiálu**.

2 Vyberte počítadlo, které chcete vynulovat.

Varování – nebezpečí poškození: Resetovat a repasovat lze pouze spotřební materiál a díly, na které se nevztahují smluvní podmínky vratného programu. Záruka výrobce se ale nevztahuje na jakékoliv poškození způsobené neoriginálním spotřebním materiálem nebo neoriginálními díly. Resetování počitadel spotřebního materiálu nebo dílu bez řádného výrobního zpracování může poškodit tiskárnu. Po vyresetování počitadla spotřebního materiálu nebo dílu tiskárna může zobrazit chybu přítomnosti vyresetované součásti.

Čištění částí tiskárny

Čištění tiskárny

VÝSTRAHA – NEBEZPEČÍ ÚRAZU EL. PROUDEM Pokud chcete při čištění vnějšku tiskárny předejít nebezpečí úrazu elektrickým proudem, odpojte napájecí kabel od elektrické zásuvky a odpojte z tiskárny všechny kabely.

Poznámky:

- Tuto úlohu proveďte vždy po několika měsících.
- Poškození tiskárny způsobené nesprávnou manipulací není kryto zárukou.

1. Vypněte tiskárnu a vytáhněte napájecí kabel z elektrické zásuvky.
2. Vyjměte papír ze standardního zásobníku a z univerzálního podavače.
3. Odstraňte veškerý prach, nečistoty a kousky papíru z okolí tiskárny pomocí jemného kartáčku nebo vysavače.
4. Otřete vnějšek tiskárny navlhčeným měkkým hadříkem, který nepouští vlákna.

   Poznámky:

   - Nepoužívejte domácí čisticí prostředky a saponáty, protože by mohly poškodit povrchovou úpravu tiskárny.
   - Po čištění se ujistěte, že jsou všechny plochy tiskárny suché.
5. Zapojte napájecí kabel do elektrické zásuvky a zapněte tiskárnu.

   VÝSTRAHA – RIZIKO ZRANĚNÍ: Abyste zabránili nebezpečí požáru nebo úrazu elektrickým proudem, připojte napájecí kabel do řádně uzemněné elektrické zásuvky s odpovídajícími parametry, která se nachází v blízkosti výrobku a je snadno přístupná.

Čištění dotykového displeje

VÝSTRAHA – NEBEZPEČÍ ÚRAZU EL. PROUDEM Pokud chcete při čištění vnějšku tiskárny předejít nebezpečí úrazu elektrickým proudem, odpojte napájecí kabel od elektrické zásuvky a odpojte z tiskárny všechny kabely.

1. Vypněte tiskárnu a vytáhněte napájecí kabel z elektrické zásuvky.
2. Dotykový displej otřete vlhkým, měkkým netřepivým hadříkem.

   Poznámky:

   - Nepoužívejte domácí čisticí prostředky a saponáty, protože by mohly dotykový displej poškodit.
   - Po čištění se ujistěte, že je dotykový displej suchý.
3. Zapojte napájecí kabel do zásuvky a poté tiskárnu zapněte.

   VÝSTRAHA – RIZIKO ZRANĚNÍ: Chcete-li zabránit nebezpečí požáru nebo úrazu elektrickým proudem, připojte napájecí kabel do řádně uzemněné elektrické zásuvky s odpovídajícími parametry, která se nachází v blízkosti výrobku a je snadno přístupná.

Čištění čoček tiskové hlavy

1 Otevřete přední dvířka.

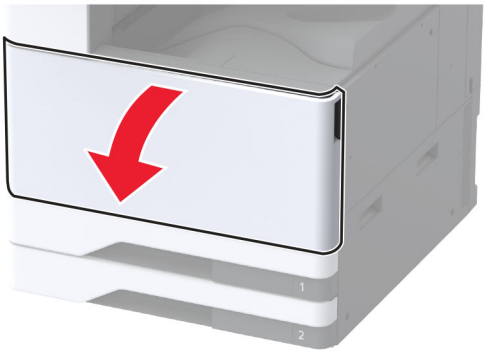

2 Vyjměte přenosovou jednotku odpadního toneru.

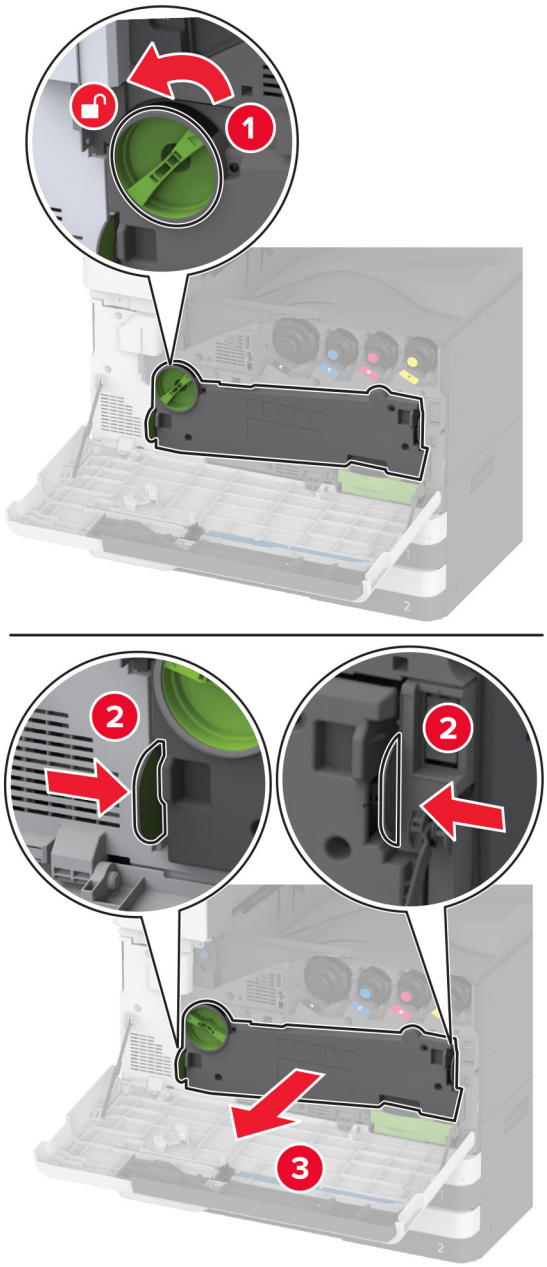

Poznámka: Abyste zamezili vylití toneru, umístěte jednotku do vzpřímené polohy.

3 Vyjměte stěrač tiskové hlavy a vyčistěte čočky tiskové hlavy.

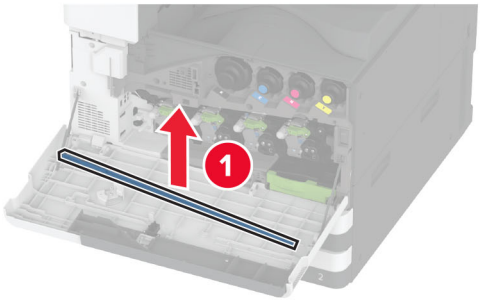

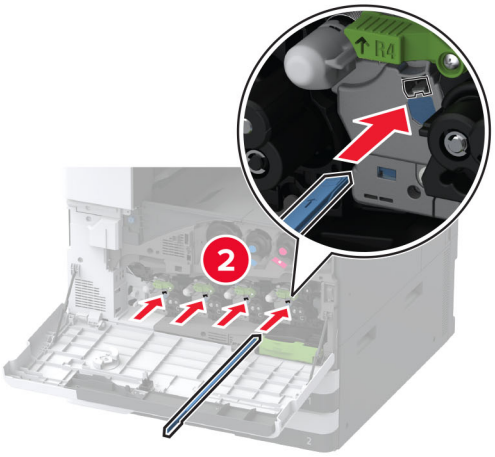

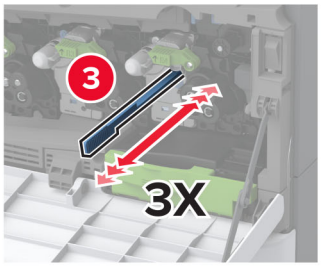

4 Usaďte stěrač tiskové hlavy zpět na místo.

5 Vložte přenosovou jednotku odpadního toneru tak, aby *zaklapla* na místo, a poté ji zamkněte.

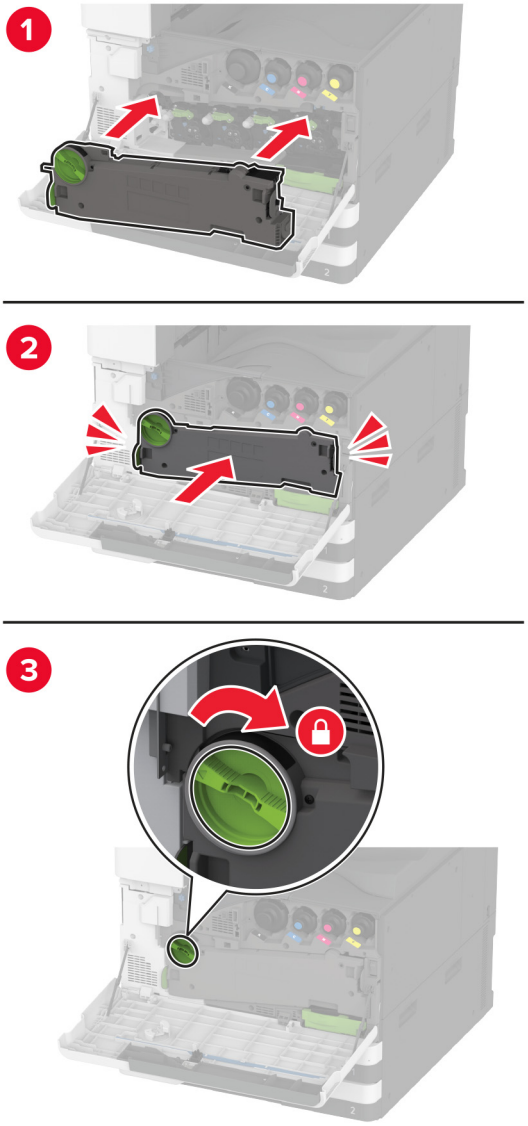

6 Zavřete dvířka.

Čištění sady válce zásobníku

1 Vypněte tiskárnu.

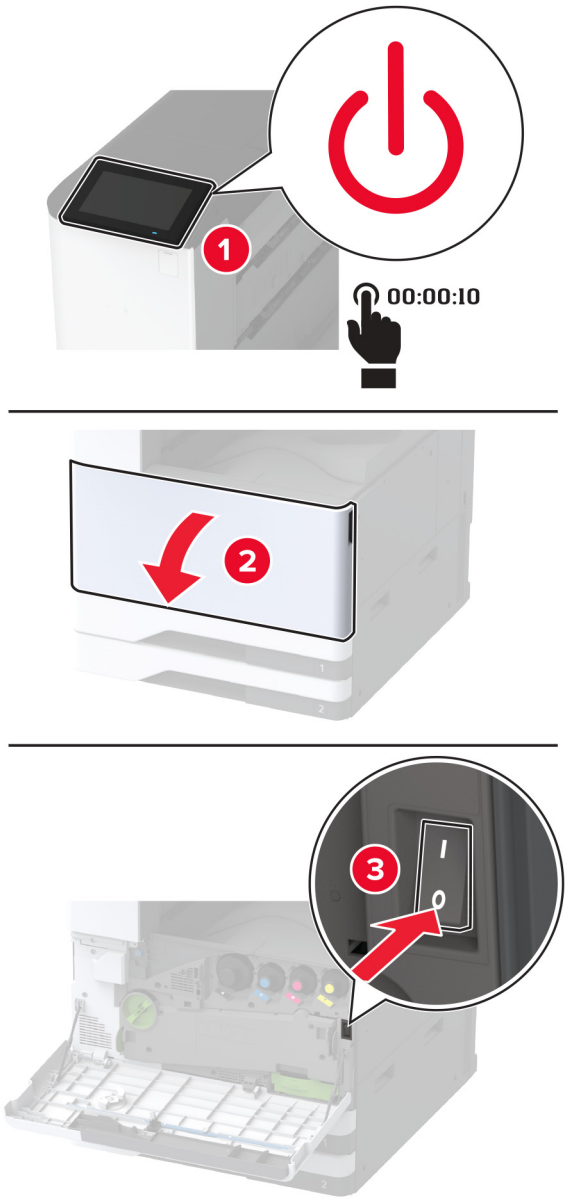

2 Vyjměte standardní zásobník.

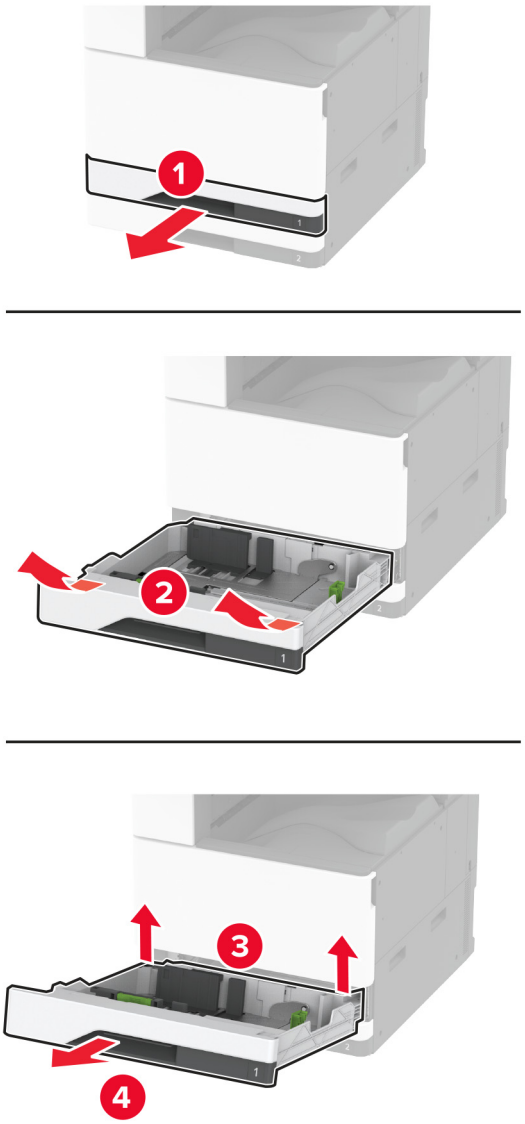

3 Vyjměte sadu válce zásobníku.

Varování – nebezpečí poškození: Aby nedošlo k poškození elektrostatickým výbojem, dotkněte se jakéhokoliv nekrytého kovového povrchu tiskárny před přístupem k vnitřním částem tiskárny, nebo než se těchto částí dotknete.

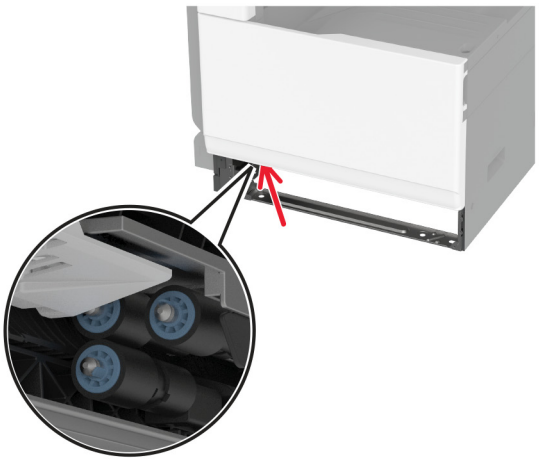

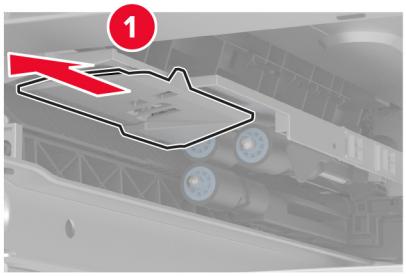

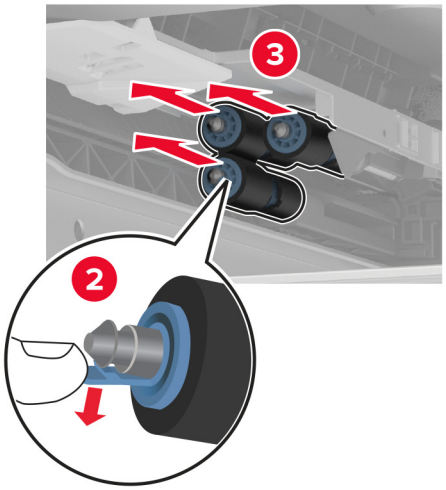

4 Navlhčete vodou měkký hadřík, který nepouští vlákna, a poté otřete podávací válečky.

5 Vložte sadu válců, dokud *nezaklapne* na místo.

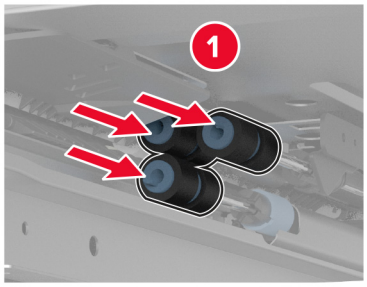

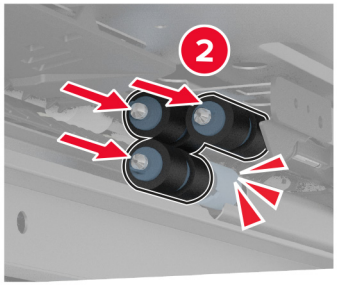

6 Vložte zásobník.

7 Zapněte tiskárnu.

Čištění sady válců zásobníku na 2000 listů

1 Vypněte tiskárnu.

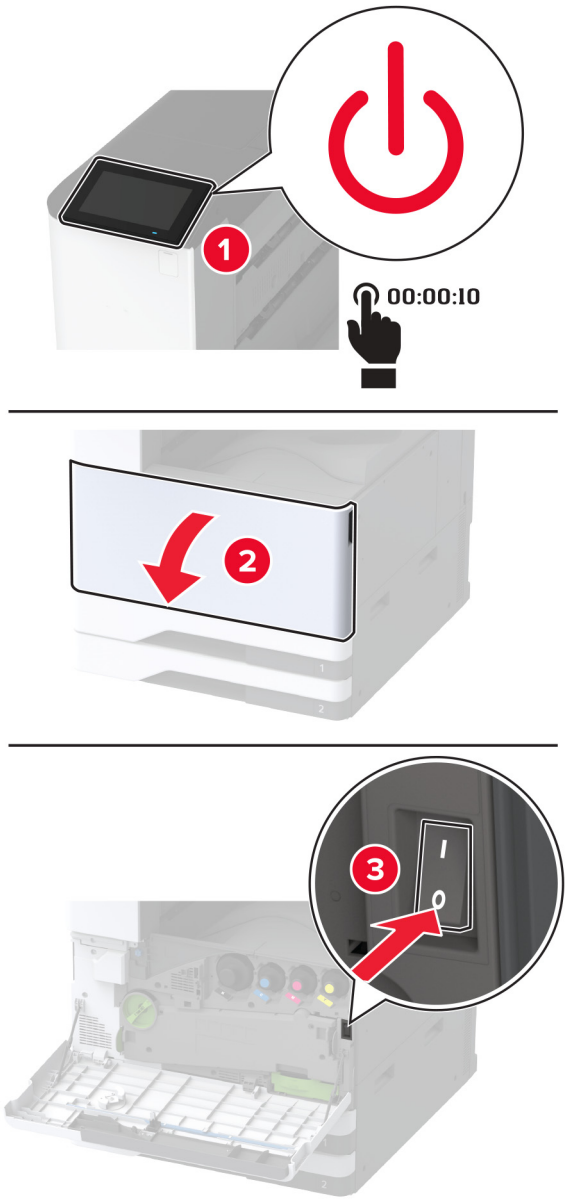

2 Posuňte zásobník doleva.

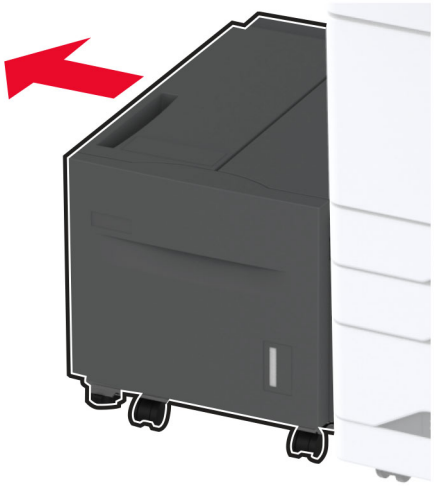

3 Otevřete dvířka J a otevřete kryt sady válců.

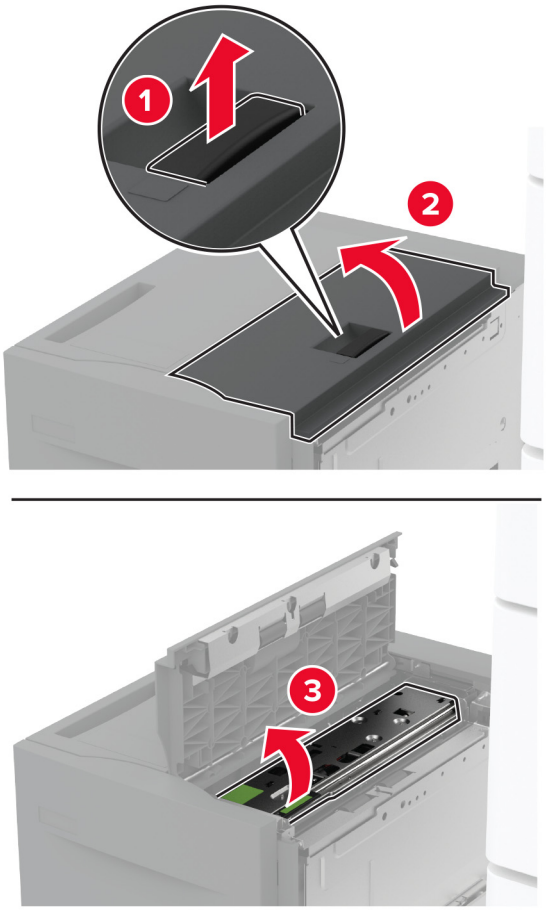

4 Najděte a vyjměte sadu válce zásobníku.

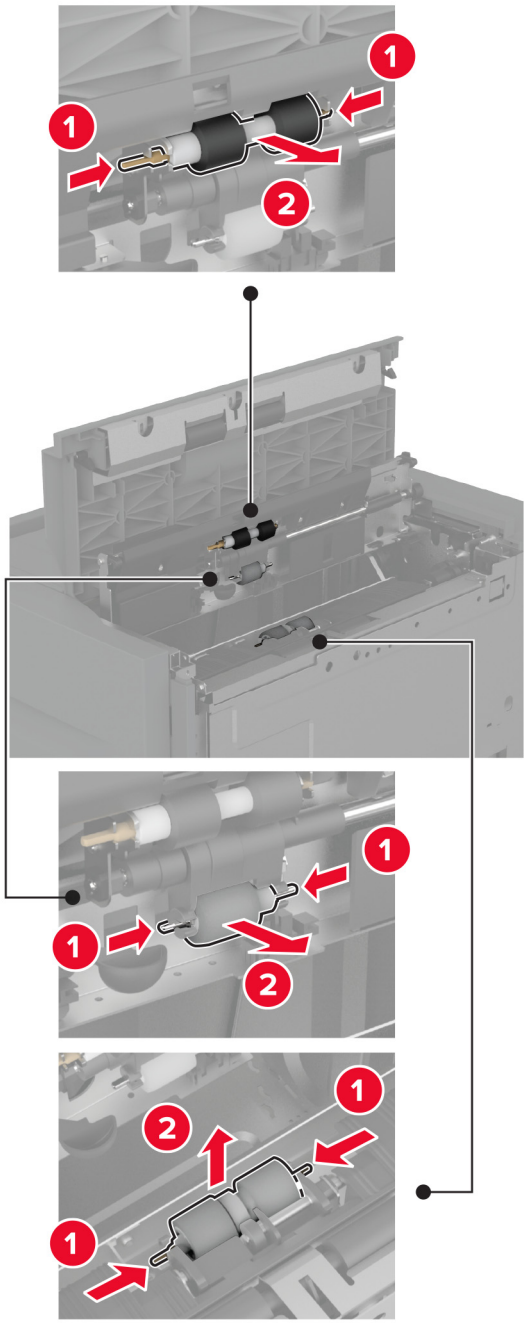

5 Navlhčete vodou měkký hadřík, který nepouští vlákna, a poté otřete sadu válců.

6 Vložte sadu válců.

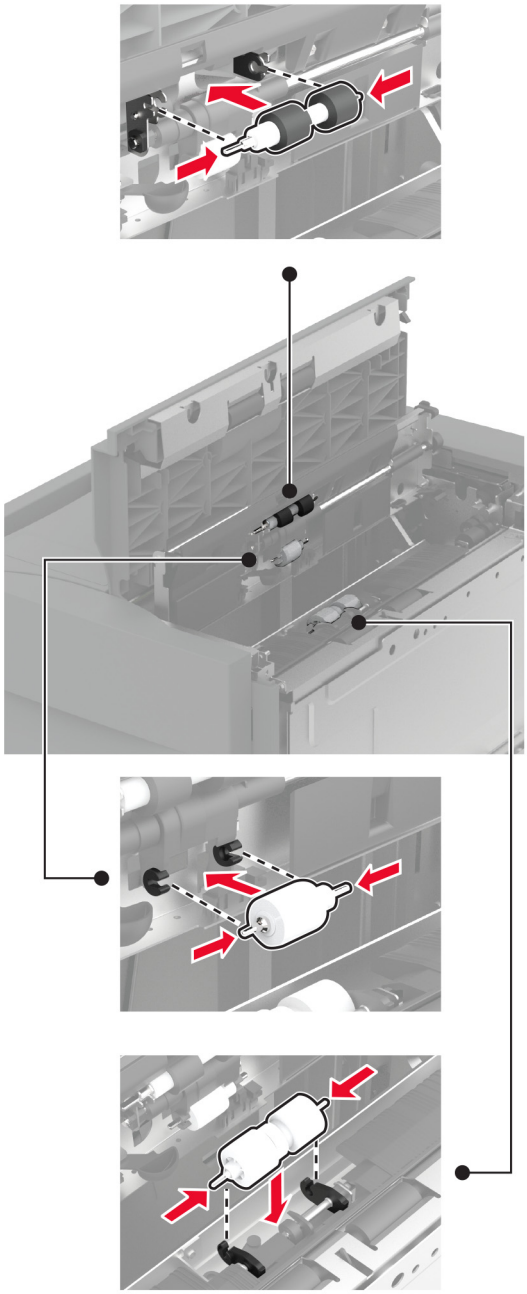

7 Zavřete kryt sady válců a poté i dvířka J.

8 Zasuňte zásobník zpět na místo.

9 Zapněte tiskárnu.

Čištění sady válců dvojitého zásobníku na 2000 listů

V rukojeti C

1 Vypněte tiskárnu.

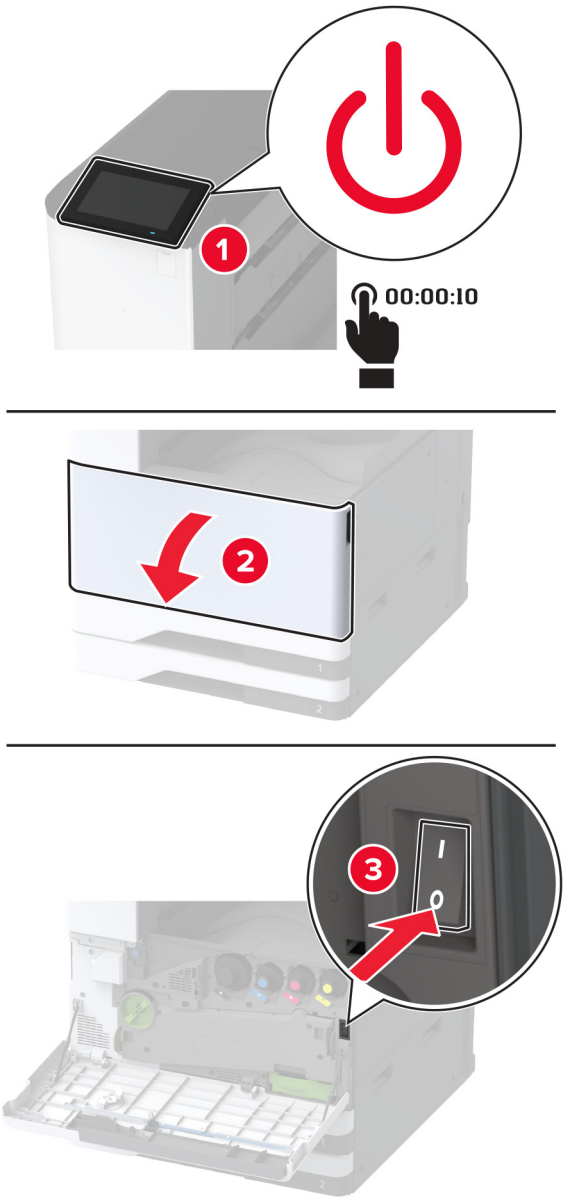

2 Vytáhněte zásobník 4 a poté vytáhněte zásobník 3.

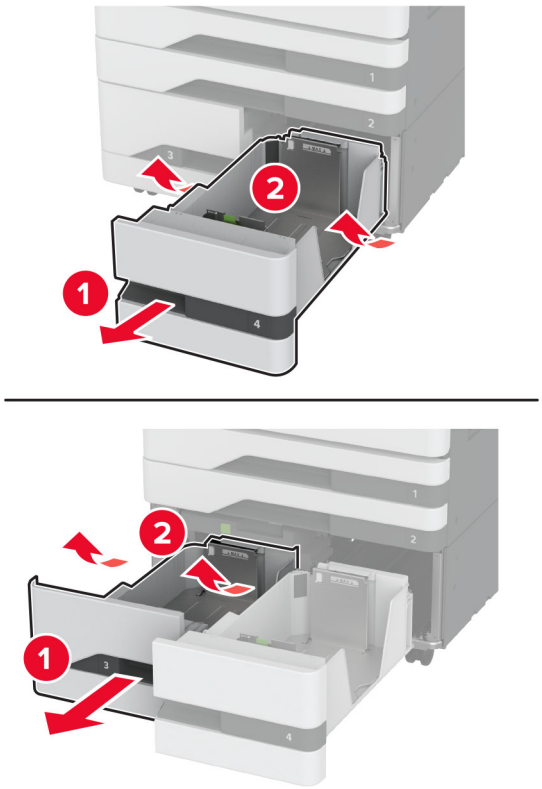

3 Vytáhněte rukojeť C a otevřete vnitřní kryt.

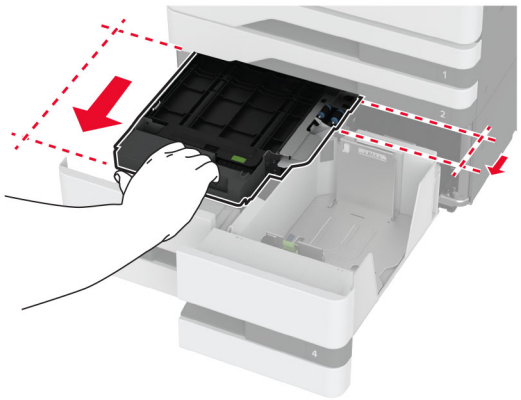

4 Otevřete kryt sady válců.

5 Vyjměte sadu válce zásobníku.

Varování – nebezpečí poškození: Aby nedošlo k poškození elektrostatickým výbojem, dotkněte se jakéhokoliv nekrytého kovového povrchu tiskárny před přístupem k vnitřním částem tiskárny, nebo než se těchto částí dotknete.

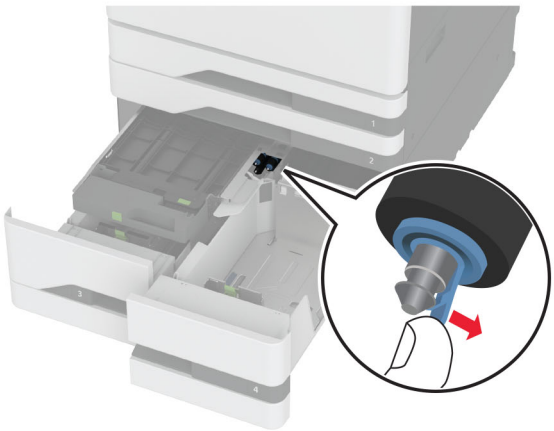

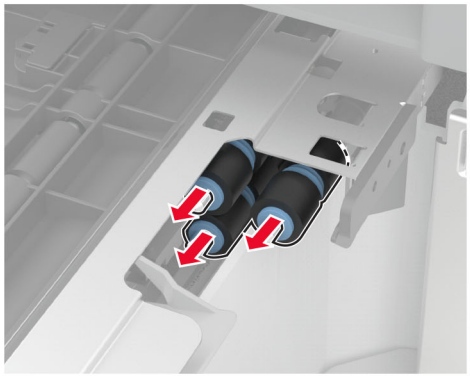

6 Navlhčete vodou měkký hadřík, který nepouští vlákna, a poté otřete zaváděcí válce.

7 Vložte sadu válců, dokud *nezaklapne* na místo.

8 Zavřete kryt sady válců.

9 Zavřete vnitřní kryt a vložte rukojeť C.

10 Vložte zásobníky 3 a 4.

11 Zapněte tiskárnu.

V zásobníku 3

1 Vypněte tiskárnu.

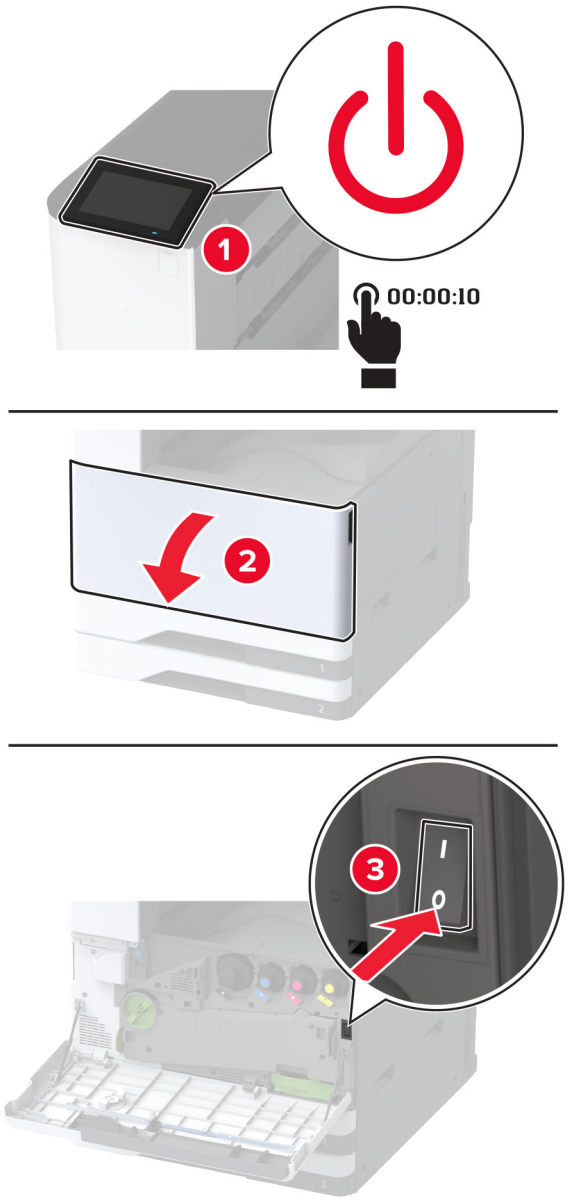

2 Vyjměte zásobník 1 a poté zásobník 2.

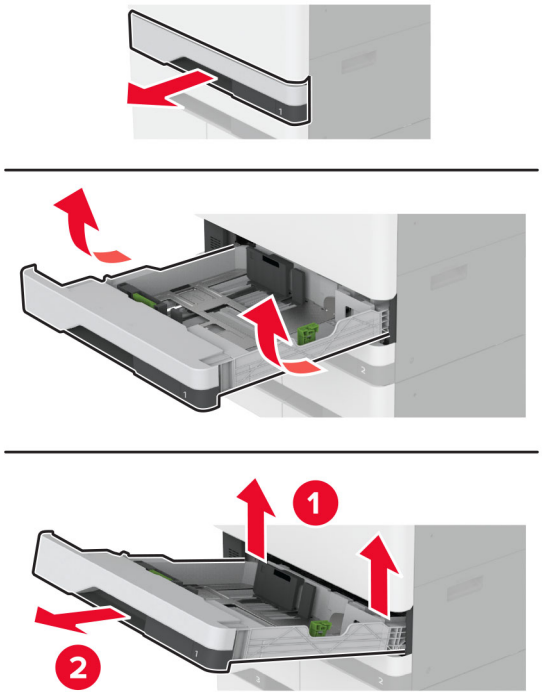

3 Vytáhněte zásobník 3 a 4.

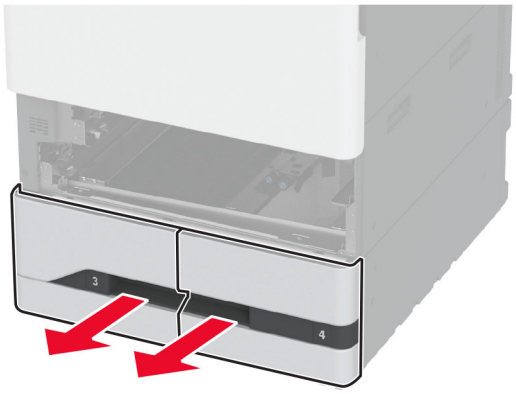

4 Vytáhněte rukojeť C.

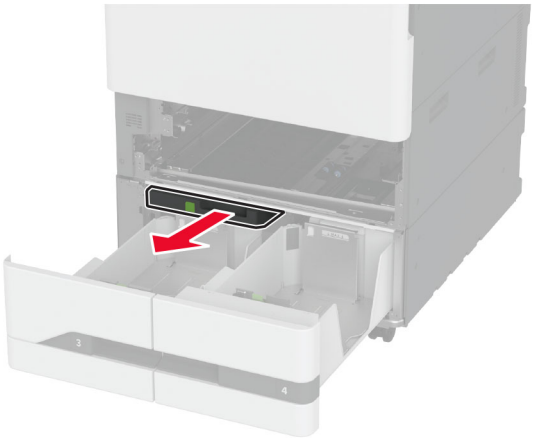

5 Vyjměte sadu válce zásobníku.

Varování – nebezpečí poškození: Aby nedošlo k poškození elektrostatickým výbojem, dotkněte se jakéhokoliv nekrytého kovového povrchu tiskárny před přístupem k vnitřním částem tiskárny, nebo než se těchto částí dotknete.

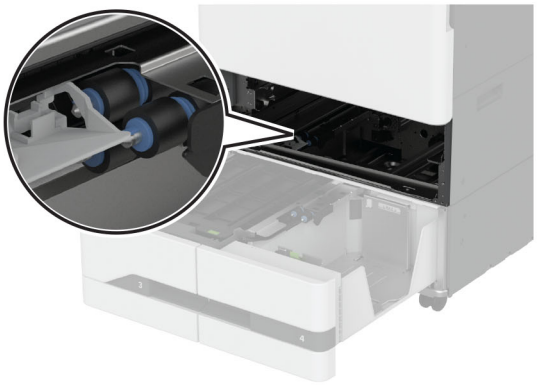

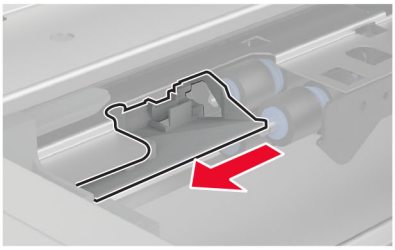

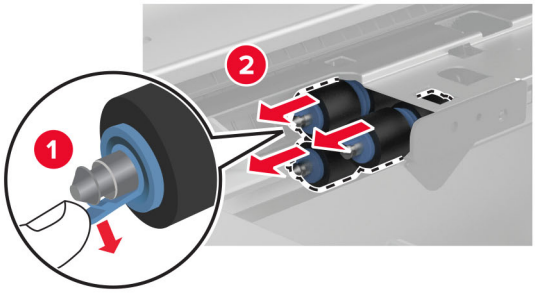

6 Navlhčete vodou měkký hadřík, který nepouští vlákna, a poté otřete zaváděcí válce.

7 Vložte sadu válců, dokud *nezaklapne* na místo.

8 Vložte rukojeť C.

9 Vložte zásobníky 3 a 4.

10 Vložte zásobníky 1 a 2.

11 Zapněte tiskárnu.

Vyprázdnění nádobky děrovače

1 Zdvihněte kryt F podávací jednotky.

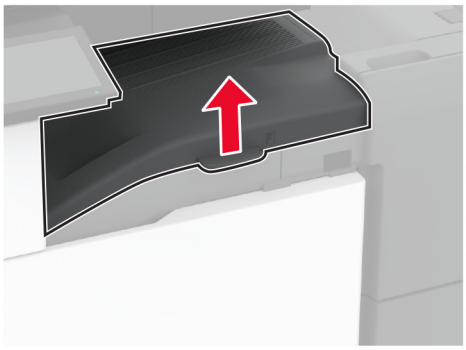

2 Vyjměte a poté vyprázdněte krabici děrovače.

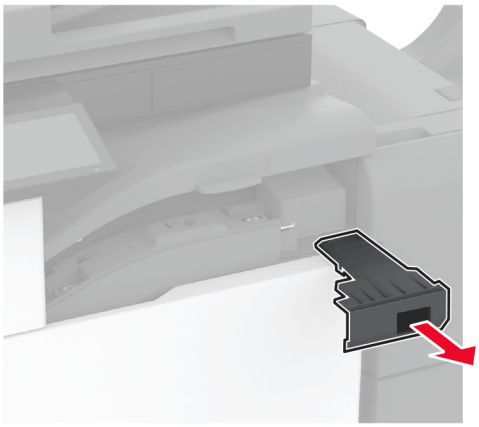

3 Vložte nádobku děrovače.

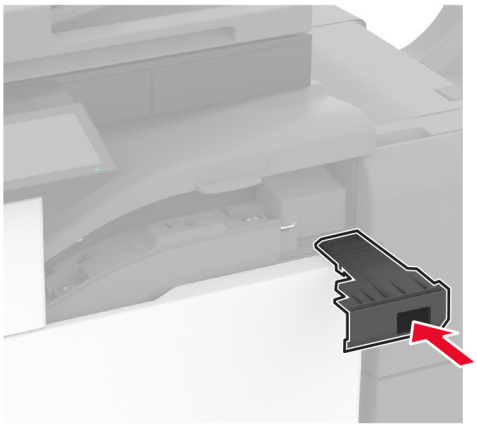

4 Zavřete kryt podávací jednotky F.

5 Otevřete dvířka brožovacího finišeru.

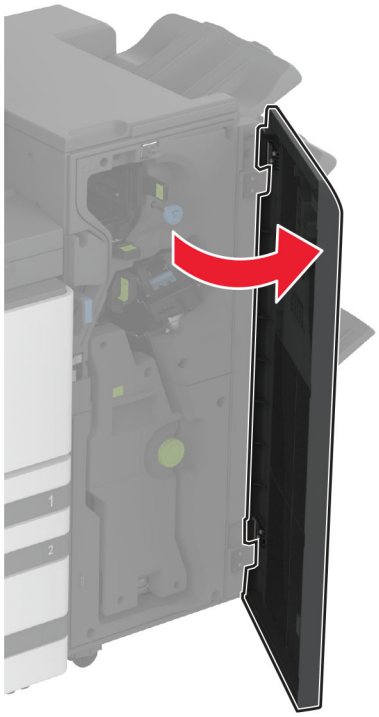

6 Vyjměte a poté vyprázdněte krabici děrovače.

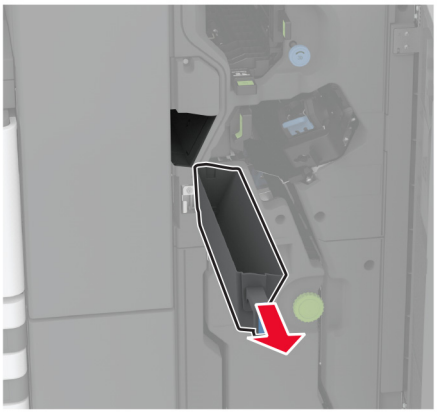

7 Vložte nádobku děrovače.

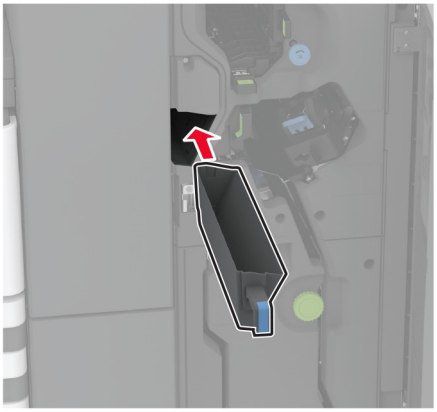

8 Zavřete dvířka dokončovací schránky.

Úspora energie a papíru

Konfigurace nastavení energetického úsporného režimu

Režim spánku

1 Na domovské stránce stiskněte možnost **Nastavení** > **Zařízení** > **Správa napájení** > **Časové limity** > **Režim spánku**.

2 Nastavte dobu, po kterou má tiskárna setrvat v nečinnosti, než přejde do Režimu spánku.

režim hibernace

1 Na domovské stránce stiskněte možnost **Nastavení** > **Zařízení** > **Správa napájení** > **Časové limity** > **Časování hibernace**.

2 Nastavte dobu, po kterou má tiskárna setrvat v nečinnosti, než přejde do režimu hibernace.

Poznámky:

- Aby Doba hibernace fungovala, nastavte možnost Doba hibernace pro připojení na volbu Hibernace.
- V režimu Hibernace je server Embedded Web Server vypnutý.

Úprava jasu displeje

1 Na domovské obrazovce stiskněte možnost **Nastavení** > **Zařízení** > **Předvolby**.

2 V nabídce Jas obrazovky upravte nastavení.

Úspora spotřebního materiálu

- Tiskněte na obě strany papíru.

  Poznámka: Oboustranný tisk je výchozím nastavením ovladače tiskárny.
- Tiskněte více stránek na jeden list papíru.
- Funkce náhledu slouží k zobrazení vzhledu dokumentu před jeho vytisknutím.
- Vytiskněte jednu kopii dokumentu a zkontrolujte její obsah a formátování.

Přemístění tiskárny

VÝSTRAHA – RIZIKO ZRANĚNÍ: Přesahuje-li hmotnost tiskárny 20 kg (44 liber), může být k jejímu bezpečnému zdvižení třeba nejméně dvou osob.

VÝSTRAHA – RIZIKO ZRANĚNÍ: Abyste zabránili nebezpečí požáru nebo úrazu elektrickým proudem, používejte pouze napájecí kabel dodaný s výrobkem nebo odpovídající náhradní napájecí kabel schválený výrobcem.

VÝSTRAHA – RIZIKO ZRANĚNÍ: Při přemisťování tiskárny dodržte tyto pokyny, aby nedošlo ke zranění osob nebo poškození tiskárny:

- Přesvědčte se, že jsou zavřeny všechny zásobníky a dvířka.
- Vypněte tiskárnu a vytáhněte napájecí kabel z elektrické zásuvky.
- Od tiskárny odpojte veškeré šňůry a kabely.
- Pokud jsou k tiskárně připojeny samostatné stojanové přídavné zásobníky nebo možnosti výstupu, před přesouváním tiskárny je odpojte.
- Má-li tiskárna kolečkový podstavec, opatrně s ní přejeďte na nové místo. Dbejte zvláštní opatrnosti při překonávání prahů a předělů v podlaze.
- Není-li tiskárna vybavena kolečkovým podstavcem, ale je nakonfigurována s volitelnými zásobníky nebo možnosti výstupu, odstraňte možnosti výstupu a zvedněte tiskárnu ze zásobníků. Nezvedejte tiskárnu a volitelné doplňky současně.
- Tiskárnu zvedejte vždy pomocí úchytů.
- Pokud bude k přesouvání tiskárny použit vozík, musí disponovat dostatečně velkým povrchem, na který se vejde celá spodní část tiskárny.
- Pokud bude k přesouvání hardwarových doplňků použit vozík, musí disponovat dostatečně velkým povrchem, na který se doplňky vejdou.
- Držte tiskárnu ve vzpřímené pozici.
- Zabraňte prudkým otřesům a nárazům.
- Při pokládání tiskárny dejte pozor, abyste pod ní neměli prsty.
- Zkontrolujte, zda je kolem tiskárny dostatek místa.

Poznámka: Poškození tiskárny způsobené nesprávným postupem při přesouvání není kryto zárukou.

Přeprava tiskárny

Pokyny k přepravě najdete na **http://support.lexmark.com** nebo kontaktujte oddělení zákaznické podpory.

Řešení problému

Problémy s kvalitou tisku

Zvolte obrázek, který připomíná váš problém s kvalitou tisku, a poté klepněte na odkaz pod ním. Dozvíte se tak kroky, které vám pomohou problém vyřešit.

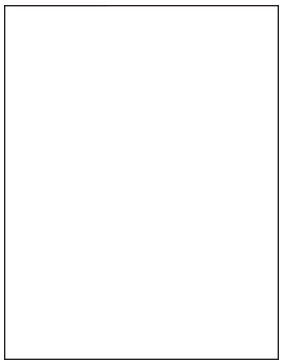

„Prázdné nebo bílé stránky“ na straně 338

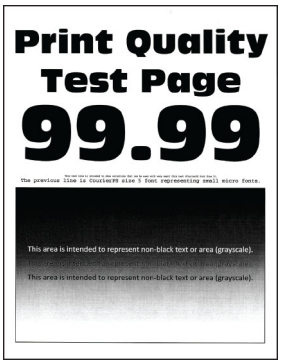

„Tmavý tisk“ na straně 339

„Na stránce se zobrazují stíny“ na straně 341

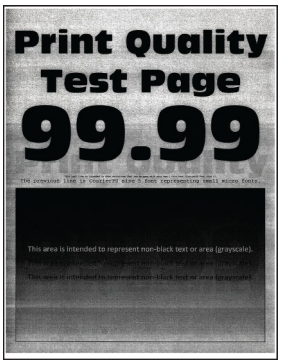

„Šedé nebo barevné pozadí“ na straně 342

„Nesprávné okraje“ na straně 343

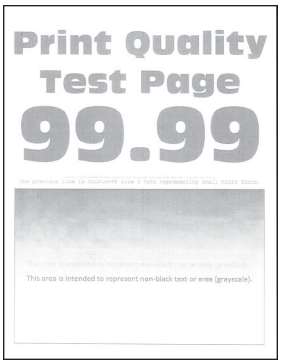

„Světlý tisk“ na straně 343

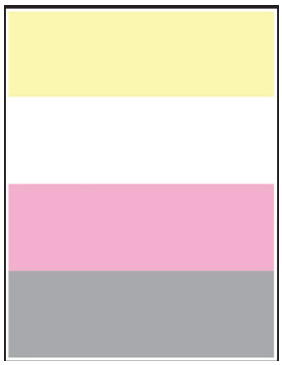

„Chybějící barvy“ na straně 345

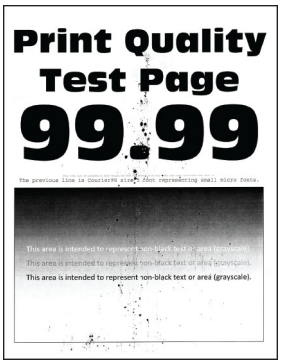

„Tisk se skvrnami a tečkami“ na straně 346

„Zvlněný papír“ na straně 347

„Výtisk je křivý nebo zkreslený“ na straně 348

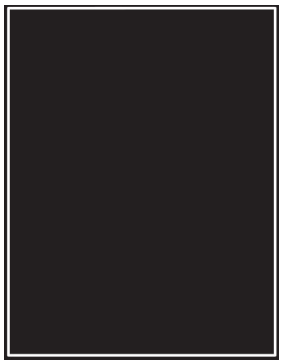

„Obrázky vytištěné jednou barvou nebo celé černé“ na straně 349

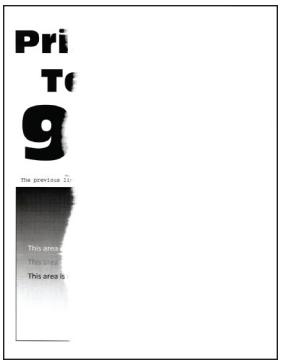

„Oříznutý text nebo obrázky“ na straně 350

„Toner se snadno smazává“ na straně 351

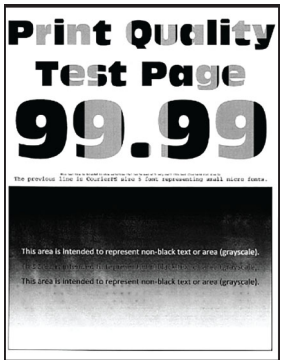

„Nerovnoměrný tisk“ na straně 351

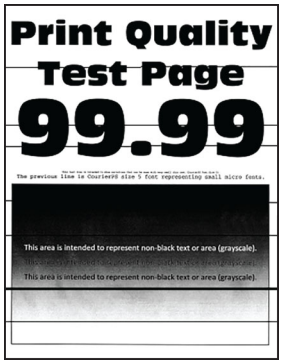

„Vodorovné tmavé čáry“ na straně 352

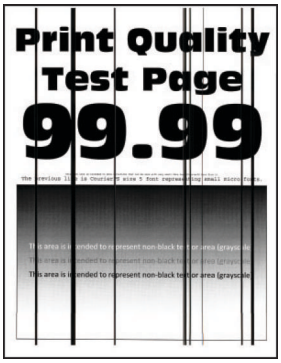

„Svislé tmavé čáry“ na straně 353

„Vodorovné bílé čáry“ na straně 354

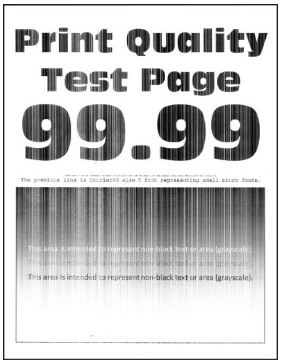

„Svislé bílé čáry“ na straně 355

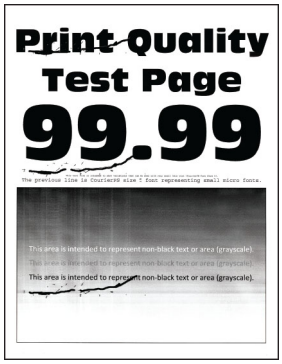

„Opakované chyby“ na straně 357

Chybové kódy tiskárny

Chybové kódy	Chybová zpráva	Řešení
2.01	**Je vyžadován spotřební materiál.**	Stiskněte tlačítko **Zrušit úlohu** a objednejte potřebný spotřební materiál. Další informace naleznete v části „Objednání částí a spotřebního materiálu“ na straně 227.
3.01	**Standardní výstupní zásobník je plný.**	Odeberte papír z odkladače a stiskněte tlačítko **Pokračovat**.
3.21, 3.22, 3.23, 3.24	**Odstraňte papír za zásobníkem [x].**	**1** Vyjměte označený zásobník. **2** Odstraňte z této oblasti veškerý zaseknutý papír. **3** Vložte zásobník.
7.13, 7.23, 7.33,7.43, 7.53	**Vložte zásobník [x].**	Vyzkoušejte jeden z následujících kroků: • Vložte označený zásobník. • Zrušte aktuální tiskovou úlohu.
8.01	**Zavřete přední dvířka.**	Pokud zrovna neprovádíte údržbu, nechte přední dvířka zavřená.
8.02, 8.03, 8.04, 8.05	**Zavřete dvířka [x].**	Pokud zrovna neprovádíte údržbu, nechte označená dvířka zavřená.
8.06	**Připojte zásobník 5.**	Posuňte zásobník doleva a pak ho zasuňte zpět na místo.
8.07	**Zavřete kryt F podávací jednotky.**	Pokud zrovna neprovádíte údržbu, nechte kryt F podávací jednotky zavřený.

Chybové kódy	Chybová zpráva	Řešení
8.08	**Zavřete přední dvířka sešívacího finišeru.**	Pokud zrovna neprovádíte údržbu, nechte přední dvířka finišeru zavřená.
8.09	**Zavřete horní kryt sešívacího děrovacího finišeru.**	Pokud zrovna neprovádíte údržbu, nechte horní kryt finišeru zavřený.
9.00	**Tiskárna se musela restartovat. Poslední úloha pravděpodobně nebyla dokončena.**	Stiskněte tlačítko **Pokračovat**, odstraňte zprávu a pokračujte v tisku.
11.11, 11.21, 11.31, 11.41, 11.51	**Do [zdroj] vložte [typ] [formát].**	Vložte do označeného zásobníku papír. Další informace naleznete v části „Založení papíru a speciálních médií“ na straně 41.
11.12, 11.22, 11.32, 11.42, 11.52	**Vložte do [zdroj] [typ] [formát] [orientace].**	
11.81, 11.91	**Do univerzálního podavače vložte [typ] [formát].**	Do univerzálního podavače vložte papír. Další informace naleznete v části „Vkládání médií do univerzálního podavače“ na straně 55.
11.82, 11.92	**Do univerzálního podavače vložte [typ] [formát] [orientace].**	
12.11, 12.21, 12.31, 12.41, 12.51	**Změňte [zdroj] na [typ] [formát].**	Vytáhněte označený zásobník, vyjměte papír a vložte správný typ a formát papíru. Další informace naleznete v části „Založení papíru a speciálních médií“ na straně 41.
12.12, 12.22, 12.32, 12.42, 12.52	**Změňte [zdroj] na [typ] [formát] [orientace].**	
12.91	**Změňte univerzální podavač na [typ] [formát].**	Vyjměte papír a vložte správný typ a formát papíru. Další informace naleznete v části „Vkládání médií do univerzálního podavače“ na straně 55.
12.92	**Změňte univerzální podavač na [typ] [formát] [orientace].**	
31.00	**Vložte nádobku děrovače.**	**1** Otevřete kryt F podávací jednotky. **2** Odstraňte nádobku děrovače. **3** Vložte nádobku děrovače.
31.35	**Přeinstalujte chybějící nebo nereagující nádobku na odpadní toner.**	**1** Otevřete přední dvířka. **2** Vyjměte nádobku na odpadní toner. **Poznámka:** Abyste zamezili vylití toneru, umístěte láhev do vzpřímené polohy. **3** Vložte nádobku na odpadní toner. **4** Zavřete přední dvířka.
31.40, 31.41, 31.42, 31.43	**Znovu nainstalujte chybějící nebo nereagující [barevnou] kazetu.**	**1** Otevřete přední dvířka. **2** Vyjměte kazetu. **3** Vložte kazetu. **4** Zavřete přední dvířka.

Chybové kódy	Chybová zpráva	Řešení
31.60, 31.61, 31.62, 31.63	**Znovu nainstalujte chybějící nebo nereagující [barva] fotoválec.**	**1** Otevřete přední dvířka. **2** Odjistěte a vyjměte přenosovou jednotku odpadního toneru. **Poznámka:** Abyste zamezili vylití toneru, umístěte jednotku do vzpřímené polohy. **3** Odjistěte a vyjměte jednotku fotoválce. **4** Vložte jednotku fotoválce a zajistěte ji. **5** Vložte přenosovou jednotku odpadního toneru a poté ji zajistěte. **6** Zavřete přední dvířka.
32.40, 31.41, 31.42, 31.43	**Vyměňte nepodporovanou [barevnou] kazetu.**	Informace naleznete v části „Výměna tonerové kazety“ na straně 228.
32.60, 32.61, 32.62, 32.63	**Vyměňte nepodporovaný [barva] fotoválec.**	Informace naleznete v části „Výměna jednotky fotoválce“ na straně 233.
34.00	**Krátký papír.**	Nastavte formát papíru podle papíru vloženého do zásobníku. Na domovské obrazovce stiskněte možnost **Nastavení** > **Papír** > **Zásobník** > **Konfigurace** > **Formát/Typ papíru**.
34.10, 34.20, 34.30, 34.40, 34.50	**Zkontrolujte [zdroj], nastavte vodicí lišty a orientaci.**	Vytáhněte označený zásobník a ujistěte se, že je papír správně vložený. Další informace naleznete v části „Založení papíru a speciálních médií“ na straně 41.
34.90	**Zkontrolujte univerzální podavač, nastavte vodicí lišty a orientaci.**	Ujistěte se, že je papír správně vložený. Další informace naleznete v části „Vkládání médií do univerzálního podavače“ na straně 55.
37.10	**Nedostatek paměti ke skládání kopií úlohy.**	Vyzkoušejte jeden z následujících kroků: • Chcete-li vytisknout část úlohy, která je již uložena, a začít skládat kopie zbytku, zvolte možnost **Pokračovat**. • Zrušte aktuální tiskovou úlohu.
37.30	**Nedostatek paměti, některé pozdržené úlohy byly odstraněny.**	Stiskněte tlačítko **Pokračovat**, odstraňte zprávu a pokračujte v tisku.
38.10	**Paměť je plná.**	Vyzkoušejte jeden či více následujících kroků: • Stisknutím tlačítka **Pokračovat** odstraňte zprávu a pokračujte v tisku. • Zrušte aktuální tiskovou úlohu. • Nainstalujte do tiskárny další paměť. • Snižte počet stránek v tiskové úloze.
39.10	**Složitá strana, některá data možná nebyla vytištěna.**	Vyzkoušejte jeden či více následujících kroků: • Stisknutím tlačítka **Pokračovat** odstraňte zprávu a pokračujte v tisku. • Zrušte aktuální tiskovou úlohu. • Nainstalujte do tiskárny další paměť. • Před opětovným odesláním tiskové úlohy k tisku snižte složitost a velikost tiskové úlohy. • Snižte počet stránek v tiskové úloze. • Snižte počet a velikost všech stažených písem. • Odstraňte z tiskové úlohy všechna nepotřebná písma nebo makra. • Snižte počet grafických prvků v tiskové úloze.

Chybové kódy	Chybová zpráva	Řešení
51	**Zjištěna vadná paměť flash.**	Vyzkoušejte jeden či více následujících kroků: • Vyměňte vadnou paměť flash. • Stisknutím tlačítka **Pokračovat** odstraňte zprávu a pokračujte v tisku. • Zrušte aktuální tiskovou úlohu.
52	**Nedostatek volného místa v paměti flash pro zdroje.**	Vyzkoušejte jeden či více následujících kroků: • Stiskněte tlačítko **Pokračovat**, odstraňte zprávu a pokračujte v tisku. • Odstraňte písma, makra a další data uložená v paměti flash. • Nainstalujte paměťovou jednotku. Další informace naleznete v části „Instalace pevného disku tiskárny“ na straně 147 nebo „Instalace inteligentní paměťové jednotky“ na straně 153. **Poznámka:** Stažená písma a makra, která nebyla dříve uložena do paměti flash, budou odstraněna.
55.1	**Při čtení z jednotky USB došlo k chybě. Odeberte jednotku USB.**	Chcete-li pokračovat, vyjměte jednotku paměti flash.
55.2	**Chyba při čtení z rozbočovače USB. Odeberte rozbočovač.**	Před pokračováním odpojte rozbočovač USB.
55.3	**Odpojte napájecí kabel a změňte režim.**	
61	**Vyjměte vadný disk.**	Vyměňte vadnou paměťovou jednotku.
62	**Plný disk.**	Vyzkoušejte jeden či více následujících kroků: • Stiskněte tlačítko **Pokračovat**, odstraňte zprávu a pokračujte v tisku. • Odstraňte písma, makra a další data uložená na pevném disku. • Nainstalujte pevný disk. Další informace naleznete v části „Instalace pevného disku tiskárny“ na straně 147. • Vložte inteligentní paměťovou jednotku. Další informace naleznete v části „Instalace inteligentní paměťové jednotky“ na straně 153.
63	**Naformátujte disk.**	Formátování nyní vymaže všechny informace z jednotky úložiště. Chcete-li naformátovat paměťovou jednotku, postupujte takto: **1** Na domovské obrazovce stiskněte možnost **Nastavení** > **Zařízení** > **Údržba** > **Vymazání při vyřazení z provozu**. **2** Stiskněte políčko **Ošetřit všechny informace na pevném disku** a poté stiskněte možnost **VYMAZAT**.
71.40	**Čas tiskárny není správný.**	Konfigurace času tiskárny. Na domovské obrazovce stiskněte možnost **Nastavení** > **Zařízení** > **Předvolby** > **Datum a čas** > **Konfigurovat**.
80.21	**Blíží se konec životnosti sady pro údržbu**	Zprávu smažte tlačítkem **Pokračovat**.
80.31	**Vyměňte sadu pro údržbu.**	Informace naleznete v části „Výměna sady válců zásobníku“ na straně 254.
82.22	**Nádobka na odpadní toner je téměř plná.**	Zprávu smažte tlačítkem **Pokračovat**.
82.42	**Vyměňte nádobku na odpadní toner.**	Informace naleznete v části „Výměna nádobky na odpadní toner“ na straně 275.

Chybové kódy	Chybová zpráva	Řešení
83.20	**Svorek je málo nebo chybí.**	Vyzkoušejte jeden z následujících kroků: • Vyjměte a poté vložte kazetu se svorkami. • Vyměňte zásobník svorek. Další informace naleznete v části „Výměna zásobníku svorek“ na straně 297.
83.30	**Svorky došly nebo jsou špatně založené.**	
84.01	**Začíná docházet [barva] fotoválec.**	Zprávu smažte tlačítkem **Pokračovat**.
84.11	**Dochází [barva] fotoválec.**	
84.21	**[Barva] fotoválec téměř došel.**	
84.31	**Vyměňte [barva] fotoválec, byla překročena doporučená životnost.**	Informace naleznete v části „Výměna jednotky fotoválce“ na straně 233.
87.20	**Nádobka děrovače je téměř plná.**	Zprávu smažte tlačítkem **Pokračovat**.
87.30	**Vyprázdněte nádobku děrovače.**	**1** Otevřete kryt F podávací jednotky. **2** Vyjměte nádobku děrovače a vyprázdněte ji. **3** Vložte nádobku děrovače. **4** Zavřete kryt.
88.00[x]	**[Barevná] kazeta téměř dochází.**	Zprávu smažte tlačítkem **Pokračovat**.
88.10[x]	**[Barevná] kazeta dochází.**	
88.20[x]	**[Barevná] kazeta je skoro prázdná.**	
88.30[x], 88.40[x]	**Vyměňte [barva] kazetu.**	Informace naleznete v části „Výměna tonerové kazety“ na straně 228.
200.03, 240.06	**Uvíznutí papíru [záhlaví uvíznutí].**	Informace naleznete v části „Uvíznutí papíru v univerzálním podavači“ na straně 372.
200.16[x], 241.16a	**Uvíznutí papíru [záhlaví uvíznutí].**	Informace naleznete v části „Zaseknutí papíru ve standardním zásobníku“ na straně 367.
200.26[x], 200.36[x], 200.46[x], 200.56a, 202.95[x], 242.26, 242.33, 242.43, 243.33, 243.36, 243.43, 244.43, 244.46	**Uvíznutí papíru [záhlaví uvíznutí].**	Informace naleznete v části „Uvíznutí papíru ve volitelných zásobnících“ na straně 368.
200.56a, 245.53[x], 245.56	**Uvíznutí papíru [záhlaví uvíznutí].**	Informace naleznete v části „Uvíznutý papír v zásobníku na 2000 listů“ na straně 372.
200.95, 201.96, 202.93, 202.94, 221.93, 232.93, 240.25, 240.35, 240.55	**Uvíznutí papíru [záhlaví uvíznutí].**	Informace naleznete v části „Zaseknutí papíru ve dvířkách A“ na straně 373.

Chybové kódy	Chybová zpráva	Řešení
400.13, 400.13b, 420.13b, 420.15b, 420.54c, 450.23b, 450.91b, 451.33b, 454.23b, 454.25b, 457.25b	**Uvíznutí papíru [záhlaví uvíznutí].**	Informace naleznete v části „uvíznutí papíru v sešívacím, děrovacím finišeru“ na straně 379.
420.11a, 420.13a, 420.15a, 420.15b, 420.54a, 420.54b, 425.13a	**Uvíznutí papíru [záhlaví uvíznutí].**	Informace naleznete v části „Uvíznutí papíru v sešívacím finišeru“ na straně 377.
420.15b, 450.33, 450.91a, 451.33a, 451.33b, 451.35, 454.33, 454.35, 454.36, 454.37, 457.35a, 457.35b, 490.33, 491.33, 491.35, 550.23, 551.23, 552.23, 553.23, 553.25, 555.23, 556.23	**Uvíznutí papíru [záhlaví uvíznutí].**	Informace naleznete v části „Uvíznutí papíru ve finišeru ke skládání stránek na třetiny ve tvaru Z“ na straně 381.
457.35b	**Uvíznutí papíru [záhlaví uvíznutí].**	Vyzkoušejte jeden z následujících kroků: • Pokud jste nainstalovali sešívací finišer, viz „Uvíznutí papíru v sešívacím finišeru“ na straně 377. • Pokud jste nainstalovali sešívací, děrovací finišer, viz „uvíznutí papíru v sešívacím, děrovacím finišeru“ na straně 379.

Problémy s tiskem

Kvalita tisku je špatná

Prázdné nebo bílé stránky

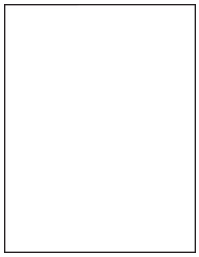

Poznámka: Před odstraňováním problému vytiskněte zkušební stránku. Na domovské obrazovce stiskněte možnost **Nastavení** > **Řešení problémů** > **Vytisknout zkušební stránku**.

Činnost	Ano	Ne
Krok 1 **a** Zkontrolujte, jestli tiskárna používá originální podporovanou tonerovou kazetu Lexmark. **Poznámka:** Pokud není kazeta podporována, nainstalujte podporovanou kazetu. **b** Vytiskněte dokument. Tiskne tiskárna prázdné nebo bílé stránky?	Přejděte ke kroku 2.	Problém je vyřešen.
Krok 2 **a** Vyjměte jednotky fotoválců. **Varování – nebezpečí poškození:** Nevystavujte jednotky fotoválců přímému světlu. Delší vystavení přímému světlu může způsobit problémy s kvalitou tisku. **Varování – nebezpečí poškození:** Nedotýkejte se bubnů fotoválců. Učiníte-li tak, můžete negativně ovlivnit kvalitu budoucích tiskových úloh. **b** Vložte nové jednotky fotoválců. **c** Vytiskněte dokument. Tiskne tiskárna prázdné nebo bílé stránky?	Kontaktujte **zákaznickou podporu**.	Problém je vyřešen.

Tmavý tisk

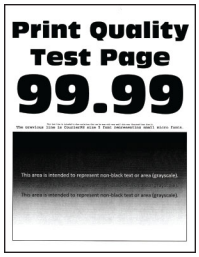

Poznámka: Před řešením problému si vytiskněte stránky kvality tisku a zjistěte chybějící barvu. Na domovské obrazovce stiskněte možnost **Nastavení** > **Řešení problémů** > **Vytisknout zkušební stránku**.

Činnost	Ano	Ne
Krok 1 **a** Proveďte úpravu barev. Na domovské obrazovce stiskněte možnost **Nastavení** > **Tisk** > **Kvalita** > **Rozšířené nastavení** > **Úprava barev**. **b** Vytiskněte dokument. Je tisk příliš tmavý?	Přejděte ke kroku 2.	Problém je vyřešen.

Činnost	Ano	Ne
Krok 2 **a** Snižte sytost toneru v dialogovém okně Předvolby tisku nebo Tisk (podle operačního systému). **Poznámka:** Nastavení můžete změnit také pomocí ovládacího panelu tiskárny. Na domovské obrazovce stiskněte možnost **Nastavení** > **Tisk** > **Kvalita** > **Sytost toneru**. **b** Vytiskněte dokument. Je tisk příliš tmavý?	Přejděte ke kroku 3.	Problém je vyřešen.
Krok 3 **a** Zadejte typ papíru z dialogového okna Předvolby tisku nebo Tisk (podle operačního systému). **Poznámky:** • Ujistěte se, že nastavení odpovídá papíru založenému v zásobníku. • Nastavení můžete změnit také pomocí ovládacího panelu tiskárny. Na domovské obrazovce stiskněte možnost **Nastavení** > **Papír** > **Konfigurace zásobníku** > **Formát/Typ papíru**. **b** Vytiskněte dokument. Je tisk příliš tmavý?	Přejděte ke kroku 4.	Přejděte ke kroku 6.
Krok 4 Zkontrolujte, zda papír nemá texturu nebo drsný povrch. Tisknete na papír s texturou nebo na drsný papír?	Přejděte ke kroku 5.	Přejděte ke kroku 6.
Krok 5 **a** Nahraďte papír s texturou nebo drsný papír za obyčejný papír. **b** Vytiskněte dokument. Je tisk příliš tmavý?	Přejděte ke kroku 6.	Problém je vyřešen.
Krok 6 **a** Vložte papír z čerstvého balení. **Poznámka:** Papír zvlhnul kvůli vysoké vlhkosti prostředí. Ponechte papír v originálním balení, dokud nebudete připraveni ho použít. **b** Vytiskněte dokument. Je tisk příliš tmavý?	Kontaktujte **zákaznickou podporu**.	Problém je vyřešen.

Na stránce se zobrazují stíny

Poznámka: Před odstraňováním problému vytiskněte zkušební stránku. Z domovské obrazovky stiskněte nabídku **Nastavení** > **Řešení problémů** > **Vytisknout zkušební stránku**.

Činnost	Ano	Ne
Krok 1 **a** Vložte do zásobníku papír správného typu a gramáže. **b** Vytiskněte dokument. Zobrazují se na výtisku stíny?	Přejděte ke kroku 2.	Problém je vyřešen.
Krok 2 **a** Zadejte typ papíru z dialogového okna Předvolby tisku nebo Tisk (podle operačního systému). **Poznámky:** • Ujistěte se, že nastavení odpovídá papíru založenému v zásobníku. • Nastavení můžete změnit také pomocí ovládacího panelu tiskárny. Na domovské obrazovce stiskněte možnost **Nastavení** > **Papír** > **Konfigurace zásobníku** > **Formát/Typ papíru**. **b** Vytiskněte dokument. Zobrazují se na výtisku stíny?	Přejděte ke kroku 3.	Problém je vyřešen.
Krok 3 **a** Proveďte úpravu barev. Na domovské obrazovce stiskněte možnost **Nastavení** > **Tisk** > **Kvalita** > **Rozšířené nastavení** > **Úprava barev**. **b** Vytiskněte dokument. Zobrazují se na výtisku stíny?	Kontaktujte **zákaznickou podporu**.	Problém je vyřešen.

Šedé nebo barevné pozadí

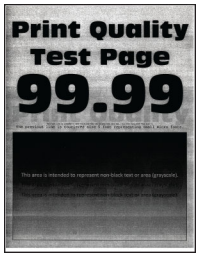

Poznámka: Před odstraňováním problému vytiskněte zkušební stránku. Z domovské obrazovky stiskněte nabídku **Nastavení** > **Řešení problémů** > **Vytisknout zkušební stránku**.

Činnost	Ano	Ne
Krok 1 **a** Zvyšte sytost toneru v dialogovém okně Předvolby tisku nebo Tisk (podle operačního systému). **Poznámka:** Nastavení můžete změnit také pomocí ovládacího panelu tiskárny. Na domovské obrazovce stiskněte možnost **Nastavení** > **Tisk** > **Kvalita** > **Sytost toneru**. **b** Vytiskněte dokument. Objevuje se na výtiscích šedé nebo barevné pozadí?	Přejděte ke kroku 2.	Problém je vyřešen.
Krok 2 **a** Proveďte úpravu barev. Na domovské obrazovce stiskněte možnost **Nastavení** > **Tisk** > **Kvalita** > **Rozšířené nastavení** > **Úprava barev**. **b** Vytiskněte dokument. Objevuje se na výtiscích šedé nebo barevné pozadí?	Přejděte ke kroku 3.	Problém je vyřešen.
Krok 3 **a** Vyjměte jednotky fotoválců. **Varování – nebezpečí poškození:** Nevystavujte jednotky fotoválců přímému světlu. Delší vystavení přímému světlu může způsobit problémy s kvalitou tisku. **Varování – nebezpečí poškození:** Nedotýkejte se bubnů fotoválců. Učiníte-li tak, můžete negativně ovlivnit kvalitu budoucích tiskových úloh. **b** Vložte nové jednotky fotoválců. **c** Vytiskněte dokument. Objevuje se na výtiscích šedé nebo barevné pozadí?	Kontaktujte **zákaznickou podporu**.	Problém je vyřešen.

Nesprávné okraje

Činnost	Ano	Ne
Krok 1 **a** Nastavte vodicí lišty papíru v zásobníku do správné polohy pro vloženou velikost papíru. **b** Vytiskněte dokument. Jsou okraje správné?	Problém je vyřešen.	Přejděte ke kroku 2.
Krok 2 **a** Zadejte formát papíru z dialogového okna Předvolby tisku nebo Tisk (podle operačního systému). **Poznámky:** • Ujistěte se, že nastavení odpovídá založenému papíru. • Nastavení můžete změnit také pomocí ovládacího panelu tiskárny. Na domovské obrazovce stiskněte možnost **Nastavení** > **Papír** > **Konfigurace zásobníku** > **Formát/Typ papíru**. **Poznámka:** **b** Vytiskněte dokument. Jsou okraje správné?	Problém je vyřešen.	Kontaktujte **zákaznickou podporu**.

Světlý tisk

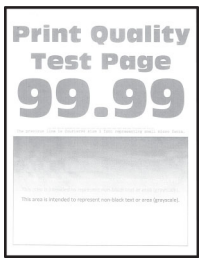

Poznámka: Před odstraňováním problému vytiskněte zkušební stránku. Z domovské obrazovky stiskněte nabídku **Nastavení** > **Řešení problémů** > **Vytisknout zkušební stránku**.

Činnost	Ano	Ne
Krok 1 **a** Proveďte úpravu barev. Na domovské obrazovce stiskněte možnost **Nastavení** > **Tisk** > **Kvalita** > **Rozšířené nastavení** > **Úprava barev**. **b** Vytiskněte dokument. Je tisk světlý?	Přejděte ke kroku 2.	Problém je vyřešen.
Krok 2 **a** Zvyšte sytost toneru v dialogovém okně Předvolby tisku nebo Tisk (podle operačního systému). **Poznámka:** Nastavení můžete změnit také pomocí ovládacího panelu tiskárny. Na domovské obrazovce stiskněte možnost **Nastavení** > **Tisk** > **Kvalita** > **Sytost toneru**. **b** Vytiskněte dokument. Je tisk světlý?	Přejděte ke kroku 3.	Problém je vyřešen.
Krok 3 **a** Vypněte úsporu barev. Na domovské obrazovce stiskněte možnost **Nastavení** > **Tisk** > **Kvalita** > **Úspora barev**. **b** Vytiskněte dokument. Je tisk světlý?	Přejděte ke kroku 4.	Problém je vyřešen.
Krok 4 **a** Zadejte typ papíru z dialogového okna Předvolby tisku nebo Tisk (podle operačního systému). **Poznámky:** • Ujistěte se, že nastavení odpovídá založenému papíru. • Nastavení můžete změnit také pomocí ovládacího panelu tiskárny. Na domovské obrazovce stiskněte možnost **Nastavení** > **Papír** > **Konfigurace zásobníku** > **Formát/Typ papíru**. **b** Vytiskněte dokument. Je tisk světlý?	Přejděte ke kroku 5.	Problém je vyřešen.
Krok 5 Zkontrolujte, zda má papír texturu nebo drsný povrch. Tisknete na papír s texturou nebo na drsný papír?	Přejděte ke kroku 6.	Přejděte ke kroku 7.
Krok 6 **a** Nahraďte papír s texturou nebo drsný papír za obyčejný papír. **b** Vytiskněte dokument. Je tisk světlý?	Přejděte ke kroku 7.	Problém je vyřešen.

Činnost	Ano	Ne
Krok 7 **a** Vložte papír z čerstvého balení. **Poznámka:** Papír zvlhnul kvůli vysoké vlhkosti prostředí. Ponechte papír v originálním balení, dokud nebudete připraveni ho použít. **b** Vytiskněte dokument. Je tisk světlý?	Přejděte ke kroku 8.	Problém je vyřešen.
Krok 8 **a** Vyjměte a poté znovu vložte nádobku na odpadní toner. **b** Proveďte úpravu barev. Na domovské obrazovce stiskněte možnost **Nastavení** > **Tisk** > **Kvalita** > **Rozšířené nastavení** > **Úprava barev**. Je tisk světlý?	Přejděte ke kroku 9.	Problém je vyřešen.
Krok 9 **a** Vyjměte jednotky fotoválců. **Varování – nebezpečí poškození:** Nevystavujte jednotky fotoválců přímému světlu. Delší vystavení přímému světlu může způsobit problémy s kvalitou tisku. **Varování – nebezpečí poškození:** Nedotýkejte se bubnů fotoválců. Učiníte-li tak, můžete negativně ovlivnit kvalitu budoucích tiskových úloh. **b** Vložte nové jednotky fotoválců. **c** Vytiskněte dokument. Je tisk příliš světlý?	Kontaktujte **zákaznickou podporu**.	Problém je vyřešen.

Chybějící barvy

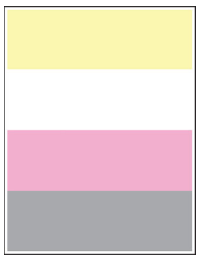

Poznámka: Před odstraňováním problému vytiskněte zkušební stránku. Z domovské obrazovky stiskněte nabídku **Nastavení** > **Řešení problémů** > **Vytisknout zkušební stránku**.

Činnost	Ano	Ne
a Vyjměte jednotku fotoválce chybějící barvy. **Varování – nebezpečí poškození:** Nevystavujte jednotku fotoválce přímému světlu. Delší vystavení přímému světlu může způsobit problémy s kvalitou tisku. **Varování – nebezpečí poškození:** Nedotýkejte se bubnu fotoválce. Učiníte-li tak, můžete negativně ovlivnit kvalitu budoucích tiskových úloh. **b** Vložte novou jednotku fotoválce. **c** Vyjměte tonerovou kazetu chybějící barvy. **d** Vložte tonerovou kazetu chybějící barvy. **e** Vytiskněte dokument. Chybí na vytisknutém dokumentu některé barvy?	Kontaktujte **zákaznickou podporu**.	Problém je vyřešen.

Tisk se skvrnami a tečkami

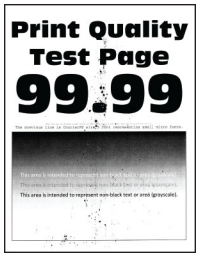

Poznámka: Před odstraňováním problému vytiskněte zkušební stránku. Z domovské obrazovky stiskněte nabídku **Nastavení** > **Řešení problémů** > **Vytisknout zkušební stránku**.

Činnost	Ano	Ne
Krok 1 Zkontrolujte, zda není tiskárna kontaminována vyteklým tonerem. Není v tiskárně vyteklý toner?	Přejděte ke kroku 2.	Kontaktujte **zákaznickou podporu**.
Krok 2 **a** Na domovské obrazovce stiskněte možnost **Nastavení** > **Papír** > **Konfigurace zásobníku** > **Formát/Typ papíru**. **b** Zkontrolujte, zda nastavení velikosti a typu papíru odpovídají založenému papíru. **Poznámka:** Zkontrolujte, zda papír nemá texturu nebo drsný povrch. Odpovídají si nastavení?	Přejděte ke kroku 4.	Přejděte ke kroku 3.

Činnost	Ano	Ne
Krok 3 **a** Zadejte formát a typ papíru z dialogového okna Předvolby tisku nebo Tisk (podle operačního systému). **Poznámky:** • Ujistěte se, že nastavení odpovídá papíru založenému v zásobníku. • Nastavení můžete změnit také pomocí ovládacího panelu tiskárny. Na domovské obrazovce stiskněte možnost **Nastavení** > **Papír** > **Konfigurace zásobníku** > **Formát/Typ papíru**. **b** Vytiskněte dokument. Je tisk skvrnitý?	Přejděte ke kroku 4.	Problém je vyřešen.
Krok 4 **a** Vložte papír z čerstvého balení. **Poznámka:** Papír zvlhnul kvůli vysoké vlhkosti prostředí. Ponechte papír v originálním balení, dokud nebudete připraveni ho použít. **b** Vytiskněte dokument. Je tisk skvrnitý?	Přejděte ke kroku 5.	Problém je vyřešen.
Krok 5 **a** Vyjměte jednotky fotoválců. **Varování – nebezpečí poškození:** Nevystavujte jednotky fotoválců přímému světlu. Delší vystavení přímému světlu může způsobit problémy s kvalitou tisku. **Varování – nebezpečí poškození:** Nedotýkejte se bubnů fotoválců. Učiníte-li tak, můžete negativně ovlivnit kvalitu budoucích tiskových úloh. **b** Vložte nové jednotky fotoválců. **c** Vytiskněte dokument. Je tisk skvrnitý?	Kontaktujte **zákaznickou podporu**.	Problém je vyřešen.

Zvlněný papír

Činnost	Ano	Ne
Krok 1 **a** Nastavte vodicí lišty v zásobníku do správné polohy pro vloženou velikost papíru. **b** Vytiskněte dokument. Je papír zkroucený?	Přejděte ke kroku 2.	Problém je vyřešen.
Krok 2 **a** Zadejte typ papíru z dialogového okna Předvolby tisku nebo Tisk (podle operačního systému). **Poznámky:** • Ujistěte se, že nastavení odpovídá založenému papíru. • Nastavení můžete změnit také pomocí ovládacího panelu tiskárny. Na domovské obrazovce stiskněte možnost **Nastavení** > **Papír** > **Konfigurace zásobníku** > **Formát/Typ papíru**. **b** Vytiskněte dokument. Je papír zkroucený?	Přejděte ke kroku 3.	Problém je vyřešen.
Krok 3 Tiskněte na druhou stranu papíru. **a** Vyjměte papír, otočte jej a znovu vložte. **b** Vytiskněte dokument. Je papír zkroucený?	Přejděte ke kroku 4.	Problém je vyřešen.
Krok 4 **a** Vložte papír z čerstvého balení. **Poznámka:** Papír zvlhnul kvůli vysoké vlhkosti prostředí. Ponechte papír v originálním balení, dokud nebudete připraveni ho použít. **b** Vytiskněte dokument. Je papír zkroucený?	Kontaktujte **zákaznickou podporu**.	Problém je vyřešen.

Výtisk je křivý nebo zkreslený

Poznámka: Před odstraňováním problému vytiskněte zkušební stránku. Z domovské obrazovky stiskněte nabídku **Nastavení** > **Řešení problémů** > **Vytisknout zkušební stránku**.

Činnost	Ano	Ne
Krok 1 **a** Vytáhněte zásobník. **b** Vyjměte papír a poté vložte papír z nového balíku. **Poznámka:** Papír zvlhnul kvůli vysoké vlhkosti prostředí. Ponechte papír v originálním balení, dokud nebudete připraveni ho použít. **c** Nastavte vodicí lišty papíru v zásobníku do správné polohy pro vloženou velikost papíru. **d** Vložte zásobník. **e** Vytiskněte dokument. Je výtisk křivý nebo zkreslený?	Přejděte ke kroku 2.	Problém je vyřešen.
Krok 2 **a** Zkontrolujte, zda tisknete na podporovaný papír. **b** Vytiskněte dokument. Je výtisk křivý nebo zkreslený?	Kontaktujte **zákaznickou podporu**.	Problém je vyřešen.

Obrázky vytištěné jednou barvou nebo celé černé

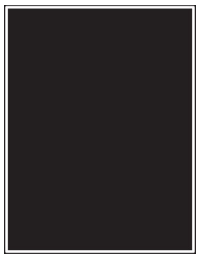

Poznámka: Před odstraňováním problému vytiskněte zkušební stránku. Z domovské obrazovky stiskněte nabídku **Nastavení** > **Řešení problémů** > **Vytisknout zkušební stránku**.

Činnost	Ano	Ne
a Vyjměte jednotky fotoválců. **Varování – nebezpečí poškození:** Nevystavujte jednotky fotoválců přímému světlu. Delší vystavení přímému světlu může způsobit problémy s kvalitou tisku. **Varování – nebezpečí poškození:** Nedotýkejte se bubnů fotoválců. Učiníte-li tak, můžete negativně ovlivnit kvalitu budoucích tiskových úloh. **b** Vložte nové jednotky fotoválců. **c** Vytiskněte dokument. Tiskne tiskárna obrázky vytištěné jednou barvou nebo celé černé?	Kontaktujte **zákaznickou podporu**.	Problém je vyřešen.

Oříznutý text nebo obrázky

Poznámka: Před odstraňováním problému vytiskněte zkušební stránku. Z domovské obrazovky stiskněte nabídku **Nastavení** > **Řešení problémů** > **Vytisknout zkušební stránku**.

Činnost	Ano	Ne
Krok 1 **a** Nastavte vodicí lišty papíru v zásobníku do správné polohy pro vloženou velikost papíru. **b** Vytiskněte dokument. Je text nebo obrázek oříznutý?	Přejděte ke kroku 2.	Problém je vyřešen.
Krok 2 **a** Zadejte formát papíru z dialogového okna Předvolby tisku nebo Tisk (podle operačního systému). **Poznámky:** • Ujistěte se, že nastavení odpovídá papíru založenému v zásobníku. • Nastavení můžete změnit také pomocí ovládacího panelu tiskárny. Na domovské obrazovce stiskněte možnost **Nastavení** > **Papír** > **Konfigurace zásobníku** > **Formát/Typ papíru**. **b** Vytiskněte dokument. Je text nebo obrázek oříznutý?	Přejděte ke kroku 3.	Problém je vyřešen.
Krok 3 **a** Vyjměte jednotky fotoválců. **Varování – nebezpečí poškození:** Nevystavujte jednotky fotoválců přímému světlu. Delší vystavení přímému světlu může způsobit problémy s kvalitou tisku. **Varování – nebezpečí poškození:** Nedotýkejte se bubnů fotoválců. Učiníte-li tak, můžete negativně ovlivnit kvalitu budoucích tiskových úloh. **b** Vložte nové jednotky fotoválců. **c** Vytiskněte dokument. Je text nebo obrázek oříznutý?	Kontaktujte **zákaznickou podporu**.	Problém je vyřešen.

Toner se snadno smazává

Poznámka: Před odstraňováním problému vytiskněte zkušební stránku. Z domovské obrazovky stiskněte nabídku **Nastavení** > **Řešení problémů** > **Vytisknout zkušební stránku**.

Činnost	Ano	Ne
1 Zadejte typ papíru z dialogového okna Předvolby tisku nebo Tisk (podle operačního systému). **Poznámky:** • Ujistěte se, že nastavení odpovídá založenému papíru. • Nastavení můžete změnit také pomocí ovládacího panelu tiskárny. Na domovské obrazovce stiskněte možnost **Nastavení** > **Papír** > **Konfigurace zásobníku** > **Formát/Typ papíru**. **2** Vytiskněte dokument. Stírá se toner?	Kontaktujte **zákaznickou podporu**.	Problém je vyřešen.

Nerovnoměrný tisk

Poznámka: Před odstraňováním problému vytiskněte zkušební stránku. Z domovské obrazovky stiskněte nabídku **Nastavení** > **Řešení problémů** > **Vytisknout zkušební stránku**.

Činnost	Ano	Ne
Vyměňte jednotky fotoválců a poté vytiskněte dokument. Je hustota tisku nerovnoměrná?	Kontaktujte **zákaznickou podporu**.	Problém je vyřešen.

Vodorovné tmavé čáry

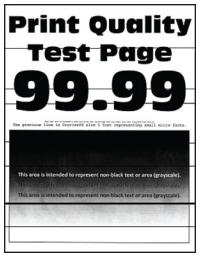

Poznámky:

- Před odstraňováním problému vytiskněte zkušební stránku. Z domovské obrazovky stiskněte nabídku **Nastavení** > **Řešení problémů** > **Vytisknout zkušební stránku**.
- Pokud se ve výtiscích stále zobrazují vodorovné tmavé čáry, podívejte se do tématu „Opakované vady“.

Činnost	Ano	Ne
Krok 1 **a** Zadejte typ papíru z dialogového okna Předvolby tisku nebo Tisk (podle operačního systému). **Poznámky:** • Ujistěte se, že nastavení odpovídá založenému papíru. • Nastavení můžete změnit také pomocí ovládacího panelu tiskárny. Na domovské obrazovce stiskněte možnost **Nastavení** > **Papír** > **Konfigurace zásobníku** > **Formát/Typ papíru**. **b** Vytiskněte dokument. Objevují se na výtiscích vodorovné tmavé čáry?	Přejděte ke kroku 2.	Problém je vyřešen.
Krok 2 **a** Vložte papír z čerstvého balení. **Poznámka:** Papír zvlhnul kvůli vysoké vlhkosti prostředí. Před použitím mějte papír uložen v originálním obalu. **b** Vytiskněte dokument. Objevují se na výtiscích vodorovné tmavé čáry?	Přejděte ke kroku 3.	Problém je vyřešen.
Krok 3 **a** Vyjměte stěrač tiskové hlavy a vyčistěte čočky tiskové hlavy. **b** Vytiskněte dokument. Objevují se na výtiscích vodorovné tmavé čáry?	Přejděte ke kroku 4.	Problém je vyřešen.

Činnost	Ano	Ne
Krok 4 **a** Vyjměte jednotky fotoválců. **Varování – nebezpečí poškození:** Nevystavujte jednotky fotoválců přímému světlu. Delší vystavení přímému světlu může způsobit problémy s kvalitou tisku. **Varování – nebezpečí poškození:** Nedotýkejte se bubnů fotoválců. Učiníte-li tak, můžete negativně ovlivnit kvalitu budoucích tiskových úloh. **b** Vložte nové jednotky fotoválců. **c** Vytiskněte dokument. Objevují se na výtiscích vodorovné tmavé čáry?	Kontaktujte **zákaznickou podporu**.	Problém je vyřešen.

Svislé tmavé čáry

Poznámka: Před odstraňováním problému vytiskněte zkušební stránku. Z domovské obrazovky stiskněte nabídku **Nastavení** > **Řešení problémů** > **Vytisknout zkušební stránku**.

Činnost	Ano	Ne
Krok 1 **a** Zadejte typ papíru z dialogového okna Předvolby tisku nebo Tisk (podle operačního systému). **Poznámky:** • Ujistěte se, že nastavení odpovídá papíru založenému v zásobníku. • Nastavení můžete změnit také pomocí ovládacího panelu tiskárny. Na domovské obrazovce stiskněte možnost **Nastavení** > **Papír** > **Konfigurace zásobníku** > **Formát/Typ papíru**. **b** Vytiskněte dokument. Objevují se na výtiscích stále svislé tmavé čáry?	Přejděte ke kroku 2.	Problém je vyřešen.
Krok 2 **a** Vložte papír z čerstvého balení. **Poznámka:** Papír zvlhnul kvůli vysoké vlhkosti prostředí. Před použitím mějte papír uložen v originálním obalu. **b** Vytiskněte dokument. Objevují se na výtiscích stále svislé tmavé čáry?	Přejděte ke kroku 3.	Problém je vyřešen.

Činnost	Ano	Ne
Krok 3 **a** Vyjměte stěrač tiskové hlavy a vyčistěte čočky tiskové hlavy. **b** Vytiskněte dokument. Objevují se na výtiscích vodorovné tmavé čáry?	Přejděte ke kroku 4.	Problém je vyřešen.
Krok 4 **a** Vyjměte jednotky fotoválců. **Varování – nebezpečí poškození:** Nevystavujte jednotky fotoválců přímému světlu. Delší vystavení přímému světlu může způsobit problémy s kvalitou tisku. **Varování – nebezpečí poškození:** Nedotýkejte se bubnů fotoválců. Učiníte-li tak, můžete negativně ovlivnit kvalitu budoucích tiskových úloh. **b** Vložte nové jednotky fotoválců. **c** Vytiskněte dokument. Objevují se na výtiscích stále svislé tmavé čáry?	Kontaktujte **zákaznickou podporu**.	Problém je vyřešen.

Vodorovné bílé čáry

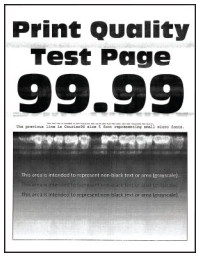

Poznámky:

- Před odstraňováním problému vytiskněte zkušební stránku. Z domovské obrazovky stiskněte nabídku **Nastavení** > **Řešení problémů** > **Vytisknout zkušební stránku**.
- Pokud se na výtiscích stále zobrazují vodorovné bílé čáry, podívejte se do tématu „Opakující se vady“.

Činnost	Ano	Ne
Krok 1 **a** Zadejte typ papíru z dialogového okna Předvolby tisku nebo Tisk (podle operačního systému). **Poznámky:** • Ujistěte se, že nastavení odpovídá papíru založenému v zásobníku. • Nastavení můžete změnit také pomocí ovládacího panelu tiskárny. Na domovské obrazovce stiskněte možnost **Nastavení** > **Papír** > **Konfigurace zásobníku** > **Formát/Typ papíru**. **b** Vytiskněte dokument. Objevují se na výtiscích vodorovné bílé čáry?	Přejděte ke kroku 2.	Problém je vyřešen.
Krok 2 **a** Vložte zvolený zdroj papíru s doporučeným typem papíru. **b** Vytiskněte dokument. Objevují se na výtiscích vodorovné bílé čáry?	Přejděte ke kroku 3.	Problém je vyřešen.
Krok 3 **a** Vyjměte stěrač tiskové hlavy a vyčistěte čočky tiskové hlavy. **b** Vytiskněte dokument. Objevují se na výtiscích vodorovné tmavé čáry?	Přejděte ke kroku 4.	Problém je vyřešen.
Krok 4 **a** Vyjměte jednotky fotoválců. **Varování – nebezpečí poškození:** Nevystavujte jednotky fotoválců přímému světlu. Delší vystavení přímému světlu může způsobit problémy s kvalitou tisku. **Varování – nebezpečí poškození:** Nedotýkejte se bubnů fotoválců. Učiníte-li tak, můžete negativně ovlivnit kvalitu budoucích tiskových úloh. **b** Vložte nové jednotky fotoválců. **c** Vytiskněte dokument. Objevují se na výtiscích vodorovné bílé čáry?	Kontaktujte **zákaznickou podporu**.	Problém je vyřešen.

Svislé bílé čáry

Poznámka: Před odstraňováním problému vytiskněte zkušební stránku. Z domovské obrazovky stiskněte nabídku **Nastavení** > **Řešení problémů** > **Vytisknout zkušební stránku**.

Činnost	Ano	Ne
Krok 1 **a** Zadejte typ papíru z dialogového okna Předvolby tisku nebo Tisk (podle operačního systému). **Poznámky:** • Ujistěte se, že nastavení odpovídá papíru založenému v zásobníku. • Nastavení můžete změnit také pomocí ovládacího panelu tiskárny. Na domovské obrazovce stiskněte možnost **Nastavení** > **Papír** > **Konfigurace zásobníku** > **Formát/Typ papíru**. **b** Vytiskněte dokument. Objevují se na výtiscích svislé bílé čáry?	Přejděte ke kroku 2.	Problém je vyřešen.
Krok 2 Zkontrolujte, zda používáte doporučený typ papíru. **a** Vložte zvolený zdroj papíru s doporučeným typem papíru. **b** Vytiskněte dokument. Objevují se na výtiscích svislé bílé čáry?	Přejděte ke kroku 3.	Problém je vyřešen.
Krok 3 **a** Vyjměte stěrač tiskové hlavy a vyčistěte čočky tiskové hlavy. **b** Vytiskněte dokument. Objevují se na výtiscích vodorovné tmavé čáry?	Přejděte ke kroku 4.	Problém je vyřešen.
Krok 4 **a** Vyjměte jednotky fotoválců. **Varování – nebezpečí poškození:** Nevystavujte jednotky fotoválců přímému světlu. Delší vystavení přímému světlu může způsobit problémy s kvalitou tisku. **Varování – nebezpečí poškození:** Nedotýkejte se bubnů fotoválců. Učiníte-li tak, můžete negativně ovlivnit kvalitu budoucích tiskových úloh. **b** Vložte nové jednotky fotoválců. **c** Vytiskněte dokument. Objevují se na výtiscích svislé bílé čáry?	Kontaktujte **zákaznickou podporu**.	Problém je vyřešen.

Opakované chyby

Poznámka: Před odstraňováním problému vytiskněte zkušební stránku. Z domovské obrazovky stiskněte nabídku **Nastavení** > **Řešení problémů** > **Vytisknout zkušební stránku**.

Činnost	Ano	Ne
Krok 1 **a** Pomocí stránky Pravítko určení defektu změřte vzdálenost mezi opakujícími se vadami na ovlivněné barevné stránce. **b** Vyměňte položku spotřebního materiálu, která odpovídá měření na ovlivněné barevné stránce. **Jednotka fotoválce** • 94,6 mm (3,72 palce) • 37,7 mm (1,48 palce) **Vývojová jednotka** • 32,7 mm (1,29 palce) **c** Vytiskněte stránky testu kvality tisku. Objevují se vady stále?	Poznamenejte si vzdálenost a poté se obraťte na **zákaznickou podporu** nebo servisního zástupce.	Problém je vyřešen.
Krok 2 **a** Pomocí stránky Pravítko určení defektu změřte vzdálenost mezi opakujícími se vadami na ovlivněné barevné stránce. **b** Vyměňte položku spotřebního materiálu, která odpovídá měření na ovlivněné barevné stránce. **Druhý přenosový válec** 64,4 mm (2,54 palce) **Zapékač** • 96 mm (3,78 palce) • 88 mm (3,46 palce) **Přenosový pás** • 37,7 mm (1,48 palce) • 31,4 mm (1,24 palce) • 70,7 mm (2,78 palce) • 46,9 mm (1,85 palce) **c** Vytiskněte stránky testu kvality tisku. Objevují se vady stále?	Poznamenejte si vzdálenost a poté se obraťte na **zákaznickou podporu** nebo servisního zástupce.	Problém je vyřešen.

Tiskové úlohy se netisknou

Činnost	Ano	Ne
Krok 1 **a** V dokumentu, který se chystáte vytisknout, otevřete dialogové okno Tisk a zkontrolujte, zda jste vybrali správnou tiskárnu. **b** Vytiskněte dokument. Vytiskl se dokument?	Problém je vyřešen.	Přejděte ke kroku 2.
Krok 2 **a** Zkontrolujte, zda je tiskárna zapnuta. **b** Vyřešte veškerá chybová hlášení, která se zobrazují na displeji. **c** Vytiskněte dokument. Vytiskl se dokument?	Problém je vyřešen.	Přejděte ke kroku 3.
Krok 3 **a** Zkontrolujte, zda jsou porty funkční a zda jsou kabely bezpečně připojeny k počítači a k tiskárně. Další informace vyhledejte v dokumentaci k nastavení dodané s tiskárnou. **b** Vytiskněte dokument. Vytiskl se dokument?	Problém je vyřešen.	Přejděte ke kroku 4.
Krok 4 **a** Vypněte tiskárnu, vyčkejte přibližně 10 sekund a pak ji znovu zapněte. **b** Vytiskněte dokument. Vytiskl se dokument?	Problém je vyřešen.	Přejděte ke kroku 5.
Krok 5 **a** Odinstalujte a znovu nainstalujte ovladač tisku. **b** Vytiskněte dokument. Vytiskl se dokument?	Problém je vyřešen.	Obraťte se na **zákaznická podpora**.

Důvěrné a jiné pozdržené dokumenty se netisknou

Činnost	Ano	Ne
Krok 1 **a** Z ovládacího panelu zkontrolujte, zda se dokumenty zobrazují v seznamu Pozdržené úlohy. **Poznámka:** Pokud se dokumenty v seznamu nezobrazují, vytiskněte je pomocí možností Vytisknout a pozdržet. **b** Vytiskněte dokumenty. Jsou dokumenty vytištěny?	Problém je vyřešen.	Přejděte ke kroku 2.

Činnost	Ano	Ne
Krok 2 Tisková úloha může obsahovat chybu formátování nebo neplatná data. • Odstraňte tiskovou úlohu a poté ji znovu odešlete. • V případě souborů PDF vygenerujte nový soubor a poté vytiskněte dokumenty. Jsou dokumenty vytištěny?	Problém je vyřešen.	Přejděte ke kroku 3.
Krok 3 Pokud tisknete z Internetu, tiskárna může číst úlohy více názvů úloh jako duplicitní položky. **Uživatelé se systémem Windows** **a** Otevřete dialogové okno Předvolby tisku. **b** Na kartě Tisk a pozdržení úlohy klepněte na volbu **Použít režim Tisk a pozdržení úlohy** a poté klepněte na volbu **Zachovat duplicitní dokumenty**. **c** Zadejte kód PIN a poté uložte změny. **d** Odešlete tiskovou úlohu. **Uživatelé se systémem Macintosh** **a** Každou úlohu uložte a pojmenujte jinak. **b** Pošlete úlohu jednotlivě. Jsou dokumenty vytištěny?	Problém je vyřešen.	Přejděte ke kroku 4.
Krok 4 **a** Odstraňte některé pozdržené úlohy a uvolněte tak paměť tiskárny. **b** Vytiskněte dokumenty. Jsou dokumenty vytištěny?	Problém je vyřešen.	Přejděte ke kroku 5.
Krok 5 **a** Přidejte paměť tiskárny. **b** Vytiskněte dokumenty. Jsou dokumenty vytištěny?	Problém je vyřešen.	Obraťte se na **zákaznická podpora**.

Úloha se tiskne z nesprávného zásobníku nebo na nesprávný papír

Činnost	Ano	Ne
Krok 1 **a** Zkontrolujte, zda tisknete na správný papír. **b** Vytiskněte dokument. Je dokument vytištěn na správném papíru?	Přejděte ke kroku 2.	Vložte papír správné velikosti a typu.

Činnost	Ano	Ne
Krok 2 **a** Zadejte formát a typ papíru z dialogového okna Předvolby tisku nebo Tisk (podle operačního systému). **Poznámka:** Nastavení můžete změnit také pomocí ovládacího panelu tiskárny. Na domovské obrazovce stiskněte možnost **Nastavení** > **Papír** > **Konfigurace zásobníku** > **Formát/Typ papíru**. **b** Ujistěte se, že nastavení odpovídá papíru založenému v zásobníku. **c** Vytiskněte dokument. Je dokument vytištěn na správném papíru?	Problém je vyřešen.	Přejděte ke kroku 3.
Krok 3 **a** Zkontrolujte, zda nejsou zásobníky propojeny. Další informace najdete v části „Propojování zásobníků“ na straně 58. **b** Vytiskněte dokument. Je dokument vytištěn ze správného zásobníku?	Problém je vyřešen.	Kontaktujte **zákaznickou podporu**.

Pomalý tisk

Činnost	Ano	Ne
Krok 1 Zkontrolujte, zda je kabel tiskárny pevně připojený k tiskárně a k počítači, tiskovému serveru, příslušenství nebo jinému síťovému zařízení. Tiskne tiskárna pomalu?	Přejděte ke kroku 2.	Problém je vyřešen.
Krok 2 **a** Ujistěte se, že tiskárna není v tichém režimu. Na domovské obrazovce vyberte možnost **Nastavení** > **Zařízení** > **Údržba** > **Nabídka konfigurace** > **Činnosti zařízení** > **Tichý režim**. **b** Vytiskněte dokument. Tiskne tiskárna pomalu?	Přejděte ke kroku 3.	Problém je vyřešen.
Krok 3 **a** Zadejte rozlišení tisku z dialogového okna Předvolby tisku nebo Tisk (podle operačního systému). **b** Nastavte rozlišení na 2400 Image Q. **c** Vytiskněte dokument. Tiskne tiskárna pomalu?	Přejděte ke kroku 4.	Problém je vyřešen.

Činnost	Ano	Ne
Krok 4 **a** Zadejte typ papíru z dialogového okna Předvolby tisku nebo Tisk (podle operačního systému). **Poznámky:** • Ujistěte se, že nastavení odpovídá založenému papíru. • Nastavení můžete změnit také pomocí ovládacího panelu tiskárny. Na domovské obrazovce stiskněte možnost **Nastavení** > **Papír** > **Konfigurace zásobníku** > **Formát/Typ papíru**. • Tisk na těžší papír probíhá pomaleji. • Tisk na papír užší než letter, A4 a legal může probíhat pomaleji. **b** Vytiskněte dokument. Tiskne tiskárna pomalu?	Přejděte ke kroku 5.	Problém je vyřešen.
Krok 5 **a** Zkontrolujte, zda nastavení tiskárny pro texturu a hmotnost odpovídají zakládanému papíru. Na domovské obrazovce stiskněte možnost **Nastavení** > **Papír** > **Konfigurace médií** > **Typy médií**. **Poznámka:** Drsný povrch papíru a vysoká hmotnost papíru mohou způsobit pomalejší tisk. **b** Vytiskněte dokument. Tiskne tiskárna pomalu?	Přejděte ke kroku 6.	Problém je vyřešen.
Krok 6 Odeberte pozastavené úlohy. Tiskne tiskárna pomalu?	Přejděte ke kroku 7.	Problém je vyřešen.
Krok 7 **a** Ujistěte se, že se tiskárna nepřehřívá. **Poznámky:** • Po dokončení dlouhé tiskové úlohy nechte tiskárnu vychladnout. • Sledujte doporučenou okolní teplotu pro tiskárnu. Další informace najdete v části „Výběr umístění tiskárny“ na straně 32. **b** Vytiskněte dokument. Tiskne tiskárna pomalu?	Kontaktujte **zákaznickou podporu**.	Problém je vyřešen.

Tiskárna nereaguje.

Činnost	Ano	Ne
Krok 1 Zkontrolujte, zda je napájecí kabel připojen k elektrické zásuvce. **VÝSTRAHA – RIZIKO ZRANĚNÍ:** Abyste zabránili nebezpečí požáru nebo úrazu elektrickým proudem, připojte napájecí kabel do řádně uzemněné elektrické zásuvky s odpovídajícími parametry, která se nachází v blízkosti výrobku a je snadno přístupná. Reaguje tiskárna?	Problém je vyřešen.	Přejděte ke kroku 2.
Krok 2 Zkontrolujte, zda není elektrická zásuvka vypnuta pomocí spínače nebo jističe. Je elektrická zásuvka vypnuta pomocí spínače nebo jističe?	Zapněte spínač nebo resetujte jistič.	Přejděte ke kroku 3.
Krok 3 Zkontrolujte, zda je tiskárna zapnuta. Je tiskárna zapnutá?	Přejděte ke kroku 4.	Zapněte tiskárnu.
Krok 4 Zkontrolujte, zda není tiskárna v režimu spánku nebo hibernace. Je tiskárna v režimu spánku nebo hibernace?	Stisknutím tlačítka napájení tiskárnu probuďte.	Přejděte ke kroku 5.
Krok 5 Zkontrolujte, zda jsou kabely spojující tiskárnu a počítač vloženy do správných portů. Jsou kabely vloženy do správných portů?	Přejděte ke kroku 6.	Vložte kabely do správných portů.
Krok 6 Vypněte tiskárnu, nainstalujte hardwarové doplňky, a poté ji znovu zapněte. Další informace vyhledejte v dokumentaci dodané společně s doplňkem. Reaguje tiskárna?	Problém je vyřešen.	Přejděte ke kroku 7.
Krok 7 Nainstalujte správný ovladač tiskárny. Reaguje tiskárna?	Problém je vyřešen.	Přejděte ke kroku 8.
Krok 8 Vypněte tiskárnu, vyčkejte přibližně 10 sekund a pak ji znovu zapněte. Reaguje tiskárna?	Problém je vyřešen.	Obraťte se na **zákaznická podpora**.

Jednotku paměti flash nelze přečíst

Činnost	Ano	Ne
Krok 1 Zkontrolujte, zda není tiskárna zaneprázdněna jinou úlohou tisku, kopírování, skenování nebo faxování. Je tiskárna připravena?	Přejděte ke kroku 3.	Přejděte ke kroku 2.
Krok 2 • Vyčkejte, než tiskárna dokončí zpracovávání ostatních úloh. • Vyjměte a poté vložte jednotku paměti flash. Rozpozná tiskárna jednotku paměti flash?	Problém je vyřešen.	Přejděte ke kroku 3.
Krok 3 Zkontrolujte, zda je jednotka paměti flash zasunuta do předního portu USB. **Poznámka:** Jednotka paměti flash nebude funkční, pokud je zasunuta do zadního portu USB. Je jednotka paměti flash zasunuta do správného portu?	Přejděte ke kroku 5.	Přejděte ke kroku 4.
Krok 4 Vložte jednotku flash do správného portu. Rozpozná tiskárna jednotku paměti flash?	Problém je vyřešen.	Přejděte ke kroku 5.
Krok 5 Ujistěte se, že je jednotka paměti flash podporována. Další informace najdete v části „Podporované jednotky flash a typy souborů“ na straně 176. Je jednotka paměti flash podporována?	Přejděte ke kroku 7.	Přejděte ke kroku 6.
Krok 6 Vložte podporovanou jednotku paměti flash. Rozpozná tiskárna jednotku paměti flash?	Problém je vyřešen.	Přejděte ke kroku 7.
Krok 7 Vyjměte a poté vložte jednotku paměti flash. Rozpozná tiskárna jednotku paměti flash?	Problém je vyřešen.	Kontaktujte **zákaznickou podporu**.

Povolení portu USB

Na domovské obrazovce stiskněte možnost **Nastavení** > **Sítě/Porty** > **USB** > **Povolit port USB**.

Odstranění zaseknutého papíru

Prevence uvíznutí

Vložte správně papír.

- Ujistěte se, že papír leží v zásobníku rovně.

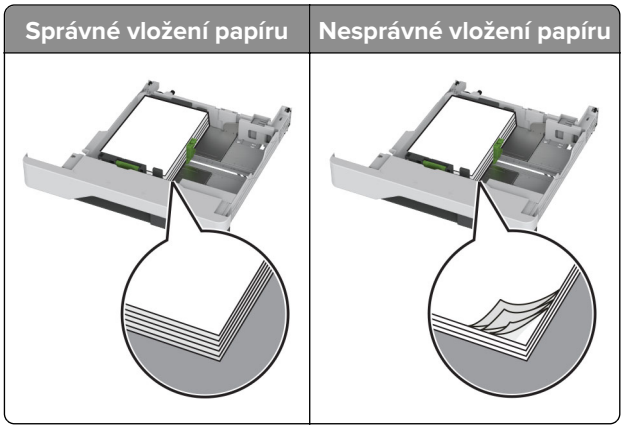

- Při probíhajícím tisku neplňte ani nevyjímejte zásobník.
- Nezakládejte příliš mnoho papíru. Ujistěte se, že výška stohu papíru nepřesahuje indikátor značky maximálního množství papíru.
- Nezasouvejte papír do zásobníku. Vložte papíru podle obrázku.

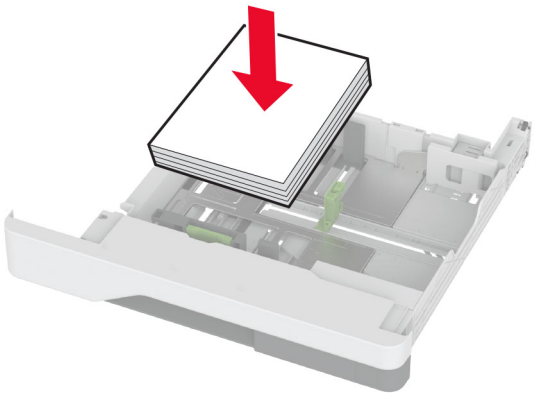

- Ujistěte se, že jsou správně umístěná vodítka papíru a že příliš netlačí na papír či obálky.
- Po založení papíru zásobník přiměřenou silou zatlačte do tiskárny.

Používejte doporučený papír.

- Používejte pouze doporučený papír a speciální média.
- Nevkládejte pomačkaný, zohýbaný, vlhký, ohnutý nebo zprohýbaný papír.

- Papír před vložením ohněte, promněte a vyrovnejte hrany.

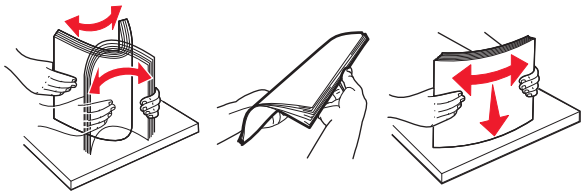

- Nepoužívejte papír, který je nastříhaný nebo nařezaný ručně.
- Nepoužívejte více formátů, gramáží a typů papíru v jednom zásobníku.
- Ujistěte se, že je v počítači nebo na ovládacím panelu tiskárny správně zadán formát a typ papíru.
- Papír skladujte v souladu s doporučeními výrobce.

Rozpoznání míst uvíznutí papíru

Poznámky:

- Pokud je možnost Pomocník při uvíznutí nastavena na hodnotu Zapnuto, tiskárna po odstranění zaseknuté stránky vysune prázdné nebo částečně potištěné stránky. Vyhledejte ve výstupu tisku prázdné stránky.
- Pokud je možnost Napravit uvíznutí nastavena na hodnotu Zapnuto nebo Automaticky, vytiskne tiskárna uvíznuté stránky znovu.

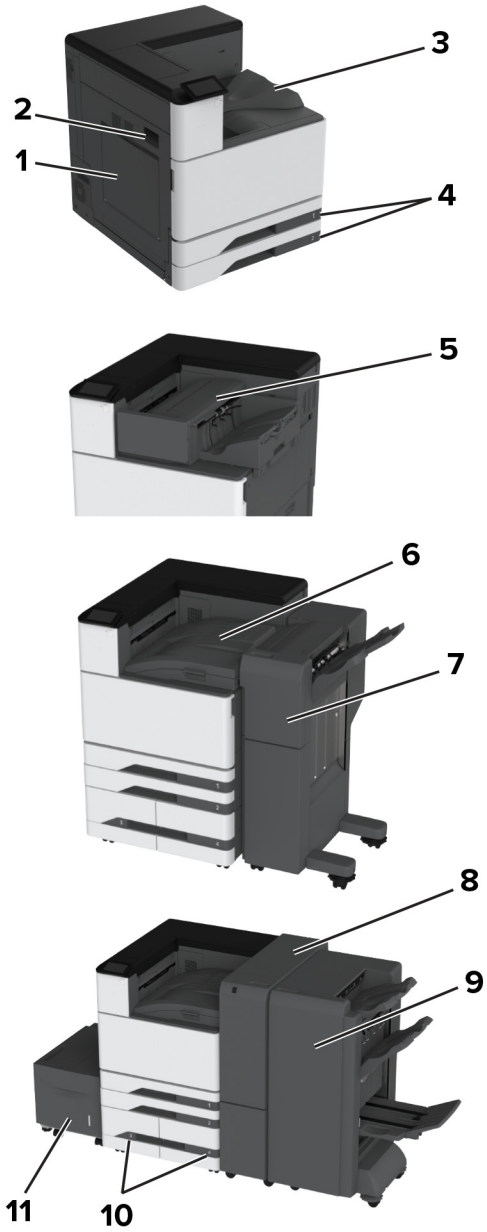

	Místa uvíznutí
1	Univerzální podavač
2	Dvířka A
3	Standardní zásobník
4	Standardní zásobníky
5	Sešívací finišer
6	Přenos papíru
7	Sešívací, děrovací finišer
8	Finišer ke skládání stránek na třetiny ve tvaru Z
9	Brožovací finišer

	Místa uvíznutí
10	Volitelné zásobníky
11	Zásobník na 2000 listů

Zaseknutí papíru ve standardním zásobníku

1 Otevřete dvířka A.

VÝSTRAHA – HORKÝ POVRCH: Vnitřek tiskárny může být horký. Abyste omezili riziko zranění způsobeného horkou součástí, nedotýkejte se povrchu, dokud nevychladne.

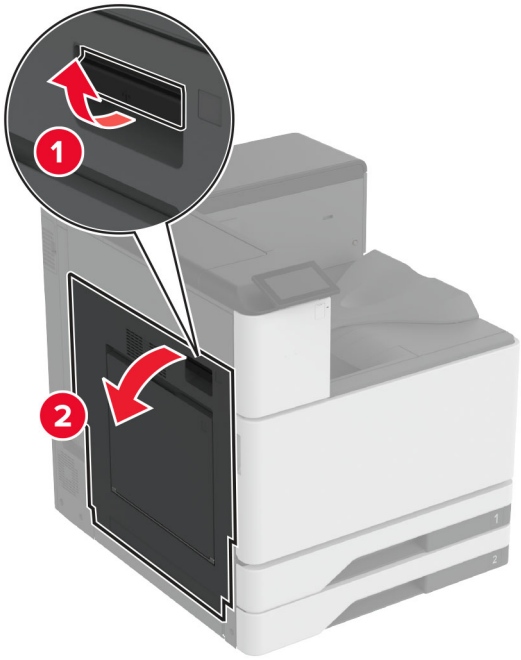

2 Vyjměte zablokovaný papír.

Poznámka: Ujistěte se, že jsou vyjmuty všechny útržky papíru.

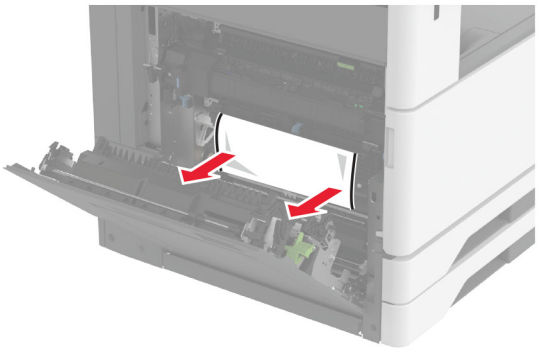

3 Vytáhněte standardní zásobník.

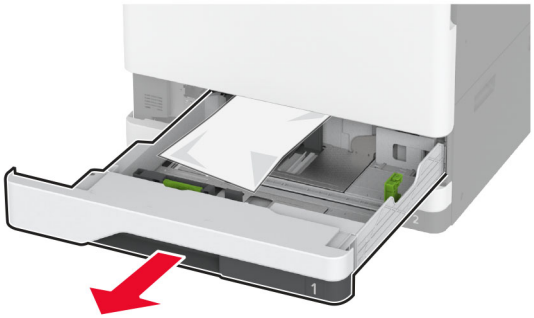

4 Vyjměte zablokovaný papír.

Poznámka: Ujistěte se, že jsou vyjmuty všechny útržky papíru.

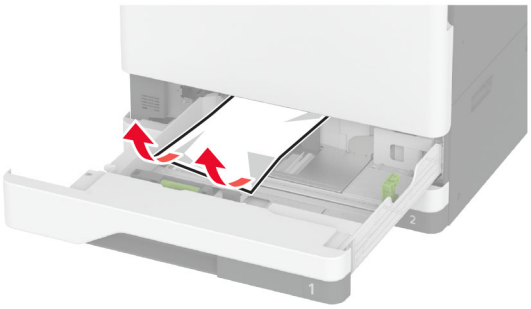

5 Vložte zásobník a poté zavřete dvířka A.

Uvíznutí papíru ve volitelných zásobnících

1 Otevřete dvířka B.

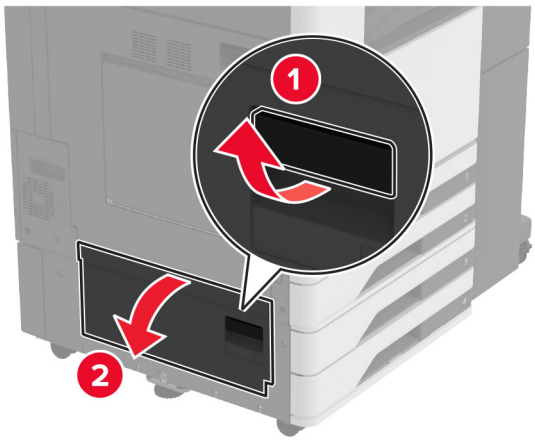

2 Vyjměte zablokovaný papír.

Poznámka: Ujistěte se, že jsou vyjmuty všechny útržky papíru.

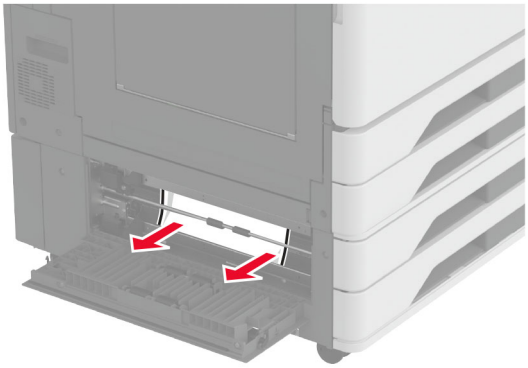

3 Zavřete dvířka.

4 Vytáhněte volitelný zásobník na 520 listů nebo dvojitý zásobník na 2000 listů

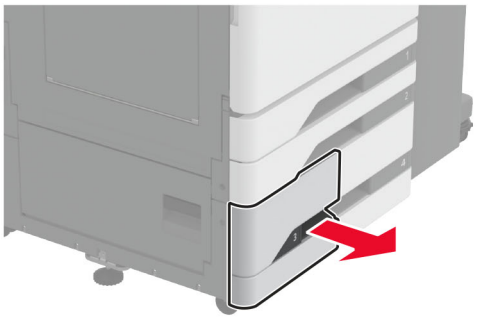

5 Vyjměte zablokovaný papír.

Poznámka: Ujistěte se, že jsou vyjmuty všechny útržky papíru.

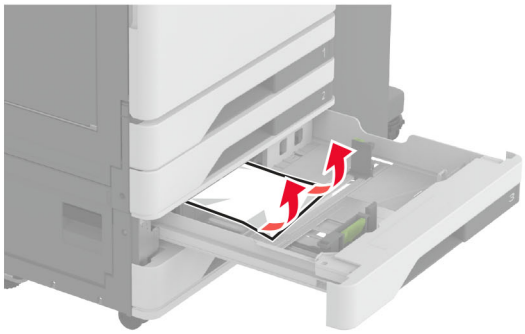

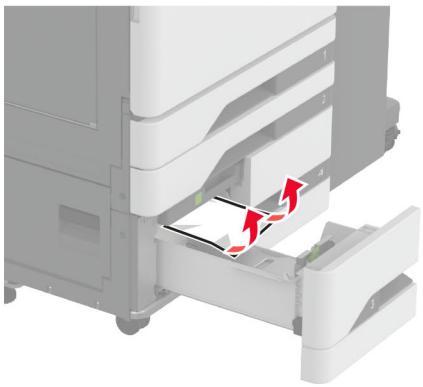

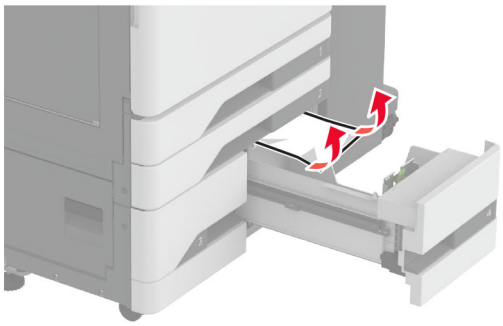

6 Ve dvojitých zásobnících vytáhněte rukojeť C a otevřete vnitřní kryt.

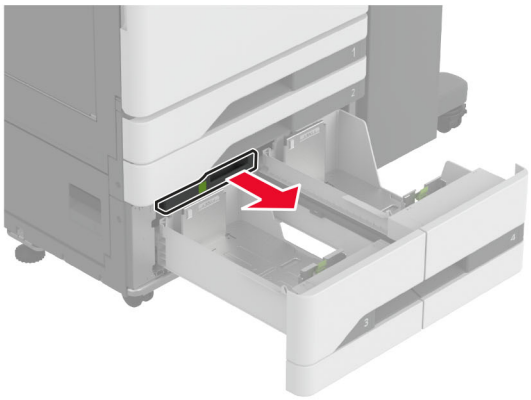

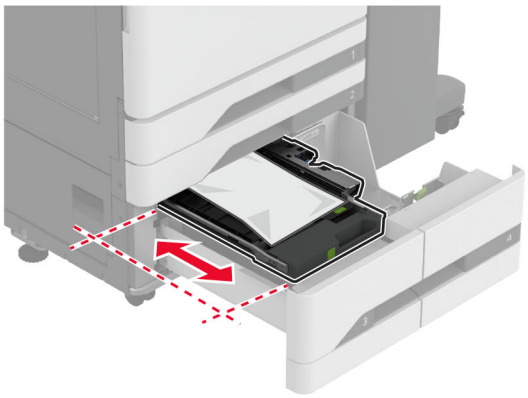

7 Vyjměte zablokovaný papír.

Poznámka: Ujistěte se, že jsou vyjmuty všechny útržky papíru.

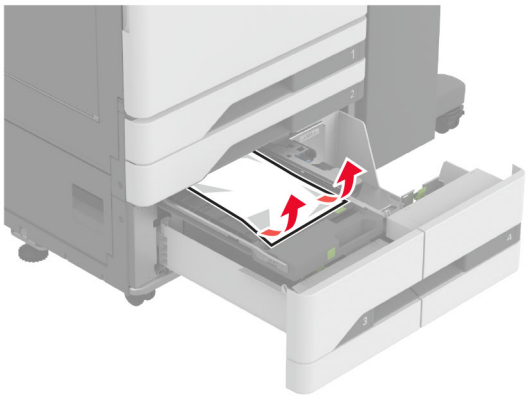

8 Zavřete kryt a vložte rukojeť C.

9 Vložte zásobník.

Uvíznutí papíru v univerzálním podavači

Vyjměte zablokovaný papír.

Poznámka: Ujistěte se, že jsou vyjmuty všechny útržky papíru.

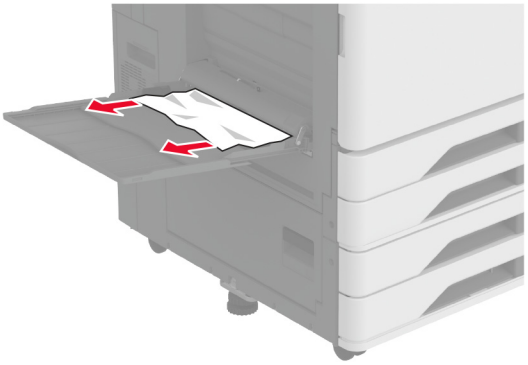

Uvíznutý papír v zásobníku na 2000 listů

1 Posuňte zásobník doleva.

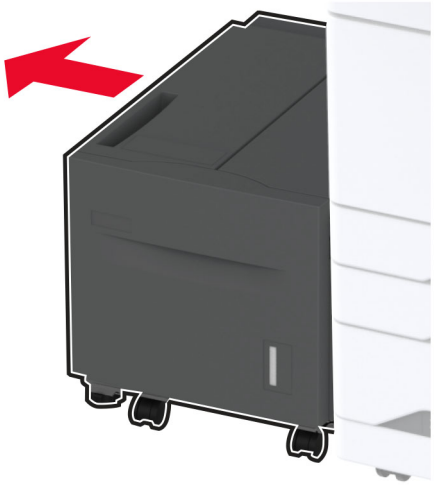

2 Otevřete dvířka J a poté vyjměte uvíznutý papír.

Poznámka: Ujistěte se, že jsou vyjmuty všechny útržky papíru.

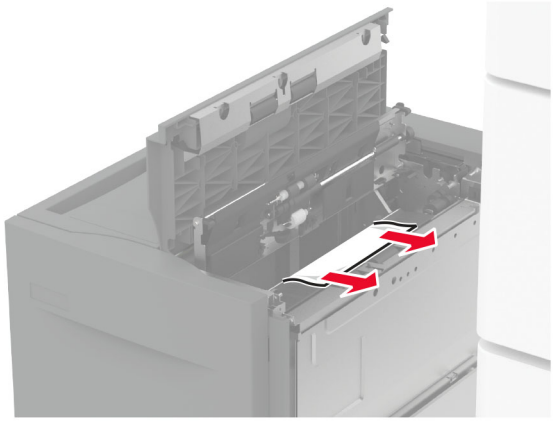

3 Zavřete dvířka a posuňte zásobník zpět na místo.

4 Vytáhněte vložku zásobníku a vyjměte uvíznutý papír.

Poznámka: Ujistěte se, že jsou vyjmuty všechny útržky papíru.

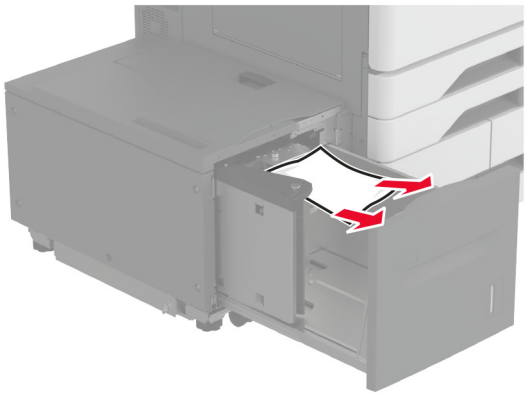

5 Zatlačte vložku zásobníku zpět na místo.

Zaseknutí papíru ve dvířkách A

1 Otevřete dvířka A.

VÝSTRAHA – HORKÝ POVRCH: Vnitřek tiskárny může být horký. Abyste omezili riziko zranění způsobeného horkou součástí, nedotýkejte se povrchu, dokud nevychladne.

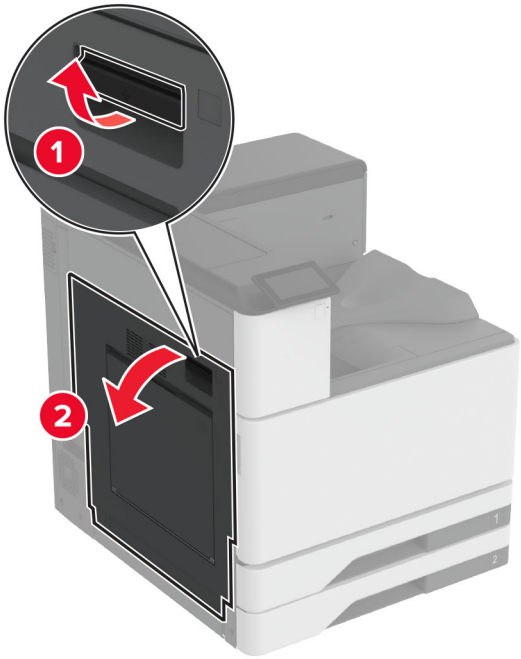

2 Vyjměte zablokovaný papír.

Poznámka: Ujistěte se, že jsou vyjmuty všechny útržky papíru.

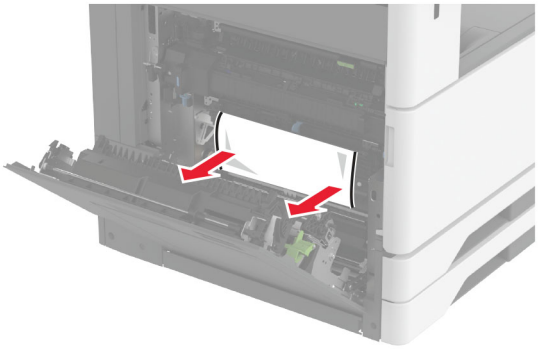

3 Otevřete dvířka A2 a vyjměte uvíznutý papír.

Poznámka: Ujistěte se, že jsou vyjmuty všechny útržky papíru.

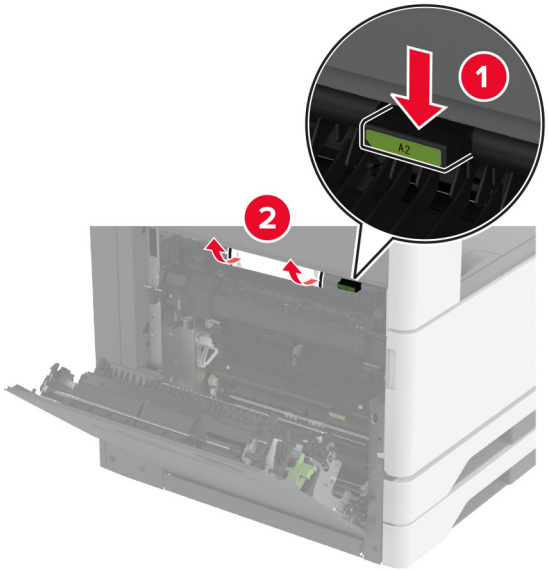

4 Zvedněte dvířka A3.

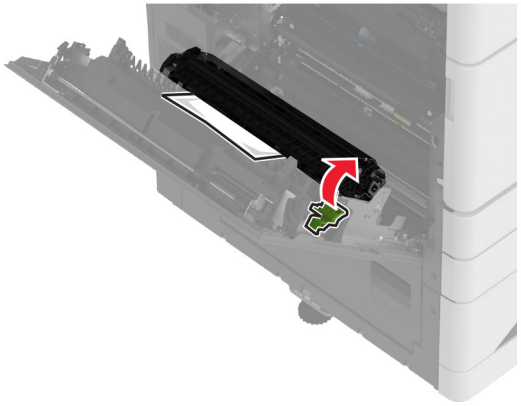

5 Vyjměte zablokovaný papír.

Poznámka: Ujistěte se, že jsou vyjmuty všechny útržky papíru.

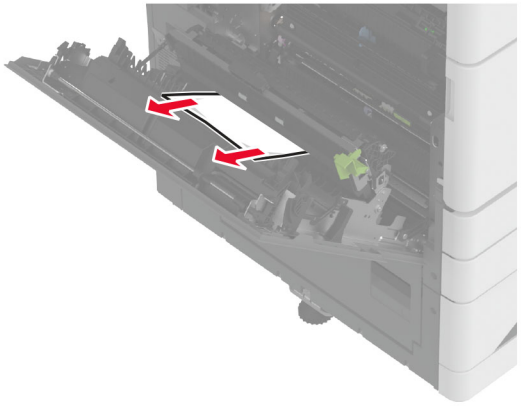

6 Zavřete dvířka A2 a potom dvířka A.

Uvíznutí papíru ve standardním odkladači

1 Otevřete dvířka A.

VÝSTRAHA – HORKÝ POVRCH: Vnitřek tiskárny může být horký. Abyste omezili riziko zranění způsobeného horkou součástí, nedotýkejte se povrchu, dokud nevychladne.

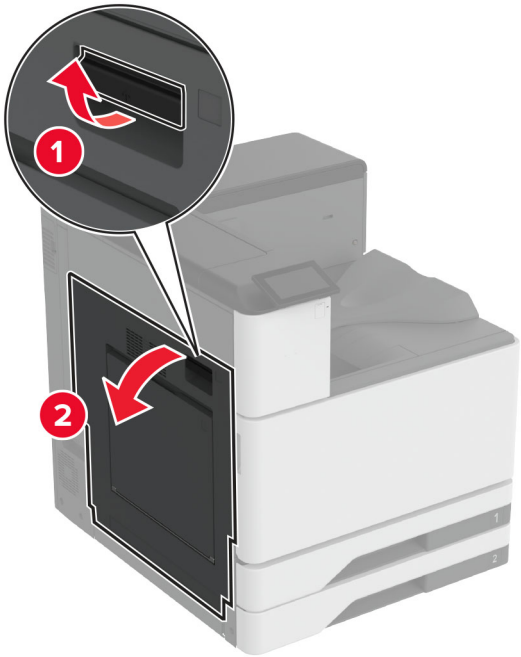

2 Otevřete dvířka A2 a vyjměte uvíznutý papír.

Poznámka: Ujistěte se, že jsou vyjmuty všechny útržky papíru.

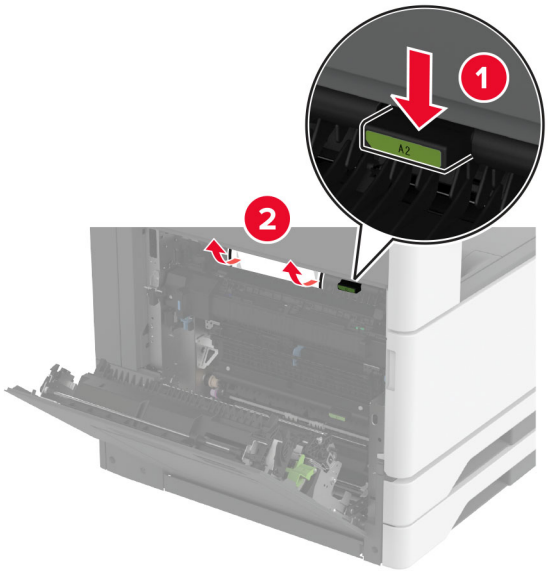

3 Zavřete dvířka A2 a potom dvířka A.

4 Odstraňte uvíznutý papír ze standardního zásobníku.

Poznámka: Ujistěte se, že jsou vyjmuty všechny útržky papíru.

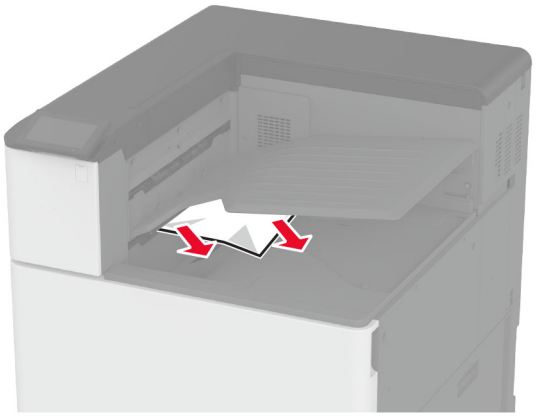

Uvíznutí papíru v sešívacím finišeru

1 Otevřete dvířka A.

VÝSTRAHA – HORKÝ POVRCH: Vnitřek tiskárny může být horký. Abyste omezili riziko zranění způsobeného horkou součástí, nedotýkejte se povrchu, dokud nevychladne.

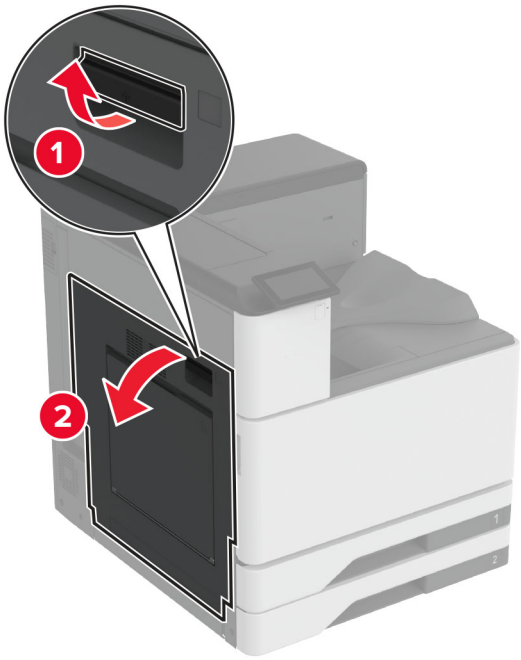

2 Otevřete dvířka A2 a vyjměte uvíznutý papír.

Poznámka: Ujistěte se, že jsou vyjmuty všechny útržky papíru.

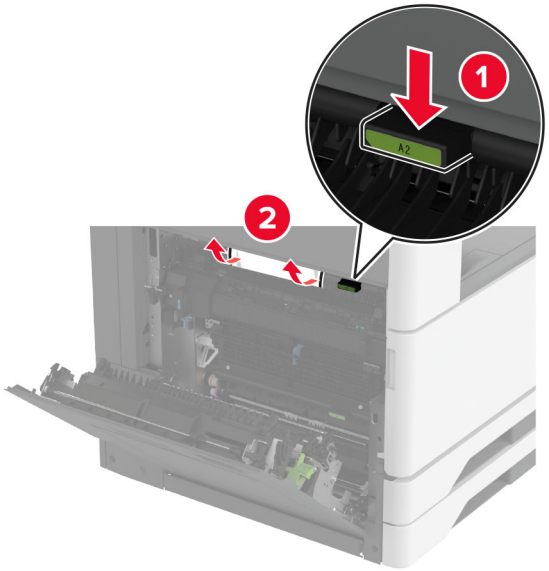

3 Zavřete dvířka A2 a potom dvířka A.

4 Otevřete horní kryt finišeru a vyjměte uvíznutý papír.

Poznámka: Ujistěte se, že jsou vyjmuty všechny útržky papíru.

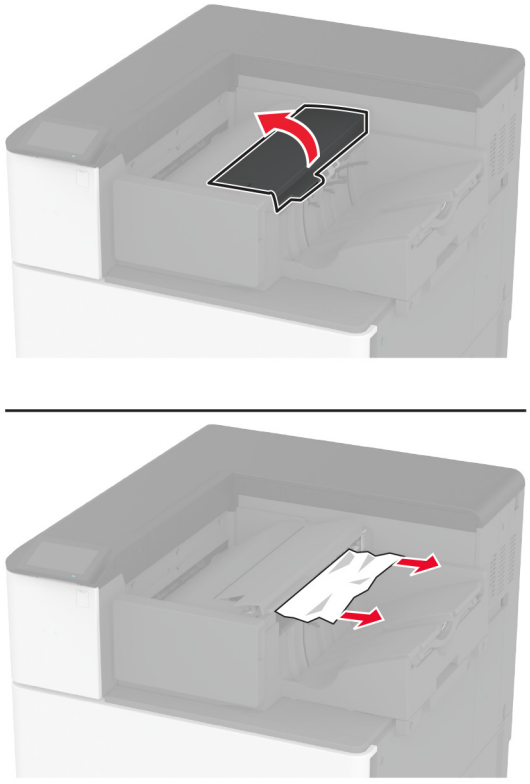

5 Zavřete kryt.

6 Otevřete přední kryt finišeru, otočte knoflíkem na finišeru a vyjměte uvíznutý papír.

Poznámka: Ujistěte se, že jsou vyjmuty všechny útržky papíru.

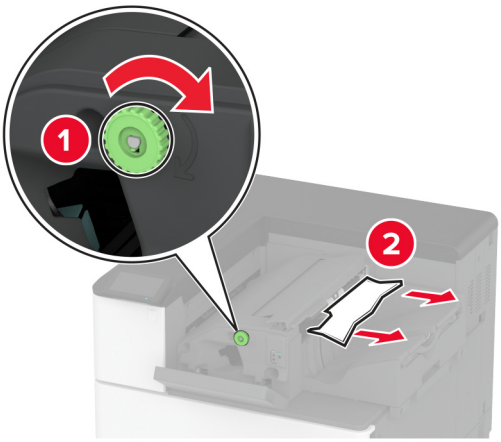

7 Zavřete kryt.

uvíznutí papíru v sešívacím, děrovacím finišeru

1 Otevřete dvířka A.

VÝSTRAHA – HORKÝ POVRCH: Vnitřek tiskárny může být horký. Abyste omezili riziko zranění způsobeného horkou součástí, nedotýkejte se povrchu, dokud nevychladne.

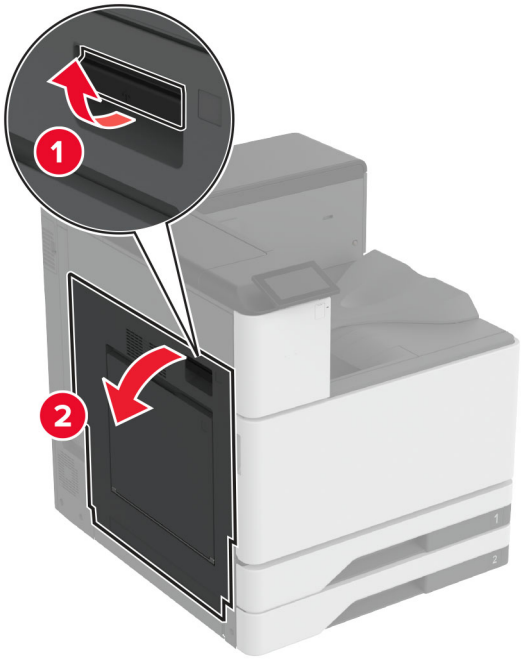

2 Otevřete dvířka A1 a vyjměte uvíznutý papír.

Poznámka: Ujistěte se, že jsou vyjmuty všechny útržky papíru.

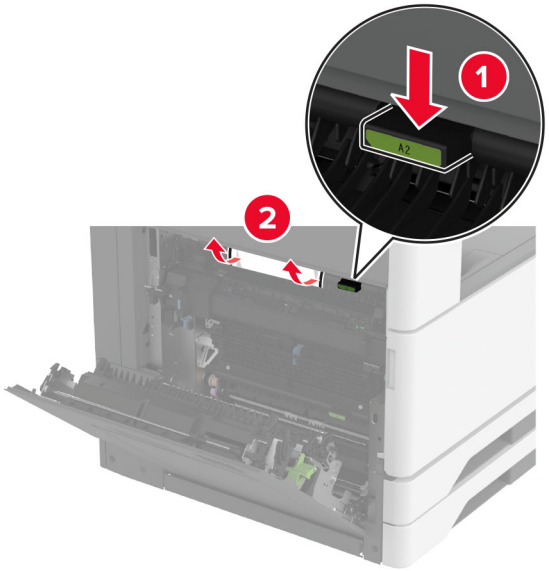

3 Zavřete dvířka A1 a potom dvířka A.

4 Zvedněte kryt F podávací jednotky a vyjměte uvíznutý papír.

Poznámka: Ujistěte se, že jsou vyjmuty všechny útržky papíru.

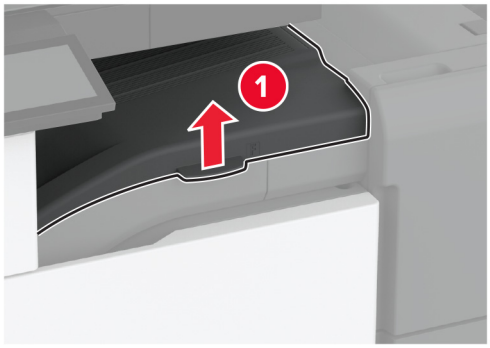

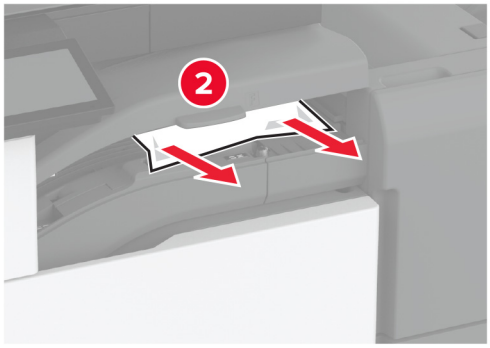

5 Zavřete kryt podávací jednotky.

6 Vytáhněte páčku na sešívacím děrovacím finišeru a zvedněte kryt.

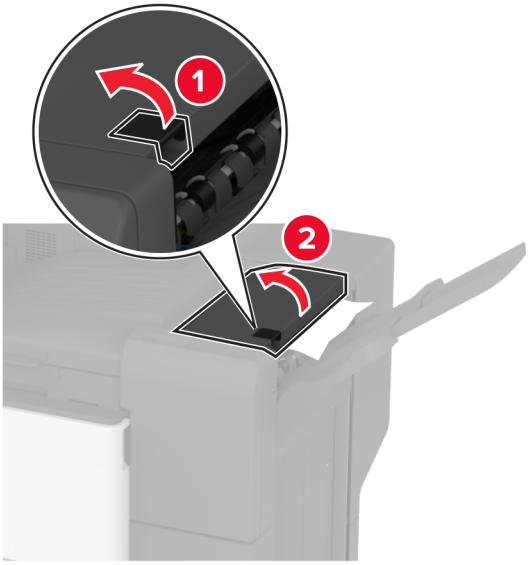

7 Vyjměte zablokovaný papír.

Poznámka: Ujistěte se, že jsou vyjmuty všechny útržky papíru.

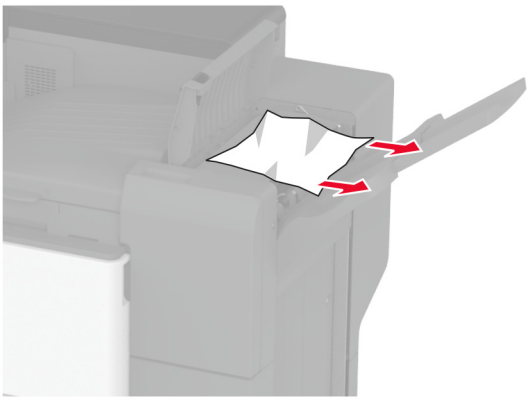

8 Zavřete kryt finišeru.

Uvíznutí papíru ve finišeru ke skládání stránek na třetiny ve tvaru Z

1 Otevřete dvířka A.

VÝSTRAHA – HORKÝ POVRCH: Vnitřek tiskárny může být horký. Abyste omezili riziko zranění způsobeného horkou součástí, nedotýkejte se povrchu, dokud nevychladne.

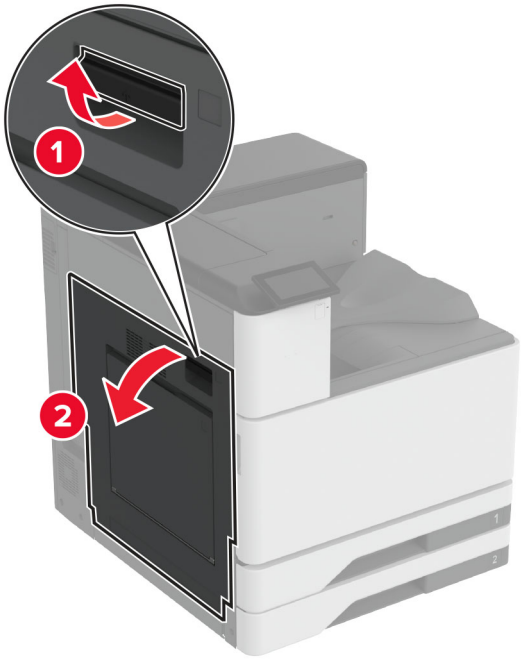

2 Otevřete dvířka A1 a vyjměte zaseknutý papír.

Poznámka: Ujistěte se, že jsou vyjmuty všechny útržky papíru.

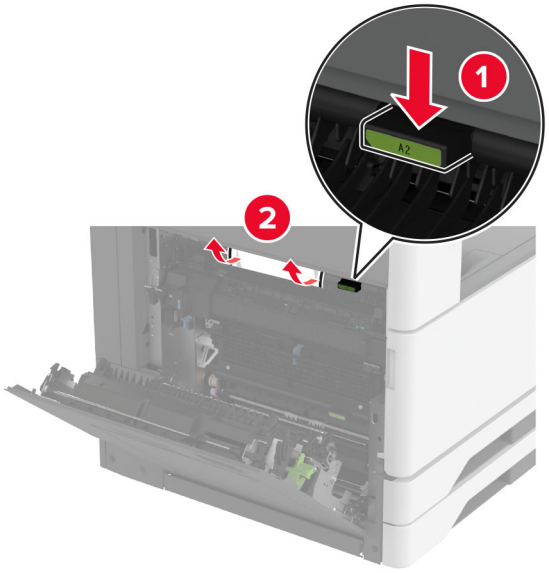

3 Zavřete dvířka A1 a potom dvířka A.

4 Zvedněte kryt F podávací jednotky a vyjměte zaseknutý papír.

Poznámka: Ujistěte se, že jsou vyjmuty všechny útržky papíru.

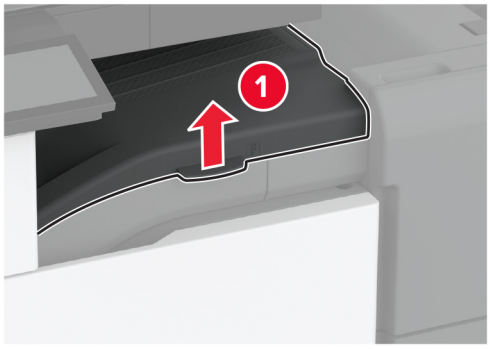

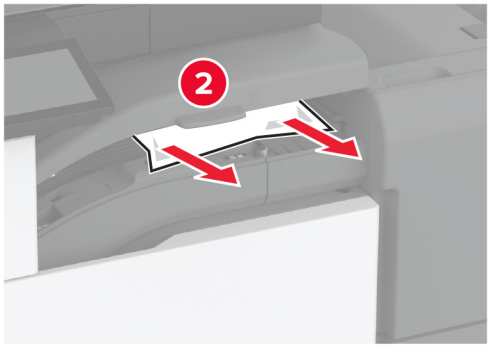

5 Zavřete kryt.

6 Otevřete dvířka finišeru ke skládání stránek na třetiny ve tvaru Z.

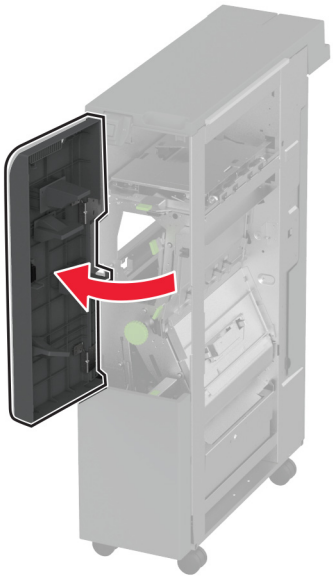

7 Vyjměte zaseknutý papír ze všech následujících míst.

Poznámka: Ujistěte se, že jsou vyjmuty všechny útržky papíru.

- Držadlo 2A

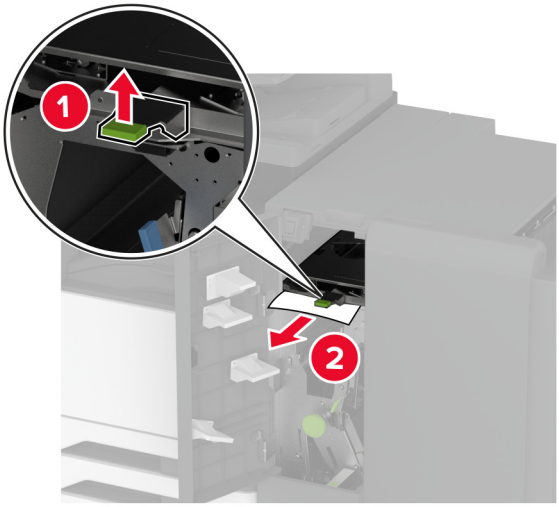

Poznámka: Ujistěte se, že jste držadlo vrátili do původní polohy.

- Držadlo 2B

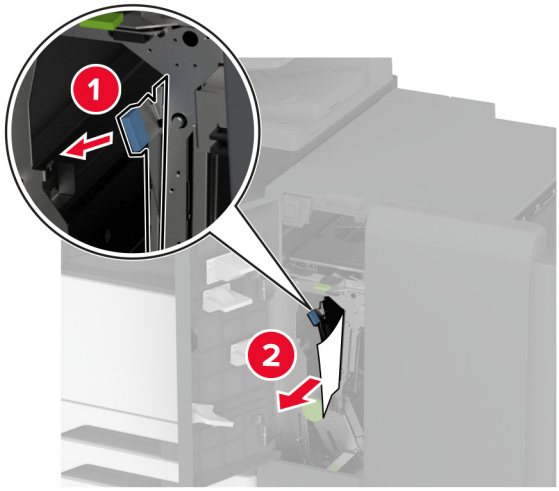

Poznámka: Ujistěte se, že jste držadlo vrátili do původní polohy.

8 Vytáhněte zásobník finišeru.

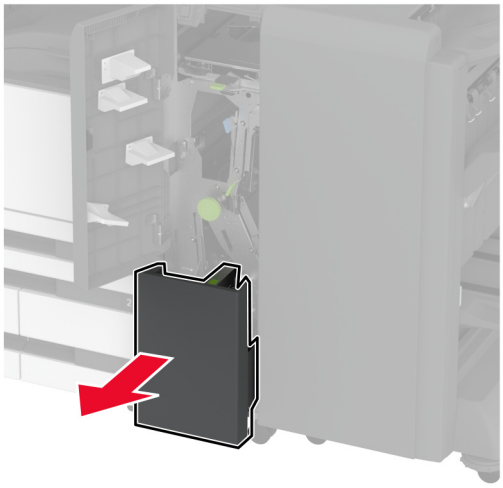

9 Vyjměte zaseknutý papír ze všech následujících míst.

Poznámka: Ujistěte se, že jsou vyjmuty všechny útržky papíru.

- Držadlo 2E

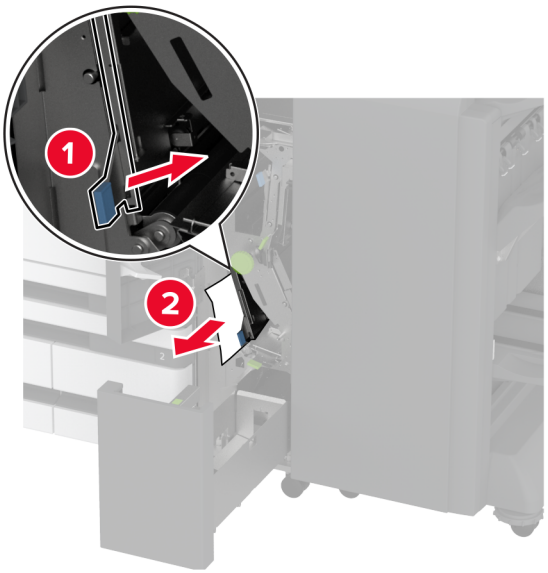

Poznámka: Ujistěte se, že jste držadlo vrátili do původní polohy.

- Knoflík 2C

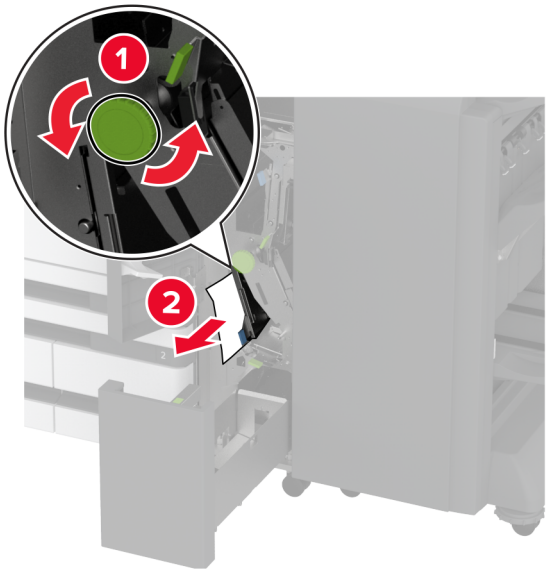

- Držadlo 2F

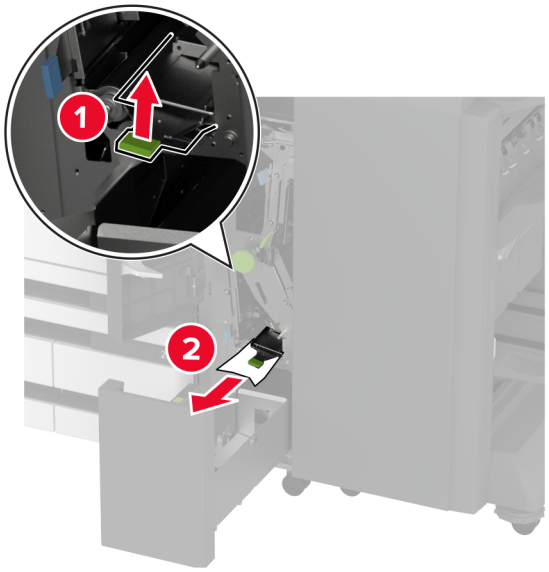

Poznámka: Ujistěte se, že jste držadlo vrátili do původní polohy.

- Držadlo 2G

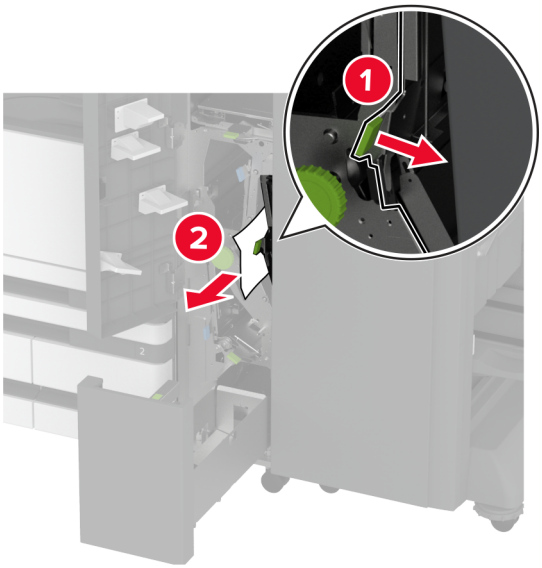

Poznámka: Ujistěte se, že jste držadlo vrátili do původní polohy.

10 Zatlačte zásobník finišeru zpět na místo a poté zavřete dvířka finišeru ke skládání stránek na třetiny ve tvaru Z.

11 Otevřete dvířka brožovacího finišeru.

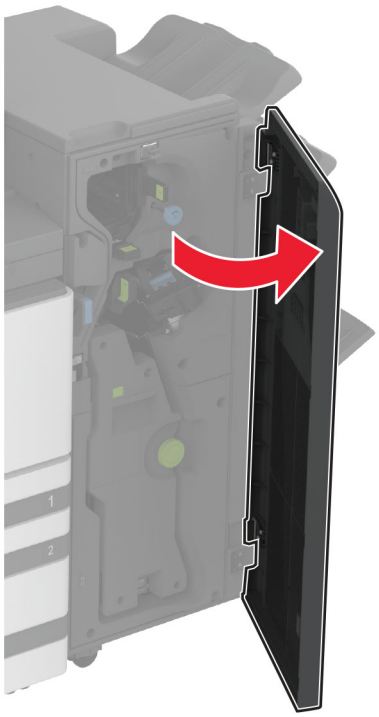

12 Vyjměte zaseknutý papír ze všech následujících míst.

Poznámka: Ujistěte se, že jsou vyjmuty všechny útržky papíru.

- Držadlo 3A

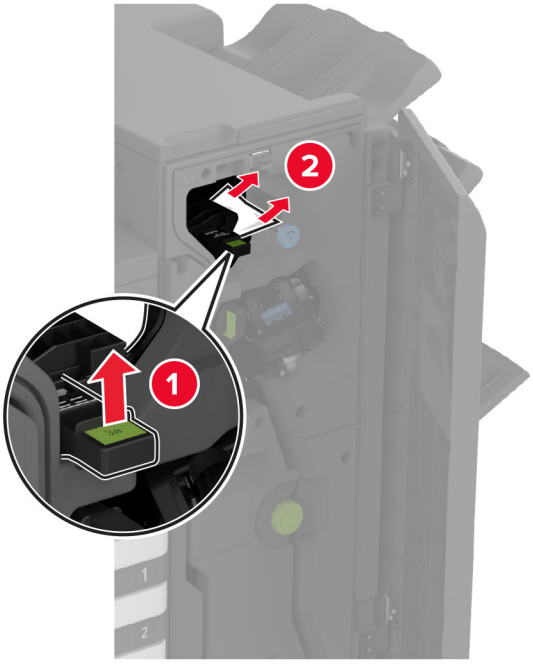

Poznámka: Ujistěte se, že jste držadlo vrátili do původní polohy.

- Knoflík 3B

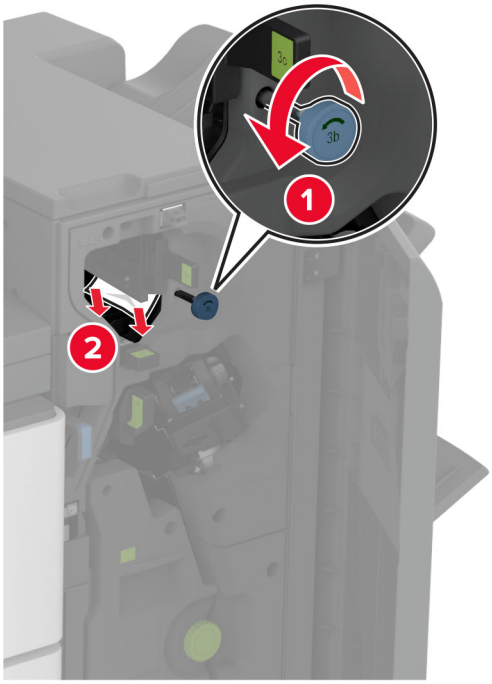

- Držadlo 3C

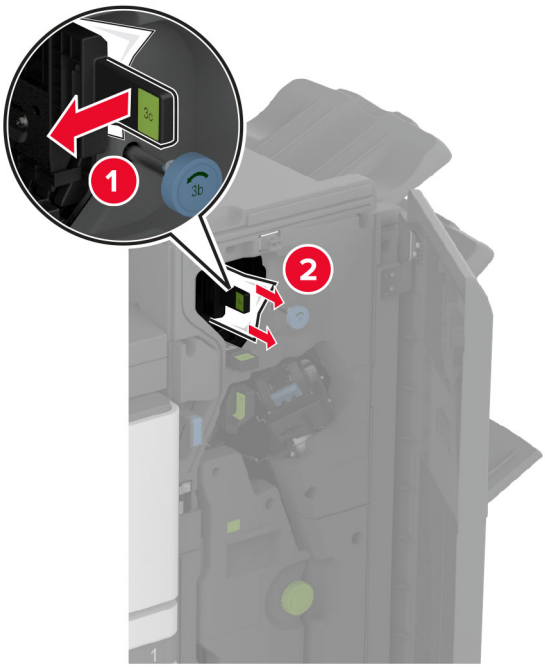

Poznámka: Ujistěte se, že jste držadlo vrátili do původní polohy.

- Držadlo 3D

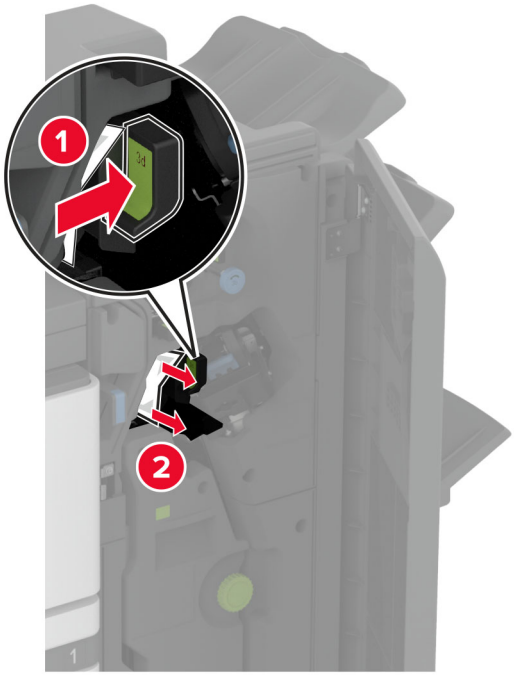

Poznámka: Ujistěte se, že jste držadlo vrátili do původní polohy.

13 Vytáhněte brožovací jednotku.

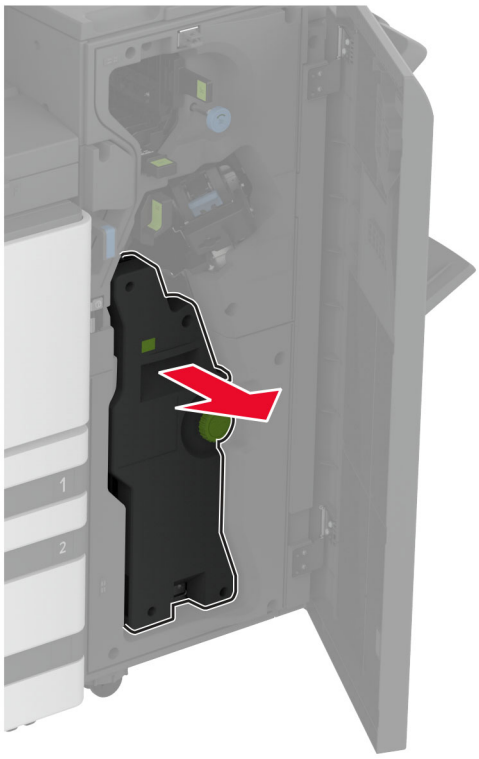

14 Otočte knoflíkem 4A a vyjměte zaseknutý papír.

Poznámka: Ujistěte se, že jsou vyjmuty všechny útržky papíru.

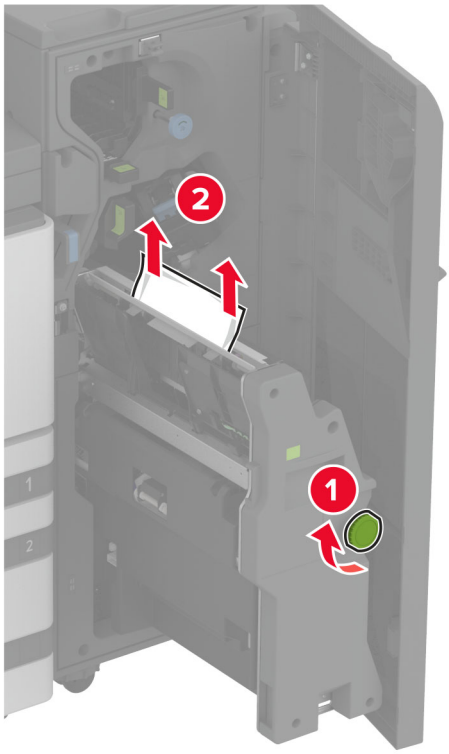

15 Zatlačte brožovací jednotku zpět na místo a zavřete dvířka finišeru.

Uvíznutí papíru v brožovací schránce

1 Otevřete dvířka A.

VÝSTRAHA – HORKÝ POVRCH: Vnitřek tiskárny může být horký. Abyste omezili riziko zranění způsobeného horkou součástí, nedotýkejte se povrchu, dokud nevychladne.

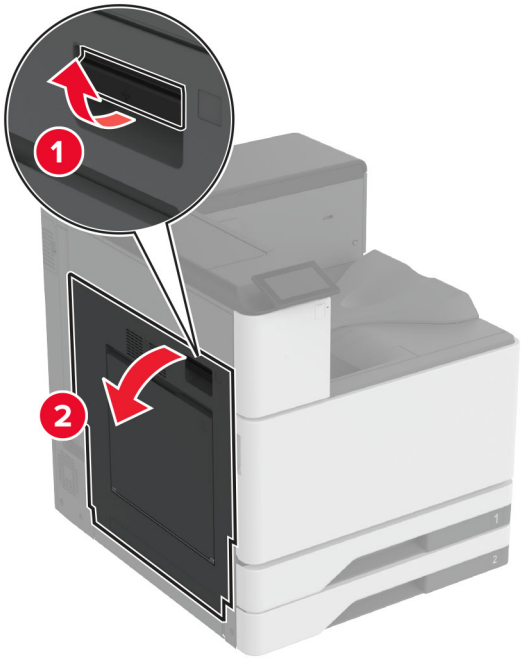

2 Otevřete dvířka A1 a vyjměte uvíznutý papír.

Poznámka: Ujistěte se, že jsou vyjmuty všechny útržky papíru.

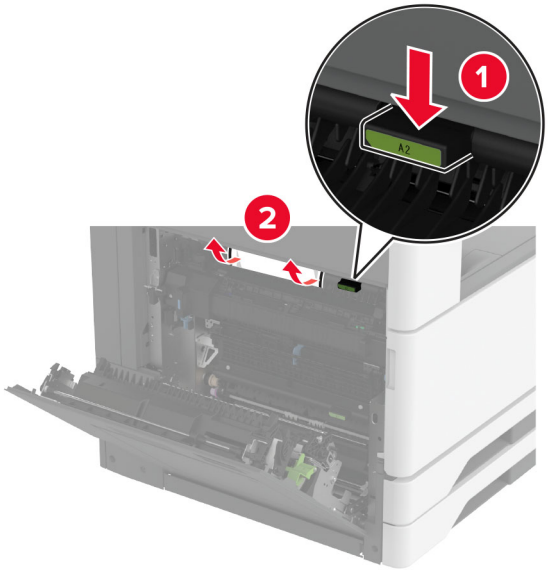

3 Zavřete dvířka A1 a potom dvířka A.

4 Zvedněte kryt podávací jednotky a vyjměte uvíznutý papír.

Poznámka: Ujistěte se, že jsou vyjmuty všechny útržky papíru.

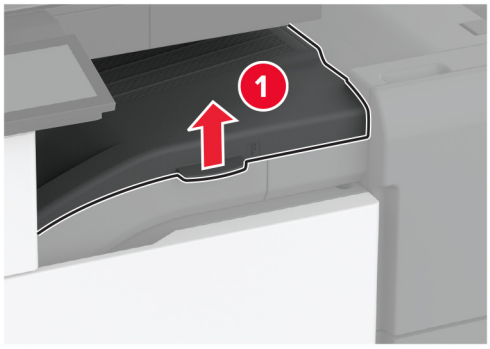

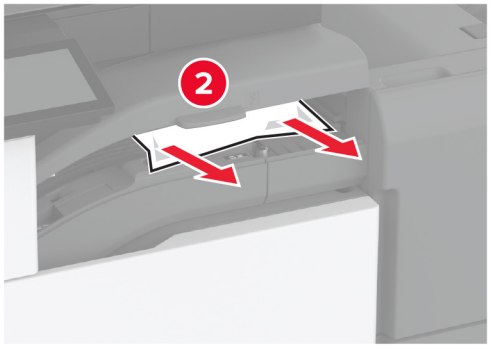

5 Zavřete kryt.

6 Otevřete dvířka brožovacího finišeru.

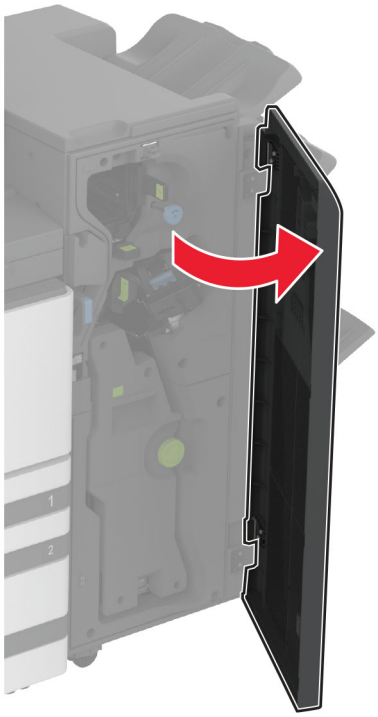

7 Vyjměte zaseknutý papír ze všech následujících míst.

- Držadlo 3A

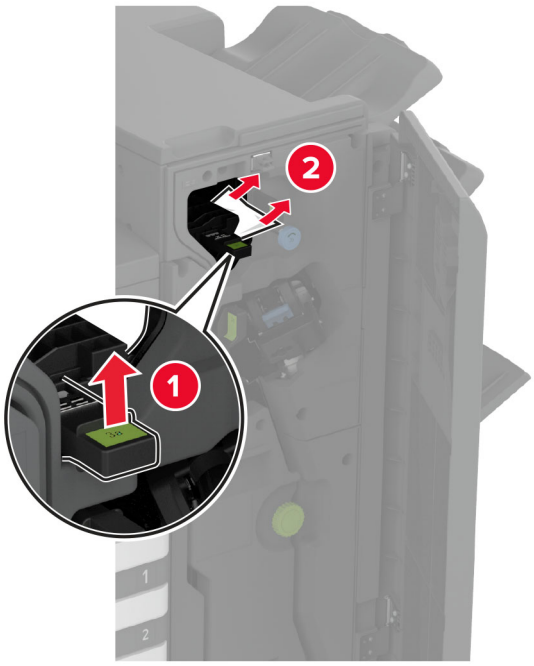

Poznámka: Ujistěte se, že jste držadlo vrátili do původní polohy.

- Knoflík 3B

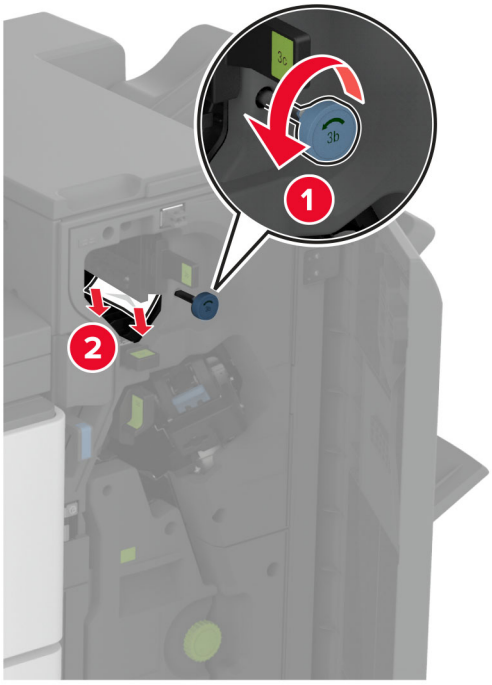

Poznámka: Ujistěte se, že jste držadlo vrátili do původní polohy.

- Držadlo 3C

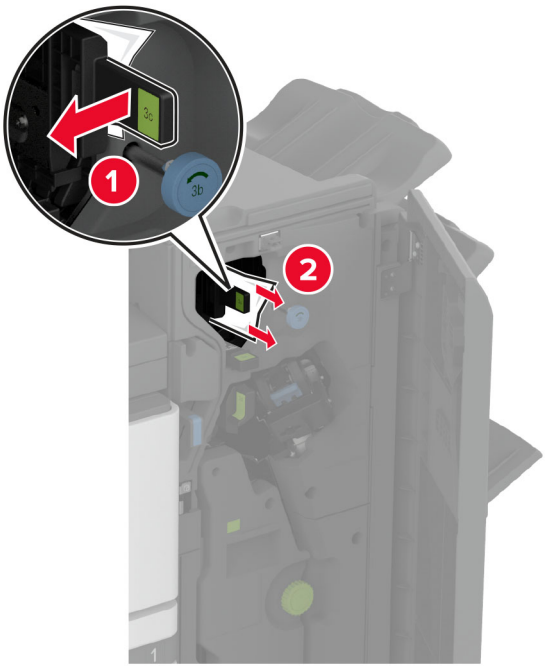

Poznámka: Ujistěte se, že jste držadlo vrátili do původní polohy.

- Držadlo 3D

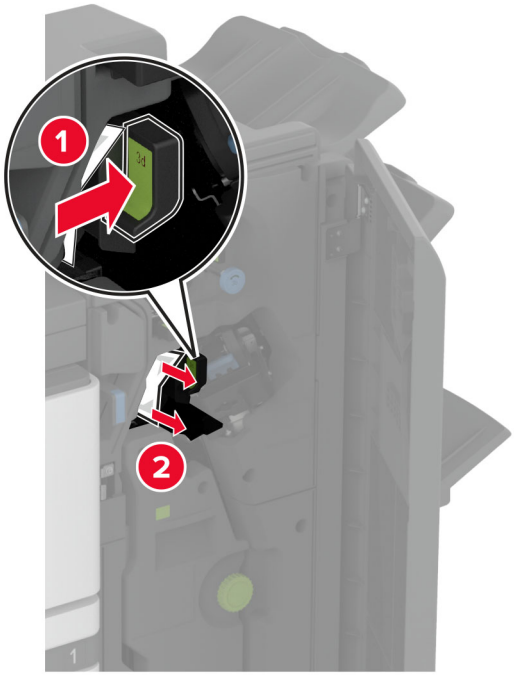

Poznámka: Ujistěte se, že jste držadlo vrátili do původní polohy.

8 Vytáhněte brožovací jednotku.

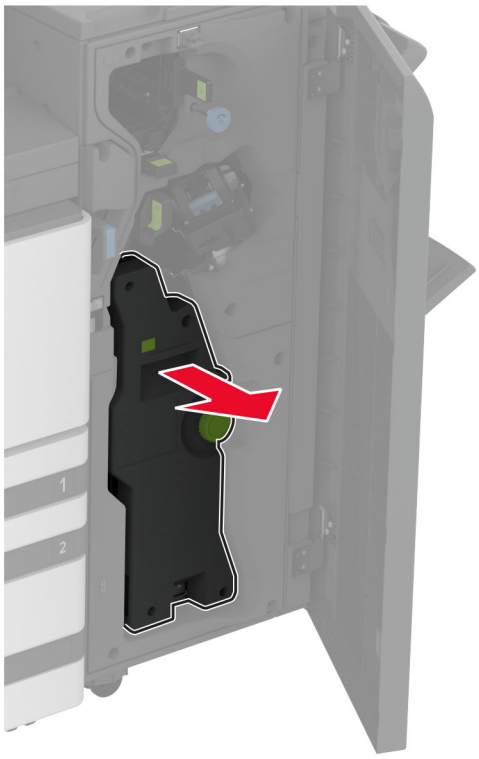

9 Otočte knoflíkem 4A a vyjměte uvíznutý papír.

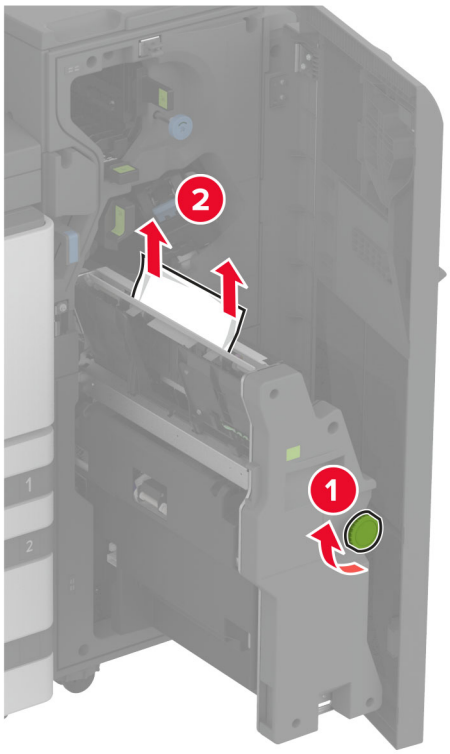

10 Zatlačte brožovací jednotku zpět na místo a zavřete dvířka finišeru.

Problémy se síťovým připojením

Embedded Web Server nelze spustit

Činnost	Ano	Ne
Krok 1 **a** Zkontrolujte, zda je tiskárna zapnuta. **b** Přejděte na server Embedded Web Server (EWS) tiskárny. Můžete otevřít server EWS?	Problém je vyřešen.	Přejděte ke kroku 2.
Krok 2 **a** Ujistěte se, že je adresa IP tiskárny správná. **Poznámky:** • Zobrazte adresu IP na domovské obrazovce. • Adresa IP se zobrazí jako čtyři sady čísel oddělených tečkou, například 123.123.123.123. **b** Přejděte na server EWS. Můžete otevřít server EWS?	Problém je vyřešen.	Přejděte ke kroku 3.
Krok 3 **a** Ujistěte se, že jste nainstalovali podporovaný prohlížeč: • Internet Explorer verze 11 nebo novější • Microsoft Edge • Safari verze 10 nebo novější • Google Chrome™ verze 60 nebo novější • Mozilla Firefox verze 24 nebo novější **b** Přejděte na server EWS. Můžete otevřít server EWS?	Problém je vyřešen.	Přejděte ke kroku 4.
Krok 4 **a** Zkontrolujte, zda funguje připojení k síti. **Poznámka:** Pokud připojení nefunguje, obraťte se na správce. **b** Přejděte na server EWS. Můžete otevřít server EWS?	Problém je vyřešen.	Přejděte ke kroku 5.
Krok 5 **a** Ujistěte se, že jsou kabely řádně připojené k tiskárně a tiskovému serveru. Další informace vyhledejte v dokumentaci dodané s tiskovým serverem. **b** Přejděte na server EWS. Můžete otevřít server EWS?	Problém je vyřešen.	Přejděte ke kroku 6.

Činnost	Ano	Ne
Krok 6 **a** Zkontrolujte, zda jsou webové servery proxy zakázány. **Poznámka:** Pokud jsou servery zakázány, obraťte se na správce. **b** Přejděte na server EWS. Můžete otevřít server EWS?	Problém je vyřešen.	Kontaktujte **zákaznickou podporu**.

Tiskárnu nelze připojit k síti Wi-Fi

Činnost	Ano	Ne
Krok 1 Zkontrolujte, zda je možnost Aktivní adaptér nastavena na hodnotu Automaticky. Na domovské obrazovce stiskněte možnost **Nastavení** > **Síť/porty** > **Přehled sítě** > **Aktivní adaptér** > **Automaticky**. Lze tiskárnu připojit k síti Wi-Fi	Problém je vyřešen.	Přejděte ke kroku 2.
Krok 2 Zkontrolujte, zda je vybrána správná síť Wi-Fi. **Poznámka:** Některé směrovače mohou sdílet výchozí identifikátor SSID. Připojujete se ke správné síti Wi-Fi?	Přejděte ke kroku 4.	Přejděte ke kroku 3.
Krok 3 Připojte se ke správné síti Wi-Fi. Další informace najdete v části „Připojení tiskárny k síti Wi-Fi“ na straně 167. Lze tiskárnu připojit k síti Wi-Fi	Problém je vyřešen.	Přejděte ke kroku 4.
Krok 4 Zkontrolujte režim zabezpečení bezdrátové sítě. Na domovské obrazovce stiskněte možnost **Nastavení** > **Sítě/Porty** > **Bezdrátová síť** > **Režim zabezpečení bezdrátové sítě**. Vybrali jste správný režim zabezpečení bezdrátové sítě?	Přejděte ke kroku 6.	Přejděte ke kroku 5.
Krok 5 Vyberte správný režim zabezpečení bezdrátové sítě. Lze tiskárnu připojit k síti Wi-Fi	Problém je vyřešen.	Přejděte ke kroku 6.
Krok 6 Ujistěte se, že jste zadali správné heslo sítě. **Poznámka:** Při zadávání hesla si dejte pozor na mezery, čísla a velká písmena. Lze tiskárnu připojit k síti Wi-Fi	Problém je vyřešen.	Obraťte se na **zákaznickou podporu**.

Problémy s hardwarovými doplňky

Nelze rozpoznat interní volitelný doplněk

Činnost	Ano	Ne
Krok 1 Vypněte tiskárnu, vyčkejte přibližně 10 sekund a pak ji znovu zapněte. Funguje interní volitelný doplněk správně?	Problém je vyřešen.	Přejděte ke kroku 2.
Krok 2 Vytiskněte stránku s nastavením a zkontrolujte, jestli je interní doplněk uveden v seznamu Instalované funkce. Je interní volitelný doplněk uveden na stránce nastavení nabídek?	Přejděte ke kroku 4.	Přejděte ke kroku 3.
Krok 3 Ověřte, zda je interní volitelný doplněk správně nainstalován na desce řadiče. **a** Vypněte tiskárnu a vytáhněte napájecí kabel z elektrické zásuvky. **b** Zkontrolujte, zda je interní doplněk nainstalován do správného konektoru na řídicí desce. **c** Zapojte napájecí kabel do zásuvky a poté tiskárnu zapněte. ⚠ **VÝSTRAHA – RIZIKO ZRANĚNÍ:** Chcete-li zabránit nebezpečí požáru nebo úrazu elektrickým proudem, připojte napájecí kabel do řádně uzemněné elektrické zásuvky s odpovídajícími parametry, která se nachází v blízkosti výrobku a je snadno přístupná. Funguje interní volitelný doplněk správně?	Problém je vyřešen.	Přejděte ke kroku 4.
Krok 4 **a** Ujistěte se, že je interní volitelný doplněk k dispozici v ovladači tiskárny. **Poznámka:** V případě potřeby přidejte interní volitelný doplněk do ovladače tiskárny ručně, aby byl k dispozici pro tiskové úlohy. Další informace najdete v části „Přidání dostupných volitelných doplňků do ovladače tiskárny“ na straně 61. **b** Znovu odešlete tiskovou úlohu. Funguje interní volitelný doplněk správně?	Problém je vyřešen.	Obraťte se na **zákaznická podpora**.

Port Internal Solutions Port nefunguje správně

Činnost	Ano	Ne
Krok 1 Vytiskněte stránku s nastavením nabídek a zkontrolujte, jestli je port Internal Solutions Port (ISP) uveden v seznamu instalovaných funkcí. Je port ISP uveden v seznamu instalovaných funkcí?	Přejděte ke kroku 3.	Přejděte ke kroku 2.
Krok 2 Vyjměte a znovu nainstalujte port ISP. Další informace najdete v části „Instalace portu Internal Solutions Port“ na straně 159. **Poznámka:** Použijte podporovaný port ISP. Pracuje port ISP správně?	Problém je vyřešen.	Přejděte ke kroku 3.
Krok 3 Zkontrolujte kabel a připojení ISP. **a** Použijte správný kabel a zkontrolujte, zda je bezpečně připojen k portu ISP. **b** Zkontrolujte, zda je kabel rozhraní řešení ISP bezpečně zapojen do zásuvky na desce řadiče. Pracuje port ISP správně?	Problém je vyřešen.	Obraťte se na **zákaznickou podporu**.

Karta paralelního nebo sériového rozhraní nefunguje správně

Činnost	Ano	Ne
Krok 1 Vytiskněte stránku s nastavením a zkontrolujte, jestli je karta paralelního nebo sériového rozhraní uvedena v seznamu instalovaných funkcí. Je karta paralelního nebo sériového rozhraní uvedena v seznamu instalovaných funkcí?	Přejděte ke kroku 3.	Přejděte ke kroku 2.
Krok 2 Odeberte a poté nainstalujte kartu paralelního nebo sériového rozhraní. Další informace najdete v části „Instalace portu Internal Solutions Port“ na straně 159. Pracuje karta paralelního nebo sériového rozhraní správně?	Problém je vyřešen.	Přejděte ke kroku 3.
Krok 3 Zkontrolujte připojení mezi kabelem a kartou paralelního nebo sériového rozhraní. Pracuje karta paralelního nebo sériového rozhraní správně?	Problém je vyřešen.	Obraťte se na **zákaznickou podporu**.

Zjištěna vadná paměť flash

Vyzkoušejte jeden či více následujících kroků:

- Vyměňte vadnou inteligentní paměťovou jednotku.
- Stisknutím tlačítka **Pokračovat** na domovské obrazovce ignorujte zprávu a pokračujte v tisku.
- Zrušte aktuální tiskovou úlohu.

Nedostatek volného místa v paměti flash pro zdroje

Vyzkoušejte jeden či více následujících kroků:

- Stiskněte tlačítko **Pokračovat**, odstraňte zprávu a pokračujte v tisku.
- Odstraňte písma, makra a další data uložená v paměti flash.
- Nainstalujte pevný disk.

Poznámka: Stažená písma a makra, která nebyla dříve uložena do paměti flash, budou odstraněna.

Problémy se spotřebním materiálem

Chybějící nebo nereagující tonerová kazeta

Činnost	Ano	Ne
Krok 1 **a** Otevřete přední dvířka. **b** Vyjměte a poté vložte tonerovou kazetu. Chybí tonerová kazeta nebo nereaguje?	Přejděte ke kroku 2.	Problém je vyřešen.
Krok 2 Zkontrolujte, jestli tiskárna používá originální podporovanou tonerovou kazetu Lexmark. **Poznámka:** Pokud není tonerová kazeta podporována, nainstalujte podporovanou kazetu. Chybí tonerová kazeta nebo nereaguje?	Kontaktujte **zákaznickou podporu**.	Problém je vyřešen.

Spotřební materiál od jiného výrobce než Lexmark

Tiskárna zjistila, že je v tiskárně nainstalován spotřební materiál nebo díl od jiného výrobce.

Tiskárna Lexmark je navržena tak, aby fungovala nejlépe s pravým spotřebním materiálem a díly Lexmark. Použití spotřebních materiálů či dílů jiných výrobců můžete ovlivnit výkon, spolehlivost či životnost tiskárny a jejích zobrazovacích součástí.

Všechny ukazatele životnosti jsou navrženy pro používání spotřebního materiálu a dílů Lexmark a mohou přivodit nepředvídatelné důsledky, pokud se použije spotřební materiál či díly jiného výrobce. Používání zobrazovacích součástí po uplynutí zamýšlené životnosti může tiskárnu Lexmark nebo související součásti poškodit.

Varování – nebezpečí poškození: Použití spotřebních materiálů nebo dílů jiných výrobců může ovlivnit pokrytí zárukou. Poškození způsobené použitím spotřebního materiálu či dílů jiného výrobce nemusí být zárukou pokryto.

Pokud přijímáte všechna tato rizika a chcete pokračovat s použitím neoriginálního spotřebního materiálu nebo dílů ve vaší tiskárně, dvěma prsty stiskněte a přidržte chybovou zprávu na displeji po dobu 15 sekund. Po zobrazení potvrzovacího dialogového okna stiskněte tlačítko **Pokračovat**.

Pokud tato rizika nechcete přijmout, vyjměte spotřební materiál či díl od jiného výrobce z tiskárny a nainstalujte originální spotřební materiál či díl Lexmark. Další informace najdete v části „Používání originálních dílů a spotřebního materiálu Lexmark“ na straně 227.

Pokud po vymazání chybové zprávy tiskárna netiskne, vynulujte počitadlo využití spotřebního materiálu.

1. Na domovské obrazovce vyberte možnost **Nastavení** > **Zařízení** > **Údržba** > **Nabídka konfigurace** > **Počitadla a využití spotřebovaného materiálu**.
2. Vyberte díl nebo spotřební materiál, který chcete resetovat, a poté vyberte položku **Spustit**.
3. Přečtěte si varovnou zprávu a poté stiskněte možnost **Pokračovat**.
4. Stisknutím dvou prstů na displeji po dobu 15 sekund zprávu vymažete.

Poznámka: Pokud se vám nepodaří resetovat počitadla spotřeby materiálu, vraťte položku v místě nákupu.

Potíže s podáváním papíru

Obálka se při tisku zalepí

Činnost	Ano	Ne
Krok 1 **a** Použijte obálku, které byla uložena v suchém prostředí. **Poznámka:** Při tisku na obálky s vysokým obsahem vlhkosti se mohou obálky zalepit. **b** Odešlete tiskovou úlohu. Zalepuje se obálka při tisku?	Přejděte ke kroku 2.	Problém je vyřešen.
Krok 2 **a** Nastavte typ papíru na obálku. Na domovské obrazovce stiskněte možnost **Nastavení** > **Papír** > **Konfigurace zásobníku** > **Formát/Typ papíru**. **b** Odešlete tiskovou úlohu. Zalepuje se obálka při tisku?	Kontaktujte **zákaznickou podporu**.	Problém je vyřešen.

Tisk se skládáním kopií nefunguje

Činnost	Ano	Ne
Krok 1 **a** Na domovské obrazovce stiskněte možnost **Nastavení** > **Tisk** > **Rozložení** > **Skládání kopií**. **b** Klepněte na možnost **Zapnuto [1,2,1,2,1,2]**. **c** Vytiskněte dokument. Je dokument složený správně?	Problém je vyřešen.	Přejděte ke kroku 2.
Krok 2 **a** V dokumentu, který se chystáte vytisknout, otevřete dialogové okno Tisk a poté zvolte možnost **Skládat kopie**. **b** Vytiskněte dokument. Je dokument složený správně?	Problém je vyřešen.	Přejděte ke kroku 3.
Krok 3 **a** Snižte počet stran určených k tisku. **b** Vytiskněte dokument. Jsou stránky správně skládány?	Problém je vyřešen.	Kontaktujte **zákaznickou podporu**.

Propojování zásobníků nefunguje

Činnost	Ano	Ne
Krok 1 **a** Zkontrolujte, zda zásobníky obsahují papír stejného formátu a typu. **b** Ujistěte se, že jsou správně nastavena vodítka papíru. **c** Vytiskněte dokument. Jsou zásobníky správně propojeny?	Problém je vyřešen.	Přejděte ke kroku 2.
Krok 2 **a** Na domovské obrazovce stiskněte možnost **Nastavení** > **Papír** > **Konfigurace zásobníku** > **Formát/Typ papíru**. **b** Nastavte formát a typ papíru podle papíru vloženého do propojených zásobníků. **c** Vytiskněte dokument. Jsou zásobníky správně propojeny?	Problém je vyřešen.	Přejděte ke kroku 3.
Krok 3 **a** Zkontrolujte, zda je Spojování zásobníků nastaveno na možnost Automaticky. Další informace najdete v části „Propojování zásobníků“ na straně 58. **b** Vytiskněte dokument. Jsou zásobníky správně propojeny?	Problém je vyřešen.	Obraťte se na **zákaznickou podporu**.

Časté uvíznutí papíru

Činnost	Ano	Ne
Krok 1 **a** Vyjměte zásobník. **b** Zkontrolujte, zda je papír správně vložen. **Poznámky:** • Ujistěte se, že jsou správně nastavena vodítka papíru. • Ujistěte se, že výška stohu papíru nepřesahuje indikátor značky maximálního množství papíru. • Ujistěte se, že tisknete na papír doporučené velikosti a typu. **c** Vložte zásobník. **d** Vytiskněte dokument. Dochází často k uvíznutí papíru?	Přejděte ke kroku 2.	Problém je vyřešen.
Krok 2 **a** Na domovské obrazovce stiskněte možnost **Nastavení** > **Papír** > **Konfigurace zásobníku** > **Formát/Typ papíru**. **b** Nastavte správnou velikost a typ papíru. **c** Vytiskněte dokument. Dochází často k uvíznutí papíru?	Přejděte ke kroku 3.	Problém je vyřešen.
Krok 3 **a** Vložte papír z čerstvého balení. **Poznámka:** Papír zvlhnul kvůli vysoké vlhkosti prostředí. Ponechte papír v originálním balení, dokud nebudete připraveni ho použít. **b** Vytiskněte dokument. Dochází často k uvíznutí papíru?	Kontaktujte **zákaznickou podporu**.	Problém je vyřešen.

Uvíznuté stránky se znovu nevytisknou

Činnost	Ano	Ne
a Na domovské obrazovce stiskněte možnost **Nastavení** > **Zařízení** > **Upozornění** > **Obnova obsahu po uvíznutí**. **b** V nabídce Obnovení po zablokování stiskněte možnost **Zapnuto** nebo **Automaticky**. **c** Vytiskněte dokument. Vytiskly se zaseknuté stránky znovu?	Problém je vyřešen.	Kontaktujte **zákaznickou podporu**.

Potíže s kvalitou barev

Úprava barev na tištěném výstupu

1 Na domovské obrazovce stiskněte možnost **Nastavení** > **Tisk** > **Kvalita** > **Rozšířené nastavení** > **Korekce barev**.

2 V nabídce Korekce barev vyberte položku **Ruční** > **Obsah korekce barev**.

3 Zvolte příslušné nastavení konverze barev.

Typ objektu	Barevné konverzní tabulky
Obrázek RGB Text RGB Grafika RGB	• Živé – Produkuje jasnější, nasycenější barvy a může být použita na všechny vstupní barevné formáty. • Displej sRGB – Produkuje výstup, který aproximuje barvy zobrazené na počítačové obrazovce. Pro tisk fotografií je optimalizováno použití černého toneru. • Displej – True Black – Produkuje výstup, který aproximuje barvy zobrazené na počítačové obrazovce. Toto nastavení používá pouze černý toner pro vytvoření všech stupňů neutrální šedi. • sRGB Živé – Zvyšuje sytost barev pro barevnou korekci Displej sRGB. Použití černého toneru je optimalizováno pro tisk obchodní grafiky. • Vypnuto
Obrázek CMYK Text CMYK Grafika CMYK	• US CMYK – Použije barevnou korekci pro aproximaci barevného výstupu SWOP (Specifications for Web Offset Publishing). • Euro CMYK – Použije korekci barev pro aproximovaný EuroScale barevný výstup. • Živé CMYK – Zvyšuje sytost barev pro nastavení barevné korekce US CMYK. • Vypnuto

Časté dotazy o barevném tisku

Co je to barva RGB?

RGB barva je způsob popisu barev pomocí určení množství červené, zelené a modré barvy, které jsou použité k vytvoření určité barvy. Červené, zelené a modré světlo lze přidávat v různých poměrech a vytvářet tak velikou škálu barev pozorovaných v přírodě. Počítačové obrazovky, skenery a digitální fotoaparáty používají tuto metodu k zobrazování barev.

Co je to barva CMYK?

Barva CMYK je způsob popisu barvy pomocí určení množství azurové, purpurové, žluté a černé, použitého k vytvoření určité barvy. Azurový, purpurový, žlutý a černý inkoust či toner lze při tisku použít v různých množstvích pro reprodukci mnoha barev vyskytujících se v přírodě. Tiskařské lisy, inkoustové tiskárny a barevné laserové tiskárny vytvářejí barvy tímto způsobem.

Jak je barva definována v dokumentu, který je určen k tisku?

Programy jsou používány k definování a úpravě barvy v dokumentu pomocí barevných kombinací RGB či CMYK. Více informací naleznete v tématech nápovědy programu.

Jak tiskárna zjistí, jakou barvu má tisknout?

Při tisku dokumentu jsou informace popisující typ a barvu každého objektu odeslány tiskárně a procházejí přes barevné konverzní tabulky. Barva je přeložena do adekvátního množství azurového, purpurového, žlutého a černého toneru použitého k vytvoření cílové barvy. Informace o objektu určují použití barevných konverzních tabulek. Například je možné použít jeden typ barevné konverzní tabulky na text, zatímco na fotografie je používán jiný typ barevné konverzní tabulky.

Co je to ruční korekce barev?

Když je povolena ruční korekce barev, používá tiskárna ke zpracování objektů uživatelem zvolené barevné konverzní tabulky. Ruční nastavení korekce barev jsou specifická pro každý typ tištěného objektu (text, grafika nebo obrázky). To je také specifické pro různý způsob, jakým je definována barva v programu (kombinace RGB nebo CMYK). Pro ruční použití jiné barevné konverzní tabulky viz část „Úprava barev na tištěném výstupu“ na straně 405.

Pokud program nedefinuje barvy pomocí kombinací RGB nebo CMYK, ruční korekce barev nemá význam. Také nemá vliv, když program či operační systém počítače ovládá úpravu barev. Ve většině případů je nastavením korekce barev na režim Automaticky dosaženo výběru ideálních barev pro dokumenty.

Jak mohu dosáhnout věrnosti podání určité barvy (například firemního loga)?

V nabídce Kvalita je k dispozici devět typů sad ukázky barev. Tyto sady jsou také dostupné ze stránky Ukázka barev ve vestavěném webovém serveru. Výběrem jakékoliv vzorové sady vytisknete několikastránkový dokument sestávající ze stovek barevných čtverců. Každý čtverec obsahuje kombinaci CMYK nebo RGB v závislosti na zvolené tabulce. Barva každého čtverce je dána průchodem CMYK či RGB kombinace označené na čtverci přes vybranou konverzní tabulku barev.

Při zkoumání sad ukázky barev můžete vybrat čtverec, jehož barva se nejvíce blíží hledané barvě. Barevná kombinace označená na čtverci potom může být použita k úpravě barvy objektu v programu. Více informací naleznete v tématech nápovědy programu. K použití vybrané barevné konverzní tabulky pro určitý objekt může být nezbytná ruční barevná korekce.

Výběr správné sady ukázky barev pro řešení konkrétního problému s hledáním odpovídající barvy závisí na:

- použitém nastavení korekce barev (Automaticky, Vypnuto nebo Ruční),
- typu tištěného objektu (text, grafika nebo obrázky),
- tom, jakým způsobem je definována barva v programu (kombinace RGB nebo CMYK).

Pokud program nedefinuje barvy pomocí kombinací RGB nebo CMYK, stránky Ukázka barev nelze použít. Navíc, některé programy upravují kombinace RGB nebo CMYK definované v programu pomocí správy barev. V těchto případech nemusí výsledná vytištěná barva zcela odpovídat barvě na stránkách Ukázka barev.

Výtisk vypadá zabarveně

Činnost	Ano	Ne
Krok 1 Proveďte úpravu barev. **a** Na domovské obrazovce stiskněte možnost **Nastavení** > **Tisk** > **Kvalita** > **Rozšířené nastavení** > **Úprava barev**. **b** Vytiskněte dokument. Vypadá výtisk zabarveně?	Přejděte ke kroku 2.	Problém je vyřešen.

Činnost	Ano	Ne
Krok 2 Proveďte vyvážení barev. **a** Na domovské obrazovce stiskněte možnost **Nastavení** > **Tisk** > **Kvalita** > **Rozšířené nastavení** > **Vyvážení barev**. **b** Upravte nastavení. **c** Vytiskněte dokument. Vypadá výtisk zabarveně?	Obraťte se na **zákaznická podpora**.	Problém je vyřešen.

Kontaktování zákaznické podpory

Než se obrátíte na zákaznickou podporu, mějte k dispozici následující informace:

- Popis problému s tiskárnou
- Chybová zpráva
- Typ modelu tiskárny a sériové číslo

Přejděte na web **http://support.lexmark.com** a kontaktujte nás e-mailem nebo na chatu, popřípadě procházejte knihovnu příruček, pomocné dokumentace, ovladačů a dalších souborů ke stažení.

K dispozici je také technická podpora po telefonu. V USA nebo Kanadě volejte na číslo 1-800-539-6275. V ostatních zemích či oblastech přejděte na web **http://support.lexmark.com**.

Recyklace a likvidace

Recyklace produktů společnosti Lexmark

Vrácení produktů společnosti Lexmark kvůli recyklaci:

1. Přejděte na stránku **www.lexmark.com/recycle**.
2. Vyberte produkt, který chcete recyklovat.

Poznámka: Spotřební materiál a hardware, který není uveden ve sběrném a recyklačním programu společnosti Lexmark, lze recyklovat prostřednictvím místního recyklačního střediska.

Recyklace obalů společnosti Lexmark

Společnost Lexmark se nepřetržitě snaží minimalizovat obaly. Menší obaly pomáhají, aby byly tiskárny Lexmark transportovány co nejefektivnějším a nejekologičtějším způsobem, a aby bylo nutné likvidovat menší objem obalů. Toto zefektivnění má za následek snížení emisí skleníkových plynů, úspory energie a šetření přírodních zdrojů. Společnost Lexmark také nabízí v některých zemích nebo oblastech recyklaci komponent obalů. Další informace najdete na **www.lexmark.com/recycle**. Potom zvolte zemi nebo oblast. Informace o dostupných programech pro recyklaci obalů jsou zahrnuty v informacích o recyklaci produktů.

Kartóny Lexmark jsou 100% recyklovatelné, jestliže jsou k dispozici recyklační střediska. Takováto zařízení ovšem nemusí ve vaší oblasti existovat.

Pěna použitá v obalech Lexmark je recyklovatelná, jestliže jsou k dispozici recyklační střediska na recyklaci pěny. Takováto zařízení ovšem nemusí ve vaší oblasti existovat.

Když vracíte kazetu společnosti Lexmark, můžete znovu využít krabici, ve které jste kazetu koupili. Společnost Lexmark krabici recykluje.

Poznámky

Informace o produktu

Název produktu:

Tiskárna Lexmark CS943de

Typ zařízení:

5080

Model:

435

Poznámky k vydání

Duben 2023

Následující odstavec neplatí pro země, kde taková nařízení odporují místním zákonům: SPOLEČNOST LEXMARK INTERNATIONAL, INC. PŘEDKLÁDÁ TUTO PUBLIKACI VE STAVU „JAK JE“ BEZ JAKÝCHKOLI ZÁRUK, AŤ VÝSLOVNĚ UVEDENÝCH, NEBO MLČKY PŘEDPOKLÁDANÝCH, VČETNĚ PŘEDPOKLÁDANÝCH ZÁRUK PRODEJNOSTI NEBO VHODNOSTI PRO URČITÉ ÚČELY. Některé státy nepřipouštějí při určitých transakcích možnost zříci se vyjádřených nebo nevyjádřených záruk. Z těchto důvodů se na vás nemusí uvedené prohlášení vztahovat.

Tato publikace může obsahovat technické nepřesnosti nebo tiskové chyby. Obsažené informace jsou pravidelně aktualizovány; změny budou zahrnuty do novějších vydání. Popsané výrobky nebo programy mohou být kdykoliv zlepšeny nebo změněny.

Odkazy na výrobky, programy nebo služby uvedené v této publikaci neznamenají, že by výrobce zamýšlel zpřístupnit je ve všech zemích, ve kterých působí. Odkaz na výrobek, program nebo službu není zamýšlen jako tvrzení nebo předpoklad, že by měl být použit pouze daný výrobek, program nebo služba. Místo nich lze použít libovolný funkční ekvivalentní výrobek, program či službu, pokud se tím neporuší žádný existující nárok na intelektuální vlastnictví. Za vyhodnocení a ověření provozu ve spojení s jinými výrobky, aplikacemi či službami, než které jsou výslovně vyznačeny výrobcem, odpovídá uživatel.

Technickou podporu společnosti Lexmark najdete na stránce **http://support.lexmark.com**.

Informace o zásadách ochrany osobních údajů společnosti Lexmark, které platí pro užívání tohoto produktu, najdete na stránce **www.lexmark.com/privacy**.

Informace o spotřebním materiálu a souborech ke stažení najdete na stránce **www.lexmark.com**.

© **2022 Lexmark International, Inc.**

Všechna práva vyhrazena.

Ochranné známky

Lexmark, logo Lexmark a MarkNet jsou ochranné známky nebo registrované ochranné známky společnosti Lexmark International, Inc. v USA a dalších zemích.

Android, Google Play a Google Chrome jsou ochranné známky společnosti Google LLC.

Macintosh, macOS, Safari, and AirPrint are trademarks of Apple Inc., registered in the U.S. and other countries. App Store is a service mark of Apple Inc., registered in the U.S. and other countries. Use of the Works with Apple badge means that an accessory has been designed to work specifically with the technology identified in the badge and has been certified by the developer to meet Apple performance standards.

Microsoft, Internet Explorer, Microsoft Edge a Windows jsou ochranné známky skupiny společností Microsoft.

Slovní ochranná známka Mopria® je registrovaná a/nebo neregistrovaná ochranná známka společnosti Mopria Alliance, Inc. v USA a dalších zemích. Nepovolené užívání je zakázáno.

PCL® je registrovaná ochranná známka společnosti Hewlett-Packard Company. PCL je označení, které používá společnost Hewlett-Packard pro soubor tiskárenských příkazů (jazyk) a funkcí zahrnutých v tiskárenských produktech této společnosti. Tato tiskárna má být kompatibilní s jazykem PCL. To znamená, že tiskárna rozpoznává příkazy jazyka PCL používané v různých aplikačních programech a provádí emulaci funkcí odpovídajících příkazům.

PostScript je registrovaná ochranná známka společnosti Adobe Systems Incorporated v USA a dalších zemích.

Wi-Fi® a Wi-Fi Direct® jsou registrované ochranné známky společnosti Wi-Fi Alliance®.

Všechny ostatní ochranné známky jsou majetkem příslušných vlastníků.

Licenční informace

Všechny licenční informace související s tímto produktem lze zobrazit z CD:Adresář NOTICES instalačního disku CD-ROM.

Úrovně hluku

Následující měření byla provedena v souladu s normou ISO 7779 a zveřejněna v souladu s normou ISO 9296.

Poznámka: Některé režimy se na tento produkt nemusí vztahovat.

1 metr – průměrný akustický tlak, dBA	
Tisk	Jednostranný tisk: 50 Oboustranný tisk: 52
Připraveno	15

Hodnoty se mohou měnit. Aktuální hodnoty najdete na webu **www.lexmark.com**.

Směrnice OEEZ (o odpadních elektrických a elektronických zařízeních)

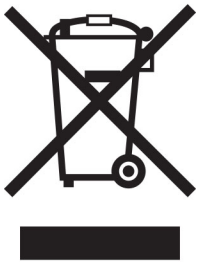

Logo WEEE označuje speciální recyklační programy a postupy pro elektronická zařízení v zemích EU. Při výrobě produktů bereme ohledy na jejich recyklaci.

Máte-li v souvislosti s možnostmi recyklace další otázky, navštivte webové stránky společnosti Lexmark na adrese **www.lexmark.com**. Najdete zde telefonní čísla na místní zastoupení.

Lithium-iontová nabíjecí baterie

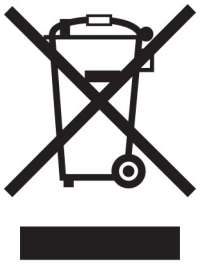

Tento výrobek může obsahovat knoflíkovou lithium-iontovou nabíjecí baterii, kterou smí vyjmout pouze vyškolený technik. Symbol přeškrtnuté popelnice znamená, že výrobek nesmí být likvidován jako netříděný odpad, ale musí být odeslán do sběrného dvora k recyklaci. Pokud jste baterii vyjmuli, nevhazujte ji do domovního odpadu. Ve vašem městě mohou být samostatné sběrné systémy pro baterie, například místo pro sběr baterií. Oddělený sběr baterií zajišťuje vhodné zpracování odpadu, včetně opětovného použití a recyklace, a zabraňuje případným negativním dopadům na lidské zdraví a životní prostředí. Likvidujte baterie zodpovědně.

Likvidace produktu

Tiskárnu a spotřební materiál je nutno likvidovat samostatně mimo normální domácí odpad. Informace o možnostech likvidace a recyklace získáte u místních úřadů.

Vrácení kazet Lexmark za účelem opětovného použití nebo recyklace

Program Lexmark Cartridge Collection vám umožňuje vrátit použité kazety za účelem opětovného použití nebo recyklace. Sto procent prázdných kazet vrácených společnosti Lexmark je buď znovu použito, nebo vráceno do výroby pro recyklaci. Krabičky sloužící k vrácení kazet jsou taktéž recyklovány.

Chcete-li vrátit kazetu Lexmark za účelem opětovného použití nebo recyklace, udělejte následující:

1. Přejděte na stránku **www.lexmark.com/recycle**.
2. Ze seznamu vyberte svou zemi.
3. Vyberte **Program pro sběr kazet společnosti Lexmark**.
4. Postupujte podle pokynů na obrazovce.

Upozornění na citlivost vůči statické elektřině

Tento symbol označuje díly citlivé vůči statické elektřině. Oblastí kolem tohoto symbolu se dotýkejte teprve poté, co se dotknete kovového povrchu v oblasti mimo symbol.

Aby při provádění úkonů údržby, například při odstraňování uvíznutého papíru nebo výměně spotřebního materiálu, nedošlo k poškození zařízení elektrostatickým výbojem, dotkněte se jakéhokoliv nekrytého kovového povrchu tiskárny před přístupem k vnitřním částem tiskárny, nebo než se těchto částí dotknete – a to i v případě, že symbol není přítomen.

ENERGY STAR

Jakýkoli produkt společnosti Lexmark nesoucí označení ENERGY STAR® na produktu nebo na úvodní obrazovce byl k datu výroby certifikován jako produkt, který je v souladu s požadavky ENERGY STAR Agentury pro ochranu životního prostředí.

Informace o teplotě

Provozní teplota a relativní vlhkost	10 až 32,2 °C (50 až 90 °F) a 15 až 80% rel. vlhkost 15,6 až 32,2 °C (60 až 90 °F) a 8 až 80% rel. vlhkost Max. teplota vlhkého teploměru[2]: 22,8 °C (73 °F) Nekondenzující prostředí
Dlouhodobé skladování tiskárny / kazety / zobrazovací jednotky[1]	15,6 až 32,2 °C (60 až 90 °F) a 8 až 80% rel. vlhkost Max. teplota vlhkého teploměru[2]: 22,8 °C (73 °F)
Krátkodobá přeprava tiskárny / kazety / zobrazovací jednotky	-40 až 40 °C (-40 až 104 °F)

[1] Životnost spotřebního materiálu je přibližně 2 roky. To platí ve standardním kancelářském prostředí při 22 °C (72 °F) a vlhkosti 45 %.

[2] Teplota vlhkého teploměru se určuje podle teploty vzduchu a relativní vlhkosti.

Spotřeba energie

Spotřeba energie produktu

V následující tabulce jsou uvedeny spotřeby energie tohoto produktu.

Poznámka: Některé režimy se na tento produkt nemusí vztahovat.

Režim	Popis	Spotřeba energie (W)
Tisk	Produkt generuje výstup v podobě trvalého záznamu z elektronických vstupů.	Jednostranný tisk: 767 Oboustranný tisk: 700
Kopírovat	Produkt generuje výstup v podobě trvalého záznamu z trvalých originálních dokumentů.	–
Skenovat	Produkt skenuje dokumenty ve formě trvalých záznamů.	–
Připraveno	Produkt čeká na tiskovou úlohu.	76
Režim spánku	Výrobek je ve vysokoúrovňovém úsporném režimu.	1,3
Hibernace	Výrobek je v nízkoúrovňovém úsporném režimu.	0,1
Vypnuto	Výrobek je zapojen do el. zásuvky, ale je vypnutý.	0,1

Výše uvedené spotřeby energie reprezentují průměry měření. Okamžitá spotřeba energie může být podstatně vyšší než průměr.

Hodnoty se mohou měnit. Aktuální hodnoty najdete na webu **www.lexmark.com**.

Režim spánku

Pro tento produkt je navržen režim šetřící energii s názvem *Režim spánku*. Režim spánku šetří energii snížením spotřeby energie během delších období nečinnosti. Režim spánku se automaticky aktivuje po uplynutí určitého intervalu, kdy zařízení není používáno, který se nazývá *Časový limit režimu spánku*.

Výchozí tovární nastavení časového limitu režimu spánku pro tento produkt (min.):	15

Pomocí konfiguračních nabídek lze časový limit režimu spánku upravit v rozmezí od 1 do 120 minut, nebo v rozmezí od 1 do 114 minut, v závislosti na modelu tiskárny. Pokud je rychlost tisku je menší než 30 stran za minutu nebo rovna 30 stranám za minutu, pak můžete nastavit časový limit pouze do 60 minut nebo 54 minut, v závislosti na modelu tiskárny. Zkrácení časového limitu režimu spánku snižuje spotřebu energie, ale může prodloužit dobru reakce produktu. Prodloužení časového limitu režimu spánku udržuje rychlou dobu reakce, ale zvyšuje spotřebu energie.

Některé modely podporují *režim hlubokého spánku*, který po delší době nečinnosti ještě více snižuje spotřebu energie.

Režim hibernace

Tento výrobek je zkonstruován s režimem ultranízké spotřeby energie nazvaným *Režim hibernace*. V režimu hibernace jsou bezpečně vypnuty všechny ostatní systémy a zařízení.

Do režimu hibernace může tiskárna přejít libovolným z následujících způsobů:

- pomocí časového limitu hibernace

- pomocí naplánování úsporných režimů

Výchozí tovární nastavení doby hibernace pro tento výrobek ve všech zemích a oblastech	3 dny

Dobu, po kterou tiskárna čeká po vytištění úlohy, než přejde do režimu hibernace, je možné nastavit v rozmezí od jedné hodiny do jednoho měsíce.

Poznámky k produktům pro zobrazovací zařízení registrovaným podle hodnocení EPEAT:

- Úroveň napájení v pohotovostním režimu platí v režimu hibernace nebo vypnutí.
- Výrobek se automaticky vypne na pohotovostní úroveň napájení ≤ 1 W. Funkce automatického přechodu do pohotovostního režimu (hibernace nebo vypnutí) bude povolena při odeslání produktu.

Režim vypnutí

Pokud má tento produkt režim vypnutí, při kterém stále spotřebovává jisté malé množství energie, můžete zcela ukončit spotřebu energie produktem odpojením napájecího kabelu z el. zásuvky.

Celková spotřeba energie

Někdy je vhodné odhadnout celkovou spotřebu energie produktu. Vzhledem k tomu, že jsou údaje o spotřebě energie uvedeny ve wattech, je třeba příkon vynásobit časem, po který je produkt v příslušném režimu. Tím spočítáte spotřebu energie. Celková spotřeba energie produktu je pak součtem spotřeb energie pro jednotlivé režimy.

Prohlášení o dodržení směrnic EU

Tento výrobek splňuje ochranné požadavky Rady EU dané směrnicemi 2014/30/EU, 2014/35/EU a 2011/65/EU v pozdějším znění směrnice (EU) 2015/863 upravujícími v rámci přibližování a harmonizace zákonů členských států elektromagnetickou kompatibilitu a bezpečnost elektrických zařízení navržených pro použití v rámci daných napěťových limitů a omezení použití určitých nebezpečných látek v elektrických a elektronických zařízeních.

Výrobcem tohoto produktu je: Lexmark International, Inc., 740 West New Circle Road, Lexington, KY, 40550 USA. Autorizovaný zástupce pro EHP/EU je: Lexmark International Technology Hungária Kft., 8 Lechner Ödön fasor, Millennium Tower III, 1095 Budapest HUNGARY. Dovozce do EHP/EU je: Lexmark International Technology S.r.l. 20, Route de pré-Bois, ICC Building, Bloc A, CH-1215 Genève, Švýcarsko. Prohlášení o shodě s požadavky uvedených směrnic je k dispozici na vyžádání u autorizovaného zástupce nebo na webové adrese **www.lexmark.com/en_us/about/regulatory-compliance/european-union-declaration-of-conformity.html**.

Tento výrobek splňuje omezení EN 55032 třídy A a bezpečnostní požadavky EN 62368-1.

Poznámka týkající se rádiového rušení

Varování

Tento výrobek splňuje požadavky na emise podle omezení EN 55032 třídy A a imunitní požadavky podle normy EN 55035. Tento výrobek není určen k použití v domácím/obytném prostředí.

Toto je produkt třídy A. V domácím prostředí může tento produkt způsobovat rádiové rušení. V takovém případě může být uživatel požádán o podniknutí příslušných opatření.

Rejstřík

Čísla

zásobník na 2 x 520 listů
instalace 69
dvojitý zásobník na 2000 listů
vložení 46
dvojitý zásobník na 2000 listů
instalace 76
sada válců pro dvojitý zásobník na 2000 listů
čištění 321
výměna 262
Zásobník na 2000 listů
instalace 83
podávací válce zásobníku na 2000 listů
čištění 317
sada válců pro zásobník na 2000 listů
výměna 258
dvojitý zásobník na 2520 listů
vložení 49
zásobník na 520 listů
vložení 41
vložka zásobníku na 520 listů
výměna 240

A

aktivace funkce Hlasové pokyny 38
přidávání aplikací na domovskou obrazovku 34
přidání skupin kontaktů 38
přidání kontaktů 38
přidání hardwarových součástí
ovladač tisku 61
přidávání interních volitelných doplňků
ovladač tisku 61
přidání tiskáren do počítače 59
adresář –
použití 38
úprava jasu
displeje 330
nastavení výchozí hlasitosti
sluchátka 40
reproduktor 40
nastavení rychlosti mluvení
Hlasové pokyny 40
úprava sytosti toneru 180
AirPrint
použití 174
zapojování kabelů 33
prevence uvíznutí papíru 364

B

vodicí lišta B4
výměna 284
zásobník na nekonečný papír
instalace 95
černé obrázky 349
prázdné strany 338
kniha
Tiskne se... 175
brožovací finišer
použití 175
záložky
vytvoření 37
vytváření složek pro 37

C

zrušení tiskové úlohy 180
tiskárnu nelze připojit k síti Wi-Fi 398
nelze spustit Embedded Web Server 397
změna nastavení portu tiskárny po instalaci ISP 166
změna tapety 35
kontrola stavu částí a spotřebního materiálu 226
čištění
vnějšek tiskárny 308
vnitřek tiskárny 308
čištění dílů
sada válců pro dvojitý zásobník na 2000 listů 321
čištění zaváděcích válců 321
čištění čoček tiskové hlavy 309
čištění podávacích válců zásobníku na 2000 listů 317
čištění tiskárny 308
čištění dotykové obrazovky 308
čištění sady válců zásobníku 313
odstraňování uvíznutého papíru
ve dvířkách A 373
dvířka B 368
do univerzálního podavače 372
ve volitelných zásobnících 368
v sešívacím finišeru 377
v sešívacím děrovacím finišeru 379
ve dvojitém zásobníku na 2000 listů 368
v zásobníku na 2000 listů 372
v zásobníku na 520 listů 368
v brožovacím finišeru 391
ve standardním zásobníku 376
ve standardním zásobníku 367
odstraňování uvíznutého papíru
ve finišeru ke skládání stránek na třetiny ve tvaru Z 381
tisk se skládáním kopií nefunguje 403
korekce barev 405
kvalita barev, řešení problémů
výtisk vypadá zabarveně 406
na výtisku se objevuje barevné pozadí 342
počítač
připojení tiskárny 169
důvěrné dokumenty se netisknou 358
důvěrné tiskové úlohy
konfigurace 177
Tiskne se... 177
konfigurace upozorňování na spotřební materiál 226
konfigurace sítě Wi-Fi Direct 168
připojení počítače k tiskárně 169
připojení mobilního zařízení k tiskárně 169
připojení tiskárny k bezdrátové síti 167
připojování k bezdrátové síti
pomocí kódu PIN 167
pomocí tlačítek 167
úspora spotřebního materiálu 331
kontaktování zákaznické podpory 407
ovládací panel
použití 12
přístupový kryt k desce řadiče
výměna 292

vytváření záložek 37
vytváření složek
pro záložky 37
křivý tisk 348
Zákaznická podpora
použití 36
zákaznická podpora
spojení 407
přizpůsobení displeje 35

D

tmavý tisk 339
deaktivace sítě Wi-Fi 170
deaktivace funkce Hlasové pokyny 39
výchozí hlasitost sluchátek
nastavení 40
výchozí hlasitost reproduktoru
nastavení 40
vadná inteligentní paměťová jednotka 401
odstranění skupin kontaktů 38
odstranění kontaktů 38
Kvóty zařízení
nastavení 36
seznam adresářů
Tiskne se... 178
jas displeje
nastavení 330
Přizpůsobení displeje
použití 35
zobrazení aplikací na domovské obrazovce 34
dokumenty, tisk
z počítače 173
pomocí mobilního zařízení 173
tečky na vytištěné stránce 346
dvojitá záchytná přihrádka
instalace 100
výměna 291

E

úprava kontaktů 38
poznámky k vyzařování 410
vyprázdnění nádobky děrovače 328
povolení režimu zvětšení 40
povolení osobních identifikačních čísel 41
povolení mluvených hesel 41
povolení portu USB 363
povolit aplikaci Wi-Fi Direct 169
obálka se při tisku zalepí 402
zásobník obálek
instalace 61
vložení 53
nastavení šetrná vůči životnímu prostředí 330
mazání
paměť tiskárny 171
vymazání paměti tiskárny 172
mazání paměťové jednotky tiskárny 172
chybové kódy 333
chybové zprávy 333
kabel Ethernet 33
port Ethernet 33
export konfiguračního souboru
použití serveru Embedded Web Server 60
e-mailová upozornění
nastavení 226

F

výchozí tovární nastavení
obnovení 172
časté dotazy o barevném tisku 405
typy souboru
podporované 176
vyhledání informací o tiskárně 8
zjištění sériového čísla tiskárny 9
firmware, aktualizace 60
jednotka paměti flash
tisk z... 175
jednotky paměti flash
podporované 176
skládání vytištěných dokumentů 179
seznam ukázek typů písma
Tiskne se... 178
zapékač
výměna 242

G

originální díly a spotřební materiál Lexmark 227
originální díly a spotřební materiál 227
stíny obrázků 341
na výtisku se objevuje šedé pozadí 342

H

pevný disk
mazání 172
jednotka pevného disku 172
hardwarové doplňky
zásobník na 2 x 520 listů 69
dvojitý zásobník na 2000 listů 76
Zásobník na 2000 listů 83
zásobník na nekonečný papír 95
brožovací finišer 118
skříňka 88
zásobník obálek 61
rozpěrka 63
sešívací finišer 101
hardwarové součásti, přidání
ovladač tisku 61
pozdržené dokumenty se netisknou 358
pozdržené úlohy
Tiskne se... 177
nastavení doby vypršení platnosti 177
Režim hibernace
konfigurace 330
nádobka děrovače
vyprázdnění 328
výměna 285
domovská obrazovka
přizpůsobení 34
použití 34
ikony domovské obrazovky
zobrazení 34
vodorovné tmavé čáry 352
vodorovné bílé čáry 354
vlhkost v okolí tiskárny 412

I

ikony na domovské obrazovce
zobrazení 34
identifikace míst zaseknutí 365
oříznuté obrázky na výtisku 350
import konfiguračního souboru
použití serveru Embedded Web Server 60
nesprávné okraje 343
kontrolka
informace o stavu 12
instalace
brožovací finišer 118

sešívací finišer 108
instalace volitelného zásobníku na 2 x 520 listů 69
instalace dvojitého zásobníku na 2000 listů 76
instalace zásobníku na 2000 listů 83
instalace skříňky 88
instalace interních součástí
inteligentní paměťová jednotka 153
instalace volitelné rozpěrné vložky 63
instalace doplňků
internal solutions port 159
pevný disk tiskárny 147
instalace zásobníku na nekonečný papír 95
instalace brožovacího finišeru 118
instalace dvojité záchytné přihrádky 100
instalace zásobníku obálek 61
instalace ovladače tiskárny 58
instalace softwaru tiskárny 58
instalace sešívacího finišeru 101
instalace sešívacího, děrovacího finišeru 108
instalace finišeru ke skládání stránek na třetiny ve tvaru Z 132
instalace bezdrátového tiskového serveru 157
inteligentní paměťová jednotka 172
mazání 172
instalace 153
volitelný interní doplněk nebyl zjištěn 399
interní volitelné doplňky, přidávání
ovladač tisku 61
internal solutions port
instalace 159
řešení problémů 400

J

uvíznuté stránky se nevytisknou znovu 404
uvíznutí, papír
prevence 364
úlohy se tisknou z nesprávného zásobníku 359
úlohy se tisknou na nesprávný papír 359

L

hlavičkový papír
výběr 15
Mobilní tisk Lexmark
použití 173
Lexmark Print
použití 173
světlý tisk 343
propojování zásobníků 58
plnění dvojitého zásobníku na 2000 listů 46
plnění dvojitého zásobníku na 2520 listů 49
plnění zásobníku na 520 listů 41
plnění zásobníku obálek 53
vkládání hlavičkového papíru 55
plnění univerzálního podavače 55
vkládání děrovaného papíru 55
vkládání do zásobníků 41, 46
vyhledání oblastí zaseknutí 365
vyhledání slotu zabezpečení 171
dolní kryt zadního konektoru
výměna 274

M

režim zvětšení
povolení 40
správa spořiče obrazovky 35
ruční korekce barev 405
Bezdrátový tiskový server MarkNet N8370 157
nabídka
802.1x 214
O této tiskárně 192
Usnadnění 186
AirPrint 208
Shromažďování anonymních dat 186
Registrace do cloudových služeb 224
Nastavení důvěrného tisku 222
Nabídka konfigurace 188
Zařízení 225
Šifrování disku 222
Režim Eco 183
Vymazat dočasné soubory 223
Síť Ethernet 209
Dokončování 193
Tisk z jednotky paměti flash 202
Úprava domovské obrazovky 191
Nastavení HTTP/FTP 216
Obrázek 200
IPSec 213
Evidence úloh 196
Rozložení 192
Místní účty 219
Omezení přihlášení 221
Konfigurace LPD 215
Správa oprávnění 218
Typy médií 202
Stránka nastavení nabídek 224
Různé 223
Správa mobilních služeb 208
Síť 225
Přehled sítí 204
Upozornění 184
Vymazání při vyřazení z provozu 191
PCL 198
PDF 197
PostScript 198
Správa napájení 185
Předvolby 182
Tisk 225
Kvalita 195
Vzdálený ovládací panel 183
Obnovit výchozí výrobní nastavení 187
Zakázat přístup k externím sítím 217
Naplánovat USB zařízení 219
Protokol auditu zabezpečení 219
Nastavení 194
SNMP 212
Nastavení LDAP řešení 223
TCP/IP 210
ThinPrint 216
Konfigurace zásobníku 200
Řešení problémů 225
Univerzální nastavení 201
USB 217
Bezdrátové 205
Wi-Fi Direct 208
Stránka nastavení nabídek
Tiskne se... 225
chybějící barvy 345

chybějící nebo nereagující
tonerová kazeta 401
mobilní zařízení
připojení k tiskárně 169
tisk z... 173, 174
úprava barevného výstupu 405
Tisková služba Mopria 174
tisk se skvrnami a tečkami 346
přemístění tiskárny 32, 331
Více univerzálních formátů
povolení 41
univerzální podavač
vložení 55

N

navigace na obrazovce
pomocí gest 39
navigace na obrazovce pomocí gest 39
stránka s nastavením sítě
Tiskne se... 170
úrovně hluku 410
trvalá paměť
mazání 171
Spotřební materiál od jiného výrobce než Lexmark 401
trvalá paměť 172
Nedostatek volného místa v paměti flash pro zdroje 401
poznámky 410, 411, 413, 414

O

ofsetové stohování ve vytištěných listech 180
klávesnice na obrazovce
použití 40
volitelná rozpěrná vložka
instalace 63
objednání spotřebního materiálu
jednotka fotoválce 228
tonerová kazeta 227
nádobka na odpadní toner 228

P

papír
hlavičkový papír 15
předtištěné formuláře 15
výběr 13
nepřijatelný 14
univerzální nastavení
formátu 41
přidržovač papíru
výměna 289
charakteristiky papíru 13
časté uvíznutí papíru 404
pokyny pro papír 13
uvíznutý papír
ve dvířkách A 373
v sešívacím finišeru 377
v zásobníku na 2000 listů 372
v brožovacím finišeru 391
ve standardním zásobníku 367
ve finišeru ke skládání stránek
na třetiny ve tvaru Z 381
Zaseknutí papíru ve dvířkách B 368
zaseknutí papíru v univerzálním podavači 372
uvíznutý papír ve volitelných zásobnících 368
zaseknutí papíru v sešívacím, děrovacím finišeru 379
uvíznutý papír v zásobníku na 2000 listů 368
uvíznutý papír v zásobníku na 520 listů 368
uvíznutý papír ve standardním zásobníku 376
uvíznutí papíru
prevence 364
umístění 365
formát papíru
nastavení 41
formáty papíru
podporované 15
typ papíru
nastavení 41
typ papíru
podporované 27
gramáže papíru
podporované 31
karta paralelního rozhraní
řešení problémů 400
stav částí
kontrola 226
metoda s využitím kódu PIN (Personal Identification Number) 167
osobní identifikační čísla
povolení 41
jednotka fotoválce
objednání 228
výměna 233
vkládání oddělovacích listů 178
zásuvka napájecího kabelu 33
energeticky úsporné režimy
konfigurace 330
předtištěné formuláře
výběr 15
výtisk vypadá zabarveně 406
ovladač tisku
hardwarové součásti, přidání 61
instalace 58
tisková úloha
rušení 180
tiskové úlohy se nevytiskly 358
Vytisknout zkušební stránku 225
řešení problémů s kvalitou tisku
černé stránky 338
křivý tisk 348
tmavý tisk 339
na výtisku se zobrazují stíny 341
šedé nebo barevné pozadí 342
vodorovné tmavé čáry 352
vodorovné bílé čáry 354
světlý tisk 343
chybějící barvy 345
tisk se skvrnami a tečkami 346
zvlněný papír 347
opakované vady tisku 357
šikmý tisk 348
obrázky vytištěné jednou barvou nebo celé černé 349
oříznutý text nebo obrázky 350
toner se snadno smazává 351
nerovnoměrný tisk 351
na výtiscích se objevují svislé tmavé čáry 353
svislé bílé čáry 355
bílé stránky 338
řešení problémů s tiskem
tisk se skládáním kopií nefunguje 403
důvěrné a jiné pozdržené dokumenty se netisknou 358
obálka se při tisku zalepí 402
nesprávné okraje 343
úlohy se tisknou z nesprávného zásobníku 359
úlohy se tisknou na nesprávný papír 359
časté uvíznutí papíru 404
tiskové úlohy se netisknou 358
pomalý tisk 360

propojování zásobníků
nefunguje 403
jednotku paměti flash nelze
přečíst 363
vytištěné listy
ofsetové stohování 180
děrování 179
sešívání 178
vytištěné listy, skládání 179
tiskárna
minimální volné prostory 32
volba umístění pro 32
přepravování 331
konfigurace tiskárny 10
chybové kódy tiskárny 333
chybové zprávy tiskárny 333
pevný disk tiskárny
instalace 147
informace o tiskárně
vyhledání 8
tiskárna nereaguje 362
paměť tiskárny
mazání 171
nabídky tiskárny 181, 225
zprávy tiskárny
Zjištěna vadná paměť flash 401
Spotřební materiál od jiného
výrobce než Lexmark 401
Nedostatek volného místa
v paměti flash pro zdroje 401
odstraňování problémů
s příslušenstvím tiskárny
nelze rozpoznat interní volitelný
doplněk 399
internal solutions port 400
karta paralelního rozhraní 400
karta sériového rozhraní 400
nastavení portu tiskárny
změna 166
porty tiskárny 33
nastavení tiskárny
obnovení výchozích továrních
nastavení 172
software tiskárny
instalace 58
stav tiskárny 12
čočky tiskové hlavy
čištění 309
stěrač tiskové hlavy
výměna 246
Tiskne se...
důvěrné tiskové úlohy 177
seznam adresářů 178
seznam ukázek typů písma 178
z počítače 173
z jednotky paměti flash 175
pomocí mobilního zařízení 174
pozdržené úlohy 177
Stránka nastavení nabídek 225
stránka s nastavením sítě 170
pomocí aplikace Mopria Print
Service 174
pomocí služby Wi-Fi Direct 174
tisk brožury 175
tisk seznamu adresářů 178
tisk seznamu ukázek písma 178
tisk stránky s nastavením sítě 170
tisk z počítače 173
děrování ve vytištěných
dokumentech 179
metoda pomocí tlačítka 167

R

zadní kryt R9
výměna 296
kryt zadních portů
výměna 295
recyklace
obalový materiál společnosti
Lexmark 408
produkty společnosti
Lexmark 408
vyjmutí uvíznutého papíru
ve dvířkách A 373
dvířka B 368
do univerzálního podavače 372
ve volitelných zásobnících 368
v sešívacím finišeru 377
v sešívacím děrovacím
finišeru 379
ve dvojitém zásobníku na
2000 listů 368
v zásobníku na 2000 listů 372
v zásobníku na 520 listů 368
v brožovacím finišeru 391
ve standardním zásobníku 376
ve standardním zásobníku 367
ve finišeru ke skládání stránek
na třetiny ve tvaru Z 381
opakovat tiskové úlohy 177
opakované vady tisku 357
výměna součástí
sada válců pro dvojitý zásobník
na 2000 listů 262
sada válců pro zásobník na
2000 listů 258
vložka zásobníku na
520 listů 240
vodicí lišta B4 284
přístupový kryt k desce
řadiče 292
dvojitá záchytná přihrádka 291
zapékač 242
dolní kryt zadního
konektoru 274
přidržovač papíru 289
stěrač tiskové hlavy 246
zadní kryt R9 296
kryt zadních portů 295
druhý přenosový válec 271
malý kryt 282
staple cartridge
holder 302, 305
čistič přenosového modulu 249
sada válců zásobníku 254
zásobník finišeru ke skládání
stránek na třetiny ve
tvaru Z 287
jednotka pro přenos odpadního
toneru 279
výměna zaváděcích válců 262
výměna spotřebního materiálu
nádobka děrovače 285
jednotka fotoválce 233
kazeta se svorkami 297, 300
tonerová kazeta 228
nádobka na odpadní toner 275
výměna nádobky na odpadní
toner 275
zprávy
stav tiskárny 227
použití tiskárny 227
obnovení
počitadla spotřebního
materiálu 401
resetování počitadel spotřebního
materiálu 307
resetování počitadel spotřebního
materiálu 401
spuštění prezentace 35

S

informace o bezpečnosti 6, 7
druhý přenosový válec
výměna 271
ochrana dat tiskárny 172

otvor pro zabezpečení
vyhledání 171
volba umístění
pro tiskárnu 32
oddělovací listy
umístění 178
karta sériového rozhraní
řešení problémů 400
sériové číslo, tiskárna
vyhledání 9
sériový tisk
nastavení 170
nastavení formátu papíru
Více univerzálních formátů 41
nastavení formátu papíru 41
nastavení typu papíru 41
nastavení univerzálního formátu papíru 41
nastavení Kvót zařízení 36
nastavení emailových upozornění 226
nastavení sériového tisku 170
přeprava tiskárny 331
šikmý tisk 348
Režim spánku
konfigurace 330
pomalý tisk 360
malý kryt
výměna 282
plná barva 349
mluvená hesla
povolení 41
kazeta se svorkami
výměna 297, 300
staple cartridge holder
výměna 302, 305
sešívací finišer
instalace 101
sešívání vytištěných dokumentů 178
prohlášení o nestálosti 172
paměťová jednotka
mazání 172
skladování papíru 14
ukládání tiskových úloh 177
spotřební materiál
šetření 331
stav spotřebního materiálu
kontrola 226
řešení problémů se spotřebním materiálem
chybějící nebo nereagující tonerová kazeta 401
oznámení o spotřebním materiálu
konfigurace 226
počitadla spotřebního materiálu
obnovení 307, 401
podporované aplikace 35
podporované typy souborů 176
podporované jednotky flash 176
podporované formáty papíru 15
podporované typy papíru 27
podporované gramáže papíru 31

T

teplota v okolí tiskárny 412
oříznutý text na výtisku 350
tonerová kazeta
objednání 227
výměna 228
sytost toneru
nastavení 180
toner se snadno smazává 351
dotyková obrazovka
čištění 308
čistič přenosového modulu
výměna 249
sada válců zásobníku
čištění 313
výměna 254
zásobníky
propojování 58
rozpojení 58
finišer ke skládání stránek na třetiny ve tvaru Z
instalace 132
zásobník finišeru ke skládání stránek na třetiny ve tvaru Z
výměna 287
řešení problémů
tiskárnu nelze připojit k síti Wi-Fi 398
nelze spustit Embedded Web Server 397
časté dotazy o barevném tisku 405
tiskárna nereaguje 362
řešení problémů, kvalita barev
výtisk vypadá zabarveně 406
řešení problémů, tisk
tisk se skládáním kopií nefunguje 403
důvěrné a jiné pozdržené dokumenty se netisknou 358
obálka se při tisku zalepí 402
nesprávné okraje 343
uvíznuté stránky se nevytisknou znovu 404
úlohy se tisknou z nesprávného zásobníku 359
úlohy se tisknou na nesprávný papír 359
časté uvíznutí papíru 404
tiskové úlohy se netisknou 358
pomalý tisk 360
propojování zásobníků nefunguje 403
řešení problémů, kvalita tisku
prázdné strany 338
křivý tisk 348
tmavý tisk 339
na výtisku se zobrazují stíny 341
šedé nebo barevné pozadí 342
vodorovné tmavé čáry 352
vodorovné bílé čáry 354
světlý tisk 343
chybějící barvy 345
tisk se skvrnami a tečkami 346
zvlněný papír 347
opakované vady tisku 357
šikmý tisk 348
obrázky vytištěné jednou barvou nebo celé černé 349
oříznutý text nebo obrázky 350
toner se snadno smazává 351
nerovnoměrný tisk 351
na výtiscích se objevují svislé tmavé čáry 353
svislé bílé čáry 355
bílé stránky 338
řešení problémů, volitelné příslušenství tiskárny
nelze rozpoznat interní volitelný doplněk 399
internal solutions port 400
odstraňování problémů, spotřební materiál
chybějící nebo nereagující tonerová kazeta 401

U

jednotku paměti flash nelze přečíst
  řešení problémů, tisk 363
nerovnoměrný tisk 351
Univerzální formát papíru
  nastavení 41
rozpojování zásobníků 58
aktualizace firmwaru 60
kabel USB 33
Port USB 33
  povolení 363
použití Zákaznické podpory 36
použití aplikace Přizpůsobení displeje 35
používání originálních dílů a spotřebního materiálu Lexmark 227
pomocí ovládacího panelu 12
použití domovské obrazovky 34

V

ověřit tiskové úlohy 177
na výtiscích se objevují svislé tmavé čáry 353
svislé bílé čáry 355
zobrazení zpráv 227
Hlasové pokyny
  aktivace 38
  deaktivace 39
  rychlost mluvení 40
rychlost mluvení funkce Hlasové pokyny
  nastavení 40
trvalá paměť 172
  mazání 171

W

nádobka na odpadní toner
  objednání 228
  výměna 275
jednotka pro přenos odpadního toneru
  výměna 279
bílé stránky 338
bezdrátová síť
  připojení tiskárny k 167
  Wi-Fi Protected Setup 167
používání bezdrátové síti 167
bezdrátový tiskový server
  instalace 157
Wi-Fi Direct
  konfigurace 168
  povolení 169
  tisk z mobilního zařízení 174
Wi-Fi
  deaktivace 170
Wi-Fi Protected Setup
  bezdrátová síť 167