Printer CS943

Kasutusjuhend

Aprill 2023

www.lexmark.com

Seadme tüüp:

5080

Mudel:

435

Sisu

Ohutusteave 5

Kokkuleppetähistused 5
Toodet puudutavad teatised 5

Printeri tundmaõppimine 8

Printeri kohta teabe leidmine 8
Printeri seerianumbri leidmine 9
Printeri konfiguratsioonid 9
Juhtpaneeli kasutades 12
Indikaatortule olekute selgitus 12
Paberi valimine 13

Paigaldamine, seadistamine ja konfigureerimine 32

Printeri paigalduskoha valimine 32
Kaablite ühendamine 33
Seadistamine ja avakuva rakenduste kasutamine 34
Juurdepääsu funktsioonide seadistamine ja kasutamine 38
Paberi ja eriprindimaterjalide laadimine 41
Tarkvara, draiverite ja püsivara paigaldamine ja värskendamine 59
Lisariistvara paigaldamine 61
Võrguühenduste loomine 167

Printeri turvamine 171

Turvapesa asukoht 171
Printeri mälu kustutamine 171
Printeri salvestusseadme kustutamine 172
Vaikeseadete taastamine 172
Hävivuse teatis 172

Printimine 173

Arvutist printimine 173
Mobiilseadmest printimine 173
Brošüüri printimine 175
Välkmäluseadmelt printimine 175
Toetatavad välkmäluseadmed ja failitüübid 176

Konfidentsiaalsete tööde konfigureerimine.... 177
Konfidentsiaalsete tööde ja muude ootetööde printimine....177
Fondinäidiste loendi printimine....178
Kataloogiloendi printimine.... 178
Koopiate eraldamine eralduslehtedega....178
Prinditud lehtede klammerdamine....178
Prinditud lehtede mulgustamine.... 179
Prinditud lehtede voltimine.... 179
Vahelehtede virnastuse kasutamine prinditud lehtede puhul.... 180
Prinditööst loobumine.... 180
Tooneri tumeduse muutmine....180

Printeri menüüde kasutamine....181

Menüükaart....181
Seade.... 182
Printimine....192
Paber....201
USB-mäluseade.... 202
Võrk/pordid.... 205
Turve.... 218
Pilveteenused....224
Aruanded....224
Veaotsing....225
Menüüseadete lehe printimine.... 225

Printeri hooldamine.... 226

Osade ja tarvikute oleku kontrollimine....226
Tarvikute märguannete seadistamine.... 226
E-posti märguannete seadistamine....226
Aruannete vaatamine.... 227
Osade ja tarvikute tellimine.... 227
Osade ja tarvikute asendamine....228
Printeri osade puhastamine....308
Energia ja paberi säästmine....330
Printeri teisaldamine....331
Printeri tarnimine.... 331

Probleemi veaotsing..... 332
Prindikvaliteediga seotud probleemid.....332
Printeri veakoodid.....333
Printimisprobleemid.....338
Printer ei reageeri.....361
Ei loe välkmäluseadet.....362
USB-pordi lubamine..... 362
Ummistuste likvideerimine.....363
Võrguühendusega seotud probleemid..... 396
Lisariistvara probleemid.....398
Tarvikutega seotud probleemid..... 400
Paberisööduga seotud probleemid.....401
Värvikvaliteediga seotud probleemid.....404
Klienditeeninduse kontaktandmed..... 406

Kustutamine ja hävitamine..... 407
Lexmarki toodete ringlusseviimine..... 407
Lexmarki pakendite ringlusseviimine.....407

Teatised..... 408

Register..... 414

Ohutusteave

Kokkuleppetähistused

Märkus: Märksõnaga *Märkus* on tähistatud teave, millest võib teile kasu olla.

Hoiatus: Märksõnaga *Hoiatus* on tähistatud teave, mille teadmine on vajalik toote riistvara või tarkvara kahjustamise vältimiseks.

ETTEVAATUST: Märksõnaga *ETTEVAATUST* on tähistatud teave, mis on vajalik inimeste tervisele või elule ohtliku olukorra ärahoidmiseks.

Erinevat tüüpi ettevaatuslaused on järgmised:

ETTEVAATUST – KEHAVIGASTUSTE OHT: Näitab kehavigastuste ohtu.

ETTEVAATUST – ELEKTRILÖÖGIOHT: Näitab elektrilöögi ohtu.

ETTEVAATUST – KUUM PIND: Näitab nahapõletuste ohtu.

ETTEVAATUST – ÜMBERKALDUMISOHT: Näitab muljumisohtu.

ETTEVAATUST – MULJUMISOHT: Näitab liikuvate osade vahele kinnijäämise ohtu.

Toodet puudutavad teatised

ETTEVAATUST – KEHAVIGASTUSTE OHT: Põlengu või elektrilöögi ohu vähendamiseks ühendage toitekaabel ettenähtud nimipinge ja nimivoolutugevusega elektrivõrgu pistikupessa, mis on varustatud kaitsemaandusega, paikneb toote lähedal ja on hõlpsasti juurdepääsetav.

ETTEVAATUST – KEHAVIGASTUSTE OHT: Põlengu või elektrilöögi ohu vähendamiseks kasutage ainult tootega kaasasolevat toitekaablit või siis tootja heakskiiduga asenduskaablit.

ETTEVAATUST – KEHAVIGASTUSTE OHT: Ärge kasutage toodet pikendusjuhtmete, vargapesade, mitmepesaliste pikendusjuhtmetega ega UPS-seadmetega. Laserprinter võib seda tüüpi tarviku kergesti üle koormata ja tulemuseks võib olla põleng, varakahju või printeri talitlusomaduste halvenemine.

ETTEVAATUST – KEHAVIGASTUSTE OHT: Tootega võib kasutada ainult printeriga kaasasoleva toitekaabli ja printeri vahele õigesti ühendatud Lexmarki liigpingepiirikut. Muu kui Lexmarki liigpingepiiriku kasutamine võib tuua kaasa põlengu, varakahju või printeri talitlusomaduste halvenemise.

ETTEVAATUST – ELEKTRILÖÖGIOHT: Toodet ei tohi paigutada vee lähedale ega kasutada vee lähedal, sest vastasel juhul tekib elektrilöögi oht.

ETTEVAATUST – ELEKTRILÖÖGIOHT: Ärge seadke äikesetormi ajal toodet üles ega ühendage elektri- ega andmesidekaableid, näiteks elektrikaablit, faksikaablit või telefonikaablit, sest sellega kaasneb elektrilöögi oht.

ETTEVAATUST – KEHAVIGASTUSTE OHT: Toitekaablit ei tohi lõigata, väänata, sõlmida ega muljuda ja sellele ei tohi asetada raskeid esemeid. Ärge paigutage toitekaablit nii, et see saaks hõõrdumiskahjustusi või oleks mehaanilise pinge all. Ärge pitsitage toitekaablit esemete, näiteks mööbli ja seinte vahele. Nende juhiste eiramise tulemuseks võib olla põleng või elektrilöök. Kontrollige toitekaablit korrapäraselt eelnimetatud probleemide suhtes. Enne toitekaabli kontrollimist ühendage selle pistik elektrivõrgu pistikupesast lahti.

ETTEVAATUST – ELEKTRILÖÖGIOHT: Elektrilöögi ohu vähendamiseks veenduge, et kõik välisühenduste pistikud (näiteks Etherneti pistik ja telefonikaabli pistik) oleksid korralikult vastava tähistusega pistikupesadesse sisestatud.

ETTEVAATUST – ELEKTRILÖÖGIOHT: Kui pärast printeri ülesseadmist on vaja emaplaadile juurde pääseda või lisavarustust või mäluseadmeid paigaldada, siis lülitage elektrilöögi ohu ärahoidmiseks eelnevalt printer välja ja tõmmake toitekaabli pistik elektrivõrgu pistikupesast välja. Kui printeriga on ühendatud teisi seadmeid, siis lülitage ka need välja ja ühendage kõik kaablid printeri küljest lahti.

ETTEVAATUST – ELEKTRILÖÖGIOHT: Enne printeri välispinna puhastamist tõmmake toitekaabli pistik elektrivõrgu pistikupesast välja ja ühendage kõik kaablid printeri küljest lahti, et vältida elektrilöögi ohtu.

ETTEVAATUST – KEHAVIGASTUSTE OHT: Kui printer kaalub rohkem kui 20 kg (44 naela), võib selle ohutuks tõstmiseks olla vaja vähemalt kahte inimest.

ETTEVAATUST – KEHAVIGASTUSTE OHT: Printeri teisaldamisel järgige alltoodud suuniseid, et vältida kehavigastusi ja printeri kahjustamist.

- Veenduge, et kõik luugid ja salved oleks suletud.
- Lülitage printer välja ja seejärel tõmmake toitekaabli pistik elektrivõrgu pistikupesast välja.
- Ühendage kõik juhtmed ja kaablid printeri küljest lahti.
- Kui printeri külge on kinnitatud eraldi põrandal seisvad lisasalved või väljundseadmed, siis ühendage need enne printeri liigutamist lahti.
- Kui printer on rataslaual, siis lükake see ettevaatlikult uude kohta. Olge lävede ja muude põranda ebatasasuste ületamisel ettevaatlik.
- Kui printer ei ole rataslaual, aga printeril on lisasalved või väljundseadmed, siis eemaldage väljundseadmed ja tõstke printer salvedelt maha. Ärge üritage printerit ja mis tahes väljundseadmeid korraga tõsta.
- Tõstke printerit ainult käepidemetest.
- Printeri teisaldamiseks kasutatav rataslaud peab olema piisavalt suur, et sellele toetuks kogu printeri põrandale toetuv pind.
- Lisatarvikute teisaldamiseks kasutatava käru pind peab olema lisatarvikute toetamiseks piisava suurusega.
- Hoidke printerit püstiasendis.
- Vältige järske liigutusi.
- Ärge jätke printeri mahaasetamisel sõrmi selle alla.
- Veenduge, et printeri uues asukohas oleks selle ümber piisavalt ruumi.

ETTEVAATUST – ÜMBERKALDUMISOHT: Printerile või multifunktsionaalsele printerile lisavarustuse paigaldamiseks võib olla vaja rataslauda, erilist aluspinda või muud vahendit, et vältida seadme ebastabiilseks muutumist. Toetatavate konfiguratsioonide kohta leiate lisateavet siit: www.lexmark.com/multifunctionprinters.

ETTEVAATUST – ÜMBERKALDUMISOHT: Seadme ebastabiilseks muutumise vältimiseks laadige iga salv eraldi. Kui salve ei ole parajasti vaja, hoidke seda suletuna.

ETTEVAATUST – KUUM PIND: Printeri sisemus võib olla kuum. Enne pinna puudutamist laske sellel jahtuda, et vältida kuumadest komponentidest põhjustatud põletushaavu.

ETTEVAATUST – MULJUMISOHT: Muljumisvigastuste vältimiseks tegutsege selle sildiga tähistatud aladel ettevaatlikult. Liikuvad osad, näiteks hammasrattad, luugid, salved ja katted, võivad põhjustada muljumisvigastusi.

ETTEVAATUST – KEHAVIGASTUSTE OHT: Selles tootes sisalduva liitiumaku väljavahetamist ei ole ette nähtud. Kui liitiumaku väljavahetamine teostatakse valesti, tekib plahvatusohtlik olukord. Liitiumakut ei tohi laadida, lahti monteerida ega põletada. Kasutatud liitiumakud tuleb kasutusest kõrvaldada kooskõlas tootja juhiste ja kohalike eeskirjadega.

Toode on projekteeritud kooskõlas rangete ülemaailmsete ohutusstandarditega, seda on katsetatud neile standarditele vastavuse suhtes ja see vastab neile tingimusel, et kasutatakse tootja spetsifikatsioonis määratud komponente. Mõne osa ohutusalane funktsioon ei pruugi olla esmapilgul selge. Tootja ei vastuta muude varuosade kasutamise eest.

Muude kui kasutusjuhendis kirjeldatud hooldus- ja remonditoimingute tegemiseks pöörduge hooldusesindusse.

HOIDKE KÄESOLEV JUHEND ALLES.

Printeri tundmaõppimine

Printeri kohta teabe leidmine

Mida te otsite?	Leiate selle siit
Algsed paigaldusjuhised	Vaadake printeriga kaasasolevaid paigaldusjuhiseid.
• Printeri tarkvara • Prindi- või faksidraiver • Printeri püsivara • Utiliit	Minge lehele www.lexmark.com/downloads, otsige üles oma printeri mudel ja valige menüüst „Tüüp“ soovitud draiver, püsivara või utiliit.
• Paberi ja eriprindimaterjali valimine ja hoiundamine • Paberi laadimine • Printeri seadete konfigureerimine • Dokumentide ja fotode vaatamine ja printimine • Printeri konfigureerimine võrgus • Printeri eest hoolitsemine ja selle hooldamine • Veaotsing ja probleemide lahendamine	Teabekeskus: minge veebilehele https://infoserve.lexmark.com. Õppevideod: minge veebilehele https://infoserve.lexmark.com/idv/. *Puuteekraani juhend*: minge aadressile http://support.lexmark.com.
Printeri hõlbustusfunktsioonide seadistamine ja konfigureerimine	*Lexmarki juurdepääsu juhend*: minge aadressile http://support.lexmark.com.
Lisateave printeri tarkvara kasutamiseks.	Abi operatsioonisüsteemiga Microsoft Windows või Macintosh – avage printeri tarkvara või rakendus ja klõpsake nupul **Abi**. Klõpsake ?, et vaadata kontekstitundlikku teavet. **Märkused.** • Spikker installitakse koos printeri tarkvaraga automaatselt. • Printeri tarkvara asub operatsioonisüsteemist olenevalt kas printeri programmi kaustas või töölaual.
• Teavikud • Internetivestlus klienditoe töötajaga • Klienditugi e-posti teel • Häälvestlus klienditoe töötajaga	Minge aadressile http://support.lexmark.com. **Märkus.** Valige oma riik või piirkond ja toode, misjärel teid suunatakse asjaomasele klienditoe saidile. Oma riigi või piirkonna klienditoe teabe leiate kas veebisaidilt või printeriga kaasasolevast garantiidokumendist. Klienditoe poole pöördudes hoidke käepärast järgmine teave. • Pood, kust toote ostsite, ja ostukuupäev • Seadme tüüp ja seerianumber Lisateavet leiate peatükist „Printeri seerianumbri leidmine” leheküljel 9.

Mida te otsite?	Leiate selle siit
• Ohutusteave • Regulatiivne teave • Garantiiteave • Keskkonnaalane teave	Garantiiteave on eri riikides ja piirkondades erinev. • **USA**: lugege printeriga kaasasolevat piiratud garantii teatist või avage leht http://support.lexmark.com. • **Teised riigid ja piirkonnad**: lugege printeriga kaasasolevat garantiidokumenti. *Tooteteabe juhend*: lugege printeriga kaasasolevaid juhendeid või minge aadressile http://support.lexmark.com.
Teave Lexmarki digipassi kohta	Minge veebilehele https://csr.lexmark.com/digital-passport.php.

Printeri seerianumbri leidmine

1 Avage esiluuk.

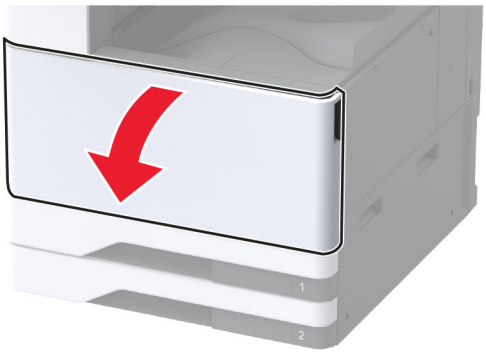

2 Printeri seerianumbri leiate printeri vasakult küljelt.

Printeri konfiguratsioonid

Märkus. Konfigureerige printerit lamedal, tugeval ja stabiilsel pinnal.

Põhimudel

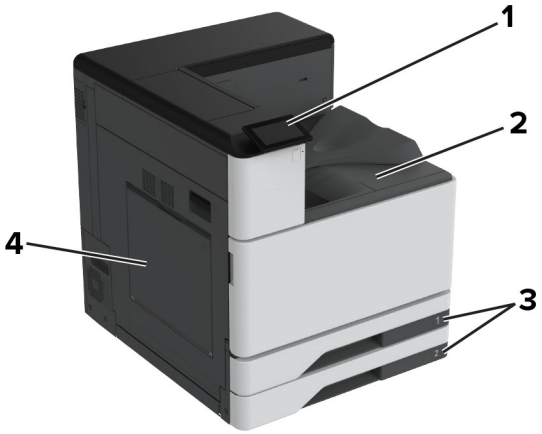

1	Juhtpaneel
2	Standardsalv
3	2 × 520-leheline standardsalv
4	Mitmeotstarbeline söötur

Erimudel

ETTEVAATUST – ÜMBERKALDUMISOHT: Printerile või multifunktsionaalsele printerile lisavarustuse paigaldamiseks võib olla vaja rataslauda, erilist aluspinda või muud vahendit, et vältida seadme ebastabiilseks muutumist. Toetatavate konfiguratsioonide kohta leiate lisateavet siit: www.lexmark.com/multifunctionprinters.

ETTEVAATUST – ÜMBERKALDUMISOHT: Seadme ebastabiilseks muutumise vältimiseks laadige salved eraldi. Hoidke sel ajal teisi salvi suletuna.

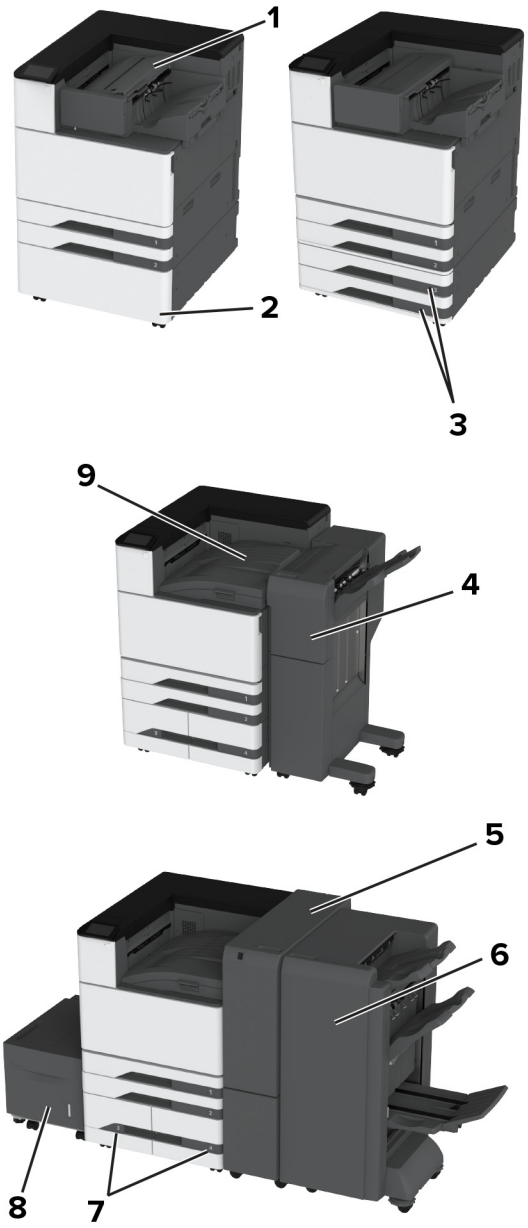

1	Klammerdaja **Märkus.** Ei toetata, kui paigaldatud on teine viimistleja.
2	Valikuline vahetükk
3	2 × 520-leheline lisasalv
4	Klammerdaja ja mulgustajaga köitja **Märkus.** Toetatud vaid siis, kui paigaldatud on lisasalv või vahetükk.
5	Kolmekordne/Z-volditud viimistleja **Märkus.** Toetatud vaid siis, kui paigaldatud on lisasalv või vahetükk.
6	Brošüüriviimistleja **Märkus.** Toetatud vaid siis, kui paigaldatud on lisasalv või vahetükk.

7	Valikuline 2000-leheline tandemsalv
8	2000-leheline lisasalv
9	Paberikonveier **Märkus.** Kaasas on brošüüriviimistleja või klammerdaja, mulgustajaga köitja.

Juhtpaneeli kasutades

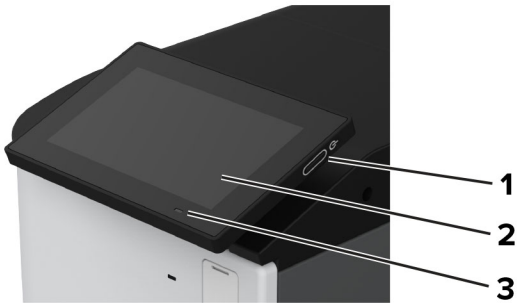

	Juhtpaneeli osa	Otstarve
1	Toitenupp	• Lülitage printer sisse või välja. **Märkus.** Printeri väljalülitamiseks hoidke toitenuppu viis sekundit all. • Seadistage printer une- või talveunerežiimi. • Äratage printer une- või talveunerežiimist.
2	Kuva	• Vaadake printeriteateid ja tarvikute olekut. • Seadistage ja juhtige printerit.
3	Indikaatortuli	Kontrollige printeri olekut.

Indikaatortule olekute selgitus

Indikaatortuli	Printeri olek
Väljas	Printer on välja lülitatud.
Pidev sinine	Printer on valmis.
Vilkuv sinine	Printer prindib või töötleb andmeid.
Vilkuv punane	Printer vajab kasutaja sekkumist.
Pidev kollane	Printer on unerežiimis.
Vilkuv kollane	Printer on kas sügava une või talveunerežiimis.

Paberi valimine

Paberi valimise juhend

Kasutage õiget paberit, et ennetada ummistusi ja tagada muretu printimine.

- Kasutage alati uut kahjustamata paberit.
- Enne paberi laadimist peaksite teadma, kumb paberikülg on soovitatav prinditav külg. See teave on tavaliselt kirjas paberi pakendil.
- Ärge kasutage käsitsi lõigatud või kärbitud paberit.
- Ärge pange samale salvele kokku eri suuruse, tüübi või kaaluga pabereid; paberite segamine põhjustab ummistusi.
- Ärge kasutage kattega paberid, kui need ei ole loodud spetsiaalselt elektrofotograafiliseks printimiseks.

Lisateavet leiate dokumendist „*Paberi ja eriprindimaterjalide valimise juhend*“.

Paberi omadused

Järgmised paberi omadused mõjutavad printimise kvaliteeti ja usaldusväärsust. Võtke enne printimist arvesse järgmisi omadusi.

Kaal

Salvedesse saab sisestada erineva kaaluga paberit. Paber, mis on kergem kui 60 g/m^2 (16 naela), ei pruugi olla õigeks söötmiseks piisavalt jäik ja võib põhjustada ummistusi. Lisateavet leiate teemast „Toetatud paberikaalud“.

Kooldumine

Kooldumine on paberi kalduvus servadest koolduda. Liigne kooldumine võib põhjustada paberi söötmisega seotud probleeme. Paber võib koolduda printerist läbilaskmise käigus, kui sellele avaldub kõrge temperatuur. Paberi lahtiselt kuumas, niiskes, külmas või kuivas keskkonnas hoidmine võib põhjustada paberi kooldumist enne printimist ja tekitada söötmisega seotud probleeme.

Siledus

Paberi siledus mõjutab vahetult prindikvaliteeti. Kui paber on liiga kare, ei saa tooner seda õigesti kuumutada. Kui paber on liiga sile, tekivad paberi söötmise või prindikvaliteediga seotud probleemid. Soovitame kasutada paberit, mille siledus on 50 Sheffieldi ühikut.

Niiskus

Paberi niiskus mõjutab nii printimise kvaliteeti kui ka printeri võimet paberit õigesti sööta. Hoidke paberit kasutamiseni originaalpakendis. Kokkupuude niiskuse muutustega võib paberi omadusi halvendada.

Enne printimist hoidke paberit originaalpakendis 24-48 tundi. Keskkond, kus paberit hoitakse, peab olema sama, mis printeris . Kui hoiu- või transporditingimused erinevad oluliselt printeri kasutuskeskkonna tingimustest, pikendage seda aega mitme päevani. Paksema paberi puhul võib vajalik kohanemisaeg pikem olla.

Kiu kulgemise suund

Paberikiud kulgevad paberilehel teatud suunas. Need võivad kulgeda *pikikiudu pidi* ehk pikuti või *lühikiudu pidi* ehk laiuti. Soovitatav kiu suund on esitatud teemas „Toetatud paberikaalud“.

Kiusisaldus

Enamasti on kvaliteetne kserograafiline paber valmistatud 100% keemiliselt töödeldud puidumassist. See tagab paberi stabiilsuse ja parema prindikvaliteedi ning vähendab paberi söötmisega seotud probleeme. Näiteks puuvilla sisaldavat paberit võib olla raskem käsitseda.

Sobimatu paber

Printeriga ei soovitata kasutada järgmiseid paberitüüpe.

- Keemiliselt töödeldud paberid, mida kasutatakse koopiate tegemiseks ilma kopeerpaberita. Seda nimetatakse ka süsinikuvabaks paberiks, süsinikuvabaks koopiapaberiks (CCP) või süsinikku mittevajavaks paberiks (NCR).
- Eelprinditud paberid, milles sisalduvad kemikaalid, võivad printerit saastada.
- Eelprinditud paberid, mida printeri kuumuti temperatuur võib mõjutada.
- Eelprinditud paberid, mille nõutav registreering (printimistäpsus) on vähemalt ±2,3 mm (±0,09 tolli). Näiteks optilise tähemärgituvastuse (OCR) vormid.

  Vahel saab registreeringut tarkvararakenduses kohandada, et nendele vormidele printimine õnnestuks.
- Keemilise kattekihiga paberid (kustutatav dokumendipaber), sünteetilised paberid, termopaberid.
- Kareda servaga, kareda või jämeda tekstuuriga paberid või rullitud paberid.
- Ringlussevõetud paber, mis ei vasta (Euroopa) standardile EN12281:2002.
- Paber paksusega vähem kui 60 g/m^2 (16 naela).
- Mitmeosalised vormid või dokumendid.

Paberi säilitamine

Need paberi säilitamise juhised aitavad vältida ummistusi ja ebaühtlast prindikvaliteeti.

- Hoidke originaalpakendis paberit 24–48 tundi enne printimist printeriga samas keskkonnas.
- Kui hoiu- või transporditingimused erinevad oluliselt printeri kasutuskeskkonna tingimustest, pikendage seda aega mitme päevani. Paksema paberi puhul võib vajalik kohanemisaeg pikem olla.
- Parimate tulemuste saavutamiseks säilitage paberit keskkonnas, kus temperatuur on 21 °C (70 °F) ja suhteline õhuniiskus 40 protsenti.
- Enamik tootjaid soovitab printida temperatuuril vahemikus 18–24 °C (65–75 °F) ja suhtelises õhuniiskuses vahemikus 40–60 protsenti.
- Säilitage paberit karpides, alusel või riiulil, mitte põrandal.
- Säilitage üksikuid pakke tasasel pinnal.
- Ärge hoidke midagi üksikute paberipakkide peal.
- Võtke paber karbist või pakendist välja, kui olete valmis selle printerisse laadima. Karp ja pakend aitavad hoida paberit puhta, kuiva ja siledana.

Eelprinditud vormide ja kirjablankettide valimine

- Kasutage paberit pikikiudu.
- Kasutage ainult selliseid vorme ja kirjablankette, mis on prinditud ofsetlitograafia või graveerimise teel.
- Ärge kasutage karedat või tugeva tekstuuriga paberit.
- Kasutage tinti, millele ei avalda mõju tooneris olev vaik. Oksüdatsiooni- või õlipõhised tindid vastavad neile nõudmistele, latekstindid aga ei pruugi vastata.
- Printige enne suures koguses vormide ja kirjablankettide ostmist välja soovitud vormide ja kirjablankettide näidised. Selle tegevusega näete, kas eeltrükitud vormi või kirjablanketi tint mõjutab prindikvaliteeti või mitte.
- Kahtluse korral võtke ühendust paberi tarnijaga.
- Kirjablanketile printides laadige paber printeri jaoks õiges suunas. Lisateavet leiate dokumendist „*Paberi ja eriprindimaterjalide valimise juhend*“.

Toetatavad paberiformaadid

Standardsalve, MPF-i, ümbrikute salve ja kahepoolse printimise poolt toetatud paberiformaadid

Paberi formaat	2 × 520-leheline standardsalv	Mitmeotstarbeline söötur	Ümbrikute salv	Kahepoolne printimine
A3[1] 297 x 420 mm (11,69 x 16,54 tolli)	√	√	X	√
A4 210 x 297 mm (8,27 x 11,7 tolli)	√	√[2]	X	√
A5 148 x 210 mm (5,83 x 8,27 tolli)	√[1]	√[2]	X	√
A6* 105 x 148 mm (4,13 x 5,83 tolli)	√[1]	√[1]	X	X
Kaar B 304,8 x 457,2 mm (12 x 18 tolli)	√[6]	√	X	X
Executive 184,2 x 266,7 mm (7,25 x 10,5 tolli)	√	√[2]	X	√

[1] Laadib ainult lühema serva paigutuses.

[2] Laadib ainult pikema serva paigutuses.

[3] Toetab paberiformaate alates 99,99 x 147,99 mm (3,93 x 5,83 tolli) kuni 296,93 x 431,8 mm (11,69 x 17 tolli).

[4] Toetab paberiformaate alates 88,9 x 98,38 mm (3,5 x 3,87 tolli) kuni 320,04 x 1320,8 mm (12,6 x 52 tolli).

[5] Toetab paberiformaate alates 128 x 139,7 mm (5 x 5,5 tolli) kuni 320,04 x 482,6 mm (12,6 x 19 tolli).

[6] Toetatud ainult salves nr 2.

Paberi formaat	2 × 520-leheline standardsalv	Mitmeotstarbeline söötur	Ümbrikute salv	Kahepoolne printimine
Folio[1] 215,9 x 330,2 mm (8,5 x 13 tolli)	√	√	X	√
Hagaki 100 x 148 mm (3,94 x 5,83 tolli)	X	√[1]	X	X
JIS B4[1] 257 x 364 mm (10,12 x 14,33 tolli)	√	√	X	√
JIS B5 182 x 257 mm (7,17 x 10,1 tolli)	√	√[2]	X	√
Ledger[1] 279,4 x 4431,8 mm (11 x 17 tolli)	√	√	X	√
Legal[1] 215,9 x 355,6 mm (8,5 x 14 tolli)	√	√	X	√
Letter 215,9 x 279,4 mm (8,5 x 11 tolli)	√	√[2]	X	√
Oficio (Mehhiko)[1] 215,9 x 340,4 mm (8,5 x 13,4 tolli)	√	√	X	√
SRA3 320,04 x 449,58 mm (12,6 x 17,7 tolli)	√[6]	√	X	X
Statement 139,7 x 215,9 mm (5,5 x 8,5 tolli)	√[1]	√[2]	X	√
Universaalne	√[3]	√[4]	X	√[5]
7 3/4 ümbrik 98,4 x 190,5 mm (3,875 x 7,5 tolli)	X	√[2]	√	X

[1] Laadib ainult lühema serva paigutuses.

[2] Laadib ainult pikema serva paigutuses.

[3] Toetab paberiformaate alates 99,99 x 147,99 mm (3,93 x 5,83 tolli) kuni 296,93 x 431,8 mm (11,69 x 17 tolli).

[4] Toetab paberiformaate alates 88,9 x 98,38 mm (3,5 x 3,87 tolli) kuni 320,04 x 1320,8 mm (12,6 x 52 tolli).

[5] Toetab paberiformaate alates 128 x 139,7 mm (5 x 5,5 tolli) kuni 320,04 x 482,6 mm (12,6 x 19 tolli).

[6] Toetatud ainult salves nr 2.

Paberi formaat	2 × 520-leheline standardsalv	Mitmeotstarbeline söötur	Ümbrikute salv	Kahepoolne printimine
9 ümbrik 98,4 x 225,4 mm (3,875 x 8,9 tolli)	X	√[2]	√	X
10 ümbrik 104,8 x 241,3 mm (4,12 x 9,5 tolli)	X	√[2]	√	X
B5 ümbrik 176 x 250 mm (6,93 x 9,84 tolli)	X	√[1]	√	X
C5 ümbrik 162 x 229 mm (6,38 × 9,01 tolli)	X	√[2]	√	X
DL ümbrik 110 x 220 mm (4,33 x 8,66 tolli)	X	√[2]	√	X

[1] Laadib ainult lühema serva paigutuses.
[2] Laadib ainult pikema serva paigutuses.
[3] Toetab paberiformaate alates 99,99 x 147,99 mm (3,93 x 5,83 tolli) kuni 296,93 x 431,8 mm (11,69 x 17 tolli).
[4] Toetab paberiformaate alates 88,9 x 98,38 mm (3,5 x 3,87 tolli) kuni 320,04 x 1320,8 mm (12,6 x 52 tolli).
[5] Toetab paberiformaate alates 128 x 139,7 mm (5 x 5,5 tolli) kuni 320,04 x 482,6 mm (12,6 x 19 tolli).
[6] Toetatud ainult salves nr 2.

Lisasalvede toetatavad paberiformaadid

Paberi formaat	2 × 520-leheline lisasalv	Valikuline 2000-leheline tandemsalv	2000-leheline lisasalv
A3[1] 297 x 420 mm (11,69 x 16,54 tolli)	√	X	X
A4 210 x 297 mm (8,27 x 11,7 tolli)	√	√[2]	√[2]
A5[1] 148 x 210 mm (5,83 x 8,27 tolli)	√[1]	X	X
A6* 105 x 148 mm (4,13 x 5,83 tolli)	√[1]	X	X

[1] Laadib ainult lühema serva paigutuses.
[2] Laadib ainult pikema serva paigutuses.
[3] Toetab paberiformaate alates 99,99 x 147,99 mm (3,93 x 5,83 tolli) kuni 296,93 x 431,8 mm (11,69 x 17 tolli).
[4] Toetab paberiformaate alates 99,99 x 147,99 mm (3,93 x 5,83 tolli) kuni 320,04 x 457,2 mm (12,6 x 18 tolli).

Paberi formaat	2 × 520-leheline lisasalv	Valikuline 2000-leheline tandemsalv	2000-leheline lisasalv
Kaar B 304,8 x 457,2 mm (12 x 18 tolli)	√	X	X
Executive 184,2 x 266,7 mm (7,25 x 10,5 tolli)	√	√[2]	√[2]
Folio[1] 215,9 x 330,2 mm (8,5 x 13 tolli)	√	X	X
Hagaki 100 x 148 mm (3,94 x 5,83 tolli)	√[1]	X	X
JIS B4[1] 257 x 364 mm (10,12 x 14,33 tolli)	√[1]	X	X
JIS B5 182 x 257 mm (7,17 x 10,1 tolli)	√	√[2]	√[2]
Ledger[1] 279,4 x 4431,8 mm (11 x 17 tolli)	√[1]	X	X
Legal[1] 215,9 x 355,6 mm (8,5 x 14 tolli)	√[1]	X	X
Letter 215,9 x 279,4 mm (8,5 x 11 tolli)	√	√[2]	√[2]
Oficio (Mehhiko)[1] 215,9 x 340,4 mm (8,5 x 13,4 tolli)	√	X	X
SRA3 320,04 x 449,58 mm (12,6 x 17,7 tolli)	√	X	X
Statement[1] 139,7 x 215,9 mm (5,5 x 8,5 tolli)	√[1]	X	X

[1] Laadib ainult lühema serva paigutuses.

[2] Laadib ainult pikema serva paigutuses.

[3] Toetab paberiformaate alates 99,99 x 147,99 mm (3,93 x 5,83 tolli) kuni 296,93 x 431,8 mm (11,69 x 17 tolli).

[4] Toetab paberiformaate alates 99,99 x 147,99 mm (3,93 x 5,83 tolli) kuni 320,04 x 457,2 mm (12,6 x 18 tolli).

Paberi formaat	2 × 520-leheline lisasalv	Valikuline 2000-leheline tandemsalv	2000-leheline lisasalv
Universaalne	√[3]	√[4]	√[4]
7 3/4 ümbrik 98,4 x 190,5 mm (3,875 x 7,5 tolli)	X	X	X
9 ümbrik 98,4 x 225,4 mm (3,875 x 8,9 tolli)	X	X	X
10 ümbrik 104,8 x 241,3 mm (4,12 x 9,5 tolli)	X	X	X
B5 ümbrik 176 x 250 mm (6,93 x 9,84 tolli)	X	X	X
C5 ümbrik 162 x 229 mm (6,38 × 9,01 tolli)	X	X	X
DL ümbrik 110 x 220 mm (4,33 x 8,66 tolli)	X	X	X

[1] Laadib ainult lühema serva paigutuses.
[2] Laadib ainult pikema serva paigutuses.
[3] Toetab paberiformaate alates 99,99 x 147,99 mm (3,93 x 5,83 tolli) kuni 296,93 x 431,8 mm (11,69 x 17 tolli).
[4] Toetab paberiformaate alates 99,99 x 147,99 mm (3,93 x 5,83 tolli) kuni 320,04 x 457,2 mm (12,6 x 18 tolli).

Väljundsalvede toetatavad paberiformaadid

Paberi formaat	Standardne väljundsalv		Kahekordne prügikast
	Virn	Vaheleht	Virn
A3[1] 297 x 420 mm (11,69 x 16,54 tolli)	√	√	√
A4 210 x 297 mm (8,27 x 11,7 tolli)	√	√	√
A5 148 x 210 mm (5,83 x 8,27 tolli)	√	√	√

[1] Laadib ainult lühema serva paigutuses.
[2] Laadib ainult pikema serva paigutuses.
[3] Toetab paberiformaate alates 88,9 x 98,38 mm (3,5 x 3,87 tolli) kuni 320,04 x 1320,8 mm (12,6 x 52 tolli).
[4] Toetab paberiformaate alates 88,9 x 98,38 mm (3,5 x 3,87 tolli) kuni 296,93 x 431,8 mm (11,69 x 17 tolli).

Paberi formaat	Standardne väljundsalv		Kahekordne prügikast
	Virn	Vaheleht	Virn
A6[1] 105 x 148 mm (4,13 x 5,83 tolli)	√	√	√
Kaar B 304,8 x 457,2 mm (12 x 18 tolli)	√	X	√
Vaheleht Maksimaalne laius: 215,9 mm (8,5 tolli) Maksimaalne pikkus: 1320,8 mm (52 tolli)	√	X	√
Executive 184,2 x 266,7 mm (7,25 x 10,5 tolli)	√	√	√
Folio[1] 215,9 x 330,2 mm (8,5 x 13 tolli)	√	√	√
Hagaki[1] 100 x 148 mm (3,94 x 5,83 tolli)	√	√	√
JIS B4[1] 257 x 364 mm (10,12 x 14,33 tolli)	√	√	√
JIS B5 182 x 257 mm (7,17 x 10,1 tolli)	√	√	√
Ledger[1] 279,4 x 4431,8 mm (11 x 17 tolli)	√	√	√
Legal[1] 215,9 x 355,6 mm (8,5 x 14 tolli)	√	√	√
Letter 215,9 x 279,4 mm (8,5 x 11 tolli)	√	√	√

[1] Laadib ainult lühema serva paigutuses.

[2] Laadib ainult pikema serva paigutuses.

[3] Toetab paberiformaate alates 88,9 x 98,38 mm (3,5 x 3,87 tolli) kuni 320,04 x 1320,8 mm (12,6 x 52 tolli).

[4] Toetab paberiformaate alates 88,9 x 98,38 mm (3,5 x 3,87 tolli) kuni 296,93 x 431,8 mm (11,69 x 17 tolli).

Paberi formaat	Standardne väljundsalv		Kahekordne prügikast
	Virn	Vaheleht	Virn
Oficio (Mehhiko)[1] 215,9 x 340,4 mm (8,5 x 13,4 tolli)	√	√	√
SRA3 320,04 x 449,58 mm (12,6 x 17,7 tolli)	√	X	√
Statement 139,7 x 215,9 mm (5,5 x 8,5 tolli)	√	√	√
Universaalne	√[3]	√[4]	X
7 3/4 ümbrik[2] 98,4 x 190,5 mm (3,875 x 7,5 tolli)	√	√	√
9 ümbrik[2] 98,4 x 225,4 mm (3,875 x 8,9 tolli)	√	√	√
10 ümbrik[2] 104,8 x 241,3 mm (4,12 x 9,5 tolli)	√	√	√
B5 ümbrik[2] 176 x 250 mm (6,93 x 9,84 tolli)	√	√	√
C5 ümbrik[2] 162 x 229 mm (6,38 × 9,01 tolli)	√	√	√
DL ümbrik[2] 110 x 220 mm (4,33 x 8,66 tolli)	√	√	√

[1] Laadib ainult lühema serva paigutuses.

[2] Laadib ainult pikema serva paigutuses.

[3] Toetab paberiformaate alates 88,9 x 98,38 mm (3,5 x 3,87 tolli) kuni 320,04 x 1320,8 mm (12,6 x 52 tolli).

[4] Toetab paberiformaate alates 88,9 x 98,38 mm (3,5 x 3,87 tolli) kuni 296,93 x 431,8 mm (11,69 x 17 tolli).

Klammerdaja ning klammerdaja ja mulgustajaga köitja poolt toetatud paberformaadid

Paberi formaat	Klammerdaja			Klammerdaja ja mulgustajaga köitja			
	Virn	Vaheleht	Klammerdamine	Virn	Vaheleht	Klammerdamine	Mulgustaja
A3[1] 297 x 420 mm (11,69 x 16,54 tolli)	√	√	√	√	√	√	√
A4 210 x 297 mm (8,27 x 11,7 tolli)	√	√	√	√	√	√	√
A5 148 x 210 mm (5,83 x 8,27 tolli)	√	√[2]	X	√	√[2]	√[2]	√[6]
A6* 105 x 148 mm (4,13 x 5,83 tolli)	√	X	X	√	X	X	X
Kaar B 304,8 x 457,2 mm (12 x 18 tolli)	√	X	X	√	X	X	X
Vaheleht Maksimaalne laius: 215,9 mm (8,5 tolli) Maksimaalne pikkus: 1320,8 mm (52 tolli)	√[1]	X	X	√[1]	X	X	X
Executive 184,2 x 266,7 mm (7,25 x 10,5 tolli)	√[2]	√[2]	√[2]	√	√[2]	√[2]	√[2]
Folio[1] 215,9 x 330,2 mm (8,5 x 13 tolli)	√	√	√	√	√	√	√
Hagaki 100 x 148 mm (3,94 x 5,83 tolli)	√	X	X	√	X	X	X

[1] Laadib ainult lühema serva paigutuses.

[2] Laadib ainult pikema serva paigutuses.

[3] Toetab paberiformaate alates 88,9 x 98,38 mm (3,5 x 3,87 tolli) kuni 296,93 x 431,8 mm (11,69 x 17 tolli).

[4] Toetab paberiformaate alates 190 x 139,7 mm (7,48 x 5,5 tolli) kuni 296,93 x 431,8 mm (11,69 x 17 tolli).

[5] Toetab paberiformaate alates 202,9 x 182,03 mm (7,99 x 7,17 tolli) kuni 296,93 x 431,8 mm (11,69 x 17 tolli).

[6] Toetab ainult kaheaugulist mulgustamist.

[7] Toetab ainult kuni kaheaugulist mulgustamist, kui laaditud on lühema serva paigutus.

[8] Toetab paberiformaate alates 88,9 x 98,38 mm (3,5 x 3,87 tolli) kuni 320,04 x 1320,8 mm (12,6 x 52 tolli).

[9] Toetab paberiformaate alates 209,97 x 148 mm (8,27 x 5,83 tolli) kuni 296,93 x 431,8 mm (11,69 x 17 tolli).

Paberi formaat	Klammerdaja			Klammerdaja ja mulgustajaga köitja			
	Virn	Vaheleht	Klammerdamine	Virn	Vaheleht	Klammerdamine	Mulgustaja
JIS B4[1] 257 x 364 mm (10,12 x 14,33 tolli)	√	√	√	√	√	√	√
JIS B5 182 x 257 mm (7,17 x 10,1 tolli)	√	√[2]	√[2]	√	√[2]	√[2]	√[7]
Ledger[1] 279,4 x 4431,8 mm (11 x 17 tolli)	√	√	√	√	√	√	√
Legal[1] 215,9 x 355,6 mm (8,5 x 14 tolli)	√	√	√	√	√	√	√
Letter 215,9 x 279,4 mm (8,5 x 11 tolli)	√	√	√	√	√	√	√
Oficio (Mehhiko)[1] 215,9 x 340,4 mm (8,5 x 13,4 tolli)	√	√	√	√	√	√	√
SRA3 320,04 x 449,58 mm (12,6 x 17,7 tolli)	√	X	X	√	X	X	X
Statement 139,7 x 215,9 mm (5,5 x 8,5 tolli)	√	√[2]	X	X	X	X	X
Universaalne	√[3]	√[4]	√[5]	√[8]	√[9]	√[9]	X
7 3/4 ümbrik 98,4 x 190,5 mm (3,875 x 7,5 tolli)	√	X	X	X	X	X	X

[1] Laadib ainult lühema serva paigutuses.

[2] Laadib ainult pikema serva paigutuses.

[3] Toetab paberiformaate alates 88,9 x 98,38 mm (3,5 x 3,87 tolli) kuni 296,93 x 431,8 mm (11,69 x 17 tolli).

[4] Toetab paberiformaate alates 190 x 139,7 mm (7,48 x 5,5 tolli) kuni 296,93 x 431,8 mm (11,69 x 17 tolli).

[5] Toetab paberiformaate alates 202,9 x 182,03 mm (7,99 x 7,17 tolli) kuni 296,93 x 431,8 mm (11,69 x 17 tolli).

[6] Toetab ainult kaheaugulist mulgustamist.

[7] Toetab ainult kuni kaheaugulist mulgustamist, kui laaditud on lühema serva paigutus.

[8] Toetab paberiformaate alates 88,9 x 98,38 mm (3,5 x 3,87 tolli) kuni 320,04 x 1320,8 mm (12,6 x 52 tolli).

[9] Toetab paberiformaate alates 209,97 x 148 mm (8,27 x 5,83 tolli) kuni 296,93 x 431,8 mm (11,69 x 17 tolli).

Paberi formaat	Klammerdaja			Klammerdaja ja mulgustajaga köitja			
	Virn	Vaheleht	Klammerdamine	Virn	Vaheleht	Klammerdamine	Mulgustaja
9 ümbrik 98,4 x 225,4 mm (3,875 x 8,9 tolli)	√	X	X	X	X	X	X
10 ümbrik 104,8 x 241,3 mm (4,12 x 9,5 tolli)	√	X	X	X	X	X	X
B5 ümbrik 176 x 250 mm (6,93 x 9,84 tolli)	√[2]	X	X	X	X	X	X
C5 ümbrik 162 x 229 mm (6,38 × 9,01 tolli)	√[1]	X	X	X	X	X	X
DL ümbrik 110 x 220 mm (4,33 x 8,66 tolli)	√	X	X	X	X	X	X

[1] Laadib ainult lühema serva paigutuses.
[2] Laadib ainult pikema serva paigutuses.
[3] Toetab paberiformaate alates 88,9 x 98,38 mm (3,5 x 3,87 tolli) kuni 296,93 x 431,8 mm (11,69 x 17 tolli).
[4] Toetab paberiformaate alates 190 x 139,7 mm (7,48 x 5,5 tolli) kuni 296,93 x 431,8 mm (11,69 x 17 tolli).
[5] Toetab paberiformaate alates 202,9 x 182,03 mm (7,99 x 7,17 tolli) kuni 296,93 x 431,8 mm (11,69 x 17 tolli).
[6] Toetab ainult kaheaugulist mulgustamist.
[7] Toetab ainult kuni kaheaugulist mulgustamist, kui laaditud on lühema serva paigutus.
[8] Toetab paberiformaate alates 88,9 x 98,38 mm (3,5 x 3,87 tolli) kuni 320,04 x 1320,8 mm (12,6 x 52 tolli).
[9] Toetab paberiformaate alates 209,97 x 148 mm (8,27 x 5,83 tolli) kuni 296,93 x 431,8 mm (11,69 x 17 tolli).

Kolmekordse/Z-volditud viimistleja ja brošüürivalmistaja poolt toetatud paberi formaadid

Paberi formaat	Kolmekordne/Z-volditud viimistleja		Brošüüriviimistleja				
	Kolmekordne	Z-volditud	Virn	Vaheleht	Klammer-damine	Mulgustaja	Volditud
A3 297 x 420 mm (11,69 x 16,54 tolli)	X	X	√[1]	√[1]	X	√[1]	X

[1] Laadib ainult lühema serva paigutuses.
[2] Laadib ainult pikema serva paigutuses.
[3] Toetab ainult kaheaugulist mulgustamist, kui laaditud on pikema servaga paigutus.
[4] Toetab paberiformaate alates 202,9 x 181,86 mm (7,99 x 7,16 tolli) kuni 320,04 x 482,94 mm (12,6 x 19,01 tolli).
[5] Toetab paberiformaate alates 202,9 x 181,86 mm (7,99 x 7,16 tolli) kuni 296,93 x 431,8 mm (17 x 11,69 tolli)

Paberi formaat	Kolmekordne/Z-volditud viimistleja		Brošüüriviimistleja				
	Kolmekordne	Z-volditud	Virn	Vaheleht	Klammer-damine	Mulgustaja	Volditud
A4 210 x 297 mm (8,27 x 11,7 tolli)	X	√	√	√	X	√	X
A5 148 x 210 mm (5,83 x 8,27 tolli)	X	X	√	X	X	√[3]	X
A6* 105 x 148 mm (4,13 x 5,83 tolli)	X	X	√[1]	X	X	X	X
Kaar B 304,8 x 457,2 mm (12 x 18 tolli)	X	X	√	X	X	X	X
Vaheleht Maksimaalne laius: 215,9 mm (8,5 tolli) Maksimaalne pikkus: 1320,8 mm (52 tolli)	X	X	√[1]	X	X	X	X
Executive 184,2 x 266,7 mm (7,25 x 10,5 tolli)	X	X	√	√[2]	√[2]	√[2]	X
Folio 215,9 x 330,2 mm (8,5 x 13 tolli)	X	X	√[1]	√[1]	X	√[1]	X
Hagaki 100 x 148 mm (3,94 x 5,83 tolli)	X	X	√[1]	X	X	X	X
JIS B4[1] 257 x 364 mm (10,12 x 14,33 tolli)	X	√	√[1]	√[1]	X	√[1]	X
JIS B5 182 x 257 mm (7,17 x 10,1 tolli)	X	X	√	√[2]	X	√[2]	X

[1] Laadib ainult lühema serva paigutuses.

[2] Laadib ainult pikema serva paigutuses.

[3] Toetab ainult kaheaugulist mulgustamist, kui laaditud on pikema servaga paigutus.

[4] Toetab paberiformaate alates 202,9 x 181,86 mm (7,99 x 7,16 tolli) kuni 320,04 x 482,94 mm (12,6 x 19,01 tolli).

[5] Toetab paberiformaate alates 202,9 x 181,86 mm (7,99 x 7,16 tolli) kuni 296,93 x 431,8 mm (17 x 11,69 tolli)

Paberi formaat	Kolmekordne/Z-volditud viimistleja		Brošüüriviimistleja				
	Kolmekordne	Z-volditud	Virn	Vaheleht	Klammer-damine	Mulgustaja	Volditud
Ledger[1] 279,4 x 4431,8 mm (11 x 17 tolli)	X	√	√[1]	√[1]	X	√[1]	X
Legal[1] 215,9 x 355,6 mm (8,5 x 14 tolli)	X	X	√[1]	√[1]	X	√[1]	X
Letter 215,9 x 279,4 mm (8,5 x 11 tolli)	X	√[1]	√	√	X	√	X
Oficio (Mehhiko)[1] 215,9 x 340,4 mm (8,5 x 13,4 tolli)	X	X	√[1]	√[1]	X	√[1]	X
SRA3 320,04 x 449,58 mm (12,6 x 17,7 tolli)	X	X	√	X	X	X	X
Statement 139,7 x 215,9 mm (5,5 x 8,5 tolli)	X	X	√	X	X	X	X
Universaalne	X	X	√[4]	√[5]	√[5]	X	X
7 3/4 ümbrik 98,4 x 190,5 mm (3,875 x 7,5 tolli)	X	X	X	X	X	X	X
9 ümbrik 98,4 x 225,4 mm (3,875 x 8,9 tolli)	X	X	X	X	X	X	X
10 ümbrik 104,8 x 241,3 mm (4,12 x 9,5 tolli)	X	X	X	X	X	X	X
B5 ümbrik 176 x 250 mm (6,93 x 9,84 tolli)	X	X	√[1]	X	X	X	X

[1] Laadib ainult lühema serva paigutuses.

[2] Laadib ainult pikema serva paigutuses.

[3] Toetab ainult kaheaugulist mulgustamist, kui laaditud on pikema servaga paigutus.

[4] Toetab paberiformaate alates 202,9 x 181,86 mm (7,99 x 7,16 tolli) kuni 320,04 x 482,94 mm (12,6 x 19,01 tolli).

[5] Toetab paberiformaate alates 202,9 x 181,86 mm (7,99 x 7,16 tolli) kuni 296,93 x 431,8 mm (17 x 11,69 tolli)

Paberi formaat	Kolmekordne/Z-volditud viimistleja		Brošüüriviimistleja				
	Kolmekordne	Z-volditud	Virn	Vaheleht	Klammer-damine	Mulgustaja	Volditud
C5 ümbrik 162 x 229 mm (6,38 × 9,01 tolli)	X	X	✓[1]	X	X	X	X
DL ümbrik 110 x 220 mm (4,33 x 8,66 tolli)	X	X	X	X	X	X	X

[1] Laadib ainult lühema serva paigutuses.

[2] Laadib ainult pikema serva paigutuses.

[3] Toetab ainult kaheaugulist mulgustamist, kui laaditud on pikema servaga paigutus.

[4] Toetab paberiformaate alates 202,9 x 181,86 mm (7,99 x 7,16 tolli) kuni 320,04 x 482,94 mm (12,6 x 19,01 tolli).

[5] Toetab paberiformaate alates 202,9 x 181,86 mm (7,99 x 7,16 tolli) kuni 296,93 x 431,8 mm (17 x 11,69 tolli)

Toetatud paberitüübid

Standardsalve, MPF-i, ümbrikute salve ja kahepoolse printimise poolt toetatud paberitüübid

Paberi tüüp	2 × 520-leheline standardsalv	Mitmeotstarbeline söötur	Ümbrikute salv	Kahepoolne printimine
Dokumendipaber	✓	✓	X	✓
Kaardivalik	✓	✓	X	✓
Värviline paber	✓	✓	X	✓
Kohandatud tüüp	✓	✓	X	✓
Ümbrik	X	✓	✓	X
Läikiv paber	✓	✓	X	✓
Väga läikiv	✓	✓	X	✓
Paks paber	✓	✓	X	✓
Sildid	✓	✓	X	X
Kirjablankett	✓	✓	X	✓
Õhuke paber	✓	✓	X	✓
Tavapaber	✓	✓	X	✓
Eelprinditud	✓	✓	X	✓
Ringlussevõetud paber	✓	✓	X	✓

Paberi tüüp	2 × 520-leheline standardsalv	Mitmeotstarbeline söötur	Ümbrikute salv	Kahepoolne printimine
Kare ümbrik	X	✓	✓	X
Kare puuvillapaber	✓	✓	X	✓
Slaidid	X	X	X	X
Vinüülsildid	X	X	X	X

Lisasalvede toetatavad paberitüübid

Paberi tüüp	2 × 520-leheline lisasalv	Valikuline 2000-leheline tandemsalv	2000-leheline lisasalv
Dokumendipaber	✓	✓	✓
Kaardivalik	✓	✓	✓
Värviline paber	✓	✓	✓
Kohandatud tüüp	✓	✓	✓
Ümbrik	X	X	X
Läikiv paber	✓	✓	✓
Väga läikiv	✓	✓	✓
Paks paber	✓	✓	✓
Sildid	✓	✓	✓
Kirjablankett	✓	✓	✓
Õhuke paber	✓	✓	✓
Tavapaber	✓	✓	✓
Eelprinditud	✓	✓	✓
Ringlussevõetud paber	✓	✓	✓
Kare ümbrik	X	X	X
Kare puuvillapaber	✓	✓	✓
Slaidid	X	X	X
Vinüülsildid	X	X	X

Väljundsalvede toetatud paberitüübid

Paberi tüüp	Standardsalv		Kahekordne prügikast
	Virn	Vaheleht	Virn
Dokumendipaber	✓	✓	✓
Kaardivalik	✓	✓	✓

Paberi tüüp	Standardsalv		Kahekordne prügikast
	Virn	Vaheleht	Virn
Värviline paber	✓	✓	✓
Kohandatud tüüp	✓	✓	✓
Ümbrik	✓	✓	✓
Läikiv paber	✓	✓	✓
Väga läikiv	✓	✓	✓
Paks paber	✓	✓	✓
Sildid	✓	✓	✓
Kirjablankett	✓	✓	✓
Õhuke paber	✓	✓	✓
Tavapaber	✓	✓	✓
Eelprinditud	✓	✓	✓
Ringlussevõetud paber	✓	✓	✓
Kare ümbrik	✓	✓	✓
Kare puuvillapaber	✓	✓	✓
Slaidid	X	X	X
Vinüülsildid	X	X	X

Klammerdaja ning klammerdaja ja mulgustajaga köitja poolt toetatud paberitüübid

Paberi tüüp	Klammerdaja			Klammerdaja ja mulgustajaga köitja			
	Virn	Vaheleht	Klammerdamine	Virn	Vaheleht	Klammerdamine	Mulgustaja
Dokumendipaber	✓	✓	✓	✓	✓	✓	✓
Kaardivalik	✓	✓	X	✓	✓	X	✓
Värviline paber	✓	✓	✓	✓	✓	✓	✓
Kohandatud tüüp	✓	✓	✓	✓	✓	✓	✓
Ümbrik	✓	X	X	X	X	X	X
Läikiv paber	✓	✓	✓	✓	✓	✓	✓
Väga läikiv	✓	✓	X	✓	✓	X	✓
Paks paber	✓	✓	X	✓	✓	X	✓
Sildid	✓	✓	X	X	X	X	X

Paberi tüüp	Klammerdaja			Klammerdaja ja mulgustajaga köitja			
	Virn	Vaheleht	Klammerdamine	Virn	Vaheleht	Klammerdamine	Mulgustaja
Kirjablankett	√	√	√	√	√	√	√
Õhuke paber	√	√	√	√	√	√	√
Tavapaber	√	√	√	√	√	√	√
Eelprinditud	√	√	√	√	√	√	√
Ringlussevõetud paber	√	√	√	√	√	√	√
Kare ümbrik	√	X	X	X	X	X	X
Kare puuvillapaber	√	√	X	√	√	X	√
Slaidid	X	X	X	X	X	X	X
Vinüülsildid	X	X	X	X	X	X	X

Kolmekordne/Z-volditud viimistleja ja brošüüriviimistleja poolt toetatud paberitüübid

Paberi tüüp	Kolmekordne/Z-volditud viimistleja		Brošüüriviimistleja				
	Kolmekordne	Z-volditud	Virn	Vaheleht	Klammerdamine	Mulgustaja	Volditud
Dokumendipaber	√	X	√	√	√	√	X
Kaardivalik	X	X	√	√	X	√	X
Värviline paber	√	√	√	√	√	√	√
Kohandatud tüüp	√	√	√	√	√	√	√
Ümbrik	X	X	X	X	X	X	X
Läikiv paber	√	X	√	√	√	√	√
Väga läikiv	X	X	√	√	X	√	X
Paks paber	X	X	√	√	X	√	X
Sildid	X	X	X	X	X	X	X
Kirjablankett	X	X	√	√	√	√	√
Õhuke paber	√	√	√	√	√	√	√
Tavapaber	√	√	√	√	√	√	√
Eelprinditud	√	√	√	√	X	√	X
Ringlussevõetud paber	√	√	√	√	√	√	√

Paberi tüüp	Kolmekordne/Z-volditud viimistleja		Brošüüriviimistleja				
	Kolmekordne	Z-volditud	Virn	Vaheleht	Klammerdamine	Mulgustaja	Volditud
Kare ümbrik	X	X	X	X	X	X	X
Kare puuvillapaber	X	X	√	√	X	√	X
Slaidid	X	X	X	X	X	X	X
Vinüülsildid	X	X	X	X	X	X	X

Märkused.

- Siltide, ümbrike ja kaardivaliku printimine toimub alati madalamal kiirusel.
- Kaardipaberid on toetatud ainult kahepoolsel printimisel kuni 163g/m^2 (90 naela, dokumendipaber). Kõike, mis on raskem, toetatakse ainult ühepoolse trükkimise puhul.
- Vinüülsildid on vaid vähese printimise korral toetatud, kuid nende sobivust tuleb enne testida. Mõned vinüülsildid võivad mitmeotstarbelisest sööturist usaldusväärsemalt sööta.

Toetatud paberi kaalud

Standardne või valikuline 2 × 520-leheline salv ja valikuline 2000-leheline tandemsalv	Mitmeotstarbeline söötur	Ümbrikute salv	2000-leheline lisasalv
60–256 g/m^2 (12–68 naela, dokumendipaber)	60–216 g/m^2 (12–57 naela, dokumendipaber)	75–90 g/m^2 (20–24 naela, dokumendipaber)	60–216 g/m^2 (12–57 naela, dokumendipaber)

Märkused.

- Paberi puhul, mis kaalub 60–176g/m^2 (16–47 naela, dokumendipaber), soovitame pikikiudu kasutamist.
- Printides paberile, mille kaal on vähem kui 75g/m^2 (20 naela, dokumendipaber), peab Paberitüüp olema seadistatud väärtusele Õhuke paber. Selle tegemata jätmine võib põhjustada paberi rullumist, mis viib omakorda söötmisvigadeni, eriti niiskemates keskkondades.
- Kahepoolseks printimiseks saab kasutada ainult sellist koopiapaberit, mis kaalub 60–162g/m^2 (16–43 naela, dokumendipaber).
- 100% puuvillasisalduse puhul on maksimaalne kaal 90g/m^2 (24 naela, dokumendipaber).

Paigaldamine, seadistamine ja konfigureerimine

Printeri paigalduskoha valimine

- Jätke piisavalt ruumi avatud salvede, katete ja luukide jaoks ning lisariistvara paigaldamiseks.
- Paigaldage printer pistikupesa lähedale.

  ETTEVAATUST – KEHAVIGASTUSTE OHT: Põlengu või elektrilöögi ohu vähendamiseks ühendage toitekaabel ettenähtud nimipinge ja nimivoolutugevusega elektrivõrgu pistikupessa, mis on varustatud kaitsemaandusega, paikneb toote lähedal ja on hõlpsasti juurdepääsetav.

  ETTEVAATUST – ELEKTRILÖÖGIOHT: Toodet ei tohi paigutada vee lähedale ega kasutada vee lähedal, sest vastasel juhul tekib elektrilöögi oht.
- Veenduge, et ruumi ventilatsioon vastaks standardi ASHRAE 62 või standardi CEN Technical Committee 156 uusimale versioonile.
- Asetage printer tugevale ja stabiilsele horisontaalpinnale.
- Printeri paigalduskoht peab vastama järgmistele nõuetele.
  - Puhas, kuiv ja tolmuvaba.
  - Puhas mahakukkunud klambritest ja paberiklambritest.
  - Mitte õhukonditsioneeri, küttesüsteemi või ventilaatori õhuvoolu teel.
  - Esineda ei tohi otsest päikesevalgust ega suurt õhuniiskust.
- Järgige järgmiseid temperatuurisoovitusi ja vältige kõrvalekaldeid neist.

Õhutemperatuur	10 kuni 32,2 °C (50 kuni 90 °F)
Säilituskeskkonna temperatuur	15,6 kuni 32,2 °C (60 kuni 90 °F)

- Jätke printeri ümber piisava õhuvoolu võimaldamiseks soovitatud vaba ruum.

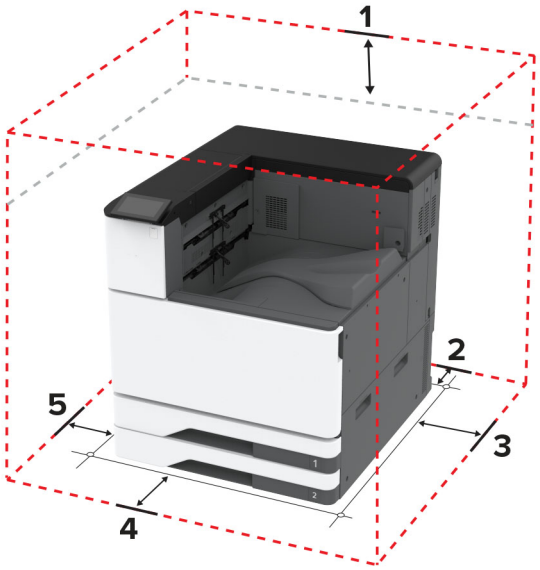

1	Peal	150 mm (5,9 tolli)
2	Tagakülg	120 mm (4,8 tolli)
3	Parem külg	400 mm (15,7 tolli)
4	Esikülg	444,5 mm (17,50 tolli)
5	Vasak külg	120 mm (4,8 tolli)

Kaablite ühendamine

ETTEVAATUST – ELEKTRILÖÖGIOHT: Ärge seadke äikesetormi ajal toodet üles ega ühendage elektri- ega andmesidekaableid, näiteks elektrikaablit, faksikaablit või telefonikaablit, sest sellega kaasneb elektrilöögi oht.

ETTEVAATUST – KEHAVIGASTUSTE OHT: Põlengu või elektrilöögi ohu vähendamiseks ühendage toitekaabel ettenähtud nimipinge ja nimivoolutugevusega elektrivõrgu pistikupessa, mis on varustatud kaitsemaandusega, paikneb toote lähedal ja on hõlpsasti juurdepääsetav.

ETTEVAATUST – KEHAVIGASTUSTE OHT: Põlengu või elektrilöögi ohu vähendamiseks kasutage ainult tootega kaasas olnud toitekaablit või tootja heakskiidetud asenduskaablit.

Hoiatus – varakahjude oht: Printimise ajal ei tohi puudutada USB-kaablit, traadita võrgu adapterit ega printeri kujutatud ala, sest muidu võivad andmed kaotsi minna või printeri rike tekkida.

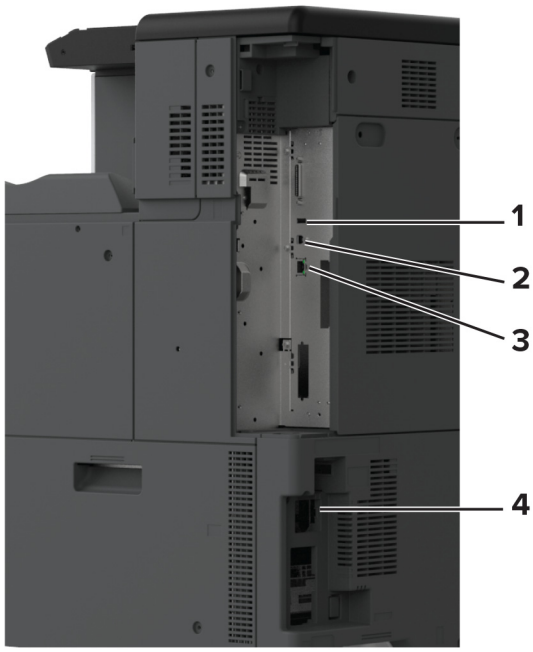

	Printeri port	Otstarve
1	USB-port	Klaviatuuri või ühilduva lisaseadme ühendamine.
2	USB-printeriport	Printeri ühendamine arvutiga.

	Printeri port	Otstarve
3	Etherneti port	Printeri ühendamine võrguga.
4	Toitekaabli pesa	Printeri ühendamine nõuetekohaselt maandatud elektrivõrgu pistikupessa.

Seadistamine ja avakuva rakenduste kasutamine

Avakuva kasutamine

Märkus. Avakuva võib olla erinev sõltuvalt teie avakuva seadetest, administraatoriseadistusest ja aktiivsetest manuslahendustest.

	Ikoon	Otstarve
1	Peatamis- või loobu-misnupp	Peatage printeri aktiivne toiming.
2	Olek/varud	• Hoiatuse või veateate kuvamine, kui printer vajab töötlemise jätkamiseks kasutaja sekkumist. • Saate lugeda lisateavet printeri hoiatuse või veateate kohta ning juhiseid selle kustutamiseks. **Märkus.** Selle seadistuse juurde pääsemiseks võite puudutada ka avakuva ülemist osa.
3	Prindijärjekord	Näitab kõiki aktiivseid prinditöid. **Märkus.** Selle seadistuse juurde pääsemiseks võite puudutada ka avakuva ülemist osa.
4	Keele muutmine	Saate muuta kuva keelt.
5	Seaded	Juurdepääs printeri menüüdele.
6	USB-mäluseade	Välkmäluseadmel olevate fotode ja dokumentide printimine.
7	Ootetööd	Näitab prinditöid, mis on printeri mälus ootel.
8	Aadressiraamat	Hallake kontaktide loendit, millele pääsevad ligi teised printeri rakendused.
9	Ekraaniklaviatuur	Sisestage sisestusväljale numbreid või sümboleid.

Avakuva kohandamine

1 Avage veebibrauser ja sisestage aadressiväljale printeri IP-aadress.

Märkused.

- Printeri IP-aadressi näete printeri avakuval. IP-aadress koosneb neljast tühikutega eraldatud numbrirühmast, nt 123.123.123.123.
- Kui kasutate proksiserverit, siis keelake see ajutiselt, et veebileht õigesti laaditaks.

2 Klõpsake valikult **Seaded** > **Seade** > > **Nähtavad avakuva ikoonid**.

3 Tehke üks või mitu järgmistest toimingutest.

- Ikooni lisamiseks avakuvale klõpsake **+**, valige rakenduse nimi ja seejärel klõpsake nuppu **Lisa**.
- Avakuva ikooni eemaldamiseks valige rakenduse nimi ja seejärel klõpsake nuppu **Eemalda**.
- Rakenduse nime kohandamiseks valige rakenduse nimi, klõpsake nuppu **Muuda** ja seejärel määrake nimi.
- Rakenduse nime taastamiseks valige rakenduse nimi, klõpsake nuppu **Muuda** ja seejärel valige **Taasta rakenduse silt**.
- Rakenduste vahelise tühiku lisamiseks klõpsake **+**, valige **TÜHIK** ja seejärel klõpsake **Lisa**.
- Rakenduste paigutamiseks lohistage rakenduste nimed soovitud järjekorda.
- Vaikimisi avakuva taastamiseks klõpsake nuppu **Taasta avakuva**.

4 Rakendage muudatused.

Toetatavad rakendused

- Ekraani kohandamine
- Klienditugi
- Seadme piirangud

Ekraani kohandamine

Enne rakenduse kasutamist täitke järgmised punktid.

- Puudutage manusserveris valikut **Rakendused** > **Ekraani kohandamine** > **Konfigureerimine**.
- Lubage ekraanisäästja, slaidiseanss ja taustapilt ning konfigureerige nende seadeid.

Ekraanisäästja ja slaidiseansi piltide haldamine

1 Pilte saate lisada, muuta või kustutada jaotistes „Ekraanisäästja“ ja „Slaidiseansi pildid“.

Märkused.

- Lisada saab kuni kümme pilti.
- Kui olekuikoonide kuvamine ekraanisäästjal on lubatud, siis edastatakse nende abil veateateid, hoiatusi või pilvepõhiseid teavitusi.

2 Rakendage muudatused.

Taustapildi muutmine

1 Puudutage avakuval käsku **Muuda tapeeti**.

2 Valige pilt, mida soovite kasutada.

3 Rakendage muudatused.

Välkmäluseadmel oleva slaidiseansi avamine

1 Sisestage välkmäluseade USB-pesasse.

2 Puudutage avakuval valikut **Slaidiseanss**.

Pildid kuvatakse tähestiku järjekorras.

Märkus. Võite eemaldada välkmäluseadme, kui slaidiseanss on alanud, kuid pilte ei salvestata printerisse. Kui slaidiseanss on lõppenud, siis sisestage välkmäluseade uuesti, et pilte vaadata.

Klienditoe kasutamine

Märkused.

- Seda rakendust toetavad ainult mõned printeri mudelid. Lisateavet leiate peatükist „Toetatavad rakendused" leheküljel 35.
- Kui soovite saada lisateavet rakenduse seadete konfigureerimise kohta, siis lugege dokumenti *Klienditoe juhend administraatorile*.

1 Puudutage avakuval valikut **Klienditugi**.

2 Printige teave välja või edastage see e-kirja teel.

Seadme piirangute seadistamine

Märkused.

- Seda rakendust toetavad ainult mõned printeri mudelid. Lisateavet leiate peatükist „Toetatavad rakendused" leheküljel 35.
- Kui soovite saada lisateavet rakenduse konfigureerimise kohta, siis lugege dokumenti *Seadme piirangute juhend administraatorile*.

1 Avage veebibrauser ja sisestage aadressiväljale printeri IP-aadress.

Märkused.

- Printeri IP-aadressi näete printeri avakuval. IP-aadress koosneb neljast tühikutega eraldatud numbrirühmast, nt 123.123.123.123.
- Kui kasutate proksiserverit, siis keelake see ajutiselt, et veebileht õigesti laaditaks.

2 Klõpsake valikul **Rakendused** > **Seadme piirangud** > **Konfigureeri**.

3 Lisage jaotises Kasutajakontod uus kasutaja või muutke olemasolevat ja seejärel määrake kasutajale piirangud.

4 Rakendage muudatused.

Järjehoidjate haldamine

Järjehoidjate loomine

Kasutage järjehoidjaid, et printida serveritest või internetist sagedamini kasutatavaid dokumente.

1 Avage veebibrauser ja sisestage aadressiväljale printeri IP-aadress.

Märkused.

- Printeri IP-aadressi näete printeri avakuval. IP-aadress koosneb neljast tühikutega eraldatud numbrirühmast, nt 123.123.123.123.
- Kui kasutate proksiserverit, siis keelake see ajutiselt, et veebileht õigesti laaditaks.

2 Klõpsake valikul **Järjehoidjad** > **Lisa järjehoidja** ja seejärel sisestage järjehoidja nimi.

3 Valige Aadressi protokoll ja tehke üks järgmistest toimingutest.

- HTTP ja HTTPS-i puhul sisestage URL-aadress, millele soovite järjehoidjat lisada.
- HTTPS-i puhul kasutage IP-aadressi asemel hostinime. Näiteks sisestage **myWebsite.com/sample.pdf**, mitte **123.123.123.123/sample.pdf**. Veenduge, et hostinimi vastaks serveri sertifikaadi CN-väärtusele (Common Name). Lisateavet serveri sertifikaadi CN-väärtuse leidmiseks saate oma veebibrauseri kaudu.
- FTP puhul sisestage FTP-aadress. Näiteks **myServer/myDirectory**. Sisestage FTP-pordi number. Käskluste saatmiseks on vaikimisi määratud port 21.
- SMB jaoks sisestage võrgukausta aadress. Näiteks **myServer/myShare/myFile.pdf**. Sisestage võrgudomeeni nimi.
- Vajaduse korral seadistage FTP ja SMB jaoks Autentimise tüüp.

Järjehoidjale ligipääsu piiramiseks sisestage PIN-kood.

Märkus. Rakendus toetab järgmiseid failitüüpe: PDF, JPEG ja TIFF. Mõned printeri mudeli toetavad ka teisi failitüüpe, nagu DOCX ja XLSX.

4 Klõpsake **Salvesta**.

Kaustade loomine

1 Avage veebibrauser ja sisestage aadressiväljale printeri IP-aadress.

Märkused.

- Printeri IP-aadressi näete printeri avakuval. IP-aadress koosneb neljast tühikutega eraldatud numbrirühmast, nt 123.123.123.123.
- Kui kasutate proksiserverit, siis keelake see ajutiselt, et veebileht õigesti laaditaks.

2 Klõpsake valikul **Järjehoidjad** > **Lisa kaust** ja seejärel sisestage kausta nimi.

Märkus. Kaustale ligipääsu piiramiseks sisestage PIN-kood.

3 Klõpsake **Salvesta**.

Märkus. Võite luua kausta sees teisi kaustasid või järjehoidjaid. Järjehoidja loomise kohta leiate lisateavet siit: „Järjehoidjate loomine” leheküljel 37.

Kontaktide haldamine

1 Puudutage avakuval valikut **Aadressiraamat**.

2 Tehke üks või mitu järgmistest toimingutest.

- Kontakti lisamiseks puudutage ekraani ülaosas valikut ⋮ ja seejärel valikut **Loo kontakt**. Vajaduse korral määrake sisselogimismeetod, et rakendusele juurdepääs lubada.
- Kontakti kustutamiseks puudutage ekraani ülaosas valikut ⋮, siis **Kustuta kontaktid** ja seejärel valige kontakt.
- Kontaktandmete muutmiseks puudutage kontakti nime.
- Rühma loomiseks puudutage ekraani ülaosas valikut ⋮ ja seejärel valikut **Loo rühm**. Vajaduse korral määrake sisselogimismeetod, et rakendusele juurdepääs lubada.
- Rühma kustutamiseks puudutage ekraani ülaosas valikut ⋮, siis **Kustuta rühmad** ja seejärel valige rühm.
- Kontaktrühma muutmiseks puudutage valikut **RÜHMAD** > valige rühma nimi > ⋮ > valige soovitud toiming.

3 Rakendage muudatused.

Juurdepääsu funktsioonide seadistamine ja kasutamine

Hääljuhiste aktiveerimine

Avakuval

1 Ühe liigutusega ja ühe sõrmega pühkige aeglaselt ekraanil vasakule ja seejärel üles, kuni kuulete häälsõnumit.

2 Puudutage kahe sõrmega **OK**.

Märkus. Kui žest ei toimi, siis avaldage rohkem survet.

Klaviatuuri kasutades

1 Vajutage ja hoidke all klahvi **5**, kuni kuulete häälsõnumit.

2 Vajutage **tabeldusklahvi**, et juhtida kursor nupule OK, seejärel vajutage **sisestusklahvi**.

Märkused.

- Kui hääljuhised on aktiveeritud, kasutage alati kahte sõrme, et valida ekraanil ükskõik millist elementi.
- Hääljuhistel on piiratud keeletugi.

Hääljuhiste deaktiveerimine

1 Ühe liigutusega ja ühe sõrmega pühkige aeglaselt ekraanil vasakule ja seejärel üles, kuni kuulete häälsõnumit.

2 Kasutades kahte sõrme, tehke üks järgmistest toimingutest:
   - Puudutage valikut **Hääljuhised** ja seejärel **OK**.
   - Puudutage valikut **Tühista**.

   Märkus. Kui žest ei toimi, siis avaldage rohkem survet.

Te saate häälejuhised ka välja lülitada, tehes ühe järgmistest toimingutest.

- Kasutades kahte sõrme, puudutage kaks korda avakuva.
- Printeri unerežiimist või talveunerežiimist äratamiseks vajutage toitenuppu.

Puute abil ekraanil navigeerimine

Märkused.

- Puuteid saab kasutada ainult siis, kui hääljuhised on aktiveeritud.
- Lubage suurendus, et kasutada suumimist ja panoraamist.
- Sümbolite sisestamiseks ja teatud seadete muutmiseks kasutage füüsilist klaviatuuri.

Puude	Otstarve
Pühkige ühe sõrmega vasakule ja seejärel ülespoole	Käivitage ligipääsetavuse režiim. Kasutage sama žesti ligipääsetavus-režiimist väljumiseks. **Märkus.** Seda žesti saab kasutada ka siis, kui printer on tavarežiimis.
Topeltpuudutus ühe sõrmega	Valib ekraanil objekti.
Topeltpuudutage kahe sõrmega koduikooni, kasutades kahte sõrme	Deaktiveerige ligipääsetavuse režiim.
Kolmekordne koputus ühe sõrmega	Suumib teksti/pilte sisse või välja.
Pühkige ühe sõrmega paremale või alla.	Liigub ekraanil järgmise objekti juurde.
Pühkige ühe sõrmega vasakule või ülespoole.	Liigub ekraanil eelmise objekti juurde.
Lükake ühe sõrmega üles ja seejärel alla.	Liigub ekraanil esimese objekti juurde.
Kahe näpuga libistamine	Pääseb ligi suumitud pildi osadele, mis jäävad ekraani piiridest välja-poole. **Märkus.** Kasutage kahte sõrme suumitud pildi lohistamiseks.
Puudutage ühe sõrmega üles ja seejärel paremale	Suurendage helitugevust. **Märkus.** Seda žesti saab kasutada ka siis, kui printer on tavarežiimis.
Puudutage ühe sõrmega allapoole ja seejärel paremale	Vähendage helitugevust. **Märkus.** Seda žesti saab kasutada ka siis, kui printer on tavarežiimis.
Puudutage ühe sõrmega üles ja seejärel vasakule	Väljub rakendusest ja naaseb avakuvale.
Puudutage ühe sõrmega allapoole ja seejärel vasakule	Naaseb eelmise seadistuse juurde.

Ekraaniklaviatuuri kasutamine

Kui ilmub ekraaniklaviatuur, tehke üks või enam järgmistest toimingutest.

- Puudutage klahvi, et teatada ja sisestada tähemärk väljale.
- Lohistage sõrmega üle erinevate märkide, et teatadaja sisestada tähemärk väljale.
- Puudutage tekstivälja kahe sõrmega, et teatada väljal olevad tähemärgid.
- Tähemärkide kustutamiseks vajutage **tagasilükkeklahvi**.

Suurendusrežiimi lubamine

1. Ühe liigutusega ja ühe sõrmega pühkige aeglaselt ekraanil vasakule ja seejärel üles, kuni kuulete häälsõnumit.

   Märkus. Sisseehitatud kõlariteta printerimudelite puhul kasutage sõnumi kuulamiseks kõrvaklappe.

2. Kasutades kahte sõrme, tehke järgmist:
   a. Valige **Suurendusrežiim**.
   b. Puudutage **OK**.

   Märkus. Kui žest ei toimi, siis avaldage rohkem survet.

Lisateavet suurendatud ekraanil navigeerimise kohta leiate siit: „Puute abil ekraanil navigeerimine" leheküljel 39.

Hääljuhiste kõnekiiruse seadistamine

1. Puudutage avakuval valikut **Seaded** > **Seade** > **Juurdepääs** > **Kõnekiirus**.
2. Määrake kõnekiirus.

Kõrvaklappide vaikehelitugevuse reguleerimine

1. Puudutage avakuval valikut **Seaded** > **Seade** > **Juurdepääsetavus**.
2. Reguleerige kõrvaklappide helitugevust.

   Märkus. Helitugevus lähtestatakse vaikeväärtusele pärast seda, kui kasutaja väljub juurdepääsurežiimist ja kui printer väljub une- või talveunerežiimist.

Sisekõlarite vaikehelitugevuse reguleerimine

1. Puudutage avakuval valikut .
2. Reguleerige helitugevust.

Märkused.

- Kui aktiveeritakse vaikne režiim, lülituvad kuuldavad märguanded välja. See seadistus aeglustab printeri jõudlust.
- Helitugevus lähtestatakse vaikeväärtusele pärast seda, kui kasutaja väljub juurdepääsurežiimist ja kui printer väljub une- või talveunerežiimist.

Paroolide või PIN-koodide häälsisestuse lubamine

1 Puudutage avakuval valikut **Seaded** > **Seade** > **Juurdepääs** > **Paroolide/PIN-koodide häälsisestus**.

2 Lubage seadistus.

Paberi ja eriprindimaterjalide laadimine

Erikandjate formaadi ja tüübi seadistamine

Salved tuvastavad tavalise paberi formaadi automaatselt. Erikandjate (nt sildid, kaardid või ümbrikud) puhul tehke järgmist.

1 Puudutage avakuval valikut **Seaded** > **Paber** > **Salve konfiguratsioon** > **Paberi suurus/tüüp** > ja valige paberiallikas.

2 Seadistage erikandjate formaat ja tüüp.

Universaalse paberiformaadi seadete muutmine

1 Puudutage avakuval valikut **Seaded** > **Paber** > **Meedia konfiguratsioon** > **Universaalne seadistamine**.

2 Konfigureerige seadeid.

Seade Mitu universaalset formaati lubamine

1 Puudutage avakuval valikut **Seaded** > **Seade** > **Hooldus** > **Konfigureerimise menüü** > **Salve konfiguratsioon**.

2 Lubage seade Mitu universaalset formaati.

520-lehelise salve laadimine

ETTEVAATUST – ÜMBERKALDUMISOHT: Seadme ebastabiilseks muutumise vältimiseks laadige salved eraldi. Hoidke sel ajal teisi salvi suletuna.

1 Tõmmake salv välja.

Märkus. Ärge tõmmake salvesid välja ajal, kui printer töötab, sest vastasel juhul võib tekkida ummistus.

2 Reguleerige juhikud laaditava paberi formaadile sobivaks.

Märkused.

- Kasutage juhikute paigutamiseks salve põhjas olevaid tähiseid.
- A3-, 11-tollise või B4-formaadis paberi laadimisel reguleerige alati tagumist paberijuhikut.
- Salves 2 ja valikulistes 520-lehelises salves reguleerige A3-formaadis paberi laadimisel tagumist paberijuhikut ja külgjuhikuid. Külgjuhiku taga olevad piirajad fikseerivad paberi formaadi A3-ks. 12,6-tollise paberi laadimisel reguleerige tagumist paberijuhikut ja külgmisi juhikuid ning seejärel vajutage nende lukust vabastamiseks piirajad alla.

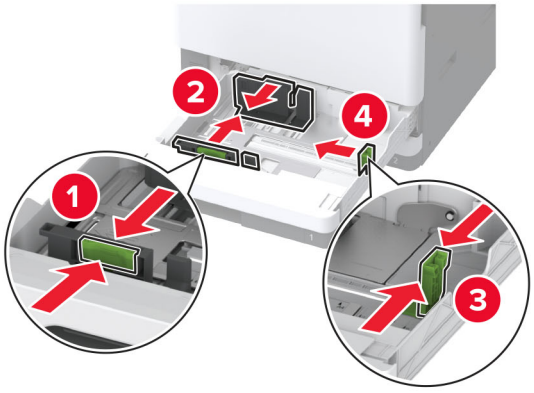

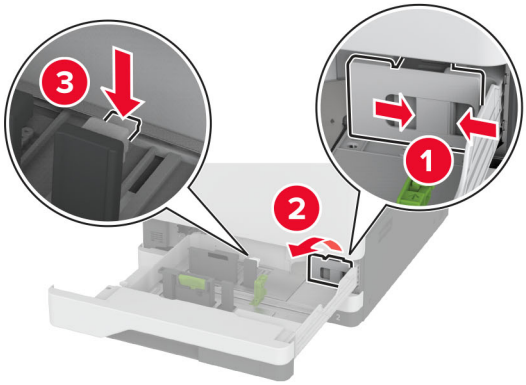

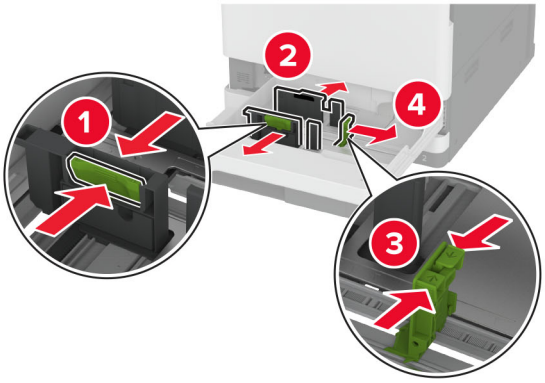

3 Painutage enne paberi sööturisse asetamist selle servi ja joondage need.

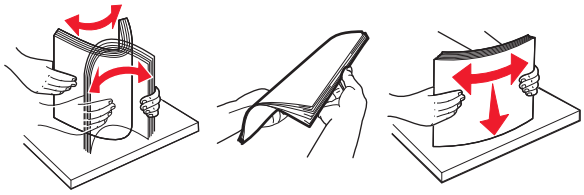

4 Laadige paberipakk salve nii, et prinditav külg jääb ülespoole.

Kui laadite kirjablanketi või eelnevalt augustatud paberi, toimige ühel viisil kahest:

Ühepoolse pikema servaga printimise jaoks

- Laadige kirjablanketid kirjaga ülespoole, lehe päis salve tagumise osa poole.

- Laadige eelnevalt augustatud paber kirjaga ülespoole, et augud jääksid salve vasakule poolele.

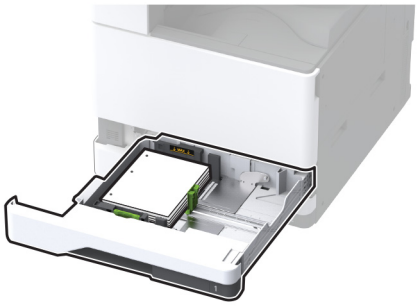

Ühepoolse lühema servaga printimise jaoks

- Laadige kirjablanketid kirjaga ülespoole, lehe päis salve vasaku poole suunas.

- Laadige eelnevalt augustatud paber kirjaga ülespoole, augud salve eesmise otsa poole.

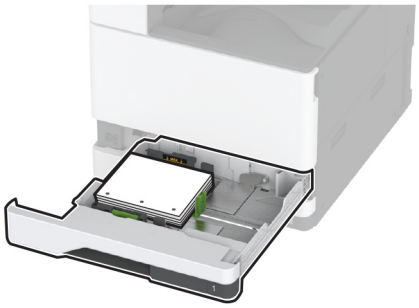

Kahepoolse pikema servaga printimise jaoks

- Laadige kirjablanketid kirjaga allapoole, lehe päis salve tagumise osa poole.

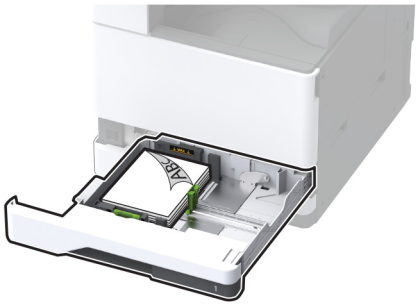

- Laadige eelnevalt augustatud paber kirjaga allapoole, augud salve parema poole vastu.

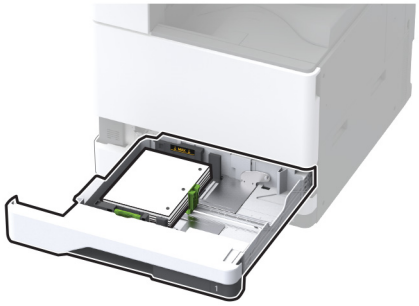

Kahepoolse lühema servaga printimise jaoks

- Laadige kirjablanketid kirjaga allapoole, lehe päis salve vasaku poole suunas.

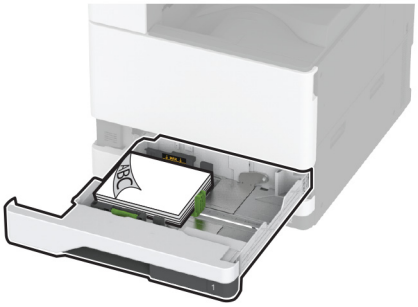

- Laadige eelnevalt augustatud paber kirjaga allapoole, augud salve tagumise otsa poole.

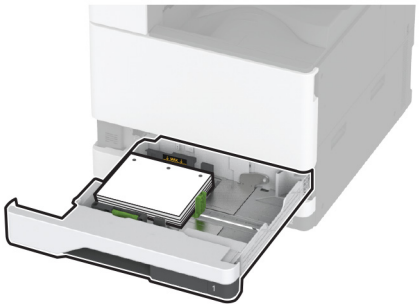

Märkused.

- Ärge libistage paberit salve.
- Veenduge, et külgmised juhikud oleksid tihedalt paberi vastu.
- Veenduge, et prindimaterjali paki paksus ei ületaks salve maksimaalse täidetuse tähist. Ületäitmine võib põhjustada paberiummistusi.

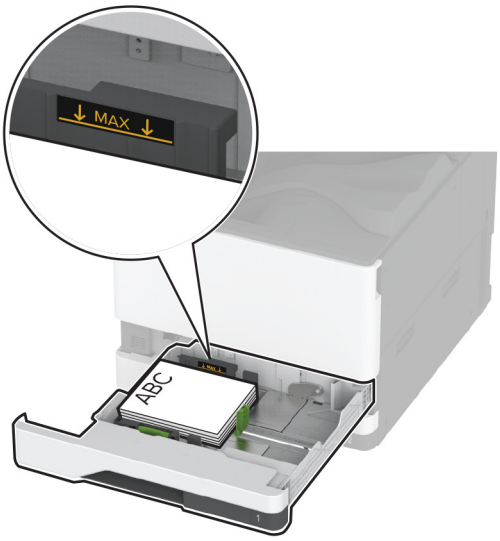

5 Sisestage salv.

Vajaduse korral seadistage paberiformaat ja -tüüp salve laaditud paberiga sobivaks.

Märkus. Kui paigaldatud on viimistleja, pööratakse kujutisi printimise ajal 180° asendisse.

2000-lehelise tandemsalve laadimine

ETTEVAATUST – ÜMBERKALDUMISOHT: Seadme ebastabiilseks muutumise vältimiseks laadige salved eraldi. Hoidke sel ajal teisi salvi suletuna.

1 Tõmmake salv välja.

Märkus. Ärge tõmmake salvesid välja ajal, kui printer töötab, sest vastasel juhul võib tekkida ummistus.

2 Reguleerige juhikud laaditava paberi formaadile sobivaks.

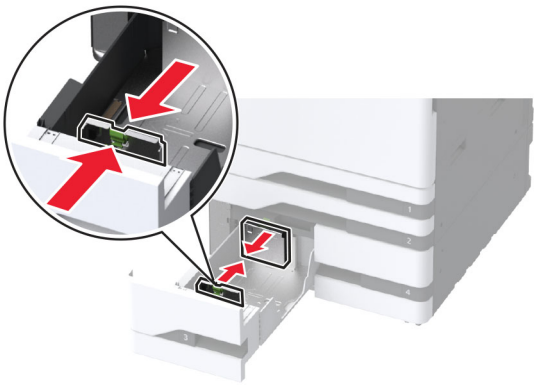

3 Painutage enne paberi sööturisse asetamist selle servi ja joondage need.

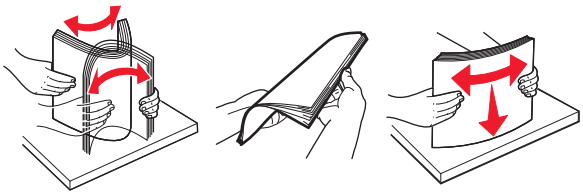

4 Laadige paberipakk salve nii, et prinditav külg jääb ülespoole.

Kui laadite kirjablanketi või eelnevalt augustatud paberi, toimige ühel viisil kahest.

Ühepoolse printimise jaoks

- Laadige kirjablanketid kirjaga ülespoole, lehe päis salve tagumise osa poole.

- Laadige eelnevalt augustatud paber kirjaga ülespoole, et augud jääksid salve vasakule poolele.

Kahepoolse printimise jaoks

- Laadige kirjablanketid kirjaga allapoole, lehe päis salve tagumise osa poole.

- Laadige eelnevalt augustatud paber kirjaga allapoole, augud salve parema poole vastu.

Märkused.

- Ärge libistage paberit salve.
- Veenduge, et prindimaterjali paki paksus ei ületaks salve maksimaalse täidetuse tähist. Ületäitmine võib põhjustada paberiummistusi.

5 Sisestage salv.

Vajaduse korral seadistage paberiformaat ja -tüüp salve laaditud paberiga sobivaks.

Märkus. Kui paigaldatud on viimistleja, pööratakse kujutisi printimise ajal 180° asendisse.

2000-lehelise salve laadimine

ETTEVAATUST – ÜMBERKALDUMISOHT: Seadme ebastabiilseks muutumise vältimiseks laadige salved eraldi. Hoidke sel ajal teisi salvi suletuna.

1 Tõmmake salv välja ja avage seejärel salve külgmine luuk.

Märkus. Ärge tõmmake salvesid välja ajal, kui printer töötab, sest vastasel juhul võib tekkida ummistus.

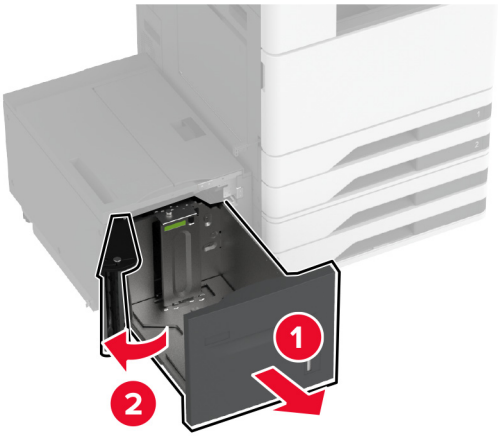

2 Reguleerige salve tagumisel osal asuvat juhikut. Toimige sarnaselt salve esiosaga.

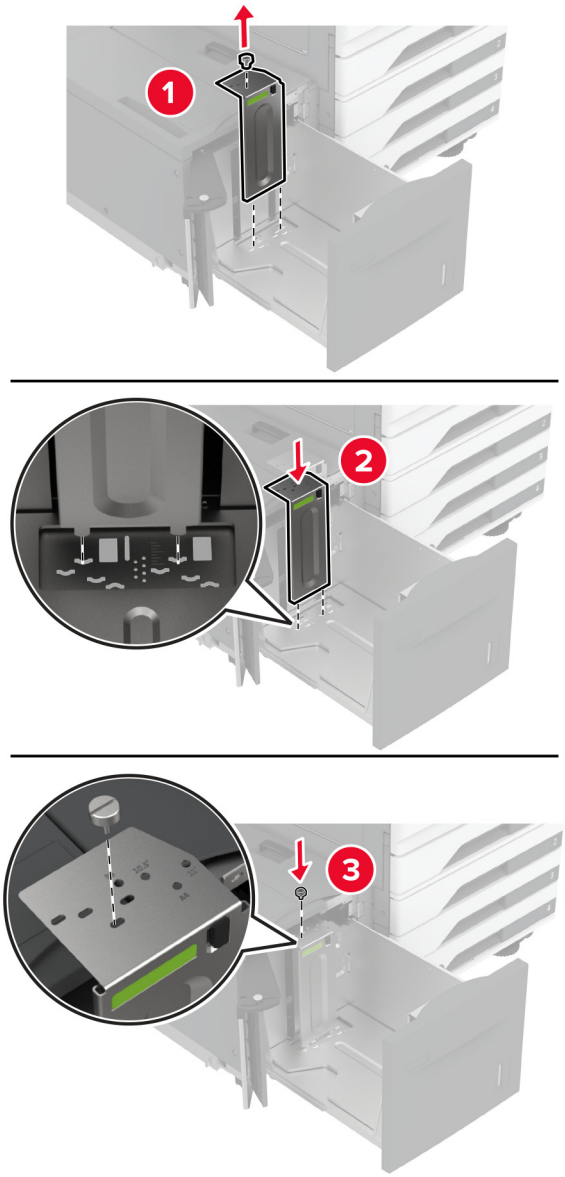

3 Reguleerige salve külgmise luugi hooba.

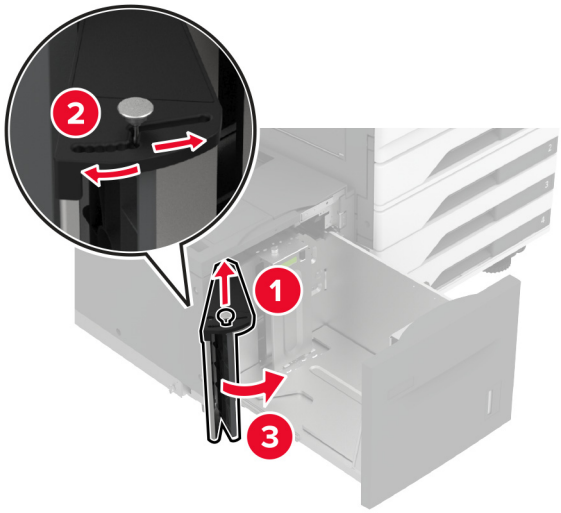

4 Painutage enne paberi sööturisse asetamist selle servi ja joondage need.

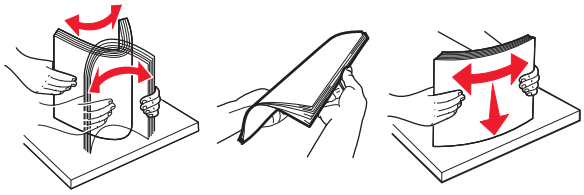

5 Laadige paberipakk salve nii, et prinditav külg jääb ülespoole.

Kui laadite kirjablanketi või eelnevalt augustatud paberi, toimige ühel viisil kahest.

Ühepoolse printimise jaoks

- Laadige kirjablanketid kirjaga allapoole, lehe päis salve tagumise osa poole.

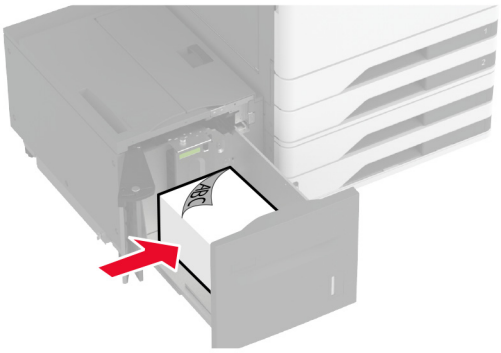

- Laadige eelnevalt augustatud paber kirjaga allapoole, et augud jääksid salve vasakule poolele.

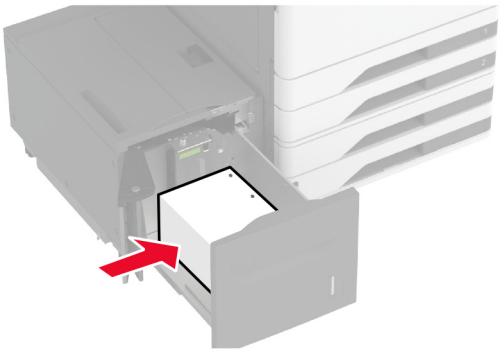

Kahepoolse printimise jaoks

- Laadige kirjablanketid kirjaga ülespoole, lehe päis salve tagumise osa poole.

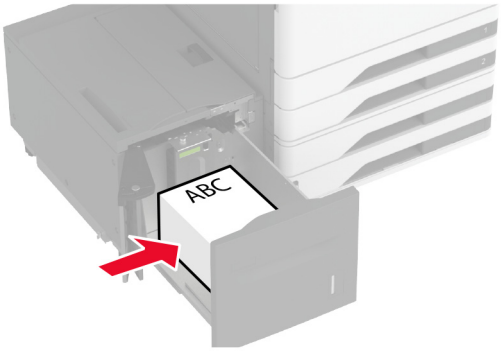

- Laadige eelnevalt augustatud paber kirjaga ülespoole, et augud jääksid salve vasakule poolele.

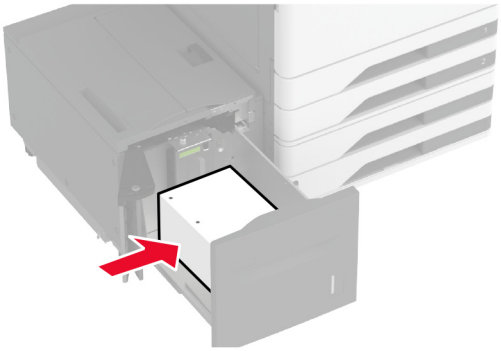

Märkus. Veenduge, et prindimaterjali paki paksus ei ületaks salve maksimaalse täidetuse tähist. Ületäitmine võib põhjustada paberiummistusi.

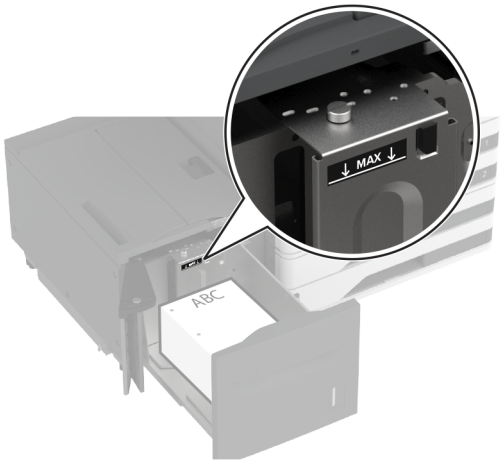

6 Sulgege salve külgmine uks ja seejärel sisestage salv.

Vajaduse korral seadistage paberiformaat ja -tüüp salve laaditud paberiga sobivaks.

Märkus. Kui paigaldatud on viimistleja, pööratakse kujutisi printimise ajal 180° asendisse.

Ümbrikute salve laadimine

ETTEVAATUST – ÜMBERKALDUMISOHT: Seadme ebastabiilseks muutumise vältimiseks laadige salved eraldi. Hoidke sel ajal teisi salvi suletuna.

1 Tõmmake ümbrikute salv välja.

Märkus. Ärge tõmmake salvesid välja ajal, kui printer töötab, sest vastasel juhul võib tekkida ummistus.

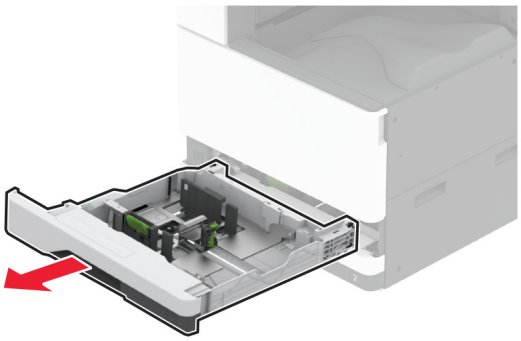

2 Painutage enne ümbriku sööturisse asetamist selle servi ja joondage need.

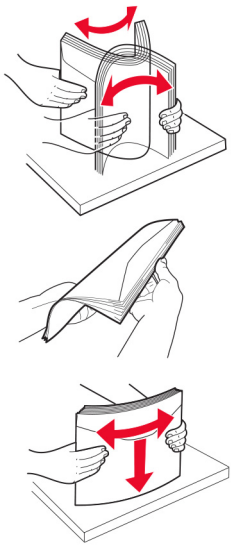

3 Reguleerige juhikud laaditava ümbriku formaadile sobivaks.

Märkus. Kasutage juhikute paigutamiseks salve põhjas olevaid tähiseid.

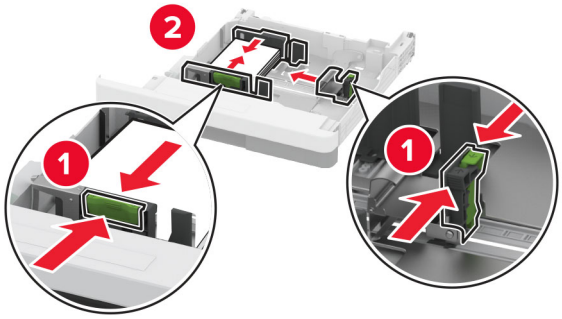

4 Laadige ümbrikud nii, et suletav pool jääks allapoole ja vastu salve vasakpoolset külge.

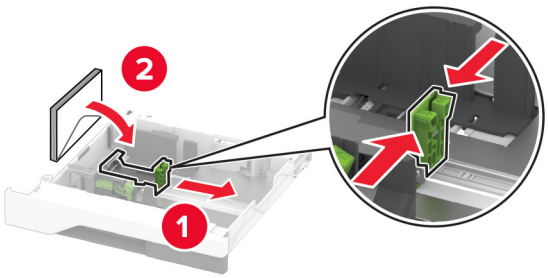

Märkused.

- Veenduge, et külgmised juhikud on tihedalt ümbrikute vastu.
- Veenduge, et prindimaterjali paki paksus ei ületaks salve maksimaalse täidetuse tähist. Ületäitmine võib põhjustada ummistusi.

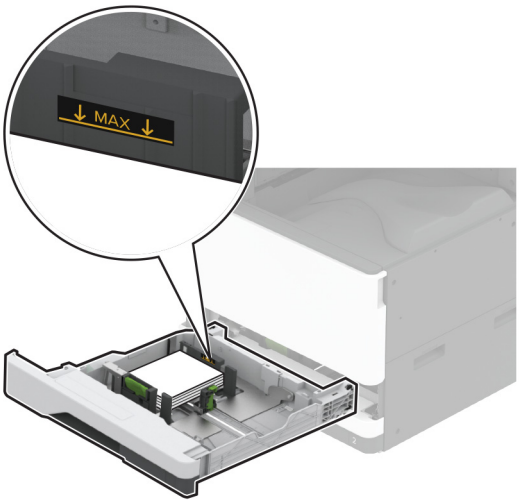

5 Sisestage salv.

Vajaduse korral seadistage paberiformaat ja -tüüp salve laaditud ümbrikuga sobivaks.

Mitmeotstarbelise sööturi laadimine

1 Avage mitmeotstarbeline söötur.

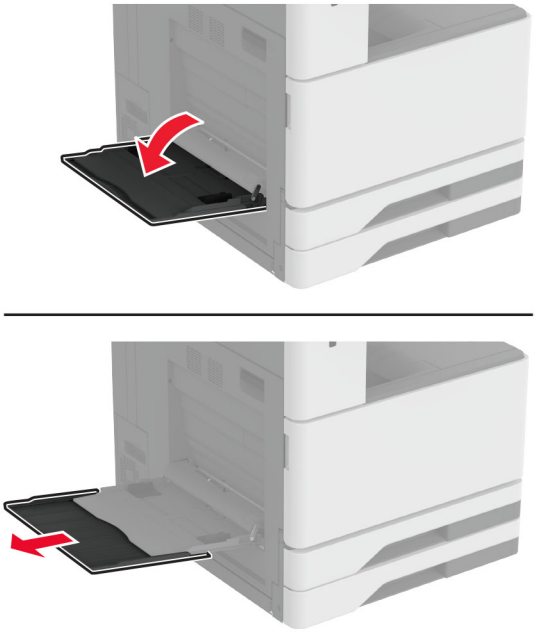

2 Reguleerige külgimisi juhikuid laaditava paberi formaadiga sobivaks.

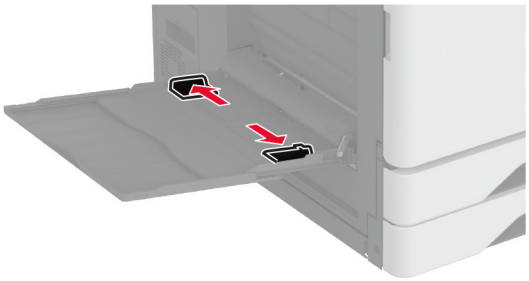

3 Painutage enne paberi sööturisse asetamist selle servi ja joondage need.

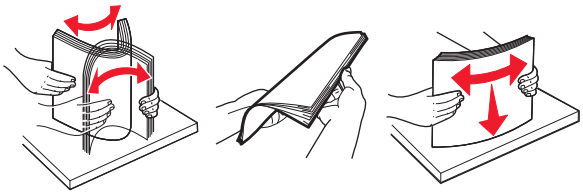

4 Laadige paber.

Märkus. Veenduge, et külgmised juhikud oleksid tihedalt paberi vastu.

Pika küljega söötmine:

- Ühepoolseks printimiseks laadige kirjablanketid nii, et kiri jääb allapoole ja lehe päis printeri tagumise otsa poole. Laadige mulgustatud paber kirjaga allapoole nii, et augud jääksid paberi parempoolsele osale.

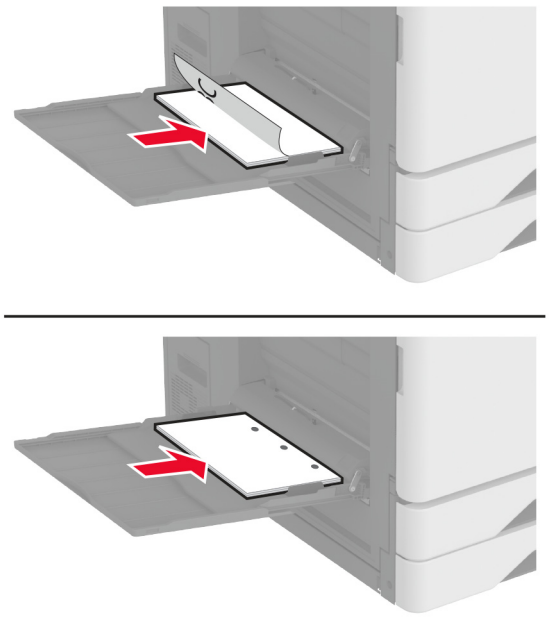

- Kahepoolseks printimiseks laadige kirjablanketid nii, et kiri jääb ülespoole ja lehe päis printeri tagumise otsa poole. Laadige mulgustatud paber kirjaga ülespoole nii, et augud jääksid paberi vasakpoolsele osale.

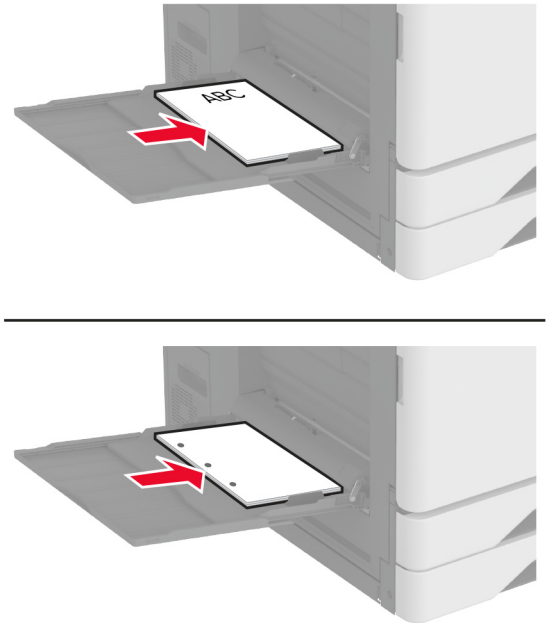

Lühikese küljega söötmine:

- Ühepoolseks printimiseks laadige kirjablanketid nii, et kiri jääb allapoole ja lehe päis paberi vasakpoolsele osale. Laadige mulgustatud paber kirjaga allapoole nii, et augud oleksid suunatud printeri esiotsa poole.

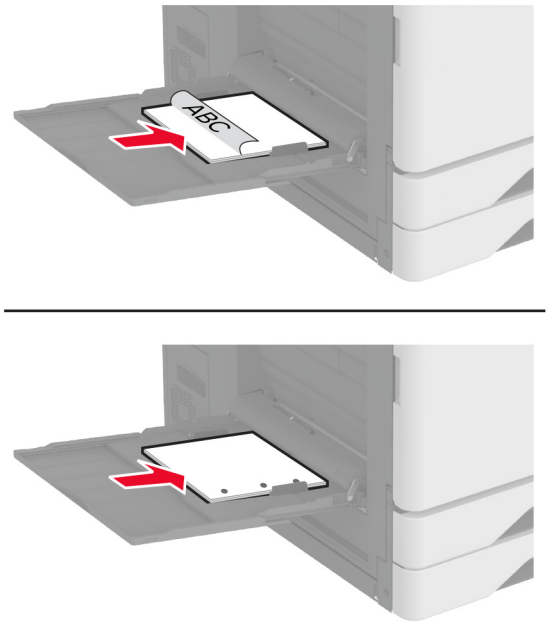

- Kahepoolseks printimiseks laadige kirjablanketid nii, et kiri jääb ülespoole ja lehe päis paberi vasakpoolsele osale. Laadige mulgustatud paber kirjaga ülespoole nii, et augud oleksid suunatud printeri tagumise otsa poole.

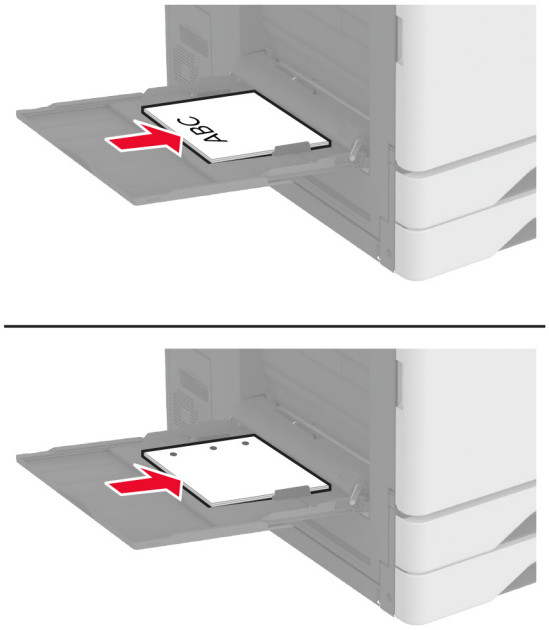

Märkus. Kui paigaldatud on viimistleja, pöörab printer kujutised 180° näitajani.

Salvede ühendamine

1 Puudutage avakuval valikut **Seaded** > **Paber** > **Salve konfiguratsioon** > ja valige paberiallikas.

2 Võimaldab määrata ühendatavate salvede paberiformaadi ja -tüübi seaded samaks.

3 Puudutage avakuval valikut **Seaded** > **Seade** > **Hooldus** > **Konfiguratsiooni menüü** > **Salve konfiguratsioon** > **Salvede ühendamine**.

4 Puudutage valikut **Automaatne**.

Salvede ühendamise tühistamiseks muutke kõigi salvede paberiformaadi ja -tüübi seaded erinevaks.

Hoiatus – varakahjude oht: Kuumuti temperatuur määratakse automaatselt paberi tüübi põhjal. Printimisprobleemide vältimiseks seadistage printeris paberitüüp kindlasti vastavalt tegelikult salve laaditud paberile.

Tarkvara, draiverite ja püsivara paigaldamine ja värskendamine

Printeri tarkvara installimine

Märkused.

- Prindidraiver kuulub tarkvara installipaketti.
- Macintoshi arvutite puhul, millel on macOS-i versioon 10.7 või uuem, ei ole vaja AirPrint-sertifikaadiga printeril printimiseks draiverit installida. Kui soovite kohandatud printimisfunktsioone, siis laadige alla prindidraiver.

1 Hankige tarkvara installipaketi koopia järgmistest kohtadest.
   - Printeriga kaasasolevalt tarkvara CD-lt.
   - Minge veebilehele www.lexmark.com/downloads.
2 Käivitage installer ja järgige arvutiekraanil kuvatavaid juhiseid.

Printerite lisamine arvutile

Enne alustamist tehke üks järgmistest toimingutest.

- Ühendage printer ja arvuti samasse võrku. Lisateavet selle kohta, kuidas printerit võrku ühendada, leiate peatükist „Printeri ühendamine Wi-Fi võrku” leheküljel 167.
- Printeri ühendamine arvutiga. Lisateavet leiate peatükist „Arvuti ühendamine printeriga” leheküljel 169.
- Printeri ühendamine arvutiga USB-kaabli abil. Lisateavet leiate peatükist „Kaablite ühendamine” leheküljel 33.

  Märkus. USB-kaablit müüakse eraldi.

Windowsi kasutajad

1 Installige arvutisse prindidraiver.

   Märkus. Lisateavet leiate peatükist „Printeri tarkvara installimine” leheküljel 59.
2 Avage **Printerid ja skannerid** ja seejärel klõpsake valikul **Lisa printer või skanner**.
3 Olenevalt printeri ühendusest tehke üks järgmistest toimingutest.
   - Valige loendist printer ja seejärel klõpsake valikul **Lisa seade**.
   - Klõpsake valikul **Näita Wi-Fi Directi printereid**, valige printer ja klõpsake **Lisa seade**.
   - Klõpsake valikul **Soovitud printerit ei ole loendis** ja kui avaneb aken Lisa printer, tehke järgmist.
     a Valige **Lisa printer, kasutades TCP-/IP-aadressi või hostinime** ja klõpsake **Edasi**.
     b Sisestage väljale Hostinimi või IP-aadress printeri IP-address ja klõpsake valikul **Edasi**.

       Märkused.

       – Printeri IP-aadressi näete printeri avakuval. IP-aadress koosneb neljast tühikutega eraldatud numbrirühmast, nt 123.123.123.123.
       – Kui kasutate proksiserverit, siis keelake see ajutiselt, et veebileht õigesti laaditaks.
     c Valige prindidraiver ja klõpsake valikul **Edasi**.

d Valige **Kasuta prindidraiverit, mis on installitud (soovituslik)** ja klõpsake valikul **Edasi**.
e Sisestage printeri nimi ja klõpsake valikul **Edasi**.
f Valige printeri jagamise viis ja klõpsake valikul **Edasi**.
g Klõpsake **Lõpeta**.

Macintoshi kasutajad

1 Avage arvutist **Printerid ja skannerid**.
2 Klõpsake **+** ja valige printer.
3 Valige menüüst Kasuta prindidraiver.

Märkused.

- Macintoshi prindidraiveri kasutamiseks valige kas **AirPrint** või **Turvaline AirPrint**.
- Kui soovite kohandatud printimisfunktsioone, siis valige Lexmarki prindidraiver. Draiveri installimiseks lugege peatükki „Printeri tarkvara installimine" leheküljel 59.

4 Lisage printer.

Püsivara uuendamine

Printeri jõudluse parandamiseks ja probleemide lahendamiseks uuendage regulaarselt printeri püsivara.

Püsivara uuendamise kohta saate lisateavet Lexmarki esindajalt.

Värskeima püsivara saamiseks minge lehele www.lexmark.com/downloads ja otsige oma printeri mudelit.

1 Avage veebibrauser ja sisestage aadressiväljale printeri IP-aadress.

Märkused.

- Printeri IP-aadressi näete printeri avakuval. IP-aadress koosneb neljast tühikutega eraldatud numbrirühmast, nt 123.123.123.123.
- Kui kasutate proksiserverit, siis keelake see ajutiselt, et veebileht õigesti laaditaks.

2 Klõpsake valikul **Seaded** > **Seade** > **Püsivara uuendamine**.
3 Toimige järgmiselt.
- Klõpsake valikul **Kontrolli värskendusi** > **Nõustun, alusta värskendamist**.
- Laadige üles flash-fail.
  a Minge flash-faili juurde.

  Märkus. Veenduge, et olete püsivara zip-faili lahti pakkinud.
  b Klõpsake **Üleslaadimine** > **Alusta**.

Konfiguratsioonifaili eksportimine või importimine

Võite seadistuses sisalduvad printeri seaded tekstifaili eksportida ja seejärel teistesse printeritesse importida.

1 Avage veebibrauser ja sisestage aadressiväljale printeri IP-aadress.

Märkused.

- Printeri IP-aadressi näete printeri avakuval. IP-aadress koosneb neljast tühikutega eraldatud numbrirühmast, nt 123.123.123.123.
- Kui kasutate proksiserverit, siis keelake see ajutiselt, et veebileht õigesti laaditaks.

2 Manusserveris klõpsake valikul **Export Configuration** (Ekspordi konfiguratsioon) või **Import Configuration** (Impordi konfiguratsioon).

3 Järgige arvutiekraanil kuvatavaid juhiseid.

4 Kui printer toetab rakendusi, siis toimige järgmiselt.

a Klõpsake **Rakendused** > valige rakendus > **Konfigureeri**.

b Klõpsake valikul **Export** (Ekspordi) või **Import** (Impordi).

Prindidraiveris tarvikute lisamine

Windowsi kasutajad

1 Avage printerite kaust.

2 Valige printer, mida soovite uuendada, ja tehke üks järgmistest toimingutest.

- Windows 7 või uuema Windowsi versiooni korral valige **Printeri atribuudid**.
- Varasemate Windowsi versioonide korral valige **Atribuudid**.

3 Liikuge vahekaardile „Konfiguratsioon“ ja valige seejärel **Värskenda kohe – küsi printerilt**.

4 Rakendage muudatused.

Macintoshi kasutajad

1 Liikuge Apple’i menüüs System Preferences (Süsteemi eelistused) oma printeri juurde ning valige **Suvandid ja tarvikud**.

2 Liikuge lisariistvara loendisse ja lisage seejärel mis tahes paigaldatud tarvikud.

3 Rakendage muudatused.

Lisariistvara paigaldamine

Ümbrikute salve paigaldamine

1 Eemaldage salv nr 1.

Märkus. Standardsalve ei tohi ära visata.

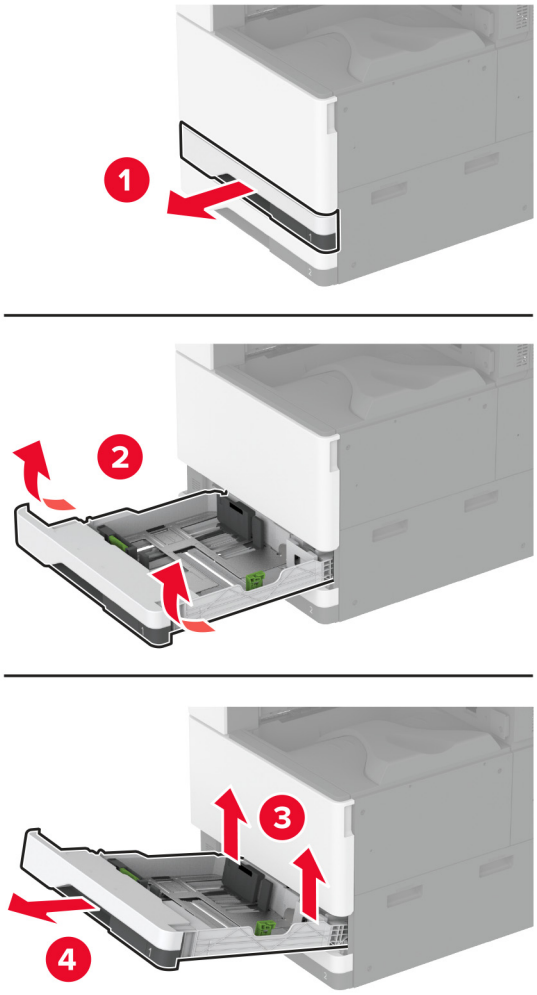

2 Eemaldage ümbrikute salv pakendist ja kõrvaldage kogu pakendimaterjal.

3 Sisestage ümbrikute salv.

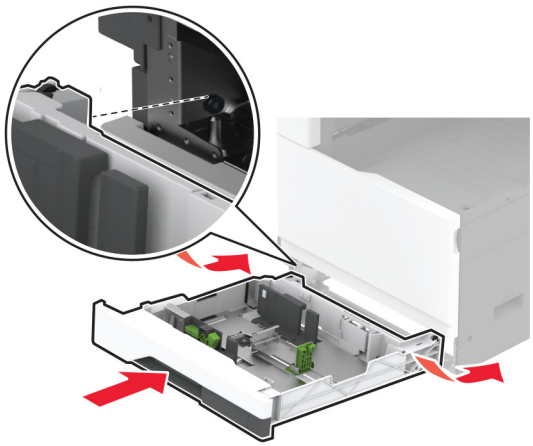

Ümbrikute salve kasutamiseks printimise eesmärgil valige avakuval **Seaded** > **Seade** > **Hooldus** > **Konfigureerimise menüü** > **Salve konfiguratsioon** > **Ümbrikute salve seadistus** > **Sees**.

Valikulise vahetüki paigaldamine

ETTEVAATUST – ELEKTRILÖÖGIOHT: Kui pärast printeri ülesseadmist on vaja emaplaadile juurde pääseda või lisavarustust või mäluseadmeid paigaldada, siis lülitage elektrilöögi ohu ärahoidmiseks eelnevalt printer välja ja tõmmake toitekaabli pistik elektrivõrgu pistikupesast välja. Kui printeriga on ühendatud teisi seadmeid, siis lülitage ka need välja ja ühendage kõik kaablid printeri küljest lahti.

1 Lülitage printer välja.

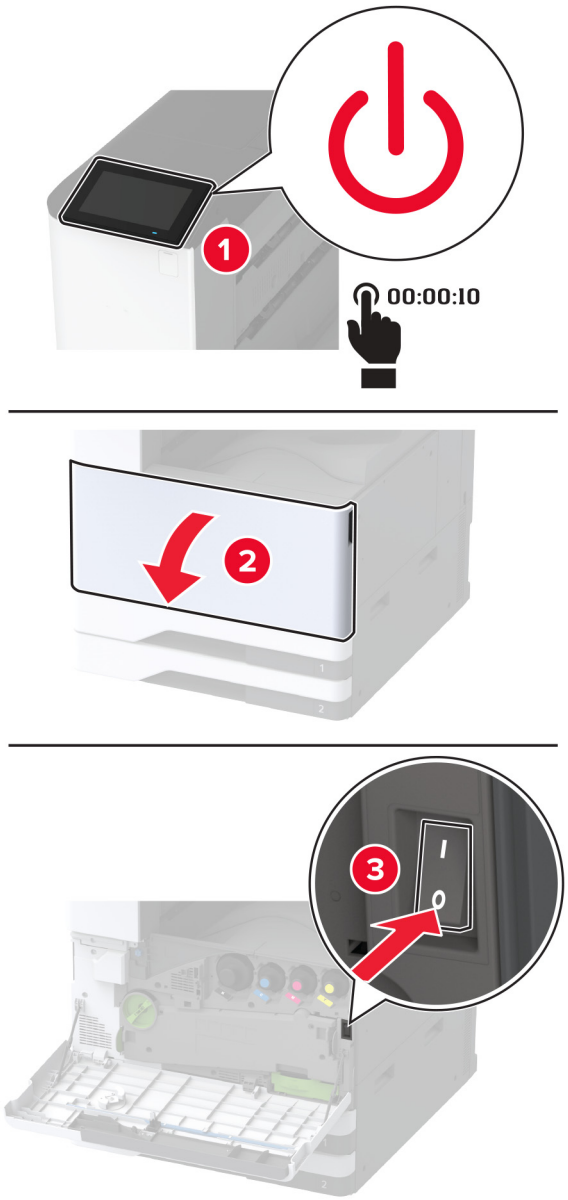

2 Tõmmake toitekaabli pistik esmalt välja elektrivõrgu pistikupesast ja seejärel printerist.

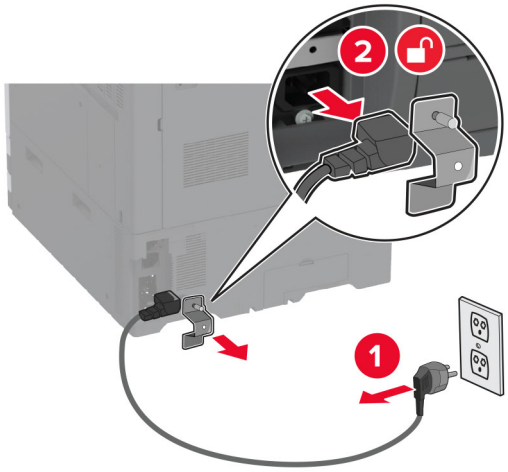

3 Eemaldage valikuline vahetükk pakendist ja kõrvaldage kogu pakendimaterjal.

4 Vahetüki liikumise vältimiseks lukustage rattad.

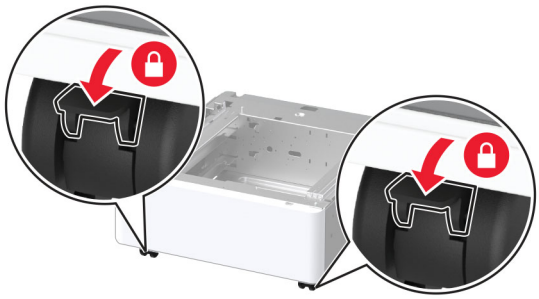

5 Lisaseadme kate eemaldatakse printeri vasakpoolse külje all.

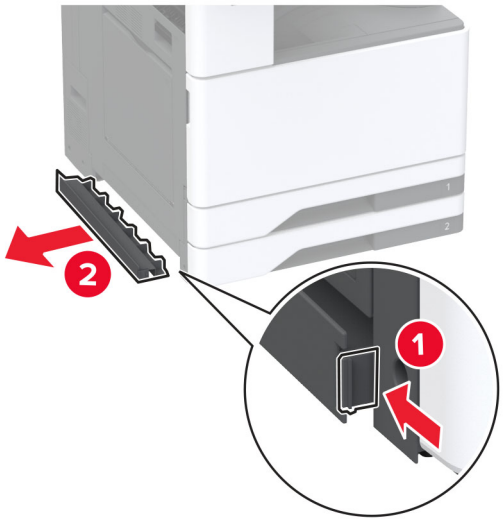

6 Tõmmake tõstmise käepide printeri vasakpoolselt küljelt üles.

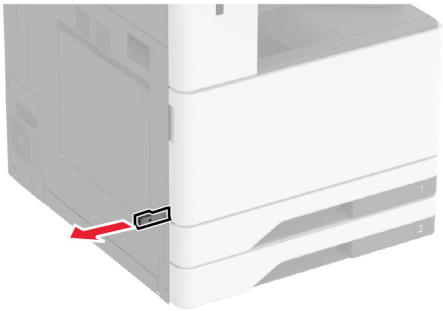

7 Joondage printer vahetükiga ja langetage printer oma kohale.

ETTEVAATUST – KEHAVIGASTUSTE OHT: Kui printer kaalub rohkem kui 20 kg (44 naela), võib selle ohutuks tõstmiseks olla vaja vähemalt kahte inimest.

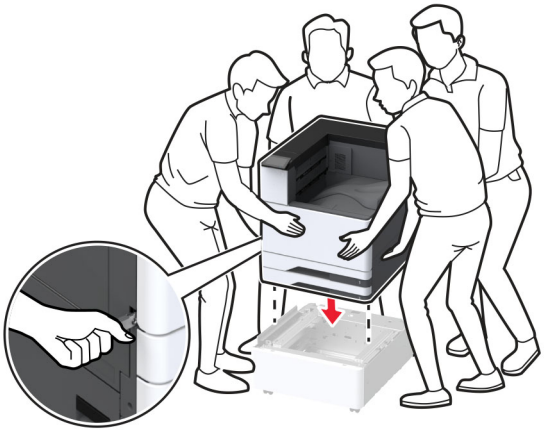

8 Eemaldage salv nr 2.

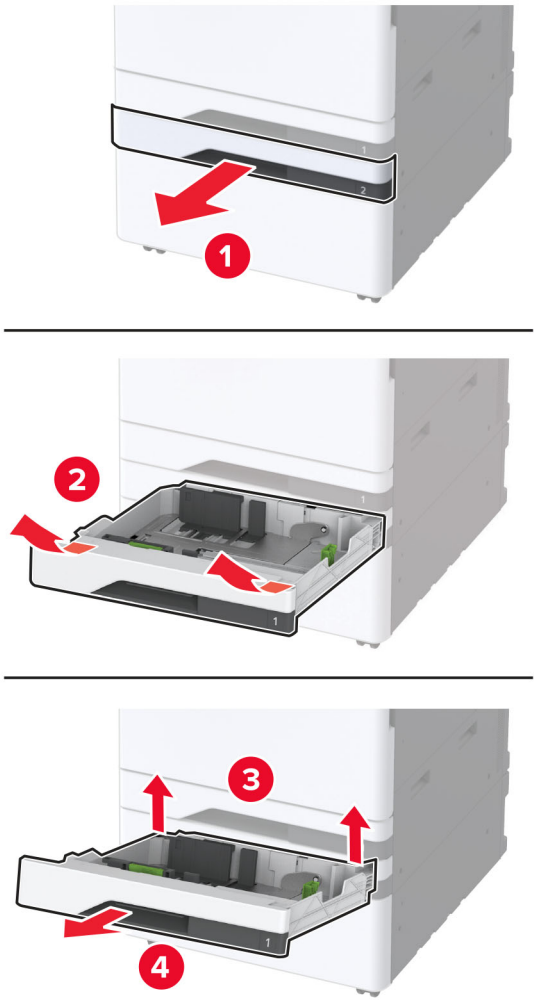

9 Kinnitage vahetükk kruvide abil printerile.

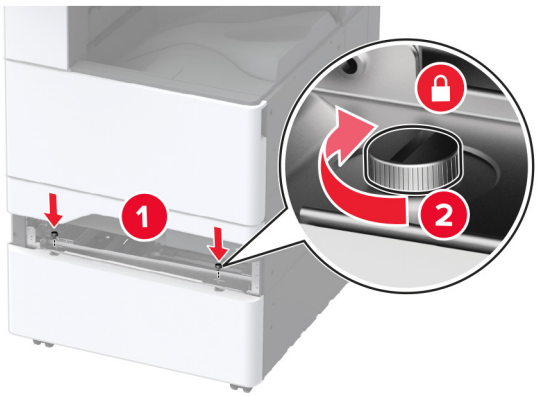

10 Sisestage salv nr 2.

11 Eemaldage printeri tagaosalt pistiku kate.

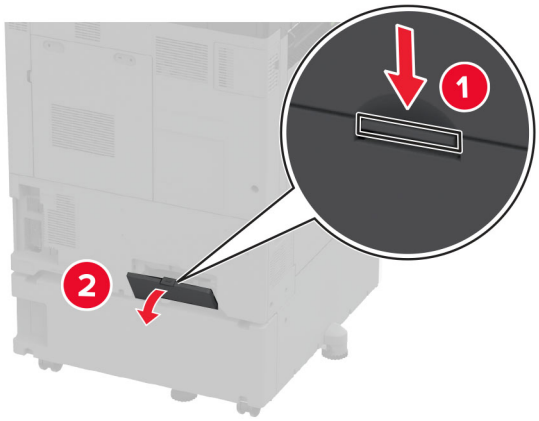

12 Kinnitage lukustusraam printerile ja paigaldage seejärel kate.

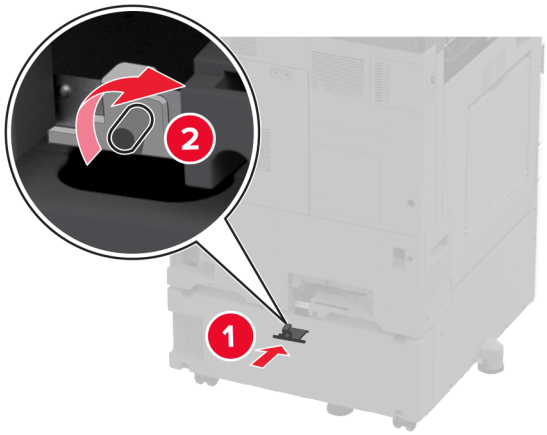

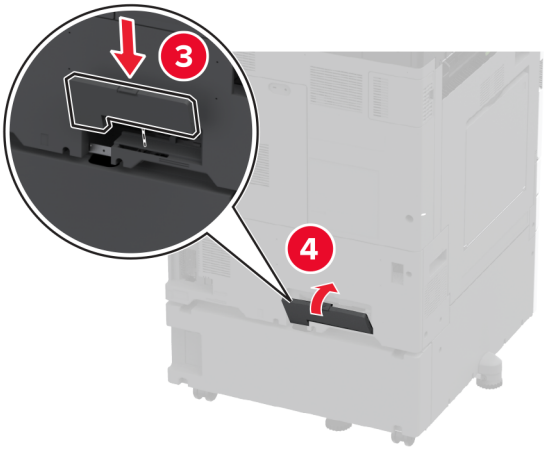

13 Kohandage hoobasid, et printeri kõik küljed oleksid ühel kõrgusel.

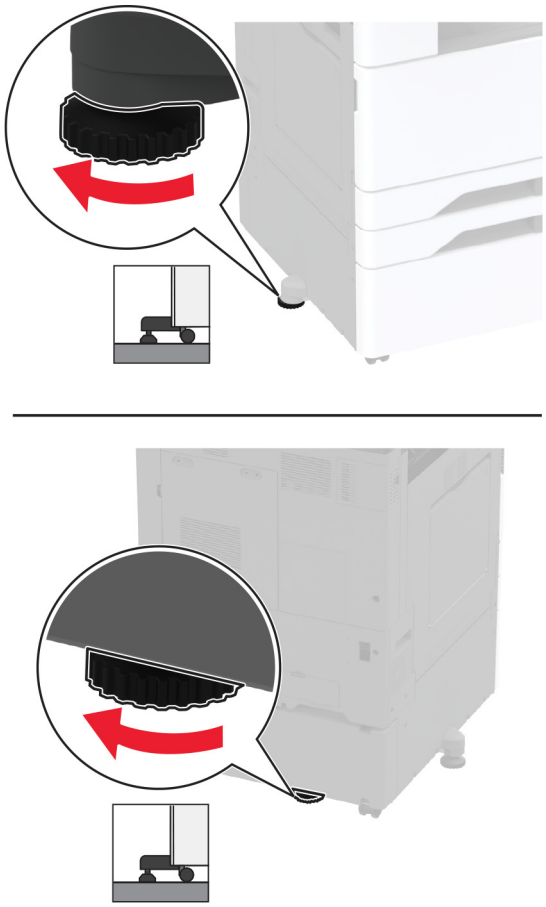

14 Ühendage toitekaabel printeriga ja seejärel elektrivõrgu pistikupesaga.

ETTEVAATUST – KEHAVIGASTUSTE OHT: Põlengu või elektrilöögi ohu vähendamiseks ühendage toitekaabel ettenähtud nimipinge ja nimivoolutugevusega elektrivõrgu pistikupessa, mis on varustatud kaitsemaandusega, paikneb toote lähedal ja on hõlpsasti juurdepääsetav.

15 Lülitage printer sisse.

2 x 520-lehelise lisasalve paigaldamine

ETTEVAATUST – ELEKTRILÖÖGIOHT: Kui pärast printeri ülesseadmist on vaja emaplaadile juurde pääseda või lisavarustust või mäluseadmeid paigaldada, siis lülitage elektrilöögi ohu ärahoidmiseks eelnevalt printer välja ja tõmmake toitekaabli pistik elektrivõrgu pistikupesast välja. Kui printeriga on ühendatud teisi seadmeid, siis lülitage ka need välja ja ühendage kõik kaablid printeri küljest lahti.

1 Lülitage printer välja.

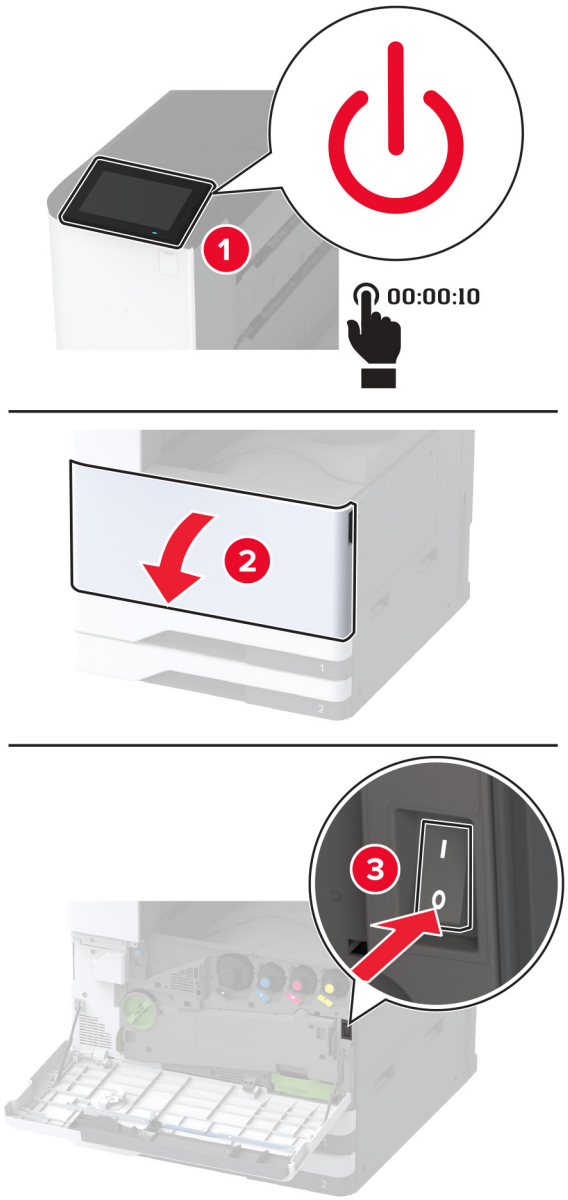

2 Tõmmake toitekaabli pistik esmalt välja elektrivõrgu pistikupesast ja seejärel printerist.

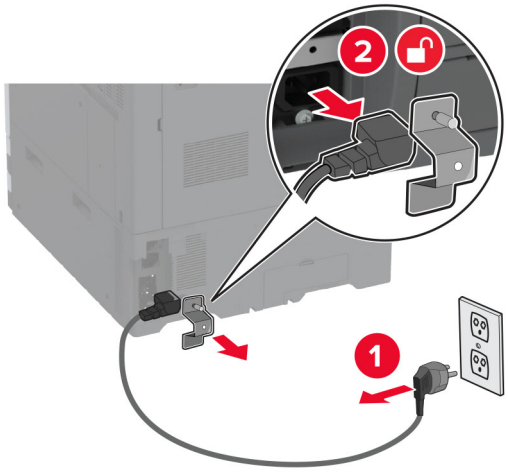

3 Eemaldage lisasalv pakendist ja kõrvaldage kogu pakendimaterjal.

4 Hoiustage lisasalvega kaasas olnud lehte 1. salve kapis.

Märkus. Lehel on esitatud väga oluline teave, mida hooldustehnik vajal lisasalve parandamiseks või vahetamiseks.

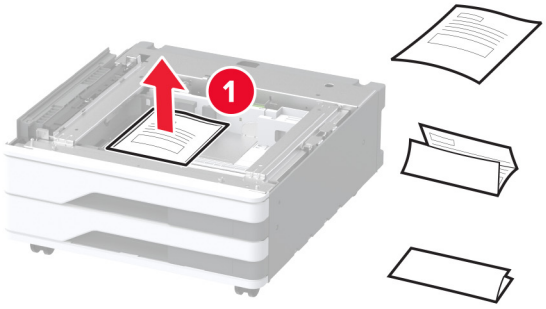

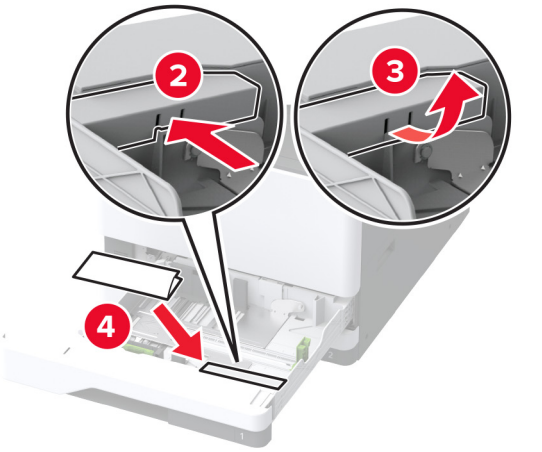

5 Lisasalve liikumise vältimiseks lukustakse rattad.

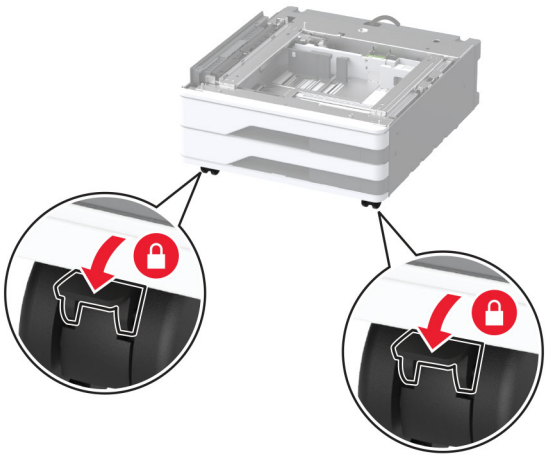

6 Lisaseadme kate eemaldatakse printeri vasakpoolse külje all.

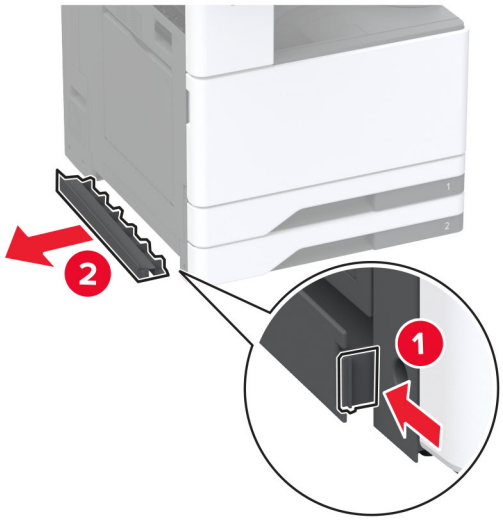

7 Tõmmake tõstmise käepide printeri vasakpoolselt küljelt üles.

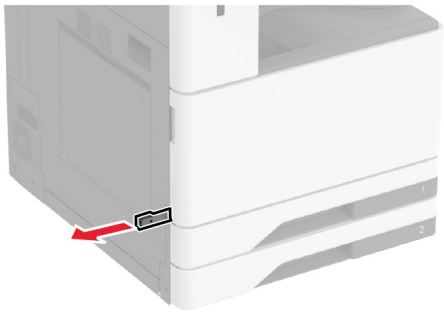

8 Joondage printer lisasalvega ja langetage printer oma kohale.

ETTEVAATUST – KEHAVIGASTUSTE OHT: Kui printer kaalub rohkem kui 20 kg (44 naela), võib selle ohutuks tõstmiseks olla vaja vähemalt kahte inimest.

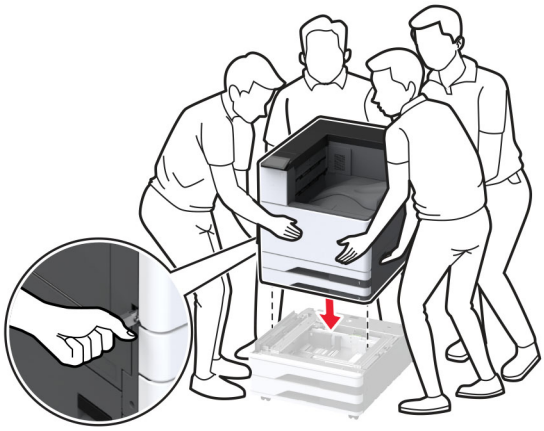

9 Eemaldage salv nr 2.

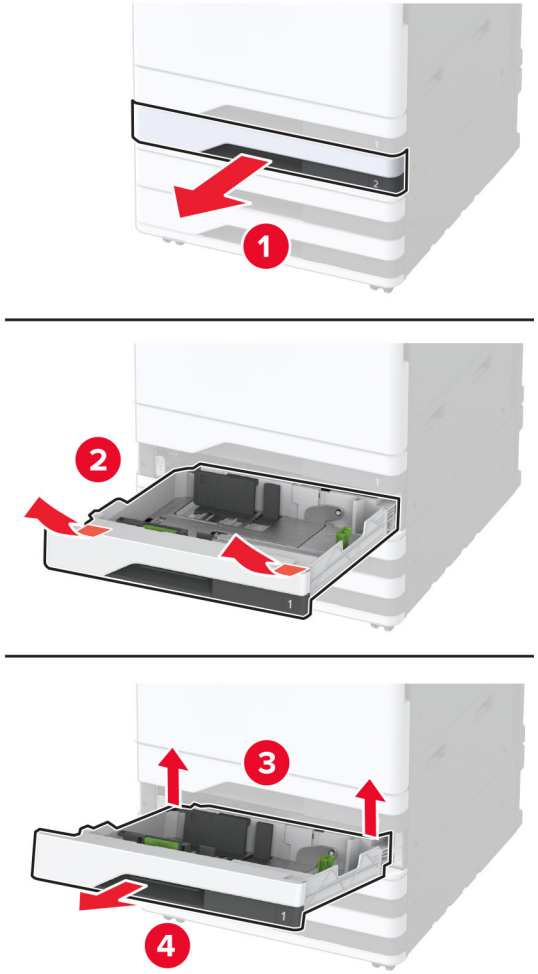

10 Kinnitage lisasalv kruvide abil printeri külge.

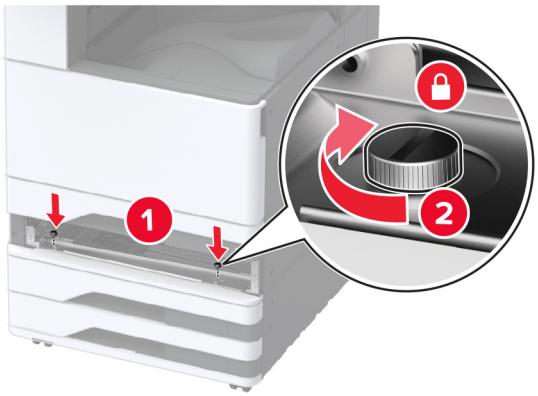

11 Sisestage salv nr 2.

12 Eemaldage printeri tagaosalt pistiku kate.

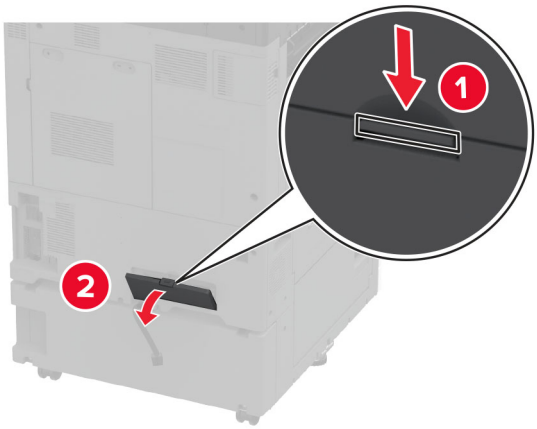

13 Ühendage salve pistik printeriga ja seejärel kinnitage kate.

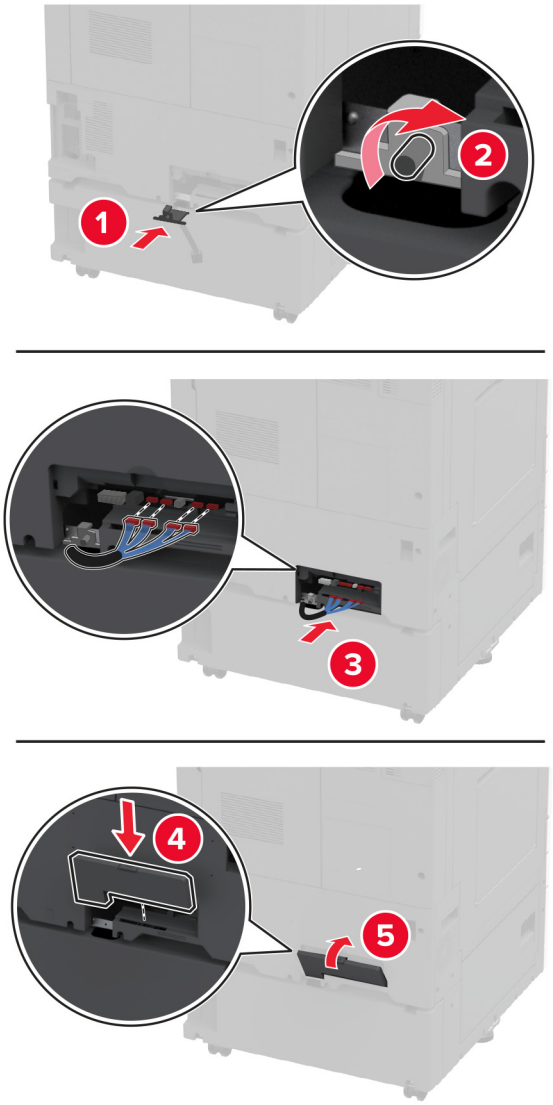

14 Kohandage hoobasid, et printerite kõik küljed oleksid ühel kõrgusel.

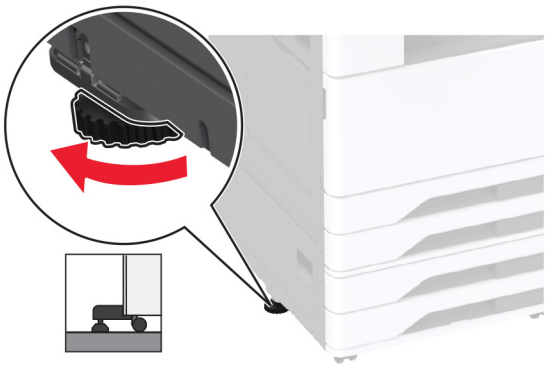

15 Ühendage toitekaabel printeriga ja seejärel elektrivõrgu pistikupesaga.

ETTEVAATUST – KEHAVIGASTUSTE OHT: Põlengu või elektrilöögi ohu vähendamiseks ühendage toitekaabel ettenähtud nimipinge ja nimivoolutugevusega elektrivõrgu pistikupessa, mis on varustatud kaitsemaandusega, paikneb toote lähedal ja on hõlpsasti juurdepääsetav.

16 Lülitage printer sisse.

Lisage salv prindidraiveris käsitsi, et seda saaks printimiseks kasutada. Lisateavet leiate peatükist „Prindidraiveris tarvikute lisamine” leheküljel 61.

Valikulise 2000-lehelise tandemsalve paigaldamine

ETTEVAATUST – ELEKTRILÖÖGIOHT: Kui pärast printeri ülesseadmist on vaja emaplaadile juurde pääseda või lisavarustust või mäluseadmeid paigaldada, siis lülitage elektrilöögi ohu ärahoidmiseks eelnevalt printer välja ja tõmmake toitekaabli pistik elektrivõrgu pistikupesast välja. Kui printeriga on ühendatud teisi seadmeid, siis lülitage ka need välja ja ühendage kõik kaablid printeri küljest lahti.

1 Lülitage printer välja.

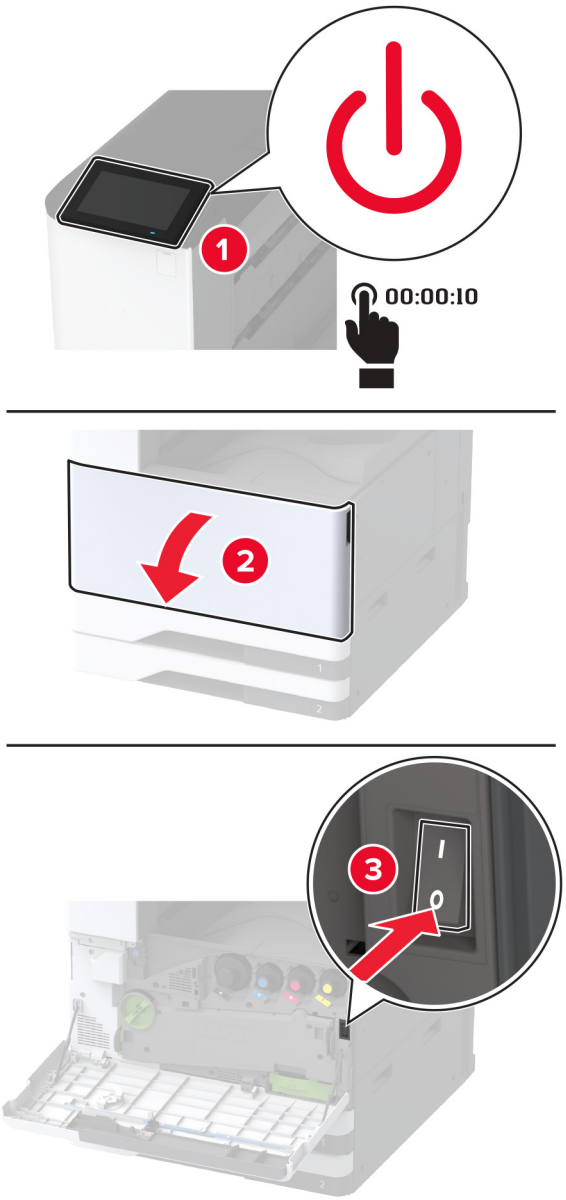

2 Tõmmake toitekaabli pistik esmalt välja elektrivõrgu pistikupesast ja seejärel printerist.

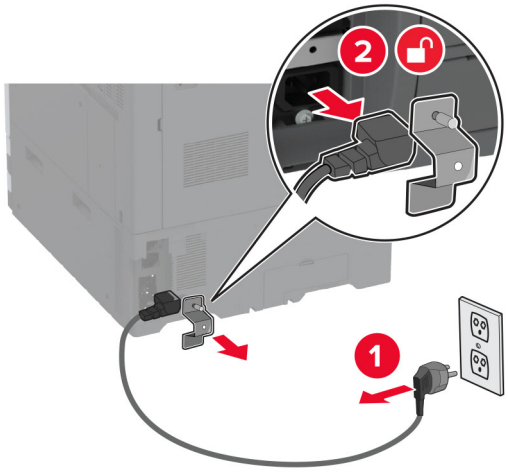

3 Eemaldage lisasalv pakendist ja kõrvaldage kogu pakendimaterjal.

4 Hoiustage lisasalvega kaasas olnud lehte 1. salve kapis.

Märkus. Lehel on esitatud väga oluline teave, mida hooldustehnik vajal lisasalve parandamiseks või vahetamiseks.

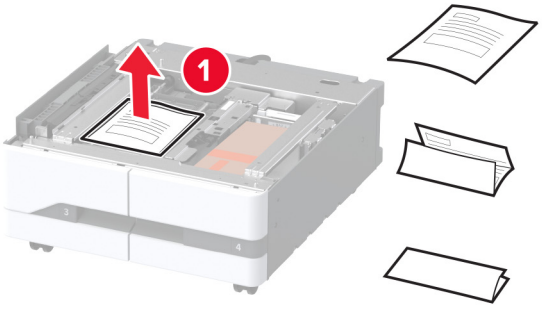

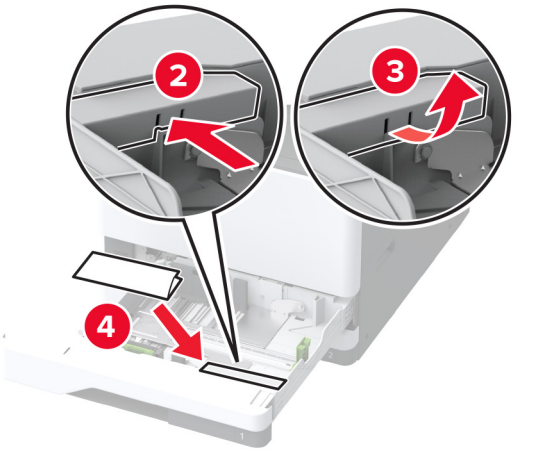

5 Lisasalve liikumise vältimiseks lukustakse rattad.

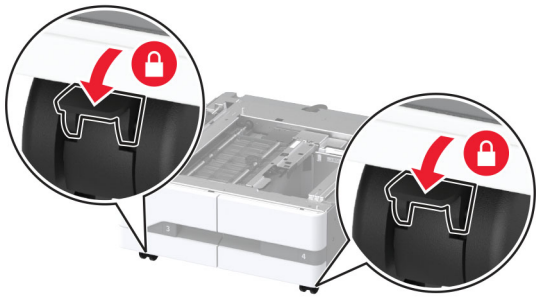

6 Avage luuk B.

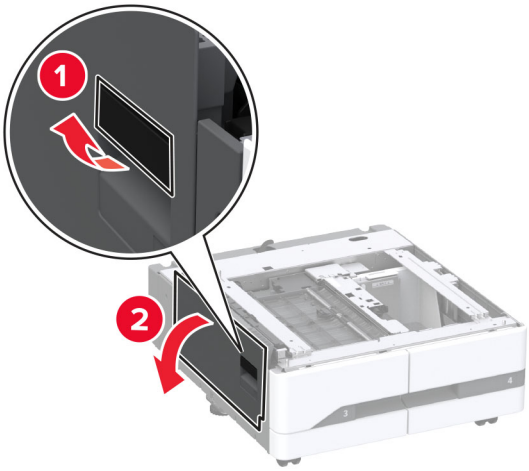

7 Lisaseadme kate eemaldatakse printeri vasakpoolse külje all.

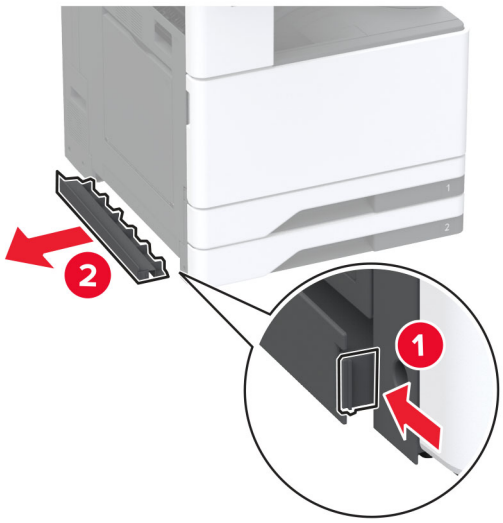

8 Tõmmake tõstmise käepide printeri vasakpoolselt küljelt üles.

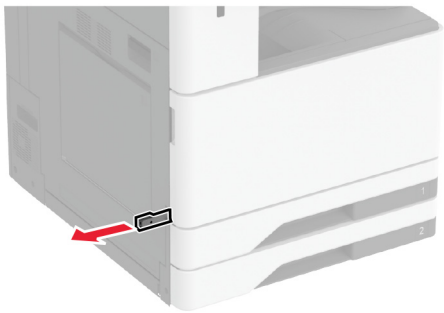

9 Joondage printer lisasalvega ja langetage printer oma kohale.

ETTEVAATUST – KEHAVIGASTUSTE OHT: Kui printer kaalub rohkem kui 20 kg (44 naela), võib selle ohutuks tõstmiseks olla vaja vähemalt kahte inimest.

10 Sulgege uks B.

11 Eemaldage salv nr 2.

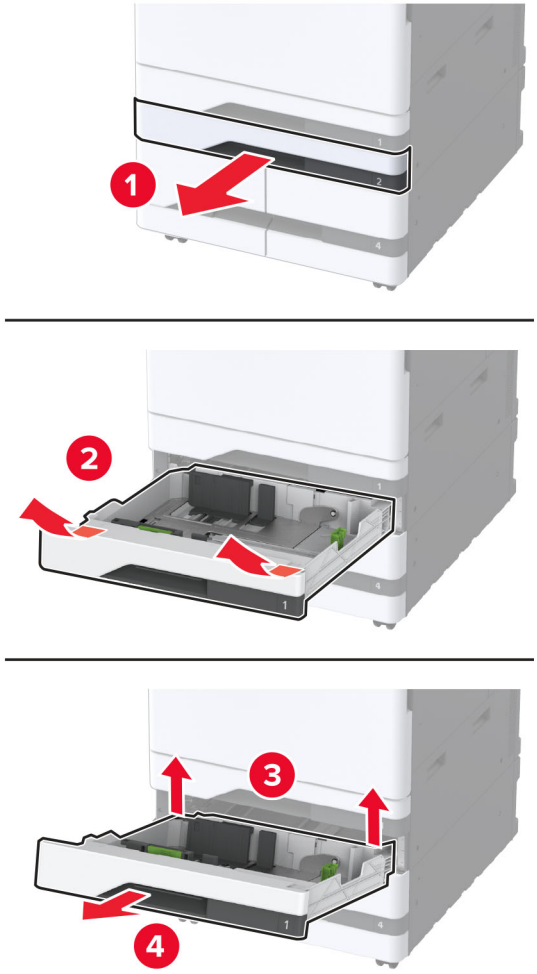

12 Kinnitage lisasalv kruvide abil printeri külge.

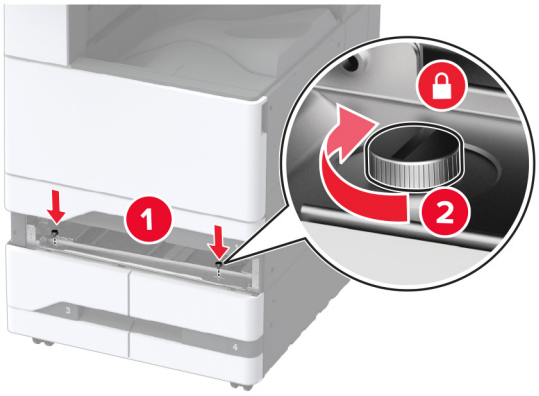

13 Sisestage salv nr 2.

14 Eemaldage printeri tagaosalt pistiku kate.

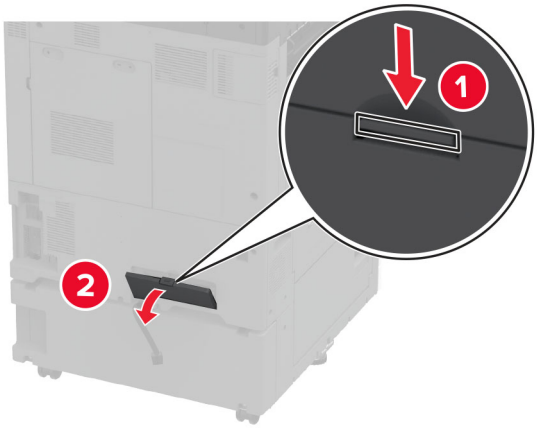

15 Ühendage salve pistik printeriga ja seejärel kinnitage kate.

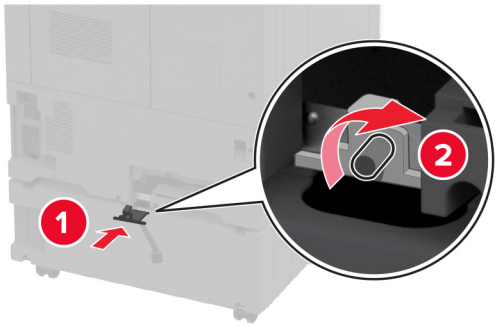

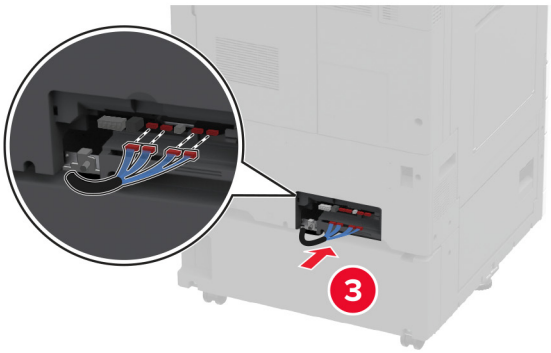

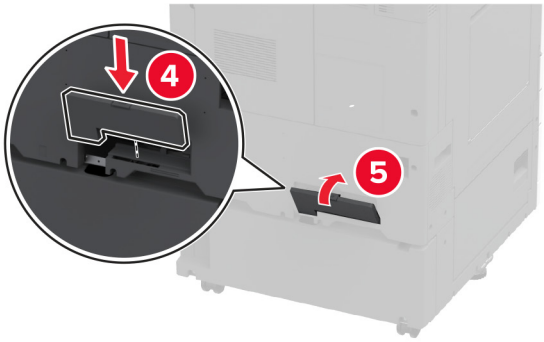

16 Kohandage hoobasid, et printerite kõik küljed oleksid ühel kõrgusel.

17 Ühendage toitekaabel printeriga ja seejärel elektrivõrgu pistikupesaga.

ETTEVAATUST – KEHAVIGASTUSTE OHT: Põlengu või elektrilöögi ohu vähendamiseks ühendage toitekaabel ettenähtud nimipinge ja nimivoolutugevusega elektrivõrgu pistikupessa, mis on varustatud kaitsemaandusega, paikneb toote lähedal ja on hõlpsasti juurdepääsetav.

18 Lülitage printer sisse.

Lisage salv prindidraiverisse, et seda saaks printimiseks kasutada. Lisateavet leiate peatükist „Prindidraiveris tarvikute lisamine” leheküljel 61.

2000-lehelise lisasalve paigaldamine

ETTEVAATUST – ELEKTRILÖÖGIOHT: Kui pärast printeri ülesseadmist on vaja emaplaadile juurde pääseda või lisavarustust või mäluseadmeid paigaldada, siis lülitage elektrilöögi ohu ärahoidmiseks eelnevalt printer välja ja tõmmake toitekaabli pistik elektrivõrgu pistikupesast välja. Kui printeriga on ühendatud teisi seadmeid, siis lülitage ka need välja ja ühendage kõik kaablid printeri küljest lahti.

1 Lülitage printer välja.

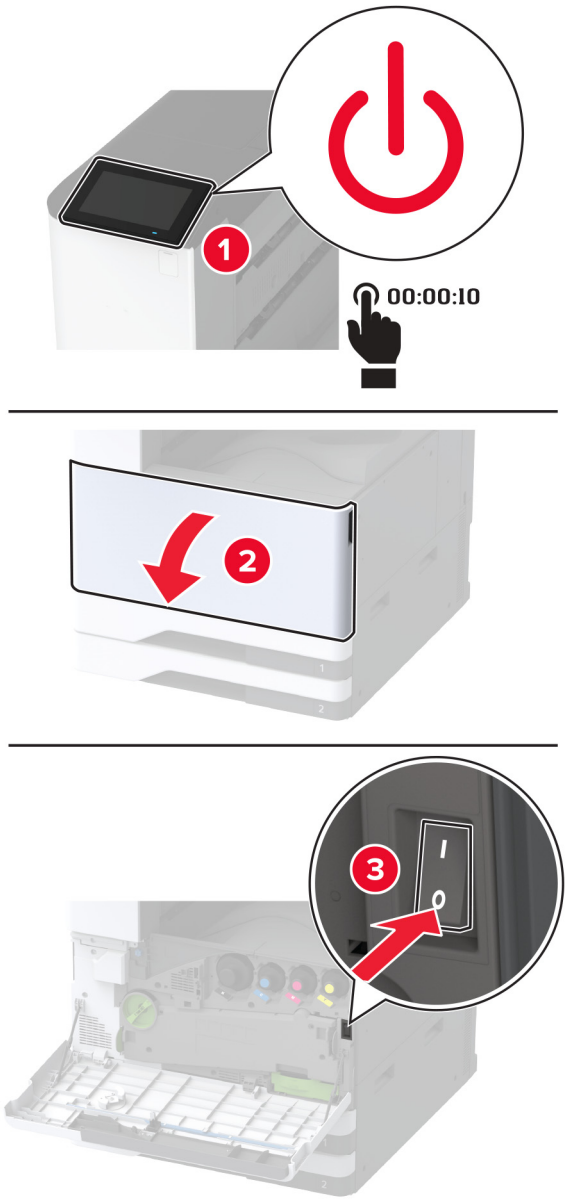

2 Tõmmake toitekaabli pistik esmalt välja elektrivõrgu pistikupesast ja seejärel printerist.

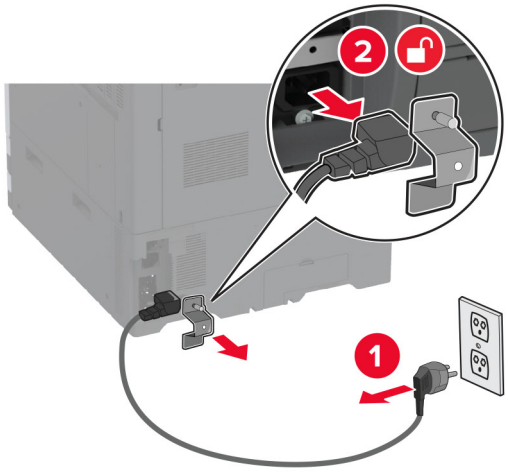

3 Eemaldage lisasalv pakendist ja kõrvaldage kogu pakendimaterjal.

4 Eemaldage printeri vasakpoolselt osalt reguleerimiskruvi.

Märkus. Kruvi ei tohi ära visata.

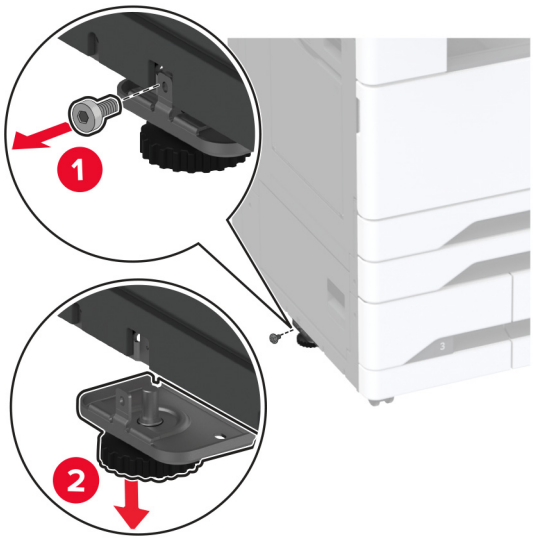

5 Kinnitage dokkimisraam printerile.

Märkus. Kasutage lisasalvega kaasas olnud dokkimisraami.

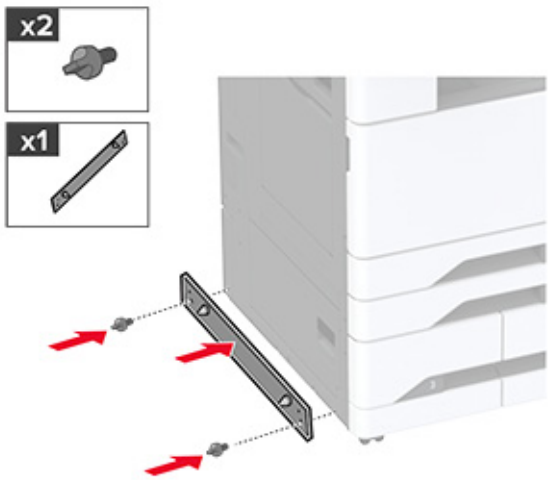

6 Paigaldage lisasalv.

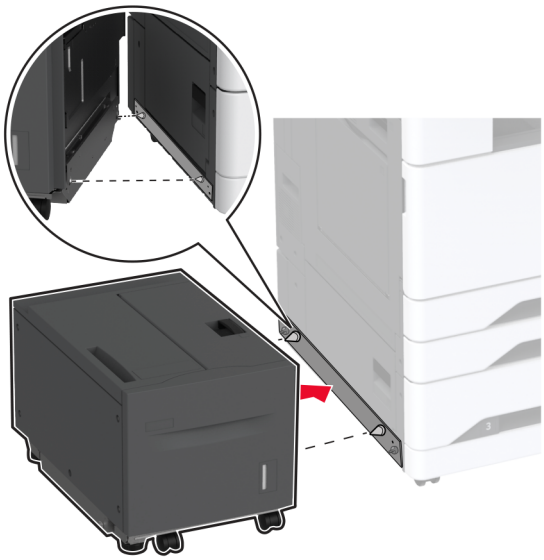

7 Salve pistiku ühendamine printeriga.

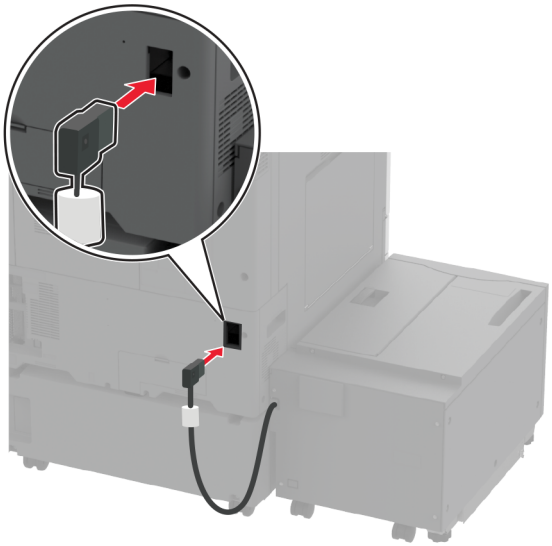

8 Kohandage reguleerimiskruvisid, et salv oleks printeriga samal kõrgusel.

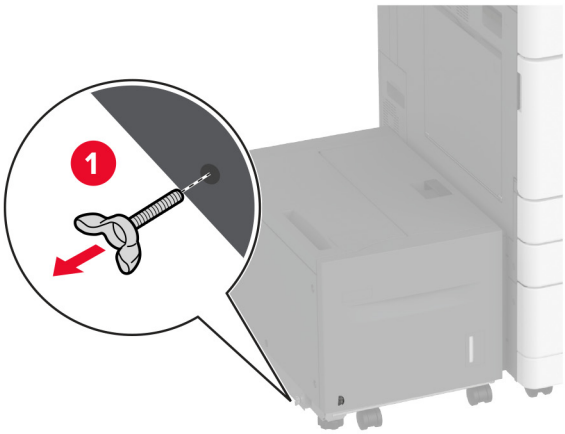

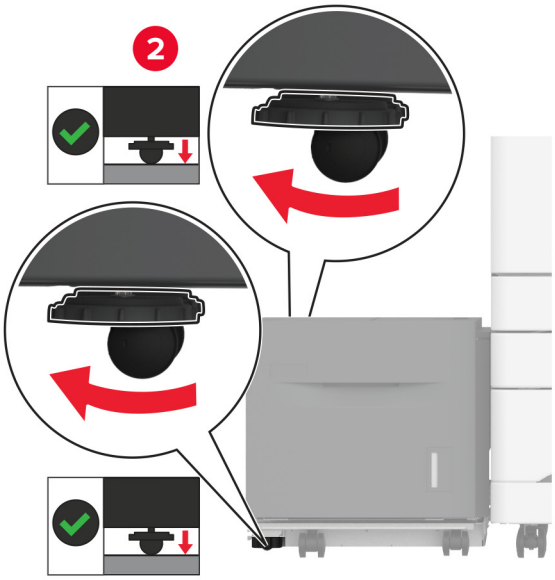

9 Ühendage toitekaabel printeriga ja seejärel elektrivõrgu pistikupesaga.

ETTEVAATUST – KEHAVIGASTUSTE OHT: Põlengu või elektrilöögi ohu vähendamiseks ühendage toitekaabel ettenähtud nimipinge ja nimivoolutugevusega elektrivõrgu pistikupessa, mis on varustatud kaitsemaandusega, paikneb toote lähedal ja on hõlpsasti juurdepääsetav.

10 Lülitage printer sisse.

Lisage salv prindidraiverisse, et seda saaks printimiseks kasutada. Lisateavet leiate peatükist „Prindidraiveris tarvikute lisamine" leheküljel 61.

Kapi paigaldamine

ETTEVAATUST – ELEKTRILÖÖGIOHT: Kui pärast printeri ülesseadmist on vaja emaplaadile juurde pääseda või lisavarustust või mäluseadmeid paigaldada, siis lülitage elektrilöögi ohu ärahoidmiseks eelnevalt printer välja ja tõmmake toitekaabli pistik elektrivõrgu pistikupesast välja. Kui printeriga on ühendatud teisi seadmeid, siis lülitage ka need välja ja ühendage kõik kaablid printeri küljest lahti.

1 Lülitage printer välja.

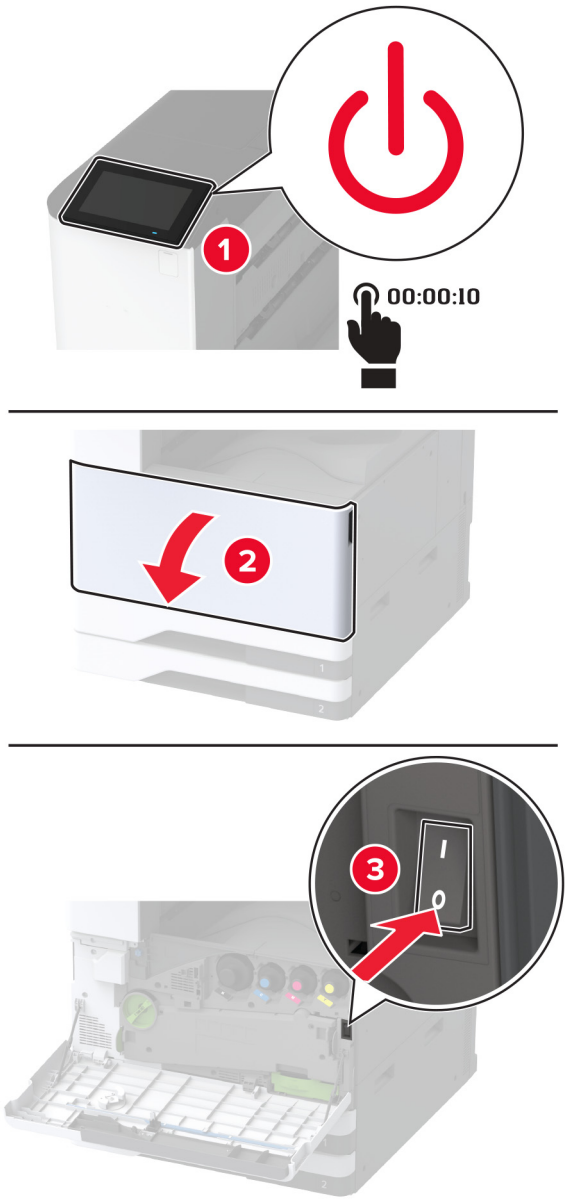

2 Tõmmake toitekaabli pistik esmalt välja elektrivõrgu pistikupesast ja seejärel printerist.

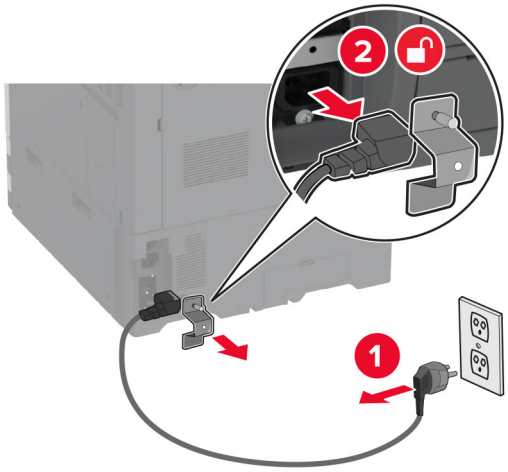

3 Pakkige kapp lahti.

4 Kapi liikumise ennetamiseks lukustage rattad.

5 Lisaseadme kate eemaldatakse printeri vasakpoolse külje all.

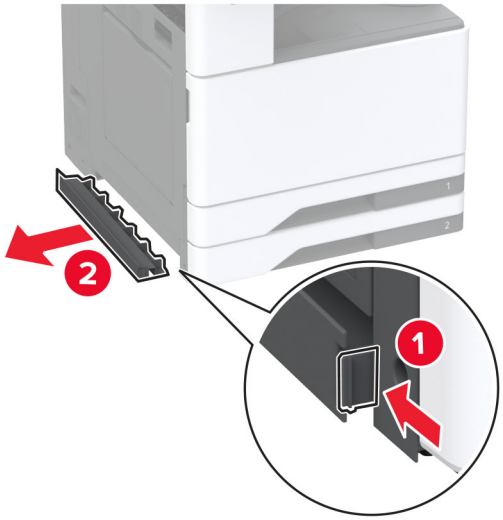

6 Tõmmake tõstmise käepide printeri vasakpoolselt küljelt üles.

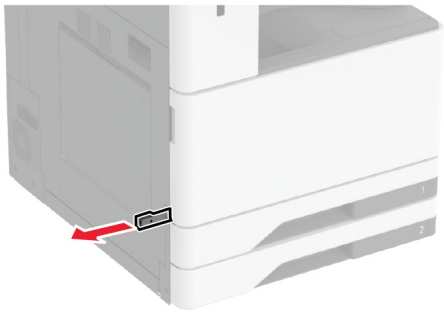

7 Joondage printer kapiga ja asetage printer oma kohale.

ETTEVAATUST – KEHAVIGASTUSTE OHT: Kui printer kaalub rohkem kui 20 kg (44 naela), võib selle ohutuks tõstmiseks olla vaja vähemalt kahte inimest.

8 Eemaldage salv nr 2.

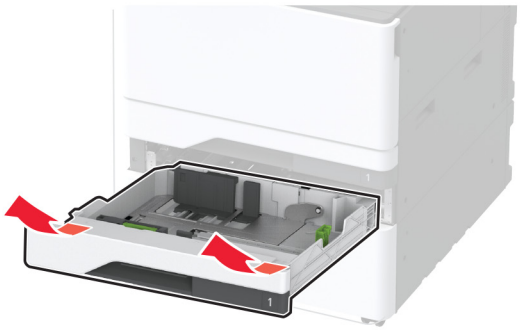

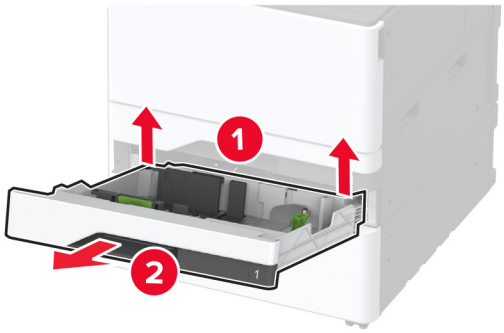

9 Kinnitage lisakapp kruvide abil printeri külge.

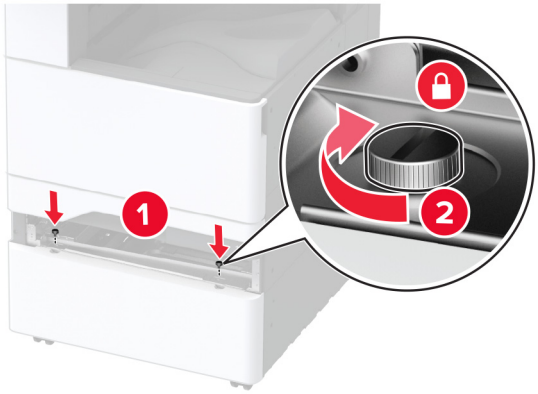

10 Sisestage salv nr 2.

11 Eemaldage printeri tagaosalt pistiku kate.

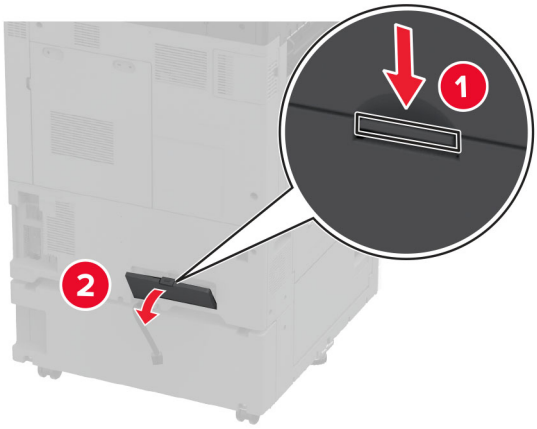

12 Ühendage kapp printeriga ja seejärel kinnitage pistiku kate.

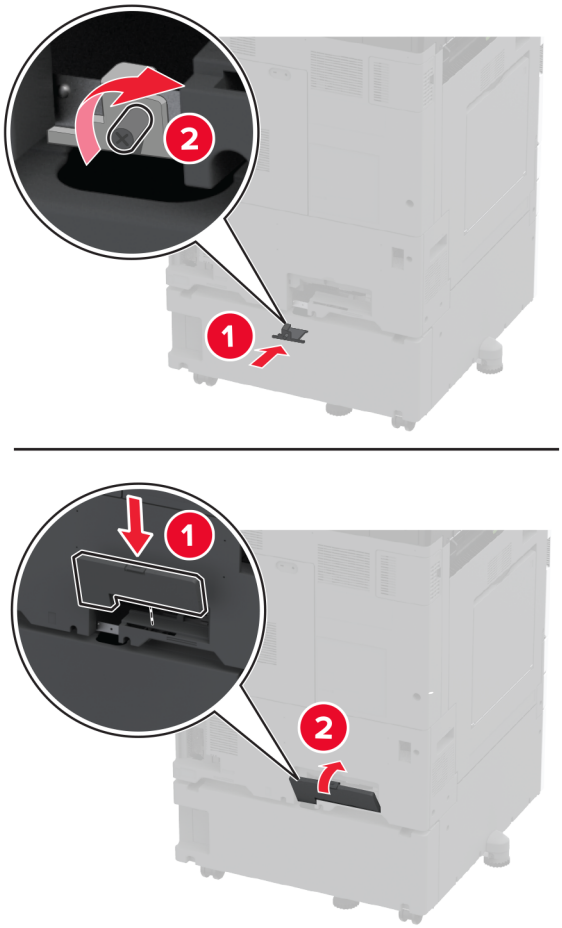

13 Kohandage hoobasid, et printerite kõik küljed oleksid ühel kõrgusel.

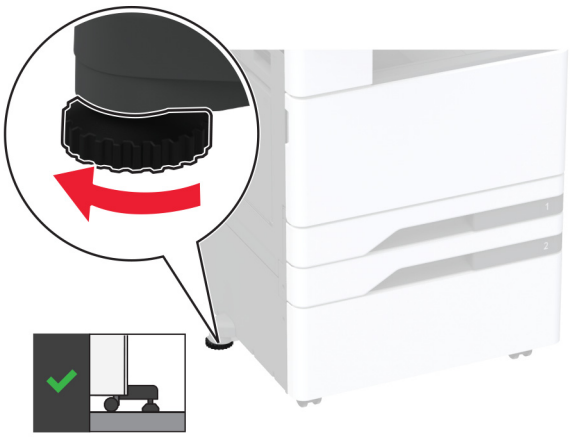

14 Ühendage toitekaabel printeriga ja seejärel elektrivõrgu pistikupesaga.

ETTEVAATUST – KEHAVIGASTUSTE OHT: Põlengu või elektrilöögi ohu vähendamiseks ühendage toitekaabel ettenähtud nimipinge ja nimivoolutugevusega elektrivõrgu pistikupessa, mis on varustatud kaitsemaandusega ja mis asub toote lähedal ja on hõlpsasti juurdepääsetav.

15 Lülitage printer sisse.

Vahelehtede salve paigaldamine

1 Lülitage printer välja.

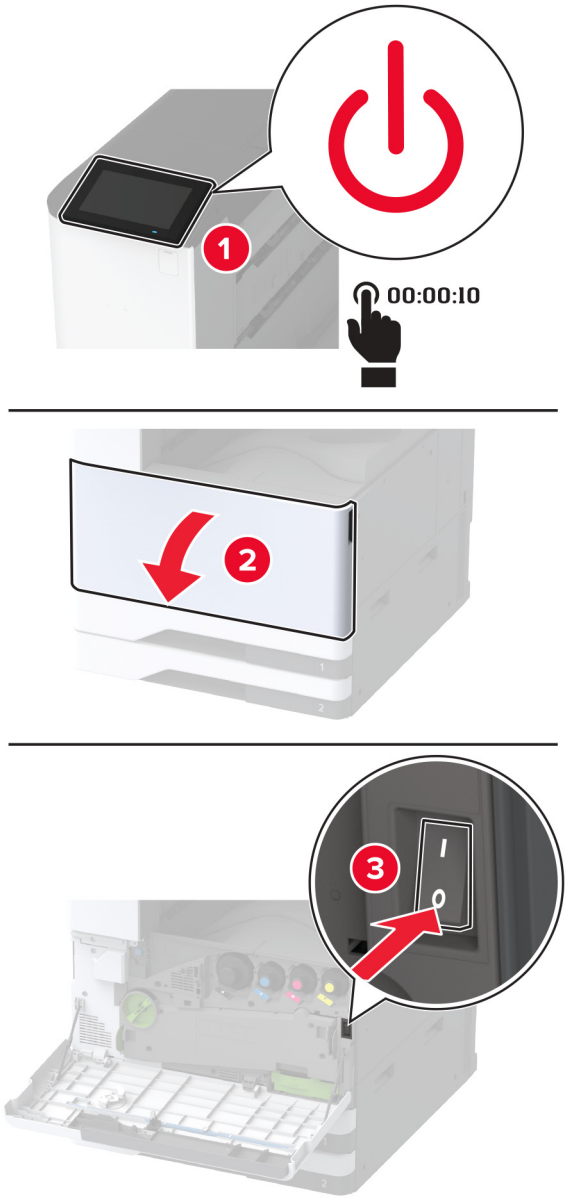

2 Tõmmake toitekaabli pistik esmalt välja elektrivõrgu pistikupesast ja seejärel printerist.

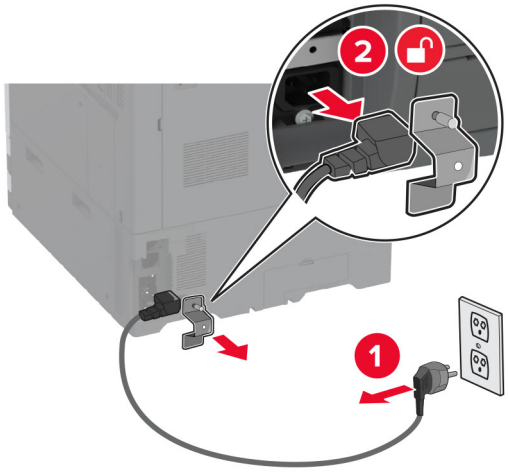

3 Avage mitmeotstarbeline söötur ja pikendage külgmisi juhikuid.

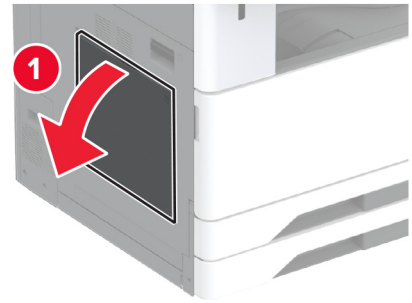

4 Eemaldage vahelehtede salv pakendist ja kõrvaldage kogu pakendimaterjal.

5 Kinnitage vahelehtede salv mitmeotstarbelise sööturi külge.

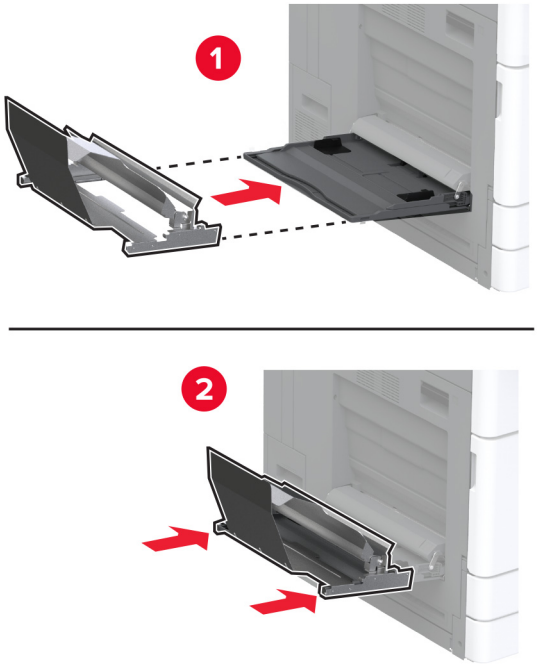

6 Lükake vahelehtede rulliku haaki printeri suunas.

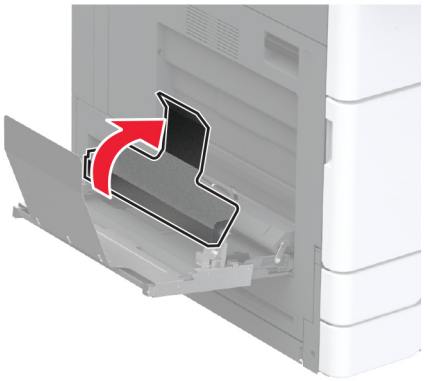

7 Laadige vahelehtede paber salv nii, et eesmine serv asetatakse vahelehtede rulliku haagi alla.

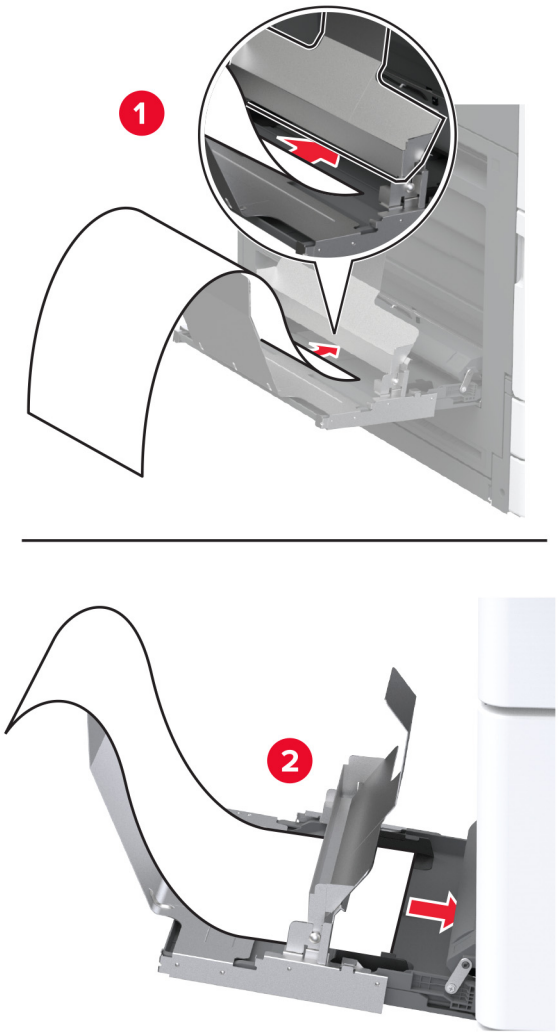

8 Asetage vahelehtede paberi tagumine serv vahelehtede rulliku haagile ja reguleerige seejärel külgmisi juhikuid.

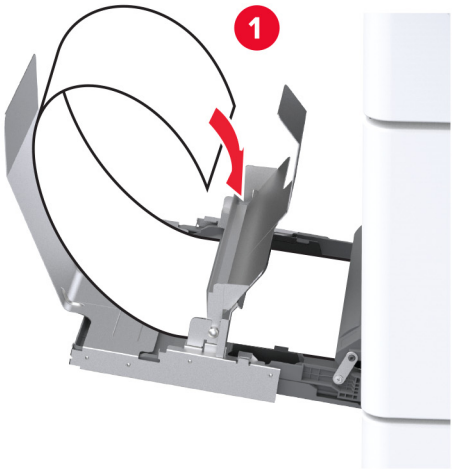

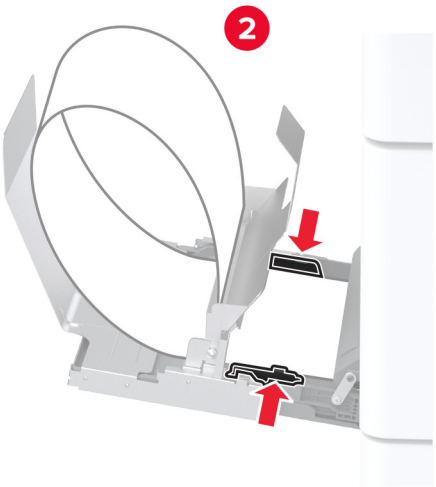

9 Ühendage toitekaabel printeriga ja seejärel elektrivõrgu pistikupesaga.

ETTEVAATUST – KEHAVIGASTUSTE OHT: Põlengu või elektrilöögi ohu vähendamiseks ühendage toitekaabel ettenähtud nimipinge ja nimivoolutugevusega elektrivõrgu pistikupessa, mis on varustatud kaitsemaandusega, paikneb toote lähedal ja on hõlpsasti juurdepääsetav.

10 Lülitage printer sisse.

Kahekordse prügikasti paigaldamine

1 Eemaldage kahekordne prügikast pakendist.

2 Kinnitage kahekordne prügikast printerile.

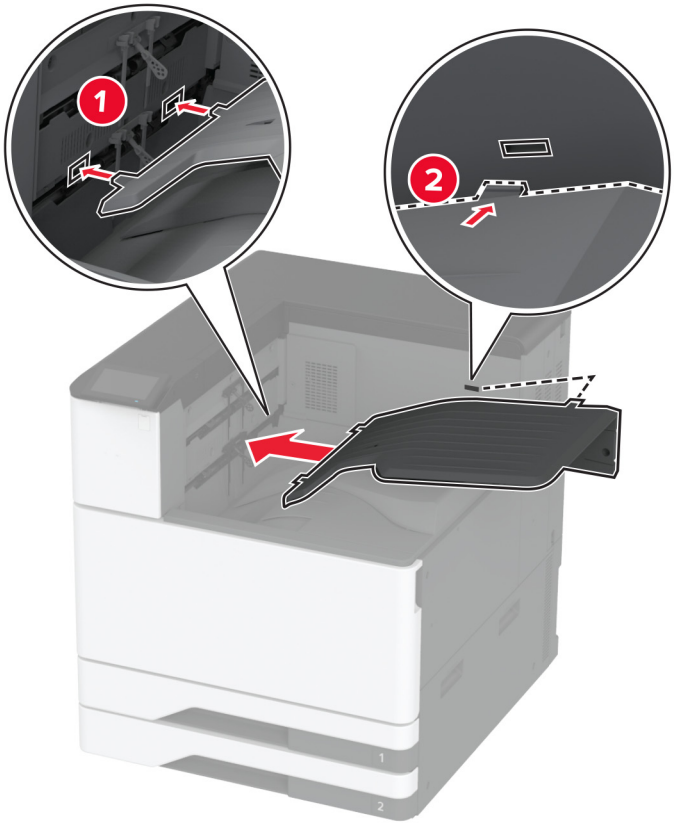

Prügikasti printimistööde jaoks kättesaadavaks tegemiseks puudutage avakuval **Sätted** > **Seade** > **Hooldus** > **Konfigureerimise menüü** > **Köitja konfiguratsioon** > **2. väljundsalve seadistus** > **Sees**.

Klammerdaja paigaldamine

ETTEVAATUST – ELEKTRILÖÖGIOHT: Kui pärast printeri ülesseadmist on vaja emaplaadile juurde pääseda või lisavarustust või mäluseadmeid paigaldada, siis lülitage elektrilöögi ohu ärahoidmiseks eelnevalt printer välja ja tõmmake toitekaabli pistik elektrivõrgu pistikupesast välja. Kui printeriga on ühendatud teisi seadmeid, siis lülitage ka need välja ja ühendage kõik kaablid printeri küljest lahti.

1 Lülitage printer välja.

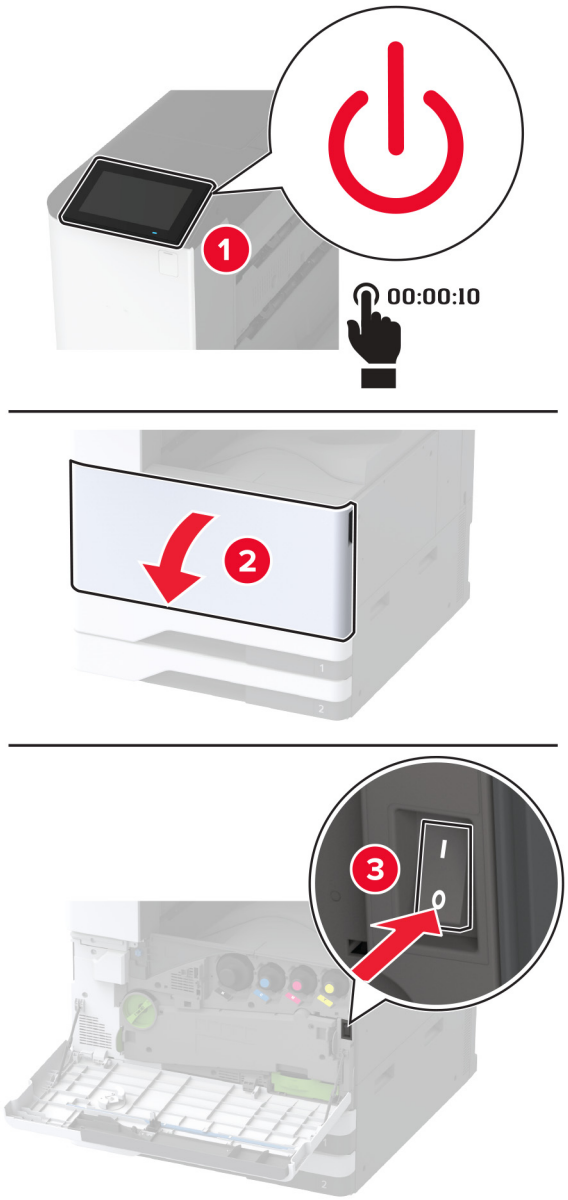

2 Tõmmake toitekaabli pistik esmalt välja elektrivõrgu pistikupesast ja seejärel printerist.

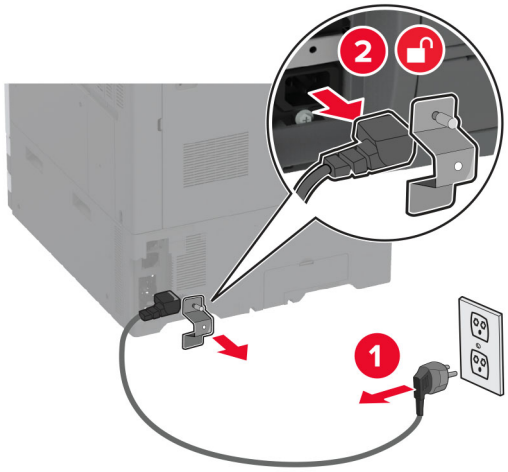

3 Eemaldage standardne väljundsalv.

Märkus. Väljundsalve ei tohi ära visata.

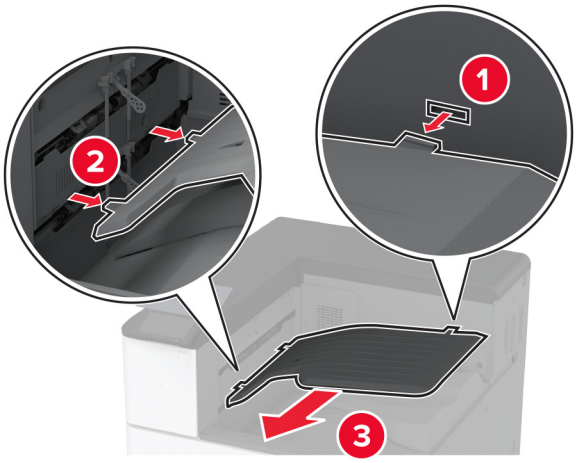

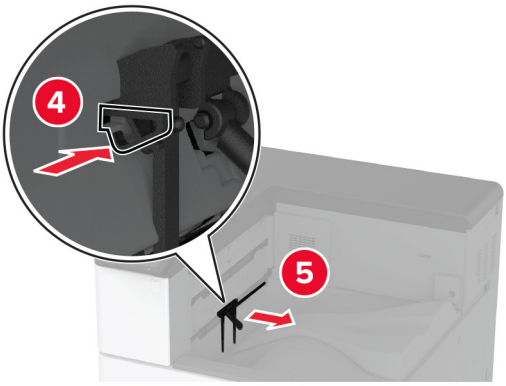

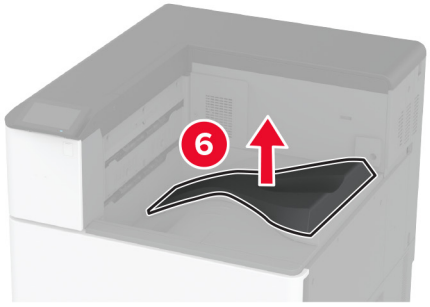

4 Avage esiluuk ja eemaldage sinine nupp.

Märkus. Nuppu ei tohi ära visata.

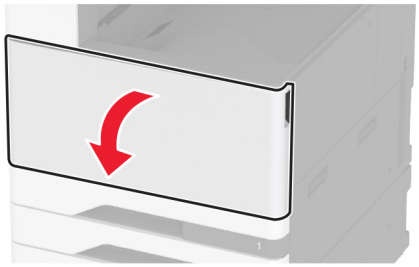

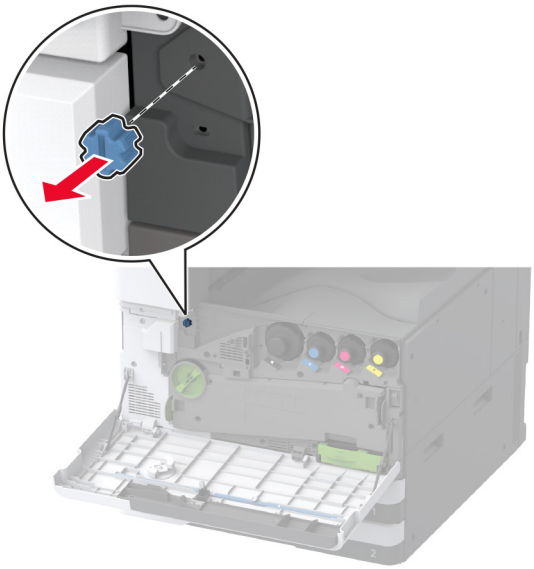

5 Eemaldage standardse väljundsalve külgmine kate.

Märkus. Katet ei tohi minema visata.

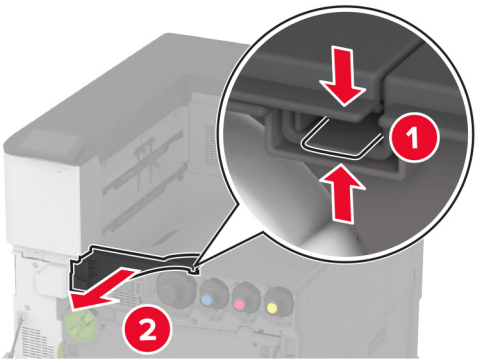

6 Eemaldage klammerdaja pakendist ja kõrvaldage kogu pakendimaterjal.

7 Sisestage viimistleja.

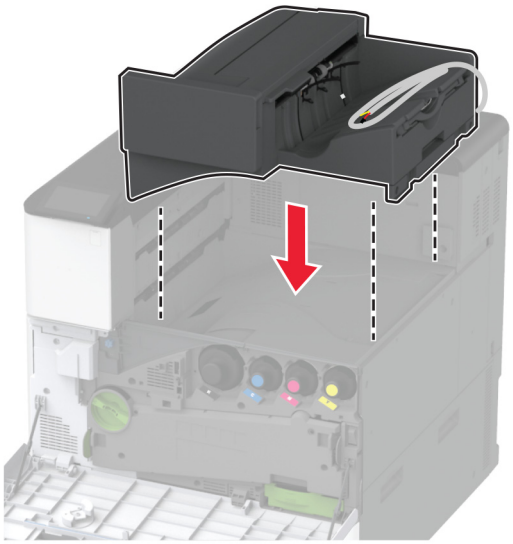

8 Sulgege esiluuk.

9 Kinnitage viimistleja printerile.

Märkus. Kasutage viimistleja tootekomplekti kuuluvaid kruvisid.

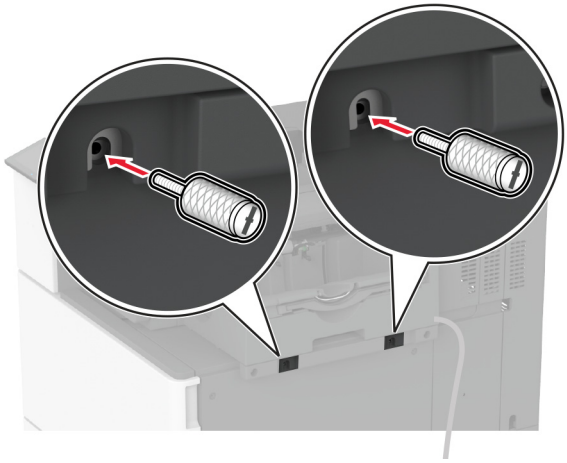

10 Kinnitage viimistleja kaabel printeri külge.

Märkus. Kasutage viimistlejaga kaasas olevaid klambreid.

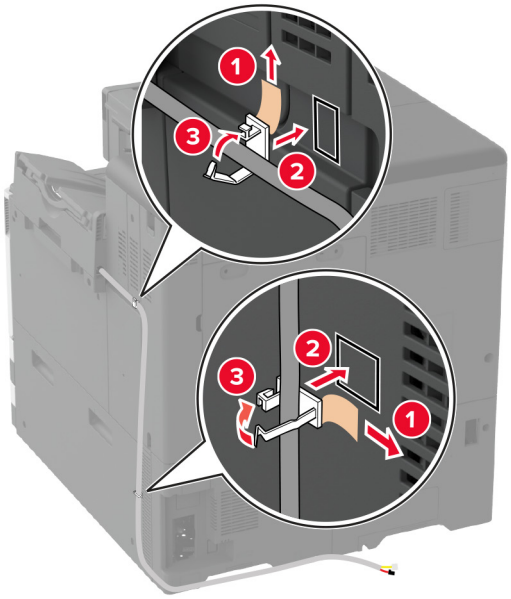
1
3
2
2
3
1

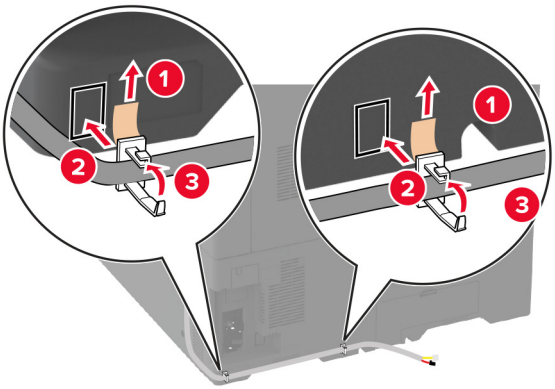
1
2
3
1
2
3

11 Ühendage viimistleja kaabel printeriga.

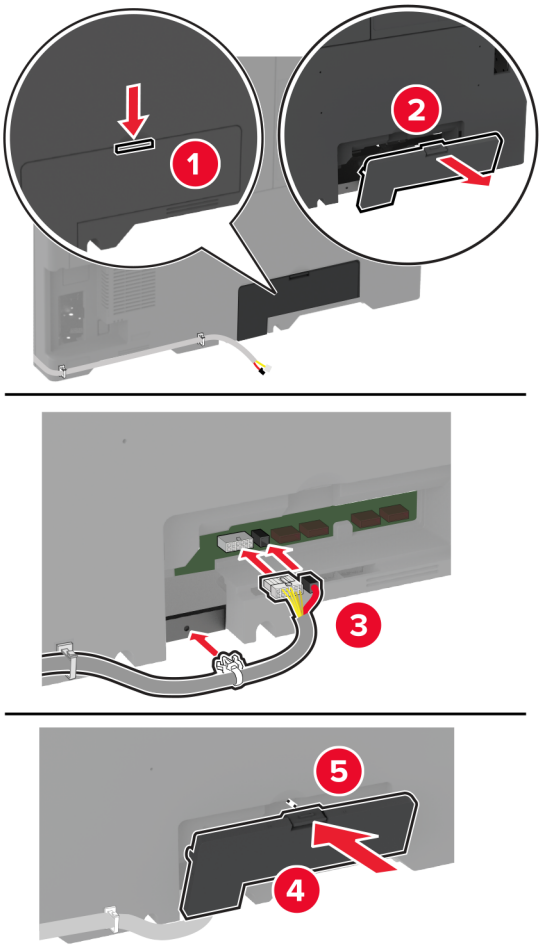

12 Ühendage toitekaabel printeriga ja seejärel elektrivõrgu pistikupesaga.

ETTEVAATUST – KEHAVIGASTUSTE OHT: Põlengu või elektrilöögi ohu vähendamiseks ühendage toitekaabel ettenähtud nimipinge ja nimivoolutugevusega elektrivõrgu pistikupessa, mis on varustatud kaitsemaandusega, paikneb toote lähedal ja on hõlpsasti juurdepääsetav.

13 Lülitage printer sisse.

Lisage viimistleja prindidraiveris käsitsi, et seda saaks printimiseks kasutada. Lisateavet leiate peatükist „Prindidraiveris tarvikute lisamine" leheküljel 61.

Klammerdaja ja mulgustajaga köitja paigaldamine

ETTEVAATUST – ELEKTRILÖÖGIOHT: Kui pärast printeri ülesseadmist on vaja emaplaadile juurde pääseda või lisavarustust või mäluseadmeid paigaldada, siis lülitage elektrilöögi ohu ärahoidmiseks eelnevalt printer välja ja tõmmake toitekaabli pistik elektrivõrgu pistikupesast välja. Kui printeriga on ühendatud teisi seadmeid, siis lülitage ka need välja ja ühendage kõik kaablid printeri küljest lahti.

1 Lülitage printer välja.

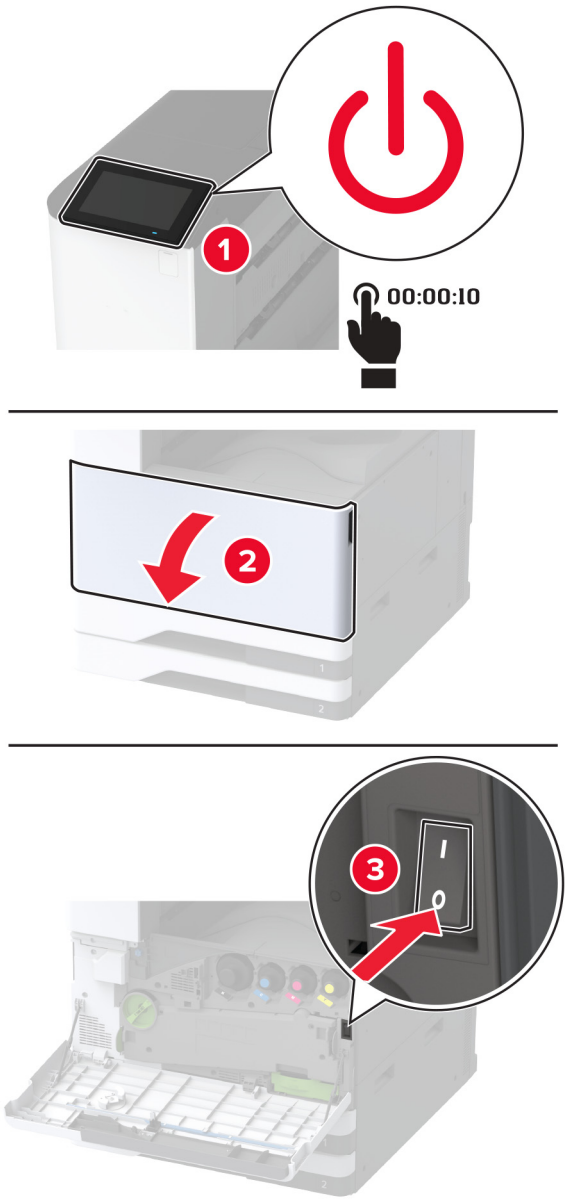

2 Tõmmake toitekaabli pistik esmalt välja elektrivõrgu pistikupesast ja seejärel printerist.

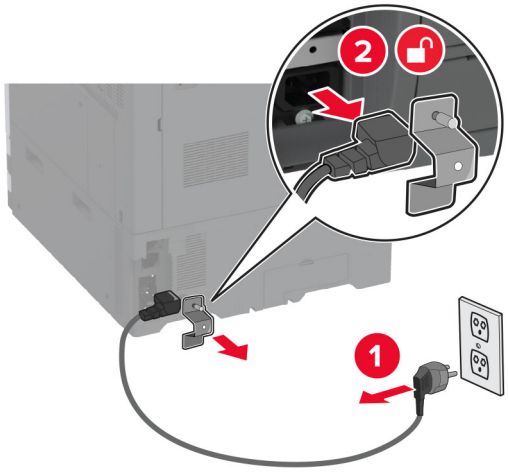

3 Eemaldage klammerdaja ja mulgustajaga köitja pakendist ja kõrvaldage kogu pakendimaterjal.

4 Sisestage klambrikassetihoidik viimistleja sisse.

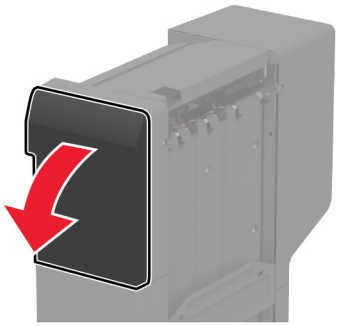

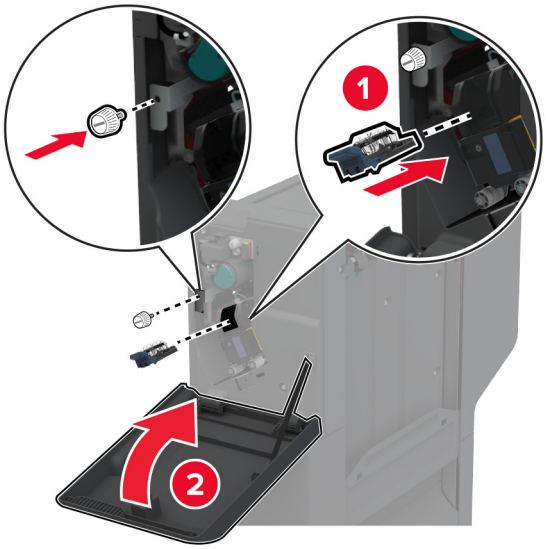

5 Paigaldage kinnitusraamid viimistleja külge.

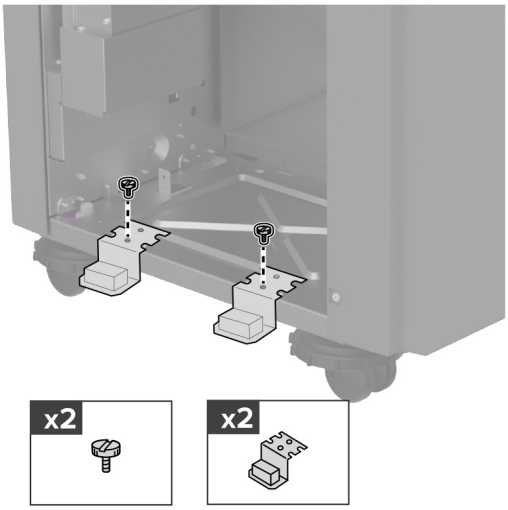

6 Sisestage väljundsalv viimistleja sisse.

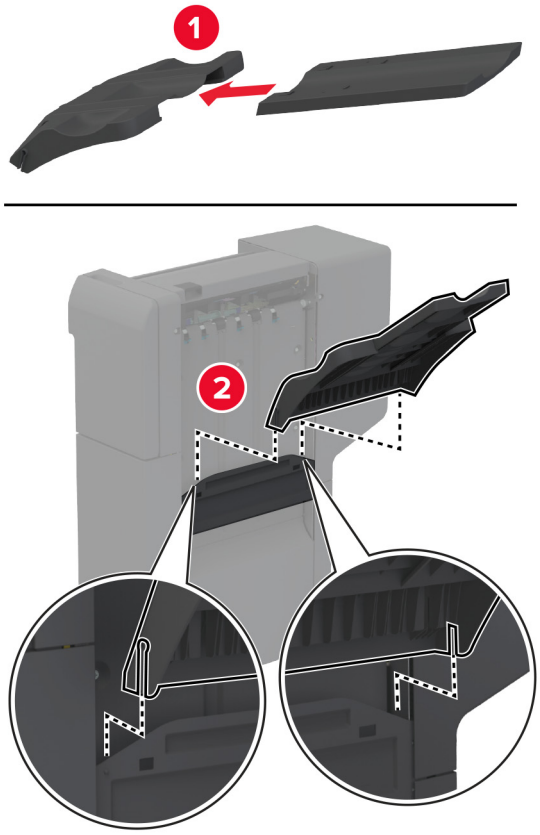

7 Eemaldage standardne väljundsalv.

Märkus. Standardset väljundsalve ei tohi ära visata.

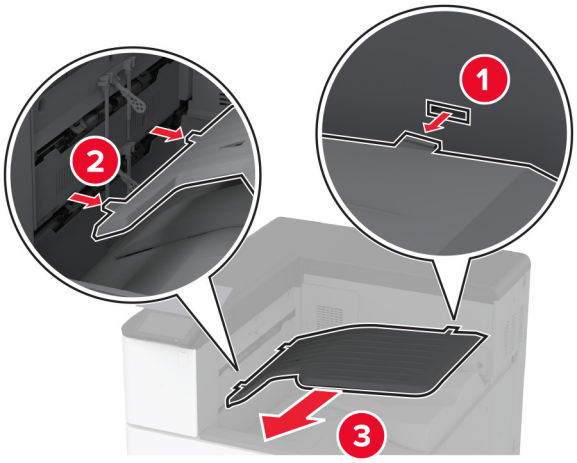

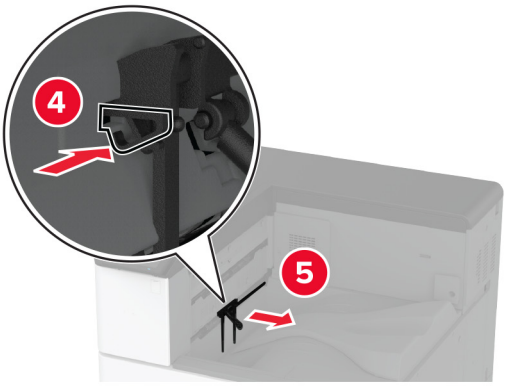

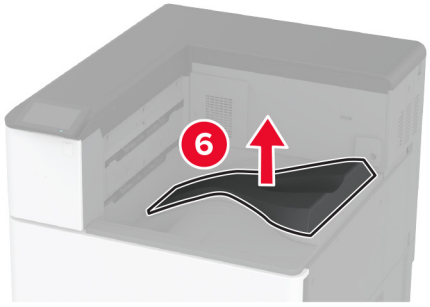

8 Avage esiluuk ja eemaldage sinine nupp.

Märkus. Sinist nuppu ei tohi ära visata.

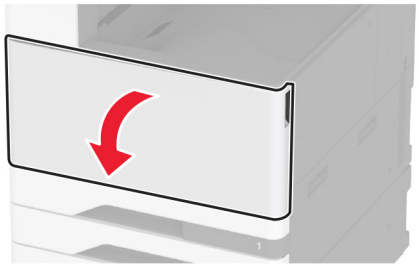

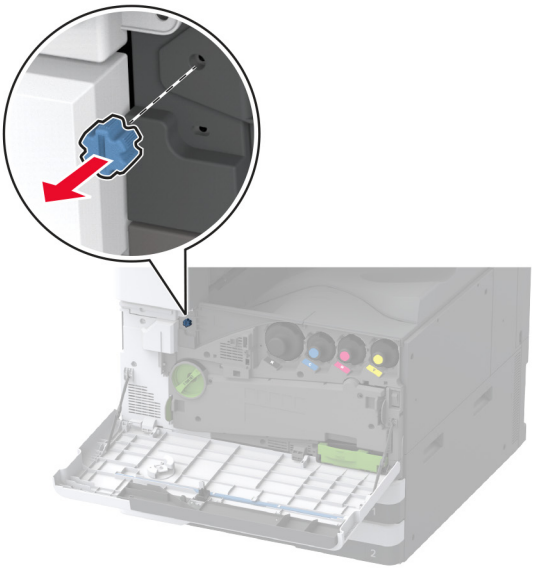

9 Eemaldage standardse väljundsalve külgmine kate.

Märkus. Standardse väljundsalve külgmist katet ei tohi ära visata.

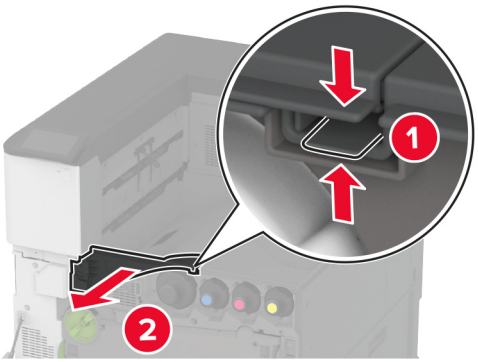

10 Sulgege esiluuk.

11 Sisestage paberikonveier ja kasutage selle kinnitamiseks kruvisid.

Märkus. Kasutage viimistleja tootekomplekti kuuluvaid kruvisid.

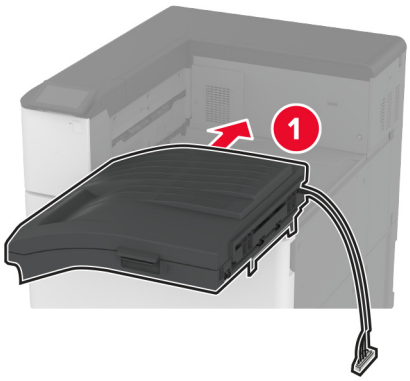

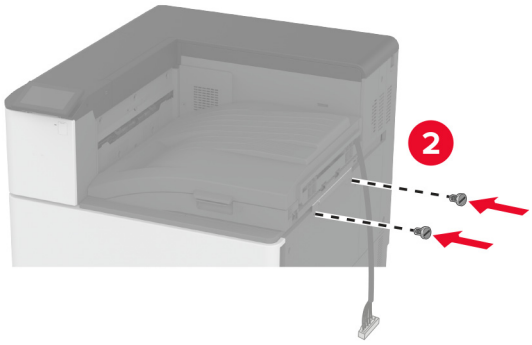

12 Kinnitage viimistleja printerile.

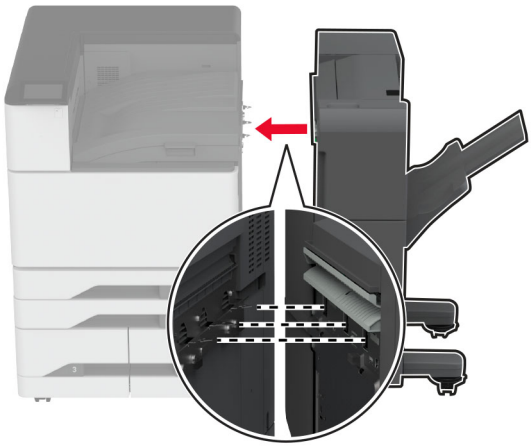

13 Kohandage reguleerimiskruvisid, et viimistleja kõik küljed oleksid printeriga samal kõrgusel.

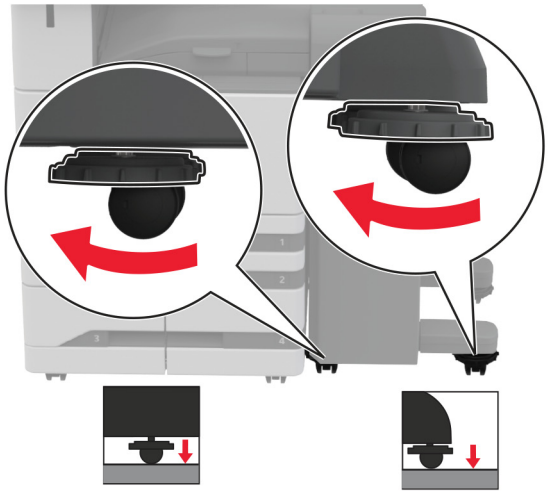

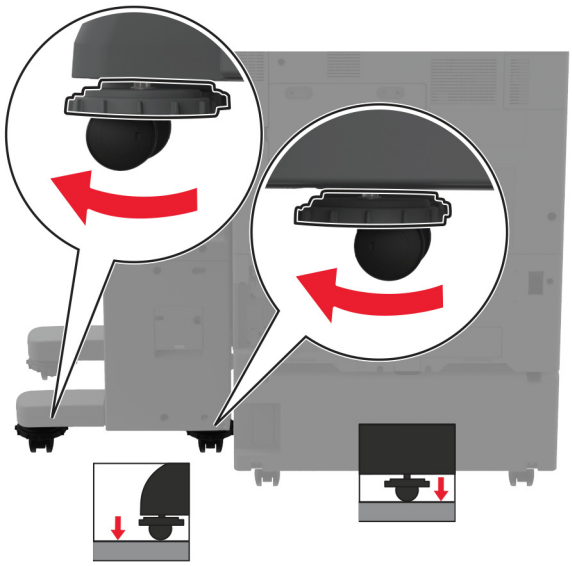

14 Avage viimistleja uks ja paigaldage kruvi viimistleja vasakpoolsele küljele.

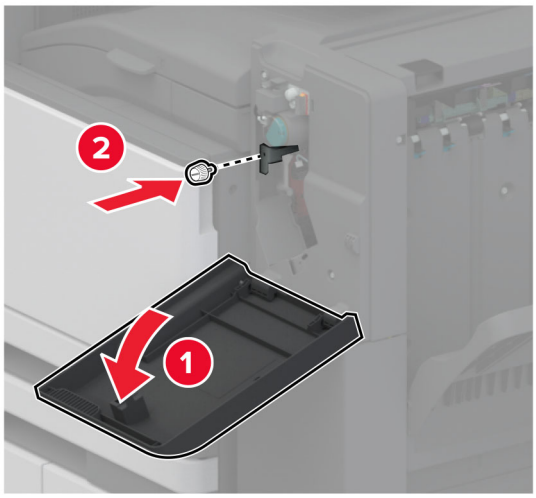

15 Sulgege viimistleja luuk.

16 Ühendage paberikonveieri kaabel viimistleja tagumise osaga.

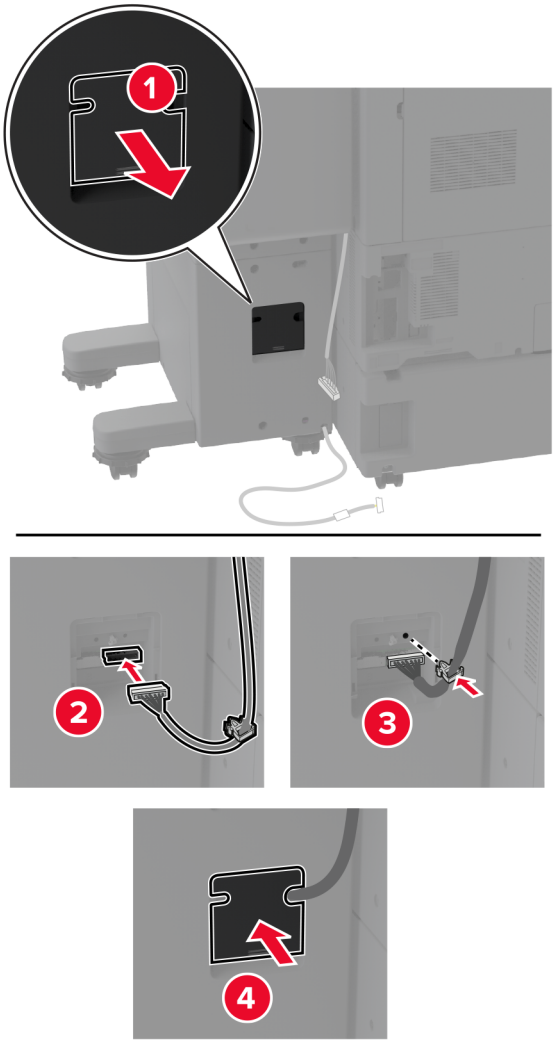

17 Ühendage viimistleja kaabel printeri tagumise osaga.

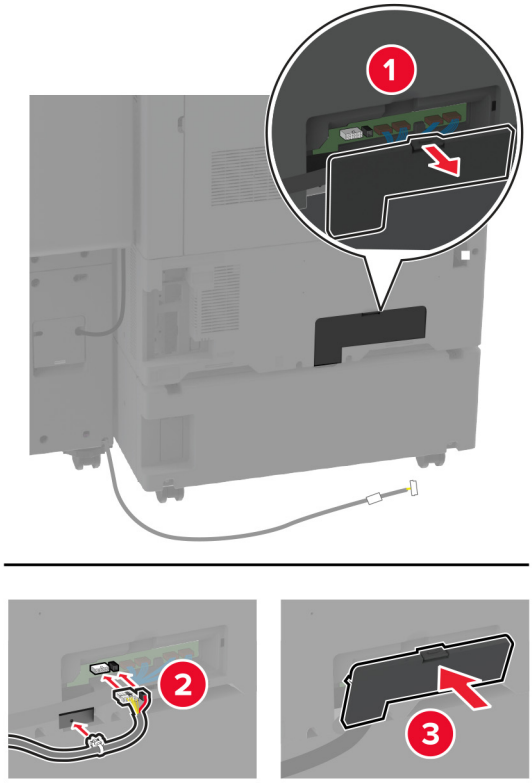

18 Kinnitage kaabel mööda printeri tagumist osa.

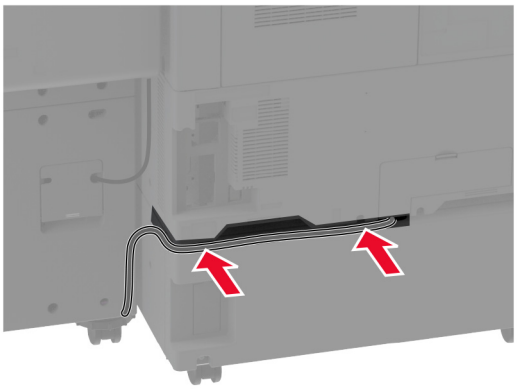

19 Ühendage toitekaabel printeriga ja seejärel elektrivõrgu pistikupesaga.

ETTEVAATUST – KEHAVIGASTUSTE OHT: Põlengu või elektrilöögi ohu vähendamiseks ühendage toitekaabel ettenähtud nimipinge ja nimivoolutugevusega elektrivõrgu pistikupessa, mis on varustatud kaitsemaandusega, paikneb toote lähedal ja on hõlpsasti juurdepääsetav.

20 Lülitage printer sisse.

Viimistleja kasutamiseks printimise eesmärgil puudutage avakuval valikut **Seaded** > **Seade** > **Hooldus** > **Konfigureerimise menüü** > **Viimistleja Konfiguratsioon** > **Mulgustaja konfiguratsioon** > Valige konfiguratsioon.

Brošüüriviimistleja paigaldamine

ETTEVAATUST – ELEKTRILÖÖGIOHT: Kui pärast printeri ülesseadmist on vaja emaplaadile juurde pääseda või lisavarustust või mäluseadmeid paigaldada, siis lülitage elektrilöögi ohu ärahoidmiseks eelnevalt printer välja ja tõmmake toitekaabli pistik elektrivõrgu pistikupesast välja. Kui printeriga on ühendatud teisi seadmeid, siis lülitage ka need välja ja ühendage kõik kaablid printeri küljest lahti.

1 Lülitage printer välja.

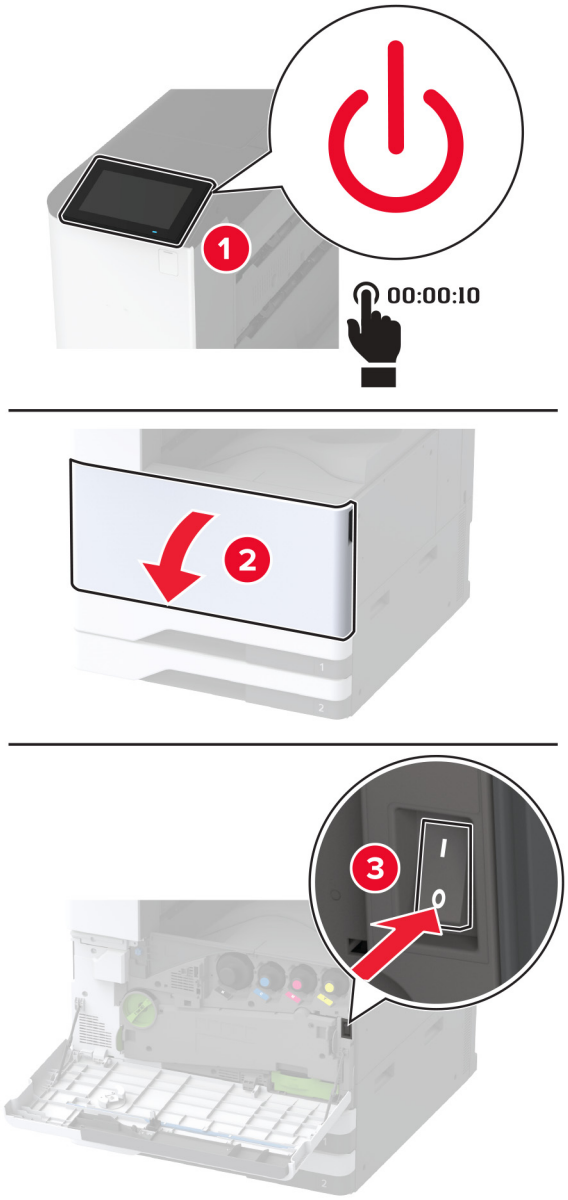

2 Tõmmake toitekaabli pistik esmalt välja elektrivõrgu pistikupesast ja seejärel printerist.

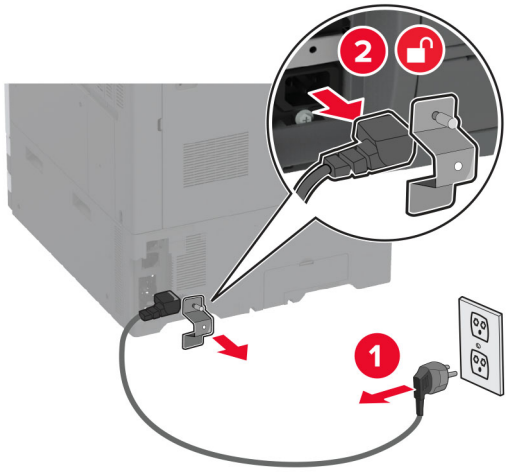

3 Eemaldage brošüüriviimistleja pakendist ja kõrvaldage kogu pakendimaterjal.

4 Avage brošüüriviimistleja luuk.

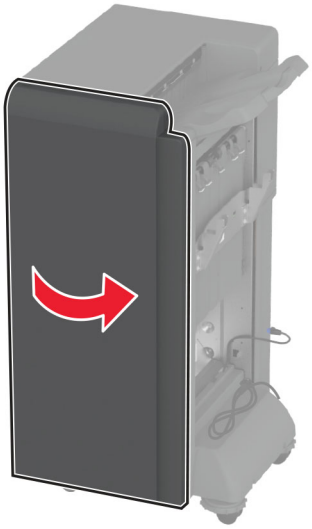

5 Eemaldage brošüüriviimistleja sisemusest pakendimaterjal.

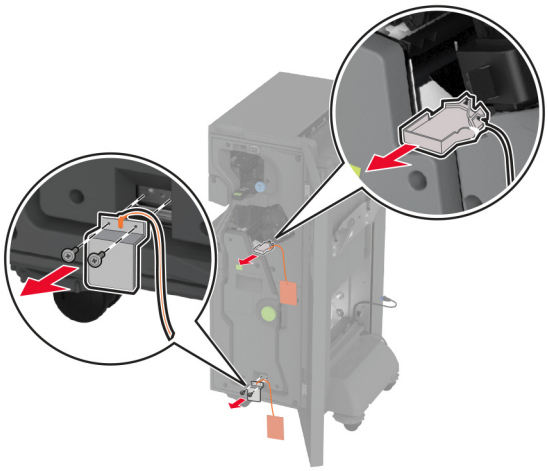

6 Sisestage klambrikassetihoidik.

7 Pange mulgustaja punker tagasi.

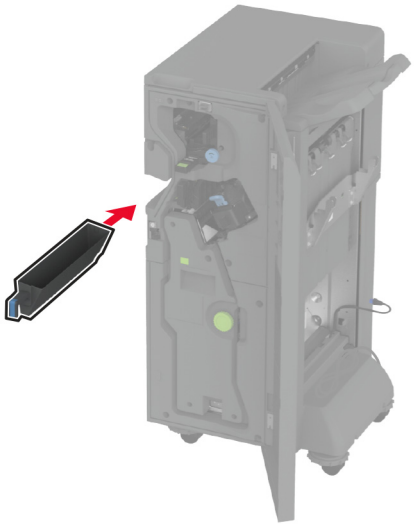

8 Pange brošüüriviimistleja luuk kinni.

9 Sisestage väljundsalved.

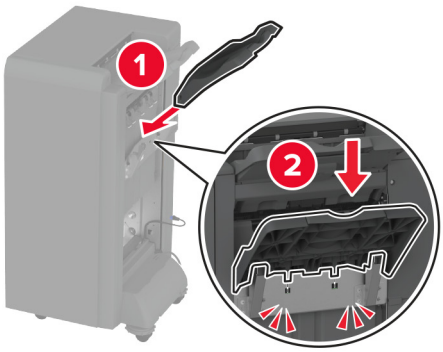

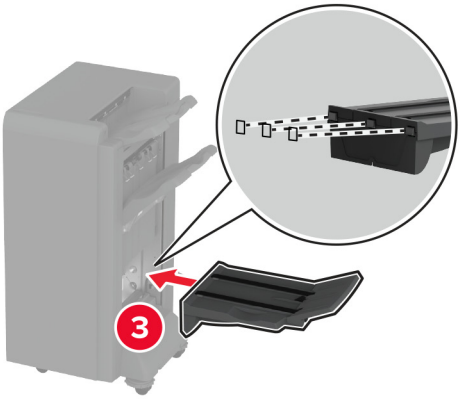

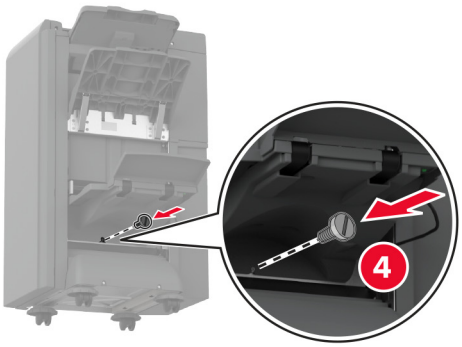

10 Sisestage brošüüriviimistleja kaabel.

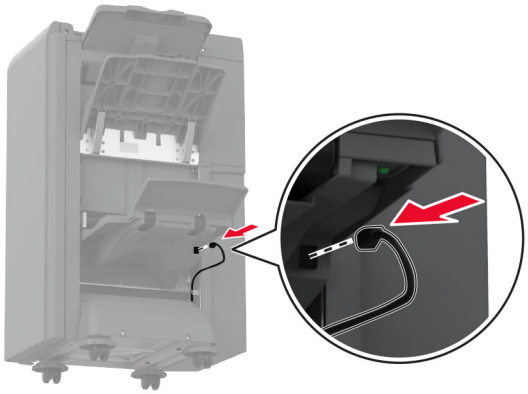

11 Eemaldage standardne väljundsalv.

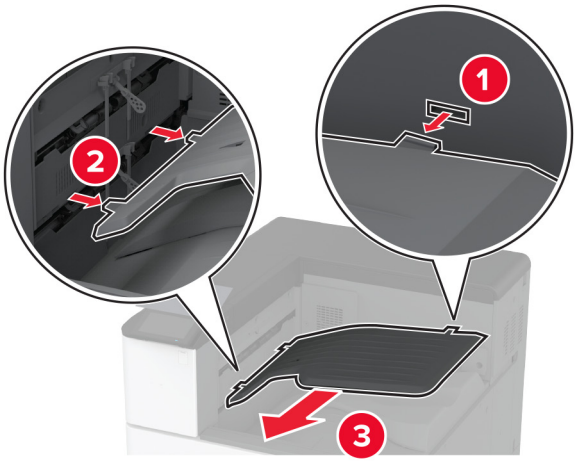

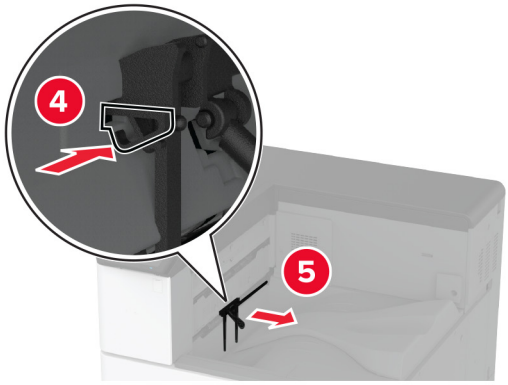

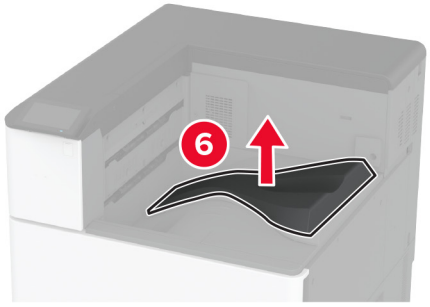

Märkus. Standardset väljundsalve ei tohi ära visata.

12 Avage esiluuk ja eemaldage sinine nupp.

Märkus. Nuppu ei tohi ära visata.

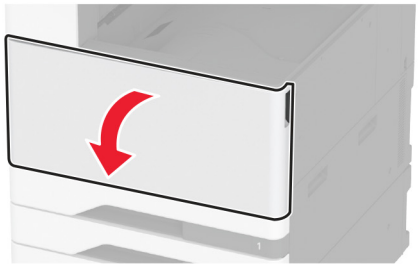

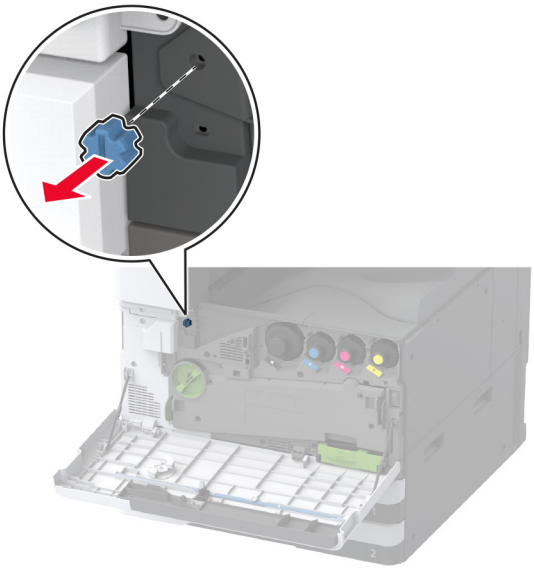

13 Eemaldage standardse väljundsalve külgmine kate.

Märkus. Väljundsalve külgmist katet ei tohi ära visata.

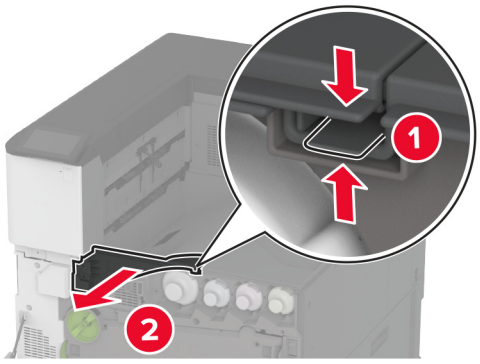

14 Sulgege esiluuk.

15 Kinnitage viimistleja paigaldusklamber.

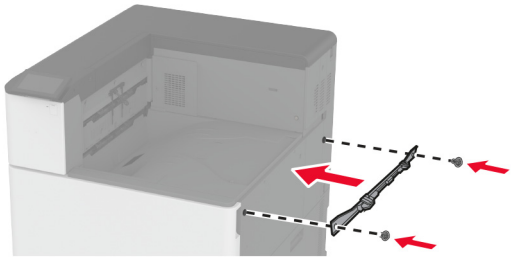

16 Sisestage paberikonveier ja kasutage selle kinnitamiseks kruvisid.

Märkus. Kasutage viimistleja tootekomplekti kuuluvaid kruvisid.

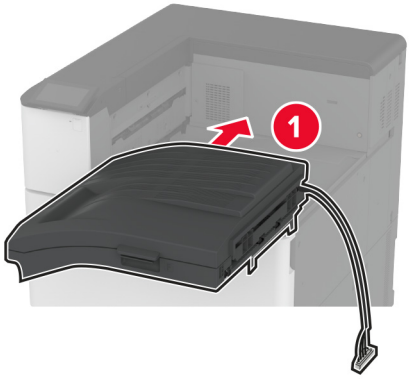

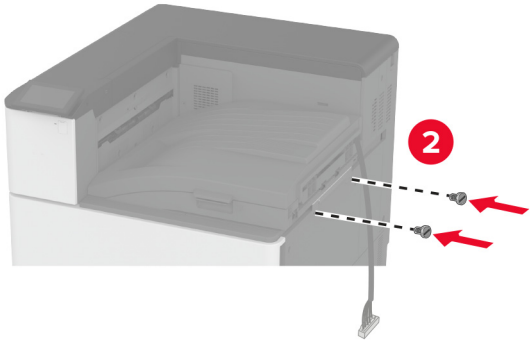

17 Eemaldage tagumiste portide kate.

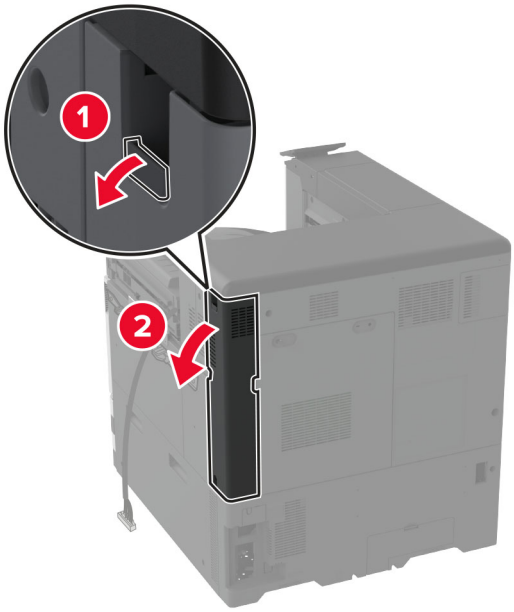

18 Kinnitage kaabel.

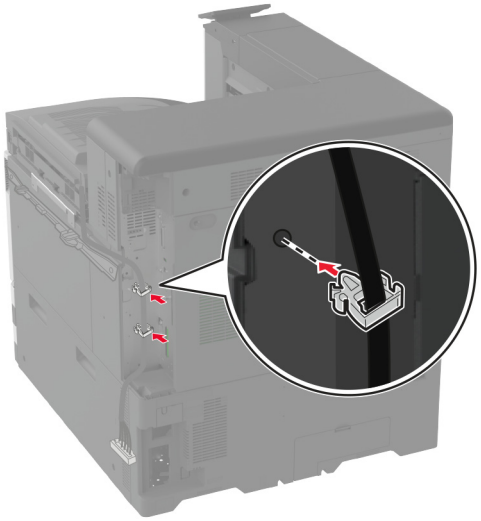

19 Kinnitage tagumiste portide kate.

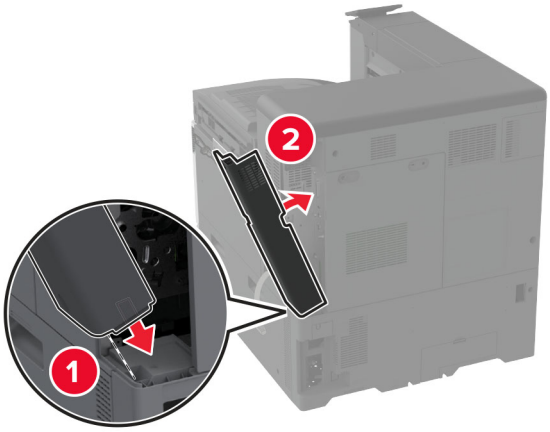

20 Kinnitage klambrid viimistleja alumisele osale.

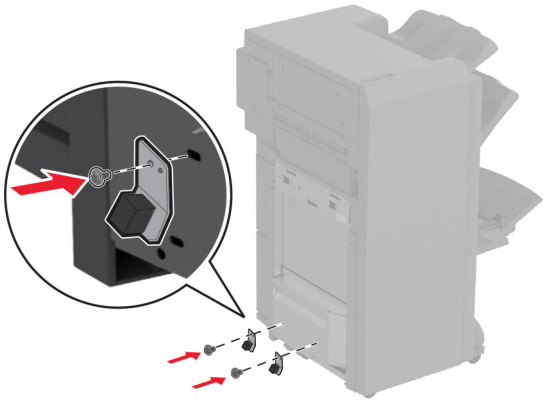

21 Avage brošüüriviimistleja luuk.

22 Kasutage kurvi eemaldamiseks lapikut kruvikeerajat ja seejärel pange viimistleja luuk kinni.

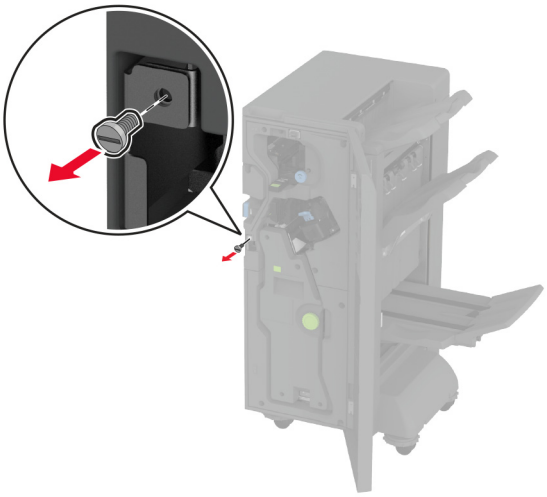

23 Kinnitage viimistleja printerile.

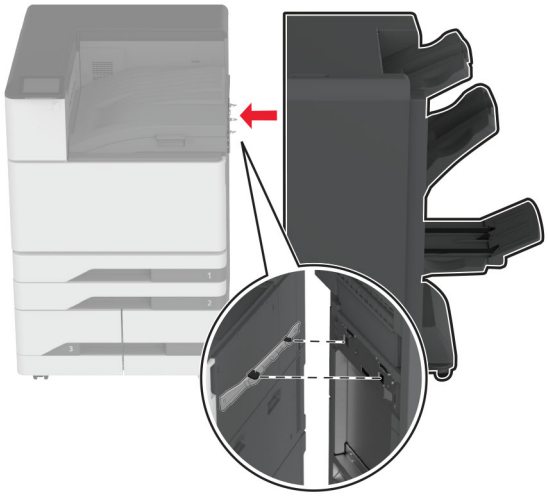

24 Avage viimistleja luuk, kasutage viimistleja printerile kinnitamiseks kruvi ja seejärel pange luuk kinni.

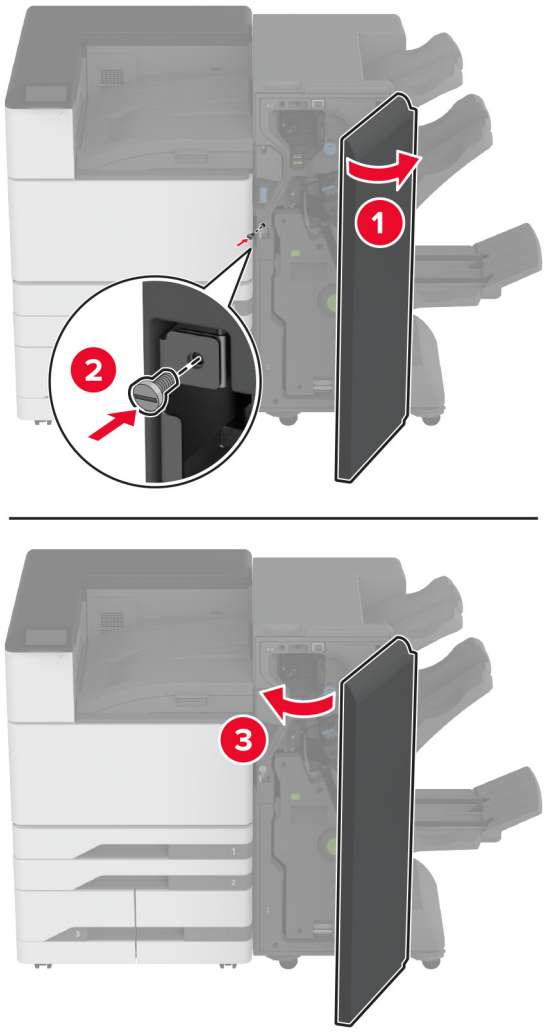

25 Pöörake viimistleja külgmiseid rattaid päripäeva, et viimistleja kõik küljed oleksid ühel kõrgusel.

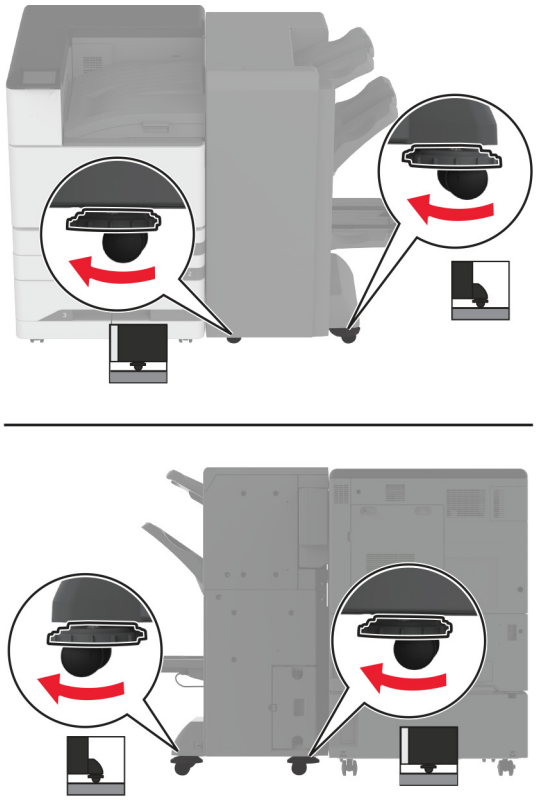

26 Ühendage kaablid printeri portide ja viimistleja portidega.

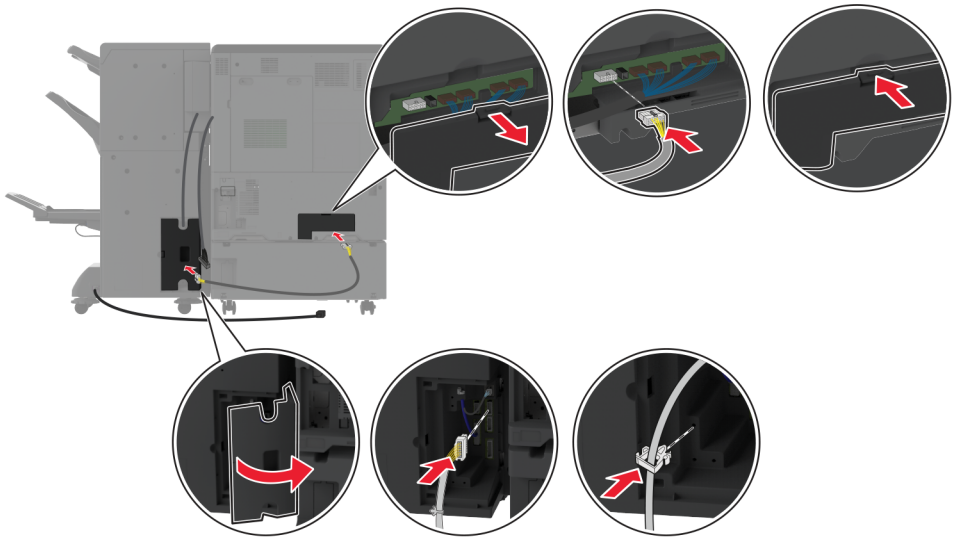

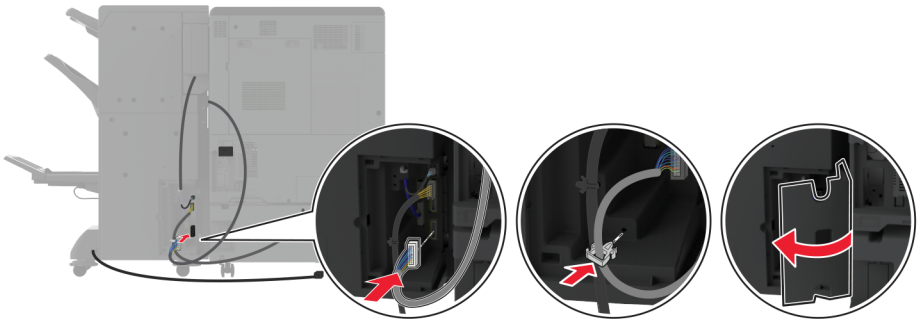

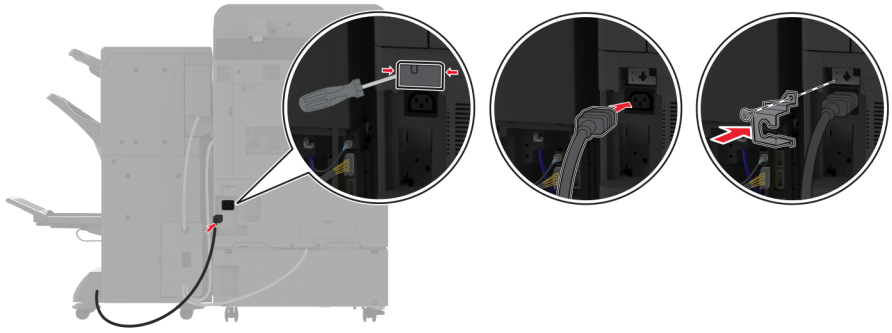

27 Ühendage toitekaabel printeriga ja seejärel elektrivõrgu pistikupesaga.

ETTEVAATUST – KEHAVIGASTUSTE OHT: Põlengu või elektrilöögi ohu vähendamiseks ühendage toitekaabel ettenähtud nimipinge ja nimivoolutugevusega elektrivõrgu pistikupessa, mis on varustatud kaitsemaandusega, paikneb toote lähedal ja on hõlpsasti juurdepääsetav.

28 Lülitage printer sisse.

Lisage viimistleja prindidraiveris käsitsi, et seda saaks printimiseks kasutada. Lisateavet leiate peatükist „Prindidraiveris tarvikute lisamine” leheküljel 61.

Kolmekordse/Z-volditud viimistleja paigaldamine

ETTEVAATUST – ELEKTRILÖÖGIOHT: Kui pärast printeri ülesseadmist on vaja emaplaadile juurde pääseda või lisavarustust või mäluseadmeid paigaldada, siis lülitage elektrilöögi ohu ärahoidmiseks eelnevalt printer välja ja tõmmake toitekaabli pistik elektrivõrgu pistikupesast välja. Kui printeriga on ühendatud teisi seadmeid, siis lülitage ka need välja ja ühendage kõik kaablid printeri küljest lahti.

Märkus. Kolmekordse/Z-volditud viimistleja paigaldamiseks peb esmalt paigaldama brošüüriviimistleja.

1 Lülitage printer välja.

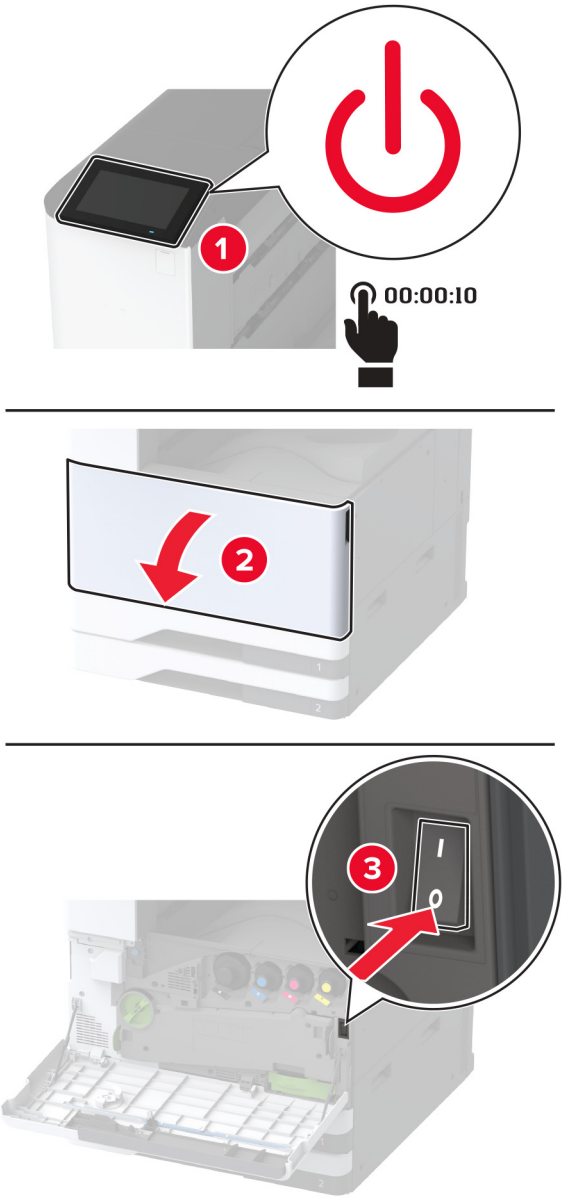

2 Tõmmake toitekaabli pistik esmalt välja elektrivõrgu pistikupesast ja seejärel printerist.

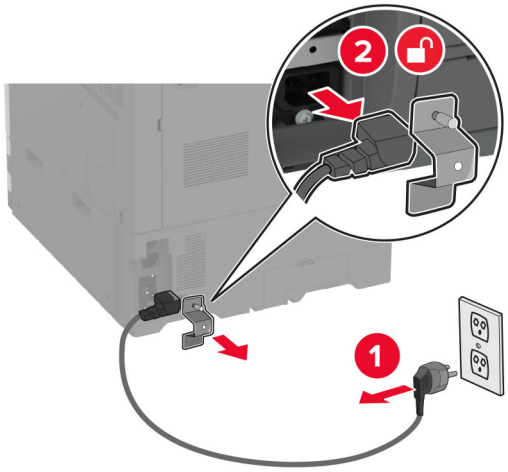

3 Ühendage brošüüriviimistleja kaablid printerist lahti.

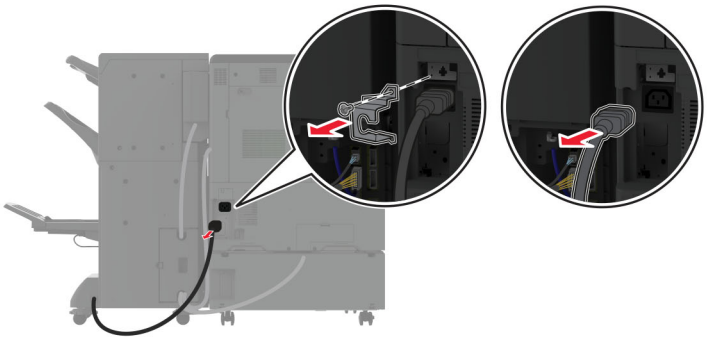

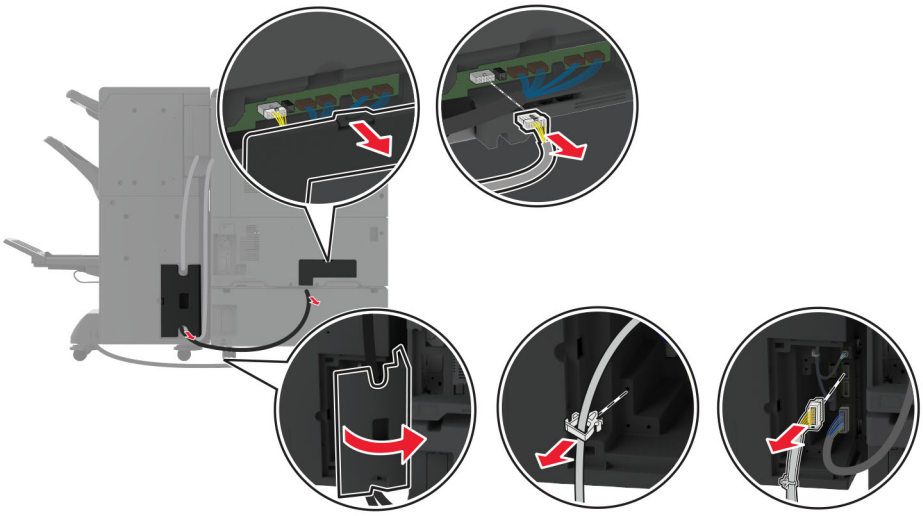

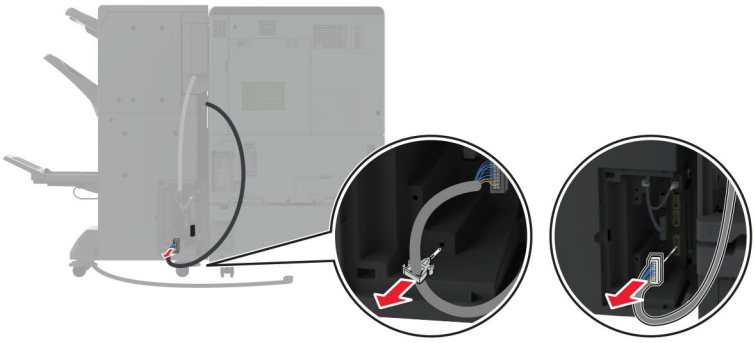

4 Avage brošüüriviimistleja luuk, kasutage kruvi ja metallkinniti eemaldamiseks lapikut kruvikeerajat ja seejärel pange luuk kinni.

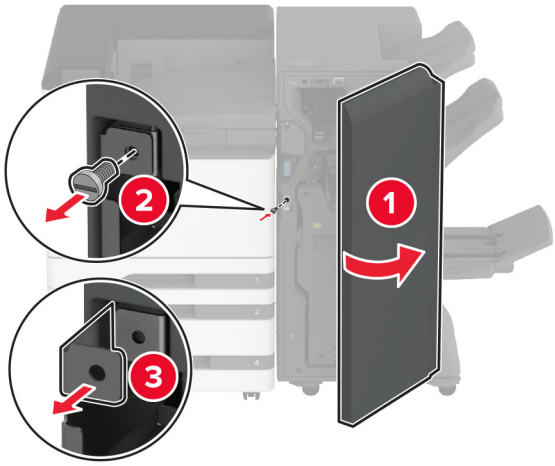

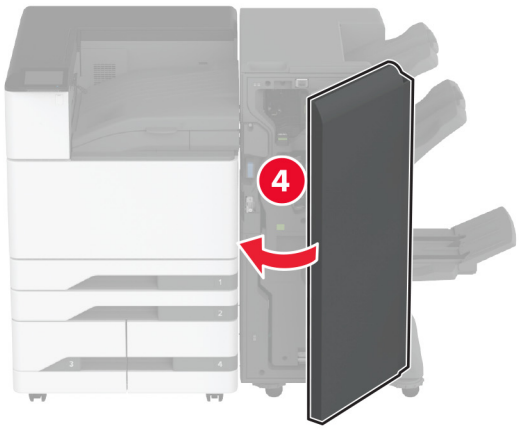

5 Eemaldage brošüüriviimistleja.

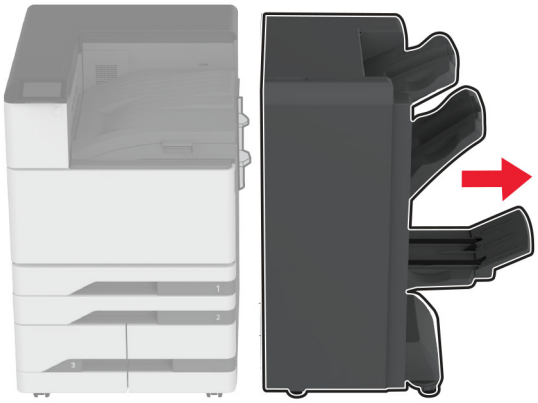

6 Eemaldage kolmekordse/Z-volditud viimistleja pakendist ja kõrvaldage kogu pakendimaterjal.

7 Avage viimistleja luuk.

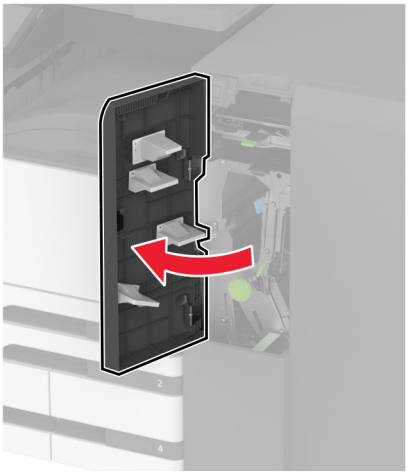

8 Eemaldage kolmekordne väljundsalv, kinnitage kruvid väljundsalvele ja seejärel sisestage väljundsalv.

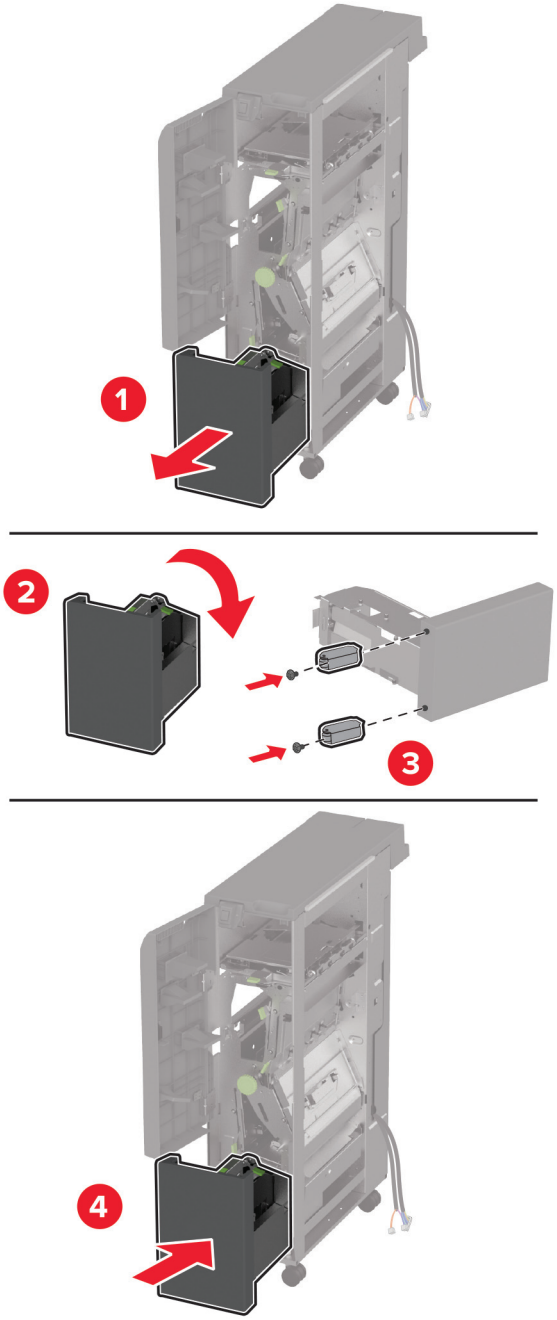

9 Kasutage lapikut kruvikeerajat ja paigaldage kolmekordse/Z-volditud viimistleja kinnitusklamber, eemaldage kruvi ja seejärel pange viimistleja luuk kinni.

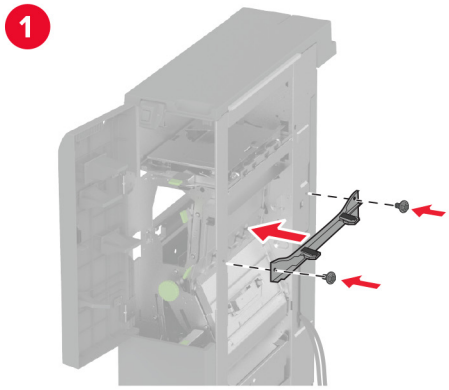

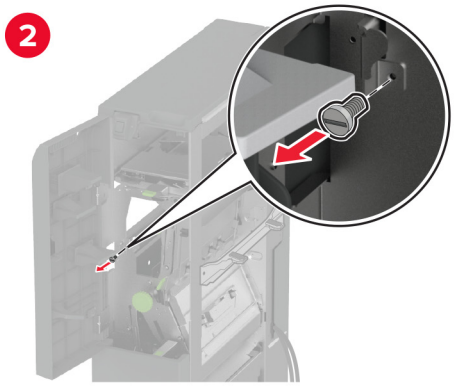

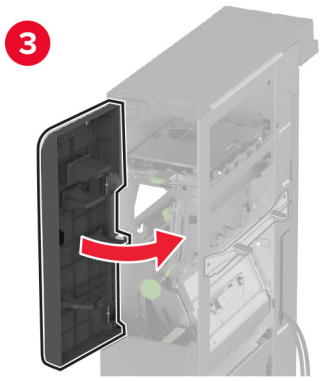

10 Kinnitage kolmekordne/Z-volditud viimistleja printeri külge.

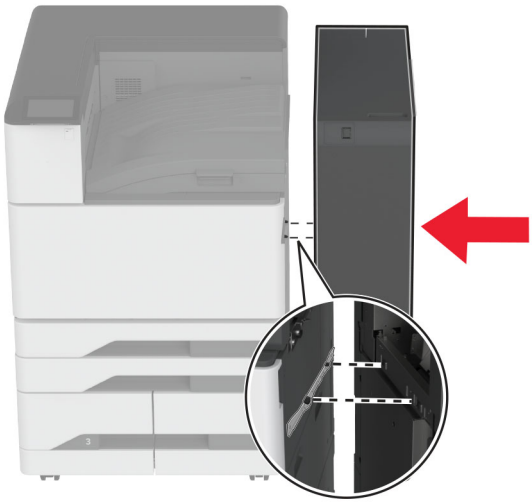

11 Avage kolmekordse/Z-volditud viimistleja luuk, kasutage viimistleja printeri külge kinnitamiseks kruvi ja seejärel pange viimistleja luuk kinni.

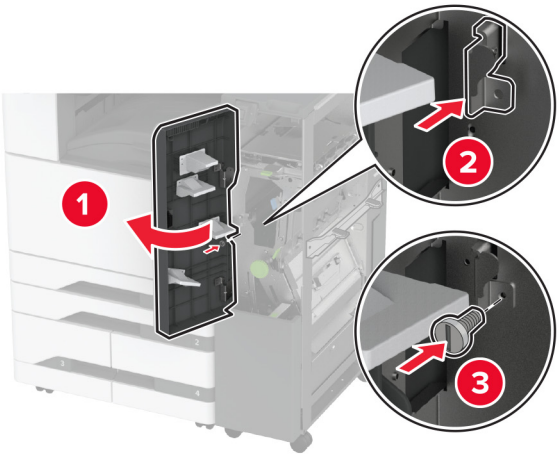

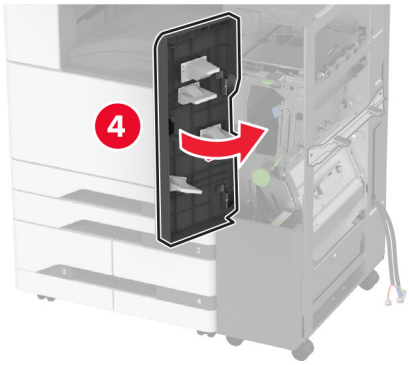

12 Eemaldage mutrivõti ja kohandage reguleerimiskruvisid, et esikülje viimistleja ja printer oleksid samal kõrgusel.

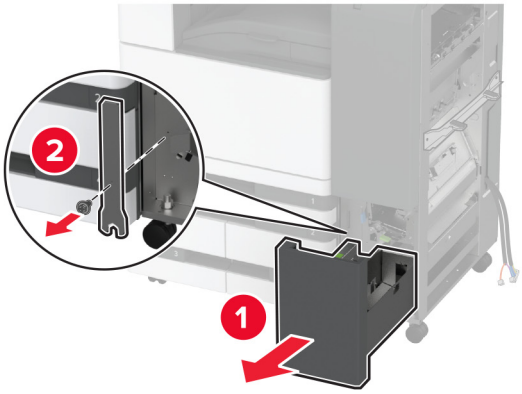

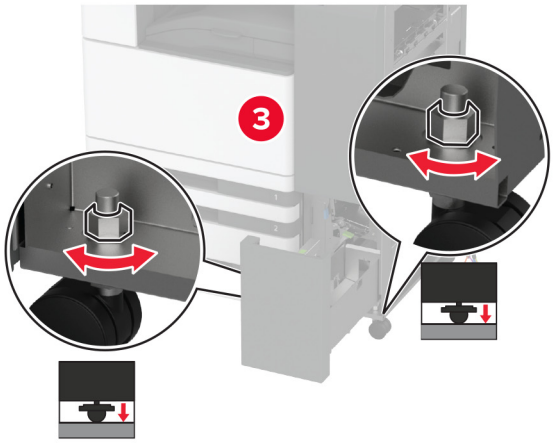

13 Kohandage reguleerimiskruvisid, et viimistleja tagakülg ja printer oleksid ühel kõrgusel.

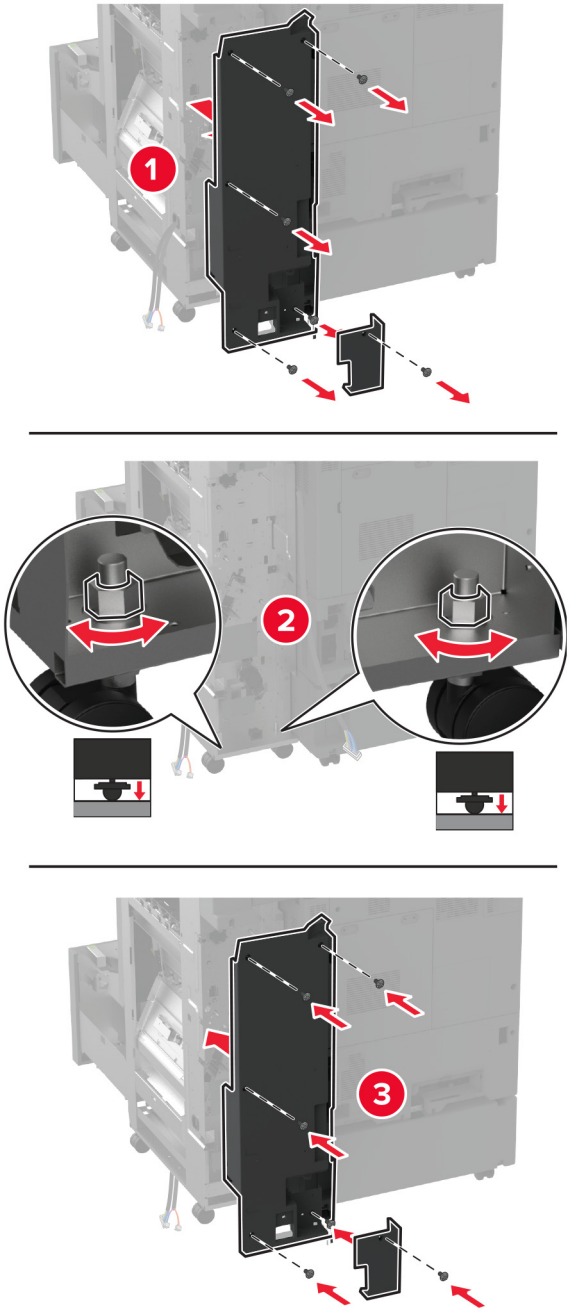

14 Kinnitage mutrivõti kolmekordse/Z-volditud viimistleja külge.

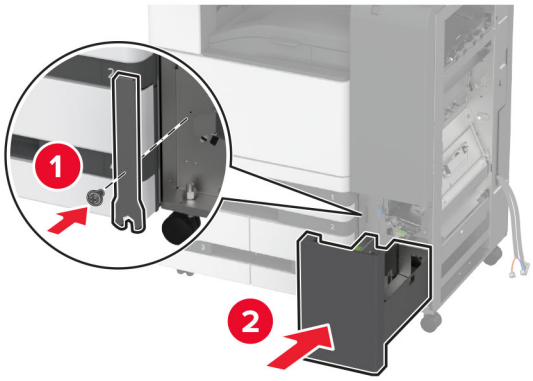

15 Kinnitage brošüüriviimistleja kolmekordse/Z-volditud viimistleja külge.

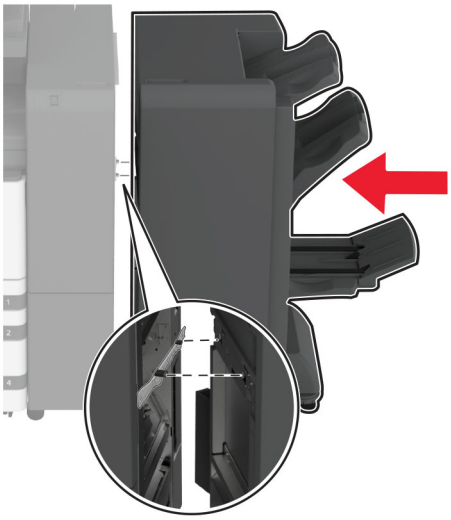

16 Avage brošüüriviimistleja luuk, kasutage brošüüriviimistleja kolmekordse/Z-volditud viimistleja külge kinnitamiseks kruvi ja seejärel pange brošüüriviimistleja luuk kinni.

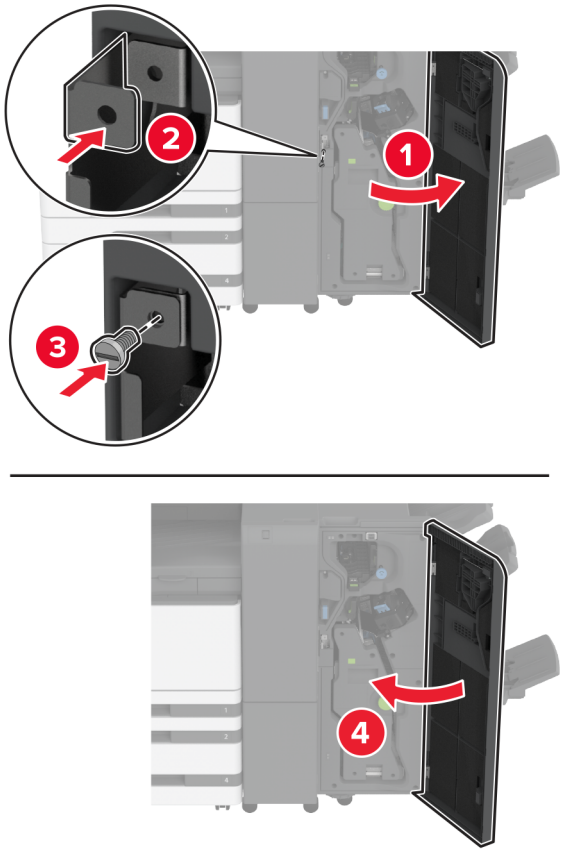

17 Kohandage reguleerimiskruvisid, et viimistleja kõik küljed oleksid ühel kõrgusel.

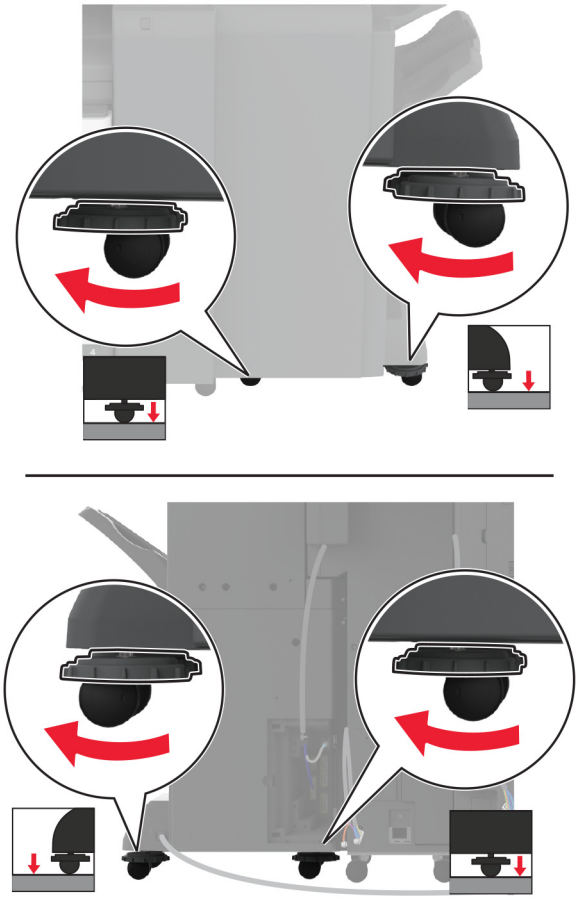

18 Ühendage kaablid printeri portide ja viimistleja portidega.

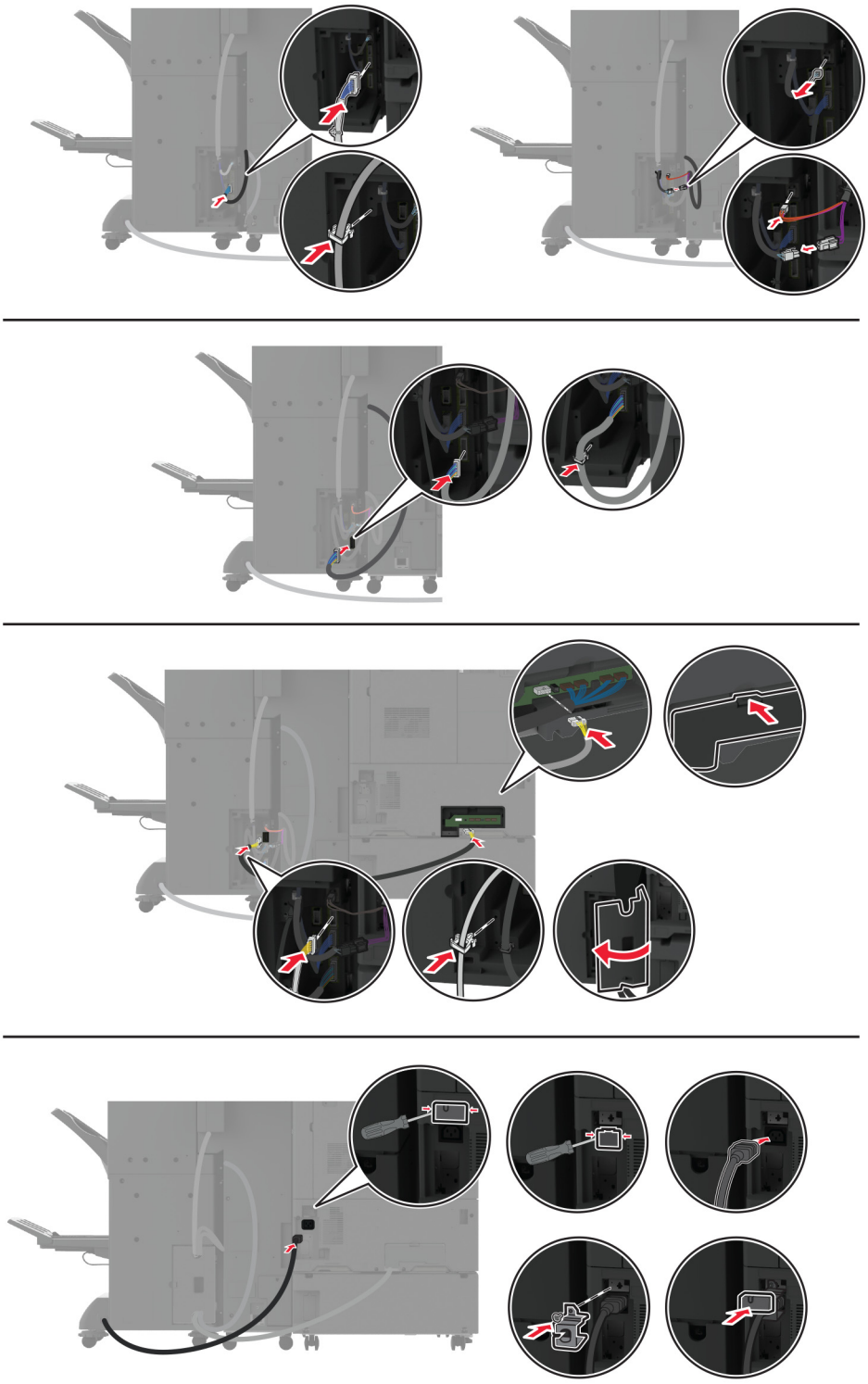

19 Ühendage printeri ja viimistleja toitekaablid printeri ja viimistlejaga ning seejärel elektrivõrgu pistikupesaga.

ETTEVAATUST – KEHAVIGASTUSTE OHT: Põlengu või elektrilöögi ohu vähendamiseks ühendage toitekaabel ettenähtud nimipinge ja nimivoolutugevusega elektrivõrgu pistikupessa, mis on varustatud kaitsemaandusega, paikneb toote lähedal ja on hõlpsasti juurdepääsetav.

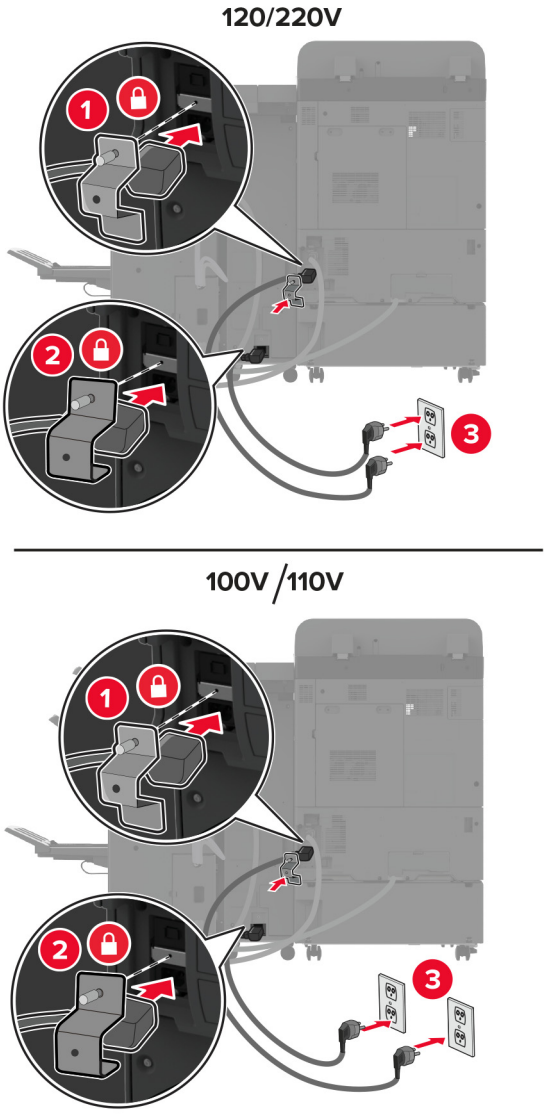

Märkus. Kui pistikupesa võimsus on 120 või 220 volti, võite ühendada mõlemad toitekaablid samasse pistikupesasse. Kui pistikupesa võimsus on 100 või 110 volti, peab toitekaablid eraldi pistikupesadesse ühendama.

20 Lülitage printer sisse.

Lisage viimistleja prindidraiveris käsitsi, et seda saaks printimiseks kasutada. Lisateavet leiate peatükist „Prindidraiveris tarvikute lisamine” leheküljel 61.

Printeri kõvaketta paigaldamine

ETTEVAATUST – ELEKTRILÖÖGIOHT: Kui pärast printeri ülesseadmist on vaja emaplaadile juurde pääseda või lisavarustust või mäluseadmeid paigaldada, siis lülitage elektrilöögi ohu ärahoidmiseks eelnevalt printer välja ja tõmmake toitekaabli pistik elektrivõrgu pistikupesast välja. Kui printeriga on ühendatud teisi seadmeid, siis lülitage ka need välja ja ühendage kõik kaablid printeri küljest lahti.

1 Lülitage printer välja.

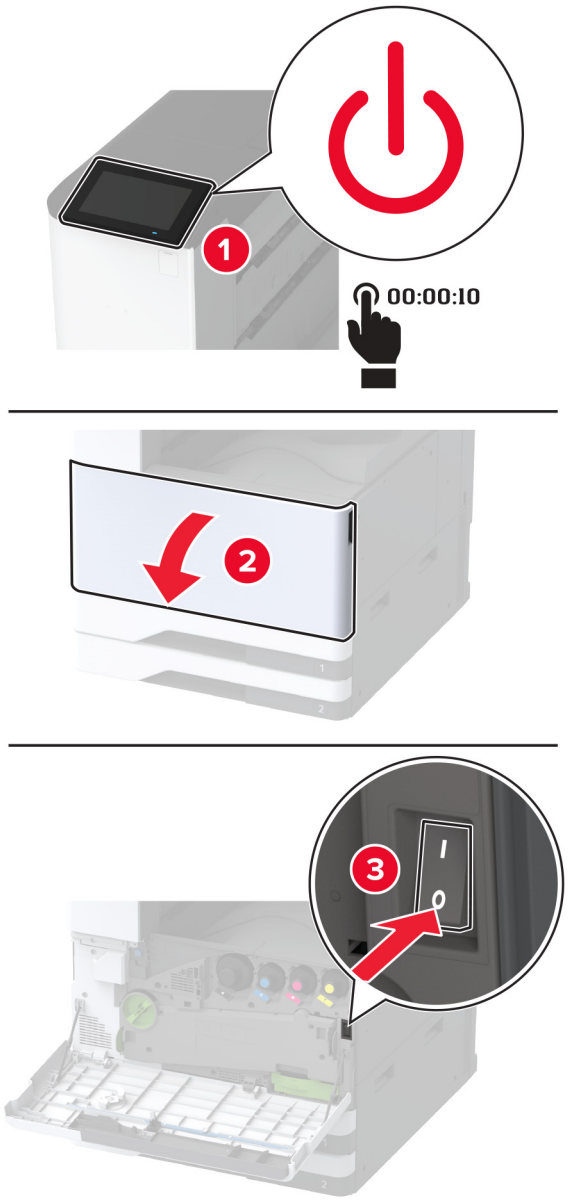

2 Eemaldage tagumiste portide kate.

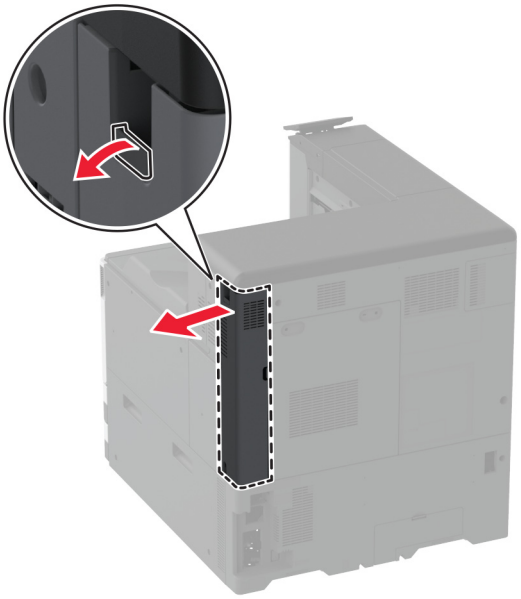

3 Tõmmake toitekaabli pistik esmalt välja elektrivõrgu pistikupesast ja seejärel printerist.

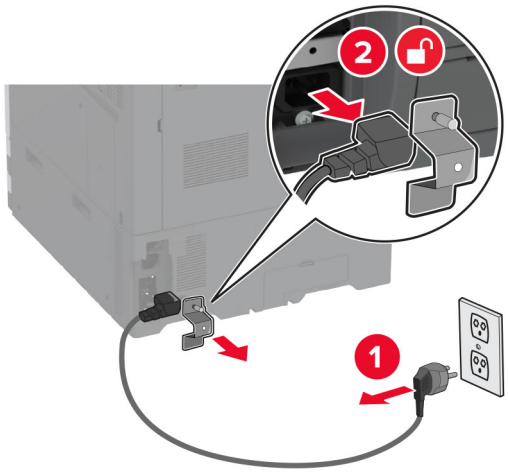

4 Eemaldage emaplaadi hoolduskate, kasutades lapikut kruvikeerajat.

Hoiatus – varakahjude oht: Staatilise elektri kogunemisel tekkiv lahendus võib emaplaadi komponente kergesti kahjustada. Enne emaplaadi elektroonikakomponentide või pistikute puudutamist puudutage mõnda printeri välimist metallpinda.

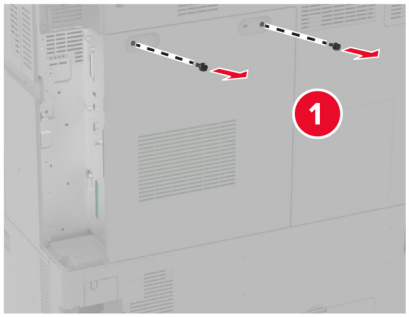

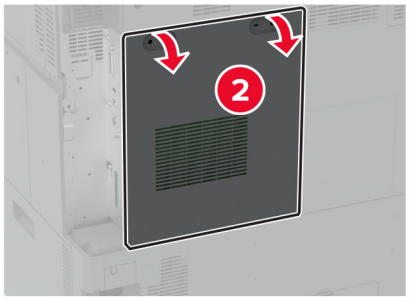

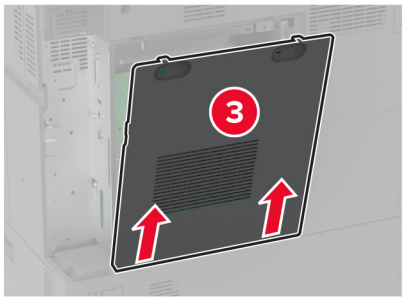

5 Võtke kõvaketas pakendist välja.

Hoiatus – varakahjude oht: Ärge puudutage kõvaketta keskosa ega vajutage sellele.

6 Ühendage kõvaketas emaplaadiga.

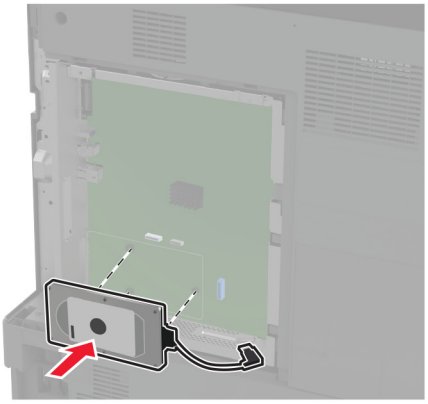

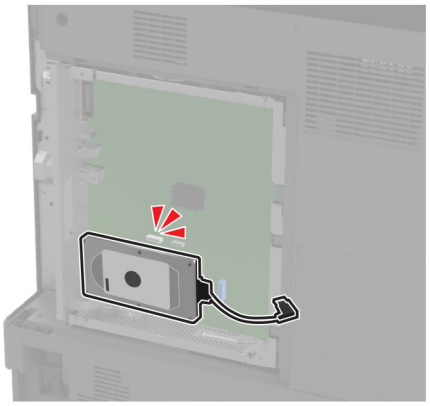

7 Ühendage kõvaketta pistiku kaabel emaplaadiga.

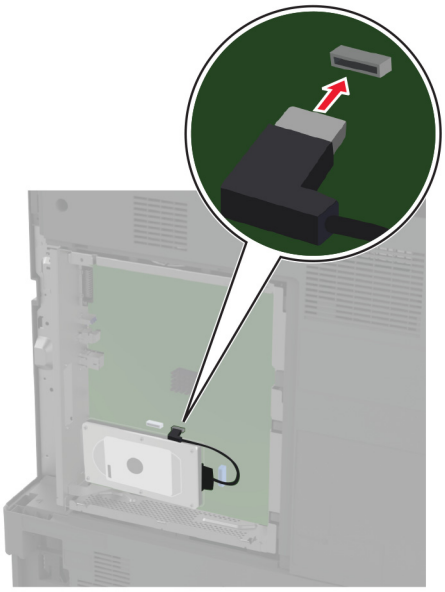

8 Kinnitage emaplaadi juurdepääsuluuk.

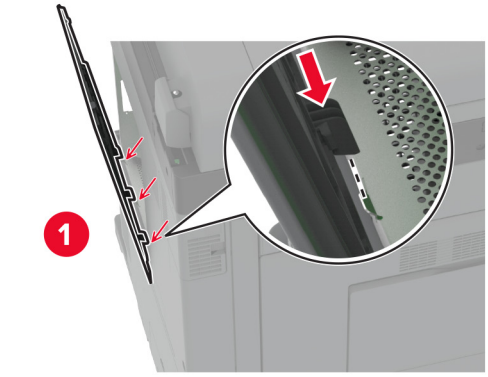

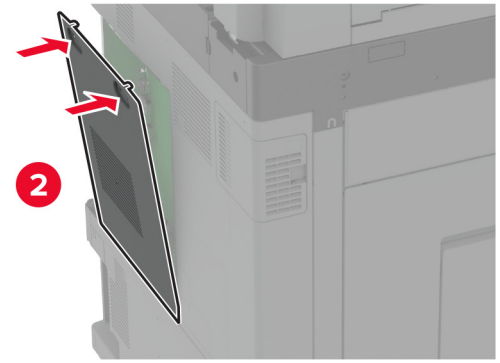

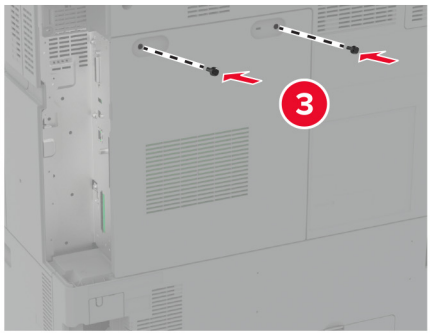

9 Kinnitage tagumiste portide kate.

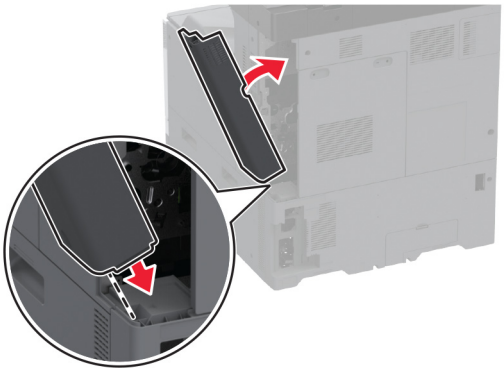

10 Ühendage toitekaabli pistik elektrivõrgu pistikupessa ja lülitage seejärel printer sisse.

ETTEVAATUST – KEHAVIGASTUSTE OHT: Põlengu või elektrilöögi ohu vähendamiseks ühendage toitekaabel ettenähtud nimipinge ja nimivoolutugevusega elektrivõrgu pistikupessa, mis on varustatud kaitsemaandusega, paikneb toote lähedal ja on hõlpsasti juurdepääsetav.

Intelligentse salvestusseadme paigaldamine

ETTEVAATUST – ELEKTRILÖÖGIOHT: Kui pärast printeri ülesseadmist on vaja emaplaadile juurde pääseda või lisavarustust või mäluseadmeid paigaldada, siis lülitage elektrilöögi ohu ärahoidmiseks eelnevalt printer välja ja tõmmake toitekaabli pistik elektrivõrgu pistikupesast välja. Kui printeriga on ühendatud teisi seadmeid, siis lülitage ka need välja ja ühendage kõik kaablid printeri küljest lahti.

1 Lülitage printer välja ja seejärel tõmmake toitekaabli pistik elektrivõrgu pistikupesast välja.

2 Eemaldage emaplaadi hoolduskate, kasutades lapikut kruvikeerajat.

Hoiatus – varakahjude oht: Staatilise elektri kogunemisel tekkiv lahendus võib emaplaadi komponente kergesti kahjustada. Enne emaplaadi komponentide või pistikute puudutamist puudutage mõnda printeri välimist metallpinda.

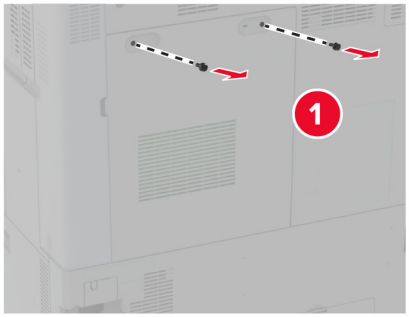

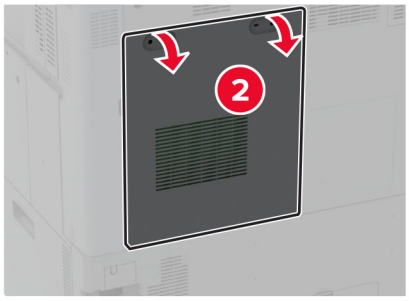

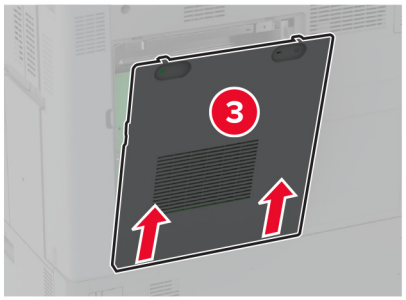

3 Võtke intelligentne salvestusseade (ISD) lahti.

Hoiatus – varakahjude oht: Vältige kaardi terminaliriba puudutamist.

4 Leidke ISD-pistik.

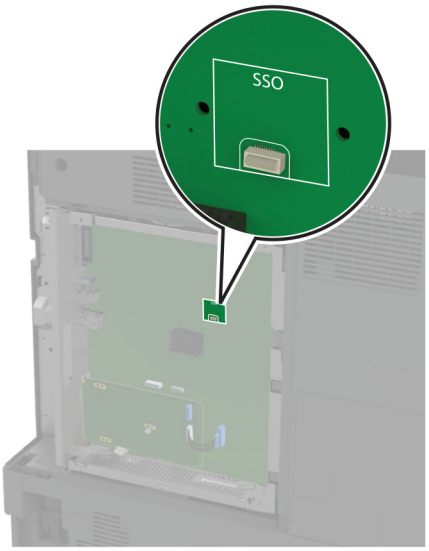

5 Sisestage kaart ISD-pistikusse.

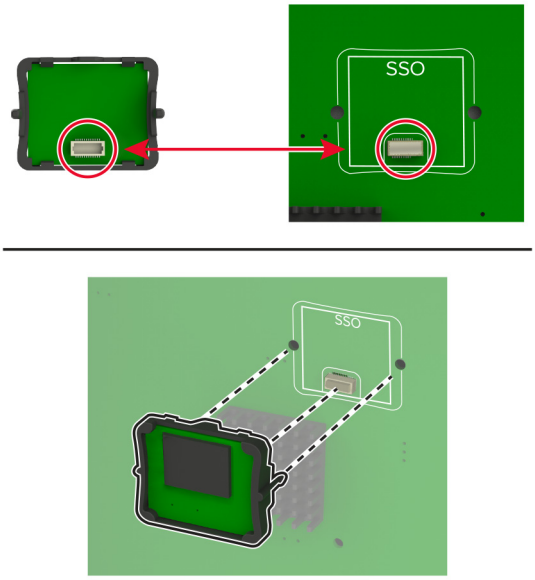

6 Kinnitage emaplaadi juurdepääsuluuk.

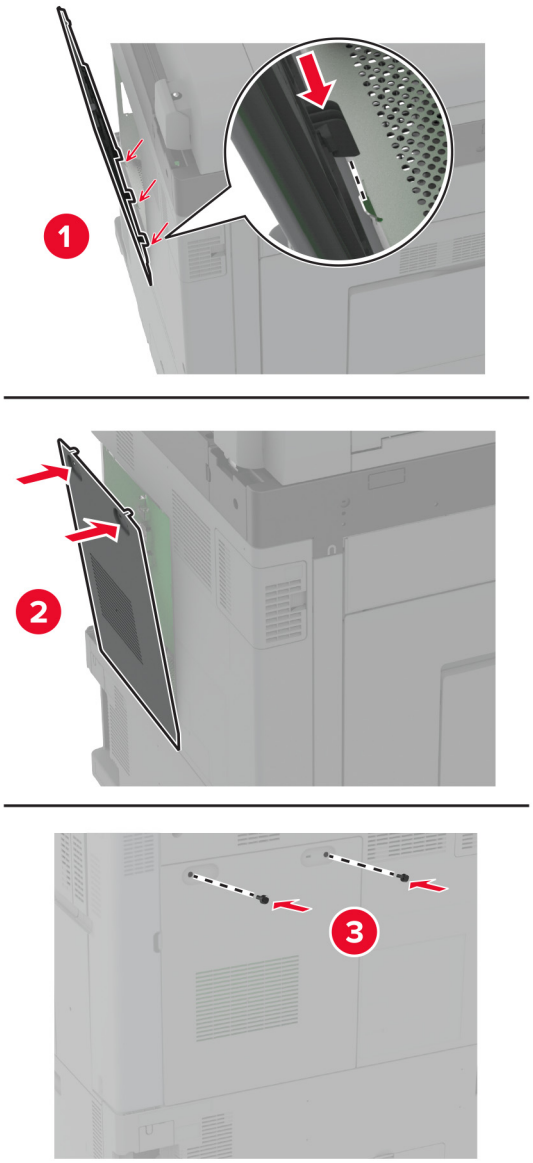

7 Ühendage toitekaabli pistik elektrivõrgu pistikupessa ja lülitage seejärel printer sisse.

ETTEVAATUST – KEHAVIGASTUSTE OHT: Põlengu või elektrilöögi ohu vähendamiseks ühendage toitekaabel ettenähtud nimipinge ja nimivoolutugevusega elektrivõrgu pistikupessa, mis on varustatud kaitsemaandusega, paikneb toote lähedal ja on hõlpsasti juurdepääsetav.

Traadita prindiserveri installimine

MarkNet N8372 traadita printimisserveri paigaldamine

1 Lülitage printer välja.

2 Kandke pehmele niiskele kiuvabale lapile isopropüülalkoholi ja seejärel pühkige USB-pordi ümbert puhtaks.

3 Paigaldage Wi-Fi moodul.

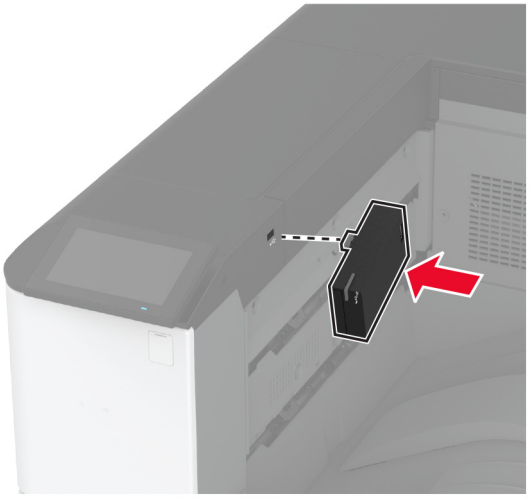

Märkused.

- Vajutage kindlalt, et teip jääks printeri pinnale kinni.
- Veenduge, et printeri pind oleks kuiv ja et poleks kondenseerunud niiskust.
- Moodul on kõige paremini printeriga seotud pärast 72 tunni möödumist.

4 Kontrollige, kas mooduli ja printeri vahel on vahekaugus, seejärel kinnitage vajaduse korral distantsmoodul.

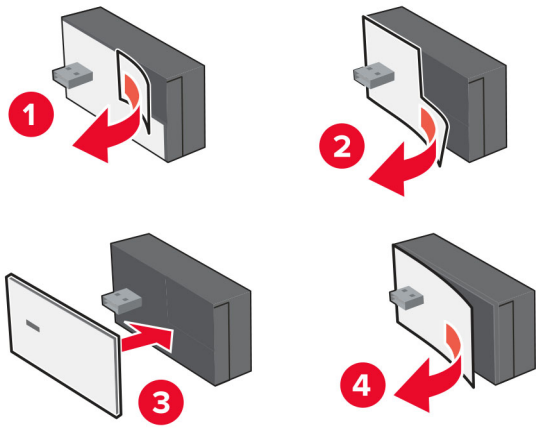

5 Paigaldage NFC-kaart.

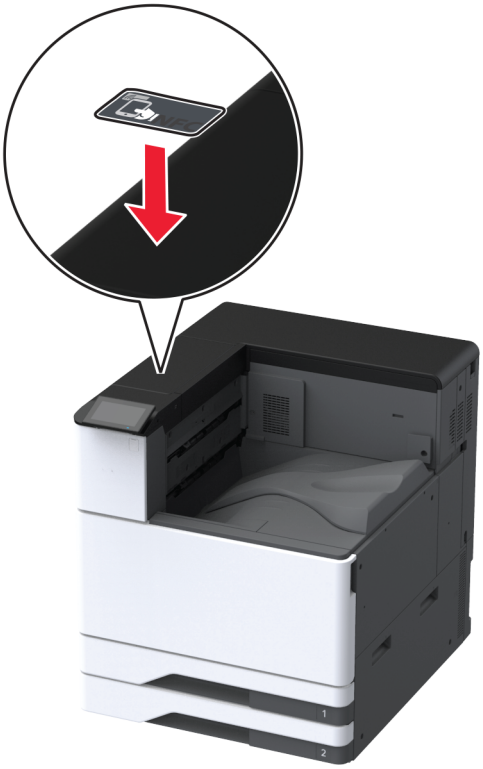

6 Lülitage printer sisse.

Siselahenduste pordi paigaldamine

ETTEVAATUST – ELEKTRILÖÖGIOHT: Kui pärast printeri ülesseadmist on vaja emaplaadile juurde pääseda või lisavarustust või mäluseadmeid paigaldada, siis lülitage elektrilöögi ohu ärahoidmiseks eelnevalt printer välja ja tõmmake toitekaabli pistik elektrivõrgu pistikupesast välja. Kui printeriga on ühendatud teisi seadmeid, siis lülitage ka need välja ja ühendage kõik kaablid printeri küljest lahti.

1 Lülitage printer välja ja seejärel tõmmake toitekaabli pistik elektrivõrgu pistikupesast välja.

2 Eemaldage tagumiste portide kate.

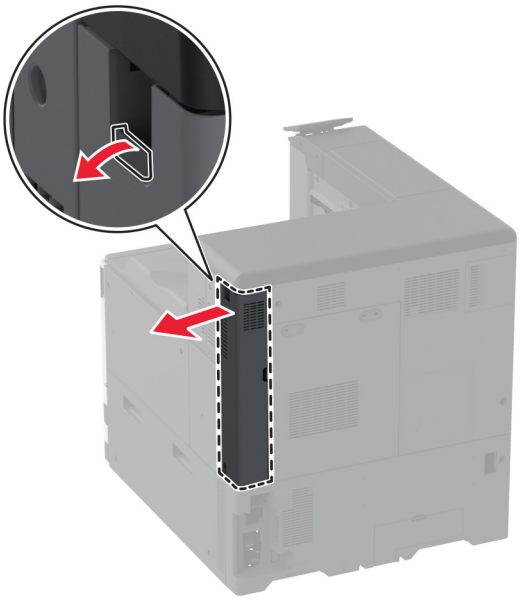

3 Eemaldage emaplaadi hoolduskate, kasutades lapikut kruvikeerajat.

Hoiatus – varakahjude oht: Staatilise elektri kogunemisel tekkiv lahendus võib emaplaadi komponente kergesti kahjustada. Enne emaplaadi elektroonikakomponentide või pistikute puudutamist puudutage mõnda printeri välimist metallpinda.

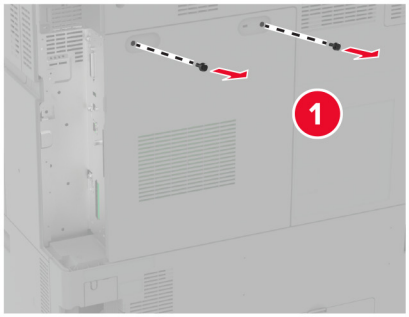
1

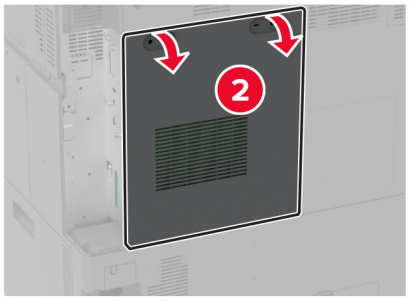
2

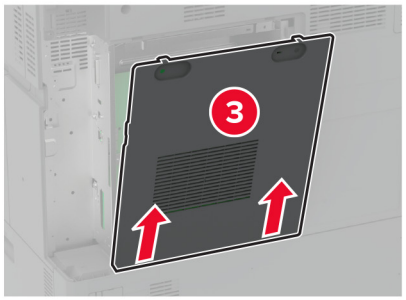
3

4 Eemaldage siselahenduste pordi (ISP) kate.

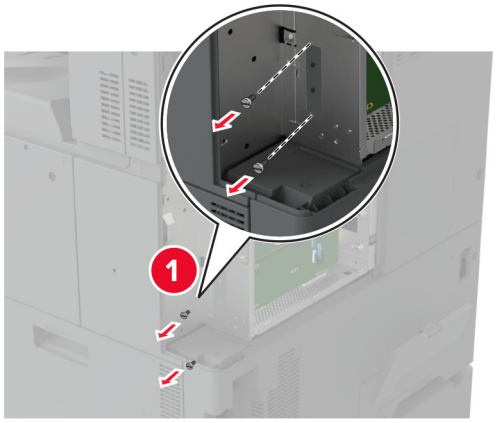

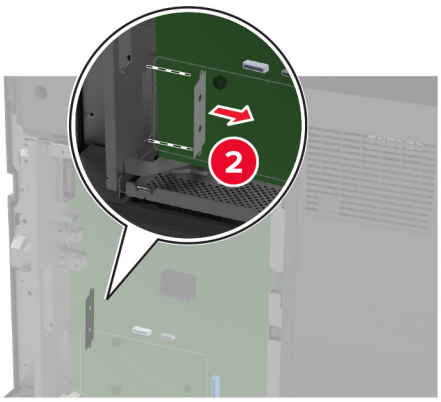

5 Pakkige ISP-komplekt lahti.

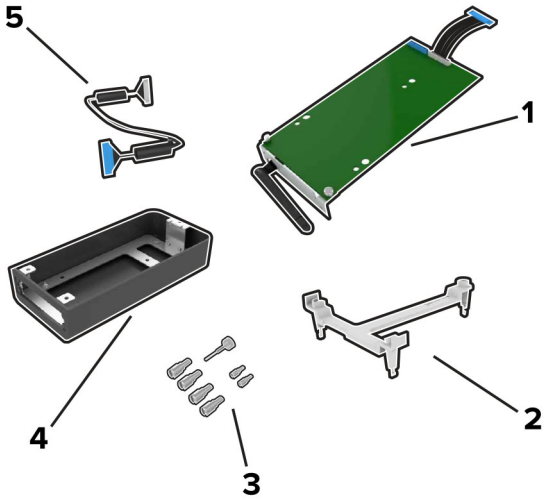

1	ISP
2	Kinnitusraam

3	Pitskruvid
4	Korpus **Märkus.** Pole selle printerimudeliga kohandatav.
5	ISP pikendatud kaabel

6 Ühendage kinnitusraam emaplaadiga.

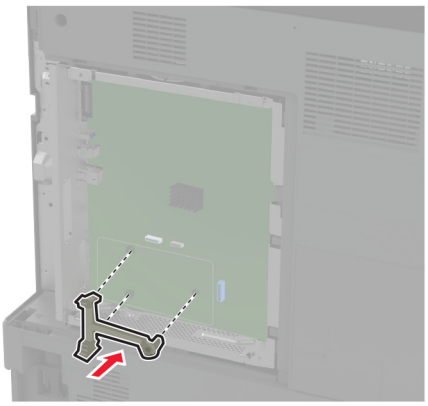

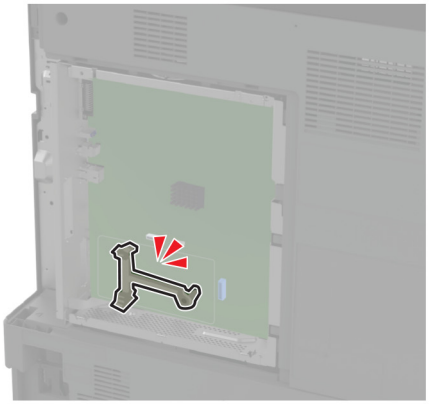

7 Kinnitage ISP kinnitusraami külge.

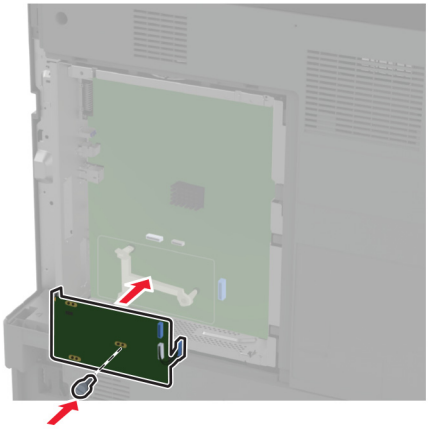

8 Ühendage ISP pikendatud kaabel emaplaadi ISP-pistikusse.

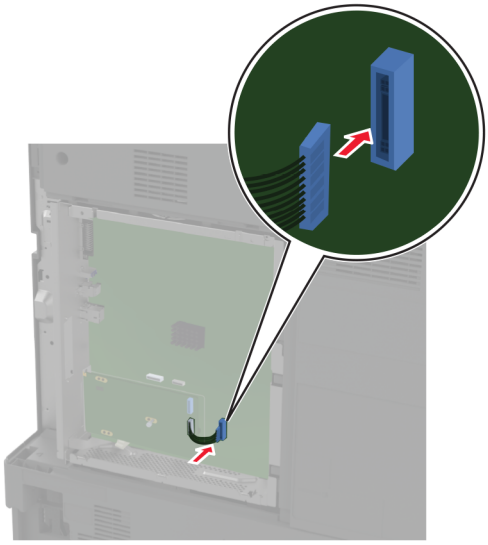

9 Kinnitage ISP printerile.

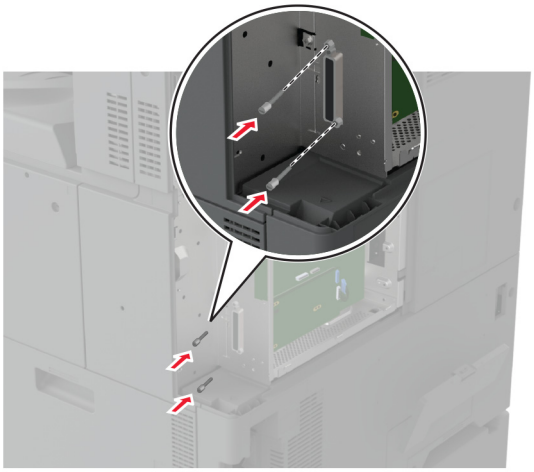

10 Kinnitage emaplaadi juurdepääsuluuk.

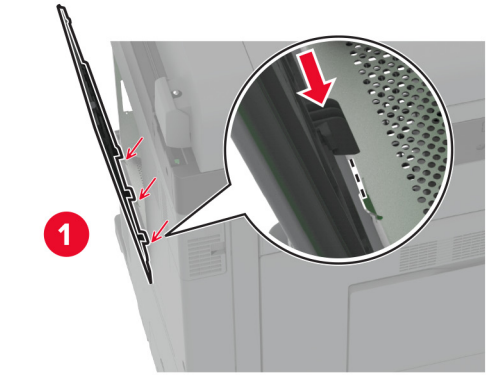

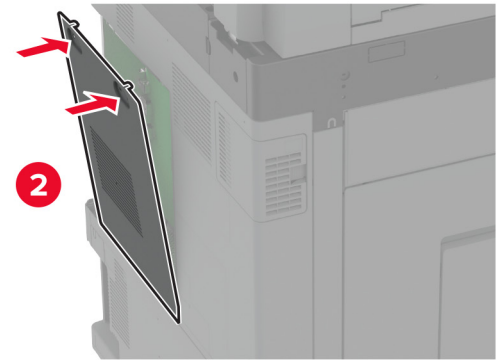

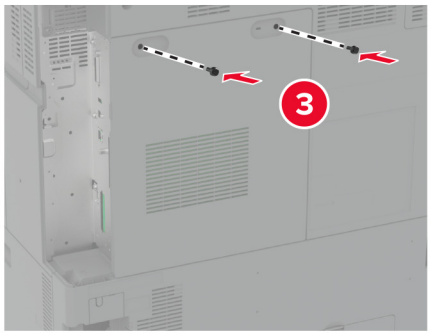

11 Kinnitage tagumiste portide kate.

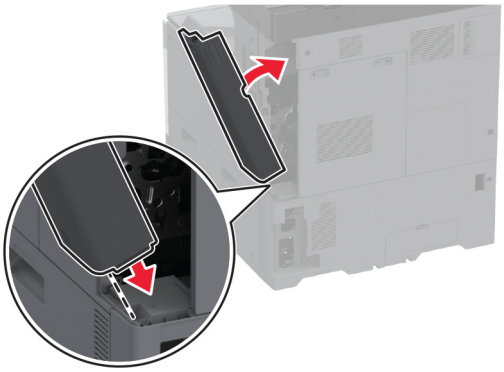

12 Ühendage toitekaabli pistik elektrivõrgu pistikupessa ja lülitage seejärel printer sisse.

ETTEVAATUST – KEHAVIGASTUSTE OHT: Põlengu või elektrilöögi ohu vähendamiseks ühendage toitekaabel ettenähtud nimipinge ja nimivoolutugevusega elektrivõrgu pistikupessa, mis on varustatud kaitsemaandusega, paikneb toote lähedal ja on hõlpsasti juurdepääsetav.

Printeripordi seadete muutmine pärast siselahenduste pordi paigaldamist

Märkused.

- Kui printeril on staatiline IP-aadress, siis ärge muutke konfiguratsiooni.
- Kui arvutid on konfigureeritud kasutama IP-aadressi asemel võrgunime, siis ärge muutke konfiguratsiooni.
- Kui lisate juhtmeta siselahenduste pordi (ISP) printerile, mis on varem Etherneti ühenduse jaoks konfigureeritud, ühendage printer Etherneti võrgust lahti.

Windowsi kasutajad

1 Avage printerite kaust.

2 Avage uue siselahenduste pordiga printeri otseteede menüüst printeri atribuudid.

3 Konfigureerige loendis olevat porti.

4 Uuendage IP-aadressi.

5 Rakendage muudatused.

Macintoshi kasutajad

1 Liikuge Apple'i menüüs System Preferences (Süsteemi eelistused) printerite loendisse ja valige **+** > **IP**.

2 Sisestage aadressiväljale IP-aadress.

3 Rakendage muudatused.

Võrguühenduste loomine

Seda toodet ei tarnita traadita võrgu tehnoloogiaga. Traadita võrgu aktiveerimiseks ostke ja installige järgmine lisaseade:

MarkNet N8372 Wi-Fi prindiserver

Järgmised juhised kehtivad ainult juhul, kui lisaseade on installitud. Lisaseadme installimise kohta lisateabe saamiseks vaadake jaotist "Traadita prindiserveri installimine".

Printeri ühendamine Wi-Fi võrku

Veenduge, et Aktiivne adapter on seadistatud olekule Automaatne. Puudutage avakuval valikut **Seaded** > **Võrk/pordid** > **Võrgu ülevaade** > **Aktiivne adapter**.

Juhtpaneeli kasutades

1. Puudutage avakuval valikut **Seaded** > **Võrk/pordid** > **Wi-Fi** > **Seadistamine printeri paneelil** > **Võrgu valimine**.
2. Valige Wi-Fi võrk ja sisestage võrgu parool.

   Märkus. Wi-Fi-võrgu valmidusega printerimudelite puhul ilmub algseadistamise ajal Wi-Fi võrgu seadistamise viip.

Rakenduse Lexmark Mobile Assistant kasutamine

1. Olenevalt teie mobiilseadmest saate rakenduse Lexmark Mobile Assistant alla laadida kas Google Play™ poest või App Store'ist.
2. Puudutage printeri avakuval valikut **Seaded** > **Võrk/pordid** > **Wi-Fi** > **Seadistamine mobiilirakenduse abil** > **Printeri ID**.
3. Avage rakendus oma mobiilseadmes ja nõustuge selle kasutustingimustega.

   Märkus. Vajaduse korral lubage juurdepääs.
4. Puudutage valikut **Printeriga ühendamine** > **Wi-Fi seadete avamine**.
5. Ühendage oma mobiilseade printeri traadita võrguga.
6. Naaske rakendusse ja puudutage seejärel valikut **Wi-Fi ühenduse seadistamine**
7. Valige Wi-Fi võrk ja sisestage võrgu parool.
8. Puudutage valikut **Valmis**.

Printeri ühendamine Wi-Fi-võrguga, kasutades funktsiooni Wi-Fi Protected Setup (WPS)

Enne alustamist veenduge järgmises.

- Kasutatav pääsupunkt (Wi-Fi-ruuter) on WPS-sertifikaadiga või WPS-iga ühilduv. Lisateavet leiate pääsupunktiga kaasas olevast paigaldusjuhendist.
- Teie printerisse on paigaldatud Wi-Fi-adapter. Lisateavet leiate adapteriga kaasas olevast juhendist.

- Aktiivne adapter on seadistatud olekule Automaatne. Puudutage avakuval valikut **Seaded** > **Võrk/pordid** > **Võrgu ülevaade** > **Aktiivne adapter**.

Nupumeetodit kasutades

1 Puudutage avakuval valikut **Seaded** > **Võrk/pordid** > **Wi-Fi** > **Wi-Fi Protected Setup** > **Alusta nupumeetodit**.

2 Järgige ekraanil kuvatavaid juhiseid.

PIN-meetodit kasutades

1 Puudutage avakuval valikut **Seaded** > **Võrk/pordid** > **Wi-Fi** > **Wi-Fi Protected Setup** > **Alusta PIN-meetodit**.

2 Kopeerige kaheksakohaline WPS PIN.

3 Avage veebibrauser ja sisestage aadressiväljale pääsupunkti IP-aadress.

Märkused.

- IP-aadressi leiate pääsupunktiga kaasas olevast paigaldusjuhendist.
- Kui kasutate proksiserverit, siis keelake see ajutiselt, et veebileht õigesti laaditaks.

4 Avage WPS-i seaded. Lisateavet leiate pääsupunktiga kaasas olevast paigaldusjuhendist.

5 Sisestage kaheksakohaline PIN ja salvestage muudatused.

Wi-Fi Directi konfigureerimine

Wi-Fi Direct® on Wi-Fi-põhine omavaheline tehnoloogia, mis võimaldab ühendada juhtmevabasid seadmeid otse Wi-Fi Directiga varustatud printeriga, kasutamata selleks juurdepääsupunkti (juhtmevaba ruuter).

1 Puudutage avakuval valikut **Seaded** > **Võrk/pordid** > **Wi-Fi Direct**.

2 Konfigureerige seadeid.

- **Luba Wi-Fi Direct**: võimaldab printeril luua endale Wi-Fi Directi võrku.
- **Wi-Fi Directi nimi**: määrab Wi-Fi Directi võrgule nime.
- **Wi-Fi Directi parool**: määrab parooli, millega saab hallata juhtmevaba võrgu turvalisust omavahelise ühenduse kasutamisel.
- **Näita parooli seadistuse lehel**: näitab parooli võrguseadistuse lehel.
- **Nupuvajutusega taotluste automaatne vastuvõtmine**: võimaldab printeril automaatselt ühenduse taotluseid vastu võtta.

  Märkus. Nupuvajutusega taotluste automaatne vastuvõtmine ei ole kaitstud.

Märkused.

- Vaikimisi Wi-Fi Directi võrgu parooli printeri ekraanil ei kuvata. Parooli kuvamiseks kasutage parooli näitamise ikooni. Puudutage avakuval valikut **Seaded** > **Turvalisus** > **Mitmesugust** > **Luba parooli/PIN-koodi näitamine**.
- Kui soovite vaadata Wi-Fi Directi võrgu parooli ilma, et seda printer ekraanil kuvatakse, valige avakuvalt **Seaded** > **Aruanded** > **Võrk** > **Võrguseadistuse leht**.

Mobiilseadme printeriga ühendamine

Enne mobiilseadmega ühendamist kontrollige, kas Wi-Fi Direct on konfigureeritud. Lisateavet leiate peatükist „Wi-Fi Directi konfigureerimine" leheküljel 168.

Wi-Fi Directi abil ühendamine

Märkus. Need juhised kehtivad ainult Androidi mobiilseadmetele.

1 Avage mobiilseadmest seadete menüü.
2 Lubage **Wi-Fi** ja seejärel puudutage valikut **Wi-Fi Direct**.
3 Valige printeri Wi-Fi Directi nimi.
4 Kinnitage ühendus printeri juhtpaneelilt.

Wi-Fi kaudu ühendamine

1 Avage mobiilseadmest seadete menüü.
2 Puudutage valikut **Wi-Fi** ja seejärel valige printeri Wi-Fi Directi nimi.

   Märkus. Enne Wi-Fi Directi nime lisatakse sõne DIRECT-xy (kus x ja y on kaks juhuslikku tähemärki).
3 Sisestage Wi-Fi Directi parool.

Arvuti ühendamine printeriga

Enne arvutiga ühendamist kontrollige, kas Wi-Fi Direct on konfigureeritud. Lisateavet leiate peatükist „Wi-Fi Directi konfigureerimine" leheküljel 168.

Windowsi kasutajad

1 Avage **Printerid ja skannerid** ja seejärel klõpsake valikul **Lisa printer või skanner**.
2 Klõpsake valikul **Näita Wi-Fi Directi printereid** ja seejärel valige printeri Wi-Fi Directi nimi.
3 Printeri ekraanilt märkige üles printeri kaheksakohaline PIN-kood.
4 Sisestage PIN-kood arvutisse.

   Märkus. Kui prindidraiverit ei ole installitud, laadib Windows alla sobiva draiveri.

Macintoshi kasutajad

1 Klõpsake juhtmevaba valiku ikoonil ja seejärel valige Wi-Fi Directi nimi.

   Märkus. Enne Wi-Fi Directi nime lisatakse sõne DIRECT-xy (kus x ja y on kaks juhuslikku tähemärki).
2 Sisestage Wi-Fi Directi parool.

Märkus. Pärast Wi-Fi Directi ühenduse katkestamist lülitage oma arvuti tagasi eelmisesse võrku.

Wi-Fi võrgu välja lülitamine

1 Puudutage avakuval valikut **Seaded** > **Võrk/pordid** > **Võrgu ülevaade** > **Aktiivne adapter** > **Standardvõrk**.
2 Järgige ekraanil kuvatavaid juhiseid.

Printeri ühenduvuse kontrollimine

1 Puudutage avakuval valikut **Seaded** > **Aruanded** > **Võrk** > **Võrguseadistuse leht**.

2 Kontrollige võrguseadistuse lehe esimest jaotist ja veenduge, et olek oleks ühendatud.

Kui olek on „Ei ole ühendatud“, ei pruugi LAN-ruuter töötada või võrgukaabel võib katki olla. Küsige abi administraatorilt.

Järjestikpordist printimise seadistamine (ainult Windows)

1 Määrake printeris parameetrid.

a Liikuge juhtpaneelil pordiseadete menüüsse.

b Otsige üles järjestikpordi seadete menüü ja reguleerige seejärel vajaduse korral seadeid.

c Rakendage muudatused.

2 Avage arvutis printerite kaust ja valige printer.

3 Avage printeri atribuudid ja valige seejärel loendist COM-port.

4 Määrake seadmehalduris COM-pordi parameetrid.

Märkused.

- Järjestikpordist printimise korral väheneb printimise kiirus.
- Veenduge, et järjestikkaabel oleks printeri järjestikpordiga ühendatud.

Printeri turvamine

Turvapesa asukoht

Printeril on turvaluku funktsioon. Printeri paigale kinnitamiseks kasutage näidatud kohas turvalukku, mis ühildub enamiku sülearvutitega.

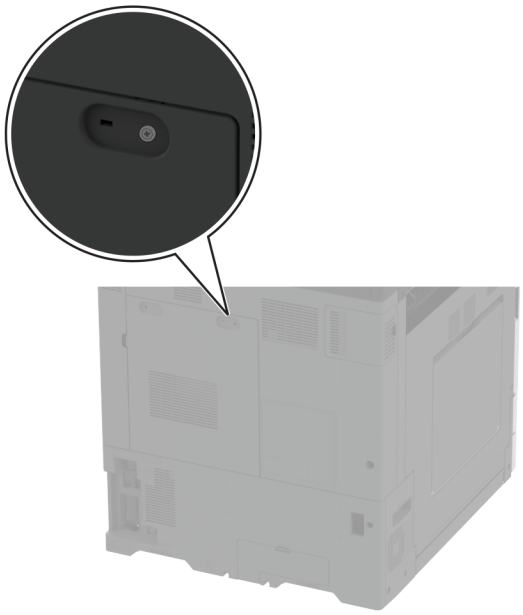

Printeri mälu kustutamine

Hävimälu või puhverandmete printerist kustutamiseks lülitage printer välja.

Säilmälu, seadme ja võrgu seadistuste, turvasätete ning manustatud lahenduste kustutamiseks toimige järgmiselt.

1 Puudutage avakuval valikut **Seaded** > **Seade** > **Hooldus** > **Kasutuselt kõrvaldamine ja kustutamine**.

2 Valige märkeruut **Kustuta säilmälusse salvestatud teave** ja seejärel klõpsake valikut **KUSTUTA**.

3 Valige kas **Alusta algseadistamist** või **Jäta printer ühenduseta** ja seejärel vajutage **Järgmine**.

4 Alustage toimingut.

Märkus. See protsess hävitab ka krüpteerimisvõtme, mida kasutatakse kasutajaandmete kaitsmiseks. Krüpteerimisvõtme hävitamine muudab andmed taastamatuks.

Printeri salvestusseadme kustutamine

1 Puudutage avakuval valikut **Seaded** > **Seade** > **Hooldus** > **Kasutuselt kõrvaldamine ja kustutamine**.

2 Sõltuvalt printerisse paigaldatud salvesusseadmest tehke üks järgmistest toimingutest:

- Kõvaketta puhul puudutage märkeruutu **Kustuta kõvakettale salvestatud teave**, seejärel puudutage valikut **KUSTUTA** ja valige andmete kustutamise viis.

  Märkus. Kõvaketta kustutamise protsessi jaoks võib kuluda minuteid või tunde ja sel ajal ei saa printerit kasutada.

- Intelligenstse salvestusseadme (ISD) puhul puudutage valikut **Kustuta intelligentse salvestusseade**, seejärel puudutage kõikide kasutaja andmete kustutamiseks valikut **KUSTUTA**.

3 Alustage toimingut.

Vaikeseadete taastamine

1 Puudutage avakuval **Seaded** > **Seade** > **Taasta vaikeseaded**.

2 Puudutage valikut **Taasta seaded** > valige seaded, mida soovite taastada > **TAASTA**.

3 Alustage toimingut.

Hävivuse teatis

Mälu tüüp	Kirjeldus
Hävimälu	Printeris on kasutusel standardne muutmälu (RAM) kasutajaandmete ajutiseks puhverdamiseks lihtprintimisel ja -kopeerimisel.
Säilmälu	Printeris võib olla kasutusel kahte tüüpi säilmälu: EEPROM ja NAND (välkmälu). Mõlemad tüübid salvestavad operatsioonisüsteemi, printeri seadeid ja võrguteavet. Samuti salvestavad nad skanneri ja järjehoidjate seaded ning sisseehitatud lahendused.
Kõvaketta salves-tusseade	Mõnele printerile võib olla paigaldatud kõvaketas. Printeri kõvaketas on mõeldud printerispetsiifiliste funktsioonide täitmiseks. Kõvaketas võimaldab printeril säilitada puhverdatud kasutajaandmeid keerulistest prinditöödest, aga ka vormiandmeid ja fondiandmeid.
Intelligentne salvestusseade (ISD)	Mõne printeri puhul võib olla paigaldatud ISD. ISD kasutab mittepüsivat säilivat välkmälu, et salvestada keerukate printimistööde kasutajaandmeid, vormiandmeid ja fontide andmeid.

Printerisse paigaldatud mäluseadmete sisu tuleb kustutada järgmistes olukordades.

- Printer kõrvaldatakse kasutusest.
- Printeri kõvaketas või ISD vahetatakse välja.
- Printer viiakse teise osakonda või asutusse.
- Printerit remonditakse väljaspool teie organisatsiooni.
- Printer viiakse remontimiseks teie asutusest välja.
- Printer müüakse teisele organisatsioonile.

Märkus. Salvestusseadme hävitamiseks järgige oma organisatsiooni eeskirju ja menetlusi.

Printimine

Arvutist printimine

Märkus. Siltide, kaartide ja ümbrike puhul valige enne dokumendi printimist printeris paberi formaat ja tüüp.

1 Avage prinditava dokumendi juures dialoogiaken „Printimine“.
2 Vajaduse korral muutke seadeid.
3 Printige dokument.

Mobiilseadmest printimine

Printimine mobiilseadmest rakendusega Lexmark Mobile Print

Lexmark™ Mobile Print võimaldab saata dokumente ja kujutisi otse toetatud Lexmarki printerisse.

1 Avage dokument ja seejärel saatke või jagage dokumenti rakenduse Lexmark Mobile Print kaudu.

   Märkus. Mõned teise tootja rakendused ei pruugi saatmis- või jagamisfunktsiooni toetada. Lisateavet leiate kaasasolevast juhendist.

2 Valige printer.
3 Printige dokument.

Printimine mobiilseadmest rakendusega Lexmark Print

Lexmark Print on mobiilne printimislahendus mobiilseadmetele, milles töötab Android™ 6.0 või uuem versioon. See võimaldab teil saata dokumente ja pilte võrku ühendatud printeritele ja prindihaldusserveritele.

Märkused.

- Laadige Google Play poest alla Lexmark Print ja lubage selle kasutamine.
- Veenduge, et printer ja mobiilseade oleksid ühendatud samasse võrku.

1 Valige oma mobiiliseadme failihaldurist dokument.
2 Saatke või jagage dokument Lexmark Print'ile.

   Märkus. Mõned teise tootja rakendused ei pruugi saatmis- või jagamisfunktsiooni toetada. Lisateavet leiate kaasasolevast juhendist.

3 Valige printer ja vajaduse korral kohandage seadeid.
4 Printige dokument.

Printimine mobiilseadmest rakendusega Mopria Print Service

Mopria® Print Service on mobiilne printimislahendus mobiilseadmetele, milles töötab Android 5.0 või uuem versioon. See võimaldab printida vahetult Mopria sertifikaadiga printerisse.

Märkus. Laadige Google Play poest alla Mopria Print Service ja lubage selle kasutamine.

1 Avage rakendus oma Androidi mobiilseadmes või valige vastav dokument oma failihaldurist.

2 Puudutage valikut ⋮ > **Printimine**.

3 Valige printer ja vajaduse korral kohandage seadeid.

4 Puudutage 🖶.

Mobiilseadmest printimine AirPrinti kasutades

Tarkvarafunktsioon AirPrint on mobiilse printimise lahendus, mis võimaldab printida Apple'i seadmetest vahetult AirPrinti sertifikaadiga printerisse.

Märkused.

- Veenduge, et Apple'i seade ja printer oleks ühendatud sama võrguga. Kui võrgul on mitu traadita jaoturit, veenduge, et mõlemad seadmed on ühendatud sama alamvõrguga.
- Seda rakendust toetab vaid osa Apple'i seadmetest.

1 Valige dokument oma mobiilseadme failihaldurist või käivitage ühilduv rakendus.

2 Puudutage valikut ⬆ > **Printimine**.

3 Valige printer ja vajaduse korral kohandage seadeid.

4 Printige dokument.

Mobiilseadmest printimine Wi-Fi Direct®-i kasutades

Wi-Fi Direct® on printimisteenus, mis võimaldab printida mis tahes Wi-Fi Directi valmidusega printerisse.

Märkus. Veenduge, et mobiilseade oleks ühendatud printeri traadita võrku. Lisateavet leiate peatükist „Mobiilseadme printeriga ühendamine" leheküljel 169.

1 Avage rakendus oma mobiilseadmes või valige vastav dokument oma failihaldurist.

2 Olenevalt mobiilseadmest toimige järgmiselt.
   - Puudutage valikut ⋮ > **Printimine**.
   - Puudutage valikut ⬆ > **Printimine**.
   - Puudutage valikut ... > **Printimine**.

3 Valige printer ja vajaduse korral kohandage seadeid.

4 Printige dokument.

Brošüüri printimine

Märkus. Brošüüri printimist toetatakse mis tahes paberiformaadi puhul, mis toetab kahepoolset printimist.

Windowsi kasutajad

1 Kui dokument on avatud, klõpsake valikul **Fail** > **Prindi**.

2 Valige printer ning seejärel klõpsake **Atribuudid**, **Eelistused**, **Valikud** või **Seadistus**.

3 Klõpsake valikul **Paigutus** ja seejärel valige jaotises Lehe paigutus valik **Brošüür**.

Märkus. Vajaduse korral konfigureerige brošüüri seadeid.

4 Klõpsake **OK** või **Prindi**.

Macintoshi kasutajad

1 Kui dokument on avatud, valige **Fail** > **Prindi**.

2 Valige printer ja seejärel valige menüüs Eelseaded valik **Täiustatud paigutus** > **Brošüür**.

3 Klõpsake valikul **Prindi**.

Välkmäluseadmelt printimine

1 Sisestage välkmäluseade.

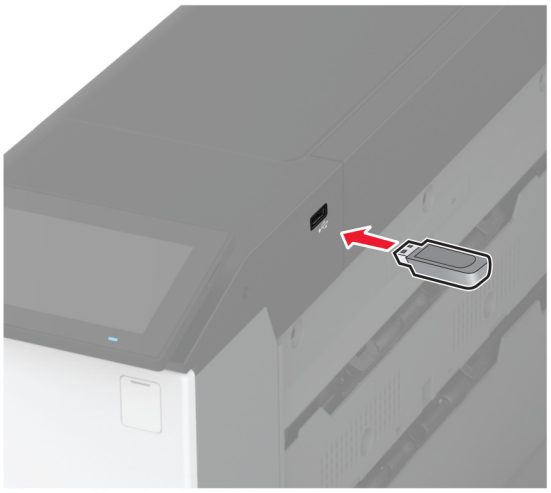

Märkused.

- Kui sisestate välkmäluseadme ajal, mil kuvatakse veateadet, siis printer ignoreerib välkmäluseadet.
- Kui sisestate välkmäluseadme ajal, mil printer töötleb teisi prinditöid, siis ilmub ekraanile teade **Hõivatud**.

2 Puudutage ekraanil dokumenti, mida soovite printida.

Vajaduse korral konfigureerige prindiseadeid.

3 Printige dokument.

Teise dokumendi printimiseks puudutage valikut **USB-mäluseade**.

Hoiatus – varakahjude oht: Mäluseadmelt printimise, seadme lugemise või seadmele kirjutamise ajal ei tohi puudutada välkmäluseadet ega printeri kujutatud ala, sest muidu võivad andmed kaotsi minna või printeris võib tekkida rike.

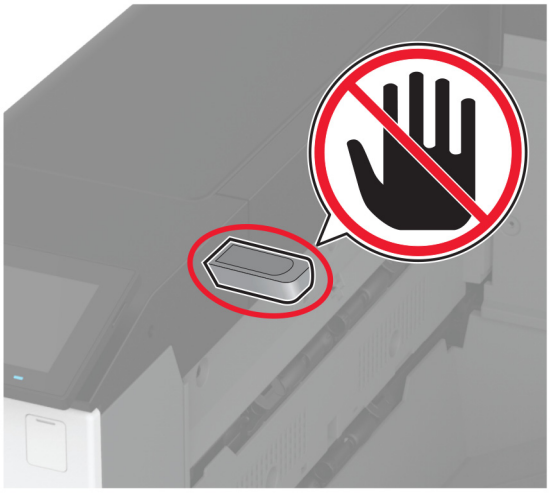

Toetatavad välkmäluseadmed ja failitüübid

Välkmäluseadmed

- Lexar JumpDrive S70 (16 GB ja 32 GB)
- SanDisk Cruzer Micro (16 GB ja 32 GB)
- PNY Attaché (16 GB ja 32 GB)

Märkused.

- Printer toetab kiireid välkmäluseadmeid täiskiirusel.
- Välkmäluseadmed peavad toetama failipaigutustabeli süsteemi (FAT).

Failitüübid

Dokumendid	Pildid
• PDF (versioon 1.7 või vanem) • Microsofti failivormingud (DOC, DOCX, XLS, XLSX, PPT, PPTX)	• JPEG või JPG • TIFF või TIF • GIF • BMP • PNG • PCX • DCX

Konfidentsiaalsete tööde konfigureerimine

1 Puudutage avakuval valikut **Seaded** > **Turvalisus** > **Konfidentsiaalse printimise seadistamine**.

2 Konfigureerige seadeid.

Seade	Kirjeldus
PIN-sisestuse katsete arv	Määrake piirväärtus vigase PIN-koodi sisestamiseks. **Märkus.** Selle arvu täitumisel kustutatakse asjaomase kasutajanimega seotud prinditööd.
Konfidentsiaalse töö aegumine	Seadistage igale kinnipeetavale tööle individuaalne aeg enne selle automaatset kustutamist printeri mälust, kõvakettalt või intelligentsest salvestusseadmest. **Märkus.** Asjakohase töö oleks on kas Konfidentsiaalne, Korduv, Reserveeritud või Kontrolli.
Korduva töö aegumine	Võimaldab määrata aegumisaja prinditöödele, mida soovite korrata.
Kontrollimistöö aegumine	Võimaldab määrata töö prindikoopia aegumisaja, et saaksite enne ülejäänud koopiate printimist selle kvaliteeti kontrollida.
Reservtöö aegumine	Võimaldab määrata prinditööde aegumisaega, mille soovite hilisemaks printimiseks printerisse salvestada.
Nõuab kõikide tööde kinnipidamist	Võimaldab määrata, kas printer peab kõik prinditööd kinni.
Võimaldab säilitada dokumentidest koopiaid	Võimaldab seadistada printeri printima kõiki sama failinimega dokumente.

Konfidentsiaalsete tööde ja muude ootetööde printimine

Windowsi kasutajad

1 Puudutage valikuid **Fail** > **Prindi**, kui dokument on avatud.

2 Valige printer ning seejärel klõpsake **Atribuudid**, **Eelistused**, **Suvandid** või **Seadistus**.

3 Klõpsake **Prindi ja oota**.

4 Valige valik **Kasuta „Prindi ja oota“** ja määrake kasutajanimi.

5 Valige prinditöö tüüp (Konfidentsiaalne, Korda, Reserveeri või Kinnita).

Kui valisite **Konfidentsiaalne**, siis määrake prinditööle PIN-kood.

6 Klõpsake **OK** või **Prindi**.

7 Vabastage printeri avakuval prinditöö.

- Konfidentsiaalsete printimistööde jaoks valige **Ootetööd** > valige oma kasutajanimi > **Konfidentsiaalne** > sisestage PIN-kood > valige prinditöö > konfigureerige seaded > **Prindi**.
- Muude printimistööde jaoks valige **Ootetööd** > valige oma kasutajanimi > valige prinditöö > konfigureerige seaded > **Prindi**.

Macintoshi kasutajad

AirPrinti kasutamine

1 Valige avatud dokumendi juures **Fail** > **Prindi**.
2 Valige printer ning seejärel valige menüüle Suund järgnevast rippmenüüst **PIN-koodiga printimine**.
3 Lubage **PIN-koodiga printimine** ja sisestage neljakohaline PIN-kood.
4 Klõpsake **Prindi**.
5 Vabastage printeri avakuval prinditöö. Puudutage valikut **Ootetööd** > valige oma arvuti nimi > **Konfidentsiaalne** > sisestage PIN-kood > valige prinditöö > **Prindi**.

Prindidraiveri kasutamine

1 Valige avatud dokumendi juures **Fail** > **Prindi**.
2 Valige printer ning seejärel valige menüüle Suund järgnevast rippmenüüst **Prindi ja oota**.
3 Valige **Konfidentsiaalne printimine** ja seejärel sisestage neljakohaline PIN-kood.
4 Klõpsake **Prindi**.
5 Vabastage printeri avakuval prinditöö. Puudutage valikut **Ootetööd** > valige oma arvuti nimi > **Konfidentsiaalne** > valige prinditöö > sisestage PIN-kood > **Prindi**.

Fondinäidiste loendi printimine

1 Puudutage avakuval valikut **Seaded** > **Aruanded** > **Prindi** > **Prindi fondid**.
2 Puudutage valikut **PCL-i fondid** või **PS-i fondid**.

Kataloogiloendi printimine

Puudutage avakuval valikut **Seaded** > **Aruanded** > **Prindi** > **Prindi kataloog**.

Koopiate eraldamine eralduslehtedega

1 Puudutage avakuval valikut **Seaded** > **Printimine** > **Küljendus** > **Eralduslehed** > **Eksemplaride vahel**.
2 Printige dokument.

Prinditud lehtede klammerdamine

Windowsi kasutajad

1 Kui dokument on avatud, klõpsake valikul **Fail** > **Prindi**.
2 Valige printer ning seejärel klõpsake **Atribuudid**, **Eelistused**, **Valikud** või **Seadistus**.
3 Klõpsake valikul **Paber/viimistleja**.
   Vajaduse korral konfigureerige paberi seadeid.

4 Valige menüüs „Viimistlus“ klammerdaja seadistus.

5 Klõpsake **OK** või **Prindi**.

Macintoshi kasutajad

1 Kui dokument on avatud, valige **Fail** > **Prindi**.

2 Valige printer ning pärast menüü Paigutus avamist järgmisest rippmenüüst **Viimistlus**.

3 Klõpsake valikul **Klammerdaja** ja valige seejärel seadistus.

4 Klõpsake valikul **Prindi**.

Prinditud lehtede mulgustamine

Märkus. Veenduge enne alustamist, et mulgustaja sätted on konfigureeritud. Puudutage avakuval valikut **Seaded** > **Seade** > **Hooldus** > **Konfigureerimise menüü** > **Viimistleja konfigureerimine** >**Mulgustaja konfigureerimine** > ja valige konfiguratsioon.

Windowsi kasutajad

1 Kui dokument on avatud, klõpsake valikul **Fail** > **Prindi**.

2 Valige printer ning seejärel klõpsake **Atribuudid**, **Eelistused**, **Valikud** või **Seadistus**.

3 Klõpsake valikul **Paber/viimistleja**.

Vajaduse korral konfigureerige paberi seadeid.

4 Valige menüüs „Viimistlus“ mulgustaja seadistus.

5 Klõpsake **OK** või **Prindi**.

Macintoshi kasutajad

1 Kui dokument on avatud, valige **Fail** > **Prindi**.

2 Valige printer ning seejärel valige menüüle „Paigutus“ järgnevast rippmenüüst valik **Viimistlus**.

3 Klõpsake valikul **Mulgustaja** ja valige seejärel seadistus.

4 Klõpsake valikul **Prindi**.

Prinditud lehtede voltimine

Windowsi kasutajad

1 Kui dokument on avatud, klõpsake valikul **Fail** > **Prindi**.

2 Valige printer ning seejärel klõpsake **Atribuudid**, **Eelistused**, **Valikud** või **Seadistus**.

3 Klõpsake valikul **Paber/viimistleja**.

Vajaduse korral konfigureerige paberi seadeid.

4 Valige menüüs „Viimistlus“ voltimise seadistus.

5 Klõpsake **OK** või **Prindi**.

Macintoshi kasutajad

1 Kui dokument on avatud, valige **Fail** > **Prindi**.

2 Valige printer ning seejärel valige menüüle „Paigutus“ järgnevast rippmenüüst valik **Viimistlus**.

3 Klõpsake valikul **Voldi** ja seejärel valige seadistus.

4 Klõpsake valikul **Prindi**.

Vahelehtede virnastuse kasutamine prinditud lehtede puhul

Windowsi kasutajad

1 Kui dokument on avatud, klõpsake valikul **Fail** > **Prindi**.

2 Valige printer ning seejärel klõpsake **Atribuudid**, **Eelistused**, **Valikud** või **Seadistus**.

3 Klõpsake valikul **Paber/viimistleja**.
Vajaduse korral konfigureerige paberi seadeid.

4 Valige menüüs „Viimistlus“ vahelehtede seadistus.

5 Klõpsake **OK** või **Prindi**.

Macintoshi kasutajad

1 Kui dokument on avatud, valige **Fail** > **Prindi**.

2 Valige printer ning pärast menüü Paigutus avamist järgmisest rippmenüüst **Viimistlus**.

3 Klõpsake valikul **Vahelehed** ja valige seejärel seadistus.

4 Klõpsake valikul **Prindi**.

Prinditööst loobumine

1 Puudutage avakuval valikut .

2 Valige tühistatav töö.

Märkus. Samuti saate töö tühistada, kui puudutate valikut **Ootel tööd**.

Tooneri tumeduse muutmine

1 Puudutage avakuval valikut **Seaded** > **Printimine** > **Kvaliteet**.

2 Muutke menüü „Tooneri tumedus“ seadeid.

Printeri menüüde kasutamine

Menüükaart

Seade	• Eelistused • Ökorežiim • Kaugjuhtimispaneel • Teavitused • Energiatarve • Anonüümsete andmete kogumine	• Juurdepääs • Taasta tehase vaikeseaded • Hooldus • Avakuva kohandamine • Printeri teave
Printimine	• Küljendus • Viimistlus • Seadistus • Kvaliteet • Tööarvestus	• PDF • PostScript • PCL • Pilt
Paber	• Salve konfiguratsioon	• Meedia konfiguratsioon
USB-mäluseade	Välkmäluseadmelt printimine	
Võrk/pordid	• Võrgu ülevaade • Wi-Fi • Wi-Fi Direct • AirPrint • Mobiilsete teenuste juhtimine • Ethernet • TCP/IP • SNMP	• IPSec • 802.1x • LPD konfiguratsioon • HTTP/FTP seaded • ThinPrint • USB • Piira välist juurdepääsu võrgule
Turve	• Sisselogimismeetodid • Ajasta USB-seadmed • Turbeauditilogi • Sisselogimispiirangud • Konfidentsiaalse printimise seadistamine	• Kõvaketta krüptimine • Ajutiste andmefailide kustutamine • LDAP-i seaded • Mitmesugust
Pilveteenused	Pilveteenuste registreerimine	
Aruanded	• Menüüseadete leht • Seade	• Printimine • Võrk
Veaotsing	Prindi kvaliteedi testlehed	

Seade

Eelistused

Menüüelement	Kirjeldus
Kasutajaliidese keel [Keelte loend]	Ekraanil kuvatava teksti keele seadistamine.
Riik/regioon [Riikide või piirkondade loend]	Võimaldab määrata, kus riigis või piirkonnas printerit kasutatakse.
Algseadista Väljas* Sees	Seadistusviisardi käivitamine.
Klaviatuur Klaviatuuri tüüp [Keelte loend]	Valige keel klaviatuuri tüübina. **Märkus.** Kõik klaviatuuri tüübi väärtused ei pruugi nähtavale ilmuda või need võivad nõuda nähtavale ilmumiseks eririistvara.
Teabe kuvamine Kuva tekst 1 (IP-aadress*) Kuva tekst 2 (Kuupäev/kellaaeg*) Kohandatav tekst 1 Kohandatav tekst 2	Võimaldab määrata avakuva teksti.
Kuupäev ja kellaaeg Konfigureerimine Praegune kuupäev ja kellaaeg Kuupäeva ja kellaaja käsitsi seadistamine Kuupäeva formaat (KK-PP-AAAA*) Kellaaja formaat (12-tunniline A.M./P.M.*) Ajavöönd UTC (GMT) kompensatsioon Suve-/talveajale ülemineku algus Suve-/talveajale ülemineku lõpp Suve-/talveajale ülemineku kompensatsioon Võrguaja protokoll (NTP) Luba NTP (Sees*) NTP-server Luba autentimine (Puudub*) Võtme ID Parool	Võimaldab seadistada printeri kuupäeva ja kellaaega ning võrguaja protokolli. **Märkused.** • Suvandid UTC (GMT) kompensatsioon, Suve-/talveajale ülemineku algus, Suve-/talveajale ülemineku lõpp ja Suve-/talveajale ülemineku kompensatsioon ilmuvad ainult siis, kui Ajavööndi seadeks on valitud (+ Kasutaja) Kohandatud. • Võtme ID ja Parool ilmuvad ainult siis, kui Autentimise lubamine on seadistatud väärtusele MD5-võti.
Paberiformaadid US* Meetermõõdustik	Paberiformaatide mõõtühikute määramine. **Märkus.** Algne paberiformaatide mõõtühikute seade oleneb algseadistusviisardis valitud riigist või piirkonnast.
Ekraani heledus 20-100% (100*)	Saate reguleerida ekraani heledust.
Märkus. Väärtuse kõrval olev tärn (*) viitab tehase vaikeseadele.	

Menüüelement	Kirjeldus
Juurdepääs välkmäluseadmele Keelatud Lubatud*	Võimaldab määrata juurdepääsu välkmälule.
Seadme helid Vaigista kõik helid (Väljas*) Nuppude tagasiside (Sees*) Helitugevus (5*) Laaditud ADF-i märguanne (Sees*) Häirejuhtimine (Ühekordne*) Kasseti alarm (Ühekordne*) Kõlarirežiim (Sees kuni ühendamiseni*) Helina helitugevus (Sees*)	Saate konfigureerida printeri heliseadeid.
Ekraani ajapiir 5-300 (60*)	Seadistage ooteaeg, mille möödumisel printer avakuva näitama hakkab või kasutajakontolt välja logib.
Märkus. Väärtuse kõrval olev tärn (*) viitab tehase vaikeseadele.	

Ökorežiim

Menüüelement	Kirjeldus
Printimine Pooled (1-poolne*) Lehekülgi poole kohta (Väljas*) Tooneri tumedus (4*) Värvisäästur (Väljas*)	Saate konfigureerida printeri printimisseadeid.
Märkus. Väärtuse kõrval olev tärn (*) viitab tehase vaikeseadele.	

Kaugjuhtimispaneel

Menüüelement	Kirjeldus
Väline VNC-ühendus Ära luba* Luba	Ühendab välise virtuaalvõrktöötluse (Virtual Network Computing, VNC) kliendi kaugjuhtimispaneeliga.
Autentimistüüp Mitte midagi* Standardne autentimine	Võimaldab määrata autentimise tüübi juurdepääsuks VNC-kliendiserverile.
VNC-parool	Võimaldab määrata parooli VNC-kliendiserveriga ühendamiseks. **Märkus.** Seda menüüelementi kuvatakse ainult juhul, kui Autentimistüübi seade on Standardne autentimine.
Märkus. Väärtuse kõrval olev tärn (*) viitab tehase vaikeseadele.	

Teavitused

Menüüelement	Kirjeldus
Alarmirežiim Väljas Ühekordne* Korduv	Võimaldab määrata arvu, mitu korda alarm kostub, kui printer nõuab kasutaja sekkumist.
Tarvikud Tarvikute hinnangute kuvamine Kuva hinnangud* Ära kuva hinnanguid	Näitab tarvikute hinnangulist olekut.
E-posti märguannete seadistamine E-posti seadistamine Esmane SMTP-lüüs Esmane SMTP-lüüsi port (25*) Teisene SMTP-lüüs Teisene SMTP-lüüsi port (25*) SMTP aegumine (30 sekundit*) Vastamisaadress Kasuta alati SMTP vaikimisi vastamisaadressi (Väljas*) Kasuta SSL-i/TLS-i (Keelatud*) Nõutav usaldusväärne sertifikaat (Sees*) SMTP-serveri autentimine (Autentimist ei nõuta*) Seadme saadetav e-kiri (Puudub*) Kasutaja saadetav e-kiri (Puudub*) Kasuta aktiivkataloogi seadmete identimisteavet (Väljas*) Seadme kasutaja ID Seadme parool Kerberos 5 ALA NTLM Domain Keela viga „SMTP-server ei ole seadistatud“(Sees*)	Saate konfigureerida printeri e-posti seadeid.
Vigade ennetus Ummistuste tuvastamise abi Väljas Sees*	Võimaldab määrata, kas printer kontrollib automaatselt paberiummistusi.
Vigade ennetus Automaatne jätkamine Väljas Sees* (5 sekundit)	Laseb printeril pärast teatud esinemistingimuste tühistamist jätkata automaatselt töötlemist või töö printimist.
Vigade ennetus Automaatne taaskäivitumine Automaatne taaskäivitumine (Taaskäivitu alati*)	Võimaldab määrata, kas printer taaskäivitub vea ilmnemisel.
Vigade ennetus Automaatne taaskäivitumine Automaatsete taaskäivitumiste max arv (2*)	Võimaldab määrata printeri tehtavate automaatsete taaskäivitumiste max arvu.
Märkus. Väärtuse kõrval olev tärn (*) viitab tehase vaikeseadele.	

Menüüelement	Kirjeldus
Vigade ennetus Automaatne taaskäivitumine Automaatse taaskäivitumise aken (720*)	Määrake ooteaeg (sekundites), mille möödumisel printer automaatselt taaskäivitub.
Vigade ennetus Automaatne taaskäivitumine automaatse taaskäivituse lugeri	Võimaldab printeril kuvada teavet taaskäivituse lugeri kohta.
Vigade ennetus Automaatne taaskäivitumine Lähtesta automaatse taaskäivituse luger	Automaatse taaskäivituse loenduri lähtestamine.
Vigade ennetus Kuva lühikese paberi veateade Sees Automaatne puhastamine*	Võimaldab määrata, kas printer kuvab lühikese paberi veateadet. **Märkus.** Lühike paber viitab laaditud paberi formaadile.
Vigade ennetus Leheküljekaitse Väljas* Sees	Võimaldab printeril salvestada kogu lehekülje mällu enne selle printimist.
Ummistunud sisu taastamine Ummistusest taastumine Väljas Sees Automaatne*	Võimaldab määrata, kas printer prindib kinnijäänud leheküljed uuesti.
Märkus. Väärtuse kõrval olev tärn (*) viitab tehase vaikeseadele.	

Energiatarve

Menüüelement	Kirjeldus
Unerežiimi profiil Prindi unerežiimis Jää pärast printimist ärkvele Sisene pärast printimist unerežiimi*	Võimaldab määrata, kas printer jääb pärast printimist ärkvele või läheb unerežiimi.
Unerežiimi profiil Sügavunest äratamise puudutus Väljas* Sees`	Äratage printer sügavune režiimist, puudutades printeri ekraani.
Ajapiirid Unerežiim 1–114 minutit (15*)	Võimaldab määrata, kui pikalt võib printer kasutamata olla, enne kui see läheb unerežiimi.
Märkus. Väärtuse kõrval olev tärn (*) viitab tehase vaikeseadele.	

Menüüelement	Kirjeldus
Ajapiirid Talveunerežiimi viiteaeg Keelatud 1 tund 2 tundi 3 tundi 6 tundi 1 päev 2 päeva 3 päeva* 1 nädal 2 nädalat 1 kuu	Võimaldab seadistada aja, mil printer välja lülitub.
Ajapiirid Talveunerežiim aktiivse ühenduse korral Talveuni Keela talveuni*	Saate määrata aktiivse ühenduse korral Talveunerežiimi viiteaja, mille möödumisel printer välja lülitub.
Toiterežiimide ajastamine Ajakavad Lisa uus ajakava	Võimaldab ajastada printeri mineku une- või talveunerežiimi.
Märkus. Väärtuse kõrval olev tärn (*) viitab tehase vaikeseadele.	

Anonüümsete andmete kogumine

Menüüelement	Kirjeldus
Anonüümsete andmete kogumine Seadme kasutus ja teave toimivuse kohta Mitte midagi*	Saatke Lexmarkile teavet printeri kasutamise ja jõudluse kohta. **Märkus.** Anonüümsete andmete saatmise aeg ilmub ainult, seadistades väärtuse Anonüümsete andmete kogumine väärtusele Seadme kasutus ja toimivus.
Anonüümsete andmete saatmise aeg Algusaeg Lõpuaeg	
Märkus. Väärtuse kõrval olev tärn (*) viitab tehase vaikeseadele.	

Juurdepääs

Menüüelement	Kirjeldus
Topelt-klahvilöögi vahemik 0–5 (0*)	Võimaldab määrata vahemiku sekundites, mille jooksul printer eirab klahvi topeltvajutusi ühendatud klaviatuuril.
Klahvikorduste esialgne viivitus 0,25–5 (1*)	Võimaldab määrata viivituse esialgse pikkuse sekundites, mille järel korduv klahv hakkab korduma. **Märkus.** Seda menüüelementi kuvatakse ainult siis, kui klaviatuur on printeri külge ühendatud.
Märkus. Väärtuse kõrval olev tärn (*) viitab tehase vaikeseadele.	

Menüüelement	Kirjeldus
Klahvikorduste kiirus 0,5-30 (30*)	Võimaldab määrata vajutuste arvu sekundis korduva klahvi puhul. **Märkus.** Seda menüüelementi kuvatakse ainult siis, kui klaviatuur on printeri külge ühendatud.
Ekraani ajapiiri pikendus Väljas* Sees	Laseb kasutajal aegumisel avakuvale naasmise asemel samale kuvale jääda ja Ekraani ajapiiri taimer lähtestub.
Kõrvaklappide helitugevus 1–10 (5*)	Reguleerige kõrvaklappide helitugevust. **Märkus.** Seda menüüelementi kuvatakse ainult siis, kui kõrvaklapid on printeri külge ühendatud.
Võimaldab määrata hääljuhised, kui kõrvklapid on ühendatud Väljas* Sees	Võimaldab määrata hääljuhised, kui kõrvklapid on printeriga ühendatud.
Paroolide/PIN-koodide häälsisestus Väljas* Sees	Võimaldab määrata, kas printeril lastakse valjult paroole või PIN-koode ette lugeda. **Märkus.** Seda menüüelementi kuvatakse ainult siis, kui kõrvaklapid või kõlar on printeri külge ühendatud.
Kõnekiirus Väga aeglane Aeglane Tavaline* Kiire Kiirem Väga kiire Kiirustav Väga kiirustav Kiireim	Võimaldab määrata hääljuhiste kõnekiiruse. **Märkus.** Seda menüüelementi kuvatakse ainult siis, kui kõrvaklapid või kõlar on printeri külge ühendatud.
Märkus. Väärtuse kõrval olev tärn (*) viitab tehase vaikeseadele.	

Taasta tehase vaikeseaded

Menüüelement	Kirjeldus
Taasta seaded Taasta kõik seaded Taasta printeriseaded Taasta võrguseaded Taasta rakenduseseaded	Printeri vaikeseadete taastamine.

Hooldus

Konfigureerimise menüü

Menüüelement	Kirjeldus
USB konfiguratsioon USB PnP 1* 2	Saate muuta printeri USB draiverirežiimi personaalarvutiga ühilduvuse parandamiseks.
USB konfiguratsioon USB kiirus Täis Automaatne*	Võimaldab seadistada USB-pordi täiskiirusel töötama ja keelata ülikiired funktsioonid.
Salve konfiguratsioon Formaadi tuvastamine Salve [x] tuvastamine Väljas Sees* Oficio/Folio tuvastamine Folio* Oficio (Mehhiko) Teatis/A5 tuvastamine Tajumise teatis* A5 tajumine Executive/B5 tuvastamine Exec tuvastamine* B5 tuvastamine	Võimaldab seadistada salve automaatselt tuvastama selles oleva paberi formaadi.
Salve konfiguratsioon Salvede ühendamine Automaatne* Väljas	Võimaldab määrata, kas printer ühendab salved, millel on samasugused paberiformaadi ja -tüübi seadistused.
Salve konfiguratsioon Näita teadet „Salve sisestus“ Väljas Ainult tundmatu formaadi puhul* Alati	Võimaldab kuvada teate, millega kasutaja saab pärast salve sisestamist paberiformaadi ja -tüübi sätteid muuta.
Salve konfiguratsioon Paberiviip Automaatne* Mitmeotstarbeline söötur Käsitsi paberisisestus	Määrake paberiallikas, mida kasutaja laadima peab, kui paberi laadimise viip kuvatakse. **Märkus.** Mitmeotstarbelise sööturi kuvamiseks seadistage menüüs Paber Konfigureeri MP väärtuseks Kassett.
Märkus. Väärtuse kõrval olev tärn (*) viitab tehase vaikeseadele.	

Menüüelement	Kirjeldus
Salve konfiguratsioon Ümbrikuviip Automaatne* Mitmeotstarbeline söötur Käsitsi ümbrikusisestus	Määrake paberiallikas, mida kasutaja laadima peab, kui ümbriku laadimise viip kuvatakse. **Märkus.** Mitmeotstarbelise sööturi kuvamiseks seadistage menüüs Paber Konfigureeri MP väärtuseks Kassett.
Salve konfiguratsioon Viibale järgnev tegevus Kasutajaviip* Jätka Kasuta praegust	Võimaldab määrata, kuidas printer paberi või ümbrikuga seotud muudatuste viibale reageerib.
Salve konfiguratsioon Ümbrikute salve seadistus Väljas* Sees	Lubab ümbrikute salvel olla prinditööde jaoks saadaval.
Salve konfiguratsioon Mitu universaalset formaati Väljas* Sees	Lubab salves toetada mitut universaalset paberiformaati.
Aruanded Menüüseadete leht Sündmustelogi Sündmustelogi kokkuvõte	Printige raporteid printeri menüü seadistuste, oleku ja sündmustelogide kohta.
Tarvikute kasutus ja loendurid Tühjenda tarvikute kasutuse ajalugu	Nullige varustuse kasutusajalugu tehase vaikeväärtustele.
Tarvikute kasutus ja loendurid Suure prindimaterjali reguleerimine Väljas* Sees	Lubage suure või paku prindimaterjali reguleerimine.
Tarvikute kasutus ja loendurid Värvikatvuse vahemikud	Reguleerige värvikihi ulatust iga printimisvahemiku jaoks.
Printeri emulatsioonid PPDSi emulatsioon Väljas* Sees	Võimaldab määrata, kas printer tuvastab ja kasutab PPDSi andmevoogu.
Printeri emulatsioonid PS-emulatsioon Väljas Sees*	Võimaldab määrata, kas printer tuvastab ja kasutab PSi andmevoogu.
Printeri emulatsioonid Võimaldage määramine Väljas* Sees	Lubage emulatsioonide määramine.
Märkus. Väärtuse kõrval olev tärn (*) viitab tehase vaikeseadele.	

Menüüelement	Kirjeldus
Printeri emulatsioonid Emulaatori turvalisus Lehe ajapiir (60 minutit*) Emulaatori lähtestamine pärast tööd (Väljas*) Printeri teadete juurdepääsu keelamine (Sees*)	Konfigureerige printeri turvasätted emulatsioonirežiimi ajal.
Printimise konfiguratsioon Režiim „Ainult must“ Väljas* Sees	Seadistage printer nii, et see trükiks alati värvilist sisu halltoonides .
Printimise konfiguratsioon Värvivastuvõtlikkus Väljas 1 2* 3 4 5	Võimaldab täiustada väljatrükki, et kompenseerida printeri valet joondust.
Printimise konfiguratsioon Fondi teravustamine 0–150 (24*)	Määrake fondi punktisuurus, millest väiksema väärtuse korral kasutatakse printimisel suure sagedusega ekraane. Näiteks kui väärtuseks on määratud 24, siis kõik fondid, mille punktisuurus on 24 või väiksem, kasutavad suure sagedusega ekraane.
Seadme töö Vaikne režiim Väljas* Sees	Määrake printeri müratase. **Märkus.** Selle seadistuse lubamine vähendab printeri üldist jõudlust.
Seadme töö Paneelimenüüd Väljas Sees*	Võimaldab juurdepääsu printeri menüüdele juhtpaneelilt.
Seadme töö Turvaline režiim Väljas* Sees	Võimaldab lubada printeril töötada erirežiimis, mis proovib pärast probleemide tuvastamist tagada võimalikult suure osa funktsioonidest. Kui režiimi olek on Sees ja kahepoolne mootor ei tööta, siis prinditakse dokumendid ühepoolselt (isegi juhul kui määratud oli kahepoolne printimine).
Seadme töö Tühjenda kohandatav olek	Võimaldab kustutada kasutaja määratud vaikimisi või alternatiivseid kohandatavaid sõnumeid.
Seadme töö Kustuta kõik eemalt installitud sõnumid	Võimaldab kustutada eemalt installitud sõnumid.
Seadme töö Kuva automaatselt veaekraanid Väljas Sees*	Võimaldab kuvada ekraanil veasõnumeid siis, kui printeri avakuva on olnud inaktiivne
Märkus. Väärtuse kõrval olev tärn (*) viitab tehase vaikeseadele.	

Menüüelement	Kirjeldus
Rakenduse konfiguratsioon LES rakendused Väljas Sees*	Võimaldab lubada Lexmarki manuslahenduste (LES) rakendusi.
Viimistleja konfiguratsioon Teise väljundsalve seadistus Väljas* Sees	Lubage teise väljundsalve kasutamine.
Märkus. Väärtuse kõrval olev tärn (*) viitab tehase vaikeseadele.	

Kasutuselt kõrvaldamine ja kustutamine

Menüüelement	Kirjeldus
Kasutuselt kõrvaldamine ja kustutamine Viimane mälu puhastamise kord Viimane kõvaketta puhastamise kord Viimane intelligentse salvestusseadme (ISD) kustutamise kord	Näitab ainult lugemiseks mõeldud teavet selle kohta, millal printeri mälu või salvestusseadet viimati kustutati. **Märkus.** Viimane kõvaketta puhastamise kord ja Viimane intelligentse salvestusseadme (ISD) kustutamise kord kuvatakse ainult juhul, kui paigaldatud on salvestusseade.
Kasutuselt kõrvaldamine ja kustutamine Kustuta säilmälusse salvestatud teave Kustuta kõik printeri ja võrguseaded Kustuta kõik rakendused ja rakenduste seaded Kustuta kõik otseteed ja otsetee seaded Kustuta kõvakettale salvestatud teave Kustuta allalaadimised (kustutakse kõik makrod, fondid, PFO-d jne) Kustuta puhverdatud tööd Kustuta ootetööd Kustuta intelligentse salvestusseade	Kustutage kogu teave säilmälust, kõvakettalt ja salvestusseadmelt. **Märkus.** Kustuta kõvakettale salvestatud teave ja Kustuta intelligentse salvestusseade kuvatakse ainult juhul, kui paigaldatud on salvestusseade.

Avakuva kohandamine

Märkus. Seda menüüd kuvatakse ainult manusserveris.

Menüü	Kirjeldus
Olek/varud Prindijärjekord Seaded Keele muutmine Aadressiraamat Järjehoidjad Ootetööd USB-mäluseade Rakenduste profiilid Lukustusseade	Võimaldab määrata, millised ikoonid avakuval kuvatakse.

Printeri teave

Menüüelement	Kirjeldus
Vara TAG	Määrake printer. Maksimaalne pikkus on 32 tähemärki.
Printer asukoht	Printeri asukoha määramine. Maksimaalne pikkus on 63 tähemärki.
Võtke ühendust	Määrake printeri kontaktteave. Maksimaalne pikkus on 63 tähemärki.
Püsivara versioon	Näitab printerile paigaldatud püsivara versiooni.
Mootor	Näitab printeri seerianumbrit.
seerianumber	Näitab printeri seerianumbrit.
Konfigureerimisfaili eksportimine USB-sse	Seadistusfaili eksportimine välkmäluseadmele.
Tihendatud logide eksportimine USB-sse	Tihendatud logifailide eksportimine välkmällu.
Saada logid	Saatke Lexmarkile logiteavet printeri kohta.

Printimine

Küljendus

Menüüelement	Kirjeldus
Pooled 1-poolne* 2-poolne	Võimaldab määrata, kas prinditakse paberi ühele või mõlemale küljele.
Pööratavat tüüpi Pikem serv* Lühem serv	Määrake, milline paberi pool kahepoolse printimise ajal köidetakse.
Tühjad leheküljed Printimine Ära prindi*	Võimaldab määrata, kas prinditakse prinditöö tühjad leheküljed.
Märkus. Väärtuse kõrval olev tärn (*) viitab tehase vaikeseadele.	

Menüüelement	Kirjeldus
Eksemplarhaaval Väljas (1,1,1,2,2,2) Sees (1,2,1,2,1,2)*	Võimaldab hoida prinditöö lehekülgi õiges järjekorras, eriti juhul kui prindite tööst mitu eksemplari.
Eralduslehed Mitte midagi* Eksemplaride vahel Tööde vahel Lehekülgede vahel	Sisestab printides tühjad eralduslehed.
Eralduslehe allikas Salv [x] (1*) Mitmeotstarbeline söötur	Eralduslehe paberiallika valimine.
Lehekülgi poole kohta Väljas* 2 lehekülge paberi lehekülje kohta 3 lehekülge paberi lehekülje kohta 4 lehekülge paberi lehekülje kohta 6 lehekülge paberi lehekülje kohta 9 lehekülge paberi lehekülje kohta 12 lehekülge paberi lehekülje kohta 16 lehekülge paberi lehekülje kohta	Võimaldab printida ühele paberi küljele mitu leheküljekujutist.
Lehekülgi paberi lehekülje kohta, järjestus Horisontaalne* Vastupidine horisontaalne Vertikaalne Vastupidine vertikaalne	Võimaldab määrata menüü Lehekülgi paberi leheküljel kasutamisel mitme-leheküljeliste kujutiste paigutuse.
Lehekülgi paberi leheküljel, paigutus Automaatne* Horisontaalpaigutus Vertikaalpaigutus	Võimaldab määrata menüü Lehekülgi paberi leheküljel kasutamisel mitme-leheküljeliste kujutiste paigutuse.
Lehekülgi paberi leheküljel, ääris Mitte midagi* Pidev	Prindib igale leheküljele äärise, kasutades menüüd Lehekülgi paberi leheküljel.
Eksemplarid 1–9999 (1*)	Võimaldab määrata prinditöö eksemplaride arvu.
Printimisala Tavaline* Leheküljele sobitamine Kogu lehekülg	Võimaldab määrata paberilehe prinditava ala.
Märkus. Väärtuse kõrval olev tärn (*) viitab tehase vaikeseadele.	

Viimistlus

Menüüelement	Kirjeldus
Klammerda töö Väljas* 1 klamber, ülemises vasakus nurgas 2 klambrit, vasakul 1 klamber, ülemises paremas nurgas 2 klambrit, üleval 1 klamber, alumises vasakus nurgas 2 klambrit, all 1 klamber, alumises paremas nurgas 2 klambrit, paremal	Võimaldab määrata klambrite asukoha kõikidele prinditöödele. **Märkus.** Seda menüüelementi kuvatakse ainult juhul, kui on paigaldatud klammerdaja.
Klammerdaja katse Alusta	Võimaldab teha kindlaks, kas klammerdaja töötab korralikult. **Märkus.** Seda menüüelementi kuvatakse ainult juhul, kui on paigaldatud klammerdaja.
Mulgustaja Väljas* Sees	Saate mulgustada väljatrüki külgi. **Märkus.** Seda menüüelementi kuvatakse ainult juhul, kui on paigaldatud klammerdaja ja mulgustajaga köitja.
Mulgustamisrežiim 2 ava 3 ava 4 ava	Võimaldab määrata väljatrüki mulgustamisrežiimi. **Märkused.** • USA-s on 3 ava vaikeseade. Mujal maailmas on vaikeseadeks 4 ava. • Seda menüüelementi kuvatakse ainult juhul, kui on paigaldatud klammerdaja ja mulgustajaga köitja.
Vahelehed Mitte midagi* Eksemplaride vahel Tööde vahel	Võimaldab määrata vahelehed iga prinditöö või iga prinditöö koopia vahele. **Märkused.** • Kui valite Eksemplaride vahel siis määratakse vaheleht iga prinditöö koopia vahele, tingimusel et eksemplarhaaval printimise seade on Sees [1,2,1,2,1,2]. Kui eksemplarhaaval printimise seade on Väljas [1,1,1,2,2,2], siis määratakse vaheleht iga prindilehe komplekti vahele, nt kõik 1. ja 2. leheküljed. • Kui valite Tööde vahel, määratakse kogu prinditööle sama vahelehe asend, olenemata prinditavate eksemplaride arvust.
Märkus. Väärtuse kõrval olev tärn (*) viitab tehase vaikeseadele.	

Seadistus

Menüüelement	Kirjeldus
Printeri keel PCL-emulatsioon PS-emulatsioon*	Printeri keele seadistamine. **Märkus.** Printeri vaikekeele seadistamine ei takista tarkvaraprogrammil teises printeri-keeles prinditööde saatmist.
Märkus. Väärtuse kõrval olev tärn (*) viitab tehase vaikeseadele.	

Menüüelement	Kirjeldus
Töö ootel Väljas* Sees	Võimaldab hoida alles prinditöid, mis vajavad vahendeid, ja printida töid, mis ei vaja neid. **Märkus.** See menüüelement kuvatakse ainult juhul, kui on paigaldatud printeri kõvaketas.
Ootele panemise ajapiir 0–255 (30*)	Võimaldab sekundites määrata, kui kaua printer ootab kasutaja sekkumist, enne kui paneb ootele töö, mille teostamiseks vajalikke ressursse ei ole. **Märkus.** Seda menüüelementi kuvatakse ainult juhul, kui on paigaldatud kõvaketas.
Printeri kasutamine Max kiirus Max tootlus*	Määrake, kuidas tooneripulbri jaotusseadmed printimise ajal töötavad. **Märkused.** • Kui valitud on Max tootlus, siis aeglustavad tooneripulbri jaotusseadmed oma tööd või peatavad selle täielikult, kui prinditakse ainult musti lehti. • Kui valitud on Max kiirus, töötavad tooneripulbri jaotusseadmed alati, olenemata sellest, kas prinditakse värvilisi või musti lehti.
Allalaadimise sihtkoht RAM* Ketas	Võimaldab määrata, kuhu salvestatakse kõik püsivad printerisse allalaaditud ressursid. **Märkus.** See menüüelement kuvatakse ainult juhul, kui on paigaldatud printeri kõvaketas.
Ressursside säilitamine Väljas* Sees	Võimaldab määrata, mida teeb printer allalaaditud ressurssidega, kui tuleb töö, mis nõuab saadaolevast mälumahust rohkem ruumi. **Märkused.** • Kui see on välja lülitatud, siis säilitab printer allalaaditud ressursse nii kaua, kuni mälu on millekski muuks vaja. Printeri inaktiivse keelega seotud ressursid kustutakse. • Kui see on sisse lülitatud, siis säilitab printer kõik erinevate keeltega seotud allalaaditud püsivad ressursid. Vajaduse korral kuvab printer teateid mälu täitumise kohta, mitte ei kustuta püsivaid ressursse.
Kõigi printimiste järjestus Tähestikuline* Uuemad enne Vanemad enne	Võimaldab määrata järjestuse, millal prinditakse ootetööd ja konfidentsiaalsed tööd.
Märkus. Väärtuse kõrval olev tärn (*) viitab tehase vaikeseadele.	

Kvaliteet

Menüüelement	Kirjeldus
Printimisrežiim Mustvalge Värviline*	Määrake, kuidas printer genereerib värvilist sisu.
Printimise eraldusvõime 2400 Image Q* 1200 punkt/tolli	Võimaldab määrata väljatrüki eraldusvõime.
Tooneri tumedus 1 kuni 5 (4*)	Võimaldab määrata tekstikujutiste heleduse või tumeduse.
Märkus. Väärtuse kõrval olev tärn (*) viitab tehase vaikeseadele.	

Menüüelement	Kirjeldus
Pooltoonid Tavaline* Andmed	Saate täiustada prinditavat väljatrükki, et sellel oleksid sujuvamad jooned teravamate servadega.
Värvisäästur Väljas* Sees	Võimaldab vähendada graafikutel ja piltidel kasutatava tooneri kogust. **Märkus.** Kui see seade on seatud olekusse Sees, tühistab see seade Tooneri tumeduse väärtuse.
Rohe-sini-puna (RGB) heledus –6 kuni 6 (0*)	Reguleerige iga RGB- ja halli objekti heledust lehel. **Märkus.** See seadistus ei mõjuta faile, kus kasutatakse CMYK värvide väärtuseid.
Rohe-sini-puna (RGB) kontrastsus –6 kuni 6 (0*)	Reguleerige iga RGB- ja halli objekti kontrasti lehel. **Märkus.** See seadistus ei mõjuta faile, kus kasutatakse CMYK värvide väärtuseid.
Rohe-sini-puna (RGB) küllastus 0 kuni 5 (0*)	Säilitage mustad ja valged väärtused, kohandades samal ajal iga lehel oleva objekti värviväärtusi. **Märkus.** See seadistus ei mõjuta faile, kus kasutatakse CMYK värvide väärtuseid.
Märkus. Väärtuse kõrval olev tärn (*) viitab tehase vaikeseadele.	

Skannimise lisaseaded

Menüüelement	Kirjeldus
Värvustasakaal Tsüaan (0*) Magenta (0*) Kollane (0*) Must (0*)	Võimaldab reguleerida iga värvi puhul kasutatava tooneri kogust.
Värvustasakaal Vaikeväärtuste lähtestamine	Lähtestage kõik värvisätted vaikimisi väärtustele.
värvikorrektsioon Väljas Automaatne* Käsitsi	Võimaldab muuta dokumentide printimisel kasutatavaid värviseadeid. **Märkused.** • Seade Väljas võimaldab printeril võtta vastu tarkvara värvikorrektsiooni. • Seade Automaatne võimaldab printeril rakendada prinditöö igale objektile erinevaid värviprofiile. • Seade Käsitsi võimaldab rakendada prinditöö iga objekti puhul RGB või CMYK värviteisendust.
Värvinäidised Printige värvinäidised	Printige iga printeris kasutatava RGB (rohe-sini-puna) või CMYK (taevasinine-purpur-kollane-võti) värviteisendustabeli näidislehed.
Värvi reguleerimine	Kalibreerige printerit reguleerima väljatrüki värvivariante.
Spot-värvi vahetamine Määrake kohandatud CMYK	Määrake kahekümnele spot-värvile konkreetsed CMYK väärtused.
Märkus. Väärtuse kõrval olev tärn (*) viitab tehase vaikeseadele.	

Tööarvestus

Menüüelement	Kirjeldus
Tööarvestus Väljas* Sees	Seadistage printer looma logi vastuvõetud prinditöödest. **Märkus.** See menüüpunkt ilmub ainult siis, kui on paigaldatud välkmälu, kõvaketas või intelligentne salvestusseade (ISD).
Tööarvestuse logi sagedus Igapäevane Iganädalane Igakuine*	Määrake, kui tihti printer logifaili loob.
Logitoiming sageduse lõpus Mitte midagi* Olemasolev logi e-postiga Olemasolev logi e-postiga ja kustutada Olemasolev logi postiga Olemasolev logi postiga ja kustutada	Määrake, mida printer teeb, kui sageduseks määratud aeg saabub. **Märkus.** Valiku Tööarvestuse logi sagedus väärtus määrab, millal see toiming aktiveeritakse.
Logi tegevus peaaegu täistasemel Mitte midagi* Olemasolev logi e-postiga Olemasolev logi e-postiga ja kustutada Vanim logi e-postiga ja kustutada Olemasolev logi postiga Olemasolev logi postiga ja kustutada Vanim logi postiga ja kustutada Olemasolev logi kustutada Vanim logi kustutada Kõik kustutada peale olemasoleva Kõik logid kustutada	Määrake, mida printer teeb, kui kõvaketas on peaaegu täis.
Logi tegevus täistasemel Mitte midagi* Olemasolev logi e-postiga ja kustutada Vanim logi e-postiga ja kustutada Olemasolev logi postiga ja kustutada Vanim logi postiga ja kustutada Olemasolev logi kustutada Vanim logi kustutada Kõik kustutada peale olemasoleva Kõik logid kustutada	Määrake, mida printer teeb, kui kõvaketta kasutus jõuab maksimaalse piirini (100 MB).
URL logi postitamiseks	Määrake, kuhu printer tööarvestuse logid postitab.
E-posti aadress, kuhu logid saata	Täpsustage e-posti aadressi, kuhu printer saadab tööarvestuse logid.
Logifaili prefiks	Täpsustage logifailide prefiks. **Märkus.** Logifaili vaikeprefiksina kasutatakse hetkel menüüs TCP/IP täpsustatud hostinime.
Märkus. Väärtuse kõrval olev tärn (*) viitab tehase vaikeseadele.	

PDF

Menüüelement	Kirjeldus
Sobita Väljas* Sees	Skaleerib lehe sisu nii, et see sobiks valitud paberi suurusega.
Marginaalid Printimine Ära prindi*	Võimaldab määrata, kas prinditakse PDF-i marginaalid.
PDF-i tõrkega printimine Väljas Sees*	Luba PDF-tõrke printimine.
Märkus. Väärtuse kõrval olev tärn (*) viitab tehase vaikeseadele.	

PostScript

Menüüelement	Kirjeldus
PS-i tõrkega lehe printimine Väljas* Sees	Prindib lehe, millel kirjeldatakse PostScript®-i tõrget. **Märkus.** Vea ilmnemisel peatub töö töötlemine, printer prindib veateate ja ülejäänud prinditöö väljastatakse.
Minimaalne joonelaius 1-30 (2*)	Määrake joone miinimumlaius. **Märkus.** 1200 punkt/tolli suuruse eraldusvõimega prinditööde puhul kasutatakse seda väärtust muutmata kujul.
PS-i käivitusrežiimi lukustamine Väljas Sees*	Keelake SysStarti fail. **Märkus.** SysStart-faili lubamine seab teie printeri või võrgu turvariski alla.
Pildi silumine Väljas* Sees	Täiustab madala eraldusvõimega piltide kontrastsust. **Märkus.** See seade ei mõjuta kujutisi eraldusvõimega vähemalt 300 punkt/tolli.
Fondi prioriteet Sisemine* Välkmälu/ketas	Määrake fondi otsimisjärjestus. **Märkused.** • Valik Sisemine suunab printeri soovitud fonti otsima kõigepealt oma mälust ja seejärel kõvakettalt või intelligentselt salvestusseadmelt (ISD). • Valik Välkmälu/ketas suunab printeri soovitud fonti otsima kõigepealt kõvakettalt või nutikalt salvestusseadmelt (ISD) ja alles seejärel printeri mälust. • Seda menüüelementi kuvatakse ainult juhul, kui on paigaldatud kõvaketas või ISD.
Ootamise ajapiir Väljas Sees* (40 sekundit)	Määrab, kui kaua printer enne prinditöö tühistamist täiendavaid andmeid ootab.
Märkus. Väärtuse kõrval olev tärn (*) viitab tehase vaikeseadele.	

PCL

Menüüelement	Kirjeldus
Fondiallikas Sisemine* Ketas Allalaadimine Välkmälu Fondikaart Kõik	Valige allikas, mis sisaldab vaikefontide valikut. **Märkused.** • Kõvaketas ja Välkmälu ilmuvad ainult siis, kui on paigaldatud vigadeta, kaitsmata kõvaketas või intelligentne mäluseade (ISD), mis sisaldab fonte. • Valik Allalaadimine ilmub ainult siis, kui allalaaditud fondid on printeri mälus olemas. • Fondikaart ilmub ainult siis, kui ISD on paigaldatud.
Fondi nimi [Saadaolevate fontide loend] (Courier*)	Valige font määratud fondiallikast.
Sümbolikomplekt [Saadaoleva sümbolikomplekti loend] (10U PC-8*)	Fondi nimele vastav sümbolikomplekt. **Märkus.** Sümbolikomplekt on komplekt tähti, numbreid, kirjavahemärke ja erisümboleid. Sümbolikomplektid toetavad mitmesuguseid keeli või konkreetseid programme, näiteks teaduslikus tekstis kasutatavad matemaatilised sümbolid.
Samm 0,08–100 (10*)	Määrake fikseeritud või püsisammuga tähemärkide samm. **Märkus.** Samm tähendab püsisammuga tähemärkide arvu trükikirja horisontaalse tolli kohta.
Paigutus Vertikaalpaigutus* Horisontaalpaigutus Pööra vertikaalpaigutus ümber Pööra horisontaalpaigutus ümber	Võimaldab määrata teksti ja graafikaelementide paigutuse leheküljel.
Ridade arv leheküljel 1-255	Määrake iga prinditud lehe tekstiridade arv PCL® andmevoo kaudu. **Märkused.** • See menüüelement aktiveerib vertikaalse regulaatori, mille abil prinditakse valitud arvul tekstiridu lehe vaikimisi seadistatud veeriste vahele. • USA-s on 60 vaikeseade. Mujal maailmas on vaikeseade 64.
PCL5 minimaalne joonelaius 1-30 (2*)	Määrake joone algne miinimumlaius.
PCLXL-i minimaalne joonelaius 1-30 (2*)	
A4 laius 198 mm* 203 mm	Võimaldab määrata loogilise lehekülje laiuse A4-formaadis paberi jaoks. **Märkus.** Loogiline lehekülg on füüsilise lehekülje ala, kuhu andmed prinditakse.
Automaatne CR pärast LF-i Sees Väljas*	Võimaldab määrata, kas printer teeb pärast automaatset söötmist salvetagastuse. **Märkus.** Salvetagastus on mehhanism, mis annab printerile käsu viia kursori positsioon sama joone esimesele positsioonile.
Märkus. Väärtuse kõrval olev tärn (*) viitab tehase vaikeseadele.	

Menüüelement	Kirjeldus
Automaatne LF pärast CR-i Sees Väljas*	Võimaldab määrata, kas printer teeb pärast salvetagastust automaatselt söötmise.
Salvenumbrite muutmine Salve määramine [x] Käsitsi paberisisestuse määramine Käsitsi ümbrikusisestuse määramine	Võimaldab konfigureerida printerit kasutama teist prindidraiverit või kohandatud rakendusi, milles on kasutusel paberiallikate teistsugused määrangud.
Salvenumbrite muutmine Kuva tehaseseaded	Näitab igale paberiallikale määratud vaikeväärtust.
Salvenumbrite muutmine Taasta vaikeseaded	Võimaldab taastada salvenumbrite vaikeväärtused.
Printimise ajapiir Väljas Sees* (90 sekundit)	Võimaldab määrata aja, mille järel printer lõpetab prinditöö, kui töö ei edene.
Märkus. Väärtuse kõrval olev tärn (*) viitab tehase vaikeseadele.	

Pilt

Menüüelement	Kirjeldus
Automaatne sobitus Sees Väljas*	Võimaldab valida parima saadavaloleva paberiformaadi ja suuna seade kujutise jaoks. **Märkus.** Kui seade on Sees, tühistab see menüüelement kujutise skaleerimis- ja suunaseaded.
Pööra ümber Väljas* Sees	Pöörale kahetoonilisi mustvalgeid pilte. **Märkus.** See menüüelement ei kehti GIF- või JPEG-kujutisevormingutele.
Skaleerimine Ankur üleval vasakul Parim sobivus* Ankur keskel Sobita pikkus/laius Sobita pikkus Sobita laius	Võimaldab reguleerida kujutist nii, et see mahuks prinditavale alale. **Märkus.** Kui Automaatne sobitamine on Sees, määratakse Skaleerimise väärtuseks automaatselt Parim sobivus.
Paigutus Vertikaalpaigutus* Horisontaalpaigutus Pööra vertikaalpaigutus ümber Pööra horisontaalpaigutus ümber	Võimaldab määrata teksti ja graafikaelementide suuna leheküljel.
Märkus. Väärtuse kõrval olev tärn (*) viitab tehase vaikeseadele.	

Paber

Salve konfiguratsioon

Menüüelement	Kirjeldus
Vaikeallikas Salv [x] (1*) Mitmeotstarbeline söötur Käsitsi paberisisestus Käsitsi ümbrikusisestus	Võimaldab määrata kõigi prinditööde paberiallika.
Paberi formaat/tüüp Salv [x] Mitmeotstarbeline söötur Käsitsi paberisisestus Käsitsi ümbrikusisestus	Võimaldab määrata igasse paberiallikasse laaditud paberiformaadi või -tüübi.
Asendussuurus Väljas Statement/A5 Letter/A4 11 x 17/A3 Kõik loetletud*	Võimaldab määrata, kas printer asendab määratud paberiformaadi, kui nõutav paberiformaat ei ole ühessegi paberiallikasse laaditud. **Märkused.** • Kui valitud on Väljas, palutakse kasutajal laadida nõutav paberiformaat. • Kõik loetletud lubab kõik saadaolevad asendused.
MP konfigureerimine Kassett* Käsitsi Esimene	Määrake mitmeotstarbelise sööturi käitumine. **Märkused.** • Käsk Kassett konfigureerib mitmeotstarbelise sööturi automaatseks paberiallikaks. • Valik Käsitsi seadistab mitmeotstarbelise sööturi ainult käsitsisöötmisega prinditööde jaoks. • Käsk Esimene konfigureerib mitmeotstarbelise sööturi peamiseks paberiallikaks.
Märkus. Väärtuse kõrval olev tärn (*) viitab tehase vaikeseadele.	

Meedia konfiguratsioon

Universaalseadistus

Menüüelement	Kirjeldus
Mõõtühikud Tollid Millimeetrid	Võimaldab määrata universaalse paberiformaadi mõõtühiku. **Märkus.** USA-s on vaikeseade tollides. vaikeseade. Mujal maailmas on vaikeseade millimeetrites.
Vertikaalpaigutuse laius 3,5–52 tolli (8,5*) 89–1321 mm (216*)	Võimaldab määrata universaalse paberiformaadi vertikaalpaigutuse laiuse.
Märkus. Väärtuse kõrval olev tärn (*) viitab tehase vaikeseadele.	

Menüüelement	Kirjeldus
Vertikaalpaigutuse kõrgus 3,5–52 tolli (14*) 89–1321 mm (356*)	Võimaldab määrata universaalse paberiformaadi vertikaalpaigutuse kõrguse.
Etteande suund Lühem serv* Pikem serv	Võimaldab määrata, kas printer haarab paberit lühikesest või pikast servast. **Märkus.** Valik Pikem serv kuvatakse vaid siis, kui pikim serv on lühem kui toetatud maksimaalne laius.
Mitu universaalset formaati Salv [x] Mitmeotstarbeline söötur	Määrake igasse paberiallikasse laaditava universaalse formaadi jaoks ainulaadne mõõde. **Märkus.** Kõnealune seadistus ilmub vaid siis, kui see on lubatud menüüs Seade. Puudutage avakuval valikut **Seaded** > **Seade** > **Hooldus** > **Konfigureerimise menüü** > **Salve konfiguratsioon** > **Mitmesugused universaalsed formaadid**.
Märkus. Väärtuse kõrval olev tärn (*) viitab tehase vaikeseadele.	

Prindimaterjali tüübid

Menüüelement	Kirjeldus
Tavaline Kaardivalik Slaid Ringlussevõetud paber Läikiv paber Väga läikiv Sildid Dokumendipaber Ümbrik Kare ümbrik Kirjablankett Eelprinditud Värviline paber Õhuke Paks Kare paber / puuvillapaber Kohandatud tüüp [X]	Võimaldab määrata paberi tekstuuri, kaalu ja paigutuse.

USB-mäluseade

Välkmäluseadmelt printimine

Menüüelement	Kirjeldus
Eksemplaride arv 1-9999 (1*)	Võimaldab määrata eksemplaride arvu.
Märkus. Väärtuse kõrval olev tärn (*) viitab tehase vaikeseadele.	

Menüüelement	Kirjeldus
Paberiallikas Salv [x] (1*) Mitmeotstarbeline söötur Käsitsi paberisisestus Käsitsi ümbrikusisestus	Võimaldab määrata prinditöö paberiallika.
Eksemplarhaaval (1,1,1) (2,2,2) (1,2,3) (1,2,3)*	Võimaldab hoida prinditöö lehekülgi õiges järjekorras, eriti juhul kui prindite tööst mitu eksemplari.
Pooled Ühepoolne* Kahepoolne	Võimaldab määrata, kas prinditakse paberi ühele või mõlemale küljele.
Klammerdamine Väljas* 1 klamber, ülemises vasakus nurgas 2 klambrit, vasakul 1 klamber, ülemises paremas nurgas 2 klambrit, üleval 1 klamber, alumises vasakus nurgas 2 klambrit, all 1 klamber, alumises paremas nurgas 2 klambrit, paremal 4 klambrit	Võimaldab määrata klambrite asukoha kõikidele prinditöödele. **Märkus.** Seda menüüelementi kuvatakse ainult juhul, kui on paigaldatud klammerdaja.
Mulgustaja Väljas* 2 ava 3 ava 4 ava	Võimaldab määrata kõigi prinditööde mulgustusrežiimi. **Märkus.** Seda menüüelementi kuvatakse ainult juhul, kui on paigaldatud klammerdaja ja mulgustajaga köitja.
Vahelehed Mitte midagi* Eksemplaride vahel Tööde vahel	Võimaldab määrata vahelehed iga prinditöö või iga prinditöö koopia vahele. **Märkused.** • Kui valite Eksemplaride vahel siis määratakse vaheleht iga prinditöö koopia vahele, tingimusel et eksemplarhaaval printimise seade on Sees [1,2,1,2,1,2]. Kui eksemplarhaaval printimise seade on Väljas [1,1,1,2,2,2], siis määratakse vaheleht iga prindilehe komplekti vahele, nt kõik 1. ja 2. leheküljed. • Kui valite Tööde vahel, määratakse kogu prinditööle sama vahelehe asend, olenemata prinditavate eksemplaride arvust.
Pööratavat tüüpi Pikem serv* Lühem serv	Määrake, milline paberi pool kahepoolse printimise ajal köidetakse.
Märkus. Väärtuse kõrval olev tärn (*) viitab tehase vaikeseadele.	

Menüüelement	Kirjeldus
Lehekülgi poole kohta Väljas* 2 lehekülge paberi lehekülje kohta 3 lehekülge paberi lehekülje kohta 4 lehekülge paberi lehekülje kohta 6 lehekülge paberi lehekülje kohta 9 lehekülge paberi lehekülje kohta 12 lehekülge paberi lehekülje kohta 16 lehekülge paberi lehekülje kohta	Võimaldab printida ühele paberi küljele mitu leheküljekujutist.
Lehekülgi paberi lehekülje kohta, järjestus Horisontaalne* Vastupidine horisontaalne Vastupidine vertikaalne Vertikaalne	Võimaldab määrata menüü Lehekülgi paberi leheküljel kasutamisel mitme-leheküljeliste kujutiste paigutuse.
Lehekülgi paberi leheküljel, paigutus Automaatne* Horisontaalpaigutus Vertikaalpaigutus	Võimaldab määrata menüü Lehekülgi paberi leheküljel kasutamisel mitme-leheküljeliste kujutiste suuna.
Lehekülgi paberi leheküljel, ääris Mitte midagi* Pidev	Prindib igale leheküljele äärise, kasutades menüüd Lehekülgi paberi leheküljel.
Eralduslehed Väljas* Eksemplaride vahel Tööde vahel Lehekülgede vahel	Sisestab printides tühjad eralduslehed.
Eralduslehe allikas Salv [x] (1*) Mitmeotstarbeline söötur	Eralduslehe paberiallika valimine.
Tühjad leheküljed Ära prindi* Printimine	Prindib prinditöö tühjad lehed.
Märkus. Väärtuse kõrval olev tärn (*) viitab tehase vaikeseadele.	

Võrk/pordid

Võrgu ülevaade

Menüüelement	Kirjeldus
Aktiivne adapter Automaatne* Standardvõrk Wi-Fi	Saate määrata võrguühenduse tüübi. **Märkus.** Wi-Fi menüü on saadaval ainult Wi-Fi-võrguga ühendatud printeritel.
Võrgu olek	Näitab printerivõrgu ühenduse olekut.
Kuva võrgu olek printeril Väljas Sees*	Näitab ekraanil võrgu olekut.
Kiirus, dupleks	Näitab hetkel aktiivse võrgukaardi kiirust.
IPv4	Näitab IPv4-aadressi.
Kõik IPv6-aadressid	Näitab kõiki IPv6-aadresse.
Lähtesta prindiserver	Lähtestab kõik aktiivsed võrguühendused printeriga. **Märkus.** Seade eemaldab kõik võrgukonfiguratsiooni seaded.
Võrgutöö ajapiirang Väljas Sees* (90 sekundit)	Võimaldab määrata aja, mille möödudes printer tühistab võrgu prinditöö.
Vaheleht Väljas* Sees	Prindib vahelehe.
Luba võrguühendused Väljas Sees*	Saate lubada printeril võrguga ühenduse luua.
Luba LLDP Väljas* Sees	Saate lubada printeris LLDP protokolli (Link Layer Discovery Protocol).
Märkus. Väärtuse kõrval olev tärn (*) viitab tehase vaikeseadele.	

Wi-Fi

Märkus. Seda menüüd saab kasutada ainult Wi-Fi võrku ühendatud printerite või siis traadita võrgu adapteriga printerite puhul.

Menüüelement	Kirjeldus
Seadistamine mobiilirakenduse abil	Konfigureerige Wi-Fi ühendust, kasutades Lexmarki mobiiliassistenti.

Menüüelement	Kirjeldus
Seadistamine printeri paneelil Võrgu valimine Wi-Fi võrgu lisamine Võrgu nimi Võrgu režiim Infrastruktuur Traadita ühenduse turberežiim Keelatud* WEP WPA2-/WPA-Personal WPA2-Personal	Konfigureerige Wi-Fi ühendus juhtpaneeli kasutades.
Wi-Fi Protected Setup WPSi automaatne tuvastamine Väljas Sees* Alusta nupumeetodit Alusta PIN-meetodit	Võimaldab kiiresti turvatud Wi-Fi-ühenduse luua. **Märkused.** • WPSi automaatset tuvastamist kuvatakse ainult siis, kui Wi-Fi ühenduse turberežiimiks on määratud WEP. • „Alusta nupumeetodit“ ühendab printeri Wi-Fi-võrguga, kui vajutate määratud aja jooksul printeri nuppu ja pääsupunkti (Wi-Fi-ruuteri) nuppu. • „Alusta PIN-meetodit“ ühendab printeri Wi-Fi-võrguga, kui sisestate pääsupunkti kasutajaliideses printeri PIN-koodi.
Võrgu režiim BSSi tüüp Infrastruktuur*	Võimaldab määrata võrgu režiimi.
Ühilduvus 802.11b/g/n (2,4 GHz)* 802.11a/b/g/n/ac (2,4/5 GHz) 802.11a/n/ac (5 GHz)	Võimaldab määrata Wi-Fi-võrgu standardi. **Märkus.** Valikud 802.11a/b/g/n/ac (2,4 GHz/5 GHz) ja 802.11a/n/ac (5 GHz) ilmuvad ainult siis, kui Wi-Fi valik on installitud.
Traadita ühenduse turberežiim Keelatud* WEP WPA2/WPA-Personal WPA2-Personal 802.1x–RADIUS	Võimaldab määrata turberežiimi, mida kasutatakse printeri Wi-Fi seadmetega ühendamisel.
WEPi autentimisrežiim Automaatne* Avatud Jagatud	Võimaldab seadistada printeri WEP-andmeturbeprotokolli tüübi. **Märkus.** Seda menüüelementi kuvatakse ainult siis, kui traadita ühenduse turberežiimiks on määratud WEP.
WEP-võtme määramine	Võimaldab määrata WEP-parooli turvalise Wi-Fi võrgu jaoks.
WPA2/WPA-Personal AES	Võimaldab määrata režiimi WPA (Wi-Fi Protected Acces) kaudu Wi-Fi ühenduse turvalisuse. **Märkus.** Seda menüüelementi kuvatakse ainult siis, kui traadita ühenduse turberežiimiks on valitud WPA2/WPA-Personal.
Eelsisestatud võtme määramine	Võimaldab määrata parooli turvalise Wi-Fi võrgu jaoks.

Menüüelement	Kirjeldus
WPA2-Personal AES	Võimaldab määrata režiimi WPA2 kaudu Wi-Fi ühenduse turvalisuse. **Märkus.** Seda menüüelementi kuvatakse ainult siis, kui traadita ühenduse turberežiimiks on määratud WPA2-Personal.
802.1x krüptimisrežiim WPA+ WPA2*	Võimaldab määrata standardi 802.1x kaudu Wi-Fi ühenduse turvalisuse. **Märkus.** Seda menüüelementi kuvatakse ainult siis, kui traadita ühenduse turberežiimiks on määratud 802.1x-RADIUS.
IPv4 Luba DHCP Sees* Väljas Staatilise IP-aadressi määramine IP-aadress Võrgumask Lüüs	Lubage printeris IPv4 seaded ja konfigureerige neid.
IPv6 Luba IPv6 Sees* Väljas Luba DHCPv6 Sees Väljas* Olekuvaba aadressi automaatne konfiguratsioon Sees* Väljas DNS-serveri aadress Käsitsi määratud IPv6-aadress Käsitsi määratud IPv6-ruuter Aadressi eesliide Kõik IPv6-aadressid Kõik IPv6-ruuteri aadressid	Lubage printeris IPv6 seaded ja konfigureerige neid.
Võrguaadress UAA LAA	Kuvage võrguaadressid.
PCL SmartSwitch Väljas Sees*	Võimaldab seadistada printeri nii, et see lülituks automaatselt PCL-emulatsioonile, kui prinditöö seda nõuab, hoolimata printeri vaikekeelest. **Märkus.** Kui PCL SmartSwitch on väljas, ei uuri printer sissetulevaid andmeid ja kasutab menüüs Seadistus nimetatud printeri vaikekeelt.
PS SmartSwitch Väljas Sees*	Võimaldab seadistada printeri nii, et see lülituks automaatselt PS-emulatsioonile, kui prinditöö seda nõuab, hoolimata printeri vaikekeelest. **Märkus.** Kui PS SmartSwitch on väljas, ei uuri printer sissetulevaid andmeid ja kasutab menüüs Seadistus nimetatud printeri vaikekeelt.

Menüüelement	Kirjeldus
Tööde puhverdamine Sees Väljas*	Enne printimist salvestage printimistööd ajutiselt kõvakettale või intelligentsele salvestusseadmele (ISD). **Märkus.** Seda menüüelementi kuvatakse ainult juhul, kui on paigaldatud kõvaketas või ISD.
Mac Binary PS Automaatne* Sees Väljas	Võimaldab seadistada printeri Macintoshi kahendkoodis PostScript-prinditööde töötlemiseks. **Märkused.** • Kui valitud on Sees, töödeldakse toorkahendkoodis PostScript-prinditöid. • Kui valitud on Väljas, filtreeritakse prinditöid standardprotokolli kasutades.

Wi-Fi Direct

Menüüelement	Kirjeldus
Luba Wi-Fi Direct Sees Väljas*	Võimaldab seadistada printeri nii, et see looks otseühenduse Wi-Fi seadmetega.
Wi-Fi Directi nimi	Määrake Wi-Fi Directi võrgu nimi.
Wi-Fi Directi parool	Määrake parool Wi-Fi ühenduse kasutajate autentimiseks ja valideerimiseks.
Näita seadistuse lehel parooli Väljas Sees*	Saate kuvada Võrguseadistuse lehel Wi-Fi Directi parooli.
Eelistatud kanali number 1–11 Automaatne*	Määrake Wi-Fi võrgu eelistatud kanal.
Grupiomaniku IP-aadress	Määrake grupiomaniku IP-aadress.
Palvete automaatse aktsepteerimise nupud Väljas* Sees	Võimaldab aktsepteerida võrguga ühendust soovivaid palveid. **Märkus.** Klientide automaatne aktsepteerimine ei ole turvaline.
Märkus. Väärtuse kõrval olev tärn (*) viitab tehase vaikeseadele.	

AirPrint

Märkus. Seda menüüd kuvatakse ainult manusserveris.

Menüüelement	Kirjeldus
Kõik AirPrint menüü funktsioonid	Printeri AirPrint funktsiooni oleku kuvamine.
AirPrint funktsiooni lubamine Sees* Väljas	AirPrint funktsiooni lubamine. **Märkus.** Kõnealune menüüelement ilmub vaid siis, kui Interneti printimise protokoll või mDNS on keelatud.
Bonjouri nimi	Printeri tähistuse ja asukoha tuvastamine.
Ettevõtte nimi	
Organisatsiooniline üksus	
Printeri asukoht	
Printeri laiuskraad	
Printeri pikkuskraad	
Printeri kõrgus merepinnast	
Lisavalikud	
Märkus. Väärtuse kõrval olev tärn (*) viitab tehase vaikeseadele.	

Mobiilsete teenuste juhtimine

Märkus. Seda menüüd kuvatakse ainult manusserveris.

Menüüelement	Kirjeldus
IPP printimise lubamine Sees* Väljas	Lubage mobiilseadmetest printimine Interneti printimise protokolli (IPP) abil.
IPP faksi lubamine Sees* Väljas	Lubage fakside saatmine Interneti printimise protokolli (IPP) abil.
IPP lubamine USB abil Sees* Väljas	Lubage printimine ja skannimine USB-ühenduse abil.
Skannimise lubamine Sees* Väljas	Skannimise lubamine eSCL-protokolli kasutamise abil.
Luba Mopria tuvastamine Sees* Väljas	Lubage printeri tuvastamine Mopria-toega seadmetele.
Märkus. Väärtuse kõrval olev tärn (*) viitab tehase vaikeseadele.	

Ethernet

Menüüelement	Kirjeldus
Võrgu kiirus	Kuvage aktiivse traadita võrgu adapteri kiirus.
IPv4 Luba DHCP (Sees*) Staatilise IP-aadressi määramine	IPv4 seadete määramine.
IPv6 Luba IPv6 (Sees*) Luba DHCPv6 (Väljas*) Olekuvaba aadressi automaatne konfiguratsioon (Sees*) DNS-serveri aadress Käsitsi määratud IPv6-aadress Käsitsi määratud IPv6-ruuter Aadressi eesliide (64*) Kõik IPv6-aadressid Kõik IPv6-ruuteri aadressid	IPv6 seadete määramine.
Võrguaadress UAA LAA	Võimaldab määrata võrguaadressi.
PCL SmartSwitch Väljas Sees*	Võimaldab seadistada printeri nii, et see lülituks automaatselt PCL-emulatsioonile, kui prinditöö seda nõuab, hoolimata printeri vaikekeelest. **Märkus.** Kui see seadistus on keelatud, ei uuri printer sissetulevaid andmeid ja kasutab menüüs Seadistus nimetatud printeri vaikekeelt.
PS SmartSwitch Väljas Sees*	Võimaldab seadistada printeri nii, et see lülituks automaatselt PostScripti emulatsioonile, kui prinditöö seda nõuab, hoolimata printeri vaikekeelest. **Märkus.** Kui see seadistus on keelatud, ei uuri printer sissetulevaid andmeid ja kasutab menüüs Seadistus nimetatud printeri vaikekeelt.
Tööde puhverdamine Väljas* Sees	Tööde ajutine salvestamine kõvakettale enne nende printimist. **Märkus.** Seda menüüelementi kuvatakse ainult juhul, kui on paigaldatud kõvaketas.
Mac Binary PS Automaatne* Sees Väljas	Võimaldab seadistada printeri Macintoshi kahendkoodis PostScript-prinditööde töötlemiseks. **Märkused.** • Valiku Automaatne valimisel töödeldakse prinditöid kas Windowsi või Macintoshi operatsioonisüsteeme kasutades. • Valiku Väljas valimisel filtreeritakse PostScript prinditöid standardprotokolli kasutades.
Energiatõhus Ethernet Sees Väljas Automaatne*	Vähendage energiatarvet, kui printer ei saa Etherneti võrgust andmeid kätte.
Märkus. Väärtuse kõrval olev tärn (*) viitab tehase vaikeseadele.	

TCP/IP

Märkus. Seda menüüd kuvatakse ainult võrguprinterites või prindiserveritega ühendatud printerites.

Menüüelement	Kirjeldus
Hostinime määramine	Seadistage TCP/IP praegune hostinimi.
Domeeni nimi	Võimaldab määrata domeeninime.
Luba DHCP-/BOOTP-protokollil NTP-serverit uuendada Sees* Väljas	Võimaldab DHCP- ja BOOTP-klientidel uuendada printeri NTP seadeid.
Seadistamiseta loodud võrgu nimi	Võimaldab määrata teenuse nime konfigureerimiseta võrguloomele.
Luba automaatne IP Väljas Sees*	Võimaldab määrata IP-aadressi automaatselt.
DNS-serveri aadress	Võimaldab määrata praeguse DNS-serveri aadressi.
Varu-DNS-serveri aadress	Varu-DNS-serverite aadresside määramine.
Varu-DNS-serveri aadress 2	
Varu-DNS-serveri aadress 3	
Domeeni otsingu järjekord	Võimaldab määrata domeeninimede loendi printeri ja selle selliste ressursside paigutamiseks, mis asuvad võrgus erinevates domeenides.
Luba DDNS Väljas* Sees	Võimaldab uuendada dünaamilise DNSi seadeid.
DDNS TTL	Võimaldab määrata praeguse DDNSi seaded.
Vaikimisi TTL	
DDNSi värskendamise aeg	
Luba mDNS Väljas Sees*	Võimaldab uuendada Multicast DNSi seadeid.
WINS-serveri aadress	Võimaldab WINSile serveri aadressi määrata.
Luba BOOTP Väljas* Sees	Võimaldab BOOTPil printeri IP-aadressi määrata.
Piiratud serverite loend	Võimaldab määrata IP-aadressid, millel on lubatud printeriga TCP/IP kaudu suhelda. **Märkused.** • Kasutage iga IP-aadressi eraldamiseks koma. • Lisada saab kuni 50 IP-aadressi.
Märkus. Väärtuse kõrval olev tähn (*) viitab tehase vaikeseadele.	

Menüüelement	Kirjeldus
Piiratud serverite loendi võimalus Sulge kõik pordid* Sulge ainult printimine Sulge ainult printimine ja HTTP	Määrake nende IP-aadresside ligipääsusuvand, mida loendis ei ole.
MTU 256–1500 Ethernet (1500*)	Võimaldab TCP-ühenduste jaoks MTU-parameetri määrata.
RAW-printimise port 1-65535 (9100*)	Võimaldab võrku ühendatud printeritele RAW-pordi numbrit määrata.
Väljuva liikluse maksimaalne kiirus Väljas* Sees	Võimaldab määrata printeri maksimaalse edastuskiiruse. **Märkus.** Kui see on lubatud, on selle seadistuse valik 100–1000000 kilobitti/sekundis.
TLS tugi Luba TLSv1.0 (Väljas) Luba TLSv1.1 (Väljas*) Luba TLSv1.2 (Sees*)	Lubage transpordikihi turvaprotokoll.
SSL šifri loend	Määrake šifri algoritmid, mida kasutada SSL- või TLS-ühenduste puhul.
TLSv1.3 SSL šifri loend	
Märkus. Väärtuse kõrval olev tärn (*) viitab tehase vaikeseadele.	

SNMP

Märkus. Seda menüüd kuvatakse ainult võrguprinterites või prindiserveritega ühendatud printerites.

Menüüelement	Kirjeldus
SNMP versioonid 1 ja 2c Lubatud Väljas Sees* Luba seatud SNMP Väljas Sees* Luba PPM MIB Väljas Sees* SNMP kogukond	Saate konfigureerida lihtsa võrguhalduse protokolli (Simple Network Management Protocol, SNMP) versioonid 1 ja 2c prindidraiverite ning rakenduste installimiseks.
Märkus. Väärtuse kõrval olev tärn (*) viitab tehase vaikeseadele.	

Menüüelement	Kirjeldus
SNMP versioon 3 Lubatud Väljas Sees* Konteksti nimi Võimaldab määrata lugemise/kirjutamise identimisteabe Kasutajanimi Autentimise parool Privaatne parool Võimaldab määrata ainult lugemist võimaldava identimisteabe Kasutajanimi Autentimise parool Privaatne parool Autentimise räsi MD5 SHA1* Minimaalne autentimise tase Autentimiseta, privaatsuseta Autentimine, privaatsuseta Autentimine, privaatsus* Privaatsusalgoritm DES AES-128*	Saate konfigureerida SNMP versiooni 3 printeri turbe installimiseks ja uuendamiseks.
Märkus. Väärtuse kõrval olev tärn (*) viitab tehase vaikeseadele.	

IPSec

Märkus. Seda menüüd kuvatakse ainult võrguprinterites või prindiserveritega ühendatud printerites.

Menüüelement	Kirjeldus
Luba IPSec Väljas* Sees	Võimaldab määrata interneti protokolli turvalisuse (Internet Protocol Security, IPSec).
Baaskonfiguratsioon Vaikimisi* Ühilduvus Turvaline	Võimaldab määrata IPSec-baaskonfiguratsiooni. **Märkus.** Seda menüüelementi kuvatakse vaid siis, kui suvandi Luba IPSec seade on Sees.
DH (Diffie-Hellman) rühma ettepanek modp2048 (14)* modp3072 (15) modp4096 (16) modp6144 (17)	Võimaldab määrata IPSec-baaskonfiguratsiooni. **Märkus.** Seda menüüelementi kuvatakse ainult siis, kui Baaskonfiguratsiooniks on määratud Ühilduvus.
Märkus. Väärtuse kõrval olev tärn (*) viitab tehase vaikeseadele.	

Menüüelement	Kirjeldus
Kavandatav krüptimismeetod 3DES AES*	Võimaldab seadistada krüptimismeetodi. **Märkus.** Seda menüüelementi kuvatakse ainult siis, kui Baaskonfiguratsiooniks on määratud Ühilduvus.
Kavandatav autentimismeetod SHA1 SHA256* SHA512	Võimaldab seadistada autentimismeetodi. **Märkus.** Seda menüüelementi kuvatakse ainult siis, kui Baaskonfiguratsiooniks on määratud Ühilduvus.
IKE SA eluiga (tunnid) 1 2 4 8 24*	Määrake IKE SA aegumisperiood. **Märkus.** Seda menüüelementi kuvatakse ainult siis, kui Baaskonfiguratsiooniks on määratud Turvaline.
IPSec SA eluiga (tunnid) 1 2 4 8* 24	Määrake IPSec SA aegumisperiood. **Märkus.** Seda menüüelementi kuvatakse ainult siis, kui Baaskonfiguratsiooniks on määratud Turvaline.
IPSec-seadme sertifikaat	Võimaldab määrata IPSec-sertifikaadi. **Märkus.** Seda menüüelementi kuvatakse vaid siis, kui suvandi Luba IPSec seade on Sees.
Eelsisestatud võtme autenditud ühendused Host [x]	Saate konfigureerida printeri autenditud ühendused. **Märkus.** Neid menüüelemente kuvatakse vaid siis, kui suvandi Luba IPSec seade on Sees.
Sertifikaadi autenditud ühendused Host [x] Aadress[/alamvõrk]	
Märkus. Väärtuse kõrval olev tärn (*) viitab tehase vaikeseadele.	

802.1x

Märkus. Seda menüüd kuvatakse ainult võrguprinterites või prindiserveritega ühendatud printerites.

Menüüelement	Kirjeldus
Aktiivne Väljas* Sees	Võimaldab lubada printeril ühineda võrkudega, mis vajavad enne juurdepääsu lubamist autentimist.
802.1x autentimine Seadme sisselogimise nimi Seadme sisselogimise parool Serve sertifikaadi valideerimine (Sees*) Sündmuste logimise lubamine (Väljas*) 802.1x seadme sertifikaat	Konfigureerige 802.1x ühenduse autentimise seaded.
Märkus. Väärtuse kõrval olev tärn (*) viitab tehase vaikeseadele.	

Menüüelement	Kirjeldus
Lubatud autentimismehhanismid EAP – MD5 (Sees*) EAP – MSCHAPv2 (Sees*) LEAP (Sees*) PEAP (Sees*) EAP – TLS (Sees*) EAP – TTLS (Sees*) TTLS autentimismeetod (MSCHAPv2*)	Määrake 802.1x-ühenduse jaoks lubatud autentimismehhanismid.
Märkus. Väärtuse kõrval olev tärn (*) viitab tehase vaikeseadele.	

LPD konfiguratsioon

Märkus. Seda menüüd kuvatakse ainult võrguprinterites või prindiserveritega ühendatud printerites.

Menüüelement	Kirjeldus
LPD ajapiirang 0 – 65 535 sekundit (90*)	Võimaldab määrata ajapiirangu väärtuse, mis takistab protokolli Line Printer Daemon (LPD) serverit ootamast lõputult kokkujooksnud või kehtetuid prinditöid.
LPD vaheleht Väljas* Sees	Printige vaheleht kõikide LPD-prinditööde kohta. **Märkus.** Vaheleht on prinditöö esimene lehekülg, mida kasutatakse prinditööde eralduslehena ja prinditöö nõude algataja tuvastamiseks.
LPD viimane lehekülg Väljas* Sees	Printige kõikide LPD-prinditööde viimane lehekülg. **Märkus.** Viimane lehekülg on prinditöö viimane lehekülg.
LPD salvetagastuse teisendus Väljas* Sees	Võimaldab määrata salvetagastuse teisenduse. **Märkus.** Salvetagastus on mehhanism, mis annab printerile käsu viia kursori positsioon sama joone esimesele positsioonile.
Märkus. Väärtuse kõrval olev tärn (*) viitab tehase vaikeseadele.	

HTTP/FTP seaded

Menüüelement	Kirjeldus
Proksi HTPP proksi IP-aadress HTTP vaikimisi IP-port FTP proksi IP-aadress FTP vaikimisi IP-port Autentimine Kasutajanimi Parool Kohalikud domeenid	Seadistage HTTP ja FTP seadeid.
Muud seaded Luba HTTP-server (Sees*)	Võimaldab printeri kontrollimiseks ja haldamiseks juurdepääsu sisseehitatud veebiserverisse.
Märkus. Väärtuse kõrval olev tärn (*) viitab tehase vaikeseadele.	

Menüüelement	Kirjeldus
Muud seaded Luba HTPPS (Sees*)	Võimaldab lubada hüperteksti edastusprotokolli üle turvasoklite kihi (HTTPS) prindiserverisse ja sealt edastatavate andmete krüptimiseks.
Muud seaded Sunnitud HTTPS ühendused (Väljas*)	Sunni printerit kasutama HTTPS ühendusi.
Muud seaded Luba FTP/TFTP (Sees*)	Võimaldab FTP/TFTP abil faile saate.
Muud seaded HTTPS-seadme sertifikaat (vaikimisi*)	Vaadake printeris kasutatavat HTTP-seadme sertifikaati.
Muud seaded HTTP-/FTP-nõuete ajapiir (30*)	Võimaldab määrata aja, mille möödumisel serveri ühendus katkeb.
Muud seaded HTTP-/FTP-nõuete korduskatsed (3*)	Määrake, mitu korda HTTP-/FTP-nõudeid lahendada proovitakse.
Märkus. Väärtuse kõrval olev tärn (*) viitab tehase vaikeseadele.	

ThinPrint

Menüüelement	Kirjeldus
Luba ThinPrint Väljas* Sees	Printige ThinPrinti abil.
Pordi number 4000–4999 (4000*)	Võimaldab määrata ThinPrint-serveri pordi numbri.
Ribalaius (bit/s) 100-1000000 (0*)	Võimaldab määrata keskkonda ThinPrint andmete edastamise kiiruse.
Paketi suurus (kilobaitides) 0–64000 (0*)	Võimaldab määrata andmeedastuse paketi suuruse.
Märkus. Väärtuse kõrval olev tärn (*) viitab tehase vaikeseadele.	

USB

Menüüelement	Kirjeldus
PCL SmartSwitch Väljas Sees*	Võimaldab seadistada printeri nii, et see lülituks PCL-emulatsioonile, kui USB-pordi kaudu saabunud prinditöö seda nõuab, hoolimata printeri vaikekeelest. **Märkus.** Kui see seadistus on keelatud, ei uuri printer sissetulevaid andmeid ja kasutab menüüs Seadistus nimetatud printeri vaikekeelt.
PS SmartSwitch Väljas Sees*	Võimaldab seadistada printeri nii, et see lülituks PostScript emulatsioonile, kui USB-pordi kaudu saabunud prinditöö seda nõuab, hoolimata printeri vaikekeelest. **Märkus.** Kui see seadistus on keelatud, ei uuri printer sissetulevaid andmeid ja kasutab menüüs Seadistus nimetatud printeri vaikekeelt.
Märkus. Väärtuse kõrval olev tärn (*) viitab tehase vaikeseadele.	

Menüüelement	Kirjeldus
Tööde puhverdamine Väljas* Sees	Enne printimist salvestage printimistööd ajutiselt kõvakettale või intelligentsele salvestus-seadmele (ISD). **Märkus.** Seda menüüelementi kuvatakse ainult juhul, kui on paigaldatud kõvaketas või ISD.
Mac Binary PS Automaatne* Sees Väljas	Võimaldab seadistada printeri Macintoshi kahendkoodis PostScript-prinditööde töötlemiseks. **Märkused.** • Valiku Automaatne valimisel töödeldakse prinditöid kas Windowsi või Macintoshi operat-sioonisüsteeme kasutades. • Valiku Väljas valimisel filtreeritakse PostScript prinditöid standardprotokolli kasutades.
Luba USB-port Väljas Sees*	Võimaldab lubada eesmise USB-mäluseadme pordi.
Märkus. Väärtuse kõrval olev tärn (*) viitab tehase vaikeseadele.	

Piira välist juurdepääsu võrgule

Menüüelement	Kirjeldus
Piira välist juurdepääsu võrgule Väljas* Sees	Saate piirata juurdepääsu võrgukohtadele.
Väline võrguaadress	Saate piirata juurdepääsu võrguaadressidele.
Teavituste e-posti aadress	Saate määrata e-posti aadressi, kuhu saadetakse teavitusi logitud sündmuste kohta.
Pingi sagedus 1–300 (10*)	Määrake võrgupäringute tegemise intervall sekundites.
Pealkiri	Sisestage teavituskirja pealkiri ja sõnum.
Sõnum	
Märkus. Väärtuse kõrval olev tärn (*) viitab tehase vaikeseadele.	

Turve

Sisselogimismeetodid

Lubade haldamine

Menüüelement	Kirjeldus
Juurdepääs funktsioonidele Muuda aadressiraamatut Otseteede haldamine Loo profiilid Halda järjehoidjaid Välkmäluseadmelt printimine Välkmäluseadme värviprintimine Juurdepääs ootetöödele Profiilide kasutamine Tööde tühistamine seadmes Keele muutmine Interneti prindiprotokoll (Internet Printing Protocol, IPP) Mustvalge printimine Värviprintimine	Reguleerige juurdepääsu printerifunktsioonidele.
Administratiivmenüüd Menüü „Turve“ Menüü „Võrk/pordid“ Menüü „Paber“ Menüü „Aruanded“ Funktsiooni konfigureerimismenüüd Menüü „Tarvikud“ Valikulise kaardi menüü SE menüü Seadme menüü	Reguleerige juurdepääsu printerimenüüdele.
Seadmehaldus Kaughaldus Püsivara uuendused Rakenduste konfiguratsioon Operaatori juhtpaneeli lukk Manusserveri juurdepääs Kõikide seadete import/eksport Kasutuselt kõrvaldamine ja kustutamine Pilveteenuste registreerimine	Võimaldab reguleerida juurdepääsu printeri haldamissu-vanditele.
Rakendused Uued rakendused Slaidiseanss Muuda taustapilti Ekraanisäästja	Reguleerige juurdepääsu printerirakendustele.

Kohalikud kontod

Menüüelement	Kirjeldus
Rühmade/lubade haldamine	Kuva loend kõikidest salvestatud rühmadest printeris.
Lisa kasutaja Kasutajanimi/parool Kasutajanimi Parool PIN	Looge kohalikud kontod ja määrake nende ligipääs printeri funktsioonidele, administratiivmenüüdele, printeri haldamise suvanditele ja rakendustele.

Ajasta USB-seadmed

Menüüelement	Kirjeldus
Ajakavad Lisa uus ajakava	Võimaldab ajastada seadme ühendamise eesmise USB-pordiga.

Turbeauditilogi

Menüüelement	Kirjeldus
Luba audit Väljas* Sees	Sündmuste salvestamine turvalisse auditilogisse ja süsteemi kauglogisse.
Luba süsteemi kauglogimine Väljas* Sees	Saadab auditilogisid kaugserverisse.
Süsteemi kauglogi server	Võimaldab määrata süsteemi kauglogi serveri.
Süsteemi kauglogi port 1–65535 (514*)	Võimaldab määrata süsteemi kauglogi pordi.
Süsteemi kauglogi meetod Tavaline UDP* Stunnel	Võimaldab määrata süsteemi meetodi logitud sündmuste edastamiseks kaugserverisse.
Märkus. Väärtuse kõrval olev tärn (*) viitab tehase vaikeseadele.	

Menüüelement	Kirjeldus
Süsteemi kauglogi saatmisväärtus 0 – tuumateated 1 – kasutajatasandi teated 2 – postisüsteem 3 – süsteemideemonid 4 – turva-/autoriseerimisteated* 5 – süsteemilogide sisemiselt genereeritud teated 6 – reaprinteri alamsüsteem 7 – netiuudiste alamsüsteem 8 – UUCP-alamsüsteem 9 – kelladeemon 10 – turva-/autoriseerimisteated 11 – FTP-deemon 12 – NTP-alamsüsteem 13 – logiaudit 14 – logi märguanne 15 – kelladeemon 16 – kohalik kasutus 0 (kohalik0) 17 – kohalik kasutu1 (kohalik1) 18 – kohalik kasutus 2 (kohalik2) 19 – kohalik kasutus 3 (kohalik3) 20 – kohalik kasutus 4 (kohalik4) 21 – kohalik kasutus 5 (kohalik5) 22 – kohalik kasutus 6 (kohalik6) 23 – kohalik kasutus 7 (kohalik7)	Võimaldab määrata seadme koodi, mida printer kasutab logisündmuste kaugserverisse saatmiseks.
Logitavate sündmuste tõsidus 0 – avarii 1 – märguanne 2 – kriitiline 3 – viga 4 – hoiatus* 5 – teatis 6 – teavitav 7 – silumine	Võimaldab määrata tähtsuse järjekorra katkestustaseme teadete ja sündmuste logimisel.
Süsteemi kauglogi logimata sündmused Väljas* Sees	Saadab kaugserverisse kõik sündmused, olenemata tõsiduse tasemest.
Administraatori e-posti aadress	Saadab e-kirja teel administraatorile teavituse logitud sündmuste kohta.
E-posti logi tühjendamise märguanne Väljas* Sees	Saadab e-kirja teel administraatorile teavituse, kui logikirje kustutatakse.
E-posti logi ülekirjutamise märguanne Väljas* Sees	Saadab e-kirja teel administraatorile teavituse, kui logi saab täis ja hakkab vanimaid kirjeid üle kirjutama.
Märkus. Väärtuse kõrval olev tärn (*) viitab tehase vaikeseadele.	

Menüüelement	Kirjeldus
Logi kogu tegevus Kirjuta vanimad kirjed üle* Saada logi e-postiga ja kustuta kõik kirjed	Lahendab logide salvestamise probleemid, kui logi täidab selleks ettenähtud mäluruumi.
E-posti protsentuaalse täituvuse märguanne Väljas* Sees	Saadab e-kirja teel administraatorile teavituse, kui logi täidab selleks ettenähtud mäluruumi.
Protsentuaalse täituvuse märguande tase 1–99 (90*)	
E-posti logi eksportimise märguanne Väljas* Sees	Saadab e-kirja teel administraatorile teavituse, kui logi eksporditakse.
E-posti logi seadete muutmise märguanne Väljas* Sees	Saadab e-kirja teel administraatorile teavituse, kui seade on Luba audit.
Logi realõpud LF (\n)* CR (\r) CRLF (\r\n)	Võimaldab määrata, kuidas logifail iga rea lõpus lõppeb.
Allkirjasta eksporditavad logid digitaalselt Väljas* Sees	Lisa digitaalallkiri igale eksporditavale logifailile.
Tühjenda logi	Kustutab kõik auditilogid.
Ekspordi logi Süsteemi logi (RFC 5424) Süsteemi logi (RFC 3164) CSV	Turbelogi eksportimine välkmäluseadmele.
Märkus. Väärtuse kõrval olev tärn (*) viitab tehase vaikeseadele.	

Sisselogimispiirangud

Menüüelement	Kirjeldus
Ebaõnnestunud sisselogimiskatsed 1–10 (3*)	Võimaldab määrata tehtud ebaõnnestunud sisselogimiskatsete arvu, mille järel kasutaja blokeeritakse.
Ebaõnnestumiskestus 1–60 minutit (5*)	Võimaldab määrata ajaperioodi, mille jooksul tehtud ebaõnnestunud sisselogimiskatsete järel kasutaja blokeeritakse.
Blokeerimiskestus 1–60 minutit (5*)	Võimaldab määrata blokeerimiskestust.
Veebist sisselogimise ajapiirang 1–120 minutit (10*)	Võimaldab määrata kaugsisselogimise viivituse, mille järel kasutaja automaatselt välja logitakse.
Märkus. Väärtuse kõrval olev tärn (*) viitab tehase vaikeseadele.	

Konfidentsiaalse printimise seadistamine

Menüüelement	Kirjeldus
PIN-sisestuse katsete arv 2–10	Määrake piirväärtus vigase PIN-koodi sisestamiseks. **Märkus.** Selle arvu täitumisel kustutatakse asjaomase kasutajanimega seotud prinditööd.
Konfidentsiaalse töö aegumine Väljas* 1 tund 4 tundi 24 tundi 1 nädal	Määrake igale hoitud tööle individuaalne aegumistähtaeg enne selle automaatset kustutamist kõvakettalt või intelligentselt salvestus-seadmelt. **Märkus.** Asjakohase töö oleks on kas Konfidentsiaalne, Korduv, Reserveeritud või Kontrolli.
Korduva töö aegumine Väljas* 1 tund 4 tundi 24 tundi 1 nädal	Võimaldab määrata aegumisaja prinditööle, mida soovite korrata.
Kontrollimistöö aegumine Väljas* 1 tund 4 tundi 24 tundi 1 nädal	Võimaldab määrata töö prindikoopia aegumisaja, et saaksite enne ülejäänud koopiate printimist selle kvaliteeti kontrollida.
Reservtöö aegumine Väljas* 1 tund 4 tundi 24 tundi 1 nädal	Võimaldab määrata prinditööde aegumisaega, mille soovite hilisemaks printimiseks printerisse salvestada.
Nõuab kõikide tööde kinnipidamist Väljas* Sees	Võimaldab määrata, kas printer peab kõik prinditööd kinni.
Võimaldab säilitada dokumentidest koopiaid Väljas* Sees	Võimaldab seadistada printeri printima kõiki sama failinimega dokumente.
Märkus. Väärtuse kõrval olev tärn (*) viitab tehase vaikeseadele.	

Kõvaketta krüptimine

Märkus. See menüüpunkt ilmub ainult siis, kui on paigaldatud kõvaketas või intelligentne salvestusseade.

Menüüelement	Kirjeldus
Kõvaketas	Kuva kõvaketta krüptimise olek.

Menüüelement	Kirjeldus
Intelligentne salvestusseade	Kuva intelligentse salvestusseadme (ISD) krüptimise olek. **Märkus.** Intelligentne salvestusseade (ISD) keelatakse automaatselt, kui paigaldatud on kõvaketas.

Ajutiste andmefailide kustutamine

Menüüelement	Kirjeldus
Salvestatakse sisseehitatud mälus Väljas* Sees	Kustutab kõik printeri mälus salvestatud failid.
Salvestatakse kõvakettal 1 läbimi kustutamine* 3 läbimi kustutamine 7 läbimi kustutamine	Kustutab kõik printeri kõvakettale salvestatud failid. **Märkus.** See menüüelement kuvatakse ainult juhul, kui on paigaldatud printeri kõvaketas.
Märkus. Väärtuse kõrval olev tärn (*) viitab tehase vaikeseadele.	

LDAP-i seaded

Menüüelement	Kirjeldus
Järgi LDAP-i soovitusi Väljas* Sees	Sisselogitud kasutajakonto otsimine erinevatest serveritest domeenis.
LDAP sertifikaadi kontrollimine Jah Ei*	Võimaldab määrata LDAP-sertifikaatide kontrollimise.

Mitmesugust

Menüüelement	Kirjeldus
Kaitstud funktsioonid Näita* Peida	Võimaldab näidata kõiki funktsioone, mida kaitstakse kasutajale antud juurdepääsuloast hoolimata. **Märkus.** Funktsioon Peida kuvab ainult FAC-kaitstud funktsioone, millele kasutajal juurdepääs on.
Printimise õigus Väljas* Sees	Võimaldab kasutajal enne printimist sisse logida.
Sisselogimise vaikimisi printimisõigus Kasutajanimi/parool* Kasutajanimi	Määrake sisselogimise vaikimisi printimisõigus.
Märkus. Väärtuse kõrval olev tärn (*) viitab tehase vaikeseadele.	

Menüüelement	Kirjeldus
Turvalisuse lähtestaja Luba „Külalise“ juurdepääs* Toime puudub	Määrake kasutaja juurdepääs printerile. **Märkused.** • Luba „Külalise“ juurdepääs annab kõigile juurdepääsu kõigile printeri aspektidele. • Toime puudub võib muuta printerile juurdepääsu võimatuks, kui nõutav turbeteave pole saadaval.
Kasutage kasutajaandmete jaoks intelligentset salvestusseadet Väljas Sees*	Võimaldage kasutaja andmete salvestamiseks intelligentne salvestusseade. **Märkus.** See menüüelement on keelatud, kui paigaldatud on kõvaketas.
Minimaalne parooli pikkus 0–32 (0*)	Määrake parooli pikkus.
Luba parooli/PIN-koodi näitamine Väljas* Sees	Kuvage parooli või PIN-koodi.
Märkus. Väärtuse kõrval olev tärn (*) viitab tehase vaikeseadele.	

Pilveteenused

Pilveteenuste registreerimine

Menüüelement	Kirjeldus
Vaata lisateavet	Vaadake lisateavet Lexmarki pilveteenuste kasutamise kohta.
Võimaldab suhtluse Lexmarki pilveteenustega Väljas* Sees	Lubage printeril suhelda Lexmarki pilveteenustega.
Kuva hetkeolek	Vaadake printeri ja Lexmarki pilveteenuste vahelise ühenduse staatust.
Märkus. Väärtuse kõrval olev tärn (*) viitab tehase vaikeseadele.	

Aruanded

Menüüseadete leht

Menüüelement	Kirjeldus
Menüüseadete leht	Prindib aruande, mis sisaldab printeri menüüsid.

Seade

Menüüelement	Kirjeldus
Seadme teave	Prindib aruande, mis sisaldab teavet printeri kohta.
Seadme statistika	Prindib aruande printeri kasutuse ja tarvikute oleku kohta.
Profiilide loend	Prindib printerisse salvestatavate profiilide loendi.
Varaaruanne	Prindi diagnostikavahend printimisprobleemide korral. **Märkus.** Sisu kärpimise vältimiseks trükkige aruanne kirja- või A4-formaadis paberile.

Printimine

Menüüelement	Kirjeldus
Printimisfondid PCL-i fondid PS-i fondid	Printige näiteid ja teavet igas keeles saadaoleva fondi kohta.
Prindi demo Demo lehekülg	Printige leht, mis näitab printeri võimalusi ja toetatavaid lahendusi.
Prindi kataloogid	Trükkige välja mälupulgale, kõvakettale või intelligentsele sealvestusseadmele (ISD) salvestatud ressursid. **Märkus.** Seda menüüelementi kuvatakse vaid juhul, kui paigaldatud on välkmälu ketas, kõvaketas või salvestusseade.

Võrk

Menüüelement	Kirjeldus
Võrguseadistuse leht	Prindib lehekülje, mis näitab konfigureeritud võrku ja traadita seadeid printeril. **Märkus.** See menüü-üksus kuvatakse ainult võrguprinterites või prindiserveritega ühendatud printerites.
Wi-Fi Directiga ühendatud kliendid	Saate printida loendi seadmetest, mis on Wi-Fi Directi kaudu printeriga ühendatud. **Märkus.** Seda menüüelementi kuvatakse vaid siis, kui seade Luba Wi-Fi Direct on Sees.

Veaotsing

Menüüelement	Kirjeldus
Prindi kvaliteedi testlehed	Võimaldab printida näidislehed prindikvaliteedi defektide tuvastamiseks ja korrigeerimiseks.

Menüüseadete lehe printimine

Puudutage avakuval valikut **Seaded** > **Aruanded** > **Menüüseadete leht**.

Printeri hooldamine

Hoiatus – varakahjude oht: Kui te ei hoia printerit optimaalses töökorras või ei vaheta vajalikul ajal osi või tarvikuid, võib printer kahjustada saada.

Osade ja tarvikute oleku kontrollimine

1 Puudutage avakuval valikut **Olek/tarvikud**.

2 Valige osad või tarvikud, mida soovite kontrollida.

Märkus. Selle seadistuse juurde pääsemiseks võite puudutada ka avakuva ülemist osa.

Tarvikute märguannete seadistamine

1 Avage veebibrauser ja sisestage aadressiväljale printeri IP-aadress.

Märkused.

- Printeri IP-aadressi näete printeri avakuval. IP-aadress koosneb neljast tühikutega eraldatud numbrirühmast, nt 123.123.123.123.
- Kui kasutate proksiserverit, siis keelake see ajutiselt, et veebileht õigesti laaditaks.

2 Klõpsake nupul **Seaded** > **Seaded** > **Märguanded**.

3 Klõpsake menüüs „Tarvikud“ nupul **Kohandatud tarvikute märguanded**.

4 Valige iga tarviku märguanne.

5 Rakendage muudatused.

E-posti märguannete seadistamine

Konfigureerige printeri seadeid, et see saadaks teile e-kirja teel teavitusi, kui varud hakkavad lõppema, paberit tuleb lisada või vahetada või kui tekib paberiummistus.

1 Avage veebibrauser ja sisestage aadressiväljale printeri IP-aadress.

Märkused.

- Printeri IP-aadressi näete printeri avakuval. IP-aadress koosneb neljast tühikutega eraldatud numbrirühmast, nt 123.123.123.123.
- Kui kasutate proksiserverit, siis keelake see ajutiselt, et veebileht õigesti laaditaks.

2 Klõpsake **Seaded** > Seade > **Teavitused** > **E-posti märguannete seadistamine** ja seejärel konfigureerige seaded.

Märkus. SMTP seadete kohta lisateabe saamiseks pöörduge oma e-posti pakkuja poole.

3 Rakendage muudatused.

4 Klõpsake **E-posti loendite ja märguannete seadistamine** ja seejärel konfigureerige seaded.

5 Rakendage muudatused.

Aruannete vaatamine

1 Puudutage avakuval valikut **Seaded** > **Aruanded**.

2 Valige aruanne, mida soovite vaadata.

Osade ja tarvikute tellimine

Tarvikute tellimiseks USA-s helistage Lexmarkile telefonil 1-800-539-6275 ja küsige teavet Lexmarki volitatud tarvikute edasimüüjate kohta oma piirkonnas. Kui olete teises riigis või piirkonnas, avage leht www.lexmark.com või pöörduge poodi, kust printeri ostsite.

Märkus. Kõik printeri tööeahinnangud kehtivad eeldusel, et prinditakse tavalisele paberile formaadiga Letter või A4.

Hoiatus – varakahjude oht: Kui te ei hoia printerit optimaalses töökorras või ei vaheta vajalikul ajal osi või tarvikuid, võib printer kahjustada saada.

Lexmarki originaalvaruosade ja -tarvikute kasutamine

Teie Lexmarki printer töötab kõige paremini Lexmarki originaalvaruosade ja -tarvikutega. Teiste tootjate tarvikute või varuosade kasutamine võib mõjutada printeri ja selle printimiskomponentide talitlust, töökindlust ja tööiga. Samuti võib see mõjutada garantii katvust. Garantii ei kata kolmandast osapoolest tootjate varuosade ja tarvikute kasutamisest põhjustatud kahju. Kogu spetsifikatsioon on määratud eeldusel, et kasutatakse Lexmarki varuosi ja tarvikuid, ning kolmandast osapoolest tootjate varuosade ja tarvikute kasutamisel võivad tulemused olla prognoosimatud. Printimiskomponentide kasutamine pärast nende tööea lõppu võib Lexmarki printerit või selle lisaseadmeid kahjustada.

Hoiatus – varakahjude oht: Võite lähtestada ja taastada neid tarvikuid ja osasid, millele ei kehti tagastusprogrammi tingimused. Samas ei kata tootja garantii mitteoriginaaltarvikute või -varuosade põhjustatud kahjusid. Tarvikute või varuosade loendurite lähtestamine ilma õige taastamiseta võib teie printerit kahjustada. Pärast tarviku või varuosa loenduri lähtestamist võib teie printer kuvada veateadet.

Toonerikasseti tellimine

Märkused.

- Kasseti hinnangulise tootluse aluseks on standard ISO/IEC 19798.
- Pikka aega esinev eriti madal printimiskatvus võib tegelikku tootlust halvasti mõjutada.

Lexmarki toonerikassetid CS943

Element	Ülemaailmselt
Tsüaan	73D0HC0
Magenta	73D0HM0
Kollane	73D0HY0
Must	73D0HK0

Fotojuhtivusploki tellimine

Element	Ülemaailmselt
Fotojuhtivusplokk	73D0P00
Fotojuhtivusploki kolmpakk	73D0Q00

Jääktooneri pudeli tellimine

Element	Osa number
Jääktooneri pudel	73D0W00

Osade ja tarvikute asendamine

Toonerikasseti vahetamine

1 Avage esiluuk.

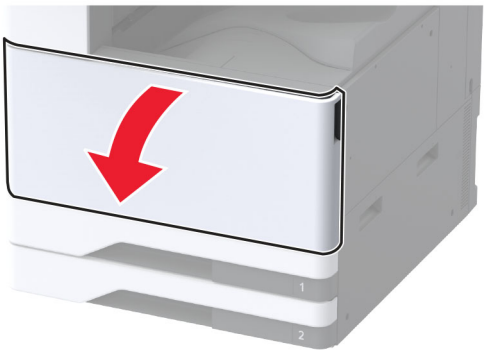

2 Võtke kasutatud toonerikassett välja.

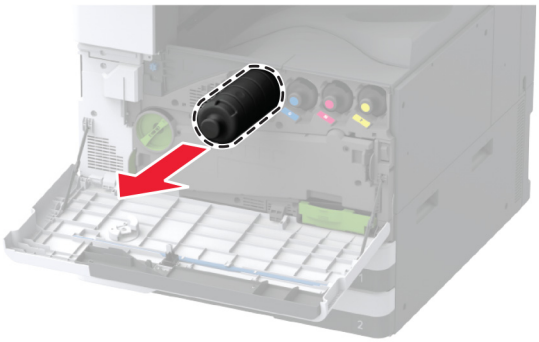

3 Eemaldage uus toonerikassett pakendist.

4 Raputage toonerikassetti, et tooner jaotuks selles ühtlaselt.

5 Sisestage uus toonerikassett.

6 Eemaldage jääktooneri ülekandeseade.

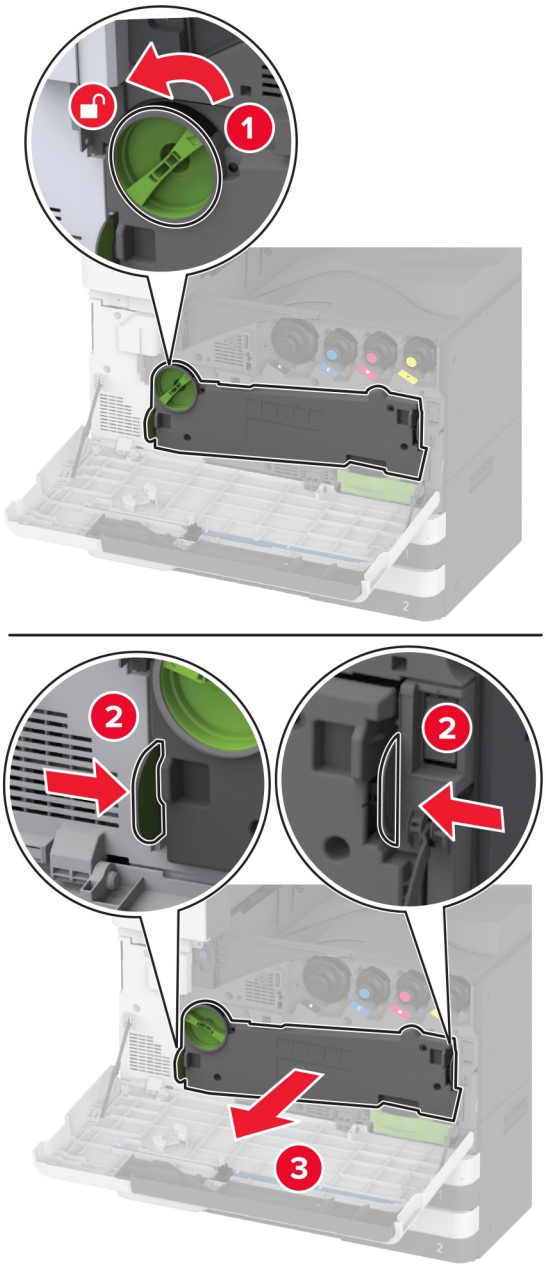

Märkus. Hoidke seadet püstises asendis, et vältida tooneri maha voolamist.

7 Eemaldage trükipea puhasti ja seejärel puhastage trükipea läätsed.

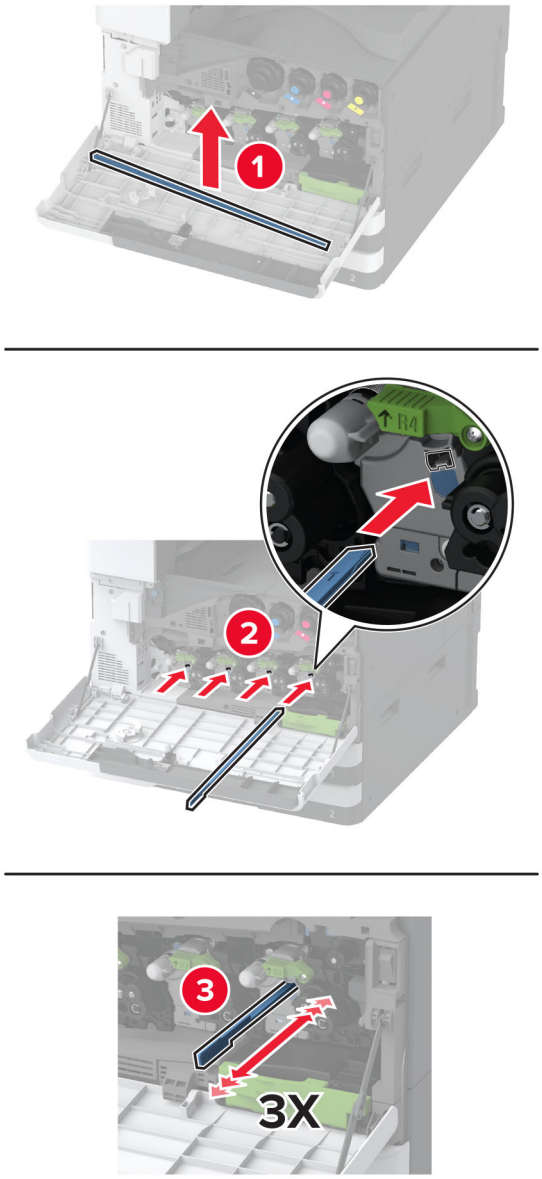

8 Asetage trükipea puhasti tagasi oma kohale.

9 Sisestage jääktooneri ülekandeseade, kuni see *klõpsatab* kohale ja seejärel lukustage see.

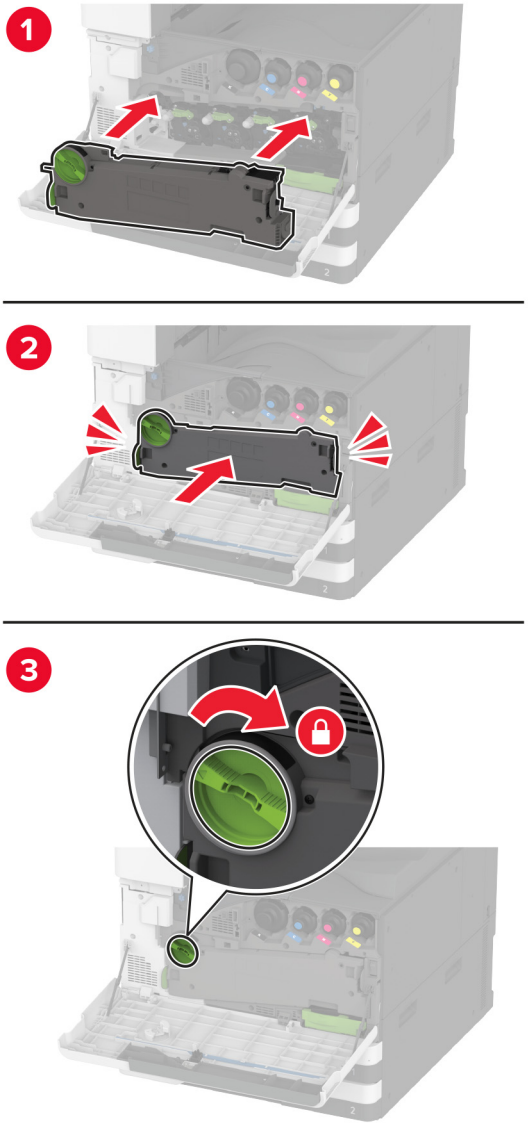

10 Sulgege luuk.

Fotojuhtivusploki vahetamine

1 Avage esiluuk.

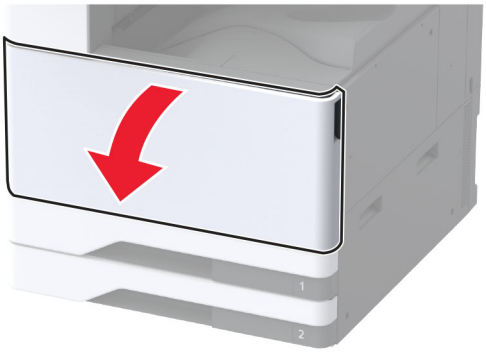

2 Eemaldage jääktooneri ülekandeseade.

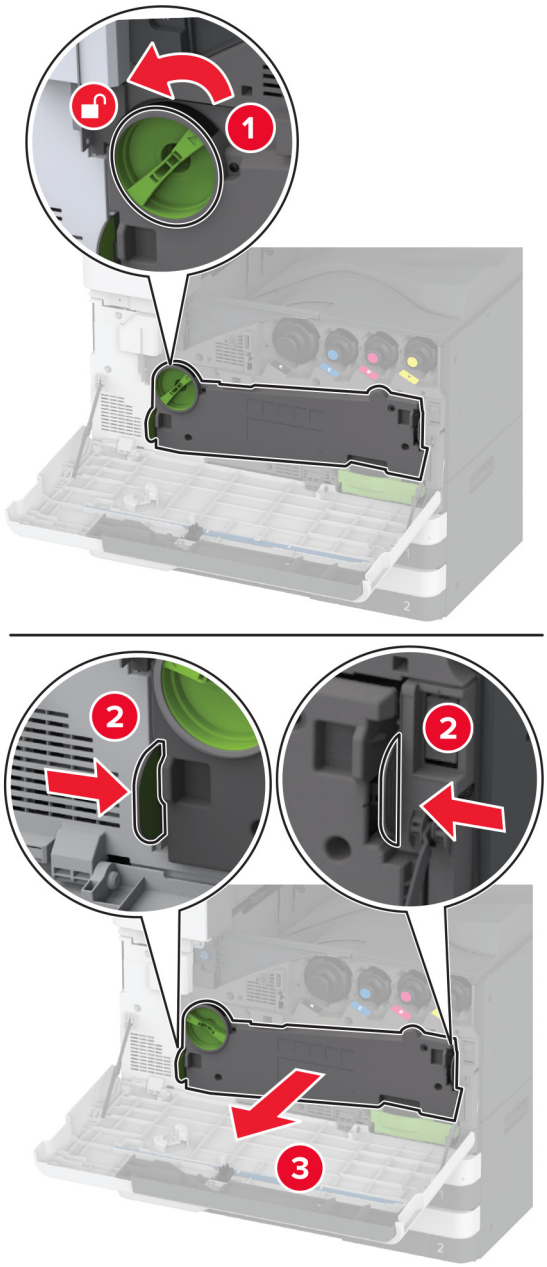

Märkus. Hoidke seadet püstises asendis, et vältida tooneri maha voolamist.

3 Avage kasutatud fotojuhtivusplokk.

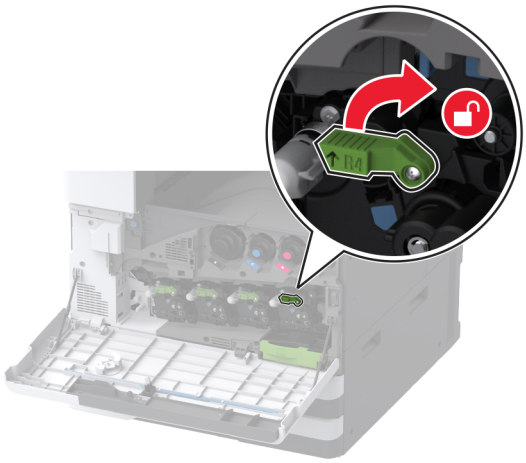

4 Eemaldage kasutatud fotojuhtivusplokk.

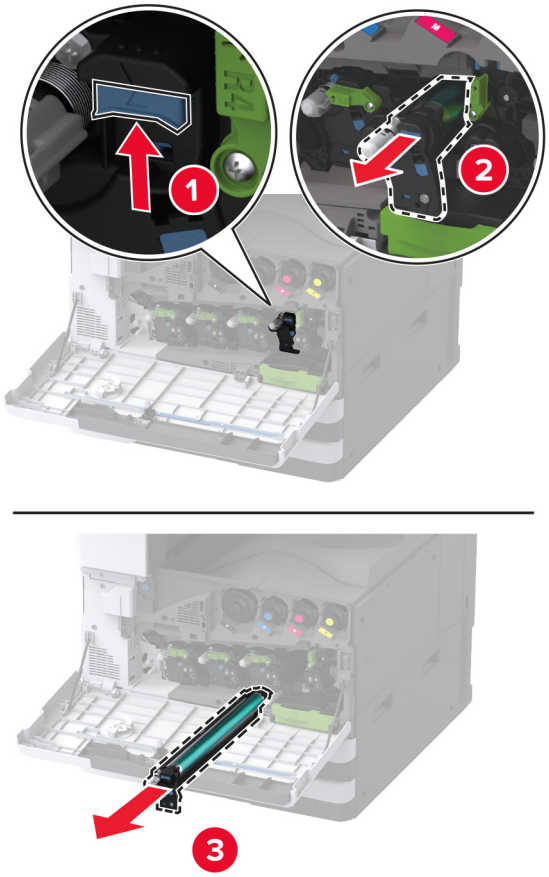

5 Eemaldage pakendist uus fotojuhtivusplokk.

Hoiatus – varakahjude oht: Fotojuhtivusplokk ei tohi jääda otsese valguse kätte kauemaks kui üheks minutiks. Pikaajaline kokkupuude valgusega võib tekitada prindikvaliteedi probleeme.

Hoiatus – varakahjude oht: Ärge puudutage fotojuhtivustrumlit. Muidu võib tulevaste prinditööde kvaliteet halveneda.

6 Sisestage uus fotojuhtivusplokk, kuni see oma kohale *klõpsatab*.

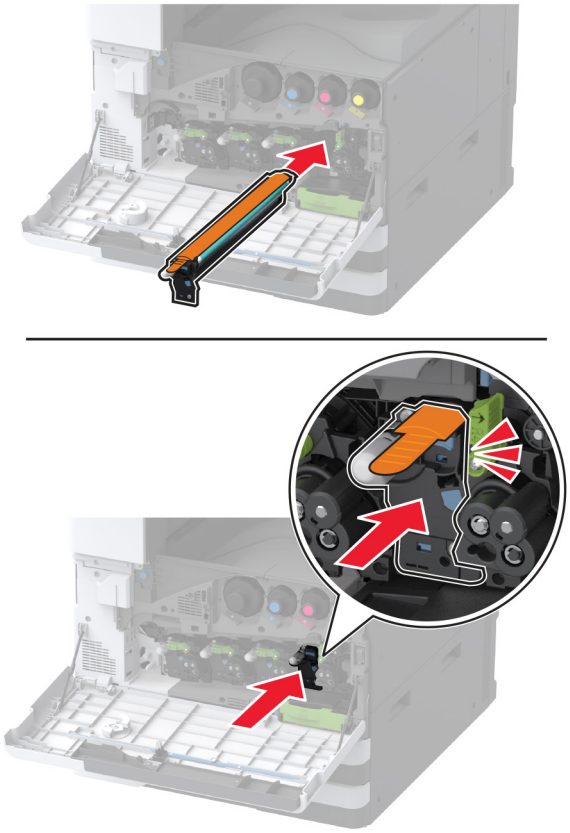

7 Eemaldage pakendimaterjal ja lukustage uus fotojuhtivusplokk.

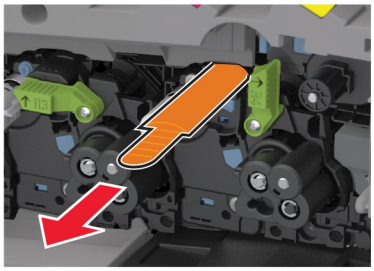

8 Eemaldage trükipea puhasti ja seejärel puhastage trükipea läätsed.

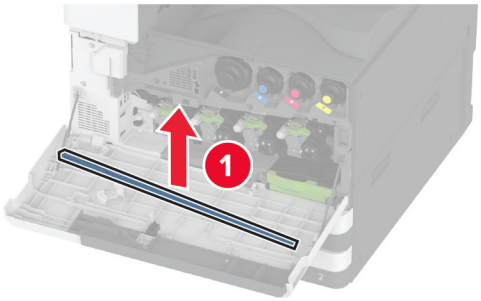

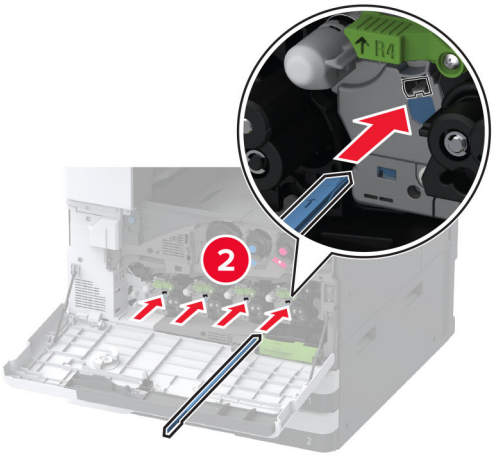

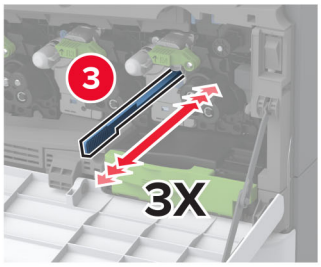

9 Asetage trükipea puhasti tagasi oma kohale.

10 Sisestage jääktooneri ülekandeseade, kuni see *klõpsatab* kohale ja seejärel lukustage see.

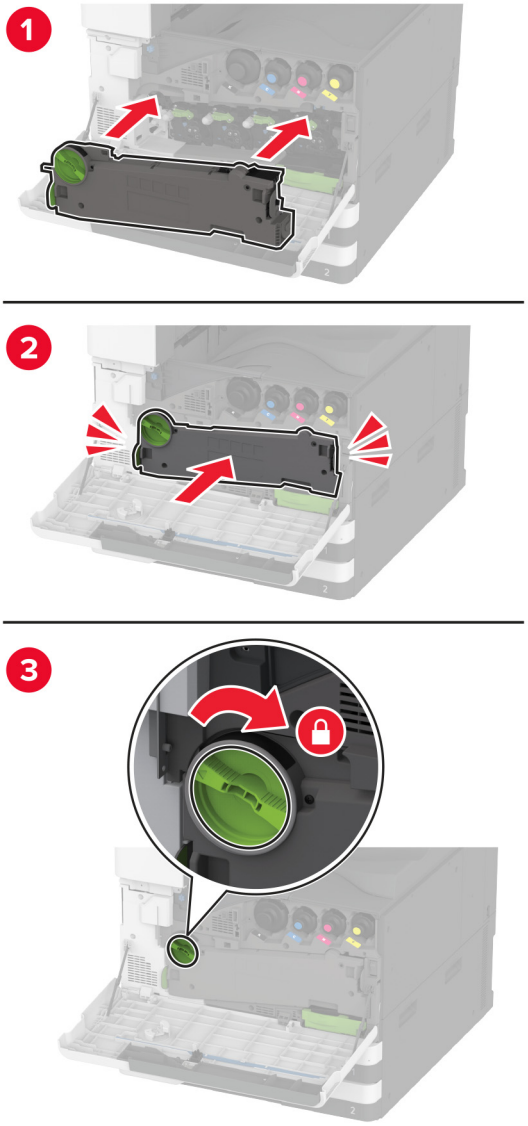

11 Sulgege luuk.

520-lehelise salve sisetüki vaheamine

1 Eemaldage kasutatud salve sisetükk.

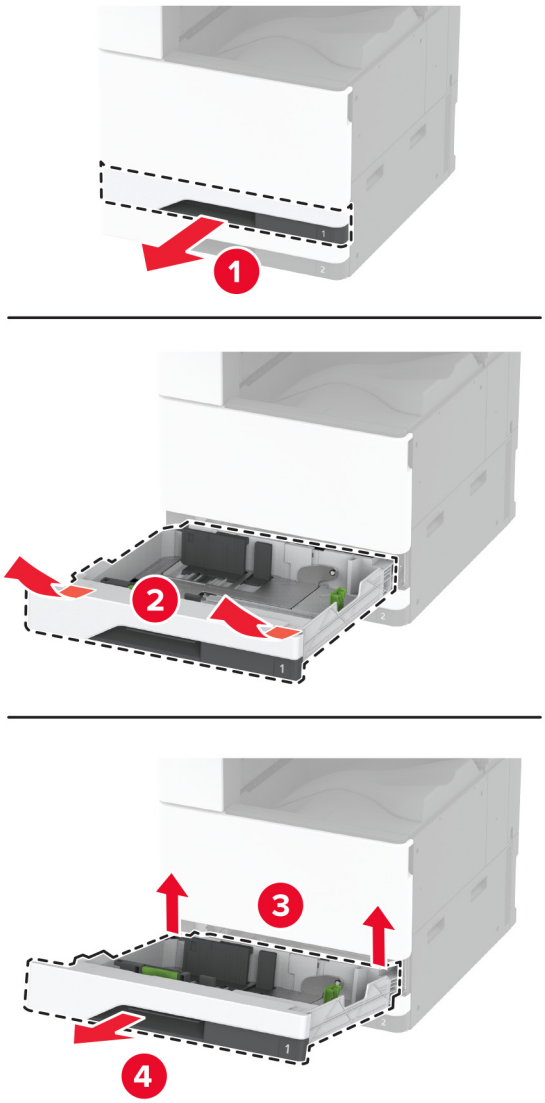

2 Eemaldage uus salve sisetükk pakendist ja kõrvaldage kogu pakendimaterjal.

3 Sisestage uus salve sisetükk.

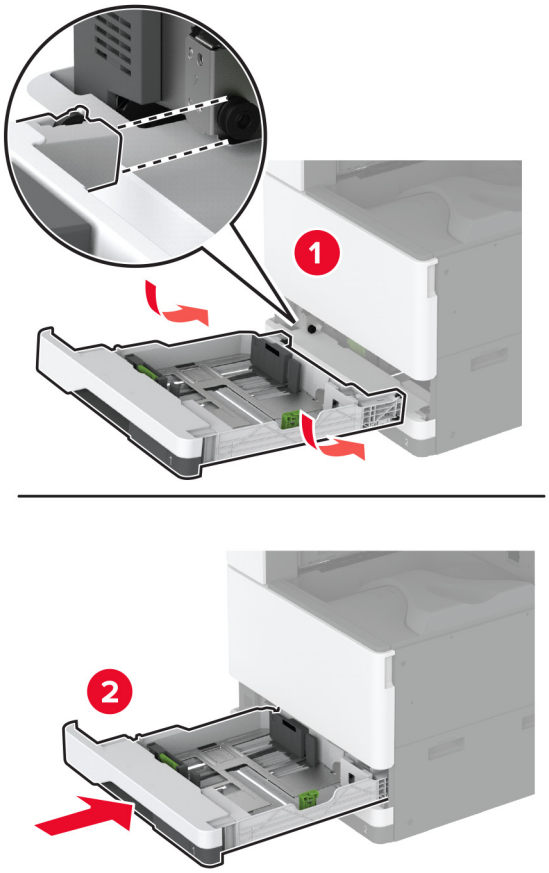

Kuumuti vahetamine

1 Lülitage printer välja.

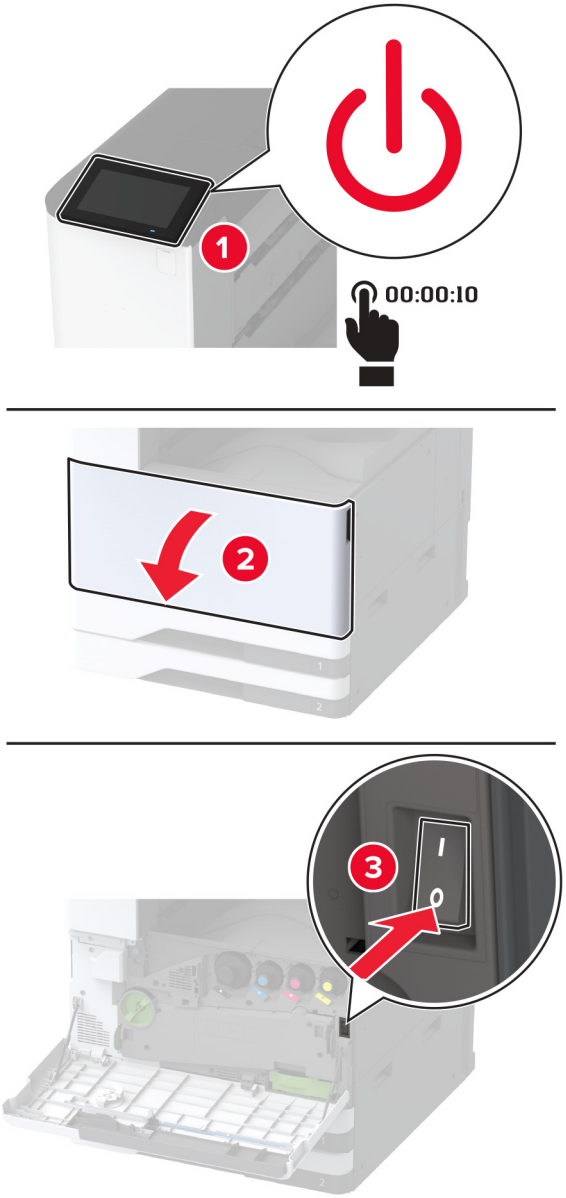

2 Avage uks A.

ETTEVAATUST – KUUM PIND: Printeri sisemus võib olla kuum. Enne pinna puudutamist laske sellel jahtuda, et vältida kuumadest komponentidest põhjustatud põletushaavu.

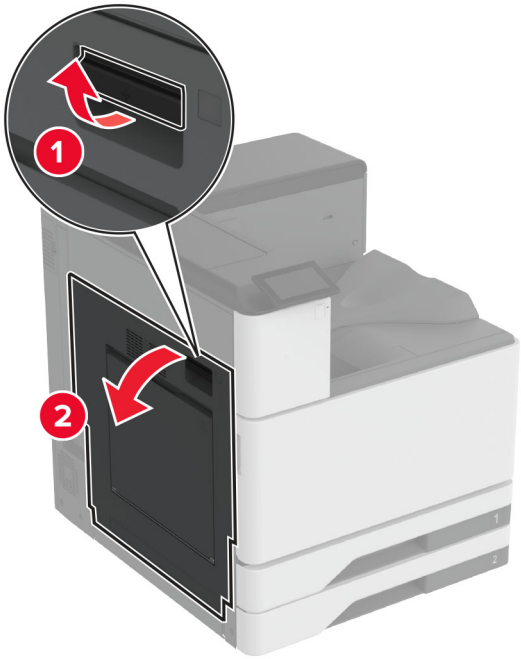
1
2

3 Avage kuumuti lukk.

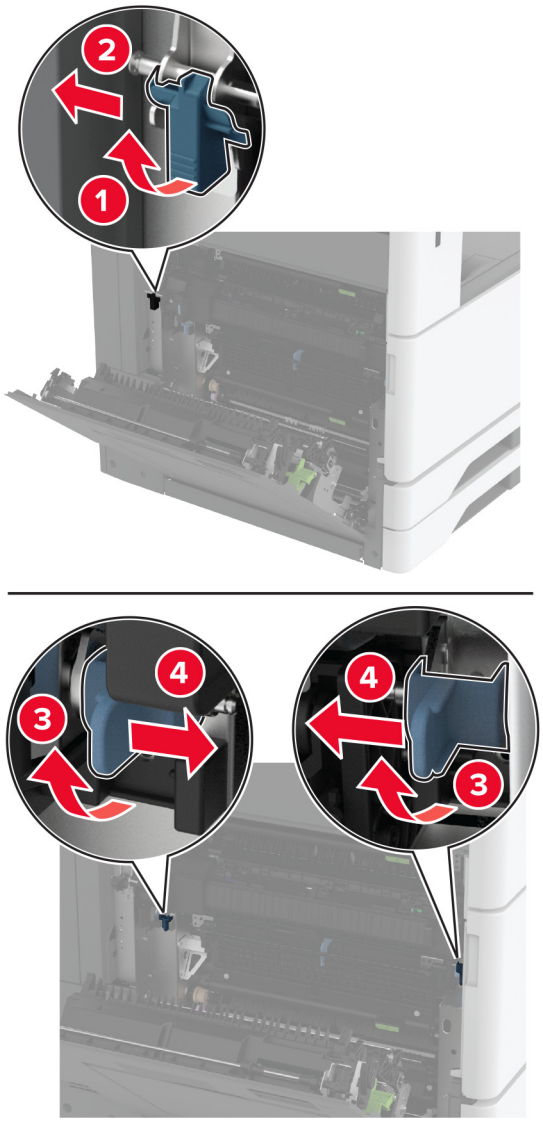

4 Eemaldage vana kuumuti.

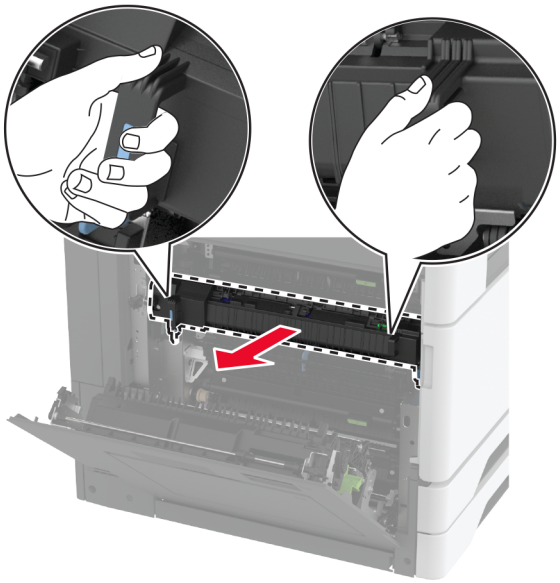

5 Eemaldage uus kuumuti pakendist.

6 Sisestage uus kuumuti, kuni see oma kohale *klõpsatab* ja lukustage see.

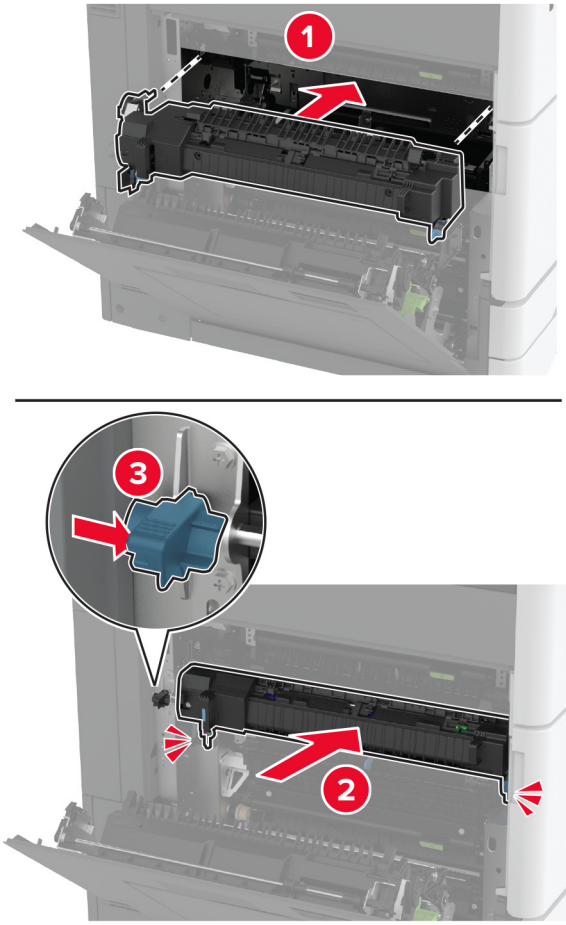

7 Sulgege uks A.

8 Lülitage printer sisse.

Trükipea puhasti vahetamine

1 Avage esiluuk.

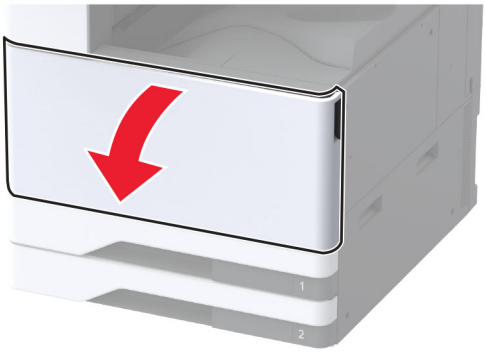

2 Eemaldage kasutatud trükipea puhasti.

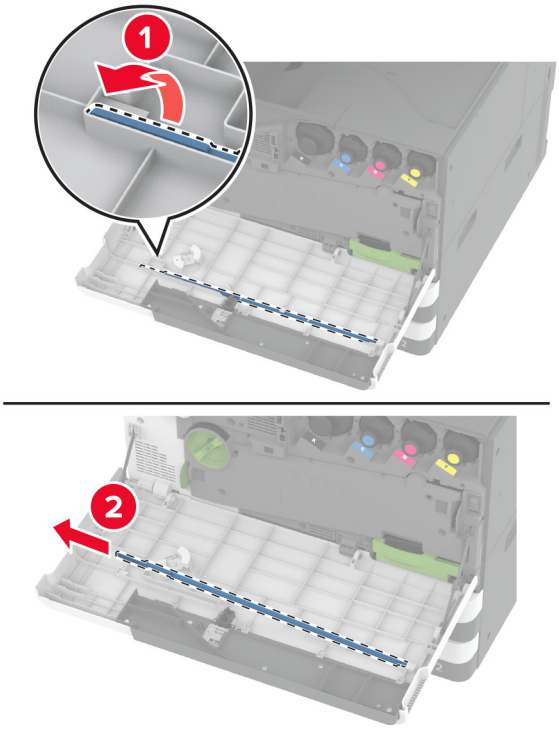

3 Eemaldage uus trükipea puhasti pakendist.

4 Sisestage uus trükipea puhasti.

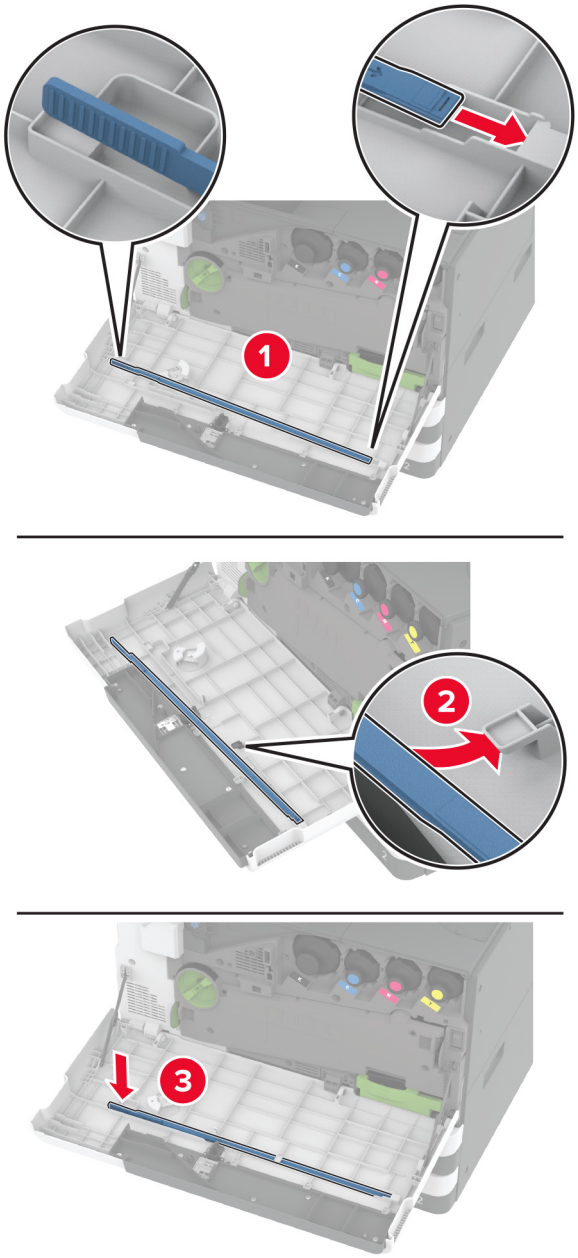

5 Sulgege esiluuk.

Edastusmooduli puhastaja vahetamine

1 Avage esiluuk.

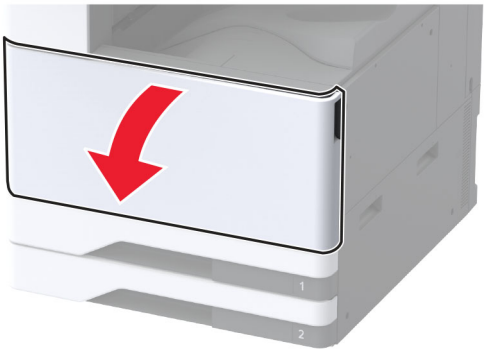

2 Eemaldage jääktooneri ülekandeseade.

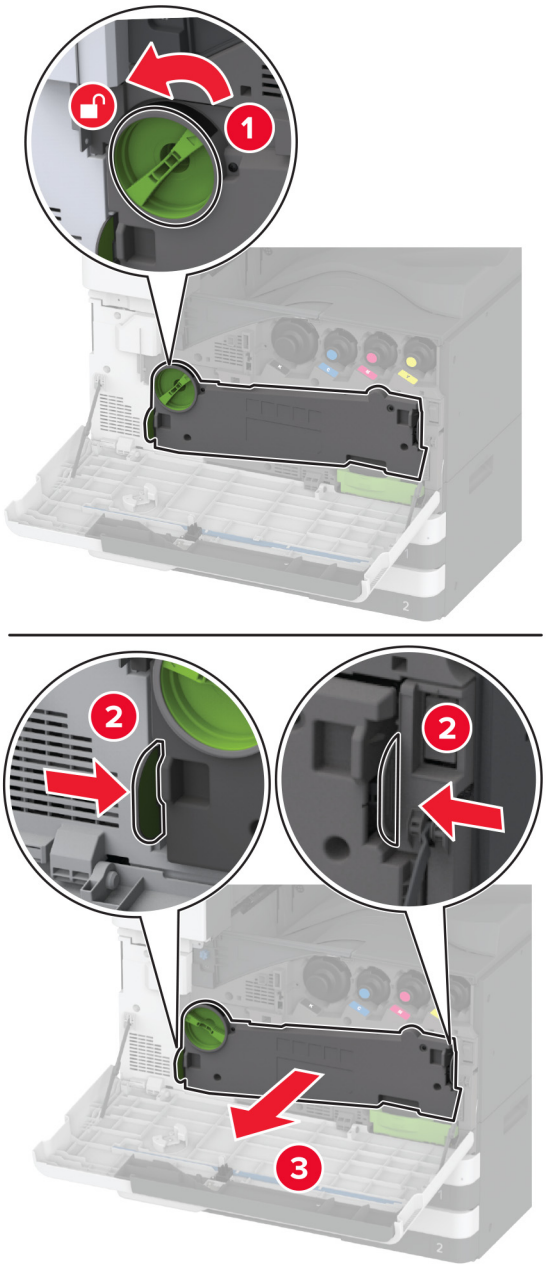

Märkus. Hoidke seadet püstises asendis, et vältida tooneri maha voolamist.

3 Eemaldage edastusmooduli vana puhastaja.

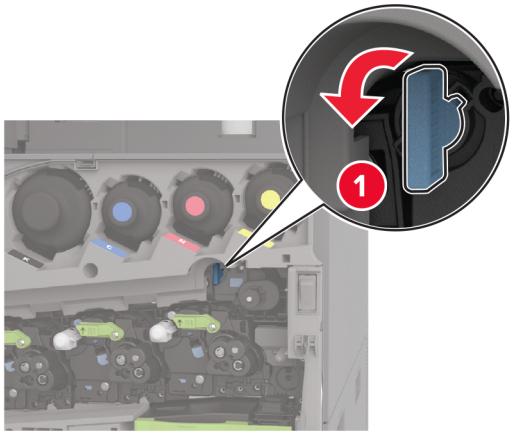

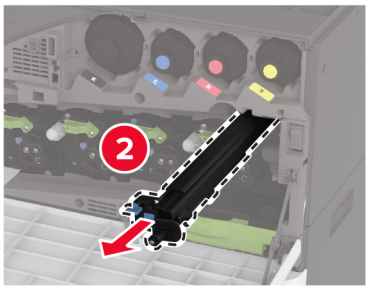

4 Eemaldage uus edastusmooduli puhastaja pakendist.

5 Sisestage uus edastusmooduli puhastaja.

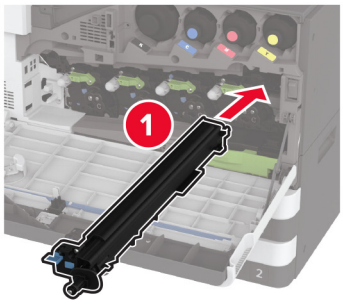

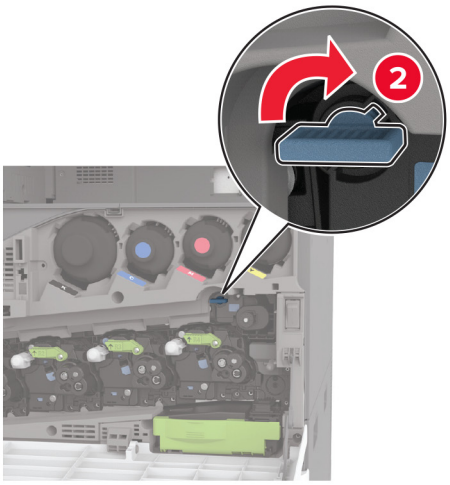

6 Sisestage jääktooneri ülekandeseade, kuni see *klõpsatab* kohale ja seejärel lukustage see.

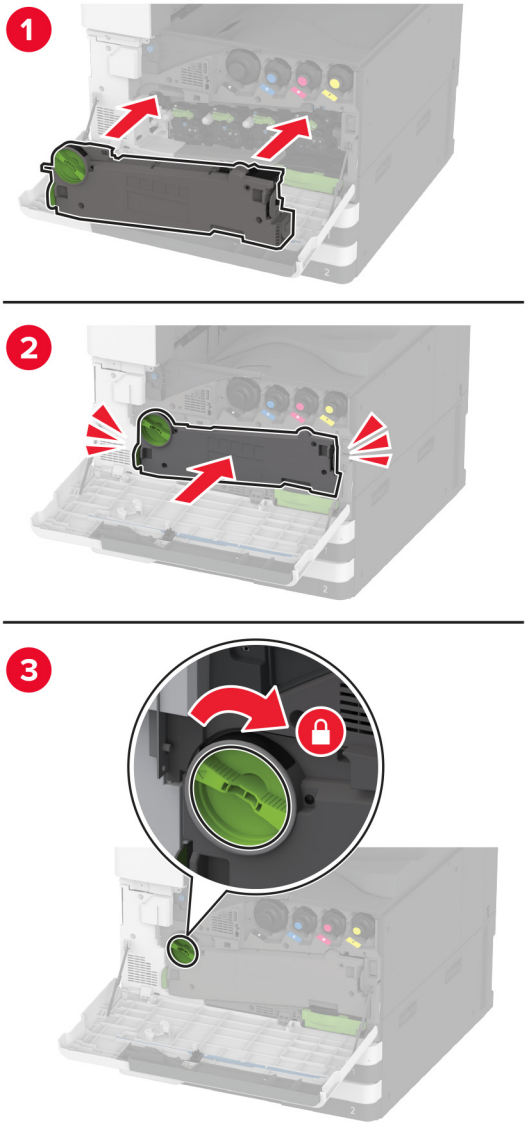

7 Sulgege esiluuk.

Salve rullikukomplekti vahetamine

1 Lülitage printer välja.

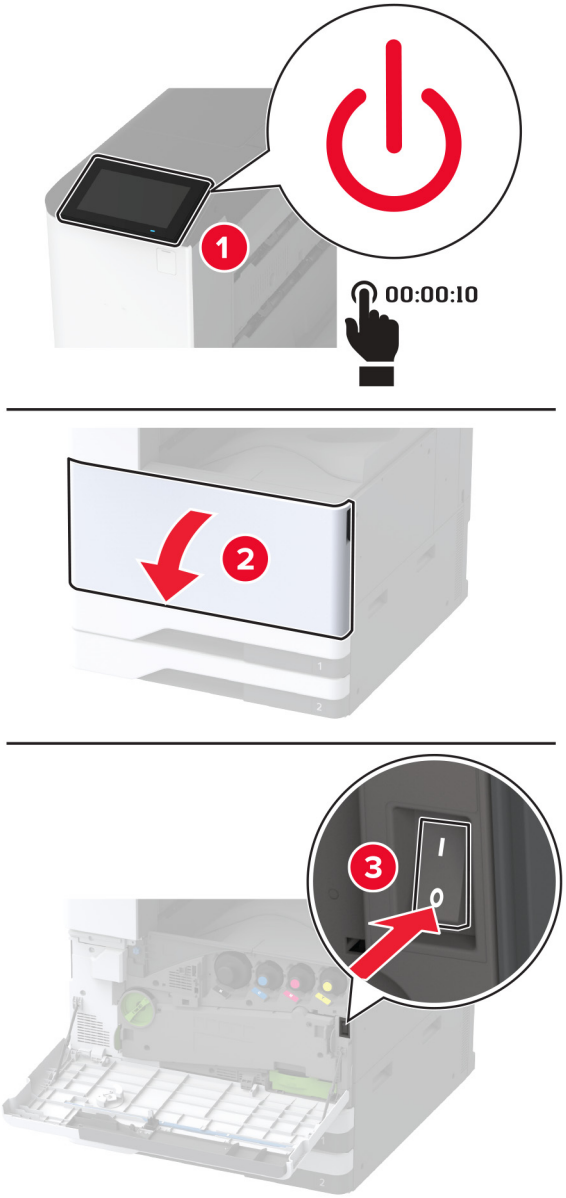

2 Eemaldage standardsalv.

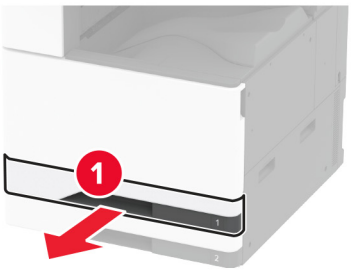

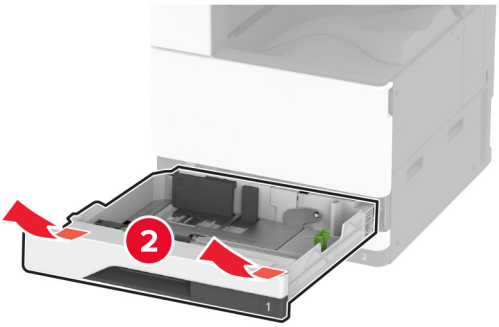

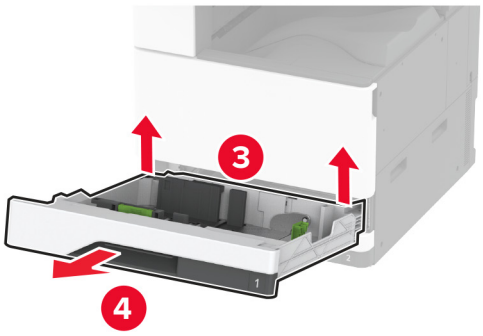

3 Eemaldage kasutatud rullikukomplekt.

Hoiatus – varakahjude oht: Selleks et vältida elektrostaatilisest laengust põhjustatud kahjustusi, puudutage enne printeri sisemuse katsumist printeri mis tahes katmata metallosa.

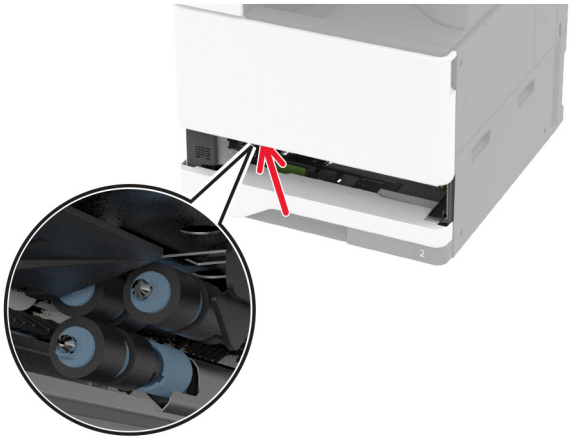

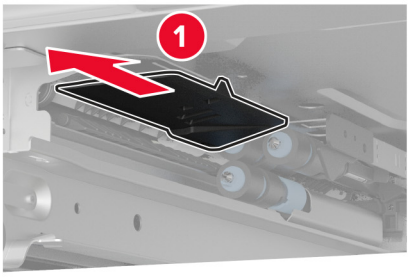

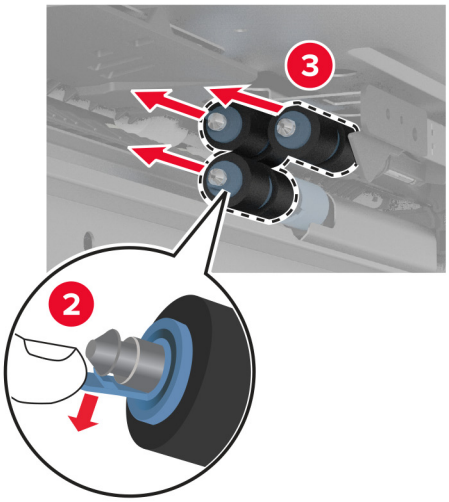

4 Eemaldage salve uus rullikukomplekt pakendist.

5 Sisestage uus salve rullikukomplekt, kuni see oma kohale *klõpsatab*.

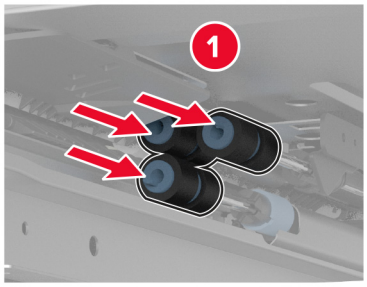

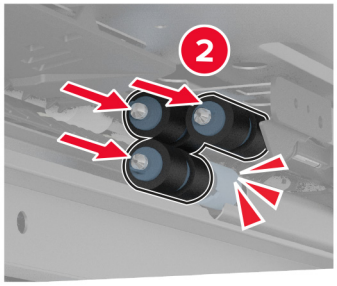

6 Sisestage salv.

7 Lülitage printer sisse.

2000-lehelise salve rullikukomplekti vahetamine

1 Lülitage printer välja.

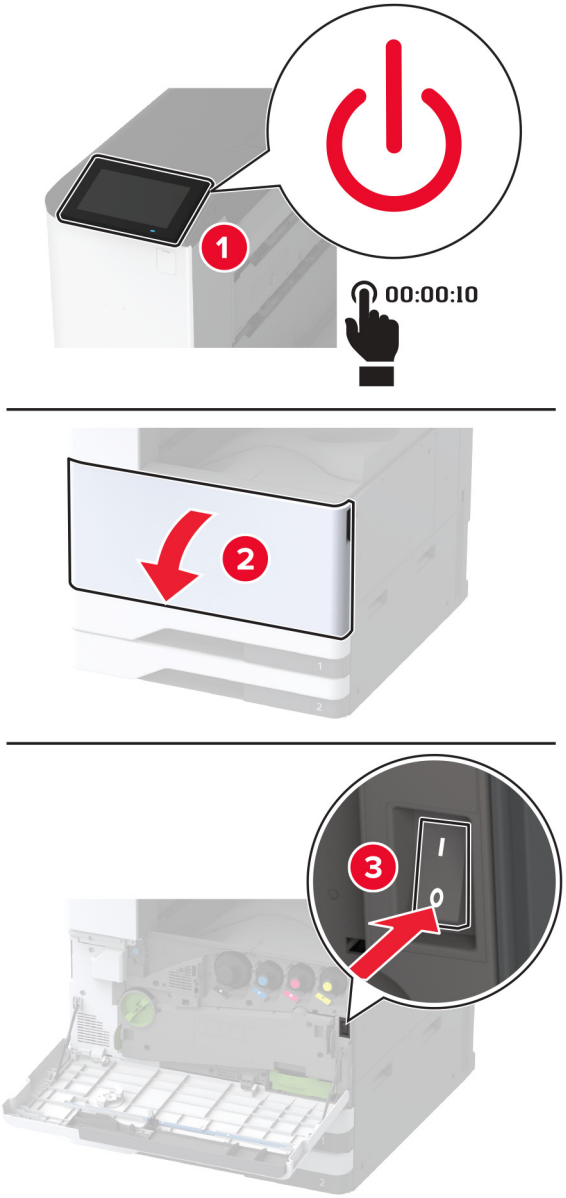

2 Libistage salve vasakule.

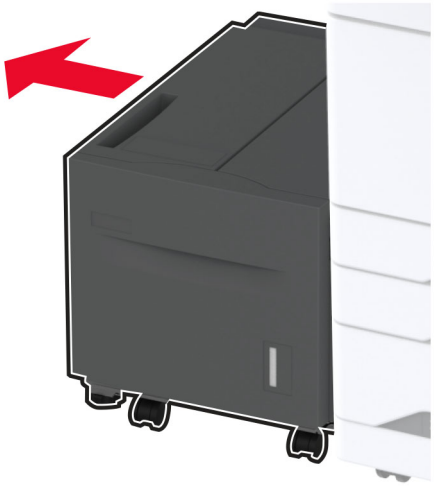

3 Avage uks J ja seejärel rullikukomplekti kate.

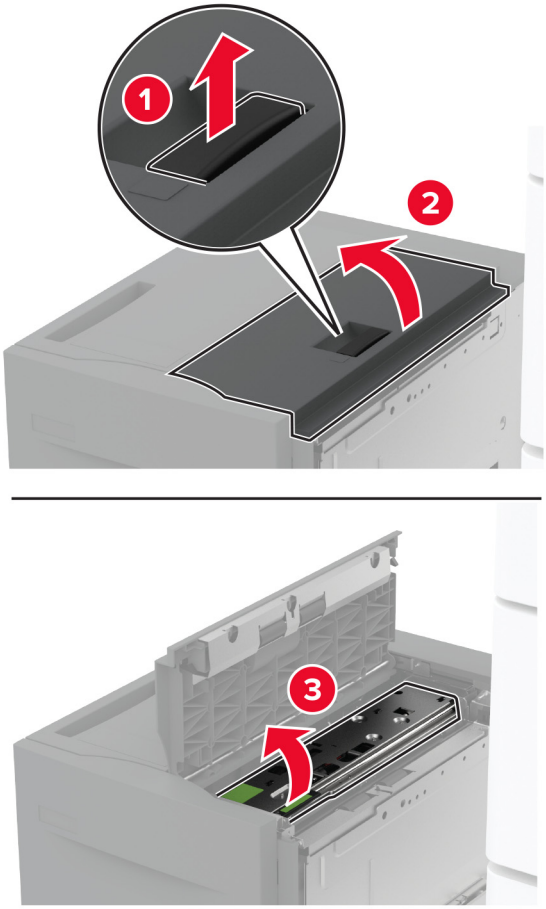

4 Määrake kindlaks kasutatud rullikukomplekti asukoht ja eemaldage see.

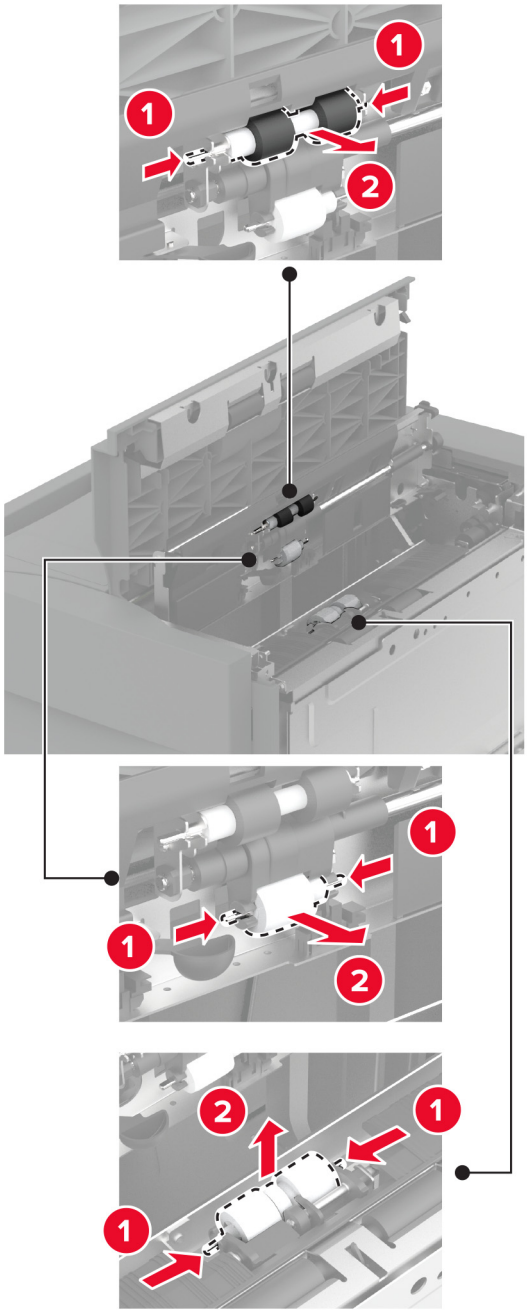

5 Eemaldage uus rullikukomplekt pakendist.

6 Sisestage uus rullikukomplekt.

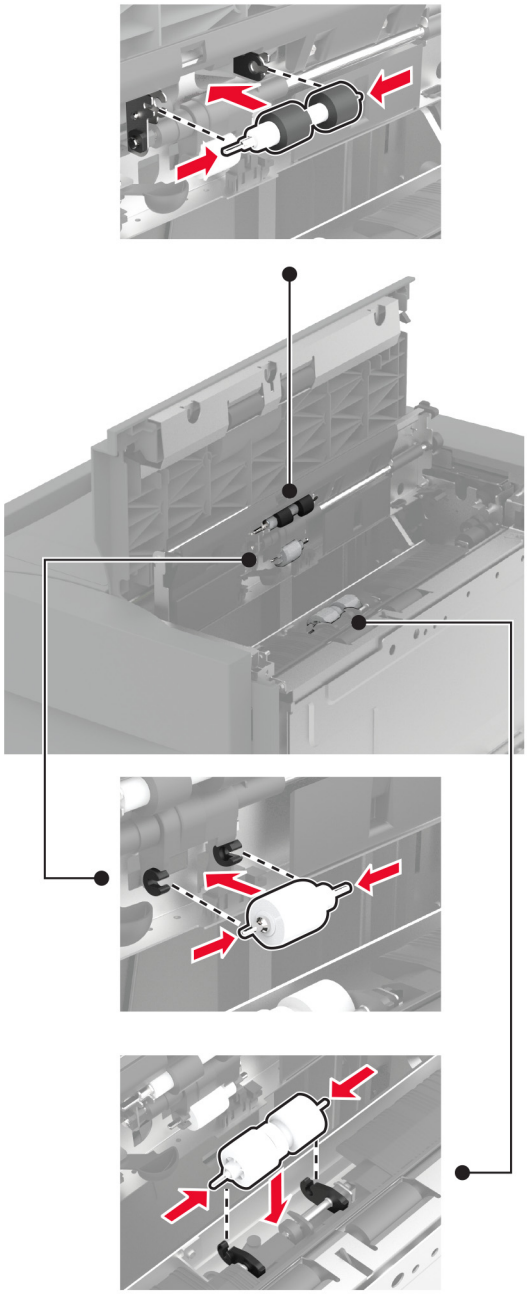

7 Sulgege rullikukomplekti kate ja seejärel uks J.

8 Libistage salv oma kohale tagasi.

9 Lülitage printer sisse.

2000-lehelise tandemsalve rullikukomplekti vahetamine

Käepide C on sisse lükatud

1 Lülitage printer välja.

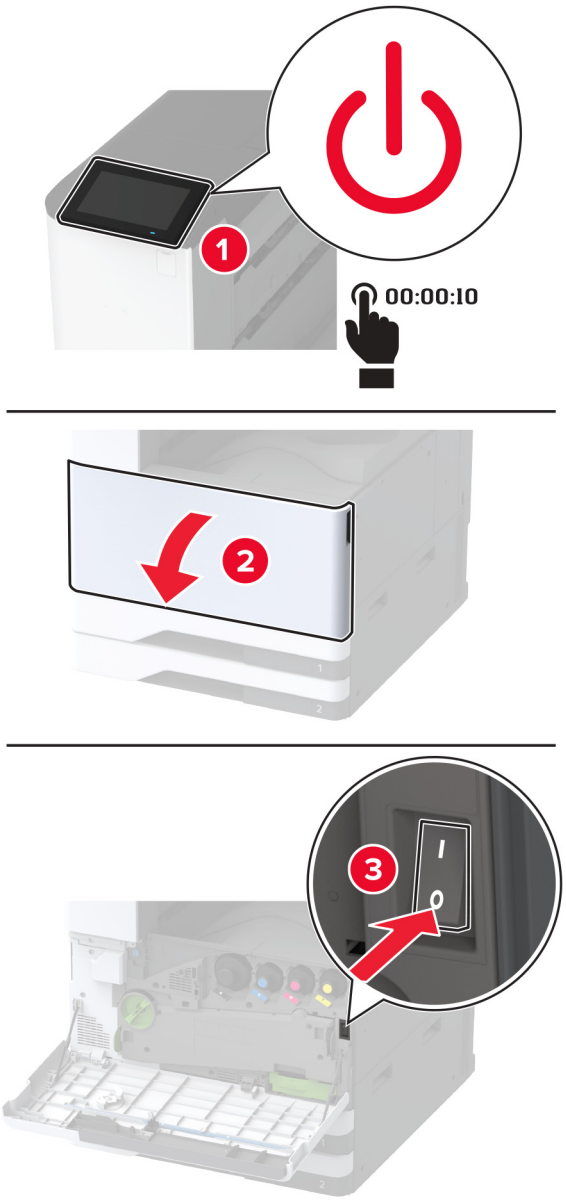

2 Tõmmake välja 4. salv, seejärel tõmmake välja 3. salv.

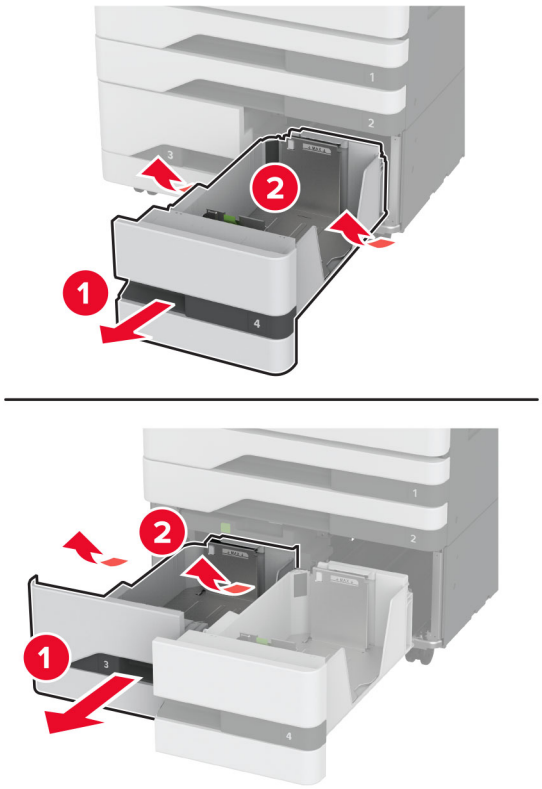

3 Tõmmake välja käepide C ja avage seejärel sisemine kate.

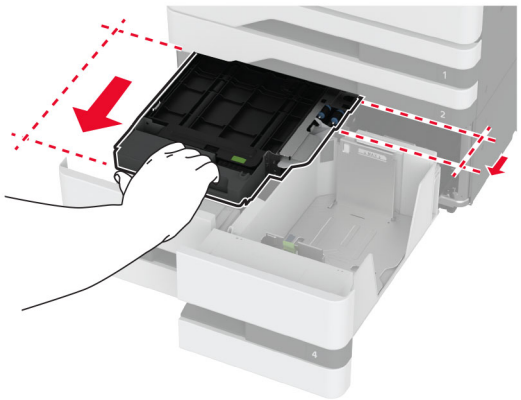

4 Avage rullikukomplekti kate.

5 Eemaldage kasutatud rullikukomplekt.

Hoiatus – varakahjude oht: Selleks et vältida elektrostaatilisest laengust põhjustatud kahjustusi, puudutage enne printeri sisemuse katsumist printeri mis tahes katmata metallosa.

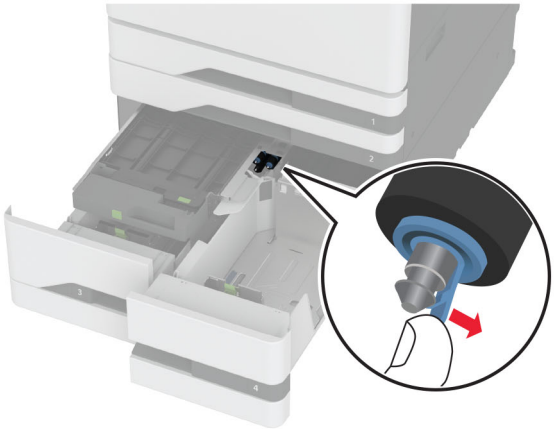

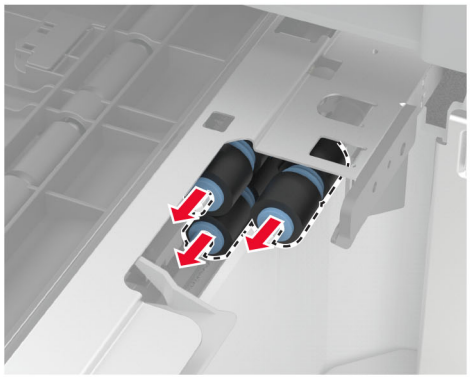

6 Eemaldage salve uus rullikukomplekt pakendist.

7 Sisestage uus salve rullikukomplekt, kuni see oma kohale *klõpsatab*.

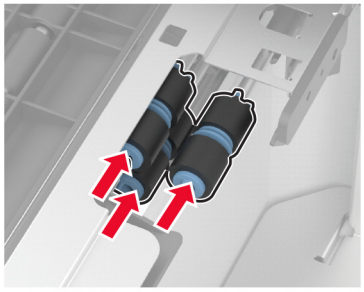

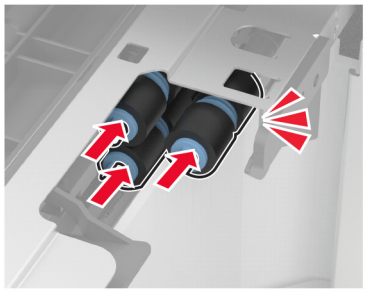

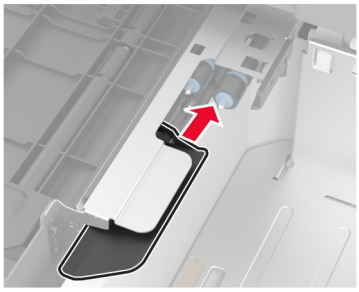

8 Sulgege rullikukomplekti kate.

9 Sulgege sisemine kate ja sisestage seejärel käepide C.

10 Sisestage 3. ja 4. salv.

11 Lülitage printer sisse.

3. salv on sees

1 Lülitage printer välja.

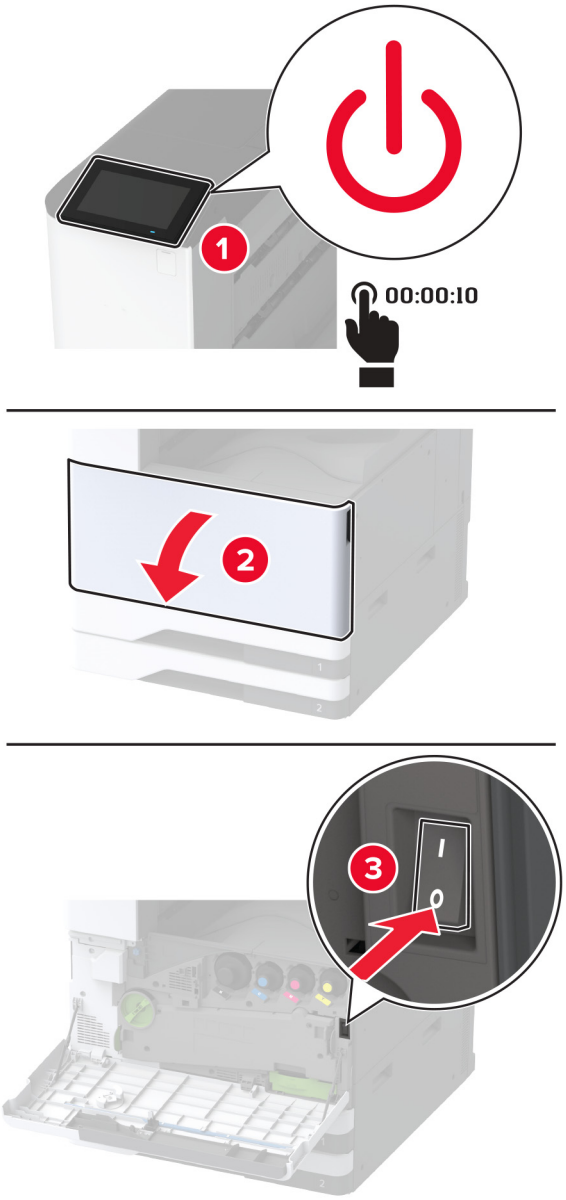

2 Eemaldage 1. salv, seejärel eemaldage 2. salv.

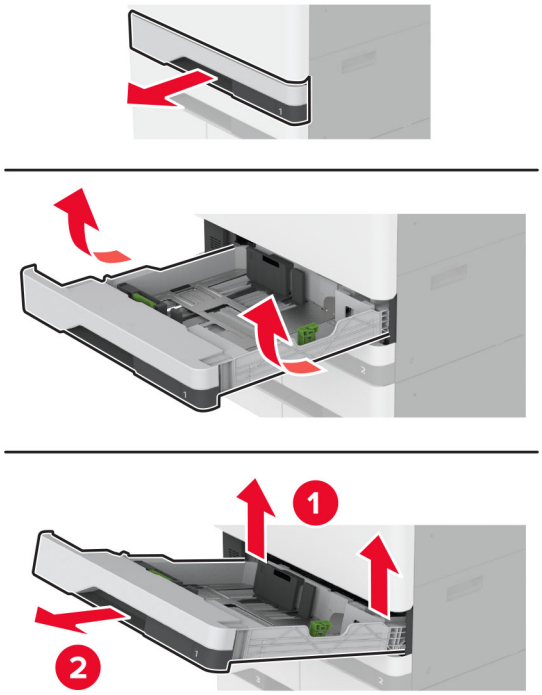

3 Tõmmake salved 3 ja 4 välja.

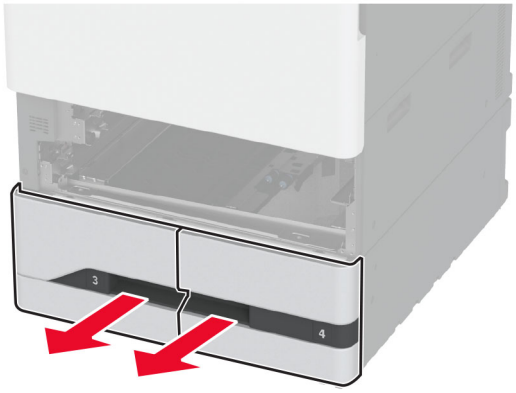

4 Tõmmake välja käepide C.

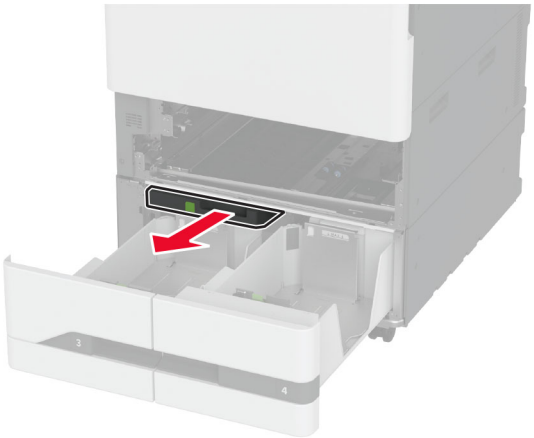

5 Eemaldage kasutatud rullikukomplekt.

Hoiatus – varakahjude oht: Selleks et vältida elektrostaatilisest laengust põhjustatud kahjustusi, puudutage enne printeri sisemuse katsumist printeri mis tahes katmata metallosa.

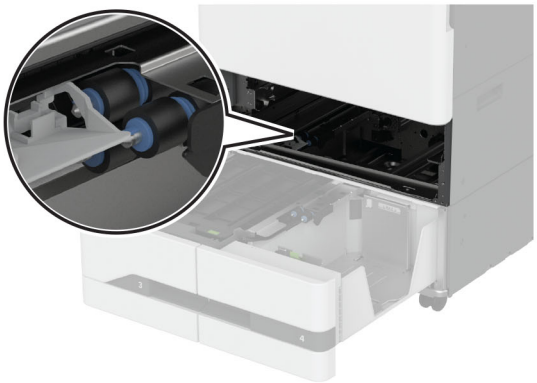

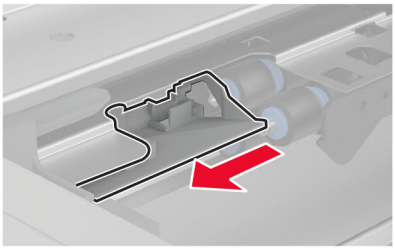

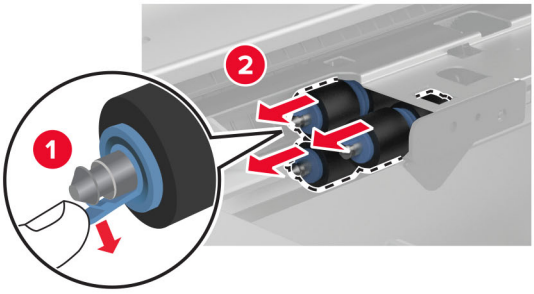
1
2

6 Sisestage uus salve rullikukomplekt, kuni see oma kohale *klõpsatab*.

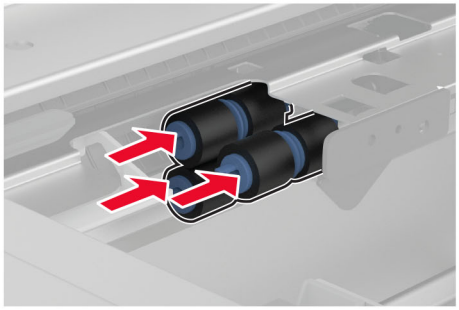

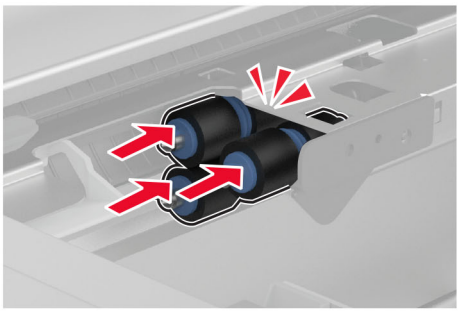

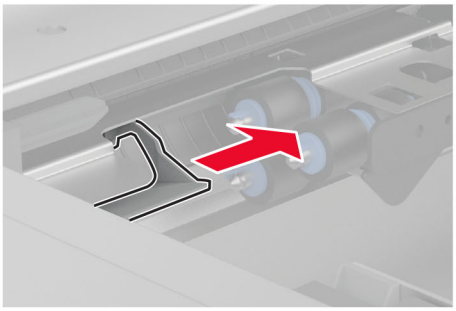

7 Sisestage käepide C.

8 Sisestage 3. ja 4. salv.

9 Sisestage 1. ja 2. salv.

10 Lülitage printer sisse.

Teise ülekanderulli vahetamine

1 Lülitage printer välja.

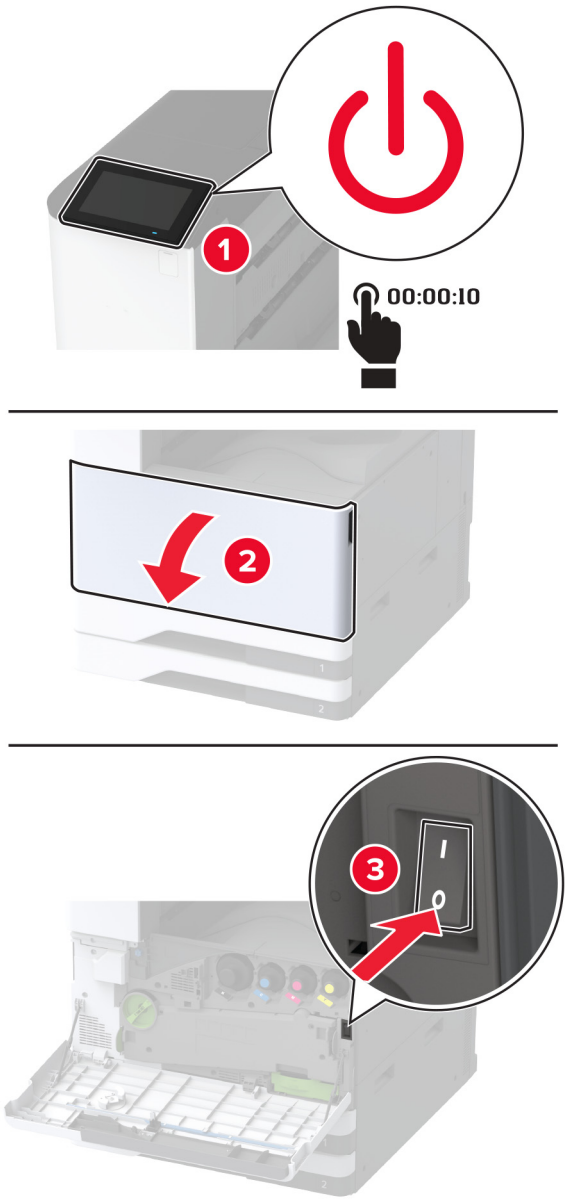

2 Avage uks A.

ETTEVAATUST – KUUM PIND: Printeri sisemus võib olla kuum. Enne pinna puudutamist laske sellel jahtuda, et vältida kuumadest komponentidest põhjustatud põletushaavu.

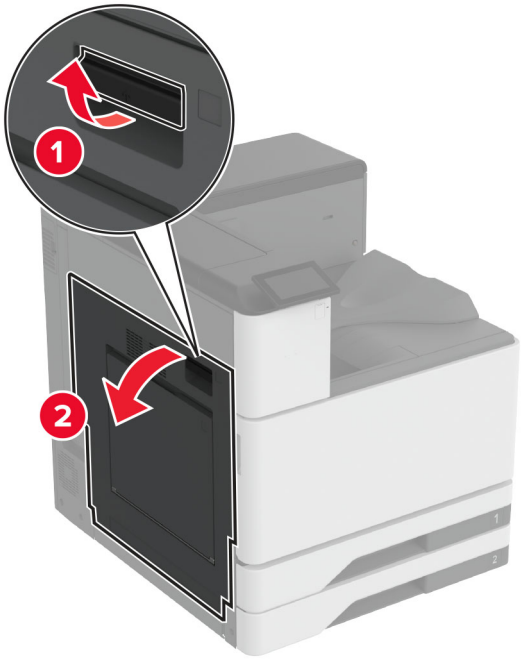

3 Eemaldage kasutatud teine ülekanderull.

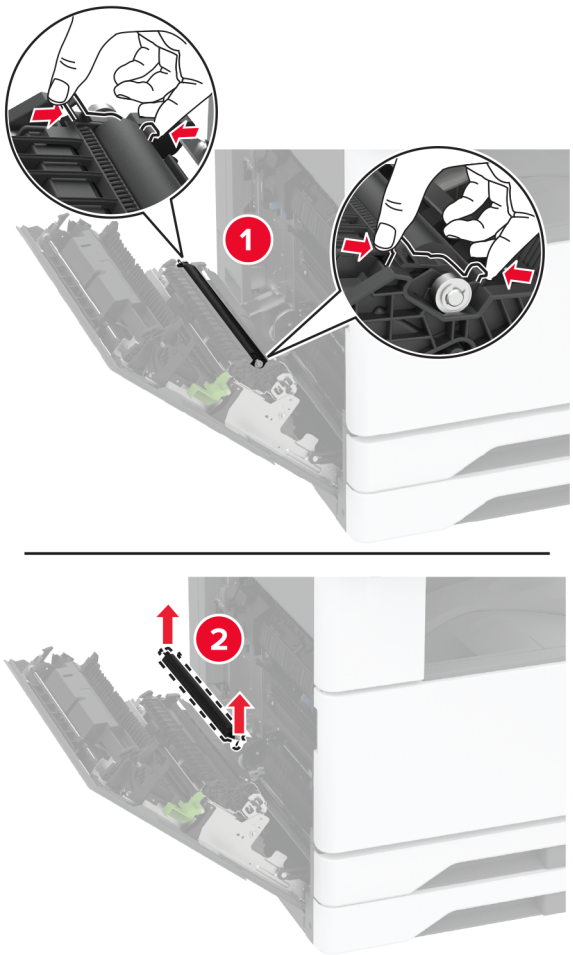

4 Eemaldage uus teine ülekanderull pakendist.

5 Sisestage uues teine ülekanderull.

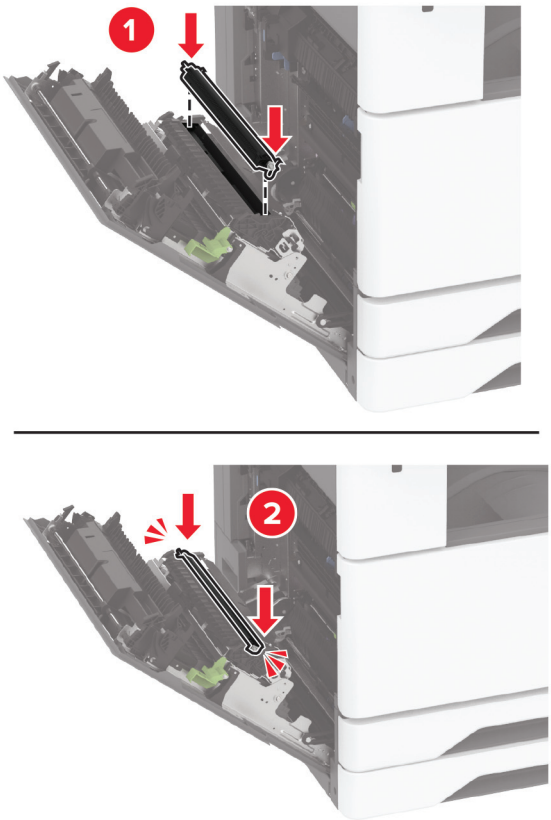

6 Sulgege luuk.

7 Lülitage printer sisse.

Tagaosa alumise pistiku katte vahetamine

1 Eemaldage tagaosa alumise pistiku kasutatud kate.

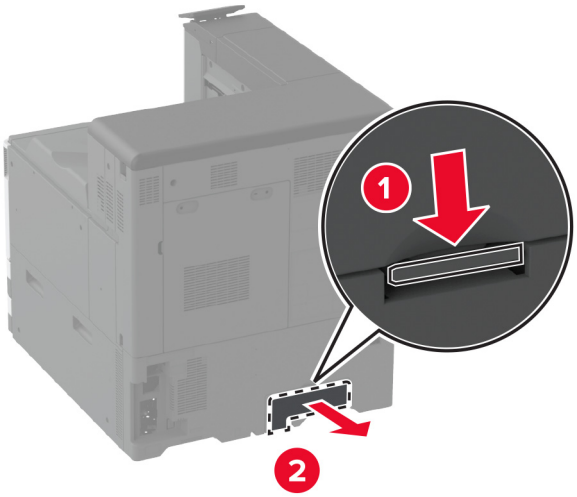

2 Eemaldage tagaosa alumise pistiku kate pakendist.

3 Sisestage tagaosa alumise pistiku kate, kuni see oma kohale *klõpsatab*.

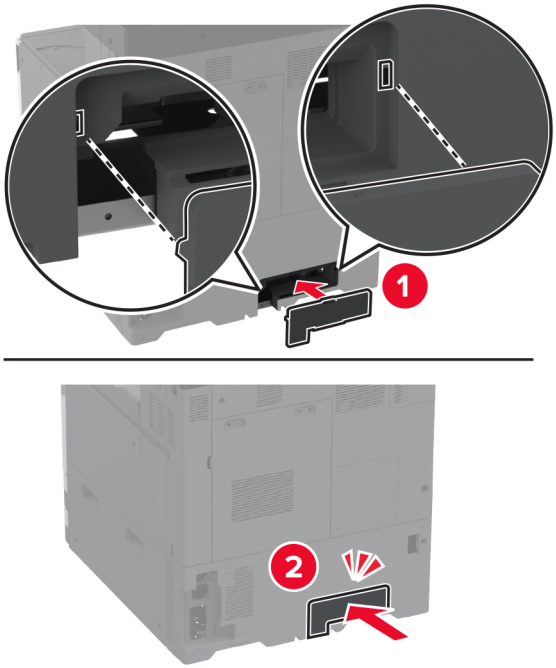

Jääktooneri pudeli vahetamine

1 Avage esiluuk.

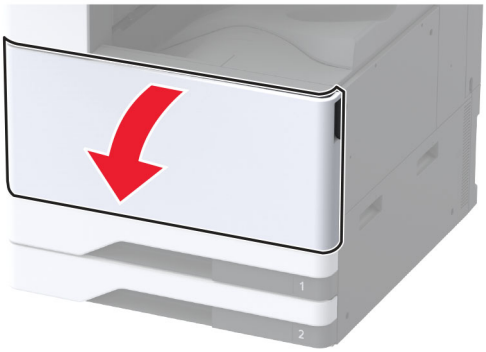

2 Eemaldage jääktooneri ülekandeseade.

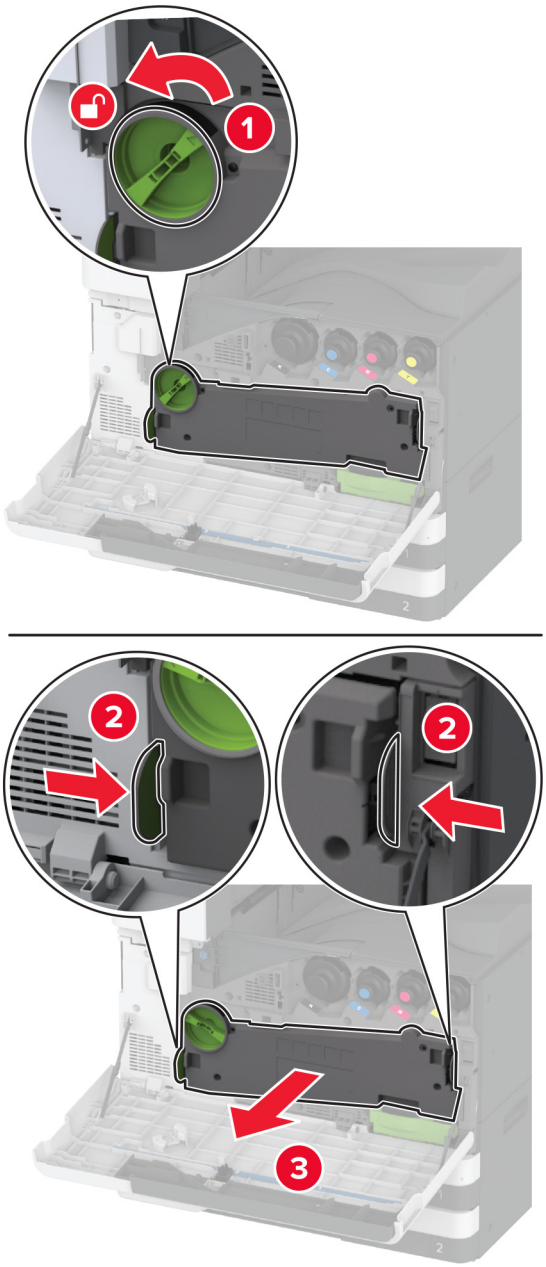

Märkus. Hoidke seadet püstises asendis, et vältida tooneri maha voolamist.

3 Eemaldage trükipea puhasti ja seejärel puhastage trükipea läätsed.

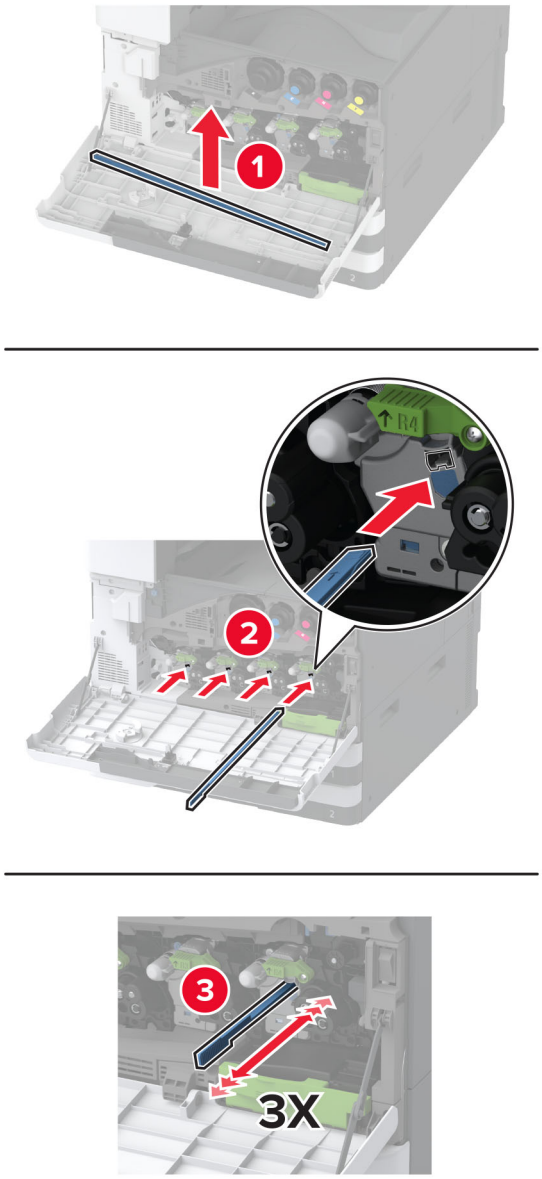

4 Asetage trükipea puhasti tagasi oma kohale.

5 Sisestage jääktooneri ülekandeseade, kuni see *klõpsatab* kohale ja seejärel lukustage see.

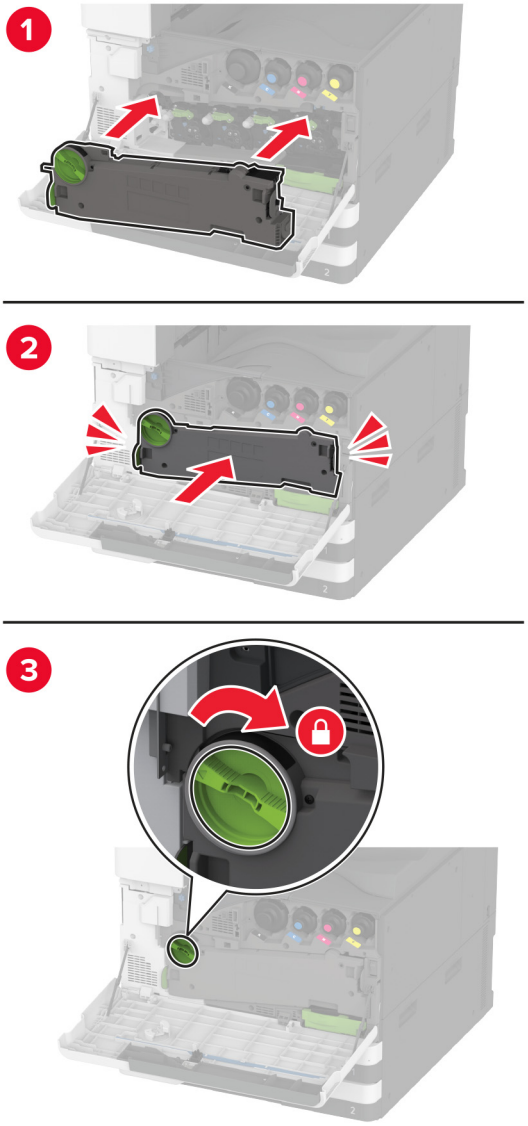

6 Võtke kasutatud jääktooneri pudel välja.

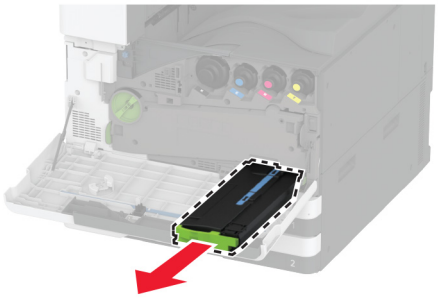

7 Eemaldage uus jääktooneri pudel pakendist.

8 Sisestage uus jääktooneri pudel, kuni see *klõpsatab* kohale ja seejärel sulgege luuk.

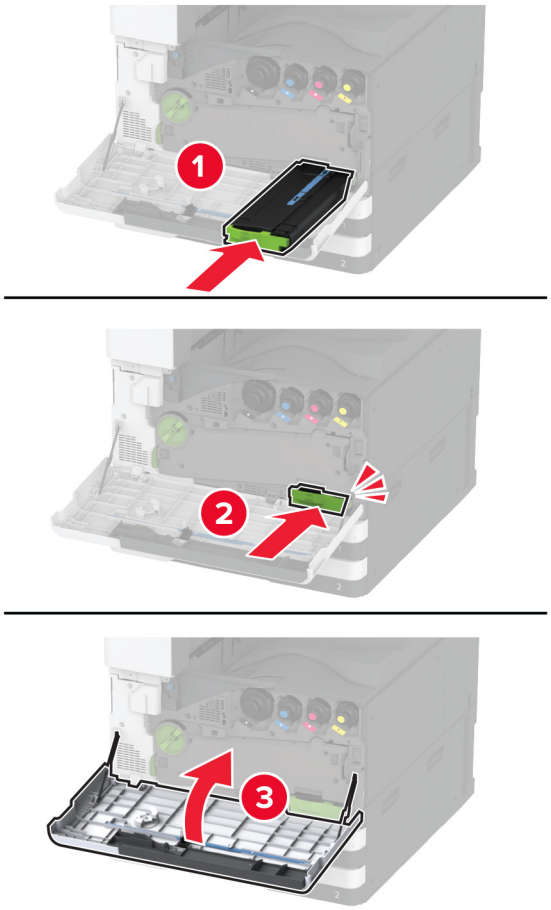

Jääktooneri ülekandeseadme vahetamine

1 Avage esiluuk.

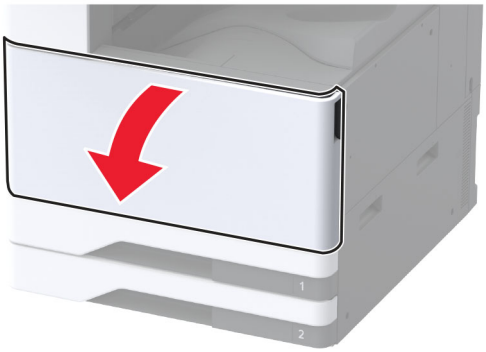

2 Eemaldage jääktooneri kasutatud ülekandeseade.

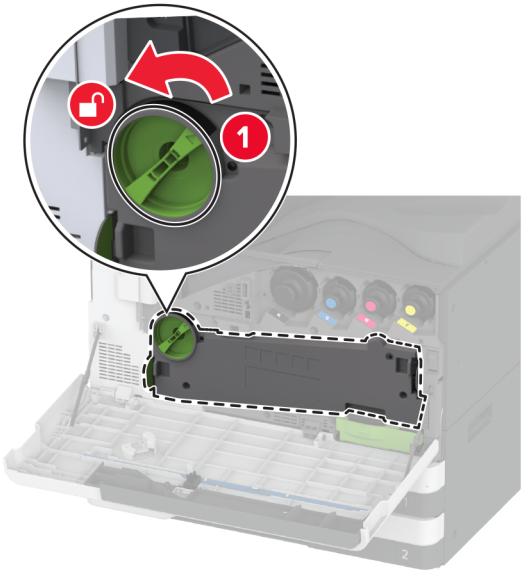

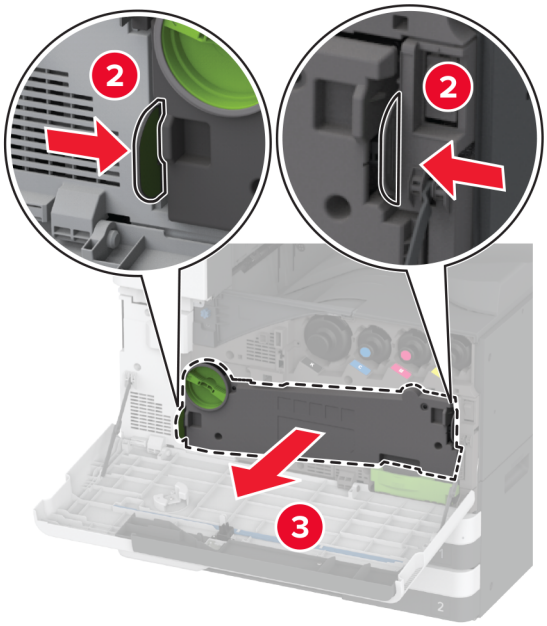

Märkus. Hoidke seadet püstises asendis, et vältida tooneri maha voolamist.

3 Eemaldage jääktooneri ülekandeseade pakendist.

4 Sisestage jääktooneri uus ülekandeseade, kuni see oma kohale *klõpsatab* ja seejärel lukustage see.

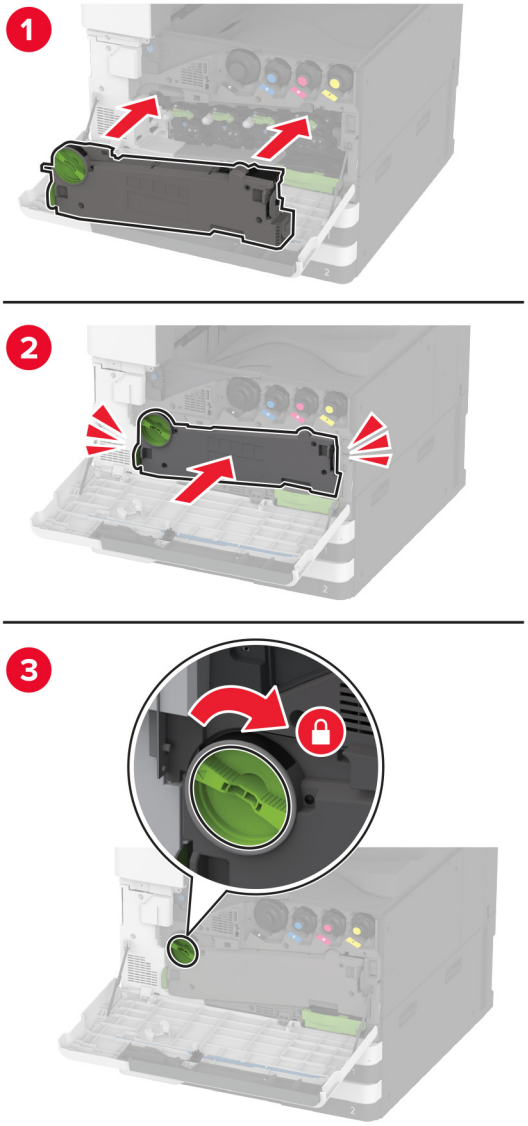

5 Sulgege esiluuk.

Salve sisetüki väikese katte vahetamine

1 Tõmmake salv välja.

2 Eemaldage kasutatud väike kate.

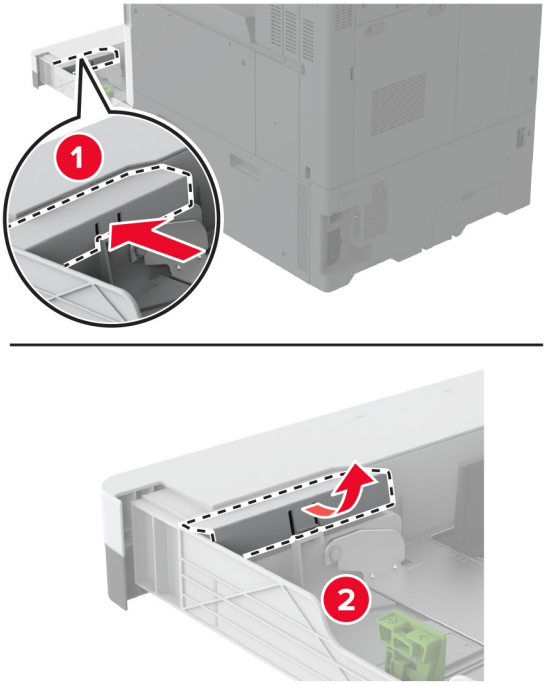

3 Eemaldage uus väike kate pakendist.

4 Sisestage uus väike kate.

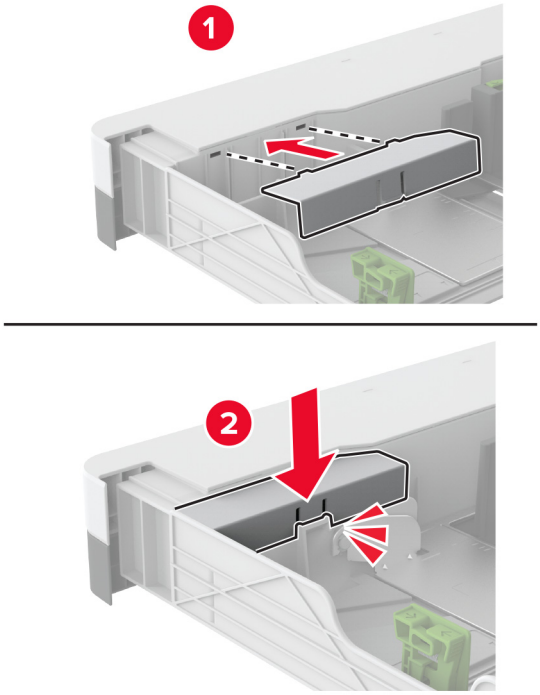

5 Sisestage salv.

B4 paberijuhiku vahetamine salve sisetükis

1 Tõmmake salv välja.

2 Eemaldage kasutatud B4 paberijuhik.

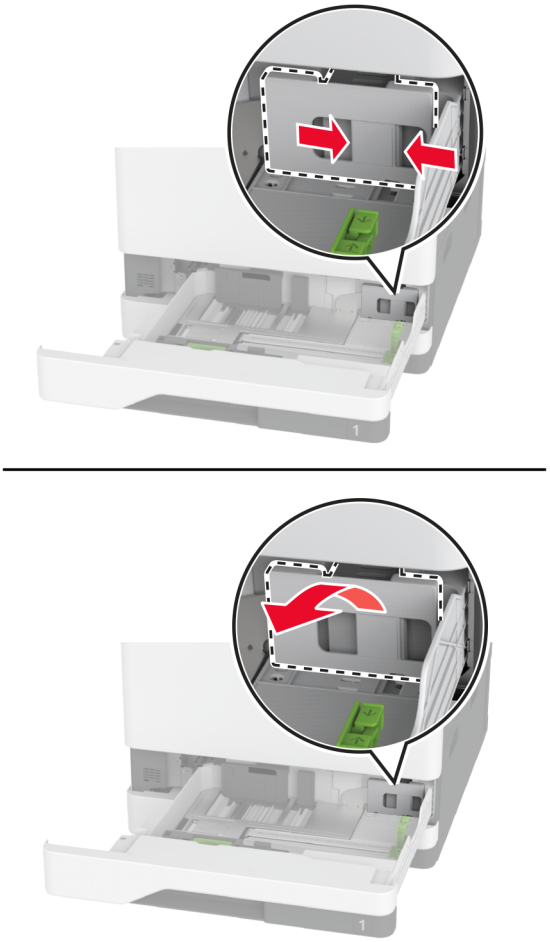

3 Eemaldage uus B4 paberijuhik pakendist.

4 Sisestage uus B4 paberijuhik.

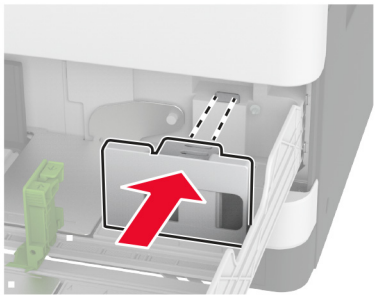

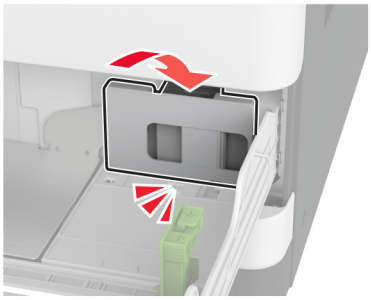

5 Sisestage salv.

Mulgustaja punkri vahetamine brošüüriviimistlejas

1 Avage brošüüriviimistleja luuk.

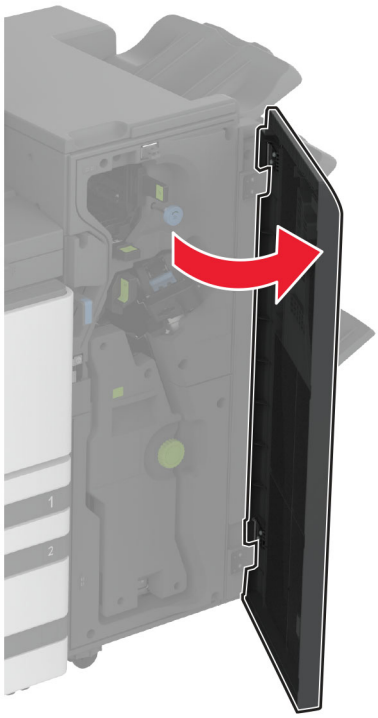

2 Eemaldage kasutatud mulgustaja punker.

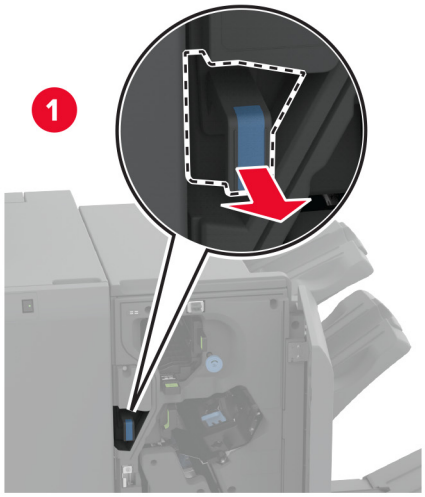

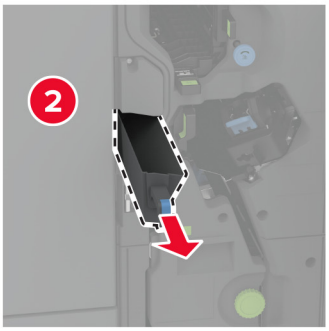

3 Eemaldage uus mulgustaja punker pakendist.

4 Sisestage uus mulgustaja punker.

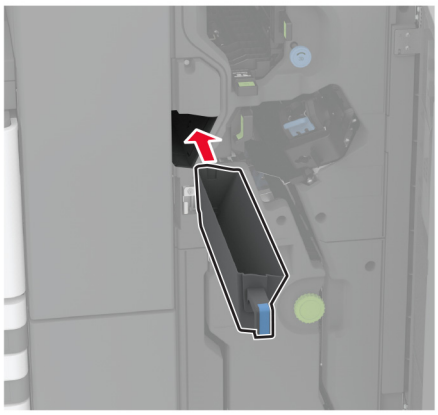

5 Pange brošüüriviimistleja luuk kinni.

Kolmekordse/Z-volditud viimistleja väljundsalve vahetamine

1 Lülitage printer välja.

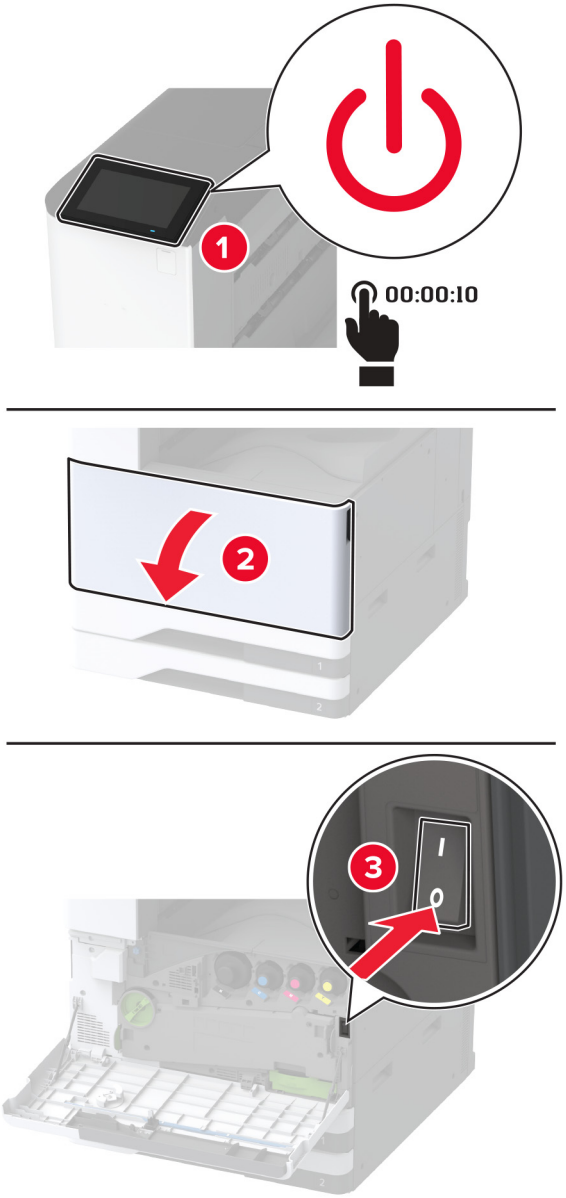

2 Avage kolmekordse/Z-volditud viimistleja luuk.

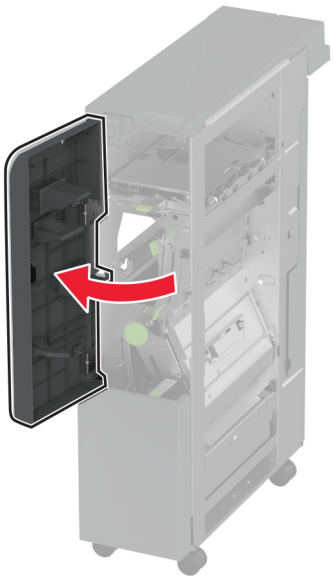

3 Eemaldage viimistleja kasutatud väljundsalv.

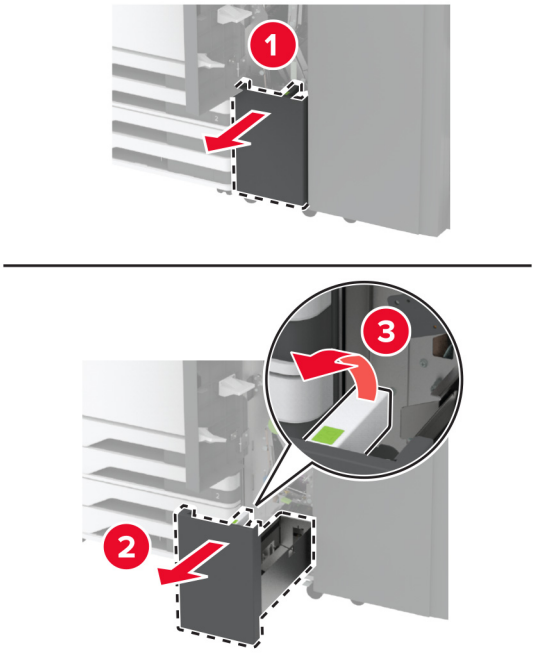

4 Eemaldage uus väljundsalv pakendist.

5 Sisestage viimistleja uus väljundsalv.

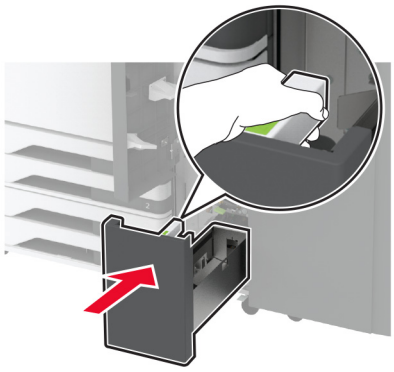

6 Sulgege viimistleja luuk.

7 Lülitage printer sisse.

Paberihoidiku vahetamine

1 Paberihoidiku avamiseks pigistage paberihoidiku vasakut poolt.

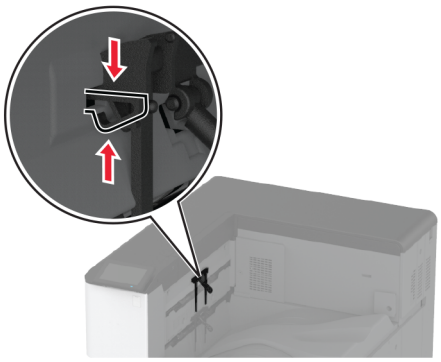

2 Eemaldage kasutatud paberihoidik.

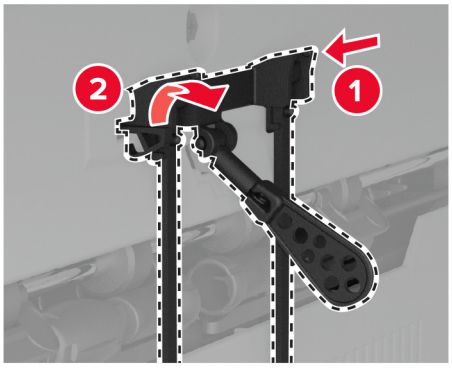

3 Eemaldage uus paberihoidik pakendist.

4 Sisestage uus paberihoidik, kuni see oma kohale *klõpsatab*.

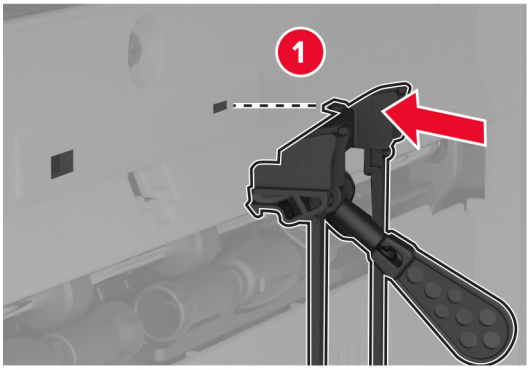

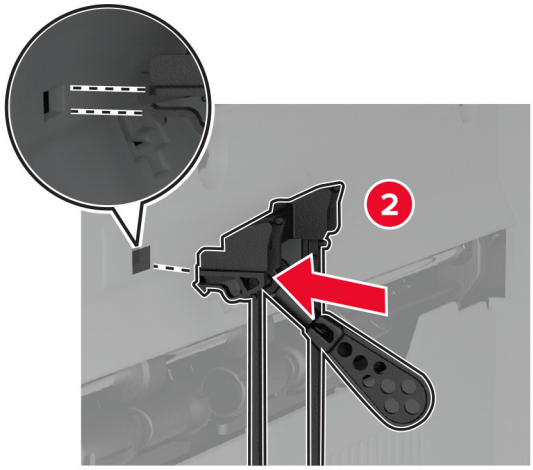

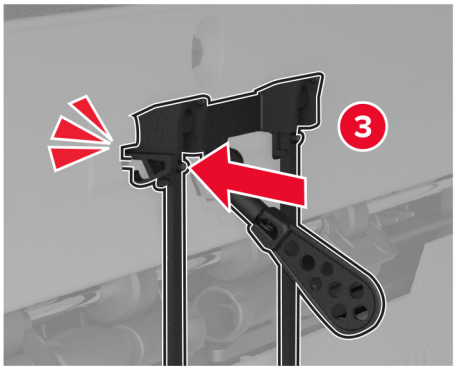

Kahekordse prügikasti vahetamine

1 Eemaldage kasutatud kahekordne prügikast.

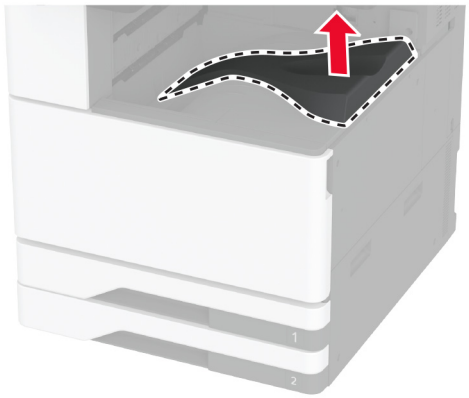

2 Eemaldage uus kahekordne prügikast pakendist.

3 Kinnitage uus kahekordne prügikast, kuni see oma kohale *klõpsatab*.

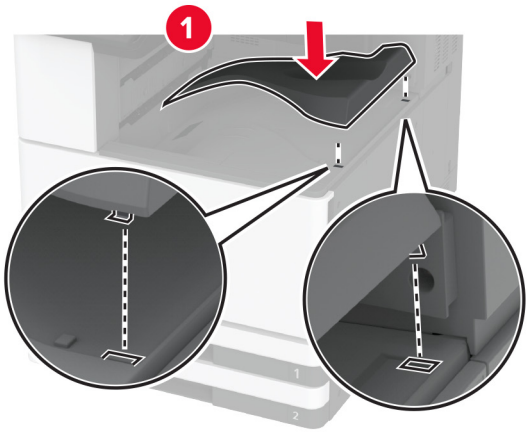

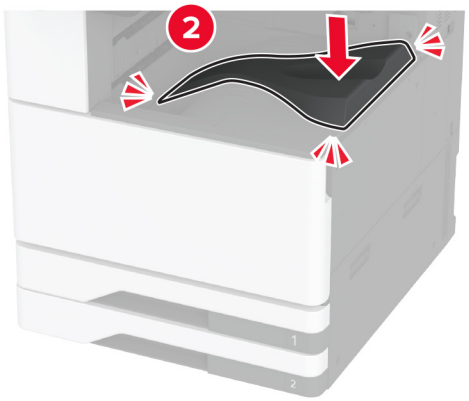

Emaplaadi juurdepääsuluugi vahetamine

1 Eemaldage tagumiste portide kate.

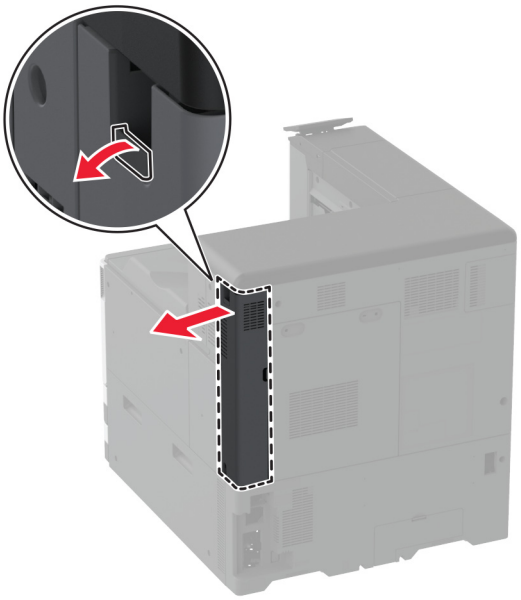

2 Eemaldage kasutatud emaplaadi juurdepääsuluuk, kasutades lapikut kruvikeerajat.

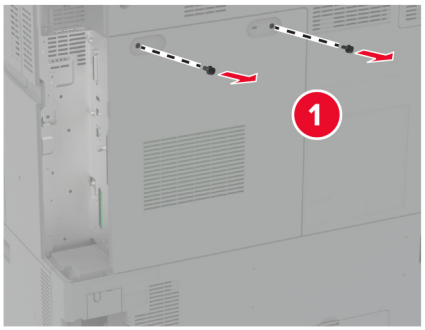

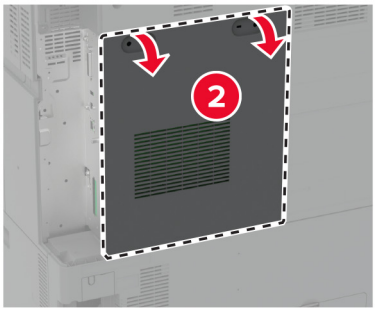

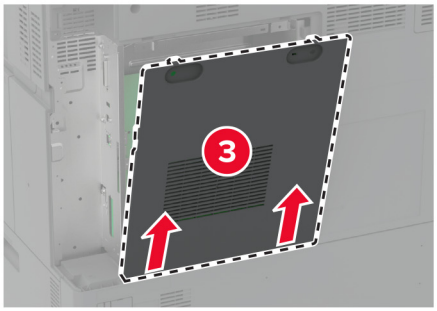

3 Eemaldage uus emaplaadi juurdepääsuluuk pakendist.

4 Kinnitage uus emaplaadi juurdepääsuluuk.

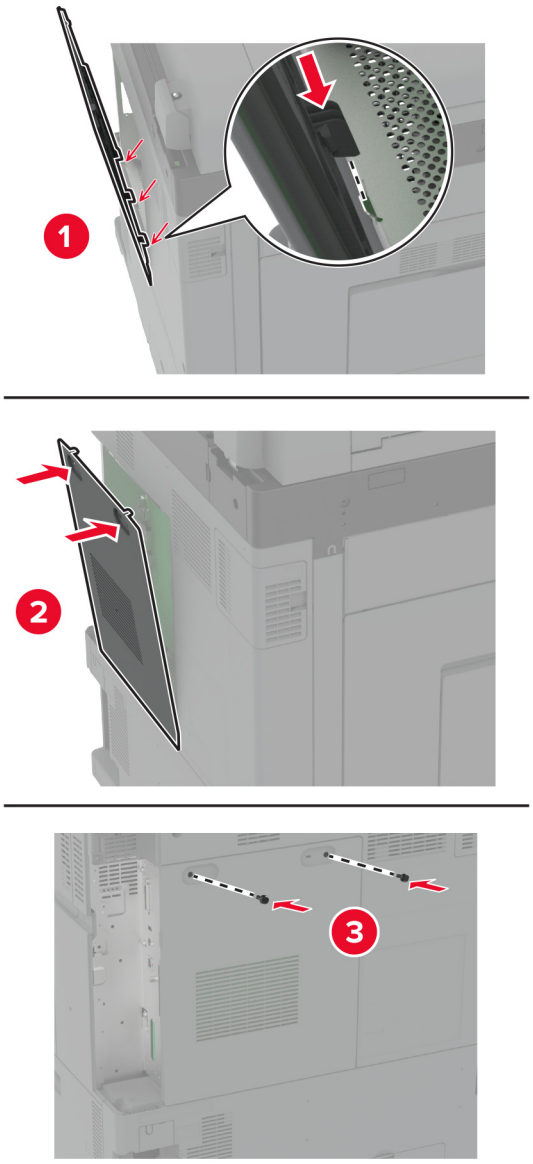

5 Kinnitage tagumiste portide kate.

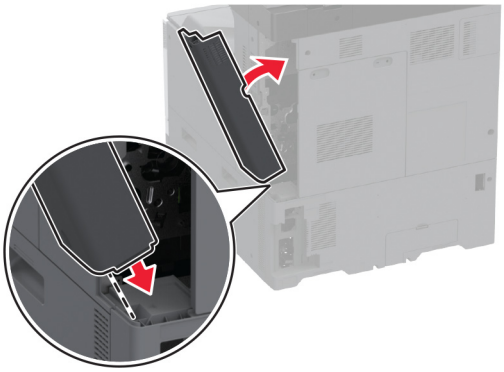

Tagumiste portide katte vahetamine

1 Eemaldage tagumiste portide kasutatud kate.

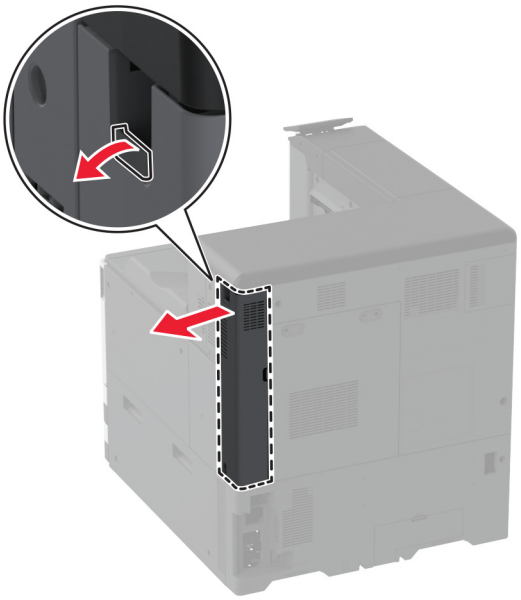

2 Eemaldage uus tagumiste portide kate pakendist.

3 Kinnitage uus tagumiste portide kate.

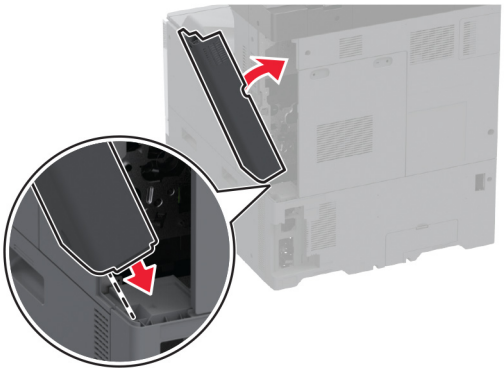

R9 tagumise katte vahetamine

1 Eemaldage R9 kasutatud tagumine kate.

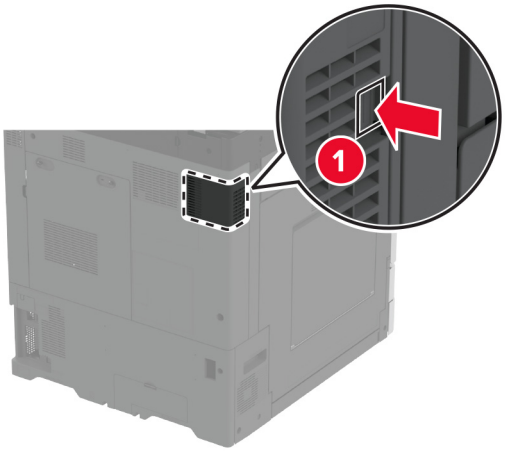

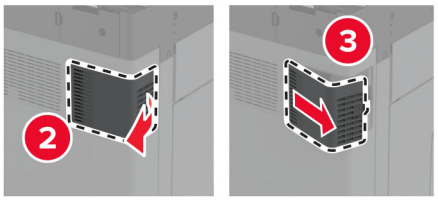

2 Eemaldage uus R9 kate pakendist.

3 Kinnitage uus R9 tagumine kate, kuni see oma kohale *klõpsatab*.

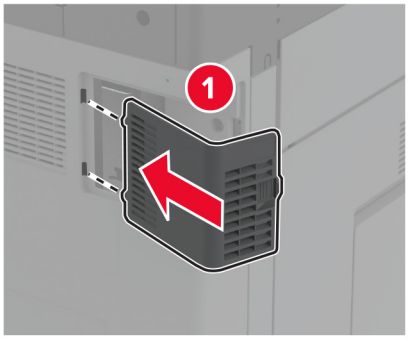

Klambrikasseti seadme vahetamine

Klammerdaja klambrikasseti vahetamine

1 Avage viimistleja luuk.

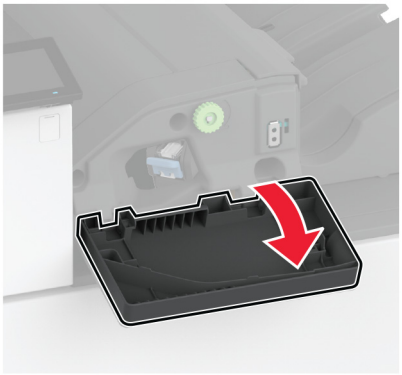

2 Eemaldage klambrikassetihoidik.

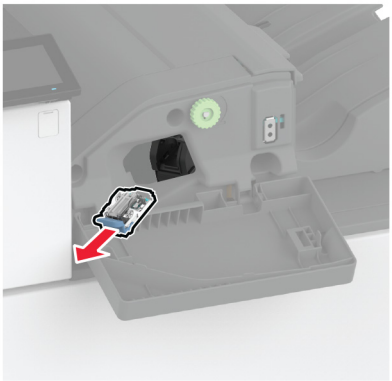

3 Eemaldage tühi klambrikassett.

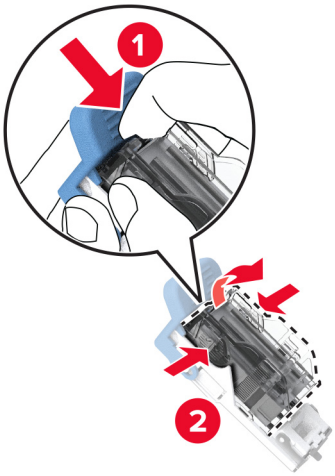

4 Eemaldage uus klambrikassett pakendist.

5 Sisestage uus klambrikassett hoidikusse, kuni see oma kohale *klõpsatab*.

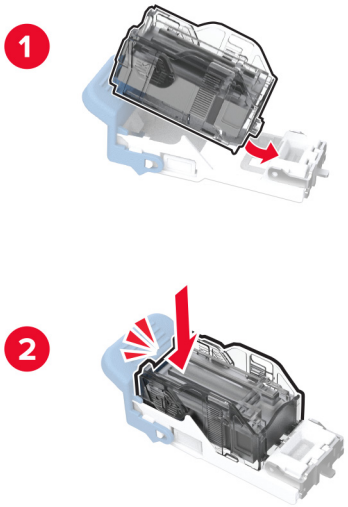

6 Sisestage klambrikassetihoidik, kuni see oma kohale *klõpsatab*.

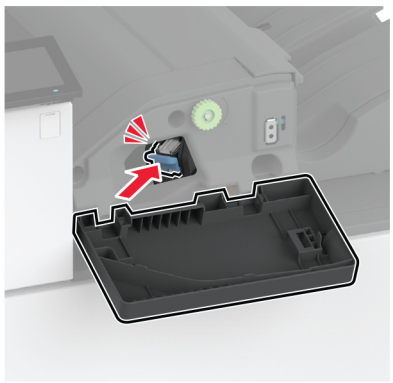

7 Sulgege luuk.

Klammerdaja ja mulgustajaga köitja klambrikasseti vahetamine

1 Avage viimistleja luuk.

2 Eemaldage klambrikassetihoidik.

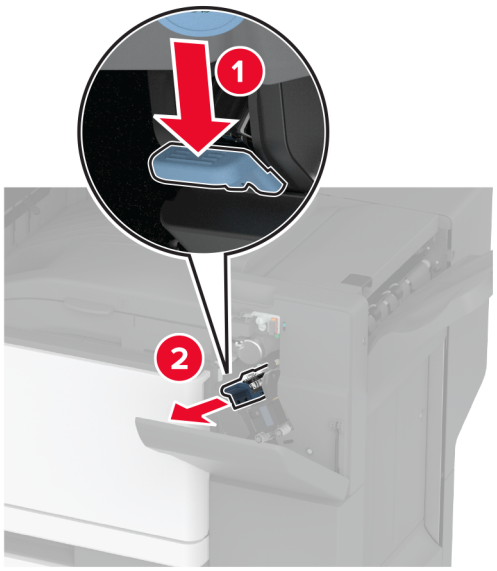

3 Eemaldage tühi klambrikassett.

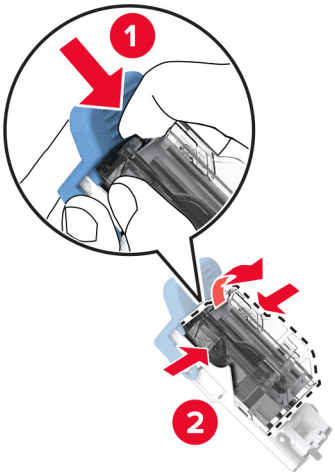

4 Eemaldage uus klambrikassett pakendist.

5 Sisestage uus klambrikassett, kuni see kohale *klõpsatab*.

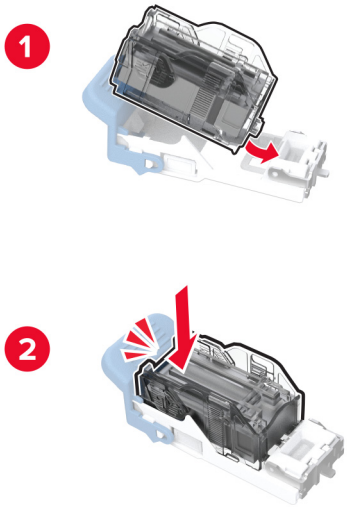

6 Sisestage klambrikassetihoidik.

7 Sulgege luuk.

Standardse klambrikassetihoidiku vahetamine

1 Avage viimistleja luuk.

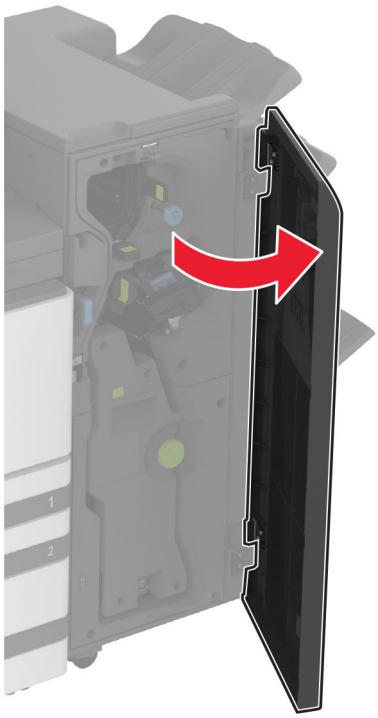

2 Eemaldage kasutatud klambrikassetihoidik.

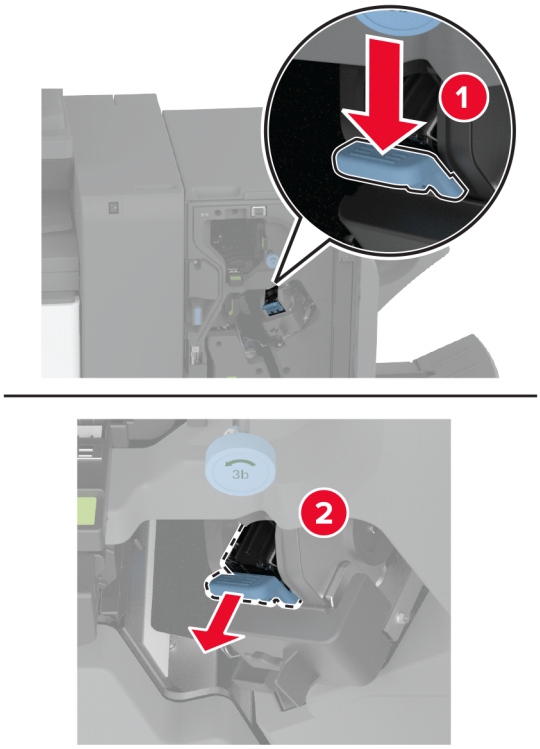

3 Eemaldage klambrikassett.

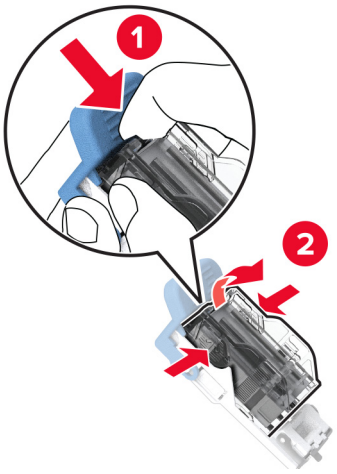

4 Eemaldage uus klambrikassetihoidik pakendist.

5 Sisestage klambrikassett uude klambrikassetihoidikusse, kuni see oma kohale *klõpsatab*.

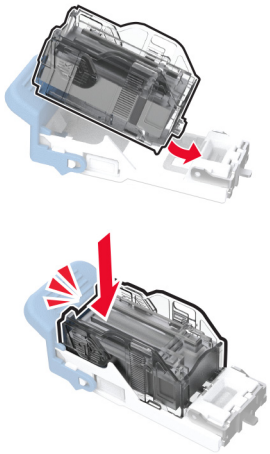

6 Sisestage uus klambrikassetihoidik, kuni see oma kohale *klõpsatab*.

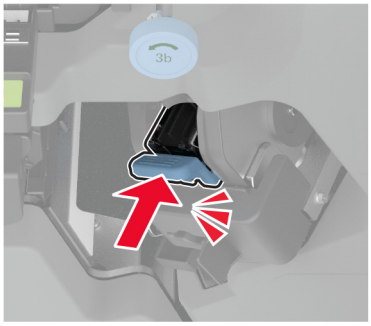

7 Sulgege viimistleja luuk.

Klambrikassetihoidiku vahetamine brošüüriviimistlejas

1 Avage viimistleja luuk ja tõmmake brošüürivalmistaja välja.

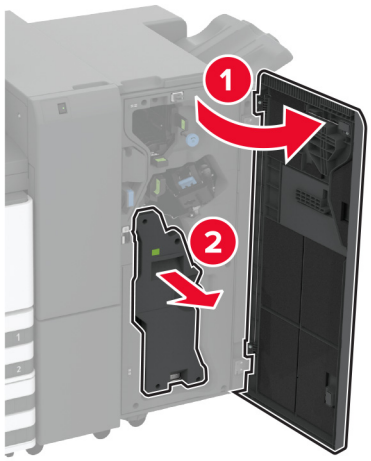

2 Eemaldage kasutatud klambrikassetihoidik.

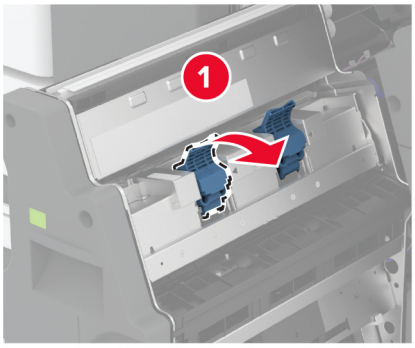

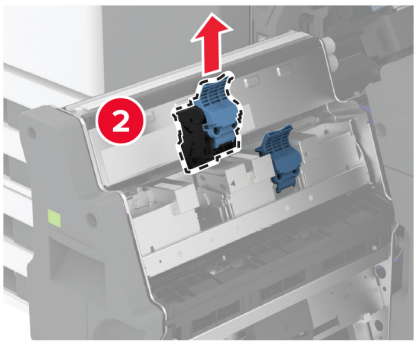

3 Eemaldage klambrikassett.

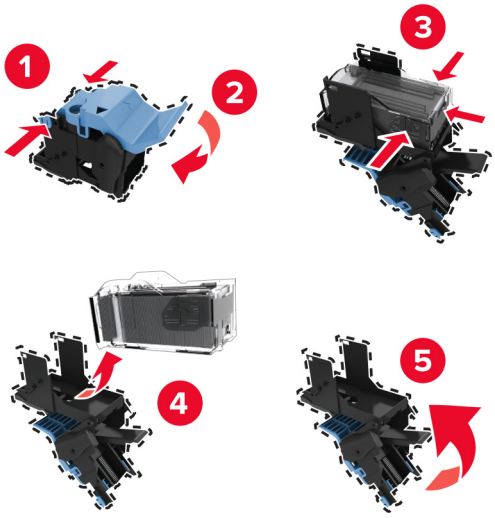

4 Eemaldage uus klambrikassetihoidik pakendist.

5 Sisestage klambrikassett uude klambrikassetihoidikusse.

6 Sisestage uus klambrikassetihoidik.

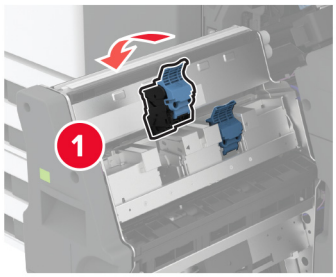

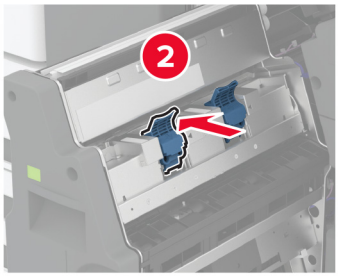

7 Sisestage brošüürivalmistaja ja seejärel pange viimistleja luuk kinni.

Tarvikute kasutuse loendurite lähtestamine

1 Puudutage avakuval **Seaded** > **Seade** > **Hooldus** > **Konfigureerimise menüü** > **Tarvikute kasutus ja loendurid**.

2 Valige loendur, mida soovite lähtestada.

Hoiatus – varakahjude oht: Võite lähtestada ja taastada neid tarvikuid ja osasid, millele ei kehti tagastusprogrammi tingimused. Samas ei kata tootja garantii mitteoriginaaltarvikute või -varuosade põhjustatud kahjusid. Tarvikute või varuosade loendurite lähtestamine ilma õige taastamiseta võib teie printerit kahjustada. Pärast tarviku või varuosa loenduri lähtestamist võib teie printer kuvada veateadet.

Printeri osade puhastamine

Printeri puhastamine

ETTEVAATUST – ELEKTRILÖÖGIOHT: Enne jätkamist tõmmake toitekaabli pistik elektrivõrgu pistikupesast välja ja ühendage kõik kaablid printeri küljest lahti, sest vastasel juhul võite printeri välispinda puhastades elektrilöögi saada.

Märkused.

- Tehke seda toimingut iga paari kuu tagant.
- Mittenõuetekohasest käsitsemisest põhjustatud printeri kahjustusi printeri garantii ei kata.

1 Lülitage printer välja ja seejärel tõmmake toitekaabli pistik elektrivõrgu pistikupesast välja.

2 Eemaldage standardsest väljundpesast ja mitmeotstarbelisest sööturist paber.

3 Puhastage printer ja selle ümbrus tolmust ja paberitükkidest, kasutades pehmet harja või tolmuimejat.

4 Pühkige printeri välispinda niiske, pehme ja ebemevaba lapiga.

Märkused.

- Ärge kasutage majapidamises kasutatavaid puhastusvahendeid ega -aineid, kuna need võivad printeri välispinda kahjustada.
- Veenduge, et kõik printeri pinnad oleksid pärast puhastamist kuivad.

5 Ühendage toitekaabli pistik elektrivõrgu pistikupessa ja lülitage seejärel printer sisse.

ETTEVAATUST – KEHAVIGASTUSTE OHT: Põlengu või elektrilöögi ohu vähendamiseks ühendage toitekaabel ettenähtud nimipinge ja nimivoolutugevusega elektrivõrgu pistikupessa, mis on varustatud kaitsemaandusega, paikneb toote lähedal ja on hõlpsasti juurdepääsetav.

Puuteekraani puhastamine

ETTEVAATUST – ELEKTRILÖÖGIOHT: Enne jätkamist tõmmake toitekaabli pistik elektrivõrgu pistikupesast välja ja ühendage kõik kaablid printeri küljest lahti, sest vastasel juhul võite printeri välispinda puhastades elektrilöögi saada.

1 Lülitage printer välja ja seejärel tõmmake toitekaabli pistik elektrivõrgu pistikupesast välja.

2 Kasutage pehmet niisket kiuvaba riiet ja pühkige puuteekraan puhtaks.

Märkused.

- Ärge kasutage majapidamises kasutatavaid puhastusvahendeid detergente, kuna need võivad puuteekraani kahjustada.
- Pärast puhastamist veenduge, et puutetundlik ekraan oleks kuiv.

3 Ühendage toitekaabli pistik elektrivõrgu pistikupessa ja lülitage seejärel printer sisse.

ETTEVAATUST – KEHAVIGASTUSTE OHT: Põlengu või elektrilöögi ohu vähendamiseks ühendage toitekaabel ettenähtud nimipinge ja nimivoolutugevusega elektrivõrgu pistikupessa, mis on varustatud kaitsemaandusega, paikneb toote lähedal ja on hõlpsasti juurdepääsetav.

Prindipea optika puhastamine

1 Avage esiluuk.

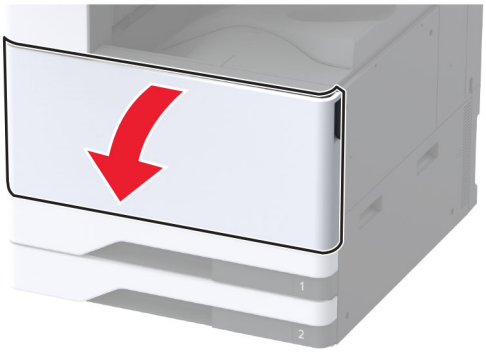

2 Eemaldage jääktooneri ülekandeseade.

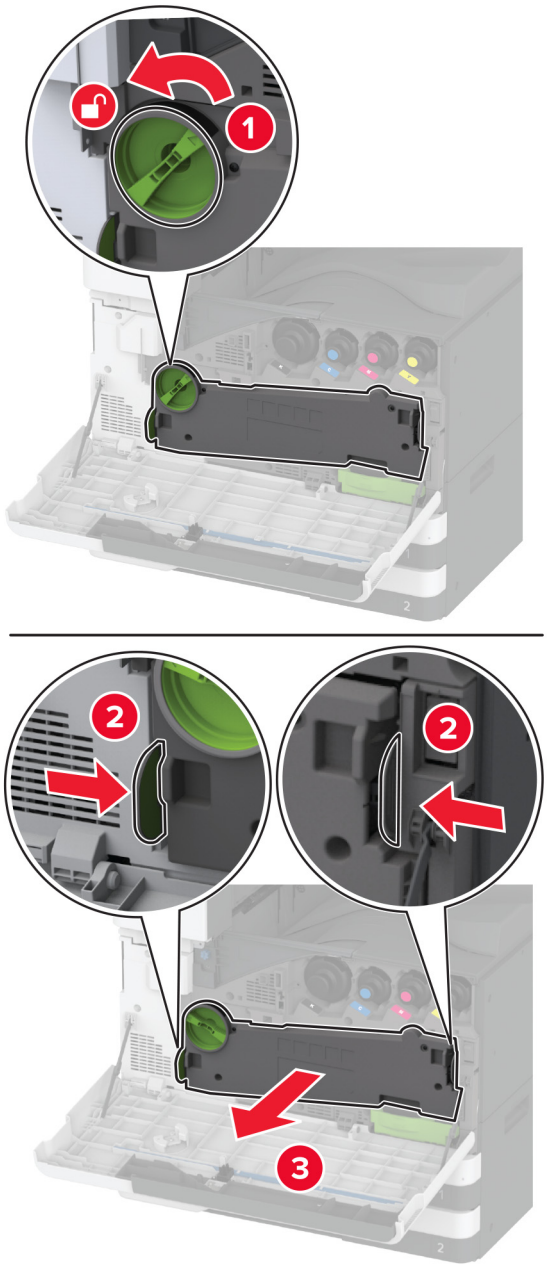

Märkus. Hoidke seadet püstises asendis, et vältida tooneri maha voolamist.

3 Eemaldage prindipea puhasti ja seejärel puhastage prindipea optika.

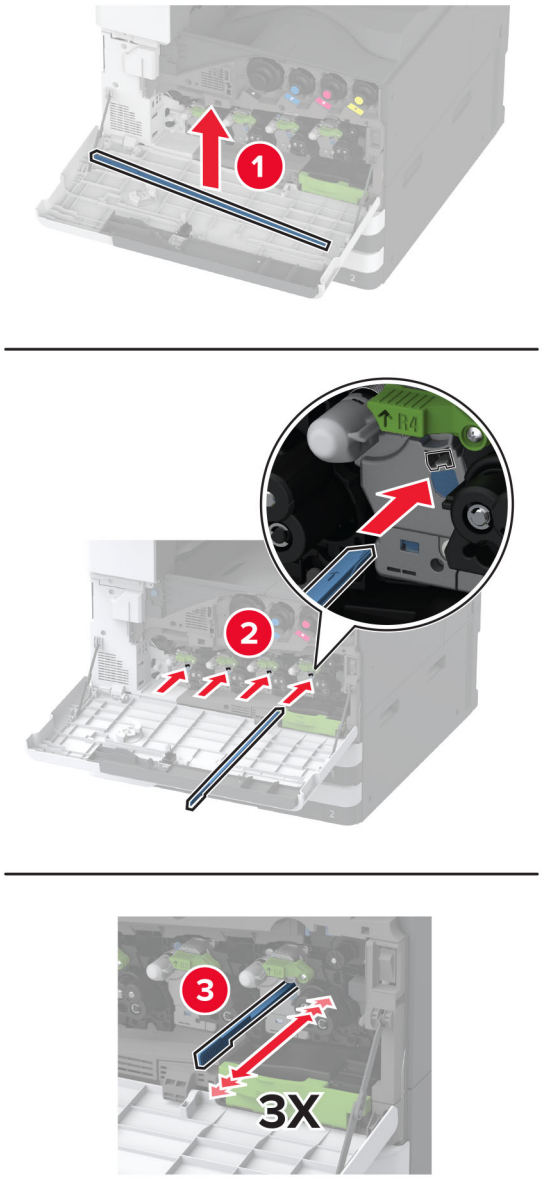

4 Asetage prindipea puhasti tagasi oma kohale.

5 Sisestage jääktooneri ülekandeseade, kuni see *klõpsatab* kohale ja seejärel lukustage see.

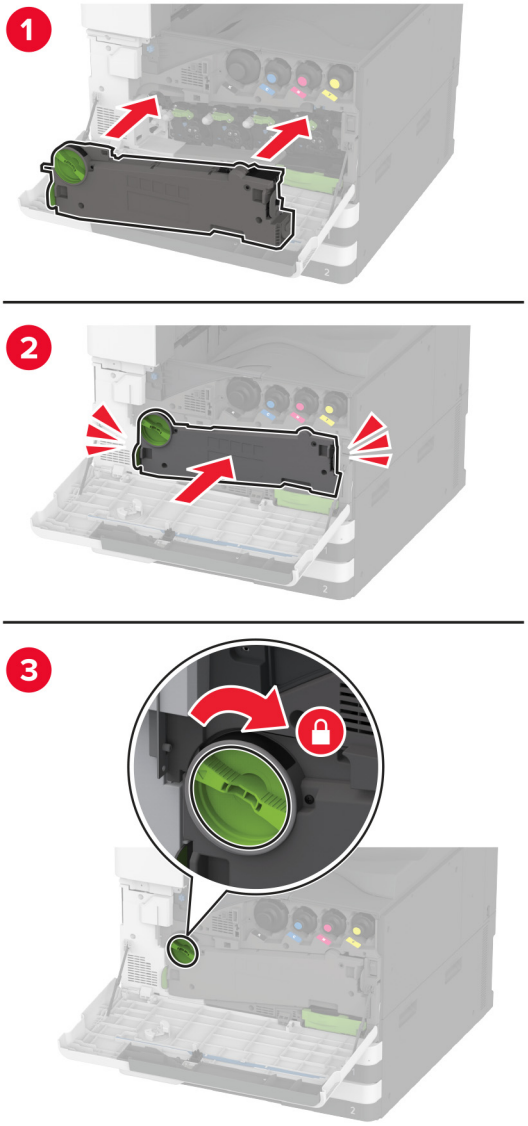

6 Sulgege luuk.

Salve rullikukomplekti puhastamine

1 Lülitage printer välja.

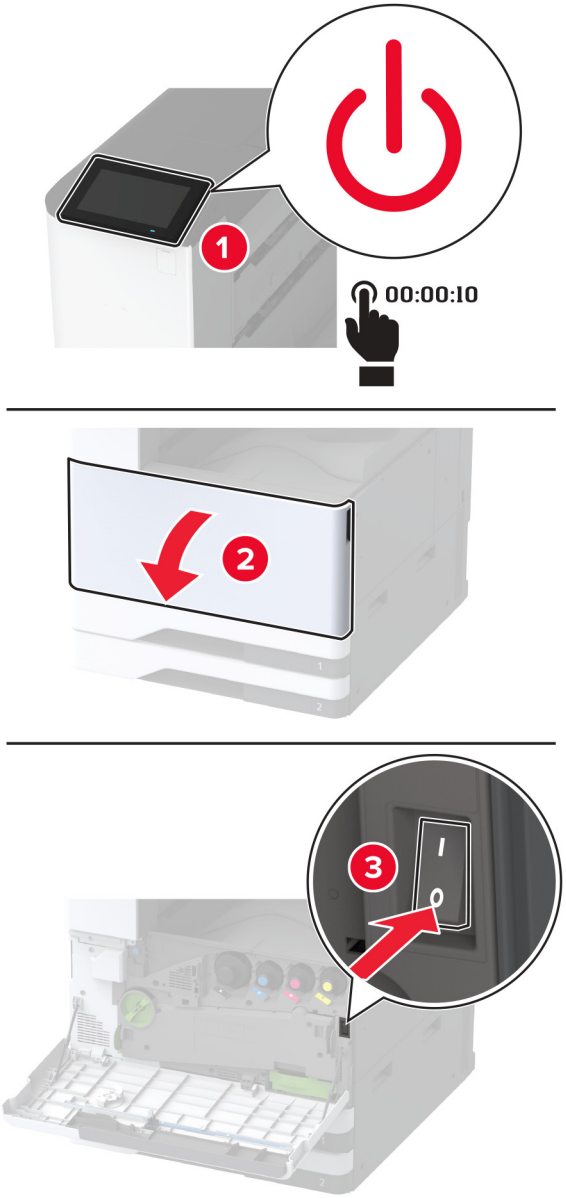

2 Eemaldage standardsalv.

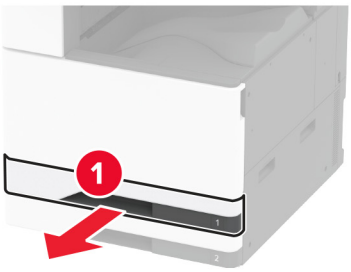

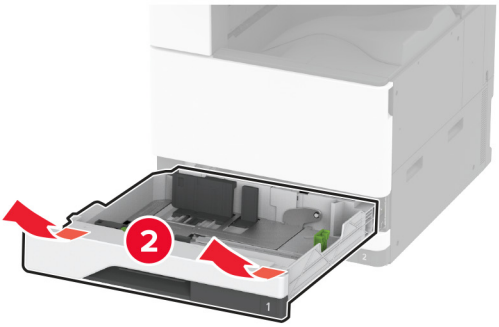

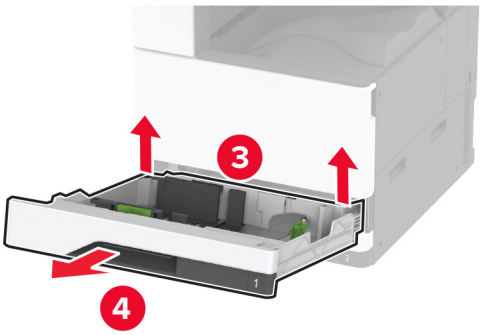

3 Eemaldage salve rullikukomplekt.

Hoiatus – varakahjude oht: Selleks et vältida elektrostaatilisest laengust põhjustatud kahjustusi, puudutage enne printeri sisemuse katsumist printeri mis tahes katmata metallosa.

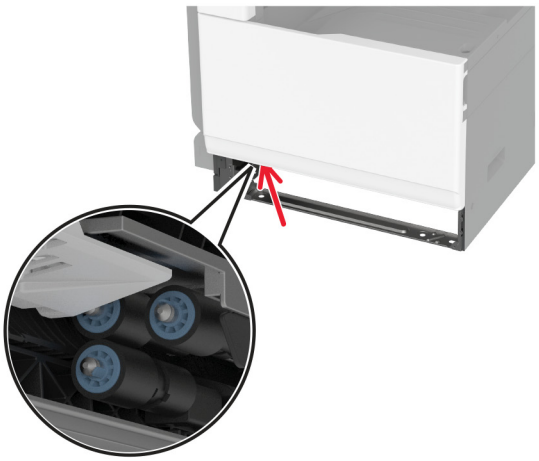

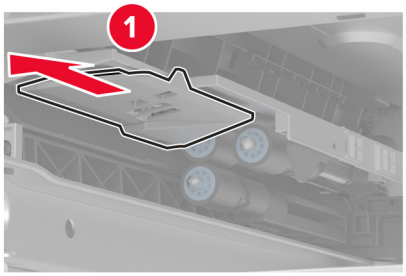

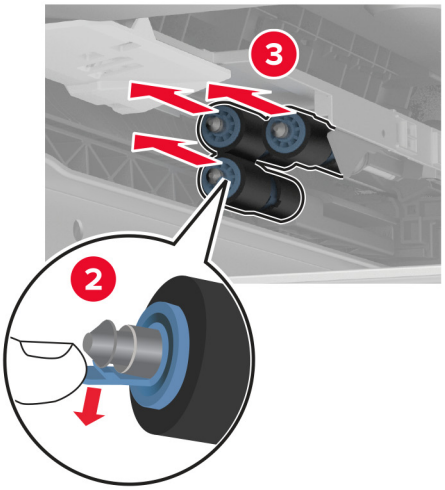

4 Kandke pehmele kiuvabale lapile vett ja pühkige seejärel söötmisrullikuid.

5 Sisestage rullikukomplekt, kuni see oma kohale *klõpsatab*.

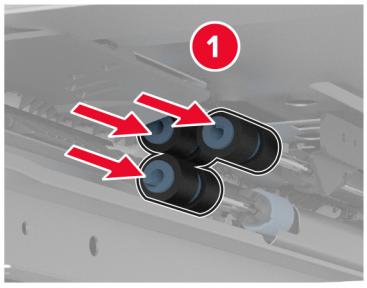

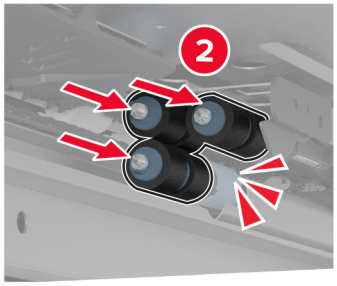

6 Sisestage salv.

7 Lülitage printer sisse.

2000-lehelise salve rullikukomplekti puhastamine

1 Lülitage printer välja.

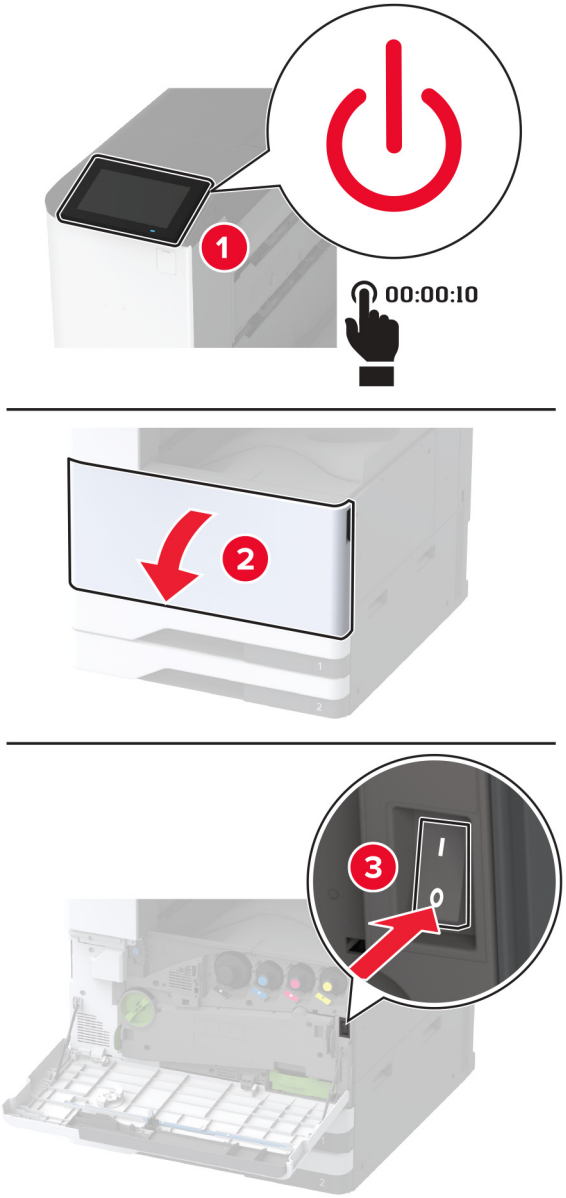

2 Libistage salve vasakule.

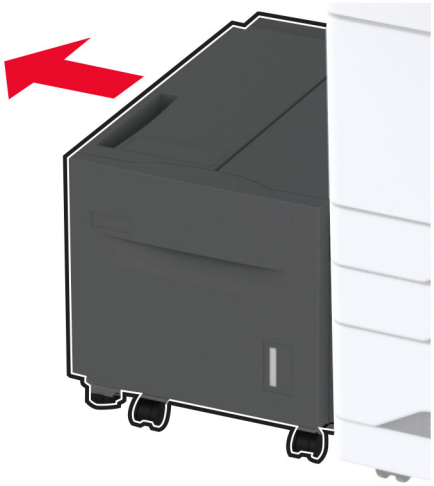

3 Avage uks J ja seejärel rullikukomplekti kate.

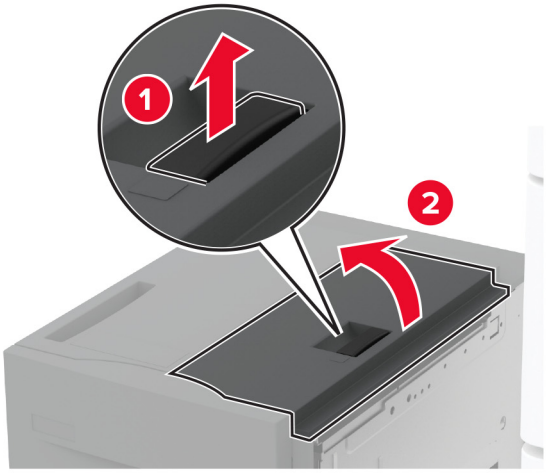

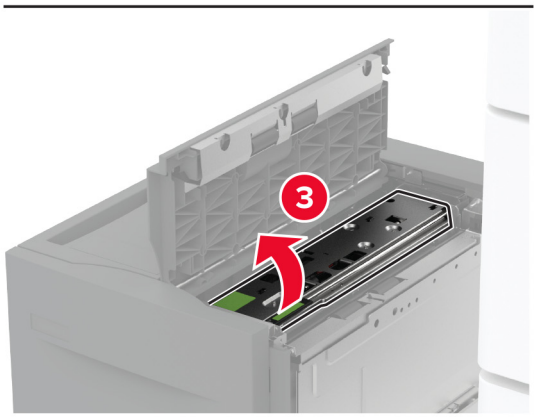

4 Määrake kindlaks salve rullikukomplekti asukoht ja seejärel eemaldage see.

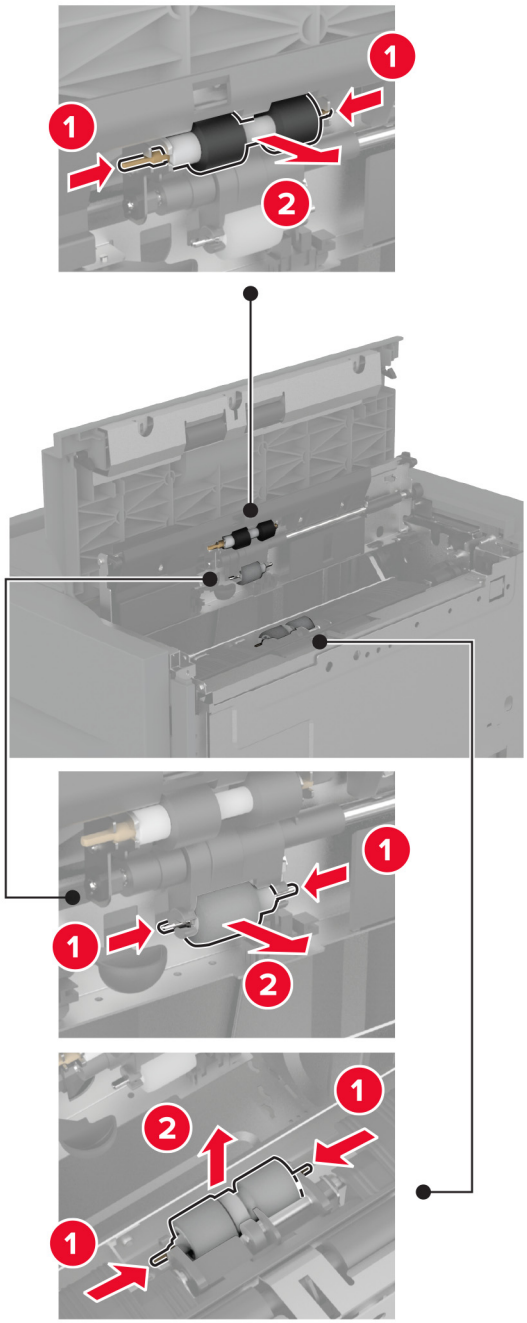

5 Kandke pehmele kiuvabale lapile vett ja pühkige seejärel rullikukomplekti.

6 Sisestage rullikukomplekt.

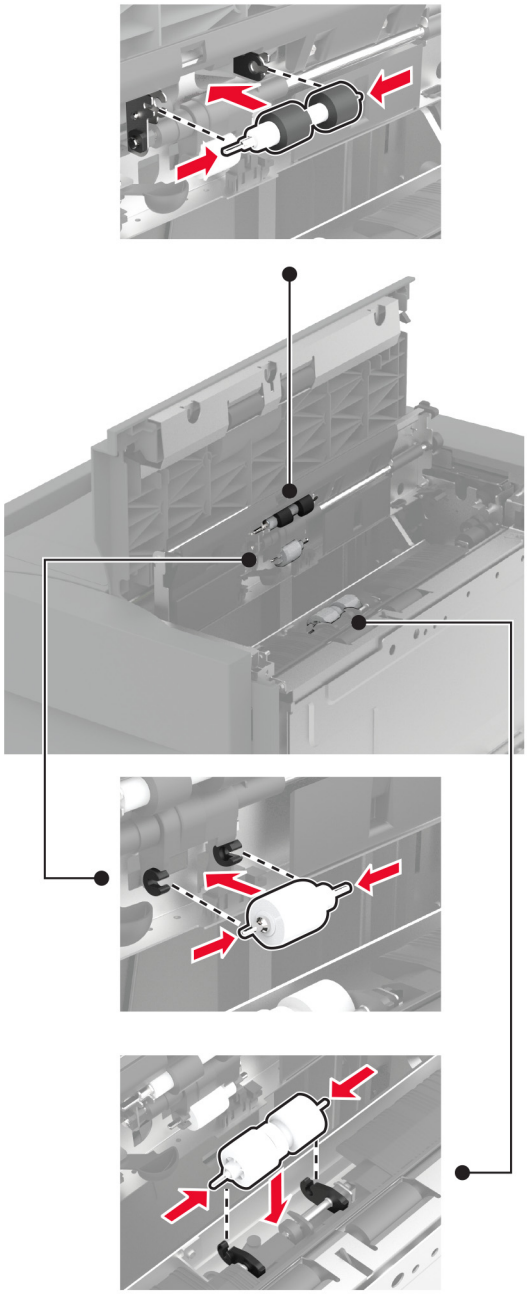

7 Sulgege rullikukomplekti kate ja seejärel uks J.

8 Libistage salv oma kohale tagasi.

9 Lülitage printer sisse.

2000-lehelise tandemsalve rullikukomplekti puhastamine

Käepide C on sisse lükatud

1 Lülitage printer välja.

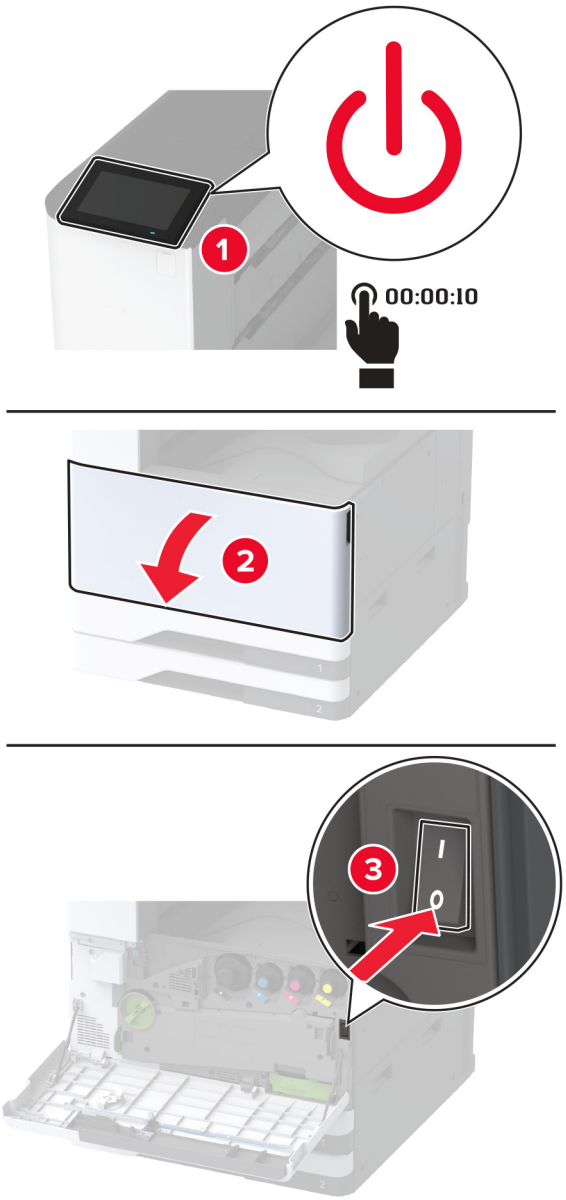

2 Tõmmake välja 4. salv, seejärel tõmmake välja 3. salv.

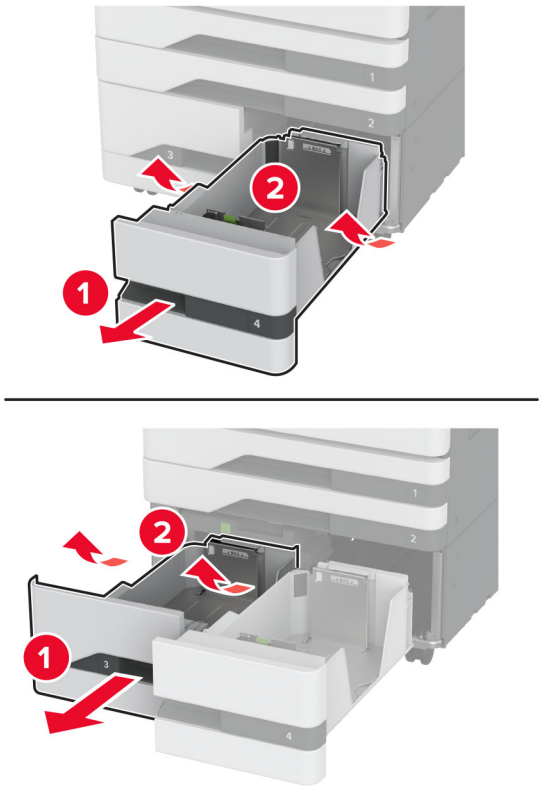

3 Tõmmake välja käepide C ja avage seejärel sisemine kate.

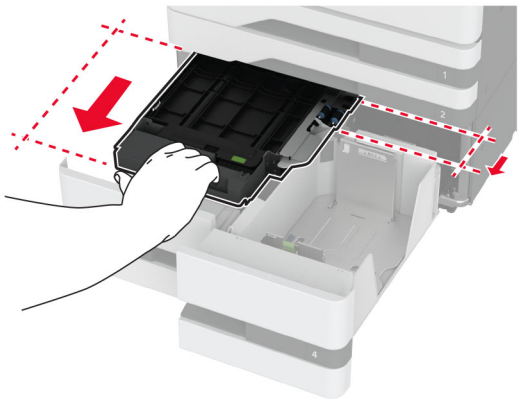

4 Avage rullikukomplekti kate.

5 Eemaldage salve rullikukomplekt.

Hoiatus – varakahjude oht: Selleks et vältida elektrostaatilisest laengust põhjustatud kahjustusi, puudutage enne printeri sisemuse katsumist printeri mis tahes katmata metallosa.

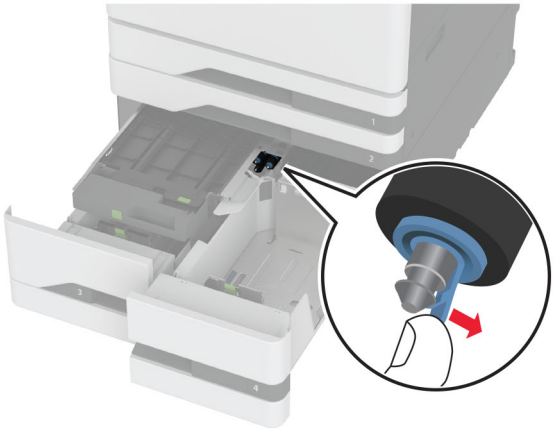

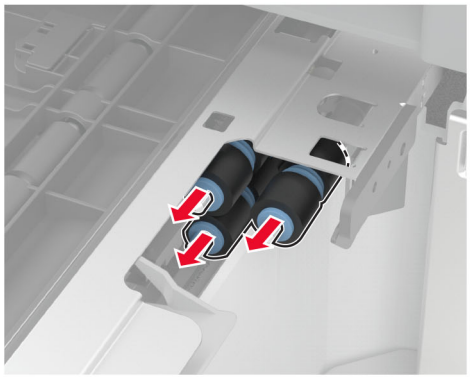

6 Kandke pehmele kiuvabale lapile vett ja pühkige seejärel söötmisrullikuid.

7 Sisestage rullikukomplekt, kuni see oma kohale *klõpsatab*.

8 Sulgege rullikukomplekti kate.

9 Sulgege sisemine kate ja sisestage seejärel käepide C.

10 Sisestage 3. ja 4. salv.

11 Lülitage printer sisse.

3. salv on sees

1 Lülitage printer välja.

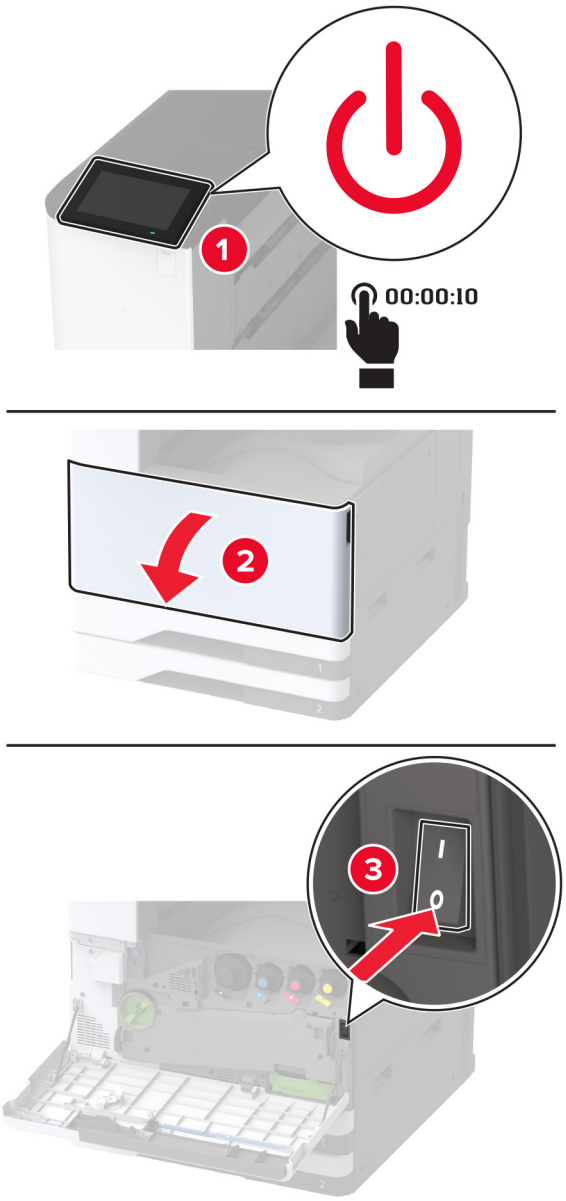

2 Eemaldage 1. salv, seejärel eemaldage 2. salv.

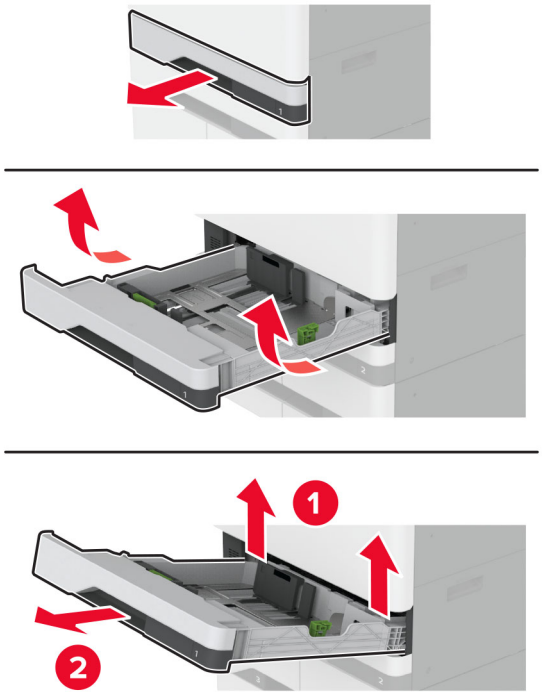

3 Tõmmake salved 3 ja 4 välja.

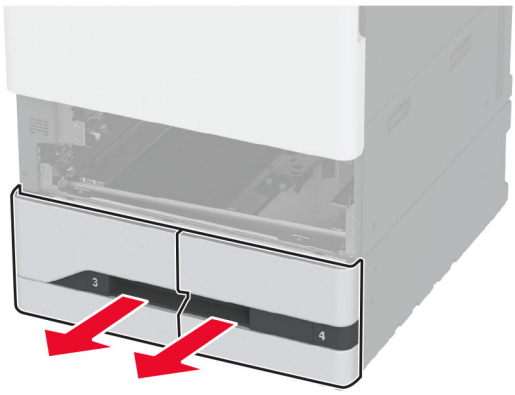

4 Tõmmake välja käepide C.

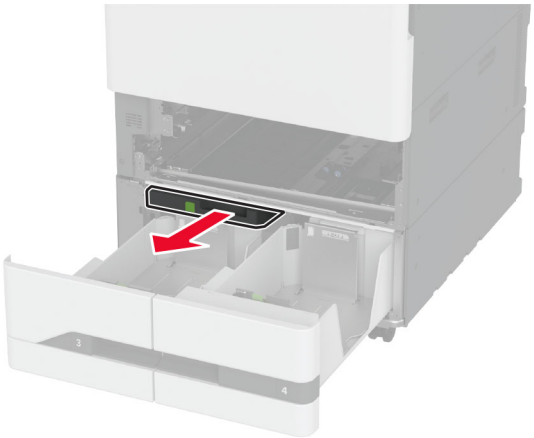

5 Eemaldage salve rullikukomplekt.

Hoiatus – varakahjude oht: Selleks et vältida elektrostaatilisest laengust põhjustatud kahjustusi, puudutage enne printeri sisemuse katsumist printeri mis tahes katmata metallosa.

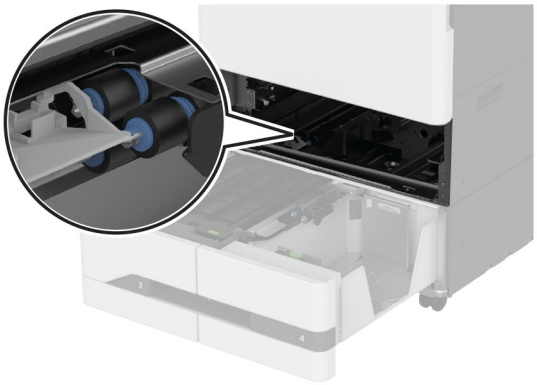

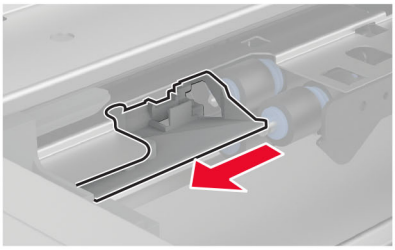

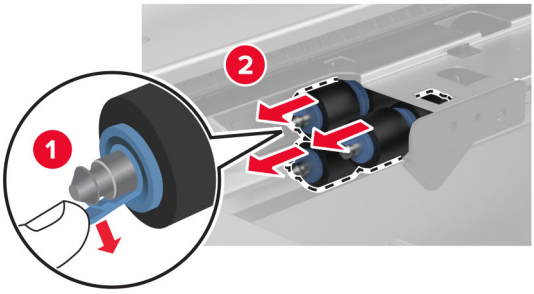

6 Kandke pehmele kiuvabale lapile vett ja pühkige seejärel söötmisrullikuid.

7 Sisestage rullikukomplekt, kuni see oma kohale *klõpsatab*.

8 Sisestage käepide C.

9 Sisestage 3. ja 4. salv.

10 Sisestage 1. ja 2. salv.

11 Lülitage printer sisse.

Mulgustaja punkri tühjendamine

1 Tõstke üles paberikonveieri kate F.

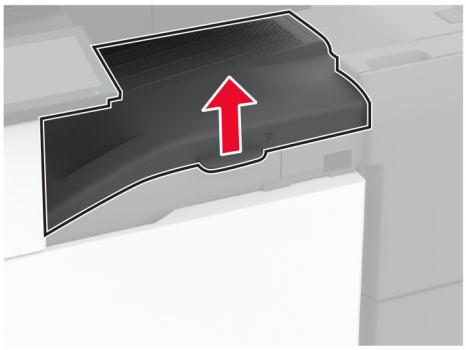

2 Eemaldage ja tühjendage mulgustaja punker.

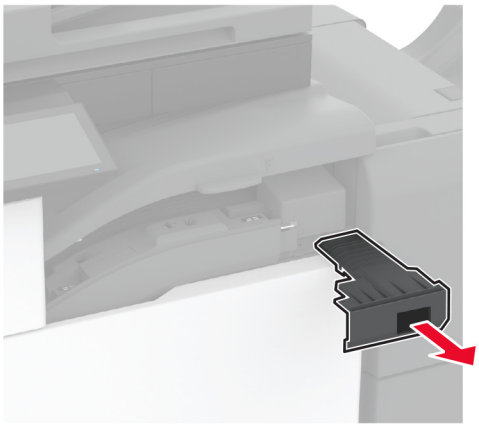

3 Pange mulgustaja punker tagasi.

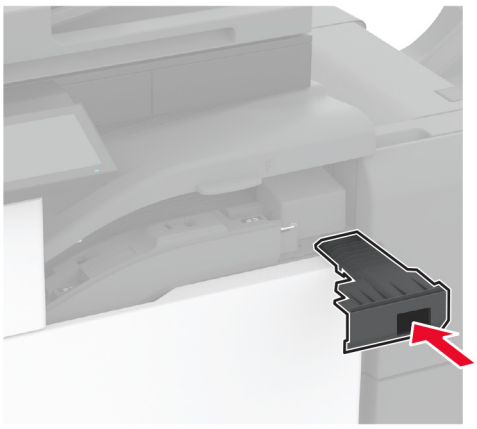

4 Sulgege paberkonveieri kate F.

5 Avage brošüüriviimistleja luuk.

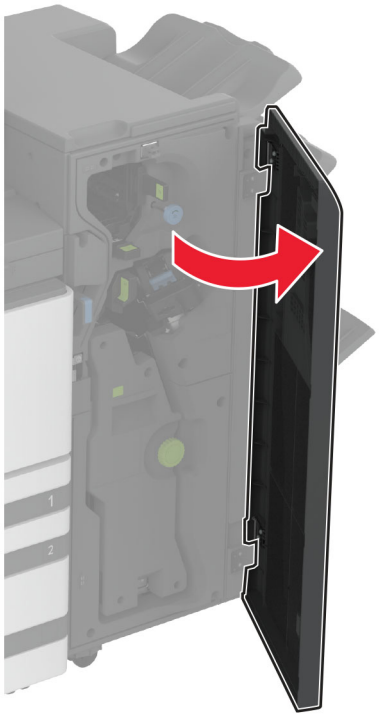

6 Eemaldage ja tühjendage mulgustaja punker.

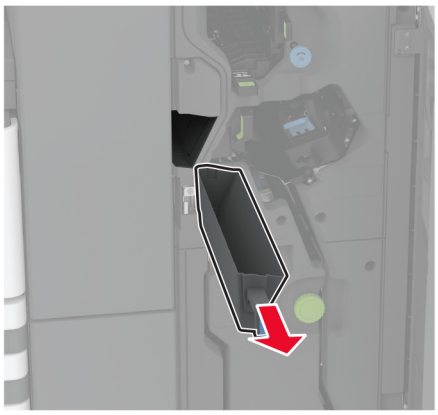

7 Pange mulgustaja punker tagasi.

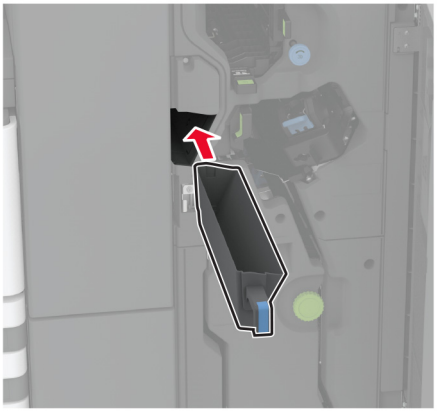

8 Sulgege viimistleja luuk.

Energia ja paberi säästmine

Energiasäästliku režiimi konfigureerimine

Unerežiim

1 Puudutage avakuval valikut **Seaded** > **Seade** > **Energiatarve** > **Ajapiirid** > **Unerežiim**.

2 Võimaldab määrata ooteaja, mille möödumisel printer Unerežiimi lülitub.

Talveunerežiim

1 Puudutage avakuval valikut **Seaded** > **Seade** > **Energiatarve** > **Ajapiirid** > **Talveunerežiim**.

2 Võimaldab valida ooteaja, mille möödumisel printer talveunerežiimi lülitub.

Märkused.

- Selleks et Talveunerežiimi viiteaeg toimiks, määrake seade Talveunerežiimi viiteaeg aktiivse ühenduse korral Talveunerežiimile.
- Talveunerežiimis on printeri sisseehitatud veebiserver keelatud.

Ekraani heleduse reguleerimine

1 Puudutage avakuval valikut **Seaded** > **Seade** > **Eelistused**.

2 Muutke menüü Ekraani heledus seadistusi.

Tarvikute säästmine

- Printige paberi mõlemale poolele.

  Märkus. Kahepoolne printimine on prindidraiveri vaikeseade.
- Printige ühele paberilehele mitu lehekülge.
- Enne printimist vaadake eelvaate funktsiooniga, kuidas dokument paberil välja näeb.
- Printige dokumendist üks koopia, et kontrollida selle sisu ja vormingu täpsust.

Printeri teisaldamine

ETTEVAATUST – KEHAVIGASTUSTE OHT: Kui printer kaalub rohkem kui 20 kg (44 naela), võib selle ohutuks tõstmiseks olla vaja vähemalt kahte inimest.

ETTEVAATUST – KEHAVIGASTUSTE OHT: Põlengu või elektrilöögi ohu vähendamiseks kasutage ainult tootega kaasas olnud toitekaablit või tootja heakskiidetud asenduskaablit.

ETTEVAATUST – KEHAVIGASTUSTE OHT: Printeri teisaldamisel järgige alltoodud suuniseid, et vältida kehavigastusi ja printeri kahjustamist.

- Veenduge, et kõik luugid ja salved oleks suletud.
- Lülitage printer välja ja seejärel tõmmake toitekaabli pistik elektrivõrgu pistikupesast välja.
- Ühendage kõik juhtmed ja kaablid printeri küljest lahti.
- Kui printeri külge on kinnitatud eraldi põrandal seisvad lisasalved või väljundseadmed, siis ühendage need enne printeri liigutamist lahti.
- Kui printer on rataslaual, siis lükake see ettevaatlikult uude kohta. Olge lävede ja muude põranda ebatasasuste ületamisel ettevaatlik.
- Kui printer ei ole rataslaual, aga printeril on lisasalved või väljundseadmed, siis eemaldage väljundseadmed ja tõstke printer salvedelt maha. Ärge üritage printerit ja mis tahes väljundseadmeid korraga tõsta.
- Tõstke printerit ainult käepidemetest.
- Printeri teisaldamiseks kasutatav rataslaud peab olema piisavalt suur, et sellele toetuks kogu printeri põrandale toetuv pind.
- Lisatarvikute teisaldamiseks kasutatava käru pind peab olema lisatarvikute toetamiseks piisava suurusega.
- Hoidke printerit püstiasendis.
- Vältige järske liigutusi.
- Ärge jätke printeri mahaasetamisel sõrmi selle alla.
- Veenduge, et printeri uues asukohas oleks selle ümber piisavalt ruumi.

Märkus. Mittenõuetekohasest teisaldamisest põhjustatud printeri kahjustusi printeri garantii ei kata.

Printeri tarnimine

Tarnimisjuhiste lugemiseks avage leht http://support.lexmark.com või võtke ühendust klienditoega.

Probleemi veaotsing

Prindikvaliteediga seotud probleemid

Leidke kujutis, mis sarnaneb teie printimisprobleemiga, ja klõpsake selle all olevale lingile, et lugeda võimalusi selle lahendamiseks.

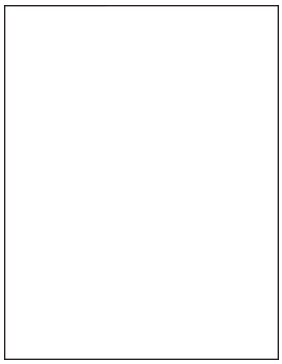

„Tühjad või valged leheküljed” leheküljel 338

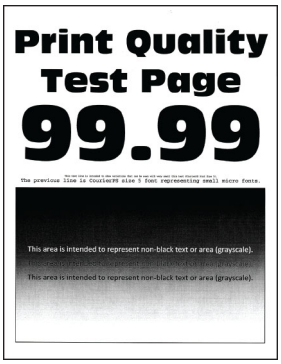

„Tumedad väljatrükid” leheküljel 339

„Pettekujutised” leheküljel 341

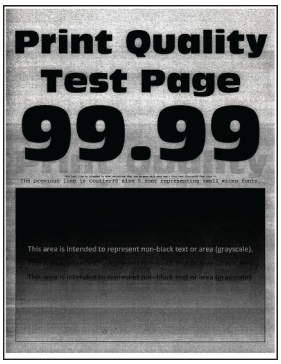

„Hall või värviline taust” leheküljel 341

„Valed veerised” leheküljel 342

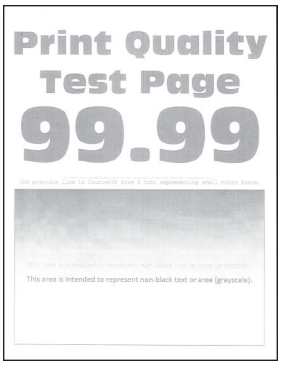

„Kahvatud väljatrükid” leheküljel 343

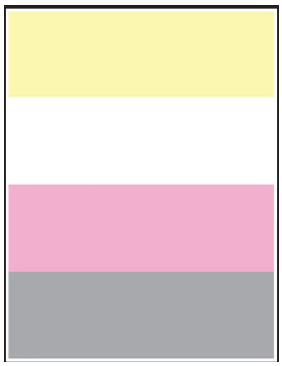

„Puuduolevad värvid” leheküljel 345

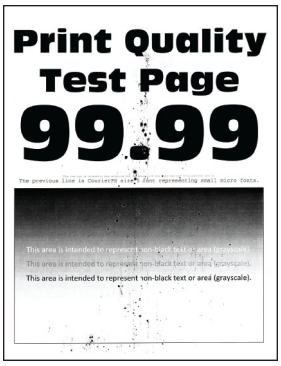

„Laialimääritus ja täpid väljatrükil” leheküljel 346

„Paber rullub” leheküljel 347

„Väljatrükk kõver või viltu” leheküljel 348

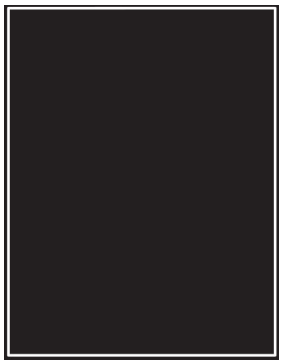

„Ühevärvilised või mustad kujutised” leheküljel 349

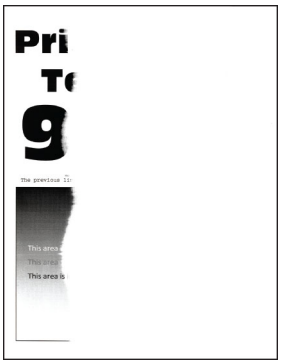

„Tekst või pildid prinditakse osaliselt” leheküljel 349

„Tooner tuleb hõõrudes kergesti maha” leheküljel 350

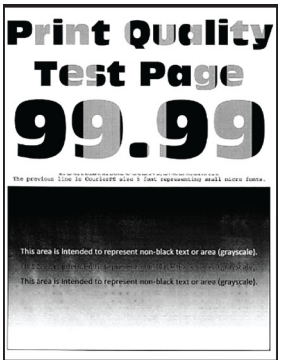

„Ebaühtlase tumedusega väljatrükid” leheküljel 351

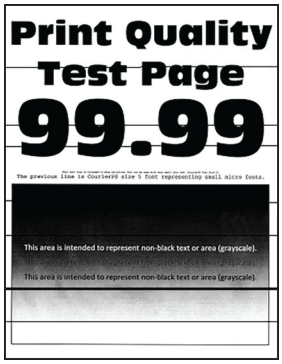

„Horisontaalsed tumedad jooned” leheküljel 351

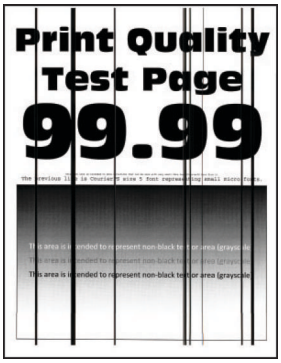

„Vertikaalsed tumedad jooned” leheküljel 352

„Horisontaalsed valged jooned” leheküljel 353

„Vertikaalsed valged jooned” leheküljel 355

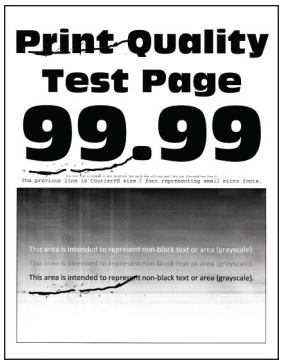

„Korduvad defektid” leheküljel 356

Printeri veakoodid

Veakoodid	Veateade	Lahendus
2.01	**Vajalik tarvik.**	Puudutage **Tühista töö** ja tellige vajalik tarvik. Lisateavet leiate peatükist „Osade ja tarvikute tellimine” leheküljel 227.
3.01	**Standardne väljundsalv on täis.**	Eemaldage salvest paber ja seejärel puudutage **Jätka**.
3.21, 3.22, 3.23, 3.24	**Eemaldage paber salve tagant [x].**	1 Eemaldage nimetatud salv. 2 Eemaldage mistahes kinnijäänud paber. 3 Sisestage salv.
7.13, 7.23, 7.33,7.43, 7.53	**Sisestage salv [x].**	Proovige järgmisi võimalusi: • Eemaldage nimetatud salv. • Tühistage praegune prinditöö.
8.01	**Sulgege esiluuk.**	Hoidke esiluuk suletuna, kui te ei tee hooldustöid.
8.02, 8.03, 8.04, 8.05	**Sulgege uks [x].**	Hoidke näidatud uks suletud, kui te ei tee hooldustöid.
8.06	**Kinnitage salv 5.**	Libistage salve vasakule ja seejärel libistage see oma kohale tagasi.
8.07	**Sulgege paberkonveieri kate F.**	Hoidke paberikonveieri kate F suletuna, kui te ei tee hooldustöid.

Veakoodid	Veateade	Lahendus
8.08	**Sulgege klammerdaja esiluuk.**	Hoidke klammerdaja esiluuk suletuna, kui te ei tee hooldustöid.
8.09	**Sulgege klammerdaja, mulgustaja ülemine kate.**	Hoidke köitja pealmine kate suletuna, kui te ei tee hooldustöid.
9.00	**Printer pidi taaskäivituma. Viimane töö võis pooleli jääda.**	Puudutage **Jätka**, et teade kustutada ja printimist jätkata.
11.11, 11.21, 11.31, 11.41, 11.51	**Laadige [allikas] koos väärtusega [tüüp] [suurus].**	Laadige näidatud salv paberiga. Lisateavet leiate peatükist „Paberi ja eriprindimaterjalide laadimine” leheküljel 41.
11.12, 11.22, 11.32, 11.42, 11.52	**Laadige [allikas] ja [tüüp] [formaat] [suund].**	
11.81, 11.91	**Laadige mitmeotstarbeline söötur järgmisega: [tüüp] [formaat].**	Laadige mitmeotstarbelisse sööturisse paber. Lisateavet leiate peatükist „Mitmeotstarbelise sööturi laadimine” leheküljel 55.
11.82, 11.92	**Laadige mitmeotstarbeline söötur järgmisega: [tüüp] [formaat] [suund].**	
12.11, 12.21, 12.31, 12.41, 12.51	**Muutke [allikas] väärtusele [tüüp] [formaat].**	Avage näidatud salv, eemaldage paber ja seejärel laadige õige paberitüüp ja formaat. Lisateavet leiate peatükist „Paberi ja eriprindimaterjalide laadimine” leheküljel 41.
12.12, 12.22, 12.32, 12.42, 12.52	**Muutke [allikas] väärtusele [tüüp] [formaat] [suund].**	
12.91	**Muutke mitmeotstarbeline söötur väärtusele [tüüp] [formaat].**	Eemaldage paber ja laadige seejärel õige paberitüüp ja -formaat. Lisateavet leiate peatükist „Mitmeotstarbelise sööturi laadimine” leheküljel 55.
12.92	**Muutke mitmeotstarbeline söötur väärtusele [tüüp] [formaat] [suund].**	
31.00	**Sisestage mulgustaja punker.**	1 Avage paberkonveieri kate F. 2 Eemaldage mulgustaja punker. 3 Pange mulgustaja punker tagasi.
31.35	**Paigaldage puuduv või mittereageeriv jääktooneri pudel uuesti.**	1 Avage esiluuk. 2 Eemaldage jääktooneri pudel. **Märkus.** Hoidke pudelit püstises asendis, et vältida tooneri maha voolamist. 3 Sisestage jääktooneri pudel. 4 Sulgege esiluuk.
31.40, 31.41, 31.42, 31.43	**Paigaldage puuduv või mittereageeriv [värvi] kassett uuesti.**	1 Avage esiluuk. 2 Eemaldage kassett. 3 Sisestage kassett. 4 Sulgege esiluuk.

Veakoodid	Veateade	Lahendus
31.60, 31.61, 31.62, 31.63	**Paigaldage puuduv või mittereageeriv [värvi] fotojuhtivusplokk.**	1 Avage esiluuk. 2 Avage ning seejärel eemaldage jääktooneri ülekandeseade. **Märkus.** Hoidke seadet püstises asendis, et vältida tooneri maha voolamist. 3 Avage ning seejärel eemaldage fotojuhtivusplokk. 4 Sisestage fotojuhtivusplokk ja seejärel lukustage see kohale. 5 Sisestage jääktooneri ülekandeseade, kuni see klõpsatab kohale ja seejärel lukustage see. 6 Sulgege esiluuk.
32.40, 31.41, 31.42, 31.43	**Asendage mittetoetatav [värvi] kassett.**	Vt „Toonerikasseti vahetamine" leheküljel 228.
32.60, 32.61, 32.62, 32.63	**Asendage mittetoetatav [värvi] fotojuhtivusplokk.**	Vt „Fotojuhtivusploki vahetamine" leheküljel 233.
34.00	**Paber on liiga lühike.**	Seadke paberi suurus vastavalt salve asetatud paberi suurusele. Puudutage avakuval valikut **Seaded** > **Paber** > **Salv** > **konfiguratsioon** > **Paberiformaat/-tüüp**.
34.10, 34.20, 34.30, 34.40, 34.50	**Kontrollige [allikas], reguleerige juhikuid ja suunda.**	Tõmmake näidatud salv välja ja seejärel veenduge, et paber on õigesti laaditud. Lisateavet leiate peatükist „Paberi ja eriprindimaterjalide laadimine" leheküljel 41.
34.90	**Kontrollige mitmeotstarbelist sööturit, reguleerige juhikud ja suunda.**	Veenduge, et paber on õigesti laaditud. Lisateavet leiate peatükist „Mitmeotstarbelise sööturi laadimine" leheküljel 55.
37.10	**Töö koostamiseks on liiga vähe mälu.**	Proovige järgmisi võimalusi: • Puudutage nuppu **Jätka**, et printida salvestatud prinditöö osa ja alustada ülejäänud prinditöö järjestamisega. • Tühistage praegune prinditöö.
37.30	**Liiga vähe mälu, mõned ootetööd kustutati.**	Puudutage **Jätka**, et teade kustutada ja printimist jätkata.
38.10	**Mälu täis.**	Proovige ühte või mitut järgmistest lahendustest: • Puudutage **Jätka**, et teade kustutada ja printimist jätkata. • Tühistage praegune prinditöö. • Installige printeri lisamälu. • Vähendage prinditavate lehekülgede arvu.
39.10	**Keeruline lehekülg, osa andmetest võis jääda printimata.**	Proovige ühte või mitut järgmistest lahendustest: • Puudutage **Jätka**, et teade kustutada ja printimist jätkata. • Tühistage praegune prinditöö. • Installige printeri lisamälu. • Vähendage printimistöö keerukust ja suurust enne selle uuesti printimisele saatmist. • Vähendage prinditavate lehekülgede arvu. • Vähendage allalaaditud kirjatüüpide arvu ja suurust. • Kustutage printimisülesandest kõik mittevajalikud kirjatüübid või makrotoimingud. • Vähendage graafika arvu printimistöös.

Veakoodid	Veateade	Lahendus
51	**Tuvastati defektne välkmälu.**	Proovige ühte või mitut järgmistest lahendustest: • Asendage välkmälu. • Puudutage **Jätka**, et teade kustutada ja printimist jätkata. • Tühistage praegune prinditöö.
52	**Välkmälus ei ole ressursside jaoks piisavalt vaba ruumi.**	Proovige ühte või mitut järgmistest lahendustest: • Puudutage **Jätka**, et teade kustutada ja printimist jätkata. • Kustutage välkmälust sinna salvestatud fondid, makrod ja muud andmed. • Paigaldage salvestusseade. Lisateavet leiate siit: „Printeri kõvaketta paigaldamine" leheküljel 147 või „Intelligentse salvestusseadme paigaldamine" leheküljel 153. **Märkus.** Allalaaditud fondid ja makrod, mida ei ole varem välkmälusse salvestatud, kustutatakse.
55.1	**Viga USB-mäluseadme lugemisel. Eemaldage USB**	Jätkamiseks eemaldage mälupulk.
55.2	**Viga USB-jaoturi lugemisel. Eemaldage jaotur.**	Jätkamiseks eemaldage USB-jaotur.
55.3	**Lülitage välja ja muutke režiimi.**	
61	**Eemaldage defektne ketas.**	Vahetage defektne salvestusseade välja.
62	**Kettamaht täis.**	Proovige ühte või mitut järgmistest lahendustest: • Puudutage **Jätka**, et teade kustutada ja printimist jätkata. • Kustutage kõvakettale salvestatud fondid, makrod ja muud andmed. • Paigaldage kõvaketas. Lisateavet leiate peatükist „Printeri kõvaketta paigaldamine" leheküljel 147. • Paigaldage nutikas salvestusseade. Lisateavet leiate peatükist „Intelligentse salvestusseadme paigaldamine" leheküljel 153.
63	**Vormindage ketas.**	Vormindamine kustutab nüüd kogu teabe salvestusseadmelt. Salvestusseadme hilisemaks vormindamiseks tehke järgmist: 1 Puudutage avakuval valikut **Seaded** > **Seade** > **Hooldus** > **Kasutuselt kõrvaldamine ja kustutamine**. 2 Puudutage **Puhasta kogu kõvakettale salvestatud teave** ja seejärel puudutage valikut **KUSTUTA**.
71.40	**Printeri aeg on vale.**	Konfigureerige printeri aeg. Puudutage avakuval valikut **Seaded** > **Seade** > **Eelistused** > **Kuupäev ja kellaaeg** > **Konfigureeri**.
80.21	**Hoolduskomplekt on kasutusea lõpus**	Puudutage teate kustutamiseks nuppu **Jätka**.
80.31	**Asendage hoolduskomplekt.**	Vt „Salve rullikukomplekti vahetamine" leheküljel 254.
82.22	**Jääktooneri pudel peaaegu täis.**	Puudutage teate kustutamiseks nuppu **Jätka**.
82.42	**Asendage jääktooneri pudel.**	Vt „Jääktooneri pudeli vahetamine" leheküljel 275.

Veakoodid	Veateade	Lahendus
83.20	**Klambreid on vähe või need on otsas.**	Proovige järgmisi võimalusi: • Võtke klambrikassett välja ja sisestage see uuesti. • Klambrikasseti vahetamine. Lisateavet leiate peatükist „Klambrikasseti seadme vahetamine" leheküljel 297.
83.30	**Klambreid ei ole või on valesti sisestatud.**	
84.01	**[Värvi] fotojuhtivusplokk on peaaegu tühi.**	Puudutage teate kustutamiseks nuppu **Jätka**.
84.11	**[Värvi] fotojuhtivusplokk on tühi.**	
84.21	**[Värvi] fotojuhtivusplokk on väga tühi.**	
84.31	**Asendage [värvi] fotojuhtivusplokk, soovitatud kasutusiga on läbi.**	Vt „Fotojuhtivusploki vahetamine" leheküljel 233.
87.20	**Mulgustaja punker on peaaegu täis.**	Puudutage teate kustutamiseks nuppu **Jätka**.
87.30	**Tühjendage mulgustaja punker.**	1 Avage paberkonveieri kate F. 2 Eemaldage ja tühjendage mulgustaja punker. 3 Pange mulgustaja punker tagasi. 4 Sulgege kate.
88.00[x]	**[Värvi] kassett peaaegu tühi.**	Puudutage teate kustutamiseks nuppu **Jätka**.
88.10[x]	**[Värvi] kasseti tase maal.**	
88.20[x]	**[Värvi] kasseti tase väga madal.**	
88.30[x], 88.40[x]	**Vahetage [värvi] kassett välja.**	Vt „Toonerikasseti vahetamine" leheküljel 228.
200.03, 240.06	**Paberiummistus, [ummistuse päis].**	Vt „Paberiummistus mitmeotstarbelises sööturis" leheküljel 371.
200.16[x], 241.16a	**Paberiummistus, [ummistuse päis].**	Vt „Paberiummistus standardsalves" leheküljel 366.
200.26[x], 200.36[x], 200.46[x], 200.56a, 202.95[x], 242.26, 242.33, 242.43, 243.33, 243.36, 243,43, 244,43, 244,46	**Paberiummistus, [ummistuse päis].**	Vt „Paberiummistus lisasalvedes" leheküljel 367.
200.56a, 245.53[x], 245,56	**Paberiummistus, [ummistuse päis].**	Vt „Paberiummistus 2000-lehelises salves" leheküljel 371.
200.95, 201.96, 202.93, 202.94, 221.93, 232.93, 240.25, 240.35, 240.55	**Paberiummistus, [ummistuse päis].**	Vt „Paberiummistus ukses A" leheküljel 372.

Veakoodid	Veateade	Lahendus
400.13, 400.13b, 420.13b, 420.15b, 420.54c, 450.23b, 450.91b, 451.33b, 454.23b, 454.25b, 457.25b	**Paberiummistus, [ummistuse päis].**	Vt „Paberiummistus klammerdaja ja mulgustajaga köitjas" leheküljel 378.
420.11a, 420.13a, 420.15a, 420.15b, 420.54a, 420.54b, 425.13a	**Paberiummistus, [ummistuse päis].**	Vt „Paberiummistus klammerdajas" leheküljel 376.
420.15b, 450.33, 450.91a, 451.33a, 451.33b, 451.35, 454.33, 454.35, 454.36, 454.37, 457.35a, 457.35b, 490.33, 491.33, 491.35, 550.23, 551.23, 552.23, 553.23, 553.25, 555.23, 556.23	**Paberiummistus, [ummistuse päis].**	Vt „Kolmekordse/Z-volditud viimistleja paberiummistus" leheküljel 380.
457.35b	**Paberiummistus, [ummistuse päis].**	Proovige järgmisi võimalusi: • Kui paigaldasite klammerdaja, vaadake „Paberiummistus klammerdajas" leheküljel 376. • Kui paigaldasite klammerdaja, mulgustajaga köitja, vaadake „Paberiummistus klammerdaja ja mulgustajaga köitjas" leheküljel 378.

Printimisprobleemid

Prindikvaliteet on kehv

Tühjad või valged leheküljed

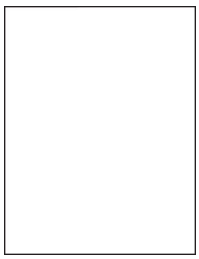

Märkus. Enne probleemi lahendamist kasutage funktsiooni „Prindi kvaliteedi testlehed". Puudutage avakuval valikut **Seaded** > **Veaotsing** > **Prindi kvaliteedi testlehed**.

Toiming	Jah	Ei
Toiming 1 **a** Kontrollige, kas printerisse on paigaldatud Lexmarki toetatud originaaltoonerikassett. **Märkus.** Kui tegu on mittetoetatava kassetiga, siis asendage see toetatava kassetiga. **b** Printige dokument. Kas printer prindib tühje või valgeid lehekülgi?	Jätkake toiminguga 2.	Probleem on lahendatud.
Toiming 2 **a** Eemaldage fotojuhtivusplokk. **Hoiatus – varakahjude oht:** Ärge jätke fotojuhtivusplokki otsese valguse kätte. Pikaajaline kokkupuude valgusega võib tekitada prindikvaliteedi probleeme. **Hoiatus – varakahjude oht:** Ärge puudutage fotojuhtivustrumleid. Muidu võib tulevaste prinditööde kvaliteet halveneda. **b** Sisestage fotojuhtivusplokk. **c** Printige dokument. Kas printer prindib tühje või valgeid lehekülgi?	Võtke ühendust klienditoega.	Probleem on lahendatud.

Tumedad väljatrükid

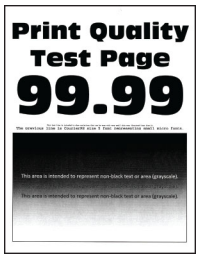

Märkus. Enne probleemi lahendamist printige puuduva värvi määramiseks kvaliteetseid näidislehti. Puudutage avakuval valikut **Seaded** > **Veaotsing** > **Prindi kvaliteedi testlehed**.

Toiming	Jah	Ei
Toiming 1 **a** Viige läbi Värvi reguleerimine. Puudutage avakuval valikut **Seaded** > **Printimine** > **Kvaliteet** > **Lisaseaded** > **Värvide reguleerimine**. **b** Printige dokument. Kas väljatrükk on ikka liiga tume?	Jätkake toiminguga 2.	Probleem on lahendatud.

Toiming	Jah	Ei
Toiming 2 a Olenevalt operatsioonisüsteemist saate tooneri tumedust vähendada dialoogiaknas „Prindieelistused“ või „Printimine“. **Märkus.** Printeri juhtpaneelil saate muuta ka printeri seadeid. Puudutage avakuval valikut **Seaded** > **Printimine** > **Kvaliteet** > **Tooneri tumedus**. b Printige dokument. Kas väljatrükk on ikka liiga tume?	Jätkake toiminguga 3.	Probleem on lahendatud.
Toiming 3 a Olenevalt operatsioonisüsteemist saab paberi tüüpi määrata dialoogiaknas „Prindieelistused“ või „Printimine“. **Märkused.** • Veenduge, et seaded vastavad salve laaditud paberile. • Printeri juhtpaneelil saate muuta ka printeri seadeid. Puudutage avakuval valikut **Seaded** > **Paber** > **Salve konfiguratsioon** > **Paberiformaat/-tüüp**. b Printige dokument. Kas väljatrükk on ikka liiga tume?	Jätkake toiminguga 4.	Jätkake toiminguga 6.
Toiming 4 Veenduge, et paber ei oleks erilise tekstuuriga ega kare. Kas prindite erilise tekstuuriga või karedale paberile?	Jätkake toiminguga 5.	Jätkake toiminguga 6.
Toiming 5 a Asendage tekstuuriga või kare paber tavapaberiga. b Printige dokument. Kas väljatrükk on ikka liiga tume?	Jätkake toiminguga 6.	Probleem on lahendatud.
Toiming 6 a Laadige paber uuest paberipakist. **Märkus.** Kõrge õhuniiskuse korral imab paber vett. Hoidke paberit kasutamiseni originaalpakendis. b Printige dokument. Kas väljatrükk on ikka liiga tume?	Võtke ühendust klienditoega.	Probleem on lahendatud.

Pettekujutised

Märkus. Enne probleemi lahendamist kasutage funktsiooni „Prindi kvaliteedi testlehed“. Puudutage avakuval valikut **Seaded** > **Veaotsing** > **Prindi kvaliteedi testlehed**.

Toiming	Jah	Ei
Toiming 1 **a** Asetage salve õiget tüüpi ja kaaluga paber. **b** Printige dokument. Kas väljatrükkidel esineb pettekujutisi?	Jätkake toiminguga 2.	Probleem on lahendatud.
Toiming 2 **a** Olenevalt operatsioonisüsteemist saab paberi tüüpi määrata dialoogiaknas „Prindieelistused“ või „Printimine“. **Märkused.** • Veenduge, et seade vastaks salve laaditud paberile. • Seda seadet saab muuta ka printeri juhtpaneelil. Puudutage avakuval valikut **Seaded** > **Paber** > **Salve konfiguratsioon** > **Paberiformaat/-tüüp**. **b** Printige dokument. Kas väljatrükkidel esineb pettekujutisi?	Jätkake toiminguga 3.	Probleem on lahendatud.
Toiming 3 **a** Viige läbi Värvi reguleerimine. Puudutage avakuval valikut **Seaded** > **Printimine** > **Kvaliteet** > **Lisaseaded** > **Värvide reguleerimine**. **b** Printige dokument. Kas väljatrükkidel esineb pettekujutisi?	Võtke ühendust klienditoega.	Probleem on lahendatud.

Hall või värviline taust

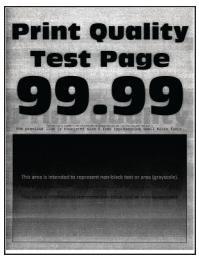

Märkus. Enne probleemi lahendamist kasutage funktsiooni „Prindi kvaliteedi testlehed“. Puudutage avakuval valikut **Seaded** > **Veaotsing** > **Prindi kvaliteedi testlehed**.

Toiming	Jah	Ei
Toiming 1 **a** Olenevalt operatsioonisüsteemist saate tooneri tumedust suurendada dialoogiaknas „Prindieelistused“ või „Printimine“. **Märkus.** Seda seadet saab muuta ka printeri juhtpaneelil. Puudutage avakuval valikut **Seaded** > **Printimine** > **Kvaliteet** > **Tooneri tumedus**. **b** Printige dokument. Kas väljatrükkidel on hall või värviline taust?	Jätkake toiminguga 2.	Probleem on lahendatud.
Toiming 2 **a** Viige läbi Värvi reguleerimine. Puudutage avakuval valikut **Seaded** > **Printimine** > **Kvaliteet** > **Lisaseaded** > **Värvide reguleerimine**. **b** Printige dokument. Kas väljatrükkidel on hall või värviline taust?	Jätkake toiminguga 3.	Probleem on lahendatud.
Toiming 3 **a** Eemaldage fotojuhtivusplokk. **Hoiatus – varakahjude oht:** Ärge jätke fotojuhtivusplokki otsese valguse kätte. Pikaajaline kokkupuude valgusega võib tekitada prindikvaliteedi probleeme. **Hoiatus – varakahjude oht:** Ärge puudutage fotojuhtivustrumleid. Muidu võib tulevaste prinditööde kvaliteet halveneda. **b** Sisestage fotojuhtivusplokk. **c** Printige dokument. Kas väljatrükkidel on hall või värviline taust?	Võtke ühendust klienditoega.	Probleem on lahendatud.

Valed veerised

Toiming	Jah	Ei
Toiming 1 **a** Reguleerige salves olevad paberijuhikud laaditud paberi suhtes õigesse asendisse. **b** Printige dokument. Kas veerised on õiged?	Probleem on lahendatud.	Jätkake toiminguga 2.
Toiming 2 **a** Olenevalt operatsioonisüsteemist saab paberi formaati määrata dialoogiaknas „Prindieelistused“ või „Printimine“. **Märkused.** • Veenduge, et seade vastaks salve laaditud paberile. • Seda seadet saab muuta ka printeri juhtpaneelil. Puudutage avakuval valikut **Seaded** > **Paber** > **Salve konfiguratsioon** > **Paberiformaat/-tüüp**. **Märkus.** **b** Printige dokument. Kas veerised on õiged?	Probleem on lahendatud.	Võtke ühendust klienditoega.

Kahvatud väljatrükid

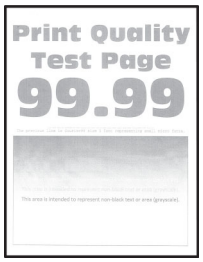

Märkus. Enne probleemi lahendamist kasutage funktsiooni „Prindi kvaliteedi testlehed“. Puudutage avakuval valikut **Seaded** > **Veaotsing** > **Prindi kvaliteedi testlehed**.

Toiming	Jah	Ei
Toiming 1 **a** Viige läbi Värvi reguleerimine. Puudutage avakuval valikut **Seaded** > **Printimine** > **Kvaliteet** > **Lisaseaded** > **Värvide reguleerimine**. **b** Printige dokument. Kas väljatrükk on kahvatu?	Jätkake toiminguga 2.	Probleem on lahendatud.

Toiming	Jah	Ei
Toiming 2 **a** Olenevalt operatsioonisüsteemist saate tooneri tumedust suurendada dialoogiaknas „Prindieelistused“ või „Printimine“. **Märkus.** Seda seadet saab muuta ka printeri juhtpaneelil. Puudutage avakuval valikut **Seaded** > **Printimine** > **Kvaliteet** > **Tooneri tumedus**. **b** Printige dokument. Kas väljatrükk on kahvatu?	Jätkake toiminguga 3.	Probleem on lahendatud.
Toiming 3 **a** Lülitage Värvisäästur välja. Puudutage avakuval valikut **Seaded** > **Printimine** > **Kvaliteet** > **Värvisäästur**. **b** Printige dokument. Kas väljatrükk on kahvatu?	Jätkake toiminguga 4.	Probleem on lahendatud.
Toiming 4 **a** Olenevalt operatsioonisüsteemist saab paberi tüüpi määrata dialoogiaknas „Prindieelistused“ või „Printimine“. **Märkused.** • Veenduge, et seade vastaks salve laaditud paberile. • Seda seadet saab muuta ka printeri juhtpaneelil. Puudutage avakuval valikut **Seaded** > **Paber** > **Salve konfiguratsioon** > **Paberiformaat/-tüüp**. **b** Printige dokument. Kas väljatrükk on kahvatu?	Jätkake toiminguga 5.	Probleem on lahendatud.
Toiming 5 Kontrollige, kas paber on erilise tekstuuriga või kare. Kas prindite erilise tekstuuriga või karedale paberile?	Jätkake toiminguga 6.	Jätkake toiminguga 7.
Toiming 6 **a** Asendage tekstuuriga või kare paber tavapaberiga. **b** Printige dokument. Kas väljatrükk on kahvatu?	Jätkake toiminguga 7.	Probleem on lahendatud.
Toiming 7 **a** Laadige paber uuest paberipakist. **Märkus.** Kõrge õhuniiskuse korral imab paber vett. Hoidke paberit kasutamiseni originaalpakendis. **b** Printige dokument. Kas väljatrükk on kahvatu?	Jätkake toiminguga 8.	Probleem on lahendatud.

Toiming	Jah	Ei
Toiming 8 **a** Eemaldage jääktooneri pudel ja sisestage seejärel uuesti. **b** Viige läbi Värvi reguleerimine. Puudutage avakuval valikut **Seaded** > **Printimine** > **Kvaliteet** > **Lisaseaded** > **Värvide reguleerimine**. Kas väljatrükk on kahvatu?	Jätkake toiminguga 9.	Probleem on lahendatud.
Toiming 9 **a** Eemaldage fotojuhtivusplokk. **Hoiatus – varakahjude oht:** Ärge jätke fotojuhtivusplokki otsese valguse kätte. Pikaajaline kokkupuude valgusega võib tekitada prindikvaliteedi probleeme. **Hoiatus – varakahjude oht:** Ärge puudutage fotojuhtivustrumleid. Muidu võib tulevaste prinditööde kvaliteet halveneda. **b** Sisestage fotojuhtivusplokk. **c** Printige dokument. Kas väljatrükk on liiga hele?	Võtke ühendust klienditoega.	Probleem on lahendatud.

Puuduolevad värvid

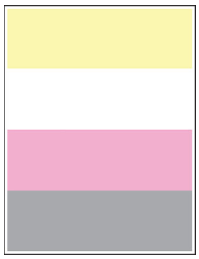

Märkus. Enne probleemi lahendamist kasutage funktsiooni „Prindi kvaliteedi testlehed“. Puudutage avakuval valikut **Seaded** > **Veaotsing** > **Prindi kvaliteedi testlehed**.

Toiming	Jah	Ei
a Eemaldage puuduoleva värvi fotojuhtivusplokk. **Hoiatus – varakahjude oht:** Ärge jätke fotojuhtivusplokki otsese valguse kätte. Pikaajaline kokkupuude valgusega võib tekitada prindikvaliteedi probleeme. **Hoiatus – varakahjude oht:** Ärge puudutage fotojuhtivustrumlit. Muidu võib tulevaste prinditööde kvaliteet halveneda. **b** Sisestage fotojuhtivusplokk. **c** Eemaldage puuduoleva värvi toonerikassett. **d** Sisestage puuduoleva värvi toonerikassett. **e** Printige dokument. Kas väljatrükkidel on osa värve puudu?	Võtke ühendust klienditoega.	Probleem on lahendatud.

Laialimääritus ja täpid väljatrükil

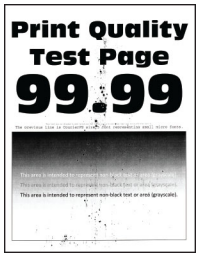

Märkus. Enne probleemi lahendamist kasutage funktsiooni „Prindi kvaliteedi testlehed“. Puudutage avakuval valikut **Seaded** > **Veaotsing** > **Prindi kvaliteedi testlehed**.

Toiming	Jah	Ei
Toiming 1 Kontrollige, kas printeris on märke toonerilekkest. Kas printeris ei ole toonerilekke märke?	Jätkake toiminguga 2.	Võtke ühendust klienditoega.
Toiming 2 a Puudutage avakuval valikut **Seaded** > **Paber** > **Salve konfiguratsioon** > **Paberiformaat/-tüüp**. b Veenduge, et paberi formaadi ja tüübi seaded vastaksid laaditud paberile. **Märkus.** Veenduge, et paber ei oleks erilise tekstuuriga ega kare. Kas seaded on vastavuses?	Jätkake toiminguga 4.	Jätkake toiminguga 3.
Toiming 3 a Olenevalt operatsioonisüsteemist saab paberi formaati ja tüüpi määrata dialoogiaknas „Prindieelistused“ või „Printimine“. **Märkused.** • Veenduge, et seaded vastavad salve laaditud paberile. • Printeri juhtpaneelil saate muuta ka printeri seadeid. Puudutage avakuval valikut **Seaded** > **Paber** > **Salve konfiguratsioon** > **Paberiformaat/-tüüp**. b Printige dokument. Kas väljatrükk on laiali määritud?	Jätkake toiminguga 4.	Probleem on lahendatud.
Toiming 4 a Laadige paber uuest paberipakist. **Märkus.** Kõrge õhuniiskuse korral imab paber vett. Hoidke paberit kasutamiseni originaalpakendis. b Printige dokument. Kas väljatrükk on laiali määritud?	Jätkake toiminguga 5.	Probleem on lahendatud.

Toiming	Jah	Ei
Toiming 5 **a** Eemaldage fotojuhtivusplokk. **Hoiatus – varakahjude oht:** Ärge jätke fotojuhtivusplokki otsese valguse kätte. Pikaajaline kokkupuude valgusega võib tekitada prindikvaliteedi probleeme. **Hoiatus – varakahjude oht:** Ärge puudutage fotojuhtivustrumleid. Muidu võib tulevaste prinditööde kvaliteet halveneda. **b** Sisestage fotojuhtivusplokk. **c** Printige dokument. Kas väljatrükk on laiali määritud?	Võtke ühendust klienditoega.	Probleem on lahendatud.

Paber rullub

Toiming	Jah	Ei
Toiming 1 **a** Reguleerige salves olevad juhikud laaditud paberi suhtes õigesse asendisse. **b** Printige dokument. Kas paber rullub?	Jätkake toiminguga 2.	Probleem on lahendatud.
Toiming 2 **a** Olenevalt operatsioonisüsteemist saab paberi tüüpi määrata dialoogiaknas „Prindieelistused“ või „Printimine“. **Märkused.** • Veenduge, et seade vastaks salve laaditud paberile. • Seda seadet saab muuta ka printeri juhtpaneelil. Puudutage avakuval valikut **Seaded** > **Paber** > **Salve konfiguratsioon** > **Paberiformaat/-tüüp**. **b** Printige dokument. Kas paber rullub?	Jätkake toiminguga 3.	Probleem on lahendatud.
Toiming 3 Printige paberi teisele poolele. **a** Eemaldage paber, keerake see ümber ja laadige uuesti. **b** Printige dokument. Kas paber rullub?	Jätkake toiminguga 4.	Probleem on lahendatud.

Toiming	Jah	Ei
Toiming 4 **a** Laadige paber uuest paberipakist. **Märkus.** Kõrge õhuniiskuse korral imab paber vett. Hoidke paberit kasutamiseni originaalpakendis. **b** Printige dokument. Kas paber rullub?	Võtke ühendust klienditoega.	Probleem on lahendatud.

Väljatrükk kõver või viltu

Märkus. Enne probleemi lahendamist kasutage funktsiooni „Prindi kvaliteedi testlehed“. Puudutage avakuval valikut **Seaded** > **Veaotsing** > **Prindi kvaliteedi testlehed**.

Toiming	Jah	Ei
Toiming 1 **a** Tõmmake salv välja. **b** Eemaldage paber ja seejärel laadige paber uuest paberipakist. **Märkus.** Kõrge õhuniiskuse korral imab paber vett. Hoidke paberit kasutamiseni originaalpakendis. **c** Reguleerige salves olevad paberijuhikud laaditud paberi suhtes õigesse asendisse. **d** Sisestage salv. **e** Printige dokument. Kas väljatrükk on kõver või viltu?	Jätkake toiminguga 2.	Probleem on lahendatud.
Toiming 2 **a** Kontrollige, kas prindite toetatud paberile. **b** Printige dokument. Kas väljatrükk on kõver või viltu?	Võtke ühendust klienditoega.	Probleem on lahendatud.

Ühevärvilised või mustad kujutised

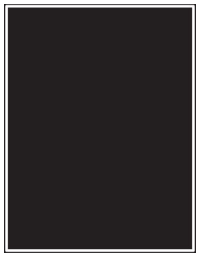

Märkus. Enne probleemi lahendamist kasutage funktsiooni „Prindi kvaliteedi testlehed“. Puudutage avakuval valikut **Seaded** > **Veaotsing** > **Prindi kvaliteedi testlehed**.

Toiming	Jah	Ei
a Eemaldage fotojuhtivusplokk. **Hoiatus – varakahjude oht:** Ärge jätke fotojuhtivusplokki otsese valguse kätte. Pikaajaline kokkupuude valgusega võib tekitada prindikvaliteedi probleeme. **Hoiatus – varakahjude oht:** Ärge puudutage fotojuhtivustrumleid. Muidu võib tulevaste prinditööde kvaliteet halveneda. **b** Sisestage fotojuhtivusplokk. **c** Printige dokument. Kas printer prindib tugevate värvidega või musti kujutisi?	Võtke ühendust klienditoega.	Probleem on lahendatud.

Tekst või pildid prinditakse osaliselt

Märkus. Enne probleemi lahendamist kasutage funktsiooni „Prindi kvaliteedi testlehed“. Puudutage avakuval valikut **Seaded** > **Veaotsing** > **Prindi kvaliteedi testlehed**.

Toiming	Jah	Ei
Toiming 1 **a** Reguleerige salves olevad paberijuhikud laaditud paberi suhtes õigesse asendisse. **b** Printige dokument. Kas leht või pilt on kärbitud?	Jätkake toiminguga 2.	Probleem on lahendatud.

Toiming	Jah	Ei
Toiming 2 **a** Olenevalt operatsioonisüsteemist saab paberi formaati määrata dialoogiaknas „Prindieelistused“ või „Printimine“. **Märkused.** • Veenduge, et seade vastaks salve laaditud paberile. • Seda seadet saab muuta ka printeri juhtpaneelil. Puudutage avakuval valikut **Seaded** > **Paber** > **Salve konfiguratsioon** > **Paberiformaat/-tüüp**. **b** Printige dokument. Kas leht või pilt on kärbitud?	Jätkake toiminguga 3.	Probleem on lahendatud.
Toiming 3 **a** Eemaldage fotojuhtivusplokk. **Hoiatus – varakahjude oht:** Ärge jätke fotojuhtivusplokki otsese valguse kätte. Pikaajaline kokkupuude valgusega võib tekitada prindikvaliteedi probleeme. **Hoiatus – varakahjude oht:** Ärge puudutage fotojuhtivustrumleid. Muidu võib tulevaste prinditööde kvaliteet halveneda. **b** Sisestage fotojuhtivusplokk. **c** Printige dokument. Kas leht või pilt on kärbitud?	Võtke ühendust klienditoega.	Probleem on lahendatud.

Tooner tuleb hõõrudes kergesti maha

Märkus. Enne probleemi lahendamist kasutage funktsiooni „Prindi kvaliteedi testlehed“. Puudutage avakuval valikut **Seaded** > **Veaotsing** > **Prindi kvaliteedi testlehed**.

Toiming	Jah	Ei
1 Olenevalt operatsioonisüsteemist saab paberi tüüpi määrata dialoogiaknas „Prindieelistused“ või „Printimine“. **Märkused.** • Veenduge, et seade vastaks salve laaditud paberile. • Seda seadet saab muuta ka printeri juhtpaneelil. Puudutage avakuval valikut **Seaded** > **Paber** > **Salve konfiguratsioon** > **Paberiformaat/-tüüp**. **2** Printige dokument. Kas tooner tuleb hõõrudes maha?	Võtke ühendust klienditoega.	Probleem on lahendatud.

Ebaühtlase tumedusega väljatrükid

Märkus. Enne probleemi lahendamist kasutage funktsiooni „Prindi kvaliteedi testlehed“. Puudutage avakuval valikut **Seaded** > **Veaotsing** > **Prindi kvaliteedi testlehed**.

Toiming	Jah	Ei
Vahetage fotojuhtivusplokid välja ja printige dokument pärast seda. Kas väljatrükid on ebaühtlase tumedusega?	Võtke ühendust klienditoega.	Probleem on lahendatud.

Horisontaalsed tumedad jooned

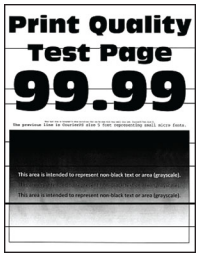

Märkused.

- Enne probleemi lahendamist kasutage funktsiooni „Prindi kvaliteedi testlehed“. Puudutage avakuval valikut **Seaded** > **Veaotsing** > **Prindi kvaliteedi testlehed**.
- Kui horisontaalsed tumedad jooned ilmuvad endiselt väljatrükkidele, siis lugege jaotist „Korduvad defektid“.

Toiming	Jah	Ei
Toiming 1 **a** Olenevalt operatsioonisüsteemist saab paberi tüüpi määrata dialoogiaknas „Prindieelistused“ või „Printimine“. **Märkused.** • Veenduge, et seade vastaks salve laaditud paberile. • Seda seadet saab muuta ka printeri juhtpaneelil. Puudutage avakuval valikut **Seaded** > **Paber** > **Salve konfiguratsioon** > **Paberiformaat/-tüüp**. **b** Printige dokument. Kas väljatrükkidel on näha horisontaalseid tumedaid jooni?	Jätkake toiminguga 2.	Probleem on lahendatud.

Toiming	Jah	Ei
Toiming 2 **a** Laadige paber uuest paberipakist. **Märkus.** Kõrge õhuniiskuse korral imab paber vett. Hoidke paberit kasutamiseni originaalpakendis. **b** Printige dokument. Kas väljatrükkidel on näha horisontaalseid tumedaid jooni?	Jätkake toiminguga 3.	Probleem on lahendatud.
Toiming 3 **a** Eemaldage trükipea puhasti ja seejärel puhastage trükipea läätsed. **b** Printige dokument. Kas väljatrükkidel on näha horisontaalseid tumedaid jooni?	Jätkake toiminguga 4.	Probleem on lahendatud.
Toiming 4 **a** Eemaldage fotojuhtivusplokk. **Hoiatus – varakahjude oht:** Ärge jätke fotojuhtivusplokki otsese valguse kätte. Pikaajaline kokkupuude valgusega võib tekitada prindikvaliteedi probleeme. **Hoiatus – varakahjude oht:** Ärge puudutage fotojuhtivustrumleid. Muidu võib tulevaste prinditööde kvaliteet halveneda. **b** Sisestage fotojuhtivusplokk. **c** Printige dokument. Kas väljatrükkidel on näha horisontaalseid tumedaid jooni?	Võtke ühendust klienditoega.	Probleem on lahendatud.

Vertikaalsed tumedad jooned

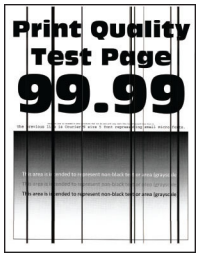

Märkus. Enne probleemi lahendamist kasutage funktsiooni „Prindi kvaliteedi testlehed“. Puudutage avakuval valikut **Seaded** > **Veaotsing** > **Prindi kvaliteedi testlehed**.

Toiming	Jah	Ei
Toiming 1 **a** Olenevalt operatsioonisüsteemist saab paberi tüüpi määrata dialoogiaknas „Prindieelistused“ või „Printimine“. **Märkused.** • Veenduge, et seade vastaks salve laaditud paberile. • Seda seadet saab muuta ka printeri juhtpaneelil. Puudutage avakuval valikut **Seaded** > **Paber** > **Salve konfiguratsioon** > **Paberiformaat/-tüüp**. **b** Printige dokument. Kas väljatrükkidel on näha vertikaalseid tumedaid jooni?	Jätkake toiminguga 2.	Probleem on lahendatud.
Toiming 2 **a** Laadige paber uuest paberipakist. **Märkus.** Kõrge õhuniiskuse korral imab paber vett. Hoidke paberit kasutamiseni originaalpakendis. **b** Printige dokument. Kas väljatrükkidel on näha vertikaalseid tumedaid jooni?	Jätkake toiminguga 3.	Probleem on lahendatud.
Toiming 3 **a** Eemaldage trükipea puhasti ja seejärel puhastage trükipea läätsed. **b** Printige dokument. Kas väljatrükkidel on näha horisontaalseid tumedaid triipe?	Jätkake toiminguga 4.	Probleem on lahendatud.
Toiming 4 **a** Eemaldage fotojuhtivusplokk. **Hoiatus – varakahjude oht:** Ärge jätke fotojuhtivusplokki otsese valguse kätte. Pikaajaline kokkupuude valgusega võib tekitada prindikvaliteedi probleeme. **Hoiatus – varakahjude oht:** Ärge puudutage fotojuhtivustrumleid. Muidu võib tulevaste prinditööde kvaliteet halveneda. **b** Sisestage fotojuhtivusplokk. **c** Printige dokument. Kas väljatrükkidel on näha vertikaalseid tumedaid jooni?	Võtke ühendust klienditoega.	Probleem on lahendatud.

Horisontaalsed valged jooned

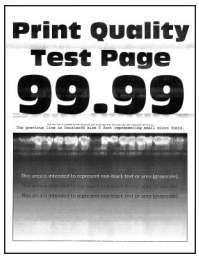

Märkused.

- Enne probleemi lahendamist kasutage funktsiooni „Prindi kvaliteedi testlehed“. Puudutage avakuval valikut **Seaded** > **Veaotsing** > **Prindi kvaliteedi testlehed**.
- Kui horisontaalsed valged jooned ilmuvad endiselt väljatrükkidele, siis lugege jaotist „Korduvad defektid“.

Toiming	Jah	Ei
Toiming 1 a Olenevalt operatsioonisüsteemist saab paberi tüüpi määrata dialoogiaknas „Prindieelistused“ või „Printimine“. **Märkused.** • Veenduge, et seade vastaks salve laaditud paberile. • Seda seadet saab muuta ka printeri juhtpaneelil. Puudutage avakuval valikut **Seaded** > **Paber** > **Salve konfiguratsioon** > **Paberiformaat/-tüüp**. b Printige dokument. Kas väljatrükkidel on näha horisontaalseid valgeid jooni?	Jätkake toiminguga 2.	Probleem on lahendatud.
Toiming 2 a Asetage täpsustatud paberiallikasse soovitatud paberitüüp. b Printige dokument. Kas väljatrükkidel on näha horisontaalseid valgeid jooni?	Jätkake toiminguga 3.	Probleem on lahendatud.
Toiming 3 a Eemaldage trükipea puhasti ja seejärel puhastage trükipea läätsed. b Printige dokument. Kas väljatrükkidel on näha horisontaalseid tumedaid triipe?	Jätkake toiminguga 4.	Probleem on lahendatud.
Toiming 4 a Eemaldage fotojuhtivusplokk. **Hoiatus – varakahjude oht:** Ärge jätke fotojuhtivusplokki otsese valguse kätte. Pikaajaline kokkupuude valgusega võib tekitada prindikvaliteedi probleeme. **Hoiatus – varakahjude oht:** Ärge puudutage fotojuhtivustrumleid. Muidu võib tulevaste prinditööde kvaliteet halveneda. b Sisestage fotojuhtivusplokk. c Printige dokument. Kas väljatrükkidel on näha horisontaalseid valgeid jooni?	Võtke ühendust klienditoega.	Probleem on lahendatud.

Vertikaalsed valged jooned

Märkus. Enne probleemi lahendamist kasutage funktsiooni „Prindi kvaliteedi testlehed“. Puudutage avakuval valikut **Seaded** > **Veaotsing** > **Prindi kvaliteedi testlehed**.

Toiming	Jah	Ei
Toiming 1 a Olenevalt operatsioonisüsteemist saab paberi tüüpi määrata dialoogiaknas „Prindieelistused“ või „Printimine“. **Märkused.** • Veenduge, et seade vastaks salve laaditud paberile. • Seda seadet saab muuta ka printeri juhtpaneelil. Puudutage avakuval valikut **Seaded** > **Paber** > **Salve konfiguratsioon** > **Paberiformaat/-tüüp**. b Printige dokument. Kas väljatrükkidel on näha vertikaalseid valgeid jooni?	Jätkake toiminguga 2.	Probleem on lahendatud.
Toiming 2 Veenduge, et kasutaksite soovitatud paberitüüpi. a Asetage täpsustatud paberiallikasse soovitatud paberitüüp. b Printige dokument. Kas väljatrükkidel on näha vertikaalseid valgeid jooni?	Jätkake toiminguga 3.	Probleem on lahendatud.
Toiming 3 a Eemaldage trükipea puhasti ja seejärel puhastage trükipea läätsed. b Printige dokument. Kas väljatrükkidel on näha horisontaalseid tumedaid triipe?	Jätkake toiminguga 4.	Probleem on lahendatud.
Toiming 4 a Eemaldage fotojuhtivusplokk. **Hoiatus – varakahjude oht:** Ärge jätke fotojuhtivusplokki otsese valguse kätte. Pikaajaline kokkupuude valgusega võib tekitada prindikvaliteedi probleeme. **Hoiatus – varakahjude oht:** Ärge puudutage fotojuhtivustrumleid. Muidu võib tulevaste prinditööde kvaliteet halveneda. b Sisestage fotojuhtivusplokk. c Printige dokument. Kas väljatrükkidel on näha vertikaalseid valgeid jooni?	Võtke ühendust klienditoega.	Probleem on lahendatud.

Korduvad defektid

Märkus. Enne probleemi lahendamist kasutage funktsiooni „Prindi kvaliteedi testlehed“. Puudutage avakuval valikut **Seaded** > **Veaotsing** > **Prindi kvaliteedi testlehed**.

Toiming	Jah	Ei
Toiming 1 a Kasutage prinditud defektide mõõtmise joonlaua lehte, et mõõta värvilehel korduvate defektide vahesid. b Vahetage tarvik, mis vastab defektidega värvilehel saadud mõõtudele. **Fotojuhtivusplokk** • 94,6 mm (3,72 tolli) • 37,7 mm (1,48 tolli) **Tooneripulbri jaotusseade** • 32,7 mm (1,29 tolli) c Printige prindi kvaliteedi testlehed. Kas defektid esinevad endiselt?	Pange kirja vahemaa ja võtke seejärel ühendust kliendi-toega või oma kliendi-teeninduse esindajaga.	Probleem on lahen-datud.
Toiming 2 a Kasutage prinditud defektide mõõtmise joonlaua lehte, et mõõta värvilehel korduvate defektide vahesid. b Vahetage tarvik, mis vastab defektidega värvilehel saadud mõõtudele. **Teine ülekanderull** 64,4 mm (2,54 tolli) **Kuumuti** • 96 mm (3,78 tolli) • 88 mm (3,46 tolli) **Ülekanderihm** • 37,7 mm (1,48 tolli) • 31,4 mm (1,24 tolli) • 70,7 mm (2,78 tolli) • 46,9 mm (1,85 tolli) c Printige prindi kvaliteedi testlehed. Kas defektid esinevad endiselt?	Pange kirja vahemaa ja võtke seejärel ühendust kliendi-toega või oma kliendi-teeninduse esindajaga.	Probleem on lahen-datud.

Prinditöid ei prindita

Toiming	Jah	Ei
Toiming 1 a Avage prinditava dokumendi dialoogiaken „Printimine“ ja veenduge, et valitud oleks õige printer. b Printige dokument. Kas dokument prinditi?	Probleem on lahendatud.	Jätkake toiminguga 2.
Toiming 2 a Kontrollige, kas printer on sisse lülitatud. b Kui ekraanil ilmuvad veateated, siis lahendage nende põhjused. c Printige dokument. Kas dokument prinditi?	Probleem on lahendatud.	Jätkake toiminguga 3.
Toiming 3 a Kontrollige, kas pordid töötavad ning kas kaablid on korralikult arvuti ja printeri portidesse ühendatud. Lisateavet leiate printeriga kaasas olevast paigaldusjuhendist. b Printige dokument. Kas dokument prinditi?	Probleem on lahendatud.	Jätkake toiminguga 4.
Toiming 4 a Lülitage printer välja, oodake ligikaudu 10 sekundit ja lülitage printer uuesti sisse. b Printige dokument. Kas dokument prinditi?	Probleem on lahendatud.	Jätkake toiminguga 5.
Toiming 5 a Desinstallige prindidraiver ja installige see uuesti. b Printige dokument. Kas dokument prinditi?	Probleem on lahendatud.	Võtke ühendust klienditeenindusega.

Konfidentsiaalseid ja ootel olevaid dokumente ei prindita

Toiming	Jah	Ei
Toiming 1 a Kontrollige juhtpaneelilt, kas dokumente kuvatakse Ootetööde loendis. **Märkus.** Kui dokumente ei ole loendis, printige need välja valiku Printimine ja ootele panemine abil. b Printige dokumendid välja. Kas dokumendid prinditakse välja?	Probleem on lahendatud.	Jätkake toiminguga 2.

Toiming	Jah	Ei
Toiming 2 Prinditöös võib leiduda vormindamisvigu või vigaseid andmeid. • Kustutage prinditöö ja saatke see seejärel uuesti. • PDF-failide korral looge uus fail ja printige seejärel dokumendid välja. Kas dokumendid prinditakse välja?	Probleem on lahendatud.	Jätkake toiminguga 3.
Toiming 3 Kui prindite internetist, võib printer pidada mitut tööd pealkirja tõttu duplikaatideks. **Windowsi kasutajad** a Avage dialoogiaken „Prindieelistused“. b Klõpsake Prindi ja oota vahekaardil valikut **Kasuta valikut Prindi ja oota**, seejärel klõpsake valikut **Säilitada dokumentidest koopiaid**. c Sisestage PIN-kood ja salvestage muudatused. d Saatke prinditöö. **Macintoshi kasutajad** a Salvestage iga töö eraldi ja andke igale tööle erinev nimi. b Saatke töö eraldi. Kas dokumendid prinditakse välja?	Probleem on lahendatud.	Jätkake toiminguga 4.
Toiming 4 a Kustutage printeri mälu tühjendamiseks mõni ootel olev töö. b Printige dokumendid välja. Kas dokumendid prinditakse välja?	Probleem on lahendatud.	Jätkake toiminguga 5.
Toiming 5 a Lisage printerile mälu. b Printige dokumendid välja. Kas dokumendid prinditakse välja?	Probleem on lahendatud.	Võtke ühendust klienditoega.

Töö prinditakse valest salvest või valele paberile

Toiming	Jah	Ei
Toiming 1 a Kontrollige, kas prindite õigele paberile. b Printige dokument. Kas dokument on prinditud õigele paberile?	Jätkake toiminguga 2.	Laadige sobivas formaadis ja õiget tüüpi paber.

Toiming	Jah	Ei
Toiming 2 **a** Olenevalt operatsioonisüsteemist saab paberi formaati ja tüüpi määrata dialoogiaknas „Prindieelistused“ või „Printimine“. **Märkus.** Printeri juhtpaneelil saate muuta ka printeri seadeid. Puudutage avakuval valikut **Seaded** > **Paber** > **Salve konfigurat-sioon** > **Paberiformaat/-tüüp**. **b** Veenduge, et seaded vastaksid laaditud paberile. **c** Printige dokument. Kas dokument on prinditud õigele paberile?	Probleem on lahen-datud.	Jätkake toiminguga 3.
Toiming 3 **a** Kontrollige, kas salved on ühendatud. Lisateavet leiate peatükist „Salvede ühendamine” leheküljel 58. **b** Printige dokument. Kas dokument on prinditud õigest salvest?	Probleem on lahen-datud.	Võtke ühendust klien-ditoega.

Aeglane printimine

Toiming	Jah	Ei
Toiming 1 Veenduge, et printeri kaabel oleks printeri ja arvuti, prindiserveri, lisaseadme või muu võrguseadmega kindlalt ühendatud. Kas printer prindib aeglaselt?	Jätkake toiminguga 2.	Probleem on lahen-datud.
Toiming 2 **a** Veenduge, et printer ei oleks vaikses režiimis. Puudutage avakuval valikut **Seaded** > Seade > **Hooldus** > Konfig. menüü > **Seadme töö** > Vaikne režiim. **b** Printige dokument. Kas printer prindib aeglaselt?	Jätkake toiminguga 3.	Probleem on lahen-datud.
Toiming 3 **a** Olenevalt operatsioonisüsteemist saab väljatrüki eraldusvõimet määrata dialoogiaknas „Prindieelistused“ või „Printimine“. **b** Määrake eraldusvõimeks 2400 Image Q. **c** Printige dokument. Kas printer prindib aeglaselt?	Jätkake toiminguga 4.	Probleem on lahen-datud.

Toiming	Jah	Ei
Toiming 4 **a** Olenevalt operatsioonisüsteemist saab paberi tüüpi määrata dialoogiaknas „Prindieelistused“ või „Printimine“. **Märkused.** • Veenduge, et seade vastaks salve laaditud paberile. • Seda seadet saab muuta ka printeri juhtpaneelil. Puudutage avakuval valikut **Seaded** > **Paber** > **Salve konfiguratsioon** > **Paberiformaat/-tüüp**. • Raskemale paberile printimine on aeglasem. • Paberile, mis on kitsam kui Letter, A4 ja Legal, võib printimine samuti aeglasem olla. **b** Printige dokument. Kas printer prindib aeglaselt?	Jätkake toiminguga 5.	Probleem on lahendatud.
Toiming 5 **a** Veenduge, et prindimaterjali tekstuuri ja kaalu seaded vastaksid laaditud paberi omadustele. Puudutage avakuval valikut **Seaded** > **Paber** > **Meedia konfiguratsioon** > **Prindimaterjali tüübid**. **Märkus.** Kareda tekstuuriga või raskele paberile võib printimine aeglasem olla. **b** Printige dokument. Kas printer prindib aeglaselt?	Jätkake toiminguga 6.	Probleem on lahendatud.
Toiming 6 Eemaldage ootetööd. Kas printer prindib aeglaselt?	Jätkake toiminguga 7.	Probleem on lahendatud.
Toiming 7 **a** Veenduge, et printer ei kuumeneks üle. **Märkused.** • Laske pikkade prinditööde järel printeril jahtuda. • Jälgige, et õhutemperatuur ei ületaks printeri spetsifikatsioonis soovitatud maksimumtaset. Lisateavet leiate peatükist „Printeri paigalduskoha valimine” leheküljel 32. **b** Printige dokument. Kas printer prindib aeglaselt?	Võtke ühendust klienditoega.	Probleem on lahendatud.

Printer ei reageeri

Toiming	Jah	Ei
Toiming 1 Veenduge, et toitekaabel on pistikupessa ühendatud. ⚠ **ETTEVAATUST – KEHAVIGASTUSTE OHT:** Põlengu või elektrilöögi ohu vähendamiseks ühendage toitekaabel ettenähtud nimipinge ja nimivoolutugevusega elektrivõrgu pistikupessa, mis on varustatud kaitsemaandusega, paikneb toote lähedal ja on hõlpsasti juurdepääsetav. Kas printer reageerib?	Probleem on lahendatud.	Jätkake toiminguga 2.
Toiming 2 Kontrollige, kas lahklüliti või kaitse on elektrivõrgu pistikupesa välja lülitanud. Kas elektrivõrgu pistikupesale vastav lahklüliti või kaitse on välja lülitatud või rakendunud?	Lülitage lahklüliti sisse või lähtestage kaitse.	Jätkake toiminguga 3.
Toiming 3 Kontrollige, kas printer on sisse lülitatud. Kas printer on sisse lülitatud?	Jätkake toiminguga 4.	Lülitage printer sisse.
Toiming 4 Veenduge, et printer ei oleks une- või talveunerežiimis. Kas printer on une- või talveunerežiimis?	Vajutage printeri ülesäratamiseks toitenuppu.	Jätkake toiminguga 5.
Toiming 5 Kontrollige, kas printeri ja arvuti ühenduskaablid on sisestatud õigetesse portidesse. Kas kaablid on sisestatud õigetesse portidesse?	Jätkake toiminguga 6.	Sisestage kaablid õigetesse portidesse.
Toiming 6 Lülitage printer välja, paigaldage lisariistvara ja lülitage printer sisse. Lisateavet leiate lisaseadmega kaasasolevast juhendist. Kas printer reageerib?	Probleem on lahendatud.	Jätkake toiminguga 7.
Toiming 7 Installige õige prindidraiver. Kas printer reageerib?	Probleem on lahendatud.	Jätkake toiminguga 8.
Toiming 8 Lülitage printer välja, oodake ligikaudu 10 sekundit ja lülitage printer uuesti sisse. Kas printer reageerib?	Probleem on lahendatud.	Võtke ühendust klienditeenindusega.

Ei loe välkmäluseadet

Toiming	Jah	Ei
Toiming 1 Veenduge, et printer ei oleks hõivatud teise printimis-, kopeerimis-, skannimis- või faksimistööga. Kas printer on valmis?	Jätkake 3. sammuga.	Jätkake toiminguga 2.
Toiming 2 • Oodake, et printer lõpetakse teise töö. • Võtke välkmäluseade välja ja sisestage see uuesti. Kas printer tuvastab välkmäluseadme?	Probleem on lahendatud.	Jätkake toiminguga 3.
Toiming 3 Kontrollige, kas välkmäluseade on sisestatud eesmisesse USB-porti. **Märkus.** Tagumisse USB-porti ühendatud välkmäluseade ei tööta. Kas välkmäluseade on sisestatud õigesse porti?	Jätkake 5. sammuga.	Jätkake toiminguga 4.
Toiming 4 Sisestage välkmäluseade õigesse porti. Kas printer tuvastab välkmäluseadme?	Probleem on lahendatud.	Jätkake toiminguga 5.
Toiming 5 Kontrollige, kas tegu on toetatava välkmäluseadmega. Lisateavet leiate peatükist „Toetatavad välkmäluseadmed ja failitüübid" leheküljel 176. Kas tegu on toetatava välkmäluseadmega?	Jätkake toiminguga 7.	Jätkake toiminguga 6.
Toiming 6 Sisestage toetatav välkmäluseade. Kas printer tuvastab välkmäluseadme?	Probleem on lahendatud.	Jätkake toiminguga 7.
Toiming 7 Võtke välkmäluseade välja ja sisestage see uuesti. Kas printer tuvastab välkmäluseadme?	Probleem on lahendatud.	Võtke ühendust klienditoega.

USB-pordi lubamine

Puudutage avakuval valikut **Seaded** > **Võrk/pordid** > **USB** > **Luba USB-port**.

Ummistuste likvideerimine

Ummistuste vältimine

Laadige paber õigesti

- Veenduge, et paber oleks salves horisontaalselt.

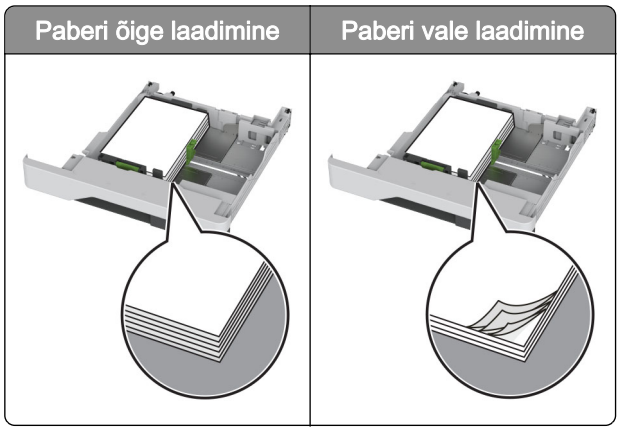

- Printimise ajal ei tohi salve paigaldada ega eemaldada.
- Ärge laadige liiga palju paberit. Veenduge, et prindimaterjali paki paksus ei ületaks salve maksimaalse täidetuse tähist.
- Ärge libistage paberit salve. Laadige paber joonisel kujutatud viisil.

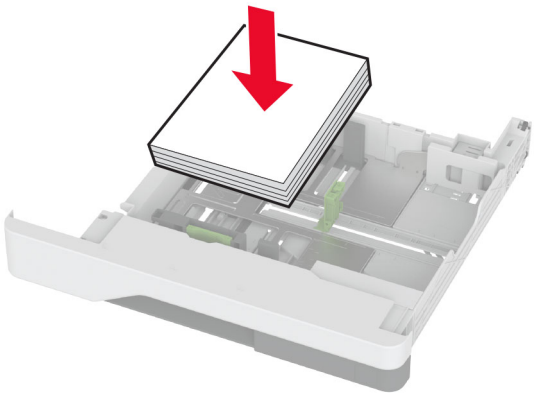

- Veenduge, et paberijuhikud oleksid õiges asendis ega suruks tugevasti vastu paberit või ümbrikke.
- Pärast paberi laadimist lükake salv lõpuni printerisse.

Kasutage soovitatavat paberit

- Kasutage ainult soovitatavat paberit või eriprindimaterjali.
- Ärge laadige kortsunud, volditud, niisket, painutatud ega kooldunud paberit.

- Painutage enne paberi sööturisse asetamist selle servi ja joondage need.

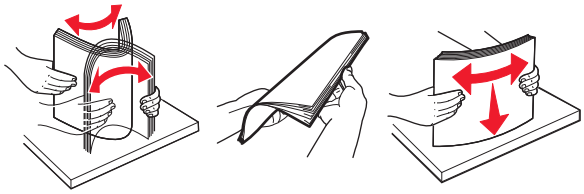

- Ärge kasutage käsitsi lõigatud või kärbitud paberit.
- Ärge laadige samasse salve eri formaadiga, paksusega ega tüübiga pabereid.
- Veenduge, et paberi suurus ja tüüp oleksid arvutis või printeri juhtpaneelil õigesti seadistatud.
- Hoidke paberit tootja juhiste kohaselt.

Ummistuskohtade leidmine

Märkused.

- Kui funktsiooni „Ummistusabi“ seadeks on valitud Sees, söödab printer pärast kinnijäänud lehe eemaldamist tühje või osaliselt trükitud lehti. Vaadake, kas printer on tühje lehti väljastanud.
- Kui funktsiooni Ummistusest taastumine seadeks on valitud Sees või Automaatne, prindib printer ummistuse tõttu printimata jäänud lehed uuesti välja.

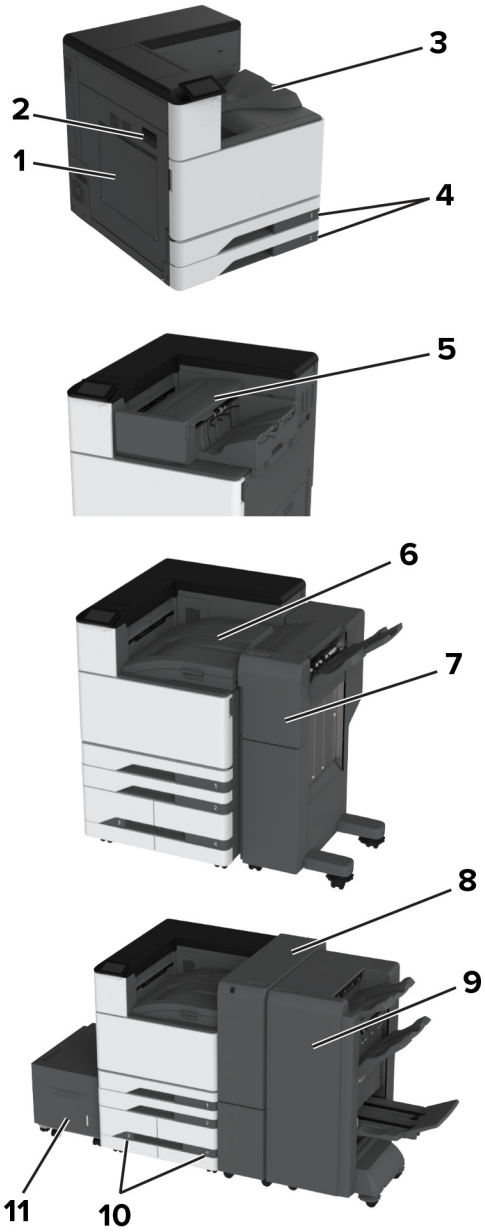

	Ummistuskohad
1	Mitmeotstarbeline söötur
2	Uks A
3	Standardsalv
4	Standardsalved
5	Klammerdaja
6	Paberikonveier
7	Klammerdaja ja mulgustajaga köitja
8	Kolmekordne/Z-volditud viimistleja
9	Brošüüriviimistleja

	Ummistuskohad
10	Lisasalved
11	2000-leheline salv

Paberiummistus standardsalves

1 Avage uks A.

ETTEVAATUST – KUUM PIND: Printeri sisemus võib olla kuum. Enne pinna puudutamist laske sellel jahtuda, et vältida kuumadest komponentidest põhjustatud põletushaavu.

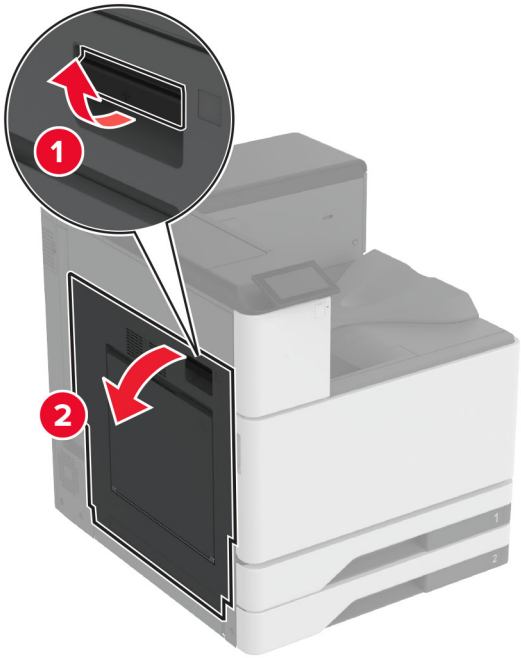

2 Eemaldage seadmesse kinni jäänud paber.

Märkus. Veenduge, et eemaldaksite kõik paberitükid.

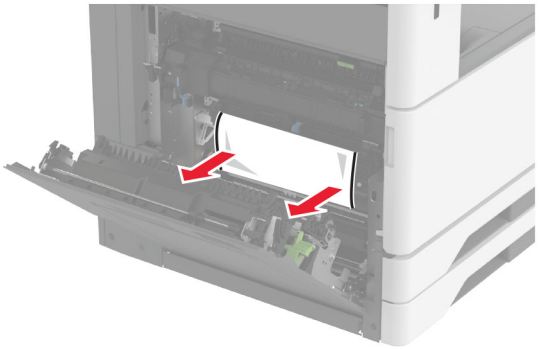

3 Tõmmake standardsalv välja.

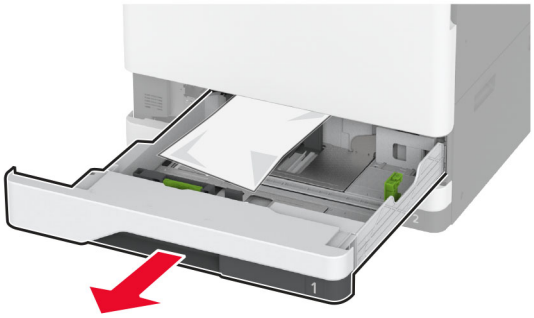

4 Eemaldage seadmesse kinni jäänud paber.

Märkus. Veenduge, et eemaldaksite kõik paberitükid.

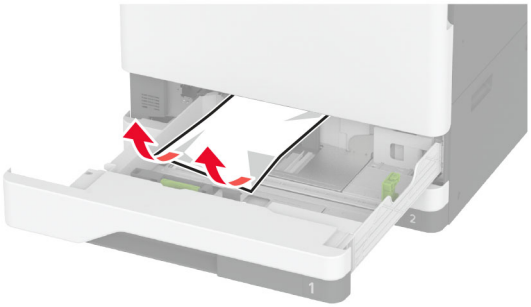

5 Sisestage salv ja sulgege uks A.

Paberiummistus lisasalvedes

1 Avage luuk B.

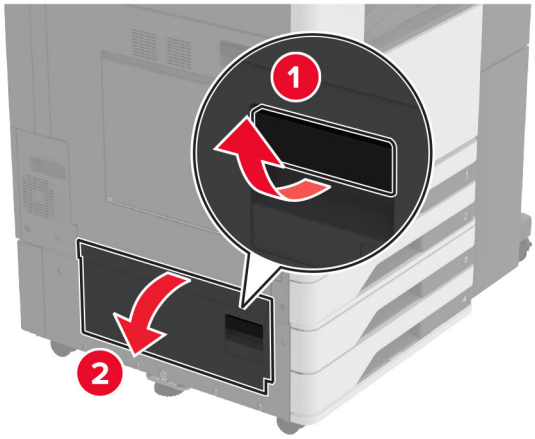

2 Eemaldage seadmesse kinni jäänud paber.

Märkus. Veenduge, et eemaldaksite kõik paberitükid.

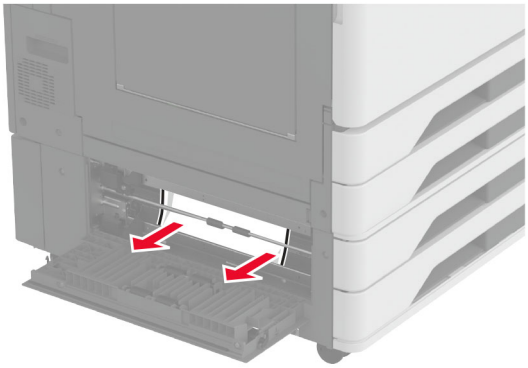

3 Sulgege luuk.

4 Tõmmake välja 520-leheline lisasalv või 2000-leheline tandemsalv.

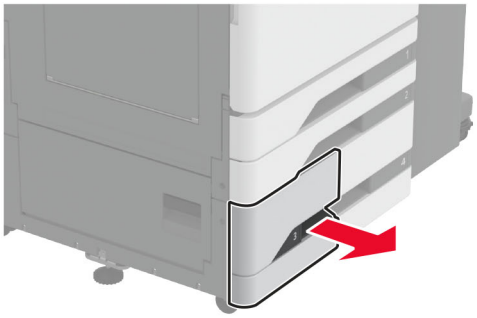

5 Eemaldage seadmesse kinni jäänud paber.

Märkus. Veenduge, et eemaldaksite kõik paberitükid.

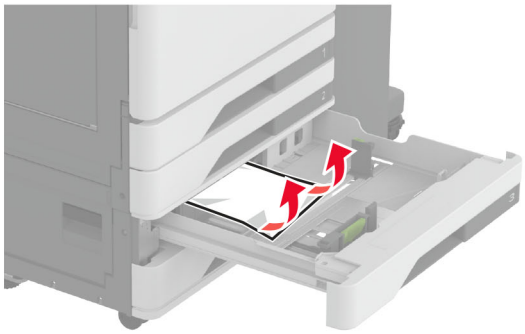

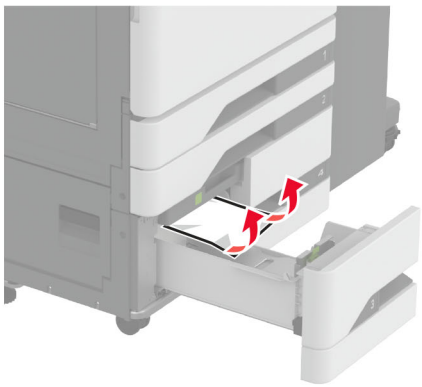

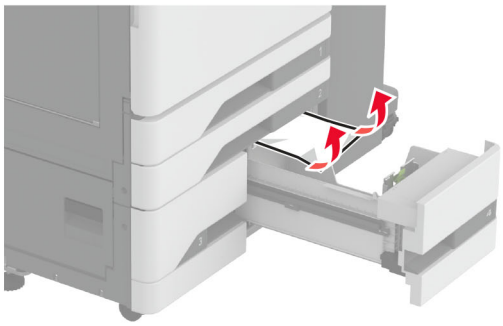

6 Tandemsalvede puhul tõmmake välja käepide C ja avage seejärel sisemine kate.

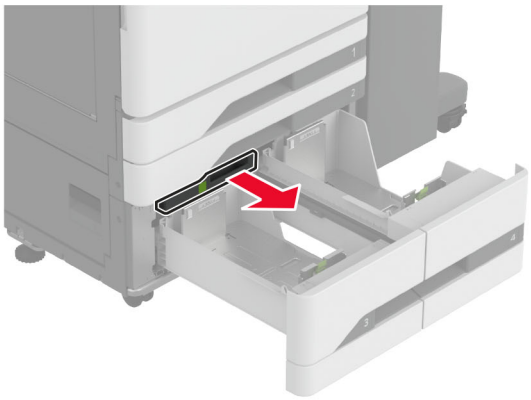

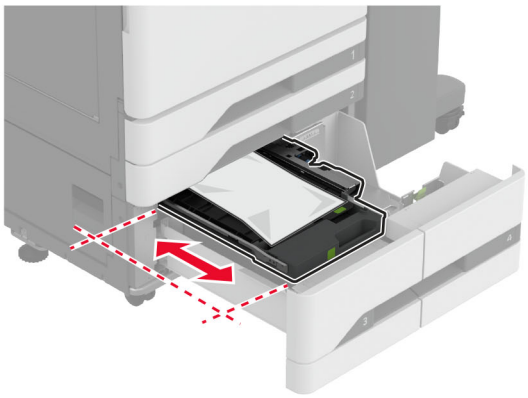

7 Eemaldage seadmesse kinni jäänud paber.

Märkus. Veenduge, et eemaldaksite kõik paberitükid.

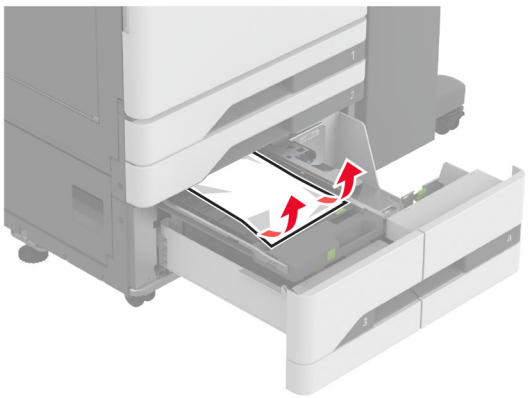

8 Sulgege kate ja sisestage käepide C.

9 Sisestage salv.

Paberiummistus mitmeotstarbelises sööturis

Eemaldage seadmesse kinni jäänud paber.

Märkus. Veenduge, et eemaldaksite kõik paberitükid.

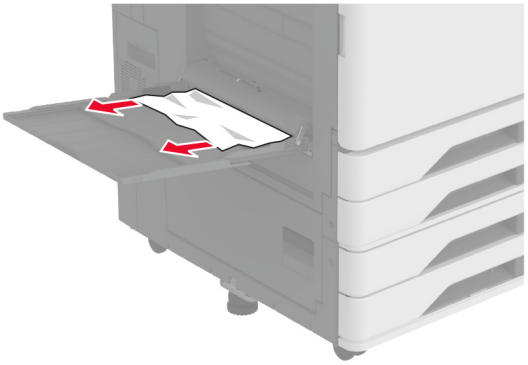

Paberiummistus 2000-lehelises salves

1 Libistage salve vasakule.

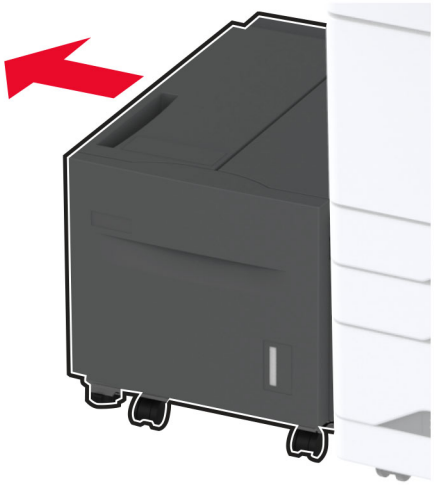

2 Avage uks J ja eemaldage ummistunud paber.

Märkus. Veenduge, et eemaldaksite kõik paberitükid.

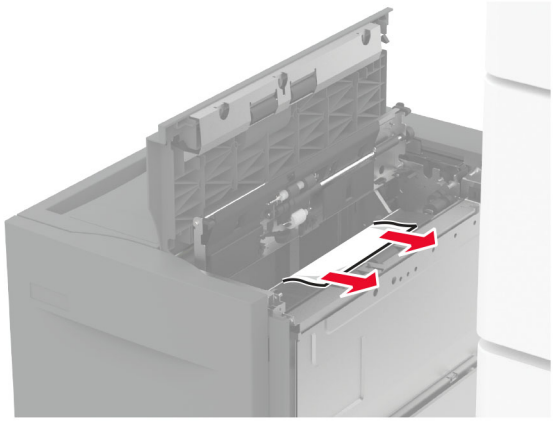

3 Sulgege uks ja libistage salv tagasi oma kohale.

4 Tõmmake salve sisetükk välja ja eemaldage ummistunud paber.

Märkus. Veenduge, et eemaldaksite kõik paberitükid.

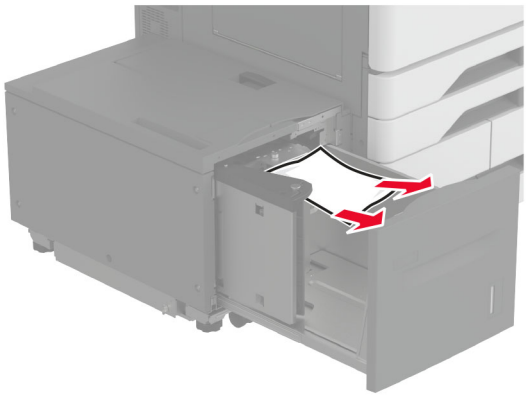

5 Lükake salve sisetükk tagasi oma kohale.

Paberiummistus ukses A

1 Avage uks A.

ETTEVAATUST – KUUM PIND: Printeri sisemus võib olla kuum. Enne pinna puudutamist laske sellel jahtuda, et vältida kuumadest komponentidest põhjustatud põletushaavu.

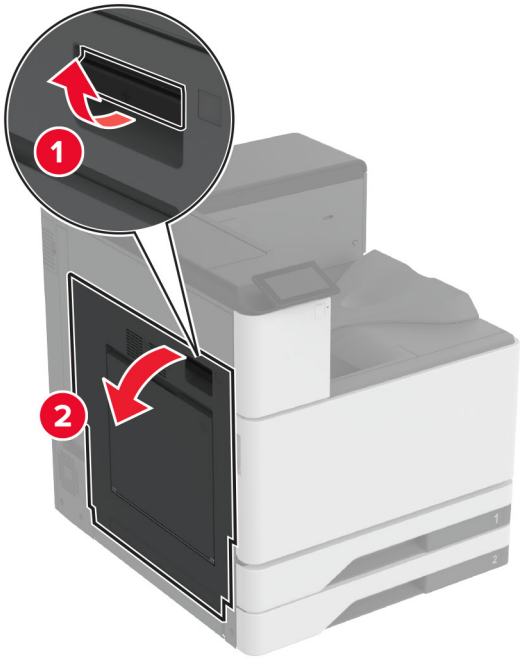

2 Eemaldage seadmesse kinni jäänud paber.

Märkus. Veenduge, et eemaldaksite kõik paberitükid.

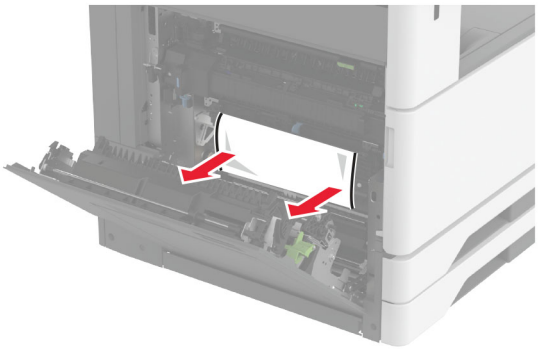

3 Avage uks A2 ja eemaldage ummistunud paber.

Märkus. Veenduge, et eemaldaksite kõik paberitükid.

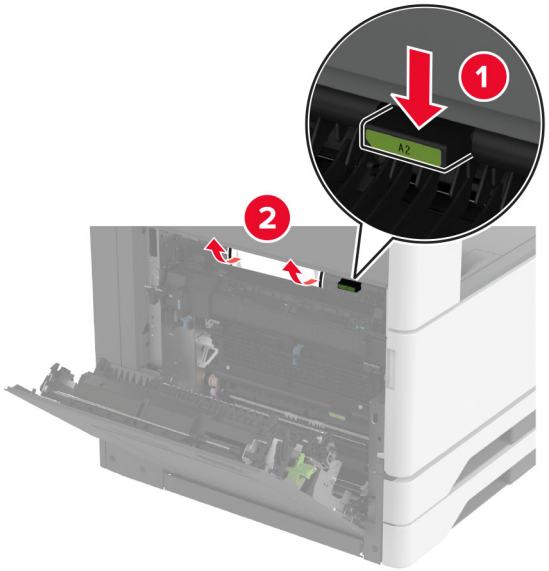

4 Tõstke üles uks A3.

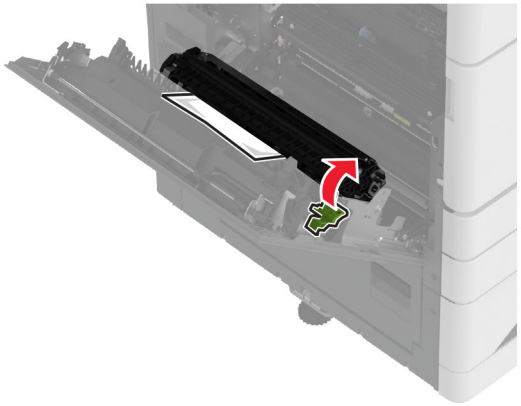

5 Eemaldage seadmesse kinni jäänud paber.

Märkus. Veenduge, et eemaldaksite kõik paberitükid.

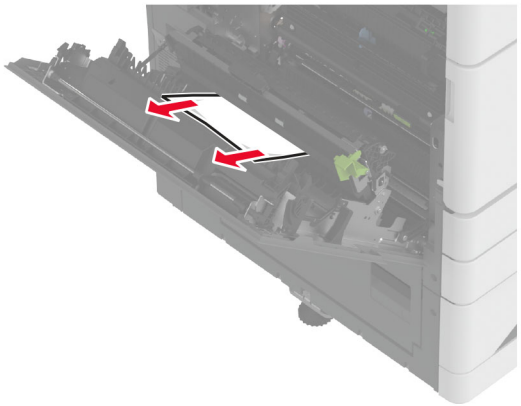

6 Sulgege uks A2 ja seejärel sulgege uks A.

Paberiummistus standardses väljundsalves

1 Avage uks A.

ETTEVAATUST – KUUM PIND: Printeri sisemus võib olla kuum. Enne pinna puudutamist laske sellel jahtuda, et vältida kuumadest komponentidest põhjustatud põletushaavu.

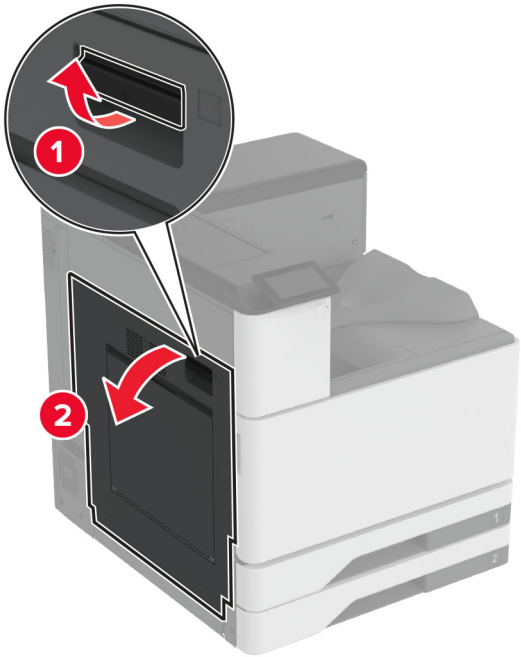

2 Avage uks A2 ja eemaldage ummistunud paber.

Märkus. Veenduge, et eemaldaksite kõik paberitükid.

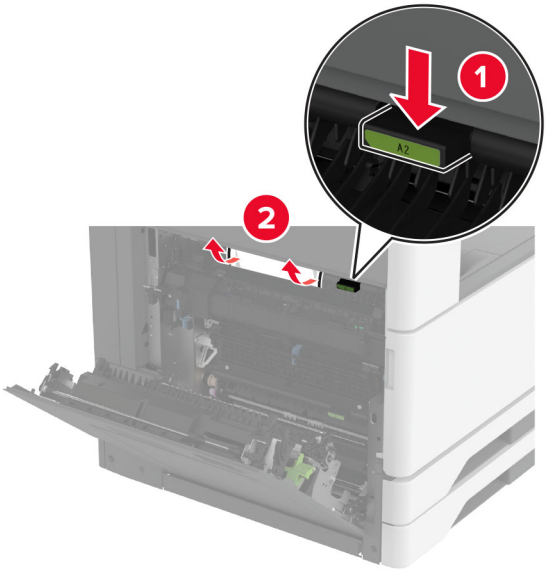

3 Sulgege uks A2 ja seejärel sulgege uks A.

4 Eemaldage ummistunud paber standardsest väljundsalvest.

Märkus. Veenduge, et eemaldaksite kõik paberitükid.

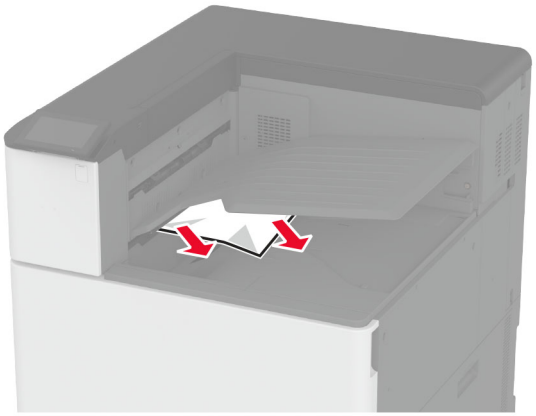

Paberiummistus klammerdajas

1 Avage uks A.

ETTEVAATUST – KUUM PIND: Printeri sisemus võib olla kuum. Enne pinna puudutamist laske sellel jahtuda, et vältida kuumadest komponentidest põhjustatud põletushaavu.

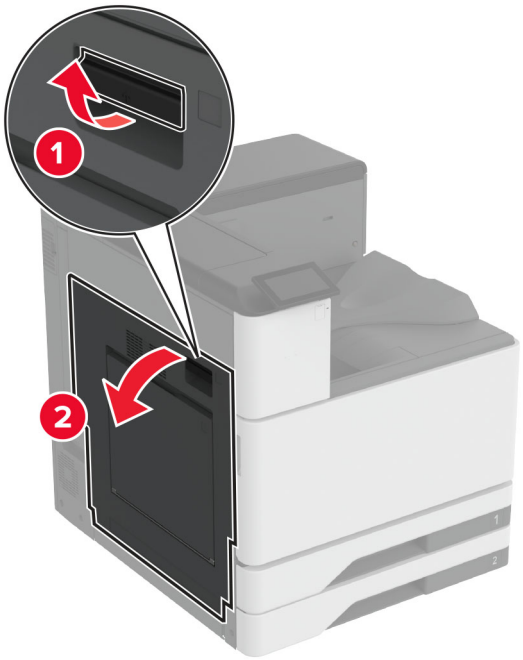

2 Avage uks A2 ja eemaldage ummistunud paber.

Märkus. Veenduge, et eemaldaksite kõik paberitükid.

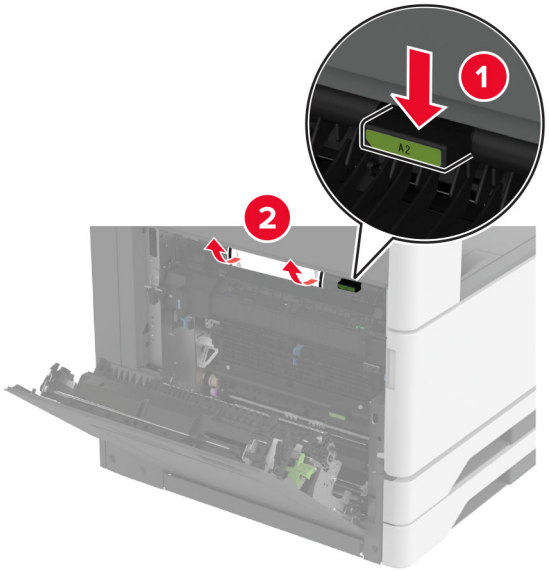

3 Sulgege uks A2 ja seejärel sulgege uks A.

4 Avage viimistleja ülemine kate ja eemaldage seejärel ummistunud paber.

Märkus. Veenduge, et eemaldaksite kõik paberitükid.

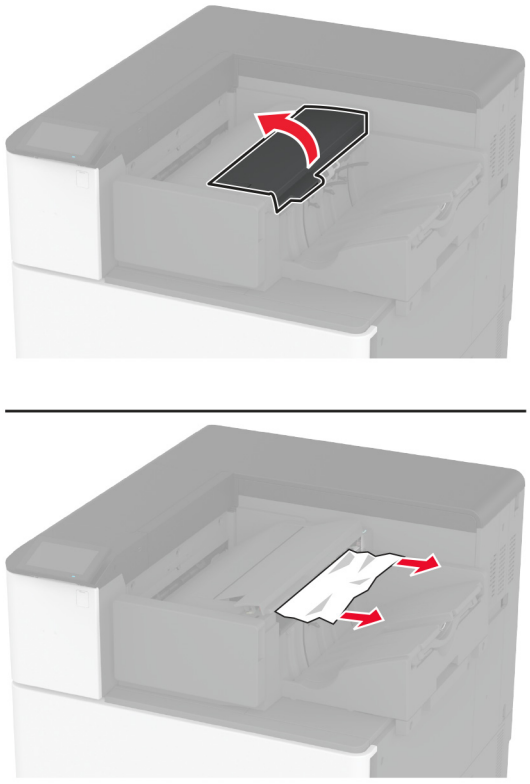

5 Sulgege kate.

6 Avage viimistleja esikate, pöörake viimistleja nuppu ja eemaldage seejärel ummistunud paber.

Märkus. Veenduge, et eemaldaksite kõik paberitükid.

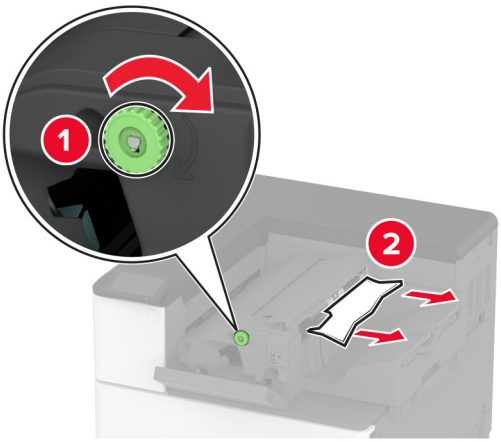

7 Sulgege kate.

Paberiummistus klammerdaja ja mulgustajaga köitjas

1 Avage uks A.

ETTEVAATUST – KUUM PIND: Printeri sisemus võib olla kuum. Enne pinna puudutamist laske sellel jahtuda, et vältida kuumadest komponentidest põhjustatud põletushaavu.

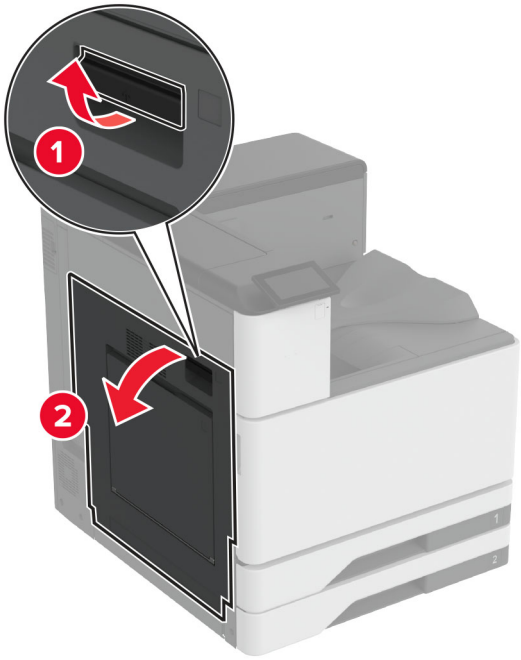

2 Avage uks A1 ja eemaldage ummistunud paber.

Märkus. Veenduge, et eemaldaksite kõik paberitükid.

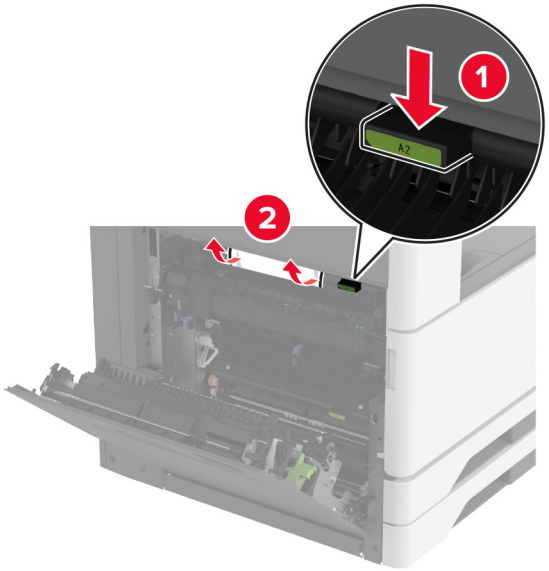

3 Sulgege uks A1 ja seejärel sulgege uks A.

4 Tõstke üles paberikonveieri kate F ja seejärel eemaldage ummistunud paber.

Märkus. Veenduge, et eemaldaksite kõik paberitükid.

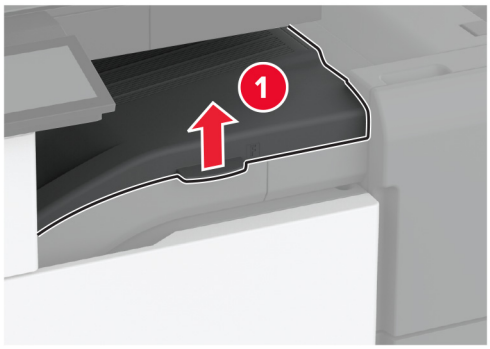

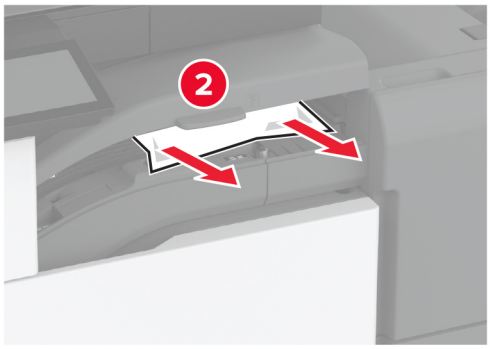

5 Sulgege paberkonveieri kate.

6 Tõmmake klammerdaja ja mulgustajaga köitja hooba ning tõmmake kate üles.

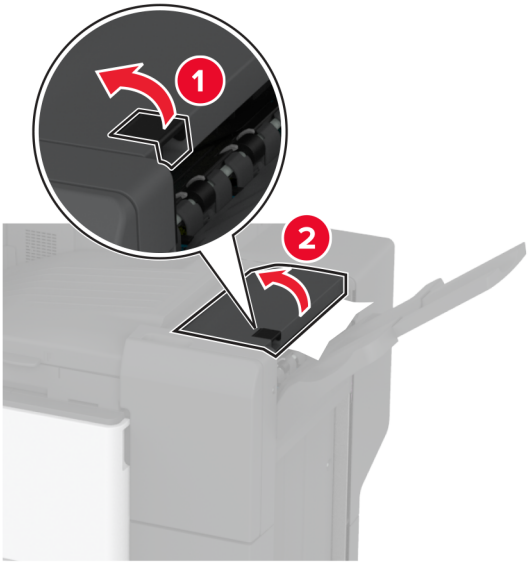

7 Eemaldage seadmesse kinni jäänud paber.

Märkus. Veenduge, et eemaldaksite kõik paberitükid.

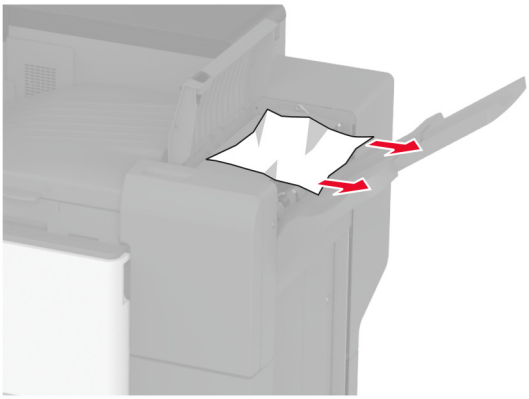

8 Sulgege köitja kate.

Kolmekordse/Z-volditud viimistleja paberiummistus

1 Avage uks A.

ETTEVAATUST – KUUM PIND: Printeri sisemus võib olla kuum. Enne pinna puudutamist laske sellel jahtuda, et vältida kuumadest komponentidest põhjustatud põletushaavu.

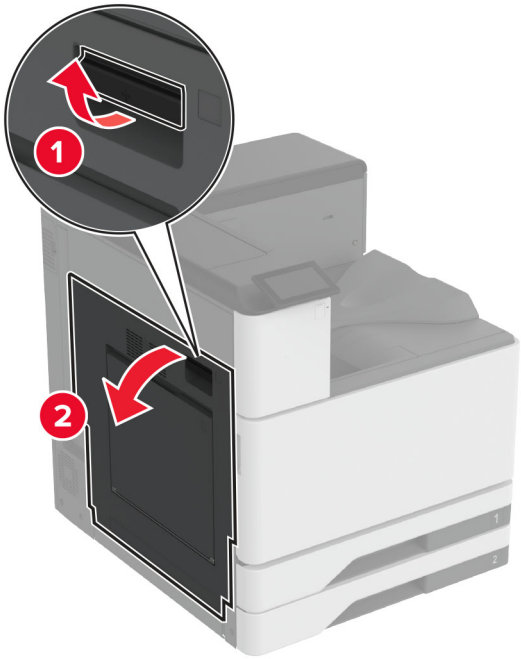

2 Avage uks A1 ja eemaldage ummistunud paber.

Märkus. Veenduge, et eemaldaksite kõik paberitükid.

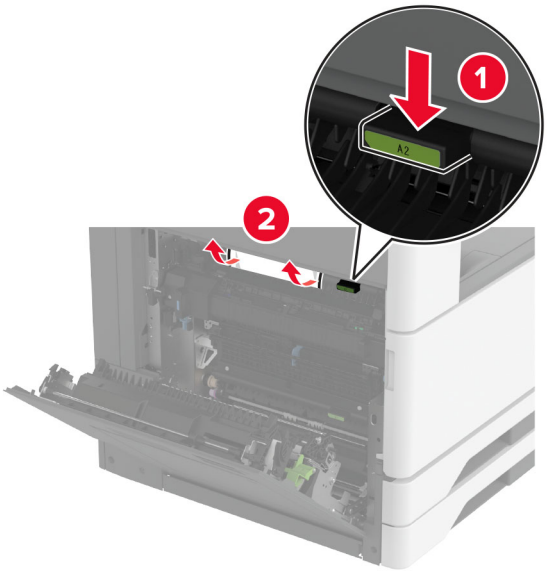

3 Sulgege uks A1 ja seejärel sulgege uks A.

4 Tõstke üles paberikonveieri kate F ja seejärel eemaldage ummistunud paber.

Märkus. Veenduge, et eemaldaksite kõik paberitükid.

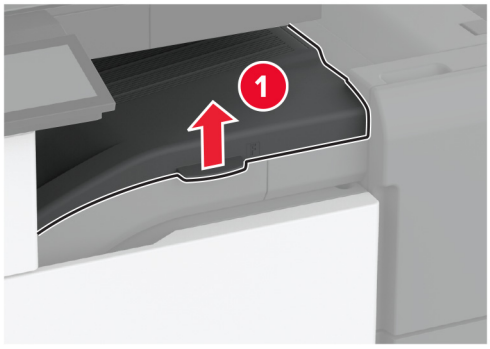

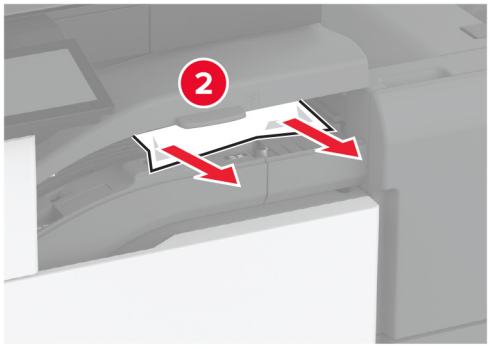

5 Sulgege kate.

6 Avage kolmekordse/Z-volditud viimistleja uks.

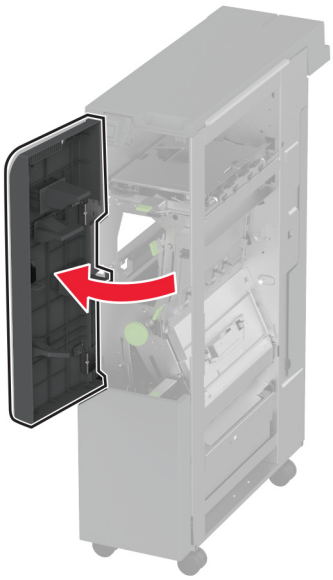

7 Eemaldage kinni jäänud paberid kõikidest järgmisest asukohtadest.

Märkus. Veenduge, et eemaldaksite kõik paberitükid.

- Käepide 2A

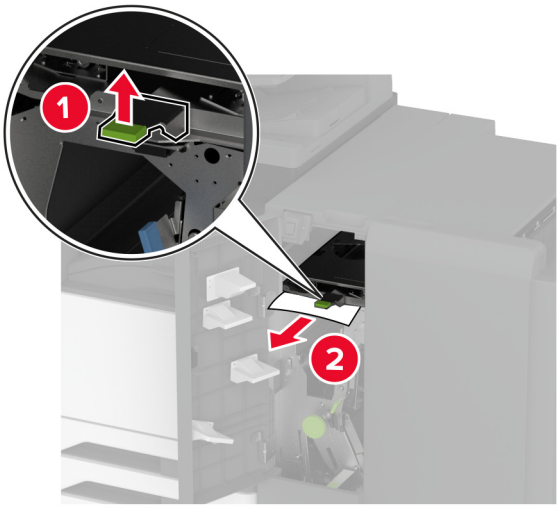

Märkus. Liigutage käepide kindlasti algasendisse tagasi.

- Käepide 2B

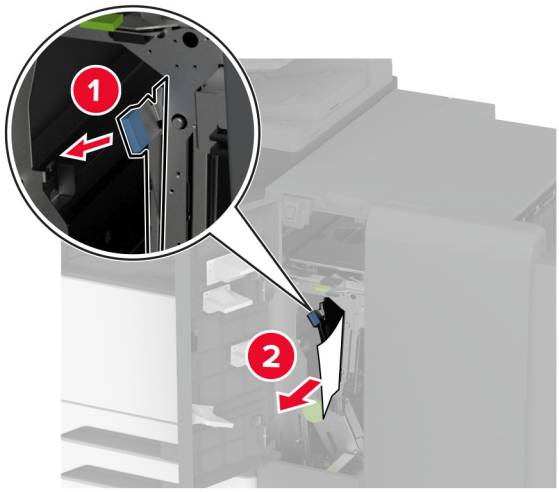

Märkus. Liigutage käepide kindlasti algasendisse tagasi.

8 Tõmmake viimistleja väljundsalv välja.

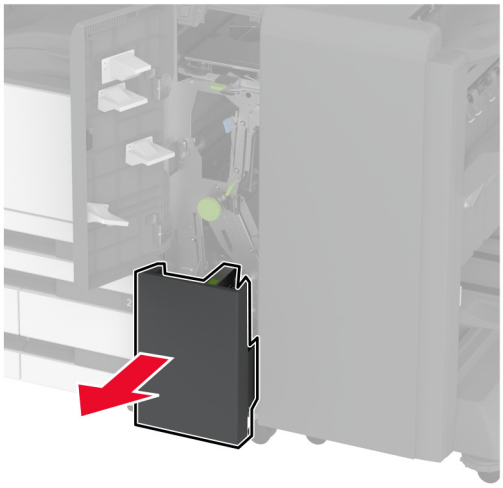

9 Eemaldage kinni jäänud paberid kõikidest järgmisest asukohtadest.

Märkus. Veenduge, et eemaldaksite kõik paberitükid.

- Käepide 2E

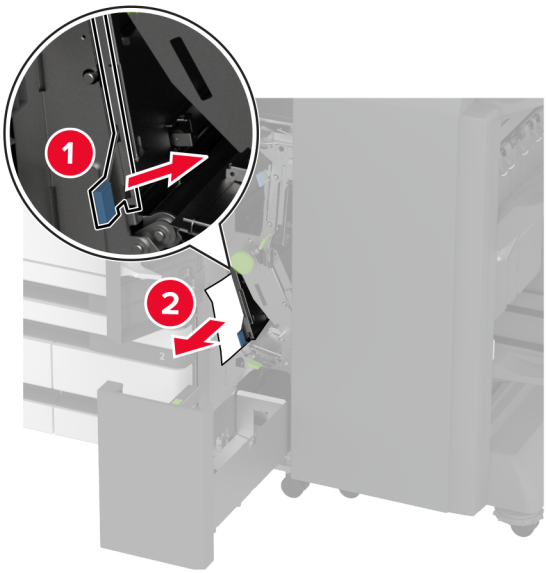

Märkus. Liigutage käepide kindlasti algasendisse tagasi.

- Nupp 2C

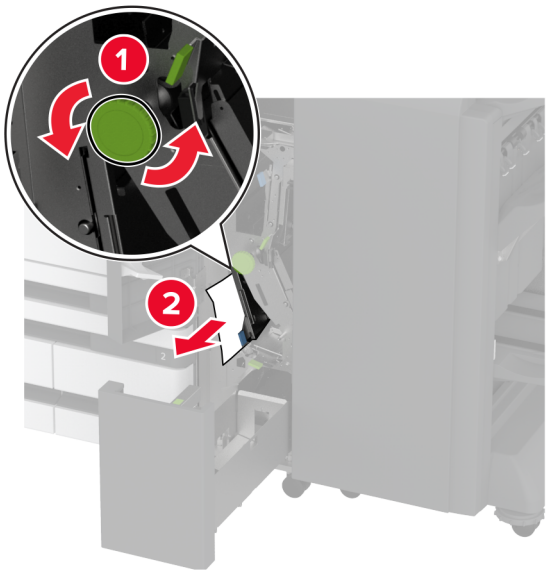

- Käepide 2F

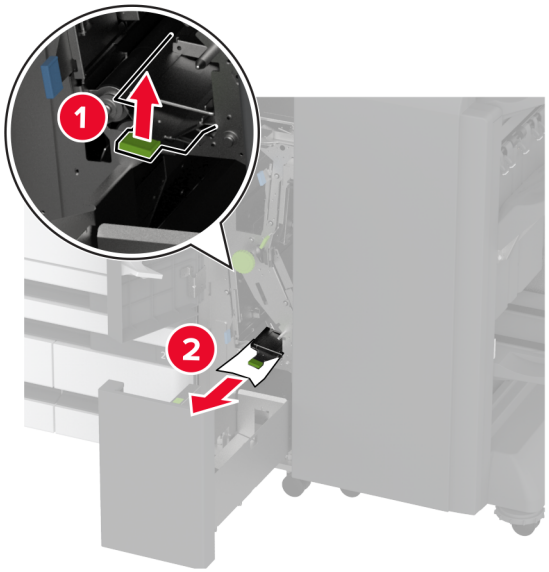

Märkus. Liigutage käepide kindlasti algasendisse tagasi.

- Käepide 2G

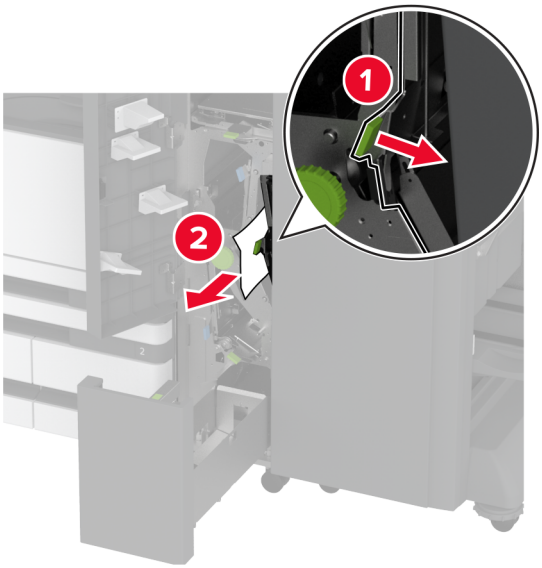

Märkus. Liigutage käepide kindlasti algasendisse tagasi.

10 Lükake viimistleja väljundsalv oma kohale tagasi ja sulgege kolmekordse/Z-volditud viimistleja uks.

11 Avage brošüüriviimistleja uks.

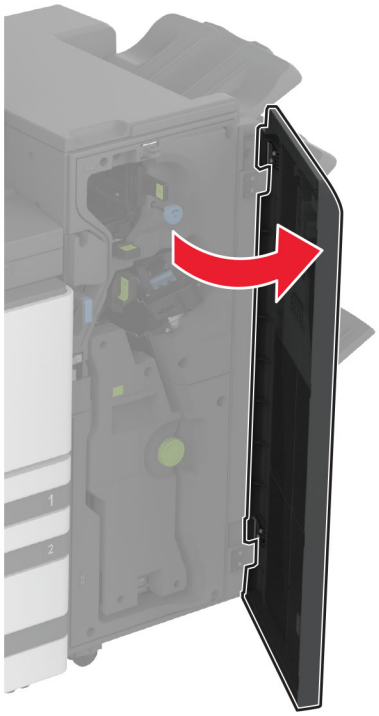

12 Eemaldage kinni jäänud paberid kõikidest järgmisest asukohtadest.

Märkus. Veenduge, et eemaldaksite kõik paberitükid.

- Käepide 3A

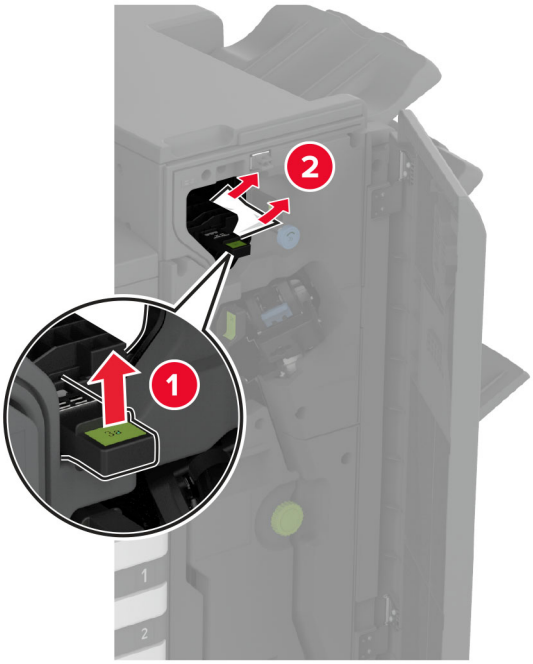

Märkus. Liigutage käepide kindlasti algasendisse tagasi.

- Nupp 3B

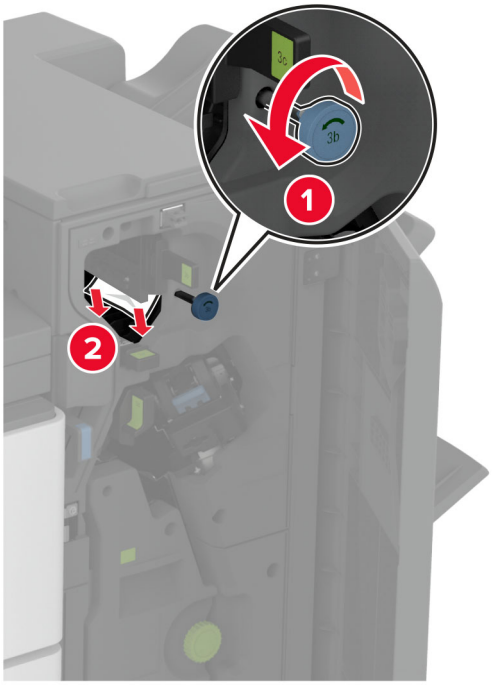

- Käepide 3C

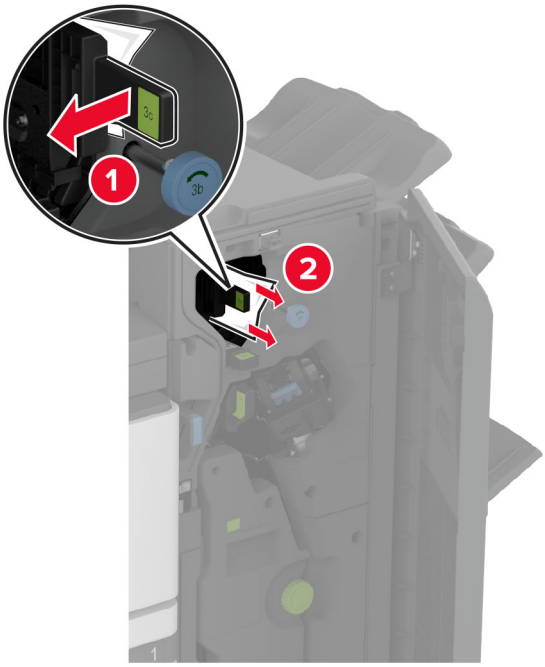

Märkus. Liigutage käepide kindlasti algasendisse tagasi.

- Käepide 3D

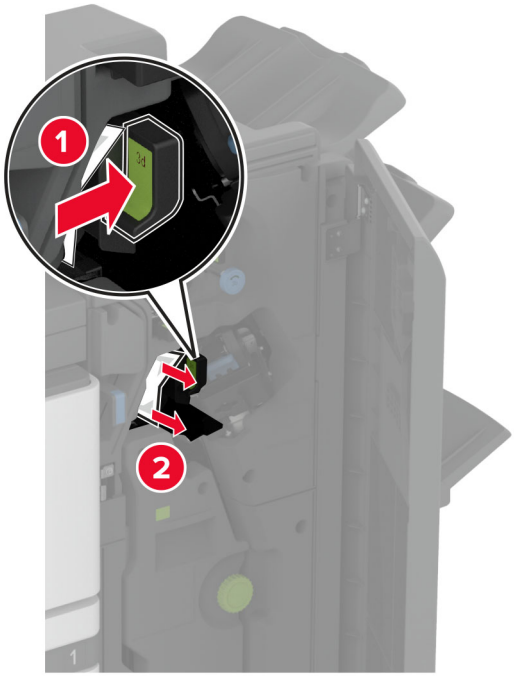

Märkus. Liigutage käepide kindlasti algasendisse tagasi.

13 Tõmmake brošüürivalmistaja välja.

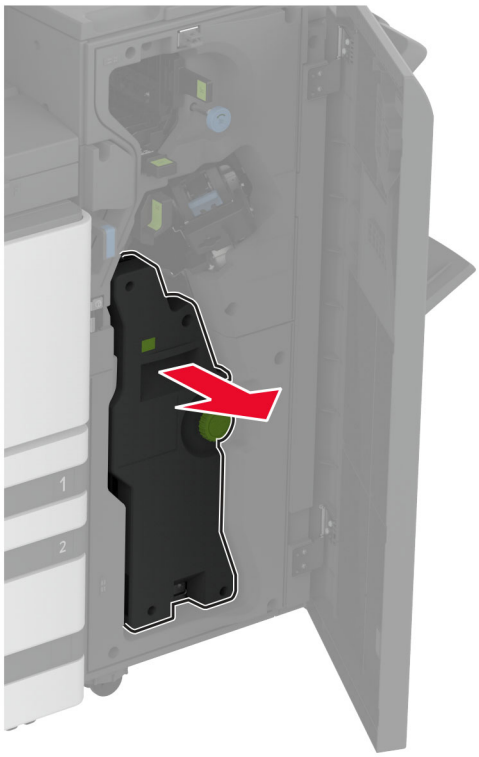

14 Keerake nuppu 4A ja eemaldage paberiummistus.

Märkus. Veenduge, et eemaldaksite kõik paberitükid.

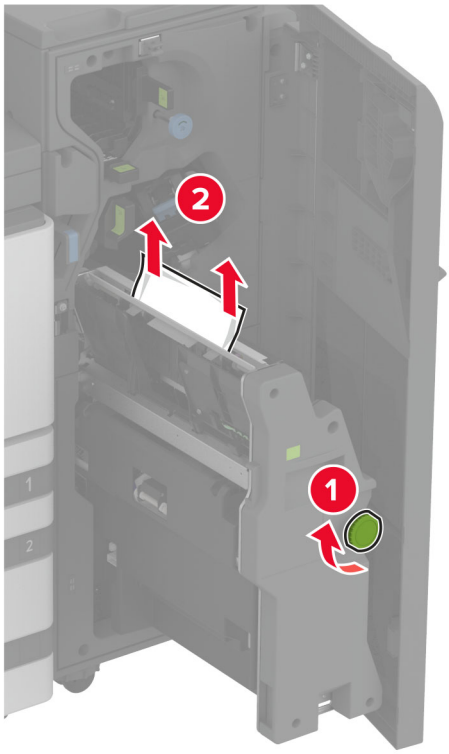

15 Lükake brošüürivalmistaja tagasi oma kohale ja sulgege viimistleja uks.

Paberiummistus brošüüriviimistlejas

1 Avage uks A.

ETTEVAATUST – KUUM PIND: Printeri sisemus võib olla kuum. Enne pinna puudutamist laske sellel jahtuda, et vältida kuumadest komponentidest põhjustatud põletushaavu.

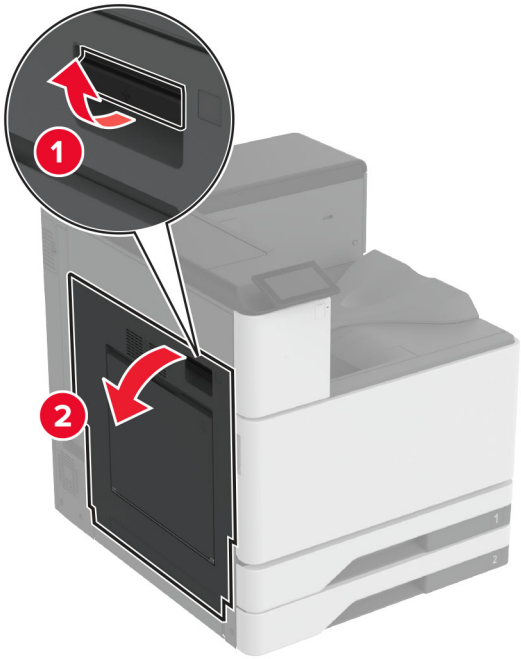

2 Avage uks A1 ja eemaldage ummistunud paber.

Märkus. Veenduge, et eemaldaksite kõik paberitükid.

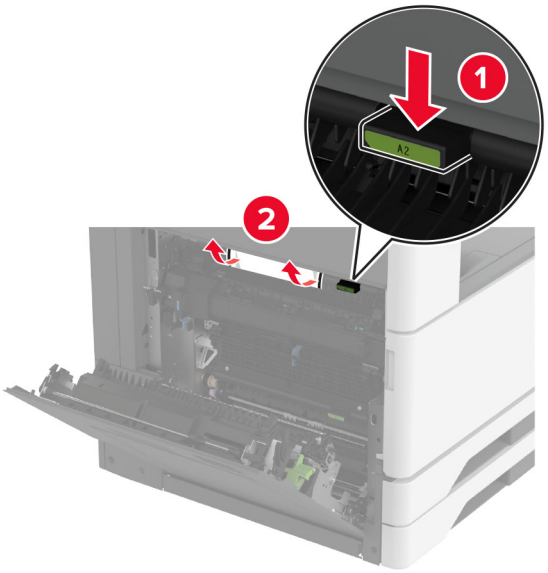

3 Sulgege uks A1 ja seejärel sulgege uks A.

4 Tõstke paberikonveieri kate üles ja eemaldage paberiummistus.

Märkus. Veenduge, et eemaldaksite kõik paberitükid.

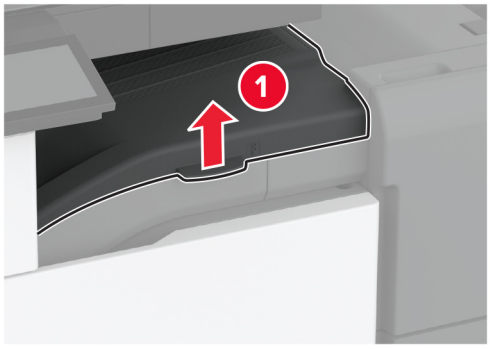

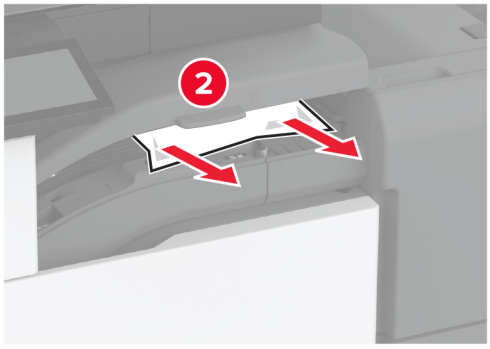

5 Sulgege kate.

6 Avage brošüüriviimistleja luuk.

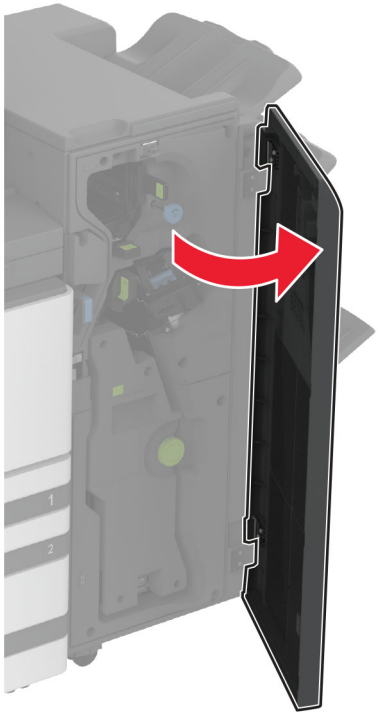

7 Eemaldage kinni jäänud paberid kõikidest järgmisest asukohtadest.

- Käepide 3A

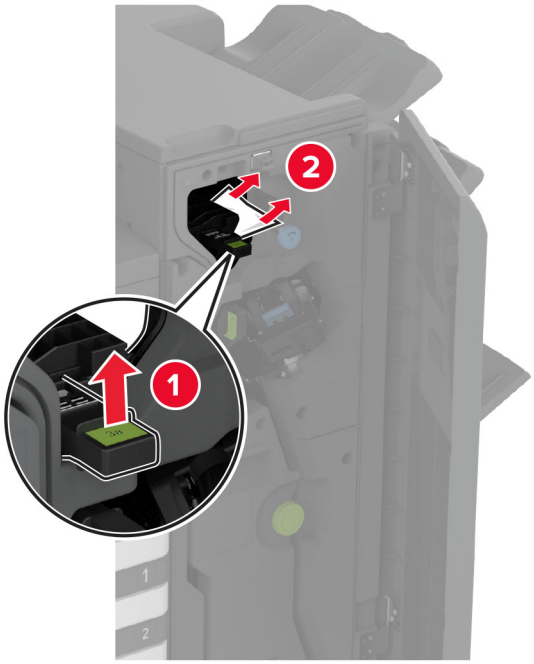

Märkus. Liigutage käepide kindlasti algasendisse tagasi.

- Nupp 3B

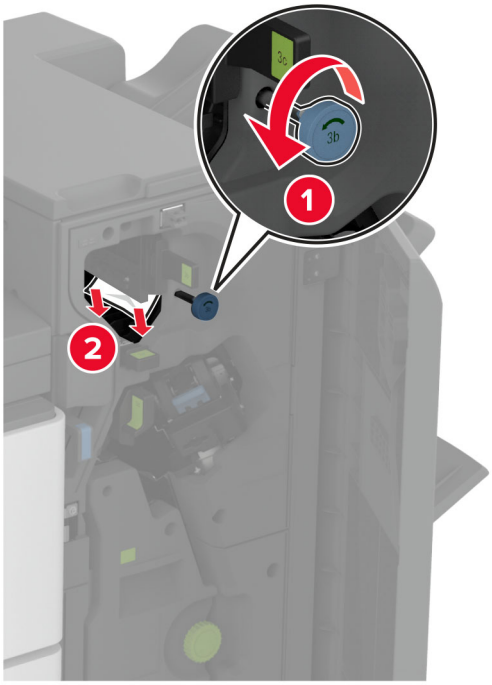

Märkus. Liigutage käepide kindlasti algasendisse tagasi.

- Käepide 3C

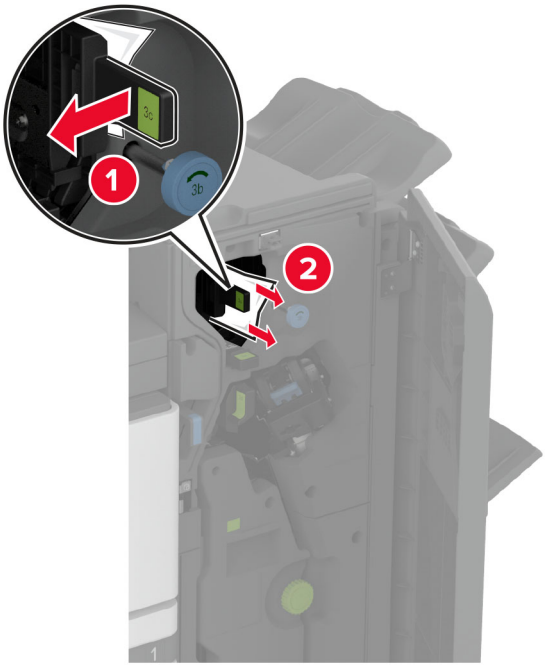

Märkus. Liigutage käepide kindlasti algasendisse tagasi.

- Käepide 3D

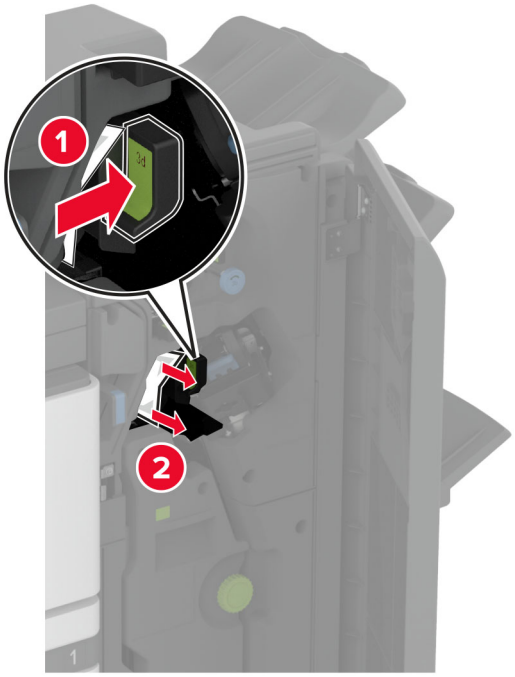

Märkus. Liigutage käepide kindlasti algasendisse tagasi.

8 Tõmmake brošüürivalmistaja välja.

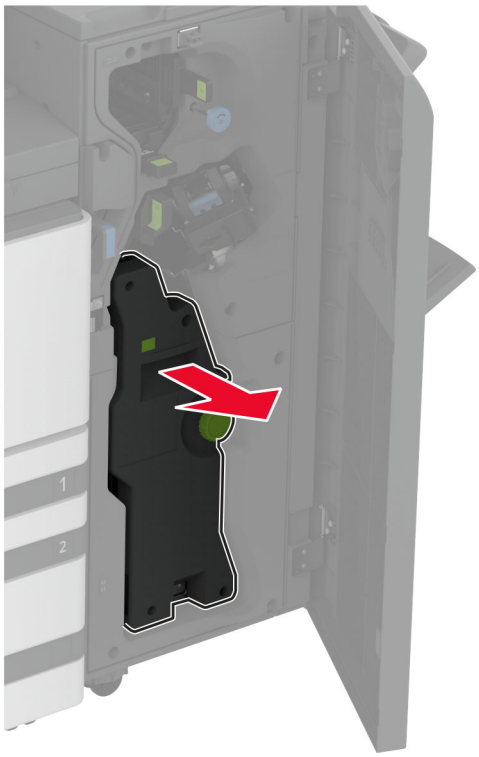

9 Keerake nuppu 4A ja eemaldage paberiummistus.

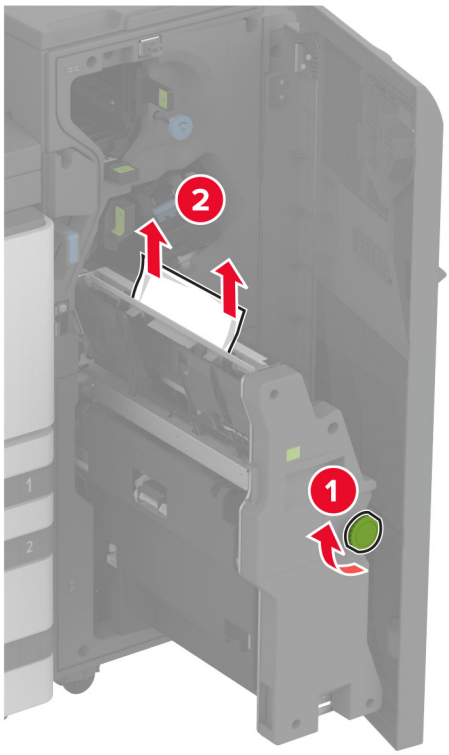

10 Lükake brošüürivalmistaja tagasi oma kohale ja sulgege viimistleja uks.

Võrguühendusega seotud probleemid

Manusserverit ei saa avada

Toiming	Jah	Ei
Toiming 1 a Kontrollige, kas printer on sisse lülitatud. b Juurdepääs printeri varjatud veebiserverile (EWS). Kas te saate EWSi avada?	Probleem on lahendatud.	Jätkake toiminguga 2.
Toiming 2 a Veenduge, et printeri IP-aadress oleks õige. **Märkused.** • IP-aadressi näete avakuval. • IP-aadress koosneb neljast tühikutega eraldatud numbrirühmast, nt 123.123.123.123. b Sisenege EWSi. Kas te saate EWSi avada?	Probleem on lahendatud.	Jätkake toiminguga 3.
Toiming 3 a Veenduge, et olekdite paigaldanud toetatud brauseri: • Internet Explorer 11 või uuem versioon • Microsoft Edge • Safari 6 või uuem versioon • Google Chrome™ 32 või uuem versioon • Mozilla Firefox 24 või uuem versioon b Sisenege EWSi. Kas te saate EWSi avada?	Probleem on lahendatud.	Jätkake toiminguga 4.
Toiming 4 a Kontrollige, kas võrguühendus töötab. **Märkus.** Kui ühendus ei toimi, võtke ühendust oma administraatoriga. b Sisenege EWSi. Kas te saate EWSi avada?	Probleem on lahendatud.	Jätkake toiminguga 5.
Toiming 5 a Veenduge, et printeri ja prindiserveri kaablid oleks korralikult ühendatud. Lisateavet leiate printeriga kaasasolevast juhendist. b Sisenege EWSi. Kas te saate EWSi avada?	Probleem on lahendatud.	Jätkake toiminguga 6.

Toiming	Jah	Ei
Toiming 6 a Kontrollige, kas võrguseadmete proksiserverid on keelatud. **Märkus.** Kui serverid on välja lülitatud, siis võtke ühendust oma administraatoriga. b Sisenege EWSi. Kas te saate EWSi avada?	Probleem on lahendatud.	Võtke ühendust klienditoega.

Printeri traadita võrku ühendamine ei õnnestu

Toiming	Jah	Ei
Toiming 1 Veenduge, et Aktiivne adapter on seadistatud olekule Automaatne. Puudutage avakuval valikut **Seaded** > **Võrk/pordid** > **Võrgu ülevaade** > **Aktiivne adapter** > **Automaatne**. Kas printeri ühendamine traadita võrku õnnestus?	Probleem on lahendatud.	Jätkake toiminguga 2.
Toiming 2 Kontrollige, kas valisite õige Wi-Fi võrgu. **Märkus.** Mõned ruuterid võivad jagada vaikimisi seadistatud SSID-d. Kas ühendate õige Wi-Fi võrguga?	Jätkake toiminguga 4.	Jätkake toiminguga 3.
Toiming 3 Ühendage printer õige Wi-Fi võrguga. Lisateavet leiate peatükist „Printeri ühendamine Wi-Fi võrku" leheküljel 167. Kas printeri ühendamine traadita võrku õnnestus?	Probleem on lahendatud.	Jätkake toiminguga 4.
Toiming 4 Kontrollige traadita võrgu turberežiimi. Puudutage avakuval valikut **Seaded** > **Võrk/pordid** > **Wi-Fi** > **Traadita ühenduse turberežiim**. Kas valisite õige traadita võrgu turberežiimi?	Jätkake toiminguga 6.	Jätkake toiminguga 5.
Toiming 5 Valige õige traadita võrgu turberežiim. Kas printeri ühendamine traadita võrku õnnestus?	Probleem on lahendatud.	Jätkake toiminguga 6.
Toiming 6 Veenduge, kas sisestasite õige võrguparooli. **Märkus.** Pöörake tähelepanu paroolis olevatele tühikutele, numbritele ning suur- ja väiketähtedele. Kas printeri ühendamine traadita võrku õnnestus?	Probleem on lahendatud.	Võtke ühendust klienditoega.

Lisariistvara probleemid

Sisemist lisaseadet ei tuvastata

Toiming	Jah	Ei
Toiming 1 Lülitage printer välja, oodake ligikaudu 10 sekundit ja lülitage printer uuesti sisse. Kas sisemine lisaseade töötab õigesti?	Probleem on lahendatud.	Jätkake toiminguga 2.
Toiming 2 Printige menüüseadete leht ja kontrollige, kas sisemine lisaseade kuvatakse loendis „Paigaldatud varustus“. Kas sisemine lisaseade on menüüseadete lehel loetletud?	Jätkake toiminguga 4.	Jätkake toiminguga 3.
Toiming 3 Kontrollige, kas sisemine lisaseade on emaplaadile õigesti paigaldatud. a Lülitage printer välja ja seejärel tõmmake toitekaabli pistik elektrivõrgu pistikupesast välja. b Veenduge, et sisemine lisaseade oleks ühendatud emaplaadi õige pistikupesaga. c Ühendage toitekaabli pistik elektrivõrgu pistikupessa ja lülitage seejärel printer sisse. **ETTEVAATUST – KEHAVIGASTUSTE OHT:** Põlengu või elektrilöögi ohu vähendamiseks ühendage toitekaabel ettenähtud nimipinge ja nimivoolutugevusega elektrivõrgu pistikupessa, mis on varustatud kaitsemaandusega, paikneb toote lähedal ja on hõlpsasti juurdepääsetav. Kas sisemine lisaseade töötab õigesti?	Probleem on lahendatud.	Jätkake toiminguga 4.
Toiming 4 a Kontrollige, kas sisemine lisaseade on prindidraiveris saadaval. **Märkus.** Vajaduse korral lisage sisemine lisaseade käsitsi prindidraiverisse, et seadet saaks printimiseks kasutada. Lisateavet leiate siit: „Prindidraiveris tarvikute lisamine” leheküljel 61. b Saatke prinditöö uuesti. Kas sisemine lisaseade töötab õigesti?	Probleem on lahendatud.	Võtke ühendust klienditeenindusega.

Siselahenduste port ei tööta õigesti

Toiming	Jah	Ei
Toiming 1 Printige menüüseadete leht ja kontrollige, kas sisemine lisaseade kuvatakse loendis „Paigaldatud varustus“. Kas ISP on loendis „Paigaldatud varustus“?	Jätkake toiminguga 3.	Jätkake toiminguga 2.
Toiming 2 Võtke prindiplokk välja ja paigaldage see uuesti. Lisateavet leiate siit: „Siselahenduste pordi paigaldamine” leheküljel 159. **Märkus.** Use a supported ISP. Does the ISP operate correctly?	Probleem on lahendatud.	Jätkake toiminguga 3.
Toiming 3 Kontrollige kaablit ja ühendust ISP-ga. **a** Kasutage õiget kaablit ja vaadake, et see oleks ISP-ga õigesti ühendatud. **b** Kontrollige, kas ISP liidesekaabel on korralikult emaplaadil olevasse pistikupessa ühendatud. Does the ISP operate correctly?	Probleem on lahendatud.	Võtke ühendust klienditeenindusega.

USB-/paralleelliidesega kaart ei tööta õigesti

Toiming	Jah	Ei
Toiming 1 Printige menüüseadete leht ja kontrollige, kas USB- või paralleelliidesega kaart on loendis „Paigaldatud varustus“. Kas USB- või paralleelliidesega kaart on loendis „Paigaldatud varustus“?	Jätkake toiminguga 3.	Jätkake toiminguga 2.
Toiming 2 Remove, and then install the parallel or serial interface card. Lisateavet leiate siit: „Siselahenduste pordi paigaldamine” leheküljel 159. Kas USB- või paralleelliidesega kaart töötab õigesti?	Probleem on lahendatud.	Jätkake toiminguga 3.
Toiming 3 Check the connection between the cable and the parallel or serial interface card. Kas USB- või paralleelliidesega kaart töötab õigesti?	Probleem on lahendatud.	Võtke ühendust klienditeenindusega.

Defektne välkmälu tuvastatud

Proovige järgmisi lahendusi.

- Vahetage defektne intelligentne salvestusseade välja.
- Puudutage avakuval nuppu **Jätka**, et teadet eirata ja printimist jätkata.
- Tühistage praegune prinditöö.

Välkmälus ei ole ressursside jaoks piisavalt vaba ruumi

Proovige järgmisi lahendusi.

- Valige **Jätka**, et teade kustutada ja printimist jätkata.
- Kustutage välkmälust sinna salvestatud fondid, makrod ja muud andmed.
- Paigaldage kõvaketas.

Märkus. Allalaaditud fondid ja makrod, mida ei ole varem välkmälusse salvestatud, kustutatakse.

Tarvikutega seotud probleemid

Puuduolev või mittereageeriv toonerikassett

Toiming	Jah	Ei
Toiming 1 a Avage esiluuk. b Võtke toonerikassett välja ja sisestage see uuesti. Kas toonerikassett puudub või see ei reageeri?	Jätkake toiminguga 2.	Probleem on lahendatud.
Toiming 2 Kontrollige, kas printerisse on paigaldatud Lexmarki toetatud originaaltoonerikassett. **Märkus.** Kui tegu on mittetoetatud toonerikassetiga, siis asendage see toetatud kassetiga. Kas toonerikassett puudub või see ei reageeri?	Võtke ühendust klienditoega.	Probleem on lahendatud.

Mitte-Lexmarki tarvik

Printer tuvastas printerile paigaldatud mitte-Lexmarki tarviku või varuosa.

Teie Lexmarki printer töötab kõige paremini Lexmarki originaalvaruosade ja -tarvikutega. Teiste tootjate tarvikute või varuosade kasutamine võib mõjutada printeri ja selle printimiskomponentide talitlust, töökindlust ja tööiga.

Kogu spetsifikatsioon on määratud eeldusel, et kasutatakse Lexmarki tarvikuid ja varuosi, ning teiste tootjate tarvikute ja varuosade kasutamisel võivad tulemused olla prognoosimatud. Printimiskomponentide kasutamine pärast nende tööea lõppu võib Lexmarki printerit või selle lisaseadmeid kahjustada.

Hoiatus – varakahjude oht: Teiste tootjate tarvikute või varuosade kasutamine võib mõjutada garantii kehtivust. Garantii ei kata teiste tootjate tarvikute või varuosade kasutamisest põhjustatud kahju.

Nende riskidega nõustumiseks ja mitteoriginaalsete tarvikute ning varuosade kasutamiseks printeris puudutage ja hoidke veateadet ekraanil kahe sõrmega 15 sekundit all. Kui ilmub kinnitusdialoog, puudutage valikut **Jätka**.

Kui te ei nõustu riskidega, siis eemaldage teise tootja tarvik või varuosa printerist ja paigaldage Lexmarki originaaltarvik või -varuosa. Lisateavet leiate peatükist „Lexmarki originaalvaruosade ja -tarvikute kasutamine" leheküljel 227.

Kui printer ei prindi pärast veateate kustutamist, siis lähtestage tarvikute kasutamise loendur.

1. Puudutage avakuval **Seaded** > **Seade** > **Hooldus** > **Konfigureerimise menüü** > **Tarvikute kasutus ja loendurid**.
2. Valige varuosa või tarvik, mida soovite lähtestada, ja valige **Alusta**.
3. Lugege läbi hoiatusteade ja valige **Jätka**.
4. Sõnumi kustutamiseks puudutage ekraani kahe sõrmega 15 sekundit.

Märkus. Kui te ei saa tarvikute kasutuse loendurit lähtestada, siis tagastage tarvik ostukohta.

Paberisööduga seotud probleemid

Ümbrik kleepub printimisel kinni

Toiming	Jah	Ei
Toiming 1 a Kasutage kuivas hoitud ümbrikku. **Märkus.** Suure niiskusesisaldusega ümbrikutele printimisel võivad need kinni kleepuda. b Saatke prinditöö. Kas ümbrik kleepub printimisel kinni?	Jätkake toiminguga 2.	Probleem on lahendatud.
Toiming 2 a Veenduge, et paberitüübiks oleks seadistatud Ümbrik. Puudutage avakuval valikut **Seaded** > **Paber** > **Salve konfiguratsioon** > **Paberiformaat/-tüüp**. b Saatke prinditöö. Kas ümbrik kleepub printimisel kinni?	Võtke ühendust klienditoega.	Probleem on lahendatud.

Eksemplarhaaval printimine ei tööta

Toiming	Jah	Ei
Toiming 1 a Puudutage avakuval valikut **Seaded** > **Printimine** > **Küljendus** > **Eksemplarhaaval**. b Valige **Sees [1,2,1,2,1,2]**. c Printige dokument. Kas dokument prinditakse eksemplarhaaval?	Probleem on lahendatud.	Jätkake toiminguga 2.
Toiming 2 a Avage prinditava dokumendi juures dialoogiaken „Printimine“ ja valige **Eksemplarhaaval**. b Printige dokument. Kas dokument prinditakse eksemplarhaaval?	Probleem on lahendatud.	Jätkake toiminguga 3.
Toiming 3 a Vähendage prinditavate lehekülgede arvu. b Printige dokument. Kas leheküljed on õiges järjestuse?	Probleem on lahendatud.	Võtke ühendust klienditoega.

Salvede ühendamine ei tööta

Toiming	Jah	Ei
Toiming 1 a Kontrollige, kas salvedes on sama formaadi ja tüübiga paber. b Kontrollige, kas paberijuhikud on õigesti paigutatud. c Printige dokument. Kas salved ühendatakse õigesti?	Probleem on lahendatud.	Jätkake toiminguga 2.
Toiming 2 a Puudutage avakuval valikut **Seaded** > **Paber** > **Salve konfiguratsioon** > **Paberiformaat/-tüüp**. b Veenduge, et paberiformaat ja -tüüp vastaksid ühendatud salvedesse laaditud paberile. c Printige dokument. Kas salved ühendatakse õigesti?	Probleem on lahendatud.	Jätkake toiminguga 3.
Toiming 3 a Veenduge, et salvede ühendamine oleks seadistatud valikule Automaatne. Lisateavet leiate peatükist „Salvede ühendamine” leheküljel 58. b Printige dokument. Kas salved ühendatakse õigesti?	Probleem on lahendatud.	Võtke ühendust klienditoega.

Paber jääb sageli kinni

Toiming	Jah	Ei
Toiming 1 a Eemaldage salv. b Kontrollige, kas paber on õigesti laaditud. **Märkused.** • Veenduge, et paberijuhikud on õigesti paigutatud. • Veenduge, et prindimaterjali paki paksus ei ületaks salve maksimaalse täidetuse tähist. • Veenduge, et kasutate printimiseks soovitatud formaadi ja tüübiga paberit. c Sisestage salv. d Printige dokument. Kas paber jääb sageli kinni?	Jätkake toiminguga 2.	Probleem on lahendatud.
Toiming 2 a Puudutage avakuval valikut **Seaded** > **Paber** > **Salve konfiguratsioon** > **Paberiformaat/-tüüp**. b Määrake sobiv paberi formaat ja tüüp. c Printige dokument. Kas paber jääb sageli kinni?	Jätkake toiminguga 3.	Probleem on lahendatud.
Toiming 3 a Laadige paber uuest paberipakist. **Märkus.** Kõrge õhuniiskuse korral imab paber vett. Hoidke paberit kasutamiseni originaalpakendis. b Printige dokument. Kas paber jääb sageli kinni?	Võtke ühendust klienditoega.	Probleem on lahendatud.

Kinnijäänud lehekülgi ei prindita uuesti

Toiming	Jah	Ei
a Puudutage avakuval valikut **Seaded** > **Seade** > **Teavitused** > **Kinnijäänud sisu taastamine**. b Valige menüüs „Ummistusest taastumine“ valik **Sees** või **Automaatne**. c Printige dokument. Kas kinnijäänud leheküljed prinditakse uuesti?	Probleem on lahendatud.	Võtke ühendust klienditoega.

Värvikvaliteediga seotud probleemid

Väljatrüki värvide korrigeerimine

1 Puudutage avakuval valikut **Seaded** > **Printimine** > **Kvaliteet** > **Lisaseaded** > **Värvikorrektsioon**.

2 Puudutage menüüs „Värvikorrektsioon“ suvandit **Käsitsi** > **Värvikorrektsiooni sisu**.

3 Valige sobiv värviteisenduse seadistus.

Objekti tüüp	Värviteisendustabelid
RGB Image RGB Text RGB Graphics	• Vivid – loob erksamad, rohkem küllastunud värvid ja seda saab kasutada kõikide sissetulevate värvivormingute puhul. • sRGB Display – loob väljundi, mis imiteerib arvuti monitoril kuvatavaid värve. Musta tooneri kasutamine on fotode printimiseks optimeeritud. • Display-True Black – loob väljundi, mis imiteerib arvuti monitoril kuvatavaid värve. See seadistus kasutab igat tüüpi neutraalse halli loomiseks ainult musta toonerit. • sRGB Vivid – loob suurema värvi küllastuse sRGB Display värvikorrektsiooniks. Musta tooneri kasutamine on ärigraafika printimiseks optimeeritud. • Väljas
CMYK Image CMYK Text CMYK Graphics	• US CMYK – rakendab värvikorrektsiooni SWOP (Specifications for Web Offset Publishing) värviväljundi imiteerimiseks. • Euro CMYK – rakendab värvikorrektsiooni Euroscale’i värviväljundi imiteerimiseks. • Vivid CMYK – suurendab US CMYK värvikorrektsiooni seadistuse värviküllastust. • Väljas

KKK värviprintimise kohta

Mis on RGB värv?

RGB värv on värvide kirjeldamise meetod, mis osutab teatud värvi saamiseks kasutatud punase, rohelise või sinise kogusele. Saate lisada erinevas koguses punast, rohelist ja sinist ning luua paljusid looduses esinevaid värve. Seda meetodit kasutatakse arvuti ekraanides, skannerites ja digitaalkaamerates, et värve kuvada.

Mis on CMYK värv?

CMYK värv on värvide kirjeldamise meetod, mis osutab teatud värvi saamiseks kasutatud taevasinise, purpuri, kollase ja musta kogusele. Taevasinist, purpurvärvi, kollast ja musta tinti või toonereid saab erinevas koguses printida, et luua paljusid looduses esinevaid värve. Prindipressides, tindiprits-printerites ja värvilistes laserprinterites luuakse värve sel viisil.

Kuidas määratakse prinditavas dokumendis värv?

Dokumendi värvi tuvastamiseks ja muutmiseks kasutatakse tarkvaraprogramme ning RGB või CMYK värvikombinatsioone. Lisateabe saamiseks lugege tarkvaraprogrammi abiteemasid.

Kuidas printer teab, millist värvi printida?

Dokumendi printimiseks saadetakse printerisse teavet objekti tüübi ja värvide kohta, mis omakorda edastatakse värviteisendustabelitesse. Õige värvi saamiseks arvutatakse välja taevasinise, purpuri, kollase ja musta tooneri sobiv kogus. Objekti teave määrab värviteisendustabelite kasutamise. Näiteks on võimalik teksti puhul kasutada ühte värviteisendustabelit ning fotode puhul hoopis teist värviteisendustabelit.

Mis on käsitsi värvikorrektsioon?

Kui käsitsi värvikorrektsioon on aktiveeritud, rakendab printer objektide töötlemiseks kasutaja valitud värviteisendustabeleid. Käsitsi värvikorrektsiooni seaded olenevad prinditava töö tüübist (tekst, graafika, pildid). Samuti sellest, kuidas on objekti värv tarkvaraprogrammis määratud (RGB või CMYK kombinatsioonid). Kui soovite erinevaid värviteisendustabeleid käsitsi rakendada, siis lugege jaotist „Väljatrüki värvide korrigeerimine" leheküljel 404.

Kui tarkvaraprogramm ei suuda värve RGB või CMYK kombinatsioonides määrata, siis ei ole käsitsi värvikorrektsioonist kasu. Samuti ei ole see tõhus siis, kui värvide reguleerimist juhib tarkvaraprogramm või arvuti operatsioonisüsteem. Määrates värvikorrektsiooni seadeks „Automaatne", luuakse dokumendile sobivad värvid enamasti automaatselt.

Kuidas ma saan konkreetset värvi sobitada (näiteks ettevõtte logo puhul)?

Printeri menüüs „Kvaliteet" on saadaval üheksa värvinäidiste komplekti. Need komplektid on saadaval ka manus-veebiserveri värvinäidiste leheküljel. Mis tahes näidiskomplekti valimise korral genereeritakse mitmeleheküljeline väljatrükk, mis sisaldab sadu värvilisi kaste. Olenevalt valitud tabelist on igas värvikastis CMYK või RGB kombinatsioon. Igas kastis nähtav värv saadakse kasti sildile märgitud CMYK või RGB kombinatsiooni läbi valitud värviteisendustabeli suunamisel.

Värvinäidiste komplekte uurides saate teha kindlaks kasti, mille värv on kõrvutatava värviga kõige sarnasem. Kastile märgitud värvikombinatsiooni saab siis kasutada objekti värvi tarkvaraprogrammis muutmiseks. Lisateabe saamiseks lugege tarkvaraprogrammi abiteemasid. Käsitsi värvikorrektsioon võib osutuda vajalikuks siis, kui valitud värvikorrektsioonitabelit soovitakse kasutada konkreetse objekti juures.

Kui soovite parandada värvide ühtimise probleemi, valige sobiv värvinäidiste komplekt vastavalt järgmistele punktidele:

- kasutusel olev värvikorrektsiooni seade („Automaatne, „Väljas" või „Käsitsi");
- prinditava objekti tüüp (tekst, graafika või pildid);
- tarkvaraprogrammis määratud objekti värv (RGB või CMYK kombinatsioonid).

Kui tarkvaraprogramm ei suuda värve RGB või CMYK kombinatsioonidega määrata, siis ei ole värvinäidiste leheküljest kasu. Lisaks kohandavad mõned tarkvaraprogrammid värvihalduse kaudu varem määratud RGB või CMYK kombinatsioone. Sellisel juhul ei pruugi prinditud värv värvinäidise leheküljega täpselt ühtida.

Trükk esitatakse värvivarjundiga

Toiming	Jah	Ei
Toiming 1 Viige läbi Värvi reguleerimine. a Puudutage avakuval valikut **Seaded** > **Printimine** > **Kvaliteet** > **Lisaseaded** > **Värvide reguleerimine**. b Printige dokument. Kas väljatrükil on värvivarjundeid?	Jätkake toiminguga 2.	Probleem on lahendatud.

Toiming	Jah	Ei
Toiming 2 Viige läbi Värvi tasakaal. a Puudutage avakuval valikut **Seaded** > **Printimine** > **Kvaliteet** > **Lisaseaded** > **Värvide tasakaal**. b Reguleerige seadeid. c Printige dokument. Kas väljatrükil on värvivarjundeid?	Võtke ühendust klienditoega.	Probleem on lahendatud.

Klienditeeninduse kontaktandmed

Veenduge enne klienditeeninduse poole pöördumist, et teil oleks järgmine teave.

- Printeriga seotud probleem
- Veateade
- Printeri mudeli tüüp ja seerianumber

Minge aadressile http://support.lexmark.com tugiteenuse töötajatega e-posti või vestluse teel suhelda või juhendeid, toe dokumente, draivereid ja muid allalaaditavaid faile sisaldavat teeki sirvida.

Tehniline tugi on saadaval ka telefoni teel. USA-s või Kanadas helistage numbril 1-800-539-6275. Teistes riikides või piirkondades külastage veebisaiti http://support.lexmark.com.

Kustutamine ja hävitamine

Lexmarki toodete ringlusseviimine

Lexmarki toodete ringlusseviimiseks tagastamiseks toimige järgmiselt.

1 Avage leht www.lexmark.com/recycle.

2 Valige toode, mida soovite ringlusse viia.

Märkus. Printeritarvikud ja riistvara, mida ei ole Lexmarki jäätmete kokkukogumise ja ringlussevõtmise programmi lehel loetletud, võite viia kohalikku jäätmekogumispunkti.

Lexmarki pakendite ringlusseviimine

Pakendite kasutamise vähendamine on jätkuvalt Lexmarki üks eesmärke. Minimaalne pakendimaterjalikasutus tagab, et Lexmarki printereid transporditakse võimalikult ressursi- ja keskkonnasäästlikult ning et tekib võimalikult vähe pakendijäätmeid. Tulemuseks on väiksem kasvuhoonegaaside heitkogus, väiksem energiakulu ja väiksem loodusvarade kulu. Mõnes riigis ja piirkonnas pakub Lexmark pakendimaterjalide ringlussevõtmise programmi. Lisateabe lugemiseks avage leht www.lexmark.com/recycle ja valige oma riik või piirkond. Pakendimaterjalide ringlussevõtmise programmide kohta saate lugeda toodete ringlussevõtmist puudutavast teabest.

Lexmarki pappkarbid on 100% ringlussevõetavad, kui piirkonnas on kartongi ringlussevõtmisega tegelev ettevõte. Sellist ettevõtet ei pruugi teie piirkonnas olla.

Lexmarki pakendites sisalduv vahtpolüstüreen on ringlussevõetav, kui piirkonnas on vahtpolüstüreeni ringlussevõtmisega tegelev ettevõte. Sellist ettevõtet ei pruugi teie piirkonnas olla.

Kasseti Lexmarkile tagastamiseks võite kasutada sama karpi, milles kasseti saite. Lexmark võtab karbi ringlusse.

Teatised

Tooteteave

Toote nimi:

Lexmarki printer CS943de

Seadme tüüp:

5080

Mudel:

435

Redaktsiooniteatis

Aprill 2023

Alljärgnev lõik ei kehti riikides, mille õigusakte selles sätestatu rikuks: LEXMARK INTERNATIONAL, INC. PAKUB SIINSET TEAVIKUT PÕHIMÕTTEL „KVALITEEDI GARANTIITA“, MIS TÄHENDAB, ET ME EI ANNA SELLE SUHTES MINGEID SÕNASELGEID EGA KAUDSEID GARANTIISID, SH KAUDSEID GARANTIISID KAUBASTATAVUSE VÕI KINDLAKS OTSTARBEKS SOBIVUSE SUHTES. Mõnes osariigis või riigis ei ole teatud tehingute korral sõnaselgete ja kaudsete garantiide välistamine lubatud ja seetõttu ei pruugi see teatis teile kehtida.

See teavik võib sisaldada tehnilisi ebatäpsusi või kirjavigu. Selles sisalduvat teavet muudetakse perioodiliselt ja muudatused kaasatakse tulevastesse redaktsioonidesse. Kirjeldatud tooteid või programme võidakse igal ajal täiustada või muuta.

Käesolevas teavikus sisalduvad viited toodetele, programmidele või teenustele ei tähenda, et tootja kavatseb neid kõiki kättesaadavaks teha kõigis riikides, kus tootja tegutseb. Viide tootele, programmile või teenusele ei tähenda, et kasutada võib üksnes seda toodet, programmi või teenust. Selle asemel võib kasutada iga funktsionaalselt samaväärset toodet, programmi või teenust tingimusel, et austatakse intellektuaalomandiõigusi. Muude kui tootja poolt sõnaselgelt soovitatud toodetega, programmidega või teenustega kasutamise võimalikkust ja sobilikkust peab kasutaja ise katsetama ja kontrollima.

Lexmarki tehnilise toe veebisait: http://support.lexmark.com.

Teavet Lexmarki privaatsuspoliitika kohta leiate veebisaidilt www.lexmark.com/privacy.

Tarvikute tellimiseks ja failide allalaadimiseks minge veebisaidile www.lexmark.com.

© 2022 Lexmark International, Inc.

Kõik õigused on kaitstud.

Kaubamärgid

Lexmark, Lexmarki logo ja MarkNet on ettevõtte Lexmark International, Inc. kaubamärgid või registreeritud kaubamärgid Ameerika Ühendriikides ja/või teistes riikides.

Android, Google Play ja Google Chrome on ettevõtte Google LLC kaubamärgid.

Macintosh, macOS, Safari, and AirPrint are trademarks of Apple Inc., registered in the U.S. and other countries. App Store is a service mark of Apple Inc., registered in the U.S. and other countries. Use of the Works with Apple badge means that an accessory has been designed to work specifically with the technology identified in the badge and has been certified by the developer to meet Apple performance standards.

Microsoft, Internet Explorer, Microsoft Edge ja Windows on Microsofti kontserni kuuluvate ettevõtete kaubamärgid.

Mopria® sõnamärk on ettevõtte Mopria Alliance, Inc. registreeritud ja/või registreerimata kaubamärk Ameerika Ühendriikides ja teistes riikides. Loata kasutamine on rangelt keelatud.

PCL® on ettevõtte Hewlett-Packard Company registreeritud kaubamärk. PCL on ettevõtte Hewlett-Packard Company printerikäskude kogumit (keelt) ja tema printeritoodete funktsioone tähistav mõiste. See printer ühildub PCL-keelega. See tähendab, et printer tunneb ära mitmesugustes programmides kasutatavaid PCL-käske ning emuleerib neile vastavaid funktsioone.

PostScript on ettevõtte Adobe Systems Incorporated registreeritud kaubamärk Ameerika Ühendriikides ja/või teistes riikides.

Wi-Fi® ja Wi-Fi Direct® on ettevõtte Wi-Fi Alliance® registreeritud kaubamärk.

Kõik teised kaubamärgid kuuluvad nende vastavatele omanikele.

Litsentsimise teated

Kõiki käesoleva tootega seotud litsentsimise teateid näete CD-lt.\Installitarkvara CD TEADETE kataloog.

Müratasemed

Järgmised mõõtmised tehti kooskõlas standardiga ISO 7779 ja esitati vastavuses standardiga ISO 9296.

Märkus. Mõned režiimid ei pruugi teie toote puhul kohaldatavad olla.

Keskmine helirõhk 1 meetri juures, dBA	
Printimine	Ühepoolne: 50 Kahepoolne: 52
Valmisolek	15

Väärtused võivad muutuda. Uusimad väärtused leiate veebisaidilt www.lexmark.com.

Elektroonikaromude (WEEE) direktiiv

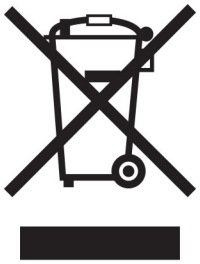

WEEE logo tähistab Euroopa Liidu riikides kasutatavaid elektroonikaromude ringlussevõtmise programme ja protseduure. Soosime oma toodete ringlussevõtmist.

Kui teil on ringlussevõtmise võimaluste kohta küsimusi, külastage Lexmarki veebisaiti aadressil www.lexmark.com, kust leiate kohaliku müügiesinduse telefoninumbri.

Liitium-ioon laetav aku

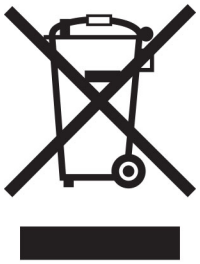

See toode võib sisaldada nööpelementi, liitium-ioon laetavat akut, mida võib eemaldada vaid koolitatud tehnik. Läbikriipsutatud prügikast tähendab, et toodet ei tohi kõrvaldada sorteerimata jäätmena, vaid see tuleb saata taaskasutamiseks ja ringlussevõtuks eraldi kogumiskohtadesse. Kui aku eemaldatakse, ärge kõrvaldage seda oma majapidamisjäätmetega. Teie kogukonnas võivad akude jaoks olla eraldi kogumissüsteemid, näiteks akude äraandmiskohad ringlussevõtmiseks. Akujäätmete eraldi kogumine tagab jäätmete asjakohase töötlemise, sealhulgas taaskasutamise ja ringlussevõtu ning hoiab ära võimaliku negatiivse mõju inimeste tervisele ja keskkonnale. Kõrvaldage akud vastutustundlikult.

Toote kasutusest kõrvaldamine

Printerit ega selle tarvikuid ei tohi visata olmejäätmete hulka. Küsige teavet kasutusest kõrvaldamise ja ringlussevõtmise kohta kohalikust omavalitsusest.

Lexmarki kassettide tagastamine korduskasutamiseks või ringlussevõtmiseks

Lexmarki kassettide kokkukogumise programm võimaldab kasutatud kassetid tasuta Lexmarkile tagastada, et neid saaks korduskasutada või ringlusse viia. Kõik Lexmarkile tagastatud tühjad kassetid kas korduskasutatakse või siis lammutatakse ja võetakse materjalidena ringlusse. Ringlusse viiakse ka pakendid, milles kassetid tagastatakse.

Lexmarki kassettide korduskasutamiseks või ringlussevõtmiseks tagastamiseks toimige järgmiselt.

1. Avage veebisait www.lexmark.com/recycle.
2. Valige oma riik või piirkond.
3. Valige **Lexmarki kassettide kokkukogumisprogramm**.
4. Järgige arvutiekraanil kuvatavaid juhiseid.

Staatilise tundlikkuse teatis

See sümbol tuvastab staatiliselt tundlikud osad. Ärge puudutage nende sümbolite lähedal olevaid piirkondi enne, kui olete puudutanud metallpinda sümbolist eemal.

Selleks et vältida hooldustööde, nagu paberiummistuste eemaldamise või tarvikute vahetamise ajal tekkivat elektrostaatilist laengut ja sellest põhjustatud kahjustusi, puudutage enne printeri sisemuse katsumist printeri mis tahes katmata metallosa.

ENERGY STARi

Kõik Lexmarki tooted, mille pinnal või tervituskuval on ENERGY STARi® embleem, vastavad tarnitavas konfiguratsioonis USA keskkonnakaitseameti (EPA) programmi ENERGY STAR nõuetele.

Temperatuuriteave

Töötemperatuur ja suhteline õhuniiskus	10 kuni 32,2 °C (50 kuni 90 °F) ja 15 kuni 80% suhtelist õhuniiskust 15,6 kuni 32,2 °C (60 kuni 90 °F) ja 8 kuni 80% suhtelist õhuniiskust Maksimaalne märja termomeetri temperatuur[2]: 22,8 °C (73 °F) Mittekondenseeruv keskkond
Printeri/kasseti/prindiploki pikaajaline säilitamine[1]	15,6 kuni 32,2 °C (60 kuni 90 °F) ja 8 kuni 80% suhtelist õhuniiskust Maksimaalne märja termomeetri temperatuur[2]: 22,8 °C (73 °F)
Printeri/kasseti/prindiploki lühiajaline säilitamine	-40 kuni 40°C (-40 kuni 104°F)

[1] Tarvikute säilivusaeg on ligikaudu kaks aastat. Arvatav säilivusaeg kehtib tavalistes kontoritingimustes: temperatuuril 22 °C (72 °F) ja 45% niiskuse juures.

[2] Märja termomeetri temperatuur on määratud kindlaks õhutemperatuuri ja suhtelise niiskusega.

Elektritarbimine

Toote elektritarbimine

Järgmises tabelis on kirjas toote elektritarbimise andmed.

Märkus. Mõned režiimid ei pruugi teie toote puhul kohaldatavad olla.

Režiim	Kirjeldus	Elektritarbimine (vattides)
Printimine	Toode loob elektroonilistest sisenditest paberkoopiaid.	Ühepoolne: 767 Kahepoolne: 700
Kopeerimine	Toode loob algsetest paberdokumentidest paberkoopiaid.	Pole
Skannimine	Toode skannib paberdokumente.	Pole
Valmisolek	Toode ootab prinditööd.	76
Unerežiim	Toode on kõrgema taseme energiasäästurežiimis.	1,3
Talveuni	Toode on madalama taseme energiasäästurežiimis.	0,1
Väljas	Toode on ühendatud elektrivõrguga, aga toitelüliti on välja lülitatud.	0,1

Ülalolevas tabelis toodud elektritarbimise tasemed on saadud mõõtmistulemuste ajas keskmistamisel. Hetkeline elektritarbimine võib olla keskmisest oluliselt suurem.

Väärtused võivad muutuda. Uusimad väärtused leiate veebisaidilt www.lexmark.com.

Unerežiim

Sellel tootel on energiasäästlik talitlusrežiim nimega *unerežiim*. Unerežiim säästab energiat, vähendades seadme elektritarbimist, kui seda ei ole mõnda aega kasutatud. Unerežiim aktiveerub automaatselt, kui toodet ei ole määratud aja jooksul kasutatud; seda aega nimetatakse *unerežiimi viiteajaks*.

Selle toote unerežiimi viiteaja tehaseseade (minutites):	15

Konfiguratsioonimenüüde kasutamisel saab sõltuvalt printeri mudelist unerežiimi viiteaega seadistada vahemikule 1 minut ja 120 minutit või 1 minut ja 114 minutit. Kui printimiskiirus on väiksem kui või võrdne 30 lk/min, saab sõltuvalt printeri mudelist seadistada viiteaja ainult kuni 60 või 54 minutile. Lühikese unerežiimi viiteaja korral võib seadme energiakulu väheneda, kuid samas võib reageerimisaeg pikeneda. Pika unerežiimi viiteaja korral reageerib seade kiiremini, kuid kulutab rohkem energiat.

Mõned mudelid toetavad *Sügava une režiimi*, mis vähendab pärast pikka jõudeolekut võimsustarvet veelgi.

Talveunerežiim

Sellel tootel on üliväikese elektritarbimisega talitlusrežiim nimega *talveunerežiim*. Talveunerežiimis lülitatakse kõik muud süsteemid ja seadmed turvaliselt välja.

Talveunerežiimi aktiveerimiseks on järgmised võimalused.

- Talveunerežiimi viiteaja seadistamine
- Talitlusrežiimide ajakava seadistamine

Talveunerežiimi viiteaeg on selle toote tehaseseadistuses kõigis riikides ja piirkondades.	3 päeva

Aeg, mille möödumisel viimase töö printimisest printer talveunerežiimi läheb, on seadistatav vahemikus üks tund kuni üks kuu.

Märkused EPEAT-registreeritud pildindusseadmetel:

- Ootetrežiimi võimsustase ilmneb režiimis Talveuni või Väljas.

- Toode vähendab automaatselt võimsust ooterežiimi võimsustasemeni ≤ 1 W. Automaatne ooterežiimi funktsioon (Talveuni või Väljas) on toote tarnimisel lubatud.

Väljas-režiim

Kui tootel on väikese energiatarbimisega väljas-režiim, siis tuleb energiatarbimise täielikuks peatamiseks toitekaabli pistik elektrivõrgu pistikupesast välja tõmmata.

Koguenergiakulu

Mõnel juhul on kasulik hinnata toote koguenergiakulu. Kuna elektritarbimise andmed esitatakse võimsuse ühikutes ehk vattides, tuleb energiakulu arvutamiseks korrutada iga režiimi elektritarbimine selles režiimis veedetud ajaga. Koguenergiakulu on kõigi režiimide energiakulude summa.

Vastavus Euroopa Liidu (EL) direktiividele

Toode vastab liikmesriikide õigust ühtlustavate ELi nõukogu direktiivide 2014/30/EL (elektromagnetiline ühilduvus), 2014/35/EL (teatavates pingevahemikes kasutatavate elektriseadmete ohutus) ja 2011/65/EL (teatavate ohtlike ainete kasutamise piiramine elektri- ja elektroonikaseadmetes), mida on muudetud direktiiviga (EL) 2015/863, kaitsenõuetele.

Toote tootja on: Lexmark International, Inc., 740 West New Circle Road, Lexington, KY, 40550 USA. EMP/EL-i volitatud esindaja on: Lexmark International Technology Hungária Kft., 8 Lechner Ödön fasor, Millennium Tower III, 1095 Budapest, UNGARI. EMP/EL-i importija on: Lexmark International Technology S.à.r.l. 20, Route de Pré-Bois, ICC Building, Bloc A, CH-1215 Genève, Šveits. Direktiivide nõuetele vastavuse deklaratsiooni saab tellida volitatud esindajalt või siis alla laadida aadressilt www.lexmark.com/en_us/about/regulatory-compliance/european-union-declaration-of-conformity.html.

Toode vastab standardi EN 55032 klassi A piirtasemetele ja standardi EN 62368-1 ohutusnõuetele.

Raadiosidehäirete teatis

Hoiatus

Toode vastab standardi EN 55032 klassi A heitenõuetele ning standardi EN 55024 häirekindluse nõuetele. Toode ei ole mõeldud kasutamiseks elamu-/olmekeskkonnas.

Tegu on klassi A tootega. Toode võib tekitada olmekeskkonnas raadiosidehäireid, mille kõrvaldamiseks võib olla kasutajal vaja võtta meetmeid.

Register

Numbrinäitajad

2 × 520-leheline salv
paigaldamine 69
2000-leheline tandemsalv
laadimine 45
2000-leheline tandemsalv
paigaldamine 76
2000-lehelise tandemsalve
rullikukomplekt
puhastamine 321
vahetamine 262
2000-leheline salv
paigaldamine 83
2000-lehelise salve
söötmisrullikud
puhastamine 317
2000-lehelise salve
rullikukomplekt
vahetamine 258
2520-leheline tandemsalv
laadimine 49
520-leheline salv
laadimine 41
520-leheline salve sisetükk
vahetamine 240

A

hääljuhiste aktiveerimine 38
rakenduste lisamine
avakuvale 35
kontaktgruppide lisamine 38
kontaktide lisamine 38
lisariistvara lisamine
prindidraiver 61
sisemise lisavarustuse lisamine
prindidraiver 61
printerite lisamine arvutile 59
Aadressiraamat
kasutamine 38
heleduse muutmine
ekraanil 330
vaikehelitugevuse seadistamine
kõrvaklapid 40
kõlar 40
kõnekiiruse seadistamine
hääljuhised 40
tooneri tumeduse
kohandamine 180
AirPrint
kasutamine 174
kaablite ühendamine 33
paberiummistuste vältimine 363

B

B4 paberijuhik
vahetamine 284
vahelehtede salv
paigaldamine 95
mustad kujutised 349
tühjad leheküljed 338
brošüür
printimine 175
brošüüriviimistleja
kasutamine 175
järjehoidjad
loomine 37
kaustade loomine 37

C

prinditööst loobumine 180
printeri traadita võrku
ühendamine ei õnnestu 397
manusserverit ei saa avada 396
printeri pordi seadete muutmine
pärast ISP installimist 166
taustapildi muutmine 35
osade ja tarvikute oleku
kontrollimine 226
puhastamine
printeri välispind 308
printeri sisemus 308
osade puhastamine
2000-lehelise tandemsalve
rullikukomplekt 321
söötmisrullikute
puhastamine 321
prindipea optika
puhastamine 309
2000-lehelise salve
söötmisrullikute
puhastamine 317
printeri puhastamine 308
puuteekraani puhastamine 308
salve rullikukomplekti
puhastamine 313
ummistuse likvideerimine
ukses A 372
ukses B 367
mitmeotstarbelises
sööturis 371
lisasalvedes 367
klammerdajas 376
klammerdaja ja mulgustajaga
köitjas 378
2000-lehelises
tandemsalves 367
2000-lehelises salves 371
520-lehelises salves 367
brošüüriviimistlejas 390
standardses väljundsalves 375
standardsalves 366
ummistuste likvideerimine
kolmekordses/Z-volditud
viimistlejas 380
eksemplarhaaval printimine ei
tööta 402
värvikorrektsioon 404
prindikvaliteet, veaotsing
trükk esitatakse
värvivarjundiga 405
väljatrükkidel värviline taust 341
arvuti
printeriga ühendamine 169
ei prindi konfidentsiaalseid
dokumente 357
konfidentsiaalsed prinditööd
konfigureerimine 177
printimine 177
tarvikute märguannete
seadistamine 226
Wi-Fi Directi
konfigureerimine 168
printeri ühendamine
printeriga 169
mobiilseadme ühendamine
printeriga 169
printeri ühendamine
traadita võrguga 167
ühenduse loomine traadita
võrguga
PIN-meetodit kasutades 167
nupumeetodit kasutades 167
tarvikute säästmine 331

klienditoe kontaktandmed 406
juhtpaneel
kasutamine 12
emaplaadi juurdepääsuluuk
vahetamine 292
järjehoidjate loomine 37
kaustade loomine
järjehoidjatele 37
kõver väljatrükk 348
Klienditugi
kasutamine 36
klienditugi
kontaktid 406
ekraani kohandamine 35

D

tumedad väljatrükid 339
Wi-Fi võrgu väljalülitamine 169
hääljuhiste deaktiveerimine 39
kõrvaklappide vaikehelitugevus
kohandamine 40
kõlarite vaikehelitugevus
kohandamine 40
defektne nutikas
salvestusseade 400
kontaktide või gruppide
kustutamine 38
kontaktide kustutamine 38
Seadme piirangud
seadistamine 36
kataloogiloend
printimine 178
ekraani heledus
kohandamine 330
Ekraani kohandamine
kasutamine 35
rakenduste kuvamine
avakuval 35
dokumendid, printimine
arvutist 173
mobiilseadmest 173
punktid prinditud lehel 346
kahekordne prügikast
paigaldamine 100
vahetamine 291

E

kontaktide muutmine 38
kiirgusteatised 409
mulgustaja punkri
tühjendamine 328
suurendusrežiimi lubamine 40
PIN-koodide häälsisestuse
lubamine 41
paroolide häälsisestuse
lubamine 41
USB-pordi lubamine 362
Wi-Fi Directi lubamine 169
ümbrik kleepub printimisel
kinni 401
ümbrikute salv
paigaldamine 61
laadimine 53
keskkonnaalased seaded 330
kustutamine
printeri mälu 171
printeri mälu kustutamine 172
printeri salvestusseadme
kustutamine 172
veakoodid 333
veateated 333
Etherneti kaabel 33
Etherneti port 33
seadistusfaili eksportimine
manusserveri kasutamine 60
e-posti märguanded
seadistamine 226

F

vaikeseaded
taastamine 172
KKK värviprintimise kohta 404
failitüübid
toetatud 176
printeri teabe leidmine 8
printeri seerianumbri leidmine 9
püsivara, uuendamine 60
välkmäluseade
printimine sellelt 175
välkmäluseadmed
toetatud 176
prinditud lehtede voltimine 179
fondinäidiste loend
printimine 178
kuumuti
vahetamine 242

G

Lexmarki originaalvaruosad ja -
tarvikud 227
originaalvaruosad ja -
tarvikud 227
pettekujutised 341
prinditud lehekülgede hall
taust 341

H

kõvaketas
kustutamine 172
kõvaketta salvestusseade 172
riistvara valikud
2 × 520-leheline salv 69
2000-leheline tandemsalv 76
2000-leheline salv 83
vahelehtede salv 95
brošüüriviimistleja 118
kapp 88
ümbrikute salv 61
vahetükk 63
klammerdaja 101
lisariistvara, lisamine
prindidraiver 61
ei prindi ootel olevaid
dokumente 357
ootetööd
printimine 177
aegumisaja seadistamine 177
Talveunerežiim
konfigureerimine 330
mulgustaja punker
tühjendamine 328
vahetamine 285
avakuva
kohandamine 35
kasutamine 34
avakuva ikoonid
kuvamine 35
horisontaalsed tumedad
jooned 351
horisontaalsed valged
jooned 353
õhuniiskus printeri ümber 411

I

avakuva ikoonid
näitamine 35
ummistuskohtade leidmine 364
poolikud pildid väljatrükil 349
seadistusfaili importimine
manusserveri kasutamine 60
valed veerised 342
indikaatortuli
oleku tõlgendamine 12

paigaldamine
brošüüriviimistleja 118
klammerdaja 108
2 × 520-leheline salve
paigaldamine 69
2000-lehelise tandemsalve
paigaldamine 76
2000-lehelise salve
paigaldamine 83
kapi paigaldamine 88
sisemise lisavarustuse
paigaldamine
intelligentne
salvestusseade 153
lisasalve paigaldamine 63
paigaldamisvõimalused
siselahenduste port 159
printeri kõvaketas 147
vahelehtede salve
paigaldamine 95
brošüüriviimistleja
paigaldamine 118
kahekordse prügikasti
paigaldamine 100
ümbrikute salve
paigaldamine 61
prindidraiveri installimine 59
printeri tarkvara installimine 59
klammerdaja paigaldamine 101
klammerdaja ja mulgustajaga
köitja paigaldamine 108
kolmekordse/Z-volditud
viimistleja paigaldamine 132
traadita prindiserveri
installimine 157
intelligentne
salvestusseade 172
kustutamine 172
paigaldamine 153
sisemist lisavarustust ei
tuvastatud 398
sisemine lisavarustus, lisamine
prindidraiver 61
siselahenduste port
paigaldamine 159
veaotsing 399

J

kinnijäänud lehekülgi ei prindita
uuesti 403
ummistused, paber
vältimine 363
töö prinditakse valest
salvest 358
töö prinditakse valele
paberile 358

L

kirjablankett
valimine 15
Lexmark Mobile Print
kasutamine 173
Lexmark Print
kasutamine 173
kahvatud väljatrükid 343
salvede ühendamine 58
2000-lehelise tandemsalve
laadimine 45
2520-lehelise tandemsalvi
laadimine 49
520-lehelise salve laadimine 41
ümbrikute salve laadimine 53
kirjablanketi laadimine 55
laadimine, mitmeotstarbeline
söötur 55
eelmulgustatud paberi
laadimine 55
laadimine, salved 41, 45
ummistuskohtade
tuvastamine 364
turvapesa asukoht 171
tagaosa alumise pistiku kate
vahetamine 274

M

Suurendusrežiim
lubamine 40
ekraanisäästja haldamine 35
värvikorrektsioon, käsitsi 404
MarkNet N8372 Wi-Fi
printimisserver 157
menüü
802.1x 214
Printeri teave 192
Hõlbustatus 186
AirPrint 208
Anonüümsete andmete
kogumine 186
Pilveteenuste
registreerimine 224
Konfidentsiaalse printimise
seadistamine 222
Konfigureerimise menüü 188
Seade 225
Kõvaketta krüptimine 222
Ökorežiim 183
Ajutiste andmefailide
kustutamine 223
Ethernet 210
Viimistlus 194
Välkmäluseadmelt
printimine 202
Avakuva kohandamine 191
HTTP/FTP seaded 215
Pilt 200
IPSec 213
Tööarvestus 197
Küljendus 192
Kohalikud kontod 219
Sisselogimispiirangud 221
LPD konfiguratsioon 215
Lubade haldamine 218
Meedia tüübid 202
Menüüseadete leht 224
Mitmesugust 223
Mobiilsete teenuste
juhtimine 209
Võrk 225
Võrgu ülevaade 205
Teavitused 184
Kasutuselt kõrvaldamine ja
kustutamine 191
PCL 199
PDF 198
PostScript 198
Energiatarve 185
Eelistused 182
Printimine 225
Kvaliteet 195
Kaugjuhtimispaneel 183
Taasta tehase
vaikeseaded 187
Piira välist juurdepääsu
võrgule 217
Ajasta USB-seadmed 219
Turbeauditilogi 219
Seadistus 194
SNMP 212
LDAP-i seadete
lahendused 223
TCP/IP 211
ThinPrint 216
Salve konfiguratsioon 201
Veaotsing 225
Universaalseadistus 201

USB 216
Wi-Fi 205
Wi-Fi Direct 208
Menüüseadete leht
printimine 225
puuduolevad värvid 345
puuduolev või mittereageeriv
toonerikassett 400
mobiilseade
printeriga ühendamine 169
printimine sellelt 173, 174
värviväljundi muutmine 404
Mopria Print Service 173
laialimääritus ja täpid
väljatrükil 346
printeri teisaldamine 32, 331
Mitu universaalset formaati
lubamine 41
mitmeotstarbeline söötur
laadimine 55

N

ekraanil navigeerimine
puute kasutamine 39
puute abil ekraanil
navigeerimine 39
võrguseadistuse leht
printimine 170
müratasemed 409
säilmälu
kustutamine 171
Mitte-Lexmarki tarvik 400
säilmälu 172
Välkmälus ei ole ressursside
jaoks piisavalt vaba ruumi 400
teatised 409, 410, 411, 413

O

prinditud lehtede vahelehtede
virnastus 180
ekraaniklaviatuuril
kasutamine 40
valikuline vahetükk
paigaldamine 63
tarvikute tellimine
fotojuhtivusplokk 228
toonerikassett 227
jääktooneri pudel 228

P

paber
kirjablankett 15
eelprinditud vormid 15
valimine 13
sobimatu 14
universaalse formaadi
seade 41
paberihoidik
vahetamine 289
paberi omadused 13
paber jääb sageli kinni 403
paberi valimise juhend 13
paberiummistus
ukses A 372
klammerdajas 376
2000-lehelises salves 371
brošüüriviimistlejas 390
standardsalves 366
kolmekordses/Z-volditud
viimistlejas 380
paberiummistus ukses B 367
paberiummistus
mitmeotstarbelises sööturis 371
paberiummistus
lisasalvedes 367
paberiummistus klammerdaja ja
mulgustajaga köitjas 378
paberiummistus 2000-lehelises
tandemsalves 367
paberiummistus 520-lehelises
salves 367
paberiummistus standardses
väljundsalves 375
paberiummistused
vältimine 363
asukoht 364
paberi formaat
seade 41
paberiformaadid
toetatud 15
paberi tüüp
seade 41
paberitüübid
toetatud 27
paberi paksused
toetatud 31
paralleelliidesega kaart
veaotsing 399
osade olek
kontrollimine 226
PIN-koodi meetod 167
PIN-koodide häälsisestus
lubamine 41
fotojuhtivusplokk
tellimine 228
vahetamine 233
eralduslehtede asetamine 178
toitekaabli pesa 33
energiasäästurežiimid
konfigureerimine 330
eelprinditud vormid
valimine 15
trükk esitatakse
värvivarjundiga 405
prindidraiver
lisariistvara, lisamine 61
paigaldamine 59
prinditöö
tühistamine 180
prinditöid ei prindita 357
Prindi kvaliteedi testlehed 225
prindikvaliteedi veaotsing
mustad leheküljed 338
kõver väljatrükk 348
tumedad väljatrükid 339
väljatrükkidel esineb
pettekujutisi 341
hall või värviline taust 341
horisontaalsed tumedad
jooned 351
horisontaalsed valged
jooned 353
kahvatud väljatrükid 343
puuduolevad värvid 345
laialimääritus ja täpid
väljatrükil 346
paber rullub 347
korduvad prindidefektid 356
viltused väljatrükid 348
ühevärvilised või mustad
kujutised 349
tekst või pildid prinditakse
osaliselt 349
tooner tuleb hõõrudes kergesti
maha 350
ebaühtlase tumedusega
väljatrükid 351
väljatrükkidel on näha
vertikaalseid tumedaid
jooni 352
vertikaalsed valged jooned 355
valged leheküljed 338

printimise veaotsing
eksemplarhaaval printimine ei tööta 402
konfidentsiaalseid ja ootel olevaid dokumente ei prindita 357
ümbrik kleepub printimisel kinni 401
valed veerised 342
töö prinditakse valest salvest 358
töö prinditakse valele paberile 358
paber jääb sageli kinni 403
prinditöid ei prindita 357
aeglane printimine 359
salvede ühendamine ei tööta 402
ei loe välkmäluseadet 362
prinditud lehed
vahelehtede virnastus 180
mulgustamine 179
klammerdamine 178
prinditud lehed, voltimine 179
printer
minimaalne vaba ruum 32
asukoha valimine 32
tarnimine 331
printeri konfiguratsioonid 9
printeri veakoodid 333
printeri veateated 333
printeri kõvaketas
paigaldamine 147
printeri teave
leidmine 8
printer ei reageeri 361
printeri mälu
kustutamine 171
printeri menüüd 181, 225
printeri teated
Defektne välkmälu tuvastatud 400
Mitte-Lexmarki tarvik 400
Välkmälus ei ole ressursside jaoks piisavalt vaba ruumi 400
printeri lisavarustuse veaotsing
sisemist lisaseadet ei tuvastata 398
siselahenduste port 399
paralleelliidesega kaart 399
jadaliidesega kaart 399
printeri pordi seaded
muutmine 166
printeri pordid 33
printeri seaded
vaikeseadete lähtestamine 172
printeri tarkvara
paigaldamine 59
printeri olek 12
prindipea optika
puhastamine 309
trükipea puhasti
vahetamine 246
printimine
konfidentsiaalsed prinditööd 177
kataloogiloend 178
fondinäidiste loend 178
arvutist 173
välkmäluseadmelt 175
mobiilseadmest 173, 174
ootetööd 177
Menüüseadete leht 225
võrguseadistuse leht 170
Mopria Print Service'i kasutamine 173
Wi-Fi Directi kasutamine 174
brošüüri printimine 175
kataloogiloendi printimine 178
fondinäidiste loendi printimine 178
võrguseadistuse lehe printimine 170
arvutist printimine 173
prinditud lehtede mulgustamine 179
nupumeetod 167

R

R9 tagumine kate
vahetamine 296
tagumiste portide kate
vahetamine 295
ringlussevõtmine
Lexmarki pakendid 407
Lexmarki tooted 407
paberiummistuse eemaldamine
ukses A 372
ukses B 367
mitmeotstarbelises sööturis 371
lisasalvedes 367
klammerdajas 376
klammerdaja ja mulgustajaga köitjas 378
2000-lehelises tandemsalves 367
2000-lehelises salves 371
520-lehelises salves 367
brošüüriviimistlejas 390
standardses väljundsalves 375
standardsalves 366
kolmekordses/Z-volditud viimistlejas 380
korduvad prinditööd 177
korduvad prindidefektid 356
osade vahetamine
2000-lehelise tandemsalve rullikukomplekt 262
2000-lehelise salve rullikukomplekt 258
520-leheline salve sisetükk 240
B4 paberijuhik 284
emaplaadi juurdepääsuluuk 292
kahekordne prügikast 291
kuumuti 242
tagaosa alumise pistiku kate 274
paberihoidik 289
trükipea puhasti 246
R9 tagumine kate 296
tagumiste portide kate 295
teine ülekanderull 271
väike kate 282
klambrikassetihoidik 302, 305
edastusmooduli puhastaja 249
salve rullikukomplekt 254
Kolmekordse/Z-volditud viimistleja väljundsalv 287
jääktooneri ülekandeseade 279
söötmisrulliku vahetamine 262
tarvikute asendamine
mulgustaja punker 285
fotojuhtivusplokk 233
klambrikassett 297, 300
toonerikassett 228
jääktooneri pudel 275
jääktooneri pudeli vahetamine 275
aruanded
printeri olek 227
printeri kasutamine 227

lähtestamine
tarvikute kasutuse loendurid 400
tarvikute kasutuse loendurite lähtestamine 307
tarvikute kasutuse loendurite lähtestamine 400
slaidiseanssi kuvamine 35

S

ohutusteave 6, 7
teine ülekanderull vahetamine 271
printeri mälu kindlustamine 172
turvapesa asukoht 171
asukoha valimine printeri jaoks 32
eralduslehed asetamine 178
jadaliidesega kaart veaotsing 399
seerianumber, printer leidmine 9
järjestikpordist printimine seadistamine 170
paberiformaadi seadistamine Mitu universaalset formaati 41
paberiformaadi seadistamine 41
paberitüübi seadistamine 41
universaalse paberiformaadi seadistamine 41
seadme piirangute seadistamine 36
e-posti märguannete seadistamine 226
järjestikpordist printimise seadistamine 170
printeri tarnimine 331
viltused väljatrükid 348
unerežiim konfigureerimine 330
aeglane printimine 359
väike kate vahetamine 282
ühevärvilised 349
paroolide häälsisestus lubamine 41
klambrikassett vahetamine 297, 300
klambrikassetihoidik vahetamine 302, 305
klammerdaja paigaldamine 101
prinditud lehtede klammerdamine 178
hävivuse teatis 172
salvestusseade kustutamine 172
paberi säilitamine 14
prinditööde salvestamine 177
tarvikud säästmine 331
tarvikute olek kontrollimine 226
tarvikute veaotsing puuduolev või mittereageeriv toonerikassett 400
tarvikute märguanded konfigureerimine 226
tarvikute kasutuse loendurid lähtestamine 307, 400
toetatavad rakendused 35
toetatavad failitüübid 176
toetatavad välkmäluseadmed 176
toetatud paberiformaadid 15
toetatud paberitüübid 27
toetatud paberi paksused 31

T

temperatuur printeri ümber 411
poolik tekst väljatrükil 349
toonerikassett tellimine 227
vahetamine 228
tooneri tumedus kohandamine 180
tooner tuleb hõõrudes kergesti maha 350
puuteekraan puhastamine 308
edastusmooduli puhastaja vahetamine 249
salve rullikukomplekt puhastamine 313
vahetamine 254
salved ühendamine 58
eraldamine 58
kolmekordne/Z-volditud viimistleja paigaldamine 132
Kolmekordse/Z-volditud viimistleja väljundsalv vahetamine 287
veaotsing printeri traadita võrku ühendamine ei õnnestu 397
manusserverit ei saa avada 396
KKK värviprintimise kohta 404
printer ei reageeri 361
veaotsing, värvikvaliteet trükk esitatakse värvivarjundiga 405
veaotsing, printimine eksemplarhaaval printimine ei tööta 402
konfidentsiaalseid ja ootel olevaid dokumente ei prindita 357
ümbrik kleepub printimisel kinni 401
valed veerised 342
kinnijäänud lehekülgi ei prindita uuesti 403
töö prinditakse valest salvest 358
töö prinditakse valele paberile 358
paber jääb sageli kinni 403
prinditöid ei prindita 357
aeglane printimine 359
salvede ühendamine ei tööta 402
veaotsing, prindikvaliteet tühjad leheküljed 338
kõver väljatrükk 348
tumedad väljatrükid 339
väljatrükkidel esineb pettekujutisi 341
hall või värviline taust 341
horisontaalsed tumedad jooned 351
horisontaalsed valged jooned 353
kahvatud väljatrükid 343
puuduolevad värvid 345
laialimääritus ja täpid väljatrükil 346
paber rullub 347
korduvad prindidefektid 356
viltused väljatrükid 348

ühevärvilised või mustad
kujutised 349
tekst või pildid prinditakse
osaliselt 349
tooner tuleb hõõrudes kergesti
maha 350
ebaühtlase tumedusega
väljatrükid 351
väljatrükkidel on näha
vertikaalseid tumedaid
jooni 352
vertikaalsed valged jooned 355
valged leheküljed 338
veaotsing, printeri lisavarustus
sisemist lisaseadet ei
tuvastata 398
siselahenduste port 399
veaotsing, tarvikud
puuduolev või mittereageeriv
toonerikassett 400

U

ei loe välkmäluseadet
veaotsing, printimine 362
ebaühtlase tumedusega
väljatrükid 351
universaalne, paberiformaat
seade 41
salvede eraldamine 58
püsivara uuendamine 60
USB-kaabel 33
USB-port 33
lubamine 362
klienditoe kasutamine 36
valiku Ekraani kohandamine
kasutamine 35
Lexmarki originaalvaruosade ja -
tarvikute kasutamine 227
juhtpaneeli kasutades 12
avakuva kasutades 34

V

prinditööde kontrollimine 177
väljatrükkidel on näha
vertikaalseid tumedaid jooni 352
vertikaalsed valged jooned 355
aruannete vaatamine 227
hääljuhised
aktiveerimine 38
väljalülitamine 39
kõnekiirus 40
hääljuhiste kõnekiirus
kohandamine 40
hävimälu 172
kustutamine 171

W

jääktooneri pudel
tellimine 228
vahetamine 275
jääktooneri ülekandeseade
vahetamine 279
valged leheküljed 338
traadita võrk
printeri ühendamine 167
Wi-Fi Protected Setup 167
traadita võrgu loomine 167
traadita prindiserver
paigaldamine 157
Wi-Fi Direct
konfigureerimine 168
lubamine 169
mobiilseadmest printimine 174
Wi-Fi võrk
väljalülitamine 169
Wi-Fi Protected Setup
traadita võrk 167