מדפסת CS943

מדריך למשתמש

אפריל 2023

www.lexmark.com

סוג מכשיר:

5080

דגם:

435

תוכן

מידע בטיחותי..... 5

מוסכמות..... 5

הצהרות בנוגע למוצר..... 5

קבל מידע על המדפסת..... 7

איתור מידע אודות המדפסת..... 7

איתור המספר הסידורי של המדפסת..... 8

תצורות המדפסת..... 8

באמצעות לוח הבקרה..... 11

הבנת המצב של נורית המחוון..... 11

בחירת נייר..... 12

הגדרה, התקנה וקביעת תצורה..... 31

בחירת מיקום עבור המדפסת..... 31

חיבור כבלים..... 32

הגדרה ושימוש באמצעות יישומי מסך הבית..... 33

הגדרת תכונות הנגישות והשימוש בהן..... 37

טעינת נייר ומדיית הדפסה מיוחדת..... 39

התקנה ועדכון של תוכנות, מנהלי התקן וקושחות..... 56

התקנת אפשרויות חומרה..... 59

עבודה ברשת..... 165

אבטחת המדפסת..... 169

איתור חריץ האבטחה..... 169

מחיקת זיכרון המדפסת..... 169

מחיקה של כונן אחסון מדפסת..... 170

שחזור הגדרות ברירת המחדל של היצרן..... 170

הצהרה על נדיפות..... 170

Print (הדפסה)..... 171

הדפסה ממחשב..... 171

הדפסה מהתקן נייד..... 171

הדפסת חוברת..... 173

הדפסה מכונן הבזק..... 173

כונני הבזק וסוגי קבצים נתמכים..... 174

הגדרת משימות חסויות.....175
הדפסת משימות חסויות ועבודות בהמתנה אחרות.....175
הדפסת רשימת דוגמאות גופנים.....176
הדפסת רשימת ספריות.....176
הוספת גיליונות הפרדה בין העתקים.....176
הידוק גיליונות מודפסים.....177
ניקוב חורים בגיליונות מודפסים.....177
קיפול גיליונות מודפסים.....178
שימוש בערמה מוסטת בגיליונות מודפסים.....178
ביטול משימת הדפסה.....179
התאמת כהות הטונר.....179

שימוש בתפריטי המדפסת.....180

Menu Map (מפת תפריטים).....180
Device (התקן).....181
Print (הדפסה).....191
Paper (נייר).....200
USB Drive (כונן USB).....202
Network/Ports (רשת/יציאות).....204
Security (אבטחה).....217
Cloud Services (שירותי ענן).....223
Reports (דוחות).....224
פתרון בעיות.....224
הדפסת Menu Settings Page (דף הגדרות התפריט).....225

תחזוקת המדפסת.....226

בדיקת מצב החלקים והחומרים המתכלים של המדפסת.....226
הגדרת הודעות חומרים מתכלים.....226
הגדרת התראות בדואר אלקטרוני.....226
הצגת דוחות.....227
הזמנת חלקים וחומרים מתכלים למדפסת.....227
החלפת חלקים או חומרים מתכלים.....228
ניקוי חלקי המדפסת.....307
חיסכון באנרגיה ובנייר.....329
העברת המדפסת למקום אחר.....330
משלוח המדפסת.....330

פתרון בעיה..... 331
בעיות איכות הדפסה..... 331
קודי שגיאה של מדפסת..... 332
בעיות הדפסה..... 338
המדפסת אינה מגיבה..... 361
אין אפשרות לקרוא כונן הבזק..... 362
אפשור פעולה של יציאת ה-USB..... 363
ניקוי חסימות..... 363
בעיות חיבור לרשת..... 396
בעיות באפשרויות חומרה..... 398
בעיות חומרים מתכלים..... 400
בעיות הזנת נייר..... 401
בעיות באיכות צבע..... 404
יצירת קשר עם תמיכת הלקוחות..... 406

מיחזור והשלכה..... 407
מיחזור מוצרי Lexmark..... 407
מיחזור אריזות Lexmark..... 407

הודעות..... 408

אינדקס..... 413

מידע בטיחותי

מוסכמות

הערה: *הערה* באה לציין מידע שעשוי לסייע.

אזהרה: *אזהרה* באה לזהות דבר מה שעלול לגרום נזק לחומרה או לתוכנה של המוצר.

זהירות: הצהרת *זהירות* מציינת מצב שעלול להיות מסוכן ולפגוע בך.

סוגים שונים של הצהרות זהירות כוללים:

זהירות—פוטנציאל לפציעה: ציון סכנת פציעה.

זהירות—סכנת שוק: ציון סכנת התחשמלות.

זהירות—משטח חם: ציון סכנת כוויה כתוצאה מנגיעה.

זהירות—סכנת נפילה: ציון סכנת הימחצות.

זהירות—סכנת צביטה: ציון סכנת הילכדות בין חלקים נעים.

הצהרות בנוגע למוצר

זהירות—פוטנציאל לפציעה: כדי להימנע מסכנת התחשמלות, חבר את כבל החשמל לשקע חשמל בעל דירוג והארקה מתאימים, אשר ממוקם בקרבת המוצר ונגיש בקלות.

זהירות—פוטנציאל לפציעה: למניעת סכנת שרפה או התחשמלות, השתמש רק בכבל החשמל שסופק עם המוצר או בתחליף שאושר על-ידי היצרן.

זהירות—פוטנציאל לפציעה: אל תשתמש במוצר זה עם כבלים מאריכים, מפצלי שקעים, כבלים מאריכים עם מפצלי שקעים או התקני אל-פסק. מדפסת לייזר עשויה להטיל עומס על קיבולת ההספק של אביזרים מסוגים אלה, ומצב זה עלול ליצור סכנת שרפה, נזק לרכוש או ביצועים ירודים של המדפסת.

זהירות—פוטנציאל לפציעה: עם מוצר זה ניתן להשתמש רק בהתקן משולב של Lexmark להגנה מפני נחשולי מתח, אשר מחובר כהלכה בין המדפסת לבין כבל החשמל המסופק עם המדפסת. השימוש בהתקן הגנה מפני נחשולי מתח שאינם מתוצרת Lexmark עלול לגרום לסכנת שרפה, נזק לרכוש או ביצועים ירודים של המדפסת.

זהירות—סכנת שוק: כדי להימנע מסכנת התחשמלות, אל תציב מוצר זה ואל תשתמש בו בקרבת מים או מקומות לחים.

זהירות—סכנת שוק: כדי להימנע מסכנת התחשמלות, אל תגדיר מוצר זה ואל תבצע חיבורי חשמל או כבלים כלשהם, למשל כבל החשמל, תכונת הפקס או הטלפון, במהלך סופת ברקים.

זהירות—פוטנציאל לפציעה: אל תחתוך, תפתל, תכופף, תמחץ את כבל החשמל ואל תניח חפצים כבדים עליו. אל תאפשר שחיקה או מתיחה של כבל החשמל. אל תלחץ את כבל החשמל בין חפצים דוגמת רהיטים לבין קירות. כל אחד מהמקרים לעיל קיימת סכנה של שריפה או התחשמלות. בדוק בקביעות אם קיימות בעיות מסוג זה בכבל החשמל. נתק את כבל החשמל משקע החשמל לפני שתבדוק אותו.

זהירות—סכנת שוק: כדי להימנע מסכנת התחשמלות, ודא שכל החיבורים החיצוניים (כגון חיבורי Ethernet ומערכת טלפון) מותקנים כהלכה ביציאות החיבור המסומנות.

זהירות—סכנת שוק: כדי להימנע מסכנת התחשמלות, אם תיגש ללוח המערכת או תתקין חומרה אופציונלית או התקני זיכרון לאחר הגדרת המדפסת, כבה את המדפסת ונתק את כבל החשמל משקע החשמל לפני שתמשיך. אם מחוברים למדפסת התקנים אחרים, כבה גם אותם ונתק את כל הכבלים המוליכים אל המדפסת.

זהירות—סכנת שוק: כדי להימנע מסכנת התחשמלות בעת ניקוי החלק החיצוני של המדפסת, נתק את כבל החשמל מהשקע בקיר ונתק את כל הכבלים מהמדפסת לפני שתמשיך.

זהירות—פוטנציאל לפציעה: אם משקל המדפסת עולה על 20|ק"ג, כדי להעבירה ממקום למקום בבטחה יידרשו שני אנשים או יותר.

זהירות—פוטנציאל לפציעה: בעת הזזת המדפסת, פעל על פי ההנחיות הבאות כדי למנוע פציעה גופנית או נזק למדפסת:

- ודא שכל הדלתות והמגשים סגורים.
- כבה את המדפסת ולאחר מכן נתק את כבל החשמל מהשקע שבקיר.
- נתק את כל הכבלים והחוטים מהמדפסת.
- אם למדפסת מחוברים מגשים או אמצעי פלט אופציונליים נפרדים הניצבים על הרצפה, נתק אותם לפני הזזת המדפסת.
- אם למדפסת יש בסיס עם גלגלים, גלגל אותה בזהירות למיקום החדש. היזהר בעת מעבר מעל מפתני דלתות ורצפות שבורות.
- אם המדפסת אינה מצוידת בבסיס על גלגלים אך כוללת מגשים או אמצעי פלט אופציונליים, הסר את אמצעי הפלט והרם את המדפסת להרחקתה מהמגשים. אל תנסה להרים את המדפסת ואפשרויות אחרות כלשהן בו-זמנית.
- השתמש תמיד בידיות האחיזה של המדפסת כדי להרימה.
- ודא שבעגלה בה אתה משתמש להעברת המדפסת יש משטח שמסוגל לתמוך בכל בסיס המדפסת.
- ודא שבעגלה בה אתה משתמש להעברת אביזרי החומרה יש משטח שמסוגל לתמוך בממדי האביזרים.
- ודא שהמדפסת נשארת במצב עומד.
- הימנע מתנועות חדות.
- ודא שהאצבעות אינן נמצאות מתחת למדפסת כאשר אתה מציב אותה.
- ודא שיש מספיק מקום פנוי סביב המדפסת.

זהירות—סכנת נפילה: התקנת אחת או יותר מהאפשרויות במדפסת או במדפסת הרב-תכליתית (MFP) עשויה להצריך בסיס עם גלגלים, ריהוט או אמצעי אחר כדי למנוע חוסר יציבות אשר עלול לגרום לפגיעה. לקבלת מידע נוסף על התצורות הנתמכות בקר בכתובת **www.lexmark.com/multifunctionprinters**.

זהירות—סכנת נפילה: טען כל מגש בנפרד כדי להפחית את הסיכון לחוסר יציבות של הציוד. השאר את כל שאר המגשים במצב סגור עד שתצטרך לפתוח אותם.

זהירות—משטח חם: פנים המדפסת עלול להיות חם. להפחתת הסיכון לפגיעה מרכיב חם, יש לאפשר למשטח להתקרר לפני שנוגעים בו.

זהירות—סכנת צביטה: כדי למנוע סכנת פציעה כתוצאה מהיצבטות, היזהר באזורים המסומנים בתווית זו. פציעות היצבטות עלולות להיגרם בסביבת חלקים נעים, כגון גלגלי שיניים, דלתות, מגשים ומכסים.

זהירות—פוטנציאל לפציעה: סוללת הליתיום שבמוצר זה אינה מיועדת להחלפה. קיימת סכנת התפוצצות אם סוללת ליתיום אינה מוחלפת בצורה נכונה. אל תטען מחדש, אל פרק ואל תשרוף סוללת ליתיום. השלך סוללות משומשות בהתאם להוראות היצרן ובהתאם לתקנות המקומיות.

מוצר זה תוכנן, נבדק ואושר כדי לעמוד בתקני הבטיחות הגלובליים המחמירים בשימוש ברכיבים ספציפיים של היצרן. אפשר שמאפייני הבטיחות של חלקים אחדים לא תמיד יהיו מובנים מאליהם. היצרן לא ישא באחריות לשימוש בחלקי חילוף אחרים.

לשירות ותיקונים, מלבד אלה המוזכרים בתיעוד למשתמש, פנה לנציג שירות.

שמור הוראות אלה.

קבל מידע על המדפסת

איתור מידע אודות המדפסת

מה אתה מחפש?	באפשרותך למצוא זאת כאן
הוראות הגדרה ראשונית:	עיין בתיעוד ההגדרה הנלווה למדפסת.
• תוכנת המדפסת • מנהל התקן ההדפסה או הפקס • קושחת המדפסת • כלי שירות	עבור אל **www.lexmark.com/downloads**, חפש את דגם המדפסת שלך, ולאחר מכן, בתפריט הסוג, בחר את מנהל ההתקן, הקושחה או כלי השירות שאתה צריך.
• בחירה בנייר ובמדיה מיוחדת ואחסונם • טעינת נייר • שינוי הגדרות התצורה של המדפסת • הצגת והדפסת מסמכים ותצלומים • הגדרת תצורת המדפסת ברשת • טיפול ותחזוקה של המדפסת • פתרון בעיות	מרכז המידע — בקר בכתובת **https://infoserve.lexmark.com**. סרטוני הדרכה מעשית — בקר בכתובת **https://infoserve.lexmark.com/idv/**. *מדריך מסך מגע*—בקר בכתובת **http://support.lexmark.com**.
התקנת והגדרת תצורת מאפייני הנגישות של המדפסת	*מדריך הנגישות של Lexmark*—בקר בכתובת **http://support.lexmark.com**.
עזרה בנושא שימוש בתוכנת המדפסת.	עזרה עבור מערכות ההפעלה Microsoft Windows או Macintosh—פתח תוכנית או יישום של המדפסת ולחץ על **Help** (עזרה). לחץ על ? כדי להציג מידע תלוי-הקשר. **הערות:** • העזרה מותקנת אוטומטית עם תוכנת המדפסת. • בתלות במערכת ההפעלה, תוכנת המדפסת נמצאת בתיקיית התוכניות של המדפסת או בשולחן העבודה.
• תיעוד • תמיכה בצ'אט חי • תמיכה באמצעות דואר אלקטרוני • תמיכה קולית	בקר בכתובת **http://support.lexmark.com**. **הערה:** בחר את המדינה או האזור, ולאחר מכן בחר את המוצר כדי להציג את אתר התמיכה המתאים. פרטי יצירת הקשר עם התמיכה בארצך או באזור שלך מופיעים באתר האינטרנט של התמיכה או בתעודת האחריות המודפסת המצורפת למדפסת. כשאתה פונה לשירות התמיכה בלקוחות, אנא ודא שברשותך הפרטים הבאים: • מקום ותאריך הרכישה • סוג המכשיר והמספר הסידורי לקבלת מידע נוסף ראה "איתור המספר הסידורי של המדפסת" בעמוד 8.
• מידע בטיחותי • מידע בנושא תקינה • מידע בנושא אחריות • מידע על סביבה	מידע בנושא אחריות משתנה בהתאם למדינה או אזור: • **בארה"ב**—עיין בהצהרת הגבלת האחריות המצורפת למדפסת זו, או בקר באתר **http://support.lexmark.com**. • **במדינות ובאזורים אחרים**—עיין בתעודת האחריות המצורפת למדפסת. *מדריך מידע המוצר*—עיין בתיעוד המצורף למדפסת או בקר בכתובת **http://support.lexmark.com**.

מה אתה מחפש?	באפשרותך למצוא זאת כאן
מידע על הדרכון הדיגיטלי של Lexmark	בקר בכתובת https://csr.lexmark.com/digital-passport.php.

איתור המספר הסידורי של המדפסת

1 פתח את הדלת הקדמית.

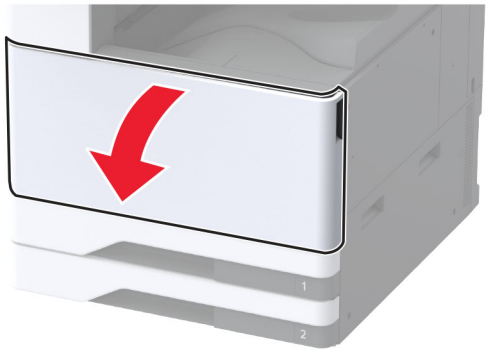

2 אתר את המספר הסידורי בצדה השמאלי של המדפסת.

תצורות המדפסת

הערה: הקפד להתקין את המדפסת על משטח שטוח, חזק ויציב

דגם בסיסי

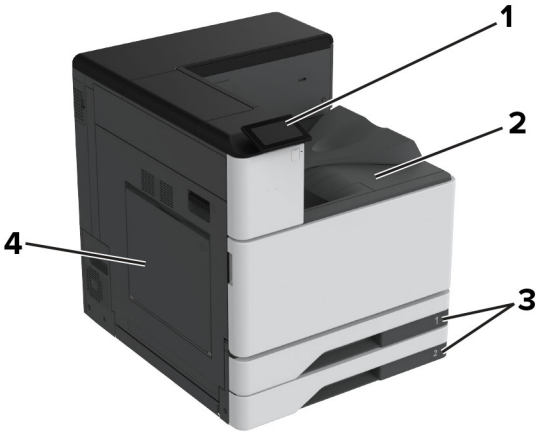

1	לוח הבקרה
2	סל סטנדרטי
3	מגש סטנדרטי של 2 x 520 גיליונות
4	מזין רב-תכליתי

דגם מוצג

זהירות—סכנת נפילה: התקנת אחת או יותר מהאפשרויות במדפסת או במוצר הרב-תכליתי (MFP) עשויה להצריך בסיס עם גלגלים, ריהוט או אמצעי אחר כדי למנוע חוסר יציבות אשר עלול לגרום לפגיעה. לקבלת מידע נוסף על התצורות הנתמכות בקר בכתובת **www.lexmark.com/multifunctionprinters**.

זהירות—סכנת נפילה: טען כל מגש בנפרד כדי להפחית את הסיכון לחוסר יציבות של הציוד. השאר את כל שאר המגשים במצב סגור עד שתצטרך לפתוח אותם.

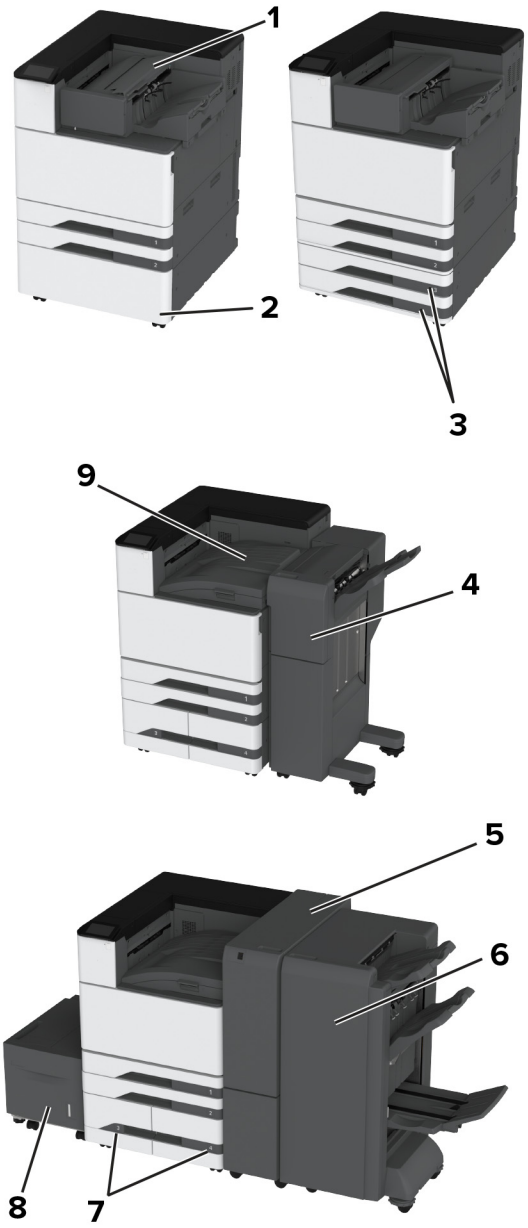

1	יחידת גימור סיכות **הערה:** אין תמיכה אם מורכבת יחידת גימור אחרת.
2	מפריד אופציונלי
3	מגש אופציונלי 2 x 520 גיליונות
4	יחידת גימור סיכות, מחורר **הערה:** יש תמיכה רק אם מותקן מגש אופציונלי או מפריד אופציונלי.
5	התקן גימור לשני קיפולים/קיפול Z **הערה:** יש תמיכה רק אם מותקן מגש אופציונלי או מפריד אופציונלי.
6	יחידת גימור חוברות **הערה:** יש תמיכה רק אם מותקן מגש אופציונלי או מפריד אופציונלי.

7	מגש עוקב אופציונלי של 2000 גיליונות
8	מגש אופציונלי של 2000 גיליונות
9	העברת נייר **הערה:** מגיע עם יחידת גימור חוברות או מהדק, מחורר סיכות.

באמצעות לוח הבקרה

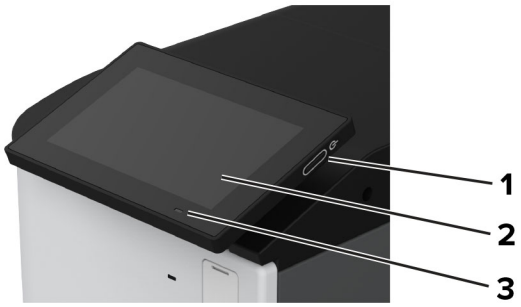

	חלק לוח הבקרה	פונקציה
1	לחצן הפעלה (Power)	• להפעיל ולכבות את המדפסת. **הערה:** כדי לכבות את המדפסת, לחץ לחיצה ארוכה על לחצן ההפעלה למשך חמש שניות. • להעביר את המדפסת למצב שינה או תרדמת. • להעיר את המדפסת ממצב שינה או תרדמת.
2	Display (הצג)	• הצג את הודעות המדפסת וסטטוס החומרים המתכלים. • להגדיר ולהפעיל את המדפסת.
3	נורית החיווי	לבדוק את מצב המדפסת.

הבנת המצב של נורית המחוון

נורית חיווי	מצב המדפסת
כבוי	המדפסת כבויה.
כחול יציב	המדפסת מוכנה.
כחול מהבהב	המדפסת מדפיסה או מעבדת נתונים.
אדום מהבהב	המדפסת מחייבת התערבות של המפעיל.
כתום יציב	המדפסת נמצאת במצב שינה.
כתום מהבהב	המדפסת נמצאת במצב שינה עמוקה או במצב מנוחה.

בחירת נייר

הנחיות בדבר הנייר

השתמש בנייר המתאים כדי למנוע חסימות ולהבטיח הדפסה נטולת בעיות.

- תמיד השתמש בנייר חדש ולא פגום.
- לפני טעינת הנייר, דע מהו צד ההדפסה המומלץ של הנייר. מידע זה בדרך-כלל מופיע על העטיפה של חבילת הנייר.
- אין להשתמש בנייר שנחתך או נגזר ביד.
- אל תערבב נייר מגדלים, סוגים או משקלים שונים באותו המגש; ערבוב גורם לחסימות.
- אין להשתמש בנייר מצופה, אלא אם כן הוא מיועד בפירוש להדפסה אלקטרו-פוטוגרפית.

לקבלת מידע נוסף עיין ב*מדריך נייר ומדיית הדפסה מיוחדת*.

מאפייני נייר

מאפייני הנייר הבאים משפיעים על איכות ואמינות ההדפסה. שקול גורמים אלה לפני ההדפסה איתם.

משקל

מגשים יכולים להזין נייר במשקלים משתנים. נייר במשקל נמוך מ-60 גרם/מ"ר (16 ליברות) עשוי שלא להיות קשיח מספיק בכדי להיות מוזן כראוי, ועלול לגרום לחסימות. לקבלת מידע נוסף עיין בנושא "משקלי נייר נתמכים".

הסתלסלות

הסתלסלות היא הנטייה של נייר להסתלסל בקצוות. הסתלסלות יתרה עלולה לגרום לבעיות בהזנת נייר. הסתלסלות עלולה להופיע לאחר שהנייר עובר דרך המדפסת, שבה הוא נחשף לטמפרטורות גבוהות. אחסון נייר שלא באריזתו המקורית בסביבה חמה, לחה, קרה או יבשה עלול לגרום להסתלסלות הנייר לפני ההדפסה ולגרום לבעיות בהזנת הנייר.

רמת חלקות

רמת החלקות של הנייר משפיעה ישירות על איכות ההדפסה. אם הנייר מחוספס מדי, הטונר אינו יכול להיצמד אליו כהלכה. אם הנייר חלק מדי, הוא עלול לגרום לבעיות בהזנת הנייר או באיכות ההדפסה. מומלץ להשתמש בנייר שרמת החספוס שלו היא 50 נקודות Sheffield.

תכולת לחות

תכולת הלחות של הנייר משפיעה על איכות ההדפסה ועל יכולתה של המדפסת להזין כהלכה את הנייר. השאר את הנייר בעטיפתו המקורית עד לשימוש. חשיפת הנייר לשינויי לחות עלולה לפגום בביצועיו.

לפני ההדפסה, אחסן נייר בעטיפה המקורית שלו למשך 24 עד 48 שעות. הסביבה שבה מאוחסן הנייר מוכרחה להיות זהה למדפסת. הארך את הזמן למספר ימים אם סביבת האחסון או המשלוח שונה מאד מהסביבה שבה נמצאת המדפסת. נייר עבה דורש זמני הכנה ארוכים יותר.

כיוון מרקם הנייר

מרקם מתייחס לכיוון של סיבי הנייר בגיליון. המרקם יכול להיות *מרקם לאורך*, כשהסיבים הם לאורך הדף, או *מרקם לרוחב*, כשהסיבים הם לרוחב הדף. עבור כיוון סיבים מומלץ, עיין בנושא "משקלי נייר נתמכים".

תכולת סיבים

רוב הנייר באיכות גבוהה למכונות צילום עשוי מ-100% סיבי עץ כתושים שעברו טיפול כימי מלא. חומר זה מעניק לנייר רמת יציבות גבוהה הגורמת לפחות בעיות בהזנת הנייר ולאיכות הדפסה טובה יותר. נייר המכיל סיבים כגון סיבי כותנה עלול להשפיע לרעה על הטיפול בנייר.

נייר שאינו קביל

סוגי הנייר הבאים אינם מומלצים לשימוש במדפסת:

- ניירות שעברו טיפול כימי המשמשים ליצירת עותקים ללא נייר פחם. ניירות אלה מוכרים כניירות ללא פחם, נייר העתקה ללא פחם (CCP) או נייר ללא צורך בפחם (NCR).
- נייר מודפס מראש עם כימיקלים שעלולים לזהם את המדפסת.
- נייר מודפס מראש העלול להיות מושפע מהטמפרטורה ב-fuser של המדפסת
- ניירות מודפסים מראש המחייבים רישום (מיקום ההדפסה המדויק בעמוד) הגדולים מ-±2.3 מ"מ. לדוגמה, טופסי זיהוי תווים אופטי (OCR).

לפעמים ניתן לבצע התאמה באמצעות יישום תוכנה להדפסה מוצלחת על טפסים מסוג זה.

- ניירות מצופים (נייר מודבק הניתן להפרדה), ניירות סינתטיים או ניירות תרמיים.
- ניירות עם קצוות מחוספסים, ניירות עם מרקם מחוספס או כבד, או ניירות מסולסלים.
- ניירות ממוחזרים שלא בתקן EN12281:2002 (אירופי).
- נייר במשקל פחות מ-60 ג'/מ"ר (16 ליברות).
- טפסים או מסמכים המורכבים מחלקים מרובים.

אחסון נייר

פעל בהתאם להנחיות אחסון הנייר כדי לסייע במניעת חסימות ואיכות הדפסה לא אחידה:

- אחסן את הנייר באריזתו המקורית באותה סביבה שבה נמצאת המדפסת במשך 24 עד 48 שעות לפני ההדפסה.
- הארך את הזמן למספר ימים אם סביבת האחסון או המשלוח שונה מאד מהסביבה שבה נמצאת המדפסת. נייר עבה דורש זמני הכנה ארוכים יותר.
- לקבלת התוצאות הטובות ביותר, אחסן נייר בטמפרטורה של21°C (70°F) ובלחות יחסי של 40 אחוז.
- מרבית יצרני המדבקות ממליצים להדפיס בטווח טמפרטורות של 18°C עד 24°C ובלחות יחסית של 40 עד 60 אחוז.
- אחסן נייר בקרטונים, על משטח או מדף, ולא על הרצפה.
- אחסן חבילות בודדות על משטח ישר.
- אל תאחסן דבר על חבילות נייר בודדות.
- הוצא את הנייר מהקרטון או מהעטיפה רק כשאתה מוכן לטעון אותו במדפסת. הקרטון והעטיפה עוזרים לשמור על נייר נקי, יבש וישר.

בחירת טפסים ונייר מכתבים מודפסים מראש

- השתמש בנייר עם סיבים לאורך.
- השתמש רק בטפסים ובנייר מכתבים שהודפסו בתהליך הדפסה אופסט ליתוגרפי או מגולף.
- הימנע מניירות עם משטחים מחוספסים או מרקמים גסים.
- השתמש בסוגי דיו שאינם מושפעים מהחומר הממיס בטונר. צבעי דיו המבוססים על חמצון או על שמן עונים בדרך-כלל על דרישות אלה. צבעי לטקס אינם עונים בדרך-כלל על דרישות אלה.
- הדפס דוגמאות על טפסים מודפסים מראש ועל נייר מכתבים שאתה שוקל להשתמש בהם לפני רכישת כמויות גדולות. פעולה זו קובעת אם הדיו בטופס המודפס מראש או בנייר המכתבים משפיע על איכות ההדפסה.

- במקרה של ספק, התייעץ עם ספק הנייר.
- בעת הדפסה על נייר מכתבים, טען את הנייר בכיוון המתאים למדפסת שלך. לקבלת מידע נוסף עיין ב*מדריך נייר ומדיית הדפסה מיוחדת*.

גודלי נייר נתמכים

גדלי הנייר הנתמכים על ידי המגש הסטנדרטי, המזין הרב-תכליתי, מגש המעטפות והדפסה דו-צדדית

גודל נייר	מגש סטנדרטי של 2 x 520 גיליונות	מזין רב-תכליתי	מגש מעטפות	הדפסה דו-צדדית
A3[1] 297 x 420 מ"מ (11.69 x 16.54 אינץ')	√	√	X	√
A4 210 x 297 מ"מ (8.27 x 11.7 אינץ')	√	[2]√	X	√
A5 148 x 210 מ"מ (5.83 x 8.27 אינץ')	[1]√	[2]√	X	√
A6 148 x 105 מ"מ (5.83 x 4.13 אינץ')	[1]√	[1]√	X	X
Arch B 457.2 x 304.8 מ"מ (18 x 12 אינץ')	[6]√	√	X	X
Executive 184.2 x 266.7 מ"מ (7.25 x 10.5 אינץ')	√	[2]√	X	√
Folio[1] 215.9 x 330.2 מ"מ (8.5 x 13 אינץ')	√	√	X	√
Hagaki 148 x 100 מ"מ (5.83 x 3.94 אינץ')	X	[1]√	X	X
JIS B4[1] 257 x 364 מ"מ (14.33 x 10.12 אינץ')	√	√	X	√

[1] טעינה רק בכיוון לרוחב.

[2] טעינה רק בכיוון לאורך.

[3] תמיכה בגדלי נייר בין 147.99 x 99.99 מ"מ (3.93 x 5.83 אינץ') עד 431.8 x 296.93 מ"מ (17 x 11.69 אינץ').

[4] תמיכה בגדלי נייר בין 98.38 x 88.9 מ"מ (3.87 x 3.5 אינץ') עד 1320.8 x 320.04 מ"מ (52 x 12.6 אינץ').

[5] תמיכה בגדלי נייר בין 139.7 x 128 מ"מ(5.5 x 5 אינץ') עד 482.6 x 320.04 מ"מ (19 x 12.6 אינץ').

[6] נתמך רק במגש 2.

גודל נייר	מגש סטנדרטי של 2 x 520 גיליונות	מזין רב-תכליתי	מגש מעטפות	הדפסה דו-צדדית
JIS B5 182 x 257 מ"מ (7.17 x 10.1 אינץ')	√	√[2]	X	√
Ledger[1] 4431.8 x 279.4 מ"מ (11 x 17אינץ')	√	√	X	√
משפטי[1] 215.9 x 355.6 מ"מ (8.5 x 14 אינץ')	√	√	X	√
Letter 215.9 x 279.4 מ"מ (8.5 x 11 אינץ')	√	√[2]	X	√
Oficio (Mexico)[1] 340.4 x 215.9 מ"מ (13.4 x 8.5 אינץ')	√	√	X	√
SRA3 449.58 x 320.04 מ"מ (17.7 x 12.6אינץ')	√[6]	√	X	X
Statement 215.9 x 139.7 מ"מ (5.5 x 8.5 אינץ')	√[1]	√[2]	X	√
Universal (אוניברסלי)	√[3]	√[4]	X	√[5]
7¾ מעטפה 98.4 x 190.5 מ"מ (3.875 x 7.5 אינץ')	X	√[2]	√	X
9 מעטפה 98.4 x 225.4 מ"מ (3.875 x 8.9 אינץ')	X	√[2]	√	X
10 מעטפה 104.8 x 241.3 מ"מ (4.12 x 9.5 אינץ')	X	√[2]	√	X
B5 מעטפה 176 x 250 מ"מ (6.93 x 9.84 אינץ')	X	√[1]	√	X

[1] טעינה רק בכיוון לרוחב.

[2] טעינה רק בכיוון לאורך.

[3] תמיכה בגדלי נייר בין 147.99 x 99.99 מ"מ (3.93 x 5.83.אינץ') עד 431.8 x 296.93 מ"מ (17 x 11.69 אינץ').

[4] תמיכה בגדלי נייר בין 98.38 x 88.9 מ"מ (3.87 x 3.5 אינץ') עד 1320.8 x 320.04 מ"מ (52 x 12.6 אינץ').

[5] תמיכה בגדלי נייר בין 139.7 x 128 מ"מ(5.5 x 5 אינץ') עד 482.6 x 320.04 מ"מ (19 x 12.6 אינץ').

[6] נתמך רק במגש 2.

גודל נייר	מגש סטנדרטי של 2 x 520 גיליונות	מזין רב-תכליתי	מגש מעטפות	הדפסה דו-צדדית
C5 מעטפה 162 x 229 מ"מ (6.38 x 9.01 אינץ')	X	√[2]	√	X
DL מעטפה 110 x 220 מ"מ (4.33 x 8.66 אינץ')	X	√[2]	√	X

[1] טעינה רק בכיוון לרוחב.
[2] טעינה רק בכיוון לאורך.
[3] תמיכה בגדלי נייר בין 147.99 x 99.99 מ"מ (3.93 x 5.83 אינץ') עד 431.8 x 296.93 מ"מ (17 x 11.69 אינץ').
[4] תמיכה בגדלי נייר בין 98.38 x 88.9 מ"מ (3.87 x 3.5 אינץ') עד 1320.8 x 320.04 מ"מ (52 x 12.6 אינץ').
[5] תמיכה בגדלי נייר בין 139.7 x 128 מ"מ(5.5 x 5 אינץ') עד 482.6 x 320.04 מ"מ (19 x 12.6 אינץ').
[6] נתמך רק במגש 2.

גודלי נייר הנתמכים על ידי המגשים האופציונליים

גודל נייר	מגש אופציונלי 2 x 520 גיליונות	מגש עוקב אופציונלי של 2000 גיליונות	מגש אופציונלי של 2000 גיליונות
A3[1] 297 x 420 מ"מ (11.69 x 16.54 אינץ')	√	X	X
A4 210 x 297 מ"מ (8.27 x 11.7 אינץ')	√	√[2]	√[2]
A5[1] 148 x 210 מ"מ (5.83 x 8.27 אינץ')	√[1]	X	X
A6 148 x 105 מ"מ (5.83 x 4.13 אינץ')	√[1]	X	X
Arch B 457.2 x 304.8 מ"מ (18 x 12 אינץ')	√	X	X
Executive 184.2 x 266.7 מ"מ (7.25 x 10.5 אינץ')	√	√[2]	√[2]
Folio[1] 215.9 x 330.2 מ"מ (8.5 x 13 אינץ')	√	X	X

[1] טעינה רק בכיוון לרוחב.
[2] טעינה רק בכיוון לאורך.
[3] תמיכה בגדלי נייר בין 147.99 x 99.99 מ"מ (3.93 x 5.83 אינץ') עד 431.8 x 296.93 מ"מ (17 x 11.69 אינץ').
[4] תמיכה בגדלי נייר בין 147.99 x 99.99 מ"מ (3.93 x 5.83 אינץ') עד 457.2 x 320.04 מ"מ (18 x 12.6 אינץ').

גודל נייר	מגש אופציונלי 2 x 520 גיליונות	מגש עוקב אופציונלי של 2000 גיליונות	מגש אופציונלי של 2000 גיליונות
Hagaki 148 x 100 מ"מ (5.83 x 3.94 אינץ')	√[1]	X	X
JIS B4[1] 257 x 364 מ"מ (14.33 x 10.12 אינץ')	√[1]	X	X
JIS B5 182 x 257 מ"מ (7.17 x 10.1 אינץ')	√	√[2]	√[2]
Ledger[1] 4431.8 x 279.4 מ"מ (11 x 17אינץ')	√[1]	X	X
משפטי[1] 215.9 x 355.6 מ"מ (8.5 x 14 אינץ')	√[1]	X	X
Letter 215.9 x 279.4 מ"מ (8.5 x 11 אינץ')	√	√[2]	√[2]
Oficio (Mexico)[1] 340.4 x 215.9 מ"מ (13.4 x 8.5 אינץ')	√	X	X
SRA3 449.58 x 320.04 מ"מ (17.7 x 12.6אינץ')	√	X	X
Statement[1] 215.9 x 139.7 מ"מ (5.5 x 8.5 אינץ')	√[1]	X	X
Universal (אוניברסלי)	√[3]	√[4]	√[4]
7¾ מעטפה 98.4 x 190.5 מ"מ (3.875 x 7.5 אינץ')	X	X	X
9 מעטפה 98.4 x 225.4 מ"מ (3.875 x 8.9 אינץ')	X	X	X

[1] טעינה רק בכיוון לרוחב.

[2] טעינה רק בכיוון לאורך.

[3] תמיכה בגדלי נייר בין 147.99 x 99.99 מ"מ (5.83 x 3.93 אינץ').אינץ') עד 431.8 x 296.93 מ"מ (17 x 11.69 אינץ').

[4] תמיכה בגדלי נייר בין 147.99 x 99.99 מ"מ (5.83 x 3.93 אינץ') עד 457.2 x 320.04 מ"מ (18 x 12.6 אינץ').

גודל נייר	מגש אופציונלי 2 x 520 גיליונות	מגש עוקב אופציונלי של 2000 גיליונות	מגש אופציונלי של 2000 גיליונות
10 מעטפה 104.8 x 241.3 מ"מ (4.12 x 9.5 אינץ')	X	X	X
B5 מעטפה 176 x 250 מ"מ (6.93 x 9.84 אינץ')	X	X	X
C5 מעטפה 162 x 229 מ"מ (6.38 x 9.01 אינץ')	X	X	X
DL מעטפה 110 x 220 מ"מ (4.33 x 8.66 אינץ')	X	X	X

[1] טעינה רק בכיוון לרוחב.
[2] טעינה רק בכיוון לאורך.
[3] תמיכה בגדלי נייר בין 147.99 x 99.99 מ"מ (5.83 x 3.93).אינץ') עד 431.8 x 296.93 מ"מ (17 x 11.69 אינץ').
[4] תמיכה בגדלי נייר בין 147.99 x 99.99 מ"מ (5.83 x 3.93 אינץ') עד 457.2 x 320.04 מ"מ (18 x 12.6 אינץ').

גודלי נייר הנתמכים על ידי סלי הפלט

גודל נייר	סל סטנדרטי		מיכל איסוף כפול
	Stack (ערימה)	קיזוז	Stack (ערימה)
A3[1] 297 x 420 מ"מ (16.54 x 11.69 אינץ')	√	√	√
A4 210 x 297 מ"מ (8.27 x 11.7 אינץ')	√	√	√
A5 148 x 210 מ"מ (5.83 x 8.27 אינץ')	√	√	√
A6[1] 148 x 105 מ"מ (5.83 x 4.13 אינץ')	√	√	√
Arch B 457.2 x 304.8 מ"מ (18 x 12 אינץ')	√	X	√

[1] טעינה רק בכיוון לרוחב.
[2] טעינה רק בכיוון לאורך.
[3] תמיכה בגדלי נייר בין 98.38 x 88.9 מ"מ (3.87 x 3.5 אינץ') עד 1320.8 x 320.04 מ"מ (52 x 12.6 אינץ').
[4] תמיכה בגדלי נייר בין 98.38 x 88.9 מ"מ (3.87 x 3.5 אינץ') עד 431.8 x 296.93 מ"מ (17 x 11.69 אינץ').

גודל נייר	סל סטנדרטי		מיכל איסוף כפול
	Stack (ערימה)	קיזוז	Stack (ערימה)
Banner (כרזה) רוחב מרבי: 215.9 מ"מ (8.5 אינץ') אורך מרבי: 1320.8 מ"מ (52 אינץ')	√	X	√
Executive 184.2 x 266.7 מ"מ (7.25 x 10.5 אינץ')	√	√	√
Folio[1] 215.9 x 330.2 מ"מ (8.5 x 13 אינץ')	√	√	√
Hagaki[1] 148 x 100 מ"מ (5.83 x 3.94 אינץ')	√	√	√
JIS B4[1] 257 x 364 מ"מ (14.33 x 10.12 אינץ')	√	√	√
JIS B5 182 x 257 מ"מ (7.17 x 10.1 אינץ')	√	√	√
Ledger[1] 4431.8 x 279.4 מ"מ (11 x 17אינץ')	√	√	√
משפטי[1] 215.9 x 355.6 מ"מ (8.5 x 14 אינץ')	√	√	√
Letter 215.9 x 279.4 מ"מ (8.5 x 11 אינץ')	√	√	√
Oficio (Mexico)[1] 340.4 x 215.9 מ"מ (13.4 x 8.5 אינץ')	√	√	√
SRA3 449.58 x 320.04 מ"מ (17.7 x 12.6אינץ')	√	X	√
Statement 215.9 x 139.7 מ"מ (5.5 x 8.5 אינץ')	√	√	√

[1] טעינה רק בכיוון לרוחב.

[2] טעינה רק בכיוון לאורך.

[3] תמיכה בגדלי נייר בין 98.38 x 88.9 מ"מ (3.87 x 3.5 אינץ') עד 1320.8 x 320.04 מ"מ (52 x 12.6 אינץ').

[4] תמיכה בגדלי נייר בין 98.38 x 88.9 מ"מ (3.87 x 3.5 אינץ') עד 431.8 x 296.93 מ"מ (17 x 11.69 אינץ').

גודל נייר	סל סטנדרטי		מיכל איסוף כפול
	Stack (ערימה)	קיזוז	Stack (ערימה)
Universal (אוניברסלי)	√[3]	√[4]	**X**
מעטפה 7 3/4[2] 98.4 x 190.5 מ"מ (3.875 x 7.5 אינץ')	√	√	√
מעטפה 9[2] 98.4 x 225.4 מ"מ (3.875 x 8.9 אינץ')	√	√	√
מעטפה 10[2] 104.8 x 241.3 מ"מ (4.12 x 9.5 אינץ')	√	√	√
מעטפה B5[2] 176 x 250 מ"מ (6.93 x 9.84 אינץ')	√	√	√
מעטפה C5[2] 162 x 229 מ"מ (6.38 x 9.01 אינץ')	√	√	√
מעטפה DL[2] 110 x 220 מ"מ (4.33 x 8.66 אינץ')	√	√	√

[1] טעינה רק בכיוון לרוחב.

[2] טעינה רק בכיוון לאורך.

[3] תמיכה בגדלי נייר בין 98.38 x 88.9 מ"מ (3.87 x 3.5 אינץ') עד 1320.8 x 320.04 מ"מ (52 x 12.6 אינץ').

[4] תמיכה בגדלי נייר בין 98.38 x 88.9 מ"מ (3.87 x 3.5 אינץ') עד 431.8 x 296.93 מ"מ (17 x 11.69 אינץ').

גדלי הנייר הנתמכים על ידי יחידת גימור של הסיכות ויחידת גימור של מחורר וסיכות

גודל נייר	יחידת גימור סיכות			יחידת גימור סיכות, מחורר			
	Stack (ערימה)	קיזוז	Staple (מהדק)	Stack (ערימה)	קיזוז	Staple (מהדק)	Hole Punch (ניקוב חורים)
A3[1] 297 420 x מ"מ (16.54 x 11.69 אינץ')	✓	✓	✓	✓	✓	✓	✓
A4 210 297 x מ"מ (8.27 11.7 x אינץ')	✓	✓	✓	✓	✓	✓	✓
A5 148 210 x מ"מ (5.83 8.27 x אינץ')	✓	✓[2]	X	✓	✓[2]	✓[2]	✓[6]
A6 148 105 x מ"מ (5.83 4.13 x אינץ')	✓	X	X	✓	X	X	X
Arch B 457.2 304.8 x מ"מ (18 12 x אינץ')	✓	X	X	✓	X	X	X
Banner (כרזה) רוחב מרבי: 215.9 מ"מ (8.5 אינץ') אורך מרבי: 1320.8 מ"מ (52 אינץ')	✓[1]	X	X	✓[1]	X	X	X
Executive 184.2 266.7 x מ"מ (7.25 10.5 x אינץ')	✓[2]	✓[2]	✓[2]	✓	✓[2]	✓[2]	✓[2]
Folio[1] 215.9 330.2 x מ"מ (8.5 13 x אינץ')	✓	✓	✓	✓	✓	✓	✓
Hagaki 148 100 x מ"מ (5.83 3.94 x אינץ')	✓	X	X	✓	X	X	X

[1] טעינה רק בכיוון לרוחב.

[2] טעינה רק בכיוון לאורך.

[3] תמיכה בגדלי נייר בין 98.38 x 88.9 מ"מ (3.87 x 3.5 אינץ') עד 431.8 x 296.93 מ"מ (17 x 11.69 אינץ').

[4] תמיכה בגדלי נייר בין 139.7 x 190 מ"מ (5.5 x 7.48 אינץ') עד 431.8 x 296.93 מ"מ (17 x 11.69 אינץ').

[5] תמיכה בגדלי נייר בין 182.03 x 202.9 מ"מ (7.17 x 7.99 אינץ') עד 431.8 x 296.93 מ"מ (17 x 11.69 אינץ').

[6] תמיכה בניקוב עד שני חורים בלבד.

[7] תמיכה בניקוב עד שני חורים בלבד בטעינה בכיוון לרוחב.

[8] תמיכה בגדלי נייר בין 98.38 x 88.9 מ"מ (3.87 x 3.5 אינץ') עד 1320.8 x 320.04 מ"מ (52 x 12.6 אינץ').

[9] תמיכה בגדלי נייר בין 148 x 209.97 מ"מ (5.83 x 8.27.אינץ') עד 431.8 x 296.93 מ"מ (17 x 11.69 אינץ').

גודל נייר	יחידת גימור סיכות			יחידת גימור סיכות, מחורר			
	Stack (ערימה)	קיזוז	Staple (מהדק)	Stack (ערימה)	קיזוז	Staple (מהדק)	Hole Punch (ניקוב חורים)
JIS B4[1] 257 x 364 מ"מ (10.12 x 14.33 אינץ')	√	√	√	√	√	√	√
JIS B5 182 x 257 מ"מ (7.17 x 10.1 אינץ')	√	√[2]	√[2]	√	√[2]	√[2]	√[7]
Ledger[1] 4431.8 x 279.4 מ"מ (11 x 17אינץ')	√	√	√	√	√	√	√
משפטי[1] 215.9 x 355.6 מ"מ (8.5 x 14 אינץ')	√	√	√	√	√	√	√
Letter 215.9 x 279.4 מ"מ (8.5 x 11 אינץ')	√	√	√	√	√	√	√
Oficio (Mexico)[1] 340.4 x 215.9 מ"מ (13.4 x 8.5 אינץ')	√	√	√	√	√	√	√
SRA3 449.58 x 320.04 מ"מ (17.7 x 12.6אינץ')	√	X	X	√	X	X	X
Statement 215.9 x 139.7 מ"מ (5.5 x 8.5 אינץ')	√	√[2]	X	X	X	X	X
Universal (אוניברסלי)	√[3]	√[4]	√[5]	√[8]	√[9]	√[9]	X
7¾ מעטפה 98.4 x 190.5 מ"מ (3.875 x 7.5 אינץ')	√	X	X	X	X	X	X

[1] טעינה רק בכיוון לרוחב.

[2] טעינה רק בכיוון לאורך.

[3] תמיכה בגדלי נייר בין 98.38 x 88.9 מ"מ (3.87 x 3.5 אינץ') עד 431.8 x 296.93 מ"מ (17 x 11.69 אינץ').

[4] תמיכה בגדלי נייר בין 139.7 x 190 מ"מ (5.5 x 7.48 אינץ') עד 431.8 x 296.93 מ"מ (17 x 11.69 אינץ').

[5] תמיכה בגדלי נייר בין 182.03 x 202.9 מ"מ (7.17 x 7.99 אינץ') עד 431.8 x 296.93 מ"מ (17 x 11.69 אינץ').

[6] תמיכה בניקוב עד שני חורים בלבד.

[7] תמיכה בניקוב עד שני חורים בלבד בטעינה בכיוון לרוחב.

[8] תמיכה בגדלי נייר בין 98.38 x 88.9 מ"מ (3.87 x 3.5 אינץ') עד 1320.8 x 320.04 מ"מ (52 x 12.6 אינץ').

[9] תמיכה בגדלי נייר בין 148 x 209.97 מ"מ (5.83 x 8.27.אינץ') עד 431.8 x 296.93 מ"מ (17 x 11.69 אינץ').

גודל נייר	יחידת גימור סיכות			יחידת גימור סיכות, מחורר			
	Stack (ערימה)	קיזוז	Staple (מהדק)	Stack (ערימה)	קיזוז	Staple (מהדק)	Hole Punch (ניקוב חורים)
9 מעטפה 98.4 x 225.4 מ"מ (3.875 x 8.9 אינץ')	√	X	X	X	X	X	X
10 מעטפה 104.8 x 241.3 מ"מ (4.12 x 9.5 אינץ')	√	X	X	X	X	X	X
B5 מעטפה 176 x 250 מ"מ (6.93 x 9.84 אינץ')	√[2]	X	X	X	X	X	X
C5 מעטפה 162 x 229 מ"מ (6.38 x 9.01 אינץ')	√[1]	X	X	X	X	X	X
DL מעטפה 110 x 220 מ"מ (4.33 x 8.66 אינץ')	√	X	X	X	X	X	X

[1] טעינה רק בכיוון לרוחב.

[2] טעינה רק בכיוון לאורך.

[3] תמיכה בגדלי נייר בין 98.38 x 88.9 מ"מ (3.87 x 3.5 אינץ') עד 431.8 x 296.93 מ"מ (17 x 11.69 אינץ').

[4] תמיכה בגדלי נייר בין 139.7 x 190 מ"מ (5.5 x 7.48 אינץ') עד 431.8 x 296.93 מ"מ (17 x 11.69 אינץ').

[5] תמיכה בגדלי נייר בין 182.03 x 202.9 מ"מ (7.17 x 7.99 אינץ') עד 431.8 x 296.93 מ"מ (17 x 11.69 אינץ').

[6] תמיכה בניקוב עד שני חורים בלבד.

[7] תמיכה בניקוב עד שני חורים בלבד בטעינה בכיוון לרוחב.

[8] תמיכה בגדלי נייר בין 98.38 x 88.9 מ"מ (3.87 x 3.5 אינץ') עד 1320.8 x 320.04 מ"מ (52 x 12.6 אינץ').

[9] תמיכה בגדלי נייר בין 148 x 209.97 מ"מ (5.83 x 8.27.אינץ') עד 431.8 x 296.93 מ"מ (17 x 11.69 אינץ').

גדלי נייר, נתמכים על ידי התקן גימור לשני קיפולים/קיפול Z והתקן גימור של חוברות

גודל נייר	התקן גימור לשני קיפולים/קיפול Z		יחידת גימור חוברות				
	קיפול לשלוש	קיפול Z	Stack (ערימה)	קיזוז	Staple (מהדק)	Hole Punch (ניקוב חורים)	קיפול
A3 297 x 420 מ"מ (16.54 x 11.69 אינץ')	X	X	√[1]	√[1]	X	√[1]	X

[1] טעינה רק בכיוון לרוחב.

[2] טעינה רק בכיוון לאורך.

[3] תמיכה בניקוב עד שני חורים בלבד בטעינה בכיוון לאורך.

[4] תמיכה בגדלי נייר בין 181.86 x 202.9 מ"מ (7.16 x 7.99 אינץ') עד 482.94 x 320.04 מ"מ (19.01 x 12.6 אינץ').

[5] תמיכה בגדלי נייר בין 181.86 x 202.9 מ"מ (7.16 x 7.99 אינץ') עד 431.8 x 296.93 מ"מ (17 x 11.69 אינץ')

גודל נייר	התקן גימור לשני קיפולים/קיפול Z		יחידת גימור חוברות				
	קיפול לשלוש	קיפול Z	Stack (ערימה)	קיזוז	Staple (מהדק)	Hole Punch (ניקוב חורים)	קיפול
A4 210 x 297 מ"מ (8.27 x 11.7 אינץ')	X	✓	✓	✓	X	✓	X
A5 148 x 210 מ"מ (5.83 x 8.27 אינץ')	X	X	✓	X	X	✓[3]	X
A6 148 x 105 מ"מ (5.83 x 4.13 אינץ')	X	X	✓[1]	X	X	X	X
Arch B 457.2 x 304.8 מ"מ (18 x 12 אינץ')	X	X	✓	X	X	X	X
Banner (כרזה) רוחב מרבי: 215.9 מ"מ (8.5 אינץ') אורך מרבי: 1320.8 מ"מ (52 אינץ')	X	X	✓[1]	X	X	X	X
Executive 184.2 x 266.7 מ"מ (7.25 x 10.5 אינץ')	X	X	✓	✓[2]	✓[2]	✓[2]	X
Folio 215.9 x 330.2 מ"מ (8.5 x 13 אינץ')	X	X	✓[1]	✓[1]	X	✓[1]	X
Hagaki 148 x 100 מ"מ (5.83 x 3.94 אינץ')	X	X	✓[1]	X	X	X	X
JIS B4[1] 257 x 364 מ"מ (14.33 x 10.12 אינץ')	X	✓	✓[1]	✓[1]	X	✓[1]	X
JIS B5 182 x 257 מ"מ (7.17 x 10.1 אינץ')	X	X	✓	✓[2]	X	✓[2]	X
Ledger[1] 4431.8 x 279.4 מ"מ (11 x 17אינץ')	X	✓	✓[1]	✓[1]	X	✓[1]	X

[1] טעינה רק בכיוון לרוחב.

[2] טעינה רק בכיוון לאורך.

[3] תמיכה בניקוב עד שני חורים בלבד בטעינה בכיוון לאורך.

[4] תמיכה בגדלי נייר בין 181.86 x 202.9 מ"מ (7.16 x 7.99 אינץ') עד 482.94 x 320.04 מ"מ (19.01 x 12.6 אינץ').

[5] תמיכה בגדלי נייר בין 181.86 x 202.9 מ"מ (7.16 x 7.99 אינץ') עד 431.8 x 296.93 מ"מ (17 x 11.69 אינץ')

גודל נייר	התקן גימור לשני קיפולים/קיפול Z		יחידת גימור חוברות				
	קיפול לשלוש	קיפול Z	Stack (ערימה)	קיזוז	Staple (מהדק)	Hole Punch (ניקוב חורים)	קיפול
משפטי[1] 215.9 x 355.6 מ"מ (8.5 x 14 אינץ')	X	X	√[1]	√[1]	X	√[1]	X
Letter 215.9 x 279.4 מ"מ (8.5 x 11 אינץ')	X	√[1]	√	√	X	√	X
Oficio (Mexico)[1] 340.4 x 215.9 מ"מ (13.4 x 8.5 אינץ')	X	X	√[1]	√[1]	X	√[1]	X
SRA3 449.58 x 320.04 מ"מ (17.7 x 12.6אינץ')	X	X	√	X	X	X	X
Statement 215.9 x 139.7 מ"מ (5.5 x 8.5 אינץ')	X	X	√	X	X	X	X
Universal (אוניברסלי)	X	X	√[4]	√[5]	√[5]	X	X
7¾ מעטפה 98.4 x 190.5 מ"מ (3.875 x 7.5 אינץ')	X	X	X	X	X	X	X
9 מעטפה 98.4 x 225.4 מ"מ (3.875 x 8.9 אינץ')	X	X	X	X	X	X	X
10 מעטפה 104.8 x 241.3 מ"מ (4.12 x 9.5 אינץ')	X	X	X	X	X	X	X
B5 מעטפה 176 x 250 מ"מ (6.93 x 9.84 אינץ')	X	X	√[1]	X	X	X	X
C5 מעטפה 162 x 229 מ"מ (6.38 x 9.01 אינץ')	X	X	√[1]	X	X	X	X

[1] טעינה רק בכיוון לרוחב.

[2] טעינה רק בכיוון לאורך.

[3] תמיכה בניקוב עד שני חורים בלבד בטעינה בכיוון לאורך.

[4] תמיכה בגדלי נייר בין 181.86 x 202.9 מ"מ (7.16 x 7.99 אינץ') עד 482.94 x 320.04 מ"מ (19.01 x 12.6 אינץ').

[5] תמיכה בגדלי נייר בין 181.86 x 202.9 מ"מ (7.16 x 7.99 אינץ') עד 431.8 x 296.93 מ"מ (17 x 11.69 אינץ')

גודל נייר	התקן גימור לשני קיפולים/קיפול Z		יחידת גימור חוברות				
	קיפול לשלוש	קיפול Z	Stack (ערימה)	קיזוז	Staple (מהדק)	Hole Punch (ניקוב חורים)	קיפול
DL מעטפה 110 x 220 מ"מ (4.33 x 8.66 אינץ')	X	X	X	X	X	X	X

[1] טעינה רק בכיוון לרוחב.

[2] טעינה רק בכיוון לאורך.

[3] תמיכה בניקוב עד שני חורים בלבד בטעינה בכיוון לאורך.

[4] תמיכה בגדלי נייר בין 181.86 x 202.9 מ"מ (7.16 x 7.99 אינץ') עד 482.94 x 320.04 מ"מ (19.01 x 12.6 אינץ').

[5] תמיכה בגדלי נייר בין 181.86 x 202.9 מ"מ (7.16 x 7.99 אינץ') עד 431.8 x 296.93 מ"מ (17 x 11.69 אינץ')

סוגי נייר נתמכים

סוגי נייר נתמכים על ידי המגש הסטנדרטי, המדפסת הרב-תכליתית, מגש המעטפות והדפסה דו-צדדית

סוג נייר	מגש סטנדרטי של 2 x 520 גיליונות	מזין רב-תכליתי	מגש מעטפות	הדפסה דו-צדדית
Bond	√	√	X	√
Card Stock (כרטיסים)	√	√	X	√
Colored Paper (נייר צבעוני)	√	√	X	√
Custom Type (סוג מותאם אישית)	√	√	X	√
Envelope (מעטפה)	X	√	√	X
Glossy (מבריק)	√	√	X	√
Heavy Glossy (מבריק כבד)	√	√	X	√
Heavy Paper (נייר כבד)	√	√	X	√
Labels (מדבקות)	√	√	X	X
Letterhead (נייר מכתבים)	√	√	X	√
Light Paper (נייר קל)	√	√	X	√
Plain Paper (נייר רגיל)	√	√	X	√
Preprinted (נייר מודפס מראש)	√	√	X	√
ממוחזר	√	√	X	√
Rough Envelope (מעטפה גסה)	X	√	√	X
Rough Cotton (מחוספס כותנה)	√	√	X	√
שקפים	X	X	X	X

סוג נייר	מגש סטנדרטי של 2 x 520 גיליונות	מזין רב-תכליתי	מגש מעטפות	הדפסה דו-צדדית
מדבקות ויניל	X	X	X	X

סוגי נייר הנתמכים על ידי המגשים האופציונליים

סוג נייר	מגש אופציונלי 2 x 520 גיליונות	מגש עוקב אופציונלי של 2000 גיליונות	מגש אופציונלי של 2000 גיליונות
Bond	√	√	√
Card Stock (כרטיסים)	√	√	√
Colored Paper (נייר צבעוני)	√	√	√
Custom Type (סוג מותאם אישית)	√	√	√
Envelope (מעטפה)	X	X	X
Glossy (מבריק)	√	√	√
Heavy Glossy (מבריק כבד)	√	√	√
Heavy Paper (נייר כבד)	√	√	√
Labels (מדבקות)	√	√	√
Letterhead (נייר מכתבים)	√	√	√
Light Paper (נייר קל)	√	√	√
Plain Paper (נייר רגיל)	√	√	√
Preprinted (נייר מודפס מראש)	√	√	√
ממוחזר	√	√	√
Rough Envelope (מעטפה גסה)	X	X	X
Rough Cotton (מחוספס כותנה)	√	√	√
שקפים	X	X	X
מדבקות ויניל	X	X	X

סוגי נייר הנתמכים על ידי סלי הפלט

סוג נייר	סל סטנדרטי		מיכל איסוף כפול
	Stack (ערימה)	קיזוז	Stack (ערימה)
Bond	√	√	√
Card Stock (כרטיסים)	√	√	√
Colored Paper (נייר צבעוני)	√	√	√
Custom Type (סוג מותאם אישית)	√	√	√
Envelope (מעטפה)	√	√	√

סוג נייר	סל סטנדרטי		מיכל איסוף כפול
	Stack (ערימה)	קיזוז	Stack (ערימה)
Glossy (מבריק)	√	√	√
Heavy Glossy (מבריק כבד)	√	√	√
Heavy Paper (נייר כבד)	√	√	√
Labels (מדבקות)	√	√	√
Letterhead (נייר מכתבים)	√	√	√
Light Paper (נייר קל)	√	√	√
Plain Paper (נייר רגיל)	√	√	√
Preprinted (נייר מודפס מראש)	√	√	√
ממוחזר	√	√	√
Rough Envelope (מעטפה גסה)	√	√	√
Rough Cotton (מחוספס כותנה)	√	√	√
שקפים	X	X	X
מדבקות ויניל	X	X	X

סוגי נייר הנתמכים על ידי יחידת גימור הסיכות והמהדק, יחידת גימור המחורר

סוג נייר	יחידת גימור סיכות			יחידת גימור סיכות, מחורר			
	Stack (ערימה)	קיזוז	Staple (מהדק)	Stack (ערימה)	קיזוז	Staple (מהדק)	Hole Punch (ניקוב חורים)
Bond	√	√	√	√	√	√	√
Card Stock (כרטיסים)	√	√	X	√	√	X	√
Colored Paper (נייר צבעוני)	√	√	√	√	√	√	√
Custom Type (סוג מותאם אישית)	√	√	√	√	√	√	√
Envelope (מעטפה)	√	X	X	X	X	X	X
Glossy (מבריק)	√	√	√	√	√	√	√
Heavy Glossy (מבריק כבד)	√	√	X	√	√	X	√
Heavy Paper (נייר כבד)	√	√	X	√	√	X	√
Labels (מדבקות)	√	√	X	X	X	X	X
Letterhead (נייר מכתבים)	√	√	√	√	√	√	√
Light Paper (נייר קל)	√	√	√	√	√	√	√

סוג נייר	יחידת גימור סיכות			יחידת גימור סיכות, מחורר			
	Stack (ערימה)	קיזוז	Staple (מהדק)	Stack (ערימה)	קיזוז	Staple (מהדק)	Hole Punch (ניקוב חורים)
Plain Paper (נייר רגיל)	√	√	√	√	√	√	√
Preprinted (נייר מודפס מראש)	√	√	√	√	√	√	√
ממוחזר	√	√	√	√	√	√	√
Rough Envelope (מעטפה גסה)	√	X	X	X	X	X	X
Rough Cotton (מחוספס כותנה)	√	√	X	√	√	X	√
שקפים	X	X	X	X	X	X	X
מדבקות ויניל	X	X	X	X	X	X	X

סוגי נייר הנתמכים על ידי רכיב הגימור לשלושה קיפולים/קיפול Z ורכיב גימור החוברות

סוג נייר	רכיב גימור לשלושה קיפולים/קיפול Z		יחידת גימור חוברות				
	קיפול לשלוש	קיפול Z	Stack (ערימה)	קיזוז	Staple (מהדק)	Hole Punch (ניקוב חורים)	קיפול
Bond	√	X	√	√	√	√	X
Card Stock (כרטיסים)	X	X	√	√	X	√	X
Colored Paper (נייר צבעוני)	√	√	√	√	√	√	√
Custom Type (סוג מותאם אישית)	√	√	√	√	√	√	√
Envelope (מעטפה)	X	X	X	X	X	X	X
Glossy (מבריק)	√	X	√	√	√	√	√
Heavy Glossy (מבריק כבד)	X	X	√	√	X	√	X
Heavy Paper (נייר כבד)	X	X	√	√	X	√	X
Labels (מדבקות)	X	X	X	X	X	X	X
Letterhead (נייר מכתבים)	X	X	√	√	√	√	√
Light Paper (נייר קל)	√	√	√	√	√	√	√
Plain Paper (נייר רגיל)	√	√	√	√	√	√	√
Preprinted (נייר מודפס מראש)	√	√	√	√	X	√	X
ממוחזר	√	√	√	√	√	√	√

סוג נייר	רכיב גימור לשלושה קיפולים/קיפול Z		יחידת גימור חוברות				
	קיפול לשלוש	קיפול Z	Stack (ערימה)	קיזוז	Staple (מהדק)	Hole Punch (ניקוב חורים)	קיפול
Rough Envelope (מעטפה גסה)	X	X	X	X	X	X	X
Rough Cotton (מחוספס כותנה)	X	X	√	√	X	√	X
שקפים	X	X	X	X	X	X	X
מדבקות ויניל	X	X	X	X	X	X	X

הערות:

- מדבקות, מעטפות ובריסטול מודפסים תמיד במהירות מופחתת.
- בריסטול נתמך בהדפסה דו-צדדית בלבד עד למשקל של 163ג'/מ"ר (90 ליברות bond). כל משקל כבד יותר נתמך רק בהדפסה חד-צדדית.
- יש תמיכה במדבקות ויניל לשימוש מקרי וחובה לבדוק התאמתן. ייתכן שמדבקות ויניל מסוימות יוזנו בצורה מהימנה יותר דרך המזין הרב-תכליתי.

משקלי נייר נתמכים

מגש סטנדרטי אופציונלי 2 x 520 גיליונות, ומגש עוקב אופציונלי של 2000 גיליונות	מזין רב-תכליתי	מגש מעטפות	מגש אופציונלי של 2000 גיליונות
60–256 ג'/מ"ר^2 (12–68 ליברות bond)	60–216 גרם/מ"ר (12–57 ליברות bond)	75–90 גרם/מ"ר (20–24 ליברות bond)	60–216 גרם/מ"ר (12–57 ליברות bond)

הערות:

- עבור נייר במשקל 60 עד 176 גרם/מ"ר ^{2} (16–47 ליברות bond), מומלץ להשתמש בסיבים לאורך.
- יש להדפיס נייר במשקל הנמוך מ-75 גרם/מ"ר^2 (20 ליברות bond) כאשר Paper Type (סוג נייר) מוגדר לערך Light Paper (נייר קל). אי-הקפדה על כך עלולה להוביל לעודף סלסול של הנייר, וכתוצאה מכך לשגיאות בהזנת הנייר, במיוחד בסביבות לחות יחסית.
- הדפסה דו-צדדית תומכת במשקל נייר של 60-162 גרם/מ"ר (16–43 ליברות bond).
- משקל מרבי עם תכולת כותנה של 100% הוא 90 גרם/מ"ר^2 (24 ליברות bond).

הגדרה, התקנה וקביעת תצורה

בחירת מיקום עבור המדפסת

- השאר מספיק מקום לפתיחת מגשים, מכסים ודלתות ולהתקנת אפשרויות חומרה שונות.
- מקם את המדפסת ליד שקע חשמלי.

זהירות—פוטנציאל לפציעה: כדי להימנע מסכנת התחשמלות, חבר את כבל החשמל לשקע חשמל בעל דירוג והארקה מתאימים, אשר ממוקם בקרבת המוצר ונגיש בקלות.

זהירות—סכנת שוק: למניעת סכנת התחשמלות, אל תציב מוצר זה ואל תשתמש בו בקרבת מים או במקומות לחים.

- ודא שהאוורור בחדר עומד בגרסה המעודכנת של תקן ASHRAE 62 או של תקן CEN Technical Committee 156.
- ספק משטח שטוח, חזק ויציב.
- שמור על המדפסת:
  - נקייה, יבשה ונטולת אבק.
  - הרחק ממהדקי נייר ומסיכות הידוק שעלולים ליפול לתוכה בקלות
  - הרחק מזרם אוויר ישיר, מזגנים, תנורים או מאוררים.
  - ללא תנאי שמש ישירה או לחות קיצונית.
- שים לב לטמפרטורות המומלצות והימנע מתנודות בטמפרטורה:

טמפרטורת הסביבה	10°C (50°F עד 32.2°C (90°F עד
טמפרטורת אחסון	15.6°C עד 32.2°C (60°F עד 90 °F)

- אפשר את זרימת הכמות המומלצת של מקום סביב המדפסת לאוורור מתאים.

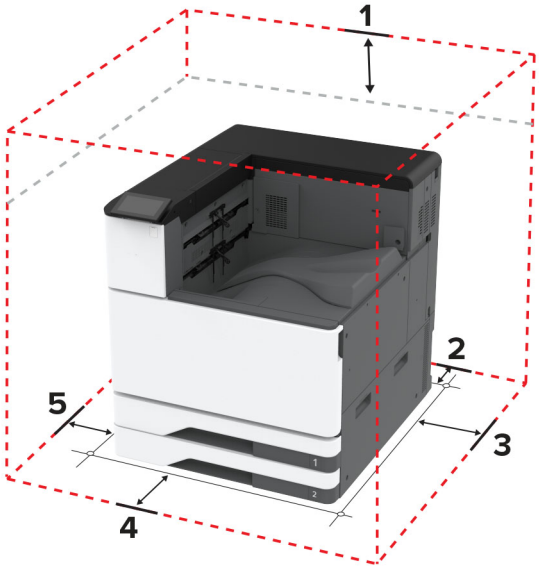

1	חלק עליון	150 מ"מ (5.9 אינץ')
2	גב	120 מ"מ (4.8 אינץ')
3	צד ימין	400 מ"מ (15.7 אינץ')
4	חזית	444.5 מ"מ (17.5 אינץ')

5	צד שמאל	120 מ"מ (4.8 אינץ')

חיבור כבלים

זהירות—סכנת שוק: למניעת סכנת התחשמלות, אל תגדיר מוצר זה ואל תטפל בחיבורי חשמל או כבלים, כגון כבל החשמל, תכונת הפקס או הטלפון, בעת סופת ברקים.

זהירות—פוטנציאל לפציעה: כדי להימנע מסכנת התחשמלות, חבר את כבל החשמל לשקע חשמל בעל דירוג והארקה מתאימים, אשר ממוקם בקרבת המוצר ונגיש בקלות.

זהירות—פוטנציאל לפציעה: למניעת סכנת שרפה או התחשמלות, השתמש רק בכבל החשמל שסופק עם המוצר או בתחליף שאושר על-ידי היצרן.

אזהרה—פוטנציאל לנזק: למניעת אובדן נתונים או ליקויים בתפקוד המדפסת, אל תיגע בכבל USB, במתאם רשת אלחוטית כלשהו, או באזור המוצג במדפסת בזמן הדפסה פעילה.

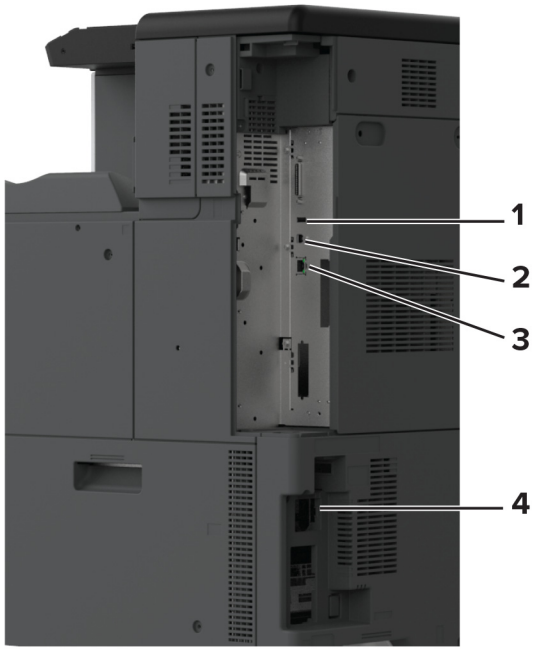

	יציאת מדפסת	פונקציה
1	יציאת USB	לחבר מקלדת או כל אפשרות תואמת אחרת.
2	יציאת מדפסת USB	חבר את המדפסת למחשב
3	יציאת Ethernet	חבר את מדפסת לרשת.
4	שקע כבל חשמלי	חבר את המדפסת לשקע מוארק היטב בקיר.

הגדרה ושימוש באמצעות יישומי מסך הבית

שימוש במסך הבית

הערה: מסך הבית עשוי להשתנות בהתאם להגדרות ההתאמה האישית של מסך הבית, ההגדרה המנהלתית ופתרונות מוטמעים פעילים.

	סמל	פונקציה
1	הלחצן Stop (עצור) או Cancel (ביטול)	לעצור את משימת ההדפסה הנוכחית.
2	Status/Supplies (מצב/חומרים מתכלים)	• להציג אזהרה או הודעת שגיאה בכל פעם שנדרשת התערבות המשתמש כדי שהמדפסת תמשיך בעיבוד. • צפה במידע נוסף באזהרת המדפסת או בהודעה, וכיצד לנקותה. **הערה:** באפשרותך גם לגשת להגדרה זו על-ידי נגיעה בחלק העליון של מסך הבית.
3	Job Queue (תור משימות)	הצג את כל משימות ההדפסה הנוכחיות. **הערה:** באפשרותך גם לגשת להגדרה זו על-ידי נגיעה בחלק העליון של מסך הבית.
4	Change Language (החלפת שפה)	החלפת השפה בתצוגה.
5	Settings (הגדרות)	גש לתפריטי המדפסת.
6	USB Drive (כונן USB)	הדפסת תמונות ומסמכים מכונן הבזק.
7	Held Jobs (משימות מופסקות)	הצגת משימות המדפסת שמוחזקות בזיכרון המדפסת.
8	Address Book (פנקס כתובות)	ניהול רשימת אנשי קשר שנגישה ליישומים אחרים במדפסת.
9	לוח מקשים במסך	להזין מספרים או סמלים בשדה הקלט.

התאמה אישית של מסך הבית

1 פתח את דפדפן האינטרנט ולאחר מכן הקלד את כתובת ה-IP של המדפסת בשדה הכתובת.

הערות:

- הצג את כתובת ה-IP של המדפסת במסך הבית של המדפסת. כתובת ה- IP מוצגת כארבע סדרות של מספרים המופרדים על-ידי נקודות, כגון 123.123.123.123.
- אם אתה משתמש בשרת Proxy, השבת אותו זמנית כדי לטעון את דף האינטרנט כהלכה.

2 לחץ על **Settings** (הגדרות) > **Device** (התקן) > **Home Screen Customization** (התאמה אישית של מסך הבית).

3 בצע אחת או יותר מהאפשרויות הבאות:
- כדי להוסיף סמל למסך הבית, לחץ על +, בחר את שם היישום ולחץ על **Add** (הוספה).
- כדי להסיר סמל של מסך הבית, בחר את שם היישום ולחץ על **Remove** (הסרה).
- כדי להתאים אישית שם של יישום, בחר את שם היישום, לחץ על **Edit** (עריכה) והקצה שם.
- כדי לשחזר את שם היישום, בחר את שם היישום, לחץ על **Edit** (עריכה) ולאחר מכן בחר **Restore app label** (שחזור תווית יישום).
- כדי להוסיף רווח בין יישומים, לחץ על +, בחר **BLANK SPACE** (רווח) ולחץ על **Add** (הוספה).
- כדי לארגן את היישומים, גרור את שמות היישומים בסדר הרצוי.
- כדי לשחזר את מסך הבית של ברירת המחדל, לחץ על **Restore home screen** (שחזור מסך הבית).

4 החל את השינויים

היישומים הנתמכים

- Display Customization (התאמה אישית של הצג)
- Customer Support (תמיכה בלקוחות)
- Device Quotas (מכסות למכשיר)

שימוש בהתאמה אישית של התצוגה

לפני שתשתמש ביישום הקפד לבצע את הפעולות הבאות:
- בשרת האינטרנט המוטבע לחץ על **Apps** (יישומים) > **Display Customization** (התאמה אישית של התצוגה) > **Configure** (הגדרת תצורה).
- הפעל והגדר את התצורה של שומר המסך, מצגת השקופיות והטפט.

ניהול תמונות שומר המסך ומצגת השקופיות

1 הוסף, ערוך או מחק תמונה במקטע התמונות של שומר המסך ומצגת השקופיות.

הערות:
- תוכל להוסיף עד 10 תמונות.
- כשהם מופעלים, סמלי המצב מופיעים בשומר המסך רק כשיש שגיאות, אזהרות או התראות מבוססות-ענן.

2 החל את השינויים

החלפת תמונת הטפט

1 במסך הבית, גע באפשרות **Change Wallpaper** (החלפת טפט).

2 בחר תמונה שתהיה בשימוש.

3 החל את השינויים

הפעלת מצגת שקופיות מתוך כונן הבזק

1 חבר כונן הבזק ליציאת USB.

2 במסך הבית גע באפשרות **Slideshow** (מצגת).

התמונות מוצגות בסדר אלפביתי.

הערה: תוכל להוציא את כונן ההבזק אחרי שמצגת השקופיות תתחיל, אולם התמונות לא יאוחסנו במדפסת. אם מצגת השקופיות נעצרת, הכנס את כונן ההבזק פעם נוספת כדי להציג את התמונות.

שימוש ב-Customer Support (תמיכה ללקוחות)

הערות:

- יישום זה נתמך רק בחלק מדגמי המדפסות. לקבלת מידע נוסף ראה "היישומים הנתמכים" בעמוד 34.
- לקבלת מידע על אופן קביעת הגדרות היישום, עיין ב*מדריך התמיכה בלקוחות למנהל המערכת*.

1. במסך הבית גע באפשרות **Customer Support** (תמיכה ללקוחות).
2. הדפס או שלח בדוא"ל את המידע.

הגדרת Device Quotas (מכסות בהתקן)

הערות:

- יישום זה נתמך רק בחלק מדגמי המדפסות. לקבלת מידע נוסף ראה "היישומים הנתמכים" בעמוד 34.
- לקבלת מידע על אופן קביעת התצורה של הגדרות היישום, עיין ב*מדריך למנהל המערכת על מכסות בהתקן*.

1. פתח את דפדפן האינטרנט ולאחר מכן הקלד את כתובת ה-IP של המדפסת בשדה הכתובת.

הערות:

- הצג את כתובת ה-IP של המדפסת במסך הבית של המדפסת. כתובת ה- IP מוצגת כארבע סדרות של מספרים המופרדים על-ידי נקודות, כגון 123.123.123.123.
- אם אתה משתמש בשרת Proxy, השבת אותו זמנית כדי לטעון את דף האינטרנט כהלכה.

2. לחץ על **Apps** (יישומים) > **Device Quotas** (מכסות בהתקן) > **Configure** (קביעת תצורה).
3. במקטע User Accounts (חשבונות משתמשים), הוסף או ערוך משתמש ואז הגדר מכסה למשתמש.
4. החל את השינויים

ניהול סימניות

יצירת סימניות

השתמש בסימניות כדי להדפיס מסמכים שניגשים אליהם לעתים קרובות ושמאוחסנים בשרתים או באינטרנט.

1. פתח את דפדפן האינטרנט ולאחר מכן הקלד את כתובת ה-IP של המדפסת בשדה הכתובת.

הערות:

- הצג את כתובת ה-IP של המדפסת במסך הבית של המדפסת. כתובת ה- IP מוצגת כארבע סדרות של מספרים המופרדים על-ידי נקודות, כגון 123.123.123.123.
- אם אתה משתמש בשרת Proxy, השבת אותו זמנית כדי לטעון את דף האינטרנט כהלכה.

2. לחץ על **Bookmarks (סימניות)** > **Add Bookmark (הוסף סימנייה)**, ולאחר מכן הקלד שם סימנייה.

3 בחר סוג פרוטוקול Address (כתובת) ובצע אחת מהפעולות הבאות:
- עבור HTTP ו-HTTPS, הקלד את כתובת ה-URL שברצונך לסמן.
- עבור HTTPS, הקפד להשתמש בשם המארח במקום בכתובת ה-IP. לדוגמה, הקלד **myWebsite.com/sample.pdf** במקום להקליד **sample.pdf/123.123.123.123**. ודא ששם המארח תואם גם לערך השם הנפוץ (CN) באישור השרת. לקבלת מידע נוסף על קבלת ערך ה-CN באישור השרת עיין בעזרה של דפדפן האינטרנט שלך.
- עבור FTP, הקלד את כתובת ה-FTP. לדוגמה, **myServer/myDirectory**. הזן את מספר יציאת ה-FTP. יציאה 21 היא יציאת ברירת המחדל לשליחת פקודות.
- עבור SMB, הקלד את כתובת תיקיית הרשת. לדוגמה, **myServer/myShare/myFile.pdf**. הקלד את שם תחום הרשת.
- במידת הצורך, בחר את סוג Authentication (אימות) עבור FTP ו-SMB.

כדי להגביל את הגישה לסימנייה הזן קוד PIN.

הערה: היישום תומך בסוגי הקבצים הבאים: PDF, JPEG ו-TIFF. סוגי קבצים אחרים, כגון DOCX ו-XLSX, נתמכים בחלק מדגמי המדפסות.

4 לחץ על **Save** (שמור).

יצירת תיקיות

1 פתח את דפדפן האינטרנט ולאחר מכן הקלד את כתובת ה-IP של המדפסת בשדה הכתובת.

הערות:
- הצג את כתובת ה-IP של המדפסת במסך הבית של המדפסת. כתובת ה-IP מוצגת כארבע סדרות של מספרים המופרדים על-ידי נקודות, למשל 123.123.123.123.
- אם אתה משתמש בשרת Proxy, השבת אותו זמנית כדי לטעון את דף האינטרנט כהלכה.

2 לחץ על **Bookmarks (סימניות)** > **Add Folder (הוספת תיקייה)**, ולאחר מכן הקלד שם לתיקייה.

הערה: כדי להגביל את הגישה לתיקייה הזן קוד PIN.

3 לחץ על **Save (שמור)**.

הערה: באפשרותך ליצור תיקיות או סימניות בתוך תיקייה. ליצירת סימנייה ראה "יצירת סימניות" בעמוד 35.

ניהול אנשי קשר

1 במסך הבית, גע באפשרות **Address Book** (פנקס כתובות).

2 בצע אחת או יותר מהאפשרויות הבאות:
- כדי להוסיף איש קשר, גע באפשרות ⋮ בראש המסך, ולאחר מכן גע באפשרות **Create Contact** (יצירת איש קשר) במידת הצורך ציין שיטת כניסה כדי לאפשר גישה ליישום.
- כדי למחוק איש קשר, גע באפשרות ⋮ בראש המסך, גע באפשרות **Delete Contacts** (מחיקת אנשי קשר) ולאחר מכן בחר את איש הקשר.
- כדי לערוך פרטי קשר, גע בשם איש הקשר.
- כדי ליצור קבוצה, גע באפשרות ⋮ בראש המסך, ולאחר מכן גע באפשרות **Create Group** (יצירת קבוצה). במידת הצורך ציין שיטת כניסה כדי לאפשר גישה ליישום.
- כדי למחוק קבוצה, גע באפשרות ⋮ בראש המסך, גע באפשרות **Delete Groups** (מחיקת קבוצות) ולאחר מכן בחר בקבוצה.
- כדי לערוך קבוצת אנשי קשר, גע באפשרות **GROUPS** > (קבוצות), בחר שם קבוצה > ⋮ > בחר את הפעולה שברצונך לבצע.

3 החל את השינויים

הגדרת תכונות הנגישות והשימוש בהן

הפעלת הדרכה קולית

מתוך מסך הבית

1 בתנועה אחת ושימוש באצבע אחת, החלק לאט שמאלה ואז למעלה בתצוגה עד שתשמע הודעה קולית.

2 באמצעות שתי אצבעות, גע באפשרות **OK** (אישור).

הערה: אם תנועת הידיים לא פועלת, הפעל לחץ גדול יותר.

במקלדת

1 לחץ לחיצה ארוכה על המקש **5** עד שתשמע הודעה קולית.

2 הקש על **Tab** כדי להעביר את מקש המיקוד ללחצן האישור, ולאחר מכן הקש על **Enter**.

הערות:

- כאשר הדרכה קולית מופעלת, השתמש תמיד בשתי אצבעות כדי לבחור פריט כלשהו בתצוגה.
- להדרכה קולית יש תמיכה מוגבלת בשפה.

השבתת הדרכה קולית

1 בתנועה אחת ושימוש באצבע אחת, החלק לאט שמאלה ואז למעלה בתצוגה עד שתשמע הודעה קולית.

2 באמצעות שתי אצבעות, בצע אחת מהפעולות הבאות:
- גע באפשרות **Voice Guidance** (הדרכה קולית) וגע ב-**OK** (אישור).
- גע ב-**Cancel** (ביטול).

הערה: אם תנועת הידיים לא פועלת, הפעל לחץ גדול יותר.

באפשרותך גם להשבית את ההדרכה הקולית על-ידי ביצוע אחת מהפעולות הבאות:
- באמצעות שתי אצבעות, הקש הקשה כפולה על מסך הבית.
- לחץ על לחצן ההפעלה/כיבוי כדי להעביר את המדפסת ל-Sleep Mode (מצב שינה) או Hibernate Mode (מצב מנוחה).

ניווט במסך באמצעות תנועות ידיים

הערות:

- רוב תנועות הידיים רלוונטיות רק כאשר ההדרכה הקולית מופעלת.
- הפעל את מצב ההגדלה כדי להשתמש במחוות ההגדלה וההקטנה והצידוד ימינה/שמאלה.
- השתמש במקלדת פיסית לשם הקלדת תווים וכוונון הגדרות מסוימות.

תנועה	פונקציה
החלקה שמאלה ולמעלה באמצעות אצבע אחת	הפעל את מצב הנגישות. השתמש באותה תנועת ידיים כדי לצאת ממצב הנגישות. **הערה:** תנועת ידיים זו רלוונטית גם כאשר המדפסת במצב רגיל.
הקשה כפולה באמצעות אצבע אחת	בחירת אפשרות או פריט במסך.
הקשה כפולה על סמל הבית באמצעות שתי אצבעות	השבת את מצב הנגישות.
הקשה משולשת באמצעות אצבע אחת	הגדלה או הקטנה של טקסט ותמונות.
החלקה ימינה או למטה באמצעות אצבע אחת	מעבר לפריט הבא במסך.
החלקה שמאלה או למעלה באמצעות אצבע אחת	מעבר לפריט הקודם במסך.
החלקה למעלה ולמטה באמצעות אצבע אחת	מעבר לפריט הראשון במסך.
צידוד ימינה/שמאלה	גישה לחלקים של התמונה שהוגדלה אשר חורגים מגבול המסך. **הערה:** השתמש בשתי אצבעות כדי לגרור תמונה בזום.
החלקה למעלה וימינה באמצעות אצבע אחת	הגבר את עוצמת הקול. **הערה:** תנועת ידיים זו רלוונטית גם כאשר המדפסת במצב רגיל.
החלקה למטה וימינה באמצעות אצבע אחת	הפחת את עוצמת הקול. **הערה:** תנועת ידיים זו רלוונטית גם כאשר המדפסת במצב רגיל.
החלקה למעלה ושמאלה באמצעות אצבע אחת	יציאה מיישום וחזרה למסך הבית.
החלקה למטה ושמאלה באמצעות אצבע אחת	חזרה להגדרה הקודמת.

שימוש במקלדת במסך

כאשר המקלדת במסך מופיעה, בצע אחת או יותר מהפעולות הבאות:

- גע במקש כדי להכריז והקלד את התו בשדה.
- גרור אצבע לאורך תווים שונים כדי להכריז והקלד את התו בשדה.
- גע בתיבת טקסט באמצעות שתי אצבעות כדי להכריז על התווים בשדה.
- גע ב-**Backspace** כדי למחוק תווים.

הפעלת מצב ההגדלה

1 בתנועה אחת ושימוש באצבע אחת, החלק לאט שמאלה ואז למעלה בתצוגה עד שתשמע הודעה קולית.

הערה: עבור דגמי מדפסות ללא רמקולים מובנים, השתמש באוזניות כדי לשמוע את ההודעה.

2 באמצעות שתי אצבעות, בצע את הפעולות הבאות:

א גע באפשרות **Magnification mode** (מצב הגדלה).

ב גע ב-**OK** (אישור).

הערה: אם תנועת הידיים לא פועלת, הפעל לחץ גדול יותר.

לקבלת מידע נוסף על ניווט במסך מגדיל, ראה "ניווט במסך באמצעות תנועות ידיים" בעמוד 37.

כוון קצב הדיבור של ההדרכה הקולית

1 במסך הבית, גע ב-**Settings** (הגדרות) > **Device** (התקן) > **Accessibility** (נגישות) > **Speech Rate** (קצב דיבור).

2 בחר את קצב הדיבור.

כוונון עוצמת הקול שנקבעה כברירת מחדל לאוזניות

1 במסך הבית, גע ב-**Settings** (הגדרות) > **Device** (התקן) > **Accessibility** (נגישות).

2 התאמת עוצמת הקול של האוזניות.

הערה: לאחר שהמשתמש יוצא ממצב הנגישות או כשהמדפסת מתעוררת ממצב שינה או מנוחה, עוצמת הקול מתאפסת לערך ברירת המחדל.

כוונון עוצמת הקול שתיקבע כברירת מחדל לרמקול הפנימי

1 במסך הבית, גע ב-.

2 כוונן את עוצמת הקול.

הערות:

- אם האפשרות Quiet Mode (מצב שקט) זמינה, ההתראות המושמעות כבויות. הגדרה זו גם מאטה את ביצועי המדפסת.
- לאחר שהמשתמש יוצא ממצב הנגישות או כשהמדפסת מתעוררת ממצב שינה או מנוחה, עוצמת הקול מתאפסת לערך ברירת המחדל.

הפעלת סיסמאות קוליות או מספרי זיהוי אישיים קוליים

1 במסך הבית, גע ב-**Settings** (הגדרות) > **Device** (התקן) > **Accessibility** (נגישות) > **Speak Passwords/PINs** (אמירת סיסמאות/קודי PIN).

2 הפוך את ההגדרה לזמינה.

טעינת נייר ומדיית הדפסה מיוחדת

הגדרת הגודל והסוג של מדיה מיוחדת

המגשים מזהים אוטומטית את הגודל של נייר רגיל. במקרה של מדיה מיוחדת, כגון תוויות, קרטון או מעטפות, בצע את הפעולות הבאות:

1 במסך הבית, גע ב-**Settings** (הגדרות) > **Paper** (נייר) > **Tray Configuration** (תצורת מגש) > **Paper Size/Type** (גודל/סוג נייר) > בחר מקור נייר.

2 הגדר את הגודל והסוג של המדיה המיוחדת.

הגדרת Universal Paper Size (גודל נייר אוניברסלי)

1 במסך הבית גע ב-**Settings** (הגדרות) > **Paper** (נייר) > **Media Configuration** (תצורת מדיה) > **Universal Setup** (הגדרה אוניברסלית).

2 קבע את תצורת ההגדרות.

הפעלת ההגדרה Multiple Universal Sizes (מספר גדלים אוניברסליים)

1 ממסך הבית, הקש על **Settings (הגדרות)** > **Device (התקן)** > **Maintenance (תחזוקה)** > **Configuration Menu (תפריט תצורה)** > **Tray Configuration (תצורת מגש)**.

2 הפעל את ההגדרה Multiple Universal Sizes (מספר גדלים אוניברסליים).

טעינת מגש של 520 גיליונות

זהירות—סכנת נפילה: טען כל מגש בנפרד כדי להפחית את הסיכון לחוסר יציבות של הציוד. השאר את כל שאר המגשים במצב סגור עד שתצטרך לפתוח אותם.

1 משוך את המגש החוצה.

הערה: כדי למנוע חסימות, אל תשלוף מגשים כשהמדפסת בפעולה.

2 כוונן את מובילי הנייר כך שיתאימו לגודל הנייר שאתה טוען.

הערות:

- היעזר בסימוני הגודל על חלקו התחתון של המגש כדי למקם את המובילים.
- בעת טעינת נייר בגודל A3, 11 אינץ' או B4, הקפד להתאים את מכוון הנייר האחורי.
- בעט טעינת נייר בגודל A3, במגש 2 ובמגשים אופציונליים ל-520 גיליונות, התאם את מכוון הנייר האחורי ואת מכווני הצד. מעצורים הממוקמים מאחורי מכוון הצד ננעלים לנייר בגודל A3. בעת טעינת נייר בגודל 12.6 אינץ', התאם את מכוון הנייר האחורי ואת מכווני הצד, ולאחר מכן לחץ את המעצורים כלפי מטה במטרה לשחרר אותם מהנעילה.

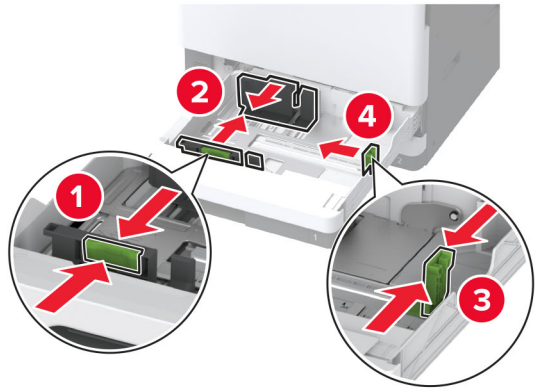

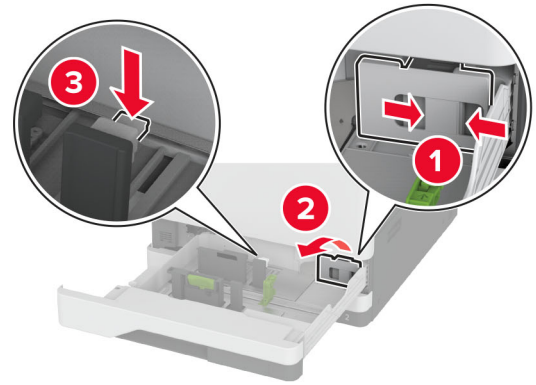

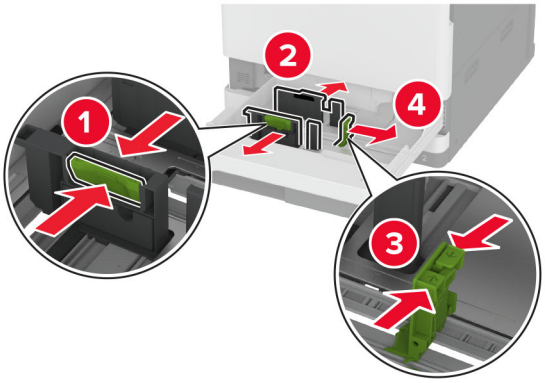

3 הגמש, אוורר ויישר את קצוות הנייר לפני הטעינה.

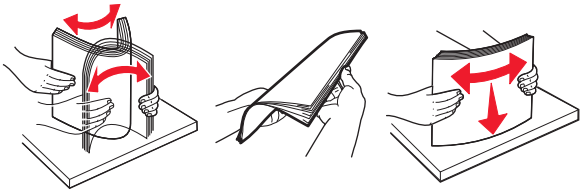

4 טען את ערימת הנייר כאשר הצד להדפסה פונה כלפי מעלה.

אם אתה טוען בנייר מכתבים או נייר מחורר מראש, בצע אחת מהפעולות הבאות:

להדפסה חד-צדדית לאורך

- טען נייר מכתבים עם הפנים כלפי מעלה כאשר הכותרת העליונה פונה לכיוון חלקו האחורי של המגש.

- הנח נייר מחורר מראש עם הפנים כלפי מעלה כאשר החורים פונים לצד שמאל של המגש.

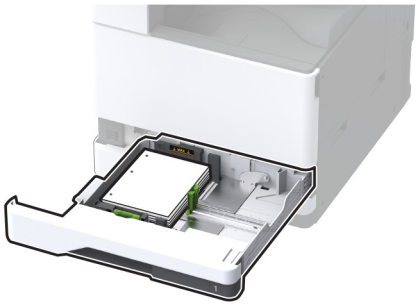

להדפסה חד-צדדית לרוחב

- טען נייר מכתבים כאשר הכותרת העליונה בצד שמאל של המגש.

- הנח נייר מחורר מראש עם הפנים כלפי מעלה כאשר החורים פונים לצד הקדמי של המגש.

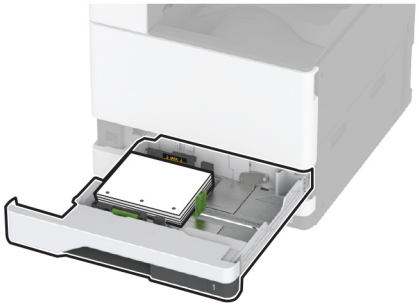

להדפסה דו-צדדית לאורך

- טען נייר מכתבים עם הפנים כלפי מטה כאשר הכותרת העליונה פונה לכיוון חלקו האחורי של המגש.

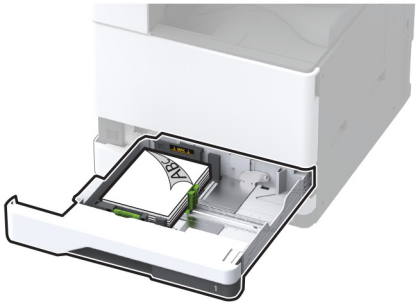

- הנח נייר מחורר מראש עם הפנים כלפי מטה כאשר החורים פונים לצד ימין של המגש.

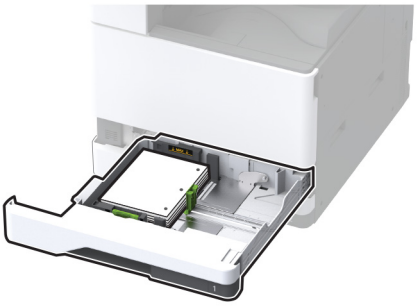

להדפסה דו-צדדית לרוחב

- טען נייר מכתבים עם הפנים כלפי מטה כאשר הכותרת העליונה בצד שמאל של המגש.

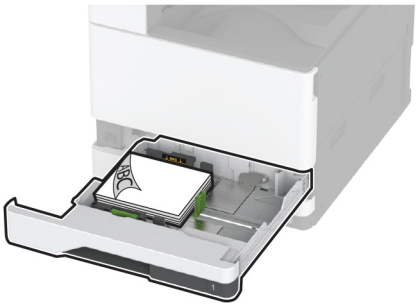

- הנח נייר מחורר מראש עם הפנים כלפי מטה כאשר החורים פונים לצד האחורי של המגש.

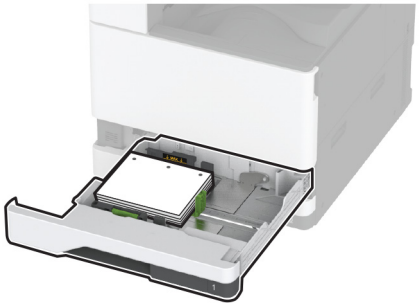

הערות:

- אל תחליק נייר לתוך המגש.
- ודא שמכווני הצד מתאימים באופן הדוק לנייר.
- ודא שגובה הערימה נמוך ממחוון המילוי המקסימלי של הנייר. מילוי יתר עלול לגרום לחסימות נייר.

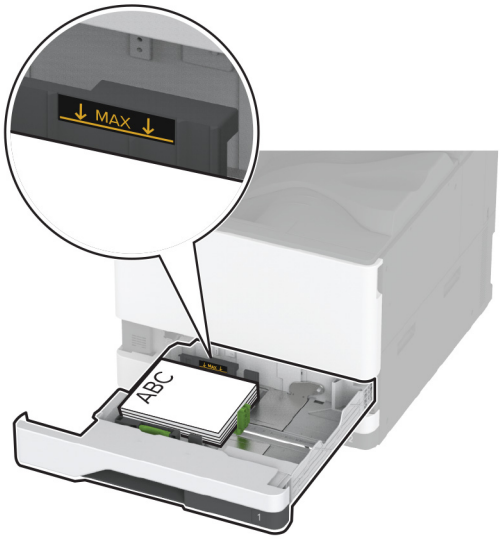

5 הכנס את המגש.

במידת הצורך הגדר את גודל וסוג הנייר כך שיתאימו לנייר הטעון במגש.

הערה: כאשר מותקנת יחידת גימור, התמונות מסובבות ב-°180 בעת ההדפסה.

טעינת מגש עוקב של 2000 גיליונות

זהירות—סכנת נפילה: טען כל מגש בנפרד כדי להפחית את הסיכון לחוסר יציבות של הציוד. השאר את כל שאר המגשים במצב סגור עד שתצטרך לפתוח אותם.

1 משוך את המגש החוצה.

הערה: כדי למנוע חסימות, אל תשלוף מגשים כשהמדפסת בפעולה.

2 כוונן את מובילי הנייר כך שיתאימו לגודל הנייר שאתה טוען.

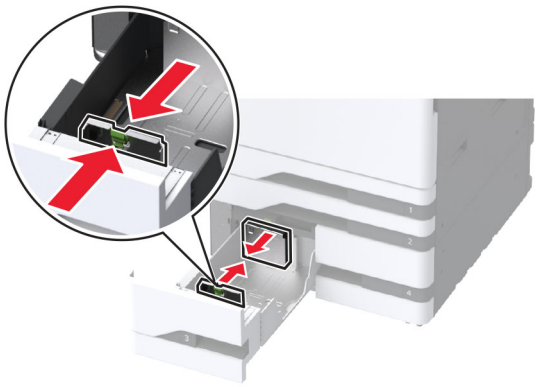

3 הגמש, אוורר ויישר את קצוות הנייר לפני הטעינה.

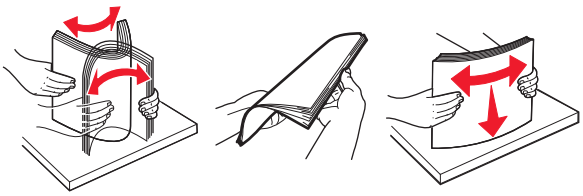

4 טען את ערימת הנייר כאשר הצד להדפסה פונה כלפי מעלה.

אם אתה טוען בנייר מכתבים או נייר מחורר מראש, בצע אחת מהפעולות הבאות:

להדפסה חד-צדדית

- טען נייר מכתבים עם הפנים כלפי מעלה כאשר הכותרת העליונה פונה לכיוון חלקו האחורי של המגש.

- הנח נייר מחורר מראש עם הפנים כלפי מעלה כאשר החורים פונים לצד שמאל של המגש.

להדפסה דו-צדדית

- טען נייר מכתבים עם הפנים כלפי מטה כאשר הכותרת העליונה פונה לכיוון חלקו האחורי של המגש.

- הנח נייר מחורר מראש עם הפנים כלפי מטה כאשר החורים פונים לצד ימין של המגש.

הערות:

- אל תחליק נייר לתוך המגש.
- ודא שגובה הערימה נמוך ממחוון המילוי המקסימלי של הנייר. מילוי יתר עלול לגרום לחסימות נייר.

5 הכנס את המגש.

במידת הצורך הגדר את גודל וסוג הנייר כך שיתאימו לנייר הטעון במגש.

הערה: כאשר מוקנת יחידת גימור, התמונות מסובבות ב-°180 בעת ההדפסה.

טעינת מגש של 2000 גיליונות

זהירות—סכנת נפילה: טען כל מגש בנפרד כדי להפחית את הסיכון לחוסר יציבות של הציוד. השאר את כל שאר המגשים במצב סגור עד שתצטרך לפתוח אותם.

1 משוך את המגש החוצה ופתח את דלת הצד של המגש.

הערה: כדי למנוע חסימות, אל תשלוף מגשים כשהמדפסת בפעולה.

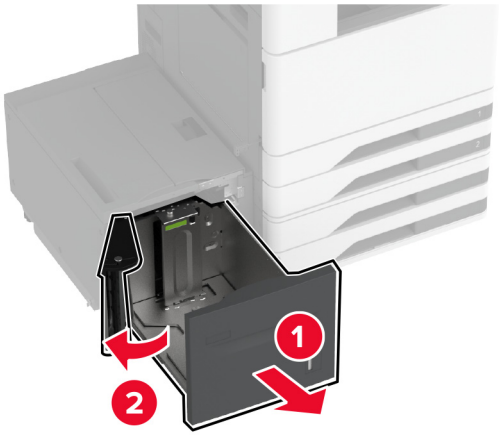

2 התאם את המכוון בחלק האחורי של המגש. בצע את אותן הפעולות בחלק הקדמי של המגש.

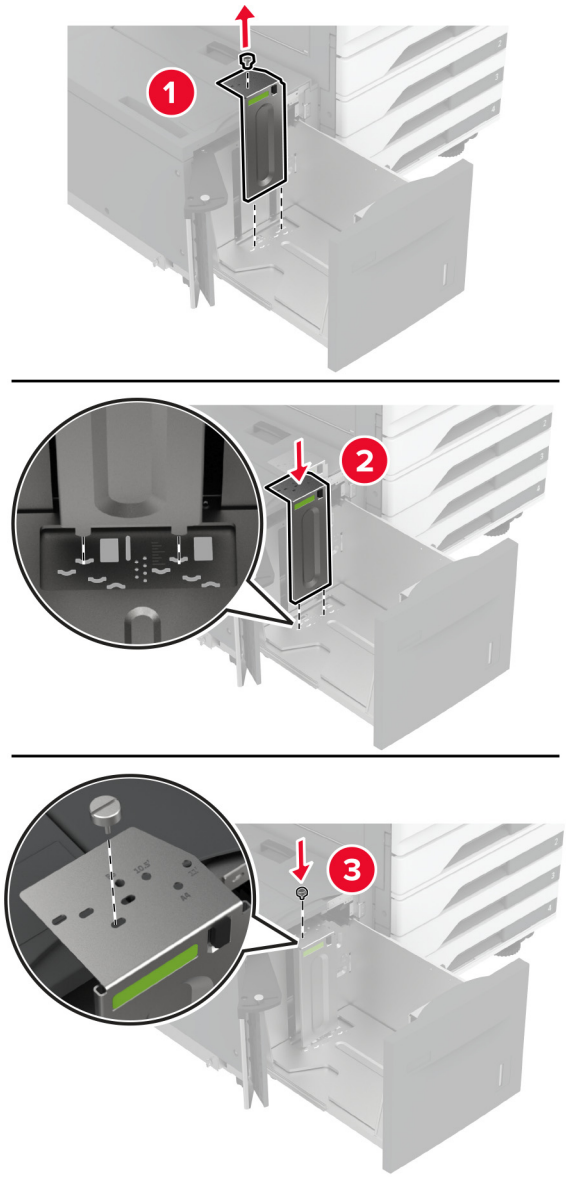

3 התאם את הידית שבדלת הצד של המגש.

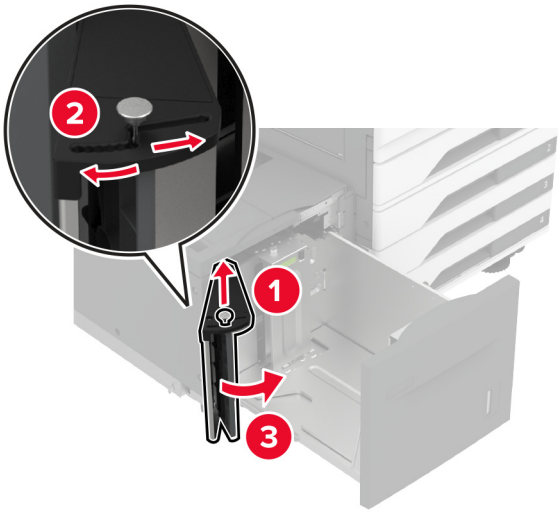

4 הגמש, אוורר ויישר את קצוות הנייר לפני הטעינה.

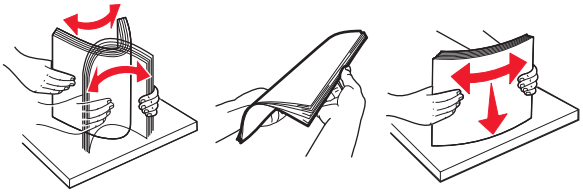

5 טען את ערימת הנייר כאשר הצד להדפסה פונה כלפי מעלה.

אם אתה טוען בנייר מכתבים או נייר מחורר מראש, בצע אחת מהפעולות הבאות:

להדפסה חד-צדדית

- טען נייר מכתבים עם הפנים כלפי מטה כאשר הכותרת העליונה פונה לכיוון חלקו האחורי של המגש.

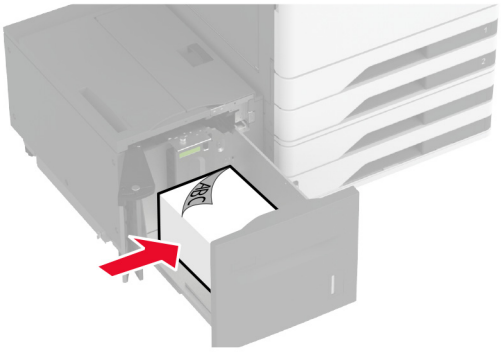

- הנח נייר מחורר מראש עם הפנים כלפי מטה כאשר החורים פונים לצד שמאל של המגש.

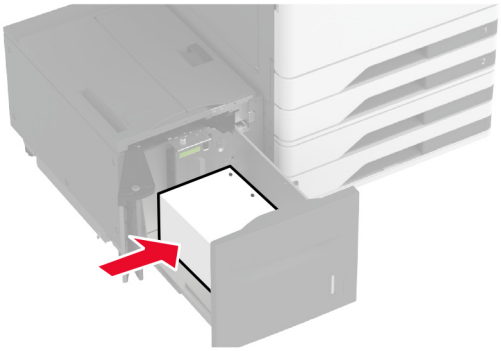

להדפסה דו-צדדית

- טען נייר מכתבים עם הפנים כלפי מעלה כאשר הכותרת העליונה פונה לכיוון חלקו האחורי של המגש.

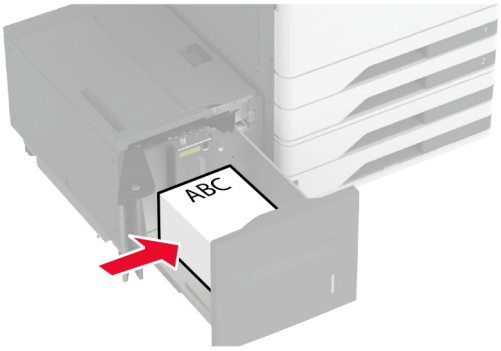

- הנח נייר מחורר מראש עם הפנים כלפי מעלה כאשר החורים פונים לצד שמאל של המגש.

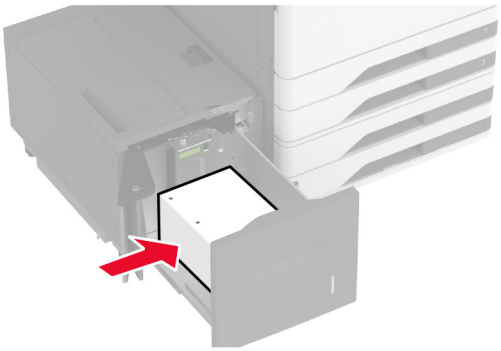

הערה: ודא שגובה הערימה נמוך ממחוון המילוי המקסימלי של הנייר. מילוי יתר עלול לגרום לחסימות נייר.

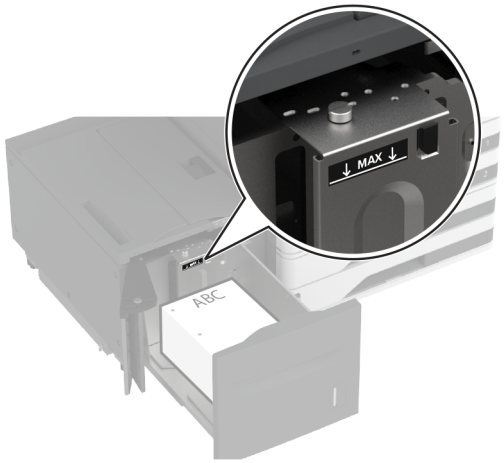

6 סגור את דלת המגש הצדדית ואז הכנס את המגש.

במידת הצורך הגדר את גודל וסוג הנייר כך שיתאימו לנייר הטעון במגש.

הערה: כאשר מוקנת יחידת גימור, התמונות מסובבות ב-°180 בעת ההדפסה.

טעינת מגש המעטפות

זהירות—סכנת נפילה: טען כל מגש בנפרד כדי להפחית את הסיכון לחוסר יציבות של הציוד. השאר את כל שאר המגשים במצב סגור עד שתצטרך לפתוח אותם.

1 משוך את המגש המעטפות החוצה.

הערה: כדי למנוע חסימות, אל תשלוף מגשים כשהמדפסת בפעולה.

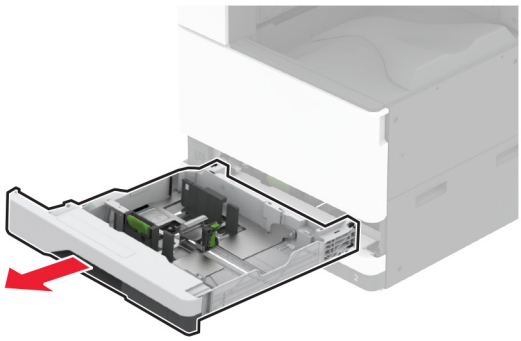

2 כופף, נער וישר את קצות המעטפה לפני הטעינה.

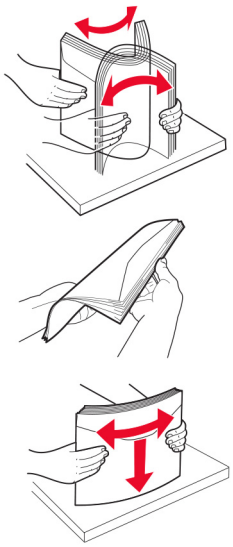

3 כוונן את מובילי הנייר כך שיתאימו לגודל המעטפה שאתה טוען.

הערה: היעזר בסימוני הגודל על חלקו התחתון של המגש כדי למקם את המובילים.

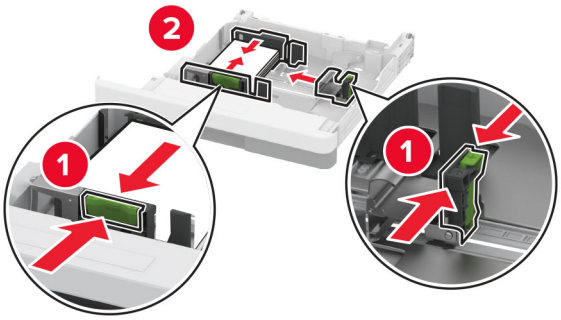

4 טען את המעטפות כאשר צד הדש פונה כלפי מטה וכנגד הצד השמאלי של המגש.

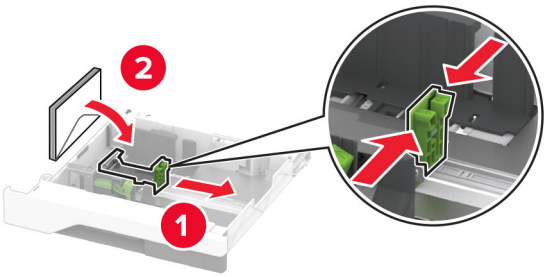

הערות:

- ודא שמכווני הצד מתאימים באופן הדוק למעטפות.
- ודא שגובה הערימה נמוך ממחוון המילוי המקסימלי. מילוי יתר עלול לגרום לחסימות.

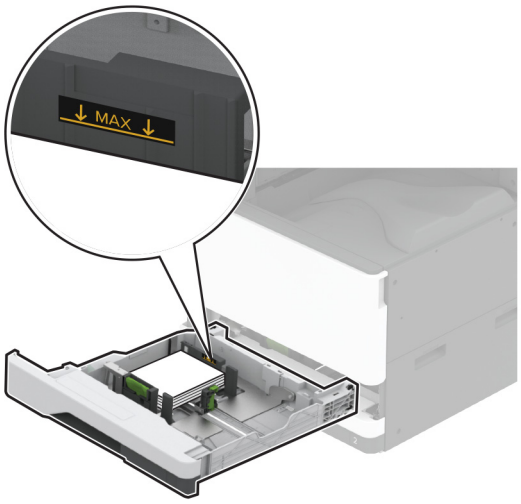

5 הכנס את המגש.

במידת הצורך הגדר את גודל וסוג הנייר כך שיתאימו למעטפה במגש.

טעינה במזין הרב-תכליתי

1 פתח את המזין הרב תכליתי..

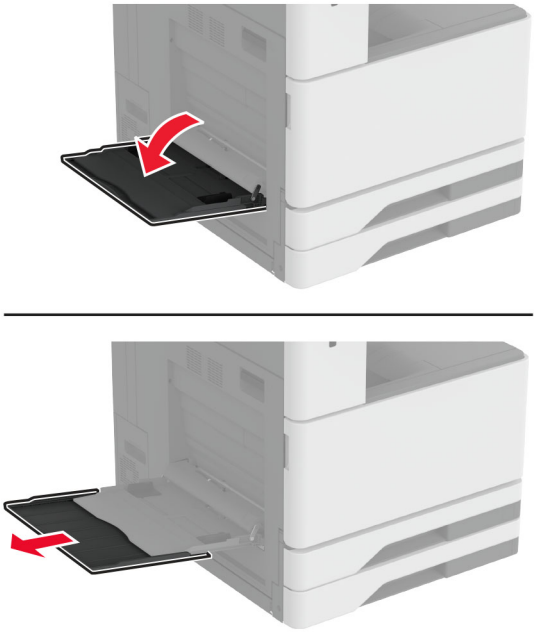

2 כוונן את מכווני הצד כך שיתאימו לגודל הנייר שאתה טוען.

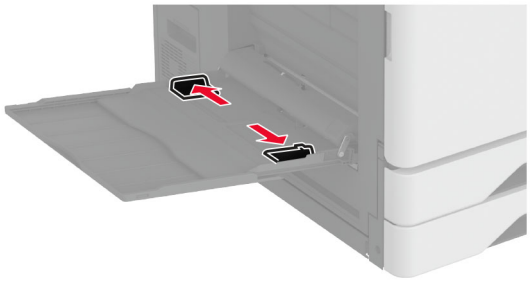

3 הגמש, אוורר ויישר את קצוות הנייר לפני הטעינה.

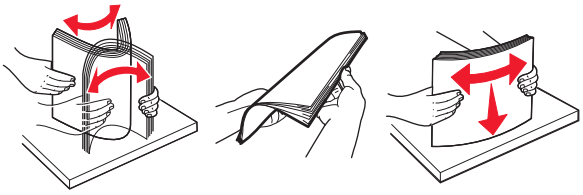

4 הזו נייר במדפסת.

הערה: ודא שמכווני הצד מתאימים באופן הדוק לנייר.

להזנה לאורך:

- להדפסה דו-צדדית, טען את נייר המכתבים עם הפנים כלפי מטה, כאשר הכותרת העליונה פונה לחלקו האחורי של המדפסת. טען נייר מחורר מראש עם הפנים כלפי מטה כאשר החורים פונים לצד ימין של הנייר.

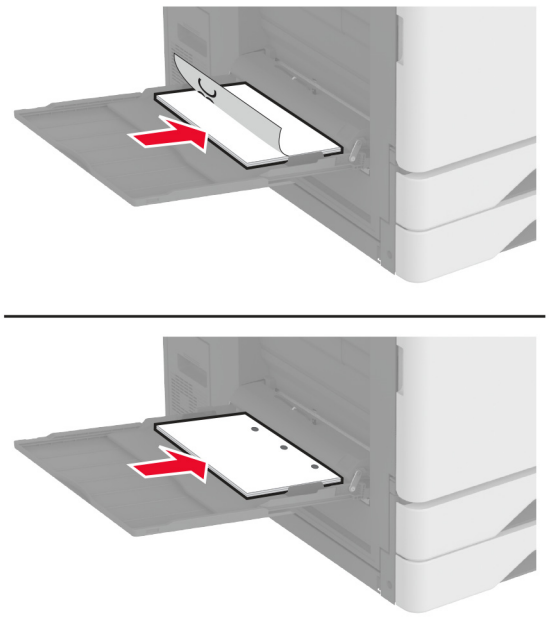

- להדפסה חד-צדדית, טען את נייר המכתבים עם הפנים כלפי מעלה, כאשר הכותרת העליונה פונה לחלקו האחורי של המדפסת. טען נייר מחורר מראש עם הפנים כלפי מעלה כאשר החורים פונים לצד שמאל של הנייר.

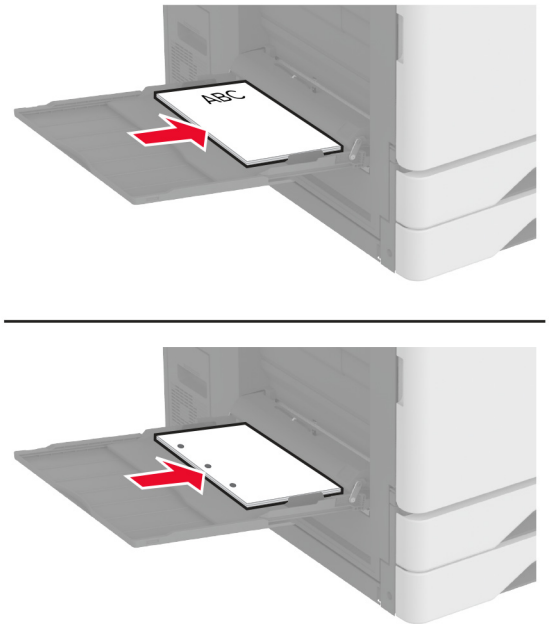

להזנה לרוחב:

- להדפסה חד-צדדית, טען את נייר המכתבים עם הפנים כלפי מטה, כאשר הכותרת העליונה פונה לחלקו השמאלי של הנייר. טען נייר מחורר מראש עם הפנים כלפי מטה כאשר החורים פונים לצד הקדמי של המדפסת.

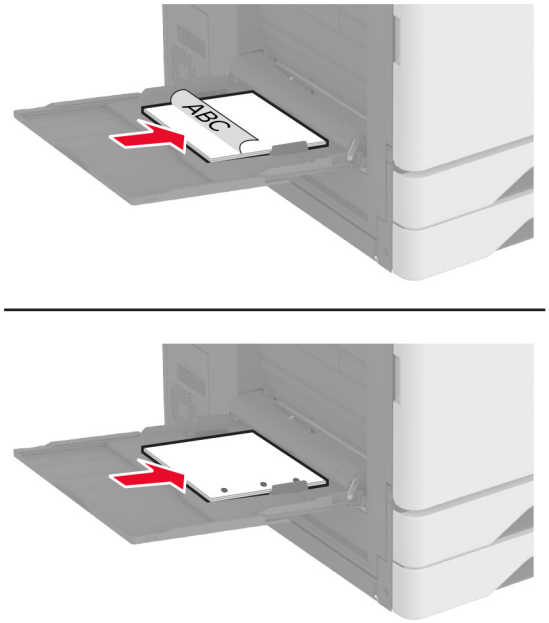

- להדפסה דו-צדדית, טען את נייר המכתבים עם הפנים כלפי מעלה, כאשר הכותרת העליונה פונה לחלקו השמאלי של הנייר. טען נייר מחורר מראש עם הפנים כלפי מעלה כאשר החורים פונים לצד האחורי של המדפסת.

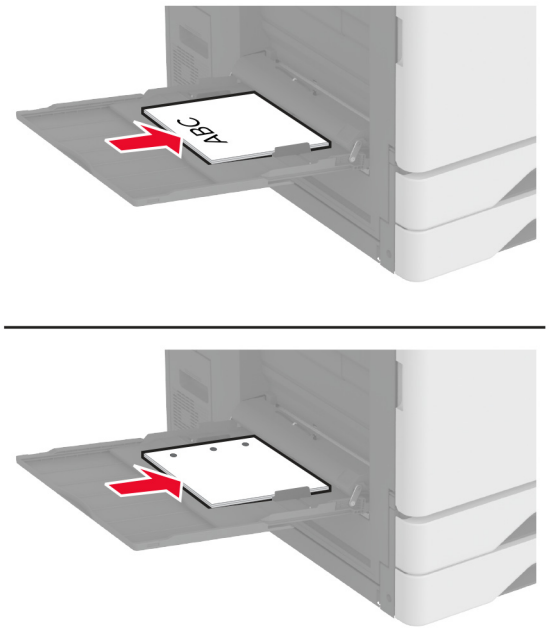

הערה: כאשר מותקנת יחידת גימור, המדפסת מסובבת את התמונות ב-°180.

קישור בין מגשים

1 במסך הבית גע ב-**Settings** (הגדרות) > **Paper** (נייר) > **Tray Configuration** (תצורת מגש) > בחר מקור נייר.

2 קבע את אותם גודל נייר וסוג נייר למגשים שאתה מקשר.

3 במסך הבית גע ב-**Settings** (הגדרות) > **Device** (התקן) > **Maintenance** (תחזוקה) > **Configuration Menu** (תפריט תצורה) > **Tray Configuration** (תצורת מגש) > **Tray Linking** (קישור מגשים).

4 גע ב-**Automatic** (אוטומטי).

כדי לבטל קישור של מגשים, ודא שאין מגשים שלהם הגדרות גודל או סוג נייר זהות.

אזהרה—פוטנציאל לנזק: טמפרטורת ה- Fuser משתנה בהתאם לסוג הנייר שצוין. כדי להימנע מבעיות הדפסה, התאם את הגדרות סוג הנייר במדפסת לנייר שטעון במגש.

התקנה ועדכון של תוכנות, מנהלי התקן וקושחות

התקנת תוכנת המדפסת

הערות:

- מנהל התקן ההדפסה כלול בחבילת התקנת התוכנה.

- במחשבי Macintosh עם מערכת macOS גרסה 10.7 ואילך אינך צריך להתקין את מנהל ההתקן כדי להדפיס במדפסת בעלת אישור AirPrint. אם אתה מעוניין בתכונות הדפסה מותאמות אישית, הורד את מנהל התקן ההדפסה.

1 השג העתק של חבילת התקנת התוכנה.
   - מתקליטור התוכנה שהגיע עם המדפסת.
   - בקר בכתובת **www.lexmark.com/downloads**.
2 הפעל את חבילת התקנת התוכנה ובצע את ההוראות שעל מסך המחשב.

הוספת מדפסות למחשב

לפני שתתחיל בצע אחת מהפעולות הבאות:

- חבר את המדפסת והמחשב לאותה רשת. לקבלת מידע נוסף על חיבור המדפסת לרשת, ראה "חיבור המדפסת לרשת Wi-Fi" בעמוד 165.
- חבר את המחשב למדפסת. לקבלת מידע נוסף ראה "חיבור מחשב למדפסת" בעמוד 167.
- חבר את המדפסת למחשב באמצעות כבל USB. לקבלת מידע נוסף ראה "חיבור כבלים" בעמוד 32.

הערה: כבל ה-USB נמכר בנפרד.

למשתמשי Windows

1 ממחשב, התקן את מנהל התקן המדפסת.

הערה: לקבלת מידע נוסף ראה "התקנת תוכנת המדפסת" בעמוד 56.

2 פתח את **Printers & scanners** (מדפסות וסורקים), ולאחר מכן לחץ על **Add a printer or scanner** (הוספת מדפסת או סורק).

3 בהתאם לחיבור המדפסת שלך, בצע אחת מהפעולות הבאות:
   - בחר מדפסת מהרשימה ולאחר מכן לחץ על **Add device** (הוסף התקן).
   - לחץ על **Show Wi-Fi Direct printers** (הצג מדפסות Wi-Fi Direct), בחר מדפסת, ולאחר מכן לחץ על **Add device** (הוסף התקן).
   - לחץ על **The printer that I want isn't listed** (המדפסת הרצויה אינה ברשימה) ולאחר מכן, בחלון Add Printer (הוספת מדפסת), בצע את הפעולות הבאות:

   א בחר **Add a printer using a TCP/IP address or hostname** (בחר מדפסת באמצעות כתובת TCP/IP או שם מארח), ולאחר מכן לחץ על **Next** (הבא).

   ב בשדה "Hostname or IP address (שם מארח או כתובת IP)", הקלד את כתובת ה-IP של המדפסת, ולאחר מכן לחץ על **Next** (הבא).

   הערות:

   – הצג את כתובת ה-IP של המדפסת במסך הבית של המדפסת. כתובת ה-IP מוצגת כארבע סדרות של מספרים המופרדים על-ידי נקודות, למשל 123.123.123.123.

   – אם אתה משתמש בשרת Proxy, השבת אותו זמנית כדי לטעון את דף האינטרנט כהלכה.

   ג בחר מנהל התקן מדפסת, ולאחר מכן לחץ על **Next** (הבא).

   ד בחר **Use the print driver that is currently installed (recommended)** (השתמש במנהל התקן המדפסת המותקן כעת (מומלץ)), ולחץ על **Next** (הבא).

   ה הקלד שם מדפסת ולחץ על **Next** (הבא).

   ו בחר אפשרות שיתוף מדפסת ולחץ על **Next** (הבא).

   ז לחץ על **Finish** (סיום).

למשתמשי Macintosh

1 במחשב, פתח את **Printers & Scanners** (מדפסות וסורקים).

2 לחץ על +, ובחר מדפסת.

3 בתפריט Use (הוספה), בחר מנהל התקן מדפסת.

הערות:

- כדי להשתמש במנהל התקן ההדפסה של Macintosh, בחר **AirPrint** או **Secure AirPrint**.
- אם אתה מעוניין בתכונות הדפסה מותאמות אישית, בחר את מנהל התקן ההדפסה של Lexmark. כדי להתקין את מנהל ההתקן ראה "התקנת תוכנת המדפסת" בעמוד 56.

4 הוסף את המדפסת.

עדכון קושחה

כדי לשפר את ביצועי המדפסת ולפתור בעיות, עדכן את קושחת המדפסת באופן קבוע.

לקבלת מידע נוסף על עדכון הקושחה, פנה לנציג Lexmark.

לקבלת הקושחה העדכנית ביותר עבור אל **www.lexmark.com/downloads**, ולאחר מכן חפש את דגם המדפסת שברשותך.

1 פתח את דפדפן האינטרנט ולאחר מכן הקלד את כתובת ה-IP של המדפסת בשדה הכתובת.

הערות:

- הצג את כתובת ה-IP של המדפסת במסך הבית של המדפסת. כתובת ה- IP מוצגת כארבע סדרות של מספרים המופרדים על-ידי נקודות, כגון 123.123.123.123.
- אם אתה משתמש בשרת Proxy, השבת אותו זמנית כדי לטעון את דף האינטרנט כהלכה.

2 לחץ על **Settings** (הגדרות) > **Device** (התקן) > **Update Firmware** (עדכון קושחה).

3 בצע אחת מהפעולות הבאות:

- לחץ על **Check for updates** (בדיקה אם קיימים עדכונים) > **I agree, start update** (אני מסכים, התחל בעדכון).
- העלה את קובץ ה-flash.

א עיין לאיתור קובץ ה-flash.

הערה: הקפד לחלץ את קובץ ה-zip של הקושחה.

ב לחץ על **Upload** (העלאה) > **Start** (התחל).

ייצוא או ייבוא קובץ תצורה

ניתן לייצא את הגדרות התצורה של המדפסת לקובץ טקסט ואחר מכן לייבא אותן כדי ליישם את ההגדרות למדפסות אחרות.

1 פתח את דפדפן האינטרנט ולאחר מכן הקלד את כתובת ה-IP של המדפסת בשדה הכתובת.

הערות:

- הצג את כתובת ה-IP של המדפסת במסך הבית של המדפסת. כתובת ה-IP מוצגת כארבע סדרות של מספרים המופרדים על-ידי נקודות, למשל 123.123.123.123.
- אם אתה משתמש בשרת Proxy, השבת אותו זמנית כדי לטעון את דף האינטרנט כהלכה.

2 בשרת האינטרנט המובנה, לחץ על **Export Configuration** (ייצוא תצורה) או על **Import Configuration** (ייבוא תצורה).

3 פעל על פי ההוראות שעל המסך.

4 אם המדפסת תומכת ביישומים, בצע את הפעולות הבאות:

א לחץ על **Apps (יישומים)** > select the application (בחר את היישום) > **Configure (הגדר)**.

ב לחץ על **Export** (ייצוא) או **Import** (ייבוא).

הוספת אפשרויות זמינות במנהל התקן המדפסת

למשתמשי Windows

1 פתח את תיקיית המדפסות.

2 בחר את המדפסת שברצונך לעדכן ולאחר מכן בצע את אחת הפעולות הבאות:

- ב- Windows 7 או גרסה מתקדמת יותר, בחר **Printer properties (מאפייני מדפסת)**.
- בגרסאות מוקדמות יותר, בחר **Properties (מאפיינים)**.

3 נווט אל הלשונית Configuration (הגדרת תצורה) ולאחר מכן לחץ על **Update Now - Ask Printer (הדפס כעת - בקש מדפסת)**.

4 החל את השינויים

למשתמשי Macintosh

1 מתוך System Preferences (העדפות מערכת) בתפריט Apple, נווט אל המדפסת שלך ולאחר מכן בחר **Options & Supplies (אפשרויות וחומרים מתכלים)**.

2 נווט את רשימת אפשרויות החומרה ולאחר מכן הוסף את האפשרויות המותקנות.

3 החל את השינויים

התקנת אפשרויות חומרה

התקנת מגש המעטפות

1 הסר את מגש 1.

הערה: אל תזרוק את המגש הסטנדרטי.

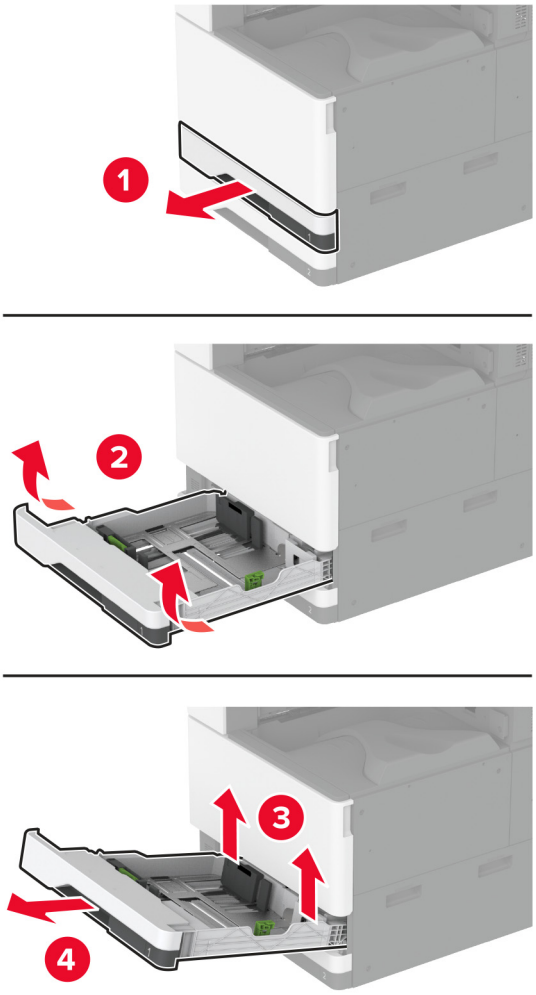

2 הוצא את מגש המעטפות מהאריזה ולאחר מכן הסר את כל חומרי האריזה.

3 הכנס את מגש המעטפות.

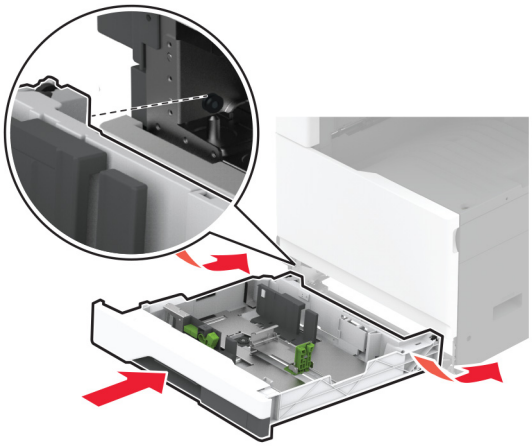

כדי להפוך את מגש המעטפות זמין לעבודות דפוס, ממסך הבית, הקש על **Settings (הגדרות)** > **Device (התקן)** > **Maintenance (תחזוקה)** > **Configuration Menu (תפריט תצורה)** > **Tray Configuration (תצורת מגש)** > **Envelope Tray Setup (הגדרת מגש מעטפות)** > **On (מופעל)**.

התקנת המפריד האופציונלי

זהירות—סכנת שוק: כדי להימנע מסכנת התחשמלות, אם תיגש ללוח הבקרים או תתקין חומרה אופציונלית או התקני זיכרון לאחר הגדרת המדפסת, כבה את המדפסת ונתק את כבל החשמל משקע החשמל לפני שתמשיך. אם מחוברים למדפסת התקנים אחרים כלשהם, כבה גם אותם ונתק את כל הכבלים המוליכים אל המדפסת.

1 כבה את המדפסת.

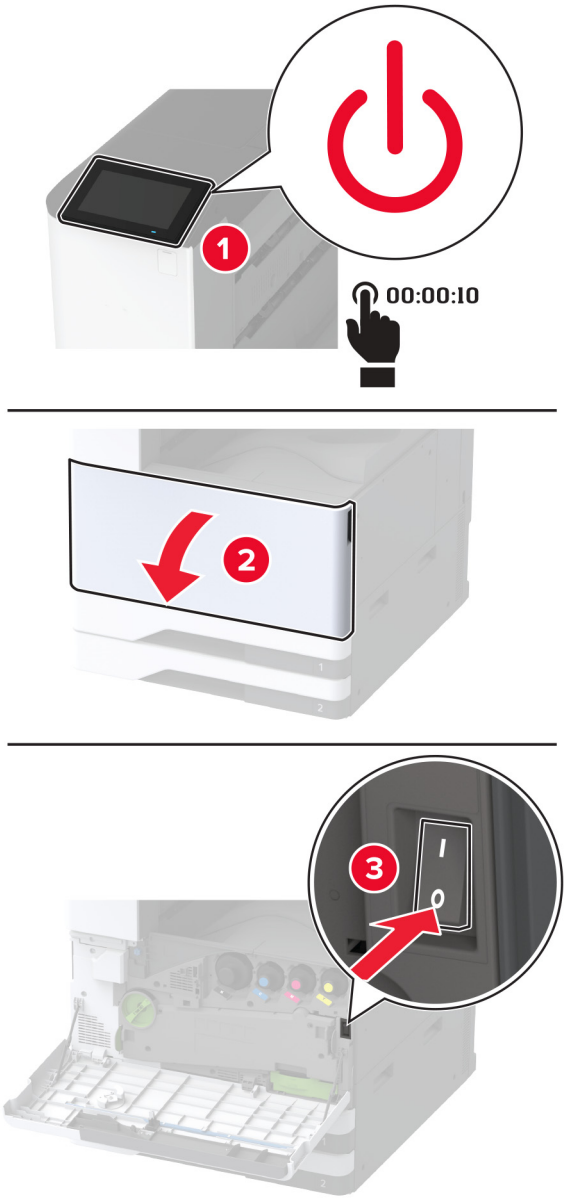

2 נתק את כבל החשמל משקע החשמל שבקיר ולאחר מכן מהמדפסת.

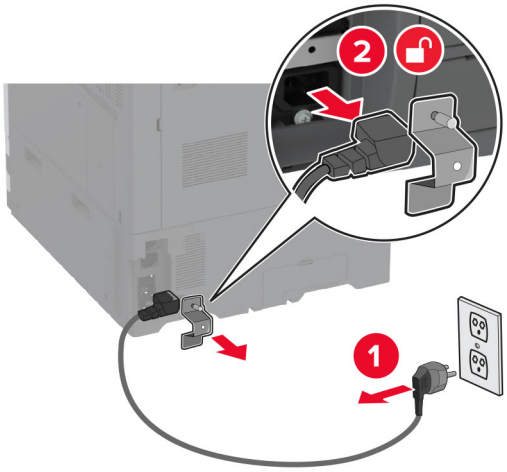

3 הוצא את המפריד האופציונלי מהאריזה ולאחר מכן הסר את כל חומרי האריזה.

4 נעל את הגלגלים כדי למנוע תנועה של המפריד האופציונלי.

5 הסר את כיסוי ההתקנה האופציונלי שמתחת לצד שמאל של המדפסת.

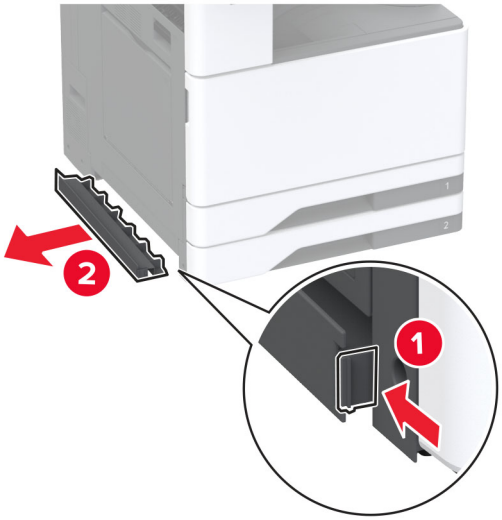

6 משוך את ידית ההרמה בצד שמאל של המדפסת.

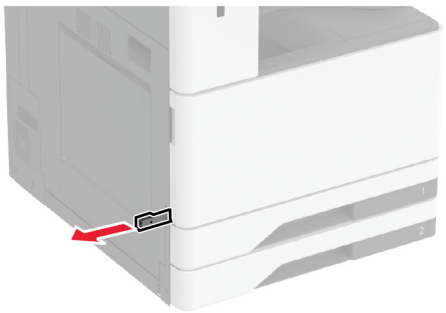

7 ישר את המדפסת עם המפריד, ולאחר מכן הורד את המדפסת למקומה.

זהירות—פוטנציאל לפציעה: אם משקל המדפסת עולה על 20 ק"ג (44 ליברות), כדי להעבירה ממקום למקום בבטחה יידרשו שני אנשים או יותר.

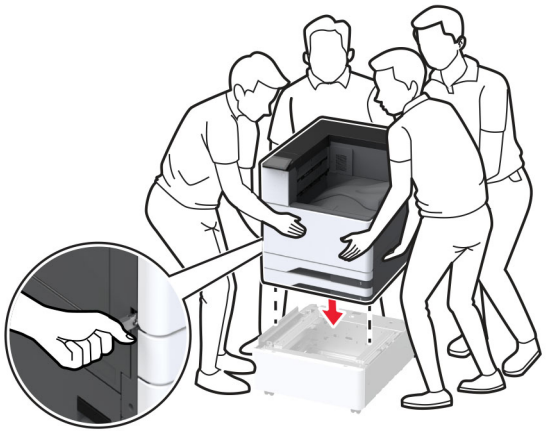

8 הסר את מגש 2.

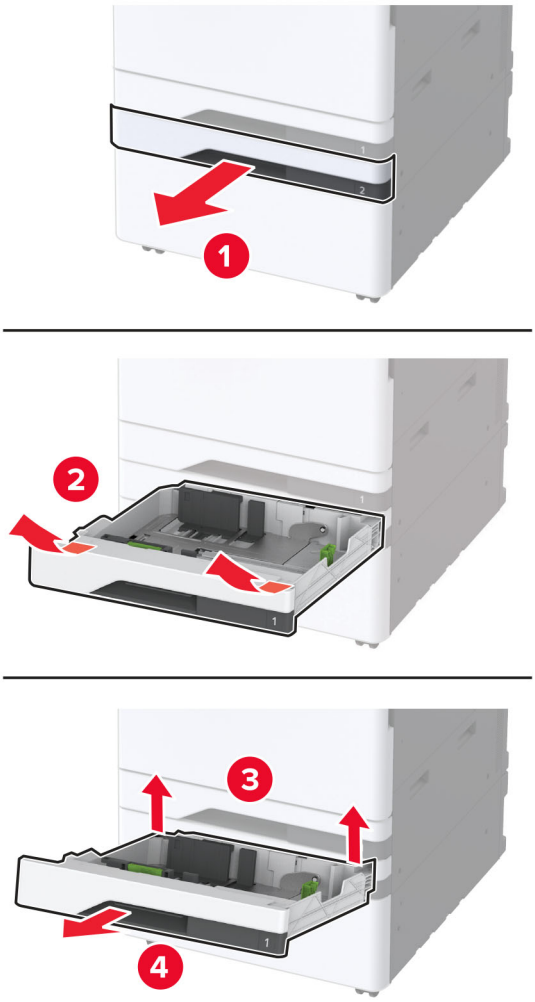

9 הדק את המפריד למדפסת באמצעות ברגים.

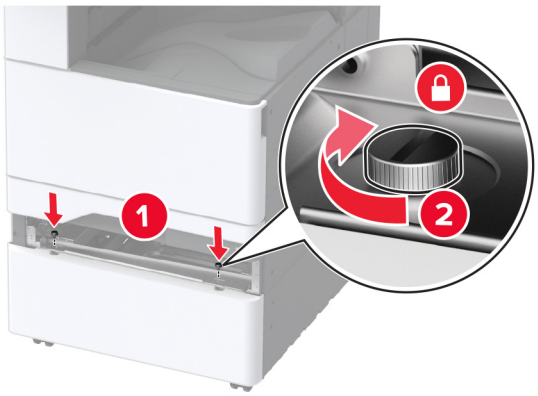

10 הכנס את מגש 2.

11 הסר את מכסה המחבר מהחלק האחורי של המדפסת.

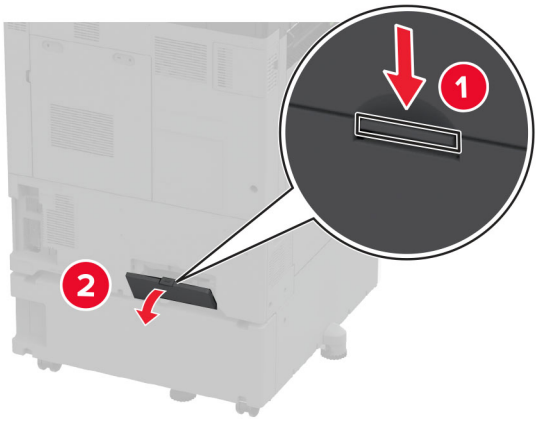

12 הדק את תושבת הנעילה למדפסת ואז חבר את הכיסוי.

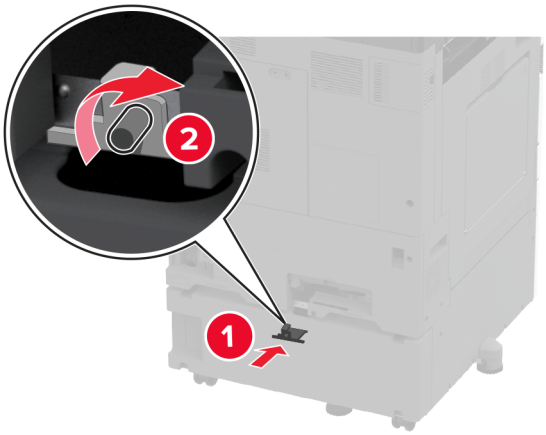

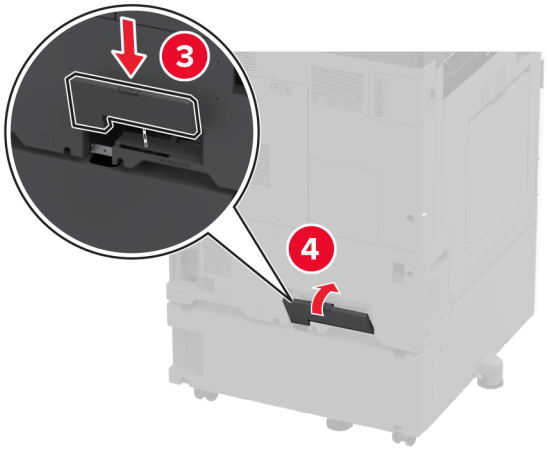

13 התאם את יחידות היישור כדי לוודא שכל חלקי המדפסת נמצאים בגובה זהה.

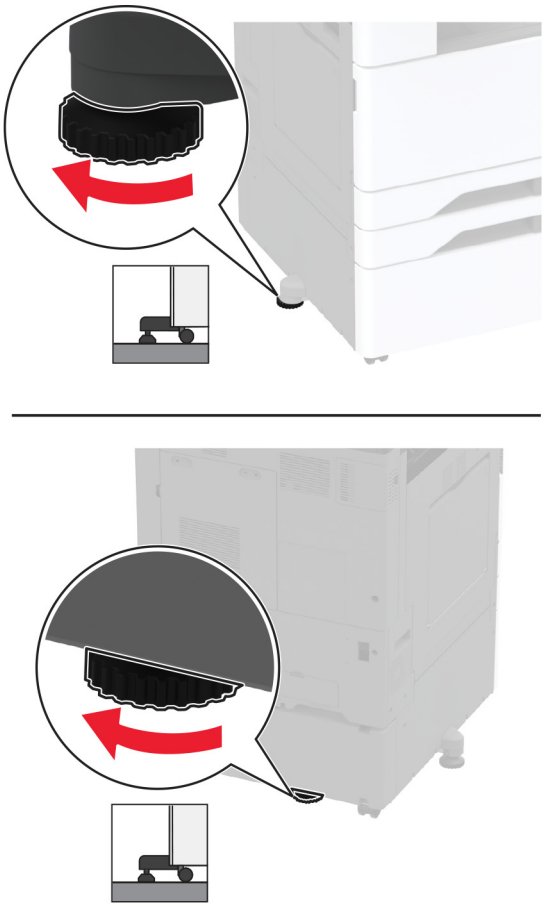

14 חבר את כבל החשמל למדפסת ואז לשקע החשמל.

זהירות—פוטנציאל לפציעה: כדי להימנע מסכנת התחשמלות, חבר את כבל החשמל לשקע חשמל בעל דירוג והארקה מתאימים, אשר ממוקם בקרבת המוצר ונגיש בקלות.

15 הפעל את המדפסת.

התקנת המגש האופציונלי של x 520 גיליונות.

זהירות—סכנת שוק: כדי להימנע מסכנת התחשמלות, אם תיגש ללוח הבקרים או תתקין חומרה אופציונלית או התקני זיכרון לאחר הגדרת המדפסת, כבה את המדפסת ונתק את כבל החשמל משקע החשמל לפני שתמשיך. אם מחוברים למדפסת התקנים אחרים כלשהם, כבה גם אותם ונתק את כל הכבלים המוליכים אל המדפסת.

1 כבה את המדפסת.

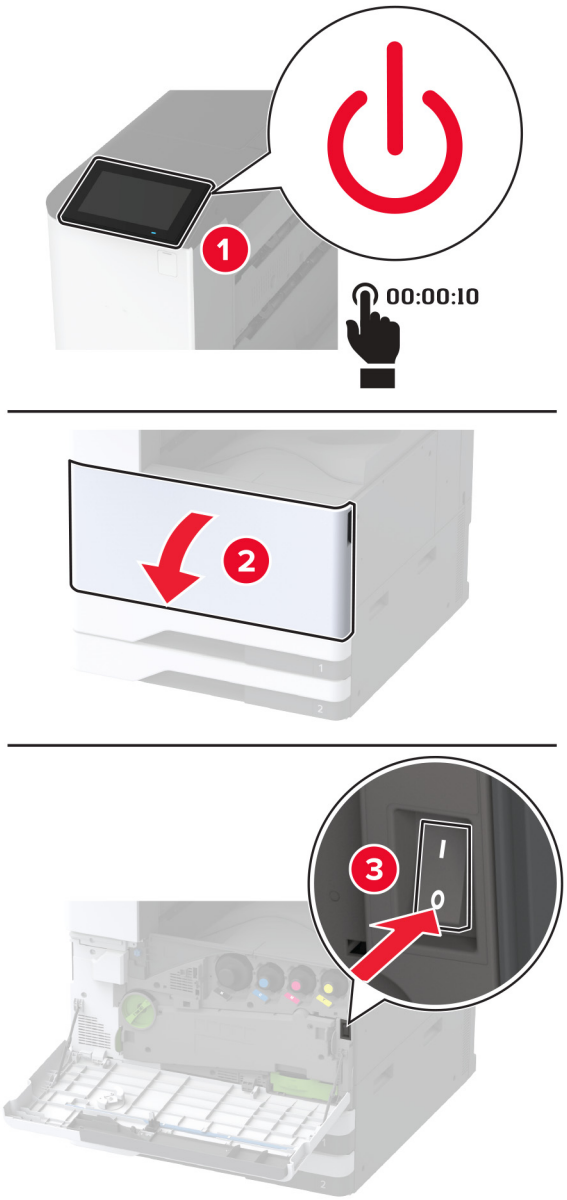

2 נתק את כבל החשמל משקע החשמל שבקיר ולאחר מכן מהמדפסת.

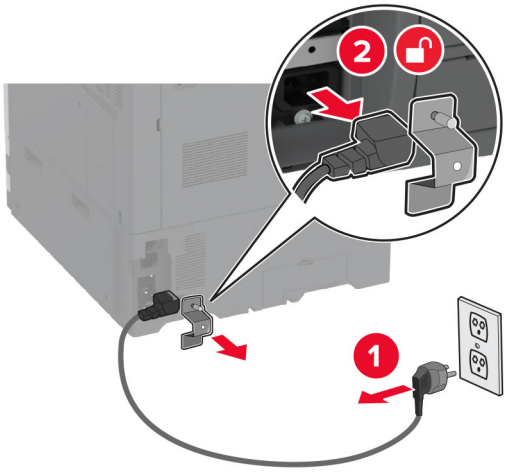

3 הוצא את המגש האופציונלי מהאריזה ולאחר מכן הסר את כל חומרי האריזה.

4 אחסן את הגיליון שהגיע עם המגש האופציונלי בתא שבמגש 1.

הערה: גיליון זה כולל מידע קריטי שטכנאי השירות זקוק לו בעת התיקון או ההחלפה של המגש האופציונלי.

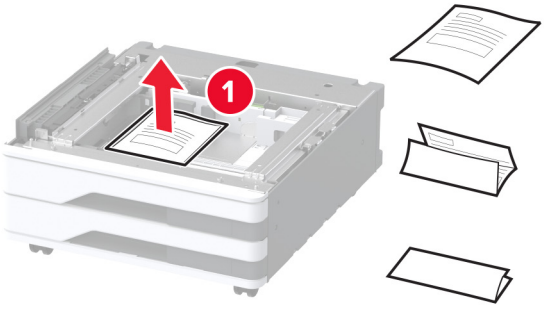

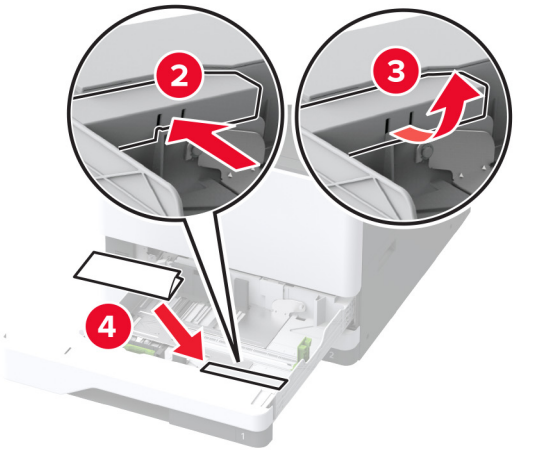

5 נעל את הגלגלים כדי למנוע מהמגש האופציונלי לזוז.

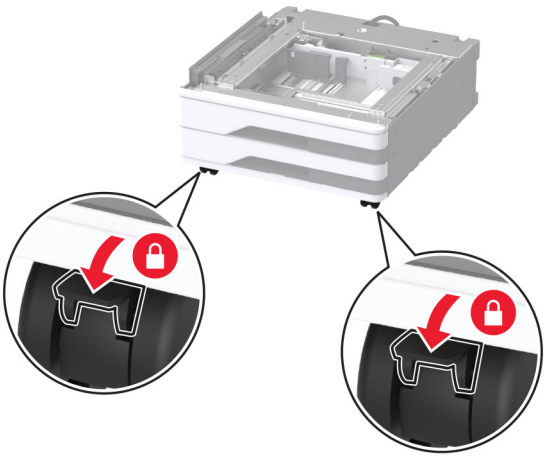

6 הסר את כיסוי ההתקנה האופציונלי שמתחת לצד שמאל של המדפסת.

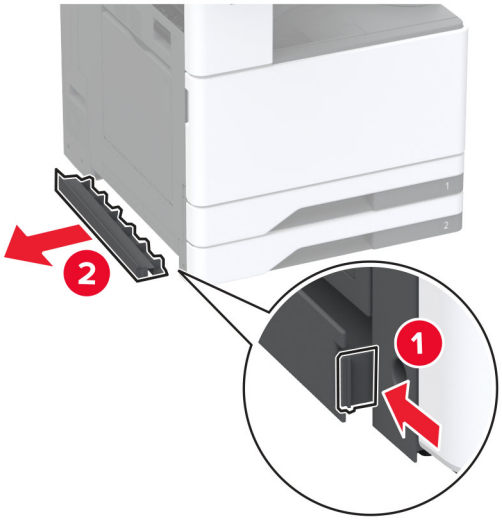

7 משוך את ידית ההרמה בצד שמאל של המדפסת.

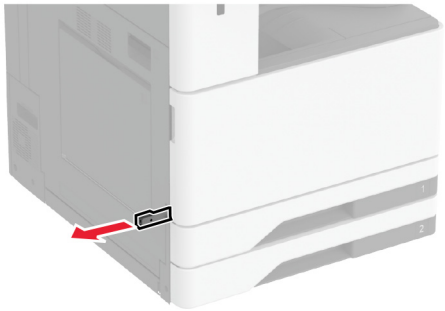

8 ישר את המדפסת עם המגש האופציונלי, והורד את המדפסת למקומה.

זהירות—פוטנציאל לפציעה: אם משקל המדפסת עולה על 20 ק"ג (44 ליברות), כדי להעבירה ממקום למקום בבטחה יידרשו שני אנשים או יותר.

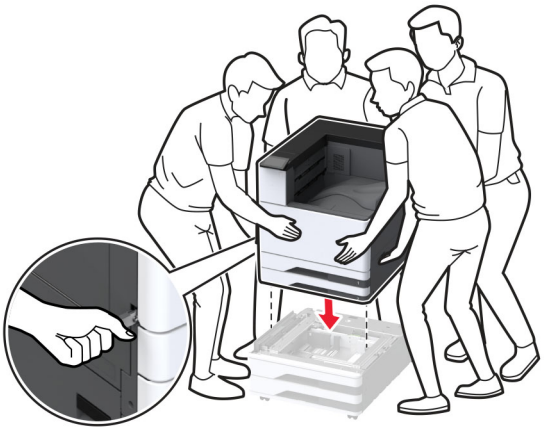

9 הסר את מגש 2.

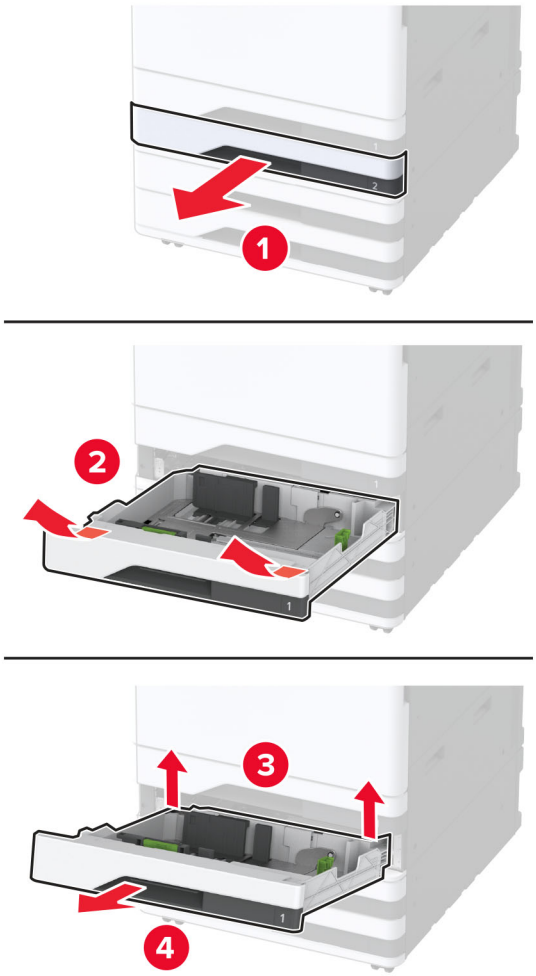

10 הדק את המגש האופציונלי למדפסק באמצעות ברגים.

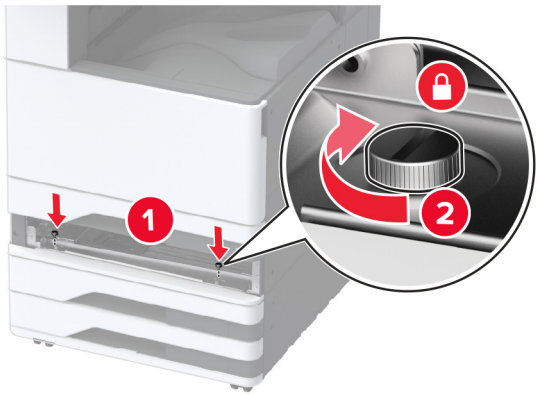

11 הכנס את מגש 2.

12 הסר את מכסה המחבר מהחלק האחורי של המדפסת.

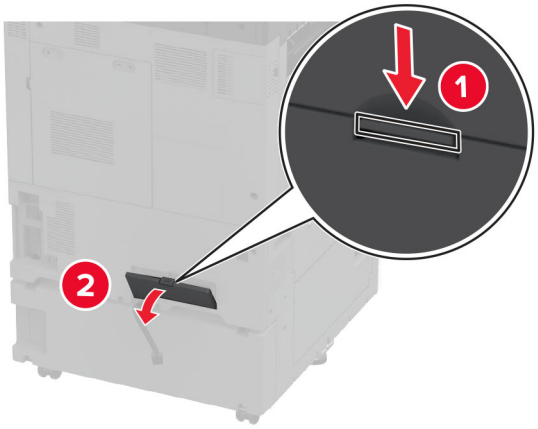

13 חבר את מחבר המגש למדפסת ואז חבר את הכיסוי.

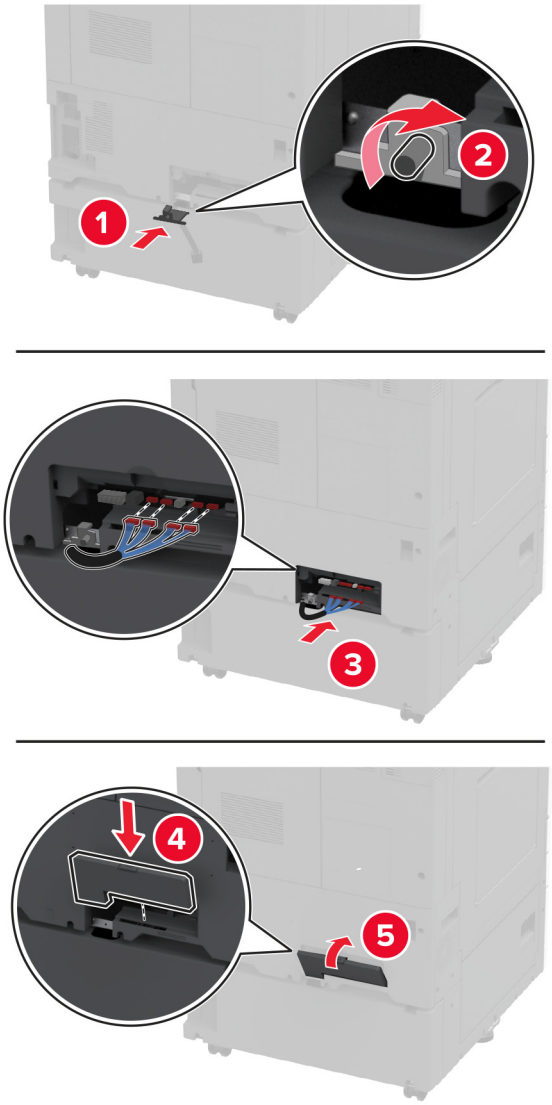

14 התאם את יחידות היישור כדי לוודא שכל חלקי המדפסת נמצאים בגובה זהה.

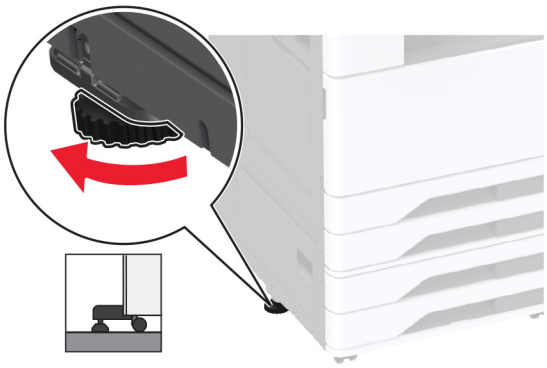

15 חבר את כבל החשמל למדפסת ואז לשקע החשמל.

זהירות—פוטנציאל לפציעה: כדי להימנע מסכנת התחשמלות, חבר את כבל החשמל לשקע חשמל בעל דירוג והארקה מתאימים, אשר ממוקם בקרבת המוצר ונגיש בקלות.

16 הפעל את המדפסת.

הוסף את המגש במנהל התקן המדפסת כדי שהוא יהיה זמין למשימות הדפסה. לקבלת מידע נוסף ראה "הוספת אפשרויות זמינות במנהל התקן המדפסת" בעמוד 59.

התקנת מגש עוקב אופציונלי של 2,000 גיליונות

זהירות—סכנת שוק: כדי להימנע מסכנת התחשמלות, אם תיגש ללוח הבקרים או תתקין חומרה אופציונלית או התקני זיכרון לאחר הגדרת המדפסת, כבה את המדפסת ונתק את כבל החשמל משקע החשמל לפני שתמשיך. אם מחוברים למדפסת התקנים אחרים כלשהם, כבה גם אותם ונתק את כל הכבלים המוליכים אל המדפסת.

1 כבה את המדפסת.

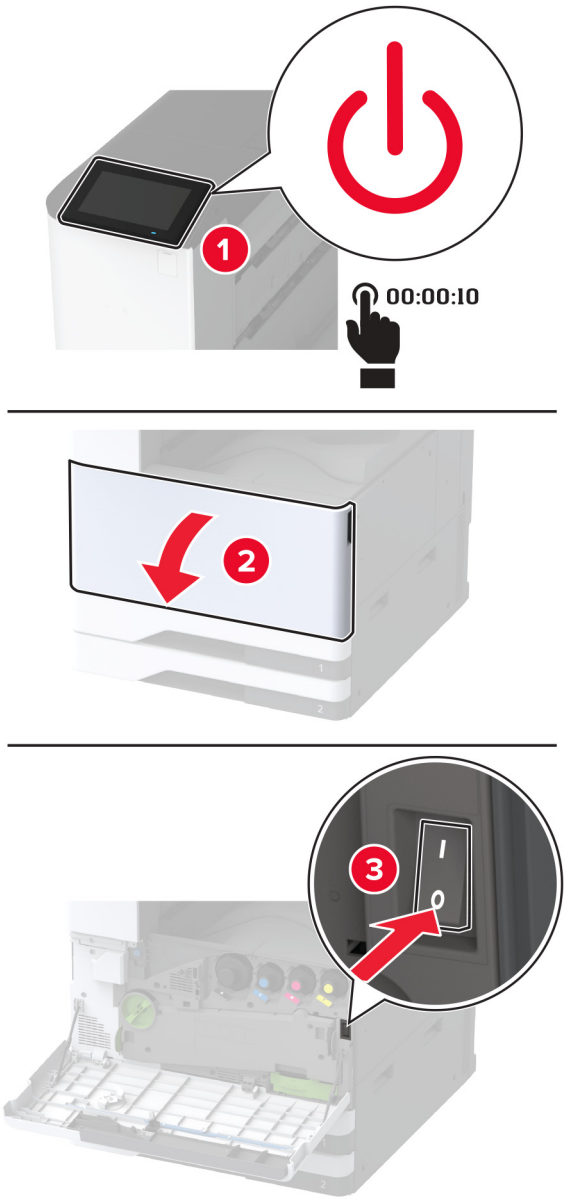

2 נתק את כבל החשמל משקע החשמל שבקיר ולאחר מכן מהמדפסת.

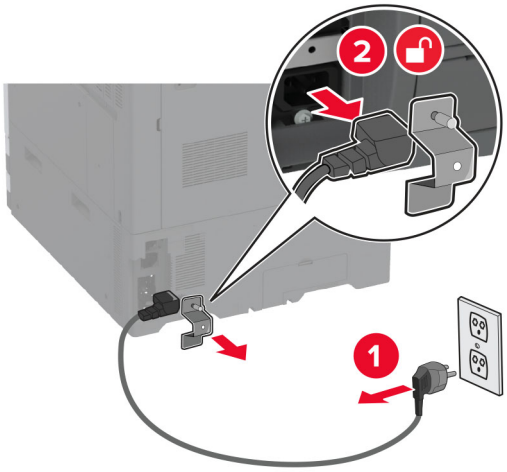

3 הוצא את המגש האופציונלי מהאריזה ולאחר מכן הסר את כל חומרי האריזה.

4 אחסן את הגיליון שהגיע עם המגש האופציונלי בתא שבמגש 1.

הערה: גיליון זה כולל מידע קריטי שטכנאי השירות זקוק לו בעת התיקון או ההחלפה של המגש האופציונלי.

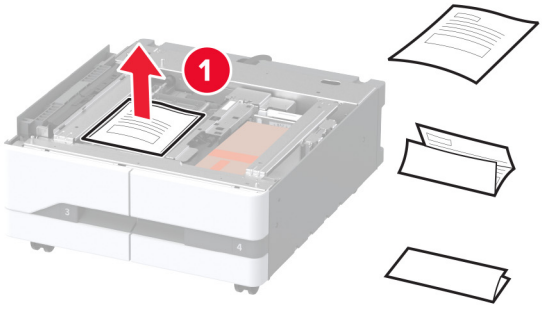

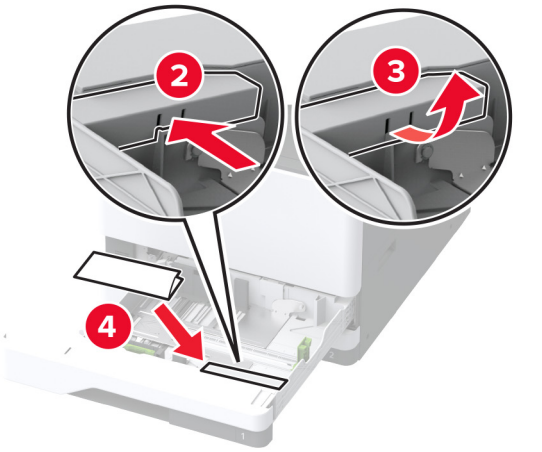

5 נעל את הגלגלים כדי למנוע מהמגש האופציונלי לזוז.

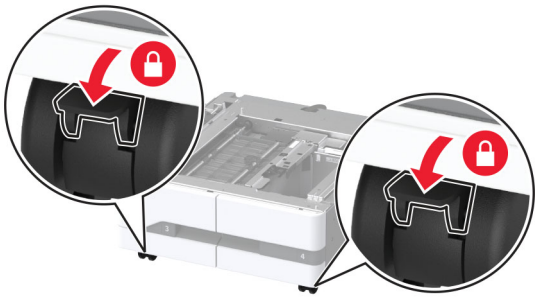

6 פתח דלת B.

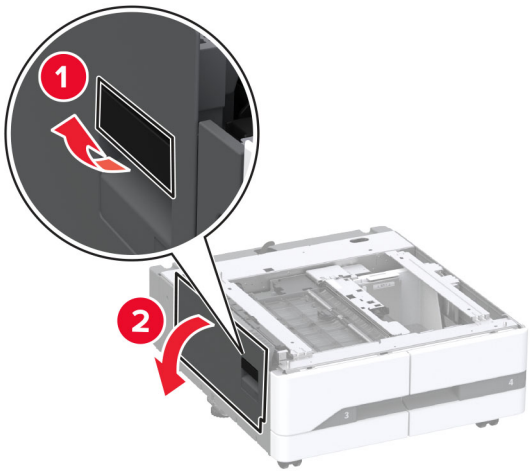

7 הסר את כיסוי ההתקנה האופציונלי שמתחת לצד שמאל של המדפסת.

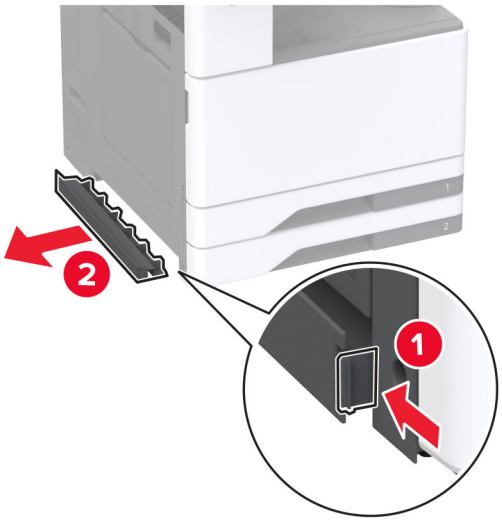

8 משוך את ידית ההרמה בצד שמאל של המדפסת.

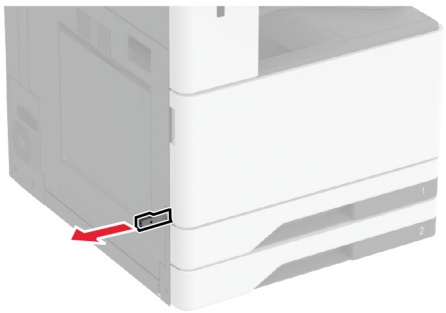

9 ישר את המדפסת עם המגש האופציונלי, והורד את המדפסת למקומה.

זהירות—פוטנציאל לפציעה: אם משקל המדפסת עולה על 20 ק"ג (44 ליברות), כדי להעבירה ממקום למקום בבטחה יידרשו שני אנשים או יותר.

10 סגור דלת B.

11 הסר את מגש 2.

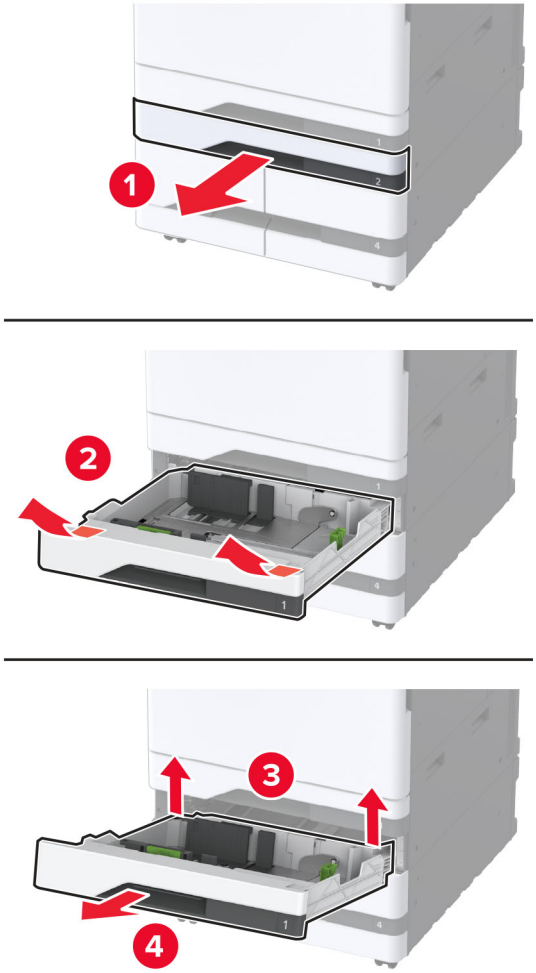

12 הדק את המגש האופציונלי למדפסת באמצעות ברגים.

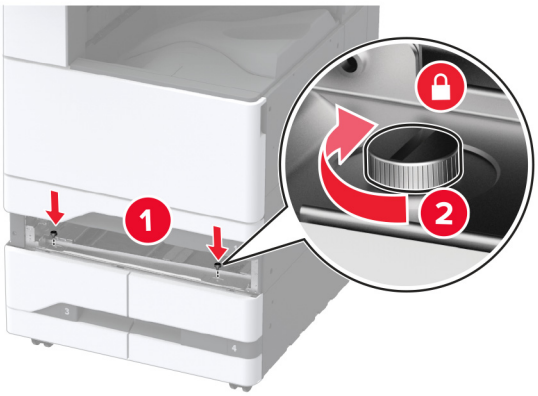

13 הכנס את מגש 2.

14 הסר את מכסה המחבר מהחלק האחורי של המדפסת.

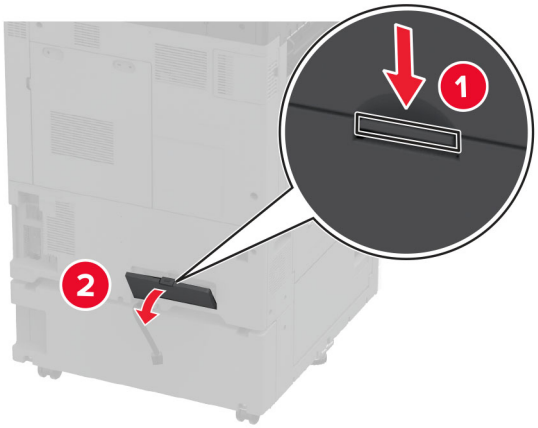

15 חבר את מחבר המגש למדפסת ואז חבר את הכיסוי.

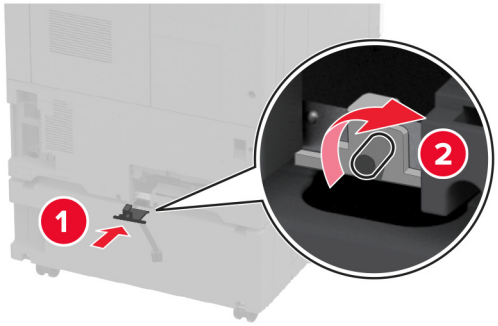

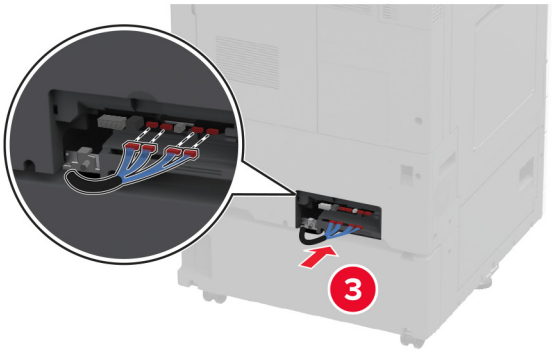

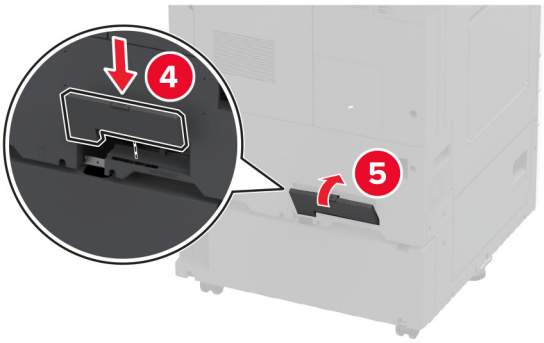

16 התאם את יחידות היישור כדי לוודא שכל חלקי המדפסת נמצאים בגובה זהה.

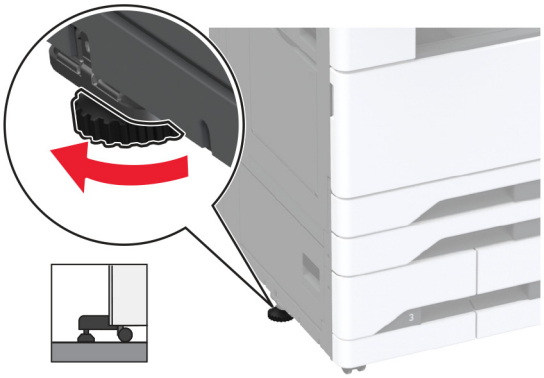

17 חבר את כבל החשמל למדפסת ואז לשקע החשמל.

זהירות—פוטנציאל לפציעה: כדי להימנע מסכנת התחשמלות, חבר את כבל החשמל לשקע חשמל בעל דירוג והארקה מתאימים, אשר ממוקם בקרבת המוצר ונגיש בקלות.

18 הפעל את המדפסת.

הוסף את המגש במנהל התקן המדפסת כדי שהוא יהיה זמין למשימות הדפסה. לקבלת מידע נוסף ראה "הוספת אפשרויות זמינות במנהל התקן המדפסת" בעמוד 59.

התקנת המגש האופציונלי של 2000 גיליונות.

זהירות—סכנת שוק: כדי להימנע מסכנת התחשמלות, אם תיגש ללוח הבקרים או תתקין חומרה אופציונלית או התקני זיכרון לאחר הגדרת המדפסת, כבה את המדפסת ונתק את כבל החשמל משקע החשמל לפני שתמשיך. אם מחוברים למדפסת התקנים אחרים כלשהם, כבה גם אותם ונתק את כל הכבלים המוליכים אל המדפסת.

1 כבה את המדפסת.

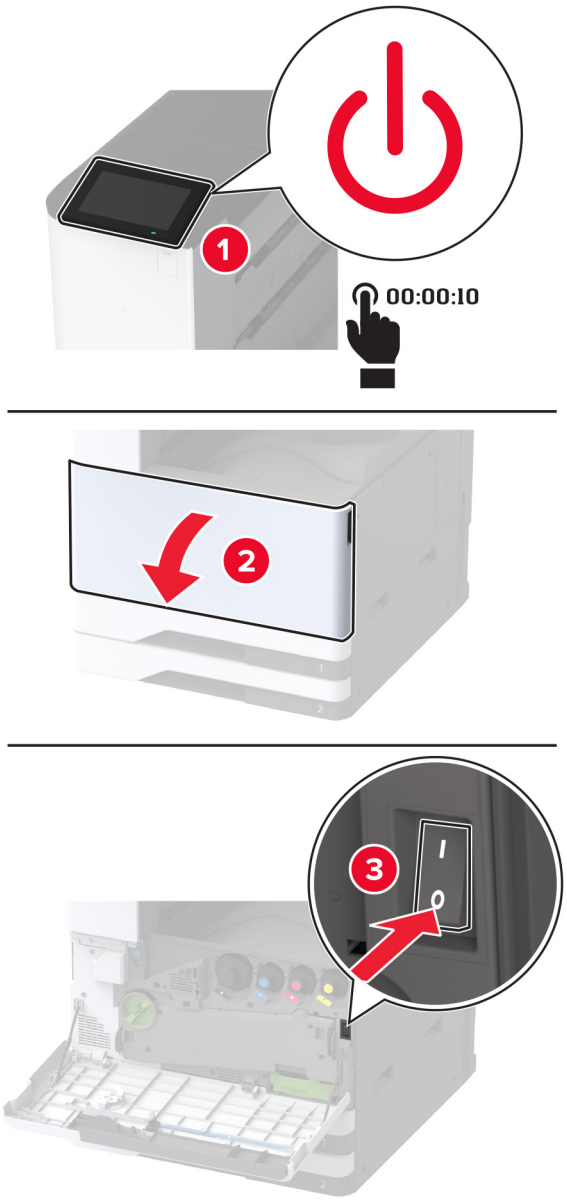

2 נתק את כבל החשמל משקע החשמל שבקיר ולאחר מכן מהמדפסת.

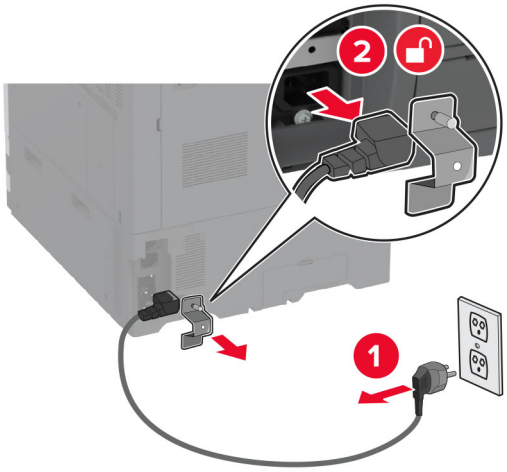

3 הוצא את המגש האופציונלי מהאריזה ולאחר מכן הסר את כל חומרי האריזה.

4 הסר את בורג היישור מצד שמאל של המדפסת.

הערה: אל תזרוק את הבורג.

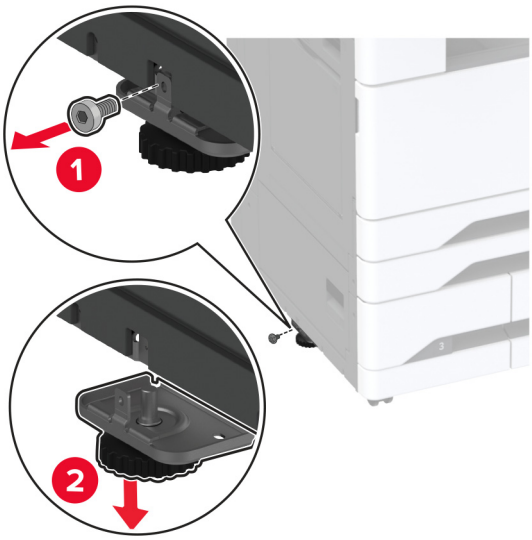

5 חבר את תושבת העגינה למדפסת.

הערה: השתמש בתושבת העגינה שהגיעה עם המגש האופציונלי.

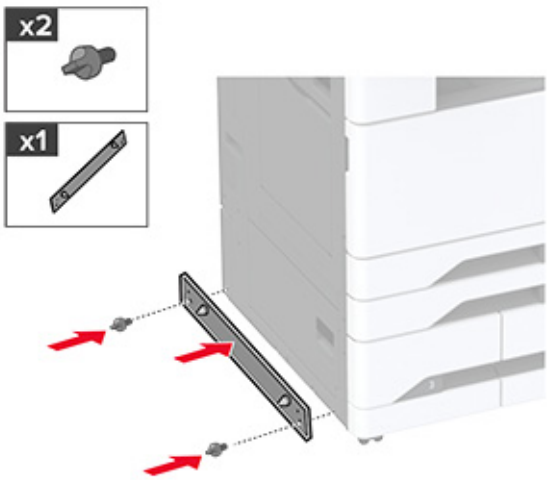

6 התקן את המגש האופציונלי.

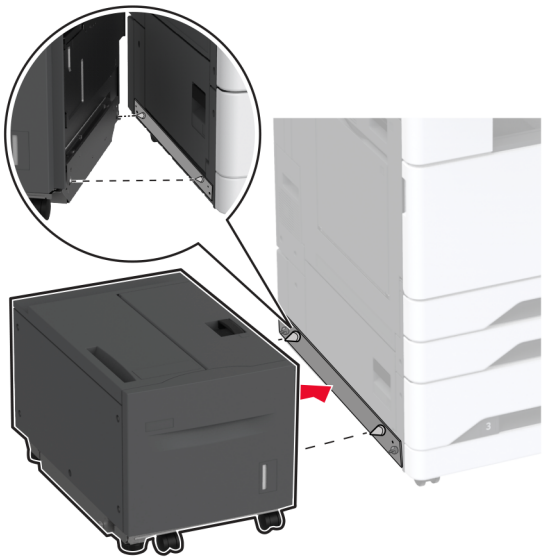

7 חבר את מחבר המגש למדפסת.

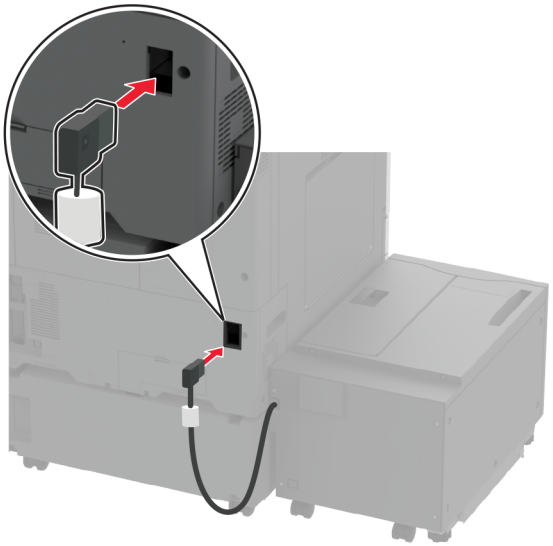

8 התאם את ברגי היישור כדי לוודא שהמגש נמצא בגובה זהה למדפסת.

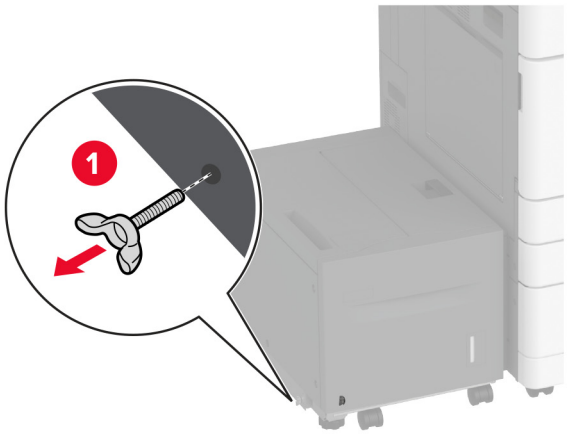

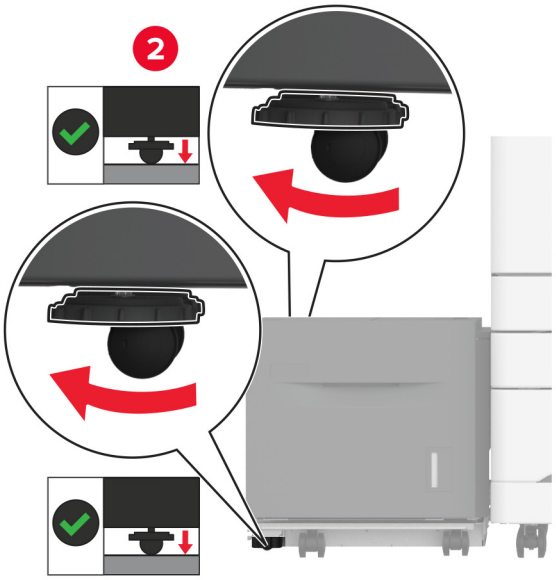

9 חבר את כבל החשמל למדפסת ואז לשקע החשמל.

זהירות—פוטנציאל לפציעה: כדי להימנע מסכנת התחשמלות, חבר את כבל החשמל לשקע חשמל בעל דירוג והארקה מתאימים, אשר ממוקם בקרבת המוצר ונגיש בקלות.

10 הפעל את המדפסת.

הוסף את המגש במנהל התקן המדפסת כדי שהוא יהיה זמין למשימות הדפסה. לקבלת מידע נוסף ראה "הוספת אפשרויות זמינות במנהל התקן המדפסת" בעמוד 59.

התקנת הארונית

זהירות—סכנת שוק: כדי להימנע מסכנת התחשמלות, אם תיגש ללוח הבקרים או תתקין חומרה אופציונלית או התקני זיכרון לאחר הגדרת המדפסת, כבה את המדפסת ונתק את כבל החשמל משקע החשמל לפני שתמשיך. אם מחוברים למדפסת התקנים אחרים כלשהם, כבה גם אותם ונתק את כל הכבלים המוליכים אל המדפסת.

1 כבה את המדפסת.

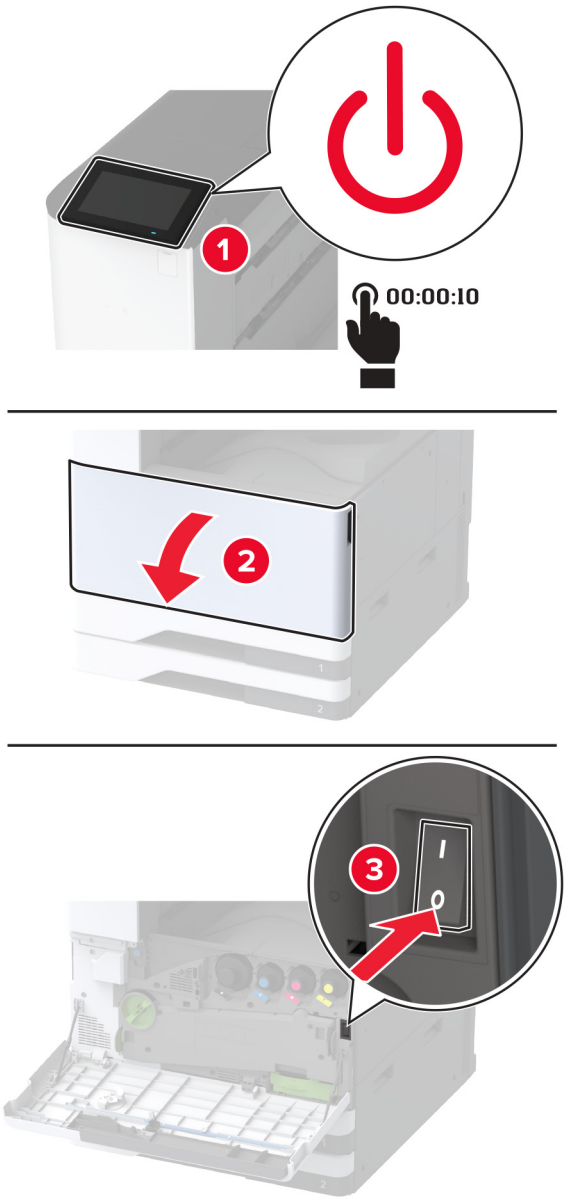

2 נתק את כבל החשמל משקע החשמל שבקיר ולאחר מכן מהמדפסת.

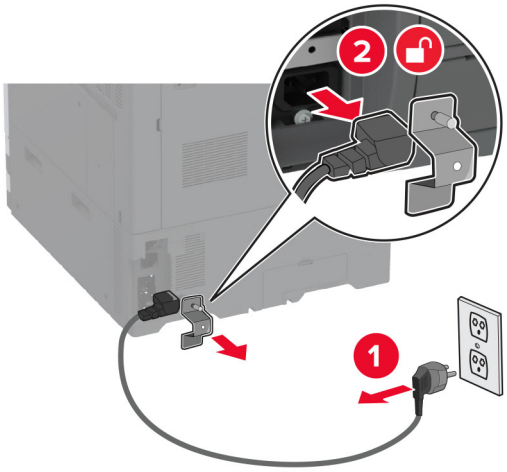

3 פרוק את הארונית.

4 נעל את הגלגלים כדי למנוע מהארונית לזוז.

5 הסר את כיסוי ההתקנה האופציונלי שמתחת לצד שמאל של המדפסת.

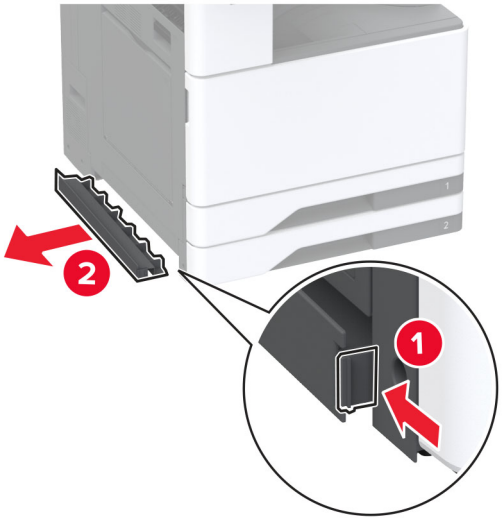

6 משוך את ידית ההרמה בצד שמאל של המדפסת.

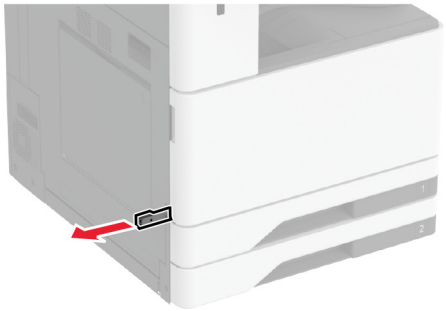

7 ישר את המדפסת עם המגש, והורד את המדפסת למקומה.

זהירות—פוטנציאל לפציעה: אם משקל המדפסת עולה על 20 ק"ג (44 ליברות), כדי להעבירה ממקום למקום בבטחה יידרשו שני אנשים או יותר.

8 הסר את מגש 2.

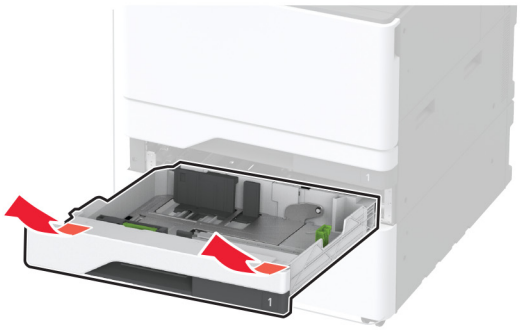

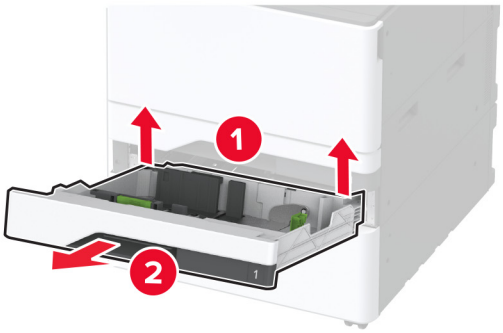

9 הדק את הארונית האופציונלית למדפסת באמצעות ברגים.

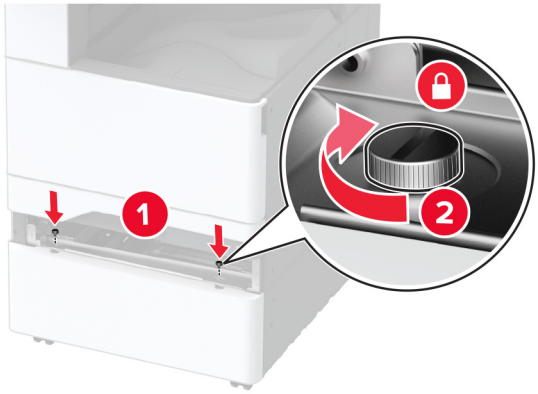

10 הכנס את מגש 2.

11 הסר את כיסוי המחבר מהחלק האחורי של המדפסת.

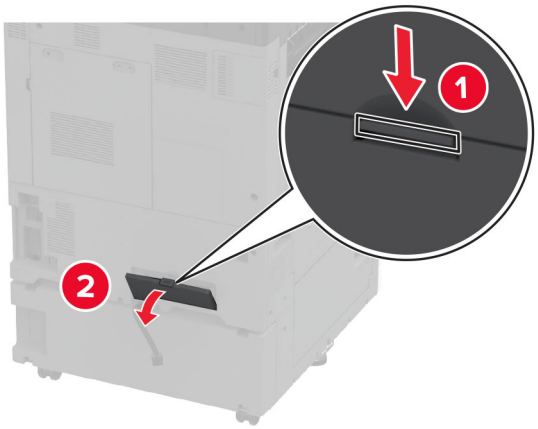

12 חבר את הארונית למדפסת ואז חבר את כיסוי המחבר.

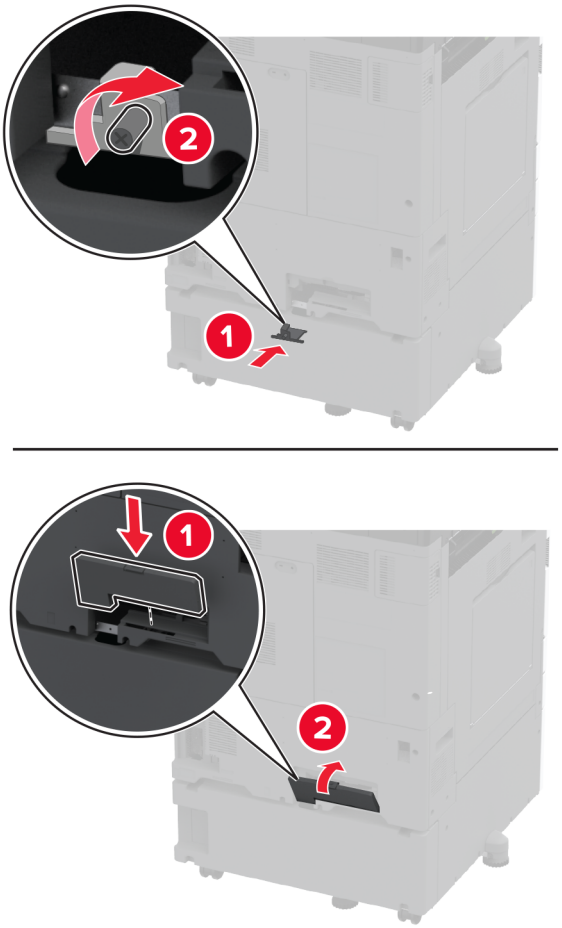

13 התאם את יחידות היישור כדי לוודא שכל חלקי המדפסת נמצאים בגובה זהה.

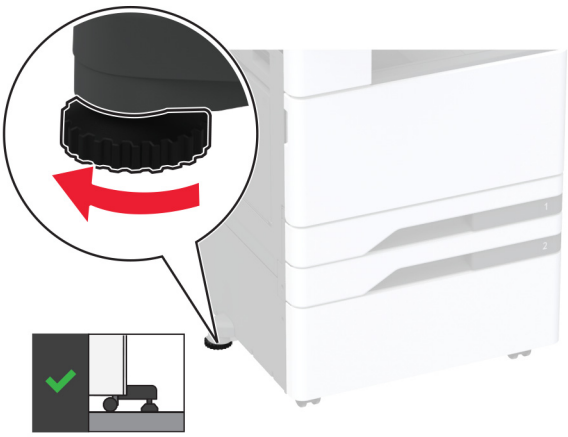

14 חבר את כבל החשמל למדפסת ואז לשקע החשמל.

זהירות—פוטנציאל לפציעה: כדי להימנע מסכנת התחשמלות, חבר את כבל החשמל לשקע חשמל בעל דירוג והארקה מתאימים, אשר ממוקם בקרבת המוצר ונגיש בקלות.

15 הפעל את המדפסת.

התקנת מגש הכרזות

1 כבה את המדפסת.

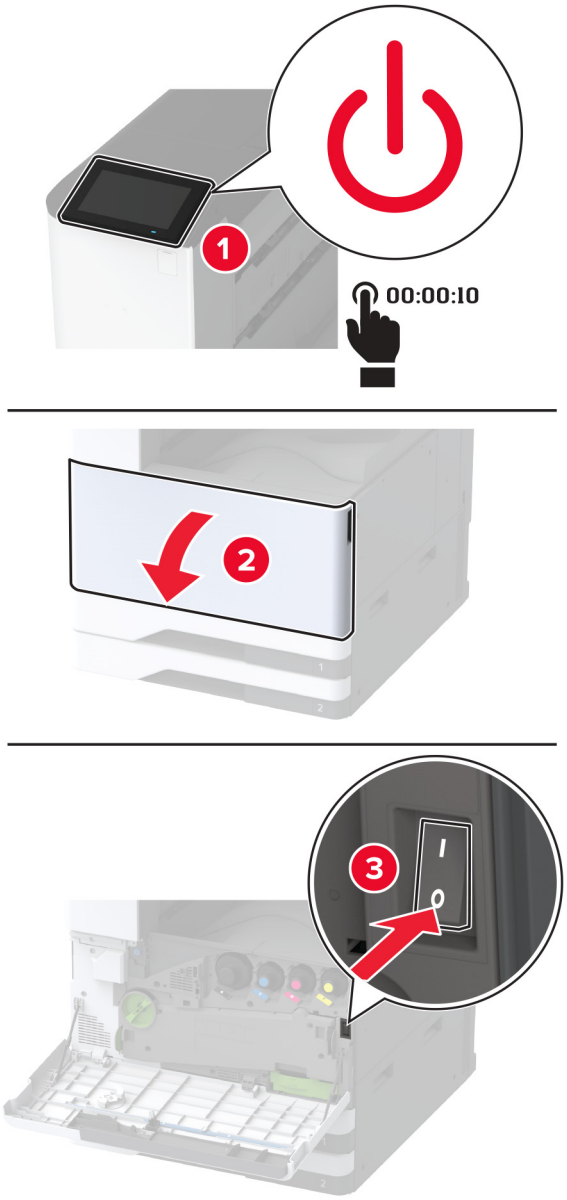

2 נתק את כבל החשמל משקע החשמל שבקיר ולאחר מכן מהמדפסת.

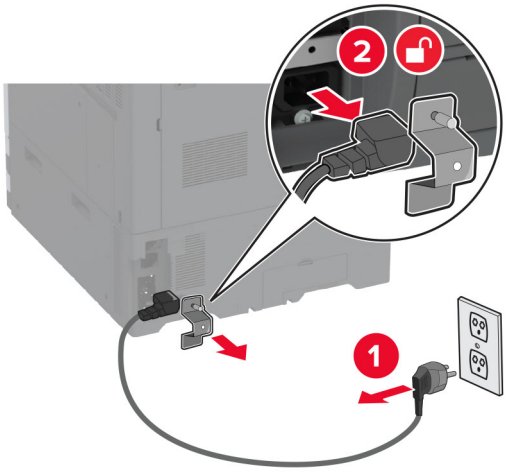

3 פתח את המזין הרב תכליתי והרחב את מכווני הצד.

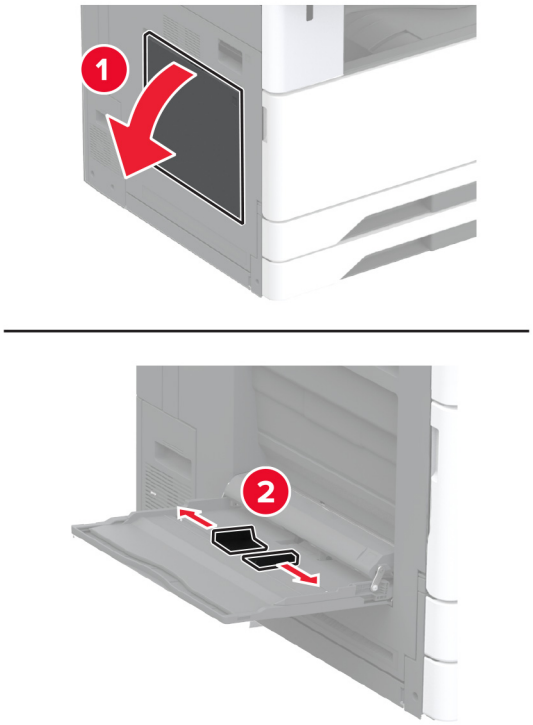

4 הוצא את מגש הכרזות מהאריזה ולאחר מכן הסר את כל חומרי האריזה.

5 חבר את מגש הכרזות למזין הרב תכליתי.

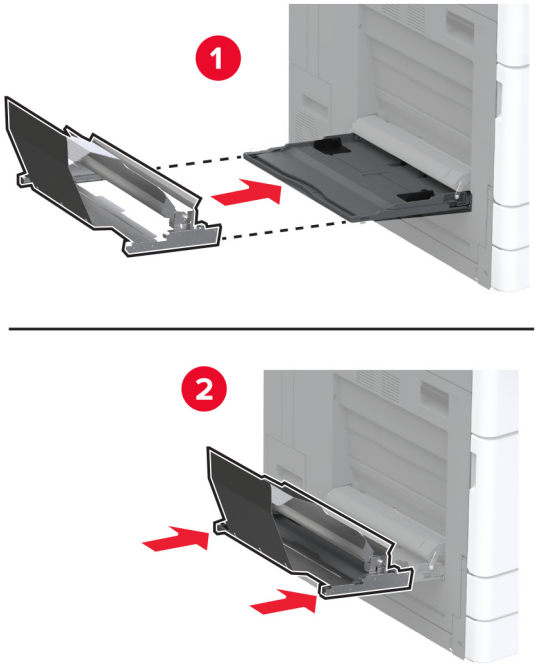

6 דחוף את מחזיק גלגלת הכרזות לכיוון המדפסת.

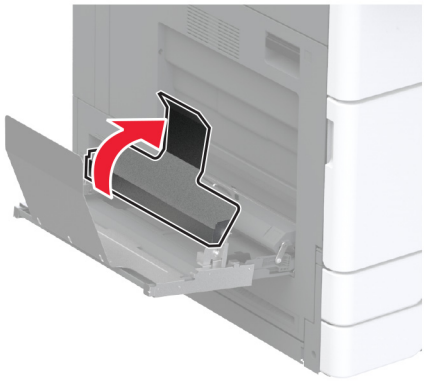

7 טען את נייר הכרזות במגש, כאשר הקצה המוביל נכנס מתחת למחזיק גלגלת הכרזות.

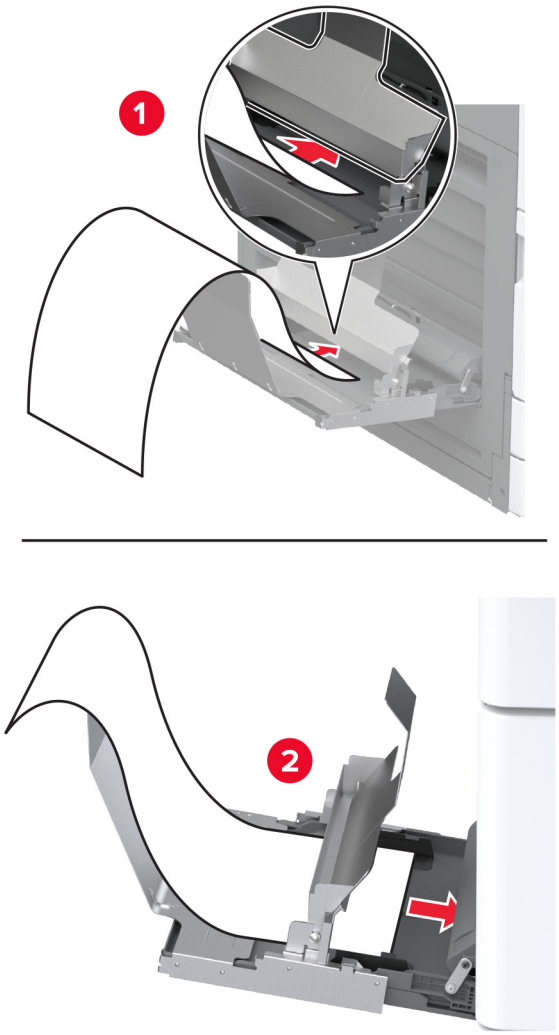

8 מקם את הקצה העוקב של נייר הכרזות במחזיק גלגלת הכרזות, ולאחר מכן כוון את מכווני הצד.

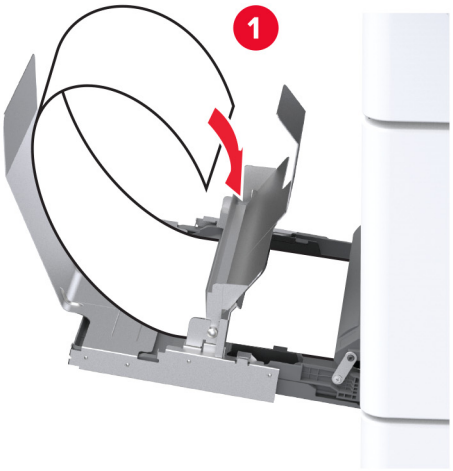

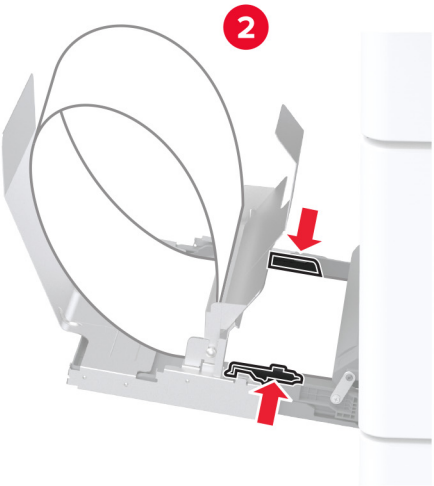

9 חבר את כבל החשמל למדפסת ואז לשקע החשמל.

זהירות—פוטנציאל לפציעה: כדי להימנע מסכנת התחשמלות, חבר את כבל החשמל לשקע חשמל בעל דירוג והארקה מתאימים, אשר ממוקם בקרבת המוצר ונגיש בקלות.

10 הפעל את המדפסת.

התקנת מיכל האיסוף הכפול

1 הוצא את מיכל האיסוף הכפול מהאריזה.

2 חבר את מיכל האיסוף הכפול למדפסת.

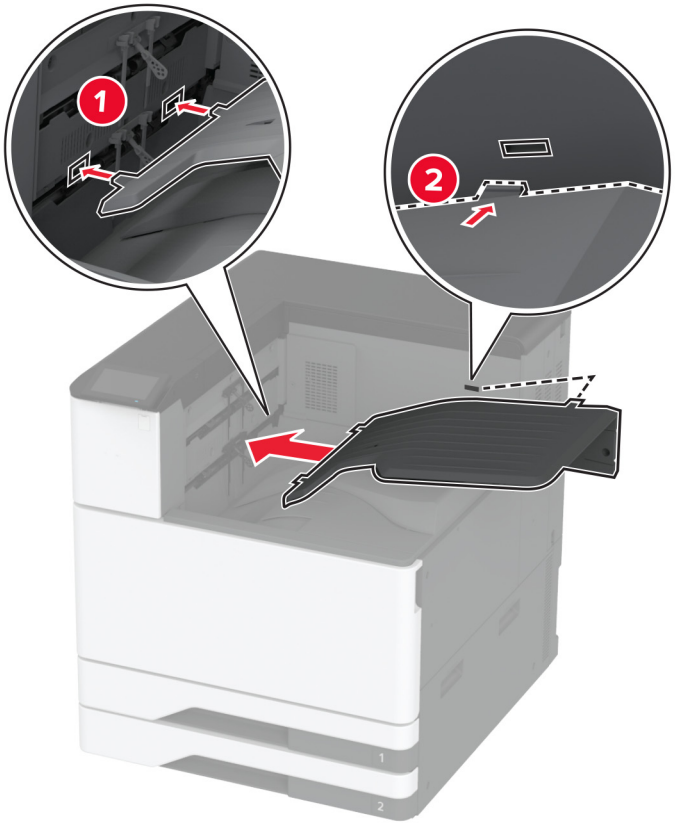

כדי שהמיכל יהיה זמין לעבודות הדפסה, גע ב-**Settings (הגדרות)** במסך הבית > **Device (התקן)** > **Maintenance (תחזוקה)** > **תפריט Configuration (תצורה)** > **תצורת יחידת הגימור** > **הגדרת מגש פלט 2** > **On (פועל)**.

התקנת יחידת גימור סיכות

זהירות—סכנת שוק: כדי להימנע מסכנת התחשמלות, אם תיגש ללוח הבקרים או תתקין חומרה אופציונלית או התקני זיכרון לאחר הגדרת המדפסת, כבה את המדפסת ונתק את כבל החשמל משקע החשמל לפני שתמשיך. אם מחוברים למדפסת התקנים אחרים כלשהם, כבה גם אותם ונתק את כל הכבלים המוליכים אל המדפסת.

1 כבה את המדפסת.

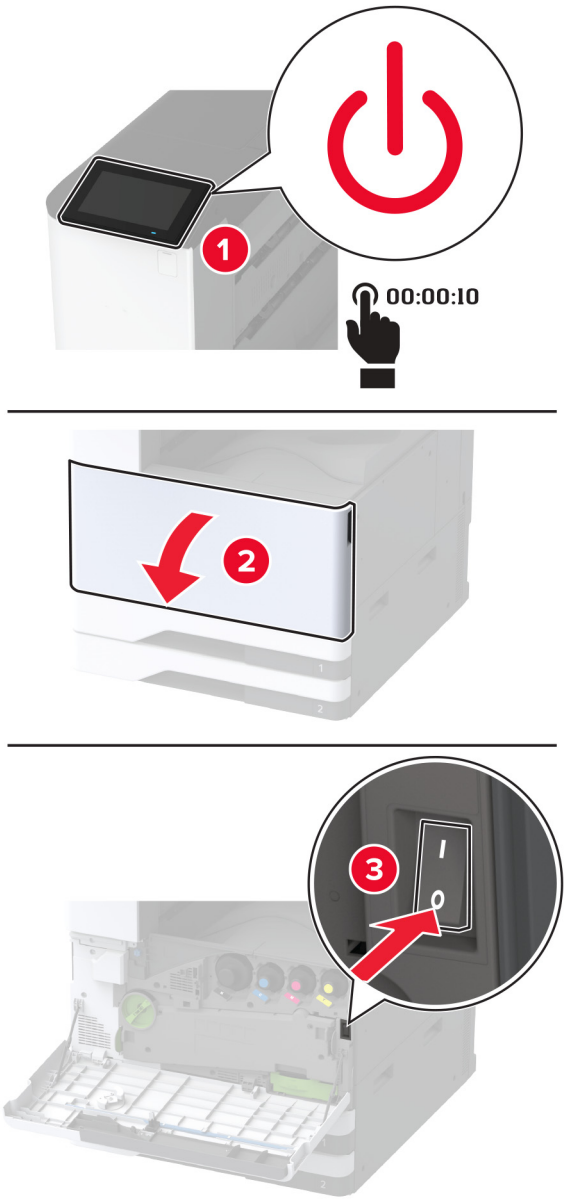

2 נתק את כבל החשמל משקע החשמל שבקיר ולאחר מכן מהמדפסת.

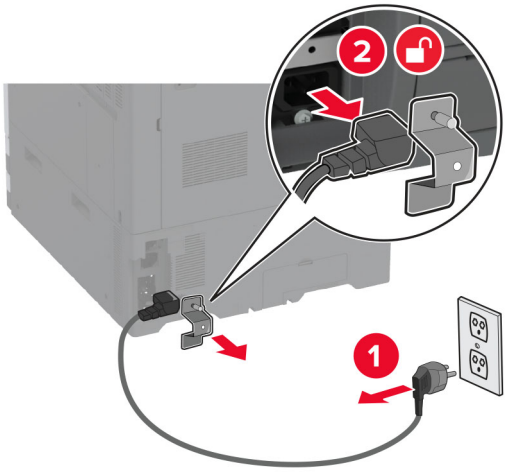

3 הוצא את הסל הסטנדרטי.

הערה: אל תזרוק את הסל.

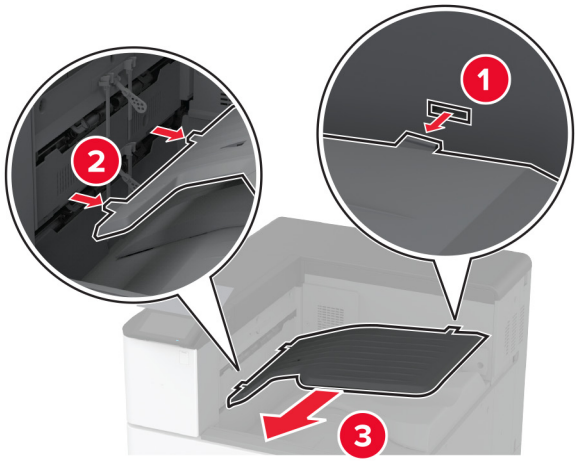

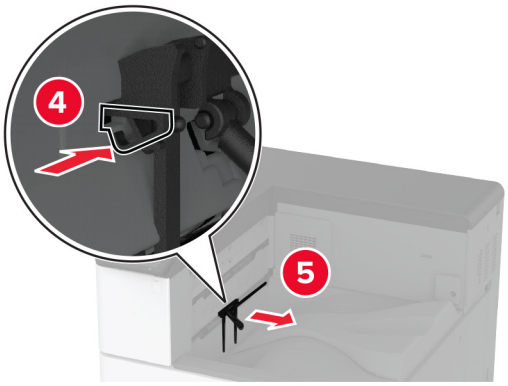

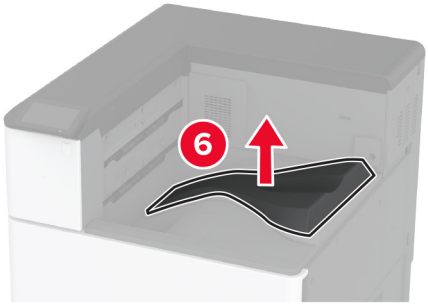

4 פתח את הדלת הקדמית, ולאחר מכן הסר את הידית הכחולה.

הערה: אל תזרוק את הידית.

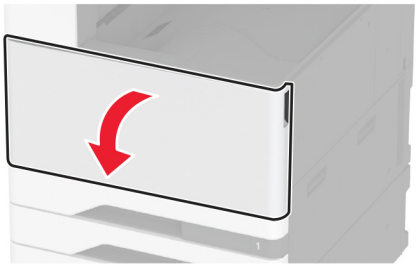

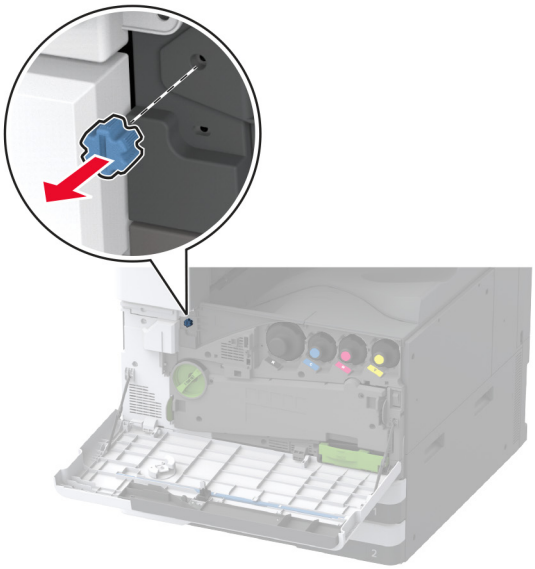

5 הוצא את כיסוי הצד של הסל הסטנדרטי.

הערה: אל תזרוק את הכיסוי.

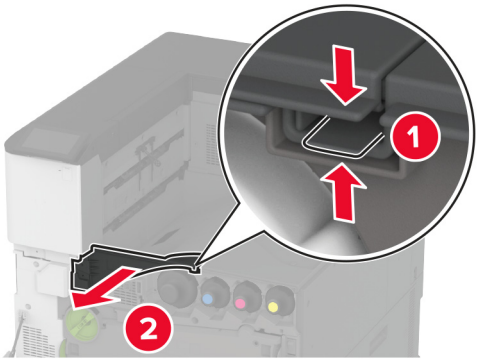

6 הוצא את יחידת גימור הסיכות מאריזתה ולאחר מכן הסר את חומרי האריזה.

7 הכנס את יחידת הגימור.

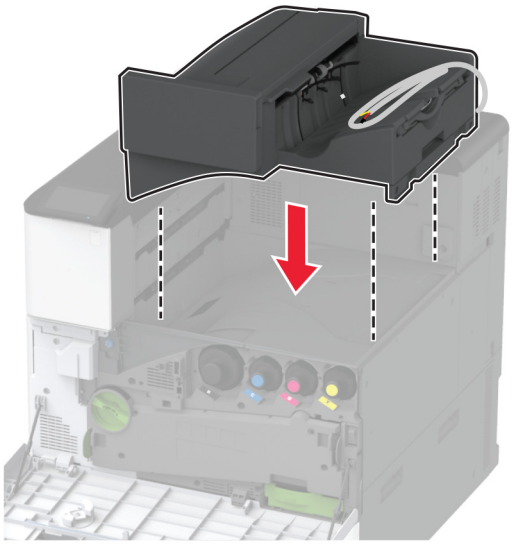

8 סגור את הדלת הקדמית.

9 אבטח את יחידת הגימור למדפסת.

הערה: השתמש בברגים שהגיעו עם יחידת הגימור.

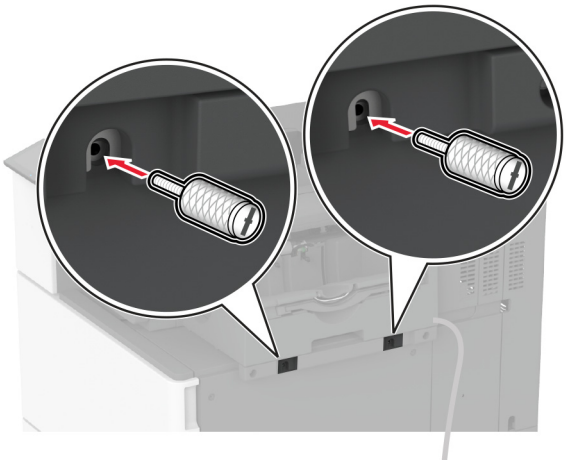

10 חבר את כבל יחידת הגימור למדפסת באופן מאובטח.

הערה: השתמש במהדקים שהגיעו עם יחידת הגימור.

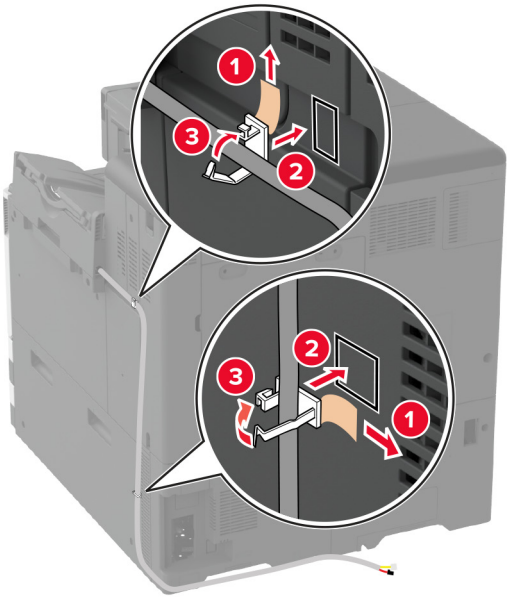
1
2
3
2
3
1

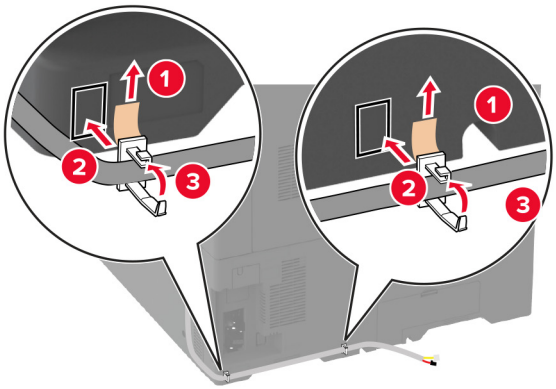
1
2
3
1
2
3

11 חבר את כבל יחידת הגימור למדפסת.

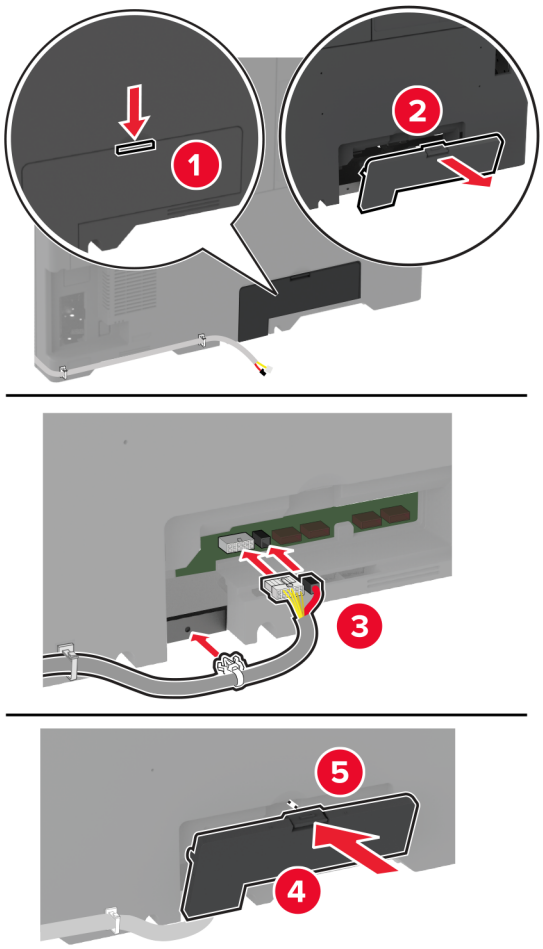

12 חבר את כבל החשמל למדפסת ואז לשקע החשמל.

זהירות—פוטנציאל לפציעה: כדי להימנע מסכנת התחשמלות, חבר את כבל החשמל לשקע חשמל בעל דירוג והארקה מתאימים, אשר ממוקם בקרבת המוצר ונגיש בקלות.

13 הפעל את המדפסת.

הוסף את יחידת הגימור למנהל התקן המדפסת כדי שתהיה זמינה למשימות הדפסה. לקבלת מידע נוסף ראה "הוספת אפשרויות זמינות במנהל התקן המדפסת" בעמוד 59.

התקנת יחידת הגימור סיכות ומחורר

זהירות—סכנת שוק: כדי להימנע מסכנת התחשמלות, אם תיגש ללוח הבקרים או תתקין חומרה אופציונלית או התקני זיכרון לאחר הגדרת המדפסת, כבה את המדפסת ונתק את כבל החשמל משקע החשמל לפני שתמשיך. אם מחוברים למדפסת התקנים אחרים כלשהם, כבה גם אותם ונתק את כל הכבלים המוליכים אל המדפסת.

1 כבה את המדפסת.

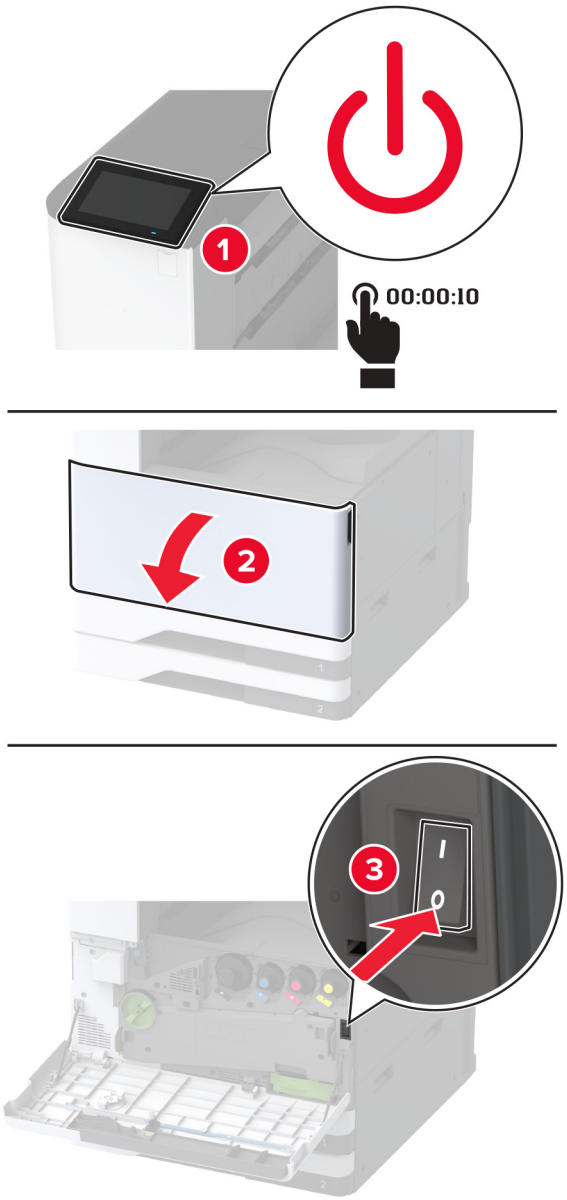

2 נתק את כבל החשמל משקע החשמל שבקיר ולאחר מכן מהמדפסת.

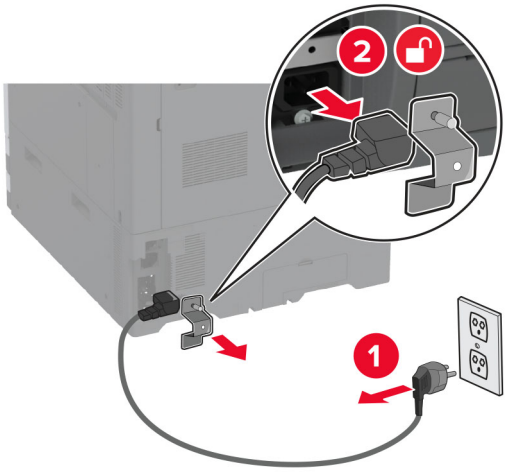

3 הוצא את יחידת הגימור של סיכות ומחורר מאריזתה ולאחר מכן הסר את חומרי האריזה.

4 הכנס את מחזיק מחסנית הסיכות ליחידת הגימור.

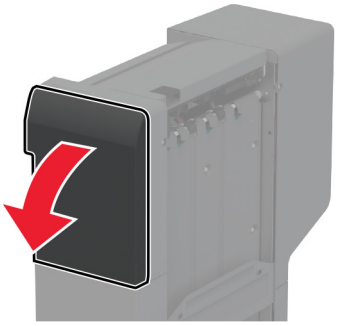

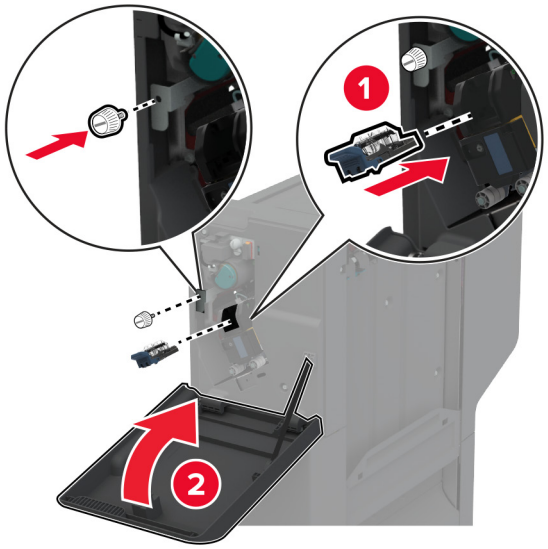

5 הצמד את התושבות ליחידת הגימור.

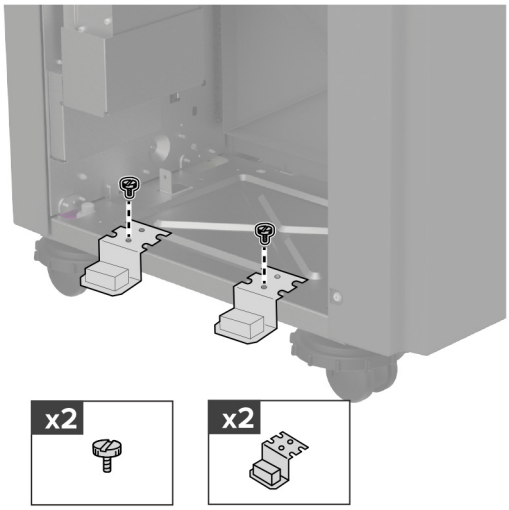

6 הכנס את הסל ליחידת הגימור.

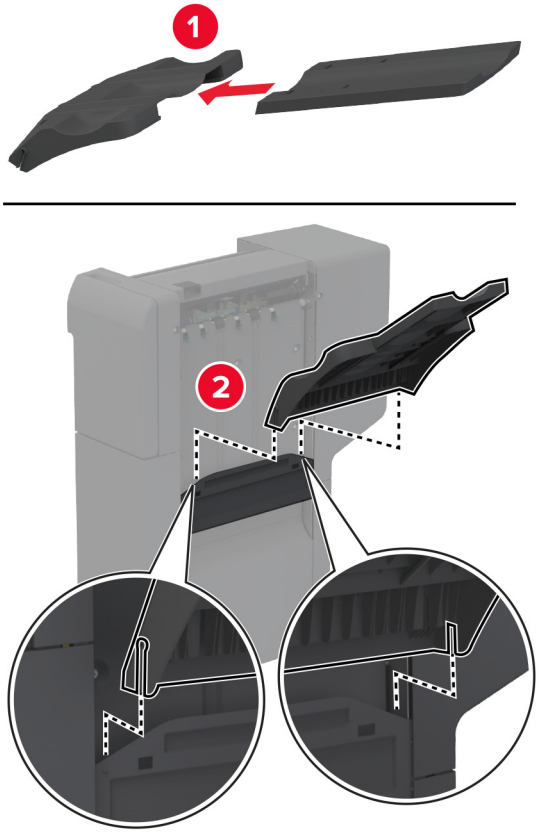

7 הוצא את הסל הסטנדרטי.

הערה: אל תזרות את הסל הסטנדרטי.

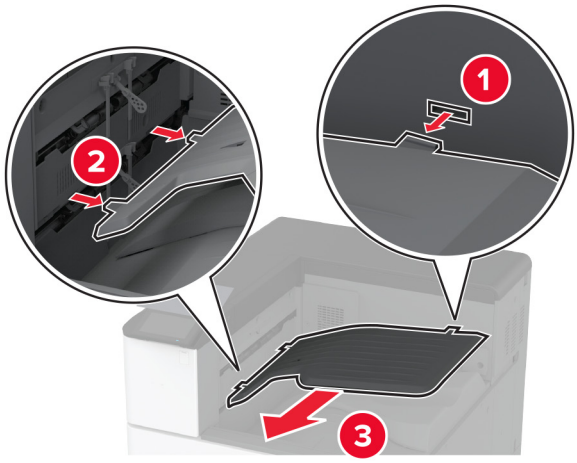

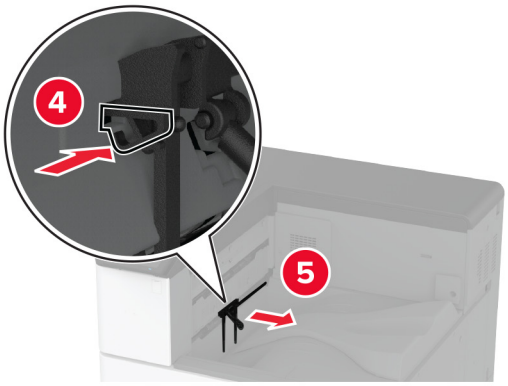

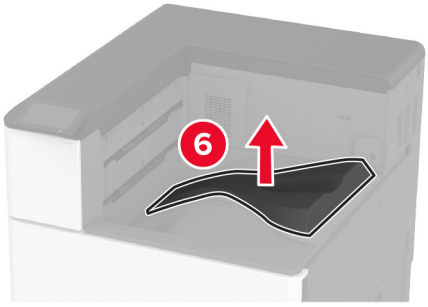

8 פתח את הדלת הקדמית, ולאחר מכן הסר את הידית הכחולה.

הערה: אל תזרוק את הידית הכחולה.

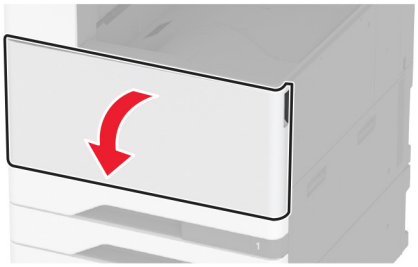

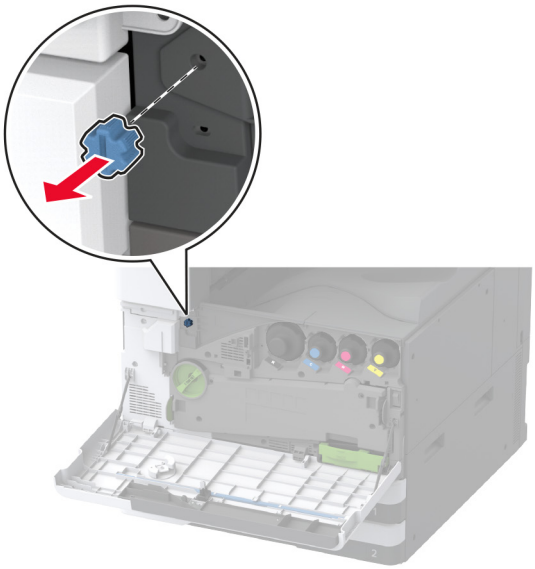

9 הוצא את כיסוי הצד של הסל הסטנדרטי.

הערה: אל תזרוק את כיסוי הצד של הסל הסטנדרטי.

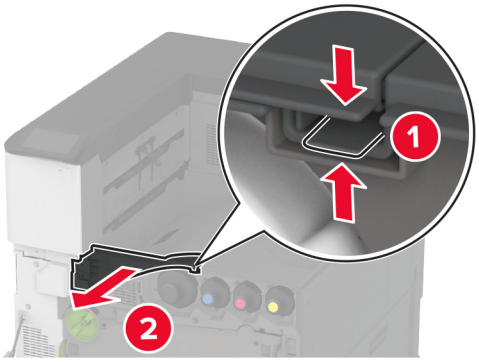

10 סגור את הדלת הקדמית.

11 הכנס את העברת הנייר ואז השתמש בברגים כדי להדק אותה.

הערה: השתמש בברגים שהגיעו עם יחידת הגימור.

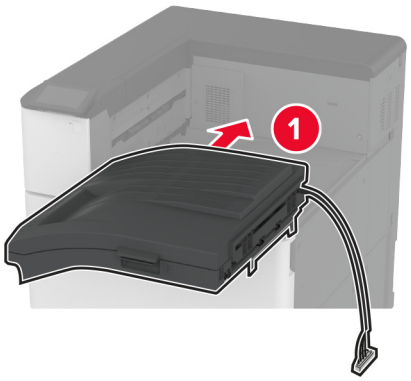

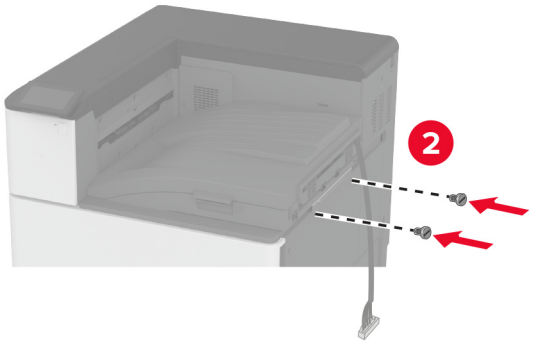

12 חבר את יחידת הגימור למדפסת.

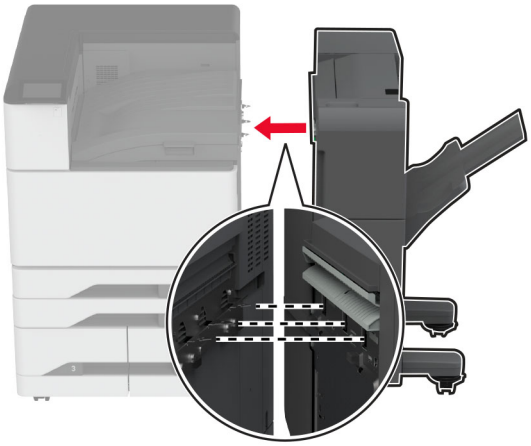

13 התאם את ברגי היישור כדי לוודא שכל חלקי התקן הגימור נמצאים בגובה זהה למדפסת.

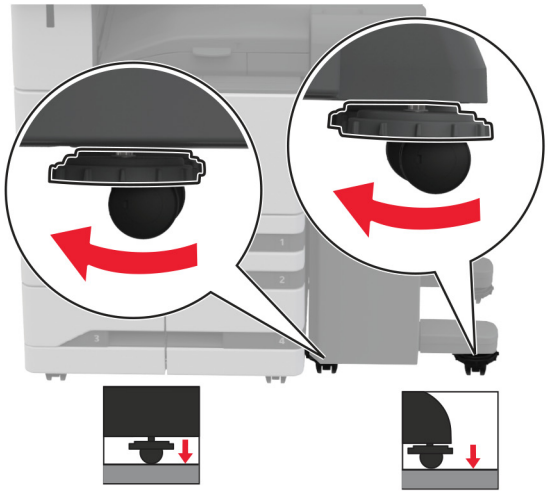

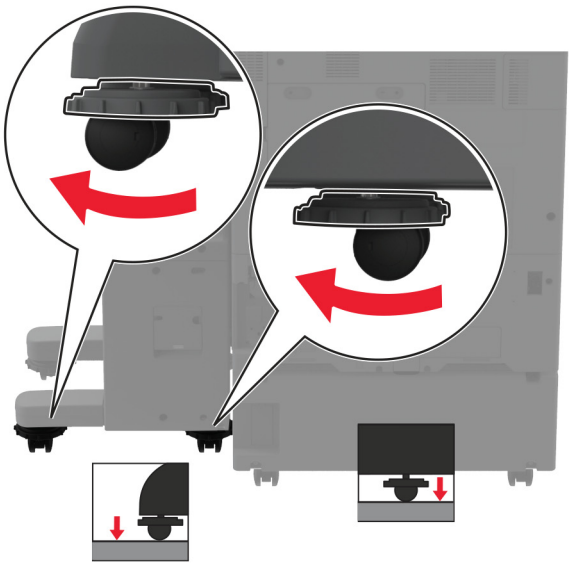

14 פתח את דלת מתקן הגימור והתקן את הבורג בצד השמאלי של יחידת הגימור.

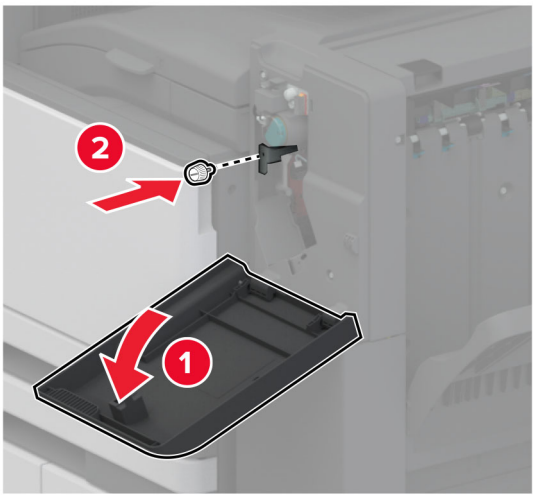

15 סגור את דלת התקן הגימור.

16 חבר את כבל העברת הנייר לחלק האחורי של יחידת הגימור.

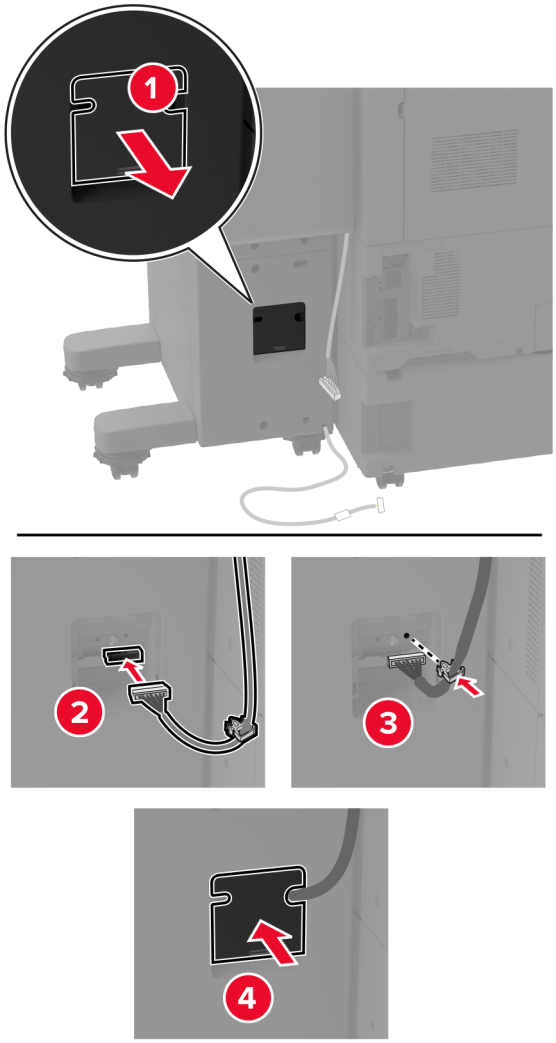

17 חבר את כבל יחידת הגימור לחלק האחורי של המדפסת.

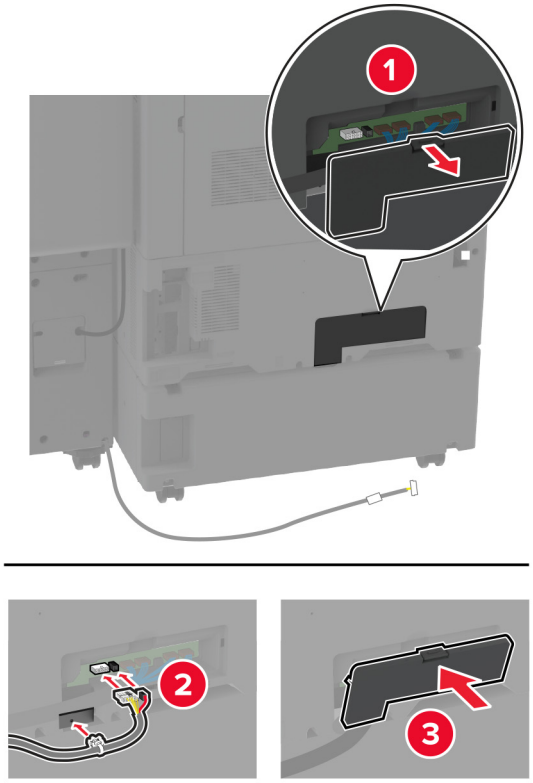

18 הדק את הכבל לאורך החלק האחורי של המדפסת.

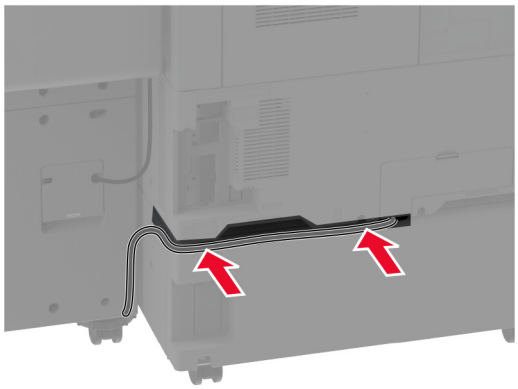

19 חבר את כבל החשמל למדפסת ואז לשקע החשמל.

זהירות—פוטנציאל לפציעה: כדי להימנע מסכנת התחשמלות, חבר את כבל החשמל לשקע חשמל בעל דירוג והארקה מתאימים, אשר ממוקם בקרבת המוצר ונגיש בקלות.

20 הפעל את המדפסת.

כדי להפוך את יחידת הגימור לזמינה לעבודות דפוס, ממסך הבית הקש על **הגדרות** > **מכשיר** > **תחזוקה** > **תפריט תצורה** > **תצורת יחידת הגימור** > **תצורת מחורר** > בחר תצורה.

התקנת יחידת גימור של חוברות

זהירות—סכנת שוק: כדי להימנע מסכנת התחשמלות, אם תיגש ללוח הבקרים או תתקין חומרה אופציונלית או התקני זיכרון לאחר הגדרת המדפסת, כבה את המדפסת ונתק את כבל החשמל משקע החשמל לפני שתמשיך. אם מחוברים למדפסת התקנים אחרים כלשהם, כבה גם אותם ונתק את כל הכבלים המוליכים אל המדפסת.

1 כבה את המדפסת.

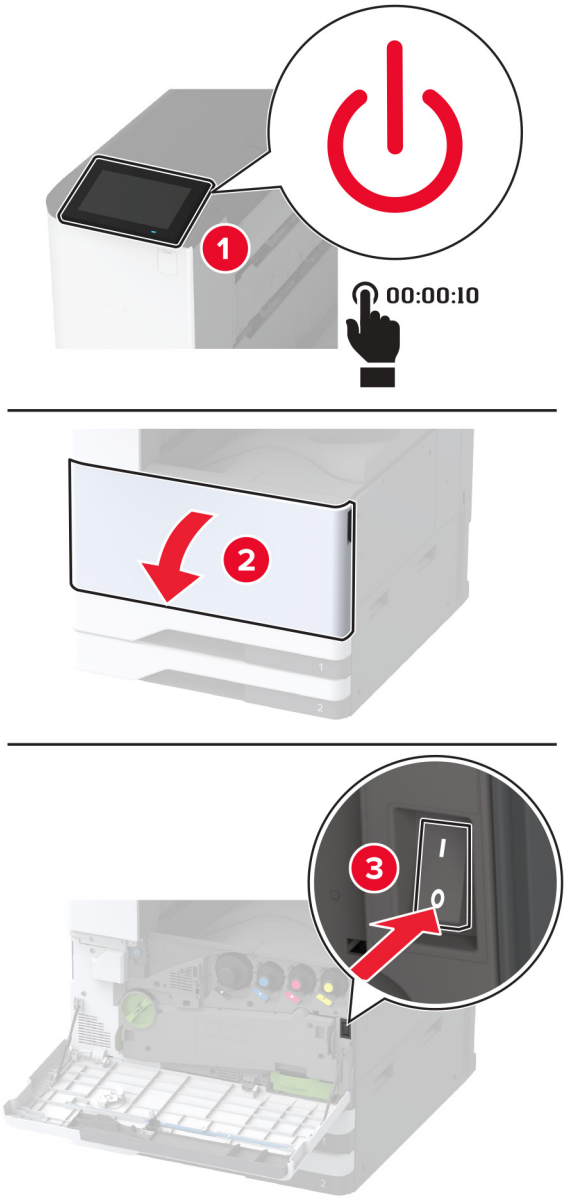

2 נתק את כבל החשמל משקע החשמל שבקיר ולאחר מכן מהמדפסת.

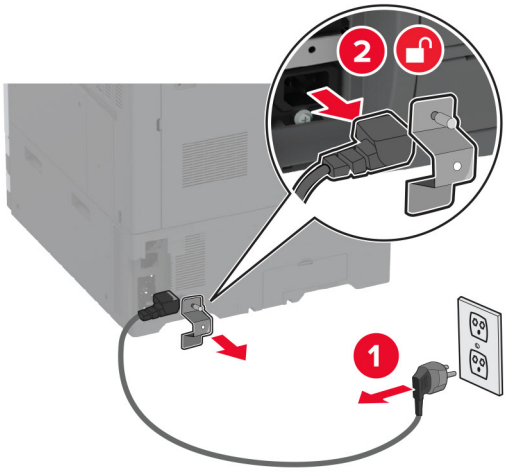

3 הוצא את יחידת הגימור של חוברות מהאריזה ולאחר מכן הסר את כל חומרי האריזה.

4 פתח את דלת יחידת גימור החוברות.

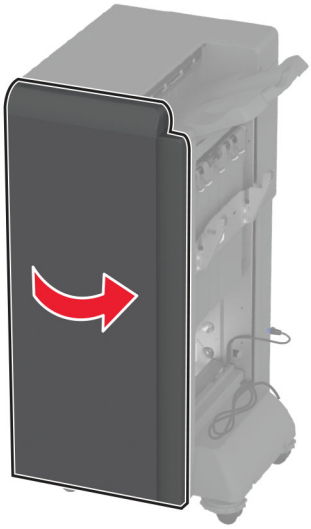

5 הסר את חומר האריזה שבתוך יחידת הגימור של חוברות.

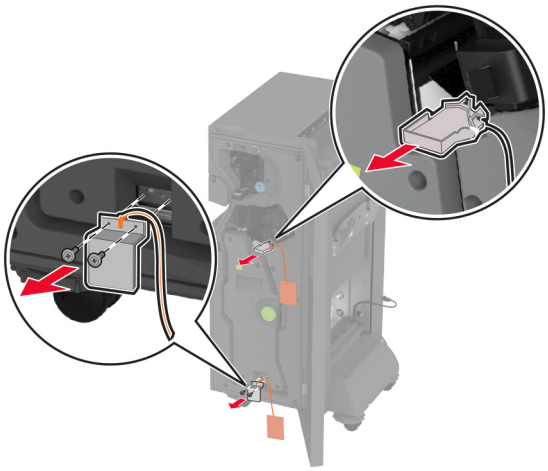

6 הכנס את מחזיק מחסנית הסיכות.

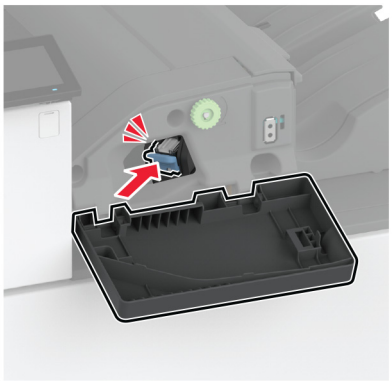

7 התקן שוב את קופסת המחורר.

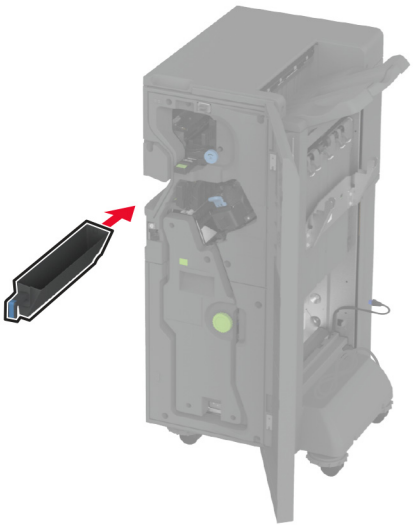

8 סגור את דלת יחידת הגימור לשני קיפולים (Trifold).

9 הכנס את הסלים.

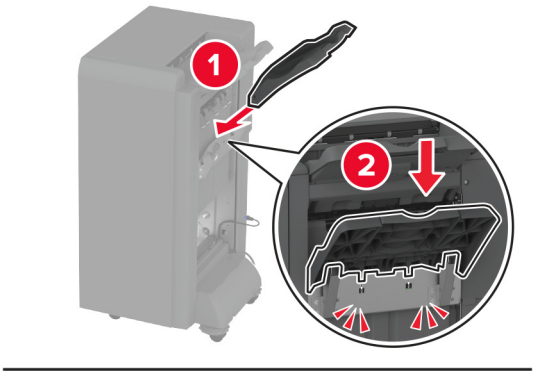

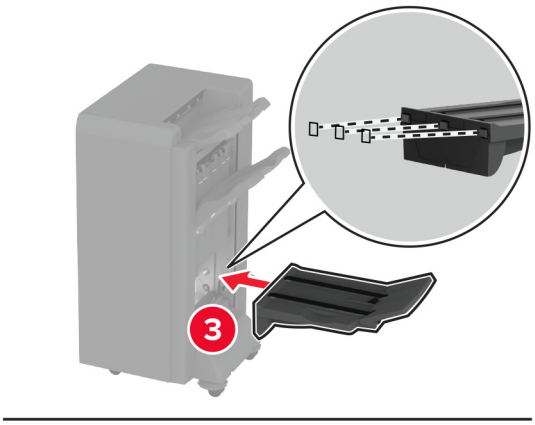

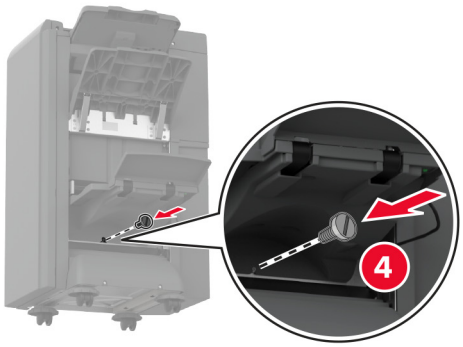

10 הכנס את כבל יחידת הגימור של חוברות.

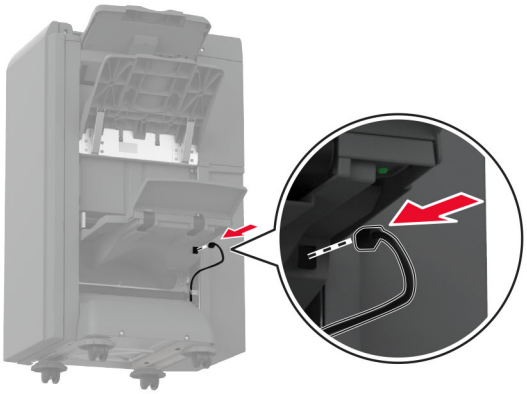

11 הוצא את הסל הסטנדרטי.

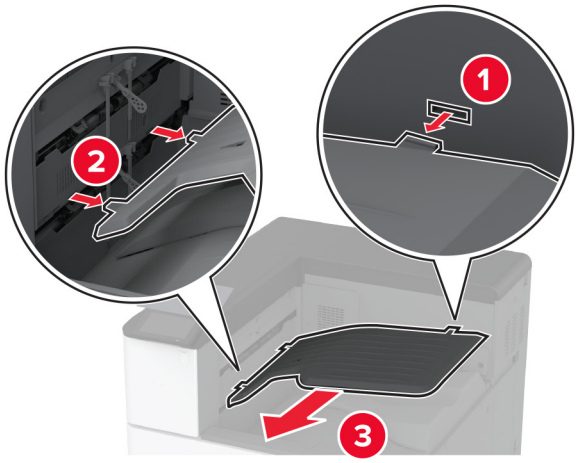

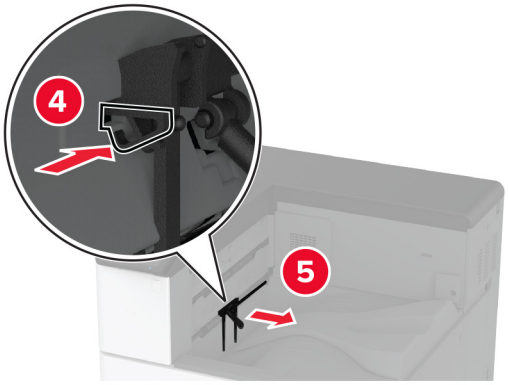

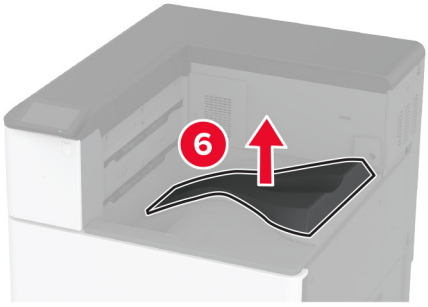

הערה: אל תזרוק את הסל הסטנדרטי.

12 פתח את הדלת הקדמית, ולאחר מכן הסר את הידית הכחולה.

הערה: אל תזרוק את הידית.

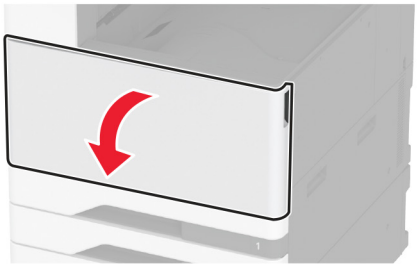

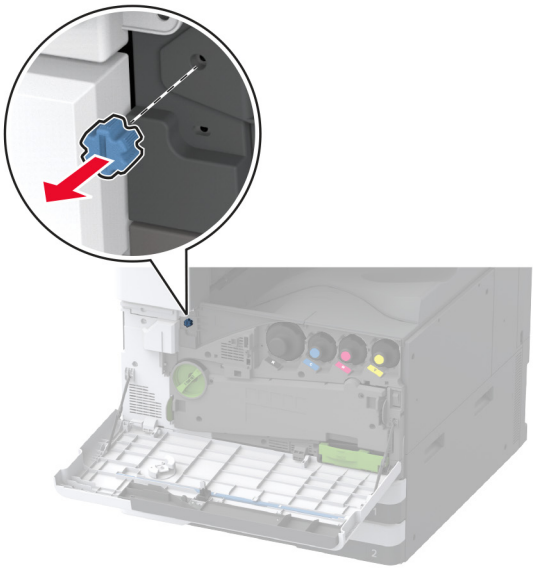

13 הוצא את כיסוי הצד של הסל הסטנדרטי.

הערה: אל תזרוק את כיסוי הצד של הסל.

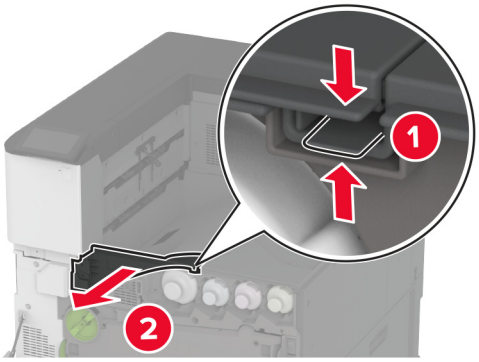

14 סגור את הדלת הקדמית.

15 חבר את תושבת ההתקנה של יחידת הגימור.

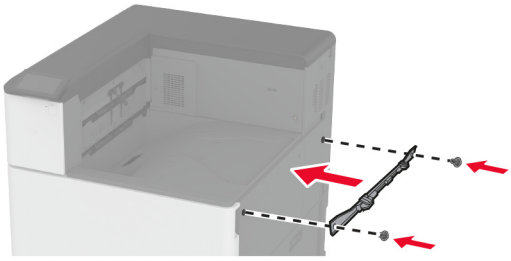

16 הכנס את העברת הנייר ואז השתמש בברגים כדי להדק אותה.

הערה: השתמש בברגים שהגיעו עם יחידת הגימור.

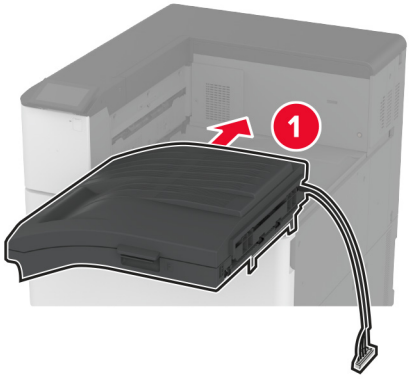

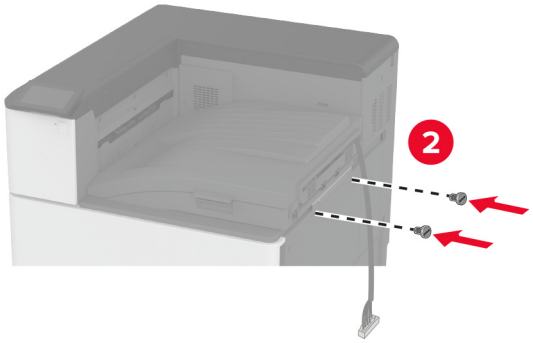

17 הסר את כיסוי היציאות האחוריות.

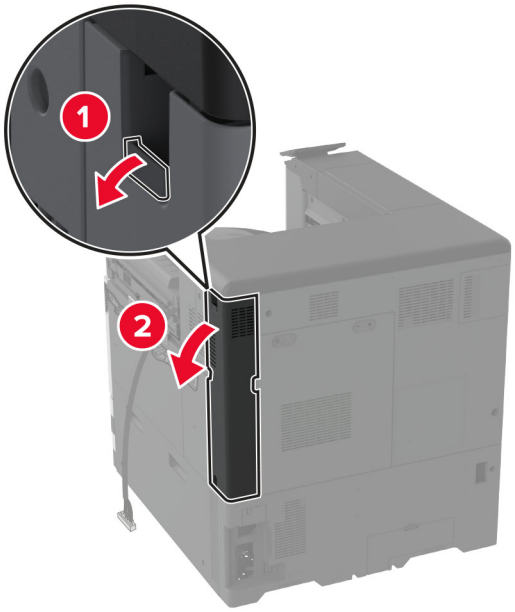

18 חזק את החיבורים.

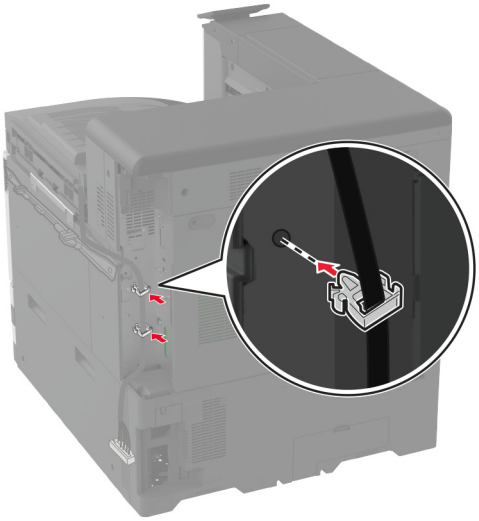

19 חבר את כיסוי היציאות האחוריות.

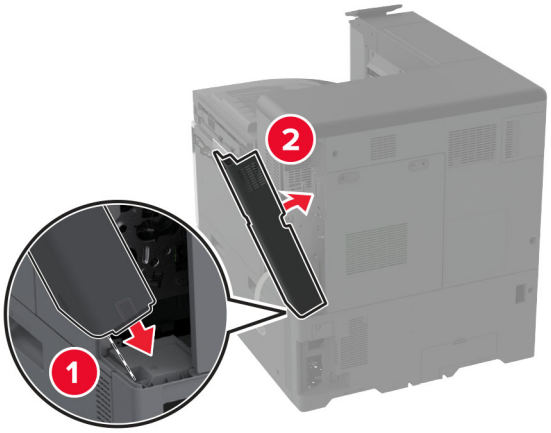

20 חבר את התושבות בתחתית יחידת הגימור.

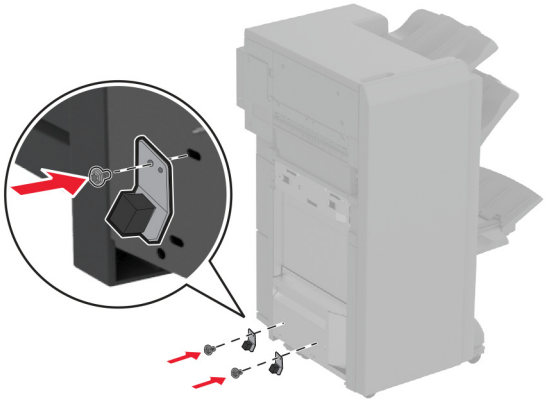

21 פתח את דלת יחידת גימור החוברות.

22 באמצעות בורג שטוח, הסר את הבורג ולאחר מכן סגור את דלת יחידת הגימור.

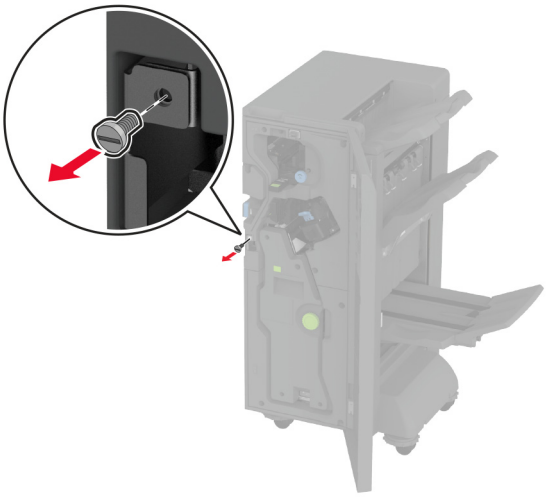

23 חבר את יחידת הגימור למדפסת.

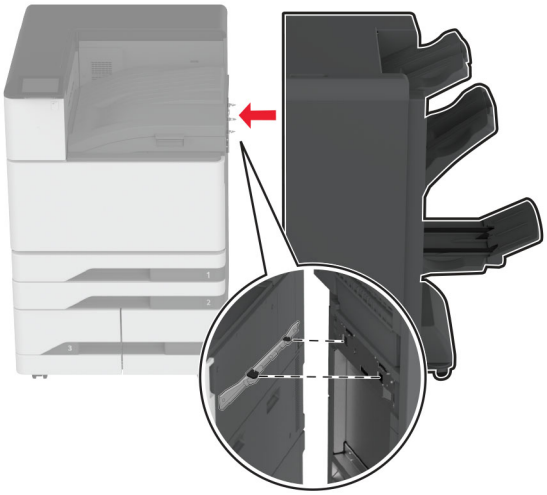

24 פתח את הדלת של יחידת הגימור, השתמש בבורג כדי להדק את התקן הגימור למדפסת ולאחר מכן סגור את הדלת.

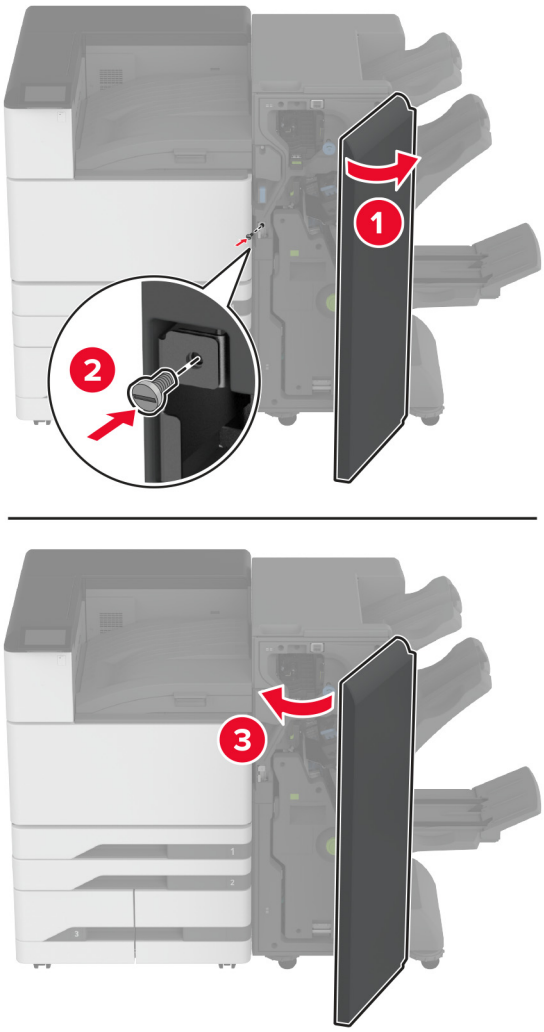

25 סובב את גלגלי הצד של יחידת הגימור בכיוון השעון כדי לוודא שכל צדדי יחידת הגימור יהיו באותו גובה.

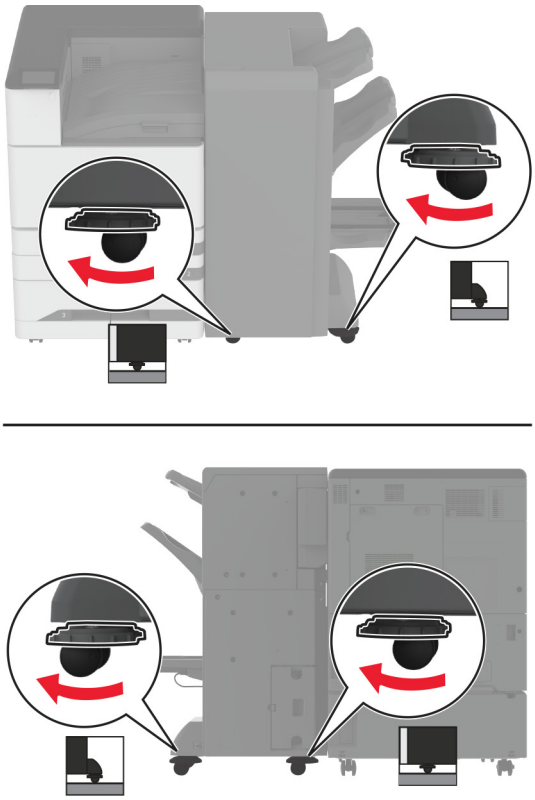

26 חבר את הכבלים ליציאות המדפסת וליציאות יחידת הגימור.

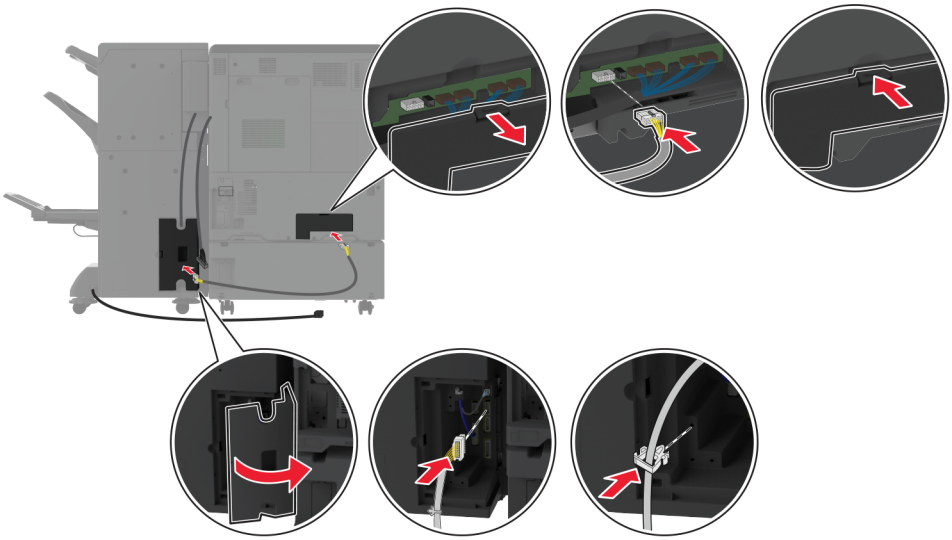

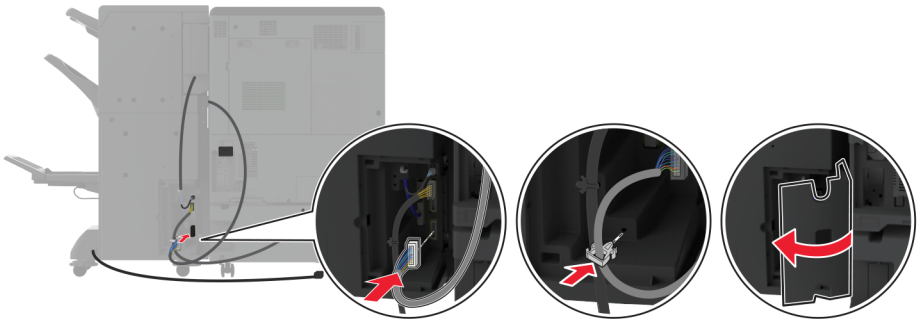

27 חבר את כבל החשמל למדפסת ואז לשקע החשמל.

זהירות—פוטנציאל לפציעה: כדי להימנע מסכנת התחשמלות, חבר את כבל החשמל לשקע חשמל בעל דירוג והארקה מתאימים, אשר ממוקם בקרבת המוצר ונגיש בקלות.

28 הפעל את המדפסת.

הוסף את יחידת הגימור למנהל התקן המדפסת כדי שתהיה זמינה למשימות הדפסה. לקבלת מידע נוסף ראה "הוספת אפשרויות זמינות במנהל התקן המדפסת" בעמוד 59.

התקנת יחידת גימור של שני קיפולים/קיפול Z

זהירות—סכנת שוק: כדי להימנע מסכנת התחשמלות, אם תיגש ללוח הבקרים או תתקין חומרה אופציונלית או התקני זיכרון לאחר הגדרת המדפסת, כבה את המדפסת ונתק את כבל החשמל משקע החשמל לפני שתמשיך. אם מחוברים למדפסת התקנים אחרים כלשהם, כבה גם אותם ונתק את כל הכבלים המוליכים אל המדפסת.

הערה: כדי להתקין את יחידת הגימור של שני קיפולים/קיפול Z, עליך להתקין יחידת גימור של חוברות.

1 כבה את המדפסת.

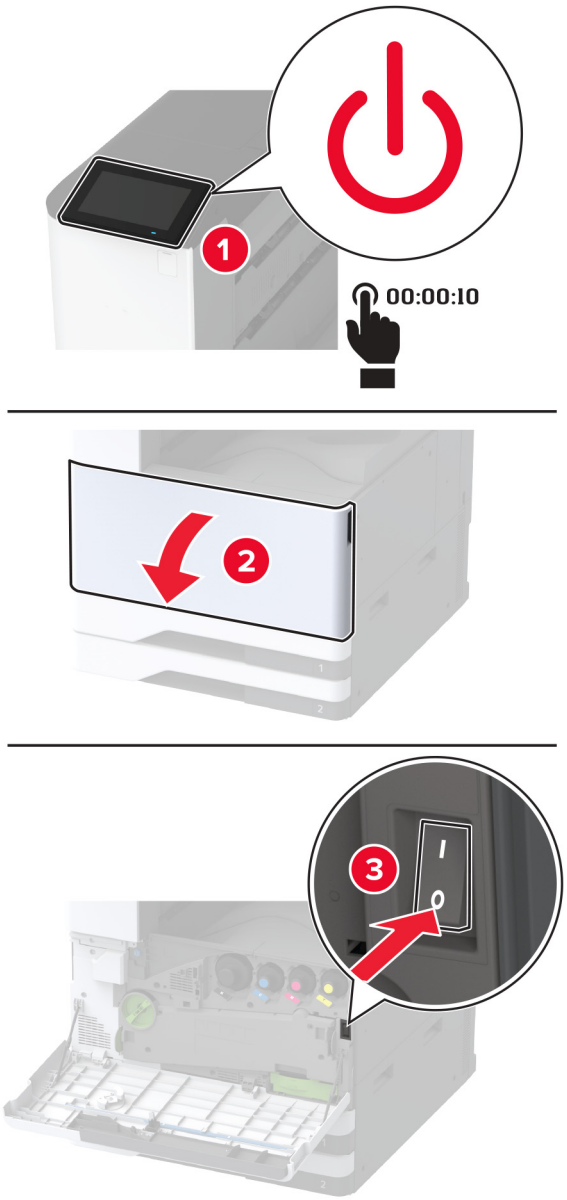

2 נתק את כבל החשמל משקע החשמל שבקיר ולאחר מכן מהמדפסת.

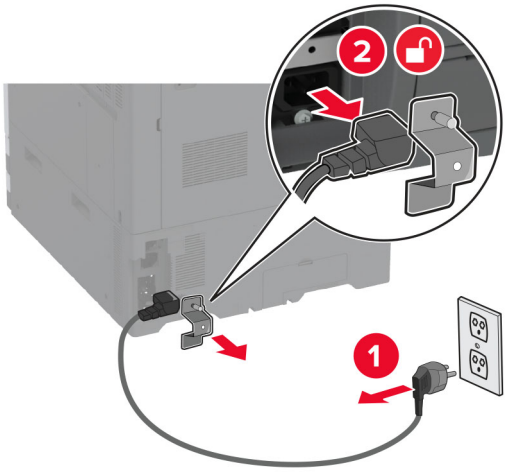

3 נתק את כבלי יחידת הגימור של חוברות מהמדפסת.

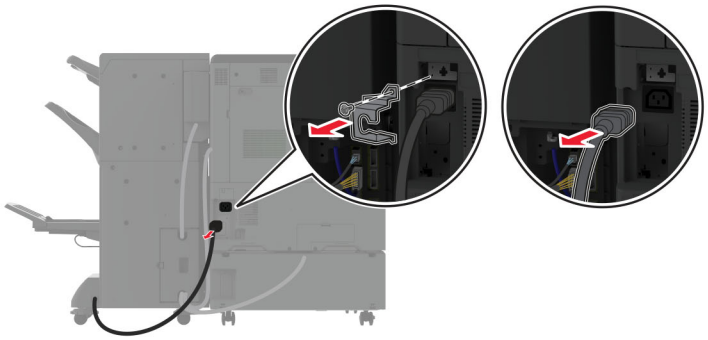

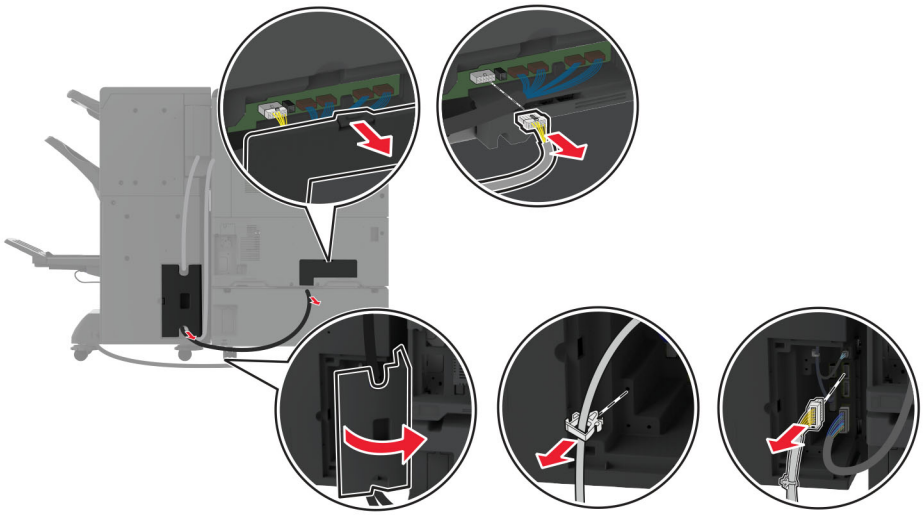

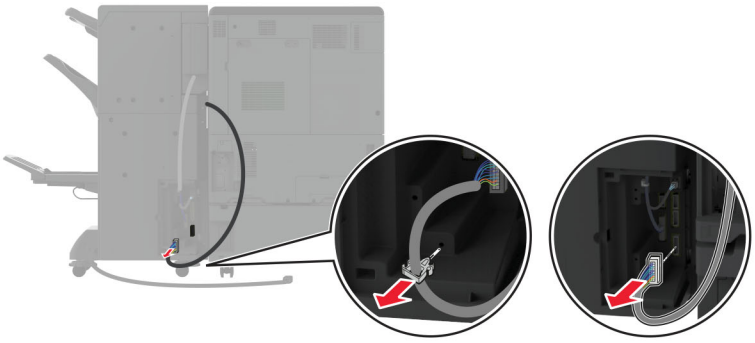

4 פתח את הדלת של יחידת הגימור של חוברות. השתמש במברג עם ראש שטוח כדי להסיר את הבורג ואת תושבת המתכת, וסגור את הדלת.

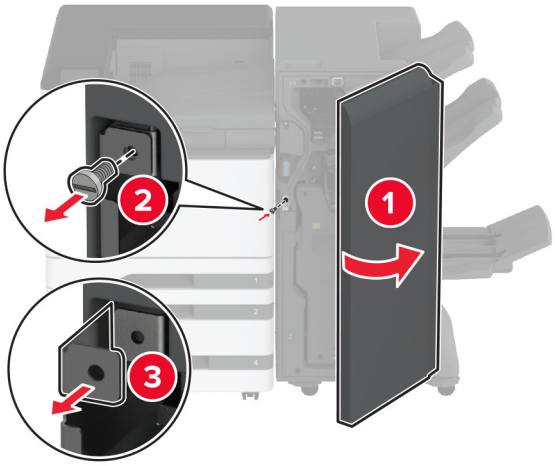

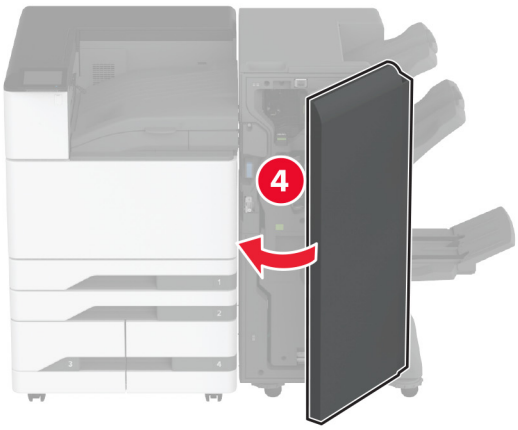

5 הסר את יחידת הגימור של חוברות.

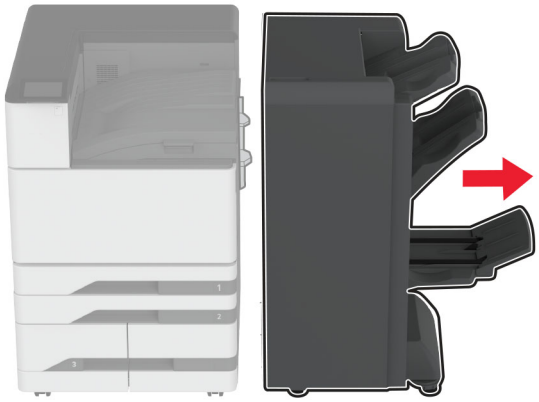

6 הוצא את יחידת הגימור לשני קיפולים/קיפול Z ולאחר מכן הסר את חומרי האריזה.

7 פתח את דלת מתקן הגימור.

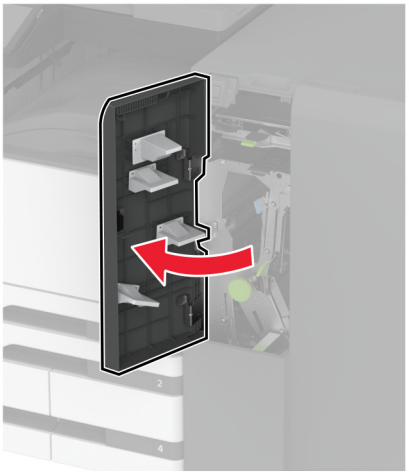

8 הסר את הסל של שני הקיפולים, חבר את הברגים לסל ואז הכנס את הסל.

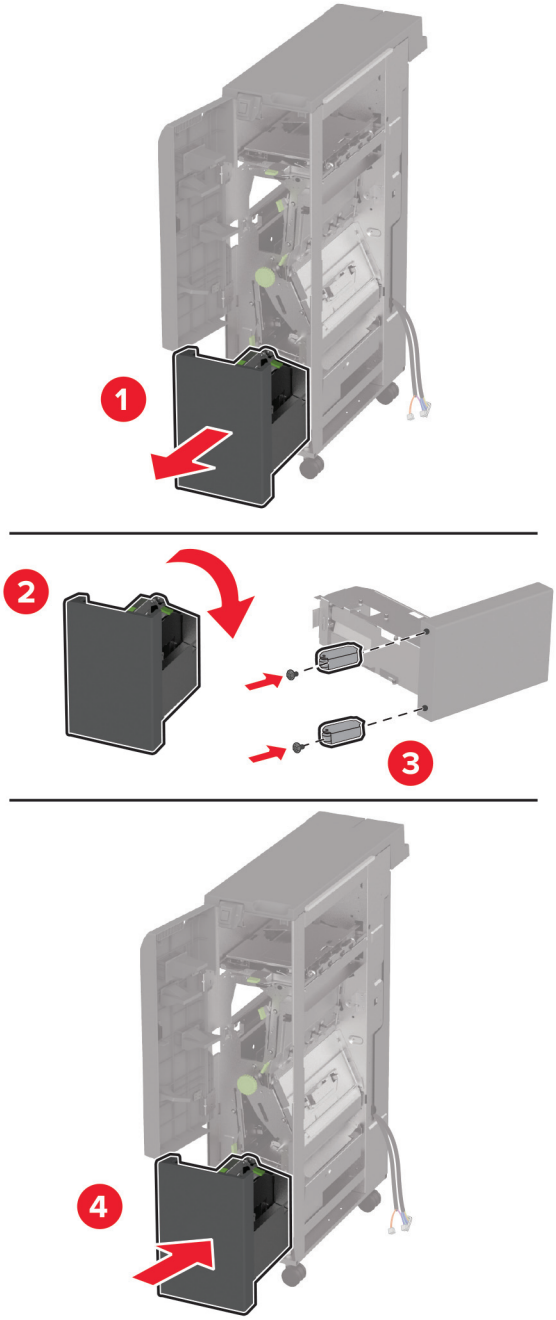

9 באמצעות מברג עם ראש שטוח, חבר את תושבת ההתקנה של התקן הגימור לשני קיפולים/קיפול Z, הסר את הבורג ולאחר מכן סגור את דלת התקן הגימור.

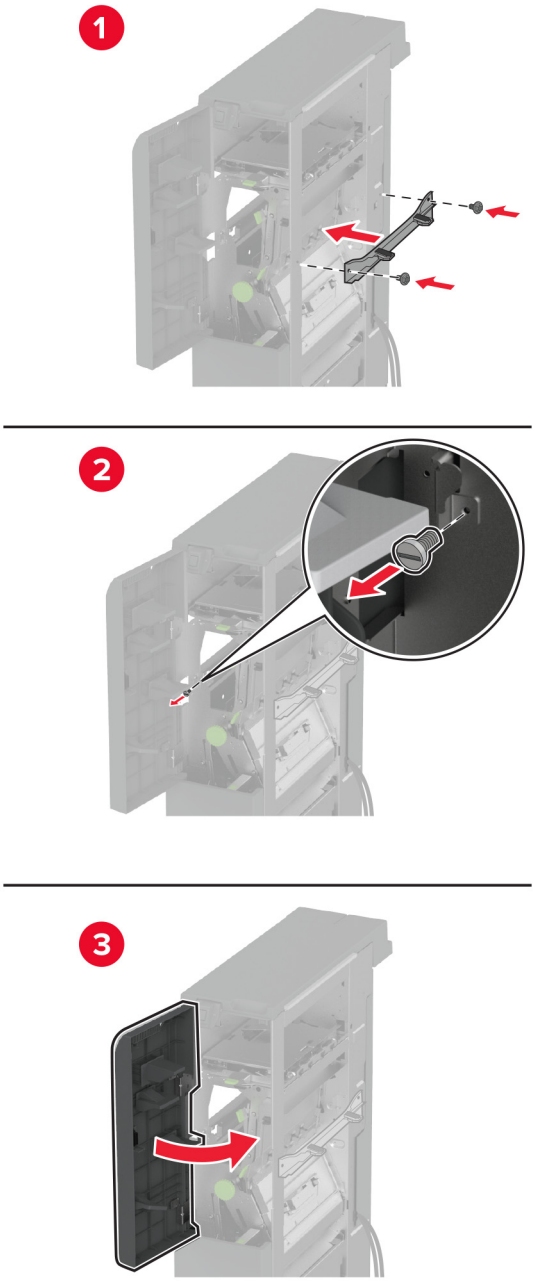

10 חבר את התקן הגימור לשני קיפולים/קיפול Z למדפסת.

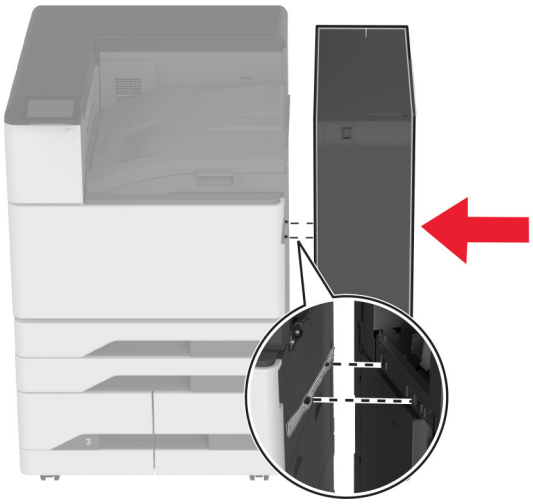

11 פתח את הדלת של התקן גימור לשני קיפולים/קיפול Z, השתמש בבורג כדי להדק את התקן הגימור למדפסת ולאחר מכן סגור את דלת התקן הגימור.

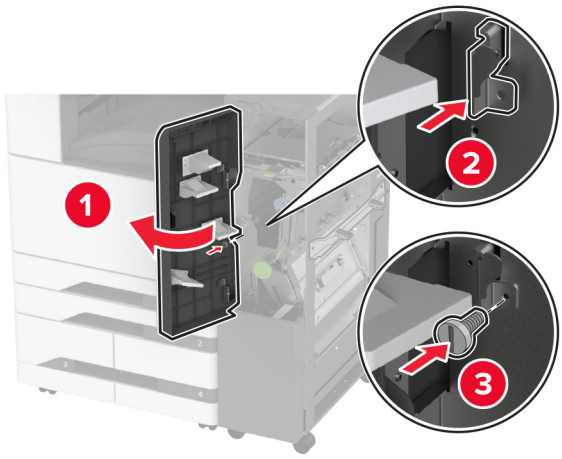

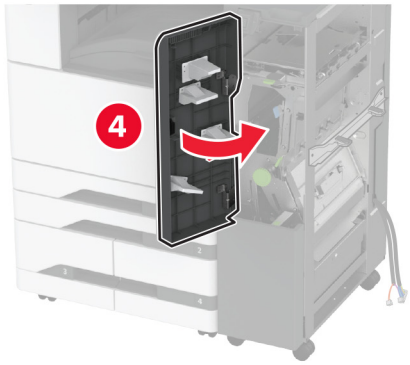

12 הסר את מפתח הברגים ולאחר מכן התאם את ברגי היישור כדי לוודא שהחלק הקדמי של התקן הגימור נמצא בגובה זהה למדפסת.

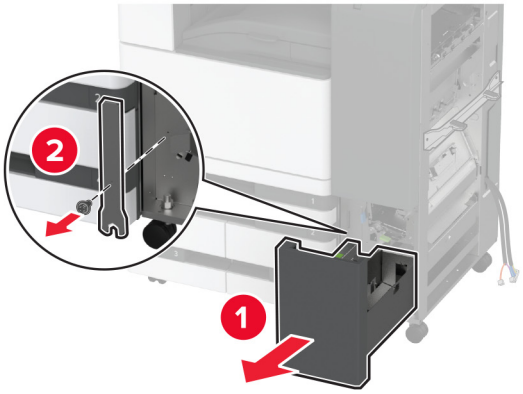

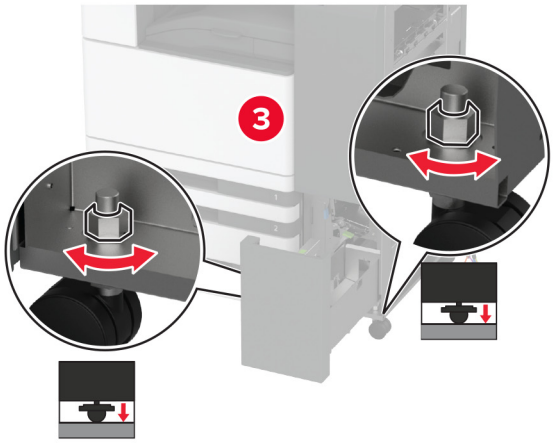

13 התאם את ברגי היישור כדי לוודא שהחלק האחורי של התקן הגימור נמצא בגובה זהה למדפסת.

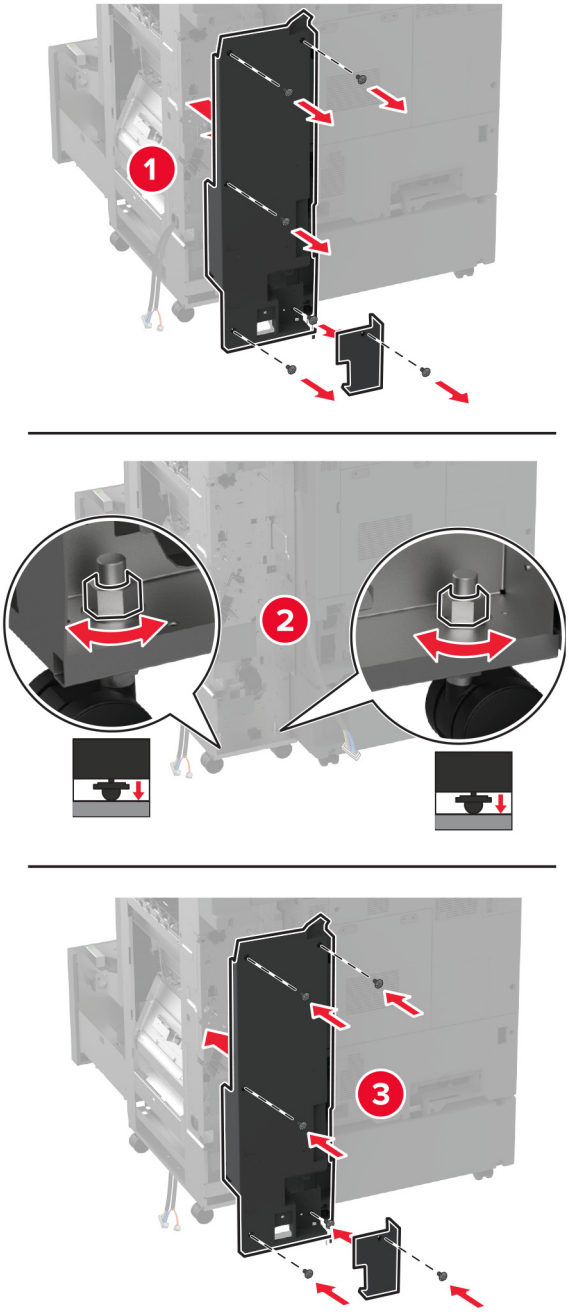

14 חבר את מפתח הברגים להתקן הגימור לשני קיפולים/קיפול Z.

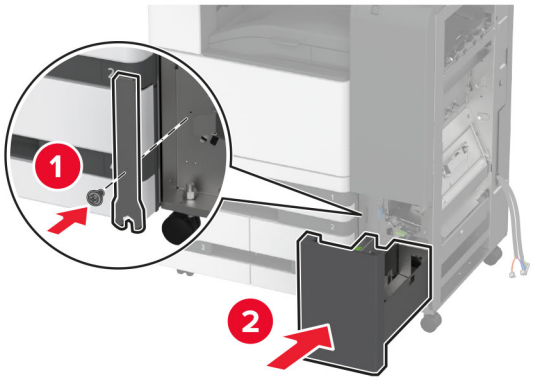

15 חבר את יחידת הגימור של חוברות להתקן הגימור לשני קיפולים/קיפול Z.

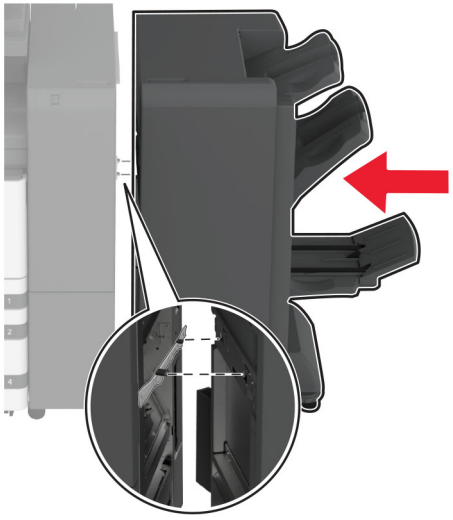

16 פתח את הדלת של יחידת גימור החוברות, השתמש בבורג כדי להדק את יחידת הגימור של חוברות להתקן הגימור לשני קיפולים/קיפול Z ולאחר מכן סגור את דלת התקן הגימור.

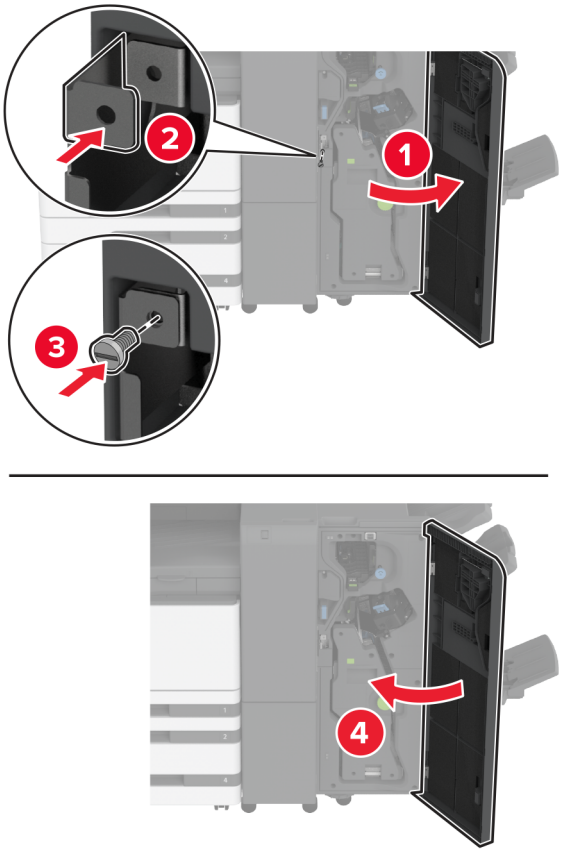

17 התאם את ברגי היישור כדי לוודא שכל חלקי התקן הגימור נמצאים בגובה זהה.

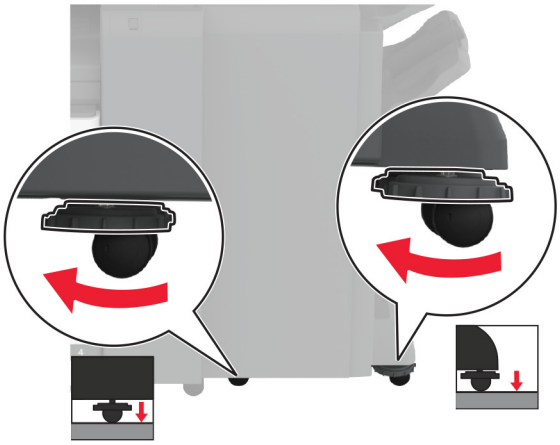

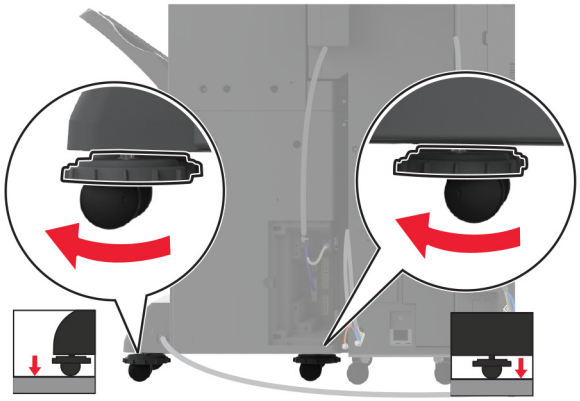

18 חבר את הכבלים ליציאות המדפסת וליציאות יחידת הגימור.

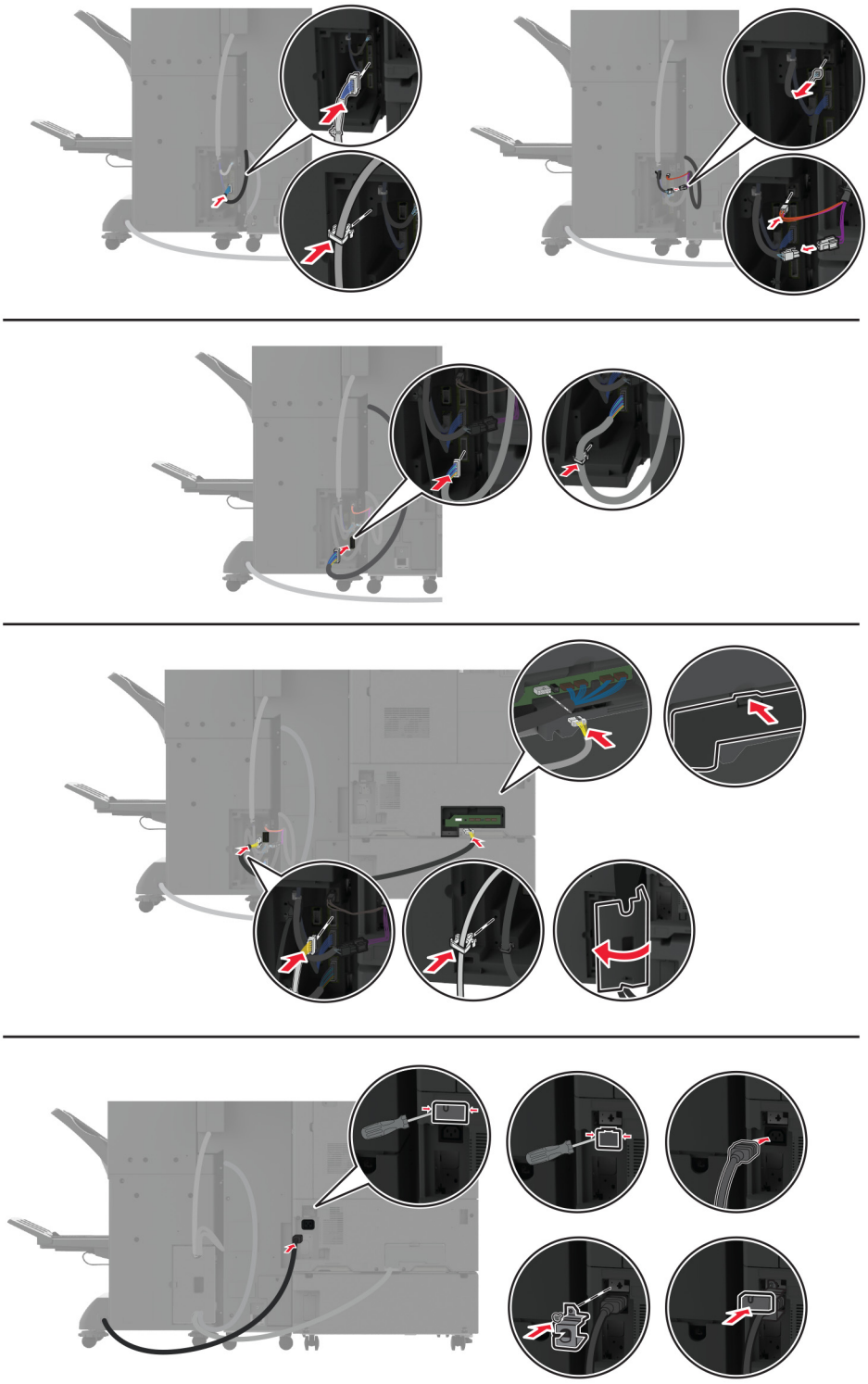

19 חבר את כבלי החשמל של המדפסת ויחידת הגימור למדפסת וליחידת הגימור, ולאחר מכן לשקע החשמל.

זהירות—פוטנציאל לפציעה: כדי להימנע מסכנת התחשמלות, חבר את כבל החשמל לשקע חשמל בעל דירוג והארקה מתאימים, אשר ממוקם בקרבת המוצר ונגיש בקלות.

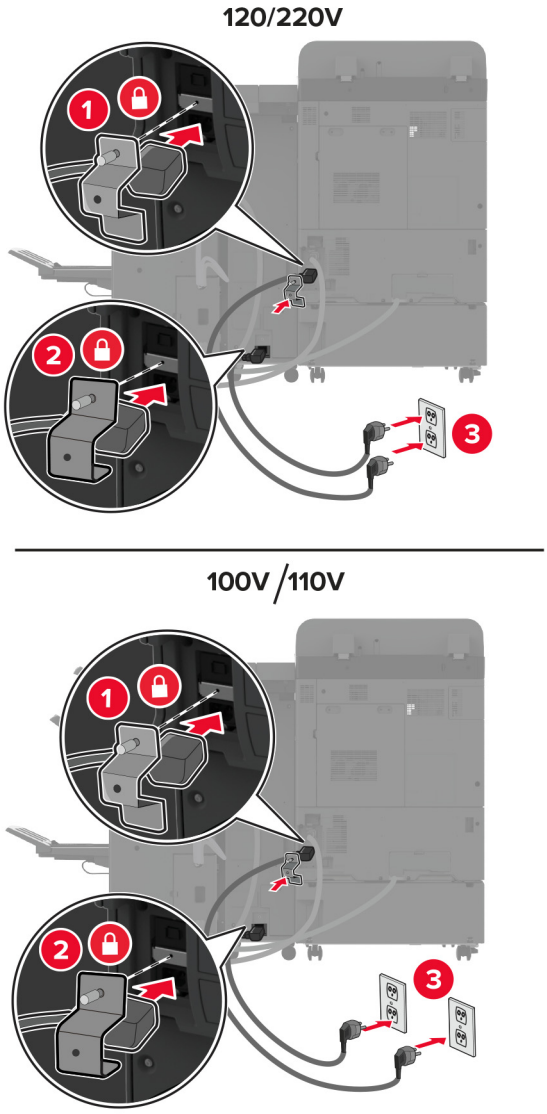

הערה: אם השקע הוא של 120 או 220 וולט, אפשר לחבר את שני כבלי החשמל לאותו שקע. אם השקע הוא של 100 או 100 וולט, עליך לחבר את כבלי החשמל לשקעים נפרדים.

20 הפעל את המדפסת.

הוסף את יחידת הגימור למנהל התקן המדפסת כדי שתהיה זמינה למשימות הדפסה. לקבלת מידע נוסף ראה "הוספת אפשרויות זמינות במנהל התקן המדפסת" בעמוד 59.

התקנת כונן קשיח במדפסת

זהירות—סכנת שוק: כדי להימנע מסכנת התחשמלות, אם תיגש ללוח הבקרים או תתקין חומרה אופציונלית או התקני זיכרון לאחר הגדרת המדפסת, כבה את המדפסת ונתק את כבל החשמל משקע החשמל לפני שתמשיך. אם מחוברים למדפסת התקנים אחרים כלשהם, כבה גם אותם ונתק את כל הכבלים המוליכים אל המדפסת.

1 כבה את המדפסת.

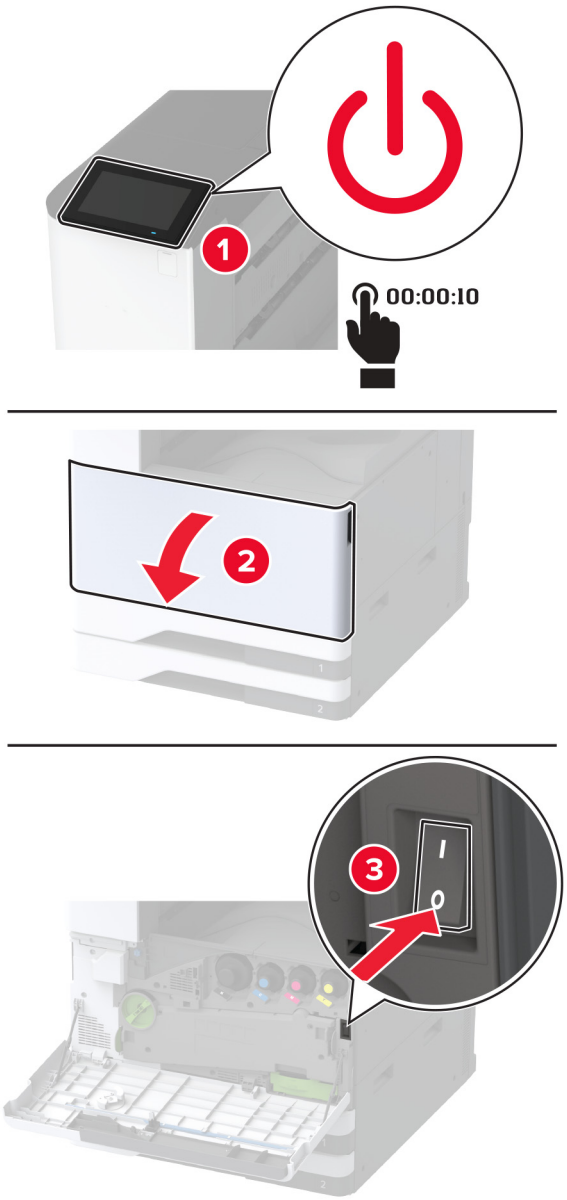

2 הסר את כיסוי היציאות האחוריות.

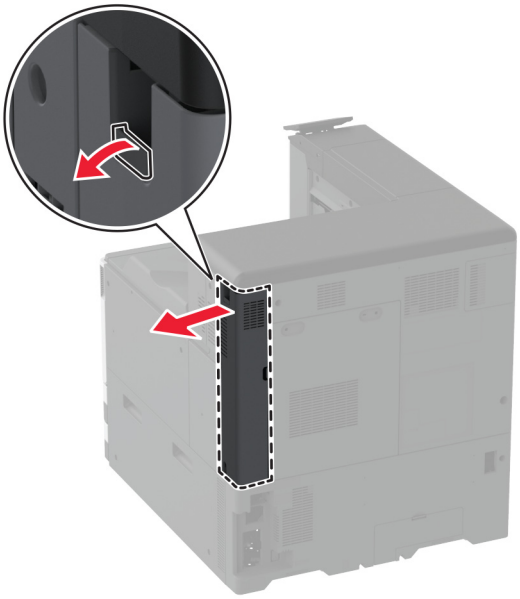

3 נתק את כבל החשמל משקע החשמל שבקיר ולאחר מכן מהמדפסת.

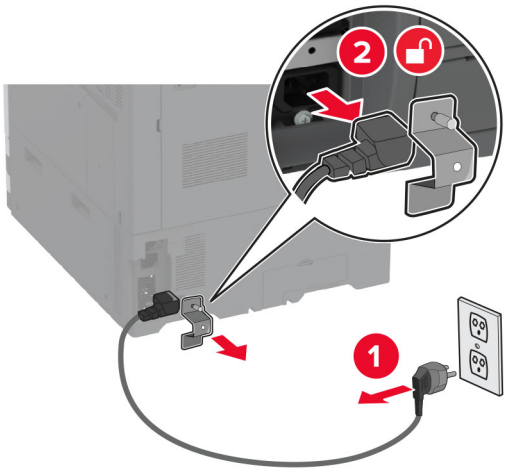

4 באמצעות מברג שטוח, הסר את מכסה הגישה ללוח הבקר.

אזהרה—פוטנציאל לנזק: רכיבים אלקטרוניים בלוח המערכת נפגמים בקלות מחשמל סטטי. גע בחפץ מתכתי כלשהו במדפסת לפני שתיגע ברכיבים אלקטרוניים או במחברים כלשהם בלוח המערכת.

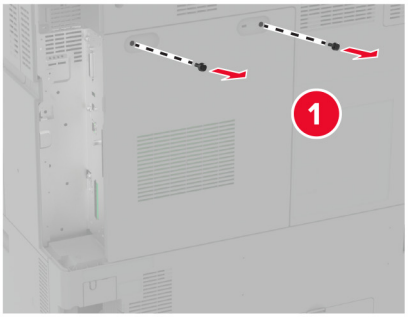

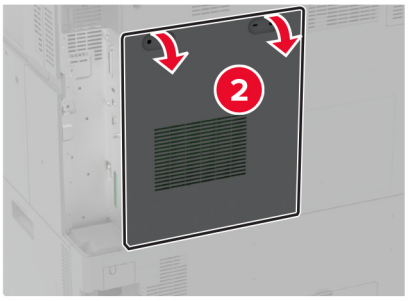

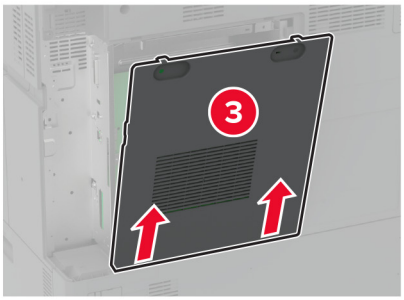

5 הוצא את הכונן הקשיח מאריזתו.

אזהרה—פוטנציאל לנזק: אל תיגע במרכז הכונן הקשיח ואל תלחץ עליו.

6 חיבור הכונן הקשיח ללוח המערכת.

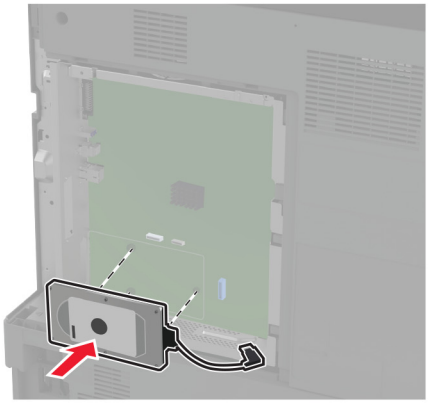

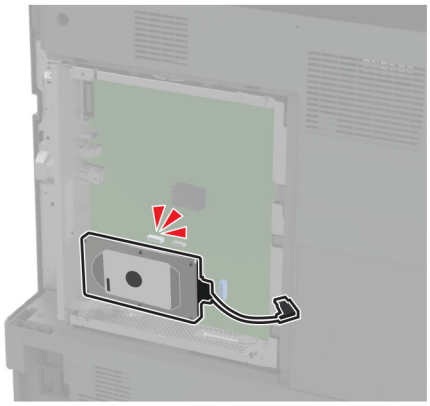

7 חבר את כבל הממשק של הכונן הקשיח ללוח המערכת.

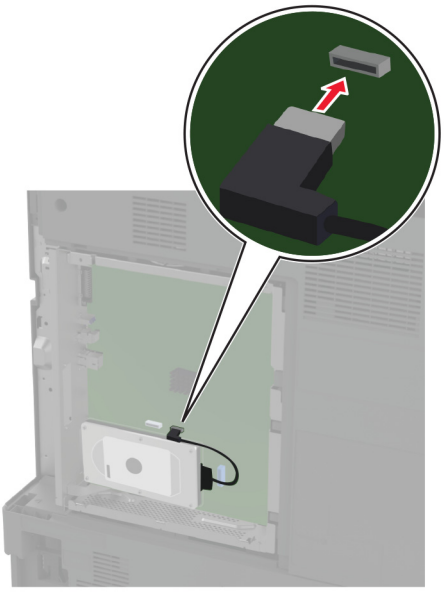

8 חבר את מכסה הגישה של לוח המערכת.

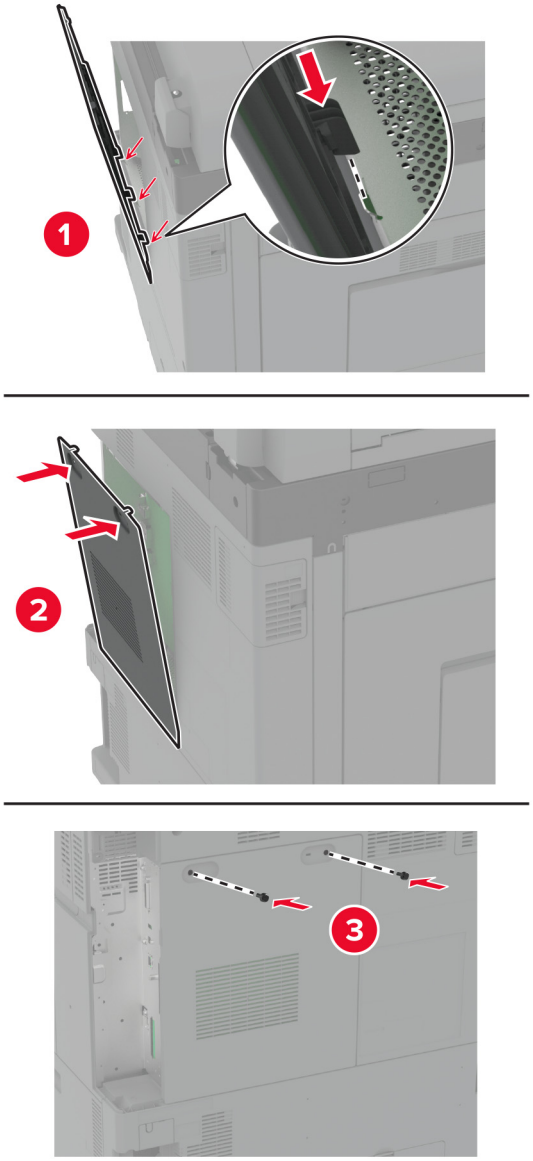

9 חבר את כיסוי היציאות האחוריות.

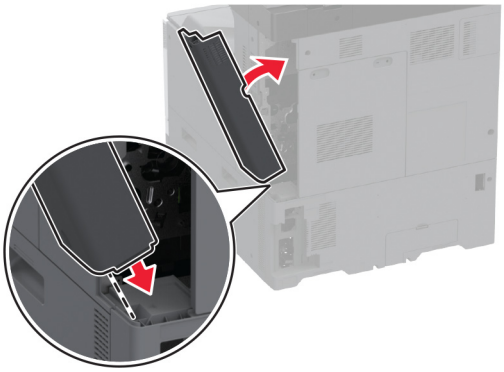

10 חבר את כבל החשמל לשקע החשמלי ואז הדלק את המדפסת.

זהירות—פוטנציאל לפציעה: למניעת סכנת שרפה או התחשמלות, חבר את כבל החשמל לשקע חשמלי בעל דירוג מתאים והארקה מתאימה אשר ממוקם בסמוך למוצר ונגיש בקלות.

התקנת כונן האחסון החכם

זהירות—סכנת שוק: כדי להימנע מסכנת התחשמלות, אם תיגש ללוח הבקרים או תתקין חומרה אופציונלית או התקני זיכרון לאחר הגדרת המדפסת, כבה את המדפסת ונתק את כבל החשמל משקע החשמל לפני שתמשיך. אם מחוברים למדפסת התקנים אחרים כלשהם, כבה גם אותם ונתק את כל הכבלים המוליכים אל המדפסת.

1 כבה את המדפסת ולאחר מכן נתק את כבל החשמל מהשקע שבקיר.

2 באמצעות מברג שטוח, הסר את מכסה הגישה ללוח הבקר.

אזהרה—פוטנציאל לנזק: רכיבים אלקטרוניים בלוח המערכת נפגמים בקלות מחשמל סטטי. גע בחפץ מתכתי כלשהו במדפסת לפני שתיגע ברכיבים או במחברים כלשהם בלוח המערכת.

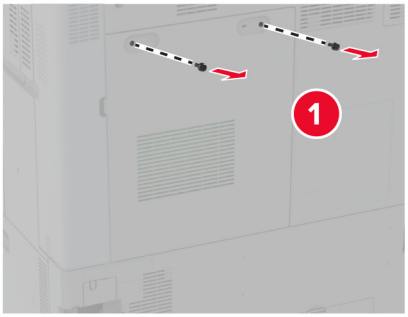

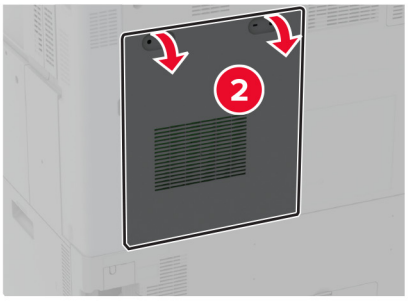

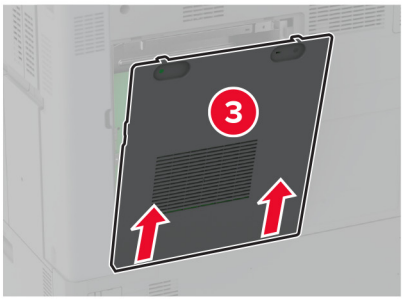

3 הוצא את כונן האחסון החכם (ISD) מהאריזה.

אזהרה—פוטנציאל לנזק: הימנע ממגע עם נקודות החיבור לאורך קצה הכרטיס.

4 אתר את מחבר ISD.

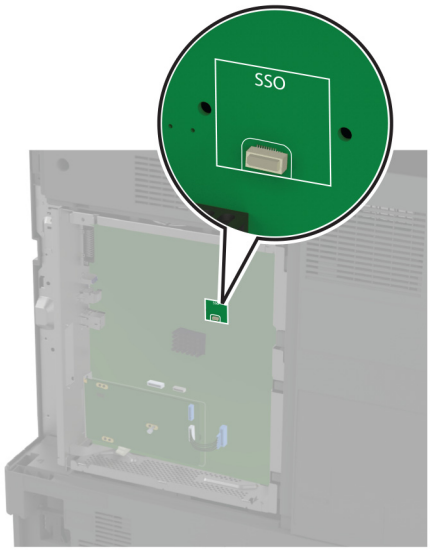

5 הכנס את הכרטס למחבר ה-ISD.

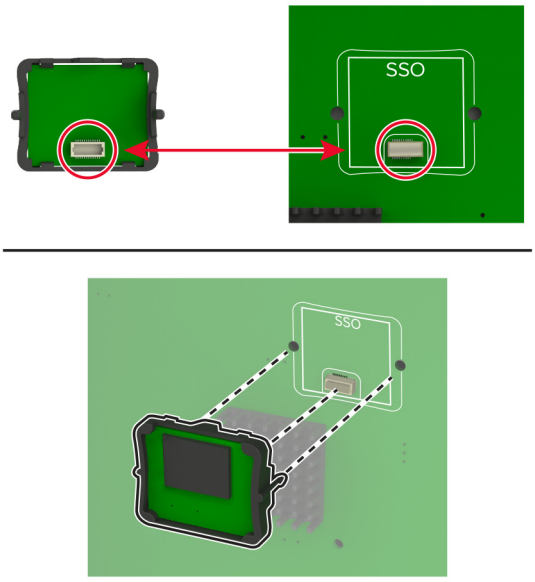

6 חבר את מכסה הגישה של לוח המערכת.

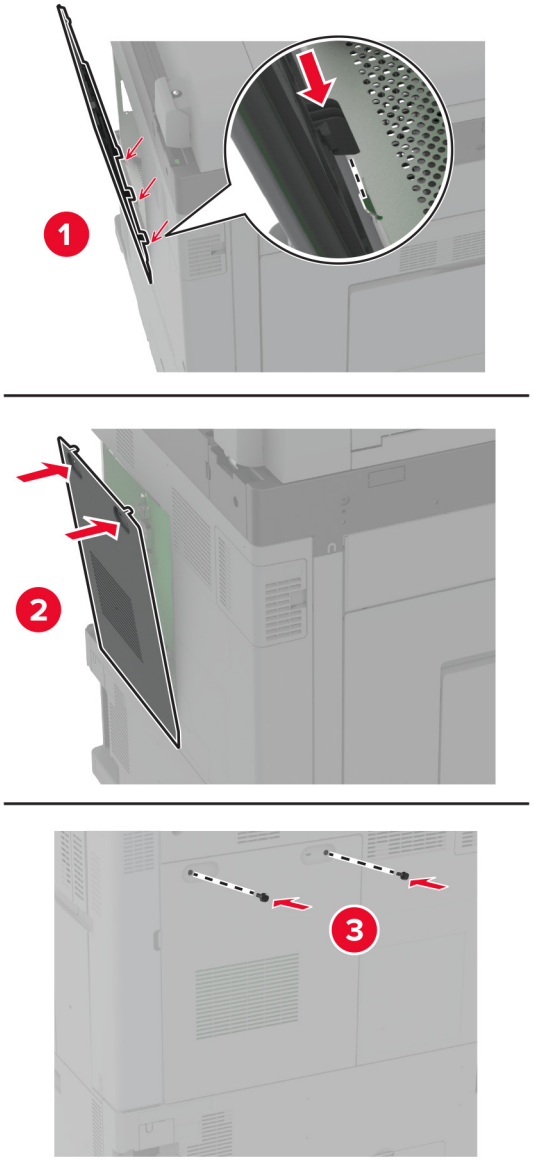

7 חבר את כבל החשמל לשקע החשמלי ואז הדלק את המדפסת.

זהירות—פוטנציאל לפציעה: למניעת סכנת שרפה או התחשמלות, חבר את כבל החשמל לשקע חשמלי בעל דירוג מתאים והארקה מתאימה אשר ממוקם בסמוך למוצר ונגיש בקלות.

התקנת שרת הדפסה אלחוטית

התקנת שרת ההדפסה האלחוטית MarkNet N8372

1 כבה את המדפסת.

2 הספג מטלית לחה, רכה ונטולת סיבים באלכוהול, ונגב את המשטח מסביב ליציאת ה-USB.

3 התקן את המודול האלחוטי.

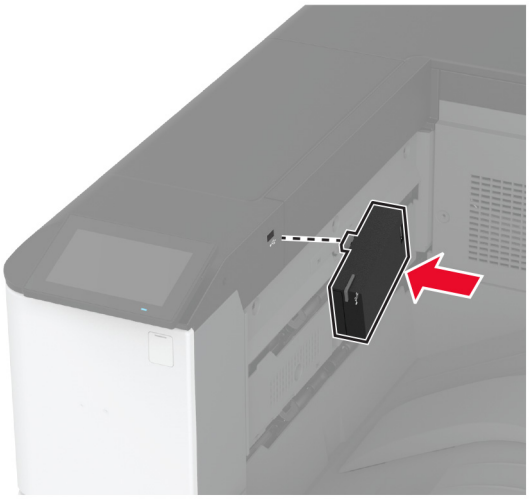

הערות:

- הפעל לחץ כדי לוודא שהסרט נדבק למשטח המדפסת.
- ודא שמשטח המדפסת יבש ונטול לחות דחוסה.
- המודול מתחבר למדפסת בצורה הטובה ביותר לאחר 72 שעות.

4 בדוק אם יש מרווח בין המודול למדפסת, וחבר את מודול שמירת המרחק במידת הצורך.

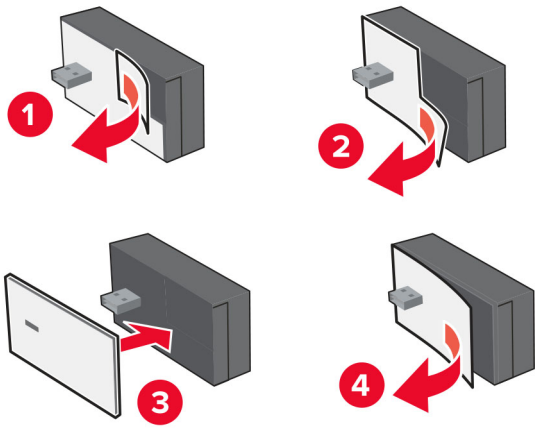

5 Attach the NFC card.

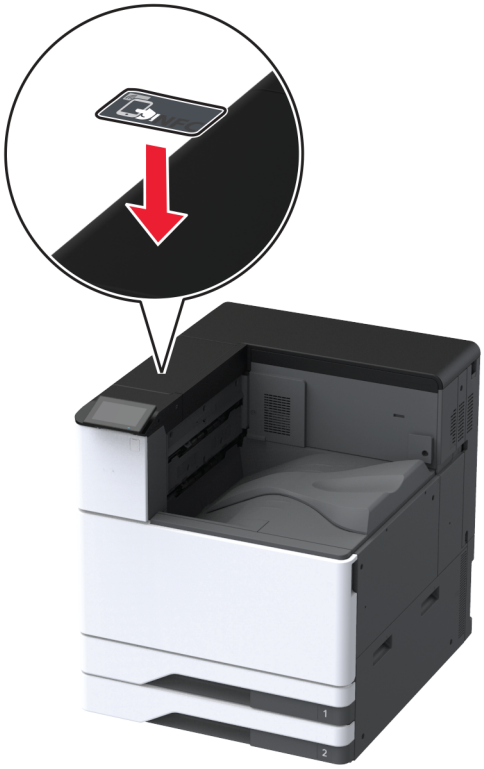

6 הפעל את המדפסת.

התקנת יציאת פתרונות פנימיים

זהירות—סכנת שוק: כדי להימנע מסכנת התחשמלות, אם תיגש ללוח הבקרים או תתקין חומרה אופציונלית או התקני זיכרון לאחר הגדרת המדפסת, כבה את המדפסת ונתק את כבל החשמל משקע החשמל לפני שתמשיך. אם מחוברים למדפסת התקנים אחרים כלשהם, כבה גם אותם ונתק את כל הכבלים המוליכים אל המדפסת.

1 כבה את המדפסת ולאחר מכן נתק את כבל החשמל מהשקע שבקיר.

2 הסר את כיסוי היציאות האחוריות.

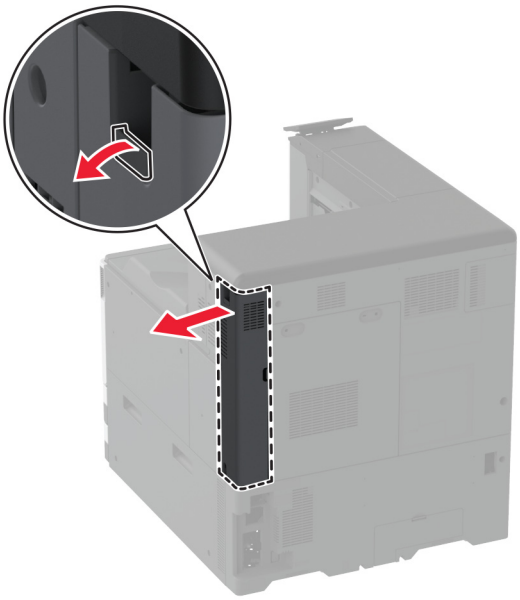

3 באמצעות מברג שטוח, הסר את מכסה הגישה ללוח הבקר.

אזהרה—פוטנציאל לנזק: רכיבים אלקטרוניים בלוח המערכת נפגמים בקלות מחשמל סטטי. גע בחפץ מתכתי כלשהו במדפסת לפני שתיגע ברכיבים אלקטרוניים או במחברים כלשהם בלוח המערכת.

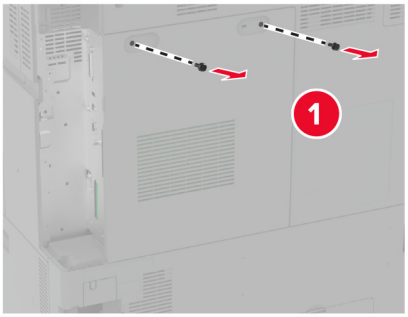
1

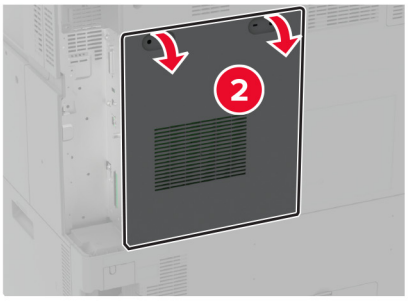
2

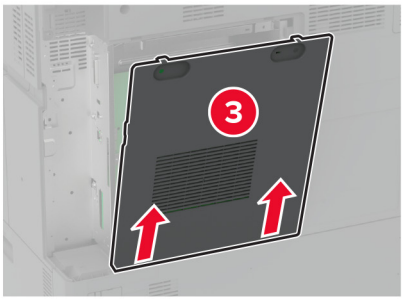
3

4 הסר את כיסוי יציאת הפתרונות הפנימיים (ISP).

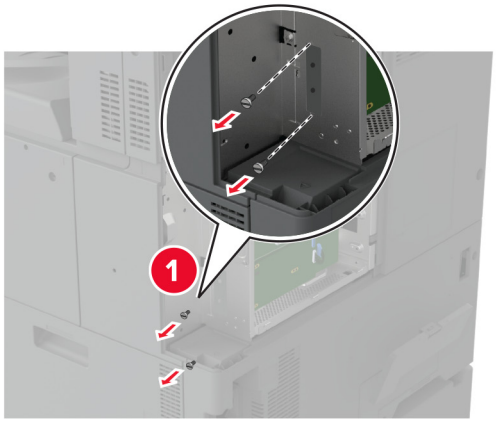

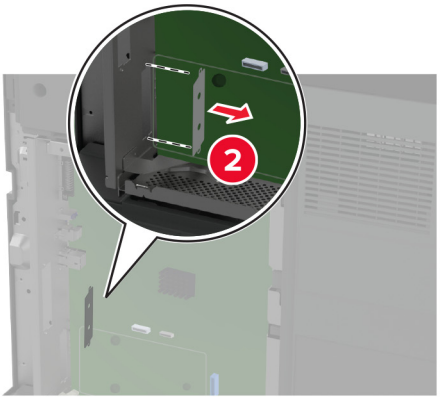

5 הוצא את ערכת ISP מאריזתה.

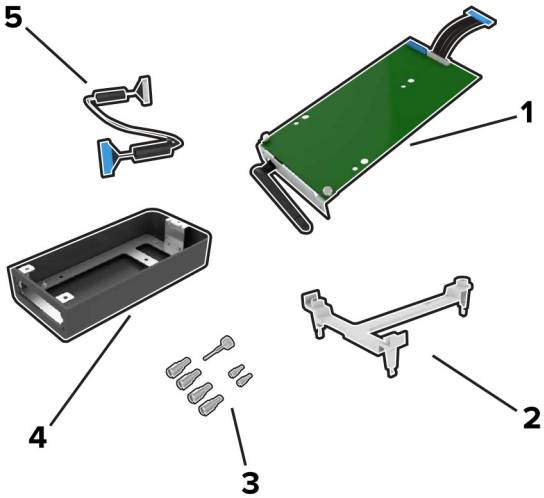

1	ISP
2	תושבת הרכבה

3	בורגי כנף
4	מארז **הערה:** לא ישים עבור דגם המדפסת הזה.
5	כבל מאריך של יציאת הפתרונות הפנימיים (ISP)

6 חבר את תושבת ההרכבה ללוח המערכת.

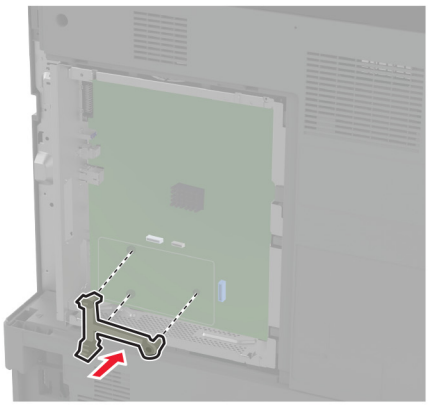

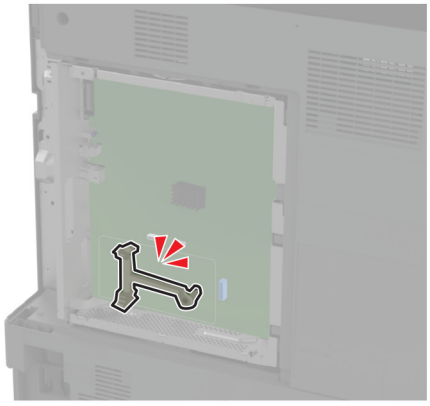

7 הצמד את ה-ISP לתושבת ההרכבה.

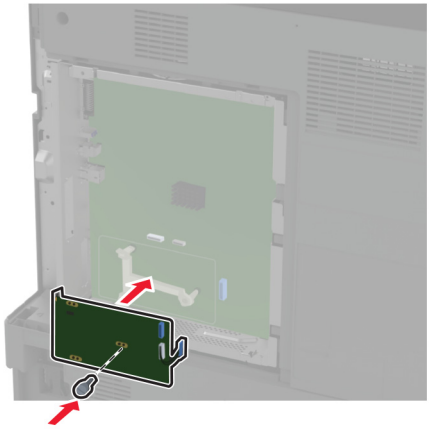

8 חבר את הכבל המאריך של יציאת הפתרונות הפנימיים למחבר יציאת הפתרונות הפנימיים בלוח המערכת.

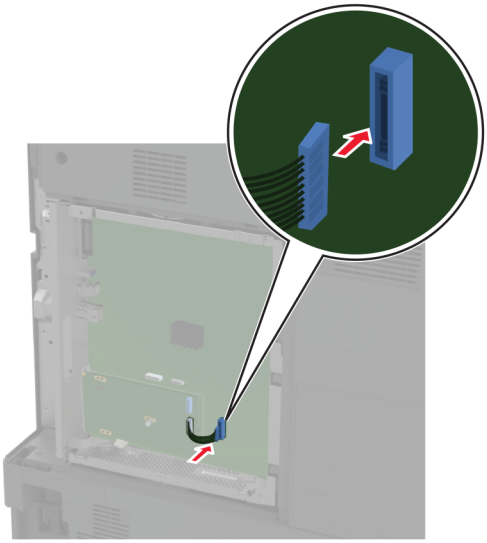

9 הדק את ה-ISP למדפסת.

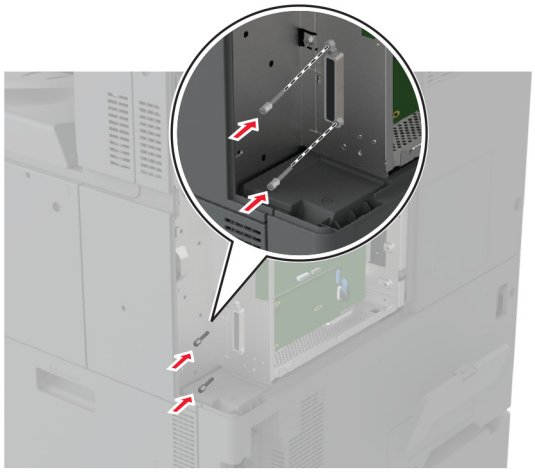

10 חבר את מכסה הגישה של לוח המערכת.

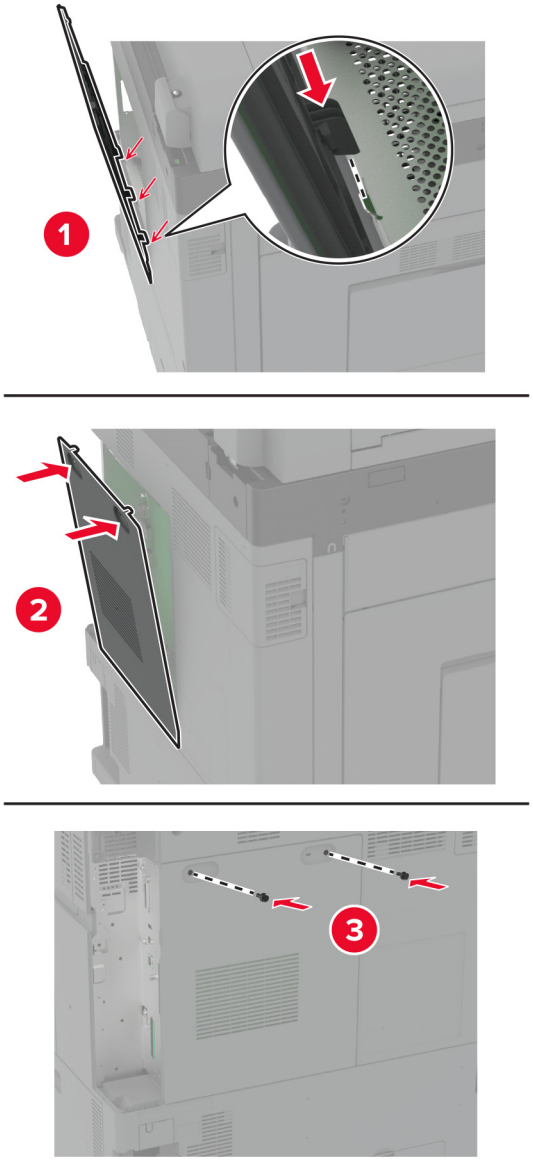

11 חבר את כיסוי היציאות האחוריות.

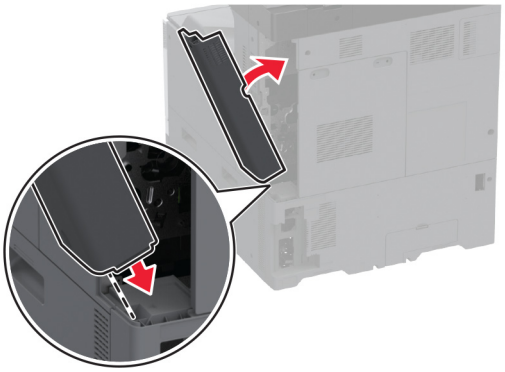

12 חבר את כבל החשמל לשקע החשמלי ואז הדלק את המדפסת.

זהירות—פוטנציאל לפציעה: למניעת סכנת שרפה או התחשמלות, חבר את כבל החשמל לשקע חשמלי בעל דירוג מתאים והארקה מתאימה אשר ממוקם בסמוך למוצר ונגיש בקלות.

שינוי הגדרות היציאה של המדפסת אחרי התקנת יציאת פתרונות פנימיים חדשה

הערות:

- אם למדפסת יש כתובת IP סטטית, אל תשנה את התצורה.
- אם תצורת המחשבים מוגדרת לשימוש בשם הרשת במקום בכתובת IP, אל תשנה את התצורה.
- אם אתה מוסיף יציאת פתרונות פנימיים (ISP) אלחוטית למדפסת שהוגדרה בעבר לחיבור Ethernet, נתק את המדפסת מרשת ה-Ethernet.

למשתמשי Windows

1 פתח את תיקיית המדפסות.

2 בתפריט קיצור הדרך של המדפסת עם ה-ISP החדשה, פתוח את מאפייני המדפסת.

3 הגדר את היציאה מהרשימה.

4 עדכן את כתובת IP.

5 החל את השינויים

למשתמשי Macintosh

1 מתוך System Preferences (העדפות מערכת) בתפריט Apple, נווט אל רשימת המדפסות ולאחר מכן בחר **+** > **IP**.

2 הקלד את כתובת IP של המדפסת בשדה הכתובת.

3 החל את השינויים

עבודה ברשת

מוצר זה אינו מצויד בטכנולוגיה להתחברות לרשת אלחוטית. כדי לאפשר התחברות לרשת אלחוטית, קנה והתקן את האפשרות הבאה:

שרת הדפסה אלחוטית MarkNet™ N8372

ההוראות הבאות חלות רק אם האפשרות מותקנת. לקבלת מידע נוסף על התקנת האפשרות, עיין בסעיף "התקנת שרת הדפסה אלחוטי".

חיבור המדפסת לרשת Wi-Fi

ודא שההגדרה של האפשרות Active Adapter (מתאם פעיל) היא Auto (אוטומטי). במסך הבית גע ב-**Settings** (הגדרות) > **Network/Ports** (רשת/יציאות) > **Network Overview** (סדירת רשת) > **Active Adapter** (מתאם פעיל).

באמצעות לוח הבקרה

1. במסך הבית גע ב-**Settings** (הגדרות) > **Network/Ports** (רשת/יציאות) > **Wireless** (תקשורת אלחוטית) > **Setup On** **Printer Panel** (הגדרה בלוח המדפסת) > **Choose Network** (בחירת רשת).
2. בחר רשת Wi-Fi והקלד את סיסמת הרשת.

הערה: עבור דגמי מדפסות המוכנים לרשת Wi-Fi, תופיע הנחיה להגדרת רשת Wi-Fi במהלך ההגדרה הראשונית.

שימוש ב-Lexmark Mobile Assistant

1. בתלות בהתקן הנייד שלך, הורד את אפליקציית Lexmark Mobile Assistant מחנות Google Play™ או מהחנות המקוונת App Store.
2. במסך הבית של המדפסת גע ב-**Settings** (הגדרות) > **Network/Ports** (רשת/יציאות) > **Wireless** (תקשורת אלחוטית) > **Setup Using Mobile App** (הגדרה באמצעות יישום להתקנים ניידים) > **Printer ID** (מזהה המדפסת).
3. הפעל את האפליקציה דרך ההתקן הנייד ואשר את תנאי השימוש.

הערה: במידת הצורך תן הרשאות.

4. הקש על **Connect to Printer** (התחברות למדפסת) > **Go to Wi-Fi Settings** (עבור להגדרות Wi-Fi).
5. חבר את ההתקן הנייד שלך לרשת האלחוטית של המדפסת.
6. חזור ליישום ולאחר מכן הקש על **Setup Wi-Fi Connection** (הגדרת חיבור Wi-Fi)
7. בחר רשת Wi-Fi והקלד את סיסמת הרשת.
8. הקש על **Done** (בוצע).

חיבור המדפסת לרשת אלחוטית באמצעות Wi-Fi Protected Setup (WPS)

לפני שתתחיל ודא כי:

- שלנקודת הגישה (נתב אלחוטי) יש אישור WPS או שהיא תואמת WPS. למידע נוסף, עיין בתיעוד המצורף לנקודת הגישה.
- שמתאם רשת אלחוטית מותקן במדפסת שלך. לקבלת מידע נוסף עיין בהוראות הנלוות למתאם.
- Active Adapter (מתאם פעיל) מוגדר כ-Auto (אוטומטי). במסך הבית גע ב-**Settings** (הגדרות) > **Network/Ports** (רשת/יציאות) > **Network Overview** (סדירת רשת) > **Active Adapter** (מתאם פעיל).

שימוש בשיטת לחיצת לחצן

1 במסך הבית גע ב-**Settings** (הגדרות) > **Network/Ports** (רשת/יציאות) > **Wireless** (תקשורת אלחוטית) > **Wi-Fi Protected Setup** > **Start Push Button Method** (שיטת Start Push Button).

2 בצע את ההוראות שעל התצוגה.

שימוש בשיטת מספר הזיהוי האישי (PIN)

1 במסך הבית גע ב-**Settings** (הגדרות) > **Network/Ports** (רשת/יציאות) > **Wireless** (תקשורת אלחוטית) > **Wi-Fi Protected Setup** > **Start PIN Method** (שיטת התחלה עם PIN).

2 העתק את קוד ה-WPS PIN המורכב מ-8 ספרות.

3 פתח דפדפן אינטרנט ולאחר מכן הקלד את כתובת ה-IP של נקודת הגישה בשדה הכתובת.

הערות:

- כדי לדעת מהי כתובת ה-IP עיין בתיעוד המצורף לנקודת הגישה.
- אם אתה משתמש בשרת Proxy, השבת אותו זמנית כדי לטעון את דף האינטרנט כהלכה.

4 גש להגדרות WPS: למידע נוסף, עיין בתיעוד המצורף לנקודת הגישה.

5 הזן את קוד ה-PIN המורכב מ-8 ספרות ולאחר מכן שמור את השינויים.

הגדרת תצורה של Wi-Fi Direct

Wi-Fi Direct® היא טכנולוגיית עמית-לעמית מבוססת-Wi-Fi, אשר מאפשרת להתקנים אלחוטיים להתחבר ישירות למדפסת התומכת ב-Wi-Fi Direct מבלי להשתמש בנקודת גישה (נתב אלחוטי).

1 במסך הבית גע ב-**Settings** (הגדרות) > **Network/Ports** (רשת/יציאות) > **Wi-Fi Direct**.

2 קבע את תצורת ההגדרות.

- **Enable Wi-Fi Direct (איפשור Wi-Fi Direct)**—מתן אפשרות למדפסת לשדר ברשת Wi-Fi Direct משלה.
- **Wi-Fi Direct Name (שם Wi-Fi Direct)**—מתן שם לרשת ה-Wi-Fi Direct הפעילה.
- **Wi-Fi Direct Password (סיסמת Wi-Fi Direct)**—מתן הסיסמה לניהול משא ומתן על האבטחה האלחוטית בעת שימוש בחיבור עמית-לעמית.
- **Show Password on Setup Page (הצגת סיסמה בדף הגדרה)**—הצגת הסיסמה בדף הגדרת הרשת.
- **Auto-Accept Push Button Requests (אישור אוטומטי של בקשות Push Button)**—מתן אפשרות למדפסת לאשר בקשות חיבור באופן אוטומטי.

הערה: אישור אוטומטי של בקשות Push Button אינו מאובטח.

הערות:

- כברירת מחדל, הסיסמה של רשת Wi-Fi אינה גלויה בצג המדפסת. כדי שהסיסמה תוצג, הפוך את סמל הצגת הסיסמה לזמין. במסך הבית גע ב-**Settings** (הגדרות) > **Security** (אבטחה) > **Miscellaneous** (שונות) > **Enable Password/PIN Reveal** (אפשר חשיפת סיסמה/PIN).
- כדי לדעת מה הסיסמה של רשת ה-Wi-Fi Direct מבלי שתופיע בצג המדפסת, במסך הבית גע ב-**Settings** (הגדרות) > **Reports** (דוחות) > **Network** (רשת) > **Network Setup Page** (דף הגדרת רשת).

חיבור התקן נייד למדפסת

לפני שתחבר את ההתקן הנייד, ודא שהתצורה של Wi-Fi Direct הוגדרה. לקבלת מידע נוסף ראה "הגדרת תצורה של Wi-Fi Direct" בעמוד 166.

חיבור באמצעות Wi-Fi Direct

הערה: הוראות אלו חלות רק על התקנים ניידים מסוג Android.

1. עבור בהתקן הנייד לתפריט settings (הגדרות).
2. הפעל את ה-**Wi-Fi** ולאחר מכן הקש על **Wi-Fi Direct**.
3. בחר את שם ה-Wi-Fi Direct של המדפסת.
4. אשר את החיבור בלוח הבקרה של המדפסת.

חיבור באמצעות Wi-Fi

1. עבור בהתקן הנייד לתפריט settings (הגדרות).
2. הקש על **Wi-Fi**, ולאחר מכן בחר את שם ה-Wi-Fi Direct של המדפסת.

   הערה: המחרוזת DIRECT-xy (שבה x ו-y הם שני תווים אקראיים) מתווספת לפני שם ה-Wi-Fi Direct.
3. הזן את סיסמת ה-Wi-Fi Direct.

חיבור מחשב למדפסת

לפני שתחבר את המחשב, ודא שהתצורה של Wi-Fi Direct הוגדרה. לקבלת מידע נוסף ראה "הגדרת תצורה של Wi-Fi Direct" בעמוד 166.

למשתמשי Windows

1. פתח את **Printers & scanners** (מדפסות וסורקים), ולאחר מכן לחץ על **Add a printer or scanner** (הוספת מדפסת או סורק).
2. לחץ על **Show Wi-Fi Direct printers** (הצג מדפסות Wi-Fi Direct), ולאחר מכן בחר את שם ה-Wi-Fi Direct של המדפסת.
3. מתוך צג המדפסת, רשום את קוד ה-PIN בן 8 הספרות של המדפסת.
4. הזן את ה-PIN במחשב.

   הערה: אם מנהל התקן ההדפסה עדיין לא הותקן, Windows יוריד את מנהל ההתקן המתאים.

למשתמשי Macintosh

1. לחץ על סמל התקשורת האלחוטית, ולאחר מכן בחר את שם ה-Wi-Fi Direct של המדפסת.

   הערה: המחרוזת DIRECT-xy (שבה x ו-y הם שני תווים אקראיים) מתווספת לפני שם ה-Wi-Fi Direct.
2. הקלד את סיסמת ה-Wi-Fi Direct.

הערה: אחרי שתתנתק מרשת ה-Wi-Fi Direct, החזר את המחשב לרשת הקודמת.

ביטול הפעלת רשת ה-Wi-Fi

1 במסך הבית גע ב-**Settings** (הגדרות) > **Network/Ports** (רשת/יציאות) > **Network Overview** (סדירת רשת) > **Active Adapter** (מתאם פעיל) > **Standard Network** (רשת רגילה).

2 בצע את ההוראות שעל התצוגה.

בדיקת קישוריות המדפסת

1 במסך הבית גע ב-**Settings** (הגדרות) > **Reports** (דוחות) > **Network** (רשת) > **Network Setup Page** (דף הגדרת רשת).

2 בדוק את החלק הראשון בדף הגדרות הרשת, וודא שהמצב הוא Connected (מחובר).

אם המצב הוא Not Connected (לא מחובר) ייתכן ששקע ה-LAN אינו פעיל או שכבל הרשת אינו תקין. פנה למנהל המערכת לקבלת סיוע.

הגדרת הדפסה טורית (בלבד Windows)

1 קבע את הפרמטרים במדפסת:

א בלוח הבקרה נווט לתפריט הכולל את הגדרות היציאה.

ב אתר את התפריט עבור הגדרות היציאה הטורית ולאחר מכן התאם את ההגדרות, אם יש בכך צורך.

ג החל את השינויים

2 במחשב שלך פתוח את תיקיית המדפסות ולאחר מכן בחר את המדפסת שלך.

3 פתח את תכונות המדפסת ולאחר מכן בחר יציאת COM מהרשימה.

4 הגדר את הפרמטרים של יציאת COM ב-Device Manager (מנהל ההתקן).

הערות:

- הדפסה טורית מאטה את מהירות ההדפסה.
- ודא שכבל החיבור הטורי מחובר ליציאה הטורית במדפסת.

אבטחת המדפסת

איתור חריץ האבטחה

המדפסת מצוידת באפשרות לשימוש במנעול אבטחה. חבר מנעול אבטחה שתואם לרוב המחשבים הניידים במיקום המוצג, כדי לאבטח את המדפסת למקומה.

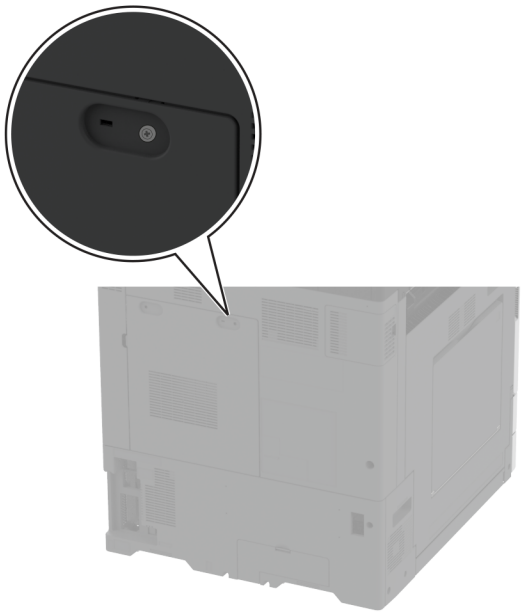

מחיקת זיכרון המדפסת

כדי למחוק זיכרון נדיף או נתונים שאגורים במדפסת, כבה את המדפסת.

כדי למחוק זיכרון שאינו נדיף, הגדרות התקן ורשת, הגדרות אבטחה ופתרונות מוטבעים, בצע את הפעולות הבאות:

1. במסך הבית גע ב-**Settings** (הגדרות) > **Device** (התקן) > **Maintenance** > (תחזוקה) **Out of Service Erase** (מחיקת פריטים שאינם בשימוש).
2. גע בתיבת הסימון **Sanitize all information on nonvolatile memory** (נקה את כל המידע בזיכרון הלא נדיף) ולאחר מכן גע באפשרות **ERASE** (מחק).
3. גע באפשרות **Start initial setup wizard (הפעל אשף הגדרה ראשונית)** או **Leave printer offline (השאר את המדפסת במצב לא מקוון)**, ולאחר מכן גע באפשרות **Next (הבא)**.
4. התחל בהפעלה.

הערה: תהליך זה גם משמיד את מפתח ההצפנה ששימש להגנה על נתוני המשתמש. השמדת מפתח ההצפנה הופכת את הנתונים לבלתי ניתנים לשחזור.

מחיקה של כונן אחסון מדפסת

1 במסך הבית גע ב-**Settings** (הגדרות) > **Device** (התקן) > **Maintenance** > (תחזוקה) **Out of Service Erase** (מחיקת פריטים שאינם בשימוש).

2 בהתאם לכונן האחסון שהותקן במדפסת שלך, בצע אחת מהפעולות הבאות:

- עבור דיסק קשיח, הקש על תיבת הסימון **Sanitize all information on hard disk (ניקוי כל המידע בדיסק הקשיח)** הקש על **ERASE (מחק)**, ואז בחר שיטה למחיקת נתונים.

הערה: התהליך לניקוי הדיסק הקשיח עשוי להימשך החל במספר דקות ועד יותר משעה. במהלך זמן זה המדפסת לא תהיה זמינה למשימות אחרות.

- עבור כונן אחסון חכם (ISD), הקש על **Erase Intelligent Storage Drive (מחק כונן אחסון חכם)**, ואז הקש על **ERASE (מחק)** כדי למחוק את כל הנתונים.

3 התחל בהפעלה.

שחזור הגדרות ברירת המחדל של היצרן

1 במסך הבית, גע ב-**Settings** (הגדרות) > **Device** (התקן) > **Restore Factory Defaults** (שחזור ברירות המחדל של היצרן).

2 גע ב-**Restore Settings (שחזור הגדרות)** > בחר את ההגדרות שברצונך לשחזר > **RESTORE (שחזר)**.

3 התחל בהפעלה.

הצהרה על נדיפות

סוג זיכרון	תיאור
זיכרון נדיף	המדפסת משתמשת בזיכרון גישה אקראית (RAM) כדי לאגור זמנית נתוני משתמשים בעת ביצוע משימות הדפסה והעתקה פשוטות.
זיכרון לא נדיף	המדפסת עשויה להשתמש בשתי צורות של זיכרון לא נדיף: EEPROM ו- NAND (זיכרון הבזק). שני הסוגים מאחסנים את המידע על מערכת ההפעלה, הגדרות המדפסת והרשת. הם מאחסנים גם הגדרות סורק וסימניות ופתרונות מובנים.
כונן אחסון של דיסק קשיח	בחלק מהמדפסות עשוי להיות מותקן כונן קשיח. הדיסק הקשיח של המדפסת מתוכנן לפונקציונליות הספציפית למדפסת. הכונן הקשיח מאפשרת למדפסת לשמור נתוני משתמש האגורים ממשימות הדפסה מורכבות, נתוני טפסים ונתוני גופנים.
כונן אחסון חכם (ISD)	בחלק מהמדפסות ייתכן שמותקן ISD. ISD משתמש בזיכרון הבזק לא נדיף כדי לאחסן נתוני משתמשים ממשימות הדפסה מורכבות, נתוני טפסים ונתוני גופנים.

מחק את תוכן כל זיכרון מדפסת מותקן בנסיבות הבאות:

- המדפסת יוצאת משירות.
- הדיסק הקשיח של המדפסת או ה-ISD מוחלף.
- המדפסת מועברת למחלקה או למיקום אחרים.
- המדפסת מקבלת שירות מאדם שאינו מתוך הארגון.
- המדפסת מועברת מהחברה לצורך קבלת שירות.
- המדפסת נמכרת לארגון אחר.

הערה: כדי להשליך כונן אחסון, פעל בהתאם למדיניות ולהליכים של הארגון שלך.

Print (הדפסה)

הדפסה ממחשב

הערה: עבור תוויות, ניירות בריסטול ומעטפות, הגדר את גודל וסוג הנייר במדפסת לפני הדפסת המסמך.

1. במסמך שאתה מנסה להדפיס, פתח את תיבת הדו-שיח Print (הדפסה).
2. כוונן את ההגדרות לפי הצורך.
3. הדפס את המסמך.

הדפסה מהתקן נייד

הדפסה מהתקן נייד באמצעות Lexmark Mobile Print

Lexmark™ Mobile Print מאפשר לך לשלוח מסמכים ותמונות ישירות למדפסת נתמכת של Lexmark.

1. פתח את המסמך ואז שלח אותו או שתף אותו עם Lexmark Mobile Print.

הערה: ייתכן שחלק מהיישומים של צדדים שלישיים לא ייתמכו בתכונת השליחה או השיתוף. לקבלת מידע נוסף עיין בתיעוד הנלווה ליישום.

2. בחר מדפסת.
3. הדפס את המסמך.

הדפסה מהתקן נייד באמצעות Lexmark Print

Lexmark הדפסה היא פתרון להדפסה ניידת עבור התקנים ניידים הפועלים עם מערכת Android™ מגרסה 6.0 ואילך. היא מאפשרת לך לשלוח מסמכים ותמונות למדפסות ושרתי Print management המחוברים לרשת.

הערות:

- הקפד להוריד את היישום Lexmark Print מחנות Google Play והפוך אותו לזמין בהתקן הנייד.
- ודא שגם המדפסת וגם ההתקן הנייד מחוברים לאותה רשת.

1. בהתקן הנייד שברשותך, פתח מסמך ממנהל הקבצים.
2. שלח או שתף את המסמך עם Lexmark Print.

הערה: ייתכן שחלק מהיישומים של צדדים שלישיים לא ייתמכו בתכונת השליחה או השיתוף. לקבלת מידע נוסף עיין בתיעוד הנלווה ליישום.

3. בחר מדפסת ואז כוונן את ההגדרות במידת הצורך.
4. הדפס את המסמך.

הדפסה מהתקן נייד באמצעות שירות ההדפסה Mopria

Mopria® שירות ההדפסה הוא פתרון להדפסה ניידת עבור התקנים ניידים הפועלים עם מערכת Android מגרסה 5.0 ואילך. הוא מאפשר לך להדפיס ישירות בכל מדפסת בעלת אישור Mopria.

הערה: הקפד להוריד את היישום Mopria Print Service מהחנות Google Play והפוך אותו לזמין בהתקן הנייד.

1 בהתקן הנייד של Android שברשותך, הפעל יישום תואם או בחר מסמך במנהל הקבצים.

2 הקש על ⋮ > **Print** (הדפסה).

3 בחר מדפסת ואז כוונן את ההגדרות במידת הצורך.

4 הקש על 🖶

הדפסה מהתקן נייד באמצעות AirPrint

תכונת התוכנה AirPrint היא פתרון הדפסה ניידת אשר מאפשר לך להדפיס ישירות מהתקני Apple למדפסת בעלת אישור AirPrint.

הערות:

- ודא שגם התקן ה-Apple וגם המדפסת מחוברים לאותה רשת. אם יש לרשת מספר רכזות תקשורת אלחוטית, ודא ששני ההתקנים מחוברים לאותה רשת משנה.
- יישום זה נתמך רק בחלק מהתקני Apple.

1 בהתקן הנייד,בחר מסמך מתוך מנהל הקבצים או הפעל יישום תואם.

2 הקש על ⬆ > **Print** (הדפסה).

3 בחר מדפסת ואז כוונן את ההגדרות במידת הצורך.

4 הדפס את המסמך.

הדפסה מהתקן נייד באמצעות Wi-Fi Direct®

Wi-Fi Direct® הוא פתרון הדפסה אשר מאפשר לך להדפיס בכל מדפסת המוכנה לשימוש עם Wi-Fi Direct.

הערה: ודא שההתקן הנייד מחובר לרשת האלחוטית של המדפסת. לקבלת מידע נוסף ראה "חיבור התקן נייד למדפסת" בעמוד 167.

1 בהתקן הנייד שברשותך, הפעל יישום תואם או בחר מסמך במנהל הקבצים.

2 בהתאם להתקן הנייד שלך, בצע אחת מהפעולות הבאות:
- הקש על ⋮ > **Print** (הדפסה).
- הקש על ⬆ > **Print** (הדפסה).
- הקש על ... > **Print** (הדפסה).

3 בחר מדפסת ואז כוונן את ההגדרות במידת הצורך.

4 הדפס את המסמך.

הדפסת חוברת

הערה: הדפסת חוברות נתמכת בכל גודל נייר שבו יש תמיכה בהדפסה דו-צדדית.

למשתמשי Windows

1. כאשר מסמך פתוח, לחץ על **File (קובץ)** > **Print (הדפסה)**.
2. בחר מדפסת ולאחר מכן לחץ על **Properties** (מאפיינים), **Preferences** (העדפות), **Options** (אפשרויות) או **Setup** (הגדרה).
3. לחץ על **Layout (פריסה)** ולאחר מכן, במקטע Page Layouts (פריסות עמודים), בחר **Booklet (חוברת)**.

   הערה: במידת הצורך קבע את התצורה של הגדרות החוברת.
4. לחץ על **OK** (אישור) או על **Print** (הדפסה).

למשתמשי Macintosh

1. כאשר מסמך פתוח, בחר **File** (קובץ) > **Print** (הדפסה).
2. בחר מדפסת, ולאחר מכן בתפריט Presets (הגדרות קבועות מראש), בחר**Advanced Layout (פריסה מתקדמת)** > **Booklet (חוברת)**.
3. לחץ על **Print** (הדפסה).

הדפסה מכונן הבזק

1. הכנס את כונן ההבזק.

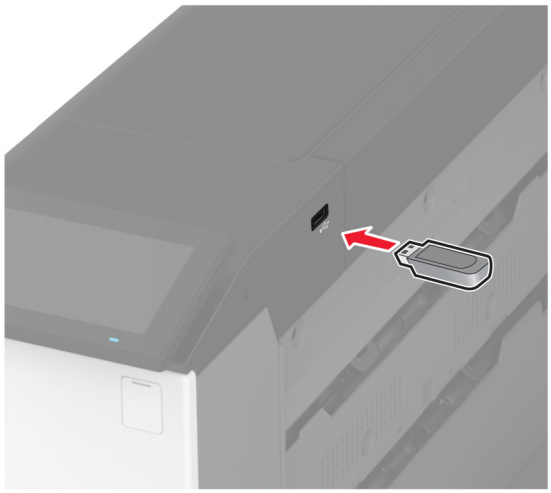

הערות:

- אם אתה מכניס את כונן ההבזק כשמופיעה הודעת שגיאה, המדפסת תתעלם מכונן ההבזק.
- אם תחבר כונן הבזק בעת שהמדפסת מעבדת משימות הדפסה אחרות, תופיע ההודעה **Busy** (עסוק) בצג.

2. גע על הצג במסמך שברצונך להדפיס.

   במידת הצורך קבע את הגדרות ההדפסה.

3 הדפס את המסמך.

כדי להדפיס מסמך אחר גע באפשרות **USB Drive** (כונן USB).

אזהרה—פוטנציאל לנזק: למניעת אובדן נתונים או פגיעה בתפקוד המדפסת, אל תיגע בכונן ההבזק או במדפסת באזור המוצג כשמתבצעות פעילויות הדפסה, קריאה או כתיבה עם התקן הזיכרון.

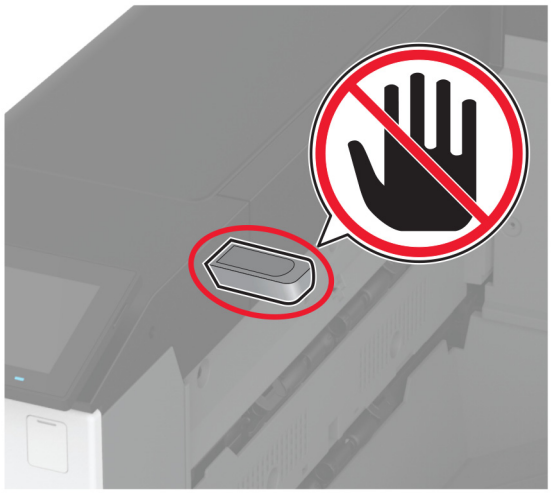

כונני הבזק וסוגי קבצים נתמכים

כונני הבזק

- Lexar JumpDrive S70 (16GB ו-32GB)
- SanDisk Cruzer Micro (16GB ו-32GB)
- PNY Attaché (16GB ו-32GB)

הערות:

– המדפסת תומכת בכונני הבזק מהירים עם תקן מהירות מלאה.
– יש להשתמש בכונני הבזק אשר תומכים במערכת קבצים מסוג FAT (File Allocation Tables).

סוגי קבצים

מסמכים	תמונות:
• PDF (גרסה 1.7 או גרסה קודמת) • תבנית של קובצי Microsoft (DOC, DOCX, XLS, XLSX, PPT, PPTX)	• JPEG או JPG • TIFF או TIF • GIF • BMP • PNG • PCX • DCX

הגדרת משימות חסויות

1 במסך הבית, גע ב-**Settings** (הגדרות) > **Security** (אבטחה) > **Confidential Print Setup** (הגדרת הדפסה חסויה).

2 קבע את תצורת ההגדרות.

הגדרה	תיאור
מקס קוד PIN שגוי	הגדר את המגבלה להזנת PIN לא חוקי. **הערה:** לאחר הגעה למגבלה, משימות ההדפסה עבור שם משתמש זה נמחקות.
Confidential Job Expiration (תפוגת משימה חסויה)	הגדר זמן תפוגה ספציפי לכל משימה בהמתנה לפני שהיא תימחק אוטומטית מזיכרון המדפסת, הדיסק הקשיח או כונן האחסון החכם. **הערה:** משימה בהמתנה היא Confidential (חסויה), Repeat (חוזרת), Reserve (שמורה) או Verify (מאומתת).
Repeat Job Expiration (תפוגת משימה חוזרת)	הגדרת מועד התפוגה של משימות הדפסה שעליהן ברצונך לחזור.
Verify Job Expiration (אימות תפוגת משימה)	הגדר את מועד התפוגה להדפסת עותק של משימה כדי שתבדוק את איכותה לפני הדפסת העותקים הנותרים.
Reserve Job Expiration (תפוגת משימה שמורה)	הגדר את מועד התפוגה למשימות שברצונך לאחסן במדפסת ולהדפיס מאוחר יותר.
Require All Jobs to be Held (דרוש שמירה של כל המשימות)	הגדרת המדפסת לשמור את כל משימות ההדפסה.
Keep duplicate documents (שמור מסמכים כפולים)	הגדרת המדפסת לשמירת כל המסמכים שלהם אותו שם קובץ.

הדפסת משימות חסויות ועבודות בהמתנה אחרות

למשתמשי Windows

1 כאשר מסמך פתוח, לחץ על **File** (קובץ) > **Print** (הדפסה).

2 בחר מדפסת ולאחר מכן לחץ על **Properties** (מאפיינים), **Preferences** (העדפות), **Options** (אפשרויות) או **Setup** (הגדרה).

3 לחץ על **Print and Hold** (הדפסה והפסקה).

4 בחר **Use Print and Hold** (שימוש בהדפסה והפסקה), ולאחר מכן הקצה שם משתמש.

5 בחר את סוג משימת ההדפסה (Confidential (חסויה), Repeat (חוזרת), Reserve (שמורה), או Verify (אימות)).
אם תבחר **Confidential** (חסויה), אבטח את משימת ההדפסה באמצעות מספר זיהוי אישי (PIN).

6 לחץ על **OK** (אישור) או על **Print** (הדפסה).

7 ממסך הבית של המדפסת, שחרר את משימת ההדפסה.

- לביצוע משימות הדפסה של מסמכים חסויים, גע ב-**Held jobs** (עבודות בהמתנה) > בחר את שם המשתמש שלך > **Confidential** (חסוי) > הזן את קוד ה-PIN > בחר את משימת ההדפסה > קבע את תצורת ההגדרות > **Print** (הדפסה).
- לביצוע משימות הדפסה אחרות, גע ב-**Held jobs** (עבודות בהמתנה) > בחר את שם המשתמש שלך > בחר את משימת ההדפסה > קבע את תצורת ההגדרות > **Print** (הדפסה).

למשתמשי Macintosh

באמצעות AirPrint

1 כשמסמך פתוח, בחר **File** (קובץ) > **Print** (הדפסה).

2 בחר מדפסת ולאחר מכן, בתפריט הנפתח שלאחר התפריט Orientation (כיוון הדפסה), בחר **PIN Printing** (הדפסה עם קוד PIN).

3 הפעל את האפשרות **Print with PIN** (הדפסה עם קוד PIN), ולאחר מכן הזן קוד PIN בן ארבע ספרות.

4 לחץ על **Print** (הדפסה).

5 ממסך הבית של המדפסת, שחרר את משימת ההדפסה. גע ב-**Held jobs** (עבודות בהמתנה) > בחר את שם המחשב שלך > **Confidential** (חסוי) > הזן את קוד ה-PIN > בחר את משימת ההדפסה > **Print** (הדפסה).

באמצעות מנהל התקן ההדפסה

1 כשמסמך פתוח, בחר **File** (קובץ) > **Print** (הדפסה).

2 בחר מדפסת ולאחר מכן, בתפריט הנפתח שלאחר התפריט Orientation (כיוון הדפסה), בחר **Print and Hold** (הדפסה והפסקה).

3 בחר **Confidential Print** (הדפסת מסמכים חסויים), ולאחר מכן הזן קוד PIN בן 4 ספרות.

4 לחץ על **Print** (הדפסה).

5 ממסך הבית של המדפסת, שחרר את משימת ההדפסה. גע ב-**Held jobs** (עבודות בהמתנה) > בחר את שם המחשב שלך > **Confidential** (חסוי) >בחר את משימת ההדפסה > הזן את קוד ה-**Print** < PIN (הדפסה).

הדפסת רשימת דוגמאות גופנים

1 במסך הבית, גע ב-**Settings** (הגדרות) > **Reports** (דוחות) > **Print** (הדפסה) > **Print Fonts** (גופני הדפסה).

2 גע ב-**PCL Fonts** (גופני PCL) או **PS Fonts** (גופני PS).

הדפסת רשימת ספריות

במסך הבית, גע ב-**Settings** (הגדרות) > **Reports** (דוחות) > **Print** (הדפסה) > **Print Directory** (ספריית הדפסות).

הוספת גיליונות הפרדה בין העתקים

1 במסך הבית גע ב-**Settings (הגדרות)** > **Print (הדפסה)** > **Layout (פריסה)** > **Separator Sheets (גיליונות הפרדה)** > **Between Copies (בין העתקים)**.

2 הדפס את המסמך.

הידוק גיליונות מודפסים

למשתמשי Windows

1 כאשר מסמך פתוח, לחץ על **File (קובץ)** > **Print (הדפסה)**.

2 בחר מדפסת ולאחר מכן לחץ על **Properties** (מאפיינים), **Preferences** (העדפות), **Options** (אפשרויות) או **Setup** (הגדרה).

3 לחץ על **Paper/Finisher (נייר/יחידת גימור)**.

במידת הצורך קבע את התצורה של הגדרות הנייר.

4 בתפריט הגימור, בחר את הגדרת המהדק.

5 לחץ על **OK** (אישור) או על **Print** (הדפסה).

למשתמשי Macintosh

1 כאשר מסמך פתוח, בחר **File** (קובץ) > **Print** (הדפסה).

2 בחר מדפסת ולאחר מכן, בתפריט הנפתח שלאחר התפריט Orientation (כיוון הדפסה), בחר **Finishing (גימור)**.

3 לחץ על **Staple (מהדק)**, ולאחר מכן בחר הגדרה.

4 לחץ על **Print** (הדפסה).

ניקוב חורים בגיליונות מודפסים

הערה: לפני שתתחיל, ודא שהגדרות ניקוב החורים נקבעו. ממסך הבית, הקש על **Settings (הגדרות)** > **Device (התקן)** > **Maintenance (תחזוקה)** > **Configuration Menu (תפריט תצורה)** > **Finisher Configuration (תצורת יחידת הגימור)** >**Hole Punch Configuration (תצורת מחורר)** > בחר תצורה.

למשתמשי Windows

1 כאשר מסמך פתוח, לחץ על **File (קובץ)** > **Print (הדפסה)**.

2 בחר מדפסת ולאחר מכן לחץ על **Properties** (מאפיינים), **Preferences** (העדפות), **Options** (אפשרויות) או **Setup** (הגדרה).

3 לחץ על **Paper/Finisher (נייר/יחידת גימור)**.

במידת הצורך קבע את התצורה של הגדרות הנייר.

4 בתפריט הגימור, בחר את הגדרת המחורר.

5 לחץ על **OK** (אישור) או על **Print** (הדפסה).

למשתמשי Macintosh

1 כאשר מסמך פתוח, בחר **File** (קובץ) > **Print** (הדפסה).

2 בחר מדפסת ולאחר מכן, בתפריט הנפתח שלאחר התפריט Orientation (כיוון הדפסה), בחר **Finishing (גימור)**.

3 הקש על **Punch (מחורר)**, ובחר הגדרה.

4 לחץ על **Print** (הדפסה).

קיפול גיליונות מודפסים

למשתמשי Windows

1. כאשר מסמך פתוח, לחץ על **File (קובץ)** > **Print (הדפסה)**.
2. בחר מדפסת ולאחר מכן לחץ על **Properties** (מאפיינים), **Preferences** (העדפות), **Options** (אפשרויות) או **Setup** (הגדרה).
3. לחץ על **Paper/Finisher (נייר/יחידת גימור)**.
   במידת הצורך קבע את התצורה של הגדרות הנייר.
4. בתפריט יחידת הגימור, בחר את הגדרת הקיפול.
5. לחץ על **OK** (אישור) או על **Print** (הדפסה).

למשתמשי Macintosh

1. כאשר מסמך פתוח, בחר **File** (קובץ) > **Print** (הדפסה).
2. בחר מדפסת ולאחר מכן, בתפריט הנפתח שלאחר התפריט Orientation (כיוון הדפסה), בחר **Finishing (גימור)**.
3. לחץ על**Fold (קיפול)**, ולאחר מכן בחר הגדרה.
4. לחץ על **Print** (הדפסה).

שימוש בערמה מוסטת בגיליונות מודפסים

למשתמשי Windows

1. כאשר מסמך פתוח, לחץ על **File (קובץ)** > **Print (הדפסה)**.
2. בחר מדפסת ולאחר מכן לחץ על **Properties** (מאפיינים), **Preferences** (העדפות), **Options** (אפשרויות) או **Setup** (הגדרה).
3. לחץ על **Paper/Finisher (נייר/יחידת גימור)**.
   במידת הצורך קבע את התצורה של הגדרות הנייר.
4. בתפריט הגימור, בחר את הגדרת Offset (הסטה).
5. לחץ על **OK** (אישור) או על **Print** (הדפסה).

למשתמשי Macintosh

1. כאשר מסמך פתוח, בחר **File** (קובץ) > **Print** (הדפסה).
2. בחר מדפסת ולאחר מכן, בתפריט הנפתח שלאחר התפריט Orientation (כיוון הדפסה), בחר **Finishing (גימור)**.
3. לחץ על**Offset (הסטה)** ולאחר מכן בחר הגדרה.
4. לחץ על **Print** (הדפסה).

ביטול משימת הדפסה

1 במסך הבית, גע ב- .

2 בחר משימה לביטול.

הערה: באפשרותך גם לבטל משימה על-ידי נגיעה באפשרות **Job Queue** (תור משימות).

התאמת כהות הטונר

1 במסך הבית גע ב-**Settings (הגדרות)** > **Print (הדפסה)** > **Quality (איכות)**.

2 בתפריט Toner Darkness (כהות טונר), כוונן את ההגדרה.

שימוש בתפריטי המדפסת

Menu Map (מפת תפריטים)

Device (התקן)	• Preferences (העדפות) • Eco-Mode (מצב חיסכון) • לוח הפעלה מרוחק • הודעות • Power Management (ניהול צריכת חשמל) • איסוף נתונים אנונימיים	• Accessibility (נגישות) • Restore Factory Defaults (שחזור ברירות המחדל של היצרן) • Maintenance (תחזוקה) • התאמה אישית של מסך הבית • About this Printer (אודות מדפסת זו)
הדפסה	• Layout (פריסה) • Finishing (גימור) • Setup (הגדרה) • Quality (איכות) • Job Accounting (דוח משימות)	• PDF • PostScript • PCL • Image (תמונה)
Paper (נייר)	• Tray Configuration (תצורת מגש)	• Media Configuration (תצורת מדיה)
USB Drive (כונן USB)	Flash Drive Print (הדפסה מכונן הבזק)	
Network/Ports (רשת/יציאות)	• Network Overview (סקירת רשת) • Wireless (אלחוטי) • Wi-Fi Direct • AirPrint • Mobile Services Management (ניהול שירותים ניידים) • Ethernet • TCP/IP • SNMP	• IPSec • 802.1x • LPD Configuration (תצורת LPD) • HTTP/FTP Settings (הגדרות HTTP/FTP) • ThinPrint • USB • Restrict external network access (הגבלת גישה לרשת חיצונית)
Security (אבטחה)	• Login Methods (שיטות כניסה) • Schedule USB Devices (תזמון התקני USB) • Security Audit Log (יומן ביקורת אבטחה) • Login Restrictions (מגבלות כניסה) • Confidential Print Setup (הגדרת הדפסה חסויה)	• Disk Encryption (הצפנת דיסק) • Erase Temporary Data Files (מחק מסמכי נתונים זמניים) • Solutions LDAP Settings (הגדרות LDAP של פתרונות) • שונות
Cloud Services (שירותי ענן)	Cloud Services Enrollment (הרשמה לשירותי ענן)	
Reports (דוחות)	• Menu Settings Page (דף הגדרות תפריט) • Device (התקן)	• הדפסה • Network (רשת)
פתרון בעיות	Print Quality Test Pages (דפי בדיקת איכות הדפסה)	

Device (התקן)

Preferences (העדפות)

פריט בתפריט	תיאור
Display Language (שפת תצוגה) [רשימת שפות]	להגדיר את השפה של הטקסט שמופיע בתצוגה.
Country/Region (מדינה/אזור) [רשימת ארצות או אזורים]	זהה את המדינה או האזור שבהם המדפסת שלך הוגדרה לפעול.
Run initial setup (הפעל הגדרה ראשונית) Off (כבוי)* On (מופעל)	מפעיל את האשף ההגדרה.
Keyboard (מקלדת) Keyboard Type (סוג מקלדת) [רשימת שפות]	בחר שפה כסוג מקלדת. **הערה:** ייתכן שלא כל הערכים של Keyboard Type (סוג מקלדת) יופיעו, או שתידרש חומרה מיוחדת כדי שיופיעו.
Displayed Information (מידע מוצג) Display Text 1 (טקסט תצוגה 1) (IP Address (כתובת IP)*) Display Text 2 (טקסט תצוגה 2) (Date/Time (תאריך/שעה)*) Custom Text 1 (טקסט מותאם אישית 1) Custom Text 2 (טקסט מותאם אישית 1)	ציון המידע שיופיע במסך הבית.
Date and Time (תאריך ושעה) Configure (הגדרת תצורה) Current Date and Time (תאריך ושעה נוכחיים) Manually Set Date and Time (הגדרת תאריך ושעה באופן ידני) Date Format (תבנית תאריך) (MM-DD-YYYY*) Time Format (תבנית שעה) (12 hour A.M./P.M. (12 שעות A.M./P.M.)*) אזור זמן UTC (GMT) Offset (קיזוז UTC (GMT)) DST Start (תחילת DST) DST End (סיום DST) DST Offset (קיזוז DST) Network Time Protocol Enable NTP (איפשור NTP) (On (דולק)*) NTP Server (שרת NTP) Enable Authentication (איפשור אימות) (None (ללא)*) Key ID (מזהה מפתח) סיסמה	הגדרת התאריך והשעה ופרוטוקול ה-network time protocol של המדפסת. **הערות:** • UTC (GMT) Offset (קיזוז UTC (GMT)), DST Start (תחילת DST), DST End (סיום DST) ו-DST Offset (קיזוז DST) מופיעים רק כאשר ההגדרה של Time Zone (אזור זמן) היא Custom (UTC+user) ומשתמש (מותאם אישית) • Key ID (מזהה המפתח) ו-Password (סיסמה) מופיעים רק כאשר Enable Authentication (אפשר אימות) מוגדר ל-MD5 key (מפתח MD5).
Paper Sizes (גודלי נייר) ארה"ב* Metric (מטרי)	הגדרת יחידת המידה של גודלי נייר. **הערה:** הארץ או האזור שנבחרו באשף ההגדרה הראשונית קובעים את הגדרת גודל הנייר הראשונית.
Screen Brightness (בהירות מסך) 20-100% (100*)	התאמת הבהירות של התצוגה.

הערה: כוכבית (*) לצד ערך מציינת את הגדרת ברירת המחדל של היצרן.

פריט בתפריט	תיאור
Flash Drive Access (גישה לכונן הבזק) מנוטרל Enabled (זמין)*	מתן אפשרות גישה לכונן ההבזק.
צלילי התקן Mute All Sounds (השתקת כל הצלילים) (Off (כבוי)*) Button Feedback (משוב לחצן) (On (מופעל)*) Volume (עוצמת קול) (5*) ADF Loaded Beep (צפצוף טעינת מזין מסמכים אוטומטי) (On (מופעל)*) Alarm Control (בקרת התראות)(Single (יחיד)*) Cartridge Alarm (התראת מחסנית) (Single (יחיד)*) Speaker Mode (מצב רמקול) (On until Connected (מופעל עד חיבור)*) Ringer Volume (עוצמת צלצול) (On (מופעל)*)	קביעת תצורת הגדרות הצליל של המדפסת.
Screen Timeout (פסק זמן של המסך) 5-300 (60*)	קבע את זמן הפעולה במצב סרק, בשניות, שיחלוף לפני שבתצוגה יופיע מסך הבית, או לפני שהמדפסת תנתק את חשבון המשתמש באופן אוטומטי.
הערה: כוכבית (*) לצד ערך מציינת את הגדרת ברירת המחדל של היצרן.	

Eco-Mode (מצב חיסכון)

פריט בתפריט	תיאור
הדפסה 1-Sided (Sides*) (צדדים (חד-צדדי*)) Off (Pages per Side*) (עמודים בכל צד (כבוי*)) Toner Darkness (כהות הטונר) (4*) Off (Color Saver*) (חיסכון בצבע (כבוי*))	קבע את תצורת הגדרות ההדפסה של המדפסת.
הערה: כוכבית (*) לצד ערך מציינת את הגדרת ברירת המחדל של היצרן.	

לוח הפעלה מרוחק

פריט בתפריט	תיאור
External VNC Connection (חיבור VNC חיצוני) Don't Allow (אל תאפשר)* Allow (אפשר)	חיבור לקוח מחשוב רשת וירטואלי (VNC) חיצוני כדי להפעיל את לוח הבקרה המרוחק.
סוג אימות None (ללא)* Standard Authentication (אימות רגיל)	הגדרת סוג האימות בעת גישה לשרת לקוח של VNC.
VNC Password (סיסמת VNC)	ציון הסיסמה להתחברות אל לקוח ה-VNC. **הערה:** פריט תפריט זה מופיע רק כאשר ההגדרה של Authentication Type (סוג אימות) היא Standard Authentication (אימות רגיל).
הערה: כוכבית (*) לצד ערך מציינת את הגדרת ברירת המחדל של היצרן.	

Notifications (הודעות)

פריט בתפריט	תיאור
Alarm Control (בקרת התראות) כבוי Single (יחיד)* Continuous (מתמשך)	קבע את מספר הפעמים שבהן תושמע ההתראה כאשר המדפסת מצריכה התערבות של המשתמש.
Supplies (חומרים מתכלים) Show Supply Estimates (הצג הערכות חומרים מתכלים) Show estimates (הצג הערכות)* Do not show estimates (אל תציג הערכות)	הצגת מצב החומרים מתכלים המשוער.
E-mail Alerts Setup (הגדרת התראות דוא"ל) E-mail Setup (הגדרת דואר אלקטרוני) Primary SMTP Gateway (שער SMTP ראשי) Primary SMTP Gateway Port (יציאת שער SMTP ראשי) (25*) Secondary SMTP Gateway (שער SMTP משני) Secondary SMTP Gateway Port (יציאת שער SMTP משני) (25*) SMTP Timeout (פסק זמן 30) (SMTP שניות*) Reply Address (כתובת לתשובה) Always use SMTP default Reply Address (השתמש תמיד בכתובת לתשובה שנקבעה כברירת מחדל ב-Off) (SMTP (כבוי)*) Use SSL/TLS (שימוש ב-Disabled) (SSL/TLS (לא זמין))* Require Trusted Certificate (דרוש אישור מהימן) (On (מופעל)*) SMTP Server Authentication (אימות שרת SMTP) (No authentication required (לא נדרש אימות*) Device-Initiated E-mail (דוא"ל המופעל על-ידי ההתקן) (None (ללא)*) דוא"ל המופעל על-ידי המשתמש* (None (ללא)*) Use Active Directory Device Credentials (השתמש באישורי התקן של Active Directory) (Off (כבוי)*) Device Userid (מזהה משתמש בהתקן) Device Password (סיסמת התקן) Kerberos 5 REALM NTLM Domain (תחום NTLM) Disable "SMTP server not set up" error (השבתת שגיאת "שרת SMTP לא הוגדר")(פועל*)	קבע את תצורת הגדרות הדוא"ל של המדפסת.
Error Prevention (מניעת שגיאה) Jam Assist (סיוע בחסימה) כבוי On (פועל)*	הגדר את המדפסת לבדוק אוטומטית חסימות נייר.
Error Prevention (מניעת שגיאה) Auto Continue (המשך אוטומטי) כבוי On (מופעל)* (5 seconds (5 שניות))	אפשר למדפסת להמשיך לעבד או להדפיס משימה באופן אוטומטי לאחר ניקוי מצבי נוכחות מסוימים.
הערה: כוכבית (*) לצד ערך מציינת את הגדרת ברירת המחדל של היצרן.	

פריט בתפריט	תיאור
Error Prevention (מניעת שגיאה) Auto Reboot (אתחול מחדש אוטומטי) Auto Reboot (אתחול מחדש אוטומטי) (Reboot always (אתחול מחדש תמיד)*)	הגדרת המדפסת לביצוע אתחול מחדש כאשר מתרחשת שגיאה.
Error Prevention (מניעת שגיאה) Auto Reboot (אתחול מחדש אוטומטי) Max Auto Reboots (מקסימום אתחולים מחדש אוטומטיים) (20*)	הגדר את מספר האתחולים מחדש האוטומטיים שהמדפסת יכולה לבצע.
Error Prevention (מניעת שגיאה) Auto Reboot (אתחול מחדש אוטומטי) Auto Reboot Window (חלון אתחול מחדש אוטומטי) (720*)	קבע את מספר השניות שיחלפו לפני שהמדפסת תבצע אתחול מחדש אוטומטי.
Error Prevention (מניעת שגיאה) Auto Reboot (אתחול מחדש אוטומטי) Auto Reboot Counter (מונה אתחול מחדש אוטומטי)	הצג מידע לקריאה בלבד על מונה האתחול מחדש.
Error Prevention (מניעת שגיאה) Auto Reboot (אתחול מחדש אוטומטי) Reset Auto Reboot Counter (איפוס מונה אתחול מחדש אוטומטי)	איפוס המונה עבור אתחול מחדש אוטומטי.
Error Prevention (מניעת שגיאה) Display Short Paper Error (הצגת שגיאת נייר קצר) On (מופעל) Auto-clear (ניקוי אוטומטי)*	הגדרת המדפסת להציג הודעה כאשר מתרחשת שגיאת נייר קצר. **הערה:** נייר קצר מתייחס לגודל הנייר שנטען.
Error Prevention (מניעת שגיאה) Page Protect (הגנת עמוד) Off (כבוי)* On (מופעל)	הגדרת המדפסת לעבד את העמוד כולו בזיכרון לפני הדפסתו.
Jam Content Recovery (התאוששות מחסימת תוכן) Jam Recovery (התאוששות מחסימה) כבוי On (מופעל) Auto (אוטומטי)*	קביעה שהמדפסת תדפיס מחדש עמודים שנתקעו.
הערה: כוכבית (*) לצד ערך מציינת את הגדרת ברירת המחדל של היצרן.	

Power Management (ניהול צריכת חשמל)

פריט בתפריט	תיאור
Sleep Mode Profile (פרופיל מצב שינה) Print from Sleep Mode (הדפסה ממצב שינה) Stay awake after printing (הישארות במצב ערות לאחר הדפסה) Enter Sleep Mode after printing (כניסה למצב שינה לאחר הדפסה)*	הגדר את המדפסת כך שתישאר במצב ערות או שתיכנס למצב שינה לאחר ההדפסה.
Sleep Mode Profile (פרופיל מצב שינה) גע כדי להעיר משינה עמוקה Off (כבוי)* On (מופעל)`	הער את המדפסת ממצב שינה עמוקה על-ידי נגיעה בתצוגת המדפסת.
הערה: כוכבית (*) לצד ערך מציינת את הגדרת ברירת המחדל של היצרן.	

פריט בתפריט	תיאור
Timeouts (פסקי זמן) Sleep Mode (מצב שינה) 1–114 דקות (15*)	להגדיר את משך הזמן שהמדפסת תפעל במצב סרק לפני שתתחיל לפעול במצב שינה.
Timeouts (פסקי זמן) Hibernate Timeout (פסק זמן של מנוחה) מנוטרל 1 שעה 2 שעות 3 שעות 6 hours (6 שעות) 1 יום 2 ימים 3 days (3 ימים)* 1 שבוע 2 שבועות 1 month (חודש אחד)	הגדר את משך הזמן שיחלוף עד שהמדפסת תכבה.
Timeouts (פסקי זמן) Hibernate Timeout on Connection (פסק זמן למצב מנוחה עם חיבור) מנוחה Do Not Hibernate (ללא מצב מנוחה)*	הגדר את Hibernate Timeout (זמן קצוב עד מנוחה) כך שהמדפסת תכבה כשקיים חיבור Ethernet פעיל.
מצבי צריכת חשמל מתוזמנים Schedules (לוחות זמנים) Add New Schedule (הוספת לוח זמנים חדש)	קביעת הזמן שבו המדפסת תיכנס למצב שינה או מנוחה.
הערה: כוכבית (*) לצד ערך מציינת את הגדרת ברירת המחדל של היצרן.	

איסוף נתונים אנונימיים

פריט בתפריט	תיאור
Anonymous Data Collection (איסוף נתונים אנונימיים) Device Usage and Performance Information (מידע על השימוש בהתקן וביצועיו) None (ללא)*	שליחת מידע על השימוש במדפסת וביצועיה אל Lexmark. **הערה:** האפשרות Anonymous Data Send Time (שעת שליחת נתונים אנונימיים) מופיעה רק כשההגדרה של Anonymous Data Collection (איסוף נתונים אנונימיים) היא Device Usage and Performance (שימוש בהתקן וביצועיו).
Anonymous Data Send Time (שעת שליחת נתונים אנונימיים) Start Time (שעת התחלה) Stop Time (שעת סיום)	
הערה: כוכבית (*) לצד ערך מציינת את הגדרת ברירת המחדל של היצרן.	

Accessibility (נגישות)

פריט בתפריט	תיאור
Duplicate Key Strike Interval (מרווח זמן בין הקשות כפולות על מקשים) 0-5 (0*)	מגדיר את מרווח הזמן, בשניות, שבו המדפסת תתעלם מהקשות כפולות על מקשים במקלדת המחוברת.
Key Repeat Initial Delay (עיכוב התחלתי של חזרה על מקשים) 0.25-5 (1*)	מגדיר את משך העיכוב ההתחלתי, בשניות, שיחלוף לפני שהקשה כפולה על מקשים תיחשב כהקשה חוזרת. **הערה:** פריט תפריט זה מופיע רק כאשר מקלדת מחוברת למדפסת.
Key Repeat Rate (קצב חזרה על מקשים) 0.5-30 (30*)	מגדיר את מספר הלחיצות בשנייה להקשה חוזרת. **הערה:** פריט תפריט זה מופיע רק כאשר מקלדת מחוברת למדפסת.
Prolong Screen Timeout (הארכת פסק זמן של המסך) Off (כבוי)* On (מופעל)	מאפשר למשתמש להישאר באותו מיקום ולאפס את קוצב הזמן Screen Timeout (פסק זמן של המסך) כשתוקפו פג במקום לחזור למסך הבית.
Headphone Volume (עוצמת אוזניות) 1-10 (5*)	התאמת עוצמת הקול של האוזניות. **הערה:** פריט תפריט זה מופיע רק כאשר אוזניות מחוברות למדפסת.
מאפשר הנחיה קולית כשמחוברות אוזניות Off (כבוי)* On (מופעל)	מאפשר הנחיה קולית כשמחוברות אוזניות למדפסת.
Speak Passwords/PINs (אמירת סיסמאות/קודי PIN) Off (כבוי)* On (מופעל)	מגדיר את המדפסת להקריא בקול סיסמאות או קודי זיהוי אישיים. **הערה:** פריט תפריט זה מופיע רק כאשר אוזניות או רמקול מחוברים למדפסת.
Speech Rate (קצב דיבור) Very Slow (מאוד איטי) Slow (איטי) Normal (רגיל)* Fast (מהיר) Brže (מהיר יותר) Very Fast (מהיר מאוד) Rapid (מהיר) Very Rapid (מהיר מאוד) Fastest (הכי מהיר)	הגדרת קצב הדיבור של ההדרכה הקולית. **הערה:** פריט תפריט זה מופיע רק כאשר אוזניות או רמקול מחוברים למדפסת.
הערה: כוכבית (*) לצד ערך מציינת את הגדרת ברירת המחדל של היצרן.	

Restore Factory Defaults (שחזור ברירות המחדל של היצרן)

פריט בתפריט	תיאור
Restore Settings (שחזור הגדרות) Restore all settings (שחזור כל ההגדרות) Restore printer settings (שחזור הגדרות המדפסת) Restore network settings (שחזור הגדרות הרשת) Restore app settings (שחזור הגדרות יישום)	שחזור הגדרות ברירת מחדל של היצרן.

Maintenance (תחזוקה)

תפריט Configuration (תצורה)

פריט בתפריט	תיאור
USB Configuration (תצורת USB) USB PnP 1* 2	שינוי מצב מנהל התקן ה-USB של המדפסת כדי לשפר את התאימות שלו למחשב אישי.
USB Configuration (תצורת USB) USB Speed (מהירות USB) Full (מלא) Auto (אוטומטי)*	הגדרה שיציאת ה-USB תפעל במהירות מלאה והשבתת יכולות המהירות הגבוהה שלה.
Tray Configuration (תצורת מגש) Size Sensing (חישת גודל) Tray (מגש) [Sensing [x (חישה) כבוי On (פועל)* Oficio/Folio Sensing (חישת Oficio/Folio) Folio Oficio (מקסיקו) Statement/A5 Sensing (חישת Statement/A5) Sense Statement (חישת Statement)* Sense A5 (חישת A5) Executive/B5 Sensing (חישת Executive/B5) Sense Exec (חישת Exec)* Sense B5 (חישת A5)	הגדרת המגש לחישה אוטומטית של גודל הנייר שנטען בו.
Tray Configuration (תצורת מגש) Tray Linking (קישור מגשים) Automatic (אוטומטי)* כבוי	הגדרת המדפסת לקשר את המגשים שהגדרות סוג הנייר וגודל הנייר שלהם זהות.
Tray Configuration (תצורת מגש) Show Tray Insert Message (הצגת הודעה על תוסף חליף להחזקת נייר במגש) כבוי Only for unknown sizes (רק לגדלים לא ידועים)* Always (תמיד)	הצגת הודעה שמאפשרת למשתמש לשנות את הגדרות גודל הנייר וסוג הנייר לאחר הוספת המגש.
Tray Configuration (תצורת מגש) Paper Prompts (הנחיות נייר) Auto (אוטומטי)* Multipurpose Feeder (מזין רב-תכליתי) Manual Paper (הזנת נייר ידנית)	הגדרת מקור הנייר שהמשתמש ימלא כאשר מופיעה הנחיה לטעון נייר. **הערה:** כדי שתופיע האפשרות Multipurpose Feeder (מזין רב-תכליתי), בתפריט Paper (נייר), שנה את ההגדרה של Configure MP (הגדרת MP) ל-Cassette (מחסנית).
הערה: כוכבית (*) לצד ערך מציינת את הגדרת ברירת המחדל של היצרן.	

פריט בתפריט	תיאור
Tray Configuration (תצורת מגש) Envelope Prompts (הנחיות מעטפה) Auto (אוטומטי)* Multipurpose Feeder (מזין רב-תכליתי) Manual Envelope (הזנת מעטפה ידנית)	הגדרת מקור הנייר שהמשתמש ימלא כאשר מופיעה הנחיה לטעון מעטפה. **הערה:** כדי שתופיע האפשרות Multipurpose Feeder (מזין רב-תכליתי), בתפריט Paper (נייר), שנה את ההגדרה של Configure MP (הגדרת MP) ל-Cassette (מחסנית).
Tray Configuration (תצורת מגש) Action for Prompts (פעולה להנחיות) Prompt user (הנחה את המשתמש)* Continue (המשך) Use Current (השתמש בנוכחי)	הגדרת המדפסת לזהות הנחיות החלפה הקשורות לנייר או למעטפה.
Tray Configuration (תצורת מגש) הגדרת מגש מעטפות Off (כבוי)* On (מופעל)	אפשר למגש המעטפות להיות זמין עבור עבודות הדפסה.
Tray Configuration (תצורת מגש) מספר גדלים אוניברסליים Off (כבוי)* On (מופעל)	אפשר לתמיכה בגודלי נייר Universal (אוניברסלי) במגשים.
Reports (דוחות) Menu Settings Page (דף הגדרות תפריט) Event Log (יומן אירועים) Event Log Summary (סיכום יומן אירועים)	הדפסת דוחות על הגדרות התפריט של המדפסת, מצבה ויומני אירועים.
Supply Usage And Counters (שימוש בחומרים מתכלים ומונים) Clear Supply Usage History (ניקוי היסטוריית השימוש בחומרים מתכלים)	איפוס היסטוריית השימוש בחומרים מתכלים לרמת ברירת המחדל של היצרן.
Supply Usage And Counters (שימוש בחומרים מתכלים ומונים) התאמות מדיה גדולה Off (כבוי)* On (מופעל)	אפשר התאמות בעת הדפסה של מדיה גדולה או עבה.
Supply Usage And Counters (שימוש בחומרים מתכלים ומונים) Tiered Coverage Ranges (טווחי כיסוי בשכבות)	כוונון כמות כיסוי הצבע עבור כל אחד מטווחי ההדפסה.
Printer Emulations (אמולציות המדפסת) PPDS Emulation (אמולציית PPDS) Off (כבוי)* On (מופעל)	הגדרת המדפסת לזיהוי זרם נתונים PPDS ולשימוש בו.
Printer Emulations (אמולציות המדפסת) PS Emulation (אמולציית PS) כבוי On (פועל)*	הגדרת המדפסת לזיהוי זרם נתונים PS ולשימוש בו.
Printer Emulations (אמולציות המדפסת) אפשר הפעלה של Prescribe Off (כבוי)* On (מופעל)	הפעלת אמולציית Prescribe.
הערה: כוכבית (*) לצד ערך מציינת את הגדרת ברירת המחדל של היצרן.	

פריט בתפריט	תיאור
Printer Emulations (אמולציות המדפסת) Emulator Security (אבטחת יוצר אמולציות) Page Timeout (זמן קצוב לדף) (60 דקות*) Reset Emulator After Job (איפוס יוצר אמולציות לאחר משימה) (Off (כבוי)*) Disable Printer Message Access (השבתת גישה להודעות המדפסת) (On (פועל)*)	קביעת התצורה של הגדרות האבטחה של המדפסת במהלך מצב אמולציה.
Print Configuration (תצורת הדפסה) Black Only Mode (מצב שחור בלבד) Off (כבוי)* On (מופעל)	הגדרת הדמספת להדפסת תוכן צבעוני תמיד בגווני אפור.
Print Configuration (תצורת הדפסה) Color Trapping (לכידת צבע) כבוי 1 2* 3 4 5	שיפור הפלט המודפס כדי לפצות על רישום שגוי במדפסת.
Print Configuration (תצורת הדפסה) Font Sharpening (חידוד גופן) 0-150 (24*)	הגדרת ערך גודל נקודה של טקסט שמתחתיו משתמשים במסכים בעלי תדר גבוה בעת הדפסת נתוני גופן. לדוגמה, אם הערך הוא 24, כל הגופנים שגודלם 24 נקודות ומטה ישתמשו במסכים בתדר גבוה.
Device Operations (תפעול ההתקן) Quiet Mode (מצב שקט) Off (כבוי)* On (מופעל)	שינוי כמות הרעש שהמדפסת מפיקה. **הערה:** הפיכת הגדרה זו לזמינה מאטה את הביצועים הכוללים של המדפסת.
Device Operations (תפעול ההתקן) Panel Menus (תפריטי לוח) כבוי On (פועל)*	הפעלת גישה לתפריטי המדפסת מלוח הבקרה.
Device Operations (תפעול ההתקן) Safe Mode (מצב בטוח) Off (כבוי)* On (מופעל)	הגדרת המדפסת לפעול במצב מיוחד, שבו היא מנסה להמשיך ולהציע את מידת הפונקציונליות המרבית האפשרית, למרות הבעיות שידוע עליהן. לדוגמה, כאשר ההגדרה של האפשרות היא On (מופעל), ומנוע ההדפסה הדו-צדדית אינו פעיל, המדפסת מבצעת הדפסה חד-צדדית של המסמכים גם כאשר המשימה היא הגדרה דו-צדדית.
Device Operations (תפעול ההתקן) Clear Custom Status (ניקוי מצב מותאם אישית)	מחיקת מחרוזות שהוגדרו על-ידי המשתמש עבור ההודעות המותאמות אישית שמשמשות כ-Default (ברירת מחדל) או כ-Alternate (חלופה).
Device Operations (תפעול ההתקן) Clear all remotely-installed messages (ניקוי כל ההודעות בהתקנה מרחוק)	מחיקת ההודעות שהותקנו מרחוק.
הערה: כוכבית (*) לצד ערך מציינת את הגדרת ברירת המחדל של היצרן.	

פריט בתפריט	תיאור
Device Operations (תפעול ההתקן) Automatically Display Error Screens (הצגה אוטומטית של מסכי שגיאה) כבוי On (פועל)*	הצגת הודעות שגיאה קיימות בצג אחרי שאין פעילות במסך הבית של המדפסת למשך פרק זמן.
App Configuration (תצורת יישום) LES Applications (יישומי LES) כבוי On (פועל)*	הפיכת יישומי Lexmark Embedded Solutions (LES) לזמינים.
תצורת יחידת הגימור הגדרת מגש פלט 2 Off (כבוי)* On (מופעל)	אפשר שימוש בסל הפלט השני.
הערה: כוכבית (*) לצד ערך מציינת את הגדרת ברירת המחדל של היצרן.	

Out of Service Erase (מחיקת פריטים שאינם בשימוש)

פריט בתפריט	תיאור
Out of Service Erase (מחיקת פריטים שאינם בשימוש) Memory Last Sanitized (ניקוי זיכרון אחרון) Hard Disk Last Sanitized (ניקוי אחרון של הדיסק הקשיח) ISD נמחק לאחרונה	הצג מידע לקריאה בלבד לגבי המועד האחרון שבו נמחק זיכרון המדפסת או כונן האחסון. **הערה:** ההודעות Hard Disk Last Sanitized (ניקוי אחרון של הדיסק הקשיח) ו-ISD last erased (ISD נמחק לאחרונה) מופיעות רק כאשר כונן אחסון מותקן.
Out of Service Erase (מחיקת פריטים שאינם בשימוש) Sanitize all information on nonvolatile memory (ניקוי כל המידע בזיכרון שאינו נדיף) Erase all printer and network settings (מחיקת כל הגדרות המדפסת והרשת) Erase all apps and app settings (מחיקת כל היישומים והגדרות היישומים) Erase all shortcuts and shortcut settings (מחיקת כל קיצורי הדרך והגדרות קיצורי הדרך) Sanitize all information on hard disk (ניקוי כל המידע בדיסק הקשיח) Erase downloads (Erase all macros, fonts, PFOs, etc.) (מחיקת הורדות (מחיקת כל פקודות המאקרו, הגופנים, ה-PFO, וכו') Erase buffered jobs (מחיקת עבודות במאגר) Erase Held jobs (מחיקת עבודות מופסקות) מחק כונן אחסון חכם	ניקוי כל המידע בזיכרון הלא נדיף וכונן האחסון. **הערה:** ההודעות Sanitize all information on hard disk (נקה את כל המידע בדיסק הקשיח) Erase Intelligent Storage Drive (מחיקת כונן אחסון חכם) מופיעה רק כאשר כונן אחסון מותקן.

התאמה אישית של מסך הבית

הערה: תפריט זה מופיע רק בשרת האינטרנט המובנה.

Menu (תפריט)	תיאור
Status/Supplies (מצב/חומרים מתכלים) Job Queue (תור משימות) Settings (הגדרות) Change Language (החלפת שפה) Address Book (פנקס כתובות) Bookmarks (סימניות) Held Jobs (משימות מופסקות) USB Drive (כונן USB) App Profiles (הוספת פרופילים) Lock Device (נעילת התקן)	ציון הסמלים שיופיעו במסך הבית.

About this Printer (אודות מדפסת זו)

פריט בתפריט	תיאור
Asset Tag (תגית הנכס)	ציון זהות המדפסת. האורך המרבי הוא 32 תווים.
Printer's Location (מיקום המדפסת)	ציון מיקום המדפסת. האורך המרבי הוא 63 תווים.
פנה אל	ציון פרטי הקשר עבור המדפסת. האורך המרבי הוא 63 תווים.
גרסת הקושחה	הצגת גרסת הקושחה המותקנת במדפסת.
מנוע	הצגת מספר המנוע של המדפסת.
מספר סידורי	הצגת המספר הסידורי של המדפסת.
Export Configuration File to USB (ייצוא קובץ הגדרות תצורה ל-USB)	ייצוא קובץ הגדרת התצורה לכונן הבזק.
Export Compressed Logs to USB (ייצוא קובצי יומן דחוסים ל-USB)	ייצוא קובצי היומן הדחוסים לכונן הבזק.
Send Logs (שליחת יומנים)	שליחת פרטי יומן מדפסת אל Lexmark.

Print (הדפסה)

Layout (פריסה)

פריט בתפריט	תיאור
צדדים 1-Sided (חד-צדדי)* 2-Sided (דו-צדדי)	לציין אם ההדפסות יבוצעו על צד אחד של הדף או משני צדיו.
Flip Style (סגנון היפוך) Long Edge* (קצה ארוך) Short Edge (לרוחב)	קובע איזה צד של הנייר ייכרך בעת הדפסה דו-צדדית.
Blank Pages (עמודים ריקים) הדפסה Do Not Print (אל תדפיס)*	הדפסת עמודים ריקים שכלולים במשימת הדפסה.
הערה: כוכבית (*) לצד ערך מציינת את הגדרת ברירת המחדל של היצרן.	

פריט בתפריט	תיאור
Collate (איסוף עותקים) Off (כבוי) (1,1,1,2,2,2) On (מופעל) (1,2,1,2,1,2)*	סידור העמודים של משימת הדפסה בערימה באופן רציף, במיוחד בעת הדפסת מספר עותקים של המשימה.
Separator Sheets (גיליונות מפרידים) None (ללא)* Between Copies (בין עותקים) Between Jobs (בין משימות) Between Pages (בין דפים)	הוספת גיליונות הפרדה ריקים בעת ההדפסה.
Separator Sheet Source (מקור הגיליונות המפרידים) Tray (מגש) [1] [x]* Multipurpose Feeder (מזין רב-תכליתי)	מציין את מקור הנייר של גיליונות ההפרדה.
עמודים לגיליון Off (כבוי)* 2 pages per side (2 עמודים בכל צד) 3 pages per side (2 עמודים בכל צד) 4 pages per side (2 עמודים בכל צד) 6 pages per side (2 עמודים בכל צד) 9 pages per side (2 עמודים בכל צד) 12 pages per side (2 עמודים בכל צד) 16 pages per side (2 עמודים בכל צד)	הדפסת תמונות עמודים מרובים על צד אחד גיליון נייר.
Pages per Side Ordering (סידור עמודים בצד) Horizontal (אופקי)* Reverse Horizontal (מסובב אופקית) Vertical (אנכי) Reverse Vertical (מסובב אנכית)	הגדרת המיקום של מספר תמונות עמודים כאשר משתמשים בתפריט Pages per Side (עמודים בכל צד).
Pages per Side Orientation (כיוון עמודים בכל צד) Auto (אוטומטי)* לרוחב לאורך	הגדרת הכיוון של מספר תמונות עמודים כאשר משתמשים בתפריט Pages per Side (עמודים בכל צד).
Pages per Side Border (גבול עמודים בכל צד) None (ללא)* Solid (אחיד)	הדפסת מסגרת על כל תמונת עמוד כאשר משתמשים בתפריט Pages per Side (עמודים בכל צד).
Copies (עותקים) 1-9999 (1*)	ציון מספר ההעתקים עבור כל משימת הדפסה.
Print Area (אזור המיועד להדפסה) Normal (רגיל)* Fit to Page (התאם לדף) Whole Page (עמוד שלם)	הגדרת האזור המיועד להדפסה על גיליון נייר.
הערה: כוכבית (*) לצד ערך מציינת את הגדרת ברירת המחדל של היצרן.	

Finishing (גימור)

פריט בתפריט	תיאור
Staple Job (משימת הידוק) Off (כבוי)* הידוק אחד, פינה שמאלית עליונה 2 הידוקים, שמאל הידוק אחד, פינה ימנית עליונה 2 הידוקים, למעלה הידוק אחד, פינה שמאלית תחתונה 2 הידוקים, למטה הידוק אחד, פינה ימנית תחתונה 2 הידוקים, ימין	ציון מקום ההידוק עבור כל משימות ההדפסה. **הערה:** פריט תפריט זה מופיע רק כאשר מותקנת יחידת גימור סיכות.
Staple Test (בדיקת הידוק) Start (התחל)	בדיקה אם יחידת גימור הסיכות פועלת כהלכה. **הערה:** פריט תפריט זה מופיע רק כאשר מותקנת יחידת גימור סיכות.
Hole Punch (מחורר) Off (כבוי)* On (מופעל)	ניקוב חורים לאורך קצה הפלט המודפס. **הערה:** תפריט זה מופיע רק כאשר מותקנת יחידת גימור הידוק, יחידת גימור מחורר.
Hole Punch Mode (מצב מחורר) 2 חורים 3 חורים 4 חורים	הגדרת מצב המחורר עבור הפלט המודפס. **הערות:** • בארה"ב, האפשרות 3 holes (3 חורים) היא הגדרת ברירת המחדל של היצרן. האפשרות 4 holes (4 חורים) היא הגדרת ברירת המחדל הבינלאומית של היצרן הבינלאומית. • תפריט זה מופיע רק כאשר מותקנת יחידת גימור הידוק, יחידת גימור מחורר.
Offset Pages (הזחת עמודים) None (ללא)* Between Copies (בין עותקים) Between Jobs (בין משימות)	הזחת הפלט של כל אחת ממשימות ההדפסה או כל אחד מהעותקים של משימת הדפסה. **הערות:** • האפשרות Between Copies (בין עותקים) מסיטה כל העתק של משימת הדפסה כאשר האפשרות Collate (איסוף) מוגדרת כ-On (מופעל) [1,2,1,2,1,2]. אם האפשרות Collate (איסוף) מוגדרת ל-Off (כבוי) [1,1,1,2,2,2], כל אחת מקבוצות העמודים המודפסים תוסט, למשל כל העמודים שמספרם 1 וכל העמודים שמספרם 2. • האפשרות Between Jobs (בין משימות) מגדירה את אותו מיקום הזחה לכל משימת ההדפסה, בלי קשר למספר העותקים שהודפס.
הערה: כוכבית (*) לצד ערך מציינת את הגדרת ברירת המחדל של היצרן.	

Setup (הגדרה)

פריט בתפריט	תיאור
Printer Language (שפת מדפסת) PCL Emulation (אמולציית PCL) PS Emulation (אמולציית PCL)*	מגדיר את שפת המדפסת. **הערה:** הגדרת ברירת המחדל של שפת המדפסת אינה מונעת תוכנה מלשלוח עבודות הדפסה שמשתמשות בשפת מדפסת אחרת.
Job Waiting (משימה ממתינה) Off (כבוי)* On (מופעל)	שימור משימות הדפסה המצריכות חומרים מתכלים, כדי שתתאפשר הדפסה של המשימות שאינן צריכות את החומרים המתכלים החסרים. **הערה:** פריט זה בתפריט מופיע רק כאשר מותקן דיסק קשיח במדפסת.
הערה: כוכבית (*) לצד ערך מציינת את הגדרת ברירת המחדל של היצרן.	

פריט בתפריט	תיאור
Job Hold Timeout (פסק זמן להפסקת משימה) 0–255 (30*)	הגדרת משך הזמן בשניות שהמדפסת תמתין להתערבות של המשתמש לפני שתפסיק משימות שמצריכות משאבים בלתי מוגבלים. **הערה:** פריט זה בתפריט מופיע רק כשמותקן דיסק קשיח.
Printer Usage (שימוש במדפסת) Max Speed (מהירות מרבית) Max Yield (תפוקה מרבית)*	קבע כיצד יחידות המפתח יפעלו בעת ההדפסה. **הערות:** • כשההגדרה היא Max Yield (תפוקה מרבית), יחידות המפתח יאטו או יעצרו את פעולתן בעת הדפסת קבוצות דפים בשחור בלבד. • כשההגדרה היא Max Speed (מהירות מרבית), יחידות המפתח תמיד יפעלו במהלך הדפסה, בין אם ההדפסה היא בשחור ובין אם בצבע.
Download Target (יעד להורדה) RAM* Disk (כונן)	ציון היכן לשמור את כל המשאבים הקבועים שהורדו למדפסת. **הערה:** פריט זה בתפריט מופיע רק כאשר מותקן דיסק קשיח במדפסת.
Resource Save (חיסכון במשאבים) Off (כבוי)* On (מופעל)	קביעה של מה שהמדפסת עושה עם משאבים שהורדו כאשר היא מקבלת משימה שמצריכה יותר מהזיכרון הזמין. **הערות:** • כשהאפשרות המוגדרת היא Off (כבוי), המדפסת שומרת משאבים שהורדו רק עד שהזיכרון נדרש למשהו אחר. המשאבים המשויכים לשפת מדפסת שאינה פעילה נמחקים. • כשהאפשרות המוגדרת היא On (מופעל), המדפסת שומרת את כל המשאבים הקבועים שהורדו בכל המעברים בין שפות. בעת הצורך המדפסת מציגה הודעות שהזיכרון מלא במקום למחוק משאבים קבועים.
Print All Order (סדר הדפס הכל) Alphabetically (אלפביתי)* Newest First (החדש ביותר ראשון) Oldest First (הישן ביותר ראשון)	מציין את הסדר שבו אתה בוחר להדפיס את כל המשימות השמורות והחסויות.
הערה: כוכבית (*) לצד ערך מציינת את הגדרת ברירת המחדל של היצרן.	

Quality (איכות)

פריט בתפריט	תיאור
Print Mode (מצב הדפסה) שחור-לבן Color (צבע)*	קביעה כיצד המדפסת יוצרת תוכן צבעוני.
Print Resolution (רזולוציית הדפסה) Image Q 2400* 1200 dpi	הגדרת הרזולוציה עבור הפלט המודפס.
Toner Darkness (כהות הטונר) 1 עד 5 (4*)	קביעת הבהירות או הכהות של תמונות טקסט.
Halftone (חצי טון) Normal (רגיל)* Detail (פירוט)	לשפר את הפלט המודפס כך שיכלול קווים רכים יותר עם קצוות חדים יותר.
הערה: כוכבית (*) לצד ערך מציינת את הגדרת ברירת המחדל של היצרן.	

פריט בתפריט	תיאור
Color Saver (חיסכון בצבע) Off (כבוי)* On (מופעל)	הפחתת כמות הטונר שבו נעשה שימוש להדפסת גרפיקה ותמונות. **הערה:** כשהאפשרות המוגדרת היא On (מופעל), הגדרה זו מחליפה את ערך ההגדרה Toner Darkness (כהות הטונר).
RGB Brightness (בהירות RGB) -6 עד 6 (0*)	התאמת הבהירות של כל אובייקט RGB ואפור בעמוד. **הערה:** הגדרה זו אינה משפיעה על קבצים שבהם נעשה שימוש במפרטי צבע CMYK.
RGB Contrast (ניגודיות RGB) -6 עד 6 (0*)	התאמת הניגודיות של כל אובייקט RGB ואפור בעמוד. **הערה:** הגדרה זו אינה משפיעה על קבצים שבהם נעשה שימוש במפרטי צבע CMYK.
RGB Saturation (רוויית RGB) 0 עד 5 (0*)	שימור הערכים בשחור-לבן בעת התאמת ערכי הצבע של כל אובייקט בעמוד. **הערה:** הגדרה זו אינה משפיעה על קבצים שבהם נעשה שימוש במפרטי צבע CMYK.
הערה: כוכבית (*) לצד ערך מציינת את הגדרת ברירת המחדל של היצרן.	

Advanced Imaging (הדמיה מתקדמת)

פריט בתפריט	תיאור
Color Balance (איזון צבע) Cyan (ציאן) (0*) Magenta (מגנטה) (0*) Yellow (צהוב) (0*) Black (שחור) (0*)	התאמת כמות הטונר שתהיה בשימוש עבור כל אחד מהצבעים.
Color Balance (איזון צבע) Reset Defaults (איפוס הגדרות ברירת המחדל)	איפוס כל הגדרות הצבע לערכי ברירת המחדל שלהן.
Color Correction (תיקון צבע) כבוי Auto (אוטומטי)* Manual (ידני)	שינוי הגדרות הצבע המשמשות להדפסת מסמכים. **הערות:** • האפשרות Off (כבוי) קובעת שהמדפסת תקבל את תיקון הצבע מהחומרה. • האפשרות Auto (אוטומטי) קובעת שהמדפסת תחיל פרופילי צבע שונים על כל אחד מהאובייקטים בעמוד המודפס. • האפשרות Manual (ידני) מאפשרת התאמה אישית של המרות הצבע RGB או CMYK המבוצעות בכל אחד מהאובייקטים בעמוד המודפס.
Color Samples (דוגמאות צבע) Print Color Samples (הדפסת דוגמאות צבע)	להדפיס דפי דוגמאות עבור כל אחת מטבלאות המרת הצבע של RGB ו-CMYK שבשימוש במדפסת.
Color Adjust (התאמת צבע)	כיול המדפסת להתאמת הגוונים השונים בתדפיס המתקבל.
החלפת צבע Spot Set Custom CMYK (הגדרת CMYK בהתאמה אישית)	הקצאת ערכי CMYK ספציפיים לעשרים צבעי Spot מזוהים.
הערה: כוכבית (*) לצד ערך מציינת את הגדרת ברירת המחדל של היצרן.	

Job Accounting (דוח משימות)

פריט בתפריט	תיאור
Job Accounting (דוח משימות) Off (כבוי)* On (מופעל)	הגדרה אם המדפסת תיצור יומן של משימות ההדפסה המתקבלות. **הערה:** פריט תפריט זה מופיע רק כאשר זיכרון הבזק, דיסק קשיח או כונן אחסון חכם (ISD) מותקן.
Accounting Log Frequency (תדירות יומן דוח) Daily (מדי יום) מדי שבוע Monthly (מדי חודש)*	ציון התדירות שבה המדפסת תיצור קובץ יומן.
Log Action at End of Frequency (פעולת יומן בסוף תדירות) None (ללא)* E-mail Current Log (שלח יומן נוכחי בדואר אלקטרוני) E-mail & Delete Current Log (שלח יומן נוכחי בדואר אלקטרוני ומחק) Post Current Log (שלח יומן נוכחי) Post & Delete Current Log (שלח יומן נוכחי ומחק)	ציון האופן שבו המדפסת תגיב כאשר סף התכיפות פוקע. **הערה:** הערך שהוגדר תחת Accounting Log Frequency (תדירות יומן דוח) קובע מתי פעולה זו מופעלת.
Log Action at Near Full (פעולת יומן כמעט מלאה) None (ללא)* E-mail Current Log (שלח יומן נוכחי בדואר אלקטרוני) E-mail & Delete Current Log (שלח יומן נוכחי בדואר אלקטרוני ומחק) E-mail & Delete Oldest Log (שלח את היומן הישן ביותר בדואר אלקטרוני ומחק) Post Current Log (שלח יומן נוכחי) Post & Delete Current Log (שלח יומן נוכחי ומחק) Post & Delete Oldest Log (שלח את היומן הישן ביותר ומחק) Delete Current Log (מחק יומן נוכחי) Delete Oldest Log (מחק את היומן הישן ביותר) Delete All But Current (מחק את כל היומנים מלבד הנוכחי) Delete All Logs (מחק את כל היומנים)	הגדרת אופן התגובה של המדפסת כאשר הכונן הקשיח או ה-ISD כמעט מלא.
Log Action at Near Full (פעולת יומן כמעט מלאה) None (ללא)* E-mail & Delete Current Log (שלח יומן נוכחי בדואר אלקטרוני ומחק) E-mail & Delete Oldest Log (שלח את היומן הישן ביותר בדואר אלקטרוני ומחק) Post & Delete Current Log (שלח יומן נוכחי ומחק) Post & Delete Oldest Log (שלח את היומן הישן ביותר ומחק) Delete Current Log (מחק יומן נוכחי) Delete Oldest Log (מחק את היומן הישן ביותר) Delete All But Current (מחק את כל היומנים מלבד הנוכחי) Delete All Logs (מחק את כל היומנים)	הגדרת אופן התגובה של המדפסת כאשר השימוש בדיסק הקשיח או ב-ISD מגיע לגבול המקסימלי (100MB).
URL to Post Log (URL לשליחת יומן)	הגדרת המקום שבו המדפסת תציג יומני דוחות עבודה.
E-mail Address to Send Logs (כתובת דוא"ל לשליחת יומנים)	מציין את כתובת הדוא"ל שאליה המדפסת שולחת יומני דוחות עבודה.
הערה: כוכבית (*) לצד ערך מציינת את הגדרת ברירת המחדל של היצרן.	

פריט בתפריט	תיאור
Log File Prefix (קידומת קובץ יומן)	הגדרת התחילית לקובצי היומן. **הערה:** שם המארח הנוכחי המוגדר בתפריט TCP/IP משמש כברירת המחדל לקידומת קובץ יומן.
הערה: כוכבית (*) לצד ערך מציינת את הגדרת ברירת המחדל של היצרן.	

PDF

פריט בתפריט	תיאור
Scale to Fit (התאם לגודל) Off (כבוי)* On (מופעל)	שינוי גודלו של התוכן בעמוד בהתאם לגודל הנייר.
Annotations (ביאורים) הדפסה Do Not Print (אל תדפיס)*	ציון אם יודפסו ביאורים במסמך ה-PDF.
Print PDF Error (הדפס שגיאת PDF) Off (כבוי) On (פועל)*	הפעלת הדפסה של שגיאת PDF.
הערה: כוכבית (*) לצד ערך מציינת את הגדרת ברירת המחדל של היצרן.	

PostScript

פריט בתפריט	תיאור
Print PS Error (הדפס שגיאת PS) Off (כבוי)* On (מופעל)	הדפסת עמוד שמתאר את שגיאת ה-®PostScript. **הערה:** כאשר מתרחשת שגיאה עיבוד המשימה מופסק, המדפסת מדפיסה הודעת שגיאה ושאר מרכיבי משימת ההדפסה נמחקים.
Minimum Line Width (רוחב שורה מינימלי) 1-30 (2*)	הגדרת רוחב הקו המינימלי. **הערה:** משימות המודפסות ברזולוציה של 1200 dpi משתמשות בערך ישירות.
מצב אתחול נעילת PS כבוי On (פועל)*	נטרל את קובץ SysStart. **הערה:** הפעלת הקובץ SysStart חושפת את המדפסת או את הרשת שלך לסיכוני אבטחה.
Image Smoothing (החלקת תמונה) Off (כבוי)* On (מופעל)	שיפור הניגודיות והחדות של תמונות בעלות רזולוציה נמוכה. **הערה:** הגדרה זו אינה משפיעה על תמונות בעלות רזולוציה של 300 dpi ומעלה.
Font Priority (קדימות גופן) Resident (קבוע בזיכרון)* Flash/Disk (הבזק/כונן)	קבע את סדר החיפוש אחר גופנים. **הערות:** • האפשרות Resident (קבוע בזיכרון) קובעת שהמדפסת תחפש את הגופן המבוקש בזיכרון שלה לפני שתחפש בדיסק הקשיח או בכונן האחסון החכם (ISD). • האפשרות Flash/Disk (הבזק/דיסק) קובעת שהמדפסת תחפש את הגופן המבוקש בדיסק הקשיח או ב-ISD לפני שתחפש בזיכרון המדפסת. • פריט תפריט זה מופיע רק כשמותקן דיסק קשיח או ISD.
הערה: כוכבית (*) לצד ערך מציינת את הגדרת ברירת המחדל של היצרן.	

פריט בתפריט	תיאור
Wait Timeout (פסק זמן להמתנה) כבוי On (מופעל)* (40 seconds (40 שניות))	הנח למדפסת להמתין לנתונים נוספים לפני ביטול משימת הדפסה.
הערה: כוכבית (*) לצד ערך מציינת את הגדרת ברירת המחדל של היצרן.	

PCL

פריט בתפריט	תיאור
Font Source (מקור גופנים) Resident (קבוע בזיכרון)* Disk (כונן) Download (הורדה) Flash (זיכרון הבזק) כרטיס גופן All (הכל)	בחירת המקור המכיל את בחירת הגופן שייקבע כברירת מחדל. **הערות:** • האפשרויות Disk (דיסק) ו-Flash (הבזק) מופיעות רק כשמותקנים דיסק קשיח או כונן אחסון חכם (ISD) לא פגומים ולא מוגנים שמכילים גופנים. • האפשרות Download (הורדה) מופיעה רק אם הגופנים שהורדו קיימים בזיכרון המדפסת. • האפשרות Font Card (כרטיס גופן) מופיעה רק כאשר מותקן ISD.
Font Name (שם גופן) [רשימת הגופנים הזמינים] (Courier*)	בחירת גופן מתוך מקור הגופנים שצוין.
Symbol Set (ערכת סמלים) [רשימת ערכת הסמלים הזמינים] (10U PC-8*)	ציין את ערכת הסמלים לכל שם גופן. **הערה:** ערכת סמלים היא אוסף של תווים אלפביתיים ומספריים, סימני פיסוק וסמלים מיוחדים. ערכות סמלים תומכות בשפות השונות או בתוכניות מסוימות, כמו למשל סמלים מתמטיים לטקסט מדעי.
Pitch (פסיעת גופן) 0.08-100.00 (10.00*)	ציין את פסיעת הגופן עבור גופנים קבועים או ברוחב קבוע. **הערה:** ההגדרה Pitch (פסיעת גופן) מתייחסת למספר התווים בגופן ברוחב קבוע, שניתן להכניס באינץ' הדפסה אופקי.
כיוון הדפסה Portrait (לאורך)* לרוחב היפוך לאורך Reverse Landscape (היפוך לרוחב)	ציין את כיוון ההצבה של טקסט וגרפיקה על הדף.
Lines per Page (שורות לעמוד) 1–255	ציין את מספר שורות הטקסט בכל עמוד המודפס באמצעות זרם הנתונים של PCL®. **הערות:** • פריט תפריט זה מפעיל הסטה אנכית, אשר גורמת להדפסה של מספר השורות המבוקש בין שולי העמוד שנקבעו כברירת מחדל. • בארה"ב, 60 היא הגדרת ברירת המחדל של היצרן. ברירת המחדל הבינלאומית של היצרן היא 64.
PCL5 Minimum Line Width (רוחב שורה מינימלי PCL5) 1-30 (2*)	הגדרת רוחב הקו המינימלי ההתחלתי.
PCLXL Minimum Line Width (רוחב שורה מינימלי PCLXL) 1-30 (2*)	
הערה: כוכבית (*) לצד ערך מציינת את הגדרת ברירת המחדל של היצרן.	

פריט בתפריט	תיאור
A4 Width (רוחב A4) 198 מ"מ* 203 מ"מ	הגדרת רוחב העמוד הלוגי על נייר בגודל A4. **הערה:** עמוד לוגי הוא שטח העמוד הפיזי שעליו מודפסים נתונים.
Auto CR after LF (CR אוטומטי אחרי LF) On (מופעל) Off (כבוי)*	הגדרת המדפסת לבצע מעבר לשורה חדשה (CR) אחרי פקודת בקרת הזנת שורה (LF). **הערה:** מעבר לשורה חדשה הוא מנגנון המורה למדפסת להעביר את הסמן למיקום הראשון באותה שורה.
Auto LF after CR (LF אוטומטי אחרי CR) On (מופעל) Off (כבוי)*	הגדרת המדפסת לבצע הזנת שורה (LF) אחרי פקודת בקרת מעבר לשורה חדשה (CR).
Tray Renumber (מספור המגשים מחדש) Assign Tray (הקצה מגש) [x] Assign Manual Paper (הקצה נייר ידני) Assign Manual Envelope (הקצה מעטפה-ידני)	הגדרת המדפסת כך שתפעל מול מנהל הדפסה שונה או יישום מותאם אישית שמשתמש בערכה אחרת של הקצאות מקור כדי לבקש מקור נייר נתון.
Tray Renumber (מספור המגשים מחדש) View Factory Defaults (ראה את ערכי בברירת המחדל של היצרן)	הצגת ערך ברירת המחדל של היצרן שהוקצה לכל אחד ממקורות הנייר.
Tray Renumber (מספור המגשים מחדש) Restore Defaults (שחזר ערכי ברירת מחדל)	שחזור ערכי מספור המגשים מחדש לברירות המחדל שקבע היצרן.
Print Timeout (פסק זמן בהדפסה) כבוי On (דולק)* (90 שניות)	להגדיר את המדפסת שתסיים משימת הדפסה אחרי שנמצאה במצב סרק לפרק זמן מסוים.
הערה: כוכבית (*) לצד ערך מציינת את הגדרת ברירת המחדל של היצרן.	

Image (תמונה)

פריט בתפריט	תיאור
Auto Fit (התאמה אוטומטית) On (מופעל) Off (כבוי)*	בחירת ההגדרה הטובה ביותר הזמינה של גודל וכיוון נייר עבור תמונה. **הערה:** כשהאפשרות המוגדרת היא On (מופעל), פריט תפריט זה מחליף את הגדרות קנה המידה והכיוון של תמונה.
Invert (הפוך) Off (כבוי)* On (מופעל)	הופך דו-טונליות של תמונות שחור/לבן. **הערה:** פריט תפריט זה אינו רלוונטי לתבניות התמונות GIF או JPEG.
Scaling (קנה מידה) Anchor Top Left (עגן לפינה שמאלית עליונה) Best Fit (התאמה מיטבית)* Anchor Center (עגן למרכז) Fit Height/Width (התאם גובה/רוחב) Fit Height (התאם גובה) Fit Width (התאם רוחב)	כוונון התמונה כך שתיכנס לאזור הניתן להדפסה. **הערה:** כאשר ההגדרה של Auto Fit (התאמה אוטומטית) היא On (מופעל), האפשרות Scaling (קנה מידה) מוגדרת אוטומטית כ-Best Fit (התאמה מיטבית).
הערה: כוכבית (*) לצד ערך מציינת את הגדרת ברירת המחדל של היצרן.	

פריט בתפריט	תיאור
כיוון הדפסה Portrait (לאורך)* לרוחב היפוך לאורך היפוך לרוחב	ציין את כיוון ההצבה של טקסט וגרפיקה על הדף.
הערה: כוכבית (*) לצד ערך מציינת את הגדרת ברירת המחדל של היצרן.	

Paper (נייר)

Tray Configuration (תצורת מגש)

פריט בתפריט	תיאור
Default Source (מקור ברירת מחדל) Tray (מגש) [1] [x*] Multipurpose Feeder (מזין רב-תכליתי) Manual Paper (הזנת נייר ידנית) Manual Envelope (הזנת מעטפה ידנית)	הגדרת מקור הנייר עבור כל משימות ההדפסה.
Paper Size/Type (גודל/סוג נייר) Tray (מגש) [x] Multi-Purpose Feeder (מזין רב-תכליתי) Manual Paper (הזנת נייר ידנית) Manual Envelope (הזנת מעטפה ידנית)	ציון גודל הנייר או סוג הנייר שנטענו בכל מקור נייר.
Substitute Size (גודל חלופי) Off (כבוי) Statement/A5 Letter/A4 11 x 17/A3 All Listed (כל המפורטים)*	הגדרת המדפסת להחליף גודל נייר שצוין במקרה שהגודל המבוקש אינו טעון במקור נייר כלשהו. **הערות:** • האפשרות Off (כבוי) מנחה את המשתמש לטעון את גודל הנייר הנדרש. • All Listed (כל המפורטים) מאפשר את כל התחליפים הזמינים.
Configure MP (הגדרת MP) Cassette (מחסנית)* Manual (ידני) ראשון	קביעת אופן הפעולה של המזין הרב-תכליתי. **הערות:** • האפשרות Cassette (מחסנית) מגדירה את המזין הרב-תכליתי כמקור הנייר האטומטי. • האפשרות Manual (ידני) מגדירה את המזין הרב תכליתי רק עבור עבודות הדפסה שמוזנות ידנית. • האפשרות First (ראשון) מגדירה את המזין הרב-תכליתי כמקור הנייר העיקרי.
הערה: כוכבית (*) לצד ערך מציינת את הגדרת ברירת המחדל של היצרן.	

Media Configuration (תצורת מדיה)

Universal Setup (הגדרה אוניברסלית)

פריט בתפריט	תיאור
יחידות מידה אינצ'ים מילימטרים	הגדרת יחידת המידה של הנייר האוניברסלי. **הערה:** בארה"ב, Inches (יחידות אינץ') הן הגדרת ברירת המחדל של היצרן. ההגדרה Millimeters (מילימטרים) היא הגדרת ברירת המחדל הבילאומית של היצרן.
רוחב בהדפסה לאורך 3.5-52 אינץ' (8.5*) 89-1321 מ"מ (216*)	קבע את אורך ההדפסה לאורך של הנייר האוניברסלי.
גובה בהדפסה לאורך 3.5-52 אינץ' (14*) 89-1321 מ"מ (356*)	קבע את גובה ההדפסה לאורך של המדיה האוניברסלית.
כיוון הזנה Short Edge (לרוחב)* Long Edge (לאורך)	הגדרת המדפסת לאסוף את הנייר מכיוון הצד הקצר או הארוך. **הערה:** Long Edge (לאורך) מוצג רק אם הקצה הארוך ביותר קצר מהרוחב המרבי הנתמך.
מספר גדלים אוניברסליים Tray (מגש) [x] Multipurpose Feeder (מזין רב-תכליתי)	הקצה ממד ייחודי לגדלים אוניברסליים רבים הנטענים בכל מקור נייר. **הערה:** הגדרה זו מופיעה רק כאשר היא מופעלת בתפריט Device (התקן). במסך הבית, הקש על **Settings (הגדרות)** > **Device (התקן)** > **Maintenance (תחזוקה)** > **Configuration Menu (תפריט תצורה)** > **Tray Configuration (תצורת מגש)** > **Multiple Universal Sizes (מספר גדלים אוניברסליים)**.
הערה: כוכבית (*) לצד ערך מציינת את הגדרת ברירת המחדל של היצרן.	

סוגי מדיה

פריט בתפריט	תיאור
Plain (רגיל) Card Stock (כרטיסים) שקף ממוחזר Glossy (מבריק) Heavy Glossy (מבריק כבד) Labels (מדבקות) Bond Envelope (מעטפה) Rough Envelope (מעטפה גסה) Letterhead (נייר מכתבים) Preprinted (נייר מודפס מראש) Colored Paper (נייר צבעוני) Light (קל) Heavy (כבד) מחוספס/כותנה Custom Type (סוג מותאם אישית) [x]	ציון המרקם, המשקל והכיוון של הנייר.

USB Drive (כונן USB)

Flash Drive Print (הדפסה מכונן הבזק)

פריט בתפריט	תיאור
Number of Copies (מספר העתקים) 1-9999 (1*)	הגדרת מספר העותקים.
Paper Source (מקור נייר) Tray (מגש) [1] [x*) Multipurpose Feeder (מזין רב-תכליתי) Manual Paper (הזנת נייר ידנית) Manual Envelope (הזנת מעטפה ידנית)	הגדרת מקור הנייר של גיליונות ההפרדה.
Collate (איסוף) (1,1,1) (2,2,2) (1,2,3) (1,2,3)*	סידור העמודים של משימת הדפסה בערימה באופן רציף, במיוחד בעת הדפסת מספר עותקים של המשימה.
Sides (צדדים) 1-Sided (חד-צדדי)* 2-Sided (דו-צדדי)	לציין אם ההדפסות יבוצעו על צד אחד של הדף או משני צדיו.
Staple (מהדק) Off (כבוי)* הידוק אחד, פינה שמאלית עליונה 2 הידוקים, שמאל הידוק אחד, פינה ימנית עליונה 2 הידוקים, למעלה הידוק אחד, פינה שמאלית תחתונה 2 הידוקים, למטה הידוק אחד, פינה ימנית תחתונה 2 הידוקים, ימין 4 Staples (2 סיכות)	ציון מקום ההידוק עבור כל משימות ההדפסה. **הערה:** פריט תפריט זה מופיע רק כאשר מותקנת יחידת גימור סיכות.
Hole Punch (מחורר) Off (כבוי)* 2 חורים 3 חורים 4 חורים	הגדרת מצב המחורר עבור כל משימות ההדפסה. **הערה:** תפריט זה מופיע רק כאשר מותקנת יחידת גימור הידוק, יחידת גימור מחורר.
Offset Pages (הזחת עמודים) None (ללא)* Between Copies (בין עותקים) Between Jobs (בין משימות)	הזחת הפלט של כל אחת ממשימות ההדפסה או כל אחד מהעותקים של משימת הדפסה. **הערות:** • האפשרות Between Copies (בין עותקים) מסיטה כל העתק של משימת הדפסה כאשר האפשרות Collate (איסוף) מוגדרת כ-On (מופעל) [1,2,1,2,1,2]. אם האפשרות Collate (איסוף) מוגדרת ל-Off (כבוי) [1,1,1,2,2,2], כל אחת מקבוצות העמודים המודפסים תוסט, למשל כל העמודים שמספרם 1 וכל העמודים שמספרם 2. • האפשרות Between Jobs (בין משימות) מגדירה את אותו מיקום הזחה לכל משימת ההדפסה, בלי קשר למספר העותקים שהודפס.

הערה: כוכבית (*) לצד ערך מציינת את הגדרת ברירת המחדל של היצרן.

פריט בתפריט	תיאור
Flip Style (סגנון היפוך) Long Edge (לאורך)* Short Edge (לרוחב)	קובע איזה צד של הנייר ייכרך בעת הדפסה דו-צדדית.
Pages per Side (עמודים לגיליון) Off (כבוי)* 2 pages per side (2 עמודים בכל צד) 3 pages per side (2 עמודים בכל צד) 4 pages per side (2 עמודים בכל צד) 6 pages per side (2 עמודים בכל צד) 9 pages per side (2 עמודים בכל צד) 12 pages per side (2 עמודים בכל צד) 16 pages per side (2 עמודים בכל צד)	הדפסת תמונות עמודים מרובים על צד אחד גיליון נייר.
Pages per Side Ordering (סידור עמודים בצד) Horizontal (אופקי)* Reverse Horizontal (מסובב אופקית) Reverse Vertical (מסובב אנכית) Vertical (אנכי)	הגדרת המיקום של מספר תמונות עמודים כאשר משתמשים בתפריט Pages per Side (עמודים בכל צד).
Pages per Side Orientation (כיוון עמודים בכל צד) Auto (אוטומטי)* לרוחב לאורך	הגדרת הכיוון של מספר תמונות עמודים כאשר משתמשים בתפריט Pages per Side (עמודים בכל צד).
Pages per Side Border (גבול עמודים בכל צד) None (ללא)* Solid (אחיד)	הדפסת מסגרת על כל תמונת עמוד כאשר משתמשים בתפריט Pages per Side (עמודים בכל צד).
Separator Sheets (גיליונות מפרידים) Off (כבוי)* Between Copies (בין עותקים) Between Jobs (בין משימות) Between Pages (בין דפים)	הוספת גיליונות הפרדה ריקים בעת ההדפסה.
Separator Sheet Source (מקור הגיליונות המפרידים) Tray (מגש) [1] [x]* Multipurpose Feeder (מזין רב-תכליתי)	מציין את מקור הנייר של גיליונות ההפרדה.
Blank Pages (עמודים ריקים) Do Not Print (אל תדפיס)* הדפסה	הדפסת דפים ריקים במשימת הדפסה.
הערה: כוכבית (*) לצד ערך מציינת את הגדרת ברירת המחדל של היצרן.	

Network/Ports (רשת/יציאות)

Network Overview (סקירת רשת)

פריט בתפריט	תיאור
Active Adapter (מתאם פעיל) Auto (אוטומטי)* Standard Network (רשת רגילה) Wireless (אלחוטי)	ציין את סוג חיבור הרשת. **הערה:** האפשרות Wireless (אלחוטי) זמינה רק במדפסות המחוברות לרשת אלחוטית.
Network Status (מצב רשת)	הצגת מצב הקישוריות של רשת המדפסת.
Display Network Status on Printer (הצגת מצב הרשת במדפסת) Off (כבוי) On (פועל)*	הצגת מצב הרשת בצג
Speed, Duplex (מהירות, דו-צדדי)	הצגת המהירות של כרטיס הרשת הפעיל כעת.
IPv4	הצגת כתובת ה-IPv4.
All IPv6 Addresses (כל כתובות ה-IPv6)	הצגת כל כתובות ה-IPv6.
איפוס שרת הדפסה	איפוס כל חיבורי הרשת הפעילים למדפסת. **הערה:** הגדרה זו מסירה את כל הגדרות התצורה של הרשת.
Network Job Timeout (פסק זמן למשימת רשת) Off (כבוי) On (דולק)* (90 seconds) (90 שניות)	הגדרת הזמן שיחלוף לפני שהמדפסת תבטל משימת הדפסה ברשת.
עמוד מבוא Off (כבוי)* On (מופעל)	הדפסת עמוד מבוא.
Enable Network Connections (הפיכת חיבורים לרשת לזמינים) Off (כבוי) On (פועל)*	אפשר למדפסת להתחבר לרשת.
Enable LLDP (הפוך LLDP לזמין) Off (כבוי)* On (מופעל)	הפיכת פרוטוקול גילוי של שכבת קישור (LLDP) לזמין במדפסת.
הערה: כוכבית (*) לצד ערך מציינת את הגדרת ברירת המחדל של היצרן.	

Wireless (אלחוטי)

הערה: תפריט זה זמין רק במדפסות המחוברות לרשת Wi-Fi או במדפסות המצוידות במתאם רשת אלחוטית.

פריט בתפריט	תיאור
Setup Using Mobile App (הגדרה באמצעות יישום למכשירים ניידים)	הגדרת החיבור ל-Wi-Fi באמצעות Lexmark Mobile Assistant.

פריט בתפריט	תיאור
Setup On Printer Panel (הגדרה בלוח המדפסת) Choose Network (בחר רשת) Add Wi-Fi Network (הוספת רשת Wi-F) Network Name (שם רשת) Network Mode (מצב רשת) Infrastructure (תשתית) Wireless Security Mode (מצב אבטחה אלחוטית) Disabled (מבוטל)* WEP WPA2/WPA - Personal WPA2 - Personal	הגדרת החיבור ל-Wi-Fi באמצעות לוח הבקרה.
Wi Fi Protected Setup WPS Auto Detect (זיהוי WPS אוטומטי) כבוי On (פועל)* Start Push Button Method (שיטת Start Push Button) Start PIN Method (שיטת התחלה עם PIN)	מגדיר רשת Wi-Fi ומאפשר אבטחת רשת. **הערות:** • האפשרות WPS Auto Detect (זיהוי WPS אוטומטי) מופיעה רק כאשר Wireless Security Mode (מצב האבטחה האלחוטית) המוגדר הוא WEP. • שיטת Start Push Button מחברת את המדפסת לרשת Wi-Fi על-ידי לחיצה על לחצנים הן במדפסת והן בנקודת הגישה (נתב אלחוטי) בתוך פרק זמן נתון. • שיטת Start PIN מחברת את המדפסת לרשת Wi-Fi על-ידי הזנת קוד PIN במדפסת ובהגדרה האלחוטית של נקודת הגישה.
Network Mode (מצב רשת) BSS Type (סוג BSS) Infrastructure (תשתית)*	מציין את מצב הרשת.
Compatibility (תאימות) 802.11b/g/n (2.4GHz)* 802.11a/b/g/n/ac (2.4GHz/5GHz) 802.11a/n/ac (5GHz)	ציון התקן של רשת ה-Wi-Fi. **הערה:** 802.11a/b/g/n/ac (2.4GHz/5GHz) ו-802.11a/n/ac (5GHz) מופיעים רק כאשר מותקנת אפשרות Wi-Fi.
Wireless Security Mode (מצב אבטחה אלחוטית) Disabled (מבוטל)* WEP WPA2/WPA-Personal WPA2-Personal 802.1x - RADIUS	הגדרת מצב האבטחה כך שיתבצע חיבור של המדפסת להתקני Wi-Fi.
WEP Authentication Mode (מצב אימות WEP) Auto (אוטומטי)* Open (פתוח) Shared (משותף)	הגדרת סוג פרוטוקול ההצפנה האלחוטית (WEP) עבור המדפסת. **הערה:** פריט תפריט זה מופיע רק כאשר ההגדרה של Wireless Security Mode (מצב אבטחה אלחוטית) היא WEP.
Set WEP Key (הגדרת מפתח WEP)	ציון סיסמת WEP לחיבור Wi-Fi מאובטח.
WPA2/WPA Personal AES	איפשור אבטחה ברשת Wi-Fi באמצעות Wi-Fi Protected Access (WPA). **הערה:** פריט תפריט זה מופיע רק כאשר ההגדרה של Wireless Security Mode (מצב אבטחה אלחוטית) היא WPA2/WPA-Personal.
Set Pre-Shared Key (הגדרת מפתח בשיתוף מראש)	הגדרת הסיסמה לחיבור Wi-Fi מאובטח.

פריט בתפריט	תיאור
WPA2-Personal AES	איפשור אבטחת Wi-Fi באמצעות WPA2. **הערה:** פריט תפריט זה מופיע רק כאשר ההגדרה של Wireless Security Mode (מצב אבטחה אלחוטית) היא WPA2-Personal.
802.1x Encryption Mode (מצב הצפנת 802.1x) WPA+ WPA2*	איפשור אבטחת Wi-Fi באמצעות תקן 802.1x. **הערה:** פריט תפריט זה מופיע רק כאשר Wireless Security Mode (מצב האבטחה האלחוטית) המוגדר הוא 802.1x - RADIUS.
IPv4 איפשור DHCP On (פועל)* כבוי Set Static IP Address (הגדרת כתובת IP סטטית) IP Address (כתובת IP) Netmask (מסיכת רשת) Gateway (שער)	איפשור וקביעת תצורה של הגדרות IPv4 במדפסת.
IPv6 Enable IPv6 (איפשור IPv6) On (פועל)* כבוי Enable DHCPv6 (איפשור DHCPv6) On (מופעל) Off (כבוי)* Stateless Address Autoconfiguration (הגדרת תצורה אוטומטית של כתובת ללא מצב) On (פועל)* כבוי DNS Server Address (כתובת שרת DNS) Manually Assigned IPv6 Address (כתובת IPv6 בהקצאה ידנית) Manually Assigned IPv6 Router (נתב IPv6 בהקצאה ידנית) Address Prefix (קידומת כתובת) All IPv6 Addresses (כל כתובות ה-IPv6) All IPv6 Router Addresses (כל כתובות נתב ה-IPv6)	איפשור וקביעת תצורה של הגדרות IPv6 במדפסת.
כתובת רשת UAA LAA	מציג את כתובת הרשת.
PCL SmartSwitch כבוי On (פועל)*	הגדרת המדפסת למעבר אוטומטי להדמיית PCL כשמשימת הדפסה דורשת זאת, ללא קשר לשפת ברירת המחדל של המדפסת. **הערה:** אם האפשרות PCL SmartSwitch כבויה, אז המדפסת אינה בוחנת נתונים נכנסים ומשתמש בשפת ברירת המחדל של המדפסת המצוינת בתפריט Setup (הגדרה).
PS SmartSwitch כבוי On (פועל)*	הגדרת המדפסת למעבר אוטומטי להדמיית PS כשמשימת הדפסה דורשת זאת, ללא קשר לשפת ברירת המחדל של המדפסת. **הערה:** אם האפשרות PS SmartSwitch כבויה, אז המדפסת אינה בוחנת נתונים נכנסים ומשתמש בשפת ברירת המחדל של המדפסת המצוינת בתפריט Setup (הגדרה).

פריט בתפריט	תיאור
אחסון משימה במאגר On (מופעל) Off (כבוי)*	אחסן זמנית משימות הדפסה בדיסק הקשיח או בכונן האחסון החכם (ISD) לפני ההדפסה. **הערה:** פריט תפריט זה מופיע רק כשמותקן דיסק קשיח או ISD.
Mac Binary PS Auto (אוטומטי)* On (מופעל) כבוי	מגדיר את המדפסת לעיבוד עבודות הדפסה של Macintosh binary PostScript. **הערות:** • האפשרות On (מופעל) מעבדת עבודות הדפסה מסוג raw binary PostScript. • האפשרות Off (כבוי) מסננת משימות הדפסה באמצעות הפרוטוקול הסטנדרטי.

Wi-Fi Direct

פריט בתפריט	תיאור
Enable Wi-Fi Direct (איפשור Wi-Fi Direct) On (מופעל) Off (כבוי)*	הגדרת המדפסת להתחבר ישירות להתקני Wi-Fi.
Wi-Fi Direct Name (שם Wi-Fi Direct)	ציון שם רשת ה-Wi-Fi Direct.
Wi-Fi Direct Password (סיסמת Wi-Fi Direct)	הגדרת הסיסמה לאימות ותיקוף משתמשים בחיבור Wi-Fi.
Show Password on Setup Page (הצגת סיסמה בדף ההגדרה) Off (מכובה) On (פועל)*	הצגה של Wi-Fi Direct Password (סיסמת Wi-Fi Direct) ב-Network Setup Page (דף הגדרת רשת).
Preferred Channel Number (מספר ערוץ מועדף) 1–11 Auto (אוטומטי)*	הגדרת הערוץ המועדף של רשת ה-Wi-Fi.
Group Owner IP Address (כתובת IP של בעלי קבוצה)	ציון כתובת ה-IP של בעלי הקבוצה.
Auto-Accept Push Button Requests (אישור אוטומטי של בקשות Push Button) Off (כבוי)* On (מופעל)	אישור בקשות להתחבר לרשת בצורה אוטומטית. **הערה:** אישור אוטומטי של לקוחות אינו מאובטח.
הערה: כוכבית (*) לצד ערך מציינת את הגדרת ברירת המחדל של היצרן.	

AirPrint

הערה: תפריט זה מופיע רק בשרת האינטרנט המובנה.

פריט בתפריט	תיאור
All AirPrint Functions (כל הפונקציות של AirPrint)	הצגת מצב AirPrint של המדפסת.
Enable AirPrint (הפעלת AirPrint) On (פועל)* כבוי	הפעל את פונקציית AirPrint. **הערה:** פריט תפריט זה מופיע רק אם פרוטוקול ההדפסה באינטרנט (IP) או mDNS מושבתים.
Bonjour Name	זהה את התפקיד והמיקום של המדפסת.
Organization Name (שם הארגון)	
יחידה ארגונית	
Printer Location (מיקום המדפסת)	
קו הרוחב של המדפסת	
קו האורך של המדפסת	
הגובה של המדפסת	
אפשרויות נוספות	
הערה: כוכבית (*) לצד ערך מציינת את הגדרת ברירת המחדל של היצרן.	

Mobile Services Management (ניהול שירותים ניידים)

הערה: תפריט זה מופיע רק בשרת האינטרנט המובנה.

פריט בתפריט	תיאור
Enable IPP Print (הפעלת הדפסה של IPP) On (פועל)* כבוי	אפשר הדפסה ממכשירים ניידים באמצעות פרוטוקול הדפסה באינטרנט (IPP).
Enable IPP Fax (הפעלת פקס של IPP) On (פועל)* כבוי	אפשר שליחת פקס באמצעות פרוטוקול הדפסה באינטרנט (IPP).
Enable IPP Over USB (אפשר IPP באמצעות USB) On (פועל)* כבוי	אפשר עבודות הדפסה או סריקה באמצעות חיבור USB.
Enable Scan (הפעלת סריקה) On (פועל)* כבוי	אפשר סריקה באמצעות פרוטוקול eSCL.
Enable Mopria Discovery (הפעלת גילוי Mopria) On (פועל)* כבוי	אפשר זיהוי של המדפסת על ידי מכשירים עם תמיכת Mopria.
הערה: כוכבית (*) לצד ערך מציינת את הגדרת ברירת המחדל של היצרן.	

Ethernet

פריט בתפריט	תיאור
Network Speed (מהירות רשת)	הצגת המהירות של מתאם הרשת הפעיל.
IPv4 Enable DHCP (אפשר On) (DHCP (מופעל)*) Set Static IP Address (הגדרת כתובת IP סטטית)	קביעת התצורה של הגדרות ה-IPv4.
IPv6 Enable IPv6 (הפעלת On) (IPv6 (מופעל)*) Enable DHCPv6 (הפעלת Off) (DHCPv6 (כבוי)*) Stateless Address Autoconfiguration (הגדרת תצורה אוטומטית של כתובת ללא מצב) (On (מופעל)*) DNS Server Address (כתובת שרת DNS) Manually Assigned IPv6 Address (כתובת IPv6 בהקצאה ידנית) Manually Assigned IPv6 Router (נתב IPv6 בהקצאה ידנית) Address Prefix (קידומת כתובת) (64*) All IPv6 Addresses (כל כתובות ה-IPv6) All IPv6 Router Addresses (כל כתובות נתב ה-IPv6)	קביעת התצורה של הגדרות ה-IPv6.
כתובת רשת UAA LAA	מציין את כתובת הרשת.
PCL SmartSwitch Off (כבוי) On (פועל)*	הגדרת המדפסת למעבר אוטומטי להדמיית PCL כשמשימת הדפסה דורשת זאת, ללא קשר לשפת ברירת המחדל של המדפסת. **הערה:** אם PS SmartSwitch מנוטרל, המדפסת אינה בודקת נתונים ומשתמשת בשפת ברירת המחדל של המדפסת שמצוינת בתפריט "הגדרה".
PS SmartSwitch Off (כבוי) On (פועל)*	הגדרת המדפסת למעבר אוטומטי לאמולציית PostScript כשמשימת הדפסה דורשת זאת, ללא קשר לשפת ברירת המחדל של המדפסת. **הערה:** אם PS SmartSwitch מנוטרל, המדפסת אינה בודקת נתונים ומשתמשת בשפת ברירת המחדל של המדפסת שמצוינת בתפריט "הגדרה".
אחסון משימה במאגר Off (כבוי)* On (מופעל)	מאחסן זמנית משימות הדפסה בדיסק הקשיח לפני ההדפסה. **הערה:** פריט זה בתפריט מופיע רק כשמותקן דיסק קשיח.
Mac Binary PS Auto (אוטומטי)* On (מופעל) Off (כבוי)	מגדיר את המדפסת לעיבוד עבודות הדפסה של Macintosh binary PostScript. **הערות:** • האפשרות Auto (אוטומטי) מעבדת משימות הדפסה ממחשבים המשתמשים במערכות הפעלה Windows או Macintosh. • האפשרות Off (כבוי) מסננת משימות הדפסה מסוג PostScript באמצעות הפרוטוקול הסטנדרטי.
הערה: כוכבית (*) לצד ערך מציינת את הגדרת ברירת המחדל של היצרן.	

פריט בתפריט	תיאור
Energy Efficient Ethernet (Ethernet יעיל אנרגטית) On (מופעל) Off (כבוי) Auto (אוטומטי)*	להפחית את צריכת האנרגיה כאשר המדפסת אינה מקבלת נתונים מרשת Ethernet.
הערה: כוכבית (*) לצד ערך מציינת את הגדרת ברירת המחדל של היצרן.	

TCP/IP

הערה: תפריט זה מופיע רק במדפסות רשת או במדפסות המחוברות לשרתי הדפסה.

פריט בתפריט	תיאור
הגדרת שם מארח	הגדר את שם המארח הנוכחי של TCP/IP
Domain Name (שם תחום)	הגדרת שם התחום.
Allow DHCP/BOOTP to update NTP server (אפשר ל-DHCP/BOOTP לעדכן שרת NTP) On (פועל)* כבוי	מאפשר ללקוחות ה-DHCP וה-BOOTP לעדכן את הגדרות ה-NTP של המדפסת.
Zero Configuration Name (אפס שם תצורה)	מציין שם שירות עבור רשת zero configuration.
Enable Auto IP (אפשור IP אוטומטי) כבוי On (פועל)*	הקצאת כתובת IP בצורה אוטומטית.
DNS Server Address (כתובת שרת DNS)	ציון כתובת שרת ה-Domain Name System (DNS) הנוכחית.
כתובת שרת גיבוי DNS	ציון כתובות שרת ה-DNS לגיבוי
כתובת שרת גיבוי DNS 2	
כתובת שרת גיבוי DNS 3	
Domain Search Order (סדר חיפוש בתחום)	ציון רשימת שמות תחומים לאיתור המדפסת ומשאביה שנמצאים בתחומים שונים ברשת.
איפשור DDNS Off (כבוי)* On (מופעל)	עדכון הגדרות ה-DNS הדינאמי.
DDNS TTL	ציון הגדרות ה-DDNS הנוכחיות.
Default TTL (TTL שנקבע כברירת מחדל)	
DDNS Refresh Time (שעת רענון DDNS)	
Enable mDNS (אפשר mDNS) כבוי On (פועל)*	עדכון הגדרות DNS לשידור מרובב.
WINS Server Address (כתובת שרת WINS)	ציון כתובת שרת עבור Windows Internet Name Service (WINS).
איפשור BOOTP Off (כבוי)* On (מופעל)	מתן אפשרות ל-BOOTP להקצות כתובת IP למדפסת.
הערה: כוכבית (*) לצד ערך מציינת את הגדרת ברירת המחדל של היצרן.	

פריט בתפריט	תיאור
רשימת שרתים מוגבלת	ציין כתובות ה-IP המותרות לניהול תקשורת עם המדפסת בפרוטוקול TCP/IP. **הערות:** • השתמש בפסיק להפרדה בין כתובות ה-IP. • ניתן להוסיף עד 50 כתובות IP.
Restricted Server List Options (אפשרויות רשימת שרתים מוגבלת) Block All Ports (חסימת כל היציאות)* Block Printing Only (חסימת הדפסה בלבד) Block Printing and HTTP Only (חסימת הדפסה ו-HTTPS בלבד)	ציין אפשרות הגישה לכתובות IP שאינן ברשימה.
MTU Ethernet (1500 1500–256*)	ציין פרמטר יחידת שידור מקסימלית (MTU) עבור חיבורי ה-TCP.
Raw Print Port (יציאת הדפסה RAW) 1-65535 (9100*)	ציין מספר יציאת raw עבור מדפסות המחוברות ברשת.
Outbound Traffic Maximum Speed (מהירות תנועה יוצאת מרבית) Off (כבוי)* On (מופעל)	הגדרת קצב ההעברה המרבי של המדפסת. **הערה:** מצב מופעל, האפשרות בהגדרה זו היא 100–1000000 קילו-סיביות/שנייה.
תמיכה ב-TLS Enable TLSv1.0 (הפעלת Off) (TLSv1.0 (כבוי)) Enable TLSv1.1 (הפעלת Off) (TLSv1.1 (כבוי)*) Enable TLSv1.2 (הפעלת On) (TLSv1.2 (מופעל)*)	הפעלת פרוטוקול אבטחת שכבת התעבורה.
רשימת הצפנות SSL	ציין האלגוריתמים של ההצפנות לשימוש עם חיבורי ה-SSL או ה-TLS.
רשימת הצפנות TLSv1.3 SSL	
הערה: כוכבית (*) לצד ערך מציינת את הגדרת ברירת המחדל של היצרן.	

SNMP

הערה: תפריט זה מופיע רק במדפסות רשת או במדפסות המחוברות לשרתי הדפסה.

פריט בתפריט	תיאור
SNMP גרסאות 1 ו-2c Enabled (מאופשר) Off (כבוי) On (פועל)* Allow SNMP Set (אפשור ערכת SNMP) Off (כבוי) On (פועל)* Enable PPM MIB (הפיכת PPM MIC לזמין) Off (כבוי) On (פועל)* קהילת SNMP	הגדרת גרסאות 1 ו-2c של Simple Network Management Protocol (SNMP) להתקנת מנהלי הדפסה ויישומים.
הערה: כוכבית (*) לצד ערך מציינת את הגדרת ברירת המחדל של היצרן.	

פריט בתפריט	תיאור
SNMP גרסה 3 Enabled (מאופשר) Off (כבוי) On (פועל)* Context Name (שם הקשר) Set Read/Write Credentials (הגדרת הרשאות קריאה/כתיבה) User Name (שם משתמש) Authentication Password (סיסמת אימות) Privacy Password (סיסמת פרטיות) Set Read-only Credentials (הגדרת הרשאות קריאה בלבד) User Name (שם משתמש) Authentication Password (סיסמת אימות) Privacy Password (סיסמת פרטיות) Authentication Hash (קוד Hash לאימות) MD5 *SHA1 Minimum Authentication Level (רמת האימות המינימלית) No Authentication, No Privacy (ללא אימות, ללא פרטיות) Authentication, No Privacy (אימות, ללא פרטיות) Authentication, Privacy (אימות, פרטיות)* Privacy Algorithm (אלגוריתם פרטיות) DES *AES-128	הגדרת גרסה 3 של SNMP להתקנה ולעדכון של אבטחת המדפסת.
הערה: כוכבית (*) לצד ערך מציינת את הגדרת ברירת המחדל של היצרן.	

IPSec

הערה: תפריט זה מופיע רק במדפסות רשת או במדפסות המחוברות לשרתי הדפסה.

פריט בתפריט	תיאור
Enable IPSec (הפיכת IPSec לזמין) Off (כבוי)* On (מופעל)	הפיכת Internet Protocol Security (IPSec) לזמין.
Base Configuration (תצורת בסיס) Default (ברירת מחדל)* תאימות Secure (מאובטח)	הגדרת תצורת הבסיס של IPSec. **הערה:** פריט תפריט זה מופיע רק כאשר האפשרות Enable IPSec (הפיכת IPSec לזמין) מוגדרת כ-On (מופעל).
DH (Diffie-Hellman) Group Proposal (הצעה קבוצתית של DH (Diffie-Hellman)) 14) modp2048)* 15) modp3072) 16) modp4096) 17) modp6144)	הגדרת תצורת הבסיס של IPSec. **הערה:** פריט תפריט זה מופיע רק כאשר Base Configuration (תצורת הבסיס) מוגדרת כ-Compatibility (תאימות).
הערה: כוכבית (*) לצד ערך מציינת את הגדרת ברירת המחדל של היצרן.	

פריט בתפריט	תיאור
Proposed Encryption Method (שיטת הצפנה מוצעת) 3DES *AES	הגדרת שיטת ההצפנה. **הערה:** פריט תפריט זה מופיע רק כאשר Base Configuration (תצורת הבסיס) מוגדרת כ-Compatibility (תאימות).
Proposed Authentication Method (שיטת אימות מוצעת) SHA1 *SHA256 SHA512	הגדרת שיטת האימות. **הערה:** פריט תפריט זה מופיע רק כאשר Base Configuration (תצורת הבסיס) מוגדרת כ-Compatibility (תאימות).
IKE SA Lifetime (Hours) (זמן חיים של IKE SA (שעות)) 1 2 4 8 *24	ציון מועד התפוגה של IKE SA. **הערה:** פריט תפריט זה מופיע רק כאשר Base Configuration (תצורת הבסיס) מוגדרת כ-Secure (מאובטח).
IPSec Lifetime (Hours) (זמן חיים של IPSec (שעות)) 1 2 4 *8 24	ציון מועד התפוגה של IPSec SA. **הערה:** פריט תפריט זה מופיע רק כאשר Base Configuration (תצורת הבסיס) מוגדרת כ-Secure (מאובטח).
IPSec Device Certificate (אישור התקן IPSec)	ציון אישור IPSec. **הערה:** פריט תפריט זה מופיע רק כאשר האפשרות Enable IPSec (הפיכת IPSec לזמין) מוגדרת כ-On (מופעל).
Pre-Shared Key Authenticated Connections (חיבורי מפתח מאומתים בשיתוף מראש) Host (מארח) [x]	הגדרת החיבורים המאומתים של המדפסת. **הערה:** פריטי תפריט זה מופיעים רק כאשר האפשרות Enable IPSec (הפיכת IPSec לזמין) מוגדרת כ-On (מופעל).
Certificate Authenticated Connections (חיבורים מאומתים עם אישור) Host (מארח) Address[/subnet] [x]	
הערה: כוכבית (*) לצד ערך מציינת את הגדרת ברירת המחדל של היצרן.	

802.1x

הערה: תפריט זה מופיע רק במדפסות רשת או במדפסות המחוברות לשרתי הדפסה.

פריט בתפריט	תיאור
Active (פעיל) Off (כבוי)* On (מופעל)	מאפשר למדפסת להצטרף לרשתות המחייבות אימות לפני מתן גישה.
הערה: כוכבית (*) לצד ערך מציינת את הגדרת ברירת המחדל של היצרן.	

פריט בתפריט	תיאור
אימות 802.1x Device Login Name (שם כניסה של התקן) Device Login Password (סיסמת כניסה של התקן) Validate Serve Certificate (אמת אישור שרת)(On (מופעל)*) Enable Event Logging (הפעל רישום אירועים) (Off (כבוי)*) 802.1x Device Certificate (אישור התקן 802.1x)	קבע את תצורת ההגדרות עבור אימות חיבור 802.1x.
מנגנוני אימות מורשים EAP - MD5 (On (מופעל)*) EAP - MSCHAPv2 (On (מופעל)*) LEAP (On (מופעל)*) PEAP (On (מופעל)*) EAP - TLS (On (מופעל)*) EAP - TTLS (On (מופעל)*) TTLS Authentication Method (שיטת אימות MSCHAPv2) (TTLS*)	קבע את תצורת מנגנוני האימות המורשים עבור חיבור 802.1x.
הערה: כוכבית (*) לצד ערך מציינת את הגדרת ברירת המחדל של היצרן.	

תצורת LPD

הערה: תפריט זה מופיע רק במדפסות רשת או במדפסות המחוברות לשרתי הדפסה.

פריט בתפריט	תיאור
פסק זמן LPD 0-65535 שניות (90*)	הגדר את ערך פסק הזמן לעצירת ההמתנה של שרת Line Printer Daemon (LPD) לתקופה בלתי מוגבלת עבור משימות הדפסה תלויות או לא תקפות.
עמוד מבוא של LPD Off (כבוי)* On (מופעל)	הדפסת עמוד מבוא עבור כל משימות ההדפסה של LPD. **הערה:** עמוד מבוא הוא העמוד הראשון של משימת הדפסה, המשמש להפרדה בין משימות הדפסה ולזיהוי היוצר של בקשת משימת ההדפסה.
LPD Trailer Page (עמוד עוקב LPD) Off (כבוי)* On (מופעל)	הדפסת עמוד עוקב עבור כל משימות ההדפסה של LPD. **הערה:** עמוד עוקב הוא העמוד האחרון של משימת הדפסה.
LPD Carriage Return Conversion (המרת מעבר לשורה חדשה של LPD) Off (כבוי)* On (מופעל)	הפיכת המרת מעבר לשורה חדשה לזמין. **הערה:** מעבר לשורה חדשה הוא מנגנון המורה למדפסת להעביר את הסמן למיקום הראשון באותה שורה.
הערה: כוכבית (*) לצד ערך מציינת את הגדרת ברירת המחדל של היצרן.	

HTTP/FTP Settings (הגדרות HTTP/FTP)

פריט בתפריט	תיאור
Proxy HTPP Proxy IP Address (כתובת IP של HTPP Proxy) HTTP Default IP Port (יציאת IP שנקבעה כברירת מחדל עבור HTTP) FTP Proxy IP Address (כתובת IP של FTP Proxy) FTP Default IP Port (יציאת IP שנקבעה כברירת מחדל עבור FTP) אימות שם משתמש סיסמה Local Domains (תחומים מקומיים)	קביעת ההגדרות של שרת HTTP ו-FTP.
Other Settings (הגדרות אחרות) Enable HTTP Server (אפשר שרת On) (HTTP (מופעל)*)	גישה לשרת האינטרנט המובנה לצורך פיקוח על המדפסת וניהולה.
Other Settings (הגדרות אחרות) Enable HTPPS (איפשור On) (NTP (דולק)*)	מתן אפשרות ל-Hypertext Transfer Protocol Secure (HTTPS) להצפין נתונים המועברים לשרת ההדפסה וממנו.
Other Settings (הגדרות אחרות) Force HTTPS Connections (אלץ חיבורי Off) (HTTPS (כבוי)*)	אילוץ המדפסת להשתמש בחיבורי HTTPS.
Other Settings (הגדרות אחרות) Enable FTP/TFTP (אפשר On) (FTP/TFTP (מופעל)*)	שליחת קבצים באמצעות FTP/TFTP.
Other Settings (הגדרות אחרות) HTTPS Device Certificate (אישור התקן default) (HTTPS (ברירת מחדל)*)	הצג את אישור התקן HTTP הנמצא בשימוש במדפסת.
Other Settings (הגדרות אחרות) Timeout for HTTP/FTP Requests (זמן קצוב לבקשות 30) (HTTP/FTP*)	ציון משך הזמן שיחלוף עד שהחיבור לשרת ייעצר.
Other Settings (הגדרות אחרות) Retries for HTTP/FTP Requests (ניסיונות חוזרים לבקשות HTTP/FTP) 3)*)	הגדרת מספר הניסיונות החוזרים להתחברות לשרת ה-HTTP/FTP.
הערה: כוכבית (*) לצד ערך מציינת את הגדרת ברירת המחדל של היצרן.	

ThinPrint

פריט בתפריט	תיאור
Enable ThinPrint (הפיכת ThinPrint לזמין) Off (כבוי)* On (מופעל)	הדפסה באמצעות ThinPrint.
מספר יציאה 4000-4999 (4000*)	הגדרת מספר היציאה עבור שרת ה-ThinPrint.
Bandwidth (bits/sec) (רוחב פס (סיביות/שנייה)) 100-1000000 (0*)	הגדרת מהירות שידור הנתונים בסביבת ThinPrint.
Packet Size (kbytes) (גודל מנה (קילו-בתים)) 0-64000 (0*)	הגדרת גודל המנה לשידור נתונים.
הערה: כוכבית (*) לצד ערך מציינת את הגדרת ברירת המחדל של היצרן.	

USB

פריט בתפריט	תיאור
PCL SmartSwitch כבוי On (פועל)*	הגדרת המדפסת למעבר לאמולציית PCL כשמשימת הדפסה שהתקבלה דרך יציאת USB דורשת זאת, ללא קשר לשפת ברירת המחדל של המדפסת. **הערה:** כאשר הגדרה זו אינה מופעלת, המדפסת אינה בודקת נתונים ומשתמשת בשפת ברירת המחדל של המדפסת שמצוינת בתפריט Setup (הגדרות).
PS SmartSwitch כבוי On (פועל)*	הגדרת המדפסת למעבר לאמולציית PostScript כשמשימת הדפסה שהתקבלה דרך יציאת USB דורשת זאת, ללא קשר לשפת ברירת המחדל של המדפסת. **הערה:** כאשר הגדרה זו אינה מופעלת, המדפסת אינה בודקת נתונים ומשתמשת בשפת ברירת המחדל של המדפסת שמצוינת בתפריט Setup (הגדרות).
אחסון משימה במאגר Off (כבוי)* On (מופעל)	אחסן זמנית משימות הדפסה בדיסק הקשיח או בכונן האחסון החכם (ISD) לפני ההדפסה. **הערה:** פריט תפריט זה מופיע רק כשמותקן דיסק קשיח או ISD.
Mac Binary PS Auto (אוטומטי)* On (מופעל) כבוי	מגדיר את המדפסת לעיבוד עבודות הדפסה של Macintosh binary PostScript. **הערות:** • האפשרות Auto (אוטומטי) מעבדת משימות הדפסה ממחשבים המשתמשים במערכות הפעלה Windows או Macintosh. • האפשרות Off (כבוי) מסננת משימות הדפסה מסוג PostScript באמצעות הפרוטוקול הסטנדרטי.
Enable USB Port (הפיכת יציאת USB לזמינה) כבוי On (פועל)*	הפעלת היציאה של כונן ה-USB הקדמי.
הערה: כוכבית (*) לצד ערך מציינת את הגדרת ברירת המחדל של היצרן.	

הגבלת גישה לרשת חיצונית

פריט בתפריט	תיאור
הגבלת גישה לרשת חיצונית Off (כבוי)* On (מופעל)	הגבל את הגישה לאתרים ברשת.
External network address (כתובת רשת חיצונית)	ציין את כתובות הרשת שהגישה אליהן מוגבלת).
E-mail address for notification (כתובת דוא"ל להודעות)	ציין כתובת דוא"ל לצורך שליחת הודעות על אירועים שנרשמו.
Ping frequency (תדירות Ping) 1-300 (10*)	ציין את מרווח הזמן, בשניות, לשאילתות ברשת.
Subject (נושא)	ציין את הנושא והמסר של הודעת הדוא"ל.
Message (ההודעה)	
הערה: כוכבית (*) לצד ערך מציינת את הגדרת ברירת המחדל של היצרן.	

Security (אבטחה)

Login Methods (שיטות כניסה)

Manage Permissions (ניהול הרשאות)

פריט בתפריט	תיאור
Function Access (גישה לפונקציות) Modify Address Book (שינוי פנקס כתובות) ניהול קיצורים Create Profiles (יצירת פרופילים) Manage Bookmarks (ניהול סימניות) Flash Drive Print (הדפסה מכונן הבזק) Flash Drive Color Printing (הדפסת צבע מכונן הבזק) Held Jobs Access (גישה למשימות שמורות) Use Profiles (פרופילי שימוש) Cancel jobs at the Device (בטל משימות בהתקן) Change Language (החלפת שפה) Internet Printing Protocol (IPP) (פרוטוקול הדפסה באינטרנט (IPP)) B/W Print (הדפסת ש/ל) Color Print (הדפסת צבע)	בקרת הגישה לפונקציות המדפסת.
Administrative Menus (תפריטים אדמיניסטרטיביים) תפריט Security (אבטחה) תפריט Network/Ports (רשת/יציאות) Paper Menu (תפריט נייר) Reports Menu (תפריט דוחות) Function Configuration Menus (תפריטי תצורת פונקציה) Supplies Menu (תפריט חומרים מתכלים) תפריט כרטיס אפשרויות SE Menu (תפריט PictBridge) תפריט Device (התקן)	בקרת הגישה לתפריטי המדפסת.
Device Management (ניהול התקן) Remote Management (ניהול מרחוק) Firmware Updates (עדכוני קושחה) Apps Configuration (הגדרת תצורה ליישומים) Operator Panel Lock (נעילת לוח הפעלה) Embedded Web Server Access (גישה אל Embedded Web Server) Import/Export All Settings (ייבוא/ייצוא כל ההגדרות) Out of Service Erase (מחיקת פריטים שאינם בשימוש) Cloud Services Enrollment (הרשמה לשירותי ענן)	בקרת הגישה לאפשרויות הניהול של המדפסת.
Apps (יישומים) New Apps (יישומים חדשים) Slideshow (תצוגת שקופיות) Change Wallpaper (החלפת טפט) Screen Saver (שומר מסך)	בקרת הגישה ליישומי המדפסת.

חשבונות מקומיים

פריט בתפריט	תיאור
Manage Groups/Permissions (ניהול קבוצות/הרשאות)	הצגת רשימה של כל הקבוצות השמורות במדפסת.
Add User (הוספת משתמש) User Name/Password (שם משתמש/סיסמה) User Name (שם משתמש) סיסמה PIN	יצירת חשבונות מקומיים וציון הגישה שלהם לפונקציות של המדפסת, לתפריטים אדמיניסטרטיביים, לאפשרויות ניהול מדפסת וליישומים.

Schedule USB Devices (תזמון התקני USB)

פריט בתפריט	תיאור
Schedules (לוחות זמנים) Add New Schedule (הוספת לוח זמנים חדש)	תזמון גישה ליציאת ה-USB הקדמית.

Security Audit Log (יומן ביקורת אבטחה)

פריט בתפריט	תיאור
Enable Audit (אפשור ביקורת) Off (כבוי)* On (מופעל)	תיעוד האירועים ביומן הביקורת המאובטח וביומן מערכת מרוחק.
Enable Remote Syslog (אפשור יומן מערכת מרוחק) Off (כבוי)* On (מופעל)	שליחת יומני הביקורת לשרת מרוחק.
Remote Syslog Server (שרת יומן מערכת מרוחק)	ציון השרת של יומן המערכת המרוחק.
Remote Syslog Port (יציאת יומן מערכת מרוחק) 1-65535 (514*)	ציון היציאה של יומן המערכת המרוחק.
Remote Syslog Method (שיטת יומן מערכת מרוחק) Normal UDP (UDP רגיל)* Stunnel	ציון שיטת יומן מערכת לשידור האירועים הרשומים ביומן לשרת מרוחק.
הערה: כוכבית (*) לצד ערך מציינת את הגדרת ברירת המחדל של היצרן.	

פריט בתפריט	תיאור
Remote Syslog Facility (אפשרות יומן מערכת מרוחק) 0 - Kernel Messages (הודעות ליבה) 1 - User-Level Messages (הודעות ברמת המשתמש) 2 - Mail System (מערכת דואר) 3 - System Daemons (תוכנות שרת מערכת) 4 - Security/Authorization Messages (הודעות אישור/אבטחה)* 5 - Messages Generated Internally by Syslogs (הודעות המופקות אוטומטית על-ידי יומני מערכת) 6 - Line Printer Subsystem (מערכת משנה של מדפסות בשורה) 7 - Network News Subsystem (מערכת משנה של חדשות רשת) 8 - UUCP Subsystem (מערכת משנה של UUCP) 9 - Clock Daemon (תוכנת שרת של שעון) 10 - Security/Authorization Messages (הודעות אישור/אבטחה)* 11 - FTP Daemon (תוכנת שרת של FTP) 12 - NTP Subsystem (מערכת משנה של NTP) 13 - Log Audit (ביקורת יומן) 14 - Log Alert (התראת יומן) 15 - Clock Daemon (תוכנת שרת של שעון) 16 - Local Use 0 (שימוש מקומי 0) (local0) 17- Local Use 1 (שימוש מקומי 1 (local1) 18 - Local Use 2 (שימוש מקומי 0) (local2) 19 - Local Use 3 (שימוש מקומי 0) (local3) 20 - Local Use 4 (שימוש מקומי 0) (local4) 21 - Local Use 5 (שימוש מקומי 0) (local5) 22 - Local Use 6 (שימוש מקומי 0) (local6) 23 - Local Use 7 (שימוש מקומי 0) (local7)	ציון קוד מתקן שבו המדפסת משתמשת בעת שליחת אירועי יומן לשרת מרוחק.
חומרת אירועים לרישום 0 - Emergency (חירום) 1 - Alert (התראה) 2 - Critical (קריטי) 3 - Error (שגיאה) 4 - Warning (אזהרה)* 5 - Notice (הודעה) 6 - Informational (למידע) 7 - Debug (ניפוי באגים)	ציון רף רמת העדיפות לרישום הודעות ואירועים.
אירועים לא רשומים ביומן המערכת המרוחק Off (כבוי)* On (מופעל)	שליחת כל האירועים, ללא תלות ברמת החומרה שלהם, לשרת המרוחק.
Admin's e-mail address (כתובת דוא"ל של המנהל)	שליחת הודעת דוא"ל על האירועים הרשומים למנהל המערכת.
E-mail log cleared alert (התראת יומן דוא"ל נוקה) Off (כבוי)* On (מופעל)	שליחת הודעת דוא"ל למנהל מערכת בעת מחיקת רישום ביומן.
הערה: כוכבית (*) לצד ערך מציינת את הגדרת ברירת המחדל של היצרן.	

פריט בתפריט	תיאור
E-mail log wrapped alert (התראת יומן דוא"ל תפוס) Off (כבוי)* On (מופעל)	שליחת הודעת דוא"ל למנהל המערכת כאשר היומן מתמלא ומתחיל להחליף את הרישומים הישנים ביותר.
Log full behavior (רשום התנהגות מלאה) Wrap Over Oldest Entries (עטוף על גבי הרישומים הישנים ביותר)* E-mail log then delete all entries (שלח יומן בדוא"ל ולאחר מכן מחק את כל הרישומים)	פתרון בעיות אחסון ביומן כאשר היומן ממלא את הזיכרון שהוקצה עבורו.
E-mail % full alert (התראת % דוא"ל מלא) Off (כבוי)* On (מופעל)	שליחת הודעת דוא"ל למנהל מערכת כאשר היומן ממלא את הזיכרון שהוקצה עבורו.
% full alert level (התראת % מלא) 1-99 (90*)	
E-mail log exported alert (התראת ייצוא יומן דוא"ל) Off (כבוי)* On (מופעל)	שליחת הודעת דוא"ל למנהל מערכת בעת ייצוא יומן.
E-mail log settings changed alert (התראת שינוי הגדרות יומן דוא"ל) Off (כבוי)* On (מופעל)	שליחת הודעת דוא"ל למנהל מערכת כאשר האפשרות Enable Audit (אפשור ביקורת) מוגדרת.
Log line endings (סופי שורות יומן) LF (\n)* CR (\r) CRLF (\r\n)	ציון האופן שבו קובץ היומן יסיים את הסוף של כל שורה.
Digitally sign exports (חתום דיגיטלית יצוא) Off (כבוי)* On (מופעל)	הוספת חתימה דיגיטלית לכל אחד מקובצי היומן המיוצאים.
Clear Log (ניקוי יומן)	מחיקת כל יומני הביקורת.
Export Log (ייצוא יומן) Syslog (RFC 5424) Syslog (RFC 3164) CSV	ייצוא יומן אבטחה לכונן הבזק.
הערה: כוכבית (*) לצד ערך מציינת את הגדרת ברירת המחדל של היצרן.	

Login Restrictions (מגבלות כניסה)

פריט בתפריט	תיאור
Login failures (כשלי כניסה) 1-10 (3*)	ציון מספר ניסיונות הכניסה הכושלים המותרים למשתמש לפני שיינעל.
Failure time frame (מסגרת זמן כשל) 1-60 דקות (5*)	ציון מסגרת הזמן בין ניסיונות הכניסה הכושלים ועד שהמשתמש יינעל.
Lockout time (זמן נעילה) 1-60 דקות (5*)	ציון משך הנעילה.
הערה: כוכבית (*) לצד ערך מציינת את הגדרת ברירת המחדל של היצרן.	

פריט בתפריט	תיאור
Web Login Timeout (פסק זמן לכניסה באינטרנט) 1-120 דקות (10*)	ציון העיכוב בכניסה מרוחקת לפני שיתבצע ניתוק אוטומטי של המשתמש.
הערה: כוכבית (*) לצד ערך מציינת את הגדרת ברירת המחדל של היצרן.	

Confidential Print Setup (הגדרת הדפסה חסויה)

פריט בתפריט	תיאור
מקס קוד PIN שגוי 2-10	הגדר את המגבלה להזנת PIN לא חוקי. **הערה:** לאחר הגעה למגבלה, משימות ההדפסה עבור שם משתמש זה נמחקות.
Confidential Job Expiration (תפוגת משימה חסויה) Off (כבוי)* 1 Hour (שעה 1) 4 Hours (4 שעות) 24 Hours (4 שעות) 1 Week (שבוע 1)	הגדר זמן תפוגה ספציפי לכל משימה בהמתנה לפני שהיא תימחק אוטומטית מהדיסק הקשיח או כונן האחסון החכם. **הערה:** משימה בהמתנה היא Confidential (חסויה), Repeat (חוזרת), Reserve (שמורה) או Verify (מאומתת).
Repeat Job Expiration (תפוגת משימה חוזרת) Off (כבוי)* 1 Hour (שעה 1) 4 Hours (4 שעות) 24 Hours (4 שעות) 1 Week (שבוע 1)	הגדרת מועד התפוגה של משימת הדפסה שעליה ברצונך לחזור.
Verify Job Expiration (אימות תפוגת משימה) Off (כבוי)* 1 Hour (שעה 1) 4 Hours (4 שעות) 24 Hours (4 שעות) 1 Week (שבוע 1)	הגדר את מועד התפוגה להדפסת עותק של משימה כדי שתבדוק את איכותה לפני הדפסת העותקים הנותרים.
Reserve Job Expiration (תפוגת משימה שמורה) Off (כבוי)* 1 Hour (שעה 1) 4 Hours (4 שעות) 24 Hours (4 שעות) 1 Week (שבוע 1)	הגדר את מועד התפוגה למשימות שברצונך לאחסן במדפסת ולהדפיס מאוחר יותר.
Require All Jobs to be Held (דרוש שמירה של כל המשימות) Off (כבוי)* On (מופעל)	הגדרת המדפסת לשמור את כל משימות ההדפסה.
Keep duplicate documents (שמור מסמכים כפולים) Off (כבוי)* On (מופעל)	הגדרת המדפסת לשמירת כל המסמכים שלהם אותו שם קובץ.
הערה: כוכבית (*) לצד ערך מציינת את הגדרת ברירת המחדל של היצרן.	

Disk Encryption (הצפנת דיסק)

הערה: תפריט זה מופיע רק כאשר דיסק קשיח או כונן אחסון חכם מותקן.

פריט בתפריט	תיאור
דיסק קשיח	הצגת מצב ההצפנה של הדיסק הקשיח.
Intelligent Storage Drive (כונן אחסון חכם)	הצגת מצב ההצפנה של כונן האחסון החכם (ISD). **הערה:** כונן האחסון החכם מושבת אוטומטית עם התקנת דיסק קשיח.

Erase Temporary Data Files (מחק מסמכי נתונים זמניים)

פריט בתפריט	תיאור
Stored in onboard memory (מאוחסן בזיכרון טעון) Off (כבוי)* On (מופעל)	מחיקת כל הקבצים המאוחסנים בזיכרון המדפסת.
Stored on hard disk (מאוחסן בכונן הקשיח) 1 Pass Erase (מחיקה בהעברה 1)* 3 Pass Erase (מחיקה ב-3 העברות) 7 Pass Erase (מחיקה ב-7 העברות)	מחיקת כל הקבצים שמאוחסנים בדיסק הקשיח של המדפסת. **הערה:** פריט זה בתפריט מופיע רק כאשר מותקן דיסק קשיח במדפסת.
הערה: כוכבית (*) לצד ערך מציינת את הגדרת ברירת המחדל של היצרן.	

Solutions LDAP Settings (הגדרות LDAP של פתרונות)

פריט בתפריט	תיאור
Follow LDAP Referrals (מעקב אחר הפניות LDAP) Off (כבוי)* On (מופעל)	חיפוש חשבון משתמש מחובר בשרתים השונים בתחום.
אימות אישור LDAP Yes (כן) No (לא)*	איפשור אימות של אישורי LDAP.

שונות

פריט בתפריט	תיאור
Protected Features (תכונות מוגנות) Show (הצג)* Hide (הסתר)*	הצגת כל התכונות שמוגנות על-ידי בקרת הגישה לפונקציות (FAC), ללא תלות בהרשאת האבטחה שיש למשתמש. **הערה:** האפשרות Hide (הסתר) מציגה רק תכונות עם הגנת FAC שלמשתמש יש גישה אליהן.
Print Permission (הרשאת הדפסה) Off (כבוי)* On (מופעל)	מאפשר למשתמש להתחבר לפני ההדפסה.
הערה: כוכבית (*) לצד ערך מציינת את הגדרת ברירת המחדל של היצרן.	

פריט בתפריט	תיאור
Default Print Permission Login (כניסת ברירת מחדל להרשאת הדפסה) User Name/Password (שם משתמש/סיסמה)* שם משתמש	הגדרת כניסת ברירת המחדל ל-Print Permission (הרשאת הדפסה).
Security Reset Jumper (מגשר איפוס אבטחה) Enable “Guest” access (הפיכת גישת "אורח" לזמינה)* No Effect (ללא השפעה)	פירוט גישת המשתמש למדפסת. **הערות:** • Enable “Guest” access (הפיכת גישת "אורח" לזמינה) מעניקה לכולם גישה לאפשרויות המדפסת השונות. • האפשרות No Effect (ללא השפעה) עשויה להפוך את הגישה למדפסת לבלתי אפשרית כאשר פרטי האבטחה הדרושים אינם זמינים.
Use Intelligent Storage Drive for User Data (שימוש בכונן אחסון חכם עבור נתוני משתמש) כבוי On (פועל)*	הפעלת כונן אחסון חכם לאחסון נתוני משתמש. **הערה:** פריט זה בתפריט מושבת כשמותקן דיסק קשיח.
Minimum Password Length (אורך סיסמה מינימלי) 0-32 (0*)	ציון אורך הסיסמה.
Enable Password/PIN Reveal (אפשר חשיפת סיסמה/PIN) Off (כבוי)* On (מופעל)	הצגת הסיסמה או מספר הזיהוי האישי.
הערה: כוכבית (*) לצד ערך מציינת את הגדרת ברירת המחדל של היצרן.	

Cloud Services (שירותי ענן)

Cloud Services Enrollment (הרשמה לשירותי ענן)

פריט בתפריט	תיאור
הצגת מידע נוסף	הצג מידע נוסף על השימוש ב-Lexmark Cloud Services.
הפיכת תקשורת עם Lexmark Cloud Services לזמינה Off (כבוי)* On (מופעל)	הפעל את המדפסת כדי לתקשר עם Lexmark Cloud Services.
הצגת המצב הנוכחי	הצג את מצב החיבור בין המדפסת ל-Lexmark Cloud Services.
הערה: כוכבית (*) לצד ערך מציינת את הגדרת ברירת המחדל של היצרן.	

Reports (דוחות)

Menu Settings Page (דף הגדרות תפריט)

פריט בתפריט	תיאור
Menu Settings Page (דף הגדרות תפריט)	הדפסת דוח המכיל את תפריטי המדפסת.

Device (התקן)

פריט בתפריט	תיאור
Device Information (פרטי התקן)	הדפסת דוח הכולל מידע על המדפסת.
Device Statistics (סטטיסטיקת ההתקן)	הדפסת דוח על השימוש במדפסת ועל מצב החומרים המתכלים.
Profiles List (רשימת פרופילים)	הדפסת רשימת הפרופילים המאוחסנים במדפסת.
Asset Report (דוח נכס)	הדפס כלי אבחון עבור בעיות הדפסה. **הערה:** כדי להימנע מחיתוך התוכן, הדפס את הדוח על נייר בגודל letter או A4.

הדפסה

פריט בתפריט	תיאור
Print Fonts (הדפסת גופנים) PCL Fonts (גופני PCL) PS Fonts (גופני PostScript)	הדפסת דוגמאות ומידע על הגופנים שזמינים בכל אחת משפות המדפסת.
Print Demo (הדפסת דוגמה) דף הדגמה	הדפסת דף המציג את יכולות המדפסת ופתרונות נתמכים.
Print Directory (הדפסת רשימת ספריות)	הדפס את המשאבים המאוחסנים בכונן ההבזק, בדיסק הקשיח או בכונן האחסון החכם (ISD). **הערה:** פריט תפריט זה מופיע רק כשמותקן כונן הבזק, דיסק קשיח או ISD.

Network (רשת)

פריט בתפריט	תיאור
Network Setup Page (דף הגדרת רשת)	הדפסת דף שמציג את הרשת המוגדרת ואת הגדרות התקשורת האלחוטית של המדפסת. **הערה:** פריט תפריט זה מופיע רק במדפסות רשת או במדפסות המחוברות לשרתי הדפסה.
Wi-Fi Direct Connected Clients (הלקוחות המחוברים של Wi-Fi Direct)	הדפס דף שמציג את רשימת ההתקנים שמחוברים למדפסת באמצעות Wi-Fi Direct. **הערה:** פריט תפריט זה מופיע רק כאשר האפשרות Enable Wi-Fi Direct (הפוך את Wi-Fi Direct לזמין) מוגדרת כ-On (מופעל).

פתרון בעיות

פריט בתפריט	תיאור
Print Quality Test Pages (דפי בדיקת איכות הדפסה)	הדפסת עמודי דוגמה לזיהוי ותיקון פגמים באיכות ההדפסה.

הדפסת Menu Settings Page (דף הגדרות התפריט)

במסך הבית, גע ב-**Settings** (הגדרות) > **Reports** (דוחות) > **Menu Settings Page** (דף הגדרות תפריט).

תחזוקת המדפסת

אזהרה—פוטנציאל לנזק: כשל בשמירה על ביצועים אופטימליים של המדפסת או בהחלפת חלקים וחומרים מתכלים עלול לגרום נזק למדפסת.

בדיקת מצב החלקים והחומרים המתכלים של המדפסת

1 במסך הבית גע באפשרות **Status/Supplies** (מצב/חומרים מתכלים).

2 בחר את החלקים או החומרים המתכלים שברצונך לבדוק.

הערה: באפשרותך גם לגשת להגדרה זו על-ידי נגיעה בחלק העליון של מסך הבית.

הגדרת הודעות חומרים מתכלים

1 פתח את דפדפן האינטרנט ולאחר מכן הקלד את כתובת ה-IP של המדפסת בשדה הכתובת.

הערות:

- הצג את כתובת ה-IP של המדפסת במסך הבית של המדפסת. כתובת ה-IP מוצגת כארבע סדרות של מספרים המופרדים על-ידי נקודות, למשל 123.123.123.123.
- אם אתה משתמש בשרת Proxy, השבת אותו זמנית כדי לטעון את דף האינטרנט כהלכה.

2 לחץ על **Settings (הגדרות)** > **Device (התקן)** > **Notifications (התראות)**.

3 בתפריט Supplies (חומרים מתכלים) לחץ על **Custom Supply Notifications (התאמה אישית של התראות על חומרים מתכלים)**.

4 בחר התראה לכל אחד מהחומרים המתכלים.

5 החל את השינויים

הגדרת התראות בדואר אלקטרוני

קבע את תצורת המדפסת כך שתשלח התראות דוא"ל כאשר החומרים המתכלים עומדים להיגמר, כשיש להחליף או להוסיף נייר, או במקרה של חסימת נייר.

1 פתח את דפדפן האינטרנט ולאחר מכן הקלד את כתובת ה-IP של המדפסת בשדה הכתובת.

הערות:

- הצג את כתובת ה-IP של המדפסת במסך הבית של המדפסת. כתובת ה- IP מוצגת כארבע סדרות של מספרים המופרדים על-ידי נקודות, כגון 123.123.123.123.
- אם אתה משתמש בשרת Proxy, השבת אותו זמנית כדי לטעון את דף האינטרנט כהלכה.

2 לחץ על **Settings** (הגדרות) > **Notifications** < **Device** (התראות התקן) > **E-mail Alert Setup** (הגדרת התראות דוא"ל) ולאחר מכן קבע את תצורת ההגדרות.

הערה: לקבלת מידע נוסף על הגדרות ה-SMTP פנה לספק הדואר האלקטרוני שלך.

3 החל את השינויים

4 לחץ על **Setup E-mail Lists and Alerts (הגדרת רשימות והתראות דוא"ל)**, ואז קבע את תצורת ההגדרות.

5 החל את השינויים

הצגת דוחות

1 במסך הבית גע ב-**Settings** (הגדרות) > **Reports** (דוחות).

2 בחר את הדוח שברצונך להציג.

הזמנת חלקים וחומרים מתכלים למדפסת

כדי להזמין חומרים מתכלים בארה"ב, צור קשר עם Lexmark במספר 1-800-539-6275 לקבלת מידע על מפיצים מורשים של חומרים מתכלים באזורך. במדינות או באזורים אחרים, בקר באתר **www.lexmark.com** או פנה למקום שבו רכשת את המדפסת.

הערה: כל הערכות אורך החיים של חומרים מתכלים למדפסת מתבססות על הדפסה על נייר רגיל בגודל letter או A4.

אזהרה—פוטנציאל לנזק: כשל בשמירה על ביצועים אופטימליים של המדפסת או בהחלפת חלקים וחומרים מתכלים עלול לגרום נזק למדפסת.

שימוש בחלקים ובחומרים מתכלים מקוריים של Lexmark

מדפסת Lexmark מתוכננת לפעול בצורה הטובה ביותר עם חומרים מתכלים וחלקים מקוריים של Lexmark. שימוש בחומרים מתכלים או בחלקים של צד שלישי עשוי להשפיע על הביצועים, האמינות או החיים של המדפסת ורכיבי ההדמיה שבה. הוא אף עלול להשפיע על כיסוי האחריות. האחריות אינה מכסה נזק שנגרם כתוצאה משימוש בחומרים מתכלים או בחלקים של צד שלישי. כל מחווני אורך החיים מתוכננים לפעול עם חומרים מתכלים וחלקים של Lexmark, ועלולים לספק תוצאות בלתי צפויות אם נעשה שימוש בחומרים מתכלים או בחלקים של צד שלישי. שימוש ברכיבי הדמיה אשר חורג מאורך החיים המיועד עלול להזיק למדפסת Lexmark שברשותך או לרכיבים המשויכים אליה.

אזהרה—פוטנציאל לנזק: חומרים מתכלים וחלקים שאינם כלולים בתנאי הסכם תוכנית ההחזרה ניתנים לאיפוס ולייצור חוזר. עם זאת, אחריות היצרן לא מכסה שום נזק שנגרם כתוצאה מחלקים או חומרים מתכלים שאינם מקוריים. איפוס המונים של חומר מתכלה או חלק ללא ייצור חוזר מתאים עלול להזיק למדפסת. לאחר איפוס המונה של החומר המתכלה או החלק, המדפסת עשויה להציג חיווי שגיאה המציין הימצאות של פריט האיפוס.

הזמנת מחסנית טונר

הערות:

- הערכת תפוקת המחסנית מבוססת על תקן ISO / IEC 19798.
- כיסוי הדפסה נמוך במיוחד לפרקי זמן ממושכים עלול להשפיע לרעה על התפוקה בפועל.

מחסניות טונר Lexmark CS943

פריט	כל העולם
Cyan (ציאן)	73D0HC0
Magenta (מגנטה)	73D0HM0
Yellow (צהוב)	73D0HY0
Black (שחור)	73D0HK0

הזמנת יחידת פוטוקונדוקטור

פריט	כל העולם
יחידת פוטוקונדוקטור	73D0P00
יחידת פוטוקונדוקטור - אריזה של 3	73D0Q00

הזמנת בקבוק פסולת הטונר

פריט	מק"ט
בקבוק פסולת טונר	73D0W00

החלפת חלקים או חומרים מתכלים

החלפת מחסנית טונר

1 פתח את הדלת הקדמית.

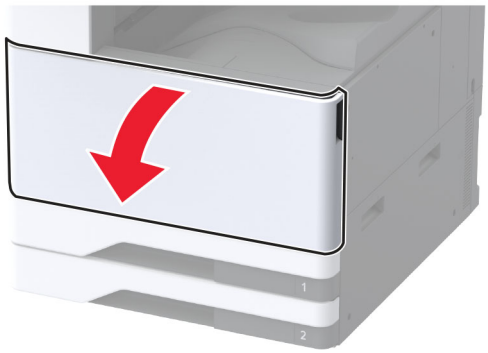

2 הסר את מחסנית הטונר המשומשת.

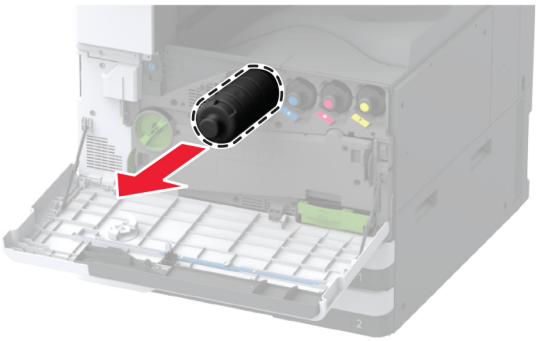

3 פתח את אריזת מחסנית הטונר החדשה.

4 נער את מחסנית הטונר כדי לפזר את הטונר.

5 הכנס את מחסנית הטונר החדשה.

6 הסר את יחידת ההעברה של פסולת טונר.

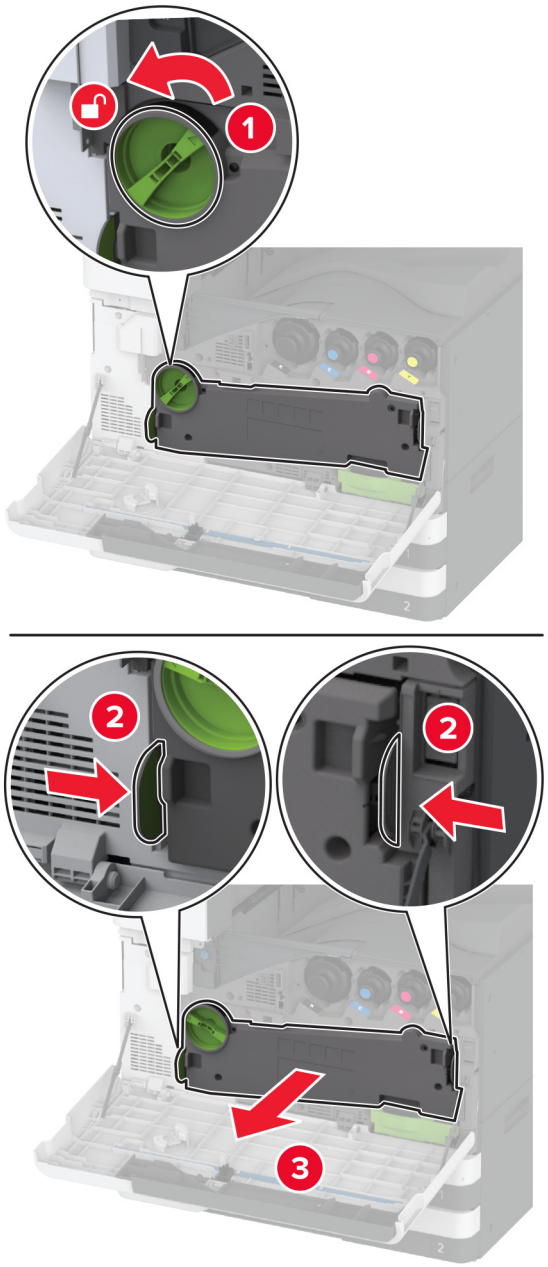

הערה: כדי להימנע משפיכת הטונר, הנח את היחידה אנכית.

7 הסר את מנקה ראש ההדפסה ונקה את עדשות ראש ההדפסה.

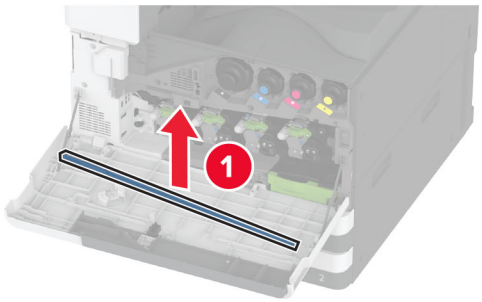

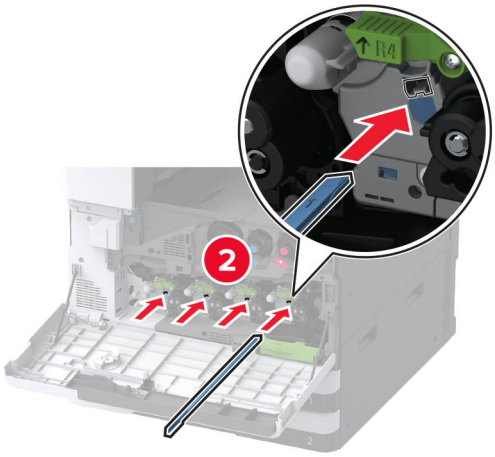

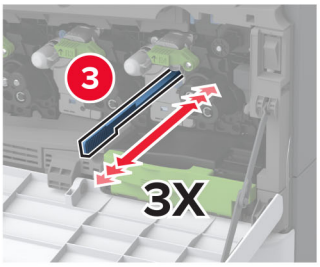

8 הנח את מנקה ראש ההדפסה בחזרה למקומם.

9 התקן את יחידת ההעברה של פסולת הטונר עד שהיא תיכנס למקום בצליל *נקישה*, ולאחר מכן נעל אותה.

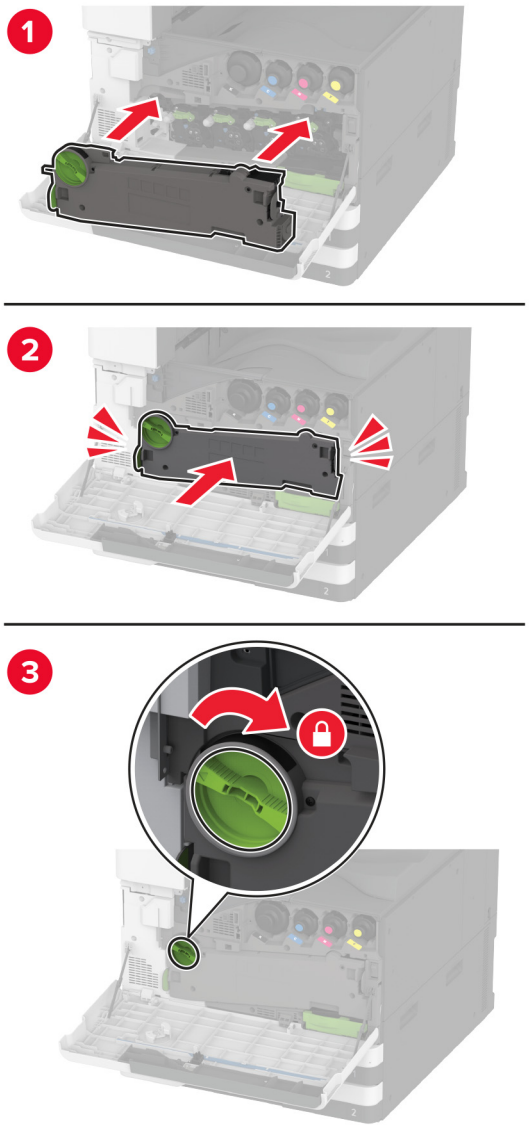

10 סגור את הדלת.

החלפת יחידת פוטוקונדוקטור

1 פתח את הדלת הקדמית.

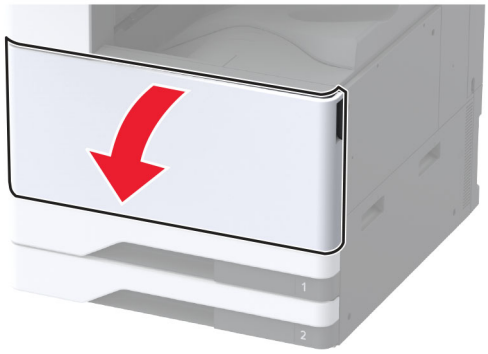

2 הסר את יחידת ההעברה של פסולת טונר.

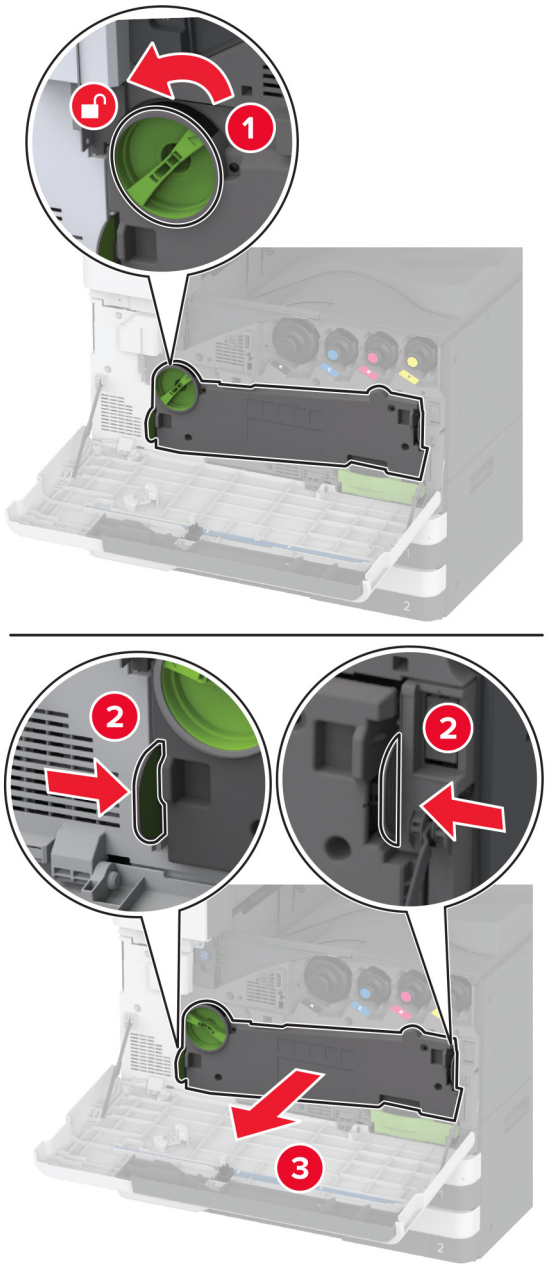

הערה: כדי להימנע משפיכת הטונר, הנח את היחידה אנכית.

3 שחרר את נעילת יחידת הפוטוקונדוקטור המשומש.

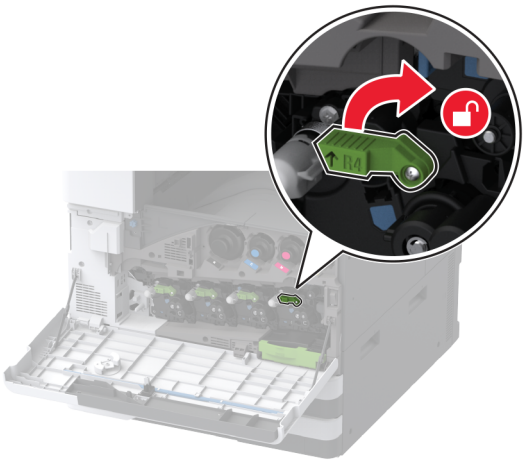

4 הסר את יחידת הפוטוקונדוקטור המשומש.

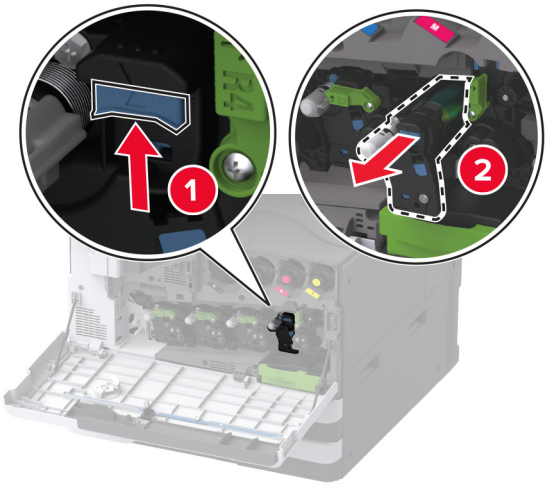

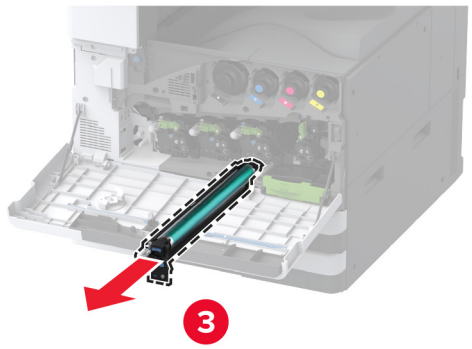

5 הוצא מהאריזה את יחידת הפוטוקונדוקטור החדשה.

אזהרה—פוטנציאל לנזק: אל תאפשר חשיפה של יחידת הפוטוקונדקטור לאור ישיר למשך יותר מדקה. חשיפה ממושכת לאור עלולה לגרום בעיות של איכות הדפסה.

אזהרה—פוטנציאל לנזק: אל תיגע בתוף הפוטוקונדוקטור. הדבר עלול לפגוע באיכותן של משימות הדפסה עתידיות.

6 הכנס את הפוטוקונדוקטור החדש עד שייכנס למקומו *בנקישה*.

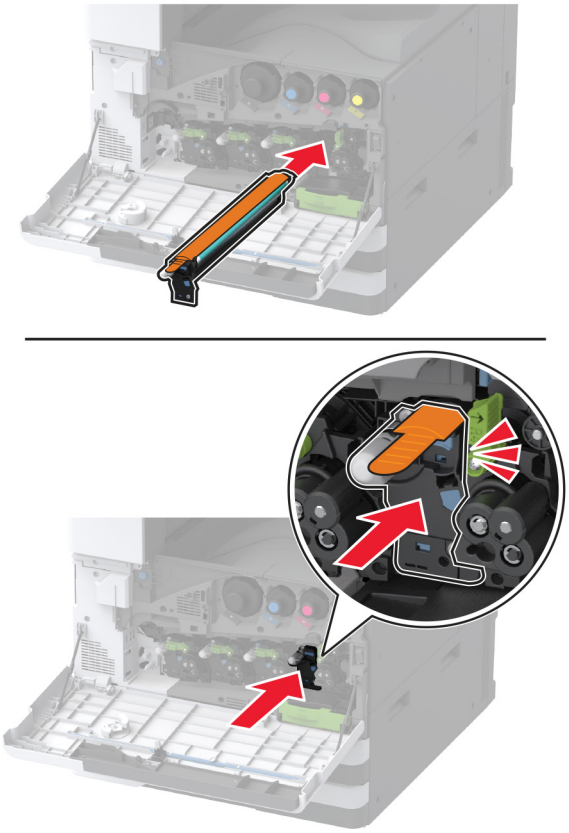

7 הסר את חומרי האריזה ונעל את יחידת הפוטוקונדוקטור החדשה.

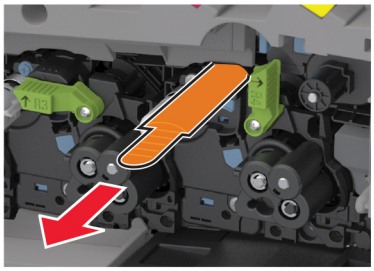

8 הסר את מנקה ראש ההדפסה ונקה את עדשות ראש ההדפסה.

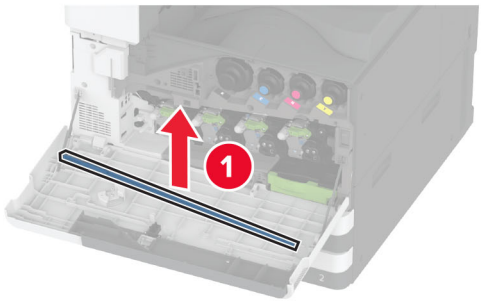

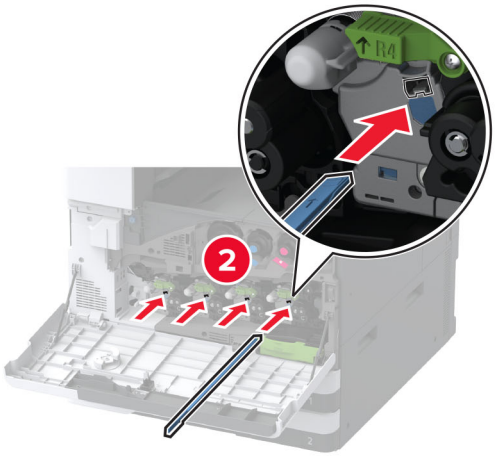

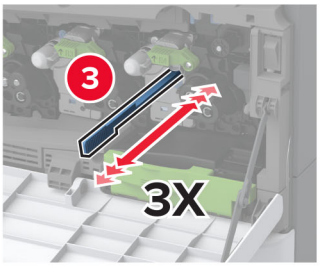

9 הנח את מנקה ראש ההדפסה בחזרה למקומם.

10 התקן את יחידת ההעברה של פסולת הטונר עד שהיא תיכנס למקום בצליל *נקישה*, ולאחר מכן נעל אותה.

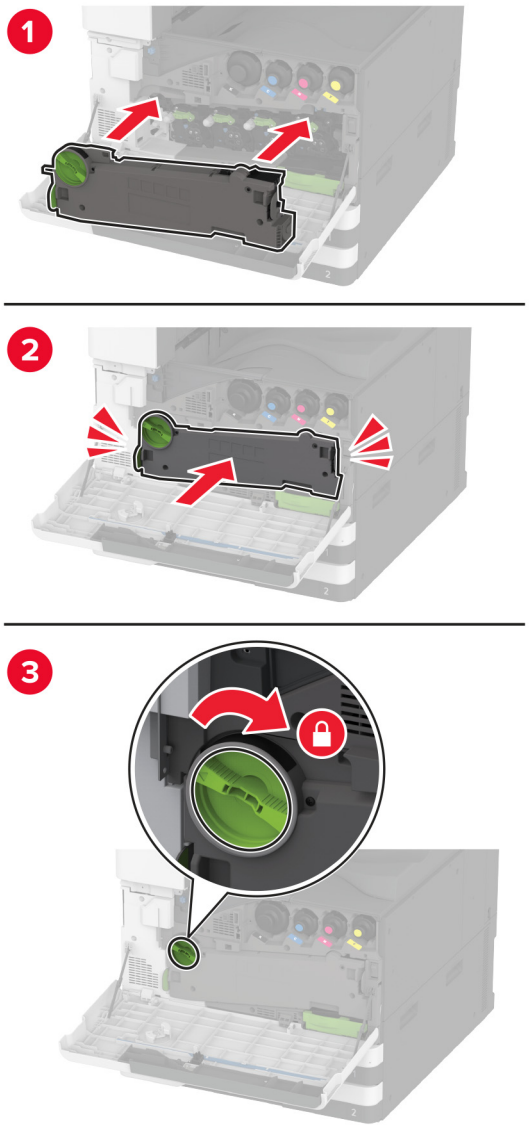

11 סגור את הדלת.

החלפת הגוף הפנימי של המגש ל-520 גיליונות

1 הסר את הגוף הפנימי המשומש של המגש.

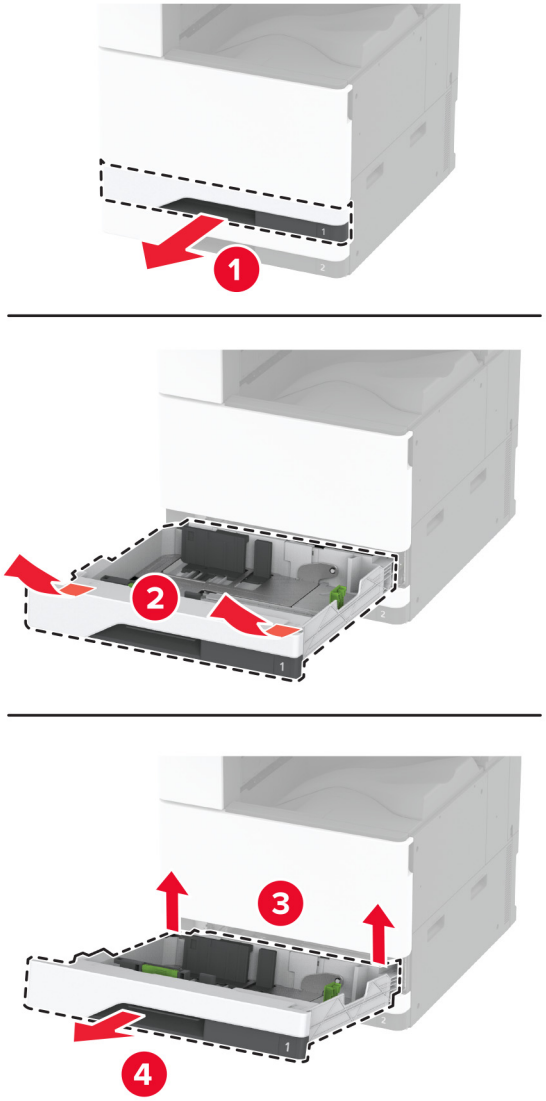

2 הוצא את הגוף הפנימי של המגש מאריזתו והסר את כל חומרי האריזה.

3 הכנס את הגוף הפנימי של המגש החדש.

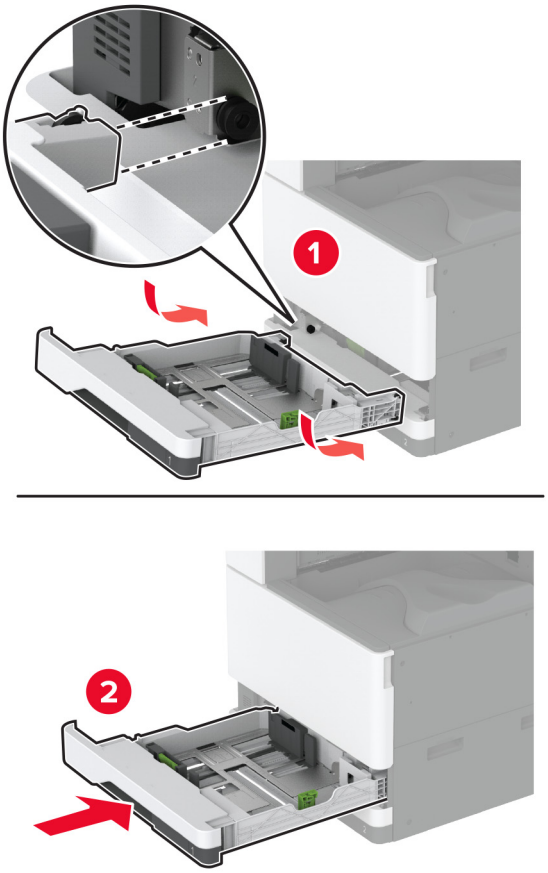

החלפת ה-fuser

1 כבה את המדפסת.

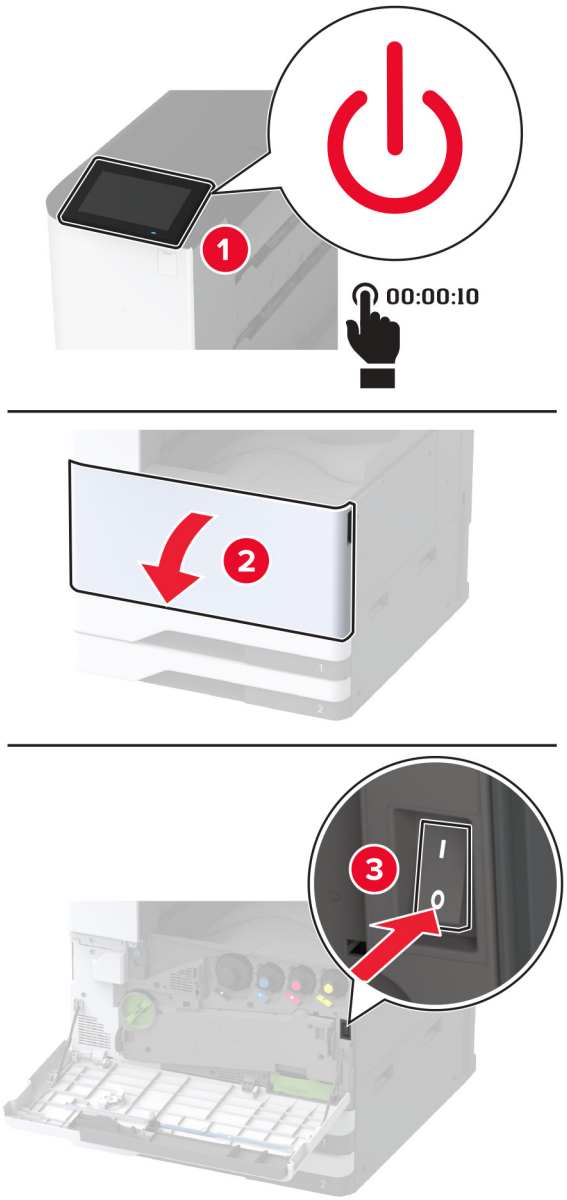

2 פתח את דלת A.

זהירות—משטח חם: פנים המדפסת עלול להיות חם. להפחתת הסיכון לפגיעה מרכיב חם, יש לאפשר למשטח להתקרר לפני שנוגעים בו.

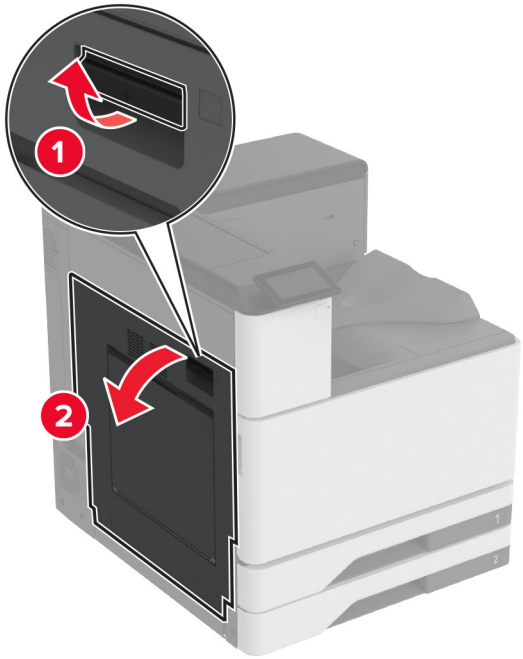
1
2

3 שחרר את נעילת ה-fuser.

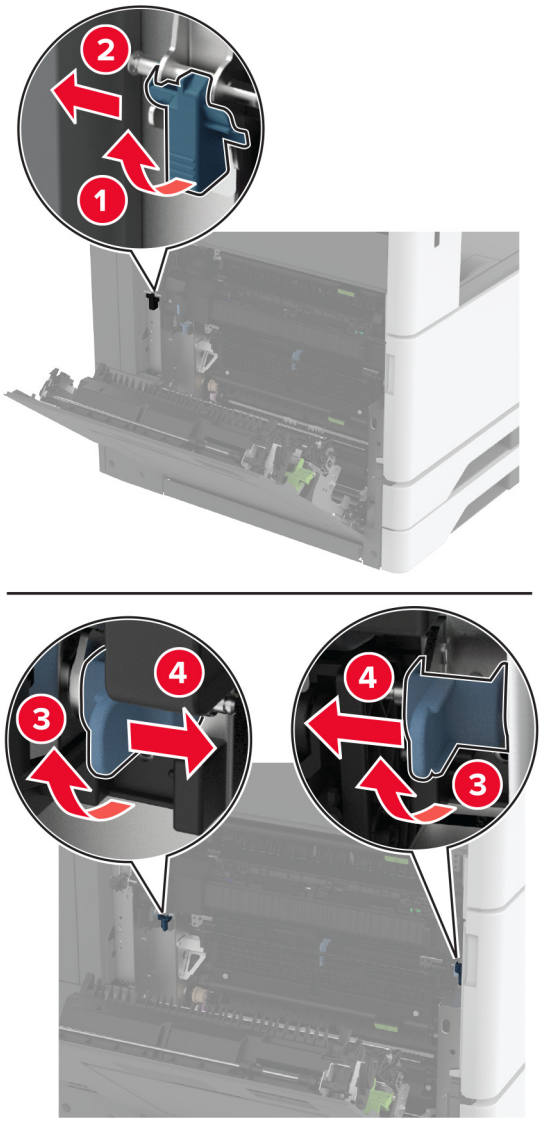

4 הוצא את ה-fuser המשומש.

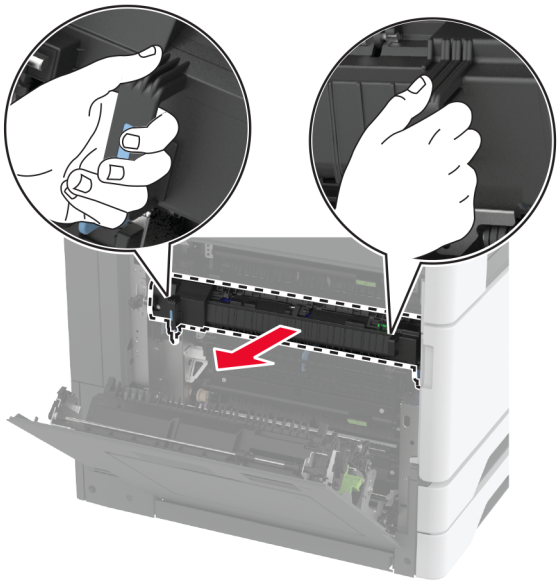

5 הוצא את ה-fuser החדש מאריזתו.

6 התקן את ה-Fuser החדש עד שייכנס למקום בצליל *נקישה*, ולאחר מכן נעל אותו.

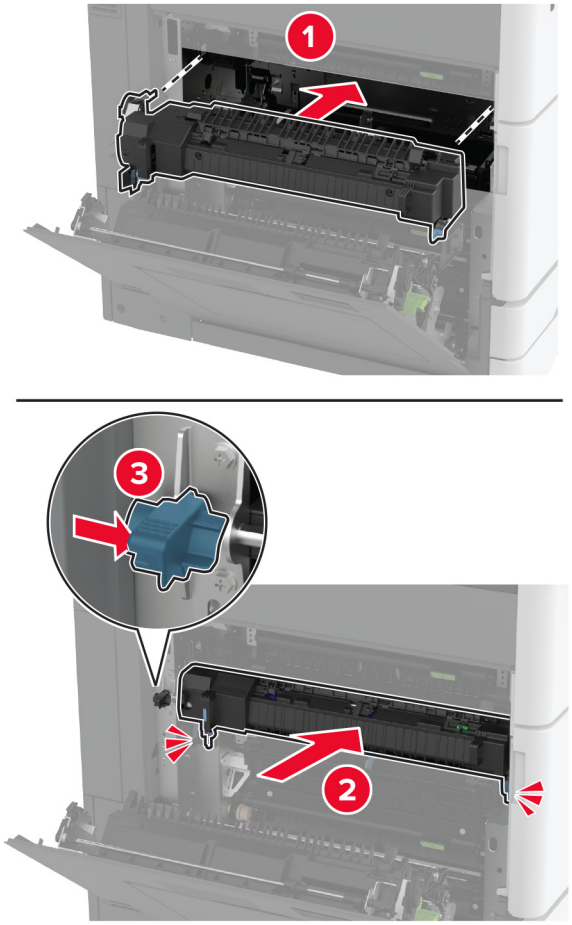

7 סגור דלת A.

8 הפעל את המדפסת.

החלפת מנקה ראש ההדפסה

1 פתח את הדלת הקדמית.

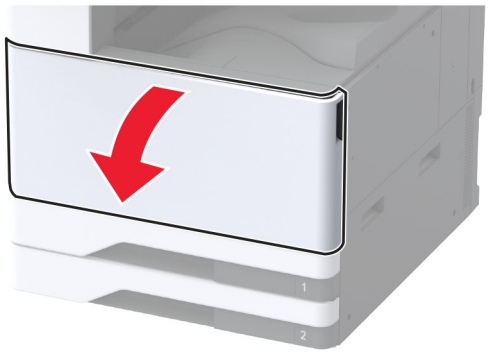

2 הסר את מנקה ראש ההדפסה.

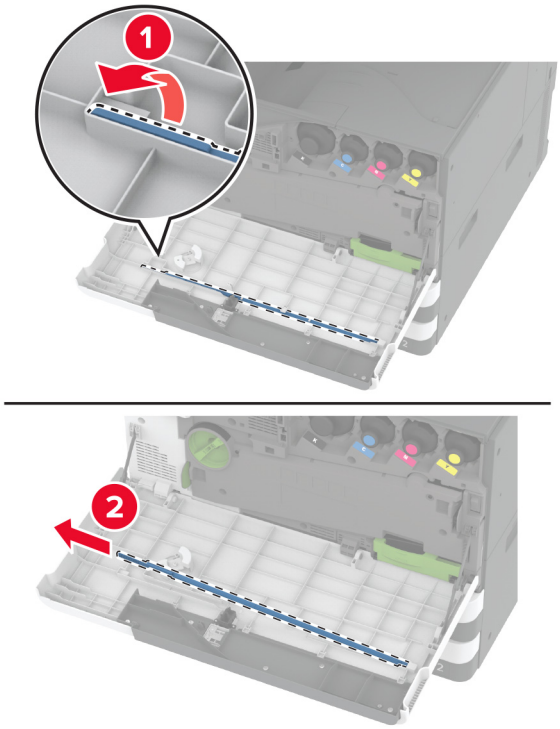

3 הוצא את מנקה ראש ההדפסה החדש מאריזתו.

4 התקן את מנקה ראש ההדפסה החדש.

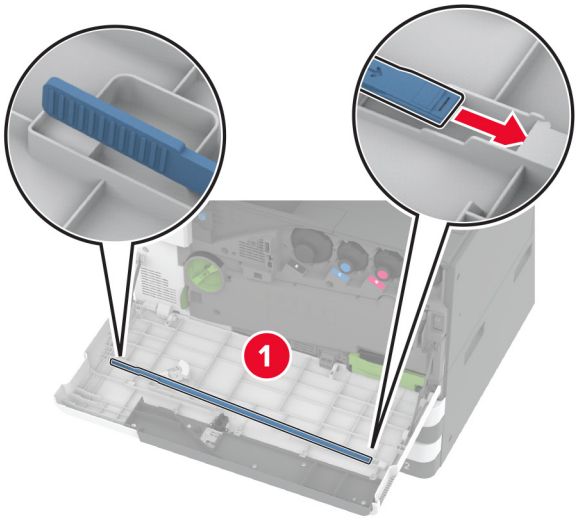

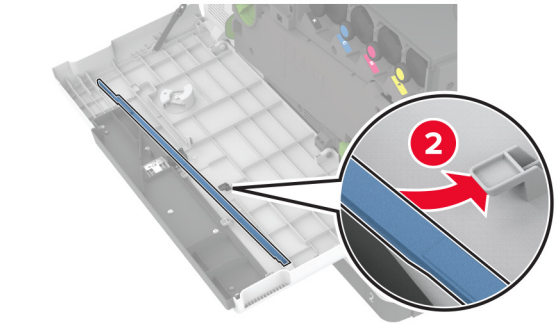

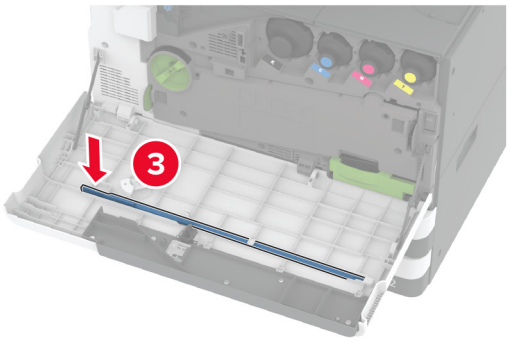

5 סגור את הדלת הקדמית.

החלפת מנקה מודול ההעברה

1 פתח את הדלת הקדמית.

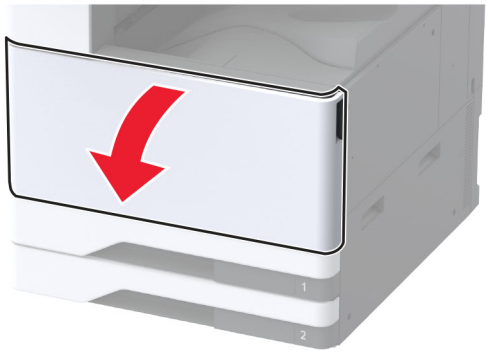

2 הסר את יחידת ההעברה של פסולת טונר.

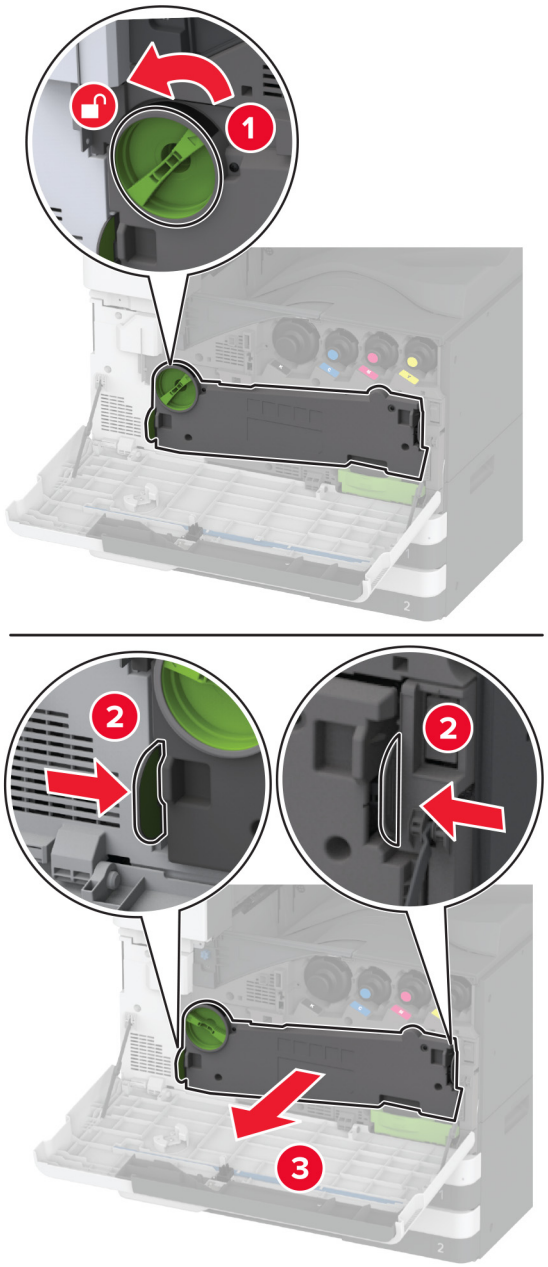

הערה: כדי להימנע משפיכת הטונר, הנח את היחידה אנכית.

3 הסר את מנקה מודול ההעברה המשומש.

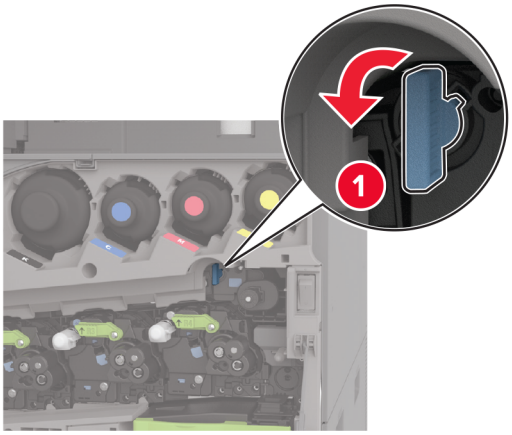

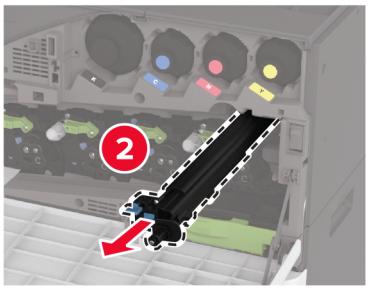

4 הוצא את מנקה מודול ההעברה החדש מאריזתו.

5 הכנס את מנקה מודול ההעברה החדש.

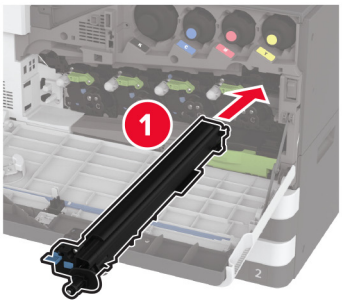

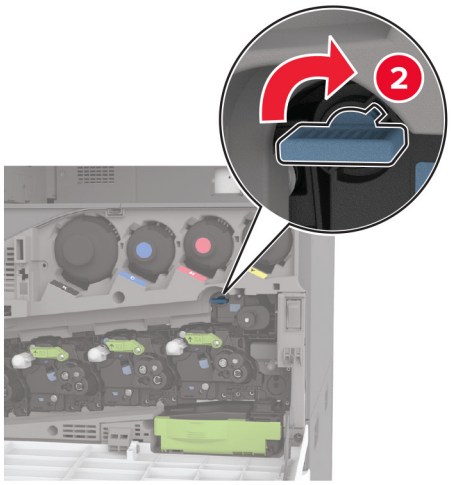

6 התקן את יחידת ההעברה של פסולת הטונר עד שהיא תיכנס למקום בצליל *נקישה*, ולאחר מכן נעל אותה.

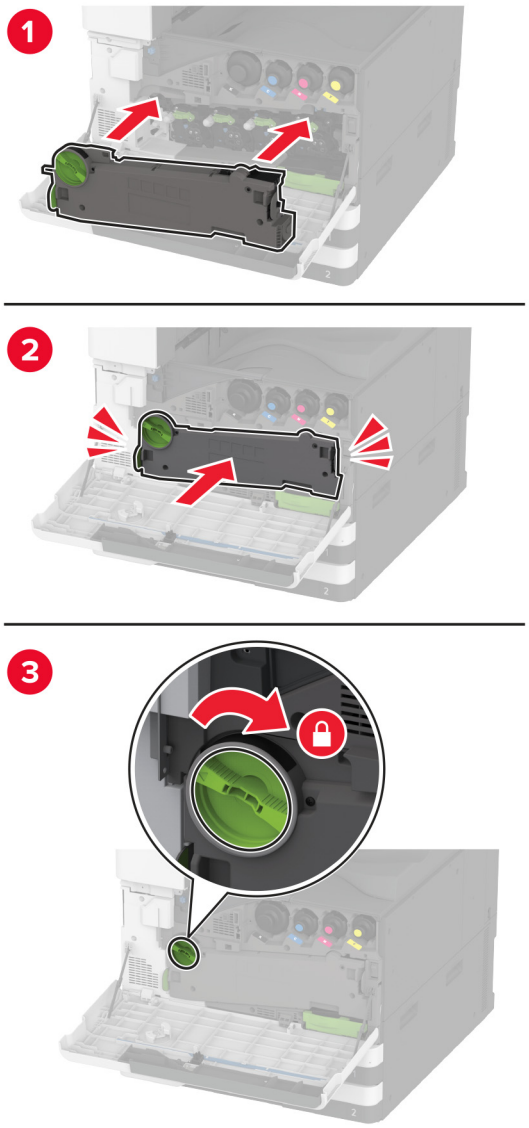

7 סגור את הדלת הקדמית.

החלפת ערכת גלגלות המגש

1 כבה את המדפסת.

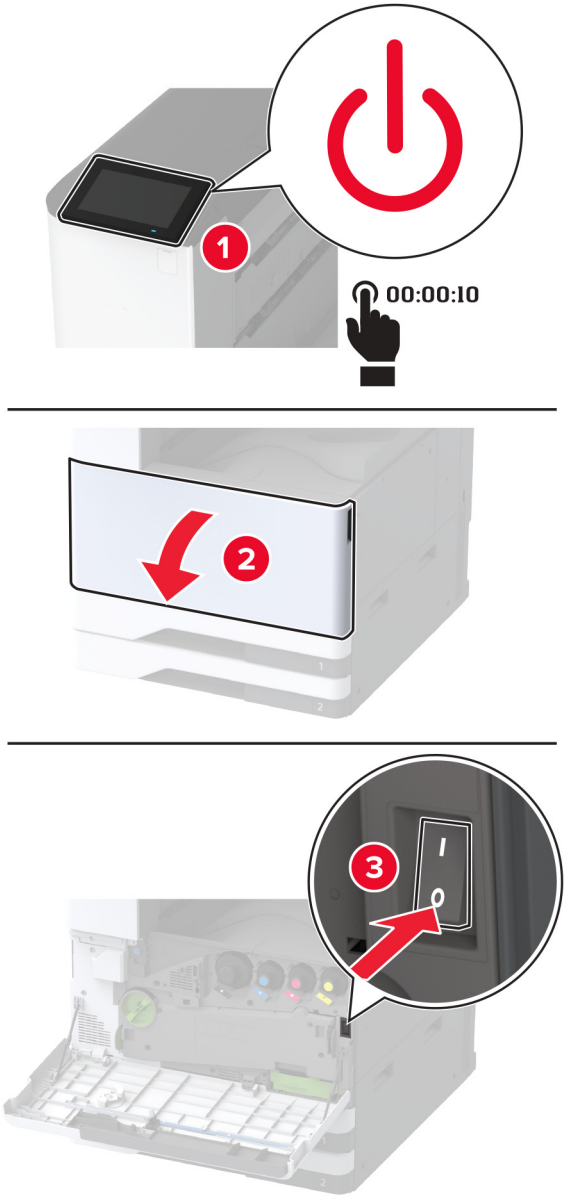

2 הסר את המגש הסטנדרטי.

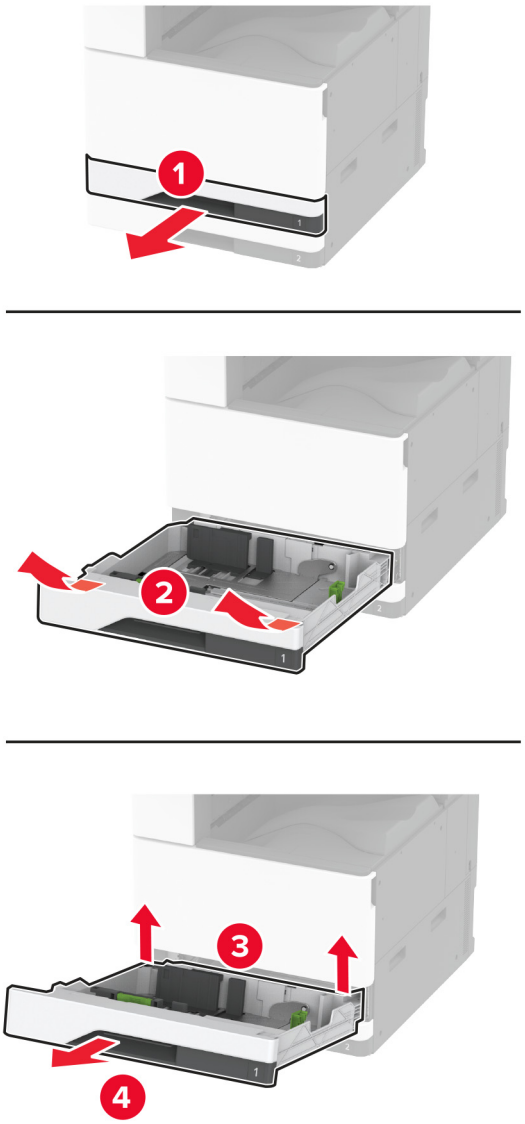

3 הסר את ערכת הגלגלות המשומשת של המגש.

אזהרה—פוטנציאל לנזק: למניעת נזק כתוצאה מפריקה אלקטרוסטטית, גע בחלק כלשהו של שלדת מתכת חשופה של המדפסת לפני גישה אל האזורים הפנימיים של המדפסת או מגע בהם.

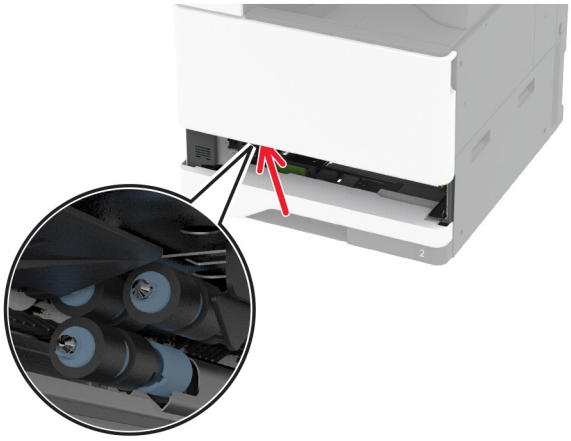

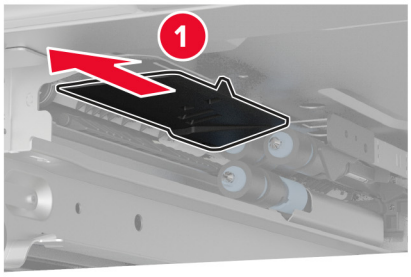

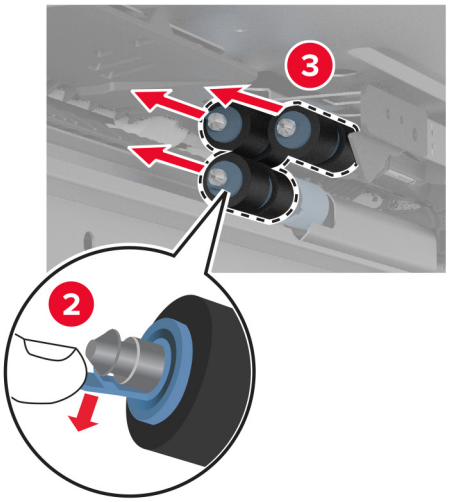

4 הוצא את ערכת הגלגלות החדשה של המגש מהאריזה.

5 חבר את ערכת הגלגלות החדשה של המגש עד שתיכנס למקומה *בנקישה*.

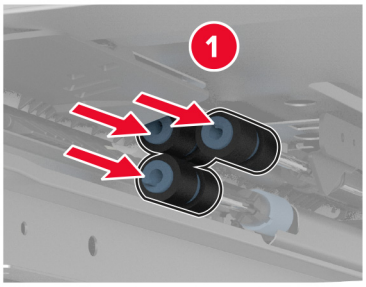

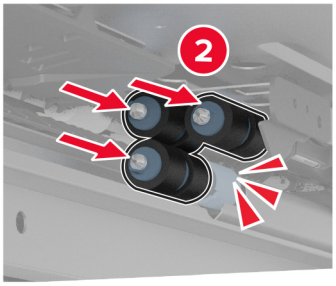

6 הכנס את המגש.

7 הפעל את המדפסת.

החלפת ערכת גלגלות של מגש 2000 גיליונות

1 כבה את המדפסת.

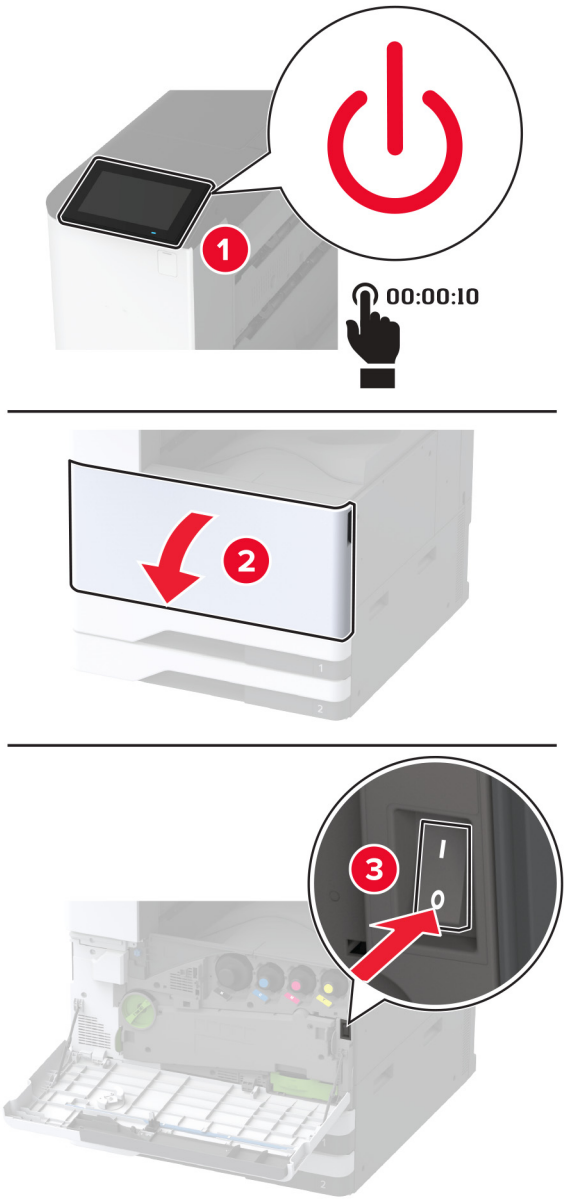

2 החלק את המגש שמאלה.

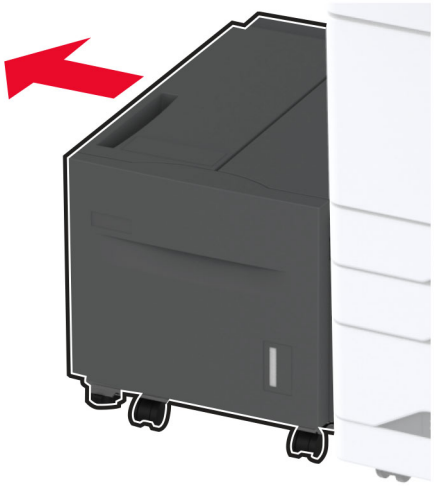

3 פתח את דלת J ולאחר מכן פתח את מכסה ערכת הגלגלות.

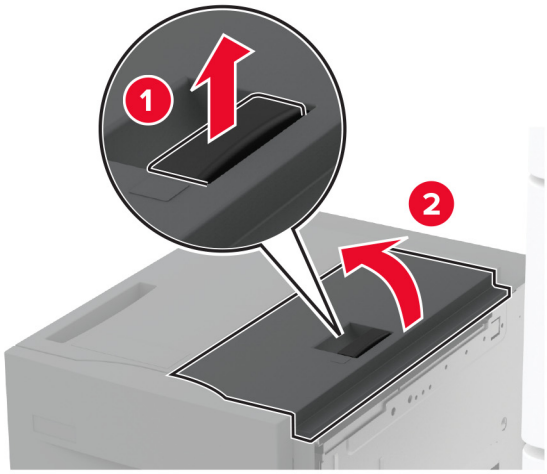

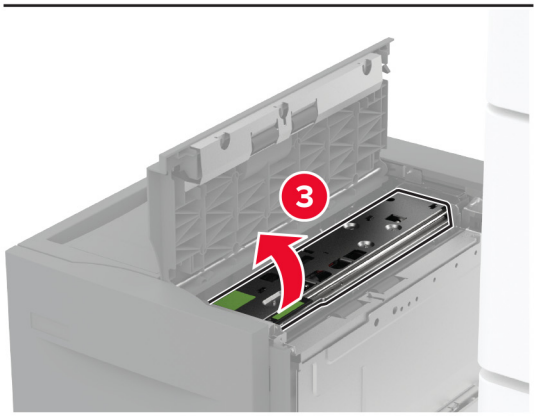

4 אתר והסר את ערכת הגלגלות המשומשת.

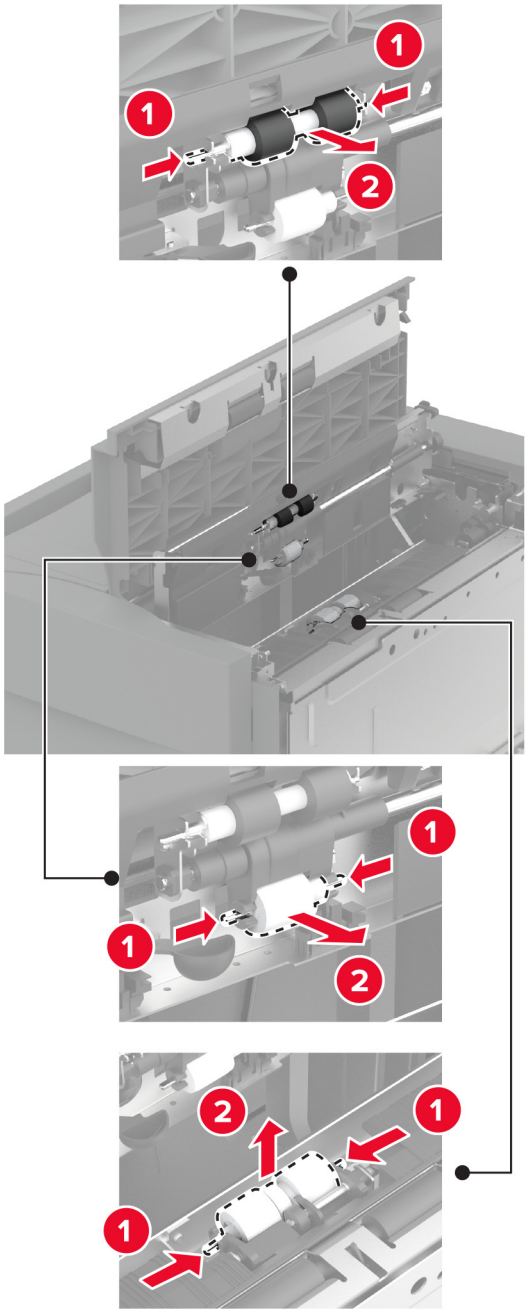

5 הוצא את ערכת הגלגלות החדשה מהאריזה.

6 הכנס את ערכת הגלגלות החדשה.

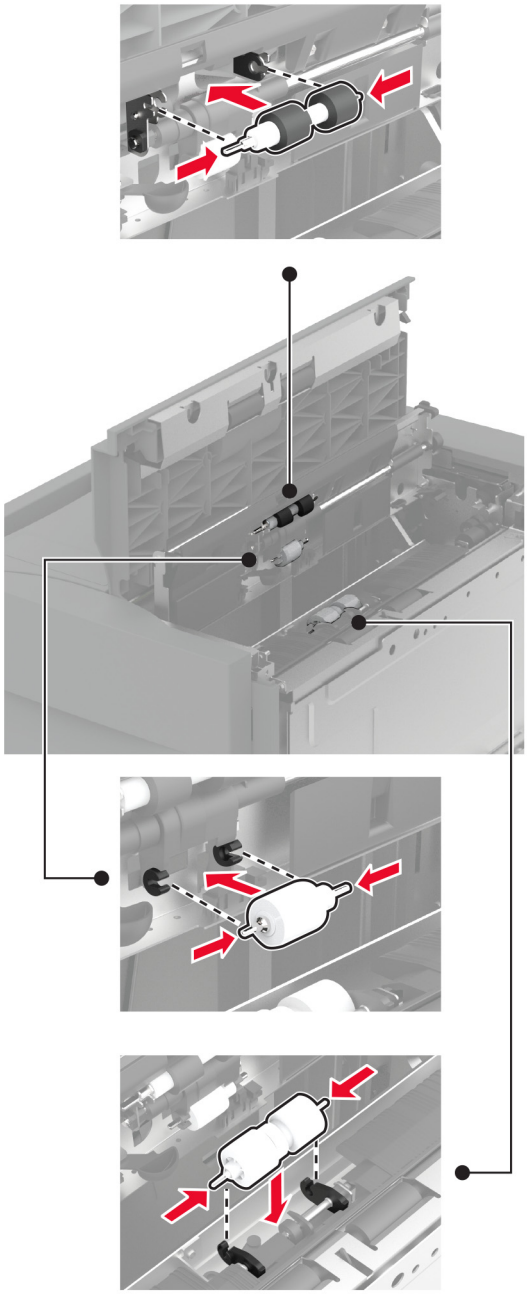

7 סגור את מכסה ערכת הגלגלות וסגור את דלת J.

8 החלק את יחידת המגש בחזרה למקומה.

9 הפעל את המדפסת.

החלפת ערכת גלגלות של מגש עוקב של 2000 גיליונות

בידית C

1 כבה את המדפסת.

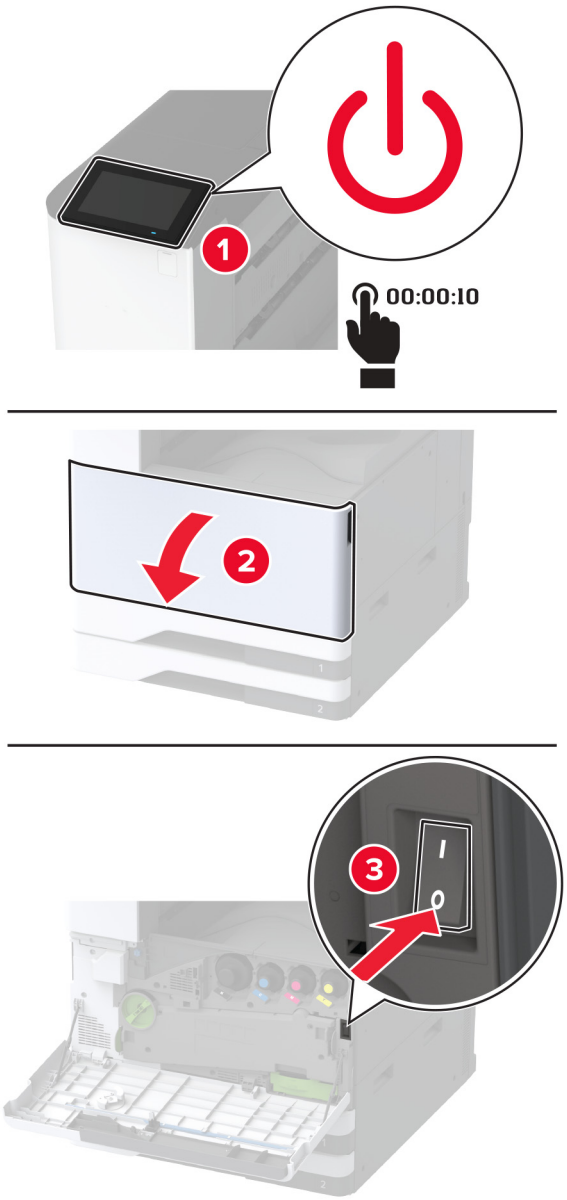

2 הוצא את מגש 4 ממקומו ואז משוך החוצה את מגש 3.

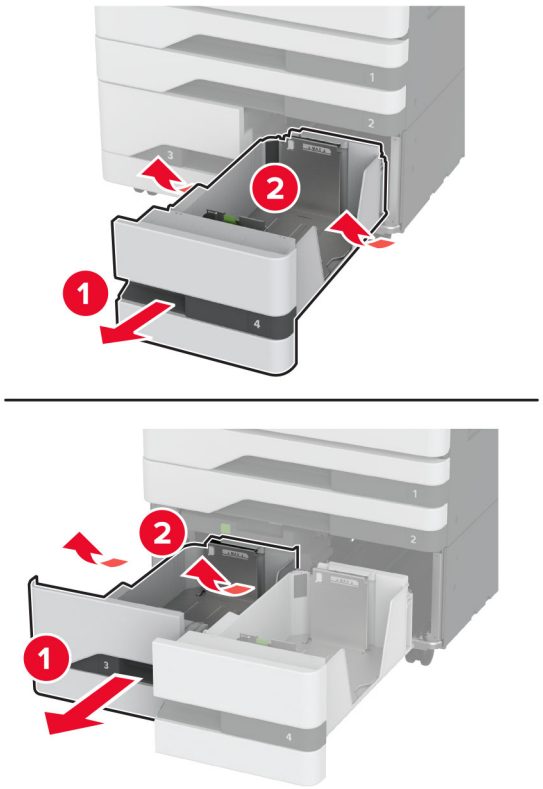

3 משוך בידית C ולאחר מכן פתח את המכסה הפנימי.

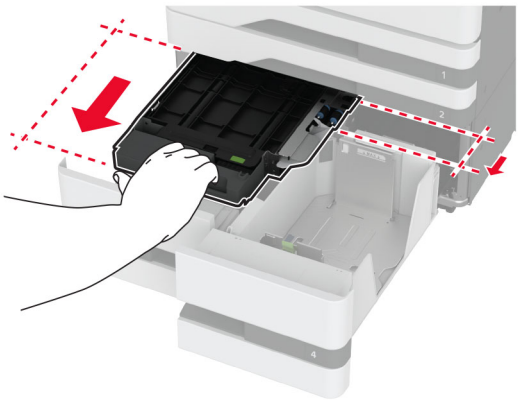

4 פתח את מכסה ערכת הגלגלות.

5 הסר את ערכת הגלגלות המשומשת של המגש.

אזהרה—פוטנציאל לנזק: למניעת נזק כתוצאה מפריקה אלקטרוסטטית, גע בחלק כלשהו של שלדת מתכת חשופה של המדפסת לפני גישה אל האזורים הפנימיים של המדפסת או מגע בהם.

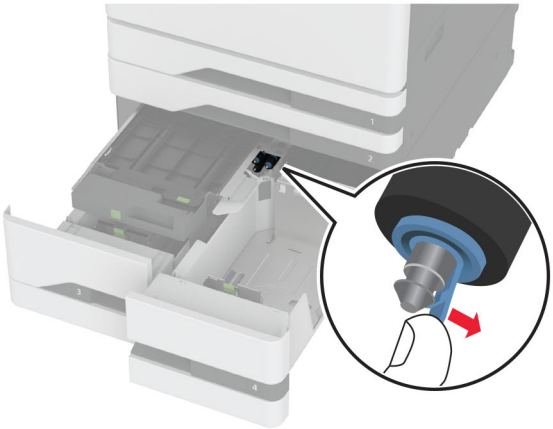

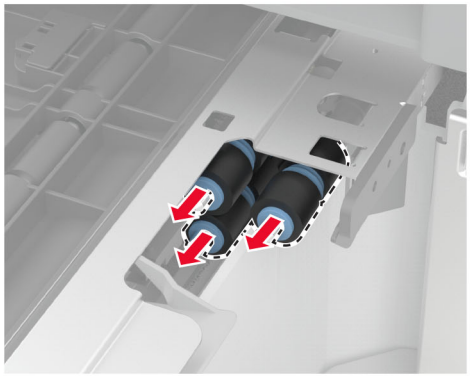

6 הוצא את ערכת הגלגלות החדשה של המגש מהאריזה.

7 חבר את ערכת הגלגלות החדשה של המגש עד שתיכנס למקומה *בנקישה*.

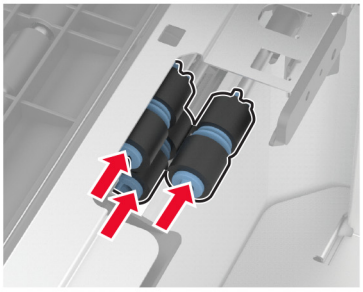

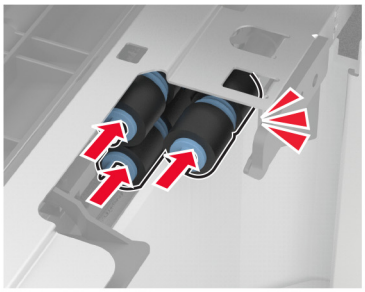

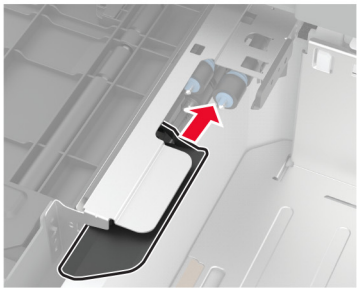

8 סגור את מכסה ערכת הגלגלות.

9 סגור את המכסה הפנימי והכנס את ידית C.

10 הכנס את המגשים 3 ו-4.

11 הפעל את המדפסת.

במגש 3

1 כבה את המדפסת.

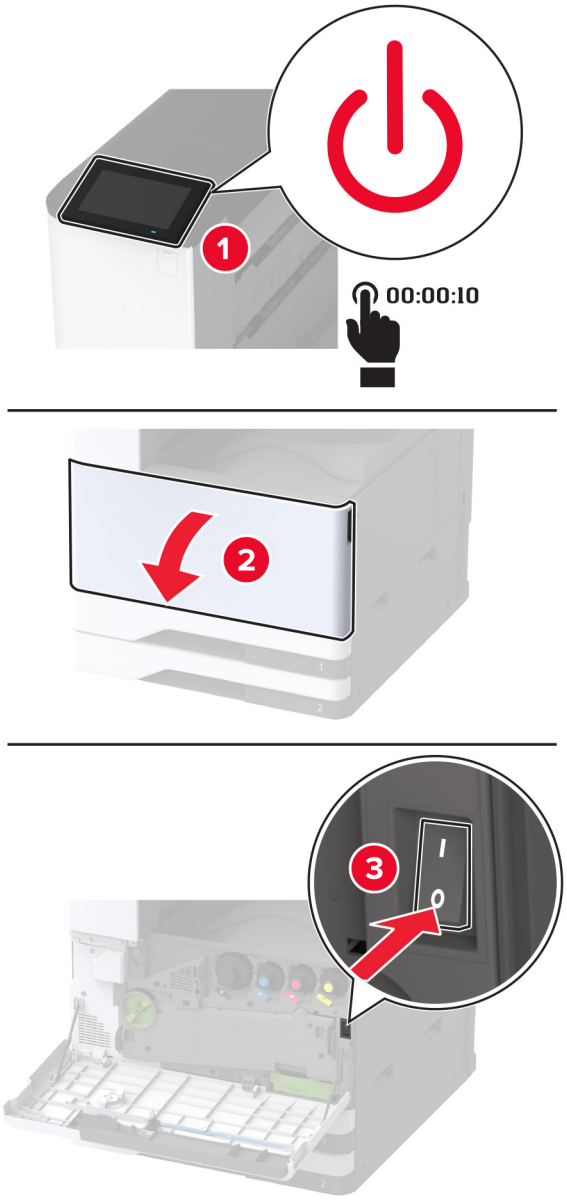

2 הסר את המגש 1 ולאחר מכן הסר את המגש 2.

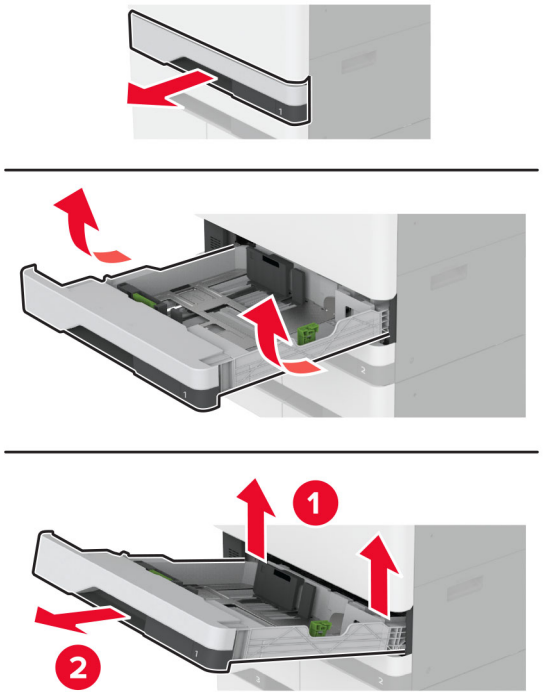

3 משוך את המגשים 3 ו-4 החוצה.

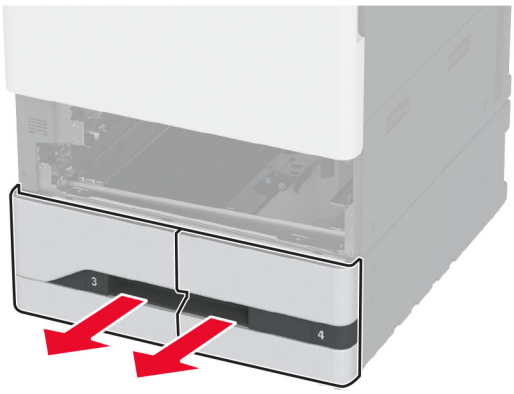

4 משוך החוצה את ידית C.

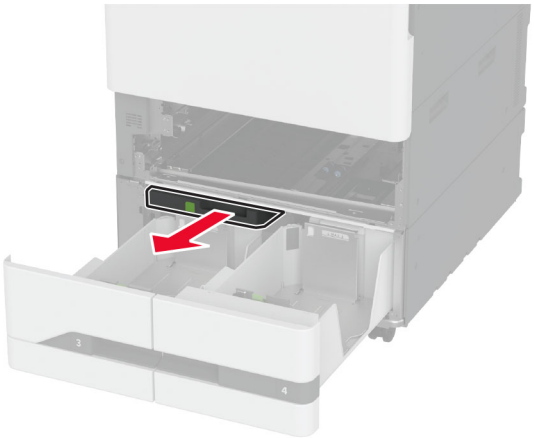

5 הסר את ערכת הגלגלות המשומשת של המגש.

אזהרה—פוטנציאל לנזק: למניעת נזק כתוצאה מפריקה אלקטרוסטטית, גע בחלק כלשהו של שלדת מתכת חשופה של המדפסת לפני גישה אל האזורים הפנימיים של המדפסת או מגע בהם.

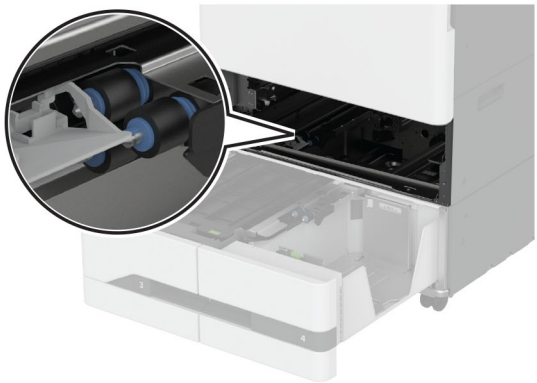

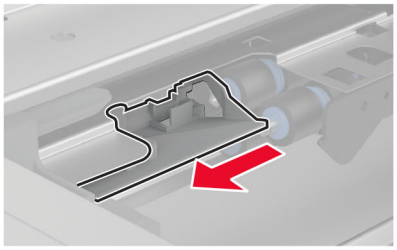

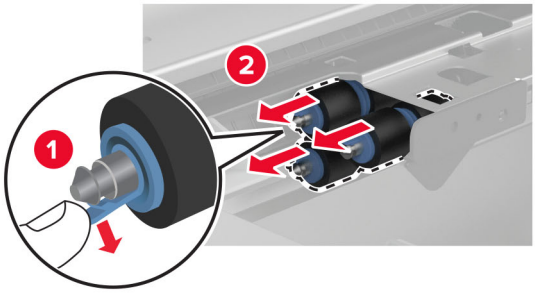
1
2

6 חבר את ערכת הגלגלות החדשה של המגש עד שתיכנס למקומה *בנקישה*.

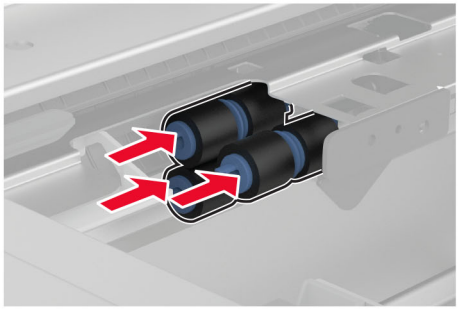

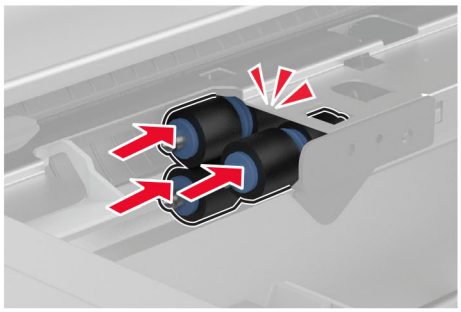

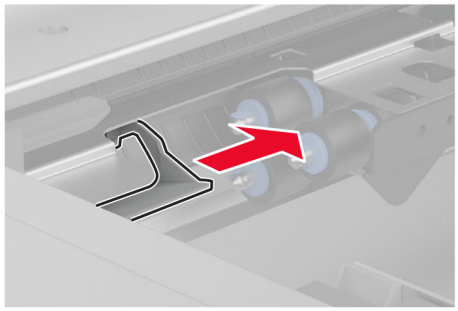

7 הכנס את ידית C.

8 הכנס את המגשים 3 ו-4.

9 הכנס את המגשים 1 ו-2.

10 הפעל את המדפסת.

החלפת גלגלת ההעברה השנייה

1 כבה את המדפסת.

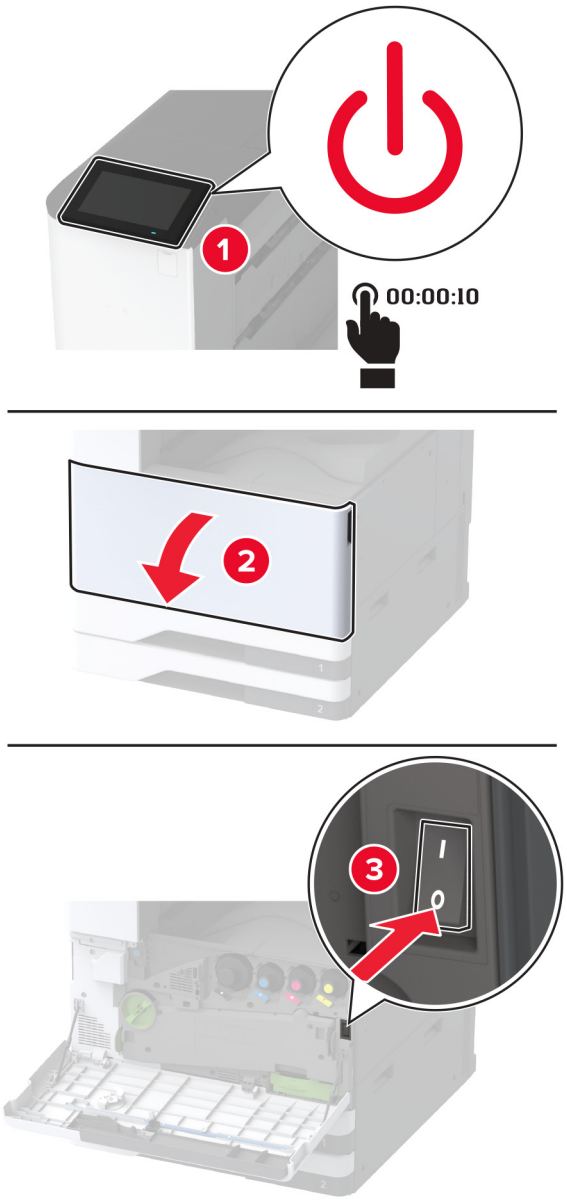

2 פתח את דלת A.

זהירות—משטח חם: פנים המדפסת עלול להיות חם. להפחתת הסיכון לפגיעה מרכיב חם, יש לאפשר למשטח להתקרר לפני שנוגעים בו.

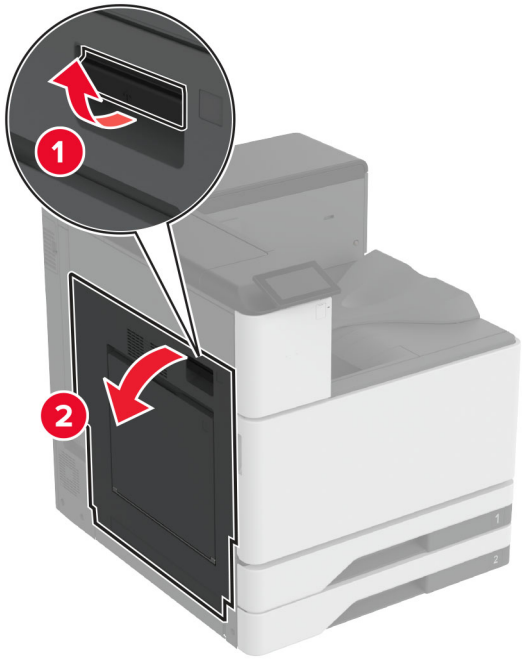

3 הסר את גלגלת ההעברה המשומשת השנייה.

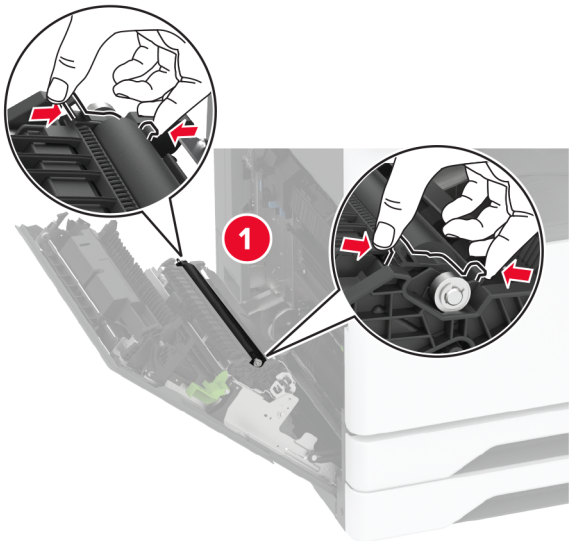

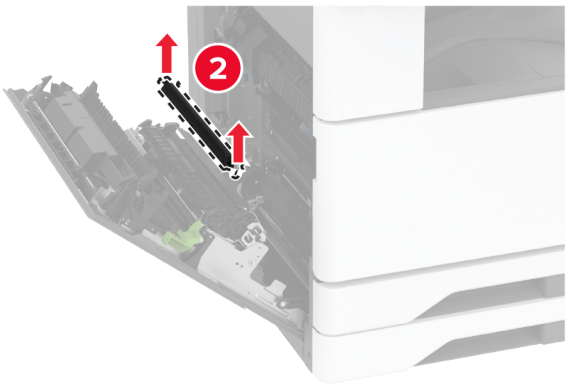

4 הוצא את גלגלת ההעברה החדשה השנייה מאריזתה.

5 הכנס את גלגלת ההעברה החדשה השנייה.

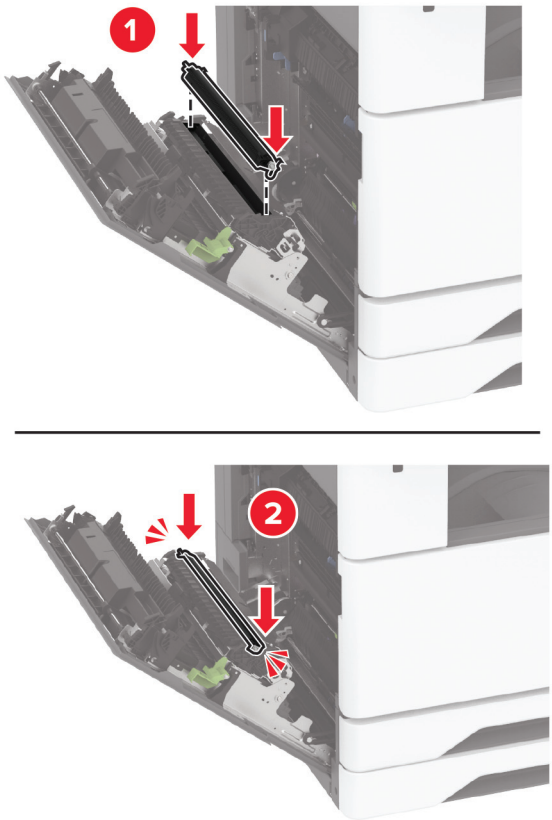

6 סגור את הדלת.

7 הפעל את המדפסת.

החלפת כיסוי מחבר אחורי תחתון

1 הסר את כיסוי המחבר האחורי התחתון.

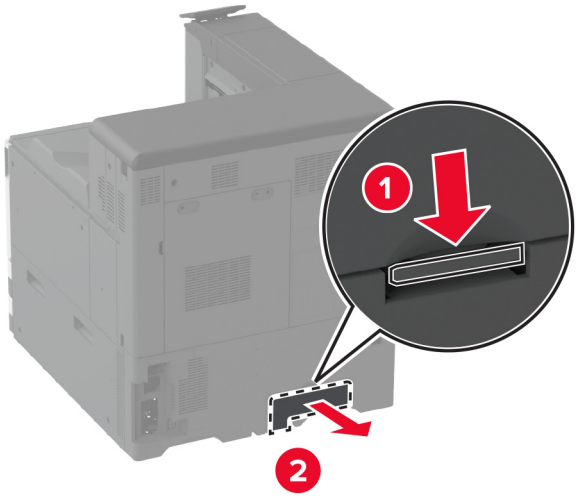

2 הוצא את כיסוי המחבר האחורי התחתון החדש מאריזתו.

3 הכנס את כיסוי המחבר האחורי התחתון עד *שיינעל* במקומו בנקישה.

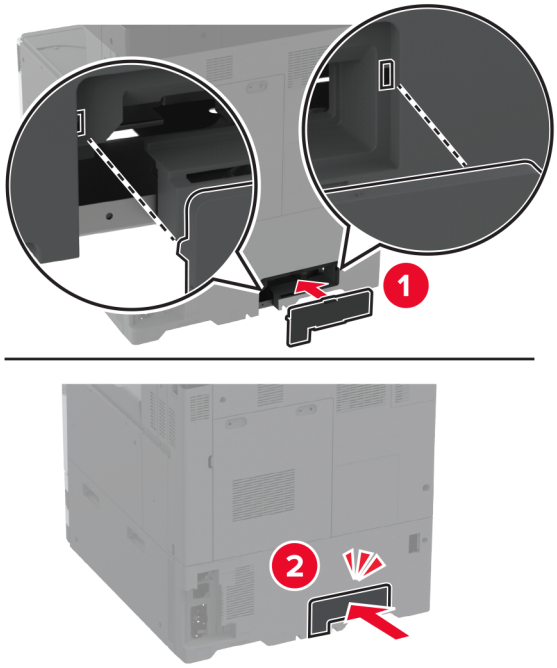

החלפת בקבוק פסולת הטונר

1 פתח את הדלת הקדמית.

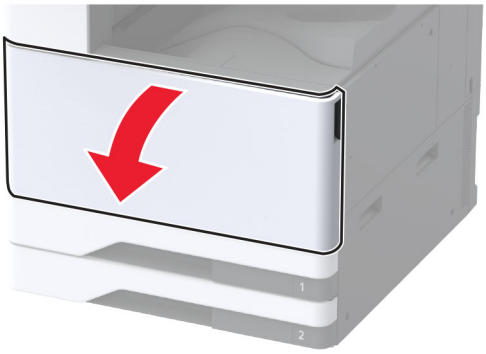

2 הסר את יחידת ההעברה של פסולת טונר.

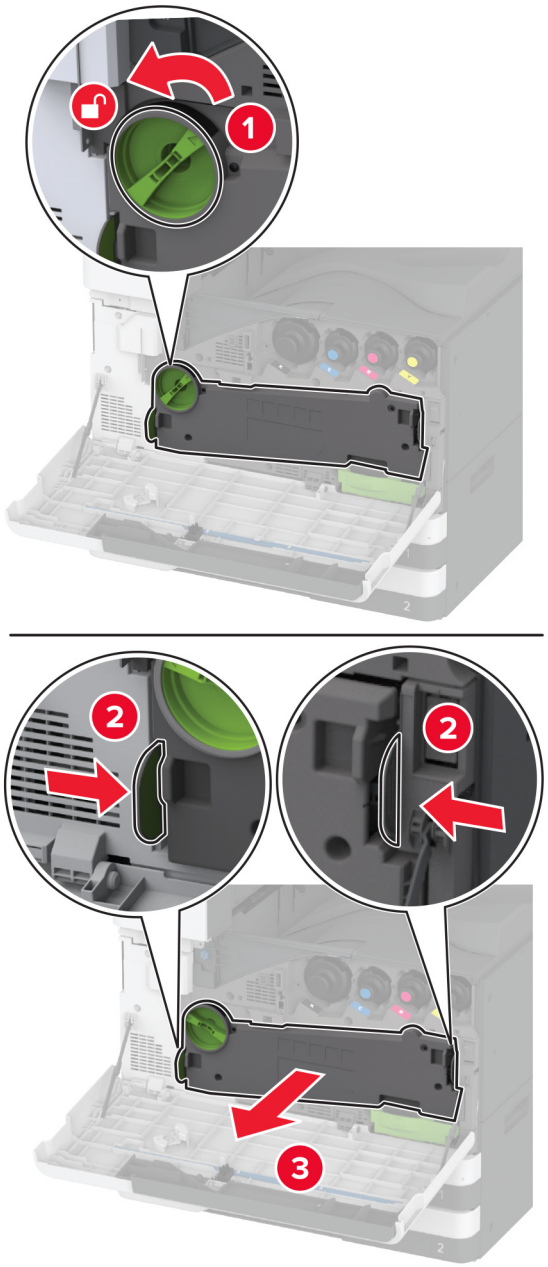

הערה: כדי להימנע משפיכת הטונר, הנח את היחידה אנכית.

3 הסר את מנקה ראש ההדפסה ונקה את עדשות ראש ההדפסה.

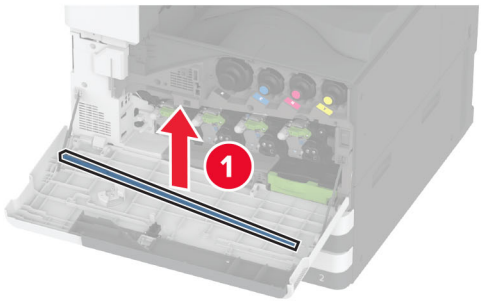

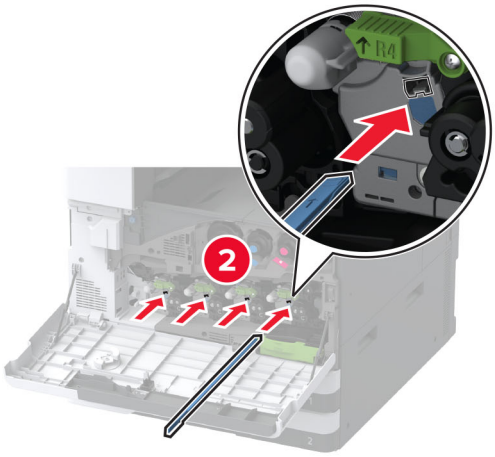

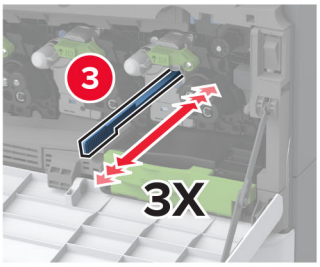

4 הנח את מנקה ראש ההדפסה בחזרה למקומם.

5 התקן את יחידת ההעברה של פסולת הטונר עד שהיא תיכנס למקום בצליל *נקישה*, ולאחר מכן נעל אותה.

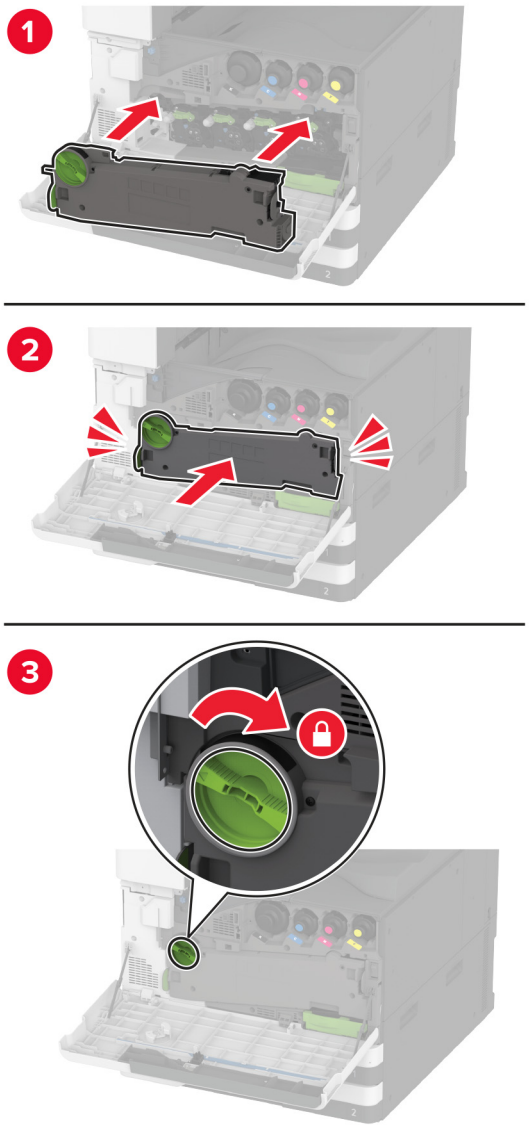

6 הסר את בקבוק פסולת הטונר המשומש.

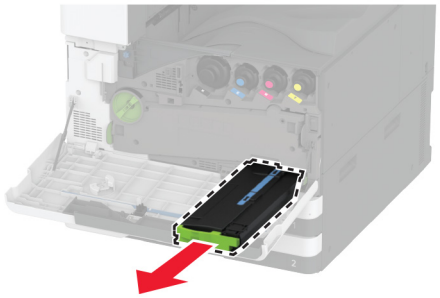

7 הוצא את בקבוק פסולת הטונר החדש מאריזתו.

8 התקן את בקבוק איסוף פסולת הטונר החדש למקום בצליל *נקישה*, ולאחר מכן סגור את הדלת.

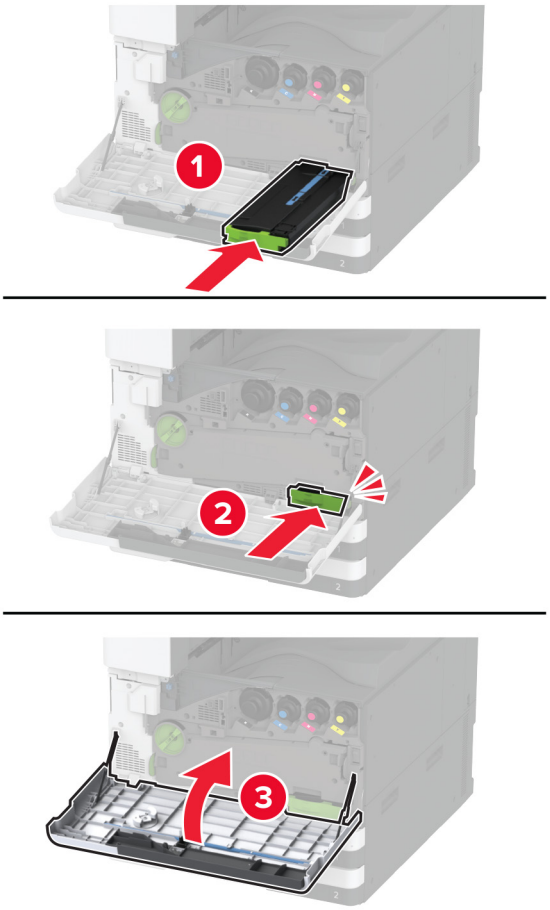

החלפת יחידת ההעברה של פסולת הטונר

1 פתח את הדלת הקדמית.

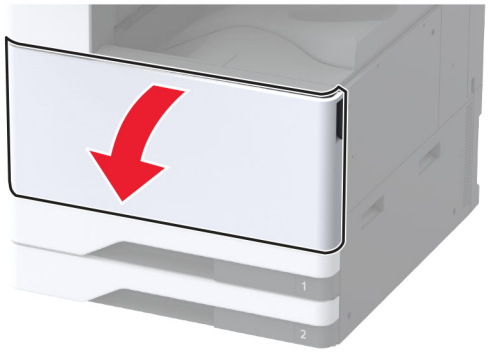

2 הסר את יחידת ההעברה המשומשת של פסולת טונר.

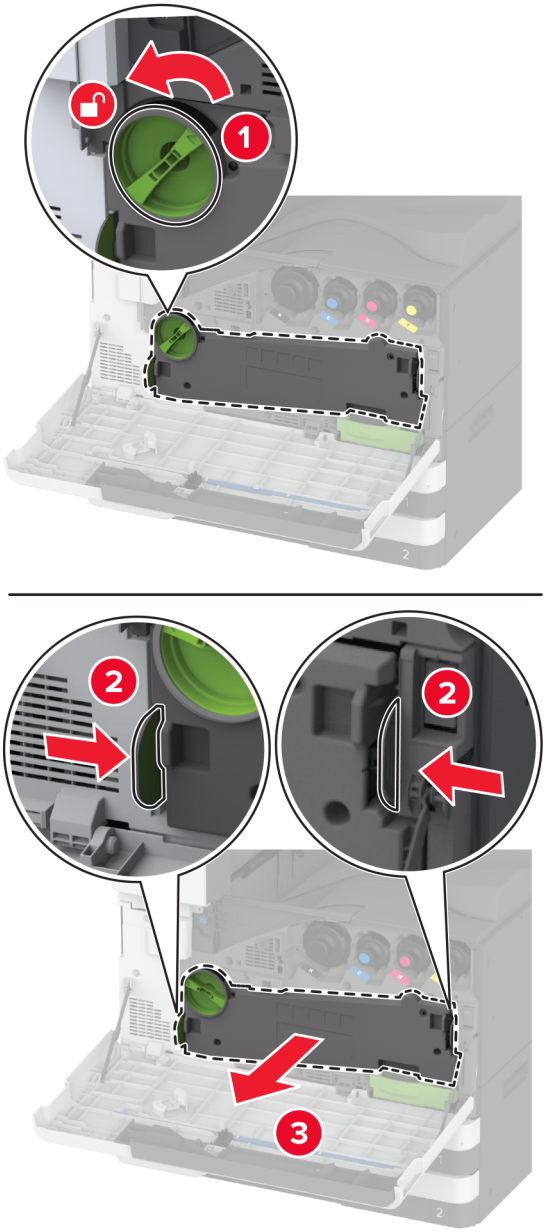

הערה: כדי להימנע משפיכת הטונר, הנח את היחידה אנכית.

3 הוצא את יחידת ההעברה של פסולת הטונר החדשה מאריזתה.

4 התקן את יחידת ההעברה של פסולת הטונר החדשה עד שהיא תיכנס למקום בצליל *נקישה*, ולאחר מכן נעל אותה.

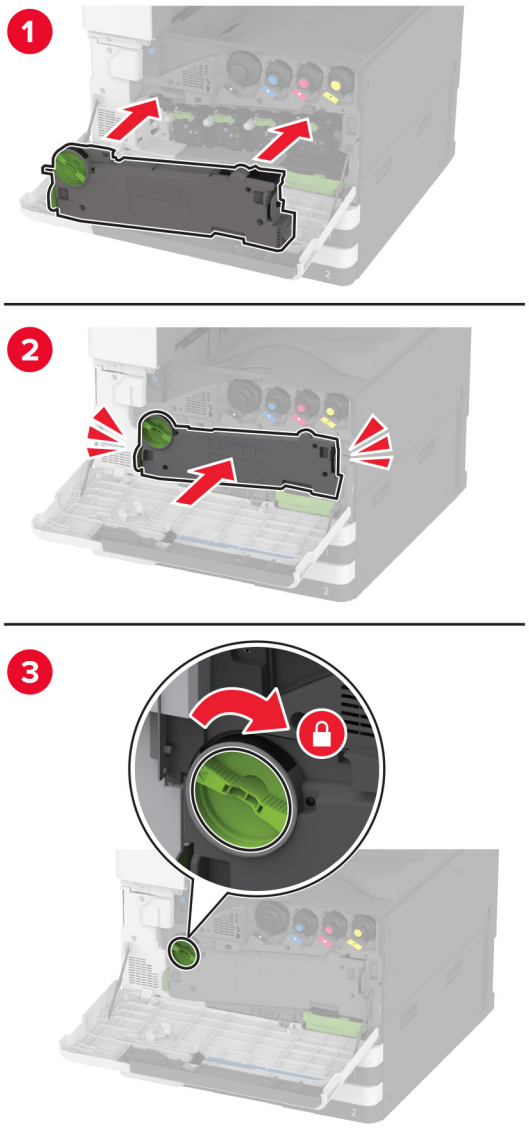

5 סגור את הדלת הקדמית.

החלפת הכיסוי הקטן המשומש בגוף הפנימי של המגש.

1 משוך את המגש החוצה.

2 הסר את הכיסוי הקטן המשומש.

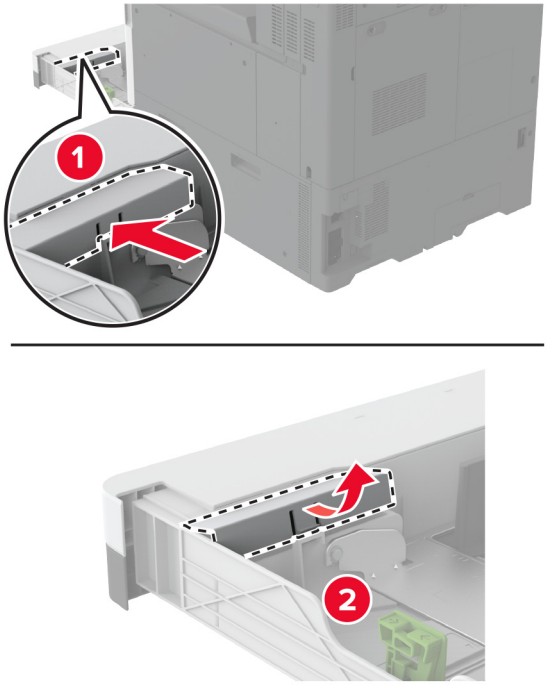

3 הוצא את הכיסוי הקטן החדש מאריזתו.

4 הכנס את הכיסוי הקטן החדש.

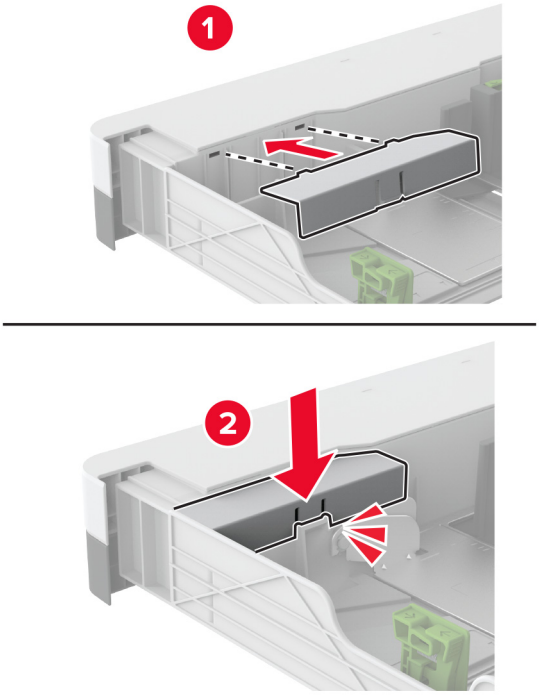

5 הכנס את המגש.

החלפת מכוון הנייר B4 בגוף הפנימי של המגש.

1 משוך את המגש החוצה.

2 הסר את מכוון הנייר B4.

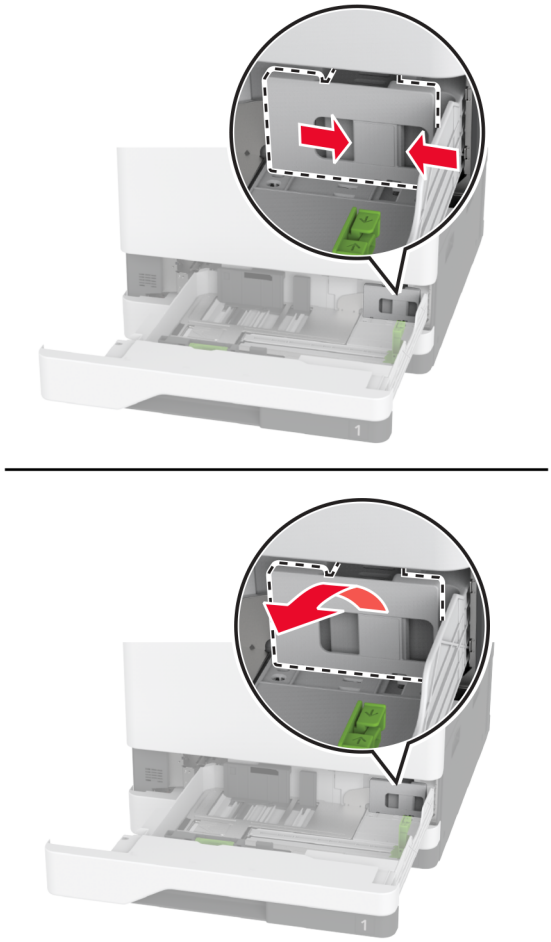

3 הוצא את מכוון הנייר B4 החדש מאריזתו.

4 הכנס את מכוון הנייר B4 החדש.

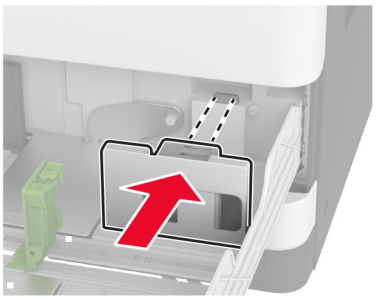

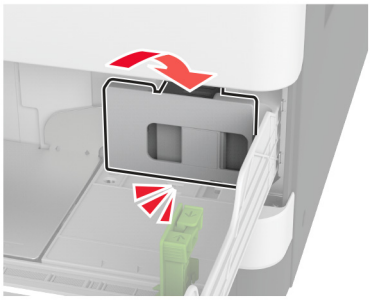

5 הכנס את המגש.

החלפת קופסת המחורר ביחידת הגימור של חוברות

1 פתח את דלת יחידת גימור החוברות.

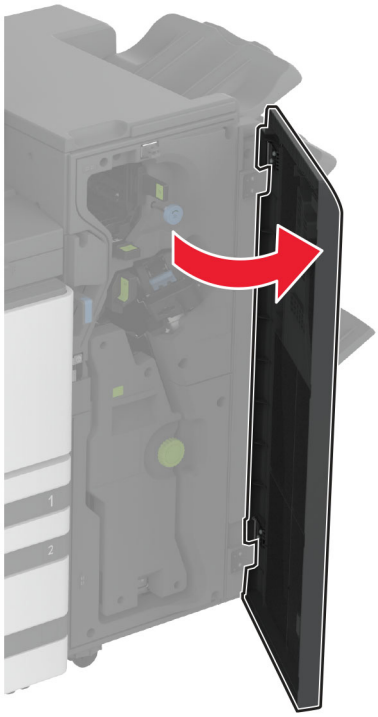

2 הסר את קופסת המחורר המשומשת.

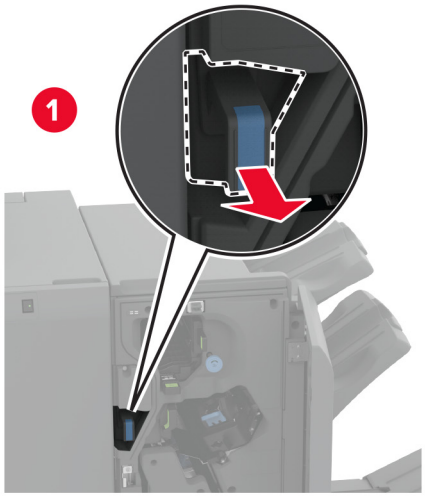

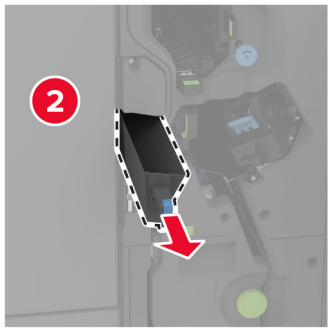

3 הוצא את קופסת המחורר החדשה מאריזתה.

4 הכנס את קופסת המחורר החדשה.

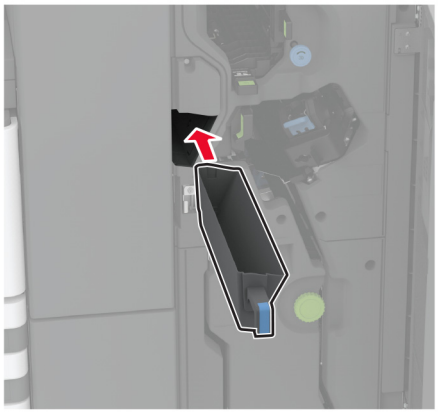

5 סגור את דלת יחידת הגימור לשני קיפולים (Trifold).

החלפת הסל של יחידת הגימור של שני קיפולים/קיפול Z

1 כבה את המדפסת.

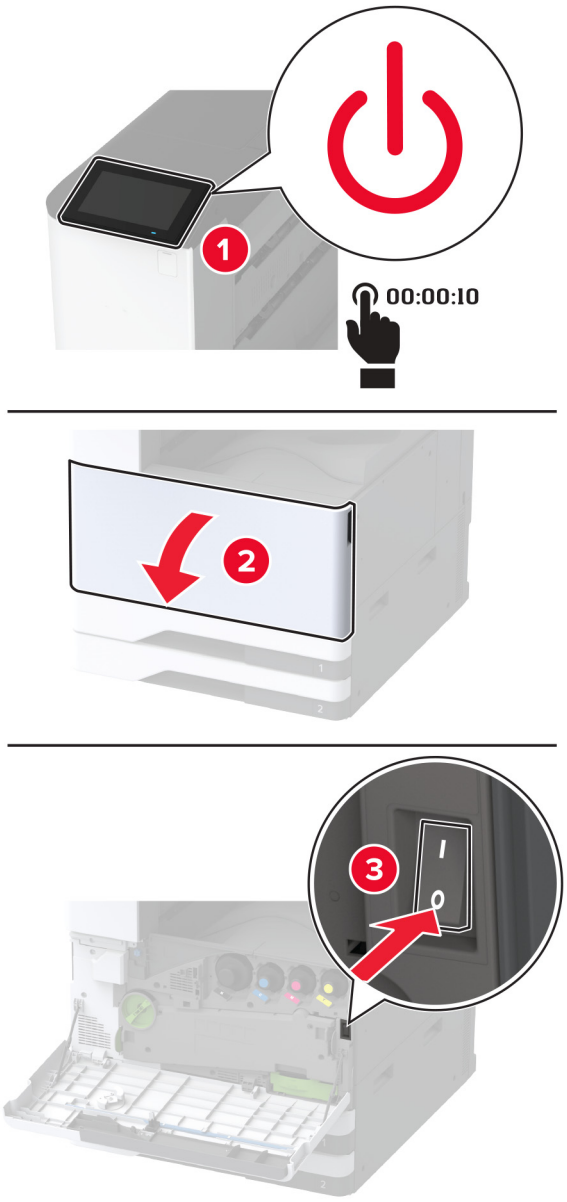

2 פתח את דלת יחידת הגימור לשני קיפולים/קיפול Z.

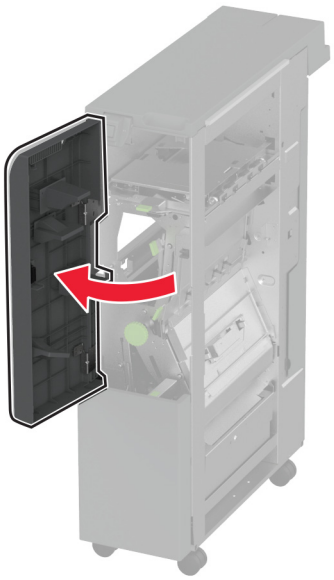

3 הסר את הסל המשומש של יחידת הגימור.

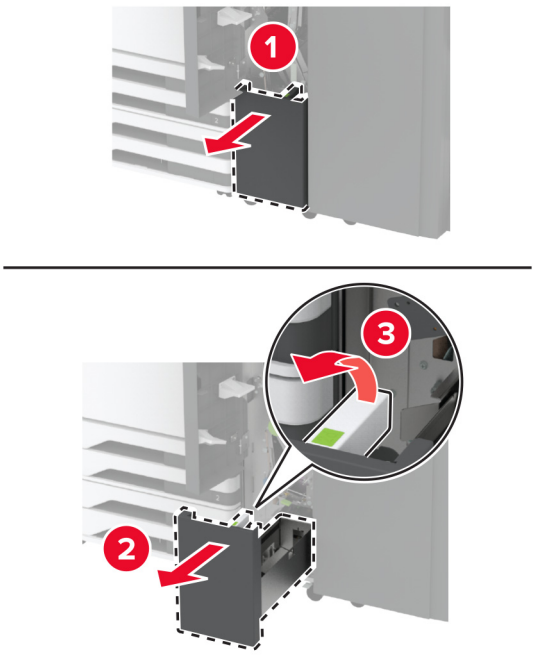

4 הוצא את הסל החדש של יחידת הגימור מאריזתו.

5 הכנס את הסל החדש של יחידת הגימור.

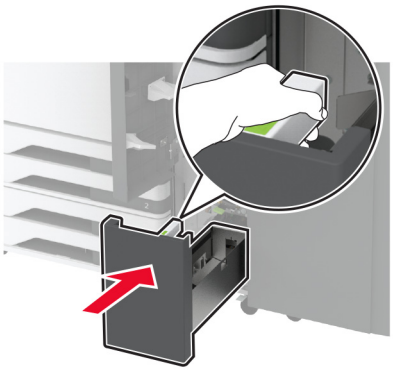

6 סגור את דלת התקן הגימור.

7 הפעל את המדפסת.

החלפת מצמד הנייר.

1 צבוט את צדו השמאלי של מצמד הנייר כדי לפתוח את הנעילה.

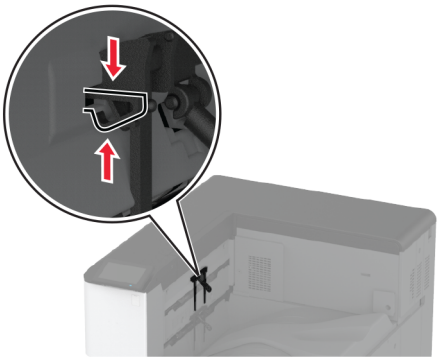

2 הסר את מצמד הנייר המשומש.

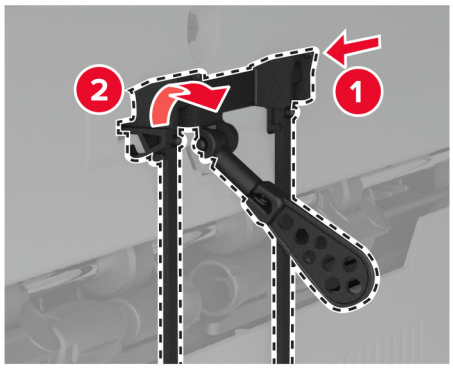

3 הוצא את מצמד הנייר החדש מאריזתו.

4 הכנס את מצמד הנייר החדש עד שייכנס למקומו *בנקישה*.

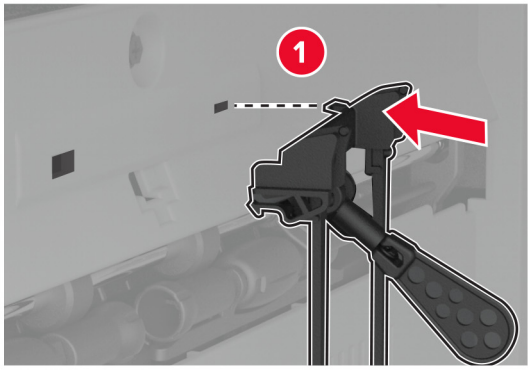

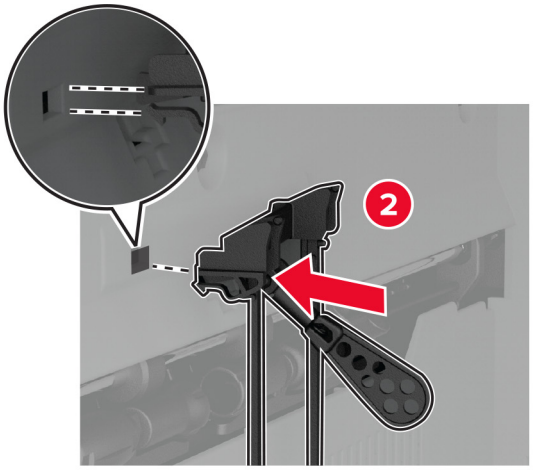

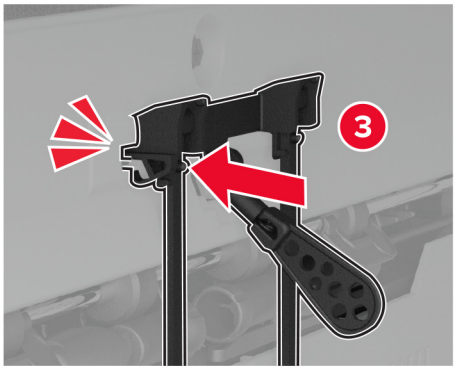

החלפת מיכל האיסוף הכפול

1 הסר את מיכל האיסוף הכפול.

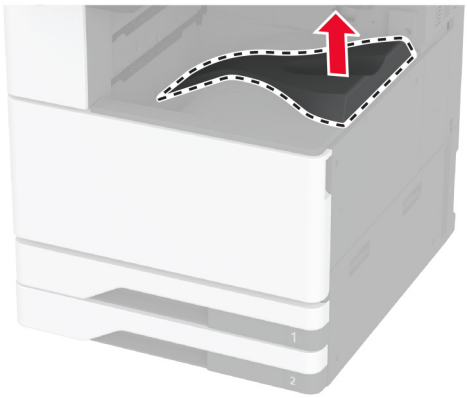

2 הוצא את מיכל האיסוף הכפול החדש מהאריזה.

3 הכנס את מיכל האיסוף הכפול החדש עד שיינעל במקומו בנקישה.

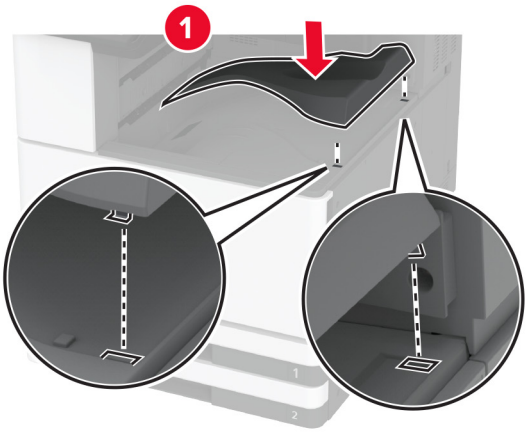

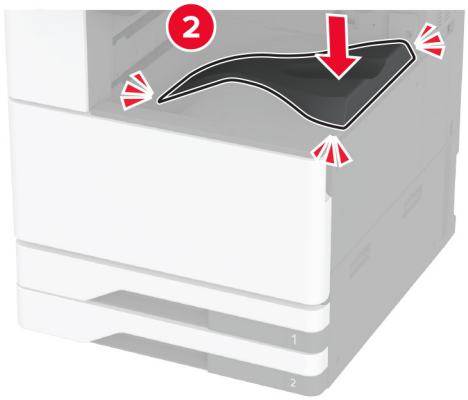

החלפת מכסה הגישה של לוח המערכת

1 הסר את כיסוי היציאות האחוריות.

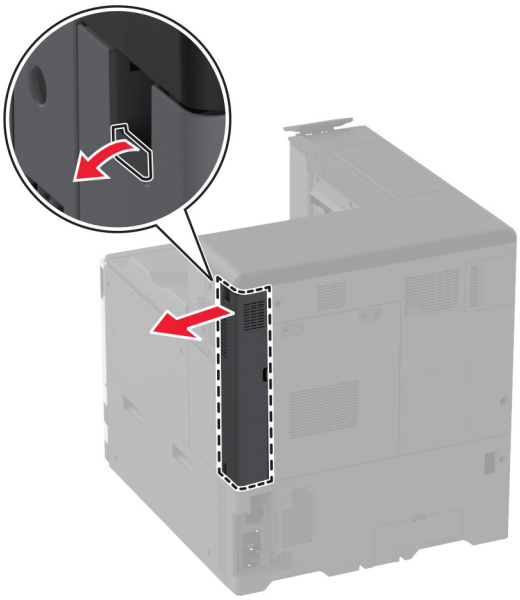

2 באמצעות מברג שטוח, הסר את מכסה הגישה המשומש ללוח המערכת.

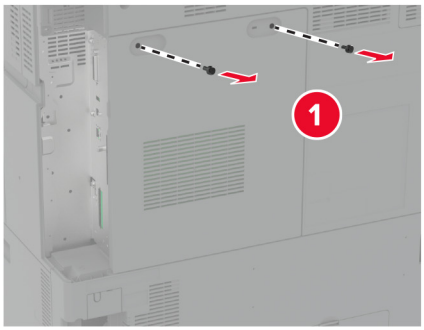

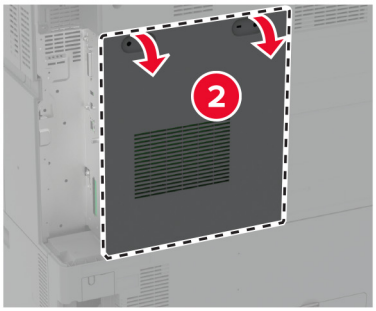

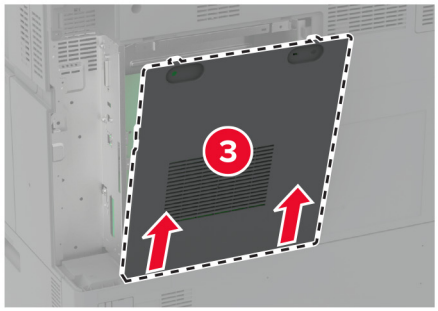

3 הוצא את מכסה הגישה של לוח המערכת החדש מאריזתו.

4 חבר את מכסה הגישה החדש של לוח המערכת.

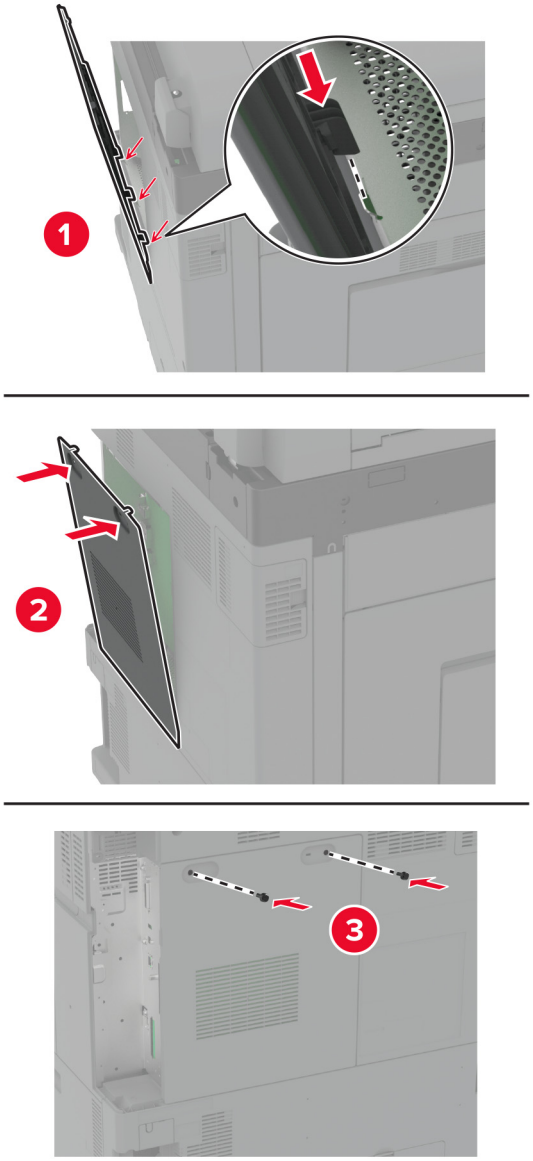

5 חבר את כיסוי היציאות האחוריות.

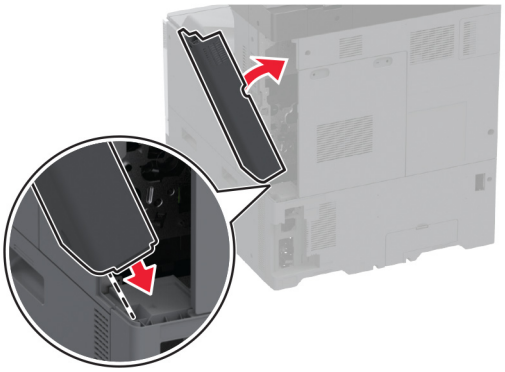

החלפת כיסוי היציאות האחוריות

1 הסר את הכיסוי המשומש של היציאות האחוריות.

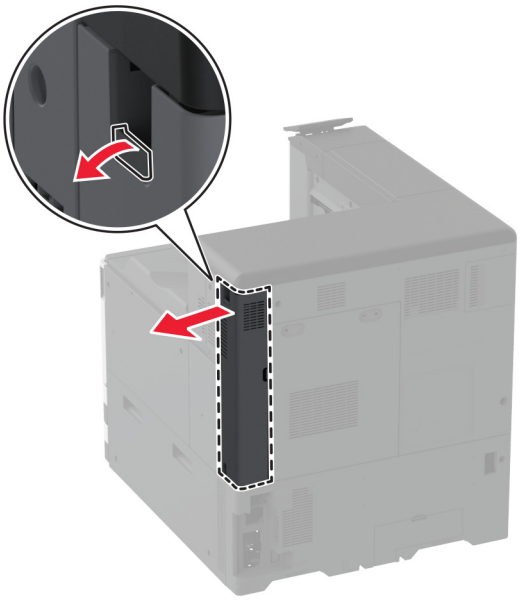

2 הוצא את כיסוי היציאות האחוריות החדש מאריזתו.

3 חבר את כיסוי היציאות האחוריות החדש.

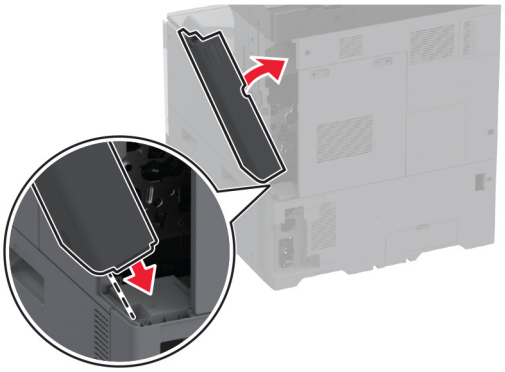

החלפת כיסוי R9 אחורי

1 הסר את הכיסוי המשומש של כיסוי R9 אחורי.

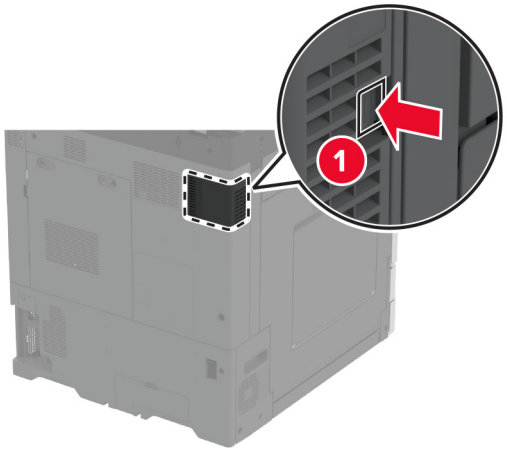

2 הוצא את כיסוי R9 האחורי החדש מאריזתו.

3 הכנס את כיסוי R9 האחורי עד *שיינעל* במקומו בנקישה.

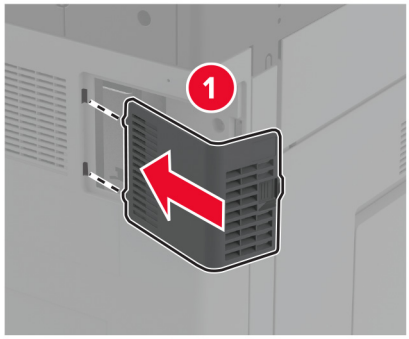

החלפת יחידת מחסנית הסיכות

החלפת מחסנית הסיכות ביחידת גימור סיכות

1 פתח את דלת מתקן הגימור.

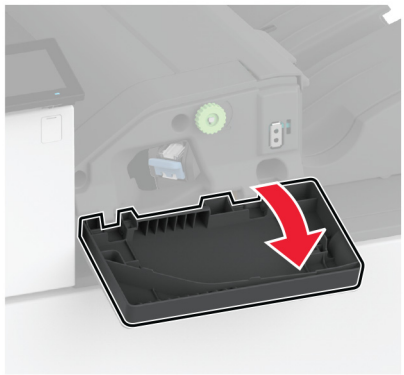

2 הסר את מחזיק מחסנית הסיכות.

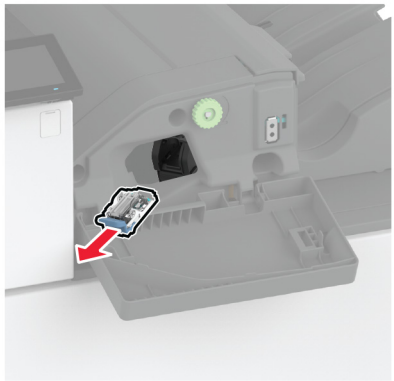

3 הסר את מחסנית הסיכות הריקה.

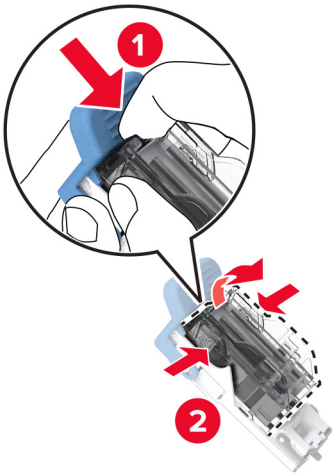

4 הוצא את מחסנית הסיכות החדשה מאריזתה.

5 הכנס את מחסנית הסיכות החדשה למחזיק עד שתיכנס למקומה *בנקישה*.

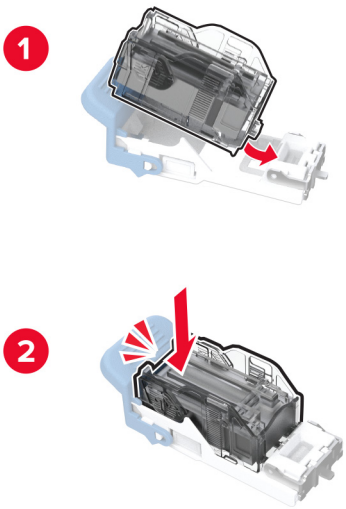

6 הכנס את מחזיק מחסנית הסיכות עד שייכנס למקומו *בנקישה*.

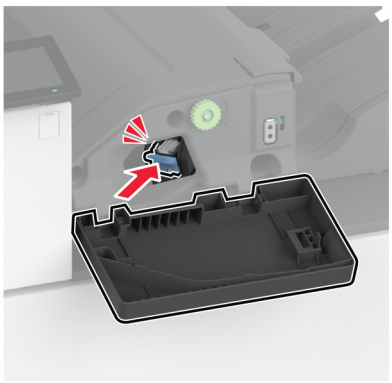

7 סגור את הדלת.

החלפת מחסנית הסיכות ביחידת גימור סיכות, מחורר

1 פתח את דלת מתקן הגימור.

2 הסר את מחזיק מחסנית הסיכות.

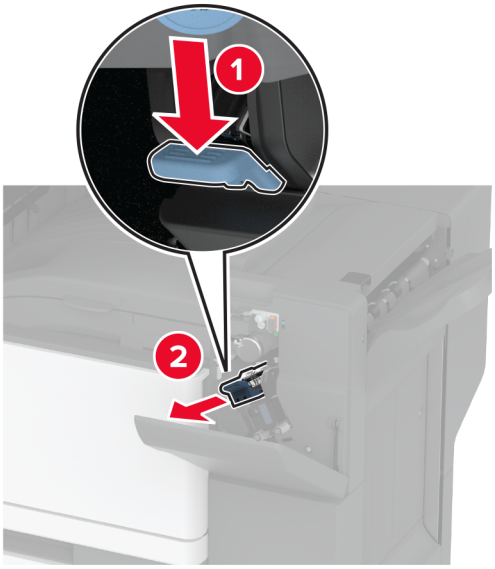

3 הסר את מחסנית הסיכות הריקה.

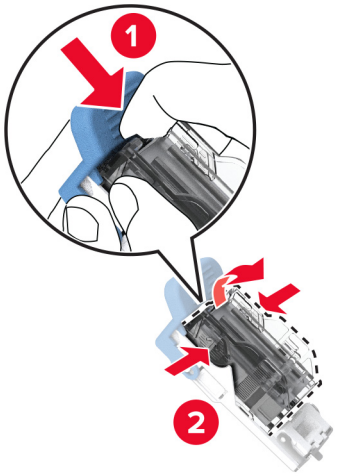

4 הוצא את מחסנית הסיכות החדשה מאריזתה.

5 הכנס את מחסנית הסיכות החדשה עד שתיכנס למקומה *בנקישה*.

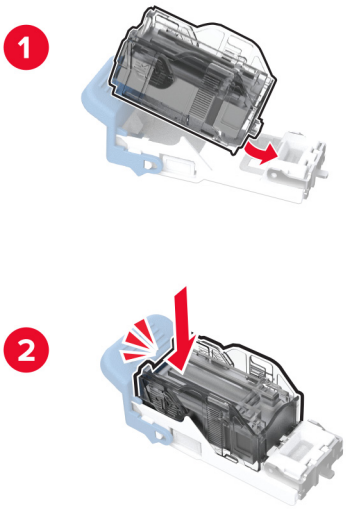

6 הכנס את מחזיק מחסנית הסיכות.

7 סגור את הדלת.

החלפת מחזיק מחסנית הסיכות הסטנדרטי

1 פתח את דלת מתקן הגימור.

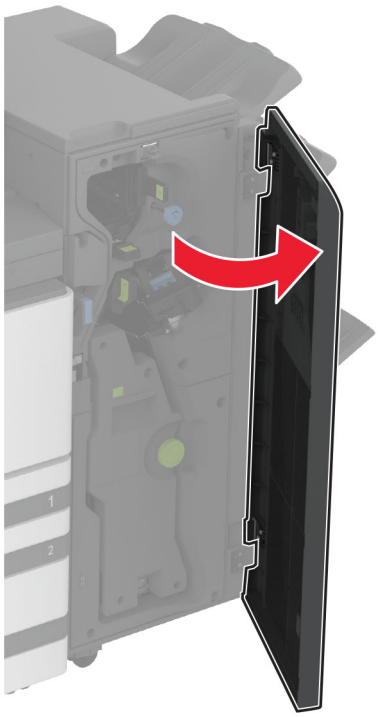

2 הסר את מחזיק מחסנית הסיכות המשומש.

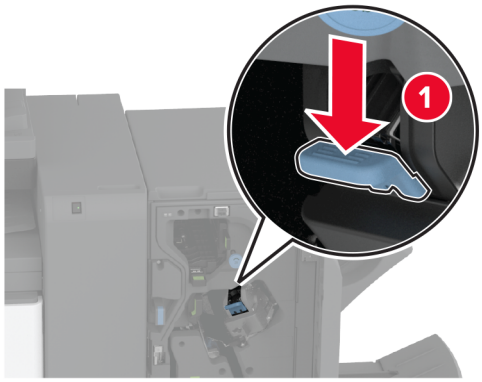

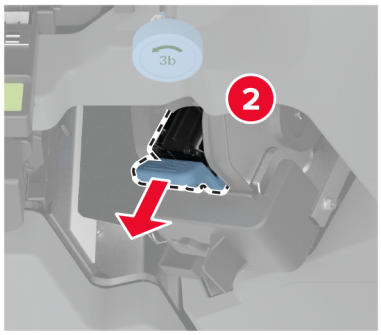

3 הסר את מחסנית הסיכות.

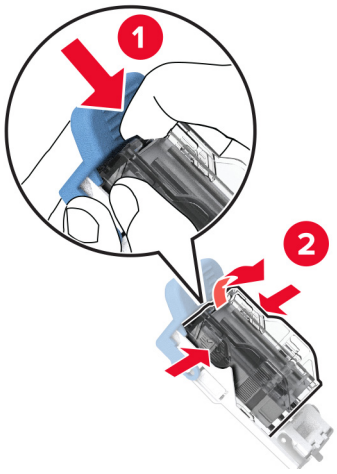

4 הוצא את מחזיק מחסנית הסיכות החדש מאריזתו.

5 הכנס את מחסנית הסיכות למחזיק מחסנית הסיכות החדש עד שתיכנס למקומה *בנקישה*.

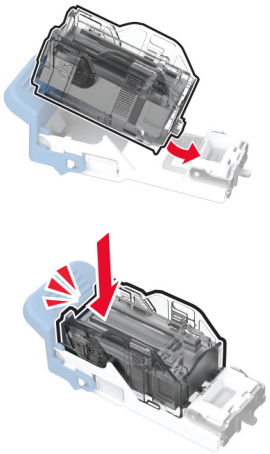

6 הכנס את מחזיק מחסנית הסיכות החדש עד שייכנס למקומו *בנקישה*.

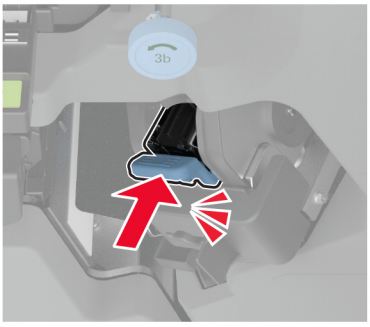

7 סגור את דלת התקן הגימור.

החלפת מחזיק מחסנית הסיכות ביחידת הגימור של חוברות

1 פתח את יחידת הגימור, לאחר מכן משוך החוצה את יוצר החוברות.

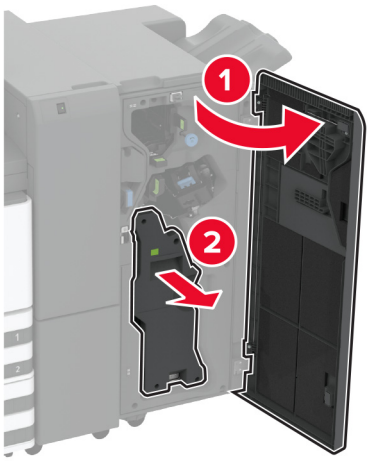

2 הסר את מחזיק מחסנית הסיכות המשומש.

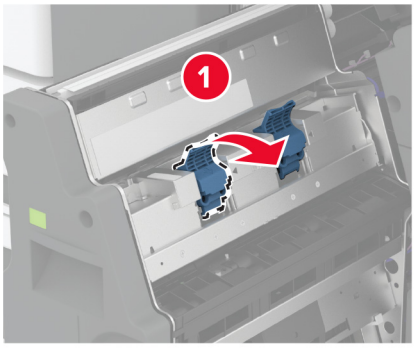

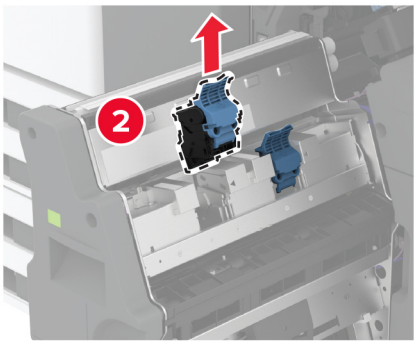

3 הסר את מחסנית הסיכות.

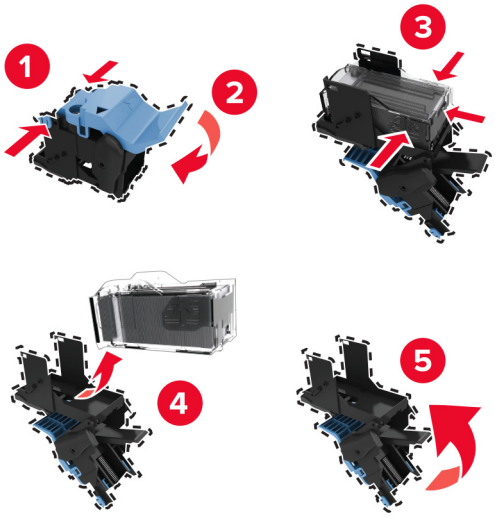

4 הוצא את מחזיק מחסנית הסיכות החדש מאריזתו.

5 התקן את מחסנית הסיכות למחזיק החדש של מחסנית הסיכות.

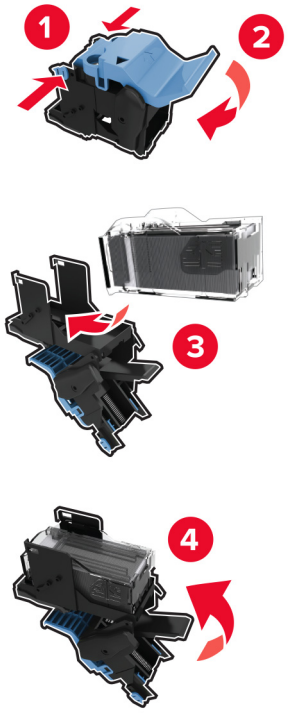

6 התקן את מחזיק מחסנית הסיכות החדש.

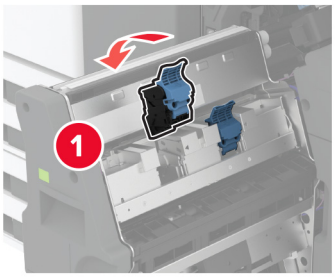

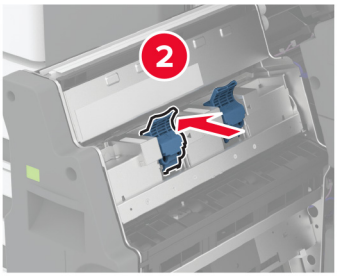

7 התקן את יוצר החורבות וסגור את דלת יחידת הגימור.

איפוס מוני השימוש בחומרים מתכלים

1 במסך הבית גע ב-**Settings** (הגדרות) > **Device** (התקן) > **Maintenance** (תחזוקה) > **Configuration Menu** (תפריט תצורה) > **Supply Usage And Counters** (שימוש בחומרים מתכלים ומונים).

2 בחר את המונה שברצונך לאפס.

אזהרה—פוטנציאל לנזק: חומרים מתכלים וחלקים שאינם כלולים בתנאי הסכם תוכנית ההחזרה ניתנים לאיפוס ולייצור חוזר. עם זאת, אחריות היצרן לא מכסה שום נזק שנגרם כתוצאה מחלקים או חומרים מתכלים שאינם מקוריים. איפוס המונים של חומר מתכלה או חלק ללא ייצור חוזר מתאים עלול להזיק למדפסת. לאחר איפוס המונה של החומר המתכלה או החלק, המדפסת עשויה להציג חיווי שגיאה המציין הימצאות של פריט האיפוס.

ניקוי חלקי המדפסת

ניקוי המדפסת

זהירות—סכנת שוק: כדי להימנע מסכנת התחשמלות בעת ניקוי החלק החיצוני של המדפסת, נתק את כבל החשמל מהשקע בקיר ונתק את כל הכבלים מהמדפסת לפני שתמשיך.

הערות:

- בצע משימה זו אחת למספר חודשים.
- נזק הנגרם למדפסת כתוצאה מטיפול לא נאות אינו מכוסה באחריות של המדפסת.

1 כבה את המדפסת ולאחר מכן נתק את כבל החשמל מהשקע שבקיר.

2 הסר את הנייר מתוך הסל הסטנדרטי ומהמזין הרב-תכליתי.

3 הסר כל אבק, מוך או פיסות נייר סביב המדפסת באמצעות מברשת רכה או שואב אבק.

4 נקה את חלקה החיצוני של המדפסת באמצעות מטלית רכה, לחה ונטולת סיבים.

הערות:

- אל תשתמש בחומרי ניקוי ביתיים או דטרגנטים, היות שהם עלולים לפגום בגימור של המדפסת.
- ודא שכל אזורי המדפסת יבשים לאחר הניקוי.

5 חבר את כבל החשמל לשקע החשמלי ואז הדלק את המדפסת.

זהירות—פוטנציאל לפציעה: למניעת סכנת שרפה או התחשמלות, חבר את כבל החשמל לשקע חשמלי בעל דירוג מתאים והארקה מתאימה אשר ממוקם בסמוך למוצר ונגיש בקלות.

ניקוי מסך המגע

זהירות—סכנת שוק: כדי להימנע מסכנת התחשמלות בעת ניקוי החלק החיצוני של המדפסת, נתק את כבל החשמל מהשקע בקיר ונתק את כל הכבלים מהמדפסת לפני שתמשיך.

1 כבה את המדפסת ולאחר מכן נתק את כבל החשמל מהשקע שבקיר.

2 נקה את מסך המגע באמצעות מטלית רכה, לחה ונטולת סיבים.

הערות:

- אל תשתמש בחומרי ניקוי ביתיים או דטרגנטים, מפני שהם עלולים להזיק למסך המגע.
- ודא שמסך המגע יבש לאחר הניקוי.

3 חבר את כבל החשמל לשקע החשמלי ואז הדלק את המדפסת.

זהירות—פוטנציאל לפציעה: למניעת סכנת שרפה או התחשמלות, חבר את כבל החשמל לשקע חשמלי בעל דירוג מתאים והארקה מתאימה אשר ממוקם בסמוך למוצר ונגיש בקלות.

ניקוי עדשות ראש ההדפסה

1 פתח את הדלת הקדמית.

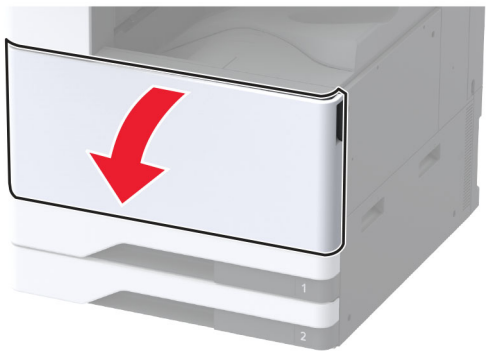

2 הסר את יחידת ההעברה של פסולת טונר.

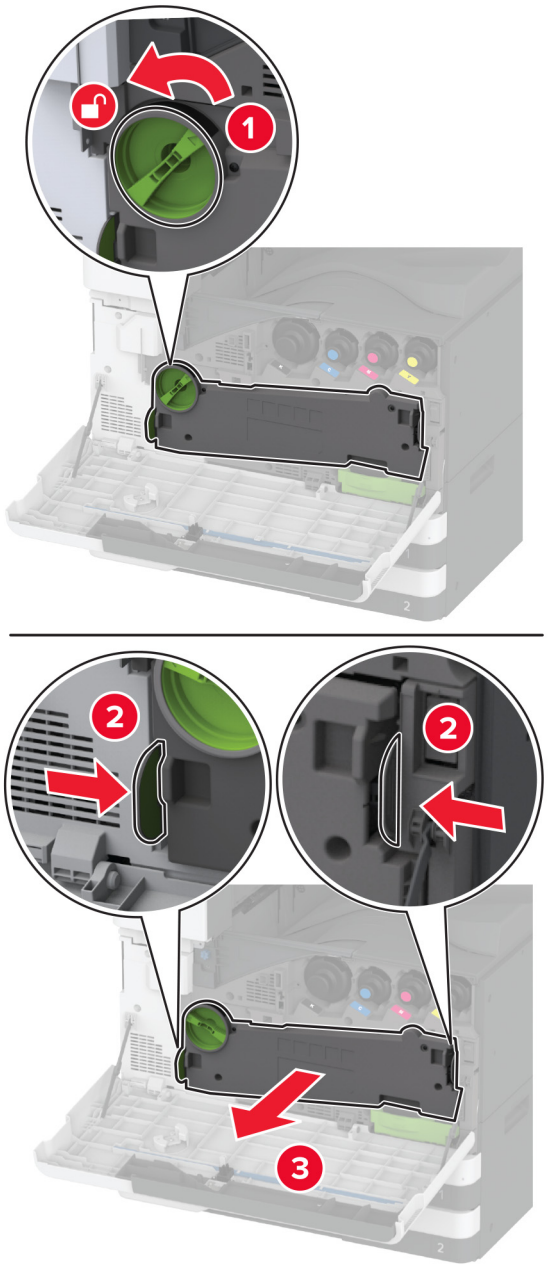

הערה: כדי להימנע משפיכת הטונר, הנח את היחידה אנכית.

3 הסר את מנקה ראש ההדפסה ונקה את עדשות ראש ההדפסה.

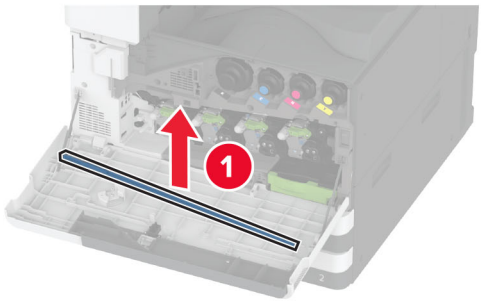

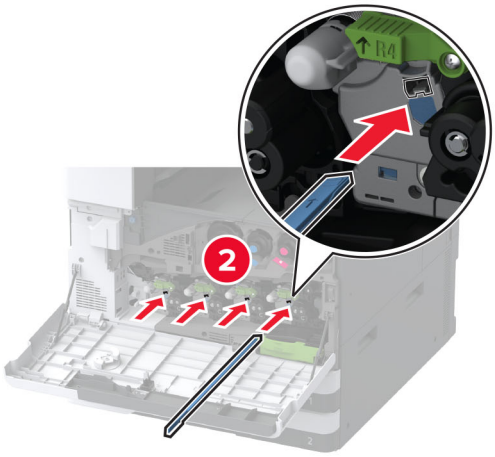

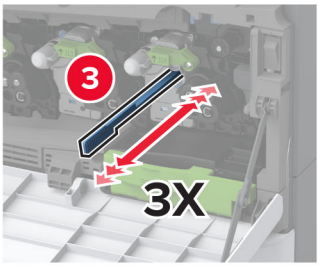

4 הנח את מנקה ראש ההדפסה בחזרה למקומם.

5 התקן את יחידת ההעברה של פסולת הטונר עד שהיא תיכנס למקום בצליל *נקישה*, ולאחר מכן נעל אותה.

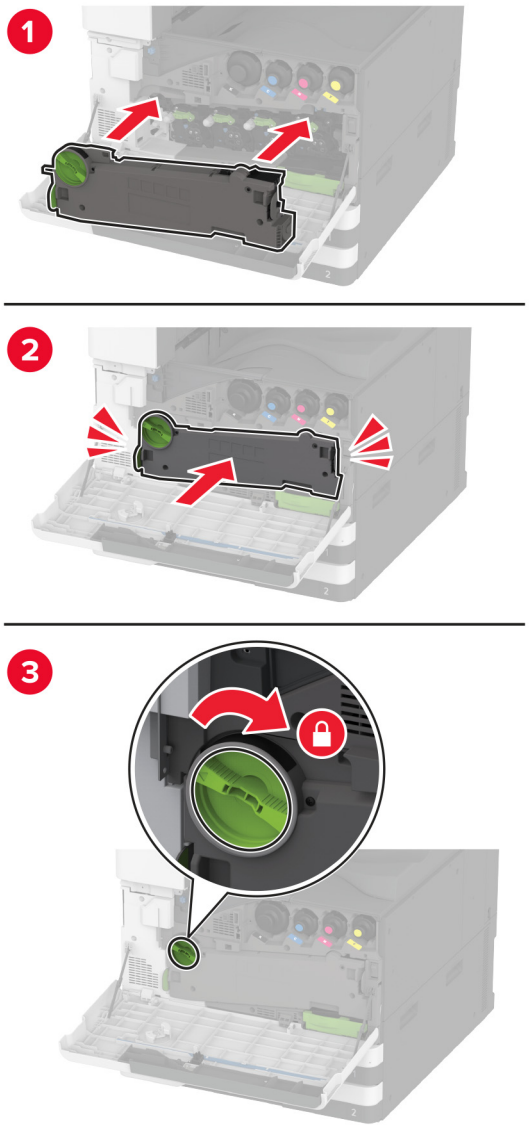

6 סגור את הדלת.

ניקוי ערכת גלגלות המגש

1 כבה את המדפסת.

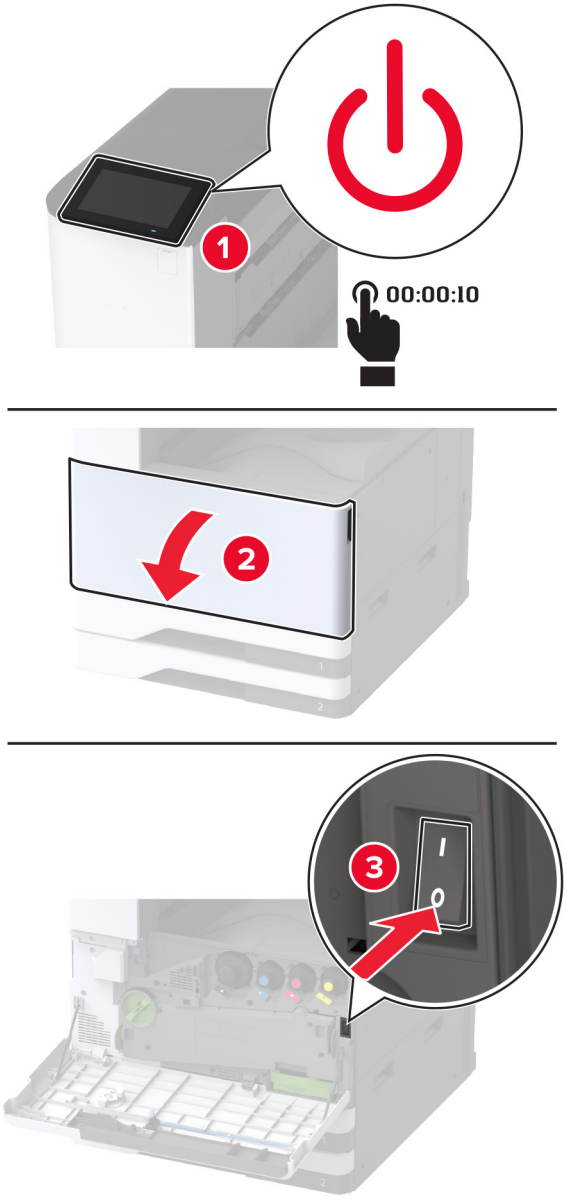

2 הסר את המגש הסטנדרטי.

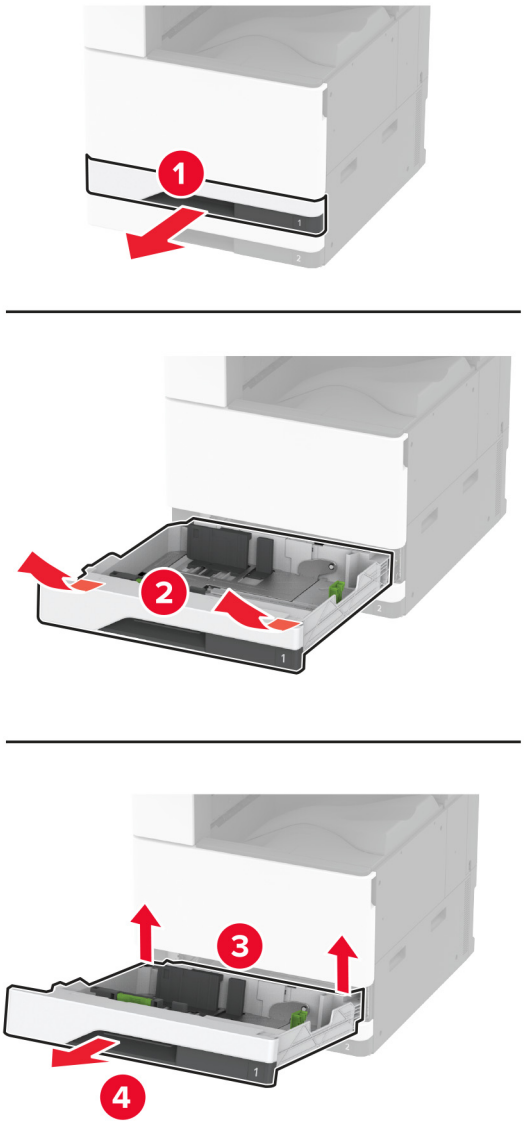

3 הסר את ערכת הגלגלות של המגש.

אזהרה—פוטנציאל לנזק: למניעת נזק כתוצאה מפריקה אלקטרוסטטית, גע בחלק כלשהו של שלדת מתכת חשופה של המדפסת לפני גישה אל האזורים הפנימיים של המדפסת או מגע בהם.

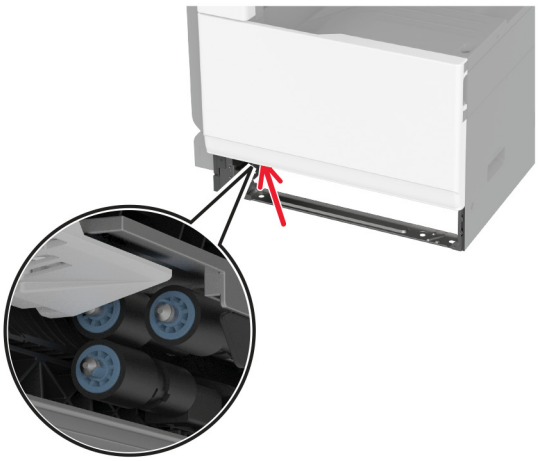

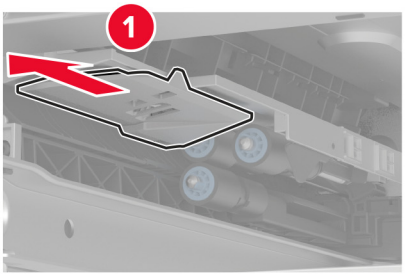

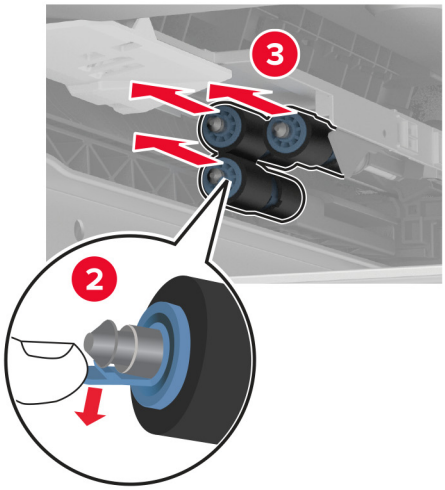

4 הספג מטלית רכה ונטולת סיבים במים, ונקה את גלגלות ההזנה.

5 חבר את ערכת הגלגלות ההפרדה עד שתיכנס למקומה *בנקישה*.

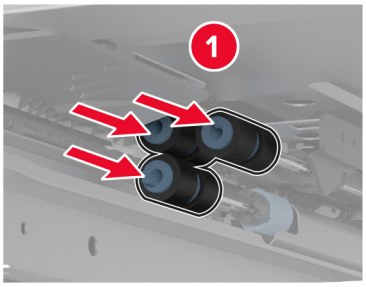

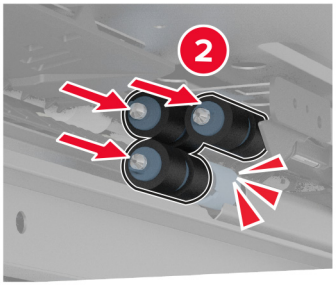

6 הכנס את המגש.

7 הפעל את המדפסת.

ניקוי ערכת גלגלות של מגש 2000 גיליונות

1 כבה את המדפסת.

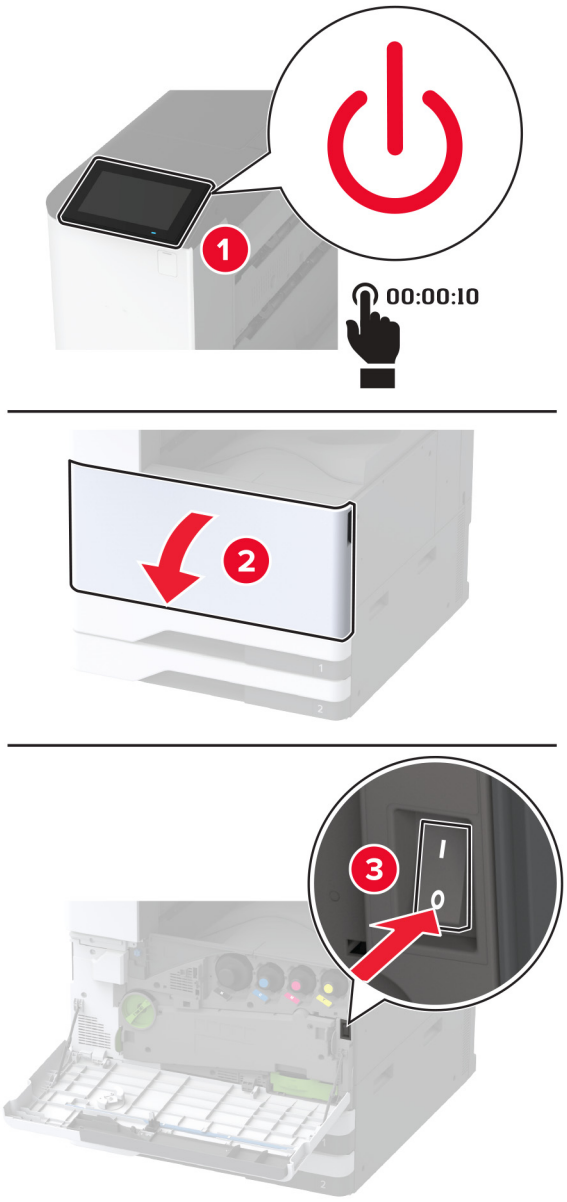

2 החלק את המגש שמאלה.

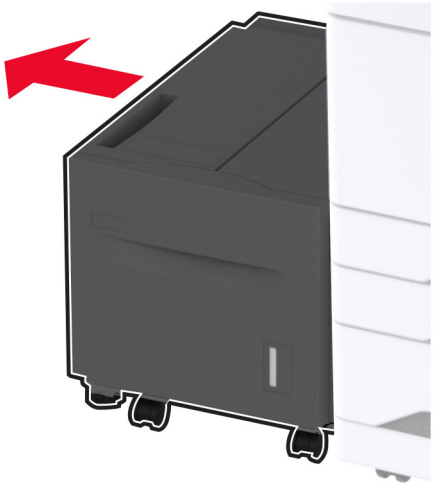

3 פתח את דלת J ולאחר מכן פתח את מכסה ערכת הגלגלות.

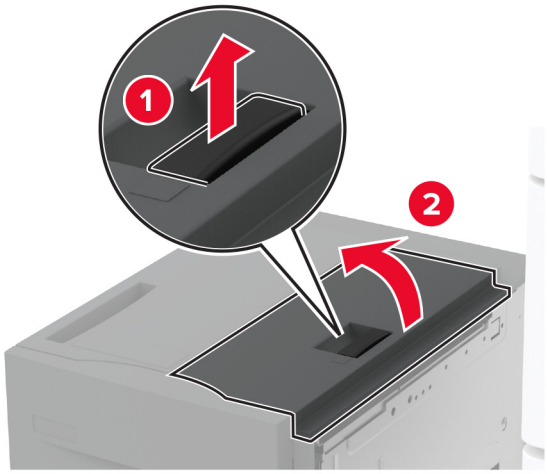

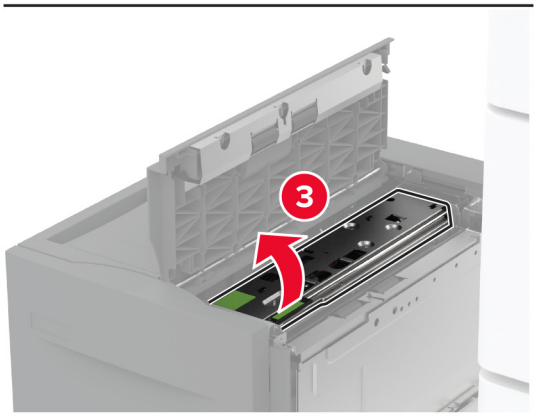

4 אתר ואז הסר את ערכת הגלגלות של המגש.

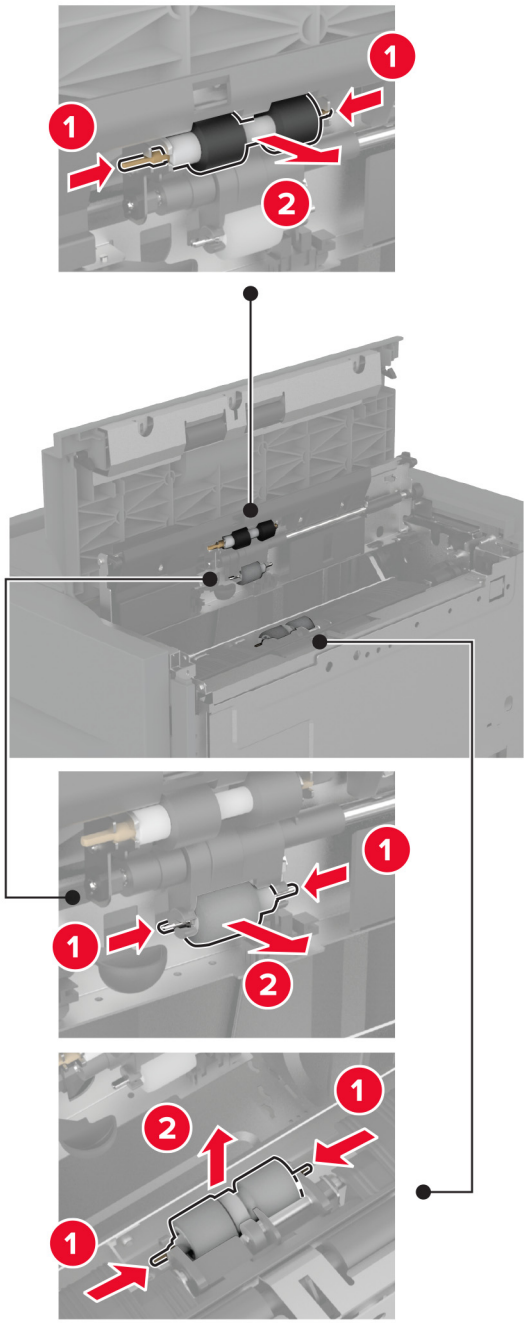

5 הספג מטלית רכה ונטולת סיבים במים, ונקה את ערכת הגלגלות.

6 הכנס את ערכת הגלגלות.

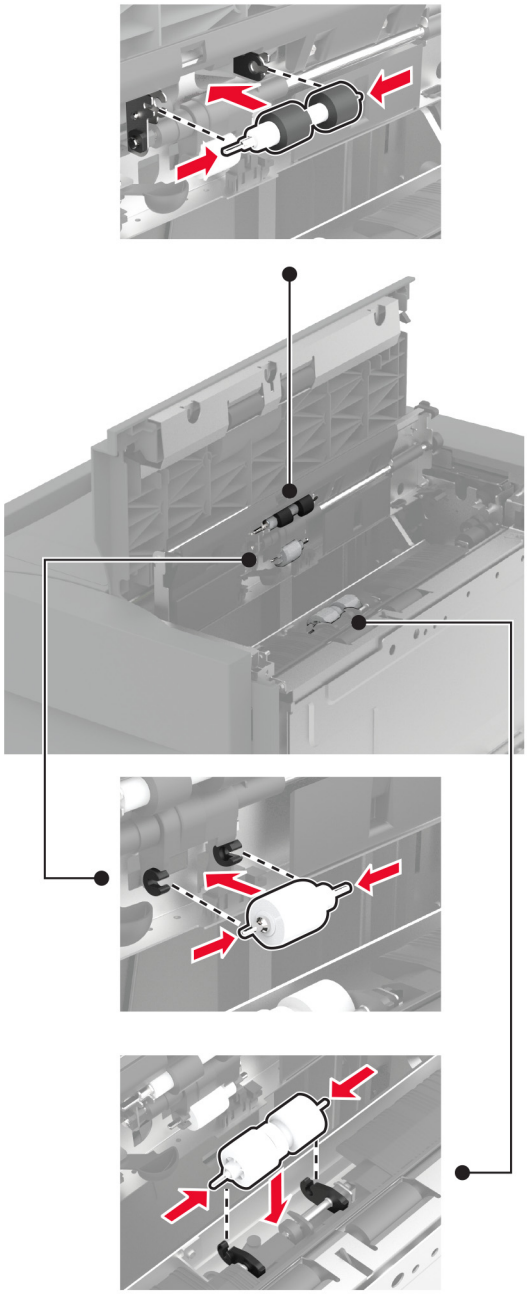

7 סגור את מכסה ערכת הגלגלות וסגור את דלת J.

8 החלק את יחידת המגש בחזרה למקומה.

9 הפעל את המדפסת.

ניקוי ערכת גלגלות של מגש עוקף 2000 גיליונות

בידית C

1 כבה את המדפסת.

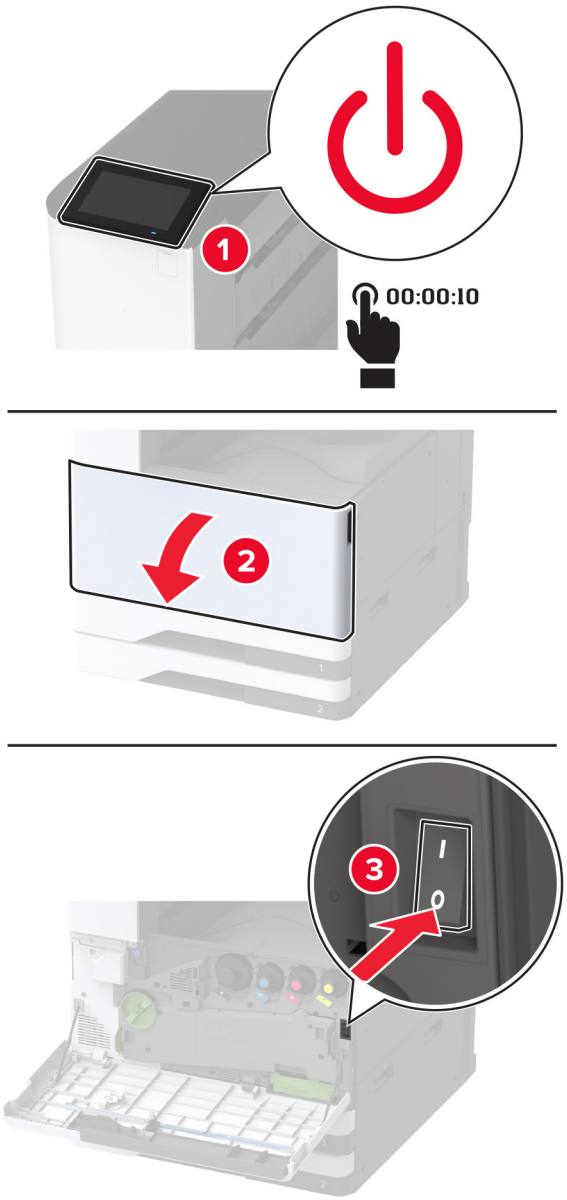

2 הוצא את מגש 4 ממקומו ואז משוך החוצה את מגש 3.

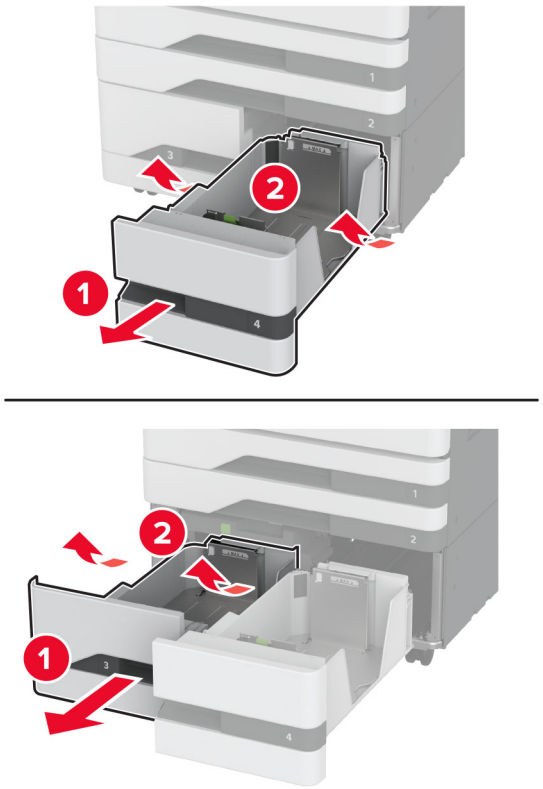

3 משוך בידית C ולאחר מכן פתח את המכסה הפנימי.

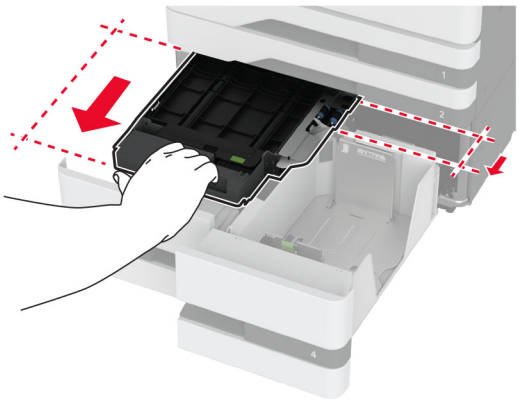

4 פתח את מכסה ערכת הגלגלות.

5 הסר את ערכת הגלגלות של המגש.

אזהרה—פוטנציאל לנזק: למניעת נזק כתוצאה מפריקה אלקטרוסטטית, גע בחלק כלשהו של שלדת מתכת חשופה של המדפסת לפני גישה אל האזורים הפנימיים של המדפסת או מגע בהם.

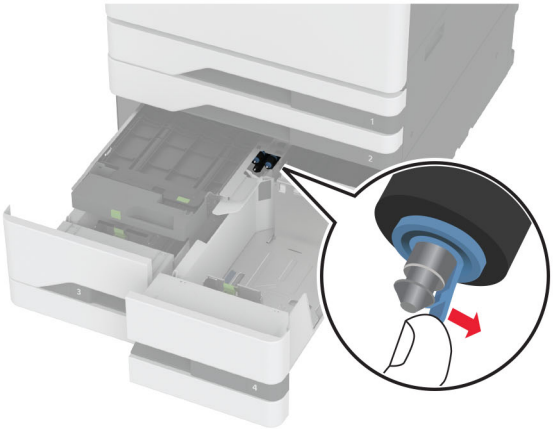

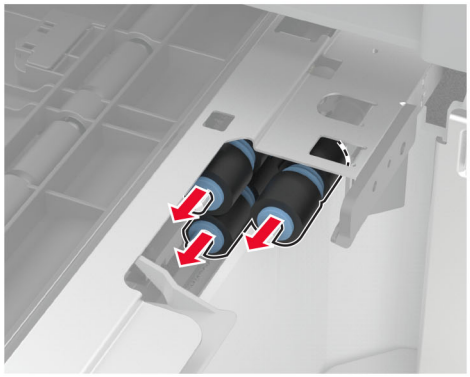

6 הספג מטלית רכה ונטולת סיבים במים, ונקה את גלגלות האיסוף.

7 חבר את ערכת הגלגלות ההפרדה עד שתיכנס למקומה *בנקישה*.

8 סגור את מכסה ערכת הגלגלות.

9 סגור את המכסה הפנימי והכנס את ידית C.

10 הכנס את המגשים 3 ו-4.

11 הפעל את המדפסת.

במגש 3

1 כבה את המדפסת.

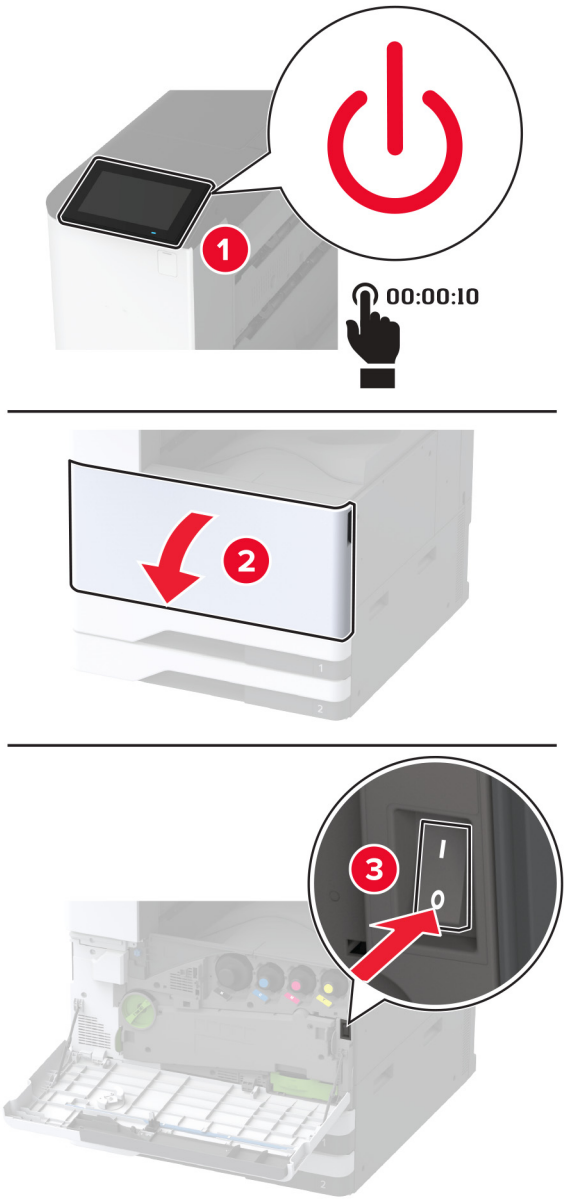

2 הסר את המגש 1 ולאחר מכן הסר את המגש 2.

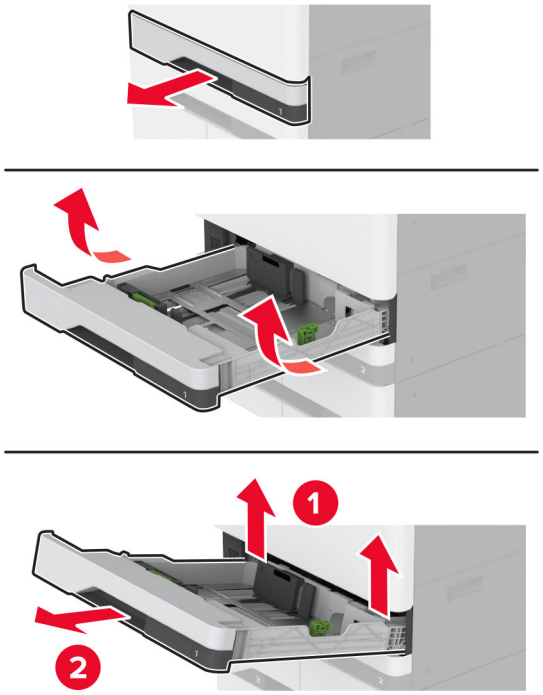

3 משוך את המגשים 3 ו-4 החוצה.

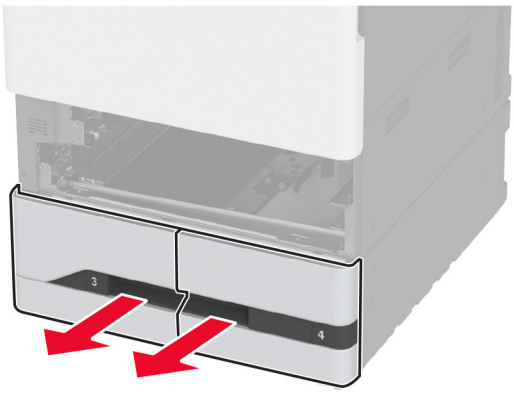

4 משוך החוצה את ידית C.

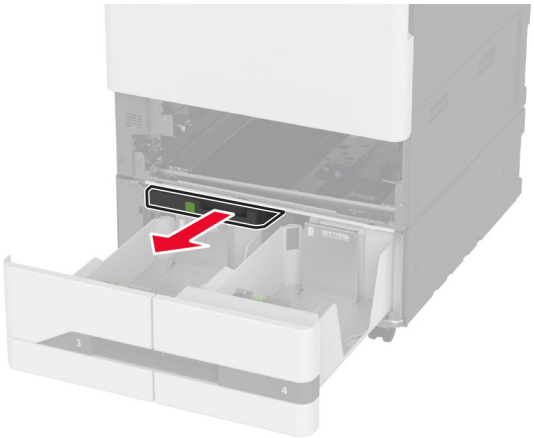

5 הסר את ערכת הגלגלות של המגש.

אזהרה—פוטנציאל לנזק: למניעת נזק כתוצאה מפריקה אלקטרוסטטית, גע בחלק כלשהו של שלדת מתכת חשופה של המדפסת לפני גישה אל האזורים הפנימיים של המדפסת או מגע בהם.

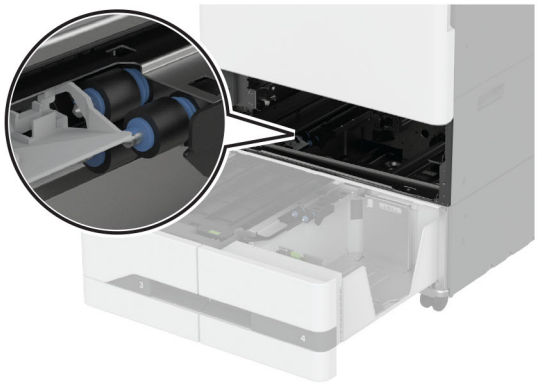

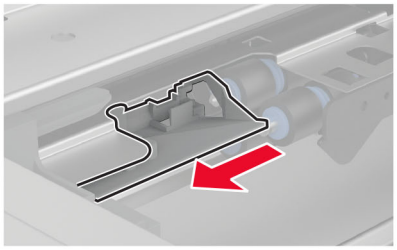

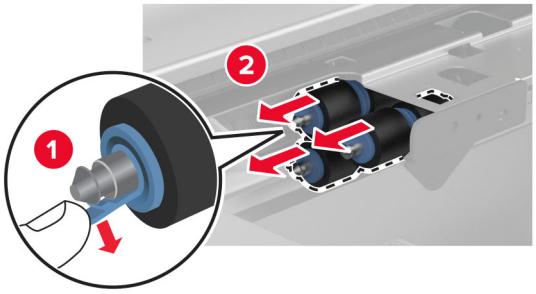

6 הספג מטלית רכה ונטולת סיבים במים, ונקה את גלגלות האיסוף.

7 חבר את ערכת הגלגלות ההפרדה עד שתיכנס למקומה *בנקישה*.

8 הכנס את ידית C.

9 הכנס את המגשים 3 ו-4.

10 הכנס את המגשים 1 ו-2.

11 הפעל את המדפסת.

ריקון קופסת המחורר

1 הרם את מכסה F של מעביר הנייר.

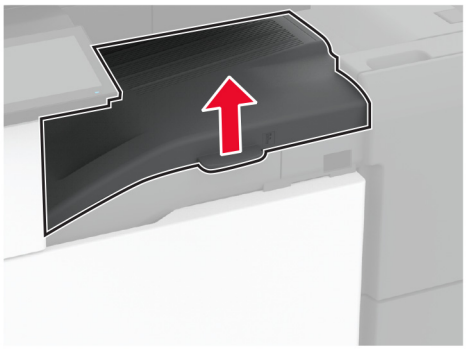

2 הסר ורוקן את קופסת המחורר.

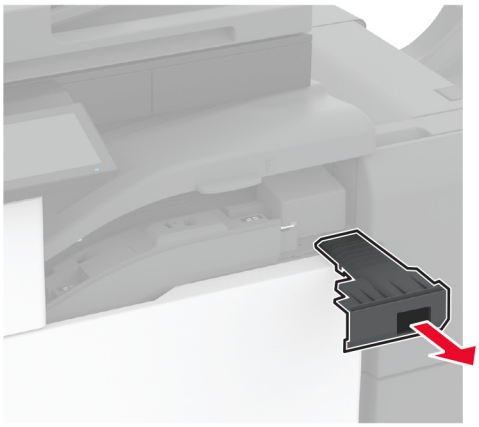

3 התקן שוב את קופסת המחורר.

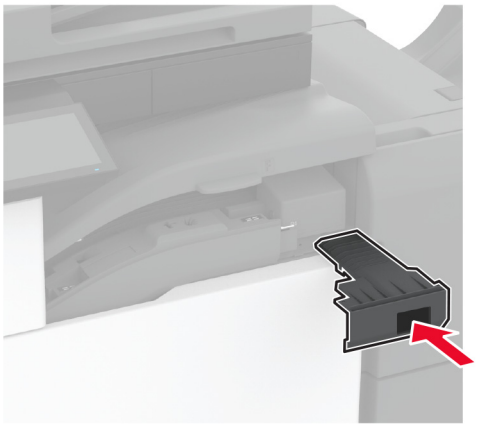

4 סגור את מכסה F של מעביר הנייר.

5 פתח את דלת יחידת גימור החוברות.

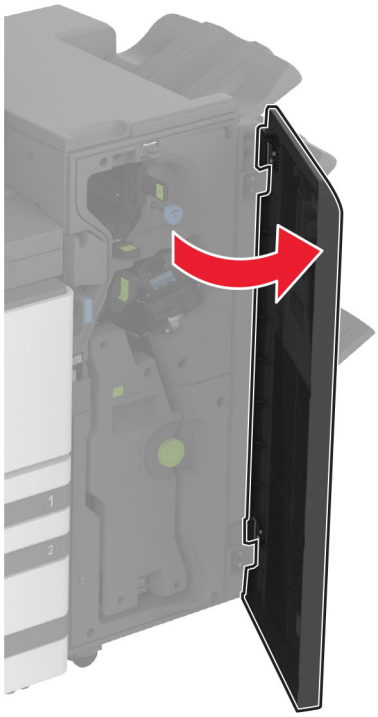

6 הסר ורוקן את קופסת המחורר.

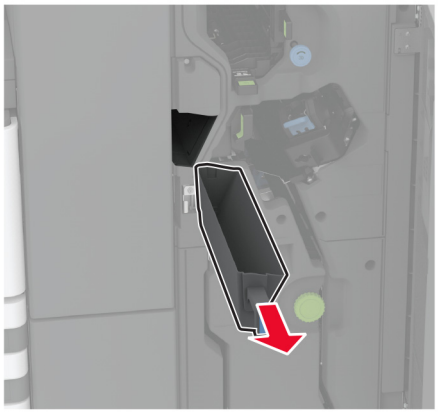

7 התקן שוב את קופסת המחורר.

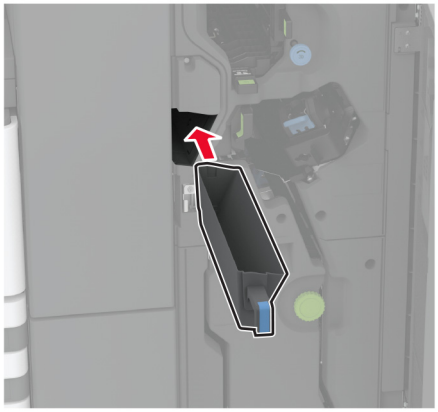

8 סגור את דלת התקן הגימור.

חיסכון באנרגיה ובנייר

הגדרת מצב החיסכון באנרגיה

מצב שינה

1 במסך הבית, גע ב-**Settings (הגדרות)** > **Device (התקן)** > **Power Management (ניהול צריכת אנרגיה)** > **Timeouts (פסקי זמן)** > **Sleep Mode (מצב שינה)**.

2 ציין את משך הזמן שבו המדפסת תישאר במצב לא פעיל עד שתעבור ל-Sleep Mode (מצב שינה).

מצב מנוחה

1 במסך הבית, גע ב-**Settings (הגדרות)** > **Device (התקן)** > **Power Management (ניהול צריכת אנרגיה)** > **Timeouts (פסקי זמן)** > **Hibernate Timeout (פסק זמן למנוחה)**.

2 בחר את משך הזמן שבו המדפסת תישאר במצב לא פעיל עד שתעבור למצב מנוחה.

הערות:

- כדי ש-Hibernate Timeout (פסק הזמן למנוחה) יפעל, הגדר את האפשרות Hibernate Timeout on Connection (פסק זמן למצב מנוחה עם חיבור) כ-Hibernate (מנוחה).
- כאשר המדפסת במצב Hibernate (מנוחה), Embedded Web Server מושבת.

התאמת הבהירות התצוגה

1 במסך הבית, גע ב-**Settings** (הגדרות) > **Device** (התקן) > **Preferences** (העדפות).

2 במסך Screen Brightness (בהירות מסך), כוונן את ההגדרה.

חיסכון בחומרים מתכלים

- הדפס על שני צדי הנייר.

הערה: הפדסה דו-צדדית היא הגדרת ברירת המחדל במנהל התקן ההדפסה.

- הדפס מספר עמודים על גיליון נייר אחד.
- השתמש בתכונת התצוגה המקדימה כדי לראות כיצד נראה המסמך לפני הדפסתו.
- הדפס העתק אחד של המסמך כדי לבדוק את התוכן והפורמט שלו ולוודא שהוא מדויק.

העברת המדפסת למקום אחר

זהירות—פוטנציאל לפציעה: אם משקל המדפסת עולה על 20 ק"ג, כדי להעבירה ממקום למקום בבטחה יידרשו שני אנשים או יותר.

זהירות—פוטנציאל לפציעה: למניעת סכנת שרפה או התחשמלות, השתמש רק בכבל החשמל שסופק עם המוצר או בתחליף שאושר על-ידי היצרן.

זהירות—פוטנציאל לפציעה: בעת הזזת המדפסת, פעל על פי ההנחיות הבאות כדי למנוע פציעה גופנית או נזק למדפסת:

- ודא שכל הדלתות והמגשים סגורים.
- כבה את המדפסת ולאחר מכן נתק את כבל החשמל מהשקע שבקיר.
- נתק את כל הכבלים והחוטים מהמדפסת.
- אם למדפסת מחוברים מגשים או אמצעי פלט אופציונליים נפרדים הניצבים על הרצפה, נתק אותם לפני הזזת המדפסת.
- אם למדפסת יש בסיס עם גלגלים, גלגל אותה בזהירות למיקום החדש. היזהר בעת מעבר מעל מפתני דלתות ורצפות שבורות.
- אם המדפסת אינה מצוידת בבסיס על גלגלים אך כוללת מגשים או אמצעי פלט אופציונליים, הסר את אמצעי הפלט והרם את המדפסת להרחקתה מהמגשים. אל תנסה להרים את המדפסת ואמצעים אחרים כלשהם בו-זמנית.
- השתמש תמיד בידיות האחיזה של המדפסת כדי להרימה.
- ודא שבעגלה שבה אתה משתמש להעברת המדפסת יש משטח שמסוגל לתמוך בכל בסיס המדפסת.
- ודא שבעגלה שבה אתה משתמש להעברת אביזרי החומרה יש משטח שמסוגל לתמוך בממדי האביזרים.
- ודא שהמדפסת נשארת במצב עומד.
- הימנע מתנועות חדות.
- ודא שהאצבעות אינן נמצאות מתחת למדפסת כאשר אתה מציב אותה.
- ודא שיש מספיק מקום פנוי סביב המדפסת.

הערה: נזק שייגרם למדפסת כתוצאה מהעברה בצורה לא מתאימה לא יכוסה באחריות הניתנת לה.

משלוח המדפסת

לקבלת הנחיות משלוח, בקר באתר **http://support.lexmark.com** או צור קשר עם התמיכה בלקוחות.

פתרון בעיה

בעיות איכות הדפסה

חפש את התמונה שדומה לבעיה באיכות ההדפסה שבה נתקלת, ולאחר מכן לחץ על הקישור שתחתיה כדי לקרוא את שלבי פתרון הבעיה.

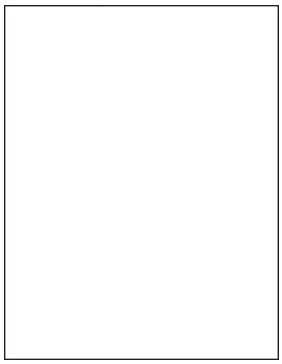

"דפים ריקים או לבנים" בעמוד 338

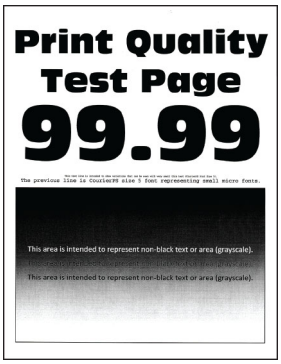

"הדפסה כהה" בעמוד 339

"תמונות מוצללות" בעמוד 340

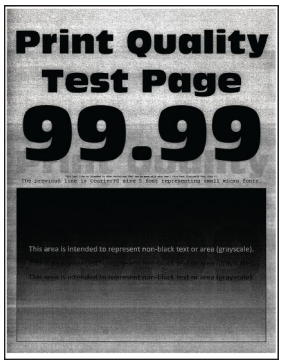

"רקע אפור או צבעוני" בעמוד 341

"שוליים שגויים" בעמוד 342

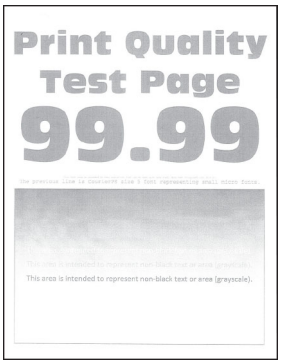

"הדפסה בהירה" בעמוד 343

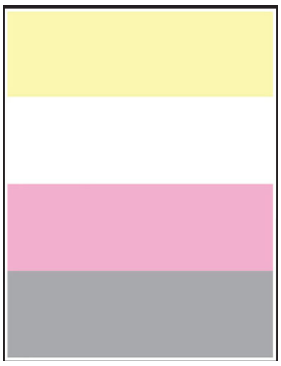

"צבעים חסרים" בעמוד 345

"כתמים ונקודות על ההדפסות" בעמוד 346

"סלסול נייר" בעמוד 347

"הדפסה מעוותת או מוטה הצידה" בעמוד 348

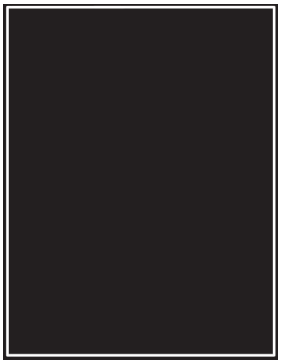

"תמונות בצבע אחיד או שחור" בעמוד 349

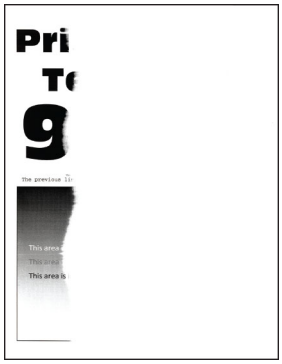

"חיתוך טקסט או תמונות." בעמוד 349

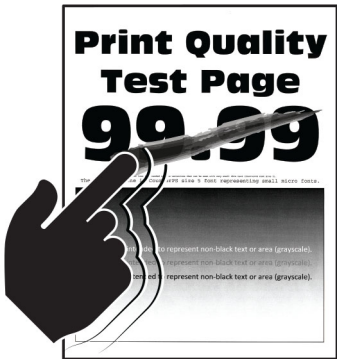

"טונר נמחק בקלות" בעמוד 350

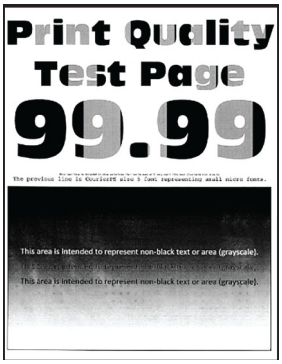

"צפיפות הדפסה לא אחידה" בעמוד 351

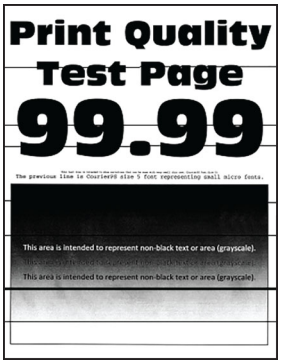

"קווים כהים אופקיים" בעמוד 351

"קווים אנכיים בגוון כהה" בעמוד 352

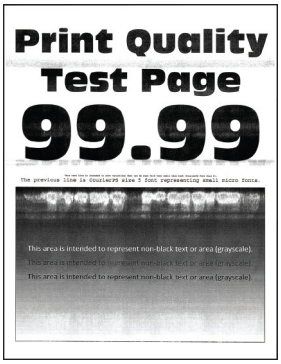

"קווים לבנים אופקיים" בעמוד 354

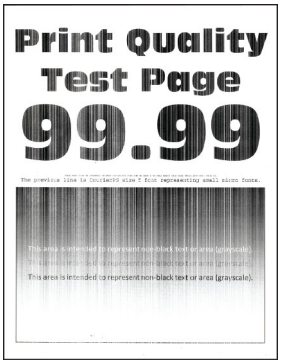

"קווים לבנים אנכיים" בעמוד 355

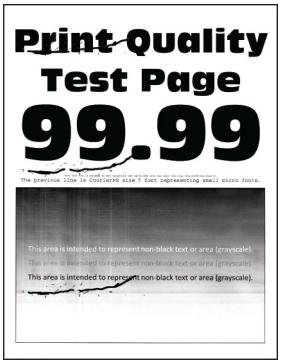

"פגמים חוזרים" בעמוד 356

קודי שגיאה של מדפסת

קודי שגיאה	הודעת השגיאה	פתרון
2.01	**יש צורך בחומרים מתכלים.**	גע ב-**Cancel Job (ביטול עבודה)** והזמן את החומרים המתכלים הדרושים. לקבלת מידע נוסף ראה "הזמנת חלקים וחומרים מתכלים למדפסת" בעמוד 227.
3.01	**סל הפלט הרגיל מלא.**	הסר נייר כלשהו מהסל, וגע ב-**Continue (המשך)**.
3.21, 3.22, 3.23, 3.24	**הוצא את הנייר שמאחורי מגש [x].**	**1** הסר את המגש המסומן. **2** הוצא את כל הנייר החסום באזור. **3** הכנס את המגש.
7.13, 7.23, 7.33,7.43, 7.53	**הכנס מגש [x].**	בצע אחת מהפעולות הבאות: • הכנס את המגש המסומן. • בטל את משימת ההדפסה הנוכחית.
8.01	**סגור את הדלת הקדמית.**	שמור על הדלת הקדמית סגורה למעט בעת ביצוע תחזוקה.
8.02, 8.03, 8.04, 8.05	**Close door [x] (סגור את דלת [x]).**	שמור על הדלת המסומנת סגורה למעט בעת ביצוע תחזוקה.
8.06	**חבר את מגש 5.**	החלק את יחידת המגש שמאלה, ולאחר מכן החלק אות בחזרה למקום שלה.
8.07	**סגור את מכסה F של מעביר הנייר.**	שמור על מכסה למעביר הנייר F סגור למעת בעת ביצוע תחזוקה.
8.08	**סגור את הדלת הקדמית של יחידת גימור של סיכות.**	שמור על הדלת הקדמית של יחידת הגימור של סיכות סגורה למעט בעת ביצוע תחזוקה.

קודי שגיאה	הודעת השגיאה	פתרון
8.09	**סגור את המכסה העליון של יחידת הגימור מחורר וסיכות.**	שמור על המכסה העליון של יחידת הגימור של סיכות סגורה למעט בעת ביצוע תחזוקה.
9.00	**המדפסת ביצעה הפעלה מחדש. ייתכן שהעבודה האחרונה לא הושלמה.**	גע ב-**Continue (המשך)** כדי למחוק את ההודעה ולהמשיך בהדפסה.
11.11, 11.21, 11.31, 11.41, 11.51	**טען את [source] עם [size] [type].**	טען את המגש שצוין בנייר. לקבלת מידע נוסף ראה "טעינת נייר ומדיית הדפסה מיוחדת" בעמוד 39.
11.12, 11.22, 11.32, 11.42, 11.52	**טען את [source] עם [type] [size] [orientation].**	
11.81, 11.91	**טען את המזין הרב תכליתי ב-[type] [size].**	טען נייר במזין הרב-תכליתי. לקבלת מידע נוסף ראה "טעינה במזין הרב-תכליתי" בעמוד 53.
11.82, 11.92	**טען את המזין הרב תכליתי ב-[type] [size] [orientation].**	
12.11, 12.21, 12.31, 12.41, 12.51	**שנה את [source] ל-[type] [size].**	משוך החוצה את המגש המסומן, הסר נייר וטען את הגודל וסוג הנייר הנכונים. לקבלת מידע נוסף ראה "טעינת נייר ומדיית הדפסה מיוחדת" בעמוד 39.
12.12, 12.22, 12.32, 12.42, 12.52	**שנה את [source] ל-[type] [size] [orientation].**	
12.91	**שנה את המזין הרב תכליתי ל-[type] [size].**	הסר נייר וטען את הגודל וסוג הנייר הנכונים. לקבלת מידע נוסף ראה "טעינה במזין הרב-תכליתי" בעמוד 53.
12.92	**שנה את המזין הרב תכליתי ל-[type] [size] [orientation].**	
31.00	**Insert hole punch box (הכנס את קופסת המחורר).**	1 פתח את מכסה F של מעביר הנייר. 2 הסר את קופסת המחורר. 3 התקן שוב את קופסת המחורר.
31.35	**התקן מחדש את הבקבוק לאיסוף פסולת הטונר החסר או שאינו מגיב.**	1 פתח את הדלת הקדמית. 2 הסר את בקבוק איסוף פסולת הטונר. **הערה:** כדי להימנע משפיכת הטונר, הנח את הבקבוק אנכית. 3 הכנס את בקבוק פסולת הטונר. 4 סגור את הדלת הקדמית.
31.40, 31.41, 31.42, 31.43	**התקן מחדש מיכל דיו [צבעוני] חסר או שאינו מגיב.**	1 פתח את הדלת הקדמית. 2 הסר את המיכל. 3 הכנס את מיכל הדיו. 4 סגור את הדלת הקדמית.

קודי שגיאה	הודעת השגיאה	פתרון
31.60, 31.61, 31.62, 31.63	**התקן מחדש את יחידת הפוטוקונדוקטור בצבע [color] שחסרה או שאינה מגיבה.**	**1** פתח את הדלת הקדמית. **2** שחרר את הנעילה, והסר את יחידת ההעברה של פסולת טונר. **הערה:** כדי להימנע משפיכת הטונר, הנח את היחידה אנכית. **3** שחרר את הנעילה, והסר את יחידת הפוטוקונדוקטור. **4** הכנס את יחידת הפוטוקונדוקטור החדשה ונעל אותה במקומה. **5** התקן את יחידת ההעברה של פסולת הטונר, ולאחר מכן נעל אותה במקומה. **6** סגור את הדלת הקדמית.
31.40, 31.41, 31.42, 31.43	**החלף מיכל דיו [צבעוני] בלתי נתמך.**	ראה "החלפת מחסנית טונר" בעמוד 228.
32.60, 32.61, 32.62, 32.63	**החלף פוטוקונדוקטור בצבע [color] שאינו נתמך.**	ראה "החלפת יחידת פוטוקונדוקטור" בעמוד 233.
34.00	**הנייר קצר מדי.**	התאם את הגדרת גודל הנייר לכדי שיתאים לנייר שטעון במגש. במסך הבית גע ב-**Settings** (**הגדרות**) > **Paper** (**נייר**) > **Configuration** > **Tray** (**תצורת מגש**) > **Paper Size/Type** (**גודל/סוג נייר**).
34.10, 34.20, 34.30, 34.40, 34.50	**בדוק את [source], התאם את אביזרי היישור ואת הכיוון.**	משוך החוצה את המגש המסומן, ולאחר מכן ודא שהנייר טעון בצורה הנכונה. לקבלת מידע נוסף ראה "טעינת נייר ומדיית הדפסה מיוחדת" בעמוד 39.
34.90	**בדוק את המזין הרב-תכליתי, התאם את אביזרי היישור ואת הכיוון.**	ודא שהנייר טעון בצורה הנכונה. לקבלת מידע נוסף ראה "טעינה במזין הרב-תכליתי" בעמוד 53.
37.10	**אין מספיק זיכרון לאיסוף עותקי העבודה.**	בצע אחת מהפעולות הבאות: • גע באפשרות **Continue** (**המשך**) כדי להדפיס את חלק העבודה שמאוחסן כבר והתחל לאסוף את יתרת משימת ההדפסה. • בטל את משימת ההדפסה הנוכחית.
37.30	**אין מספיק זיכרון, חלק מהעבודות בהמתנה נמחקו.**	גע ב-**Continue** (**המשך**) כדי למחוק את ההודעה ולהמשיך בהדפסה.
38.10	**הזיכרון מלא.**	נסה אחת או יותר מהפעולות הבאות: • גע ב-**Continue** (**המשך**) כדי למחוק את ההודעה ולהמשיך בהדפסה. • בטל את משימת ההדפסה הנוכחית. • התקן עוד זיכרון מדפסת. • הפחת את מספר העמודים במשימת ההדפסה.
39.10	**דף מורכב, ייתכן שנתונים אחדים לא הודפסו.**	נסה אחת או יותר מהפעולות הבאות: • גע ב-**Continue** (**המשך**) כדי למחוק את ההודעה ולהמשיך בהדפסה. • בטל את משימת ההדפסה הנוכחית. • התקן עוד זיכרון מדפסת. • הפחת את המורכבות ואת הגודל של משימת ההדפסה לפני שתשלח אותה שוב להדפסה. • הפחת את מספר העמודים במשימת ההדפסה. • הפחת את המספר והגודל של גופנים שהורדו. • מחק גופנים או פקודות מאקרו לא דרושים ממשימת ההדפסה. • הפחת את מספר פריטי הגרפיקה במשימת ההדפסה.

קודי שגיאה	הודעת השגיאה	פתרון
51	**זוהה זיכרון הבזק פגום.**	נסה אחת או יותר מהפעולות הבאות: • החלף את זיכרון ההבזק. • גע ב-**Continue (המשך)** כדי למחוק את ההודעה ולהמשיך בהדפסה. • בטל את משימת ההדפסה הנוכחית.
52	**אין מספיק נפח פנוי עבור משאבים בזיכרון ההבזק.**	נסה אחת או יותר מהפעולות הבאות: • גע ב-**Continue (המשך)** כדי למחוק את ההודעה ולהמשיך בהדפסה. • מחק גופנים, פקודות מאקרו ונתונים אחרים מתוך זיכרון ההבזק. • התקן כונן אכסון. לקבלת מידע נוסף ראה "התקנת כונן קשיח במדפסת" בעמוד 145 או "התקנת כונן האחסון החכם" בעמוד 151. **הערה:** גופנים ופקודות מאקרו שלא נשמרו קודם לכן בזיכרון ההבזק יימחקו.
55.1	**שגיאה בקריאה מכונן USB. הסר USB**	הסר את כונן ההבזק כדי להמשיך.
55.2	**שגיאה בקריאת רכזת USB. הסר רכזת.**	הסר את רכזת ה-USB כדי להמשיך.
55.3	**נתק ושנה מצב.**	
61	**Remove defective disk (הסר כונן פגום).**	החלף את כונן האחסון הפגום.
62	**דיסק מלא.**	נסה אחת או יותר מהפעולות הבאות: • גע ב-**Continue (המשך)** כדי למחוק את ההודעה ולהמשיך בהדפסה. • מחק גופנים, פקודות מאקרו ונתונים אחרים המאוחסנים בדיסק הקשיח. • התקן כונן קשיח. לקבלת מידע נוסף ראה "התקנת כונן קשיח במדפסת" בעמוד 145. • התקן כונן אחסון חכם לקבלת מידע נוסף ראה "התקנת כונן האחסון החכם" בעמוד 151.
63	**פרמט את הדיסק.**	פרמוט מוחק כעת לצמיתות את כל המידע מכונן האחסון. כדי לפרמט את כונן האחסון, בצע את הפעולות הבאות: **1** במסך הבית גע ב-**Settings** (הגדרות) > **Device** (התקן) > **Maintenance** > (תחזוקה) **Out of Service Erase** (מחיקת פריטים שאינם בשימוש). **2** גע באפשרות **Sanitize all information on hard disk** (נקה את כל המידע בדיסק הקשיח) ולאחר מכן גע באפשרות **ERASE** (מחק).
71.40	**שעון המדפסת אינו מכוון.**	הגדר את שעון המדפסת. במסך הבית, גע באפשרות **Settings** (הגדרות) > **Device** (התקן) > **Preferences** (העדפות) > **Date and Time** (תאריך ושעה) > **Configure** (הגדרה).
80.21	**ערכת התחזוקה מתקרבת לסוף חייה**	גע ב-**Continue** (המשך) כדי לנקות את ההודעה.
80.31	**החלף את ערכת התחזוקה.**	ראה "החלפת ערכת גלגלות המגש" בעמוד 254.
82.22	**בקבוק איסוף פסולת טונר כמעט מלא.**	גע ב-**Continue** (המשך) כדי לנקות את ההודעה.
82.42	**החלף בקבוק פסולת טונר.**	ראה "החלפת בקבוק פסולת הטונר" בעמוד 275.
83.20	**Staples low or missing (כמות מעטה או חוסר בסיכות).**	בצע אחת מהפעולות הבאות: • הסר והכנס את מחסנית הסיכות. • החלף את מחסנית הסיכות. לקבלת מידע נוסף ראה "החלפת יחידת מחסנית הסיכות" בעמוד 297.
83.30	**יחידת מהדקים ריקה או אינה ממוקמת כראוי.**	

קודי שגיאה	הודעת השגיאה	פתרון
84.01	**הרמה של יחידת הפוטוקונדוקטור בצבע [color] כמעט נמוכה.**	גע ב-**Continue** (המשך) כדי לנקות את ההודעה.
84.11	**רמת יחידת הפוטוקונדוקטור בצבע [color] נמוכה.**	
84.21	**רמת יחידת הפוטוקונדוקטור בצבע [color] נמוכה מאוד.**	
84.31	**החלף את יחידת הפוטוקונדוקטור בצבע [color], משך החיים המומלץ עבר.**	ראה "החלפת יחידת פוטוקונדוקטור" בעמוד 233.
87.20	**קופסת המחורר כמעט מלאה.**	גע ב-**Continue** (המשך) כדי לנקות את ההודעה.
87.30	**רוקן את קופסת המחורר.**	**1** פתח את מכסה F של מעביר הנייר. **2** הוצא את קופסת המחורר ורוקן אותה. **3** התקן שוב את קופסת המחורר. **4** סגור את המכסה.
88.00[x]	**מיכל דיו בצבע Color]] כמעט ריק.**	גע ב-**Continue** (המשך) כדי לנקות את ההודעה.
88.10[x]	**רמה נמוכה של מיכל דיו בצבע [Color].**	
88.20[x]	**רמה נמוכה מאוד של מיכל דיו בצבע Color]].**	
88.30[x], 88.40[x]	**החלף מיכל דיו בצבע {Color].**	ראה "החלפת מחסנית טונר" בעמוד 228.
200.03, 240.06	**חסימת נייר, [כותרת עליונה של חסימה].**	ראה "חסימת נייר במזין הרב-תכליתי" בעמוד 371.
200.16[x], 241.16a	**חסימת נייר, [כותרת עליונה של חסימה].**	ראה "חסימת נייר במגש הסטנדרטי" בעמוד 366.
200.26[x], 200.36[x], 200.46[x], 200.56a, 202.95[x], 242.26, 242.33, 242.43, 243.33, 243.36, 243,43, 244,43, 244,46	**חסימת נייר, [כותרת עליונה של חסימה].**	ראה "חסימת נייר במגשים האופציונליים" בעמוד 367.
200.56a, 245.53[x], 245,56	**חסימת נייר, [כותרת עליונה של חסימה].**	ראה "חסימת נייר במגש של 2000 גיליונות" בעמוד 371.

קודי שגיאה	הודעת השגיאה	פתרון
200.95, 201.96, 202.93, 202.94, 221.93, 232.93, 240.25, 240.35, 240.55	**חסימת נייר, [כותרת עליונה של חסימה].**	ראה "חסימת נייר בדלת A" בעמוד 372.
400.13, 400.13b, 420.13b, 420.15b, 420.54c, 450.23b, 450.91b, 451.33b, 454.23b, 454.25b, 457.25b	**חסימת נייר, [כותרת עליונה של חסימה].**	ראה "חסימת נייר ביחידת גימור הסיכות והמחורר" בעמוד 378.
420.11a, 420.13a, 420.15a, 420.15b, 420.54a, 420.54b, 425.13a	**חסימת נייר, [כותרת עליונה של חסימה].**	ראה "חסימת נייר ביחידת גימור הסיכות" בעמוד 376.
420.15b, 450.33, 450.91a, 451.33a, 451.33b, 451.35, 454.33, 454.35, 454.36, 454.37, 457.35a, 457.35b, 490.33, 491.33, 491.35, 550.23, 551.23, 552.23, 553.23, 553.25, 555.23, 556.23	**חסימת נייר, [כותרת עליונה של חסימה].**	ראה "חסימת נייר ביחידת גימור של שני קיפולים/קיפול Z" בעמוד 380.

קודי שגיאה	הודעת השגיאה	פתרון
457.35b	**חסימת נייר, [כותרת עליונה של חסימה].**	בצע אחת מהפעולות הבאות: • אם התקנת את יחידת הגימור של סיכות, ראה "חסימת נייר ביחידת גימור הסיכות" בעמוד 376. • אם התקנת את יחידת הגימור של סיכות ומחורר, ראה "חסימת נייר ביחידת גימור הסיכות והמחורר" בעמוד 378.

בעיות הדפסה

איכות הדפסה ירודה

דפים ריקים או לבנים

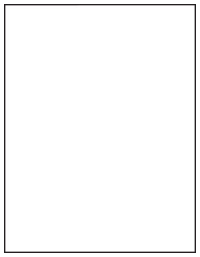

הערה: לפני פתרון הבעיה, הדפס את דף ניסיון איכות ההדפסה במסך הבית, גע ב-**Settings** (הגדרות) > **Troubleshooting** (פתרון בעיות) > **Print Quality Test Pages** (דפי בדיקת איכות הדפסה).

פעולה	Yes (כן)	No (לא)
שלב 1 **א** בדוק אם המחסנית בה נעשה שימוש במדפסת היא מחסנית טונר מקורית ונתמכת של Lexmark. **הערה:** אם המחסנית אינה נתמכת - התקן מחסנית נתמכת. **ב** הדפס את המסמך. האם הדפסת מדפיסה עמודים ריקים או לבנים?	עבור לשלב 2.	הבעיה נפתרה.
שלב 2 **א** הסר את יחידות הפוטוקונדוקטור. **אזהרה—פוטנציאל לנזק:** אל תחשוף את יחידות הפוטוקונדוקטור לאור ישיר. חשיפה ממושכת לאור עלולה לגרום בעיות של איכות הדפסה. **אזהרה—פוטנציאל לנזק:** אל תיגע בתופי הפוטוקונדוקטור. הדבר עלול לפגוע באיכותן של משימות הדפסה עתידיות. **ב** הכנס את יחידות הפוטוקונדוקטור. **ג** הדפס את המסמך. האם הדפסת מדפיסה עמודים ריקים או לבנים?	צור קשר עם **תמיכת הלקוחות**.	הבעיה נפתרה.

הדפסה כהה

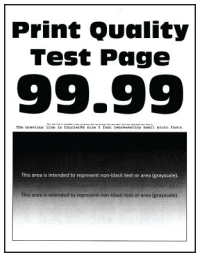

הערה: לפני שתפתור את הבעיה, הדפס את דפי דגימת האיכות כדי לגלות איזה צבע חסר. במסך הבית, גע ב-**Settings** (הגדרות) > **Troubleshooting** (פתרון בעיות) > **Print Quality Test Pages** (דפי בדיקת איכות הדפסה).

פעולה	Yes (כן)	No (לא)
שלב 1 **א** בצע Color Adjust (התאמת צבע) במסך הבית, גע ב-**Settings** (הגדרות) > **Quality** > **Print** (איכות הדפסה) > **Advanced Imaging** (הדמיה) > **Color Adjust** (כוונון צבע). **ב** הדפס את המסמך. האם ההדפסה כהה מדי?	עבור לשלב 2.	הבעיה נפתרה.
שלב 2 **א** בהתאם למערכת ההפעלה שברשותך, הפחת את כהות הטונר תחת Printing Preferences (העדפות הדפסה) או בתיבת הדו-שיח Print (הדפסה). **הערה:** תוכל גם לשנות את ההגדרות דרך לוח הבקרה של המדפסת. במסך הבית, גע ב-**Settings** (הגדרות) > **Quality** > **Print** (איכות הדפסה) > **Toner Darkness** (כהות הטונר). **ב** הדפס את המסמך. האם ההדפסה כהה מדי?	עבור לשלב 3.	הבעיה נפתרה.
שלב 3 **א** בהתאם למערכת ההפעלה שברשותך, ציין את סוג הנייר ב-Printing Preferences (מאפייני הדפסה) או בתיבת הדו-שיח Print (הדפסה). **הערות:** • ודא שההגדרות תואמות לנייר שנטען במגש. • תוכל גם לשנות את ההגדרות דרך לוח הבקרה של המדפסת. במסך הבית גע ב-**Settings** (הגדרות) > **Paper** (נייר) > **Tray Configuration** (תצורת מגש) > **Paper Size/Type** (גודל/סוג נייר). **ב** הדפס את המסמך. האם ההדפסה כהה מדי?	עבור לשלב 4.	עבור אל שלב 6.
שלב 4 ודא שלנייר אין מרקם או גימור מחוספס. האם אתה מדפיס על נייר עם מרקם ארוג או על נייר מחוספס?	עבור לשלב 5.	עבור אל שלב 6.

פעולה	Yes (כן)	No (לא)
שלב 5 **א** החלף את הנייר הארוג או המחוספס בנייר רגיל. **ב** הדפס את המסמך. האם ההדפסה כהה מדי?	עבור לשלב 6.	הבעיה נפתרה.
שלב 6 **א** טען נייר מחבילה חדשה. **הערה:** נייר ספג רטיבות בגלל לחות גבוהה. אחסן את הנייר בעטיפתו המקורית עד שתהיה מוכן להשתמש בו. **ב** הדפס את המסמך. האם ההדפסה כהה מדי?	צור קשר עם **תמיכת הלקוחות**.	הבעיה נפתרה.

תמונות מוצללות

הערה: לפני פתרון הבעיה, הדפס את דף ניסיון איכות ההדפסה במסך הבית, גע ב-**Settings** (הגדרות) > **Troubleshooting** (פתרון בעיות) > **Print Quality Test Pages** (דפי בדיקת איכות הדפסה).

פעולה	Yes (כן)	No (לא)
שלב 1 **א** טען במגש נייר מהסוג והמשקל הנכונים. **ב** הדפס את המסמך. האם תמונות מוצללות מופיעות בהדפסות?	עבור לשלב 2.	הבעיה נפתרה.
שלב 2 **א** בהתאם למערכת ההפעלה שברשותך, ציין את סוג הנייר ב-Printing Preferences (מאפייני הדפסה) או בתיבת הדו-שיח Print (הדפסה). **הערות:** • ודא שההגדרה תואמת לנייר שנטען במגש. • תוכל גם לשנות את ההגדרה דרך לוח הבקרה של המדפסת. במסך הבית גע ב-**Settings** (הגדרות) > **Paper** (נייר) > **Tray Configuration** (תצורת מגש) > **Paper Size/Type** (גודל/סוג נייר). **ב** הדפס את המסמך. האם תמונות מוצללות מופיעות בהדפסות?	עבור לשלב 3.	הבעיה נפתרה.

פעולה	Yes (כן)	No (לא)
שלב 3 **א** בצע Color Adjust (התאמת צבע) במסך הבית, גע ב-**Settings** (הגדרות) > **Quality** > **Print** (איכות הדפסה) > **Advanced Imaging** (הדמיה) > **Color Adjust** (כוונון צבע). **ב** הדפס את המסמך. האם תמונות מוצללות מופיעות בהדפסות?	צור קשר עם **תמיכת הלקוחות**.	הבעיה נפתרה.

רקע אפור או צבעוני

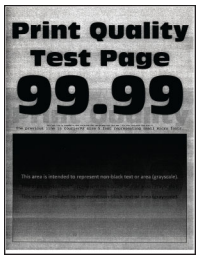

הערה: לפני פתרון הבעיה, הדפס את דף ניסיון איכות ההדפסה במסך הבית, גע ב-**Settings** (הגדרות) > **Troubleshooting** (פתרון בעיות) > **Print Quality Test Pages** (דפי בדיקת איכות הדפסה).

פעולה	Yes (כן)	No (לא)
שלב 1 **א** בהתאם למערכת ההפעלה שברשותך, הגבר את כהות הטונר תחת Printing Preferences (העדפות הדפסה) או בתיבת הדו-שיח Print (הדפסה). **הערה:** תוכל גם לשנות את ההגדרה דרך לוח הבקרה של המדפסת. במסך הבית, גע ב-**Settings** (הגדרות) > **Quality** > **Print** (איכות הדפסה) > **Toner Darkness** (כהות הטונר). **ב** הדפס את המסמך. האם רקע אפור או צבעוני מופיע בהדפסות?	עבור לשלב 2.	הבעיה נפתרה.
שלב 2 **א** בצע Color Adjust (התאמת צבע) במסך הבית, גע ב-**Settings** (הגדרות) > **Quality** > **Print** (איכות הדפסה) > **Advanced Imaging** (הדמיה) > **Color Adjust** (כוונון צבע). **ב** הדפס את המסמך. האם רקע אפור או צבעוני מופיע בהדפסות?	עבור לשלב 3.	הבעיה נפתרה.

פעולה	Yes (כן)	No (לא)
שלב 3 **א** הסר את יחידות הפוטוקונדוקטור. **אזהרה—פוטנציאל לנזק:** אל תחשוף את יחידות הפוטוקונדוקטור לאור ישיר. חשיפה ממושכת לאור עלולה לגרום בעיות של איכות הדפסה. **אזהרה—פוטנציאל לנזק:** אל תיגע בתופי הפוטוקונדוקטור. הדבר עלול לפגוע באיכותן של משימות הדפסה עתידיות. **ב** הכנס את יחידות הפוטוקונדוקטור. **ג** הדפס את המסמך. האם רקע אפור או צבעוני מופיע בהדפסות?	צור קשר עם **תמיכת הלקוחות**.	הבעיה נפתרה.

שוליים שגויים

פעולה	Yes (כן)	No (לא)
שלב 1 **א** כוונן את המובילים במגש למיקום המתאים עבור גודל הנייר הטעון. **ב** הדפס את המסמך. האם השוליים תקינים?	הבעיה נפתרה.	עבור לשלב 2.
שלב 2 **א** בהתאם למערכת ההפעלה שברשותך, ציין את גודל הנייר ב-Printing Preferences (מאפייני הדפסה) או בתיבת הדו-שיח Print (הדפסה). **הערות:** • ודא שההגדרות תואמות לנייר שנטען. • תוכל גם לשנות את ההגדרה דרך לוח הבקרה של המדפסת. במסך הבית גע ב-**Settings** (הגדרות) > **Paper** (נייר) > **Tray Configuration** (תצורת מגש) > **Paper Size/Type** (גודל/סוג נייר). **הערה:** **ב** הדפס את המסמך. האם השוליים תקינים?	הבעיה נפתרה.	צור קשר עם **תמיכת הלקוחות**.

הדפסה בהירה

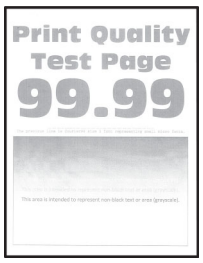

הערה: לפני פתרון הבעיה, הדפס את דף ניסיון איכות ההדפסה במסך הבית, גע ב-**Settings** (הגדרות) > **Troubleshooting** (פתרון בעיות) > **Print Quality Test Pages** (דפי בדיקת איכות הדפסה).

פעולה	Yes (כן)	No (לא)
שלב 1 **א** בצע Color Adjust (התאמת צבע) במסך הבית, גע ב-**Settings** (הגדרות) > **Quality** > **Print** (איכות הדפסה) > **Advanced Imaging** (הדמיה) > **Color Adjust** (כוונון צבע). **ב** הדפס את המסמך. האם ההדפסה בהירה?	עבור לשלב 2.	הבעיה נפתרה.
שלב 2 **א** בהתאם למערכת ההפעלה שברשותך, הגבר את כהות הטונר תחת Printing Preferences (העדפות הדפסה) או בתיבת הדו-שיח Print (הדפסה). **הערה:** תוכל גם לשנות את ההגדרה דרך לוח הבקרה של המדפסת. במסך הבית, גע ב-**Settings** (הגדרות) > **Quality** > **Print** (איכות הדפסה) > **Toner Darkness** (כהות הטונר). **ב** הדפס את המסמך. האם ההדפסה בהירה?	עבור לשלב 3.	הבעיה נפתרה.
שלב 3 **א** כבה את Color Saver (חיסכון בצבע). במסך הבית, גע ב-**Settings** (הגדרות) > **Quality** > **Print** (איכות הדפסה) > **Color Saver** (חיסכון בצבע). **ב** הדפס את המסמך. האם ההדפסה בהירה?	עבור לשלב 4.	הבעיה נפתרה.

פעולה	Yes (כן)	No (לא)
שלב 4 **א** בהתאם למערכת ההפעלה שברשותך, ציין את סוג הנייר ב-Printing Preferences (מאפייני הדפסה) או בתיבת הדו-שיח Print (הדפסה). **הערות:** • ודא שההגדרות תואמות לנייר שנטען. • תוכל גם לשנות את ההגדרה דרך לוח הבקרה של המדפסת. במסך הבית גע ב-**Settings** (הגדרות) > **Paper** (נייר) > **Tray Configuration** (תצורת מגש) > **Paper Size/Type** (גודל/סוג נייר). **ב** הדפס את המסמך. האם ההדפסה בהירה?	עבור לשלב 5.	הבעיה נפתרה.
שלב 5 בדוק אם יש לנייר מרקם ארוג או גימור מחוספס. האם אתה מדפיס על נייר עם מרקם ארוג או על נייר מחוספס?	עבור לשלב 6.	עבור אל שלב 7.
שלב 6 **א** החלף את הנייר הארוג או המחוספס בנייר רגיל. **ב** הדפס את המסמך. האם ההדפסה בהירה?	עבור לשלב 7.	הבעיה נפתרה.
שלב 7 **א** טען נייר מחבילה חדשה. **הערה:** נייר ספג רטיבות בגלל לחות גבוהה. אחסן את הנייר בעטיפתו המקורית עד שתהיה מוכן להשתמש בו. **ב** הדפס את המסמך. האם ההדפסה בהירה?	עבור לשלב 8.	הבעיה נפתרה.
שלב 8 **א** הסר את בקבוק איסוף פסולת הטונר ואז הכנס אותו מחדש. **ב** בצע Color Adjust (התאמת צבע) במסך הבית, גע ב-**Settings** (הגדרות) > **Quality** > **Print** (איכות הדפסה) > **Advanced Imaging** (הדמיה) > **Color Adjust** (כוונון צבע). האם ההדפסה בהירה?	עבור לשלב 9.	הבעיה נפתרה.

פעולה	Yes (כן)	No (לא)
שלב 9 **א** הסר את יחידות הפוטוקונדוקטור. **אזהרה—פוטנציאל לנזק:** אל תחשוף את יחידות הפוטוקונדוקטור לאור ישיר. חשיפה ממושכת לאור עלולה לגרום בעיות של איכות הדפסה. **אזהרה—פוטנציאל לנזק:** אל תיגע בתופי הפוטוקונדוקטור. הדבר עלול לפגוע באיכותן של משימות הדפסה עתידיות. **ב** הכנס את יחידות הפוטוקונדוקטור. **ג** הדפס את המסמך. האם ההדפסה בהירה מדי?	צור קשר עם **תמיכת הלקוחות**.	הבעיה נפתרה.

צבעים חסרים

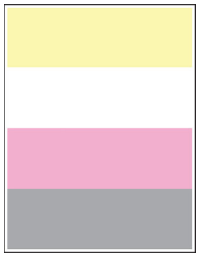

הערה: לפני פתרון הבעיה, הדפס את דף ניסיון איכות ההדפסה במסך הבית, גע ב-**Settings** (הגדרות) > **Troubleshooting** (פתרון בעיות) > **Print Quality Test Pages** (דפי בדיקת איכות הדפסה).

פעולה	Yes (כן)	No (לא)
א הסר את הפוטוקונדוקטור של הצבע החסר. **אזהרה—פוטנציאל לנזק:** אל תחשוף את הפוטוקונדוקטור לאור ישיר. חשיפה ממושכת לאור עלולה לגרום בעיות של איכות הדפסה. **אזהרה—פוטנציאל לנזק:** אל תיגע בתוף הפוטוקונדוקטור. הדבר עלול לפגוע באיכותן של משימות הדפסה עתידיות. **ב** הכנס את יחידת הפוטוקונדוקטור. **ג** הסר את מחסנית הטונר של הצבע החסר. **ד** התקן את מחסנית הטונר של הצבע החסר. **ה** הדפס את המסמך. האם חלק מהצבעים חסרים בהדפסה?	צור קשר עם **תמיכת הלקוחות**.	הבעיה נפתרה.

כתמים ונקודות על ההדפסות

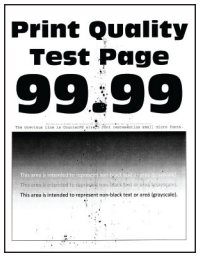

הערה: לפני פתרון הבעיה, הדפס את דף ניסיון איכות ההדפסה במסך הבית, גע ב-**Settings** (הגדרות) > **Troubleshooting** (פתרון בעיות) > **Print Quality Test Pages** (דפי בדיקת איכות הדפסה).

פעולה	Yes (כן)	No (לא)
שלב 1 בדוק אם המדפסת התלכלכה כתוצאה מדליפות טונר. האם המדפסת נקייה מדליפות טונר?	עבור לשלב 2.	צור קשר עם **תמיכת הלקוחות**.
שלב 2 **א** במסך הבית גע ב-**Settings** (הגדרות) > **Paper** (נייר) > **Tray Configuration** (תצורת מגש) > **Paper Size/Type** (גודל/סוג נייר). **ב** בדוק אם הגדרות גודל וסוג הנייר מתאימות לנייר שנטען. **הערה:** ודא שלנייר אין מרקם או גימור מחוספס. האם ההגדרות תואמות?	עבור אל שלב 4.	עבור לשלב 3.
שלב 3 **א** בהתאם למערכת ההפעלה שברשותך, ציין את גודל וסוג הנייר ב-Printing Preferences (מאפייני הדפסה) או בתיבת הדו-שיח Print (הדפסה). **הערות:** • ודא שההגדרות תואמות לנייר שנטען במגש. • תוכל גם לשנות את ההגדרות דרך לוח הבקרה של המדפסת. במסך הבית גע ב-**Settings** (הגדרות) > **Paper** (נייר) > **Tray Configuration** (תצורת מגש) > **Paper Size/Type** (גודל/סוג נייר). **ב** הדפס את המסמך. האם מופיעים כתמים על ההדפסה?	עבור לשלב 4.	הבעיה נפתרה.
שלב 4 **א** טען נייר מחבילה חדשה. **הערה:** נייר ספג רטיבות בגלל לחות גבוהה. אחסן את הנייר בעטיפתו המקורית עד שתהיה מוכן להשתמש בו. **ב** הדפס את המסמך. האם מופיעים כתמים על ההדפסה?	עבור לשלב 5.	הבעיה נפתרה.

פעולה	Yes (כן)	No (לא)
שלב 5 **א** הסר את יחידות הפוטוקונדוקטור. **אזהרה—פוטנציאל לנזק:** אל תחשוף את הפוטוקונדוקטור לאור ישיר. חשיפה ממושכת לאור עלולה לגרום בעיות של איכות הדפסה. **אזהרה—פוטנציאל לנזק:** אל תיגע בתופי הפוטוקונדוקטור. הדבר עלול לפגוע באיכותן של משימות הדפסה עתידיות. **ב** הכנס את יחידות הפוטוקונדוקטור. **ג** הדפס את המסמך. האם מופיעים כתמים על ההדפסה?	צור קשר עם **תמיכת הלקוחות**.	הבעיה נפתרה.

סלסול נייר

פעולה	Yes (כן)	No (לא)
שלב 1 **א** כוונן את המובילים במגש למיקום המתאים עבור גודל הנייר הטעון. **ב** הדפס את המסמך. אם הנייר מסולסל?	עבור לשלב 2.	הבעיה נפתרה.
שלב 2 **א** בהתאם למערכת ההפעלה שברשותך, ציין את סוג הנייר ב-Printing Preferences (מאפייני הדפסה) או בתיבת הדו-שיח Print (הדפסה). **הערות:** • ודא שההגדרות תואמות לנייר שנטען. • תוכל גם לשנות את ההגדרה דרך לוח הבקרה של המדפסת. במסך הבית גע ב-**Settings** (הגדרות) > **Paper** (נייר) > **Tray Configuration** (תצורת מגש) > **Paper Size/Type** (גודל/סוג נייר). **ב** הדפס את המסמך. אם הנייר מסולסל?	עבור לשלב 3.	הבעיה נפתרה.
שלב 3 הדפס על צדו האחר של הנייר. **א** הוצא את הנייר, הפוך אותו ואז טען אותו מחדש. **ב** הדפס את המסמך. אם הנייר מסולסל?	עבור לשלב 4.	הבעיה נפתרה.

פעולה	Yes (כן)	No (לא)
שלב 4 **א** טען נייר מחבילה חדשה. **הערה:** נייר ספג רטיבות בגלל לחות גבוהה. אחסן את הנייר בעטיפתו המקורית עד שתהיה מוכן להשתמש בו. **ב** הדפס את המסמך. אם הנייר מסולסל?	צור קשר עם **תמיכת הלקוחות**.	הבעיה נפתרה.

הדפסה מעוותת או מוטה הצידה

הערה: לפני פתרון הבעיה, הדפס את דף ניסיון איכות ההדפסה במסך הבית, גע ב-**Settings** (הגדרות) > **Troubleshooting** (פתרון בעיות) > **Print Quality Test Pages** (דפי בדיקת איכות הדפסה).

פעולה	Yes (כן)	No (לא)
שלב 1 **א** משוך את המגש החוצה. **ב** הסר את הנייר ואז טען נייר מחבילה חדשה. **הערה:** נייר ספג רטיבות בגלל לחות גבוהה. אחסן את הנייר בעטיפתו המקורית עד שתהיה מוכן להשתמש בו. **ג** כוונן את המובילים במגש למיקום המתאים עבור גודל הנייר הטעון. **ד** הכנס את המגש. **ה** הדפס את המסמך. האם ההדפסה מעוותת או מוטה?	עבור לשלב 2.	הבעיה נפתרה.
שלב 2 **א** ודא שאתה מדפיס על נייר שאינו נתמך. **ב** הדפס את המסמך. האם ההדפסה מעוותת או מוטה?	צור קשר עם **תמיכת הלקוחות**.	הבעיה נפתרה.

תמונות בצבע אחיד או שחור

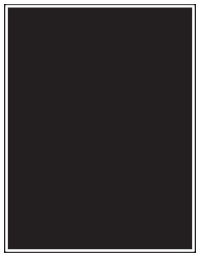

הערה: לפני פתרון הבעיה, הדפס את דף ניסיון איכות ההדפסה במסך הבית, גע ב-**Settings** (הגדרות) > **Troubleshooting** (פתרון בעיות) > **Print Quality Test Pages** (דפי בדיקת איכות הדפסה).

פעולה	Yes (כן)	No (לא)
א הסר את יחידות הפוטוקונדוקטור. **אזהרה—פוטנציאל לנזק:** אל תחשוף את יחידות הפוטוקונדוקטור לאור ישיר. חשיפה ממושכת לאור עלולה לגרום בעיות של איכות הדפסה. **אזהרה—פוטנציאל לנזק:** אל תיגע בתופי הפוטוקונדוקטור. הדבר עלול לפגוע באיכותן של משימות הדפסה עתידיות. **ב** הכנס את יחידות הפוטוקונדוקטור. **ג** הדפס את המסמך. האם המדפסת מדפיסה תמונות בצבע אחיד או שחור?	צור קשר עם **תמיכת הלקוחות**.	הבעיה נפתרה.

חיתוך טקסט או תמונות.

הערה: לפני פתרון הבעיה, הדפס את דף ניסיון איכות ההדפסה במסך הבית, גע ב-**Settings** (הגדרות) > **Troubleshooting** (פתרון בעיות) > **Print Quality Test Pages** (דפי בדיקת איכות הדפסה).

פעולה	Yes (כן)	No (לא)
שלב 1 **א** כוונן את המובילים במגש למיקום המתאים עבור גודל הנייר הטעון. **ב** הדפס את המסמך. האם הטקסט או התמונה חתוכים?	עבור לשלב 2.	הבעיה נפתרה.

פעולה	Yes (כן)	No (לא)
שלב 2 **א** בהתאם למערכת ההפעלה שברשותך, ציין את גודל הנייר ב-Printing Preferences (מאפייני הדפסה) או בתיבת הדו-שיח Print (הדפסה). **הערות:** • ודא שההגדרה תואמת לנייר שנטען במגש. • תוכל גם לשנות את ההגדרה דרך לוח הבקרה של המדפסת. במסך הבית גע ב-**Settings** (הגדרות) > **Paper** (נייר) > **Tray Configuration** (תצורת מגש) > **Paper Size/Type** (גודל/סוג נייר). **ב** הדפס את המסמך. האם הטקסט או התמונה חתוכים?	עבור לשלב 3.	הבעיה נפתרה.
שלב 3 **א** הסר את יחידות הפוטוקונדוקטור. **אזהרה—פוטנציאל לנזק:** אל תחשוף את יחידות הפוטוקונדוקטור לאור ישיר. חשיפה ממושכת לאור עלולה לגרום בעיות של איכות הדפסה. **אזהרה—פוטנציאל לנזק:** אל תיגע בתופי הפוטוקונדוקטור. הדבר עלול לפגוע באיכותן של משימות הדפסה עתידיות. **ב** הכנס את יחידות הפוטוקונדוקטור. **ג** הדפס את המסמך. האם הטקסט או התמונה חתוכים?	צור קשר עם **תמיכת הלקוחות**.	הבעיה נפתרה.

טונר נמחק בקלות

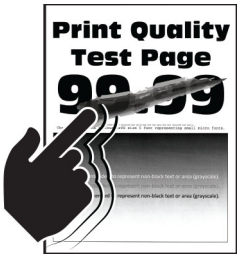

הערה: לפני פתרון הבעיה, הדפס את דף ניסיון איכות ההדפסה במסך הבית, גע ב-**Settings** (הגדרות) > **Troubleshooting** (פתרון בעיות) > **Print Quality Test Pages** (דפי בדיקת איכות הדפסה).

פעולה	Yes (כן)	No (לא)
1 בהתאם למערכת ההפעלה שברשותך, ציין את סוג הנייר ב-Printing Preferences (מאפייני הדפסה) או בתיבת הדו-שיח Print (הדפסה). **הערות:** • ודא שההגדרות תואמות לנייר שנטען. • תוכל גם לשנות את ההגדרה דרך לוח הבקרה של המדפסת. במסך הבית גע ב-**Settings** (הגדרות) > **Paper** (נייר) > **Tray Configuration** (תצורת מגש) > **Paper Size/Type** (גודל/סוג נייר). 2 הדפס את המסמך. האם הטונר נמרח?	צור קשר עם **תמיכת הלקוחות**.	הבעיה נפתרה.

צפיפות הדפסה לא אחידה

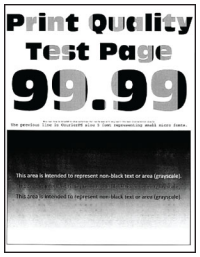

הערה: לפני פתרון הבעיה, הדפס את דף ניסיון איכות ההדפסה במסך הבית, גע ב-**Settings** (הגדרות) > **Troubleshooting** (פתרון בעיות) > **Print Quality Test Pages** (דפי בדיקת איכות הדפסה).

פעולה	Yes (כן)	No (לא)
החלף את יחידות הפוטוקונדוקטור ולאחר מכן הדפס את המסמך. האם צפיפות ההדפסה אינה אחידה?	צור קשר עם **תמיכת הלקוחות**.	הבעיה נפתרה.

קווים כהים אופקיים

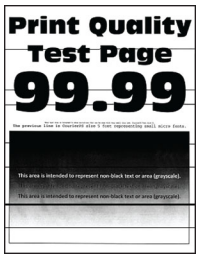

הערות:

- לפני פתרון הבעיה, הדפס את דף ניסיון איכות ההדפסה במסך הבית, גע ב-**Settings** (הגדרות) > **Troubleshooting** (פתרון בעיות) > **Print Quality Test Pages** (דפי בדיקת איכות הדפסה).
- אם ממשיכים להופיע קווים כהים אופקיים על ההדפסות, עיין בנושא Repeating defects (פגמים חוזרים).

פעולה	Yes (כן)	No (לא)
שלב 1 **א** בהתאם למערכת ההפעלה שברשותך, ציין את סוג הנייר ב-Printing Preferences (מאפייני הדפסה) או בתיבת הדו-שיח Print (הדפסה). **הערות:** • ודא שההגדרות תואמות לנייר שנטען. • תוכל גם לשנות את ההגדרה דרך לוח הבקרה של המדפסת. במסך הבית גע ב-**Settings** (הגדרות) > **Paper** (נייר) > **Tray Configuration** (תצורת מגש) > **Paper Size/Type** (גודל/סוג נייר). **ב** הדפס את המסמך. האם מופיעים בהדפסות קווים כהים אופקיים?	עבור לשלב 2.	הבעיה נפתרה.
שלב 2 **א** טען נייר מחבילה חדשה. **הערה:** נייר ספג רטיבות בגלל לחות גבוהה. אחסן נייר בעטיפה המקורית שלו עד לשימוש. **ב** הדפס את המסמך. האם מופיעים בהדפסות קווים כהים אופקיים?	עבור לשלב 3.	הבעיה נפתרה.
שלב 3 **א** הסר את מנקה ראש ההדפסה ונקה את עדשות ראש ההדפסה. **ב** הדפס את המסמך. האם מופיעים בהדפסות קווים כהים אופקיים?	עבור לשלב 4.	הבעיה נפתרה.
שלב 4 **א** הסר את יחידות הפוטוקונדוקטור. **אזהרה—פוטנציאל לנזק:** אל תחשוף את יחידות הפוטוקונדוקטור לאור ישיר. חשיפה ממושכת לאור עלולה לגרום בעיות של איכות הדפסה. **אזהרה—פוטנציאל לנזק:** אל תיגע בתופי הפוטוקונדוקטור. הדבר עלול לפגוע באיכותן של משימות הדפסה עתידיות. **ב** הכנס את יחידות הפוטוקונדוקטור. **ג** הדפס את המסמך. האם מופיעים בהדפסות קווים כהים אופקיים?	צור קשר עם **תמיכת הלקוחות**.	הבעיה נפתרה.

קווים אנכיים בגוון כהה

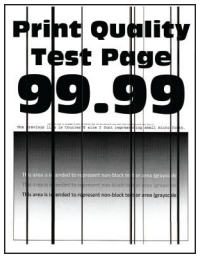

הערה: לפני פתרון הבעיה, הדפס את דף ניסיון איכות ההדפסה במסך הבית, גע ב-**Settings** (הגדרות) > **Troubleshooting** (פתרון בעיות) > **Print Quality Test Pages** (דפי בדיקת איכות הדפסה).

פעולה	Yes (כן)	No (לא)
שלב 1 **א** בהתאם למערכת ההפעלה שברשותך, ציין את סוג הנייר ב-Printing Preferences (מאפייני הדפסה) או בתיבת הדו-שיח Print (הדפסה). **הערות:** • ודא שההגדרה תואמת לנייר שנטען במגש. • תוכל גם לשנות את ההגדרה דרך לוח הבקרה של המדפסת. במסך הבית גע ב-**Settings** (הגדרות) > **Paper** (נייר) > **Tray Configuration** (תצורת מגש) > **Paper Size/Type** (גודל/סוג נייר). **ב** הדפס את המסמך. האם פסים כהים אנכיים מופיעים בהדפסות?	עבור לשלב 2.	הבעיה נפתרה.
שלב 2 **א** טען נייר מחבילה חדשה. **הערה:** נייר ספג רטיבות בגלל לחות גבוהה. אחסן נייר בעטיפה המקורית שלו עד לשימוש. **ב** הדפס את המסמך. האם פסים כהים אנכיים מופיעים בהדפסות?	עבור לשלב 3.	הבעיה נפתרה.
שלב 3 **א** הסר את מנקה ראש ההדפסה ונקה את עדשות ראש ההדפסה. **ב** הדפס את המסמך. האם מופיעים בהדפסות קווים כהים אופקיים?	עבור לשלב 4.	הבעיה נפתרה.
שלב 4 **א** הסר את יחידות הפוטוקונדוקטור. **אזהרה—פוטנציאל לנזק:** אל תחשוף את יחידות הפוטוקונדוקטור לאור ישיר. חשיפה ממושכת לאור עלולה לגרום בעיות של איכות הדפסה. **אזהרה—פוטנציאל לנזק:** אל תיגע בתופי הפוטוקונדוקטור. הדבר עלול לפגוע באיכותן של משימות הדפסה עתידיות. **ב** הכנס את יחידות הפוטוקונדוקטור. **ג** הדפס את המסמך. האם פסים כהים אנכיים מופיעים בהדפסות?	צור קשר עם **תמיכת הלקוחות**.	הבעיה נפתרה.

קווים לבנים אופקיים

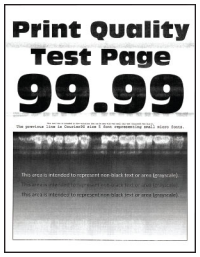

הערות:

- לפני פתרון הבעיה, הדפס את דף ניסיון איכות ההדפסה במסך הבית, גע ב-**Settings** (הגדרות) > **Troubleshooting** (פתרון בעיות) > **Print Quality Test Pages** (דפי בדיקת איכות הדפסה).
- אם ממשיכים להופיע קווים לבנים אופקיים על ההדפסות, עיין בנושא Repeating defects (פגמים חוזרים).

פעולה	Yes (כן)	No (לא)
שלב 1 **א** בהתאם למערכת ההפעלה שברשותך, ציין את סוג הנייר ב-Printing Preferences (מאפייני הדפסה) או בתיבת הדו-שיח Print (הדפסה). **הערות:** • ודא שההגדרה תואמת לנייר שנטען במגש. • תוכל גם לשנות את ההגדרה דרך לוח הבקרה של המדפסת. במסך הבית גע ב-**Settings** (הגדרות) > **Paper** (נייר) > **Tray Configuration** (תצורת מגש) > **Paper Size/Type** (גודל/סוג נייר). **ב** הדפס את המסמך. האם קווים לבנים אופקיים מופיעים בהדפסות?	עבור לשלב 2.	הבעיה נפתרה.
שלב 2 **א** טען את סוג הנייר המומלץ במקור הנייר. **ב** הדפס את המסמך. האם קווים לבנים אופקיים מופיעים בהדפסות?	עבור לשלב 3.	הבעיה נפתרה.
שלב 3 **א** הסר את מנקה ראש ההדפסה ונקה את עדשות ראש ההדפסה. **ב** הדפס את המסמך. האם מופיעים בהדפסות קווים כהים אופקיים?	עבור לשלב 4.	הבעיה נפתרה.

פעולה	Yes (כן)	No (לא)
שלב 4 **א** הסר את יחידות הפוטוקונדוקטור. **אזהרה—פוטנציאל לנזק:** אל תחשוף את יחידות הפוטוקונדוקטור לאור ישיר. חשיפה ממושכת לאור עלולה לגרום בעיות של איכות הדפסה. **אזהרה—פוטנציאל לנזק:** אל תיגע בתופי הפוטוקונדוקטור. הדבר עלול לפגוע באיכותן של משימות הדפסה עתידיות. **ב** הכנס את יחידות הפוטוקונדוקטור. **ג** הדפס את המסמך. האם קווים לבנים אופקיים מופיעים בהדפסות?	צור קשר עם **תמיכת הלקוחות**.	הבעיה נפתרה.

קווים לבנים אנכיים

הערה: לפני פתרון הבעיה, הדפס את דף ניסיון איכות ההדפסה במסך הבית, גע ב-**Settings** (הגדרות) > **Troubleshooting** (פתרון בעיות) > **Print Quality Test Pages** (דפי בדיקת איכות הדפסה).

פעולה	Yes (כן)	No (לא)
שלב 1 **א** בהתאם למערכת ההפעלה שברשותך, ציין את סוג הנייר ב-Printing Preferences (מאפייני הדפסה) או בתיבת הדו-שיח Print (הדפסה). **הערות:** • ודא שההגדרה תואמת לנייר שנטען במגש. • תוכל גם לשנות את ההגדרה דרך לוח הבקרה של המדפסת. במסך הבית גע ב-**Settings** (הגדרות) > **Paper** (נייר) > **Tray Configuration** (תצורת מגש) > **Paper Size/Type** (גודל/סוג נייר). **ב** הדפס את המסמך. האם קווים לבנים אנכיים מופיעים בהדפסות?	עבור לשלב 2.	הבעיה נפתרה.
שלב 2 בדוק אם אתה משתמש בסוג הנייר המומלץ. **א** טען את סוג הנייר המומלץ במקור הנייר. **ב** הדפס את המסמך. האם קווים לבנים אנכיים מופיעים בהדפסות?	עבור לשלב 3.	הבעיה נפתרה.

פעולה	Yes (כן)	No (לא)
שלב 3 **א** הסר את מנקה ראש ההדפסה ונקה את עדשות ראש ההדפסה. **ב** הדפס את המסמך. האם מופיעים בהדפסות קווים כהים אופקיים?	עבור לשלב 4.	הבעיה נפתרה.
שלב 4 **א** הסר את יחידות הפוטוקונדוקטור. **אזהרה—פוטנציאל לנזק:** אל תחשוף את יחידות הפוטוקונדוקטור לאור ישיר. חשיפה ממושכת לאור עלולה לגרום בעיות של איכות הדפסה. **אזהרה—פוטנציאל לנזק:** אל תיגע בתופי הפוטוקונדוקטור. הדבר עלול לפגוע באיכותן של משימות הדפסה עתידיות. **ב** הכנס את יחידות הפוטוקונדוקטור. **ג** הדפס את המסמך. האם קווים לבנים אנכיים מופיעים בהדפסות?	צור קשר עם **תמיכת הלקוחות**.	הבעיה נפתרה.

פגמים חוזרים

הערה: לפני פתרון הבעיה, הדפס את דף ניסיון איכות ההדפסה במסך הבית, גע ב-**Settings** (הגדרות) > **Troubleshooting** (פתרון בעיות) > **Print Quality Test Pages** (דפי בדיקת איכות הדפסה).

פעולה	Yes (כן)	No (לא)
שלב 1 **א** באמצעות הדף Maintenance Defect Ruler (סרגל הפגמים לתחזוקה), מדוד את המרחק בין הפגמים החוזרים בדף של הצבע המושפע. **ב** החלף את המוצר המתכלה המתאים למדידה שבדף הצבע שהושפע. **יחידת פוטוקונדוקטור** • 94.6 מ"מ (3.72 אינץ') • 37.7 מ"מ (1.48 אינץ') **יחידת פיתוח** • 32.7 מ"מ (1.29 אינץ') **ג** הדפס את דפי ניסיון איכות ההדפסה. האם הפגמים עדיין מופיעים?	רשום את המרחק ולאחר מכן צור קשר עם **תמיכת הלקוחות** או נציג השירות שלך.	הבעיה נפתרה.

פעולה	Yes (כן)	No (לא)
שלב 2 **א** באמצעות הדף Maintenance Defect Ruler (סרגל הפגמים לתחזוקה), מדוד את המרחק בין הפגמים החוזרים בדף של הצבע המושפע. **ב** החלף את המוצר המתכלה המתאים למדידה שבדף הצבע שהושפע. **גלגלת העברה שנייה** 64.4 מ"מ (2.54 אינץ') **Fuser** • 96 מ"מ (3.78 אינץ') • 88 מ"מ (3.46 אינץ') **רצועת העברה** • 37.7 מ"מ (1.48 אינץ') • 31.4 מ"מ (1.24 אינץ') • 70.7 מ"מ (2.78 אינץ') • 46.9 מ"מ (1.85 אינץ') **ג** הדפס את דפי ניסיון איכות ההדפסה. האם הפגמים עדיין מופיעים?	רשום את המרחק ולאחר מכן צור קשר עם **תמיכת הלקוחות** או נציג השירות שלך.	הבעיה נפתרה.

עבודות הדפסה אינן מודפסות

פעולה	Yes (כן)	No (לא)
שלב 1 **א** מתוך המסמך שאתה מנסה להדפיס, פתח את תיבת הדו-שיח Print (הדפסה) ובדוק אם בחרת את המדפסת הנכונה. **ב** הדפס את המסמך. האם המסמך הודפס?	הבעיה נפתרה.	עבור לשלב 2.
שלב 2 **א** בדוק אם המדפסת דולקת. **ב** תן פתרון לכל הודעות השגיאה שמופיעות בתצוגה. **ג** הדפס את המסמך. האם המסמך הודפס?	הבעיה נפתרה.	עבור לשלב 3.
שלב 3 **א** בדוק אם היציאות עובדות ואם הכבלים מחוברים היטב למחשב ולמדפסת. לקבלת מידע נוסף עיין בתיעוד ההתקנה המצורף למדפסת. **ב** הדפס את המסמך. האם המסמך הודפס?	הבעיה נפתרה.	עבור לשלב 4.

פעולה	Yes (כן)	No (לא)
שלב 4 **א** כבה את המדפסת, המתן 10 שניות, ולאחר מכן הפעל חזרה את המדפסת. **ב** הדפס את המסמך. האם המסמך הודפס?	הבעיה נפתרה.	עבור לשלב 5.
שלב 5 **א** הסר את מנהל ההתקן של המדפסת ואז התקן אותו מחדש. **ב** הדפס את המסמך. האם המסמך הודפס?	הבעיה נפתרה.	פנה אל **תמיכת לקוחות**.

מסמכים חסויים ומסמכים מוחזקים אחרים אינם מודפסים

פעולה	כן	לא
שלב 1 **א** בלוח הבקרה, בדוק אם המסמכים מופיעים ברשימת העבודות בהמתנה. **הערה:** אם המסמכים אינם מופיעים ברשימה, הדפס את המסמכים בעזרת אפשרויות ההדפסה וההשהיה. **ב** הדפס את המסמכים. האם המסמכים הודפסו?	הבעיה נפתרה.	עבור לשלב 2.
שלב 2 ייתכן שמשימת ההדפסה מכילה שגיאת עיצוב או נתונים לא חוקיים. • מחק את משימת ההדפסה ולאחר מכן שלח אותה שוב. • עבור קובצי PDF, צור קובץ חדש ואז הדפס את המסמכים. האם המסמכים הודפסו?	הבעיה נפתרה.	עבור לשלב 3.
שלב 3 אם אתה מדפיס מהאינטרנט, המדפסת עשויה לקרוא את כותרות המשימות השונות ככפילויות. **למשתמשי Windows** **א** פתח את תיבת הדו-שיח Printing Preferences (העדפות הדפסה). **ב** בכרטיסייה Print and Hold (הדפסה והפסקה), לחץ על **Use Print and Hold** (השתמש בהדפסה והפסקה), ולאחר מכן לחץ על **Keep duplicate documents** (שמור מסמכים כפולים). **ג** הזן קוד PIN ולאחר מכן שמור את השינויים. **ד** שלח את משימת ההדפסה. **למשתמשי Macintosh** **א** שמור את המשימות ותן לכל אחת מהן שם שונה. **ב** של את המשימה בנפרד. האם המסמכים הודפסו?	הבעיה נפתרה.	עבור לשלב 4.

פעולה	כן	לא
שלב 4 **א** מחק חלק מהמשימות המוחזקות כדי לפנות זיכרון במדפסת. **ב** הדפס את המסמכים. האם המסמכים הודפסו?	הבעיה נפתרה.	עבור לשלב 5.
שלב 5 **א** הוסף זיכרון למדפסת. **ב** הדפס את המסמכים. האם המסמכים הודפסו?	הבעיה נפתרה.	פנה אל **תמיכה בלקוחות**.

משימות מודפסות מהמגש הלא נכון או עם הנייר הלא נכון

פעולה	Yes (כן)	No (לא)
שלב 1 **א** בדוק אם אתה מדפיס על הנייר הנכון. **ב** הדפס את המסמך. האם המסמך מודפס על הנייר הנכון?	עבור לשלב 2.	טען נייר מהסוג ובגודל הנכון.
שלב 2 **א** בהתאם למערכת ההפעלה שברשותך, ציין את גודל וסוג הנייר ב-Printing Preferences (מאפייני הדפסה) או בתיבת הדו-שיח Print (הדפסה). **הערה:** תוכל גם לשנות את ההגדרות דרך לוח הבקרה של המדפסת. במסך הבית גע ב-**Settings** (הגדרות) > **Paper** (נייר) > **Tray Configuration** (תצורת מגש) > **Paper Size/Type** (גודל/סוג נייר). **ב** ודא שההגדרות תואמות לנייר שנטען. **ג** הדפס את המסמך. האם המסמך מודפס על הנייר הנכון?	הבעיה נפתרה.	עבור לשלב 3.
שלב 3 **א** בדוק אם המגשים מקושרים. לקבלת מידע נוסף ראה "קישור בין מגשים" בעמוד 56. **ב** הדפס את המסמך. האם המסמך מודפס מהמגש הנכון?	הבעיה נפתרה.	צור קשר עם **תמיכת הלקוחות**.

הדפסה אטית

פעולה	Yes (כן)	No (לא)
שלב 1 ודא שכבל המדפסת מחובר בצורה מאובטחת למדפסת ולמחשב, לשרת ההדפסה, לאביזרים או להתקן רשת אחר. האם המדפסת מדפיסה לאט?	עבור לשלב 2.	הבעיה נפתרה.
שלב 2 **א** ודא שהמדפסת אינה עובדת ב-Quiet Mode (מצב שקט). במסך הבית גע ב-**Settings (הגדרות)** > **Device (התקן)** > **Maintenance (תחזוקה)** > **Config Menu (תפריט תצורה)** > **Device Operations (תפעול ההתקן)** > **Quiet Mode (מצב שקט)**. **ב** הדפס את המסמך. האם המדפסת מדפיסה לאט?	עבור לשלב 3.	הבעיה נפתרה.
שלב 3 **א** בהתאם למערכת ההפעלה שברשותך, ציין את רזולוציית ההדפסה ב-Printing Preferences (מאפייני הדפסה) או בתיבת הדו-שיח Print (הדפסה). **ב** הגדר את הרזולוציה ל-Image Q 2400. **ג** הדפס את המסמך. האם המדפסת מדפיסה לאט?	עבור לשלב 4.	הבעיה נפתרה.
שלב 4 **א** בהתאם למערכת ההפעלה שברשותך, ציין את סוג הנייר ב-Printing Preferences (מאפייני הדפסה) או בתיבת הדו-שיח Print (הדפסה). **הערות:** • ודא שההגדרות תואמות לנייר שנטען. • תוכל גם לשנות את ההגדרה דרך לוח הבקרה של המדפסת. במסך הבית גע ב-**Settings** (הגדרות) > **Paper** (נייר) > **Tray Configuration** (תצורת מגש) > **Paper Size/Type** (גודל/סוג נייר). • נייר כבד יותר מודפס לאט יותר. • ייתכן שההדפסה של נייר צר יותר מ-letter, A4 ו-legal תהיה אטית יותר. **ב** הדפס את המסמך. האם המדפסת מדפיסה לאט?	עבור לשלב 5.	הבעיה נפתרה.
שלב 5 **א** ודא שההגדרות המרקם והמשק במדפסת תואמות לנייר הנטען. במסך הבית גע ב-**Settings (הגדרות)** > **Paper (נייר)** > **Media Configuration (תצורת מדיה)** > **Media Types (סוגי מדיה)**. **הערה:** ייתכן שההדפסה על נייר במרקם מחוספס ונייר במשקל כבד תהיה אטית יותר. **ב** הדפס את המסמך. האם המדפסת מדפיסה לאט?	עבור לשלב 6.	הבעיה נפתרה.

פעולה	Yes (כן)	No (לא)
שלב 6 הסר משימות מופסקות האם המדפסת מדפיסה לאט?	עבור לשלב 7.	הבעיה נפתרה.
שלב 7 **א** ודא שהמדפסת אינה מתחממת יתר על המידה. **הערות:** • לאחר משימת הדפסה ארוכה - הנח למדפסת להתקרר. • בדוק את טמפרטורת הסביבה המומלצת למדפסת. לקבלת מידע נוסף ראה "בחירת מיקום עבור המדפסת" בעמוד 31. **ב** הדפס את המסמך. האם המדפסת מדפיסה לאט?	צור קשר עם **תמיכת הלקוחות**.	הבעיה נפתרה.

המדפסת אינה מגיבה

פעולה	Yes (כן)	No (לא)
שלב 1 בדוק אם כבל החשמל מחובר לשקע החשמל. **זהירות—פוטנציאל לפציעה:** כדי להימנע מסכנת התחשמלות, חבר את כבל החשמל לשקע חשמל בעל דירוג והארקה מתאימים, אשר ממוקם בקרבת המוצר ונגיש בקלות. האם המדפסת מגיבה?	הבעיה נפתרה.	עבור לשלב 2.
שלב 2 בדוק אם שקע החשמל אינו מושבת באמצעות מפסק או מפסק פחת. האם שקע החשמל אינו מושבת באמצעות מפסק או מפסק פחת?	הפעל את המפסק או אפס את מפסק הפחת.	עבור לשלב 3.
שלב 3 בדוק אם המדפסת דולקת. האם המדפסת דולקת?	עבור לשלב 4.	הדלק את המדפסת.
שלב 4 בדוק את המדפסת נמצאת במצב שינה או במצב מנוחה. האם המדפסת במצב שינה או במצב מנוחה?	לחץ על לחצן ההפעלה כדי להעיר את המדפסת.	עבור לשלב 5.
שלב 5 בדוק אם הכבלים המחברים את המדפסת ואת המחשב מחוברים ליציאות הנכונות. האם הכבלים מחוברים ליציאות הנכונות?	עבור לשלב 6.	חבר את הכבלים ליציאות הנכונות.

פעולה	Yes (כן)	No (לא)
שלב 6 כבה את המדפסת, התקן את אפשרויות החומרה ואז הדלק שוב את המדפסת. לקבלת מידע נוסף עיין בתיעוד הנלווה לאפשרות. האם המדפסת מגיבה?	הבעיה נפתרה.	עבור לשלב 7.
שלב 7 התקן את מנהל התקן המדפסת הנכון. האם המדפסת מגיבה?	הבעיה נפתרה.	עבור לשלב 8.
שלב 8 כבה את המדפסת, המתן 10 שניות, ולאחר מכן הפעל חזרה את המדפסת. האם המדפסת מגיבה?	הבעיה נפתרה.	פנה אל **תמיכת לקוחות**.

אין אפשרות לקרוא כונן הבזק

פעולה	Yes (כן)	No (לא)
שלב 1 בדוק אם המדפסת אינה עסוקה בעיבוד משימת הדפסה, העתקה, סריקה או פקס אחרת. האם המדפסת מוכנה?	עבור אל שלב 3.	עבור לשלב 2.
שלב 2 • המתן עד שהמדפסת תסיים לעבד את המשימה האחרת. • הוצא את כונן ההבזק ואז הכנס אותו. האם המדפסת מזהה את כונן ההבזק?	הבעיה נפתרה.	עבור לשלב 3.
שלב 3 בדוק אם כונן ההבזק מחובר לכניסת USB הקדמית. **הערה:** כונן ההבזק לא פועל כשהוא מחובר לכניסת ה-USB האחורית. האם כונן ההבזק מחובר ליציאה הנכונה?	עבור אל שלב 5.	עבור לשלב 4.
שלב 4 חבר את כונן ההבזק ליציאה הנכונה. האם המדפסת מזהה את כונן ההבזק?	הבעיה נפתרה.	עבור לשלב 5.
שלב 5 ודא כי יש תמיכה בכונן הבזק לקבלת מידע נוסף ראה "כונני הבזק וסוגי קבצים נתמכים" בעמוד 174. האם כונן ההבזק נתמך?	עבור אל שלב 7.	עבור לשלב 6.

פעולה	Yes (כן)	No (לא)
שלב 6 הכנס כונן הבזק נתמך. האם המדפסת מזהה את כונן ההבזק?	הבעיה נפתרה.	עבור לשלב 7.
שלב 7 הוצא את כונן ההבזק ואז הכנס אותו. האם המדפסת מזהה את כונן ההבזק?	הבעיה נפתרה.	צור קשר עם **תמיכת הלקוחות**.

אפשור פעולה של יציאת ה-USB

במסך הבית גע ב- **Settings** (הגדרות) > **Network/Ports** (רשת/יציאות) > **USB** > **Enable USB Port** (הפיכת יציאת USB לפעילה).

ניקוי חסימות

הימנעות מחסימות נייר

טעינה נאותה של נייר

- ודא שהנייר מונח במגש בצורה שטוחה .

טעינה נכונה של נייר	טעינה שגויה של נייר
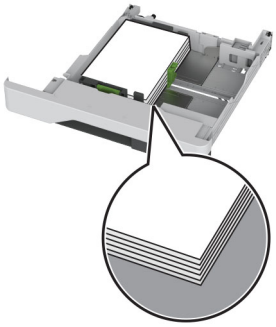	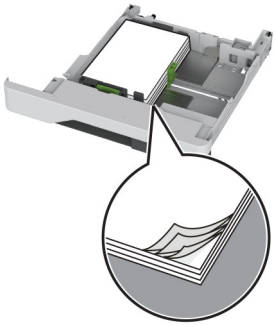

- אל תטען נייר במגש ואל תוציא ממנו נייר כאשר המדפסת מדפיסה.
- אל תטען יותר מדי נייר. ודא שגובה הערימה נמוך ממחוון המילוי המקסימלי של הנייר.

- אל תחליק נייר לתוך המגש. טען את הנייר כפי שמוצג באיור.

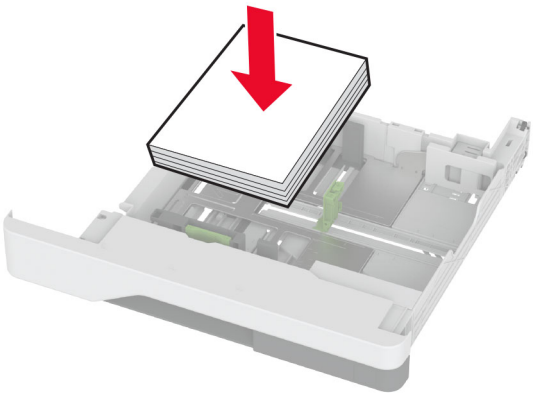

- ודא שמובילי הנייר ממוקמים כהלכה וכי אינם לוחצים על הנייר או המעטפות.
- דחף את המגש היטב לתוך המדפסת לאחר טעינת הנייר.

שימוש בנייר מומלץ

- השתמש רק בנייר או במדיה מיוחדת מומלצים.
- אל תטען נייר מקומט, מקופל, לח, מכופף או מסולסל.
- הגמש, אוורר ויישר את קצוות הנייר לפני הטעינה.

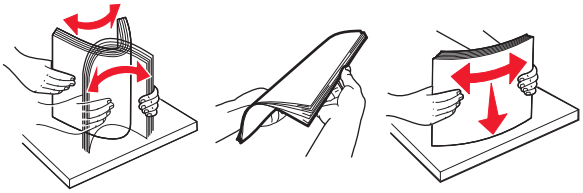

- אין להשתמש בנייר שנחתך או נגזר ביד.
- אל תערבב נייר מגדלים, משקלים או סוגים שונים באותו המגש.
- ודא שסוג וגודל הנייר מוגדרים כהלכה במחשב או בלוח הבקרה של המדפסת.
- אחסן את הנייר בהתאם המלצות היצרן.

זיהוי מיקומי חסימות

הערות:

- כאשר התכונה Jam Assist (סיוע בחסימה) מוגדרת כ-On (מופעל), המדפסת מרוקנת אוטומטית עמודים ריקים או עמודים מודפסים חלקית לאחר שהעמוד שנתקע משוחרר. בדוק אם הפלט המודפס שלך כולל דפים לבנים.
- כאשר ההגדרה של Jam Recovery (התאוששות מחסימה) היא On (מופעל) או Auto (אוטומטי), המדפסת מדפיסה שוב דפים שנתקעו.

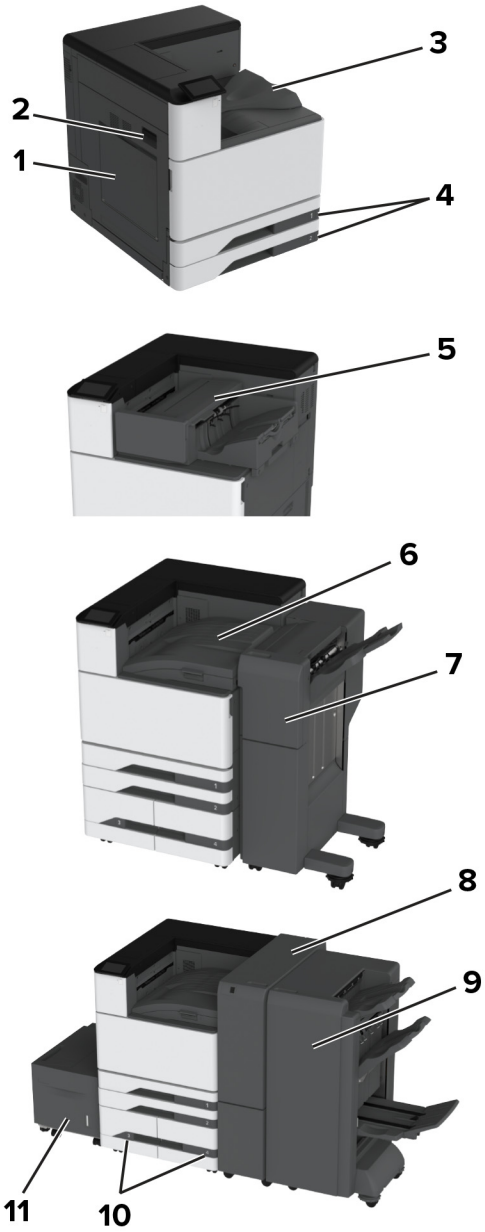

	מיקומי חסימות
1	מזין רב-תכליתי
2	דלת A
3	סל סטנדרטי
4	מגשים רגילים
5	יחידת גימור סיכות
6	העברת נייר
7	יחידת גימור סיכות, מחורר
8	התקן גימור לשני קיפולים/קיפול Z
9	יחידת גימור חוברות

	מיקומי חסימות
10	מגשים אופציונליים
11	מגש של 2000 גיליונות

חסימת נייר במגש הסטנדרטי

1 פתח את דלת A.

זהירות—משטח חם: פנים המדפסת עלול להיות חם. להפחתת הסיכון לפגיעה מרכיב חם, יש לאפשר למשטח להתקרר לפני שנוגעים בו.

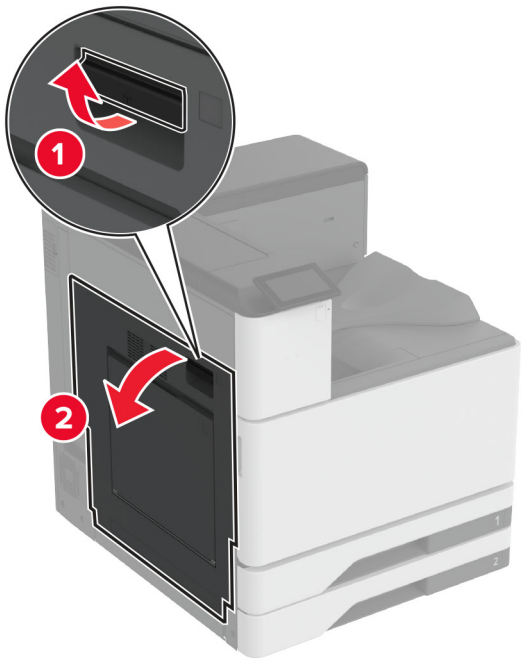

2 הסר את הנייר התסום.

הערה: ודא שהוצאת את כל פיסות הנייר.

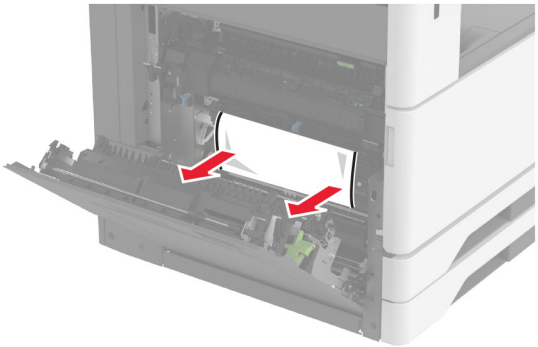

3 שלוף את המגש הסטנדרטי.

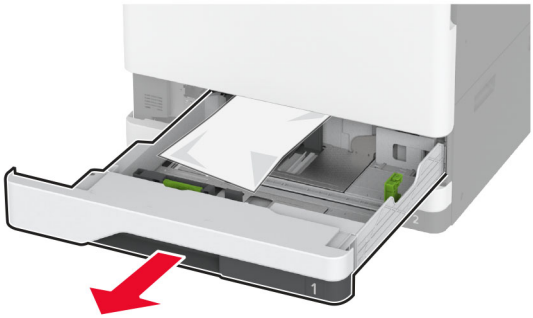

4 הסר את הנייר התסום.

הערה: ודא שהוצאת את כל פיסות הנייר.

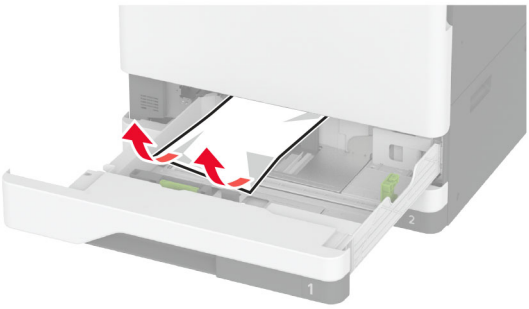

5 הכנס את המגש וסגור את דלת A.

חסימת נייר במגשים האופציונליים

1 פתח דלת B.

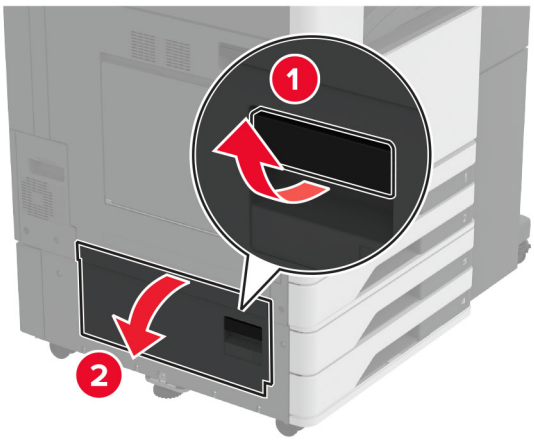

2 הסר את הנייר התסום.

הערה: ודא שהוצאת את כל פיסות הנייר.

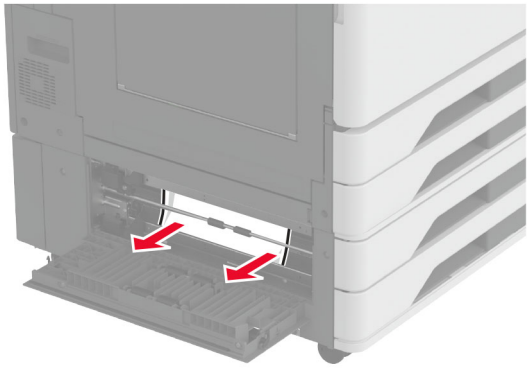

3 סגור את הדלת.

4 משוך החוצה את המגש האופציונלי של 520 גיליונות או את המגש האופציונלי העוקב של 2000 גיליונות.

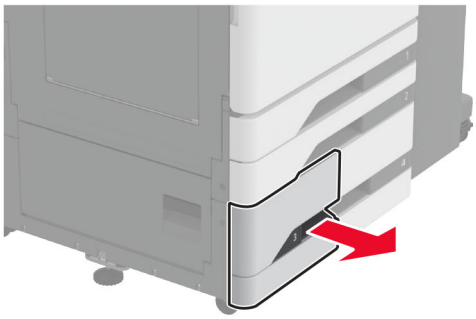

5 הסר את הנייר התסום.

הערה: ודא שהוצאת את כל פיסות הנייר.

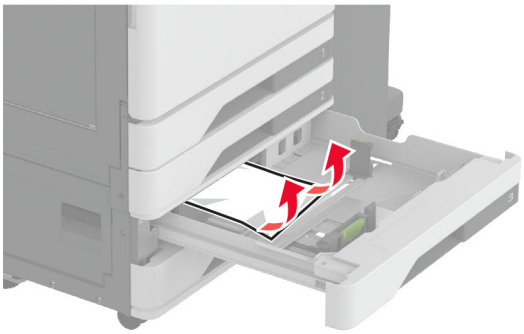

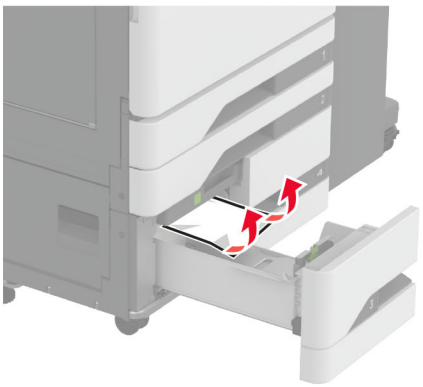

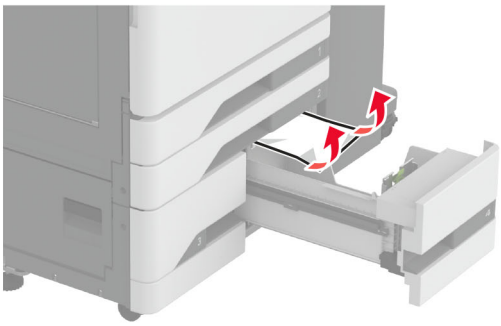

6 במגשים עוקבים, משוך בידית C ולאחר מכן פתח את המכסה הפנימי.

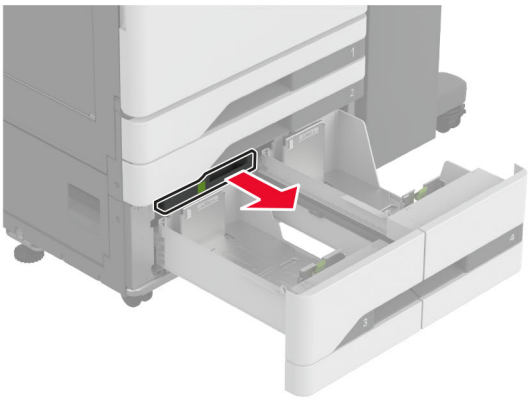

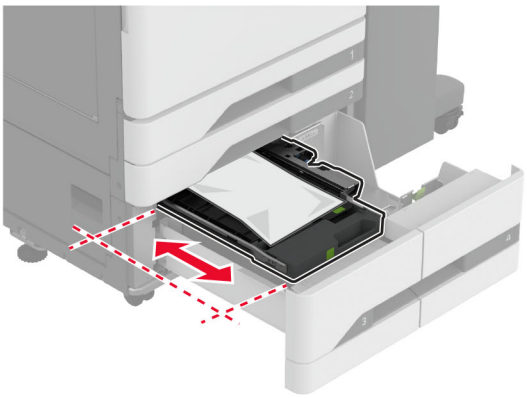

7 הסר את הנייר התסום.

הערה: ודא שהוצאת את כל פיסות הנייר.

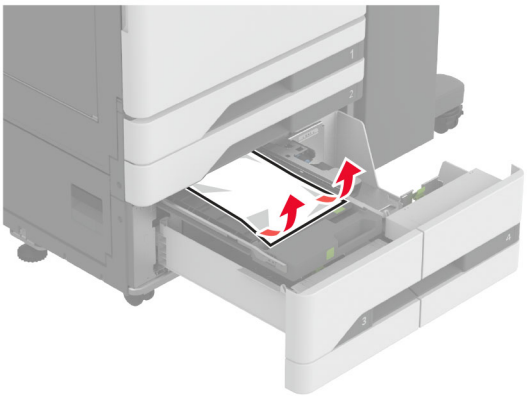

8 סגור את המכסה ואז הכנס את ידית C.

9 הכנס את המגש.

חסימת נייר במזין הרב-תכליתי

הסר את הנייר התקוע.

הערה: ודא שהוצאת את כל פיסות הנייר.

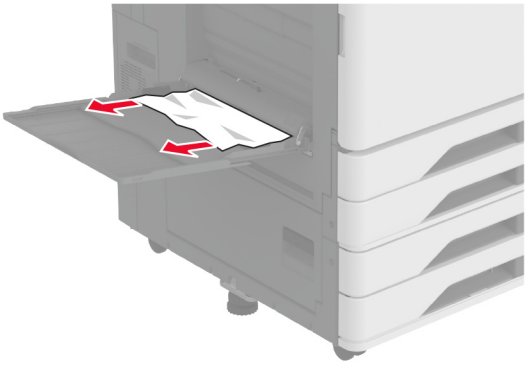

חסימת נייר במגש של 2000 גיליונות

1 החלק את המגש שמאלה.

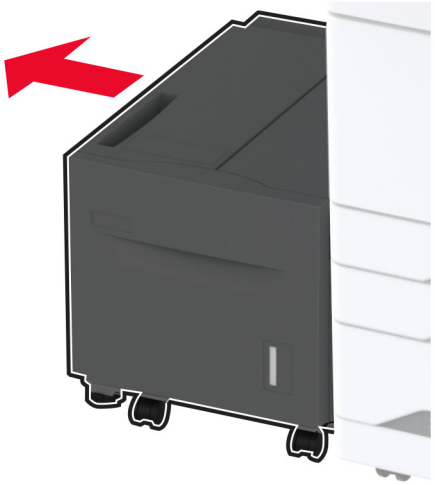

2 פתח את דלת J ולאחר מכן הסר את הנייר התקוע.

הערה: ודא שהוצאת את כל פיסות הנייר.

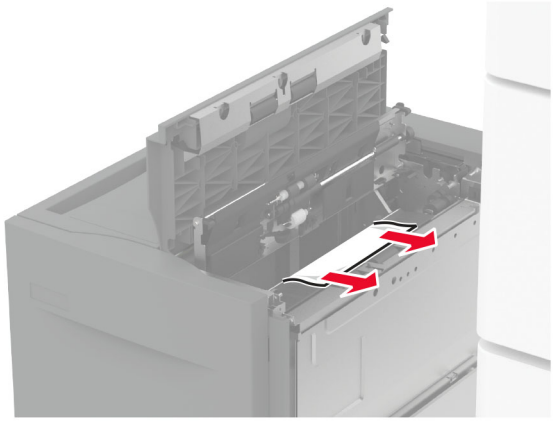

3 סגור את הדלת ולאחר מכן הסט את המגש בחזרה למקומו.

4 משוך החוצה את גוף המגש הפנימי ולאחר מכן הסר את הנייר התקוע.

הערה: ודא שהוצאת את כל פיסות הנייר.

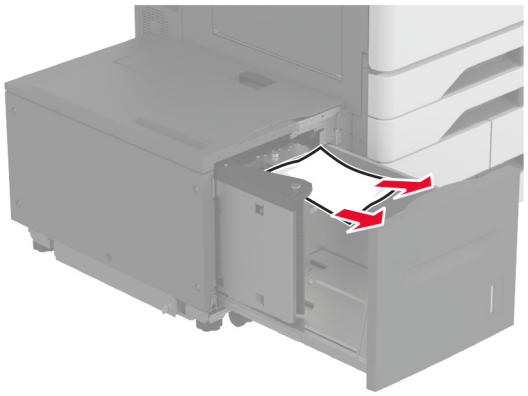

5 דחוף את גוף המגש הפנימי חזרה למקומו.

חסימת נייר בדלת A

1 פתח את דלת A.

זהירות—משטח חם: פנים המדפסת עלול להיות חם. להפחתת הסיכון לפגיעה מרכיב חם, יש לאפשר למשטח להתקרר לפני שנוגעים בו.

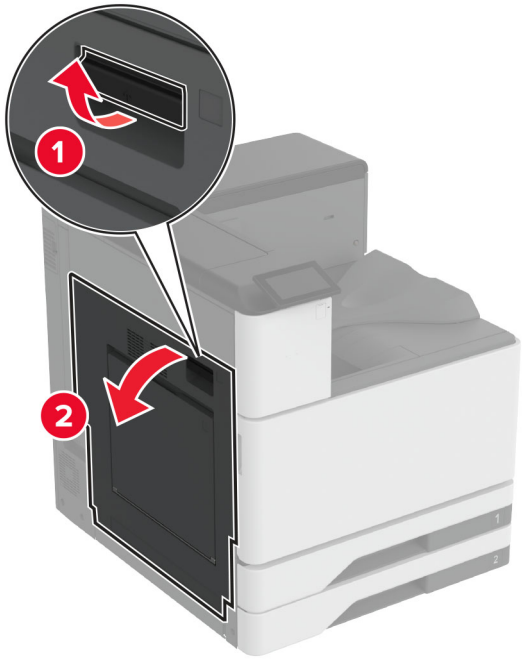

2 הסר את הנייר התסום.

הערה: ודא שהוצאת את כל פיסות הנייר.

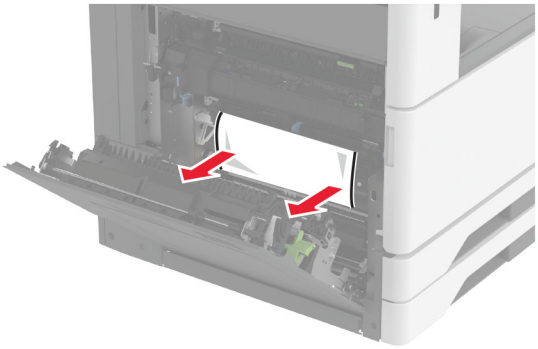

3 פתח את דלת A2 ולאחר מכן הסר את הנייר התקוע.

הערה: ודא שהוצאת את כל פיסות הנייר.

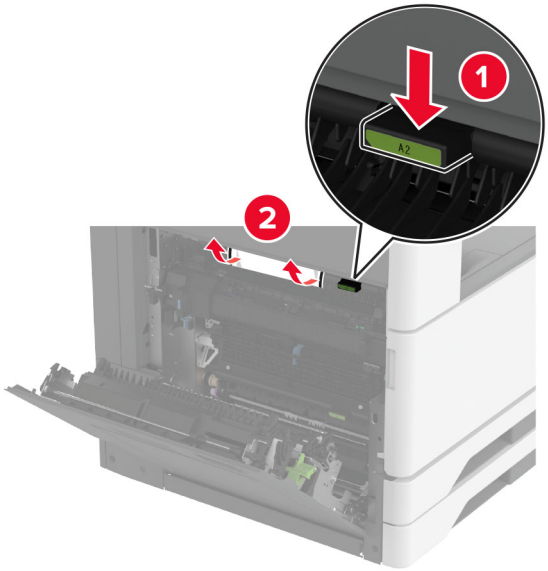

4 הרם את דלת A3.

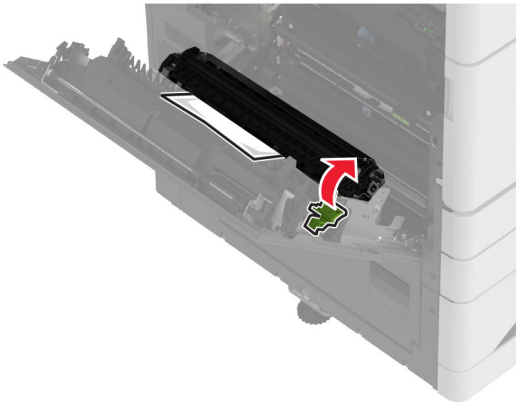

5 הסר את הנייר התסום.

הערה: ודא שהוצאת את כל פיסות הנייר.

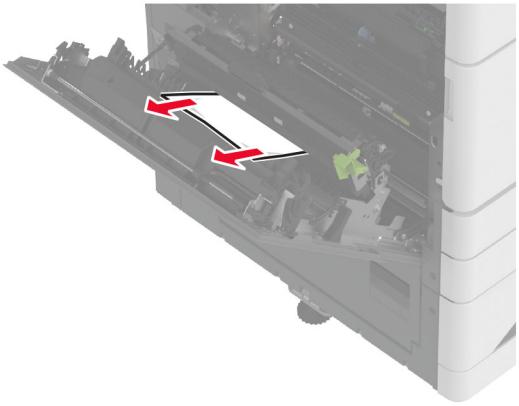

6 סגור את דלת A2, ולאחר מכן סגור את דלת A.

חסימת נייר בסל הסטנדרטי

1 פתח את דלת A.

זהירות—משטח חם: פנים המדפסת עלול להיות חם. להפחתת הסיכון לפגיעה מרכיב חם, יש לאפשר למשטח להתקרר לפני שנוגעים בו.

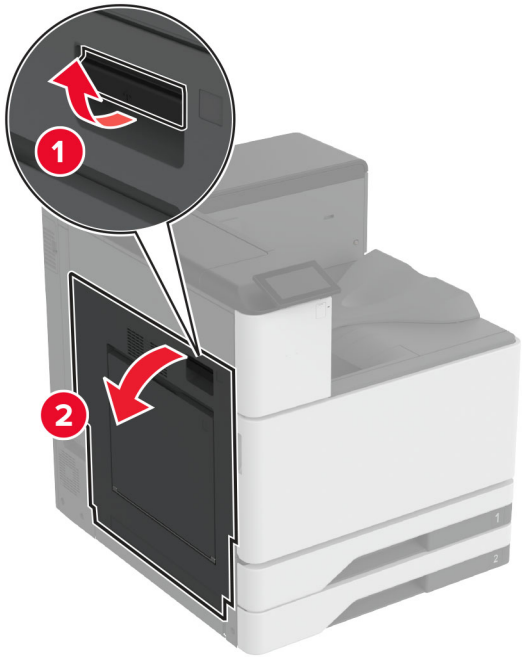

2 פתח את דלת A2 ולאחר מכן הסר את הנייר התקוע.

הערה: ודא שהוצאת את כל פיסות הנייר.

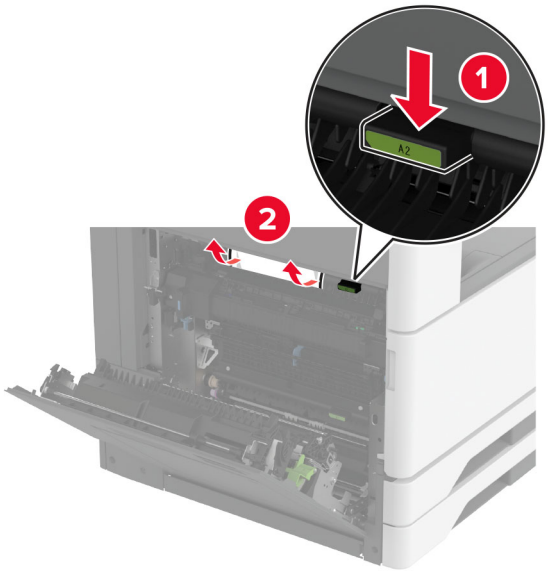

3 סגור את דלת A2, ולאחר מכן סגור את דלת A.

4 הסר את הנייר החסום מסל הפלט הסטנדרטי.

הערה: ודא שהוצאת את כל פיסות הנייר.

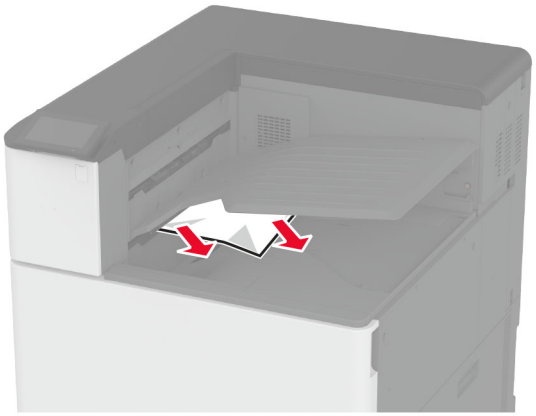

חסימת נייר ביחידת גימור הסיכות

1 פתח את דלת A.

זהירות—משטח חם: פנים המדפסת עלול להיות חם. להפחתת הסיכון לפגיעה מרכיב חם, יש לאפשר למשטח להתקרר לפני שנוגעים בו.

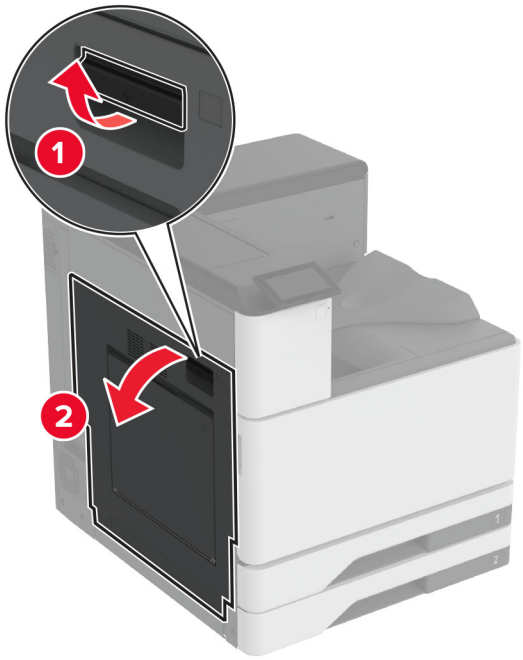

2 פתח את דלת A2 ולאחר מכן הסר את הנייר התקוע.

הערה: ודא שהוצאת את כל פיסות הנייר.

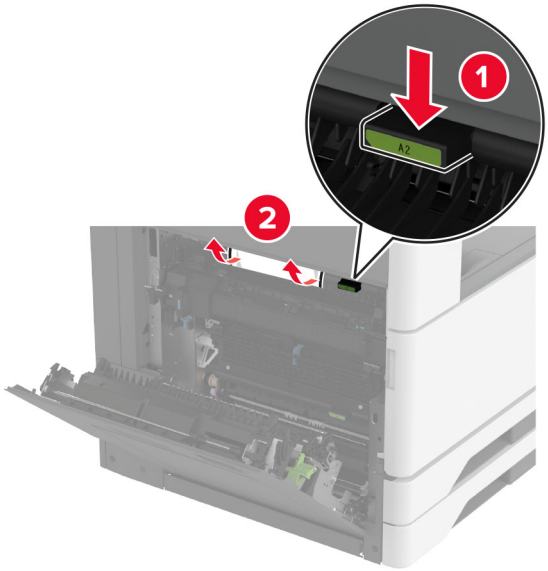

3 סגור את דלת A2, ולאחר מכן סגור את דלת A.

4 פתח את המכסה העליון של יחידת הגימור, לאחר מכן הסר את הנייר התקוע.

הערה: ודא שהוצאת את כל פיסות הנייר.

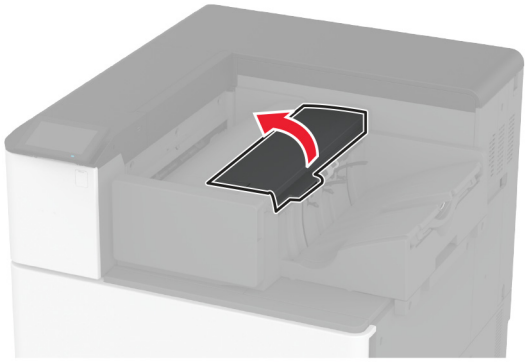

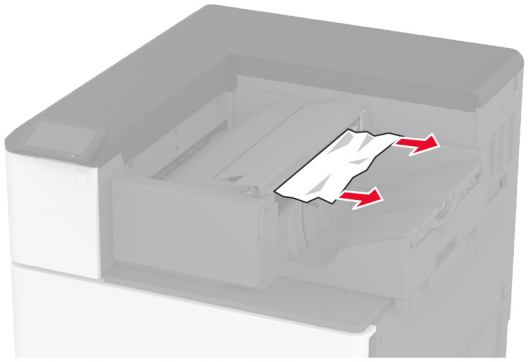

5 סגור את המכסה.

6 פתח את המכסה הקדמי של יחידת הגימור, סובב את הכפתור והסר את הנייר התקוע.

הערה: ודא שהוצאת את כל פיסות הנייר.

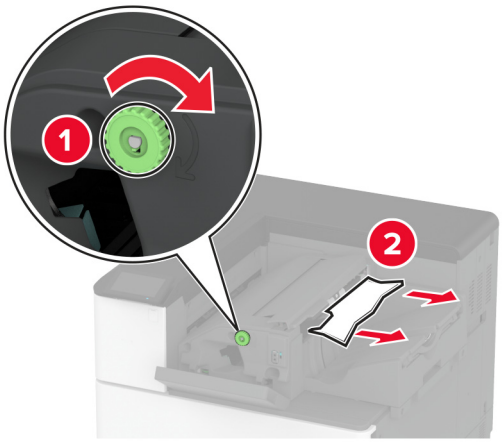

7 סגור את המכסה.

חסימת נייר ביחידת גימור הסיכות והמחורר

1 פתח את דלת A.

זהירות—משטח חם: פנים המדפסת עלול להיות חם. להפחתת הסיכון לפגיעה מרכיב חם, יש לאפשר למשטח להתקרר לפני שנוגעים בו.

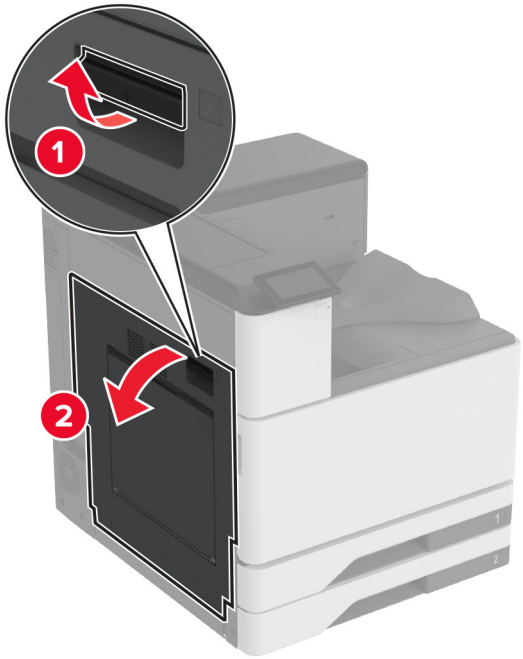

2 פתח את דלת A1 ולאחר מכן הסר את הנייר התקוע.

הערה: ודא שהוצאת את כל פיסות הנייר.

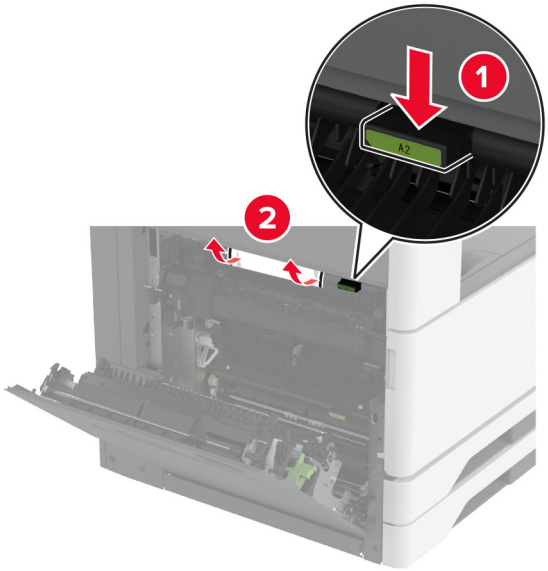

3 סגור את דלת A1, ולאחר מכן סגור את דלת A.

4 הרם את כיסוי F של העברת הנייר ולאחר מכן הסר את הנייר שתקוע.

הערה: ודא שהוצאת את כל פיסות הנייר.

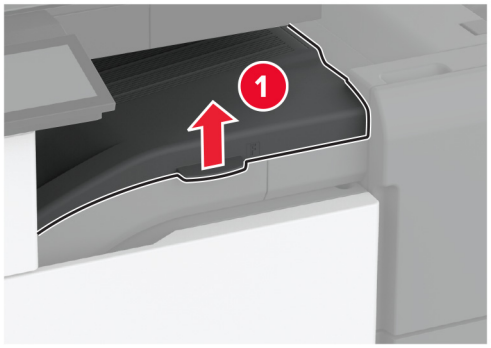

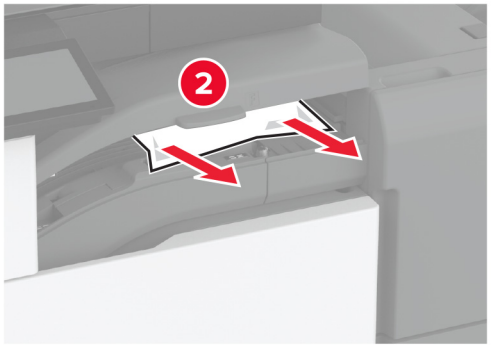

5 סגור את מכסה מעביר הנייר.

6 משוך את הידית שבמכסה העליון של יחידת גימור המחורר והסיכות ואז הרם את המכסה.

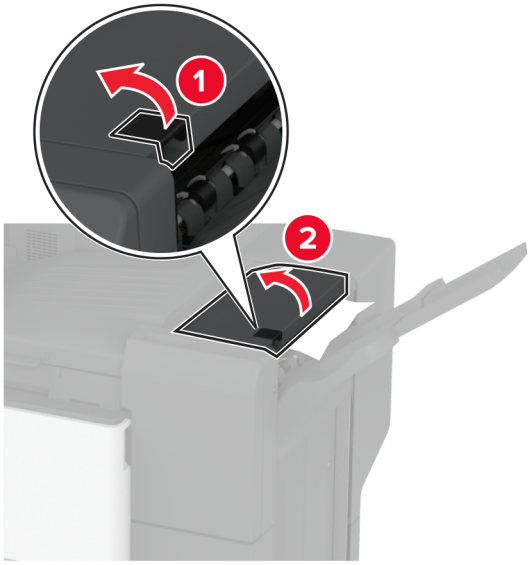

7 הסר את הנייר התקוע.

הערה: ודא שהוצאת את כל פיסות הנייר.

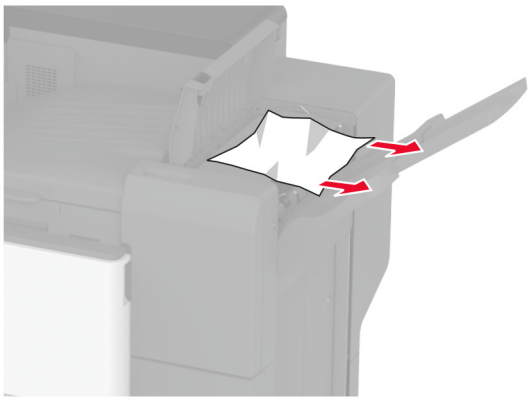

8 סגור את הכיסוי העליון של יחידת הגימור.

חסימת נייר ביחידת גימור של שני קיפולים/קיפול Z

1 פתח את דלת A.

זהירות—משטח חם: פנים המדפסת עלול להיות חם. להפחתת הסיכון לפגיעה מרכיב חם, יש לאפשר למשטח להתקרר לפני שנוגעים בו.

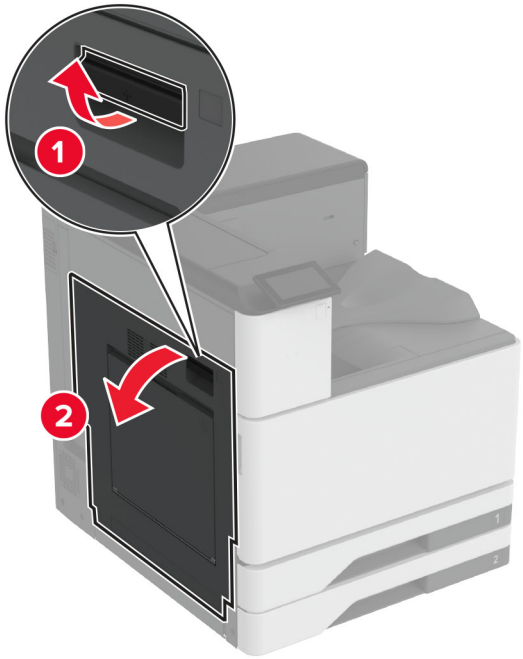

2 פתח את דלת A1 ולאחר מכן הסר את הנייר התקוע.

הערה: ודא שהוצאת את כל פיסות הנייר.

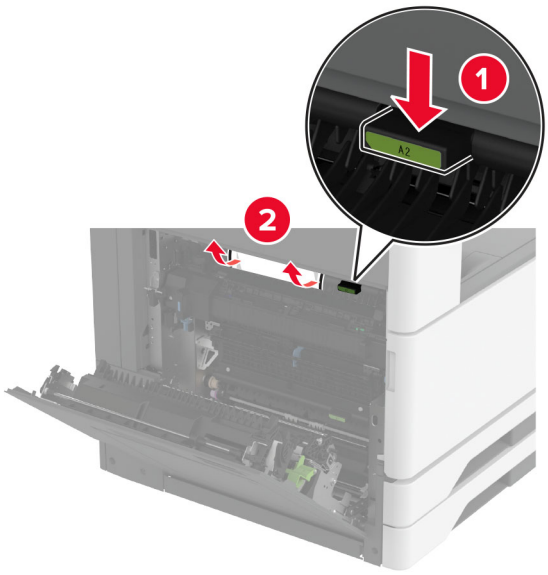

3 סגור את דלת A1, ולאחר מכן סגור את דלת A.

4 הרם את כיסוי F של העברת הנייר ולאחר מכן הסר את הנייר שתקוע.

הערה: ודא שהוצאת את כל פיסות הנייר.

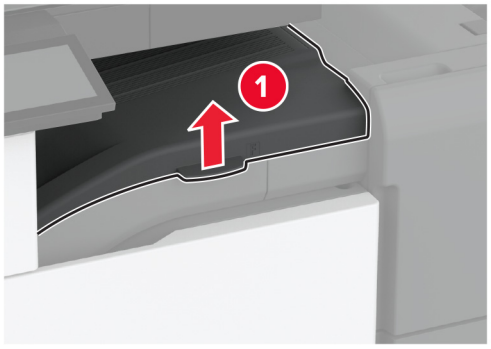

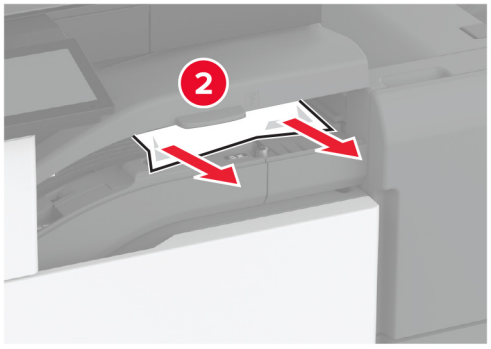

5 סגור את המכסה.

6 פתח את דלת התקן גימור לשני קיפולים/קיפול Z.

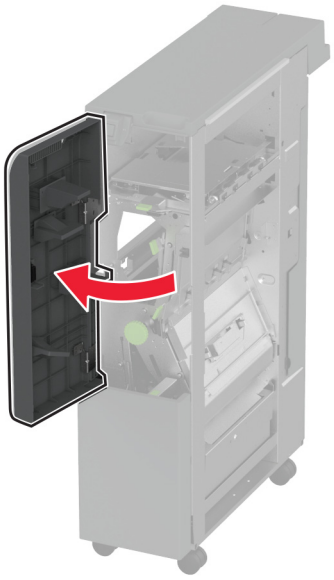

7 הסר את הנייר החסום מהמיקומים הבאים.

הערה: ודא שהוצאת את כל פיסות הנייר.

- ידית 2A

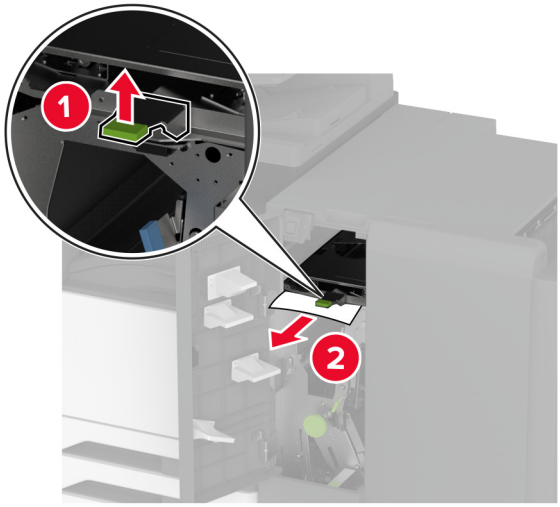

הערה: הקפד להחזיר את הידית למקומה המקורי.

- ידית 2B

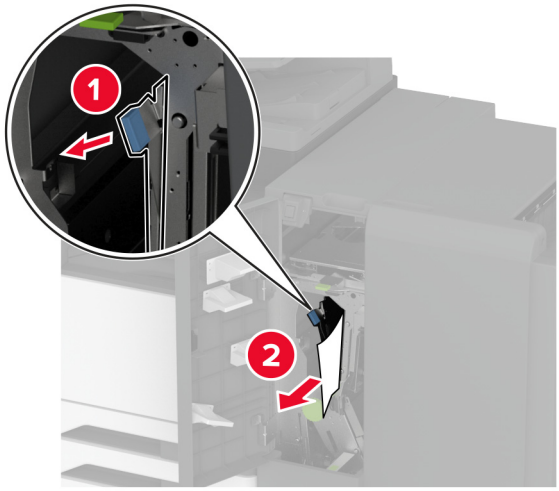

הערה: הקפד להחזיר את הידית למקומה המקורי.

8 משוך החוצה את הסל של יחידת הגימור.

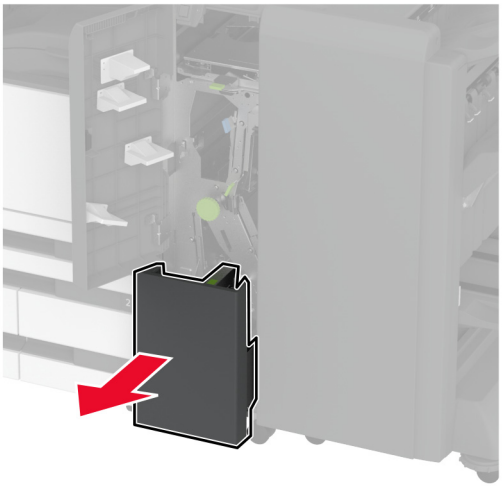

9 הסר את הנייר החסום מהמיקומים הבאים.

הערה: ודא שהוצאת את כל פיסות הנייר.

- ידית 2E

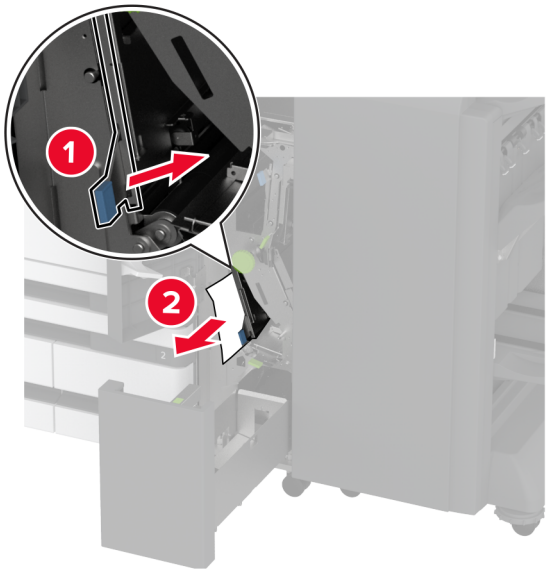

הערה: הקפד להחזיר את הידית למקומה המקורי.

- ידית 2C

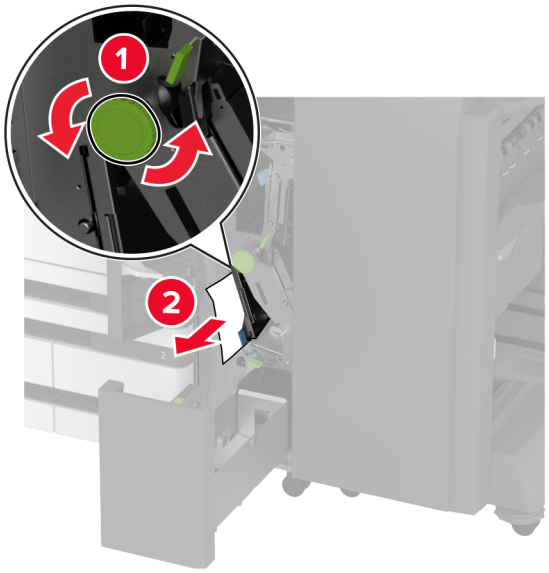

- ידית 2F

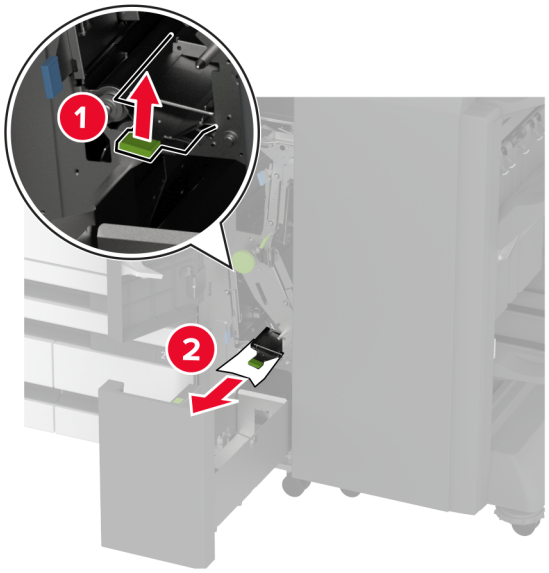

הערה: הקפד להחזיר את הידית למקומה המקורי.

- ידית 2G

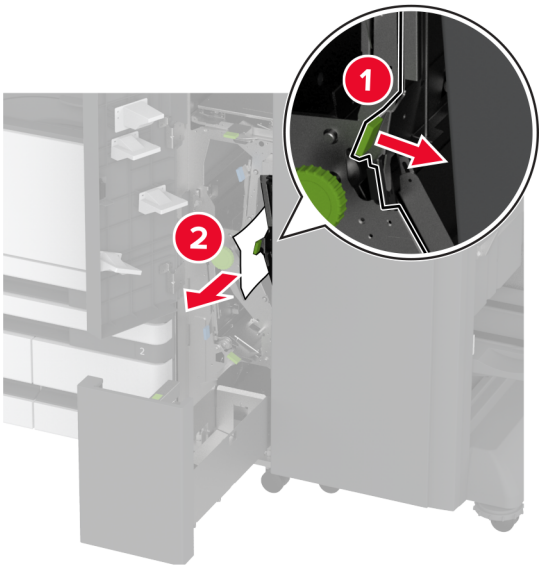

הערה: הקפד להחזיר את הידית למקומה המקורי.

10 החזר את הסל של יחידת הגימור למקומו וסגור את הדלת של התקן הגימור לשני קיפולים/קיפול Z.

11 פתח את דלת יחידת גימור החוברות.

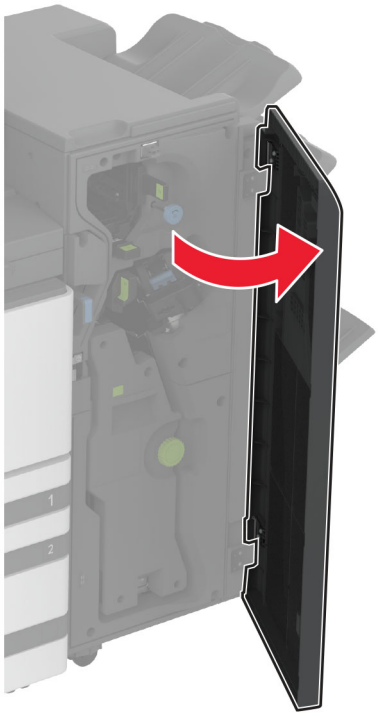

12 הסר את הנייר החסום מהמיקומים הבאים.

הערה: ודא שהוצאת את כל פיסות הנייר.

- ידית 3A

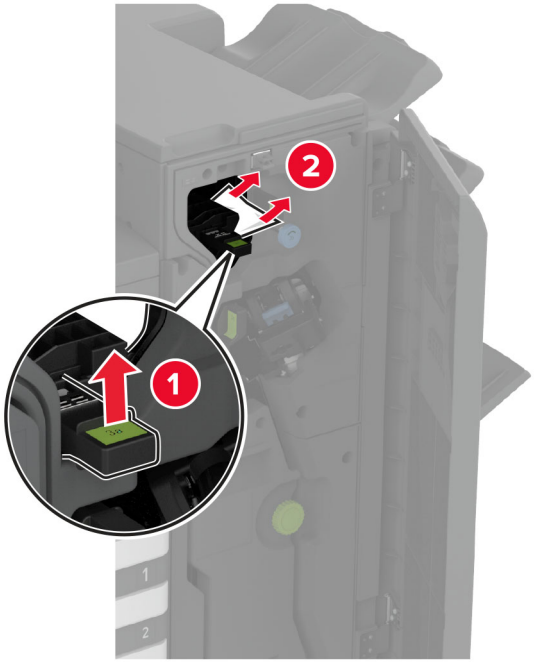

הערה: הקפד להחזיר את הידית למקומה המקורי.

- ידית 3B

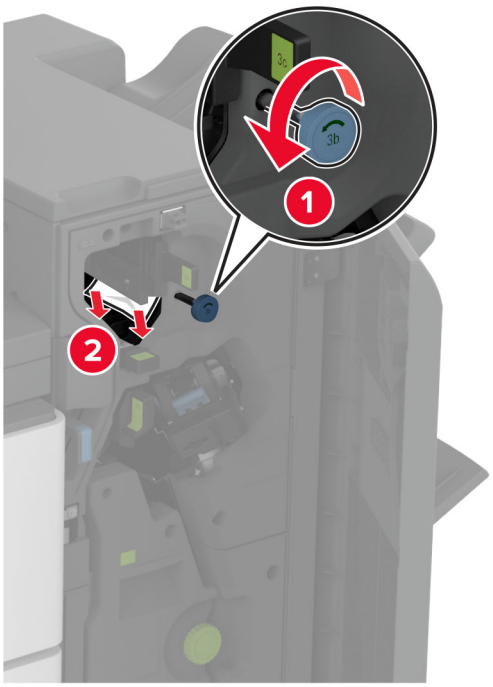

- ידית 3C

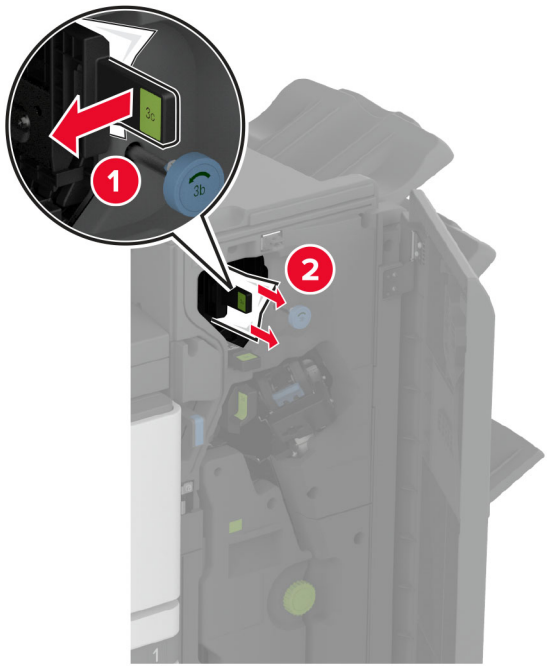

הערה: הקפד להחזיר את הידית למקומה המקורי.

- ידית 3D

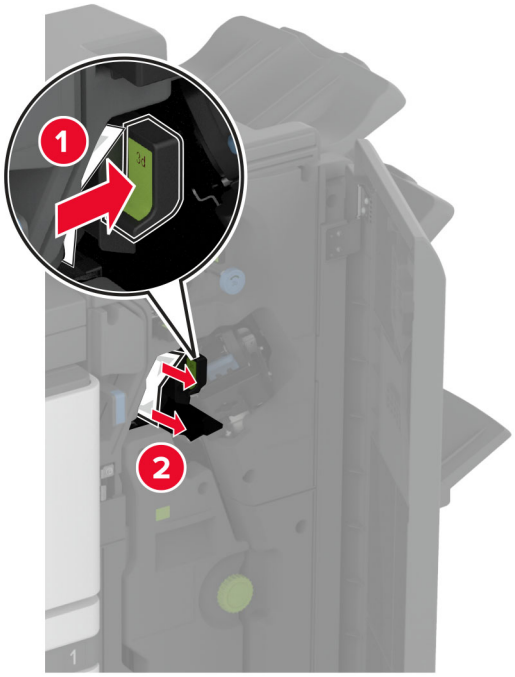

הערה: הקפד להחזיר את הידית למקומה המקורי.

13 משויך החוצה של יוצר החוברות.

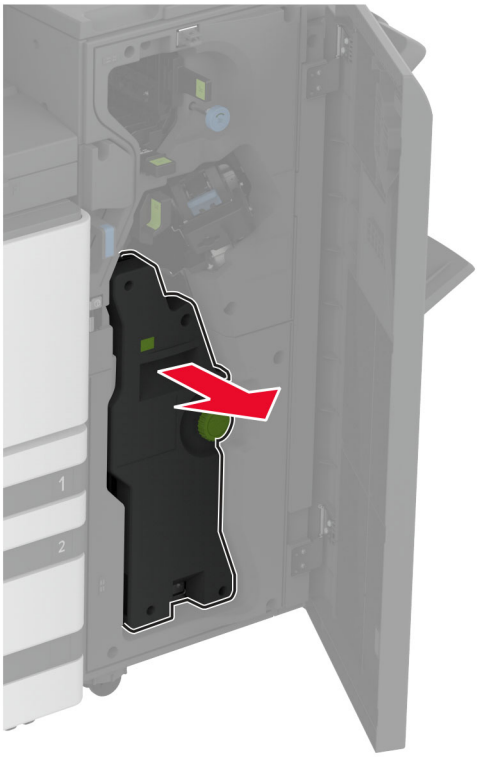

14 סובב את הידית 4A ולאחר מכן הסר את הנייר החסום.

הערה: ודא שהוצאת את כל פיסות הנייר.

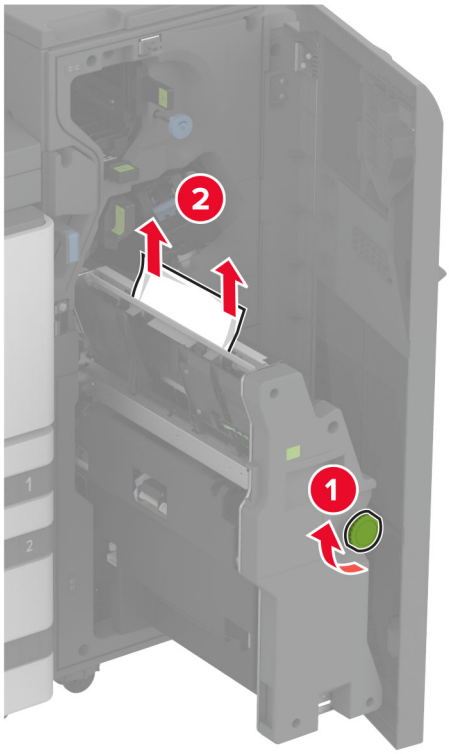

15 דחוף את יוצר החוברות בחזרה למקומו, לאחר מכן סגור את הדלת יחידת הגימור.

חסימת נייר ביחידת גימור החוברות

1 פתח את דלת A.

זהירות—משטח חם: פנים המדפסת עלול להיות חם. להפחתת הסיכון לפגיעה מרכיב חם, יש לאפשר למשטח להתקרר לפני שנוגעים בו.

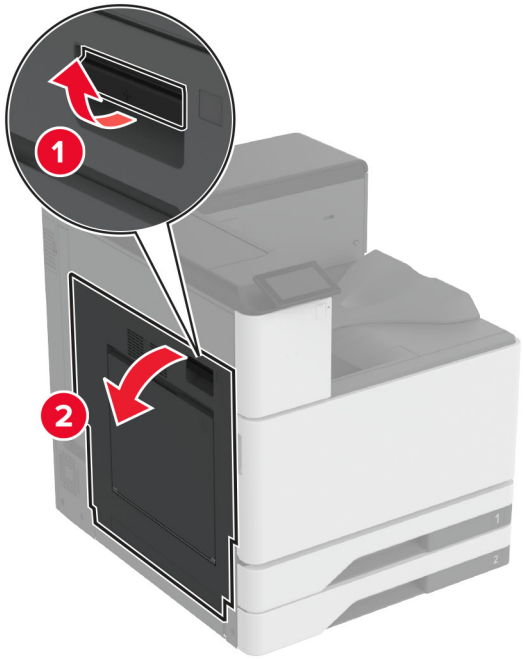

2 פתח את דלת A1 ולאחר מכן הסר את הנייר התקוע.

הערה: ודא שהוצאת את כל פיסות הנייר.

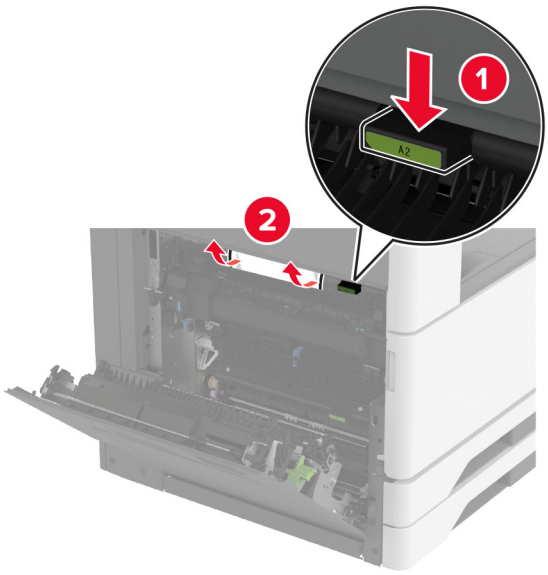

3 סגור את דלת A1, ולאחר מכן סגור את דלת A.

4 הרם את הכיסוי של מעביר הנייר ולאחר מכן הסר את הנייר התקוע.

הערה: ודא שהוצאת את כל פיסות הנייר.

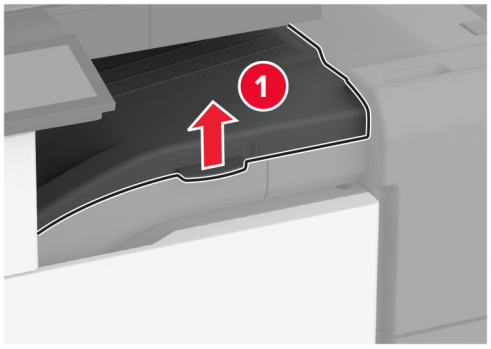

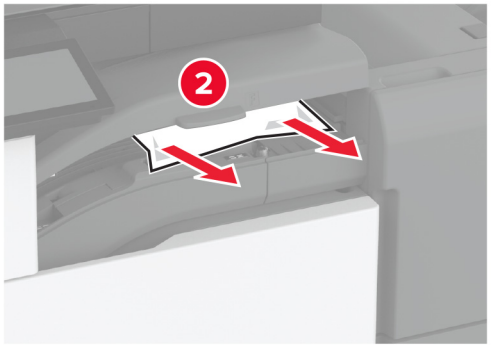

5 סגור את המכסה.

6 פתח את דלת יחידת גימור החוברות.

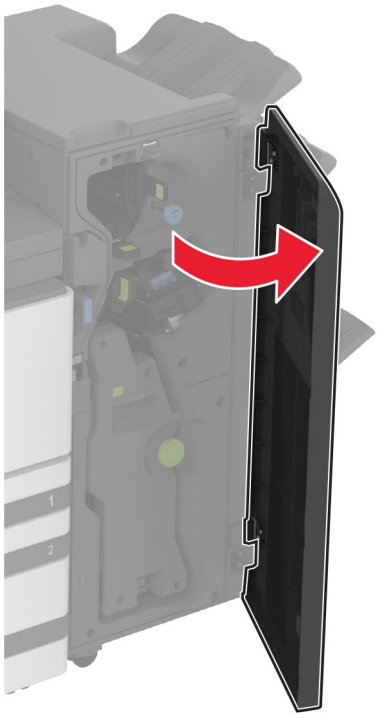

7 הסר את הנייר החסום מהמיקומים הבאים.

- ידית 3A

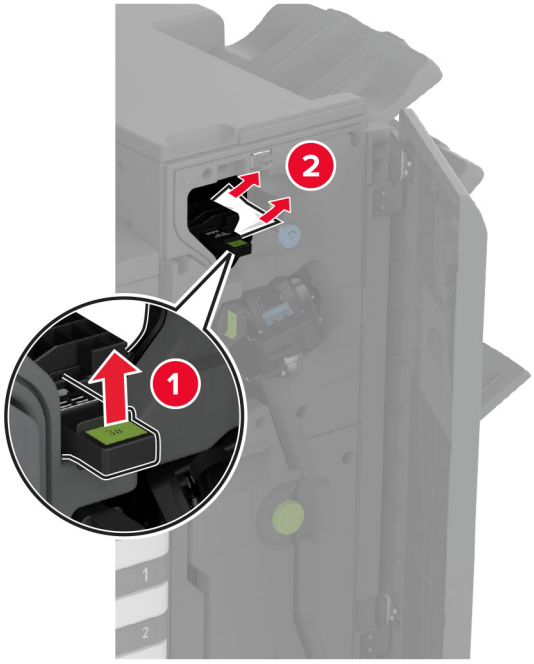

הערה: הקפד להחזיר את הידית למקומה המקורי.

- ידית 3B

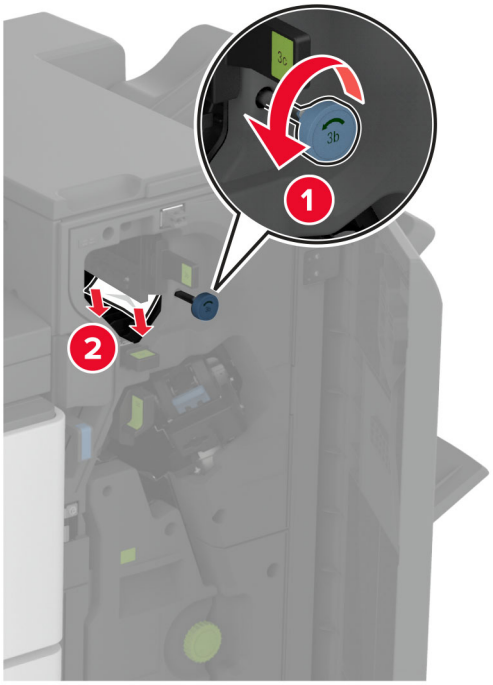

הערה: הקפד להחזיר את הידית למקומה המקורי.

- ידית 3C

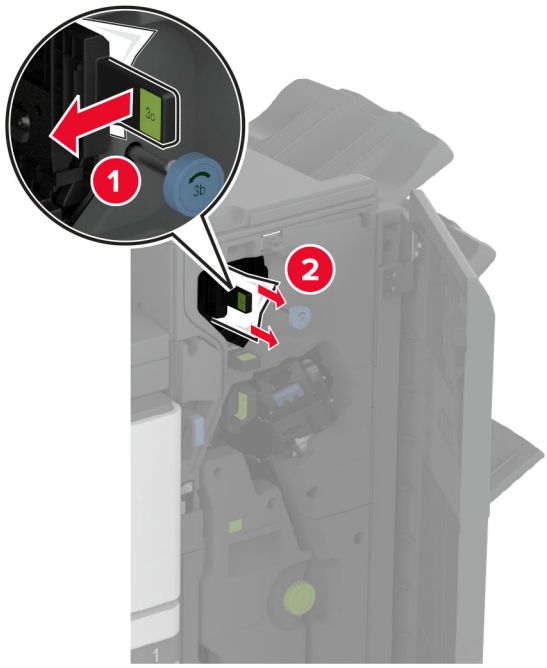

הערה: הקפד להחזיר את הידית למקומה המקורי.

- ידית 3D

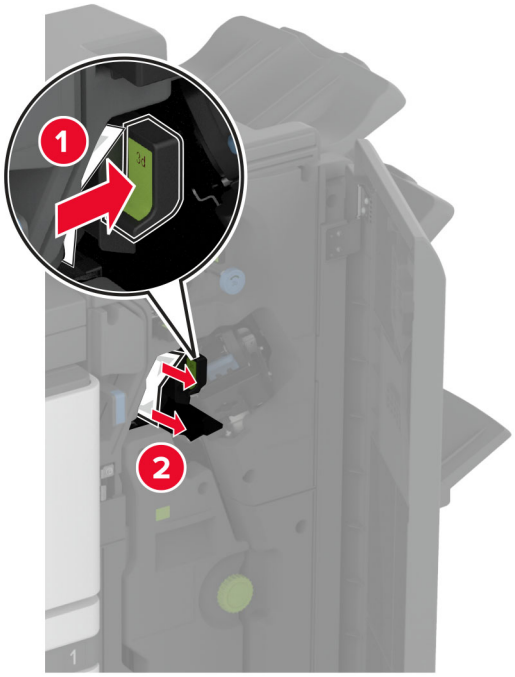

הערה: הקפד להחזיר את הידית למקומה המקורי.

8 משויך החוצה של יוצר החוברות.

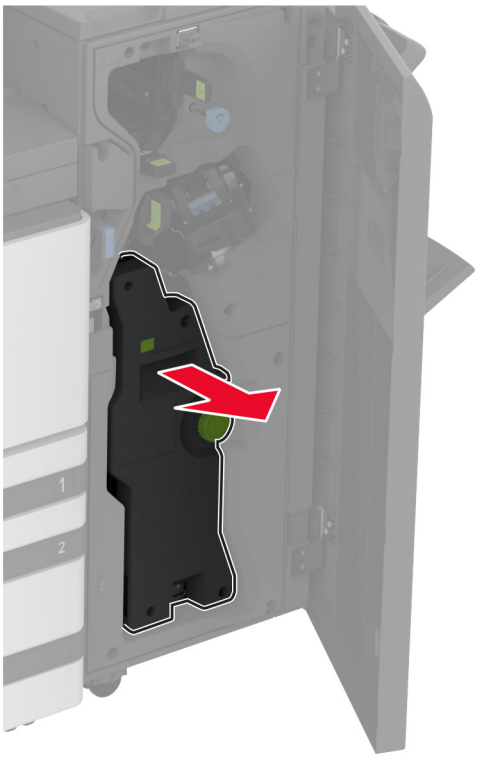

9 סובב את הידית 4A ולאחר מכן הסר את הנייר החסום.

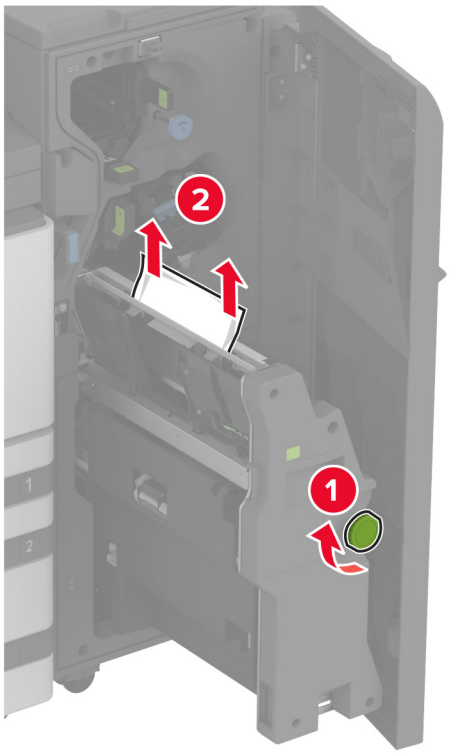

10 דחוף את יוצר החוברות בחזרה למקומו, לאחר מכן סגור את הדלת יחידת הגימור.

בעיות חיבור לרשת

לא ניתן לפתוח את שרת האינטרנט המובנה

פעולה	Yes (כן)	No (לא)
שלב 1 **א** בדוק אם המדפסת דולקת. **ב** קבל גישה לשרת האינטרנט המובנה (EWS) של המדפסת. האם באפשרותך לפתוח את EWS?	הבעיה נפתרה.	עבור לשלב 2.
שלב 2 **א** ודא שכתובת ה-IP של המדפסת נכונה. **הערות:** • הצג את כתובת ה-IP במסך הבית. • כתובת ה- IP מוצגת כארבע סדרות של מספרים המופרדים על-ידי נקודות, למשל 123.123.123.123. **ב** קבל גישה ל-EWS. האם באפשרותך לפתוח את EWS?	הבעיה נפתרה.	עבור לשלב 3.
שלב 3 **א** ודא שהתקנת דפדפן נתמך: • Internet Explorer גרסה 11 ואילך • Microsoft Edge • Safari version 6 or later • Google Chrome™ version 32 or later • Mozilla Firefox version 24 or later **ב** קבל גישה ל-EWS. האם באפשרותך לפתוח את EWS?	הבעיה נפתרה.	עבור לשלב 4.
שלב 4 **א** בדוק אם חיבור הרשת פועל. **הערה:** אם החיבור לא פועל, צור קשר עם מנהל המערכת שלך. **ב** קבל גישה ל-EWS. האם באפשרותך לפתוח את EWS?	הבעיה נפתרה.	עבור לשלב 5.
שלב 5 **א** ודא שהכבלים של המדפסת ושרת ההדפסה מחוברים היטב. לקבלת מידע נוסף עיין בתיעוד הנלווה לשרת ההדפסה. **ב** קבל גישה ל-EWS. האם באפשרותך לפתוח את EWS?	הבעיה נפתרה.	עבור לשלב 6.

פעולה	Yes (כן)	No (לא)
שלב 6 **א** בדוק אם שרתי ה-proxy מנוטרלים. **הערה:** אם השרתים מושבתים, פנה למנהל המערכת שלך. **ב** קבל גישה ל-EWS. האם באפשרותך לפתוח את EWS?	הבעיה נפתרה.	צור קשר עם **תמיכת הלקוחות**.

המדפסת לא מתחברת לרשת ה-Wi-Fi

פעולה	כן	לא
שלב 1 ודא שההגדרה של האפשרות Active Adapter (מתאם פעיל) היא Auto (אוטומטי). במסך הבית גע ב-**Settings** (הגדרות) > **Network/Ports** (רשת/יציאות) > **Network Overview** (סקירת רשת) > **Active Adapter** (מתאם פעיל) > **Auto** (אוטומטי). האם ניתן לחבר את המדפסת לרשת ה-Wi-Fi?	הבעיה נפתרה.	עבור לשלב 2.
שלב 2 בדוק את נבחרת רשת ה-Wi-Fi הנכונה. **הערה:** ייתכן שה-SSID המשמש כברירת מחדל משותף למספר נתבים. האם אתה מתחבר לרשת ה-Wi-Fi הנכונה?	עבור אל שלב 4.	עבור לשלב 3.
שלב 3 התחבר לרשת ה-Wi-Fi הנכונה. לקבלת מידע נוסף ראה "חיבור המדפסת לרשת Wi-Fi" בעמוד 165. האם ניתן לחבר את המדפסת לרשת ה-Wi-Fi?	הבעיה נפתרה.	עבור לשלב 4.
שלב 4 בדוק את מצב האבטחה האלחוטית. במסך הבית גע ב- **Settings (הגדרות)** > **Network/Ports (רשתות/יציאות)** > **Wireless (אלחוט)** > **Wireless Security Mode (מצב אבטחה אלחוטי)**. האם נבחר מצב האבטחה האלחוטית הנכון?	עבור אל שלב 6.	עבור לשלב 5.
שלב 5 בחר את מצב האבטחה האלחוטית הנכון. האם ניתן לחבר את המדפסת לרשת ה-Wi-Fi?	הבעיה נפתרה.	עבור לשלב 6.
שלב 6 ודא שהזנת את סיסמת הרשת הנכונה. **הערה:** שים לב לתווי הרווח, למספרים ולאותיות רישיות בסיסמה. האם ניתן לחבר את המדפסת לרשת ה-Wi-Fi?	הבעיה נפתרה.	פנה אל **תמיכה בלקוחות**.

בעיות באפשרויות חומרה

לא ניתן לאתר אפשרות פנימית

פעולה	Yes (כן)	No (לא)
שלב 1 כבה את המדפסת, המתן 10 שניות, ולאחר מכן הפעל חזרה את המדפסת. האם האפשרות הפנימית פועלת כשורה?	הבעיה נפתרה.	עבור לשלב 2.
שלב 2 הדפס את דף הגדרות התפריט ולאחר מכן בדוק אם האפשרות הפנימית מופיעה ברשימה Installed Features (מאפיינים מותקנים). האם האפשרות הפנימית מופיעה בדף הגדרות התפריט?	עבור אל שלב 4.	עבור לשלב 3.
שלב 3 בדוק אם האפשרות הפנימית מותקנת כהלכה בלוח הבקרה. **א** כבה את המדפסת ולאחר מכן נתק את כבל החשמל מהשקע שבקיר. **ב** ודא שהאפשרות הפנימית מותקנת בחיבור הנכון בלוח הבקרה. **ג** חבר את כבל החשמל לשקע החשמלי ואז הדלק את המדפסת. **זהירות—פוטנציאל לפציעה:** למניעת סכנת שרפה או התחשמלות, חבר את כבל החשמל לשקע חשמלי בעל דירוג מתאים והארקה מתאימה אשר ממוקם בסמוך למוצר ונגיש בקלות. האם האפשרות הפנימית פועלת כשורה?	הבעיה נפתרה.	עבור לשלב 4.
שלב 4 **א** בדוק אם האפשרות הפנימית זמינה במנהל ההתקן של המדפסת. **הערה:** במקרה הצורך, הוסף את האפשרות הפנימית באופן ידני במנהל התקן המדפסת כדי שתהיה זמינה למשימות הדפסה. לקבלת מידע נוסף ראה "הוספת אפשרויות זמינות במנהל התקן המדפסת" בעמוד 59. **ב** שלח מחדש את משימת ההדפסה. האם האפשרות הפנימית פועלת כשורה?	הבעיה נפתרה.	פנה אל **תמיכת לקוחות**.

יציאת הפתרונות הפנימיים אינה פועלת כשורה

פעולה	Yes (כן)	No (לא)
שלב 1 הדפס דף הגדרות תפריט ולאחר מכן בדוק אם יציאת הפתרונות הפנימיים (ISP) מופיעה ברשימה Installed Features (מאפיינים מותקנים). האם ISP מופיע ברשימת Installed Features (מאפיינים מותקנים)?	עבור אל שלב 3.	עבור לשלב 2.
שלב 2 הסר את ה-ISP ואז התקן מחדש. לקבלת מידע נוסף ראה "התקנת יציאת פתרונות פנימיים" בעמוד 157. **הערה:** השתמש ב-ISP נתמכת. האם ה-ISP פועלת כהלכה?	הבעיה נפתרה.	עבור לשלב 3.
שלב 3 בדוק את הכבל ואת חיבור ISP. **א** השתמש בכבל הנכון ולאחר מכן ודא שהוא מחובר היטב ל-ISP. **ב** בדוק אם כבל ממשק הפתרון של ISP מחובר היטב לשקע שבלוח המערכת. האם ה-ISP פועלת כהלכה?	הבעיה נפתרה.	פנה אל **תמיכת לקוחות**.

כרטיס ממשק טורי או מקבילי לא פועל כהלכה

פעולה	Yes (כן)	No (לא)
שלב 1 הדפס דף הגדרות תפריט ובדוק אם כרטיס הממשק הטורי או המקבילי מופיע ברשימה Installed Features (מאפיינים מותקנים). האם כרטיס הממשק הטורי או המקבילי ברשימה Installed Features (מאפיינים מותקנים)?	עבור אל שלב 3.	עבור לשלב 2.
שלב 2 הסר את כרטיס הממשק הטורי או המקבילי ואז התקן אותו. לקבלת מידע נוסף ראה "התקנת יציאת פתרונות פנימיים" בעמוד 157. האם כרטיס הממשק הטורי או המקבילי פועל כהלכה?	הבעיה נפתרה.	עבור לשלב 3.
שלב 3 בדוק את החיבור בין הכבל וכרטיס הממשק הטורי או המקבילי. האם כרטיס הממשק הטורי או המקבילי פועל כהלכה?	הבעיה נפתרה.	פנה אל **תמיכת לקוחות**.

זוהה זיכרון הבזק פגום

נסה אחת או יותר מהפעולות הבאות:

- החלף את כונן האחסון החכם הפגום.
- במסך הבית, גע ב-**Continue** (המשך) כדי להתעלם מההודעה ולהמשיך בהדפסה.

- בטל את משימת ההדפסה הנוכחית.

אין מספיק זיכרון פנוי עבור משאבים בזיכרון ההבזק

נסה אחת או יותר מהפעולות הבאות:

- גע ב-**Continue (המשך)** כדי למחוק את ההודעה ולהמשיך בהדפסה.
- מחק גופנים, פקודות מאקרו ונתונים אחרים מתוך זיכרון ההבזק.
- התקן כונן קשיח.

הערה: גופנים ופקודות מאקרו שלא נשמרו קודם לכן בזיכרון ההבזק יימחקו.

בעיות חומרים מתכלים

מכל טונר חסר או לא נתמך

פעולה	Yes (כן)	No (לא)
שלב 1 **א** פתח את הדלת הקדמית. **ב** הסר והכנס את מחסנית הטונר. האם מחסנית הטונר חסרה או אינה מגיבה?	עבור לשלב 2.	הבעיה נפתרה.
שלב 2 בדוק אם המחסנית בה נעשה שימוש במדפסת היא מחסנית טונר מקורית ונתמכת של Lexmark. **הערה:** אם מחסנית הטונר אינה נתמכת - התקן מחסנית נתמכת. האם מחסנית הטונר חסרה או אינה מגיבה?	צור קשר עם **תמיכת הלקוחות**.	הבעיה נפתרה.

חומר מתכלה שאינו של Lexmark

המדפסת זיהתה חומר מתכלה או חלק המותקן במדפסת שאינו מתוצרת Lexmark.

מדפסת Lexmark שברשותך מתוכננת לפעול באופן מיטבי עם חומרים מתכלים וחלקים מקוריים של Lexmark. שימוש בחומרים מתכלים או בחלקים של צד שלישי עשוי להשפיע על הביצועים, האמינות או החיים של המדפסת ורכיבי ההדמיה שבה.

כל מחווני החיים מיועדים לעבוד עם חומרים מתכלים וחלקים של Lexmark ועשויים לספק תוצאות בלתי צפויות אם נעשה שימוש בחומרים מתכלים או חלקים של צד שלישי. שימוש ברכיבי הדמיה מעבר לאורך החיים המתוכנן עשוי להזיק למדפסת Lexmark שברשותך או ברכיבים משויכים.

אזהרה—פוטנציאל לנזק: שימוש בחומרים מתכלים או בחלקים של צד שלישי עשוי להשפיע על כיסוי האחריות. נזק שנוצר כתוצאה משימוש בחומרים מתכלים או חלקים של צד שלישי או עשוי שלא להיות מכוסה במסגרת האחריות.

כדי לקבל כל אחד ואת כל הסיכונים הללו ולהתקדם בשימוש בחומרים מתכלים או חלקים לא מקוריים במדפסת שלך, גע נגיעה ממושכת בהודעת השגיאה שבתצוגה באמצעות שתי אצבעות למשך 15 שניות. כאשר מופיעה תיבת דו-שיח של אישור, גע באפשרות **Continue** (המשך).

אם אינך רוצה לקחת סיכונים אלה, הסר את החומר המתכלה או החלק מתוצרת צד שלישי מהמדפסת שברשותך והתקן חומר מתכלה או חלק מקוריים של Lexmark. לקבלת מידע נוסף ראה "שימוש בחלקים ובחומרים מתכלים מקוריים של Lexmark" בעמוד 227.

אם המדפסת לא מדפיסה לאחר ניקוי הודעת השגיאה, אפס את מונה השימוש בחומרים מתכלים.

1 במסך הבית, גע ב-**Settings** (הגדרות) > **Device** (התקן) > **Maintenance** (תחזוקה) > **Configuration Menu** (תפריט תצורה) > **Supply Usage And Counters** (שימוש בחומרים מתכלים ומונים).

2 בחר את החלק או החומר המתכלה שברצונך לאפס ולאחר מכן גע באפשרות **Start** (התחל).

3 קרא את הודעת האזהרה ולאחר מכן גע באפשרות **Continue** (המשך).

4 באמצעות שתי אצבעות, גע בתצוגה למשך 15 שניות כדי לנקות את ההודעה.

הערה: אם אינך מצליח לאפס את מוני השימוש בחומרים מתכלים, החזר את פריט החומר המתכלה למקום הרכישה.

בעיות הזנת נייר

מעטפות נאטמות בעת הדפסה

פעולה	Yes (כן)	No (לא)
שלב 1 **א** השתמש במעטפה שאוחסנה בסביבה יבשה. **הערה:** הדפסה על מעטפות עם תכולת לחות גבוהה עלולה לגרום לאטימתן. **ב** שלח את משימת ההדפסה. האם המעטפה נאטמת בעת ההדפסה?	עבור לשלב 2.	הבעיה נפתרה.
שלב 2 **א** ודא שסוג הנייר המוגדר הוא Envelope (מעטפה). במסך הבית גע ב-**Settings** (הגדרות) > **Paper** (נייר) > **Tray Configuration** (תצורת מגש) > **Paper Size/Type** (גודל/סוג נייר). **ב** שלח את משימת ההדפסה. האם המעטפה נאטמת בעת ההדפסה?	צור קשר עם **תמיכת הלקוחות**.	הבעיה נפתרה.

איסוף הדפסות אינו פועל

פעולה	Yes (כן)	No (לא)
שלב 1 **א** במסך הבית, גע ב-**Settings** (הגדרות) > **Print** (הדפסה) > **Layout (פריסה)** > **Collate** (איסוף). **ב** גע ב-**On [1,2,1,2,1,2]** (מופעל [1,2,1,2,1,2]). **ג** הדפס את המסמך. האם איסוף המסמך בוצע כהלכה?	הבעיה נפתרה.	עבור לשלב 2.

פעולה	Yes (כן)	No (לא)
שלב 2 **א** במסמך שאתה מנסה להדפיס, פתח את תיבת הדו-שיח Print (הדפסה) ובחר באפשרות **Collate** (איסוף). **ב** הדפס את המסמך. האם איסוף המסמך בוצע כהלכה?	הבעיה נפתרה.	עבור לשלב 3.
שלב 3 **א** הפחת את מספר העמודים להדפסה. **ב** הדפס את המסמך. האם העמודים נאספו כראוי?	הבעיה נפתרה.	צור קשר עם **תמיכת הלקוחות**.

קישור המגשים אינו פועל

פעולה	Yes (כן)	No (לא)
שלב 1 **א** בדוק אם המגשים מכילים ניירות מגודל וסוג זהים. **ב** בדוק אם מובילי הנייר ממוקמים כהלכה. **ג** הדפס את המסמך. האם קישור המגשים פועל כנדרש?	הבעיה נפתרה.	עבור לשלב 2.
שלב 2 **א** במסך הבית גע ב-**Settings** (הגדרות) > **Paper** (נייר) > **Tray Configuration** (תצורת מגש) > **Paper Size/Type** (גודל/סוג נייר). **ב** הגדר את סוג וגודל הנייר כך שיתאימו לנייר שטעון במגשים המקושרים. **ג** הדפס את המסמך. האם קישור המגשים פועל כנדרש?	הבעיה נפתרה.	עבור לשלב 3.
שלב 3 **א** ודא שההגדרה של Tray Linking (קישור מגשים) היא Automatic (אוטומטי). לקבלת מידע נוסף ראה "קישור בין מגשים" בעמוד 56. **ב** הדפס את המסמך. האם קישור המגשים פועל כנדרש?	הבעיה נפתרה.	פנה אל **תמיכה בלקוחות**.

חסימות נייר מתרחשות בתדירות גבוהה

פעולה	Yes (כן)	No (לא)
שלב 1 **א** הסר את המגש. **ב** בדוק אם הנייר נטען כהלכה. **הערות:** • ודא שמובילי הנייר ממוקמים כהלכה. • ודא שגובה הערימה נמוך ממחוון המילוי המקסימלי של הנייר. • הקפד להדפיס על נייר מהגודל והסוג המתאימים. **ג** הכנס את המגש. **ד** הדפס את המסמך. האם מתרחשות חסימות נייר לעתים תכופות?	עבור לשלב 2.	הבעיה נפתרה.
שלב 2 **א** במסך הבית גע ב-**Settings** (הגדרות) > **Paper** (נייר) > **Tray Configuration** (תצורת מגש) > **Paper Size/Type** (גודל/סוג נייר). **ב** הגדר את גודל וסוג הנייר הנכונים. **ג** הדפס את המסמך. האם מתרחשות חסימות נייר לעתים תכופות?	עבור לשלב 3.	הבעיה נפתרה.
שלב 3 **א** טען נייר מחבילה חדשה. **הערה:** נייר ספג רטיבות בגלל לחות גבוהה. אחסן את הנייר בעטיפתו המקורית עד שתהיה מוכן להשתמש בו. **ב** הדפס את המסמך. האם מתרחשות חסימות נייר לעתים תכופות?	צור קשר עם **תמיכת הלקוחות**.	הבעיה נפתרה.

עמודים חסומים לא מודפסים מחדש

פעולה	Yes (כן)	No (לא)
א במסך הבית, גע ב-**Settings** (הגדרות) > **Device** (התקן) > **Notifications** (התראות) > **Jam Content Recovery** (התאוששות מחסימת תוכן). **ב** בתפריט Jam Recovery (התאוששות מחסימה), גע ב-**On** (מופעל) או **Auto** (אוטומטי). **ג** הדפס את המסמך. האם הדפים החסומים מודפסים שוב?	הבעיה נפתרה.	צור קשר עם **תמיכת הלקוחות**.

בעיות באיכות צבע

שינוי הצבעים בפלט המודפס

1 במסך הבית גע ב-**Settings** (הגדרות) > **Print** (הדפסה) > **Quality** (איכות) > **Advanced Imaging** (הדמיה מתקדמת) > **Color Correction** (תיקון צבע).

2 בתפריט Color Correction (תיקון צבע) , גע ב-**Manual (ידני)** > **Color Correction Content (תוכן תיקון צבע)**.

3 בחר את הגדרת המרת הצבעים המתאימה.

סוג אוביקט	טבלאות המרת צבעים
RGB Image (תמונת RGB) RGB Text (טקסט RGB) RGB Graphics (גרפיקה RGB)	• Vivid (חי)—מפיקה צבעים בהירים ורוויים יותר, ניתן להחלה על כל תבניות הצבע הנכנסות. • sRGB Display (תצוגת sRGB)—מפיקה פלט המדמה את הצבעים המוצגים על צג של מחשב. מתבצעת אופטימיזציה של השימוש בטונר שחור להדפסת תצלומים. • Display—True Black (תצוגה-שחור אמיתי)—מפיקה פלט המדמה את הצבעים המוצגים על צג של מחשב. הגדרה זו משתמשת בטונר שחור בלבד כדי ליצור את כל הרמות של אפור טבעי. • sRGB Vivid (sRGB חי)—מספקת רוויית צבע מוגברת לתיקון צבע מסוג sRGB Display (תצוגת sRGB). שימוש בטונר שחור ממוטב עבור הדפסת גרפיקה עסקית. • כבוי
CMYK Image (תמונת CMYK) CMYK Text (טקסט CMYK) CMYK Graphics (גרפיקת CMYK)	• US CMYK—מחילה תיקון צבע המתקרב לפלט צבע SWOP (Specifications for Web Offset Publishing). • Euro CMYK—מחילה תיקון צבע הקרוב לפלט צבע EuroScale. • Vivid CMYK (CMYK חי)—מגבירה את רוויית הצבע של הגדרת תיקון צבע US CMYK. • כבוי

שאלות ותשובות אודות הדפסה בצבע

מהם צבעי RGB?

צבעי RGB הם שיטה לתיאור צבעים על ידי ציון כמות האדום, הירוק או הכחול המשמשים להפקת צבע מסוים. ניתן לשלב אור בצבע אדום, ירוק וכחול בכמויות שונות כדי להפיק מגוון רחב של צבעים שקיימים בטבע. מסכי מחשב, סורקים ומצלמות דיגיטליות משתמשים בשיטה זו להצגת צבעים.

מהם צבעי CMYK?

צבעי CMYK הם שיטה לתיאור צבעים על ידי ציון כמות הציאן, המגנטה, הצהוב והשחור המשמשים להפקת צבע מסוים. ניתן להדפיס דיו או טונר בצבע ציאן, מגנטה, צהוב ושחור בכמויות שונות כדי להפיק מגוון רחב של צבעים שקיימים בטבע. מכונות דפוס, מדפסות הזרקת דיו ומדפסות לייזר צבעוניות יוצרות צבעים בדרך זו.

כיצד מוגדר צבע במסמך להדפסה?

נעשה שימוש בתוכנות כדי לציין ולשנות את צבע המסמך באמצעות שילובים של צבעי RGB או CMYK. למידע נוסף, עיין בנושאי העזרה עבור התוכנה.

כיצד המדפסת קובעת איזה צבע להדפיס?

בעת הדפסת מסמך, מידע המתאר את הסוג והצבע של כל אובייקט נשלח למדפסת ומועבר דרך טבלאות המרת צבעים. הצבע מתורגם לכמויות המתאימות של טונר בצבעי ציאן, מגנטה, שחור וצהוב אשר משמשות להפקת הצבע הרצוי. פרטי האובייקט קובעים את היישום של טבלאות המרת צבעים. לדוגמה, ניתן להחיל סוג מסוים של טבלת המרת צבעים על טקסט תוך החלת טבלת המרה שונה על צילומים.

מהו תיקון צבע ידני?

כאשר מופעל תיקון צבע ידני, המדפסת משתמשת בטבלאות המרת צבעים שנבחרו על ידי המשתמש לעיבוד אוביקטים. הגדרות תיקון צבע ידני הן ספציפיות לסוג האובייקט המודפס (טקסט, גרפיקה או תמונות). הן גם ספציפיות לאופן שבו צבע האובייקט מצוין בתוכנית (שילובי RGB או CMYK). כדי להחיל טבלת המרת צבעים אחרת באופן ידני, ראה "שינוי הצבעים בפלט המודפס" בעמוד 404.

אם התוכנית אינה מציינת צבעים בשילובי RGB או CMYK, לא ניתן להשתמש בתיקון הצבע הידני. כמו כן, ההגדרות חסרות השפעה כאשר התוכנית או מערכת ההפעלה שבמחשב שולטים בכוונון הצבעים. במרבית המצבים, הגדרת תיקון הצבע כאוטומטית יוצרת צבעים מועדפים עבור המסמכים.

כיצד ניתן להתאים צבע מסוים (כגון צבע בלוגו ארגוני)?

מתפריט Quality (איכות) של המדפסת, זמינות תשע ערכות של דוגמאות צבע. ערכות אלה זמינות גם מהדף Color Samples (דוגמאות צבע) בשרת האינטרנט המובנה. בחירה של ערכת דוגמאות צבע כלשהי תגרום להדפסת מספר דפים עם מאות תיבות צבע. כל אחת מהתיבות מכילה שילוב CMYK או RGB, בהתאם לטבלה שנבחרה. הצבע המודפס בכל תיבה מושג על ידי העברת שילוב CMYK או RGB המוגדר בתיבה דרך טבלת המרת הצבעים שנבחרה.

בדיקת ערכות דוגמאות הצבע מאפשרת לזהות את התיבה שצבעה הכי קרוב לצבע שאליו מבוצעת ההתאמה. לאחר מכן, ניתן להשתמש בערך שילוב הצבעים המופיע בתיבה כדי לשנות את צבע האובייקט בתוכנית. למידע נוסף, עיין בנושאי העזרה עבור התוכנה. ייתכן שיהיה צורך בתיקון צבע ידני כדי להשתמש בטבלת המרת הצבעים שנבחרה עבור האובייקט המסוים.

בחירת ערכת דוגמאות הצבע שבה ייעשה שימוש עבור בעיית התאמת צבעים מסוימת תלויה ב:

- הגדרת תיקון הצבע בה משתמשים (אוטומטי, כבוי או ידני)
- סוג האובייקט המודפס (טקסט, גרפיקה או תמונות)
- האופן שבו צבע האובייקט מפורט בתוכנית (שילובי RGB או CMYK).

אם התוכנית אינה מציינת צבעים בשילובי RGB או CMYK, לא ניתן להשתמש בדפי דוגמאות הצבעים. כמו-כן, תוכניות מסוימות משתמשות בניהול צבעים כדי לכוונן את שילובי ה-RGB או ה-CMYK שצוינו בתוכנית. במצבים אלה, ייתכן שהצבע שיתקבל בהדפסה לא יהיה תואם במדויק לזה שבדפי Color Samples (דוגמאות צבע).

ההדפסה מופיעה בגוונים שונים

פעולה	Yes (כן)	No (לא)
שלב 1 בצע Color Adjust (התאמת צבע) **א** במסך הבית גע ב-**Settings** (הגדרות) > **Print** (הדפסה) > **Quality** (איכות) > **Advanced Imaging** (הדמיה מתקדמת) > **Color Balance** (איזון צבע). **ב** הדפס את המסמך. האם ההדפסה נראית בגוונים שונים?	עבור לשלב 2.	הבעיה נפתרה.
שלב 2 בצע Color Balance (איזון צבע). **א** במסך הבית גע ב-**Settings** (הגדרות) > **Print** (הדפסה) > **Quality** (איכות) > **Advanced Imaging** (הדמיה מתקדמת) > **Color Balance** (איזון צבע). **ב** התאם את ההגדרות. **ג** הדפס את המסמך. האם ההדפסה נראית בגוונים שונים?	פנה אל **תמיכה בלקוחות**.	הבעיה נפתרה.

יצירת קשר עם תמיכת הלקוחות

לפני שתפנה לתמיכת הלקוחות, ודא שברשותך הפרטים הבאים:

- בעיית המדפסת
- הודעת השגיאה
- סוג דגם המדפסת והמספר הסידורי

בקר בכתובת **http://support.lexmark.com** לקבלת תמיכה בדוא"ל או בצ'אט, או עיין בספריית המדריכים, מסמכי התמיכה, מנהלי ההתקנים והורדות אחרות.

גם תמיכה טכנית טלפונית זמינה. בארה"ב או בקנדה, התקשר 1-800-539-6275. בארצות או אזורים אחרים, עבור אל **http://support.lexmark.com**.

מיחזור והשלכה

מיחזור מוצרי Lexmark

כדי להחזיר את מוצרי Lexmark לצורך מחזור:

1. בקר בכתובת **www.lexmark.com/recycle**.
2. בחר את המוצר שברצונך למחזר.

הערה: ייתכן שחומרים מתכלים וחומרה שאינם מופיעים בתכנית האיסוף והמיחזור של Lexmark ממוחזרים דרך מרכז המיחזור הפעיל באזורך.

מיחזור אריזות Lexmark

Lexmark עושה מאמצים מתמשכים למזער את כמויות האריזה. כמות מופחתת של חומרי אריזה מסייעת לוודא שהמדפסות של Lexmark יובלו ביעילות וברגישות לסביבה, וכן שיהיו פחות אריזות להשליך. תחומי התייעלות אלה מובילים להפחתת הפליטות של גזי חממה ולחיסכון באנרגיה ובמשאבים טבעיים. בארצות או אזורים מסוימים Lexmark אף מציעה מיחזור של רכיבי האריזה. לקבלת מידע נוסף בקר בכתובת **www.lexmark.com/recycle**, ואז בחר אך ארצך או אזורך. פרטים על תוכניות מיחזור האריזות הזמינות נכללים במידע על מיחזור המוצר.

הקרטונים של Lexmark ניתנים למיחזור ב-100% במקומות שבהם קיימים מתקני מיחזור המאפשרים קימוט. ייתכן שלא קיימים מתקנים באזורך.

חומר הריפוד שבאריזות של Lexmark ניתן למיחזור במקומות שבהם קיימים מתקנים למיחזור גומאוויר. ייתכן שלא קיימים מתקנים באזורך.

כשאתה מחזיר מחסנית אל Lexmark, תוכל לעשות שימוש חוזר בקופסה שבתוכה הגיעה המחסנית. Lexmark ממחזרת את הקופסה.

הודעות

מידע אודות המוצר

שם מוצר:

מדפסת Lexmark CS943de

סוג מכשיר:

5080

דגם:

435

הודעת מהדורה

אפריל 2023

הפסקה הבאה אינה חלה על אף מדינה בה תנאים שכאלה סותרים את החוק המקומי: LEXMARK INTERNATIONAL, INC. מספקת פרסום זה "כמו שהוא" ללא אחריות מכל סוג, בין אם מפורשת או מכללא, כולל, אך לא מוגבל, לאחריות מכללא לסחירות או התאמה למטרה מסוימת. מדינות מסוימות אינן מאפשרות ויתור על אחריות מפורשת או מכללא בטרנסקציות מסוימות, לכן ייתכן שהצהרה זו אינה חלה עליך.

פרסום זה עלול לכלול חוסר דיוק טכני או שגיאות דפוס. במידע הכלול בזאת נערכים שינויים תקופתיים; שינויים אלה ייכללו במהדורות מאוחרות יותר. שיפורים או שינויים במוצרים או בתוכניות המתוארים יכולים להיעשות בכל עת.

הפניות בפרסום זה למוצרים, תוכניות או שירותים אינן מרמזות כי היצרן מתכוון להפוך אותם לזמינים בכל הארצות בהן הוא פועל. כל הפנייה למוצר, תוכנית, או שירות אינה מכוונת להצהיר או לרמז שניתן להשתמש רק במוצר, בתוכנית או בשירות אלה. ניתן להשתמש כחלופה בכל מוצר, תוכנית או שירות שווי ערך מבחינה תפקודית, שאינם מפרים כל קניין רוחני קיים. הערכה ואימות של פעולה בשילוב עם מוצרים, תוכניות ושירותים אחרים, למעט אלה המצוינים על ידי היצרן, נמצאים באחריותו של המשתמש.

לתמיכה הטכנית של Lexmark עבור אל http://support.lexmark.com.

לקבלת מידע על מדיניות הפרטיות של Lexmark אשר קובעת את השימוש במוצר זה, עבור אל www.lexmark.com/privacy.

למידע על חומרים מתכלים ועל הורדות, עבור אל www.lexmark.com.

© 2022 Lexmark International, Inc.

כל הזכויות שמורות.

סימנים מסחריים

Lexmark, הלוגו של Lexmark ו-MarkNet הם סימנים מסחריים או סימנים מסחריים רשומים של Lexmark International, Inc. בארצות הברית ו/או בארצות אחרות.

Android, Google Play ו-Google Chrome הם סימנים מסחריים של Google LLC.

Macintosh, macOS, Safari, and AirPrint are trademarks of Apple Inc., registered in the U.S. and other countries. App Store is a service mark of Apple Inc., registered in the U.S. and other countries. Use of the Works with Apple badge means that an accessory has been designed to work specifically with the technology identified in the badge and has been certified by the developer to meet Apple performance standards.

Microsoft, Internet Explorer, Microsoft Edge, ו-Windows הם סימנים מסחריים של קבוצת החברות של Microsoft.

סימן המילה ®Mopria הוא סימן מסחרי רשום ו/או שאינו רשום של Mopria Alliance, Inc. בארצות הברית ובארצות אחרות. שימוש בלתי מורשה אסור בתכלית האיסור.

®PCL הוא סימן מסחרי רשום של Hewlett-Packard Company. PCL הוא השם שהעניקה Hewlett-Packard Company לערכה של פקודות (שפה) ופונקציות מדפסת הכלולות במוצרי המדפסת שלה. מדפסת זו נועדה להיות תואמת שפת PCL . פירוש הדבר שהמדפסת מזהה פקודות PCL המשמשות בתוכנות יישום שונות, ושהמדפסת מדמה את הפונקציות התואמות את הפקודות.

PostScript הוא סימן מסחרי רשום של Adobe Systems Incorporated בארצות הברית ו/או בארצות אחרות.

®Wi-Fi ו-®Wi-Fi Direct הם סימנים מסחריים רשומים של ®Wi-Fi Alliance.

כל הסימנים המסחריים האחרים הם קניינם של בעליהם השונים בהתאמה.

הודעות לגבי רישיון

ניתן לראות את כל הערות הרישיון הנוגעות למוצר זה מהתקליטור:הספריה \NOTICES של תקליטור התקנת התוכנה.

רמות פליטת רעש

המדידות שלהלן נערכו בהתאם לתקן ISO 7779 ודווחו בהתאמה לתקן ISO 9296.

הערה: ייתכן שמצבים מסוימים אינם יישימים למוצר שברשותך.

לחץ קול ממוצע של מטר 1, dBA	
הדפסה	חד צדדי: 50 דו-צדדי: 52
Ready (מוכנה)	15

הערכים כפופים לשינויים. בקר בכתובת **www.lexmark.com** לצפייה בערכים הנוכחיים.

השלכת מוצרים

אין להשליך את המדפסת או חומרים מתכלים ביחד עם פסולת ביתית רגילה. צור קשר עם הרשויות המקומיות לבירור אפשרויות השלכה ומיחזור.

החזרת מכלי הדיו של Lexmark לשימוש חוזר או מיחזור

תוכנית איסוף המחסניות של Lexmark מאפשרת לך להחזיר מחסניות משומשות ל-Lexmark ללא תשלום לצורך שימוש חוזר או מיחזור. מאה אחוזים ממכלי הדיו הריקים שמוחזרים ל- Lexmark חוזרים לשימוש חוזר או עוברים תהליך מיחזור. גם הקופסאות המשמשות להחזרת מכלי הדיו ממוחזרות.

כדי להחזיר מחסניות Lexmark לשימוש חוזר או למיחזור בצע את הפעולות הבאות:

1. בקר בכתובת **www.lexmark.com/recycle**.
2. בחר את המדינה או את האזור שלך
3. בחר **התוכנית לאיסוף מחסניות דיו של Lexmark**.
4. פעל על פי ההוראות שעל המסך.

הודעה על רגישות לחשמל סטטי

סמל זה מציין חלקים הרגישים לחשמל סטטי. אל תיגע באזורים הקרובים לסמלים אלה לפני שנגעת במשטח מתכת באזור המרוחק מהסמל.

למניעת נזק כתוצאה מפריקה אלקטרוסטטית בעת ביצוע משימות תחזוקה, כגון פינוי חסימות נייר או החלפת חומרים מתכלים, גע בחלק כלשהו של שלדת מתכת חשופה של המדפסת לפני גישה אל האזורים הפנימיים של המדפסת או מגע בהם, גם כאשר הסמל לא מופיע.

ENERGY STAR

כל מוצרי Lexmark הנושאים את הסימון ENERGY STAR® על המוצר או במסך ההפעלה אושרו כמוצרים שעומדים בדרישות ENERGY STAR של הסוכנות להגנה על הסביבה (EPA ,Environmental Protection Agency), נכון לתאריך הייצור.

מידע טמפרטורה

טמפרטורת הפעלה ולחות יחסית	10°C עד 32.2°C (50°F עד 90°F) ו-15% עד 80% לחות יחסית 15.3-32.2°C (60-90°F) ו-8-80% RH טמפרטורת גולה לחה מרבית[2]: 22.8°C (73°F) סביבה ללא עיבוי
אחסון לטווח ארוך של המדפסת / המחסנית / יחידת ההדמיה [1]	15.3-32.2°C (60-90°F) ו-8-80% RH טמפרטורת גולה לחה מרבית[2]: 22.8°C (73°F)
אחסון לטווח קצר של המדפסת / המחסנית / יחידת ההדמיה	-40°C עד 40°C (-40°F עד 104°F)

[1] אורך חיי המסף של החומרים המתכלים הוא כשנתיים. נתון זה מבוסס על אחסון בסביבה משרדית רגילה בטמפרטורה של 22°C (72°F) ולחות של 45%.

[2] טמפרטורת הגולה הלחה נקבעת על-ידי טמפרטורת האוויר והלחות היחסית.

צריכת חשמל

צריכת החשמל של המוצר

הטבלה הבאה מתעדת את מאפייני צריכת החשמל של המוצר.

הערה: ייתכן שמצבים מסוימים אינם יישימים למוצר שברשותך.

מצב	תיאור	צריכת חשמל (וואטים)
הדפסה	המוצר מפיק פלט של עותק קשיח מקלט אלקטרוני.	חד צדדי: 767 דו-צדדי: 700
העתקה	המוצר מפיק פלט של עותק קשיח ממסמכי מקור קשיחים.	לא רלוונטי
סריקה	המוצר סורק מסמכי עותק קשיח.	לא רלוונטי
Ready (מוכנה)	המוצר ממתין לעבודת הדפסה.	76
מצב שינה	המוצר נמצא ברמה גבוהה של מצב חיסכון בחשמל.	1.3
היברנציה	המוצר נמצא ברמה נמוכה של מצב חיסכון בחשמל.	0.1
מכובה	המוצר מחובר לשקע חשמל, אולם מתג ההפעלה מכובה.	0.1

רמות צריכת החשמל המפורטות בטבלה הקודמת מייצגות מדידות זמן ממוצע. צריכת חשמל ברגע מסוים עשויה להיות גבוהה בצורה משמעותית מהממוצע.

הערכים כפופים לשינויים. בקר בכתובת **www.lexmark.com** לצפייה בערכים הנוכחיים.

Sleep Mode (מצב שינה)

מוצר זה מתוכנן עם מצב חיסכון בצריכת אנרגיה הנקרא *Sleep Mode* (מצב שינה). מצב השינה חוסך אנרגיה באמצעות הורדת צריכת החשמל בפרקי זמן ארוכים שבהם אין פעילות. מצב השינה מופעל אוטומטית לאחר שמוצר זה אינו נמצא בשימוש למשך זמן שצוין, הנקרא *Sleep Mode Timeout* (זמן קצוב לשינה).

ברירת המחדל של היצרן עבור זמן קצוב לשינה למוצר זה (בדקות):	15

באמצעות תפריטי הגדרת התצורה האלה, Sleep Mode Timeout (זמן קצוב לשינה) ניתן להגדרה בין דקה אחת ל-120 דקות או בין דקה אחת ל-114 דקות, תלוי בדגם המדפסת. אם מהירות ההדפסה היא 30 עמודים בדקה או פחות, באפשרותך להגדיר את פסק הזמן לעד 60 דקות או 54 דקות, תלוי בדגם המדפסת. הגדרת הזמן הקצוב לשינה לערך נמוך מפחיתה מצריכת האנרגיה, אך עלולה לגדיל את זמן התגובה של המוצר. הגדרת הזמן הקצוב לשינה לערך גבוה שומרת על זמן תגובה מהיר, אך צורכת יותר אנרגיה.

דגמים מסוימים תומכים ב-*Deep Sleep Mode* (מצב שינה עמוקה), שמפחית עוד יותר את צריכת החשמל אחרי פרקי זמן ארוכים של חוסר פעילות.

Hibernate mode (מצב מנוחה)

מוצר זה מתוכנן למצב פעולה בצריכת חשמל נמוכה במיוחד הנקרא *Hibernate mode (מצב מנוחה)*. בעת הפעלה במצב מנוחה, כל המערכות וההתקנים האחרים מכובים בצורה בטוחה.

ניתן להיכנס למצב המנוחה בכל אחת מהשיטות הבאות:

- שימוש בפסק זמן למנוחה
- שימוש במצבי צריכת חשמל מתוזמנים

ברירת המחדל של היצרן עבור Hibernate Timeout (פסק זמן של מנוחה) למוצר זה בכל הארצות והאזורים	3 days (3 ימים)

משך הזמן שבו המדפסת ממתינה לאחר הדפסת משימה לפני כניסה למצב מנוחה ניתן להגדרה בין שעה אחת ועד חודש אחד.

הערות בדבר מוצרי ציוד הדמיה עם רישום EPEAT:

- רמת צריכת החשמל החלה במצב המתנה מתרחשת במצב Hibernate (מנוחה) או במצב כבוי.

- המוצר יכבה אוטומטית באופן שיעביר אותו לרמת צריכת החשמל במצב המתנה, שהיא 1 W ומטה. בעת אספקת המוצר, פונקציית המעבר האוטומטי לצריכת חשמל של מצב המתנה (מצב Hibernate (מנוחה) או כבוי) תוגדר כזמינה.

מצב כיבוי

במוצר זה קיים מצב כיבוי אשר צורך עדיין כמות קטנה של חשמל. כדי להפסיק לחלוטין את צריכת החשמל של המוצר, נתק את ספק הכוח משקע החשמל.

צריכת אנרגיה כוללת

לעתים שימושי להעריך את צריכת האנרגיה הכוללת של המוצר. היות שנתוני צריכת החשמל רשומים ביחידות של הספק (ואט), כדי לחשב את צריכת החשמל יש להכפיל את צריכת החשמל במשך הזמן שבו המוצר נמצא בכל מצב. צריכת האנרגיה הכוללת של המוצר היא סכום צריכת החשמל בכל המצבים.

הודעה בדבר הפרעות רדיו

אזהרה

זהו מוצר העומד בדרישות הפליטה של מגבלות Class A של תקן EN 55032 ובדרישות החסינות של EN 55035. מוצר זה אינו מיועד לשימוש בסביבות מגורים/ביתיות.

זהו מוצר Class A. בסביבה ביתית מוצר זה עשוי לגרום להפרעות רדיו, ובמקרה זה ייתכן והמשתמש יידרש לנקוט בפעולות מתאימות.

אינדקס

מספרים

2 מגשים של 520 גיליונות
התקנה 67
מגש עוקב של 2,000 גיליונות
מתבצעת טעינה 44
מגש עוקב של 2,000 גיליונות
התקנה 74
ערכת גלגלת של מגש עוקב של 2,000 גיליונות
ניקוי 320
החלפה 262
מגש של 2000 גיליונות
התקנה 81
גלגלת הזנה של מגש 2000 גיליונות
ניקוי 316
ערכת גלגלת של מגש 2,000 גיליונות
החלפה 258
מגש עוקב של 2520 גיליונות
מתבצעת טעינה 47
מגש ל- 520 גיליונות
מתבצעת טעינה 40
גוף פנימי של מגש ל-520 גיליונות
החלפה 240

א

הפעלת הדרכה קולית 37
הוספת יישומים למסך הבית 33
הוספות קבוצות של אנשי קשר 36
הוספת אנשי קשר 36
הוספת אפשרויות חומרה
מנהל התקן הדפסה 59
הוספת אפשרויות פנימיות
מנהל התקן הדפסה 59
הוספת מדפסות למחשב 57
Address Book (פנקס כתובות)
באמצעות 36
כוונון בהירות
של תצוגה 329
התאמת עוצמת הקול שנקבעה כברירת מחדל
אוזניות 39
רמקול 39
כוונון קצב הדיבור
הדרכה קולית 39
התאמת כהות הטונר 179
AirPrint
באמצעות 172
חיבור כבלים 32
מניעת חסימות נייר 363

ב

מכוון נייר B4
החלפה 284
מגש כרזות
התקנה 93
תמונות שחורות 349
דפים ריקים 338
חוברת
הדפסה 173
יחידת גימור חוברות
באמצעות 173
Bookmarks (סימניות)
יצירה 35
יצירת תיקיות עבור 36

ג

ביטול משימת הדפסה 179
המדפסת לא מתחברת ל-Wi-Fi 397
לא ניתן לפתוח את ה-Embedded Web Server 396
שינוי הגדרות יציאת המדפסת לאחר התקנת ה-ISP 164
החלפת הטפט 34
בדיקת המצב של החלקים והחומרים המתכלים 226
ניקוי
החלק החיצוני של המדפסת 307
פנים המדפסת 307
ניקוי חלקים
ערכת גלגלת של מגש עוקב של 2,000 גיליונות 320
ניקוי גלגלות האיסוף 320
ניקוי עדשות ראש ההדפסה 308
ניקוי גלגלות הזנה של מגש 2000 גיליונות 316
ניקוי המדפסת 307
ניקוי מסך המגע 308
ניקוי ערכת גלגלות המגש 312
ניקוי חסימות
בדלת A 372
בדלת B 367
במזין רב-תכליתי 371
במגשים אופציונליים 367
ביחידת גימור סיכות 376
ביחידת גימור מחורר וסיכות 378
במגש עוקב של 2,000 גיליונות 367
במגש של 2000 גיליונות 371
במגש של 520 גיליונות 367
ביחידת גימור של חוברות 390
בסל הסטנדרטי 375
במגש הסטנדרטי 366
ניקוי חסימות
ביחידת גימור של שני קיפולים/קיפול Z 380
הדפסה עם איסוף עותקים לא עובדת 401
Color Correction (תיקון צבע) 404
איכות צבע, פתרון בעיות
ההדפסה מופיעה עם גווני רקע 405
רקע צבעוני בהדפסה 341
מחשב
חיבור למדפסת 167
מסמכים חסויים אינם מודפסים 358
עבודות הדפסה סודיות
הגדרה 175
הדפסה 175
הגדרת הודעות על חומרים מתכלים 226
הגדרת תצורה של Wi-Fi Direct 166
חיבור מחשב למדפסת 167
חיבור התקן נייד
למדפסת 167
חיבור המדפסת
לרשת אלחוטית 165
התחברות לרשת אלחוטית
שימוש בשיטת PIN 165
שימוש בשיטת Push Button 165
חיסכון בחומרים מתכלים 330
יצירת קשר עם תמיכת הלקוחות 406
לוח הבקרה
באמצעות 11
מכסה גישה של לוח המערכת
החלפה 292
יצירת סימניות 35
יצירת תיקיות
עבור סימניות 36
הדפסה מעוותת 348
Customer Support (תמיכה בלקוחות)
באמצעות 35
תמיכת לקוחות
יצירת קשר 406
התאמה אישית של התצוגה 34

ד

הדפסה כהה 339
ביטול הפעלת רשת ה-Wi-Fi 168
השבתת הדרכה קולית 37
עוצמת הקול שנקבעה כברירת מחדל לאוזניות
הגדרה 39
עוצמת הקול שנקבעה כברירת מחדל לרמקול
הגדרה 39
כונן אחסון חכם פגום 399
מחיקת קבוצות של אנשי קשר 36
מחיקת אנשי קשר 36
Device Quotas (מכסות למכשיר)
הגדרה 35
רשימת ספריות
הדפסה 176
בהירות תצוגה
הגדרה 329
Display Customization (התאמה אישית של הצג)
באמצעות 34
הצגת יישומים במסך הבית 33
מסמכים, הדפסה
מהמחשב 171
מהתקן נייד 171
נקודות בדף מודפס 346
מיכל איסוף כפול
התקנה 98
החלפה 291

ה

עריכת אנשי קשר 36
הודעות לגבי פליטה 409
ריקון קופסת המחורר 327
הפעלת מצב הגדלה 38
הפעלת מספרי זיהוי אישיים 39
הפעלת סיסמאות קוליות 39
אפשור פעולה של יציאת ה-USB 363
Wi-Fi Direct (הפיכת Wi-Fi Direct לזמין) 167
מעטפה נאטמות בעת הדפסה 401
מגש מעטפות
התקנה 59
מתבצעת טעינה 51
הגדרות סביבתיות 329
מחיקה
זיכרון המדפסת 169
מחיקת זיכרון המדפסת 170
מחיקה של כונן אחסון מדפסת 170
קודי שגיאה 332
הודעות שגיאה 332
כבל Ethernet 32
יציאת Ethernet 32
ייצוא קובץ תצורה
שימוש ב-Embedded Web Server 58
התראות דוא"ל
הגדרה 226

ו

הגדרות ברירת מחדל של היצרן
שחזור 170
שאלות ותשובות אודות הדפסה בצבע 404
סוגי קבצים
נתמכים 174
חיפוש מידע על המדפסת 7
איתור המספר הסידורי של המדפסת 8
קושחה, עדכון 58
כונן הבזק
הדפסה מתוך 173
כונן הבזק
נתמכים 174
קיפול גיליונות מודפסים 178
רשימת דוגמאות גופנים
הדפסה 176
fuser
החלפה 242

ז

חלקי חילוף וחומרים מתכלים מקוריים של Lexmark 227
חלקי חילוף וחומרים מתכלים מקוריים 227
תמונות מוצללות 340
רקע אפור בהדפסה 341

ח

דיסק קשיח
מחיקה 170
כונן אחסון של כונן קשיח 170
אפשרויות חומרה
2 מגשים של 520 גיליונות 67
מגש עוקב של 2,000 גיליונות 74
מגש של 2000 גיליונות 81
מגש כרזות 93
יחידת גימור חוברות 116
ארונית 86
מגש מעטפות 59
מרווח 61
יחידת גימור סיכות 99
אפשרויות חומרה, הוספה
מנהל התקן הדפסה 59
מסמכים בהמתנה אינם מודפסים 358
משימות מופסקות
הדפסה 175
קביעת שעת התפוגה 175
מצב מנוחה
הגדרה 329
Hole Punch Box (קופסת מחורר)
ריקון 327
החלפה 285
מסך הבית
התאמה אישית 33
באמצעות 33
סמלי מסך הבית
תצוגה 33
קווים כהים אופקיים 351
קווים לבנים אופקיים 354
הלחות בסביבת המדפסת 410

ז

סמלים במסך הבית
מוצגים 33
זיהוי מיקומי חסימות 364
התמונות בתדפיס חתוכות 349
ייבוא קובץ תצורה
שימוש ב-Embedded Web Server 58
שוליים שגויים 342
נורית חיווי
הבנת המצב 11
התקנה
יחידת גימור חוברות 116
יחידת גימור סיכות 106
התקנת 2 מגשים של 520 גיליונות 67
התקנת מגש עוקב של 2,000 גיליונות 74
התקנת מגש של 2000 גיליונות 81
התקנת ארונית 86
התקנת אפשרויות פנימיות
Intelligent Storage Drive (כונן אחסון חכם) 151
התקנת מפריד אופציונלי 61
התקנת אפשרויות
יציאת פתרונות פנימיים 157
כונן קשיח של המדפסת 145
התקנת מגש הכרזות 93
התקנת יחידת גימור של חוברות 116
התקנת מיכל איסוף כפול 98
התקנת מגש המעטפות 59
התקנת מנהל התקן ההדפסה 56

התקנת תוכנת המדפסת 56
התקנת יחידת גימור סיכות 99
התקנת יחידת הגימור סיכות
ומחורר 106
התקנת יחידת הגימור של שני
קיפולים/קיפול Z 130
התקנת שרת הדפסה אלחוטית 154
Intelligent Storage Drive (כונן
אחסון חכם) 170
מחיקה 170
התקנה 151
האפשרות הפנימית לא אותרה 398
אפשרויות פנימיות, הוספה
מנהל התקן הדפסה 59
יציאת פתרונות פנימיים
התקנה 157
Troubleshooting (פתרון
בעיות) 399

ט

עמודים חסומים לא מודפסים
מחדש 403
חסימות, נייר
מניעה 363
משימה מודפסת מהמגש הלא
נכון 359
משימה מודפסת על הנייר הלא
נכון 359

י

נייר מכתבים
בחירה 13
Lexmark Mobile Print
באמצעות 171
Lexmark Print
באמצעות 171
הדפסה בהירה 343
קישור בין מגשים 56
טעינת מגש עוקב של 2,000
גיליונות 44
טעינת מגש עוקב של 2520
גיליונות 47
טעינת מגש של 520 גיליונות 40
טעינת מגש מעטפות 51
טעינת נייר מכתבים 53
טעינת מזין רב-תכליתי 53
טעינת נייר מחורר 53
טעינת מגשים 40, 44
איתור אזורי חסימה 364
איתור חריץ האבטחה 169
כיסוי מחבר אחורי תחתון
החלפה 274

כ

מצב הגדלה
הפעלה 38
ניהול שומר המסך 34
תיקון צבע ידני 404
שרת הדפסה אלחוטית MarkNet
N8372 154
תפריט
802.1x 213
About this Printer (אודות מדפסת
זו) 191
Accessibility (נגישות) 186
AirPrint 207
איסוף נתונים אנונימיים 185
Cloud Services Enrollment
(הרשמה לשירותי ענן) 223
Confidential Print Setup (הגדרת
הדפסה חסויה) 221
תפריט Configuration
(תצורה) 187
Device (התקן) 224
Disk Encryption (הצפנת
דיסק) 222
Eco-Mode (מצב חיסכון) 182
Erase Temporary Data Files
(מחק קובצי נתונים זמניים) 222
Ethernet 209
Finishing (גימור) 193
Flash Drive Print (הדפסה מכונן
הבזק) 202
התאמה אישית של מסך הבית 190
HTTP/FTP Settings (הגדרות
HTTP/FTP) 215
Image (תמונה) 199
IPSec 212
Job Accounting (דוח
משימות) 196
Layout (פריסה) 191
חשבונות מקומיים 218
Login Restrictions (מגבלות
כניסה) 220
LPD Configuration (תצורת
LPD) 214
Manage Permissions (ניהול
הרשאות) 217
סוגי מדיה 201
Menu Settings Page (דף הגדרות
תפריט) 224
Miscellaneous (שונות) 222
Mobile Services Management
(ניהול שירותים ניידים) 208
Network (רשת) 224
Network Overview (סקירת
רשת) 204
הודעות 183
Out of Service Erase (מחיקת
פריטים שאינם בשימוש) 190
PCL 198
PDF 197
PostScript 197
Power Management (ניהול צריכת
חשמל) 184
Preferences (העדפות) 181
Print (הדפסה) 224
Quality (איכות) 194
Remote Operator Panel (לוח
הפעלה מרוחק) 182
Restore Factory Defaults (שחזור
ברירות המחדל של היצרן) 186
Restrict external network
access (הגבלת גישה לרשת
חיצונית) 216
Schedule USB Devices (תזמון
התקני USB) 218
Security Audit Log (יומן ביקורת
אבטחה) 218
Setup (הגדרה) 193
SNMP 211
Solutions LDAP Settings
(הגדרות LDAP של
פתרונות) 222
TCP/IP 210
ThinPrint 215
Tray Configuration (תצורת
מגש) 200
Troubleshooting (פתרון
בעיות) 224
Universal Setup (הגדרה
אוניברסלית) 201
USB 216
Wireless (אלחוטי) 204
Wi-Fi Direct 207
Menu Settings Page (דף הגדרות
תפריט)
הדפסה 225
צבעים חסרים 345
מכל טונר חסר או לא נתמך 400
התקן נייד
חיבור למדפסת 167
הדפסה מתוך 171, 172
שינוי פלט הצבע 404

שירות הדפסה Mopria 171
כתמים ונקודות על ההדפסות 346
העברת המדפסת 330, 31
מספר גדלים אוניברסליים
הפעלה 40
מזין רב תכליתי
מתבצעת טעינה 53

ל

ניווט במסך
שימוש בתנועות ידיים 37
ניווט במסך באמצעות תנועות ידיים 37
Network Setup Page (דף הגדרת רשת)
הדפסה 168
רמות פליטת רעש 409
זיכרון לא נדיף
מחיקה 169
חומר מתכלה שאינו של Lexmark 400
זיכרון לא נדיף 170
אין מספיק זיכרון פנוי עבור משאבים בזיכרון ההבזק 400
הודעות 409, 410, 412

מ

הערמה מוסטת בגיליונות מודפסים 178
מקלדת במסך
באמצעות 38
מפריד אופציונלי
התקנה 61
הזמנת חומרים מתכלים
יחידת פוטוקונדוקטור 228
מחסנית טונר 227
Waste Toner Bottle (בקבוק איסוף פסולת טונר) 228

נ

Paper (נייר)
נייר מכתבים 13
טפסים מודפסים מראש 13
בחירה 12
לא קביל 13
הגדרת גודל אוניברסלי 40
מצמד נייר
החלפה 289
מאפייני נייר 12
דפים נתקעים לעתים קרובות 403
הנחיות בנוגע לנייר 12
חסימת נייר
בדלת A 372
ביחידת גימור סיכות 376
במגש של 2000 גיליונות 371
ביחידת גימור של חוברות 390
במגש הסטנדרטי 366
ביחידת גימור של שני קיפולים/קיפול Z 380
חסימת נייר בדלת B 367
חסימת נייר במזין הרב-תכליתי 371
חסימת נייר במגשים אופציונליים 367
חסימת נייר ביחידת גימור הסיכות והמחורר 378
חסימת נייר במגש עוקב של 2,000 גיליונות 367
חסימת נייר במגש של 520 גיליונות 367
חסימת נייר בסל הסטנדרטי 375
חסימות נייר
מניעה 363
מיקום 364
גודל נייר
הגדרה 39
גודלי נייר
נתמכים 14
סוג נייר
הגדרה 39
סוגי נייר
נתמכים 26
משקלי נייר
נתמכים 30
כרטיס ממשק מקבילי
Troubleshooting (פתרון בעיות) 399
מצב חלקים
בדיקה 226
שיטת מספר זיהוי אישי 165
מספרי זיהוי אישיים
הפעלה 39
יחידת פוטוקונדוקטור
הזמנה 228
החלפה 233
הוספת גיליונות הפרדה 176
שקע כבל חשמל 32
מצבי חיסכון בחשמל
הגדרה 329
טפסים מודפסים מראש
בחירה 13
ההדפסה מופיעה עם גווני רקע 405
מנהל התקן הדפסה
אפשרויות חומרה, הוספה 59
התקנה 56
משימת הדפסה
Canceling (ביטול) 179
משימות הדפסה לא מודפסות 357
Print Quality Test Pages (דפי בדיקת איכות הדפסה) 224
פתרון בעיות איכות הדפסה
דפים שחורים 338
הדפסה מעוותת 348
הדפסה כהה 339
תמונות מוצללות מופיעות בהדפסות 340
רקע אפור או צבעוני 341
קווים כהים אופקיים 351
קווים לבנים אופקיים 354
הדפסה בהירה 343
צבעים חסרים 345
כתמים ונקודות על ההדפסות 346
סלסול נייר 347
פגמי הדפסה חוזרים 356
הדפסה נוטה הצידה 348
תמונות בגוון אחיד או שחור 349
טקסט או תמונות קטועים 349
טונר נמרח בקלות 350
צפיפות הדפסה לא אחידה 351
פסים כהים אנכיים מופיעים בהדפסות 352
קווים לבנים אנכיים 355
דפים לבנים 338
פתרון בעיות הדפסה
הדפסה עם איסוף עותקים לא עובדת 401
עבודות חסויות ומסמכים אחרים שמוחזקים בהמתנה אינם מודפסים 358
מעטפה נאטמות בעת הדפסה 401
שוליים שגויים 342
משימה מודפסת מהמגש הלא נכון 359
משימה מודפסת על הנייר הלא נכון 359
דפים נתקעים לעתים קרובות 403
משימות הדפסה אינן מודפסות 357
הדפסה איטית 360
קישור המגשים אינו פועל 402
לא ניתן לקרוא כונן הבזק 362
גיליונות מודפסים
הערמה מוסטת 178
חורי מחורר 177
הידוק 177
גיליונות מודפסים, קיפול 178
מדפסת
מרווחים מינימליים 31

בחירת מיקום עבור 31
משלוח 330
תצורות מדפסת 8
קודי שגיאה של מדפסת 332
הודעות שגיאה של מדפסת 332
כונן קשיח של המדפסת
התקנה 145
מידע על המדפסת
איתור 7
המדפסת אינה מגיבה 361
זיכרון המדפסת
מחיקה 169
תפריטי מדפסת 180, 225
הודעות המדפסת
זוהה זיכרון הבזק פגום 399
חומר מתכלה שאינו של
Lexmark 400
אין מספיק זיכרון פנוי עבור משאבים
בזיכרון ההבזק 400
אפשרויות מדפסת, פתרון בעיות
לא ניתן לאתר אפשרות פנימית 398
יציאת פתרונות פנימיים 399
כרטיס ממשק מקבילי 399
כרטיס ממשק טורי 399
הגדרות יציאות המדפסת
שינוי 164
יציאות המדפסת 32
הגדרות המדפסת
שחזור ברירת המחדל של
היצרן 170
תוכנת מדפסת
התקנה 56
מצב המדפסת 11
עדשות ראש הדפסה
ניקוי 308
מנקה ראש הדפסה
החלפה 246
הדפסה
עבודות הדפסה סודיות 175
רשימת ספריות 176
רשימת דוגמאות גופנים 176
מהמחשב 171
מכונן הבזק 173
מהתקן נייד 171, 172
משימות מופסקות 175
Menu Settings Page (דף הגדרות תפריט) 225
Network Setup Page (דף הגדרת רשת) 168
באמצעות שירות ההדפסה
Mopria 171
באמצעות Wi-Fi Direct 172
הדפסת חוברת 173
הדפסת רשימת ספרייה 176
הדפסת רשימת דוגמאות של גופנים 176
הדפסת דף הגדרות רשת 168
הדפסה ממחשב 171
ניקוב חורים בגיליונות מודפסים 177
שיטת Push Button 165

נ

כיסוי R9 אחורי
החלפה 296
כיסוי יציאות אחוריות
החלפה 295
מיחזור
אריזות Lexmark 407
מוצרי Lexmark 407
הסרת חסימת נייר
בדלת A 372
בדלת B 367
במזין רב-תכליתי 371
במגשים אופציונליים 367
ביחידת גימור סיכות 376
ביחידת גימור מחורר וסיכות 378
במגש עוקב של 2,000 גיליונות 367
במגש של 2000 גיליונות 371
במגש של 520 גיליונות 367
ביחידת גימור של חוברות 390
בסל הסטנדרטי 375
במגש הסטנדרטי 366
ביחידת גימור של שני קיפולים/קיפול Z 380
חזרה על משימות הדפסה 175
פגמי הדפסה חוזרים 356
החלפת חלקים
ערכת גלגלת של מגש עוקב של 2,000 גיליונות 262
ערכת גלגלת של מגש 2,000 גיליונות 258
גוף פנימי של מגש ל-520 גיליונות 240
מכוון נייר B4 284
מכסה גישה של לוח המערכת 292
מיכל איסוף כפול 291
fuser 242
כיסוי מחבר אחורי תחתון 274
מצמד נייר 289
מנקה ראש הדפסה 246
כיסוי R9 אחורי 296
כיסוי יציאות אחוריות 295
גלגלת העברה שנייה 271
כיסוי קטן 282
מחזיק מחסנית הסיכות 302, 305
מנקה מודול העברה 249
ערכת גלגלות של מגש 254
סל התקן גימור לשני קיפולים/קיפול Z 287
יחידת העברה של פסולת טונר 279
החלפת גלגלות האיסוף 262
החלפת חומרים מתכלים
Hole Punch Box (קופסת מחורר) 285
יחידת פוטוקונדוקטור 233
מחסנית סיכות 297, 300
מחסנית טונר 228
Waste Toner Bottle (בקבוק איסוף פסולת טונר) 275
החלפת בקבוק הטונר העודף 275
Reports (דוחות)
מצב המדפסת 227
שימוש במדפסת 227
איפוס
מוני שימוש בחומרים מתכלים 400
איפוס מוני השימוש בחומרים מתכלים 307
איפוס מוני השימוש בחומרים מתכלים 400
הפעלת מצגת 34

ס

מידע בטיחותי 5, 6
גלגלת העברה שנייה
החלפה 271
אבטחת נתוני המדפסת 170
חריץ אבטחה
איתור 169
בחירת מיקום
עבור המדפסת 31
גיליונות מפרידים
הוספה 176
כרטיס ממשק טורי
Troubleshooting (פתרון בעיות) 399
מספר סידורי, מדפסת
איתור 8
הדפסה טורית
הגדרה 168
הגדרת גודל הנייר
מספר גדלים אוניברסליים 40
הגדרת גודל הנייר 39
הגדרת סוג הנייר 39
הגדרת גודל נייר אוניברסלי 40
הגדרת מכסות התקן 35

הגדרת התראות בדואר אלקטרוני 226
הגדרת הדפסה טורית 168
משלוח המדפסת 330
הדפסה נוטה הצידה 348
מצב שינה
הגדרה 329
הדפסה איטית 360
כיסוי קטן
החלפה 282
צבע אחיד 349
סיסמאות קוליות
הפעלה 39
מחסנית סיכות
החלפה 297, 300
מחזיק מחסנית הסיכות
החלפה 302, 305
יחידת גימור סיכות
התקנה 99
הידוק גיליונות מודפסים 177
הצהרה על נדיפות 170
כונן אחסון
מחיקה 170
אחסון נייר 13
אחסון משימות הדפסה 175
חומרים מתכלים
חיסכון 330
מצב חומרים מתכלים
בדיקה 226
פתרון בעיות חומרים מתכלים
מכל טונר חסר או לא נתמך 400
הודעות על חומרים מתכלים
הגדרה 226
מוני שימוש בחומרים מתכלים
איפוס 307, 400
היישומים הנתמכים 34
סוגי קבצים נתמכים 174
כונני הבזק נתמכים 174
גודלי נייר נתמכים 14
סוגי נייר נתמכים 26
משקלי נייר נתמכים 30

ע

הטמפרטורה בסביבת המדפסת 410
הטקסט בתדפיס קטוע 349
מחסנית טונר
הזמנה 227
החלפה 228
כהות הטונר
הגדרה 179
טונר נמרח בקלות 350
מסך מגע
ניקוי 308
מנקה מודול העברה
החלפה 249
ערכת גלגלות של מגש
ניקוי 312
החלפה 254
מגשים
קישור 56
ביטול קישור 56
התקן גימור לשני קיפולים/קיפול Z
התקנה 130
סל התקן גימור לשני קיפולים/קיפול Z
החלפה 287
Troubleshooting (פתרון בעיות)
המדפסת לא מתחברת
ל-Wi-Fi 397
לא ניתן לפתוח את ה-Embedded
Web Server 396
שאלות ותשובות אודות הדפסה
בצבע 404
המדפסת אינה מגיבה 361
פתרון בעיות, איכות צבע
ההדפסה מופיעה עם גווני רקע 405
פתרון בעיות, הדפסה
הדפסה עם איסוף עותקים לא
עובדת 401
עבודות חסויות ומסמכים אחרים
שמוחזקים בהמתנה אינם
מודפסים 358
מעטפה נאטמות בעת הדפסה 401
שוליים שגויים 342
עמודים חסומים לא מודפסים
מחדש 403
משימה מודפסת מהמגש הלא
נכון 359
משימה מודפסת על הנייר הלא
נכון 359
דפים נתקעים לעתים קרובות 403
משימות הדפסה אינן מודפסות 357
הדפסה איטית 360
קישור המגשים אינו פועל 402
פתרון בעיות, איכות הדפסה
דפים ריקים 338
הדפסה מעוותת 348
הדפסה כהה 339
תמונות מוצללות מופיעות
בהדפסות 340
רקע אפור או צבעוני 341
קווים כהים אופקיים 351
קווים לבנים אופקיים 354
הדפסה בהירה 343
צבעים חסרים 345
כתמים ונקודות על ההדפסות 346
סלסול נייר 347
פגמי הדפסה חוזרים 356
הדפסה נוטה הצידה 348
תמונות בגוון אחיד או שחור 349
טקסט או תמונות קטועים 349
טונר נמרח בקלות 350
צפיפות הדפסה לא אחידה 351
פסים כהים אנכיים מופיעים
בהדפסות 352
קווים לבנים אנכיים 355
דפים לבנים 338
פתרון בעיות, אפשרויות מדפסת
לא ניתן לאתר אפשרות פנימית 398
יציאת פתרונות פנימיים 399
פתרון בעיות, חומרים מתכלים
מכל טונר חסר או לא נתמך 400

פ

לא ניתן לקרוא כונן הבזק
פתרון בעיות, הדפסה 362
צפיפות הדפסה לא אחידה 351
גודל נייר אוניברסלי
הגדרה 40
ביטול קישור מגשים 56
עדכון קושחה 58
כבל USB 32
יציאת USB 32
הפעלה 363
שימוש באפשרות התמיכה
ללקוחות 35
שימוש בהתאמה אישית של
התצוגה 34
שימוש בחלקי חילוף ובחומרים
מתכלים מקוריים של Lexmark 227
שימוש בלוח הבקרה 11
שימוש במסך הבית 33

צ

אימות עבודות הדפסה 175
פסים כהים אנכיים מופיעים
בהדפסות 352
קווים לבנים אנכיים 355
הצגת דוחות 227
הדרכה קולית
הפעלה 37
ביטול הפעלה 37
קצב דיבור 39
קצב דיבור של הדרכה קולית
הגדרה 39

זיכרון נדיף 170
מחיקה 169

ק

Waste Toner Bottle (בקבוק איסוף פסולת טונר)
הזמנה 228
החלפה 275
יחידת העברה של פסולת טונר
החלפה 279
דפים לבנים 338
רשת אלחוטית
חיבור מדפסת אל 165
Wi Fi Protected Setup 165
עבודה ברשת אלחוטית 165
שרת הדפסה אלחוטית
התקנה 154
Wi-Fi Direct
הגדרה 166
הפעלה 167
הדפסה מהתקן נייד 172
רשת Wi-Fi
ביטול הפעלה 168
Wi Fi Protected Setup
רשת אלחוטית 165