CS943 spausdintuvas

Naudotojo vadovas

2023 m. balandžio mėn.

www.lexmark.com

Įrenginio tipas:

5080

Modelis:

435

Turinys

Saugos informacija..... 5

Sutartiniai žymenys..... 5

Pareiškimai dėl gaminio.....5

Žinios apie spausdintuvą..... 8

Informacijos apie spausdintuvą paieška.....8

Spausdintuvo serijos numerio paieška..... 9

Spausdintuvo konfigūracijos.....10

Valdymo skydelio naudojimas..... 12

Kaip suprasti indikatoriaus lemputės spalvas.....12

Popieriaus parinkimas..... 13

Nustatymas, įrengimas ir konfigūravimas.....33

Vietos spausdintuvui parinkimas..... 33

Laidų ir kabelių prijungimas.....34

Pradžios ekrano programų diegimas ir naudojimas..... 35

Prieinamumo funkcijų nustatymas ir naudojimas..... 39

Popieriaus ir specialiųjų laikmenų įdėjimas..... 42

Programinės ir programinės aparatinės įrangos bei tvarkyklių diegimas ir atnaujinimas..... 60

Papildomos aparatinės įrangos įrengimas..... 63

Prijungimas prie tinklo..... 169

Spausdintuvo apsaugojimas.....173

Saugos lizdo vietos nustatymas..... 173

Spausdintuvo atminties išvalymas.....173

Spausdintuvo atminties įrenginio išvalymas.....174

Gamyklinių numatytųjų nustatymų atkūrimas.....174

Pareiškimas dėl neišliekamosios atminties įtaisų.....174

Spausdinimas.....175

Spausdinimas iš kompiuterio.....175

Spausdinimas iš mobiliojo prietaiso.....175

Brošiūros spausdinimas..... 177

Spausdinimas iš atmintuko.....177

Palaikomi atmintukai ir failų tipai..... 178

Konfidencialių užduočių konfigūravimas.... 179
Konfidencialių ir kitų turimų užduočių spausdinimas.... 179
Šriftų pavyzdžių sąrašo spausdinimas.... 180
Katalogo sąrašo spausdinimas.... 180
Skiriamųjų lapų dėjimas tarp kopijų.... 180
Spausdintų lapų susegimas.... 180
Skylmuša spausdintuose lapuose.... 181
Spausdintų lapų lankstymas.... 181
Komplektavimo grupavimo naudojimas spausdintiems lapams.... 182
Spausdinimo užduoties atšaukimas.... 182
Dažų tamsumo koregavimas.... 183

Kaip naudoti spausdintuvo meniu.... 184

Meniu planas.... 184
Įrenginys.... 185
Spausdinimas.... 195
Popierius.... 204
USB atmintukas.... 206
Tinklas / prievadai.... 208
Saugumas.... 222
Debesų paslaugos.... 228
Ataskaitos.... 228
Trikčių šalinimas.... 229
Meniu nustatymų puslapio spausdinimas.... 230

Spausdintuvo priežiūra.... 231

Dalių ir eksploatacinių medžiagų būsenos tikrinimas.... 231
Pranešimų dėl eksploatacinių medžiagų konfigūravimas.... 231
Įspėjimų el. paštu nustatymas.... 231
Ataskaitų peržiūra.... 232
Dalių ir eksploatacinių reikmenų užsakymas.... 232
Dalių ir eksploatacinių reikmenų keitimas.... 233
Spausdintuvo dalių valymas.... 313
Elektros energijos ir popieriaus taupymas.... 335
Spausdintuvo perkėlimas į kitą vietą.... 336
Spausdintuvo transportavimas.... 336

Trikties šalinimas..... 337
Spausdinimo kokybės problemos.....337
Spausdintuvo klaidų kodai.....338
Spausdinimo problemos.....344
Spausdintuvas nereaguoja.....368
Nepavyksta nuskaityti atmintuko..... 369
USB jungties įgalinimas.....370
Strigčių šalinimas.....370
Tinklo ryšio problemos.....403
Papildomos aparatinės įrangos problemos..... 405
Problemos, susijusios su eksploataciniais reikmenimis..... 407
Popieriaus tiekimo problemos..... 408
Spalvų kokybės problemos.....411
Kreipimasis į klientų aptarnavimo skyrių.....413

Perdirbimas ir šalinimas..... 414
Perdirbami „Lexmark“ gaminiai.....414
Perdirbamos „Lexmark“ pakuotės..... 414

Pranešimai..... 415

Rodyklė..... 422

Saugos informacija

Sutartiniai žymenys

Pastaba: *Pastaboje* nurodoma galinti padėti informacija.

Įspėjimas: *Įspėjime* nurodoma tai, kas galėtų sugadinti gaminio aparatinę arba programinę įrangą.

PERSPĖJIMAS: *Perspėjime* nurodoma potencialiai pavojinga situacija, kai galima susižeisti.

Įvairūs perspėjimo teiginių tipai:

DĖMESIO—GALIMA SUSIŽALOTI: Nurodo su(si)žalojimo pavojų.

DĖMESIO—ELEKTROS SMŪGIO PAVOJUS: Nurodo elektros smūgio pavojų.

DĖMESIO—KARŠTAS PAVIRŠIUS: Nurodo nudegimo pavojų palietus.

DĖMESIO—PASVYRIMO PAVOJUS: Nurodo suspaudimo pavojų.

DĖMESIO—PRIVĖRIMO PAVOJUS: Nurodo įsukimo tarp judančių dalių pavojų.

Pareiškimai dėl gaminio

DĖMESIO—GALIMA SUSIŽALOTI: Norėdami išvengti gaisro ar elektros smūgio pavojaus, prijunkite maitinimo laidą prie tinkamos nominaliosios srovės ir tinkamai įžeminto elektros lizdo, kuris yra šalia gaminio ir lengvai pasiekiamas.

DĖMESIO—GALIMA SUSIŽALOTI: Norėdami išvengti gaisro ar elektros smūgio pavojaus, naudokite tik kartu su šiuo gaminiu pateiktą maitinimo laidą arba gamintojo leistą pakaitinį laidą.

DĖMESIO—GALIMA SUSIŽALOTI: Nenaudokite šio gaminio su ilginamaisiais laidais, daugiakištukiniais lizdais, daugiakištukiniais ilgintuvais arba nenutrūkstamo maitinimo šaltinio (UPS) prietaisais. Lazerinis spausdintuvas gali lengvai perkrauti šių rūšių priedų maitinimo galią, todėl gali kilti gaisro, turto sugadinimo ar prasto spausdintuvo veikimo pavojus.

DĖMESIO—GALIMA SUSIŽALOTI: Su šiuo gaminiu galima naudoti tik „Lexmark“ apsaugos nuo linijinių viršįtampių įtaisą, kuris yra tinkamai prijungtas tarp spausdintuvo ir maitinimo laido, pateikto kartu su spausdintuvu. Naudojant ne „Lexmark“ apsaugos nuo viršįtampių įtaisus, gali atsirasti pavojus, kad kils gaisras, bus sugadintas turtas arba prastai veiks spausdintuvas.

DĖMESIO—ELEKTROS SMŪGIO PAVOJUS: Norėdami išvengti elektros smūgio pavojaus, nestatykite arba nenaudokite šio gaminio netoli vandens arba drėgnose vietose.

DĖMESIO—ELEKTROS SMŪGIO PAVOJUS: Norėdami išvengti elektros smūgio pavojaus, nenustatinėkite šio gaminio arba nejunkite jokių elektros ar kabelių jungčių, pavyzdžiui, maitinimo laido, fakso funkcijos ar telefono, perkūnijos metu.

DĖMESIO—GALIMA SUSIŽALOTI: Nenukirskite, nesusukite, nesuriškite, nesuspauskite elektros laido ir nedėkite ant jo sunkių daiktų. Saugokite maitinimo laidą nuo trinties ar įtempimo. Nesuspauskite maitinimo laido tarp objektų, pavyzdžiui, baldų ir sienų. Jei atsitinka bet kuris iš šių dalykų, gali kilti gaisro ar elektros smūgio pavojus. Nuolat tikrinkite maitinimo laidą, ar nėra tokių problemų požymių. Prieš tikrindami ištraukite maitinimo laidą iš elektros lizdo.

DĖMESIO—ELEKTROS SMŪGIO PAVOJUS: Norėdami išvengti elektros smūgio pavojaus, įsitikinkite, kad visos išorinės jungtys (pavyzdžiui, eterneto, telefonų sistemos jungtys) yra tinkamai įvestos į pažymėtus įjungimo į tinklą prievadus.

DĖMESIO—ELEKTROS SMŪGIO PAVOJUS: Jei norite išvengti elektros smūgio pavojaus, kai bandote prieiti prie valdiklių plokštės arba diegiate papildomą aparatinę įrangą ar atminties įtaisus jau būdami nustatę spausdintuvą, prieš vykdydami veiksmus išjunkite spausdintuvą ir ištraukite maitinimo laidą iš elektros lizdo. Jei prie spausdintuvo esate prijungę kokius nors kitus įrenginius, juos taip pat išjunkite ir atjunkite visus į spausdintuvą einančius kabelius.

DĖMESIO—ELEKTROS SMŪGIO PAVOJUS: Norėdami išvengti elektros smūgio pavojaus valant spausdintuvo išorę, prieš pradėdami valyti ištraukite maitinimo laidą iš elektros lizdo ir atjunkite visus spausdintuvo laidus.

DĖMESIO—GALIMA SUSIŽALOTI: Jei spausdintuvo svoris yra didesnis nei 20 kg (44 sv.), norint jį saugiai pakelti gali prireikti dviejų ar daugiau žmonių.

DĖMESIO—GALIMA SUSIŽALOTI: Norėdami perkelti spausdintuvą, laikykitės šių nurodymų, kad būtų išvengta sužalojimų ar spausdintuvo sugadinimo:

- Įsitikinkite, kad visos durelės ir dėklai yra uždaryti.
- Išjunkite spausdintuvą ir ištraukite maitinimo laidą iš elektros lizdo.
- Atjunkite visus spausdintuvo laidus ir kabelius.
- Jei prie spausdintuvo yra pritvirtinta atskirų pastatomų papildomų dėklų arba išvesčių įtaisų, prieš perkeldami spausdintuvą juos atskirkite.
- Jei spausdintuvas su ratukais, atsargiai nuridenkite jį į naują vietą. Būkite atsargūs ridendami per slenksčius ir grindų tarpus.
- Jei spausdintuvas ne su ratukais, bet yra sukonfigūruotas su papildomai pasirenkamais dėklais arba išvesčių įtaisais, pašalinkite papildomus išvesčių įtaisus ir nukelkite spausdintuvą nuo dėklų. Nebandykite tuo pačiu metu kelti ir spausdintuvo, ir papildomų įtaisų.
- Keldami spausdintuvą visada naudokitės ant jo esančiomis rankenomis.
- Į spausdintuvo perkėlimui naudojamo vežimėlio paviršių turi remtis visi spausdintuvo lietimosi taškai.
- Į pasirinktos aparatinės įrangos perkėlimui naudojamo vežimėlio paviršių įranga turi remtis visu dydžiu.
- Laikykite spausdintuvą vertikalioje padėtyje.
- Venkite staigių nedarnių judesių.
- Statydami spausdintuvą įsitikinkite, kad jūsų pirštai ne po spausdintuvu.
- Įsitikinkite, kad aplink spausdintuvą yra pakankamai erdvės.

DĖMESIO—PASVYRIMO PAVOJUS: Įprastame ar daugiafunkciame spausdintuve įdiegiant vieną ar daugiau techninių galimybių gali prireikti ratukų pagrindo, baldo ar kitos funkcijos, kad būtų išvengta galimo su(si)žalojimo dėl įrenginio nestabilumo. Norėdami gauti daugiau informacijos apie palaikomas konfigūracijas, žr. www.lexmark.com/multifunctionprinters.

DĖMESIO—PASVYRIMO PAVOJUS: Siekdami sumažinti įrangos nestabilumo pavojų, į kiekvieną dėklą popierių dėkite atskirai. Visus kitus dėklus laikykite uždarytus, iki prireiks.

DĖMESIO—KARŠTAS PAVIRŠIUS: Spausdintuvo vidus gali būti karštas. Norėdami sumažinti pavojų susižaloti nuo karšto komponento, prieš liesdami leiskite paviršiui atvėsti.

DĖMESIO—PRIVĖRIMO PAVOJUS: Norėdami išvengti sugnybimo traumos pavojaus, šiuo ženklu pažymėtose zonose elkitės atsargiai. Sugnybimo traumos gali įvykti esant šalia judančių dalių, pavyzdžiui, krumpliaračių, durelių, dėklų ir dangčių.

DĖMESIO—GALIMA SUSIŽALOTI: Nėra numatyta, kad šiame gaminyje esanti ličio baterija būtų keičiama. Jei ličio baterija neteisingai pakeičiama, gali kilti sprogimo pavojus. Ličio baterijos nekraukite, neardykite ir nedeginkite. Panaudotas ličio baterijas išmeskite laikydamiesi gamintojo nurodymų ir vietos taisyklių.

Šis gaminys yra sukurtas, išbandytas ir pripažintas atitinkančiu griežtus pasaulinius saugumo standartus naudojant konkretaus gamintojo komponentus. Kai kurių dalių saugos savybės ne visada gali būti akivaizdžios. Gamintojas nėra atsakingas už kitų atsarginių dalių naudojimą.

Dėl įrenginio techninės priežiūros ar remonto, išskyrus aprašytuosius naudotojui skirtuose dokumentuose, kreipkitės į techninės priežiūros atstovą.

IŠSAUGOKITE ŠIUOS NURODYMUS.

Žinios apie spausdintuvą

Informacijos apie spausdintuvą paieška

Ko ieškote?	Ieškoti čia
Pradinės sąrankos instrukcijos	Žr. sąrankos dokumentaciją, kurią gavote kartu su spausdintuvu.
• Spausdintuvo programinė įranga • Spausdinimo arba fakso tvarkyklė • Spausdintuvo programinė aparatinė įranga • Paslaugų programa	Eikite į www.lexmark.com/downloads, suraskite savo spausdintuvo modelį ir meniu „Tipas“ pasirinkite reikiamą tvarkyklę, programinę aparatinę įrangą ar paslaugų programą.
• Popieriaus ir specialiųjų laikmenų pasirinkimas ir laikymas • Popieriaus įdėjimas • Spausdintuvo nustatymų konfigūravimas • Dokumentų ir nuotraukų peržiūra ir spausdinimas • Spausdintuvo konfigūravimas tinkle • Spausdintuvo priežiūra • Trikčių šalinimas ir problemų sprendimas	Informacijos centras. Eikite adresu https://infoserve.lexmark.com. Mokomieji vaizdo įrašai. Eikite adresu https://infoserve.lexmark.com/idv/. *Jutiklinio ekrano vadovas*. Eikite adresu http://support.lexmark.com.
Spausdintuvo prieinamumo funkcijų diegimas ir konfigūravimas	*„Lexmark“ prieinamumo vadovas*. Eikite adresu http://support.lexmark.com.
Žinyno informacija spausdintuvo programinei įrangai naudoti.	Žinynas „Microsoft Windows“ arba „Macintosh“ operacinėms sistemoms. Atidarykite spausdintuvo programą ir spustelėkite **Žinynas**. Norėdami peržiūrėti kontekstinę informaciją, spustelėkite ?. **Pastabos:** • Žinynas automatiškai įdiegiamas su spausdintuvo programine įranga. • Priklausomai nuo operacinės sistemos spausdintuvo programinė įranga būna arba spausdintuvo programų aplanke, arba darbalaukyje.
• Dokumentai • Pagalba tiesioginio pokalbio metu • Pagalba el. paštu • Pagalba balso paštu	Eikite adresu http://support.lexmark.com. **Pastaba:** Pasirinkite šalį arba regioną, tada pasirinkite savo gaminį, kad galėtumėte peržiūrėti atitinkamą palaikymo svetainę. Svetainėje arba spausdintoje garantijoje, kuri pridedama prie spausdintuvo, galima rasti kontaktinę palaikymo informaciją jūsų šalyje arba regione. Susisiekdami su pagalbos klientams skyriumi būkite pasiruošę šią informaciją: • pirkimo vietą ir datą; • įrenginio tipą ir serijos numerį. Norėdami gauti daugiau informacijos, žr. „Spausdintuvo serijos numerio paieška“ 9 puslapyje.

Ko ieškote?	Ieškoti čia
• Saugos informacija • Teisinio reglamentavimo informacija • Informacija apie garantiją • Aplinkos apsaugos informacija	Informacija apie garantiją skiriasi priklausomai nuo šalies arba regiono: • **JAV**– žr. prie spausdintuvo pridedamą Pareiškimą dėl ribotos garantijos arba eikite adresu http://support.lexmark.com. • **Kitose šalyse ir regionuose**. Žr. prie spausdintuvo pridedamą spausdintą garantiją. *Informacijos apie gaminį vadovas*. Žr. dokumentaciją, kurią gavote kartu su spausdintuvu, arba eikite adresu http://support.lexmark.com.
Informacija apie „Lexmark“ skaitmeninį pasą	Eikite adresu https://csr.lexmark.com/digital-passport.php.

Spausdintuvo serijos numerio paieška

1 Atidarykite priekines dureles.

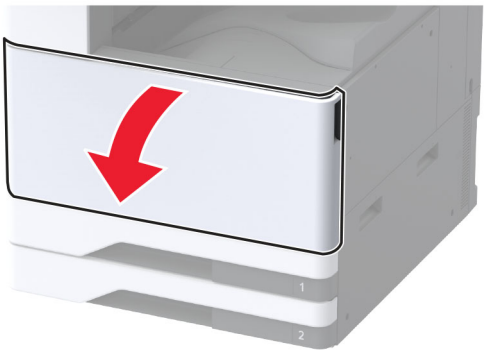

2 Raskite serijos numerį kairiajame spausdintuvo šone.

Spausdintuvo konfigūracijos

Pastaba: Įsitikinkite, kad spausdintuvas sukonfigūruotas ant plokščio, tvirto ir stabilaus paviršiaus.

Bazinis modelis

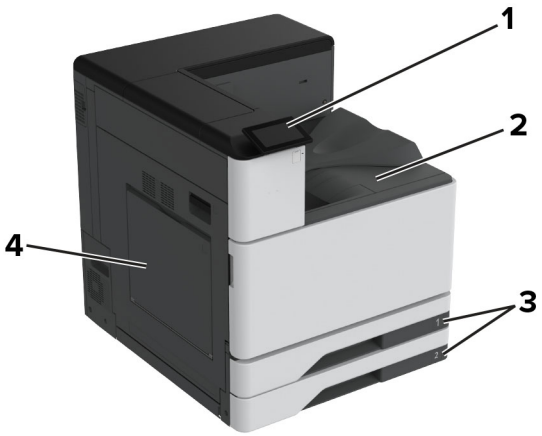

1	Valdymo skydelis
2	Standartinė dėtuvė
3	Standartinis 2 x 520 lapų dėklas
4	Daugiafunkcis tiektuvas

Sukonfigūruotas modelis

DĖMESIO—PASVYRIMO PAVOJUS: Įprastame ar daugiafunkciame spausdintuve įrengiant vieną ar daugiau techninių galimybių gali prireikti ratukų pagrindo, baldo ar kitos funkcijos, kad būtų išvengta galimo su(si)žalojimo dėl įrenginio nestabilumo. Norėdami gauti daugiau informacijos apie palaikomas konfigūracijas, žr. www.lexmark.com/multifunctionprinters.

DĖMESIO—PASVYRIMO PAVOJUS: Siekdami sumažinti įrangos nestabilumo pavojų, į kiekvieną dėklą popierių dėkite atskirai. Visus kitus dėklus laikykite uždarytus, iki prireiks.

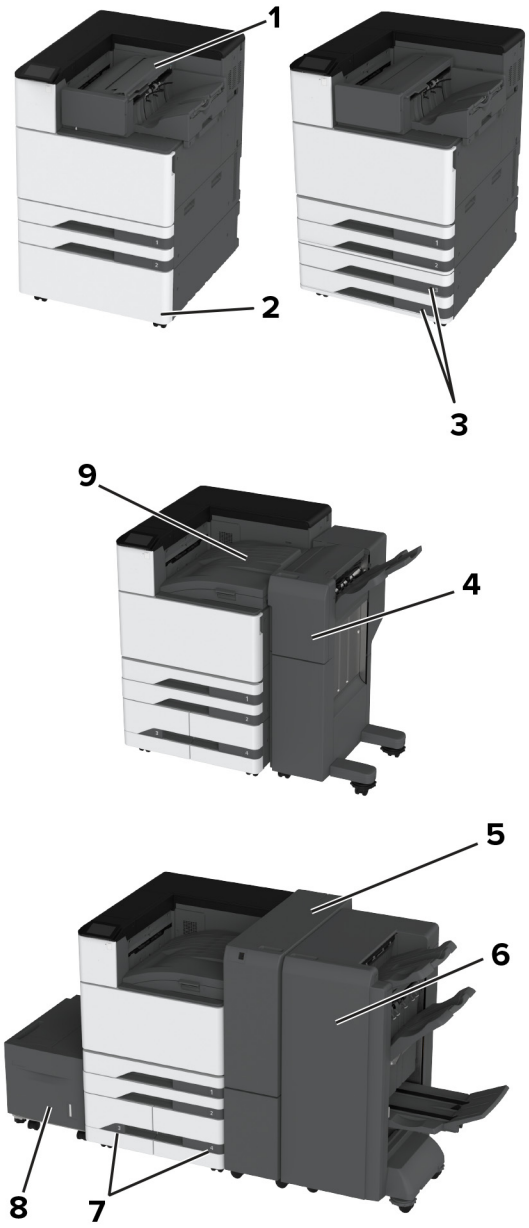

1	Sąsagėlių segiklis **Pastaba:** Nepalaikoma, jei įrengtas kitas apipavidalinimo įtaisas.
2	Papildomas tarpiklis
3	Papildomas 2 x 520 lapų dėklas
4	Sąsagėlių segimo, skylmušos įtaisas **Pastaba:** Palaikomas tik tada, jei yra įrengtas papildomas dėklas arba tarpiklis.
5	Trigubo sulenkimo / Z sulenkimo apipavidalinimo įtaisas **Pastaba:** Palaikomas tik tada, jei yra įrengtas papildomas dėklas arba tarpiklis.
6	Brošiūrų apipavidalinimo įtaisas **Pastaba:** Palaikomas tik tada, jei yra įrengtas papildomas dėklas arba tarpiklis.

7	Papildomas 2000 lapų sudvejintas dėklas
8	Papildomai pasirenkamas 2000 lapų dėklas
9	Popieriaus perkėlimas **Pastaba:** Pateikiamas su brošiūrų apipavidalinimo įtaisu arba sąsagėlių segimo, skylmušos įtaisu.

Valdymo skydelio naudojimas

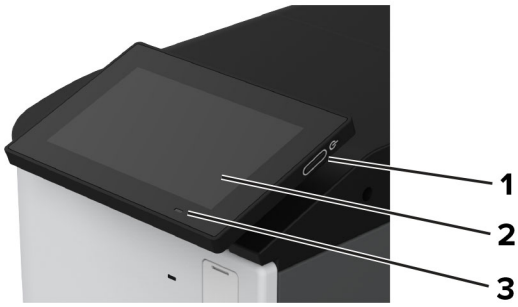

	Valdymo skydelio dalis	Funkcija
1	Maitinimo mygtukas	• Spausdintuvas įjungiamas arba išjungiamas. **Pastaba:** Norėdami išjungti spausdintuvą, penkias sekundes palaikykite paspaudę maitinimo mygtuką. • Spausdintuvas nustatomas veikti miego arba užmigdymo režimu. • Spausdintuvas pažadinamas iš veikimo miego arba užmigdymo režimu.
2	Ekranas	• Peržiūrimi spausdintuvo pranešimai ir eksploatacinių medžiagų būsena. • Nustatomas ir valdomas spausdintuvas.
3	Indikatoriaus lemputė	Patikrinama spausdintuvo būsena.

Kaip suprasti indikatoriaus lemputės spalvas

Indikatoriaus lemputė	Spausdintuvo būsena
Išjungta	Spausdintuvas yra išjungtas.
Nemirkčiojanti mėlyna	Spausdintuvas yra pasirengęs.
Mirkčiojanti mėlyna	Spausdintuvas spausdina arba apdoroja duomenis.
Mirkčiojanti raudona	Spausdintuvui būtinas naudotojo įsikišimas.
Pastovi geltona	Spausdintuvas veikia miego režimu.
Mirkčiojanti geltona	Spausdintuvas veikia giliaus miego arba užmigdymo režimu.

Popieriaus parinkimas

Popieriaus naudojimo rekomendacijos

Naudokite tinkamą popierių, kad išvengtumėte jo strigčių ir užtikrintumėte sklandų spausdinimą.

- Visada naudokite naują, nepažeistą popierių.
- Prieš dėdami popierių sužinokite, ant kurios popieriaus pusės rekomenduojama spausdinti. Ši informacija paprastai nurodoma ant popieriaus pakuotės.
- Nenaudokite ranka nukirpto ar patrumpinto popieriaus.
- Nemaišykite popieriaus formatų, rūšių ir svorių tame pačiame dėkle; sumaišius, popierius užstringa.
- Nenaudokite kreidinio popieriaus, nebent jis yra skirtas būtent elektrofotografiniam spausdinimui.

Jei norite sužinoti daugiau, žr. *Popieriaus ir specialiųjų laikmenų vadovas*.

Popieriaus savybės

Toliau išvardytos popieriaus savybės turi įtakos spausdinimo kokybei ir patikimumui. Prieš spausdindami ant jo apsvarstykite šiuos veiksnius.

Svoris

Dėklai gali tiekti skirtingo svorio popierių. Popierius, lengvesnis nei 60 g/m^2 (16 sv.), gali būti nepakankamai kietas tinkamai tiekti ir todėl strigti. Norėdami gauti daugiau informacijos, žr. temą „Palaikomi popieriaus svoriai“.

Užsirietimas

Užsirietimas – tai popieriaus tendencija užsiriesti kraštuose. Popieriui per daug užsiriečiant gali kilti jo tiekimo problemų. Popierius gali užsiriesti po to, kai pereina per spausdintuvą, kuriame yra veikiamas aukštos temperatūros. Nesupakuotą popierių laikant karštomis, drėgnomis, šaltomis ar sausomis sąlygomis, popierius gali užsiriesti prieš spausdinant ant jo, todėl gali kilti tiekimo problemų.

Glotnumas

Popieriaus glotnumas daro tiesioginę įtaką spausdinimo kokybei. Jei popierius per daug šiurkštus, dažai gali netinkamai su juo susilieti. Jei popierius per daug glotnus, gali kilti popieriaus tiekimo arba spausdinimo kokybės problemų. Rekomenduojame naudoti 50 Šefildo taškų popierių.

Drėgmės kiekis

Drėgmės kiekis popieriuje veikia ir spausdinimo kokybę, ir spausdintuvo gebėjimą tinkamai tiekti popierių. Iki naudodami, popierių laikykite originalioje pakuotėje. Naudojant drėgmės pokyčių paveiktą popierių gali pablogėti spausdinimo rezultatai.

Prieš spausdindami, popierių originalioje pakuotėje palaikykite 24–48 valandas. Aplinka, kurioje laikomas popierius, turi būti tokia pati kaip spausdintuvo. Keliomis dienomis pailginkite laiką, jei popieriaus laikymo arba gabenimo aplinka labai skiriasi nuo spausdintuvo aplinkos. Ilgesnio laikotarpio gali prireikti ir storam popieriui.

Pluošto (grūdėtumo) kryptis

Pluošto kryptis reiškia popieriaus skaidulų išsidėstymą popieriaus lape. Pluoštas būna arba *išilginis*, einantis išilgai popieriaus, arba *skersinis*, einantis skersai popieriaus. Apie rekomenduojamą pluošto kryptį žr. temą „Palaikomi popieriaus svoriai“.

Pluošto sudėtis

Dauguma aukštos kokybės kserografinio popieriaus yra pagaminta iš 100 proc. chemiškai apdorotos medienos plaušienos. Ši sudėtis suteikia popieriui didelį stabilumą, todėl kyla mažiau popieriaus tiekimo problemų ir užtikrinama geresnė spausdinimo kokybė. Jei popieriaus sudėtyje yra tokių pluoštų kaip medvilnė, tai gali neigiamai paveikti popieriaus apdorojimą.

Netinkamas popierius

Spausdintuve nerekomenduojama naudoti šių popieriaus rūšių:

- chemiškai apdoroto popieriaus, naudojamo kopijoms be anglinio popieriaus. Jis taip pat vadinamas savaiminio kopijavimo popieriumi (CCP) arba neangliniu popieriumi (NCR);
- iš anksto paruoštos formos popieriaus, kuriame naudojamos cheminės medžiagos, galinčios užteršti spausdintuvą;
- iš anksto paruoštos formos popieriaus, kurį gali paveikti spausdintuvo kaitintuvo temperatūra;
- iš anksto paruoštos formos popieriaus, kuriame reikia įrašo (tikslios spausdinimo vietos puslapyje), didesnio arba mažesnio nei±2,3 mm (±0,09 col.). Pavyzdžiui, optinio simbolių atpažinimo (OCR) formų.

  Kartais įrašą galima pakoreguoti programinės įrangos programa, kad būtų galima sėkmingai spausdinti ant šių formų;
- dengto popieriaus (nutrinamo standžiojo popieriaus), sintetinio popieriaus ar terminio popieriaus;
- popieriaus neapipjaustytais kraštais, šiurkščios ar sunkios tekstūros popieriaus arba glamžyto popieriaus;
- perdirbto popieriaus, kuris neatitinka EN 12281:2002 standarto (Europoje);
- popieriaus, kuris sveria mažiau nei 60 g/m^2 (16 sv.);
- kelių dalių formų ar dokumentų.

Popieriaus laikymas

Naudokitės šiomis popieriaus laikymo rekomendacijomis, kurios padės išvengti popieriaus strigčių ir nevienodos spausdinimo kokybės:

- Prieš spausdindami, 24–48 valandas popierių laikykite originalioje pakuotėje toje pačioje aplinkoje kaip ir spausdintuvą.
- Keliomis dienomis pailginkite laiką, jei popieriaus laikymo arba gabenimo aplinka labai skiriasi nuo spausdintuvo aplinkos. Ilgesnio laikotarpio gali prireikti ir storam popieriui.
- Norėdami pasiekti geriausių rezultatų, popierių laikykite patalpoje, kurioje temperatūra siekia 21 °C (70 °F), o santykinė drėgmė – 40 procentų.
- Dauguma etikečių gamintojų rekomenduoja spausdinti esant 18–24 °C (65–75 °F) temperatūrai ir 40–60 procentų santykinei drėgmei.
- Laikykite popierių kartono dėžėse, ant padėklo arba lentynoje, o ne ant grindų.
- Atskiras pakuotes laikykite ant lygaus paviršiaus.

- Nieko nelaikykite ant atskirų popieriaus pakuočių viršaus.
- Popierių iš kartoninės dėžės arba pakuotės imkite tik tada, kai ruošiatės jį dėti į spausdintuvą. Dėžutėje ir pakuotėje laikomas popierius išlieka švarus, sausas ir lygus.

Iš anksto paruoštų formų ir firminių blankų pasirinkimas

- Naudokite išilginio pluošto popierių.
- Naudokite tik formas ir firminius blankus, kurie bus spausdinami naudojant ofsetinį litografinį arba graviruoto spausdinimo metodą.
- Venkite popieriaus šiurkščiu ar sunkios tekstūros paviršiumi.
- Naudokite spaustuvinius dažus, kurių neveikia spausdintuvo dažų derva. Paprastai šiuos reikalavimus atitinka spaustuviniai dažai, kurie yra stabilios oksidacijos arba aliejiniai; latekso rašalai gali netikti.
- Prieš pirkdami didelius kiekius, ant iš anksto paruoštų formų ir firminių blankų, kuriuos ketinate naudoti, atsispausdinkite bandinius. Nuo šio veiksmo priklauso, ar iš anksto paruoštų formų ar firminių blankų dažai turės įtakos spausdinimo kokybei.
- Jei abejojate, kreipkitės į popieriaus tiekėją.
- Spausdindami ant firminių blankų spausdintuve popierių dėkite tinkama orientacija. Jei norite sužinoti daugiau, žr. *Popieriaus ir specialiųjų laikmenų vadovas*.

Palaikomi popieriaus formatai

Popieriaus formatai, kuriuos palaiko standartinis dėklas, daugiafunkcis spausdintuvas, vokų dėklas ir dvipusis spausdinimas

Popieriaus formatas	Standartinis 2 x 520 lapų dėklas	Daugiafunkcis tiektuvas	Vokų dėklas	Abipusis spausdinimas
A3[1] 297 x 420 mm (11,69 x 16,54 col.)	√	√	X	√
A4 210 x 297 mm (8,27 x 11,7 col.)	√	√[2]	X	√
A5 148 x 210 mm (5,83 x 8,27 col.)	√[1]	√[2]	X	√
A6 105 x 148 mm (4,13 x 5,83 col.)	√[1]	√[1]	X	X

[1] Įkeliama tik esant trumpo krašto orientacijai.

[2] Įkeliama tik esant ilgo krašto orientacijai.

[3] Palaikomas nuo 99,99 x 147,99 mm (3,93 x 5,83 col.) iki 296,93 x 431,8 mm (11,69 x 17 col.) dydžio popierius.

[4] Palaikomas nuo 88,9 x 98,38 mm (3,5 x 3,87 col.) iki 320,04 x 1320,8 mm (12,6 x 52 col.) dydžio popierius.

[5] Palaikomas nuo 128 x 139,7 mm (5 x 5,5 col.) iki 320,04 x 482,6 mm (12,6 x 19 col.) dydžio popierius.

[6] Palaikoma tik 2 dėkle.

Popieriaus formatas	Standartinis 2 x 520 lapų dėklas	Daugiafunkcis tiektuvas	Vokų dėklas	Abipusis spausdinimas
„Arch B“ 304,8 x 457,2 mm (12 x 18 col.)	√[6]	√	X	X
„Executive“ 184,2 x 266,7 mm (7,25 x 10,5 col.)	√	√[2]	X	√
„Folio“[1] 215,9 x 330,2 mm (8,5 x 13 col.)	√	√	X	√
„Hagaki“ 100 x 148 mm (3,94 x 5,83 col.)	X	√[1]	X	X
JIS B4[1] 257 x 364 mm (10,12 x 14,33 col.)	√	√	X	√
JIS B5 182 x 257 mm (7,17 x 10,1 col.)	√	√[2]	X	√
Didžioji knyga[1] 279,4 x 4431,8 mm (11 x 17 col.)	√	√	X	√
„Legal“[1] 215,9 x 355,6 mm (8,5 x 14 col.)	√	√	X	√
„Letter“ 215,9 x 279,4 mm (8,5 x 11 col.)	√	√[2]	X	√
„Oficio (Mexico)“[1] 215,9 x 340,4 mm (8,5 x 13,4 col.)	√	√	X	√
SRA3 320,04 x 449,58 mm (12,6 x 17,7 col.)	√[6]	√	X	X

[1] Įkeliama tik esant trumpo krašto orientacijai.

[2] Įkeliama tik esant ilgo krašto orientacijai.

[3] Palaikomas nuo 99,99 x 147,99 mm (3,93 x 5,83 col.) iki 296,93 x 431,8 mm (11,69 x 17 col.) dydžio popierius.

[4] Palaikomas nuo 88,9 x 98,38 mm (3,5 x 3,87 col.) iki 320,04 x 1320,8 mm (12,6 x 52 col.) dydžio popierius.

[5] Palaikomas nuo 128 x 139,7 mm (5 x 5,5 col.) iki 320,04 x 482,6 mm (12,6 x 19 col.) dydžio popierius.

[6] Palaikoma tik 2 dėkle.

Popieriaus formatas	Standartinis 2 x 520 lapų dėklas	Daugiafunkcis tiektuvas	Vokų dėklas	Abipusis spausdinimas
„Statement“ 139,7 x 215,9 mm (5,5 x 8,5 col.)	√[1]	√[2]	X	√
Universalus	√[3]	√[4]	X	√[5]
„7 3/4 Envelope“ 98,4 x 190,5 mm (3,875 x 7,5 col.)	X	√[2]	√	X
„9 Envelope“ 98,4 x 225,4 mm (3,875 x 8,9 col.)	X	√[2]	√	X
„10 Envelope“ 104,8 x 241,3 mm (4,12 x 9,5 col.)	X	√[2]	√	X
„B5 Envelope“ 176 x 250 mm (6,93 x 9,84 col.)	X	√[1]	√	X
„C5 Envelope“ 162 x 229 mm (6,38 x 9,01col.)	X	√[2]	√	X
„DL Envelope“ 110 x 220 mm (4,33 x 8,66 col.)	X	√[2]	√	X

[1] Įkeliama tik esant trumpo krašto orientacijai.

[2] Įkeliama tik esant ilgo krašto orientacijai.

[3] Palaikomas nuo 99,99 x 147,99 mm (3,93 x 5,83 col.) iki 296,93 x 431,8 mm (11,69 x 17 col.) dydžio popierius.

[4] Palaikomas nuo 88,9 x 98,38 mm (3,5 x 3,87 col.) iki 320,04 x 1320,8 mm (12,6 x 52 col.) dydžio popierius.

[5] Palaikomas nuo 128 x 139,7 mm (5 x 5,5 col.) iki 320,04 x 482,6 mm (12,6 x 19 col.) dydžio popierius.

[6] Palaikoma tik 2 dėkle.

Popieriaus formatai, kuriuos palaiko papildomi dėklai

Popieriaus formatas	Papildomas 2 x 520 lapų dėklas	Papildomas 2000 lapų sudvejintas dėklas	Papildomai pasirenkamas 2000 lapų dėklas
A3[1] 297 x 420 mm (11,69 x 16,54 col.)	√	X	X
A4 210 x 297 mm (8,27 x 11,7 col.)	√	√[2]	√[2]
A5[1] 148 x 210 mm (5,83 x 8,27 col.)	√[1]	X	X
A6 105 x 148 mm (4,13 x 5,83 col.)	√[1]	X	X
„Arch B“ 304,8 x 457,2 mm (12 x 18 col.)	√	X	X
„Executive“ 184,2 x 266,7 mm (7,25 x 10,5 col.)	√	√[2]	√[2]
„Folio“[1] 215,9 x 330,2 mm (8,5 x 13 col.)	√	X	X
„Hagaki“ 100 x 148 mm (3,94 x 5,83 col.)	√[1]	X	X
JIS B4[1] 257 x 364 mm (10,12 x 14,33 col.)	√[1]	X	X
JIS B5 182 x 257 mm (7,17 x 10,1 col.)	√	√[2]	√[2]
Didžioji knyga[1] 279,4 x 4431,8 mm (11 x 17 col.)	√[1]	X	X

[1] Įkeliama tik esant trumpo krašto orientacijai.

[2] Įkeliama tik esant ilgo krašto orientacijai.

[3] Palaikomas nuo 99,99 x 147,99 mm (3,93 x 5,83 col.) iki 296,93 x 431,8 mm (11,69 x 17 col.) dydžio popierius.

[4] Palaikomas nuo 99,99 x 147,99 mm (3,93 x 5,83 col.) iki 320,04 x 457,2 mm (12,6 x 18 col.) dydžio popierius.

Popieriaus formatas	Papildomas 2 x 520 lapų dėklas	Papildomas 2000 lapų sudvejintas dėklas	Papildomai pasirenkamas 2000 lapų dėklas
„Legal“[1] 215,9 x 355,6 mm (8,5 x 14 col.)	√[1]	X	X
„Letter“ 215,9 x 279,4 mm (8,5 x 11 col.)	√	√[2]	√[2]
„Oficio (Mexico)“[1] 215,9 x 340,4 mm (8,5 x 13,4 col.)	√	X	X
SRA3 320,04 x 449,58 mm (12,6 x 17,7 col.)	√	X	X
„Statement“[1] 139,7 x 215,9 mm (5,5 x 8,5 col.)	√[1]	X	X
Universalus	√[3]	√[4]	√[4]
„7 3/4 Envelope“ 98,4 x 190,5 mm (3,875 x 7,5 col.)	X	X	X
„9 Envelope“ 98,4 x 225,4 mm (3,875 x 8,9 col.)	X	X	X
„10 Envelope“ 104,8 x 241,3 mm (4,12 x 9,5 col.)	X	X	X
„B5 Envelope“ 176 x 250 mm (6,93 x 9,84 col.)	X	X	X
„C5 Envelope“ 162 x 229 mm (6,38 x 9,01col.)	X	X	X
„DL Envelope“ 110 x 220 mm (4,33 x 8,66 col.)	X	X	X

[1] Įkeliama tik esant trumpo krašto orientacijai.

[2] Įkeliama tik esant ilgo krašto orientacijai.

[3] Palaikomas nuo 99,99 x 147,99 mm (3,93 x 5,83 col.) iki 296,93 x 431,8 mm (11,69 x 17 col.) dydžio popierius.

[4] Palaikomas nuo 99,99 x 147,99 mm (3,93 x 5,83 col.) iki 320,04 x 457,2 mm (12,6 x 18 col.) dydžio popierius.

Popieriaus formatai, kuriuos palaiko išvedinių dėtuvės

Popieriaus formatas	Standartinė dėtuvė		Dvigubo paėmimo krepšelis
	Sukrovimas į krūvą	Poslinkis	Sukrovimas į krūvą
A3[1] 297 x 420 mm (11,69 x 16,54 col.)	√	√	√
A4 210 x 297 mm (8,27 x 11,7 col.)	√	√	√
A5 148 x 210 mm (5,83 x 8,27 col.)	√	√	√
A6[1] 105 x 148 mm (4,13 x 5,83 col.)	√	√	√
„Arch B“ 304,8 x 457,2 mm (12 x 18 col.)	√	X	√
„Banner“ Didž. plotis: 215,9 mm (8,5 colio) Didž. ilgis: 1320,8 mm (52 coliai)	√	X	√
„Executive“ 184,2 x 266,7 mm (7,25 x 10,5 col.)	√	√	√
„Folio“[1] 215,9 x 330,2 mm (8,5 x 13 col.)	√	√	√
„Hagaki“[1] 100 x 148 mm (3,94 x 5,83 col.)	√	√	√
JIS B4[1] 257 x 364 mm (10,12 x 14,33 col.)	√	√	√
JIS B5 182 x 257 mm (7,17 x 10,1 col.)	√	√	√

[1] Įkeliama tik esant trumpo krašto orientacijai.

[2] Įkeliama tik esant ilgo krašto orientacijai.

[3] Palaikomas nuo 88,9 x 98,38 mm (3,5 x 3,87 col.) iki 320,04 x 1320,8 mm (12,6 x 52 col.) dydžio popierius.

[4] Palaikomas nuo 88,9 x 98,38 mm (3,5 x 3,87 col.) iki 296,93 x 431,8 mm (11,69 x 17 col.) dydžio popierius.

Popieriaus formatas	Standartinė dėtuvė		Dvigubo paėmimo krepšelis
	Sukrovimas į krūvą	Poslinkis	Sukrovimas į krūvą
Didžioji knyga[1] 279,4 x 4431,8 mm (11 x 17 col.)	√	√	√
„Legal“[1] 215,9 x 355,6 mm (8,5 x 14 col.)	√	√	√
„Letter“ 215,9 x 279,4 mm (8,5 x 11 col.)	√	√	√
„Oficio (Mexico)“[1] 215,9 x 340,4 mm (8,5 x 13,4 col.)	√	√	√
SRA3 320,04 x 449,58 mm (12,6 x 17,7 col.)	√	X	√
„Statement“ 139,7 x 215,9 mm (5,5 x 8,5 col.)	√	√	√
Universalus	√[3]	√[4]	X
„7 3/4 Envelope“[2] 98,4 x 190,5 mm (3,875 x 7,5 col.)	√	√	√
„9 Envelope“[2] 98,4 x 225,4 mm (3,875 x 8,9 col.)	√	√	√
„10 Envelope“[2] 104,8 x 241,3 mm (4,12 x 9,5 col.)	√	√	√
„B5 Envelope“[2] 176 x 250 mm (6,93 x 9,84 col.)	√	√	√
„C5 Envelope“[2] 162 x 229 mm (6,38 x 9,01col.)	√	√	√

[1] Įkeliama tik esant trumpo krašto orientacijai.

[2] Įkeliama tik esant ilgo krašto orientacijai.

[3] Palaikomas nuo 88,9 x 98,38 mm (3,5 x 3,87 col.) iki 320,04 x 1320,8 mm (12,6 x 52 col.) dydžio popierius.

[4] Palaikomas nuo 88,9 x 98,38 mm (3,5 x 3,87 col.) iki 296,93 x 431,8 mm (11,69 x 17 col.) dydžio popierius.

Popieriaus formatas	Standartinė dėtuvė		Dvigubo paėmimo krepšelis
	Sukrovimas į krūvą	Poslinkis	Sukrovimas į krūvą
„DL Envelope“[2] 110 x 220 mm (4,33 x 8,66 col.)	√	√	√

[1] Įkeliama tik esant trumpo krašto orientacijai.
[2] Įkeliama tik esant ilgo krašto orientacijai.
[3] Palaikomas nuo 88,9 x 98,38 mm (3,5 x 3,87 col.) iki 320,04 x 1320,8 mm (12,6 x 52 col.) dydžio popierius.
[4] Palaikomas nuo 88,9 x 98,38 mm (3,5 x 3,87 col.) iki 296,93 x 431,8 mm (11,69 x 17 col.) dydžio popierius.

Popieriaus formatai, kuriuos palaiko sąsagėlių segiklis įtaisas ir sąsagėlių segimo, skylmušos įtaisas

Popieriaus formatas	Sąsagėlių segiklis			Sąsagėlių segimo, skylmušos įtaisas			
	Sukrovimas į krūvą	Poslinkis	Susegimas	Sukrovimas į krūvą	Poslinkis	Susegimas	Skylmuša
A3[1] 297 x 420 mm (11,69 x 16,54 col.)	√	√	√	√	√	√	√
A4 210 x 297 mm (8,27 x 11,7 col.)	√	√	√	√	√	√	√
A5 148 x 210 mm (5,83 x 8,27 col.)	√	√[2]	X	√	√[2]	√[2]	√[6]
A6 105 x 148 mm (4,13 x 5,83 col.)	√	X	X	√	X	X	X
„Arch B“ 304,8 x 457,2 mm (12 x 18 col.)	√	X	X	√	X	X	X

[1] Įkeliama tik esant trumpo krašto orientacijai.
[2] Įkeliama tik esant ilgo krašto orientacijai.
[3] Palaikomas nuo 88,9 x 98,38 mm (3,5 x 3,87 col.) iki 296,93 x 431,8 mm (11,69 x 17 col.) dydžio popierius.
[4] Palaikomas nuo 190 x 139,7 mm (7,48 x 5,5 col.) iki 296,93 x 431,8 mm (11,69 x 17 col.) dydžio popierius.
[5] Palaikomas nuo 202,9 x 182,03 mm (7,99 x 7,17 col.) iki 296,93 x 431,8 mm (11,69 x 17 col.) dydžio popierius.
[6] Palaikomas tik iki dviejų skylių pramušimas.
[7] Palaikomas tik iki dviejų skylių pramušimas, kai įkeliama esant trumpo krašto orientacijai.
[8] Palaikomas nuo 88,9 x 98,38 mm (3,5 x 3,87 col.) iki 320,04 x 1320,8 mm (12,6 x 52 col.) dydžio popierius.
[9] Palaikomas nuo 209,97 x 148 mm (8,27 x 5,83 col.) iki 296,93 x 431,8 mm (11,69 x 17 col.) dydžio popierius.

Popieriaus formatas	Sąsagėlių segiklis			Sąsagėlių segimo, skylmušos įtaisas			
	Sukrovimas į krūvą	Poslinkis	Susegimas	Sukrovimas į krūvą	Poslinkis	Susegimas	Skylmuša
„Banner“ Didž. plotis: 215,9 mm (8,5 colio) Didž. ilgis: 1320,8 mm (52 coliai)	√[1]	X	X	√[1]	X	X	X
„Executive“ 184,2 x 266,7 mm (7,25 x 10,5 col.)	√[2]	√[2]	√[2]	√	√[2]	√[2]	√[2]
„Folio“[1] 215,9 x 330,2 mm (8,5 x 13 col.)	√	√	√	√	√	√	√
„Hagaki“ 100 x 148 mm (3,94 x 5,83 col.)	√	X	X	√	X	X	X
JIS B4[1] 257 x 364 mm (10,12 x 14,33 col.)	√	√	√	√	√	√	√
JIS B5 182 x 257 mm (7,17 x 10,1 col.)	√	√[2]	√[2]	√	√[2]	√[2]	√[7]
Didžioji knyga[1] 279,4 x 4431,8 mm (11 x 17 col.)	√	√	√	√	√	√	√
„Legal“[1] 215,9 x 355,6 mm (8,5 x 14 col.)	√	√	√	√	√	√	√
„Letter“ 215,9 x 279,4 mm (8,5 x 11 col.)	√	√	√	√	√	√	√

[1] Įkeliama tik esant trumpo krašto orientacijai.

[2] Įkeliama tik esant ilgo krašto orientacijai.

[3] Palaikomas nuo 88,9 x 98,38 mm (3,5 x 3,87 col.) iki 296,93 x 431,8 mm (11,69 x 17 col.) dydžio popierius.

[4] Palaikomas nuo 190 x 139,7 mm (7,48 x 5,5 col.) iki 296,93 x 431,8 mm (11,69 x 17 col.) dydžio popierius.

[5] Palaikomas nuo 202,9 x 182,03 mm (7,99 x 7,17 col.) iki 296,93 x 431,8 mm (11,69 x 17 col.) dydžio popierius.

[6] Palaikomas tik iki dviejų skylių pramušimas.

[7] Palaikomas tik iki dviejų skylių pramušimas, kai įkeliama esant trumpo krašto orientacijai.

[8] Palaikomas nuo 88,9 x 98,38 mm (3,5 x 3,87 col.) iki 320,04 x 1320,8 mm (12,6 x 52 col.) dydžio popierius.

[9] Palaikomas nuo 209,97 x 148 mm (8,27 x 5,83 col.) iki 296,93 x 431,8 mm (11,69 x 17 col.) dydžio popierius.

Popieriaus formatas	Sąsagėlių segiklis			Sąsagėlių segimo, skylmušos įtaisas			
	Sukrovimas į krūvą	Poslinkis	Susegimas	Sukrovimas į krūvą	Poslinkis	Susegimas	Skylmuša
„Oficio (Mexico)“[1] 215,9 x 340,4 mm (8,5 x 13,4 col.)	√	√	√	√	√	√	√
SRA3 320,04 x 449,58 mm (12,6 x 17,7 col.)	√	X	X	√	X	X	X
„Statement“ 139,7 x 215,9 mm (5,5 x 8,5 col.)	√	√[2]	X	X	X	X	X
Universalus	√[3]	√[4]	√[5]	√[8]	√[9]	√[9]	X
„7 3/4 Envelope“ 98,4 x 190,5 mm (3,875 x 7,5 col.)	√	X	X	X	X	X	X
„9 Envelope“ 98,4 x 225,4 mm (3,875 x 8,9 col.)	√	X	X	X	X	X	X
„10 Envelope“ 104,8 x 241,3 mm (4,12 x 9,5 col.)	√	X	X	X	X	X	X
„B5 Envelope“ 176 x 250 mm (6,93 x 9,84 col.)	√[2]	X	X	X	X	X	X
„C5 Envelope“ 162 x 229 mm (6,38 x 9,01col.)	√[1]	X	X	X	X	X	X
„DL Envelope“ 110 x 220 mm (4,33 x 8,66 col.)	√	X	X	X	X	X	X

[1] Įkeliama tik esant trumpo krašto orientacijai.

[2] Įkeliama tik esant ilgo krašto orientacijai.

[3] Palaikomas nuo 88,9 x 98,38 mm (3,5 x 3,87 col.) iki 296,93 x 431,8 mm (11,69 x 17 col.) dydžio popierius.

[4] Palaikomas nuo 190 x 139,7 mm (7,48 x 5,5 col.) iki 296,93 x 431,8 mm (11,69 x 17 col.) dydžio popierius.

[5] Palaikomas nuo 202,9 x 182,03 mm (7,99 x 7,17 col.) iki 296,93 x 431,8 mm (11,69 x 17 col.) dydžio popierius.

[6] Palaikomas tik iki dviejų skylių pramušimas.

[7] Palaikomas tik iki dviejų skylių pramušimas, kai įkeliama esant trumpo krašto orientacijai.

[8] Palaikomas nuo 88,9 x 98,38 mm (3,5 x 3,87 col.) iki 320,04 x 1320,8 mm (12,6 x 52 col.) dydžio popierius.

[9] Palaikomas nuo 209,97 x 148 mm (8,27 x 5,83 col.) iki 296,93 x 431,8 mm (11,69 x 17 col.) dydžio popierius.

Popieriaus formatai, kuriuos palaiko trigubo sulenkimo / Z sulenkimo įtaisas ir bukletų apipavidalinimo įtaisas

Popieriaus formatas	Trigubo sulenkimo / Z sulenkimo apipavidalinimo įtaisas		Brošiūrų apipavidalinimo įtaisas				
	Trigubas sulenkimas	Z sulen-kimas	Sukrovimas į krūvą	Poslinkis	Susegimas	Skylmuša	Sulen-kimas
A3 297 x 420 mm (11,69 x 16,54 col.)	X	X	√[1]	√[1]	X	√[1]	X
A4 210 x 297 mm (8,27 x 11,7 col.)	X	√	√	√	X	√	X
A5 148 x 210 mm (5,83 x 8,27 col.)	X	X	√	X	X	√[3]	X
A6 105 x 148 mm (4,13 x 5,83 col.)	X	X	√[1]	X	X	X	X
„Arch B“ 304,8 x 457,2 mm (12 x 18 col.)	X	X	√	X	X	X	X
„Banner“ Didž. plotis: 215,9 mm (8,5 colio) Didž. ilgis: 1320,8 mm (52 coliai)	X	X	√[1]	X	X	X	X
„Executive“ 184,2 x 266,7 mm (7,25 x 10,5 col.)	X	X	√	√[2]	√[2]	√[2]	X
„Folio“ 215,9 x 330,2 mm (8,5 x 13 col.)	X	X	√[1]	√[1]	X	√[1]	X
„Hagaki“ 100 x 148 mm (3,94 x 5,83 col.)	X	X	√[1]	X	X	X	X

[1] Įkeliama tik esant trumpo krašto orientacijai.

[2] Įkeliama tik esant ilgo krašto orientacijai.

[3] Palaikomas tik iki dviejų skylių pramušimas, kai įkeliama esant ilgo krašto orientacijai.

[4] Palaikomas nuo 202,9 x 181,86 mm (7,99 x 7,16 col.) iki 320,04 x 482,94 mm (12,6 x 19,01 col.) dydžio popierius.

[5] Palaikomas nuo 202,9 x 181,86 mm (7,99 x 7,16 col.) iki 296,93 x 431,8 mm (17 x 11,69 col.) dydžio popierius.

Popieriaus formatas	Trigubo sulenkimo / Z sulenkimo apipavidalinimo įtaisas		Brošiūrų apipavidalinimo įtaisas				
	Trigubas sulenkimas	Z sulenkimas	Sukrovimas į krūvą	Poslinkis	Susegimas	Skylmuša	Sulenkimas
JIS B4[1] 257 x 364 mm (10,12 x 14,33 col.)	X	√	√[1]	√[1]	X	√[1]	X
JIS B5 182 x 257 mm (7,17 x 10,1 col.)	X	X	√	√[2]	X	√[2]	X
Didžioji knyga[1] 279,4 x 4431,8 mm (11 x 17 col.)	X	√	√[1]	√[1]	X	√[1]	X
„Legal“[1] 215,9 x 355,6 mm (8,5 x 14 col.)	X	X	√[1]	√[1]	X	√[1]	X
„Letter“ 215,9 x 279,4 mm (8,5 x 11 col.)	X	√[1]	√	√	X	√	X
„Oficio (Mexico)“[1] 215,9 x 340,4 mm (8,5 x 13,4 col.)	X	X	√[1]	√[1]	X	√[1]	X
SRA3 320,04 x 449,58 mm (12,6 x 17,7 col.)	X	X	√	X	X	X	X
„Statement“ 139,7 x 215,9 mm (5,5 x 8,5 col.)	X	X	√	X	X	X	X
Universalus	X	X	√[4]	√[5]	√[5]	X	X
„7 3/4 Envelope“ 98,4 x 190,5 mm (3,875 x 7,5 col.)	X	X	X	X	X	X	X
„9 Envelope“ 98,4 x 225,4 mm (3,875 x 8,9 col.)	X	X	X	X	X	X	X

[1] Įkeliama tik esant trumpo krašto orientacijai.

[2] Įkeliama tik esant ilgo krašto orientacijai.

[3] Palaikomas tik iki dviejų skylių pramušimas, kai įkeliama esant ilgo krašto orientacijai.

[4] Palaikomas nuo 202,9 x 181,86 mm (7,99 x 7,16 col.) iki 320,04 x 482,94 mm (12,6 x 19,01 col.) dydžio popierius.

[5] Palaikomas nuo 202,9 x 181,86 mm (7,99 x 7,16 col.) iki 296,93 x 431,8 mm (17 x 11,69 col.) dydžio popierius.

Popieriaus formatas	Trigubo sulenkimo / Z sulenkimo apipavidalinimo įtaisas		Brošiūrų apipavidalinimo įtaisas				
	Trigubas sulenkimas	Z sulen-kimas	Sukrovimas į krūvą	Poslinkis	Susegimas	Skylmuša	Sulen-kimas
„10 Envelope“ 104,8 x 241,3 mm (4,12 x 9,5 col.)	X	X	X	X	X	X	X
„B5 Envelope“ 176 x 250 mm (6,93 x 9,84 col.)	X	X	✓[1]	X	X	X	X
„C5 Envelope“ 162 x 229 mm (6,38 x 9,01col.)	X	X	✓[1]	X	X	X	X
„DL Envelope“ 110 x 220 mm (4,33 x 8,66 col.)	X	X	X	X	X	X	X

[1] Įkeliama tik esant trumpo krašto orientacijai.

[2] Įkeliama tik esant ilgo krašto orientacijai.

[3] Palaikomas tik iki dviejų skylių pramušimas, kai įkeliama esant ilgo krašto orientacijai.

[4] Palaikomas nuo 202,9 x 181,86 mm (7,99 x 7,16 col.) iki 320,04 x 482,94 mm (12,6 x 19,01 col.) dydžio popierius.

[5] Palaikomas nuo 202,9 x 181,86 mm (7,99 x 7,16 col.) iki 296,93 x 431,8 mm (17 x 11,69 col.) dydžio popierius.

Palaikomos popieriaus rūšys

Popieriaus rūšys, kurias palaiko standartinis dėklas, daugiafunkcis spausdintuvas, vokų dėklas ir dvipusis spausdinimas

Popieriaus rūšis	Standartinis 2 x 520 lapų dėklas	Daugiafunkcis tiektuvas	Vokų dėklas	Abipusis spausdi-nimas
Standus popierius	✓	✓	X	✓
Kartoninis popierius („Card Stock“)	✓	✓	X	✓
Spalvotas popierius	✓	✓	X	✓
Tinkinta rūšis	✓	✓	X	✓
Vokai	X	✓	✓	X
Blizgus popierius („Glossy“)	✓	✓	X	✓
Sunkus blizgus popierius („Heavy Glossy“)	✓	✓	X	✓
Sunkus popierius	✓	✓	X	✓
Etiketės	✓	✓	X	X

Popieriaus rūšis	Standartinis 2 x 520 lapų dėklas	Daugiafunkcis tiektuvas	Vokų dėklas	Abipusis spausdinimas
Firminiai blankai	✓	✓	X	✓
Lengvas popierius	✓	✓	X	✓
Paprastas popierius („Plain Paper“)	✓	✓	X	✓
Iš anksto paruoštos formos	✓	✓	X	✓
Perdirbtas popierius	✓	✓	X	✓
Šiurkštūs vokai („Rough Envelope“)	X	✓	✓	X
Šiurkštus medvilninis popierius	✓	✓	X	✓
Permatomos laikmenos („Transparencies“)	X	X	X	X
Vinilinės etiketės („Vinyl Labels“)	X	X	X	X

Popieriaus rūšys, kurias palaiko papildomi dėklai

Popieriaus rūšis	Papildomas 2 x 520 lapų dėklas	Papildomas 2000 lapų sudvejintas dėklas	Papildomai pasirenkamas 2000 lapų dėklas
Standus popierius	✓	✓	✓
Kartoninis popierius („Card Stock“)	✓	✓	✓
Spalvotas popierius	✓	✓	✓
Tinkinta rūšis	✓	✓	✓
Vokai	X	X	X
Blizgus popierius („Glossy“)	✓	✓	✓
Sunkus blizgus popierius („Heavy Glossy“)	✓	✓	✓
Sunkus popierius	✓	✓	✓
Etiketės	✓	✓	✓
Firminiai blankai	✓	✓	✓
Lengvas popierius	✓	✓	✓
Paprastas popierius („Plain Paper“)	✓	✓	✓
Iš anksto paruoštos formos	✓	✓	✓
Perdirbtas popierius	✓	✓	✓
Šiurkštūs vokai („Rough Envelope“)	X	X	X
Šiurkštus medvilninis popierius	✓	✓	✓

Popieriaus rūšis	Papildomas 2 x 520 lapų dėklas	Papildomas 2000 lapų sudvejintas dėklas	Papildomai pasirenkamas 2000 lapų dėklas
Permatomos laikmenos („Transparencies“)	X	X	X
Vinilinės etiketės („Vinyl Labels“)	X	X	X

Popieriaus rūšys, kurias palaiko išvedinių dėtuvės

Popieriaus rūšis	Standartinė dėtuvė		Dvigubo paėmimo krepšelis
	Sukrovimas į krūvą	Poslinkis	Sukrovimas į krūvą
Standus popierius	✓	✓	✓
Kartoninis popierius („Card Stock“)	✓	✓	✓
Spalvotas popierius	✓	✓	✓
Tinkinta rūšis	✓	✓	✓
Vokai	✓	✓	✓
Blizgus popierius („Glossy“)	✓	✓	✓
Sunkus blizgus popierius („Heavy Glossy“)	✓	✓	✓
Sunkus popierius	✓	✓	✓
Etiketės	✓	✓	✓
Firminiai blankai	✓	✓	✓
Lengvas popierius	✓	✓	✓
Paprastas popierius („Plain Paper“)	✓	✓	✓
Iš anksto paruoštos formos	✓	✓	✓
Perdirbtas popierius	✓	✓	✓
Šiurkštūs vokai („Rough Envelope“)	✓	✓	✓
Šiurkštus medvilninis popierius	✓	✓	✓
Permatomos laikmenos („Transparencies“)	X	X	X
Vinilinės etiketės („Vinyl Labels“)	X	X	X

Popieriaus rūšys, kurias palaiko sąsagėlių segiklis įtaisas ir sąsagėlių segimo, skylmušos įtaisas

Popieriaus rūšis	Sąsagėlių segiklis			Sąsagėlių segimo, skylmušos įtaisas			
	Sukrovimas į krūvą	Poslinkis	Susegimas	Sukrovimas į krūvą	Poslinkis	Susegimas	Skylmuša
Standus popierius	✓	✓	✓	✓	✓	✓	✓

Popieriaus rūšis	Sąsagėlių segiklis			Sąsagėlių segimo, skylmušos įtaisas			
	Sukrovimas į krūvą	Poslinkis	Susegimas	Sukrovimas į krūvą	Poslinkis	Susegimas	Skylmuša
Kartoninis popierius („Card Stock“)	√	√	X	√	√	X	√
Spalvotas popierius	√	√	√	√	√	√	√
Tinkinta rūšis	√	√	√	√	√	√	√
Vokai	√	X	X	X	X	X	X
Blizgus popierius („Glossy“)	√	√	√	√	√	√	√
Sunkus blizgus popierius („Heavy Glossy“)	√	√	X	√	√	X	√
Sunkus popierius	√	√	X	√	√	X	√
Etiketės	√	√	X	X	X	X	X
Firminiai blankai	√	√	√	√	√	√	√
Lengvas popierius	√	√	√	√	√	√	√
Paprastas popierius („Plain Paper“)	√	√	√	√	√	√	√
Iš anksto paruoštos formos	√	√	√	√	√	√	√
Perdirbtas popierius	√	√	√	√	√	√	√
Šiurkštūs vokai („Rough Envelope“)	√	X	X	X	X	X	X
Šiurkštus medvilninis popierius	√	√	X	√	√	X	√
Permatomos laikmenos („Transparencies“)	X	X	X	X	X	X	X
Vinilinės etiketės („Vinyl Labels“)	X	X	X	X	X	X	X

Popieriaus rūšys, kurias palaiko trigubo sulenkimo / Z sulenkimo įtaisas ir bukletų apipavidalinimo įtaisas

Popieriaus rūšis	Trigubo sulenkimo / Z sulenkimo apipavidalinimo įtaisas		Brošiūrų apipavidalinimo įtaisas				
	Trigubas sulen-kimas	Z sulen-kimas	Sukrovimas į krūvą	Poslinkis	Susegimas	Skylmuša	Sulenkimas
Standus popierius	√	X	√	√	√	√	X
Kartoninis popierius („Card Stock“)	X	X	√	√	X	√	X

Popieriaus rūšis	Trigubo sulenkimo / Z sulenkimo apipavidalinimo įtaisas		Brošiūrų apipavidalinimo įtaisas				
	Trigubas sulenkimas	Z sulenkimas	Sukrovimas į krūvą	Poslinkis	Susegimas	Skylmuša	Sulenkimas
Spalvotas popierius	√	√	√	√	√	√	√
Tinkinta rūšis	√	√	√	√	√	√	√
Vokai	X	X	X	X	X	X	X
Blizgus popierius („Glossy“)	√	X	√	√	√	√	√
Sunkus blizgus popierius („Heavy Glossy“)	X	X	√	√	X	√	X
Sunkus popierius	X	X	√	√	X	√	X
Etiketės	X	X	X	X	X	X	X
Firminiai blankai	X	X	√	√	√	√	√
Lengvas popierius	√	√	√	√	√	√	√
Paprastas popierius („Plain Paper“)	√	√	√	√	√	√	√
Iš anksto paruoštos formos	√	√	√	√	X	√	X
Perdirbtas popierius	√	√	√	√	√	√	√
Šiurkštūs vokai („Rough Envelope“)	X	X	X	X	X	X	X
Šiurkštus medvilninis popierius	X	X	√	√	X	√	X
Permatomos laikmenos („Transparencies“)	X	X	X	X	X	X	X
Vinilinės etiketės („Vinyl Labels“)	X	X	X	X	X	X	X

Pastabos:

- Etiketės, vokai ir kartoninis popierius visada spausdinami mažesne sparta.
- Spausdinant ant abiejų pusių palaikomas popieriaus svoris – tik iki 163 g/m^2 (90 sv. stand.). Visos sunkesnės laikmenos palaikomos tik spausdinant ant vienos pusės.
- Retkarčiais tinka naudoti vinilines etiketes, bet jas reikia išbandyti dėl priimtinumo. Kai kurias vinilines etiketes patikimiau tiekti iš daugiafunkcio tiektuvo.

Palaikomi popieriaus svoriai

Standartinis arba papildomas 2 x 520 lapų dėklas ir papildomas 2000 lapų sudvejintas dėklas	Daugiafunkcis tiektuvas	Vokų dėklas	Papildomai pasirenkamas 2000 lapų dėklas
60–256 g/m^2 (12–68 sv. standus popierius)	60–216 g/m^2 (12–57 sv. standus popierius)	75–90 g/m^2 (20–24 sv. standus popierius)	60–216 g/m^2 (12–57 sv. standus popierius)

Pastabos:

- Jei popierius sveria 60–176 g/m^2 (16– 47 sv. stand.), rekomenduojama naudoti išilginio pluošto popierių.
- Ant popieriaus, kurio svoris mažesnis nei 75 g/m^2 (20 sv. stand.), reikia spausdinti Popieriaus rūšį nustačius į parinktį Lengvas popierius. To nepadarius, popierius gali per daug užsiriesti ir dėl to atsirasti tiekimo klaidų, ypač esant drėgnesnei aplinkai.
- Spausdinant ant abiejų pusių palaikomas popieriaus svoris nuo 60–162 g/m^2 (16–43 sv. stand.).
- Maksimalus 100 % medvilnės sudėties laikmenos svoris – 90 g/m^2 (24 sv. stand.).

Nustatymas, įrengimas ir konfigūravimas

Vietos spausdintuvui parinkimas

- Palikite pakankamai vietos dėklams, dangčiams, durelėms atidaryti ir papildomai aparatinei įrangai įrengti.
- Spausdintuvą pastatykite arti elektros lizdo.

  DĖMESIO—GALIMA SUSIŽALOTI: Norėdami išvengti gaisro ar elektros smūgio pavojaus, prijunkite maitinimo laidą prie tinkamos nominaliosios srovės ir tinkamai įžeminto elektros lizdo, kuris yra šalia įrenginio ir lengvai pasiekiamas.

  DĖMESIO—ELEKTROS SMŪGIO PAVOJUS: Norėdami išvengti elektros smūgio pavojaus, nestatykite arba nenaudokite šio gaminio netoli vandens arba drėgnose vietose.
- Įsitikinkite, kad oro srautas patalpoje atitinka naujausią persvarstytą ASHRAE 62 standartą arba CEN Technikos komiteto 156 standartą.
- Pasirūpinkite lygiu, tvirtu ir stabiliu grindų paviršiumi.
- Spausdintuvą laikykite tokiomis sąlygomis:
  - Jis turi būti švarus, sausas ir nedulkėtas.
  - Ant jo neturi būti išsibarsčiusių sąsagėlių ir sąvaržėlių.
  - Jis turi būti atokiau nuo tiesioginio kondicionierių, šildytuvų ir ventiliatorių oro srauto.
  - Jis turi būti apsaugotas nuo tiesioginių saulės spindulių ir per didelės drėgmės.
- Laikykitės rekomenduojamos temperatūros ir venkite jos svyravimų:

Aplinkos temperatūra	Nuo 10 iki 32,2 °C (nuo 50 iki 90 °F)
Laikymo temperatūra	Nuo 15,6 iki 32,2 °C (nuo 60 iki 90 °F)

- Aplink spausdintuvą palikite šiuos rekomenduojamus laisvus atstumus, kad jis būtų tinkamai vėdinamas:

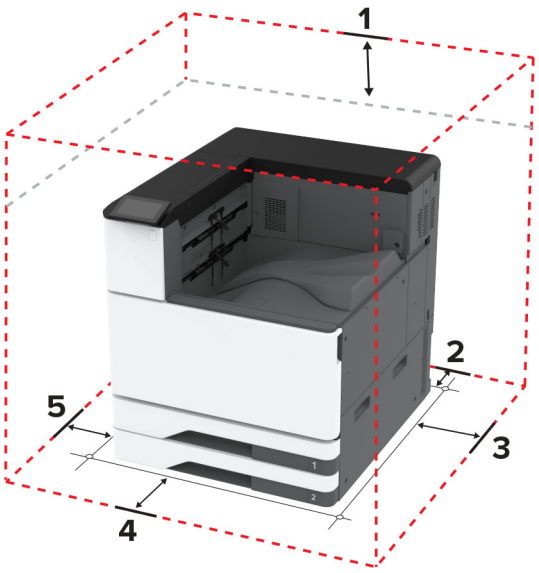

1	Viršus	150 mm (5,9 col.)
2	Galas	120 mm (4,8 col.)

3	Dešinė pusė	400 mm (15,7 col.)
4	Priekis	444,5 mm (17,5 col.)
5	Kairė pusė	120 mm (4,8 col.)

Laidų ir kabelių prijungimas

DĖMESIO—ELEKTROS SMŪGIO PAVOJUS: Norėdami išvengti elektros smūgio pavojaus, nenustatinėkite šio gaminio arba nejunkite jokių elektros ar kabelių jungčių, pavyzdžiui, maitinimo laido, fakso funkcijos ar telefono, perkūnijos metu.

DĖMESIO—GALIMA SUSIŽALOTI: Norėdami išvengti gaisro ar elektros smūgio pavojaus, prijunkite maitinimo laidą prie tinkamos nominaliosios srovės ir tinkamai įžeminto elektros lizdo, kuris yra šalia įrenginio ir lengvai pasiekiamas.

DĖMESIO—GALIMA SUSIŽALOTI: Norėdami išvengti gaisro ar elektros smūgio pavojaus, naudokite tik kartu su šiuo gaminiu pateiktą maitinimo laidą arba gamintojo leistą pakaitinį laidą.

Įspėjimas—Galima sugadinti: Norėdami išvengti duomenų praradimo arba spausdintuvo veikimo sutrikimo, aktyviai spausdindami spausdintuvu nelieskite USB laido, belaidžio tinklo adapterio ar spausdintuvo nurodytose vietose.

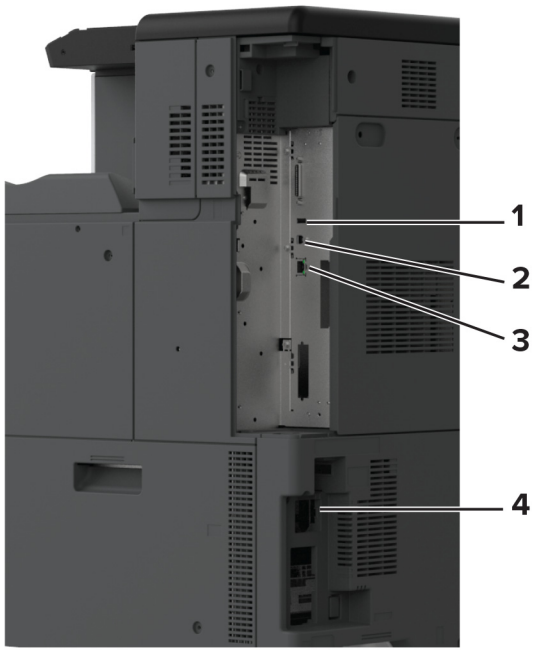

	Spausdintuvo jungtis	Funkcija
1	USB jungtis	Prijungiama klaviatūra arba panašus suderinamas įtaisas.
2	Spausdintuvo USB jungtis	Spausdintuvas prijungiamas prie kompiuterio.
3	Eterneto prievadas	Spausdintuvas prijungiamas prie tinklo.
4	Maitinimo laido kištukinis lizdas	Spausdintuvas įjungiamas į tinkamai įžemintą elektros lizdą.

Pradžios ekrano programų diegimas ir naudojimas

Pradžios ekrano naudojimas

Pastaba: Jūsų pradžios ekranas gali skirtis priklausomai nuo jo tinkinimo nustatymų, administracinės sąrankos ir aktyvių įtaisytųjų sprendimų.

	Piktograma	Funkcija
1	Sustabdymo arba atšaukimo mygtukas	Sustabdoma dabartinė spausdintuvo užduotis.
2	Būsena / eksploataciniai reikmenys	• Rodomas įspėjimas arba klaidos pranešimas, kai reikia naudotojo įsikišimo, kad spausdintuvas galėtų tęsti užduotį. • Peržiūrima daugiau informacijos apie spausdintuvo įspėjimą ar pranešimą ir apie tai, kaip juos išvalyti. **Pastaba:** Šį nustatymą galima pasiekti ir palietus viršutinę pradžios ekrano dalį.
3	Užduočių eilė	Rodomos visos esamos spausdinimo užduotys. **Pastaba:** Šį nustatymą galima pasiekti ir palietus viršutinę pradžios ekrano dalį.
4	Keisti kalbą	Keičiama ekrano kalba.
5	Nustatymai	Patenkama į įvairius spausdintuvo meniu.
6	USB atmintukas	Iš atmintuko spausdinamos nuotraukos ir dokumentai.
7	Turimos užduotys	Rodomos spausdinimo užduotys, laikomos spausdintuvo atmintyje.
8	Adresų knyga	Tvarkomas kontaktų sąrašas, kurį gali pasiekti kitos spausdintuvo programos.
9	Ekraninė klaviatūra	Įvesties lauke įvedami skaičiai arba simboliai.

Pradžios ekrano tinkinimas

1 Atidarykite interneto naršyklę ir adreso lauke įveskite spausdintuvo IP adresą.

Pastabos:

- Spausdintuvo pradžios ekrane peržiūrėkite spausdintuvo IP adresą. IP adresas rodomas kaip keturi taškais atskirtų skaičių rinkiniai, pavyzdžiui, 123.123.123.123.

- Jei naudojate įgaliotąjį serverį, laikinai jį išjunkite, kad galėtumėte tinkamai įkelti tinklalapį.

2 Spustelėkite **Nustatymai** > **Įrenginys** > **Pradžios ekrano tinkinimas**.

3 Atlikite vieną ar daugiau iš šių veiksmų:
- Jei norite pridėti piktogramą pradžios ekrane, spustelėkite **+**, pasirinkite programos pavadinimą ir spustelėkite **Pridėti**.
- Jei norite pašalinti pradžios ekrane esančią piktogramą, pasirinkite programos pavadinimą ir spustelėkite **Pašalinti**.
- Jei norite tinkinti programos pavadinimą, pasirinkite programos pavadinimą, spustelėkite **Redaguoti** ir priskirkite pavadinimą.
- Jei norite atkurti programos pavadinimą, pasirinkite programos pavadinimą, spustelėkite **Redaguoti** ir pasirinkite **Atkurti programos etiketę**.
- Jei norite pridėti tarpą tarp programų, spustelėkite **+**, pasirinkite **TUŠČIA VIETA** ir spustelėkite **Pridėti**.
- Jei norite išdėstyti programas, vilkite programų pavadinimus norima tvarka.
- Jei norite atkurti numatytąjį pradžios ekraną, spustelėkite **Atkurti pradžios ekraną**.

4 Vykdykite pakeitimus.

Palaikomos programos

- Ekrano tinkinimas
- Klientų aptarnavimo skyrius
- Įrenginio kvotos

Ekrano tinkinimo funkcijos naudojimas

Prieš naudodami programą būtinai atlikite šiuos veiksmus:
- Įtaisytajame tinklo serveryje spustelėkite **Programos** > **Ekrano tinkinimas** > **Konfigūruoti**.
- Įgalinkite ir konfigūruokite ekrano užsklandą, skaidrių demonstravimą ir darbalaukio fono nustatymus.

Ekrano užsklandos ir skaidrių demonstravimo vaizdų tvarkymas

1 Skiltyse „Ekrano užsklanda“ ir „Skaidrių demonstravimo vaizdai“ pridėkite, redaguokite arba šalinkite vaizdą.

Pastabos:
- Galima pridėti iki 10 vaizdų.
- Kai įjungta, būsenos piktogramos ekrano užsklandoje rodomos tik tada, kai yra klaidų, įspėjimų ar debesijos pranešimų.

2 Vykdykite pakeitimus.

Darbalaukio fono vaizdo keitimas

1 Pradžios ekrane palieskite **Keisti darbalaukio foną**.

2 Pasirinkite norimą naudoti vaizdą.

3 Vykdykite pakeitimus.

Skaidrių demonstracijos paleidimas iš atmintuko

1 Įkiškite atmintuką į USB lizdą.

2 Pradžios ekrane palieskite **Skaidrių demonstravimas**.

Vaizdai rodomi abėcėlės tvarka.

Pastaba: Pradėjus skaidrių demonstravimą atmintuką galima išimti, tačiau vaizdai spausdintuve nėra išsaugomi. Jei skaidrių demonstravimas sustoja, vėl įdėkite atmintuką, kad galėtumėte peržiūrėti vaizdus.

Naudojimasis klientų aptarnavimo paslaugomis

Pastabos:

- Ši programa palaikoma tik kai kurių modelių spausdintuvuose. Norėdami gauti daugiau informacijos, žr. „Palaikomos programos“ 36 puslapyje.
- Informacijos apie tai, kaip sukonfigūruoti programos nustatymus, ieškokite *Klientų aptarnavimo administratoriaus vadove.*

1 Pradžios ekrane palieskite **Klientų aptarnavimas**.

2 Atsispausdinkite arba išsiųskite el. laišką.

Įrenginio kvotų nustatymas

Pastabos:

- Ši programa palaikoma tik kai kurių modelių spausdintuvuose. Norėdami gauti daugiau informacijos, žr. „Palaikomos programos“ 36 puslapyje.
- Informacijos, kaip konfigūruoti programos nustatymus, ieškokite *Įrenginio kvotų administratoriaus vadove*.

1 Atidarykite interneto naršyklę ir adreso lauke įveskite spausdintuvo IP adresą.

Pastabos:

- Spausdintuvo pradžios ekrane peržiūrėkite spausdintuvo IP adresą. IP adresas rodomas kaip keturi taškais atskirtų skaičių rinkiniai, pavyzdžiui, 123.123.123.123.
- Jei naudojate įgaliotąjį serverį, laikinai jį išjunkite, kad galėtumėte tinkamai įkelti tinklalapį.

2 Spustelėkite **Programos** > **Įrenginio kvotos** > **Konfigūruoti**.

3 Skiltyje Naudotojų paskyros pridėkite arba redaguokite naudotoją, o tada nustatykite naudotojo kvotą.

4 Vykdykite pakeitimus.

Adresyno įrašų tvarkymas

Adresyno kūrimas

Naudokitės adresynu spausdindami dažnai naudojamus dokumentus, kurie saugomi serveriuose ar žiniatinklyje.

1 Atidarykite interneto naršyklę ir adreso lauke įveskite spausdintuvo IP adresą.

Pastabos:

- Spausdintuvo pradžios ekrane peržiūrėkite spausdintuvo IP adresą. IP adresas rodomas kaip keturi taškais atskirtų skaičių rinkiniai, pavyzdžiui, 123.123.123.123.
- Jei naudojate įgaliotąjį serverį, laikinai jį išjunkite, kad galėtumėte tinkamai įkelti tinklalapį.

2 Spustelėkite **Adresyno įrašai** > **Pridėti adresyno įrašą** ir įrašykite adresyno įrašo pavadinimą.

3 Pasirinkite adreso protokolo tipą ir atlikite vieną iš šių veiksmų:

- Jei naudojate HTTP ir HTTPS protokolą, įveskite URL, kurį norite įrašyti į adresyną.
- Jei naudojate HTTPS protokolą, būtinai naudokite pagrindinio kompiuterio vardą, o ne IP adresą. Pavyzdžiui, įveskite **myWebsite.com/sample.pdf** vietoj **123.123.123.123/sample.pdf**. Įsitikinkite, kad pagrindinio kompiuterio vardas taip pat atitinka serverio liudijime nurodytą bendrąjį vardą (CN). Norėdami gauti daugiau informacijos apie tai, kaip gauti CN vertę serverio liudijime, žr. savo interneto naršyklės žinyno informaciją.
- FTP protokolo atveju įveskite FTP adresą. Pavyzdžiui, **myServer/myDirectory**. Įveskite FTP prievado numerį. 21 prievadas – numatytasis prievadas komandoms siųsti.
- SMB protokolo atveju įveskite tinklo aplanko adresą. Pavyzdžiui, **myServer/myShare/myFile.pdf**. Įveskite tinklo srities vardą.
- Jei reikia, pasirinkite FTP ir SMB tapatybės nustatymo tipą.

Norėdami apriboti prieigą prie adresyno įrašo, įveskite PIN kodą.

Pastaba: Programoje palaikomi šie failų tipai: PDF, JPEG ir TIFF. Kai kuriuose spausdintuvų modeliuose palaikomi kiti failų tipai, pavyzdžiui, DOCX ir XLSX.

4 Spustelėkite **Išsaugoti**.

Aplankų kūrimas

1 Atidarykite interneto naršyklę ir adreso lauke įveskite spausdintuvo IP adresą.

Pastabos:

- Spausdintuvo pradžios ekrane peržiūrėkite spausdintuvo IP adresą. IP adresas rodomas kaip keturi taškais atskirtų skaičių rinkiniai, pavyzdžiui, 123.123.123.123.
- Jei naudojate įgaliotąjį serverį, laikinai jį išjunkite, kad galėtumėte tinkamai įkelti tinklalapį.

2 Spustelėkite **Adresyno įrašai** > **Pridėti aplanką** ir įrašykite aplanko pavadinimą.

Pastaba: Norėdami apriboti prieigą prie aplanko, įveskite PIN kodą.

3 Spustelėkite **Išsaugoti**.

Pastaba: Galima kurti aplankus ar adresyno įrašus ir aplanko viduje. Norėdami sukurti adresyno įrašą, žr. „Adresyno kūrimas“ 38 puslapyje.

Adresatų tvarkymas

1 Pradžios ekrane palieskite **Adresų knyga.**.

2 Atlikite vieną ar daugiau iš šių veiksmų:
   - Norėdami pridėti adresatą, palieskite ⋮ ekrano viršuje, po to palieskite **Kurti adresatą**. Jei reikia, nurodykite prisijungimo metodą, kad būtų galima pasiekti programas.
   - Norėdami pašalinti adresatą, palieskite ⋮ ekrano viršuje, palieskite **Šalinti adresatus** ir pasirinkite adresatą.
   - Norėdami redaguoti adresato informaciją, palieskite adresato vardą.
   - Norėdami sukurti grupę, palieskite ⋮ ekrano viršuje, po to palieskite **Kurti grupę**. Jei reikia, nurodykite prisijungimo metodą, kad būtų galima pasiekti programas.
   - Norėdami pašalinti grupę, palieskite ⋮ ekrano viršuje, palieskite **Šalinti grupes** ir pasirinkite grupę.
   - Norėdami redaguoti adresatų grupę, palieskite **GRUPĖS** > pasirinkite grupės pavadinimą > ⋮ > pasirinkite veiksmą, kurį norite atlikti.

3 Vykdykite pakeitimus.

Prieinamumo funkcijų nustatymas ir naudojimas

Valdymo balsu aktyvinimas

pradžios ekrane;

1 Vienu judesiu vienu pirštu ekrane lėtai braukite kairėn, o tada aukštyn, kol išgirsite balso pranešimą.

2 Dviem pirštais palieskite **Gerai**.

   Pastaba: Jei gestas neveikia, spauskite stipriau.

Klaviatūroje

1 Nuspauskite ir palaikykite **5** klavišą, kol išgirsite balso pranešimą.

2 Paspauskite **Tab**, kad įvesties žymeklį nuvestumėte prie mygtuko „Gerai“, ir paspauskite **Įvesti**.

Pastabos:

- Kai įjungtas valdymas balsu, bet kurį elementą ekrane visada pasirinkite dviem pirštais.
- Valdymas balsu palaikomas ne visomis kalbomis.

Valdymo balsu pasyvinimas

1 Vienu judesiu vienu pirštu ekrane lėtai braukite kairėn, o tada aukštyn, kol išgirsite balso pranešimą.

2 Dviem pirštais atlikite vieną iš šių veiksmų:
   - Palieskite **Valdymas balsu**, tada palieskite **Gerai**.
   - Palieskite **Atšaukti**.

   Pastaba: Jei gestas neveikia, spauskite stipriau.

Valdymą balsu galite pasyvinti ir atlikdami vieną iš šių veiksmų:

- Dviem pirštais dukart bakstelėkite pradžios ekraną.
- Paspauskite maitinimo mygtuką, kad įvestumėte spausdintuvą į miego arba užmigdymo režimą.

Naršymas ekrane naudojant gestus

Pastabos:

- Dauguma gestų naudojami tik tada, kai suaktyvinama valdymo balsu funkcija.
- Įjunkite didinimo funkciją, kad galėtumėte naudoti mastelio keitimo ir vaizdo išskleidimo gestus.
- Jei norite įrašyti simbolius ir koreguoti tam tikrus nustatymus, naudokite fizinę klaviatūrą.

Gestas	Funkcija
Vienu pirštu braukite kairėn, tada aukštyn	Paleidžiamas pritaikymo neįgaliesiems režimas. Norint išeiti iš pritaikymo neįgaliesiems režimo naudojamas tas pats gestas. **Pastaba:** Šis gestas naudojamas ir kai spausdintuvas veikia įprastu režimu.
Dukart bakstelėkite vienu pirštu	Ekrane pasirenkama parinktis arba elementas.
Dviem pirštais dukart bakstelėkite pradžios ekrano piktogramą	Išjungiamas pritaikymo neįgaliesiems režimas.
Triskart bakstelėkite vienu pirštu	Padidinamas arba sumažinamas teksto ir atvaizdų mastelis.
Vienu pirštu braukite dešinėn arba žemyn	Pereinama prie kito elemento ekrane.
Vienu pirštu braukite kairėn arba aukštyn	Pereinama prie ankstesnio elemento ekrane.
Vienu pirštu braukite aukštyn, tada žemyn	Pereinama prie pirmojo elemento ekrane.
Vaizdo išskleidimas	Prieinama prie padidinto vaizdo elementų, kurie yra už ekrano ribos. **Pastaba:** Padidintam vaizdui traukti naudojami du pirštai.
Vienu pirštu braukite aukštyn, tada dešinėn	Padidinama apimtis. **Pastaba:** Šis gestas naudojamas ir kai spausdintuvas veikia įprastu režimu.
Vienu pirštu braukite žemyn, tada dešinėn	Sumažinama apimtis. **Pastaba:** Šis gestas naudojamas ir kai spausdintuvas veikia įprastu režimu.
Vienu pirštu braukite aukštyn, tada kairėn	Išeinama iš programos ir grįžtama į pradžios ekraną.
Vienu pirštu braukite žemyn, tada kairėn	Grįžtama į ankstesnį nustatymą.

Ekraninės klaviatūros naudojimas

Pasirodžius ekraninei klaviatūrai atlikite vieną ar daugiau iš toliau nurodytų veiksmų.

- Palieskite klavišą, kad paskelbtumėte ir įvestumėte simbolį lauke.
- Vilkite pirštu per skirtingus simbolius, kad paskelbtumėte ir įvestumėte simbolį lauke.
- Dviem pirštais palieskite teksto laukelį, kad paskelbtumėte simbolius lauke.
- Norėdami ištrinti simbolius, palieskite **Grįžimas**.

Didinimo režimo įgalinimas

1 Vienu judesiu vienu pirštu ekrane lėtai braukite kairėn, o tada aukštyn, kol išgirsite balso pranešimą.

Pastaba: Jei naudojate spausdintuvo modelį be įmontuotų garsiakalbių, norėdami išgirsti pranešimą naudokite ausines.

2 Dviem pirštais atlikite šiuos veiksmus:

a Palieskite **Didinimo režimas**.

b Palieskite **Gerai**.

Pastaba: Jei gestas neveikia, spauskite stipriau.

Jei norite sužinoti daugiau apie padidinto ekrano naršymą, žr. „Naršymas ekrane naudojant gestus“ 40 puslapyje.

Kalbėjimo tempo valdant balsu koregavimas

1 Pradžios ekrane palieskite **Nustatymai** > **Įrenginys** > **Pritaikymas neįgaliesiems** > **Kalbėjimo tempas**.

2 Pasirinkite kalbėjimo tempą.

Numatytojo ausinių garsumo koregavimas

1 Pradžios ekrane palieskite **Nustatymai** > **Įrenginys** > **Pritaikymas neįgaliesiems**.

2 Koreguojamas ausinių garsumas.

Pastaba: Garsumas iš naujo nustatomas į numatytąją vertę naudotojui išėjus iš pritaikymo neįgaliesiems režimo arba spausdintuvui atsibudus iš miego ar užmigdymo režimo.

Numatytojo vidinio garsiakalbio garsumo koregavimas

1 Pradžios ekrane palieskite .

2 Pakoreguokite garsumą.

Pastabos:

- Jei įgalinamas tylusis režimas, garsiniai įspėjimai išjungiami. Įjungus šį nustatymą, sulėtėja spausdintuvo našumas.
- Garsumas iš naujo nustatomas į numatytąją vertę naudotojui išėjus iš pritaikymo neįgaliesiems režimo arba spausdintuvui atsibudus iš miego ar užmigdymo režimo.

Ištariamų slaptažodžių arba asmens identifikavimo numerių įgalinimas

1 Pradžios ekrane palieskite **Nustatymai** > **Įrenginys** > **Pritaikymas neįgaliesiems** > **Sakyti slaptažodžius / PIN kodus**.

2 Įgalinkite nustatymą.

Popieriaus ir specialiųjų laikmenų įdėjimas

Specialiųjų laikmenų formato ir rūšies nustatymas

Dėklai automatiškai nustato paprasto popieriaus formatą. Jei naudojate specialiąsias laikmenas, pavyzdžiui, etiketes, kartoninį popierių ar vokus, atlikite toliau nurodytus veiksmus.

1 Pradžios ekrane palieskite **Nustatymai** > **Popierius** > **Dėklų konfigūracija** > **Popieriaus formatas / rūšis** > pasirinkite popieriaus šaltinį.

2 Nustatykite specialiųjų laikmenų formatą ir rūšį.

Universalaus popieriaus formato nustatymų konfigūravimas

1 Pradžios ekrane palieskite **Nustatymai** > **Popierius** > **Laikmenų konfigūracija** > **Universalaus popieriaus formato sąranka**.

2 Sukonfigūruokite nustatymus.

Nustatymo Įvairūs universalūs formatai įjungimas

1 Pradžios ekrane palieskite **Nustatymai** > **Įrenginys** > **Eksploatacija** > **Meniu „Konfigūracija“** > **Dėklų konfigūracija**.

2 Įjunkite nustatymą Įvairūs universalūs formatai.

Popieriaus įdėjimas į 520 lapų dėklą

DĖMESIO—PASVYRIMO PAVOJUS: Siekdami sumažinti įrangos nestabilumo pavojų, į kiekvieną dėklą popierių dėkite atskirai. Visus kitus dėklus laikykite uždarytus, iki prireiks.

1 Ištraukite dėklą.

Pastaba: Norėdami išvengti popieriaus strigčių, neištraukite dėklų, kol spausdintuvas veikia.

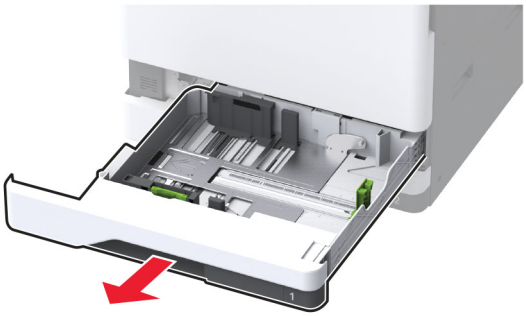

2 Nustatykite kreiptuvus, kad jie atitiktų įdedamo popieriaus formatą.

Pastabos:

- Naudokite dėklo apačioje esančius indikatorius, kurie padės nustatyti kreiptuvų vietą.

- Norėdami įdėti A3, B4 arba 11 colių formato lapus, atitinkamai sureguliuokite galinį popieriaus kreiptuvą.
- Norėdami į antrą arba papildomai pasirenkamą 520-ies lapų dėtuvę įdėti A3 formato lapus, atitinkamai sureguliuokite galinį ir šoninius popieriaus kreiptuvus. Už šoninio kreiptuvo esantys stabdikliai užfiksuoja A3 popieriaus formatą. Jei norite įdėti 12,6 colių formato lapus, atitinkamai sureguliuokite galinį ir šoninius popieriaus kreiptuvus ir paspauskite žemyn stabdiklius, kad atfiksuotumėte.

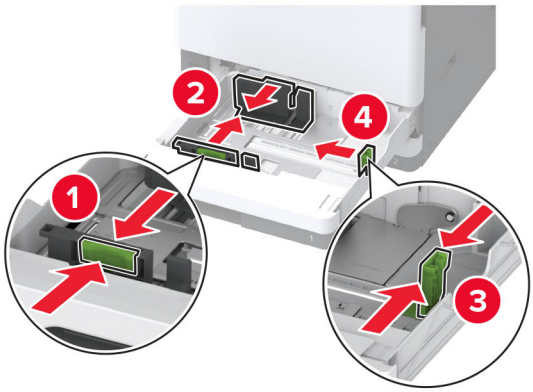

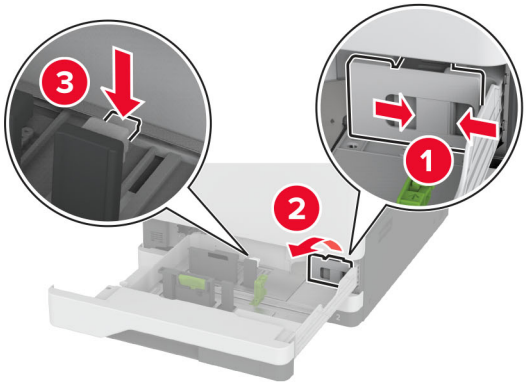

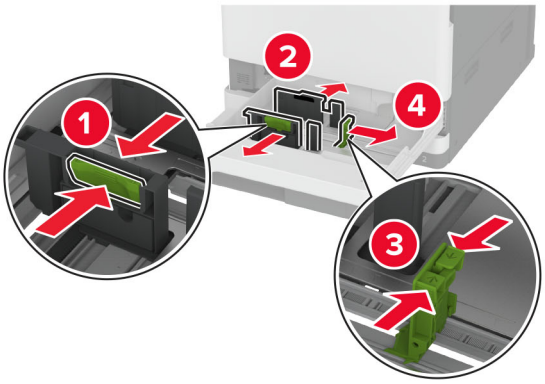

3 Prieš dėdami popierių, jį palankstykite, pavėduokite ir sulyginkite lapų kraštus.

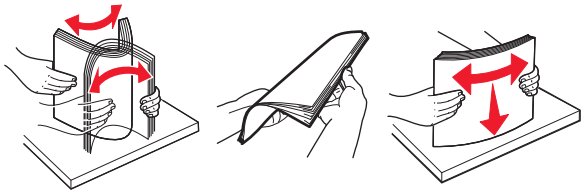

4 Įdėkite popieriaus krūvą spausdinamąja puse į viršų.

Dėdami firminius blankus ar iš anksto perforuotą popierių, atlikite vieną iš šių veiksmų:

Vienpusiam spausdinimui, popieriui ilgais kraštais

- Firminius blankus dėkite gerąja puse į viršų, viršutine antrašte dėdami į dėklo galą.

- Įdėkite iš anksto perforuotą popierių gerąja puse į viršų, kad skylutės būtų kairėje dėklo pusėje.

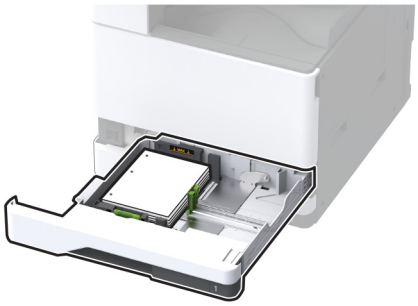

Vienpusiam spausdinimui, popieriui trumpais kraštais

- Firminius blankus dėkite gerąja puse į viršų, viršutine antrašte dėdami į dėklo kairę pusę.

- Įdėkite iš anksto perforuotą popierių gerąja puse į viršų, kad skylutės būtų nukreiptos į dėklo priekį.

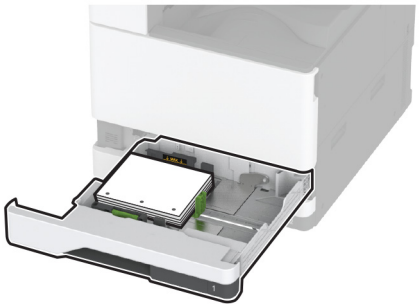

Dvipusiam spausdinimui, popieriui ilgais kraštais

- Firminius blankus dėkite gerąja puse į apačią, viršutine antrašte dėdami į dėklo galą.

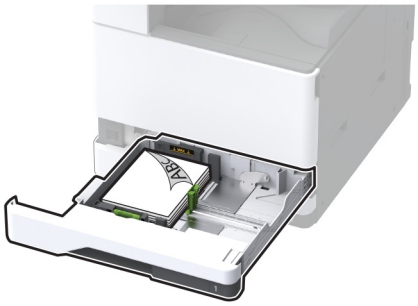

- Įdėkite iš anksto perforuotą popierių gerąja puse į apačią, kad skylutės būtų dešinėje dėklo pusėje.

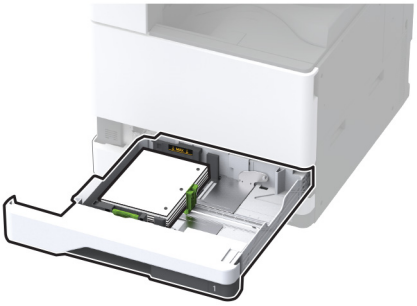

Dvipusiam spausdinimui, popieriui trumpais kraštais

- Firminius blankus dėkite gerąja puse į apačią, viršutine antrašte dėdami į dėklo kairę pusę.

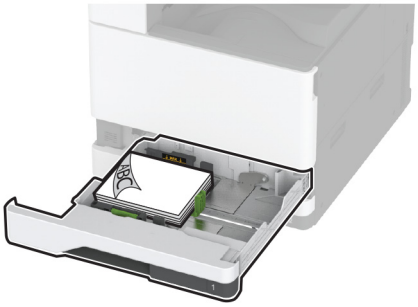

- Įdėkite iš anksto perforuotą popierių gerąja puse į apačią, kad skylutės būtų nukreiptos į dėklo galą.

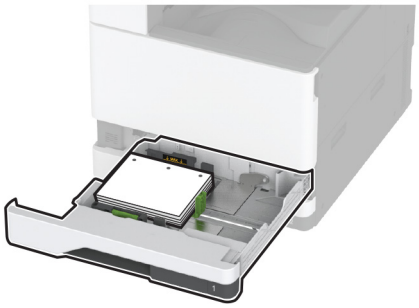

Pastabos:

- Nestumkite popieriaus į dėklą.
- Įsitikinkite, kad šoniniai kreiptuvai tvirtai priglunda prie popieriaus.
- Įsitikinkite, kad popieriaus pluoštas yra žemiau maksimalaus popieriaus užpildymo indikatoriaus. Perpildžius, popierius gali užstrigti.

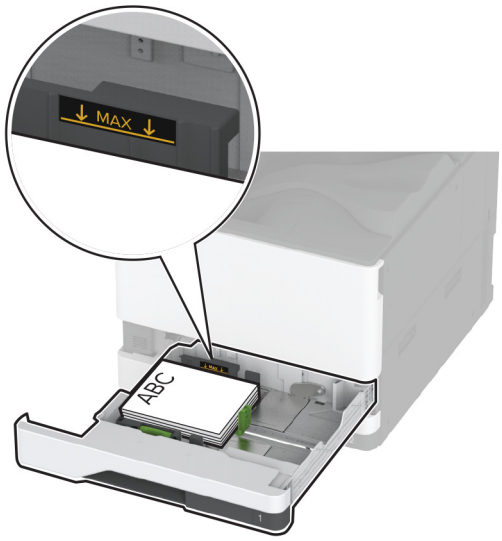

5 Įdėkite dėklą.

Jei reikia, nustatykite popieriaus formatą ir rūšį, kurie atitiktų į dėklą įdėto popieriaus formatą ir rūšį.

Pastaba: Įdėjus apipavidalinimo įtaisą, spausdinami vaizdai pasukami 180° kampu.

Popieriaus įdėjimas į 2000 lapų sudvejintą dėklą

DĖMESIO—PASVYRIMO PAVOJUS: Siekdami sumažinti įrangos nestabilumo pavojų, į kiekvieną dėklą popierių dėkite atskirai. Visus kitus dėklus laikykite uždarytus, iki prireiks.

1 Ištraukite dėklą.

Pastaba: Norėdami išvengti popieriaus strigčių, neištraukite dėklų, kol spausdintuvas veikia.

2 Nustatykite kreiptuvus, kad jie atitiktų įdedamo popieriaus formatą.

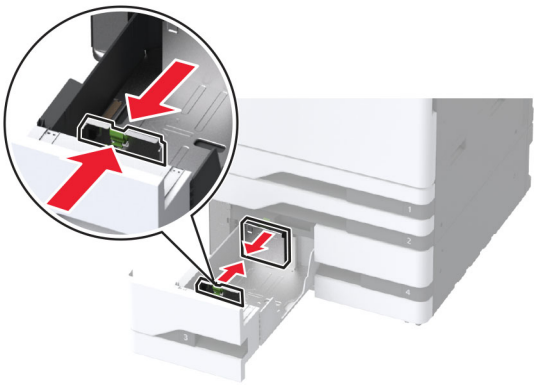

3 Prieš dėdami popierių, jį palankstykite, pavėduokite ir sulyginkite lapų kraštus.

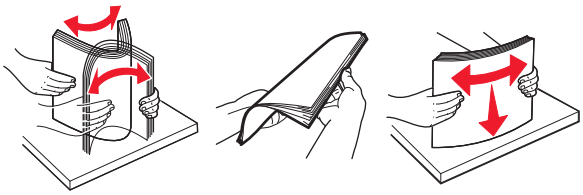

4 Įdėkite popieriaus krūvą spausdinamąja puse į viršų.

Dėdami firminius blankus ar iš anksto perforuotą popierių, atlikite vieną iš šių veiksmų:

Vienpusiam spausdinimui

- Firminius blankus dėkite gerąja puse į viršų, viršutine antrašte dėdami į dėklo galą.

- Įdėkite iš anksto perforuotą popierių gerąja puse į viršų, kad skylutės būtų kairėje dėklo pusėje.

Abipusiam spausdinimui

- Firminius blankus dėkite gerąja puse į apačią, viršutine antrašte dėdami į dėklo galą.

- Įdėkite iš anksto perforuotą popierių gerąja puse į apačią, kad skylutės būtų dešinėje dėklo pusėje.

Pastabos:

- Nestumkite popieriaus į dėklą.
- Įsitikinkite, kad popieriaus pluoštas yra žemiau maksimalaus popieriaus užpildymo indikatoriaus. Perpildžius, popierius gali užstrigti.

5 Įdėkite dėklą.

Jei reikia, nustatykite popieriaus formatą ir rūšį, kurie atitiktų į dėklą įdėto popieriaus formatą ir rūšį.

Pastaba: Įdėjus apipavidalinimo įtaisą, spausdinami vaizdai pasukami 180° kampu.

Popieriaus įdėjimas į 2000 lapų dėklą

DĖMESIO—PASVYRIMO PAVOJUS: Siekdami sumažinti įrangos nestabilumo pavojų, į kiekvieną dėklą popierių dėkite atskirai. Visus kitus dėklus laikykite uždarytus, iki prireiks.

1 Ištraukite dėklą ir atidarykite šonines dėklo dureles.

Pastaba: Norėdami išvengti popieriaus strigčių, neištraukite dėklų, kol spausdintuvas veikia.

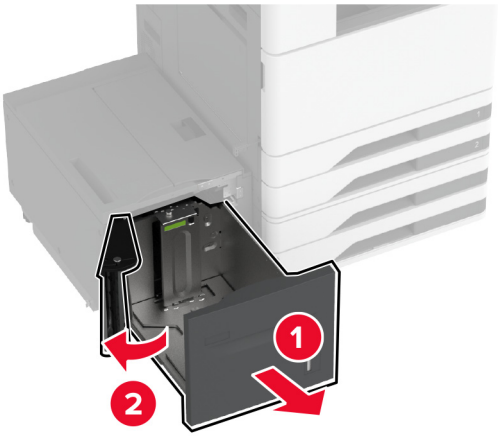

2 Sureguliuokite dėklo gale esantį kreiptuvą. Tą patį atlikite ir dėklo priekyje.

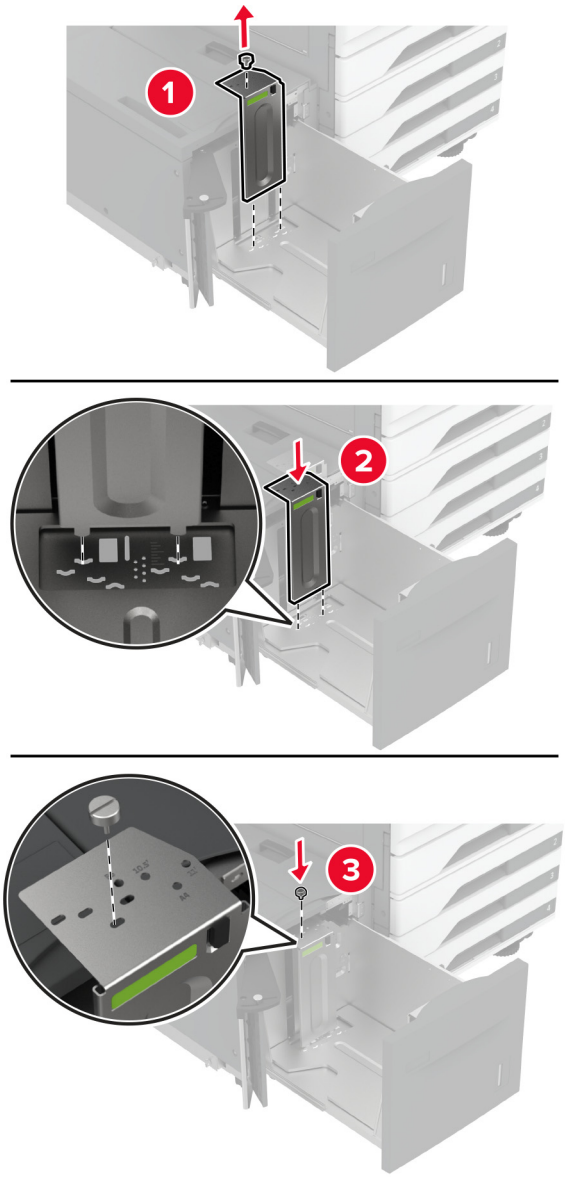

3 Sureguliuokite dėklo šoninių durelių svirtį.

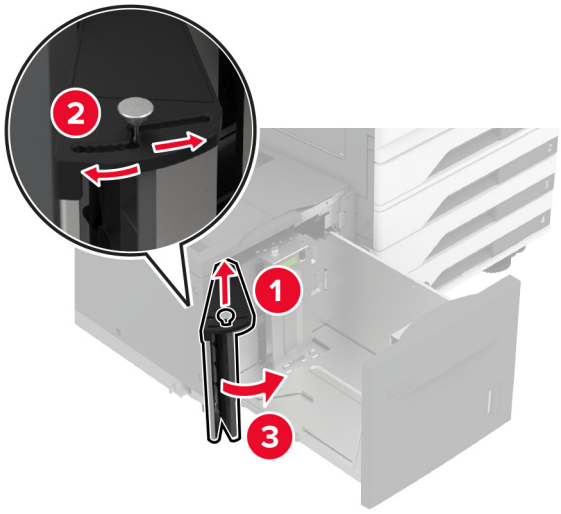

4 Prieš dėdami popierių, jį palankstykite, pavėduokite ir sulyginkite lapų kraštus.

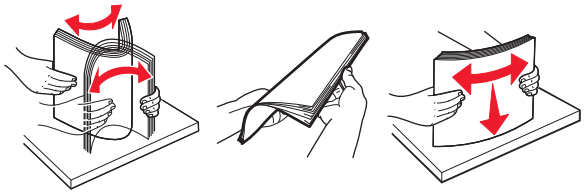

5 Įdėkite popieriaus krūvą spausdinamąja puse į viršų.

Dėdami firminius blankus ar iš anksto perforuotą popierių, atlikite vieną iš šių veiksmų:

Vienpusiam spausdinimui

- Firminius blankus dėkite gerąja puse į apačią, viršutine antrašte dėdami į dėklo galą.

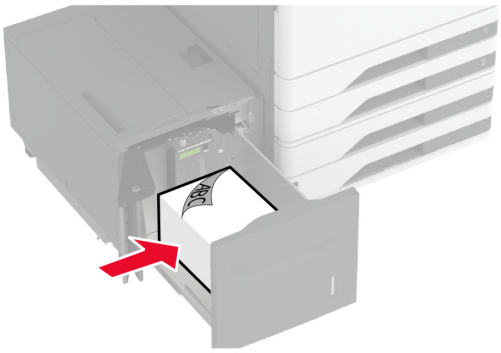

- Įdėkite iš anksto perforuotą popierių gerąja puse į apačią, kad skylutės būtų kairėje dėklo pusėje.

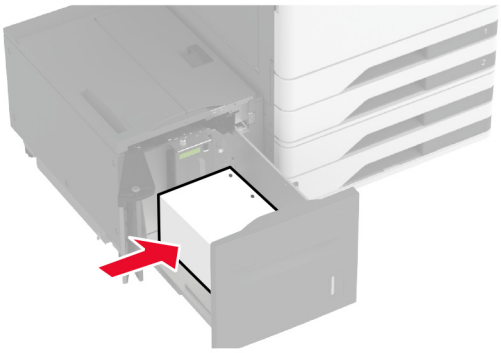

Abipusiam spausdinimui

- Firminius blankus dėkite gerąja puse į viršų, viršutine antrašte dėdami į dėklo galą.

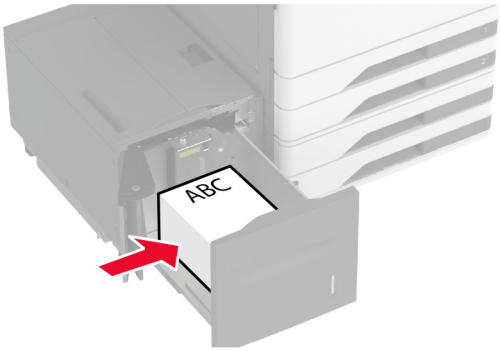

- Įdėkite iš anksto perforuotą popierių gerąja puse į viršų, kad skylutės būtų kairėje dėklo pusėje.

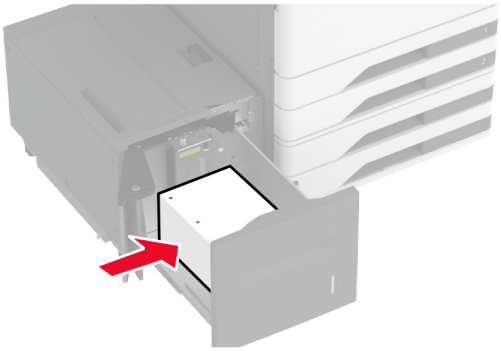

Pastaba: Įsitikinkite, kad popieriaus pluoštas yra žemiau maksimalaus popieriaus užpildymo indikatoriaus. Perpildžius, popierius gali užstrigti.

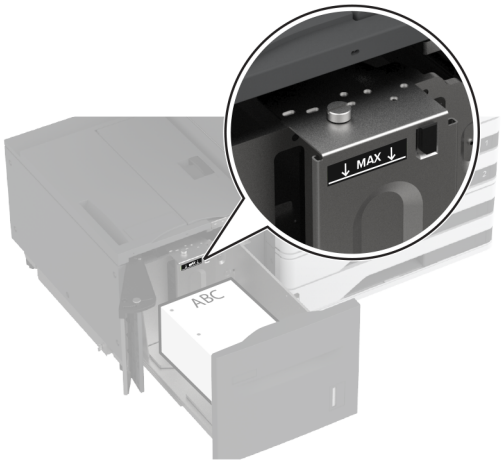

6 Uždarykite dėklo šonines dureles ir įdėkite dėklą.

Jei reikia, nustatykite popieriaus formatą ir rūšį, kurie atitiktų į dėklą įdėto popieriaus formatą ir rūšį.

Pastaba: Įdėjus apipavidalinimo įtaisą, spausdinami vaizdai pasukami 180° kampu.

Vokų dėklo įdėjimas

DĖMESIO—PASVYRIMO PAVOJUS: Siekdami sumažinti įrangos nestabilumo pavojų, į kiekvieną dėklą popierių dėkite atskirai. Visus kitus dėklus laikykite uždarytus, iki prireiks.

1 Ištraukite vokų dėklą.

Pastaba: Norėdami išvengti popieriaus strigčių, neištraukite dėklų, kol spausdintuvas veikia.

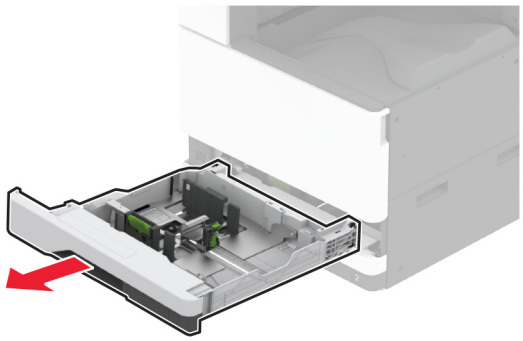

2 Prieš dėdami voką, jį palankstykite, pavėduokite ir sulyginkite lapų kraštus.

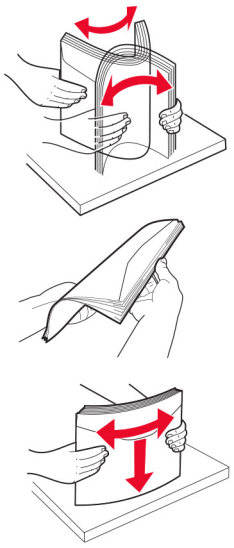

3 Nustatykite kreiptuvus, kad jie atitiktų įdedamo voko formatą.

Pastaba: Naudokite dėklo apačioje esančius indikatorius, kurie padės nustatyti kreiptuvų vietą.

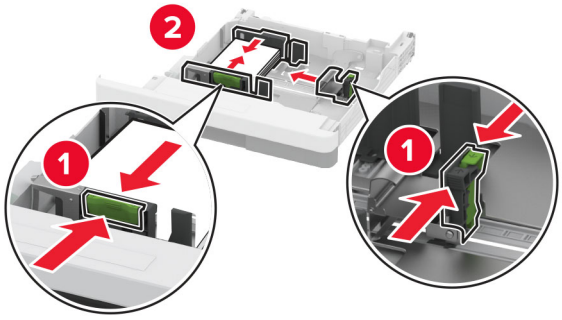

4 Vokus dėkite atlanko puse žemyn ir prie kairiojo dėklo šono.

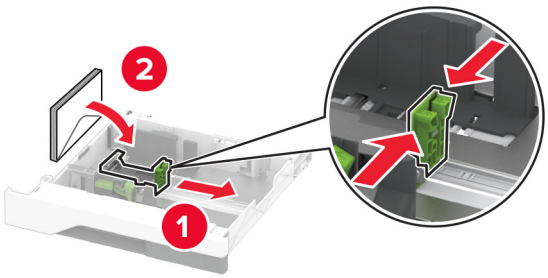

Pastabos:

- Įsitikinkite, kad šoniniai kreiptuvai tvirtai priglunda prie vokų.
- Įsitikinkite, kad pluoštas yra žemiau maksimalaus užpildymo indikatoriaus. Perpildžius gali įvykti strigtys.

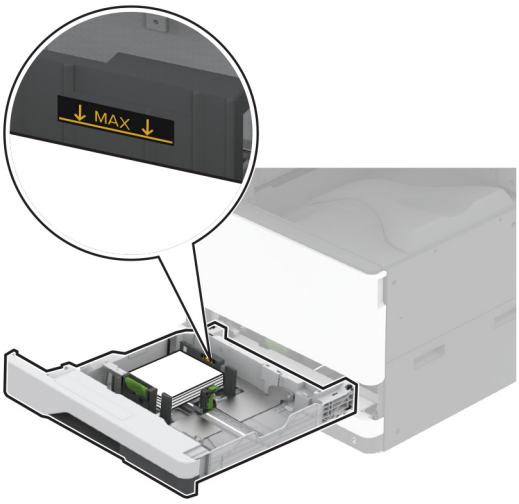

5 Įdėkite dėklą.

Jei reikia, nustatykite popieriaus formatą ir rūšį, kurie atitiktų į dėklą įdėto voko formatą ir rūšį.

Popieriaus įdėjimas į daugiafunkcį tiektuvą

1 Atidarykite daugiafunkcį tiektuvą.

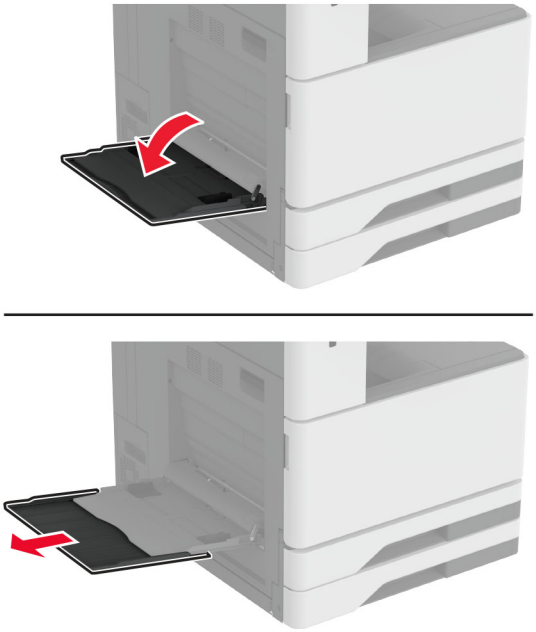

2 Nustatykite šonų kreiptuvus, kad jie atitiktų įdedamo popieriaus formatą.

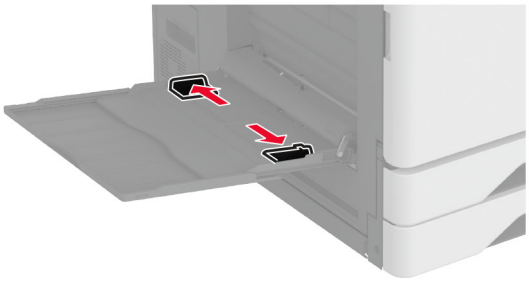

3 Prieš dėdami popierių, jį palankstykite, pavėduokite ir sulyginkite lapų kraštus.

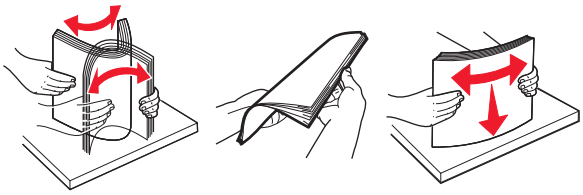

4 Įdėkite popierių.

Pastaba: Įsitikinkite, kad šoniniai kreiptuvai tvirtai priglunda prie popieriaus.

Dedant ilguoju kraštu:

- jei tai vienpusis spausdinimas, firminius blankus dėkite gerąja puse į apačią, viršutine antrašte dėdami į spausdintuvo galą. Įdėkite perforuotą popierių gerąja puse į apačią, kad skylutės būtų dešinėje popieriaus pusėje.

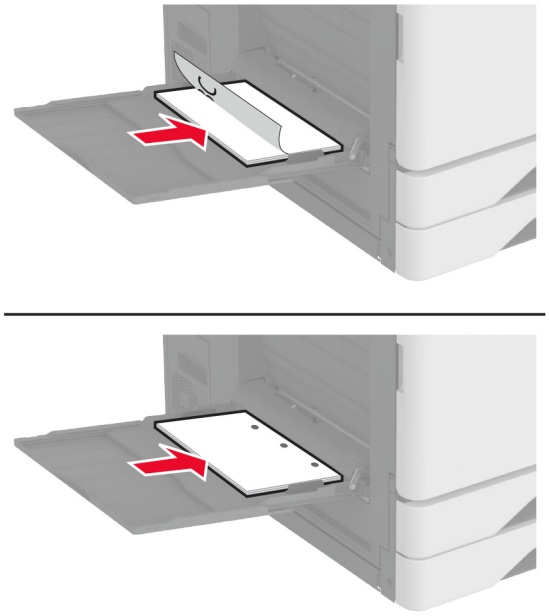

- Jei tai dvipusis spausdinimas, firminius blankus dėkite gerąja puse į viršų, viršutine antrašte dėdami į spausdintuvo galą. Įdėkite perforuotą popierių gerąja puse į viršų, kad skylutės būtų kairėje popieriaus pusėje.

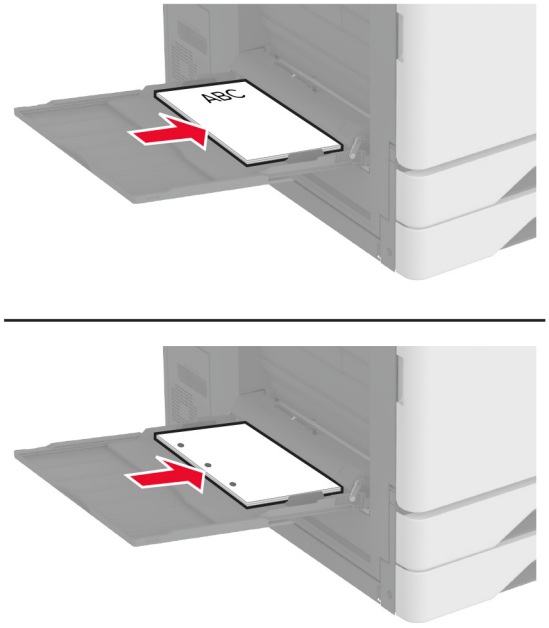

Dedant trumpuoju kraštu:

- jei tai vienpusis spausdinimas, firminius blankus dėkite gerąja puse į apačią, viršutine antrašte į kairę popieriaus pusę. Įdėkite perforuotą popierių gerąja puse į apačią, kad skylutės būtų į spausdintuvo priekį.

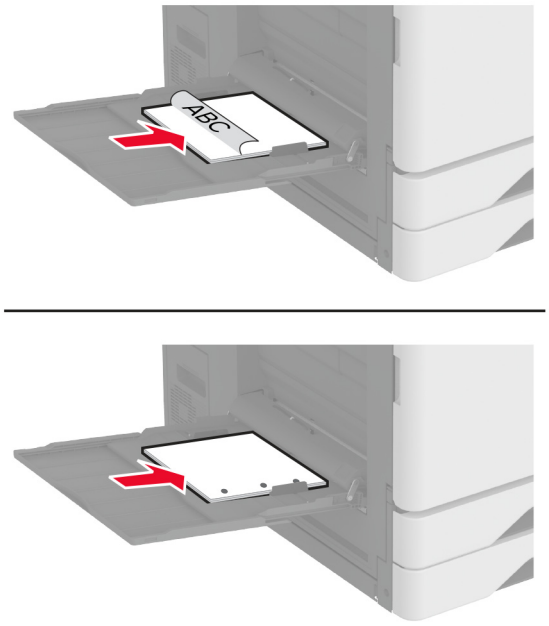

- Jei tai dvipusis spausdinimas, firminius blankus dėkite gerąja puse į viršų, viršutine antrašte į kairę popieriaus pusę. Įdėkite perforuotą popierių gerąja puse į viršų, kad skylutės būtų galinėje spausdintuvo pusėje.

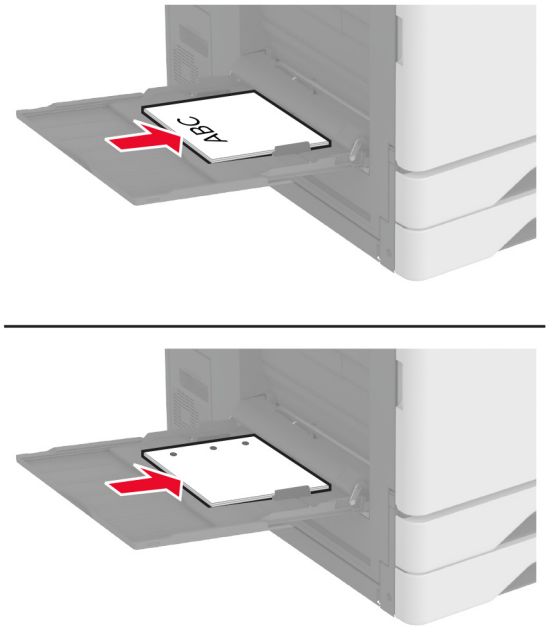

Pastaba: Įdėjus apipavidalinimo įtaisą, spausdintuvas pasuka vaizdus 180° kampu.

Dėklų susiejimas

1. Pradžios ekrane palieskite **Nustatymai** > > **Popierius** > **Dėklų konfigūracija** > > pasirinkite popieriaus šaltinį.
2. Dėklams, kuriuos norite susieti, nustatykite tą patį popieriaus formatą ir rūšį.
3. Pradžios ekrane palieskite **Nustatymai** > **Įrenginys** > **Eksploatacija** > **Meniu „Konfigūracija“** > **Dėklų konfigūracija** > **Dėklų susiejimas**.
4. Palieskite **Automatinis**.

Norėdami atsieti dėklus įsitikinkite, kad jokiems dėklams nėra nustatyti vienodi popieriaus formato ar rūšies nustatymai.

Įspėjimas—Galima sugadinti: Kaitintuvo temperatūra kinta priklausomai nuo nurodytos popieriaus rūšies. Norėdami išvengti spausdinimo problemų, suderinkite popieriaus rūšies nustatymą spausdintuve pagal į dėklą dedamą popierių.

Programinės ir programinės aparatinės įrangos bei tvarkyklių diegimas ir atnaujinimas

Spausdintuvo programinės įrangos diegimas

Pastabos:

- Spausdinimo tvarkyklė yra programinės įrangos diegimo programos pakete.
- Jei naudojate „Macintosh“ kompiuterius su „macOS“ 10.7 ar naujesne versija, jums nereikia įdiegti tvarkyklės norint spausdinti „AirPrint“ sertifikuotu spausdintuvu. Jei pageidaujate tinkintų spausdinimo funkcijų, atsisiųskite spausdinimo tvarkyklę.

1 Gaukite programinės įrangos diegimo programos paketą.
   - Programinės įrangos kompaktiniame diske, kurį gavote kartu su spausdintuvu.
   - Eikite adresu www.lexmark.com/downloads.
2 Paleidę diegimo programą vykdykite kompiuterio ekrane pateikiamus nurodymus.

Spausdintuvų pridėjimas prie kompiuterio

Prieš pradėdami atlikite vieną iš šių veiksmų:

- Prijunkite spausdintuvą ir kompiuterį prie to paties tinklo. Norėdami gauti daugiau informacijos apie spausdintuvo prijungimą prie tinklo, žr. „Spausdintuvo prijungimas prie ‘Wi-Fi' tinklo“ 169 puslapyje.
- Prijunkite kompiuterį prie spausdintuvo. Norėdami gauti daugiau informacijos, žr. „Kompiuterio prijungimas prie spausdintuvo“ 171 puslapyje.
- Spausdintuvą prie kompiuterio prijunkite USB laidu. Norėdami gauti daugiau informacijos, žr. „Laidų ir kabelių prijungimas“ 34 puslapyje.

  Pastaba: USB laidas parduodamas atskirai.

„Windows“ naudotojams

1 Kompiuteryje įdiekite spausdinimo tvarkyklę.

   Pastaba: Norėdami gauti daugiau informacijos, žr. „Spausdintuvo programinės įrangos diegimas“ 60 puslapyje.
2 Atidarykite **Spausdintuvai ir skeneriai**, po to spustelėkite **Pridėti spausdintuvą arba skenerį**.
3 Priklausomai nuo prijungto spausdintuvo atlikite vieną iš šių veiksmų:
   - Pasirinkite spausdintuvą iš sąrašo ir spustelėkite **Pridėti įrenginį**.
   - Spustelėkite **Rodyti „Wi-Fi Direct“ spausdintuvus**, pasirinkite spausdintuvą ir spustelėkite **Pridėti įrenginį**.
   - Spustelėkite **Spausdintuvo, kurio pageidauju, nėra sąraše** ir lange Pridėti spausdintuvą atlikite šiuos veiksmus:
     a Pasirinkite **Pridėti spausdintuvą naudojant TCP/IP adresą arba kompiuterio vardą** ir spustelėkite **Toliau**.
     b Lauke „Kompiuterio vardas arba IP adresas“ įveskite spausdintuvo IP adresą ir spustelėkite **Toliau**.

Pastabos:

- Spausdintuvo pradžios ekrane peržiūrėkite spausdintuvo IP adresą. IP adresas rodomas kaip keturi taškais atskirtų skaičių rinkiniai, pavyzdžiui, 123.123.123.123.
- Jei naudojate įgaliotąjį serverį, laikinai jį išjunkite, kad galėtumėte tinkamai įkelti tinklalapį.

c Pasirinkite spausdinimo tvarkyklę ir spustelėkite **Toliau**.

d Pasirinkite **Naudoti spausdinimo tvarkyklę, kuri šiuo metu yra įdiegta (rekomenduojama)** ir spustelėkite **Toliau**.

e Įvedę spausdintuvo vardą, spustelėkite **Toliau**.

f Pasirinkite spausdintuvo bendrinimo parinktį ir spustelėkite **Toliau**.

g Spustelėkite **Baigti**.

„Macintosh“ naudotojams

1 Kompiuteryje atidarykite **Spausdintuvai ir skeneriai**.

2 Spustelėkite **+** ir pasirinkite spausdintuvą.

3 Meniu Naudoti pasirinkite spausdinimo tvarkyklę.

Pastabos:

- Norėdami naudoti „Macintosh“ spausdinimo tvarkyklę, pasirinkite arba **„AirPrint“**, arba **Saugus „AirPrint“**.
- Jei pageidaujate tinkintų spausdinimo funkcijų, pasirinkite „Lexmark“ spausdinimo tvarkyklę. Norėdami įdiegti tvarkyklę žr. „Spausdintuvo programinės įrangos diegimas“ 60 puslapyje.

4 Pridėkite spausdintuvą.

Programinės aparatinės įrangos naujinimas

Norėdami pagerinti spausdintuvo našumą ir išspręsti problemas, reguliariai atnaujinkite spausdintuvo programinę aparatinę įrangą.

Norėdami gauti daugiau informacijos apie programinės aparatinės įrangos atnaujinimą, kreipkitės į savo „Lexmark“ atstovą.

Jei norite gauti naujausią programinę aparatinę įrangą, eikite adresu www.lexmark.com/downloads ir raskite savo spausdintuvo modelį.

1 Atidarykite interneto naršyklę ir adreso lauke įveskite spausdintuvo IP adresą.

Pastabos:

- Spausdintuvo pradžios ekrane peržiūrėkite spausdintuvo IP adresą. IP adresas rodomas kaip keturi taškais atskirtų skaičių rinkiniai, pavyzdžiui, 123.123.123.123.
- Jei naudojate įgaliotąjį serverį, laikinai jį išjunkite, kad galėtumėte tinkamai įkelti tinklalapį.

2 Spustelėkite **Nustatymai** > **Įrenginys** > **Atnaujinti programinę aparatinę įrangą**.

3 Atlikite vieną iš šių veiksmų:
   - Spustelėkite **Patikrinti, ar yra naujinių** > **Sutinku, pradėti atnaujinimą**.
   - Įkelkite atmintuko failą.
     a Parinkite atmintuko failą.

       Pastaba: Įsitikinkite, kad programinės aparatinės įrangos ZIP failą ištraukėte.
     b Spustelėkite **Įkelti** > **Pradėti**.

Konfigūracijos failo eksportavimas arba importavimas

Spausdintuvo konfigūracijos nustatymus galite eksportuoti į tekstinį failą, o tada importuoti failą, kad nustatymus galėtumėte pritaikyti kitiems spausdintuvams.

1 Atidarykite interneto naršyklę ir adreso lauke įveskite spausdintuvo IP adresą.

   Pastabos:
   - Spausdintuvo pradžios ekrane peržiūrėkite spausdintuvo IP adresą. IP adresas rodomas kaip keturi taškais atskirtų skaičių rinkiniai, pavyzdžiui, 123.123.123.123.
   - Jei naudojate įgaliotąjį serverį, laikinai jį išjunkite, kad galėtumėte tinkamai įkelti tinklalapį.

2 Įtaisytajame interneto serveryje (EWS) spustelėkite **Eksportuoti konfigūraciją** arba **Importuoti konfigūraciją**.

3 Vadovaukitės ekrane pateikiamais nurodymais.

4 Jei spausdintuve palaikomos programos, atlikite toliau nurodytus veiksmus:
   a Spustelėję **Programos** > pasirinkite programą > **Konfigūruoti**.
   b Spustelėkite **Eksportuoti** arba **Importuoti**.

Galimos papildomos įrangos pridėjimas spausdinimo tvarkyklėje

„Windows“ naudotojams

1 Atidarykite spausdintuvų aplanką.

2 Pasirinkę spausdintuvą, kurį norite atnaujinti, atlikite vieną iš šių veiksmų:
   - Jei naudojatės „Windows 7“ ar naujesnėmis versijomis, pasirinkite **Spausdintuvo savybės**.
   - Jei naudojatės senesnėmis versijomis, pasirinkite **Savybės**.

3 Paspaudę ąselę „Konfigūracija“ pasirinkite **Atnaujinti dabar – Paklausti spausdintuvo**.

4 Vykdykite pakeitimus.

„Macintosh“ naudotojams

1 Meniu „Apple“ esančiose Sistemos parinktyse eikite į savo spausdintuvą ir pasirinkite **Papildoma įranga ir eksploatacinės medžiagos**.

2 Įėję į papildomos aparatinės įrangos sąrašą pridėkite įrengtą papildomą įrangą.

3 Vykdykite pakeitimus.

Papildomos aparatinės įrangos įrengimas

Vokų dėklo įdėjimas

1 Išimkite 1 dėklą.

Pastaba: Neišmeskite standartinio dėklo.

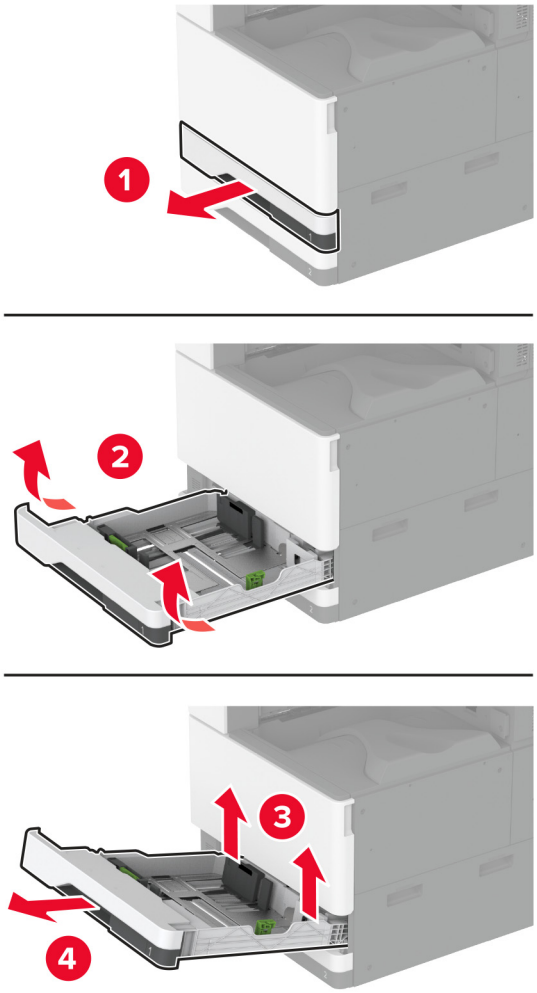

2 Išpakuokite vokų dėklą ir nuimkite visas pakuotės medžiagas.

3 Įdėkite vokų dėklą.

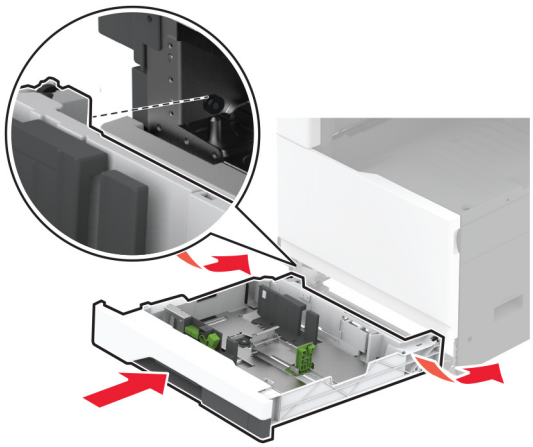

Norėdami, kad vokų dėklą būtų galima naudoti spausdinimo užduotims, pagrindiniame ekrane palieskite **Nustatymai** > **Įrenginys** > **Priežiūra** > **Konfigūracijos meniu** > **Dėklo konfigūracija** > **Vokų dėklo sąranka** > **Įjungta**.

Papildomo tarpiklio įdėjimas

DĖMESIO—ELEKTROS SMŪGIO PAVOJUS: Jei norite išvengti elektros smūgio pavojaus, kai bandote prieiti prie valdiklių plokštės arba įrenginėjate papildomą aparatinę įrangą ar atminties įtaisus jau būdami nustatę spausdintuvą, prieš vykdydami veiksmus išjunkite spausdintuvą ir ištraukite maitinimo laidą iš elektros lizdo. Jei prie spausdintuvo esate prijungę kokius nors kitus įrenginius, juos taip pat išjunkite ir atjunkite visus į spausdintuvą einančius kabelius.

1 Išjunkite spausdintuvą.

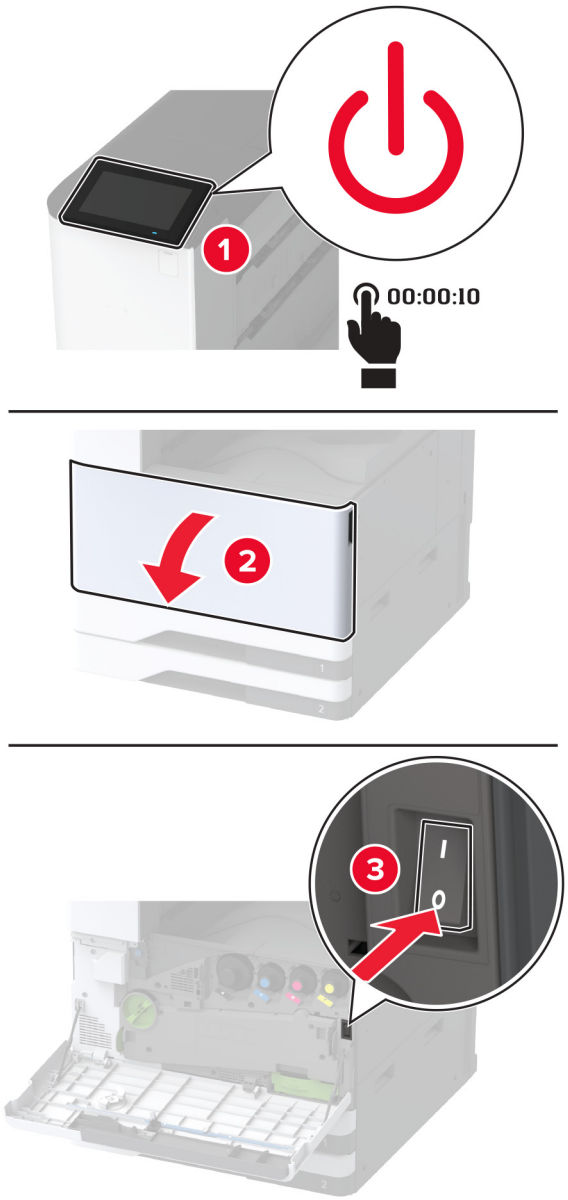

2 Ištraukite maitinimo laidą iš elektros lizdo, po to – iš spausdintuvo.

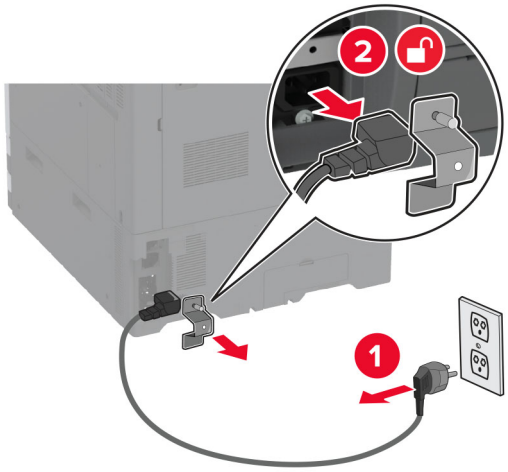

3 Išpakuokite papildomą tarpiklį ir nuimkite visą pakavimo medžiagą.

4 Užfiksuokite ratukus, kad tarpiklis nejudėtų.

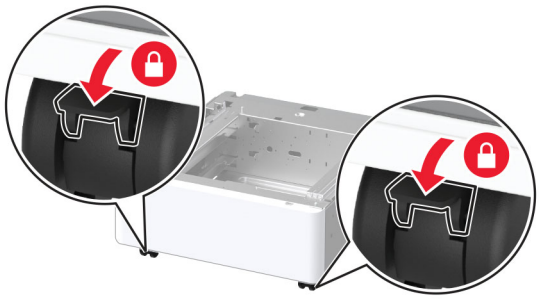

5 Nuimkite parinkčių įrengimo dangtį po kairiąja spausdintuvo puse.

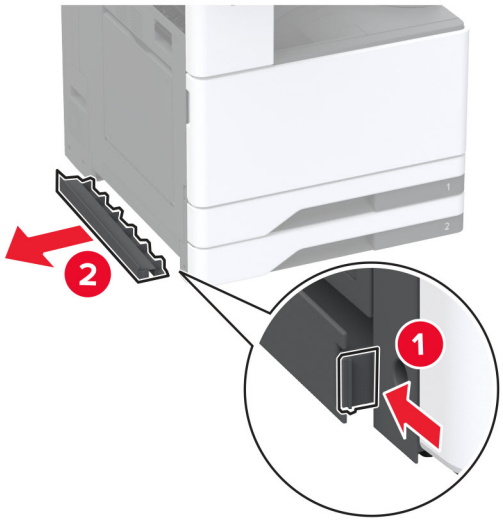

6 Ištraukite kairėje spausdintuvo pusėje esančią kėlimo rankeną.

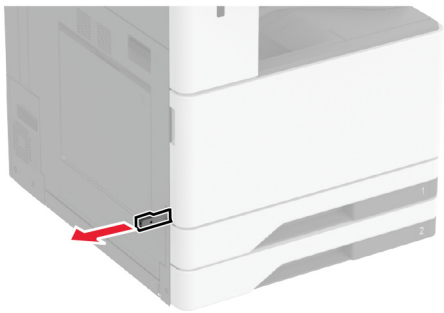

7 Sulygiuokite spausdintuvą su tarpikliu ir nuleiskite į vietą.

DĖMESIO—GALIMA SUSIŽALOTI: Jei spausdintuvo svoris yra didesnis nei 20 kg (44 sv.), norint jį saugiai pakelti gali prireikti dviejų ar daugiau žmonių.

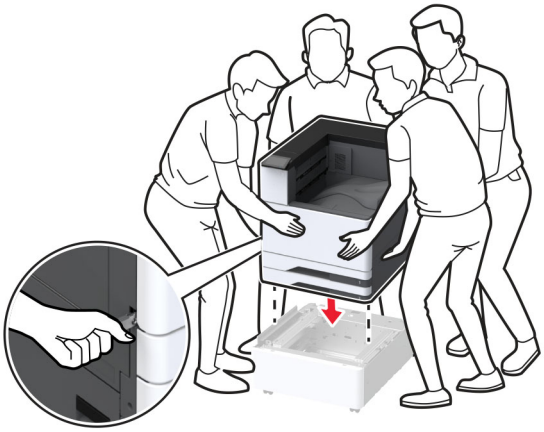

8 Išimkite 2 dėklą.

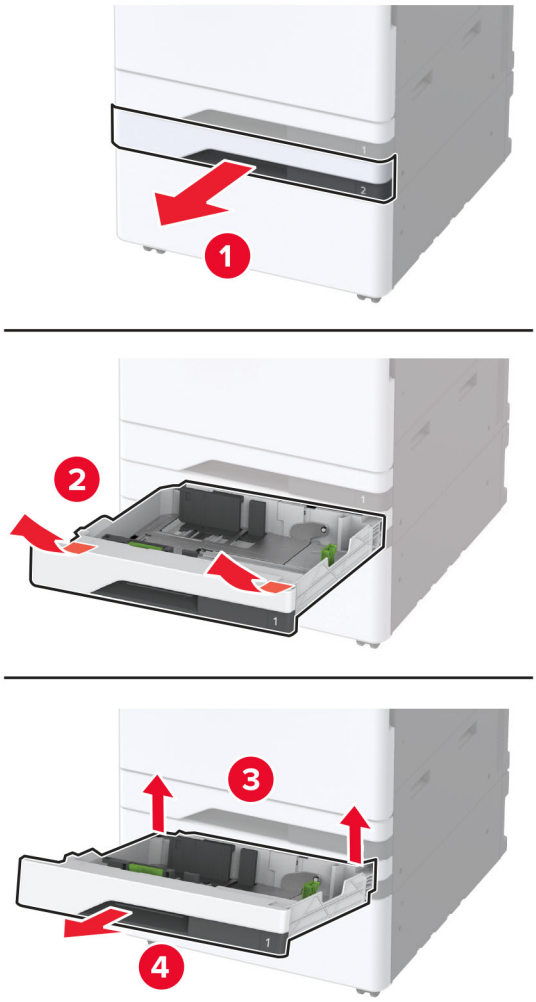

9 Tarpiklį prie spausdintuvo pritvirtinkite varžtais.

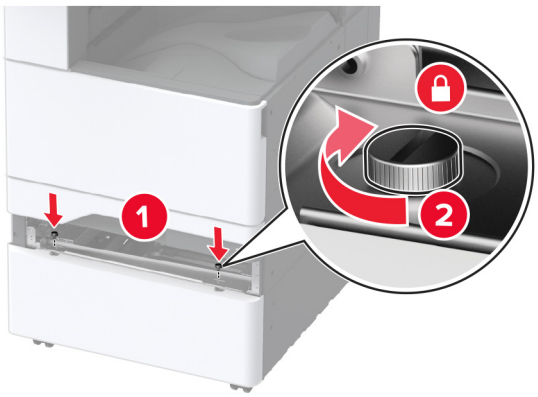

10 Įdėkite 2 dėklą.

11 Nuimkite jungties dangtelį nuo galinės spausdintuvo dalies.

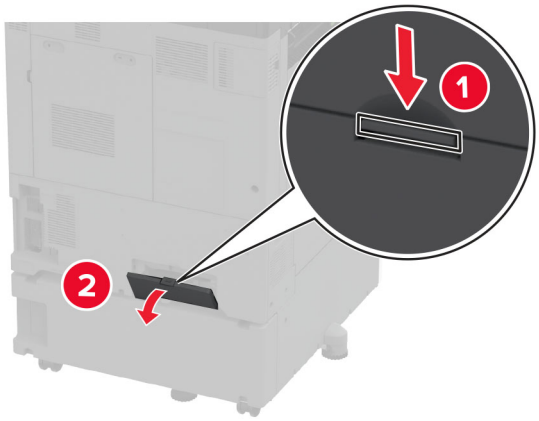

12 Pritvirtinkite fiksavimo laikiklį prie spausdintuvo, tada pritvirtinkite dangtelį.

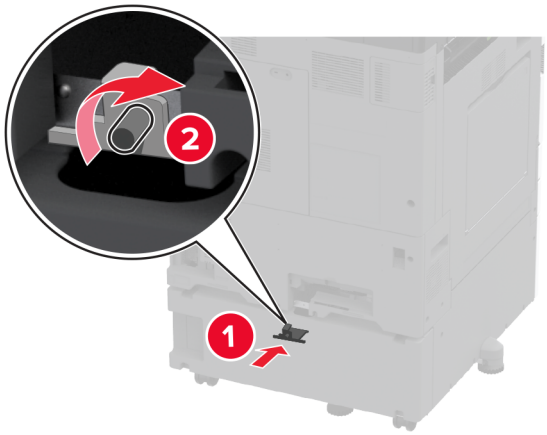

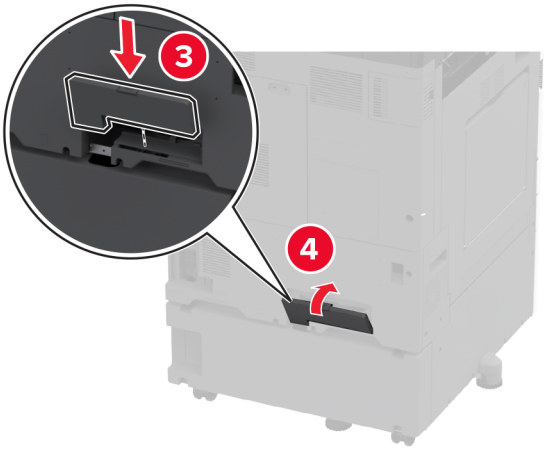

13 Sureguliuokite lygintuvus, kad visi spausdintuvo šonai būtų tokiame pačiame aukštyje.

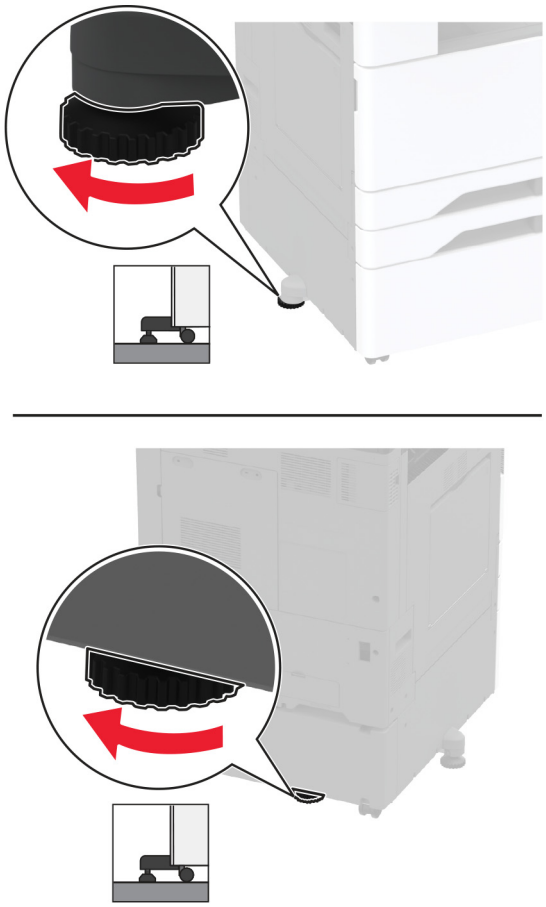

14 Maitinimo laidą prijunkite prie spausdintuvo ir įjunkite į elektros lizdą.

DĖMESIO—GALIMA SUSIŽALOTI: Norėdami išvengti gaisro ar elektros smūgio pavojaus, prijunkite maitinimo laidą prie tinkamos nominaliosios srovės ir tinkamai įžeminto elektros lizdo, kuris yra šalia įrenginio ir lengvai pasiekiamas.

15 Įjunkite spausdintuvą.

Papildomo 2 x 520 lapų dėklo įrengimas

DĖMESIO—ELEKTROS SMŪGIO PAVOJUS: Jei norite išvengti elektros smūgio pavojaus, kai bandote prieiti prie valdiklių plokštės arba įrenginėjate papildomą aparatinę įrangą ar atminties įtaisus jau būdami nustatę spausdintuvą, prieš vykdydami veiksmus išjunkite spausdintuvą ir ištraukite maitinimo laidą iš elektros lizdo. Jei prie spausdintuvo esate prijungę kokius nors kitus įrenginius, juos taip pat išjunkite ir atjunkite visus į spausdintuvą einančius kabelius.

1 Išjunkite spausdintuvą.

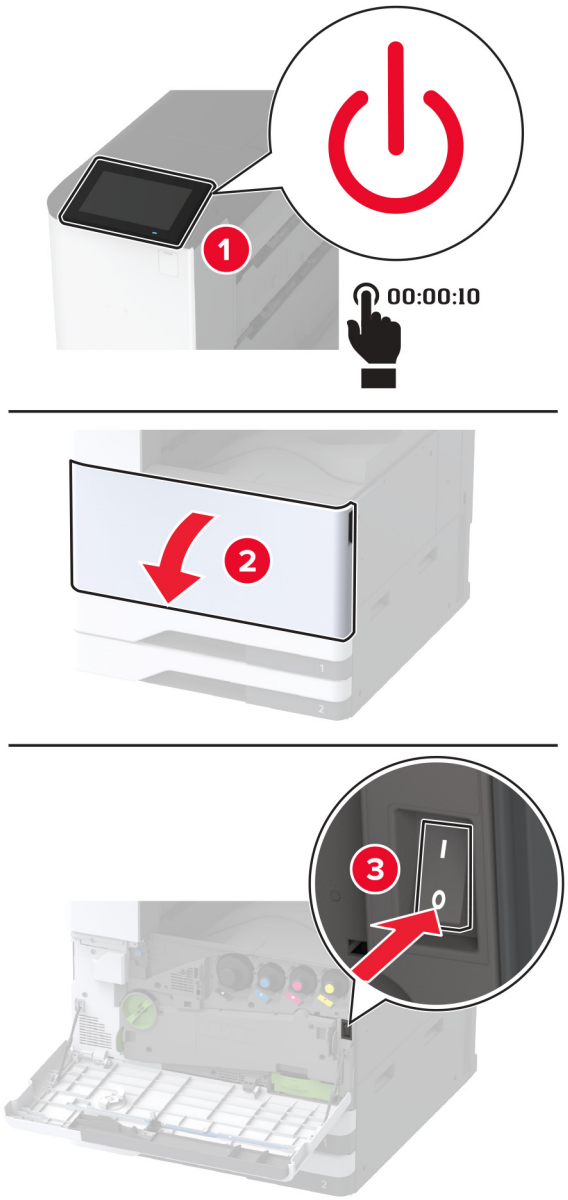

2 Ištraukite maitinimo laidą iš elektros lizdo, po to – iš spausdintuvo.

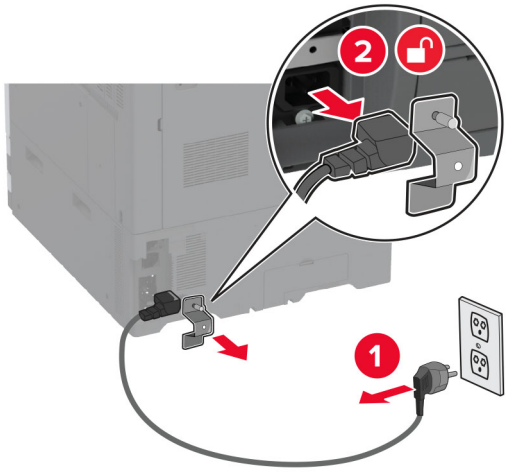

3 Išpakuokite papildomą dėklą ir nuimkite visas pakuotės medžiagas.

4 1 dėkle laikykite kartu su papildomu dėklu pateiktą lapą.

Pastaba: Šiame lape pateikiama svarbi informacija, kurios reikia techninės priežiūros specialistui remontuojant arba keičiant papildomą dėklą.

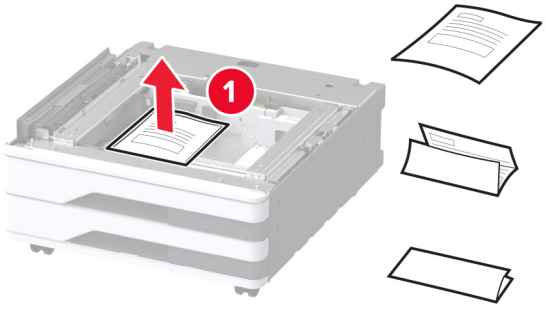

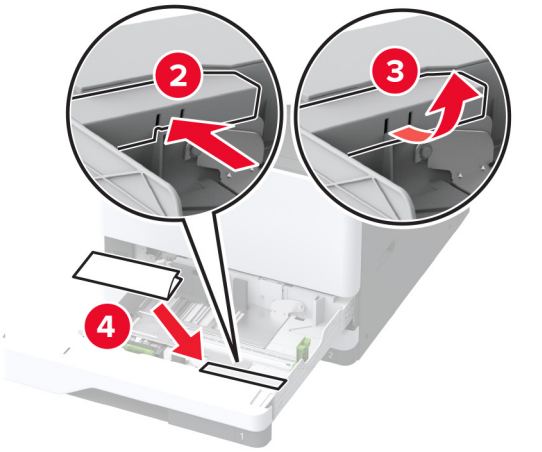

5 Užfiksuokite ratukus, kad papildomas dėklas nejudėtų.

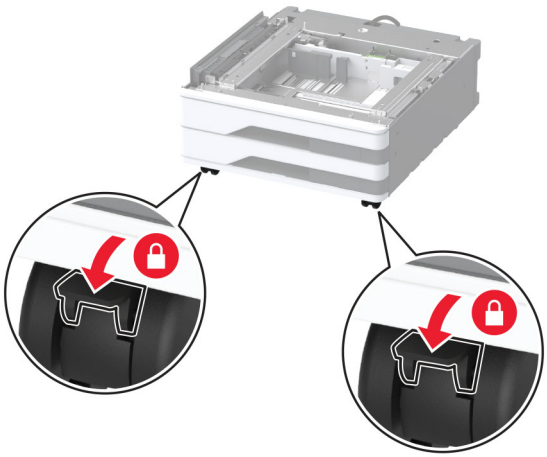

6 Nuimkite parinkčių įrengimo dangtį po kairiąja spausdintuvo puse.

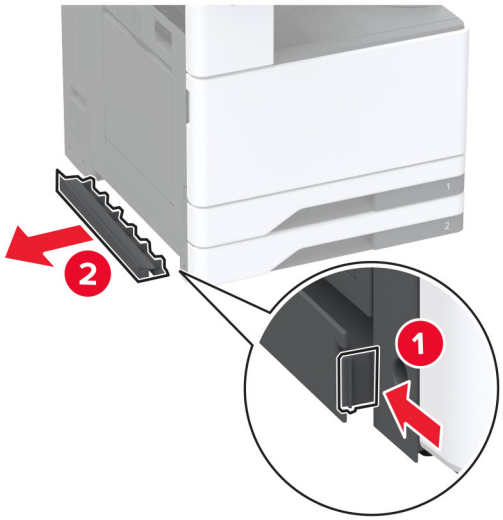

7 Ištraukite kairėje spausdintuvo pusėje esančią kėlimo rankeną.

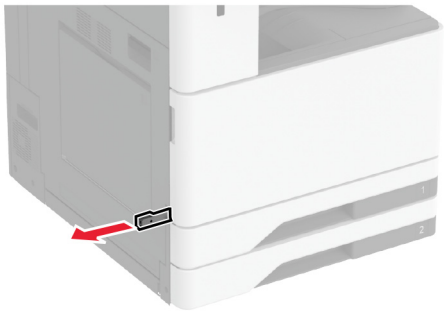

8 Sulygiuokite spausdintuvą su papildomu dėklu ir nuleiskite į vietą.

DĖMESIO—GALIMA SUSIŽALOTI: Jei spausdintuvo svoris yra didesnis nei 20 kg (44 sv.), norint jį saugiai pakelti gali prireikti dviejų ar daugiau žmonių.

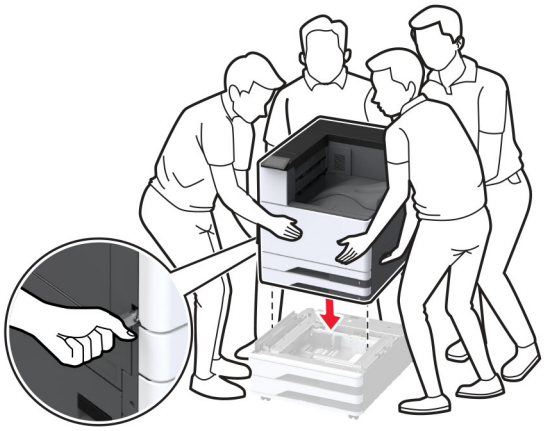

9 Išimkite 2 dėklą.

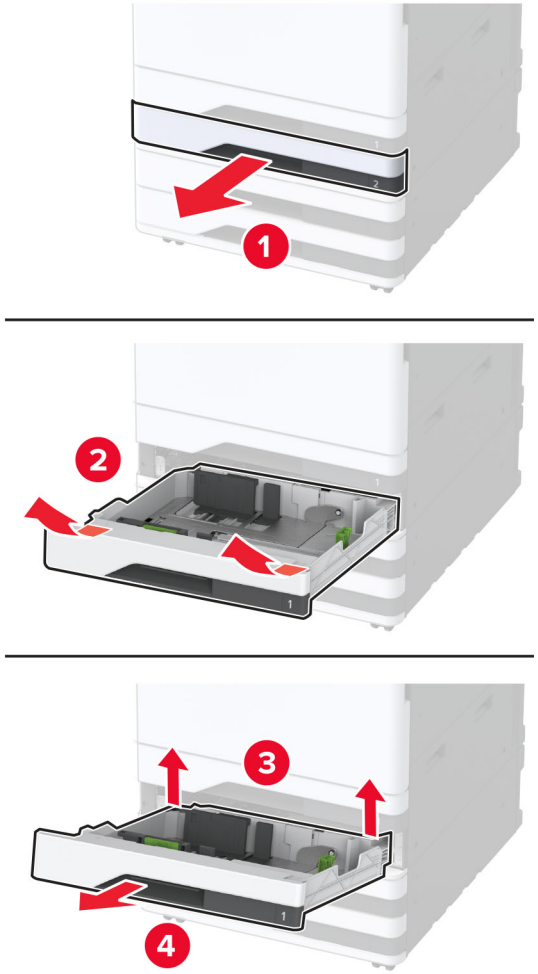

10 Papildomą dėklą prie spausdintuvo pritvirtinkite varžtais.

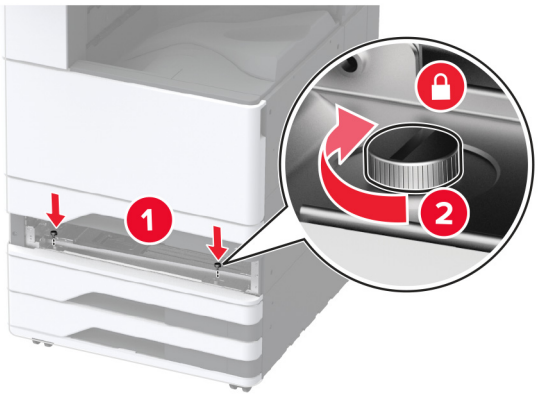

11 Įdėkite 2 dėklą.

12 Nuimkite jungties dangtelį nuo galinės spausdintuvo dalies.

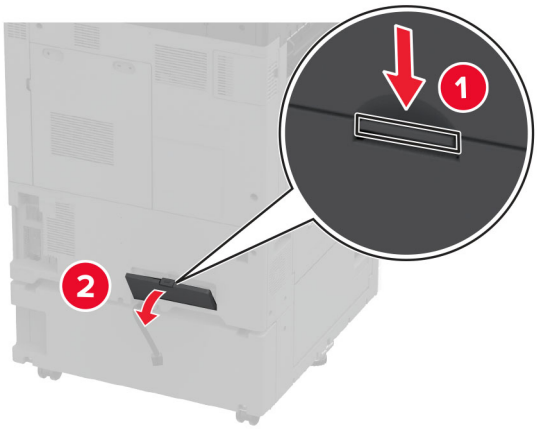

13 Prijunkite dėklo jungtį prie spausdintuvo ir uždėkite dangtelį.

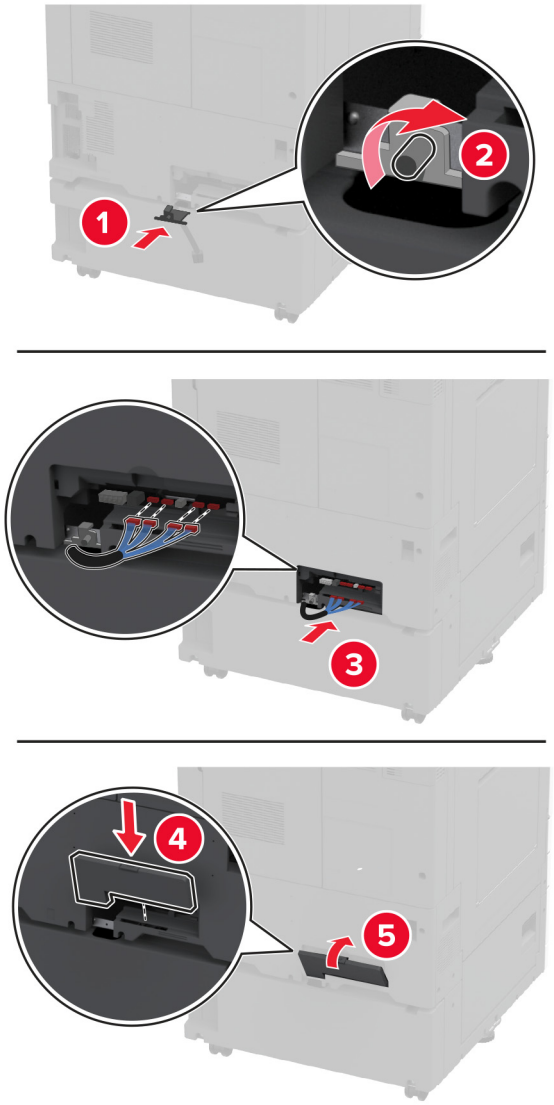

14 Sureguliuokite lygintuvus, kad visi spausdintuvų šonai būtų tokiame pačiame aukštyje.

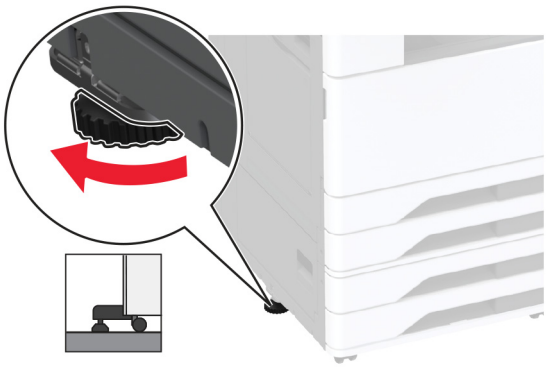

15 Maitinimo laidą prijunkite prie spausdintuvo ir įjunkite į elektros lizdą.

DĖMESIO—GALIMA SUSIŽALOTI: Norėdami išvengti gaisro ar elektros smūgio pavojaus, prijunkite maitinimo laidą prie tinkamos nominaliosios srovės ir tinkamai įžeminto elektros lizdo, kuris yra šalia įrenginio ir lengvai pasiekiamas.

16 Įjunkite spausdintuvą.

Pridėkite dėklą spausdintuvo tvarkyklėje, kad jis būtų prieinamas spausdinimo užduotims. Norėdami gauti daugiau informacijos, žr. „Galimos papildomos įrangos pridėjimas spausdinimo tvarkyklėje“ 62 puslapyje.

Papildomo 2000 lapų sudvejinto dėklo įrengimas

DĖMESIO—ELEKTROS SMŪGIO PAVOJUS: Jei norite išvengti elektros smūgio pavojaus, kai bandote prieiti prie valdiklių plokštės arba įrenginėjate papildomą aparatinę įrangą ar atminties įtaisus jau būdami nustatę spausdintuvą, prieš vykdydami veiksmus išjunkite spausdintuvą ir ištraukite maitinimo laidą iš elektros lizdo. Jei prie spausdintuvo esate prijungę kokius nors kitus įrenginius, juos taip pat išjunkite ir atjunkite visus į spausdintuvą einančius kabelius.

1 Išjunkite spausdintuvą.

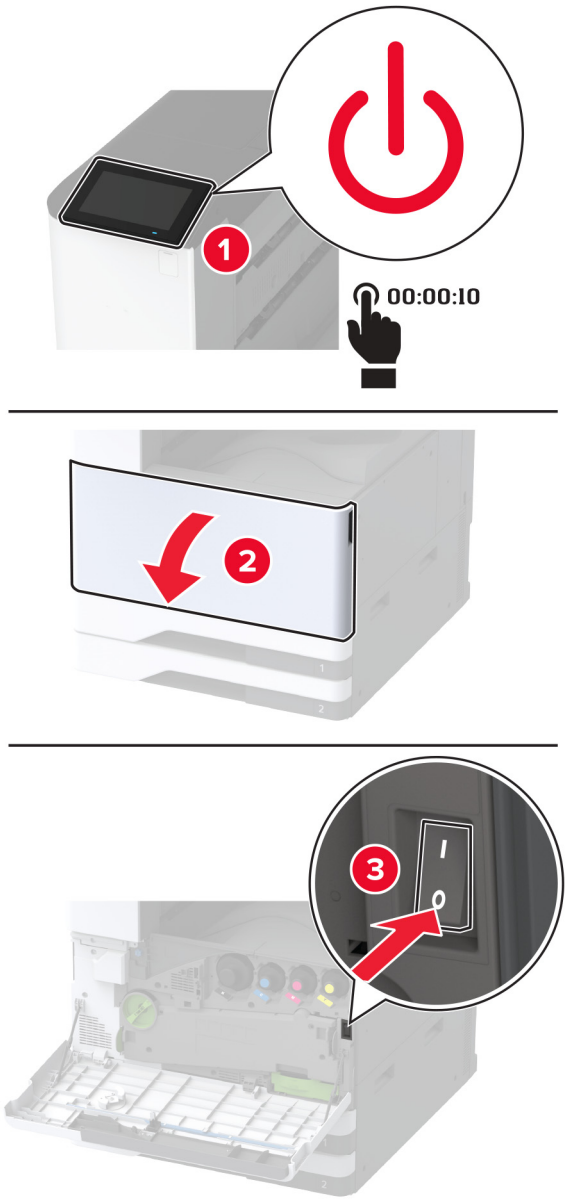

2 Ištraukite maitinimo laidą iš elektros lizdo, po to – iš spausdintuvo.

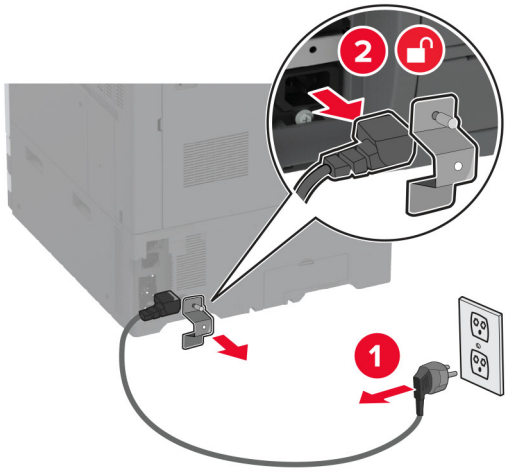

3 Išpakuokite papildomą dėklą ir nuimkite visas pakuotės medžiagas.

4 1 dėkle laikykite kartu su papildomu dėklu pateiktą lapą.

Pastaba: Šiame lape pateikiama svarbi informacija, kurios reikia techninės priežiūros specialistui remontuojant arba keičiant papildomą dėklą.

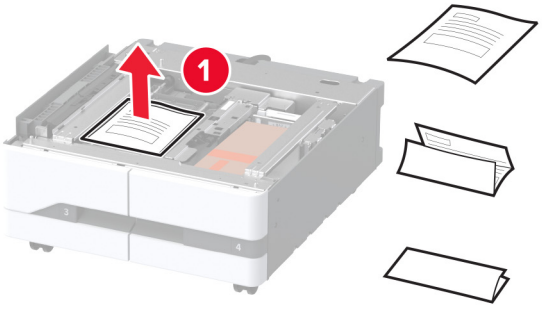

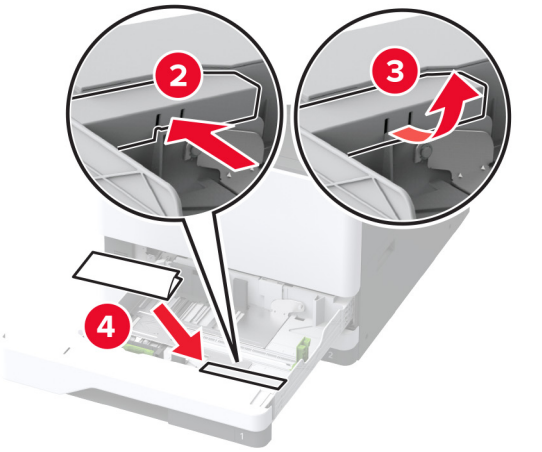

5 Užfiksuokite ratukus, kad papildomas dėklas nejudėtų.

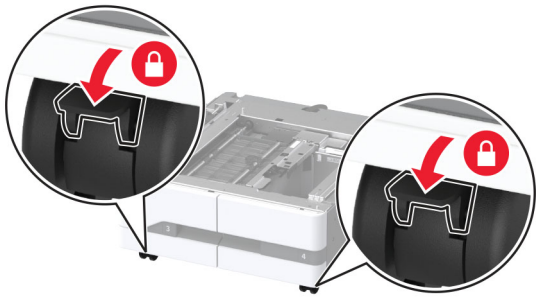

6 Atidarykite B dureles.

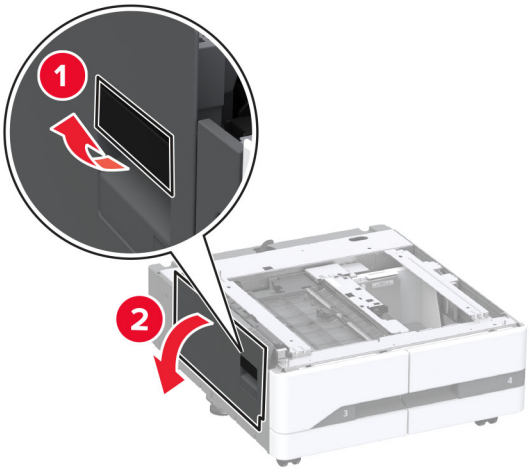

7 Nuimkite parinkčių įrengimo dangtį po kairiąja spausdintuvo puse.

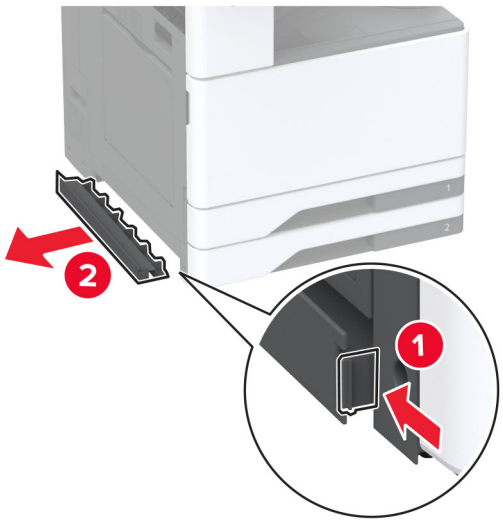

8 Ištraukite kairėje spausdintuvo pusėje esančią kėlimo rankeną.

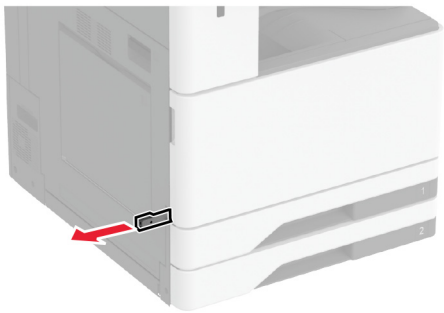

9 Sulygiuokite spausdintuvą su papildomu dėklu ir nuleiskite į vietą.

DĖMESIO—GALIMA SUSIŽALOTI: Jei spausdintuvo svoris yra didesnis nei 20 kg (44 sv.), norint jį saugiai pakelti gali prireikti dviejų ar daugiau žmonių.

10 Uždarykite B dureles.

11 Išimkite 2 dėklą.

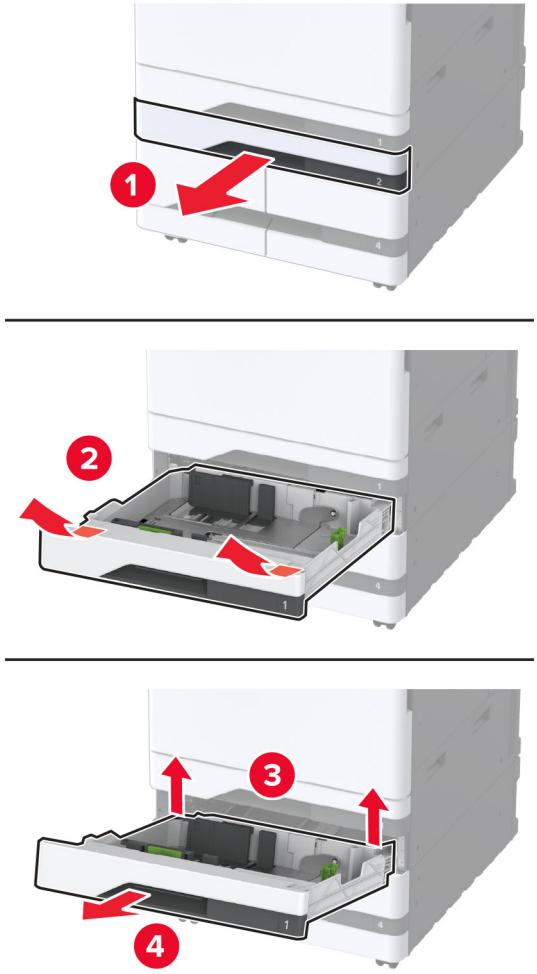

12 Papildomą dėklą prie spausdintuvo pritvirtinkite varžtais.

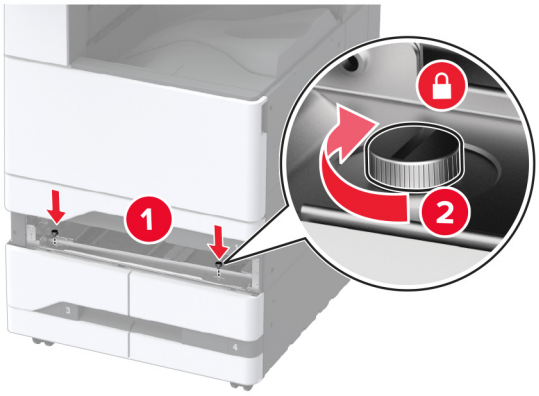

13 Įdėkite 2 dėklą.

14 Nuimkite jungties dangtelį nuo galinės spausdintuvo dalies.

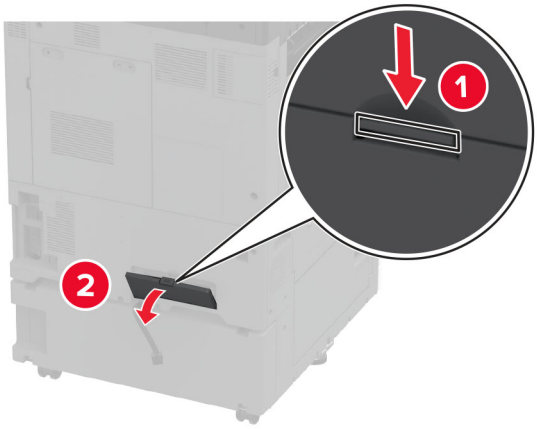

15 Prijunkite dėklo jungtį prie spausdintuvo ir uždėkite dangtelį.

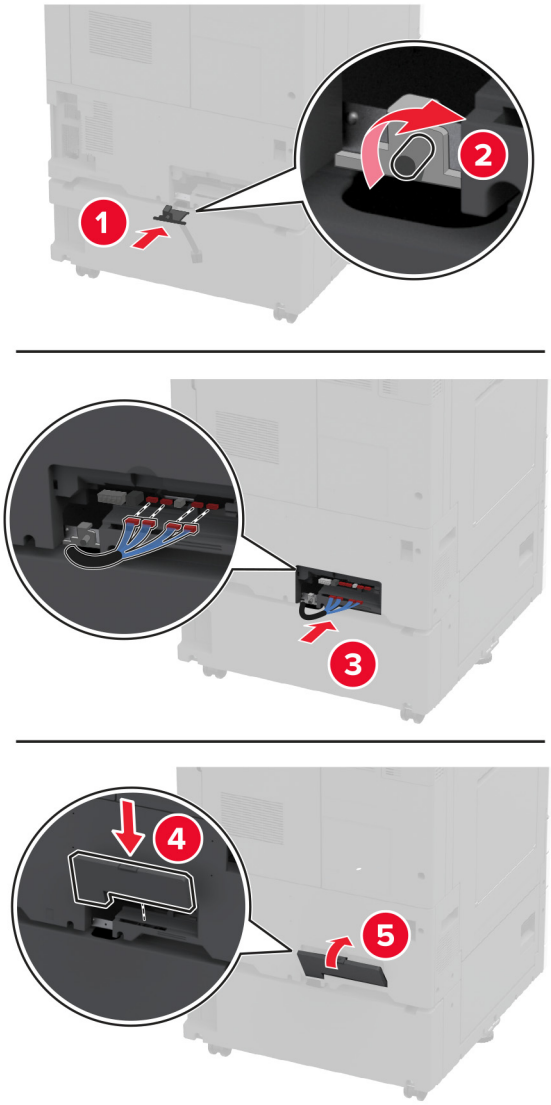

16 Sureguliuokite lygintuvus, kad visi spausdintuvų šonai būtų tokiame pačiame aukštyje.

17 Maitinimo laidą prijunkite prie spausdintuvo ir įjunkite į elektros lizdą.

DĖMESIO—GALIMA SUSIŽALOTI: Norėdami išvengti gaisro ar elektros smūgio pavojaus, prijunkite maitinimo laidą prie tinkamos nominaliosios srovės ir tinkamai įžeminto elektros lizdo, kuris yra šalia įrenginio ir lengvai pasiekiamas.

18 Įjunkite spausdintuvą.

Pridėkite dėklą spausdintuvo tvarkyklėje, kad jis būtų prieinamas spausdinimo užduotims. Norėdami gauti daugiau informacijos, žr. „Galimos papildomos įrangos pridėjimas spausdinimo tvarkyklėje“ 62 puslapyje.

Papildomo 2000 lapų dėklo įrengimas

DĖMESIO—ELEKTROS SMŪGIO PAVOJUS: Jei norite išvengti elektros smūgio pavojaus, kai bandote prieiti prie valdiklių plokštės arba įrenginėjate papildomą aparatinę įrangą ar atminties įtaisus jau būdami nustatę spausdintuvą, prieš vykdydami veiksmus išjunkite spausdintuvą ir ištraukite maitinimo laidą iš elektros lizdo. Jei prie spausdintuvo esate prijungę kokius nors kitus įrenginius, juos taip pat išjunkite ir atjunkite visus į spausdintuvą einančius kabelius.

1 Išjunkite spausdintuvą.

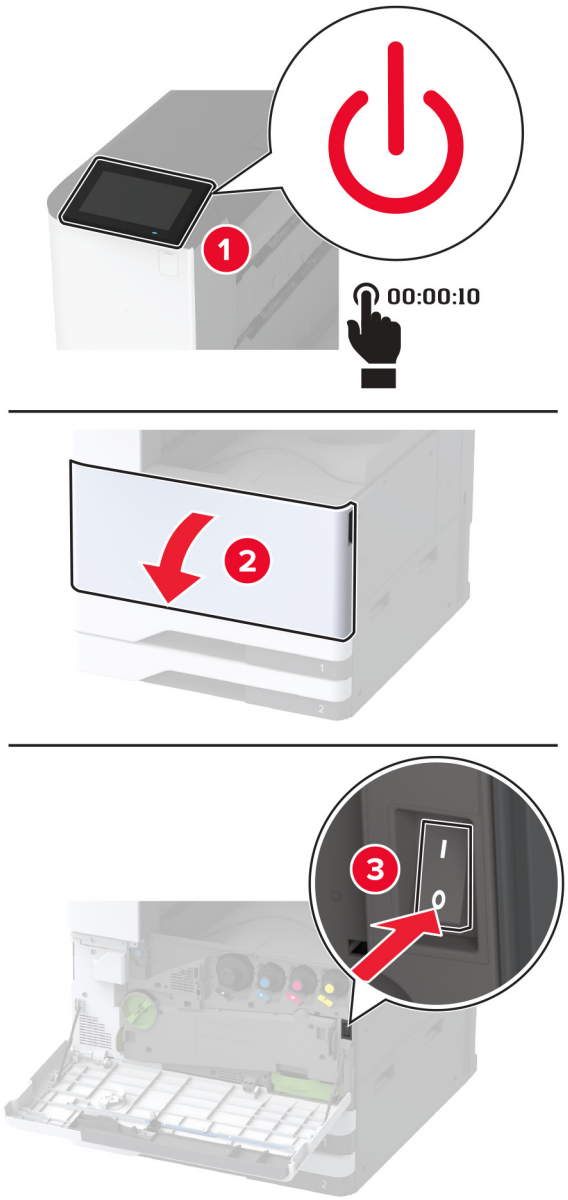

2 Ištraukite maitinimo laidą iš elektros lizdo, po to – iš spausdintuvo.

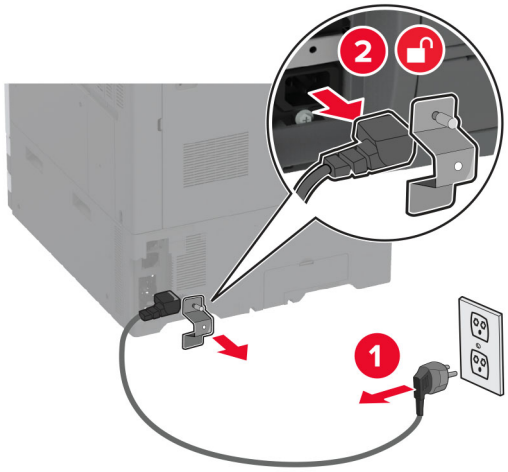

3 Išpakuokite papildomą dėklą ir nuimkite visas pakuotės medžiagas.

4 Išsukite išlyginimo varžtą iš kairiosios spausdintuvo pusės.

Pastaba: Neišmeskite varžto.

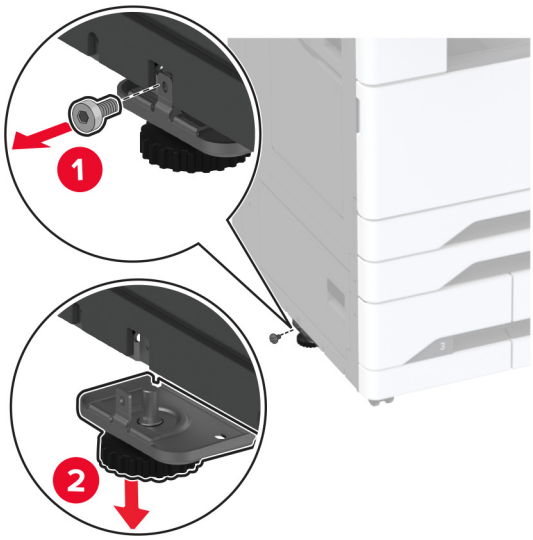

5 Prie spausdintuvo pritvirtinkite prijungimo laikiklį.

Pastaba: Naudokite kartu su papildomu dėklu pateiktą prijungimo laikiklį.

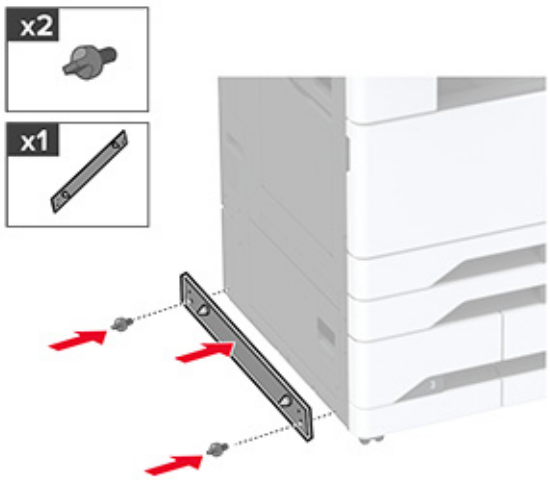

6 Įdėkite papildomą dėklą.

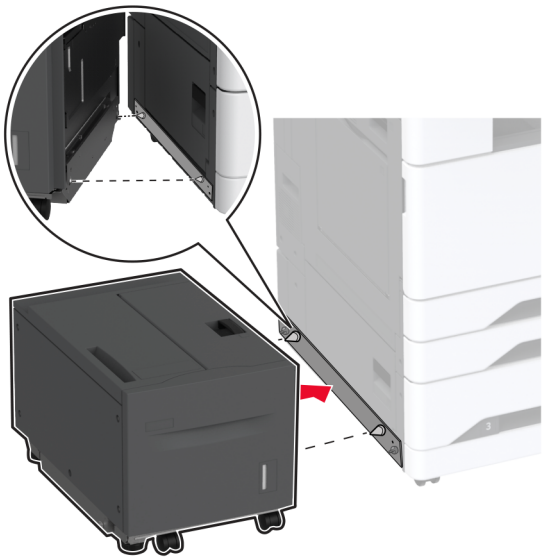

7 Prijunkite dėklo jungtį prie spausdintuvo.

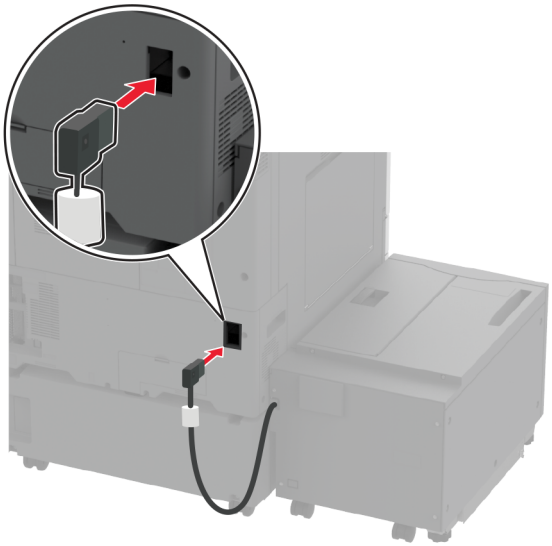

8 Sureguliuokite išlyginimo varžtus, kad dėklas su spausdintuvu būtų tokiame pačiame aukštyje.

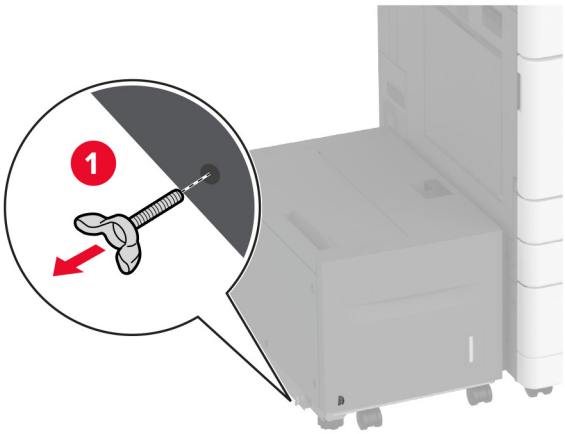

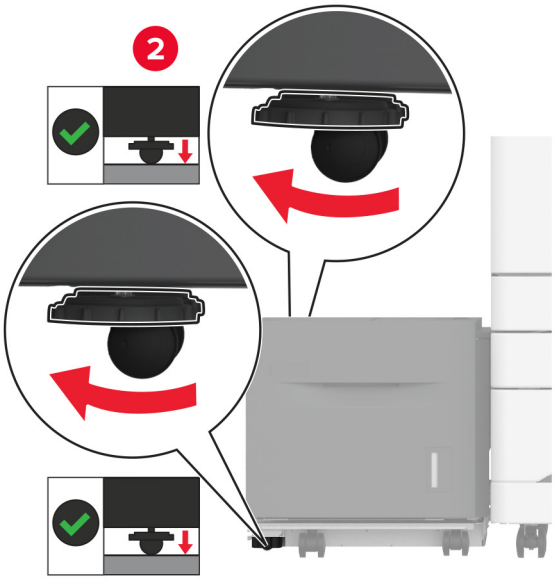

9 Maitinimo laidą prijunkite prie spausdintuvo ir įjunkite į elektros lizdą.

DĖMESIO—GALIMA SUSIŽALOTI: Norėdami išvengti gaisro ar elektros smūgio pavojaus, prijunkite maitinimo laidą prie tinkamos nominaliosios srovės ir tinkamai įžeminto elektros lizdo, kuris yra šalia įrenginio ir lengvai pasiekiamas.

10 Įjunkite spausdintuvą.

Pridėkite dėklą spausdintuvo tvarkyklėje, kad jis būtų prieinamas spausdinimo užduotims. Norėdami gauti daugiau informacijos, žr. „Galimos papildomos įrangos pridėjimas spausdinimo tvarkyklėje“ 62 puslapyje.

Spintelės montavimas

DĖMESIO—ELEKTROS SMŪGIO PAVOJUS: Jei norite išvengti elektros smūgio pavojaus, kai bandote prieiti prie valdiklių plokštės arba įrenginėjate papildomą aparatinę įrangą ar atminties įtaisus jau būdami nustatę spausdintuvą, prieš vykdydami veiksmus išjunkite spausdintuvą ir ištraukite maitinimo laidą iš elektros lizdo. Jei prie spausdintuvo esate prijungę kokius nors kitus įrenginius, juos taip pat išjunkite ir atjunkite visus į spausdintuvą einančius kabelius.

1 Išjunkite spausdintuvą.

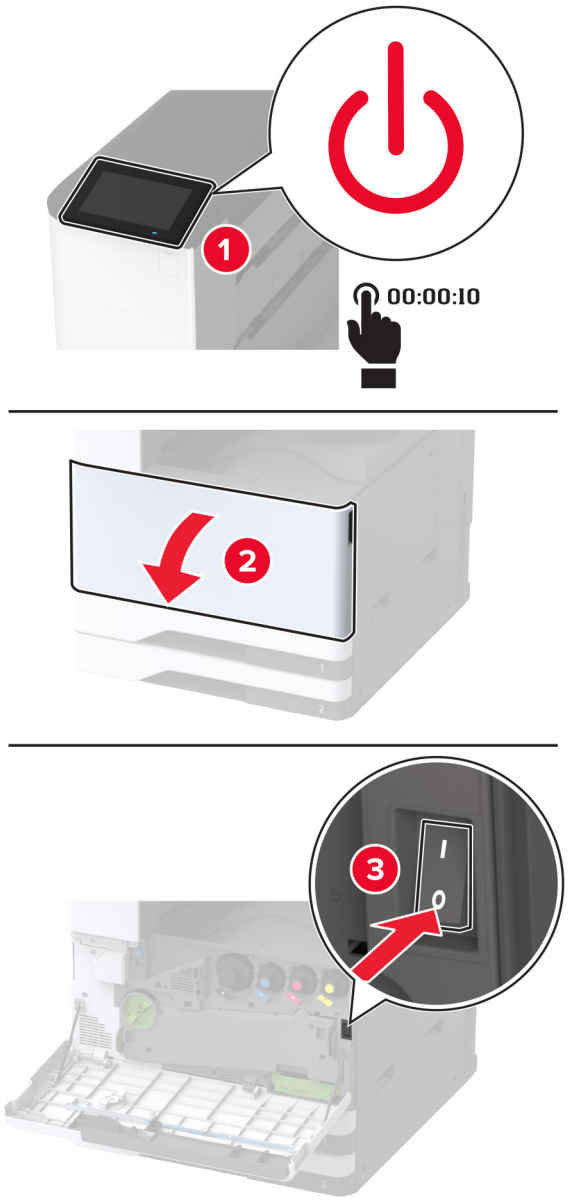

2 Ištraukite maitinimo laidą iš elektros lizdo, po to – iš spausdintuvo.

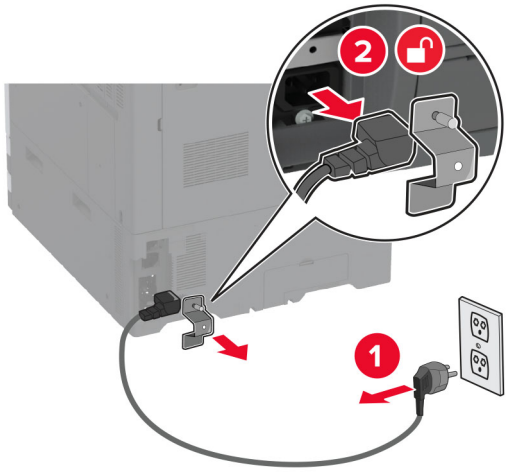

3 Išpakuokite spintelę.

4 Užfiksuokite ratukus, kad spintelė nejudėtų.

5 Nuimkite parinkčių įrengimo dangtį po kairiąja spausdintuvo puse.

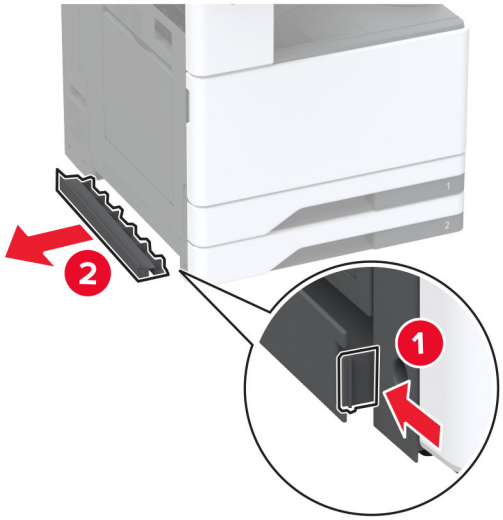

6 Ištraukite kairėje spausdintuvo pusėje esančią kėlimo rankeną.

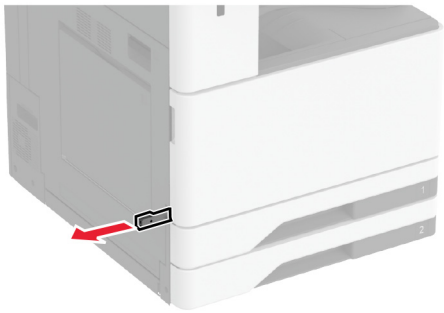

7 Sulygiuokite spausdintuvą su spintele ir nuleiskite spausdintuvą į vietą.

DĖMESIO—GALIMA SUSIŽALOTI: Jei spausdintuvo svoris yra didesnis nei 20 kg (44 sv.), norint jį saugiai pakelti gali prireikti dviejų ar daugiau žmonių.

8 Išimkite 2 dėklą.

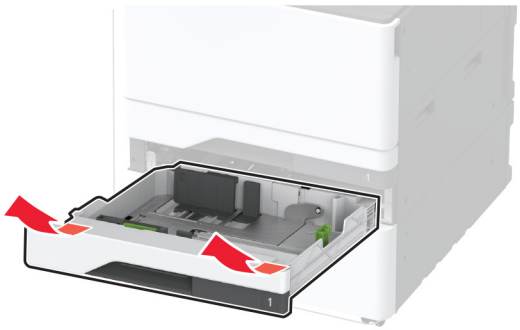

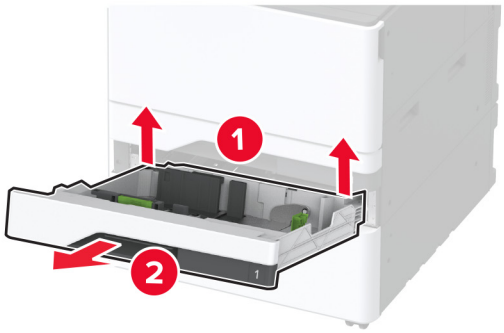

9 Papildomą spintelę prie spausdintuvo pritvirtinkite varžtais.

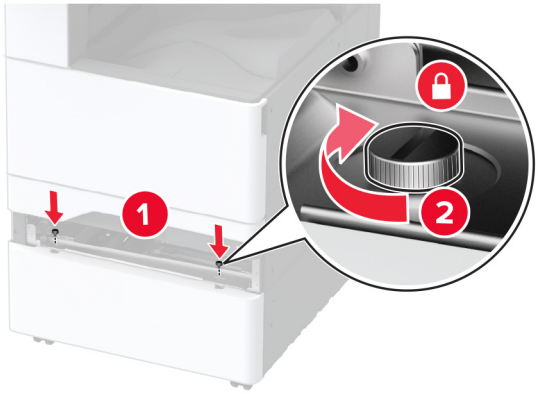

10 Įdėkite 2 dėklą.

11 Nuimkite jungties dangtelį nuo galinės spausdintuvo dalies.

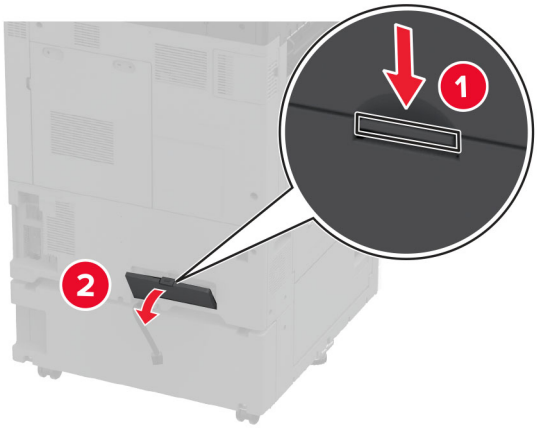

12 Pritvirtinkite spintelę prie spausdintuvo ir uždėkite jungties dangtelį.

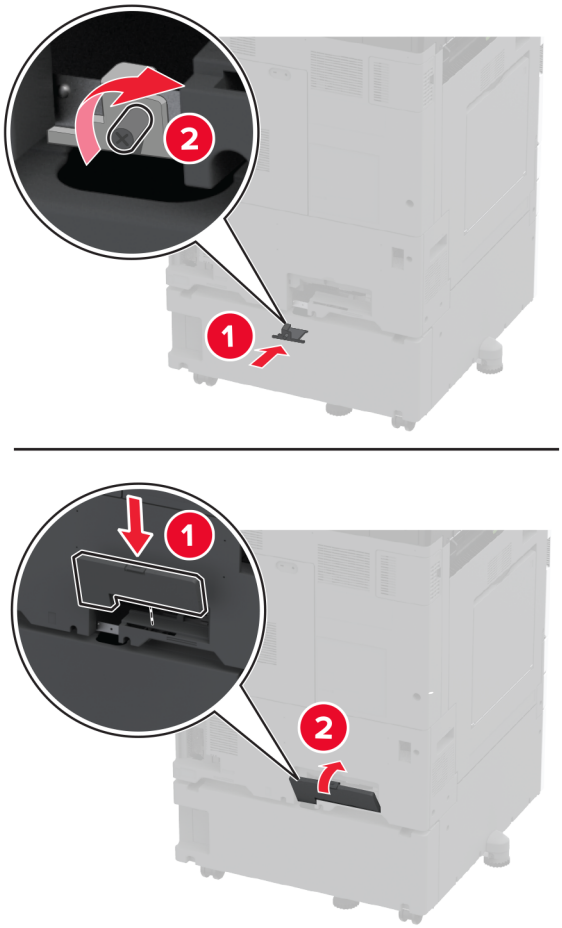

13 Sureguliuokite lygintuvus, kad visi spausdintuvų šonai būtų tokiame pačiame aukštyje.

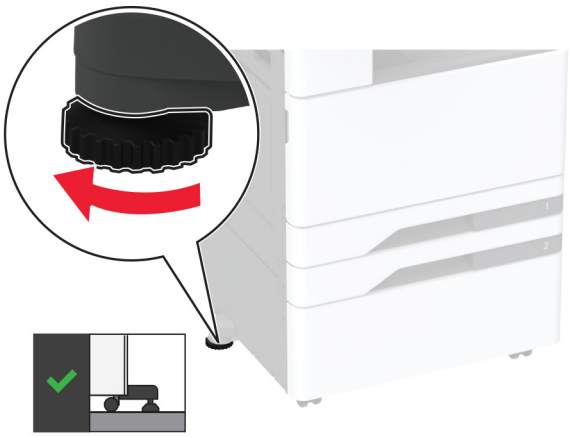

14 Maitinimo laidą prijunkite prie spausdintuvo ir įjunkite į elektros lizdą.

DĖMESIO—GALIMA SUSIŽALOTI: Norėdami išvengti gaisro ar elektros smūgio pavojaus, prijunkite maitinimo laidą prie tinkamos nominaliosios srovės ir tinkamai įžeminto elektros lizdo, kuris yra šalia įrenginio ir lengvai pasiekiamas.

15 Įjunkite spausdintuvą.

Plakatų dėklo įdėjimas

1 Išjunkite spausdintuvą.

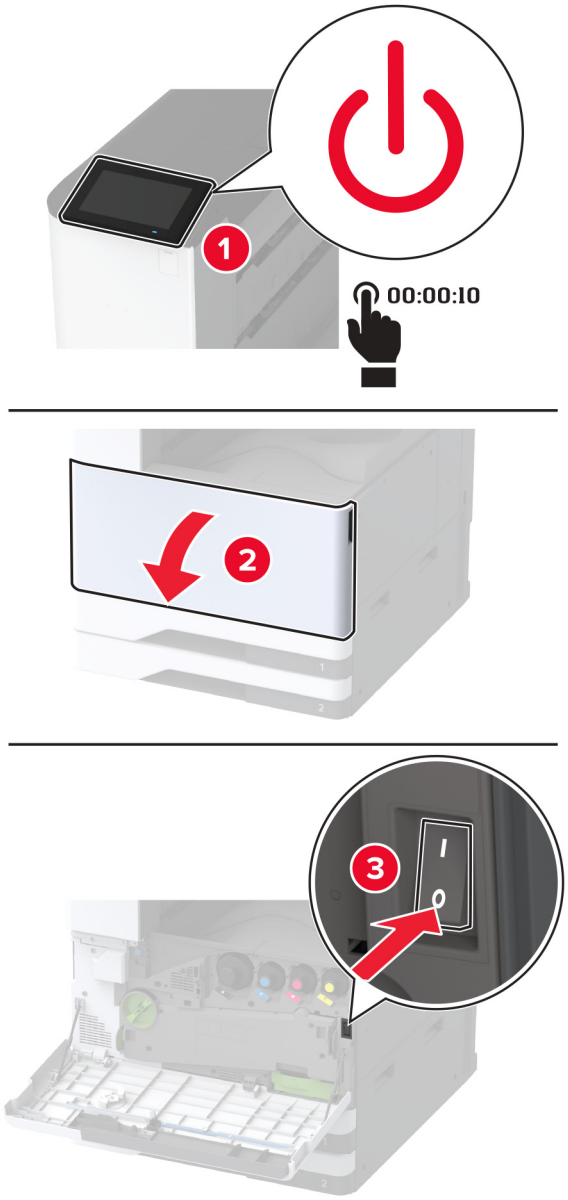

2 Ištraukite maitinimo laidą iš elektros lizdo, po to – iš spausdintuvo.

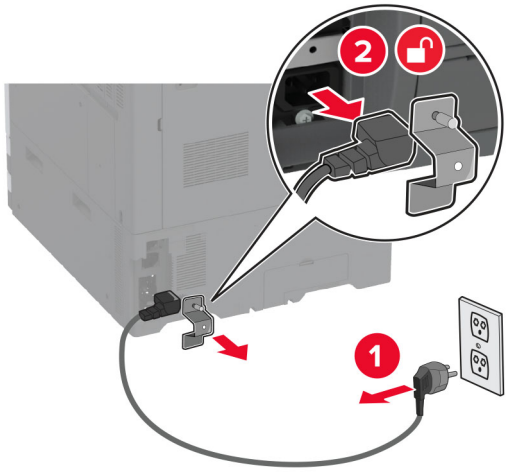

3 Atidarykite daugiafunkcį tiektuvą ir ištieskite šoninius kreiptuvus.

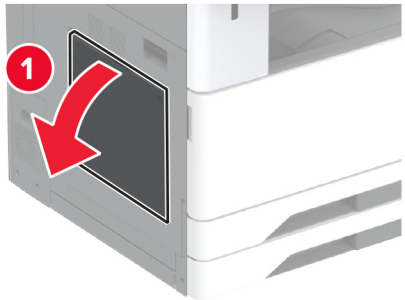

4 Išpakuokite plakatų dėklą ir nuimkite visas pakuotės medžiagas.

5 Prie daugiafunkcio tiektuvo pritvirtinkite palaktų dėklą.

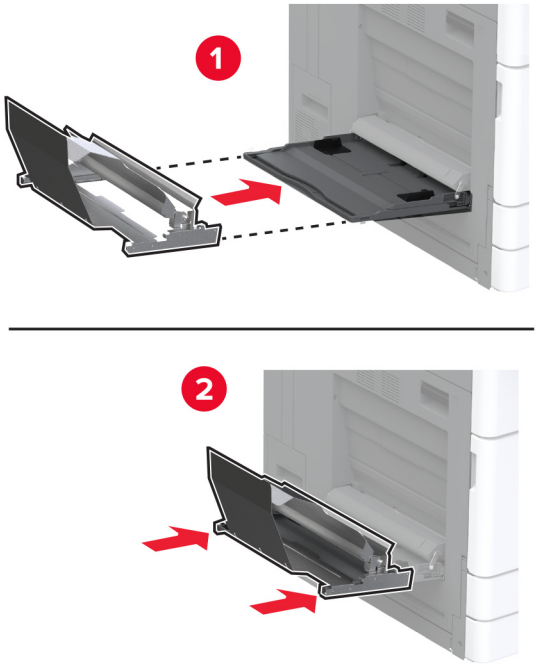

6 Pastumkite plakatų ritininį fiksatorių spausdintuvo link.

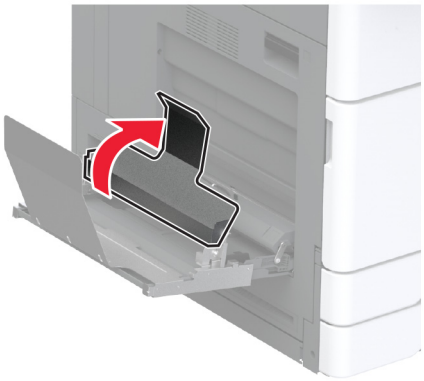

7 Įdėkite į dėklą plakatų popieriaus, kad priekinis kraštas būtų po plakatų ritininiu fiksatoriumi.

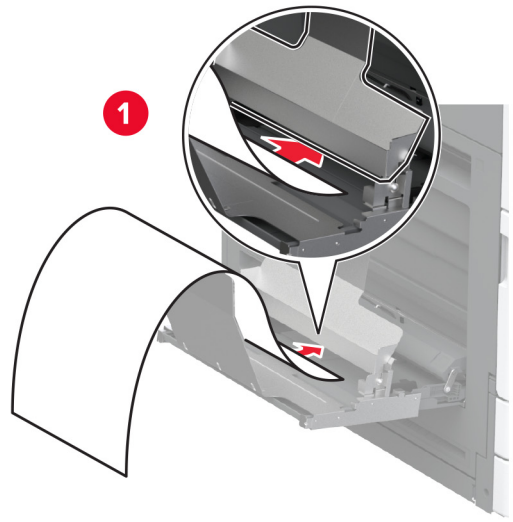

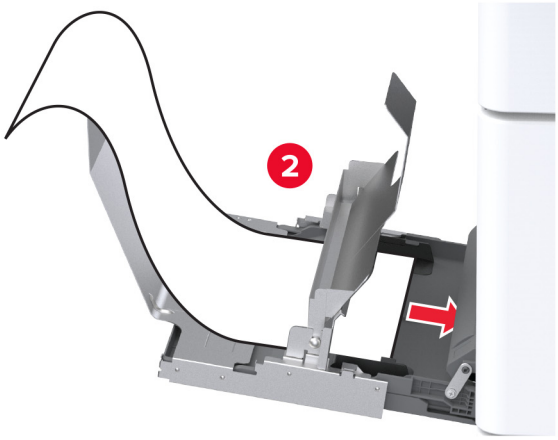

8 Uždėkite galinį plakatų popieriaus kraštą ant plakatų ritininio fiksatoriaus ir sureguliuokite šoninius kreiptuvus.

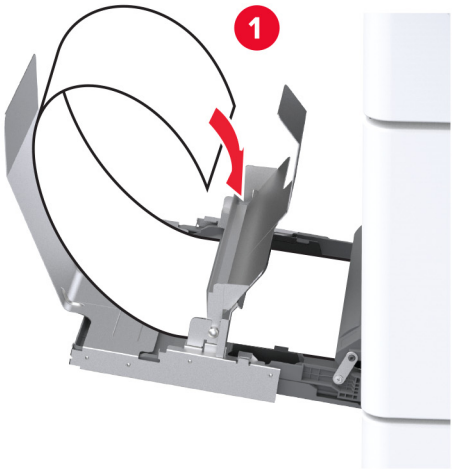

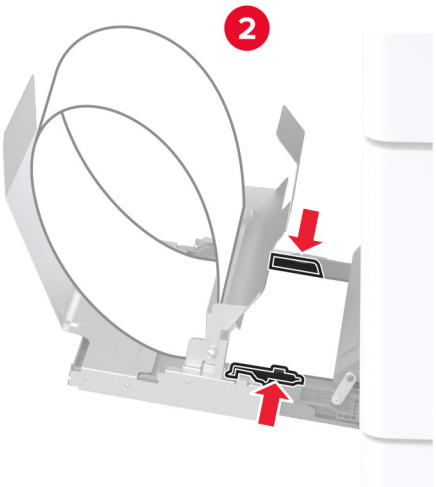

9 Maitinimo laidą prijunkite prie spausdintuvo ir įjunkite į elektros lizdą.

DĖMESIO—GALIMA SUSIŽALOTI: Norėdami išvengti gaisro ar elektros smūgio pavojaus, prijunkite maitinimo laidą prie tinkamos nominaliosios srovės ir tinkamai įžeminto elektros lizdo, kuris yra šalia įrenginio ir lengvai pasiekiamas.

10 Įjunkite spausdintuvą.

dvigubo paėmimo krepšelio įrengimas

1 Išpakuokite dvigubo paėmimo krepšelį.

2 Pritvirtinkite dvigubo paėmimo krepšelį prie spausdintuvo.

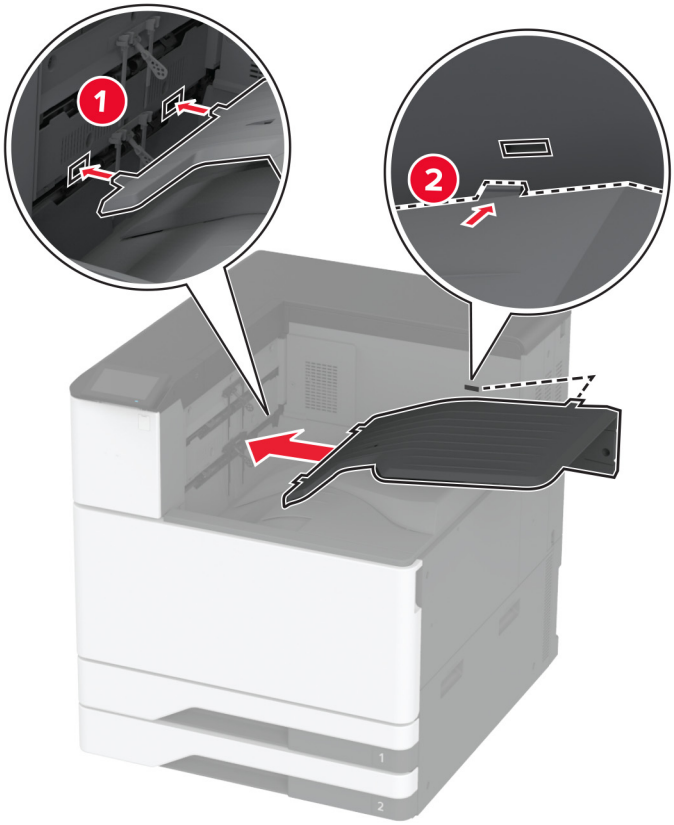

Kad krepšelis būtų prieinamas spausdinimo darbams, pradžios lange paspauskite **Nustatymai** > **Įrenginys** > **Techninė priežiūra** > **Meniu „Konfigūracija“** > **Apipavidalinimo įtaiso konfigūracija** > **2 dėklo išėjimo nustatymas** > **Įjungta**.

Sąsagėlių segiklio įrengimas

DĖMESIO—ELEKTROS SMŪGIO PAVOJUS: Jei norite išvengti elektros smūgio pavojaus, kai bandote prieiti prie valdiklių plokštės arba įrenginėjate papildomą aparatinę įrangą ar atminties įtaisus jau būdami nustatę spausdintuvą, prieš vykdydami veiksmus išjunkite spausdintuvą ir ištraukite maitinimo laidą iš elektros lizdo. Jei prie spausdintuvo esate prijungę kokius nors kitus įrenginius, juos taip pat išjunkite ir atjunkite visus į spausdintuvą einančius kabelius.

1 Išjunkite spausdintuvą.

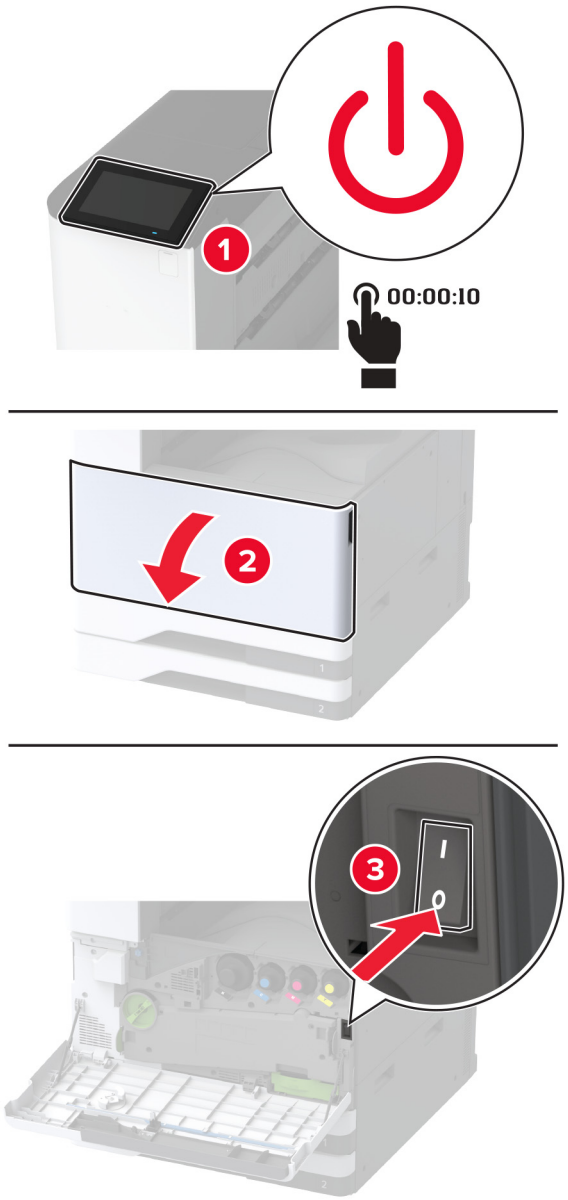

2 Ištraukite maitinimo laidą iš elektros lizdo, po to – iš spausdintuvo.

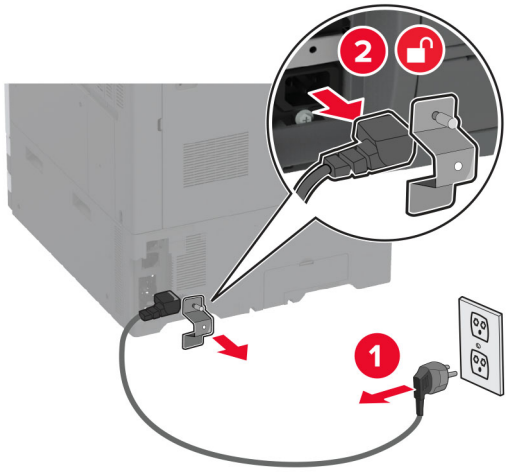

3 Nuimkite standartinę dėtuvę.

Pastaba: Neišmeskite dėtuvės.

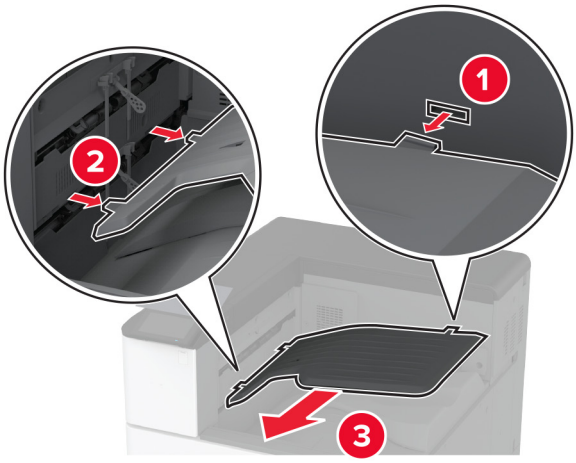

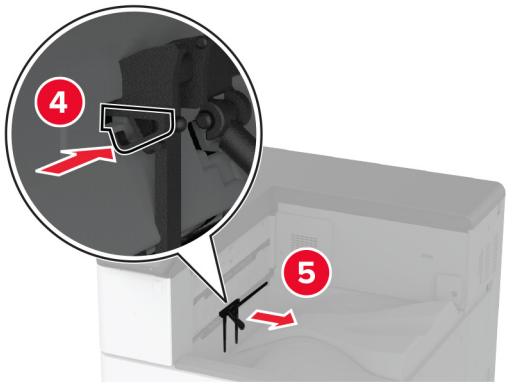

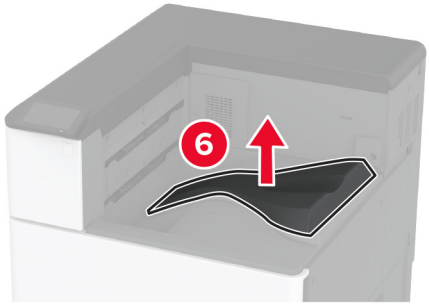

4 Atidarykite priekines dureles ir nuimkite mėlyną sukamąją rankenėlę.

Pastaba: Neišmeskite rankenėlės.

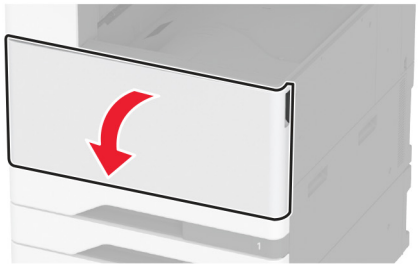

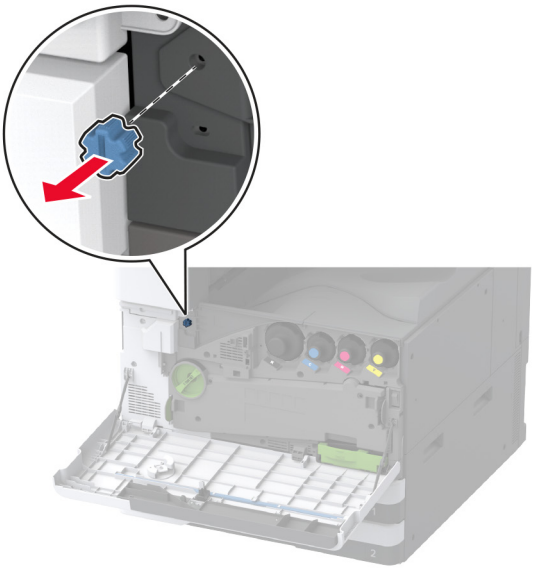

5 Nuimkite standartinės dėtuvės šoninį dangtį.

Pastaba: Neišmeskite dangčio.

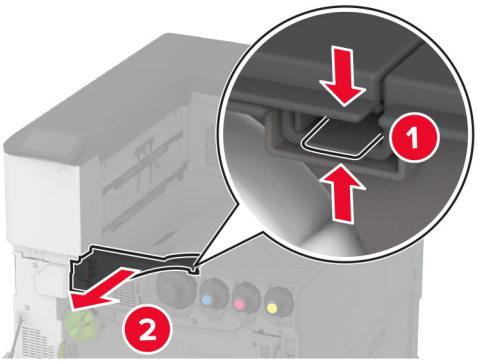

6 Išpakuokite sąsagėlių segiklį ir nuimkite visas pakuotės medžiagas.

7 Įdėkite apipavidalinimo įtaisą.

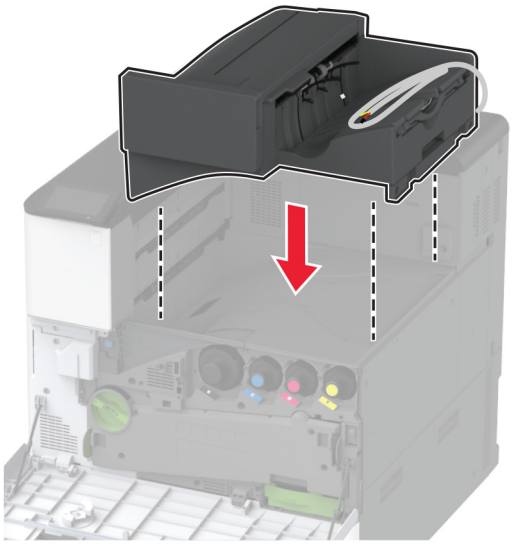

8 Uždarykite priekines dureles.

9 Pritvirtinkite apipavidalinimo įtaisą prie spausdintuvo.

Pastaba: Naudokite kartu su apipavidalinimo įtaisu pateiktus varžtus.

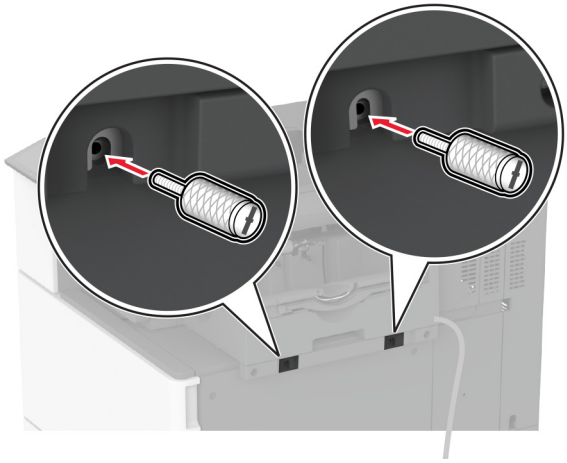

10 Pritvirtinkite apipavidalinimo įtaiso kabelį prie spausdintuvo.

Pastaba: Naudokite kartu su apipavidalinimo įtaisu pateiktus spaustukus.

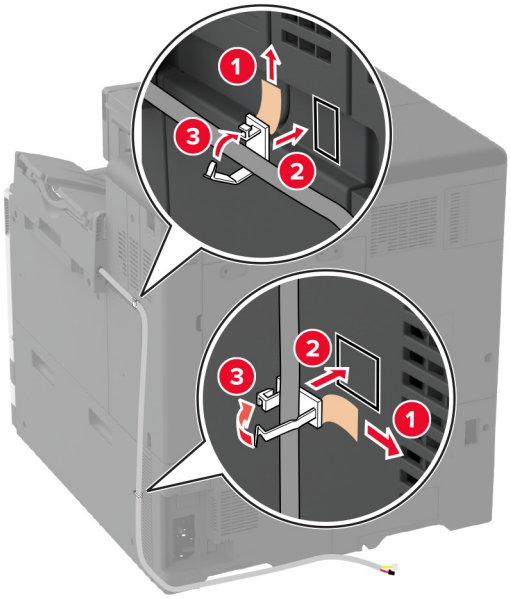
1
2
3
2
3
1

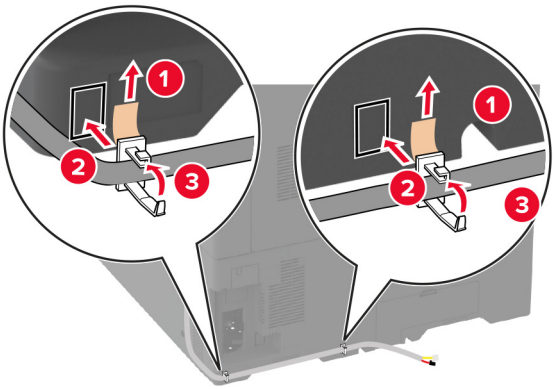
1
2
3
1
2
3

11 Prijunkite apipavidalinimo įtaiso kabelį prie spausdintuvo.

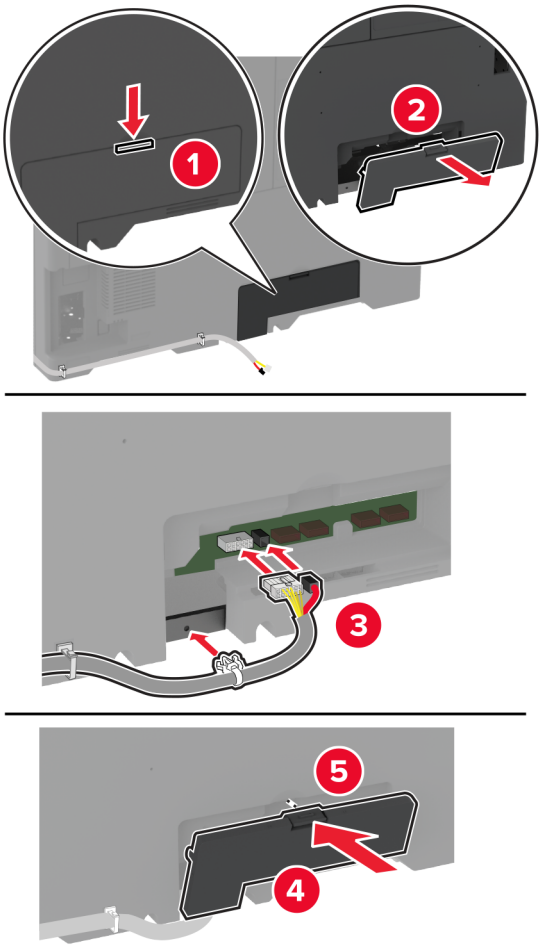

12 Maitinimo laidą prijunkite prie spausdintuvo ir įjunkite į elektros lizdą.

DĖMESIO—GALIMA SUSIŽALOTI: Norėdami išvengti gaisro ar elektros smūgio pavojaus, prijunkite maitinimo laidą prie tinkamos nominaliosios srovės ir tinkamai įžeminto elektros lizdo, kuris yra šalia įrenginio ir lengvai pasiekiamas.

13 Įjunkite spausdintuvą.

Pridėkite apipavidalinimo įtaisą spausdintuvo tvarkyklėje, kad jis būtų prieinamas spausdinimo užduotims. Norėdami gauti daugiau informacijos, žr. „Galimos papildomos įrangos pridėjimas spausdinimo tvarkyklėje“ 62 puslapyje.

Sąsagėlių, skylmušos įtaiso įrengimas

DĖMESIO—ELEKTROS SMŪGIO PAVOJUS: Jei norite išvengti elektros smūgio pavojaus, kai bandote prieiti prie valdiklių plokštės arba įrenginėjate papildomą aparatinę įrangą ar atminties įtaisus jau būdami nustatę spausdintuvą, prieš vykdydami veiksmus išjunkite spausdintuvą ir ištraukite maitinimo laidą iš elektros lizdo. Jei prie spausdintuvo esate prijungę kokius nors kitus įrenginius, juos taip pat išjunkite ir atjunkite visus į spausdintuvą einančius kabelius.

1 Išjunkite spausdintuvą.

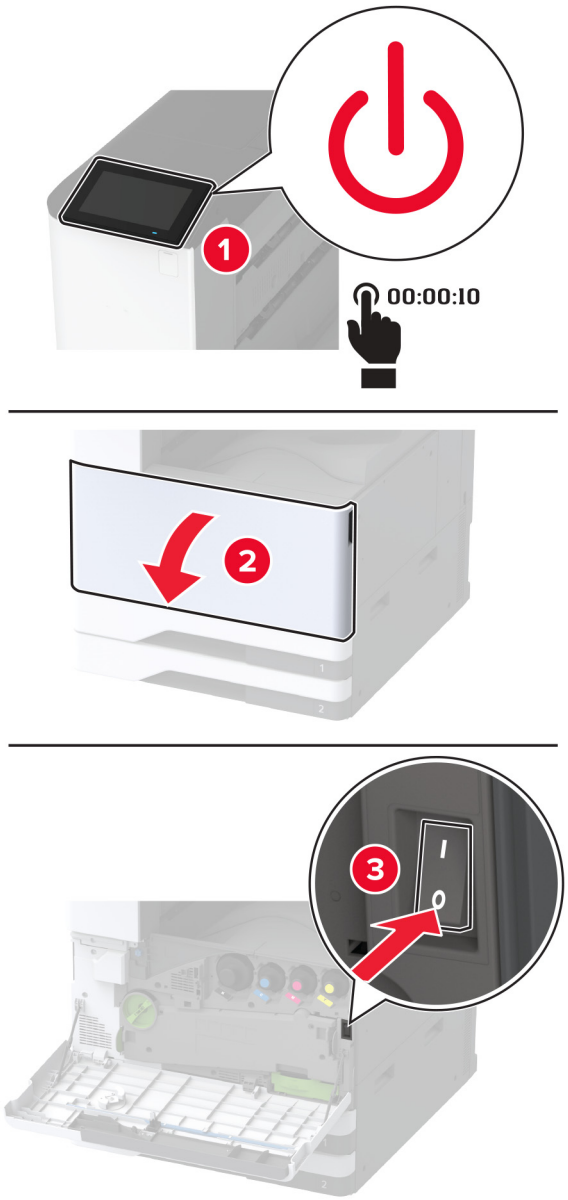

2 Ištraukite maitinimo laidą iš elektros lizdo, po to – iš spausdintuvo.

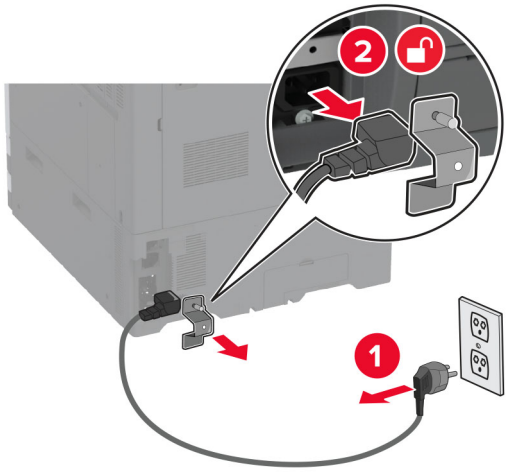

3 Išpakuokite sąsagėlių segimo, skylmušos įtaisą ir nuimkite visas pakuotės medžiagas.

4 Įdėkite sąsagėlių kasetės apkabą į apipavidalinimo įtaisą.

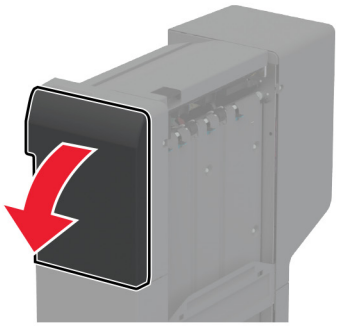

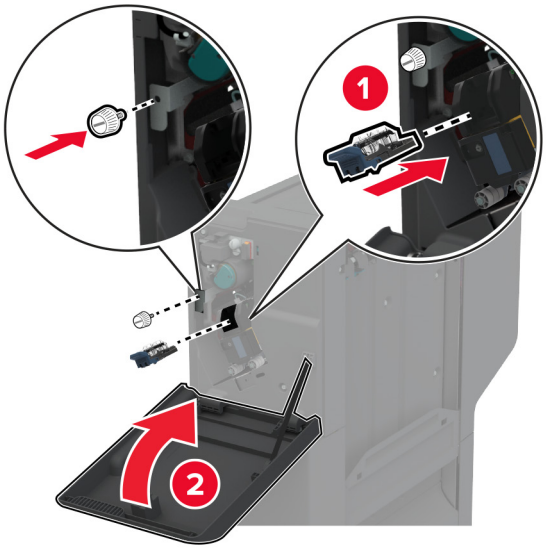

5 Pritvirtinkite prie apipavidalinimo įtaiso laikiklius.

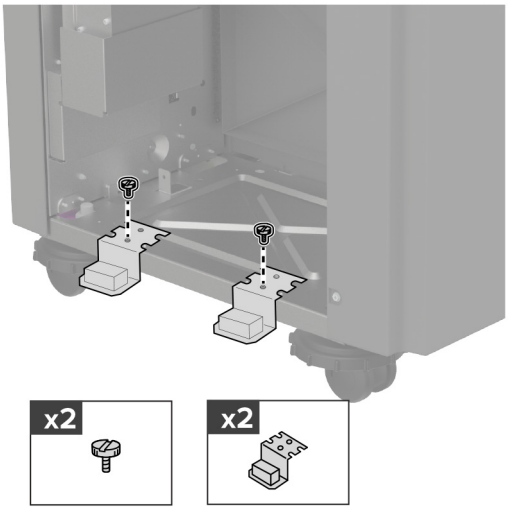

6 Įkiškite dėtuvę į apipavidalinimo įtaisą.

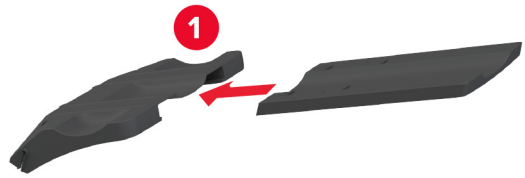

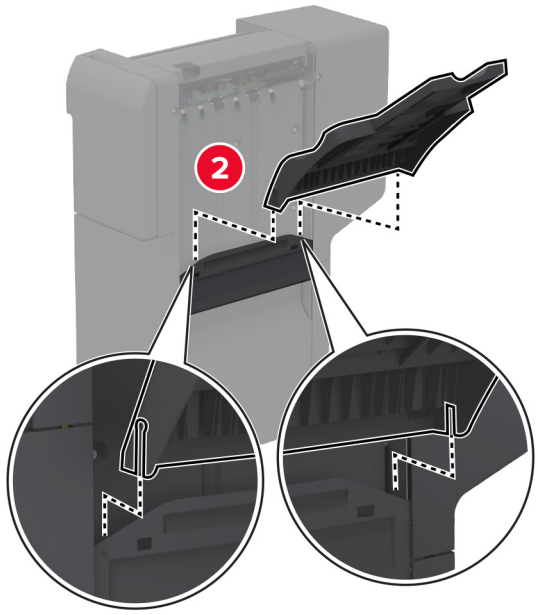

7 Nuimkite standartinę dėtuvę.

Pastaba: Neišmeskite standartinės dėtuvės.

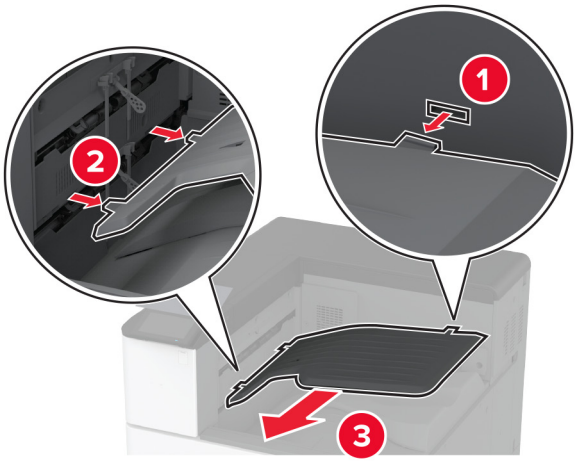

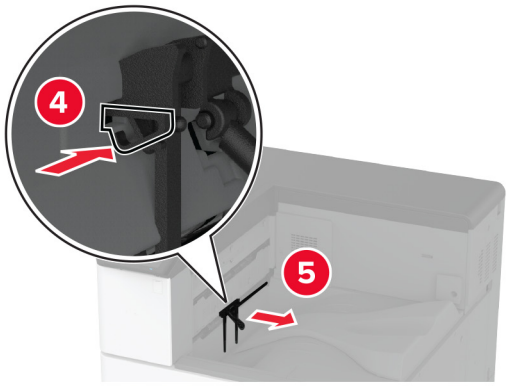

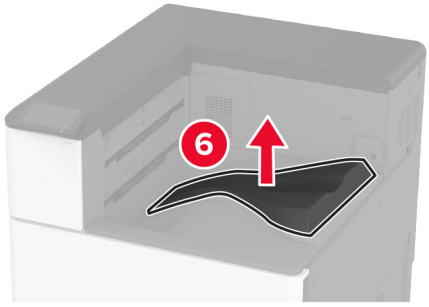

8 Atidarykite priekines dureles ir nuimkite mėlyną sukamąją rankenėlę.

Pastaba: Neišmeskite mėlynos rankenėlės.

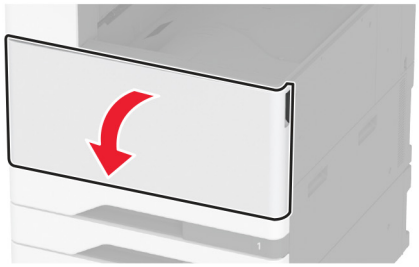

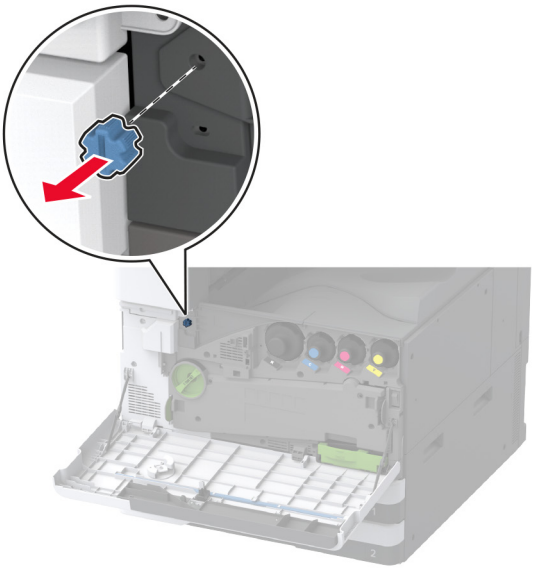

9 Nuimkite standartinės dėtuvės šoninį dangtį.

Pastaba: Neišmeskite standartinės dėtuvės šoninio dangčio.

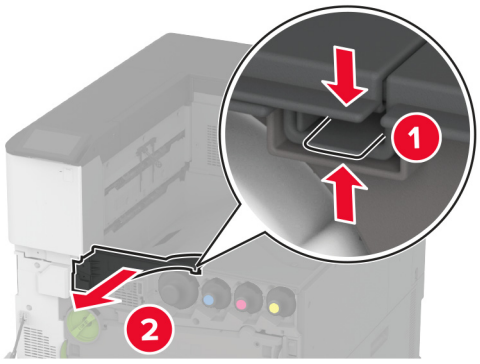

10 Uždarykite priekines dureles.

11 Įdėkite popieriaus perkėlimo įtaisą ir priveržkite varžtais.

Pastaba: Naudokite kartu su apipavidalinimo įtaisu pateiktus varžtus.

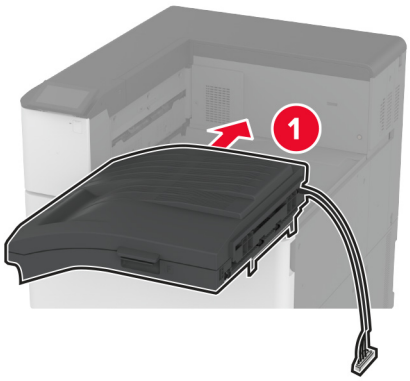

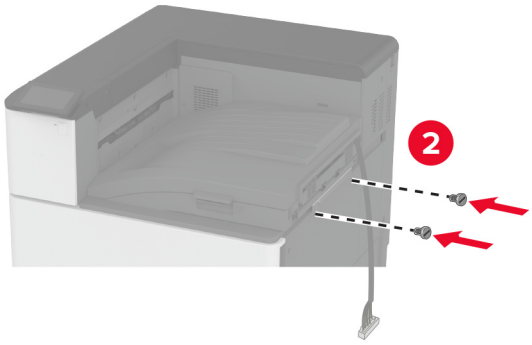

12 Prie spausdintuvo pritvirtinkite apipavidalinimo įtaisą.

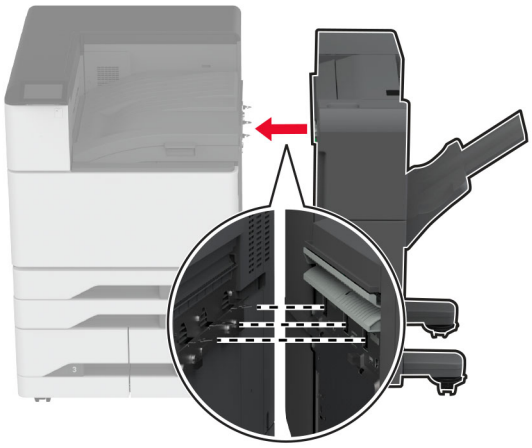

13 Sureguliuokite lyginimo varžtus, kad visi apipavidalinimo įtaiso šonai būtų tokiame pačiame aukštyje kaip spausdintuvas.

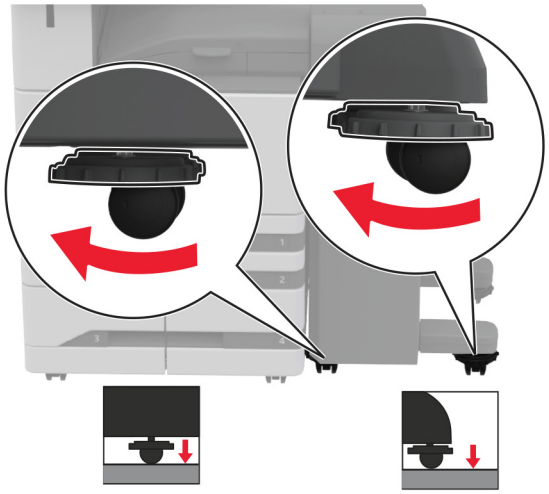

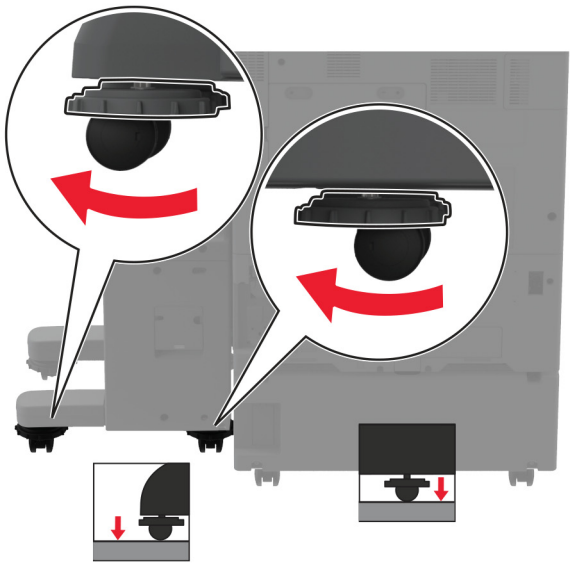

14 Atidarykite apipavidalinimo įtaiso dureles ir įsukite varžtą į kairiąją apipavidalinimo įtaiso dalį.

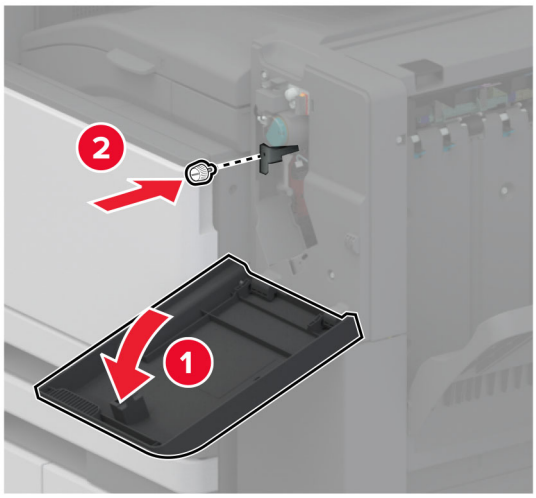

15 Uždarykite apipavidalinimo įtaiso dureles.

16 Prijunkite popieriaus perdavimo laidą prie apipavidalinimo įtaiso galo.

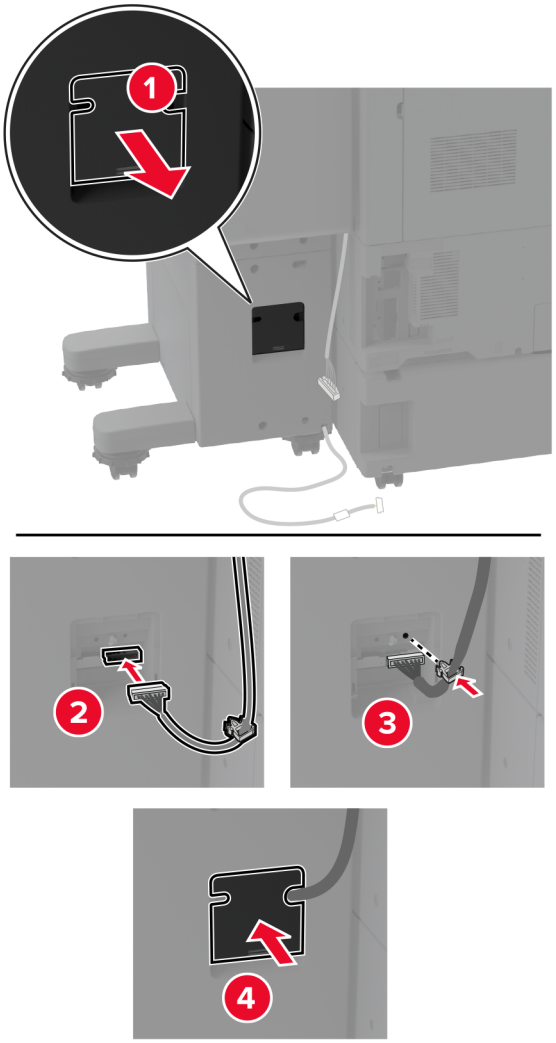

17 Prijunkite apipavidalinimo įtaiso laidą prie galinės spausdintuvo dalies.

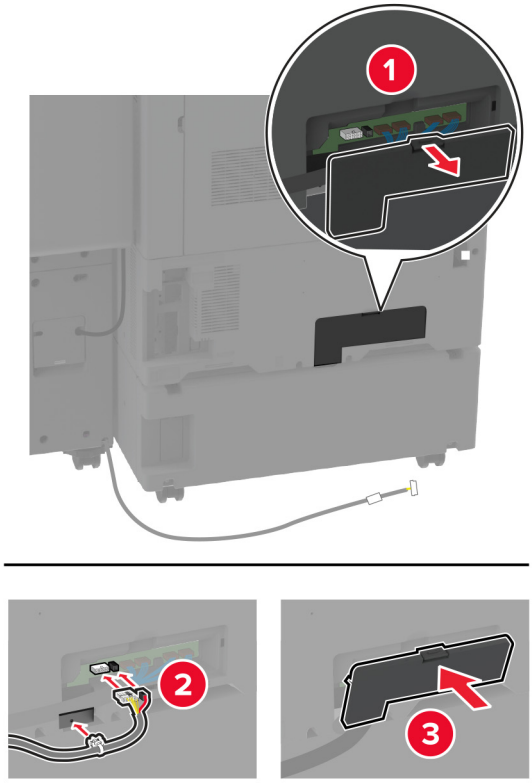

18 Pritvirtinkite laidą prie galinės spausdintuvo dalies.

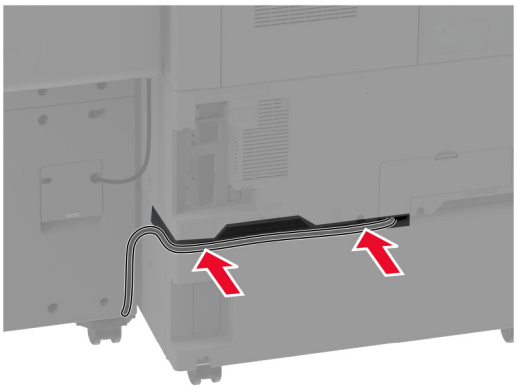

19 Maitinimo laidą prijunkite prie spausdintuvo ir įjunkite į elektros lizdą.

DĖMESIO—GALIMA SUSIŽALOTI: Norėdami išvengti gaisro ar elektros smūgio pavojaus, prijunkite maitinimo laidą prie tinkamos nominaliosios srovės ir tinkamai įžeminto elektros lizdo, kuris yra šalia įrenginio ir lengvai pasiekiamas.

20 Įjunkite spausdintuvą.

Norėdami, kad spausdinimo užduotims būtų galima naudoti apipavidalinimo įtaisą, pagrindiniame ekrane palieskite **Nustatymai** > **Įrenginys** > **Priežiūra** > **Konfigūracijos meniu** > **Apipavidalinimo įtaiso konfigūracija** > **Skylmušos konfigūracija** > , kad pasirinktumėte konfigūraciją.

Brošiūrų apipavidalinimo įtaiso įrengimas

DĖMESIO—ELEKTROS SMŪGIO PAVOJUS: Jei norite išvengti elektros smūgio pavojaus, kai bandote prieiti prie valdiklių plokštės arba įrenginėjate papildomą aparatinę įrangą ar atminties įtaisus jau būdami nustatę spausdintuvą, prieš vykdydami veiksmus išjunkite spausdintuvą ir ištraukite maitinimo laidą iš elektros lizdo. Jei prie spausdintuvo esate prijungę kokius nors kitus įrenginius, juos taip pat išjunkite ir atjunkite visus į spausdintuvą einančius kabelius.

1 Išjunkite spausdintuvą.

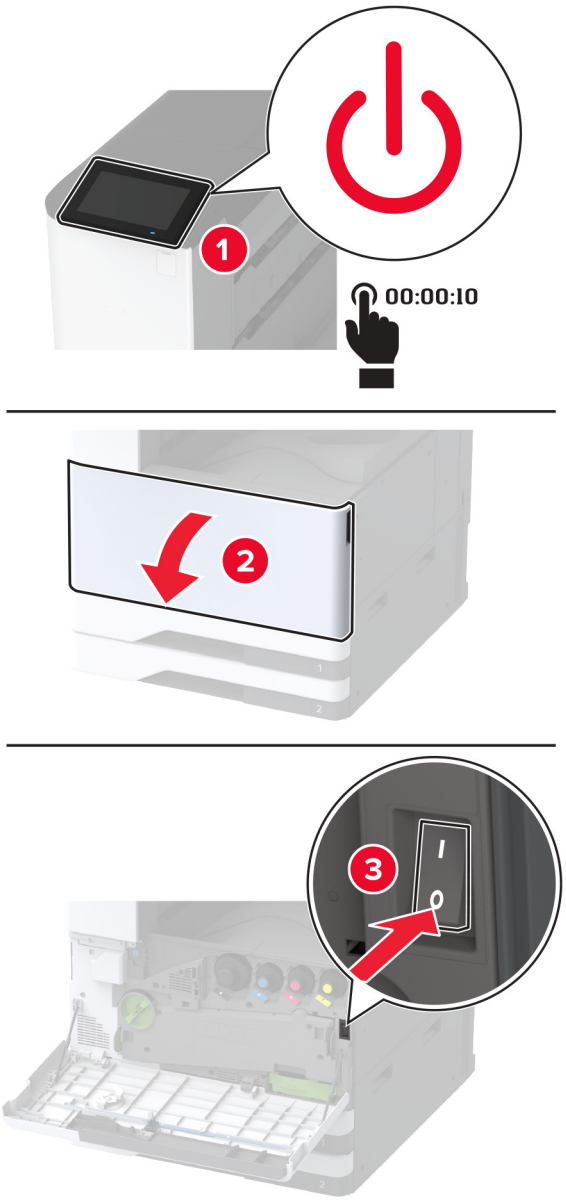

2 Ištraukite maitinimo laidą iš elektros lizdo, po to – iš spausdintuvo.

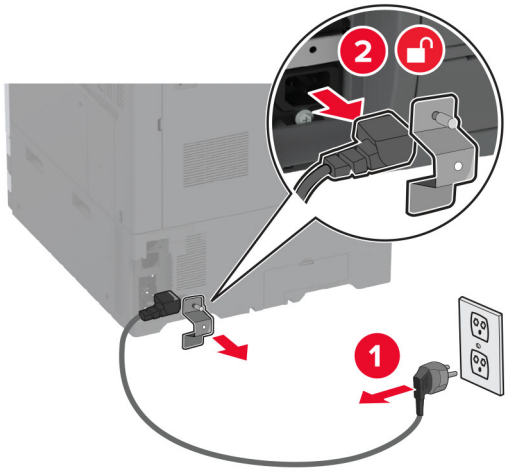

3 Išpakuokite brošiūrų apipavidalinimo įtaisą ir nuimkite visas pakuotės medžiagas.

4 Atidarykite brošiūrų apipavidalinimo įtaiso dureles.

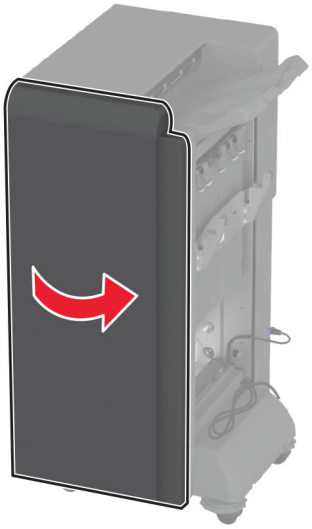

5 Išimkite pakavimo medžiagą iš brošiūrų apipavidalinimo įtaiso.

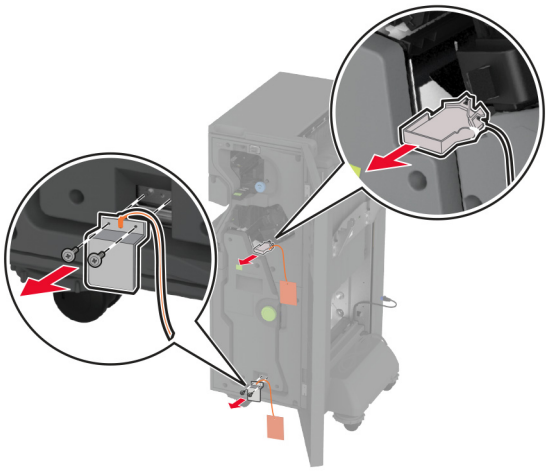

6 Įdėkite sąsagėlių kasetės apkabą.

7 Įdėkite skylmušos dėžutę.

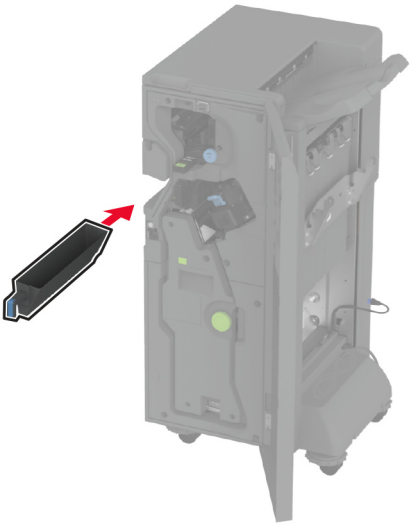

8 Uždarykite brošiūrų apipavidalinimo įtaiso dureles.

9 Įdėkite dėtuves.

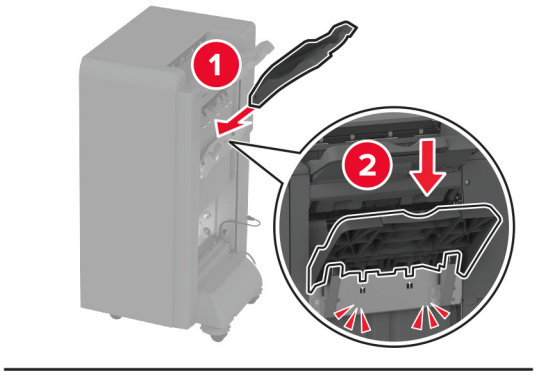

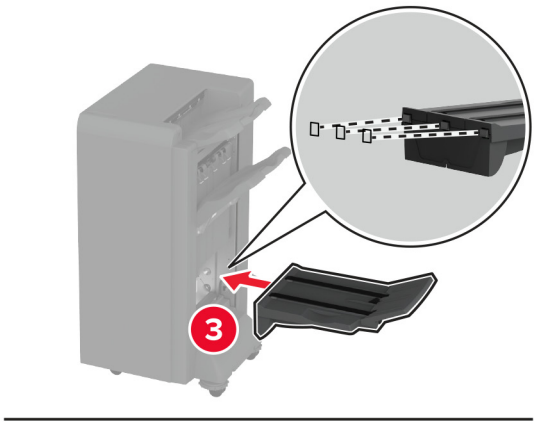

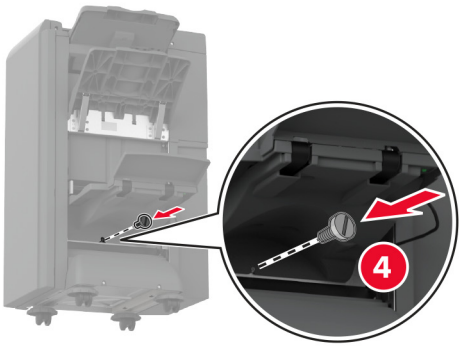

10 Įkiškite brošiūrų apipavidalinimo įtaiso laidą.

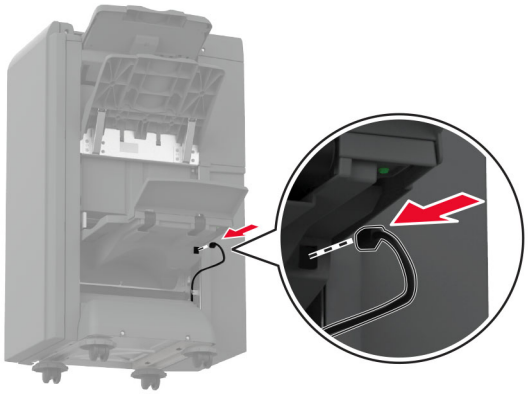

11 Nuimkite standartinę dėtuvę.

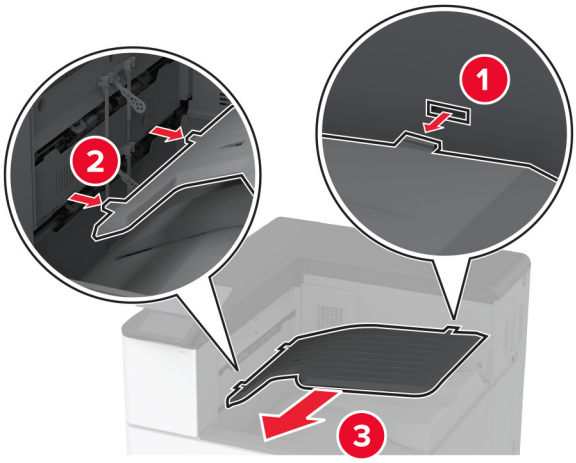

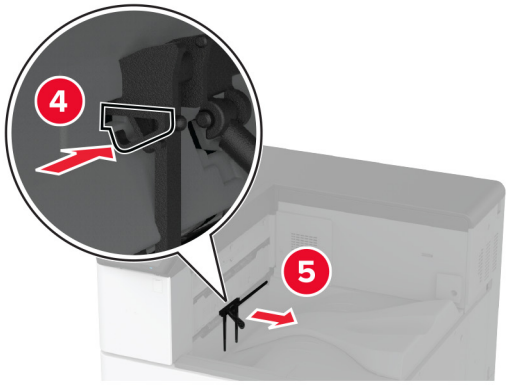

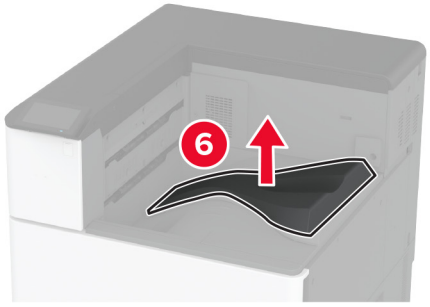

Pastaba: Neišmeskite standartinės dėtuvės.

12 Atidarykite priekines dureles ir nuimkite mėlyną sukamąją rankenėlę.

Pastaba: Neišmeskite rankenėlės.

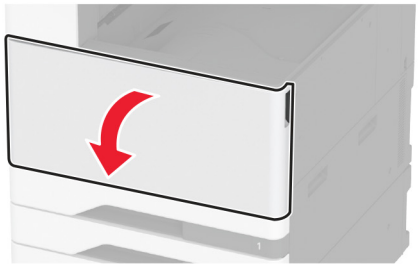

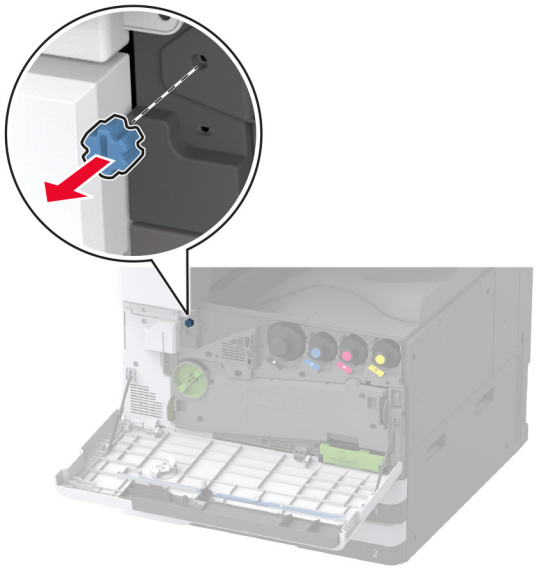

13 Nuimkite standartinės dėtuvės šoninį dangtį.

Pastaba: Neišmeskite dėtuvės šoninio dangčio.

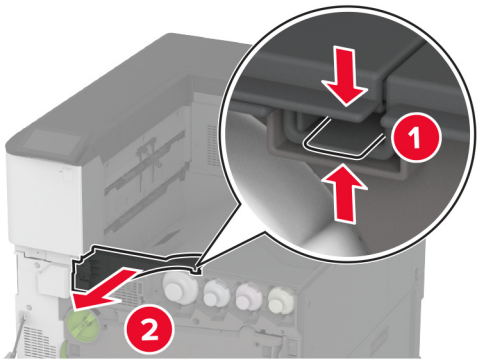

14 Uždarykite priekines dureles.

15 Pritvirtinkite laikiklį prie apipavidalinimo įtaiso.

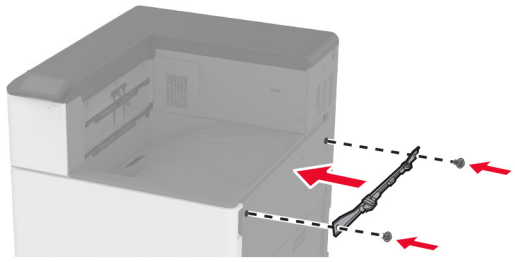

16 Įdėkite popieriaus perkėlimo įtaisą ir priveržkite varžtais.

Pastaba: Naudokite kartu su apipavidalinimo įtaisu pateiktus varžtus.

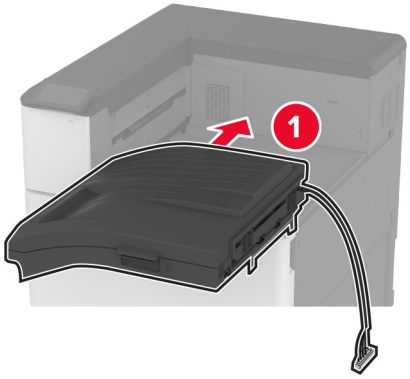

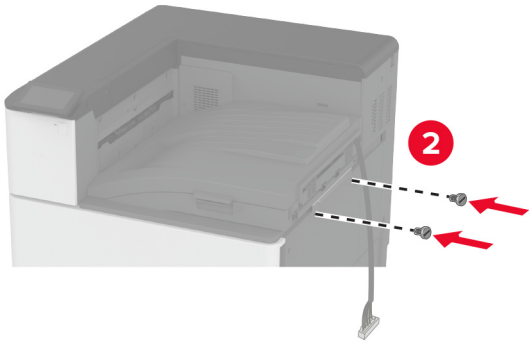

17 Nuimkite galinių prievadų dangtį.

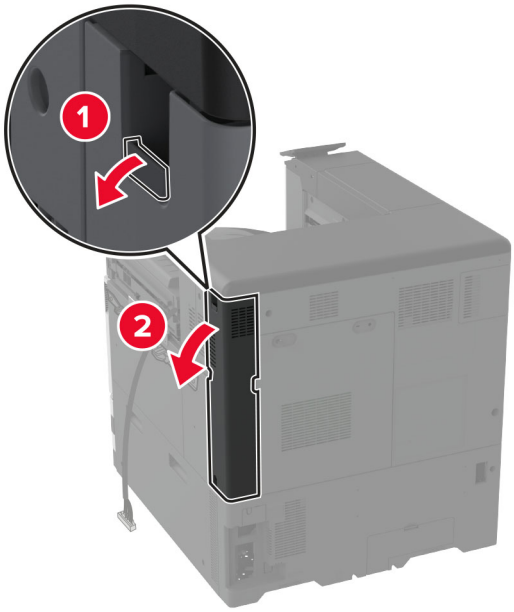

18 Pritvirtinkite laidą.

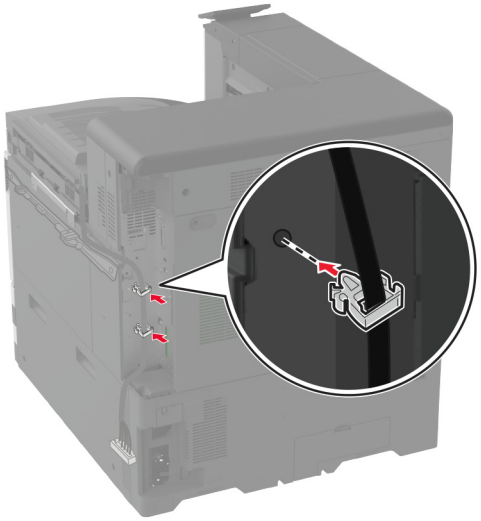

19 Pritvirtinkite galinių prievadų dangtį.

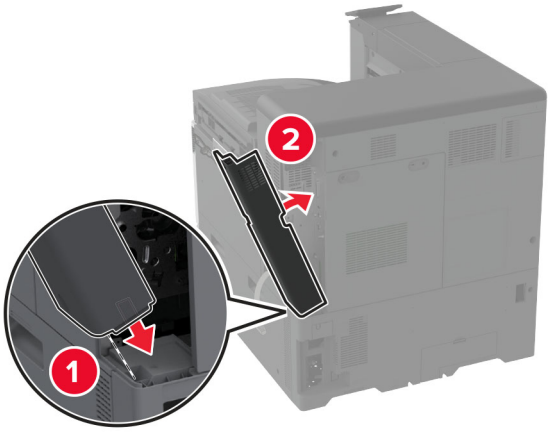

20 Pritvirtinkite laikiklius prie apipavidalinimo įtaiso apačios.

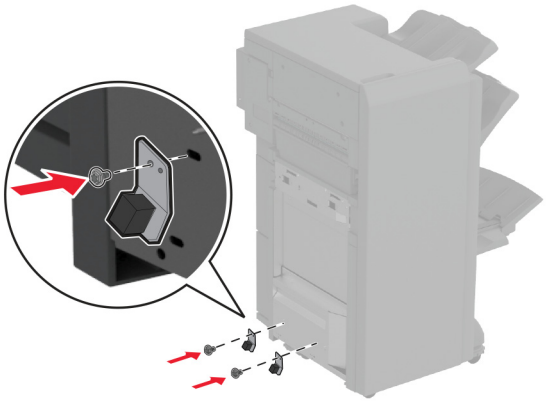

21 Atidarykite brošiūrų apipavidalinimo įtaiso dureles.

22 Plokščiu atsuktuvu atsukite varžtą ir uždarykite apipavidalinimo įtaiso dureles.

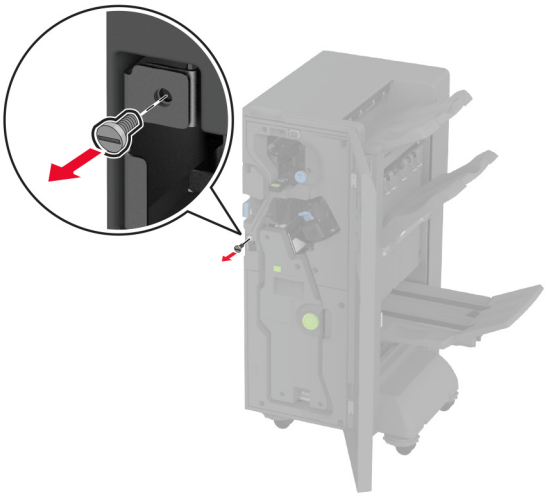

23 Prie spausdintuvo pritvirtinkite apipavidalinimo įtaisą.

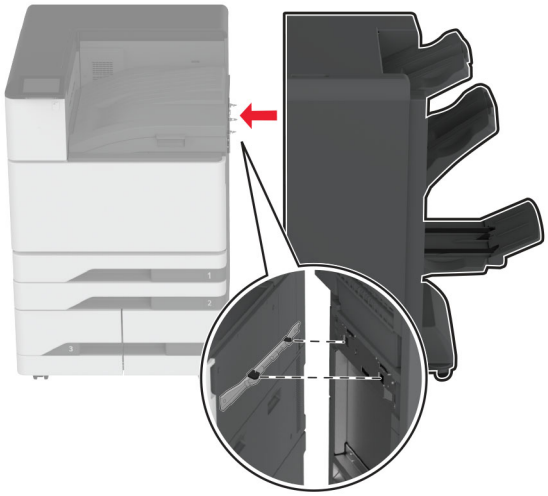

24 Atidarykite apipavidalinimo įtaiso dureles, varžtu pritvirtinkite apipavidalinimo įtaisą prie spausdintuvo ir uždarykite dureles.

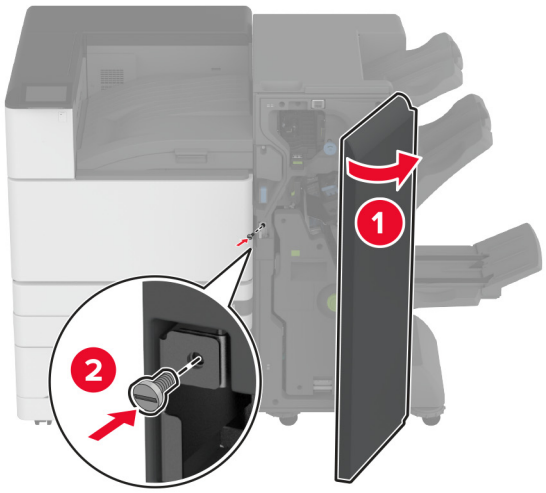

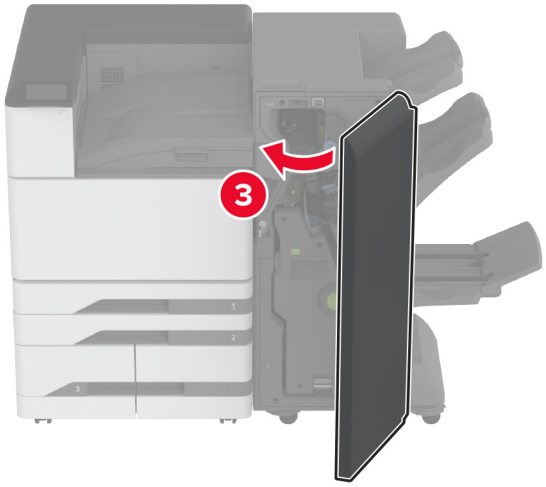

25 Pasukite apipavidalinimo įtaiso šoninius ratukus pagal laikrodžio rodyklę, kad visi apipavidalinimo įtaiso šonai būtų tokiame pačiame aukštyje.

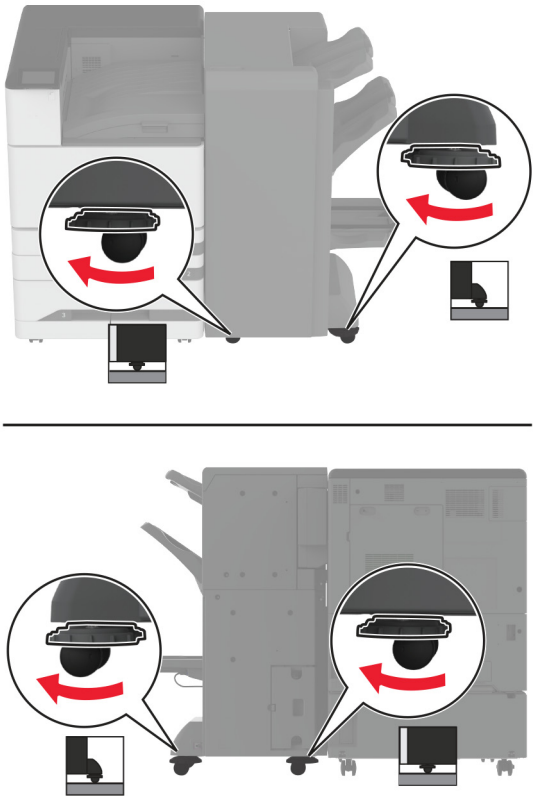

26 Laidus prijunkite prie spausdintuvo prievadų ir apipavidalinimo įtaiso prievadų.

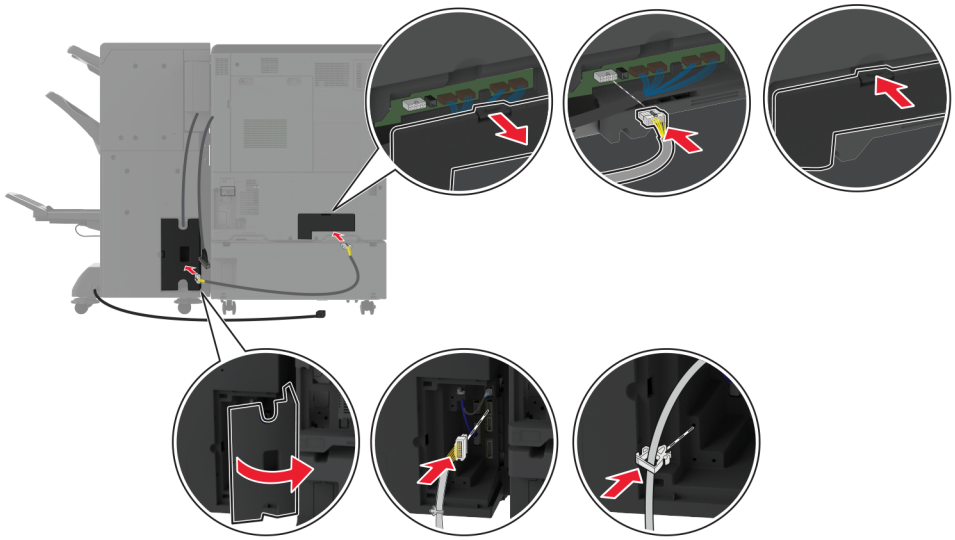

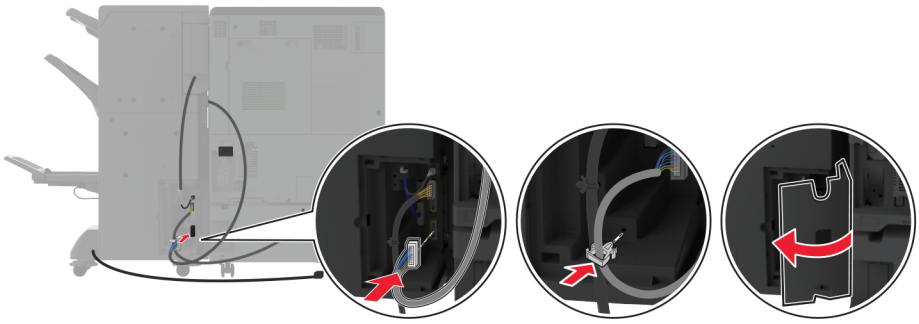

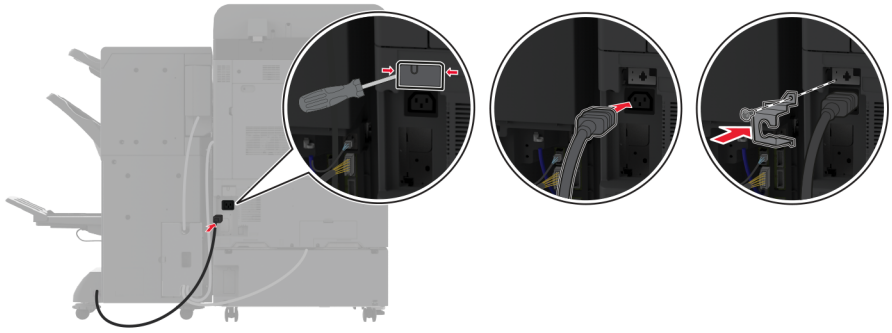

27 Maitinimo laidą prijunkite prie spausdintuvo ir įjunkite į elektros lizdą.

DĖMESIO—GALIMA SUSIŽALOTI: Norėdami išvengti gaisro ar elektros smūgio pavojaus, prijunkite maitinimo laidą prie tinkamos nominaliosios srovės ir tinkamai įžeminto elektros lizdo, kuris yra šalia įrenginio ir lengvai pasiekiamas.

28 Įjunkite spausdintuvą.

Pridėkite apipavidalinimo įtaisą spausdintuvo tvarkyklėje, kad jis būtų prieinamas spausdinimo užduotims. Norėdami gauti daugiau informacijos, žr. „Galimos papildomos įrangos pridėjimas spausdinimo tvarkyklėje“ 62 puslapyje.

Trigubo sulenkimo /Z sulenkimo apipavidalinimo įtaiso įdėjimas

DĖMESIO—ELEKTROS SMŪGIO PAVOJUS: Jei norite išvengti elektros smūgio pavojaus, kai bandote prieiti prie valdiklių plokštės arba įrenginėjate papildomą aparatinę įrangą ar atminties įtaisus jau būdami nustatę spausdintuvą, prieš vykdydami veiksmus išjunkite spausdintuvą ir ištraukite maitinimo laidą iš elektros lizdo. Jei prie spausdintuvo esate prijungę kokius nors kitus įrenginius, juos taip pat išjunkite ir atjunkite visus į spausdintuvą einančius kabelius.

Pastaba: Norėdami įdėti trigubo sulenkimo / Z sulenkimo apipavidalinimo įtaisą, pirmiausia turite įdėti brošiūrų apipavidalinimo įtaisą.

1 Išjunkite spausdintuvą.

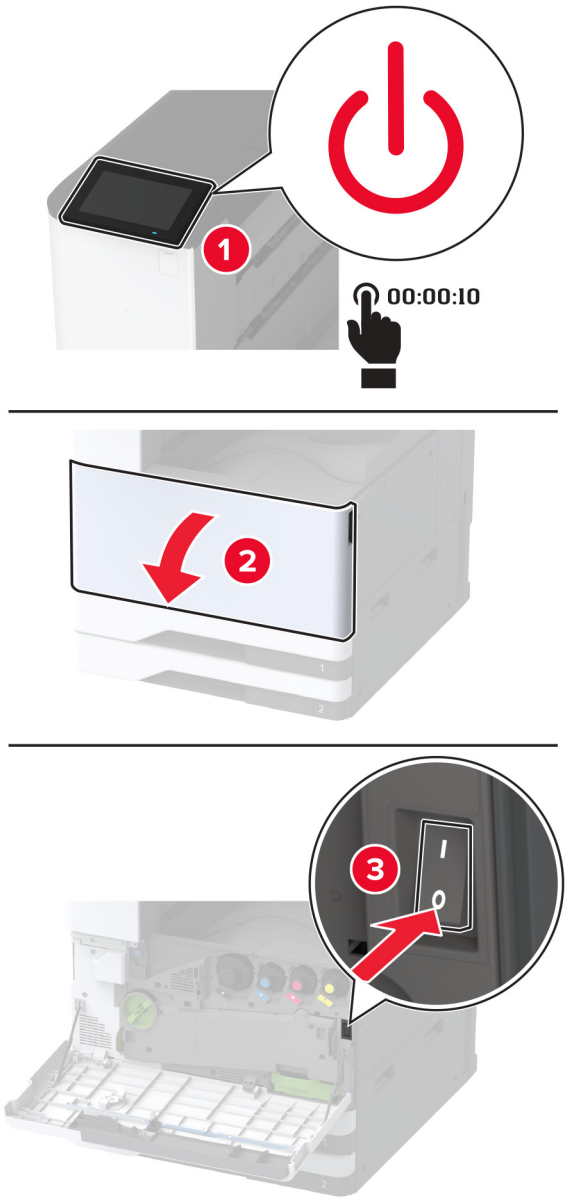

2 Ištraukite maitinimo laidą iš elektros lizdo, po to – iš spausdintuvo.

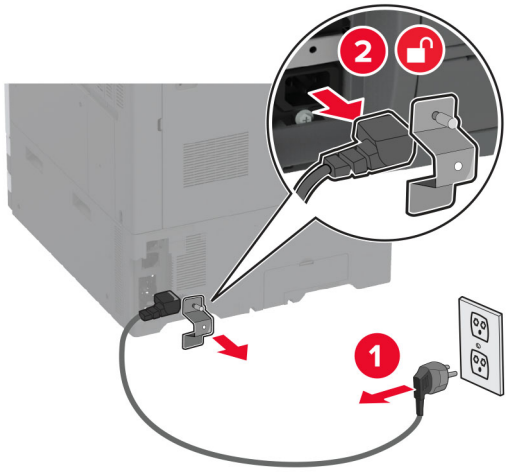

3 Ištraukite brošiūrų apipavidalinimo įtaiso laidus iš spausdintuvo.

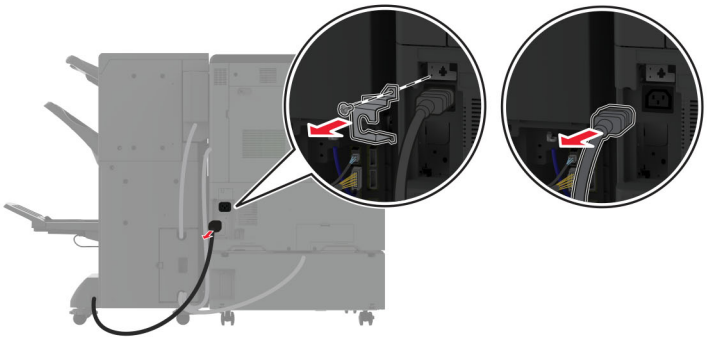

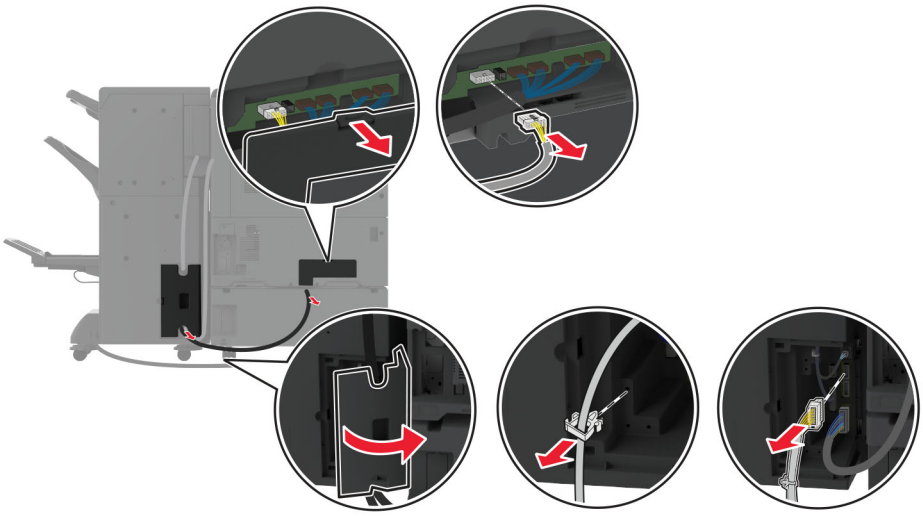

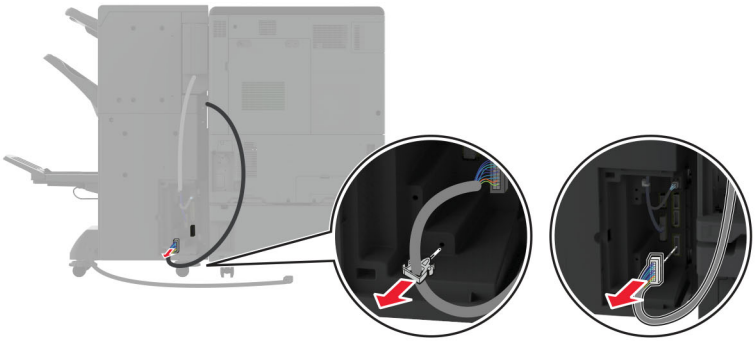

4 Atidarykite brošiūrų apipavidalinimo įtaiso dureles, plokščiu atsuktuvu atsukite varžtą ir metalinį laikiklį, tada uždarykite dureles.

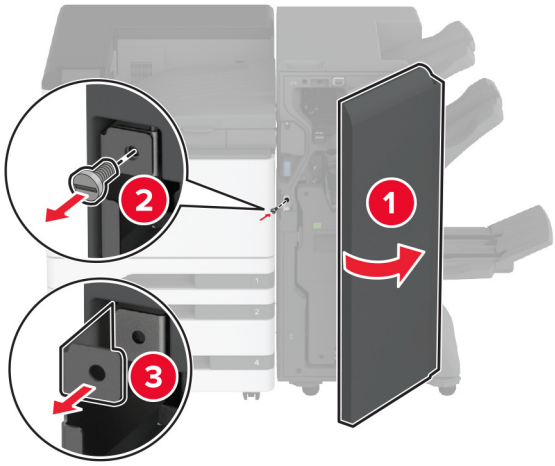

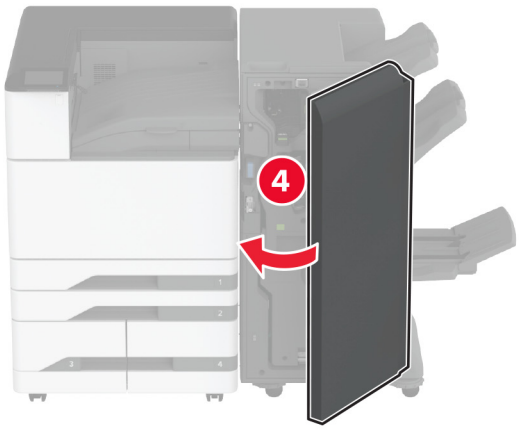

5 Išimkite brošiūrų apipavidalinimo įtaisą.

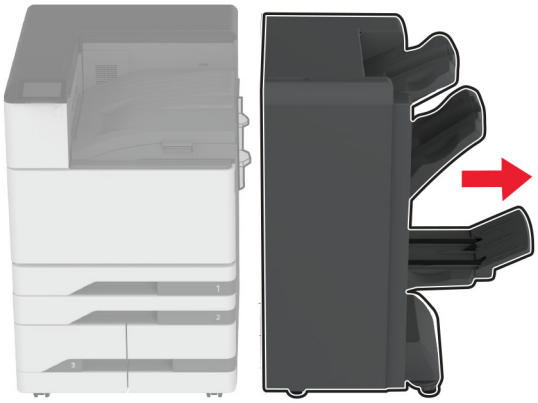

6 Išpakuokite trigubo sulenkimo / Z sulenkimo apipavidalinimo įtaisą ir nuimkite visas pakuotės medžiagas.

7 Atidarykite apipavidalinimo įtaiso dureles.

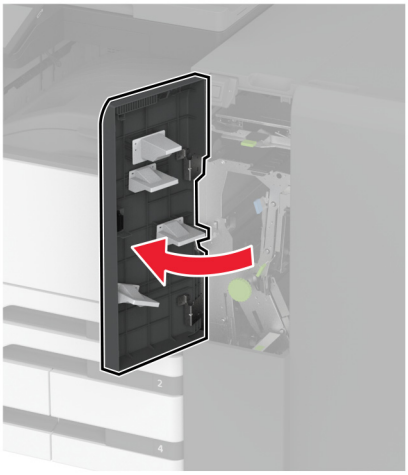

8 Išimkite trigubo sulenkimo dėtuvę, prisukite varžtus prie dėtuvės ir įdėkite dėtuvę.

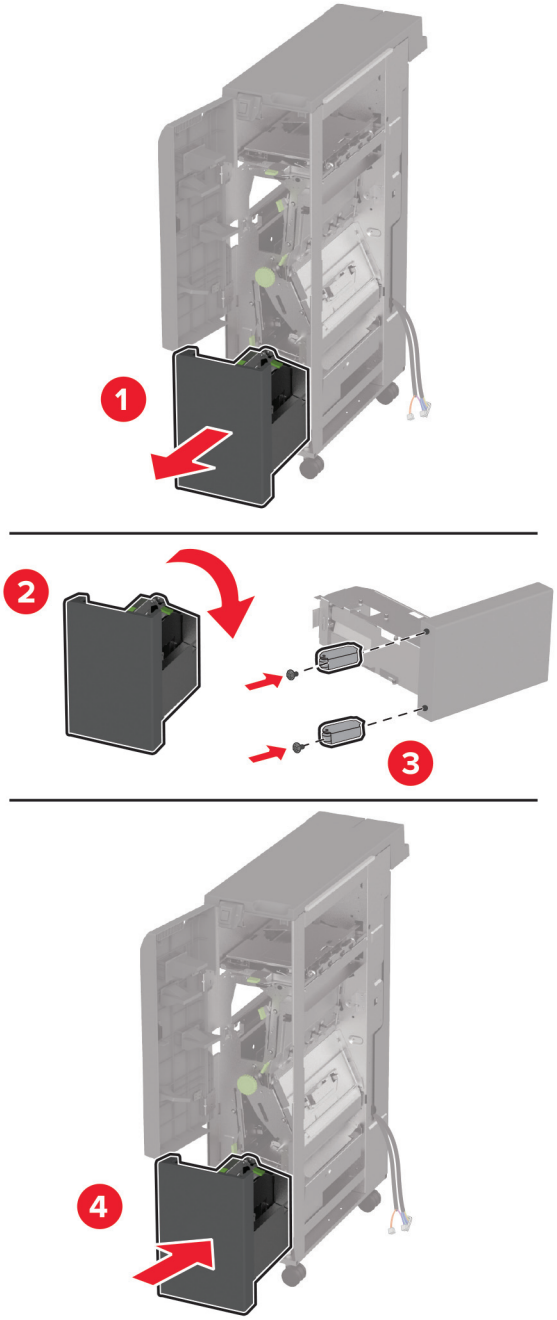

9 Plokščiu atsuktuvu pritvirtinkite trigubo sulenkimo / Z sulenkimo apipavidalinimo įtaiso montavimo laikiklį, atsukite varžtą ir uždarykite apipavidalinimo įtaiso dureles.

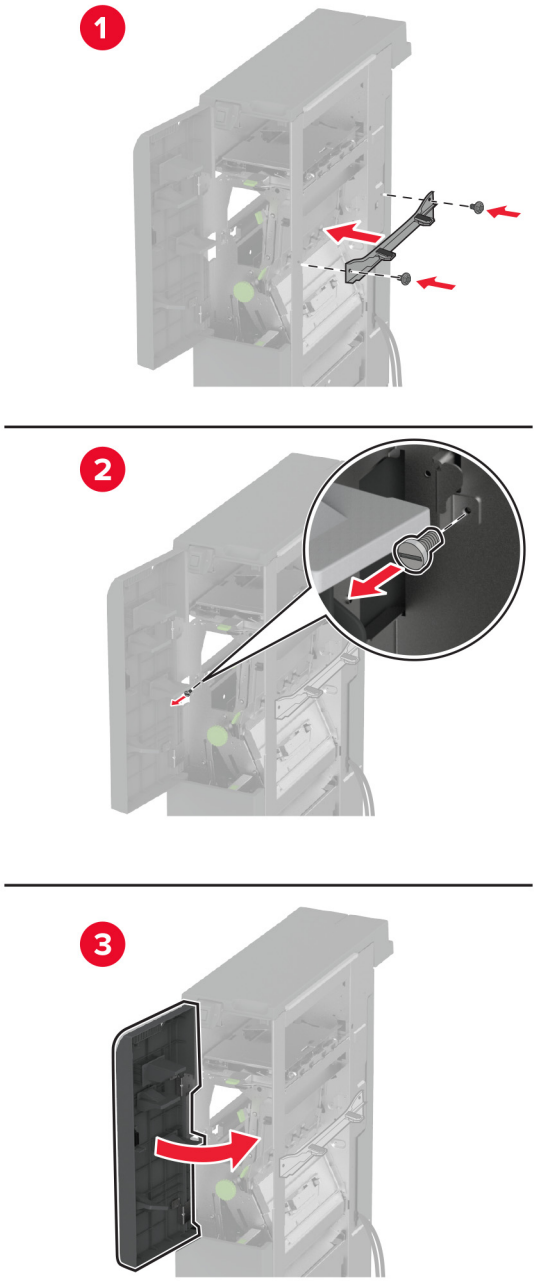

10 Trigubo sulenkimo / Z sulenkimo apipavidalinimo įtaisą pritvirtinkite prie spausdintuvo.

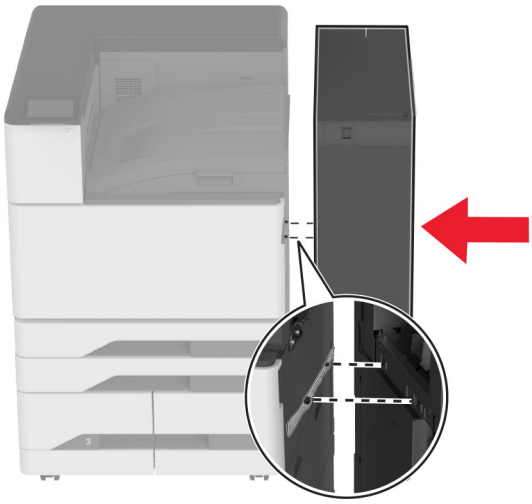

11 Atidarykite trigubo sulenkimo / Z sulenkimo apipavidalinimo įtaiso dureles, varžtu pritvirtinkite apipavidalinimo įtaisą prie spausdintuvo ir uždarykite apipavidalinimo įtaiso dureles.

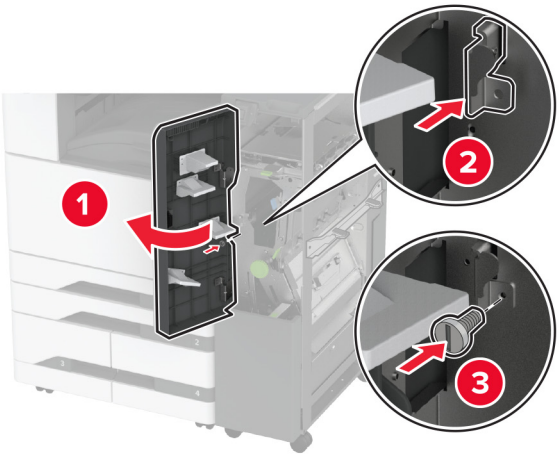

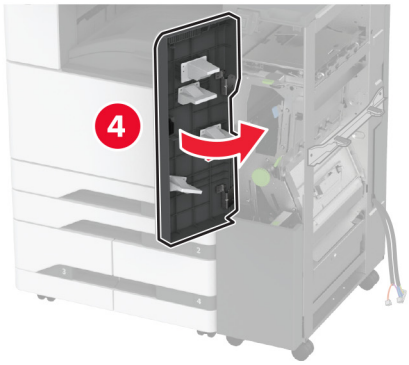

12 Nuimkite veržliaraktį ir sureguliuokite lygiavimo varžtus, kad apipavidalinimo įtaiso priekinė dalis būtų tokio pat aukščio kaip spausdintuvas.

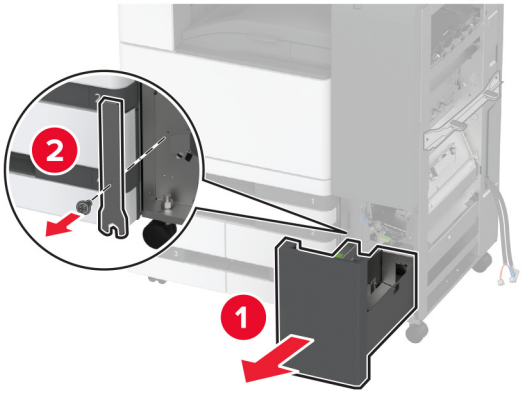

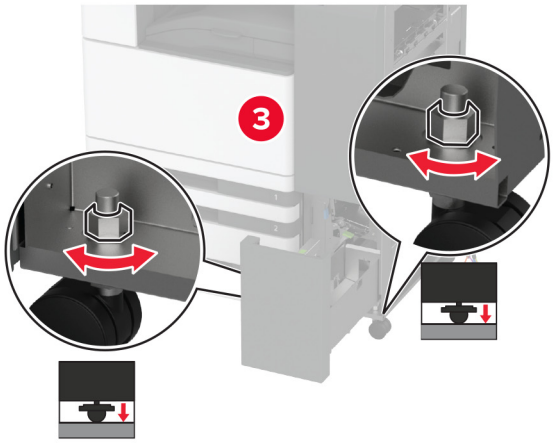

13 Sureguliuokite lyginimo varžtus, kad apipavidalinimo įtaiso galas būtų tokiame pačiame aukštyje kaip spausdintuvas.

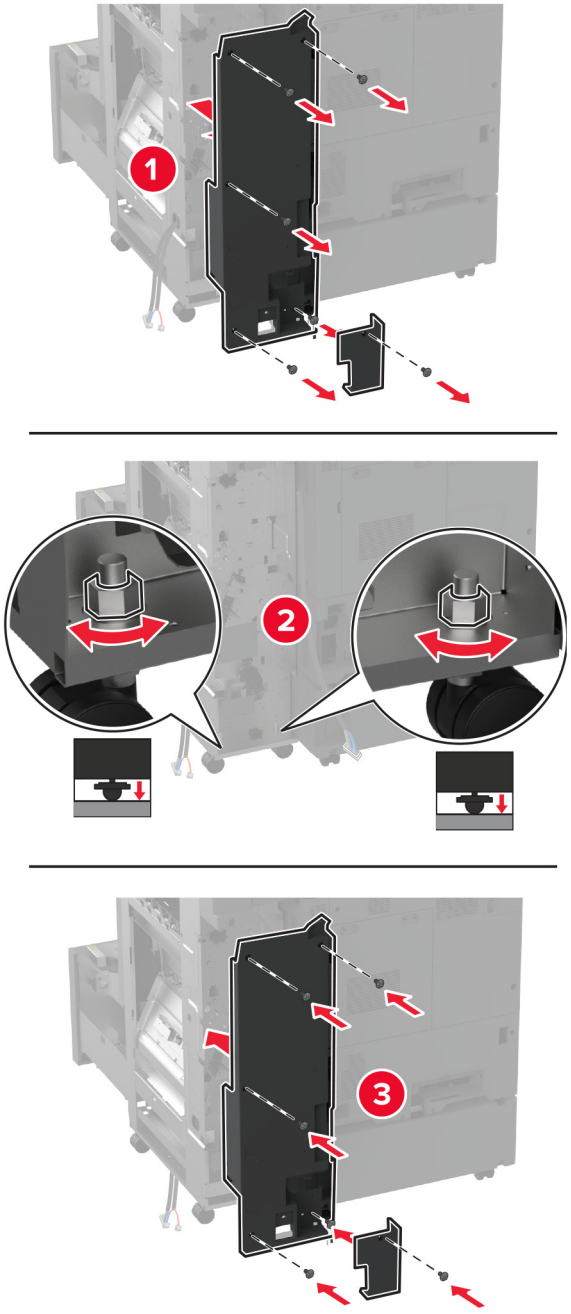

14 Pritvirtinkite veržliaraktį prie trigubo sulenkimo / Z sulenkimo apipavidalinimo įtaiso.

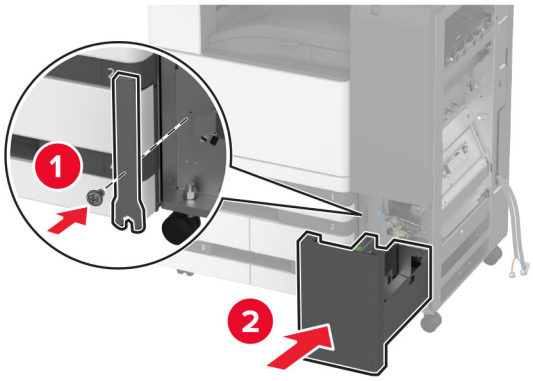

15 Pritvirtinkite brošiūrų apipavidalinimo įtaisą prie trigubo sulenkimo / Z sulenkimo apipavidalinimo įtaiso.

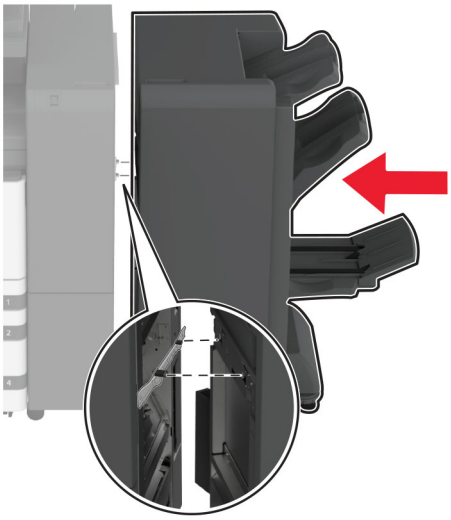

16 Atidarykite brošiūrų apipavidalinimo įtaiso dureles, varžtu pritvirtinkite brošiūrų apipavidalinimo įtaisą prie trigubo sulenkimo / Z sulenkimo apipavidalinimo įtaiso ir uždarykite apipavidalinimo įtaiso dureles.

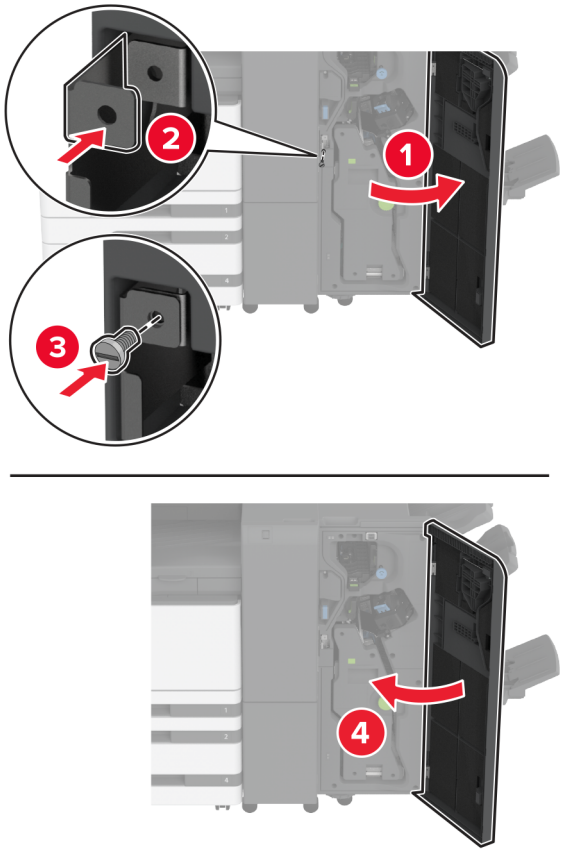

17 Sureguliuokite lyginimo varžtus, kad visi apipavidalinimo įtaiso šonai būtų tokiame pačiame aukštyje.

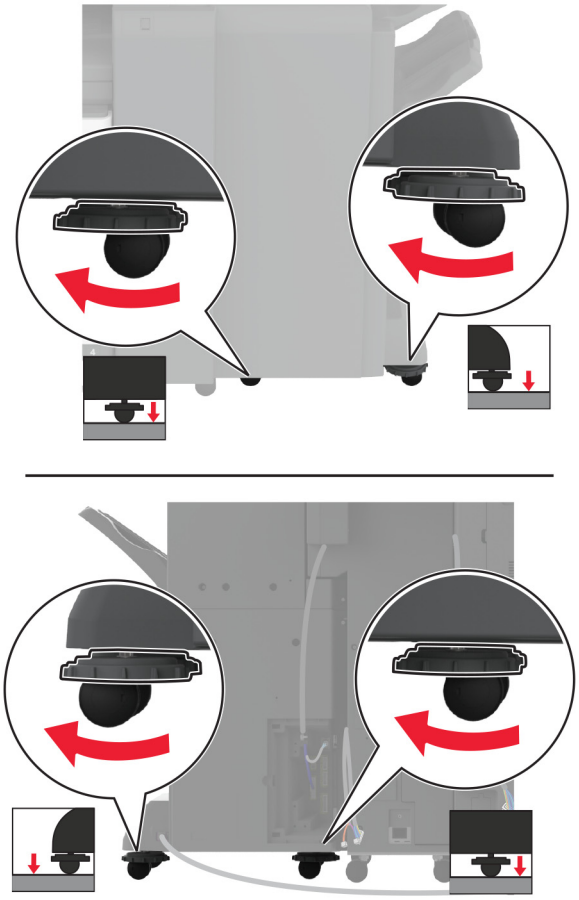

18 Laidus prijunkite prie spausdintuvo prievadų ir apipavidalinimo įtaiso prievadų.

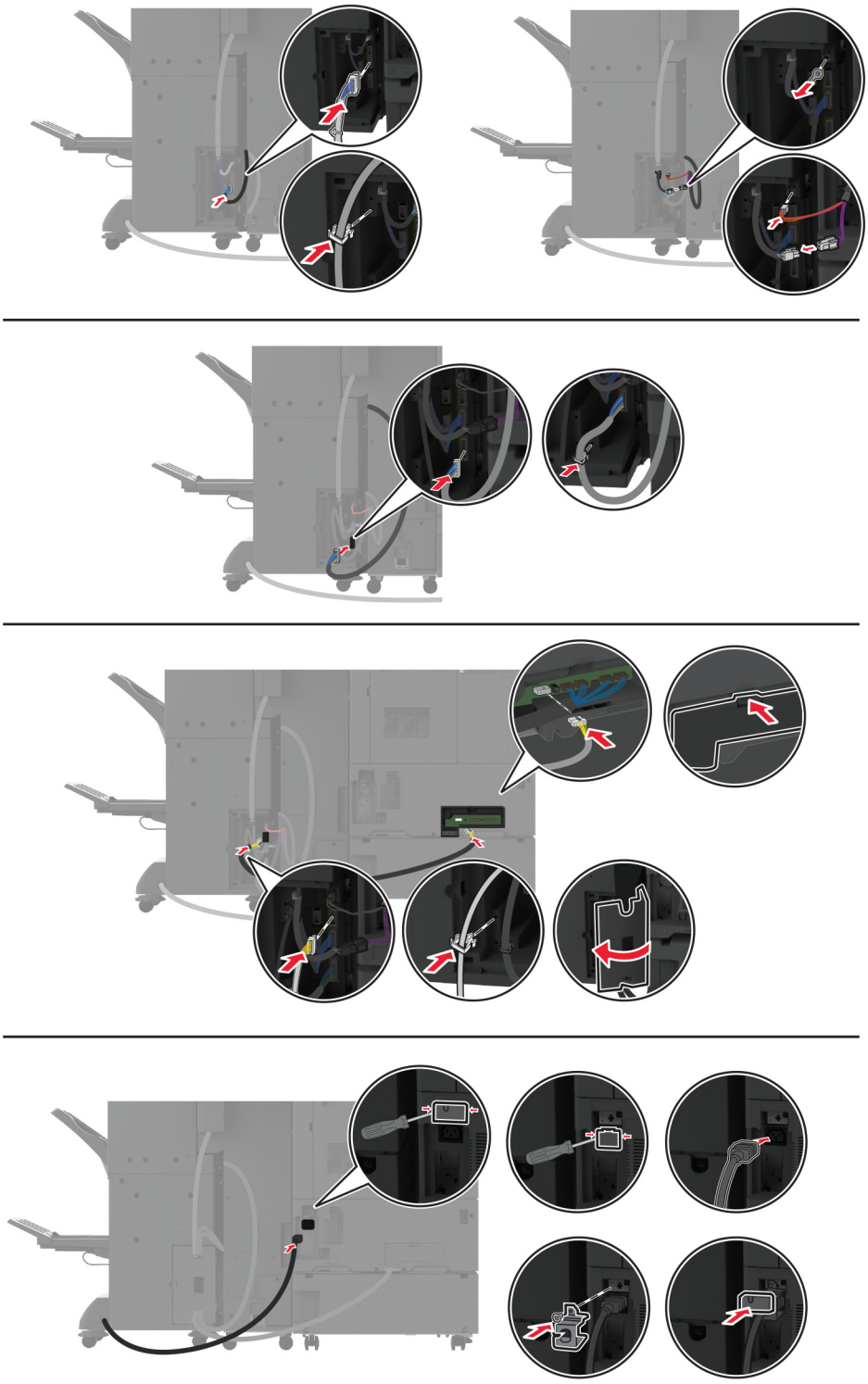

19 Spausdintuvo ir apipavidalinimo įtaiso maitinimo laidus prijunkite prie spausdintuvo ir apipavidalinimo įtaiso ir įjunkite į elektros lizdą.

DĖMESIO—GALIMA SUSIŽALOTI: Norėdami išvengti gaisro ar elektros smūgio pavojaus, prijunkite maitinimo laidą prie tinkamos nominaliosios srovės ir tinkamai įžeminto elektros lizdo, kuris yra šalia įrenginio ir lengvai pasiekiamas.

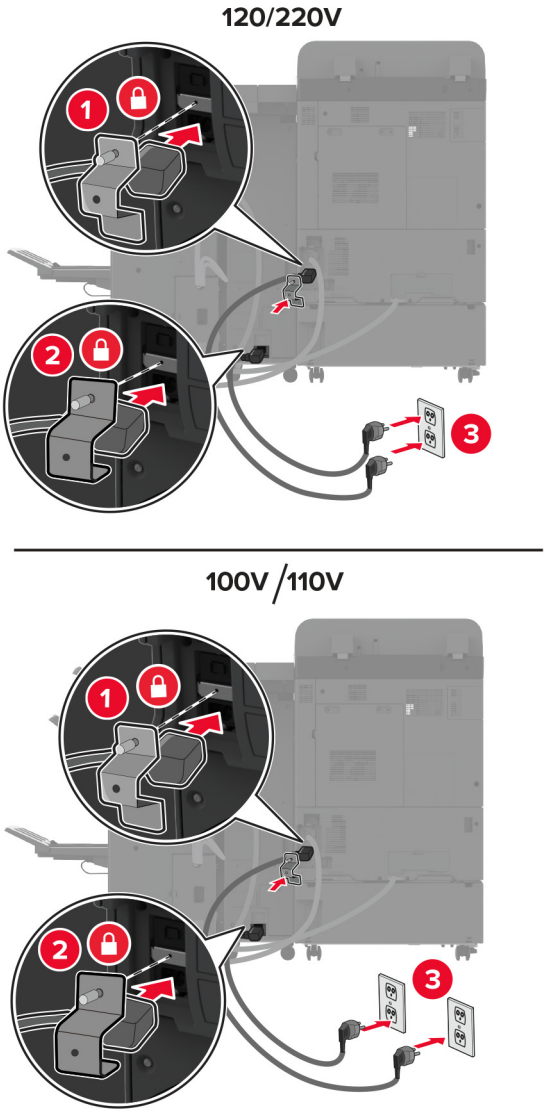

Pastaba: Jei lizdas yra 120 arba 220 voltų, į tą patį lizdą galite jungti abu maitinimo laidus. Jei lizdas yra 100 arba 110 voltų, maitinimo laidus turite įjungti į atskirus lizdus.

20 Įjunkite spausdintuvą.

Pridėkite apipavidalinimo įtaisą spausdintuvo tvarkyklėje, kad jis būtų prieinamas spausdinimo užduotims. Norėdami gauti daugiau informacijos, žr. „Galimos papildomos įrangos pridėjimas spausdinimo tvarkyklėje“ 62 puslapyje.

Spausdintuvo standžiojo disko įrengimas

DĖMESIO—ELEKTROS SMŪGIO PAVOJUS: Jei norite išvengti elektros smūgio pavojaus, kai bandote prieiti prie valdiklių plokštės arba įrenginėjate papildomą aparatinę įrangą ar atminties įtaisus jau būdami nustatę spausdintuvą, prieš vykdydami veiksmus išjunkite spausdintuvą ir ištraukite maitinimo laidą iš elektros lizdo. Jei prie spausdintuvo esate prijungę kokius nors kitus įrenginius, juos taip pat išjunkite ir atjunkite visus į spausdintuvą einančius kabelius.

1 Išjunkite spausdintuvą.

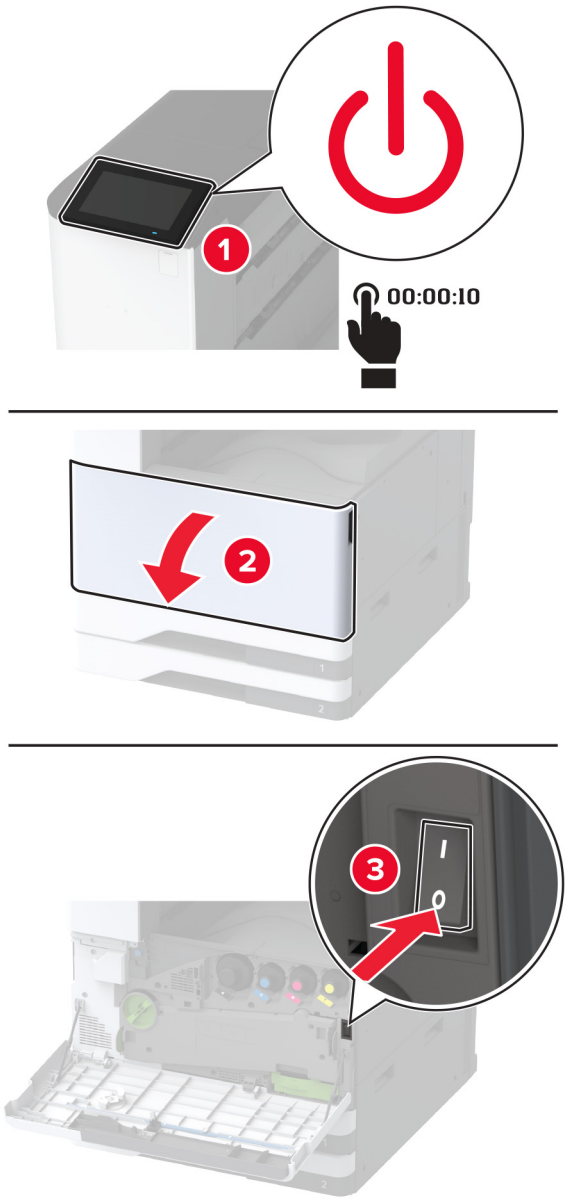

2 Nuimkite galinių prievadų dangtį.

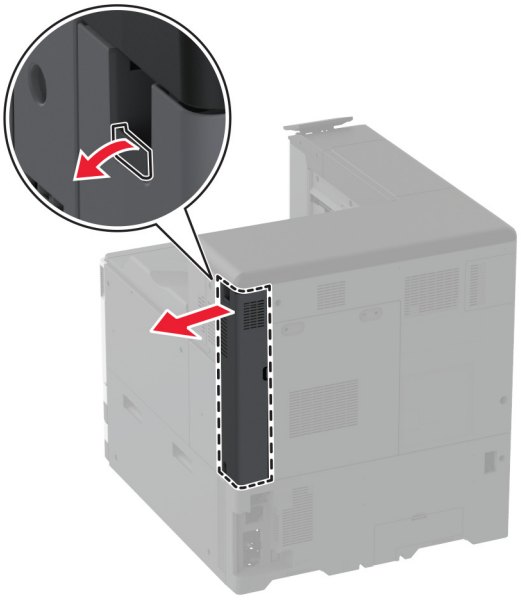

3 Ištraukite maitinimo laidą iš elektros lizdo, po to – iš spausdintuvo.

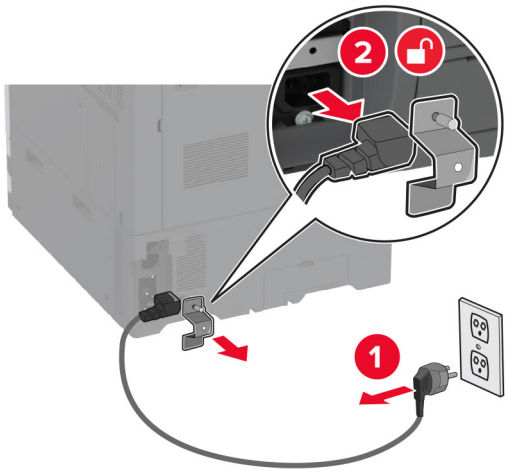

4 Naudodami plokščiąjį atsuktuvą nuimkite valdiklių plokštės prieigos dangtį.

Įspėjimas—Galima sugadinti: Valdiklių plokštės elektroninius komponentus gali lengvai pažeisti statinė elektra. Prieš liesdami valdiklių plokštės elektroninius komponentus ar jungtis, palieskite metalinį spausdintuvo paviršių.

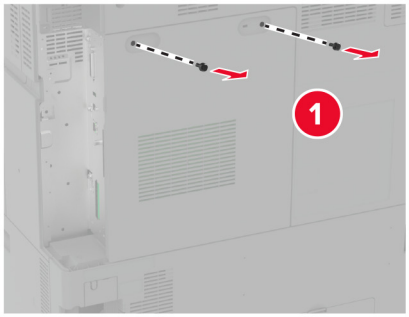

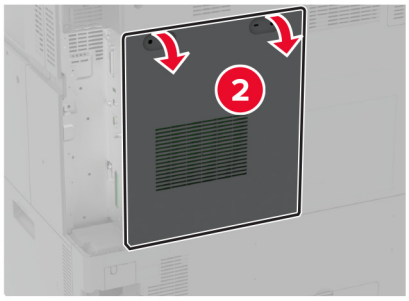

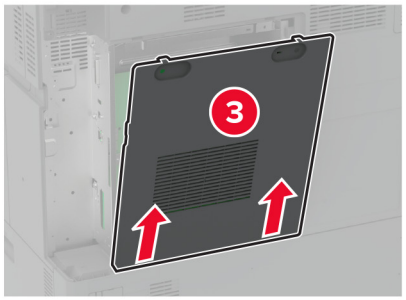

5 Išpakuokite standųjį diską.

Įspėjimas—Galima sugadinti: Nelieskite ir nespauskite standžiojo disko vidurio.

6 Prijunkite standžiojo disko sąsajos laidą prie valdiklių plokštės.

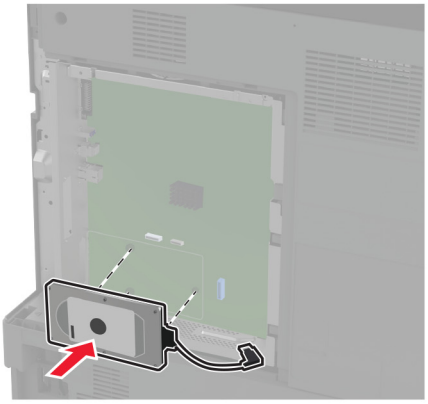

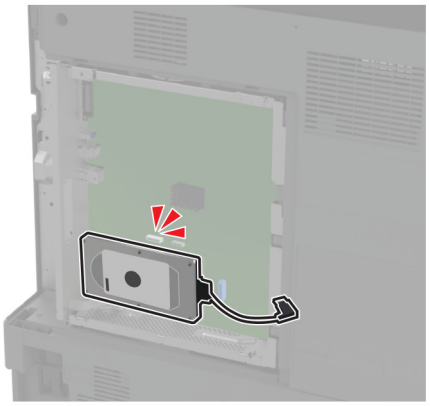

7 Prie valdiklio plokštės prijunkite standžiojo disko jungties kabelį.

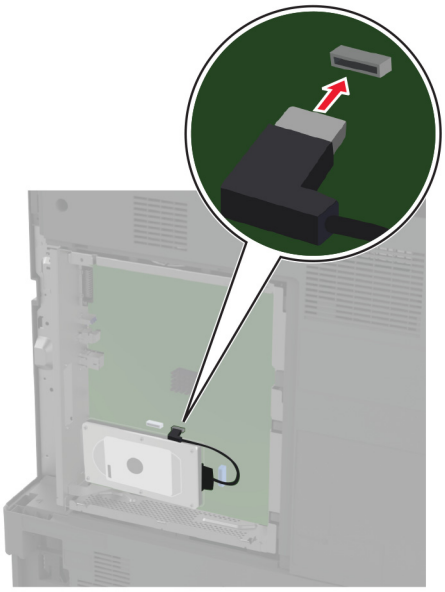

8 Uždėkite valdiklių plokštės prieigos dangtį.

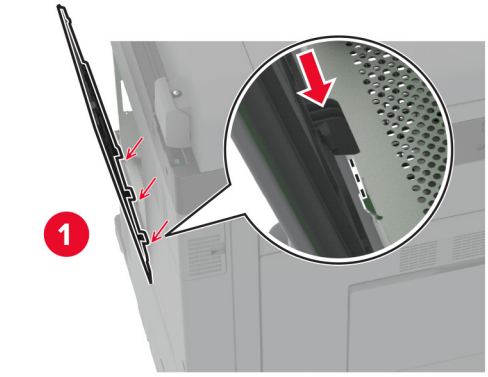

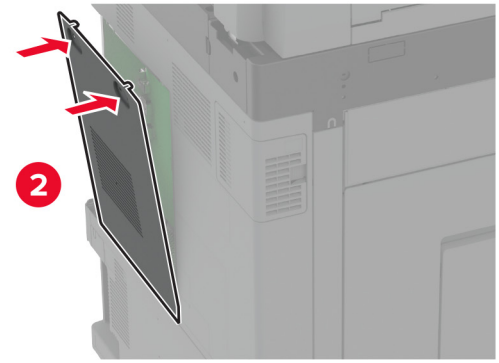

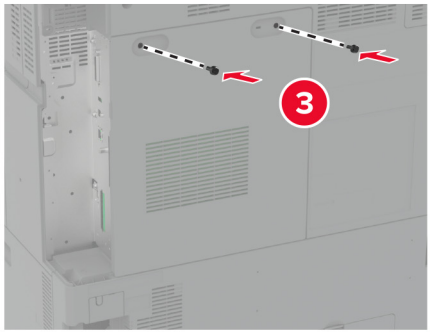

9 Pritvirtinkite galinių prievadų dangtį.

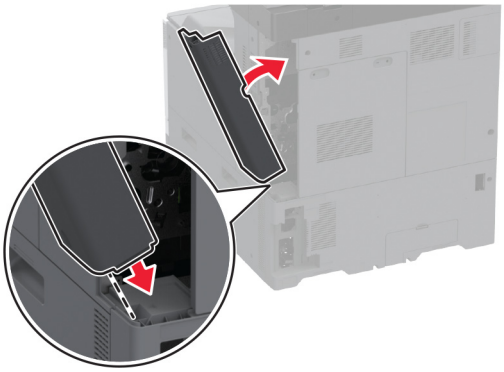

10 Įkiškite maitinimo laidą į elektros lizdą ir įjunkite spausdintuvą.

DĖMESIO—GALIMA SUSIŽALOTI: Norėdami išvengti gaisro ar elektros smūgio pavojaus, prijunkite maitinimo laidą prie tinkamos nominaliosios srovės ir tinkamai įžeminto elektros lizdo, kuris yra šalia gaminio ir lengvai pasiekiamas.

Išmoningojo atminties įrenginio įrengimas

DĖMESIO—ELEKTROS SMŪGIO PAVOJUS: Jei norite išvengti elektros smūgio pavojaus, kai bandote prieiti prie valdiklių plokštės arba įrenginėjate papildomą aparatinę įrangą ar atminties įtaisus jau būdami nustatę spausdintuvą, prieš vykdydami veiksmus išjunkite spausdintuvą ir ištraukite maitinimo laidą iš elektros lizdo. Jei prie spausdintuvo esate prijungę kokius nors kitus įrenginius, juos taip pat išjunkite ir atjunkite visus į spausdintuvą einančius kabelius.

1 Išjunkite spausdintuvą ir ištraukite maitinimo laidą iš elektros lizdo.

2 Naudodami plokščiąjį atsuktuvą nuimkite valdiklių plokštės prieigos dangtį.

Įspėjimas—Galima sugadinti: Valdiklių plokštės elektroninius komponentus gali lengvai pažeisti statinė elektra. Prieš liesdami valdiklių plokštės komponentus ar jungtis, palieskite metalinį spausdintuvo paviršių.

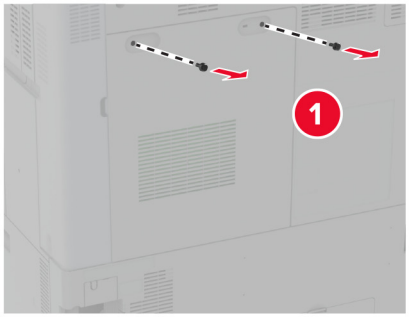

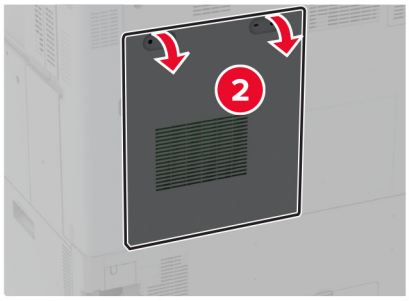

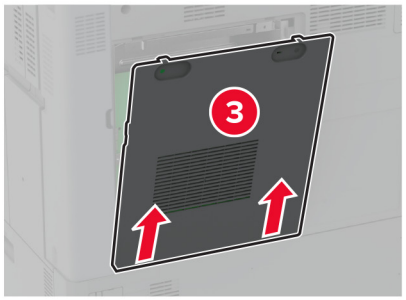

3 Išpakuokite išmoningąjį atminties įrenginį (ISD).

Įspėjimas—Galima sugadinti: Nelieskite sujungimo taškų palei plokštės kraštą.

4 Raskite ISD jungtį.

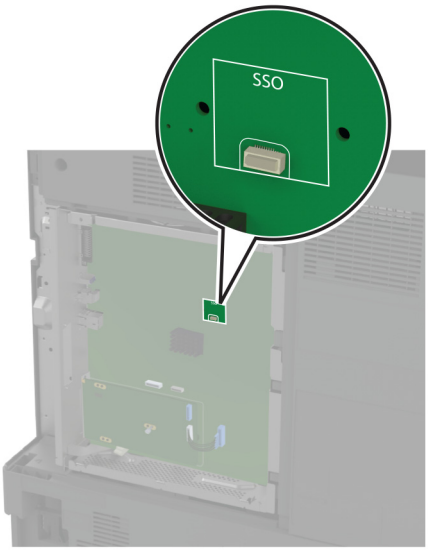

5 Įdėkite plokštę į ISD jungtį.

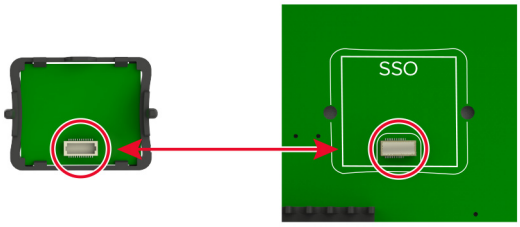

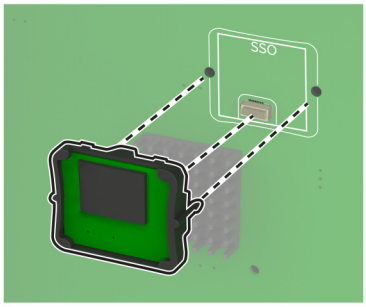

6 Uždėkite valdiklių plokštės prieigos dangtį.

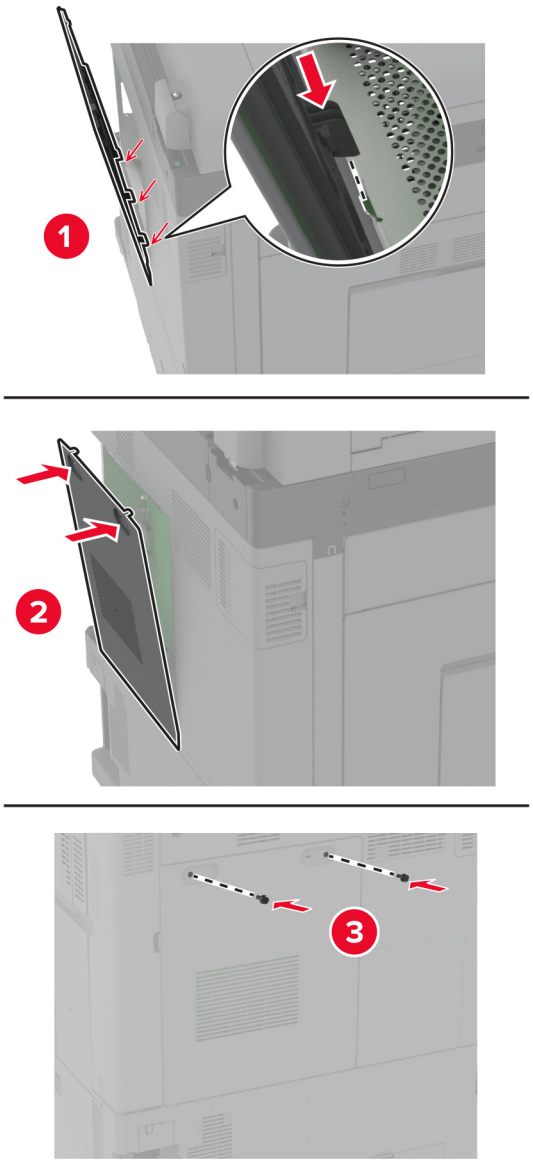

7 Įkiškite maitinimo laidą į elektros lizdą ir įjunkite spausdintuvą.

DĖMESIO—GALIMA SUSIŽALOTI: Norėdami išvengti gaisro ar elektros smūgio pavojaus, prijunkite maitinimo laidą prie tinkamos nominaliosios srovės ir tinkamai įžeminto elektros lizdo, kuris yra šalia gaminio ir lengvai pasiekiamas.

Belaidžio spausdinimo serverio įrengimas

Belaidžio tinklo spausdinimo serverio „MarkNet N8372“ prijungimas

1 Išjunkite spausdintuvą.

2 Užpilkite izopropilo alkoholio ant drėgno, minkšto, nepūkuoto audinio ir nuvalykite paviršių aplink USB jungtį.

3 Prijunkite belaidžio tinklo modulį.

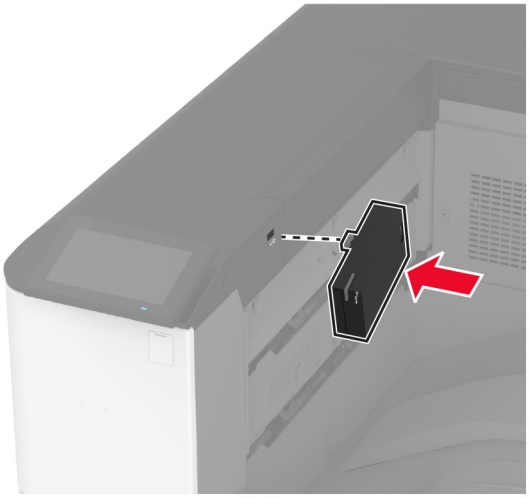

Pastabos:

- Tvirtai spauskite, kad įsitikintumėte, jog juosta prilimpa prie spausdintuvo paviršiaus.
- Įsitikinkite, kad spausdintuvo paviršius yra sausas ir ant jo nėra susikondensavusios drėgmės.
- Modulis geriausiai prisitvirtins prie spausdintuvo po 72 valandų.

4 Patikrinkite, ar tarp modulio ir spausdintuvo nėra tarpo; jei reikia, pritvirtinkite tarpiklio modulį.

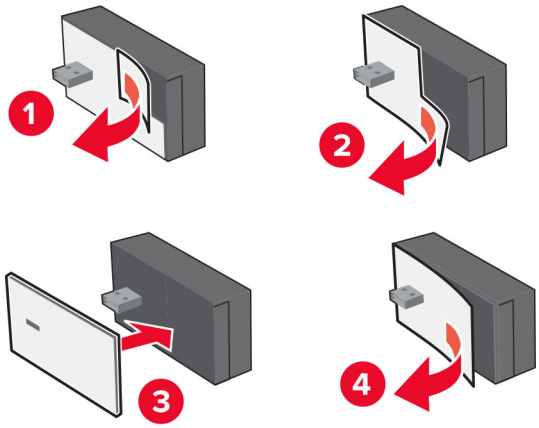

5 Pritvirtinkite NFC kortelę.

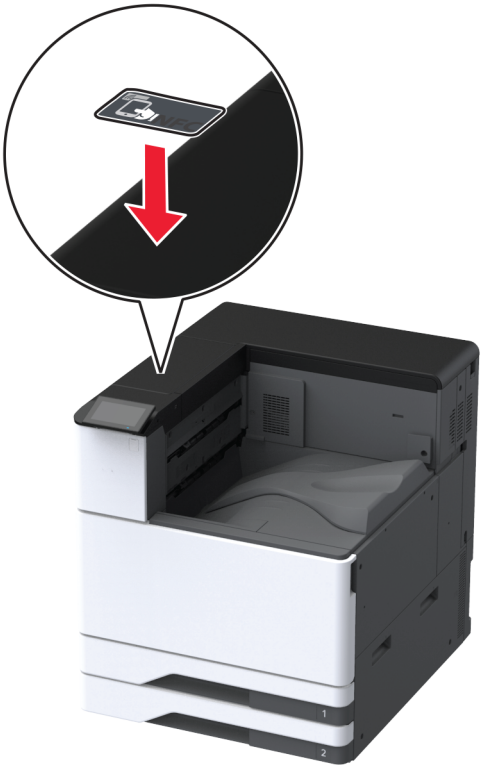

6 Įjunkite spausdintuvą.

Vidaus sprendimų prievado įrengimas

DĖMESIO—ELEKTROS SMŪGIO PAVOJUS: Jei norite išvengti elektros smūgio pavojaus, kai bandote prieiti prie valdiklių plokštės arba įrenginėjate papildomą aparatinę įrangą ar atminties įtaisus jau būdami nustatę spausdintuvą, prieš vykdydami veiksmus išjunkite spausdintuvą ir ištraukite maitinimo laidą iš elektros lizdo. Jei prie spausdintuvo esate prijungę kokius nors kitus įrenginius, juos taip pat išjunkite ir atjunkite visus į spausdintuvą einančius kabelius.

1 Išjunkite spausdintuvą ir ištraukite maitinimo laidą iš elektros lizdo.

2 Nuimkite galinių prievadų dangtį.

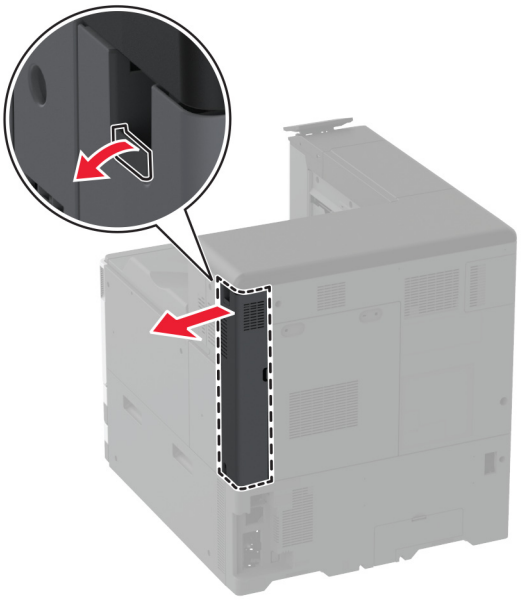

3 Naudodami plokščiąjį atsuktuvą nuimkite valdiklių plokštės prieigos dangtį.

Įspėjimas—Galima sugadinti: Valdiklių plokštės elektroninius komponentus gali lengvai pažeisti statinė elektra. Prieš liesdami valdiklių plokštės elektroninius komponentus ar jungtis, palieskite metalinį spausdintuvo paviršių.

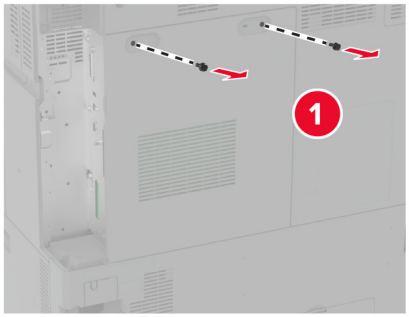
1

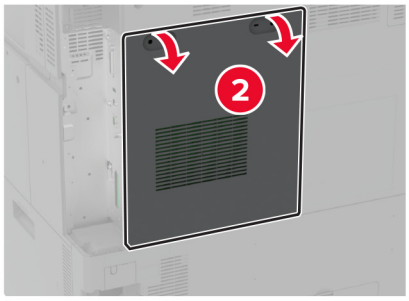
2

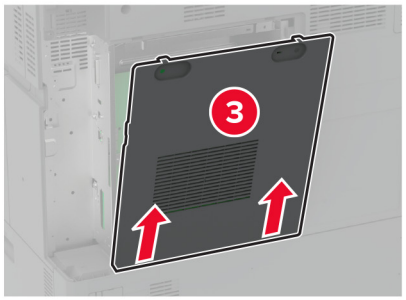
3

4 Nuimkite vidaus sprendimų prievado (ISP) komplektą.

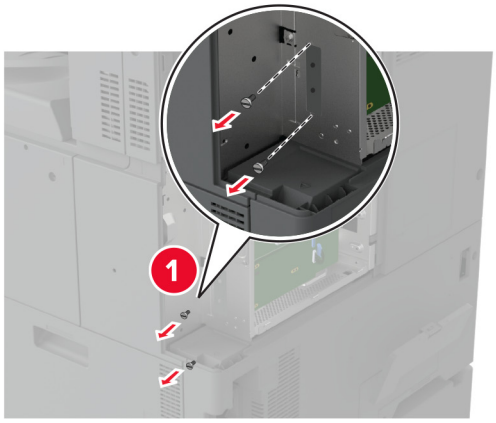

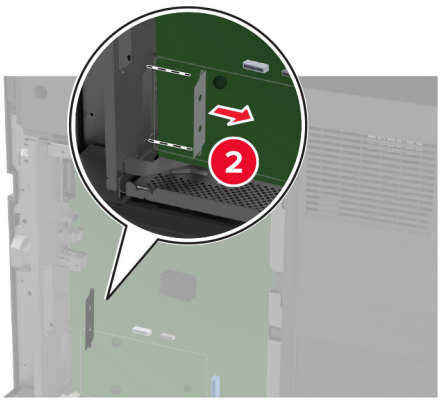

5 Išpakuokite ISP komplektą.

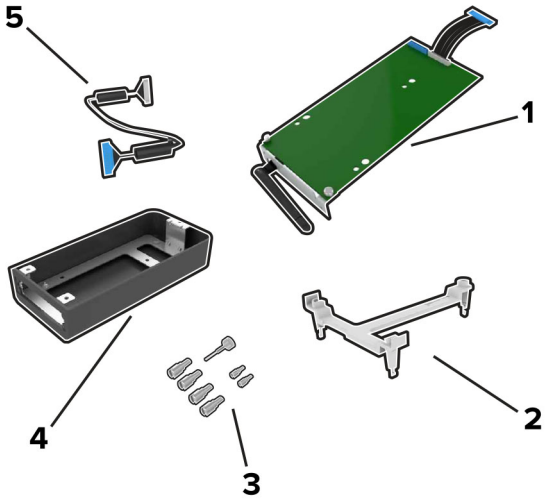

1	ISP
2	Tvirtinimo laikiklis

3	Sparnuotosios veržlės
4	Korpusas **Pastaba:** Netaikoma šiam spausdintuvo modeliui.
5	ISP pailgintas laidas

6 Tvirtinimo laikiklį pritvirtinkite prie valdiklių plokštės.

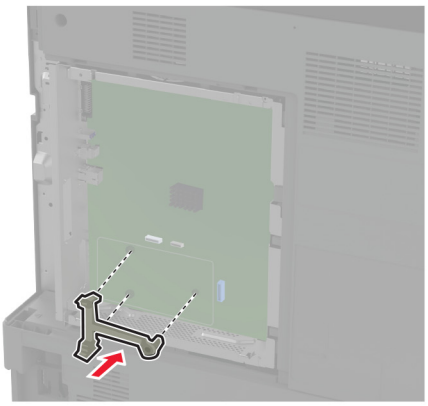

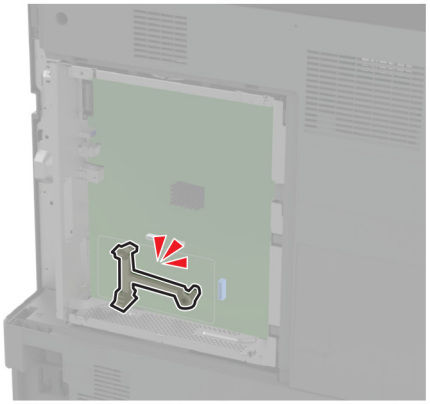

7 Pritvirtinkite ISP prie tvirtinimo laikiklio.

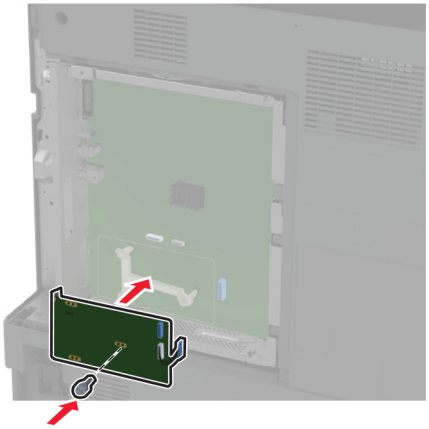

8 Prie valdiklių plokštėje esančios ISP jungties prijunkite ISP pailgintą laidą.

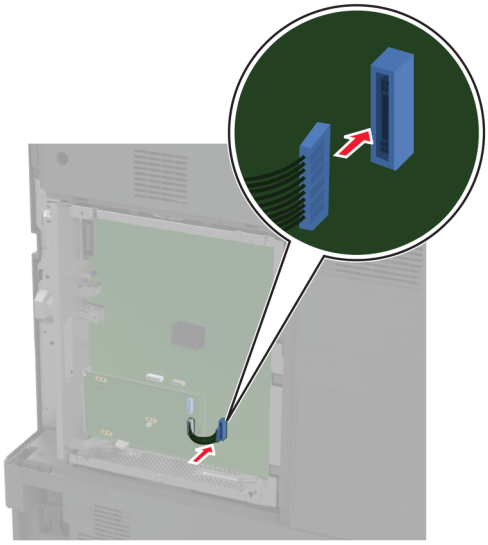

9 Prie spausdintuvo pritvirtinkite ISP.

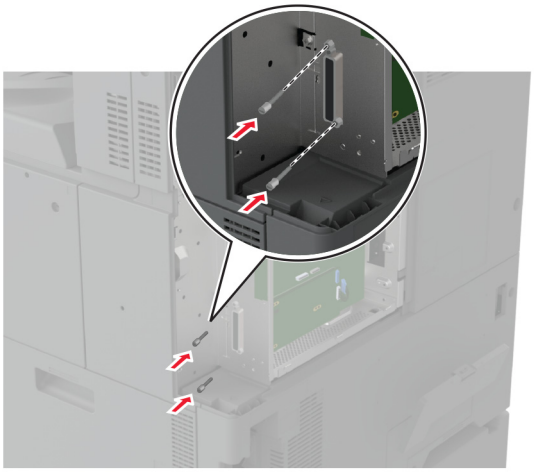

10 Uždėkite valdiklių plokštės prieigos dangtį.

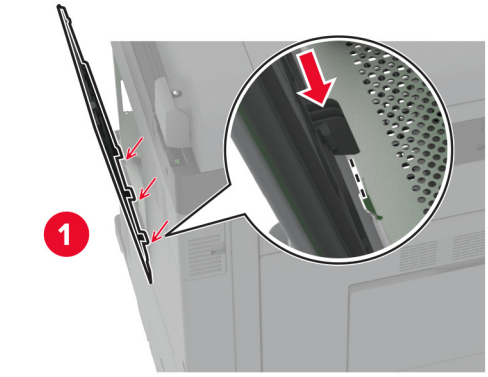

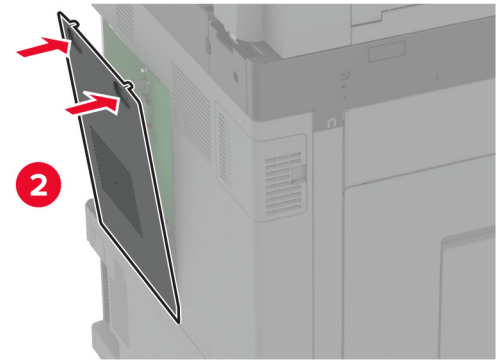

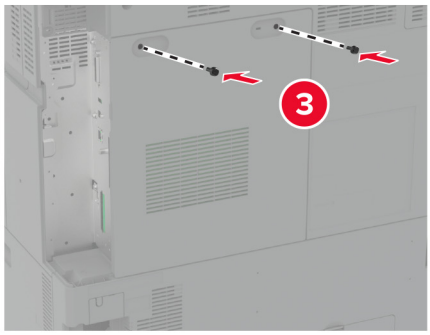

11 Pritvirtinkite galinių prievadų dangtį.

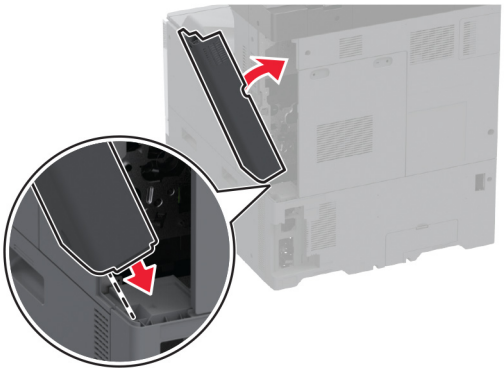

12 Įkiškite maitinimo laidą į elektros lizdą ir įjunkite spausdintuvą.

DĖMESIO—GALIMA SUSIŽALOTI: Norėdami išvengti gaisro ar elektros smūgio pavojaus, prijunkite maitinimo laidą prie tinkamos nominaliosios srovės ir tinkamai įžeminto elektros lizdo, kuris yra šalia gaminio ir lengvai pasiekiamas.

Spausdintuvo prievadų nustatymų keitimas įrengus vidaus sprendimų prievadą

Pastabos:

- Jei spausdintuvui priskirtas statinis IP adresas, konfigūracijos keisti nereikia.
- Jei kompiuteriai yra sukonfigūruoti naudoti tinklo pavadinimą, o ne IP adresą, konfigūracijos keisti nereikia.
- Jei norite pridėti belaidį vidaus sprendimų prievadą (ISP) spausdintuve, kuris prieš tai buvo sukonfigūruotas eterneto ryšiui, atjunkite spausdintuvą iš eterneto tinklo.

„Windows“ naudotojams

1 Atidarykite spausdintuvų aplanką.

2 Spausdintuvo, kuriame įrengtas naujas vidaus sprendimų prievadas (ISP), kontekstiniame meniu atidarykite spausdintuvo savybes.

3 Sukonfigūruokite prievadą, kuris yra sąraše.

4 Atnaujinkite IP adresą.

5 Vykdykite pakeitimus.

„Macintosh“ naudotojams

1 Meniu „Apple“ esančiose „Sistemos parinktyse“ eikite į spausdintuvų sąrašą ir pasirinkite **+** > **IP**.

2 Įrašykite IP adresą į adreso lauką.

3 Vykdykite pakeitimus.

Prijungimas prie tinklo

Šis gaminys belaidžio tinklo adapterio neturi. Jei norite naudoti belaidį tinklą, įsigykite ir įdiekite šį priedą:

„MarkNet™“ N8372 belaidis spausdinimo serveris

Toliau pateikti nurodymai taikomi tik jei įdiegtas šis priedas. Daugiau informacijos apie priedo įdiegimą rasite skyriuje „Belaidžio spausdinimo serverio įdiegimas“.

Spausdintuvo prijungimas prie „Wi-Fi“ tinklo

Patikrinkite, ar elementas Aktyvus adapteris yra nustatytas į Automatiškai. Pradžios ekrane palieskite **Nustatymai** > **Tinklas / prievadai** > **Tinklo apžvalga** > **Aktyvus adapteris**.

Valdymo skydelio naudojimas

1. Pradžios ekrane palieskite **Nustatymai** > **Tinklas / prievadai** > **Belaidis tinklas** > **Sąranka spausdintuvo skydelyje** > **Pasirinkti tinklą**.
2. Pasirinkite „Wi-Fi“ tinklą ir įveskite tinklo slaptažodį.

   Pastaba: „Wi-Fi“ tinklui parengtuose spausdintuvų modeliuose pradinės sąrankos metu rodomas „Wi-Fi“ tinklo sąrankos raginimas.

„Lexmark Mobile Assistant“ naudojimas

1. Priklausomai nuo mobiliojo prietaiso programą „Lexmark Mobile Assistant“ atsisiųskite arba iš Google Play™ parduotuvės, arba „App Store“ internetinės parduotuvės.
2. Spausdintuvo pradžios ekrane palieskite **Nustatymai** > **Tinklas / prievadai** > **Belaidis tinklas** > **Sąranka naudojant programą mobiliesiems** > **Spausdintuvo ID**.
3. Mobiliajame prietaise paleiskite programą, tada sutikite su naudojimo sąlygų nuostatomis.

   Pastaba: Jei reikia, suteikite leidimus.
4. Bakstelėkite **Prisijungti prie spausdintuvo** > **Eiti į „Wi-Fi“ nustatymus**.
5. Prijunkite savo mobilųjį prietaisą prie belaidžio spausdintuvo tinklo.
6. Grįžkite į programą ir bakstelėkite **Nustatyti „Wi-Fi“ ryšį**
7. Pasirinkite „Wi-Fi“ tinklą ir įveskite tinklo slaptažodį.
8. Bakstelėkite **Atlikta**.

Spausdintuvo prijungimas prie belaidžio tinklo naudojant „Wi-Fi“ apsaugotą sąranką (WPS)

Prieš pradėdami įsitikinkite, kad:

- Prieigos taškas (belaidis maršruto parinktuvas) yra patvirtintas arba suderinamas su „Wi-Fi“ apsaugota sąranka (WPS). Norėdami gauti daugiau informacijos, žr. dokumentaciją, kurią gavote kartu su prieigos tašku.
- Spausdintuve yra įrengtas belaidžio tinklo adapteris. Norėdami gauti daugiau informacijos, žr instrukciją, kurią gavote kartu su adapteriu.

- Aktyvus adapteris yra nustatytas į Automatiškai. Pradžios ekrane palieskite **Nustatymai** > **Tinklas / prievadai** > **Tinklo apžvalga** > **Aktyvus adapteris**.

Mygtuko paspaudimo metodo naudojimas

1. Pradžios ekrane palieskite **Nustatymai** > **Tinklas/ prievadai** > **Belaidis tinklas** > **„Wi-Fi“ apsaugota sąranka** > **Pradėti mygtuko paspaudimo metodą**.
2. Vadovaukitės ekrane pateikiamais nurodymais.

Asmeninio identifikavimo numerio (PIN) metodo naudojimas

1. Pradžios ekrane palieskite **Nustatymai** > **Tinklas / prievadai** > **Belaidis tinklas** > **„Wi-Fi“ apsaugota sąranka** > **Pradėti PIN kodo metodą**.
2. Nukopijuokite aštuonių skaitmenų WPS PIN kodą.
3. Atidarykite interneto naršyklę ir adreso lauke įveskite prieigos taško IP adresą.

   Pastabos:

   - Norėdami sužinoti IP adresą, žr. dokumentaciją, kurią gavote kartu su prieigos tašku.
   - Jei naudojate įgaliotąjį serverį, laikinai jį išjunkite, kad galėtumėte tinkamai įkelti tinklalapį.
4. Pereikite į WPS nustatymus. Norėdami gauti daugiau informacijos, žr. dokumentaciją, kurią gavote kartu su prieigos tašku.
5. Įveskite aštuonių skaitmenų PIN kodą ir išsaugokite pakeitimus.

„Wi-Fi Direct“ konfigūravimas

„Wi-Fi Direct“® yra „Wi-Fi“ pagrindu sukurta lygiarangių technologija, suteikianti galimybę belaidžiams įrenginiams tiesiogiai prisijungti prie spausdintuvo, kuriame įgalinta „Wi-Fi Direct“, nenaudojant prieigos taško (belaidžio maršruto parinktuvo).

1. Pradžios ekrane palieskite **Nustatymai** > **Tinklas / prievadai** > **„Wi-Fi Direct“**.
2. Sukonfigūruokite nustatymus.
   - **Įgalinti „Wi-Fi Direct“** – spausdintuvas įgalinamas transliuoti jo paties „Wi-Fi Direct“ tinklą.
   - **„Wi-Fi Direct“ vardas** – „Wi-Fi Direct“ tinklui priskiriamas vardas.
   - **„Wi-Fi Direct“ slaptažodis** – priskiriamas slaptažodis dėl belaidžio ryšio saugumo, kai naudojamas lygiarangių ryšys.
   - **Rodyti slaptažodį sąrankos puslapyje** – slaptažodis rodomas tinklo sąrankos puslapyje.
   - **Automatiškai priimti mygtukinio prijungimo užklausas** – spausdintuvui leidžiama automatiškai priimti prijungimo užklausas.

     Pastaba: Mygtukinio prijungimo užklausų priėmimas automatiškai nėra apsaugotas.

Pastabos:

- Pagal numatytuosius nustatymus „Wi-Fi Direct“ tinklo slaptažodis spausdintuvo ekrane nerodomas. Jei norite, kad slaptažodis būtų parodytas, įgalinkite žvilgtelėjimo į slaptažodį piktogramą. Pradžios ekrane palieskite **Nustatymai** > **Saugumas** > **Įvairūs** > **Įgalinti slaptažodžio / PIN kodo parodymą**.
- Norėdami sužinoti „Wi-Fi Direct“ tinklo slaptažodį jo nerodydami spausdintuvo ekrane, pradžios ekrane palieskite **Nustatymai** > **Ataskaitos** > **Tinklas** > **Tinklo sąrankos puslapis**.

Mobiliojo prietaiso prijungimas prie spausdintuvo

Prieš prijungdami savo mobilųjį prietaisą įsitikinkite, kad sukonfigūruotas „Wi-Fi Direct“. Norėdami gauti daugiau informacijos, žr. „‘Wi-Fi Direct' konfigūravimas“ 170 puslapyje.

Prijungimas naudojant Wi-Fi Direct

Pastaba: Šie nurodymai taikomi tik „Android“ mobiliesiems prietaisams.

1. Mobiliajame prietaise eikite į nustatymų meniu.
2. Įjunkite **„Wi-Fi“** ir bakstelėkite **„Wi-Fi Direct“**.
3. Pasirinkite spausdintuvo „Wi-Fi Direct“ vardą.
4. Spausdintuvo valdymo skydelyje patvirtinkite prijungimą.

Prijungimas naudojant „Wi-Fi“

1. Mobiliajame prietaise eikite į nustatymų meniu.
2. Bakstelėkite **„Wi-Fi“** ir pasirinkite spausdintuvo „Wi-Fi Direct“ vardą.

   Pastaba: Prieš „Wi-Fi Direct“ vardą pridedama eilutė DIRECT-xy (kai x ir y – du atsitiktiniai simboliai).
3. Įveskite „Wi-Fi Direct“ slaptažodį.

Kompiuterio prijungimas prie spausdintuvo

Prieš prijungdami savo kompiuterį įsitikinkite, kad sukonfigūruotas „Wi-Fi Direct“. Norėdami gauti daugiau informacijos, žr. „‘Wi-Fi Direct' konfigūravimas“ 170 puslapyje.

„Windows“ naudotojams

1. Atidarykite **Spausdintuvai ir skeneriai**, po to spustelėkite **Pridėti spausdintuvą arba skenerį**.
2. Spustelėkite **Rodyti „Wi-Fi Direct“ spausdintuvus**, po to pasirinkite spausdintuvo „Wi-Fi Direct“ vardą.
3. Spausdintuvo ekrane atkreipkite dėmesį į aštuonių skaitmenų spausdintuvo PIN kodą.
4. Kompiuteryje įveskite PIN kodą.

   Pastaba: Jei spausdinimo tvarkyklė dar neįdiegta, „Windows“ atsisiunčia atitinkamą tvarkyklę.

„Macintosh“ naudotojams

1. Spustelėkite belaidžio ryšio piktogramą ir pasirinkite spausdintuvo „Wi-Fi Direct“ vardą.

   Pastaba: Prieš „Wi-Fi Direct“ vardą pridedama eilutė DIRECT-xy (kai x ir y – du atsitiktiniai simboliai).
2. Įveskite „Wi-Fi Direct“ slaptažodį.

Pastaba: Atsijungę nuo „Wi-Fi Direct“ tinklo, kompiuterį vėl prijunkite prie ankstesnio tinklo.

„Wi-Fi“ tinklo pasyvinimas

1 Pradžios ekrane palieskite **Nustatymai** > **Tinklas / prievadai** > **Tinklo apžvalga** > **Aktyvus adapteris** > **Standartinis tinklas**.

2 Vadovaukitės ekrane pateikiamais nurodymais.

Spausdintuvo prijungimo tikrinimas

1 Pradžios ekrane palieskite **Nustatymai** > **Ataskaitos** > **Tinklas** > **Tinklo sąrankos puslapis**.

2 Patikrinę pirmąją tinklo sąrankos puslapio dalį patvirtinkite, kad būsena – prijungta.

Jei tinklo būsena – neprijungta, gali būti, kad nėra aktyvus vietinio tinklo (LAN) ryšio taškas arba sugadintas tinklo kabelis. Susisiekite su administratoriumi, kad gautumėte pagalbos.

Spausdinimo per nuoseklųjį prievadą diegimas (tik „Windows“)

1 Nustatykite parametrus spausdintuve.

a Valdymo skydelyje eikite į prievadų nustatymams skirtą meniu.

b Raskite nuosekliųjų prievadų nustatymų meniu ir, jei reikia, pakoreguokite nustatymus.

c Vykdykite pakeitimus.

2 Kompiuteryje atidarę spausdintuvų aplanką, pasirinkite savo spausdintuvą.

3 Atidarę spausdintuvo savybes, iš sąrašo pasirinkite COM prievadą.

4 Įtaisų tvarkytuvėje nustatykite COM prievado parametrus.

Pastabos:

- Spausdinant per nuoseklųjį prievadą sulėtėja spausdinimo greitis.
- Įsitikinkite, kad nuoseklusis laidas yra prijungtas prie spausdintuvo nuosekliojo prievado.

Spausdintuvo apsaugojimas

Saugos lizdo vietos nustatymas

Spausdintuve yra įrengta saugumo užrakto funkcija. Nurodytoje vietoje pritvirtinkite saugumo užraktą, kuris yra suderinamas su dauguma nešiojamųjų kompiuterių, kad apsaugotumėte spausdintuvą.

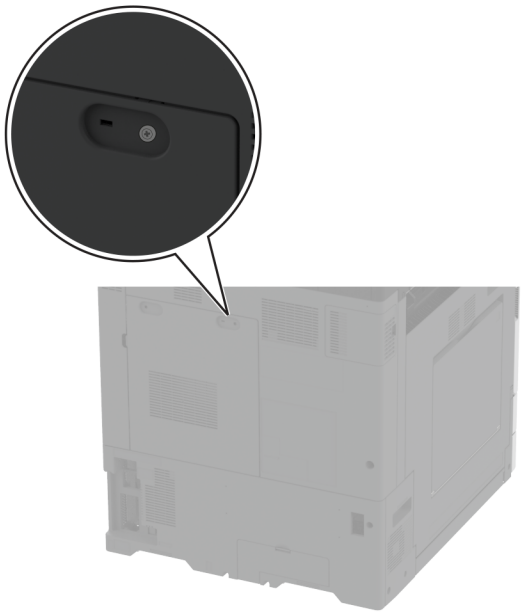

Spausdintuvo atminties išvalymas

Norėdami spausdintuve išvalyti neišliekamąją atmintį arba buferinius duomenis, išjunkite spausdintuvą.

Norėdami išvalyti išliekamąją atmintį, įrenginio, tinklo ir saugos nustatymus bei įtaisytuosius sprendimus, atlikite šiuos veiksmus:

1. Pradžios ekrane palieskite **Nustatymai** > **Įrenginys** > **Eksploatacija priežiūra** > **Nenaudojamus duomenis išvalyti**.
2. Palieskite žymimąjį langelį **Apvalyti visą neišliekamojoje atmintyje esančią informaciją**, po to palieskite **IŠVALYTI**.
3. Palieskite **Paleisti pradinės sąrankos vediklį** arba **Palikti spausdintuvą neprijungtą**, tada palieskite **Toliau**.
4. Pradėkite darbą.

Pastaba: Šis procesas taip pat sunaikina šifravimo raktą, kuris naudojamas naudotojo duomenims apsaugoti. Sunaikinus šifravimo raktą, duomenys tampa neatkuriami.

Spausdintuvo atminties įrenginio išvalymas

1 Pradžios ekrane palieskite **Nustatymai** > **Įrenginys** > **Eksploatacija priežiūra** > **Nenaudojamus duomenis išvalyti**.

2 Atsižvelgdami į tai, koks atminties įrenginys yra įrengtas jūsų spausdintuve, atlikite vieną iš šių veiksmų:
   - Jei naudojate standųjį diską, palieskite žymimąjį langelį **Apvalyti visą standžiajame diske esančią informaciją**, palieskite **TRINTI** ir pasirinkite duomenų trynimo metodą.

     Pastaba: Standžiojo disko apvalymas gali trukti nuo kelių minučių iki daugiau nei valandą, o jo metu spausdintuvu negalima atlikti kitų užduočių.
   - Išmoningajame atminties įrenginyje (ISD) palieskite **Išvalyti išmoningąjį atminties įrenginį**, tada palieskite **TRINTI**, kad ištrintumėte visus naudotojo duomenis.

3 Pradėkite darbą.

Gamyklinių numatytųjų nustatymų atkūrimas

1 Pradžios ekrane palieskite **Nustatymai** > **Įrenginys** > **Atkurti numatytuosius gamyklinius nustatymus**.

2 Palieskite **Atkurti nustatymus** > pasirinkite nustatymus, kuriuos norite atkurti > **ATKURTI**.

3 Pradėkite darbą.

Pareiškimas dėl neišliekamosios atminties įtaisų

Atminties tipas	Paaiškinimas
Neišliekamoji atmintis	Spausdintuve naudojama standartinė laisvosios prieigos atmintis (RAM), skirta laikinai apsaugoti naudotojo duomenis paprastų spausdinimo ir kopijavimo užduočių metu.
Išliekamoji atmintis	Spausdintuve gali būti naudojama dviejų formų išliekamoji atmintis: EEPROM ir NAND (atmintukas). Abiejuose tipuose saugoma operacinė sistema, spausdintuvo nustatymai ir tinklo informacija. Juose taip pat saugomi skenerio ir adresyno nustatymai bei įtaisytieji sprendimai.
Standžiojo disko atminties įrenginys	Kai kuriuose spausdintuvuose gali būti įrengta standžiojo disko atmintinė. Spausdintuvo standusis diskas yra skirtas spausdintuvui būdingoms funkcijoms palaikyti. Standusis diskas leidžia spausdintuvui išlaikyti saugomus naudotojo duomenis iš kompleksinių spausdinimo užduočių, taip pat formų ir šriftų duomenis.
Išmoningasis atminties įrenginys(ISD)	Kai kuriuose spausdintuvuose gali būti įrengtas ISD. ISD naudojama išliekamoji atmintuko atmintis, kad jame būtų saugomi naudotojo duomenys iš sudėtingų spausdinimo užduočių bei formų ir šriftų duomenys.

Įdiegtos spausdintuvo atminties turinį išvalykite esant šioms aplinkybėms:

- Nutraukiamas spausdintuvo naudojimas.
- Pakeičiamas spausdintuvo standusis diskas arba ISD.
- Spausdintuvas perkeliamas į kitą skyrių ar vietą.
- Spausdintuvas aptarnaujamas ne jūsų organizacijai priklausančių asmenų.
- Spausdintuvas išgabenamas remontui iš jūsų patalpų.
- Spausdintuvas parduodamas kitai organizacijai.

Pastaba: Norėdami išmesti atminties įrenginį, vadovaukitės savo organizacijos taisyklėmis ir tvarka.

Spausdinimas

Spausdinimas iš kompiuterio

Pastaba: Jei tai etiketės, kartoninis popierius ir vokai, prieš spausdindami dokumentą spausdintuve nustatykite popieriaus formatą ir rūšį.

1 Dokumente, kurį bandote spausdinti, atidarykite dialogo langą „Spausdinti“.

2 Jei reikia, pakoreguokite nustatymus.

3 Atspausdinkite dokumentą.

Spausdinimas iš mobiliojo prietaiso

Spausdinimas iš mobiliojo prietaiso naudojant „Lexmark Mobile Print“

Lexmark™ „Mobile Print“ leidžia siųsti dokumentus ir vaizdus tiesiai į palaikomą „Lexmark“ spausdintuvą.

1 Atidarykite dokumentą ir jį išsiųskite arba bendrinkite su „Lexmark Mobile Print“.

   Pastaba: Kai kuriose trečiųjų šalių programose siuntimo ar bendrinimo funkcija gali būti nepalaikoma. Norėdami gauti daugiau informacijos, žr. dokumentaciją, kurią gavote kartu su programa.

2 Pasirinkite spausdintuvą.

3 Atspausdinkite dokumentą.

Spausdinimas iš mobiliojo prietaiso naudojant „Lexmark Print“

Lexmark „Print“ yra mobiliojo spausdinimo programa mobiliesiems prietaisams su Android™ 6.0 ir naujesnėmis versijomis. Ji suteikia galimybę siųsti dokumentus ir vaizdus į prie tinklo prijungtus spausdintuvus ir spausdinimo valdymo serverius.

Pastabos:

- Atsisiuntę „Lexmark Print“ programą iš Google Play parduotuvės, būtinai ją įgalinkite mobiliajame prietaise.
- Įsitikinkite, kad spausdintuvas ir mobilusis prietaisas yra prijungti prie to paties tinklo.

1 Mobiliajame prietaise pasirinkite dokumentą failų tvarkytuvėje.

2 Dokumentą siųskite į „Lexmark Print“ arba bendrinkite su ja.

   Pastaba: Kai kuriose trečiųjų šalių programose siuntimo ar bendrinimo funkcija gali būti nepalaikoma. Norėdami gauti daugiau informacijos, žr. dokumentaciją, kurią gavote kartu su programa.

3 Pasirinkite spausdintuvą ir, jei reikia, pakoreguokite nustatymus.

4 Atspausdinkite dokumentą.

Spausdinimas iš mobiliojo prietaiso naudojant „Mopria Print Service“

„Mopria® Print Service“ yra mobiliojo spausdinimo programa mobiliesiems prietaisams su Android 5.0 ir naujesnėmis versijomis. Ji leidžia spausdinti tiesiai į bet kurį „Mopria“ patvirtintą spausdintuvą.

Pastaba: Atsisiuntę „Mopria Print Service“ programą iš Google Play parduotuvės, būtinai ją įgalinkite mobiliajame prietaise.

1. „Android“ mobiliajame prietaise paleiskite suderinamą programą arba pasirinkite dokumentą iš failų tvarkytuvės.
2. Bakstelėkite ⋮ > **Spausdinti**.
3. Pasirinkite spausdintuvą ir, jei reikia, pakoreguokite nustatymus.
4. Bakstelėkite 🖶.

Spausdinimas iš mobiliojo prietaiso naudojant „AirPrint“

Programinės įrangos funkcija „AirPrint“ yra mobiliojo spausdinimo programa, leidžianti iš „Apple“ prietaisų siųsti spausdinimo užduotis tiesiai į „AirPrint“ patvirtintą spausdintuvą.

Pastabos:

- Įsitikinkite, kad „Apple“ prietaisas ir spausdintuvas yra prijungti prie to paties tinklo. Jei tinkle yra keli belaidžiai šakotuvai, įsitikinkite, kad abu įrenginiai yra prijungti prie to paties potinklio.
- Ši programa yra palaikoma tik tam tikruose „Apple“ prietaisuose.

1. Mobiliajame prietaise pasirinkite dokumentą iš failų tvarkytuvės arba paleiskite suderinamą programą.
2. Bakstelėkite ⬆ > **Spausdinti**.
3. Pasirinkite spausdintuvą ir, jei reikia, pakoreguokite nustatymus.
4. Atspausdinkite dokumentą.

Spausdinimas iš mobiliojo prietaiso naudojant „Wi-Fi Direct®“

„Wi-Fi Direct“ yra spausdinimo paslauga, kuri leidžia spausdinti bet kuriuo su „Wi-Fi Direct“ suderintu spausdintuvu.

Pastaba: Įsitikinkite, kad mobilusis prietaisas yra prijungtas prie belaidžio spausdintuvo tinklo. Norėdami gauti daugiau informacijos, žr. „Mobiliojo prietaiso prijungimas prie spausdintuvo“ 171 puslapyje.

1. Mobiliajame prietaise paleiskite suderinamą programą arba pasirinkite dokumentą iš failų tvarkytuvės.
2. Priklausomai nuo savo mobiliojo prietaiso atlikite vieną iš šių veiksmų:
   - Bakstelėkite ⋮ > **Spausdinti**.
   - Bakstelėkite ⬆ > **Spausdinti**.
   - Bakstelėkite ... > **Spausdinti**.
3. Pasirinkite spausdintuvą ir, jei reikia, pakoreguokite nustatymus.
4. Atspausdinkite dokumentą.

Brošiūros spausdinimas

Pastaba: Brošiūrų spausdinimas palaikomas bet kokio formato popieriui, kurį palaiko dvipusis spausdinimas.

„Windows“ naudotojams

1 Esant atidarytam dokumentui spustelėkite **Failas** > **Spausdinti**.

2 Pasirinkę spausdintuvą, spustelėkite **Savybės**, **Nuostatos**, **Parinktys** arba **Sąranka**.

3 Spustelėkite **Išdėstymas**, tada sekcijoje Puslapių išdėstymai pasirinkite **Brošiūra**.

Pastaba: Jei reikia, sukonfigūruokite brošiūros nustatymus.

4 Spustelėkite **Gerai** arba **Spausdinti**.

„Macintosh“ naudotojams

1 Esant atidarytam dokumentui pasirinkite **Failas** > **Spausdinti**.

2 Pasirinkę spausdintuvą, meniu Išankstiniai nustatymai pasirinkite **Išplėstinis išdėstymas** > **Brošiūra**.

3 Spustelėkite **Spausdinti**.

Spausdinimas iš atmintuko

1 Įdėkite atmintuką.

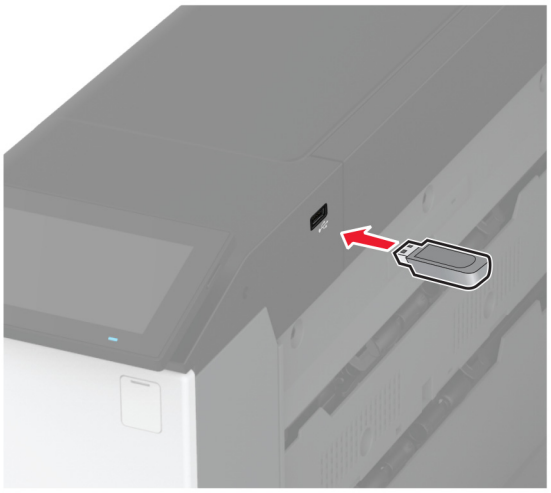

Pastabos:

- Jei atmintukas įdedamas, kai rodomas klaidos pranešimas, spausdintuvas atmintuką ignoruoja.
- Jei atmintukas įdedamas, kai spausdintuvas atlieka kitas spausdinimo užduotis, ekrane parodomas pranešimas **Užimtas**.

2 Ekrane palieskite norimą spausdinti dokumentą.

Jei reikia, sukonfigūruokite spausdinimo nustatymus.

3 Atspausdinkite dokumentą.

Jei norite spausdinti kitą dokumentą, palieskite **USB atmintukas**.

Įspėjimas—Galima sugadinti: Norėdami išvengti duomenų praradimo arba spausdintuvo veikimo sutrikimo, aktyviai spausdindami, nuskaitydami ar įrašydami iš atminties įtaiso, nelieskite atmintuko arba spausdintuvo nurodytose vietose.

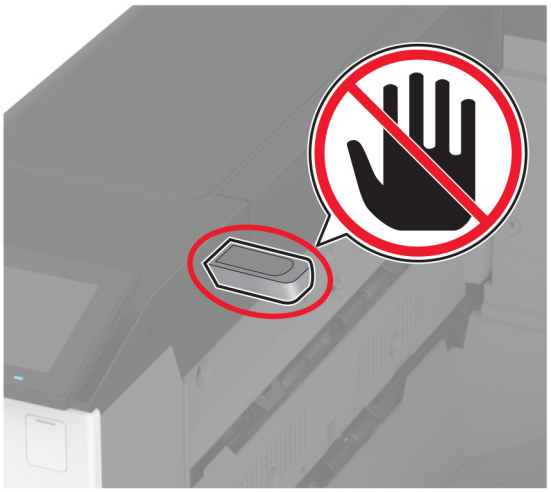

Palaikomi atmintukai ir failų tipai

Atmintukai

- „Lexar JumpDrive S70“ (16 GB ir 32 GB)
- „SanDisk Cruzer Micro“ (16 GB ir 32 GB)
- „PNY Attaché“ (16 GB ir 32 GB)

Pastabos:

– Spausdintuve palaikomi didelės spartos atmintukai su didelės spartos („full-speed“) standartu.
– Atmintukuose turi būti palaikoma FAT failų išdėstymo sistema.

Failų tipai

Dokumentai	Paveikslai
• PDF (1.7 arba ankstesnė versija) • „Microsoft“ failų formatai (DOC, DOCX, XLS, XLSX, PPT, PPTX)	• JPEG arba JPG • TIFF arba TIF • GIF • BMP • PNG • PCX • DCX

Konfidencialių užduočių konfigūravimas

1 Pradžios ekrane palieskite **Nustatymai** > **Saugumas** > **Konfidencialaus spausdinimo sąranka**.

2 Sukonfigūruokite nustatymus.

Nustatymas	Paaiškinimas
Maksimalus neteisingo PIN kodo įvedimų skaičius	Nustatoma neteisingo PIN kodo įvedimų skaičiaus riba. **Pastaba:** Pasiekus maksimalų skaičių su to naudotojo vardu susijusios spausdinimo užduotys yra pašalinamos.
Konfidencialių užduočių galiojimo laikas	Nustatomas atskiras kiekvienos užlaikomos užduoties galiojimo laikas, kol ji automatiškai pašalinama iš spausdintuvo atminties, standžiojo disko arba išmoningojo atminties įrenginio. **Pastaba:** Užlaikoma užduotis gali būti Konfidenciali, Kartotina, Atidėta arba Tikrintina.
Kartotinų užduočių galiojimo laikas	Nustatomas spausdinimo užduočių, kurias norima pakartoti, galiojimo laikas.
Tikrintinų užduočių galiojimo laikas	Nustatomas užduoties kopijos spausdinimo galiojimo laikas, kad būtų galima patikrinti jos kokybę prieš spausdinant likusias kopijas.
Atidėtų užduočių galiojimo laikas	Nustatomas galiojimo laikas užduotims, kurias norima išsaugoti spausdintuve, kad būtų galima atspausdinti vėliau.
Reikalauti, kad visos užduotys būtų užlaikomos	Nustatoma, kad spausdintuvas užlaikytų visas spausdinimo užduotis.
Išlaikyti besidubliuojančius dokumentus	Nustatoma, kad spausdintuvas visus dokumentus išlaikytų tuo pačiu failo pavadinimu.

Konfidencialių ir kitų turimų užduočių spausdinimas

„Windows“ naudotojams

1 Esant atidarytam dokumentui spustelėkite **Failas** > **Spausdinti**.

2 Pasirinkę spausdintuvą, spustelėkite **Savybės**, **Nuostatos**, **Parinktys** arba **Sąranka**.

3 Spustelėkite **Spausdinti ir laikyti**.

4 Pasirinkite **Naudoti funkciją „Spausdinti ir laikyti“** ir priskirkite naudotojo vardą.

5 Pasirinkite spausdinimo užduoties rūšį (konfidenciali, kartotinė, atidėta ar tikrintina).

Jei pasirenkate **Konfidenciali**, spausdinimo užduotį apsaugokite asmeniniu identifikavimo numeriu (PIN kodu).

6 Spustelėkite **Gerai** arba **Spausdinti**.

7 Spausdintuvo pradžios ekrane paleiskite spausdinimo užduotį.

- Konfidencialių spausdinimo užduočių atveju palieskite **Turimos užduotys** > pasirinkite naudotojo vardą > **Konfidenciali** > įveskite PIN kodą > pasirinkite spausdinimo užduotį > sukonfigūruokite nustatymus > **Spausdinti**.
- Kitoms spausdinimo užduotimis palieskite **Turimos užduotys** > pasirinkite naudotojo vardą > pasirinkite spausdinimo užduotį > sukonfigūruokite nustatymus > **Spausdinti**.

„Macintosh“ naudotojams

„AirPrint“ naudojimas

1 Esant atidarytam dokumentui pasirinkite **Failas** > **Spausdinti**.
2 Pasirinkite spausdintuvą ir išskleidžiamajame meniu, kuris eina po meniu Orientacija pasirinkite **Spausdinimas naudojant PIN kodą**.
3 Įgalinkite **Spausdinti su PIN kodu** ir įveskite keturių skaitmenų PIN kodą.
4 Spustelėkite **Spausdinti**.
5 Spausdintuvo pradžios ekrane paleiskite spausdinimo užduotį. Palieskite **Turimos užduotys** > pasirinkite kompiuterio vardą > **Konfidenciali** > įveskite PIN kodą > pasirinkite spausdinimo užduotį > **Spausdinti**.

Spausdinimo tvarkyklės naudojimas

1 Esant atidarytam dokumentui pasirinkite **Failas** > **Spausdinti**.
2 Pasirinkite spausdintuvą ir išskleidžiamajame meniu, kuris eina po meniu Orientacija pasirinkite **Spausdinti ir laikyti**.
3 Pasirinkite **Konfidencialus spausdinimas** ir įveskite keturių skaitmenų PIN kodą.
4 Spustelėkite **Spausdinti**.
5 Spausdintuvo pradžios ekrane paleiskite spausdinimo užduotį. Palieskite **Turimos užduotys** > pasirinkite savo kompiuterio vardą > **Konfidenciali** > pasirinkite spausdinimo užduotį > įveskite PIN kodą > **Spausdinti**.

Šriftų pavyzdžių sąrašo spausdinimas

1 Pradžios ekrane palieskite **Nustatymai** > **Ataskaitos** > **Spausdinti** > **Spausdinti šriftus**.
2 Palieskite **PCL šriftai** arba **PS šriftai**.

Katalogo sąrašo spausdinimas

Pradžios ekrane palieskite **Nustatymai** > **Ataskaitos** > **Spausdinti** > **Spausdinti katalogą**.

Skiriamųjų lapų dėjimas tarp kopijų

1 Pradžios ekrane palieskite **Nustatymai** > **Spausdinti** > **Išdėstymas** > **Skiriamieji lapai** > **Tarp kopijų**.
2 Atspausdinkite dokumentą.

Spausdintų lapų susegimas

„Windows“ naudotojams

1 Esant atidarytam dokumentui spustelėkite **Failas** > **Spausdinti**.
2 Pasirinkę spausdintuvą, spustelėkite **Savybės**, **Nuostatos**, **Parinktys** arba **Sąranka**.

3 Spustelėkite **Popierius / Apipavidalinimas**.

Jei reikia, sukonfigūruokite popieriaus nustatymus.

4 Apipavidalinimo meniu sąsagėlių nustatymą.

5 Spustelėkite **Gerai** arba **Spausdinti**.

„Macintosh“ naudotojams

1 Esant atidarytam dokumentui pasirinkite **Failas** > **Spausdinti**.

2 Pasirinkite spausdintuvą ir išskleidžiamajame meniu, kuris eina po Orientacijos meniu, pasirinkite **Apipavidalinimas**.

3 Spustelėkite **Sąsagėlės** ir pasirinkite nustatymą.

4 Spustelėkite **Spausdinti**.

Skylmuša spausdintuose lapuose

Pastaba: Prieš pradėdami įsitikinkite, kad sukonfigūruoti skylmušos nustatymai. Pradžios ekrane palieskite **Nustatymai** > **Įrenginys** > **Priežiūra** > **Konfigūracijos meniu** > **Apipavidalinimo įtaiso konfigūracija** > **Skylmušos konfigūracija** > , kad pasirinktumėte konfigūraciją.

„Windows“ naudotojams

1 Esant atidarytam dokumentui spustelėkite **Failas** > **Spausdinti**.

2 Pasirinkę spausdintuvą, spustelėkite **Savybės**, **Nuostatos**, **Parinktys** arba **Sąranka**.

3 Spustelėkite **Popierius / Apipavidalinimas**.

Jei reikia, sukonfigūruokite popieriaus nustatymus.

4 Apipavidalinimo meniu pasirinkite skylmušos nustatymą.

5 Spustelėkite **Gerai** arba **Spausdinti**.

„Macintosh“ naudotojams

1 Esant atidarytam dokumentui pasirinkite **Failas** > **Spausdinti**.

2 Pasirinkite spausdintuvą ir išskleidžiamajame meniu, kuris eina po orientacijos meniu, pasirinkite **Apipavidalinimas**.

3 Spustelėkite **Skylmuša** ir pasirinkite nustatymą.

4 Spustelėkite **Spausdinti**.

Spausdintų lapų lankstymas

„Windows“ naudotojams

1 Esant atidarytam dokumentui spustelėkite **Failas** > **Spausdinti**.

2 Pasirinkę spausdintuvą, spustelėkite **Savybės**, **Nuostatos**, **Parinktys** arba **Sąranka**.

3 Spustelėkite **Popierius / Apipavidalinimas**.
Jei reikia, sukonfigūruokite popieriaus nustatymus.
4 Apipavidalinimo meniu pasirinkite lankstymo nustatymą.
5 Spustelėkite **Gerai** arba **Spausdinti**.

„Macintosh“ naudotojams

1 Esant atidarytam dokumentui pasirinkite **Failas** > **Spausdinti**.
2 Pasirinkite spausdintuvą ir išskleidžiamajame meniu, kuris eina po orientacijos meniu, pasirinkite **Apipavidalinimas**.
3 Spustelėkite **Lankstyti** ir pasirinkite nustatymą.
4 Spustelėkite **Spausdinti**.

Komplektavimo grupavimo naudojimas spausdintiems lapams

„Windows“ naudotojams

1 Esant atidarytam dokumentui spustelėkite **Failas** > **Spausdinti**.
2 Pasirinkę spausdintuvą, spustelėkite **Savybės**, **Nuostatos**, **Parinktys** arba **Sąranka**.
3 Spustelėkite **Popierius / Apipavidalinimas**.
Jei reikia, sukonfigūruokite popieriaus nustatymus.
4 Apipavidalinimo meniu pasirinkite nustatymą „Sukomplektuoti“.
5 Spustelėkite **Gerai** arba **Spausdinti**.

„Macintosh“ naudotojams

1 Esant atidarytam dokumentui pasirinkite **Failas** > **Spausdinti**.
2 Pasirinkite spausdintuvą ir išskleidžiamajame meniu, kuris eina po Orientacijos meniu, pasirinkite **Apipavidalinimas**.
3 Spustelėkite **Sukomplektuoti** ir pasirinkite nustatymą.
4 Spustelėkite **Spausdinti**.

Spausdinimo užduoties atšaukimas

1 Pradžios ekrane palieskite .
2 Pasirinkite užduotį, kurią norite atšaukti.

Pastaba: Užduotį galite atšaukti ir palietę parinktį **Užduočių eilė**.

Dažų tamsumo koregavimas

1 Pradžios ekrane palieskite **Nustatymai** > **Spausdinti** > **Kokybė**.

2 Meniu „Dažų tamsumas“ pakoreguokite nustatymą.

Kaip naudoti spausdintuvo meniu

Meniu planas

Įrenginys	• Parinktys • Ekonominis režimas • Nuotolinis operatoriaus skydelis • Pranešimai • Energijos sąnaudų valdymas • Anoniminių duomenų rinkimas	• Prieinamumas • Atkurti gamyklinius numatytuosius nustatymus • Techninė priežiūra • Pradžios ekrano tinkinimas • Apie šį spausdintuvą
Spausdinimas	• Išdėstymas • Apipavidalinimas • Sąranka • Kokybė • Užduočių apskaita	• PDF • „PostScript“ • PCL • Vaizdas
Popierius	• Dėklų konfigūracija	• Laikmenų konfigūracija
USB atmintukas	Spausdinimas iš atmintuko	
Tinklas / prievadai	• Tinklo apžvalga • Belaidis ryšys • „Wi-Fi Direct“ • „AirPrint“ • Mobiliųjų paslaugų valdymas • Eternetas • TCP / IP • SNMP	• IPSec • 802.1x • LPD konfigūracija • HTTP / FTP nustatymai • „ThinPrint“ • USB • Apriboti išorinę tinklo prieigą
Saugumas	• Prisijungimo metodai • Sudaryti USB įtaisų tvarkaraštį • Saugumo audito žurnalas • Prisijungimo apribojimai • Konfidencialaus spausdinimo sąranka	• Disko užšifravimas • Išvalyti laikinuosius duomenų failus • Sprendimų LDAP nustatymai • Įvairūs
Debesų paslaugos	Registracija debesų paslaugose	
Ataskaitos	• Meniu nustatymų puslapis • Įrenginys	• Spausdinimas • Tinklas
Trikčių šalinimas	Spausdinimo kokybės testavimo puslapiai	

Įrenginys

Parinktys

Meniu elementas	Paaiškinimas
Ekrano kalba [Kalbų sąrašas]	Nustatoma ekrane rodomo teksto kalba.
Šalis / regionas [Šalių arba regionų sąrašas]	Nurodoma šalis arba regionas, kuriuose spausdintuvas sukonfigūruotas veikti.
Paleisti pradinę sąranką Išjungta* Įjungta	Paleidžiamas sąrankos vediklis.
Klaviatūra Klaviatūros tipas [Kalbų sąrašas]	Pasirenkama kalba kaip klaviatūros tipas. **Pastaba:** Ne visos Klaviatūros tipas reikšmės gali būti rodomos arba tam, kad būtų rodomos, gali prireikti specialios aparatinės įrangos.
Rodytina informacija 1 rodomas tekstas (IP adresas*) 2 rodomas tekstas (Data / laikas*) 1 tinkintas tekstas 2 tinkintas tekstas	Nurodoma informacija, kuri bus rodoma pradžios ekrane.
Data ir laikas Konfigūruoti Dabartinė data ir laikas Rankiniu būdu nustatyti datą ir laiką Datos formatas (MM-DD-MMMM*) Laiko formatas (12 valandų priešpiet / popiet*) Laiko juosta UTC (GMT) poslinkis Vasaros laiko pradžia Vasaros laiko pabaiga Vasaros laiko poslinkis Tinklo laiko protokolas (angl. Network Time Protocol, NTP) Įjungti NTP (Įjungta*) NTP serveris Įgalinti tapatumo nustatymą (Nėra*) Rakto vardas Slaptažodis	Sukonfigūruojama spausdintuvo data, laikas ir tinklo laiko protokolas. **Pastabos:** • Meniu elementai UTC (GMT) poslinkis, Vasaros laiko pradžia, Vasaros laiko pabaiga ir Vasaros laiko poslinkis rodomi tik tuo atveju, jei parinktis Laiko juosta nustatyta į (UTC+naudotojo) pasirinktinė. • Meniu elementai Rakto vardas ir Slaptažodis rodomi tik tuo atveju, jei parinktis Įgalinti tapatumo nustatymą nustatyta į MD5 raktas.
Popieriaus formatai JAV* Metrinė matų sistema	Nurodomas popieriaus formatų matavimo vienetas. **Pastaba:** Pradinis popieriaus formato nustatymas priklauso nuo pradinės sąrankos vediklyje pasirinktos šalies arba regiono.
Ekrano skaistis 20–100 % (100*)	Koreguojamas ekrano skaistis.
Pastaba: Žvaigždutė (*) šalia vertės nurodo gamyklinį numatytąjį nustatymą.	

Meniu elementas	Paaiškinimas
Prieiga prie atmintuko Išjungta Įgalinta*	Įgalinama prieiga prie atmintuko.
Įrenginio garsai Nutildyti visus garsus (Išjungta*) Mygtukinis atsakas (Įjungta*) Garsumas (5*) Pyptelėjimas įdėjus popieriaus į ADT (Įjungta*) Pavojaus signalų valdymas (Pavienis*) Kasetės pavojaus signalas (Pavienis*) Garsiakalbio režimas (Įjungta, kol prijungtas*) Šaukiklio garsumas (Įjungta*)	Konfigūruojami spausdintuvo garsų nustatymai.
Ekrano skirtasis laikas 5–300 (60*)	Nustatomas neveikos laikas sekundėmis, iki parodomas pradžios ekranas arba iki spausdintuvas automatiškai atjungia naudotojo paskyrą.
Pastaba: Žvaigždutė (*) šalia vertės nurodo gamyklinį numatytąjį nustatymą.	

Ekonominis režimas

Meniu elementas	Paaiškinimas
Spausdinimas Pusės (Vienpusis*) Puslapiai vienoje pusėje (Išjungta*) Dažų tamsumas (4*) Dažų taupymas (Išjungta*)	Konfigūruojami spausdintuvo spausdinimo nustatymai.
Pastaba: Žvaigždutė (*) šalia vertės nurodo gamyklinį numatytąjį nustatymą.	

Nuotolinis operatoriaus skydelis

Meniu elementas	Paaiškinimas
Išorinis VNC prijungimas Neleisti* Leisti	Išorinis virtualiojo tinklo kompiuterijos (angl. Virtual Network Computing, VNC) klientas prijungiamas prie nuotolinio valdymo skydelio.
Autentifikavimo tipas Nėra* Standartinis autentifikavimas	Nustatomas autentifikavimo tipas prisijungiant prie VNC kliento serverio.
VNC slaptažodis	Nurodomas slaptažodis, skirtas prisijungti prie VNC kliento serverio. **Pastaba:** Šis meniu elementas rodomas, tik jei Autentifikavimo tipas yra nustatytas į Standartinis autentifikavimas.
Pastaba: Žvaigždutė (*) šalia vertės nurodo gamyklinį numatytąjį nustatymą.	

Pranešimai

Meniu elementas	Paaiškinimas
Pavojaus signalų valdymas Išjungta Pavienis* Ištisinis	Nustatoma, kiek kartų suskamba pavojaus signalas, kai spausdintuve reikia naudotojo įsikišimo.
Eksploataciniai reikmenys Rodyti likusį eksploatacinių reikmenų kiekį Rodyti likusį kiekį* Nerodyti likusio kiekio	Rodoma apytikrė spausdintuvo eksploatacinių reikmenų būsena.
El. pašto įspėjimų sąranka Elektroninio pašto sąranka Pirminis SMTP tinklų sietuvas Pirminio SMTP tinklų sietuvo prievadas (25*) Antrinis SMTP tinklų sietuvas Antrinio SMTP tinklų sietuvo prievadas (25*) SMTP skirtasis laikas (30 sekundžių*) Atgalinis adresas Visada naudoti SMTP numatytąjį atgalinį adresą (Išjungta*) Naudoti SSL/TLS (Neveiksnus*) Būtinas patikimas liudijimas (Įjungta*) SMTP serverio tapatumo nustatymas (Nereikia tapatumo nustatymo*) Įrenginio inicijuojamas elektroninis laiškas (Nėra*) Naudotojo inicijuojamas elektroninis laiškas (Nėra*) Naudoti veikiamojo katalogo įrenginio prisijungimo duomenis (Išjungta*) Įrenginio naudotojo vardas Įrenginio slaptažodis „Kerberos 5“ sritis NTLM sritis Išjungti „SMTP serveris neįdiegtas“ klaidą(Įjungta*)	Konfigūruojami spausdintuvo el. pašto nustatymai.
Klaidų prevencija Strigčių pagelbiklis Išjungta Įjungta*	Nustatoma, kad spausdintuvas automatiškai ieškotų užstrigusio popieriaus.
Klaidų prevencija Automatiškai tęsti Išjungta Įjungta* (5 sekundės)	Spausdintuvas gali toliau automatiškai apdoroti arba spausdinti užduotį, išvalius tam tikras priežiūros sąlygas.
Klaidų prevencija Automatinis kartotinis paleidimas Automatinis kartotinis paleidimas (Visada kartotinai paleisti*)	Nustatoma, kad įvykus klaidai spausdintuvas būtų paleidžiamas iš naujo.
Pastaba: Žvaigždutė (*) šalia vertės nurodo gamyklinį numatytąjį nustatymą.	

Meniu elementas	Paaiškinimas
Klaidų prevencija Automatinis kartotinis paleidimas Maksimalus automatinių kartotinių paleidimų skaičius (20*)	Nustatomas automatinių kartotinių spausdintuvo paleidimų, kuriuos jis gali atlikti, skaičius.
Klaidų prevencija Automatinis kartotinis paleidimas Automatinio kartotinio paleidimo langas (720*)	Nustatomas sekundžių skaičius, po kurio spausdintuvas atliks automatinį kartotinį paleidimą.
Klaidų prevencija Automatinis kartotinis paleidimas Automatinių kartotinių paleidimų skaitiklio vertės	Rodoma nekeičiamoji kartotinių paleidimų skaitiklio informacija.
Klaidų prevencija Automatinis kartotinis paleidimas Iš naujo nustatyti automatinių kartotinių paleidimų skaitiklį	Automatinių kartotinių paleidimų skaitiklis nustatomas iš naujo.
Klaidų prevencija Rodyti klaidą dėl per trumpo popieriaus Įjungta Automatinis išvalymas*	Nustatoma, kad spausdintuve būtų rodomas pranešimas, kai įvyksta klaida dėl per trumpo popieriaus. **Pastaba:** „Per trumpas popierius“ reiškia įdėto popieriaus formatą.
Klaidų prevencija Puslapio apsauga Išjungta* Įjungta	Nustatoma, kad prieš spausdindamas spausdintuvas visą lapą apdorotų atmintyje.
Turinio atkūrimas po strigčių šalinimo Atkūrimas po strigčių šalinimo Išjungta Įjungta Automatiškai*	Nustatoma, kad spausdintuvas visada iš naujo atspausdintų užstrigusius puslapius.
Pastaba: Žvaigždutė (*) šalia vertės nurodo gamyklinį numatytąjį nustatymą.	

Energijos sąnaudų valdymas

Meniu elementas	Paaiškinimas
Miego režimo profilis Spausdinti esant miego režimui Po spausdinimo likti parengties režime Po spausdinimo įeiti į miego režimą*	Nustatoma, kad po spausdinimo spausdintuvas liktų parengties režime arba įeitų į miego režimą.
Miego režimo profilis Paliesti norint pažadinti iš giliaus miego režimo Išjungta* Įjungta`	Spausdintuvas pažadinamas iš giliaus miego režimo paliečiant spausdintuvo ekraną.
Skirtieji laikai Miego režimas 1–114 min. (15*)	Nustatoma spausdintuvo nenaudojimo trukmė, po kurios jis pradeda veikti miego režimu.
Pastaba: Žvaigždutė (*) šalia vertės nurodo gamyklinį numatytąjį nustatymą.	

Meniu elementas	Paaiškinimas
Skirtieji laikai Užmigdymo skirtasis laikas Išjungta 1 valanda 2 valandos 3 valandos 6 valandos 1 diena 2 dienos 3 dienos* 1 savaitė 2 savaitės 1 mėnuo	Nustatomas laikas, kuriam praėjus spausdintuvas išsijungia.
Skirtieji laikai Užmigdymo skirtasis laikas prisijungiant Užmigdymas Neužmigdyti*	Nustatomas Užmigdymo skirtasis laikas, kuriam praėjus spausdintuvas išjungiamas esant aktyviam eterneto ryšiui.
Nustatyti energijos režimų tvarkaraštį Tvarkaraščiai Pridėti naują tvarkaraštį	Suplanuojama, kada spausdintuvas veiks miego arba užmigdymo režimu.
Pastaba: Žvaigždutė (*) šalia vertės nurodo gamyklinį numatytąjį nustatymą.	

Anoniminių duomenų rinkimas

Meniu elementas	Paaiškinimas
Anoniminių duomenų rinkimas Įrenginio naudojimo ir našumo informacija Nėra*	Įmonei „Lexmark“ siunčiama spausdintuvo naudojimo ir našumo informacija. **Pastaba:** Meniu elementas Anoniminių duomenų siuntimo laikas rodomas, tik kai Anoniminių duomenų rinkimas yra nustatytas į Įrenginio naudojimas ir našumas.
Anoniminių duomenų siuntimo laikas Pradžios laikas Pabaigos laikas	
Pastaba: Žvaigždutė (*) šalia vertės nurodo gamyklinį numatytąjį nustatymą.	

Prieinamumas

Meniu elementas	Paaiškinimas
Laiko tarpas tarp pakartotinių klavišo paspaudimų 0–5 (0*)	Nustatomas laiko tarpas sekundėmis, per kurias spausdintuvas ignoruoja prijungtoje klaviatūroje antrą kartą paspaudžiamą klavišą.
Pastaba: Žvaigždutė (*) šalia vertės nurodo gamyklinį numatytąjį nustatymą.	

Meniu elementas	Paaiškinimas
Pradinės delsos trukmė iki pakartotinai paspaudžiant klavišą 0,25–5 (1*)	Nustatoma pradinės delsos trukmė sekundėmis, kol bus galima iš naujo paspausti pakartotinai spaudžiamą klavišą. **Pastaba:** Šis meniu elementas rodomas tik tada, kai prie spausdintuvo yra prijungta klaviatūra.
Pakartotinių klavišo paspaudimų dažnis 0,5-30 (30*)	Nustatomas pakartotinių klavišo paspaudimų per sekundę skaičius. **Pastaba:** Šis meniu elementas rodomas tik tada, kai prie spausdintuvo yra prijungta klaviatūra.
Prailginti ekrano skirtąjį laiką Išjungta* Įjungta	Naudotojui leidžiama likti toje pačioje vietoje ir yra iš naujo nustatomas Ekrano skirtasis laikaslaikmatis, o ne grįžtama į pradžios ekraną.
Ausinių garsumas 1–10 (5*)	Koreguojamas ausinių garsumas. **Pastaba:** Šis meniu elementas rodomas tik tada, kai prie spausdintuvo yra prijungtos ausinės.
Įgalinti valdymą balsu, kai yra prijungtos ausinės Išjungta* Įjungta	Įgalinamas valdymo balsu funkcija, kai prie spausdintuvo yra prijungtos ausinės
Ištarti slaptažodžius / PIN kodus Išjungta* Įjungta	Nustatoma, kad spausdintuvas kad galėtų nuskaityti garsiai ištartus slaptažodžius arba asmens identifikavimo numerius. **Pastaba:** Šis meniu elementas rodomas tik tada, kai prie spausdintuvo yra prijungtos ausinės arba garsiakalbis.
Kalbėjimo tempas Labai lėtas Lėtas Normalu* Greitas Greitesnis Labai greitas Spartus Labai spartus Greičiausias	Nustatomas kalbėjimo tempas valdant balsu. **Pastaba:** Šis meniu elementas rodomas tik tada, kai prie spausdintuvo yra prijungtos ausinės arba garsiakalbis.
Pastaba: Žvaigždutė (*) šalia vertės nurodo gamyklinį numatytąjį nustatymą.	

Atkurti gamyklinius numatytuosius nustatymus

Meniu elementas	Paaiškinimas
Atkurti nustatymus Atkurti visus nustatymus Atkurti spausdintuvo nustatymus Atkurti tinklo nustatymus Atkurti programų nustatymus	Atkuriami gamykliniai numatytieji spausdintuvo nustatymai.

Techninė priežiūra

Meniu „Konfigūracija“

Meniu elementas	Paaiškinimas
USB konfigūracija USB PnP 1* 2	Keičiamas spausdintuvo USB tvarkyklės režimas, kad pagerėtų jo suderinamumas su asmeniniu kompiuteriu.
USB konfigūracija USB sparta Visa Automatiškai*	Nustatoma, kad USB jungtis veiktų visa sparta ir būtų išjungtos didelės spartos galimybės.
Dėklų konfigūracija Formato atpažinimas Dėklo [x] atpažinimas Išjungta Įjungta* „Oficio“ / „Folio“ atpažinimas Folio* „Oficio (Mexico)“ Pareiškimas / A5 atpažinimas „Sense“ atpažinimas* „Sense A5“ „Executive“ / B5 atpažinimas Sense Exec* „Sense B5“	Nustatoma, kad dėklas automatiškai atpažintų į jį įdėto popieriaus formatą.
Dėklų konfigūracija Dėklų susiejimas Automatinis* Išjungta	Spausdintuve nustatoma, kad būtų susieti dėklai, kurių popieriaus rūšies ir formato nustatymai yra tokie patys.
Dėklų konfigūracija Rodyti pranešimą apie dėklo įdėjimą Išjungta Tik nežinomiems formatams* Visada	Rodomas pranešimas, leidžiantis naudotojui pakeisti popieriaus formato ir rūšies nustatymus įdėjus dėklą.
Dėklų konfigūracija Raginimai įdėti popieriaus Automatiškai* Daugiafunkcis tiektuvas Rankiniu būdu įdedamas popierius	Nustatomas popieriaus šaltinis, kurį naudotojas pripildo, kai parodomas raginimas įdėti popieriaus. **Pastaba:** Tam, kad meniu elementas Daugiafunkcis tiektuvas būtų rodomas meniu Popierius, parinktį Konfigūruoti rankiniu būdu įdedamą popierių nustatykite į Kasetinis.
Pastaba: Žvaigždutė (*) šalia vertės nurodo gamyklinį numatytąjį nustatymą.	

Meniu elementas	Paaiškinimas
Dėklų konfigūracija Raginimai įdėti vokų Automatiškai* Daugiafunkcis tiektuvas Rankiniu būdu įdedami vokai	Nustatomas popieriaus šaltinis, kurį naudotojas pripildo, kai parodomas raginimas įdėti vokų. **Pastaba:** Tam, kad meniu elementas Daugiafunkcis tiektuvas būtų rodomas meniu Popierius, parinktį Konfigūruoti rankiniu būdu įdedamą popierių nustatykite į Kasetinis.
Dėklų konfigūracija Veiksmai reaguojant į raginimus Klausti naudotojo* Tęsti Naudoti esamą (-us)	Nustatoma, kad spausdintuve būtų atlikti su raginimais dėl popieriaus ar vokų pakeitimo susiję veiksmai.
Dėklų konfigūracija Vokų dėklo sąranka Išjungta* Įjungta	Leidžia pasiekti vokų dėklą spausdinimo darbams.
Dėklų konfigūracija Įvairūs universalūs formatai Išjungta* Įjungta	Leidžia palaikyti kelis universalius popieriaus formatus dėkluose.
Ataskaitos Meniu nustatymų puslapis Įvykių žurnalas Įvykių žurnalo suvestinė	Spausdinamos ataskaitos apie spausdintuvo meniu nustatymus ir būseną bei įvykių žurnalai.
Eksploatacinių reikmenų naudojimas ir skaitikliai Išvalyti eksploatacinių reikmenų naudojimo istoriją	Eksploatacinių reikmenų naudojimo istorija iš naujo nustatoma į gamyklinių numatytųjų nustatymų lygį.
Eksploatacinių reikmenų naudojimas ir skaitikliai Didelių laikmenų koregavimai Išjungta* Įjungta	Leidžiama koreguoti spausdinant didelei arba storai laikmenai.
Eksploatacinių reikmenų naudojimas ir skaitikliai Skirtingo padengimo diapazonai	Kiekvienam spausdinimo diapazonui koreguojama spalvinio padengimo apimtis.
Spausdintuvo emuliacijos PPDS emuliacija Išjungta* Įjungta	Nustatoma, kad spausdintuvas atpažintų ir naudotų PPDS duomenų srautą.
Spausdintuvo emuliacijos PS emuliacija Išjungta Įjungta*	Nustatoma, kad spausdintuvas atpažintų ir naudotų PS duomenų srautą.
Spausdintuvo emuliacijos Įgalinti „Prescribe“ Išjungta* Įjungta	Įgalinama „Prescribe“ emuliacija.
Pastaba: Žvaigždutė (*) šalia vertės nurodo gamyklinį numatytąjį nustatymą.	

Meniu elementas	Paaiškinimas
Spausdintuvo emuliacijos Emuliatoriaus saugumas Puslapio skirtasis laikas (60 minučių*) Po užduoties emuliatorių nustatyti iš naujo (Išjungta*) Išjungti prieigą prie spausdintuvo pranešimų (Įjungta*)	Sukonfigūruojami spausdintuvo saugos nustatymai emuliacijos režimu.
Spausdinimo konfigūracija Režimas „Tik nespalvotai“ Išjungta* Įjungta	Nustatoma, kad spausdintuvas spalvotą turinį visada spausdintų pilkumo tonais.
Spausdinimo konfigūracija Spalvų persidengimas Išjungta 1 2* 3 4 5	Spaudiniai paryškinami, kad būtų subalansuotas neteisingas spausdintuvo spalvų registras.
Spausdinimo konfigūracija Šrifto ryškinimas 0-150 (24*)	Nustatoma teksto taškų dydžio reikšmė, žemiau kurios spausdinant šrifto duomenis naudojami aukšto dažnio ekranai. Pavyzdžiui, jei vertė – 24, visi šriftai, kurių dydis 24 ar mažesnis, naudojami aukšto dažnio ekranuose.
Įrenginio veiksenos Tylusis režimas Išjungta* Įjungta	Keičiamas spausdintuvo skleidžiamo triukšmo lygis. **Pastaba:** Įgalinus šį nustatymą sulėtėja bendras spausdintuvo darbas.
Įrenginio veiksenos Skydelio meniu Išjungta Įjungta*	Prieiga prie spausdintuvo meniu įgalinama iš valdymo skydelio.
Įrenginio veiksenos Ribotoji veiksena Išjungta* Įjungta	Nustatoma, kad spausdintuvas veiktų specialiu režimu, kuriame bandoma ir toliau siūlyti kuo daugiau funkcijų nepaisant žinomų problemų. Pavyzdžiui, kai spausdintuvas yra įjungtas, bet neveikia dvipusio spausdinimo įrenginio variklis, spausdintuvas atlieka vienpusį dokumentų spausdinimą, net jei užduotis – dvipusis spausdinimas.
Įrenginio veiksenos Išvalyti pasirinktinę būseną	Ištrinamos naudotojo nustatytos eilutės tinkintuose pranešimuose Numatytieji arba Alternatyvieji.
Įrenginio veiksenos Išvalyti visus nuotoliniu būdu įdiegtus pranešimus	Ištrinami nuotoliniu būdu įdiegti pranešimai.
Pastaba: Žvaigždutė (*) šalia vertės nurodo gamyklinį numatytąjį nustatymą.	

Meniu elementas	Paaiškinimas
Įrenginio veiksenos Automatiškai rodyti klaidų ekranus Išjungta Įjungta*	Ekrane rodomi esami klaidų pranešimai, kai spausdintuvo pradžios ekranas tam tikrą laiką būna neaktyvus.
Programų konfigūracija LES programos Išjungta Įjungta*	Įgalinamos „Lexmark“ įtaisytųjų sprendimų (LES) programos.
Apipavidalinimo įtaiso konfigūracija 2 dėklo išėjimo nustatymas Išjungta* Įjungta	Įjunkite antrosios išvedinių dėtuvės naudojimą.
Pastaba: Žvaigždutė (*) šalia vertės nurodo gamyklinį numatytąjį nustatymą.	

Nenaudojamų duomenų išvalymas

Meniu elementas	Paaiškinimas
Nenaudojamų duomenų išvalymas Paskutinį kartą atmintis apvalyta Paskutinį kartą standusis diskas apvalytas Paskutinį kartą ištrintas ISD	Rodoma nekeičiamoji informacija apie tai, kada paskutinį kartą buvo išvalyta spausdintuvo atmintis arba atminties įrenginys. **Pastaba:** Meniu elementas Paskutinį kartą standusis diskas apvalytas ir Paskutinį kartą ištrintas ISD rodomas tik tada, kai yra įrengtas atminties įrenginys.
Nenaudojamų duomenų išvalymas Apvalyti visą išliekamojoje atmintyje esančią informaciją Išvalyti visus spausdintuvo ir tinklo nustatymus Išvalyti visas programas ir programų nustatymus Išvalyti visas sparčiąsias nuorodas ir sparčiųjų nuorodų nustatymus Apvalyti visą standžiajame diske esančią informaciją Išvalyti siuntas (išvalomos visos makrokomandos, šriftai, PFO ir t. t.) Išvalyti buferines užduotis Išvalyti turimas užduotis Išvalyti išmoningąjį atminties įrenginį	Išvaloma visa išliekamosios atminties informacija ir informacija atminties įrenginyje. **Pastaba:** Meniu elementas Apvalyti visą standžiajame diske esančią informaciją ir Išvalyti išmoningąjį atminties įrenginį rodomas tik tada, kai yra įrengtas atminties įrenginys.

Pradžios ekrano tinkinimas

Pastaba: * Šis meniu rodomas tik įtaisytajame interneto serveryje (EWS).

Meniu	Paaiškinimas
Būsena / eksploataciniai reikmenys Užduočių eilė Nustatymai Keisti kalbą Adresų knyga Adresynas Turimos užduotys USB atmintukas Programų profiliai Užrakinti įrenginį	Nurodoma, kurios piktogramos bus rodomos pradžios ekrane.

Apie šį spausdintuvą

Meniu elementas	Paaiškinimas
Įrenginio etiketė	Nurodomas spausdintuvo tapatumas. Maksimalus ilgis – 32 ženklai.
Spausdintuvo buvimo vieta	Nurodoma spausdintuvo buvimo vieta. Maksimalus ilgis – 63 ženklai.
Kontaktinis asmuo	Nurodomas spausdintuvo kontaktinio asmens informacija. Maksimalus ilgis – 63 ženklai.
Programinės aparatinės įrangos versija	Rodoma spausdintuve įdiegta programinės įrangos versija.
Variklis	Rodomas spausdintuvo variklio numeris.
Serijos numeris	Rodomas spausdintuvo serijos numeris.
Eksportuoti konfigūracijos failą į USB	Konfigūracijos failas eksportuojamas į atmintuką.
Eksportuoti suglaudintus žurnalus į USB	Suglaudinti žurnalų failai eksportuojami į atmintuką.
Siųsti žurnalus	Įmonei „Lexmark“ siunčiama spausdintuvo žurnalų informacija.

Spausdinimas

Išdėstymas

Meniu elementas	Paaiškinimas
Pusės Vienpusis* Dvipusis	Nurodoma, ar bus spausdinama iš vienos popieriaus pusės ar iš abiejų.
Apvertimo stilius Ilgasis kraštas* Trumpasis kraštas	Nustatoma, kuriuo popieriaus kraštu įrišama, kai spausdinama iš abiejų pusių.
Tušti lapai Spausdinti Nespausdinti*	Spausdinami į spausdinimo užduotį įterpiami tušti lapai.
Pastaba: Žvaigždutė (*) šalia vertės nurodo gamyklinį numatytąjį nustatymą.	

Meniu elementas	Paaiškinimas
Sudėstyti Išjungta (1,1,1,2,2,2) Įjungta (1,2,1,2,1,2)*	Spausdinimo užduoties puslapiai sudėliojami iš eilės, ypač spausdinant keletą užduoties kopijų.
Skiriamieji lapai Nėra* Tarp kopijų Tarp užduočių Tarp puslapių	Spausdinant įterpiami tušti skiriamieji lapai.
Skiriamųjų lapų šaltinis Dėklas [x] (1*) Daugiafunkcis tiektuvas	Nurodomas skiriamųjų lapų popieriaus šaltinis.
Puslapiai vienoje pusėje Išjungta* 2 puslapiai vienoje pusėje 3 puslapiai vienoje pusėje 4 puslapiai vienoje pusėje 6 puslapiai vienoje pusėje 9 puslapiai vienoje pusėje 12 puslapių vienoje pusėje 16 puslapių vienoje pusėje	Kelių puslapių atvaizdai spausdinami ant vienos popieriaus lapo pusės.
Puslapių vienoje pusėje rikiavimas Horizontaliai* Horizontaliai atvirkštine tvarka Vertikaliai Vertikaliai atvirkštine tvarka	Naudojant meniu Puslapiai vienoje pusėje nurodoma, kaip bus išdėstyti kelių puslapių atvaizdai.
Puslapių vienoje pusėje orientacija Automatinė* Gulsčiai Stačiai	Naudojant meniu Puslapiai vienoje pusėje nurodoma, kokia bus kelių puslapių atvaizdų orientacija.
Puslapių vienoje pusėje rėmelis Nėra* Ištisinis	Naudojant meniu Puslapiai vienoje pusėje aplink kiekvieną puslapyje esantį atvaizdą atspausdinamas rėmelis.
Kopijos 1–9999 (1*)	Kiekvienai spausdinimo užduočiai nurodomas kopijų skaičius.
Spausdinimo plotas Įprastas* Talpinti į puslapį Visas puslapis	Nurodomas spausdintinas plotas popieriaus lape.
Pastaba: Žvaigždutė (*) šalia vertės nurodo gamyklinį numatytąjį nustatymą.	

Apipavidalinimas

Meniu elementas	Paaiškinimas
Susegimo sąsagėlėmis užduotis Išjungta* 1 sąsagėlė, viršutiniame kairiajame kampe 2 sąsagėlės, kairėje 1 sąsagėlė, viršutiniame dešiniajame kampe 2 sąsagėlės, viršuje 1 sąsagėlė, apatiniame kairiajame kampe 2 sąsagėlės, apačioje 1 sąsagėlė, apatiniame dešiniajame kampe 2 sąsagėlės, dešinėje	Nurodoma sąsagėlių padėtis visoms spausdinimo užduotims. **Pastaba:** Šis meniu elementas rodomas tik tada, kai yra įrengtas segiklis.
Susegimo testavimas Pradėti	Nustatoma, ar segiklis veikia tinkamai. **Pastaba:** Šis meniu elementas rodomas tik tada, kai yra įrengtas segiklis.
Skylmuša Išjungta* Įjungta	Išmušamos skylės palei spaudinių kraštą. **Pastaba:** Šis meniu elementas rodomas tik tada, kai segiklis, skylmuša yra įrengti.
Skylmušos režimas 2 skylės 3 skylės 4 skylės	Spaudiniams nustatomas skylmušos režimas. **Pastabos:** • 3 skylės – JAV gamyklinis numatytasis nustatymas. 4 skylės – tarptautinis gamyklinis numatytasis nustatymas. • Šis meniu elementas rodomas tik tada, kai segiklis, skylmuša yra įrengti.
Sukomplektuoti lapus Nėra* Tarp kopijų Tarp užduočių	Sukomplektuojami kiekvienos spausdinimo užduoties spaudiniai arba kiekviena spausdinimo užduoties kopija. **Pastabos:** • Esant nustatymui Tarp kopijų sukomplektuojama kiekviena spausdinimo užduoties kopija, jei parinktis Sudėstyti nustatyta į Įjungta [1,2,1,2,1,2]. Jei parinktis Sudėstyti nustatyta į Išjungta [1,1,1,2,2,2], kiekvienas atspausdintų puslapių rinkinys sukomplektuojamas į visus pirmuosius (1) puslapius ir visus antruosius (2) puslapius. • Esant nustatymui Tarp užduočių visai spausdinimo užduočiai nustatoma ta pati komplektavimo pozicija nepriklausomai nuo spausdinamų kopijų skaičiaus.
Pastaba: Žvaigždutė (*) šalia vertės nurodo gamyklinį numatytąjį nustatymą.	

Sąranka

Meniu elementas	Paaiškinimas
Spausdintuvo kalba PCL emuliacija PS emuliacija*	Nustatoma spausdintuvo kalba. **Pastaba:** Numatytosios spausdintuvo kalbos nustatymas netrukdo programinės įrangos programai siųsti spausdinimo užduotis, kuriose naudojama kita spausdintuvo kalba.
Laukia užduotis Išjungta* Įjungta	Išsaugomos spausdinimo užduotys, kurioms atlikti reikia eksploatacinių medžiagų, kad būtų galima spausdinti užduotis, kurioms nereikia nesamų eksploatacinių medžiagų. **Pastaba:** Šis meniu elementas rodomas tik tada, kai spausdintuve yra įrengtas standusis diskas.
Užduoties atidėjimo skirtasis laikas 0–255 (30*)	Nustatomas laikas sekundėmis, kurį spausdintuvas laukia naudotojo įsikišimo, po kurio užduotys, kurioms reikia neturimų išteklių, užlaikomos. **Pastaba:** Šis meniu elementas rodomas tik tada, kai yra įdėtas standusis diskas.
Spausdintuvo naudojimas Maksimali sparta Maksimali išeiga*	Nustatoma, kaip ryškalo blokai veiks spausdinimo metu. **Pastabos:** • Pasirinkus nustatymą Maksimali išeiga ir spausdinant tik nespalvotų puslapių grupes, ryškalo blokai veiks lėčiau arba nustos veikti. • Pasirinkus nustatymą Maksimali sparta, ryškalo blokai spausdinimo metu visuomet veiks, ar būtų spausdinami spalvoti, ar nespalvoti puslapiai.
Siuntų paskirties vieta Laisvosios prieigos atmintis (RAM)* Diskas	Nurodoma, kur išsaugoti visus nuolatinius išteklius, kurie buvo atsiųsti į spausdintuvą. **Pastaba:** Šis meniu elementas rodomas tik tada, kai spausdintuve yra įrengtas standusis diskas.
Išteklių išsaugojimas Išjungta* Įjungta	Nustatoma, ką spausdintuvas daro su atsisiųstais ištekliais, kai gauna užduotį, kuriai atlikti reikia daugiau laisvos atminties. **Pastabos:** • Pasirinkus nustatymą Išjungta, spausdintuvas atsisiųstus išteklius išsaugo, tik kol reikia atminties. Su neaktyvia spausdintuvo kalba susiję ištekliai ištrinami. • Pasirinkus nustatymą Įjungta, spausdintuvas išsaugo visus nuolatinius atsisiųstus išteklius kiekviena perjungiama kalba. Jei reikia, spausdintuvas ne ištrina nuolatinius išteklius, o rodo pranešimus, kad atmintis užpildyta.
„Spausdinti viską“ tvarka Abėcėlinė* Pirma naujausios Pirma seniausios	Nurodoma tvarka, kada pasirenkate spausdinti visas laikomas ir konfidencialias užduotis.
Pastaba: Žvaigždutė (*) šalia vertės nurodo gamyklinį numatytąjį nustatymą.	

Kokybė

Meniu elementas	Paaiškinimas
Spausdinimo režimas Nespalvotai Spalvotai*	Nustatoma, kaip spausdintuvas generuos spalvotą turinį.
Pastaba: Žvaigždutė (*) šalia vertės nurodo gamyklinį numatytąjį nustatymą.	

Meniu elementas	Paaiškinimas
Spausdinimo skiriamoji geba 2400 vaizdo kokybė* 1200 tšk./col.	Nustatoma atspausdintų išvedinių skiriamoji geba.
Dažų tamsumas Nuo 1 iki 5 (4*)	Nustatomas teksto atvaizdų šviesumas arba tamsumas.
Pustoninis spausdinimas Normalu* Detalus	Paryškinami atspausdinti išvediniai, kad būtų lygesnės linijos ir ryškesni kraštai.
Spalvų taupymas Išjungta* Įjungta	Sumažinamas grafikai ir vaizdams atspausdinti naudojamas dažų kiekis. **Pastaba:** Kai šis nustatymas būna nustatytas į Įjungta, jis pakeičia nustatymo Dažų tamsumas vertę.
RGB (RŽM) spalvų skaistis Nuo –6 iki 6 (0*)	Koreguojamas kiekvieno RGB (RŽM) ir pilkos spalvos objekto skaistis puslapyje. **Pastaba:** Šis nustatymas neturi įtakos failams, kuriuose naudojamos CMYK (ŽPGJ) spalvų specifikacijos.
RGB (RŽM) spalvų kontrastas Nuo –6 iki 6 (0*)	Koreguojamas kiekvieno RGB (RŽM) ir pilkos spalvos objekto kontrastas puslapyje. **Pastaba:** Šis nustatymas neturi įtakos failams, kuriuose naudojamos CMYK (ŽPGJ) spalvų specifikacijos.
RGB (RŽM) spalvų grynis Nuo 0 iki 5 (0*)	Koreguodami kiekvieno puslapyje esančio objekto spalvų vertes išsaugokite juodos ir baltos spalvų vertes. **Pastaba:** Šis nustatymas neturi įtakos failams, kuriuose naudojamos CMYK (ŽPGJ) spalvų specifikacijos.
Pastaba: Žvaigždutė (*) šalia vertės nurodo gamyklinį numatytąjį nustatymą.	

Išplėstinis vaizdo gavimas

Meniu elementas	Paaiškinimas
Spalvų balansas Žydra (0*) Purpurinė (0*) Geltona (0*) Juoda (0*)	Koreguojamas kiekvienai spalvai naudojamų dažų kiekis.
Spalvų balansas Atkurti numatytuosius nustatymus	Atkuriamos visų spalvų nustatymų numatytosios vertės.
Spalvų korekcija Išjungta Automatiškai* Rankinis	Keičiami dokumentams spausdinti naudojami spalvų nustatymai. **Pastabos:** • Parinktimi Išjungta nustatoma, kad spausdintuvas spalvų korekciją gautų iš programinės įrangos. • Parinktimi Automatinė nustatoma, kad spausdintuvas kiekvienam objektui spausdinamame puslapyje pritaikytų skirtingus spalvų profilius. • Parinktimi Neautomatinė kiekvienam objektui spausdinamame puslapyje galima pritaikyti RGB (RŽM) arba CMYK (ŽPGJ) spalvų konvertavimus.
Pastaba: Žvaigždutė (*) šalia vertės nurodo gamyklinį numatytąjį nustatymą.	

Meniu elementas	Paaiškinimas
Spalvų modeliai Spausdinti spalvų modelius	Atspausdinami pavyzdiniai kiekvienos spausdintuve naudojamos RGB (RŽM) ir CMYK (ŽPGJ) spalvų konvertavimo lentelės puslapiai.
Spalvų priderinimas	Spausdintuvas sukalibruojamas, kad spausdinamuose išvediniuose būtų priderinti spalvų variantai.
Papildomų spalvų pakeitimas Nustatyti tinkintas CMYK (ŽPGJ) spalvas	Nurodytoms dvidešimčiai papildomų spalvų (spot colors) priskiriamos tam tikros CMYK (ŽPGJ) spalvų modelio vertės.
Pastaba: Žvaigždutė (*) šalia vertės nurodo gamyklinį numatytąjį nustatymą.	

Užduočių apskaita

Meniu elementas	Paaiškinimas
Užduočių apskaita Išjungta* Įjungta	Nustatoma, kad spausdintuvas sukurtų gaunamų spausdinimo užduočių žurnalą. **Pastaba:** Šis meniu elementas rodomas tik tada, kai yra įdėtas atmintukas, standusis diskas arba išmoningasis atminties įrenginys (ISD).
Apskaitos žurnalo failo sukūrimo dažnis Kasdien Kas savaitę Kas mėnesį*	Nurodoma, kaip dažnai spausdintuvas sukurs žurnalo failą.
Žurnalo reagavimas pasibaigus nustatyto dažnio laikui Nėra* Išsiųsti dabartinį žurnalą į el. paštą Išsiųsti dabartinį žurnalą į el. paštą ir pašalinti Išsiųsti dabartinį žurnalą Išsiųsti dabartinį žurnalą ir pašalinti	Nurodoma, kaip spausdintuvas reaguoja, kai pasibaigia nustatyto dažnio laikas. **Pastaba:** Meniu elemento Apskaitos žurnalo failo sukūrimo dažnis vertė lemia, kada prasideda šis reagavimas.
Žurnalo reagavimas jam esant beveik užpildytam Nėra* Išsiųsti dabartinį žurnalą į el. paštą Išsiųsti dabartinį žurnalą į el. paštą ir pašalinti Išsiųsti seniausią žurnalą į el. paštą ir pašalinti Išsiųsti dabartinį žurnalą Išsiųsti dabartinį žurnalą ir pašalinti Išsiųsti seniausią žurnalą ir pašalinti Pašalinti dabartinį žurnalą Pašalinti seniausią žurnalą Pašalinti visus, išskyrus dabartinį Pašalinti visus žurnalus	Nurodoma, kaip spausdintuvas reaguos standžiajam diskui arba ISD esant beveik užpildytiems.
Pastaba: Žvaigždutė (*) šalia vertės nurodo gamyklinį numatytąjį nustatymą.	

Meniu elementas	Paaiškinimas
Žurnalo reagavimas jam esant užpildytam Nėra* Išsiųsti dabartinį žurnalą į el. paštą ir pašalinti Išsiųsti seniausią žurnalą į el. paštą ir pašalinti Išsiųsti dabartinį žurnalą ir pašalinti Išsiųsti seniausią žurnalą ir pašalinti Pašalinti dabartinį žurnalą Pašalinti seniausią žurnalą Pašalinti visus, išskyrus dabartinį Pašalinti visus žurnalus	Nurodoma, kaip spausdintuvas reaguos standžiojo disko arba ISD panaudojimui pasiekus didžiausią ribą (100 MB).
URL žurnalo siuntimui	Nurodoma, kur spausdintuvas išsiunčia užduočių apskaitos žurnalus.
El. pašto adresas žurnalams siųsti	Nurodomas el. pašto adresas, kuriuo spausdintuvas siunčia užduočių apskaitos žurnalus.
Žurnalo failo priešdėlis	Nurodomas žurnalo failų pavadinimo priešdėlis. **Pastaba:** Kaip numatytasis žurnalo failo priešdėlis naudojamas dabartinis TCP/IP meniu nustatytas kompiuterio vardas.
Pastaba: Žvaigždutė (*) šalia vertės nurodo gamyklinį numatytąjį nustatymą.	

PDF

Meniu elementas	Paaiškinimas
Nustatyti tinkantį mastelį Išjungta* Įjungta	Nustatomas mastelis, kad puslapio turinys tilptų pasirinktame popieriaus formate.
Komentarai Spausdinti Nespausdinti*	Nurodoma, ar spausdinti komentarus PDF faile.
Spausdinti PDF klaidą Išjungta Įjungta*	Įgalinamas PDF klaidos spausdinimas.
Pastaba: Žvaigždutė (*) šalia vertės nurodo gamyklinį numatytąjį nustatymą.	

„PostScript“

Meniu elementas	Paaiškinimas
Atspausdinti PS klaidą Išjungta* Įjungta	Atspausdinamas puslapis, kuriame apibūdinama „PostScript“ klaida. **Pastaba:** Įvykus klaidai užduoties apdorojimas sustoja, spausdintuvas atspausdina klaidos pranešimą, o likusi spausdinimo užduotis yra išvaloma.
Minimalus eilutės plotis 1–30 (2*)	Nustatomas minimalus stulpelio plotis. **Pastaba:** Užduotims, spausdinamoms 1200 tšk./col., vertė naudojama tiesiogiai.
Pastaba: Žvaigždutė (*) šalia vertės nurodo gamyklinį numatytąjį nustatymą.	

Meniu elementas	Paaiškinimas
Užrakinti PS paleidimo režimą Išjungta Įjungta*	Išjungiamas „SysStart“ failas. **Pastaba:** Jei aktyvinsite „SysStart“ failą, spausdintuvas ar vietinis tinklas bus pažeidžiami išorinių pavojų.
Vaizdo glodinimas Išjungta* Įjungta	Padidinamas mažos skiriamosios gebos vaizdų kontrastas ir ryškumas. **Pastaba:** Šis nustatymas neturi įtakos vaizdams, kurių skiriamoji geba yra 300 tšk./col. ar didesnė.
Šrifto prioritetas Rezidentinis* Atmintukas / diskas	Nustatoma šrifto paieškos tvarka. **Pastabos:** • Pasirinkus Rezidentinis nustatoma, kad spausdintuvas, prieš ieškodamas prašomo šrifto standžiajame diske arba išmoningajame atminties įrenginyje (ISD), pirmiausia jo ieškos savo atmintyje. • Pasirinkus Atmintukas / diskas nustatoma, kad spausdintuvas, prieš ieškodamas prašomo šrifto savo atmintyje, pirmiausia jo ieško standžiajame diske arba ISD. • Šis meniu elementas rodomas tik tada, kai yra įrengtas standusis diskas arba ISD.
Laukimo skirtasis laikas Išjungta Įjungta* (40 sekundžių)	Įgalinama, kad spausdintuvas lauktų daugiau duomenų iki atšaukiant spausdinimo užduotį.
Pastaba: Žvaigždutė (*) šalia vertės nurodo gamyklinį numatytąjį nustatymą.	

PCL

Meniu elementas	Paaiškinimas
Šrifto šaltinis Rezidentinis* Diskas Siunta Atmintukas Šriftų plokštė Visi	Pasirenkamas šaltinis, kuriame yra numatytasis šrifto parinkimas. **Pastabos:** • Elementai Diskas ir Atmintukas rodomi tik tada, kai yra įrengtas nesugadintas, neapsaugotas standusis diskas arba išmoningasis atminties įrenginys (ISD) su šriftais. • Elementas Siunta rodomas tik tada, kai spausdintuvo atmintyje yra atsisiųstų šriftų. • Elementas Šriftų plokštė rodomas tik tada, kai yra įrengtas ISD.
Šrifto pavadinimas [Prieinamų šriftų sąrašas] (Courier*)	Iš nurodyto šriftų šaltinio pasirenkamas šriftas.
Simbolių rinkinys [Prieinamų simbolių rinkinių sąrašas] (10U PC-8*)	Kiekvienam šrifto pavadinimui nurodomas simbolių rinkinys. **Pastaba:** Simbolių rinkinys – raidinių ir skaitinių simbolių, skyrybos ženklų ir specialių simbolių rinkinys. Simbolių rinkinius tinka naudoti skirtingoms kalboms arba konkrečioms programoms, pavyzdžiui, matematinius simbolius moksliniam tekstui.
Intervalas 0,08–100,00 (10,00*)	Nurodomas intervalas fiksuoto dydžio arba lygiapločiams šriftams. **Pastaba:** Intervalas reiškia fiksuoto dydžio ženklų skaičių horizontaliame šrifto colyje.
Pastaba: Žvaigždutė (*) šalia vertės nurodo gamyklinį numatytąjį nustatymą.	

Meniu elementas	Paaiškinimas
Orientacija Stačiai* Gulsčiai Pakeisti stačiai Pakeisti gulsčiai	Nurodoma puslapio teksto ir grafikos orientacija.
Eilučių viename puslapyje skaičius 1–255	Nurodomas kiekvieno puslapio, išspausdinto per PCL® duomenų srautą, teksto eilučių skaičius. **Pastabos:** • Šis meniu elementas suaktyvina vertikalaus judėjimo reguliatorių, dėl kurio pasirinktas prašomų eilučių skaičius spausdinamas tarp numatytųjų puslapio paraščių. • 60 – JAV gamyklinis numatytasis nustatymas. 64 – tarptautinis gamyklinis numatytasis nustatymas.
PCL5 minimalus eilutės plotis 1–30 (2*)	Nustatomas pradinis minimalus stulpelio plotis.
PCLXL minimalus eilutės plotis 1–30 (2*)	
A4 formato plotis 198 mm* 203 mm	Nustatomas loginio puslapio plotis A4 formato popieriuje. **Pastaba:** Loginis puslapis – tai vieta fiziniame puslapyje, kuriame spausdinami duomenys.
Automatinis grįžimas į eilutės pradžią (CR) po eilutės patraukimo (LF) Įjungta Išjungta*	Nustatoma, kad spausdintuvas atliktų grįžimą į eilutės pradžią po eilutės patraukimo valdymo komandos. **Pastaba:** Grįžimas į eilutės pradžią – mechanizmas, kuris leidžia spausdintuvui perkelti žymeklio padėtį į pirmąją tos pačios eilutės poziciją.
Automatinis eilutės patraukimas (LF) po grįžimo į eilutės pradžią (CR) Įjungta Išjungta*	Nustatoma, kad spausdintuvas atliktų eilutės patraukimą po grįžimo į eilutės pradžią valdymo komandos.
Dėklų pernumeravimas Priskirti dėklą [x] Priskirti rankiniu būdu įdedamą popierių Priskirti rankiniu būdu įdedamus vokus	Sukonfigūruojama, kad spausdintuvas veiktų su kita spausdinimo tvarkykle arba tinkinta programa, kurioje naudojamas kitoks šaltinio paskyrimų rinkinys, norint paprašyti tam tikro popieriaus šaltinio.
Dėklų pernumeravimas Peržiūrėti gamyklinius numatytuosius nustatymus	Rodoma kiekvienam popieriaus šaltiniui priskirta gamyklinė numatytoji vertė.
Dėklų pernumeravimas Atkurti numatytuosius nustatymus	Dėklų pernumeravimo vertės atkuriamos į gamyklines numatytąsias.
Spausdinimo skirtasis laikas Išjungta Įjungta* (90 sekundžių)	Spausdintuvas nustatomas, kad užbaigtų spausdinimo užduotį po to, kai buvo nenaudojamas nurodytą laiko tarpą.
Pastaba: Žvaigždutė (*) šalia vertės nurodo gamyklinį numatytąjį nustatymą.	

Vaizdas

Meniu elementas	Paaiškinimas
Automatiškai pritaikyti Įjungta Išjungta*	Vaizdui parenkamas geriausias galimas popieriaus formato ir padėties nustatymas. **Pastaba:** Kai šis meniu elementas yra nustatytas į Įjungta, nepaisoma vaizdo mastelio ir padėties nustatymų.
Invertuoti Išjungta* Įjungta	Invertuojami bitiniai nespalvoti vaizdai. **Pastaba:** Šis meniu elementas netaikomas GIF arba JPEG formato vaizdams.
Mastelis Pririšti viršuje kairėje Labiausiai tinka* Pririšti per vidurį Pritaikyti aukštį / plotį Pritaikyti aukštį Pritaikyti plotį	Vaizdas koreguojamas, kad tilptų į spausdintiną plotą. **Pastaba:** Kai parinktis Automatiškai pritaikyti yra nustatyta į Įjungta, Mastelis automatiškai nustatomas į Labiausiai tinka.
Padėtis Stačiai* Gulsčiai Pakeisti į stačią padėtį Pakeisti į gulsčią padėtį	Nurodoma puslapio teksto ir grafikos padėtis.
Pastaba: Žvaigždutė (*) šalia vertės nurodo gamyklinį numatytąjį nustatymą.	

Popierius

Dėklų konfigūracija

Meniu elementas	Paaiškinimas
Numatytasis šaltinis Dėklas [x] (1*) Daugiafunkcis tiektuvas Rankiniu būdu įdedamas popierius Rankiniu būdu įdedami vokai	Visoms spausdinimo užduotims nustatomas popieriaus šaltinis.
Popieriaus formatas / rūšis Dėklas [x] Daugiafunkcis tiektuvas Rankiniu būdu įdedamas popierius Rankiniu būdu įdedami vokai	Nurodomas į kiekvieną popieriaus šaltinį įdėto popieriaus formatas arba rūšis.
Pastaba: Žvaigždutė (*) šalia vertės nurodo gamyklinį numatytąjį nustatymą.	

Meniu elementas	Paaiškinimas
Pakaitinis formatas Išjungta „Statement“ / A5 „Letter“ / A4 11 x 17/A3 Visi išvardyti*	Nustatoma, kad spausdintuve būtų pakeistas nurodytas popieriaus formatas, jei reikalaujamo formato popieriaus nėra įdėta nei į vieną popieriaus šaltinį. **Pastabos:** • Esant nustatymui Išjungta, naudotojas paraginamas įdėti reikiamo formato popieriaus. • Esant nustatymui Visi išvardyti leidžiami visi galimi pakeitimai.
Konfigūruoti daugiafunkcį tiektuvą Kasetinis* Rankinis Pirmasis	Nustatomas daugiafunkcio tiektuvo veikimas. **Pastabos:** • Pasirinkus nustatymą Kasetinis daugiafunkcis tiektuvas sukonfigūruojamas kaip automatinis popieriaus šaltinis. • Pasirinkus nustatymą Rankinis daugiafunkcis tiektuvas nustatomas tik spausdinimo užduotimis, kurias atliekant popierius paduodamus rankiniu būdu. • Pasirinkus nustatymą Pirmasis daugiafunkcis tiektuvas sukonfigūruojamas kaip pirminis popieriaus šaltinis.
Pastaba: Žvaigždutė (*) šalia vertės nurodo gamyklinį numatytąjį nustatymą.	

Laikmenų konfigūracija

Universalaus formato sąranka

Meniu elementas	Paaiškinimas
Matavimo vienetai Coliai Milimetrai	Nurodomas universalaus popieriaus formato matavimo vienetas. **Pastaba:** Coliai – JAV gamyklinis numatytasis nustatymas. Milimetrai – tarptautinis gamyklinis numatytasis nustatymas.
Stačio lapo plotis 3,5–52 col. (8,5*) 89–1 321 mm (216*)	Nustatomas universalaus formato popieriaus stačio lapo plotis.
Stačio lapo aukštis 3,5–52 col. (14*) 89–1 321 mm (356*)	Nustatomas universalaus formato popieriaus stačio lapo aukštis.
Tiekimo kryptis Trumpasis kraštas* Ilgasis kraštas	Nustatoma, kad spausdintuvas popierių imtų trumpuoju arba ilguoju kraštu. **Pastaba:** Nustatymas Ilgasis kraštas rodomas tik tada, kai ilgiausias kraštas yra trumpesnis nei didžiausias palaikomas plotis.
Įvairūs universalūs formatai Dėklas [x] Daugiafunkcis tiektuvas	Priskirkite unikalų matmenį keliems universaliems formatams, įkeliamiems į kiekvieną popieriaus šaltinį. **Pastaba:** Šis nustatymas rodomas tik tada, kai įjungtas meniu Įrenginys. Pradžios ekrane palieskite **Nustatymai** > **Įrenginys** > **Priežiūra** > **Konfigūracijos meniu** > **Dėklų konfigūracija** > **Keli universalūs dydžiai**.
Pastaba: Žvaigždutė (*) šalia vertės nurodo gamyklinį numatytąjį nustatymą.	

Laikmenų rūšys

Meniu elementas	Paaiškinimas
Paprastas popierius Kartoninis popierius („Card Stock“) Permatomos laikmenos Perdirbtas popierius Blizgus popierius („Glossy“) Sunkus blizgus popierius („Heavy Glossy“) Etiketės Standus popierius Vokai Šiurkštūs vokai („Rough Envelope“) Firminiai blankai Iš anksto paruoštos formos Spalvotas popierius Lengvas popierius Sunkus popierius Šiurkštus / medvilninis popierius Tinkinta rūšis [X]	Nurodoma popieriaus tekstūra, svoris ir orientacija.

USB atmintukas

Spausdinimas iš atmintuko

Meniu elementas	Paaiškinimas
Kopijų skaičius 1-9999 (1*)	Nustatomas kopijų skaičius.
Popieriaus šaltinis Dėklas [x] (1*) Daugiafunkcis tiektuvas Rankiniu būdu įdedamas popierius Rankiniu būdu įdedami vokai	Nustatomas spausdinimo užduoties popieriaus šaltinis.
Sudėstyti (1,1,1) (2,2,2) (1,2,3) (1,2,3)*	Spausdinimo užduoties puslapiai sudėliojami iš eilės, ypač spausdinant keletą užduoties kopijų.
Pusės Vienpusis* Dvipusis	Nurodoma, ar bus spausdinama iš vienos popieriaus pusės ar iš abiejų.
Pastaba: Žvaigždutė (*) šalia vertės nurodo gamyklinį numatytąjį nustatymą.	

Meniu elementas	Paaiškinimas
Susegimas Išjungta* 1 sąsagėlė, viršutiniame kairiajame kampe 2 sąsagėlės, kairėje 1 sąsagėlė, viršutiniame dešiniajame kampe 2 sąsagėlės, viršuje 1 sąsagėlė, apatiniame kairiajame kampe 2 sąsagėlės, apačioje 1 sąsagėlė, apatiniame dešiniajame kampe 2 sąsagėlės, dešinėje 4 sąsagėlės	Nurodoma sąsagėlių padėtis visoms spausdinimo užduotims. **Pastaba:** Šis meniu elementas rodomas tik tada, kai yra įrengtas segiklis.
Skylmuša Išjungta* 2 skylės 3 skylės 4 skylės	Visoms spausdinimo užduotims nustatoma skylių mušimo veiksena. **Pastaba:** Šis meniu elementas rodomas tik tada, kai segiklis, skylmuša yra įrengti.
Sukomplektuoti lapus Nėra* Tarp kopijų Tarp užduočių	Sukomplektuojami kiekvienos spausdinimo užduoties spaudiniai arba kiekviena spausdinimo užduoties kopija. **Pastabos:** • Esant nustatymui Tarp kopijų sukomplektuojama kiekviena spausdinimo užduoties kopija, jei parinktis Sudėstyti nustatyta į Įjungta [1,2,1,2,1,2]. Jei parinktis Sudėstyti nustatyta į Išjungta [1,1,1,2,2,2], kiekvienas atspausdintų puslapių rinkinys sukomplektuojamas į visus pirmuosius (1) puslapius ir visus antruosius (2) puslapius. • Esant nustatymui Tarp užduočių visai spausdinimo užduočiai nustatoma ta pati komplektavimo pozicija nepriklausomai nuo spausdinamų kopijų skaičiaus.
Apvertimo stilius Ilgasis kraštas* Trumpasis kraštas	Nustatoma, kuriuo popieriaus kraštu įrišama, kai spausdinama iš abiejų pusių.
Puslapiai vienoje pusėje Išjungta* 2 puslapiai vienoje pusėje 3 puslapiai vienoje pusėje 4 puslapiai vienoje pusėje 6 puslapiai vienoje pusėje 9 puslapiai vienoje pusėje 12 puslapių vienoje pusėje 16 puslapių vienoje pusėje	Kelių puslapių atvaizdai spausdinami ant vienos popieriaus lapo pusės.
Puslapių vienoje pusėje rikiavimas Horizontaliai* Horizontaliai atvirkštine tvarka Vertikaliai atvirkštine tvarka Vertikaliai	Naudojant meniu Puslapiai vienoje pusėje nurodoma, kaip bus išdėstyti kelių puslapių atvaizdai.
Pastaba: Žvaigždutė (*) šalia vertės nurodo gamyklinį numatytąjį nustatymą.	

Meniu elementas	Paaiškinimas
Puslapių vienoje pusėje orientacija Automatiškai* Gulsčiai Stačiai	Naudojant meniu Puslapiai vienoje pusėje nurodoma, kokia bus kelių puslapių atvaizdų orientacija.
Puslapių vienoje pusėje rėmelis Nėra* Ištisinis	Naudojant meniu Puslapiai vienoje pusėje aplink kiekvieną puslapyje esantį atvaizdą atspausdinamas rėmelis.
Skiriamieji lapai Išjungta* Tarp kopijų Tarp užduočių Tarp puslapių	Spausdinant įterpiami tušti skiriamieji lapai.
Skiriamųjų lapų šaltinis Dėklas [x] (1*) Daugiafunkcis tiektuvas	Nurodomas skiriamųjų lapų popieriaus šaltinis.
Tušti puslapiai Nespausdinti* Spausdinimas	Spausdinimo užduotyje spausdinami tušti puslapiai.
Pastaba: Žvaigždutė (*) šalia vertės nurodo gamyklinį numatytąjį nustatymą.	

Tinklas / prievadai

Tinklo apžvalga

Meniu elementas	Paaiškinimas
Aktyvus adapteris Automatiškai* Tipinis tinklas Belaidis ryšys	Nurodomas tinklo ryšio tipas. **Pastaba:** Meniu elementas Belaidis ryšys galimas tik spausdintuvuose, prijungtuose prie belaidžio tinklo.
Tinklo būsena	Rodoma spausdintuvo prijungimo prie tinklo būsena.
Rodyti spausdintuvo tinklo būseną Išjungta Įjungta*	Ekrane rodoma tinklo būsena.
Sparta, dvipusis spausdinimas	Rodoma šiuo metu aktyvios tinklo plokštės sparta.
IPv4	Rodomas IPv4 adresas.
Visi IPv6 adresai	Rodomi visi IPv6 adresai.
Iš naujo nustatyti spausdintuvo serverį	Iš naujo nustatomos visos aktyvios spausdintuvo tinklo jungtys. **Pastaba:** Šiuo nustatymu pašalinami visi tinklo konfigūracijos parametrai.
Pastaba: Žvaigždutė (*) šalia vertės nurodo gamyklinį numatytąjį nustatymą.	

Meniu elementas	Paaiškinimas
Tinklo užduoties skirtasis laikas Išjungta Įjungta* (90 sekundžių)	Nustatomas laikas, iki spausdintuve atšaukiama tinklo spausdinimo užduotis.
Reklamjuostės puslapis Išjungta* Įjungta	Atspausdinamas reklamjuostės puslapis.
Įgalinti tinklo jungtis Išjungta Įjungta*	Leidžiama spausdintuvui prisijungti prie tinklo.
Įgalinti LLDP Išjungta* Įjungta	Spausdintuve įgalinamas jungties lygmens aptikimo protokolas (angl. Link Layer Discovery Protocol (LLDP).
Pastaba: Žvaigždutė (*) šalia vertės nurodo gamyklinį numatytąjį nustatymą.	

Belaidis ryšys

Pastaba: Šis meniu yra galimas tik prie „Wi-Fi“ tinklo prijungtuose spausdintuvuose arba spausdintuvuose su belaidžio tinklo adapteriu.

Meniu elementas	Paaiškinimas
Sąranka naudojant mobiliąją programą	„Wi-Fi“ ryšys sukonfigūruojamas naudojant „Lexmark Mobile Assistant“.
Sąranka spausdintuvo valdymo skydelyje Pasirinkti tinklą Pridėti „Wi-Fi“ tinklą Tinklo pavadinimas Tinklo režimas Infrastruktūrinis Belaidžio tinklo saugumo režimas Išjungtas* WEP WPA2 / WPA – asmeninis WPA2 asmeninis	„W-Fi“ ryšys sukonfigūruojamas naudojant valdymo skydelį.
„Wi-Fi“ apsaugota sąranka WPS automatinis aptikimas Išjungta Įjungta* Mygtukinis prijungimo metodas Prijungimo metodas naudojant PIN kodą	Nustatomas „Wi-Fi“ tinklas ir įgalinama tinklo apsauga. **Pastabos:** • Meniu elementas WPS automatinis aptikimas rodomas tik tada, kai Belaidžio ryšio saugumo režimas nustatytas kaip WEP. • Pasirinkus nustatymą Mygtukinis prijungimo metodas spausdintuvas prie „Wi-Fi“ tinklo prijungiamas per tam tikrą laiką paspaudžiant ir spausdintuvo, ir prieigos taško (belaidžio maršruto parinktuvo) mygtukus. • Pasirinkus nustatymą Prijungimo metodas naudojant PIN kodą spausdintuvas prie „W-Fi“ tinklo prijungiamas spausdintuvo PIN kodą įvedant į prieigos taško belaidžio tinklo nustatymus.

Meniu elementas	Paaiškinimas
Tinklo režimas BSS tipas Infrastruktūrinis*	Nurodomas tinklo režimas.
Suderinama 802.11b/g/n (2,4 GHz)* 802.11a/b/g/n/ac (2,4 GHz / 5 GHz) 802.11a/n/ac (5 GHz)	„Wi-Fi“ tinklui nurodomas belaidžio ryšio standartas. **Pastaba:** Meniu elementai 802.11a/b/g/n/ac (2,4 GHz / 5 GHz) ir 802.11a/n/ac (5 GHz) rodomi tik tada, kai yra įdiegta pasirinktinė „Wi-Fi“ įranga.
Belaidžio tinklo saugumo režimas Išjungtas* WEP WPA2 / WPA – asmeninis WPA2 – asmeninis 802.1X – RADIUS	Nustatomas spausdintuvo prijungimo prie „Wi-Fi“ įrenginių saugumo režimas.
WEP tapatumo nustatymo režimas Automatiškai* Atviras Bendras	Nustatomas spausdintuvo naudojamo belaidžio šifravimo protokolo (WEP) tipas. **Pastaba:** Šis meniu elementas rodomas tik tada, kai Belaidžio tinklo saugumo režimas nustatytas kaip WEP.
Nustatyti WEP raktą	Nurodomas saugaus „Wi-Fi“ ryšio WEP slaptažodis.
WPA2 / WPA asmeninis AES	Įgalinamas „Wi-Fi“ ryšio saugumas naudojant apsaugotąją „Wi-Fi“ prieigą (WPA). **Pastaba:** Šis meniu elementas rodomas tik tada, kai Belaidžio tinklo saugumo režimas nustatytas kaip WPA2/WPA – asmeninis.
Nustatyti bendrąjį raktą	Nustatomas saugaus „Wi-Fi“ ryšio slaptažodis.
WPA2 – asmeninis AES	Įgalinamas „Wi-Fi“ ryšio saugumas naudojant WPA2. **Pastaba:** Šis meniu elementas rodomas tik tada, kai Belaidžio tinklo saugumo režimas nustatytas kaip WPA2 – asmeninis.
802.1x šifravimo režimas WPA+ WPA2*	Įgalinamas „Wi-Fi“ ryšio saugumas naudojant 802.1x standartą. **Pastaba:** Šis meniu elementas rodomas tik tada, kai Belaidžio tinklo saugumo režimas nustatytas kaip 802.1x - RADIUS.
IPv4 Įjungti DHCP Įjungta* Išjungta Nustatyti statinį IP adresą IP adresas Tinklo kaukė Tinklų sietuvas	Spausdintuve įgalinami ir sukonfigūruojami IPv4 nustatymai.

Meniu elementas	Paaiškinimas
IPv6 Įjungti IPv6 Įjungta* Išjungta Įjungti DHCPv6 Įjungta Išjungta* Automatinė neįsimenamojo adreso konfigūracija Įjungta* Išjungta DNS serverio adresas Rankiniu būdu priskiriamas IPv6 adresas Rankiniu būdu priskiriamas IPv6 maršruto parinktuvas Adreso priešdėlis Visi IPv6 adresai Visi IPv6 maršruto parinktuvo adresai	Spausdintuve įgalinami ir sukonfigūruojami IPv6 nustatymai.
Tinklo adresas UAA LAA	Peržiūrimi tinklo adresai.
„PCL SmartSwitch“ Išjungta Įjungta*	Nustatoma, kad spausdintuvas būtų automatiškai perjungiamas į PCL emuliaciją, kai ji reikalinga spausdinimo užduočiai atlikti, nepriklausomai nuo numatytosios spausdintuvo kalbos. **Pastaba:** Parinkčiai PCL SmartSwitch esant išjungtai, įeinantys duomenys spausdintuve neanalizuojami ir naudojama meniu Sąranka nurodyta numatytoji spausdintuvo kalba.
„PS SmartSwitch“ Išjungta Įjungta*	Nustatoma, kad spausdintuvas būtų automatiškai perjungiamas į PS emuliaciją, kai ji reikalinga spausdinimo užduočiai atlikti, nepriklausomai nuo numatytosios spausdintuvo kalbos. **Pastaba:** Parinkčiai PS SmartSwitch esant išjungtai, įeinantys duomenys spausdintuve neanalizuojami ir naudojama meniu Sąranka nurodyta numatytoji spausdintuvo kalba.
Užduoties suderinimas Įjungta Išjungta*	Prieš spausdindami laikinai išsaugokite spausdinimo užduotis standžiajame diske arba išmoningajame atminties įrenginyje (ISD). **Pastaba:** Šis meniu elementas rodomas tik tada, kai yra įrengtas standusis diskas arba ISD.
„Mac“ dvejetainė PS Automatiškai* Įjungta Išjungta	Nustatoma, kad spausdintuvas galėtų apdoroti „Macintosh“ dvejetainės „PostScript“ spausdinimo užduotis. **Pastabos:** • Pasirinkus nustatymą Įjungta, apdorojamos neapdorotos dvejetainės „PostScript“ spausdinimo užduotys. • Pasirinkus nustatymą Išjungta, spausdinimo užduotys filtruojamos naudojant standartinį protokolą.

„Wi-Fi Direct“

Meniu elementas	Paaiškinimas
Įjungti „Wi-Fi Direct“ Įjungta Išjungta*	Nustatoma, kad spausdintuvas tiesiogiai prisijungtų prie „Wi-Fi“ įrenginių.
„Wi-Fi Direct“ vardas	Nurodomas „Wi-Fi Direct“ tinklo vardas.
„Wi-Fi Direct“ slaptažodis	Nustatomas slaptažodis, kad būtų galima nustatyti ir patikrinti „Wi-Fi“ ryšio naudotojų tapatybę.
Rodyti slaptažodį sąrankos puslapyje Išjungta Įjungta*	„Wi-Fi Direct“ slaptažodis rodomas Tinklo sąrankos puslapyje.
Pageidaujamas kanalo numeris 1–11 Automatiškai*	Nustatomas pageidaujamas „Wi-Fi“ tinklo kanalas.
Grupės savininko IP adresas	Nurodomas grupės savininko IP adresas.
Automatiškai priimti mygtukinio prijungimo užklausas Išjungta* Įjungta	Automatiškai priimamos užklausos prisijungti prie tinklo. **Pastaba:** Automatinis klientų priėmimas nėra apsaugotas.
Pastaba: Žvaigždutė (*) šalia vertės nurodo gamyklinį numatytąjį nustatymą.	

„AirPrint“

Pastaba: * Šis meniu rodomas tik įtaisytajame interneto serveryje (EWS).

Meniu elementas	Paaiškinimas
Visos „AirPrint“ funkcijos	Rodoma spausdintuvo „AirPrint“ būsena.
Įgalinti „AirPrint“ Įjungta* Išjungta	Įjungiama „AirPrint“ funkcija. **Pastaba:** Šis meniu elementas rodomas tik tada, kai interneto spausdinimo protokolas (IPP) arba mDNS yra išjungti.
Pasisveikinimo vardas	Nustatykite spausdintuvo priskirtį ir vietą.
Organizacijos pavadinimas	
Organizacijos padalinys	
Spausdintuvo vieta	
Spausdintuvo platuma	
Spausdintuvo ilguma	
Spausdintuvo altitudė	
Daugiau parinkčių	
Pastaba: Žvaigždutė (*) šalia vertės nurodo gamyklinį numatytąjį nustatymą.	

Mobiliųjų paslaugų valdymas

Pastaba: * Šis meniu rodomas tik įtaisytajame interneto serveryje (EWS).

Meniu elementas	Paaiškinimas
Įgalinti IPP spausdinimą Įjungta* Išjungta	Leidžiama spausdinti iš mobiliųjų prietaisų naudojant interneto spausdinimo protokolą (IPP).
Įgalinti IPP faksogramų siuntimą Įjungta* Išjungta	Leidžiama siųsti faksogramas naudojant interneto spausdinimo protokolą (IPP).
Įgalinti IPP per USB Įjungta* Išjungta	Leidžiama spausdinti arba nuskaityti užduotis naudojant USB jungtį.
Įgalinti nuskaitymą Įjungta* Išjungta	Leidžiama nuskaityti naudojant eScL protokolą.
Įgalinti „Mopria“ aptikimą Įjungta* Išjungta	Leiskite prietaisams su įjungta „Mopria“ aptikti spausdintuvą.
Pastaba: Žvaigždutė (*) šalia vertės nurodo gamyklinį numatytąjį nustatymą.	

Eternetas

Meniu elementas	Paaiškinimas
Tinklo sparta	Rodoma aktyvaus tinklo adapterio veikimo sparta.
IPv4 Įjungti DHCP (Įjungta*) Nustatyti statinį IP adresą	Konfigūruojami IPv4 nustatymai.
IPv6 Įjungti IPv6 (Įjungta*) Įjungti DHCPv6 (Išjungta*) Automatinė neįsimenamojo adreso konfigūracija (Įjungta*) DNS serverio adresas Rankiniu būdu priskiriamas IPv6 adresas Rankiniu būdu priskiriamas IPv6 maršruto parinktuvas Adreso priešdėlis (64*) Visi IPv6 adresai Visi IPv6 maršruto parinktuvo adresai	Konfigūruojami IPv6 nustatymai.
Tinklo adresas UAA LAA	Nurodomas tinklo adresas.
Pastaba: Žvaigždutė (*) šalia vertės nurodo gamyklinį numatytąjį nustatymą.	

Meniu elementas	Paaiškinimas
„PCL SmartSwitch“ Išjungta Įjungta*	Nustatoma, kad spausdintuvas būtų automatiškai perjungiamas į PCL emuliaciją, kai ji reikalinga spausdinimo užduočiai atlikti, nepriklausomai nuo numatytosios spausdintuvo kalbos. **Pastaba:** Šiam nustatymui esant išjungtam, įeinantys duomenys spausdintuve neanalizuojami ir naudojama meniu Sąranka nurodyta numatytoji spausdintuvo kalba.
„PS SmartSwitch“ Išjungta Įjungta*	Nustatoma, kad spausdintuvas būtų automatiškai perjungiamas į „PostScript“ emuliaciją, kai ji reikalinga spausdinimo užduočiai atlikti, nepriklausomai nuo numatytosios spausdintuvo kalbos. **Pastaba:** Šiam nustatymui esant išjungtam, įeinantys duomenys spausdintuve neanalizuojami ir naudojama meniu Sąranka nurodyta numatytoji spausdintuvo kalba.
Užduoties suderinimas Išjungta* Įjungta	Prieš spausdinant, užduotys laikinai išsaugomos standžiajame diske. **Pastaba:** Šis meniu elementas rodomas tik tada, kai yra įdėtas standusis diskas.
„Mac“ dvejetainė PS Automatinė* Įjungta Išjungta	Nustatoma, kad spausdintuvas galėtų apdoroti „Macintosh“ dvejetainės „PostScript“ spausdinimo užduotis. **Pastabos:** • Esant parinkčiai Automatiškai, spausdintuvas apdoroja spausdinimo užduotis iš kompiuterių, kuriuose naudojamos „Windows“ arba „Macintosh“ operacinės sistemos. • Pasirinkus nustatymą Išjungta, spausdinimo užduotys filtruojamos naudojant standartinį protokolą.
Efektyviai energiją vartojantis eternetas Įjungta Išjungta Automatinė*	Sumažinamas energijos suvartojimas spausdintuvui negaunant duomenų iš eterneto tinklo.
Pastaba: Žvaigždutė (*) šalia vertės nurodo gamyklinį numatytąjį nustatymą.	

TCP / IP

Pastaba: Šis meniu rodomas tik tinklo spausdintuvuose arba spausdintuvuose, prijungtuose prie spausdinimo serverių.

Meniu elementas	Paaiškinimas
Nustatyti pagrindinio kompiuterio vardą	Nustatomas esamas TCP / IP pagrindinio kompiuterio vardas.
Srities vardas	Nustatomas srities vardas.
Leisti DHCP / BOOTP atnaujinti NTP serverį Įjungta* Išjungta	DHCP ir BOOTP klientai gali atnaujinti spausdintuvo NTP nustatymus.
Nulinės konfigūracijos pavadinimas	Nurodomas nulinės konfigūracijos tinklo paslaugos pavadinimas.
Pastaba: Žvaigždutė (*) šalia vertės nurodo gamyklinį numatytąjį nustatymą.	

Meniu elementas	Paaiškinimas
Įjungti automatinį IP Išjungta Įjungta*	IP adresas priskiriamas automatiškai.
DNS serverio adresas	Nurodomas dabartinis sričių vardų sistemos (DNS) serverio adresas.
Atsarginės kopijos DNS serverio adresas	Nurodomi atsarginės kopijos DNS serverio adresai.
2 atsarginės kopijos DNS serverio adresas	
3 atsarginės kopijos DNS serverio adresas	
Sričių paieškos tvarka	Nurodomas sričių vardų sąrašas, kad būtų galima rasti spausdintuvą ir jo išteklius, esančius skirtingose tinklo srityse.
Įjungti DDNS Išjungta* Įjungta	Atnaujinami dinaminės DNS nustatymai.
DDNS TTL	Nurodomi dabartiniai DDNS nustatymai.
Numatytasis TTL	
DDNS atnaujinimo laikas	
Įjungti „mDNS“ Išjungta Įjungta*	Atnaujinami daugiaadresės DNS nustatymai.
WINS serverio adresas	Nurodomas „Windows“ interneto vardų (WINS) serverio adresas.
Įjungti BOOTP Išjungta* Įjungta	BOOTP gali priskirti spausdintuvo IP adresą.
Apribotas serverių sąrašas	Nurodomi IP adresai, kuriems leidžiama susisiekti su spausdintuvu naudojant TCP / IP. **Pastabos:** • Kiekvienas IP adresas atskiriamas kableliu. • Galima pridėti iki 50 IP adresų.
Apriboto serverių sąrašo parinktys Blokuoti visus prievadus* Blokuoti tik spausdinimą Blokuoti tik spausdinimą ir HTTP	Nurodoma prieigos parinktis IP adresams, kurių nėra sąraše.
MTU 256–1500 eternetas (1500*)	Nurodomas didžiausio perdavimo vieneto (MTU) parametras TCP prisijungimams.
RAW spausdintuvo prievadas 1-65535 (9100*)	Nurodomas prie tinklo prijungtų spausdintuvų RAW prievadų skaičius.
Didžiausia duomenų išsiuntimo sparta Išjungta* Įjungta	Nustatoma maksimali spausdintuvo duomenų perdavimo sparta. **Pastaba:** Šiai nustatymo parinkčiai esant įjungtai, ji yra 100–1000000 kilobitų per sekundę.
Pastaba: Žvaigždutė (*) šalia vertės nurodo gamyklinį numatytąjį nustatymą.	

Meniu elementas	Paaiškinimas
TLS palaikymas Įjungti TLSv1.0 (Išjungta) Įjungti TLSv1.1 (Išjungta*) Įjungti TLSv1.2 (Įjungta*)	Įgalinamas apsaugotojo duomenų perdavimo tarp mazgų internete (angl. Transport Layer Security, TLS) protokolas.
SSL šriftų sąrašas	Nurodomi šriftų algoritmai, kurie bus naudojami SSL arba TLS ryšiui.
TLSv1.3 SSL šriftų sąrašas	
Pastaba: Žvaigždutė (*) šalia vertės nurodo gamyklinį numatytąjį nustatymą.	

SNMP

Pastaba: Šis meniu rodomas tik tinklo spausdintuvuose arba spausdintuvuose, prijungtuose prie spausdinimo serverių.

Meniu elementas	Paaiškinimas
1 ir 2c SNMP versijos Įjungta Išjungta Įjungta* Leisti įdiegti SNMP Išjungta Įjungta* Įjungti PPM MIB Išjungta Įjungta* SNMP bendruomenė	Sukonfigūruojamos paprastojo tinklo valdymo protokolo (angl. Simple Network Management Protocol, SNMP) 1 ir 2c versijos, kad būtų galima įdiegti spausdinimo tvarkykles ir programas.
Pastaba: Žvaigždutė (*) šalia vertės nurodo gamyklinį numatytąjį nustatymą.	

Meniu elementas	Paaiškinimas
3 SNMP versija Įjungta Išjungta Įjungta* Kontekstinis pavadinimas Nustatyti skaitymo ir rašymo prisijungimo duomenis Naudotojo vardas Autentifikavimo slaptažodis Privatumo slaptažodis Nustatyti pastoviuosius prisijungimo duomenis Naudotojo vardas Autentifikavimo slaptažodis Privatumo slaptažodis Autentifikavimo maiša MD5 SHA1* Minimalus autentifikavimo lygis Be autentifikavimo, be privatumo Autentifikavimas, be privatumo Autentifikavimas, privatumas* Privatumo algoritmas DES AES-128*	Sukonfigūruojama SNMP 3 versija, kad būtų galima įdiegti ir atnaujinti spausdintuvo saugumą.
Pastaba: Žvaigždutė (*) šalia vertės nurodo gamyklinį numatytąjį nustatymą.	

IPSec

Pastaba: Šis meniu rodomas tik tinklo spausdintuvuose arba spausdintuvuose, prijungtuose prie spausdinimo serverių.

Meniu elementas	Paaiškinimas
Įjungti IPSec Išjungta* Įjungta	Įjungiama interneto protokolo apsauga (angl. Internet Protocol Security, IPSec).
Bazinė konfigūracija Numatytoji* Suderinama Saugi	Nustatoma bazinė IPSec konfigūracija. **Pastaba:** Šis meniu elementas rodomas tik tada, kai parinktis Įjungti IPSec yra nustatyta į Įjungta.
DH (Diffie-Hellman) grupės pasiūlymas modp2048 (14)* modp3072 (15) modp4096 (16) modp6144 (17)	Nustatoma bazinė IPSec konfigūracija. **Pastaba:** Šis meniu elementas rodomas tik tada, kai parinktis Bazinė konfigūracija yra nustatyta į Suderinama.
Pastaba: Žvaigždutė (*) šalia vertės nurodo gamyklinį numatytąjį nustatymą.	

Meniu elementas	Paaiškinimas
Siūlomas užšifravimo metodas 3DES AES*	Nustatymas užšifravimo metodas. **Pastaba:** Šis meniu elementas rodomas tik tada, kai parinktis Bazinė konfigūracija yra nustatyta į Suderinama.
Siūlomas autentifikavimo metodas SHA1 SHA256* SHA512	Nustatomas autentifikavimo metodas. **Pastaba:** Šis meniu elementas rodomas tik tada, kai parinktis Bazinė konfigūracija yra nustatyta į Suderinama.
IKE SA naudojimo trukmė (valandos) 1 2 4 8 24*	Nurodoma IKE SA naudojimo trukmė. **Pastaba:** Šis meniu elementas rodomas tik tada, kai parinktis Bazinė konfigūracija yra nustatyta į Saugi.
IPSec SA naudojimo trukmė (valandos) 1 2 4 8* 24	Nurodoma IPSec SA naudojimo trukmė. **Pastaba:** Šis meniu elementas rodomas tik tada, kai parinktis Bazinė konfigūracija yra nustatyta į Saugi.
IPSec įrenginio sertifikatas	Nurodomas IPSec sertifikatas. **Pastaba:** Šis meniu elementas rodomas tik tada, kai parinktis Įjungti IPSec yra nustatyta į Įjungta.
Bendruoju raktu (Pre-Shared Key) autentifikuojami prisijungimai Kompiuteris [x]	Sukonfigūruojami autentifikuojami spausdintuvo prisijungimai. **Pastaba:** Šie meniu elementai rodomi tik tada, kai parinktis Įjungti IPSec yra nustatyta į Įjungta.
Sertifikatu autentifikuojami prisijungimai Kompiuterio [x] adresas [/potinklis]	
Pastaba: Žvaigždutė (*) šalia vertės nurodo gamyklinį numatytąjį nustatymą.	

802.1x

Pastaba: Šis meniu rodomas tik tinklo spausdintuvuose arba spausdintuvuose, prijungtuose prie spausdinimo serverių.

Meniu elementas	Paaiškinimas
Aktyvus Išjungta* Įjungta	Spausdintuvas gali prisijungti prie tinklų, kuriuose prieš suteikiant prieigą reikalaujama autentifikavimo.
Pastaba: Žvaigždutė (*) šalia vertės nurodo gamyklinį numatytąjį nustatymą.	

Meniu elementas	Paaiškinimas
802.1x autentifikavimas Įrenginio prisijungimo vardas Įrenginio prisijungimo slaptažodis Patikrinti serverio sertifikatą (Įjungta*) Įgalinti įvykių registravimą (Išjungta*) 802.1x įrenginio sertifikatas	Sukonfigūruojami 802.1x ryšio autentifikavimo nustatymai.
Leistini autentifikavimo mechanizmai EAP - MD5 (Įjungta*) EAP - MSCHAPv2 (Įjungta*) LEAP (Įjungta*) PEAP (Įjungta*) EAP - TLS (Įjungta*) EAP - TTLS (Įjungta*) TTLS autentifikavimo metodas (MSCHAPv2*)	Sukonfigūruojami leistini 802.1x ryšio autentifikavimo mechanizmai.
Pastaba: Žvaigždutė (*) šalia vertės nurodo gamyklinį numatytąjį nustatymą.	

LPD konfigūracija

Pastaba: Šis meniu rodomas tik tinklo spausdintuvuose arba spausdintuvuose, prijungtuose prie spausdinimo serverių.

Meniu elementas	Paaiškinimas
LPD skirtasis laikas 0–65535 sek. (90*)	Nustatoma skirtojo laiko vertė, kad linijinio spausdintuvo posistemio (angl. Line Printer Daemon, LPD) serveris užstrigusių ar netinkamų spausdinimo užduočių nelauktų neribotą laiką.
LPD reklamjuostės puslapis Išjungta* Įjungta	Visoms LPD spausdinimo užduotims atspausdinamas reklamjuostės puslapis. **Pastaba:** Reklamjuostės puslapis – pirmasis spausdinimo užduoties puslapis, naudojamas kaip spausdinimo užduočių atskyriklis ir yra skirtas spausdinimo užduoties rengėjui identifikuoti.
LPD pabaigoje pridedamas puslapis Išjungta* Įjungta	Visoms LPD spausdinimo užduotims atspausdinamas pabaigoje pridedamas puslapis. **Pastaba:** Pabaigoje pridedamas puslapis – paskutinis spausdinimo užduoties puslapis.
LPD grįžimo į eilutės pradžią konvertavimas Išjungta* Įjungta	Įgalinamas grįžimo į eilutės pradžią konvertavimas. **Pastaba:** Grįžimas į eilutės pradžią – mechanizmas, kuris leidžia spausdintuvui perkelti žymeklio padėtį į pirmąją tos pačios eilutės poziciją.
Pastaba: Žvaigždutė (*) šalia vertės nurodo gamyklinį numatytąjį nustatymą.	

HTTP / FTP nustatymai

Meniu elementas	Paaiškinimas
Įgaliotasis serveris HTPP įgaliotojo serverio IP adresas HTTP numatytasis IP prievadas FTP įgaliotojo serverio IP adresas FTP numatytasis IP prievadas Autentifikavimas Naudotojo vardas Slaptažodis Vietinės sritys	Sukonfigūruojami HTTP ir FTP serverių nustatymai.
Kiti nustatymai Įgalinti HTTP serverį (Įjungta*)	Prisijungiama prie įtaisytojo interneto serverio (EWS), kad būtų galima stebėti ir valdyti spausdintuvą.
Kiti nustatymai Įgalinti HTPPS (Įjungta*)	Įgalinamas „Hypertext Transfer Protocol Secure“ (HTTPS, saugaus hipertekstų persiuntimo protokolas), kad būtų galima užšifruoti duomenų perkėlimą į spausdinimo serverį ir iš jo.
Kiti nustatymai Paskatinti priverstinį prisijungimą per HTTPS (Išjungta*)	Paskatinama, kad spausdintuve būtų naudojamas prisijungimas per HTTPS.
Kiti nustatymai Įgalinti FTP / TFTP (Įjungta*)	Siunčiami failai naudojantis FTP / TFTP.
Kiti nustatymai HTTPS įrenginio sertifikatas (numatytasis*)	Peržiūrimas spausdintuve naudojamas HTTP įrenginio sertifikatas.
Kiti nustatymai HTTP / FTP užklausų atidėjimo laikas (30*)	Nurodoma, per kiek laiko baigsis prisijungimas prie serverio.
Kiti nustatymai Pakartotiniai HTTP / FTP užklausų bandymai (3*)	Nustatomas pakartotinių bandymų prisijungti prie HTTP / FTP serverio skaičius.
Pastaba: Žvaigždutė (*) šalia vertės nurodo gamyklinį numatytąjį nustatymą.	

„ThinPrint“

Meniu elementas	Paaiškinimas
Įjungti „ThinPrint“ Išjungta* Įjungta	Spausdinama naudojant „ThinPrint“.
Jungties numeris 4000–4999 (4000*)	Nustatomas jungties numeris „ThinPrint“ serveriui.
Pralaidumas (b/s) 100–1000000 (0*)	Nustatoma, kokia sparta „ThinPrint“ aplinkoje perduodami duomenys.
Duomenų paketo dydis (kilobaitais) 0–64000 (0*)	Nustatomas perduodamų duomenų paketo dydis.
Pastaba: Žvaigždutė (*) šalia vertės nurodo gamyklinį numatytąjį nustatymą.	

USB

Meniu elementas	Paaiškinimas
„PCL SmartSwitch“ Išjungta Įjungta*	Nustatoma, kad spausdintuvas būtų perjungiamas į PCL emuliaciją, kai ji reikalinga per USB prievadą gautai spausdinimo užduočiai, nepriklausomai nuo numatytosios spausdintuvo kalbos. **Pastaba:** Šiam nustatymui esant išjungtam, įeinantys duomenys spausdintuve neanalizuojami ir naudojama meniu Sąranka nurodyta numatytoji spausdintuvo kalba.
„PS SmartSwitch“ Išjungta Įjungta*	Nustatoma, kad spausdintuvas būtų perjungiamas į „PostScript“ emuliaciją, kai ji reikalinga per USB prievadą gautai spausdinimo užduočiai, nepriklausomai nuo numatytosios spausdintuvo kalbos. **Pastaba:** Šiam nustatymui esant išjungtam, įeinantys duomenys spausdintuve neanalizuojami ir naudojama meniu Sąranka nurodyta numatytoji spausdintuvo kalba.
Užduoties suderinimas Išjungta* Įjungta	Prieš spausdindami laikinai išsaugokite spausdinimo užduotis standžiajame diske arba išmoningajame atminties įrenginyje (ISD). **Pastaba:** Šis meniu elementas rodomas tik tada, kai yra įrengtas standusis diskas arba ISD.
„Mac“ dvejetainė PS Automatiškai* Įjungta Išjungta	Nustatoma, kad spausdintuvas galėtų apdoroti „Macintosh“ dvejetainės „PostScript“ spausdinimo užduotis. **Pastabos:** • Esant parinkčiai Automatiškai, spausdintuvas apdoroja spausdinimo užduotis iš kompiuterių, kuriuose naudojamos „Windows“ arba „Macintosh“ operacinės sistemos. • Pasirinkus nustatymą Išjungta, spausdinimo užduotys filtruojamos naudojant standartinį protokolą.
Įgalinti USB jungtį Išjungta Įjungta*	Įgalinamas priekinis USB atmintuko prievadas.
Pastaba: Žvaigždutė (*) šalia vertės nurodo gamyklinį numatytąjį nustatymą.	

Apriboti išorinę tinklo prieigą

Meniu elementas	Paaiškinimas
Apriboti išorinę tinklo prieigą Išjungta* Įjungta	Apribojama prieiga prie tinklo svetainių.
Išorinis tinklo adresas	Nurodomi tinklo adresai su apribota prieiga.
El. pašto adresas pranešimams	Nurodomas el. pašto adresas, kuriuo bus siunčiami pranešimai apie užregistruotus įvykius.
Ryšio patikrinimo dažnis 1–300 (10*)	Nurodomas tinklo ryšio patikrinimo intervalas sekundėmis.
Tema	Nurodoma elektroninio pranešimo laiško tema ir laiško turinys.
Laiškas	
Pastaba: Žvaigždutė (*) šalia vertės nurodo gamyklinį numatytąjį nustatymą.	

Saugumas

Prisijungimo metodai

Tvarkyti leidimus

Meniu elementas	Paaiškinimas
Prieiga prie funkcijų Modifikuoti adresų knygą Tvarkyti sparčiąsias nuorodas Kurti profilius Tvarkyti adresyno įrašus Spausdinimas iš atmintuko Spalvotas spausdinimas iš atmintuko Prieiga prie turimų užduočių Naudoti profilius Atšaukti užduotis įrenginyje Keisti kalbą Interneto spausdinimo protokolas (IPP) Nespalvotas spausdinimas Spalvotas spausdinimas	Valdoma prieiga prie spausdintuvo funkcijų.
Administraciniai meniu Meniu „Apsauga“ Meniu „Tinklas / prievadai“ Meniu „Popierius“ Meniu „Ataskaitos“ Meniu „Funkcijų konfigūracija“ Meniu „Eksploataciniai reikmenys“ Meniu „Papildomos plokštės“ Meniu „SE“ Meniu „Įrenginys“	Valdoma prieiga prie spausdintuvo meniu.
Įrenginio tvarkymas Nuotolinis tvarkymas Programinės aparatinės įrangos naujinimai Programų konfigūracija Operatoriaus skydelio užraktas Prieiga prie įtaisytojo interneto serverio (EWS) Importuoti / eksportuoti visus nustatymus Nenaudojamų duomenų išvalymas Registracija debesų paslaugose	Valdoma prieiga prie spausdintuvo valdymo parinkčių.
Programos Naujos programos Skaidrių demonstravimas Darbalaukio fono keitimas Ekrano užsklanda	Valdoma prieiga prie spausdintuvo programų.

Vietinės paskyros

Meniu elementas	Paaiškinimas
Tvarkyti grupes / leidimus	Rodomas visų spausdintuve išsaugotų grupių sąrašas.
Pridėti naudotoją Naudotojo vardas / slaptažodis Naudotojo vardas Slaptažodis PIN kodas	Sukuriamos vietinės paskyros ir nurodoma jų prieiga prie spausdintuvo funkcijų, administravimo meniu, spausdintuvo valdymo parinkčių ir programų.

Sudaryti USB įtaisų tvarkaraštį

Meniu elementas	Paaiškinimas
Tvarkaraščiai Pridėti naują tvarkaraštį	Sudarykite prieigos prie priekinio USB lizdo tvarkaraštį.

Saugumo audito žurnalas

Meniu elementas	Paaiškinimas
Įjungti auditą Išjungta* Įjungta	Saugiame audito žurnale ir nuotoliniame sisteminiame žurnale registruojami įvykiai.
Įjungti nuotolinį sisteminį žurnalą Išjungta* Įjungta	Audito žurnalai siunčiami į nuotolinį serverį.
Nuotolinio sisteminio žurnalo serveris	Nurodomas nuotolinis sisteminio žurnalo serveris.
Nuotolinio sisteminio žurnalo prievadas 1–65535 (514*)	Nurodomas nuotolinis sisteminio žurnalo prievadas.
Nuotolinio sisteminio žurnalo metodas Įprastas UDP* „Stunnel“	Nurodomas sisteminio žurnalo metodas, kuriuo užregistruoti įvykiai perduodami į nuotolinį serverį.
Pastaba: Žvaigždutė (*) šalia vertės nurodo gamyklinį numatytąjį nustatymą.	

Meniu elementas	Paaiškinimas
Nuotolinio sisteminio žurnalo priemonė 0 - branduolio pranešimai (Kernel Messages) 1 - naudotojo lygmens pranešimai (User-Level Messages) 2 - pašto sistema (Mail System) 3 - sistemos tarnybos (System Daemons) 4 - saugumo / leidimo pranešimai (Security/Authorization Messages)* 5 - sisteminių žurnalų sukurti pranešimai (Messages Generated Internally by Syslogs) 6 - linijinis spausdintuvo posistemis (Line Printer Subsystem) 7 - tinklo naujienų posistemis (Network News Subsystem) 8 - UUCP posistemis (UUCP Subsystem) 9 - laikrodžio tarnyba (Clock Daemon) 10 - saugumo / leidimo pranešimai (Security/Authorization Messages) 11 - FTP tarnyba (FTP Daemon) 12 - NTP posistemis (NTP Subsystem) 13 - žurnalų auditas (Log Audit) 14 - įspėjimai dėl žurnalų (Log Alert) 15 - laikrodžio tarnyba (Clock Daemon) 16 - vietinis naudojimas (Local Use) 0 (vietinis 0) 17- vietinis naudojimas (Local Use) 1 (vietinis 1) 18 - vietinis naudojimas (Local Use) 2 (vietinis 2) 19 - vietinis naudojimas (Local Use) 3 (vietinis 3) 20 - vietinis naudojimas (Local Use) 4 (vietinis 4) 21 - vietinis naudojimas (Local Use) 5 (vietinis 5) 22 - vietinis naudojimas (Local Use) 6 (vietinis 6) 23 - vietinis naudojimas (Local Use) 7 (vietinis 7)	Nurodomas priemonės kodas, kuris naudojamas spausdintuvui siunčiant žurnalo įvykius į nuotolinį serverį.
Registruotinų įvykių svarbumas 0 - avarinė situacija (Emergency) 1 - įspėjimas (Alert) 2 - kritinė situacija (Critical) 3 - klaida (Error) 4 - perspėjimas (Warning)* 5 - pranešimas (Notice) 6 - informacinis pranešimas (Informational) 7 - derinimas (Debug)	Nurodoma prioriteto lygio riba pranešimams ir įvykiams registruoti.
Nuotoliniame sisteminiame žurnale neregistruoti įvykiai Išjungta* Įjungta	Visi įvykiai, nepriklausomai nuo jų svarbumo lygio, siunčiami į nuotolinį serverį.
Administratoriaus el. pašto adresas	Administratoriui el. paštu siunčiamas pranešimas apie registruotus įvykius.
El. paštu išsiųsti įspėjimą, kad žurnalas išvalytas Išjungta* Įjungta	Pašalinus žurnalo įrašą, administratoriui el. paštu išsiunčiamas pranešimas.
Pastaba: Žvaigždutė (*) šalia vertės nurodo gamyklinį numatytąjį nustatymą.	

Meniu elementas	Paaiškinimas
El. paštu išsiųsti įspėjimą, kad žurnalas suglaustas Išjungta* Įjungta	Administratoriui el. paštu siunčiamas pranešimas, kai žurnalas tampa užpildytas ir seniausi įrašai pradedami keisti naujais.
Elgsena žurnalui esant užpildytam Seniausius įrašus suglausti* Žurnalą išsiųsti el. paštu, po to visus įrašus pašalinti	Žurnalui užpildžius paskirtąją atmintį, išsprendžiamos žurnalo saugojimo problemos.
El. paštu išsiųsti įspėjimą apie % užpildymą Išjungta* Įjungta	Žurnalui užpildžius paskirtąją atmintį, administratoriui el. paštu išsiunčiamas pranešimas.
Įspėjamasis % užpildymo lygis 1–99 (90*)	
El. paštu išsiųsti įspėjimą, kad žurnalas eksportuotas Išjungta* Įjungta	Eksportavus žurnalą, administratoriui el. paštu išsiunčiamas pranešimas.
El. paštu išsiųsti įspėjimą, kad žurnalo nustatymai pakeisti Išjungta* Įjungta	Nustačius įjungti auditą, administratoriui el. paštu išsiunčiamas pranešimas.
Žurnalo eilučių skirtukai LF (\n) (eilutės patraukimas)* CR (\r) (grįžimas į eilutės pradžią) CRLF (\r\n) (grįžimas į eilutės pradžią ir eilutės patraukimas)	Nurodoma, kokia bus kiekvienos eilutės pabaiga žurnalo faile.
Skaitmeniniu būdu pasirašyti eksportuojamus žurnalus Išjungta* Įjungta	Kiekviename eksportuojamo žurnalo faile pridedamas skaitmeninis parašas.
Išvalyti žurnalą	Pašalinami visi audito žurnalai.
Eksportuoti žurnalą Sisteminis žurnalas (RFC 5424) Sisteminis žurnalas (RFC 3164) CSV	Saugumo žurnalas eksportuojamas į atmintuką.
Pastaba: Žvaigždutė (*) šalia vertės nurodo gamyklinį numatytąjį nustatymą.	

Prisijungimo apribojimai

Meniu elementas	Paaiškinimas
Nepavykę prisijungimai 1–10 (3*)	Nurodomas nepavykusių bandymų prisijungti skaičius, iki naudotojas užblokuojamas.
Laiko tarpas bandant prisijungti nepavykus 1–60 min. (5*)	Nurodomas laiko tarpas tarp nepavykusių bandymų prisijungti, iki naudotojas užblokuojamas.
Blokavimo trukmė 1–60 min. (5*)	Nurodoma blokavimo trukmė.
Pastaba: Žvaigždutė (*) šalia vertės nurodo gamyklinį numatytąjį nustatymą.	

Meniu elementas	Paaiškinimas
Skirtasis interneto sąsajos laikas 1–120 min. (10*)	Nurodomas nuotolinio prisijungimo pauzės trukmė, iki naudotojas automatiškai atjungiamas.
Pastaba: Žvaigždutė (*) šalia vertės nurodo gamyklinį numatytąjį nustatymą.	

Konfidencialaus spausdinimo sąranka

Meniu elementas	Paaiškinimas
Maksimalus neteisingo PIN kodo įvedimų skaičius 2–10	Nustatoma neteisingo PIN kodo įvedimų skaičiaus riba. **Pastaba:** Pasiekus maksimalų skaičių su to naudotojo vardu susijusios spausdinimo užduotys yra pašalinamos.
Konfidencialių užduočių galiojimo laikas Išjungta* 1 valanda 4 valandos 24 valandos 1 savaitė	Nustatomas atskiras kiekvienos užlaikomos užduoties galiojimo laikas, kol ji automatiškai pašalinama iš spausdintuvo standžiojo disko arba išmoningojo atminties įrenginio. **Pastaba:** Užlaikoma užduotis gali būti Konfidenciali, Kartotina, Atidėta arba Tikrintina.
Kartotinų užduočių galiojimo laikas Išjungta* 1 valanda 4 valandos 24 valandos 1 savaitė	Nustatomas spausdinimo užduoties, kurią norima pakartoti, galiojimo laikas.
Tikrintinų užduočių galiojimo laikas Išjungta* 1 valanda 4 valandos 24 valandos 1 savaitė	Nustatomas užduoties kopijos spausdinimo galiojimo laikas, kad būtų galima patikrinti jos kokybę prieš spausdinant likusias kopijas.
Atidėtų užduočių galiojimo laikas Išjungta* 1 valanda 4 valandos 24 valandos 1 savaitė	Nustatomas galiojimo laikas užduotims, kurias norima išsaugoti spausdintuve, kad būtų galima atspausdinti vėliau.
Reikalauti, kad visos užduotys būtų užlaikomos Išjungta* Įjungta	Nustatoma, kad spausdintuvas užlaikytų visas spausdinimo užduotis.
Išlaikyti besidubliuojančius dokumentus Išjungta* Įjungta	Nustatoma, kad spausdintuvas visus dokumentus išlaikytų tuo pačiu failo pavadinimu.
Pastaba: Žvaigždutė (*) šalia vertės nurodo gamyklinį numatytąjį nustatymą.	

Disko užšifravimas

Pastaba: Šis meniu rodomas tik tada, kai yra įrengtas standusis diskas arba išmoningasis atminties įrenginys.

Meniu elementas	Paaiškinimas
Standusis diskas	Rodoma standžiojo disko šifravimo būsena.
Išmoningasis atminties įrenginys	Rodoma išmoningojo atminties disko (ISD) šifravimo būsena. **Pastaba:** Įdiegus standųjį diską, ISD automatiškai išjungiamas.

Išvalyti laikinuosius duomenų failus

Meniu elementas	Paaiškinimas
Saugoma įrenginio atmintyje Išjungta* Įjungta	Pašalinami visi spausdintuvo atmintyje saugomi failai.
Saugoma standžiajame diske Išvalyti 1 kartu* Išvalyti 3 kartais Išvalyti 7 kartais	Pašalinami visi spausdintuvo standžiajame diske saugomi failai. **Pastaba:** Šis meniu elementas rodomas tik tada, kai spausdintuve yra įrengtas standusis diskas.
Pastaba: Žvaigždutė (*) šalia vertės nurodo gamyklinį numatytąjį nustatymą.	

Sprendimų LDAP nustatymai

Meniu elementas	Paaiškinimas
Sekti LDAP persiuntimus Išjungta* Įjungta	Skirtinguose srities serveriuose ieškoma prisijungusio naudotojo paskyros.
LDAP liudijimų patikra Taip Ne*	Įgalinama LDAP liudijimų patikra.

Įvairūs

Meniu elementas	Paaiškinimas
Apsaugotos funkcijos Rodyti* Slėpti	Rodomos visos funkcijos, kurias funkcijų prieigos kontrolė (FAC) saugo nepriklausomai nuo naudotojo turimo apsaugos leidimo. **Pastaba:** Meniu elementas Slėpti rodo tik FAC apsaugotas funkcijas, prie kurių naudotojas turi prieigą.
Leidimas spausdinti Išjungta* Įjungta	Prieš spausdinant naudotojui leidžiama prisijungti.
Pastaba: Žvaigždutė (*) šalia vertės nurodo gamyklinį numatytąjį nustatymą.	

Meniu elementas	Paaiškinimas
Numatytieji leidimo spausdinti prisijungimo duomenys Naudotojo vardas / slaptažodis* Naudotojo vardas	Meniu elementui Leidimas spausdinti nustatomas numatytasis prisijungimo vardas.
Apsaugos nustatymo iš naujo trumpiklis Įgalinti prieigą „Svečias“* Jokio poveikio	Nurodoma naudotojo prieiga prie spausdintuvo. **Pastabos:** • Nustačius Įgalinti prieigą „Svečias“ prieiga prie bet kurio spausdintuvo aspekto suteikiama kiekvienam. • Nustačius Jokio poveikio prieiga prie spausdintuvo gali būti neįmanoma nepateikus reikiamos saugos informacijos.
Naudotojo duomenims naudoti išmoningąjį atminties įrenginį Išjungta Įjungta*	Išmoningasis atminties įrenginys įgalinamas saugoti naudotojo duomenis. **Pastaba:** Šis meniu elementas būna išjungtas, kai yra įdėtas standusis diskas.
Minimalus slaptažodžio ilgis 0–32 (0*)	Nurodomas slaptažodžio ilgis.
Įgalinti slaptažodžio / PIN kodo rodymą Išjungta* Įjungta	Rodomas slaptažodis arba asmeninio identifikavimo numeris.
Pastaba: Žvaigždutė (*) šalia vertės nurodo gamyklinį numatytąjį nustatymą.	

Debesų paslaugos

Registracija debesų paslaugose

Meniu elementas	Paaiškinimas
Peržiūrėti daugiau informacijos	Peržiūrima papildoma informacija apie naudojimąsi „Lexmark“ debesų paslaugomis.
Įgalinti ryšį su „Lexmark Cloud Services“ Išjungta* Įjungta	Spausdintuvas įgalinamas užmegzti ryšį su „Lexmark“ debesų paslaugomis.
Peržiūrėti dabartinę būseną	Peržiūrima ryšio tarp spausdintuvo ir „Lexmark“ debesų paslaugų būsena.
Pastaba: Žvaigždutė (*) šalia vertės nurodo gamyklinį numatytąjį nustatymą.	

Ataskaitos

Meniu nustatymų puslapis

Meniu elementas	Paaiškinimas
Meniu nustatymų puslapis	Atspausdinama ataskaita su visais spausdintuvo meniu.

Įrenginys

Meniu elementas	Paaiškinimas
Įrenginio informacija	Atspausdinama ataskaita, kurioje pateikiama informacija apie spausdintuvą.
Įrenginio statistika	Atspausdinama ataskaita apie spausdintuvo naudojimą ir eksploatacinių medžiagų būseną.
Profilių sąrašas	Atspausdinamas spausdintuve saugomų profilių sąrašas.
Įrenginio informacijos ataskaita	Atspausdinama diagnostikos priemonė spausdinimo problemoms spręsti. **Pastaba:** Kad turinys nebūtų nukirptas, ataskaitą spausdinkite ant „Letter“ arba A4 formato popieriaus.

Spausdinimas

Meniu elementas	Paaiškinimas
Spausdinimo šriftai PCL šriftai PS šriftai	Spausdinami pavyzdžiai ir informacija apie šriftus, kurie yra prieinami kiekviena spausdintuvo kalba.
Demonstracinė spausdinimo versija Demonstracinis puslapis	Spausdinamas puslapis, kuriame parodytos spausdintuvo galimybės ir palaikomi sprendimai.
Spausdinimo katalogas	Atspausdinkite išteklius, saugomus atmintuke, standžiajame diske arba išmoningajame atminties įrenginyje (ISD). **Pastaba:** Šis meniu elementas rodomas tik tada, kai yra įdėtas atmintukas arba įrengtas standusis diskas ar ISD.

Tinklas

Meniu elementas	Paaiškinimas
Tinklo sąrankos puslapis	Atspausdinamas puslapis, kuriame rodomi konfigūruojami spausdintuvo tinklo ir belaidžio ryšio nustatymai. **Pastaba:** Šis meniu elementas rodomas tik tinklo spausdintuvuose arba spausdintuvuose, prijungtuose prie spausdinimo serverių.
Klientai, prisijungę naudojant „Wi-Fi Direct“	Atspausdinamas puslapis, kuriame rodomas įrenginių, prijungtų prie spausdintuvo naudojant „Wi-Fi Direct“, sąrašas. **Pastaba:** Šis meniu elementas rodomas tik tada, kai parinktis Įgalinti „Wi-Fi Direct“ nustatyta į Įjungta.

Trikčių šalinimas

Meniu elementas	Paaiškinimas
Spausdinimo kokybės testavimo puslapiai	Atspausdinami pavyzdiniai puslapiai spausdinimo kokybės defektų nustatymui ir taisymui.

Meniu nustatymų puslapio spausdinimas

Pradžios ekrane palieskite **Nustatymai** > **Ataskaitos** > **Meniu nustatymų puslapis**.

Spausdintuvo priežiūra

Įspėjimas—Galima sugadinti: Nepalaikant optimalaus spausdintuvo veikimo arba nepakeitus jo dalių ir eksploatacinių reikmenų, spausdintuvas gali sugesti.

Dalių ir eksploatacinių medžiagų būsenos tikrinimas

1 Pradžios ekrane palieskite **Būsena / eksploatacinės medžiagos**.

2 Pasirinkite dalis arba eksploatacines medžiagas, kurias norite patikrinti.

Pastaba: Šį nustatymą galima pasiekti ir palietus viršutinę pradžios ekrano dalį.

Pranešimų dėl eksploatacinių medžiagų konfigūravimas

1 Atidarykite interneto naršyklę ir adreso lauke įveskite spausdintuvo IP adresą.

Pastabos:

- Spausdintuvo pradžios ekrane peržiūrėkite spausdintuvo IP adresą. IP adresas rodomas kaip keturi taškais atskirtų skaičių rinkiniai, pavyzdžiui, 123.123.123.123.
- Jei naudojate įgaliotąjį serverį, laikinai jį išjunkite, kad galėtumėte tinkamai įkelti tinklalapį.

2 Spustelėkite **Nustatymai** > **Įrenginys** > **Pranešimai**.

3 Meniu „Eksploatacinės medžiagos“ spustelėkite **Tinkinti pranešimai dėl eksploatacinių medžiagų**.

4 Pasirinkite pranešimą kiekvienai eksploatacinei medžiagai.

5 Vykdykite pakeitimus.

Įspėjimų el. paštu nustatymas

Sukonfigūruokite spausdintuvą, kad jis siųstų įspėjimus elektroniniu paštu, kai reikia pakeisti popierių, įdėti jo daugiau arba kai jis užstringa.

1 Atidarykite interneto naršyklę ir adreso lauke įveskite spausdintuvo IP adresą.

Pastabos:

- Spausdintuvo pradžios ekrane peržiūrėkite spausdintuvo IP adresą. IP adresas rodomas kaip keturi taškais atskirtų skaičių rinkiniai, pavyzdžiui, 123.123.123.123.
- Jei naudojate įgaliotąjį serverį, laikinai jį išjunkite, kad galėtumėte tinkamai įkelti tinklalapį.

2 Spustelėkite **Nustatymai** > **Įrenginys** > **Pranešimai** > **Įspėjimų el. paštu sąranka** ir sukonfigūruokite nustatymus.

Pastaba: Jei reikia daugiau informacijos apie SMTP nustatymus, kreipkitės į el. pašto paslaugų teikėją.

3 Vykdykite pakeitimus.

4 Spustelėkite **Nustatyti el. pašto adresų sąrašus ir įspėjimus**, tada sukonfigūruokite nustatymus.

5 Vykdykite pakeitimus.

Ataskaitų peržiūra

1 Pradžios ekrane palieskite **Nustatymai** > **Ataskaitos**.

2 Pasirinkite norimą peržiūrėti ataskaitą.

Dalių ir eksploatacinių reikmenų užsakymas

Jei eksploatacinius reikmenis užsakote JAV, kreipkitės į „Lexmark“ tel. 1-800-539-6275, kad sužinotumėte apie „Lexmark“ įgaliotuosius eksploatacinių reikmenų prekybos atstovus jūsų vietovėje. Jei užsakote kitose šalyse arba regionuose, apsilankykite interneto svetainėje www.lexmark.com arba kreipkitės į vietą, kurioje įsigijote spausdintuvą.

Pastaba: Visų spausdintuvo eksploatacinių reikmenų naudojimo trukmė apskaičiuojama darant prielaidą, kad spausdinama ant popieriaus laiškams „Letter“ arba A4 formato paprasto popieriaus.

Įspėjimas—Galima sugadinti: Nepalaikant optimalaus spausdintuvo veikimo arba nepakeitus jo dalių ir eksploatacinių reikmenų, spausdintuvas gali sugesti.

Originalių „Lexmark“ dalių ir eksploatacinių reikmenų naudojimas

„Lexmark“ spausdintuvas geriausiai veikia, jei jame naudojamos originalios „Lexmark“ dalys ir eksploataciniai reikmenys. Trečiųjų šalių eksploatacinių reikmenų ar dalių naudojimas gali pakenkti spausdintuvo ir jo vaizdo gavimo komponentų efektyvumui, patikimumui arba naudojimo trukmei. Tai gali turėti neigiamos įtakos garantijos taikymui. Jei spausdintuvas sugenda naudojant trečiųjų šalių dalis ir eksploatacinius reikmenis, garantija netaikoma. Visi gyvavimo ciklo indikatoriai yra skirti veikti naudojant „Lexmark“ dalis ir eksploatacinius reikmenis, todėl naudojant trečiųjų šalių dalis ir eksploatacinius reikmenis rezultatai gali būti neprognozuojami. Naudojant vaizdo gavimo komponentus ilgiau nei numatyta jų naudojimo trukmė, „Lexmark“ spausdintuvas arba jo komponentai gali sugesti.

Įspėjimas—Galima sugadinti: Eksploatacinius reikmenis ir dalis, kurioms netaikomos Grąžinimo programos sutarties sąlygos, galima nustatyti iš naujo ir atnaujinti. Tačiau gamintojo garantija netaikoma žalai, kurią sukėlė neoriginalūs eksploataciniai reikmenys ar dalys. Iš naujo nustačius skaitiklius eksploataciniam reikmeniui ar daliai, kurie nebuvo tinkamai atnaujinti, galima pakenkti spausdintuvui. Iš naujo nustačius eksploatacinio reikmens ar dalies skaitiklį, spausdintuve gali būti rodoma klaida, reiškianti, kad jame yra iš naujo nustatytas elementas.

Dažų kasetės užsakymas

Pastabos:

- Kasetės išeiga yra apskaičiuota pagal ISO/IEC 19798 standartą.
- Jei ilgą laiką labai mažai spausdinama, tai gali neigiamai paveikti realią išeigą.

„Lexmark“ CS943 dažų kasetės

Gaminys	Visame pasaulyje
Žydra	73D0HC0
Purpurinė	73D0HM0

Gaminys	Visame pasaulyje
Geltona	73D0HY0
Juoda	73D0HK0

Fotolaidininko bloko užsakymas

Gaminys	Visame pasaulyje
Fotolaidininko blokas	73D0P00
Fotolaidininko blokas 3 pakuotėje	73D0Q00

Dažų atliekų konteinerio užsakymas

Gaminys	Dalies numeris
Dažų atliekų konteineris	73D0W00

Dalių ir eksploatacinių reikmenų keitimas

Dažų kasetės keitimas

1 Atidarykite priekines dureles.

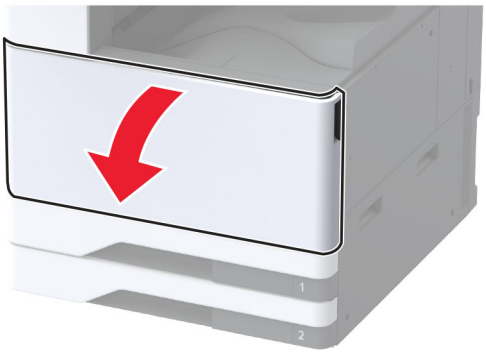

2 Išimkite panaudotą dažų kasetę.

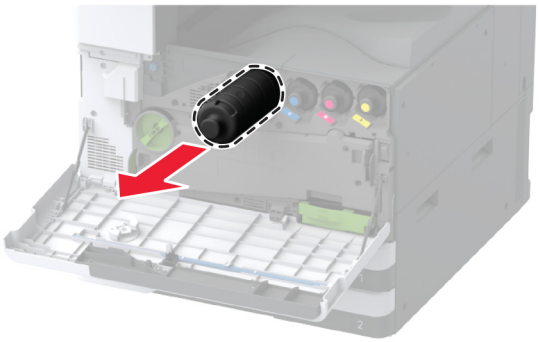

3 Išpakuokite naują dažų kasetę.

4 Pakratykite kasetę, kad paskirstytumėte dažus.

5 Įdėkite naują dažų kasetę.

6 Išimkite dažų atliekų konteinerio perkėlimo įtaisą.

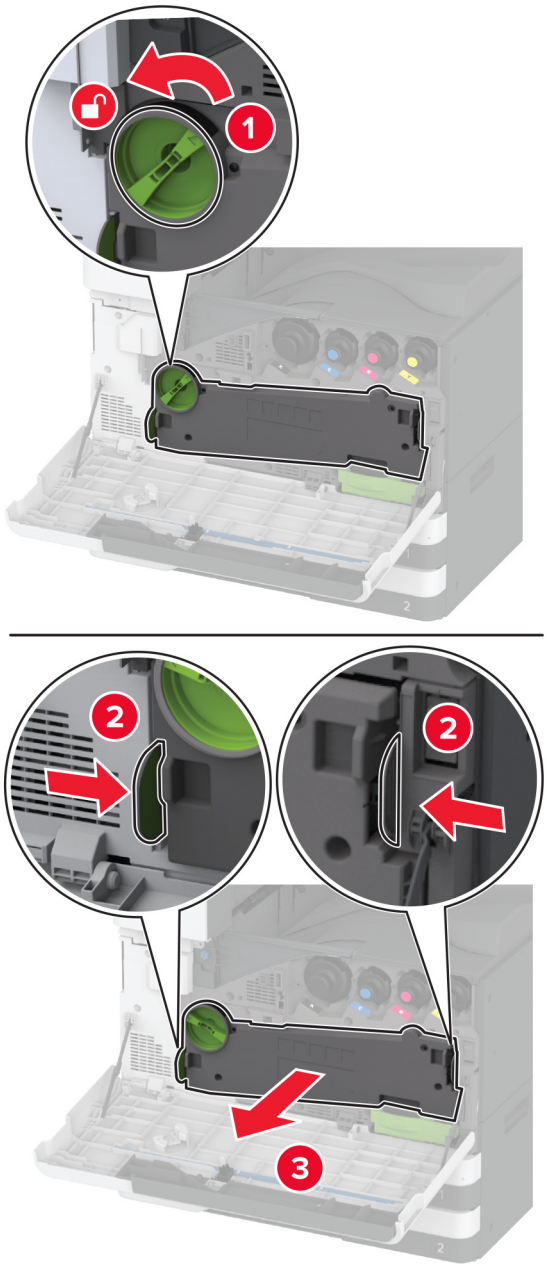

Pastaba: Įtaisą pastatykite vertikalioje padėtyje, kad neišbyrėtų dažai.

7 Nuimkite spausdinimo galvutės valytuvą ir išvalykite spausdinimo galvutės lęšius.

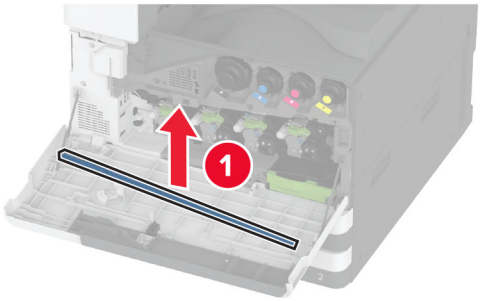

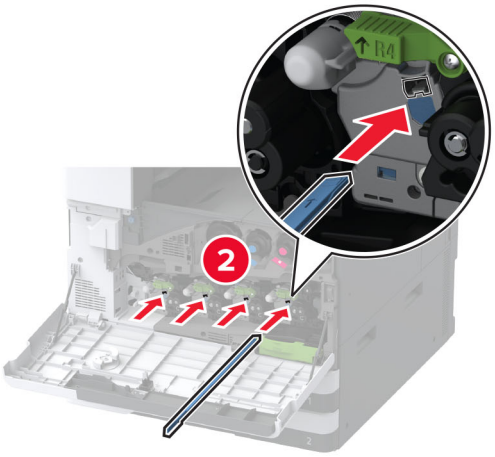

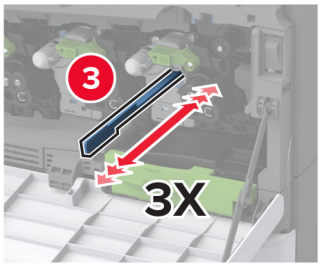

8 Įdėkite spausdinimo galvutės valytuvą atgal į vietą.

9 Dėkite dažų atliekų konteinerio perkėlimo įtaisą, kol jis *užsifiksuos*, tada jį užfiksuokite užraktu.

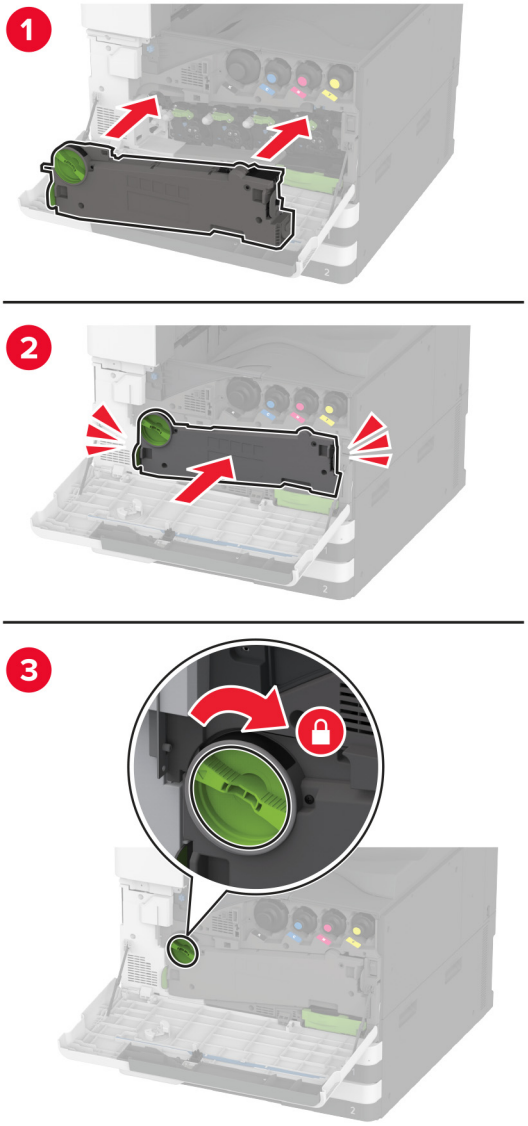

10 Uždarykite dureles.

Fotolaidininko bloko keitimas

1 Atidarykite priekines dureles.

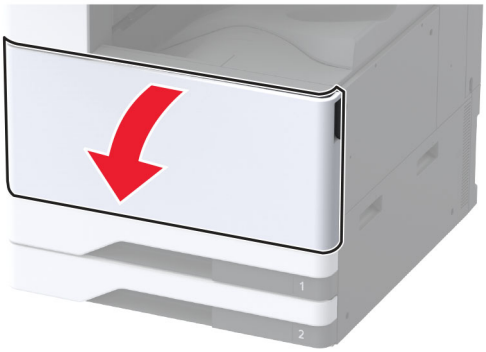

2 Išimkite dažų atliekų konteinerio perkėlimo įtaisą.

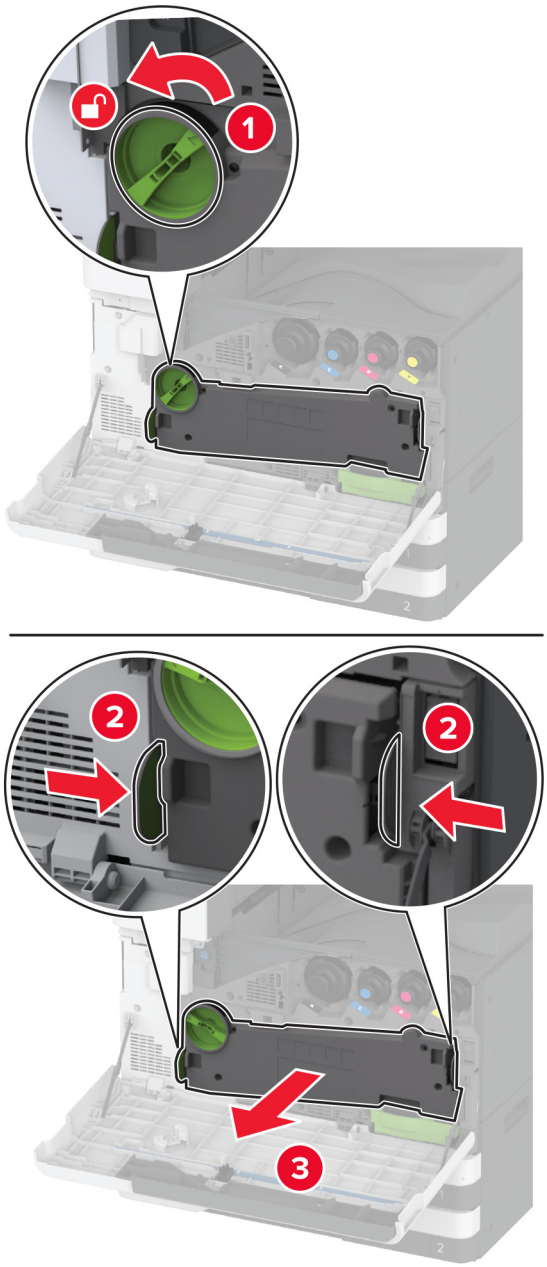

Pastaba: Įtaisą pastatykite vertikalioje padėtyje, kad neišbyrėtų dažai.

3 Atblokuokite panaudotą fotolaidininko bloką.

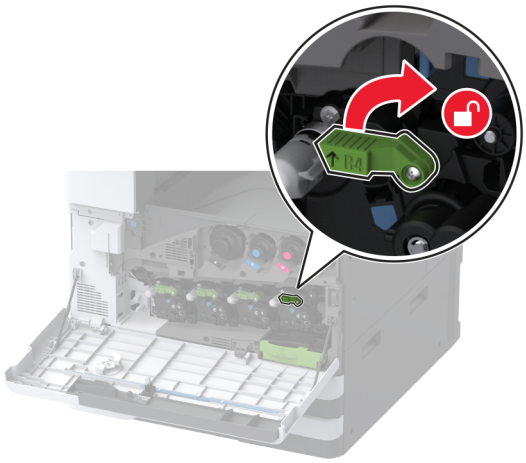

4 Išimkite panaudotą fotolaidininko bloką.

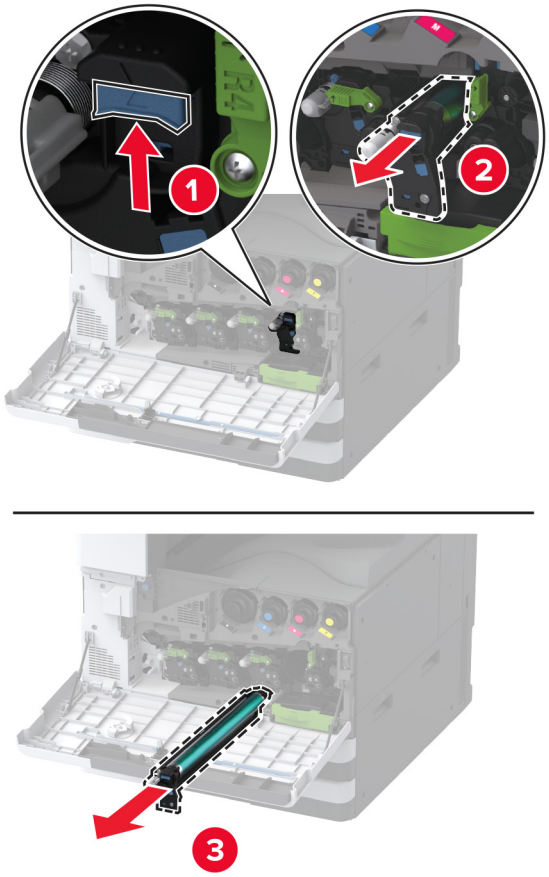

5 Išpakuokite naują fotolaidininko bloką.

Įspėjimas—Galima sugadinti: Nelaikykite fotolaidininko bloko tiesioginėje šviesoje ilgiau nei vieną minutę. Dėl ilgo buvimo šviesoje gali kilti spausdinimo kokybės problemų.

Įspėjimas—Galima sugadinti: Nelieskite fotolaidininko būgno. Tai gali turėti neigiamos įtakos būsimų spausdinimo užduočių kokybei.

6 Kiškite naują fotolaidininko bloką į spausdintuvą, kol pasigirs *spragtelėjimas*.

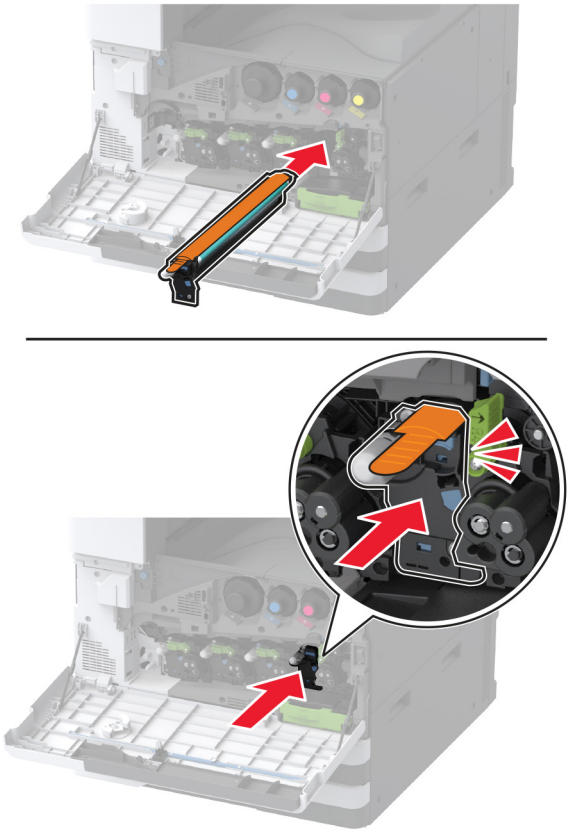

7 Nuimkite pakavimo medžiagą, tada užfiksuokite naują fotolaidininko bloką.

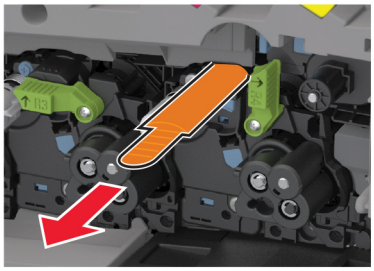

8 Nuimkite spausdinimo galvutės valytuvą ir išvalykite spausdinimo galvutės lęšius.

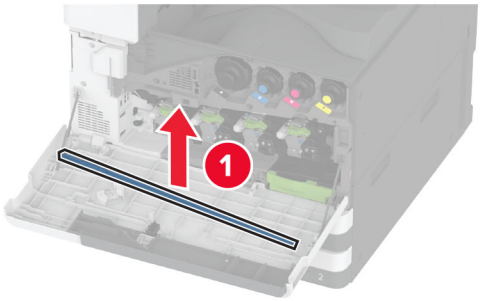

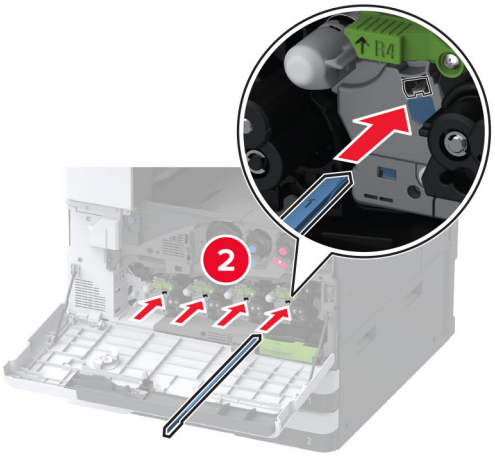

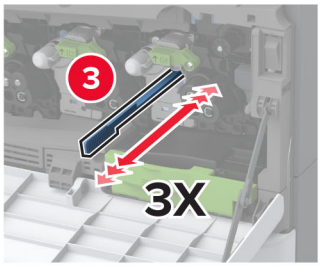

9 Įdėkite spausdinimo galvutės valytuvą atgal į vietą.

10 Dėkite dažų atliekų konteinerio perkėlimo įtaisą, kol jis *užsifiksuos*, tada jį užfiksuokite užraktu.

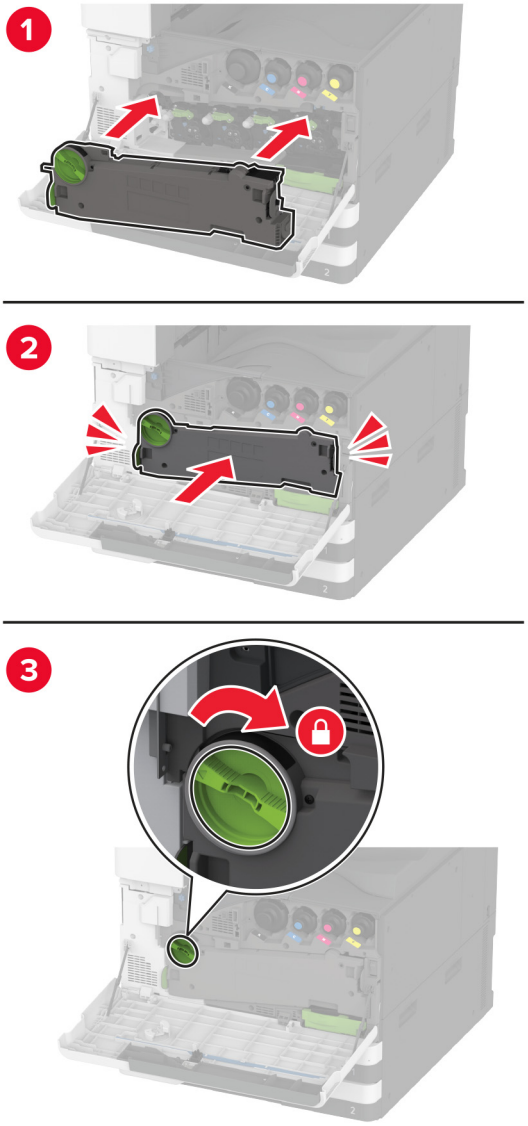

11 Uždarykite dureles.

520 lapų dėklo įdėklo keitimas

1 Išimkite panaudotą dėklo įdėklą.

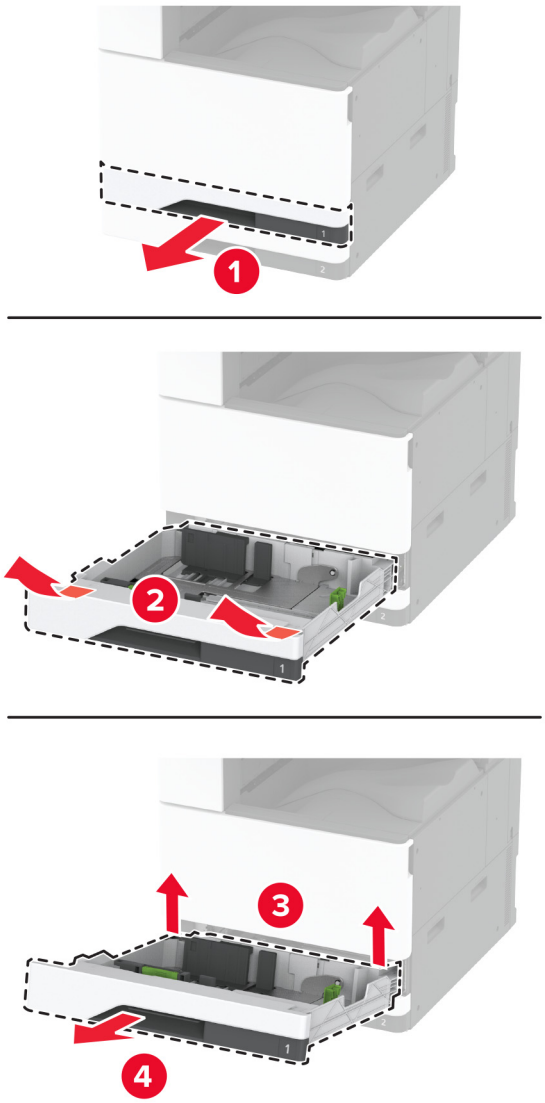

2 Išpakuokite papildomą dėklo įdėklą ir nuimkite visas pakuotės medžiagas.

3 Įdėkite naują dėklo įdėklą.

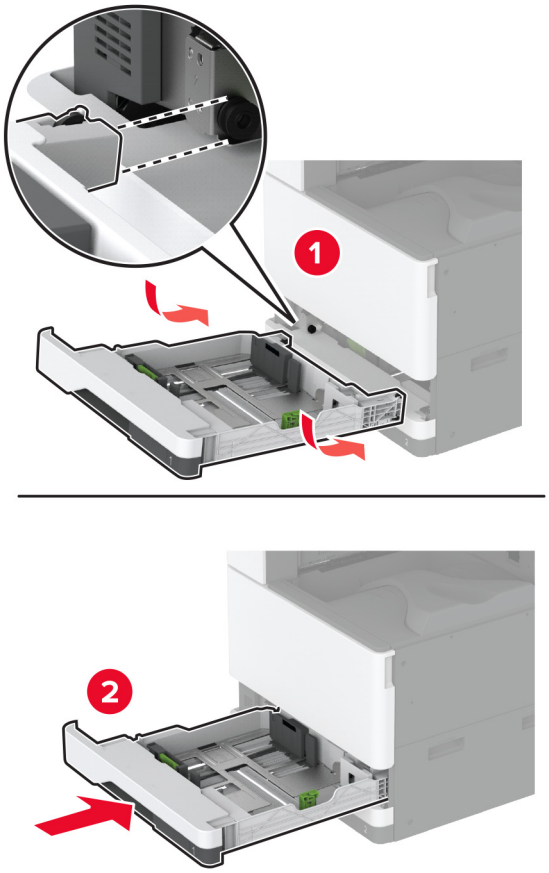

Kaitintuvo keitimas

1 Išjunkite spausdintuvą.

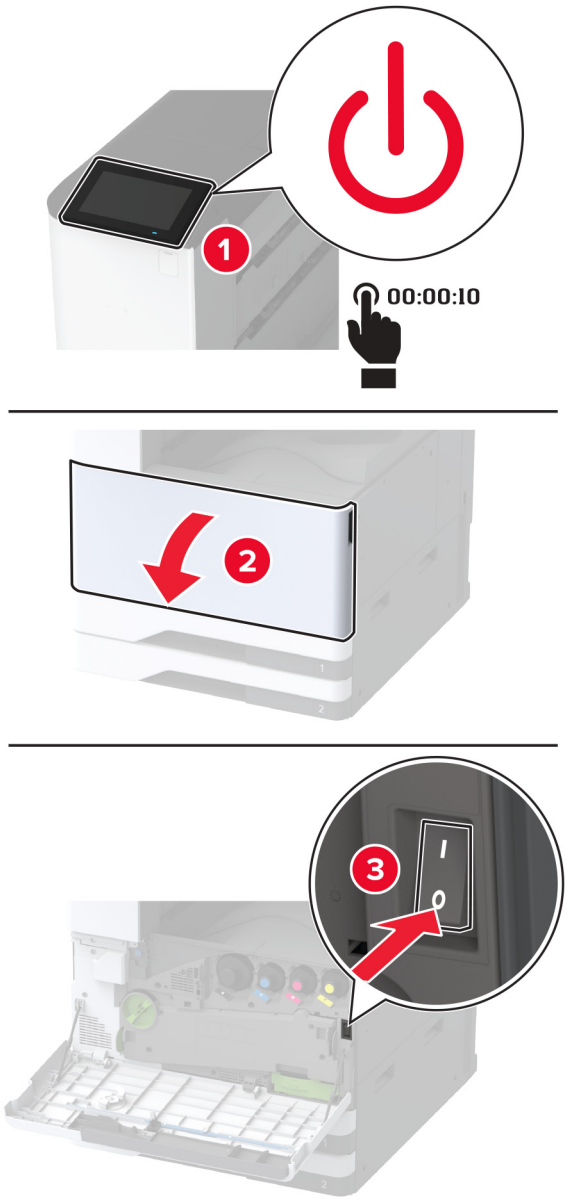

2 Atidarykite A dureles.

DĖMESIO—KARŠTAS PAVIRŠIUS: Spausdintuvo vidus gali būti karštas. Norėdami sumažinti pavojų susižaloti nuo karšto komponento, prieš liesdami leiskite paviršiui atvėsti.

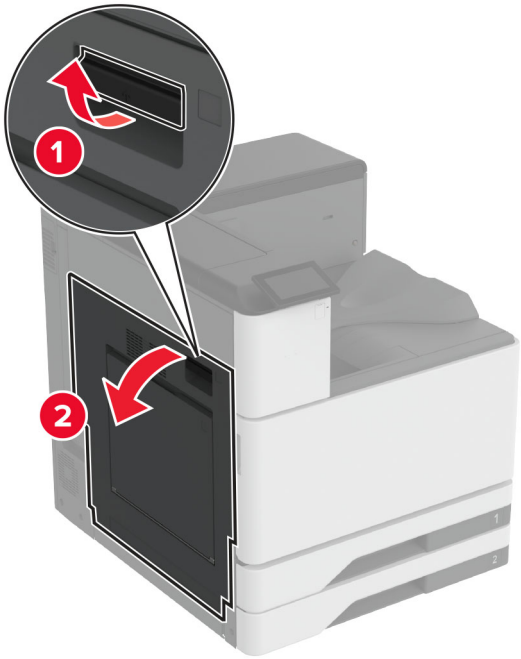
1
2

3 Atlaisvinkite kaitintuvą.

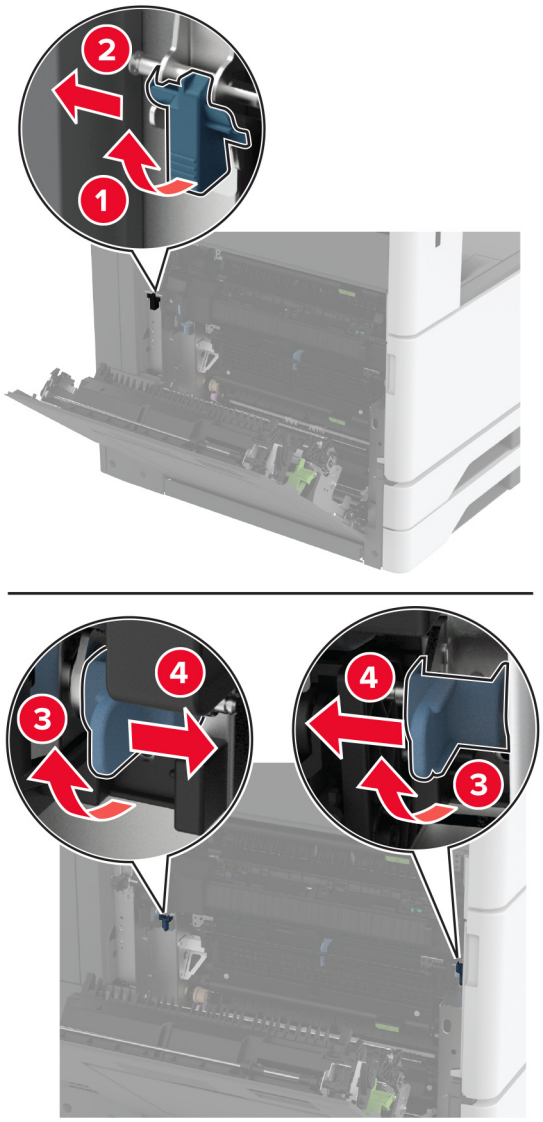

4 Išimkite panaudotą kaitintuvą.

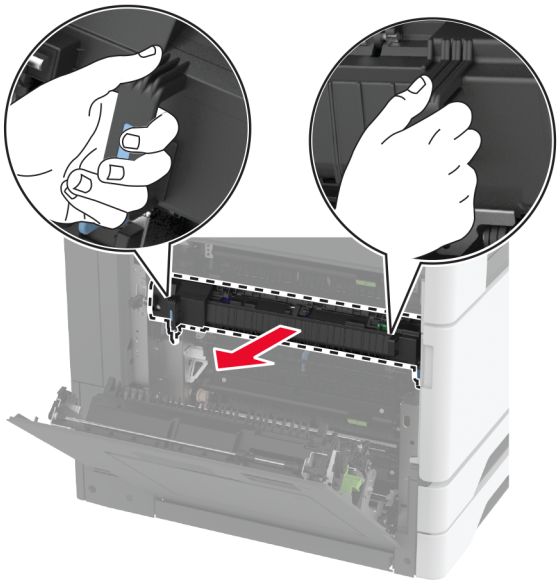

5 Išpakuokite naują kaitintuvą.

6 Dėkite naują kaitintuvą, kol jis *užsifiksuos*, tada jį užfiksuokite užraktu.

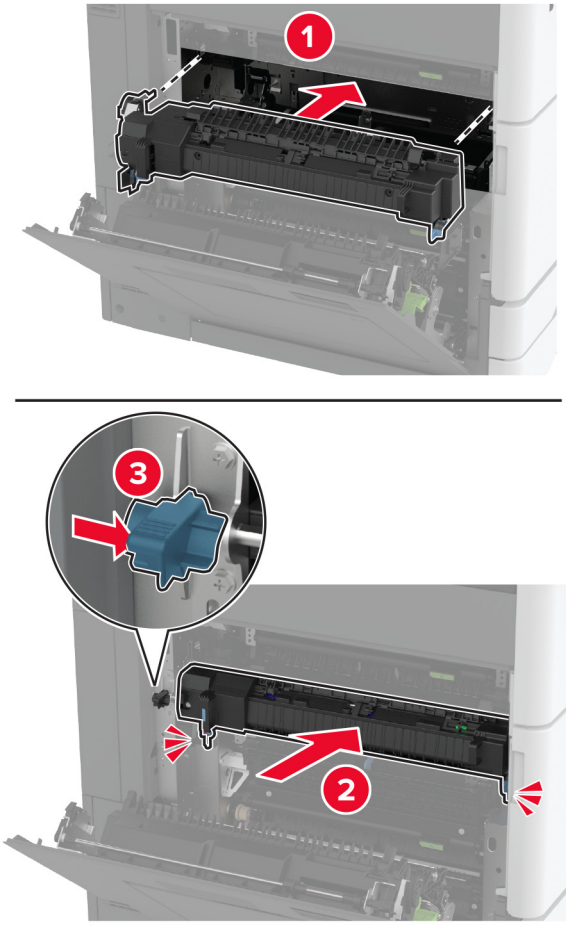

7 Uždarykite A dureles.

8 Įjunkite spausdintuvą.

Spausdinimo galvutės valytuvo keitimas

1 Atidarykite priekines dureles.

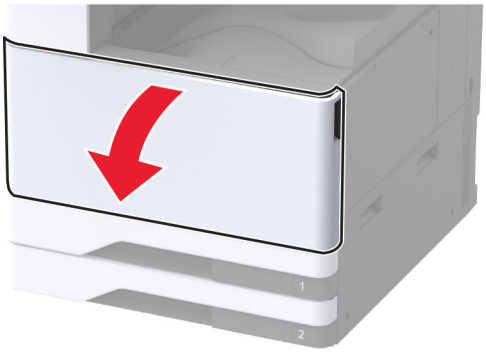

2 Nuimkite panaudotą spausdinimo galvutės valytuvą.

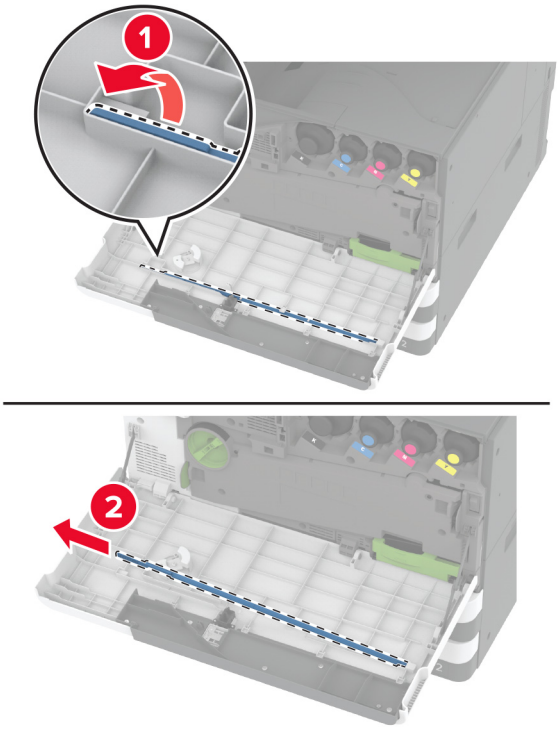

3 Išpakuokite naują spausdinimo galvutės valytuvą.

4 Įdėkite naują spausdinimo galvutės valytuvą.

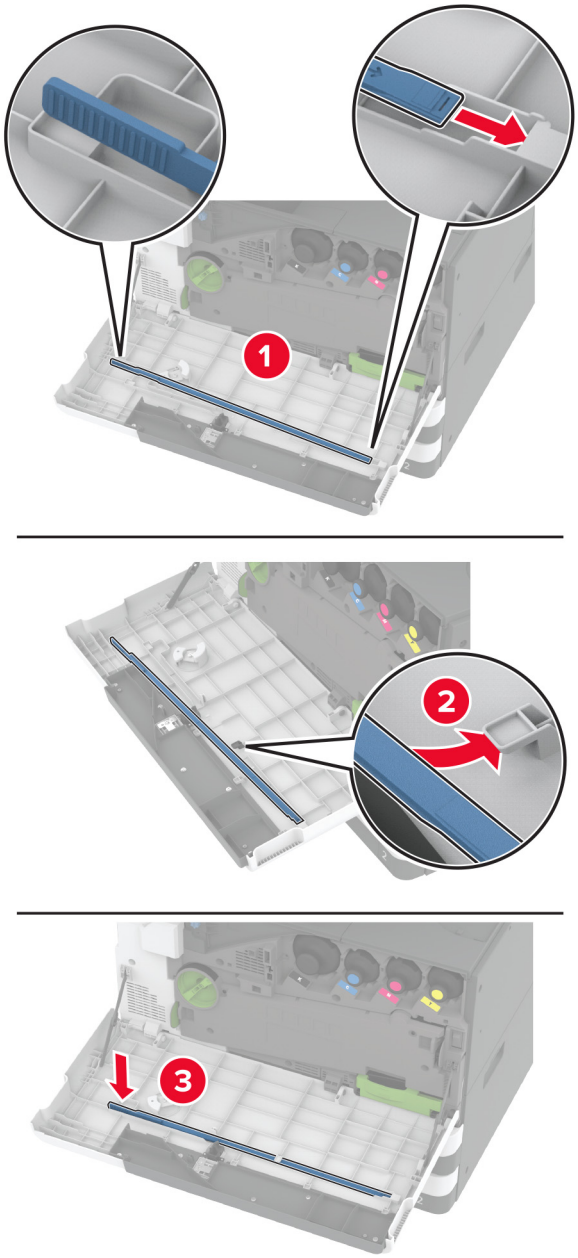

5 Uždarykite priekines dureles.

Perdavimo modulio valytuvo keitimas

1 Atidarykite priekines dureles.

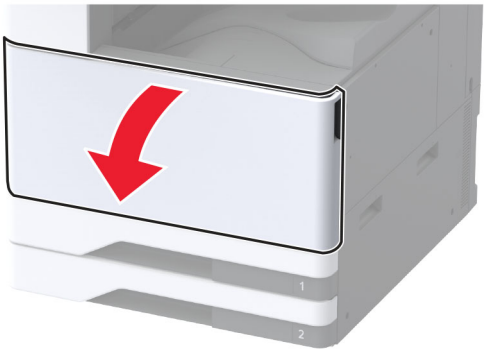

2 Išimkite dažų atliekų konteinerio perkėlimo įtaisą.

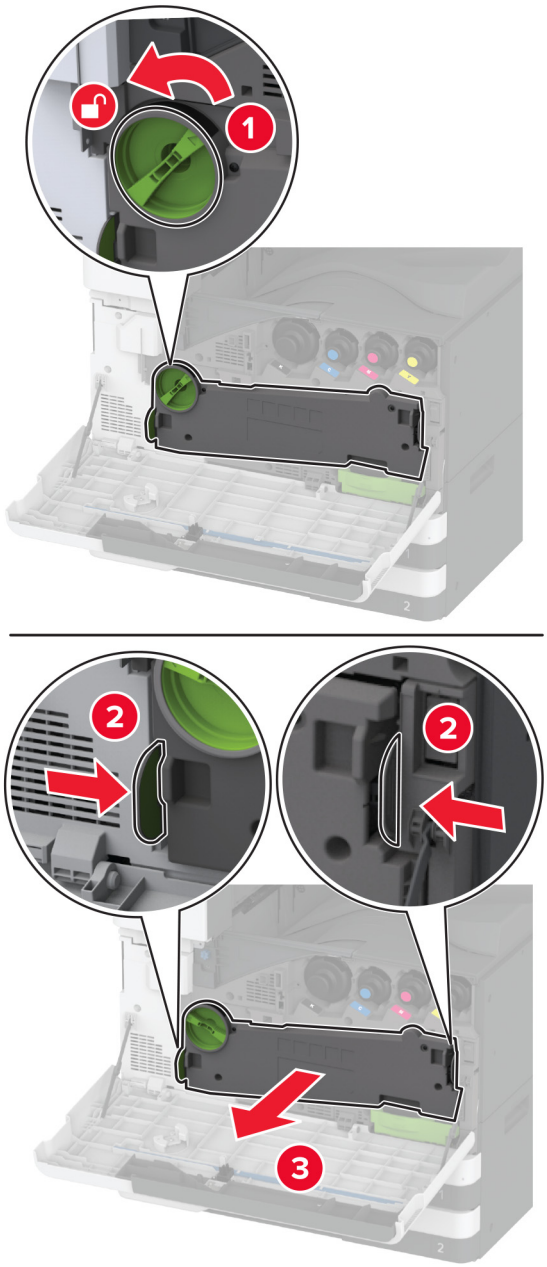

Pastaba: Įtaisą pastatykite vertikalioje padėtyje, kad neišbyrėtų dažai.

3 Išimkite panaudotą perdavimo modulio valytuvą.

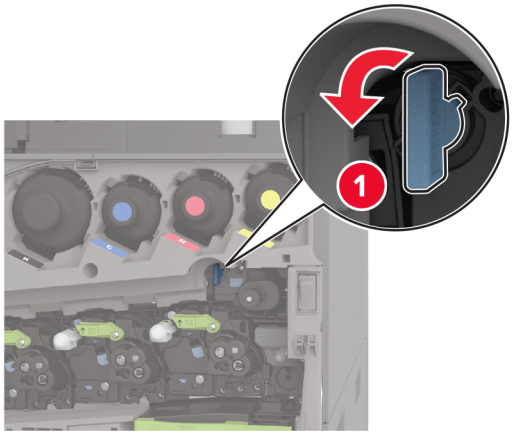

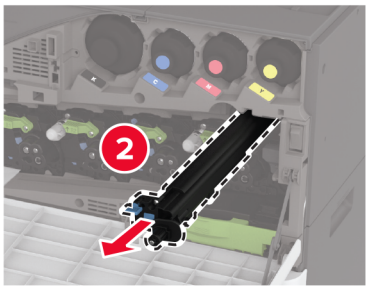

4 Išpakuokite naują perdavimo modulio valytuvą.

5 Įdėkite naują perdavimo modulio valytuvą.

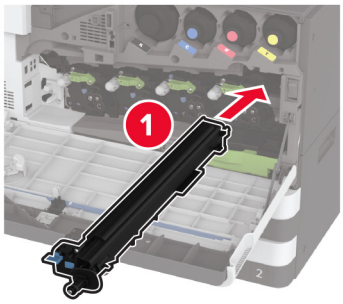

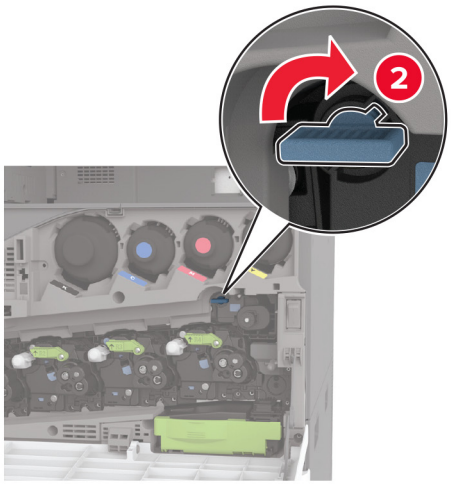

6 Dėkite dažų atliekų konteinerio perkėlimo įtaisą, kol jis *užsifiksuos*, tada jį užfiksuokite užraktu.

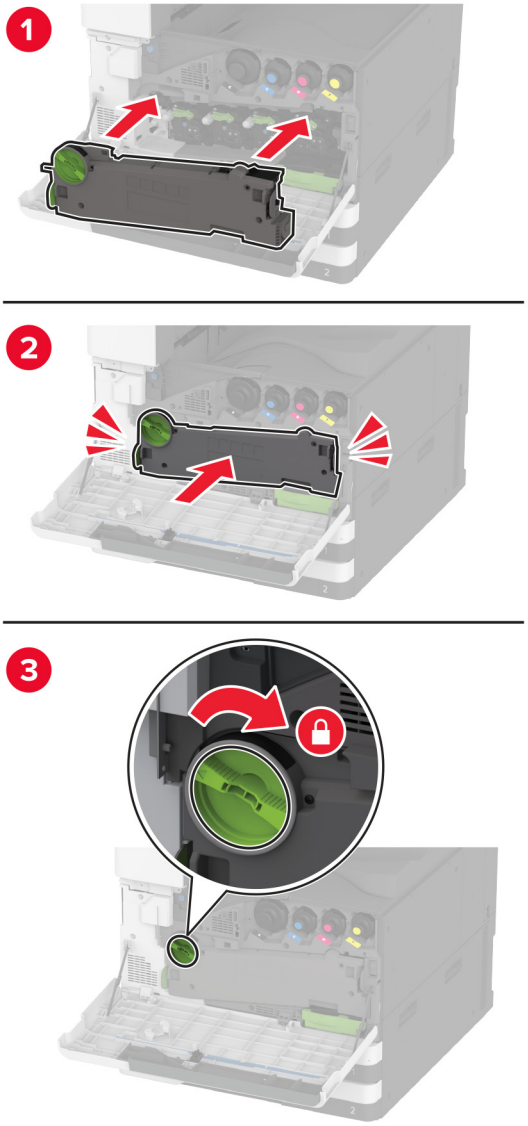

7 Uždarykite priekines dureles.

Pakeiskite dėklo velenėlių komplektą.

1 Išjunkite spausdintuvą.

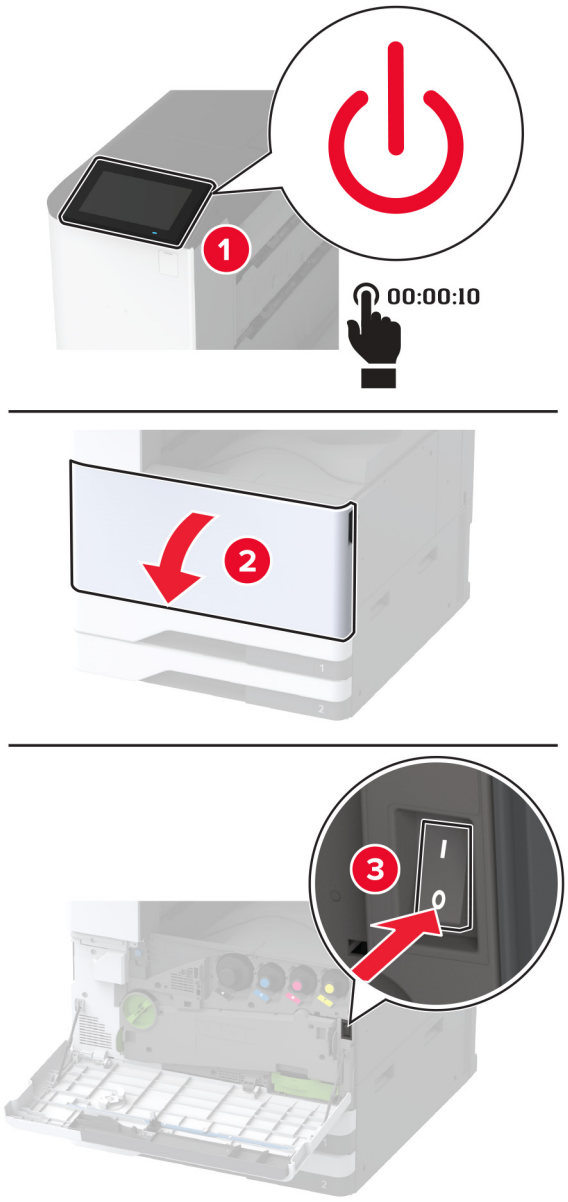

2 Išimkite standartinį dėklą.

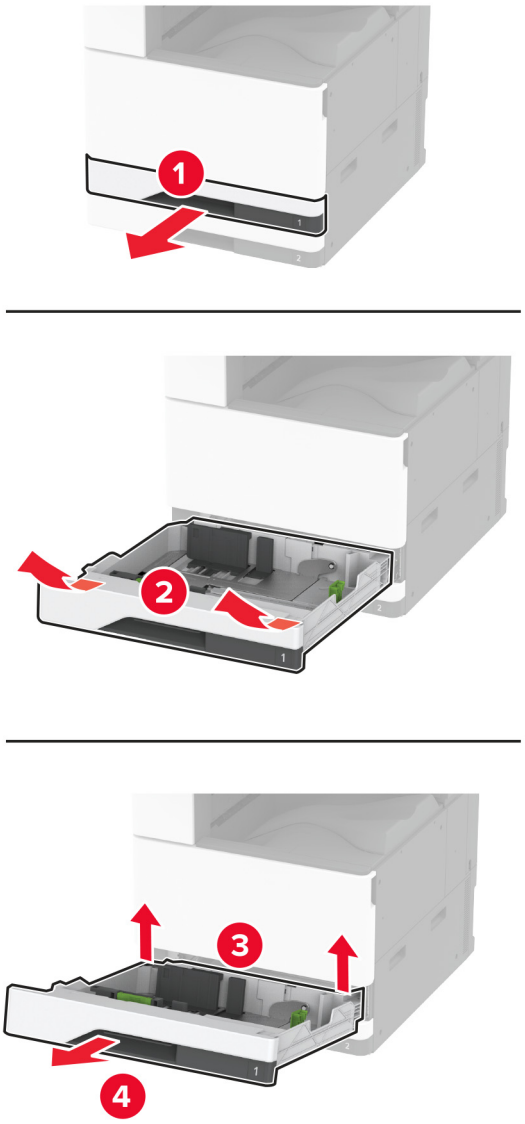

3 Išimkite panaudotą dėklo velenėlių komplektą.

Įspėjimas—Galima sugadinti: Prieš pasiekdami arba liesdami vidines spausdintuvo sritis, palieskite bet kurią neapsaugotą spausdintuvo metalinio korpuso vietą, kad išvengtumėte gedimų dėl elektrostatinės iškrovos.

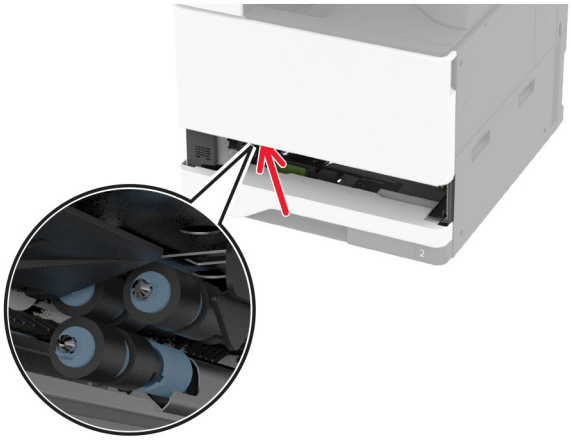

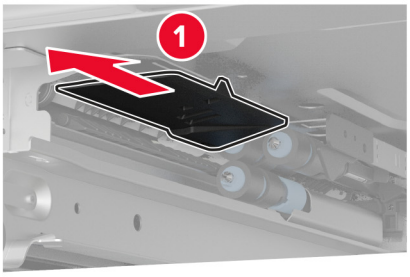

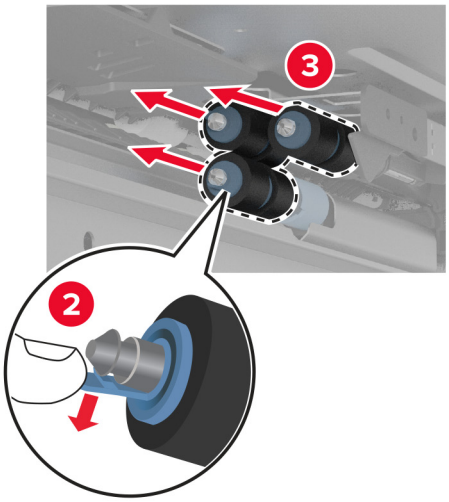

4 Išpakuokite naują dėklo velenėlių komplektą.

5 Kiškite naują dėklo velenėlių komplektą į spausdintuvą, kol pasigirs *spragtelėjimas*.

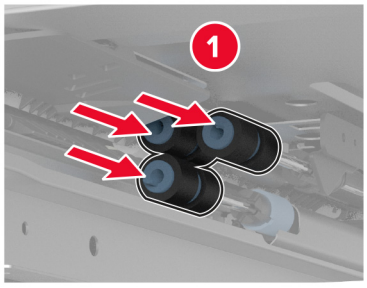

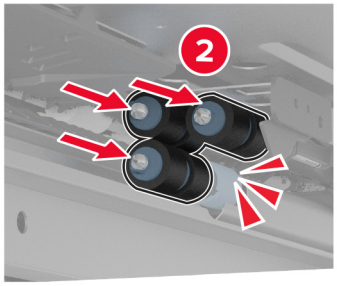

6 Įdėkite dėklą.

7 Įjunkite spausdintuvą.

2000 lapų dėklo velenėlių komplekto keitimas

1 Išjunkite spausdintuvą.

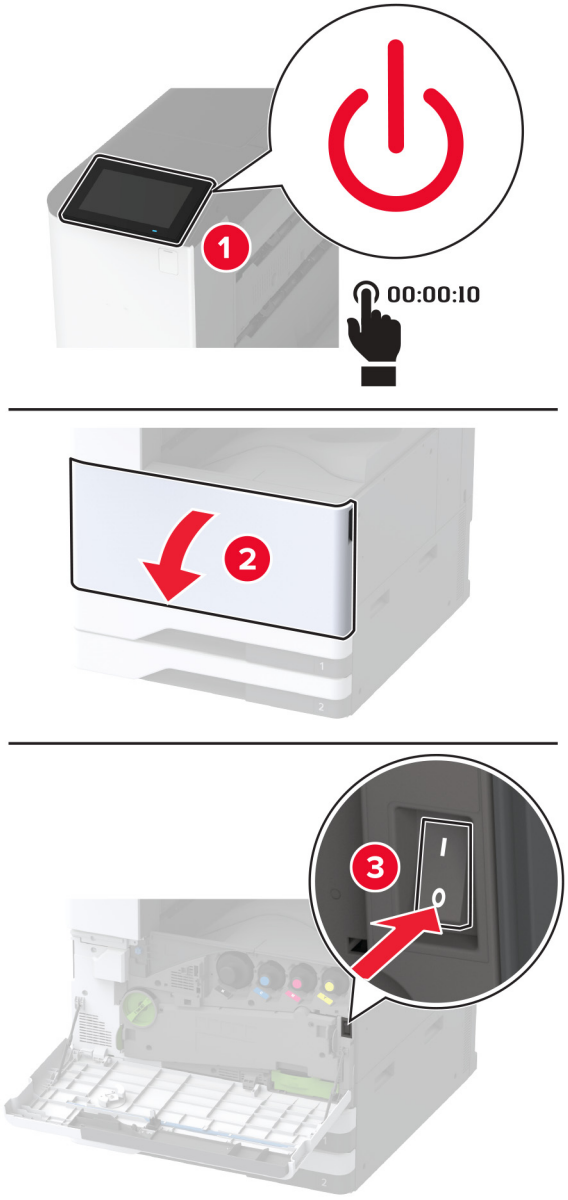

2 Pastumkite dėklą į kairę.

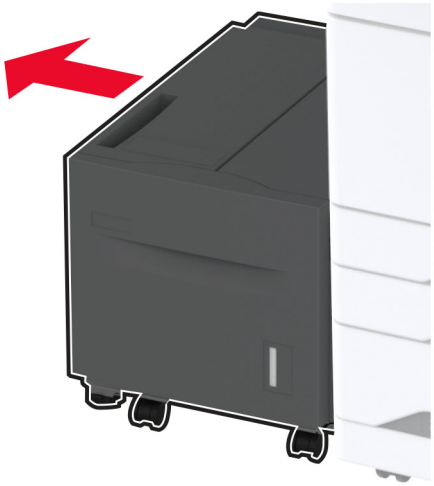

3 Atidarykite J dureles, tada atidarykite velenėlių komplekto dangtį.

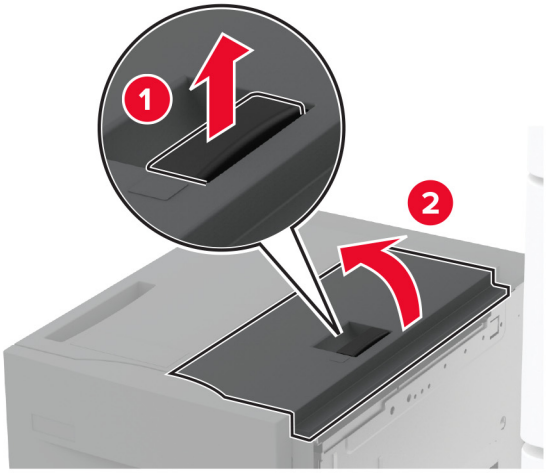

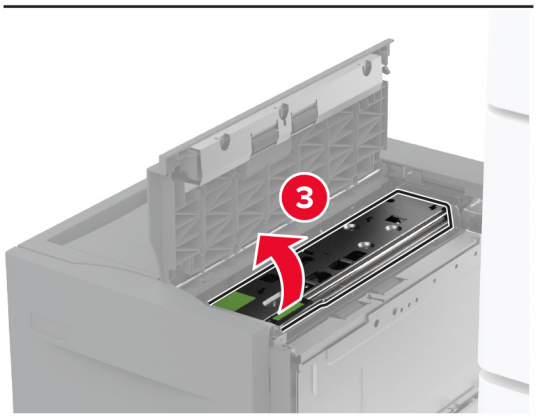

4 Suraskite ir išimkite panaudotą velenėlių komplektą.

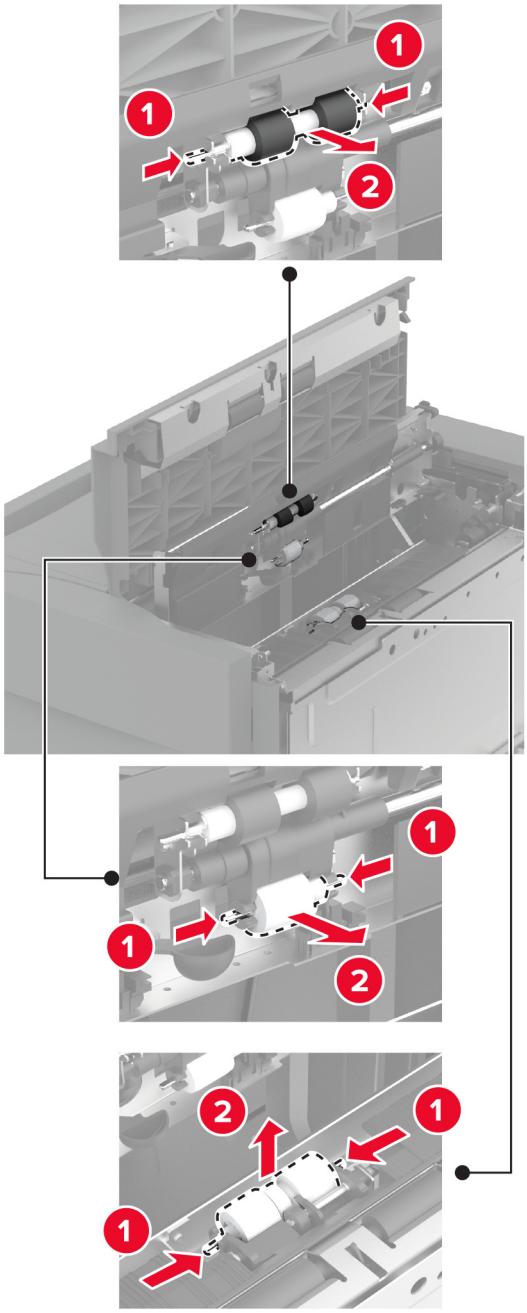

5 Išpakuokite naują velenėlių komplektą.

6 Įdėkite naują velenėlių komplektą.

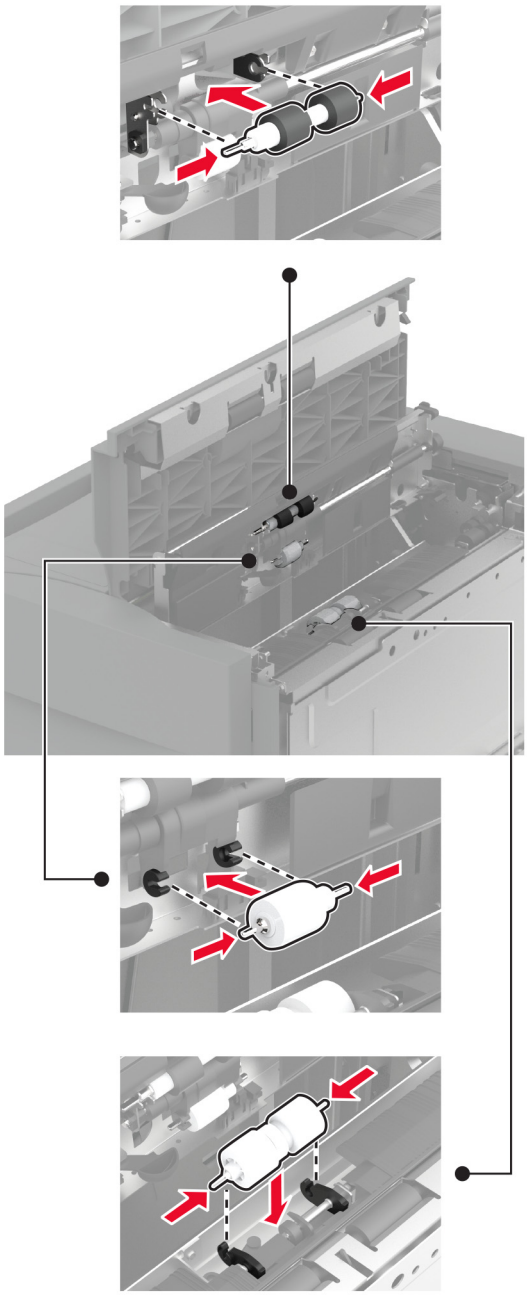

7 Uždarykite velenėlių komplekto dangtį, tada uždarykite J dureles.

8 Pastumkite dėklą atgal į vietą.

9 Įjunkite spausdintuvą.

2000 lapų sudvejinto dėklo velenėlių komplekto keitimas

Rankenoje C

1 Išjunkite spausdintuvą.

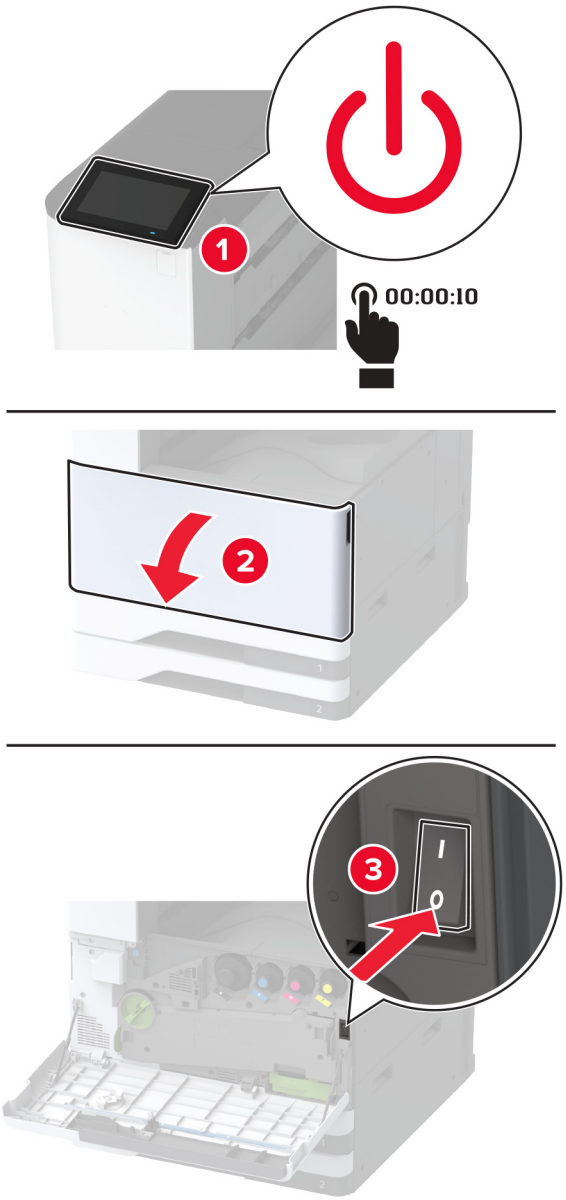

2 Ištraukite dėklą nr. 4, o tada dėklą nr. 3.

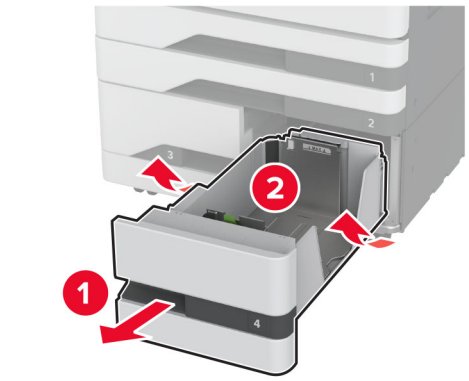

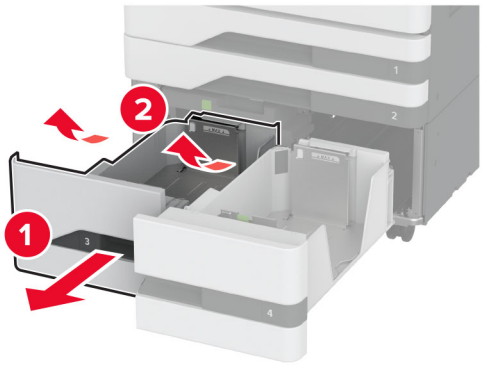

3 Ištraukite C rankeną, tada atidarykite vidinį dangtį.

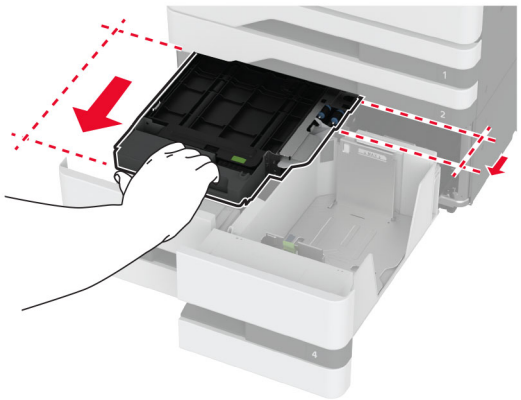

4 Atidarykite velenėlių komplekto dangtį.

5 Išimkite panaudotą dėklo velenėlių komplektą.

Įspėjimas—Galima sugadinti: Prieš pasiekdami arba liesdami vidines spausdintuvo sritis, palieskite bet kurią neapsaugotą spausdintuvo metalinio korpuso vietą, kad išvengtumėte gedimų dėl elektrostatinės iškrovos.

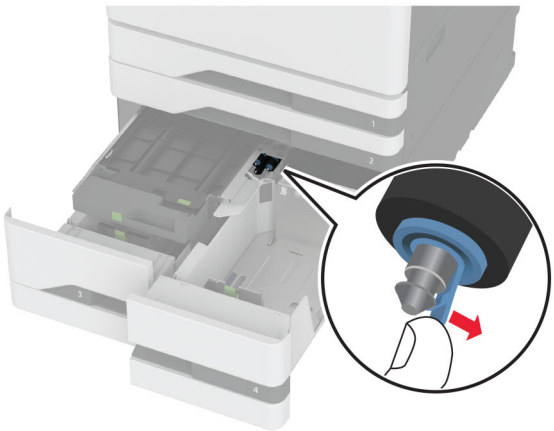

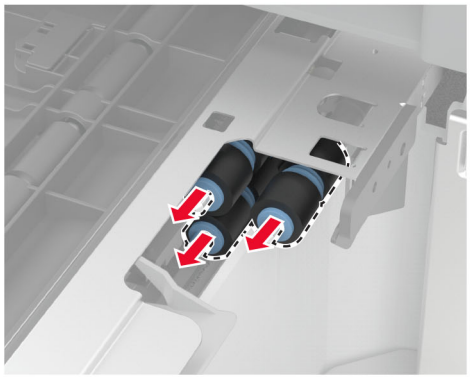

6 Išpakuokite naują dėklo velenėlių komplektą.

7 Kiškite naują dėklo velenėlių komplektą į spausdintuvą, kol pasigirs *spragtelėjimas*.

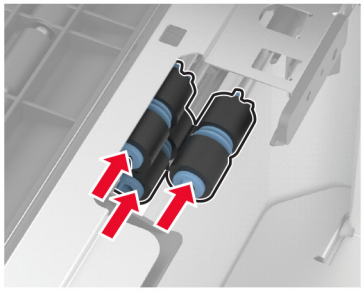

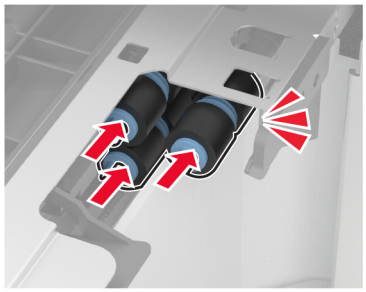

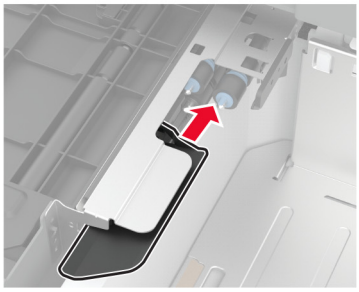

8 Uždarykite velenėlių komplekto dangtį.

9 Uždarykite vidinį dangtelį, tada įdėkite C rankeną.

10 Įdėkite dėklus nr. 3 ir nr. 4.

11 Įjunkite spausdintuvą.

Dėkle nr. 3

1 Išjunkite spausdintuvą.

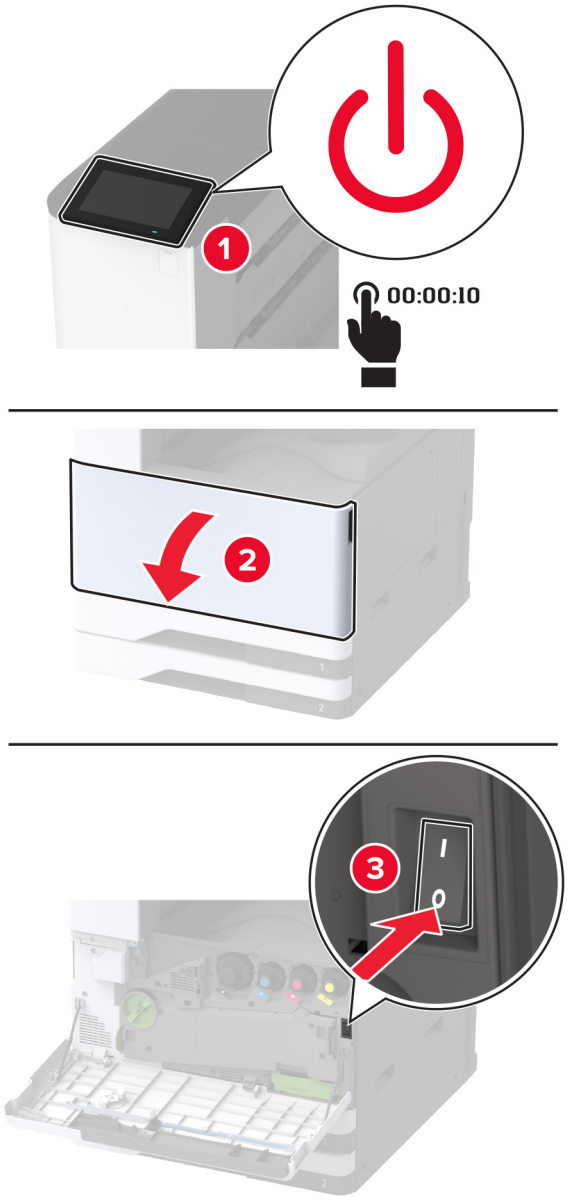

2 Išimkite dėklą nr. 1, o tada dėklą nr. 2.

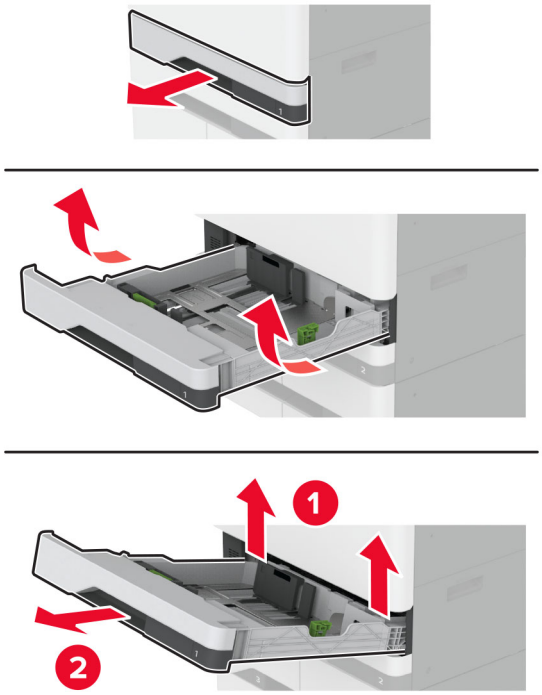

3 Ištraukite dėklus nr. 3 ir nr. 4.

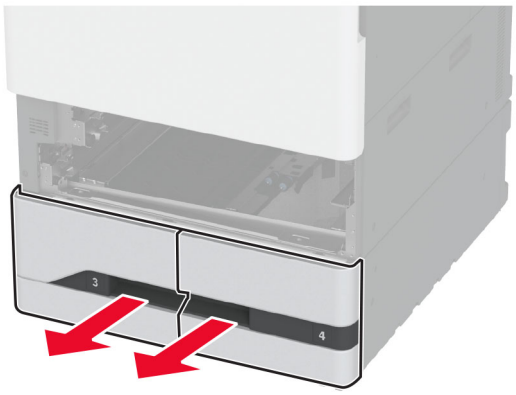

4 Patraukite už rankenėlės C.

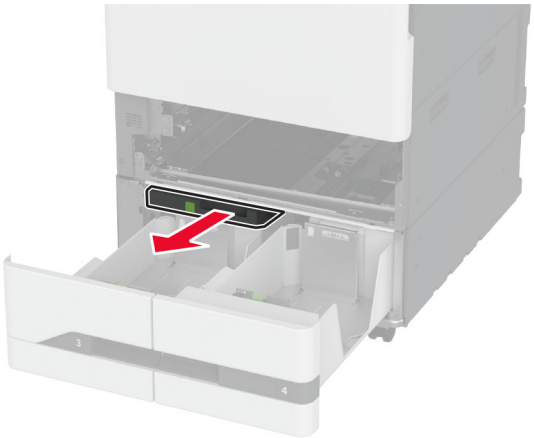

5 Išimkite panaudotą dėklo velenėlių komplektą.

Įspėjimas—Galima sugadinti: Prieš pasiekdami arba liesdami vidines spausdintuvo sritis, palieskite bet kurią neapsaugotą spausdintuvo metalinio korpuso vietą, kad išvengtumėte gedimų dėl elektrostatinės iškrovos.

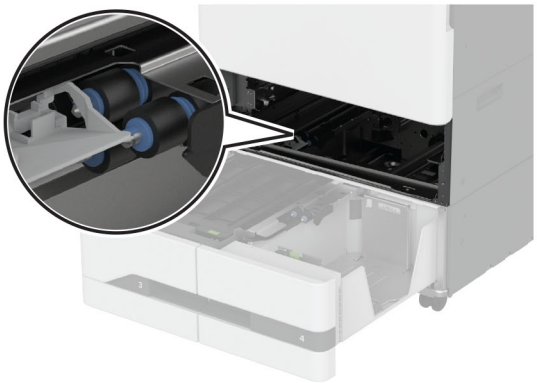

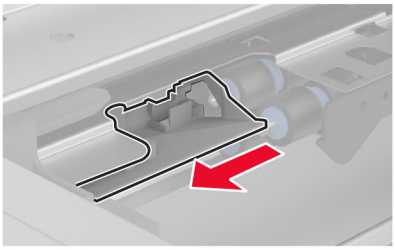

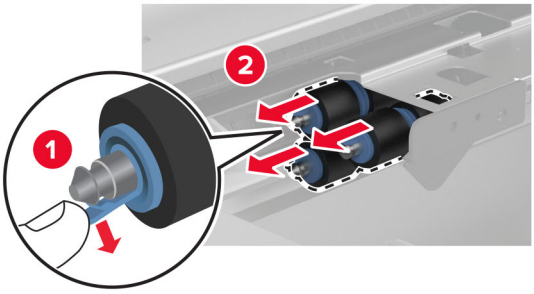
1
2

6 Kiškite naują dėklo velenėlių komplektą į spausdintuvą, kol pasigirs *spragtelėjimas*.

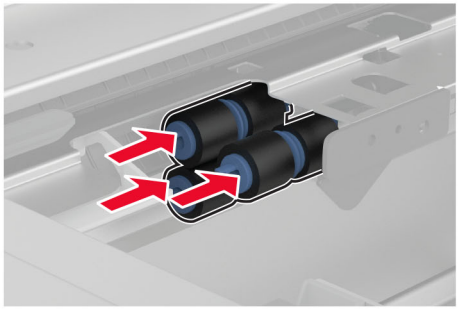

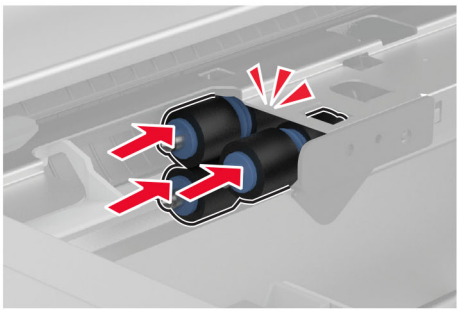

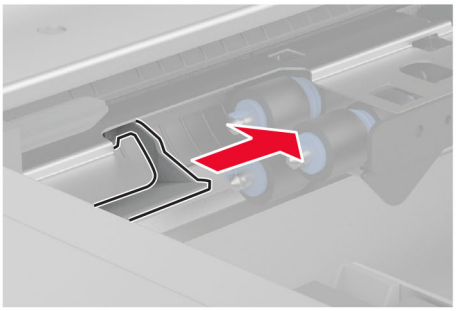

7 Įdėkite rankenėlę C.

8 Įdėkite dėklus nr. 3 ir nr. 4.

9 Įdėkite dėklus nr. 1 ir nr. 2.

10 Įjunkite spausdintuvą.

Antrojo popieriaus perdavimo veleno keitimas

1 Išjunkite spausdintuvą.

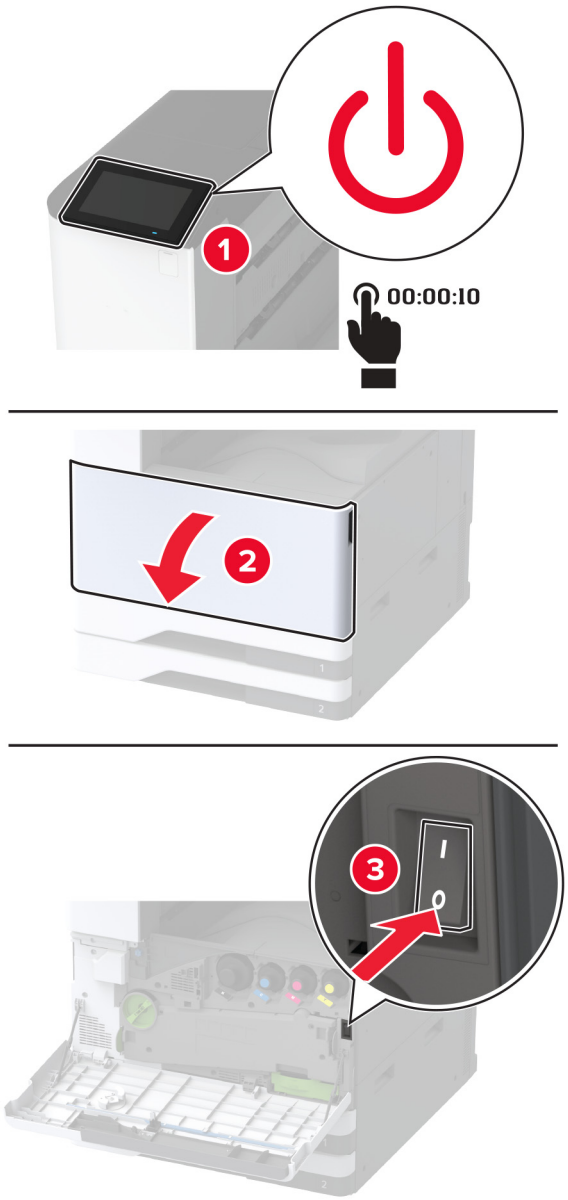

2 Atidarykite A dureles.

DĖMESIO—KARŠTAS PAVIRŠIUS: Spausdintuvo vidus gali būti karštas. Norėdami sumažinti pavojų susižaloti nuo karšto komponento, prieš liesdami leiskite paviršiui atvėsti.

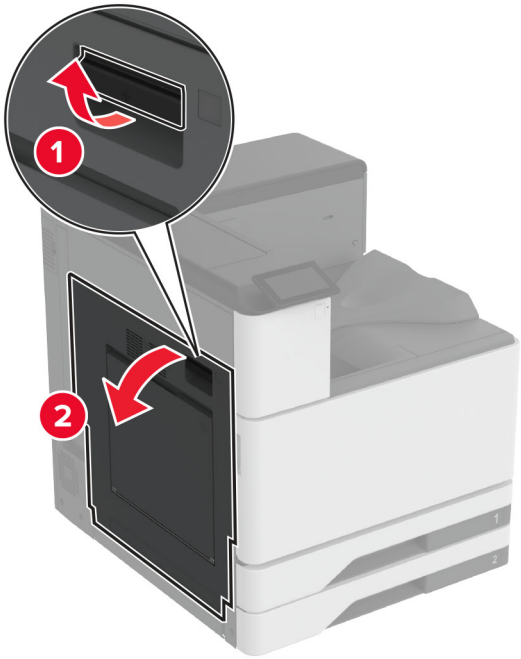

3 Išimkite panaudotą antrąjį popieriaus perdavimo veleną.

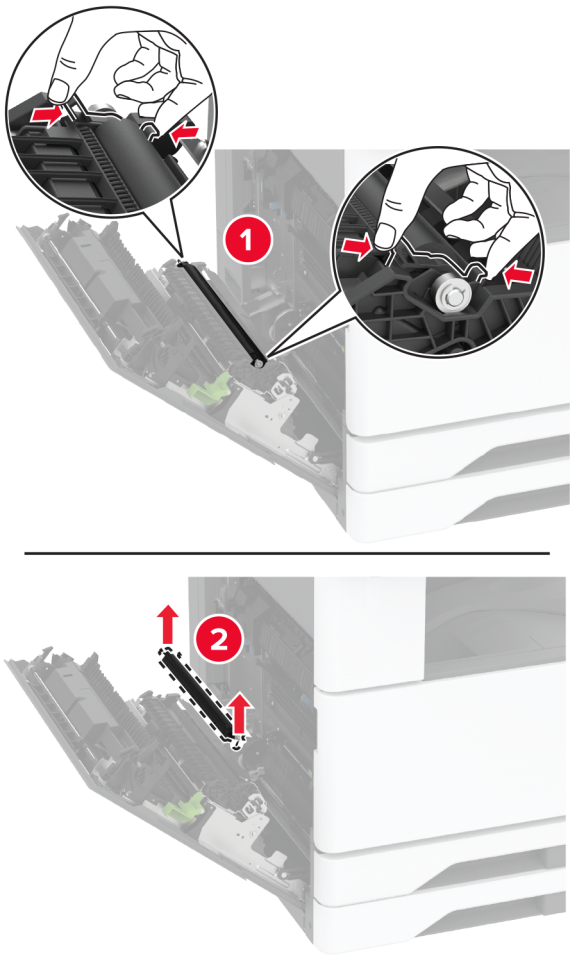

4 Išpakuokite naują antrąjį popieriaus perdavimo veleną.

5 Įdėkite naują antrąjį perdavimo veleną.

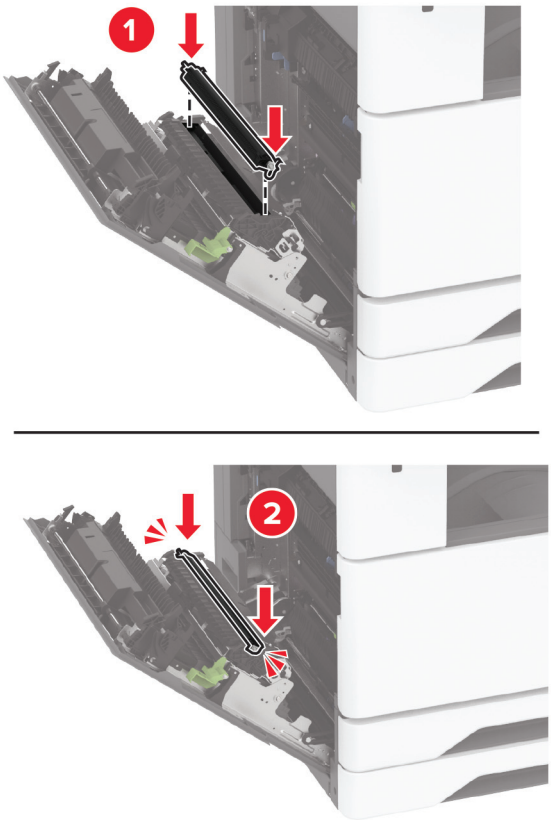

6 Uždarykite dureles.

7 Įjunkite spausdintuvą.

Apatinės galinės jungties dangtelio keitimas

1 Nuimkite panaudotą apatinės galinės jungties dangtelį.

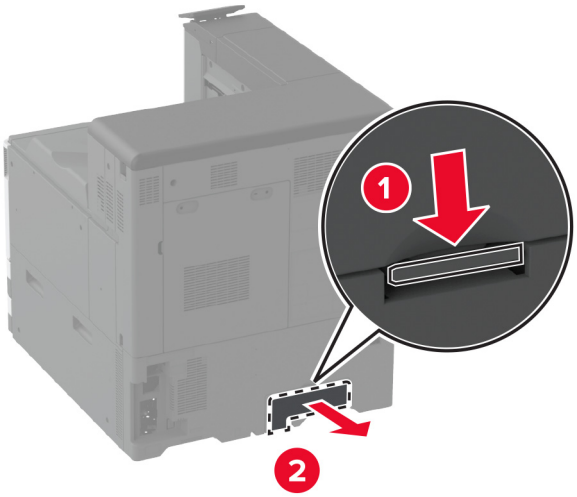

2 Išpakuokite naują apatinės galinės jungties dangtelį.

3 Kiškite naują apatinės galinės jungties dangtelį, kol pasigirs *spragtelėjimas*.

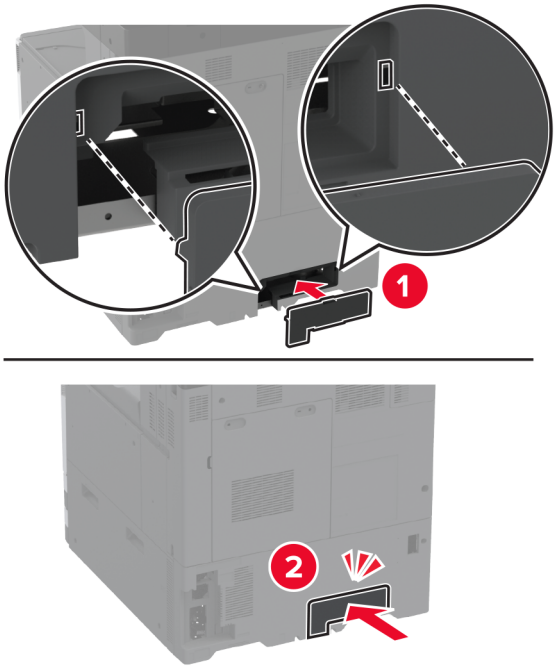

Dažų atliekų konteinerio keitimas

1 Atidarykite priekines dureles.

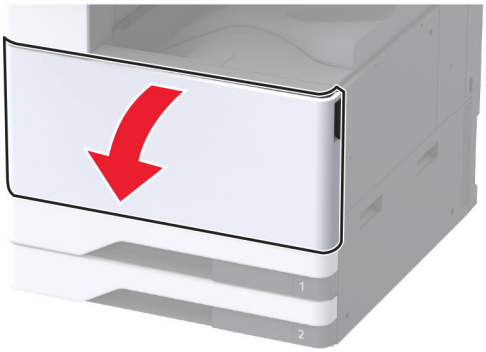

2 Išimkite dažų atliekų konteinerio perkėlimo įtaisą.

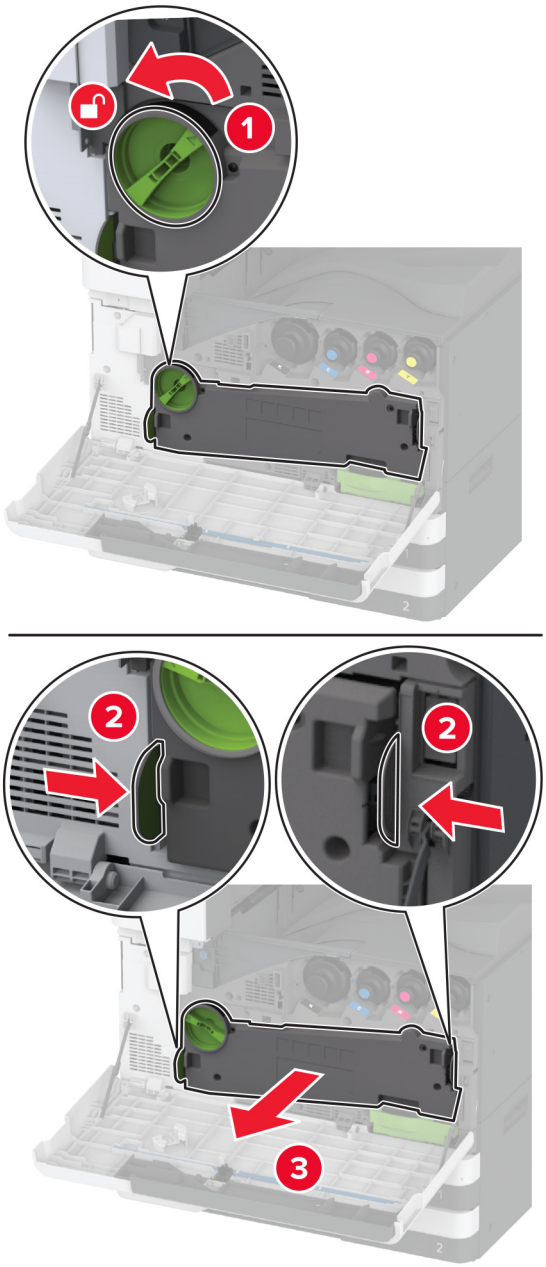

Pastaba: Įtaisą pastatykite vertikalioje padėtyje, kad neišbyrėtų dažai.

3 Nuimkite spausdinimo galvutės valytuvą ir išvalykite spausdinimo galvutės lęšius.

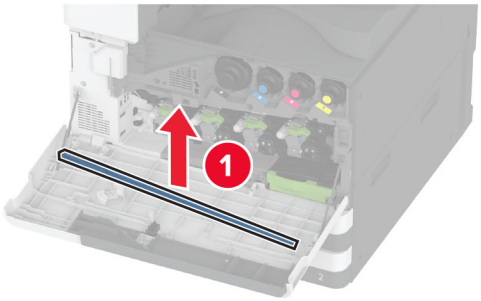

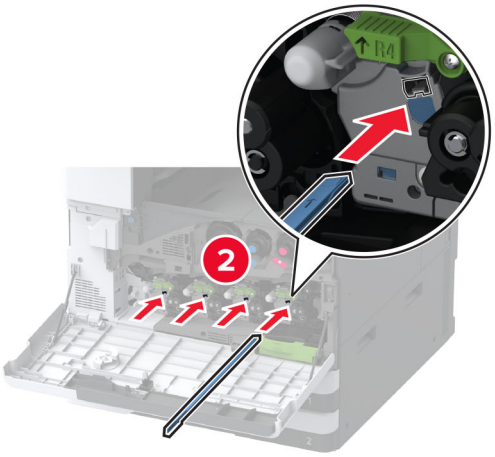

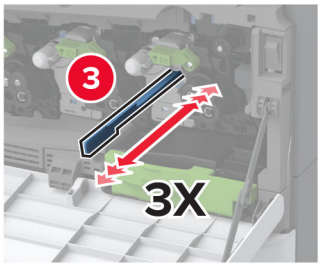

4 Įdėkite spausdinimo galvutės valytuvą atgal į vietą.

5 Dėkite dažų atliekų konteinerio perkėlimo įtaisą, kol jis *užsifiksuos*, tada jį užfiksuokite užraktu.

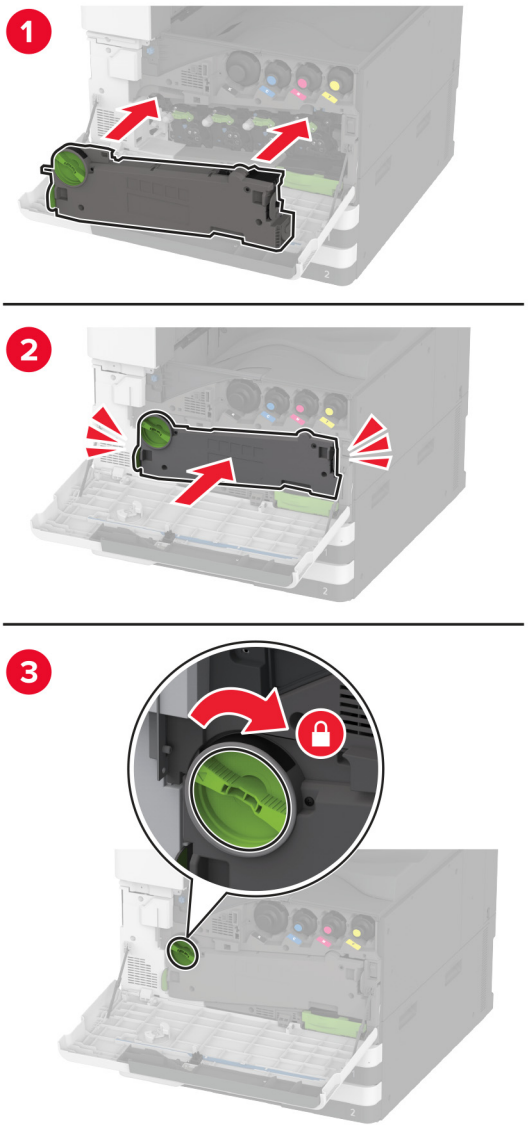

6 Išimkite panaudotą dažų atliekų konteinerį.

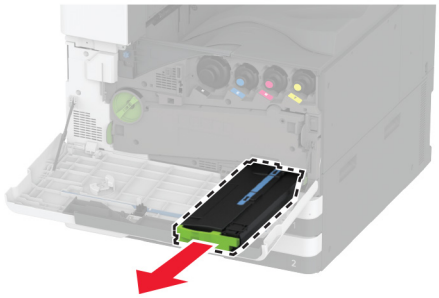

7 Išpakuokite naują dažų atliekų konteinerį.

8 Įdėkite naują dažų atliekų konteinerį, kol jis *užsifiksuos,* tada uždarykite dureles.

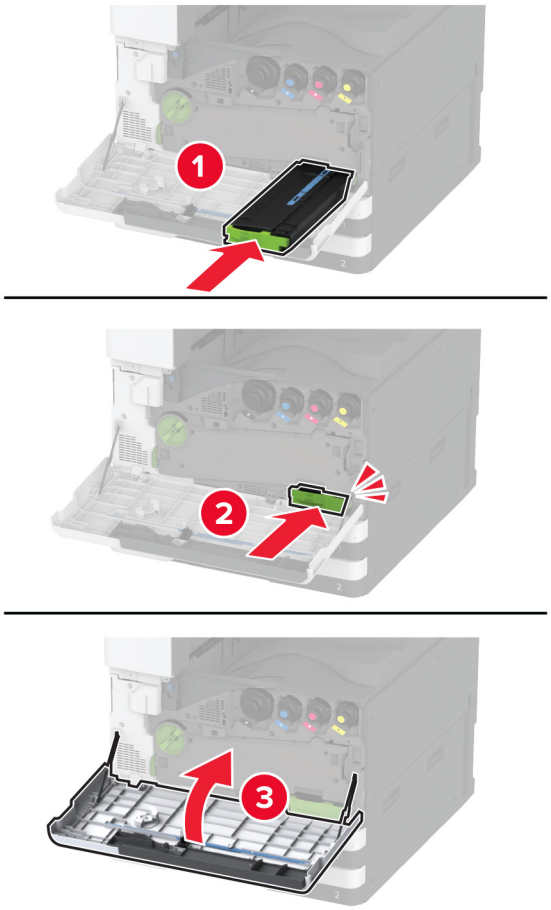

Dažų atliekų konteinerio perkėlimo įtaiso keitimas

1 Atidarykite priekines dureles.

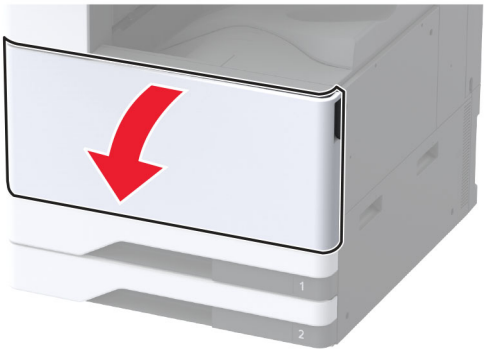

2 Išimkite panaudotą dažų atliekų konteinerio perkėlimo įtaisą.

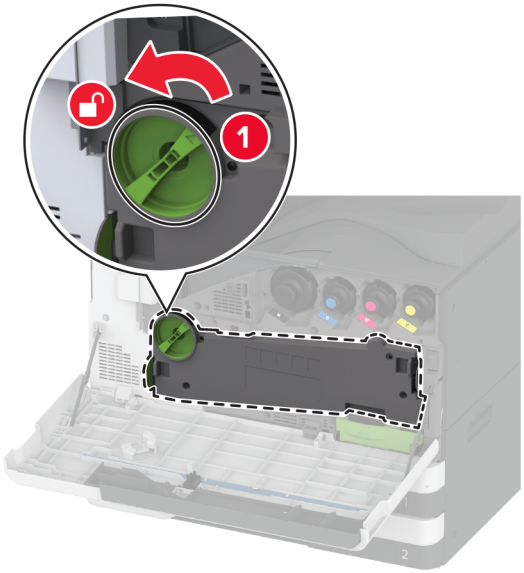

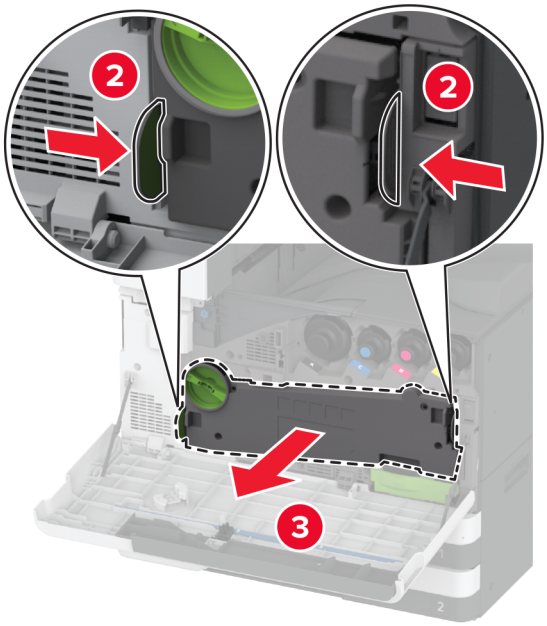

Pastaba: Įtaisą pastatykite vertikalioje padėtyje, kad neišbyrėtų dažai.

3 Išpakuokite naują dažų atliekų konteinerio perkėlimo įtaisą.

4 Dėkite naują dažų atliekų konteinerio perkėlimo įtaisą, kol jis *užsifiksuos*, tada jį užfiksuokite užraktu.

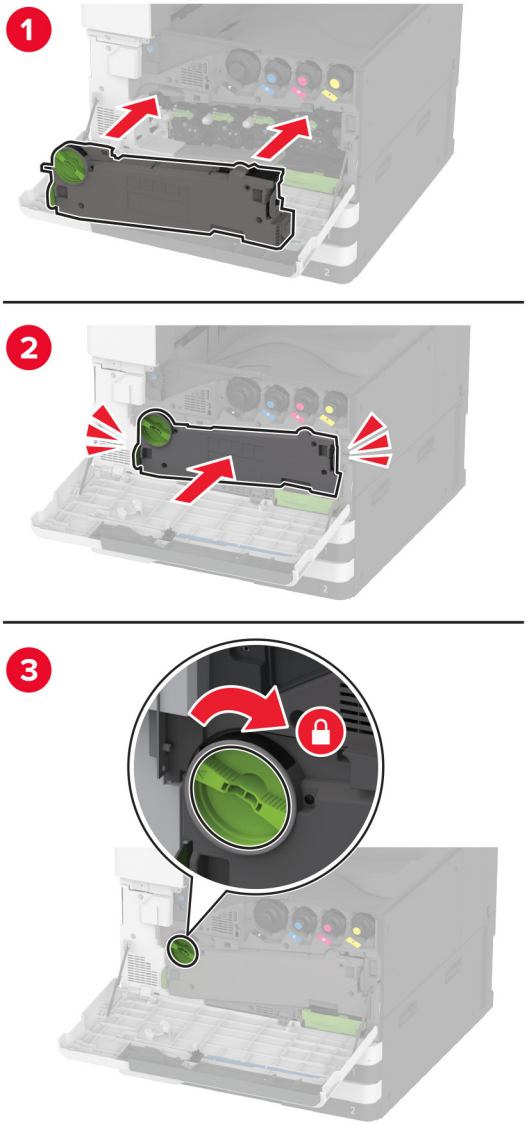

5 Uždarykite priekines dureles.

Mažo dėklo įdėklo dangtelio uždėjimas

1 Ištraukite dėklą.

2 Nuimkite panaudotą mažą dangtelį.

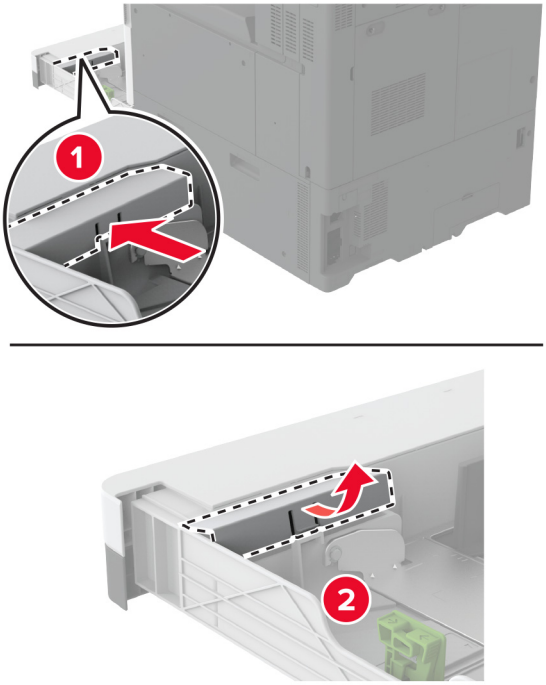

3 Išpakuokite naują mažą dangtelį.

4 Įdėkite naują mažą dangtelį.

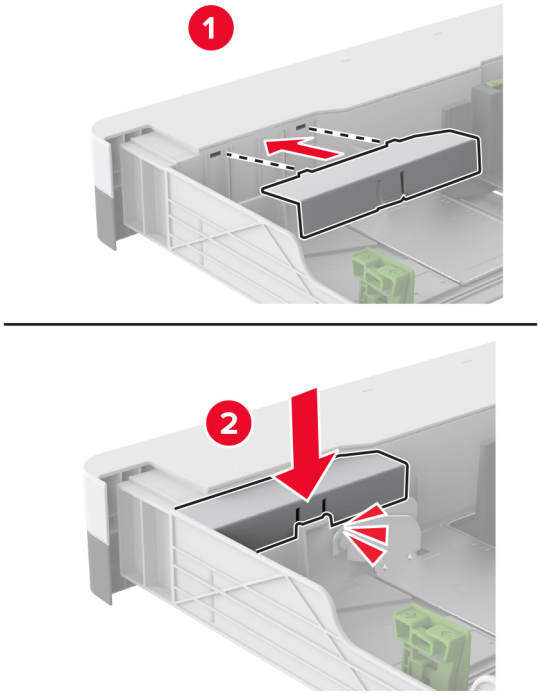

5 Įdėkite dėklą.

B4 popieriaus kreiptuvo įdėjimas į dėklo įdėklą

1 Ištraukite dėklą.

2 Išimkite panaudotą B4 popieriaus kreiptuvą.

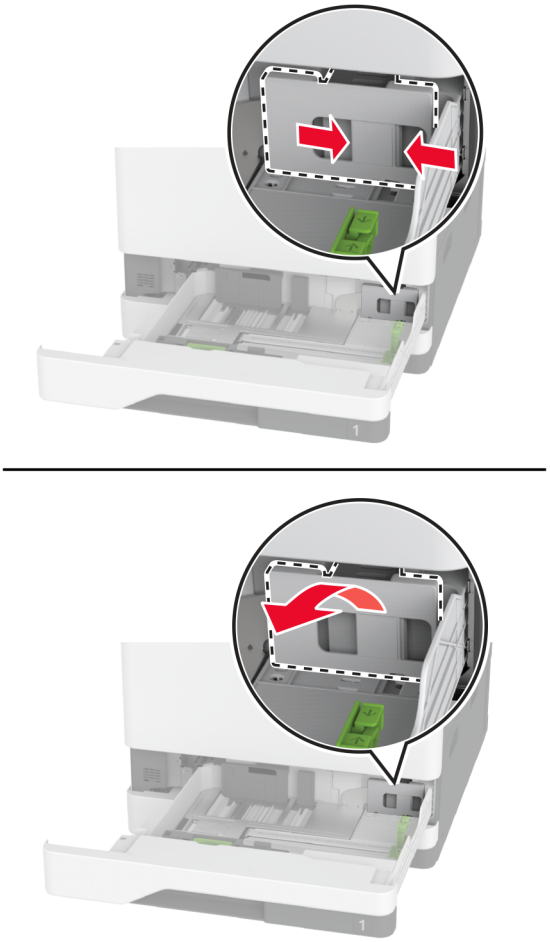

3 Išpakuokite naują B4 popieriaus kreiptuvą.

4 Įdėkite naują B4 popieriaus kreiptuvą.

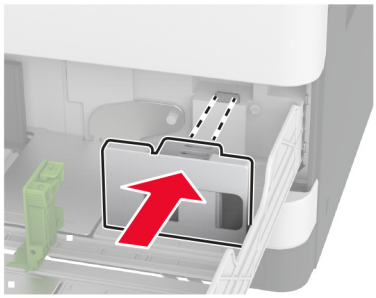

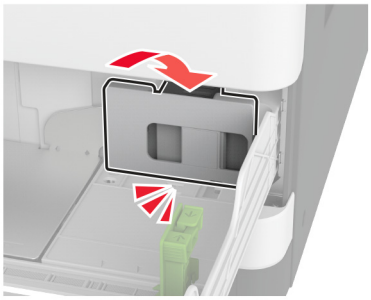

5 Įdėkite dėklą.

Skylmušos dėžutės keitimas brošiūrų apipavidalinimo įtaise

1 Atidarykite brošiūrų apipavidalinimo įtaiso dureles.

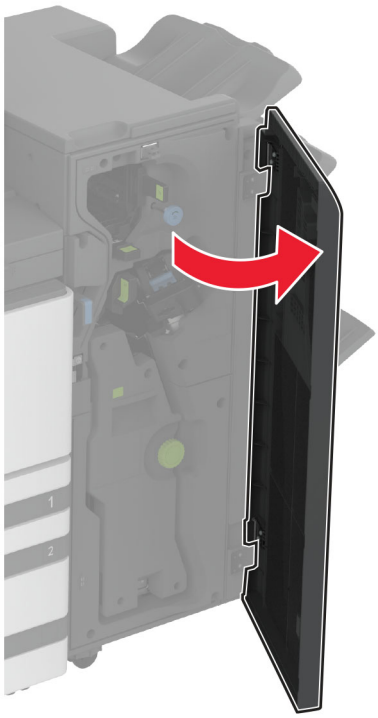

2 Išimkite panaudotą skylmušos dėžutę.

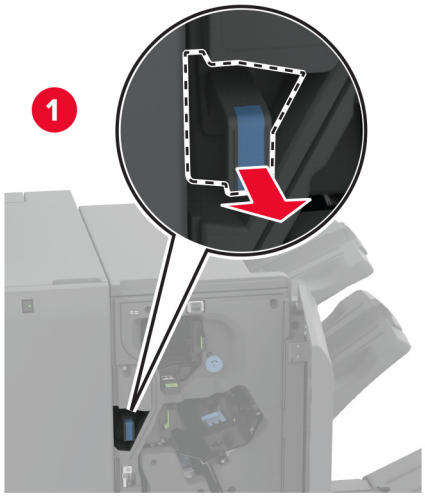

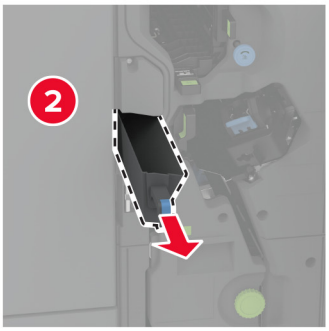

3 Išpakuokite naują skylmušos dėžutę.

4 Įdėkite naują skylmušos dėžutę.

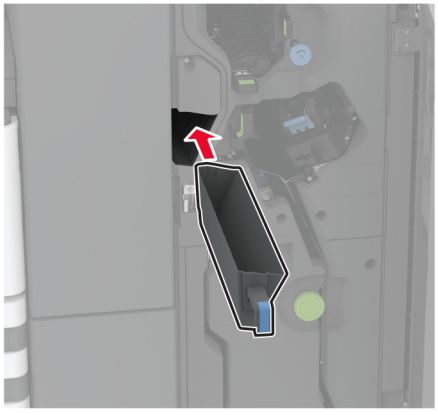

5 Uždarykite brošiūrų apipavidalinimo įtaiso dureles.

Trigubo sulenkimo /Z sulenkimo apipavidalinimo įtaiso dėtuvės keitimas

1 Išjunkite spausdintuvą.

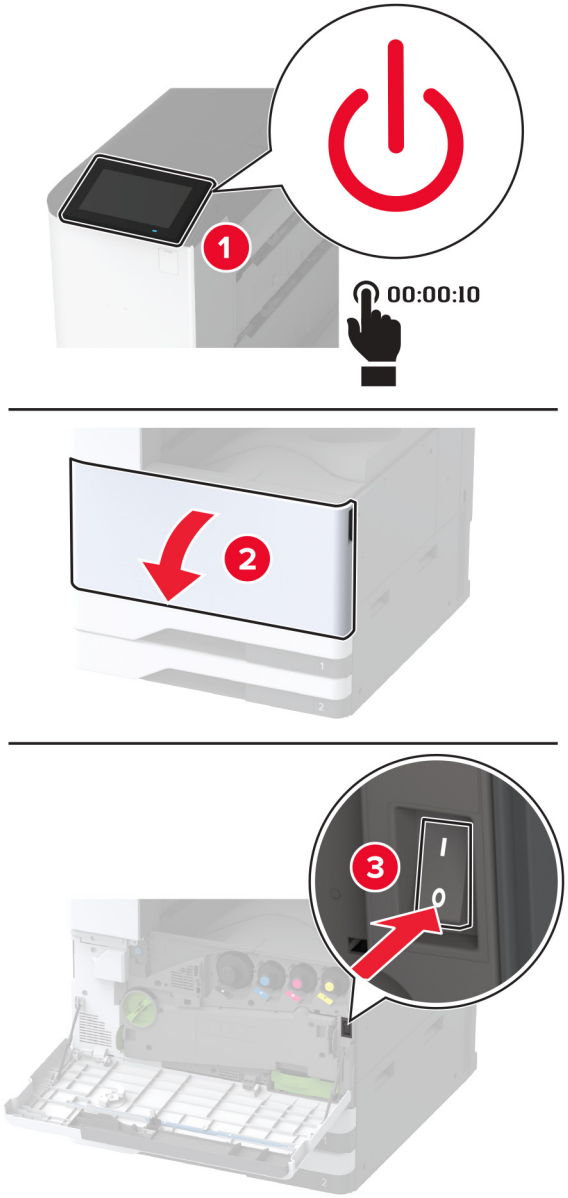

2 Atidarykite trigubo sulenkimo / Z sulenkimo apipavidalinimo įtaiso dureles.

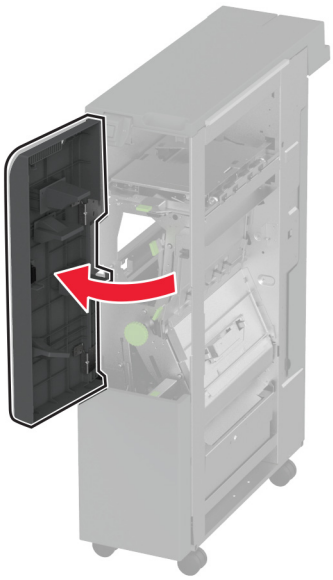

3 Išimkite panaudotą apipavidalinimo įtaiso dėtuvę.

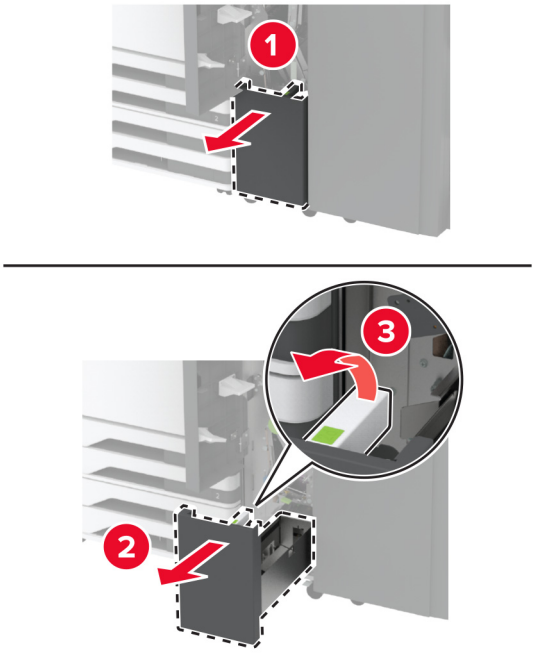

4 Išpakuokite naują apipavidalinimo įtaiso dėtuvę.

5 Įdėkite naują apipavidalinimo įtaiso dėtuvę.

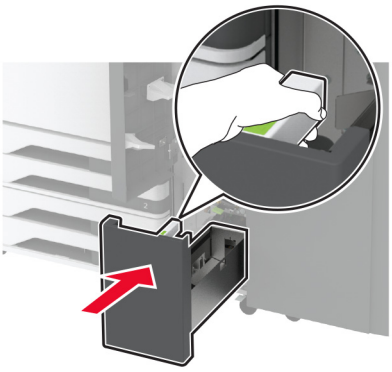

6 Uždarykite apipavidalinimo įtaiso dureles.

7 Įjunkite spausdintuvą.

Popieriaus laikiklio keitimas

1 Suimkite kairįjį popieriaus laikiklio kraštą, kad jį atfiksuotumėte.

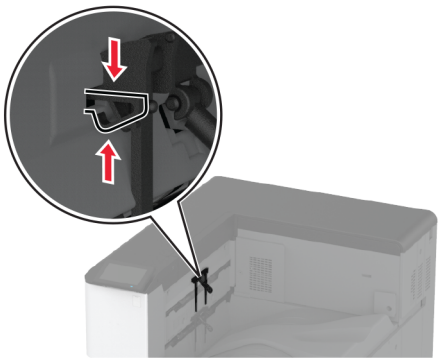

2 Nuimkite panaudotą popieriaus laikiklį.

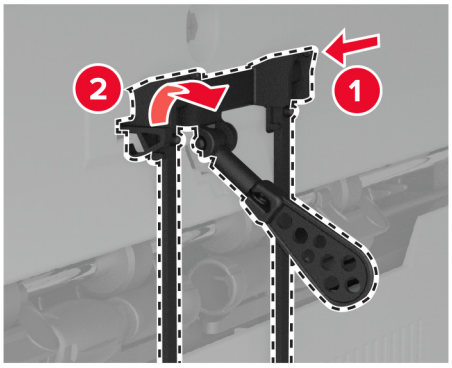

3 Išpakuokite naują popieriaus laikiklį.

4 Kiškite naują popieriaus laikiklį, kol pasigirs *spragtelėjimas*.

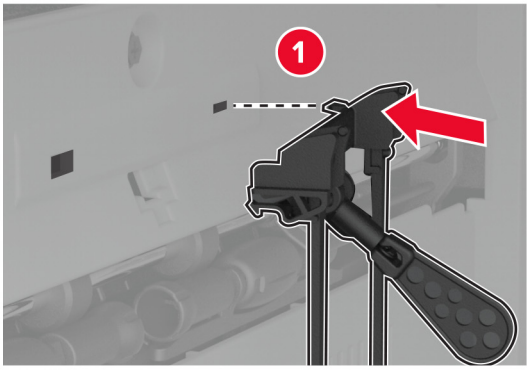

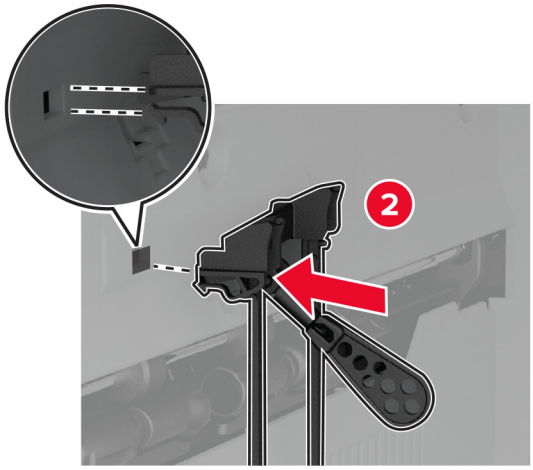

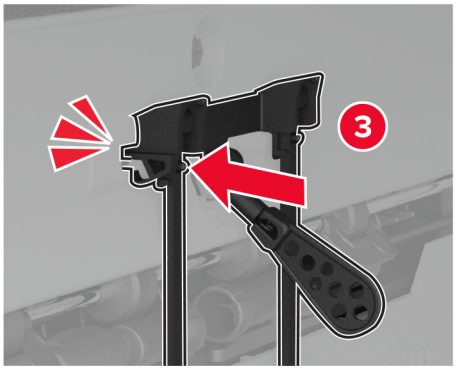

Dvigubo paėmimo krepšelio keitimas

1 Išimkite panaudotą dvigubo paėmimo krepšelį.

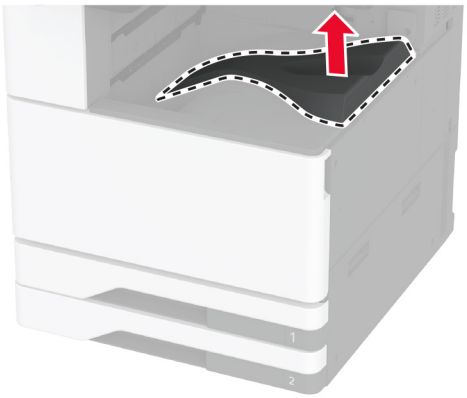

2 Išpakuokite naują dvigubo paėmimo krepšelį.

3 Pritvirtinkite naują dvigubo paėmimo krepšelį, kad pasigirstų *spragtelėjimas*.

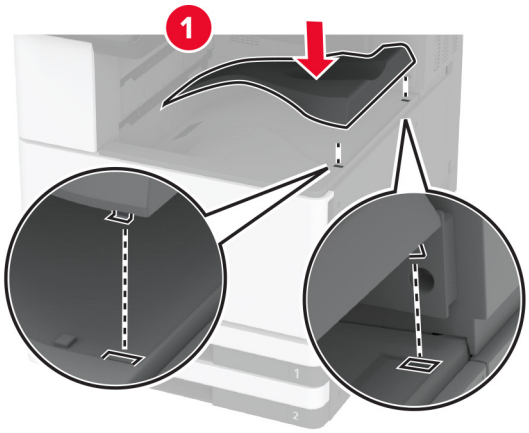

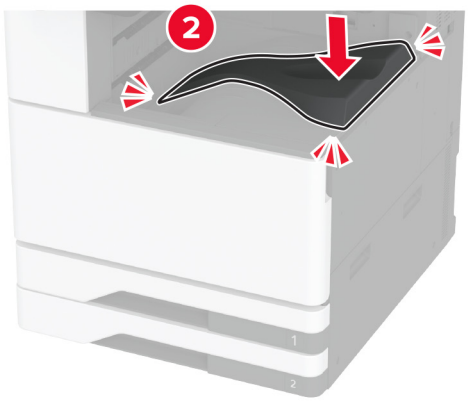

Valdiklių plokštės prieigos dangčio keitimas

1 Nuimkite galinių prievadų dangtį.

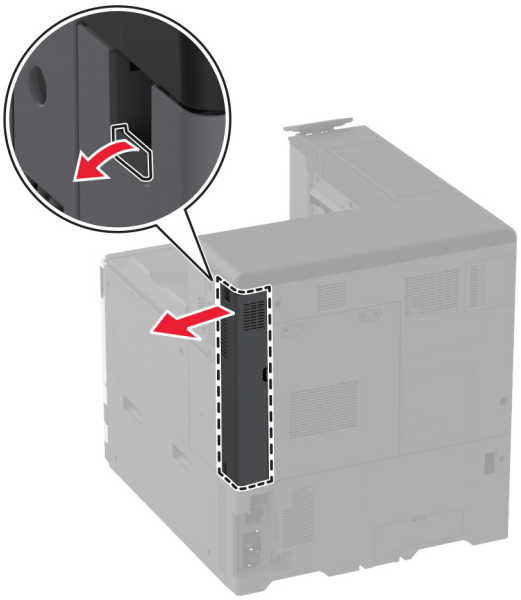

2 Naudodami plokščiąjį atsuktuvą nuimkite naudotą valdiklių plokštės prieigos dangtį.

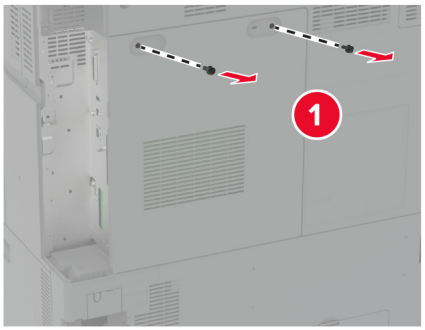

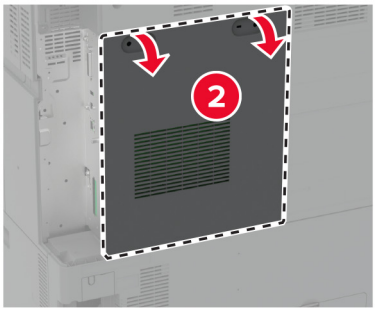

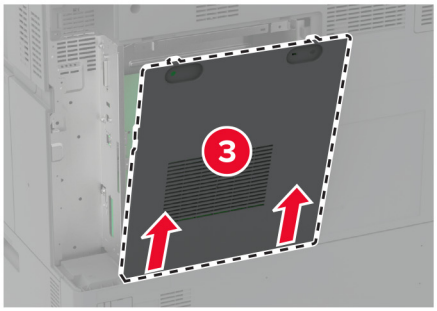

3 Išpakuokite valdiklių plokštės prieigos dangtį.

4 Pritvirtinkite naują valdiklių plokštės prieigos dangtį.

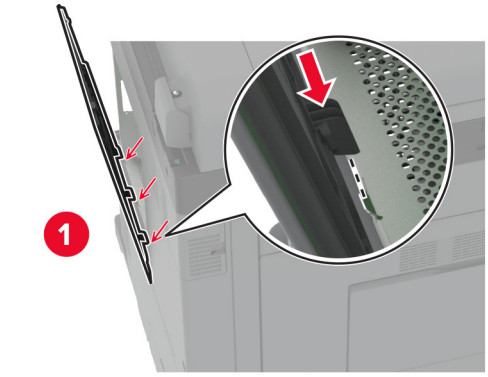

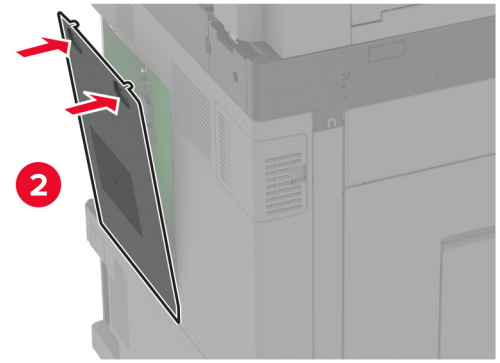

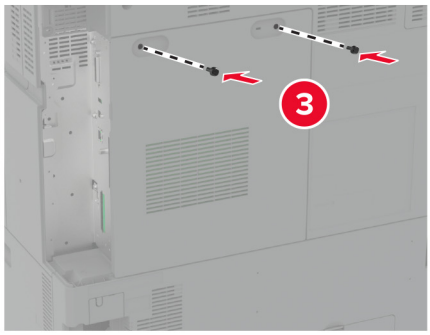

5 Pritvirtinkite galinių prievadų dangtį.

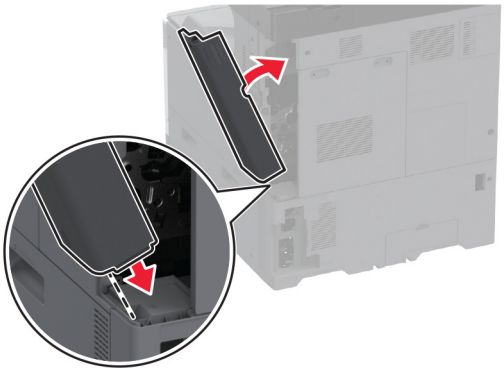

Galinių prievadų dangčio keitimas

1 Nuimkite naudotą galinių prievadų dangtį.

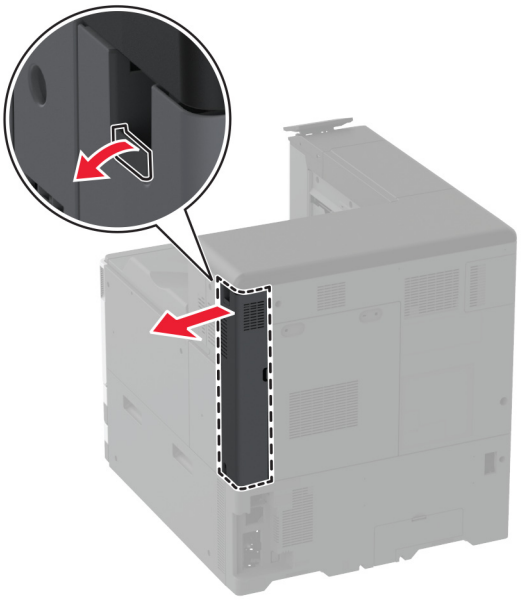

2 Išpakuokite naują galinių prievadų dangtį.

3 Pritvirtinkite naują galinių prievadų dangtį.

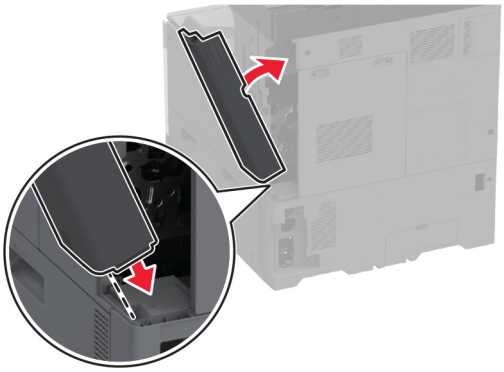

R9 galinio dangčio keitimas

1 Nuimkite naudotą R9 galinį dangtį.

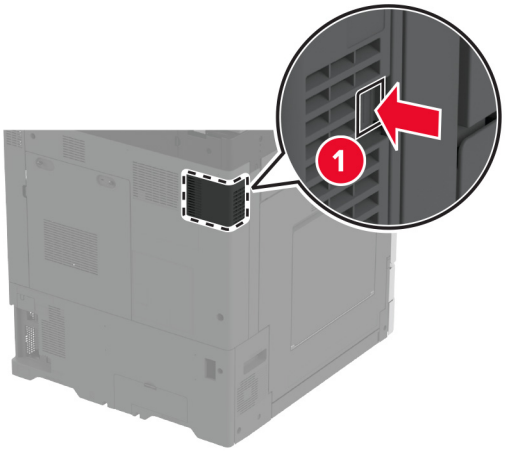

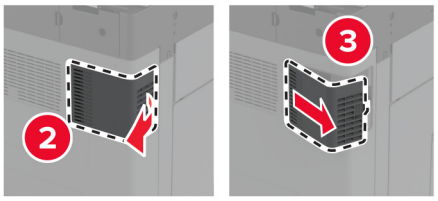

2 Išpakuokite naują R9 galinį dangtį.

3 Pritvirtinkite naują R9 galinį dangtį, kad pasigirstų *spragtelėjimas*.

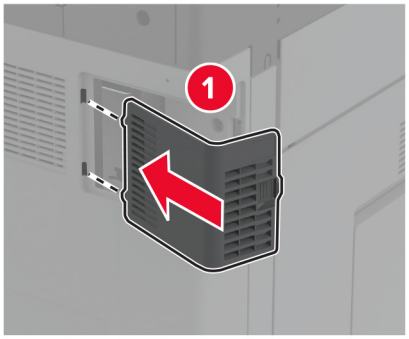

Sąsagėlių kasetės bloko keitimas

Sąsagėlių kasetės keitimas segiklyje

1 Atidarykite apipavidalinimo įtaiso dureles.

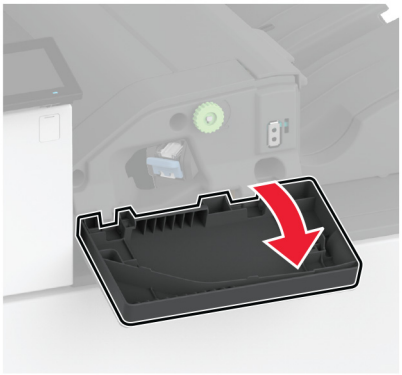

2 Išimkite sąsagėlių kasetės apkabą.

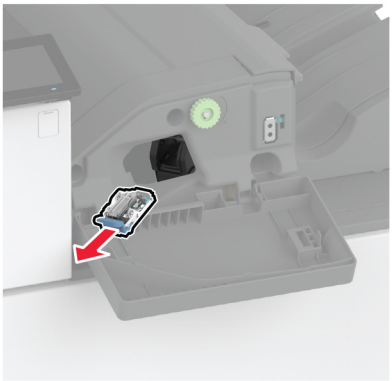

3 Ištraukite tuščią sąsagėlių kasetę.

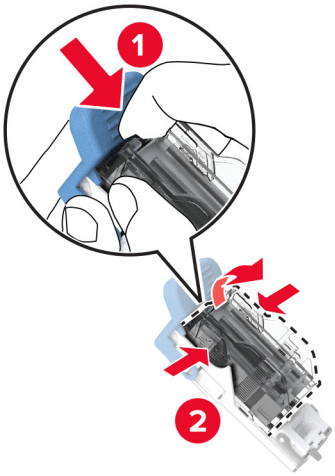

4 Išpakuokite naują sąsagėlių kasetę.

5 Kiškite naują sąsagėlių kasetę į laikiklį, kol ji *užsifiksuos*.

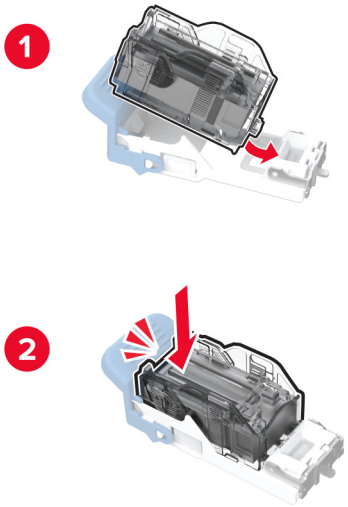

6 Kiškite sąsagėlių kasetės apkabą, kol ji *užsifiksuos*.

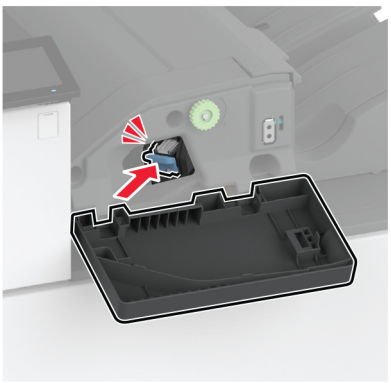

7 Uždarykite dureles.

Sąsagėlių kasetės keitimas sąsagėlių, skylmušos įtaise

1 Atidarykite apipavidalinimo įtaiso dureles.

2 Išimkite sąsagėlių kasetės apkabą.

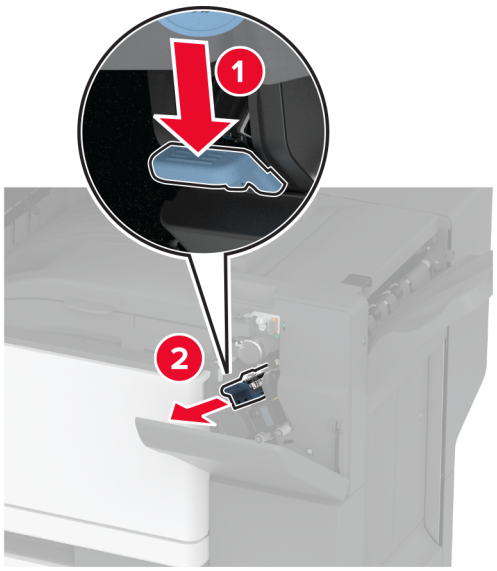

3 Ištraukite tuščią sąsagėlių kasetę.

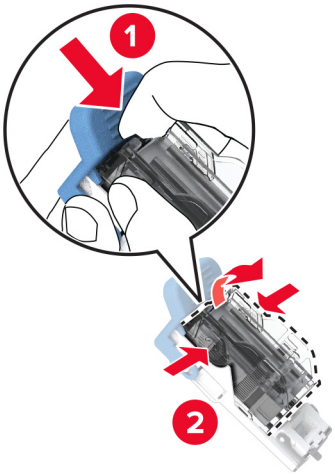

4 Išpakuokite naują sąsagėlių kasetę.

5 Kiškite naują sąsagėlių kasetę, kol ji *užsifiksuos*.

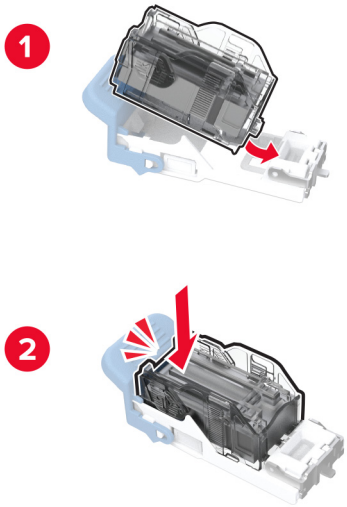

6 Įdėkite sąsagėlių kasetės apkabą.

7 Uždarykite dureles.

Standartinės sąsagėlių kasetės apkabos keitimas

1 Atidarykite apipavidalinimo įtaiso dureles.

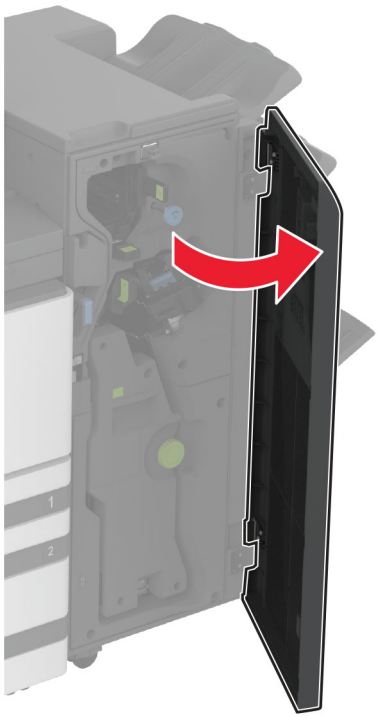

2 Išimkite panaudotą sąsagėlių kasetės apkabą.

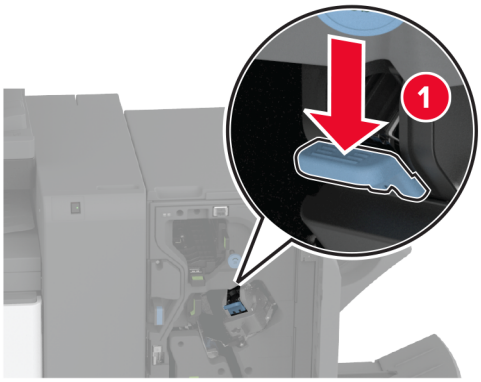

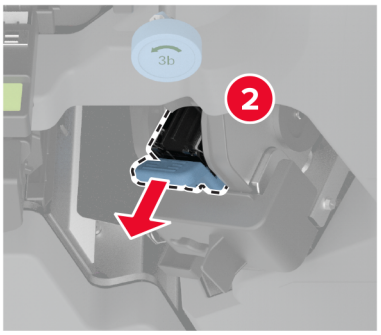

3 Išimkite sąsagėlių kasetę.

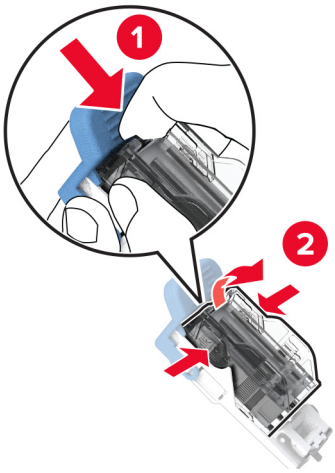

4 Išpakuokite naują sąsagėlių kasetės apkabą.

5 Kiškite sąsagėlių kasetę į naują sąsagėlių kasetės apkabą, kol ji *užsifiksuos*.

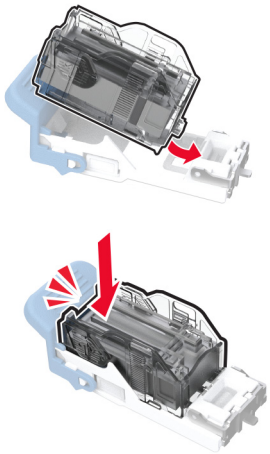

6 Kiškite naują sąsagėlių kasetės apkabą, kol ji *užsifiksuos*.

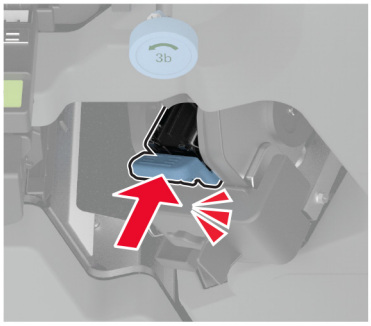

7 Uždarykite apipavidalinimo įtaiso dureles.

Sąsagėlių kasetės apkabos keitimas brošiūrų apipavidalinimo įtaise

1 Atidarykite apipavidalinimo įtaiso dureles ir ištraukite brošiūrų ruošimo įrenginį.

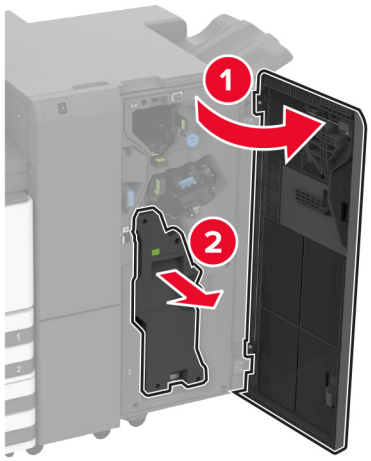

2 Išimkite panaudotą sąsagėlių kasetės apkabą.

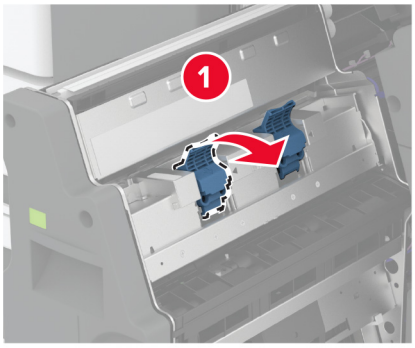

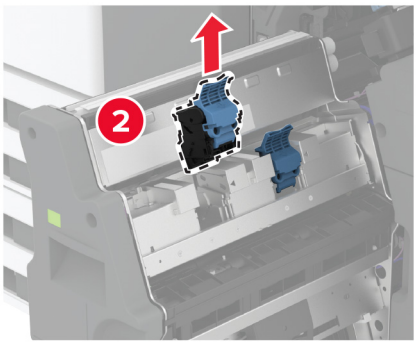

3 Išimkite sąsagėlių kasetę.

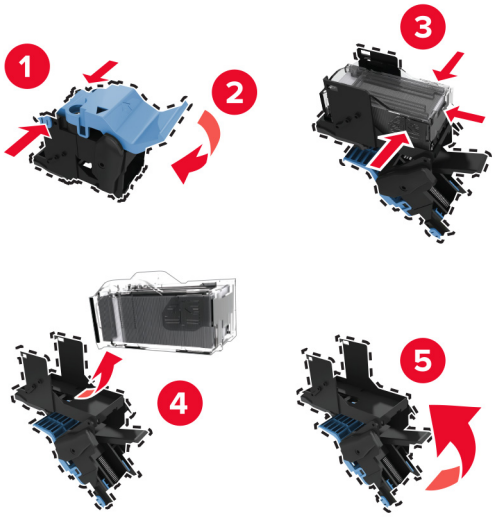

4 Išpakuokite naują sąsagėlių kasetės apkabą.

5 Įdėkite sąsagėlių kasetę į naują sąsagėlių kasetės apkabą.

6 Įdėkite naują sąsagėlių kasetės apkabą.

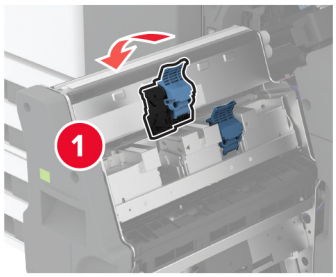

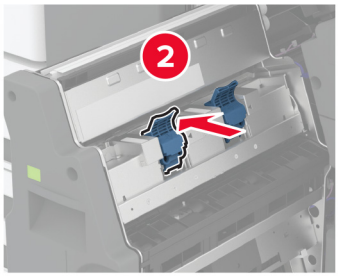

7 Įdėkite brošiūrų ruošimo įrenginį ir uždarykite apipavidalinimo įtaiso dureles.

Eksploatacinių reikmenų naudojimo skaitiklių nustatymas iš naujo

1 Pradžios ekrane palieskite **Nustatymai** > **Įrenginys** > **Eksploatacija** > **Meniu „Konfigūracija“** > **Eksploatacinių medžiagų naudojimas ir skaitikliai**.

2 Pasirinkite skaitiklį, kurį norite nustatyti iš naujo.

Įspėjimas—Galima sugadinti: Eksploatacinius reikmenis ir dalis, kurioms netaikomos Grąžinimo programos sutarties sąlygos, galima nustatyti iš naujo ir atnaujinti. Tačiau gamintojo garantija neapima jokios žalos, kurią sukėlė neoriginalūs eksploataciniai reikmenys ar dalys. Iš naujo nustačius skaitiklius eksploataciniam reikmeniui ar daliai, kurie nebuvo tinkamai perdaryti, spausdintuvas gali sugesti. Iš naujo nustačius eksploatacinio reikmens ar dalies skaitiklį, spausdintuvas gali rodyti klaidą, nurodančią iš naujo nustatyto elemento buvimą.

Spausdintuvo dalių valymas

Spausdintuvo valymas

DĖMESIO—ELEKTROS SMŪGIO PAVOJUS: Norėdami išvengti elektros smūgio pavojaus valant spausdintuvo išorę, prieš pradėdami valyti ištraukite maitinimo laidą iš elektros lizdo ir atjunkite visus spausdintuvo laidus.

Pastabos:

- Šį darbą atlikite kas du mėnesius.
- Jei spausdintuvas sugadinamas netinkamai jį prižiūrint, garantija netaikoma.

1 Išjunkite spausdintuvą ir ištraukite maitinimo laidą iš elektros lizdo.

2 Išimkite popierių iš standartinės dėtuvės ir daugiafunkcio tiektuvo.

3 Minkštu šepečiu arba dulkių siurbliu aplink spausdintuvą pašalinkite visas dulkes, pūkelius ir popieriaus gabalėlius.

4 Spausdintuvo išorę nuvalykite drėgnu, minkštu audiniu be pūkelių.

Pastabos:

- Nenaudokite buitinių valiklių ar ploviklių, kad nepažeistumėte spausdintuvo paviršiaus.
- Įsitikinkite, kad nuvalius visos spausdintuvo sritys lieka sausos.

5 Įkiškite maitinimo laidą į elektros lizdą ir įjunkite spausdintuvą.

DĖMESIO—GALIMA SUSIŽALOTI: Norėdami išvengti gaisro ar elektros smūgio pavojaus, prijunkite maitinimo laidą prie tinkamos nominaliosios srovės ir tinkamai įžeminto elektros lizdo, kuris yra šalia gaminio ir lengvai pasiekiamas.

Jutiklinio ekrano valymas

DĖMESIO—ELEKTROS SMŪGIO PAVOJUS: Norėdami išvengti elektros smūgio pavojaus valant spausdintuvo išorę, prieš pradėdami valyti ištraukite maitinimo laidą iš elektros lizdo ir atjunkite visus spausdintuvo laidus.

1 Išjunkite spausdintuvą ir ištraukite maitinimo laidą iš elektros lizdo.

2 Drėgnu, minkštu, pūkelių neturinčiu audiniu nuvalykite jutiklinį ekraną.

Pastabos:

- Nenaudokite buitinių valiklių ar ploviklių, kad nepažeistumėte jutiklinio ekrano.
- Įsitikinkite, kad nuvalius jutiklinis ekranas būtų sausas.

3 Įkiškite maitinimo laidą į elektros lizdą ir įjunkite spausdintuvą.

DĖMESIO—GALIMA SUSIŽALOTI: Norėdami išvengti gaisro ar elektros smūgio pavojaus, prijunkite maitinimo laidą prie tinkamos nominaliosios srovės ir tinkamai įžeminto elektros lizdo, kuris yra šalia gaminio ir lengvai pasiekiamas.

Spausdinimo galvučių lęšių valymas

1 Atidarykite priekines dureles.

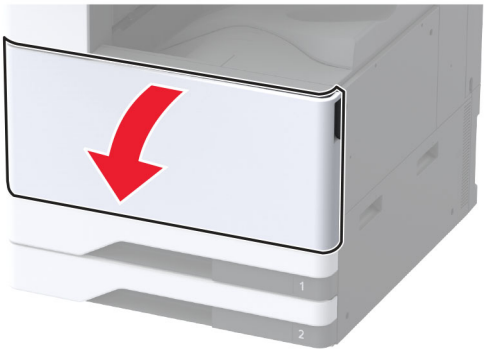

2 Išimkite dažų atliekų konteinerio perkėlimo įtaisą.

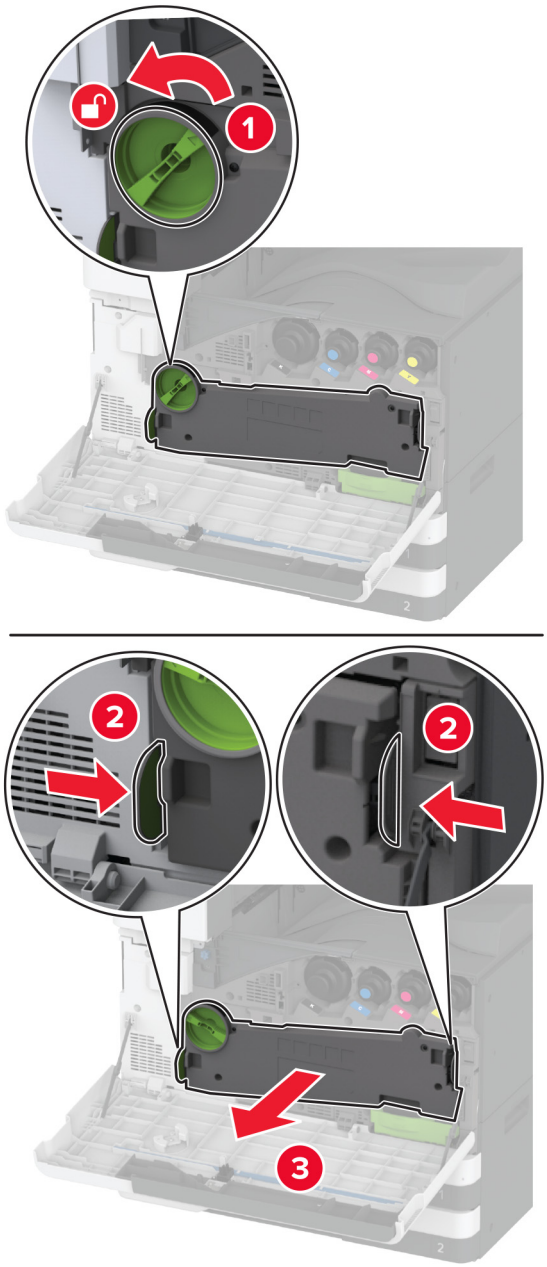

Pastaba: Įtaisą pastatykite vertikalioje padėtyje, kad neišbyrėtų dažai.

3 Nuimkite spausdinimo galvutės valytuvą ir išvalykite spausdinimo galvutės lęšius.

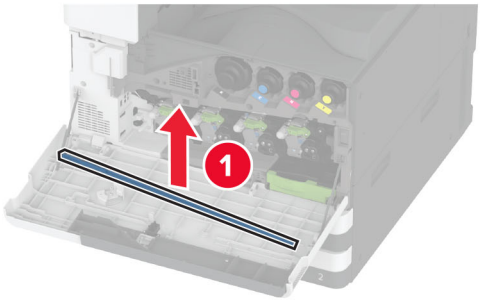

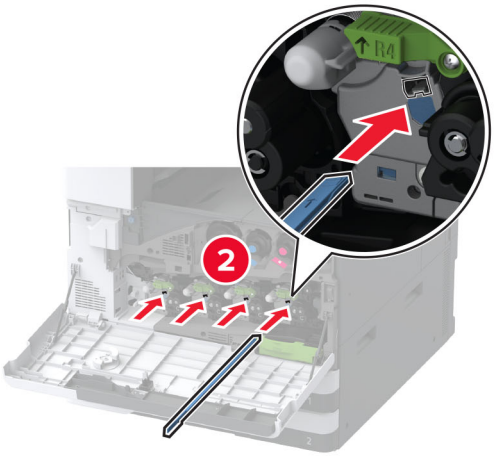

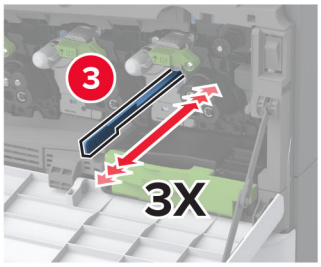

4 Įdėkite spausdinimo galvutės valytuvą atgal į vietą.

5 Dėkite dažų atliekų konteinerio perkėlimo įtaisą, kol jis *užsifiksuos*, tada jį užfiksuokite užraktu.

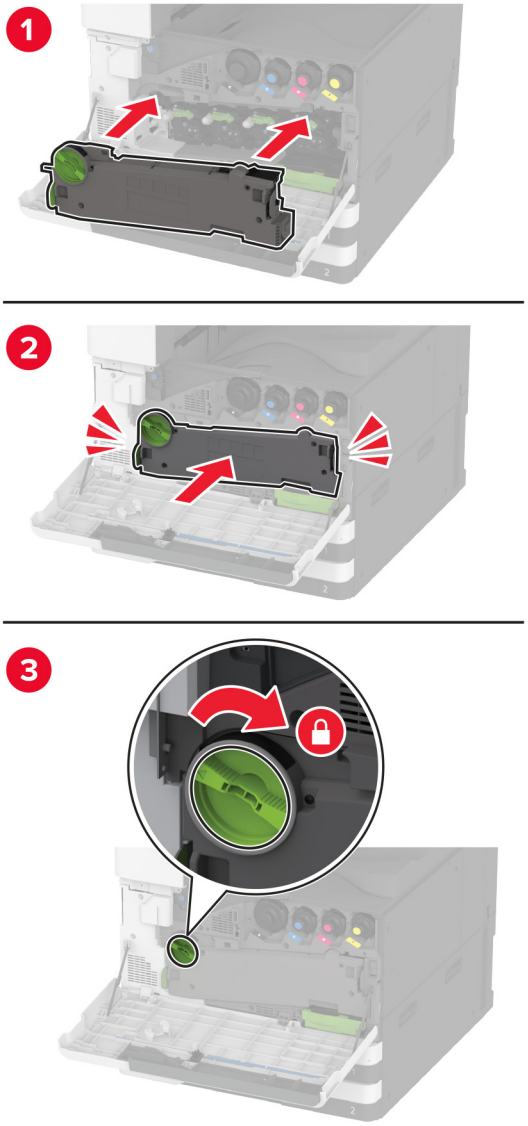

6 Uždarykite dureles.

Dėklo velenėlių komplekto valymas

1 Išjunkite spausdintuvą.

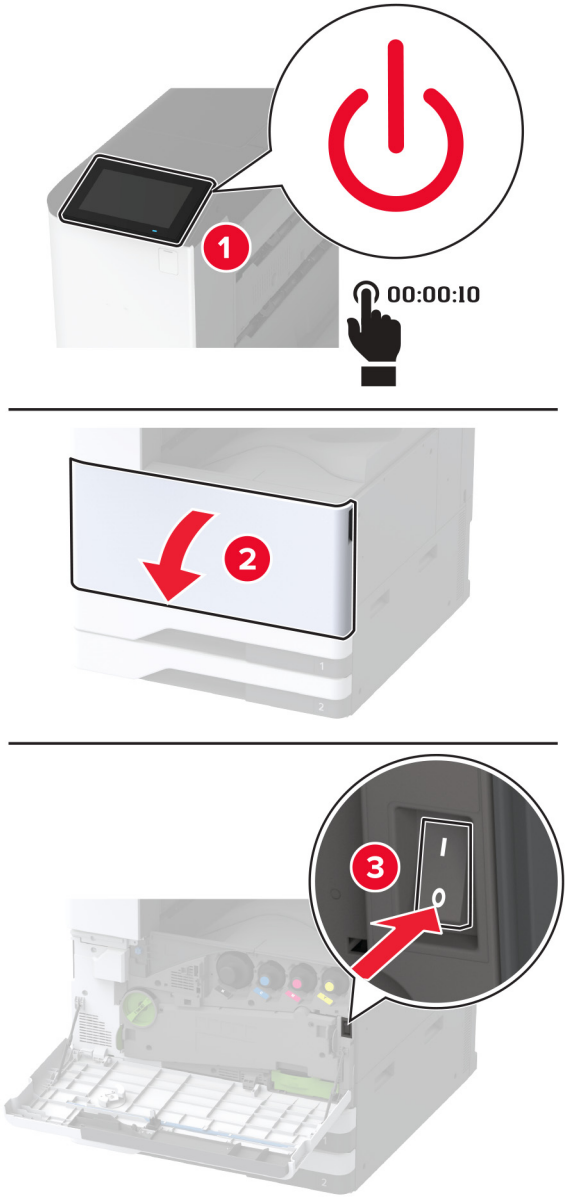

2 Išimkite standartinį dėklą.

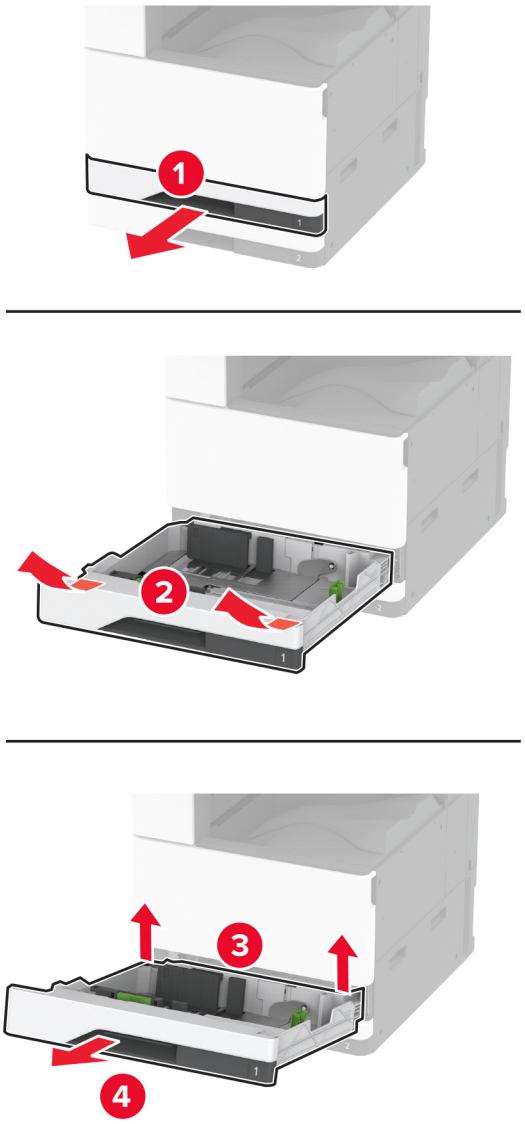

3 Išimkite dėklo velenėlių komplektą.

Įspėjimas—Galima sugadinti: Prieš pasiekdami arba liesdami vidines spausdintuvo sritis, palieskite bet kurią neapsaugotą spausdintuvo metalinio korpuso vietą, kad išvengtumėte gedimų dėl elektrostatinės iškrovos.

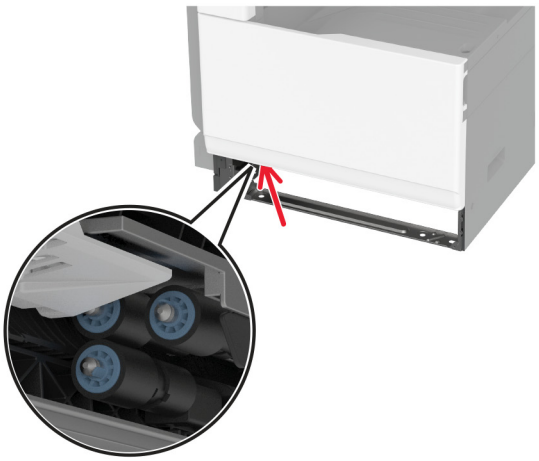

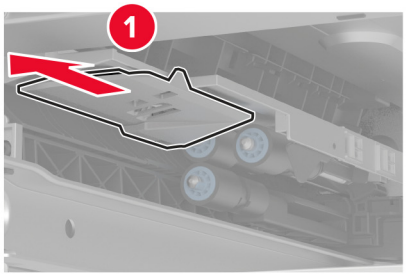

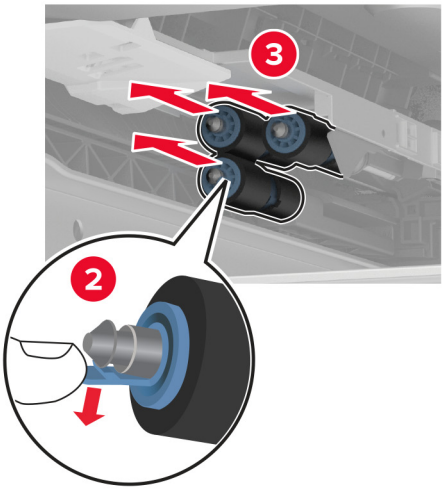

4 Užpilkite vandens ant minkšto, nepūkuoto audinio ir nuvalykite teikimo velenėlius.

5 Kiškite velenėlių komplektą, kol pasigirs *spragtelėjimas*.

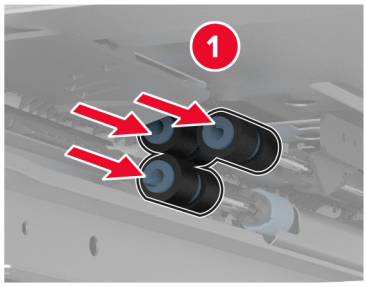

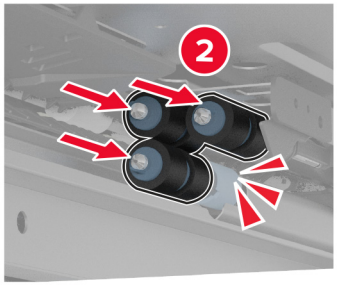

6 Įdėkite dėklą.

7 Įjunkite spausdintuvą.

2000 lapų dėklo velenėlių komplekto valymas

1 Išjunkite spausdintuvą.

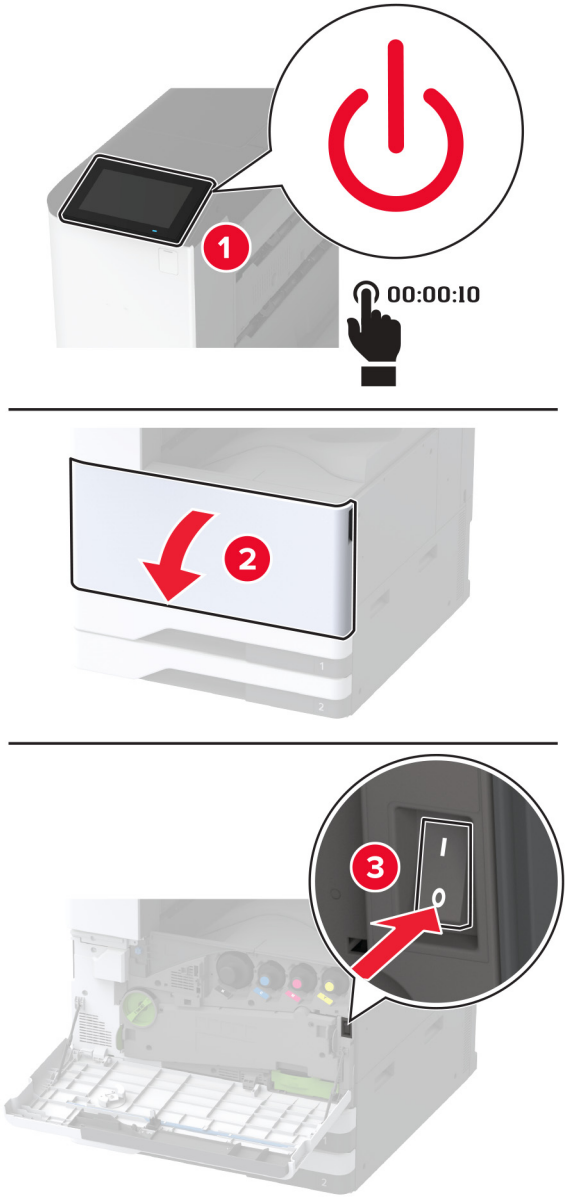

2 Pastumkite dėklą į kairę.

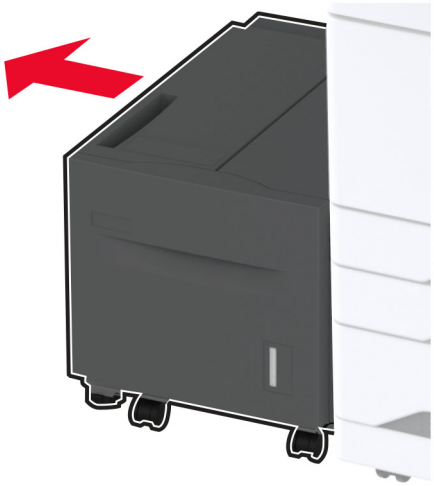

3 Atidarykite J dureles, tada atidarykite velenėlių komplekto dangtį.

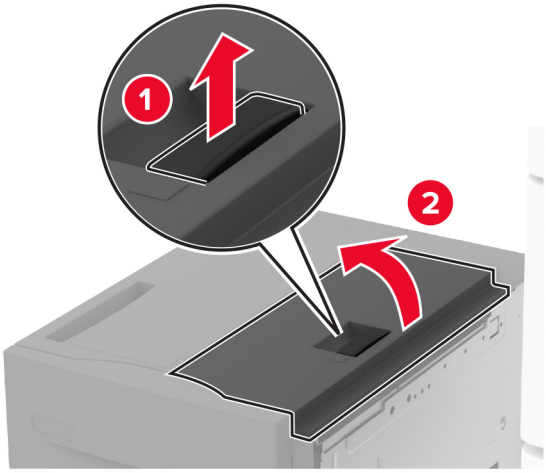

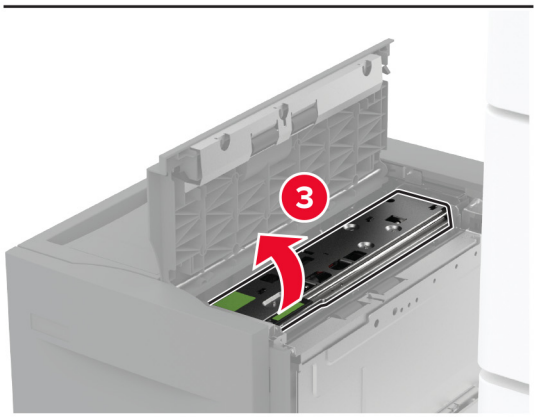

4 Raskite ir nuimkite dėklo velenėlių komplektą.

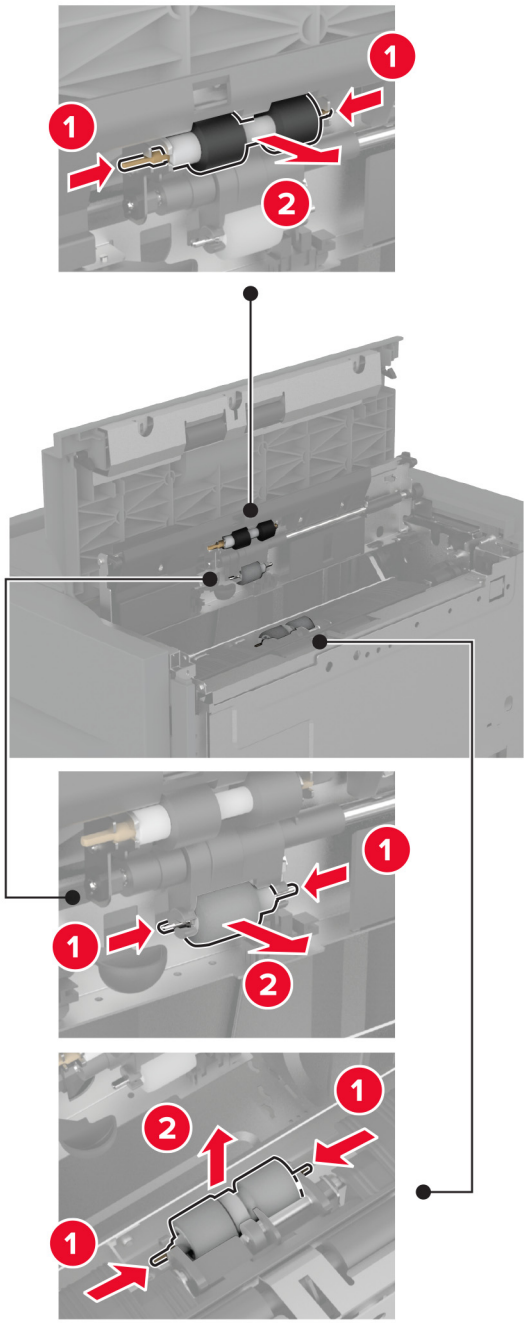

5 Užpilkite vandens ant minkšto, nepūkuoto audinio ir nuvalykite velenėlių komplektą.

6 Įdėkite velenėlių komplektą.

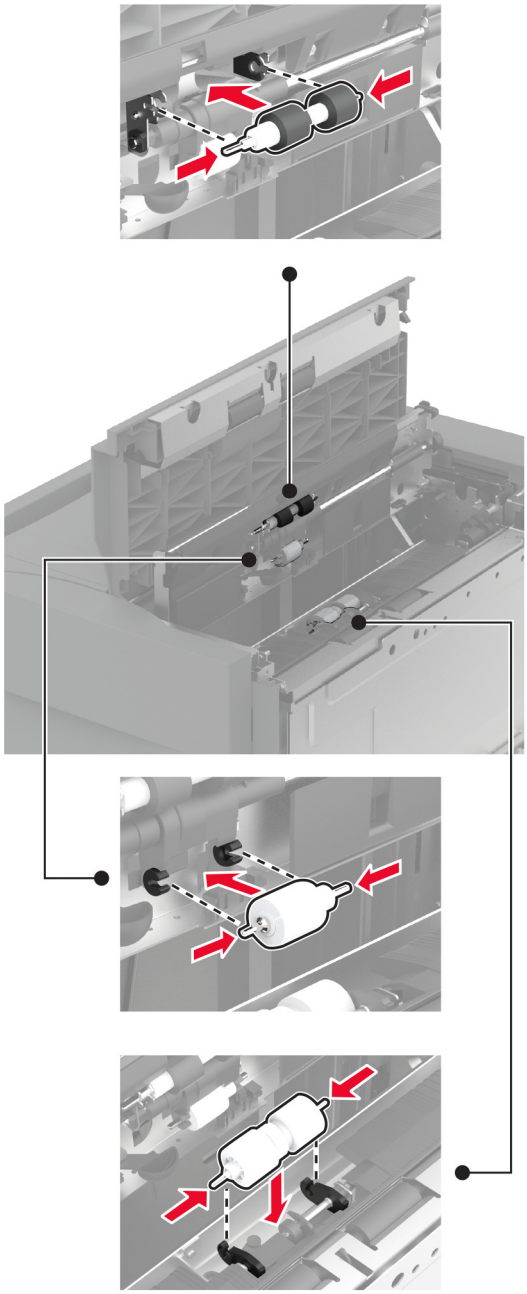

7 Uždarykite velenėlių komplekto dangtį, tada uždarykite J dureles.

8 Pastumkite dėklą atgal į vietą.

9 Įjunkite spausdintuvą.

2000 lapų sudvejinto dėklo velenėlių komplekto valymas

Rankenoje C

1 Išjunkite spausdintuvą.

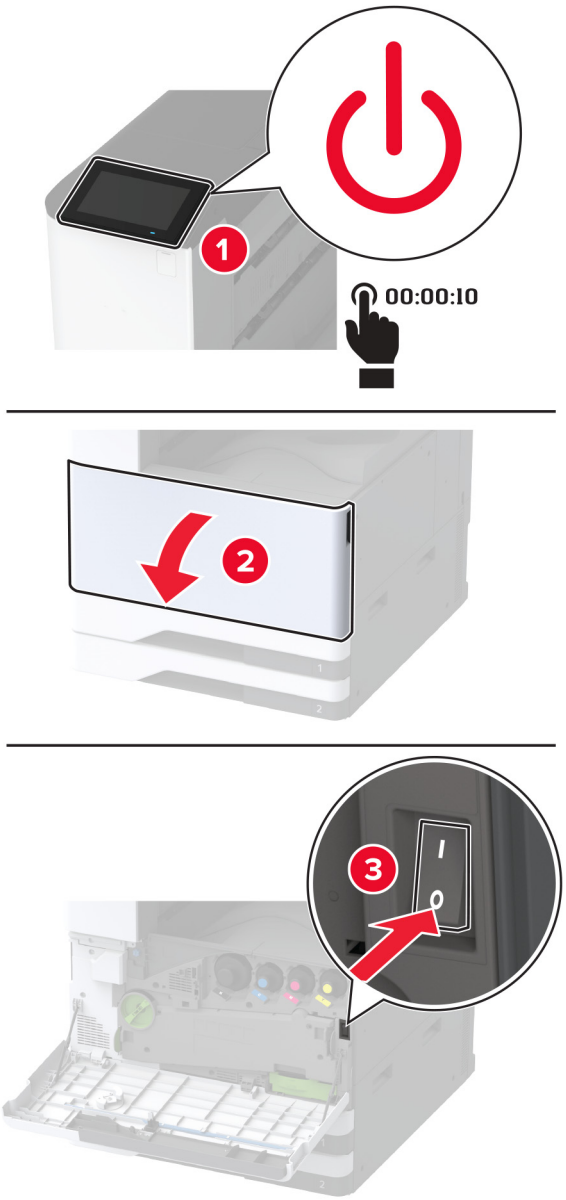

2 Ištraukite dėklą nr. 4, o tada dėklą nr. 3.

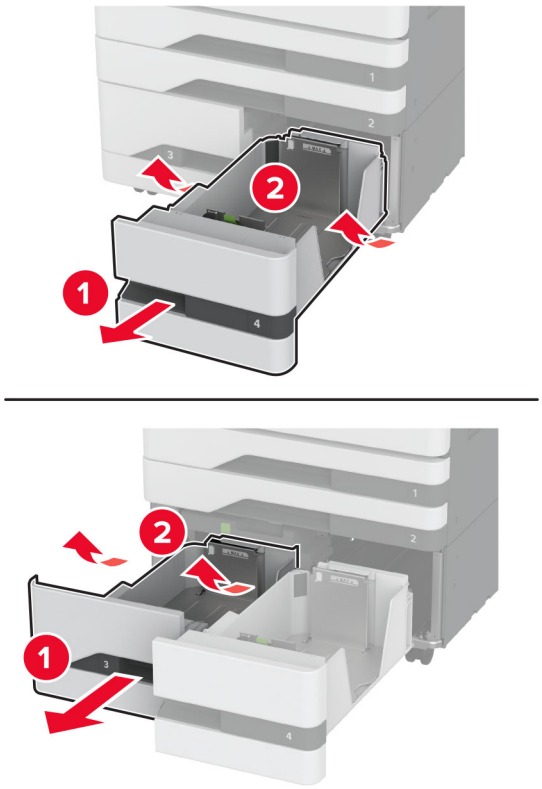

3 Ištraukite C rankeną, tada atidarykite vidinį dangtį.

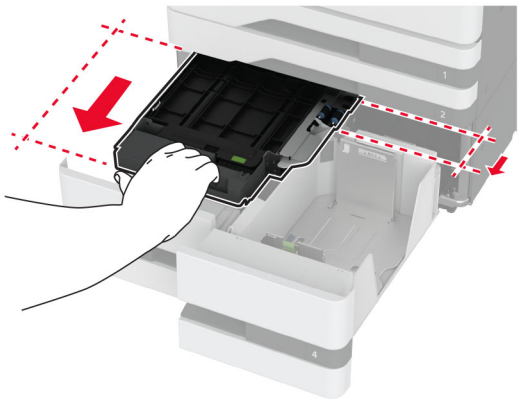

4 Atidarykite velenėlių komplekto dangtį.

5 Išimkite dėklo velenėlių komplektą.

Įspėjimas—Galima sugadinti: Prieš pasiekdami arba liesdami vidines spausdintuvo sritis, palieskite bet kurią neapsaugotą spausdintuvo metalinio korpuso vietą, kad išvengtumėte gedimų dėl elektrostatinės iškrovos.

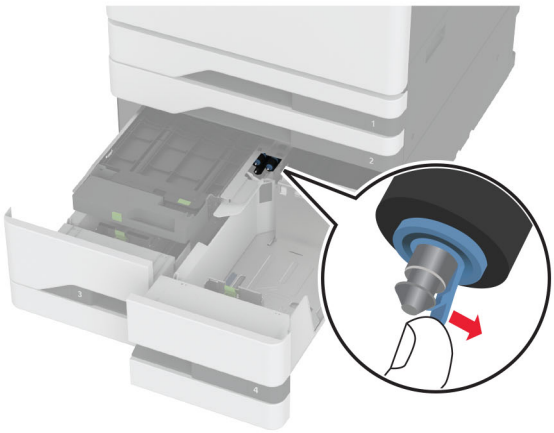

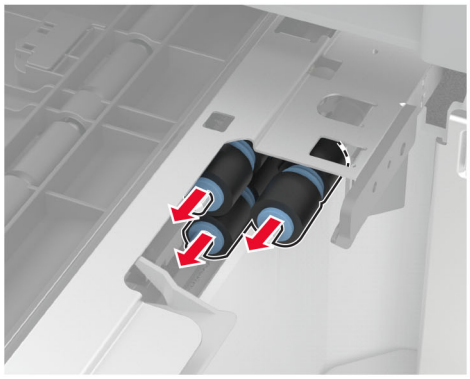

6 Užpilkite vandens ant minkšto nepūkuoto audinio ir nuvalykite paėmimo velenėlius.

7 Kiškite velenėlių komplektą, kol pasigirs *spragtelėjimas*.

8 Uždarykite velenėlių komplekto dangtį.

9 Uždarykite vidinį dangtelį, tada įdėkite C rankeną.

10 Įdėkite dėklus nr. 3 ir nr. 4.

11 Įjunkite spausdintuvą.

Dėkle nr. 3

1 Išjunkite spausdintuvą.

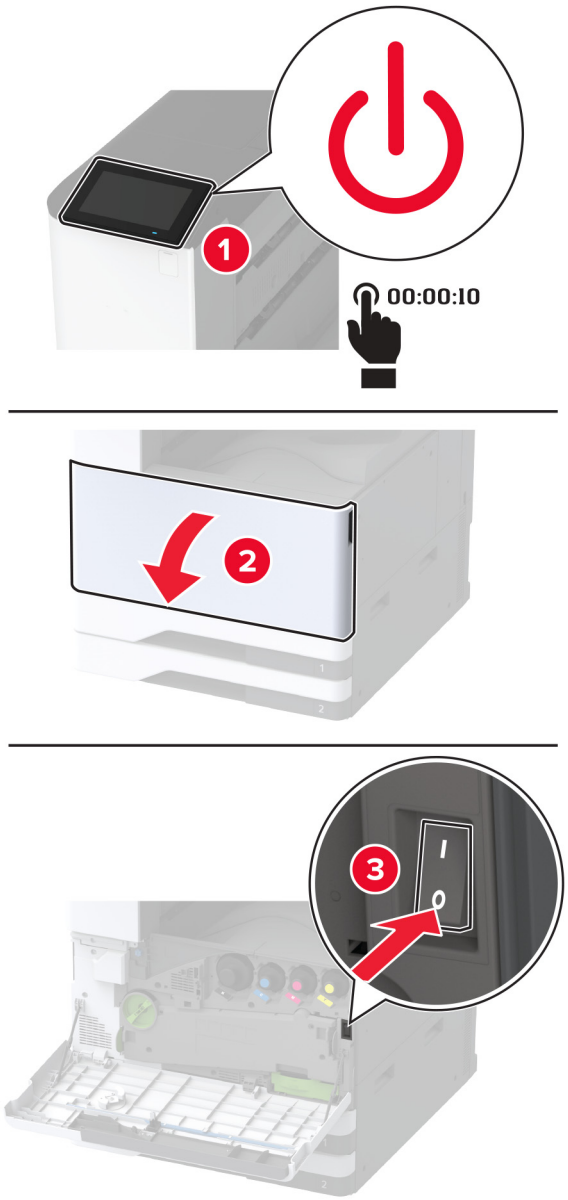

2 Išimkite dėklą nr. 1, o tada dėklą nr. 2.

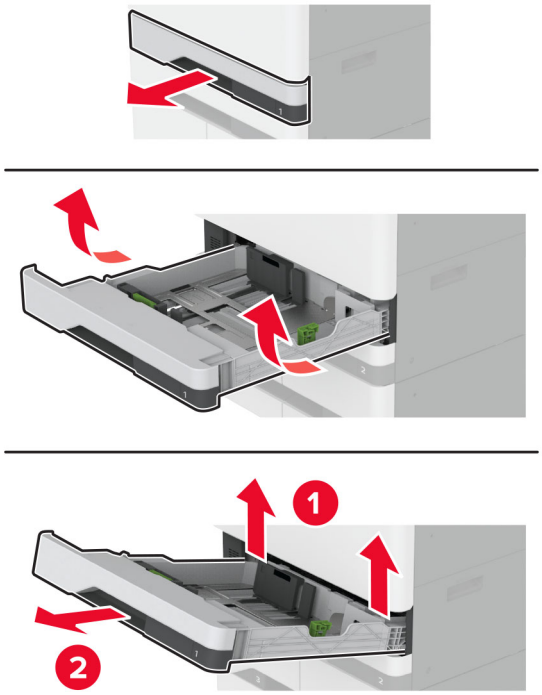

3 Ištraukite dėklus nr. 3 ir nr. 4.

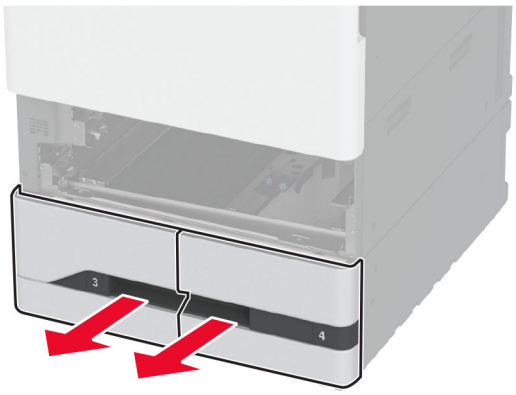

4 Patraukite už rankenėlės C.

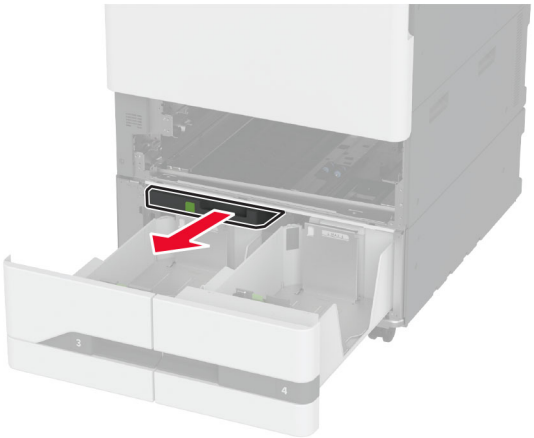

5 Išimkite dėklo velenėlių komplektą.

Įspėjimas—Galima sugadinti: Prieš pasiekdami arba liesdami vidines spausdintuvo sritis, palieskite bet kurią neapsaugotą spausdintuvo metalinio korpuso vietą, kad išvengtumėte gedimų dėl elektrostatinės iškrovos.

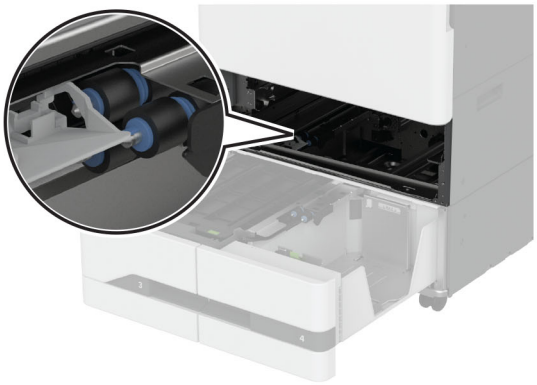

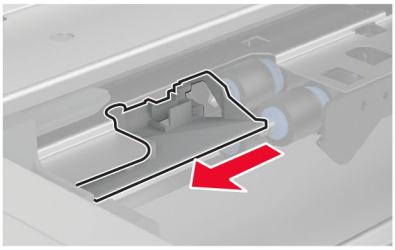

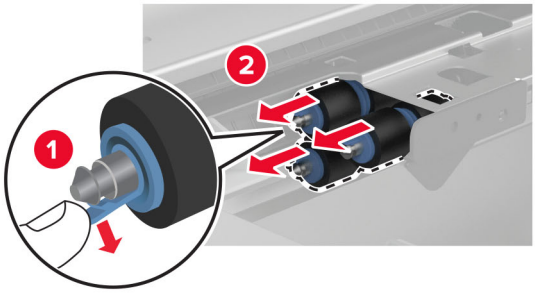

6 Užpilkite vandens ant minkšto nepūkuoto audinio ir nuvalykite paėmimo velenėlius.

7 Kiškite velenėlių komplektą, kol pasigirs *spragtelėjimas*.

8 Įdėkite rankenėlę C.

9 Įdėkite dėklus nr. 3 ir nr. 4.

10 Įdėkite dėklus nr. 1 ir nr. 2.

11 Įjunkite spausdintuvą.

Skylmušos dėžutės ištuštinimas

1 Pakelkite popieriaus gabenimo dangtį F.

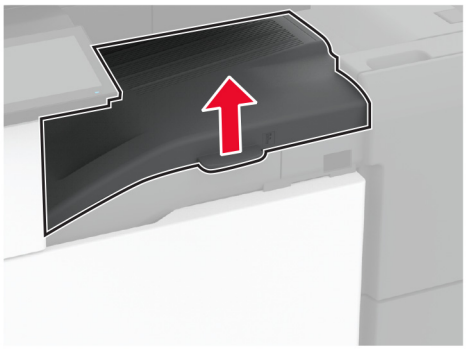

2 Išimkite ir ištuštinkite skylmušos dėžutę.

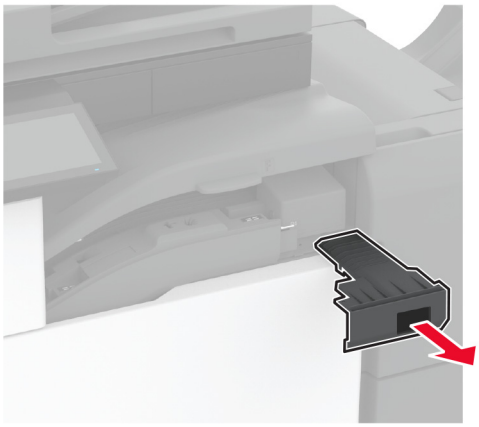

3 Įdėkite skylmušos dėžutę.

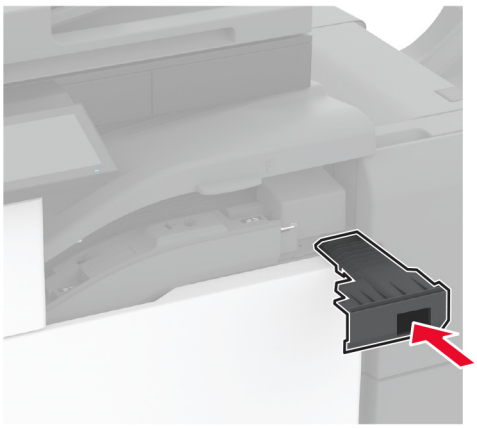

4 Uždarykite popieriaus gabenimo dangtį F.

5 Atidarykite brošiūrų apipavidalinimo įtaiso dureles.

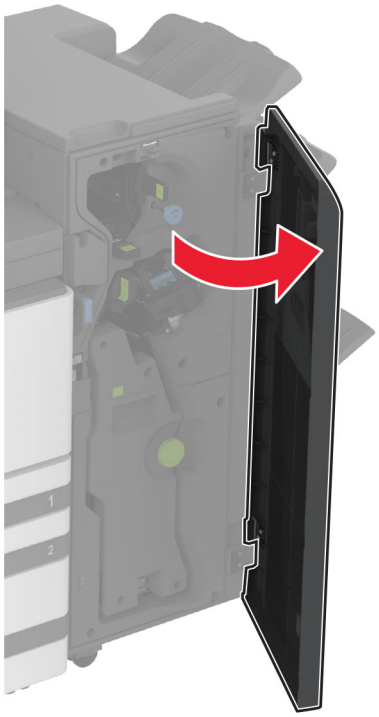

6 Išimkite ir ištuštinkite skylmušos dėžutę.

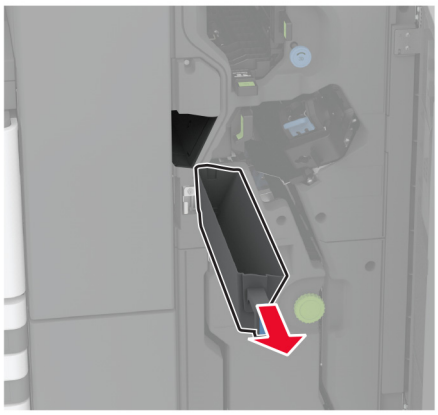

7 Įdėkite skylmušos dėžutę.

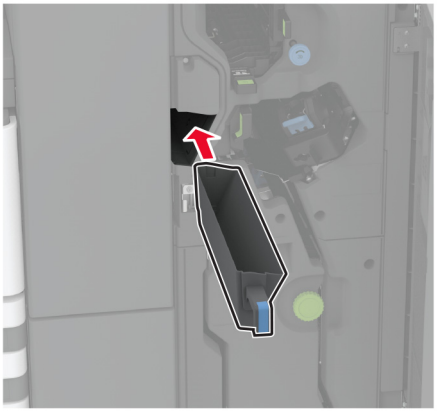

8 Uždarykite apipavidalinimo įtaiso dureles.

Elektros energijos ir popieriaus taupymas

Energijos taupymo režimo nustatymų konfigūravimas

miego režimas

1 Pradžios ekrane palieskite **Nustatymai** > **Įrenginys** > **Energijos sąnaudų valdymas** > **Skirtieji laikai** > **Miego režimas**.

2 Nurodykite spausdintuvo neveikos laiką prieš jam pereinant į Miego režimą.

užmigdymo režimas

1 Pradžios ekrane palieskite **Nustatymai** > **Įrenginys** > **Energijos sąnaudų valdymas** > **Skirtieji laikai** > **Užmigdymo režimas**.

2 Pasirinkite spausdintuvo neveikos laiką prieš jam pereinant į užmigdymo režimą.

Pastabos:

- Norėdami, kad veiktų nustatymas Užmigdymo skirtasis laikas, parinktį Užmigdymo skirtasis laikas prisijungiant nustatykite į Užmigdyti.
- Spausdintuvui veikiant Užmigdymo režimu įtaisytasis interneto serveris (EWS) būna išjungtas.

Ekrano skaisčio koregavimas

1 Pradžios ekrane palieskite **Nustatymai** > **Įrenginys** > **Nuostatos**.

2 Meniu Ekrano skaistis pakoreguokite nustatymą.

Eksploatacinių medžiagų taupymas

- Spausdinkite ant abiejų popieriaus pusių.

  Pastaba: Numatytasis nustatymas spausdinimo tvarkyklėje – abipusis spausdinimas.
- Spausdinkite keletą puslapių ant vieno popieriaus lapo.
- Naudokitės peržiūros funkcija, kad pažiūrėtumėte, kaip dokumentas atrodo prieš jį spausdinant.
- Atspausdinkite vieną dokumento kopiją, kad patikrintumėte, ar jo turinys ir formatas yra tinkami.

Spausdintuvo perkėlimas į kitą vietą

DĖMESIO—GALIMA SUSIŽALOTI: Jei spausdintuvo svoris yra didesnis nei 20 kg (44 sv.), norint jį saugiai pakelti gali prireikti dviejų ar daugiau žmonių.

DĖMESIO—GALIMA SUSIŽALOTI: Norėdami išvengti gaisro ar elektros smūgio pavojaus, naudokite tik kartu su šiuo gaminiu pateiktą maitinimo laidą arba gamintojo leistą pakaitinį laidą.

DĖMESIO—GALIMA SUSIŽALOTI: Norėdami perkelti spausdintuvą, laikykitės šių nurodymų, kad būtų išvengta sužalojimų ar spausdintuvo sugadinimo:

- Įsitikinkite, kad visos durelės ir dėklai yra uždaryti.
- Išjunkite spausdintuvą ir ištraukite maitinimo laidą iš elektros lizdo.
- Atjunkite visus spausdintuvo laidus ir kabelius.
- Jei prie spausdintuvo yra pritvirtinta atskirų pastatomų papildomų dėklų arba išvesčių įtaisų, prieš perkeldami spausdintuvą juos atskirkite.
- Jei spausdintuvas su ratukais, atsargiai nuridenkite jį į naują vietą. Būkite atsargūs ridendami per slenksčius ir grindų tarpus.
- Jei spausdintuvas ne su ratukais, bet yra sukonfigūruotas su papildomai pasirenkamais dėklais arba išvesčių įtaisais, pašalinkite papildomus išvesčių įtaisus ir nukelkite spausdintuvą nuo dėklų. Nebandykite tuo pačiu metu kelti ir spausdintuvo, ir papildomų įtaisų.
- Keldami spausdintuvą visada naudokitės ant jo esančiomis rankenomis.
- Į spausdintuvo perkėlimui naudojamo vežimėlio paviršių turi remtis visi spausdintuvo lietimosi taškai.
- Į pasirinktos aparatinės įrangos perkėlimui naudojamo vežimėlio paviršių įranga turi remtis visu dydžiu.
- Laikykite spausdintuvą vertikalioje padėtyje.
- Venkite staigių nedarnių judesių.
- Statydami spausdintuvą įsitikinkite, kad jūsų pirštai ne po spausdintuvu.
- Įsitikinkite, kad aplink spausdintuvą yra pakankamai erdvės.

Pastaba: Jei spausdintuvas sugadinamas netinkamai jį perkeliant, garantija netaikoma.

Spausdintuvo transportavimas

Norėdami sužinoti, kaip transportuoti, apsilankykite adresu http://support.lexmark.com arba kreipkitės į klientų aptarnavimo skyrių.

Trikties šalinimas

Spausdinimo kokybės problemos

Raskite paveikslėlį, kuris yra panašus į jūsų spausdinimo kokybės problemą, ir spustelėję žemiau esančią nuorodą perskaitykite problemos sprendimo veiksmus.

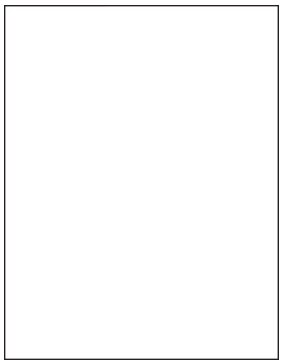

„Tušti arba balti lapai“ 344 puslapyje

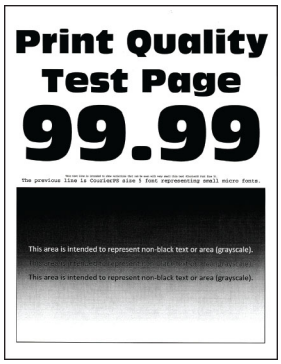

„Spausdinama per tamsiai“ 345 puslapyje

„Sudvejinti vaizdai“ 346 puslapyje

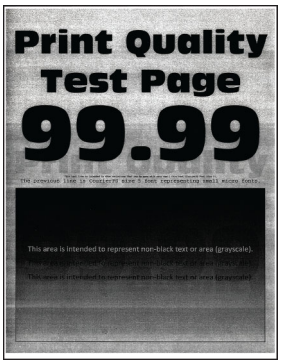

„Pilkas arba spalvotas fonas“ 347 puslapyje

„Neteisingos paraštės“ 348 puslapyje

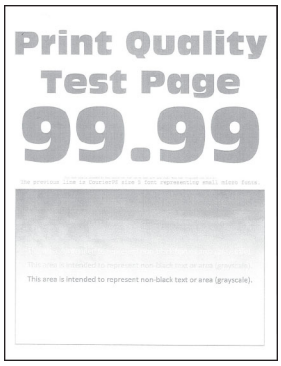

„Spausdinama per šviesiai“ 349 puslapyje

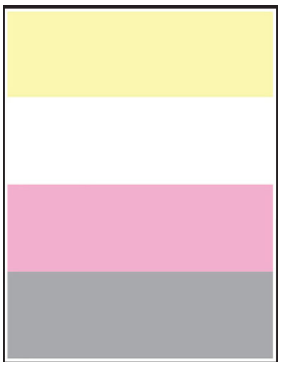

„Trūksta spalvų“ 351 puslapyje

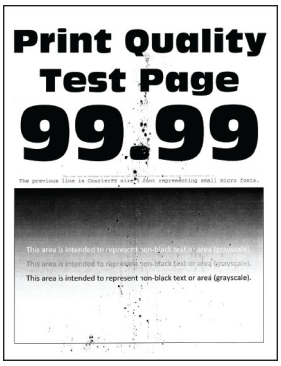

„Spausdinama taškuotai“ 352 puslapyje

„Popierius užsiriečia“ 353 puslapyje

„Spausdinama kreivai arba iškreiptai“ 354 puslapyje

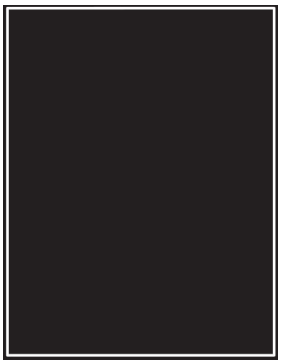

„Vientisi spalvoti arba nespalvoti atvaizdai“ 355 puslapyje

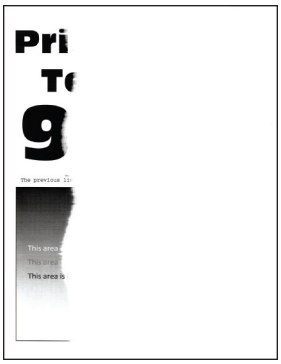

„Nukirptas tekstas arba atvaizdai“ 355 puslapyje

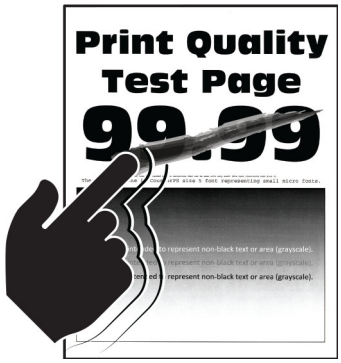

„Dažai lengvai nusitrina“ 356 puslapyje

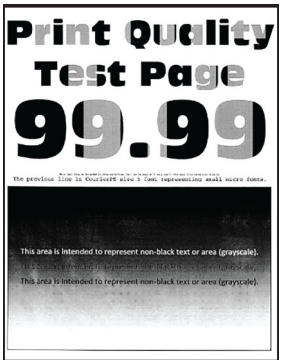

„Netolygus spausdinimo tankis“ 357 puslapyje

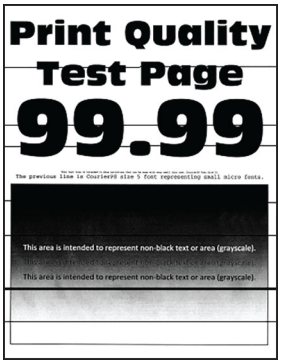

„Horizontalios tamsios linijos“ 357 puslapyje

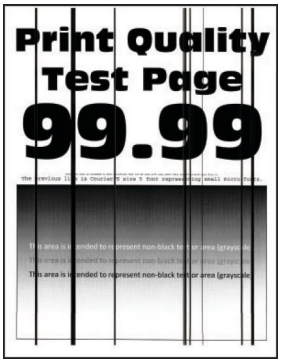

„Vertikalios tamsios linijos“ 359 puslapyje

„Horizontalios baltos linijos“ 360 puslapyje

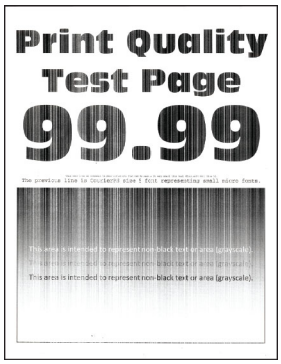

„Vertikalios baltos linijos“ 361 puslapyje

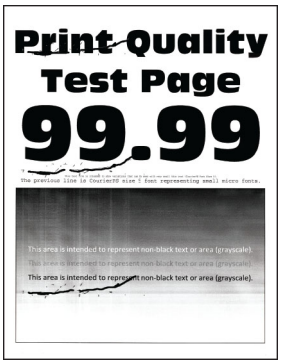

„Pasikartojantys defektai“ 363 puslapyje

Spausdintuvo klaidų kodai

Klaidų kodai	koks klaidos pranešimas;	Sprendimas
2.01	**Reikalingas keitimas / papildymas.**	Palieskite **Atšaukti užduotį** ir užsisakykite trūkstamą dalį. Norėdami gauti daugiau informacijos, žr. „Dalių ir eksploatacinių reikmenų užsakymas“ 232 puslapyje.
3.01	**Standartinė surinkimo dėžė pilna.**	Pašalinkite iš dėžės popierių ir palieskite **Tęsti**.
3.21, 3.22, 3.23, 3.24	**Ištraukite popierių už dėklo nr. [x].**	1 Išimkite nurodytą dėklą. 2 Pašalinkite visus šioje srityje užstrigusius popieriaus lapus. 3 Įdėkite dėklą.
7.13, 7.23, 7.33, 7.43, 7.53	**Įdėkite dėklą nr. [x]**	Pamėginkite atlikti kurį nors iš šių veiksmų: • Įdėkite nurodytą dėklą. • Atšaukite šią spausdinimo užduotį.
8.01	**Uždarykite priekines dureles.**	Priekines dureles laikykite uždarytas, nebent atliekate techninę priežiūrą.
8.02, 8.03, 8.04, 8.05	**Uždarykite [x] dureles.**	Nurodytas dureles laikykite uždarytas, nebent atliekate techninę priežiūrą.
8.06	**Pridėkite dėklą nr. 5.**	Paslinkite dėklą į kairę, o atgal į vietą.

Klaidų kodai	koks klaidos pranešimas;	Sprendimas
8.07	**Uždarykite popieriaus gabenimo dangtį F.**	Laikykite popieriaus gabenimo dangtį F uždarytą, nebent atliekate techninę priežiūrą.
8.08	**Uždarykite priekines sąsagėlių segiklio dureles.**	Priekines segiklio dureles laikykite uždarytas, nebent atliekate techninę priežiūrą.
8.09	**Uždarykite sąsagėlių segiklio ir skylmušos įtaiso viršutinį dangtelį.**	Viršutines segiklio dureles laikykite uždarytas, nebent atliekate techninę priežiūrą.
9.00	**Spausdintuvas turėjo būti paleistas iš naujo. Paskutinė užduotis gali būti nebaigta.**	Jei norite pašalinti pranešimą ir tęsti spausdinimą, palieskite **Tęsti**.
11.11, 11.21, 11.31, 11.41, 11.51	**Įdėkite [type] tipo ir [size] dydžio [source].**	Į nurodytą dėklą įdėkite popierių. Norėdami gauti daugiau informacijos, žr. „Popieriaus ir specialiųjų laikmenų įdėjimas“ 42 puslapyje.
11.12, 11.22, 11.32, 11.42, 11.52	**Į [šaltinis] įdėkite [rūšis] [formatas] [orientacija].**	
11.81, 11.91	**Į daugiafunkcį tiektuvą įdėkite [rūšis] [formatas].**	Į daugiafunkcį tiektuvą įdėkite popierių. Norėdami gauti daugiau informacijos, žr. „Popieriaus įdėjimas į daugiafunkcį tiektuvą“ 56 puslapyje.
11.82, 11.92	**Į daugiafunkcį tiektuvą įdėkite [rūšis] [formatas] [orientacija].**	
12.11, 12.21, 12.31, 12.41, 12.51	**Pakeiskite [šaltinis] į [rūšis] [formatas].**	Ištraukite nurodytą dėklą, išimkite popierių ir įdėkite tinkamos rūšies ir formato popierių. Norėdami gauti daugiau informacijos, žr. „Popieriaus ir specialiųjų laikmenų įdėjimas“ 42 puslapyje.
12.12, 12.22, 12.32, 12.42, 12.52	**Pakeiskite [šaltinis] į [rūšis] [formatas] [orientacija].**	
12.91	**Pakeiskite daugiafunkcį tiektuvą į [rūšis] [formatas].**	Išimkite popierių ir įdėkite tinkamos rūšies ir formato popierių. Norėdami gauti daugiau informacijos, žr. „Popieriaus įdėjimas į daugiafunkcį tiektuvą“ 56 puslapyje.
12.92	**Pakeiskite daugiafunkcį tiektuvą į [rūšis] [formatas] [orientacija].**	
31.00	**Įdėkite skylmušos dėžutę.**	1 Atidarykite popieriaus gabenimo dangtį F. 2 Išimkite skylmušos dėžutę. 3 Įdėkite skylmušos dėžutę.
31.35	**Įdėkite trūkstamą arba nereaguojantį dažų atliekų konteinerį.**	1 Atidarykite priekines dureles. 2 Išimkite dažų atliekų konteinerį. **Pastaba:** Konteinerį pastatykite vertikalioje padėtyje, kad neišbyrėtų dažai. 3 Vėl įdėkite dažų atliekų konteinerį. 4 Uždarykite priekines dureles.

Klaidų kodai	koks klaidos pranešimas;	Sprendimas
31.40, 31.41, 31.42, 31.43	**Įdėkite trūkstamą arba nereaguojančią [spalva] dažų kasetę.**	1 Atidarykite priekines dureles. 2 Išimkite kasetę. 3 Įdėkite kasetę 4 Uždarykite priekines dureles.
31.60, 31.61, 31.62, 31.63	**Sumontuokite trūkstamą arba pakeiskite neveikiantį [color] spalvos fotolaidininką.**	1 Atidarykite priekines dureles. 2 Atfiksuokite ir išimkite dažų atliekų konteinerio perkėlimo įtaisą. **Pastaba:** Įtaisą pastatykite vertikalioje padėtyje, kad neišbyrėtų dažai. 3 Atfiksuokite ir išimkite fotolaidininko bloką. 4 Įdėkite naują fotolaidininko bloką ir užfiksuokite. 5 Įdėkite dažų atliekų konteinerio perkėlimo įtaisą ir užsifiksuokite. 6 Uždarykite priekines dureles.
32.40, 31.41, 31.42, 31.43	**Pakeiskite netinkamą [spalva] dažų kasetę.**	Žr. „Dažų kasetės keitimas“ 233 puslapyje.
32.60, 32.61, 32.62, 32.63	**Pakeiskite nesuderinamą [color] fotolaidininką.**	Žr. „Fotolaidininko bloko keitimas“ 238 puslapyje.
34.00	**Per trumpas popieriaus lapas.**	Nustatykite į dėklą įdėto popieriaus lapo formatą. Pradžios ekrane palieskite **Nustatymai** > **Popierius** > **Dėklas** > **Konfigūracija** > **Popieriaus formatas / tipas**.
34.10, 34.20, 34.30, 34.40, 34.50	**Patikrinkite [source], sureguliuokite kreiptuvus ir padėtį.**	Ištraukite nurodytą dėklą ir įsitikinkite, kad popierius įdėtas tinkamai. Norėdami gauti daugiau informacijos, žr. „Popieriaus ir specialiųjų laikmenų įdėjimas“ 42 puslapyje.
34.90	**Patikrinkite daugiafunkcį tiektuvą, sureguliuokite kreiptuvus ir padėtį.**	Įsitikinkite, kad popierius įdėtas tinkamai. Norėdami gauti daugiau informacijos, žr. „Popieriaus įdėjimas į daugiafunkcį tiektuvą“ 56 puslapyje.
37.10	**Nepakanka atminties užduočiai sudėstyti.**	Pamėginkite atlikti kurį nors iš šių veiksmų: • Norėdami atspausdinti saugomos spausdinimo užduoties dalį ir pradėti dėstyti likusią spausdinimo užduotį, palieskite **Tęsti**. • Atšaukite šią spausdinimo užduotį.
37.30	**Nepakanka atminties, kai kurios užlaikomos užduotys buvo pašalintos.**	Jei norite pašalinti pranešimą ir tęsti spausdinimą, palieskite **Tęsti**.
38.10	**Atmintis užpildyta.**	Pabandykite atlikti vieną ar daugiau iš šių veiksmų: • Jei norite pašalinti pranešimą ir tęsti spausdinimą, palieskite **Tęsti**. • Atšaukite šią spausdinimo užduotį. • Įdiekite daugiau spausdintuvo atminties. • Sumažinkite spausdinimo užduoties puslapių skaičių.

Klaidų kodai	koks klaidos pranešimas;	Sprendimas
39.10	**Sudėtingas puslapis, kai kurie duomenys galėjo nebūti išspausdinti.**	Pabandykite atlikti vieną ar daugiau iš šių veiksmų: • Jei norite pašalinti pranešimą ir tęsti spausdinimą, palieskite **Tęsti**. • Atšaukite šią spausdinimo užduotį. • Įdiekite daugiau spausdintuvo atminties. • Prieš vėl siųsdami spausdinti, sumažinkite spausdinimo užduoties sudėtingumą ir dydį. • Sumažinkite spausdinimo užduoties puslapių skaičių. • Sumažinkite atsisiųstų šriftų skaičių ir dydį. • Spausdinimo užduotyje pašalinkite visus nereikalingus šriftus ar makrokomandas. • Sumažinkite spausdinimo užduoties grafikos elementų skaičių.
51	**Aptiktas sugadintas atmintukas.**	Pabandykite atlikti vieną ar daugiau iš šių veiksmų: • Pakeiskite atmintuką. • Jei norite pašalinti pranešimą ir tęsti spausdinimą, palieskite **Tęsti**. • Atšaukite šią spausdinimo užduotį.
52	**Atmintuke ištekliams nepakanka laisvos vietos.**	Pabandykite atlikti vieną ar daugiau iš šių veiksmų: • Jei norite pašalinti pranešimą ir tęsti spausdinimą, palieskite **Tęsti**. • Iš atmintuko pašalinkite šriftus, makrokomandas ir kitus duomenis. • Įkiškite atminties raktą Norėdami gauti daugiau informacijos, žr. „Spausdintuvo standžiojo disko įrengimas“ 149 puslapyje arba „Išmoningojo atminties įrenginio įrengimas“ 155 puslapyje. **Pastaba:** Atsisiųsti šriftai ir makrokomandos, kurie anksčiau nebuvo išsaugoti atmintuke, pašalinami.
55.1	**Klaida nuskaitant USB atmintuką. Išimkite USB atmintuką.**	Jei norite tęsti, išimkite atmintuką.
55.2	**Klaida nuskaitant USB šakotuvą. Išimkite šakotuvą.**	Jei norite tęsti, išimkite USB šakotuvą.
55.3	**Išjunkite ir pakeiskite režimą.**	
61	**Išimkite sugedusį diską.**	Pakeiskite sugadintą atminties įrenginį.
62	**Diskas užpildytas.**	Pabandykite atlikti vieną ar daugiau iš šių veiksmų: • Jei norite pašalinti pranešimą ir tęsti spausdinimą, palieskite **Tęsti**. • Iš standžiojo disko pašalinkite jame laikomus šriftus, makrokomandas ir kitus duomenis. • Įdėkite standųjį diską. Norėdami gauti daugiau informacijos, žr. „Spausdintuvo standžiojo disko įrengimas“ 149 puslapyje. • Įrenkite išmanųjį atminties įrenginį. Norėdami gauti daugiau informacijos, žr. „Išmoningojo atminties įrenginio įrengimas“ 155 puslapyje.

Klaidų kodai	koks klaidos pranešimas;	Sprendimas
63	**Suformatuokite diską.**	Suformatavus dabar, iš atminties įrenginio bus išvalyta visa informacija. Jei atminties raktą norite suformatuoti, atlikite šiuos veiksmus: 1 Pradžios ekrane palieskite **Nustatymai** > **Įrenginys** > **Eksploatacija priežiūra** > **Nenaudojamus duomenis išvalyti**. 2 Palieskite parinktį **Apvalyti visą standžiajame diske esančią informaciją**, po to palieskite **IŠVALYTI**.
71.40	**Netinkamai nustatytas spausdintuvo laikas.**	Nustatykite spausdintuvo laiką. Pradžios ekrane palieskite **Nustatymai** > **Įrenginys** > **Nuostatos** > **Data ir laikas** > **Konfigūruoti**.
80.21	**Baigiasi eksploatacijos komplekto galiojimo laikas**	Norėdami pašalinti pranešimą, palieskite **Tęsti**.
80.31	**Pakeiskite eksploatacijos komplektą.**	Žr. „Pakeiskite dėklo velenėlių komplektą.“ 259 puslapyje.
82.22	**Dažų atliekų konteineris beveik pilnas.**	Norėdami pašalinti pranešimą, palieskite **Tęsti**.
82.42	**Pakeiskite dažų atliekų konteinerį.**	Žr. „Dažų atliekų konteinerio keitimas“ 280 puslapyje.
83.20	**Nebėra arba baigiasi sąsagėlės**	Pamėginkite atlikti kurį nors iš šių veiksmų: • Išimkite ir vėl įdėkite sąsagėlių kasetę. • Pakeiskite sąsagėlių kasetę. Norėdami gauti daugiau informacijos, žr. „Sąsagėlių kasetės bloko keitimas“ 302 puslapyje.
83.30	**Nebėra sąsagėlių arba jos paduodamos netinkamai**	
84.01	**[Color] spalvos fotolaidininko blokas – beveik žemas lygis.**	Norėdami pašalinti pranešimą, palieskite **Tęsti**.
84.11	**[Color] spalvos fotolaidininko blokas – žemas lygis.**	
84.21	**[Color] spalvos fotolaidininko blokas – labai žemas lygis.**	
84.31	**Rekomenduojamas [Color] spalvos fotolaidininko bloko naudojimo laikas baigėsi; pakeiskite jį.**	Žr. „Fotolaidininko bloko keitimas“ 238 puslapyje.
87.20	**Skylamušos dėžutė beveik užsipildė.**	Norėdami pašalinti pranešimą, palieskite **Tęsti**.
87.30	**Ištuštinkite skylmušos dėžutę.**	1 Atidarykite popieriaus gabenimo dangtį F. 2 Išimkite ir ištuštinkite skylmušos dėžutę. 3 Įdėkite skylmušos dėžutę. 4 Uždarykite dangtį.
88.00[x]	**Beveik baigiasi [spalva] dažų kasetė.**	Norėdami pašalinti pranešimą, palieskite **Tęsti**.
88.10[x]	**Baigiasi [spalva] dažų kasetė.**	
88.20[x]	**Visiškai baigiasi [spalva] dažų kasetė.**	

Klaidų kodai	koks klaidos pranešimas;	Sprendimas
88.30[x], 88.40[x]	**Pakeiskite [color] spalvos dažų kasetę.**	Žr. „Dažų kasetės keitimas“ 233 puslapyje.
200.03, 240.06	**Popieriaus strigtis, [strigties antraštė].**	Žr. „Popieriaus strigtis daugiafunkciame tiektuve“ 378 puslapyje.
200.16[x], 241.16a	**Popieriaus strigtis, [strigties antraštė].**	Žr. „Popieriaus strigtis standartiniame dėkle“ 373 puslapyje.
200.26[x], 200.36[x], 200.46[x], 200.56a, 202.95[x], 242.26, 242.33, 242.43, 243.33, 243.36, 243.43, 244.43, 244.46	**Popieriaus strigtis, [strigties antraštė].**	Žr. „Popieriaus strigtis papildomuose dėkluose“ 374 puslapyje.
200.56a, 245.53[x], 245.56	**Popieriaus strigtis, [strigties antraštė].**	Žr. „Popieriaus strigtis 2000 lapų dėkle“ 378 puslapyje.
200.95, 201.96, 202.93, 202.94, 221.93, 232.93, 240.25, 240.35, 240.55	**Popieriaus strigtis, [strigties antraštė].**	Žr. „Popieriaus strigtis A durelėse“ 379 puslapyje.
400,13, 400.13b, 420.13b, 420.15b, 420.54c, 450.23b, 450.91b, 451.33b, 454.23b, 454.25b, 457.25b	**Popieriaus strigtis, [strigties antraštė].**	Žr. „Popieriaus strigtis sąsagėlių, skylmušos įtaise“ 385 puslapyje.
420.11a, 420.13a, 420.15a, 420.15b, 420.54a, 420.54b, 425.13a	**Popieriaus strigtis, [strigties antraštė].**	Žr. „Popieriaus strigtis sąsagėlių segiklyje“ 383 puslapyje.

Klaidų kodai	koks klaidos pranešimas;	Sprendimas
420.15b, 450.33, 450.91a, 451.33a, 451.33b, 451.35, 454.33, 454.35, 454.36, 454.37, 457.35a, 457.35b, 490.33, 491.33, 491.35, 550.23, 551.23, 552.23, 553.23, 553.25, 555.23, 556.23	**Popieriaus strigtis, [strigties antraštė].**	Žr. „Popieriaus strigtis trigubo sulenkimo /Z sulenkimo apipavidalinimo įtaise“ 387 puslapyje.
457.35b	**Popieriaus strigtis, [strigties antraštė].**	Pamėginkite atlikti kurį nors iš šių veiksmų: • Jei sumontavote sąsagėlių segiklį, žr. „Popieriaus strigtis sąsagėlių segiklyje“ 383 puslapyje. • Jei sumontavote sąsagėlių segiklį ir skylamušą, žr. „Popieriaus strigtis sąsagėlių, skylmušos įtaise“ 385 puslapyje.

Spausdinimo problemos

Prasta spausdinimo kokybė

Tušti arba balti lapai

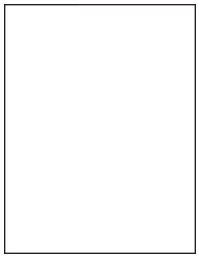

Pastaba: Prieš spręsdami problemą, atsispausdinkite spausdinimo kokybės testavimo puslapius. Pradžios ekrane palieskite **Nustatymai** > **Trikčių šalinimas** > **Spausdinimo kokybės testavimo puslapiai**.

Veiksmas	Taip	Ne
1 veiksmas **a** Patikrinkite, ar spausdintuve naudojama originali ir tinkama „Lexmark“ dažų kasetė. **Pastaba:** Jei dažų kasetė netinkama, įdėkite tinkamą. **b** Atspausdinkite dokumentą. Ar spausdintuvas spausdina tuščius arba baltus lapus?	Pereikite prie 2 veiksmo.	Problema išspręsta.

Veiksmas	Taip	Ne
2 veiksmas **a** Išimkite fotolaidininko blokus. **Įspėjimas—Galima sugadinti:** Saugokite fotolaidininko blokus nuo tiesioginės šviesos. Dėl ilgo buvimo šviesoje gali kilti spausdinimo kokybės problemų. **Įspėjimas—Galima sugadinti:** Nelieskite fotolaidininko būgno. Tai gali turėti neigiamos įtakos būsimų spausdinimo užduočių kokybei. **b** Įstatykite fotolaidininko blokus. **c** Atspausdinkite dokumentą. Ar spausdintuvas spausdina tuščius arba baltus lapus?	Kreipkitės į klientų aptarnavimo skyrių.	Problema išspręsta.

Spausdinama per tamsiai

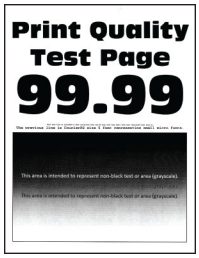

Pastaba: Prieš spręsdami problemą, išspausdinkite kokybiškus pavyzdinius puslapius, kad nustatytumėte trūkstamą spalvą. Pradžios ekrane palieskite **Nustatymai** > **Trikčių šalinimas** > **Spausdinimo kokybės testavimo puslapiai**.

Veiksmas	Taip	Ne
1 veiksmas **a** Atlikite Spalvų priderinimą. Pradžios ekrane palieskite **Nustatymai** > **Spausdinimas** > **Kokybė** > **Išplėstinis vaizdo gavimas** > **Spalvų priderinimas**. **b** Atspausdinkite dokumentą. Ar spausdinama per tamsiai?	Pereikite prie 2 veiksmo.	Problema išspręsta.
2 veiksmas **a** Priklausomai nuo savo operacinės sistemos sumažinkite dažų tamsumą „Spausdinimo parinktyse“ arba dialogo lange „Spausdinti“. **Pastaba:** Nustatymus galima pakeisti ir spausdintuvo valdymo skydelyje. Pradžios ekrane palieskite **Nustatymai** > **Spausdinti** > **Kokybė** > **Dažų tamsumas**. **b** Atspausdinkite dokumentą. Ar spausdinama per tamsiai?	Pereikite prie 3 veiksmo.	Problema išspręsta.

Veiksmas	Taip	Ne
3 veiksmas **a** Priklausomai nuo savo operacinės sistemos popieriaus rūšį nurodykite „Spausdinimo parinktyse“ arba dialogo lange „Spausdinti“. **Pastabos:** • Įsitikinkite, kad nustatymai atitinka į dėklą įdėto popieriaus nustatymus. • Nustatymus galima pakeisti ir spausdintuvo valdymo skydelyje. Pradžios ekrane palieskite **Nustatymai** > **Popierius** > **Dėklų konfigūracija** > **Popieriaus formatas / rūšis**. **b** Atspausdinkite dokumentą. Ar spausdinama per tamsiai?	Pereikite prie 4 veiksmo.	Eikite į 6 veiksmą.
4 veiksmas Įsitikinkite, kad popieriaus paviršius nėra reljefiškas arba šiurkštus. Ar spausdinate ant reljefiško arba šiurkštaus popieriaus?	Pereikite prie 5 veiksmo.	Eikite į 6 veiksmą.
5 veiksmas **a** Popierių reljefišku arba šiurkščiu paviršiumi pakeiskite paprastu. **b** Atspausdinkite dokumentą. Ar spausdinama per tamsiai?	Pereikite prie 6 veiksmo.	Problema išspręsta.
6 veiksmas **a** Įdėkite popierių iš naujos pakuotės. **Pastaba:** Esant didelei drėgmei popierius ją sugeria. Kol nesate pasiruošę popieriaus naudoti, laikykite jį originalioje pakuotėje. **b** Atspausdinkite dokumentą. Ar spausdinama per tamsiai?	Kreipkitės į klientų aptarnavimo skyrių.	Problema išspręsta.

Sudvejinti vaizdai

Pastaba: Prieš spręsdami problemą, atsispausdinkite spausdinimo kokybės testavimo puslapius. Pradžios ekrane palieskite **Nustatymai** > **Trikčių šalinimas** > **Spausdinimo kokybės testavimo puslapiai**.

Veiksmas	Taip	Ne
1 veiksmas **a** Į dėklą įdėkite tinkamos rūšies ir svorio popierių. **b** Atspausdinkite dokumentą. Ar spaudiniuose matomi sudvejinti vaizdai?	Pereikite prie 2 veiksmo.	Problema išspręsta.
2 veiksmas **a** Priklausomai nuo savo operacinės sistemos popieriaus rūšį nurodykite „Spausdinimo parinktyse“ arba dialogo lange „Spausdinti“. **Pastabos:** • Įsitikinkite, kad nustatymas atitinka į dėklą įdėto popieriaus nustatymą. • Nustatymą galima pakeisti ir spausdintuvo valdymo skydelyje. Pradžios ekrane palieskite **Nustatymai** > **Popierius** > **Dėklų konfigūracija** > **Popieriaus formatas / rūšis**. **b** Atspausdinkite dokumentą. Ar spaudiniuose matomi sudvejinti vaizdai?	Pereikite prie 3 veiksmo.	Problema išspręsta.
3 veiksmas **a** Atlikite Spalvų priderinimą. Pradžios ekrane palieskite **Nustatymai** > **Spausdinimas** > **Kokybė** > **Išplėstinis vaizdo gavimas** > **Spalvų priderinimas**. **b** Atspausdinkite dokumentą. Ar spaudiniuose matomi sudvejinti vaizdai?	Kreipkitės į klientų aptarnavimo skyrių.	Problema išspręsta.

Pilkas arba spalvotas fonas

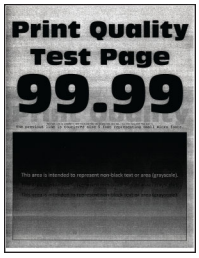

Pastaba: Prieš spręsdami problemą, atsispausdinkite spausdinimo kokybės testavimo puslapius. Pradžios ekrane palieskite **Nustatymai** > **Trikčių šalinimas** > **Spausdinimo kokybės testavimo puslapiai**.

Veiksmas	Taip	Ne
1 veiksmas **a** Priklausomai nuo savo operacinės sistemos padidinkite dažų tamsumą „Spausdinimo parinktyse“ arba dialogo lange „Spausdinti“. **Pastaba:** Nustatymą galima pakeisti ir spausdintuvo valdymo skydelyje. Pradžios ekrane palieskite **Nustatymai** > **Spausdinti** > **Kokybė** > **Dažų tamsumas**. **b** Atspausdinkite dokumentą. Ar spaudiniuose matyti pilkas arba spalvotas fonas?	Pereikite prie 2 veiksmo.	Problema išspręsta.
2 veiksmas **a** Atlikite Spalvų priderinimą. Pradžios ekrane palieskite **Nustatymai** > **Spausdinimas** > **Kokybė** > **Išplėstinis vaizdo gavimas** > **Spalvų priderinimas**. **b** Atspausdinkite dokumentą. Ar spaudiniuose matyti pilkas arba spalvotas fonas?	Pereikite prie 3 veiksmo.	Problema išspręsta.
3 veiksmas **a** Išimkite fotolaidininko blokus. **Įspėjimas—Galima sugadinti:** Saugokite fotolaidininko blokus nuo tiesioginės šviesos. Dėl ilgo buvimo šviesoje gali kilti spausdinimo kokybės problemų. **Įspėjimas—Galima sugadinti:** Nelieskite fotolaidininko būgno. Tai gali turėti neigiamos įtakos būsimų spausdinimo užduočių kokybei. **b** Įstatykite fotolaidininko blokus. **c** Atspausdinkite dokumentą. Ar spaudiniuose matyti pilkas arba spalvotas fonas?	Kreipkitės į klientų aptarnavimo skyrių.	Problema išspręsta.

Neteisingos paraštės

Veiksmas	Taip	Ne
1 veiksmas **a** Perkelkite popieriaus kreiptuvus dėkle į įdėtam popieriui tinkamą padėtį. **b** Atspausdinkite dokumentą. Ar paraštės teisingos?	Problema išspręsta.	Pereikite prie 2 veiksmo.

Veiksmas	Taip	Ne
2 veiksmas **a** Priklausomai nuo savo operacinės sistemos popieriaus formatą nurodykite „Spausdinimo parinktyse“ arba dialogo lange „Spausdinti“. **Pastabos:** • Įsitikinkite, kad nustatymas atitinka įdėto popieriaus nustatymus. • Nustatymą galima pakeisti ir spausdintuvo valdymo skydelyje. Pradžios ekrane palieskite **Nustatymai** > **Popierius** > **Dėklų konfigūracija** > **Popieriaus formatas / rūšis**. **Pastaba:** **b** Atspausdinkite dokumentą. Ar paraštės teisingos?	Problema išspręsta.	Kreipkitės į klientų aptarnavimo skyrių.

Spausdinama per šviesiai

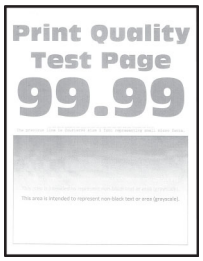

Pastaba: Prieš spręsdami problemą, atsispausdinkite spausdinimo kokybės testavimo puslapius. Pradžios ekrane palieskite **Nustatymai** > **Trikčių šalinimas** > **Spausdinimo kokybės testavimo puslapiai**.

Veiksmas	Taip	Ne
1 veiksmas **a** Atlikite Spalvų priderinimą. Pradžios ekrane palieskite **Nustatymai** > **Spausdinimas** > **Kokybė** > **Išplėstinis vaizdo gavimas** > **Spalvų priderinimas**. **b** Atspausdinkite dokumentą. Ar spausdinama per šviesiai?	Pereikite prie 2 veiksmo.	Problema išspręsta.
2 veiksmas **a** Priklausomai nuo savo operacinės sistemos padidinkite dažų tamsumą „Spausdinimo parinktyse“ arba dialogo lange „Spausdinti“. **Pastaba:** Nustatymą galima pakeisti ir spausdintuvo valdymo skydelyje. Pradžios ekrane palieskite **Nustatymai** > **Spausdinti** > **Kokybė** > **Dažų tamsumas**. **b** Atspausdinkite dokumentą. Ar spausdinama per šviesiai?	Pereikite prie 3 veiksmo.	Problema išspręsta.

Veiksmas	Taip	Ne
3 veiksmas a Išjunkite funkciją Spalvų taupymas. Pradžios ekrane palieskite **Nustatymai** > **Spausdinti** > **Kokybė** > **Spalvų taupymas**. b Atspausdinkite dokumentą. Ar spausdinama per šviesiai?	Pereikite prie 4 veiksmo.	Problema išspręsta.
4 veiksmas a Priklausomai nuo savo operacinės sistemos popieriaus rūšį nurodykite „Spausdinimo parinktyse“ arba dialogo lange „Spausdinti“. **Pastabos:** • Įsitikinkite, kad nustatymas atitinka įdėto popieriaus nustatymus. • Nustatymą galima pakeisti ir spausdintuvo valdymo skydelyje. Pradžios ekrane palieskite **Nustatymai** > **Popierius** > **Dėklų konfigūracija** > **Popieriaus formatas / rūšis**. b Atspausdinkite dokumentą. Ar spausdinama per šviesiai?	Pereikite prie 5 veiksmo.	Problema išspręsta.
5 veiksmas Patikrinkite, ar popieriaus paviršius nėra reljefiškas arba šiurkštus. Ar spausdinate ant reljefiško arba šiurkštaus popieriaus?	Pereikite prie 6 veiksmo.	Eikite į 7 veiksmą.
6 veiksmas a Popierių reljefišku arba šiurkščiu paviršiumi pakeiskite paprastu. b Atspausdinkite dokumentą. Ar spausdinama per šviesiai?	Pereikite prie 7 veiksmo.	Problema išspręsta.
7 veiksmas a Įdėkite popierių iš naujos pakuotės. **Pastaba:** Esant didelei drėgmei popierius ją sugeria. Kol nesate pasiruošę popieriaus naudoti, laikykite jį originalioje pakuotėje. b Atspausdinkite dokumentą. Ar spausdinama per šviesiai?	Pereikite prie 8 veiksmo.	Problema išspręsta.
8 veiksmas a Išimkite ir vėl įdėkite dažų atliekų konteinerį. b Atlikite Spalvų priderinimą. Pradžios ekrane palieskite **Nustatymai** > **Spausdinimas** > **Kokybė** > **Išplėstinis vaizdo gavimas** > **Spalvų priderinimas**. Ar spausdinama per šviesiai?	Pereikite prie 9 veiksmo.	Problema išspręsta.

Veiksmas	Taip	Ne
9 veiksmas **a** Išimkite fotolaidininko blokus. **Įspėjimas—Galima sugadinti:** Saugokite fotolaidininko blokus nuo tiesioginės šviesos. Dėl ilgo buvimo šviesoje gali kilti spausdinimo kokybės problemų. **Įspėjimas—Galima sugadinti:** Nelieskite fotolaidininko būgno. Tai gali turėti neigiamos įtakos būsimų spausdinimo užduočių kokybei. **b** Įstatykite fotolaidininko blokus. **c** Atspausdinkite dokumentą. Spausdinama per šviesiai?	Kreipkitės į klientų aptarnavimo skyrių.	Problema išspręsta.

Trūksta spalvų

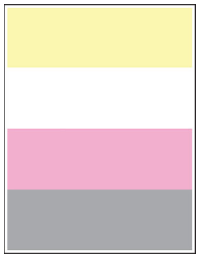

Pastaba: Prieš spręsdami problemą, atsispausdinkite spausdinimo kokybės testavimo puslapius. Pradžios ekrane palieskite **Nustatymai** > **Trikčių šalinimas** > **Spausdinimo kokybės testavimo puslapiai**.

Veiksmas	Taip	Ne
a Išimkite trūkstamos spalvos fotolaidininko bloką. **Įspėjimas—Galima sugadinti:** Saugokite fotolaidininko bloką nuo tiesioginės šviesos. Dėl ilgo buvimo šviesoje gali kilti spausdinimo kokybės problemų. **Įspėjimas—Galima sugadinti:** Nelieskite fotolaidininko būgno. Tai gali turėti neigiamos įtakos būsimų spausdinimo užduočių kokybei. **b** Įdėkite fotolaidininko bloką. **c** Išimkite trūkstamos spalvos dažų kasetę. **d** Įdėkite trūkstamos spalvos dažų kasetę. **e** Atspausdinkite dokumentą. Spaudiniuose trūksta kai kurių spalvų?	Kreipkitės į klientų aptarnavimo skyrių.	Problema išspręsta.

Spausdinama taškuotai

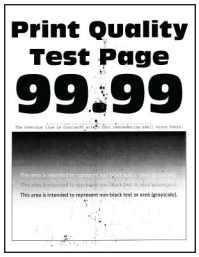

Pastaba: Prieš spręsdami problemą, atsispausdinkite spausdinimo kokybės testavimo puslapius. Pradžios ekrane palieskite **Nustatymai** > **Trikčių šalinimas** > **Spausdinimo kokybės testavimo puslapiai**.

Veiksmas	Taip	Ne
1 veiksmas Patikrinkite, ar išbirę dažai neužteršė spausdintuvo. Ar spausdintuve nėra išbirusių dažų?	Pereikite prie 2 veiksmo.	Kreipkitės į klientų aptarnavimo skyrių.
2 veiksmas a Pradžios ekrane palieskite **Nustatymai** > **Popierius** > **Dėklų konfigūracija** > **Popieriaus formatas / rūšis**. b Patikrinkite, ar popieriaus formatas ir rūšis atitinka įdėto popieriaus nustatymus. **Pastaba:** Įsitikinkite, kad popieriaus paviršius nėra reljefiškas arba šiurkštus. Ar nustatymai atitinka?	Eikite į 4 veiksmą.	Pereikite prie 3 veiksmo.
3 veiksmas a Priklausomai nuo savo operacinės sistemos popieriaus formatą ir rūšį nurodykite „Spausdinimo parinktyse“ arba dialogo lange „Spausdinti“. **Pastabos:** • Įsitikinkite, kad nustatymai atitinka į dėklą įdėto popieriaus nustatymus. • Nustatymus galima pakeisti ir spausdintuvo valdymo skydelyje. Pradžios ekrane palieskite **Nustatymai** > **Popierius** > **Dėklų konfigūracija** > **Popieriaus formatas / rūšis**. b Atspausdinkite dokumentą. Ar spausdinama taškuotai?	Pereikite prie 4 veiksmo.	Problema išspręsta.
4 veiksmas a Įdėkite popierių iš naujos pakuotės. **Pastaba:** Esant didelei drėgmei popierius ją sugeria. Kol nesate pasiruošę popieriaus naudoti, laikykite jį originalioje pakuotėje. b Atspausdinkite dokumentą. Ar spausdinama taškuotai?	Pereikite prie 5 veiksmo.	Problema išspręsta.

Veiksmas	Taip	Ne
5 veiksmas **a** Išimkite fotolaidininko blokus. **Įspėjimas—Galima sugadinti:** Saugokite fotolaidininko blokus nuo tiesioginės šviesos. Dėl ilgo buvimo šviesoje gali kilti spausdinimo kokybės problemų. **Įspėjimas—Galima sugadinti:** Nelieskite fotolaidininko būgno. Tai gali turėti neigiamos įtakos būsimų spausdinimo užduočių kokybei. **b** Įstatykite fotolaidininko blokus. **c** Atspausdinkite dokumentą. Ar spausdinama taškuotai?	Kreipkitės į klientų aptarnavimo skyrių.	Problema išspręsta.

Popierius užsiriečia

Veiksmas	Taip	Ne
1 veiksmas **a** Perkelkite kreiptuvus dėkle į įdėtam popieriui tinkamą padėtį. **b** Atspausdinkite dokumentą. Ar popierius užsirietęs?	Pereikite prie 2 veiksmo.	Problema išspręsta.
2 veiksmas **a** Priklausomai nuo savo operacinės sistemos popieriaus rūšį nurodykite „Spausdinimo parinktyse“ arba dialogo lange „Spausdinti“. **Pastabos:** • Įsitikinkite, kad nustatymas atitinka įdėto popieriaus nustatymus. • Nustatymą galima pakeisti ir spausdintuvo valdymo skydelyje. Pradžios ekrane palieskite **Nustatymai** > **Popierius** > **Dėklų konfigūracija** > **Popieriaus formatas / rūšis**. **b** Atspausdinkite dokumentą. Ar popierius užsirietęs?	Pereikite prie 3 veiksmo.	Problema išspręsta.

Veiksmas	Taip	Ne
3 veiksmas Spausdinkite ant kitos popieriaus pusės. **a** Popierių išimkite, apverskite ir vėl įdėkite. **b** Atspausdinkite dokumentą. Ar popierius užsirietęs?	Pereikite prie 4 veiksmo.	Problema išspręsta.
4 veiksmas **a** Įdėkite popierių iš naujos pakuotės. **Pastaba:** Esant didelei drėgmei popierius ją sugeria. Kol nesate pasiruošę popieriaus naudoti, laikykite jį originalioje pakuotėje. **b** Atspausdinkite dokumentą. Ar popierius užsirietęs?	Kreipkitės į klientų aptarnavimo skyrių.	Problema išspręsta.

Spausdinama kreivai arba iškreiptai

Pastaba: Prieš spręsdami problemą, atsispausdinkite spausdinimo kokybės testavimo puslapius. Pradžios ekrane palieskite **Nustatymai** > **Trikčių šalinimas** > **Spausdinimo kokybės testavimo puslapiai**.

Veiksmas	Taip	Ne
1 veiksmas **a** Ištraukite dėklą. **b** Išimkite ten esantį popierių ir įdėkite popierių iš naujos pakuotės. **Pastaba:** Esant didelei drėgmei popierius ją sugeria. Kol nesate pasiruošę popieriaus naudoti, laikykite jį originalioje pakuotėje. **c** Perkelkite popieriaus kreiptuvus dėkle į įdėtam popieriui tinkamą padėtį. **d** Įdėkite dėklą. **e** Atspausdinkite dokumentą. Ar spausdinama kreivai arba iškreiptai?	Pereikite prie 2 veiksmo.	Problema išspręsta.
2 veiksmas **a** Įsitikinkite, kad spausdinate ant palaikomo popieriaus. **b** Atspausdinkite dokumentą. Ar spausdinama kreivai arba iškreiptai?	Kreipkitės į klientų aptarnavimo skyrių.	Problema išspręsta.

Vientisi spalvoti arba nespalvoti atvaizdai

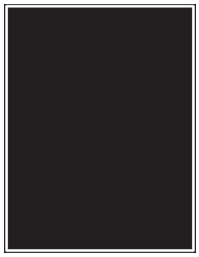

Pastaba: Prieš spręsdami problemą, atsispausdinkite spausdinimo kokybės testavimo puslapius. Pradžios ekrane palieskite **Nustatymai** > **Trikčių šalinimas** > **Spausdinimo kokybės testavimo puslapiai**.

Veiksmas	Taip	Ne
a Išimkite fotolaidininko blokus. **Įspėjimas—Galima sugadinti:** Saugokite fotolaidininko blokus nuo tiesioginės šviesos. Dėl ilgo buvimo šviesoje gali kilti spausdinimo kokybės problemų. **Įspėjimas—Galima sugadinti:** Nelieskite fotolaidininko būgno. Tai gali turėti neigiamos įtakos būsimų spausdinimo užduočių kokybei. **b** Įstatykite fotolaidininko blokus. **c** Atspausdinkite dokumentą. Ar spausdintuvas spausdina vientisus spalvotus arba juodus puslapius?	Kreipkitės į klientų aptarnavimo skyrių.	Problema išspręsta.

Nukirptas tekstas arba atvaizdai

Pastaba: Prieš spręsdami problemą, atsispausdinkite spausdinimo kokybės testavimo puslapius. Pradžios ekrane palieskite **Nustatymai** > **Trikčių šalinimas** > **Spausdinimo kokybės testavimo puslapiai**.

Veiksmas	Taip	Ne
1 veiksmas **a** Perkelkite popieriaus kreiptuvus dėkle į įdėtam popieriui tinkamą padėtį. **b** Atspausdinkite dokumentą. Tekstas arba vaizdas nukirptas?	Pereikite prie 2 veiksmo.	Problema išspręsta.

Veiksmas	Taip	Ne
2 veiksmas **a** Priklausomai nuo savo operacinės sistemos popieriaus formatą nurodykite „Spausdinimo parinktyse“ arba dialogo lange „Spausdinti“. **Pastabos:** • Įsitikinkite, kad nustatymas atitinka į dėklą įdėto popieriaus nustatymą. • Nustatymą galima pakeisti ir spausdintuvo valdymo skydelyje. Pradžios ekrane palieskite **Nustatymai** > **Popierius** > **Dėklų konfigūracija** > **Popieriaus formatas / rūšis**. **b** Atspausdinkite dokumentą. Tekstas arba vaizdas nukirptas?	Pereikite prie 3 veiksmo.	Problema išspręsta.
3 veiksmas **a** Išimkite fotolaidininko blokus. **Įspėjimas—Galima sugadinti:** Saugokite fotolaidininko blokus nuo tiesioginės šviesos. Dėl ilgo buvimo šviesoje gali kilti spausdinimo kokybės problemų. **Įspėjimas—Galima sugadinti:** Nelieskite fotolaidininko būgno. Tai gali turėti neigiamos įtakos būsimų spausdinimo užduočių kokybei. **b** Įstatykite fotolaidininko blokus. **c** Atspausdinkite dokumentą. Tekstas arba vaizdas nukirptas?	Kreipkitės į klientų aptarnavimo skyrių.	Problema išspręsta.

Dažai lengvai nusitrina

Pastaba: Prieš spręsdami problemą, atsispausdinkite spausdinimo kokybės testavimo puslapius. Pradžios ekrane palieskite **Nustatymai** > **Trikčių šalinimas** > **Spausdinimo kokybės testavimo puslapiai**.

Veiksmas	Taip	Ne
1 Priklausomai nuo savo operacinės sistemos popieriaus rūšį nurodykite „Spausdinimo parinktyse“ arba dialogo lange „Spausdinti“. **Pastabos:** • Įsitikinkite, kad nustatymas atitinka įdėto popieriaus nustatymus. • Nustatymą galima pakeisti ir spausdintuvo valdymo skydelyje. Pradžios ekrane palieskite **Nustatymai** > **Popierius** > **Dėklų konfigūracija** > **Popieriaus formatas / rūšis**. 2 Atspausdinkite dokumentą. Dažai vis tiek nusitrina?	Kreipkitės į klientų aptarnavimo skyrių.	Problema išspręsta.

Netolygus spausdinimo tankis

Pastaba: Prieš spręsdami problemą, atsispausdinkite spausdinimo kokybės testavimo puslapius. Pradžios ekrane palieskite **Nustatymai** > **Trikčių šalinimas** > **Spausdinimo kokybės testavimo puslapiai**.

Veiksmas	Taip	Ne
Pakeiskite fotolaidininko blokus ir atspausdinkite dokumentą. Ar spausdinimo tankis netolygus?	Kreipkitės į klientų aptarnavimo skyrių.	Problema išspręsta.

Horizontalios tamsios linijos

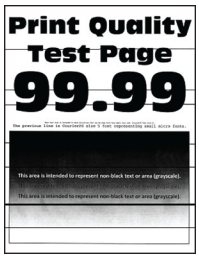

Pastabos:

- Prieš spręsdami problemą, atsispausdinkite spausdinimo kokybės testavimo puslapius. Pradžios ekrane palieskite **Nustatymai** > **Trikčių šalinimas** > **Spausdinimo kokybės testavimo puslapiai**.
- Jei spaudiniuose vis tiek matomos horizontalios tamsios linijos, žr. temą „Pasikartojantys defektai“.

Veiksmas	Taip	Ne
1 veiksmas a Priklausomai nuo savo operacinės sistemos popieriaus rūšį nurodykite „Spausdinimo parinktyse“ arba dialogo lange „Spausdinti“. **Pastabos:** • Įsitikinkite, kad nustatymas atitinka įdėto popieriaus nustatymus. • Nustatymą galima pakeisti ir spausdintuvo valdymo skydelyje. Pradžios ekrane palieskite **Nustatymai** > **Popierius** > **Dėklų konfigūracija** > **Popieriaus formatas / rūšis**. b Atspausdinkite dokumentą. Spaudiniuose matomos tamsios horizontalios linijos?	Pereikite prie 2 veiksmo.	Problema išspręsta.
2 veiksmas a Įdėkite popierių iš naujos pakuotės. **Pastaba:** Esant didelei drėgmei popierius ją sugeria. Iki naudodami, popierių laikykite originalioje pakuotėje. b Atspausdinkite dokumentą. Spaudiniuose matomos tamsios horizontalios linijos?	Pereikite prie 3 veiksmo.	Problema išspręsta.
3 veiksmas a Nuimkite spausdinimo galvutės valytuvą ir išvalykite spausdinimo galvutės lęšius. b Atspausdinkite dokumentą. Spaudiniuose matomos tamsios horizontalios linijos?	Pereikite prie 4 veiksmo.	Problema išspręsta.
4 veiksmas a Išimkite fotolaidininko blokus. **Įspėjimas—Galima sugadinti:** Saugokite fotolaidininko blokus nuo tiesioginės šviesos. Dėl ilgo buvimo šviesoje gali kilti spausdinimo kokybės problemų. **Įspėjimas—Galima sugadinti:** Nelieskite fotolaidininko būgno. Tai gali turėti neigiamos įtakos būsimų spausdinimo užduočių kokybei. b Įstatykite fotolaidininko blokus. c Atspausdinkite dokumentą. Spaudiniuose matomos tamsios horizontalios linijos?	Kreipkitės į klientų aptarnavimo skyrių.	Problema išspręsta.

Vertikalios tamsios linijos

Pastaba: Prieš spręsdami problemą, atsispausdinkite spausdinimo kokybės testavimo puslapius. Pradžios ekrane palieskite **Nustatymai** > **Trikčių šalinimas** > **Spausdinimo kokybės testavimo puslapiai**.

Veiksmas	Taip	Ne
1 veiksmas **a** Priklausomai nuo savo operacinės sistemos popieriaus rūšį nurodykite „Spausdinimo parinktyse“ arba dialogo lange „Spausdinti“. **Pastabos:** • Įsitikinkite, kad nustatymas atitinka į dėklą įdėto popieriaus nustatymą. • Nustatymą galima pakeisti ir spausdintuvo valdymo skydelyje. Pradžios ekrane palieskite **Nustatymai** > **Popierius** > **Dėklų konfigūracija** > **Popieriaus formatas / rūšis**. **b** Atspausdinkite dokumentą. Ar spaudiniuose matomos vertikalios tamsios linijos?	Pereikite prie 2 veiksmo.	Problema išspręsta.
2 veiksmas **a** Įdėkite popierių iš naujos pakuotės. **Pastaba:** Esant didelei drėgmei popierius ją sugeria. Iki naudodami, popierių laikykite originalioje pakuotėje. **b** Atspausdinkite dokumentą. Ar spaudiniuose matomos vertikalios tamsios linijos?	Pereikite prie 3 veiksmo.	Problema išspręsta.
3 veiksmas **a** Nuimkite spausdinimo galvutės valytuvą ir išvalykite spausdinimo galvutės lęšius. **b** Atspausdinkite dokumentą. Spaudiniuose matomos tamsios horizontalios linijos?	Pereikite prie 4 veiksmo.	Problema išspręsta.

Veiksmas	Taip	Ne
4 veiksmas **a** Išimkite fotolaidininko blokus. **Įspėjimas—Galima sugadinti:** Saugokite fotolaidininko blokus nuo tiesioginės šviesos. Dėl ilgo buvimo šviesoje gali kilti spausdinimo kokybės problemų. **Įspėjimas—Galima sugadinti:** Nelieskite fotolaidininko būgno. Tai gali turėti neigiamos įtakos būsimų spausdinimo užduočių kokybei. **b** Įstatykite fotolaidininko blokus. **c** Atspausdinkite dokumentą. Ar spaudiniuose matomos vertikalios tamsios linijos?	Kreipkitės į klientų aptarnavimo skyrių.	Problema išspręsta.

Horizontalios baltos linijos

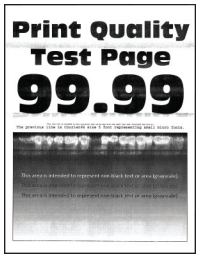

Pastabos:

- Prieš spręsdami problemą, atsispausdinkite spausdinimo kokybės testavimo puslapius. Pradžios ekrane palieskite **Nustatymai** > **Trikčių šalinimas** > **Spausdinimo kokybės testavimo puslapiai**.
- Jei spaudiniuose vis tiek matomos horizontalios baltos linijos, žr. temą „Pasikartojantys defektai“.

Veiksmas	Taip	Ne
1 veiksmas **a** Priklausomai nuo savo operacinės sistemos popieriaus rūšį nurodykite „Spausdinimo parinktyse“ arba dialogo lange „Spausdinti“. **Pastabos:** • Įsitikinkite, kad nustatymas atitinka į dėklą įdėto popieriaus nustatymą. • Nustatymą galima pakeisti ir spausdintuvo valdymo skydelyje. Pradžios ekrane palieskite **Nustatymai** > **Popierius** > **Dėklų konfigūracija** > **Popieriaus formatas / rūšis**. **b** Atspausdinkite dokumentą. Ar spaudiniuose matomos horizontalios baltos linijos?	Pereikite prie 2 veiksmo.	Problema išspręsta.

Veiksmas	Taip	Ne
2 veiksmas **a** Į nurodytą popieriaus šaltinį įdėkite rekomenduojamos rūšies popierių. **b** Atspausdinkite dokumentą. Ar spaudiniuose matomos horizontalios baltos linijos?	Pereikite prie 3 veiksmo.	Problema išspręsta.
3 veiksmas **a** Nuimkite spausdinimo galvutės valytuvą ir išvalykite spausdinimo galvutės lęšius. **b** Atspausdinkite dokumentą. Spaudiniuose matomos tamsios horizontalios linijos?	Pereikite prie 4 veiksmo.	Problema išspręsta.
4 veiksmas **a** Išimkite fotolaidininko blokus. **Įspėjimas—Galima sugadinti:** Saugokite fotolaidininko blokus nuo tiesioginės šviesos. Dėl ilgo buvimo šviesoje gali kilti spausdinimo kokybės problemų. **Įspėjimas—Galima sugadinti:** Nelieskite fotolaidininko būgno. Tai gali turėti neigiamos įtakos būsimų spausdinimo užduočių kokybei. **b** Įstatykite fotolaidininko blokus. **c** Atspausdinkite dokumentą. Ar spaudiniuose matomos horizontalios baltos linijos?	Kreipkitės į klientų aptarnavimo skyrių.	Problema išspręsta.

Vertikalios baltos linijos

Pastaba: Prieš spręsdami problemą, atsispausdinkite spausdinimo kokybės testavimo puslapius. Pradžios ekrane palieskite **Nustatymai** > **Trikčių šalinimas** > **Spausdinimo kokybės testavimo puslapiai**.

Veiksmas	Taip	Ne
1 veiksmas **a** Priklausomai nuo savo operacinės sistemos popieriaus rūšį nurodykite „Spausdinimo parinktyse“ arba dialogo lange „Spausdinti“. **Pastabos:** • Įsitikinkite, kad nustatymas atitinka į dėklą įdėto popieriaus nustatymą. • Nustatymą galima pakeisti ir spausdintuvo valdymo skydelyje. Pradžios ekrane palieskite **Nustatymai** > **Popierius** > **Dėklų konfigūracija** > **Popieriaus formatas / rūšis**. **b** Atspausdinkite dokumentą. Ar spaudiniuose matomos vertikalios baltos linijos?	Pereikite prie 2 veiksmo.	Problema išspręsta.
2 veiksmas Patikrinkite, ar naudojate rekomenduojamos rūšies popierių. **a** Į nurodytą popieriaus šaltinį įdėkite rekomenduojamos rūšies popierių. **b** Atspausdinkite dokumentą. Ar spaudiniuose matomos vertikalios baltos linijos?	Pereikite prie 3 veiksmo.	Problema išspręsta.
3 veiksmas **a** Nuimkite spausdinimo galvutės valytuvą ir išvalykite spausdinimo galvutės lęšius. **b** Atspausdinkite dokumentą. Spaudiniuose matomos tamsios horizontalios linijos?	Pereikite prie 4 veiksmo.	Problema išspręsta.
4 veiksmas **a** Išimkite fotolaidininko blokus. **Įspėjimas—Galima sugadinti:** Saugokite fotolaidininko blokus nuo tiesioginės šviesos. Dėl ilgo buvimo šviesoje gali kilti spausdinimo kokybės problemų. **Įspėjimas—Galima sugadinti:** Nelieskite fotolaidininko būgno. Tai gali turėti neigiamos įtakos būsimų spausdinimo užduočių kokybei. **b** Įstatykite fotolaidininko blokus. **c** Atspausdinkite dokumentą. Ar spaudiniuose matomos vertikalios baltos linijos?	Kreipkitės į klientų aptarnavimo skyrių.	Problema išspręsta.

Pasikartojantys defektai

Pastaba: Prieš spręsdami problemą, atsispausdinkite spausdinimo kokybės testavimo puslapius. Pradžios ekrane palieskite **Nustatymai** > **Trikčių šalinimas** > **Spausdinimo kokybės testavimo puslapiai**.

Veiksmas	Taip	Ne
1 veiksmas **a** Naudodamiesi puslapiu „Eksploatacijos defektų liniuotė“, atitinkamame spalvotame lape išmatuokite atstumą tarp pasikartojančių defektų. **b** Pakeiskite eksploatacinę medžiagą, kuri atitinka matavimą atitinkamame spalvotame lape. **Fotolaidininko blokas** • 94,6 mm (3,72 col.) • 37,7 mm (1,48 col.) **Ryškalo blokas** • 32,7 mm (1,29 col.) **c** Atspausdinkite spausdinimo kokybės testavimo puslapius. Ar vis dar matomi defektai?	Įsidėmėję atstumą kreipkitės į klientų aptarnavimo skyrių arba savo aptarnavimo atstovą.	Problema išspręsta.
2 veiksmas **a** Naudodamiesi puslapiu „Eksploatacijos defektų liniuotė“, atitinkamame spalvotame lape išmatuokite atstumą tarp pasikartojančių defektų. **b** Pakeiskite eksploatacinę medžiagą, kuri atitinka matavimą atitinkamame spalvotame lape. **Antras perdavimo velenas** 64,4 mm (2,54 col.) **Kaitintuvas** • 96 mm (3,78 col.) • 88 mm (3,46 col.) **Perdavimo diržas** • 37,7 mm (1,48 col.) • 31,4 mm (1,24 col.) • 70,7 mm (2,78 col.) • 46,9 mm (1,85 col.) **c** Atspausdinkite spausdinimo kokybės testavimo puslapius. Ar vis dar matomi defektai?	Įsidėmėję atstumą kreipkitės į klientų aptarnavimo skyrių arba savo aptarnavimo atstovą.	Problema išspręsta.

Spausdinimo užduotys nespausdinamos

Veiksmas	Taip	Ne
1 veiksmas **a** Dokumente, kurį bandote atspausdinti, atidarykite dialogo langą „Spausdinimas“ ir patikrinkite, ar pasirinkote tinkamą spausdintuvą. **b** Atspausdinkite dokumentą. Ar dokumentas spausdinamas?	Problema išspręsta.	Pereikite prie 2 veiksmo.
2 veiksmas **a** Patikrinkite, ar spausdintuvas įjungtas. **b** Imkitės veiksmų, susijusių su visais ekrane rodomais klaidų pranešimais. **c** Atspausdinkite dokumentą. Ar dokumentas spausdinamas?	Problema išspręsta.	Pereikite prie 3 veiksmo.
3 veiksmas **a** Patikrinkite, ar veikia prievadai ir ar tvirtai prijungti laidai prie kompiuterio ir spausdintuvo. Norėdami gauti daugiau informacijos, žr sąrankos dokumentaciją, kurią gavote kartu su spausdintuvu. **b** Atspausdinkite dokumentą. Ar dokumentas spausdinamas?	Problema išspręsta.	Pereikite prie 4 veiksmo.
4 veiksmas **a** Išjunkite spausdintuvą, palaukite apie 10 sekundžių ir vėl jį įjunkite. **b** Atspausdinkite dokumentą. Ar dokumentas spausdinamas?	Problema išspręsta.	Pereikite prie 5 veiksmo.
5 veiksmas **a** Pašalinkite ir vėl įdiekite spausdinimo tvarkyklę. **b** Atspausdinkite dokumentą. Ar dokumentas spausdinamas?	Problema išspręsta.	Kreipkitės į klientų aptarnavimo skyrių.

Nespausdinami konfidencialūs ir kiti turimi dokumentai

Veiksmas	Taip	Ne
1 veiksmas a Valdymo skydelyje patikrinkite, ar dokumentai rodomi sąraše Turimos užduotys. **Pastaba:** Jei dokumentų sąraše nėra, juos atspausdinkite naudodamiesi parinktimis Spausdinti ir laikyti. b Atspausdinkite dokumentus. Ar dokumentai spausdinami?	Problema išspręsta.	Pereikite prie 2 veiksmo.
2 veiksmas Spausdinimo užduotyje gali būti formatavimo klaida ar neteisingi duomenys. • Pašalinkite spausdinimo užduotį ir išsiųskite ją dar kartą. • Jei norite spausdinti PDF failus,sukurkite naują failą ir atspausdinkite dokumentus. Ar dokumentai spausdinami?	Problema išspręsta.	Pereikite prie 3 veiksmo.
3 veiksmas Jei spausdinate iš interneto, spausdintuvas keleto užduočių pavadinimus gali nuskaityti kaip besidubliuojančius. **„Windows“ naudotojams** a Atidarykite dialogo langą „Spausdinimo parinktys“. b Ąselėje „Spausdinti ir laikyti“ spustelėkite **Naudoti „Spausdinti ir laikyti“**, po to spustelėkite **Laikyti pasikartojančius dokumentus**. c Įveskite PIN kodą ir išsaugokite pakeitimus. d Išsiųskite spausdinimo užduotį. **„Macintosh“ naudotojams** a Kiekvieną užduotį išsaugokite ir pavadinkite skirtingai. b Atskirai išsiųskite užduotį. Ar dokumentai spausdinami?	Problema išspręsta.	Pereikite prie 4 veiksmo.
4 veiksmas a Pašalinkite keletą turimų užduočių, kad atlaisvintumėte vietos spausdintuvo atmintyje. b Atspausdinkite dokumentus. Ar dokumentai spausdinami?	Problema išspręsta.	Pereikite prie 5 veiksmo.
5 veiksmas a Spausdintuve pridėkite atminties. b Atspausdinkite dokumentus. Ar dokumentai spausdinami?	Problema išspręsta.	Kreipkitės į klientų aptarnavimo skyrių.

Užduotis spausdinama ne iš to dėklo arba ne ant to popieriaus

Veiksmas	Taip	Ne
1 veiksmas **a** Patikrinkite, ar spausdinate ant tinkamo popieriaus. **b** Atspausdinkite dokumentą. Ar dokumentas atspausdintas ant tinkamo popieriaus?	Pereikite prie 2 veiksmo.	Įdėkite tinkamo formato ir rūšies popierių.
2 veiksmas **a** Priklausomai nuo savo operacinės sistemos popieriaus formatą ir rūšį nurodykite „Spausdinimo parinktyse“ arba dialogo lange „Spausdinti“. **Pastaba:** Nustatymus galima pakeisti ir spausdintuvo valdymo skydelyje. Pradžios ekrane palieskite **Nustatymai** > **Popierius** > **Dėklų konfigūracija** > **Popieriaus formatas / rūšis**. **b** Įsitikinkite, kad nustatymai atitinka įdėto popieriaus nustatymus. **c** Atspausdinkite dokumentą. Ar dokumentas atspausdintas ant tinkamo popieriaus?	Problema išspręsta.	Pereikite prie 3 veiksmo.
3 veiksmas **a** Patikrinkite, ar dėklai susieti. Norėdami gauti daugiau informacijos, žr. „Dėklų susiejimas“ 59 puslapyje. **b** Atspausdinkite dokumentą. Ar dokumentas atspausdintas iš tinkamo dėklo?	Problema išspręsta.	Kreipkitės į klientų aptarnavimo skyrių.

Spausdinama per lėtai

Veiksmas	Taip	Ne
1 veiksmas Įsitikinkite, kad spausdintuvo laidas tvirtai prijungtas prie spausdintuvo ir kompiuterio, spausdinimo serverio, papildomos įrangos arba kito tinklo įrenginio. Ar spausdintuvas spausdina per lėtai?	Pereikite prie 2 veiksmo.	Problema išspręsta.
2 veiksmas **a** Įsitikinkite, kad spausdintuve nėra nustatytas Tylusis režimas. Pradžios ekrane palieskite **Nustatymai** > **Įrenginys** > **Eksploatacija** > **Meniu „Konfigūracija“** > **Įrenginio veiksenos** > **Tylusis režimas**. **b** Atspausdinkite dokumentą. Ar spausdintuvas spausdina per lėtai?	Pereikite prie 3 veiksmo.	Problema išspręsta.

Veiksmas	Taip	Ne
3 veiksmas a Priklausomai nuo jūsų operacinės sistemos spausdinimo skiriamąją gebą nurodykite „Spausdinimo parinktyse“ arba dialogo lange „Spausdinti“. b Nustatykite 2400 tšk./col. vaizdo Q skiriamąją gebą. c Atspausdinkite dokumentą. Ar spausdintuvas spausdina per lėtai?	Pereikite prie 4 veiksmo.	Problema išspręsta.
4 veiksmas a Priklausomai nuo savo operacinės sistemos popieriaus rūšį nurodykite „Spausdinimo parinktyse“ arba dialogo lange „Spausdinti“. **Pastabos:** • Įsitikinkite, kad nustatymas atitinka įdėto popieriaus nustatymus. • Nustatymą galima pakeisti ir spausdintuvo valdymo skydelyje. Pradžios ekrane palieskite **Nustatymai** > **Popierius** > **Dėklų konfigūracija** > **Popieriaus formatas / rūšis**. • Ant sunkesnio popieriaus spausdinama lėčiau. • Lėčiau gali būti spausdinama ir ant popieriaus, kuris yra siauresnis nei „Letter“, A4 ar „Legal“. b Atspausdinkite dokumentą. Ar spausdintuvas spausdina per lėtai?	Pereikite prie 5 veiksmo.	Problema išspręsta.
5 veiksmas a Įsitikinkite, kad spausdintuvo nustatymai popieriaus tekstūrai ir svoriui tinka įdėtam popieriui. Pradžios ekrane palieskite **Nustatymai** > **Popierius** > **Laikmenų konfigūracija** > **Laikmenų rūšys**. **Pastaba:** Ant šiurkščios tekstūros ir didelio svorio popieriaus gali būti spausdinama lėčiau. b Atspausdinkite dokumentą. Ar spausdintuvas spausdina per lėtai?	Pereikite prie 6 veiksmo.	Problema išspręsta.
6 veiksmas Pašalinkite turimas užduotis. Ar spausdintuvas spausdina per lėtai?	Pereikite prie 7 veiksmo.	Problema išspręsta.

Veiksmas	Taip	Ne
7 veiksmas a Įsitikinkite, kad spausdintuvas neperkaista. **Pastabos:** • Po ilgos spausdinimo užduoties leiskite spausdintuvui atvėsti. • Laikykitės spausdintuvo laikymui rekomenduojamos aplinkos temperatūros. Norėdami gauti daugiau informacijos, žr. „Vietos spausdintuvui parinkimas“ 33 puslapyje. b Atspausdinkite dokumentą. Ar spausdintuvas spausdina per lėtai?	Kreipkitės į klientų aptarnavimo skyrių.	Problema išspręsta.

Spausdintuvas nereaguoja

Veiksmas	Taip	Ne
1 veiksmas Patikrinkite, ar maitinimo laidas įjungtas į elektros lizdą. **DĖMESIO—GALIMA SUSIŽALOTI:** Norėdami išvengti gaisro ar elektros smūgio pavojaus, prijunkite maitinimo laidą prie tinkamos nominaliosios srovės ir tinkamai įžeminto elektros lizdo, kuris yra šalia įrenginio ir lengvai pasiekiamas. Ar spausdintuvas reaguoja?	Problema išspręsta.	Pereikite prie 2 veiksmo.
2 veiksmas Patikrinkite, ar elektros lizdas nėra išjungtas jungikliu arba pertraukikliu. Ar elektros lizdas nėra išjungtas jungikliu arba pertraukikliu?	Įjunkite jungiklį arba iš naujo nustatykite pertraukiklį.	Pereikite prie 3 veiksmo.
3 veiksmas Patikrinkite, ar spausdintuvas įjungtas. Ar spausdintuvas įjungtas?	Pereikite prie 4 veiksmo.	Įjunkite spausdintuvą.
4 veiksmas Patikrinkite, ar spausdintuvas neveikia miego arba užmigdymo režimu. Ar spausdintuvas veikia miego arba užmigdymo režimu?	Paspauskite įjungimo mygtuką, kad pažadintumėte spausdintuvą.	Pereikite prie 5 veiksmo.
5 veiksmas Patikrinkite, ar spausdintuvą ir kompiuterį jungiantys laidai įkišti į tinkamus prievadus. Ar laidai įkišti į tinkamus prievadus?	Pereikite prie 6 veiksmo.	Įkiškite laidus į tinkamus prievadus.

Veiksmas	Taip	Ne
6 veiksmas Išjunkite spausdintuvą, įdėkite papildomą aparatinę įrangą ir vėl jį įjunkite. Norėdami gauti daugiau informacijos, žr. dokumentaciją, kurią gavote kartu su papildoma įranga. Ar spausdintuvas reaguoja?	Problema išspręsta.	Pereikite prie 7 veiksmo.
7 veiksmas Įdiekite tinkamą spausdinimo tvarkyklę. Ar spausdintuvas reaguoja?	Problema išspręsta.	Pereikite prie 8 veiksmo.
8 veiksmas Išjunkite spausdintuvą, palaukite apie 10 sekundžių ir vėl jį įjunkite. Ar spausdintuvas reaguoja?	Problema išspręsta.	Kreipkitės į klientų aptarnavimo skyrių.

Nepavyksta nuskaityti atmintuko

Veiksmas	Taip	Ne
1 veiksmas Patikrinkite, ar spausdintuvas tuo metu neatlieka kitos spausdinimo, kopijavimo, nuskaitymo ar faksogramos siuntimo užduoties. Ar spausdintuvas pasiruošęs?	Eikite į 3 veiksmą.	Pereikite prie 2 veiksmo.
2 veiksmas • Palaukite, kol spausdintuvas baigs apdoroti kitą užduotį. • Išimkite ir vėl įkiškite atmintuką. Ar spausdintuvas atpažįsta atmintuką?	Problema išspręsta.	Pereikite prie 3 veiksmo.
3 veiksmas Patikrinkite, ar atmintukas įkištas į priekinį USB lizdą. **Pastaba:** Atmintukas neveiks, jei jis įkištas į galinį USB lizdą. Ar atmintukas įkištas į tinkamą lizdą?	Eikite į 5 veiksmą.	Pereikite prie 4 veiksmo.
4 veiksmas Įkiškite atmintuką į tinkamą lizdą. Ar spausdintuvas atpažįsta atmintuką?	Problema išspręsta.	Pereikite prie 5 veiksmo.
5 veiksmas Patikrinkite, ar atmintukas yra palaikomas. Norėdami gauti daugiau informacijos, žr. „Palaikomi atmintukai ir failų tipai“ 178 puslapyje. Ar atmintukas palaikomas?	Eikite į 7 veiksmą.	Pereikite prie 6 veiksmo.

Veiksmas	Taip	Ne
6 veiksmas Įkiškite palaikomą atmintuką. Ar spausdintuvas atpažįsta atmintuką?	Problema išspręsta.	Pereikite prie 7 veiksmo.
7 veiksmas Išimkite ir vėl įkiškite atmintuką. Ar spausdintuvas atpažįsta atmintuką?	Problema išspręsta.	Kreipkitės į klientų aptarnavimo skyrių.

USB jungties įgalinimas

Pradžios ekrane palieskite **Nustatymai** > **Tinklas / prievadai** > **USB** > **Įgalinti USB jungtį**.

Strigčių šalinimas

Kaip išvengti strigčių

Tinkamai įdėkite popierių

- Įsitikinkite, kad popierius dėkle guli lygiai.

Tinkamas popieriaus įdėjimas	Netinkamas popieriaus įdėjimas
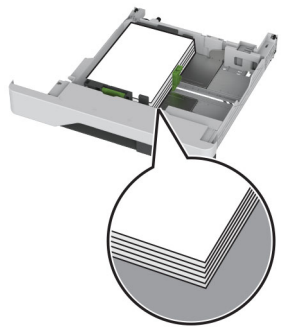	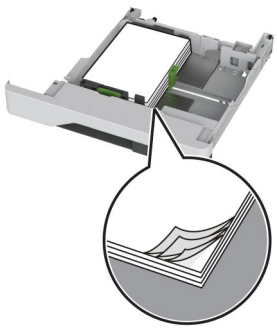

- Nedėkite popieriaus ir neišimkite dėklo spausdintuvui spausdinant.
- Nedėkite per daug popieriaus. Įsitikinkite, kad popieriaus pluoštas yra žemiau maksimalaus popieriaus užpildymo indikatoriaus.

- Nestumkite popieriaus į dėklą. Dėkite popierių, kaip parodyta iliustracijoje.

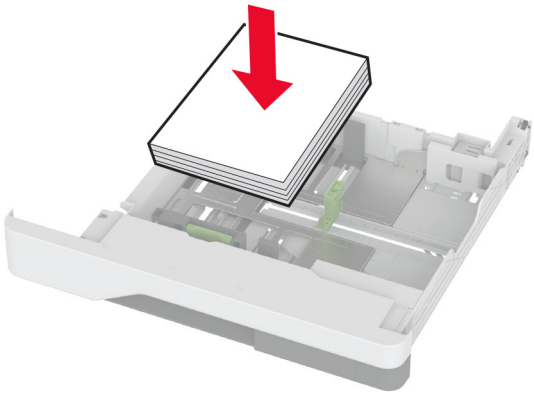

- Įsitikinkite, kad popieriaus kreiptuvai yra nustatyti teisingai ir ne per stipriai spaudžia popierių ar vokus.
- Įdėję popieriaus tvirtai įstumkite dėklą į spausdintuvą.

Naudokite rekomenduojamą popierių

- Naudokite tik rekomenduojamą popierių arba specialiąsias laikmenas.
- Nedėkite susiraukšlėjusio, sulenkto, drėgno, sulankstyto arba užsirietusio popieriaus.
- Prieš dėdami popierių, jį palankstykite, pavėduokite ir sulyginkite lapų kraštus.

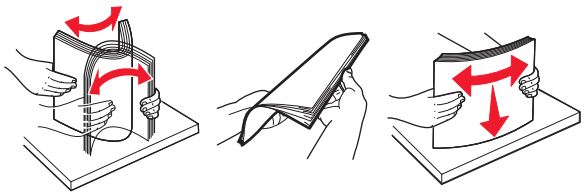

- Nenaudokite ranka nukirpto ar patrumpinto popieriaus.
- Tame pačiame dėkle nedėkite skirtingų formatų, svorių ar rūšių popieriaus.
- Įsitikinkite, kad kompiuteryje ar spausdintuvo valdymo skydelyje popieriaus formatas ir rūšis yra tinkamai nustatyti.
- Popierių laikykite laikydamiesi gamintojo rekomendacijų.

Strigčių vietų nustatymas

Pastabos:

- Kai funkcijos Strigčių pagelbiklis nustatymas – Įjungta, pašalinus užstrigusį puslapį spausdintuvas išleidžia tuščius puslapius arba puslapius su daliniais spaudiniais. Patikrinkite, ar tarp spaudinių nėra tuščių lapų.
- Kai funkcijos Atkūrimas po strigčių nustatymas – Įjungta arba Automatiškai, užstrigusius lapus spausdintuvas atspausdina iš naujo.

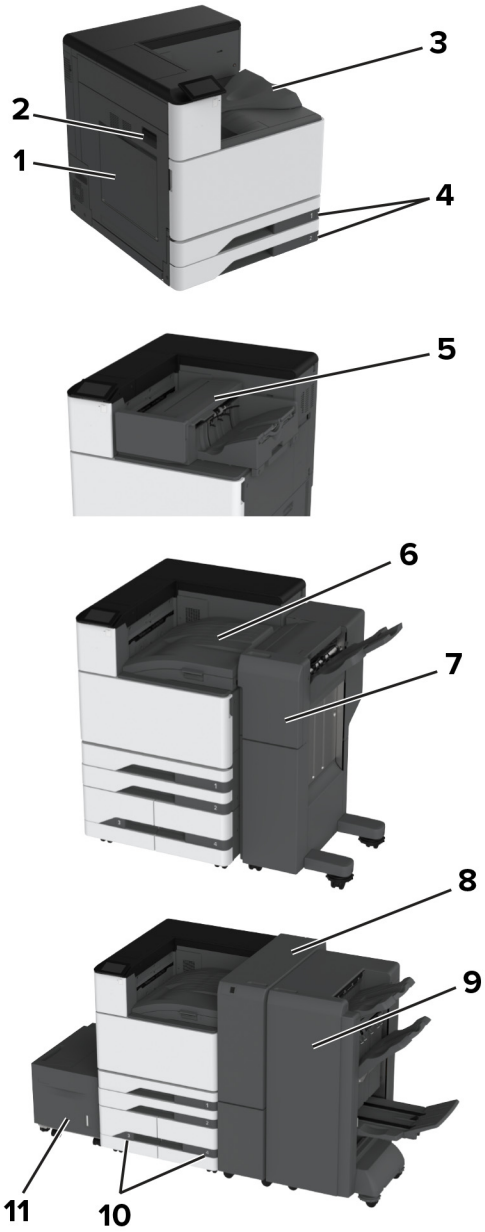

	Strigčių vietos
1	Daugiafunkcis tiektuvas
2	A durelės
3	Standartinė dėtuvė
4	Standartiniai dėklai
5	Sąsagėlių segiklis
6	Popieriaus perkėlimas
7	Sąsagėlių segimo, skylmušos įtaisas
8	Trigubo sulenkimo / Z sulenkimo apipavidalinimo įtaisas
9	Brošiūrų apipavidalinimo įtaisas

	Strigčių vietos
10	Papildomi dėklai
11	2000 lapų dėklas

Popieriaus strigtis standartiniame dėkle

1 Atidarykite A dureles.

DĖMESIO—KARŠTAS PAVIRŠIUS: Spausdintuvo vidus gali būti karštas. Norėdami sumažinti pavojų susižaloti nuo karšto komponento, prieš liesdami leiskite paviršiui atvėsti.

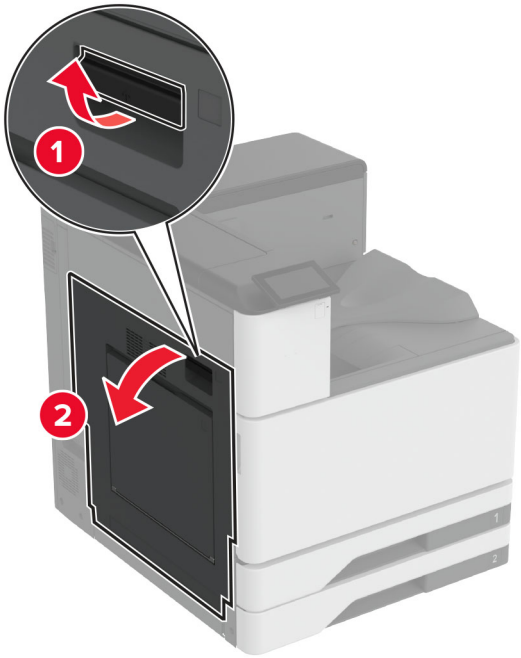

2 Išimkite užstrigusį popierių.

Pastaba: Įsitikinkite, kad pašalinote visas popieriaus daleles.

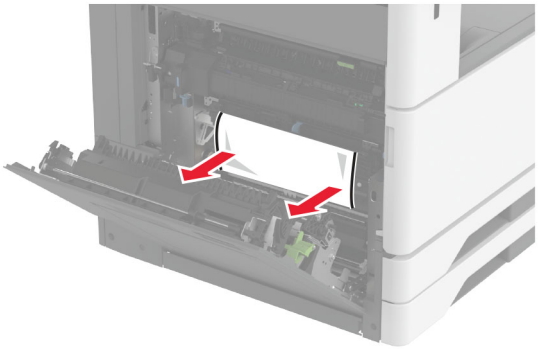

3 Ištraukite standartinį dėklą.

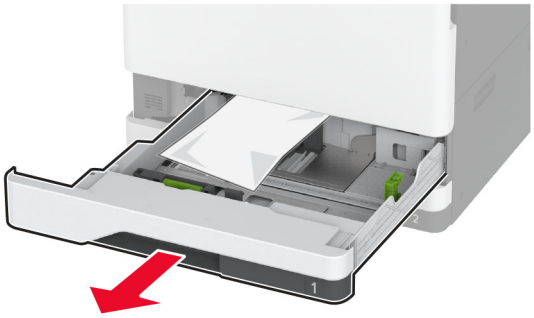

4 Išimkite užstrigusį popierių.

Pastaba: Įsitikinkite, kad pašalinote visas popieriaus daleles.

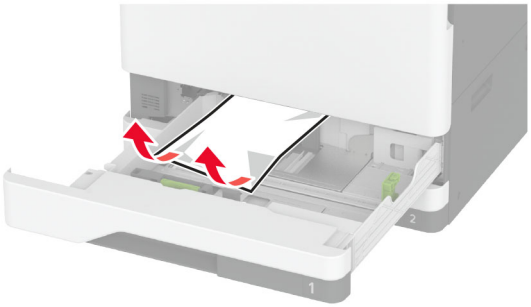

5 Įdėkite dėklą, tada uždarykite A dureles.

Popieriaus strigtis papildomuose dėkluose

1 Atidarykite B dureles.

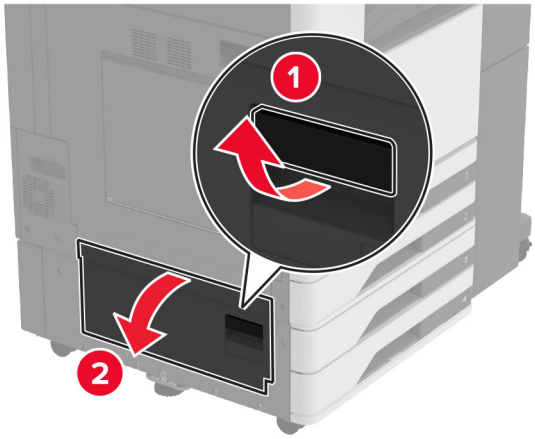

2 Išimkite užstrigusį popierių.

Pastaba: Įsitikinkite, kad pašalinote visas popieriaus daleles.

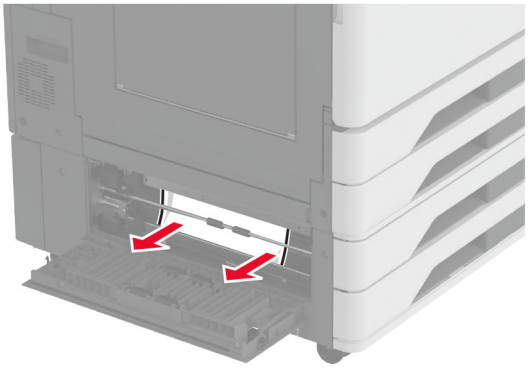

3 Uždarykite dureles.

4 Ištraukite papildomą 520 lapų dėklą arba 2000 lapų sudvejintą dėklą.

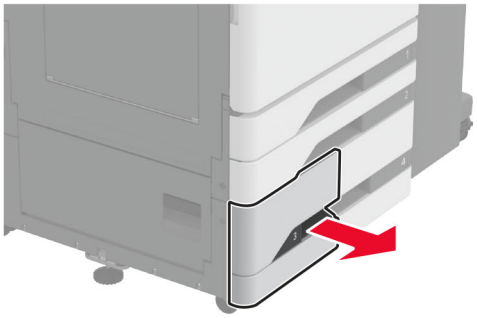

5 Išimkite užstrigusį popierių.

Pastaba: Įsitikinkite, kad pašalinote visas popieriaus daleles.

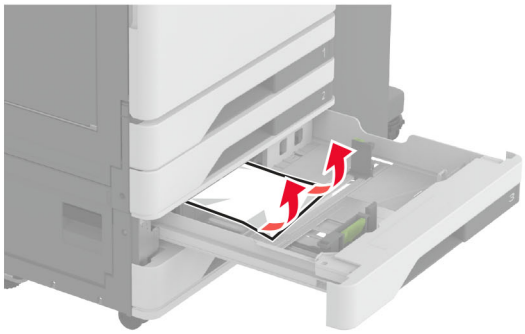

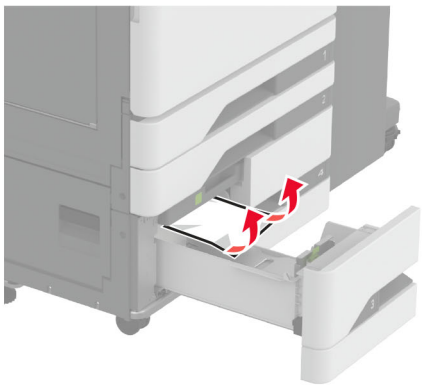

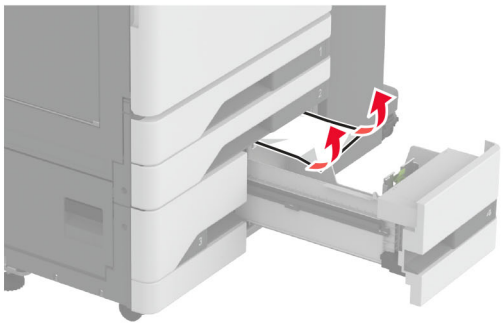

6 Sudvejintuose dėkluose ištraukite C rankeną, tada atidarykite vidinį dangtį.

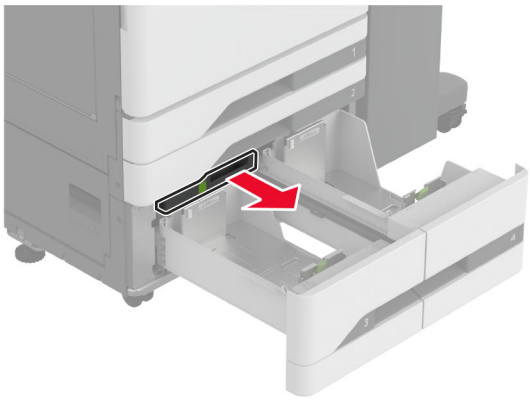

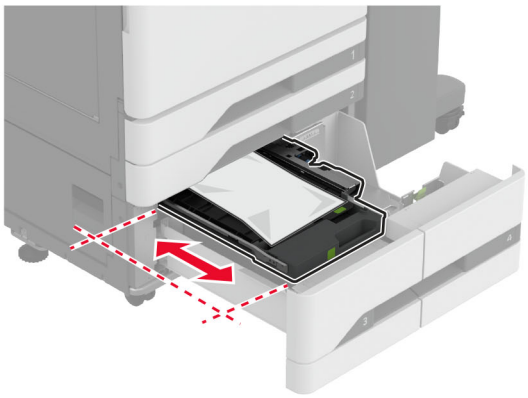

7 Išimkite užstrigusį popierių.

Pastaba: Įsitikinkite, kad pašalinote visas popieriaus daleles.

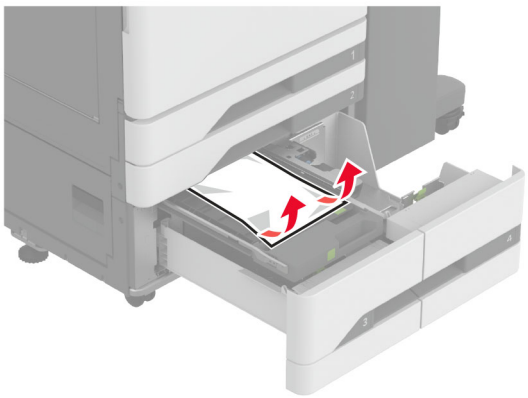

8 Uždarykite dangtį ir įdėkite C rankeną.

9 Įdėkite dėklą.

Popieriaus strigtis daugiafunkciame tiektuve

Išimkite užstrigusį popierių.

Pastaba: Įsitikinkite, kad pašalinote visas popieriaus daleles.

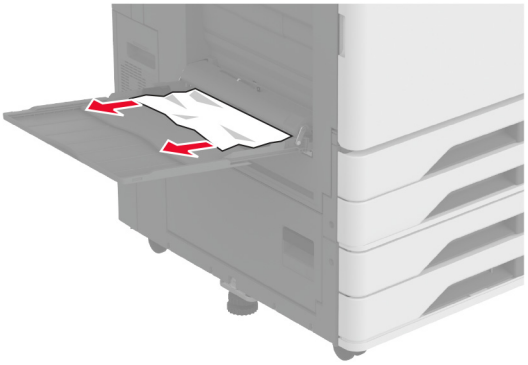

Popieriaus strigtis 2000 lapų dėkle

1 Pastumkite dėklą į kairę.

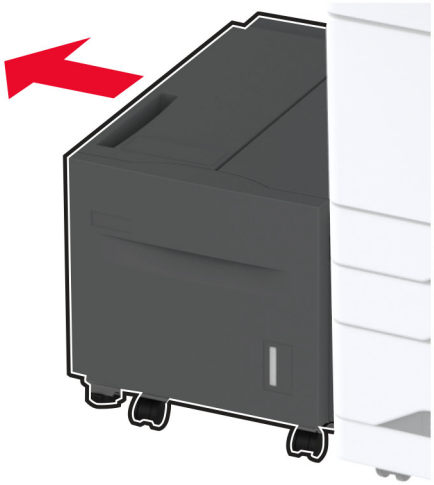

2 Atidarykite J dureles ir pašalinkite užstrigusį popierių.

Pastaba: Įsitikinkite, kad pašalinote visas popieriaus daleles.

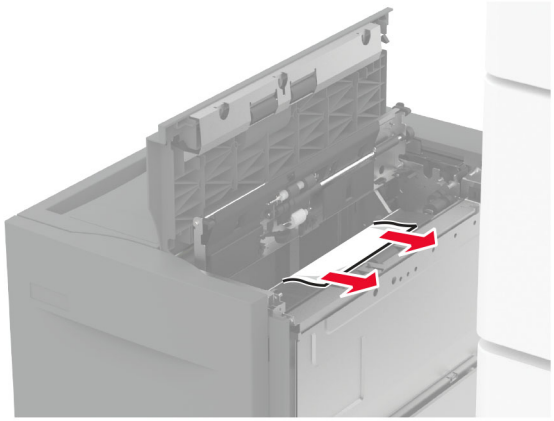

3 Uždarykite dureles ir įstumkite dėklą atgal į vietą.

4 Ištraukite dėklo įdėklą ir išimkite užstrigusį popierių.

Pastaba: Įsitikinkite, kad pašalinote visas popieriaus daleles.

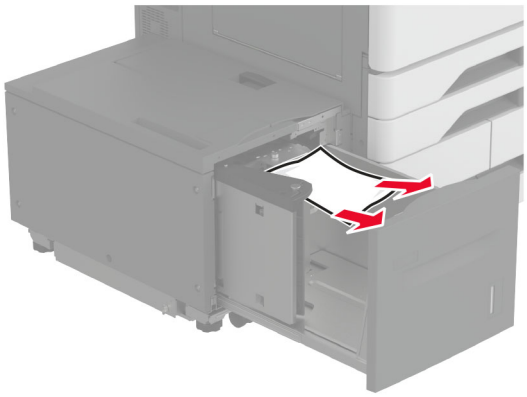

5 Pastumkite dėklo įdėklą atgal į vietą.

Popieriaus strigtis A durelėse

1 Atidarykite A dureles.

DĖMESIO—KARŠTAS PAVIRŠIUS: Spausdintuvo vidus gali būti karštas. Norėdami sumažinti pavojų susižaloti nuo karšto komponento, prieš liesdami leiskite paviršiui atvėsti.

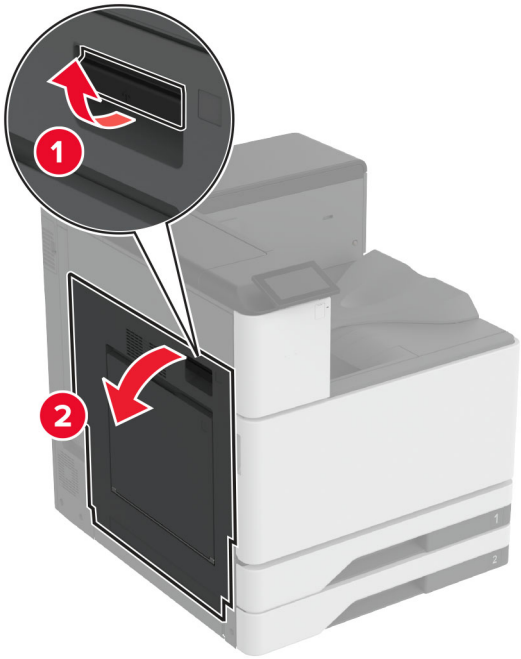

2 Išimkite užstrigusį popierių.

Pastaba: Įsitikinkite, kad pašalinote visas popieriaus daleles.

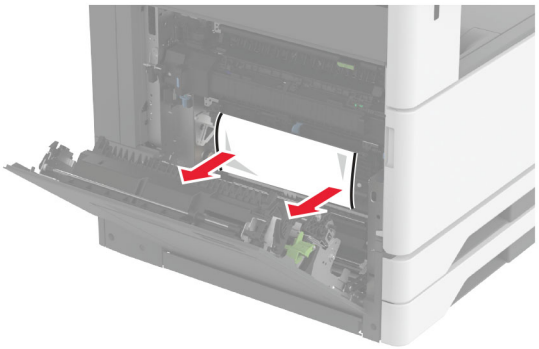

3 Atidarykite A2 dureles ir pašalinkite užstrigusį popierių.

Pastaba: Įsitikinkite, kad pašalinote visas popieriaus daleles.

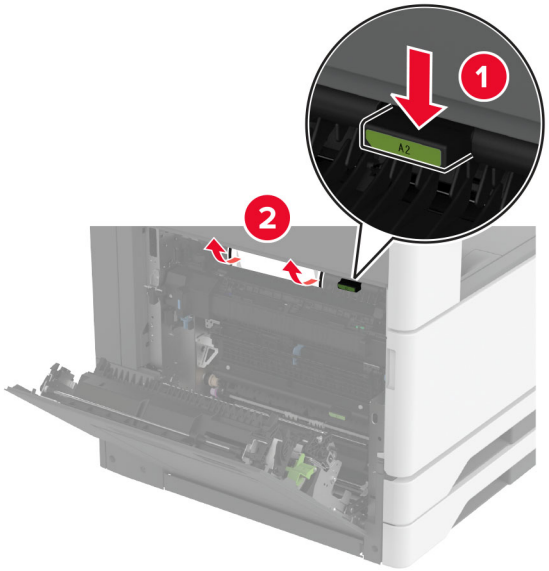

4 Pakelkite A3 dureles.

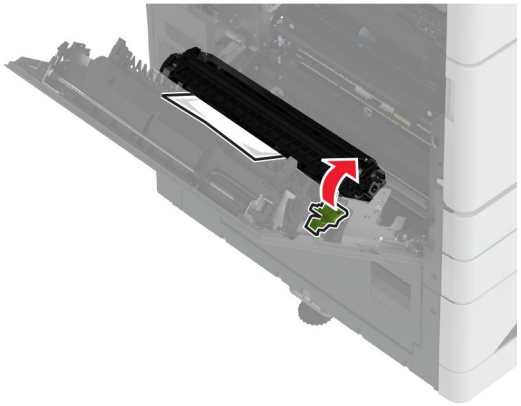

5 Išimkite užstrigusį popierių.

Pastaba: Įsitikinkite, kad pašalinote visas popieriaus daleles.

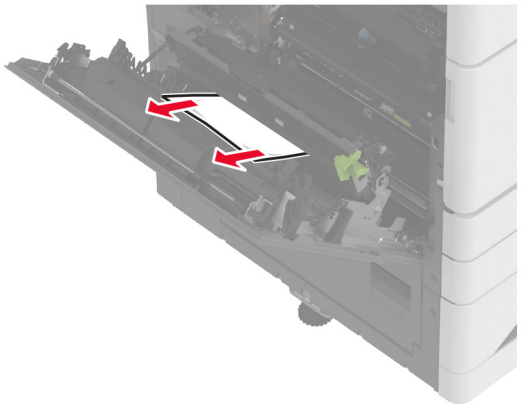

6 Uždarykite A2 dureles, po to – A dureles.

Popieriaus strigtis standartinėje dėtuvėje

1 Atidarykite A dureles.

DĖMESIO—KARŠTAS PAVIRŠIUS: Spausdintuvo vidus gali būti karštas. Norėdami sumažinti pavojų susižaloti nuo karšto komponento, prieš liesdami leiskite paviršiui atvėsti.

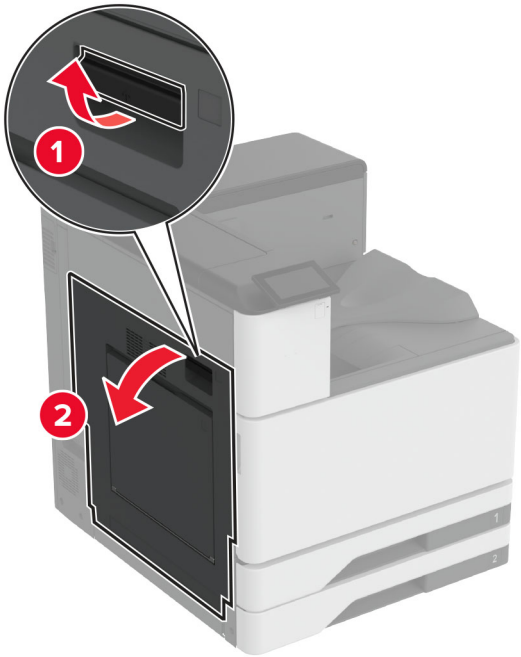

2 Atidarykite A2 dureles ir pašalinkite užstrigusį popierių.

Pastaba: Įsitikinkite, kad pašalinote visas popieriaus daleles.

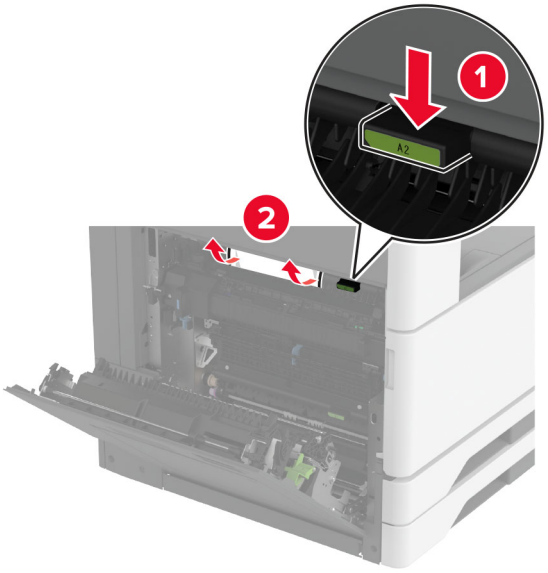

3 Uždarykite A2 dureles, po to – A dureles.

4 Išimkite įstrigusį popierių iš standartinės dėtuvės.

Pastaba: Įsitikinkite, kad pašalinote visas popieriaus daleles.

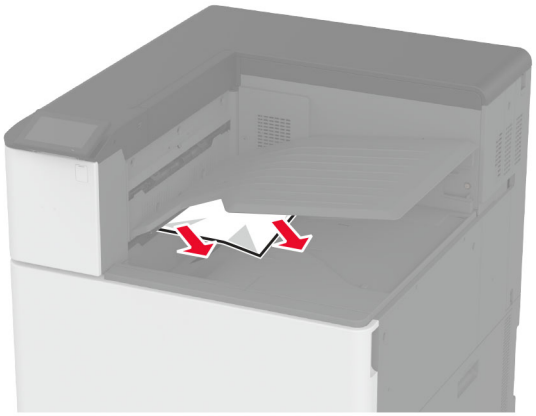

Popieriaus strigtis sąsagėlių segiklyje

1 Atidarykite A dureles.

DĖMESIO—KARŠTAS PAVIRŠIUS: Spausdintuvo vidus gali būti karštas. Norėdami sumažinti pavojų susižaloti nuo karšto komponento, prieš liesdami leiskite paviršiui atvėsti.

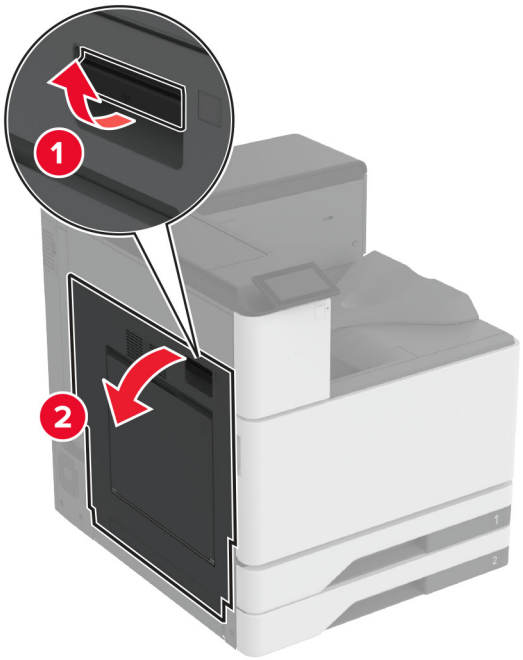

2 Atidarykite A2 dureles ir pašalinkite užstrigusį popierių.

Pastaba: Įsitikinkite, kad pašalinote visas popieriaus daleles.

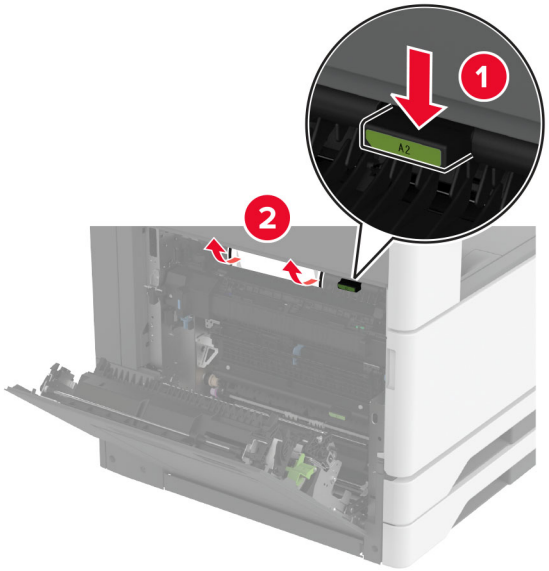

3 Uždarykite A2 dureles, po to – A dureles.

4 Atidarykite apipavidalinimo įtaiso viršutinį dangtį ir pašalinkite užstrigusį popierių.

Pastaba: Įsitikinkite, kad pašalinote visas popieriaus daleles.

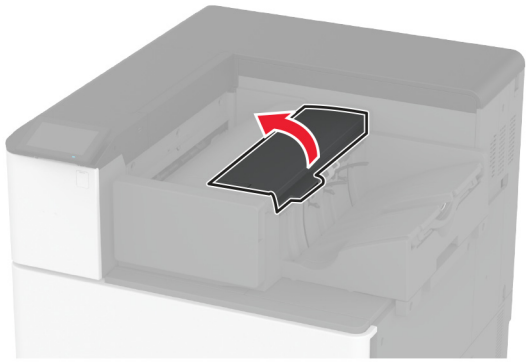

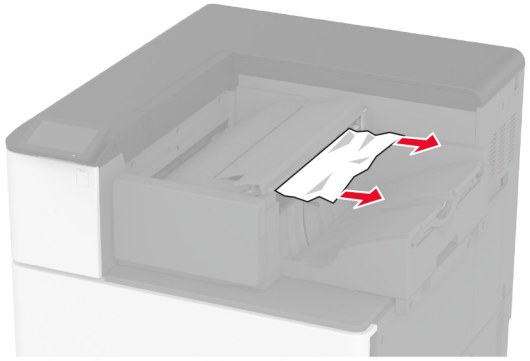

5 Uždarykite dangtį.

6 Atidarykite apipavidalinimo įtaiso viršutinį dangtį, pasukite įtaiso rankenėlę ir pašalinkite užstrigusį popierių.

Pastaba: Įsitikinkite, kad pašalinote visas popieriaus daleles.

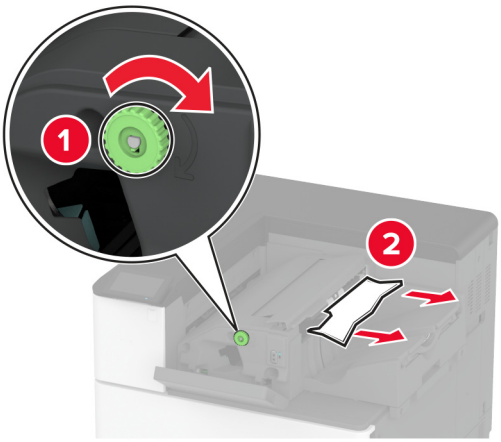

7 Uždarykite dangtį.

Popieriaus strigtis sąsagėlių, skylmušos įtaise

1 Atidarykite A dureles.

DĖMESIO—KARŠTAS PAVIRŠIUS: Spausdintuvo vidus gali būti karštas. Norėdami sumažinti pavojų susižaloti nuo karšto komponento, prieš liesdami leiskite paviršiui atvėsti.

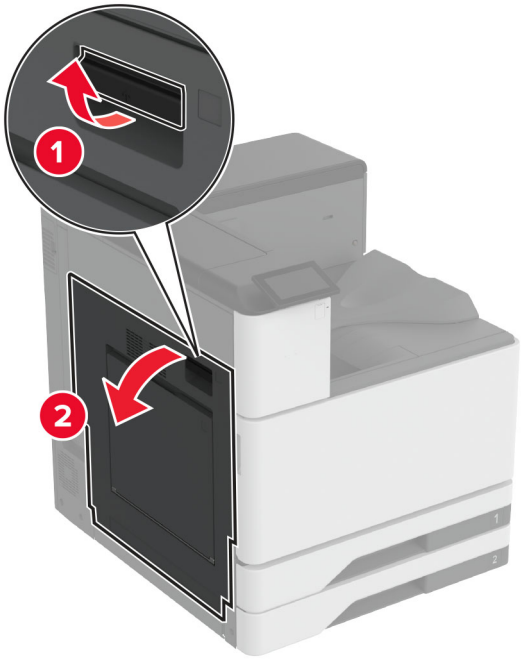

2 Atidarykite A1 dureles ir pašalinkite užstrigusį popierių.

Pastaba: Įsitikinkite, kad pašalinote visas popieriaus daleles.

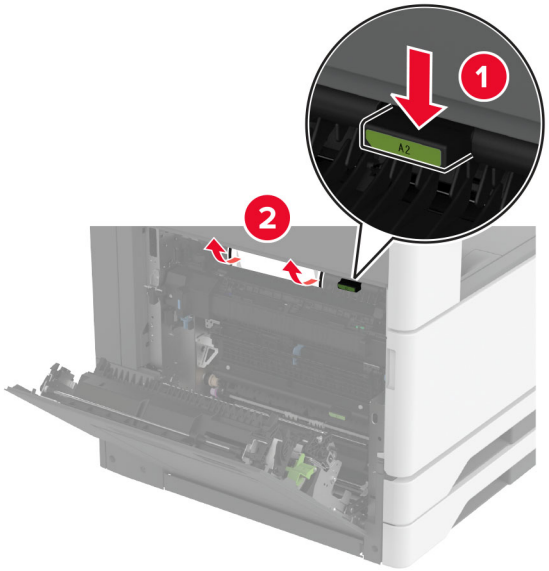

3 Uždarykite A1 dureles, po to – A dureles.

4 Pakelkite popieriaus perdavimo dangtį F, tada išimkite užstrigusį popierių.

Pastaba: Įsitikinkite, kad pašalinote visas popieriaus daleles.

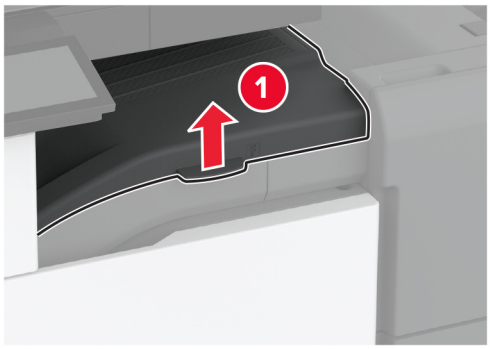

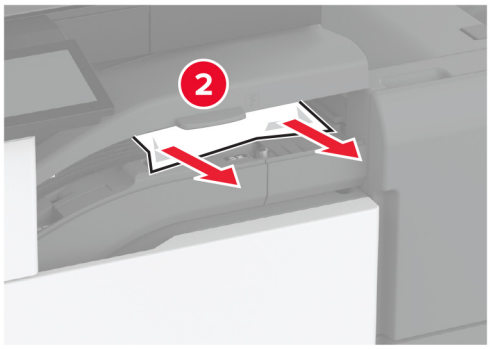

5 Uždarykite popieriaus gabenimo dangtį.

6 Patraukite sąsagėlių segimo ir skylmušos įtaiso svirtį ir pakelkite dangtį.

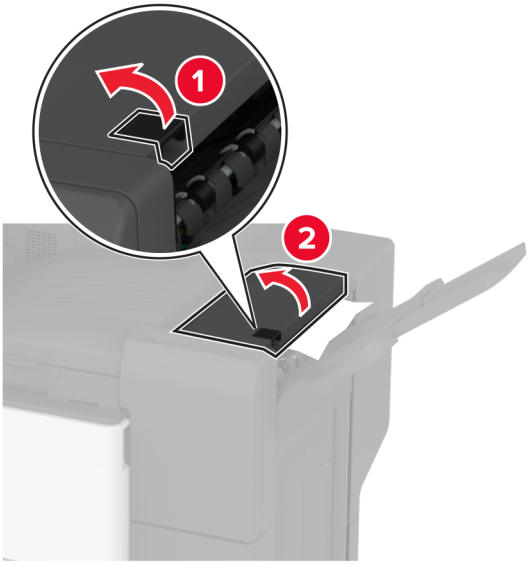

7 Išimkite užstrigusį popierių.

Pastaba: Įsitikinkite, kad pašalinote visas popieriaus daleles.

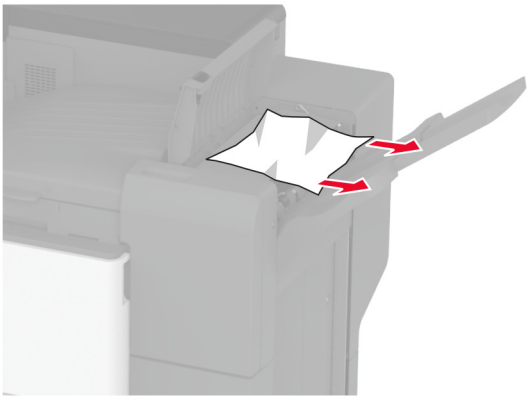

8 Uždarykite baigiamojo įtaiso dureles.

Popieriaus strigtis trigubo sulenkimo /Z sulenkimo apipavidalinimo įtaise

1 Atidarykite A dureles.

DĖMESIO—KARŠTAS PAVIRŠIUS: Spausdintuvo vidus gali būti karštas. Norėdami sumažinti pavojų susižaloti nuo karšto komponento, prieš liesdami leiskite paviršiui atvėsti.

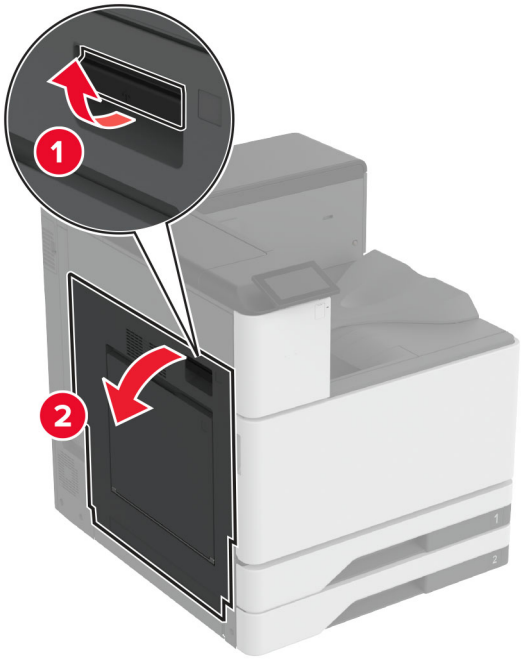

2 Atidarykite A1 dureles ir pašalinkite užstrigusį popierių.

Pastaba: Įsitikinkite, kad pašalinote visas popieriaus daleles.

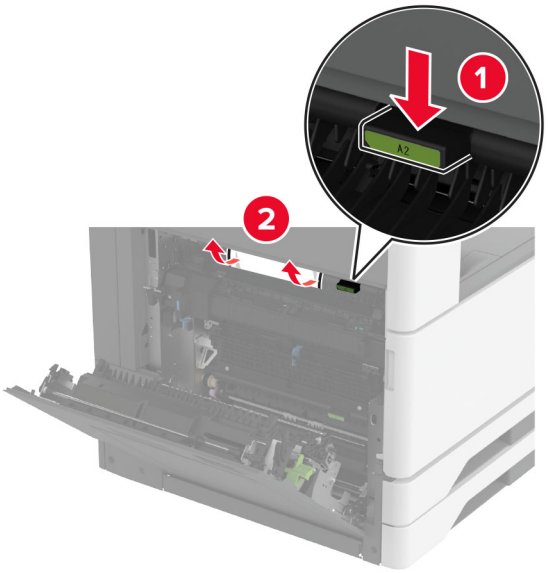

3 Uždarykite A1 dureles, po to – A dureles.

4 Pakelkite popieriaus perdavimo dangtį F, tada išimkite užstrigusį popierių.

Pastaba: Įsitikinkite, kad pašalinote visas popieriaus daleles.

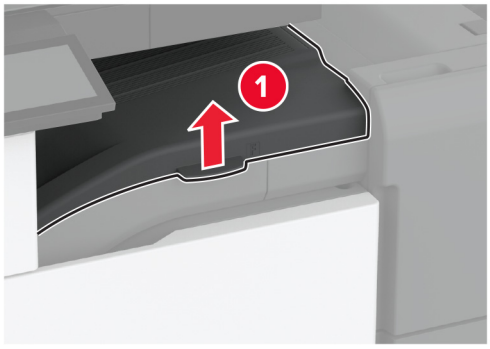

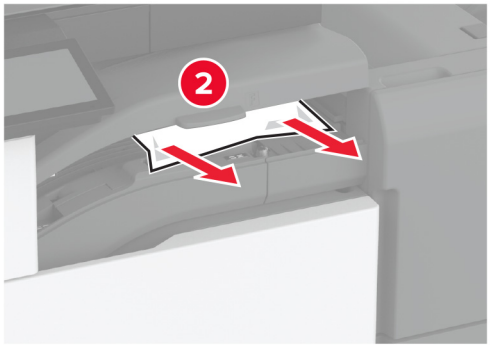

5 Uždarykite dangtį.

6 Atidarykite trigubo sulenkimo / Z sulenkimo apipavidalinimo įtaiso dureles.

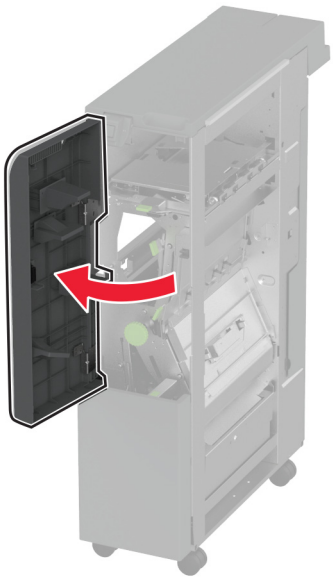

7 Pašalinkite popierių, įstrigusį bet kurioje iš šių vietų:

Pastaba: Įsitikinkite, kad pašalinote visas popieriaus daleles.

- Rankena 2A

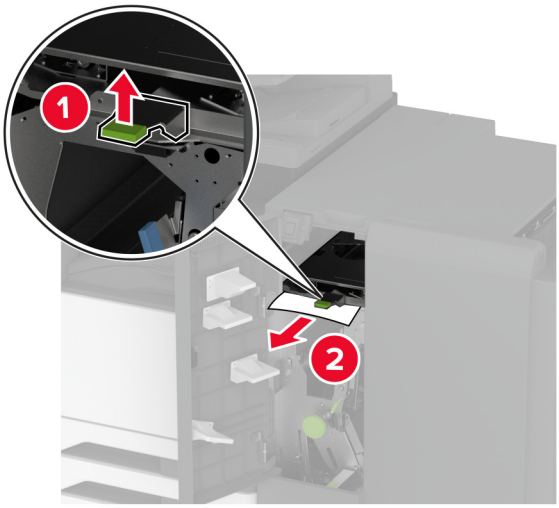

Pastaba: Įsitikinkite, kad sugrąžinote rankeną į pradinę padėtį.

- Rankena 2B

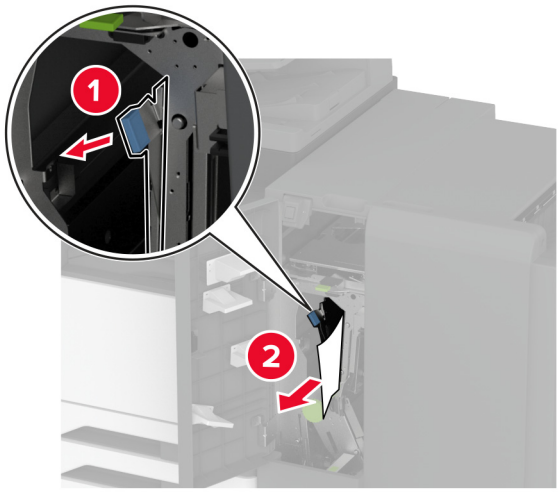

Pastaba: Įsitikinkite, kad sugrąžinote rankeną į pradinę padėtį.

8 Ištraukite apipavidalinimo įtaiso dėtuvę.

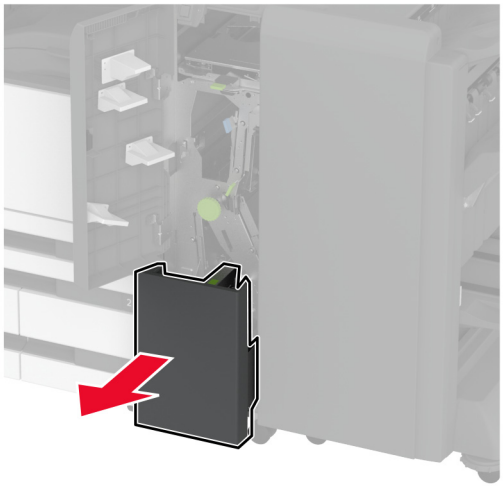

9 Pašalinkite popierių, įstrigusį bet kurioje iš šių vietų:

Pastaba: Įsitikinkite, kad pašalinote visas popieriaus daleles.

- Rankena 2E

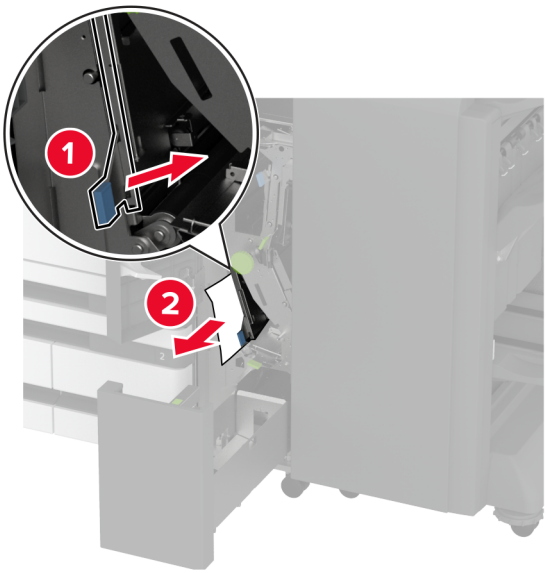

Pastaba: Įsitikinkite, kad sugrąžinote rankeną į pradinę padėtį.

- Sukamoji rankenėlė 2C

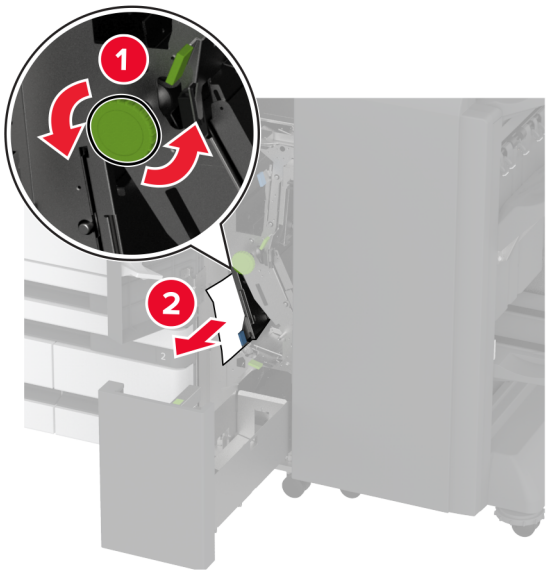

- Rankena 2F

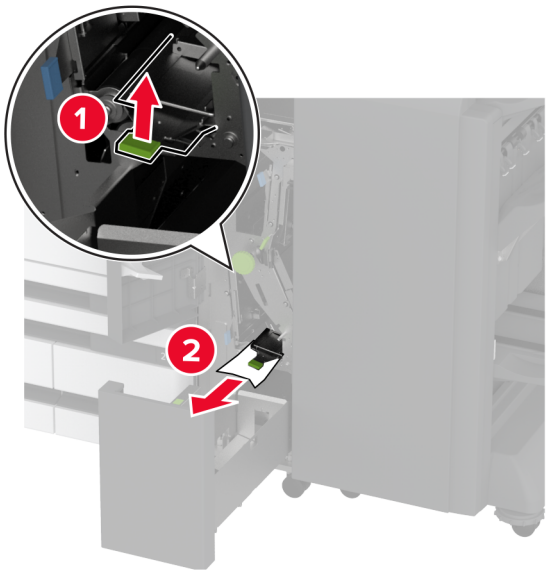

Pastaba: Įsitikinkite, kad sugrąžinote rankeną į pradinę padėtį.

- Rankena 2G

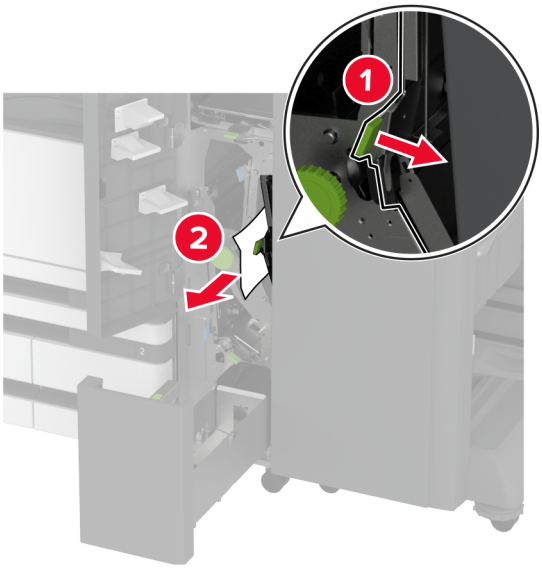

Pastaba: Įsitikinkite, kad sugrąžinote rankeną į pradinę padėtį.

10 Įstumkite apipavidalinimo įtaiso dėtuvę atgal į vietą, tada uždarykite trigubo sulenkimo / Z sulenkimo apipavidalinimo įtaiso dureles.

11 Atidarykite brošiūrų apipavidalinimo įtaiso dureles.

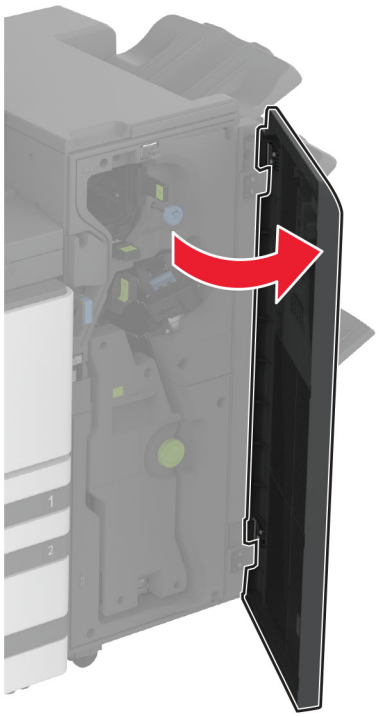

12 Pašalinkite popierių, įstrigusį bet kurioje iš šių vietų:

Pastaba: Įsitikinkite, kad pašalinote visas popieriaus daleles.

- Rankena 3A

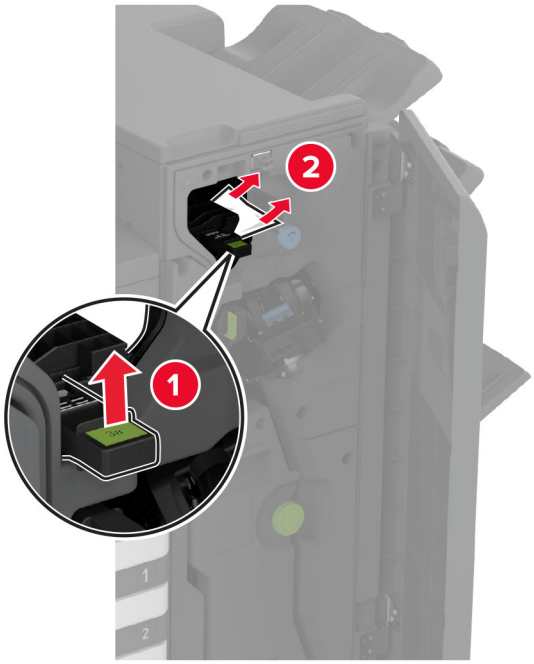

Pastaba: Įsitikinkite, kad sugrąžinote rankeną į pradinę padėtį.

- Sukamoji rankenėlė 3B

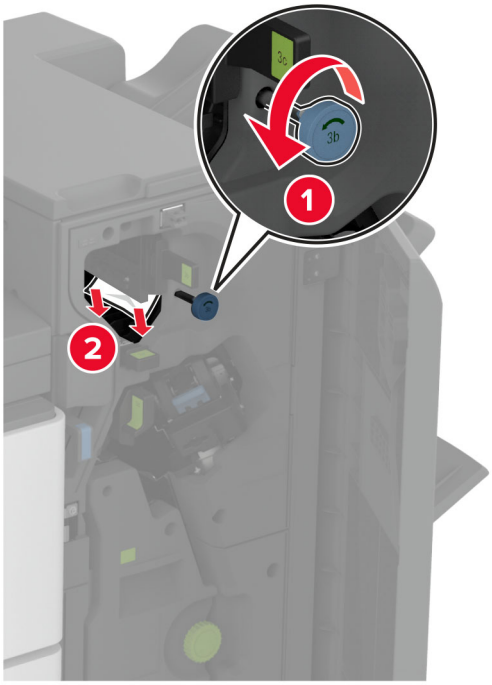

- Rankena 3C

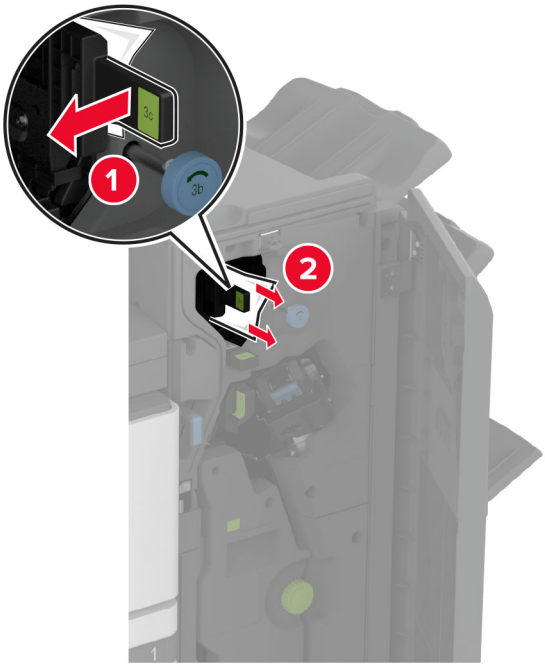

Pastaba: Įsitikinkite, kad sugrąžinote rankeną į pradinę padėtį.

- Rankena 3D

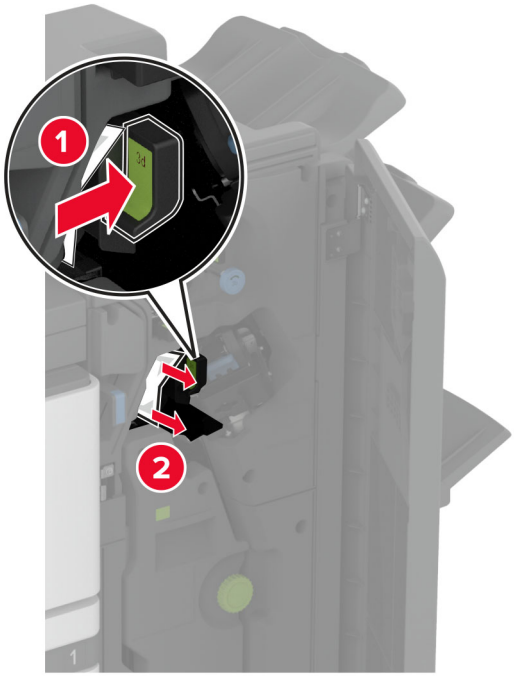

Pastaba: Įsitikinkite, kad sugrąžinote rankeną į pradinę padėtį.

13 Ištraukite brošiūrų ruošimo įrenginį.

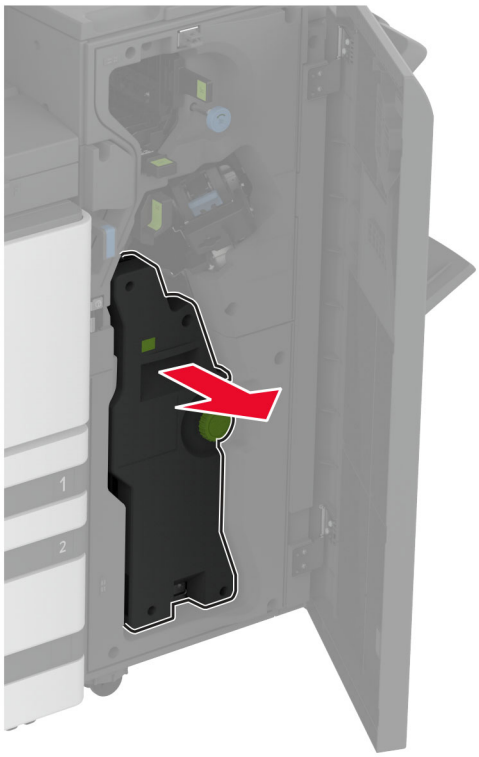

14 Pasukite rankenėlę 4A ir išimkite užstrigusį popierių.

Pastaba: Įsitikinkite, kad pašalinote visas popieriaus daleles.

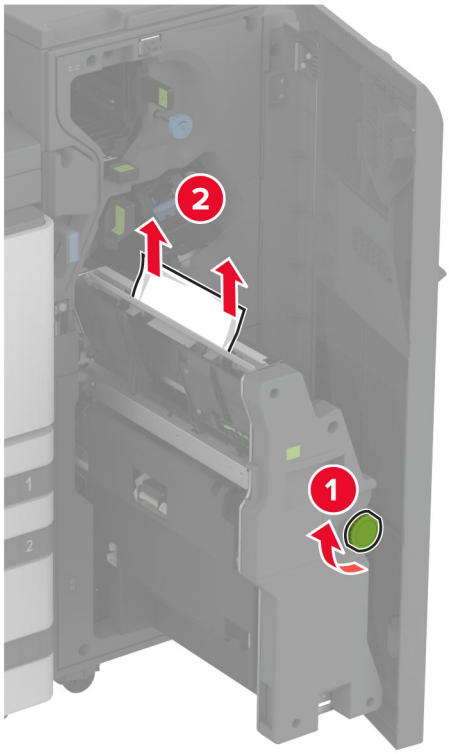

15 Pastumkite brošiūrų ruošimo įrenginį atgal į vietą, tada uždarykite apipavidalinimo įtaiso dureles.

Popieriaus strigtis brošiūrų apipavidalinimo įtaise

1 Atidarykite A dureles.

DĖMESIO—KARŠTAS PAVIRŠIUS: Spausdintuvo vidus gali būti karštas. Norėdami sumažinti pavojų susižaloti nuo karšto komponento, prieš liesdami leiskite paviršiui atvėsti.

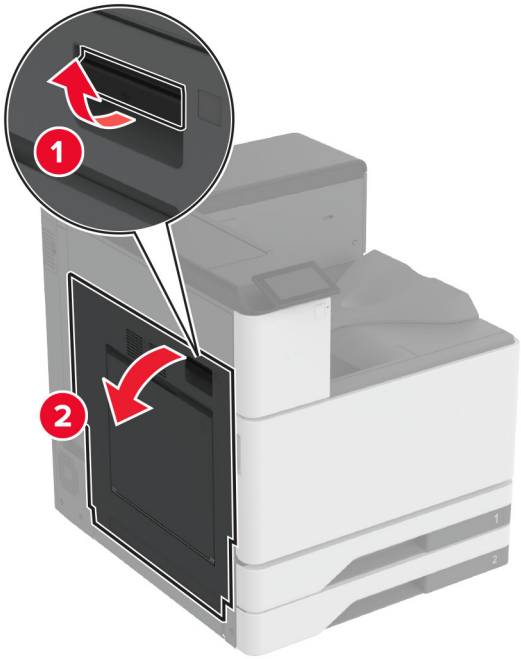

2 Atidarykite A1 dureles ir pašalinkite užstrigusį popierių.

Pastaba: Įsitikinkite, kad pašalinote visas popieriaus daleles.

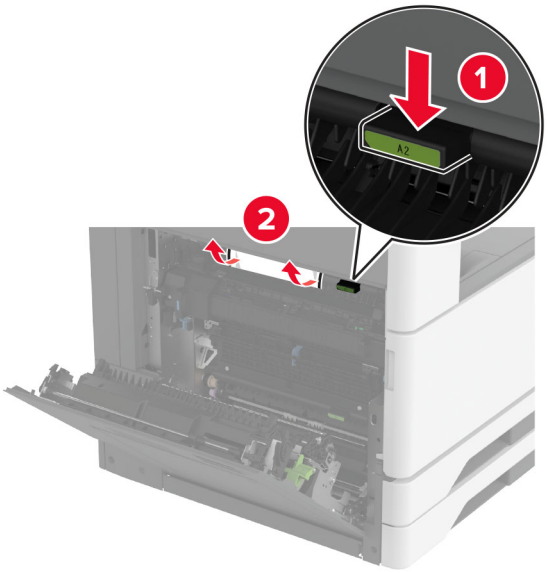

3 Uždarykite A1 dureles, po to – A dureles.

4 Pakelkite popieriaus perdavimo dangtį, tada išimkite užstrigusį popierių.

Pastaba: Įsitikinkite, kad pašalinote visas popieriaus daleles.

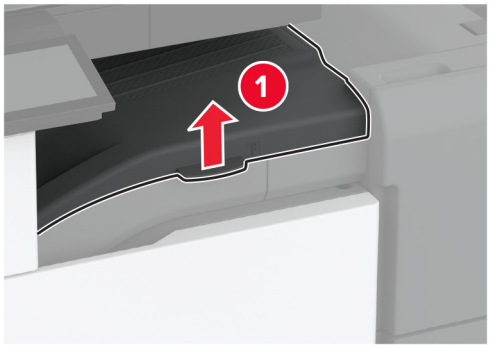

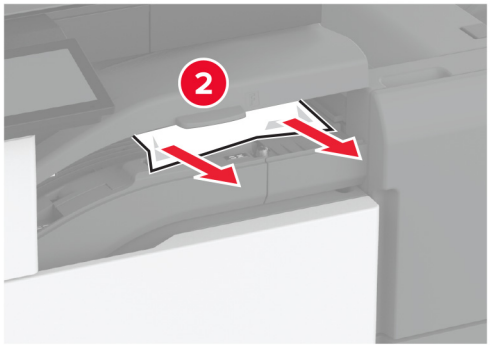

5 Uždarykite dangtį.

6 Atidarykite brošiūrų apipavidalinimo įtaiso dureles.

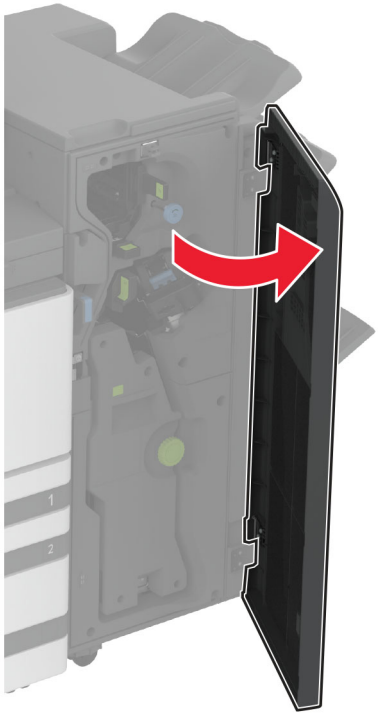

7 Pašalinkite popierių, įstrigusį bet kurioje iš šių vietų:

- Rankena 3A

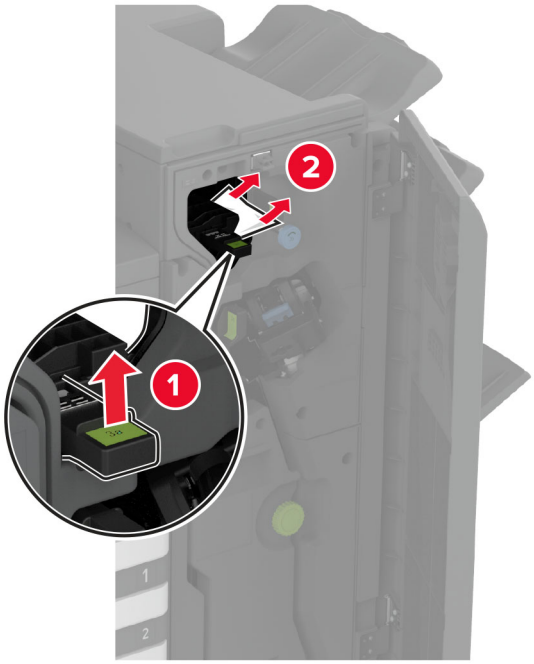

Pastaba: Įsitikinkite, kad sugrąžinote rankeną į pradinę padėtį.

- Sukamoji rankenėlė 3B

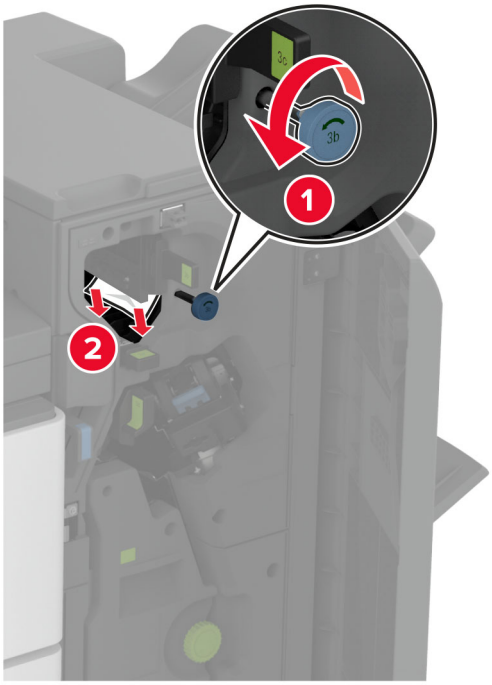

Pastaba: Įsitikinkite, kad sugrąžinote rankeną į pradinę padėtį.

- Rankena 3C

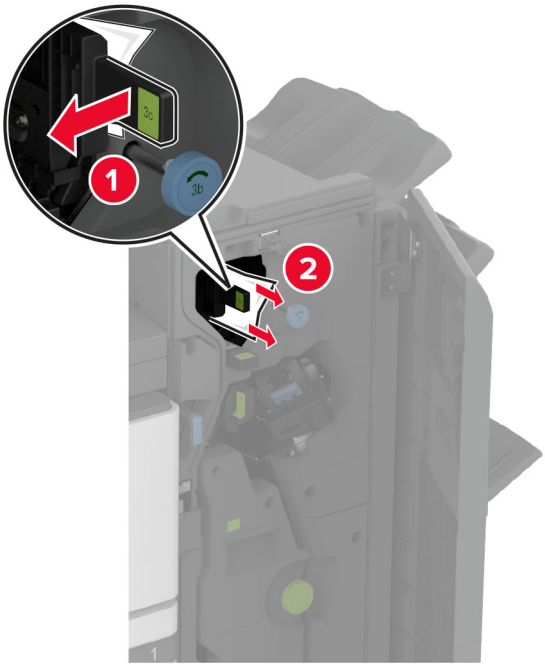

Pastaba: Įsitikinkite, kad sugrąžinote rankeną į pradinę padėtį.

- Rankena 3D

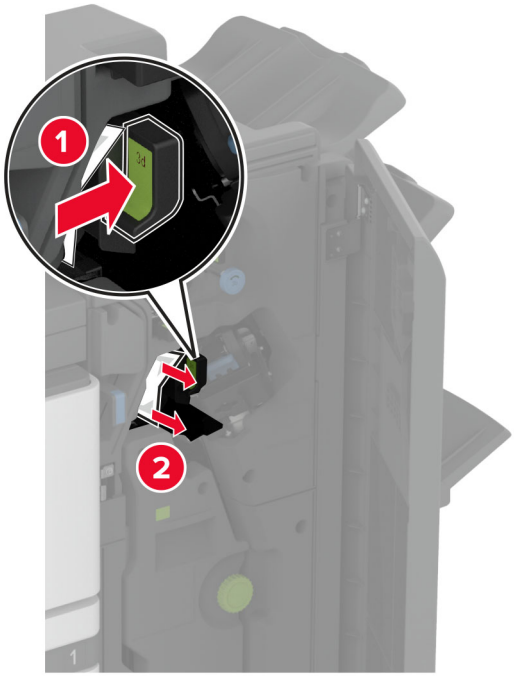

Pastaba: Įsitikinkite, kad sugrąžinote rankeną į pradinę padėtį.

8 Ištraukite brošiūrų ruošimo įrenginį.

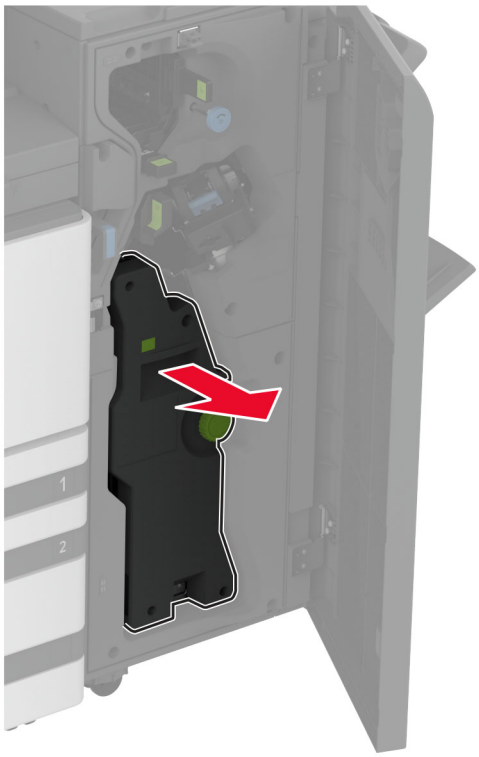

9 Pasukite rankenėlę 4A ir išimkite užstrigusį popierių.

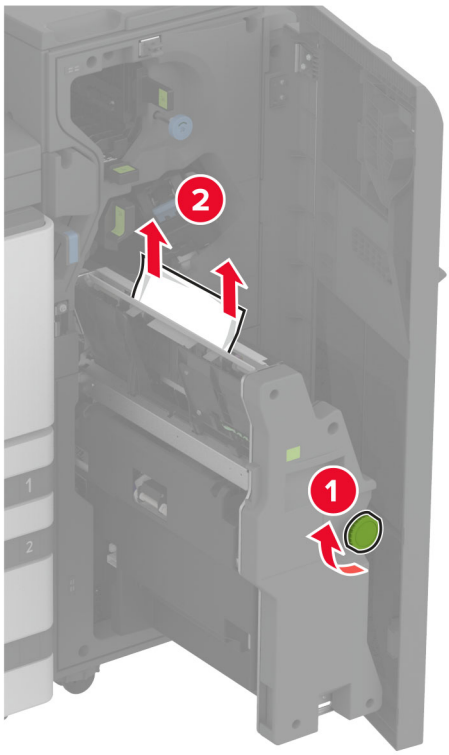

10 Pastumkite brošiūrų ruošimo įrenginį atgal į vietą, tada uždarykite apipavidalinimo įtaiso dureles.

Tinklo ryšio problemos

Nepavyksta atidaryti įtaisytojo interneto serverio (EWS)

Veiksmas	Taip	Ne
1 veiksmas a Patikrinkite, ar spausdintuvas įjungtas. b Prisijunkite prie spausdintuvo įtaisytojo interneto serverio (EWS). Ar galite atidaryti EWS?	Problema išspręsta.	Pereikite prie 2 veiksmo.
2 veiksmas a Įsitikinkite, kad spausdintuvo IP adresas yra teisingas. **Pastabos:** • IP adresą pasižiūrėkite pradžios ekrane. • IP adresas rodomas kaip keturi taškais atskirtų skaičių rinkiniai, pavyzdžiui, 123.123.123.123. b Prisijunkite prie EWS. Ar galite atidaryti EWS?	Problema išspręsta.	Pereikite prie 3 veiksmo.
3 veiksmas a Įsitikinkite, kad įdiegėte palaikomą naršyklę: • „Internet Explorer“ 11 ar naujesnę versiją; • „Microsoft Edge“ • „Safari“ 6 ar naujesnę versiją; • Google Chrome™ 32 ar naujesnę versiją; • „Mozilla Firefox“ 24 ar naujesnę versiją. b Prisijunkite prie EWS. Ar galite atidaryti EWS?	Problema išspręsta.	Pereikite prie 4 veiksmo.
4 veiksmas a Patikrinkite, ar veikia tinklo ryšys. **Pastaba:** Jei ryšys neveikia, susisiekite su administratoriumi. b Prisijunkite prie EWS. Ar galite atidaryti EWS?	Problema išspręsta.	Pereikite prie 5 veiksmo.
5 veiksmas a Įsitikinkite, kad laidai yra tvirtai prijungti prie spausdintuvo ir spausdinimo serverio. Norėdami gauti daugiau informacijos, žr. dokumentaciją, kurią gavote kartu su spausdinimo serveriu. b Prisijunkite prie EWS. Ar galite atidaryti EWS?	Problema išspręsta.	Pereikite prie 6 veiksmo.

Veiksmas	Taip	Ne
6 veiksmas a Patikrinkite, ar išjungti įgaliotieji interneto serveriai. **Pastaba:** Jei serveriai išjungti, susisiekite su administratoriumi. b Prisijunkite prie EWS. Ar galite atidaryti EWS?	Problema išspręsta.	Kreipkitės į klientų aptarnavimo skyrių.

Nepavyksta prijungti spausdintuvo prie „Wi-Fi“ tinklo

Veiksmas	Taip	Ne
1 veiksmas Patikrinkite, ar elementas Aktyvus adapteris yra nustatytas į Automatiškai. Pradžios ekrane palieskite **Nustatymai** > **Tinklas / prievadai** > **Trumpa tinklo informacija** > **Aktyvus adapteris** > **Automatiškai**. Ar spausdintuvas gali prisijungti prie „Wi-Fi“ tinklo?	Problema išspręsta.	Pereikite prie 2 veiksmo.
2 veiksmas Patikrinkite, ar pasirinktas tinkamas „Wi-Fi“ tinklas. **Pastaba:** Kai kurie maršrutų parinktuvai gali bendrinti numatytąjį SSID. Ar jungiatės prie tinkamo „Wi-Fi“ tinklo?	Eikite į 4 veiksmą.	Pereikite prie 3 veiksmo.
3 veiksmas Prisijunkite prie tinkamo „Wi-Fi“ tinklo. Norėdami gauti daugiau informacijos, žr. „Spausdintuvo prijungimas prie ‘Wi-Fi’ tinklo“ 169 puslapyje. Ar spausdintuvas gali prisijungti prie „Wi-Fi“ tinklo?	Problema išspręsta.	Pereikite prie 4 veiksmo.
4 veiksmas Patikrinkite belaidžio ryšio saugumo režimą. Pradžios ekrane palieskite **Nustatymai** > **Tinklas / prievadai** > **Belaidis ryšys** > **Belaidžio ryšio saugumo režimas**. Ar pasirinktas tinkamas belaidžio ryšio saugumo režimas?	Eikite į 6 veiksmą.	Pereikite prie 5 veiksmo.
5 veiksmas Pasirinkite tinkamą belaidžio ryšio saugumo režimą. Ar spausdintuvas gali prisijungti prie „Wi-Fi“ tinklo?	Problema išspręsta.	Pereikite prie 6 veiksmo.
6 veiksmas Įsitikinkite, kad įvedėte teisingą tinklo slaptažodį. **Pastaba:** Atkreipkite dėmesį į slaptažodžio tarpus, skaičius ir didžiąsias raides. Ar spausdintuvas gali prisijungti prie „Wi-Fi“ tinklo?	Problema išspręsta.	Kreipkitės į klientų aptarnavimo skyrių.

Papildomos aparatinės įrangos problemos

Nepavyksta aptikti papildomo vidinio įtaiso

Veiksmas	Taip	Ne
1 veiksmas Išjunkite spausdintuvą, palaukite apie 10 sekundžių ir vėl jį įjunkite. Ar papildomas vidinis įtaisas veikia tinkamai?	Problema išspręsta.	Pereikite prie 2 veiksmo.
2 veiksmas Atsispausdinkite meniu nustatymų puslapį ir patikrinkite, ar papildomas vidinis įtaisas yra įdiegtų funkcijų sąraše. Ar papildomas vidinis įtaisas yra meniu nustatymų puslapyje?	Eikite į 4 veiksmą.	Pereikite prie 3 veiksmo.
3 veiksmas Patikrinkite, ar papildomas vidinis įtaisas yra tinkamai įrengtas valdiklių plokštėje. **a** Išjunkite spausdintuvą ir ištraukite maitinimo laidą iš elektros lizdo. **b** Įsitikinkite, kad papildomas vidinis įtaisas yra įkištas į tinkamą valdiklių plokštės jungtį. **c** Įkiškite maitinimo laidą į elektros lizdą ir įjunkite spausdintuvą. ⚠ **DĖMESIO—GALIMA SUSIŽALOTI:** Norėdami išvengti gaisro ar elektros smūgio pavojaus, prijunkite maitinimo laidą prie tinkamos nominaliosios srovės ir tinkamai įžeminto elektros lizdo, kuris yra šalia gaminio ir lengvai pasiekiamas. Ar papildomas vidinis įtaisas veikia tinkamai?	Problema išspręsta.	Pereikite prie 4 veiksmo.
4 veiksmas **a** Patikrinkite, ar papildomą vidinį įtaisą galima rasti spausdinimo tvarkyklėje. **Pastaba:** Jei reikia, spausdinimo tvarkyklėje rankiniu būdu pridėkite papildomą vidinį įtaisą, kad jis būtų prieinamas spausdinimo užduotims. Norėdami gauti daugiau informacijos, žr. „Galimos papildomos įrangos pridėjimas spausdinimo tvarkyklėje“ 62 puslapyje. **b** Iš naujo išsiųskite spausdinimo užduotį. Ar papildomas vidinis įtaisas veikia tinkamai?	Problema išspręsta.	Kreipkitės į klientų aptarnavimo skyrių.

Netinkamai veikia vidaus sprendimų prievadas

Veiksmas	Taip	Ne
1 veiksmas Atsispausdinkite meniu nustatymų puslapį ir patikrinkite, ar vidaus sprendimų prievadas (ISP) yra įdiegtųjų funkcijų sąraše. Ar vidaus sprendimų prievadas yra įdiegtųjų funkcijų sąraše?	Eikite į 3 veiksmą.	Pereikite prie 2 veiksmo.
2 veiksmas Išimkite ir vėl įdėkite vidaus sprendimų prievadą (ISP). Norėdami gauti daugiau informacijos, žr. „Vidaus sprendimų prievado įrengimas“ 161 puslapyje. **Pastaba:** Naudokite palaikomą ISP. Ar ISP veikia tinkamai?	Problema išspręsta.	Pereikite prie 3 veiksmo.
3 veiksmas Patikrinkite laido ir vidaus sprendimų prievado jungtį. a Naudokite tinkamą laidą ir įsitikinkite, kad jis yra prijungtas prie vidaus sprendimų prievado. b Patikrinkite, ar ISP sprendimo sąsajos laidas yra tvirtai įkištas į valdiklių plokštės kištukinį lizdą. Ar ISP veikia tinkamai?	Problema išspręsta.	Kreipkitės į klientų aptarnavimo skyrių.

Netinkamai veikia lygiagrečiosios arba nuosekliosios sąsajos plokštė

Veiksmas	Taip	Ne
1 veiksmas Atsispausdinkite meniu nustatymų puslapį ir patikrinkite, ar lygiagrečiosios arba nuosekliosios sąsajos plokštė yra įdiegtųjų funkcijų sąraše. Ar lygiagrečiosios arba nuosekliosios sąsajos plokštė yra įdiegtųjų funkcijų sąraše?	Eikite į 3 veiksmą.	Pereikite prie 2 veiksmo.
2 veiksmas Išimkite ir vėl įdėkite lygiagrečiosios arba nuosekliosios sąsajos plokštę. Norėdami gauti daugiau informacijos, žr. „Vidaus sprendimų prievado įrengimas“ 161 puslapyje. Ar lygiagrečiosios arba nuosekliosios sąsajos plokštė veikia tinkamai?	Problema išspręsta.	Pereikite prie 3 veiksmo.
3 veiksmas Patikrinkite laido ir lygiagrečiosios arba nuosekliosios sąsajos plokštės jungtį. Ar lygiagrečiosios arba nuosekliosios sąsajos plokštė veikia tinkamai?	Problema išspręsta.	Kreipkitės į klientų aptarnavimo skyrių.

Aptiktas sugadintas atmintukas

Pabandykite atlikti vieną ar daugiau iš šių veiksmų:

- Pakeiskite sugadintą išmoningąjį atminties įrenginį.
- Norėdami ignoruoti pranešimą ir tęsti spausdinimą, pradžios ekrane palieskite **Tęsti**.
- Atšaukite šią spausdinimo užduotį.

Atmintuke ištekliams nepakanka laisvos vietos

Pabandykite atlikti vieną ar daugiau iš šių veiksmų:

- Jei norite pašalinti pranešimą ir tęsti spausdinimą, palieskite **Tęsti**.
- Iš atmintuko pašalinkite šriftus, makrokomandas ir kitus duomenis.
- Įdėkite standųjį diską.

Pastaba: Atsisiųsti šriftai ir makrokomandos, kurie anksčiau nebuvo išsaugoti atmintuke, pašalinami.

Problemos, susijusios su eksploataciniais reikmenimis

Trūkstama arba nereaguojanti dažų kasetė

Veiksmas	Taip	Ne
1 veiksmas **a** Atidarykite priekines dureles. **b** Išimkite ir vėl įdėkite dažų kasetę. Ar dažų kasetės nėra arba ji nereaguoja?	Pereikite prie 2 veiksmo.	Problema išspręsta.
2 veiksmas Patikrinkite, ar spausdintuve naudojama originali ir tinkama „Lexmark“ dažų kasetė. **Pastaba:** Jei dažų kasetė netinkama, įdėkite tinkamą. Ar dažų kasetės nėra arba ji nereaguoja?	Kreipkitės į klientų aptarnavimo skyrių.	Problema išspręsta.

Ne „Lexmark“ eksploatacinis reikmuo

Spausdintuvas aptiko jame įdėtą ne „Lexmark“ eksploatacinį reikmenį arba dalį.

„Lexmark“ spausdintuvas geriausiai veikia, jei jame naudojami originalūs „Lexmark“ eksploataciniai reikmenys ir dalys. Trečiųjų šalių eksploatacinių reikmenų ar dalių naudojimas gali pakenkti spausdintuvo ir jo vaizdo gavimo komponentų efektyvumui, patikimumui arba naudojimo trukmei.

Visi gyvavimo ciklo indikatoriai yra skirti veikti naudojant „Lexmark“ eksploatacinius reikmenis ir dalis, todėl naudojant trečiųjų šalių eksploatacinius reikmenis ar dalis rezultatai gali būti neprognozuojami. Naudojant vaizdo gavimo komponentus ilgiau nei numatyta jų naudojimo trukmė, „Lexmark“ spausdintuvas ar susiję komponentai gali sugesti.

Įspėjimas—Galima sugadinti: Trečiųjų šalių eksploatacinių reikmenų ar dalių naudojimas gali turėti neigiamos įtakos garantijos taikymui. Jei spausdintuvas sugenda naudojant trečiųjų šalių eksploatacinius reikmenis ar dalis, garantija gali būti netaikoma.

Jei prisiimate visą riziką ir spausdintuve toliau norite naudoti neoriginalius eksploatacinius reikmenis ar dalis, spausdintuvo ekrane dviem pirštais palieskite ir 15 sekundžių palaikykite nuspaudę klaidos pranešimą. Pasirodžius patvirtinimo dialogo langui, palieskite **Tęsti**.

Jei nenorite prisiimti šios rizikos, pašalinkite trečiųjų šalių eksploatacinį reikmenį arba dalį iš savo spausdintuvo ir įdėkite originalų „Lexmark“ eksploatacinį reikmenį arba dalį. Norėdami gauti daugiau informacijos, žr. „Originalių ‘Lexmark' dalių ir eksploatacinių reikmenų naudojimas“ 232 puslapyje.

Jei išvalius klaidos pranešimą spausdintuvas nespausdina, iš naujo nustatykite eksploatacinių reikmenų naudojimo skaitiklį.

1. Pradžios ekrane palieskite **Nustatymai** > **Įrenginys** > **Eksploatacija** > **Meniu „Konfigūracija“** > **Eksploatacinių reikmenų naudojimas ir skaitikliai**.
2. Pažymėkite dalį arba eksploatacinį reikmenį, kurį norite nustatyti iš naujo, ir palieskite **Pradėti**.
3. Perskaitykite įspėjamąjį pranešimą ir palieskite **Tęsti**.
4. Norėdami išvalyti klaidos pranešimą, dviem pirštais 15 sekundžių lieskite ekraną.

Pastaba: Jei eksploatacinių reikmenų naudojimo skaitiklių nepavyksta nustatyti iš naujo, eksploatacinį reikmenį grąžinkite į pirkimo vietą.

Popieriaus tiekimo problemos

Spausdinant vokas užsiklijuoja

Veiksmas	Taip	Ne
1 veiksmas **a** Naudokite voką, kuris buvo laikomas sausoje aplinkoje. **Pastaba:** Spausdinant ant vokų, į kuriuos įsigėrę daug drėgmės, jų atlankai gali užsiklijuoti. **b** Išsiųskite spausdinimo užduotį. Ar spausdinant voką jis užsiklijuoja?	Pereikite prie 2 veiksmo.	Problema išspręsta.
2 veiksmas **a** Patikrinkite, ar popieriaus rūšis yra Vokai. Pradžios ekrane palieskite **Nustatymai** > **Popierius** > **Dėklų konfigūracija** > **Popieriaus formatas / rūšis**. **b** Išsiųskite spausdinimo užduotį. Ar spausdinant voką jis užsiklijuoja?	Kreipkitės į **klientų aptarnavimo skyrių**.	Problema išspręsta.

Spausdinimas sudėstant neveikia

Veiksmas	Taip	Ne
1 veiksmas a Pradžios ekrane palieskite **Nustatymai** > **Spausdinti** > **Išdėstymas** > **Sudėstyti**. b Palieskite **Įjungta [1,2,1,2,1,2]**. c Atspausdinkite dokumentą. Ar dokumentas tinkamai sudėstomas?	Problema išspręsta.	Pereikite prie 2 veiksmo.
2 veiksmas a Dokumente, kurį bandote atspausdinti, atidarykite dialogo langą „Spausdinti“ ir pasirinkite **Sudėstyti**. b Atspausdinkite dokumentą. Ar dokumentas tinkamai sudėstomas?	Problema išspręsta.	Pereikite prie 3 veiksmo.
3 veiksmas a Sumažinkite spausdintinų puslapių skaičių. b Atspausdinkite dokumentą. Ar puslapiai sudėstyti tinkamai?	Problema išspręsta.	Kreipkitės į klientų aptarnavimo skyrių.

Dėklų susiejimas neveikia

Veiksmas	Taip	Ne
1 veiksmas a Patikrinkite, ar dėkluose yra tokio paties formato ir rūšies popierius. b Patikrinkite, ar tinkamai nustatyti popieriaus kreiptuvai. c Atspausdinkite dokumentą. Ar dėklai tinkamai susieti?	Problema išspręsta.	Pereikite prie 2 veiksmo.
2 veiksmas a Pradžios ekrane palieskite **Nustatymai** > **Popierius** > **Dėklų konfigūracija** > **Popieriaus formatas / rūšis**. b Popieriaus formato ir rūšies nustatymai turi atitikti į susietus dėklus įdėto popieriaus formatą ir rūšį. c Atspausdinkite dokumentą. Ar dėklai tinkamai susieti?	Problema išspręsta.	Pereikite prie 3 veiksmo.
3 veiksmas a Patikrinkite, ar parinktis Dėklų susiejimas yra nustatyta kaip Automatinis. Norėdami gauti daugiau informacijos, žr. „Dėklų susiejimas“ 59 puslapyje. b Atspausdinkite dokumentą. Ar dėklai tinkamai susieti?	Problema išspręsta.	Kreipkitės į klientų aptarnavimo skyrių.

Popierius dažnai stringa

Veiksmas	Taip	Ne
1 veiksmas **a** Išimkite dėklą. **b** Patikrinkite, ar tinkamai įdėtas popierius. **Pastabos:** • Įsitikinkite, kad nustatyta tinkama popieriaus kreiptuvų padėtis. • Įsitikinkite, kad popieriaus pluoštas yra žemiau maksimalaus popieriaus užpildymo indikatoriaus. • Būtinai spausdinkite ant rekomenduojamo formato ir rūšies popieriaus. **c** Įdėkite dėklą. **d** Atspausdinkite dokumentą. Ar dažnai pasitaiko popieriaus strigčių?	Pereikite prie 2 veiksmo.	Problema išspręsta.
2 veiksmas **a** Pradžios ekrane palieskite **Nustatymai** > **Popierius** > **Dėklų konfigūracija** > **Popieriaus formatas / rūšis**. **b** Nustatykite tinkamą popieriaus formatą ir rūšį. **c** Atspausdinkite dokumentą. Ar dažnai pasitaiko popieriaus strigčių?	Pereikite prie 3 veiksmo.	Problema išspręsta.
3 veiksmas **a** Įdėkite popierių iš naujos pakuotės. **Pastaba:** Esant didelei drėgmei popierius ją sugeria. Kol nesate pasiruošę popieriaus naudoti, laikykite jį originalioje pakuotėje. **b** Atspausdinkite dokumentą. Ar dažnai pasitaiko popieriaus strigčių?	Kreipkitės į klientų aptarnavimo skyrių.	Problema išspręsta.

Užstrigę lapai neatspausdinami iš naujo

Veiksmas	Taip	Ne
a Pradžios ekrane palieskite **Nustatymai** > **Įrenginys** > **Pranešimai** > **Turinio atkūrimas po strigčių šalinimo**. **b** Meniu „Atkūrimas po strigčių“ palieskite **Įjungta** arba **Automatiškai**. **c** Atspausdinkite dokumentą. Ar užstrigę puslapiai atspausdinami iš naujo?	Problema išspręsta.	Kreipkitės į klientų aptarnavimo skyrių.

Spalvų kokybės problemos

Spalvų keitimas spausdintuose išvediniuose

1 Pradžios ekrane palieskite **Nustatymai** > **Spausdinti** > **Kokybė** > **Išplėstinis vaizdo gavimas** > **Spalvų korekcija**.

2 Meniu Spalvų korekcija palieskite **Neautomatinė** > **Spalvų korekcijos turinys**.

3 Pasirinkite atitinkamą spalvų konvertavimo nustatymą.

Objekto tipas	Spalvų konvertavimo lentelės
RGB (RŽM) spalvų vaizdas RGB (RŽM) spalvų tekstas RGB (RŽM) spalvų grafika	• Vivid – gaunamos ryškesnės, sodresnės spalvos; šis nustatymas gali būti taikomas visiems įeinantiems spalvotiems formatams. • sRGB Display – gaunami spaudiniai, kurių spalvos yra artimos kompiuterio monitoriuje matomoms spalvoms. Juodos spalvos dažų naudojimas yra optimizuotas nuotraukoms spausdinti. • Display-True Black – gaunami spaudiniai, kurių spalvos yra artimos kompiuterio monitoriuje matomoms spalvoms. Esant šiam nustatymui, siekiant gauti visų atspalvių neutralią pilką spalvą naudojami tik juodi dažai. • sRGB Vivid – sRGB Display spalvų korekcijai suteikiamas didesnis spalvų grynis. Juodos spalvos dažų naudojimas yra optimizuotas verslo grafikai spausdinti. • Išjungta
CMYK (ŽPGJ) spalvų vaizdas CMYK (ŽPGJ) spalvų tekstas CMYK (ŽPGJ) spalvų grafika	• JAV CMYK (ŽPGJ) – taikoma spalvų korekcija, kuri prilygsta SWOP (interneto ofsetinių leidinių specifikacijų) spalvotiems spaudiniams. • Euro CMYK – taikoma spalvų korekcija, kuri prilygsta „Euroscale“ spalvotiems spaudiniams. • Vivid CMYK – padidinamas spalvų korekcijos nustatymo JAV CMYK (ŽPGJ) spalvų grynis. • Išjungta

DUK apie spalvotą spausdinimą

Kas yra RGB (RŽM) spalvų modelis?

RGB (RŽM) spalvų modelis – tai spalvų apibūdinimo metodas nurodant raudonos, žalios arba mėlynos spalvos proporciją, kuri naudojama tam tikrai spalvai gauti. Įvairiomis proporcijomis sumaišius raudoną, žalią ir mėlyną spalvas gaunama didelė gamtoje sutinkamų spalvų gama. Kompiuterių ekranuose, skaitytuvuose ir skaitmeniniuose fotoaparatuose spalvos rodomos naudojant šį metodą.

Kas yra CMYK (ŽPGJ) spalvų modelis?

CMYK (ŽPGJ) spalvų modelis – tai spalvų apibūdinimo metodas nurodant žydros, purpurinės, geltonos ir juodos spalvos proporciją, kuri naudojama tam tikrai spalvai gauti. Spausdinant įvairių proporcijų žydros, purpurinės, geltonos ir juodos spalvos rašalu arba dažais gaunama plati gamtoje sutinkamų spalvų gama. Tokiu būdu gaunamos spalvos spausdinimo presuose, rašaliniuose ir spalviniuose lazeriniuose spausdintuvuose.

Kaip bus spausdinama dokumente nurodyta spalva?

Dokumento spalvai nurodyti ir keisti naudojant RGB (RŽM) arba CMYK (ŽPGJ) spalvų derinius naudojamos programinės įrangos programos. Norėdami gauti daugiau informacijos, žr. programų žinyno temas.

Kaip spausdintuvas žino, kokia spalva spausdinti?

Spausdinant dokumentą, informacija apie kiekvieno objekto tipą ir spalvą pateikiama spausdintuvui ir perduodama per spalvų konvertavimo lenteles. Spalva paverčiama atitinkamomis žydros, purpurinės, geltonos ir juodos spalvos dažų, naudojamų norint gauti norimą spalvą, proporcijomis. Objekto informacija apsprendžia, kokios spalvų konvertavimo lentelės bus taikomos. Pavyzdžiui, tekstui galima taikyti vienos rūšies spalvų konvertavimo lentelę, o nuotraukoms – kitą.

Kas yra rankinė spalvų korekcija?

Rankinei spalvų korekcija esant įjungtai, spausdintuve objektams apdoroti naudojamos naudotojo pasirinktos spalvų konvertavimo lentelės. Rankinės spalvų korekcijos nustatymai yra skirti konkrečiam spausdinamo objekto tipui (tekstui, grafikai arba paveikslams). Be to, programoje konkrečiai nurodoma ir objekto spalva (RGB (RŽM) arba CMYK (ŽPGJ) derinys). Jei norite rankiniu būdu pritaikyti kitą spalvų konvertavimo lentelę, žr. „Spalvų keitimas spausdintuose išvediniuose“ 411 puslapyje.

Jei programoje nėra nurodytos spalvos su RGB ar CMYK deriniais, rankinė spalvų korekcija neturi prasmės. Ji nėra veiksminga, ir kai spalvų priderinimą reguliuoja programinės įrangos programa arba kompiuterio operacinė sistema. Nustačius automatinę spalvų korekciją, dažniausiai dokumentams sukuriamos pageidaujamos spalvos.

Kaip galėčiau atitaikyti tam tikrą spalvą (pavyzdžiui, įmonės logotipą)?

Spausdintuvo meniu „Kokybė“ yra devynių tipų spalvų šablonų rinkiniai. Šiuos rinkinius galima rasti ir įtaisytojo tinklo serverio (EWS) puslapyje „Spalvų šablonai“. Pasirinkus bet kurį spalvų šablono rinkinį generuojami kelių puslapių spaudiniai, kuriuos sudaro šimtai spalvotų langelių. Priklausomai nuo pasirinktos lentelės kiekviename langelyje būna arba CMYK ŽPGJ), arba RGB (RŽM) spalvų derinys. Nustatyta kiekvieno langelio spalva gaunama langelyje pažymėtam CMYK (ŽPGJ) arba RGB (RŽM) deriniui pereinant per pasirinktą spalvų konvertavimo lentelę.

Išanalizavę spalvų šablonų rinkinius galite nustatyti, kurio langelio spalva labiausiai atitinka derinamą spalvą. Tada langelyje pažymėtas spalvų derinys gali būti naudojamas objekto spalvai programoje pakeisti. Norėdami gauti daugiau informacijos, žr. programų žinyno temas. Rankinė spalvų korekcija gali būti reikalinga norint pasirinktą spalvų konvertavimo lentelę panaudoti konkrečiam objektui.

Kokį spalvų šablono rinkinį, kuris bus naudojamas konkrečiai spalvų atitikimo problemai, pasirinkti, priklauso nuo šių dalykų:

- naudojamo spalvų korekcijos nustatymo (automatinė, išjungta ar rankinė);
- spausdinamo objekto tipo (tekstas, grafika ar paveikslai);
- kaip programoje nurodoma objekto spalva (RGB (RŽM) ar CMYK (ŽPGJ) derinys).

Jei programoje nėra nurodytos spalvos su RGB (RŽM) ar CMYK (ŽPGJ) deriniais, naudoti spalvų šablonų puslapių nėra prasmės. Be to, kai kuriose programose nurodyti RGB (RŽM) arba CMYK (ŽPGJ) spalvų deriniai koreguojami naudojant spalvų valdymą. Tokiais atvejais atspausdinta spalva nebūtinai tiksliai atitiks spalvų šablonų puslapiuose pateiktą spalvą.

Spaudinyje matomas atspalvis

Veiksmas	Taip	Ne
1 veiksmas Atlikite Spalvų priderinimą. a Pradžios ekrane palieskite **Nustatymai** > **Spausdinti** > **Kokybė** > **Išplėstinis vaizdo gavimas** > **Spalvų priderinimas**. b Atspausdinkite dokumentą. Ar spaudinyje matomas atspalvis?	Pereikite prie 2 veiksmo.	Problema išspręsta.
2 veiksmas Atlikite Spalvų subalansavimą. a Pradžios ekrane palieskite **Nustatymai** > **Spausdinti** > **Kokybė** > **Išplėstinis vaizdo gavimas** > **Spalvų subalansavimas**. b Pakoreguokite nustatymus. c Atspausdinkite dokumentą. Ar spaudinyje matomas atspalvis?	Kreipkitės į klientų aptarnavimo skyrių.	Problema išspręsta.

Kreipimasis į klientų aptarnavimo skyrių

Prieš kreipdamiesi į klientų aptarnavimo skyrių įsitikinkite, kad žinote šią informaciją:

- kokia spausdintuvo problema;
- koks klaidos pranešimas;
- koks spausdintuvo modelio tipas ir serijos numeris.

Eikite adresu http://support.lexmark.com, kad gautumėte pagalbą elektroniniu paštu ar pokalbio metu arba kad bibliotekoje galėtumėte peržiūrėti vadovus, pagalbinius dokumentus, tvarkykles ir kitas siuntas.

Galima ir techninė pagalba telefonu. JAV arba Kanadoje skambinkite tel. 1-800-539-6275. Jei esate kitose šalyse ar regionuose, apsilankykite adresu http://support.lexmark.com.

Perdirbimas ir šalinimas

Perdirbami „Lexmark“ gaminiai

Norėdami grąžinti „Lexmark“ gaminius perdirbimui:

1 Eikite adresu www.lexmark.com/recycle.

2 Pasirinkite gaminį, kurį norite atiduoti perdirbti.

Pastaba: „Lexmark“ surinkimo ir perdirbimo programoje neišvardinti spausdintuvų priedai ir aparatinė įranga gali būti perdirbama kreipiantis į vietos perdirbimo centrą.

Perdirbamos „Lexmark“ pakuotės

„Lexmark“ nuolat siekia mažinti pakuotes. Mažesnės pakuotės padeda užtikrinti, kad „Lexmark“ spausdintuvai bus gabenami efektyviausiu ir aplinką tausojančiu būdu bei reiks šalinti mažiau pakuočių. Dėl tokio efektyvumo atsiranda mažiau šiltnamio efektą sukeliančių dujų, taupoma energija ir gamtos ištekliai. Kai kuriose šalyse arba regionuose „Lexmark“ taip pat užtikrina pakuočių komponentų perdirbimą. Norėdami gauti daugiau informacijos, eikite į www.lexmark.com/recycle ir pasirinkite savo šalį arba regioną. Informacija apie esamas pakuočių perdirbimo programas yra pridėta prie informacijos apie gaminio perdirbimą.

„Lexmark“ kartoninės dėžės yra 100 % perdirbamos, kur veikia gofruotų pakavimo gaminių perdirbimo įmonės. Jūsų teritorijoje tokių įmonių gali nebūti.

„Lexmark“ pakuotėse naudojamas putplastis yra perdirbamas, kur veikia putplasčio perdirbimo įmonės. Jūsų teritorijoje tokių įmonių gali nebūti.

Kai „Lexmark“ grąžinate kasetę, galite pakartotinai panaudoti kasetės dėžę. „Lexmark“ perdirba dėžę.

Pranešimai

Gaminio informacija

Gaminio pavadinimas:

„Lexmark CS943de“ spausdintuvas

Įrenginio tipas:

5080

Modelis:

435

Pranešimas apie leidimą

2023 m. balandžio mėn.

Ši dalis netaikoma šalims, kuriose tokios nuostatos yra nesuderinamos su vietos teisės aktais: „LEXMARK INTERNATIONAL, INC.“ ŠĮ LEIDINĮ PATEIKIA „KAIP YRA“, BE JOKIOS GARANTIJOS, NEI KONKREČIAI IŠREIKŠTOS, NEI NUMANOMOS, ĮSKAITANT, BET NEAPSIRIBOJANT, NUMANOMAS PERKAMUMO ARBA TINKAMUMO TAM TIKRAM TIKSLUI GARANTIJAS. Kai kurios šalys tam tikriems sandoriams neleidžia apriboti atsakomybės už konkrečiai išreikštas ar numanomas garantijas; todėl šis pareiškimas jums gali būti netaikomas.

Šiame leidinyje gali būti techninių netikslumų ar tipografinių klaidų. Jame pateikiama informacija kartkartėmis keičiama; šie pakeitimai bus įtraukti į vėlesnius leidimus. Aprašyti gaminiai arba programos bet kada gali būti patobulinti arba pakeisti.

Šiame leidinyje nurodyti gaminiai, programos ar paslaugos nereiškia, kad gamintojas numato, jog jie bus prieinami visose šalyse, kuriose jis vykdo veiklą. Bet kokio gaminio, programos ar paslaugos nurodymas nereiškia, kad galima naudoti tik tą gaminį, programą ar paslaugą. Vietoj jų gali būti naudojamas bet kuris funkciškai lygiavertis gaminys, programa arba paslauga, nepažeidžiantys esamos intelektinės nuosavybės teisės. Už naudojimo kartu su kitais gaminiais, programomis ar paslaugomis, išskyrus tuos, kuriuos gamintojas aiškiai įvardija, vertinimą ir patikrą atsako naudotojas.

Norėdami gauti „Lexmark“ techninę pagalbą, eikite į http://support.lexmark.com.

Norėdami gauti informacijos apie „Lexmark“ privatumo politiką, reglamentuojančią šio produkto naudojimą, eikite į www.lexmark.com/privacy.

Norėdami gauti informacijos apie eksploatacinius reikmenis ir atsisiuntimus, eikite į www.lexmark.com.

© 2022 m. „Lexmark International, Inc.“

Visos teisės saugomos.

Prekių ženklai

„Lexmark“, „Lexmark“ logotipas ir „MarkNet“ yra „Lexmark International, Inc.“ prekių ženklai arba registruotieji prekių ženklai Jungtinėse Amerikos Valstijose ir (arba) kitose šalyse.

„Android“, „Google Play“ ir „Google Chrome“ yra „Google LLC“ prekių ženklai.

Macintosh, macOS, Safari, and AirPrint are trademarks of Apple Inc., registered in the U.S. and other countries. App Store is a service mark of Apple Inc., registered in the U.S. and other countries. Use of the Works with Apple badge means that an accessory has been designed to work specifically with the technology identified in the badge and has been certified by the developer to meet Apple performance standards.

„Microsoft“, „Internet Explorer“, „Microsoft Edge“ ir „Windows“ yra „Microsoft“ įmonių grupės prekių ženklai.

„Mopria®“ žodinis prekių ženklas yra registruotasis ir (arba) neregistruotasis „Mopria Alliance, Inc.“ prekių ženklas Jungtinėse Valstijose ir kitose šalyse. Griežtai draudžiama neteisėtai jais naudotis.

„PCL®“ yra „Hewlett-Packard Company“ registruotasis prekių ženklas. „PCL“ yra „Hewlett-Packard Company“ spausdintuvo komandų (kalbos) ir funkcijų rinkinio, naudojamo jos spausdintuvų gaminiuose, pavadinimas. Šis spausdintuvas yra suderinamas su PCL kalba. Tai reiškia, kad spausdintuvas atpažįsta PCL komandas, kurios naudojamos įvairiose taikomosiose programose, ir, kad spausdintuvas emuliuoja komandas atitinkančias funkcijas.

„PostScript“ yra „Adobe Systems Incorporated“ registruotasis prekių ženklas Jungtinėse Amerikos Valstijose ir (arba) kitose šalyse.

„Wi-Fi®“ ir „Wi-Fi Direct®“ yra registruotieji „Wi-Fi Alliance®“ prekių ženklai.

Visi kiti prekių ženklai yra jų atitinkamų savininkų nuosavybė.

Licencijavimo pranešimai

Visus su šiuo gaminiu susijusius licencijavimo pranešimus galima peržiūrėti kompaktiniame diske:\Diegimo programinės įrangos CD katalogas PRANEŠIMAI.

Triukšmo lygiai

Šie matavimai buvo atliekami pagal ISO 7779 standartą ir pateikti pagal ISO 9296 standartą.

Pastaba: Kai kurie režimai jūsų įrenginiui gali būti netaikomi.

Vidutinis garso slėgis 1 metro atstumu, dBA	
Spausdinama	Vienpusiai: 50 Abipusiai: 52
Pasirengęs	15

Vertės gali keistis. Esamas vertes galima rasti adresu www.lexmark.com.

Direktyva dėl elektros ir elektroninės įrangos atliekų (EEIĄ direktyva)

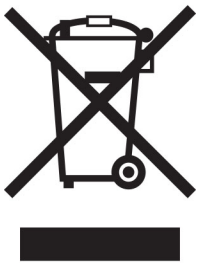

EEĮA ženklas reiškia konkrečias elektroninių gaminių perdirbimo programas ir procedūras Europos Sąjungos šalyse. Mes skatiname savo gaminių perdirbimą.

Jei turite daugiau klausimų apie perdirbimo galimybes, apsilankykite „Lexmark“ interneto svetainėje adresu www.lexmark.com ir sužinokite vietos pardavimo įstaigos telefono numerį.

Pakartotinai įkraunama ličio jonų baterija

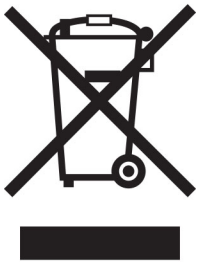

Šiame gaminyje gali būti diskinė įkraunama ličio jonų baterija, kurią gali pašalinti tik apmokytas technikos specialistas. Perbraukta šiukšliadėžė su ratukais reiškia, kad gaminys neturėtų būti išmetamas kaip nerūšiuotos atliekos, bet turi būti siunčiamas į atskiras atliekų surinkimo įmones, kad būtų galima utilizuoti ir perdirbti. Jei baterija bus išimta, neišmeskite jos į buitines atliekas. Vietinėje bendruomenėje gali būti atskiros baterijų surinkimo sistemos, pavyzdžiui, išmetamų baterijų perdirbimo vieta. Atskiras baterijų atliekų surinkimas užtikrina tinkamą atliekų apdorojimą, įskaitant pakartotinį naudojimą ir perdirbimą, bei užkerta kelią galimam neigiamam poveikiui žmonių sveikatai ir aplinkai. Prašome atsakingai išmesti baterijas.

Gaminio šalinimas

Neišmeskite spausdintuvo ar jo dalių taip pat, kaip įprastų buitinių atliekų. Pasitarkite su vietos institucijomis dėl šalinimo ir perdirbimo galimybių.

„Lexmark“ kasečių grąžinimas pakartotiniam naudojimui arba perdirbimui

„Lexmark“ kasečių surinkimo programa suteikia galimybę nemokamai grąžinti „Lexmark“ naudotas kasetes pakartotiniam naudojimui ar perdirbimui. Šimtas procentų „Lexmark“ grąžintų tuščių kasečių yra arba pakartotinai panaudojamos, arba išardomos perdirbimui. Kastėms grąžinti naudojamos dėžės taip pat perdirbamos.

Norėdami grąžinti „Lexmark“ kasetes pakartotiniam naudojimui arba perdirbimui, atlikite šiuos veiksmus:

1. Eikite adresu www.lexmark.com/recycle.
2. Pasirinkite savo šalį arba regioną.
3. Pasirinkite **„Lexmark“ dažų kasečių surinkimo programa**
4. Vadovaukitės ekrane pateikiamais nurodymais.

Pranešimas dėl statinio elektros krūvio poveikio

Šis simbolis nurodo statiniam elektros krūviui jautrias dalis. Nelieskite sričių šalia šių simbolių, pirma nepalietę metalinio paviršiaus toliau nuo simbolio esančioje srityje.

Net jei nėra simbolio, prieš pasiekdami arba liesdami vidines spausdintuvo sritis, palieskite bet kurią neapsaugotą spausdintuvo metalinio korpuso vietą, kad išvengtumėte gedimų dėl elektrostatinės iškrovos atlikdami techninės priežiūros darbus, pvz., šalindami įstrigusį popierių ar keisdami eksploatacines medžiagas.

„ENERGY STAR“

Bet koks „Lexmark“ gaminys su ant jo ar prisistatymo lange esančia emblema „ENERGY STAR“® yra sertifikuotas kaip atitinkantis Aplinkos apsaugos agentūros (EPA) „ENERGY STAR“ reikalavimus nuo pagaminimo dienos.

Temperatūros duomenys

Darbinė temperatūra ir santykinė drėgmė	Nuo 10 iki 32,2 °C (nuo 50 iki 90 °F) ir nuo 15 iki 80 % SD Nuo 15,6 iki 32,2 °C (nuo 60 iki 90 °F) ir nuo 8 iki 80 % SD Maksimali drėgnuoju termometru matuojama temperatūra[2]: 22,8 °C (73 °F) Aplinka, kurioje nėra kondensacijos
Spausdintuvo / dažų kasetės / vaizdo gavimo įtaiso ilgalaikis laikymas[1]	Nuo 15,6 iki 32,2 °C (nuo 60 iki 90 °F) ir nuo 8 iki 80 % SD Maksimali drėgnuoju termometru matuojama temperatūra[2]: 22,8 °C (73 °F)
Spausdintuvo / dažų kasetės / vaizdo gavimo įtaiso trumpalaikis gabenimas	Nuo –40 iki 40°C (nuo –40 iki 104°F)

[1] Eksploatacinių medžiagų galiojimo laikas – maždaug 2 metai. Remiamasi laikymu standartinėje biuro aplinkoje esant 22 °C (72 °F) temperatūrai ir 45 % drėgmei.

[2] Drėgnuoju termometru matuojama temperatūra nustatoma pagal oro temperatūrą ir santykinę drėgmę.

Elektros energijos suvartojimas

Gaminio suvartojama elektros energija

Toliau pateiktoje lentelėje nurodytos gaminio elektros energijos suvartojimo charakteristikos.

Pastaba: Kai kurie režimai jūsų gaminiui gali būti netaikomi.

Režimas	Apibūdinimas	Elektros energijos suvartojimas (vatais)
Spausdinimas	Įrenginys generuoja spausdintinių kopijų išvedinius iš elektroninių įvesčių.	Vienpusiai: 767 Abipusiai: 700
Kopijavimas	Įrenginys generuoja spausdintinių kopijų išvedinius iš originalių dokumentų.	Nėra
Skenavimas	Įrenginys nuskaito spausdintines dokumentų kopijas.	Nėra
Pasirengęs	Įrenginys laukia spausdinimo užduoties.	76
Miego režimas	Įrenginys veikia aukšto lygio energijos taupymo režimu.	1,3
Užmigdyti	Įrenginys veikia žemo lygio energijos taupymo režimu.	0,1
Išjungta	Įrenginys yra įjungtas į elektros lizdą, bet maitinimo jungiklis yra išjungtas.	0,1

Ankstesnėje lentelėje nurodyti elektros energijos suvartojimo lygiai reiškia vidutinius matavimus per tam tikrą laiką. Sunaudojama momentinė galia gali būti gerokai didesnė nei vidurkis.

Vertės gali keistis. Esamas vertes galima rasti adresu www.lexmark.com.

Miego režimas

Šis gaminys gali veikti energiją taupančiu režimu, vadinamu *miego režimu*. Miego režimas taupo elektros energiją, sumažindamas jos suvartojimą per ilgus neveiklumo laikotarpius. Miego režimas įsijungia automatiškai, kai šis gaminys nėra naudojamas tam tikrą laiką, vadinamą *skirtuoju miego režimo laiku*.

Šio gaminio gamyklinis numatytasis skirtasis miego režimo laikas (minutėmis):	15

Naudojant konfigūracijos meniu, skirtasis miego režimo laikas priklausomai nuo spausdintuvo modelio gali būti keičiamas nuo 1 minutės iki 120 minučių arba nuo 1 minutės iki 114 minučių. Jei spausdintuvo greitis mažesnis arba lygus 30 puslapių per minutę, tuomet skirtąjį laiką priklausomai nuo spausdintuvo modelio galima nustatyti tik iki 60 arba 54 minučių. Nustačius mažą skirtojo miego režimo laiko vertę sumažėja elektros energijos suvartojimas, bet gali pailgėti įrenginio reakcijos laikas. Nustačius didelę skirtojo miego režimo laiko vertę išlaikoma greita reakcija, bet sunaudojama daugiau elektros energijos.

Kai kuriuose modeliuose palaikomas *gilaus miego režimas*, kuris dar labiau sumažina energijos suvartojimą po ilgesnio neveiklumo.

Užmigdymo režimas

Šis gaminys gali veikti itin mažos galios režimu, vadinamuoju *užmigdymo režimu*. Veikiant užmigdymo režimu, visos kitos sistemos ir įrenginiai yra saugiai išjungiami.

Įeiti į užmigdymo režimą galima bet kuriuo iš šių būdų:

- naudojant skirtąjį užmigdymo laiką;
- naudojant programos galios režimus.

Šio gaminio gamyklinis numatytasis skirtasis užmigdymo laikas visose šalyse ar regionuose	3 dienos

Laikas, kurį spausdintuvas laukia, kol darbas bus atspausdintas prieš jam įeinant į užmigdymo režimą, gali būti keičiamas nuo vienos valandos iki vieno mėnesio.

Pastabos apie EPEAT registruotus vaizdavimo įrenginius:

- Budėjimo režimo galios lygis – tai užmigdymo arba „išjungta“ režimo galios lygis.
- Gaminys automatiškai sumažins energijos sunaudojimą ir veiks budėjimo režimu, ≤ 1 W galios lygiu. Pristatant gaminį jame bus įjungta automatinio budėjimo funkcija (užmigdymo režimas arba režimas „išjungta“).

Išjungties režimas

Jei šis gaminys yra išjungties režime, kuris vis tiek naudoja šiek tiek elektros energijos, norėdami, kad gaminys visiškai nenaudotų elektros energijos, ištraukite maitinimo laidą iš elektros lizdo.

Bendras elektros energijos suvartojimas

Kartais naudinga apskaičiuoti bendrą gaminio elektros energijos suvartojimą. Kadangi elektros energijos suvartojimo tvirtinimai pateikiami galios vienetais vatais (W), elektros energijos suvartojimas turėtų būti padaugintas iš laiko, kurį gaminys veikia kiekvienu režimu, kad būtų galima apskaičiuoti suvartojamą elektros energiją. Bendra suvartojama gaminio elektros energija yra kiekvienu režimu suvartojamos elektros energijos suma.

Atitiktis Europos Bendrijos (EB) direktyvoms

Šis gaminys atitinka EB Tarybos direktyvų 2014/30/ES, 2014/35/ES ir 2011/65/ES, ir 2011/65/ES su pakeitimais, padarytais Direktyva (ES) 2015/863 dėl valstybių narių įstatymų, susijusių su elektros įrangos, skirtos naudoti tam tikrose įtampos ribose, elektromagnetiniu suderinamumu ir saugumu, suderinimo ir dėl tam tikrų pavojingų medžiagų naudojimo elektros ir elektroninėje įrangoje apribojimų apsaugos reikalavimus.

Šio gaminio gamintojas: „Lexmark International, Inc.“, 740 West New Circle Road, Lexington, KY, 40550 USA (JAV). Įgaliotasis EEE / ES atstovas: „Lexmark International Technology Hungária Kft.“, 8 Lechner Ödön fasor, Millennium Tower III, 1095 Budapest HUNGARY (Vengrija). Importuotojas į EEE / ES: „Lexmark International Technology S.à.r.l.“ 20, Route de Pré-Bois, ICC Building, Bloc A, CH-1215 Genève, Switzerland (Šveicarija). Atitikties direktyvų reikalavimams deklaraciją galima gauti paprašius įgaliotojo atstovo arba rasti adresu www.lexmark.com/en_us/about/regulatory-compliance/european-union-declaration-of-conformity.html.

Šis gaminys atitinka EN 55032 standarto A klasės apribojimus ir EN 62368-1 standarto saugos reikalavimus.

Pranešimas dėl radijo trukdžių

Įspėjimas

Tai yra gaminys, kuris atitinka taršos reikalavimus pagal EN55032 A klasės apribojimus ir atsparumo reikalavimus pagal EN55035 standartą. Šis gaminys nėra skirtas naudoti gyvenamojoje / namų aplinkoje.

Tai A klasės gaminys. Namų aplinkoje šis gaminys gali sukelti radijo trukdžius, kuriems atsiradus naudotojui gali reikėti imtis atitinkamų priemonių.

Rodyklė

Skaitmenys

2 x 520 lapų dėklas
  įrengimas, įdiegimas 71
2000 lapų sudvejintas dėklas
  įdėjimas 46
2000 lapų sudvejintas dėklas
  įrengimas, įdiegimas 78
2000 lapų sudvejinto dėklo
velenėlių komplektas
  valymas 326
  keitimas 267
2000 lapų dėklas
  įrengimas, įdiegimas 85
2000 lapų dėklo tiekimo
velenėliai
  valymas 322
2000 lapų dėklo velenėlių
rinkinys
  keitimas 263
2520 lapų sudvejintas dėklas
  įdėjimas 50
520 lapų dėklas
  įdėjimas 42
520 lapų dėklo įdėklas
  keitimas 245

A

valdymo balsu aktyvinimas 39
programų pridėjimas pradžios
ekrane 35
adresatų grupių pridėjimas 39
adresatų pridėjimas 39
papildomos aparatinės įrangos
pridėjimas
  spausdinimo tvarkyklė 62
papildomos vidinės įrangos
pridėjimas
  spausdinimo tvarkyklė 62
spausdintuvų pridėjimas prie
kompiuterio 60
Adresų knyga
  naudojimas 39
skaisčio reguliavimas,
koregavimas
  ekrano 335
numatytojo garsumo
koregavimas
  ausinės 41
  garsiakalbis 41
kalbėjimo tempo koregavimas
  valdymas balsu 41
dažų tamsumo
koregavimas 183
„AirPrint“
  naudojimas 176
laidų ir kabelių prijungimas 34
kaip išvengti popieriaus
strigčių 370

B

B4 popieriaus kreiptuvas
  keitimas 289
plakatų dėklas
  įrengimas, įdiegimas 97
nespalvoti vaizdai 355
tušti puslapiai 344
brošiūra
  spausdinimas 177
brošiūrų apipavidalinimo įtaisas
  naudojimas 177
adresyno įrašai
  kūrimas 38
  aplankų kūrimas 38

C

spausdinimo užduoties
atšaukimas 182
nepavyksta prijungti
spausdintuvo prie „Wi-Fi“ 404
nepavyksta atidaryti įtaisytojo
interneto serverio (EWS) 403
spausdintuvo prievadų
nustatymų keitimas įrengus
ISP 168
darbalaukio fono keitimas 36
dalių ir eksploatacinių reikmenų
būklės tikrinimas 231
valymas
  spausdintuvo išorė 313
  spausdintuvo vidus 313
dalių valymas
  2000 lapų sudvejinto dėklo
    velenėlių komplektas 326
paėmimo velenų valymas 326
spausdinimo galvučių lęšių
valymas 314
2000 lapų dėklo tiekimo
velenėlių valymas 322
spausdintuvo valymas 313
jutiklinio ekrano valymas 313
dėklo velenėlių komplekto
valymas 318
strigties šalinimas
  A durelėse 379
  B durelėse 374
  daugiafunkciame tiektuve 378
  papildomuose dėkluose 374
  sąsagėlių segiklyje 383
  sąsagėlių segimo, skylmušos
    įtaise 385
  2000 lapų sudvejintame
    dėkle 374
  2000 lapų dėkle 378
  520 lapų dėkle 374
  brošiūrų apipavidalinimo
    įtaise 397
  standartinėje dėtuvėje 382
  standartiniame dėkle 373
strigčių šalinimas
  trigubo sulenkimo /Z sulenkimo
    apipavidalinimo įtaise 387
spausdinimas sudėstant
neveikia 409
spalvų korekcija 411
spalvų kokybė, trikčių šalinimas
  spaudinyje matomas
    atspalvis 413
spalvotas fonas spaudinyje 347
kompiuteris
  prijungimas prie
    spausdintuvo 171
nespausdinami konfidencialūs
dokumentai 365
konfidencialios spausdinimo
užduotys
  konfigūravimas 179
  spausdinimas 179
pranešimų dėl eksploatacinių
reikmenų konfigūravimas 231
„Wi-Fi Direct“
konfigūravimas 170
kompiuterio prijungimas prie
spausdintuvo 171

mobiliojo prietaiso prijungimas
prie spausdintuvo 171
spausdintuvo prijungimas
prie belaidžio tinklo 169
prijungimas prie belaidžio tinklo
asmeninio identifikavimo
numerio (PIN) metodo
naudojimas 169
mygtuko paspaudimo metodo
naudojimas 169
eksploatacinių reikmenų
taupymas 336
kreipimasis į klientų aptarnavimo
skyrių 413
valdymo skydelis
naudojimas 12
valdiklių plokštės prieigos
dangtis
keitimas 297
adresyno kūrimas 38
aplankų kūrimas
adresyno įrašams 38
spausdinama kreivai 354
Klientų aptarnavimo skyrius
naudojimas 37
klientų aptarnavimo skyrių
kreipimasis į 413
ekrano tinkinimas 36

D

spausdinama per tamsiai 345
„Wi-Fi“ tinklo pasyvinimas 172
valdymo balsu pasyvinimas 39
numatytasis ausinių garsumas
koregavimas 41
numatytasis garsiakalbio
garsumas
koregavimas 41
sugedęs išmoningasis atminties
įrenginys 407
adresatų grupių šalinimas 39
adresatų šalinimas 39
Įrenginio kvotos
nustatymas 37
katalogo sąrašas
spausdinimas 180
ekrano skaistis
koregavimas 335
Ekrano tinkinimas
naudojimas 36
programų rodymas pradžios
ekrane 35
dokumentai, spausdinimas
iš kompiuterio 175
iš mobiliojo prietaiso 175
taškeliai atspausdintame
puslapyje 352
dvigubo paėmimo krepšelis
įrengimas, įdiegimas 102
keitimas 296

E

adresatų redagavimas 39
pranešimai dėl teršalų
emisijų 416
skylmušos dėžutės
ištuštinimas 333
didinimo režimo įgalinimas 41
asmeninio identifikavimo
numerių įgalinimas 41
ištariamų slaptažodžių
įgalinimas 41
USB jungties įgalinimas 370
įgalinant „Wi-Fi Direct“ 171
spausdinant vokas
užsiklijuoja 408
vokų dėklas
įrengimas, įdiegimas 63
įdėjimas 54
aplinkos apsaugos
nustatymai 335
išvalymas
spausdintuvo atmintis 173
spausdintuvo atminties
išvalymas 174
spausdintuvo atminties įrenginio
išvalymas 174
klaidų kodai 338
klaidų pranešimai 338
Eterneto kabelis 34
Eterneto prievadas 34
konfigūracijos failo
eksportavimas
įtaisytojo interneto serverio
(EWS) naudojimas 62
įspėjimai el. paštu
nustatymas 231

F

gamykliniai numatytieji
nustatymai
atkūrimas 174
DUK apie spalvotą
spausdinimą 411
failų tipai
palaikomi 178
spausdintuvo informacijos
paieška 8
spausdintuvo serijos numerio
paieška 9
programinė aparatinė įranga,
atnaujinimas 61
atmintukas
spausdinimas iš 177
atmintukai
palaikomi 178
spausdintų lapų lankstymas 181
šriftų pavyzdžių sąrašas
spausdinimas 180
kaitintuvas
keitimas 247

G

originalios „Lexmark“ dalys ir
eksploataciniai reikmenys 232
originalios dalys ir
eksploataciniai reikmenys 232
sudvejinti vaizdai 346
pilkas fonas spaudinyje 347

H

standusis diskas
išvalymas 174
standžiojo disko atminties
įrenginys 174
papildomi aparatinės įrangos
įtaisai
2 x 520 lapų dėklas 71
2000 lapų sudvejintas
dėklas 78
2000 lapų dėklas 85
plakatų dėklas 97
brošiūrų apipavidalinimo
įtaisas 120
spintelė 90
vokų dėklas 63
tarpiklis 65
sąsagėlių segiklis 103
papildoma aparatinė įranga,
pridėjimas
spausdinimo tvarkyklė 62
nespausdinami turimi
dokumentai 365

turimos užduotys
spausdinimas 179
galiojimo laiko nustatymas 179
užmigdymo režimas
konfigūravimas 335
skylmušos dėžutė
ištuštinimas 333
keitimas 290
pradžios ekranas
tinkinimas 35
naudojimas 35
pradžios ekrano piktogramos
rodymas 35
horizontalios tamsios linijos 357
horizontalios baltos linijos 360
drėgmė aplink spausdintuvą 418

I

piktogramos pradžios ekrane
rodymas 35
strigčių vietų nustatymas 371
nukirpti vaizdai
spaudiniuose 355
konfigūracijos failo
importavimas
įtaisytojo interneto serverio (EWS) naudojimas 62
neteisingos paraštės 348
indikatoriaus lemputė
kaip suprasti būseną 12
įrengimas, įdiegimas
brošiūrų apipavidalinimo įtaisas 120
sąsagėlių segiklis 110
2 x 520 lapų dėklo įrengimas 71
2000 lapų sudvejinto dėklo
įrengimas 78
2000 lapų dėklo įrengimas 85
spintelės montavimas 90
papildomos vidinės įrangos
įrengimas
išmoningasis atminties
įrenginys 155
papildomo tarpiklio įdėjimas 65
papildomos įrangos įrengimas
vidaus sprendimų
prievadas 161
spausdintuvo standusis
diskas 149
plakatų dėklo įdėjimas 97
brošiūrų apipavidalinimo įtaiso
įrengimas 120
dvigubo paėmimo krepšelio
įrengimas 102
vokų dėklo įdėjimas 63
spausdinimo tvarkyklės
diegimas 60
spausdintuvo programinės
įrangos diegimas 60
sąsagėlių segiklio įrengimas 103
sąsagėlių, skylmušos įtaiso
įrengimas 110
trigubo sulenkimo /Z sulenkimo
apipavidalinimo įtaiso
įrengimas 134
belaidžio spausdinimo serverio
įrengimas 159
išmoningasis atminties
įrenginys 174
išvalymas 174
įrengimas, įdiegimas 155
neaptiktas papildomas vidinis
įtaisas 405
papildoma vidinė įranga,
pridėjimas
spausdinimo tvarkyklė 62
vidaus sprendimų prievadas
įrengimas, įdiegimas 161
trikčių šalinimas 406

J

užstrigę puslapiai
neatspausdinami iš naujo 410
strigtys, popierius
kaip išvengti 370
užduotis spausdinama ne iš to
dėklo 366
užduotis spausdinama ne ant to
popieriaus 366

L

firminiai blankai
pasirinkimas 15
„Lexmark Mobile Print“
naudojimas 175
„Lexmark Print“
naudojimas 175
spausdinama per šviesiai 349
dėklų susiejimas 59
2000 lapų sudvejinto dėklo
įdėjimas 46
2520 lapų sudvejinto dėklo
įdėjimas 50
520 lapų dėklo įdėjimas 42
vokų dėklo įdėjimas 54
firminių blankų įdėjimas 56
daugiafunkcio tiektuvo
įdėjimas 56
perforuoto popieriaus
įdėjimas 56
dėklų įdėjimas 42, 46
strigčių vietų nustatymas 371
saugos lizdo vietos
nustatymas 173
apatinis galinės jungties
dangtelis
keitimas 279

M

didinimo režimas
įgalinimas 41
ekrano užsklandos
tvarkymas 36
neautomatinė spalvų
korekcija 411
„MarkNet“ N8372 belaidis
spausdinimo serveris 159
meniu
802.1x 218
Apie šį spausdintuvą 195
Prieinamumas 189
„AirPrint“ 212
Anoniminių duomenų
rinkimas 189
Registracija debesų
paslaugose 228
Konfidencialaus spausdinimo
sąranka 226
Meniu „Konfigūracija“ 191
Įrenginys 229
Disko užšifravimas 227
Ekonominis režimas 186
Išvalyti laikinuosius duomenų
failus 227
Eternetas 213
Apipavidalinimas 197
Spausdinimas iš atmintuko 206
Pradžios ekrano
tinkinimas 194
HTTP / FTP nustatymai 220
Vaizdas 204
IPSec 217
Užduočių apskaita 200
Išdėstymas 195
Vietinės paskyros 223

Prisijungimo apribojimai 225
LPD konfigūracija 219
Tvarkyti leidimus 222
Laikmenų rūšys 206
Meniu nustatymų puslapis 228
Įvairūs 227
Mobiliųjų paslaugų valdymas 213
Tinklas 229
Tinklo apžvalga 208
Pranešimai 187
Nenaudojamų duomenų išvalymas 194
PCL 202
PDF 201
„PostScript“ 201
Energijos sąnaudų valdymas 188
Parinktys 185
Spausdinimas 229
Kokybė 198
Nuotolinis operatoriaus skydelis 186
Atkurti gamyklinius numatytuosius nustatymus 190
Apriboti išorinę tinklo prieigą 221
Sudaryti USB įtaisų tvarkaraštį 223
Saugumo audito žurnalas 223
Sąranka 198
SNMP 216
Sprendimų LDAP nustatymai 227
TCP / IP 214
„ThinPrint“ 220
Dėklų konfigūracija 204
Trikčių šalinimas 229
Universalaus formato sąranka 205
USB 221
Belaidis ryšys 209
„Wi-Fi Direct“ 212
Meniu nustatymų puslapis spausdinimas 230
trūksta spalvų 351
trūkstama arba nereaguojanti dažų kasetė 407
mobilusis prietaisas prijungimas prie spausdintuvo 171
spausdinimas iš 175, 176
spalvinių išvesčių modifikavimas 411
„Mopria Print Service“ 176
spausdinama taškuotai 352
spausdintuvo perkėlimas 33, 336
Įvairūs universalūs formatai įgalinimas 42
daugiafunkcis tiektuvas įdėjimas 56

N

naršymas ekrane gestų naudojimas 40
naršymas ekrane naudojant gestus 40
tinklo sąrankos puslapis spausdinimas 172
triukšmo lygiai 416
išliekamoji atmintis išvalymas 173
Ne „Lexmark“ eksploatacinis reikmuo 407
išliekamoji atmintis 174
Atmintuke ištekliams nepakanka laisvos vietos 407
pranešimai 416, 417, 419, 420

O

komplektavimo grupavimas spausdintuose lapuose 182
ekraninė klaviatūra naudojimas 40
papildomas tarpiklis įrengimas, įdiegimas 65
eksploatacinių reikmenų užsakymas
fotolaidininko blokas 233
dažų kasetė 232
dažų atliekų konteineris 233

P

popierius
firminiai blankai 15
iš anksto paruoštos formos 15
pasirinkimas 13
nepriimtinas, netinkamas 14
universalaus formato nustatymas 42
popieriaus laikiklis keitimas 294
popieriaus savybės 13
popierius dažnai stringa 410
popieriaus naudojimo rekomendacijos 13
popieriaus strigtis
A durelėse 379
sąsagėlių segiklyje 383
2000 lapų dėkle 378
brošiūrų apipavidalinimo įtaise 397
standartiniame dėkle 373
trigubo sulenkimo /Z sulenkimo apipavidalinimo įtaise 387
popieriaus strigtis B durelėse 374
popieriaus strigtis daugiafunkciame tiektuve 378
popieriaus strigtis papildomuose dėkluose 374
popieriaus strigtis sąsagėlių, skylmušos įtaise 385
popieriaus strigtis 2000 lapų sudvejintame dėkle 374
popieriaus strigtis 520 lapų dėkle 374
popieriaus strigtis standartinėje dėtuvėje 382
popieriaus strigtys
kaip išvengti 370
vieta 371
popieriaus formatas nustatymas 42
popieriaus formatai palaikomi 15
popieriaus rūšis nustatymas 42
popieriaus rūšys palaikomi 27
popieriaus svoriai palaikomi 32
lygiagrečiosios sąsajos plokštė trikčių šalinimas 406
dalių būsena tikrinimas 231
asmeninio identifikavimo numerio metodas 169
asmeninio identifikavimo numeriai įgalinimas 41

fotolaidininko blokas
užsakymas 233
keitimas 238
skiriamųjų lapų įdėjimas 180
maitinimo laido kištukinis lizdas 34
energijos taupymo režimai
konfigūravimas 335
iš anksto paruoštos formos
pasirinkimas 15
spaudinyje matomas atspalvis 413
spausdinimo tvarkyklė
papildoma aparatinė įranga, pridėjimas 62
įrengimas, įdiegimas 60
spausdinimo užduotis
atšaukimas 182
nespausdinamos spausdinimo užduotys 364
Spausdinimo kokybės testavimo puslapiai 229
spausdinimo kokybės trikčių šalinimas
juodi puslapiai 344
spausdinama kreivai 354
spausdinama per tamsiai 345
spaudiniuose matomi sudvejinti vaizdai 346
pilkas arba spalvotas fonas 347
horizontalios tamsios linijos 357
horizontalios baltos linijos 360
spausdinama per šviesiai 349
trūksta spalvų 351
spausdinama taškuotai 352
popierius užsiriečia 353
pasikartojantys spausdinimo defektai 363
spausdinama sukreivintai 354
vientisi spalvoti arba nespalvoti atvaizdai 355
nukirptas tekstas arba atvaizdai 355
lengvai nusitrina dažai 356
netolygus spausdinimo tankis 357
spaudiniuose matomos vertikalios tamsios linijos 359
vertikalios baltos linijos 361
balti puslapiai 344
spausdinimo trikčių šalinimas
spausdinimas sudėstant neveikia 409
nespausdinami konfidencialūs ir kiti turimi dokumentai 365
spausdinant vokas užsiklijuoja 408
neteisingos paraštės 348
užduotis spausdinama ne iš to dėklo 366
užduotis spausdinama ne ant to popieriaus 366
popierius dažnai stringa 410
nespausdinamos spausdinimo užduotys 364
spausdinama per lėtai 366
dėklų susiejimas neveikia 409
nepavyksta nuskaityti atmintuko 369
spausdinti lapai
komplektavimo grupavimas 182
skylmuša 181
susegimas 180
spausdinti lapai, lankstymas 181
spausdintuvas
minimalūs tarpai 33
vietos parinkimas 33
transportavimas 336
spausdintuvo konfigūracijos 10
spausdintuvo klaidų kodai 338
spausdintuvo klaidų pranešimai 338
spausdintuvo standusis diskas
įrengimas, įdiegimas 149
informacija apie spausdintuvą paieška 8
spausdintuvas nereaguoja 368
spausdintuvo atmintis
išvalymas 173
spausdintuvo meniu 184, 230
spausdintuvo pranešimai
Aptiktas sugadintas atmintukas 407
Ne „Lexmark“ eksploatacinis reikmuo 407
Atmintuke ištekliams nepakanka laisvos vietos 407
papildomos spausdintuvo įrangos trikčių šalinimas
nepavyksta aptikti papildomo vidinio įtaiso 405
vidaus sprendimų prievadas 406
lygiagrečiosios sąsajos plokštė 406
nuosekliosios sąsajos plokštė 406
spausdintuvo prievadų nustatymai
keitimas 168
spausdintuvo jungtys 34
spausdintuvo nustatymai
gamyklinio numatytojo nustatymo atkūrimas 174
spausdintuvo programinė įranga
įrengimas, įdiegimas 60
spausdintuvo būsena 12
spausdinimo galvučių lęšiai
valymas 314
spausdinimo galvutės valytuvas
keitimas 251
spausdinimas
konfidencialios spausdinimo užduotys 179
katalogo sąrašas 180
šriftų pavyzdžių sąrašas 180
iš kompiuterio 175
iš atmintuko 177
iš mobiliojo prietaiso 176
turimos užduotys 179
Meniu nustatymų puslapis 230
tinklo sąrankos puslapis 172
naudojant „Mopria Print Service“ 176
naudojant „Wi-Fi Direct“ 176
brošiūros spausdinimas 177
katalogo sąrašo spausdinimas 180
šriftų pavyzdžių sąrašo spausdinimas 180
tinklo sąrankos puslapio spausdinimas 172
spausdinimas iš kompiuterio 175
skylmuša spausdintuose lapuose 181
mygtuko paspaudimo metodas 169

R

R9 galinis dangtis
keitimas 301

galinių prievadų dangtis
keitimas 300
perdirbimas
„Lexmark“ pakuotės 414
„Lexmark“ gaminiai 414
popieriaus strigties šalinimas
A durelėse 379
B durelėse 374
daugiafunkciame tiektuve 378
papildomuose dėkluose 374
sąsagėlių segiklyje 383
sąsagėlių segimo, skylmušos įtaise 385
2000 lapų sudvejintame dėkle 374
2000 lapų dėkle 378
520 lapų dėkle 374
brošiūrų apipavidalinimo įtaise 397
standartinėje dėtuvėje 382
standartiniame dėkle 373
trigubo sulenkimo /Z sulenkimo apipavidalinimo įtaise 387
kartotinės spausdinimo užduotys 179
pasikartojantys spausdinimo defektai 363
dalių keitimas
2000 lapų sudvejinto dėklo velenėlių komplektas 267
2000 lapų dėklo velenėlių rinkinys 263
520 lapų dėklo įdėklas 245
B4 popieriaus kreiptuvas 289
valdiklių plokštės prieigos dangtis 297
dvigubo paėmimo krepšelis 296
kaitintuvas 247
apatinis galinės jungties dangtelis 279
popieriaus laikiklis 294
spausdinimo galvutės valytuvas 251
R9 galinis dangtis 301
galinių prievadų dangtis 300
antras perdavimo velenas 276
mažas dangtelis 287
sąsagėlių kasetės laikiklis 307, 310
perdavimo modulio valytuvas 254
dėklo velenėlių komplektas 259
Trigubo sulenkimo / Z sulenkimo apipavidalinimo įtaiso dėtuvė 292
dažų atliekų konteinerio perkėlimo įtaisas 284
popieriaus paėmimo veleno keitimas 267
eksploatacinių reikmenų keitimas
skylmušos dėžutė 290
fotolaidininko blokas 238
sąsagėlių kasetė 302, 305
dažų kasetė 233
dažų atliekų konteineris 280
dažų atliekų konteinerio keitimas 280
ataskaitos
spausdintuvo būsena 232
spausdintuvo naudojimas 232
nustatymas iš naujo
eksploatacinių reikmenų naudojimo skaitikliai 407
eksploatacinių reikmenų naudojimo skaitiklių nustatymas iš naujo 312
eksploatacinių reikmenų naudojimo skaitiklių nustatymas iš naujo 407
skaidrių demonstravimo paleidimas 36

S

saugos informacija 5, 6, 7
antras perdavimo velenas keitimas 276
spausdintuvo duomenų apsaugojimas 174
saugos lizdas
vietos nustatymas 173
vietos parinkimas spausdintuvui 33
skiriamieji lapai
dėjimas 180
nuosekliosios sąsajos plokštė trikčių šalinimas 406
serijos numeris, spausdintuvas paieška 9
spausdinimas per nuoseklųjį prievadą
nustatymas 172
popieriaus formato nustatymas
Įvairūs universalūs formatai 42
popieriaus formato nustatymas 42
popieriaus rūšies nustatymas 42
universalaus popieriaus formato nustatymas 42
Įrenginio kvotų nustatymas 37
įspėjimų el. paštu nustatymas 231
spausdinimo per nuoseklųjį prievadą diegimas 172
spausdintuvo transportavimas 336
spausdinama sukreivintai 354
miego režimas
konfigūravimas 335
spausdinama per lėtai 366
mažas dangtelis
keitimas 287
grynoji spalva 355
ištariami slaptažodžiai
įgalinimas 41
sąsagėlių kasetė
keitimas 302, 305
sąsagėlių kasetės laikiklis
keitimas 307, 310
sąsagėlių segiklis
įrengimas, įdiegimas 103
spausdintų lapų susegimas 180
pareiškimas dėl neišliekamosios atminties įtaisų 174
atminties įrenginys
išvalymas 174
popieriaus laikymas 14
spausdinimo užduočių saugojimas 179
eksploataciniai reikmenys
taupymas 336
eksploatacinių reikmenų būsena
tikrinimas 231
reikmenys trikčių šalinimui
trūkstama arba nereaguojanti dažų kasetė 407
pranešimai dėl eksploatacinių reikmenų
konfigūravimas 231
eksploatacinių reikmenų naudojimo skaitikliai
nustatymas iš naujo 312, 407
palaikomos programos 36
palaikomi failų tipai 178

palaikomi atmintukai 178
palaikomi popieriaus formatai 15
palaikomos popieriaus rūšys 27
palaikomi popieriaus svoriai 32

T

temperatūra aplink
spausdintuvą 418
nukirptas tekstas
spaudiniuose 355
dažų kasetė
užsakymas 232
keitimas 233
dažų tamsumas
koregavimas 183
lengvai nusitrina dažai 356
jutiklinis ekranas
valymas 313
perdavimo modulio valytuvas
keitimas 254
dėklo velenėlių komplektas
valymas 318
keitimas 259
dėklai
susiejimas 59
atsiejimas 59
trigubo sulenkimo / Z sulenkimo
apipavidalinimo įtaisas
įrengimas, įdiegimas 134
Trigubo sulenkimo / Z sulenkimo
apipavidalinimo įtaiso dėtuvė
keitimas 292
trikčių šalinimas
nepavyksta prijungti
spausdintuvo prie „Wi-Fi“ 404
nepavyksta atidaryti įtaisytojo
interneto serverio (EWS) 403
DUK apie spalvotą
spausdinimą 411
spausdintuvas nereaguoja 368
trikčių šalinimas, spalvų kokybė
spaudinyje matomas
atspalvis 413
trikčių šalinimas, spausdinimas
spausdinimas sudėstant
neveikia 409
nespausdinami konfidencialūs
ir kiti turimi dokumentai 365
spausdinant vokas
užsiklijuoja 408
neteisingos paraštės 348
užstrigę puslapiai
neatspausdinami iš naujo 410
užduotis spausdinama ne iš to
dėklo 366
užduotis spausdinama ne ant to
popieriaus 366
popierius dažnai stringa 410
nespausdinamos spausdinimo
užduotys 364
spausdinama per lėtai 366
dėklų susiejimas neveikia 409
trikčių šalinimas, spausdinimo
kokybė
tušti puslapiai 344
spausdinama kreivai 354
spausdinama per tamsiai 345
spaudiniuose matomi sudvejinti
vaizdai 346
pilkas arba spalvotas
fonas 347
horizontalios tamsios
linijos 357
horizontalios baltos linijos 360
spausdinama per šviesiai 349
trūksta spalvų 351
spausdinama taškuotai 352
popierius užsiriečia 353
pasikartojantys spausdinimo
defektai 363
spausdinama sukreivintai 354
vientisi spalvoti arba nespalvoti
atvaizdai 355
nukirptas tekstas arba
atvaizdai 355
lengvai nusitrina dažai 356
netolygus spausdinimo
tankis 357
spaudiniuose matomos
vertikalios tamsios linijos 359
vertikalios baltos linijos 361
balti puslapiai 344
trikčių šalinimas, papildoma
spausdintuvo įranga
nepavyksta aptikti papildomo
vidinio įtaiso 405
vidaus sprendimų
prievadas 406
trikčių šalinimas, reikmenys
trūkstama arba nereaguojanti
dažų kasetė 407

U

nepavyksta nuskaityti atmintuko
trikčių šalinimas,
spausdinimas 369
netolygus spausdinimo
tankis 357
universalus popieriaus formatas
nustatymas 42
dėklų atsiejimas 59
programinės aparatinės įrangos
naujinimas 61
USB kabelis 34
USB jungtis 34
įgalinimas 370
naudojimasis Klientų
aptarnavimo paslaugomis 37
funkcijos „Ekrano tinkinimas“
naudojimas 36
originalių „Lexmark“ dalių ir
eksploatacinių reikmenų
naudojimas 232
valdymo skydelio naudojimas 12
naudojant pradžios ekraną 35

V

tikrintinos spausdinimo
užduotys 179
spaudiniuose matomos
vertikalios tamsios linijos 359
vertikalios baltos linijos 361
ataskaitų peržiūra 232
valdymas balsu
aktyvinimas 39
pasyvinimas 39
kalbėjimo tempas 41
kalbėjimo tempas valdant balsu
koregavimas 41
neišliekamoji atmintis 174
išvalymas 173

W

dažų atliekų konteineris
užsakymas 233
keitimas 280
dažų atliekų konteinerio
perkėlimo įtaisas
keitimas 284
balti puslapiai 344
belaidis tinklas
spausdintuvo prijungimas
prie 169

„Wi-Fi“ apsaugota sąranka 169
prijungimas prie belaidžio
tinklo 169
belaidis spausdinimo serveris
įrengimas, įdiegimas 159
„Wi-Fi Direct“
konfigūravimas 170
įgalinimas 171
spausdinimas iš mobiliojo
prietaiso 176
„Wi-Fi“ tinklas
pasyvinimas 172
„Wi-Fi“ apsaugota sąranka
belaidis tinklas 169