# Drukarka CS943

## Podręcznik użytkownika

**Kwiecień 2023 r.** **www.lexmark.com**

Typ urządzenia:

5080

Model:

435

# Zawartość


## Informacje dotyczące bezpieczeństwa.....5

Definicje pojęć.....5

Informacje dotyczące produktu.....5

## Informacje dotyczące drukarki.....8

Znajdowanie informacji na temat drukarki.....8

Odnajdywanie numeru seryjnego drukarki.....9

Wyposażenie drukarki.....10

Korzystanie z panelu sterowania.....12

Opis stanów kontrolki.....13

Wybór papieru.....13

## Przygotowanie, instalacja i konfiguracja.....34

Wybór miejsca na drukarkę.....34

Podłączanie kabli.....35

Konfigurowanie i używanie aplikacji na ekranie głównym.....36

Konfiguracja i używanie funkcji dostępności.....41

Ładowanie papieru i nośników specjalnych.....44

Instalacja i aktualizacja oprogramowania, sterowników oraz oprogramowania sprzętowego.....63

Instalowanie wyposażenia opcjonalnego.....66

Sieć.....172

## Zabezpieczanie drukarki.....176

Lokalizowanie gniazda zabezpieczeń.....176

Czyszczenie pamięci drukarki.....176

Czyszczenie dysku pamięci drukarki.....177

Przywracanie ustawień fabrycznych.....177

Informacje o ulotności pamięci.....177

## Drukowanie.....179

Drukowanie z komputera.....179

Drukowanie z urządzenia przenośnego.....179

Drukowanie broszury.....181

Drukowanie z napędu flash.....181

Obsługiwane napędy flash i typy plików....182
Konfiguracja poufnych zadań....183
Drukowanie zadań poufnych i innych zadań wstrzymanych....183
Drukowanie listy wzorców czcionek....184
Drukowanie listy katalogów....184
Umieszczanie arkuszy separujących między kopiami....185
Zszywanie wydrukowanych arkuszy....185
Dziurkowanie wydrukowanych arkuszy....185
Składanie wydrukowanych arkuszy....186
Korzystanie z funkcji układania offsetowego wydrukowanych arkuszy....186
Anulowanie zadania drukowania....187
Regulowanie intensywności tonera....187

**Używanie menu drukarki....188**

Mapa menu....188
Urządzenie....189
Drukowanie....199
Papier....209
Napęd USB....211
Network/Ports (Sieć/Porty)....213
Bezpieczeństwo....226
Cloud Services....232
Raporty....233
Rozwiązywanie problemów....234
Drukowanie strony ustawień menu....234

**Konserwacja drukarki....235**

Sprawdzanie stanu części i materiałów eksploatacyjnych....235
Konfigurowanie powiadomień dotyczących materiałów eksploatacyjnych....235
Konfigurowanie alarmów e-mail....235
Oglądanie raportów....236
Zamawianie części i materiałów eksploatacyjnych....236
Wymiana części i materiałów eksploatacyjnych....237
Czyszczenie części drukarki....317
Oszczędzanie energii i papieru....339
Przenoszenie drukarki w inne miejsce....340
Transport drukarki....340

**Rozwiązywanie problemu..... 341**
Problemy z jakością wydruku..... 341
Kody błędów drukarki..... 342
Problemy z drukowaniem..... 348
Drukarka nie odpowiada.....373
Nie można odczytać napędu flash..... 374
Włączanie portu USB..... 375
Usuwanie zacięć.....375
Problemy z połączeniem sieciowym.....408
Problem z opcjami sprzętowymi.....410
Problemy z materiałami eksploatacyjnymi.....412
Problemy z podawaniem papieru..... 413
Problemy z jakością koloru.....416
Kontakt z obsługą klienta..... 418

**Recykling i utylizacja..... 419**
Recykling produktów Lexmark.....419
Recykling opakowań firmy Lexmark.....419

**Oświadczenia.....420**

**Indeks.....427**

# Informacje dotyczące bezpieczeństwa

## Definicje pojęć

**Uwaga**: *uwaga* zawiera informacje, które mogą okazać się pomocne.

**Ostrzeżenie**: *ostrzeżenie* informuje o sytuacji, która może spowodować uszkodzenie sprzętu lub oprogramowania produktu.

**PRZESTROGA**: *przestroga* informuje o potencjalnie niebezpiecznej sytuacji, która może spowodować obrażenie ciała użytkownika.

Różne rodzaje komunikatów zawierających przestrogę:

**UWAGA — NIEBEZPIECZEŃSTWO USZKODZENIA CIAŁA:** oznacza ryzyko obrażeń ciała.

**UWAGA — NIEBEZPIECZEŃSTWO PORAŻENIA PRĄDEM:** oznacza ryzyko porażenia prądem elektrycznym.

**UWAGA — GORĄCA POWIERZCHNIA:** oznacza ryzyko poparzenia w przypadku dotknięcia.

**UWAGA — NIEBEZPIECZEŃSTWO PRZEWRÓCENIA:** oznacza ryzyko zmiażdżenia.

**UWAGA — RYZYKO PRZYTRZAŚNIĘCIA:** oznacza ryzyko przytrzaśnięcia między częściami ruchomymi.

## Informacje dotyczące produktu

**UWAGA — NIEBEZPIECZEŃSTWO USZKODZENIA CIAŁA:** Aby uniknąć ryzyka pożaru lub porażenia prądem elektrycznym, podłącz przewód zasilający do prawidłowo uziemionego, łatwo dostępnego gniazdka elektrycznego o odpowiednich parametrach znajdującego się w pobliżu urządzenia.

**UWAGA — NIEBEZPIECZEŃSTWO USZKODZENIA CIAŁA:** W celu uniknięcia ryzyka pożaru lun porażenia prądem należy korzystać wyłącznie z przewodu zasilającego dołączonego do tego produktu lub z części zamiennych autoryzowanych przez producenta.

**UWAGA — NIEBEZPIECZEŃSTWO USZKODZENIA CIAŁA:** Nie należy używać tego urządzenia z przedłużaczami, listwami zasilającymi o wielu gniazdkach, przedłużaczami o wielu gniazdkach lub urządzeniami UPS. Drukarka laserowa może łatwo przekroczyć moc znamionową tego rodzaju urządzeń, co może spowodować ryzyko pożaru, uszkodzenia mienia lub niską wydajność drukarki.

**UWAGA — NIEBEZPIECZEŃSTWO USZKODZENIA CIAŁA:** Z tym produktem można używać wyłącznie filtra przeciwprzepięciowego firmy Lexmark, podłączając go prawidłowo pomiędzy drukarką i przewodem zasilającym dostarczonym z drukarką. Używanie urządzeń ochrony przeciwprzepięciowej, które nie zostały wyprodukowane przez firmę Lexmark, może spowodować ryzyko pożaru, uszkodzenia mienia lub niską wydajność drukarki.

**UWAGA — NIEBEZPIECZEŃSTWO PORAŻENIA PRĄDEM:** Aby uniknąć ryzyka porażenia prądem elektrycznym, nie należy umieszczać ani używać tego produktu w pobliżu wody lub w miejscach o dużej wilgotności.

**UWAGA — NIEBEZPIECZEŃSTWO PORAŻENIA PRĄDEM:** Aby uniknąć ryzyka porażenia prądem elektrycznym, nie należy instalować urządzenia i podłączać żadnych przewodów (np. faksu, przewodu zasilającego lub kabla telefonicznego) podczas burzy.

**UWAGA — NIEBEZPIECZEŃSTWO USZKODZENIA CIAŁA:** Nie należy przecinać, skręcać, zawiązywać ani załamywać przewodu zasilającego, a także stawiać na nim ciężkich przedmiotów. Nie należy narażać przewodu zasilającego na ścieranie ani zgniatanie. Nie należy ściskać przewodu zasilającego między przedmiotami, np. meblami i ścianą. Jeśli wystąpi któraś z tych okoliczności, powstanie ryzyko wywołania pożaru lub porażenia prądem. Należy regularnie sprawdzać przewód zasilający pod kątem oznak takich problemów. Przed przystąpieniem do sprawdzania stanu przewodu zasilającego należy odłączyć przewód od gniazda elektrycznego.

**UWAGA — NIEBEZPIECZEŃSTWO PORAŻENIA PRĄDEM:** Aby uniknąć ryzyka porażenia prądem elektrycznym, należy upewnić się, że wszystkie połączenia zewnętrzne (np. Ethernet i połączenia systemu telefonicznego) są odpowiednio zainstalowane w oznaczonych gniazdach.

**UWAGA — NIEBEZPIECZEŃSTWO PORAŻENIA PRĄDEM:** Aby uniknąć ryzyka porażenia prądem elektrycznym w przypadku uzyskiwania dostępu do płyty kontrolera bądź instalowania opcjonalnego sprzętu lub urządzeń pamięci masowej po zainstalowaniu samej drukarki, należy wyłączyć drukarkę i wyjąć wtyk przewodu zasilającego z gniazda elektrycznego przed przystąpieniem do dalszych czynności. Jeśli do drukarki podłączone są inne urządzenia, należy je także wyłączyć i rozłączyć kable łączące je z drukarką.

**UWAGA — NIEBEZPIECZEŃSTWO PORAŻENIA PRĄDEM:** Aby uniknąć porażenia prądem elektrycznym podczas czyszczenia zewnętrznej powierzchni drukarki, należy najpierw wyjąć przewód zasilający z gniazdka elektrycznego, a następnie odłączyć wszystkie kable prowadzące do urządzenia.

**UWAGA — NIEBEZPIECZEŃSTWO USZKODZENIA CIAŁA:** Jeśli waga drukarki jest większa niż 20 kg (44 funty), do bezpiecznego przeniesienia potrzeba co najmniej dwóch osób.

**UWAGA — NIEBEZPIECZEŃSTWO USZKODZENIA CIAŁA:** Zastosowanie się do poniższych wskazówek pozwoli uniknąć obrażeń ciała oraz uszkodzenia drukarki podczas jej przenoszenia:

- Upewnij się, że wszystkie drzwiczki i zasobniki są zamknięte.
- Wyłącz drukarkę, a następnie wyjmij przewód zasilający z gniazdka elektrycznego.
- Odłącz wszystkie przewody i kable.
- Jeżeli do drukarki są podłączone oddzielne, opcjonalne zasobniki podłogowe lub opcje wyjściowe, przed przenoszeniem drukarki należy je odłączyć.
- Jeśli drukarka jest wyposażona w podstawę na kółkach, przesuń drukarkę ostrożnie na nowe miejsce. Należy zachować ostrożność przy przechodzeniu przez progi i uważać na przerwy w podłodze.
- Jeżeli drukarka nie jest wyposażona w podstawę na kółkach, ale jest skonfigurowana do obsługi zasobników opcjonalnych lub opcji wyjściowych, odłącz opcje wyjściowe i podnieś drukarkę z zasobników. Drukarki i opcji nie należy podnosić jednocześnie.
- Przy podnoszeniu drukarki należy zawsze używać uchwytów.
- Jeśli drukarka jest przewożona na wózku, musi on mieć na tyle dużą powierzchnię, aby mieściła się na nim cała podstawa drukarki.
- Jeśli wyposażenie opcjonalne jest przewożone na wózku, musi on mieć na tyle dużą powierzchnię, aby w pełni mieściły się na nim opcjonalne elementy wyposażenia.
- Drukarka musi pozostawać w pozycji pionowej.
- Należy unikać gwałtownych wstrząsów.
- Podczas ustawiania drukarki należy zachować ostrożność, aby nie przycisnąć sobie palców.
- Upewnij się, że wokół drukarki znajduje się wystarczająco dużo wolnego miejsca.

**UWAGA — NIEBEZPIECZEŃSTWO PRZEWRÓCENIA:** Instalacja jednej opcji lub większej ich liczby w drukarce lub urządzeniu wielofunkcyjnym może wymagać zastosowania stojaka na kółkach, mebla lub innego elementu wyposażenia w celu uniknięcia niestabilności urządzenia, która mogłaby grozić uszkodzeniem ciała. Więcej informacji na temat obsługiwanych konfiguracji znajduje się na stronie **www.lexmark.com/multifunctionprinters**.

**UWAGA — NIEBEZPIECZEŃSTWO PRZEWRÓCENIA:** Aby zmniejszyć ryzyko niestabilności sprzętu, każdy zasobnik należy ładować oddzielnie. Dopóki nie będą potrzebne, wszystkie pozostałe zasobniki powinny być zamknięte.

**UWAGA — GORĄCA POWIERZCHNIA:** Wewnętrzne elementy drukarki mogą być gorące. W celu zmniejszenia ryzyka oparzenia, przed dotknięciem danej części należy odczekać, aż ostygnie.

**UWAGA — RYZYKO PRZYTRZAŚNIĘCIA:** aby zminimalizować ryzyko przytrzaśnięcia, należy zachować ostrożność w obszarach z tym oznaczeniem. Ryzyko przytrzaśnięcia jest największe podczas pracy przy częściach ruchomych, takich jak koła zębate, drzwi, zasobniki czy pokrywy.

**UWAGA — NIEBEZPIECZEŃSTWO USZKODZENIA CIAŁA:** Bateria litowa stosowana w tym produkcie nie jest przeznaczona do wymiany. Nieprawidłowa wymiana baterii litowej grozi wybuchem. Nie należy ładować, demontować ani palić baterii litowej. Zużytych baterii litowych należy pozbywać się zgodnie z instrukcjami producenta i lokalnymi przepisami.

Produkt został zaprojektowany z wykorzystaniem określonych podzespołów producenta i zatwierdzony jako spełniający surowe światowe normy bezpieczeństwa. Rola niektórych podzespołów w zachowaniu bezpieczeństwa nie zawsze jest oczywista. Producent nie ponosi odpowiedzialności za skutki stosowania innych części zamiennych.

Wszelkie naprawy i czynności serwisowe, oprócz opisanych w dokumentacji użytkownika, powinny być wykonywane przez serwisanta.

**NINIEJSZĄ INSTRUKCJĘ NALEŻY ZACHOWAĆ.**

# Informacje dotyczące drukarki

## Znajdowanie informacji na temat drukarki

| Czego szukasz? | Znajdziesz to tu |
|---|---|
| Instrukcje dotyczące wstępnej konfiguracji | Zapoznaj się z dokumentacją instalacyjną dołączoną do drukarki. |
| • Oprogramowanie drukarki<br>• Sterownik drukarki lub faksu<br>• Oprogramowanie sprzętowe drukarki<br>• Utility | Przejdź do strony **www.lexmark.com/downloads**, wyszukaj model drukarki, a następnie w menu Typ wybierz odpowiedni sterownik, oprogramowanie sprzętowe lub narzędzie. |
| • Wybieranie i przechowywanie papieru i nośników specjalnych<br>• Ładowanie papieru<br>• Konfigurowanie ustawień drukarki<br>• Wyświetlanie i drukowanie dokumentów i zdjęć<br>• Konfigurowanie drukarki w sieci<br>• Obchodzenie się z drukarką i jej konserwacja<br>• Rozwiązywanie problemów | Centrum informacji — wejdź na stronę **https://infoserve.lexmark.com**.<br>Filmy instruktażowe — wejdź na stronę **https://infoserve.lexmark.com/idv/**.<br>*Przewodnik po ekranie dotykowym* —wejdź na stronę **http://support.lexmark.com**. |
| Przygotowywanie i konfiguracja funkcji dostępności drukarki | *Przewodnik po dostępności Lexmark* — wejdź na stronę **http://support.lexmark.com**. |
| Informacje pomocy dotyczące korzystania z oprogramowania drukarki. | Pomoc dla systemów operacyjnych Microsoft Windows lub Macintosh — otwórz program lub aplikację związaną z drukarką i kliknij opcję **Pomoc**.<br>Kliknij opcję ?, aby zostały wyświetlone informacje uzależnione od kontekstu.<br>**Uwagi:**<br>• Pomoc jest automatycznie instalowana wraz z oprogramowaniem drukarki.<br>• Oprogramowanie drukarki znajduje się w folderze programów drukarki lub na pulpicie, w zależności od używanego systemu operacyjnego. |

| Czego szukasz? | Znajdziesz to tu |
|---|---|
| • Dokumentacja<br>• Obsługa chatu<br>• Obsługa wiadomości e-mail<br>• Pomoc telefoniczna | Przejdź pod adres **http://support.lexmark.com**.<br>**Uwaga:** Wybierz kraj lub region, a następnie produkt, aby wyświetlić odpowiednią witrynę pomocy technicznej.<br>Informacje kontaktowe działu pomocy technicznej dla danego kraju lub regionu można znaleźć w witrynie internetowej lub w gwarancji dostarczonej z drukarką.<br>Podczas rozmowy z pracownikiem działu obsługi klienta należy mieć przygotowane następujące informacje:<br>• Miejsce i data zakupu<br>• Typ i numer seryjny urządzenia<br>Więcej informacji można znaleźć w sekcji „Odnajdywanie numeru seryjnego drukarki” na str. 9. |
| • Informacje dotyczące bezpieczeństwa<br>• Informacje prawne<br>• Informacje o gwarancji<br>• Informacje na temat wpływu na środowisko | Informacje dotyczące gwarancji mogą różnić się w zależności od kraju czy regionu:<br>• **W Stanach Zjednoczonych** – należy zapoznać się z Oświadczeniem o ograniczonej gwarancji dostarczonym razem z tą drukarką lub opublikowanym pod adresem **http://support.lexmark.com**.<br>• **W innych krajach i regionach** — należy zapoznać się z drukowaną gwarancją dołączoną do drukarki.<br>*Informacje o produkcie* — więcej informacji na ten temat można znaleźć w dokumentacji dostarczonej z drukarką lub na stronie **http://support.lexmark.com**. |
| Informacje dotyczące paszportu cyfrowego firmy Lexmark | Przejdź na stronę **https://csr.lexmark.com/digital-passport.php**. |

# Odnajdywanie numeru seryjnego drukarki

1 Otwórz przednie drzwiczki.

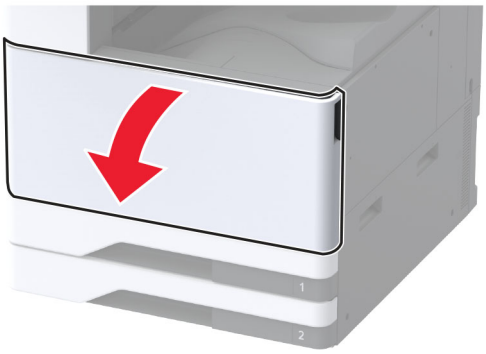

**2** Zlokalizuj numer seryjny z lewej strony drukarki.

# Wyposażenie drukarki

**Uwaga:** Konfigurację drukarki należy przeprowadzać na płaskiej, wytrzymałej i stabilnej powierzchni.

## Model podstawowy

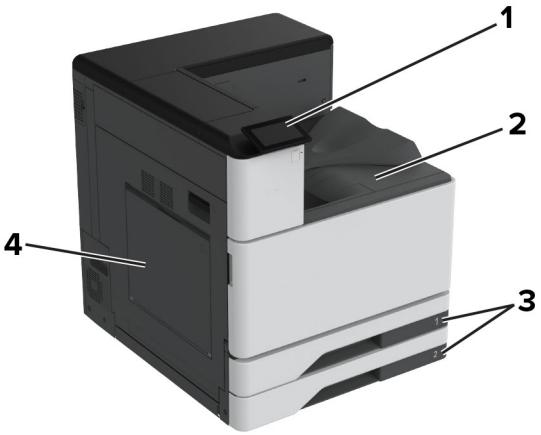


| | |
|---|---|
| **1** | Panel operacyjny |
| **2** | Odbiornik standardowy |
| **3** | Standardowa taca na 2 x 520 arkuszy |
| **4** | Podajnik uniwersalny |

## Model z dodatkowym wyposażeniem

**UWAGA — NIEBEZPIECZEŃSTWO PRZEWRÓCENIA:** Instalacja jednej opcji lub większej ich liczby w drukarce lub urządzeniu wielofunkcyjnym może wymagać zastosowania stojaka na kółkach, mebla lub innego elementu wyposażenia w celu uniknięcia niestabilności urządzenia, która mogłaby grozić uszkodzeniem ciała. Więcej informacji na temat obsługiwanych konfiguracji znajduje się na stronie **www.lexmark.com/multifunctionprinters**.

**UWAGA — NIEBEZPIECZEŃSTWO PRZEWRÓCENIA:** Aby zmniejszyć ryzyko niestabilności sprzętu, każdy zasobnik należy ładować oddzielnie. Dopóki nie będą potrzebne, wszystkie pozostałe zasobniki powinny być zamknięte.

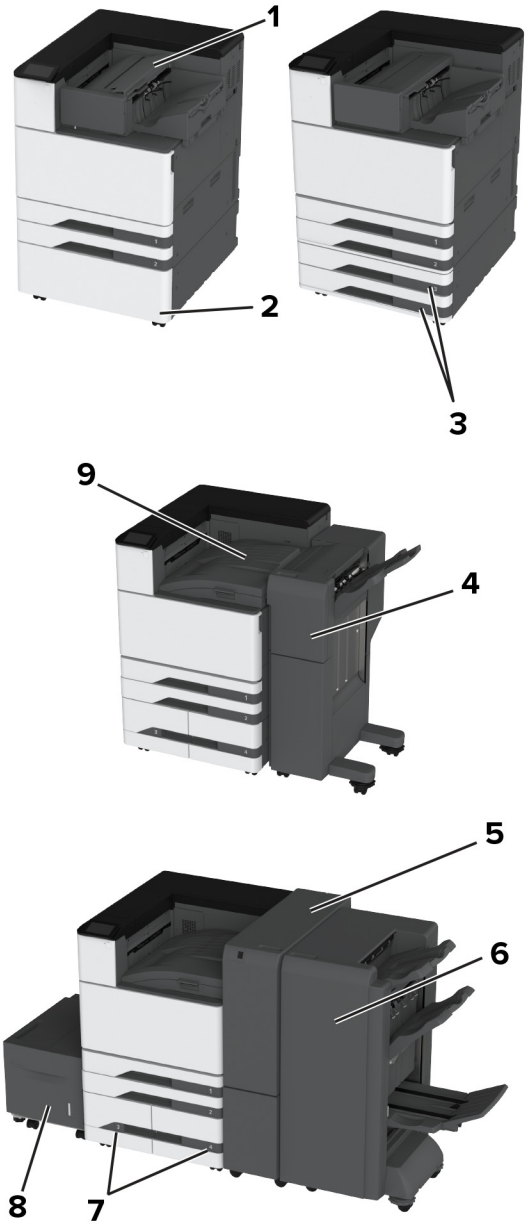

| | |
|---|---|
| **1** | Zszywacz<br>**Uwaga:** Nie jest obsługiwany, jeżeli zainstalowany został inny moduł wykańczający. |
| **2** | Opcjonalny separator |
| **3** | Opcjonalna taca na 2 × 520 arkuszy |
| **4** | Moduł wykańczający ze zszywaczem i dziurkaczem<br>**Uwaga:** Obsługiwane tylko wtedy, gdy zainstalowano opcjonalną tacę lub moduł dystansowy. |
| **5** | Moduł wykańczający składający na trzy części / w kształt litery Z<br>**Uwaga:** Obsługiwane tylko wtedy, gdy zainstalowano opcjonalną tacę lub moduł dystansowy. |
| **6** | Moduł wykańczania do broszur<br>**Uwaga:** Obsługiwane tylko wtedy, gdy zainstalowano opcjonalną tacę lub moduł dystansowy. |
| **7** | Opcjonalny podwójny podajnik na 2000 arkuszy |
| **8** | Opcjonalna taca na 2000 arkuszy |
| **9** | Transport papieru<br>**Uwaga:** W zestawie znajduje się fiszer do broszur lub fiszer zszywająco-dziurkujący. |

# Korzystanie z panelu sterowania

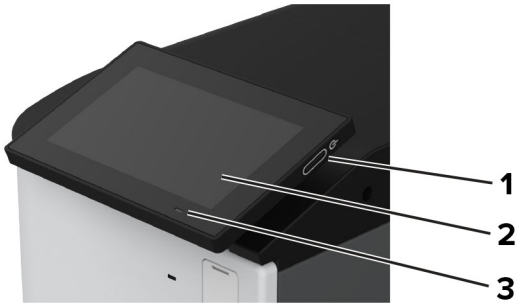


| | Część panelu sterowania | Zastosowanie |
|---|---|---|
| **1** | Przycisk zasilania | • Włączanie i wyłączanie drukarki.<br>**Uwaga:** Aby wyłączyć drukarkę, naciśnij i przez 5 sekund przytrzymaj przycisk zasilania.<br>• Ustaw drukarkę w tryb czuwania lub hibernacji.<br>• Wybudzanie drukarki z trybu czuwania lub trybu hibernacji. |
| **2** | Wyświetlanie | • Wyświetlanie komunikatów i informacji o stanie drukarki.<br>• Umożliwia konfigurowanie i obsługę drukarki. |
| **3** | Kontrolka | Sprawdzenie stanu drukarki. |

# Opis stanów kontrolki

| Kontrolka | Stan drukarki |
|---|---|
| Wył. | Drukarka jest wyłączona. |
| Ciągłe niebieskie światło | Drukarka jest gotowa do pracy. |
| Migające niebieskie światło | Drukarka drukuje lub przetwarza dane. |
| Migające czerwone światło | Drukarka wymaga interwencji użytkownika. |
| Ciągłe bursztynowe światło | Drukarka jest w trybie czuwania. |
| Migający kolor bursztynowy | Drukarka działa w trybie czuwania lub hibernacji. |

# Wybór papieru

## Wskazówki dotyczące papieru

Stosowanie odpowiednich rodzajów papieru w celu uniknięcia zacięć i zapewnienia bezproblemowego drukowania.

- Zawsze należy używać nowego, nieuszkodzonego papieru.
- Przed załadowaniem papieru należy sprawdzić, która strona jest stroną zalecaną do zadrukowania. Informacja ta zazwyczaj znajduje się na opakowaniu papieru.
- Nie należy używać papieru wyciętego lub przyciętego ręcznie.
- Nie należy jednocześnie umieszczać papieru o różnych rozmiarach, rodzajach lub gramaturach w tym samym zasobniku, gdyż może to powodować zacięcia.
- Nie należy stosować papieru powlekanego, za wyjątkiem papierów powlekanych przeznaczonych do drukowania elektrofotograficznego.

Aby uzyskać więcej informacji, patrz *Wskazówki dotyczące papieru i nośników specjalnych*.

## Charakterystyka papieru

Przedstawiona poniżej charakterystyka papieru ma wpływ na jakość wydruku i niezawodność drukowania. Przed wydrukiem należy uwzględnić następujące czynniki:

### Gramatura

Podajniki mogą podawać papier o różnej gramaturze. Papier o gramaturze mniejszej niż 60 g/m2 może nie być wystarczająco sztywny, co może skutkować problemami z podawaniem i powodować zacięcia. Więcej informacji można znaleźć w sekcji „Czyszczenie skanera”.

### Zwijanie

Zwijanie to tendencja papieru do zakrzywiania się na brzegach. Nadmierne zwijanie się może spowodować problemy z podawaniem papieru. Papier może zwijać się po przejściu przez drukarkę, gdzie wystawiony jest na działanie wysokiej temperatury. Trzymanie rozpakowanego papieru w warunkach o dużej wilgotności lub bardzo suchych, w wysokiej lub niskiej temperaturze może przyczynić się do zawinięcia brzegów przed drukowaniem i spowodować problemy z podawaniem.

### Gładkość

Gładkość papieru ma bezpośredni wpływ na jakość wydruku. Jeśli papier jest zbyt szorstki, toner nie zostanie prawidłowo wtopiony w arkusz. Zbyt gładki papier może spowodować problemy z podawaniem lub jakością wydruku. Zalecamy korzystanie z papieru z 50 punktami Sheffielda.

### Zawartość wilgoci

Ilość wilgoci zawartej w papierze ma wpływ zarówno na jakość wydruków, jak i zdolność do prawidłowego podawania papieru przez drukarkę. Do chwili użycia papier należy przechowywać w oryginalnym opakowaniu. Narażenie papieru na zmiany wilgotności może niekorzystnie wpływać na jego parametry.

Przed drukowaniem papier należy przechowywać w oryginalnym opakowaniu przez 24–48 godzin. Środowisko, w którym przechowywany jest papier, musi być takie samo jak w drukarce . W przypadku dużej różnicy między warunkami przechowywania lub transportu a warunkami panującymi w otoczeniu drukarki okres ten papieru powinien zostać wydłużony do kilku dni. Również gruby papier może wymagać dłuższego okresu kondycjonowania.

### Kierunek ułożenia włókien

Kierunek włókien określa sposób ułożenia włókien papieru w arkuszu. Kierunek włókien może być *wzdłużny*, czyli równoległy do długości papieru, lub *poprzeczny*, czyli równoległy do szerokości papieru. Informacje na temat zalecanego kierunku włókien można znaleźć w temacie „obsługiwane gramatury papieru”.

### Zawartość włókien

Większość papieru kserograficznego wysokiej jakości wykonana jest w 100% z przetworzonej chemicznie papierówki. Taki skład pozwala uzyskać papier o wysokim stopniu stabilności, gwarantującym mniejsze problemy z podawaniem papieru w drukarce i lepszą jakość wydruku. Papier zawierający inne włókna, np. bawełny, może powodować problemy podczas drukowania.

## Niedozwolone rodzaje papieru

Nie zaleca się stosowania w drukarce niżej wymienionych rodzajów papieru:

- Papier poddany obróbce chemicznej, który służy do wykonywania kopii bez zastosowania kalki. Są one również znane jako papiery samokopiujące, papier samokopiujący bez węgla (CCP) lub papier niezawierający węgla (NCR).
- Papier z nadrukiem zawierającym substancje mogące zanieczyścić drukarkę
- Papier z nadrukiem nieodpornym na wysoką temperaturę panującą w nagrzewnicy drukarki.
- Papier z nadrukiem wymagającym kalibracji (precyzyjnego usytuowania nadruku na stronie) dokładniejszej niż ±2,3 mm (±0,09 cala). Na przykład formularze optycznego rozpoznawania znaków (OCR).

  Aby właściwie drukować na takich formularzach, można czasami dokonać kalibracji za pomocą aplikacji.
- Papier powlekany (papier dokumentowy podatny na wycieranie), papier syntetyczny, papier termiczny
- Papier o nierównych krawędziach, papier szorstki lub papier o powierzchni z wyraźną teksturą bądź papier pofałdowany.
- Papier makulaturowy niespełniający wymagań europejskiej normy EN12281:2002.
- Papier o gramaturze mniejszej niż 60g/m$^2$.
- Formularze lub dokumenty wieloczęściowe.

## Przechowywanie papieru

Aby uniknąć problemów z zacięciami papieru i nierówną jakością wydruku, należy zastosować się do poniższych wskazówek:

- Od 24 do 48 godzin przed drukowaniem papier w oryginalnym opakowaniu należy umieścić w tym samym środowisku, co drukarkę.
- W przypadku dużej różnicy między warunkami przechowywania lub transportu a warunkami panującymi w otoczeniu drukarki okres ten papieru powinien zostać wydłużony do kilku dni. Również gruby papier może wymagać dłuższego okresu kondycjonowania.
- Aby uzyskać jak najlepszą jakość wydruków, papier należy przechowywać w miejscu o temperaturze 21°C i wilgotności względnej 40%.
- Większość producentów etykiet zaleca drukowanie w temperaturze od 18 do 24°C i wilgotności względnej od 40 do 60%.
- Papier należy przechowywać w kartonach, a te umieszczać na paletach lub półkach, a nie na podłodze.
- Pojedyncze paczki papieru należy przechowywać na płaskiej powierzchni.
- Na pojedynczych paczkach papieru nie należy umieszczać żadnych przedmiotów.
- Papier należy wyjmować z kartonu lub opakowania tylko bezpośrednio przed załadowaniem do drukarki. Dzięki przechowywaniu w kartonie i opakowaniu papier pozostaje czysty, suchy i płaski.

## Wybór form z nadrukiem i papieru firmowego

- Użyj papieru o długich włóknach.
- Należy używać wyłącznie form i papieru firmowego zadrukowanych metodą litografii offsetowej lub druku wklęsłego.
- Nie należy stosować papieru szorstkiego lub o powierzchni z wyraźną teksturą.
- Należy używać farby drukarskiej odpornej na działanie żywicy w tonerze. Farba drukarska utrwalana przez utlenianie lub farba na bazie oleju z reguły spełnia te wymagania, natomiast lateksowa farba drukarska może ich nie spełniać.
- Przed zakupem dużej ilości druków formularzy i papieru firmowego należy zrobić na nich próbny wydruk. Dzięki temu można ustalić, czy toner na formularzach z nadrukiem i papierze firmowym będzie mieć wpływ na jakość druku.
- W razie wątpliwości należy skontaktować się z dostawcą papieru.
- W przypadku drukowania na papierze firmowym, papier należy załadować w prawidłowej orientacji dla danej drukarki. Aby uzyskać więcej informacji, patrz *Wskazówki dotyczące papieru i nośników specjalnych*.

# Obsługiwane rozmiary papieru

## Rozmiary papieru obsługiwane przez standardową tacę, MPF, tacę na koperty i druk dwustronny

| Rozmiar papieru | Standardowa taca na 2 × 520 arkuszy | Podajnik uniwersalny | Taca na koperty | Drukowanie dwustronne |
|---|---|---|---|---|
| **A3**[1]<br>297 x 420 mm<br>(11,69 x 16,54 cala) | √ | √ | X | √ |
| **A4**<br>210 x 297 mm<br>(8,27 x 11,7 cali) | √ | √[2] | X | √ |
| **A5**<br>148 x 210 mm<br>(5,83 x 8,27 cali) | √[1] | √[2] | X | √ |
| **A6**<br>105 x 148 mm<br>(4,13 x 5,83 cali) | √[1] | √[1] | X | X |
| **Arch B**<br>304,8 x 457,2 mm<br>(12 x 18 cala) | √[6] | √ | X | X |
| **Executive**<br>184,2 x 266,7 mm<br>(7,25 x 10,5 cali) | √ | √[2] | X | √ |
| **Folio**[1]<br>215,9 x 330,2 mm<br>(8,5 x 13 cali) | √ | √ | X | √ |
| **Hagaki**<br>100 x 148 mm<br>(3,94 x 5,83 cali) | X | √[1] | X | X |
| **JIS B4**[1]<br>257 x 364 mm<br>(10,12 x 14,33 cala) | √ | √ | X | √ |
| **B5 JIS**<br>182 x 257 mm<br>(7,17 x 10,1 cali) | √ | √[2] | X | √ |

[1] Ładowanie tylko w orientacji krótszą krawędzią.

[2] Ładowanie tylko w orientacji dłuższą krawędzią.

[3] Obsługuje rozmiary papieru od 99,99 x 147,99 mm (3,93 x 5,83 cala) do 296,93 x 431,8 mm (11,69 x 17 cala).

[4] Obsługuje rozmiary papieru od 88,9 x 98,38 mm (3,5 x 3,87 cala) do 320,04 x 1320,8 mm (12,6 x 52 cala).

[5] Obsługuje rozmiary papieru od 128 x 139,7 mm (5 x 5,5 cala) do 320,04 x 482,6 mm (12,6 x 19 cala).

[6] Obsługa tylko w tacy 2.

| Rozmiar papieru | Standardowa taca na 2 × 520 arkuszy | Podajnik uniwersalny | Taca na koperty | Drukowanie dwustronne |
|---|---|---|---|---|
| **Ledger**[1]<br>279,4 x 4431,8 mm<br>(11 x 17 cala) | √ | √ | X | √ |
| **Legal**[1]<br>215,9 x 355,6 mm<br>(8,5 x 14 cali) | √ | √ | X | √ |
| **Letter**<br>215,9 x 279,4 mm<br>(8,5 x 11 cali) | √ | √[2] | X | √ |
| **Oficio (Mexico)**[1]<br>215,9 x 340,4 mm<br>(8,5 x 13,4 cali) | √ | √ | X | √ |
| **SRA3**<br>320,04 x 449,58 mm<br>(12,6 x 17,7 cala) | √[6] | √ | X | X |
| **Statement**<br>139,7 x 215,9 mm<br>(5,5 x 8,5 cali) | √[1] | √[2] | X | √ |
| **Uniwersalny** | √[3] | √[4] | X | √[5] |
| **7 3/4 Envelope**<br>98,4 x 190,5 mm<br>(3,875 x 7,5 cali) | X | √[2] | √ | X |
| **9 Envelope**<br>98,4 x 225,4 mm<br>(3,875 x 8,9 cali) | X | √[2] | √ | X |
| **10 Envelope**<br>104,8 x 241,3 mm<br>(4,12 x 9,5 cali) | X | √[2] | √ | X |
| **B5 Envelope**<br>176 x 250 mm<br>(6,93 x 9,84 cali) | X | √[1] | √ | X |
| **C5 Envelope**<br>162 x 229 mm<br>(6,38 × 9,01 cala) | X | √[2] | √ | X |

[1] Ładowanie tylko w orientacji krótszą krawędzią.

[2] Ładowanie tylko w orientacji dłuższą krawędzią.

[3] Obsługuje rozmiary papieru od 99,99 x 147,99 mm (3,93 x 5,83 cala) do 296,93 x 431,8 mm (11,69 x 17 cala).

[4] Obsługuje rozmiary papieru od 88,9 x 98,38 mm (3,5 x 3,87 cala) do 320,04 x 1320,8 mm (12,6 x 52 cala).

[5] Obsługuje rozmiary papieru od 128 x 139,7 mm (5 x 5,5 cala) do 320,04 x 482,6 mm (12,6 x 19 cala).

[6] Obsługa tylko w tacy 2.

| Rozmiar papieru | Standardowa taca na 2 × 520 arkuszy | Podajnik uniwersalny | Taca na koperty | Drukowanie dwustronne |
|---|---|---|---|---|
| **DL Envelope**<br>110 x 220 mm<br>(4,33 x 8,66 cali) | X | √[2] | √ | X |

[1] Ładowanie tylko w orientacji krótszą krawędzią.
[2] Ładowanie tylko w orientacji dłuższą krawędzią.
[3] Obsługuje rozmiary papieru od 99,99 x 147,99 mm (3,93 x 5,83 cala) do 296,93 x 431,8 mm (11,69 x 17 cala).
[4] Obsługuje rozmiary papieru od 88,9 x 98,38 mm (3,5 x 3,87 cala) do 320,04 x 1320,8 mm (12,6 x 52 cala).
[5] Obsługuje rozmiary papieru od 128 x 139,7 mm (5 x 5,5 cala) do 320,04 x 482,6 mm (12,6 x 19 cala).
[6] Obsługa tylko w tacy 2.

## Rozmiary papieru obsługiwane przez opcjonalne tace

| Rozmiar papieru | Opcjonalna taca na 2 × 520 arkuszy | Opcjonalny podwójny podajnik na 2000 arkuszy | Opcjonalna taca na 2000 arkuszy |
|---|---|---|---|
| **A3**[1]<br>297 x 420 mm<br>(11,69 x 16,54 cala) | √ | X | X |
| **A4**<br>210 x 297 mm<br>(8,27 x 11,7 cali) | √ | √[2] | √[2] |
| **A5**[1]<br>148 x 210 mm<br>(5,83 x 8,27 cali) | √[1] | X | X |
| **A6**<br>105 x 148 mm<br>(4,13 x 5,83 cali) | √[1] | X | X |
| **Arch B**<br>304,8 x 457,2 mm<br>(12 x 18 cala) | √ | X | X |
| **Executive**<br>184,2 x 266,7 mm<br>(7,25 x 10,5 cali) | √ | √[2] | √[2] |
| **Folio**[1]<br>215,9 x 330,2 mm<br>(8,5 x 13 cali) | √ | X | X |

[1] Ładowanie tylko w orientacji krótszą krawędzią.
[2] Ładowanie tylko w orientacji dłuższą krawędzią.
[3] Obsługuje rozmiary papieru od 99,99 x 147,99 mm (3,93 x 5,83 cala) do 296,93 x 431,8 mm (11,69 x 17 cala).
[4] Obsługuje rozmiary papieru od 99,99 x 147,99 mm (3,93 x 5,83 cala) do 320,04 x 457,2 mm (12,6 x 18 cala).

| Rozmiar papieru | Opcjonalna taca na 2 × 520 arkuszy | Opcjonalny podwójny podajnik na 2000 arkuszy | Opcjonalna taca na 2000 arkuszy |
|---|---|---|---|
| **Hagaki**<br>100 x 148 mm<br>(3,94 x 5,83 cali) | √[1] | X | X |
| **JIS B4**[1]<br>257 x 364 mm<br>(10,12 x 14,33 cala) | √[1] | X | X |
| **B5 JIS**<br>182 x 257 mm<br>(7,17 x 10,1 cali) | √ | √[2] | √[2] |
| **Ledger**[1]<br>279,4 x 4431,8 mm<br>(11 x 17 cala) | √[1] | X | X |
| **Legal**[1]<br>215,9 x 355,6 mm<br>(8,5 x 14 cali) | √[1] | X | X |
| **Letter**<br>215,9 x 279,4 mm<br>(8,5 x 11 cali) | √ | √[2] | √[2] |
| **Oficio (Mexico)**[1]<br>215,9 x 340,4 mm<br>(8,5 x 13,4 cali) | √ | X | X |
| **SRA3**<br>320,04 x 449,58 mm<br>(12,6 x 17,7 cala) | √ | X | X |
| **Statement**[1]<br>139,7 x 215,9 mm<br>(5,5 x 8,5 cali) | √[1] | X | X |
| **Uniwersalny** | √[3] | √[4] | √[4] |
| **7 3/4 Envelope**<br>98,4 x 190,5 mm<br>(3,875 x 7,5 cali) | X | X | X |
| **9 Envelope**<br>98,4 x 225,4 mm<br>(3,875 x 8,9 cali) | X | X | X |

[1] Ładowanie tylko w orientacji krótszą krawędzią.

[2] Ładowanie tylko w orientacji dłuższą krawędzią.

[3] Obsługuje rozmiary papieru od 99,99 x 147,99 mm (3,93 x 5,83 cala) do 296,93 x 431,8 mm (11,69 x 17 cala).

[4] Obsługuje rozmiary papieru od 99,99 x 147,99 mm (3,93 x 5,83 cala) do 320,04 x 457,2 mm (12,6 x 18 cala).

| Rozmiar papieru | Opcjonalna taca na 2 × 520 arkuszy | Opcjonalny podwójny podajnik na 2000 arkuszy | Opcjonalna taca na 2000 arkuszy |
|---|---|---|---|
| **10 Envelope**<br>104,8 x 241,3 mm<br>(4,12 x 9,5 cali) | X | X | X |
| **B5 Envelope**<br>176 x 250 mm<br>(6,93 x 9,84 cali) | X | X | X |
| **C5 Envelope**<br>162 x 229 mm<br>(6,38 × 9,01 cala) | X | X | X |
| **DL Envelope**<br>110 x 220 mm<br>(4,33 x 8,66 cali) | X | X | X |

[1] Ładowanie tylko w orientacji krótszą krawędzią.
[2] Ładowanie tylko w orientacji dłuższą krawędzią.
[3] Obsługuje rozmiary papieru od 99,99 x 147,99 mm (3,93 x 5,83 cala) do 296,93 x 431,8 mm (11,69 x 17 cala).
[4] Obsługuje rozmiary papieru od 99,99 x 147,99 mm (3,93 x 5,83 cala) do 320,04 x 457,2 mm (12,6 x 18 cala).

## Rozmiary papieru obsługiwane przez odbiorniki

| Rozmiar papieru | Odbiornik standardowy | | Podwójny pojemnik odbiorczy |
|---|---|---|---|
| | Stos | Przesunięcie | Stos |
| **A3**[1]<br>297 x 420 mm<br>(11,69 x 16,54 cala) | √ | √ | √ |
| **A4**<br>210 x 297 mm<br>(8,27 x 11,7 cali) | √ | √ | √ |
| **A5**<br>148 x 210 mm<br>(5,83 x 8,27 cali) | √ | √ | √ |
| **A6**[1]<br>105 x 148 mm<br>(4,13 x 5,83 cali) | √ | √ | √ |

[1] Ładowanie tylko w orientacji krótszą krawędzią.
[2] Ładowanie tylko w orientacji dłuższą krawędzią.
[3] Obsługuje rozmiary papieru od 88,9 x 98,38 mm (3,5 x 3,87 cala) do 320,04 x 1320,8 mm (12,6 x 52 cala).
[4] Obsługuje rozmiary papieru od 88,9 x 98,38 mm (3,5 x 3,87 cala) do 296,93 x 431,8 mm (11,69 x 17 cala).

| Rozmiar papieru | Odbiornik standardowy | | Podwójny pojemnik odbiorczy |
|---|---|---|---|
| | Stos | Przesunięcie | Stos |
| **Arch B**<br>304,8 x 457,2 mm<br>(12 x 18 cala) | √ | X | √ |
| **Banner (Wstęga)**<br>Maks. szerokość: 215,9 mm (8,5 cala)<br>Maks. długość: 1320,8 mm (52 cale) | √ | X | √ |
| **Executive**<br>184,2 x 266,7 mm<br>(7,25 x 10,5 cali) | √ | √ | √ |
| **Folio**[1]<br>215,9 x 330,2 mm<br>(8,5 x 13 cali) | √ | √ | √ |
| **Hagaki**[1]<br>100 x 148 mm<br>(3,94 x 5,83 cali) | √ | √ | √ |
| **JIS B4**[1]<br>257 x 364 mm<br>(10,12 x 14,33 cala) | √ | √ | √ |
| **B5 JIS**<br>182 x 257 mm<br>(7,17 x 10,1 cali) | √ | √ | √ |
| **Ledger**[1]<br>279,4 x 4431,8 mm<br>(11 x 17 cala) | √ | √ | √ |
| **Legal**[1]<br>215,9 x 355,6 mm<br>(8,5 x 14 cali) | √ | √ | √ |
| **Letter**<br>215,9 x 279,4 mm<br>(8,5 x 11 cali) | √ | √ | √ |
| **Oficio (Mexico)**[1]<br>215,9 x 340,4 mm<br>(8,5 x 13,4 cali) | √ | √ | √ |

[1] Ładowanie tylko w orientacji krótszą krawędzią.

[2] Ładowanie tylko w orientacji dłuższą krawędzią.

[3] Obsługuje rozmiary papieru od 88,9 x 98,38 mm (3,5 x 3,87 cala) do 320,04 x 1320,8 mm (12,6 x 52 cala).

[4] Obsługuje rozmiary papieru od 88,9 x 98,38 mm (3,5 x 3,87 cala) do 296,93 x 431,8 mm (11,69 x 17 cala).

| Rozmiar papieru | Odbiornik standardowy | | Podwójny pojemnik odbiorczy |
|---|---|---|---|
| | Stos | Przesunięcie | Stos |
| **SRA3**<br>320,04 x 449,58 mm<br>(12,6 x 17,7 cala) | √ | X | √ |
| **Statement**<br>139,7 x 215,9 mm<br>(5,5 x 8,5 cali) | √ | √ | √ |
| **Uniwersalny** | √[3] | √[4] | X |
| **7 3/4 Envelope**[2]<br>98,4 x 190,5 mm<br>(3,875 x 7,5 cali) | √ | √ | √ |
| **9 Envelope**[2]<br>98,4 x 225,4 mm<br>(3,875 x 8,9 cali) | √ | √ | √ |
| **10 Envelope**[2]<br>104,8 x 241,3 mm<br>(4,12 x 9,5 cali) | √ | √ | √ |
| **B5 Envelope**[2]<br>176 x 250 mm<br>(6,93 x 9,84 cali) | √ | √ | √ |
| **C5 Envelope**[2]<br>162 x 229 mm<br>(6,38 × 9,01 cala) | √ | √ | √ |
| **DL Envelope**[2]<br>110 x 220 mm<br>(4,33 x 8,66 cali) | √ | √ | √ |

[1] Ładowanie tylko w orientacji krótszą krawędzią.

[2] Ładowanie tylko w orientacji dłuższą krawędzią.

[3] Obsługuje rozmiary papieru od 88,9 x 98,38 mm (3,5 x 3,87 cala) do 320,04 x 1320,8 mm (12,6 x 52 cala).

[4] Obsługuje rozmiary papieru od 88,9 x 98,38 mm (3,5 x 3,87 cala) do 296,93 x 431,8 mm (11,69 x 17 cala).

### Rozmiary papieru obsługiwane przez zszywacz i finiszer zszywająco-dziurkujący

| Rozmiar papieru | Zszywacz | | | Finiszer zszywająco-dziurkujący | | | |
|---|---|---|---|---|---|---|---|
| | Stos | Przesunięcie | Zszywacz | Stos | Przesunięcie | Zszywacz | Dziurkacz |
| **A3**[1]<br>297 x 420 mm<br>(11,69 x 16,54 cala) | √ | √ | √ | √ | √ | √ | √ |
| **A4**<br>210 x 297 mm<br>(8,27 x 11,7 cali) | √ | √ | √ | √ | √ | √ | √ |
| **A5**<br>148 x 210 mm<br>(5,83 x 8,27 cali) | √ | √[2] | X | √ | √[2] | √[2] | √[6] |
| **A6**<br>105 x 148 mm<br>(4,13 x 5,83 cali) | √ | X | X | √ | X | X | X |
| **Arch B**<br>304,8 x 457,2 mm<br>(12 x 18 cala) | √ | X | X | √ | X | X | X |
| **Banner (Wstęga)**<br>Maks. szerokość: 215,9 mm (8,5 cala)<br>Maks. długość: 1320,8 mm (52 cale) | √[1] | X | X | √[1] | X | X | X |
| **Executive**<br>184,2 x 266,7 mm<br>(7,25 x 10,5 cali) | √[2] | √[2] | √[2] | √ | √[2] | √[2] | √[2] |
| **Folio**[1]<br>215,9 x 330,2 mm<br>(8,5 x 13 cali) | √ | √ | √ | √ | √ | √ | √ |

[1] Ładowanie tylko w orientacji krótszą krawędzią.

[2] Ładowanie tylko w orientacji dłuższą krawędzią.

[3] Obsługuje rozmiary papieru od 88,9 x 98,38 mm (3,5 x 3,87 cala) do 296,93 x 431,8 mm (11,69 x 17 cala).

[4] Obsługuje rozmiary papieru od 190 x 139,7 mm (7,48 x 5,5 cala) do 296,93 x 431,8 mm (11,69 x 17 cala).

[5] Obsługuje rozmiary papieru od 202,9 x 182,03 mm (7,99 x 7,17 cala) do 296,93 x 431,8 mm (11,69 x 17 cala).

[6] Obsługuje tylko dziurkowanie z dwoma otworami.

[7] Obsługuje tylko dziurkowanie z dwoma otworami po załadowaniu w orientacji krótkiej krawędzi.

[8] Obsługuje rozmiary papieru od 88,9 x 98,38 mm (3,5 x 3,87 cala) do 320,04 x 1320,8 mm (12,6 x 52 cala).

[9] Obsługuje rozmiary papieru od 209,97 x 148 mm (8,27 x 5,83 cala) do 296,93 x 431,8 mm (11,69 x 17 cala).

| Rozmiar papieru | Zszywacz | | | Finiszer zszywająco-dziurkujący | | | |
|---|---|---|---|---|---|---|---|
| | Stos | Przesunięcie | Zszywacz | Stos | Przesunięcie | Zszywacz | Dziurkacz |
| **Hagaki**<br>100 x 148 mm<br>(3,94 x 5,83 cali) | √ | X | X | √ | X | X | X |
| **JIS B4**[1]<br>257 x 364 mm<br>(10,12 x 14,33 cala) | √ | √ | √ | √ | √ | √ | √ |
| **B5 JIS**<br>182 x 257 mm<br>(7,17 x 10,1 cali) | √ | √[2] | √[2] | √ | √[2] | √[2] | √[7] |
| **Ledger**[1]<br>279,4 x 4431,8 mm<br>(11 x 17 cala) | √ | √ | √ | √ | √ | √ | √ |
| **Legal**[1]<br>215,9 x 355,6 mm<br>(8,5 x 14 cali) | √ | √ | √ | √ | √ | √ | √ |
| **Letter**<br>215,9 x 279,4 mm<br>(8,5 x 11 cali) | √ | √ | √ | √ | √ | √ | √ |
| **Oficio (Mexico)**[1]<br>215,9 x 340,4 mm<br>(8,5 x 13,4 cali) | √ | √ | √ | √ | √ | √ | √ |
| **SRA3**<br>320,04 x 449,58 mm<br>(12,6 x 17,7 cala) | √ | X | X | √ | X | X | X |
| **Statement**<br>139,7 x 215,9 mm<br>(5,5 x 8,5 cali) | √ | √[2] | X | X | X | X | X |
| **Uniwersalny** | √[3] | √[4] | √[5] | √[8] | √[9] | √[9] | X |

[1] Ładowanie tylko w orientacji krótszą krawędzią.

[2] Ładowanie tylko w orientacji dłuższą krawędzią.

[3] Obsługuje rozmiary papieru od 88,9 x 98,38 mm (3,5 x 3,87 cala) do 296,93 x 431,8 mm (11,69 x 17 cala).

[4] Obsługuje rozmiary papieru od 190 x 139,7 mm (7,48 x 5,5 cala) do 296,93 x 431,8 mm (11,69 x 17 cala).

[5] Obsługuje rozmiary papieru od 202,9 x 182,03 mm (7,99 x 7,17 cala) do 296,93 x 431,8 mm (11,69 x 17 cala).

[6] Obsługuje tylko dziurkowanie z dwoma otworami.

[7] Obsługuje tylko dziurkowanie z dwoma otworami po załadowaniu w orientacji krótkiej krawędzi.

[8] Obsługuje rozmiary papieru od 88,9 x 98,38 mm (3,5 x 3,87 cala) do 320,04 x 1320,8 mm (12,6 x 52 cala).

[9] Obsługuje rozmiary papieru od 209,97 x 148 mm (8,27 x 5,83 cala) do 296,93 x 431,8 mm (11,69 x 17 cala).

| Rozmiar papieru | Zszywacz | | | Finiszer zszywająco-dziurkujący | | | |
|---|---|---|---|---|---|---|---|
| | Stos | Przesunięcie | Zszywacz | Stos | Przesunięcie | Zszywacz | Dziurkacz |
| **7 3/4 Envelope**<br>98,4 x 190,5 mm<br>(3,875 x 7,5 cali) | √ | X | X | X | X | X | X |
| **9 Envelope**<br>98,4 x 225,4 mm<br>(3,875 x 8,9 cali) | √ | X | X | X | X | X | X |
| **10 Envelope**<br>104,8 x 241,3 mm<br>(4,12 x 9,5 cali) | √ | X | X | X | X | X | X |
| **B5 Envelope**<br>176 x 250 mm<br>(6,93 x 9,84 cali) | √[2] | X | X | X | X | X | X |
| **C5 Envelope**<br>162 x 229 mm<br>(6,38 × 9,01 cala) | √[1] | X | X | X | X | X | X |
| **DL Envelope**<br>110 x 220 mm<br>(4,33 x 8,66 cali) | √ | X | X | X | X | X | X |

[1] Ładowanie tylko w orientacji krótszą krawędzią.

[2] Ładowanie tylko w orientacji dłuższą krawędzią.

[3] Obsługuje rozmiary papieru od 88,9 x 98,38 mm (3,5 x 3,87 cala) do 296,93 x 431,8 mm (11,69 x 17 cala).

[4] Obsługuje rozmiary papieru od 190 x 139,7 mm (7,48 x 5,5 cala) do 296,93 x 431,8 mm (11,69 x 17 cala).

[5] Obsługuje rozmiary papieru od 202,9 x 182,03 mm (7,99 x 7,17 cala) do 296,93 x 431,8 mm (11,69 x 17 cala).

[6] Obsługuje tylko dziurkowanie z dwoma otworami.

[7] Obsługuje tylko dziurkowanie z dwoma otworami po załadowaniu w orientacji krótkiej krawędzi.

[8] Obsługuje rozmiary papieru od 88,9 x 98,38 mm (3,5 x 3,87 cala) do 320,04 x 1320,8 mm (12,6 x 52 cala).

[9] Obsługuje rozmiary papieru od 209,97 x 148 mm (8,27 x 5,83 cala) do 296,93 x 431,8 mm (11,69 x 17 cala).

### Rozmiary papieru obsługiwane przez moduł wykańczający składający na trzy części/w kształt litery Z oraz moduł wykańczający do broszur

| Rozmiar papieru | Moduł wykańczający składający na trzy części / w kształt litery Z | | Moduł wykańczania do broszur | | | | |
|---|---|---|---|---|---|---|---|
| | Składanie trzykrotne | Składanie w kształt litery Z | Stos | Przesunięcie | Zszywacz | Dziurkacz | Złóż |
| **A3**<br>297 x 420 mm<br>(11,69 x 16,54 cala) | X | X | √[1] | √[1] | X | √[1] | X |
| **A4**<br>210 x 297 mm<br>(8,27 x 11,7 cali) | X | √ | √ | √ | X | √ | X |
| **A5**<br>148 x 210 mm<br>(5,83 x 8,27 cali) | X | X | √ | X | X | √[3] | X |
| **A6**<br>105 x 148 mm<br>(4,13 x 5,83 cali) | X | X | √[1] | X | X | X | X |
| **Arch B**<br>304,8 x 457,2 mm<br>(12 x 18 cala) | X | X | √ | X | X | X | X |
| **Banner (Wstęga)**<br>Maks. szerokość: 215,9 mm (8,5 cala)<br>Maks. długość: 1320,8 mm (52 cale) | X | X | √[1] | X | X | X | X |
| **Executive**<br>184,2 x 266,7 mm<br>(7,25 x 10,5 cali) | X | X | √ | √[2] | √[2] | √[2] | X |
| **Folio**<br>215,9 x 330,2 mm<br>(8,5 x 13 cali) | X | X | √[1] | √[1] | X | √[1] | X |

[1] Ładowanie tylko w orientacji krótszą krawędzią.

[2] Ładowanie tylko w orientacji dłuższą krawędzią.

[3] Obsługuje tylko dziurkowanie z dwoma otworami po załadowaniu w orientacji długiej krawędzi.

[4] Obsługuje rozmiary papieru od 202,9 x 181,86 mm (7,99 x 7,16 cala) do 320,04 x 482,94 mm (12,6 x 19,01 cala).

[5] Obsługuje rozmiary papieru od 202,9 x 181,86 mm (7,99 x 7,16 cala) do 296,93 x 431,8 mm (17 x 11,69 cala)

| Rozmiar papieru | Moduł wykańczający składający na trzy części / w kształt litery Z | | Moduł wykańczania do broszur | | | | |
|---|---|---|---|---|---|---|---|
| | Składanie trzykrotne | Składanie w kształt litery Z | Stos | Przesunięcie | Zszywacz | Dziurkacz | Złóż |
| **Hagaki**<br>100 x 148 mm<br>(3,94 x 5,83 cali) | X | X | √[1] | X | X | X | X |
| **JIS B4**[1]<br>257 x 364 mm<br>(10,12 x 14,33 cala) | X | √ | √[1] | √[1] | X | √[1] | X |
| **B5 JIS**<br>182 x 257 mm<br>(7,17 x 10,1 cali) | X | X | √ | √[2] | X | √[2] | X |
| **Ledger**[1]<br>279,4 x 4431,8 mm<br>(11 x 17 cala) | X | √ | √[1] | √[1] | X | √[1] | X |
| **Legal**[1]<br>215,9 x 355,6 mm<br>(8,5 x 14 cali) | X | X | √[1] | √[1] | X | √[1] | X |
| **Letter**<br>215,9 x 279,4 mm<br>(8,5 x 11 cali) | X | √[1] | √ | √ | X | √ | X |
| **Oficio (Mexico)**[1]<br>215,9 x 340,4 mm<br>(8,5 x 13,4 cali) | X | X | √[1] | √[1] | X | √[1] | X |
| **SRA3**<br>320,04 x 449,58 mm<br>(12,6 x 17,7 cala) | X | X | √ | X | X | X | X |
| **Statement**<br>139,7 x 215,9 mm<br>(5,5 x 8,5 cali) | X | X | √ | X | X | X | X |
| **Uniwersalny** | X | X | √[4] | √[5] | √[5] | X | X |

[1] Ładowanie tylko w orientacji krótszą krawędzią.

[2] Ładowanie tylko w orientacji dłuższą krawędzią.

[3] Obsługuje tylko dziurkowanie z dwoma otworami po załadowaniu w orientacji długiej krawędzi.

[4] Obsługuje rozmiary papieru od 202,9 x 181,86 mm (7,99 x 7,16 cala) do 320,04 x 482,94 mm (12,6 x 19,01 cala).

[5] Obsługuje rozmiary papieru od 202,9 x 181,86 mm (7,99 x 7,16 cala) do 296,93 x 431,8 mm (17 x 11,69 cala)

| Rozmiar papieru | Moduł wykańczający składający na trzy części / w kształt litery Z | | Moduł wykańczania do broszur | | | | |
|---|---|---|---|---|---|---|---|
| | Składanie trzykrotne | Składanie w kształt litery Z | Stos | Przesunięcie | Zszywacz | Dziurkacz | Złóż |
| **7 3/4 Envelope** 98,4 x 190,5 mm (3,875 x 7,5 cali) | X | X | X | X | X | X | X |
| **9 Envelope** 98,4 x 225,4 mm (3,875 x 8,9 cali) | X | X | X | X | X | X | X |
| **10 Envelope** 104,8 x 241,3 mm (4,12 x 9,5 cali) | X | X | X | X | X | X | X |
| **B5 Envelope** 176 x 250 mm (6,93 x 9,84 cali) | X | X | √[1] | X | X | X | X |
| **C5 Envelope** 162 x 229 mm (6,38 × 9,01 cala) | X | X | √[1] | X | X | X | X |
| **DL Envelope** 110 x 220 mm (4,33 x 8,66 cali) | X | X | X | X | X | X | X |

[1] Ładowanie tylko w orientacji krótszą krawędzią.

[2] Ładowanie tylko w orientacji dłuższą krawędzią.

[3] Obsługuje tylko dziurkowanie z dwoma otworami po załadowaniu w orientacji długiej krawędzi.

[4] Obsługuje rozmiary papieru od 202,9 x 181,86 mm (7,99 x 7,16 cala) do 320,04 x 482,94 mm (12,6 x 19,01 cala).

[5] Obsługuje rozmiary papieru od 202,9 x 181,86 mm (7,99 x 7,16 cala) do 296,93 x 431,8 mm (17 x 11,69 cala)

## Obsługiwane typy papieru

### Typy papieru obsługiwane przez standardową tacę, MPF, tacę na koperty i druk dwustronny

| Typ papieru | Standardowa taca na 2 × 500 arkuszy | Podajnik uniwersalny | Taca na koperty | Drukowanie dwustronne |
|---|---|---|---|---|
| **Papier dokumentowy** | √ | √ | X | √ |
| **Karty** | √ | √ | X | √ |
| **Papier kolorowy** | √ | √ | X | √ |
| **Typ niestandardowy** | √ | √ | X | √ |
| **Koperta** | X | √ | √ | X |

| Typ papieru | Standardowa taca na 2 × 500 arkuszy | Podajnik uniwersalny | Taca na koperty | Drukowanie dwustronne |
|---|---|---|---|---|
| **Błyszczący** | √ | √ | X | √ |
| **Błyszczący o dużej gramaturze** | √ | √ | X | √ |
| **Papier o dużej gramaturze** | √ | √ | X | √ |
| **Etykiety** | √ | √ | X | X |
| **Papier firmowy** | √ | √ | X | √ |
| **Lekki papier** | √ | √ | X | √ |
| **Zwykły papier** | √ | √ | X | √ |
| **Formularze** | √ | √ | X | √ |
| **Makulaturowy** | √ | √ | X | √ |
| **Koperta gruboziarnista** | X | √ | √ | X |
| **Gruboziarnisty, bawełniany** | √ | √ | X | √ |
| **Folie** | X | X | X | X |
| **Etykiety winylowe** | X | X | X | X |

## Typy papieru obsługiwane przez opcjonalne tace

| Typ papieru | Opcjonalna taca na 2 × 520 arkuszy | Opcjonalny podwójny podajnik na 2000 arkuszy | Opcjonalna taca na 2000 arkuszy |
|---|---|---|---|
| **Papier dokumentowy** | √ | √ | √ |
| **Karty** | √ | √ | √ |
| **Papier kolorowy** | √ | √ | √ |
| **Typ niestandardowy** | √ | √ | √ |
| **Koperta** | X | X | X |
| **Błyszczący** | √ | √ | √ |
| **Błyszczący o dużej gramaturze** | √ | √ | √ |
| **Papier o dużej gramaturze** | √ | √ | √ |
| **Etykiety** | √ | √ | √ |
| **Papier firmowy** | √ | √ | √ |
| **Lekki papier** | √ | √ | √ |

| Typ papieru | Opcjonalna taca na 2 × 520 arkuszy | Opcjonalny podwójny podajnik na 2000 arkuszy | Opcjonalna taca na 2000 arkuszy |
|---|---|---|---|
| **Zwykły papier** | √ | √ | √ |
| **Formularze** | √ | √ | √ |
| **Makulaturowy** | √ | √ | √ |
| **Koperta gruboziarnista** | X | X | X |
| **Gruboziarnisty, bawełniany** | √ | √ | √ |
| **Folie** | X | X | X |
| **Etykiety winylowe** | X | X | X |

## Typy papieru obsługiwane przez odbiorniki

| Typ papieru | Odbiornik standardowy | | Podwójny pojemnik odbiorczy |
|---|---|---|---|
| | Stos | Przesunięcie | Stos |
| **Papier dokumentowy** | √ | √ | √ |
| **Karty** | √ | √ | √ |
| **Papier kolorowy** | √ | √ | √ |
| **Typ niestandardowy** | √ | √ | √ |
| **Koperta** | √ | √ | √ |
| **Błyszczący** | √ | √ | √ |
| **Błyszczący o dużej gramaturze** | √ | √ | √ |
| **Papier o dużej gramaturze** | √ | √ | √ |
| **Etykiety** | √ | √ | √ |
| **Papier firmowy** | √ | √ | √ |
| **Lekki papier** | √ | √ | √ |
| **Zwykły papier** | √ | √ | √ |
| **Formularze** | √ | √ | √ |
| **Makulaturowy** | √ | √ | √ |
| **Koperta gruboziarnista** | √ | √ | √ |
| **Gruboziarnisty, bawełniany** | √ | √ | √ |
| **Folie** | X | X | X |
| **Etykiety winylowe** | X | X | X |

### Typy papieru obsługiwane przez zszywacz i finiszer zszywająco-dziurkujący

| Typ papieru | Zszywacz | | | Moduł wykańczający ze zszywaczem i dziurkaczem | | | |
|---|---|---|---|---|---|---|---|
| | Stos | Przesunięcie | Zszywacz | Stos | Przesunięcie | Zszywacz | Dziurkacz |
| Papier dokumentowy | √ | √ | √ | √ | √ | √ | √ |
| Karty | √ | √ | X | √ | √ | X | √ |
| Papier kolorowy | √ | √ | √ | √ | √ | √ | √ |
| Typ niestandardowy | √ | √ | √ | √ | √ | √ | √ |
| Koperta | √ | X | X | X | X | X | X |
| Błyszczący | √ | √ | √ | √ | √ | √ | √ |
| Błyszczący o dużej gramaturze | √ | √ | X | √ | √ | X | √ |
| Papier o dużej gramaturze | √ | √ | X | √ | √ | X | √ |
| Etykiety | √ | √ | X | X | X | X | X |
| Papier firmowy | √ | √ | √ | √ | √ | √ | √ |
| Lekki papier | √ | √ | √ | √ | √ | √ | √ |
| Zwykły papier | √ | √ | √ | √ | √ | √ | √ |
| Formularze | √ | √ | √ | √ | √ | √ | √ |
| Makulaturowy | √ | √ | √ | √ | √ | √ | √ |
| Koperta gruboziarnista | √ | X | X | X | X | X | X |
| Gruboziarnisty, bawełniany | √ | √ | X | √ | √ | X | √ |
| Folie | X | X | X | X | X | X | X |
| Etykiety winylowe | X | X | X | X | X | X | X |

### Typy papieru obsługiwane przez moduł wykańczający składający na trzy części / w kształt litery Z oraz moduł wykańczania do broszur

| Typ papieru | Moduł wykańczający składający na trzy części / w kształt litery Z | | Moduł wykańczania do broszur | | | | |
|---|---|---|---|---|---|---|---|
| | Składanie trzykrotne | Składanie w kształt litry Z | Stos | Przesunięcie | Zszywacz | Dziurkacz | Złóż |
| Papier dokumentowy | √ | X | √ | √ | √ | √ | X |

| Typ papieru | Moduł wykańczający składający na trzy części / w kształt litery Z | | Moduł wykańczania do broszur | | | | |
|---|---|---|---|---|---|---|---|
| | Składanie trzykrotne | Składanie w kształt litry Z | Stos | Przesunięcie | Zszywacz | Dziurkacz | Złóż |
| **Karty** | X | X | √ | √ | X | √ | X |
| **Papier kolorowy** | √ | √ | √ | √ | √ | √ | √ |
| **Typ niestandardowy** | √ | √ | √ | √ | √ | √ | √ |
| **Koperta** | X | X | X | X | X | X | X |
| **Błyszczący** | √ | X | √ | √ | √ | √ | √ |
| **Błyszczący o dużej gramaturze** | X | X | √ | √ | X | √ | X |
| **Papier o dużej gramaturze** | X | X | √ | √ | X | √ | X |
| **Etykiety** | X | X | X | X | X | X | X |
| **Papier firmowy** | X | X | √ | √ | √ | √ | √ |
| **Lekki papier** | √ | √ | √ | √ | √ | √ | √ |
| **Zwykły papier** | √ | √ | √ | √ | √ | √ | √ |
| **Formularze** | √ | √ | √ | √ | X | √ | X |
| **Makulaturowy** | √ | √ | √ | √ | √ | √ | √ |
| **Koperta gruboziarnista** | X | X | X | X | X | X | X |
| **Gruboziarnisty, bawełniany** | X | X | √ | √ | X | √ | X |
| **Folie** | X | X | X | X | X | X | X |
| **Etykiety winylowe** | X | X | X | X | X | X | X |

**Uwagi:**

- Etykiety, koperty i karty są zawsze drukowane z mniejszą prędkością.
- Karty są obsługiwane tylko w przypadku drukowania dwustronnego o gramaturze do 163 g/m$^2$ (90 lb, dokument). Wszystkie cięższe materiały są obsługiwane tylko w przypadku drukowania jednostronnego.
- Etykiety winylowe są obsługiwane tylko do sporadycznego użytku i muszą zostać przetestowane pod kątem dopuszczalności. Niektóre etykiety winylowe mogą być bardziej niezawodne w podajniku uniwersalnym.

## Obsługiwane gramatury papieru

| Standardowy lub opcjonalna taca na 2 × 520 arkuszy oraz opcjonalny podwójny podajnik na 2000 arkuszy | Podajnik uniwersalny | Taca na koperty | Opcjonalna taca na 2000 arkuszy |
|---|---|---|---|
| 60–256 g/m$^2$<br>(12–68 lb, dokument) | 60–216 g/m$^2$<br>(12–57 lb, dokument) | 75–90 g/m$^2$<br>(20–24 lb, dokument) | 60–216 g/m$^2$<br>(12–57 lb, dokument) |

**Uwagi:**

- W przypadku papieru o gramaturze z zakresu 60–176 g/m$^2$ (16–47 lb, dokument) zaleca się używanie papieru z włóknami wzdłuż strony.
- Dla papieru o gramaturze mniejszej niż 75 g/m$^2$ (20 lb, papier dokumentowy) należy ustawić Typ papieru na Papier o małej gramaturze. Nieprzestrzeganie tego zalecenia może spowodować nadmierne zwijanie się, co z kolei może prowadzić do błędów w podawaniu papieru, zwłaszcza przy większej wilgotności powietrza.
- Drukowanie dwustronne jest obsługiwane dla papieru o gramaturze 60–162 g/m$^2$ (16–43 lb, dokument).
- Maksymalna gramatura papieru z zawartością 100% bawełny wynosi 90 g/m$^2$ (24 lb, papier dokumentowy).

# Przygotowanie, instalacja i konfiguracja

## Wybór miejsca na drukarkę

- Należy pozostawić wystarczającą ilość miejsca, aby zasobniki, pokrywy i drzwiczki swobodnie się otwierały oraz by można było instalować opcjonalne wyposażenie.
- Ustaw drukarkę w pobliżu gniazdka elektrycznego.

  **UWAGA — NIEBEZPIECZEŃSTWO USZKODZENIA CIAŁA:** aby uniknąć ryzyka pożaru lub porażenia prądem elektrycznym, podłącz przewód zasilający do prawidłowo uziemionego, łatwo dostępnego gniazdka elektrycznego o odpowiednich parametrach znajdującego się w pobliżu urządzenia.

  **UWAGA — NIEBEZPIECZEŃSTWO PORAŻENIA PRĄDEM:** Aby uniknąć ryzyka porażenia prądem elektrycznym, nie należy umieszczać ani używać tego produktu w pobliżu wody lub w miejscach o dużej wilgotności.
- Należy upewnić się, że przepływ powietrza w pomieszczeniu spełnia wymagania najnowszej wersji standardu ASHRAE 62 lub standardu CEN Technical Committee 156.
- zadbać o płaską, mocną i stabilną powierzchnię.
- Drukarkę należy:
  - utrzymywać w czystości i dbać, aby była sucha i nie osadzał się na niej kurz;
  - trzymać z dala od zszywek i spinaczy do papieru;
  - trzymać z dala od bezpośredniego przepływu powietrza klimatyzatorów, grzejników lub wentylatorów;
  - trzymać w miejscu nienarażonym na bezpośrednio padające promienie słoneczne, dużą wilgotność lub gwałtowne zmiany temperatury.
- Należy przestrzegać zalecanych temperatur i unikać wahań:

| | |
|---|---|
| Temperatura otoczenia | 10–32,2°C (50–90°F) |
| Temperatura przechowywania | Od 15,6 do 32,2°C (od 60 do 90°F) |

- Aby zapewnić odpowiednią wentylację, należy pozostawić następującą zalecaną ilość wolnego miejsca wokół drukarki:

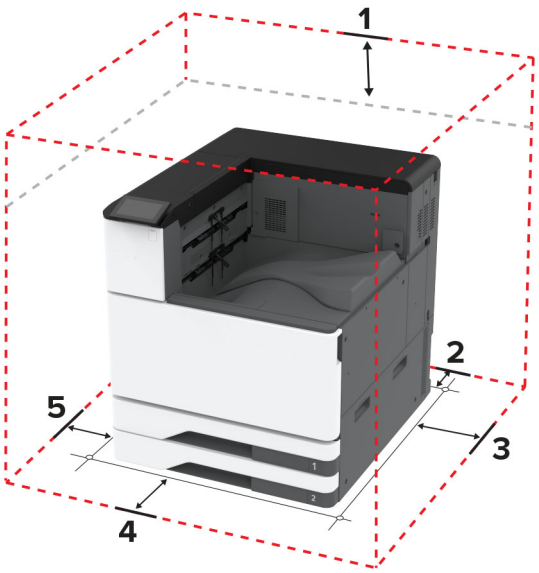


| | | |
|---|---|---|
| **1** | Góra | 150 mm (5,9 cala) |
| **2** | Tylny | 120 mm (4,8 cala) |
| **3** | Prawa strona | 400 mm (15,7 cala) |
| **4** | Przód | 444,5 mm (17,5 cala) |
| **5** | Lewa strona | 120 mm (4,8 cala) |

# Podłączanie kabli

**UWAGA — NIEBEZPIECZEŃSTWO PORAŻENIA PRĄDEM:** Aby uniknąć ryzyka porażenia prądem elektrycznym, nie należy instalować urządzenia i podłączać żadnych przewodów (np. faksu, przewodu zasilającego lub kabla telefonicznego) podczas burzy.

**UWAGA — NIEBEZPIECZEŃSTWO USZKODZENIA CIAŁA:** aby uniknąć ryzyka pożaru lub porażenia prądem elektrycznym, podłącz przewód zasilający do prawidłowo uziemionego, łatwo dostępnego gniazdka elektrycznego o odpowiednich parametrach znajdującego się w pobliżu urządzenia.

**UWAGA — NIEBEZPIECZEŃSTWO USZKODZENIA CIAŁA:** w celu uniknięcia ryzyka pożaru lub porażenia prądem należy korzystać wyłącznie z przewodu zasilającego dołączonego do tego produktu lub z części zamiennych autoryzowanych przez producenta.

**Ostrzeżenie — możliwość uszkodzenia:** Aby uniknąć utraty danych lub nieprawidłowego działania drukarki, nie wolno dotykać podczas drukowania kabla USB ani żadnej karty sieciowej czy części drukarki pokazanych na rysunku.

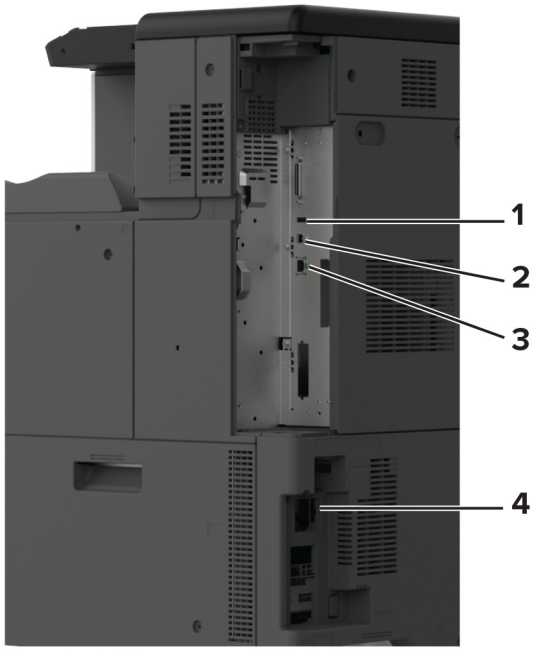


| | Port drukarki | Zastosowanie |
|---|---|---|
| 1 | Port USB | Umożliwia podłączenie klawiatury lub zgodnego akcesorium. |
| 2 | Port USB drukarki | Łączy drukarkę z komputerem. |
| 3 | Ethernet, port | Łączy drukarkę z siecią. |
| 4 | Gniazdo kabla zasilającego | Łączy drukarkę z prawidłowo uziemionym gniazdkiem elektrycznym. |

# Konfigurowanie i używanie aplikacji na ekranie głównym

## Korzystanie z ekranu głównego

**Uwaga:** Wygląd ekranu głównego zależy od własnych ustawień ekranu, ustawień dokonanych przez administratora i aktywnych rozwiązań wbudowanych.

| | Ikona | Zastosowanie |
|---|---|---|
| 1 | przycisk Stop lub Anuluj | Zatrzymywanie bieżącego zadania drukarki. |
| 2 | Stan/Materiały eksploatacyjne | • Wyświetla ostrzeżenie lub komunikat o błędzie, gdy do kontynuowania pracy drukarki wymagana jest interwencja użytkownika.<br>• Umożliwia wyświetlenie szczegółowych informacji o danym ostrzeżeniu lub komunikacie i sposobie jego usunięcia.<br>**Uwaga:** Dostęp do ustawienia można również uzyskać, dotykając górnej sekcji ekranu głównego. |
| 3 | Kolejka zadań | Wyświetlanie wszystkich bieżących zadań drukowania.<br>**Uwaga:** Dostęp do ustawienia można również uzyskać, dotykając górnej sekcji ekranu głównego. |
| 4 | Zmień język | Zmienianie języka na wyświetlaczu. |
| 5 | Ustawienia | Umożliwia dostęp do menu drukarki. |
| 6 | Napęd USB | Umożliwia drukowanie zdjęć i dokumentów z dysku flash. |
| 7 | Wstrzymane zadania | Wyświetlanie zadań drukowania przechowywanych w pamięci drukarki. |
| 8 | Książka adresowa | Zarządzanie listą kontaktów, do której mają dostęp inne aplikacje w drukarce. |
| 9 | Klawiatura ekranowa | W polu wprowadzania znaków można wpisać cyfry lub symbole. |

## Dostosowywanie ekranu głównego

1 Uruchom przeglądarkę, a następnie w polu adresu wpisz adres IP drukarki.

**Uwagi:**

- Wyświetl adres IP drukarki na ekranie głównym drukarki. Adres IP ma postać czterech liczb oddzielonych kropkami. Na przykład 123.123.123.123.
- W przypadku używania serwera proxy wyłącz go tymczasowo, aby prawidłowo załadować stronę.

2 Kliknij kolejno **Ustawienia** > **Urządzenia** > **Dostosowywanie ekranu głównego**.

3 Wykonaj co najmniej jedną spośród następujących czynności:

- Aby dodać ikonę do ekranu głównego, kliknij przycisk **+**, wybierz nazwę aplikacji, a następnie kliknij **Dodaj**.
- Aby usunąć ikonę ekranu głównego, wybierz nazwę aplikacji, a następnie kliknij przycisk **Usuń**.

- Aby dostosować nazwę aplikacji, wybierz nazwę aplikacji, kliknij przycisk **Edytuj**, a następnie przypisz nazwę.
- Aby przywrócić nazwę aplikacji, wybierz nazwę aplikacji, kliknij przycisk **Edytuj**, a następnie wybierz polecenie **Przywróć etykietę aplikacji**.
- Aby dodać odstęp między aplikacjami, kliknij przycisk **+**, wybierz **PUSTE MIEJSCE**, a następnie kliknij **Dodaj**.
- Aby uporządkować aplikacje, przeciągnij nazwy aplikacji w żądanej kolejności.
- Aby przywrócić domyślny ekran główny, kliknij przycisk **Przywróć ekran główny**.

**4** Zastosuj zmiany.

## Obsługiwane aplikacje

- Personalizacja wyświetlacza
- wsparcie techniczne
- Limity urządzenia

## Korzystanie z funkcji Dostosowywanie wyświetlacza

Przed użyciem aplikacji upewnij się, że wykonano następujące czynności:

- We wbudowanym serwerze WWW kliknij **Aplikacje** > **Dostosowywanie wyświetlacza** > **Konfiguruj**.
- Włącz i skonfiguruj ustawienia wygaszacza ekranu, pokazu slajdów i tapety.

### Zarządzanie obrazami wygaszacza ekranu i pokazu slajdów

**1** W sekcji Wygaszacz ekranu i Obrazy pokazu slajdów możesz dodawać, edytować lub usuwać obrazy.

**Uwagi:**

- Możesz dodać do 10 obrazów.
- Gdy opcja jest włączona, ikony stanu będą wyświetlane na wygaszaczu ekranu tylko w przypadku błędów, ostrzeżeń lub powiadomień z chmury.

**2** Zastosuj zmiany.

### Zmienianie obrazu tapety

**1** Na ekranie głównym dotknij opcję **Zmień tapetę**.

**2** Wybierz obraz, który ma być używany.

**3** Zastosuj zmiany.

### Uruchamianie pokazu slajdów z napędu flash

**1** Włóż napęd flash do portu USB.

**2** Na ekranie głównym dotknij opcji **Pokaz slajdów**.

Obrazy zostaną wyświetlone w kolejności alfabetycznej.

**Uwaga:** Możesz usunąć napęd flash po rozpoczęciu pokazu slajdów, ale obrazy nie zostaną przechowane w drukarce. Jeśli pokaz slajdów zatrzyma się, ponownie podłącz napęd flash, aby wyświetlić obrazy.

## Korzystanie z aplikacji Wsparcie klienta

**Uwagi:**

- Ta aplikacja jest obsługiwana tylko w niektórych modelach drukarek. Więcej informacji można znaleźć w sekcji „Obsługiwane aplikacje” na str. 38.
- Informacje na temat konfigurowania ustawień aplikacji zawiera *Podręcznik administratora aplikacji Wsparcie klienta.*

1. Dotknij opcji **Wsparcie klienta** na ekranie głównym.
2. Wydrukuj informacje lub wyślij je pocztą elektroniczną.

## Konfigurowanie aplikacji Limity urządzenia

**Uwagi:**

- Ta aplikacja jest obsługiwana tylko w niektórych modelach drukarek. Więcej informacji można znaleźć w sekcji „Obsługiwane aplikacje” na str. 38.
- Informacje na temat konfigurowania aplikacji zawiera *Podręcznik administratora aplikacji Limity urządzenia*.

1. Uruchom przeglądarkę, a następnie w polu adresu wpisz adres IP drukarki.

   **Uwagi:**

   - Wyświetl adres IP drukarki na ekranie głównym drukarki. Adres IP ma postać czterech liczb oddzielonych kropkami. Na przykład 123.123.123.123.
   - W przypadku używania serwera proxy wyłącz go tymczasowo, aby prawidłowo załadować stronę.
2. Kliknij kolejno opcje **Aplikacje** > **Limity urządzenia** > **Konfiguruj**.
3. W obszarze Konta użytkownika dodaj użytkownika lub zmodyfikuj jego dane, a następnie określ obowiązujące go limity.
4. Zastosuj zmiany.

## Zarządzanie zakładkami

### Tworzenie zakładek

Używaj zakładek, aby drukować często używane dokumenty, które są przechowywane na serwerach lub w internecie.

1. Uruchom przeglądarkę, a następnie w polu adresu wpisz adres IP drukarki.

   **Uwagi:**

   - Wyświetl adres IP drukarki na ekranie głównym drukarki. Adres IP ma postać czterech liczb oddzielonych kropkami. Na przykład 123.123.123.123.
   - W przypadku używania serwera proxy wyłącz go tymczasowo, aby prawidłowo załadować stronę.
2. Kliknij kolejno **Zakładki** > **Dodaj zakładkę**, a następnie wpisz nazwę zakładki.

3 Wybierz Adres, a następnie wykonaj jedną z następujących czynności:
   - W przypadku zakładek HTTP i HTTPS należy wprowadzić adres URL, który chcesz dodać do zakładek.
   - W przypadku zakładek HTTPS należy korzystać z nazwy hosta, nie z adresu IP. Na przykład wprowadź adres **myWebsite.com/sample.pdf**, a nie adres **123.123.123.123/sample.pdf**. Upewnij się, że nazwa hosta odpowiada również wartości Common Name (pol. nazwa pospolita, skrót CN) w certyfikacie serwera. Aby uzyskać więcej informacji na temat uzyskiwania wartości CN w certyfikacie serwera, zapoznaj się z sekcją pomocy dla Twojej przeglądarki internetowej.
   - W przypadku zakładek FTP wpisz adres serwera FTP. Na przykład **myServer/myDirectory**. Wprowadź numer portu FTP. Port 21 jest domyślnym portem dla wysyłania poleceń.
   - W przypadku SMB, wprowadź adres folderu sieciowego. Na przykład **myServer/myShare/myFile.pdf**. Wprowadź nazwę domeny sieci.
   - W razie potrzeby wybierz typ Uwierzytelniania dla serwera FTP i SMB.

   Aby ograniczyć dostęp do zakładki, wprowadź kod PIN.

   **Uwaga:** Aplikacja obsługuje następujące typy plików: PDF, JPEG i TIFF. Inne typy plików, takie jak DOCX i XLSX, są obsługiwane przez niektóre modele drukarek.

4 Kliknij opcję **Zapisz**.

### Tworzenie folderów

1 Uruchom przeglądarkę, a następnie w polu adresu wpisz adres IP drukarki.

   **Uwagi:**

   - Wyświetl adres IP drukarki na ekranie głównym drukarki. Adres IP ma postać czterech liczb oddzielonych kropkami. Na przykład 123.123.123.123.
   - W przypadku używania serwera proxy wyłącz go tymczasowo, aby prawidłowo załadować stronę.

2 Kliknij kolejno **Zakładki** > **Dodaj folder**, a następnie wpisz nazwę folderu.

   **Uwaga:** Aby ograniczyć dostęp do folderu, wprowadź kod PIN.

3 Kliknij przycisk **Zapisz**.

**Uwaga:** Można utworzyć własne foldery lub zakładki wewnątrz tego folderu. Aby utworzyć zakładkę, patrz „Tworzenie zakładek” na str. 39.

## Zarządzanie kontaktami

1 Na ekranie głównym dotknij opcji **Książka adresowa.**

2 Wykonaj co najmniej jedną spośród następujących czynności:
   - Aby dodać kontakt, dotknij ⋮ na górze ekranu, a następnie dotknij **Utwórz kontakt**. W razie potrzeby określ sposób logowania, aby umożliwić dostęp do aplikacji.
   - Aby usunąć kontakt, dotknij ⋮ na górze ekranu, dotknij **Usuń kontakty**, a następnie wybierz kontakt.
   - Aby edytować informacje kontaktowe, dotknij nazwy kontaktu.
   - Aby utworzyć grupę, dotknij ⋮ ikony na górze ekranu, a następnie dotknij opcji **Utwórz grupę**. W razie potrzeby określ sposób logowania, aby umożliwić dostęp do aplikacji.

- Aby usunąć grupę, dotknij ⋮ na górze ekranu, dotknij **Usuń grupy**, a następnie wybierz grupę.
- Aby edytować grupę kontaktów, dotknij opcji **GRUPY**, > wybierz nazwę grupy > ⋮ > i wybierz czynność, którą chcesz wykonać.

**3** Zastosuj zmiany.

# Konfiguracja i używanie funkcji dostępności

## Aktywowanie prowadzenia głosowego

### Z poziomu ekranu głównego

**1** Jednym ruchem i jednym palcem powoli przesuń palcem w lewo, a następnie w górę na wyświetlaczu, aż usłyszysz wiadomość głosową.

**2** Dwoma palcami dotknij **OK**.

**Uwaga:** Jeżeli gest nie działa, należy zastosować większy nacisk.

### Z poziomu klawiatury

**1** Naciśnij i przytrzymaj klawisz **5** aż do usłyszenia wiadomości głosowej.

**2** Naciśnij klawisz **Tab**, aby przenieść kursor zaznaczenia na przycisk OK, a następnie kliknij klawisz **Enter**.

**Uwagi:**

- Gdy funkcja Prowadzenie głosowe jest włączona, do wybrania dowolnego elementu na wyświetlaczu należy zawsze używać dwóch palców.
- Funkcja Prowadzenie głosowe ma ograniczoną liczbę obsługiwanych języków.

## Dezaktywacja prowadzenia głosowego

**1** Jednym ruchem i jednym palcem powoli przesuń palcem w lewo, a następnie w górę na wyświetlaczu, aż usłyszysz wiadomość głosową.

**2** Dwoma palcami wykonaj jedną z następujących czynności:
- Dotknij opcji **Prowadzenie głosowe**, a następnie dotknij **OK**.
- Dotknij **Anuluj**.

**Uwaga:** Jeżeli gest nie działa, należy zastosować większy nacisk.

Funkcję prowadzenia głosowego można również wyłączyć, wykonując jedną z następujących czynności:
- Dotknij dwukrotnie ekranu głównego dwoma palcami.
- Naciśnij przycisk zasilania, aby wprowadzić drukarkę w tryb czuwania lub hibernacji.

## Obsługa ekranu za pomocą gestów

**Uwagi:**

- Obsługa gestów jest możliwa wyłącznie po włączeniu prowadzenia głosowego.
- Włączenie powiększania umożliwia korzystanie z gestów powiększania i przesuwania.
- Za pomocą fizycznej klawiatury można wprowadzać znaki i dostosowywać niektóre ustawienia.

| Gest | Zastosowanie |
|---|---|
| Przesuń jednym palcem w lewo, a następnie w górę | Uruchamianie trybu dostępności. Użyj tego samego gestu, aby wyjść z trybu dostępności.<br>**Uwaga:** Ten gest działa również, gdy drukarka pracuje w trybie normalnym. |
| Dotknij dwukrotnie jednym palcem | Wybór opcji lub elementu na ekranie. |
| Dotknij dwukrotnie ikony ekranu głównego dwoma palcami | Wyłączenie trybu dostępności. |
| Dotknij trzykrotnie jednym palcem | Powiększanie lub zmniejszanie tekstu lub obrazu. |
| Przesuń palcem w prawo lub przesuń jednym palcem w dół | Przejście do następnego elementu na ekranie. |
| Przesuń jednym palcem w lewo lub w górę | Przejście do poprzedniego elementu na ekranie. |
| Przesuń jednym palcem w górę i w dół | Przejście do pierwszego elementu na ekranie. |
| Przesunięcie | Uzyskanie dostęp do fragmentów powiększanego obrazu, które nie są widoczne na ekranie.<br>**Uwaga:** Przeciągnij powiększony obraz dwoma palcami. |
| Przesuń jednym palcem w górę, a następnie w prawo | Zwiększenie głośności.<br>**Uwaga:** Ten gest działa również, gdy drukarka pracuje w trybie normalnym. |
| Przesuń jednym palcem w dół, a następnie w prawo | Zmniejszenie głośności.<br>**Uwaga:** Ten gest działa również, gdy drukarka pracuje w trybie normalnym. |
| Przesuń jednym palcem w górę, a następnie w lewo | Zamknięcie aplikacji i powrót do ekranu głównego. |
| Przesuń jednym palcem w dół, a następnie w lewo | Powrót do poprzedniego ustawienia. |

## Używanie klawiatury ekranowej

Gdy na ekranie głównym pojawi się drukarka, wykonaj co najmniej jedną z poniższych czynności:

- Dotknij klawisza, aby wybrać i wpisać znak w polu.
- Przeciągnij palcem po różnych znakach, aby wybrać i wpisać znak w polu.
- Dotknij pola tekstowego dwoma palcami, aby wprowadzić znaki w polu.
- Dotknij klawisza **Backspace**, aby usunąć znaki.

## Włączanie trybu powiększania

1 Jednym ruchem i jednym palcem powoli przesuń palcem w lewo, a następnie w górę na wyświetlaczu, aż usłyszysz wiadomość głosową.

   **Uwaga:** W przypadku modeli drukarek bez wbudowanych głośników do odsłuchania wiadomości należy użyć słuchawek.

2 Dwoma palcami wykonaj następujące czynności:

   a Wybierz **Tryb powiększania**.

   b Dotknij przycisku **OK**.

   **Uwaga:** Jeżeli gest nie działa, należy zastosować większy nacisk.

Więcej informacji dotyczących obsługi powiększonego ekranu znajduje się w części „Obsługa ekranu za pomocą gestów” na str. 42.

## Dostosowywanie tempa mowy w prowadzeniu głosowym

1 Na ekranie głównym dotknij kolejno opcji **Ustawienia** > **Urządzenie** > **Dostępność** > **Tempo mowy**.

2 Wybierz tempo mowy.

## Dostosowywanie domyślnej głośności słuchawek

1 Na ekranie głównym dotknij kolejno opcji **Ustawienia** > **Urządzenie** > **Dostępność**.

2 Regulowanie głośności słuchawek.

   **Uwaga:** Domyślna głośność zostanie przywrócona po wyjściu z trybu dostępności lub wznowieniu pracy drukarki z trybu uśpienia lub hibernacji.

## Dostosowywanie domyślnej głośności wewnętrznego głośnika

1 Na ekranie głównym dotknij opcji .

2 Zmiana ustawień głośności.

**Uwagi:**

- Włączenie trybu cichego powoduje wyciszenie alarmów dźwiękowych. To ustawienie powoduje także spowolnienie działania drukarki.
- Domyślna głośność zostanie przywrócona po wyjściu z trybu dostępności lub wznowieniu pracy drukarki z trybu uśpienia lub hibernacji.

## Włączanie funkcji wypowiadania haseł lub osobistych numerów identyfikacyjnych

1 Na ekranie głównym dotknij kolejno opcji **Ustawienia** > **Urządzenie** > **Dostępność** > **Wypowiadanie haseł / kodów PIN**.

2 Włącz ustawienie.

# Ładowanie papieru i nośników specjalnych

## Ustawianie rozmiaru i typu nośnika specjalnego

Zasobniki automatycznie wykrywają rozmiar papieru zwykłego. W przypadku nośników specjalnych, takich jak etykiety, karty i koperty, wykonaj poniższe czynności:

1. Z poziomu ekranu głównego dotknij kolejno opcji **Ustawienia** > **Papier** > **Konfiguracja zasobnika** > **Rozmiar/Typ papieru** > i wybierz źródło papieru.
2. Ustaw rozmiar i typ nośnika specjalnego.

## Konfigurowanie ustawień uniwersalnego rozmiaru papieru

1. Na ekranie głównym dotknij kolejno **Ustawienia** > **Papier** > **Konfiguracja nośnika** > **Konfiguracja uniwersalna**.
2. Skonfiguruj ustawienia.

## Włączanie opcji Wiele uniwersalnych rozmiarów

1. Na ekranie głównym dotknij kolejno **Ustawienia** > **Urządzenie** > **Konserwacja** > **Menu konfiguracji** > **Konfiguracja zasobnika**.
2. Włącz opcję Wiele uniwersalnych rozmiarów.

## Ładowanie tacy na 520 arkuszy

**UWAGA — NIEBEZPIECZEŃSTWO PRZEWRÓCENIA:** Aby zmniejszyć ryzyko niestabilności sprzętu, każdy zasobnik należy ładować oddzielnie. Dopóki nie będą potrzebne, wszystkie pozostałe zasobniki powinny być zamknięte.

1. Wyciągnij zasobnik.

   **Uwaga:** Aby uniknąć zacięć papieru, nie wyjmuj tac, gdy drukarka pracuje.

2. Dopasuj prowadnice do rozmiaru ładowanego papieru.

   **Uwagi:**

   - Należy skorzystać z oznaczeń znajdujących się na dnie zasobnika.

- Podczas ładowania papieru o rozmiarze A3, 11-calowym lub B4 należy odpowiednio ustawić tylną prowadnicę papieru.
- W przypadku tacy 2 i opcjonalnych tac na 520 arkuszy podczas ładowania papieru formatu A3 należy odpowiednio ustawić tylną prowadnicę papieru oraz prowadnice boczne. Ograniczniki znajdujące się za prowadnicą boczną blokują rozmiar papieru na formacie A3. Podczas ładowania papieru o rozmiarze 12,6 cala należy odpowiednio ustawić tylną prowadnicę papieru oraz prowadnice boczne, a następnie nacisnąć ograniczniki, aby je odblokować.

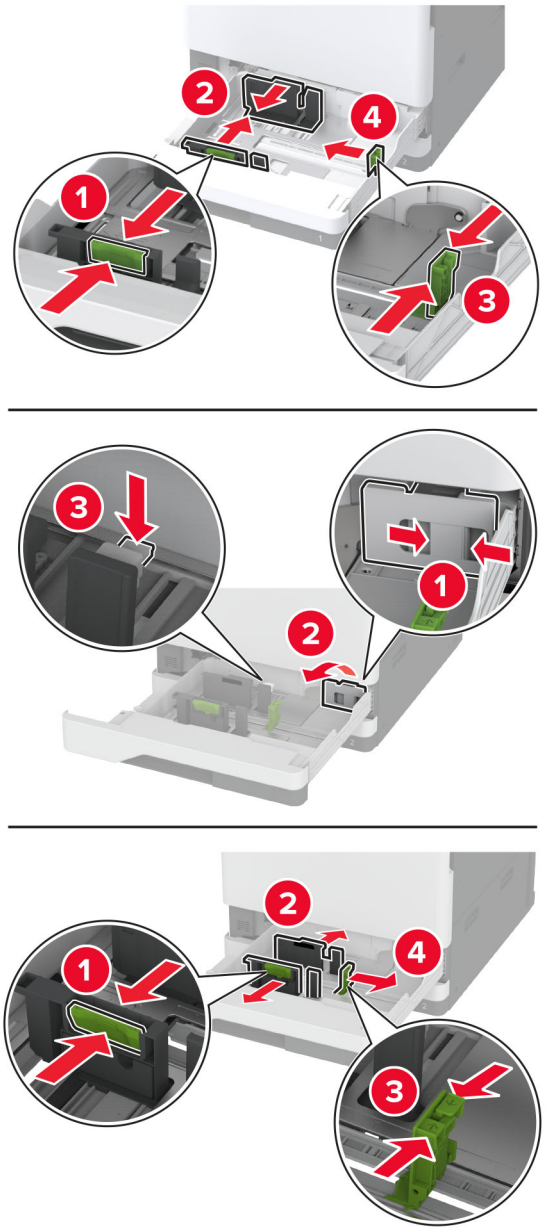

**3** Przed załadowaniem papier należy wygiąć, przekartkować i wyrównać.

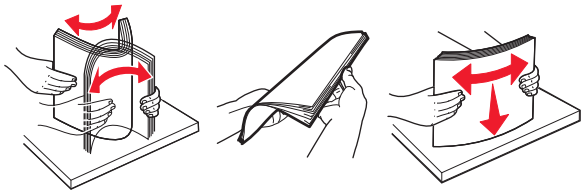

**4** Załaduj stos papieru stroną do zadrukowania skierowaną w górę.

Ładując papier firmowy lub wstępnie dziurkowany, wykonaj jedną z następujących czynności:

**W przypadku drukowania jednostronnego w orientacji długiej krawędzi**

- Załaduj papier firmowy stroną do zadrukowania do góry tak, aby nagłówek znajdował się z tyłu tacy.

- Papier wstępnie dziurkowany należy umieścić stroną do zadrukowania skierowaną w górę tak, aby dziurki znajdowały się po lewej stronie tacy.

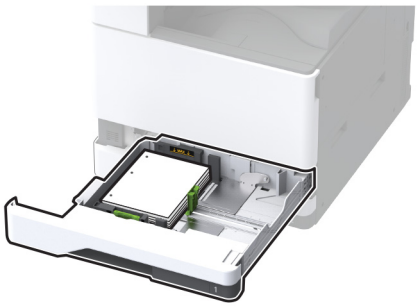

**W przypadku drukowania jednostronnego w orientacji krótkiej krawędzi**

- Papier firmowy należy umieścić tak, aby nagłówek znajdował się po lewej stronie tacy.

- Papier wstępnie dziurkowany należy umieścić stroną przeznaczoną do zadrukowania skierowaną w górę tak, aby otwory znajdowały się z przodu tacy.

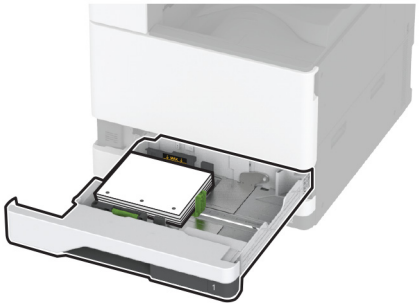

**W przypadku drukowania dwustronnego w orientacji długiej krawędzi**

- Załaduj papier firmowy stroną do zadrukowania do dołu tak, aby nagłówek znajdował się z tyłu tacy.

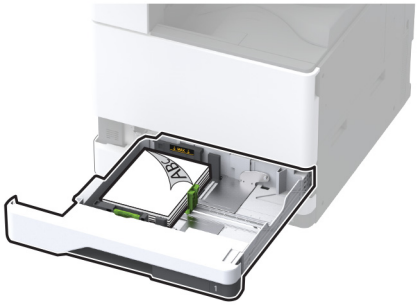

- Załaduj papier wstępnie dziurkowany stroną do zadrukowania skierowaną w dół z otworami znajdującymi się po prawej stronie tacy.

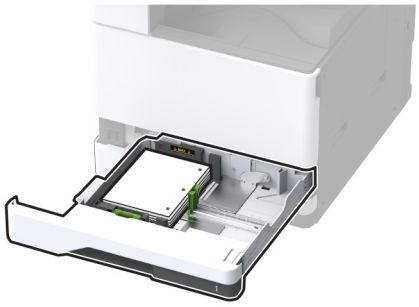

**W przypadku drukowania dwustronnego w orientacji krótkiej krawędzi**

- Papier firmowy należy umieścić stroną do zadrukowania skierowaną w dół tak, aby nagłówek znajdował się po lewej stronie tacy.

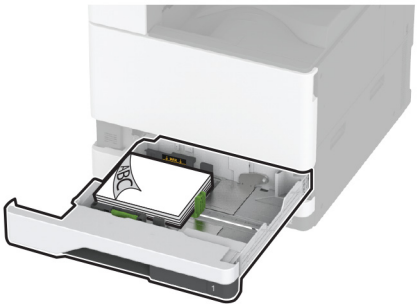

- Załaduj papier wstępnie dziurkowany stroną do zadrukowania skierowaną w dół i otworami znajdującymi się w tylnej części podajnika

**Uwagi:**

- Nie należy wsuwać papieru do zasobnika.
- Upewnij się, że prowadnice boczne ściśle przylegają do papieru.
- Upewnij się, że wysokość stosu nie wykracza poza wskaźnik maksymalnego wypełnienia papierem. Umieszczenie zbyt dużej liczby arkuszy może spowodować zacięcia papieru.

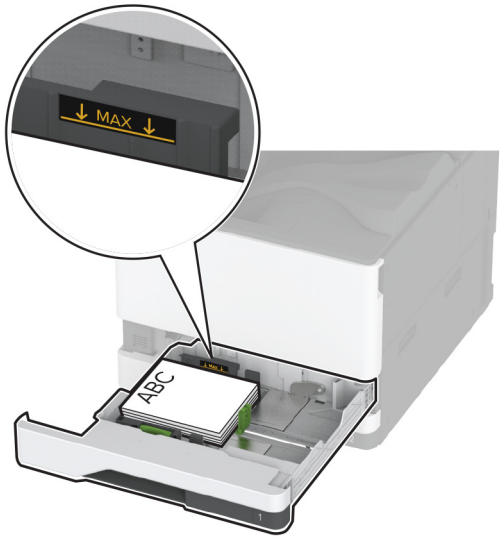


5 Włóż zasobnik.

W razie potrzeby wybierz ustawienia typu i rozmiaru papieru odpowiadające papierowi załadowanemu do zasobnika.

**Uwaga:** Po zainstalowaniu modułu wykańczającego podczas drukowania obrazy są obracane o 180°.

## Ładowanie podwójnego podajnika na 2000 arkuszy

**UWAGA — NIEBEZPIECZEŃSTWO PRZEWRÓCENIA:** Aby zmniejszyć ryzyko niestabilności sprzętu, każdy zasobnik należy ładować oddzielnie. Dopóki nie będą potrzebne, wszystkie pozostałe zasobniki powinny być zamknięte.

1 Wyciągnij zasobnik.

**Uwaga:** Aby uniknąć zacięć papieru, nie wyjmuj tac, gdy drukarka pracuje.

**2** Dopasuj prowadnice do rozmiaru ładowanego papieru.

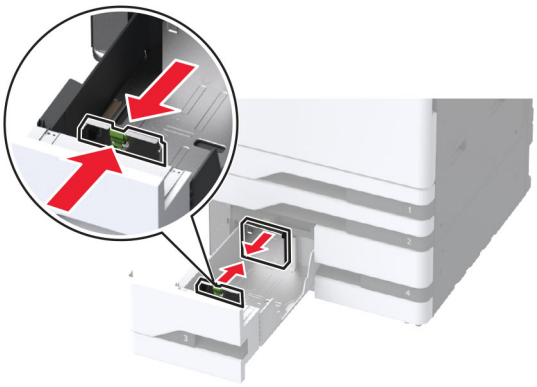

**3** Przed załadowaniem papier należy wygiąć, przekartkować i wyrównać.

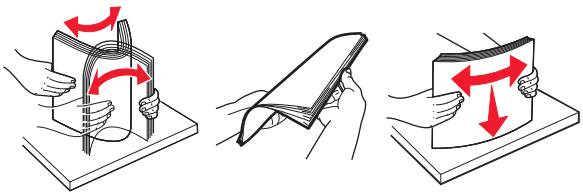

**4** Załaduj stos papieru stroną do zadrukowania skierowaną w górę.

Ładując papier firmowy lub wstępnie dziurkowany, wykonaj jedną z następujących czynności:

**W przypadku drukowania jednostronnego**

- Załaduj papier firmowy stroną do zadrukowania do góry tak, aby nagłówek znajdował się z tyłu tacy.

- Papier wstępnie dziurkowany należy umieścić stroną do zadrukowania skierowaną w górę tak, aby dziurki znajdowały się po lewej stronie tacy.

**W przypadku drukowania dwustronnego**

- Załaduj papier firmowy stroną do zadrukowania do dołu tak, aby nagłówek znajdował się z tyłu tacy.

- Załaduj papier wstępnie dziurkowany stroną do zadrukowania skierowaną w dół z otworami znajdującymi się po prawej stronie tacy.

**Uwagi:**

- Nie należy wsuwać papieru do zasobnika.
- Upewnij się, że wysokość stosu nie wykracza poza wskaźnik maksymalnego wypełnienia papierem. Umieszczenie zbyt dużej liczby arkuszy może spowodować zacięcia papieru.

**5** Włóż zasobnik.

W razie potrzeby wybierz ustawienia typu i rozmiaru papieru odpowiadające papierowi załadowanemu do zasobnika.

**Uwaga:** Po zainstalowaniu modułu wykańczającego podczas drukowania obrazy są obracane o 180°.

## Ładowanie tacy na 2000 arkuszy

**UWAGA — NIEBEZPIECZEŃSTWO PRZEWRÓCENIA:** Aby zmniejszyć ryzyko niestabilności sprzętu, każdy zasobnik należy ładować oddzielnie. Dopóki nie będą potrzebne, wszystkie pozostałe zasobniki powinny być zamknięte.

**1** Wyciągnij tacę, a następnie otwórz boczne drzwiczki tacy.

**Uwaga:** Aby uniknąć zacięć papieru, nie wyjmuj tac, gdy drukarka pracuje.

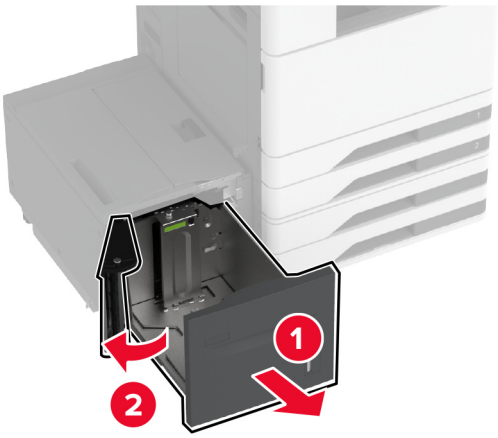
1
2

**2** Wyreguluj prowadnicę z tyłu tacy. Wykonaj te same czynności z przodu tacy.

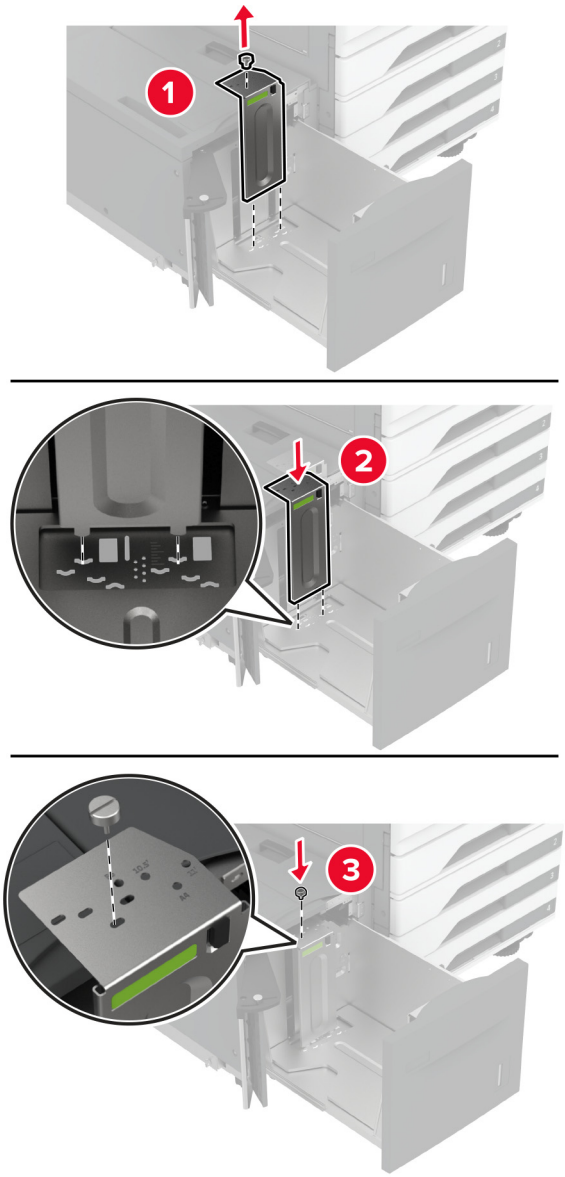

**3** Wyreguluj dźwignię na drzwiczkach bocznych tacy.

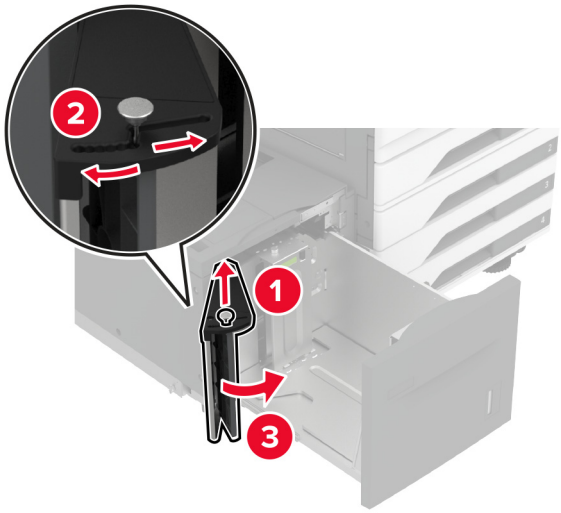


**4** Przed załadowaniem papier należy wygiąć, przekartkować i wyrównać.

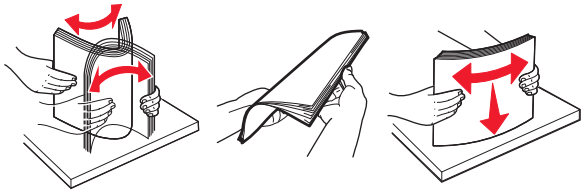

**5** Załaduj stos papieru stroną do zadrukowania skierowaną w górę.

Ładując papier firmowy lub wstępnie dziurkowany, wykonaj jedną z następujących czynności:

**W przypadku drukowania jednostronnego**

- Załaduj papier firmowy stroną do zadrukowania do dołu tak, aby nagłówek znajdował się z tyłu tacy.

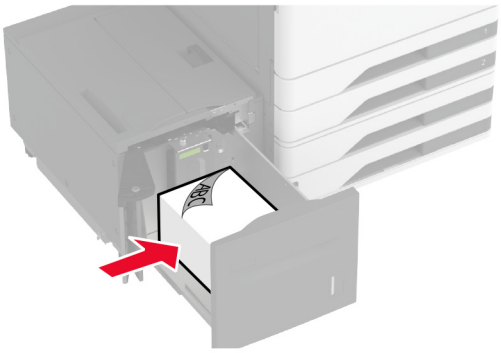

- Załaduj papier wstępnie dziurkowany stroną do zadrukowania skierowaną w dół i otworami umieszczonymi po lewej stronie tacy.

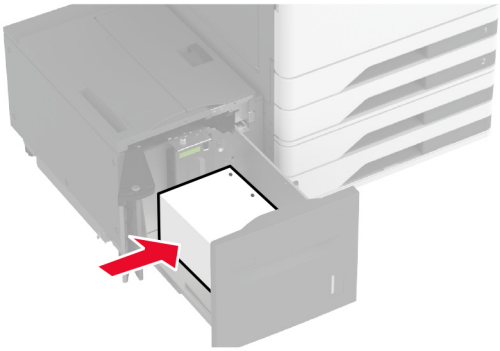

**W przypadku drukowania dwustronnego**

- Załaduj papier firmowy stroną do zadrukowania do góry tak, aby nagłówek znajdował się z tyłu tacy.

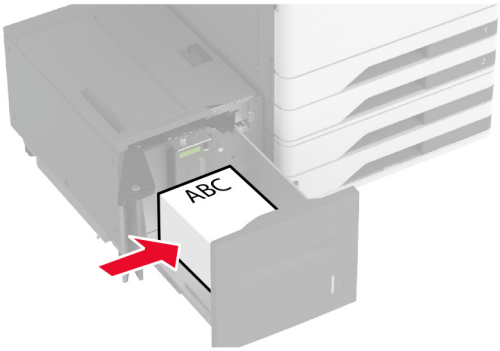


- Papier wstępnie dziurkowany należy umieścić stroną do zadrukowania skierowaną w górę tak, aby dziurki znajdowały się po lewej stronie tacy.

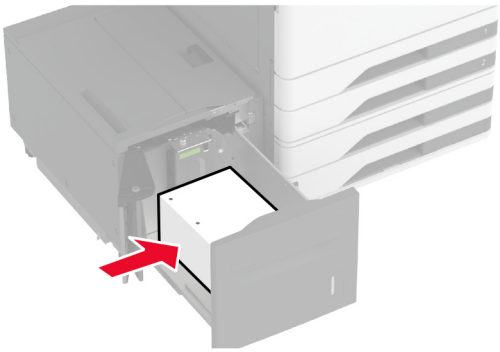

**Uwaga:** Upewnij się, że wysokość stosu nie wykracza poza wskaźnik maksymalnego wypełnienia papierem. Umieszczenie zbyt dużej liczby arkuszy może spowodować zacięcia papieru.

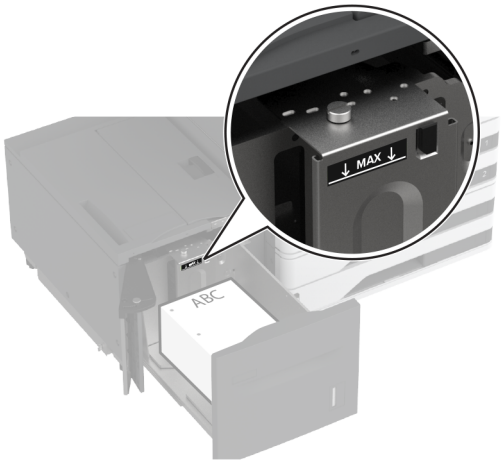


6 Zamknij boczne drzwiczki tacy, a następnie włóż tacę.

W razie potrzeby wybierz ustawienia typu i rozmiaru papieru odpowiadające papierowi załadowanemu do zasobnika.

**Uwaga:** Po zainstalowaniu modułu wykańczającego podczas drukowania obrazy są obracane o 180°.

## Ładowanie tacy na koperty

**UWAGA — NIEBEZPIECZEŃSTWO PRZEWRÓCENIA:** Aby zmniejszyć ryzyko niestabilności sprzętu, każdy zasobnik należy ładować oddzielnie. Dopóki nie będą potrzebne, wszystkie pozostałe zasobniki powinny być zamknięte.

1 Wyciągnij tacę na koperty.

**Uwaga:** Aby uniknąć zacięć papieru, nie wyjmuj tac, gdy drukarka pracuje.

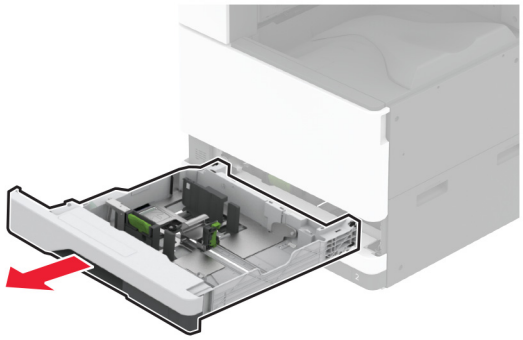

**2** Przed załadowaniem koperty należy wygiąć, przekartkować i wyrównać ich krawędzie.

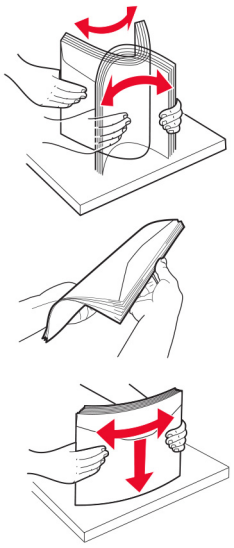

**3** Dopasuj prowadnice do rozmiaru ładowanych kopert.

**Uwaga:** Należy skorzystać z oznaczeń znajdujących się na dnie zasobnika.

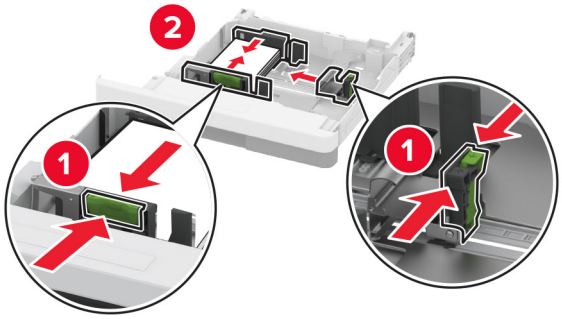


**4** Koperty należy załadować wzdłuż lewej krawędzi tacy, skrzydełkami w dół.

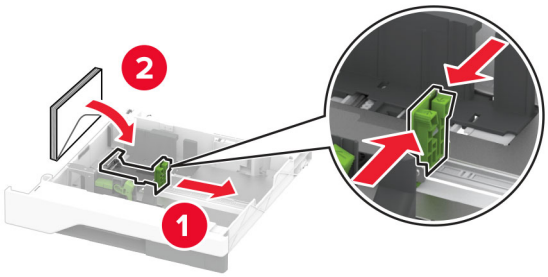


**Uwagi:**

- Upewnij się, że prowadnice boczne ściśle przylegają do kopert.
- Upewnij się, że wysokość stosu nie wykracza poza wskaźnik maksymalnego wypełnienia. Przepełnienie może spowodować zacięcia papieru.

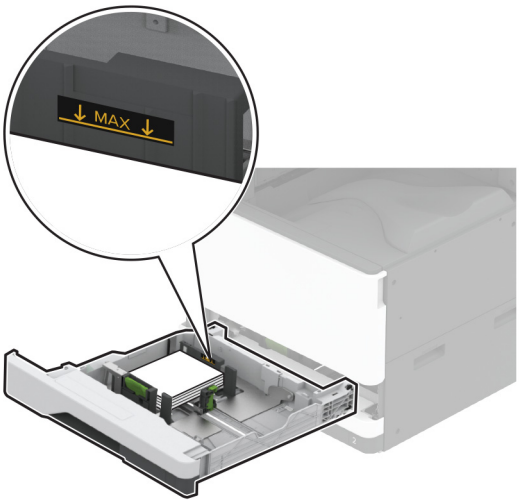


**5** Włóż zasobnik.

W razie potrzeby wybierz ustawienia typu i rozmiaru papieru odpowiadające kopertom załadowanym do tacy.

## Ładowanie nośników do podajnika uniwersalnego

**1** Otwórz podajnik uniwersalny.

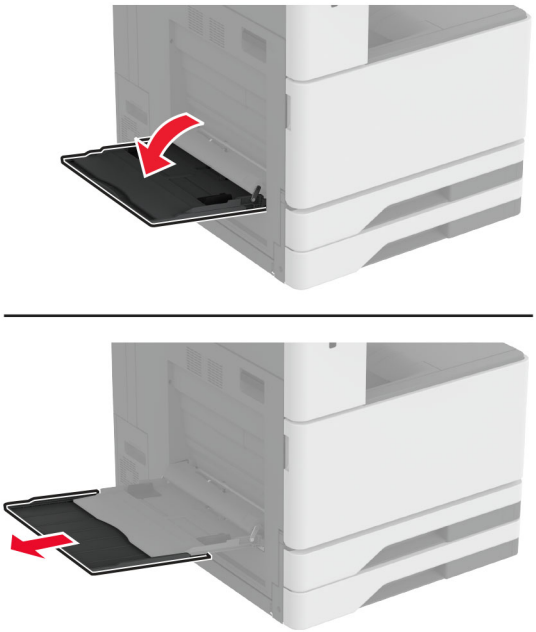

**2** Dopasuj prowadnice boczne do rozmiaru ładowanego papieru.

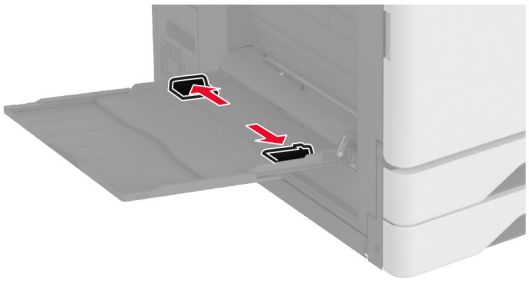

**3** Przed załadowaniem papier należy wygiąć, przekartkować i wyrównać.

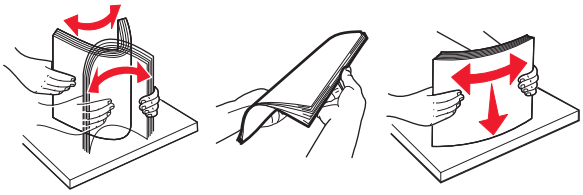

**4** Załaduj papier.

**Uwaga:** Upewnij się, że prowadnice boczne ściśle przylegają do papieru.

**W przypadku podawania wzdłuż długiej krawędzi:**

- W przypadku drukowania jednostronnego załaduj papier firmowy stroną do zadrukowania skierowaną w dół oraz z nagłówkiem skierowanym do tylnej części drukarki. Załaduj papier dziurkowany stroną do zadrukowania skierowaną w dół, tak aby otwory były po prawej stronie papieru.

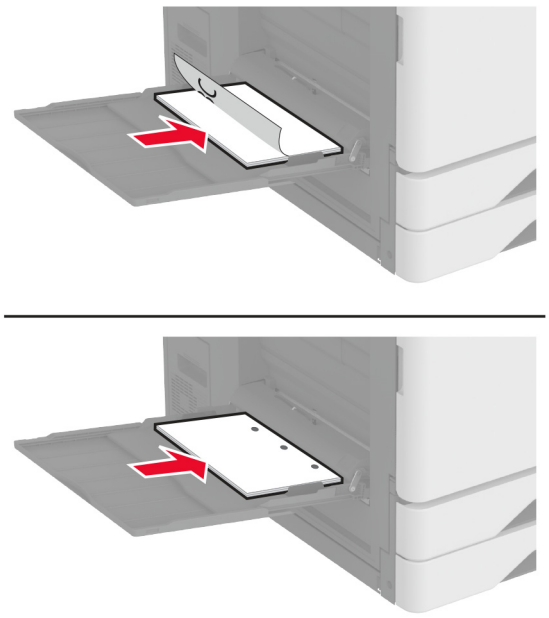

- W przypadku drukowania dwustronnego załaduj papier firmowy stroną do zadrukowania skierowaną w górę oraz z nagłówkiem skierowanym do tylnej części drukarki. Załaduj papier dziurkowany stroną do zadrukowania skierowaną w górę z otworami znajdującymi się po lewej stronie papieru.

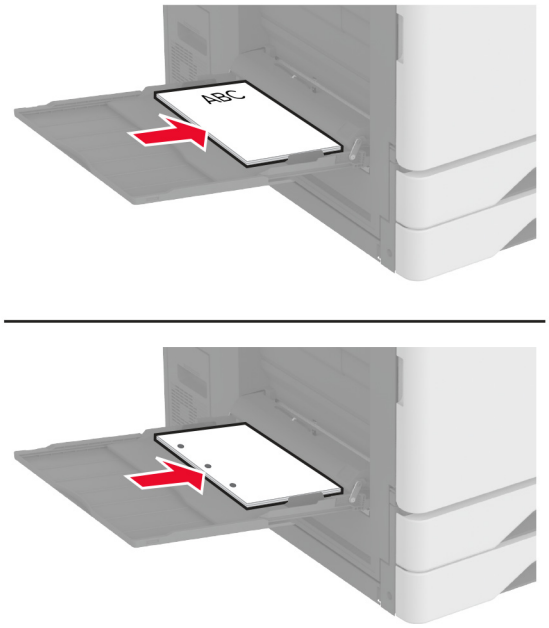


**W przypadku podawania wzdłuż krótkiej krawędzi:**

- W przypadku drukowania jednostronnego załaduj papier firmowy stroną do zadrukowania skierowaną w dół tak, aby nagłówek znajdował się po lewej stronie papieru. Załaduj papier dziurkowany stroną do zadrukowania skierowaną w dół, tak aby otwory znajdowały się z przodu drukarki.

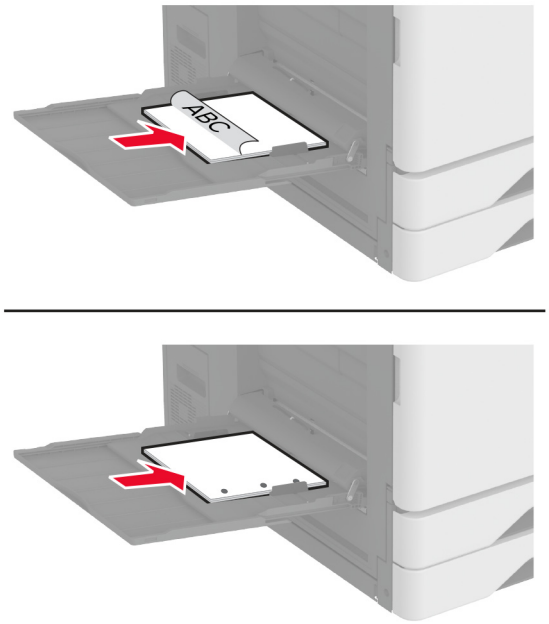

- W przypadku drukowania dwustronnego załaduj papier firmowy stroną do zadrukowania skierowaną w górę oraz z nagłówkiem znajdującym się po lewej stronie papieru. Załaduj papier dziurkowany stroną do zadrukowania skierowaną w górę z otworami skierowanymi do tylnej części drukarki.

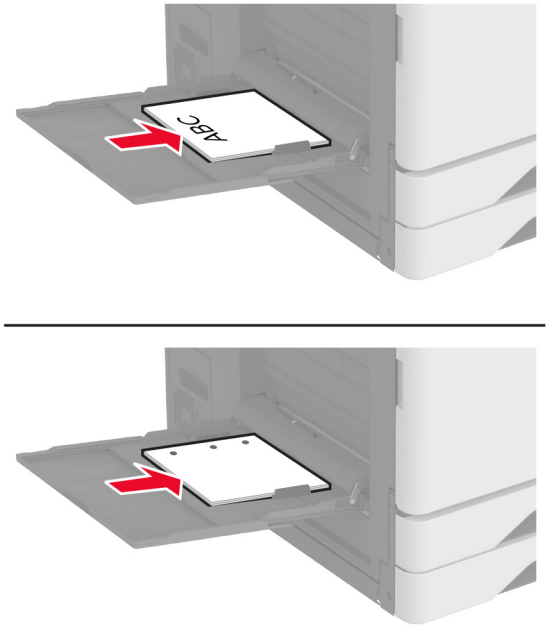


**Uwaga:** Po zainstalowaniu modułu wykańczającego drukarka obraca obrazy do 180°.

## Łączenie zasobników

1. Na ekranie głównym dotknij kolejno **Ustawienia** > **Papier** > **Konfiguracja zasobnika** > wybierz źródło papieru.
2. Ustaw taki sam rozmiar i typ papieru dla przypisanych zasobników.
3. Na ekranie głównym dotknij kolejno **Ustawienia** > **Urządzenie** > **Konserwacja** > **Menu konfiguracji** > **Konfiguracja zasobnika** > **Łączenie zasobników**.
4. Dotknij opcji **Automatycznie**.

Aby usunąć przypisanie zasobników, upewnij się, że inne zasobniki nie mają ustawionego papieru tego samego rozmiaru lub typu.

**Ostrzeżenie — możliwość uszkodzenia:** W zależności od określonego typu papieru dobierana jest temperatura nagrzewnicy. W celu uniknięcia problemów związanych z drukowaniem, dostosuj ustawienie typu papieru do papieru załadowanego do zasobnika.

# Instalacja i aktualizacja oprogramowania, sterowników oraz oprogramowania sprzętowego

## Instalowanie oprogramowania drukarki

**Uwagi:**

- Sterownik drukarki jest dołączony do pakietu instalatora oprogramowania.
- W przypadku komputerów Macintosh z systemem operacyjnym macOS w wersji 10.7 lub nowszej sterownik nie jest potrzebny, aby możliwe było drukowanie na drukarkach kompatybilnych z funkcją AirPrint. Jeśli chcesz korzystać z niestandardowych funkcji drukowania, pobierz sterownik drukarki.

1. Przygotuj kopię pakietu instalatora oprogramowania.
   - Z dysku CD z oprogramowaniem dostarczonego z drukarką.
   - Odwiedź stronę **www.lexmark.com/downloads**.
2. Uruchom instalator, a następnie wykonaj instrukcje wyświetlane na ekranie komputera.

## Dodawanie drukarek do komputera

Przed rozpoczęciem wykonaj jedną z następujących czynności:

- Podłącz drukarkę i komputer do tej samej sieci. Aby uzyskać więcej informacji na temat podłączania drukarki do sieci, zobacz „Podłączanie drukarki do sieci Wi-Fi” na str. 172.
- Podłącz komputer do drukarki. Więcej informacji można znaleźć w sekcji „Podłączanie komputera do drukarki” na str. 174.
- Podłącz drukarkę do komputera przy użyciu kabla USB. Więcej informacji można znaleźć w sekcji „Podłączanie kabli” na str. 35.

  **Uwaga:** Kabel USB jest sprzedawany oddzielnie.

### Użytkownicy systemu Windows

1. Korzystając z komputera, zainstaluj sterownik drukarki.

   **Uwaga:** Więcej informacji można znaleźć w sekcji „Instalowanie oprogramowania drukarki” na str. 63.
2. Otwórz menu **Drukarki i skanery**, a następnie kliknij przycisk **Dodaj drukarkę lub skaner**.
3. W zależności od połączenia drukarki wykonaj jedną z następujących czynności:
   - Wybierz drukarkę z listy, a następnie kliknij przycisk **Dodaj urządzenie**.
   - Kliknij przycisk **Pokaż drukarki Wi-Fi Direct**, wybierz drukarkę, a następnie kliknij przycisk **Dodaj urządzenie**.
   - Kliknij przycisk **Drukarki, której szukam, nie ma na liście**, a następnie w oknie Dodaj drukarkę wykonaj następujące czynności:
     a. Wybierz opcję **Dodaj drukarkę, używając adresu TCP/IP lub nazwy hosta**, a następnie kliknij przycisk **Dalej**.
     b. W polu „Nazwa hosta lub adres IP” wpisz adres IP drukarki, a następnie kliknij przycisk **Dalej**.

**Uwagi:**

- Wyświetl adres IP drukarki na ekranie głównym drukarki. Adres IP ma postać czterech liczb oddzielonych kropkami. Na przykład 123.123.123.123.
- W przypadku używania serwera proxy wyłącz go tymczasowo, aby prawidłowo załadować stronę.

**c** Wybierz sterownik drukarki, a następnie kliknij przycisk **Dalej**.

**d** Wybierz opcję **Użyj aktualnie zainstalowanego sterownika drukarki (zalecane)**, a następnie kliknij przycisk **Dalej**.

**e** Wpisz nazwę drukarki, a następnie kliknij przycisk **Dalej**.

**f** Wybierz opcję udostępniania drukarki, a następnie kliknij przycisk **Dalej**.

**g** Kliknij przycisk **Zakończ**.

### Użytkownicy komputerów Macintosh

1. Korzystając z komputera, otwórz okno **Drukarki i skanery**.
2. Kliknij **+**, a następnie wybierz drukarkę.
3. Z menu Użyj wybierz sterownik drukarki.

   **Uwagi:**

   - Aby użyć sterownika drukarki dla komputera Macintosh, wybierz opcję **AirPrint** lub **Secure AirPrint**.
   - Jeśli chcesz korzystać z niestandardowych funkcji drukowania, wybierz sterownik drukarki Lexmark. Aby zainstalować sterownik, zobacz „Instalowanie oprogramowania drukarki” na str. 63.
4. Dodaj drukarkę.

## Aktualizacja oprogramowania sprzętowego

W celu poprawy wydajność drukarki i rozwiązywania problemów należy regularnie aktualizować oprogramowanie sprzętowe drukarki.

Aby uzyskać więcej informacji dotyczących aktualizacji oprogramowania sprzętowego, skontaktuj się z przedstawicielem firmy Lexmark.

Aby pobrać najnowsze oprogramowanie sprzętowe, odwiedź stronę **www.lexmark.com/downloads** i odszukaj wybrany model drukarki.

1. Uruchom przeglądarkę, a następnie w polu adresu wpisz adres IP drukarki.

   **Uwagi:**

   - Wyświetl adres IP drukarki na ekranie głównym drukarki. Adres IP ma postać czterech liczb oddzielonych kropkami. Na przykład 123.123.123.123.
   - W przypadku używania serwera proxy wyłącz go tymczasowo, aby prawidłowo załadować stronę.
2. Kliknij **Ustawienia** > **Urządzenie** > **Aktualizuj oprogramowanie sprzętowe**.

3 Wykonaj jedną z następujących czynności:
   - Kliknij opcję **Sprawdź dostępność aktualizacji** > **Zgadzam się, rozpocznij aktualizację**.
   - Prześlij plik flash.
     a Wyszukaj żądany plik flash.

       **Uwaga:** Upewnij się, że plik zip z oprogramowaniem sprzętowym został rozpakowany.
     b Kliknij przycisk **Prześlij** > **Start**.

## Eksportowanie lub importowanie pliku konfiguracyjnego

Ustawienia konfiguracji drukarki można wyeksportować do pliku tekstowego, a następnie zaimportować, aby użyć tych ustawień w innych drukarkach.

1 Uruchom przeglądarkę, a następnie w polu adresu wpisz adres IP drukarki.

   **Uwagi:**
   - Wyświetl adres IP drukarki na ekranie głównym drukarki. Adres IP ma postać czterech liczb oddzielonych kropkami. Na przykład 123.123.123.123.
   - W przypadku używania serwera proxy wyłącz go tymczasowo, aby prawidłowo załadować stronę.

2 W oprogramowaniu Embedded Web Server kliknij opcję **Eksportuj konfigurację** lub **Importuj konfigurację**.

3 Postępuj według instrukcji wyświetlanych na ekranie.

4 Jeśli drukarka obsługuje aplikacje, wykonaj następujące czynności:
   a Kliknij pozycję **Aplikacje** > wybierz aplikację > **Konfiguruj**.
   b Kliknij opcję **Eksportuj** lub **Importuj**.

## Dodawanie opcji dostępnych w sterowniku drukarki

### Użytkownicy systemu Windows

1 Otwórz folder drukarek.

2 Wybierz drukarkę, którą chcesz zaktualizować, i wykonaj jedną z następujących czynności:
   - W systemie Windows 7 lub nowszym wybierz polecenie **Właściwości drukarki**.
   - W przypadku starszych systemów wybierz polecenie **Właściwości**.

3 Przejdź na kartę Konfiguracja, a następnie wybierz opcję **Aktualizuj teraz — odpytaj drukarkę**.

4 Zastosuj zmiany.

### Użytkownicy komputerów Macintosh

1 W menu Apple wybierz opcję System Preferences (Ustawienia systemu), przejdź do drukarki, a następnie wybierz **Options & Supplies** (Opcje i materiały eksploatacyjne).

2 Przejdź do listy opcji sprzętu, a następnie dodaj zainstalowane opcje.

3 Zastosuj zmiany.

# Instalowanie wyposażenia opcjonalnego

## Instalowanie tacy na koperty

1 Wyjmij zasobnik 1.

**Uwaga:** Nie wyrzucaj standardowej tacy.

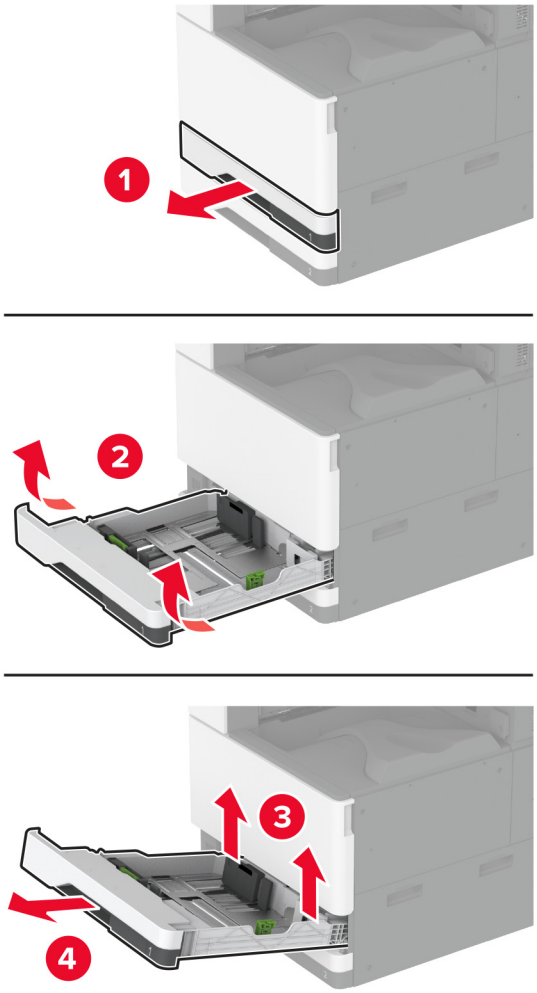


2 Rozpakuj tacę na koperty i usuń wszystkie elementy opakowania.

**3** Włóż tacę na koperty.

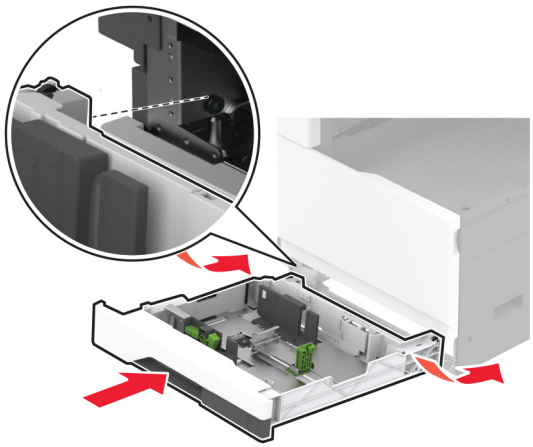

Aby zapewnić dostępność tacy na koperty do wykonywania zadań drukowania, na ekranie głównym dotknij kolejno opcji **Ustawienia** > **Urządzenie** > **Konserwacja** > **Menu konfiguracji** > **Konfiguracja tacy** > **Ustawienia tacy na koperty** > **Włącz**.

## Instalowanie opcjonalnego elementu dystansowego

**UWAGA — NIEBEZPIECZEŃSTWO PORAŻENIA PRĄDEM:** aby uniknąć ryzyka porażenia prądem elektrycznym w przypadku uzyskiwania dostępu do płyty kontrolera bądź instalowania opcjonalnego sprzętu lub urządzeń pamięci masowej po zainstalowaniu samej drukarki, należy wyłączyć drukarkę i wyjąć wtyk przewodu zasilającego z gniazda elektrycznego przed przystąpieniem do dalszych czynności. Jeśli do drukarki podłączone są inne urządzenia, należy je także wyłączyć i rozłączyć kable łączące je z drukarką.

1 Wyłącz drukarkę.

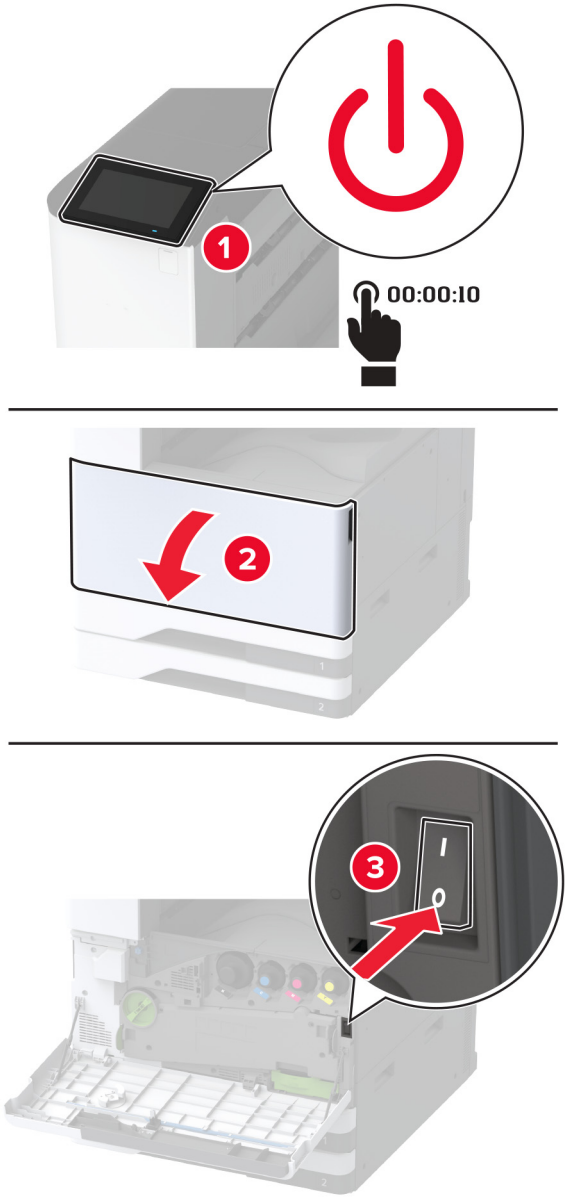

**2** Odłącz przewód zasilający od gniazdka elektrycznego, a następnie od drukarki.

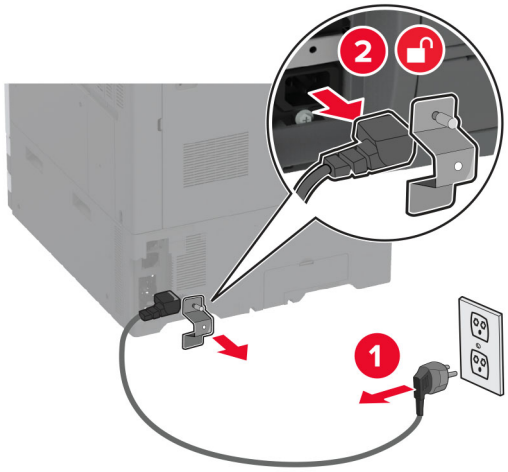


**3** Rozpakuj opcjonalny moduł dystansowy i usuń wszystkie elementy opakowania.

**4** Zablokuj kółka, aby unieruchomić moduł dystansowy.

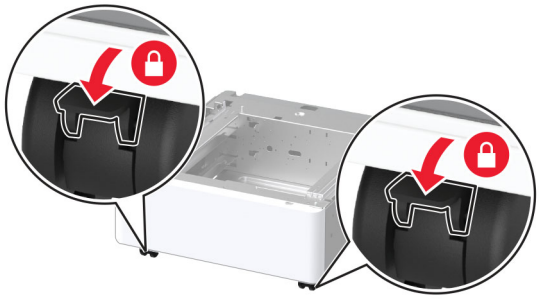

**5** Zdejmij pokrywę instalacyjną opcji znajdującą się pod lewą stroną drukarki.

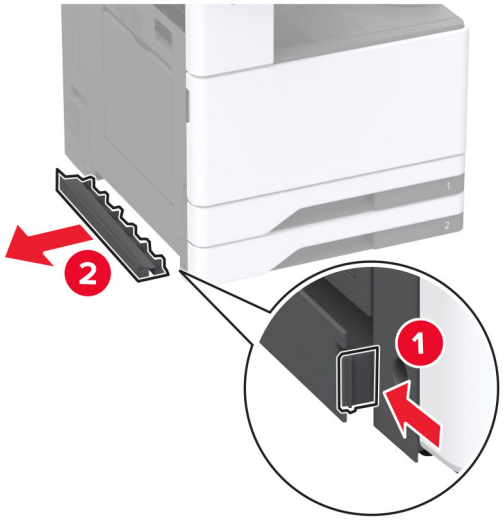

**6** Wyciągnij uchwyt do podnoszenia znajdujący się po lewej stronie drukarki.

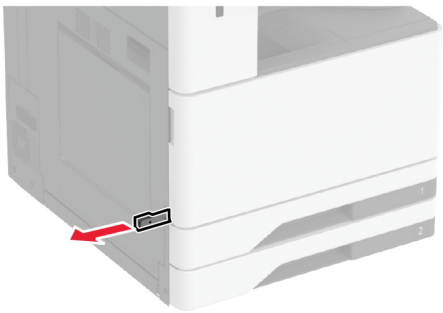

**7** Wyrównaj drukarkę z modułem dystansowym, a następnie opuść drukarkę na miejsce.

**UWAGA — NIEBEZPIECZEŃSTWO USZKODZENIA CIAŁA:** Jeśli waga drukarki jest większa niż 20 kg (44 funty), do jej bezpiecznego przeniesienia potrzeba co najmniej dwóch osób.

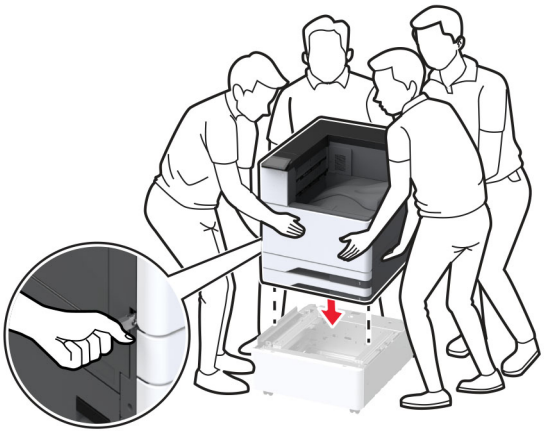

**8** Wyjmij zasobnik 2.

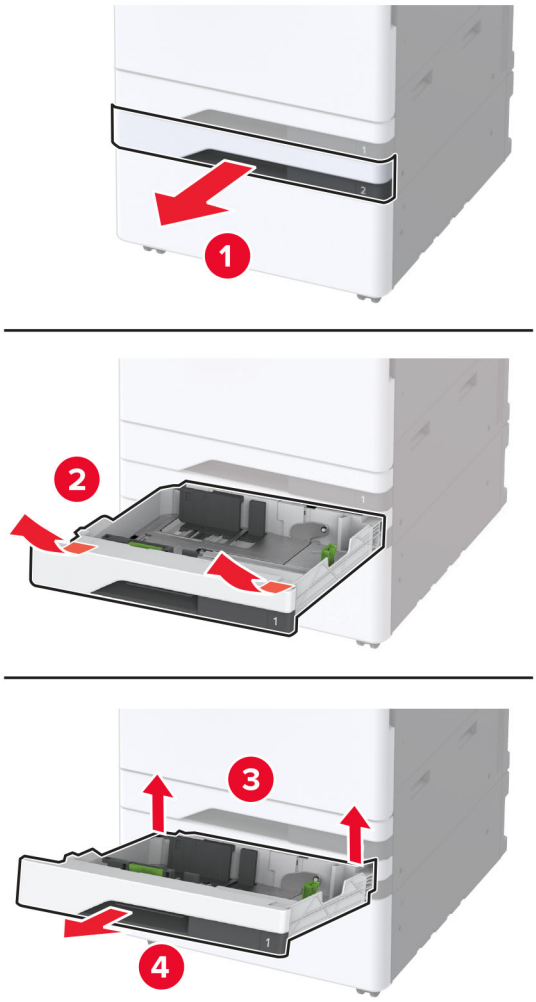


**9** Przymocuj moduł dystansowy do drukarki za pomocą śrub.

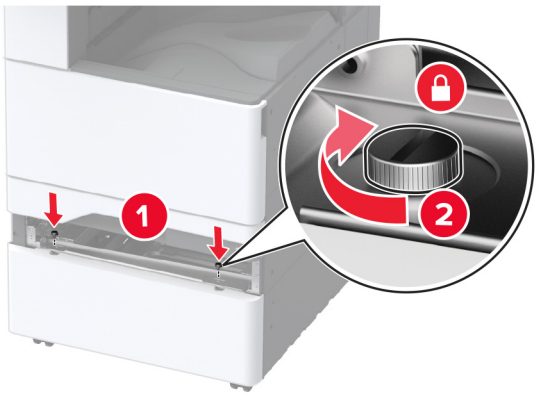

**10** Włóż tacę 2.

**11** Zdejmij pokrywę złącza w tylnej części drukarki.

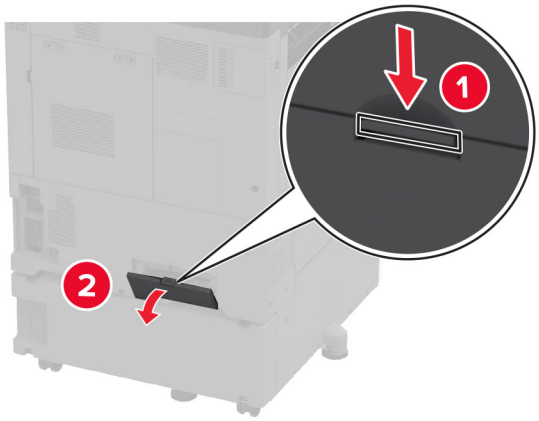


**12** Przymocuj wspornik blokujący do drukarki, a następnie załóż pokrywę.

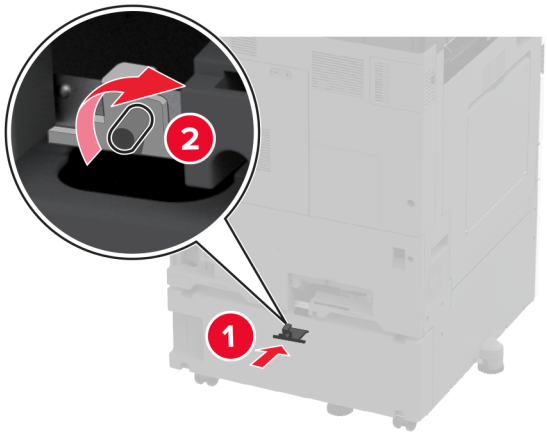


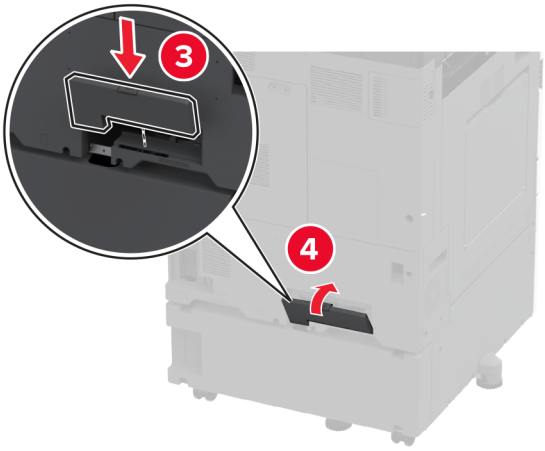

**13** Wyreguluj elementy poziomujące, aby upewnić się, że wszystkie strony drukarki mają taką samą wysokość.

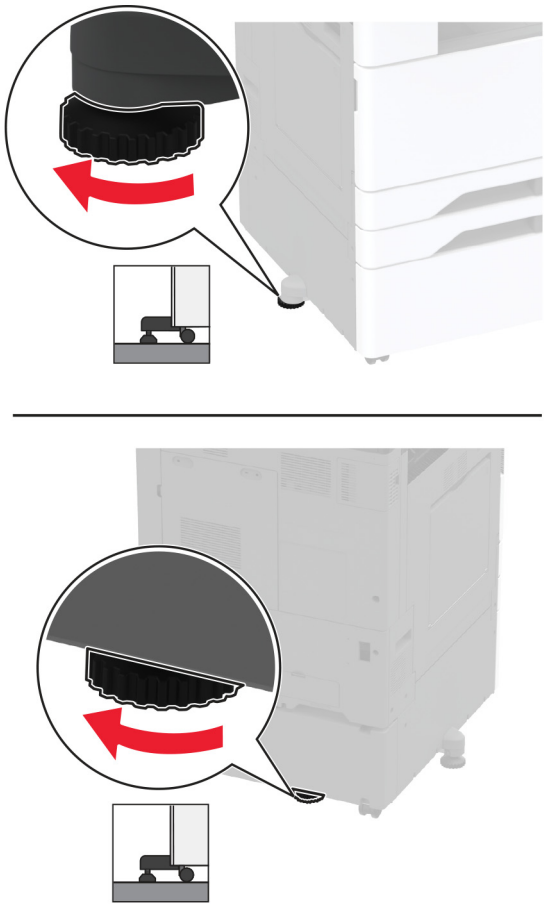

**14** Podłącz kabel zasilający do drukarki, a następnie do gniazdka elektrycznego.

**UWAGA — NIEBEZPIECZEŃSTWO USZKODZENIA CIAŁA:** aby uniknąć ryzyka pożaru lub porażenia prądem elektrycznym, podłącz przewód zasilający do prawidłowo uziemionego, łatwo dostępnego gniazdka elektrycznego o odpowiednich parametrach znajdującego się w pobliżu urządzenia.

**15** Włącz drukarkę.

## Instalowanie opcjonalnej tacy na 2 x 520 arkuszy

**UWAGA — NIEBEZPIECZEŃSTWO PORAŻENIA PRĄDEM:** aby uniknąć ryzyka porażenia prądem elektrycznym w przypadku uzyskiwania dostępu do płyty kontrolera bądź instalowania opcjonalnego sprzętu lub urządzeń pamięci masowej po zainstalowaniu samej drukarki, należy wyłączyć drukarkę i wyjąć wtyk przewodu zasilającego z gniazda elektrycznego przed przystąpieniem do dalszych czynności. Jeśli do drukarki podłączone są inne urządzenia, należy je także wyłączyć i rozłączyć kable łączące je z drukarką.

1 Wyłącz drukarkę.

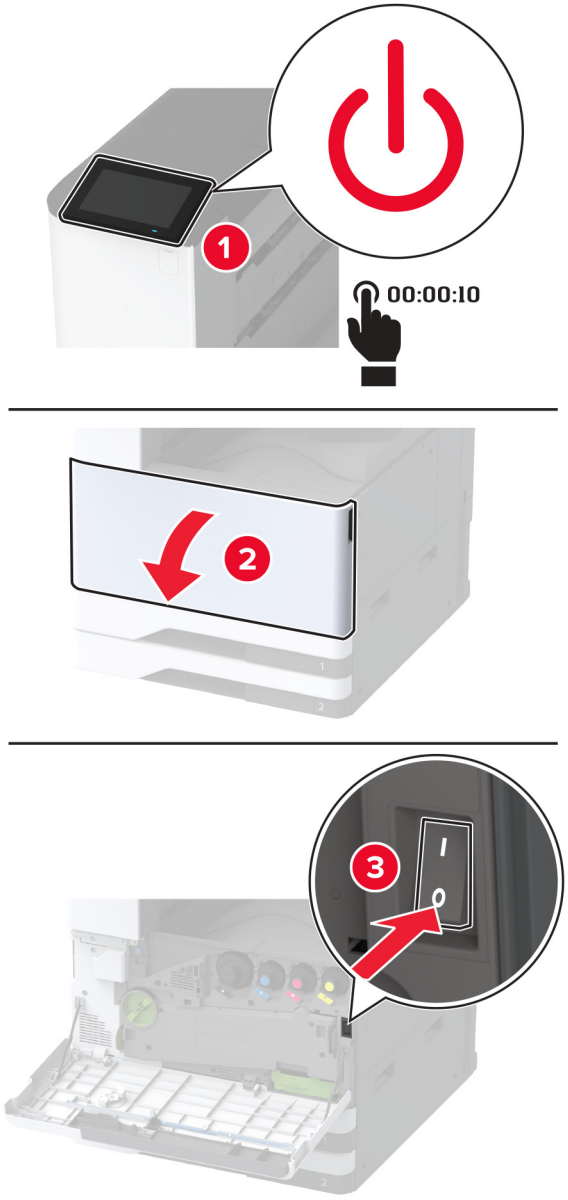

**2** Odłącz przewód zasilający od gniazdka elektrycznego, a następnie od drukarki.

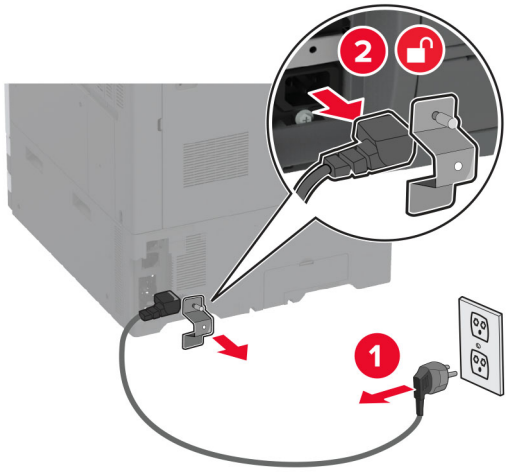


**3** Rozpakuj tacę opcjonalną i usuń wszystkie elementy opakowania.

**4** Umieść arkusz dostarczony z opcjonalną tacą w komorze na tacy 1.

**Uwaga:** Na arkuszu znajdują się najważniejsze informacje, których potrzebuje serwisant podczas naprawy lub wymiany opcjonalnej tacy.

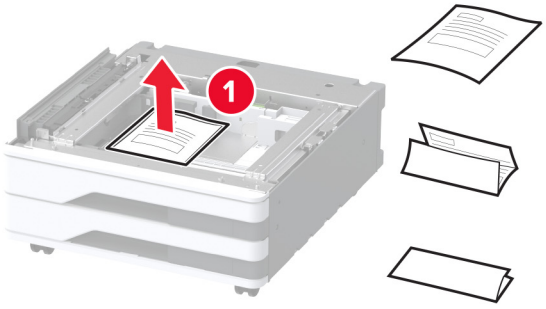


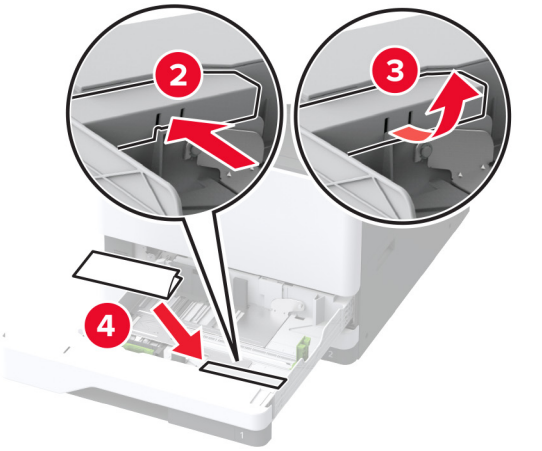

**5** Zablokuj kółka, aby zapobiec ruchowi opcjonalnej tacy.

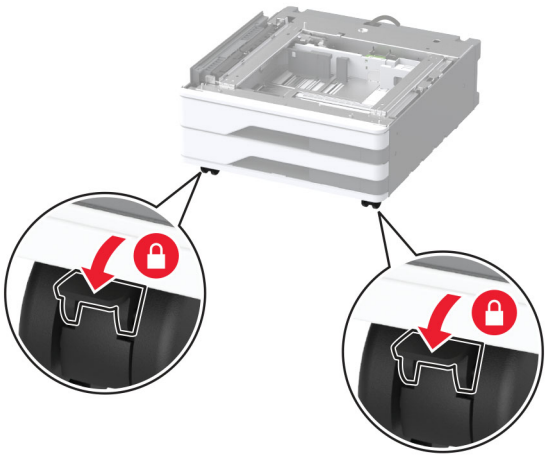

**6** Zdejmij pokrywę instalacyjną opcji znajdującą się pod lewą stroną drukarki.

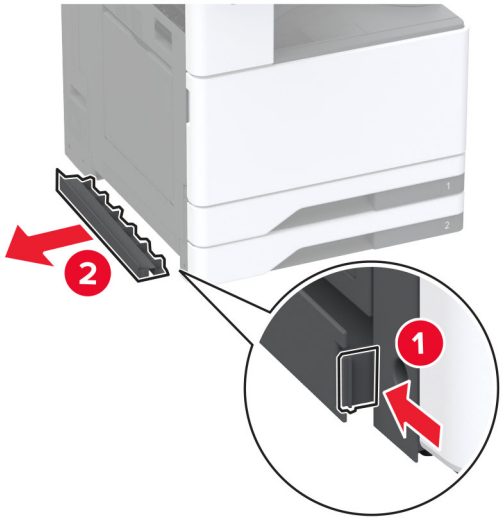


**7** Wyciągnij uchwyt do podnoszenia znajdujący się po lewej stronie drukarki.

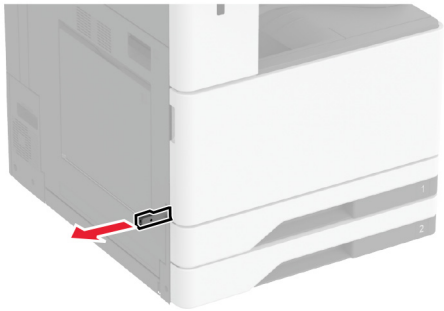

**8** Wyrównaj drukarkę z opcjonalnym zasobnikiem i opuść drukarkę na miejsce.

**UWAGA — NIEBEZPIECZEŃSTWO USZKODZENIA CIAŁA:** Jeśli waga drukarki jest większa niż 20 kg (44 funty), do jej bezpiecznego przeniesienia potrzeba co najmniej dwóch osób.

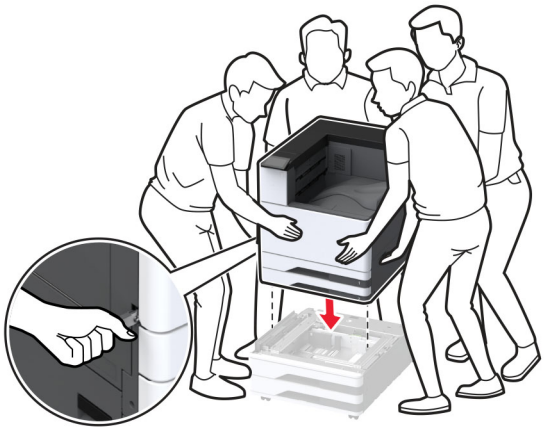

**9** Wyjmij zasobnik 2.

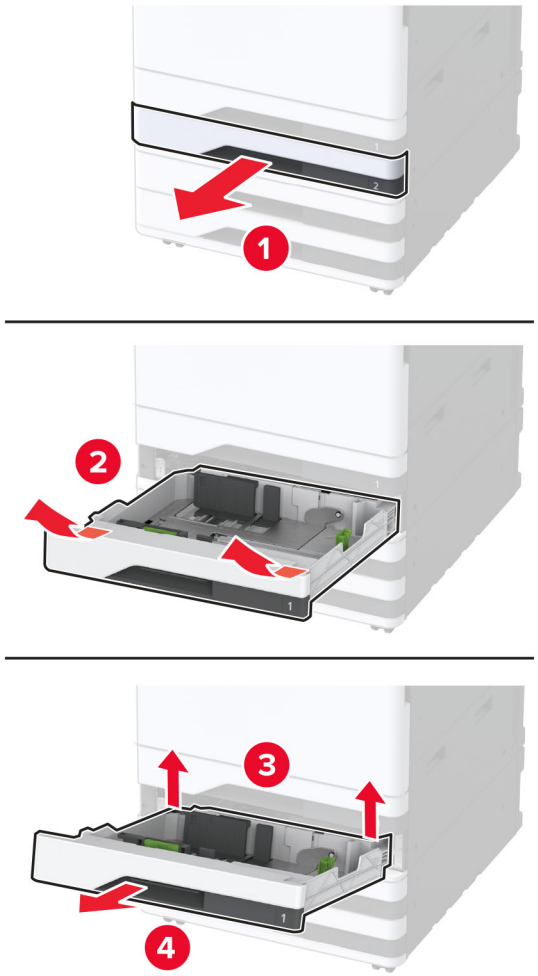

**10** Przymocuj opcjonalną tacę do drukarki za pomocą śrub.

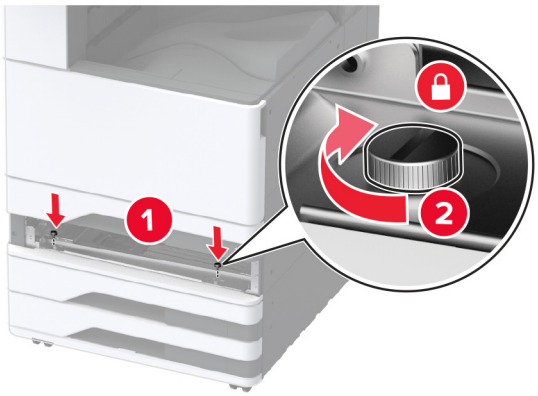


**11** Włóż tacę 2.

**12** Zdejmij pokrywę złącza w tylnej części drukarki.

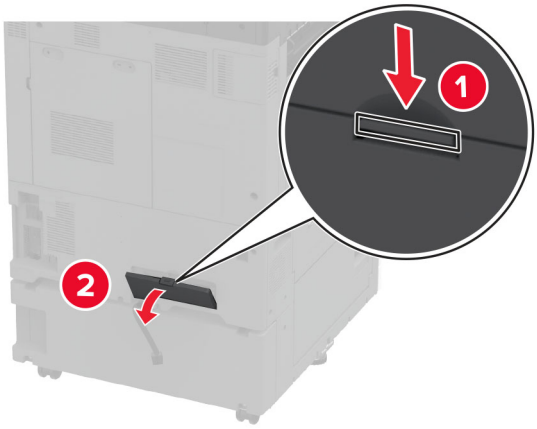

**13** Podłącz złącze tacy do drukarki, a następnie przymocuj pokrywę.

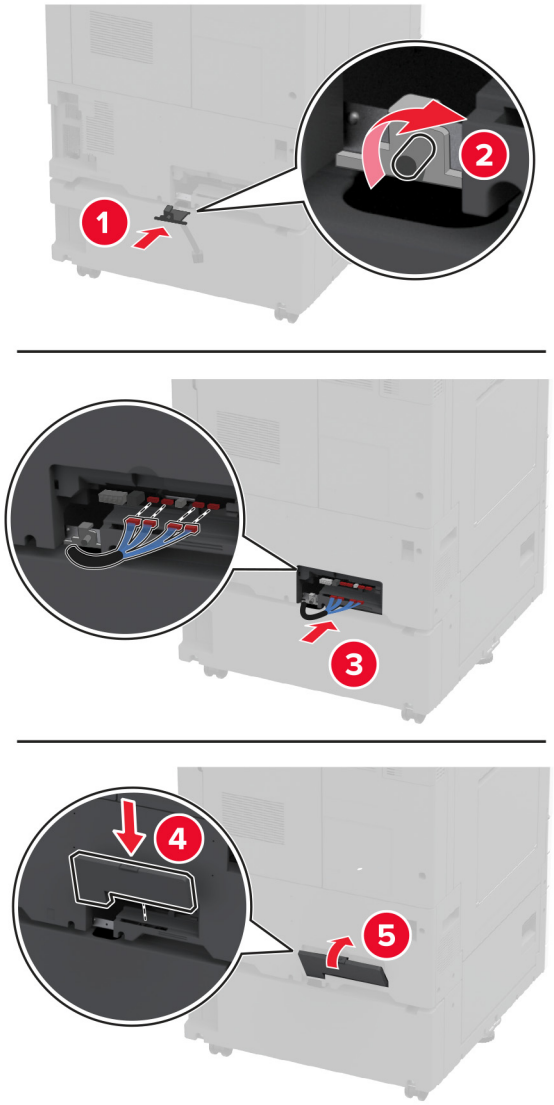


**14** Wyreguluj elementy poziomujące, aby upewnić się, że wszystkie strony drukarek mają taką samą wysokość.

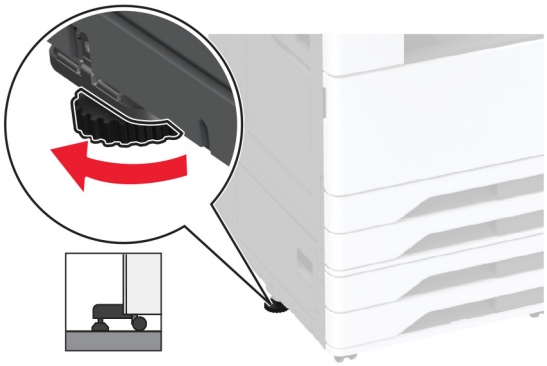

**15** Podłącz kabel zasilający do drukarki, a następnie do gniazdka elektrycznego.

**UWAGA — NIEBEZPIECZEŃSTWO USZKODZENIA CIAŁA:** aby uniknąć ryzyka pożaru lub porażenia prądem elektrycznym, podłącz przewód zasilający do prawidłowo uziemionego, łatwo dostępnego gniazdka elektrycznego o odpowiednich parametrach znajdującego się w pobliżu urządzenia.

**16** Włącz drukarkę.

Dodaj tacę w sterowniku drukarki, aby był on dostępny dla zadań drukowania. Więcej informacji można znaleźć w sekcji „Dodawanie opcji dostępnych w sterowniku drukarki” na str. 65.

## Instalowanie opcjonalnego podwójnego podajnika na 2000 arkuszy

**UWAGA — NIEBEZPIECZEŃSTWO PORAŻENIA PRĄDEM:** aby uniknąć ryzyka porażenia prądem elektrycznym w przypadku uzyskiwania dostępu do płyty kontrolera bądź instalowania opcjonalnego sprzętu lub urządzeń pamięci masowej po zainstalowaniu samej drukarki, należy wyłączyć drukarkę i wyjąć wtyk przewodu zasilającego z gniazda elektrycznego przed przystąpieniem do dalszych czynności. Jeśli do drukarki podłączone są inne urządzenia, należy je także wyłączyć i rozłączyć kable łączące je z drukarką.

1 Wyłącz drukarkę.

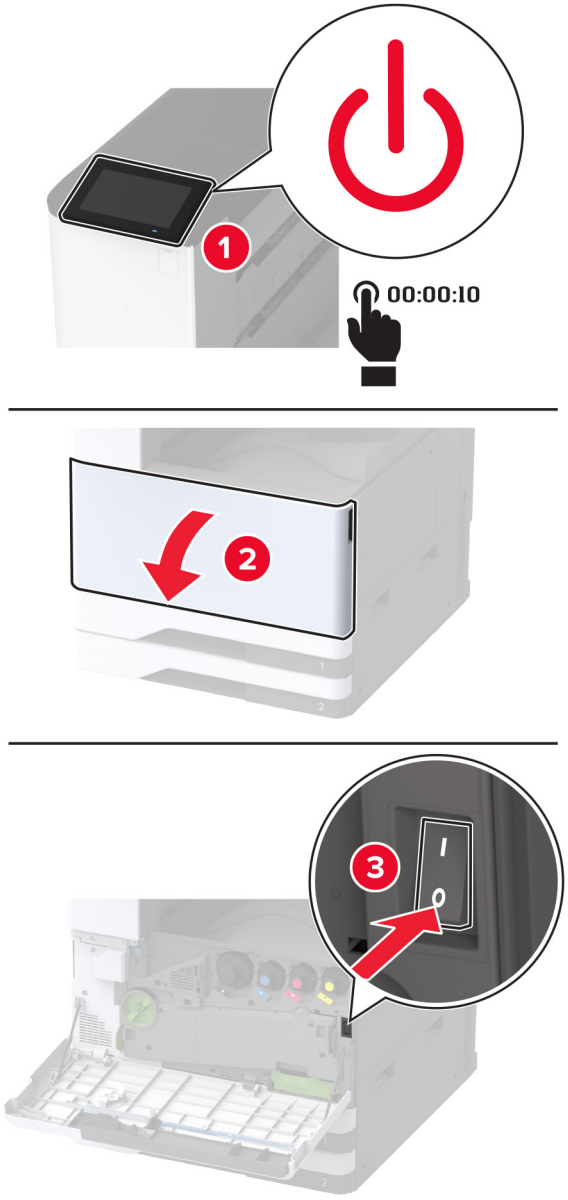

**2** Odłącz przewód zasilający od gniazdka elektrycznego, a następnie od drukarki.

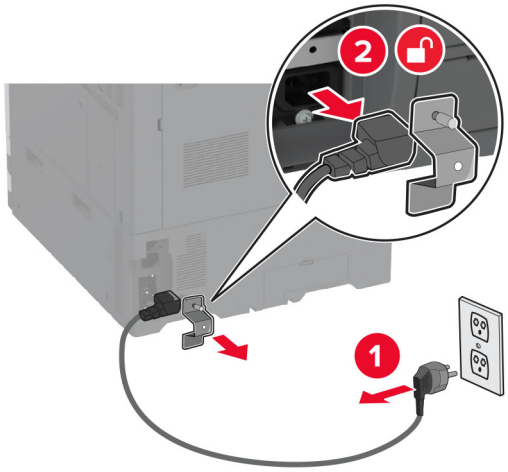


**3** Rozpakuj tacę opcjonalną i usuń wszystkie elementy opakowania.

**4** Umieść arkusz dostarczony z opcjonalną tacą w komorze na tacy 1.

**Uwaga:** Na arkuszu znajdują się najważniejsze informacje, których potrzebuje serwisant podczas naprawy lub wymiany opcjonalnej tacy.

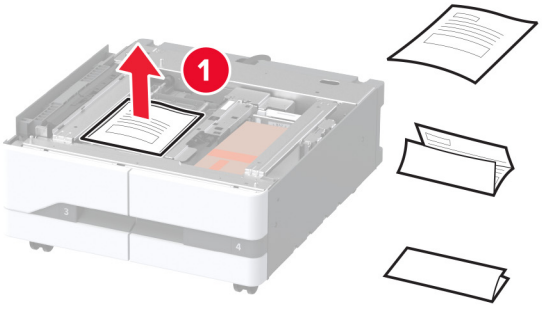


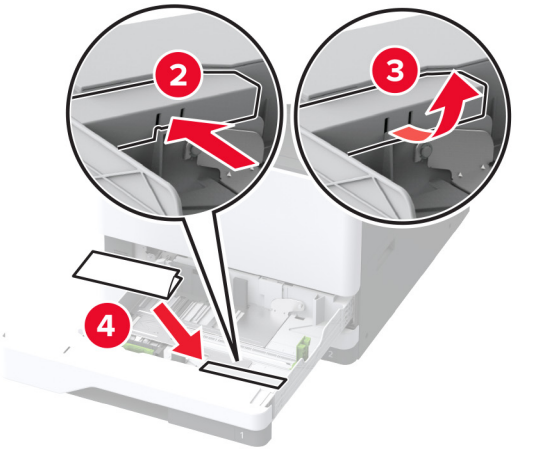

**5** Zablokuj kółka, aby zapobiec ruchowi opcjonalnej tacy.

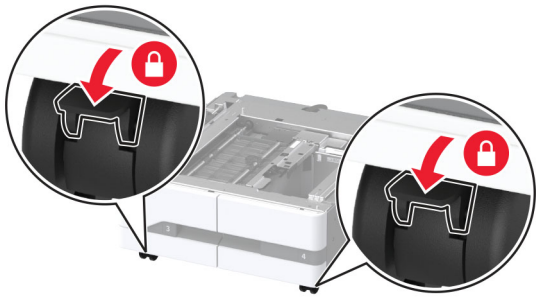

**6** Otwórz drzwiczki B.

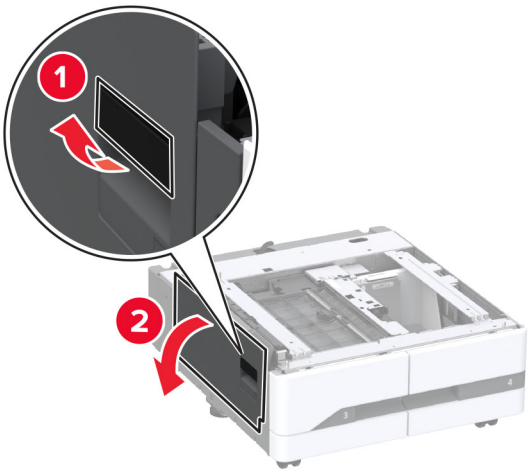


**7** Zdejmij pokrywę instalacyjną opcji znajdującą się pod lewą stroną drukarki.

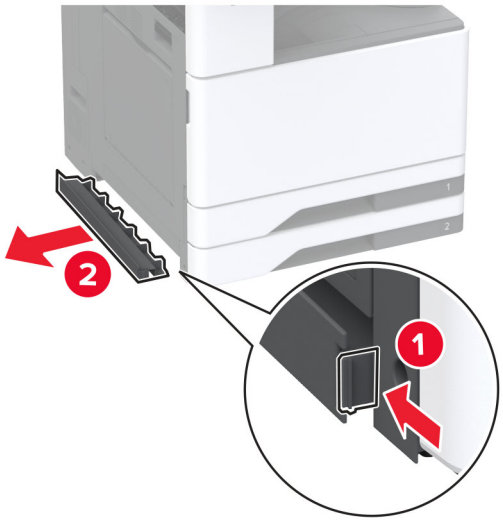

**8** Wyciągnij uchwyt do podnoszenia znajdujący się po lewej stronie drukarki.

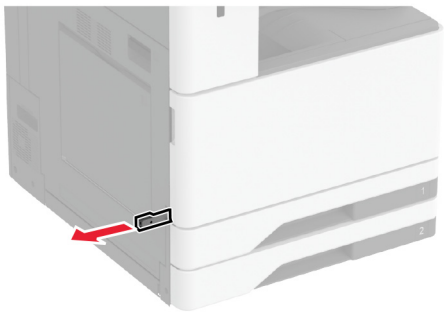

**9** Wyrównaj drukarkę z opcjonalnym zasobnikiem i opuść drukarkę na miejsce.

**UWAGA — NIEBEZPIECZEŃSTWO USZKODZENIA CIAŁA:** Jeśli waga drukarki jest większa niż 20 kg (44 funty), do jej bezpiecznego przeniesienia potrzeba co najmniej dwóch osób.

**10** Zamknij drzwiczki B.

**11** Wyjmij zasobnik 2.

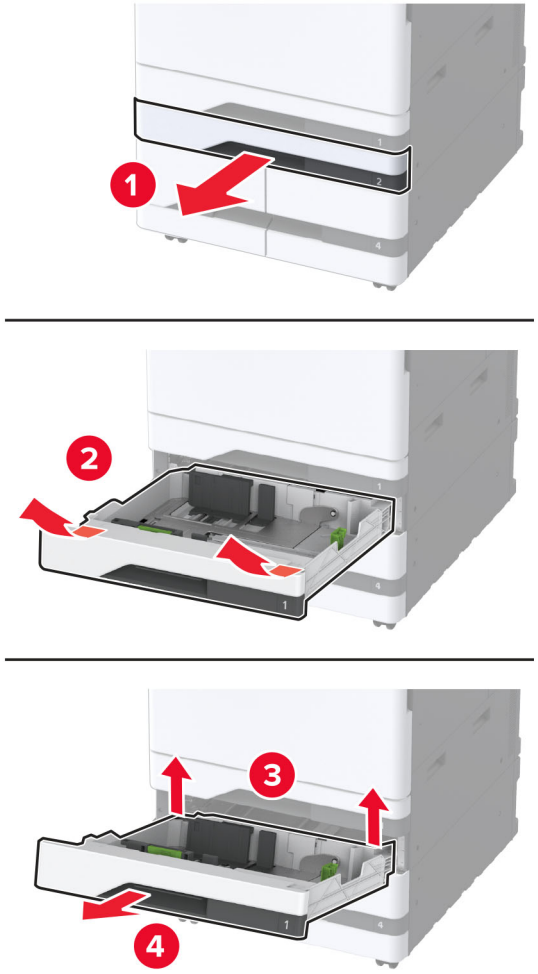


**12** Przymocuj opcjonalną tacę do drukarki za pomocą śrub.

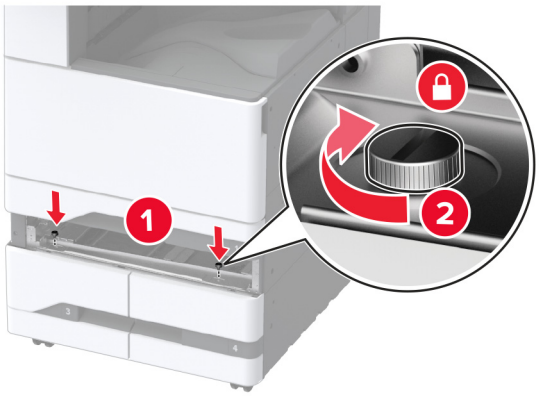


**13** Włóż tacę 2.

**14** Zdejmij pokrywę złącza w tylnej części drukarki.

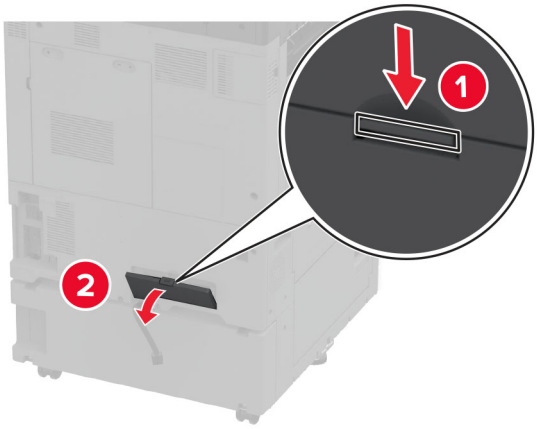


**15** Podłącz złącze tacy do drukarki, a następnie przymocuj pokrywę.

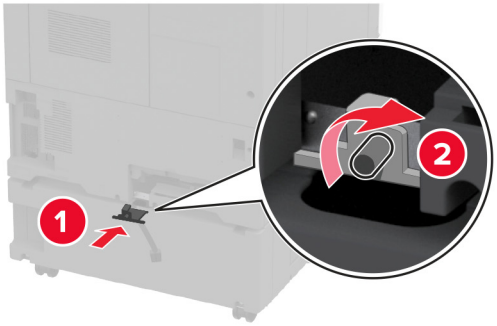


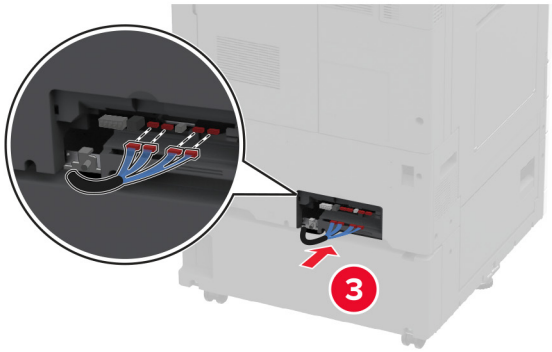


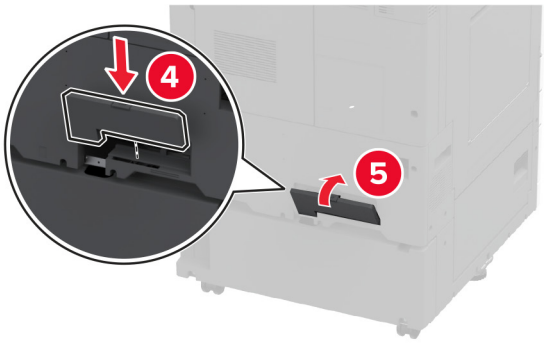

**16** Wyreguluj elementy poziomujące, aby upewnić się, że wszystkie strony drukarek mają taką samą wysokość.

**17** Podłącz kabel zasilający do drukarki, a następnie do gniazdka elektrycznego.

**UWAGA — NIEBEZPIECZEŃSTWO USZKODZENIA CIAŁA:** aby uniknąć ryzyka pożaru lub porażenia prądem elektrycznym, podłącz przewód zasilający do prawidłowo uziemionego, łatwo dostępnego gniazdka elektrycznego o odpowiednich parametrach znajdującego się w pobliżu urządzenia.

**18** Włącz drukarkę.

Dodaj tacę w sterowniku drukarki, aby był on dostępny dla zadań drukowania. Więcej informacji można znaleźć w sekcji „Dodawanie opcji dostępnych w sterowniku drukarki” na str. 65.

## Instalowanie opcjonalnej tacy na 2000 arkuszy

**UWAGA — NIEBEZPIECZEŃSTWO PORAŻENIA PRĄDEM:** aby uniknąć ryzyka porażenia prądem elektrycznym w przypadku uzyskiwania dostępu do płyty kontrolera bądź instalowania opcjonalnego sprzętu lub urządzeń pamięci masowej po zainstalowaniu samej drukarki, należy wyłączyć drukarkę i wyjąć wtyk przewodu zasilającego z gniazda elektrycznego przed przystąpieniem do dalszych czynności. Jeśli do drukarki podłączone są inne urządzenia, należy je także wyłączyć i rozłączyć kable łączące je z drukarką.

1 Wyłącz drukarkę.

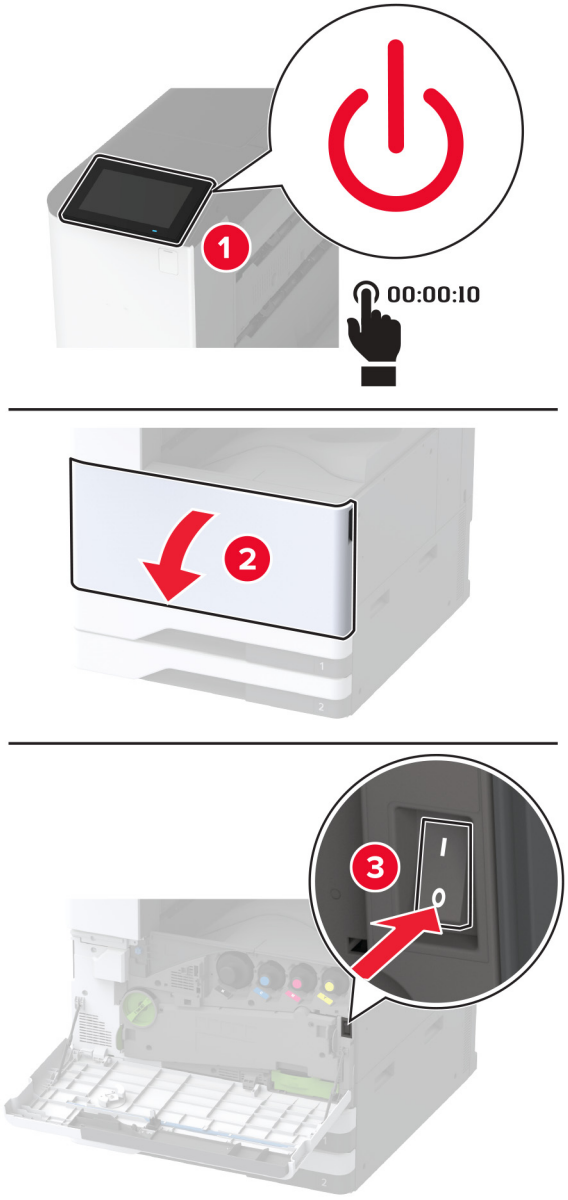

**2** Odłącz przewód zasilający od gniazdka elektrycznego, a następnie od drukarki.

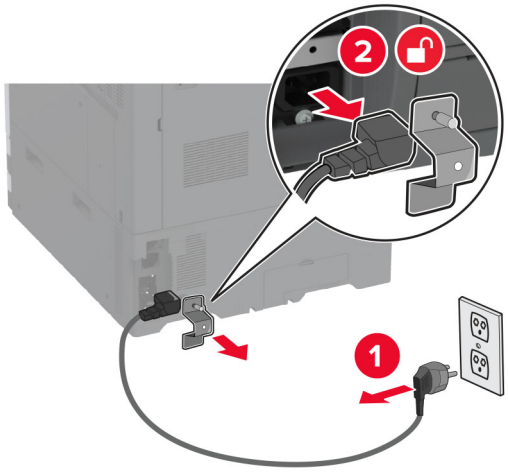


**3** Rozpakuj tacę opcjonalną i usuń wszystkie elementy opakowania.

**4** Wykręć śrubę poziomującą z lewej strony drukarki.

**Uwaga:** Nie wyrzucaj śruby.

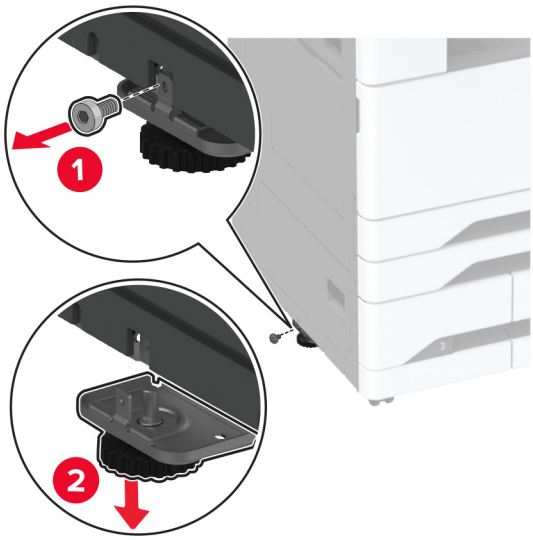


**5** Przymocuj wspornik stacji dokującej do drukarki.

**Uwaga:** Użyj wspornika stacji dokującej dostarczonego z tacą opcjonalną.

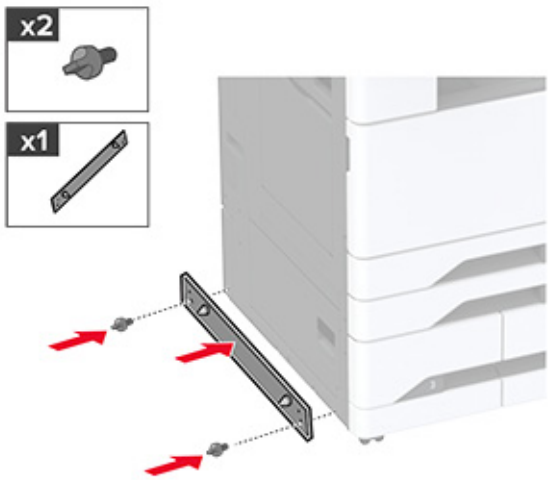


**6** Zainstaluj tacę opcjonalną.

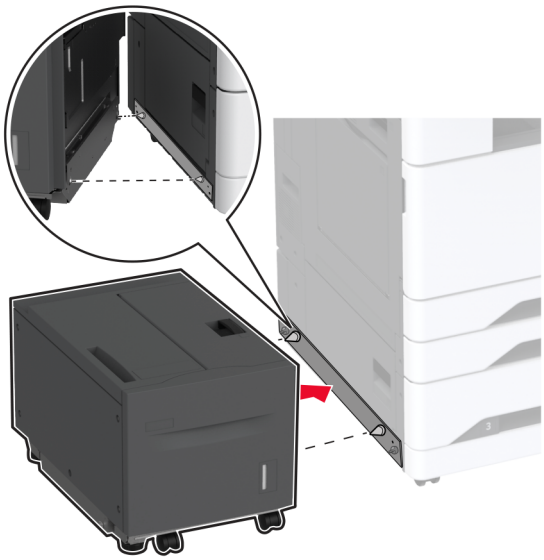

**7** Podłącz złącze zasobnika do drukarki.

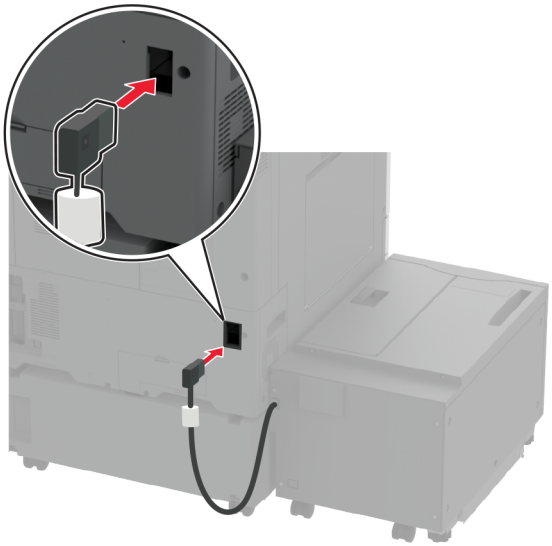

**8** Wyreguluj śruby poziomujące, aby upewnić się, że taca ma taką samą wysokość jak drukarka.

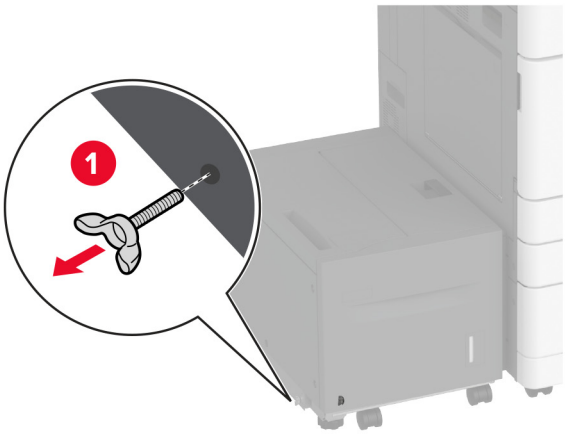


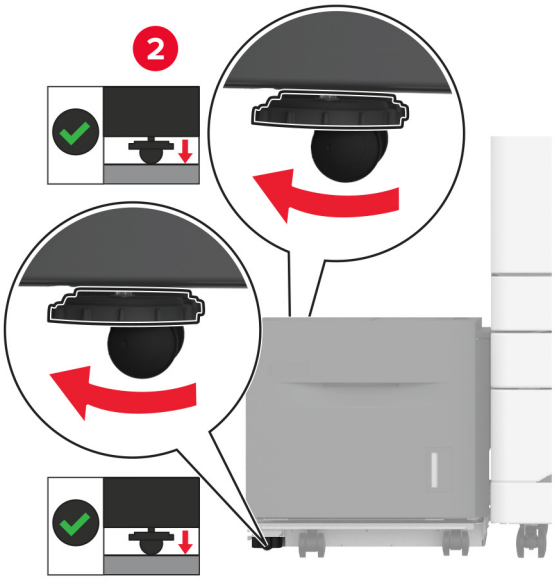


**9** Podłącz kabel zasilający do drukarki, a następnie do gniazdka elektrycznego.

**UWAGA — NIEBEZPIECZEŃSTWO USZKODZENIA CIAŁA:** aby uniknąć ryzyka pożaru lub porażenia prądem elektrycznym, podłącz przewód zasilający do prawidłowo uziemionego, łatwo dostępnego gniazdka elektrycznego o odpowiednich parametrach znajdującego się w pobliżu urządzenia.

**10** Włącz drukarkę.

Dodaj tacę w sterowniku drukarki, aby był on dostępny dla zadań drukowania. Więcej informacji można znaleźć w sekcji „Dodawanie opcji dostępnych w sterowniku drukarki” na str. 65.

## Instalacja szafki

**UWAGA — NIEBEZPIECZEŃSTWO PORAŻENIA PRĄDEM:** aby uniknąć ryzyka porażenia prądem elektrycznym w przypadku uzyskiwania dostępu do płyty kontrolera bądź instalowania opcjonalnego sprzętu lub urządzeń pamięci masowej po zainstalowaniu samej drukarki, należy wyłączyć drukarkę i wyjąć wtyk przewodu zasilającego z gniazda elektrycznego przed przystąpieniem do dalszych czynności. Jeśli do drukarki podłączone są inne urządzenia, należy je także wyłączyć i rozłączyć kable łączące je z drukarką.

1 Wyłącz drukarkę.

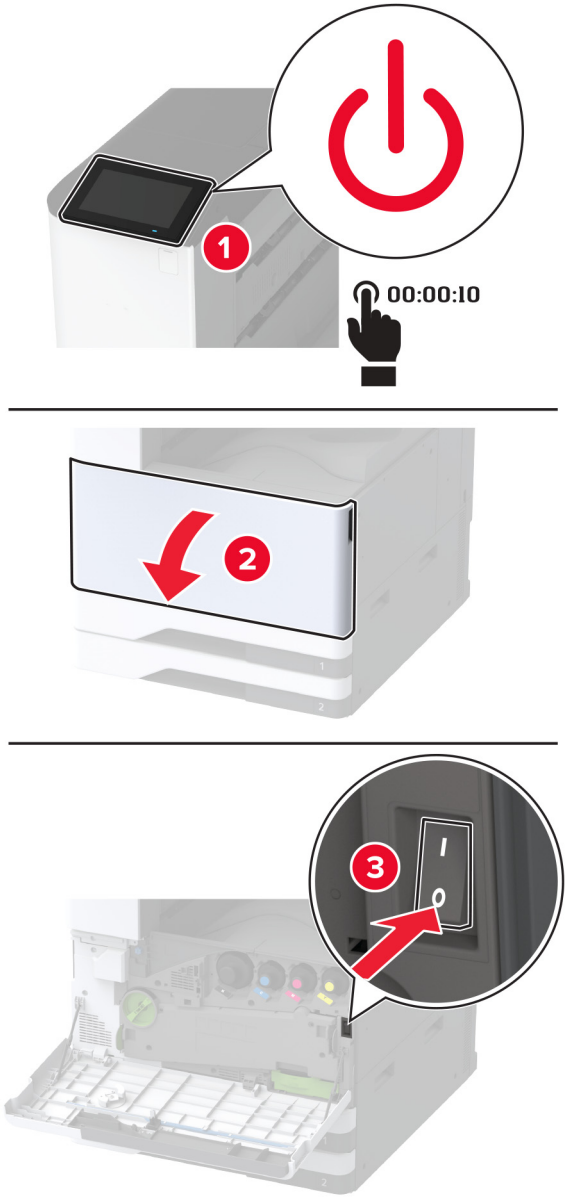

**2** Odłącz przewód zasilający od gniazdka elektrycznego, a następnie od drukarki.

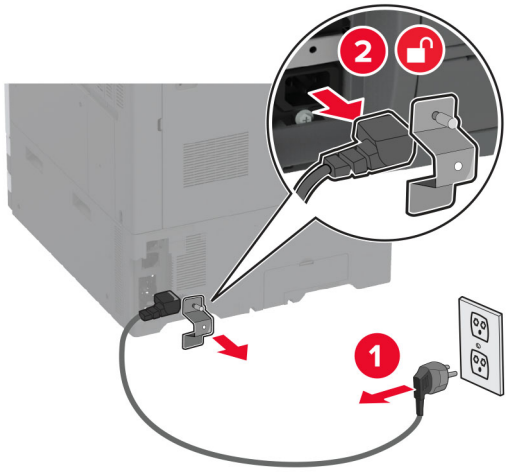


**3** Rozpakuj szafkę.

**4** Zablokuj kółka, aby unieruchomić szafkę.

**5** Zdejmij pokrywę instalacyjną opcji znajdującą się pod lewą stroną drukarki.

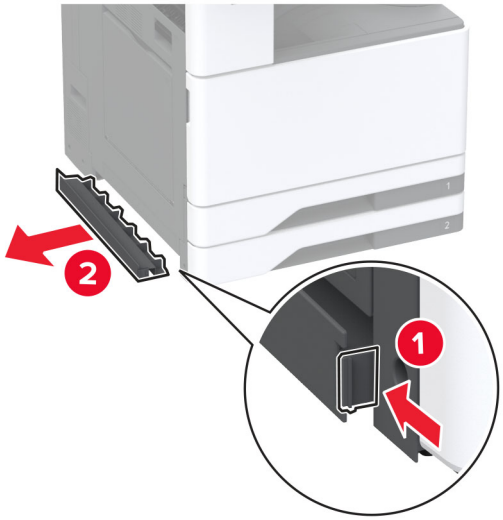


**6** Wyciągnij uchwyt do podnoszenia znajdujący się po lewej stronie drukarki.

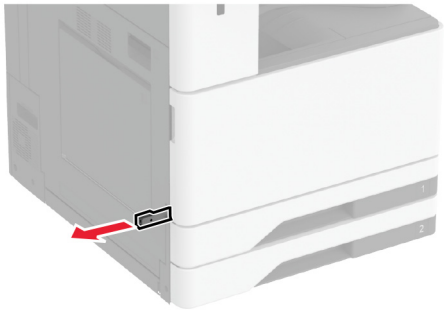

**7** Wyrównaj drukarkę z szafką i opuść drukarkę na miejsce.

**UWAGA — NIEBEZPIECZEŃSTWO USZKODZENIA CIAŁA:** Jeśli waga drukarki jest większa niż 20 kg (44 funty), do jej bezpiecznego przeniesienia potrzeba co najmniej dwóch osób.

**8** Wyjmij zasobnik 2.

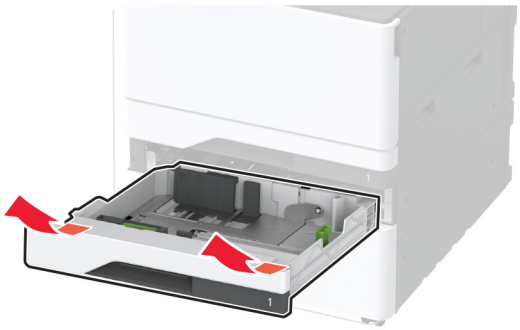

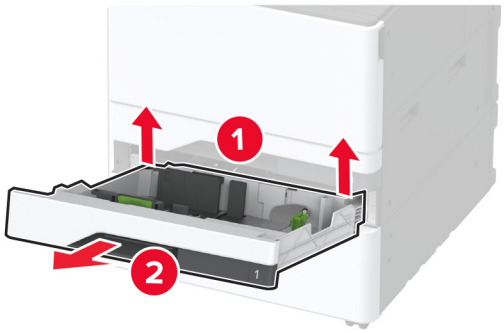

**9** Przymocuj opcjonalną szafkę do drukarki za pomocą śrub.

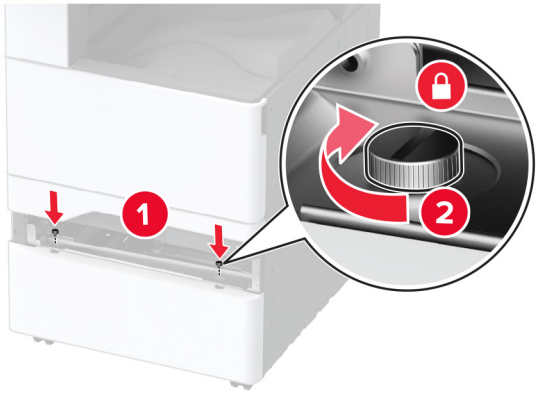


**10** Włóż tacę 2.

**11** Zdejmij pokrywę złącza w tylnej części drukarki.

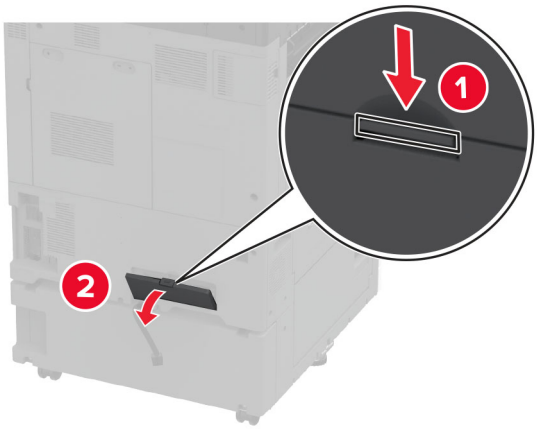

**12** Przymocuj szafkę do drukarki, a następnie przymocuj pokrywę złącza.

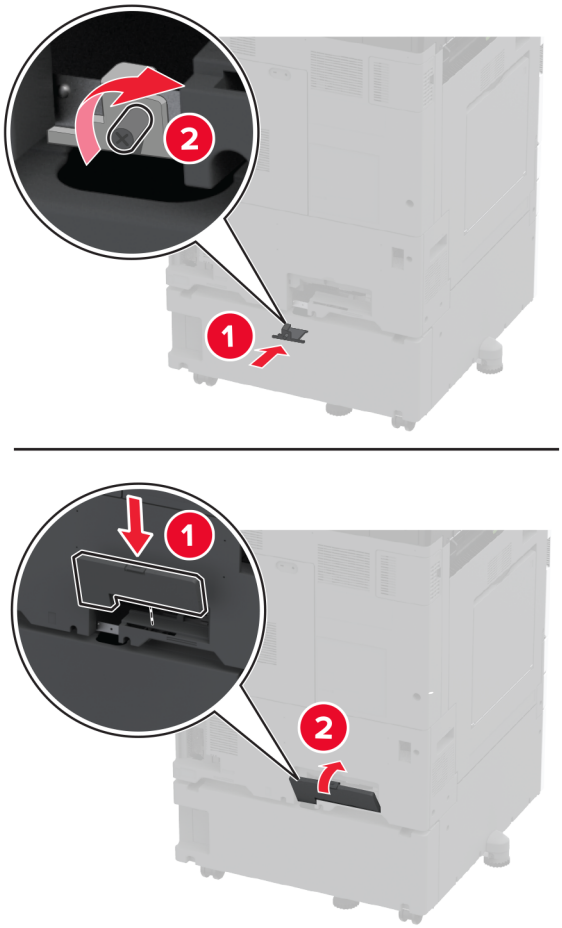


**13** Wyreguluj elementy poziomujące, aby upewnić się, że wszystkie strony drukarek mają taką samą wysokość.

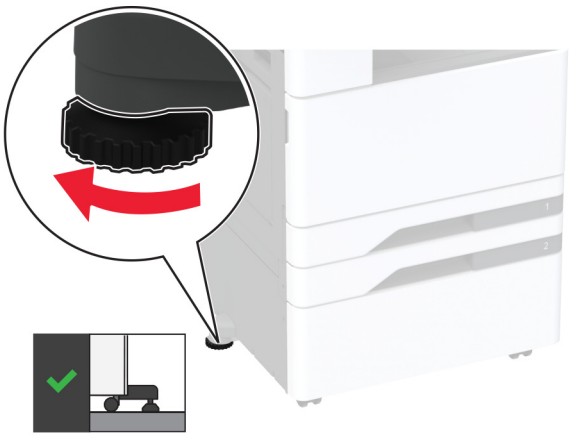

**14** Podłącz kabel zasilający do drukarki, a następnie do gniazdka elektrycznego.

**UWAGA — NIEBEZPIECZEŃSTWO USZKODZENIA CIAŁA:** aby uniknąć ryzyka pożaru lub porażenia prądem elektrycznym, podłącz przewód zasilający do prawidłowo uziemionego, łatwo dostępnego gniazdka elektrycznego o odpowiednich parametrach, znajdującego się w pobliżu urządzenia.

**15** Włącz drukarkę.

## Instalowanie zasobnika do banerów

**1** Wyłącz drukarkę.

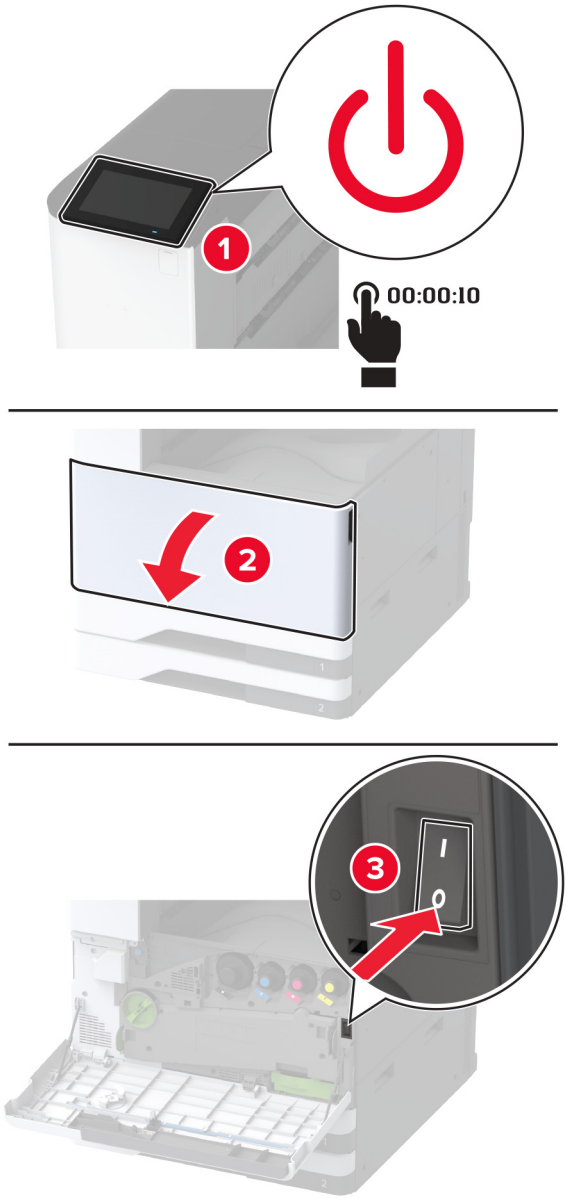

**2** Odłącz przewód zasilający od gniazdka elektrycznego, a następnie od drukarki.

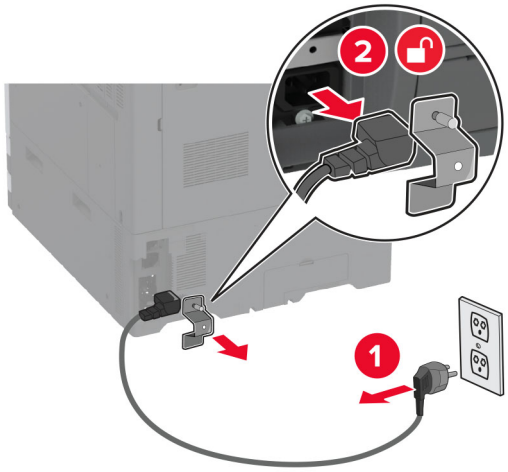


**3** Otwórz podajnik uniwersalny, a następnie wysuń prowadnice boczne.

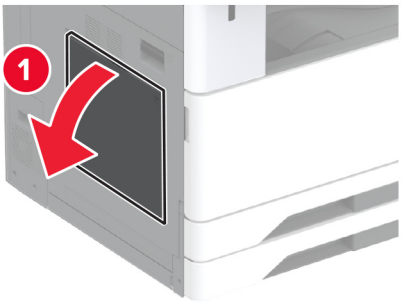

**4** Rozpakuj zasobnik do banerów, a następnie usuń wszystkie elementy opakowania.

**5** Podłącz zasobnik do banerów do podajnika uniwersalnego.

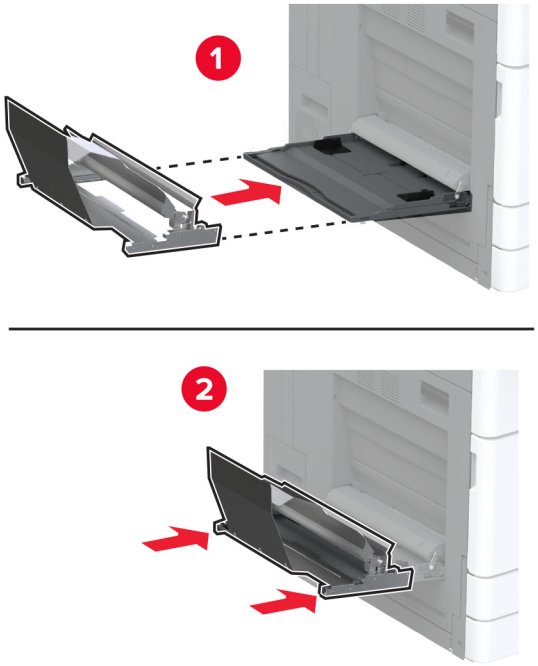


**6** Popchnij zatrzask rolki banera w kierunku drukarki.

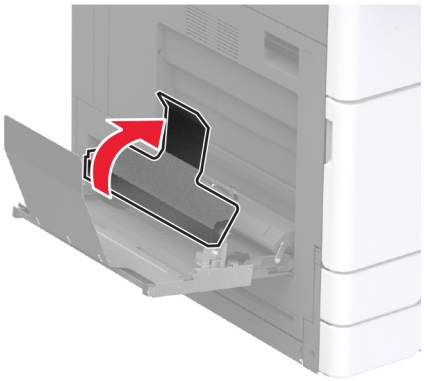

**7** Załaduj papier banerowy do zasobnika tak, aby przednia krawędź znalazła się pod zatrzaskiem rolki banera.

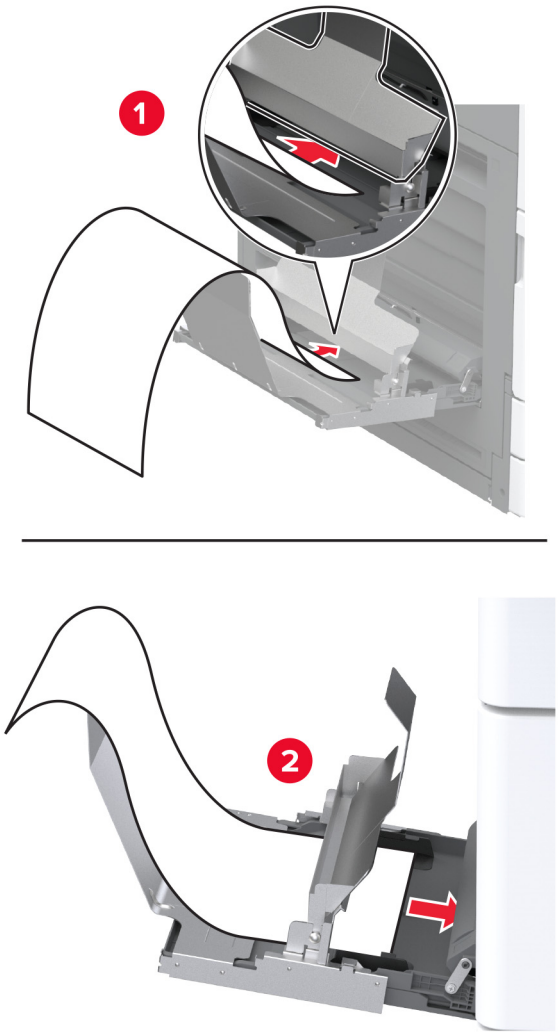

**8** Umieść tylną krawędź papieru banerowego na zatrzasku rolki banera, a następnie wyreguluj prowadnice boczne.

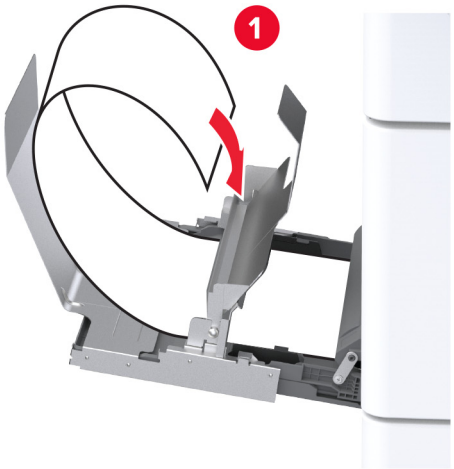


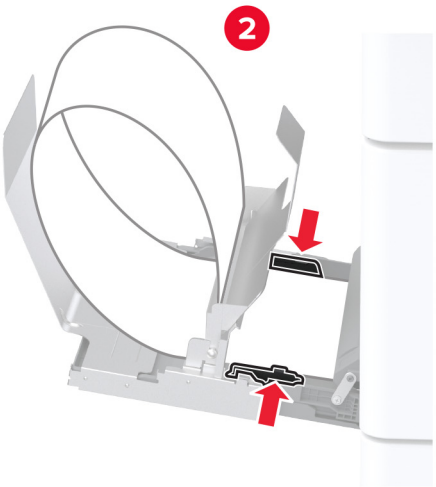


**9** Podłącz kabel zasilający do drukarki, a następnie do gniazdka elektrycznego.

**UWAGA — NIEBEZPIECZEŃSTWO USZKODZENIA CIAŁA:** aby uniknąć ryzyka pożaru lub porażenia prądem elektrycznym, podłącz przewód zasilający do prawidłowo uziemionego, łatwo dostępnego gniazdka elektrycznego o odpowiednich parametrach znajdującego się w pobliżu urządzenia.

**10** Włącz drukarkę.

## Instalacja podwójnego pojemnika odbiorczego

1 Rozpakuj podwójny pojemnik odbiorczy.

2 Podłącz podwójny pojemnik odbiorczy do drukarki.

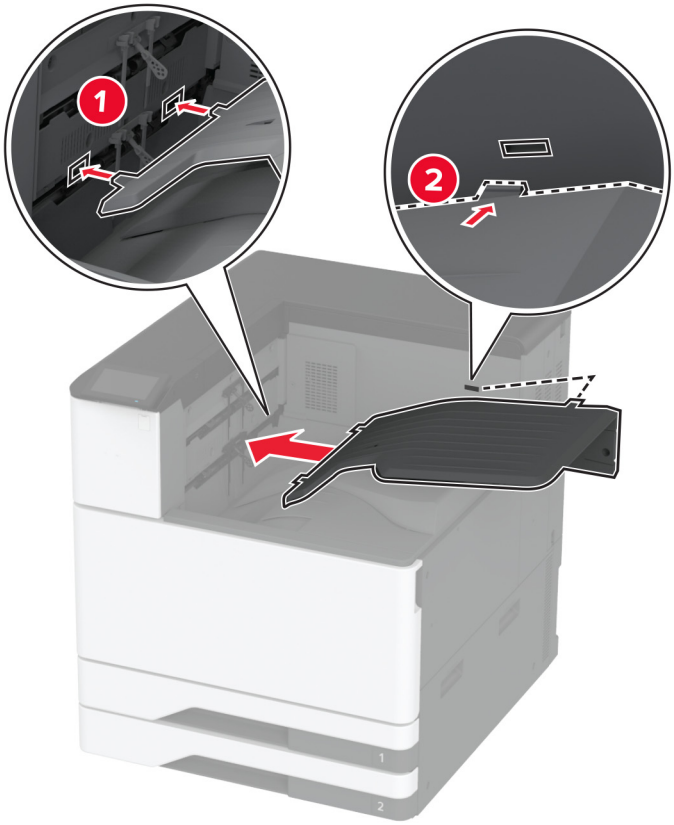


Aby udostępnić pojemnik odbiorczy do zadań drukowania, na ekranie głównym dotknij kolejno opcji **Ustawienia** > **Urządzenie** > **Przegląd** > **Menu konfiguracji** > **Konfiguracja modułu wykańczającego** > **Ustawienie tacy na wydruki 2** > **Wł.**

## instalowanie modułu wykańczającego ze zszywaczem

**UWAGA — NIEBEZPIECZEŃSTWO PORAŻENIA PRĄDEM:** aby uniknąć ryzyka porażenia prądem elektrycznym w przypadku uzyskiwania dostępu do płyty kontrolera bądź instalowania opcjonalnego sprzętu lub urządzeń pamięci masowej po zainstalowaniu samej drukarki, należy wyłączyć drukarkę i wyjąć wtyk przewodu zasilającego z gniazda elektrycznego przed przystąpieniem do dalszych czynności. Jeśli do drukarki podłączone są inne urządzenia, należy je także wyłączyć i rozłączyć kable łączące je z drukarką.

1 Wyłącz drukarkę.

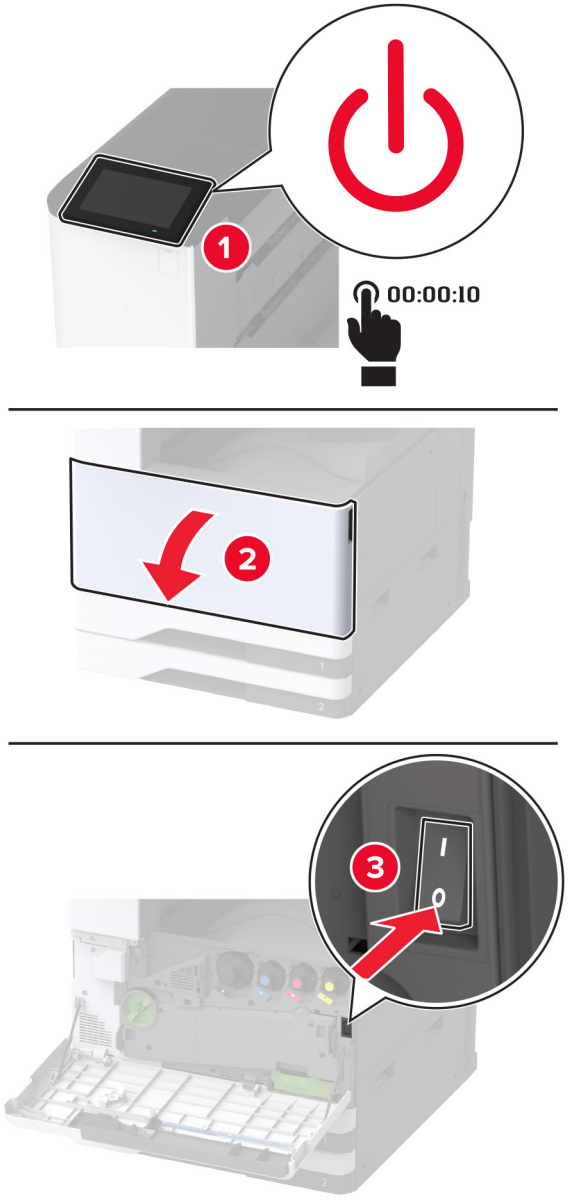

**2** Odłącz przewód zasilający od gniazdka elektrycznego, a następnie od drukarki.

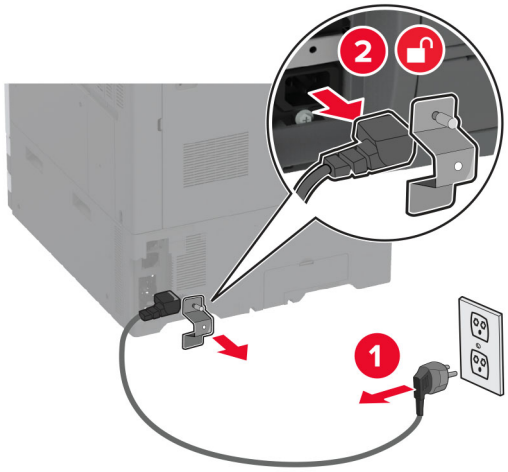


**3** Wyjmij pojemnik standardowy

**Uwaga:** Nie wyrzucaj odbiornika.

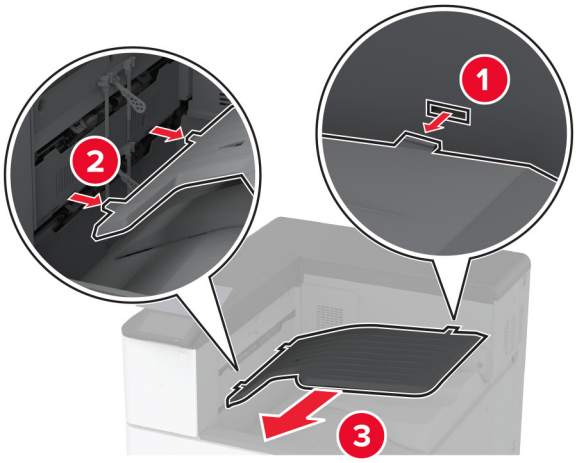


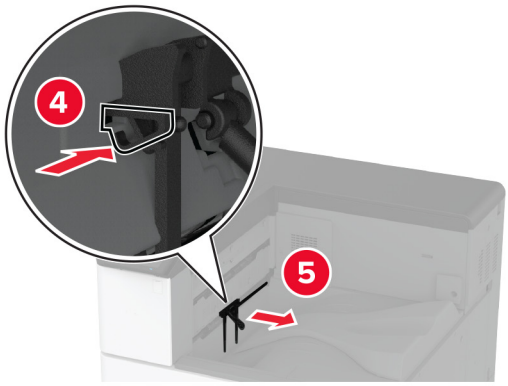


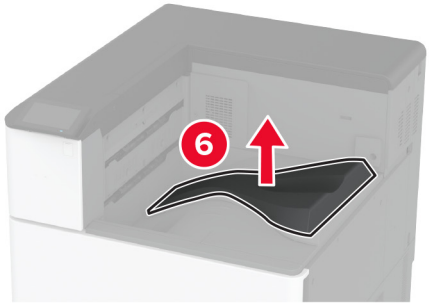


**4** Otwórz przednie drzwiczki, a następnie wyjmij niebieskie pokrętło.

**Uwaga:** Nie wyrzucaj pokrętła.

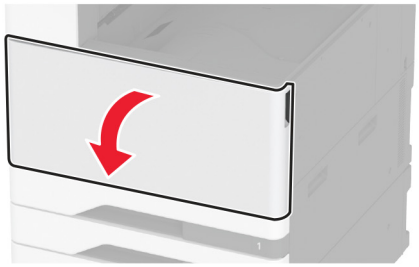

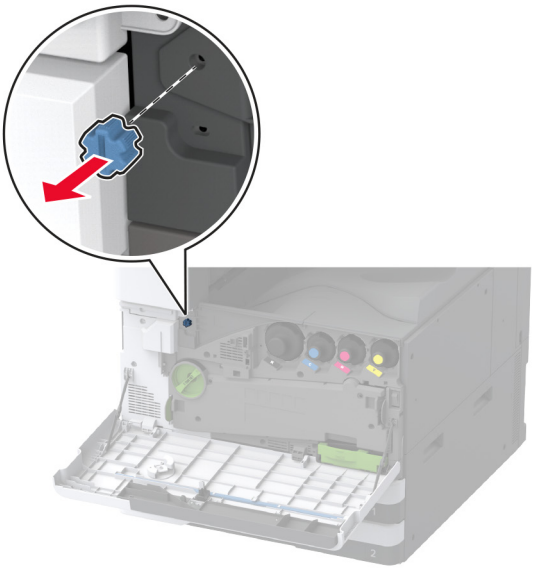

**5** Wyjmij pokrywę boczną odbiornika standardowego.

**Uwaga:** Nie wyrzucaj pokrywy.

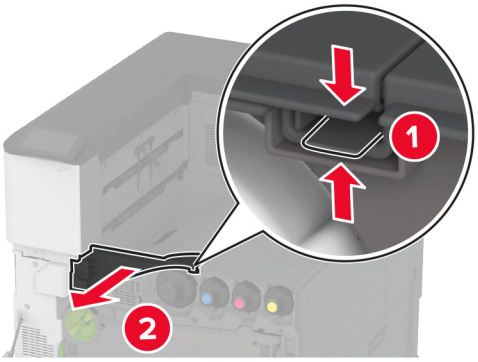


**6** Rozpakuj moduł wykańczający ze zszywaczem i usuń wszystkie elementy opakowania.

**7** Włóż moduł wykańczający.

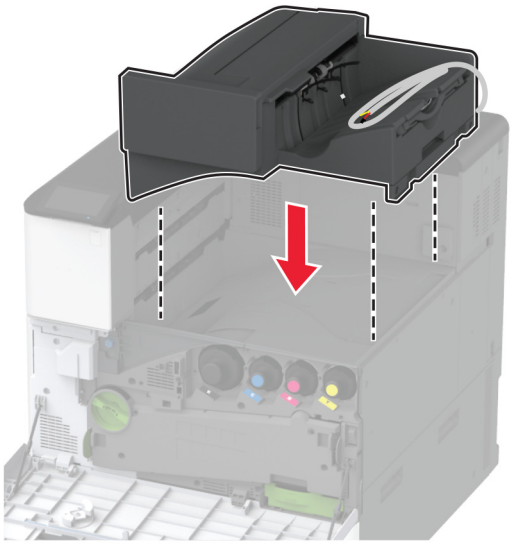

**8** Zamknij przednie drzwiczki.

**9** Przymocuj moduł wykańczający do drukarki.

**Uwaga:** Skorzystaj ze śrub z zestawu modułu wykańczającego.

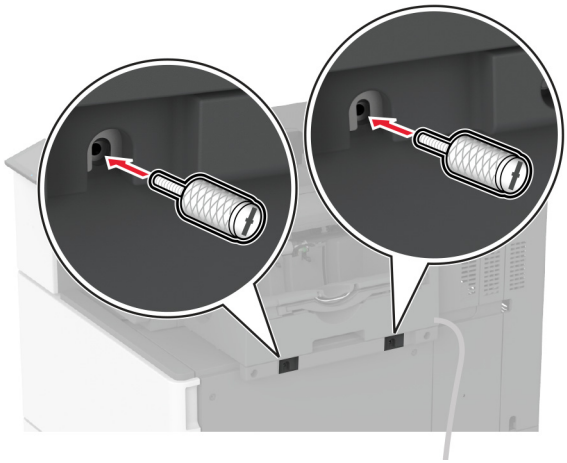

**10** Zamocuj kabel modułu wykańczającego do drukarki.

**Uwaga:** Skorzystaj z zacisków dostarczonych z modułem wykańczającym.

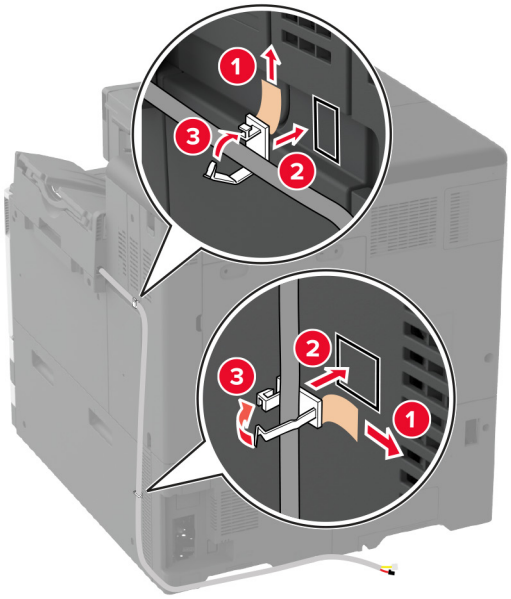
1
3
2
2
3
1

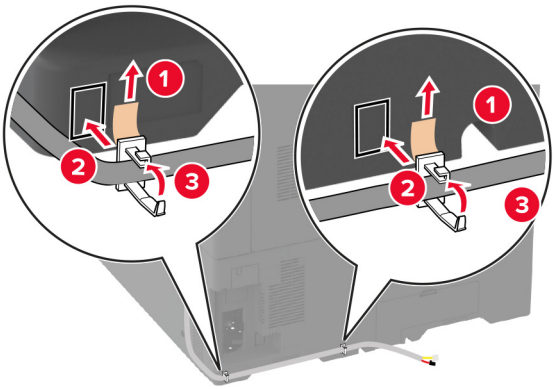
1
2
3
1
2
3

**11** Podłącz kabel modułu wykańczającego do drukarki.

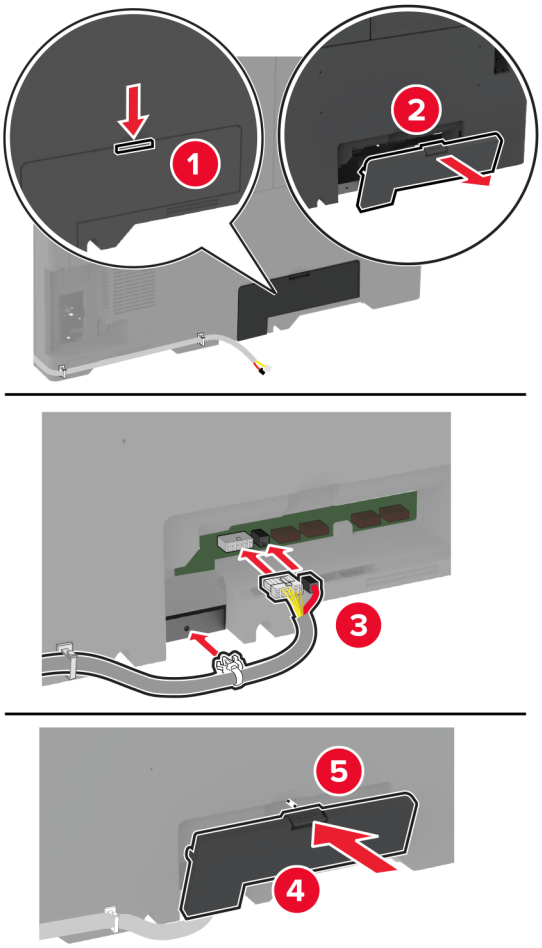


**12** Podłącz kabel zasilający do drukarki, a następnie do gniazdka elektrycznego.

**UWAGA — NIEBEZPIECZEŃSTWO USZKODZENIA CIAŁA:** aby uniknąć ryzyka pożaru lub porażenia prądem elektrycznym, podłącz przewód zasilający do prawidłowo uziemionego, łatwo dostępnego gniazdka elektrycznego o odpowiednich parametrach znajdującego się w pobliżu urządzenia.

**13** Włącz drukarkę.

Dodaj moduł wykańczający w sterowniku drukarki, aby był on dostępny dla zadań drukowania. Więcej informacji można znaleźć w sekcji „Dodawanie opcji dostępnych w sterowniku drukarki” na str. 65.

## Instalowanie modułu wykańczającego ze zszywaczem i dziurkaczem

**UWAGA — NIEBEZPIECZEŃSTWO PORAŻENIA PRĄDEM:** aby uniknąć ryzyka porażenia prądem elektrycznym w przypadku uzyskiwania dostępu do płyty kontrolera bądź instalowania opcjonalnego sprzętu lub urządzeń pamięci masowej po zainstalowaniu samej drukarki, należy wyłączyć drukarkę i wyjąć wtyk przewodu zasilającego z gniazda elektrycznego przed przystąpieniem do dalszych czynności. Jeśli do drukarki podłączone są inne urządzenia, należy je także wyłączyć i rozłączyć kable łączące je z drukarką.

1 Wyłącz drukarkę.

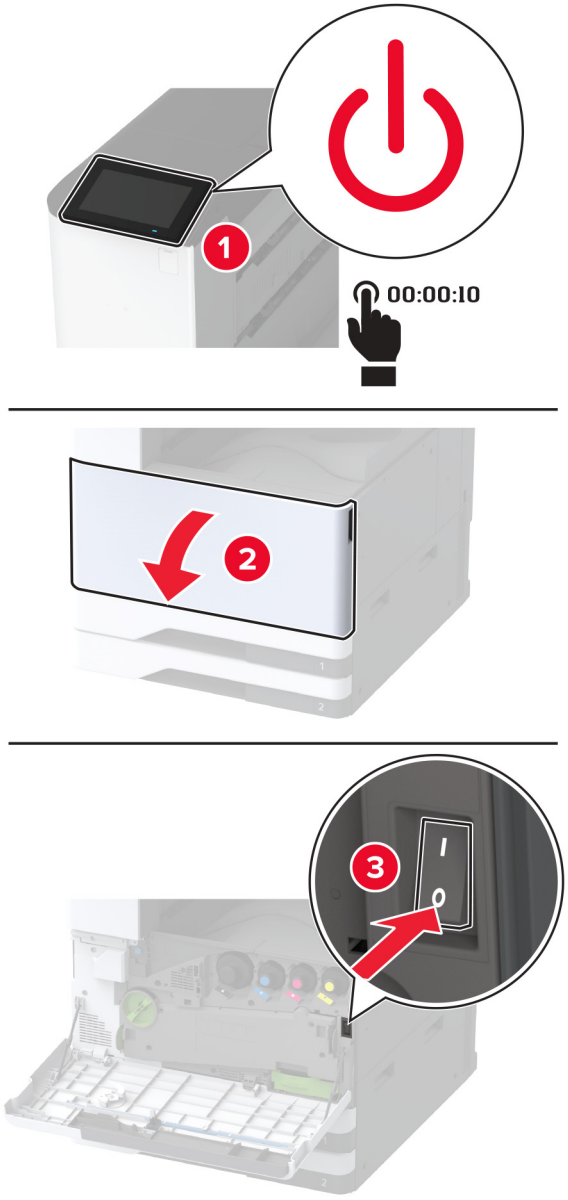

**2** Odłącz przewód zasilający od gniazdka elektrycznego, a następnie od drukarki.

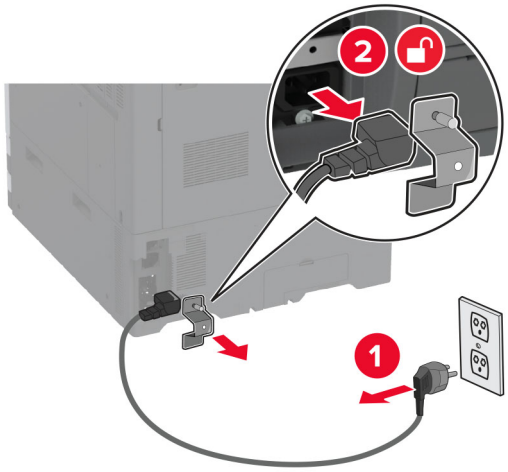


**3** Rozpakuj moduł wykańczający ze zszywaczem i dziurkaczem, a następnie usuń wszystkie elementy opakowania.

**4** Włóż uchwyt magazynka ze zszywkami w module wykańczającym.

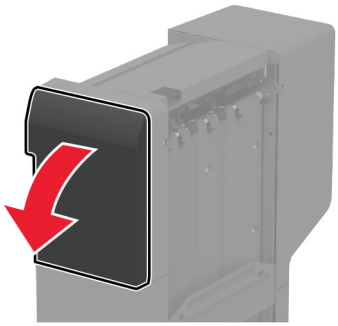

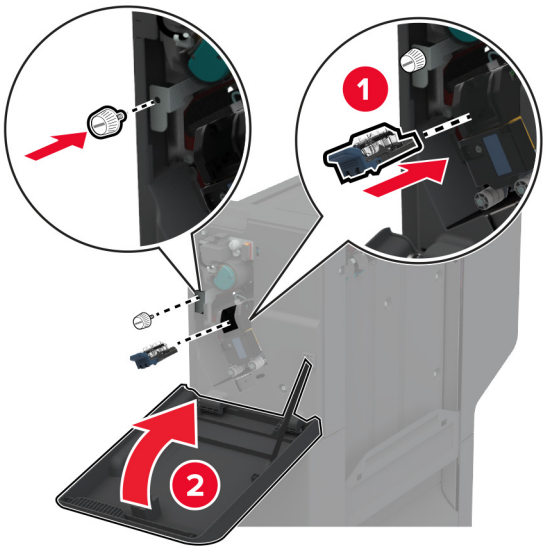

**5** Przymocuj wsporniki do modułu wykańczającego.

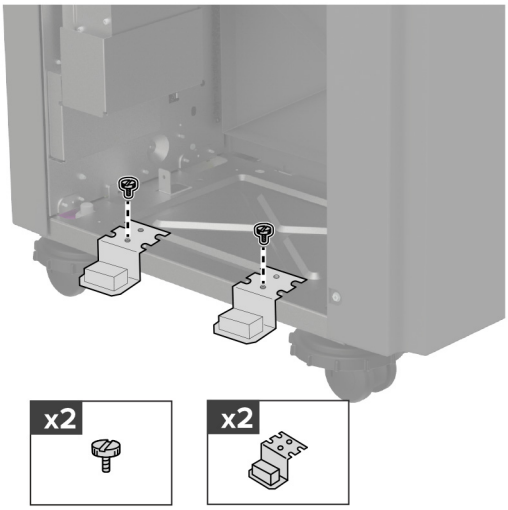


**6** Włóż odbiornik do modułu wykańczającego.

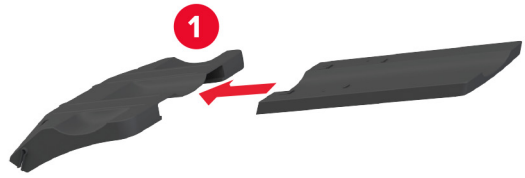


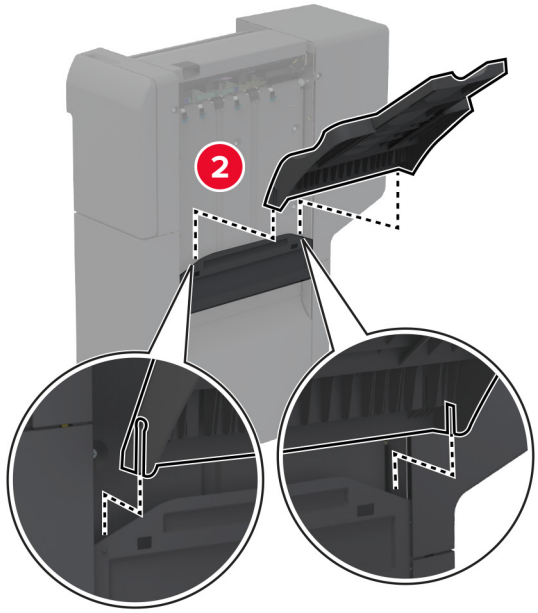


**7** Wyjmij pojemnik standardowy

**Uwaga:** Nie wyrzucaj odbiornika standardowego.

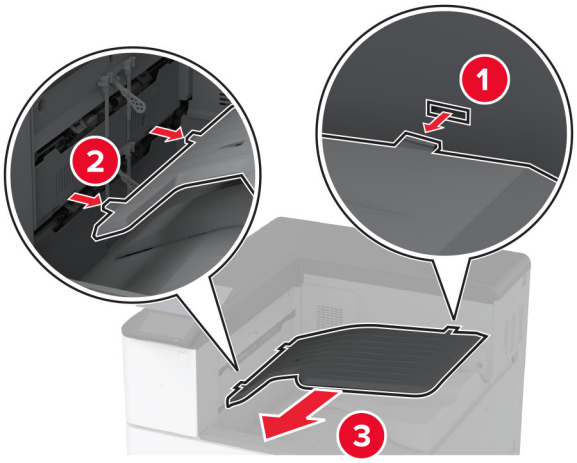


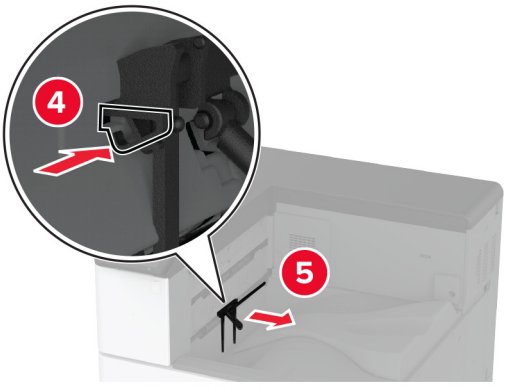


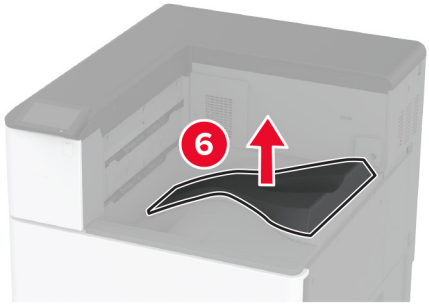


**8** Otwórz przednie drzwiczki, a następnie wyjmij niebieskie pokrętło.

**Uwaga:** Nie wyrzucaj niebieskiego pokrętła.

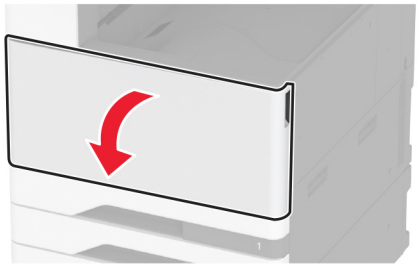

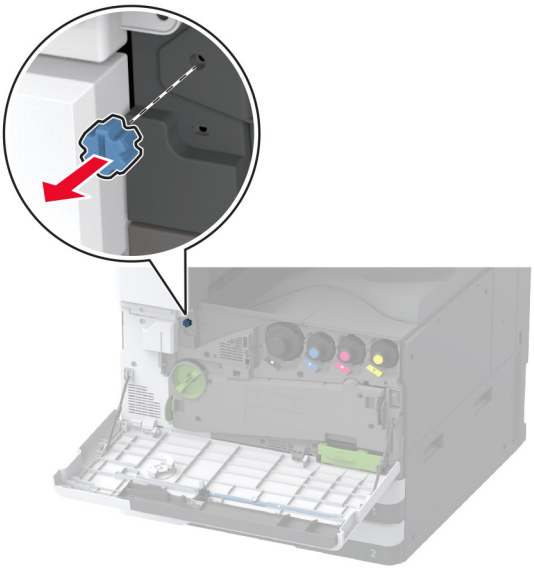

9 Wyjmij pokrywę boczną odbiornika standardowego.

**Uwaga:** Nie wyrzucaj pokrywy bocznej odbiornika standardowego.

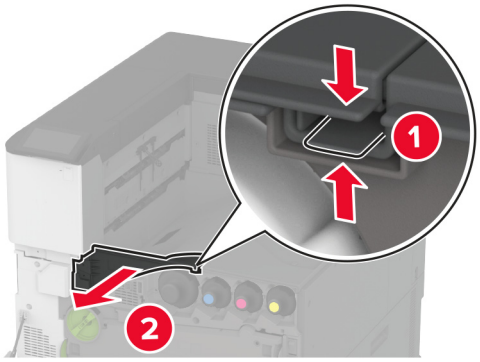


10 Zamknij przednie drzwiczki.

11 Włóż moduł transferu papieru, a następnie zamocuj go za pomocą śrub.

**Uwaga:** Skorzystaj ze śrub z zestawu modułu wykańczającego.

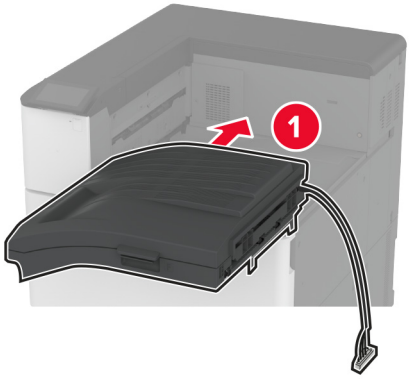


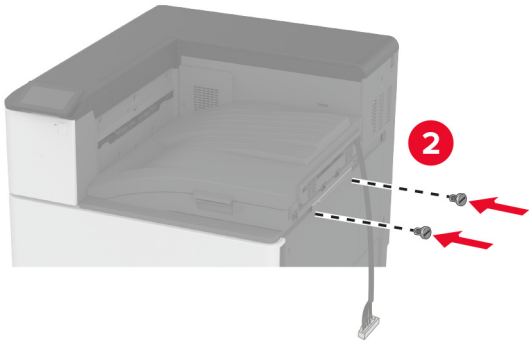


**12** Podłącz moduł wykańczający do drukarki.

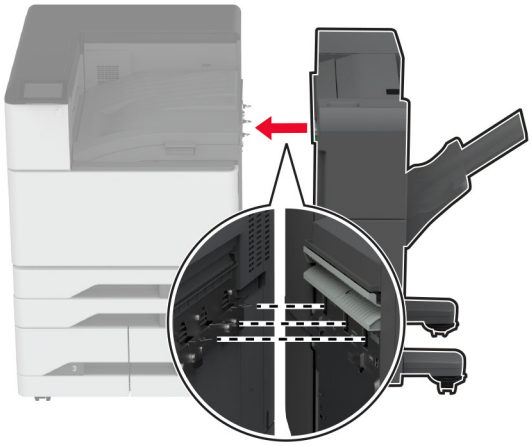

**13** Wyreguluj śruby poziomujące, aby upewnić się, że wszystkie strony modułu wykańczającego mają taką samą wysokość co drukarka.

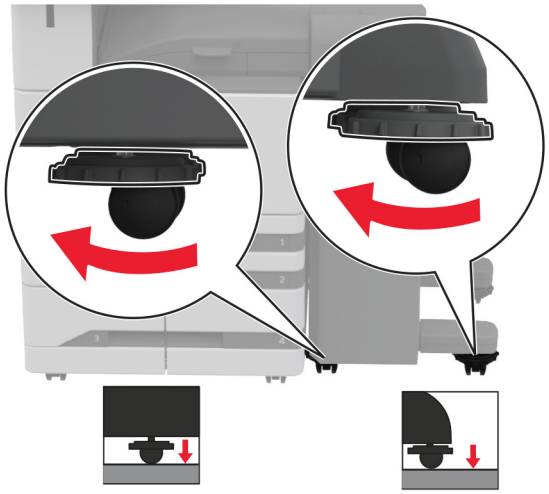

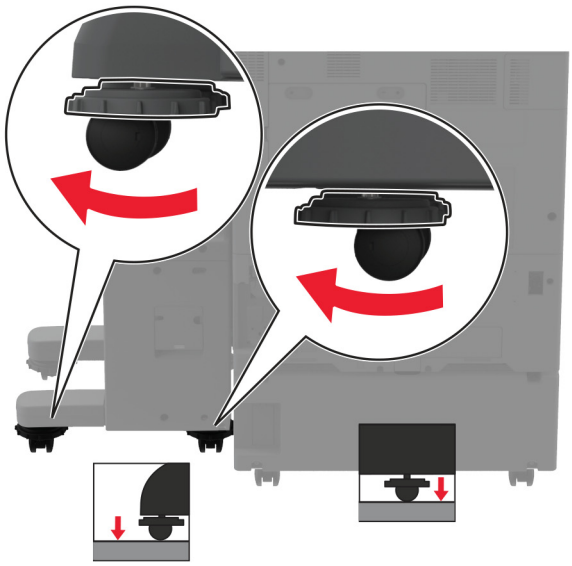

**14** Otwórz drzwiczki modułu wykańczającego, a następnie wkręć śrubę w lewej części modułu wykańczającego.

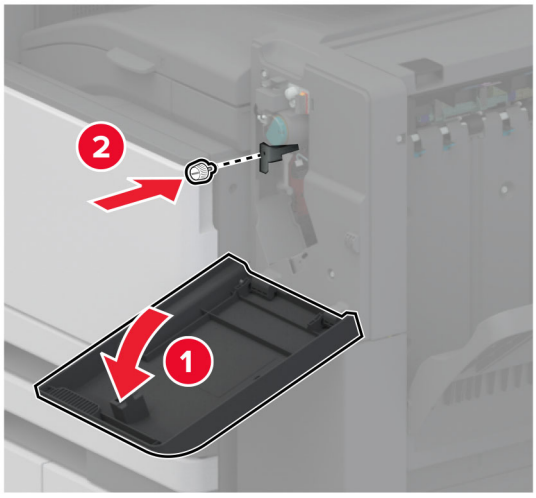


**15** Zamknij drzwiczki modułu wykańczającego.

**16** Podłącz kabel modułu transferu papieru do tylnej części modułu wykańczającego.

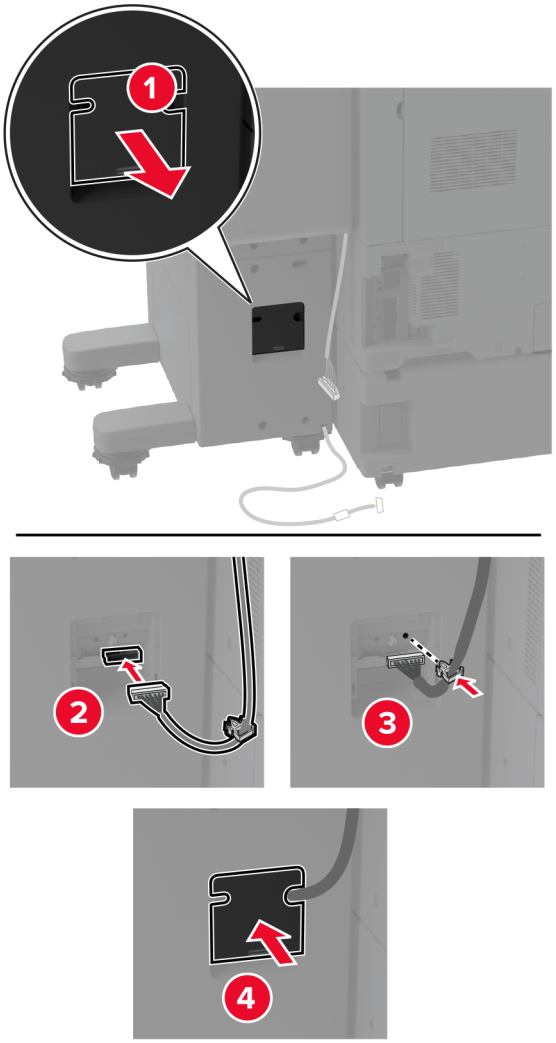

**17** Podłącz kabel modułu wykańczającego do tylnej części drukarki.

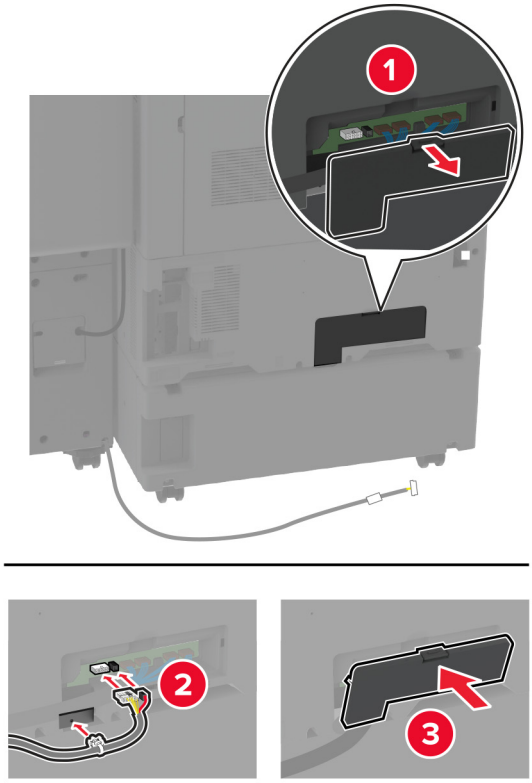


**18** Zabezpiecz kabel wzdłuż tylnej części drukarki.

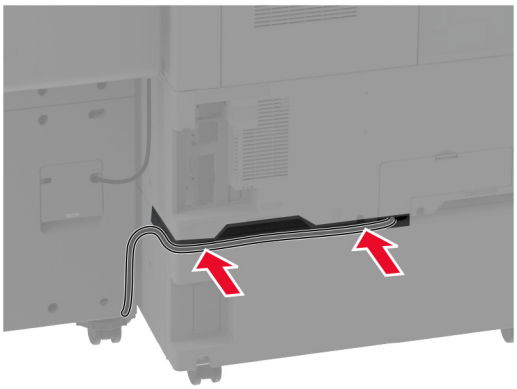

**19** Podłącz kabel zasilający do drukarki, a następnie do gniazdka elektrycznego.

**UWAGA — NIEBEZPIECZEŃSTWO USZKODZENIA CIAŁA:** aby uniknąć ryzyka pożaru lub porażenia prądem elektrycznym, podłącz przewód zasilający do prawidłowo uziemionego, łatwo dostępnego gniazdka elektrycznego o odpowiednich parametrach znajdującego się w pobliżu urządzenia.

**20** Włącz drukarkę.

Aby udostępnić modułu wykańczający dla zadań drukowania, na ekranie głównym dotknij kolejno opcji **Ustawienia** > **Urządzenie** > **Konserwacja** > **Menu konfiguracji** > **Konfiguracja modułu wykańczającego** > **Konfiguracja dziurkacza** > i wybierz konfigurację.

## Instalowanie modułu wykańczającego do broszur

**UWAGA — NIEBEZPIECZEŃSTWO PORAŻENIA PRĄDEM:** aby uniknąć ryzyka porażenia prądem elektrycznym w przypadku uzyskiwania dostępu do płyty kontrolera bądź instalowania opcjonalnego sprzętu lub urządzeń pamięci masowej po zainstalowaniu samej drukarki, należy wyłączyć drukarkę i wyjąć wtyk przewodu zasilającego z gniazda elektrycznego przed przystąpieniem do dalszych czynności. Jeśli do drukarki podłączone są inne urządzenia, należy je także wyłączyć i rozłączyć kable łączące je z drukarką.

1 Wyłącz drukarkę.

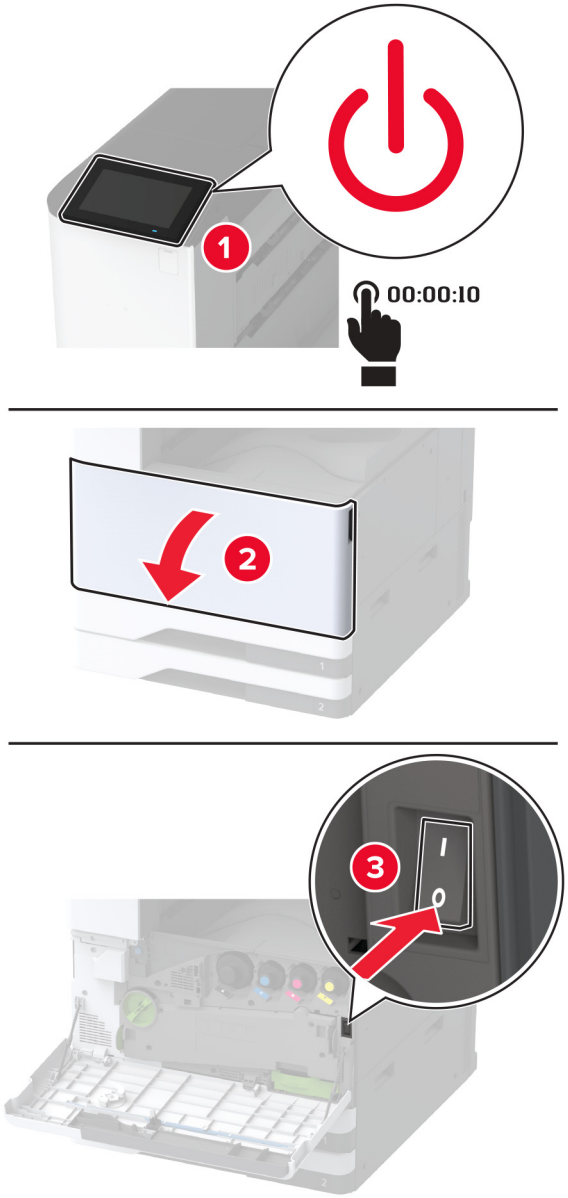

**2** Odłącz przewód zasilający od gniazdka elektrycznego, a następnie od drukarki.

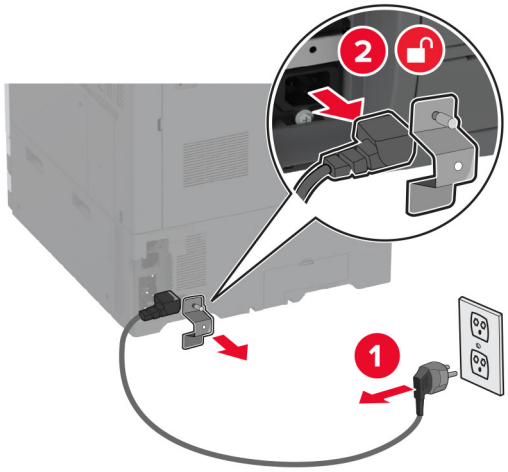


**3** Rozpakuj moduł wykańczający do broszur i usuń wszystkie elementy opakowania.

**4** Otwórz drzwiczki modułu wykańczającego do broszur.

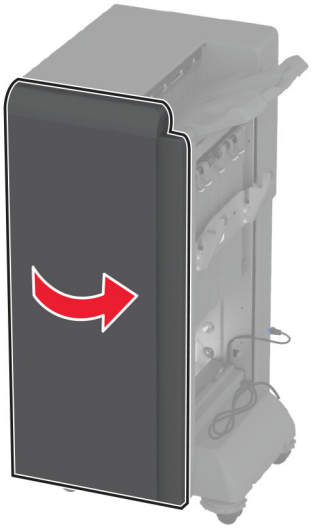

**5** Usuń materiał opakowaniowy z modułu wykańczającego do broszur.

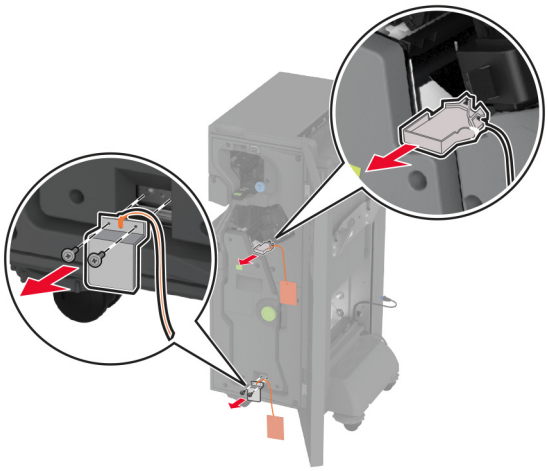

**6** Włóż uchwyt kasety zszywek.

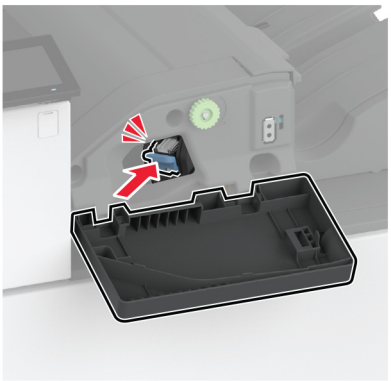

**7** Włóż pudło dziurkacza.

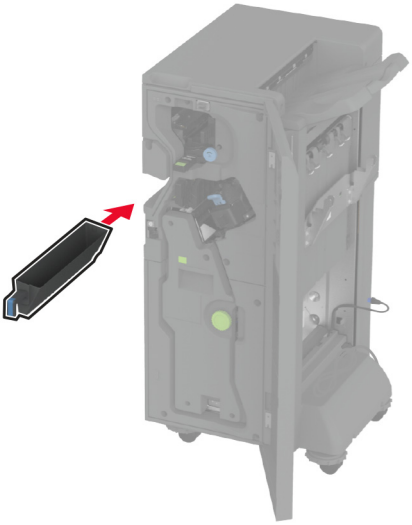

**8** Zamknij drzwiczki modułu wykańczającego do broszur.

**9** Włóż zasobniki.

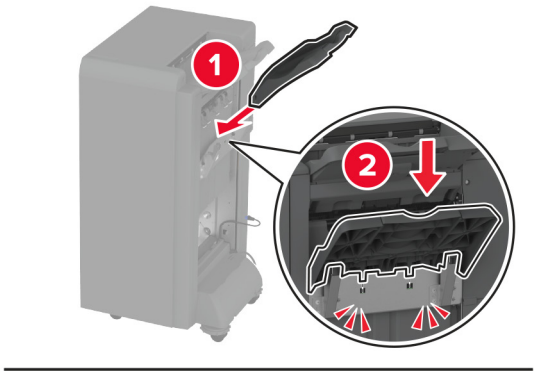


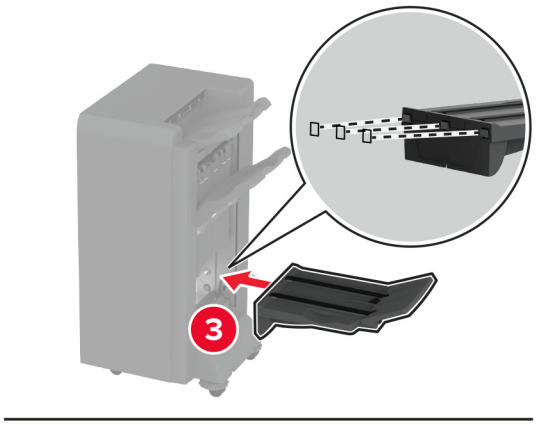


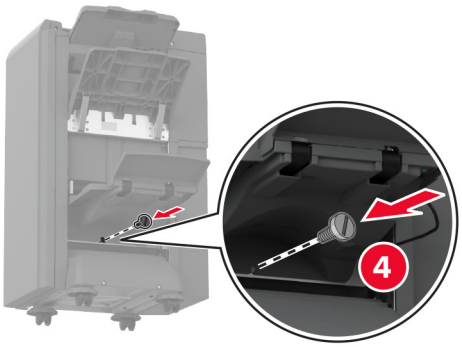

**10** Podłącz kabel modułu wykańczającego do broszur.

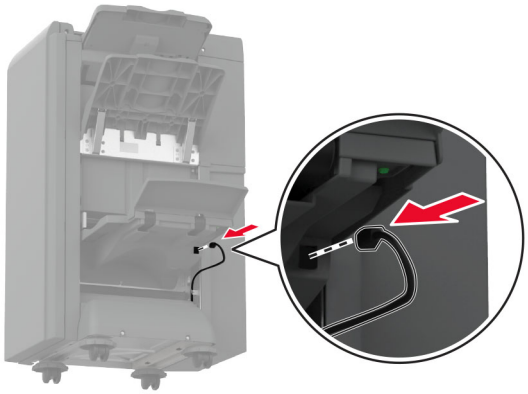

**11** Wyjmij pojemnik standardowy

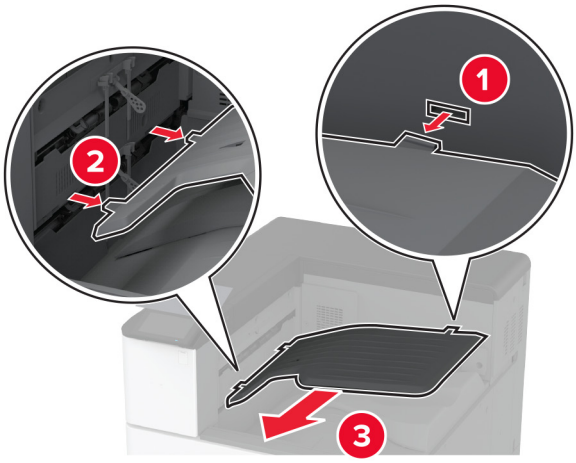


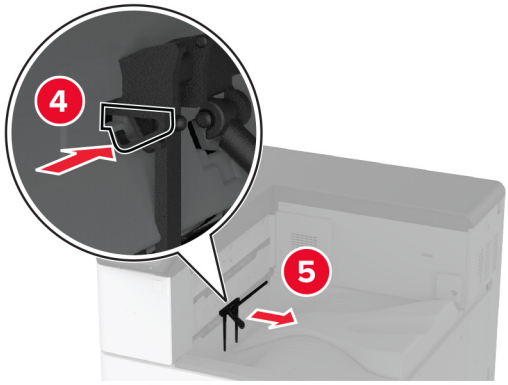


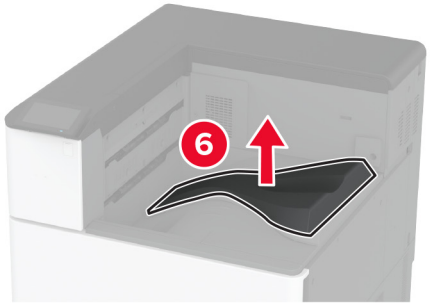


**Uwaga:** Nie wyrzucaj odbiornika standardowego.

**12** Otwórz przednie drzwiczki, a następnie wyjmij niebieskie pokrętło.

**Uwaga:** Nie wyrzucaj pokrętła.

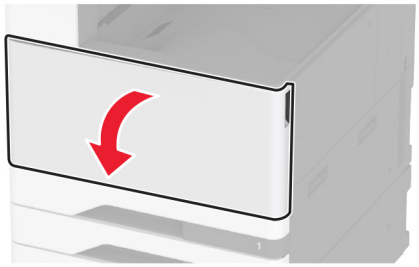

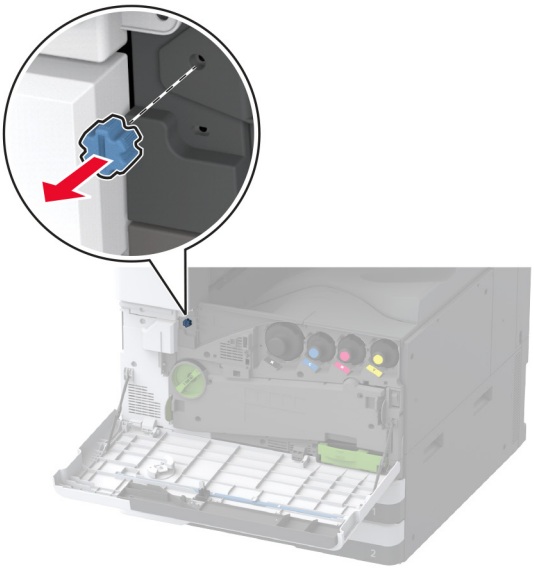

**13** Wyjmij pokrywę boczną odbiornika standardowego.

**Uwaga:** Nie wyrzucaj pokrywy bocznej odbiornika.

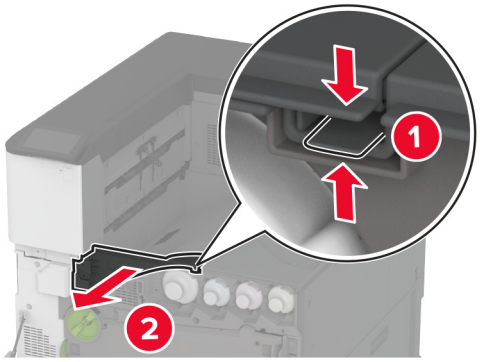


**14** Zamknij przednie drzwiczki.

**15** Przymocuj wspornik montażowy do modułu wykańczającego.

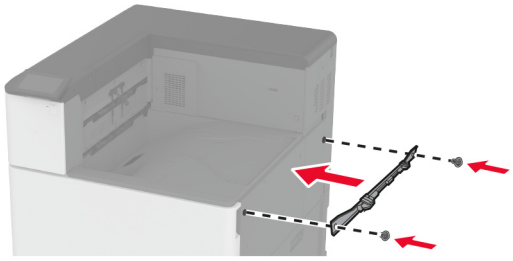

**16** Włóż moduł transferu papieru, a następnie zamocuj go za pomocą śrub.

**Uwaga:** Skorzystaj ze śrub z zestawu modułu wykańczającego.

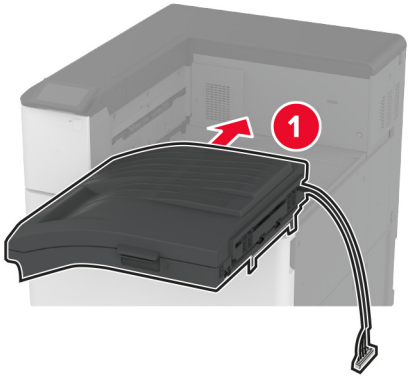


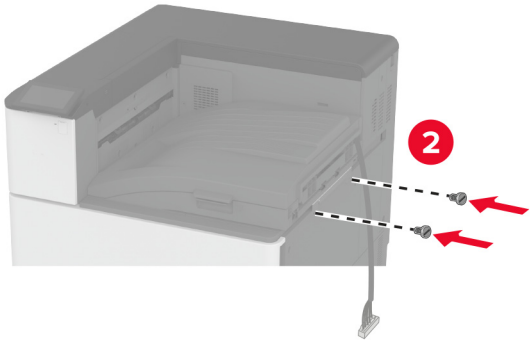

**17** Zdejmij pokrywę tylnych portów.

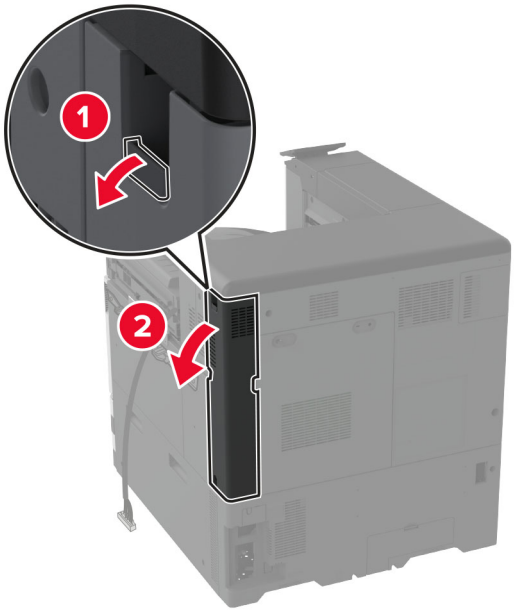


**18** Przymocuj kabel.

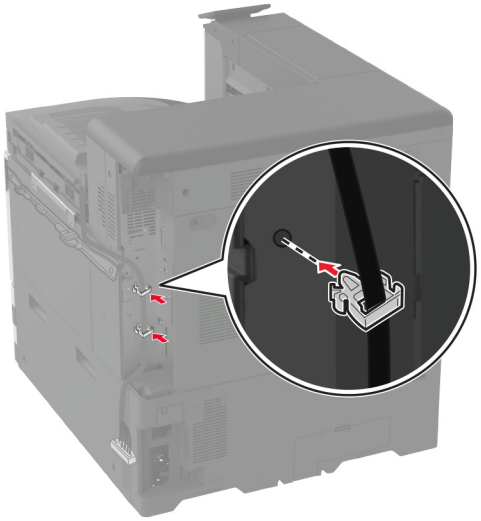

**19** Przymocuj pokrywę tylnych portów.

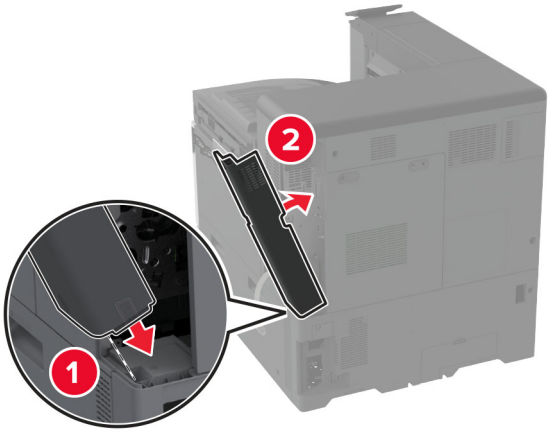


**20** U dołu modułu wykańczającego przymocuj wsporniki.

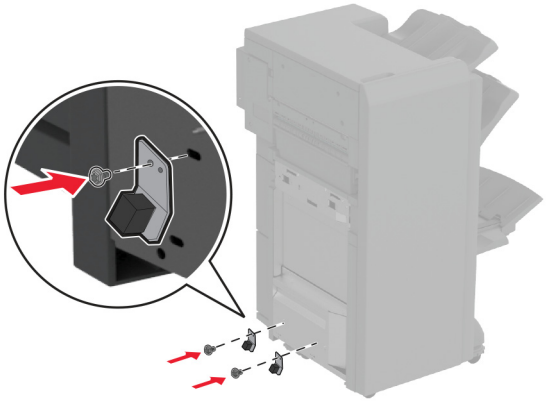

**21** Otwórz drzwiczki modułu wykańczającego do broszur.

**22** Za pomocą śrubokręta płaskiego wykręć śrubę, a następnie zamknij drzwiczki modułu wykańczającego.

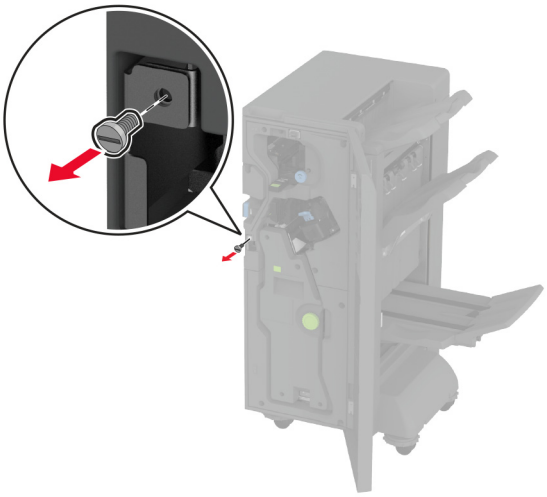

**23** Podłącz moduł wykańczający do drukarki.

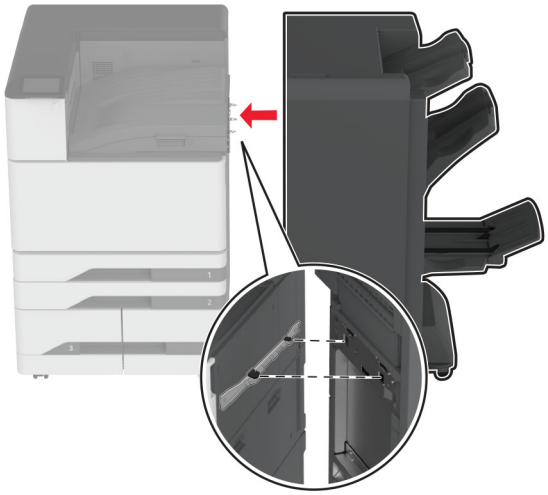

**24** Otwórz drzwiczki modułu wykańczającego, za pomocą śruby zamocuj moduł wykańczający do drukarki, a następnie zamknij drzwiczki.

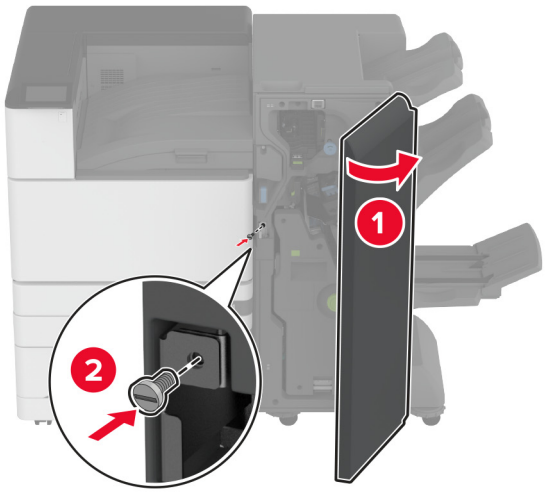


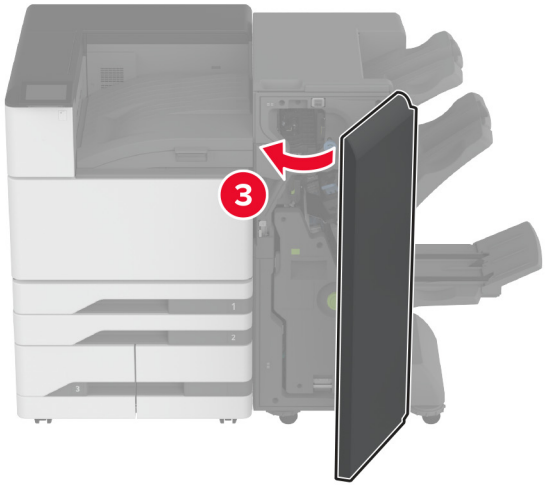

**25** Obróć boczne kółka modułu wykańczającego w prawo, aby upewnić się, że wszystkie strony modułu wykańczającego mają taką samą wysokość.

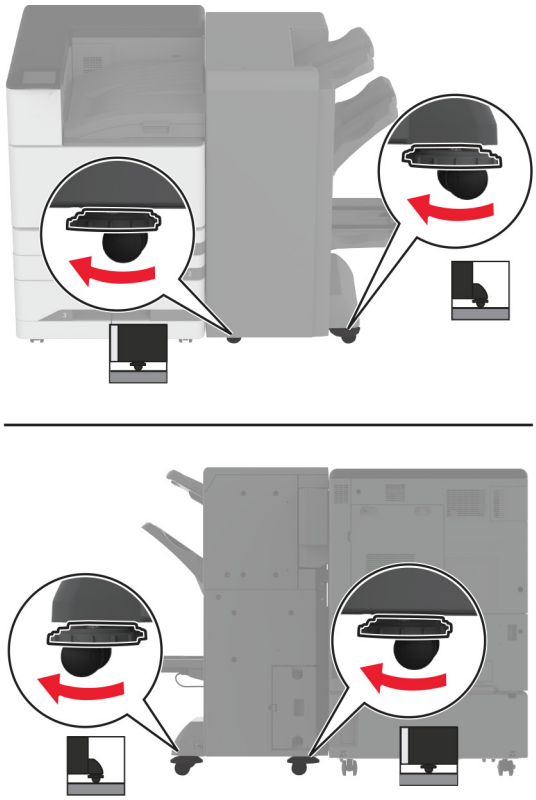

**26** Podłącz kable do portów drukarki i portów modułu wykańczającego.

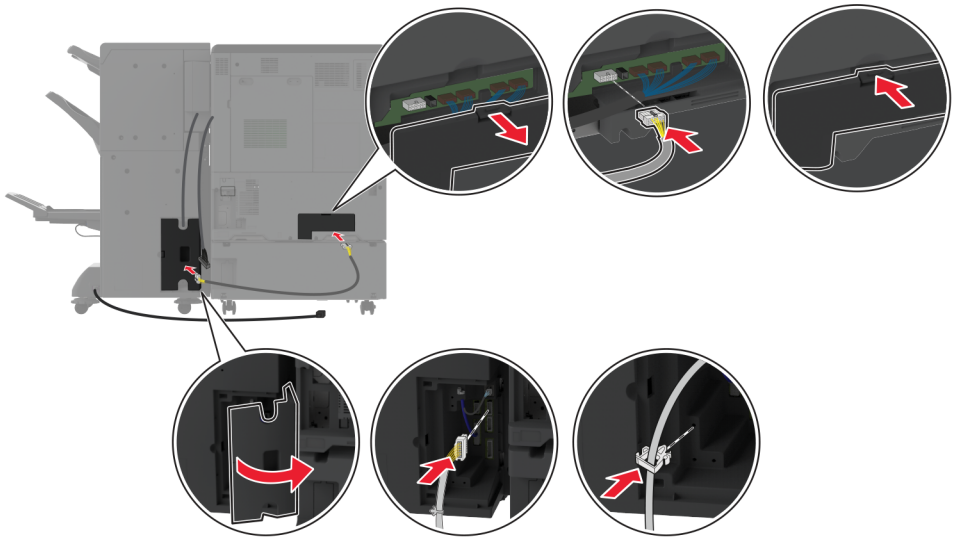

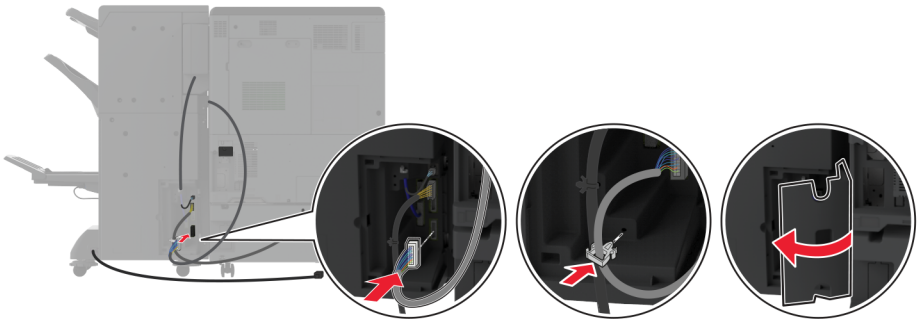

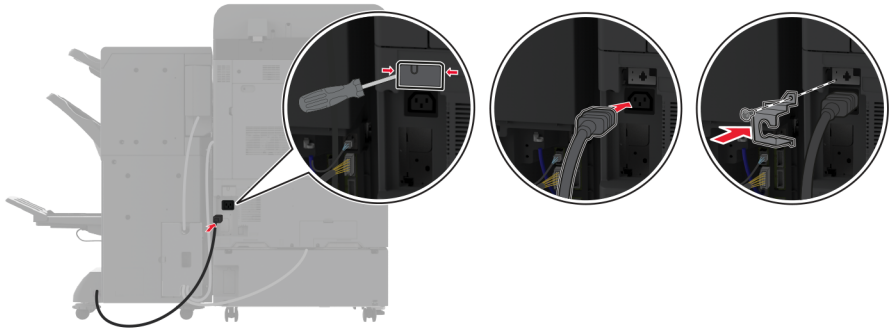

**27** Podłącz kabel zasilający do drukarki, a następnie do gniazdka elektrycznego.

**UWAGA — NIEBEZPIECZEŃSTWO USZKODZENIA CIAŁA:** aby uniknąć ryzyka pożaru lub porażenia prądem elektrycznym, podłącz przewód zasilający do prawidłowo uziemionego, łatwo dostępnego gniazdka elektrycznego o odpowiednich parametrach znajdującego się w pobliżu urządzenia.

**28** Włącz drukarkę.

Dodaj moduł wykańczający w sterowniku drukarki, aby był on dostępny dla zadań drukowania. Więcej informacji można znaleźć w sekcji „Dodawanie opcji dostępnych w sterowniku drukarki” na str. 65.

## Instalowanie modułu wykańczającego składającego na trzy części/w kształt litery Z

**UWAGA — NIEBEZPIECZEŃSTWO PORAŻENIA PRĄDEM:** aby uniknąć ryzyka porażenia prądem elektrycznym w przypadku uzyskiwania dostępu do płyty kontrolera bądź instalowania opcjonalnego sprzętu lub urządzeń pamięci masowej po zainstalowaniu samej drukarki, należy wyłączyć drukarkę i wyjąć wtyk przewodu zasilającego z gniazda elektrycznego przed przystąpieniem do dalszych czynności. Jeśli do drukarki podłączone są inne urządzenia, należy je także wyłączyć i rozłączyć kable łączące je z drukarką.

**Uwaga:** Aby zainstalować moduł wykańczający składający na trzy części/w kształt litery Z, należy najpierw zainstalować moduł wykańczający do broszur.

1 Wyłącz drukarkę.

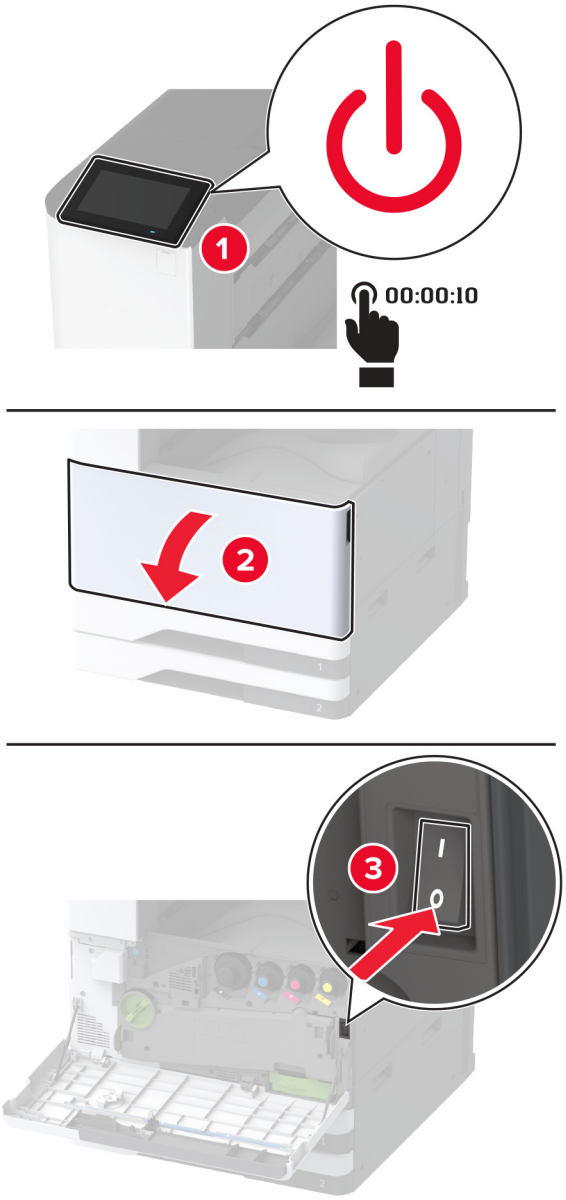

**2** Odłącz przewód zasilający od gniazdka elektrycznego, a następnie od drukarki.

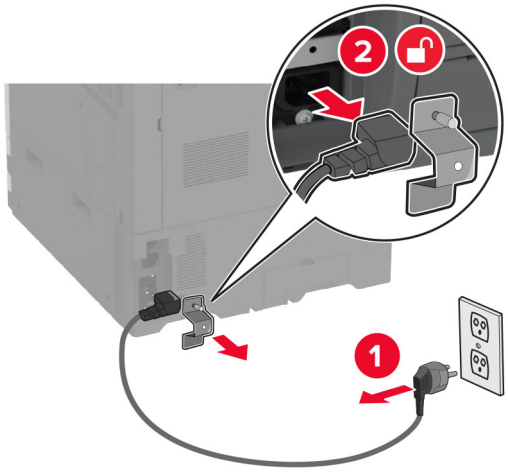

**3** Odłącz kable modułu wykańczającego do broszur od drukarki.

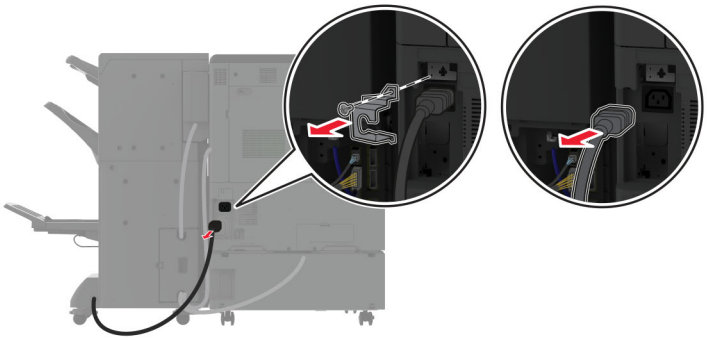

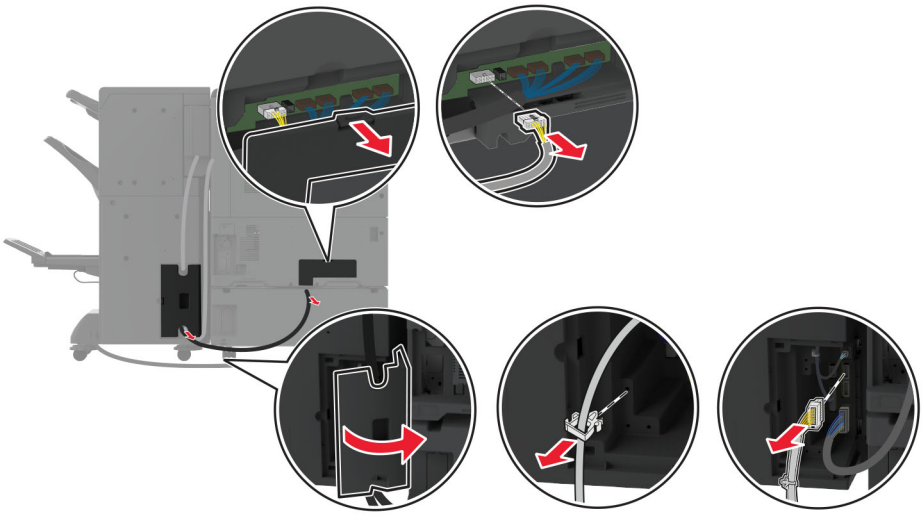

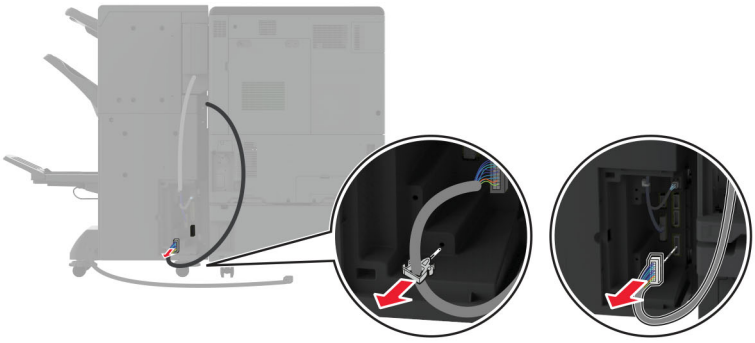

**4** Otwórz drzwiczki modułu wykańczającego do broszur, za pomocą płaskiego śrubokręta odkręć śrubę i metalowy wspornik, a następnie zamknij drzwiczki.

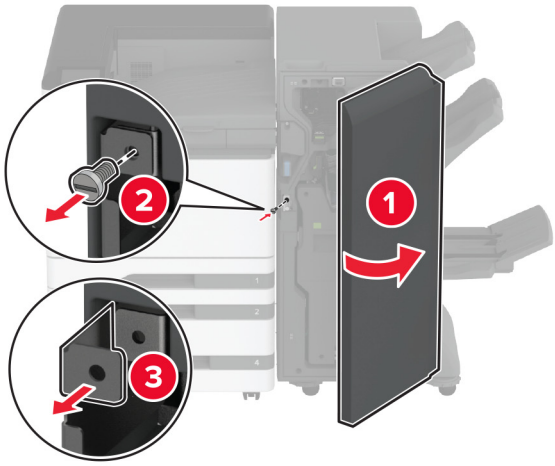


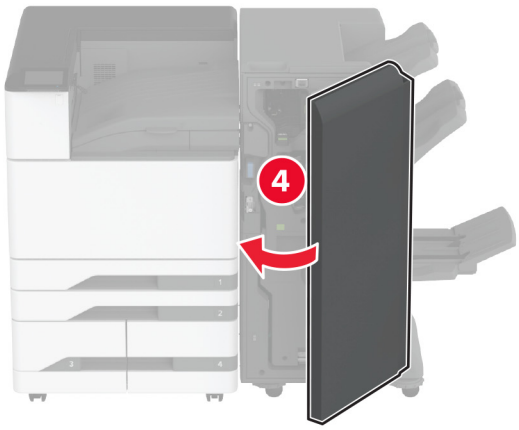


**5** Usuń moduł wykańczający do broszur.

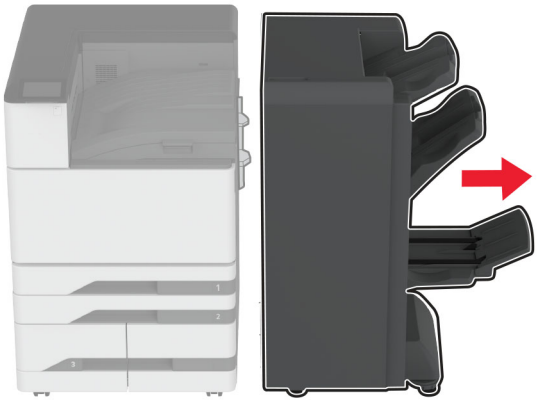

6 Rozpakuj moduł wykańczający składający na trzy części/w kształt litery Z i usuń wszystkie elementy opakowania.

7 Otwórz drzwiczki modułu wykańczającego.

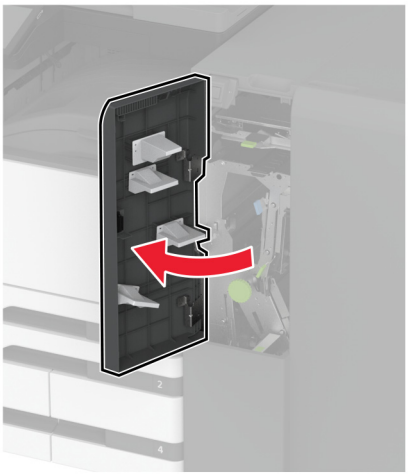

**8** Wyjmij odbiornik modułu składającego na trzy części, przykręć śruby do odbiornika, a następnie włóż odbiornik.

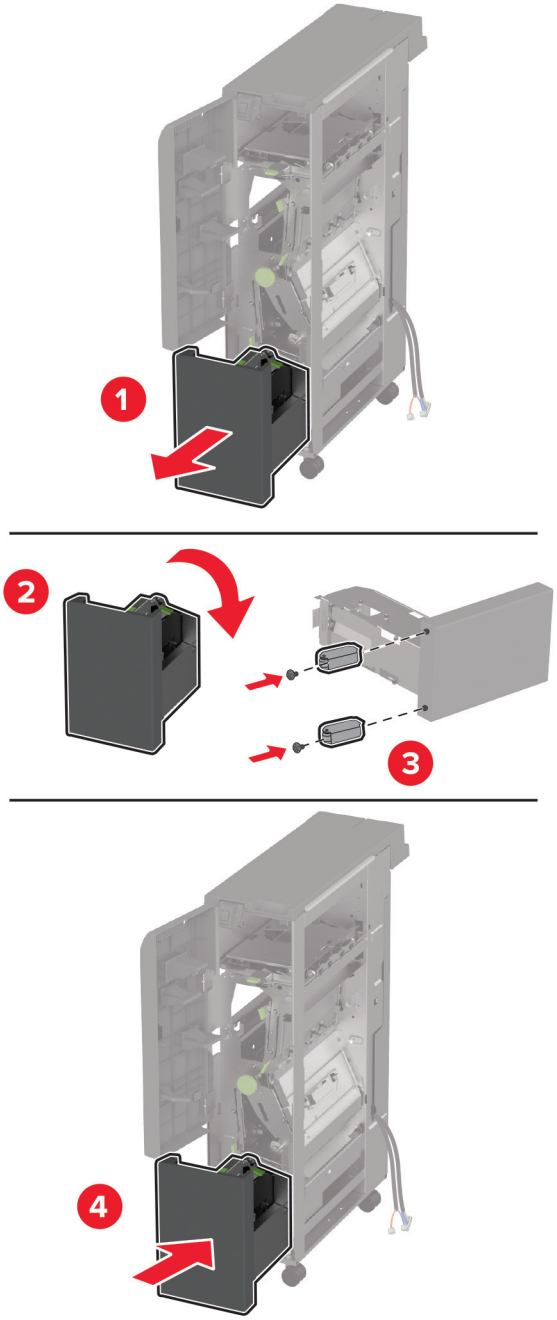

**9** Za pomocą wkrętaka płaskiego przymocuj wspornik montażowy modułu wykańczającego do składania na trzy części/w kształt litery Z, wykręć śrubę, a następnie zamknij drzwiczki modułu wykańczającego.

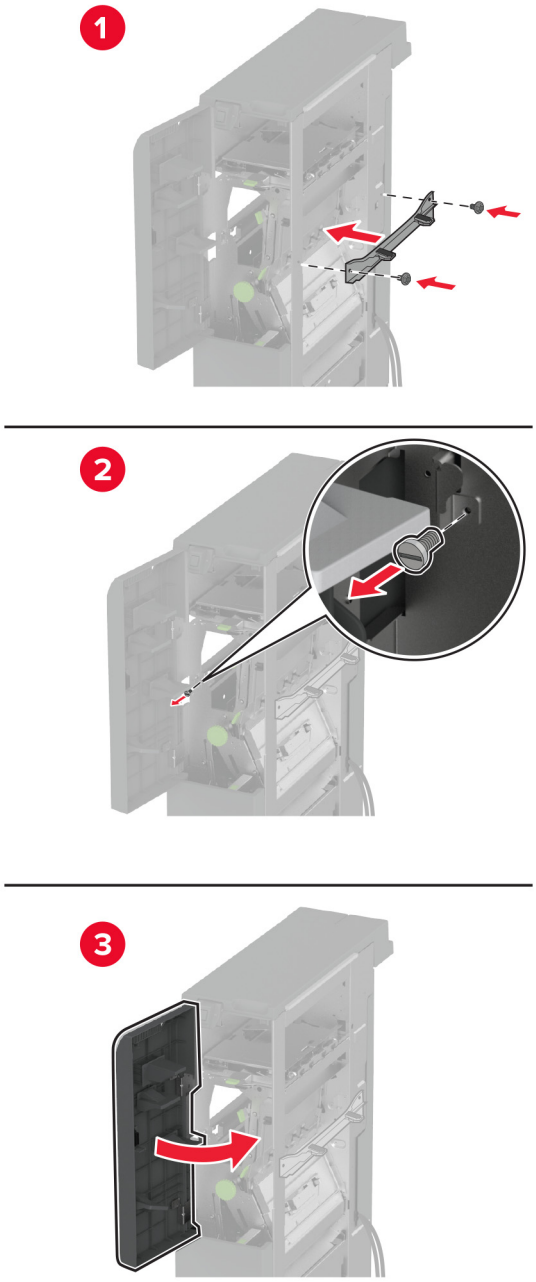

**10** Przymocuj moduł wykańczający składający na trzy części/w kształt litery Z do drukarki.

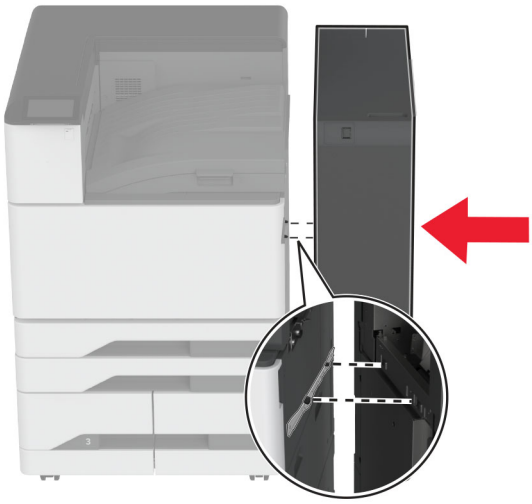

**11** Otwórz drzwiczki modułu wykańczającego składającego na trzy części/w kształt litery Z, za pomocą śruby zamocuj moduł wykańczający do drukarki, a następnie zamknij drzwiczki modułu wykańczającego.

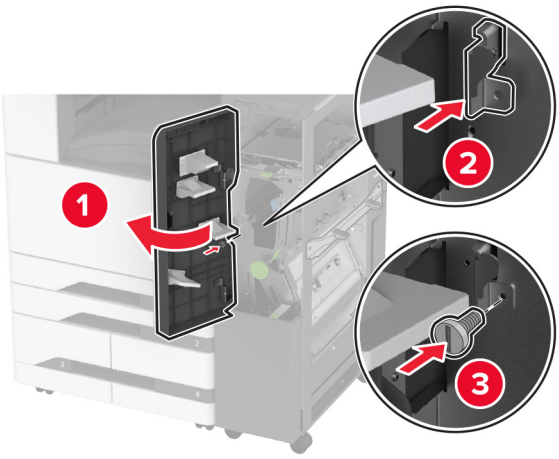


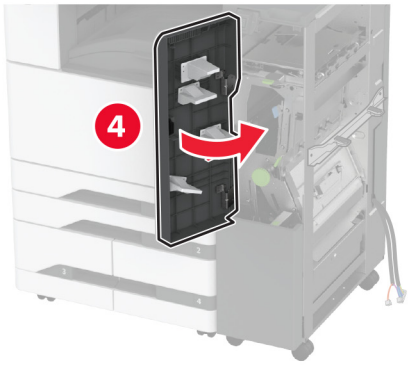

**12** Wyjmij klucz, a następnie wyreguluj śruby poziomujące, aby upewnić się, że przednia część modułu wykańczającego ma taką samą wysokość jak drukarka.

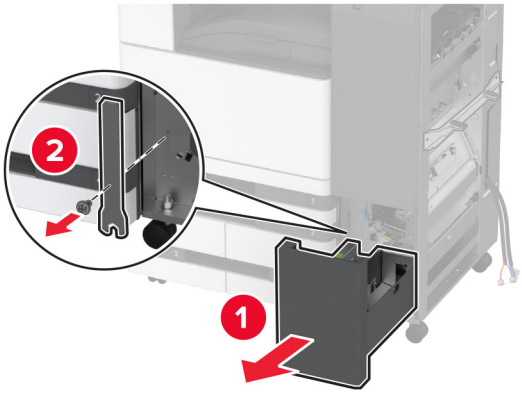


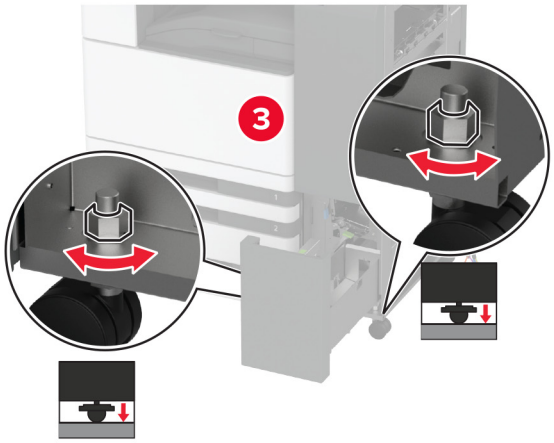

**13** Wyreguluj śruby poziomujące, aby upewnić się, że tylna część modułu wykańczającego ma taką samą wysokość jak drukarka.

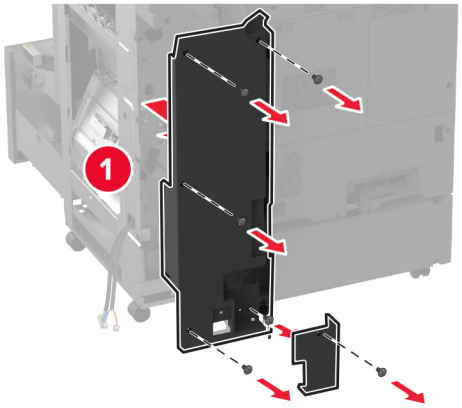


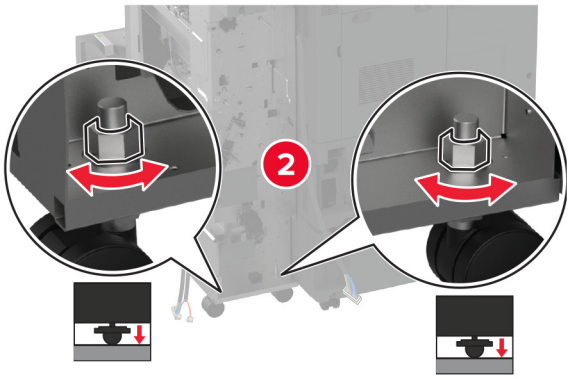


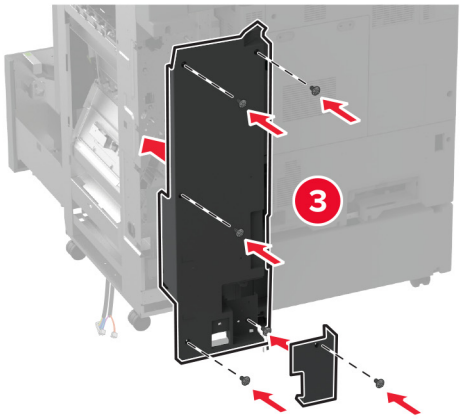

**14** Przymocuj klucz do modułu wykańczającego składającego na trzy części/w kształt litery Z.

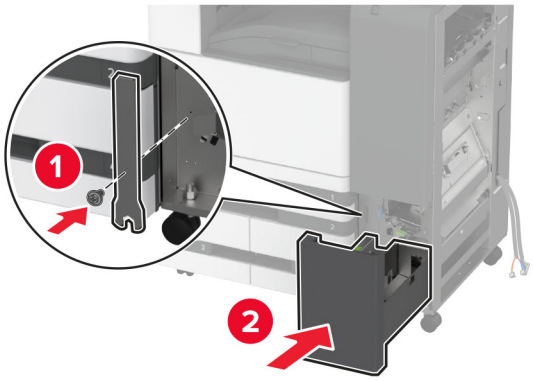


**15** Przymocuj moduł wykańczający do broszur do modułu wykańczającego składającego na trzy części/w kształt litery Z.

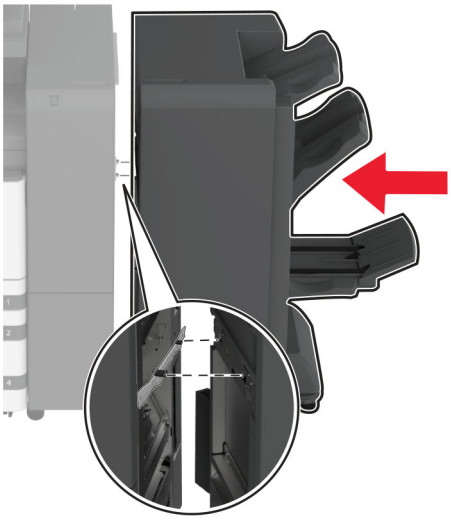

**16** Otwórz drzwiczki modułu wykańczającego do broszur, za pomocą śruby zamocuj moduł wykańczający do broszur składający w trzy części/w kształt litery Z, a następnie zamknij drzwiczki modułu wykańczającego do broszur.

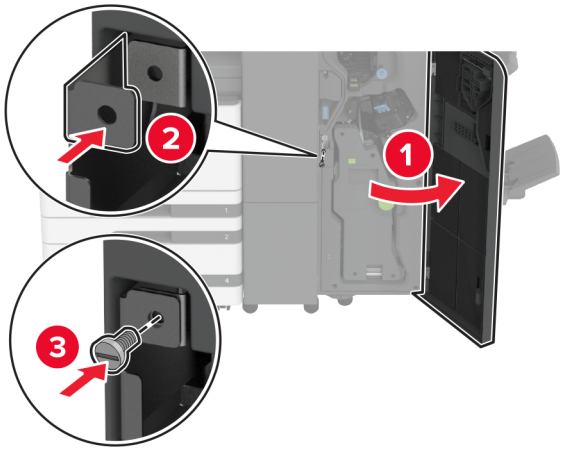


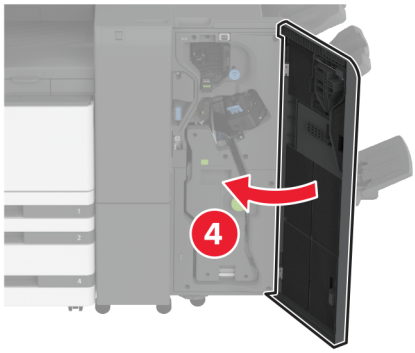

**17** Wyreguluj śruby poziomujące, aby upewnić się, że wszystkie strony modułu wykańczającego mają taką samą wysokość.

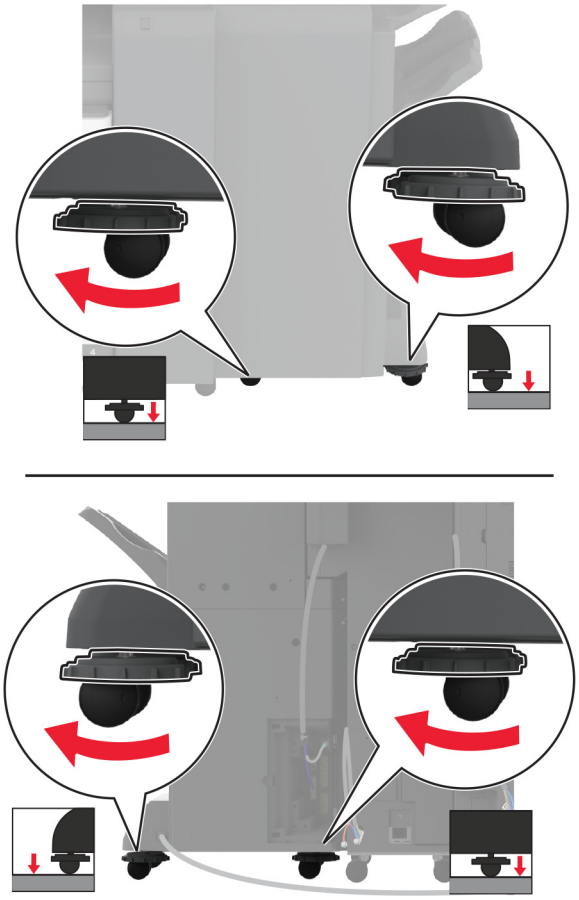

**18** Podłącz kable do portów drukarki i portów modułu wykańczającego.

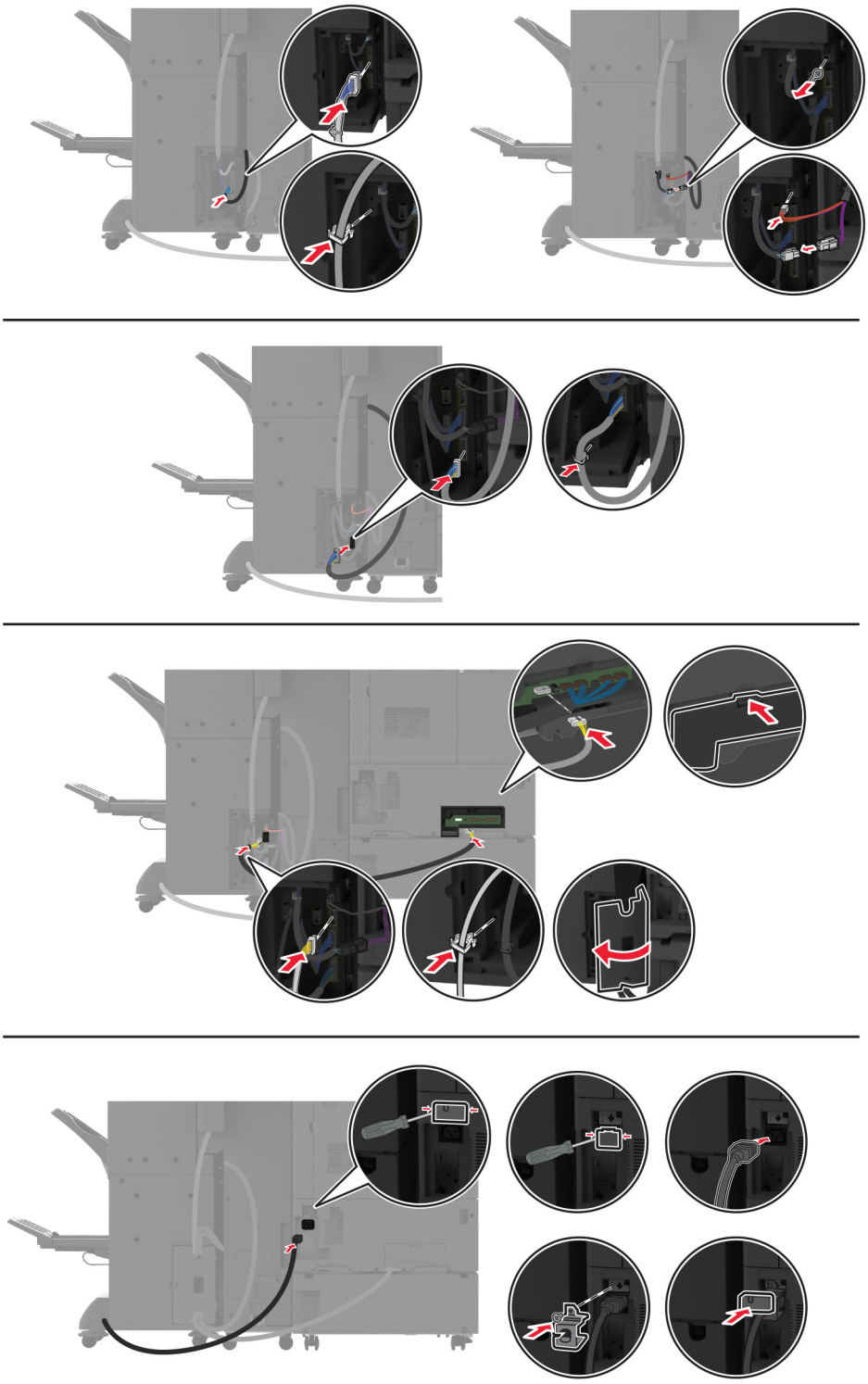

**19** Podłącz przewody zasilające drukarki i modułu wykańczającego do drukarki i modułu wykańczającego, a następnie do gniazdka elektrycznego.

**UWAGA — NIEBEZPIECZEŃSTWO USZKODZENIA CIAŁA:** aby uniknąć ryzyka pożaru lub porażenia prądem elektrycznym, podłącz przewód zasilający do prawidłowo uziemionego, łatwo dostępnego gniazdka elektrycznego o odpowiednich parametrach znajdującego się w pobliżu urządzenia.

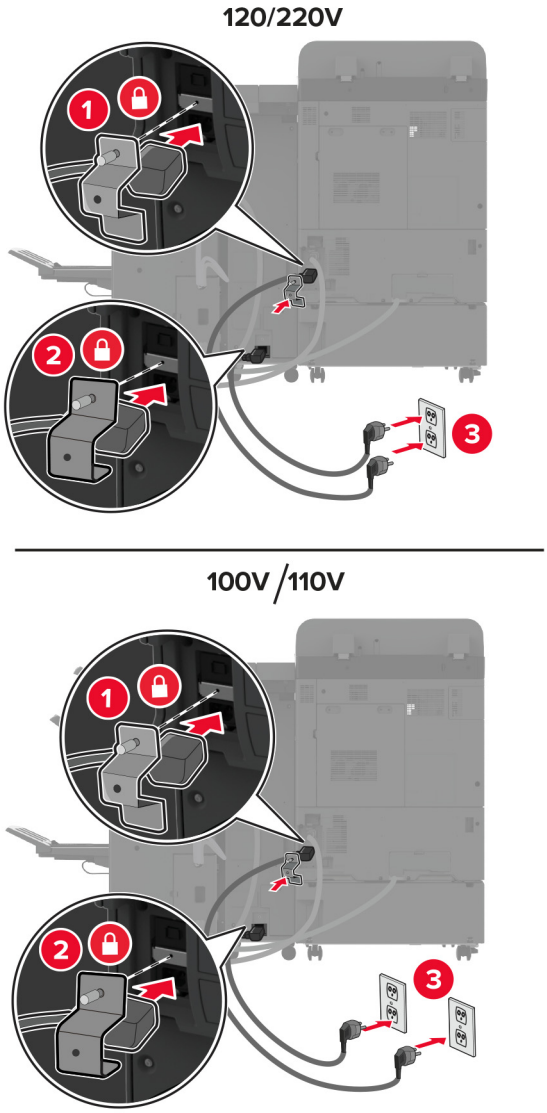


**Uwaga:** Jeśli napięcie w gniazdku wynosi 120 lub 220 V, można podłączyć oba przewody zasilające do tego samego gniazdka. Jeśli napięcie w gniazdku wynosi 100 lub 110 V, należy podłączyć przewody zasilające do osobnych gniazdek.

**20** Włącz drukarkę.

Dodaj moduł wykańczający w sterowniku drukarki, aby był on dostępny dla zadań drukowania. Więcej informacji można znaleźć w sekcji „Dodawanie opcji dostępnych w sterowniku drukarki” na str. 65.

## Instalacja dysku twardego drukarki

**UWAGA — NIEBEZPIECZEŃSTWO PORAŻENIA PRĄDEM:** aby uniknąć ryzyka porażenia prądem elektrycznym w przypadku uzyskiwania dostępu do płyty kontrolera bądź instalowania opcjonalnego sprzętu lub urządzeń pamięci masowej po zainstalowaniu samej drukarki, należy wyłączyć drukarkę i wyjąć wtyk przewodu zasilającego z gniazda elektrycznego przed przystąpieniem do dalszych czynności. Jeśli do drukarki podłączone są inne urządzenia, należy je także wyłączyć i rozłączyć kable łączące je z drukarką.

1 Wyłącz drukarkę.

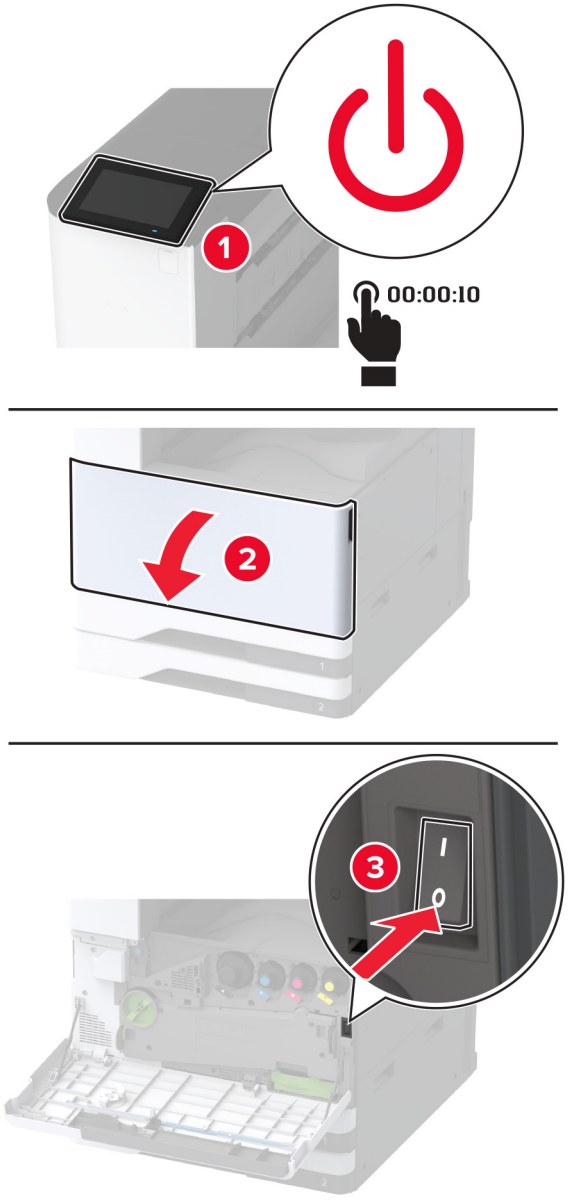

**2** Zdejmij pokrywę tylnych portów.

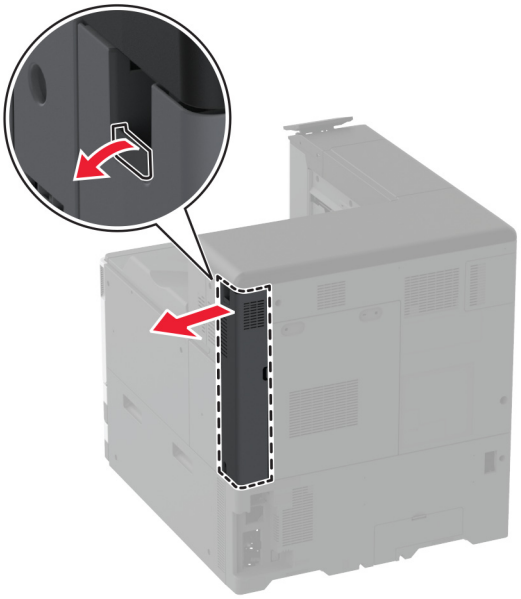

**3** Odłącz przewód zasilający od gniazdka elektrycznego, a następnie od drukarki.

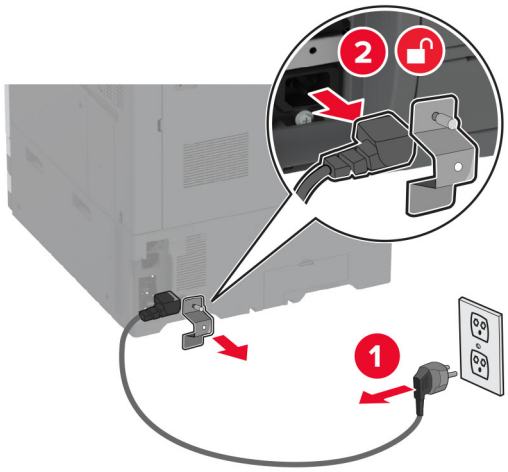


**4** Korzystając z płaskiego śrubokręta usuń pokrywę płyty kontrolera.

**Ostrzeżenie — możliwość uszkodzenia:** Elementy elektroniczne płyty sterowania są narażone na uszkodzenia elektrostatyczne. Przed dotknięciem elektronicznych elementów płyty sterowania lub złączy należy dotknąć metalowej powierzchni drukarki.

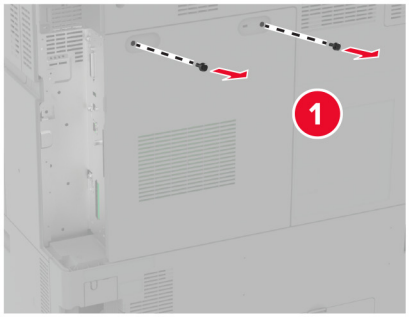


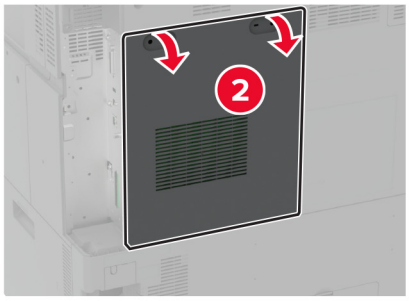


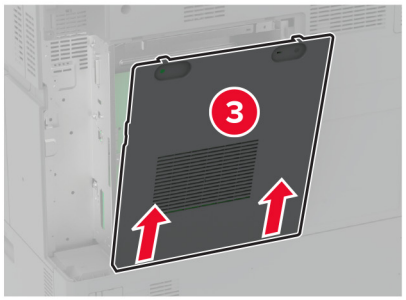


**5** Rozpakuj dysk twardy.

**Ostrzeżenie — możliwość uszkodzenia:** Nie należy dotykać ani naciskać środkowej części dysku twardego.

**6** Podłącz dysk twardy do płyty kontrolera.

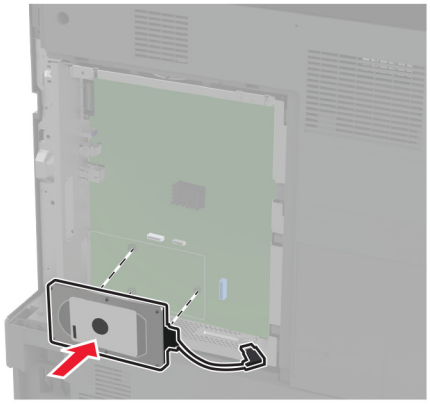

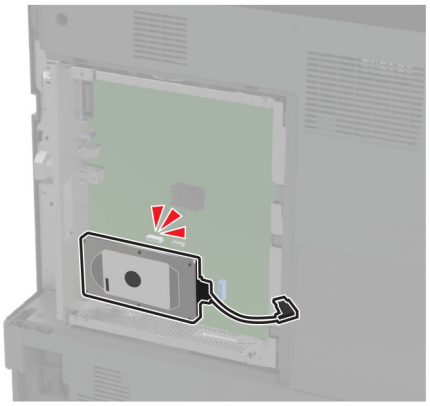

**7** Podłącz kabel złącza dysku twardego do płyty kontrolera.

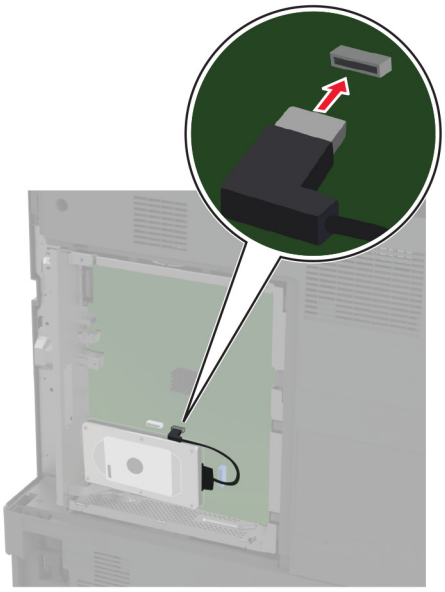

**8** Zamocuj pokrywę dostępu do płyty kontrolera.

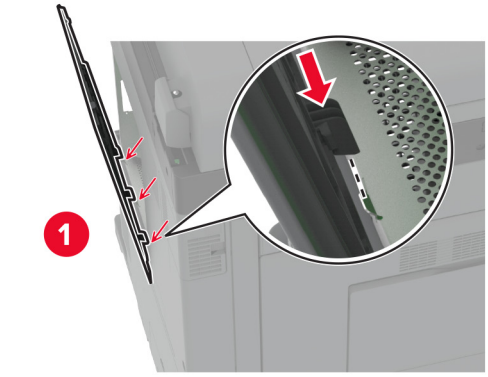


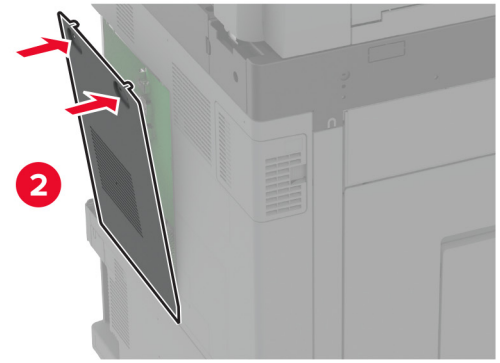


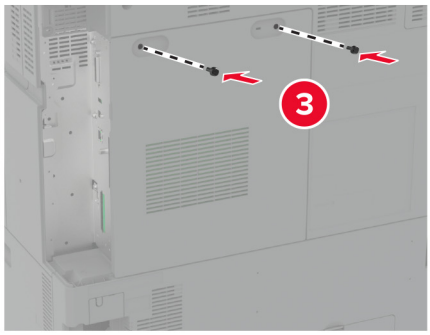

**9** Przymocuj pokrywę tylnych portów.

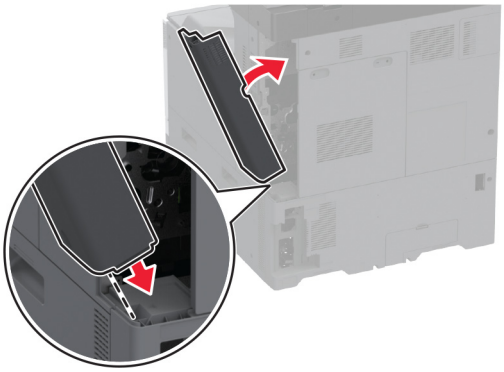

**10** Podłącz przewód zasilający do gniazdka elektrycznego, a następnie włącz drukarkę.

**UWAGA — NIEBEZPIECZEŃSTWO USZKODZENIA CIAŁA:** aby uniknąć ryzyka pożaru lub porażenia prądem elektrycznym, podłącz przewód zasilający do prawidłowo uziemionego, łatwo dostępnego gniazdka elektrycznego o odpowiednich parametrach, znajdującego się w pobliżu urządzenia.

## Instalowanie inteligentnego dysku pamięci

**UWAGA — NIEBEZPIECZEŃSTWO PORAŻENIA PRĄDEM:** aby uniknąć ryzyka porażenia prądem elektrycznym w przypadku uzyskiwania dostępu do płyty kontrolera bądź instalowania opcjonalnego sprzętu lub urządzeń pamięci masowej po zainstalowaniu samej drukarki, należy wyłączyć drukarkę i wyjąć wtyk przewodu zasilającego z gniazda elektrycznego przed przystąpieniem do dalszych czynności. Jeśli do drukarki podłączone są inne urządzenia, należy je także wyłączyć i rozłączyć kable łączące je z drukarką.

**1** Wyłącz drukarkę, a następnie wyjmij przewód zasilający z gniazdka elektrycznego.

**2** Korzystając z płaskiego śrubokręta usuń pokrywę płyty kontrolera.

**Ostrzeżenie — możliwość uszkodzenia:** Elementy elektroniczne płyty sterowania są narażone na uszkodzenia elektrostatyczne. Przed dotknięciem elementów płyty kontrolera lub złączy należy dotknąć metalowej powierzchni drukarki.

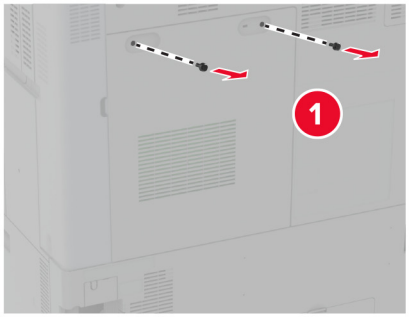


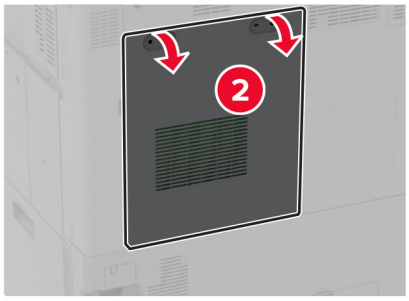


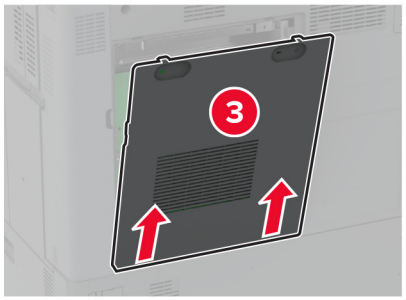


**3** Rozpakuj inteligentny dysk pamięci (ISD).

**Ostrzeżenie — możliwość uszkodzenia:** Należy unikać dotykania punktów połączeniowych ulokowanych wzdłuż krawędzi karty.

**4** Zlokalizuj odpowiednie złącze ISD.

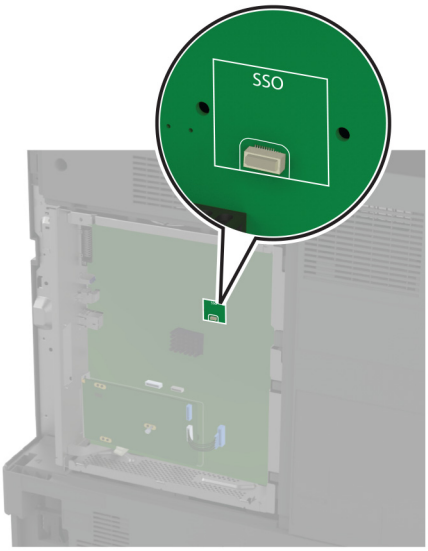


**5** Włóż kartę do złącza ISD.

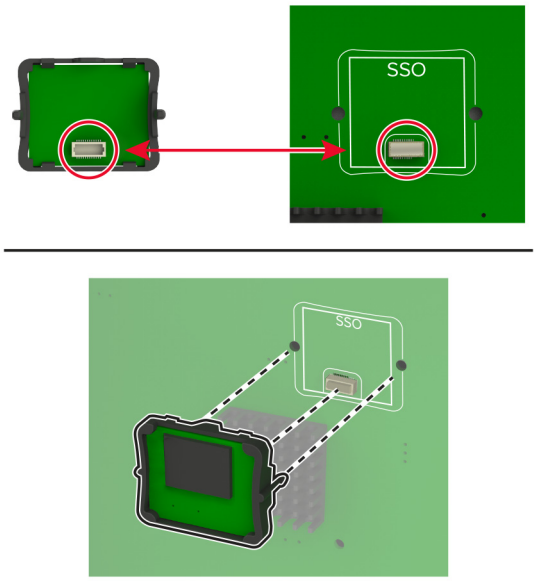

**6** Zamocuj pokrywę dostępu do płyty kontrolera.

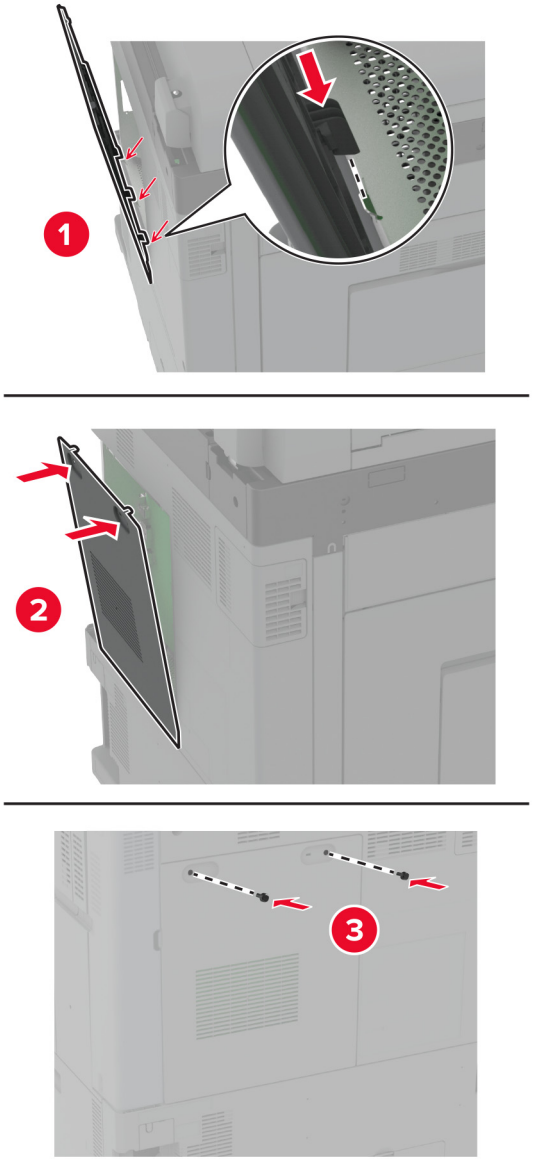


**7** Podłącz przewód zasilający do gniazdka elektrycznego, a następnie włącz drukarkę.

**UWAGA — NIEBEZPIECZEŃSTWO USZKODZENIA CIAŁA:** aby uniknąć ryzyka pożaru lub porażenia prądem elektrycznym, podłącz przewód zasilający do prawidłowo uziemionego, łatwo dostępnego gniazdka elektrycznego o odpowiednich parametrach, znajdującego się w pobliżu urządzenia.

# Instalowanie bezprzewodowego serwera druku

## Instalowanie bezprzewodowego serwera druku MarkNet N8372

1 Wyłącz drukarkę.

2 Zwilż alkoholem izopropylowym miękką, niestrzępiącą się szmatkę, a następnie wytrzyj powierzchnię wokół portu USB.

3 Zainstaluj moduł sieci bezprzewodowej.

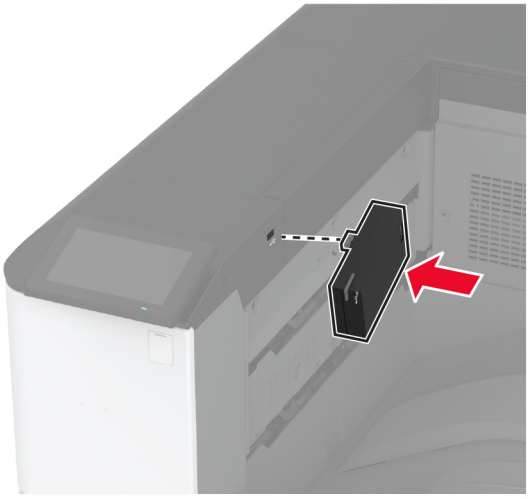

**Uwagi:**

- Mocno naciśnij, aby upewnić się, że taśma przyklei się do powierzchni drukarki.
- Upewnij się, że powierzchnia drukarki jest sucha i wolna od skroplonej wilgoci.
- Skuteczność przyklejenia osiągnie najlepszą właściwość po 72 godzinach.

4 Sprawdź, czy między modułem a drukarką nie ma szczeliny, a następnie w razie potrzeby zamontuj moduł dystansowy.

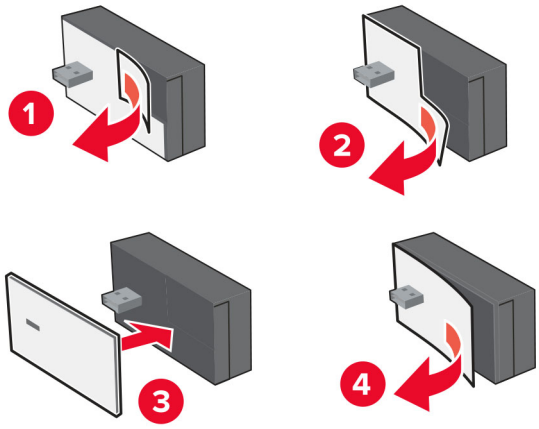

**5** Załącz kartę NFC.

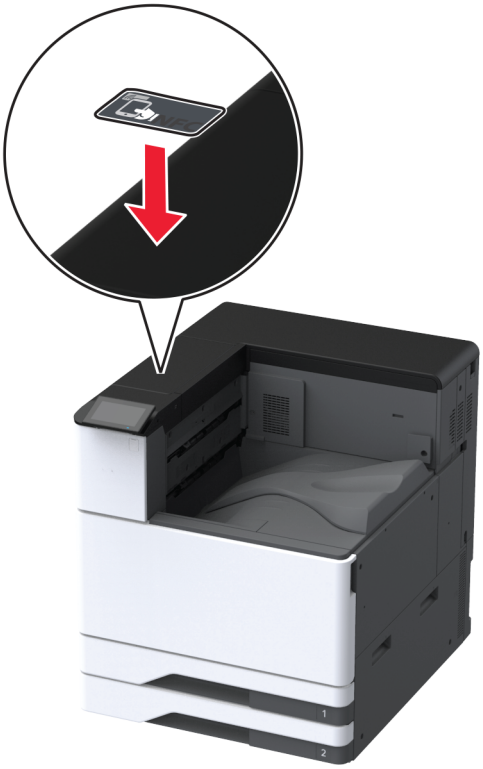

**6** Włącz drukarkę.

## Instalacja portu ISP (Internal Solutions Port)

**UWAGA — NIEBEZPIECZEŃSTWO PORAŻENIA PRĄDEM:** aby uniknąć ryzyka porażenia prądem elektrycznym w przypadku uzyskiwania dostępu do płyty kontrolera bądź instalowania opcjonalnego sprzętu lub urządzeń pamięci masowej po zainstalowaniu samej drukarki, należy wyłączyć drukarkę i wyjąć wtyk przewodu zasilającego z gniazda elektrycznego przed przystąpieniem do dalszych czynności. Jeśli do drukarki podłączone są inne urządzenia, należy je także wyłączyć i rozłączyć kable łączące je z drukarką.

1 Wyłącz drukarkę, a następnie wyjmij przewód zasilający z gniazdka elektrycznego.

2 Zdejmij pokrywę tylnych portów.

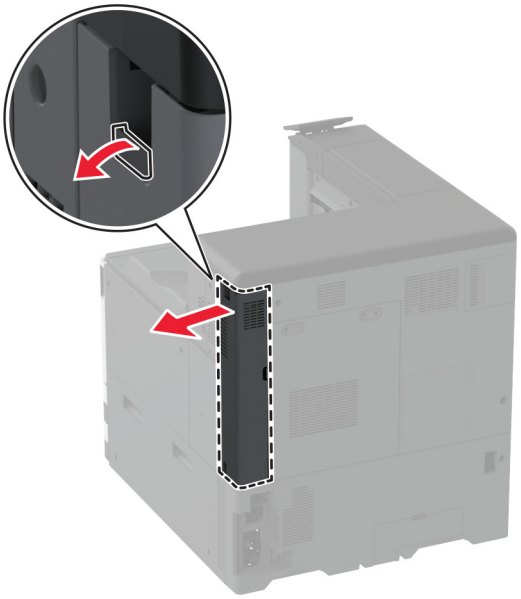

3 Korzystając z płaskiego śrubokręta, usuń pokrywę płyty kontrolera.

**Ostrzeżenie — możliwość uszkodzenia:** Elementy elektroniczne płyty sterowania są narażone na uszkodzenia elektrostatyczne. Przed dotknięciem elektronicznych elementów płyty sterowania lub złączy należy dotknąć metalowej powierzchni drukarki.

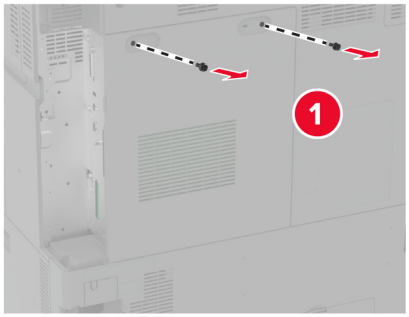
1

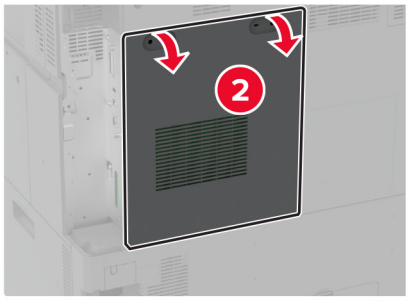
2

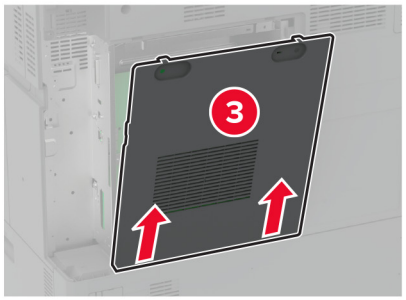
3

**4** Usuń pokrywę portu ISP (Internal Solutions Port).

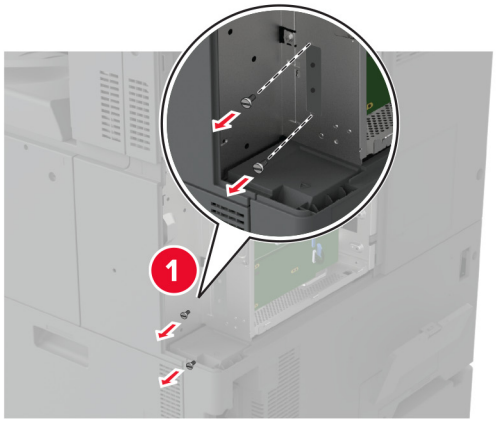


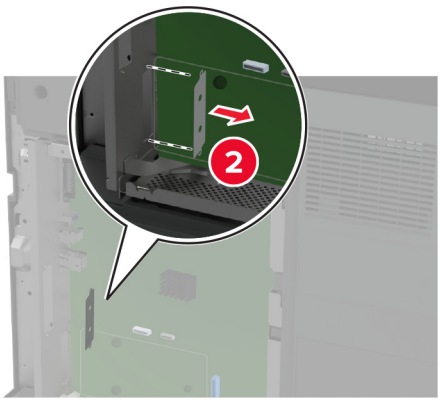


**5** Rozpakuj zestaw ISP.

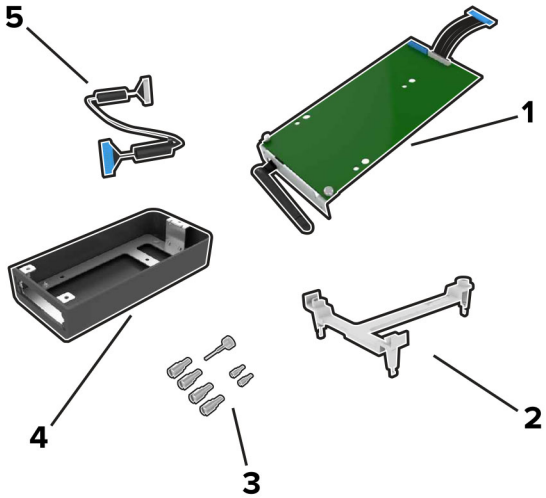


| | |
|---|---|
| **1** | ISP |
| **2** | Uchwyt montażowy |

| | |
|---|---|
| **3** | Śruby skrzydełkowe |
| **4** | Obudowa<br>**Uwaga:** Nie dotyczy tego modelu drukarki. |
| **5** | Wydłużony przewód ISP |

**6** Przymocuj wspornik montażowy do płyty kontrolera.

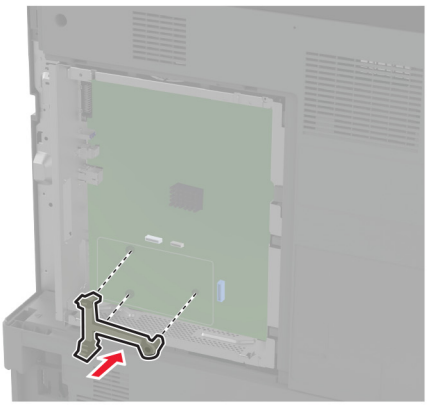

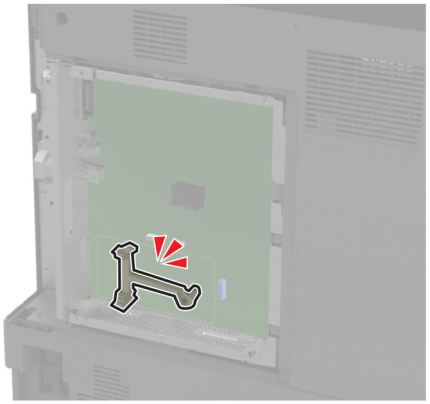

**7** Przymocuj port ISP do wspornika montażowego.

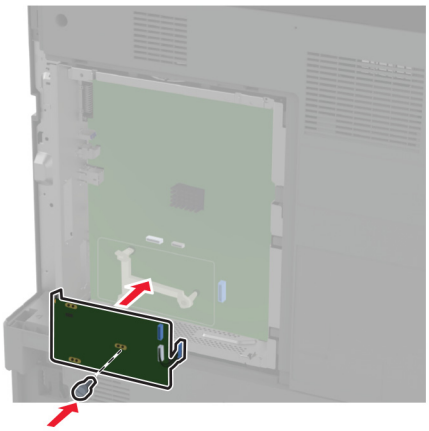

**8** Podłącz wydłużony przewód ISP do złącza ISP na płycie kontrolera.

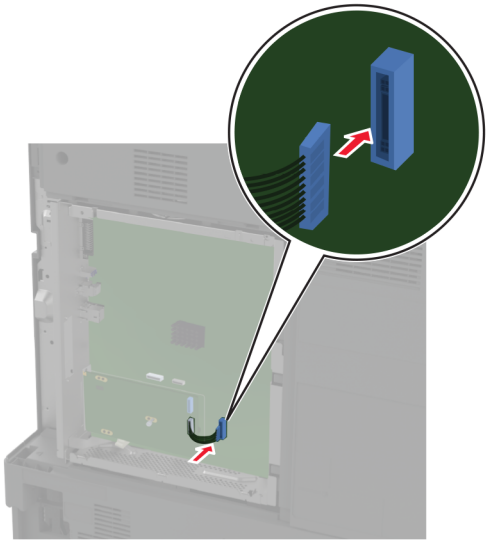

**9** Przymocuj port ISP do drukarki.

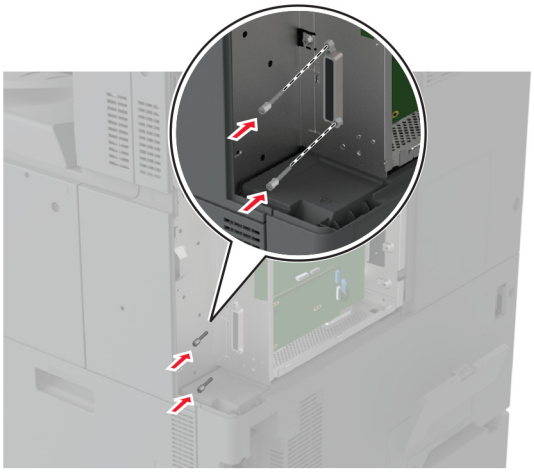

**10** Zamocuj pokrywę dostępu do płyty kontrolera.

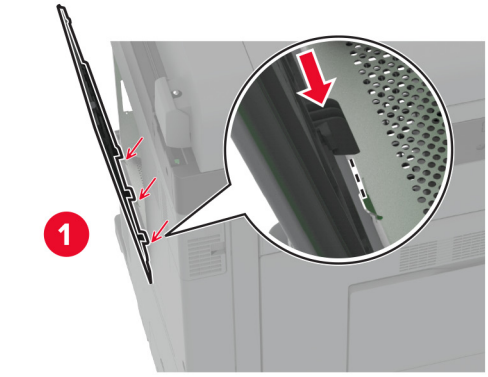


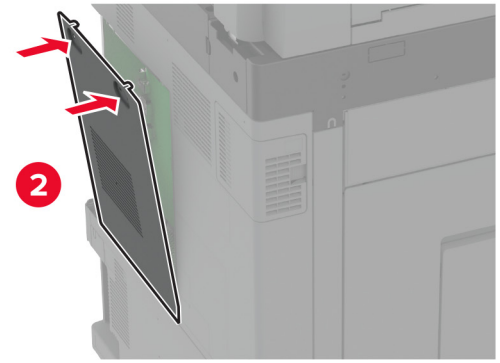


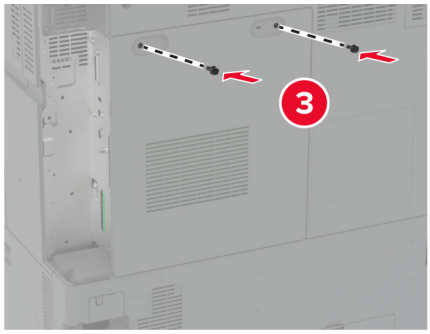

**11** Przymocuj pokrywę tylnych portów.

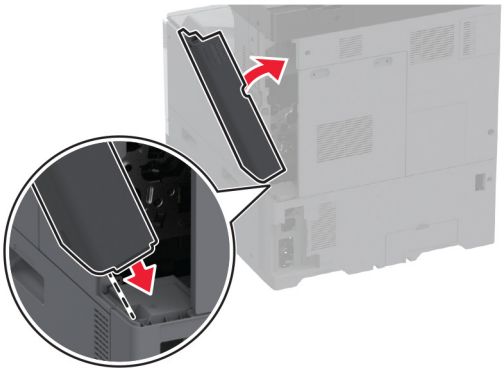

**12** Podłącz przewód zasilający do gniazdka elektrycznego, a następnie włącz drukarkę.

**UWAGA — NIEBEZPIECZEŃSTWO USZKODZENIA CIAŁA:** aby uniknąć ryzyka pożaru lub porażenia prądem elektrycznym, podłącz przewód zasilający do prawidłowo uziemionego, łatwo dostępnego gniazdka elektrycznego o odpowiednich parametrach, znajdującego się w pobliżu urządzenia.

## Zmiana ustawień portu drukarki po zainstalowaniu portu ISP

**Uwagi:**

- Nie zmieniać konfiguracji jeśli drukarka ma statyczny adres IP.
- Nie zmieniać konfiguracji jeśli komputery są skonfigurowane do używania nazwy sieci zamiast adresu IP.
- Jeśli do drukarki skonfigurowanej uprzednio pod kątem połączenia Ethernet dodawany jest bezprzewodowy port ISP (Internal Solutions Port), należy odłączyć ją od sieci Ethernet.

### Użytkownicy systemu Windows

1. Otwórz folder drukarek.
2. W menu skrótów drukarki otwórz właściwości drukarki.
3. Skonfiguruj port z listy.
4. Zaktualizuj adres IP.
5. Zastosuj zmiany.

### Użytkownicy komputerów Macintosh

1. W menu Apple wybierz polecenie System Preferences (Preferencje systemu), a następnie przejdź do listy drukarek i wybierz **+** > **IP**.
2. W pasku adresu należy wpisać adres IP
3. Zastosuj zmiany.

# Sieć

Produkt ten nie jest wyposażony w technologię bezprzewodowej łączności sieciowej. Aby umożliwić pracę w sieci bezprzewodowej, należy kupić i zainstalować następujące opcjonalne urządzenie:

Bezprzewodowy serwer druku MarkNet™ N8372

Poniższe instrukcje mają zastosowanie wyłącznie w przypadku zainstalowania opcjonalnego urządzenia. Więcej informacji dotyczących instalacji opcjonalnego urządzenia można znaleźć w sekcji „Instalowanie bezprzewodowego serwera druku”.

## Podłączanie drukarki do sieci Wi-Fi

Sprawdź, czy dla funkcji Aktywny adapter wybrano wartość Automatyczne. Na ekranie głównym dotknij kolejno **Ustawienia** > **Sieć/Porty** > **Przegląd sieci** > **Aktywny adapter**.

### Korzystanie z panelu sterowania

1. Na ekranie głównym dotknij kolejno **Ustawienia** > **Sieć/porty** > **Sieć bezprzewodowa** > **Konfiguracja na panelu drukarki** > **Wybierz sieć**.
2. Wybierz sieć Wi-Fi i wpisz hasło sieci.

   **Uwaga:** Podczas wstępnej konfiguracji modeli drukarek z obsługą sieci Wi-Fi pojawia się monit o skonfigurowanie sieci Wi-Fi.

### Korzystanie z aplikacji Lexmark Mobile Assistant

1. W zależności od posiadanego urządzenia mobilnego pobierz aplikację Lexmark Mobile Assistant ze sklepu Google Play™ lub App Store.
2. Na ekranie głównym drukarki dotknij kolejno **Ustawienia** > **Sieć/porty** > **Sieć bezprzewodowa** > **Konfiguracja za pomocą aplikacji mobilnej** > **Identyfikator drukarki**.
3. W urządzeniu mobilnym uruchom aplikację, a następnie zaakceptuj warunki użytkowania.

   **Uwaga:** W razie potrzeby przyznaj uprawnienia.
4. Dotknij **Połącz się z drukarką** > **Przejdź do ustawień sieci Wi-Fi**.
5. Podłącz urządzenie przenośne do sieci bezprzewodowej drukarki.
6. Powróć do aplikacji, a następnie dotknij opcji **Konfiguracja połączenia sieci Wi-Fi**
7. Wybierz sieć Wi-Fi i wpisz hasło sieci.
8. Dotknij przycisku **Gotowe**.

## Podłączanie drukarki do sieci bezprzewodowej za pomocą funkcji Wi-Fi Protected Setup (WPS)

Zanim rozpoczniesz, upewnij się że:

- Punkt dostępu (router bezprzewodowy) ma certyfikat WPS lub jest zgodny z WPS. Więcej informacji na ten temat można znaleźć w dokumentacji punktu dostępu.
- W drukarce jest zainstalowana karta sieci bezprzewodowej. Więcej informacji na ten temat można znaleźć w instrukcji dostarczonej wraz z kartą.

- Opcja Aktywny adapter ma ustawioną wartość Automatyczne. Na ekranie głównym dotknij kolejno **Ustawienia** > **Sieć/Porty** > **Przegląd sieci** > **Aktywny adapter**.

### Korzystanie z przycisku

1. Na ekranie głównym dotknij kolejno opcji **Ustawienia** > **Sieć/porty** > **Sieć bezprzewodowa** > **Wi-Fi Protected Setup** > **Metoda z przyciskiem**.
2. Postępuj według instrukcji widocznych na wyświetlaczu.

### Użycie metody osobistego numeru identyfikacyjnego (kodu PIN)

1. Na ekranie głównym dotknij kolejno opcji **Ustawienia** > **Sieć/porty** > **Sieć bezprzewodowa** > **Wi-Fi Protected Setup** > **Metoda kodu PIN**.
2. Skopiuj ośmiocyfrowy kod PIN WPS.
3. Uruchom przeglądarkę internetową, a następnie wprowadź adres IP punktu dostępu w polu adresu.

   **Uwagi:**

   - Aby uzyskać adres IP, zapoznaj się z dokumentacją punktu dostępu.
   - W przypadku używania serwera proxy wyłącz go tymczasowo, aby prawidłowo załadować stronę.
4. Przejdź do ustawień WPS. Więcej informacji na ten temat można znaleźć w dokumentacji punktu dostępu.
5. Wprowadź ośmiocyfrowy kod PIN i zapisz zmiany.

## Konfigurowanie opcji Wi-Fi Direct

Wi-Fi Direct® to technologia sieci Wi-Fi typu „każdy z każdym”, która umożliwia urządzeniom bezprzewodowym bezpośrednie połączenie z drukarką z funkcją Wi-Fi Direct bez użycia punktu dostępu (routera bezprzewodowego).

1. Na ekranie głównym dotknij kolejno opcji **Ustawienia** > **Sieć/Porty** > **Wi-Fi Direct**.
2. Skonfiguruj ustawienia.
   - **Włącz Wi-Fi Direct** — umożliwia drukarce rozgłaszanie własnej sieci Wi-Fi Direct.
   - **Nazwa Wi-Fi Direct** — przypisuje nazwę sieci Wi-Fi Direct.
   - **Hasło Wi-Fi Direct** — przypisuje hasło w celu negocjowania zabezpieczeń sieci bezprzewodowej podczas korzystania z połączenia „każdy z każdym”.
   - **Pokaż hasło na stronie konfiguracji** — wyświetla hasło na stronie konfiguracji sieci.
   - **Automatycznie akceptuj żądania przycisków —** umożliwia drukarce automatyczne akceptowanie żądań połączenia.

     **Uwaga:** automatyczne akceptowanie żądań przycisku nie jest zabezpieczone.

**Uwagi:**

- Domyślnie hasło sieci Wi-Fi Direct nie jest widoczne na wyświetlaczu drukarki. Aby wyświetlić hasło, włącz ikonę podglądu hasła. Na ekranie głównym dotknij kolejno opcji **Ustawienia** > **Zabezpieczenia** > **Różne** > **Włącz ujawnienie hasła / kodu PIN**.
- Aby poznać hasło sieci Wi-Fi Direct bez wyświetlania go na wyświetlaczu drukarki, na ekranie głównym dotknij kolejno opcji **Ustawienia** > **Raporty** > **Sieć** > **Strona konfiguracji sieci**.

## Podłączanie urządzenia przenośnego do drukarki

Przed podłączeniem urządzenia przenośnego upewnij się, że funkcja Wi-Fi Direct została skonfigurowana. Więcej informacji można znaleźć w sekcji „Konfigurowanie opcji Wi-Fi Direct” na str. 173.

### Łączenie za pomocą funkcji Wi-Fi Direct

**Uwaga:** Te instrukcje dotyczą tylko urządzeń przenośnych z systemem Android.

1. W urządzeniu przenośnym przejdź do menu ustawień.
2. Włącz sieć **Wi-Fi**, a następnie dotknij opcji **Wi-Fi Direct**.
3. Wybierz nazwę drukarki Wi-Fi Direct.
4. Potwierdź połączenie na panelu sterowania drukarki.

### Łączenie za pomocą sieci Wi-Fi

1. W urządzeniu przenośnym przejdź do menu ustawień.
2. Dotknij opcji **Wi-Fi**, a następnie wybierz nazwę drukarki Wi-Fi Direct.

   **Uwaga:** przed identyfikatorem nazwy sieci Wi-Fi Direct dodawano ciąg DIRECT-xy (gdzie x i y to dwa przypadkowe znaki).
3. Wpisz hasło sieci Wi-Fi Direct.

## Podłączanie komputera do drukarki

Przed podłączeniem komputera upewnij się, że funkcja Wi-Fi Direct została skonfigurowana. Więcej informacji można znaleźć w sekcji „Konfigurowanie opcji Wi-Fi Direct” na str. 173.

### Użytkownicy systemu Windows

1. Otwórz menu **Drukarki i skanery**, a następnie kliknij przycisk **Dodaj drukarkę lub skaner**.
2. Kliknij opcję **Pokaż drukarki Wi-Fi Direct**, a następnie wybierz nazwę drukarki Wi-Fi Direct.
3. Na wyświetlaczu drukarki zostanie wyświetlony ośmiocyfrowy numer PIN. Zanotuj go.
4. Wprowadź kod PIN do komputera.

   **Uwaga:** jeśli sterownik drukarki nie został jeszcze zainstalowany, system Windows pobierze odpowiedni sterownik.

### Użytkownicy komputerów Macintosh

1. Kliknij ikonę sieci bezprzewodowej, a następnie wybierz nazwę sieci Wi-Fi Direct drukarki.

   **Uwaga:** przed identyfikatorem nazwy sieci Wi-Fi Direct dodawano ciąg DIRECT-xy (gdzie x i y to dwa przypadkowe znaki).
2. Wpisz hasło sieci Wi-Fi Direct.

**Uwaga:** Po rozłączeniu z siecią Wi-Fi Direct połącz komputer z powrotem do poprzedniej sieci.

## Wyłączanie sieci Wi-Fi

1. Na ekranie głównym dotknij kolejno **Ustawienia** > **Sieć/Porty** > **Przegląd sieci** > **Aktywny adapter** > **Sieć standardowa**.
2. Postępuj według instrukcji widocznych na wyświetlaczu.

## Sprawdzanie połączenia drukarki

1. Na ekranie głównym dotknij kolejno **Ustawienia** > **Raporty** > **Sieć** > **Strona konfiguracji sieci**.
2. Sprawdź w pierwszej sekcji strony z informacjami na temat konfiguracji sieci, czy stan drukarki to Podłączona.

   Jeśli stan ma wartość Niepodłączona, może to oznaczać, że sieć LAN nie działa lub że kabel sieciowy jest uszkodzony. Aby uzyskać pomoc, skontaktuj się z administratorem systemu.

## Konfigurowanie drukowania przy użyciu portu szeregowego (tylko system Windows)

1. Ustawianie parametrów w drukarce.
   a. Na panelu sterowania przejdź do menu dla ustawień portów.
   b. W razie potrzeby znajdź menu dla ustawień portu szeregowego, a następnie dostosuj ustawienia.
   c. Zastosuj zmiany.
2. Na swoim komputerze otwórz folder drukarki, a następnie wybierz drukarkę.
3. We właściwościach drukarki wybierz z listy port COM.
4. W Menedżerze urządzeń ustaw parametry portu COM.

**Uwagi:**

- Użycie portu szeregowego spowalnia drukowanie.
- Upewnij się, że kabel jest podłączony do portu szeregowego drukarki.

# Zabezpieczanie drukarki

## Lokalizowanie gniazda zabezpieczeń

Drukarka jest wyposażona w blokadę. Aby zabezpieczyć komputer, zamocuj blokadę zabezpieczającą zgodną z większością laptopów w miejscu pokazanym poniżej.

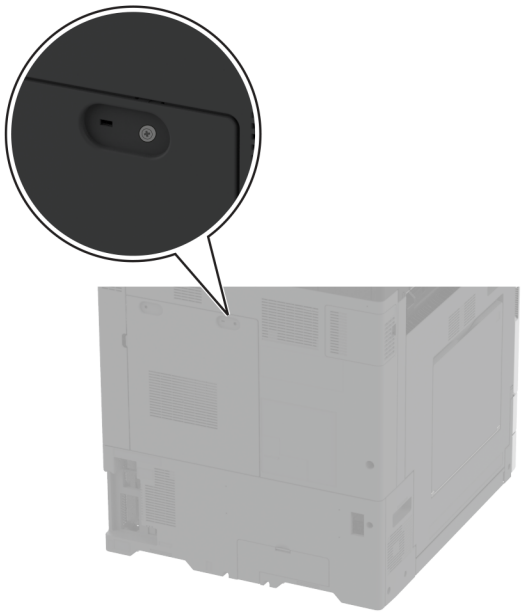

## Czyszczenie pamięci drukarki

Aby wymazać pamięć ulotną drukarki lub zbuforowane dane, wyłącz drukarkę.

Aby wymazać pamięć nieulotną, ustawienia urządzenia i sieci, zabezpieczeń oraz wbudowanych rozwiązań, wykonaj poniższe czynności:

1. Na ekranie głównym dotknij kolejno **Ustawienia** > **Urządzenia** > **Przegląd** > **Usuń dane przed utylizacją**.
2. Dotknij pola wyboru **Wyczyść wszystkie informacje w pamięci nieulotnej**, a następnie dotknij opcji **KASUJ**.
3. Dotknij opcji **Uruchom kreatora wstępnej konfiguracji** lub **Pozostaw drukarkę w trybie offline**, a następnie dotknij przycisku **Dalej**.
4. Rozpocznij pracę.

**Uwaga:** Proces ten niszczy także klucz szyfrowania używany do ochrony danych użytkownika. Zniszczenie klucza szyfrowania powoduje, że dane nie mogą być odzyskane.

# Czyszczenie dysku pamięci drukarki

1 Na ekranie głównym dotknij kolejno **Ustawienia** > **Urządzenia** > **Przegląd** > **Usuń dane przed utylizacją**.

2 W zależności od napędu pamięci masowej zainstalowanego w drukarce wykonaj jedną z następujących czynności:

- W przypadku dysku twardego dotknij pola wyboru **Wyczyść wszystkie dane z dysku twardego**, dotknij opcji **WYMAŻ**, a następnie wybierz metodę wymazywania danych.

  **Uwaga:** Proces czyszczenia dysku twardego może trwać od kilku minut do ponad godziny. W tym czasie drukarka nie będzie wykonywać innych zadań.

- W przypadku inteligentnego dysku pamięci (ISD) dotknij opcji **Wymaż inteligentny dysk pamięci**, a następnie dotknij opcji **WYMAŻ**, aby wymazać wszystkie dane użytkownika.

3 Rozpocznij pracę.

# Przywracanie ustawień fabrycznych

1 Na ekranie głównym dotknij kolejno opcji **Ustawienia** > **Urządzenie** > **Przywróć ustawienia fabryczne**.

2 Dotknij opcji **Przywróć ustawienia** > i wybierz ustawienia, które chcesz przywrócić > **PRZYWRÓĆ**.

3 Rozpocznij pracę.

# Informacje o ulotności pamięci

| Rodzaj pamięci | Opis |
|---|---|
| Pamięć ulotna | Drukarka wykorzystuje standardową pamięć Random Access Memory (RAM) do tymczasowego buforowania danych użytkowników podczas wykonywania prostych zadań drukowania i kopiowania. |
| Pamięć nieulotna | Drukarka może wykorzystywać dwa rodzaje pamięci nieulotnej: EEPROM i NAND (pamięć flash). Oba rodzaje przechowują system operacyjny, ustawienia drukarki i informacje o sieci. Przechowują również ustawienia skanera i zakładek oraz wbudowane rozwiązania. |
| Dysk twardy | Niektóre drukarki mogą mieć zainstalowany dysk twardy. Dysk twardy drukarki został zaprojektowany dla określonych funkcji drukarki. Umożliwia drukarce zachowanie zbuforowanych danych użytkownika ze złożonych zadań drukowania, danych formularzy i czcionek. |
| Inteligentny dysk pamięci (ISD) | Niektóre drukarki mogą mieć zainstalowane ISD. Funkcja ISD wykorzystuje nieulotną pamięć flash do przechowywania danych użytkownika ze złożonych zadań drukowania, danych formularzy i czcionek. |

Wymaż zawartość dowolnych zainstalowanych pamięci drukarki w następujących sytuacjach:

- Drukarka jest wycofywana z użycia.
- Wymieniany jest dysk twardy lub ISD drukarki.
- Drukarka jest przenoszona do innego działu lub lokalizacji.

- Osoba spoza organizacji wykonuje serwis drukarki.
- Drukarka ma znaleźć się poza siedzibą organizacji w celach serwisowych.
- Drukarka jest sprzedawana innej organizacji.

**Uwaga:** Aby zutylizować dysk pamięci, należy postępować zgodnie z zasadami i procedurami obowiązującymi w organizacji.

# Drukowanie

## Drukowanie z komputera

**Uwaga:** W przypadku nośników specjalnych, takich jak etykiety, karty i koperty, przed wydrukowaniem dokumentu ustaw rozmiar i typ papieru w drukarce.

1. Przejdź do dokumentu, który chcesz wydrukować i otwórz okno dialogowe Drukuj.
2. W razie potrzeby dostosuj ustawienia.
3. Wydrukuj dokument.

## Drukowanie z urządzenia przenośnego

### Drukowanie z urządzenia przenośnego za pomocą usługi Lexmark Mobile Print

Lexmark™ Usługa Mobile Print umożliwia wysyłanie dokumentów i obrazów bezpośrednio do obsługiwanego urządzenia Lexmark.

1. Otwórz dokument, a następnie prześlij lub udostępnij go w usłudze Lexmark Mobile Print.

   **Uwaga:** Niektóre aplikacje innych producentów mogą nie obsługiwać funkcji wysyłania i udostępniania. Więcej informacji na ten temat można znaleźć w dokumentacji dostarczonej z aplikacją.
2. Wybieranie drukarki z listy.
3. Wydrukuj dokument.

### Drukowanie z urządzenia przenośnego za pomocą usługi Lexmark Print

Lexmark Print to mobilne rozwiązanie do drukowania dla urządzeń przenośnych z system Android™ 6.0 lub nowszym. Umożliwia wysyłanie dokumentów i obrazów do podłączonych do sieci drukarek i serwerów zarządzania drukowaniem.

**Uwagi:**

- Upewnij się, że pobierasz aplikację usługi drukowania Lexmark Print ze sklepu Google Play i włącz ją na urządzeniu przenośnym.
- Sprawdź, czy drukarka i urządzenie przenośne są podłączone do tej samej sieci.

1. Na urządzeniu przenośnym wybierz dokument z menedżera plików.
2. Wyślij lub udostępnij dokument w usłudze Lexmark Print.

   **Uwaga:** Niektóre aplikacje innych producentów mogą nie obsługiwać funkcji wysyłania i udostępniania. Więcej informacji na ten temat można znaleźć w dokumentacji dostarczonej z aplikacją.
3. Wybierz drukarkę, a następnie w razie potrzeby dostosuj jej ustawienia.
4. Wydrukuj dokument.

## Drukowanie z urządzenia przenośnego za pomocą usługi drukowania Mopria

Usługa drukowania® Mopria to mobilne rozwiązanie do drukowania dla urządzeń przenośnych z system Android 5.0 lub nowszym. Umożliwia bezpośrednie drukowanie na dowolnej drukarce kompatybilnej z usługą drukowania Mopria.

**Uwaga:** Upewnij się, że pobierasz aplikację usługi drukowania Mopria ze sklepu Google Play i włącz ją na urządzeniu przenośnym.

1. Na urządzeniu przenośnym z systemem Android otwórz dokument lub wybierz dokument przy pomocy menedżera plików.
2. Dotknij opcji ⋮ > **Drukuj**.
3. Wybierz drukarkę, a następnie w razie potrzeby dostosuj jej ustawienia.
4. Dotknij opcji 🖶.

## Drukowanie z urządzenia przenośnego za pomocą funkcji AirPrint

Oprogramowanie AirPrint to mobilne rozwiązanie, które umożliwia bezpośrednie drukowanie z urządzeń firmy Apple na drukarkach kompatybilnych z tą funkcją.

**Uwagi:**

- Upewnij się, że urządzenie Apple i drukarka są podłączone do tej samej sieci. Jeśli sieć ma więcej koncentratorów bezprzewodowych, upewnij się, że oba urządzenia są podłączone do tej samej podsieci.
- Ta aplikacja jest obsługiwana tylko w niektórych urządzeniach firmy Apple.

1. W urządzeniu przenośnym wybierz dokument z menedżera plików lub uruchom zgodną aplikację.
2. Dotknij opcji ⬆ > **Drukuj**.
3. Wybierz drukarkę, a następnie w razie potrzeby dostosuj jej ustawienia.
4. Wydrukuj dokument.

## Drukowanie z urządzenia przenośnego za pomocą funkcji Wi-Fi Direct®

Wi-Fi Direct® to usługa drukowania, która umożliwia drukowanie na dowolnej drukarce kompatybilnej z funkcją Wi-Fi Direct.

**Uwaga:** Upewnij się, że urządzenie przenośne jest podłączone do sieci bezprzewodowej drukarki. Więcej informacji można znaleźć w sekcji „Podłączanie urządzenia przenośnego do drukarki” na str. 174.

1. Na urządzeniu przenośnym uruchom kompatybilną aplikację lub wybierz dokument z menedżera plików.
2. W zależności od urządzenia przenośnego wykonaj jedną z następujących czynności:
   - Dotknij opcji ⋮ > **Drukuj**.
   - Dotknij opcji ⬆ > **Drukuj**.
   - Dotknij opcji ▪▪▪ > **Drukuj**.

3 Wybierz drukarkę, a następnie w razie potrzeby dostosuj jej ustawienia.

4 Wydrukuj dokument.

# Drukowanie broszury

**Uwaga:** Drukowanie broszur jest obsługiwane na papierze o dowolnym rozmiarze, który jest obsługiwany przez funkcję drukowania dwustronnego.

## Użytkownicy systemu Windows

1 Otwórz dokument i kliknij kolejno polecenia: **Plik** > **Drukuj**.

2 Wybierz drukarkę i kliknij kolejno **Właściwości**, **Preferencje**, **Opcje** lub **Ustawienia**.

3 Kliknij opcję **Układ**, a następnie w sekcji Układy strony wybierz opcję **Broszura**.

**Uwaga:** Jeśli to konieczne, skonfiguruj ustawienia broszury.

4 Kliknij przycisk **OK** lub **Drukuj**.

## Użytkownicy komputerów Macintosh

1 Otwórz dokument i wybierz kolejno: **File** (Plik) > **Print** (Drukuj).

2 Wybierz drukarkę, a następnie w menu Ustawienia wstępne wybierz kolejno opcje **Układ zaawansowany** > **Broszura**.

3 Kliknij przycisk **Print** (Drukuj).

# Drukowanie z napędu flash

1 Włóż dysk flash.

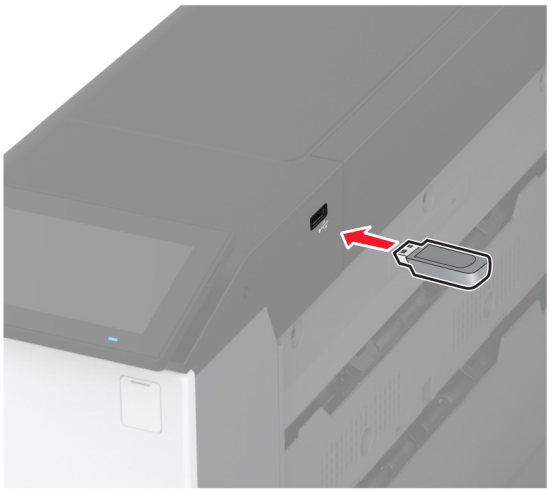

**Uwagi:**

- Jeżeli włożysz napęd flash do portu USB w momencie wyświetlania komunikatu o błędzie, drukarka zignoruje napęd flash.

- Jeśli napęd flash zostanie włożony w momencie, gdy drukarka przetwarza inne zadania drukowania, na wyświetlaczu pojawi się komunikat **Zajęta**.

2 Dotknij na wyświetlaczu dokument, który chcesz wydrukować.

Jeśli jest to konieczne, skonfiguruj ustawienia drukowania.

3 Wydrukuj dokument.

Aby wydrukować kolejny dokument dotknij opcji **Napęd USB**.

**Ostrzeżenie — możliwość uszkodzenia:** Podczas drukowania, odczytu z karty pamięci oraz zapisu na niej nie wolno dotykać napędu flash ani drukarki w pokazanych obszarach, aby uniknąć utraty danych lub uszkodzenia urządzenia.

# Obsługiwane napędy flash i typy plików

## Napędy flash

- Lexar JumpDrive S70 (16 GB i 32 GB)
- SanDisk Cruzer Micro (16GB i 32GB)
- PNY Attaché (16 GB i 32 GB)

**Uwagi:**

– Drukarka obsługuje szybkie napędy flash zgodne ze standardem Hi-Speed.
– Napędy flash muszą obsługiwać system plików FAT (File Allocation Table).

### Typy plików

| Dokumenty | Obrazy |
|---|---|
| • PDF (wersja 1.7 lub starsze)<br>• Formaty plików Microsoft (DOC, DOCX, XLS, XLSX, PPT, PPTX) | • JPEG lub JPG<br>• TIFF lub TIF<br>• GIF<br>• BMP<br>• PNG<br>• PCX<br>• DCX |

## Konfiguracja poufnych zadań

1 Na ekranie głównym dotknij kolejno **Ustawienia** > **Bezpieczeństwo** > **Ustawienia druku poufnego**.

2 Skonfiguruj ustawienia.

| Ustawienie | Opis |
|---|---|
| Maksymalna liczba błędnych numerów PIN | Ustawia limit wprowadzania nieprawidłowego kodu PIN.<br>**Uwaga:** Po osiągnięciu limitu prób zadania drukowania dla tej nazwy użytkownika są usuwane. |
| Wygaśnięcie ważności zadania poufnego | Ustawia czas wygaśnięcia dla każdego wstrzymanego zadania, zanim zostaną one automatycznie usunięte z pamięci drukarki, dysku twardego lub inteligentnego dysku pamięci.<br>**Uwaga:** Wstrzymane zadanie jest Poufne, Powtarzane, Odroczone lub Weryfikowanie. |
| Powtórz wygaśnięcie ważności zadania | Ustawia czas wygaśnięcia dla zadań drukowania, które chcesz powtarzać. |
| Sprawdź wygaśnięcie ważności zadania | Ustaw czas wygaśnięcia dla drukowania kopii zadania, aby sprawdzić jej jakość przed wydrukowaniem pozostałych kopii. |
| Odrocz wygaśnięcie zadania drukowania | Umożliwia ustawienie wygaśnięcia dla zadań, które mają być przechowywane w pamięci drukarki w celu późniejszego wydrukowania. |
| Wymagaj wstrzymania wszystkich zadań | Wstrzymuje wszystkie zadania drukowania. |
| Zachowaj powielone dokumenty | Ustawia drukarkę tak, aby zachowała wszystkie dokumenty o tej samej nazwie. |

## Drukowanie zadań poufnych i innych zadań wstrzymanych

### Użytkownicy systemu Windows

1 Otwórz dokument i kliknij kolejno polecenia **Plik** > **Drukuj**.

2 Wybierz drukarkę i kliknij kolejno **Właściwości**, **Preferencje**, **Opcje** lub **Ustawienia**.

3 Kliknij przycisk **Drukowanie z wstrzymaniem**.

4 Wybierz opcję **Użyj drukowania z zatrzymaniem**, a następnie przypisz mu nazwę użytkownika.

5 Wybierz typ zadania drukowania (Poufne, Odroczone, Powtarzane lub Próbne).

W przypadku wybrania opcji **Poufne** zabezpiecz zadanie drukowania osobistym numerem identyfikacyjnym (PIN).

6 Kliknij przycisk **OK** lub **Drukuj**.

7 Na ekranie głównym drukarki wznów zadanie drukowania.

- W przypadku zadań wydruku poufnego dotknij **Zadania wstrzymane** > wybierz nazwę użytkownika > **Poufne** > wprowadź kod PIN > wybierz zadanie drukowania > skonfiguruj ustawienia > **Drukuj**.
- W przypadku innych zadań drukowania dotknij **Zadania wstrzymane** > wybierz nazwę użytkownika > wybierz zadanie drukowania > skonfiguruj ustawienia > **Drukuj**.

### Użytkownicy komputerów Macintosh

#### Korzystający z AirPrint

1 Otwórz dokument i wybierz kolejno: **File** (Plik) > **Print** (Drukuj).

2 Wybierz drukarkę, a następnie z menu rozwijanego w menu Orientacja wybierz opcję **Drukowanie z kodem PIN**.

3 Włącz opcję **Drukuj z kodem PIN**, a następnie wprowadź czterocyfrowy kod PIN.

4 Kliknij przycisk **Drukuj**.

5 Na ekranie głównym drukarki wznów zadanie drukowania. Dotknij **Zadania wstrzymane** > wybierz nazwę komputera > **Poufne** > wprowadź kod PIN > wybierz zadanie drukowania > **Drukuj**.

#### Korzystanie ze sterownika drukowania

1 Otwórz dokument i wybierz kolejno: **File** (Plik) > **Print** (Drukuj).

2 Wybierz drukarkę, a następnie z menu rozwijanego w menu Orientacja wybierz opcję **Drukowanie ze wstrzymaniem**.

3 Wybierz opcję **Wydruk poufny** i wprowadź czterocyfrowy kod PIN.

4 Kliknij przycisk **Drukuj**.

5 Na ekranie głównym drukarki wznów zadanie drukowania. Dotknij opcji **Zadania wstrzymane** >, wybierz nazwę komputera oraz opcję > **Poufne**, a następnie wybierz > zadanie drukowania > , wprowadź kod PIN > i **Drukuj**.

## Drukowanie listy wzorców czcionek

1 Na ekranie głównym dotknij kolejno **Ustawienia** > **Raporty** > **Drukowanie** > **Drukuj czcionki**.

2 Dotknij opcji **Czcionki PCL** lub **Czcionki PS**.

## Drukowanie listy katalogów

Na ekranie głównych dotknij kolejno opcji **Ustawienia** > **Raporty** > **Drukowanie** > **Drukuj listę katalogów**.

# Umieszczanie arkuszy separujących między kopiami

1 Na ekranie głównym dotknij kolejno opcji **Ustawienia** > **Drukowanie** > **Układ** > **Arkusze separujące** > **Między kopiami**.

2 Wydrukuj dokument.

# Zszywanie wydrukowanych arkuszy

## Użytkownicy systemu Windows

1 Otwórz dokument i kliknij kolejno polecenia: **Plik** > **Drukuj**.

2 Wybierz drukarkę i kliknij kolejno **Właściwości**, **Preferencje**, **Opcje** lub **Ustawienia**.

3 Kliknij opcję **Papier/Moduł wykańczający**.

Jeśli to konieczne, skonfiguruj ustawienia papieru.

4 W menu Wykańczanie wybierz opcję zszywania.

5 Kliknij przycisk **OK** lub **Drukuj**.

## Użytkownicy komputerów Macintosh

1 Otwórz dokument i wybierz kolejno: **File** (Plik) > **Print** (Drukuj).

2 Wybierz drukarkę, a następnie z menu rozwijanego w menu Orientacja wybierz opcję **Wykańczanie**.

3 Kliknij przycisk **Zszywanie**, a następnie wybierz ustawienie.

4 Kliknij przycisk **Print** (Drukuj).

# Dziurkowanie wydrukowanych arkuszy

**Uwaga:** Przed rozpoczęciem upewnij się, że ustawienia dziurkowania zostały skonfigurowane. Na ekranie głównym drukarki dotknij kolejno opcji **Ustawienia** > **Urządzenie** > **Konserwacja** > **Menu konfiguracji** > **Konfiguracja modułu wykańczającego** > **Konfiguracja dziurkacza** > i wybierz konfigurację.

## Użytkownicy systemu Windows

1 Otwórz dokument i kliknij kolejno polecenia: **Plik** > **Drukuj**.

2 Wybierz drukarkę i kliknij kolejno **Właściwości**, **Preferencje**, **Opcje** lub **Ustawienia**.

3 Kliknij opcję **Papier/Moduł wykańczający**.

Jeśli to konieczne, skonfiguruj ustawienia papieru.

4 W menu Wykańczanie wybierz ustawienie dziurkowania.

5 Kliknij przycisk **OK** lub **Drukuj**.

### Użytkownicy komputerów Macintosh

1 Otwórz dokument i wybierz kolejno: **File** (Plik) > **Print** (Drukuj).
2 Wybierz drukarkę, a następnie z menu rozwijanego w menu Orientacja wybierz opcję **Wykańczanie**.
3 Kliknij opcję **Dziurkacz**, a następnie wybierz ustawienie.
4 Kliknij przycisk **Print** (Drukuj).

## Składanie wydrukowanych arkuszy

### Użytkownicy systemu Windows

1 Otwórz dokument i kliknij kolejno polecenia: **Plik** > **Drukuj**.
2 Wybierz drukarkę i kliknij kolejno **Właściwości**, **Preferencje**, **Opcje** lub **Ustawienia**.
3 Kliknij opcję **Papier/Moduł wykańczający**.
Jeśli to konieczne, skonfiguruj ustawienia papieru.
4 W menu Wykańczanie wybierz opcję składania.
5 Kliknij przycisk **OK** lub **Drukuj**.

### Użytkownicy komputerów Macintosh

1 Otwórz dokument i wybierz kolejno: **File** (Plik) > **Print** (Drukuj).
2 Wybierz drukarkę, a następnie z menu rozwijanego w menu Orientacja wybierz opcję **Wykańczanie**.
3 Kliknij przycisk **Składanie**, a następnie wybierz ustawienie.
4 Kliknij przycisk **Print** (Drukuj).

## Korzystanie z funkcji układania offsetowego wydrukowanych arkuszy

### Użytkownicy systemu Windows

1 Otwórz dokument i kliknij kolejno polecenia: **Plik** > **Drukuj**.
2 Wybierz drukarkę i kliknij kolejno **Właściwości**, **Preferencje**, **Opcje** lub **Ustawienia**.
3 Kliknij opcję **Papier/Moduł wykańczający**.
Jeśli to konieczne, skonfiguruj ustawienia papieru.
4 W menu Wykańczanie wybierz ustawienie Offset.
5 Kliknij przycisk **OK** lub **Drukuj**.

### Użytkownicy komputerów Macintosh

1 Otwórz dokument i wybierz kolejno: **File** (Plik) > **Print** (Drukuj).
2 Wybierz drukarkę, a następnie z menu rozwijanego w menu Orientacja wybierz opcję **Wykańczanie**.
3 Kliknij opcję **Offset**, a następnie wybierz ustawienie.
4 Kliknij przycisk **Print** (Drukuj).

## Anulowanie zadania drukowania

1 Na ekranie głównym dotknij opcji .
2 Zaznacz zadanie przeznaczone do anulowania.

**Uwaga:** Zadanie można również anulować, dotykając opcji **Kolejka zadań**.

## Regulowanie intensywności tonera

1 Na ekranie głównym dotknij kolejno opcji **Ustawienia** > **Drukowanie** > **Jakość**.
2 Dostosuj ustawienie w menu Intensywność toneru.

# Używanie menu drukarki

## Mapa menu

| | | |
|---|---|---|
| **Urządzenie** | • Preferencje<br>• Tryb ekologiczny<br>• Zdalny panel operatora<br>• Powiadomienia<br>• Zarządzanie zasilaniem<br>• Zbieranie danych anonimowych | • Dostępność<br>• Przywróć ustawienia fabryczne<br>• Przegląd<br>• Dostosowywanie ekranu głównego<br>• Drukarka – informacje |
| **Drukowanie** | • Layout (Układ)<br>• Wykańczanie<br>• Ustawienia<br>• Jakość<br>• Rejestrow. zadań | • Plik PDF<br>• PostScript<br>• PCL<br>• Obraz |
| **Papier** | • Konfiguracja zasobn. | • Konfiguracja nośnika |
| **Napęd USB** | Drukuj z dysku flash | |
| **Network/Ports (Sieć/Porty)** | • Przegląd sieci<br>• Łączność bezprzewodowa<br>• Wi-Fi Direct<br>• AirPrint<br>• Zarządzanie usługami mobilnymi<br>• Ethernet<br>• TCP/IP<br>• SNMP | • IPSec<br>• 802.1x<br>• Konfiguracja LPD<br>• Ustawienia HTTP/FTP<br>• ThinPrint<br>• USB<br>• Ograniczanie zewnętrznego dostępu do sieci komputerowej |
| **Bezpieczeństwo** | • Metody logowania<br>• Harmonogram wyłączeń urządzeń USB<br>• Dziennik audytu bezpieczeństwa<br>• Ograniczenia logowania<br>• Ustawienia druku poufnego | • Szyfrowanie dysku<br>• Kasuj pliki tymczasowe<br>• Ustawienia LDAP rozwiązań<br>• Różne |
| **Cloud Services** | Rejestracja w usługach w chmurze | |
| **Raporty** | • Strona ustawień menu<br>• Urządzenie | • Drukowanie<br>• Sieć |
| Rozwiązywanie problemów | Drukuj strony testu jakości | |

# Urządzenie

## Preferencje

| Element menu | Opis |
|---|---|
| **Display Language (Język wyświetlany)**<br>[Lista języków] | Umożliwia ustawienie języka tekstu pojawiającego się na wyświetlaczu. |
| **Kraj/region**<br>[Lista krajów lub regionów] | Określenie kraju lub regionu, pod kątem którego skonfigurowano drukarkę do pracy. |
| **Uruchom konf. początk.**<br>Wyłącz*<br>Włączone | Uruchamia Kreatora konfiguracji. |
| **Klawiatura**<br>Typ klawiatury<br>[Lista języków] | Wybierz język jako typ klawiatury.<br>**Uwaga:** Mogą nie pojawić się wszystkie wartości Keyboard Type lub mogą wymagać zainstalowania specjalnego sprzętu. |
| **Wyświetlane informacje**<br>Wyświetlany tekst 1 (adres IP*)<br>Wyświetlany test 2 (data/godzina*)<br>Custom Text 1 (Tekst niestandardowy 1)<br>Tekst niestandardowy 2 | Określ informacje wyświetlane na ekranie głównym. |
| **Data i godzina**<br>Konfiguruj<br>Aktualna data i godzina<br>Ustaw datę i godzinę ręcznie<br>Format daty (MM-DD-RRRR*)<br>Format godziny (12-godz. A.M./P.M.*)<br>Strefa czasowa<br>Przesunięcie UTC (GMT)<br>Rozpoczęcie czasu letniego<br>Zakończenie czasu letniego<br>Przesunięcie względem czasu DST<br>Protok. ust. czasu siec.<br>Włącz funkcję NTP (Wł.*)<br>Serwer NTP<br>Włącz uwierzytelnianie (Brak*)<br>Identyfikator klucza<br>Hasło | Skonfiguruj datę i godzinę oraz protokół NTP drukarki.<br>**Uwagi:**<br>• Ustawienia Przesunięcie względem czasu UTC (GMT), Rozpoczęcie czasu letniego, Zakończenie czasu letniego i Przesunięcie czasu letniego pojawiają się tylko wtedy, gdy dla ustawienia Strefa czasowa wybrano wartość Niestandardowa (UTC+użytkownik).<br>• Opcje Identyfikator klucza i Hasło wyświetlane są wyłącznie po ustawieniu funkcji Włącz uwierzytelnianie na Klucz MD5. |
| **Paper Sizes (Rozmiary papieru)**<br>USA*<br>Metric (Metryczny) | Określa jednostkę miary dla rozmiarów papieru.<br>**Uwaga:** Wybór kraju lub regionu w kreatorze wstępnej konfiguracji wpływa na wstępne ustawienia rozmiaru papieru. |
| **Jasność wyświetlacza**<br>20-100% (100*) | Regulacja jasności wyświetlacza. |
| **Uwaga:** Gwiazdka (*) umieszczona obok wartości oznacza ustawienie domyślne. | |

| Element menu | Opis |
|---|---|
| **Dostęp do pamięci flash**<br>Wyłączone<br>Włączone* | Włącza dostęp do pamięci flash. |
| **Dźwięki urządzenia**<br>Wycisz wszystkie dźwięki (Wył.*)<br>Odpowiedź przycisku (Wł.*)<br>Głośność (5*)<br>Sygnał dźwiękowy załadowanego podajnika ADF (Wł.*)<br>Sterowanie alarmem (Pojedyncze*)<br>Alarm dot. kasety (Pojedynczy*)<br>Tryb głośnika (Włączone aż do podłączenia*)<br>Głośność dzwonka (Włączone*) | Konfiguruj ustawienia dźwięku w drukarce. |
| **Czas oczekiwania ekranu**<br>5-300 (60*) | Skonfiguruj czas bezczynności (w sekundach) przed wyświetleniem ekranu głównego lub przed automatycznym wylogowaniem konta użytkownika. |
| **Uwaga:** Gwiazdka (*) umieszczona obok wartości oznacza ustawienie domyślne. | |

## Tryb oszczędny

| Element menu | Opis |
|---|---|
| **Drukowanie**<br>Strony (Jednostronnie*)<br>Strony na arkusz (Wył.*)<br>Intensywność toneru (4*)<br>Oszczędzanie koloru (Wył.*) | Konfiguruj ustawienia drukowania w drukarce. |
| **Uwaga:** Gwiazdka (*) umieszczona obok wartości oznacza ustawienie domyślne. | |

## Zdalny panel operatora

| Element menu | Opis |
|---|---|
| **Połączenie z zewnętrznym systemem VNC**<br>Nie zezwalaj*<br>Zezwalaj | Łączenie się z zewnętrznym klientami VNC (Virtual Network Computing) w celu uruchamiania panelu zdalnego sterowania. |
| **Typ uwierzytelniania**<br>Brak*<br>Standardowe uwierzytelnianie | Ustawia typ uwierzytelniania podczas uzyskiwania dostępu do serwera klienckiego VNC. |
| **Hasło VNC** | Określa hasło do połączenia z serwerem klienckim VNC.<br>**Uwaga:** To menu jest wyświetlane tylko w przypadku, gdy w ustawieniu Typ uwierzytelniania wybrano opcję Standardowe uwierzytelnianie. |
| **Uwaga:** Gwiazdka (*) umieszczona obok wartości oznacza ustawienie domyślne. | |

## Powiadomienia

| Element menu | Opis |
|---|---|
| **Alarm Control (Sterowanie alarmem)**<br>Wył.<br>Pojedynczy*<br>Ciągły | Ustaw liczbę alarmów ogłaszanych, gdy drukarka wymaga interwencji użytkownika. |
| **Materiały eksploatacyjne**<br>Pokaż szacunkowe czasy eksploatacji materiałów<br>Pokaż szacunki*<br>Nie pokazuj szacunków | Wyświetla szacunkowy stan materiałów eksploatacyjnych. |
| **Ustawienia alarmów e-mail**<br>Konfiguracja poczty e-mail<br>Podstawowa brama SMTP<br>Port podstawowej bramy SMTP (25*)<br>Dodatkowa brama SMTP<br>Port dodatkowej bramy SMTP (25*)<br>Limit czasu oczekiwania SMTP (30 sekund*)<br>Adres zwrotny<br>Zawsze używaj domyślnego adresu zwrotnego SMTP (Wył.*)<br>Użyj protokołu SSL/TLS (Wył.*)<br>Wymagaj zaufanego certyfikatu (Włącz*)<br>Uwierzytelnianie serwera SMTP<br>(Nie wymaga uwierzytelnienia*)<br>Urządzenie – zainicjowany adres e-mail (Brak*)<br>Użytkownik– zainicjowany adres e-mail (Brak*)<br>Użyj danych id. urz. dla Active Directory (Wył.*)<br>Nazwa użytkownika urządzenia<br>Hasło urządzenia<br>Dziedzina protokołu Kerberos 5<br>Domena NTLM<br>Wyłącz błąd „Nie skonfigurowano serwera SMTP”(Włącz*). | Konfiguracja ustawień poczty e-mail w drukarce. |
| **Zapobieganie błędom**<br>Pomoc przy zac.<br>Wył.<br>Włącz* | Umożliwia ustawienie automatycznego wykrywania zacięcia papieru. |
| **Zapobieganie błędom**<br>Auto Continue (Autokontynuacja)<br>Wył.<br>Włącz* (5 sekund) | Pozwól, aby drukarka automatycznie kontynuowała przetwarzanie lub drukowanie zadania po usunięciu pewnych warunków obsługi. |
| **Uwaga:** Gwiazdka (*) umieszczona obok wartości oznacza ustawienie domyślne. | |

| Element menu | Opis |
|---|---|
| **Zapobieganie błędom**<br>Automatyczne ponowne uruchomienie<br>Automatyczne ponowne uruchomienie (Zawsze uruchom ponownie*) | Po wystąpieniu błędu drukarka zostanie uruchomiona ponownie. |
| **Zapobieganie błędom**<br>Automatyczne ponowne uruchomienie<br>Maksymalna liczba automat. ponownych uruchomień (20*) | Określa maksymalną liczbę automatycznych ponownych uruchomień drukarki. |
| **Zapobieganie błędom**<br>Automatyczne ponowne uruchomienie<br>Okno automatycznego ponownego uruchamiania (720*) | Ustaw liczbę sekund, zanim drukarka wykona automatyczne ponowne uruchomienie. |
| **Zapobieganie błędom**<br>Automatyczne ponowne uruchomienie<br>Licznik zadań automatycznego ponownego uruchamiania | Wyświetlanie informacji tylko do odczytu o liczniku zadań ponownego uruchamiania. |
| **Zapobieganie błędom**<br>Automatyczne ponowne uruchomienie<br>Resetuj licznik zadań automatycznego ponownego uruchamiania | Zresetuj licznik w celu automatycznego ponownego uruchomienia. |
| **Zapobieganie błędom**<br>Wyświetlaj błąd krótkiego papieru<br>Włączone<br>Automatyczne czyszczenie* | Pozwala drukarce wyświetlać komunikat w przypadku wystąpienia błędu krótkiego papieru.<br>**Uwaga:** Krótki papier odnosi się do rozmiaru załadowanego papieru. |
| **Zapobieganie błędom**<br>Page Protect (Ochrona strony)<br>Wyłącz*<br>Włączone | Pozwala drukarce przetwarzać całą stroną do pamięci przed jej wydrukiem. |
| **Przywracanie po zacięciach**<br>Jam Recovery (Zacięcia - ponów)<br>Wył.<br>Włączone<br>Automatycznie* | Drukarka ponownie drukuje zacięte arkusze. |
| **Uwaga:** Gwiazdka (*) umieszczona obok wartości oznacza ustawienie domyślne. | |

## Zarządzanie zasilaniem

| Element menu | Opis |
|---|---|
| **Profil trybu czuwania**<br>Drukowanie z trybu uśpienia<br>Po zakończeniu drukowania pozostań w trybie aktywnym<br>Po zakończeniu drukowania przejdź do trybu uśpienia* | Pozostawia drukarkę w trybie gotowości lub przechodzi do trybu uśpienia po zakończeniu drukowania. |
| **Uwaga:** Gwiazdka (*) umieszczona obok wartości oznacza ustawienie domyślne. | |

| Element menu | Opis |
|---|---|
| **Profil trybu czuwania**<br>Dotknij, aby wznowić z głębokiego uśpienia<br>Wyłącz*<br>Włącz` | Wznawia pracę drukarki z trybu głębokiego uśpienia po dotknięciu wyświetlacza drukarki. |
| **Limity czasu oczekiwania**<br>tryb czuwania<br>1–114 min (15*) | Skonfiguruj czas bezczynności przed włączeniem trybu Czuwania. |
| **Limity czasu oczekiwania**<br>Limit czasu hibernacji<br>Wyłączone<br>1 godzina<br>2 godziny<br>3 godziny<br>6 godzin<br>1 dzień<br>2 days<br>3 dni*<br>1 tydzień<br>2 tyg<br>1 mies | Ustaw czas, zanim drukarka zostanie wyłączona. |
| **Limity czasu oczekiwania**<br>Limit czasu hibernacji przy połączeniu<br>Tryb hibernacji<br>Nie hibernuj* | Ustawienie Limit czasu hibernacji umożliwia wyłączenie drukarki w przypadku aktywnego połączenia Ethernet. |
| **zarządzanie trybami zasilania**<br>Harmonogramy<br>Dodaj nowy harmonogram | Ustawia harmonogram przechodzenia drukarki w tryb czuwania lub hibernacji. |
| **Uwaga:** Gwiazdka (*) umieszczona obok wartości oznacza ustawienie domyślne. | |

## Zbieranie danych anonim.

| Element menu | Opis |
|---|---|
| **Zbieranie danych anonim.**<br>Info. dot. wykorzy. i wydaj.<br>Brak* | Wyślij do firmy Lexmark informacje dotyczące użytkowania i wydajności drukarki.<br>**Uwaga:** Czas wysłania danych anonimowych jest wyświetlany tylko wtedy, gdy opcja Zbieranie danych anonimowych jest ustawiona na Wykorzystanie i wydajność urządzenia. |
| **Czas wysłania danych anonimowych**<br>Godzina rozpoczęcia<br>Godzina zakończenia | |
| **Uwaga:** Gwiazdka (*) umieszczona obok wartości oznacza ustawienie domyślne. | |

## Dostępność

| Element menu | Opis |
|---|---|
| **Odstęp między dwukrotnym naciśnięciem klawisza**<br>0-5 (0*) | Ustawia odstęp w sekundach, w trakcie którego drukarka ignoruje dwukrotne naciśnięcie klawisza na klawiaturze. |
| **Początk. opóźnienie powt. klawiszy**<br>0,25-5 (1*) | Ustawia początkowe opóźnienie w sekundach zanim powtarzany przycisk rozpocznie powtarzanie.<br>**Uwaga:** Ten element menu pojawia się wyłącznie, gdy drukarka wyposażona jest w klawiaturę. |
| **Częstotliwość powtarzania klawiszy**<br>0,5-30 (30*) | Ustaw liczbę naciśnięć powtarzanego przycisku na sekundę.<br>**Uwaga:** Ten element menu pojawia się wyłącznie, gdy drukarka wyposażona jest w klawiaturę. |
| **Wydł. limit czasu ekranu**<br>Wyłącz*<br>Włącz | Pozwól użytkownikowi pozostać w tym samym miejscu i wykonaj reset licznika czasu dla wyłączenia ekranu, gdy wygaśnie, zamiast powracać do ekranu głównego. |
| **Głośn. słuch.**<br>1-10 (5*) | Regulowanie głośności słuchawek.<br>**Uwaga:** Ten element menu pojawia się wyłącznie, gdy do drukarki są podłączone słuchawki. |
| **Włącza prowadzenie głosowe po podłączeniu słuchawek**<br>Wyłącz*<br>Włącz | Uruchamia przewodnik głosowy po podłączeniu słuchawek do drukarki. |
| **Wypowiadanie haseł / kodów PIN**<br>Wyłącz*<br>Włącz | Sprawia, że drukarka odczytuje na głos hasła i osobiste numery identyfikacyjne.<br>**Uwaga:** Ten element menu pojawia się wyłącznie, gdy do drukarki podłączone są słuchawki lub głośniki. |
| **Tempo mowy**<br>Bardzo wolne<br>Wolne<br>Normalna*<br>Szybkie<br>Szybsze<br>Bardzo szybkie<br>Gwałtowne<br>Bardzo gwałtowne<br>Najszybsze | Dostosowuje tempo mowy w prowadzeniu głosowym<br>**Uwaga:** Ten element menu pojawia się wyłącznie, gdy do drukarki podłączone są słuchawki lub głośniki. |
| **Uwaga:** Gwiazdka (*) umieszczona obok wartości oznacza ustawienie domyślne. | |

## Przywracanie ustawień fabrycznych

| Element menu | Opis |
|---|---|
| **Przywróć ustawienia**<br>Przywróć wszystkie ustawienia<br>Przywróć ustawienia drukarki<br>Przywróć ustawienia sieciowe<br>Przywróć ustawienia aplikacji | Przywracanie domyślnych ustawień fabrycznych drukarki. |

## Przegląd

### Menu konfiguracji

| Element menu | Opis |
|---|---|
| **Konfiguracja USB**<br>PnP USB<br>1*<br>2 | Zmień tryb sterownika USB drukarki w celu poprawy jego zgodności z komputerem. |
| **Konfiguracja USB**<br>Prędkość USB<br>Maksymalna<br>Automatycznie* | Ustaw port USB do pracy z pełną prędkością i wyłącz funkcje high-speed. |
| **Konfiguracja zasobn.**<br>Wykrywanie rozmiaru<br>Tray [x] Sensing<br>Wył.<br>Włącz*<br>Wykrywanie Oficio/Folio<br>Folio*<br>Oficio (Meksyk)<br>Wykrywanie Statement/A5<br>Wykryj Statement*<br>Wykryj A5<br>Wykrywanie Executive/B5<br>Wykryj Exec*<br>Wykryj B5 | Ustaw podajnik tak, aby automatycznie wykrywał format załadowanego papieru. |
| **Konfiguracja zasobn.**<br>połączenie z zasobnikiem<br>Automatic*<br>Wył. | Pozwala drukarce łączyć zasobniki z tymi samymi ustawieniami typu i rozmiaru papieru. |
| **Konfiguracja zasobn.**<br>Pokaż komunikat wkładania zasobnika<br>Wył.<br>Only for unknown sizes*<br>Zawsze | Wyświetla komunikat umożliwiający użytkownikowi zmianę ustawień rozmiaru i typu papieru po włożeniu tacy. |
| **Uwaga:** Gwiazdka (*) umieszczona obok wartości oznacza ustawienie domyślne. | |

| Element menu | Opis |
|---|---|
| **Konfiguracja zasobn.**<br>Monity papieru<br>Automatycznie*<br>Podajnik uniwersalny<br>Ręczny podajnik papieru | Określa źródło papieru, które zostanie zapełnione przez użytkownika po wyświetleniu monitu o włożenie papieru.<br>**Uwaga:** Aby opcja Podajnik uniwersalny była wyświetlana, w menu Papier wybierz dla ustawienia Konfiguracja podajnika uniwersalnego wartość Kaseta. |
| **Konfiguracja zasobn.**<br>Monity dotyczące kopert<br>Automatycznie*<br>Podajnik uniwersalny<br>Ręczny kopert | Określa źródło papieru, które zostanie zapełnione przez użytkownika po wyświetleniu monitu o włożenie koperty.<br>**Uwaga:** Aby opcja Podajnik uniwersalny była wyświetlana, w menu Papier wybierz dla ustawienia Konfiguracja podajnika uniwersalnego wartość Kaseta. |
| **Konfiguracja zasobn.**<br>Akcja dla monitów<br>Prompt user*<br>Kontynuuj<br>Użyj bieżącej | Pozwala drukarce podejmować działania w następstwie monitów związanych z ładowaniem papieru lub kopert. |
| **Konfiguracja zasobn.**<br>Ustawienie tacy na koperty<br>Wyłącz*<br>Włączone | Umożliwia udostępnienie tacy na koperty dla zadań drukowania. |
| **Konfiguracja zasobn.**<br>Wiele uniwersalnych rozmiarów<br>Wyłącz*<br>Włączone | Umożliwia obsługę wielu uniwersalnych formatów papieru przez tace. |
| **Raporty**<br>Strona ustawień menu<br>Dziennik Zdarzeń<br>Podsumowanie dziennika zdarzeń | Drukuje raporty obejmujące ustawienia menu i status drukarki oraz dzienniki zdarzeń. |
| **Zużycie i liczniki zasobów**<br>Wyczyść historię użytych mat. eksploat. | Przywracanie domyślnego poziomu historii zużycia materiałów eksploatacyjnych. |
| **Zużycie i liczniki zasobów**<br>Regulacja dużych nośników<br>Wyłącz*<br>Włączone | Umożliwia dostosowanie ustawień podczas drukowania na dużych lub grubych nośnikach. |
| **Zużycie i liczniki zasobów**<br>Zakresy pokrycia podzielone na warstwy | Dostosuj stopień pokrycia kolorów dla każdego zakresu drukowania. |
| **Emulacje drukarki**<br>Emulacja PPDS<br>Wyłącz*<br>Włączone | Pozwala drukarce rozpoznać i korzystać ze strumienia danych PPDS. |
| **Emulacje drukarki**<br>Emulacja PS<br>Wył.<br>Włącz* | Pozwala drukarce rozpoznać i korzystać ze strumienia danych PS. |
| **Uwaga:** Gwiazdka (*) umieszczona obok wartości oznacza ustawienie domyślne. | |

| Element menu | Opis |
|---|---|
| **Emulacje drukarki**<br>Włącz Prescribe<br>Wyłącz*<br>Włączone | Włącz emulację Prescribe. |
| **Emulacje drukarki**<br>Zabezpieczenia emulatora<br>Limit czasu strony (60 minut*)<br>Zresetuj emulator po pracy (Wył.*)<br>Wyłącz dostęp do komunikatów drukarki (Wł.*) | Skonfiguruj ustawienia zabezpieczeń drukarki w trybie emulacji. |
| **Konfiguracja drukowania**<br>Druk tylko czarnym<br>Wyłącz*<br>Włączone | Ustaw drukarkę tak, aby zawsze drukować zawartość w kolorze w skali szarości. |
| **Konfiguracja drukowania**<br>Chwytanie koloru<br>Wył.<br>1<br>2*<br>3<br>4<br>5 | Poprawia jakość wydruków, aby zniwelować błędne nakładanie kolorów przez drukarkę. |
| **Konfiguracja drukowania**<br>Wyostrzanie czcionki<br>0-150 (24*) | Ustaw wartość punktową rozmiaru tekstu, poniżej której używane będą ekrany wysokiej częstotliwości podczas drukowania danych czcionek.<br>Na przykład, jeśli wartość wynosi 24, wszystkie czcionki o rozmiarze 24 punktów lub mniejszym będą używać ekranów wysokiej częstotliwości. |
| **Działanie urządzenia**<br>Tryb cichy<br>Wyłącz*<br>Włączone | Zmienia poziom hałasu wytwarzanego przez drukarkę.<br>**Uwaga:** Włączenie tego ustawienia spowalnia ogólne działanie drukarki. |
| **Działanie urządzenia**<br>Menu panelu<br>Wył.<br>Włącz* | Uzyskaj dostęp do menu drukarki za pomocą panelu sterowania. |
| **Działanie urządzenia**<br>tryb bezpieczny<br>Wyłącz*<br>Włączone | Ustawia drukarkę w specjalnym trybie udostępniającym jak najszerszą funkcjonalność niezależnie od znanych problemów.<br>Na przykład po włączeniu tego trybu, jeśli silnik dupleksowy nie działa, drukarka będzie drukować dokumenty jednostronnie, nawet jeśli w zadaniu wybrano druk dwustronny. |
| **Działanie urządzenia**<br>Wyczyść stan niestandardowy | Usuń ciągi zdefiniowane przez użytkownika dla wartości Default lub Alternate wiadomości spersonalizowanych. |
| **Uwaga:** Gwiazdka (*) umieszczona obok wartości oznacza ustawienie domyślne. | |

| Element menu | Opis |
|---|---|
| **Działanie urządzenia**<br>Wyczyść wszystkie zdalnie utworzone komunikaty | Usuń wiadomości zainstalowane zdalnie. |
| **Działanie urządzenia**<br>Automat. wyśw. ekrany z błędami<br>Wył.<br>Włącz* | Pokazuj na wyświetlaczu istniejące komunikaty o błędach po dłuższym czasie braku aktywności na ekranie głównym. |
| **Konfiguracja aplikacji**<br>Aplikacje LES<br>Wył.<br>Włącz* | Włącz aplikacje LES (Lexmark Embedded Solutions). |
| **Konfiguracja modułu wykańczającego**<br>Ustawienie tacy na wydruki 2<br>Wyłącz*<br>Włączone | Włącz korzystanie z drugiego odbiornika. |
| **Uwaga:** Gwiazdka (*) umieszczona obok wartości oznacza ustawienie domyślne. | |

### Usuwanie po awarii

| Element menu | Opis |
|---|---|
| **Usuwanie po awarii**<br>Ostatnie czyszczenie pamięci<br>Ostatnie oczyszczanie zawartości dysku twardego<br>Ostatnie wymazanie ISD | Wyświetlanie informacji tylko do odczytu o ostatnim skasowaniu pamięci drukarki lub dysku pamięci.<br>**Uwaga:** Opcje Ostatnie oczyszczanie zawartości dysku twardego i Ostatnie wymazanie ISD pojawiają się tylko po zainstalowaniu dysku pamięci. |
| **Usuwanie po awarii**<br>Wyczyść wszystkie informacje z pamięci nieulotnej<br>Usuń wszystkie ustawienia drukarki i sieci<br>Usuń wszystkie aplikacje i ustawienia aplikacji<br>Usuń wszystkie skróty i ustawienia skrótów<br>Wyczyść wszystkie dane z dysku twardego<br>Usuń pobrane pliki (usuń wszystkie makra, czcionki, PFO itp.)<br>Usuń zbuforowane zadania<br>Usuń wstrzymane zadania<br>Wyczyść inteligentny dysk pamięci | Wyczyść wszystkie informacje z pamięci nieulotnej i dysku pamięci.<br>**Uwaga:** Opcje Wyczyść wszystkie dane z dysku twardego i Wyczyść inteligentny dysk pamięci pojawiają się tylko po zainstalowaniu dysku pamięci. |

## Dostosowywanie ekranu głównego

**Uwaga:** To menu jest wyświetlane tylko na serwerze Embedded Web Server.

| Menu | Opis |
|---|---|
| Stan/Materiały eksploatacyjne<br>Kolejka zadań<br>Ustawienia<br>Zmień język<br>Książka adresowa<br>Zakładki<br>Wstrzymane zadania<br>Napęd USB<br>Profile aplikacji<br>Zablokowanie urządzenia | Określa ikony wyświetlane na ekranie głównym. |

## Drukarka – informacje

| Element menu | Opis |
|---|---|
| **Etykieta inwentaryzacji** | Określa identyfikator drukarki. Maksymalna długość to 32 znaki. |
| **Lokalizacja drukarki** | Ustal lokalizację drukarki. Maksymalna długość to 63 znaki. |
| **Skontaktuj się** | Określ informacje kontaktowe osoby odpowiedzialnej za drukarkę. Maksymalna długość to 63 znaki. |
| **Firmware Version (Wersja oprogramowania sprzętowego)** | Wyświetla wersję oprogramowania sprzętowego zainstalowanego w drukarce. |
| **Mechanizm** | Wyświetla numer seryjny drukarki. |
| **Serial Number (Numer seryjny)** | Wyświetlanie numeru seryjnego drukarki. |
| **Eksportuj pliki konfiguracji do USB** | Eksport pliku konfiguracji na napęd flash. |
| **Eksportuj spakowany dziennik do USB** | Eksport skompresowanych plików dziennika na napęd flash. |
| **Wyślij dzienniki** | Wysyła do Lexmark informacje o wykorzystaniu drukarki. |

# Drukowanie

## Layout (Układ)

| Element menu | Opis |
|---|---|
| **Strony**<br>Jednostronnie*<br>Dwustronnie | Określa sposób drukowania: po jednej lub po obu stronach arkusza. |
| **Styl odwrócenia**<br>Long Edge*<br>Krótka krawędź | Ustala, wzdłuż której krawędzi arkusz jest składany w trakcie drukowania dwustronnego. |
| **Puste strony**<br>Drukowanie<br>Nie drukuj* | Wydrukuj puste strony ujęte w zadaniu drukowania. |
| **Uwaga:** Gwiazdka (*) umieszczona obok wartości oznacza ustawienie domyślne. | |

| Element menu | Opis |
|---|---|
| **Sortuj**<br>Off [Wyłącz] (1,1,1,2,2,2)<br>Włącz (1,2,1,2,1,2)* | Szczególnie w przypadku drukowania wielu kopii zadania, ta opcja umożliwia układanie stron w wybranej kolejności. |
| **Arkusze separujące**<br>Brak*<br>Między kopiami<br>Między zadaniami<br>Między stronami | Wstaw puste arkusze separujące w czasie drukowania. |
| **Źródło arkuszy separujących**<br>Zasobnik [x] (1*)<br>Podajnik uniwersalny | Określanie źródła papieru dla arkusza separującego. |
| **Stron na arkusz**<br>Wyłącz*<br>2 strony na arkusz<br>3 stron na arkusz<br>4 stron na arkusz<br>6 stron na arkusz<br>9 stron na arkusz<br>12 stron na arkusz<br>16 stron na arkusz | Pozwala na drukowanie obrazów wielu stron na jednej stronie arkusza. |
| **Kilka stron na arkuszu – kolejność**<br>Poziomo*<br>Odwróć w poziomie<br>Pionowo<br>Odwróć w pionie | Określa ustawienie obrazów wielu stron na jednym arkuszu w przypadku użycia menu Kilka stron na arkuszu. |
| **Stron na arkusz wg orientacji**<br>Automatycznie*<br>Pozioma<br>Pionowa | Określa orientację obrazów wielu stron na jednym arkuszu w przypadku użycia menu Kilka stron na arkuszu. |
| **Kilka stron na arkuszu – obramowanie**<br>Brak*<br>Jednolite | Powoduje drukowanie obramowania wokół każdego obrazu strony, gdy używane jest menu Kilka stron na arkuszu. |
| **Liczba kopii**<br>1-9999 (1*) | Określa liczbę kopii dla każdego zadania drukowania. |
| **Obszar wydruku**<br>Normalne*<br>Dostosuj do strony<br>Cała strona | Określa obszar drukowania na arkuszu papieru. |
| **Uwaga:** Gwiazdka (*) umieszczona obok wartości oznacza ustawienie domyślne. | |

## Wykańczanie

| Element menu | Opis |
|---|---|
| **Zadanie zszywania**<br>Wyłącz*<br>1 zszywka, lewy górny róg<br>2 zszywki, lewa str.<br>1 zszywka, prawy górny róg<br>2 zszywki, góra<br>1 zszywka, lewy dolny róg<br>2 zszywki, dół<br>1 zszywka, prawy dolny róg<br>2 zszywki, prawa str. | Określa położenie zszywek dla wszystkich zadań drukowania.<br>**Uwaga:** Ta opcja menu jest dostępna tylko w przypadku, gdy zainstalowano zszywacz. |
| **Test zszywki**<br>Start | Sprawdza, czy zszywacz działa poprawnie.<br>**Uwaga:** Ta opcja menu jest dostępna tylko w przypadku, gdy zainstalowano zszywacz. |
| **Dziurkacz**<br>Wyłącz*<br>Włączone | Dziurkuje krawędź wydruku.<br>**Uwaga:** Ta opcja menu jest dostępna tylko w przypadku, gdy zainstalowano moduł wykańczający ze zszywaczem i dziurkaczem. |
| **Tryb dziurkowania**<br>2 otwory<br>3 otwory<br>4 otwory | Ustawia tryb dziurkowania wydruków.<br>**Uwagi:**<br>• Domyślne ustawienie fabryczne w Stanach Zjednoczonych to 3 otwory. domyślne ustawienie fabryczne. Domyślnym międzynarodowym ustawieniem fabrycznym są 4 otwory.<br>• Ta opcja menu jest dostępna tylko w przypadku, gdy zainstalowano moduł wykańczający ze zszywaczem i dziurkaczem. |
| **Przesuń strony**<br>Brak*<br>Między kopiami<br>Między zadaniami | Ustawia przesunięcie dla każdego zadania drukowania lub każdej kopii w obrębie jednego zadania.<br>**Uwagi:**<br>• Wartość Między kopiami powoduje przesunięcie stron wszystkich kopii zadania, jeśli opcja Sortowanie jest włączona i ustawiona na [1,2,1,2,1,2]. Jeśli dla opcji Sortowanie wybrano ustawienie Wył. [1,1,1,2,2,2], przesuwane są strony z każdego zestawu, np. wszystkie strony oznaczone jako 1 i wszystkie strony oznaczone jako 2.<br>• Ustawienie Między zadaniami powoduje jednakowe przesunięcie stron dla całego zadania, niezależnie od liczby drukowanych kopii. |
| **Uwaga:** Gwiazdka (*) umieszczona obok wartości oznacza ustawienie domyślne. | |

## Ustawienia

| Element menu | Opis |
|---|---|
| **Język drukarki**<br>Emulacja PCL<br>Emulacja PS* | Umożliwia ustawienie języka drukarki.<br>**Uwaga:** Ustawienie konkretnego języka drukarki jako domyślnego nie wyklucza możliwości wysyłania przy użyciu programu zadań drukowania korzystających z innego języka drukarki. |
| **Uwaga:** Gwiazdka (*) umieszczona obok wartości oznacza ustawienie domyślne. | |

| Element menu | Opis |
|---|---|
| **Oczekiwanie zadań**<br>Wyłącz*<br>Włączone | Zachowaj zad. wymag. mat. eksploatac., co umożl. drukow. zad. nie wym. tych mat.<br>**Uwaga:** Ten element menu pojawia się tylko po zainstalowaniu opcjonalnego dysku twardego. |
| **Limit wstrzymania zadania**<br>0–255 (30*) | Określa czas oczekiwania drukarki (w sekundach) na reakcję użytkownika, zanim zadania, które nie mają właściwych zasobów, zostaną wstrzymane.<br>**Uwaga:** Ten element menu pojawia się tylko wtedy, gdy zainstalowano dysk twardy. |
| **Użycie drukarki**<br>Maksymalna szybkość<br>Maksymalna wydajność* | Określa sposób działania zespołu wywoływacza podczas drukowania.<br>**Uwagi:**<br>• Przy ustawieniu Maksymalnej wydajności zespoły wywoływacza działają wolniej lub zatrzymują się, drukując grupy stron wyłącznie w czerni.<br>• Przy ustawieniu Maksymalnej szybkości zespoły wywoływacza zawsze działają podczas drukowania, niezależnie od tego, czy drukowane są strony w kolorze czy czerni. |
| **Miejsce zapisu**<br>RAM*<br>Dysk | Określ miejsce zapisania wszystkich trwałych zasobów, które zostały pobrane na drukarkę.<br>**Uwaga:** Ten element menu pojawia się tylko po zainstalowaniu opcjonalnego dysku twardego. |
| **Zapis zasobów**<br>Wyłącz*<br>Włączone | Ustal, co drukarka będzie robić z pobranymi zasobami, gdy otrzyma zadanie wymagające pamięci w ilości większej niż dostępna.<br>**Uwagi:**<br>• Przy ustawieniu Wył. drukarka zachowuje pobrane zasoby tylko do momentu, gdy potrzebna jest dodatkowa pamięć. Zasoby powiązane z językiem nieaktywnej drukarki są usuwane.<br>• Przy ustawieniu Wł. drukarka zachowuje wszystkie trwałe pobrane zasoby we wszystkich wersjach językowych. W razie konieczności drukarka wyświetla komunikaty o zapełnieniu pamięci zamiast usuwania trwałych zasobów. |
| **Kolejność drukowania dla opcji Drukuj wszystko**<br>Alfabetycznie*<br>Najpierw najnowsze<br>Najpierw najstarsze | Określ kolejność przy wyborze druku zadań wstrzymanych i poufnych. |
| **Uwaga:** Gwiazdka (*) umieszczona obok wartości oznacza ustawienie domyślne. | |

## Jakość

| Element menu | Opis |
|---|---|
| **Tryb druku**<br>Czarno-biały<br>Kolorowy* | Określ sposób generowania przez drukarkę zawartości kolorowej. |
| **Uwaga:** Gwiazdka (*) umieszczona obok wartości oznacza ustawienie domyślne. | |

| Element menu | Opis |
|---|---|
| **Rozdzielczość wydruku**<br>2400 Image Q*<br>1200 dpi | Ustawia rozdzielczość wydruków. |
| **Intensywność toneru**<br>Od 1 do 5 (4*) | Określa poziom jasności obrazów tekstu. |
| **Półtony**<br>Normalne*<br>Szczegóły | Zwiększ jakość wydruku, aby linie były bardziej płynne i miały wyraźniejsze krawędzie. |
| **Oszczędzanie kolorów**<br>Wyłącz*<br>Włączone | Zmniejsza zużycie toneru podczas drukowania grafiki i obrazów.<br>**Uwaga:** Przy wartości Włącz to ustawienie zastępuje wartość ustawienia Intensywność toneru. |
| **Jasność RGB**<br>Od -6 do 6 (0*) | Dostosowuje jasność każdego obiektu RGB i szarego na stronie.<br>**Uwaga:** To ustawienie nie wpływa na drukowanie plików wykorzystujących specyfikację kolorów CMYK. |
| **Kontrast RGB**<br>Od -6 do 6 (0*) | Dostosowuje kontrast każdego obiektu RGB i szarego na stronie.<br>**Uwaga:** To ustawienie nie wpływa na drukowanie plików wykorzystujących specyfikację kolorów CMYK. |
| **Nasycenie RGB**<br>od 0 do 5 (0*) | Zachowuje wartości czerni i bieli podczas dostosowywania wartości kolorów każdego obiektu na stronie.<br>**Uwaga:** To ustawienie nie wpływa na drukowanie plików wykorzystujących specyfikację kolorów CMYK. |
| **Uwaga:** Gwiazdka (*) umieszczona obok wartości oznacza ustawienie domyślne. | |

## Zaawansowane obrazowanie

| Element menu | Opis |
|---|---|
| **Równowaga kolorów**<br>Cyjan (0*)<br>Magenta (0*)<br>Żółty (0*)<br>Czarny (0*) | Dostosowuje ilości tonera używaną dla poszczególnych kolorów. |
| **Równowaga kolorów**<br>Przywróć domyślne | Przywrócenie domyślnych wartości wszystkich ustawień kolorów. |
| **Korekcja kolorów**<br>Wył.<br>Automatycznie*<br>Ręcznie | Modyfikuje ustawienia kolorów używane do drukowania dokumentów.<br>**Uwagi:**<br>• Po wyłączeniu drukarka pobiera dane o korekcji kolorów z oprogramowania.<br>• Opcja Automatycznie pozwala drukarce stosować różne profile kolorów dla różnych obiektów na drukowanej stronie.<br>• Opcja Ręcznie umożliwia dostosowanie konwersji kolorów określonych według schematu RGB lub CMYK stosowanej dla każdego obiektu na drukowanej stronie. |
| **Próbki kolorów**<br>Drukuj próbki kolorów | Drukowanie stron z próbkami kolorów dla poszczególnych tabel konwersji kolorów RGB i CMYK stosowanych w drukarce. |
| **Uwaga:** Gwiazdka (*) umieszczona obok wartości oznacza ustawienie domyślne. | |

| Element menu | Opis |
|---|---|
| **Regulacja koloru** | Kalibruje drukarkę w celu dostosowania odchyleń kolorów na wydruku. |
| **Zastępczy kolor plamki**<br>Ustaw niestandardowe wartości CMYK | Pozwala określić konkretne wartości CMYK dla dwudziestu kolorów gotowych o określonej nazwie. |
| **Uwaga:** Gwiazdka (*) umieszczona obok wartości oznacza ustawienie domyślne. | |

## Rejestrow. zadań

| Element menu | Opis |
|---|---|
| **Rejestrow. zadań**<br>Wyłącz*<br>Włączone | Określa, czy tworzony jest dziennik zadań drukowania otrzymywanych przez drukarkę.<br>**Uwaga:** Ten element menu pojawia się tylko wtedy, gdy zainstalowana jest pamięć flash, dysk twardy lub inteligentny dysk pamięci (ISD). |
| **Rejestrowanie zadań, częstotliwość**<br>Codziennie<br>Co tydzień<br>Co miesiąc* | Określa częstotliwość tworzenia pliku dziennika przez drukarkę. |
| **Reakcja dziennika pod koniec okresu rejestrowania zadań**<br>Brak*<br>Wyślij bieżący dziennik na pocztę e-mail<br>Wyślij bieżący dziennik na pocztę e-mail, a następnie go usuń<br>Publikuj bieżący dziennik<br>Publikuj i usuń bieżący dziennik | Określa sposób reakcji drukarki po upłynięciu okresu zdefiniowanego przez ustawienie częstotliwości.<br>**Uwaga:** Wartość zdefiniowana w ustawieniu Rejestrowanie zadań, częstotliwość określa, kiedy jest przeprowadzane działanie. |
| **Uwaga:** Gwiazdka (*) umieszczona obok wartości oznacza ustawienie domyślne. | |

| Element menu | Opis |
|---|---|
| **Rejestrowanie działań, gdy prawie pełny**<br>Brak*<br>Wyślij bieżący dziennik na pocztę e-mail<br>Wyślij bieżący dziennik na pocztę e-mail, a następnie go usuń<br>Wyślij najstarszy dziennik na pocztę e-mail, a następnie go usuń<br>Publikuj bieżący dziennik<br>Publikuj i usuń bieżący dziennik<br>Publikuj i usuń najstarszy dziennik<br>Usuń bieżący dziennik<br>Usuń najstarszy dziennik<br>Usuń wszystkie oprócz bieżącego<br>Usuń wszystkie dzienniki | Określa sposób reakcji drukarki, gdy dysk twardy lub ISD jest prawie pełny. |
| **Rejestrowanie działań, gdy pełny**<br>Brak*<br>Wyślij bieżący dziennik na pocztę e-mail, a następnie go usuń<br>Wyślij najstarszy dziennik na pocztę e-mail, a następnie go usuń<br>Publikuj i usuń bieżący dziennik<br>Publikuj i usuń najstarszy dziennik<br>Usuń bieżący dziennik<br>Usuń najstarszy dziennik<br>Usuń wszystkie oprócz bieżącego<br>Usuń wszystkie dzienniki | Określa sposób reakcji drukarki po osiągnięciu maksymalnego limitu zapełnienia dysku twardego lub ISD (100 MB). |
| **URL do wysł.dzien.** | Określa lokalizację, w której drukarka publikuje dzienniki rejestrowania zadań. |
| **Adres e-mail do wysyłania dzienników** | Określa adres e-mail, na który drukarka wysyła dzienniki rejestrowania zadań. |
| **Prefiks pliku dziennika** | Określa prefiks nazwy plików dziennika.<br>**Uwaga:** Domyślnie używanym prefiksem plików dziennika jest bieżąca nazwa hosta zdefiniowana w menu TCP/IP. |
| **Uwaga:** Gwiazdka (*) umieszczona obok wartości oznacza ustawienie domyślne. | |

## Plik PDF

| Element menu | Opis |
|---|---|
| **Skaluj do rozmiaru**<br>Wyłącz*<br>Włącz | Powoduje dopasowanie zawartości strony do wybranego rozmiaru papieru. |
| **Adnotacje**<br>Drukowanie<br>Nie drukuj* | Określa, czy w pliku PDF zostaną wydrukowane adnotacje. |
| **Drukuj błąd PDF**<br>Wył.<br>Włącz* | Włącza drukowanie błędów PDF. |
| **Uwaga:** Gwiazdka (*) umieszczona obok wartości oznacza ustawienie domyślne. | |

## PostScript

| Element menu | Opis |
|---|---|
| **Drukuj błąd PS**<br>Wył.*<br>Wł. | Drukuje stronę opisującą błąd PostScript®.<br>**Uwaga:** Gdy wystąpi błąd, przetwarzanie zadania zostaje zatrzymane, drukarka drukuje komunikat o błędzie, a pozostała część zadania drukowania zostaje anulowana. |
| **Minimalna szerokość linii**<br>1-30 (2*) | Ustawia minimalną szerokość wiersza.<br>**Uwaga:** Zadania wydrukowane w trybie 1200 dpi korzystają z wartości bezpośrednio. |
| **Zablokuj tryb startowy PS**<br>Wył.<br>Włącz* | Wyłączenie pliku SysStart.<br>**Uwaga:** Włączenie pliku SysStart stwarza zagrożenie dla bezpieczeństwa drukarki lub sieci. |
| **Wygładzanie obrazu**<br>Wył.*<br>Wł. | Zwiększa kontrast i ostrość obrazów o niskiej rozdzielczości.<br>**Uwaga:** To ustawienie nie wpływa na obrazy o rozdzielczości 300 dpi lub większej. |
| **Priorytet czcionek**<br>Rezydentne*<br>Flash/Dysk | Określenie kolejności wyszukiwania czcionek.<br>**Uwagi:**<br>• Po wybraniu opcji Rezydentne drukarka szuka najpierw żądanej czcionki w pamięci drukarki, a następnie na dysku twardym lub inteligentnym dysku pamięci (ISD) drukarki.<br>• Po wybraniu opcji Flash/Dysk drukarka szuka najpierw żądanej czcionki na dysku twardym lub inteligentnym dysku pamięci (ISD), a następnie w pamięci drukarki.<br>• Ten element menu pojawia się tylko wtedy, gdy zainstalowano ISD. |
| **Wait Timeout (Czas oczekiwania)**<br>Wył.<br>Włącz* (40 sekund) | Po włączeniu drukarka oczekuje na więcej danych, zanim zadanie drukowania zostanie anulowane. |
| **Uwaga:** Gwiazdka (*) umieszczona obok wartości oznacza ustawienie domyślne. | |

## PCL

| Element menu | Opis |
|---|---|
| **Źródło czcionek**<br>Rezydentne*<br>Dysk<br>Pobierz<br>Pamięć flash<br>Karta czcionek<br>Wszystko | Pozwala wybrać źródło zawierające domyślny wybór czcionki.<br>**Uwagi:**<br>• Opcje Dysk i Pamięć flash są widoczne tylko wtedy, gdy zainstalowano nieuszkodzony, niechroniony dysk twardy lub inteligentny dysk pamięci (ISD) z zainstalowanymi czcionkami.<br>• Opcja Pobierz jest widoczna tylko wtedy, gdy w pamięci drukarki istnieją pobrane czcionki.<br>• Karta czcionek jest wyświetlana tylko wtedy, gdy zainstalowano dysk ISD. |
| **Nazwa czcionki**<br>[Lista dostępnych czcionek] (Courier*) | Wybiera czcionkę z określonego źródła czcionek. |
| **Zestaw znaków**<br>[Lista dostępnych zestawów symboli] (10U PC-8*) | Określenie zestawu znaków dla poszczególnych czcionek.<br>**Uwaga:** Zestaw znaków to zbiór znaków alfanumerycznych, interpunkcyjnych i symboli specjalnych. Zestawy znaków umożliwiają obsługę poszczególnych języków lub programów, np. symboli matematycznych w tekście naukowym. |
| **Wielkość**<br>0,08-100,00 (10,00*) | Określ wielkość znaków dla czcionek o stałych wymiarach lub o stałej szerokości.<br>**Uwaga:** Element Wielkość określa liczbę znaków o stałej szerokości przypadających na jeden cal. |
| **Orientacja**<br>Pionowa*<br>Pozioma<br>Odwróć w pionie<br>Odwrócona w poziomie | Określenie orientacji tekstu i grafiki na stronie. |
| **Wierszy na stronę**<br>1–255 | Określa liczbę wierszy tekstu dla każdej strony wydrukowanej za pomocą strumienia danych PCL®.<br>**Uwagi:**<br>• Ten element menu aktywuje wychwytywanie pionowe, które powoduje, że wybrana liczba żądanych linii zostaje wydrukowana między domyślnymi marginesami strony.<br>• 60 jest ustawieniem domyślne ustawienie fabryczne. Domyślnym międzynarodowym ustawieniem fabrycznym jest 64. |
| **Minimalna szerokość wiersza PCL5**<br>1-30 (2*) | Ustawia początkową minimalną szerokość wiersza. |
| **Maksymalna szerokość wiersza PCLXL**<br>1-30 (2*) | |
| **A4 Width (Szerokość A4)**<br>198 mm*<br>203 mm | Ustawia szerokość arkusza logicznego dla papieru formatu A4.<br>**Uwaga:** Arkusz logiczny to przestrzeń na stronie fizycznej, w której drukowane są dane. |
| **Uwaga:** Gwiazdka (*) umieszczona obok wartości oznacza ustawienie domyślne. | |

| Element menu | Opis |
|---|---|
| **Autom. CR po LF**<br>Włączone<br>Wyłącz* | Po poleceniu przejścia do nowego wiersza (LF) wykonywana jest operacja powrotu karetki (CR).<br>**Uwaga:** Powrót karetki to mechanizm wysyłający do drukarki polecenie przesunięcia kursora do początkowego położenia w tym samym wierszu. |
| **Auto LF after CR (Autom. LF po CR)**<br>Włączone<br>Wyłącz* | Po poleceniu powrotu karetki (CR) wykonywana jest operacja przejścia do nowego wiersza (LF). |
| **Zmiana numerów zasobników**<br>Przypisz zasobnik [x]<br>Przypisz papier ręcznie<br>Przypisz ręczny podajnik kopert | Konfiguruje drukarkę do pracy ze sterownikami drukarki lub aplikacjami używającymi innych numerów źródeł przypisanych do żądania konkretnych źródeł papieru. |
| **Zmiana numerów zasobników**<br>Wyświetl ustawienia fabryczne | Wyświetla domyślne wartości fabryczne przypisane do każdego źródła papieru. |
| **Zmiana numerów zasobników**<br>Przywróć ust. domyśln. | Przywróć wartości numerów zasobników do ustawień fabrycznych. |
| **Print Timeout (Oczekiwanie na wydruk)**<br>Wył.<br>Włącz* (90 sekund) | Umożliwia skonfigurowanie drukarki, by kończyła zadanie drukowania po upływie określonego czasu bezczynności. |
| **Uwaga:** Gwiazdka (*) umieszczona obok wartości oznacza ustawienie domyślne. | |

## Obraz

| Element menu | Opis |
|---|---|
| **Autom. dopasowanie**<br>Włącz<br>Wyłącz* | Wybiera najlepsze dostępne ustawienia rozmiaru i orientacji dla obrazu.<br>**Uwaga:** Po ustawieniu na Włącz ten element menu zastępuje ustawienia skalowania i orientacji dla obrazu. |
| **Odwróć**<br>Wyłącz*<br>Włącz | Odwraca bitonalne obrazy monochromatyczne.<br>**Uwaga:** Ten element menu nie ma zastosowania w przypadku obrazów w formacie GIF lub JPEG. |
| **Skalowanie**<br>U góry z lewej strony<br>Najlepsze dopas.*<br>Na środku<br>Dopasuj wys./szer.<br>Dopasuj wysokość<br>Dopasuj szerokość | Dopasowuje obraz do obszaru drukowania.<br>**Uwaga:** Jeśli opcja Autom. dopasowanie jest ustawiona na Włącz, opcja Skalowanie zostaje automatycznie ustawiona na Najlepsze dopas.. |
| **Orientacja**<br>Pionowa*<br>Pozioma<br>Odwróć w pionie<br>Odwróć w poziomie | Określenie orientacji tekstu i grafiki na stronie. |
| **Uwaga:** Gwiazdka (*) umieszczona obok wartości oznacza ustawienie domyślne. | |

# Papier

## Konfiguracja zasobn.

| Element menu | Opis |
|---|---|
| **Domyślne źródło**<br>Zasobnik [x] (1*)<br>Podajnik uniwersalny<br>Ręczny podajnik papieru<br>Ręczny kopert | Ustawia źródło papieru dla wszystkich zadań drukowania. |
| **Rozmiar/typ papieru**<br>Zasobnik [x]<br>Multi-Purpose Feeder (Podajnik uniwersalny)<br>Ręczny podajnik papieru<br>Ręczny kopert | Określa rozmiar lub typ papieru załadowanego do każdego źródła. |
| **Zastąp rozmiar**<br>Wył.<br>Statement/A5<br>Letter/A4<br>11 x 17/A3<br>Wszystkie wymienione* | Pozwala drukarce zastępować określony rozmiar papieru, jeśli pożądany rozmiar nie jest załadowany w żadnym źródle.<br>**Uwagi:**<br>• Ustawienie wartości Wyłącz powoduje generowanie monitu o załadowanie papieru o wymaganym rozmiarze.<br>• Opcja Wszystkie wymienione zezwala na wszystkie dostępne możliwości zastępowania. |
| **Konfiguracja podajnika uniwersalnego**<br>Kaseta*<br>Ręcznie<br>Pierwszy | Określa zachowanie podajnika uniwersalnego.<br>**Uwagi:**<br>• Za pomocą ustawienia Kaseta można skonfigurować podajnik uniwersalny jako automatyczne źródło papieru.<br>• Za pomocą opcji Ręcznie można skonfigurować podajnik uniwersalny do wyłącznej obsługi zadań drukowania z podawaniem ręcznym.<br>• Za pomocą ustawienia Pierwszy można skonfigurować podajnik uniwersalny jako główne źródło papieru. |
| **Uwaga:** Gwiazdka (*) umieszczona obok wartości oznacza ustawienie domyślne. | |

## Konfiguracja nośnika

### Konfiguracja uniwersalna

| Element menu | Opis |
|---|---|
| **Jednostki miary**<br>Cali<br>Milimetry | Określa jednostkę miary dla uniwersalnego rozmiaru papieru.<br>**Uwaga:** Cale to w Stanach Zjednoczonych domyślne ustawienie fabryczne. Domyślnym międzynarodowym ustawieniem fabrycznym są Milimetry. |
| **Uwaga:** Gwiazdka (*) umieszczona obok wartości oznacza ustawienie domyślne. | |

| Element menu | Opis |
|---|---|
| **Portrait Width (Szerokość w pionie)**<br>3,5–52 cale (8,5*)<br>89–1321 mm (216*) | Ustawia szerokość papieru uniwersalnego rozmiaru ułożonego w orientacji pionowej. |
| **Portrait Height (Wysokość w pionie)**<br>3,5–52 cale (14*)<br>89–1321 mm (356*) | Ustawia wysokość papieru uniwersalnego rozmiaru ułożonego w orientacji pionowej. |
| **Kierunek podawania**<br>Krótka krawędź*<br>Dłuższa krawędź | Wybiera tryb podawania papieru – wzdłuż krótkiej lub długiej krawędzi.<br>**Uwaga:** Wartość Długa krawędź jest wyświetlana tylko wtedy, gdy najdłuższa krawędź jest krótsza niż maksymalna obsługiwana szerokość. |
| **Wiele uniwersalnych rozmiarów**<br>Zasobnik [x]<br>Podajnik uniwersalny | Przypisz unikatowy wymiar dla wielu uniwersalnych rozmiarów załadowanych do poszczególnych źródeł papieru.<br>**Uwaga:** To ustawienie jest wyświetlane tylko wtedy, gdy jest włączone w menu Urządzenie. Na ekranie głównym dotknij kolejno opcji **Ustawienia** > **Urządzenie** > **Konserwacja** > **Menu konfiguracji** > **Konfiguracja tacy** > **Wiele uniwersalnych rozmiarów**. |
| **Uwaga:** Gwiazdka (*) umieszczona obok wartości oznacza ustawienie domyślne. | |

## Typy nośników

| Element menu | Opis |
|---|---|
| Zwykły<br>Karty<br>Folie<br>Makulaturowy<br>Błyszczący<br>Błyszczący o dużej gramaturze<br>Etykiety<br>Papier dokumentowy<br>Koperta<br>Koperta gruboziarnista<br>Papier firmowy<br>Formularze<br>Papier kolorowy<br>O małej gramaturze<br>O dużej gramaturze<br>Szorstki/bawełniany<br>Typ niestandardowy [X] | Określ teksturę, gramaturę i orientację papieru. |

# Napęd USB

## Drukuj z dysku flash

| Element menu | Opis |
|---|---|
| **Liczba kopii**<br>1-9999 (1*) | Ustawianie liczby kopii. |
| **Źródło papieru**<br>Zasobnik [x] (1*)<br>Podajnik uniwersalny<br>Ręczny podajnik papieru<br>Ręczny kopert | Wybierz ustawienia źródła papieru dla zadania drukowania. |
| **Sortuj**<br>(1,1,1) (2,2,2)<br>(1,2,3) (1,2,3)* | Szczególnie w przypadku drukowania wielu kopii zadania, ta opcja umożliwia układanie stron w wybranej kolejności. |
| **Strony**<br>Jednostronnie*<br>Dwustronnie | Określa sposób drukowania: po jednej lub po obu stronach arkusza. |
| **Zszywacz**<br>Wyłącz*<br>1 zszywka, lewy górny róg<br>2 zszywki, lewa str.<br>1 zszywka, prawy górny róg<br>2 zszywki, góra<br>1 zszywka, lewy dolny róg<br>2 zszywki, dół<br>1 zszywka, prawy dolny róg<br>2 zszywki, prawa str.<br>4 zszywki | Określa położenie zszywek dla wszystkich zadań drukowania.<br>**Uwaga:** Ta opcja menu jest dostępna tylko w przypadku, gdy zainstalowano zszywacz. |
| **Dziurkacz**<br>Wyłącz*<br>2 otwory<br>3 otwory<br>4 otwory | Ustawia tryb dziurkowania dla wszystkich zadań drukowania.<br>**Uwaga:** Ta opcja menu jest dostępna tylko w przypadku, gdy zainstalowano moduł wykańczający ze zszywaczem i dziurkaczem. |
| **Przesuń strony**<br>Brak*<br>Między kopiami<br>Między zadaniami | Ustawia przesunięcie dla każdego zadania drukowania lub każdej kopii w obrębie jednego zadania.<br>**Uwagi:**<br>• Wartość Między kopiami powoduje przesunięcie stron wszystkich kopii zadania, jeśli opcja Sortowanie jest włączona i ustawiona na [1,2,1,2,1,2]. Jeśli dla opcji Sortowanie wybrano ustawienie Wył. [1,1,1,2,2,2], przesuwane są strony z każdego zestawu, np. wszystkie strony oznaczone jako 1 i wszystkie strony oznaczone jako 2.<br>• Ustawienie Między zadaniami powoduje jednakowe przesunięcie stron dla całego zadania, niezależnie od liczby drukowanych kopii. |
| **Uwaga:** Gwiazdka (*) umieszczona obok wartości oznacza ustawienie domyślne. | |

| Element menu | Opis |
|---|---|
| **Styl odwrócenia**<br>Long Edge*<br>Krótsza krawędź | Ustala, wzdłuż której krawędzi arkusz jest składany w trakcie drukowania dwustronnego. |
| **Stron na arkusz**<br>Wyłącz*<br>2 strony na arkusz<br>3 stron na arkusz<br>4 stron na arkusz<br>6 stron na arkusz<br>9 stron na arkusz<br>12 stron na arkusz<br>16 stron na arkusz | Pozwala na drukowanie obrazów wielu stron na jednej stronie arkusza. |
| **Kilka stron na arkuszu – kolejność**<br>Poziomo*<br>Odwróć w poziomie<br>Odwróć w pionie<br>Pionowo | Określa ustawienie obrazów wielu stron na jednym arkuszu w przypadku użycia menu Kilka stron na arkuszu. |
| **Stron na arkusz wg orientacji**<br>Automatycznie*<br>Pozioma<br>Pionowa | Określa orientację obrazów wielu stron na jednym arkuszu w przypadku użycia menu Kilka stron na arkuszu. |
| **Kilka stron na arkuszu – obramowanie**<br>Brak*<br>Jednolite | Powoduje drukowanie obramowania wokół każdego obrazu strony, gdy używane jest menu Kilka stron na arkuszu. |
| **Arkusze separujące**<br>Wyłącz*<br>Między kopiami<br>Między zadaniami<br>Między stronami | Wstaw puste arkusze separujące w czasie drukowania. |
| **Źródło arkuszy separujących**<br>Zasobnik [x] (1*)<br>Podajnik uniwersalny | Określanie źródła papieru dla arkusza separującego. |
| **Blank Pages (Puste strony)**<br>Nie drukuj*<br>Drukowanie | Określa, czy w zadaniu drukowania mają być puste strony. |
| **Uwaga:** Gwiazdka (*) umieszczona obok wartości oznacza ustawienie domyślne. | |

# Network/Ports (Sieć/Porty)

## Przegląd sieci

| Element menu | Opis |
|---|---|
| **Aktywny adapter**<br>Automatycznie*<br>Sieć standardowa<br>Sieć bezprzewodowa | Wybieranie typu połączenia sieciowego.<br>**Uwaga:** Łączność bezprzewodowa jest dostępna tylko w drukarkach podłączonych do sieci bezprzewodowej. |
| **Stan sieci** | Wyświetlanie informacji o stanie połączenia z siecią drukarki. |
| **Wyświetlanie informacji o stanie sieci na drukarce**<br>Wył.<br>Włącz* | Wyświetlanie informacji o stanie sieci na wyświetlaczu. |
| **Szybkość, dupleks** | Wyświetlanie informacje o prędkości obecnie aktywnej karty sieciowej. |
| **IPv4** | Pokaż adres IPv4. |
| **Wszystkie adresy IPv6** | Pokaż wszystkie adresy IPv6. |
| **Resetuj serwer druku** | Resetuje całą aktywną komunikację z drukarką.<br>**Uwaga:** To ustawienie usuwa wszystkie ustawienia konfiguracji sieciowej. |
| **Czas oczekiwania na zadanie sieciowe**<br>Wył.<br>Włącz* (90 sekund) | Umożliwia określenie czasu, po którym drukarka anuluje sieciowe zadanie drukowania. |
| **Strona tytułowa**<br>Wyłącz*<br>Włącz | Drukuje stronę tytułową. |
| **Włącz połączenia sieciowe**<br>Wył.<br>Włącz* | Zezwól drukarce na podłączenie do sieci. |
| **Włącz protokół LLDP**<br>Wyłącz*<br>Włącz | Włącz protokół Link Layer Discovery (LLDP) w drukarce. |
| **Uwaga:** Gwiazdka (*) umieszczona obok wartości oznacza ustawienie domyślne. | |

## Łączność bezprzewodowa

**Uwaga:** To menu jest dostępne tylko w drukarkach podłączonych do sieci Wi-Fi lub drukarkach z bezprzewodową kartą sieciową.

| Element menu | Opis |
|---|---|
| **Konfiguracja za pomocą aplikacji mobilnej** | Konfiguracja połączenia Wi-Fi za pomocą aplikacji Mobilny Asystent Lexmark. |

| Element menu | Opis |
|---|---|
| **Konfiguracja na panelu drukarki**<br>Wybierz sieć<br>Dodaj sieć Wi-Fi<br>Nazwa sieci<br>Network Mode (Tryb sieciowy)<br>Infrastruktura<br>Tryb zabezpieczeń komunikacji bezprzewodowej<br>Wyłączone*<br>WEP<br>WPA2/WPA - Personal<br>WPA2 - Personal | Skonfiguruj połączenie Wi-Fi przy użyciu panelu sterowania. |
| **konfiguracja bezpiecznego dostępu do sieci Wi-Fi**<br>WPS Auto Detect<br>Wył.<br>Włącz*<br>Metoda z przyciskiem<br>Metoda kodu PIN | Ustanowienie połączenia Wi-Fi oraz włączenie zabezpieczeń sieci.<br>**Uwagi:**<br>• WPS Auto Detect jest wyświetlany tylko po ustawieniu trybu zabezpieczeń komunikacji bezprzewodowej na WEP.<br>• Metoda z przyciskiem umożliwia podłączenie drukarki do sieci Wi-Fi przez naciśnięcie przycisków na drukarce i na punkcie dostępu (routerze bezprzewodowym) w określonym czasie.<br>• Metoda kodu PIN umożliwia podłączenie drukarki do sieci Wi-Fi przy użyciu kodu PIN z drukarki, który należy wprowadzić do ustawień sieci bezprzewodowej punktu dostępu. |
| **Network Mode (Tryb sieciowy)**<br>Typ BSS<br>Infrastruktura* | Określa tryb sieci. |
| **Zgodność**<br>802.11b/g/n (2,4 GHz)*<br>802.11a/b/g/n/ac (2,4 GHz / 5 GHz)<br>802.11a/n/ac (5 GHz) | Określa standard sieci Wi-Fi.<br>**Uwaga:** 802.11a/b/g/n/ac (2,4 GHz / 5 GHz) i 802.11a/n/ac (5 GHz) są widoczne wyłącznie po zainstalowaniu opcji łączności Wi-Fi. |
| **Tryb zabezpieczeń komunikacji bezprzewodowej**<br>Wyłączone*<br>WEP<br>WPA2/WPA-Personal<br>WPA2-Personal<br>Uwierzytelnianie 802.1x — RADIUS | Ustaw tryb zabezpieczeń, aby podłączyć drukarkę do urządzeń Wi-Fi. |
| **Tryb uwierzytelniania WEP**<br>Automatycznie*<br>Otwórz<br>Udostępniana | Ustaw typ protokołu szyfrowania bezprzewodowego (WEP) wykorzystywanego przez drukarkę.<br>**Uwaga:** Ten element menu jest wyświetlany tylko po ustawieniu trybu zabezpieczeń komunikacji bezprzewodowej na WEP. |
| **Ustaw klucz WEP** | Ustaw hasło WEP do bezpiecznego połączenia Wi-Fi. |
| **WPA2/WPA-Personal**<br>Szyfrowanie AES | Włącz zabezpieczenia Wi-Fi za pośrednictwem protokołu Wi-Fi Protected Access (WPA).<br>**Uwaga:** Ten element menu jest wyświetlany tylko po ustawieniu trybu zabezpieczeń komunikacji bezprzewodowej na WPA2/WPA — Personal. |

| Element menu | Opis |
|---|---|
| **Ustaw klucz wstępny** | Ustaw hasło do bezpiecznego połączenia Wi-Fi. |
| **WPA2-Personal**<br>Szyfrowanie AES | Włącz zabezpieczenia sieci Wi-Fi za pośrednictwem protokołu WPA2.<br>**Uwaga:** Ten element menu jest wyświetlany tylko po ustawieniu trybu zabezpieczeń komunikacji bezprzewodowej na WPA2 — Personal. |
| **Tryb szyfrowania danych 802.1x**<br>WPA+<br>WPA2* | Włącz zabezpieczenia sieci Wi-Fi za pomocą standardu 802.1x.<br>**Uwaga:** Ten element menu jest wyświetlany tylko po ustawieniu trybu zabezpieczeń komunikacji bezprzewodowej na 802.1x — RADIUS. |
| **IPv4**<br>Włącz funkcję DHCP<br>Włącz*<br>Wył.<br>Ustaw stały adres IP<br>Adres IP<br>Maska sieci<br>Brama | Włącz i skonfiguruj w drukarce ustawienia funkcji IPv4. |
| **IPv6**<br>Włącz funkcję IPv6<br>Włącz*<br>Wył.<br>Włącz funkcję DHCPv6<br>Włączone<br>Wyłącz*<br>Automatyczna autokonfiguracja bezstanowa<br>Włącz*<br>Wył.<br>Adres serwera DNS<br>Adres IPv6 przypisany ręcznie<br>Router IPv6 przypisany ręcznie<br>Prefiks adresu<br>Wszystkie adresy IPv6<br>Wszystkie adresy routerów IPv6 | Włącz i skonfiguruj w drukarce ustawienia funkcji IPv6. |
| **Adres sieciowy**<br>UAA<br>LAA | Umożliwia wyświetlenie adresów sieciowych. |
| **PCL SmartSwitch**<br>Wył.<br>Włącz* | Konfiguruje drukarkę tak, aby przełączała się automatycznie na emulację PCL, jeśli zadanie drukowania tego wymaga, bez względu na domyślny język drukarki.<br>**Uwaga:** Jeśli opcja PCL SmartSwitch jest wyłączona, drukarka nie analizuje danych przychodzących i korzysta z domyślnego języka drukarki, który został określony w menu Konfiguracja. |

| Element menu | Opis |
|---|---|
| **PS SmartSwitch**<br>Wył.<br>Włącz* | Konfiguruje drukarkę tak, aby przełączała się automatycznie na emulację PS, jeśli zadanie drukowania tego wymaga, bez względu na domyślny język drukarki.<br>**Uwaga:** Jeśli opcja PS SmartSwitch jest wyłączona, drukarka nie analizuje danych przychodzących i korzysta z domyślnego języka drukarki, który został określony w menu Konfiguracja. |
| **Buforowanie zadań**<br>Włączone<br>Wyłącz* | Przed rozpoczęciem drukowania zadania drukowania są tymczasowo przechowywane na dysku twardym lub na inteligentnym dysku pamięci (ISD).<br>**Uwaga:** Ten element menu pojawia się tylko wtedy, gdy zainstalowano ISD. |
| **Binary PS (Mac)**<br>Automatycznie*<br>Włączone<br>Wył. | Konfiguruje drukarkę w celu przetwarzania binarnych zadań drukowania w języku PostScript pochodzących z komputerów Macintosh.<br>**Uwagi:**<br>• Ustawienie Wł. umożliwia przetwarzanie nieprzetworzonych binarnych zadań drukowania w języku PostScript.<br>• Ustawienie Wył. umożliwia filtrowanie zadań drukowania za pomocą standardowego protokołu. |

## Wi-Fi Direct

| Element menu | Opis |
|---|---|
| **Włącz opcję Wi-Fi Direct**<br>Włączone<br>Wyłącz* | Ustaw drukarkę, aby łączyła się bezpośrednio z urządzeniami Wi-Fi. |
| **Nazwa sieci Wi-Fi Direct** | Określa nazwę sieci Wi-Fi Direct. |
| **Hasło sieci Wi-Fi Direct** | Ustawianie hasła w celu uwierzytelnienia i weryfikacji użytkowników w przypadku połączenia Wi-Fi. |
| **Pokaż hasło na stronie konfiguracji**<br>Wyłączone<br>Włącz* | Pokaż hasło sieci Wi-Fi Direct na stronie konfiguracji sieci. |
| **Preferowany numer kanału sieci bezprzewodowej**<br>1-11<br>Automatycznie* | Wybieranie preferowanych kanałów sieci Wi-Fi. |
| **Adres IP właściciela grupy** | Określanie adresu IP właściciela grupy. |
| **Automatyczna akceptacja żądań przycisku dociskowego**<br>Wyłącz*<br>Włączone | Automatyczne akceptowanie żądań połączenia z siecią.<br>**Uwaga:** Automatyczne akceptowanie klientów nie jest zabezpieczone. |
| **Uwaga:** Gwiazdka (*) umieszczona obok wartości oznacza ustawienie domyślne. | |

## AirPrint

**Uwaga:** To menu jest wyświetlane tylko na serwerze Embedded Web Server.

| Element menu | Opis |
|---|---|
| **Wszystkie funkcje AirPrint** | Pokazuje informację o stanie funkcji AirPrint drukarki. |
| **Włącz AirPrint**<br>Włącz*<br>Wył. | Opcja włącza funkcję AirPrint.<br>**Uwaga:** Ten element menu pojawia się tylko wtedy, gdy protokół IPP (Internet Printing Protocol) lub mDNS jest wyłączony. |
| **Nazwa Bonjour** | Określ oznaczenie i lokalizację drukarki. |
| **Nazwa organizacji** | |
| **Jednostka organizacyjna** | |
| **Lokal. drukarki** | |
| **Szerokość geograficzna drukarki** | |
| **Długość geograficzna drukarki** | |
| **Wysokość drukarki** | |
| **Więcej opcji** | |
| **Uwaga:** Gwiazdka (*) umieszczona obok wartości oznacza ustawienie domyślne. | |

## Zarządzanie usługami mobilnymi

**Uwaga:** To menu jest wyświetlane tylko na serwerze Embedded Web Server.

| Element menu | Opis |
|---|---|
| **Włącz drukowanie IPP**<br>Włącz*<br>Wył. | Opcja pozwala na drukowanie z urządzeń przenośnych przy użyciu protokołu IPP (Internet Printing Protocol). |
| **Włącz faksowanie IPP**<br>Włącz*<br>Wył. | Opcja pozwala na wysyłanie faksów przy użyciu protokołu IPP (Internet Printing Protocol). |
| **Włącz IPP przez USB**<br>Włącz*<br>Wył. | Opcja pozwala na zadania drukowania lub skanowania przy użyciu połączenia USB. |
| **Włącz skanowanie**<br>Włącz*<br>Wył. | Opcja pozwala na skanowanie przy użyciu protokołu eSCL. |
| **Włącz wykrywanie Mopria**<br>Włącz*<br>Wył. | Opcja umożliwia wykrycie drukarki przez urządzenia obsługujące usługę Mopria. |
| **Uwaga:** Gwiazdka (*) umieszczona obok wartości oznacza ustawienie domyślne. | |

## Ethernet

| Element menu | Opis |
|---|---|
| **Szybkość sieci** | Wyświetla informacje o szybkości aktywnej karty sieciowej. |
| **IPv4**<br>Włącz funkcję DHCP (Włącz*)<br>Ustaw stały adres IP | Skonfiguruj ustawienia IPv4. |
| **IPv6**<br>Włącz IPv6 (Włącz*)<br>Włącz DHCPv6 (Wył.*)<br>Autokonfiguracja adresów bezstanowych (Włącz*)<br>Adres serwera DNS<br>Adres IPv6 przypisany ręcznie<br>Router IPv6 przypisany ręcznie<br>Prefiks adresu (64*)<br>Wszystkie adresy IPv6<br>Wszystkie adresy routerów IPv6 | Skonfiguruj ustawienia IPv6. |
| **Adres sieciowy**<br>UAA<br>LAA | Określ adres sieciowy. |
| **PCL SmartSwitch**<br>Wył.<br>Włącz* | Konfiguruje drukarkę tak, aby przełączała się automatycznie na emulację PCL, jeśli zadanie drukowania tego wymaga, bez względu na domyślny język drukarki.<br>**Uwaga:** Jeśli to ustawienie jest wyłączone, drukarka nie analizuje danych przychodzących i korzysta z domyślnego języka drukarki, który został określony w menu Konfiguracja. |
| **PS SmartSwitch**<br>Wył.<br>Włącz* | Konfiguruje drukarkę tak, aby przełączała się automatycznie na emulację PostScript, jeśli zadanie drukowania tego wymaga, bez względu na domyślny język drukarki.<br>**Uwaga:** Jeśli to ustawienie jest wyłączone, drukarka nie analizuje danych przychodzących i korzysta z domyślnego języka drukarki, który został określony w menu Konfiguracja. |
| **Buforowanie zadań**<br>Wyłącz*<br>Włącz | Tymczasowo przechowuj zadania na dysku twardym przed ich wydrukowaniem.<br>**Uwaga:** Ten element menu pojawia się tylko wtedy, gdy zainstalowano dysk twardy. |
| **Binary PS (Mac)**<br>Automatycznie*<br>Włącz<br>Wył. | Konfiguruje drukarkę w celu przetwarzania binarnych zadań drukowania w języku PostScript pochodzących z komputerów Macintosh.<br>**Uwagi:**<br>• Automatycznie — przetwarza zadania drukowania wysłane z komputera pracującego pod kontrolą systemu operacyjnego Windows lub Macintosh.<br>• Ustawienie Wył. umożliwia filtrowanie zadań drukowania PostScript za pomocą standardowego protokołu. |
| **Uwaga:** Gwiazdka (*) umieszczona obok wartości oznacza ustawienie domyślne. | |

| Element menu | Opis |
|---|---|
| **Energooszczędny Ethernet**<br>Włącz<br>Wył.<br>Automatycznie* | Zmniejszenie zużycia energii, gdy drukarka nie odbiera żadnych danych przez sieć Ethernet. |
| **Uwaga:** Gwiazdka (*) umieszczona obok wartości oznacza ustawienie domyślne. | |

## TCP/IP

**Uwaga:** To menu jest dostępne tylko w drukarkach sieciowych lub drukarkach podłączonych do serwerów druku.

| Element menu | Opis |
|---|---|
| **Ustaw nazwę hosta** | Umożliwia ustawienie bieżącej nazwy hosta TCP/IP. |
| **Nazwa domeny** | Umożliwia ustawienie nazwy domeny. |
| **Włącz DHCP/BOOTP w celu aktualizacji serwera NTP**<br>Włącz*<br>Wył. | Zezwala klientom DHCP i BOOTP na aktualizowanie ustawień NTP drukarki. |
| **Nazwa konfiguracji zerowej** | Określa nazwę usługi dla sieci Zero Configuration. |
| **Enable Auto IP (Włącz Auto IP)**<br>Wył.<br>Włącz* | Automatycznie przypisuje adres IP. |
| **Adres serwera DNS** | Określa aktualny adres DNS (Domain Name System) serwera. |
| **Adres zapasowego serwera DNS** | Określa zapasowe adresy serwera DNS. |
| **Adres zapasowego serwera DNS 2** | |
| **Adres zapasowego serwera DNS 3** | |
| **Kolejność wyszukiwania domen** | Określa listę nazw domen w celu lokalizowania drukarki i jej zasobów przechowywanych w różnych domenach w obrębie sieci. |
| **Włącz funkcję DDNS**<br>Wyłącz*<br>Włączone | Aktualizuj ustawienia Dynamic DNS. |
| **DDNS TTL** | Określa aktualne ustawienia DDNS. |
| **Domyślny parametr TTL** | |
| **Czas odświeżania DDNS** | |
| **Enable mDNS (Włącz mDNS)**<br>Wył.<br>Włącz* | Aktualizuje ustawienia multicast DNS. |
| **Adres serwera WINS** | Określa adres serwera dla usługi WINS (Windows Internet Name Service). |
| **Uwaga:** Gwiazdka (*) umieszczona obok wartości oznacza ustawienie domyślne. | |

| Element menu | Opis |
|---|---|
| **Włącz funkcję BOOTP**<br>Wyłącz*<br>Włączone | Zezwala BOOTP na przydzielanie drukarce adresu IP. |
| **Zastrzeżona lista serwera** | Określa adresy IP, które mogą się komunikować z drukarką poprzez TCP/IP.<br>**Uwagi:**<br>• Do rozdzielania adresów IP należy użyć przecinka.<br>• Na liście adresów IP można umieścić do 50 pozycji. |
| **Opcje zastrzeż. listy serwera**<br>Blokuj wszystkie porty*<br>Blokuj tylko drukowanie<br>Blokuj tylko drukowanie i HTTP | Określa opcję dostępu do adresów IP, których nie ma na liście. |
| **MTU**<br>256–1500 Ethernet (1500*) | Określa parametr MTU (Maximum Transmission Unit) dla połączeń TCP. |
| **Raw Print Port**<br>1-65535 (9100*) | Określa numer portu RAW dla drukarek podłączonych do sieci. |
| **Maksymalna szybkość ruchu wychodzącego**<br>Wyłącz*<br>Włączone | Określa maksymalną szybkość transmisji dla drukarki.<br>**Uwaga:** Po włączeniu wartości tego ustawienia wynoszą 100–1000000 Kb/s. |
| **Obsługa protokołu TLS**<br>Włącz protokół TLSv1.0 (Wył.)<br>Włącz protokół TLSv1.1 (Wył.*)<br>Włącz protokół TLSv1.2 (Wł.*) | Włącz protokół Transport Layer Security. |
| **Lista algorytmów szyfrujących SSL** | Określ algorytmy szyfrowania dla połączeń SSL lub TLS. |
| **Lista szyfrów SSL TLSv1.3** | |
| **Uwaga:** Gwiazdka (*) umieszczona obok wartości oznacza ustawienie domyślne. | |

## SNMP

**Uwaga:** To menu jest wyświetlane tylko w przypadku drukarek sieciowych i drukarek podłączonych do serwerów druku.

| Element menu | Opis |
|---|---|
| **SNMP wersje 1 i 2c**<br>Włączone<br>Wył.<br>Włącz*<br>Pozw. na ust. SNMP<br>Wył.<br>Włącz*<br>Włącz PPM MIB<br>Wył.<br>Włącz*<br>Społeczność SNMP | Konfiguruje protokół SNMP (Simple Network Management Protocol) w wersjach 1 i 2c w celu instalacji aplikacji i sterowników drukowania. |
| **SNMP wersja 3**<br>Włączone<br>Wył.<br>Włącz*<br>Nazwa kontekstowa<br>Ustaw poświadczenia odczytu/zapisu<br>Nazwa użytkownika<br>Hasło uwierzytelniania<br>Hasło prywatności<br>Ustaw tylko poświadczenia odczytu<br>Nazwa użytkownika<br>Hasło uwierzytelniania<br>Hasło prywatności<br>Kod uwierzytelniania<br>MD5<br>SHA1*<br>Minimalny poziom uwierzytelniania<br>Brak uwierzytelniania, brak prywatności<br>Uwierzytelnianie, bez prywatności<br>Uwierzytelnianie, prywatność*<br>Algorytm prywatności<br>DES<br>AES-128* | Konfiguruje protokół SNMP w wersji 3 w celu instalacji i aktualizacji zabezpieczeń drukarki. |
| **Uwaga:** Gwiazdka (*) umieszczona obok wartości oznacza ustawienie domyślne. | |

## IPSec

**Uwaga:** To menu jest wyświetlane tylko w przypadku drukarek sieciowych i drukarek podłączonych do serwerów druku.

| Element menu | Opis |
|---|---|
| **Włącz funkcję IPSec**<br>Wyłącz*<br>Włącz | Włącza protokół IPSec (Internet Protocol Security). |
| **Podstawowa konfiguracja**<br>Domyślny*<br>Zgodność<br>Bezpieczny | Wykonuje podstawową konfigurację protokołu IPSec.<br>**Uwaga:** Ten element menu jest wyświetlany tylko gdy protokół Włącz funkcję IPSec ustawiony jest jako Włącz. |
| **Proponowana grupa DH (Diffiego-Hellmana)**<br>modp2048 (14)*<br>modp3072 (15)<br>modp4096 (16)<br>modp6144 (17) | Wykonuje podstawową konfigurację protokołu IPSec.<br>**Uwaga:** Ten element menu jest wyświetlany tylko po ustawieniu opcji Podstawowa konfiguracja na Zgodność. |
| **Proponowana metoda szyfrowania**<br>3DES<br>AES* | Określa metodę szyfrowania.<br>**Uwaga:** Ten element menu jest wyświetlany tylko po ustawieniu opcji Podstawowa konfiguracja na Zgodność. |
| **Proponowana metoda uwierzytelniania**<br>SHA1<br>SHA256*<br>SHA512 | Określa metodę uwierzytelniania.<br>**Uwaga:** Ten element menu jest wyświetlany tylko po ustawieniu opcji Podstawowa konfiguracja na Zgodność. |
| **Czas IKE SA (w godzinach)**<br>1<br>2<br>4<br>8<br>24* | Określ termin ważności IKE SA.<br>**Uwaga:** Ten element menu jest wyświetlany tylko po ustawieniu opcji Podstawowa konfiguracja na Bezpieczna. |
| **Czas IPSec SA (w godzinach)**<br>1<br>2<br>4<br>8*<br>24 | Określ termin ważności IPSec SA.<br>**Uwaga:** Ten element menu jest wyświetlany tylko po ustawieniu opcji Podstawowa konfiguracja na Bezpieczna. |
| **Certyfikat IPSec urządzenia** | Określa certyfikat IPSec.<br>**Uwaga:** Ten element menu jest wyświetlany tylko gdy protokół Włącz funkcję IPSec ustawiony jest jako Włącz. |
| **Połączenia uwierzytelnione kluczem wstępnym**<br>Host [x] | Konfiguruje uwierzytelnione połączenia drukarki.<br>**Uwaga:** Te elementy menu są wyświetlane tylko gdy protokół Włącz funkcję IPSec ustawiony jest jako Włącz. |
| **Połączenia uwierzytelnione certyfikatem**<br>Host [x] Adres[/podsieć] | |
| **Uwaga:** Gwiazdka (*) umieszczona obok wartości oznacza ustawienie domyślne. | |

## 802.1x

**Uwaga:** To menu jest wyświetlane tylko w przypadku drukarek sieciowych i drukarek podłączonych do serwerów druku.

| Element menu | Opis |
|---|---|
| **Aktywna**<br>Wyłącz*<br>Włączone | Pozwól drukarce korzystać z sieci, które wymagają uwierzytelniania przed przyznaniem dostępu. |
| **Uwierzytelnianie 802.1x**<br>Nazwa użytkownika urządzenia<br>Hasło logowania urządzenia<br>Sprawdź certyfikat serwera (Wł.*)<br>Włącz rejestrowanie zdarzeń (Wył.*)<br>Certyfikat urządzenia 802.1x | Skonfiguruj ustawienia uwierzytelniania dla połączenia 802.1x. |
| **Dozwolone metody uwierzytelniania**<br>EAP - MD5 (Wł.*)<br>EAP - MSCHAPv2 (Wł.*)<br>LEAP (Wł.*)<br>PEAP (Wł.*)<br>EAP - TLS (Wł.*)<br>EAP - TTLS (Wł.*)<br>Metoda uwierzytelniania TTLS (MSCHAPv2*) | Skonfiguruj dozwolone metody uwierzytelniania dla połączenia 802.1x. |
| **Uwaga:** Gwiazdka (*) umieszczona obok wartości oznacza ustawienie domyślne. | |

## Konfiguracja LPD

**Uwaga:** To menu jest wyświetlane tylko w przypadku drukarek sieciowych i drukarek podłączonych do serwerów druku.

| Element menu | Opis |
|---|---|
| **Limit czasu oczekiwania LPD**<br>0–65535 sekund (90*) | Ustawia czas oczekiwania, aby zapobiec nieskończonemu oczekiwaniu przez serwer LPD (Line Printer Daemon) na zawieszone lub nieprawidłowe zadania drukowania. |
| **Strona tytułowa LPD**<br>Wyłącz*<br>Włącz | Drukuje stronę tytułową dla wszystkich zadań drukowania LPD.<br>**Uwaga:** Strona tytułowa to pierwsza strona zadania drukowania, używana jako separator zadań oraz służąca do identyfikowania inicjatora żądania. |
| **Strona końcowa LPD**<br>Wyłącz*<br>Włącz | Drukuje stronę końcową dla wszystkich zadań drukowania LPD.<br>**Uwaga:** Storna końcowa to ostatnia strona zadania drukowania. |
| **Konwersja znaku powrotu karetki przez LPD**<br>Wyłącz*<br>Włącz | Włącza konwersję znaku powrotu karetki.<br>**Uwaga:** Powrót karetki to mechanizm wysyłający do drukarki polecenie przesunięcia kursora do początkowego położenia w tym samym wierszu. |
| **Uwaga:** Gwiazdka (*) umieszczona obok wartości oznacza ustawienie domyślne. | |

## Ustawienia HTTP/FTP

| Element menu | Opis |
|---|---|
| **Proxy**<br>Adres IP s. proxy HTPP<br>Domyślny port HTTP<br>Adres IP serwera proxy FTP<br>Domyślny port FTP<br>Uwierzytelnianie<br>Nazwa użytkownika<br>Hasło<br>Domeny lokalne | Konfiguruje ustawienia serwerów HTTP i FTP. |
| **Inne ustawienia**<br>Włącz serwer HTTP (Wł.*) | Uzyskuje dostęp do wbudowanego serwera WWW w celu monitorowania drukarki i zarządzania nią. |
| **Inne ustawienia**<br>Włącz protokół HTPPS (Wł.*) | Włącza funkcję HTTPS (Hypertext Transfer Protocol Secure) w celu szyfrowania danych przesyłanych do i z serwera druku. |
| **Inne ustawienia**<br>Wymuszaj połączenia HTTPS (Wył.*) | Wymusza na drukarce korzystanie z połączeń HTTPS. |
| **Inne ustawienia**<br>Włącz funkcję FTP/TFTP (Wł.*) | Wysyła pliki za pomocą protokołu FTP/TFTP. |
| **Inne ustawienia**<br>Certyfikaty urządzeń HTTPS (domyślny*) | Wyświetla certyfikat urządzenia HTTP używanego w drukarce. |
| **Inne ustawienia**<br>Limit czasu żądań HTTP/FTP (30*) | Określa ilość czasu przed zatrzymaniem połączenia z serwerem. |
| **Inne ustawienia**<br>Ponawianie żądań HTTP/FTP (3*) | Ustawia liczbę prób nawiązania połączenia z serwerem HTTP/FTP. |
| **Uwaga:** Gwiazdka (*) umieszczona obok wartości oznacza ustawienie domyślne. | |

## ThinPrint

| Element menu | Opis |
|---|---|
| **Włącz funkcję ThinPrint**<br>Wyłącz*<br>Włącz | Drukuje przy użyciu funkcji ThinPrint. |
| **Numer portu**<br>4000–4999 (4000*) | Ustawia numer portu dla serwera ThinPrint. |
| **Przepustowość (bity/s)**<br>100–1000000 (0*) | Ustawia szybkość przesyłu danych w środowisku ThinPrint. |
| **Rozmiar pakietu (KB)**<br>0 – 64 000 (0*) | Określa rozmiar pakietu dla transmisji danych. |
| **Uwaga:** Gwiazdka (*) umieszczona obok wartości oznacza ustawienie domyślne. | |

## USB

| Element menu | Opis |
|---|---|
| **PCL SmartSwitch**<br>Wył.<br>Włącz* | Konfiguruje drukarkę tak, aby przełączała się na emulację PCL, jeśli zadanie drukowania otrzymane przez port USB tego wymaga, bez względu na domyślny język drukarki.<br>**Uwaga:** Jeśli to ustawienie jest wyłączone, drukarka nie analizuje danych przychodzących i korzysta z domyślnego języka drukarki, który został określony w menu Konfiguracja. |
| **PS SmartSwitch**<br>Wył.<br>Włącz* | Konfiguruje drukarkę tak, aby przełączała się na emulację PostScript, jeśli zadanie drukowania otrzymane przez port USB tego wymaga, bez względu na domyślny język drukarki.<br>**Uwaga:** Jeśli to ustawienie jest wyłączone, drukarka nie analizuje danych przychodzących i korzysta z domyślnego języka drukarki, który został określony w menu Konfiguracja. |
| **Buforowanie zadań**<br>Wyłącz*<br>Włączone | Przed rozpoczęciem drukowania zadania drukowania są tymczasowo przechowywane na dysku twardym lub na inteligentnym dysku pamięci (ISD).<br>**Uwaga:** Ten element menu pojawia się tylko wtedy, gdy zainstalowano ISD. |
| **Binary PS (Mac)**<br>Automatycznie*<br>Włączone<br>Wył. | Konfiguruje drukarkę w celu przetwarzania binarnych zadań drukowania w języku PostScript pochodzących z komputerów Macintosh.<br>**Uwagi:**<br>• Automatycznie — przetwarza zadania drukowania wysłane z komputera pracującego pod kontrolą systemu operacyjnego Windows lub Macintosh.<br>• Ustawienie Wył. umożliwia filtrowanie zadań drukowania PostScript za pomocą standardowego protokołu. |
| **Włącz port USB**<br>Wył.<br>Włącz* | Włącz port USB z przodu. |
| **Uwaga:** Gwiazdka (*) umieszczona obok wartości oznacza ustawienie domyślne. | |

## Ograniczanie zewnętrznego dostępu do sieci komputerowej

| Element menu | Opis |
|---|---|
| **Ograniczanie zewnętrznego dostępu do sieci komputerowej**<br>Wyłącz*<br>Włącz | Ogranicz dostęp do lokacji sieciowych. |
| **Zewnętrzny adres sieciowy** | Określ adresy sieciowe o ograniczonym dostępie. |
| **Adres e-mail do powiadomienia** | Określ adres e-mail, na który wysyłane będą powiadomienia o zdarzeniach logowania. |
| **Częstotliwość wysyłania poleceń ping**<br>1–300 (10*) | Określ w sekundach przedział czasowy dla zapytań sieciowych. |
| **Temat** | Określ temat i treść powiadomienia e-mail. |
| **Komunikat** | |
| **Uwaga:** Gwiazdka (*) umieszczona obok wartości oznacza ustawienie domyślne. | |

# Bezpieczeństwo

## Metody logowania

### Zarządzanie uprawnieniami

| Element menu | Opis |
|---|---|
| **Dostęp do funkcji**<br>Modyfikuj książkę adresową<br>Zarządzaj skrótami<br>Utwórz profile<br>Zarządzaj zakładkami<br>Drukuj z dysku flash<br>Drukowanie kolorowe z dysku flash<br>Wstrzymane zadania<br>Użyj profili<br>Anuluj zadania w urządzeniu<br>Zmień język<br>Internet Printing Protocol (IPP)<br>Druk czarno-biały<br>Druk kolorowy | Steruje dostępem do funkcji drukarki. |
| **Menu administracyjne**<br>Menu bezpieczeństwa<br>Menu sieci/portów<br>Menu papieru<br>Menu Raporty<br>Menu konfiguracji funkcji<br>Menu materiałów eksploatacyjnych<br>Menu karty opcjonalnej<br>Menu SE<br>Menu urządzenia | Steruje dostępem do menu drukarki. |
| **Zarządzanie urządzeniem**<br>Zdalne zarządzanie<br>Aktualizacje oprogramowania sprzętowego<br>Konfiguracja aplikacji<br>Blokada panelu operatora<br>Dostęp do wbudowanego serwera WWW<br>Importuj / eksportuj wszystkie ustawienia<br>Usuwanie po awarii<br>Rejestracja w usługach w chmurze | Steruje dostępem do opcji zarządzania drukarką. |
| **Apl.**<br>Nowe aplikacje<br>Pokaz slajdów<br>Zmień tapetę<br>Wygaszacz ekranu | Steruje dostępem do aplikacji drukarki. |

### Konta lokalne

| Element menu | Opis |
|---|---|
| **Zarządz. grupami/uprawnieniami** | Pokaż listę wszystkich zapisanych grup w drukarce. |
| **Dodaj użytkownika**<br>Nazwa użytkownika/hasło<br>Nazwa użytkownika<br>Hasło<br>PIN | Utwórz konta lokalne i określ ich dostęp do funkcji drukarki, menu administracyjnych, opcji zarządzania drukarką i aplikacji. |

## Harmonogram wyłączeń urządzeń USB

| Element menu | Opis |
|---|---|
| **Harmonogramy**<br>Dodaj nowy harmonogram | Dodaje harmonogram dostępu do portu USB z przodu. |

## Dziennik audytu bezpieczeństwa

| Element menu | Opis |
|---|---|
| **Enable Audit (Włącz audyt)**<br>Wyłącz*<br>Włączone | Rejestruje zdarzenia w bezpiecznym dzienniku kontroli i zdalnym Syslogu. |
| **Enable Remote Syslog (Włącz zdalny dziennik systemowy)**<br>Wyłącz*<br>Włączone | Wysyła dzienniki kontroli do zdalnego serwera. |
| **Zdalny serwer Syslog** | Określ zdalny serwer Syslog. |
| **Zdalny port Syslog**<br>1-65535 (514*) | Określa zdalny port Syslog. |
| **Zdalna metoda Syslog**<br>Normalne UDP*<br>Stunnel | Określa metodę przesyłania zarejestrowanych zdarzeń do zdalnego serwera. |
| **Uwaga:** Gwiazdka (*) umieszczona obok wartości oznacza ustawienie domyślne. | |

| Element menu | Opis |
|---|---|
| **Remote Syslog Facility (Zdalny obiekt dziennika systemowego)**<br>0 - Komunikaty jądra<br>1 - Komunikaty poziomu użytkownika<br>2 - System pocztowy<br>3 - Demony systemowe<br>4 - Komunikaty bezpieczeństwa/autoryzacji*<br>5 - Komunikaty generowane wewnętrznie przez Syslogi<br>6 - Podsystem drukarki liniowej<br>7 - Podsystem wiadomości sieciowych<br>8 - Podsystem UUCP<br>9 - Demon zegara<br>10 - Komunikaty bezpieczeństwa/autoryzacji<br>11 - Demon FTP<br>12 - Podsystem NTP<br>13 - Audyt dziennika<br>14 - Alarm dziennika<br>15 - Demon zegara<br>16 - Lokalny 0 (local0)<br>17 - Lokalny 1 (local1)<br>18 - Lokalny 2 (local2)<br>19 - Lokalny 3 (local3)<br>20 - Lokalny 4 (local4)<br>21 - Lokalny 5 (local5)<br>22 - Lokalny 6 (local6)<br>23 - Lokalny 7 (local7) | Określa kod obiektu używany przez drukarkę podczas wysyłania zarejestrowanych zdarzeń do zdalnego serwera. |
| **Ważność zdarzeń zapisywanych w dzienniku**<br>0 - Sytuacja alarmowa<br>1 - Alert<br>2 - Krytyczny<br>3 - Błąd<br>4 - Ostrzeżenie*<br>5 - Powiadomienie<br>6 - Informacyjne<br>7 - Debugowanie | Określa poziom priorytetu rejestrowanych zdarzeń i komunikatów. |
| **Zdalne niezalogowane zdarzenia Syslog**<br>Wyłącz*<br>Włączone | Wysyła wszystkie zdarzenia (niezależnie od poziomu ich priorytetu) do zdalnego serwera. |
| **Adres e-mail administratora** | Wysyła administratorowi powiadomienie e-mail o zarejestrowanych zdarzeniach. |
| **Uwaga:** Gwiazdka (*) umieszczona obok wartości oznacza ustawienie domyślne. | |

| Element menu | Opis |
|---|---|
| **Alarm wyczyszczenia dziennika e-mail**<br>Wyłącz*<br>Włączone | Wysyła administratorowi powiadomienie e-mail o usunięciu wpisu z dziennika. |
| **Alarm zawijania dziennika e-mail**<br>Wyłącz*<br>Włączone | Wysyła administratorowi powiadomienie e-mail o zapełnieniu dziennika i rozpoczęciu nadpisywania najstarszych wpisów. |
| **Pełne zachowanie dziennika**<br>Nadpisuj najstarsze wpisy*<br>Wyślij dziennik pocztą e-mail, a następnie usuń wszystkie wpisy | Rozwiązuje problemy z przechowywaniem dzienników, gdy dziennik zapełni przydzieloną pamięć. |
| **Alarm % e-mail**<br>Wyłącz*<br>Włączone | Wysyła administratorowi powiadomienie e-mail o zapełnieniu przez dziennik przydzielonej pamięci. |
| **Poziom alarmu %**<br>1-99 (90*) | |
| **Alarm eksportu dziennika e-mail**<br>Wyłącz*<br>Włączone | Wysyła administratorowi powiadomienie e-mail o wyeksportowaniu dziennika. |
| **Alarm zmiany ustawień dziennika e-mail**<br>Wyłącz*<br>Włączone | Wysyła administratorowi powiadomienie e-mail po ustawieniu opcji Włącz audyt. |
| **Zakończenia linii dziennika**<br>LF (\n)*<br>CR (\r)<br>CRLF (\r\n) | Określa sposób kończenia każdego wiersza przez plik dziennika. |
| **Cyfrowe podpisywanie eksportu**<br>Wyłącz*<br>Włączone | Dodaje cyfrowy podpis do każdego eksportowanego pliku dziennika. |
| **Wyczyść dziennik** | Usuwa wszystkie dzienniki kontrolne. |
| **Export Log (Eksportuj dziennik)**<br>Syslog (RFC 5424)<br>Syslog (RFC 3164)<br>CSV | Eksportuj dziennik zabezpieczeń na pamięć flash. |
| **Uwaga:** Gwiazdka (*) umieszczona obok wartości oznacza ustawienie domyślne. | |

## Ograniczenia logowania

| Element menu | Opis |
|---|---|
| **Nieudane próby logowania**<br>1–10 (3*) | Określa liczbę nieudanych prób logowania przed zablokowaniem użytkownika. |
| **Uwaga:** Gwiazdka (*) umieszczona obok wartości oznacza ustawienie domyślne. | |

| Element menu | Opis |
|---|---|
| **Czas wystąpienia błędów**<br>1–60 minut (5*) | Określa czas pomiędzy nieudanymi próbami logowania przed zablokowaniem użytkownika. |
| **Czas blokady**<br>1–60 minut (5*) | Określa czas blokady. |
| **Limit czasu logowania w sieci Web**<br>1–120 minut (10*) | Określa czas opóźnienia dla zdalnego logowania przed automatycznym wylogowaniem użytkownika. |
| **Uwaga:** Gwiazdka (*) umieszczona obok wartości oznacza ustawienie domyślne. | |

## Ustawienia druku poufnego

| Element menu | Opis |
|---|---|
| **Maksymalna liczba błędnych numerów PIN**<br>2–10 | Ustawia limit wprowadzania nieprawidłowego kodu PIN.<br>**Uwaga:** Po osiągnięciu limitu prób zadania drukowania dla tej nazwy użytkownika są usuwane. |
| **Wygaśnięcie ważności zadania poufnego**<br>Wyłącz*<br>1 godzina<br>4 godziny<br>24 godziny<br>1 tydzień | Ustawia czas wygaśnięcia dla każdego wstrzymanego zadania, zanim zostaną one automatycznie usunięte z dysku twardego lub inteligentnego dysku pamięci.<br>**Uwaga:** Wstrzymane zadanie jest Poufne, Powtarzane, Odroczone lub Weryfikowanie. |
| **Powtórz wygaśnięcie ważności zadania**<br>Wyłącz*<br>1 godzina<br>4 godziny<br>24 godziny<br>1 tydzień | Ustawia czas wygaśnięcia dla zadań drukowania, które chcesz powtarzać. |
| **Sprawdź wygaśnięcie ważności zadania**<br>Wyłącz*<br>1 godzina<br>4 godziny<br>24 godziny<br>1 tydzień | Ustaw czas wygaśnięcia dla drukowania kopii zadania, aby sprawdzić jej jakość przed wydrukowaniem pozostałych kopii. |
| **Odrocz wygaśnięcie zadania drukowania**<br>Wyłącz*<br>1 godzina<br>4 godziny<br>24 godziny<br>1 tydzień | Umożliwia ustawienie wygaśnięcia dla zadań, które mają być przechowywane w pamięci drukarki w celu późniejszego wydrukowania. |
| **Wymagaj wstrzymania wszystkich zadań**<br>Wyłącz*<br>Włączone | Wstrzymuje wszystkie zadania drukowania. |
| **Uwaga:** Gwiazdka (*) umieszczona obok wartości oznacza ustawienie domyślne. | |

| Element menu | Opis |
|---|---|
| **Zachowaj powielone dokumenty**<br>Wyłącz*<br>Włączone | Ustawia drukarkę tak, aby zachowała wszystkie dokumenty o tej samej nazwie. |
| **Uwaga:** Gwiazdka (*) umieszczona obok wartości oznacza ustawienie domyślne. | |

## Szyfrowanie dysku

**Uwaga:** To menu pojawia się tylko wtedy, gdy zainstalowano dysk twardy lub inteligentny dysk pamięci.

| Element menu | Opis |
|---|---|
| **Dysk twardy** | Pokazuje stan szyfrowania dysku twardego. |
| **Inteligentny dysk pamięci** | Pokazuje stan szyfrowania inteligentnego dysku pamięci (ISD).<br>**Uwaga:** Funkcja ISD jest automatycznie wyłączana po zainstalowaniu dysku twardego. |

## Kasuj pliki tymczasowe

| Element menu | Opis |
|---|---|
| **Przechowywane w pamięci wbudowanej**<br>Wyłącz*<br>Włącz | Usuwa wszystkie pliki przechowywane w pamięci drukarki. |
| **Przechowywane na dysku twardym**<br>Usuwanie w 1 przebiegu*<br>Usuwanie w 3 przebiegach<br>Usuwanie w 7 przebiegach | Usuwa wszystkie pliki przechowywane na dysku twardym drukarki.<br>**Uwaga:** Ten element menu pojawia się tylko po zainstalowaniu opcjonalnego dysku twardego. |
| **Uwaga:** Gwiazdka (*) umieszczona obok wartości oznacza ustawienie domyślne. | |

## Ustawienia LDAP rozwiązań

| Element menu | Opis |
|---|---|
| **Śledź aliasy LDAP**<br>Wyłącz*<br>Włącz | Przeszukaj różne serwery w domenie w poszukiwaniu konta zalogowanego użytkownika. |
| **Weryfikacja certyfikatu LDAP**<br>Tak<br>Nie* | Włącz weryfikację certyfikatów LDAP. |

## Różne

| Element menu | Opis |
|---|---|
| **Funkcje chronione**<br>Wyśw.*<br>Ukryj | Pokazuje wszystkie funkcje chronione przez funkcję kontroli dostępu (FAC), niezależnie od uprawnień bezpieczeństwa użytkownika.<br>**Uwaga:** Opcja Ukryj wyświetla tylko funkcje chronione przez FAC, do których użytkownik ma dostęp. |
| **Uprawnienia drukowania**<br>Wyłącz*<br>Włączone | Pozwala użytkownikowi zalogować się przed przystąpieniem do drukowania. |
| **Domyślny login uprawnień drukowania**<br>Nazwa użytkownika / hasło*<br>Nazwa użytkownika | Ustawa domyślny login dla opcji Uprawnienia drukowania. |
| **Zerowanie ustawień bezpieczeństwa**<br>Zezwól na dostęp gościa*<br>Brak efektu | Określa dostęp użytkownika do drukarki.<br>**Uwagi:**<br>• Opcja Zezwól na dostęp gościa daje wszystkim osobom dostęp do wszystkich aspektów drukarki.<br>• Opcja Brak efektu może uniemożliwić dostęp do drukarki, gdy wymagane informacje bezpieczeństwa nie będą dostępne. |
| **Użyj inteligentnego dysku pamięci do przechowywania danych użytkownika**<br>Wył.<br>Włącz* | Włącz inteligentny dysk pamięci, aby przechowywać dane użytkownika.<br>**Uwaga:** Ten element menu jest wyłączony, gdy zainstalowany jest dysk twardy. |
| **Minimalna długość hasła**<br>0–32 (0*) | Określa długość hasła. |
| **Włącz ujawnienie hasła / kodu PIN**<br>Wyłącz*<br>Włączone | Pokaż hasło lub osobisty numer identyfikacyjny. |
| **Uwaga:** Gwiazdka (*) umieszczona obok wartości oznacza ustawienie domyślne. | |

# Cloud Services

## Rejestracja w usługach w chmurze

| Element menu | Opis |
|---|---|
| **Wyświetl dodatkowe informacje** | Wyświetlanie dodatkowych informacji na temat korzystania z usług Lexmark Cloud Services. |
| **Włącz komunikację z usługami Lexmark Cloud Services**<br>Wyłącz*<br>Włączone | Włącz komunikację z usługami Lexmark Cloud Services w drukarce. |
| **Uwaga:** Gwiazdka (*) umieszczona obok wartości oznacza ustawienie domyślne. | |

| Element menu | Opis |
|---|---|
| **Wyświetl bieżący stan** | Wyświetlanie stanu połączenia między drukarką a usługami Lexmark Cloud Services. |
| **Uwaga:** Gwiazdka (*) umieszczona obok wartości oznacza ustawienie domyślne. | |

# Raporty

## Strona ustawień menu

| Element menu | Opis |
|---|---|
| **Strona ustawień menu** | Drukuje raport zawierający wszystkie menu drukarki. |

## Urządzenie

| Element menu | Opis |
|---|---|
| **Informacje o urządzeniu** | Drukuje raport zawierający informacje o drukarce. |
| **Statystyki urządzenia** | Drukuje raport zawierający informacje o wykorzystaniu drukarki i status materiałów eksploatacyjnych. |
| **Lista profili** | Drukuje listę profili przechowywanych na drukarce. |
| **Asset Report (Raport inwentaryzacji)** | Wydrukuj narzędzie diagnostyczne w przypadku problemów z drukowaniem.<br>**Uwaga:** Aby uniknąć przycięcia zawartości, należy wydrukować raport na papierze formatu Letter lub A4. |

## Drukowanie

| Element menu | Opis |
|---|---|
| **Drukuj czcionki**<br>Czcionki PCL<br>Czcionki PS | Wydrukuj przykłady oraz informacje o czcionkach dostępnych w każdym języku drukarki. |
| **Print Demo (Drukuj demonstrację)**<br>Demo Page (Strona demonstracyjna) | Wydrukuj stronę z informacjami o możliwościach drukarki i obsługiwanych rozwiązaniach. |
| **Drukuj katalog** | Wydrukuj zasoby przechowywane na dysku flash, dysku twardym lub inteligentnym dysku pamięci (ISD).<br>**Uwaga:** Ten element menu zostaje wyświetlony tylko po zainstalowaniu pamięci flash, dysku twardego lub ISD. |

## Sieć

| Element menu | Opis |
|---|---|
| **Strona konfiguracji sieci** | Drukuje stronę zawierającą informacje o skonfigurowanej sieci i ustawieniach łączności bezprzewodowej drukarki.<br>**Uwaga:** Ten element menu jest wyświetlany tylko w przypadku drukarek sieciowych lub drukarek podłączonych do serwerów druku. |
| **Podłączone klienty Wi-Fi Direct** | Wydrukuj stronę z listą urządzeń, które są podłączone do drukarki przy użyciu opcji Wi-Fi Direct.<br>**Uwaga:** Ten element menu jest wyświetlany tylko, gdy opcja Włącz Wi-Fi Direct jest ustawiona na Włącz. |

# Rozwiązywanie problemów

| Element menu | Opis |
|---|---|
| **Drukowanie stron testu jakości** | Wydrukuj przykładowe strony, aby zidentyfikować i poprawić wady jakości druku. |

# Drukowanie strony ustawień menu

Na ekranie głównym dotknij kolejno **Ustawienia** > **Raporty** > **Strona ustawień menu**.

# Konserwacja drukarki

**Ostrzeżenie — możliwość uszkodzenia:** Zaniedbanie działań mających na celu zachowanie optymalnej jakości wydruków bądź wymiany części lub materiałów eksploatacyjnych może spowodować uszkodzenie drukarki.

## Sprawdzanie stanu części i materiałów eksploatacyjnych

1. Na ekranie głównym dotknij opcji **Stan/Materiały eksploatacyjne**.
2. Wybierz części lub materiały eksploatacyjne, które chcesz sprawdzić.

   **Uwaga:** Dostęp do ustawienia można można również uzyskać, dotykając górnej sekcji ekranu głównego.

## Konfigurowanie powiadomień dotyczących materiałów eksploatacyjnych

1. Uruchom przeglądarkę, a następnie w polu adresu wpisz adres IP drukarki.

   **Uwagi:**

   - Wyświetl adres IP drukarki na ekranie głównym drukarki. Adres IP ma postać czterech liczb oddzielonych kropkami. Na przykład 123.123.123.123.
   - W przypadku używania serwera proxy wyłącz go tymczasowo, aby prawidłowo załadować stronę.
2. Kliknij opcję **Ustawienia** > **Urządzenie** > **Powiadomienia**.
3. W menu Materiały eksploatacyjne kliknij opcję **Niestandardowe powiadomienia o materiałach eksploatacyjnych**.
4. Wybierz powiadomienie dla każdego materiału eksploatacyjnego.
5. Zastosuj zmiany.

## Konfigurowanie alarmów e-mail

Skonfiguruj drukarkę do wysyłania alarmów e-mail w sytuacji, gdy kończą się materiały eksploatacyjne, gdy należy zmienić lub dodać papier lub gdy dojdzie do zacięcia papieru.

1. Uruchom przeglądarkę, a następnie w polu adresu wpisz adres IP drukarki.

   **Uwagi:**

   - Wyświetl adres IP drukarki na ekranie głównym drukarki. Adres IP ma postać czterech liczb oddzielonych kropkami. Na przykład 123.123.123.123.

- W przypadku używania serwera proxy wyłącz go tymczasowo, aby prawidłowo załadować stronę.

2 Kliknij kolejno opcje **Ustawienia** > **Urządzenie** > **Powiadomienia** > **Konfiguracja alarmów e-mail**, a następnie skonfiguruj ustawienia.

**Uwaga:** Aby uzyskać więcej informacji na temat ustawień SMTP, skontaktuj się z dostawcą usług poczty e-mail.

3 Zastosuj zmiany.

4 Kliknij opcję **Ustaw listy i alarmy e-mail**, a następnie skonfiguruj ustawienia.

5 Zastosuj zmiany.

# Oglądanie raportów

1 Na ekranie głównym dotknij kolejno opcji **Ustawienia** > **Raporty**.

2 Wybierz raport do wyświetlenia.

# Zamawianie części i materiałów eksploatacyjnych

W Stanach Zjednoczonych informacje na temat lokalnych autoryzowanych dostawców materiałów eksploatacyjnych firmy Lexmark można uzyskać, kontaktując się z firmą Lexmark pod numerem telefonu 1-800-539-6275. W innych krajach należy odwiedzić witrynę internetową **www.lexmark.com** lub skontaktować się z punktem sprzedaży, w którym nabyto drukarkę.

**Uwaga:** Wszystkie oszacowane czasy eksploatacji materiałów odnoszą się do drukowania na papierze zwykłym w rozmiarze Letter lub A4.

**Ostrzeżenie — możliwość uszkodzenia:** Zaniedbanie działań mających na celu zachowanie optymalnej jakości wydruków bądź wymiany części lub materiałów eksploatacyjnych może spowodować uszkodzenie drukarki.

## Używanie oryginalnych części i materiałów eksploatacyjnych firmy Lexmark.

Twoja drukarka Lexmark została zaprojektowana do optymalnej pracy z użyciem oryginalnych materiałów eksploatacyjnych i elementów marki Lexmark. Używanie materiałów i części innych producentów może negatywnie wpłynąć na wydajność, pracę i żywotność drukarki oraz jej części. Może też mieć wpływ na ochronę gwarancyjną. Uszkodzenia spowodowane używaniem części lub materiałów innych producentów nie są naprawiane w ramach gwarancji. Wszelkie wskaźniki materiałów są zaprojektowane tak, by współpracować z częściami i materiałami Lexmark i ich praca może zostać zakłócona, gdy użyte zostaną części lub materiały innych producentów. Użytkowanie materiałów i części związanych z obrazami dłużej niż jest to zalecane może spowodować uszkodzenie drukarki Lexmark i jej podzespołów.

**Ostrzeżenie — możliwość uszkodzenia:** Materiały eksploatacyjne i części nieobjęte umową programu zwrotów mogą zostać wyzerowane i poddane regeneracji. Należy jednak pamiętać, że gwarancja producenta nie obejmuje uszkodzeń spowodowanych wykorzystaniem nieoryginalnych materiałów eksploatacyjnych lub części. Zerowanie liczników materiałów eksploatacyjnych lub części bez przeprowadzenia odpowiedniej regeneracji może spowodować uszkodzenie drukarki. Po wyzerowaniu licznika materiałów eksploatacyjnych lub części drukarka może wyświetlić komunikat o błędzie, wskazując obecność wyzerowanego elementu.

## Zamawianie kasety z tonerem

**Uwagi:**

- Szacunkowa wydajność naboju jest zgodna z normą ISO/IEC 19798.
- Stosowanie bardzo niskiego pokrycia wydruku przez dłuższy czas może pogorszyć rzeczywistą wydajność.

### Kasety z tonerem do urządzeń Lexmark CS943

| Element | Cały świat |
|---|---|
| Cyan (Cyjan) | 73D0HC0 |
| Magenta | 73D0HM0 |
| Yellow (Żółty) | 73D0HY0 |
| Black | 73D0HK0 |

## Zamawianie bębna światłoczułego

| Element | Cały świat |
|---|---|
| Bęben światłoczuły | 73D0P00 |
| Zestaw 3 modułów bębnów światłoczułych | 73D0Q00 |

## Zamawianie pojemnika na zużyty toner

| Element | Numer katalogowy |
|---|---|
| Pojemnik na zużyty toner | 73D0W00 |

# Wymiana części i materiałów eksploatacyjnych

## Wymiana kasety z tonerem

1 Otwórz przednie drzwiczki.

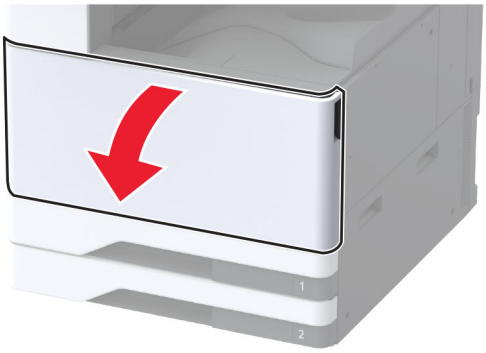

**2** Wyjmij zużytą kasetę z tonerem.

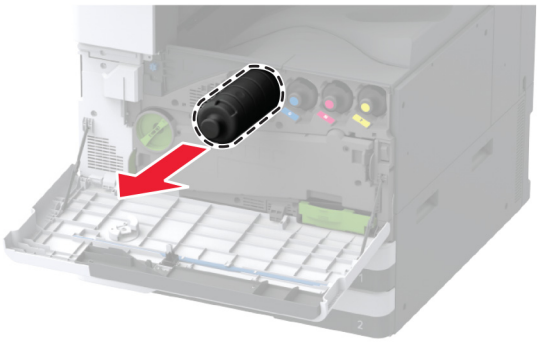

**3** Rozpakuj nową kasetę z tonerem.

**4** Potrząśnij kasetą, aby rozprowadzić toner.

**5** Włóż nową kasetę z tonerem.

**6** Wyjmij moduł transferu zużytego tonera.

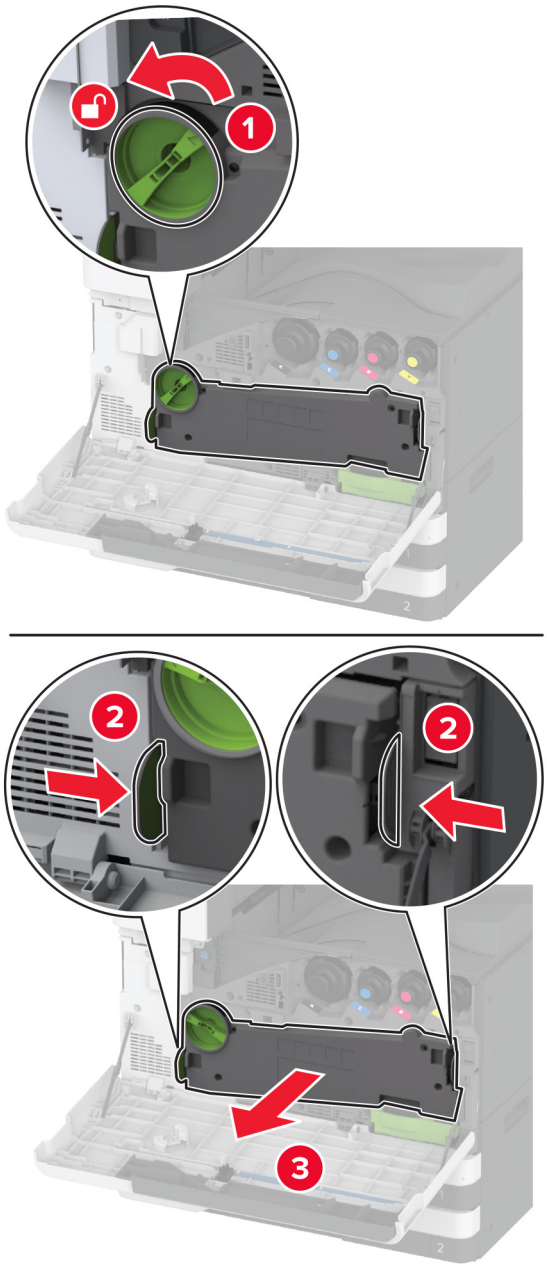


**Uwaga:** Aby uniknąć rozlania tonera, umieść moduł w pozycji pionowej.

**7** Wyjmij element czyszczący głowicę drukującą, a następnie wyczyść soczewki głowicy drukującej.

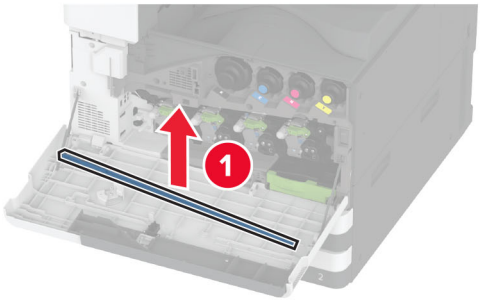


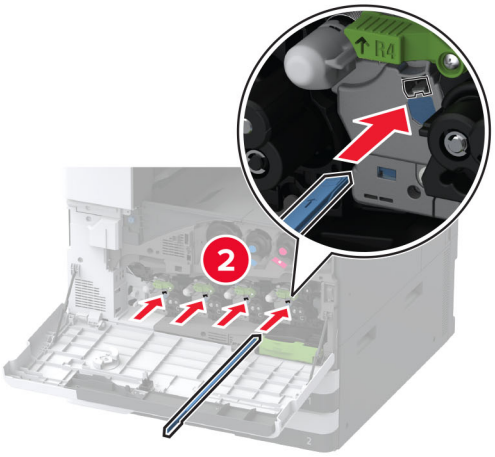


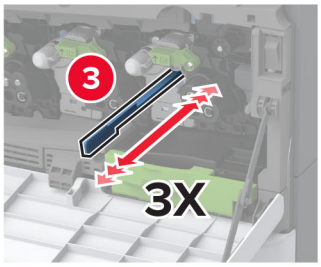


**8** Umieść element czyszczący głowicę drukującą z powrotem na miejsce.

**9** Włóż moduł przenoszenia zużytego tonera, aż *zatrzaśnie* się na swoim miejscu, a następnie zablokuj go.

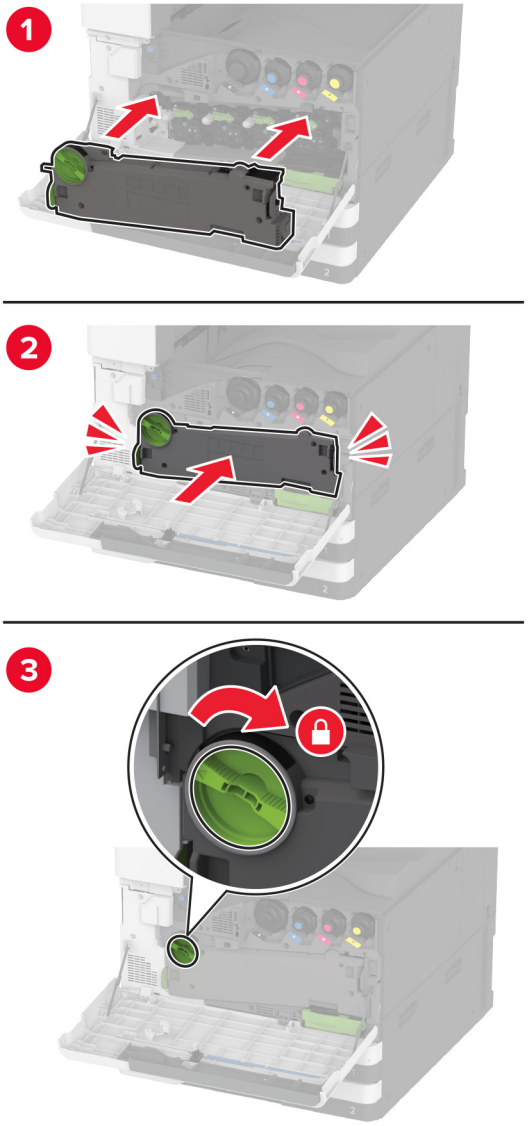


**10** Zamknij drzwiczki.

## Wymiana bębna światłoczułego

1 Otwórz przednie drzwiczki.

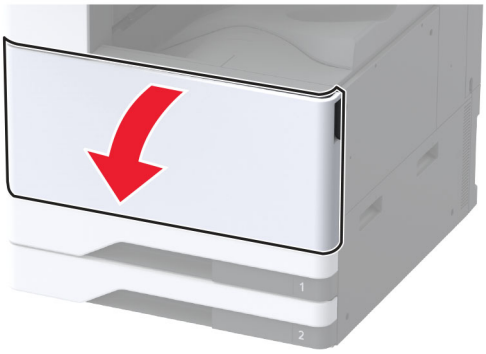

**2** Wyjmij moduł transferu zużytego tonera.

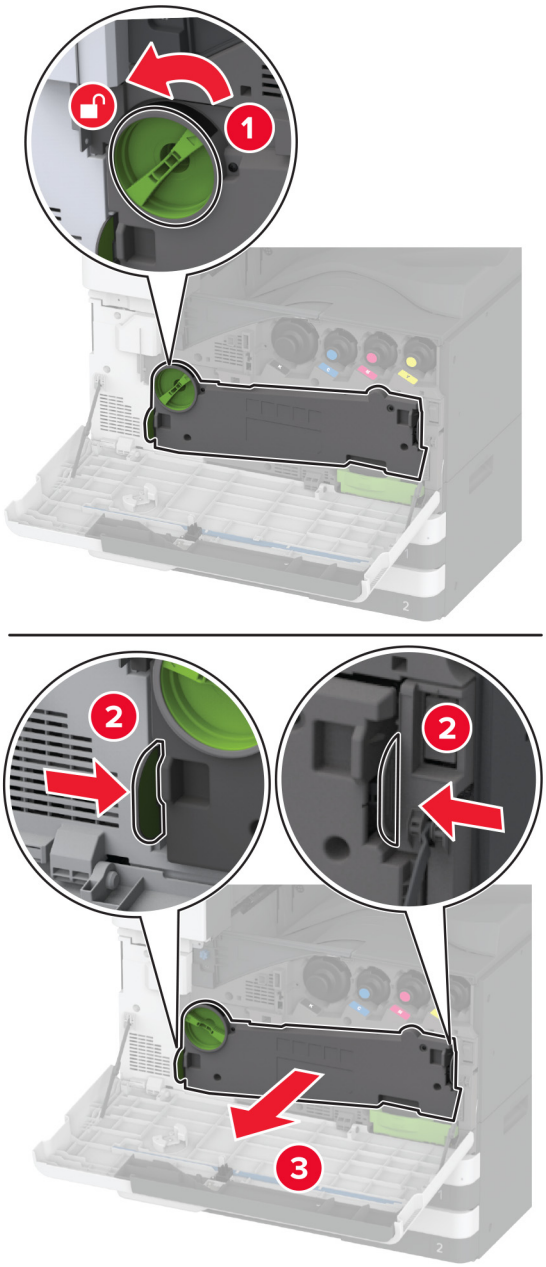


**Uwaga:** Aby uniknąć rozlania tonera, umieść moduł w pozycji pionowej.

**3** Odblokuj używany moduł bębna światłoczułego.

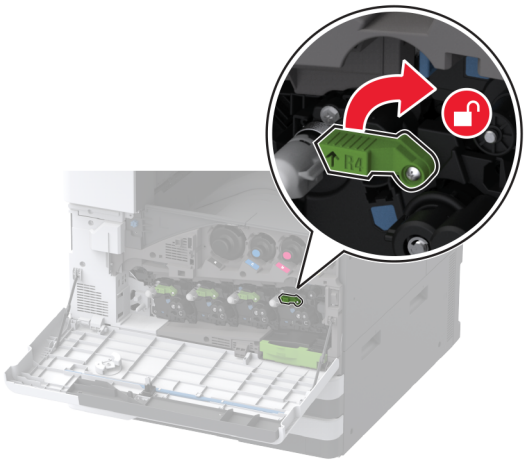

**4** Wyjmij zużyty bęben światłoczuły.

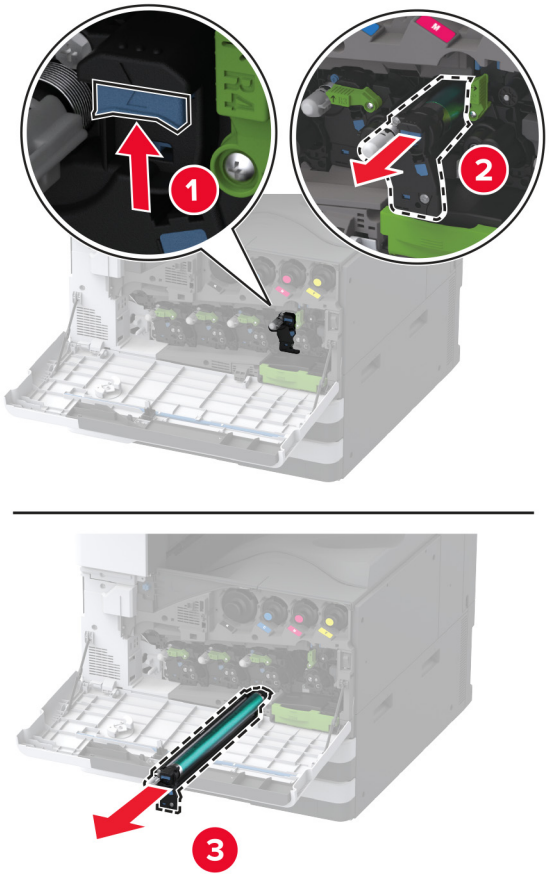

5 Rozpakuj nowy moduł fotoprzewodnika.

**Ostrzeżenie — możliwość uszkodzenia:** Nie wystawiaj bębna światłoczułego na działanie światła słonecznego przez dłużej niż jedną minutę. Długotrwałe działanie światła może negatywnie wpłynąć na jakość wydruku.

**Ostrzeżenie — możliwość uszkodzenia:** Nie wolno dotykać bębna fotoprzewodnika. Może to wpłynąć na jakość kolejnych zadań drukowania.

6 Włóż nowy moduł bębna światłoczułego, aż *zaskoczy* w swoim miejscu.

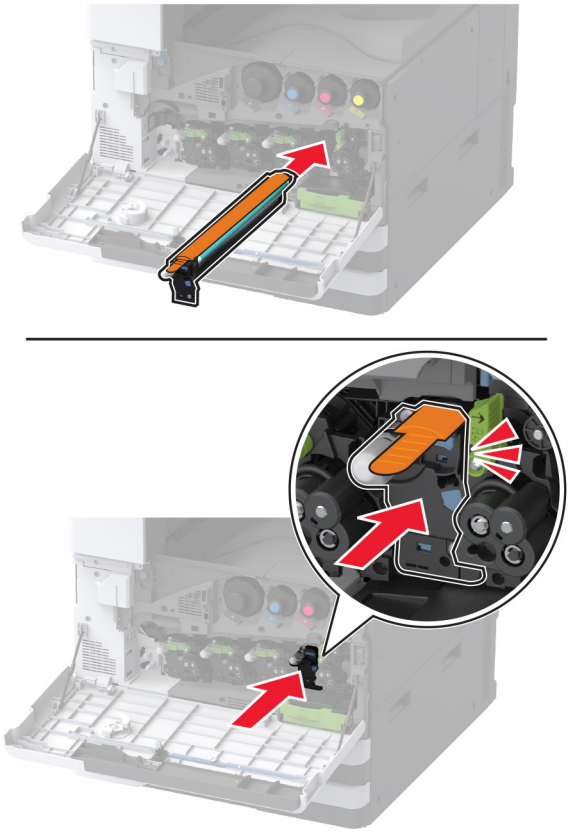

**7** Usuń wszystkie elementy opakowania, a następnie zablokuj moduł bębna światłoczułego.

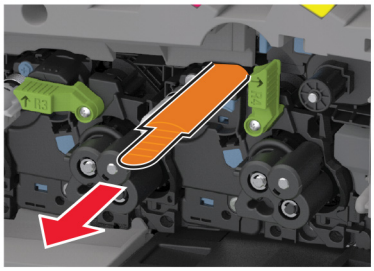

**8** Wyjmij element czyszczący głowicę drukującą, a następnie wyczyść soczewki głowicy drukującej.

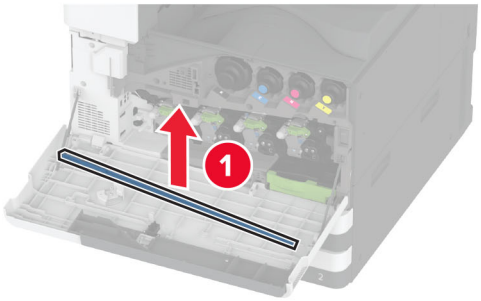


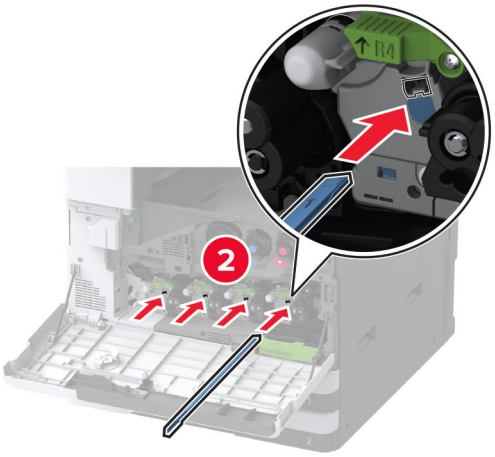


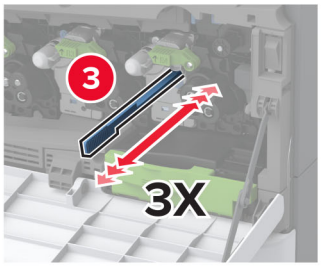


**9** Umieść element czyszczący głowicę drukującą z powrotem na miejsce.

**10** Włóż moduł przenoszenia zużytego tonera, aż *zatrzaśnie* się na swoim miejscu, a następnie zablokuj go.

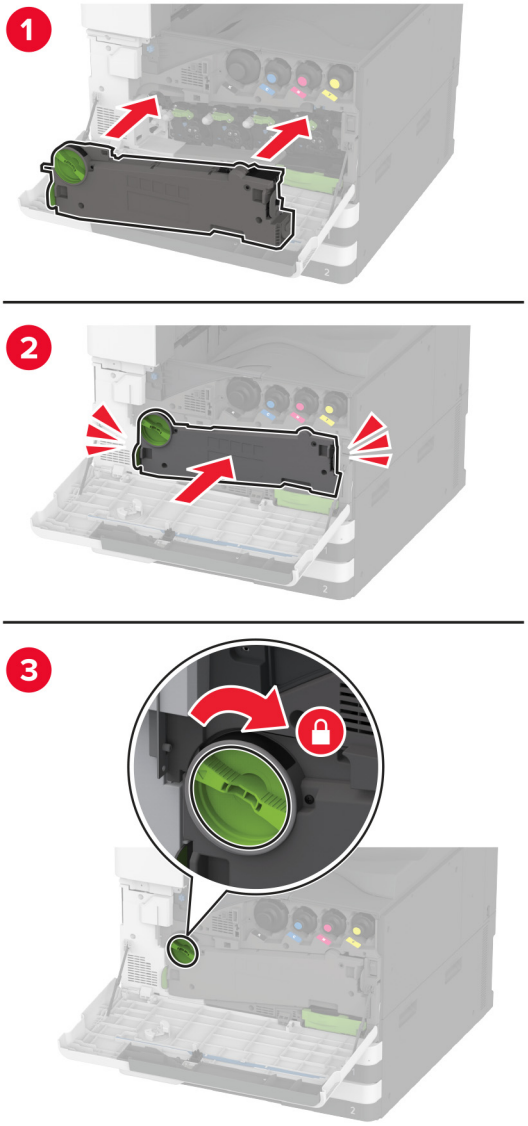


**11** Zamknij drzwiczki.

## Wymiana wkładu tacy na 520 arkuszy

1 Wyjmij zużytą wkładkę zasobnika.

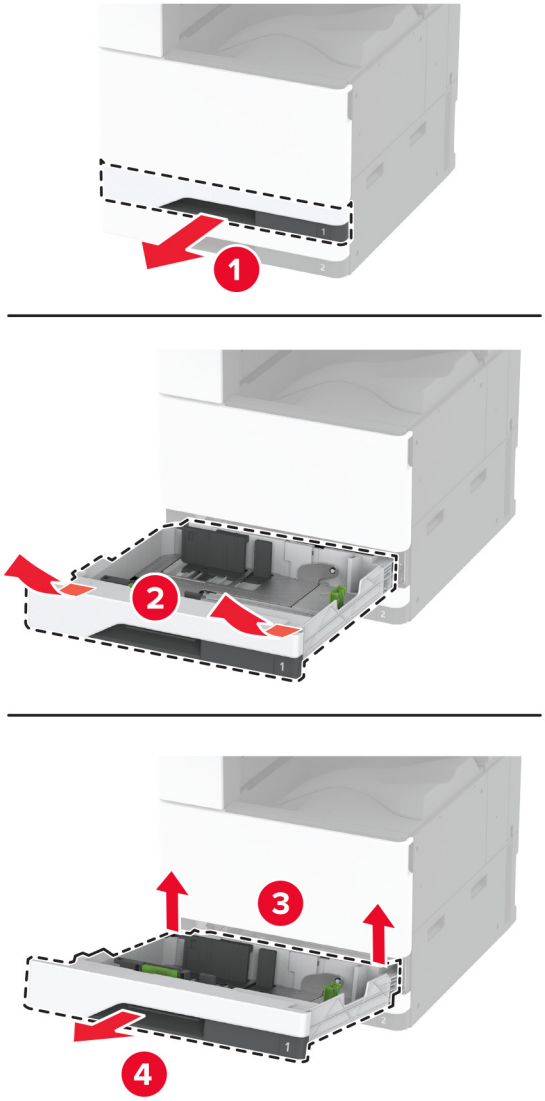


2 Rozpakuj nowy wkład tacy i usuń wszystkie elementy opakowania.

**3** Włóż nową wkładkę zasobnika.

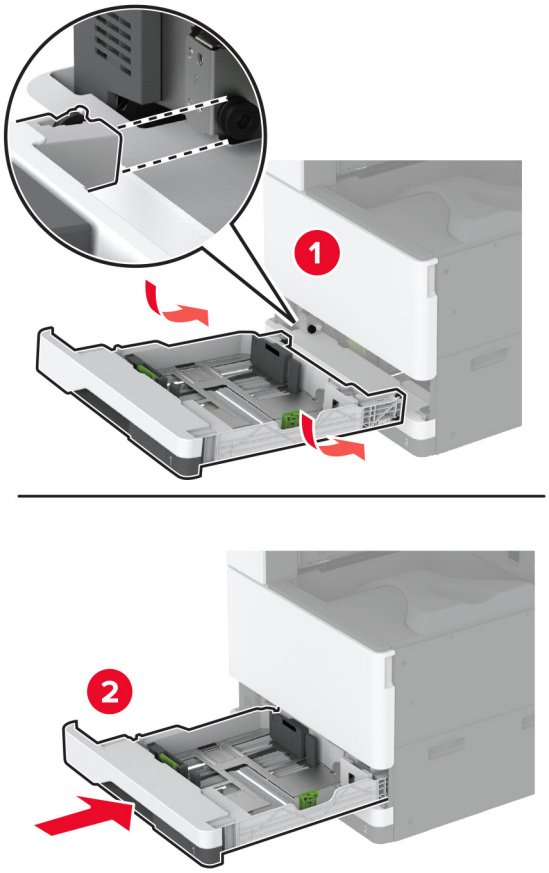

## Wymiana nagrzewnicy

1 Wyłącz drukarkę.

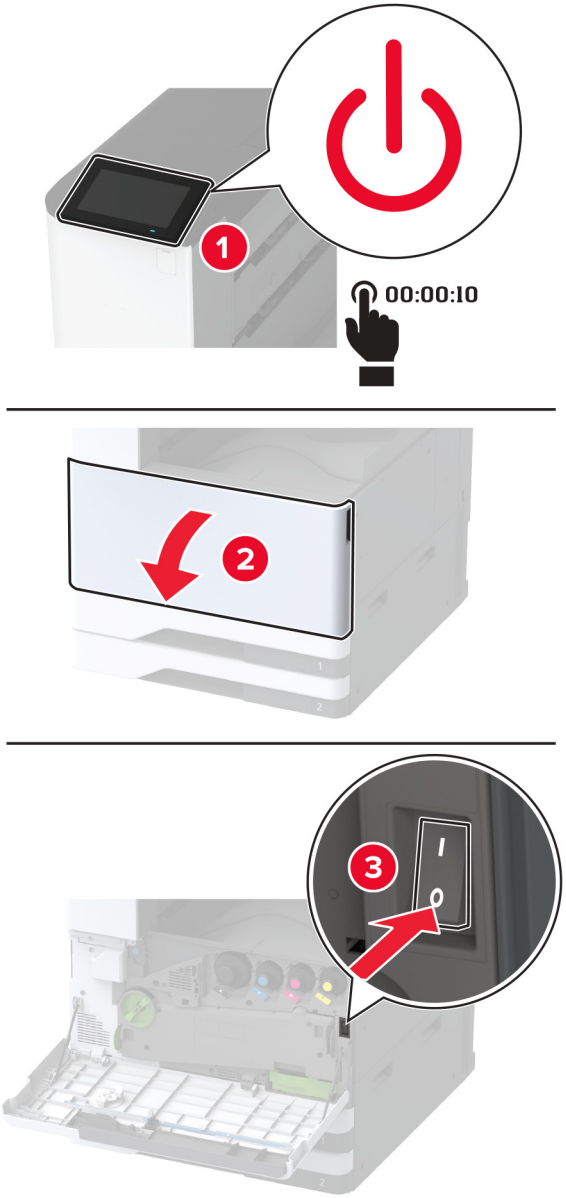


2 Otwórz drzwiczki A.

**UWAGA — GORĄCA POWIERZCHNIA:** Wewnętrzne elementy drukarki mogą być gorące. W celu zmniejszenia ryzyka oparzenia, przed dotknięciem danej części należy odczekać, aż ostygnie.

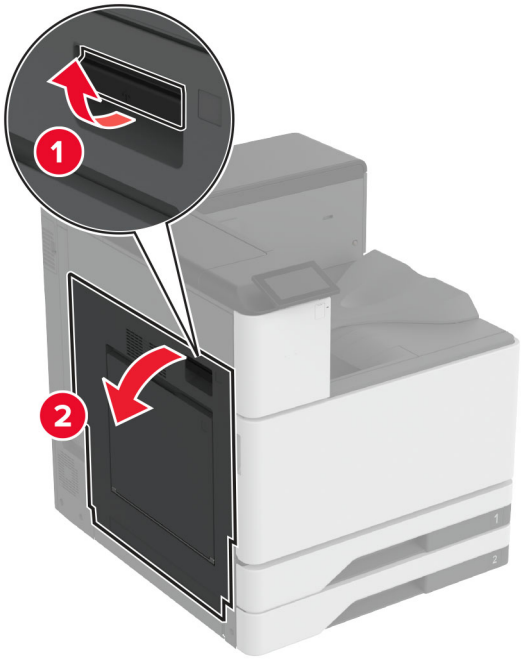
1
2

**3** Odblokuj nagrzewnicę.

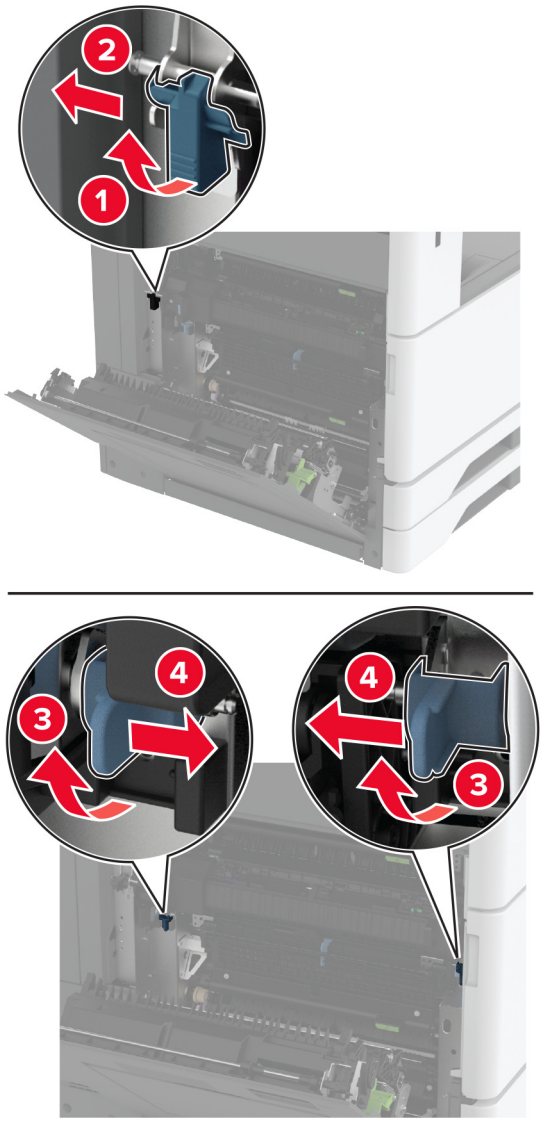

**4** Wyjmij zużytą nagrzewnicę.

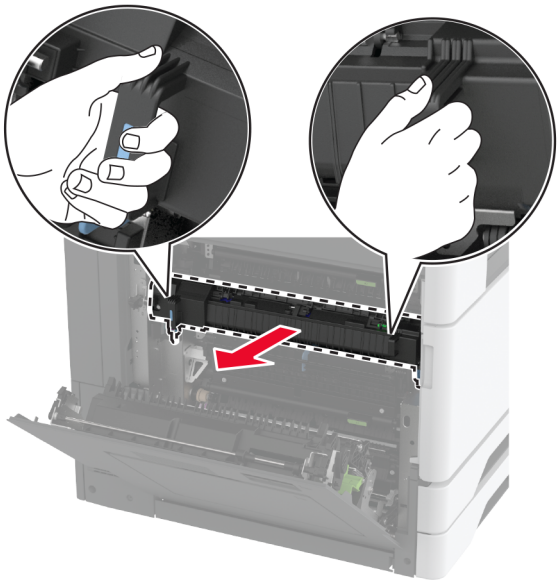

**5** Rozpakuj nową nagrzewnicę.

**6** Włóż nową nagrzewnicę, aż *zaskoczy* w swoim miejscu, a następnie zablokuj ją.

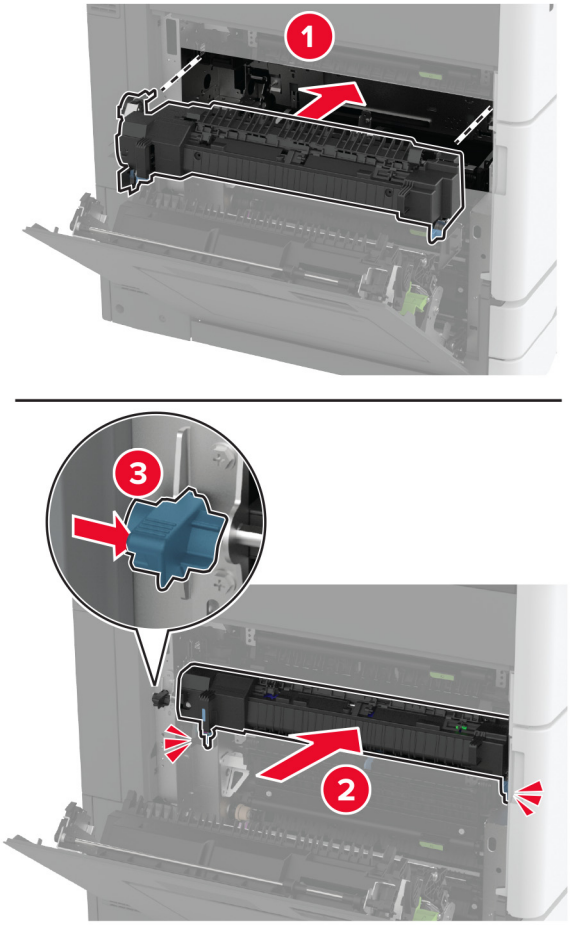


**7** Zamknij drzwiczki A.

**8** Włącz drukarkę.

## Wymiana elementu czyszczącego głowicy drukującej

**1** Otwórz przednie drzwiczki.

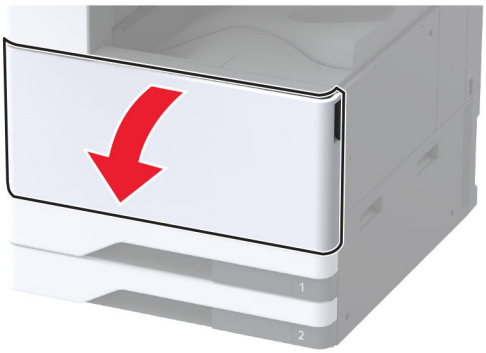

**2** Wyjmij używany element czyszczący głowicę drukującą.

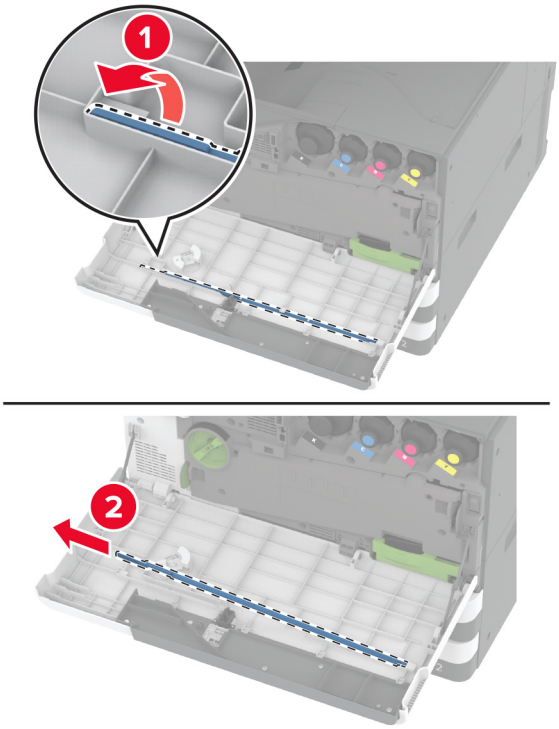


**3** Rozpakuj nowy element czyszczący głowicy drukującej.

**4** Włóż nowy element czyszczący głowicy drukującej.

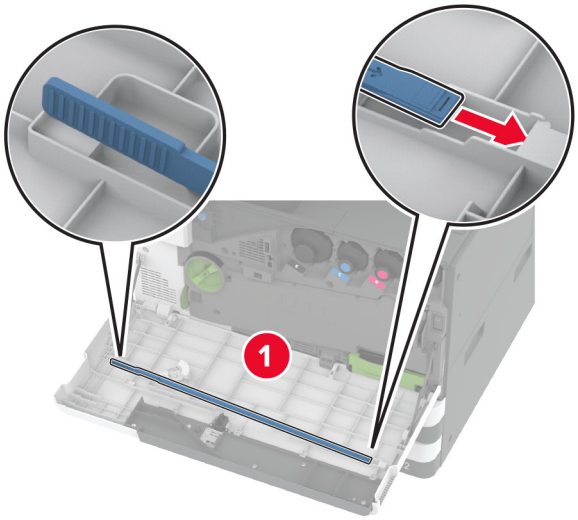


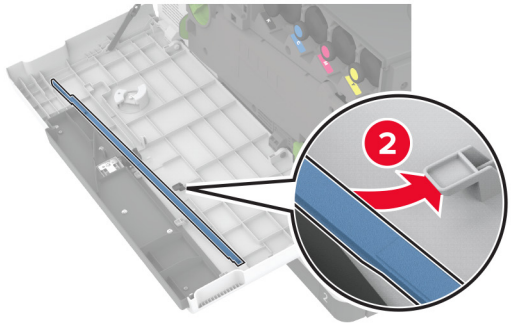


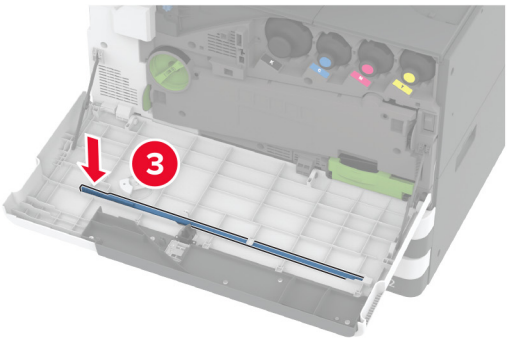


**5** Zamknij przednie drzwiczki.

## Wymiana elementu czyszczącego modułu transferu

1 Otwórz przednie drzwiczki.

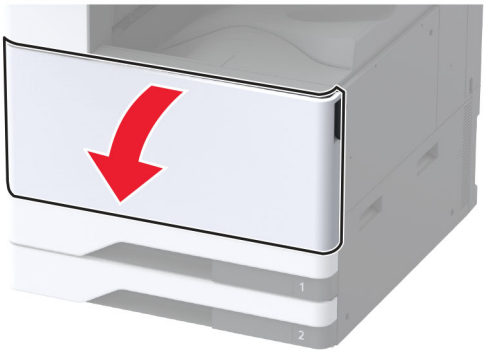

**2** Wyjmij moduł transferu zużytego tonera.

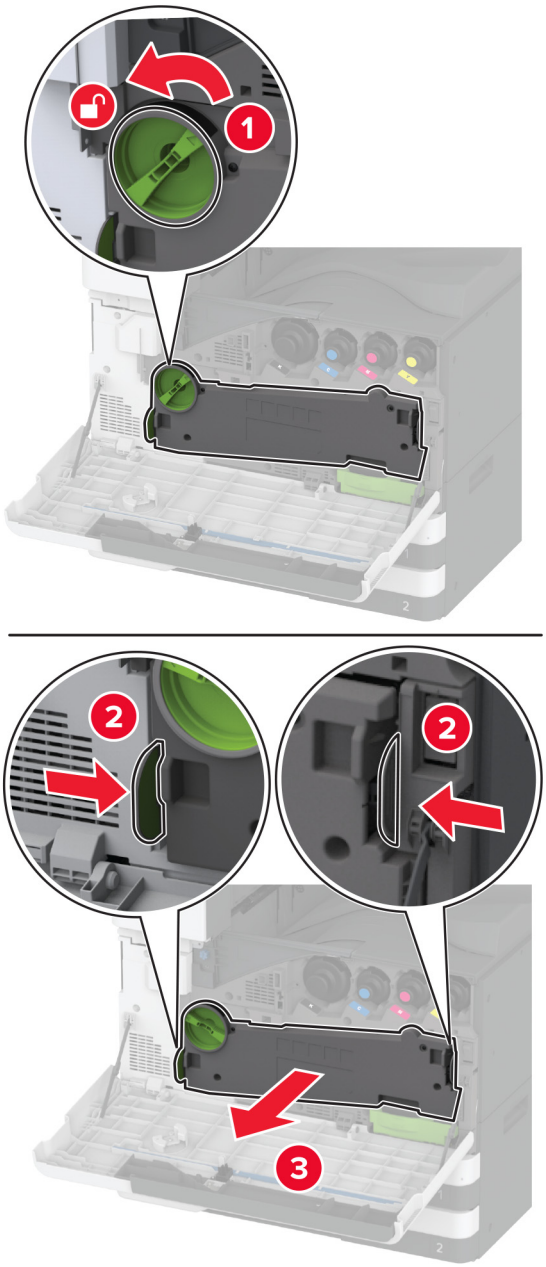


**Uwaga:** Aby uniknąć rozlania tonera, umieść moduł w pozycji pionowej.

**3** Wyjmij używany element czyszczący modułu transferu.

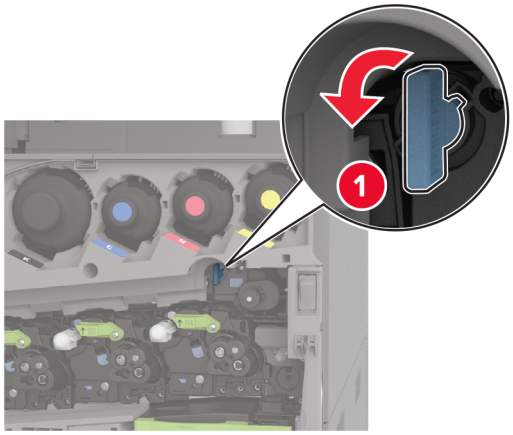


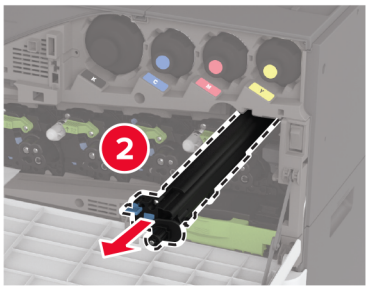


**4** Rozpakuj nowy element czyszczący modułu transferu.

**5** Włóż nowy element czyszczący modułu transferu.

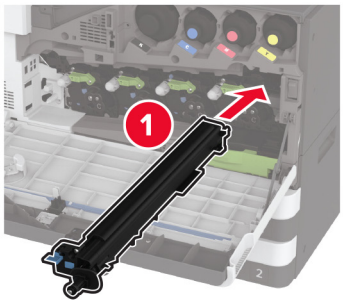


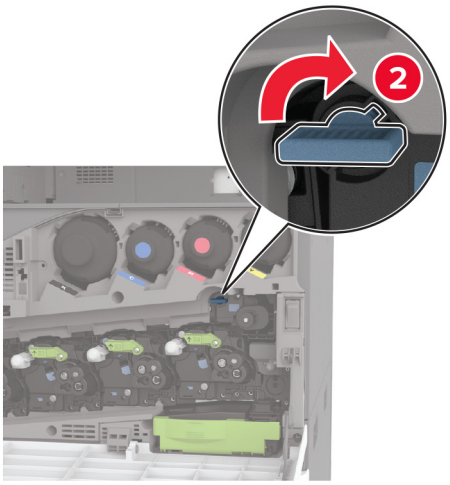

**6** Włóż moduł przenoszenia zużytego tonera, aż *zatrzaśnie* się na swoim miejscu, a następnie zablokuj go.

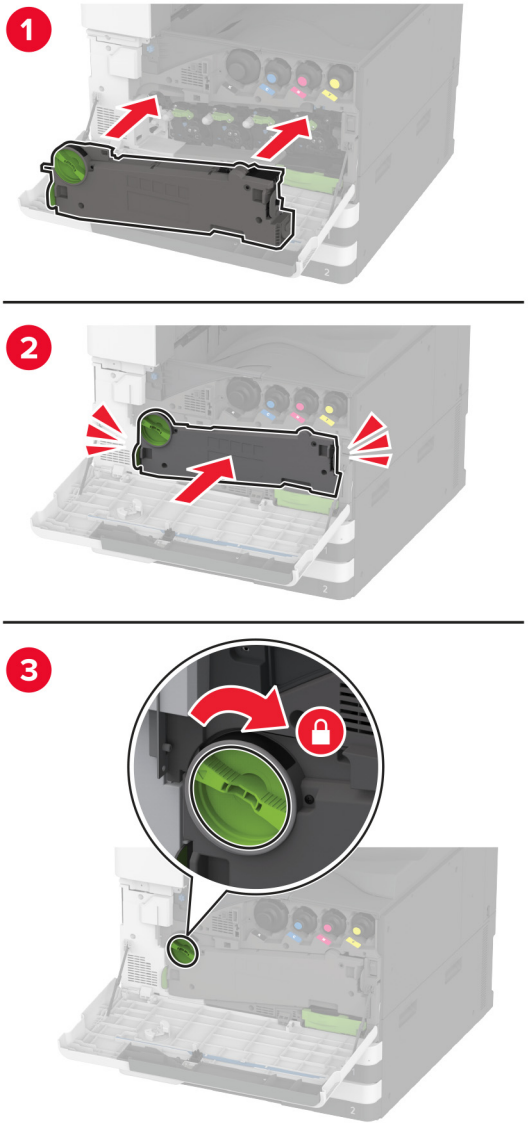


**7** Zamknij przednie drzwiczki.

## Wymiana zestawu rolek tacy.

1 Wyłącz drukarkę.

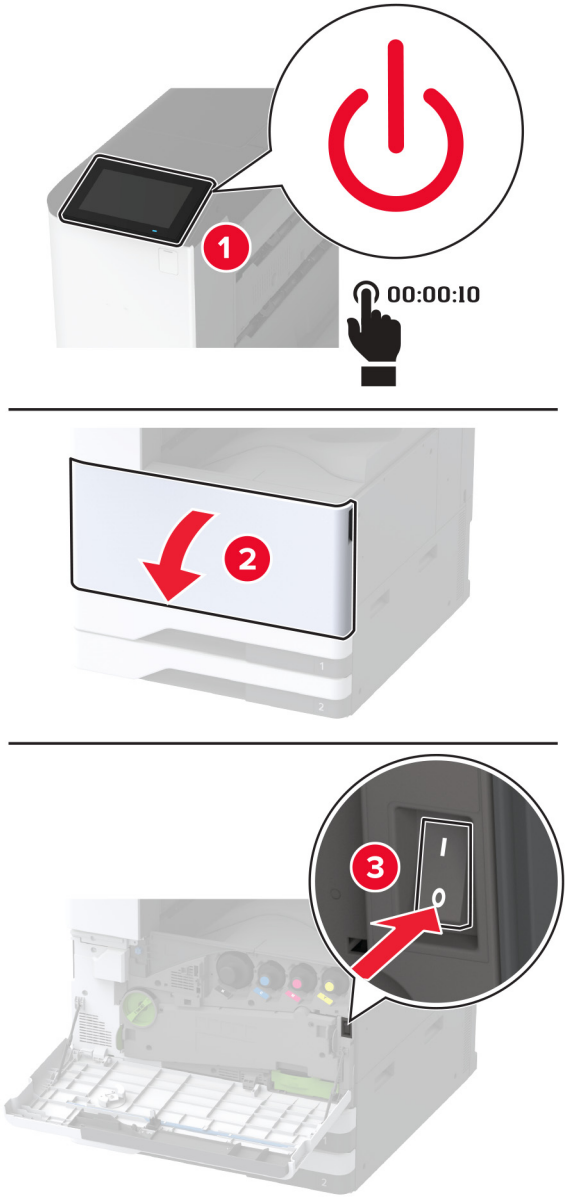

**2** Wyjmij standardową tacę.

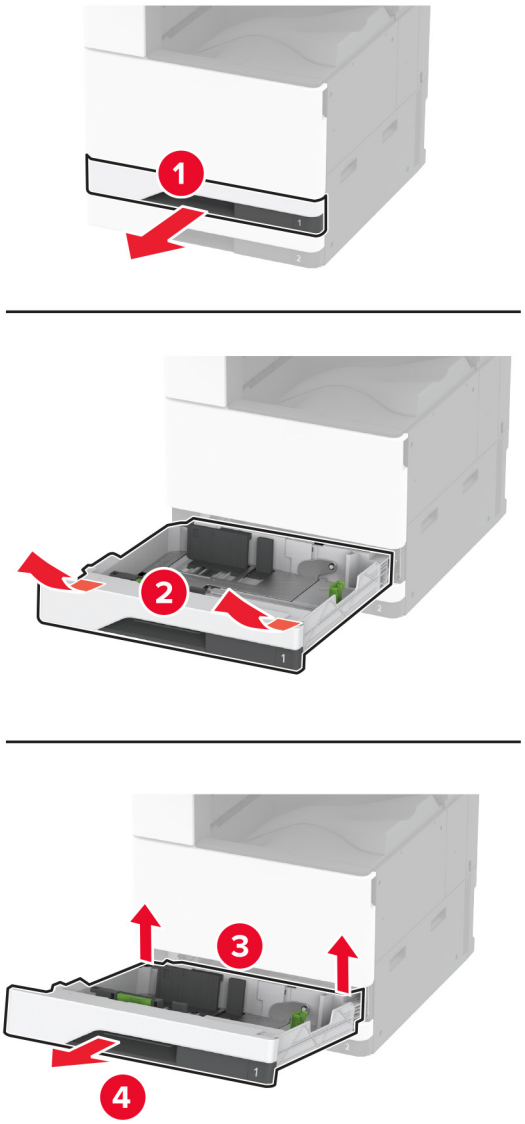


**3** Wyjmij używany zestaw rolek tacy.

**Ostrzeżenie — możliwość uszkodzenia:** Aby zapobiec uszkodzeniu na skutek wyładowania elektrostatycznego, dotknij dowolnego, odsłoniętego metalowego elementu korpusu drukarki zanim dotkniesz wewnętrznych elementów drukarki lub będziesz mieć kontakt z nimi.

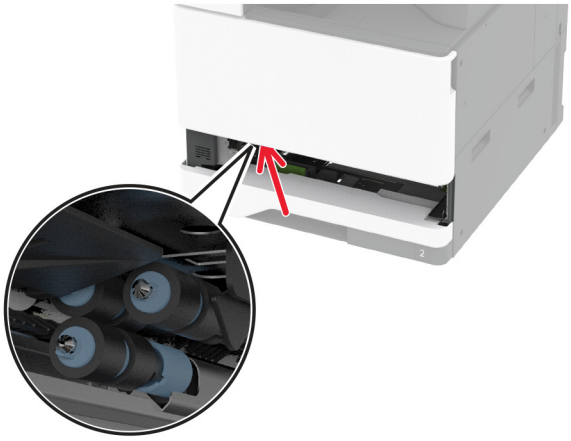

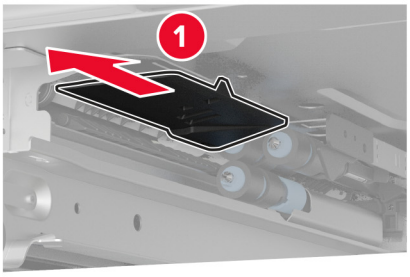


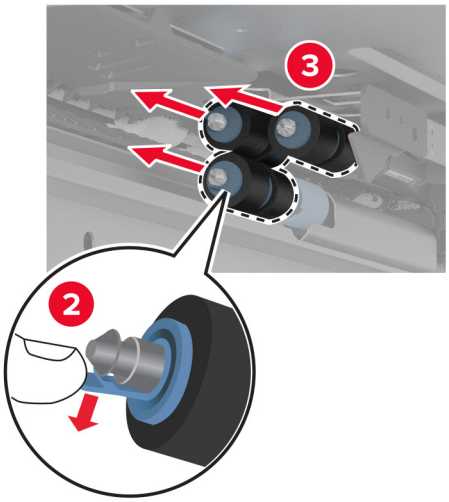


**4** Rozpakuj nowy zestaw rolek tacy.

**5** Włóż nowy zestaw rolek tacy, aż *zaskoczy* w swoim miejscu.

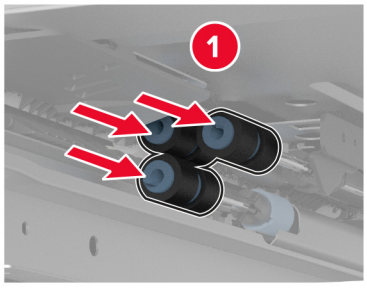


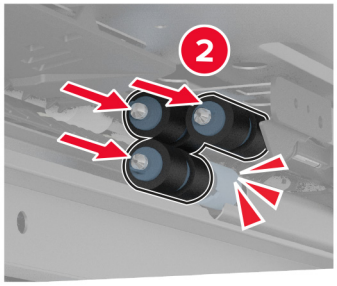


**6** Włóż zasobnik.

**7** Włącz drukarkę.

## Wymiana zestawu rolek tacy na 2000 arkuszy

1 Wyłącz drukarkę.

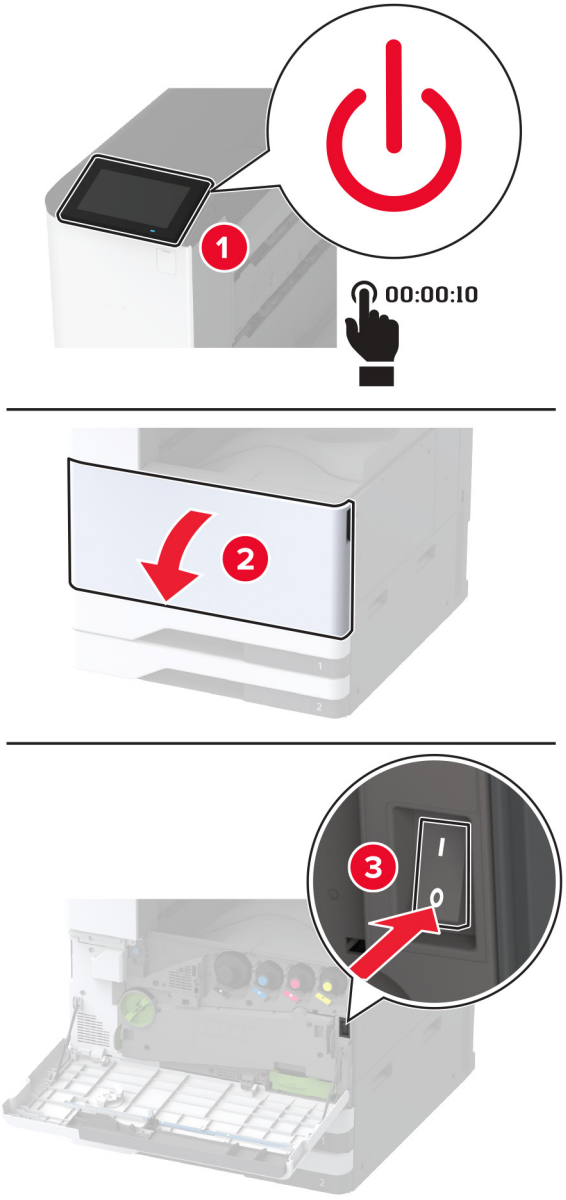

**2** Przesuń tacę w lewo.

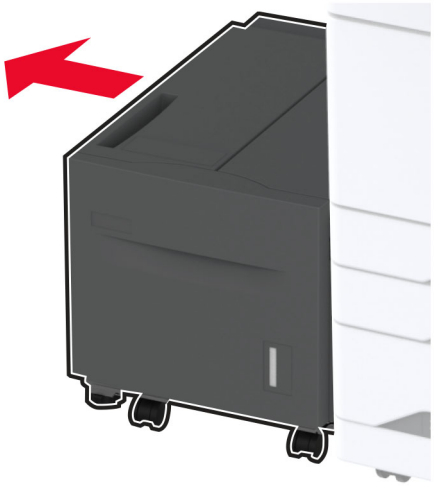

**3** Otwórz drzwiczki J, a następnie otwórz pokrywę zestawu rolek.

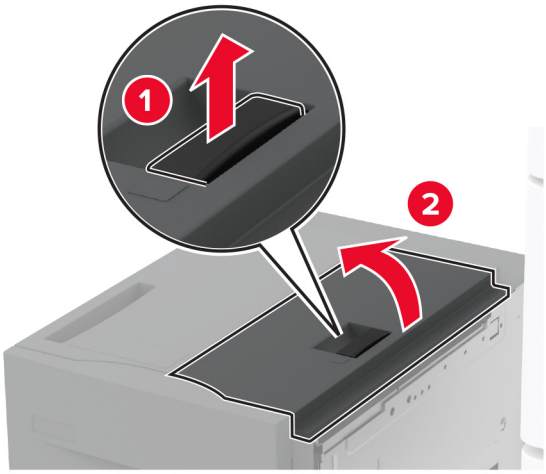


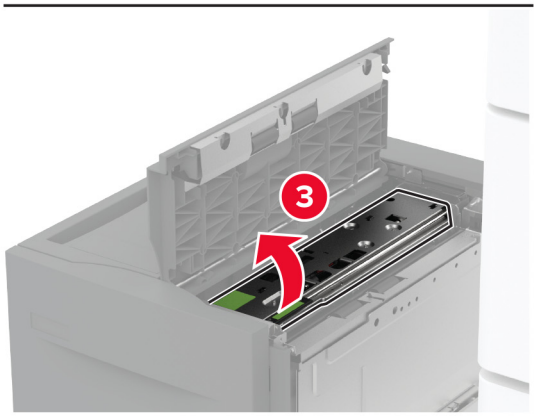

**4** Zlokalizuj i wyjmij używany zestaw rolek.

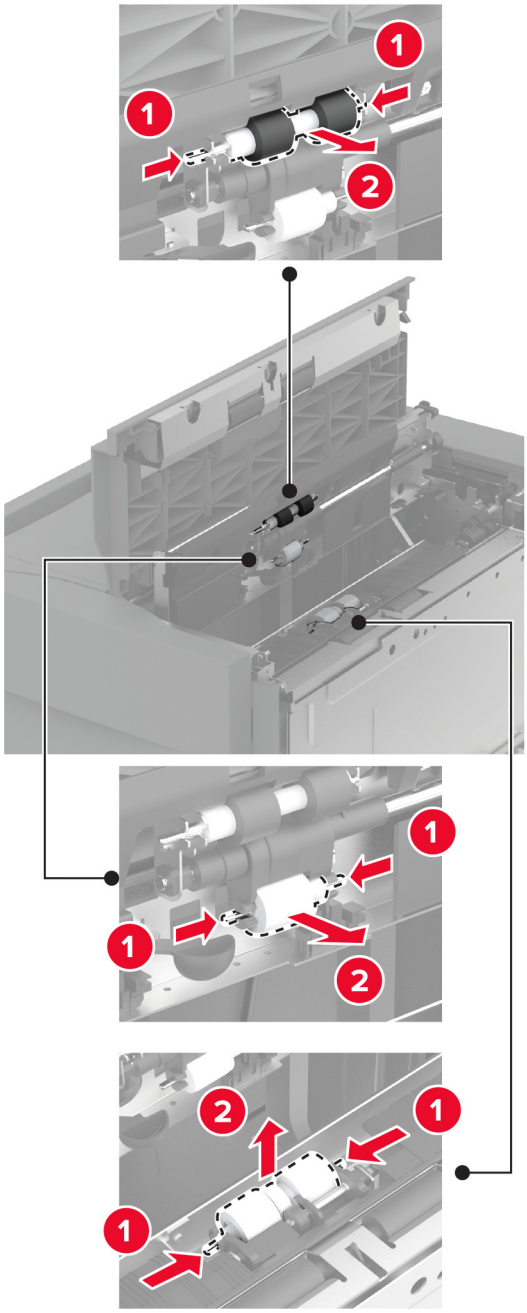


**5** Rozpakuj nowy zestaw rolek.

**6** Włóż nowy zestaw rolek.

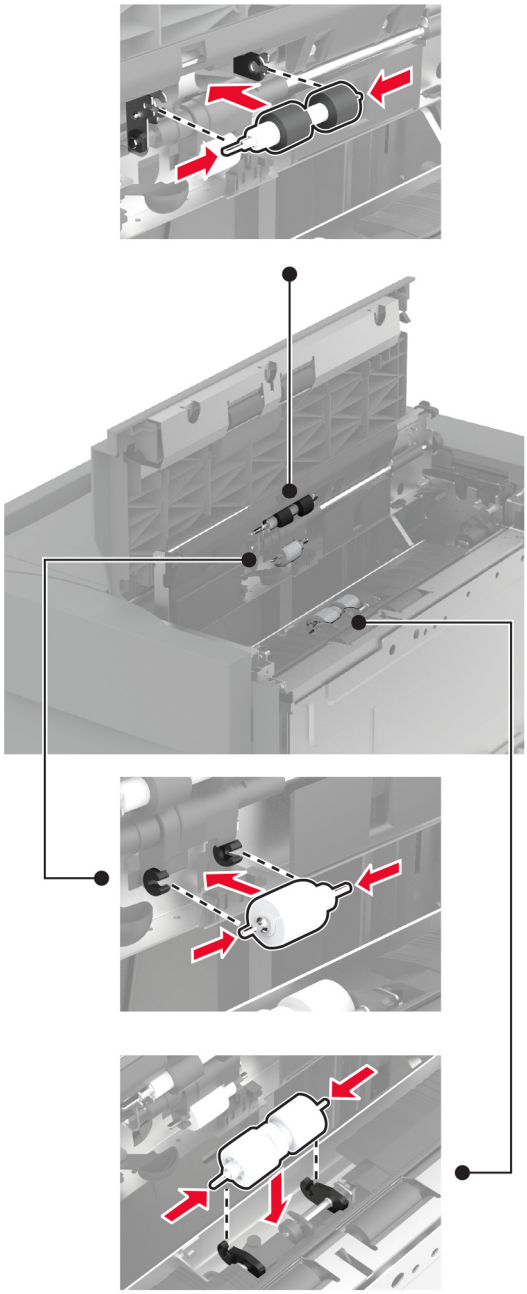

**7** Zamknij pokrywę zestawu rolek, a następnie zamknij drzwiczki J.

**8** Wsuń tacę z powrotem na miejsce.

**9** Włącz drukarkę.

## Wymiana zestawu rolek podwójnego podajnika na 2000 arkuszy

### W uchwycie C

1 Wyłącz drukarkę.

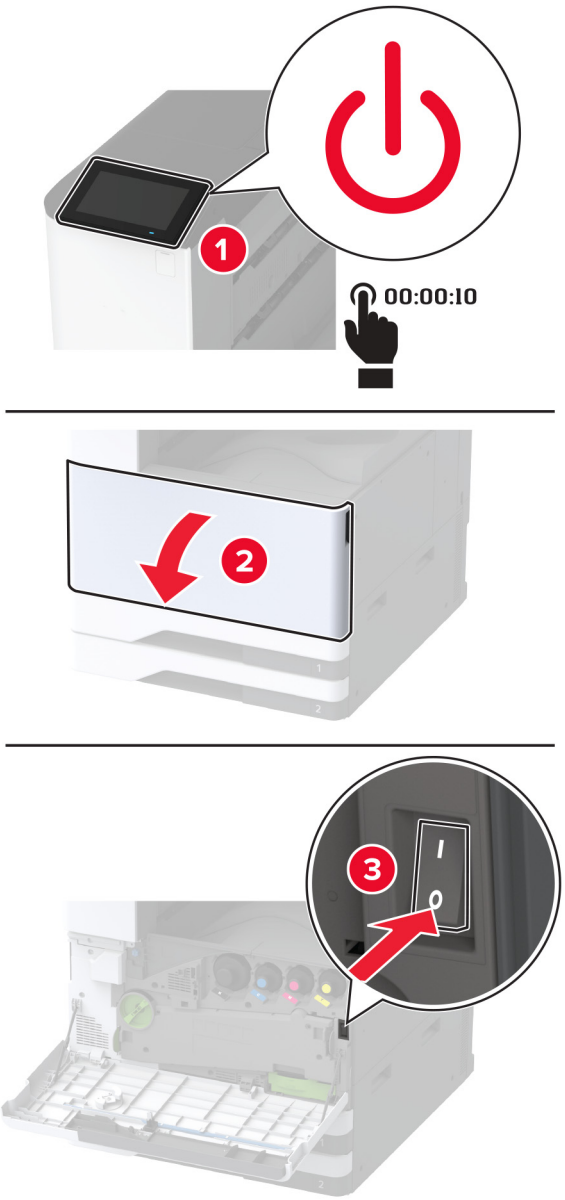

**2** Wyciągnij tacę 4, a następnie wyciągnij tacę 3.

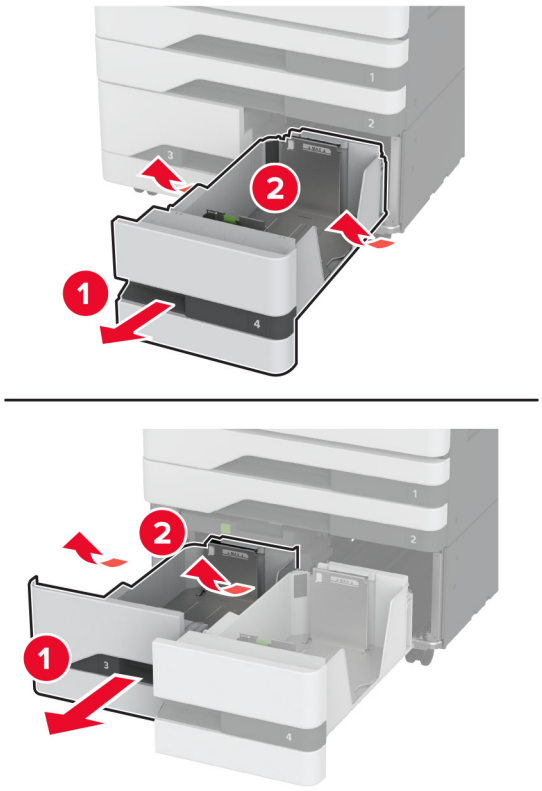


**3** Wyciągnij uchwyt C, a następnie otwórz pokrywę wewnętrzną.

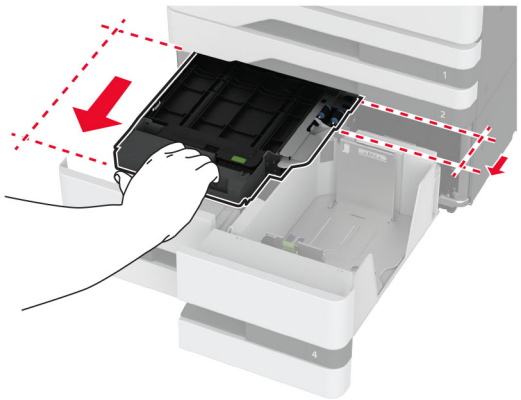

**4** Otwórz pokrywę zestawu rolek.

**5** Wyjmij używany zestaw rolek tacy.

**Ostrzeżenie — możliwość uszkodzenia:** Aby zapobiec uszkodzeniu na skutek wyładowania elektrostatycznego, dotknij dowolnego, odsłoniętego metalowego elementu korpusu drukarki zanim dotkniesz wewnętrznych elementów drukarki lub będziesz mieć kontakt z nimi.

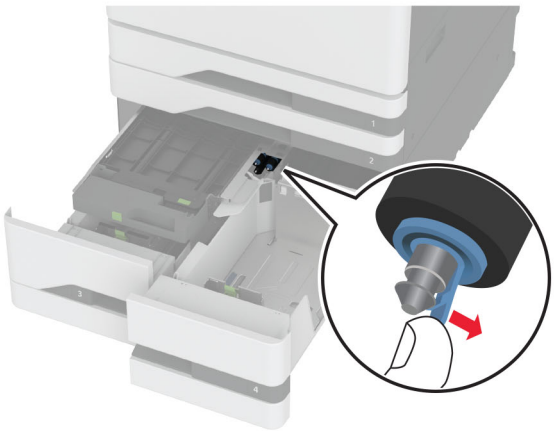

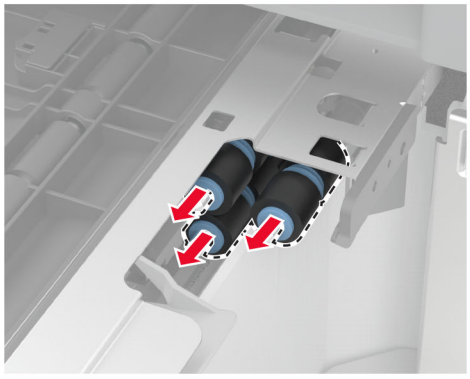

**6** Rozpakuj nowy zestaw rolek tacy.

**7** Włóż nowy zestaw rolek tacy, aż *zaskoczy* w swoim miejscu.

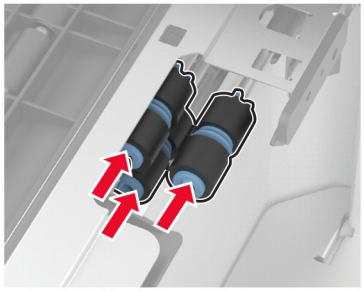

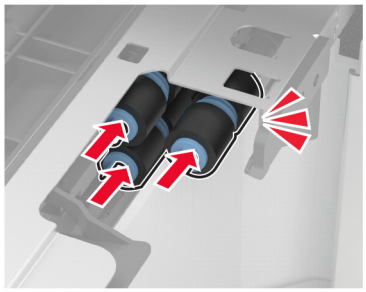

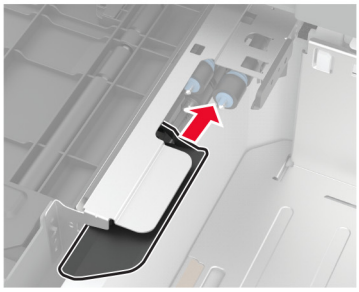

**8** Zamknij pokrywę zestawu rolek.

**9** Zamknij pokrywę wewnętrzną, a następnie włóż uchwyt C.

**10** Włóż tacę 3 i 4.

**11** Włącz drukarkę.

### W zasobniku 3

1 Wyłącz drukarkę.

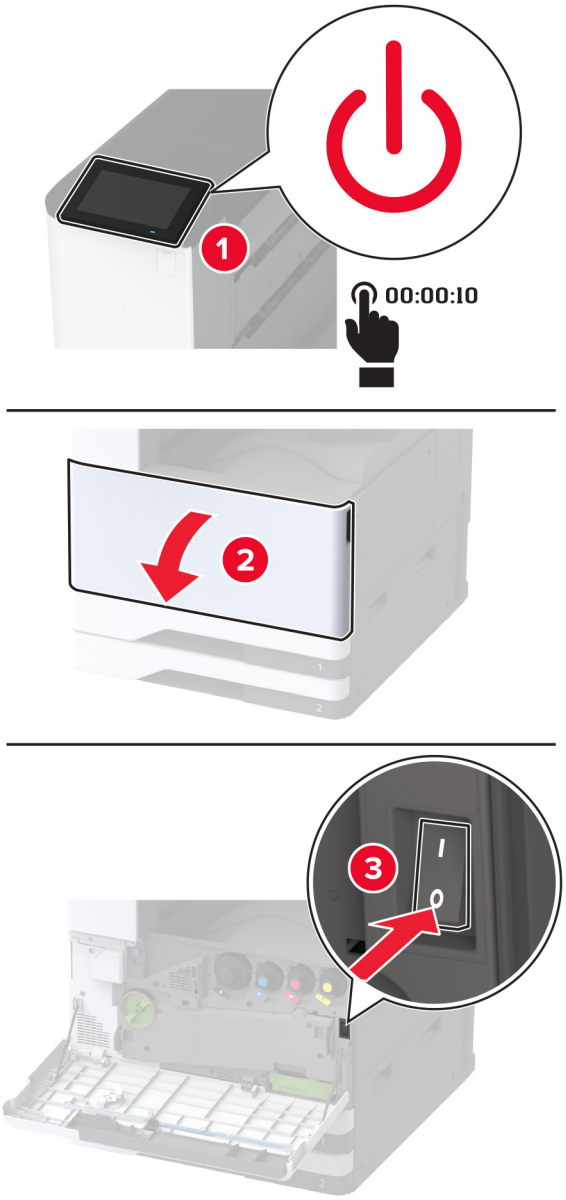

**2** Wyjmij tacę 1, a następnie tacę 2.

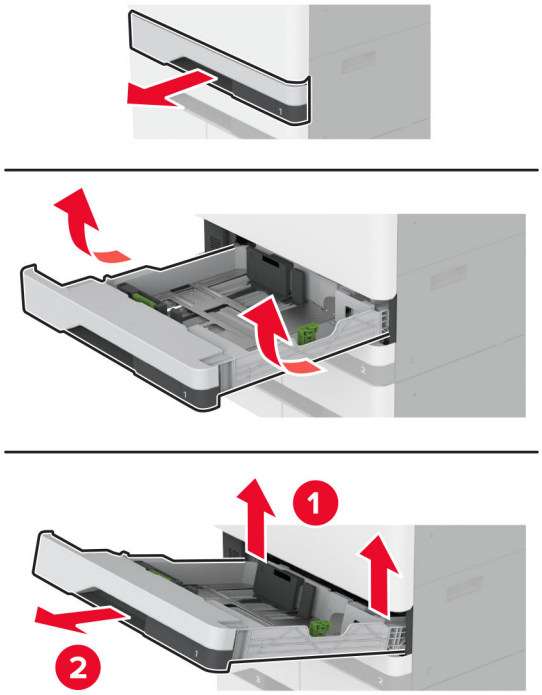


**3** Wyciągnij tacę 3 i 4.

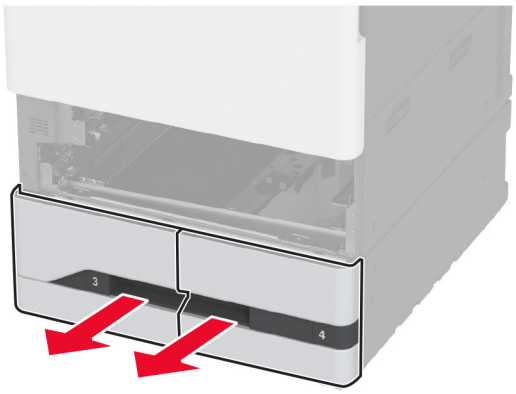

**4** Wyciągnij uchwyt C.

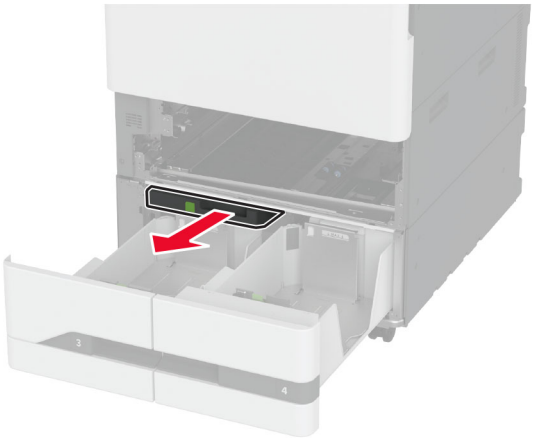

**5** Wyjmij używany zestaw rolek tacy.

**Ostrzeżenie — możliwość uszkodzenia:** Aby zapobiec uszkodzeniu na skutek wyładowania elektrostatycznego, dotknij dowolnego, odsłoniętego metalowego elementu korpusu drukarki zanim dotkniesz wewnętrznych elementów drukarki lub będziesz mieć kontakt z nimi.

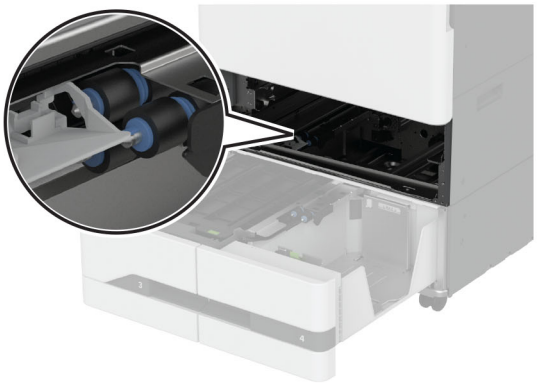

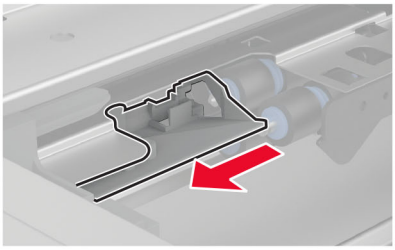

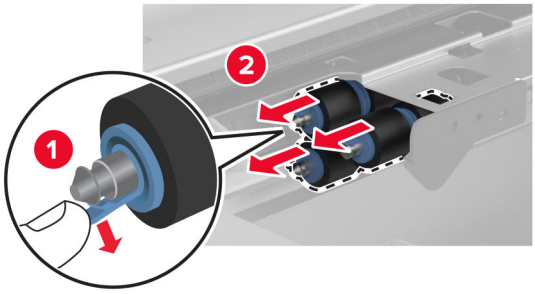
1
2

6 Włóż nowy zestaw rolek tacy, aż *zaskoczy* w swoim miejscu.

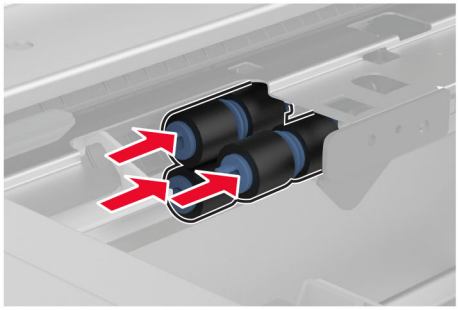

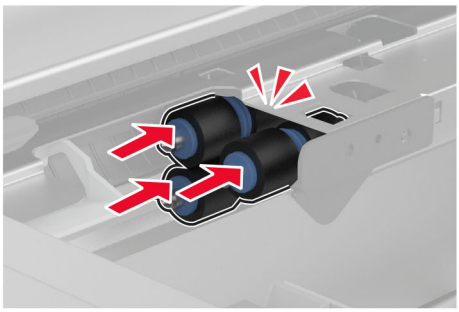

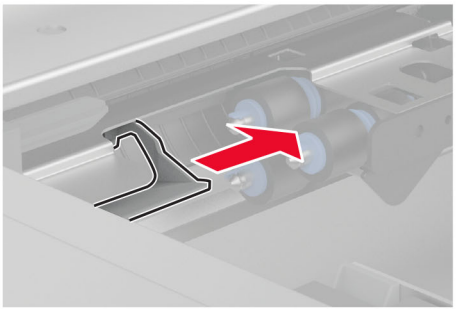

7 Włóż uchwyt C.

8 Włóż tacę 3 i 4.

9 Włóż tacę 1 i 2.

10 Włącz drukarkę.

## Wymiana drugiego wałka przenoszącego

1 Wyłącz drukarkę.

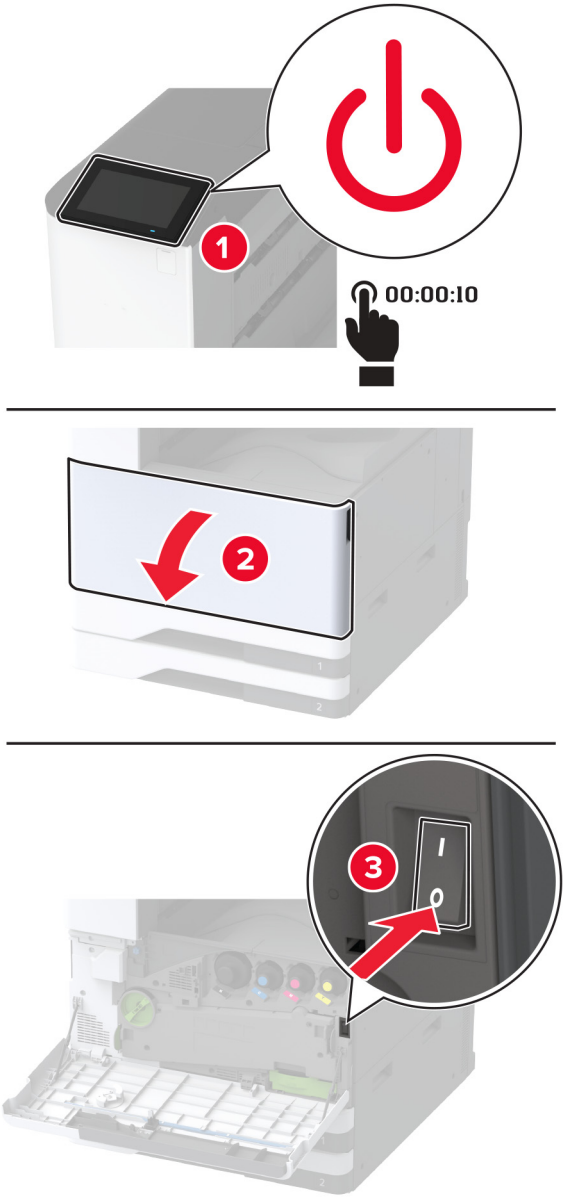


2 Otwórz drzwiczki A.

**UWAGA — GORĄCA POWIERZCHNIA:** Wewnętrzne elementy drukarki mogą być gorące. W celu zmniejszenia ryzyka oparzenia, przed dotknięciem danej części należy odczekać, aż ostygnie.

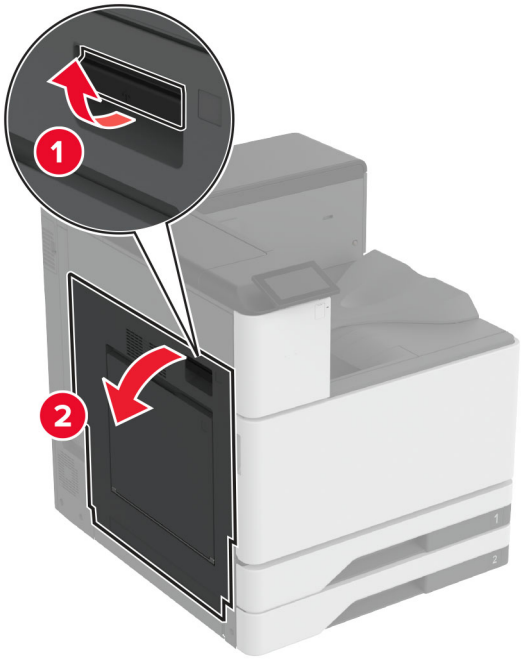


**3** Wyjmij używany wałek przenoszący.

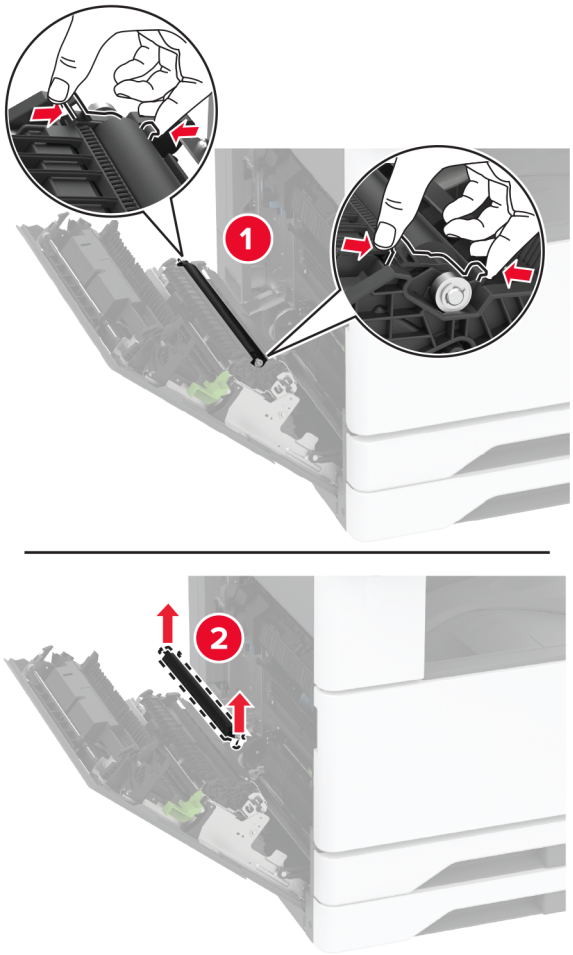

4 Rozpakuj nowy drugi wałek przenoszący.

5 Włóż nowy drugi wałek przenoszący.

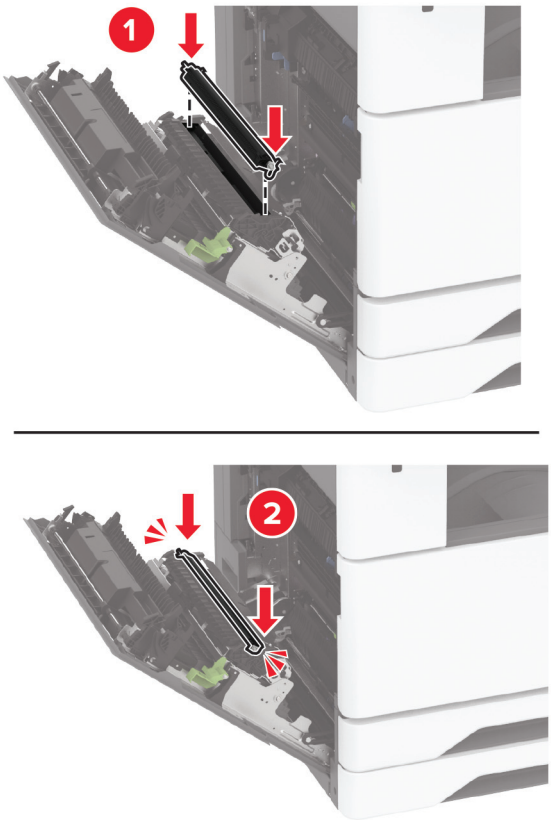


6 Zamknij drzwiczki.

7 Włącz drukarkę.

## Wymiana dolnej, tylnej pokrywy złącza

1 Wymontować używaną dolną, tylną pokrywę złącza.

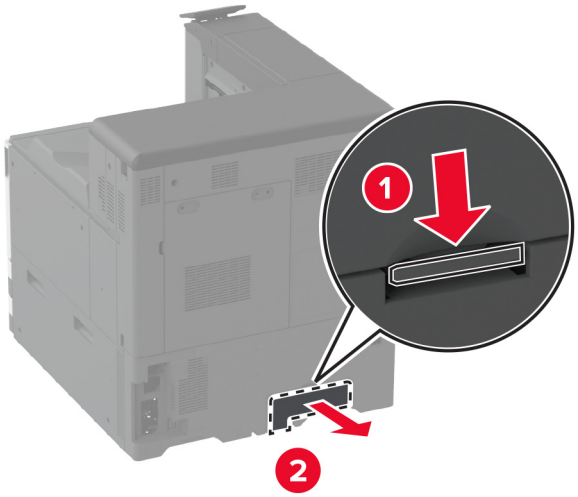


2 Rozpakuj nową dolną, tylną pokrywę złącza.

3 Włóż nową dolną, tylną pokrywę złącza, aż *zaskoczy* w swoim miejscu.

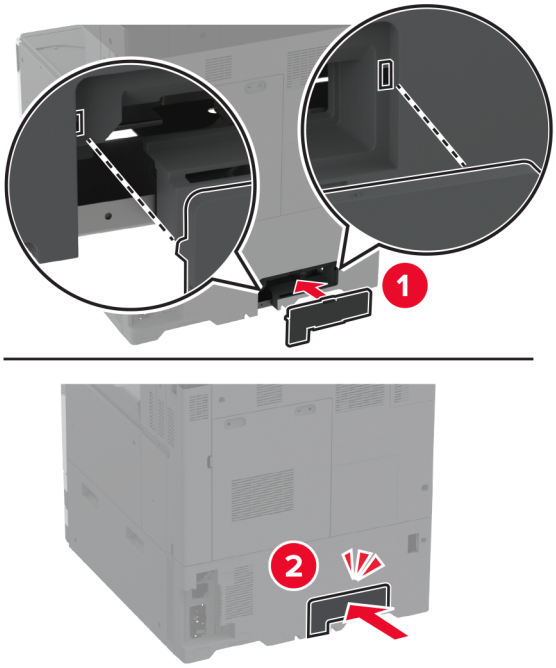

## Wymiana pojemnika na zużyty toner

1 Otwórz przednie drzwiczki.

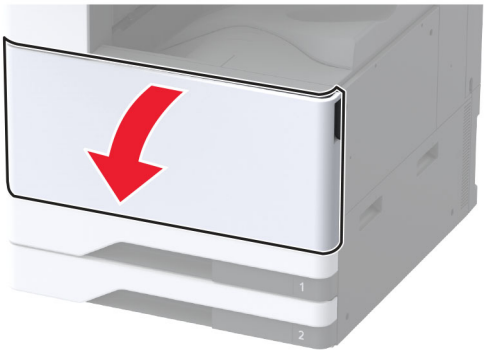

**2** Wyjmij moduł transferu zużytego tonera.

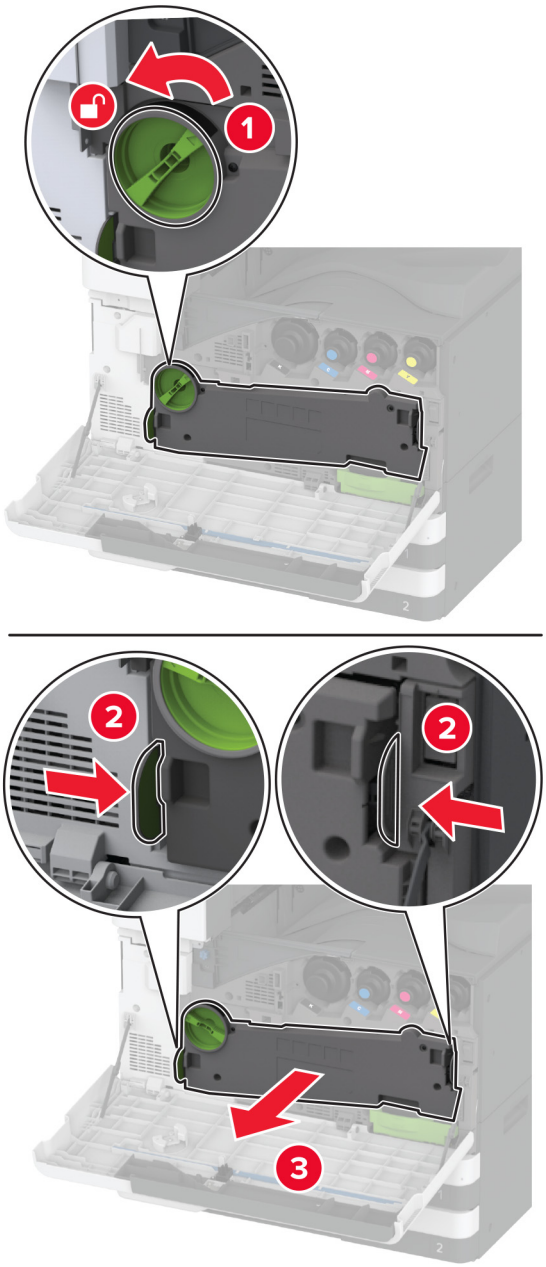


**Uwaga:** Aby uniknąć rozlania tonera, umieść moduł w pozycji pionowej.

**3** Wyjmij element czyszczący głowicę drukującą, a następnie wyczyść soczewki głowicy drukującej.

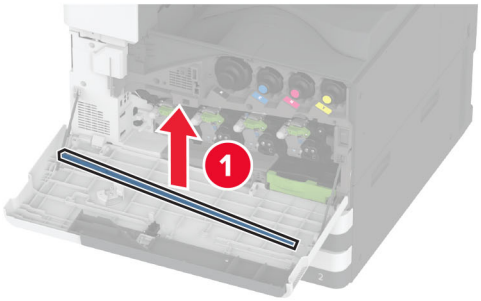


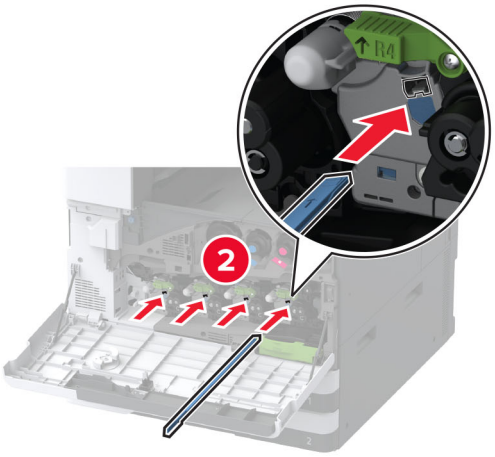


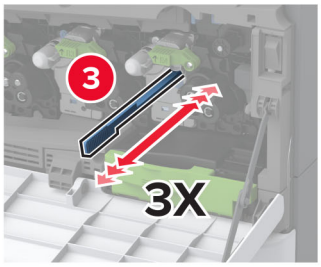


**4** Umieść element czyszczący głowicę drukującą z powrotem na miejsce.

**5** Włóż moduł przenoszenia zużytego tonera, aż *zatrzaśnie* się na swoim miejscu, a następnie zablokuj go.

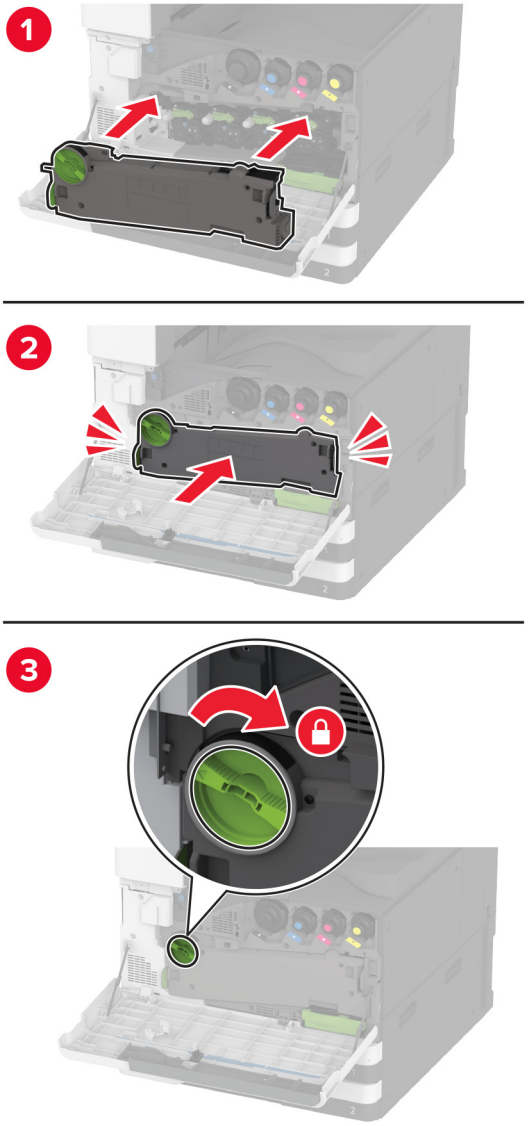


**6** Wyjmij zużyty pojemnik na zużyty toner.

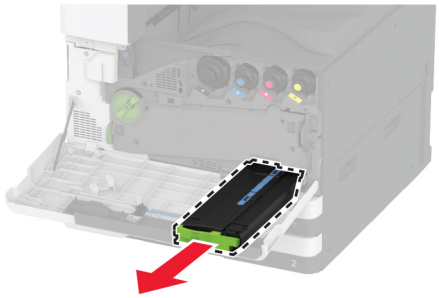

**7** Rozpakuj nowy pojemnik na zużyty toner.

**8** Włóż nowy pojemnik na zużyty toner, aż *zaskoczy* w swoim miejscu, a następnie zamknij drzwiczki.

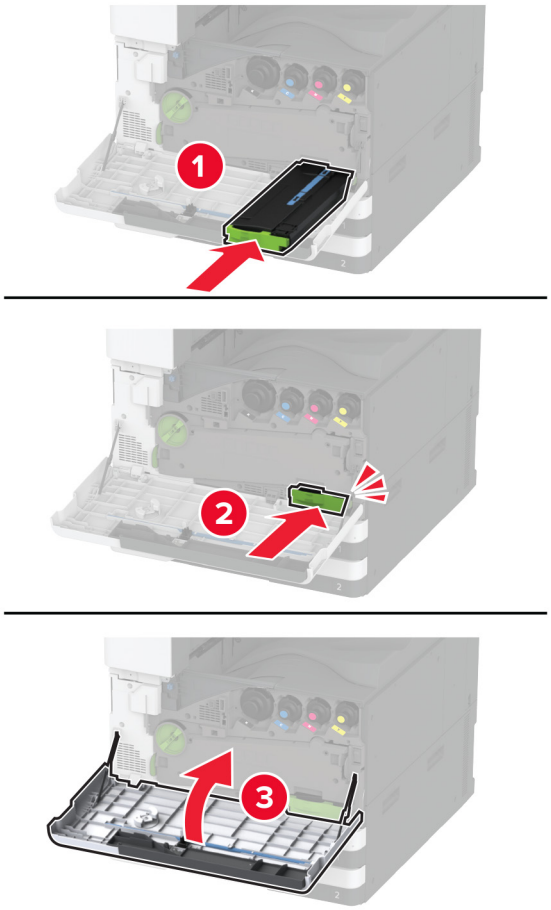


## Wymiana modułu przenoszenia zużytego tonera

**1** Otwórz przednie drzwiczki.

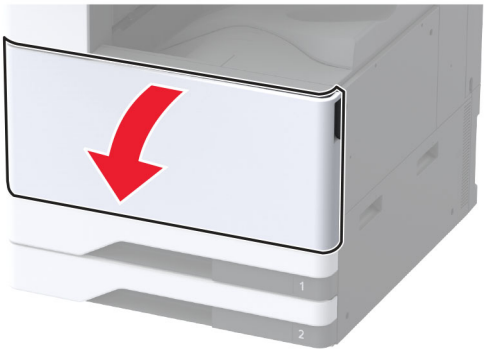

**2** Wyjmij używany moduł przenoszenia zużytego tonera.

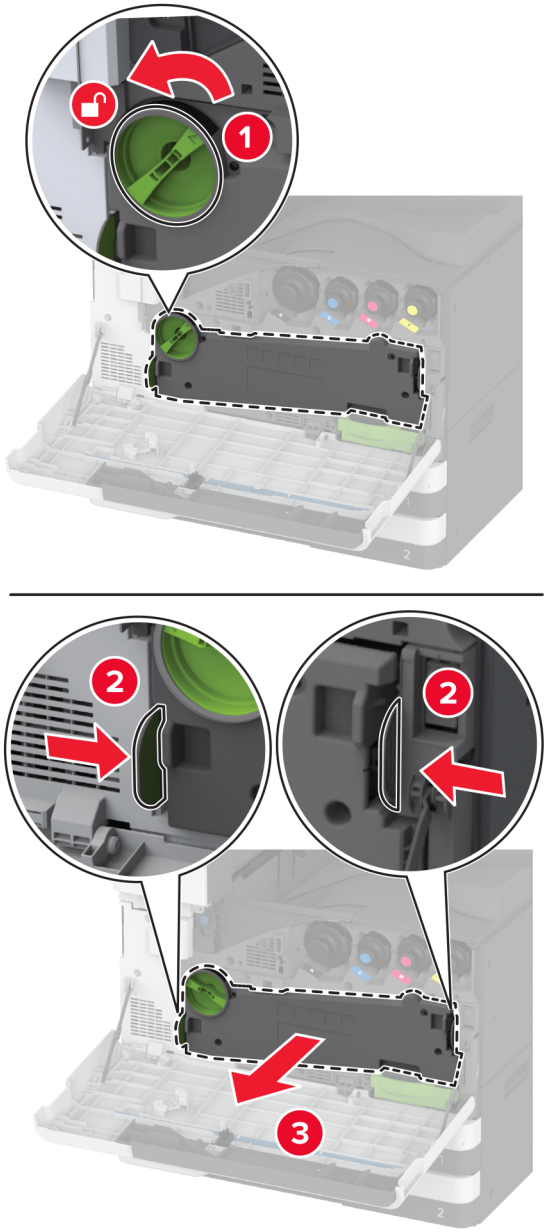


**Uwaga:** Aby uniknąć rozlania tonera, umieść moduł w pozycji pionowej.

**3** Rozpakuj nowy moduł przenoszenia zużytego tonera.

**4** Włóż nowy moduł przenoszenia zużytego tonera, aż *zaskoczy* w swoim miejscu, a następnie zablokuj go.

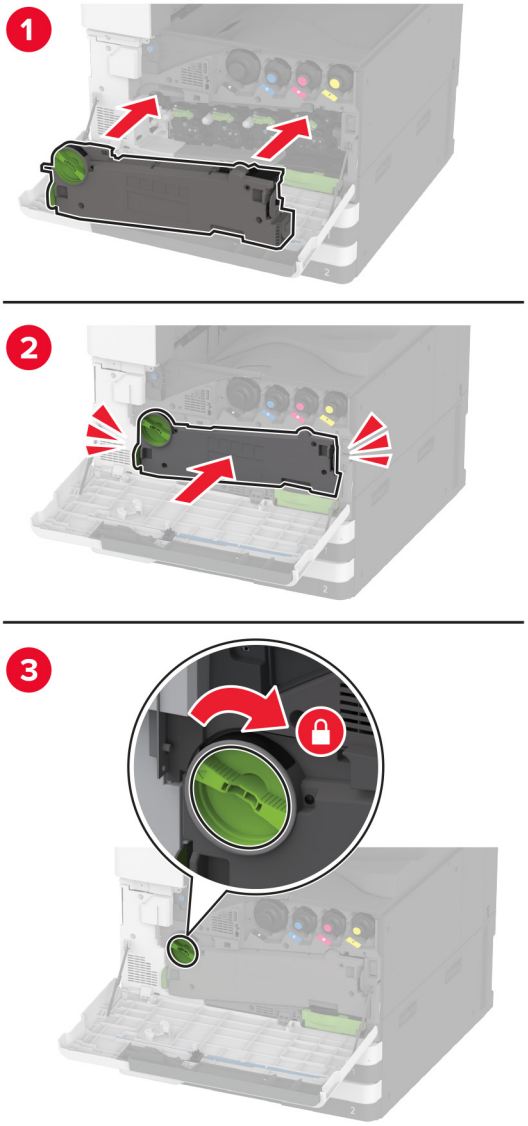


**5** Zamknij przednie drzwiczki.

## Wymiana małej pokrywy we wkładzie tacy

1 Wyciągnij zasobnik.

2 Zdejmij zużytą małą pokrywę.

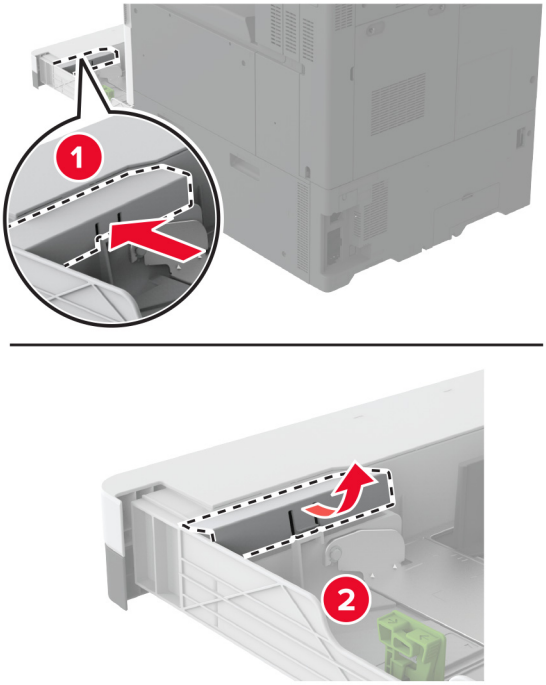


3 Rozpakuj nową małą pokrywę.

**4** Włóż nową małą pokrywę.

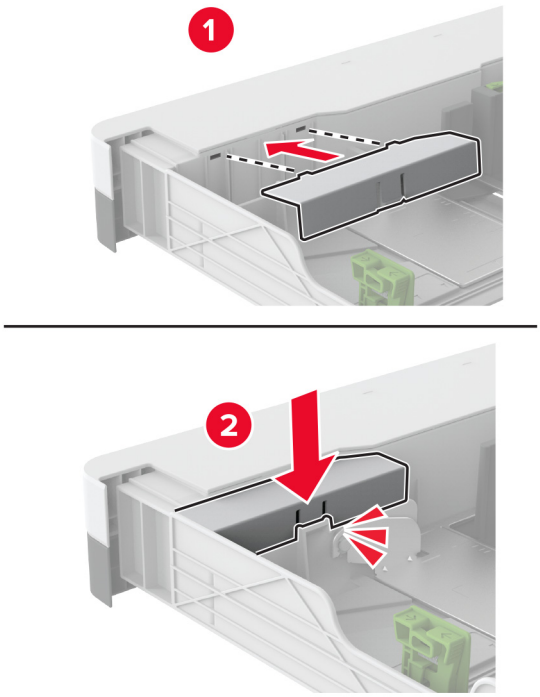


**5** Włóż zasobnik.

## Wymiana prowadnicy papieru B4 we wkładzie tacy

1 Wyciągnij zasobnik.

2 Wymontuj używaną prowadnicę papieru B4.

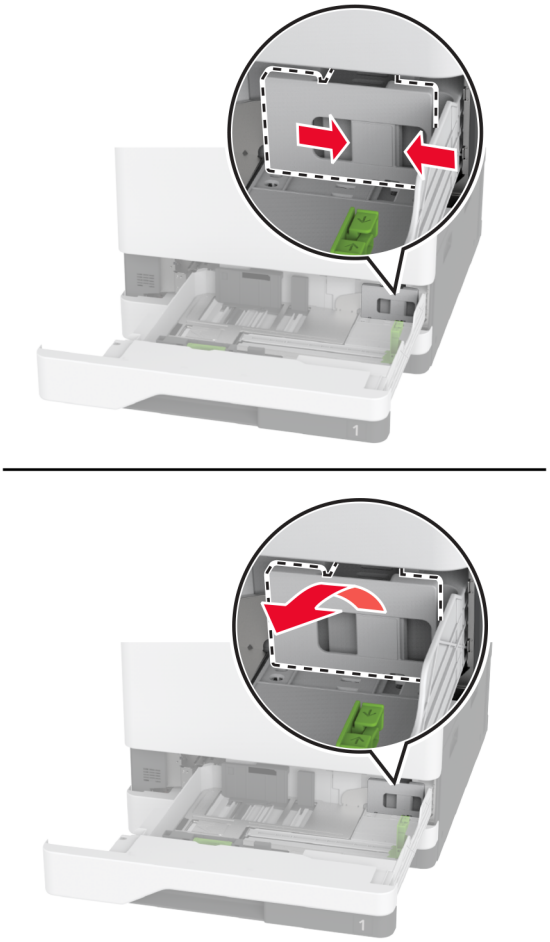

3 Rozpakuj nową prowadnicę papieru B4.

**4** Włóż nową prowadnicę papieru B4.

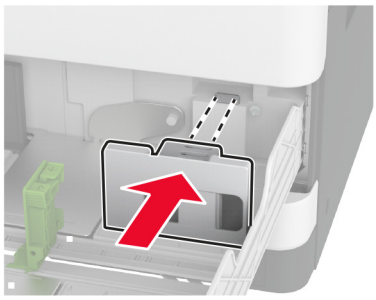

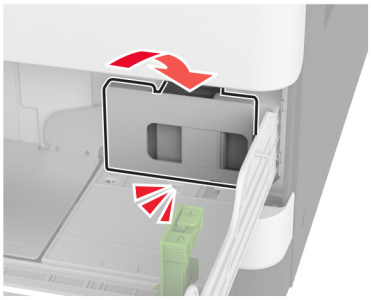

**5** Włóż zasobnik.

## Wymiana pudła dziurkacza do modułu wykańczającego do broszur

**1** Otwórz drzwiczki modułu wykańczającego do broszur.

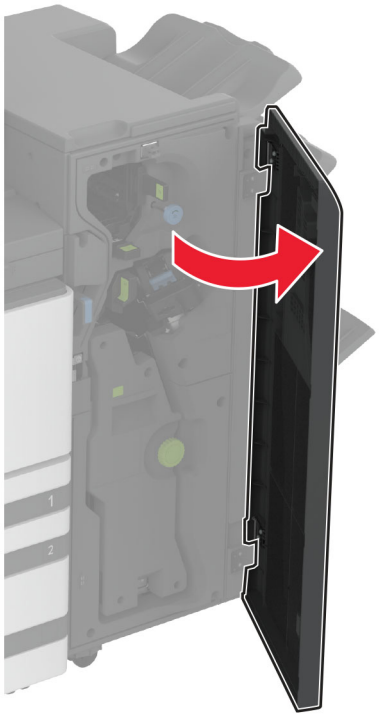

**2** Usuń używane pudło dziurkacza.

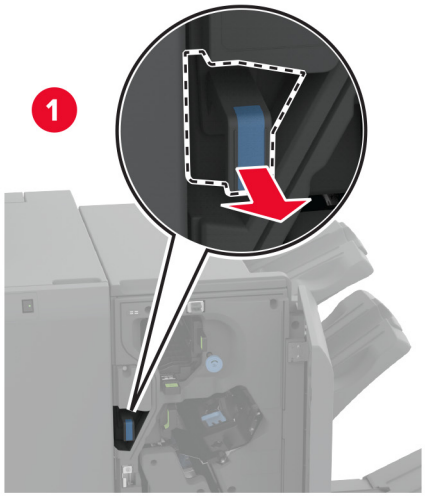


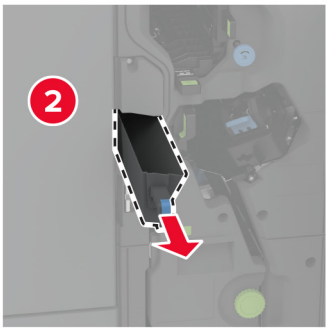


**3** Rozpakuj nowe pudło dziurkacza.

**4** Włóż nowe pudło dziurkacza.

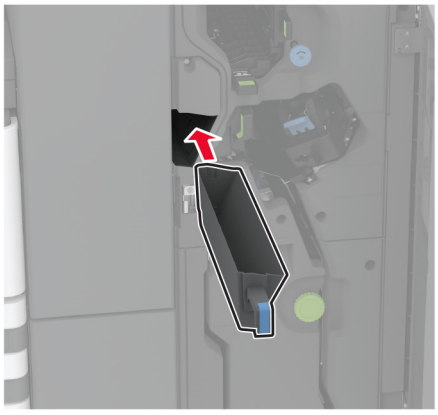

**5** Zamknij drzwiczki modułu wykańczającego do broszur.

## Wymiana odbiornika modułu wykańczającego do składania na trzy części/w kształcie litery Z.

1 Wyłącz drukarkę.

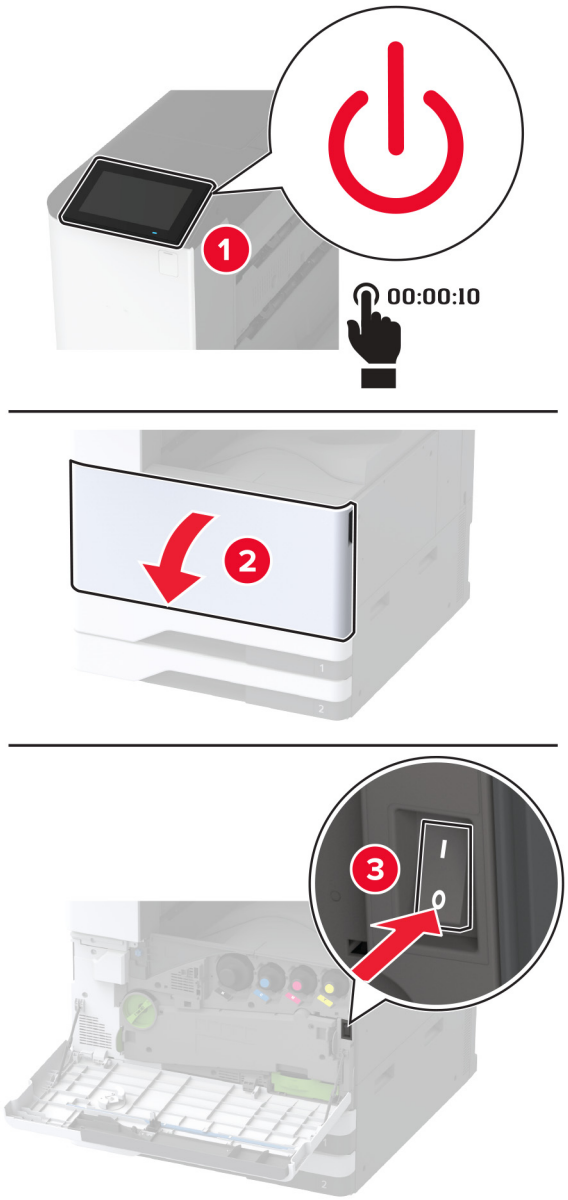

**2** Otwórz drzwiczki modułu wykańczającego składającego na trzy części/w kształci litery Z.

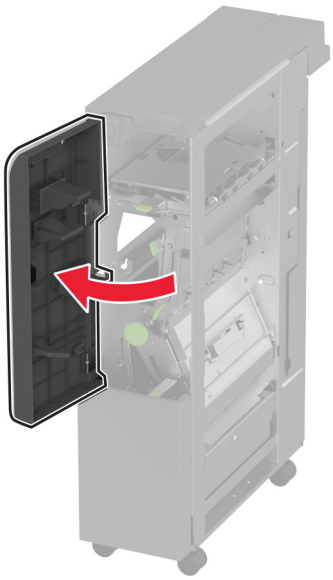

**3** Wyjmij używany odbiornik modułu wykańczającego.

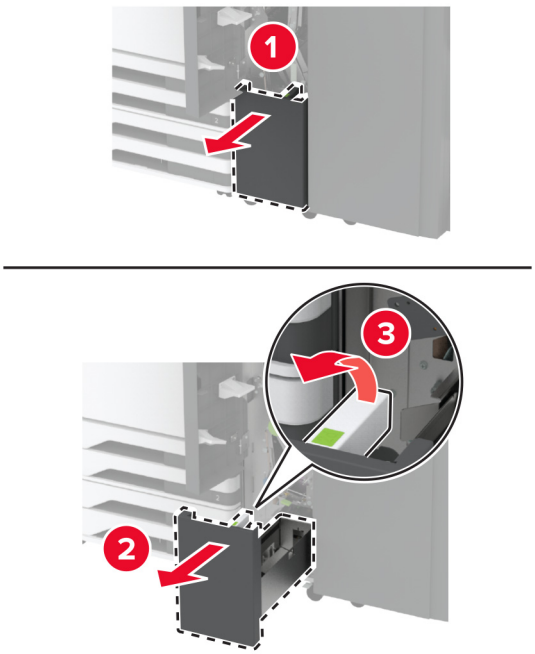


**4** Rozpakuj nowy odbiornik modułu wykańczającego.

5 Włóż nowy odbiornik modułu wykańczającego.

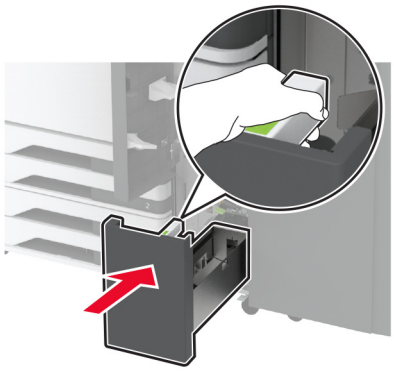

6 Zamknij drzwiczki modułu wykańczającego.

7 Włącz drukarkę.

## Wymiana wspornika papieru.

1 Ściśnij lewą stronę wspornika papieru, aby go odblokować.

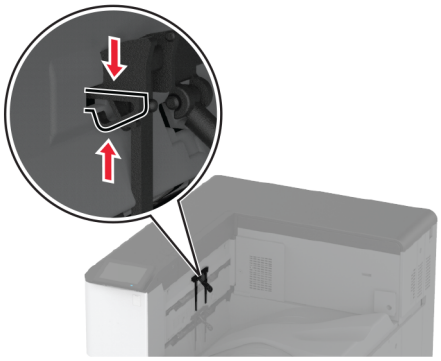

2 Wyjmij używany wspornik papieru.

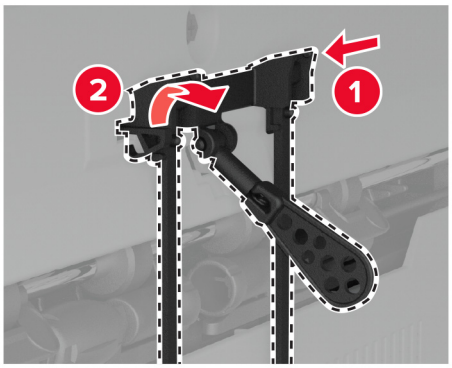


3 Rozpakuj nowy wspornik papieru.

**4** Włóż nowy wspornik papieru, aż *zaskoczy* w swoim miejscu.

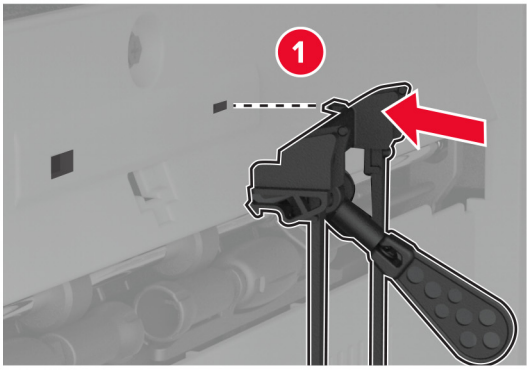


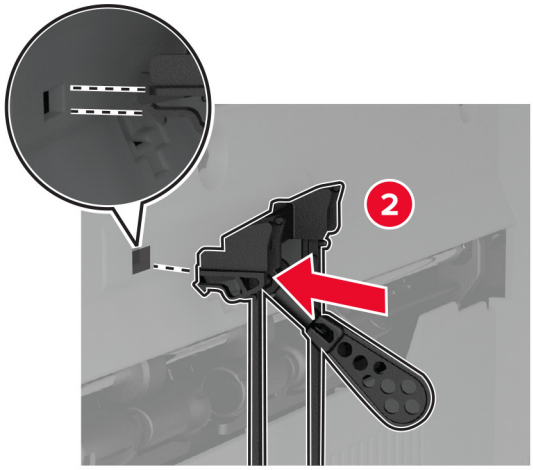


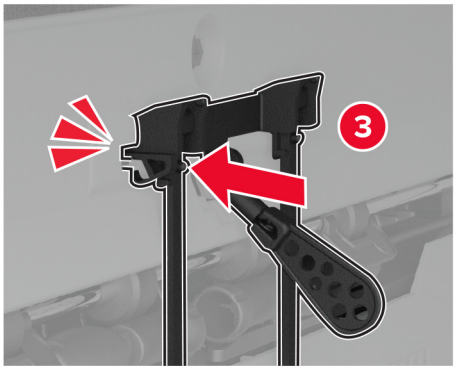

## Wymiana podwójnego pojemnika odbiorczego

1 Wyjmij zużyty podwójny pojemnik odbiorczy.

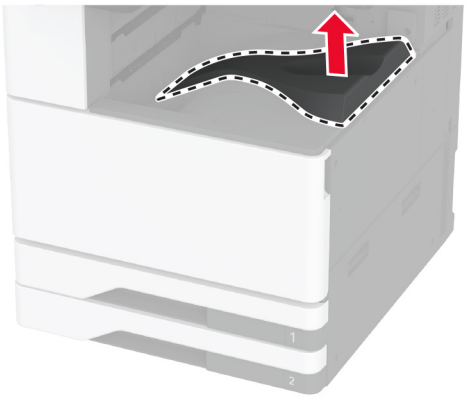

2 Rozpakuj nowy podwójny pojemnik odbiorczy.

3 Zamocuj nowy podwójny pojemnik odbiorczy, aż *zaskoczy* w swoim miejscu.

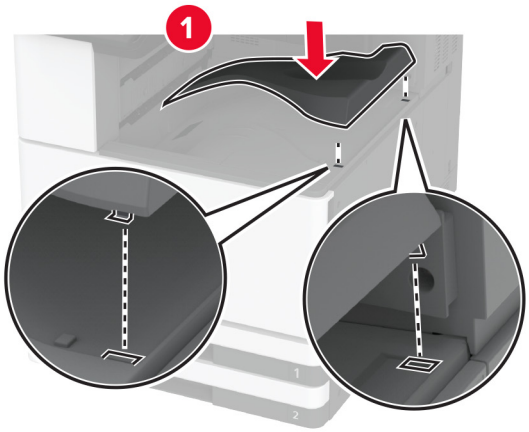


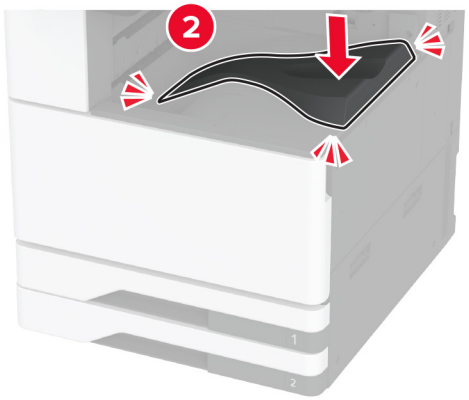

## Wymiana pokrywy dostępu do płyty kontrolera.

1 Zdejmij pokrywę tylnych portów.

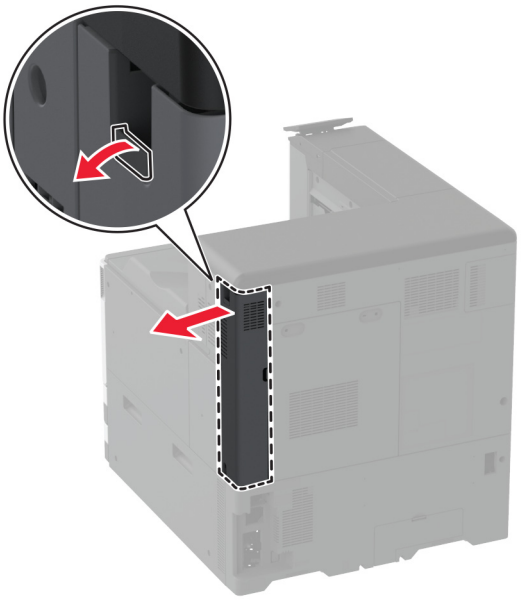

**2** Korzystając z płaskiego śrubokręta, usuń pokrywę dostępu do płyty kontrolera.

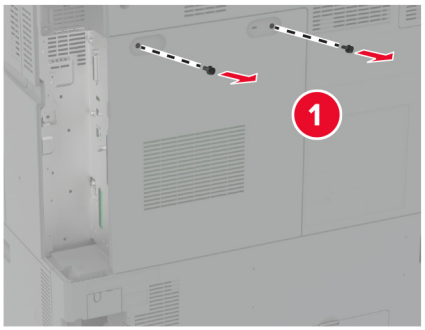


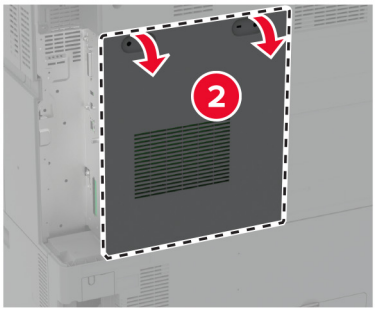


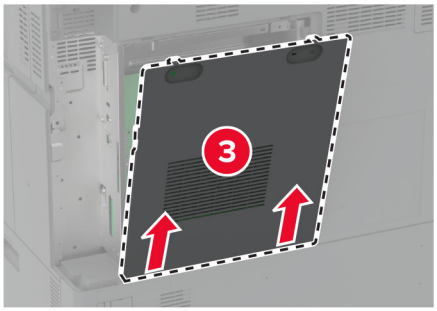


**3** Rozpakuj nową pokrywę dostępu do płyty kontrolera.

**4** Zamocuj nową pokrywę dostępu do płyty kontrolera.

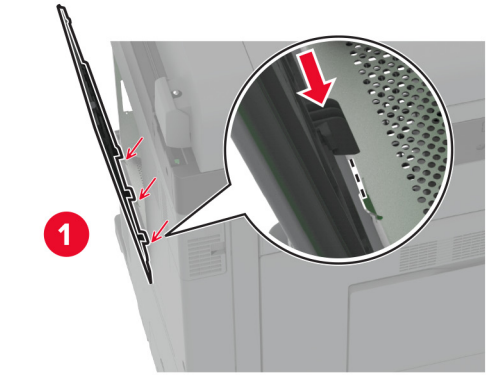


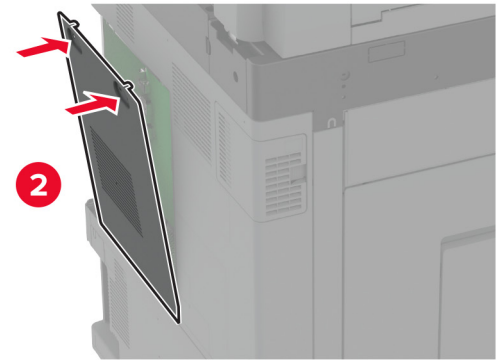


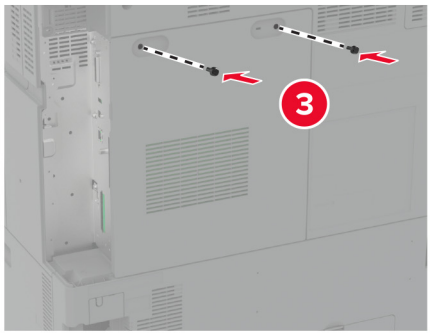

**5** Przymocuj pokrywę tylnych portów.

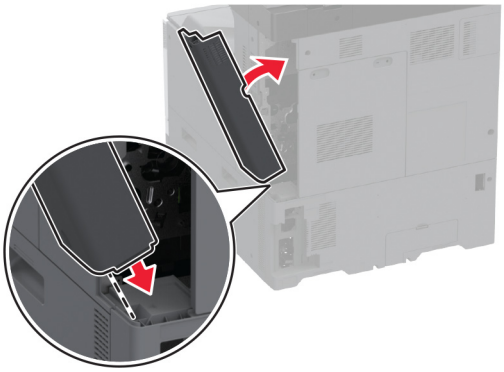

## Załóż pokrywę tylnych portów

**1** Zdejmij zużytą pokrywę tylnych portów.

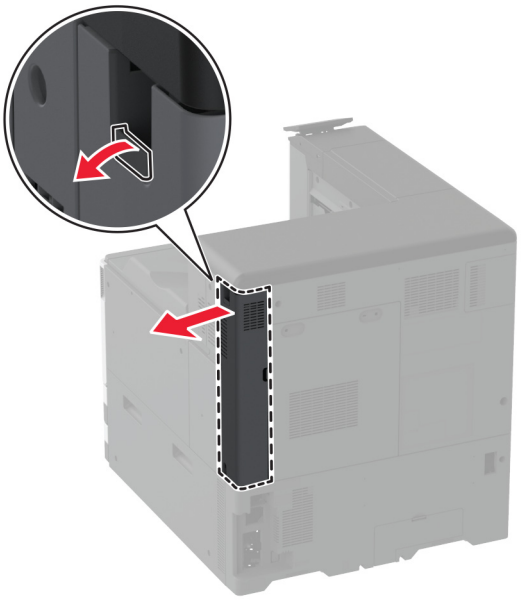

**2** Rozpakuj nową pokrywę tylnych portów.

**3** Przymocuj nową pokrywę tylnych portów.

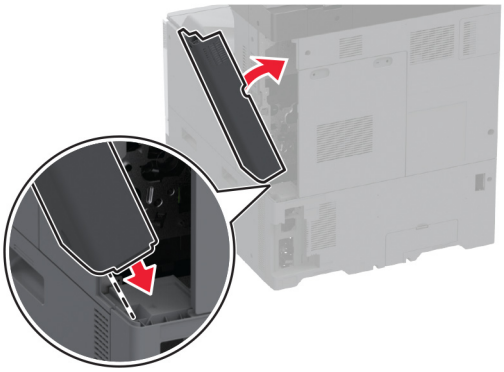

## Zakładanie tylnej pokrywy R9

**1** Zdejmij zużytą tylną pokrywę R9.

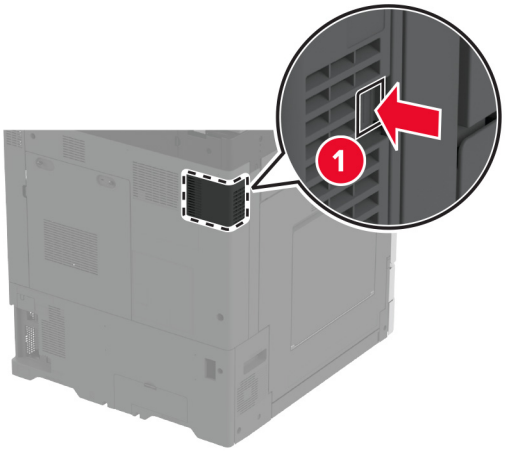


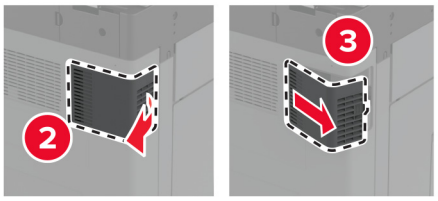


**2** Rozpakuj nową tylną pokrywę R9.

**3** Zamocuj nową tylną pokrywę R9, aż *zaskoczy* w swoim miejscu.

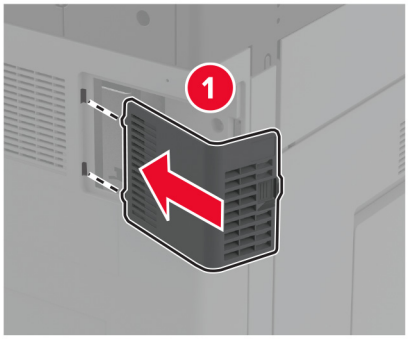

## Wymiana zespołu kasety zszywek

### Wymiana kasety zszywek w zszywaczu

**1** Otwórz drzwiczki modułu wykańczającego.

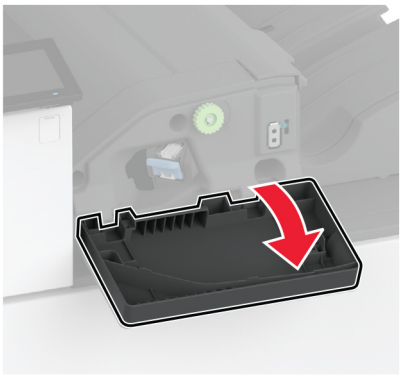

**2** Wyjmij uchwyt kasety zszywek.

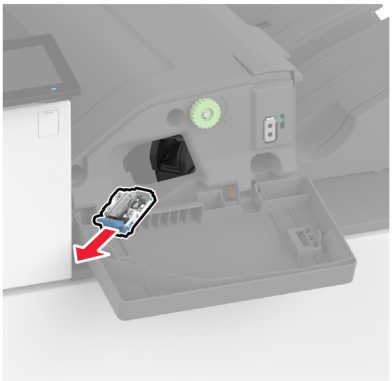

**3** Wyjmij pustą kasetę zszywek.

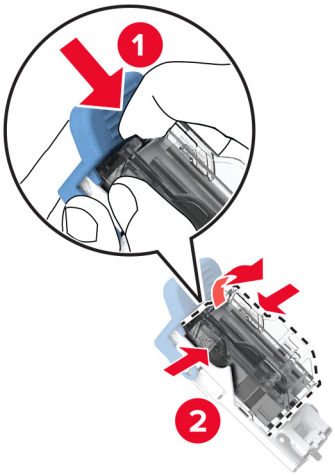


**4** Rozpakuj nową kasetę zszywek.

**5** Włóż nowy magazynek ze zszywkami do uchwytu, aż *zaskoczy* w swoim miejscu.

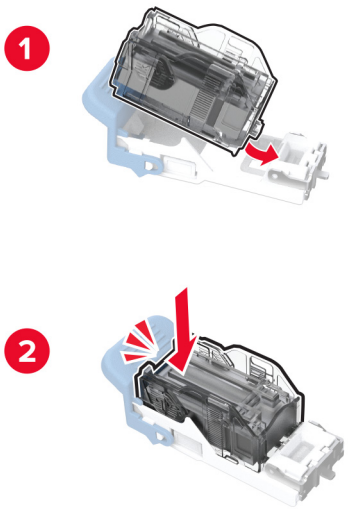


**6** Dociśnij uchwyt kasety ze zszywkami tak, żeby *zatrzasnął* się na swoim miejscu.

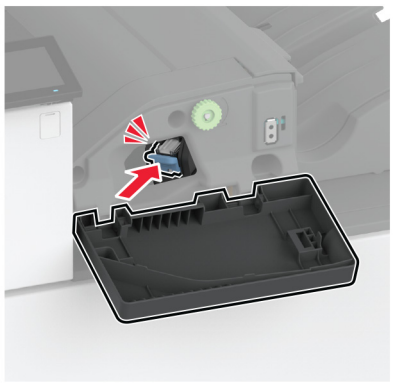

**7** Zamknij drzwiczki.

## Wymiana kasety zszywek w zszywaczu, dziurkacz

1 Otwórz drzwiczki modułu wykańczającego.

2 Wyjmij uchwyt kasety zszywek.

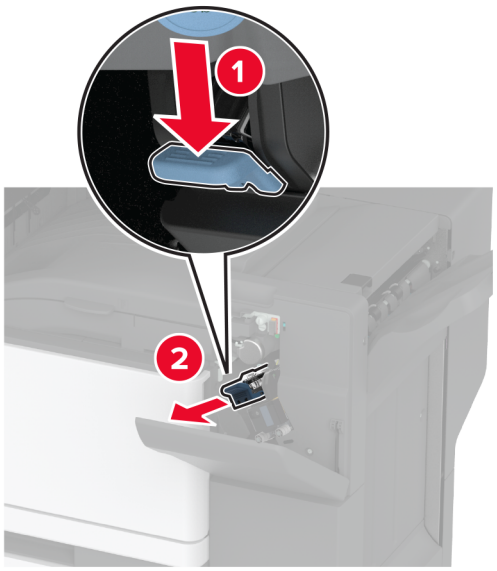

**3** Wyjmij pustą kasetę zszywek.

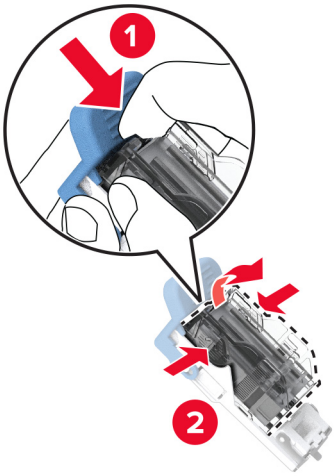


**4** Rozpakuj nową kasetę zszywek.

**5** Włóż nową kasetę zszywek, aż *zaskoczy* w swoim miejscu.

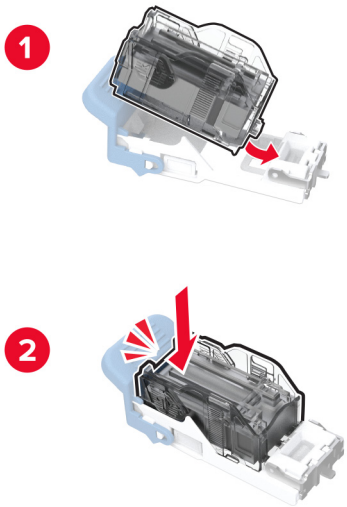

**6** Włóż uchwyt kasety zszywek.

**7** Zamknij drzwiczki.

## Wymiana standardowego uchwytu magazynka ze zszywkami

**1** Otwórz drzwiczki modułu wykańczającego.

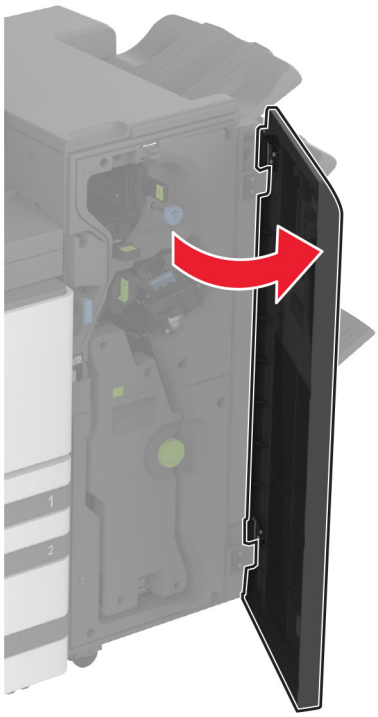

**2** Wyjmij używany uchwyt magazynka ze zszywkami.

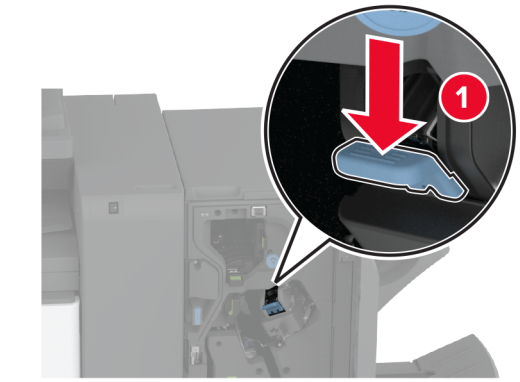


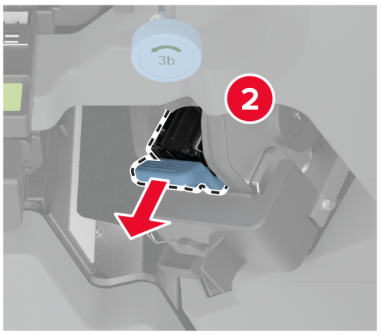


**3** Wyjmij kasetę zszywek.

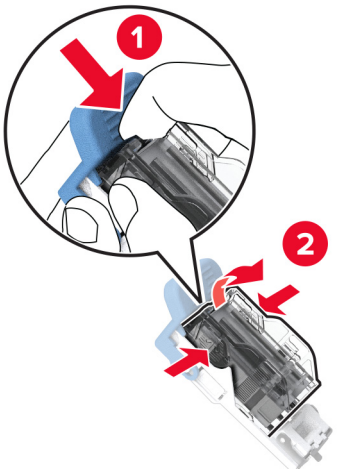


**4** Rozpakuj nowy uchwyt kasety zszywek.

**5** Włóż magazynek ze zszywkami do nowego uchwytu, aż *zaskoczy* w swoim miejscu.

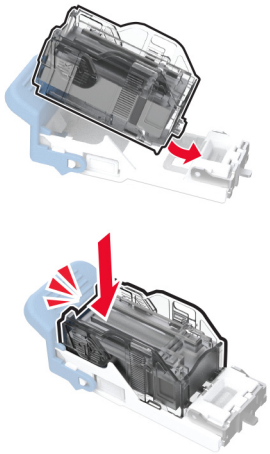

**6** Włóż nowy magazynek ze zszywkami, aż *zaskoczy* w swoim miejscu.

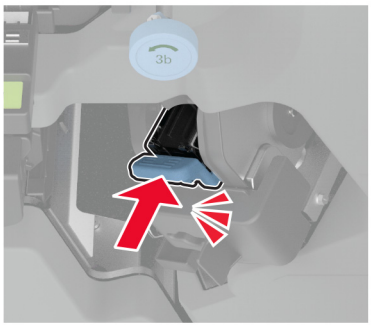


**7** Zamknij drzwiczki modułu wykańczającego.

## Wymiana uchwytu magazynka ze zszywkami w module wykańczającym do broszur

1 Otwórz drzwiczki modułu wykańczającego, a następnie wyjmij moduł składający broszury.

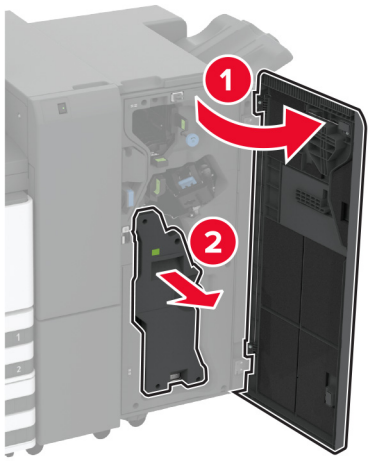


2 Wyjmij używany uchwyt magazynka ze zszywkami.

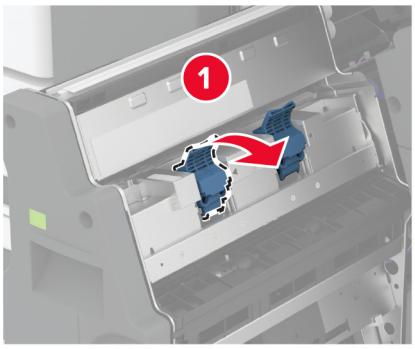


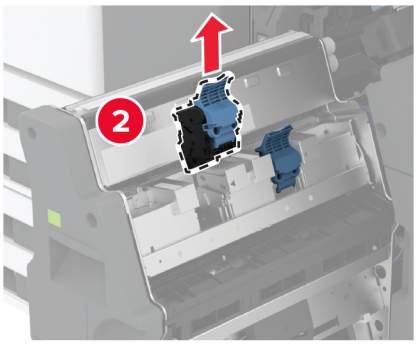

**3** Wyjmij kasetę zszywek.

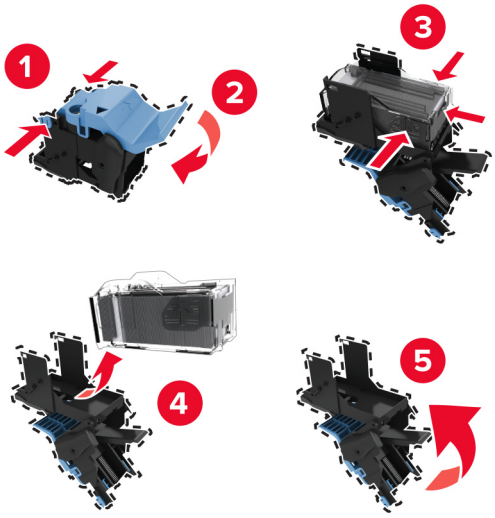


**4** Rozpakuj nowy uchwyt kasety zszywek.

**5** Włóż magazynek ze zszywkami do nowego uchwytu magazynka.

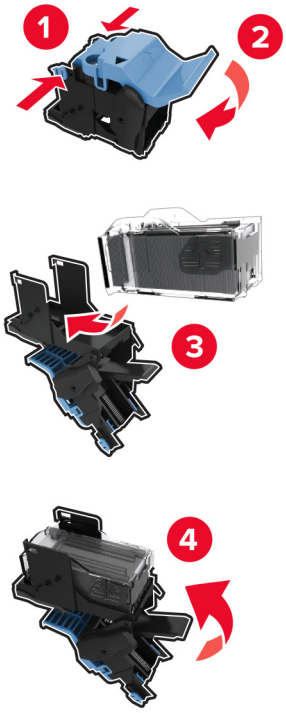

6 Włóż nowy magazynek ze zszywkami do uchwytu.

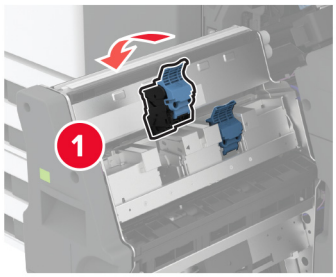


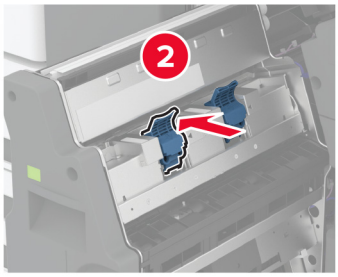


7 Włóż moduł składający broszury, a następnie zamknij drzwiczki modułu wykańczającego.

## Zerowanie liczników zużycia materiałów eksploatacyjnych

1 Na ekranie głównym dotknij kolejno **Ustawienia** > **Urządzenie** > **Konserwacja** > **Menu konfiguracji** > **Zużycie materiałów i liczniki**.

2 Wybierz licznik, który ma zostać wyzerowany.

**Ostrzeżenie — możliwość uszkodzenia:** Materiały eksploatacyjne i części nieobjęte umową programu zwrotów mogą zostać wyzerowane i poddane regeneracji. Należy jednak pamiętać, że gwarancja producenta nie obejmuje uszkodzeń spowodowanych wykorzystaniem nieoryginalnych materiałów eksploatacyjnych lub części. Zerowanie liczników materiałów eksploatacyjnych lub części bez przeprowadzenia odpowiedniej regeneracji może spowodować uszkodzenie drukarki. Po wyzerowaniu licznika materiałów eksploatacyjnych lub części drukarka może wyświetlić komunikat o błędzie, wskazując obecność wyzerowanego elementu.

# Czyszczenie części drukarki

## Czyszczenie drukarki

**UWAGA — NIEBEZPIECZEŃSTWO PORAŻENIA PRĄDEM:** Aby uniknąć porażenia prądem elektrycznym podczas czyszczenia zewnętrznej powierzchni drukarki, należy najpierw wyjąć przewód zasilający z gniazdka elektrycznego, a następnie odłączyć wszystkie kable prowadzące do urządzenia.

**Uwagi:**

- Czynność tę należy wykonywać raz na kilka miesięcy.
- Uszkodzenia drukarki spowodowane niewłaściwą obsługą nie podlegają gwarancji.

1. Wyłącz drukarkę, a następnie wyjmij przewód zasilający z gniazdka elektrycznego.
2. Wyjmij papier z odbiornika standardowego i podajnika uniwersalnego.
3. Przy pomocy miękkiej szczoteczki lub odkurzacza usuń kurz i kawałki papieru znajdujące się dookoła drukarki.
4. Przetrzyj zewnętrzne powierzchnie drukarki za pomocą wilgotnej, miękkiej, niestrzępiącej się szmatki.

   **Uwagi:**

   - Nie należy używać środków czyszczących ani detergentów stosowanych w gospodarstwie domowym, gdyż mogą one uszkodzić wykończenie drukarki.
   - Upewnij się, że po czyszczeniu wszystkie powierzchnie drukarki są suche.
5. Podłącz przewód zasilający do gniazdka elektrycznego, a następnie włącz drukarkę.

   **UWAGA — NIEBEZPIECZEŃSTWO USZKODZENIA CIAŁA:** Aby uniknąć ryzyka pożaru lub porażenia prądem elektrycznym, podłącz przewód zasilający do prawidłowo uziemionego, łatwo dostępnego gniazdka elektrycznego o odpowiednich parametrach, znajdującego się w pobliżu urządzenia.

## Czyszczenie ekranu dotykowego

**UWAGA — NIEBEZPIECZEŃSTWO PORAŻENIA PRĄDEM:** Aby uniknąć porażenia prądem elektrycznym podczas czyszczenia zewnętrznej powierzchni drukarki, należy najpierw wyjąć przewód zasilający z gniazdka elektrycznego, a następnie odłączyć wszystkie kable prowadzące do urządzenia.

1. Wyłącz drukarkę, a następnie wyjmij przewód zasilający z gniazdka elektrycznego.
2. Zwilż miękką, niestrzępiąca się szmatkę i przetrzyj nią ekran dotykowy.

   **Uwagi:**

   - Nie należy używać środków czyszczących ani detergentów stosowanych w gospodarstwie domowym, gdyż mogą one uszkodzić ekran dotykowy.
   - Po wyczyszczeniu ekranu dotykowego upewnij się, że jest on suchy.

3 Podłącz przewód zasilający do gniazdka elektrycznego, a następnie włącz drukarkę.

**UWAGA — NIEBEZPIECZEŃSTWO USZKODZENIA CIAŁA:** aby uniknąć ryzyka pożaru lub porażenia prądem elektrycznym, podłącz przewód zasilający do prawidłowo uziemionego, łatwo dostępnego gniazdka elektrycznego o odpowiednich parametrach, znajdującego się w pobliżu urządzenia.

## Czyszczenie soczewek głowicy drukującej

1 Otwórz przednie drzwiczki.

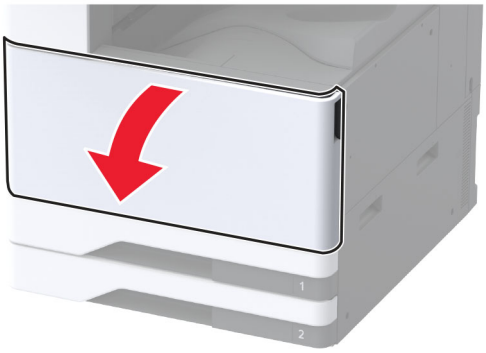

**2** Wyjmij moduł transferu zużytego tonera.

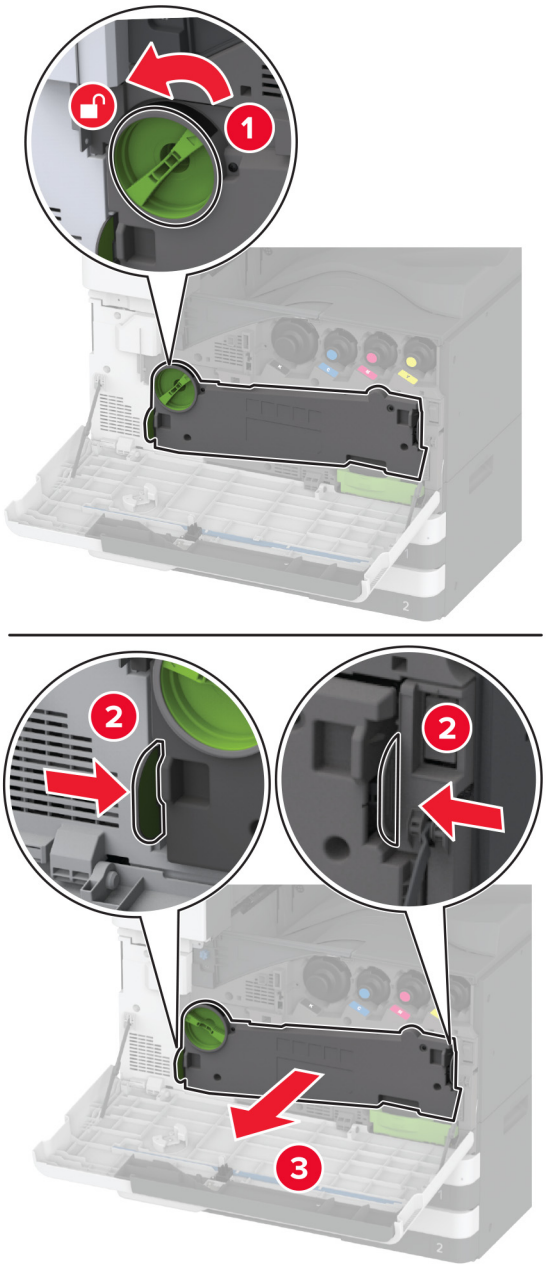


**Uwaga:** Aby uniknąć rozlania tonera, umieść moduł w pozycji pionowej.

**3** Wyjmij element czyszczący głowicę drukującą, a następnie wyczyść soczewki głowicy drukującej.

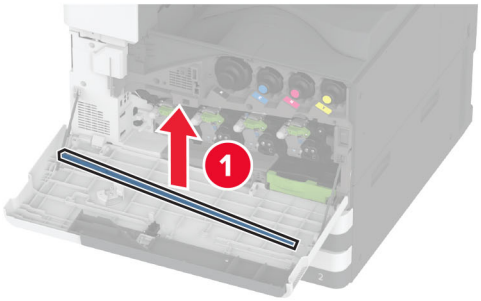


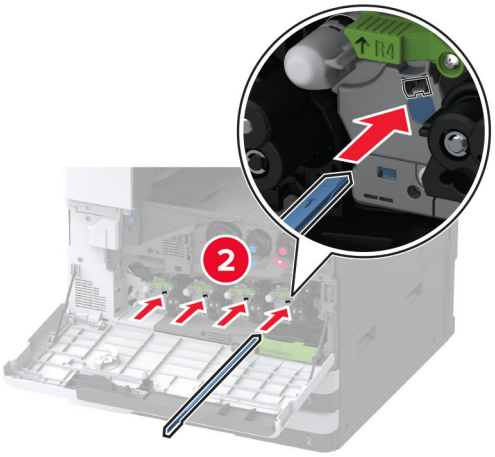


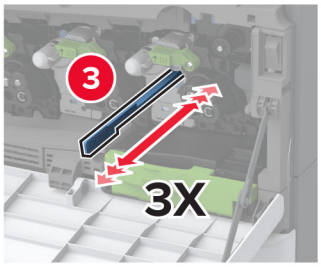


**4** Umieść element czyszczący głowicę drukującą z powrotem na miejsce.

**5** Włóż moduł przenoszenia zużytego tonera, aż *zatrzaśnie* się na swoim miejscu, a następnie zablokuj go.

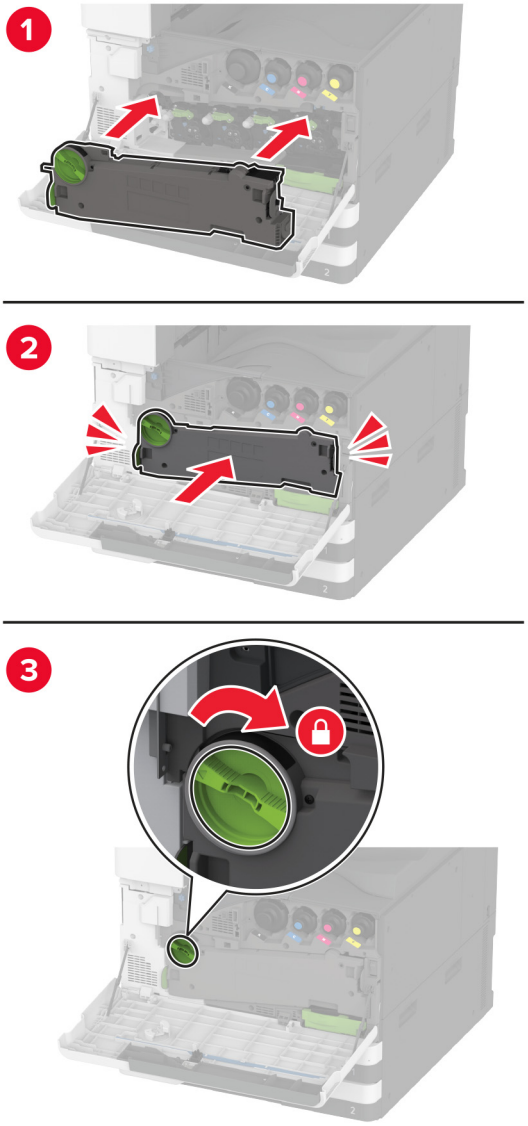


**6** Zamknij drzwiczki.

## Czyszczenie zestawu rolek tacy

1 Wyłącz drukarkę.

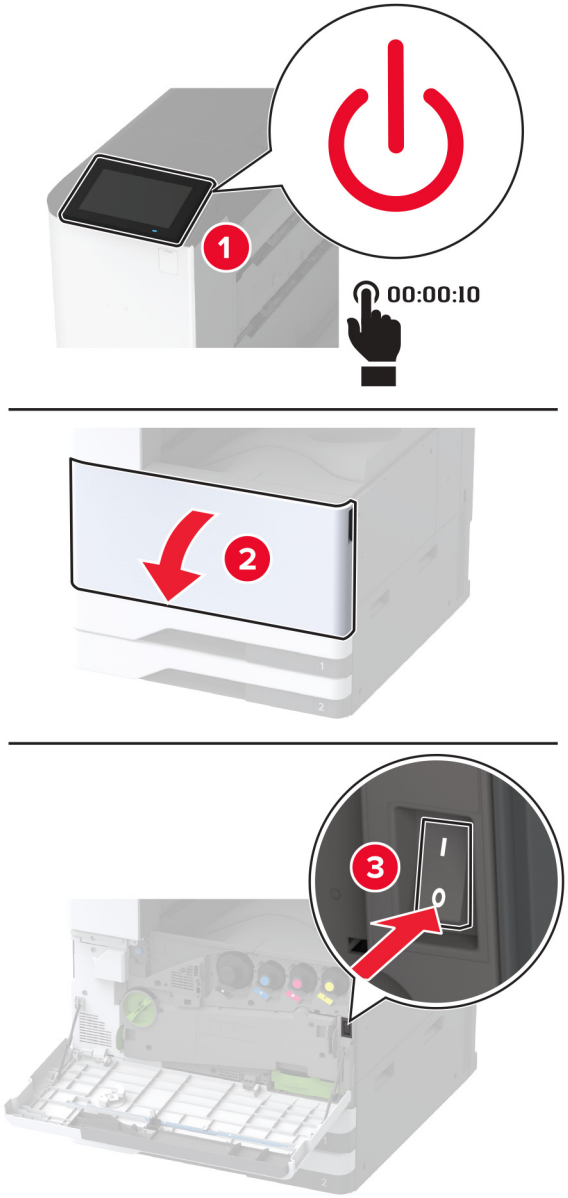

**2** Wyjmij standardową tacę.

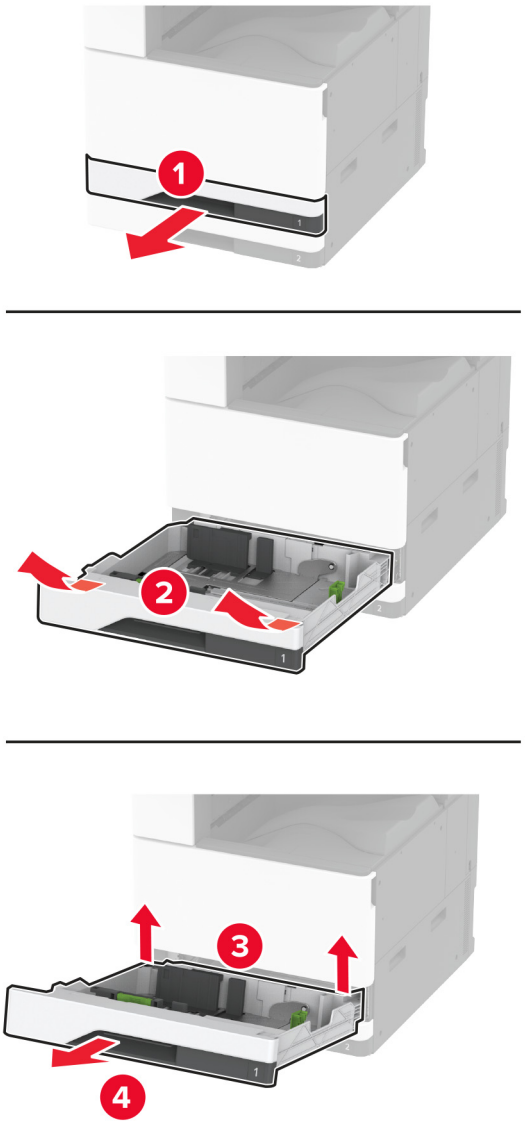


**3** Wyjmij zestaw rolek tacy.

**Ostrzeżenie — możliwość uszkodzenia:** Aby zapobiec uszkodzeniu na skutek wyładowania elektrostatycznego, dotknij dowolnego, odsłoniętego metalowego elementu korpusu drukarki zanim dotkniesz wewnętrznych elementów drukarki lub będziesz mieć kontakt z nimi.

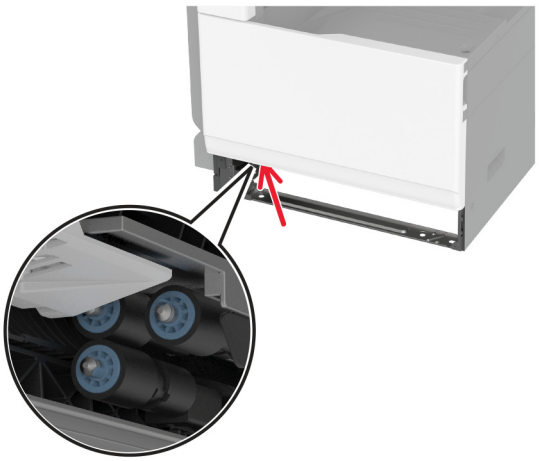

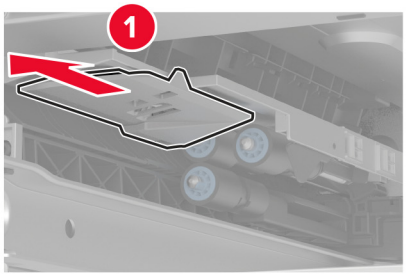


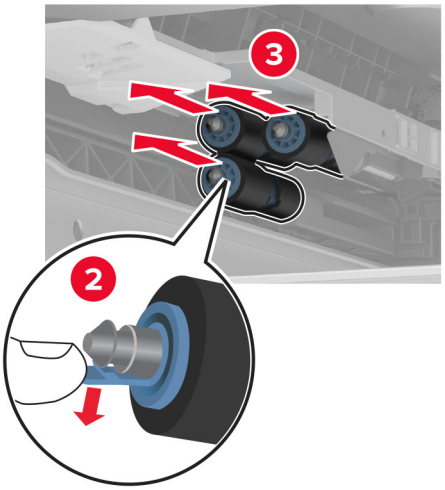


**4** Zwilż wodą miękką, niestrzępiącą się szmatkę, a następnie wytrzyj rolki podające.

**5** Włóż zestaw rolek, aż *zaskoczy* w swoim miejscu.

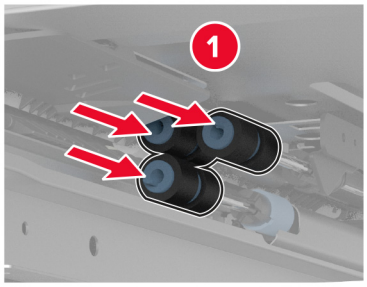


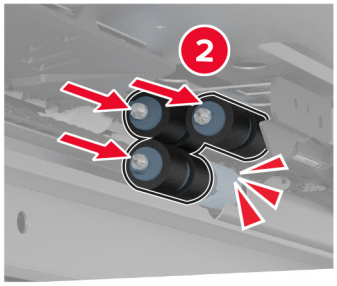


**6** Włóż zasobnik.

**7** Włącz drukarkę.

## Czyszczenie zestawu rolek tacy na 2000 arkuszy

1 Wyłącz drukarkę.

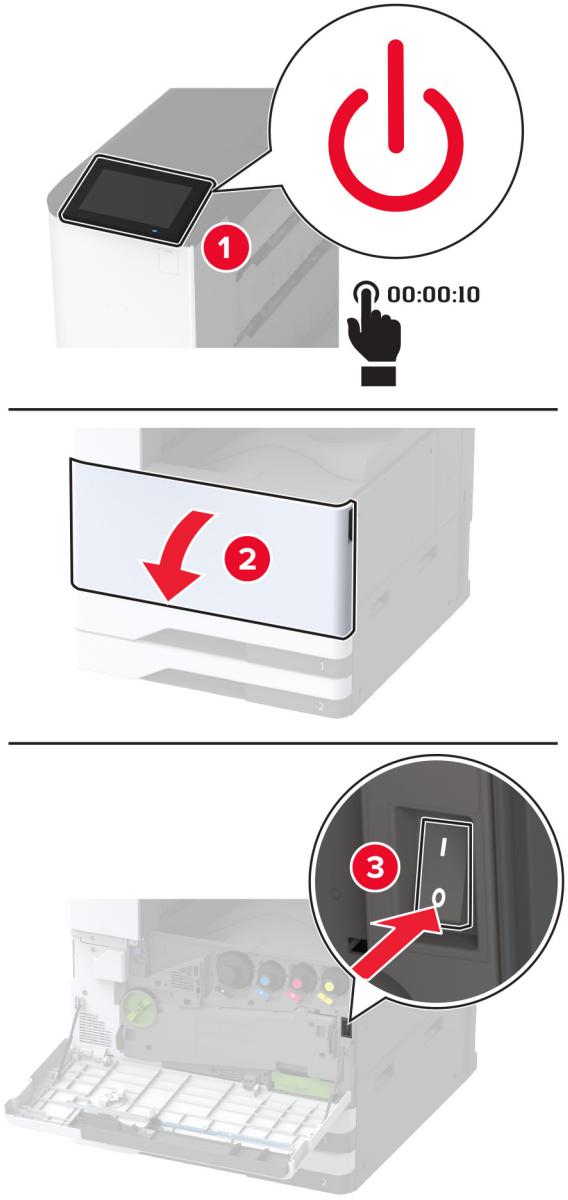

**2** Przesuń tacę w lewo.

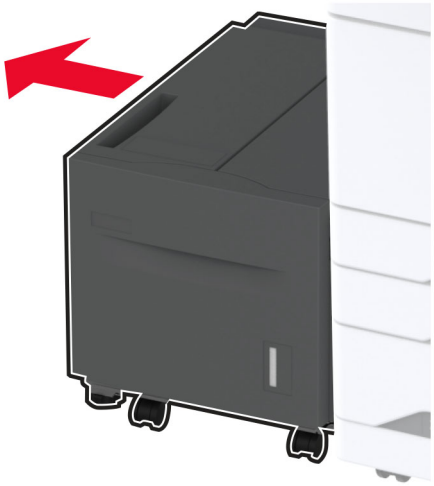

**3** Otwórz drzwiczki J, a następnie otwórz pokrywę zestawu rolek.

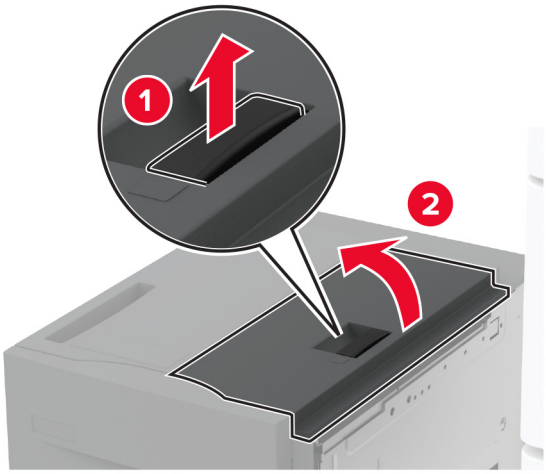


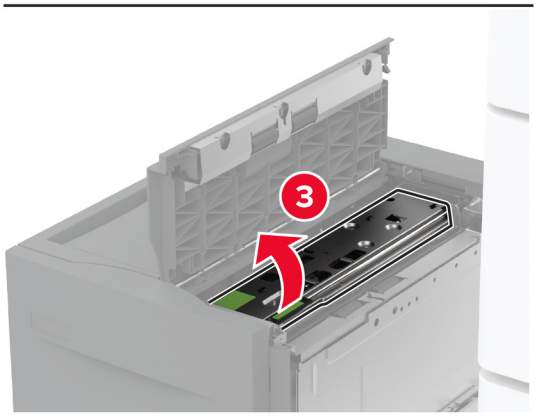

**4** Zlokalizuj, a następnie wyjmij zestaw rolek tacy.

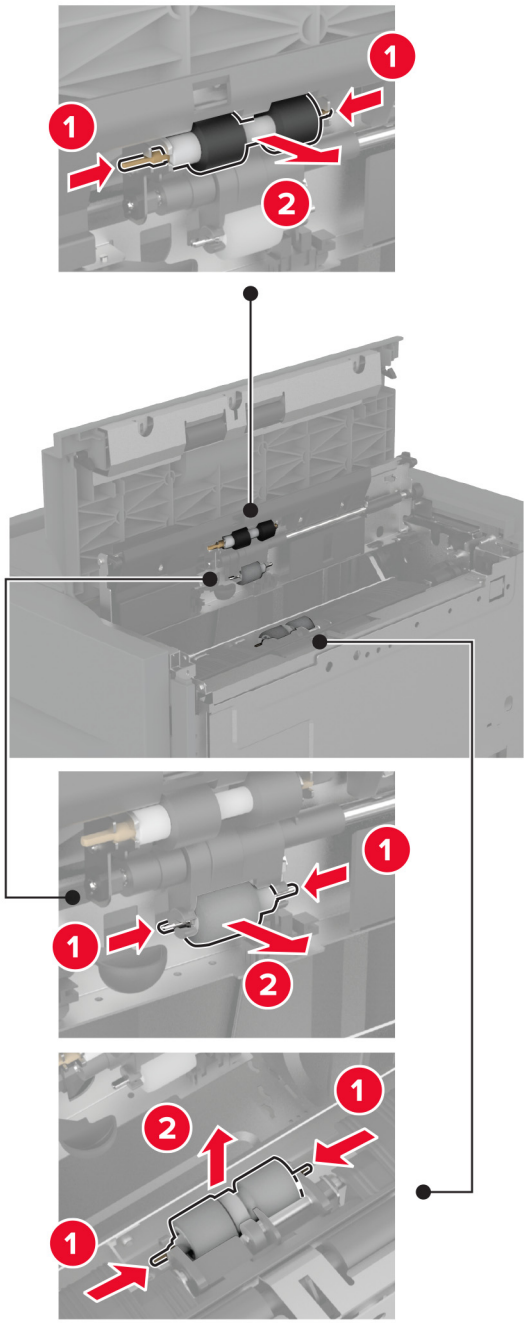


**5** Zwilż wodą miękką, niestrzępiącą się szmatkę, a następnie wytrzyj zestaw wałka.

**6** Włóż zestaw rolek.

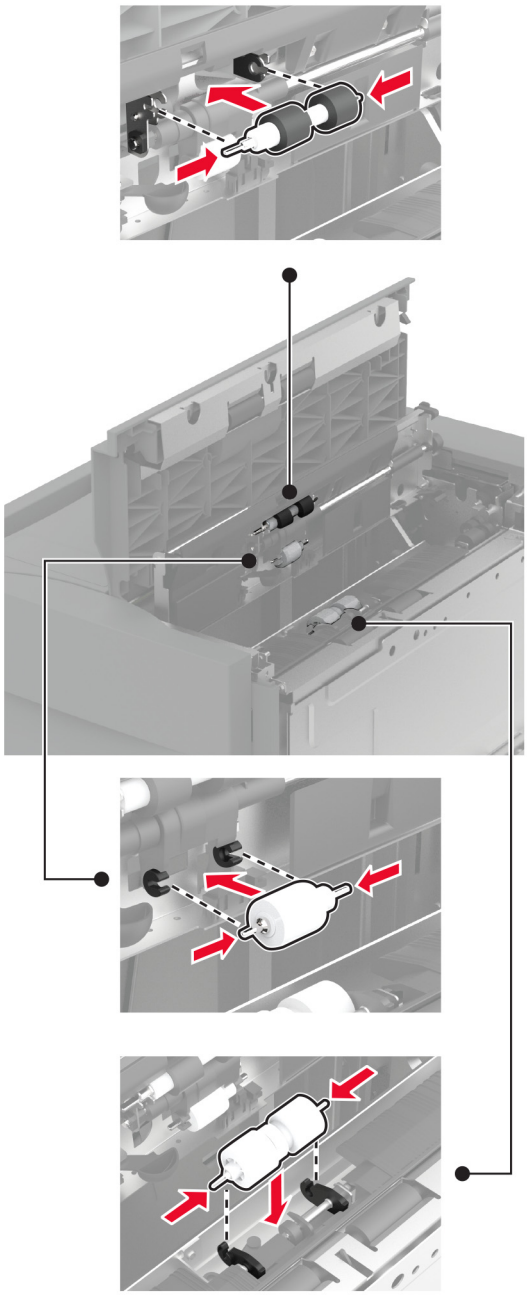

**7** Zamknij pokrywę zestawu rolek, a następnie zamknij drzwiczki J.

**8** Wsuń tacę z powrotem na miejsce.

**9** Włącz drukarkę.

## Czyszczenie zestawu rolek podwójnego podajnika na 2000 arkuszy

### W uchwycie C

1 Wyłącz drukarkę.

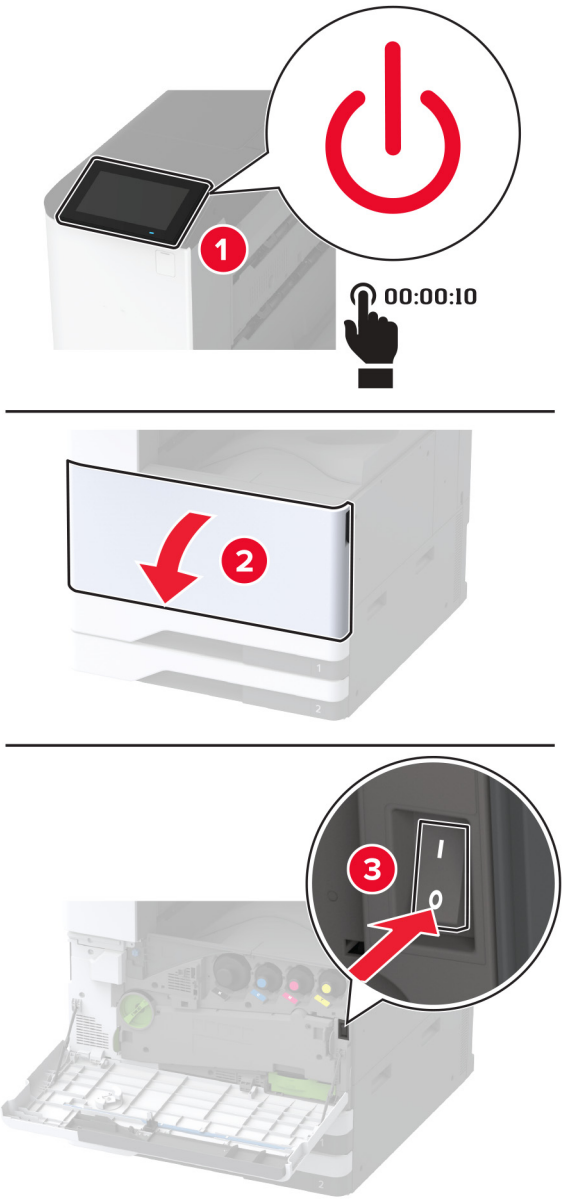

**2** Wyciągnij tacę 4, a następnie wyciągnij tacę 3.

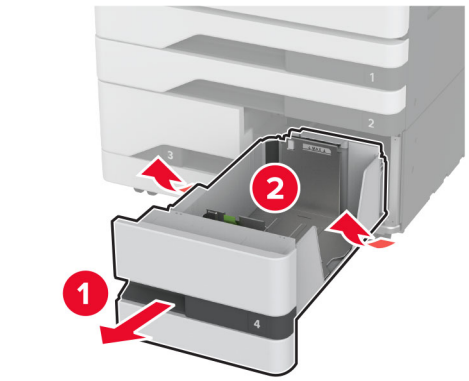


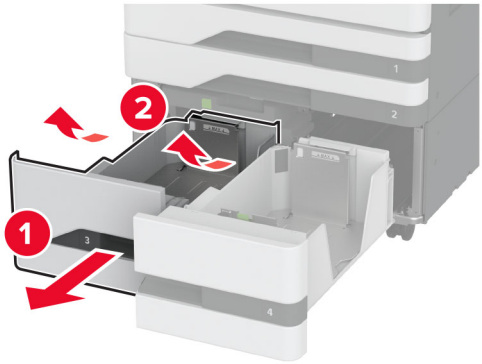


**3** Wyciągnij uchwyt C, a następnie otwórz pokrywę wewnętrzną.

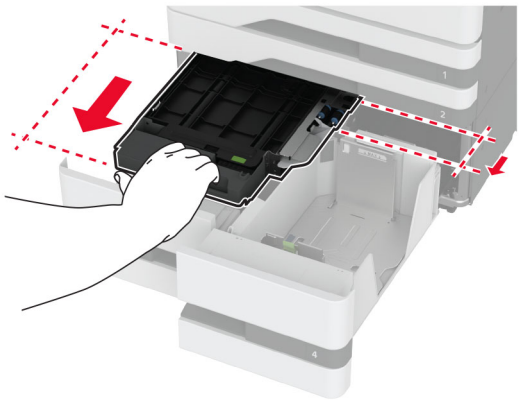

**4** Otwórz pokrywę zestawu rolek.

**5** Wyjmij zestaw rolek tacy.

**Ostrzeżenie — możliwość uszkodzenia:** Aby zapobiec uszkodzeniu na skutek wyładowania elektrostatycznego, dotknij dowolnego, odsłoniętego metalowego elementu korpusu drukarki zanim dotkniesz wewnętrznych elementów drukarki lub będziesz mieć kontakt z nimi.

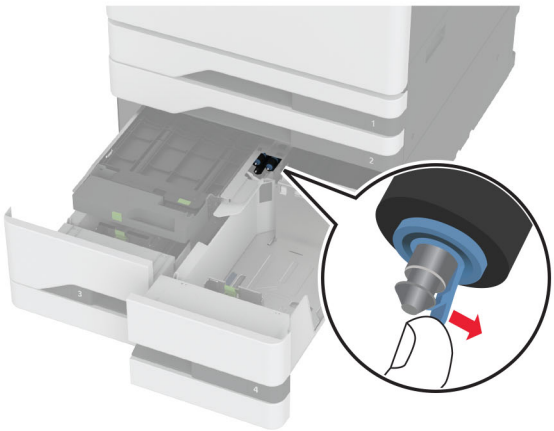

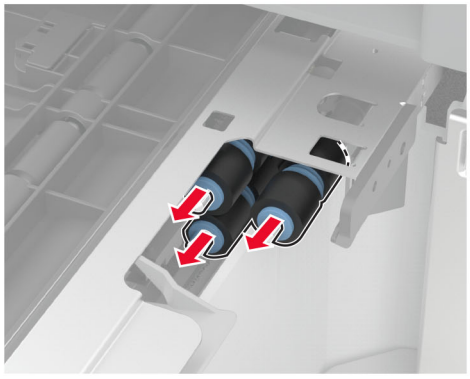

**6** Zwilż wodą miękką, niestrzępiącą się szmatkę, a następnie wytrzyj wałki pobierania.

**7** Włóż zestaw rolek, aż *zaskoczy* w swoim miejscu.

8 Zamknij pokrywę zestawu rolek.

9 Zamknij pokrywę wewnętrzną, a następnie włóż uchwyt C.

10 Włóż tacę 3 i 4.

11 Włącz drukarkę.

**W zasobniku 3**

1 Wyłącz drukarkę.

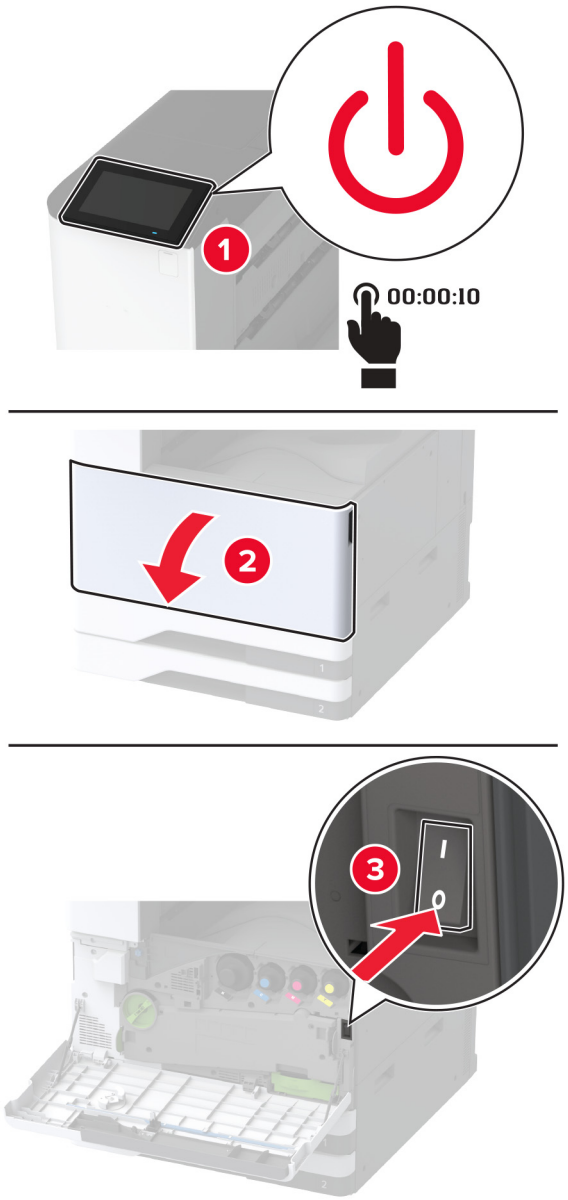

**2** Wyjmij tacę 1, a następnie tacę 2.

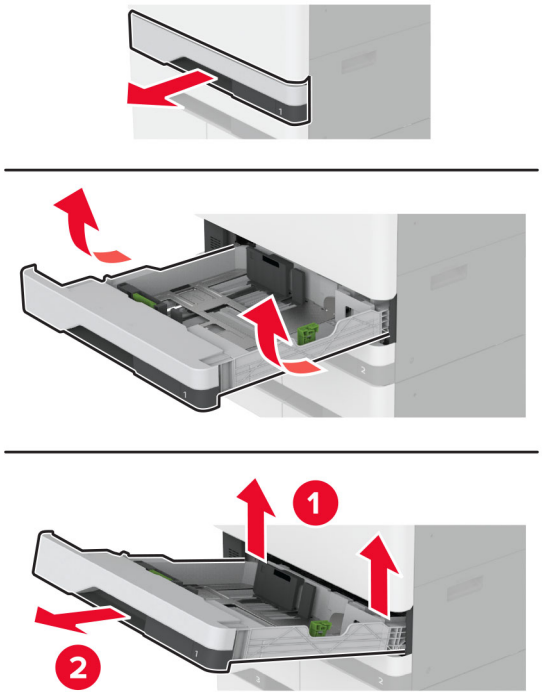


**3** Wyciągnij tacę 3 i 4.

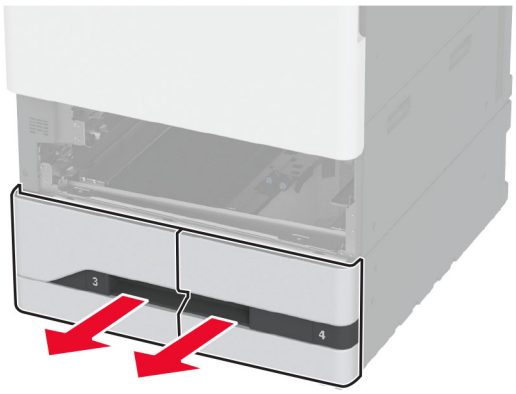

**4** Wyciągnij uchwyt C.

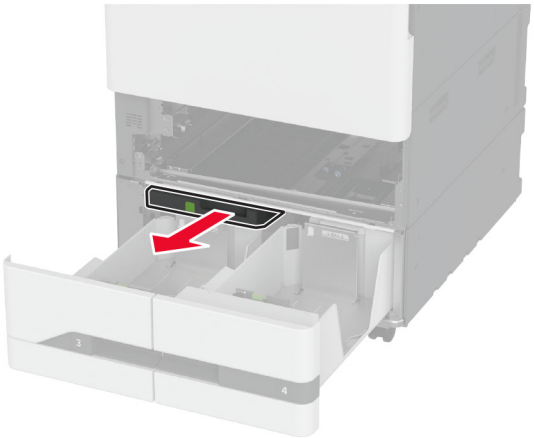

**5** Wyjmij zestaw rolek tacy.

**Ostrzeżenie — możliwość uszkodzenia:** Aby zapobiec uszkodzeniu na skutek wyładowania elektrostatycznego, dotknij dowolnego, odsłoniętego metalowego elementu korpusu drukarki zanim dotkniesz wewnętrznych elementów drukarki lub będziesz mieć kontakt z nimi.

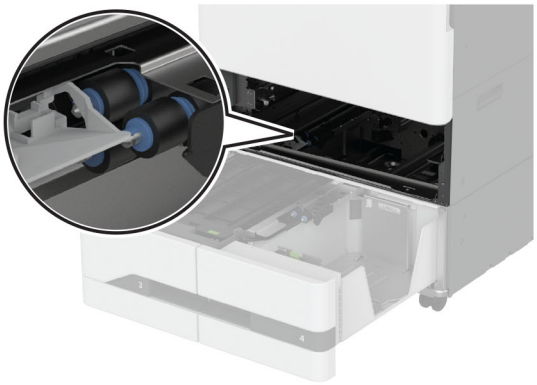

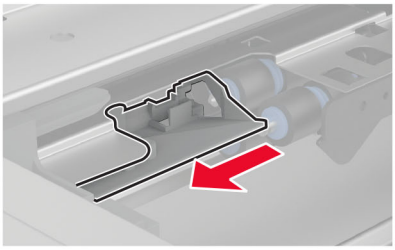

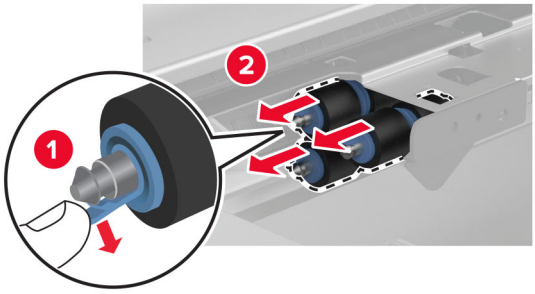


6 Zwilż wodą miękką, niestrzępiącą się szmatkę, a następnie wytrzyj wałki pobierania.

7 Włóż zestaw rolek, aż *zaskoczy* w swoim miejscu.

8 Włóż uchwyt C.

9 Włóż tacę 3 i 4.

10 Włóż tacę 1 i 2.

11 Włącz drukarkę.

## Opróżnianie pudła dziurkacza

1 Podnieś pokrywę modułu transferu papieru

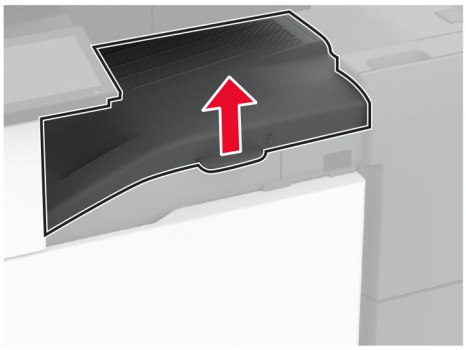

2 Wyjmij i opróżnij pudło dziurkacza.

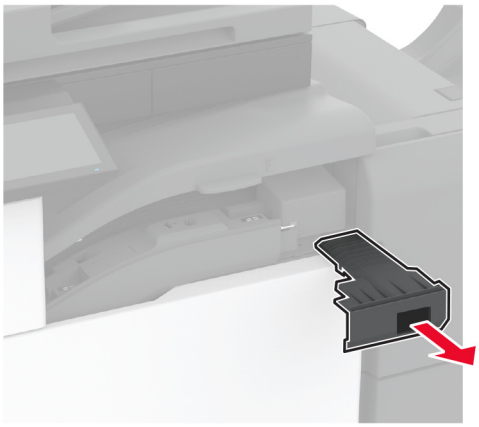

3 Włóż pudło dziurkacza.

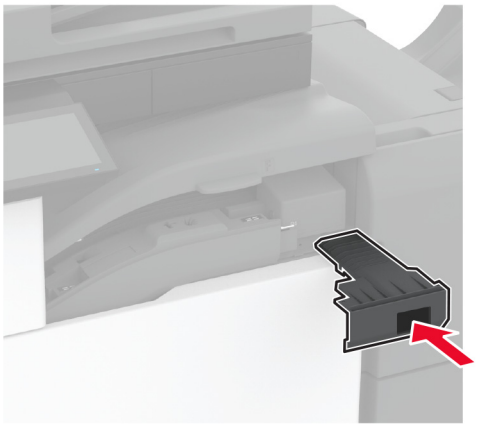

4 Zamknij pokrywę modułu transferu papieru F.

5 Otwórz drzwiczki modułu wykańczającego do broszur.

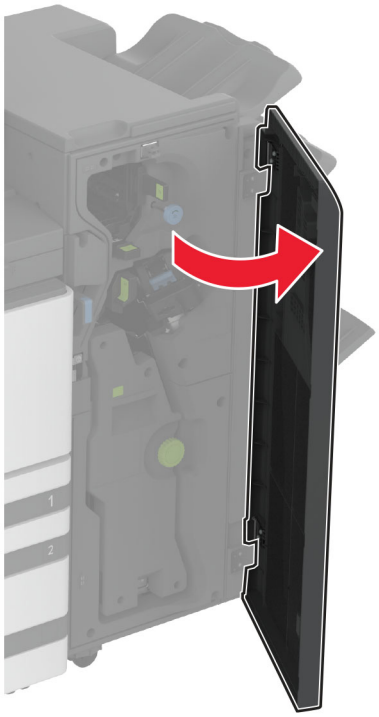

6 Wyjmij i opróżnij pudło dziurkacza.

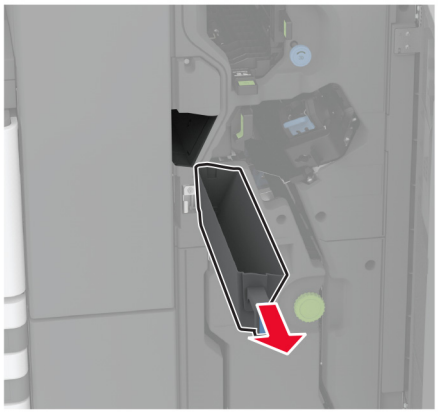

7 Włóż pudło dziurkacza.

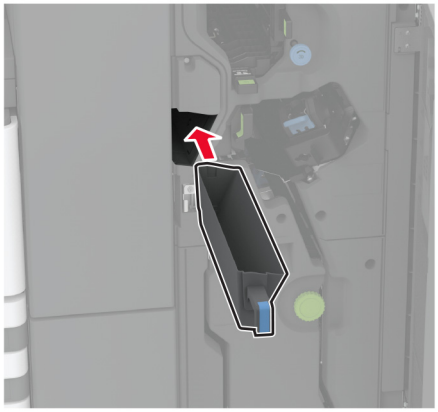

8 Zamknij drzwiczki modułu wykańczającego.

# Oszczędzanie energii i papieru

## Konfigurowanie ustawień trybu oszczędzania energii

### tryb czuwania

1 Na ekranie głównym dotknij kolejno opcji **Ustawienia** > **Urządzenie** > **Zarządzanie energią** > **Limity czasu** > **Tryb czuwania**.

2 Określ czas bezczynności, po upływie którego drukarka przejdzie w Tryb czuwania.

### trybu hibernacji

1 Na ekranie głównym wybierz kolejno opcje **Ustawienia** > **Urządzenie** > **Zarządzanie energią** > **Limity czasu** > **Limit czasu hibernacji**.

2 Wybierz czas bezczynności, po upływie którego drukarka przejdzie w Tryb czuwania.

**Uwagi:**

- Aby funkcja Limit czasu do przejścia w stan hibernacji działała, wybierz dla opcji Limit czasu hibernacji przy połączeniu ustawienie Hibernuj.
- Gdy drukarka działa w trybie Hibernacja, wbudowany serwer WWW jest wyłączony.

## Regulacja jasności wyświetlacza

1 Na ekranie głównym dotknij kolejno opcji **Ustawienia** > **Urządzenie** > **Preferencje**.

2 W menu Jasność ekranu dostosuj ustawienie.

### Zmniejszanie zużycia materiałów eksploatacyjnych

- Drukowanie dwustronne.

  **Uwaga:** Domyślnym ustawieniem sterownika drukarki jest druk dwustronny.
- Drukowanie wielu stron na jednej stronie arkusza papieru.
- Korzystanie z funkcji podglądu, aby zobaczyć dokument przed jego wydrukowaniem.
- Wydrukuj jeden egzemplarz dokumentu, aby sprawdzić poprawność jego zawartości i formatu.

## Przenoszenie drukarki w inne miejsce

**UWAGA — NIEBEZPIECZEŃSTWO USZKODZENIA CIAŁA:** jeśli waga drukarki jest większa niż 20 kg (44 funty), do bezpiecznego przeniesienia potrzeba co najmniej dwóch osób.

**UWAGA — NIEBEZPIECZEŃSTWO USZKODZENIA CIAŁA:** w celu uniknięcia ryzyka pożaru lub porażenia prądem należy korzystać wyłącznie z przewodu zasilającego dołączonego do tego produktu lub z części zamiennych autoryzowanych przez producenta.

**UWAGA — NIEBEZPIECZEŃSTWO USZKODZENIA CIAŁA:** zastosowanie się do poniższych wskazówek pozwoli uniknąć obrażeń ciała oraz uszkodzenia drukarki podczas jej przenoszenia:

- Upewnij się, że wszystkie drzwiczki i tace są zamknięte.
- Wyłącz drukarkę, a następnie wyjmij przewód zasilający z gniazdka elektrycznego.
- Odłącz wszystkie przewody i kable.
- Jeżeli do drukarki są podłączone oddzielne, opcjonalne tace podłogowe lub opcje wyjściowe, odłącz je przed przeniesieniem drukarki.
- Jeśli drukarka jest wyposażona w podstawę na kółkach, przesuń drukarkę ostrożnie na nowe miejsce. Zachowaj ostrożność przy przechodzeniu przez progi i uważaj na przerwy w podłodze.
- Jeżeli drukarka nie jest wyposażona w podstawę na kółkach, ale jest skonfigurowana do obsługi opcjonalnych tac lub opcji wyjściowych, odłącz opcje wyjściowe i podnieś drukarkę z tac. Drukarki ani wyposażenia opcjonalnego nie wolno podnosić jednocześnie.
- Przy podnoszeniu drukarki zawsze używaj uchwytów.
- Jeśli drukarka jest przewożona na wózku, musi on mieć na tyle dużą powierzchnię, aby mieściła się na nim cała podstawa drukarki.
- Jeśli wyposażenie opcjonalne jest przewożone na wózku, musi on mieć na tyle dużą powierzchnię, aby w pełni mieściły się na nim opcjonalne elementy wyposażenia.
- Drukarka musi pozostawać w pozycji pionowej.
- Unikaj gwałtownych wstrząsów.
- Podczas ustawiania drukarki zachowaj ostrożność, aby nie przycisnąć sobie palców.
- Upewnij się, że wokół drukarki jest wystarczająco dużo wolnego miejsca.

**Uwaga:** uszkodzenie drukarki spowodowane jej nieprawidłowym przenoszeniem nie jest objęte gwarancją.

## Transport drukarki

Instrukcje wysyłania drukarki można uzyskać na stronie **http://support.lexmark.com** lub w pomocy technicznej.

# Rozwiązywanie problemu

## Problemy z jakością wydruku

Wybierz obraz, który najlepiej oddaje Twoje problemy z drukowaniem, a następnie kliknij odnośnik znajdujący się pod nim, aby poznać rozwiązanie.

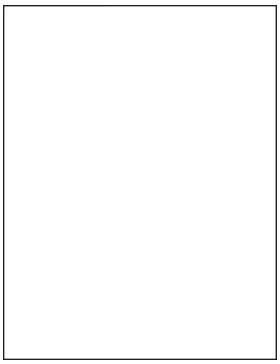

„Puste lub białe strony” na str. 348

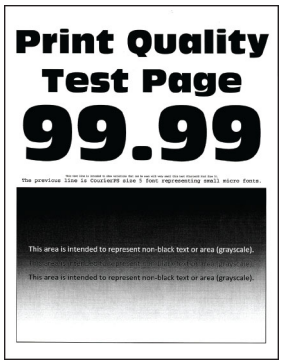


„Zbyt ciemny wydruk” na str. 349

„Cienie na wydruku” na str. 350

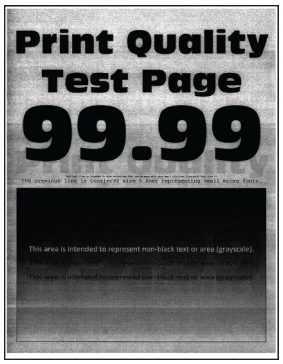


„Szare lub kolorowe tło” na str. 351

„Nieprawidłowe marginesy” na str. 352

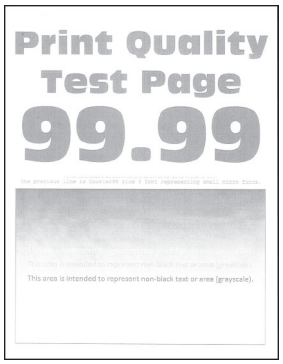


„Jasny wydruk” na str. 353

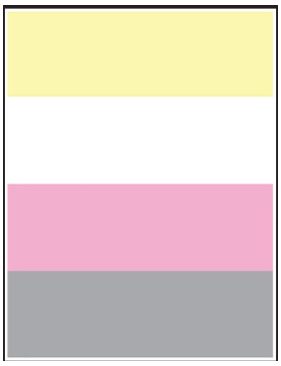

„Brakujące kolory” na str. 355

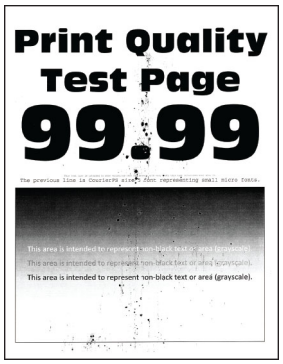


„Cętkowany wydruk i plamki” na str. 356

„Zwijanie się papieru” na str. 357

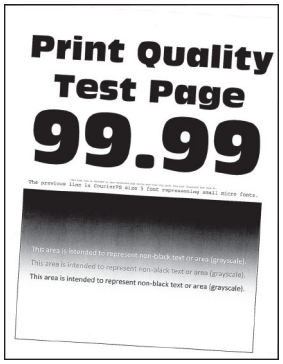


„Zniekształcone lub przekrzywione wydruki” na str. 358

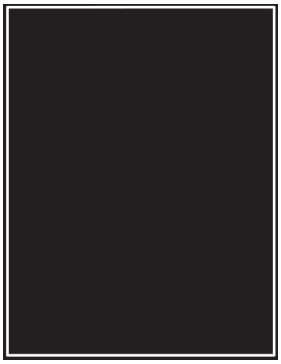

„Jednolite kolorowe lub czarne obrazy” na str. 359

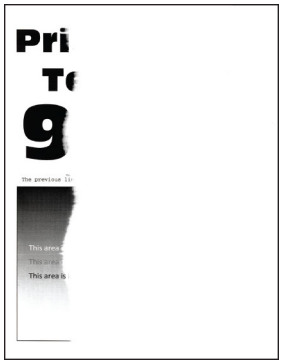

„Obcięty tekst lub obraz” na str. 360

„Toner łatwo się ściera” na str. 361

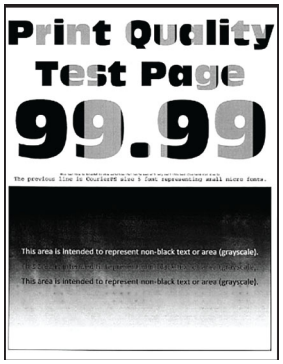


„Nierówna gęstość wydruku” na str. 361

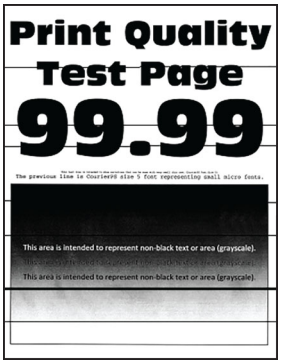


„Ciemne poziome linie” na str. 362

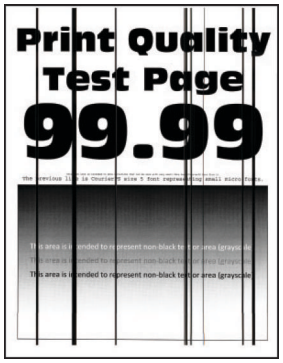


„Ciemne pionowe linie” na str. 363

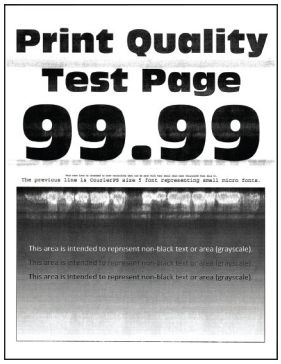


„Białe poziome linie” na str. 364

„Pionowe białe linie” na str. 366

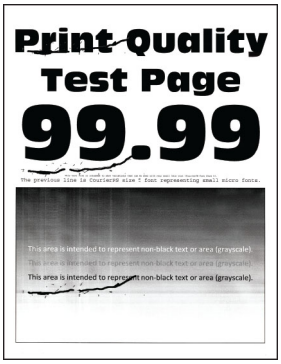


„Powtarzające się błędy wydruku” na str. 367

# Kody błędów drukarki

| Kody błędów | Komunikat o błędzie | Rozwiązanie |
|---|---|---|
| 2.01 | **Wymagane materiały eksploatacyjne.** | Dotknij przycisku **Anuluj zadanie** i zamów potrzebne materiały eksploatacyjne. Więcej informacji można znaleźć w sekcji „Zamawianie części i materiałów eksploatacyjnych” na str. 236. |
| 3.01 | **Odbiornik standardowy jest zapełniony.** | Wyciągnij papier z odbiornika, a następnie dotknij przycisku **Kontynuuj**. |
| 3.21, 3.22, 3.23, 3.24 | **Wyjmij papier za tacą [x].** | **1** Wyjmij wskazany zasobnik.<br>**2** Wyjmij z obszaru zacięty papier.<br>**3** Włóż zasobnik. |
| 7.13, 7.23, 7.33, 7.43, 7.53 | **Włóż zasobnik [x].** | Wykonaj jedną z następujących czynności:<br>• Włóż wskazany zasobnik.<br>• Anuluj bieżące zadanie drukowania. |
| 8.01 | **Zamknij przednie drzwiczki.** | Przednie drzwiczki można otwierać jedynie podczas czynności konserwacyjnych. |
| 8.02, 8.03, 8.04, 8.05 | **Zamknij drzwiczki [x].** | Wskazane drzwiczki można otwierać jedynie podczas czynności konserwacyjnych. |

| Kody błędów | Komunikat o błędzie | Rozwiązanie |
|---|---|---|
| 8.06 | **Zamontuj tacę 5.** | Przesuń tacę w lewo, a następnie przesuń ją z powrotem na miejsce. |
| 8.07 | **Zamknij pokrywę modułu transferu papieru F.** | Pokrywę modułu transferu papieru F można otwierać jedynie podczas czynności konserwacyjnych. |
| 8.08 | **Zamknij przednie drzwiczki zszywacza.** | Przednie drzwiczki zszywacza można otwierać jedynie podczas czynności konserwacyjnych. |
| 8.09 | **Zamknij górną pokrywę finiszera zszywająco-dziurkującego.** | Górną pokrywę można otwierać jedynie podczas czynności konserwacyjnych. |
| 9.00 | **Drukarka wymagała ponownego uruchomienia. Ostatnie zadanie może być niezakończone.** | Dotknij przycisku **Kontynuuj**, aby usunąć komunikat i kontynuować drukowanie. |
| 11.11, 11.21, 11.31, 11.41, 11.51 | **Załaduj [źródło] z [typ] [rozmiar].** | Załaduj papier do wskazanego zasobnika. Więcej informacji można znaleźć w sekcji „Ładowanie papieru i nośników specjalnych” na str. 44. |
| 11.12, 11.22, 11.32, 11.42, 11.52 | **Załaduj [źródło] z [typ] [rozmiar] [orientacja].** | |
| 11.81, 11.91 | **Załaduj do podajnika uniwersalnego [typ] [rozmiar].** | Załaduj papier do podajnika uniwersalnego. Więcej informacji można znaleźć w sekcji „Ładowanie nośników do podajnika uniwersalnego” na str. 59. |
| 11.82, 11.92 | **Załaduj do podajnika uniwersalnego [typ] [rozmiar] [orientacja].** | |
| 12,11, 12,21, 12,31, 12,41, 12,51 | **Zmień [źródło] na [typ] [rozmiar].** | Wyciągnij wskazany zasobnik, wyjmij papier, a następnie załaduj odpowiedni typ i format papieru. Więcej informacji można znaleźć w sekcji „Ładowanie papieru i nośników specjalnych” na str. 44. |
| 12,12, 12,22, 12,32, 12,42, 12,52 | **Zmień [źródło] na [typ] [rozmiar] [orientacja].** | |
| 12.91 | **Zmień podajnik uniwersalny na [typ] [rozmiar].** | Wyjmij papier, a następnie załaduj odpowiedni typ i format papieru. Więcej informacji można znaleźć w sekcji „Ładowanie nośników do podajnika uniwersalnego” na str. 59. |
| 12.92 | **Zmień podajnik uniwersalny na [typ] [rozmiar] [orientacja].** | |
| 31.00 | **Włóż pudło dziurkacza.** | **1** Otwórz pokrywę modułu transferu papieru F.<br>**2** Usuń pudło dziurkacza.<br>**3** Włóż pudło dziurkacza. |
| 31.35 | **Zainstaluj ponownie brakujący lub niereagujący pojemnik na zużyty toner.** | **1** Otwórz przednie drzwiczki.<br>**2** Wyjmij pojemnik na zużyty toner.<br>**Uwaga:** Aby uniknąć rozlania tonera, umieść butelkę w pozycji pionowej.<br>**3** Włóż pojemnik na zużyty toner.<br>**4** Zamknij przednie drzwiczki. |
| 31,40, 31,41, 31,42, 31,43 | **Ponownie zainstaluj brakujący lub niereagujący wkład [kolor].** | **1** Otwórz przednie drzwiczki.<br>**2** Wyjmij nabój.<br>**3** Włóż nabój.<br>**4** Zamknij przednie drzwiczki. |

| Kody błędów | Komunikat o błędzie | Rozwiązanie |
|---|---|---|
| 31.60, 31.61, 31.62, 31.63 | **Ponownie zainstaluj brakujący lub niereagujący bęben światłoczuły [kolor].** | **1** Otwórz przednie drzwiczki.<br>**2** Odblokuj, a następnie wyjmij moduł transferu zużytego tonera.<br>**Uwaga:** Aby uniknąć rozlania tonera, umieść moduł w pozycji pionowej.<br>**3** Odblokuj, a następnie wyjmij moduł bębna światłoczułego.<br>**4** Włóż nowy moduł bębna światłoczułego i zablokuj go we właściwym miejscu.<br>**5** Włóż moduł transferu zużytego tonera, a następnie zablokuj go we właściwym miejscu.<br>**6** Zamknij przednie drzwiczki. |
| 32.40, 31.41, 31.42, 31.43 | **Wymień nieobsługiwany wkład <kolor>.** | Patrz sekcja „Wymiana kasety z tonerem” na str. 237. |
| 32.60, 32.61, 32.62, 32.63 | **Wymień nieobsługiwany bęben światłoczuły [kolor].** | Patrz sekcja „Wymiana bębna światłoczułego” na str. 242. |
| 34.00 | **Za krótki papier.** | Wybierz ustawienie rozmiaru papieru odpowiadające papierowi załadowanemu do zasobnika. Na ekranie głównym dotknij kolejno **Ustawienia** > **Papier** > **Konfiguracja** > **zasobnika** > **Rozmiar/Typ papieru**. |
| 34.10, 34.20, 34.30, 34.40, 34.50 | **Sprawdź [źródło], dostosuj prowadnice i orientację.** | Wyciągnij wskazany zasobnik i upewnij się, że papier jest prawidłowo załadowany. Więcej informacji można znaleźć w sekcji „Ładowanie papieru i nośników specjalnych” na str. 44. |
| 34.90 | **Sprawdź podajnik uniwersalny, dostosuj prowadnice i orientację.** | Upewnij się, że papier jest prawidłowo załadowany. Więcej informacji można znaleźć w sekcji „Ładowanie nośników do podajnika uniwersalnego” na str. 59. |
| 37.10 | **Za mało pamięci do sortowania zadań.** | Wykonaj jedną z następujących czynności:<br>• Dotknij opcji **Kontynuuj**, aby wydrukować część zadania zapisaną w pamięci i rozpocząć sortowanie pozostałej części zadania.<br>• Anuluj bieżące zadanie drukowania. |
| 37.30 | **Za mało pamięci, niektóre wstrz. zadania zostały usunięte.** | Dotknij przycisku **Kontynuuj**, aby usunąć komunikat i kontynuować drukowanie. |
| 38.10 | **Pamięć pełna.** | Spróbuj następujących rozwiązań:<br>• Dotknij przycisku **Kontynuuj**, aby usunąć komunikat i kontynuować drukowanie.<br>• Anuluj bieżące zadanie drukowania.<br>• Zainstaluj więcej pamięci drukarki.<br>• Zmniejsz ilość stron w zadaniu wydruku. |

| Kody błędów | Komunikat o błędzie | Rozwiązanie |
|---|---|---|
| 39.10 | **Złożona strona, część danych może nie zostać wydrukowanych.** | Spróbuj następujących rozwiązań:<br>• Dotknij przycisku **Kontynuuj**, aby usunąć komunikat i kontynuować drukowanie.<br>• Anuluj bieżące zadanie drukowania.<br>• Zainstaluj więcej pamięci drukarki.<br>• Zmniejsz złożoność i rozmiar zadania drukowania przed jego wysłaniem do ponownego drukowania.<br>• Zmniejsz ilość stron w zadaniu wydruku.<br>• Zmniejsz liczbę i rozmiar pobranych czcionek.<br>• Usuń niepotrzebne czcionki lub makra z zadania drukowania.<br>• Zmniejsz liczbę grafik w zadaniu drukowania. |
| 51 | **Wykryto uszkodzoną pamięć flash.** | Spróbuj następujących rozwiązań:<br>• Wymień pamięć flash.<br>• Dotknij przycisku **Kontynuuj**, aby usunąć komunikat i kontynuować drukowanie.<br>• Anuluj bieżące zadanie drukowania. |
| 52 | **Brak wolnego miejsca w pamięci flash dla zasobów.** | Spróbuj następujących rozwiązań:<br>• Dotknij przycisku **Kontynuuj**, aby usunąć komunikat i kontynuować drukowanie.<br>• Usuń czcionki, makra oraz inne dane zapisane w pamięci flash.<br>• Zainstaluj dysk pamięci. Więcej informacji można znaleźć w części „Instalacja dysku twardego drukarki” na str. 152 lub „Instalowanie inteligentnego dysku pamięci” na str. 158.<br>**Uwaga:** Załadowane czcionki i makra, które nie zostały wcześniej zapisane w pamięci flash, są usuwane. |
| 55.1 | **Błąd odczytu napędu USB. Usuń urządzenie USB** | Wyjmij napęd flash, aby kontynuować. |
| 55.2 | **Błąd podczas odczytu danych z koncentratora USB. Odłącz koncentrator.** | Usuń koncentrator USB, aby kontynuować. |
| 55.3 | **Odłącz i zmień tryb.** | |
| 61 | **Wyjmij uszkodzony dysk.** | Wymień uszkodzony dysk pamięci. |

| Kody błędów | Komunikat o błędzie | Rozwiązanie |
|---|---|---|
| 62 | **Dysk zapełniony.** | Spróbuj następujących rozwiązań:<br>• Dotknij przycisku **Kontynuuj**, aby usunąć komunikat i kontynuować drukowanie.<br>• Usuń czcionki, makra oraz inne dane zapisane na dysku twardym.<br>• Zainstaluj dysk twardy. Więcej informacji można znaleźć w sekcji „Instalacja dysku twardego drukarki” na str. 152.<br>• Zainstaluj inteligentny dysk pamięci. Więcej informacji można znaleźć w sekcji „Instalowanie inteligentnego dysku pamięci” na str. 158. |
| 63 | **Sformatuj dysk.** | Formatowanie wymazuje teraz wszystkie informacje z dysku.<br>Aby sformatować dysk, wykonaj następujące czynności:<br>**1** Na ekranie głównym dotknij kolejno **Ustawienia** > **Urządzenia** > **Przegląd** > **Usuń dane przed utylizacją**.<br>**2** Dotknij opcji **Wyczyść wszystkie informacje na dysku twardym**, a następnie dotknij opcji **KASUJ**. |
| 71.40 | **Godzina na drukarce jest niewłaściwa.** | Skonfiguruj czas drukarki. Na ekranie głównym dotknij kolejno opcji **Ustawienia** > **Urządzenie** > **Preferencje** > **Data i godzina** > **Konfiguruj**. |
| 80.21 | **Bliskie zużycie zestawu konserwacyjnego.** | Dotknij opcji **Kontynuuj**, aby usunąć komunikat. |
| 80.31 | **Wymień zestaw konserwacyjny.** | Patrz sekcja „Wymiana zestawu rolek tacy.” na str. 263. |
| 82.22 | **Poj. na zużyty toner prawie pełny.** | Dotknij opcji **Kontynuuj**, aby usunąć komunikat. |
| 82.42 | **Wymień pojemnik na zużyty toner.** | Patrz sekcja „Wymiana pojemnika na zużyty toner” na str. 284. |
| 83.20 | **Mało lub brak zszywek.** | Wykonaj jedną z następujących czynności:<br>• Wyjmij, a następnie ponownie włóż magazynek ze zszywkami.<br>• Wymień magazynek ze zszywkami. Więcej informacji można znaleźć w sekcji „Wymiana zespołu kasety zszywek” na str. 306. |
| 83.30 | **Brak lub źle załadowane zszywki.** | |
| 84.01 | **Poziom modułu bębna światłoczułego [kolor] jest prawie na wyczerpaniu.** | Dotknij opcji **Kontynuuj**, aby usunąć komunikat. |
| 84.11 | **Poziom modułu bębna światłoczułego [kolor] jest niski.** | |
| 84.21 | **Poziom modułu bębna światłoczułego [kolor] jest bardzo niski.** | |

| Kody błędów | Komunikat o błędzie | Rozwiązanie |
|---|---|---|
| 84.31 | **Wymień moduł bębna światłoczułego [kolor], przekroczono zalecany czas eksploatacji.** | Patrz sekcja „Wymiana bębna światłoczułego” na str. 242. |
| 87.20 | **Pudło dziurkacza prawie pełne.** | Dotknij opcji **Kontynuuj**, aby usunąć komunikat. |
| 87.30 | **Opróżnij pudło dziurkacza.** | **1** Otwórz pokrywę modułu transferu papieru F.<br>**2** Wyjmij pudło dziurkacza, a następnie je opróżnij.<br>**3** Włóż pudło dziurkacza.<br>**4** Zamknij pokrywę. |
| 88.00[x] | **Prawie niski poziom toneru we wkładzie <kolor>.** | Dotknij opcji **Kontynuuj**, aby usunąć komunikat. |
| 88.10[x] | **Niski poziom toneru we wkładzie [kolor].** | |
| 88.20[x] | **Bardzo niski poziom toneru we wkładzie [kolor].** | |
| 88.30[x], 88.40[x] | **Wymień wkład [kolor].** | Patrz sekcja „Wymiana kasety z tonerem” na str. 237. |
| 200.03, 240.06 | **Zacięcie papieru [zacięcie głowicy].** | Patrz sekcja „Zacięcie papieru w podajniku uniwersalnym” na str. 383. |
| 200.16[x], 241.16a | **Zacięcie papieru [zacięcie głowicy].** | Patrz sekcja „Zacięcie papieru w zasobniku standardowym” na str. 378. |
| 200.26[x], 200.36[x], 200.46[x], 200.56a, 202.95[x], 242.26, 242.33, 242.43, 243.33, 243.36, 243.43, 244.43, 244.46 | **Zacięcie papieru [zacięcie głowicy].** | Patrz sekcja „Zacięcie papieru w zasobnikach opcjonalnych” na str. 379. |
| 200.56a, 245.53[x], 245.56 | **Zacięcie papieru [zacięcie głowicy].** | Patrz sekcja „Zacięcie papieru na tacy na 2000 arkuszy” na str. 383. |
| 200.95, 201.96, 202.93, 202.94, 221.93, 232.93, 240.25, 240.35, 240.55 | **Zacięcie papieru [zacięcie głowicy].** | Patrz sekcja „Zacięcie papieru w drzwiczkach A” na str. 384. |
| 400.13, 400.13b, 420.13b, 420.15b, 420.54c, 450.23b, 450.91b, 451.33b, 454.23b, 454.25b, 457.25b | **Zacięcie papieru [zacięcie głowicy].** | Patrz sekcja „Zacięty papier w finiszerze zszywająco-dziurkującym” na str. 390. |
| 420.11a, 420.13a, 420.15a, 420.15b, 420.54a, 420.54b, 425.13a | **Zacięcie papieru [zacięcie głowicy].** | Patrz sekcja „Zacięcie papieru w module wykańczającym ze zszywaczem” na str. 388. |
| 420.15b, 450.33, 450.91a, 451.33a, 451.33b, 451.35, 454.33, 454.35, 454.36, 454.37, 457.35a, 457.35b, 490.33, 491.33, 491.35, 550.23, 551.23, 552.23, 553.23, 553.25, 555.23, 556.23 | **Zacięcie papieru [zacięcie głowicy].** | Patrz sekcja „Zacięcie papieru module wykańczającym składającym na trzy części/w kształt litery Z” na str. 392. |

| Kody błędów | Komunikat o błędzie | Rozwiązanie |
|---|---|---|
| 457.35b | **Zacięcie papieru [zacięcie głowicy].** | Wykonaj jedną z następujących czynności:<br>• W przypadku zainstalowanego zszywacza patrz „Zacięcie papieru w module wykańczającym ze zszywaczem” na str. 388.<br>• W przypadku zainstalowanego finiszera zszywająco-dziurkującego patrz „Zacięty papier w finiszerze zszywająco-dziurkującym” na str. 390. |

# Problemy z drukowaniem

## Jakość druku jest niska

### Puste lub białe strony

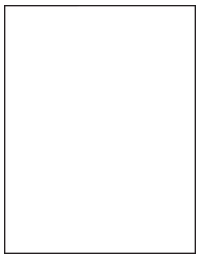

**Uwaga:** Przed rozwiązaniem tego problemu wydrukuj strony testu jakości wydruku. Na ekranie głównym dotknij opcji **Ustawienia** > **Rozwiązywanie problemów** > **Wydrukuj strony testu jakości wydruku**.

| Działanie | Tak | Nie |
|---|---|---|
| **Etap 1**<br>**a** Sprawdź, czy w drukarce jest używana oryginalna i obsługiwana kaseta z tonerem firmy Lexmark.<br>**Uwaga:** Jeżeli dana kaseta nie jest obsługiwana, zainstaluj obsługiwaną kasetę.<br>**b** Wydrukuj dokument.<br><br>Czy drukarka drukuje puste lub białe strony? | Przejdź do punktu 2. | Problem został rozwiązany. |

| Działanie | Tak | Nie |
|---|---|---|
| **Etap 2**<br>**a** Wyjmij moduł bębna światłoczułego.<br>**Ostrzeżenie — możliwość uszkodzenia:** Nie wystawiaj modułów bębnów światłoczułych na bezpośrednie działanie światła. Długotrwałe działanie światła może negatywnie wpłynąć na jakość wydruku.<br>**Ostrzeżenie — możliwość uszkodzenia:** Nie wolno dotykać modułów bębnów światłoczułych. Może to wpłynąć na jakość kolejnych zadań drukowania.<br>**b** Włóż moduły bębnów światłoczułych.<br>**c** Wydrukuj dokument.<br><br>Czy drukarka drukuje puste lub białe strony? | Skontaktuj się ze **wsparciem klienta**. | Problem został rozwiązany. |

## Zbyt ciemny wydruk

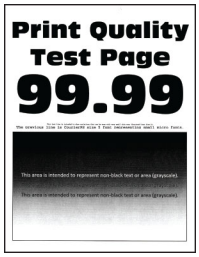


**Uwaga:** Przed rozwiązaniem tego problemu wydrukuj strony testu jakości wydruku, aby określić brakujący kolor. Na ekranie głównym dotknij opcji **Ustawienia** > **Rozwiązywanie problemów** > **Wydrukuj strony testu jakości wydruku**.

| Działanie | Tak | Nie |
|---|---|---|
| **Etap 1**<br>**a** Wykonaj regulację koloru.<br>Na ekranie głównym dotknij opcji **Ustawienia** > **Drukowanie** > **Jakość** > **Zaawansowane obrazowanie** > **Regulacja kolorów**.<br>**b** Wydrukuj dokument.<br><br>Czy wydruk nadal jest zbyt ciemny? | Przejdź do punktu 2. | Problem został rozwiązany. |
| **Etap 2**<br>**a** W zależności od używanego systemu operacyjnego zwiększ jasność tonera za pomocą okna dialogowego Preferencje drukowania lub Drukowanie.<br>**Uwaga:** Możesz także zmienić te ustawienia za pomocą panelu sterowania drukarki. Na ekranie głównym dotknij kolejno opcji **Ustawienia** > **Drukowanie** > **Jakość** > **Intensywność toneru**.<br>**b** Wydrukuj dokument.<br><br>Czy wydruk nadal jest zbyt ciemny? | Przejdź do punktu 3. | Problem został rozwiązany. |

| Działanie | Tak | Nie |
|---|---|---|
| **Etap 3**<br>**a** W zależności od używanego systemu operacyjnego typ papieru można ustawić za pomocą okna dialogowego Preferencje drukowania lub Drukowanie.<br>**Uwagi:**<br>• Sprawdź, czy ustawiony typ papieru jest taki sam jak typ papieru załadowanego do zasobnika.<br>• Możesz także zmienić te ustawienia za pomocą panelu sterowania drukarki. Na ekranie głównym dotknij kolejno **Ustawienia** > **Papier** > **Konfiguracja zasobnika** > **Rozmiar/Typ papieru**.<br>**b** Wydrukuj dokument.<br>Czy wydruk nadal jest zbyt ciemny? | Przejdź do punktu 4. | Przejdź do punktu 6. |
| **Etap 4**<br>Upewnij się, czy papier nie jest szorstki ani nie ma faktury.<br>Czy drukujesz na szorstkim papierze lub papierze z fakturą? | Przejdź do punktu 5. | Przejdź do punktu 6. |
| **Etap 5**<br>**a** Wymień papier z fakturą lub szorstki papier na papier zwykły.<br>**b** Wydrukuj dokument.<br>Czy wydruk nadal jest zbyt ciemny? | Przejdź do punktu 6. | Problem został rozwiązany. |
| **Etap 6**<br>**a** Załaduj papier z nowego opakowania.<br>**Uwaga:** Papier wchłonął wilgoć z powodu wysokiej wilgotności powietrza. Do chwili użycia papier należy przechowywać w oryginalnym opakowaniu.<br>**b** Wydrukuj dokument.<br>Czy wydruk nadal jest zbyt ciemny? | Skontaktuj się ze **wsparciem klienta**. | Problem został rozwiązany. |

## Cienie na wydruku

**Uwaga:** Przed rozwiązaniem tego problemu wydrukuj strony testu jakości wydruku. Na ekranie głównym dotknij opcji **Ustawienia** > **Rozwiązywanie problemów** > **Wydrukuj strony testu jakości wydruku**.

| Działanie | Tak | Nie |
|---|---|---|
| **Etap 1**<br>**a** Załaduj do zasobnika papier o prawidłowym typie i prawidłowej gramaturze.<br>**b** Wydrukuj dokument.<br><br>Czy na wydrukach pojawiają się cienie? | Przejdź do punktu 2. | Problem został rozwiązany. |
| **Etap 2**<br>**a** W zależności od używanego systemu operacyjnego typ papieru można ustawić za pomocą okna dialogowego Preferencje drukowania lub Drukowanie.<br>**Uwagi:**<br>• Sprawdź, czy ustawienie jest takie samo jak typ papieru załadowanego do zasobnika.<br>• Możesz także zmienić to ustawienie za pomocą panelu sterowania drukarki. Na ekranie głównym dotknij kolejno **Ustawienia** > **Papier** > **Konfiguracja zasobnika** > **Rozmiar/Typ papieru**.<br>**b** Wydrukuj dokument.<br><br>Czy na wydrukach pojawiają się cienie? | Przejdź do punktu 3. | Problem został rozwiązany. |
| **Etap 3**<br>**a** Wykonaj regulację koloru.<br>Na ekranie głównym dotknij opcji **Ustawienia** > **Drukowanie** > **Jakość** > **Zaawansowane obrazowanie** > **Regulacja kolorów**.<br>**b** Wydrukuj dokument.<br><br>Czy na wydrukach pojawiają się cienie? | Skontaktuj się ze **wsparciem klienta**. | Problem został rozwiązany. |

## Szare lub kolorowe tło

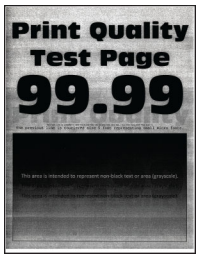


**Uwaga:** Przed rozwiązaniem tego problemu wydrukuj strony testu jakości wydruku. Na ekranie głównym dotknij opcji **Ustawienia** > **Rozwiązywanie problemów** > **Wydrukuj strony testu jakości wydruku**.

| Działanie | Tak | Nie |
|---|---|---|
| **Etap 1**<br>**a** W zależności od używanego systemu operacyjnego zwiększ jasność tonera za pomocą okna dialogowego Preferencje drukowania lub Drukuj.<br>**Uwaga:** Możesz także zmienić to ustawienie za pomocą panelu sterowania drukarki. Na ekranie głównym dotknij kolejno opcji **Ustawienia** > **Drukowanie** > **Jakość** > **Intensywność toneru**.<br>**b** Wydrukuj dokument.<br><br>Czy na wydrukach pojawia się szare lub kolorowe tło? | Przejdź do punktu 2. | Problem został rozwiązany. |
| **Etap 2**<br>**a** Wykonaj regulację koloru.<br>Na ekranie głównym dotknij opcji **Ustawienia** > **Drukowanie** > **Jakość** > **Zaawansowane obrazowanie** > **Regulacja kolorów**.<br>**b** Wydrukuj dokument.<br><br>Czy na wydrukach pojawia się szare lub kolorowe tło? | Przejdź do punktu 3. | Problem został rozwiązany. |
| **Etap 3**<br>**a** Wyjmij moduł bębna światłoczułego.<br>**Ostrzeżenie — możliwość uszkodzenia:** Nie wystawiaj modułów bębnów światłoczułych na bezpośrednie działanie światła. Długotrwałe działanie światła może negatywnie wpłynąć na jakość wydruku.<br>**Ostrzeżenie — możliwość uszkodzenia:** Nie wolno dotykać modułów bębnów światłoczułych. Może to wpłynąć na jakość kolejnych zadań drukowania.<br>**b** Włóż moduły bębnów światłoczułych.<br>**c** Wydrukuj dokument.<br><br>Czy na wydrukach pojawia się szare lub kolorowe tło? | Skontaktuj się ze **wsparciem klienta**. | Problem został rozwiązany. |

## Nieprawidłowe marginesy

| Działanie | Tak | Nie |
|---|---|---|
| **Etap 1**<br>**a** Ustaw prowadnice papieru w zasobniku na papier zgodnie z załadowanym papierem.<br>**b** Wydrukuj dokument.<br><br>Czy marginesy są prawidłowe? | Problem został rozwiązany. | Przejdź do punktu 2. |
| **Etap 2**<br>**a** W zależności od używanego systemu operacyjnego rozmiar papieru można ustawić za pomocą okna dialogowego Preferencje drukowania lub Drukowanie.<br>**Uwagi:**<br>• Sprawdź, czy ustawienie jest zgodne z załadowanym typem papieru.<br>• Możesz także zmienić to ustawienie za pomocą panelu sterowania drukarki. Na ekranie głównym dotknij kolejno **Ustawienia** > **Papier** > **Konfiguracja zasobnika** > **Rozmiar/Typ papieru**.<br>**Uwaga:**<br>**b** Wydrukuj dokument.<br><br>Czy marginesy są prawidłowe? | Problem został rozwiązany. | Skontaktuj się ze **wsparciem klienta**. |

## Jasny wydruk

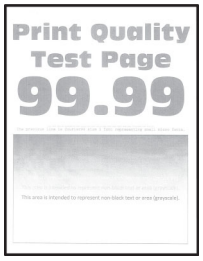


**Uwaga:** Przed rozwiązaniem tego problemu wydrukuj strony testu jakości wydruku. Na ekranie głównym dotknij opcji **Ustawienia** > **Rozwiązywanie problemów** > **Wydrukuj strony testu jakości wydruku**.

| Działanie | Tak | Nie |
|---|---|---|
| **Etap 1**<br>**a** Wykonaj regulację koloru.<br>Na ekranie głównym dotknij opcji **Ustawienia** > **Drukowanie** > **Jakość** > **Zaawansowane obrazowanie** > **Regulacja kolorów**.<br>**b** Wydrukuj dokument.<br><br>Czy wydruk jest jasny? | Przejdź do punktu 2. | Problem został rozwiązany. |

| Działanie | Tak | Nie |
|---|---|---|
| **Etap 2**<br>**a** W zależności od używanego systemu operacyjnego zwiększ jasność tonera za pomocą okna dialogowego Preferencje drukowania lub Drukuj.<br>**Uwaga:** Możesz także zmienić to ustawienie za pomocą panelu sterowania drukarki. Na ekranie głównym dotknij kolejno opcji **Ustawienia** > **Drukowanie** > **Jakość** > **Intensywność toneru**.<br>**b** Wydrukuj dokument.<br><br>Czy wydruk jest jasny? | Przejdź do punktu 3. | Problem został rozwiązany. |
| **Etap 3**<br>**a** Wyłącz oszczędzanie koloru.<br>Na ekranie głównym dotknij kolejno opcji **Ustawienia** > **Drukowanie** > **Jakość** > **Oszczędzanie kolorów**.<br>**b** Wydrukuj dokument.<br><br>Czy wydruk jest jasny? | Przejdź do punktu 4. | Problem został rozwiązany. |
| **Etap 4**<br>**a** W zależności od używanego systemu operacyjnego typ papieru można ustawić za pomocą okna dialogowego Preferencje drukowania lub Drukowanie.<br>**Uwagi:**<br>• Sprawdź, czy ustawienie jest zgodne z załadowanym typem papieru.<br>• Możesz także zmienić to ustawienie za pomocą panelu sterowania drukarki. Na ekranie głównym dotknij kolejno **Ustawienia** > **Papier** > **Konfiguracja zasobnika** > **Rozmiar/Typ papieru**.<br>**b** Wydrukuj dokument.<br><br>Czy wydruk jest jasny? | Przejdź do punktu 5. | Problem został rozwiązany. |
| **Etap 5**<br>Sprawdź, czy papier nie jest szorstki i czy nie ma faktury.<br><br>Czy drukujesz na szorstkim papierze lub papierze z fakturą? | Przejdź do punktu 6. | Przejdź do punktu 7. |
| **Etap 6**<br>**a** Wymień papier z fakturą lub szorstki papier na papier zwykły.<br>**b** Wydrukuj dokument.<br><br>Czy wydruk jest jasny? | Przejdź do punktu 7. | Problem został rozwiązany. |

| Działanie | Tak | Nie |
|---|---|---|
| **Etap 7**<br>**a** Załaduj papier z nowego opakowania.<br>**Uwaga:** Papier wchłonął wilgoć z powodu wysokiej wilgotności powietrza. Do chwili użycia papier należy przechowywać w oryginalnym opakowaniu.<br>**b** Wydrukuj dokument.<br><br>Czy wydruk jest jasny? | Przejdź do punktu 8. | Problem został rozwiązany. |
| **Etap 8**<br>**a** Wyjmij, a następnie włóż pojemnik na zużyty toner.<br>**b** Wykonaj regulację koloru.<br>Na ekranie głównym dotknij opcji **Ustawienia** > **Drukowanie** > **Jakość** > **Zaawansowane obrazowanie** > **Regulacja kolorów**.<br><br>Czy wydruk jest jasny? | Przejdź do punktu 9. | Problem został rozwiązany. |
| **Etap 9**<br>**a** Wyjmij moduł bębna światłoczułego.<br>**Ostrzeżenie — możliwość uszkodzenia:** Nie wystawiaj modułów bębnów światłoczułych na bezpośrednie działanie światła. Długotrwałe działanie światła może negatywnie wpłynąć na jakość wydruku.<br>**Ostrzeżenie — możliwość uszkodzenia:** Nie wolno dotykać modułów bębnów światłoczułych. Może to wpłynąć na jakość kolejnych zadań drukowania.<br>**b** Włóż moduły bębnów światłoczułych.<br>**c** Wydrukuj dokument.<br><br>Czy wydruk jest zbyt jasny? | Skontaktuj się ze **wsparciem klienta**. | Problem został rozwiązany. |

## Brakujące kolory

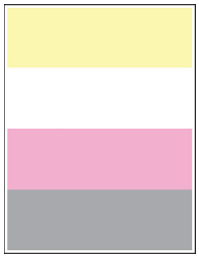

**Uwaga:** Przed rozwiązaniem tego problemu wydrukuj strony testu jakości wydruku. Na ekranie głównym dotknij opcji **Ustawienia** > **Rozwiązywanie problemów** > **Wydrukuj strony testu jakości wydruku**.

| Działanie | Tak | Nie |
|---|---|---|
| **a** Wyjmij moduł bębna światłoczułego o brakującym kolorze.<br>**Ostrzeżenie — możliwość uszkodzenia:** Nie wystawiaj modułu bębna światłoczułego na bezpośrednie działanie światła. Długotrwałe działanie światła może negatywnie wpłynąć na jakość wydruku.<br>**Ostrzeżenie — możliwość uszkodzenia:** Nie wolno dotykać bębna fotoprzewodnika. Może to wpłynąć na jakość kolejnych zadań drukowania.<br>**b** Włóż moduł bębna światłoczułego.<br>**c** Wyjmij kasetę z tonerem o brakującym kolorze.<br>**d** Wyjmij wkład z tonerem o brakującym kolorze.<br>**e** Wydrukuj dokument.<br><br>Czy na wydruku brakuje kolorów? | Skontaktuj się ze **wsparciem klienta**. | Problem został rozwiązany. |

## Cętkowany wydruk i plamki

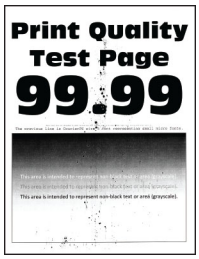


**Uwaga:** Przed rozwiązaniem tego problemu wydrukuj strony testu jakości wydruku. Na ekranie głównym dotknij opcji **Ustawienia** > **Rozwiązywanie problemów** > **Wydrukuj strony testu jakości wydruku**.

| Działanie | Tak | Nie |
|---|---|---|
| **Etap 1**<br>Sprawdź drukarkę pod kątem zanieczyszczenia wyciekłym tonerem.<br><br>Czy drukarka jest wolna od wyciekłego toneru? | Przejdź do punktu 2. | Skontaktuj się ze **wsparciem klienta**. |
| **Etap 2**<br>**a** Na ekranie głównym dotknij kolejno **Ustawienia** > **Papier** > **Konfiguracja zasobnika** > **Rozmiar/Typ papieru**.<br>**b** Sprawdź, czy ustawienia rozmiaru i typu papieru odpowiadają parametrom papieru załadowanego do zasobnika.<br>**Uwaga:** Upewnij się, że papier nie jest szorstki ani nie ma faktury.<br><br>Czy ustawienia są zgodne? | Przejdź do punktu 4. | Przejdź do punktu 3. |

| Działanie | Tak | Nie |
|---|---|---|
| **Etap 3**<br>**a** W zależności od używanego systemu operacyjnego typ i rozmiar papieru można ustawić za pomocą okna dialogowego Preferencje drukowania lub Drukowanie.<br>**Uwagi:**<br>• Sprawdź, czy ustawiony typ papieru jest taki sam jak typ papieru załadowanego do zasobnika.<br>• Możesz także zmienić te ustawienia za pomocą panelu sterowania drukarki. Na ekranie głównym dotknij kolejno **Ustawienia** > **Papier** > **Konfiguracja zasobnika** > **Rozmiar/Typ papieru**.<br>**b** Wydrukuj dokument.<br>Czy wydruk jest cętkowany? | Przejdź do punktu 4. | Problem został rozwiązany. |
| **Etap 4**<br>**a** Załaduj papier z nowego opakowania.<br>**Uwaga:** Papier wchłonął wilgoć z powodu wysokiej wilgotności powietrza. Do chwili użycia papier należy przechowywać w oryginalnym opakowaniu.<br>**b** Wydrukuj dokument.<br>Czy wydruk jest cętkowany? | Przejdź do punktu 5. | Problem został rozwiązany. |
| **Etap 5**<br>**a** Wyjmij moduł bębna światłoczułego.<br>**Ostrzeżenie — możliwość uszkodzenia:** Nie wystawiaj modułów bębnów światłoczułych na bezpośrednie działanie światła. Długotrwałe działanie światła może negatywnie wpłynąć na jakość wydruku.<br>**Ostrzeżenie — możliwość uszkodzenia:** Nie wolno dotykać modułów bębnów światłoczułych. Może to wpłynąć na jakość kolejnych zadań drukowania.<br>**b** Włóż moduły bębnów światłoczułych.<br>**c** Wydrukuj dokument.<br>Czy wydruk jest cętkowany? | Skontaktuj się ze **wsparciem klienta**. | Problem został rozwiązany. |

## Zwijanie się papieru

| Działanie | Tak | Nie |
|---|---|---|
| **Etap 1**<br>**a** Ustaw prowadnice w zasobniku w prawidłowej pozycji dla załadowanego papieru.<br>**b** Wydrukuj dokument.<br><br>Czy papier jest zwinięty? | Przejdź do punktu 2. | Problem został rozwiązany. |
| **Etap 2**<br>**a** W zależności od używanego systemu operacyjnego typ papieru można ustawić za pomocą okna dialogowego Preferencje drukowania lub Drukowanie.<br>**Uwagi:**<br>• Sprawdź, czy ustawienie jest zgodne z załadowanym typem papieru.<br>• Możesz także zmienić to ustawienie za pomocą panelu sterowania drukarki. Na ekranie głównym dotknij kolejno **Ustawienia** > **Papier** > **Konfiguracja zasobnika** > **Rozmiar/Typ papieru**.<br>**b** Wydrukuj dokument.<br><br>Czy papier jest zwinięty? | Przejdź do punktu 3. | Problem został rozwiązany. |
| **Etap 3**<br>Drukuj na drugiej stronie arkusza.<br>**a** Wyjmij papier, obróć go i włóż ponownie.<br>**b** Wydrukuj dokument.<br><br>Czy papier jest zwinięty? | Przejdź do punktu 4. | Problem został rozwiązany. |
| **Etap 4**<br>**a** Załaduj papier z nowego opakowania.<br>**Uwaga:** Papier wchłonął wilgoć z powodu wysokiej wilgotności powietrza. Do chwili użycia papier należy przechowywać w oryginalnym opakowaniu.<br>**b** Wydrukuj dokument.<br><br>Czy papier jest zwinięty? | Skontaktuj się ze **wsparciem klienta**. | Problem został rozwiązany. |

## Zniekształcone lub przekrzywione wydruki

**Uwaga:** Przed rozwiązaniem tego problemu wydrukuj strony testu jakości wydruku. Na ekranie głównym dotknij opcji **Ustawienia** > **Rozwiązywanie problemów** > **Wydrukuj strony testu jakości wydruku**.

| Działanie | Tak | Nie |
|---|---|---|
| **Etap 1**<br>**a** Wyciągnij zasobnik.<br>**b** Wyjmij papier, a następnie załaduj papier z nowego opakowania.<br>**Uwaga:** Papier wchłonął wilgoć z powodu wysokiej wilgotności powietrza. Do chwili użycia papier należy przechowywać w oryginalnym opakowaniu.<br>**c** Ustaw prowadnice papieru w zasobniku na papier zgodnie z załadowanym papierem.<br>**d** Włóż zasobnik.<br>**e** Wydrukuj dokument.<br><br>Czy wydruki są zniekształcone lub przekrzywione? | Przejdź do punktu 2. | Problem został rozwiązany. |
| **Etap 2**<br>**a** Sprawdź, czy drukowanie odbywa się na obsługiwanym papierze.<br>**b** Wydrukuj dokument.<br><br>Czy wydruki są zniekształcone lub przekrzywione? | Skontaktuj się ze **wsparciem klienta**. | Problem został rozwiązany. |

## Jednolite kolorowe lub czarne obrazy

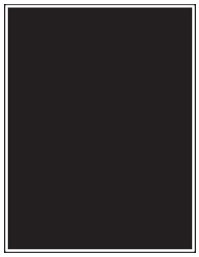

**Uwaga:** Przed rozwiązaniem tego problemu wydrukuj strony testu jakości wydruku. Na ekranie głównym dotknij opcji **Ustawienia** > **Rozwiązywanie problemów** > **Wydrukuj strony testu jakości wydruku**.

| Działanie | Tak | Nie |
|---|---|---|
| **a** Wyjmij moduł bębna światłoczułego.<br>**Ostrzeżenie — możliwość uszkodzenia:** Nie wystawiaj modułów bębnów światłoczułych na bezpośrednie działanie światła. Długotrwałe działanie światła może negatywnie wpłynąć na jakość wydruku.<br>**Ostrzeżenie — możliwość uszkodzenia:** Nie wolno dotykać modułów bębnów światłoczułych. Może to wpłynąć na jakość kolejnych zadań drukowania.<br>**b** Włóż moduły bębnów światłoczułych.<br>**c** Wydrukuj dokument.<br><br>Czy drukarka drukuje jednolite kolorowe lub czarne obrazy? | Skontaktuj się ze **wsparciem klienta**. | Problem został rozwiązany. |

## Obcięty tekst lub obraz

**Uwaga:** Przed rozwiązaniem tego problemu wydrukuj strony testu jakości wydruku. Na ekranie głównym dotknij opcji **Ustawienia** > **Rozwiązywanie problemów** > **Wydrukuj strony testu jakości wydruku**.

| Działanie | Tak | Nie |
|---|---|---|
| **Etap 1**<br>**a** Ustaw prowadnice papieru w zasobniku na papier zgodnie z załadowanym papierem.<br>**b** Wydrukuj dokument.<br><br>Czy tekst lub obraz są obcięte? | Przejdź do punktu 2. | Problem został rozwiązany. |
| **Etap 2**<br>**a** W zależności od używanego systemu operacyjnego rozmiar papieru można ustawić za pomocą okna dialogowego Preferencje drukowania lub Drukowanie.<br>**Uwagi:**<br>• Sprawdź, czy ustawienie jest takie samo jak typ papieru załadowanego do zasobnika.<br>• Możesz także zmienić to ustawienie za pomocą panelu sterowania drukarki. Na ekranie głównym dotknij kolejno **Ustawienia** > **Papier** > **Konfiguracja zasobnika** > **Rozmiar/Typ papieru**.<br>**b** Wydrukuj dokument.<br><br>Czy tekst lub obraz są obcięte? | Przejdź do punktu 3. | Problem został rozwiązany. |
| **Etap 3**<br>**a** Wyjmij moduł bębna światłoczułego.<br>**Ostrzeżenie — możliwość uszkodzenia:** Nie wystawiaj modułów bębnów światłoczułych na bezpośrednie działanie światła. Długotrwałe działanie światła może negatywnie wpłynąć na jakość wydruku.<br>**Ostrzeżenie — możliwość uszkodzenia:** Nie wolno dotykać modułów bębnów światłoczułych. Może to wpłynąć na jakość kolejnych zadań drukowania.<br>**b** Włóż moduły bębnów światłoczułych.<br>**c** Wydrukuj dokument.<br><br>Czy tekst lub obraz są obcięte? | Skontaktuj się ze **wsparciem klienta**. | Problem został rozwiązany. |

## Toner łatwo się ściera

**Uwaga:** Przed rozwiązaniem tego problemu wydrukuj strony testu jakości wydruku. Na ekranie głównym dotknij opcji **Ustawienia** > **Rozwiązywanie problemów** > **Wydrukuj strony testu jakości wydruku**.

| Działanie | Tak | Nie |
|---|---|---|
| **1** W zależności od używanego systemu operacyjnego typ papieru można ustawić za pomocą okna dialogowego Preferencje drukowania lub Drukowanie.<br>**Uwagi:**<br>• Sprawdź, czy ustawienie jest zgodne z załadowanym typem papieru.<br>• Możesz także zmienić to ustawienie za pomocą panelu sterowania drukarki. Na ekranie głównym dotknij kolejno **Ustawienia** > **Papier** > **Konfiguracja zasobnika** > **Rozmiar/Typ papieru**.<br>**2** Wydrukuj dokument.<br>Czy toner się ściera? | Skontaktuj się ze **wsparciem klienta**. | Problem został rozwiązany. |

## Nierówna gęstość wydruku

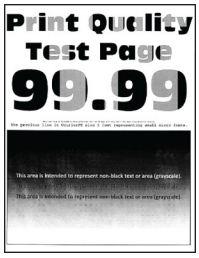


**Uwaga:** Przed rozwiązaniem tego problemu wydrukuj strony testu jakości wydruku. Na ekranie głównym dotknij opcji **Ustawienia** > **Rozwiązywanie problemów** > **Wydrukuj strony testu jakości wydruku**.

| Działanie | Tak | Nie |
|---|---|---|
| Wymień moduł bębna światłoczułego, a następnie wydrukuj dokument.<br><br>Czy gęstość wydruku jest nierówna? | Skontaktuj się ze **wsparciem klienta**. | Problem został rozwiązany. |

## Ciemne poziome linie

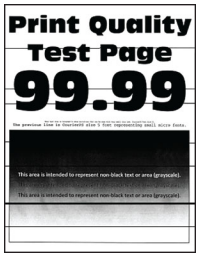


**Uwagi:**

- Przed rozwiązaniem tego problemu wydrukuj strony testu jakości wydruku. Na ekranie głównym dotknij opcji **Ustawienia** > **Rozwiązywanie problemów** > **Wydrukuj strony testu jakości wydruku**.
- Jeżeli na wydrukach nadal pojawiają się poziome ciemne linie, zapoznaj się z tematem „Powtarzające się błędy wydruku”.

| Działanie | Tak | Nie |
|---|---|---|
| **Etap 1**<br>**a** W zależności od używanego systemu operacyjnego typ papieru można ustawić za pomocą okna dialogowego Preferencje drukowania lub Drukowanie.<br>**Uwagi:**<br>• Sprawdź, czy ustawienie jest zgodne z załadowanym typem papieru.<br>• Możesz także zmienić to ustawienie za pomocą panelu sterowania drukarki. Na ekranie głównym dotknij kolejno **Ustawienia** > **Papier** > **Konfiguracja zasobnika** > **Rozmiar/Typ papieru**.<br>**b** Wydrukuj dokument.<br>Czy na wydrukach pojawiają się ciemne poziome linie? | Przejdź do punktu 2. | Problem został rozwiązany. |
| **Etap 2**<br>**a** Załaduj papier z nowego opakowania.<br>**Uwaga:** Papier wchłonął wilgoć z powodu wysokiej wilgotności powietrza. Do chwili użycia papier należy przechowywać w oryginalnym opakowaniu.<br>**b** Wydrukuj dokument.<br>Czy na wydrukach pojawiają się ciemne poziome linie? | Przejdź do punktu 3. | Problem został rozwiązany. |
| **Etap 3**<br>**a** Wyjmij element czyszczący głowicę drukującą, a następnie wyczyść soczewki głowicy drukującej.<br>**b** Wydrukuj dokument.<br>Czy na wydrukach pojawiają się ciemne poziome linie? | Przejdź do punktu 4. | Problem został rozwiązany. |

| Działanie | Tak | Nie |
|---|---|---|
| **Etap 4**<br>**a** Wyjmij moduł bębna światłoczułego.<br>**Ostrzeżenie — możliwość uszkodzenia:** Nie wystawiaj modułów bębnów światłoczułych na bezpośrednie działanie światła. Długotrwałe działanie światła może negatywnie wpłynąć na jakość wydruku.<br>**Ostrzeżenie — możliwość uszkodzenia:** Nie wolno dotykać modułów bębnów światłoczułych. Może to wpłynąć na jakość kolejnych zadań drukowania.<br>**b** Włóż moduły bębnów światłoczułych.<br>**c** Wydrukuj dokument.<br><br>Czy na wydrukach pojawiają się ciemne poziome linie? | Skontaktuj się ze **wsparciem klienta**. | Problem został rozwiązany. |

## Ciemne pionowe linie

**Uwaga:** Przed rozwiązaniem tego problemu wydrukuj strony testu jakości wydruku. Na ekranie głównym dotknij opcji **Ustawienia** > **Rozwiązywanie problemów** > **Wydrukuj strony testu jakości wydruku**.

| Działanie | Tak | Nie |
|---|---|---|
| **Etap 1**<br>**a** W zależności od używanego systemu operacyjnego typ papieru można ustawić za pomocą okna dialogowego Preferencje drukowania lub Drukowanie.<br>**Uwagi:**<br>• Sprawdź, czy ustawienie jest takie samo jak typ papieru załadowanego do zasobnika.<br>• Możesz także zmienić to ustawienie za pomocą panelu sterowania drukarki. Na ekranie głównym dotknij kolejno **Ustawienia** > **Papier** > **Konfiguracja zasobnika** > **Rozmiar/Typ papieru**.<br>**b** Wydrukuj dokument.<br><br>Czy na wydrukach pojawiają się ciemne pionowe linie? | Przejdź do punktu 2. | Problem został rozwiązany. |

| Działanie | Tak | Nie |
|---|---|---|
| **Etap 2**<br>**a** Załaduj papier z nowego opakowania.<br>**Uwaga:** Papier wchłonął wilgoć z powodu wysokiej wilgotności powietrza. Do chwili użycia papier należy przechowywać w oryginalnym opakowaniu.<br>**b** Wydrukuj dokument.<br><br>Czy na wydrukach pojawiają się ciemne pionowe linie? | Przejdź do punktu 3. | Problem został rozwiązany. |
| **Etap 3**<br>**a** Wyjmij element czyszczący głowicę drukującą, a następnie wyczyść soczewki głowicy drukującej.<br>**b** Wydrukuj dokument.<br><br>Czy na wydrukach pojawiają się ciemne poziome linie? | Przejdź do punktu 4. | Problem został rozwiązany. |
| **Etap 4**<br>**a** Wyjmij moduł bębna światłoczułego.<br>**Ostrzeżenie — możliwość uszkodzenia:** Nie wystawiaj modułów bębnów światłoczułych na bezpośrednie działanie światła. Długotrwałe działanie światła może negatywnie wpłynąć na jakość wydruku.<br>**Ostrzeżenie — możliwość uszkodzenia:** Nie wolno dotykać modułów bębnów światłoczułych. Może to wpłynąć na jakość kolejnych zadań drukowania.<br>**b** Włóż moduły bębnów światłoczułych.<br>**c** Wydrukuj dokument.<br><br>Czy na wydrukach pojawiają się ciemne pionowe linie? | Skontaktuj się ze **wsparciem klienta**. | Problem został rozwiązany. |

## Białe poziome linie

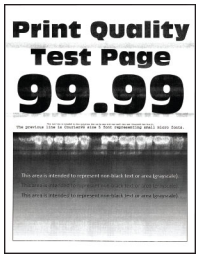


**Uwagi:**

- Przed rozwiązaniem tego problemu wydrukuj strony testu jakości wydruku. Na ekranie głównym dotknij opcji **Ustawienia** > **Rozwiązywanie problemów** > **Wydrukuj strony testu jakości wydruku**.
- Jeżeli na wydrukach nadal pojawiają się poziome białe linie, zapoznaj się z tematem „Powtarzające się błędy wydruku”.

| Działanie | Tak | Nie |
|---|---|---|
| **Etap 1**<br>**a** W zależności od używanego systemu operacyjnego typ papieru można ustawić za pomocą okna dialogowego Preferencje drukowania lub Drukowanie.<br>**Uwagi:**<br>• Sprawdź, czy ustawienie jest takie samo jak typ papieru załadowanego do zasobnika.<br>• Możesz także zmienić to ustawienie za pomocą panelu sterowania drukarki. Na ekranie głównym dotknij kolejno **Ustawienia** > **Papier** > **Konfiguracja zasobnika** > **Rozmiar/Typ papieru**.<br>**b** Wydrukuj dokument.<br>Czy na wydrukach pojawiają się białe poziome linie? | Przejdź do punktu 2. | Problem został rozwiązany. |
| **Etap 2**<br>**a** Włóż określony typ papieru do zasobnika.<br>**b** Wydrukuj dokument.<br>Czy na wydrukach pojawiają się białe poziome linie? | Przejdź do punktu 3. | Problem został rozwiązany. |
| **Etap 3**<br>**a** Wyjmij element czyszczący głowicę drukującą, a następnie wyczyść soczewki głowicy drukującej.<br>**b** Wydrukuj dokument.<br>Czy na wydrukach pojawiają się ciemne poziome linie? | Przejdź do punktu 4. | Problem został rozwiązany. |
| **Etap 4**<br>**a** Wyjmij moduł bębna światłoczułego.<br>**Ostrzeżenie — możliwość uszkodzenia:** Nie wystawiaj modułów bębnów światłoczułych na bezpośrednie działanie światła. Długotrwałe działanie światła może negatywnie wpłynąć na jakość wydruku.<br>**Ostrzeżenie — możliwość uszkodzenia:** Nie wolno dotykać modułów bębnów światłoczułych. Może to wpłynąć na jakość kolejnych zadań drukowania.<br>**b** Włóż moduły bębnów światłoczułych.<br>**c** Wydrukuj dokument.<br>Czy na wydrukach pojawiają się białe poziome linie? | Skontaktuj się ze **wsparciem klienta**. | Problem został rozwiązany. |

## Pionowe białe linie

**Uwaga:** Przed rozwiązaniem tego problemu wydrukuj strony testu jakości wydruku. Na ekranie głównym dotknij opcji **Ustawienia** > **Rozwiązywanie problemów** > **Wydrukuj strony testu jakości wydruku**.

| Działanie | Tak | Nie |
|---|---|---|
| **Etap 1**<br>**a** W zależności od używanego systemu operacyjnego typ papieru można ustawić za pomocą okna dialogowego Preferencje drukowania lub Drukowanie.<br>**Uwagi:**<br>• Sprawdź, czy ustawienie jest takie samo jak typ papieru załadowanego do zasobnika.<br>• Możesz także zmienić to ustawienie za pomocą panelu sterowania drukarki. Na ekranie głównym dotknij kolejno **Ustawienia** > **Papier** > **Konfiguracja zasobnika** > **Rozmiar/Typ papieru**.<br>**b** Wydrukuj dokument.<br>Czy na wydrukach pojawiają się białe pionowe linie? | Przejdź do punktu 2. | Problem został rozwiązany. |
| **Etap 2**<br>Sprawdź, czy używany jest zalecany typ papieru.<br>**a** Włóż określony typ papieru do zasobnika.<br>**b** Wydrukuj dokument.<br>Czy na wydrukach pojawiają się białe pionowe linie? | Przejdź do punktu 3. | Problem został rozwiązany. |
| **Etap 3**<br>**a** Wyjmij element czyszczący głowicę drukującą, a następnie wyczyść soczewki głowicy drukującej.<br>**b** Wydrukuj dokument.<br>Czy na wydrukach pojawiają się ciemne poziome linie? | Przejdź do punktu 4. | Problem został rozwiązany. |

| Działanie | Tak | Nie |
|---|---|---|
| **Etap 4**<br>**a** Wyjmij moduł bębna światłoczułego.<br>**Ostrzeżenie — możliwość uszkodzenia:** Nie wystawiaj modułów bębnów światłoczułych na bezpośrednie działanie światła. Długotrwałe działanie światła może negatywnie wpłynąć na jakość wydruku.<br>**Ostrzeżenie — możliwość uszkodzenia:** Nie wolno dotykać modułów bębnów światłoczułych. Może to wpłynąć na jakość kolejnych zadań drukowania.<br>**b** Włóż moduły bębnów światłoczułych.<br>**c** Wydrukuj dokument.<br><br>Czy na wydrukach pojawiają się białe pionowe linie? | Skontaktuj się ze **wsparciem klienta**. | Problem został rozwiązany. |

## Powtarzające się błędy wydruku

**Uwaga:** Przed rozwiązaniem tego problemu wydrukuj strony testu jakości wydruku. Na ekranie głównym dotknij opcji **Ustawienia** > **Rozwiązywanie problemów** > **Wydrukuj strony testu jakości wydruku**.

| Działanie | Tak | Nie |
|---|---|---|
| **Etap 1**<br>**a** Korzystając ze strony Linijki błędów konserwacji, zmierz odległość między powtarzającymi się błędami na stronie w kolorze, której dotyczy problem.<br>**b** Wymień materiał eksploatacyjny odpowiadający pomiarowi na stronie w kolorze, której dotyczy problem.<br>**Bęben światłoczuły**<br>• 94,6 mm (3,72 cala)<br>• 37,7 mm (1,48 cala)<br>**Zespół wywoływacza**<br>• 32,7 mm (1,29 cala)<br>**c** Wydrukuj strony testu jakości druku.<br><br>Czy nadal pojawiają się błędy? | Zanotuj odległość, a następnie skontaktuj się ze **wsparciem klienta** lub przedstawicielem serwisu. | Problem został rozwiązany. |

| Działanie | Tak | Nie |
|---|---|---|
| **Etap 2**<br>**a** Korzystając ze strony Linijki błędów konserwacji, zmierz odległość między powtarzającymi się błędami na stronie w kolorze, której dotyczy problem.<br>**b** Wymień materiał eksploatacyjny odpowiadający pomiarowi na stronie w kolorze, której dotyczy problem.<br>**Drugi wałek przenoszący**<br>64,4 mm (2,54 cala)<br>**Nagrzewnica**<br>• 96 mm (3,78 cala)<br>• 88 mm (3,46 cala)<br>**Pas przenoszący**<br>• 37,7 mm (1,48 cala)<br>• 31,4 mm (1,24 cala)<br>• 70,7 mm (2,78 cala)<br>• 46,9 mm (1,85 cala)<br>**c** Wydrukuj strony testu jakości druku.<br><br>Czy nadal pojawiają się błędy? | Zanotuj odległość, a następnie skontaktuj się ze **wsparciem klienta** lub przedstawicielem serwisu. | Problem został rozwiązany. |

## Zadania drukowania nie są drukowane

| Działanie | Tak | Nie |
|---|---|---|
| **Etap 1**<br>**a** W dokumencie, który próbujesz wydrukować, otwórz okno dialogowe Drukuj i sprawdź, czy została wybrana odpowiednia drukarka.<br>**b** Wydrukuj dokument.<br><br>Czy dokument został wydrukowany? | Problem został rozwiązany. | Przejdź do punktu 2. |
| **Etap 2**<br>**a** Upewnij się, że drukarka jest włączona.<br>**b** Rozwiąż wszelkie problemy zgłaszane w komunikatach o błędach pojawiających się na wyświetlaczu.<br>**c** Wydrukuj dokument.<br><br>Czy dokument został wydrukowany? | Problem został rozwiązany. | Przejdź do punktu 3. |
| **Etap 3**<br>**a** Sprawdź, czy porty działają oraz czy kable są prawidłowo podłączone do komputera i drukarki.<br>Więcej informacji na ten temat można znaleźć w dokumentacji instalacyjnej dostarczonej z drukarką.<br>**b** Wydrukuj dokument.<br><br>Czy dokument został wydrukowany? | Problem został rozwiązany. | Przejdź do punktu 4. |

| Działanie | Tak | Nie |
|---|---|---|
| **Etap 4**<br>**a** Wyłącz drukarkę, odczekaj około 10 sekund, a następnie włącz drukarkę.<br>**b** Wydrukuj dokument.<br><br>Czy dokument został wydrukowany? | Problem został rozwiązany. | Przejdź do punktu 5. |
| **Etap 5**<br>**a** Odinstaluj, a następnie ponownie zainstaluj sterownik drukarki.<br>**b** Wydrukuj dokument.<br><br>Czy dokument został wydrukowany? | Problem został rozwiązany. | Skontaktuj się **z obsługą klienta**. |

## Nie można drukować poufnych dokumentów i innych wstrzymanych dokumentów

| Działanie | Tak | Nie |
|---|---|---|
| **Etap 1**<br>**a** W panelu sterowania sprawdź, czy dokumenty widoczne są na liście Wstrzymane zadania.<br>**Uwaga:** Jeśli dokumenty nie są wyświetlane, wydrukuj je, korzystając z opcji Drukowanie ze wstrzymaniem.<br>**b** Wydrukuj dokumenty.<br><br>Czy dokumenty zostały wydrukowane? | Problem został rozwiązany. | Przejdź do punktu 2. |
| **Etap 2**<br>Zadanie drukowania może zawierać błąd formatowania lub nieprawidłowe dane.<br>• Usuń zadanie drukowania, a następnie wyślij je ponownie.<br>• W przypadku plików PDF wygeneruj nowy plik i wydrukuj dokumenty.<br><br>Czy dokumenty zostały wydrukowane? | Problem został rozwiązany. | Przejdź do punktu 3. |

| Działanie | Tak | Nie |
|---|---|---|
| **Etap 3**<br>W przypadku drukowania z Internetu drukarka może interpretować nazwy zadań jako duplikaty.<br>**Użytkownicy systemu Windows**<br>**a** Otwórz okno dialogowe Preferencje drukowania.<br>**b** Z zakładki Drukuj i Zatrzymaj, kliknij **Użyj drukowania z zatrzymaniem**, a następnie kliknij **Zachowaj powielone dokumenty**.<br>**c** Wprowadź kod PIN i zapisz zmiany.<br>**d** Wyślij zadanie drukowania.<br>**Użytkownicy komputerów Macintosh**<br>**a** Zapisz i nadaj unikalną nazwę każdemu zadaniu.<br>**b** Wyślij zadania pojedynczo.<br>Czy dokumenty zostały wydrukowane? | Problem został rozwiązany. | Przejdź do punktu 4. |
| **Etap 4**<br>**a** Usuń niektóre wstrzymane zadania, aby zwolnić pamięć drukarki.<br>**b** Wydrukuj dokumenty.<br>Czy dokumenty zostały wydrukowane? | Problem został rozwiązany. | Przejdź do punktu 5. |
| **Etap 5**<br>**a** Zainstaluj w drukarce dodatkową pamięć.<br>**b** Wydrukuj dokumenty.<br>Czy dokumenty zostały wydrukowane? | Problem został rozwiązany. | Skontaktuj się z obsługą klienta. |

## Wydruk zadania wykonywany jest na papierze pochodzącym z niewłaściwego zasobnika lub na niewłaściwym papierze

| Działanie | Tak | Nie |
|---|---|---|
| **Etap 1**<br>**a** Sprawdź, czy drukujesz na właściwym papierze.<br>**b** Wydrukuj dokument.<br>Czy dokument jest drukowany na właściwym papierze? | Przejdź do punktu 2. | Włóż papier prawidłowego typu i rozmiaru. |

| Działanie | Tak | Nie |
|---|---|---|
| **Etap 2**<br>**a** W zależności od używanego systemu operacyjnego typ i rozmiar papieru można ustawić za pomocą okna dialogowego Preferencje drukowania lub Drukowanie.<br>**Uwaga:** Możesz także zmienić te ustawienia za pomocą panelu sterowania drukarki. Na ekranie głównym dotknij kolejno **Ustawienia** > **Papier** > **Konfiguracja zasobnika** > **Rozmiar/Typ papieru**.<br>**b** Sprawdź, czy ustawiony typ papieru jest taki sam jak typ załadowanego papieru.<br>**c** Wydrukuj dokument.<br><br>Czy dokument jest drukowany na właściwym papierze? | Problem został rozwiązany. | Przejdź do punktu 3. |
| **Etap 3**<br>**a** Sprawdź, czy zasobniki nie są połączone.<br>Więcej informacji można znaleźć w sekcji „Łączenie zasobników” na str. 62.<br>**b** Wydrukuj dokument.<br><br>Czy dokument jest drukowany z właściwego zasobnika? | Problem został rozwiązany. | Skontaktuj się ze **wsparciem klienta**. |

## Powolne drukowanie

| Działanie | Tak | Nie |
|---|---|---|
| **Etap 1**<br>Upewnij się, że kabel drukarki jest prawidłowo podłączony do drukarki i komputera, serwera druku, wyposażenia opcjonalnego lub innego urządzenia sieciowego.<br><br>Czy drukarka drukuje zbyt wolno? | Przejdź do punktu 2. | Problem został rozwiązany. |
| **Etap 2**<br>**a** Upewnij się, że drukarka nie pracuje w Trybie cichym.<br>Na ekranie głównym dotknij kolejno **Ustawienia** > **Urządzenie** > **Konserwacja** > **Menu konfiguracji** > **Działanie urządzenia** > **Tryb cichy**.<br>**b** Wydrukuj dokument.<br><br>Czy drukarka drukuje zbyt wolno? | Przejdź do punktu 3. | Problem został rozwiązany. |
| **Etap 3**<br>**a** W zależności od używanego systemu operacyjnego rozdzielczość wydruku można ustawić za pomocą okna dialogowego Preferencje drukowania lub Drukowanie.<br>**b** Ustaw rozdzielczość na 2400 Image Q.<br>**c** Wydrukuj dokument.<br><br>Czy drukarka drukuje zbyt wolno? | Przejdź do punktu 4. | Problem został rozwiązany. |

| Działanie | Tak | Nie |
|---|---|---|
| **Etap 4**<br>**a** W zależności od używanego systemu operacyjnego typ papieru można ustawić za pomocą okna dialogowego Preferencje drukowania lub Drukowanie.<br>**Uwagi:**<br>• Sprawdź, czy ustawienie jest zgodne z załadowanym typem papieru.<br>• Możesz także zmienić to ustawienie za pomocą panelu sterowania drukarki. Na ekranie głównym dotknij kolejno **Ustawienia** > **Papier** > **Konfiguracja zasobnika** > **Rozmiar/Typ papieru**.<br>• Drukowanie na papierze o większej gramaturze trwa dłużej.<br>• Drukowanie na papierze węższym niż papier w formacie Letter, A4 i Legal może trwać dłużej.<br>**b** Wydrukuj dokument.<br><br>Czy drukarka drukuje zbyt wolno? | Przejdź do punktu 5. | Problem został rozwiązany. |
| **Etap 5**<br>**a** Upewnij się, że ustawienia drukarki dla tekstury i gramatury pasują do rodzaju załadowanego papieru.<br>Na ekranie głównym dotknij kolejno opcji **Ustawienia** > **Papier** > **Konfiguracja nośnika** > **Typy nośników**.<br>**Uwaga:** Drukowanie na papierze o szorstkiej teksturze i na papierze o dużej gramaturze może trwać dłużej.<br>**b** Wydrukuj dokument.<br><br>Czy drukarka drukuje zbyt wolno? | Przejdź do punktu 6. | Problem został rozwiązany. |
| **Etap 6**<br>Usuń wstrzymane zadania.<br><br>Czy drukarka drukuje zbyt wolno? | Przejdź do punktu 7. | Problem został rozwiązany. |
| **Etap 7**<br>**a** Upewnij się, że drukarka się nie przegrzewa.<br>**Uwagi:**<br>• Pozwól drukarce trochę ostygnąć po każdym długim zadaniu drukowania.<br>• Sprawdź temperaturę otoczenia zalecaną dla drukarki. Więcej informacji można znaleźć w sekcji „Wybór miejsca na drukarkę” na str. 34.<br>**b** Wydrukuj dokument.<br><br>Czy drukarka drukuje zbyt wolno? | Skontaktuj się ze **wsparciem klienta**. | Problem został rozwiązany. |

# Drukarka nie odpowiada

| Działanie | Tak | Nie |
|---|---|---|
| **Etap 1**<br>Sprawdź, czy kabel zasilający drukarki jest podłączony do gniazdka eklektycznego.<br>**UWAGA — NIEBEZPIECZEŃSTWO USZKODZENIA CIAŁA:** Aby uniknąć ryzyka pożaru lub porażenia prądem elektrycznym, podłącz przewód zasilający do prawidłowo uziemionego, łatwo dostępnego gniazdka elektrycznego o odpowiednich parametrach znajdującego się w pobliżu urządzenia.<br>Czy drukarka odpowiada? | Problem został rozwiązany. | Przejdź do punktu 2. |
| **Etap 2**<br>Czy gniazdo elektryczne jest wyłączone za pomocą wyłącznika albo bezpiecznika?<br>Czy gniazdo elektryczne jest wyłączone za pomocą wyłącznika albo bezpiecznika? | Włącz zasilanie wyłącznikiem lub zresetuj bezpiecznik. | Przejdź do punktu 3. |
| **Etap 3**<br>Upewnij się, że drukarka jest włączona.<br>Czy drukarka jest włączona? | Przejdź do punktu 4. | Włącz drukarkę. |
| **Etap 4**<br>Sprawdź, czy drukarka działa w trybie czuwania lub hibernacji.<br>Czy drukarka działa w trybie czuwania lub hibernacji? | Naciśnij przycisk zasilania, aby wybudzić drukarkę. | Przejdź do punktu 5. |
| **Etap 5**<br>Sprawdź, czy kable łączące drukarkę i komputer są włożone do właściwych portów.<br>Czy kable są włożone do właściwych portów? | Przejdź do punktu 6. | Podłącz kable do właściwych portów. |
| **Etap 6**<br>Wyłącz drukarkę, zainstaluj ponownie opcjonalne wyposażenie, a następnie włącz ją ponownie.<br>Więcej informacji na ten temat można znaleźć w dokumentacji dostarczonej z opcjonalnym wyposażeniem.<br>Czy drukarka odpowiada? | Problem został rozwiązany. | Przejdź do punktu 7. |
| **Etap 7**<br>Zainstaluj odpowiedni sterownik drukarki.<br>Czy drukarka odpowiada? | Problem został rozwiązany. | Przejdź do punktu 8. |

| Działanie | Tak | Nie |
|---|---|---|
| **Etap 8**<br>Wyłącz drukarkę, odczekaj około 10 sekund, a następnie włącz drukarkę.<br><br>Czy drukarka odpowiada? | Problem został rozwiązany. | Skontaktuj się **z obsługą klienta**. |

# Nie można odczytać napędu flash

| Działanie | Tak | Nie |
|---|---|---|
| **Etap 1**<br>Sprawdź, czy drukarka nie jest zajęta przetwarzaniem innego zadania drukowania, kopiowania, skanowania lub faksowania.<br><br>Czy drukarka jest gotowa? | Przejdź do punktu 3. | Przejdź do punktu 2. |
| **Etap 2**<br>• Zaczekaj, aż drukarka zakończy przetwarzanie innego zadania.<br>• Wyjmij napęd flash i włóż go ponownie.<br><br>Czy drukarka rozpoznaje napęd flash? | Problem został rozwiązany. | Przejdź do punktu 3. |
| **Etap 3**<br>Sprawdź, czy napęd flash jest umieszczony w przednim porcie USB.<br>**Uwaga:** Napęd flash nie będzie działać, jeśli zostanie umieszczony w tylnym porcie USB.<br><br>Czy napęd flash jest umieszczony we właściwym porcie? | Przejdź do punktu 5. | Przejdź do punktu 4. |
| **Etap 4**<br>Włóż napęd flash do właściwego portu.<br><br>Czy drukarka rozpoznaje napęd flash? | Problem został rozwiązany. | Przejdź do punktu 5. |
| **Etap 5**<br>Upewnij się, że napęd flash jest obsługiwany. Więcej informacji można znaleźć w sekcji „Obsługiwane napędy flash i typy plików” na str. 182.<br><br>Czy napęd flash jest obsługiwany? | Przejdź do punktu 7. | Przejdź do punktu 6. |
| **Etap 6**<br>Włóż obsługiwany napęd flash.<br><br>Czy drukarka rozpoznaje napęd flash? | Problem został rozwiązany. | Przejdź do punktu 7. |
| **Etap 7**<br>Wyjmij napęd flash i włóż go ponownie.<br><br>Czy drukarka rozpoznaje napęd flash? | Problem został rozwiązany. | Skontaktuj się ze **wsparciem klienta**. |

# Włączanie portu USB

Na ekranie głównym dotknij kolejno opcji **Ustawienia** > **Sieć/Porty** > **USB** > **Włącz port USB**.

# Usuwanie zacięć

## Zapobieganie zacięciom

### Prawidłowo załaduj papier

- Upewnij się, że papier w zasobniku leży płasko.

| Prawidłowe ładowanie papieru | Nieprawidłowe ładowanie papieru |
|---|---|
| 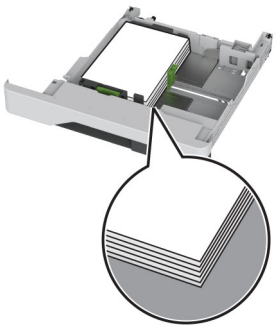 | 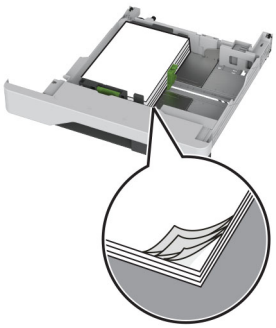 |

- Nie należy ładować zasobnika w trakcie drukowania.
- Nie należy ładować zbyt dużej ilości papieru naraz. Upewnij się, że wysokość stosu nie wykracza poza wskaźnik maksymalnego wypełnienia papierem.
- Nie należy wsuwać papieru do zasobnika. Załaduj papier tak jak przedstawiono na rysunku.

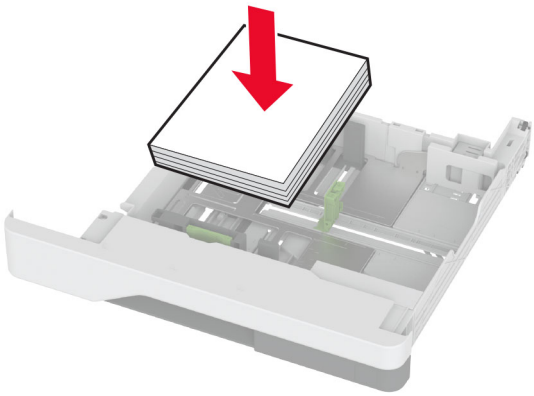

- Upewnij się, że prowadnice papieru zostały prawidłowo umieszczone i nie obejmują zbyt ciasno papieru lub kopert.
- Po załadowaniu papieru zasobnik należy mocno dopchnąć do drukarki.

### Korzystaj z zalecanego rodzaju papieru

- Należy stosować wyłącznie zalecany papier i nośniki specjalne.
- Nie należy ładować pomarszczonego, pogiętego, wilgotnego, zgiętego lub zwiniętego papieru.

- Przed załadowaniem papier należy wygiąć, przekartkować i wyrównać.

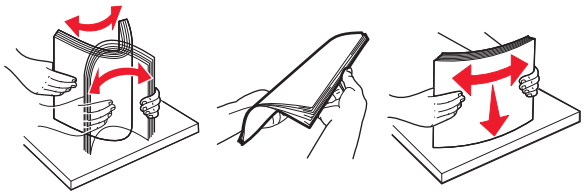

- Nie należy używać papieru wyciętego lub przyciętego ręcznie.
- Nie należy jednocześnie umieszczać papieru o różnych rozmiarach, różnej gramaturze ani różnego typu w tym samym zasobniku.
- Upewnij się, że rozmiar i typ papieru są ustawione prawidłowo w komputerze lub na panelu sterowania drukarki.
- Papier należy przechowywać zgodnie z zaleceniami producenta.

## Ustalanie miejsca wystąpienia zacięcia

**Uwagi:**

- Jeśli opcja Pomoc przy zacięciu jest ustawiona na wartość Wł., po usunięciu zaciętego arkusza drukarka umieści niezadrukowane lub częściowo niezadrukowane strony. Sprawdź, czy na wydruku znajdują się puste strony.
- Jeśli opcja Odzyskiwanie po zacięciu jest ustawiona na wartość Wł. lub Automatycznie, drukarka ponownie wydrukuje zacięte strony.

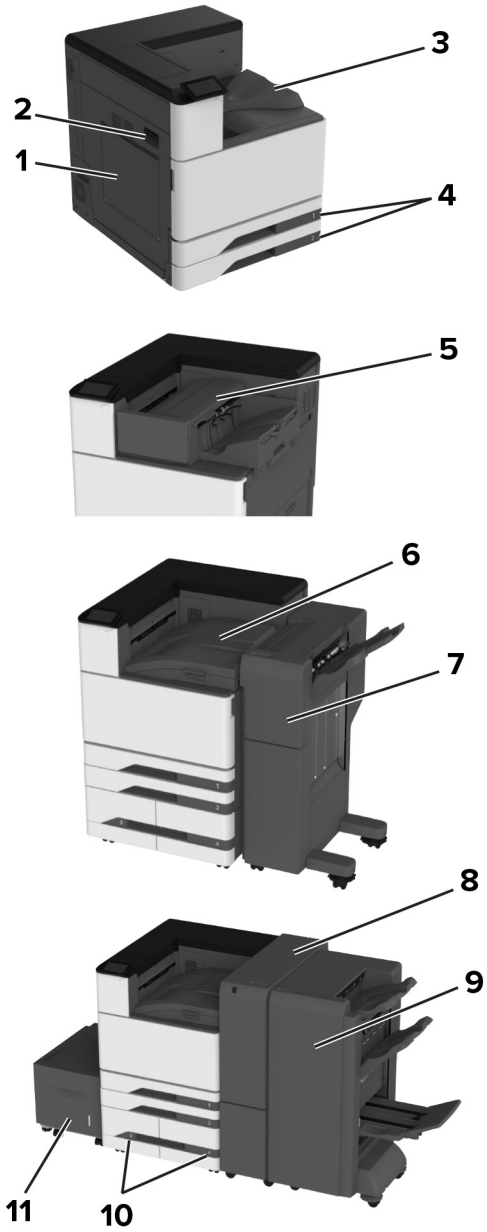


| | Miejsca zacięcia |
|---|---|
| 1 | Podajnik uniwersalny |
| 2 | Drzwiczki A |
| 3 | Odbiornik standardowy |
| 4 | Tace standardowe |
| 5 | Zszywacz |
| 6 | Transport papieru |
| 7 | Moduł wykańczający ze zszywaczem i dziurkaczem |
| 8 | Moduł wykańczający składający na trzy części/w kształt litery Z |
| 9 | Moduł wykańczania do broszur |

| | Miejsca zacięcia |
|---|---|
| **10** | Tace opcjonalne |
| **11** | Taca na 2000 arkuszy |

## Zacięcie papieru w zasobniku standardowym

**1** Otwórz drzwiczki A.

**UWAGA — GORĄCA POWIERZCHNIA:** Wewnętrzne elementy drukarki mogą być gorące. W celu zmniejszenia ryzyka oparzenia, przed dotknięciem danej części należy odczekać, aż ostygnie.

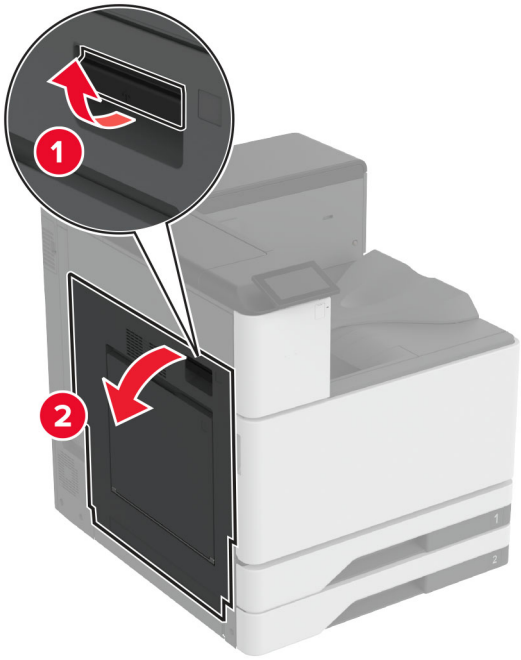


**2** Wyjmij zacięty papier.

**Uwaga:** Upewnij się, że wszystkie kawałki papieru zostały usunięte.

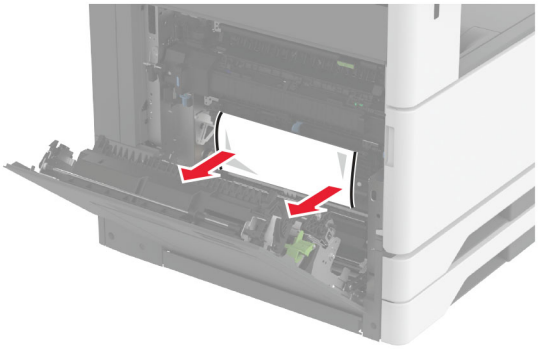

**3** Wyciągnij standardową tacę.

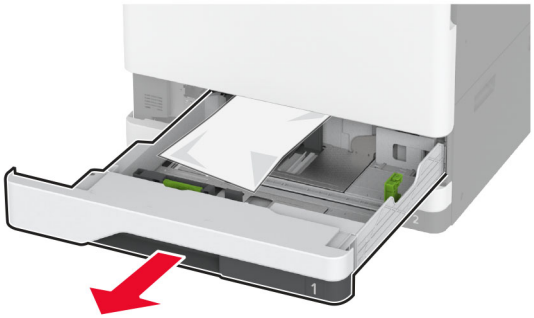

**4** Wyjmij zacięty papier.

**Uwaga:** Upewnij się, że wszystkie kawałki papieru zostały usunięte.

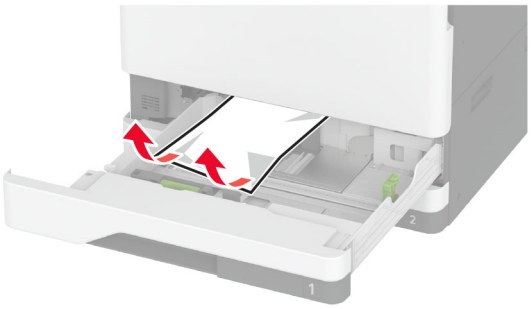

**5** Włóż tacę i zamknij drzwiczki A.

## Zacięcie papieru w zasobnikach opcjonalnych

**1** Otwórz drzwiczki B.

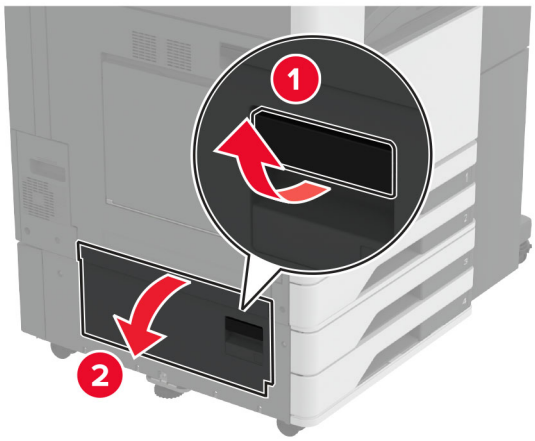


**2** Wyjmij zacięty papier.

**Uwaga:** Upewnij się, że wszystkie kawałki papieru zostały usunięte.

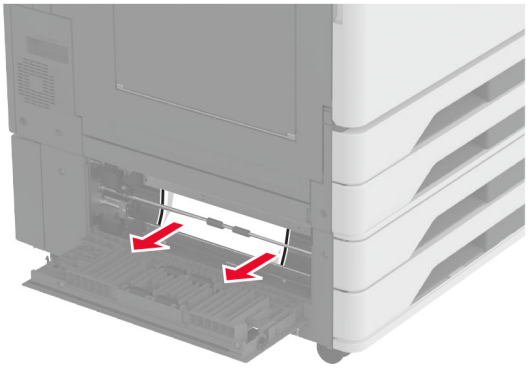

3 Zamknij drzwiczki.

4 Wyciągnij opcjonalną tacę na 520 arkuszy lub podwójny podajnik na 2000 arkuszy

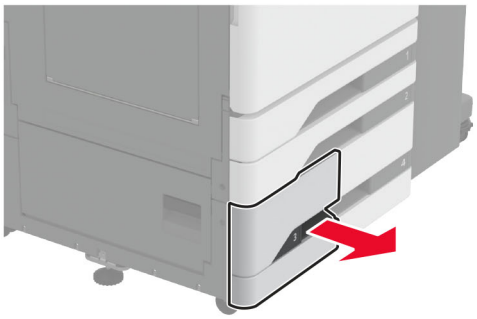

5 Wyjmij zacięty papier.

**Uwaga:** Upewnij się, że wszystkie kawałki papieru zostały usunięte.

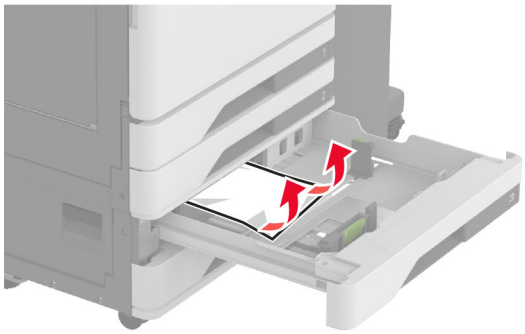

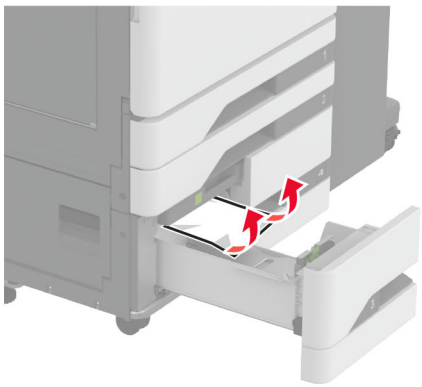

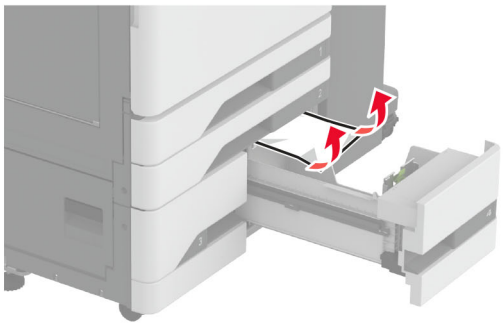

**6** W przypadku podwójnych podajników wyciągnij uchwyt C, a następnie otwórz pokrywę wewnętrzną.

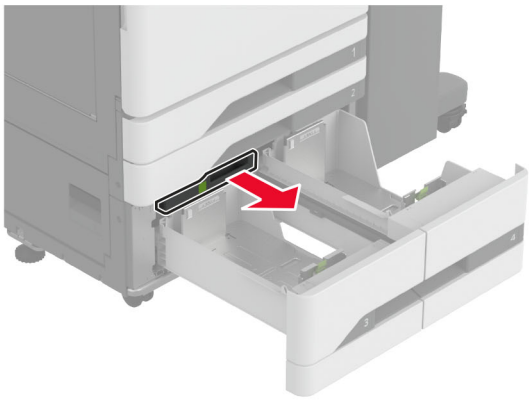

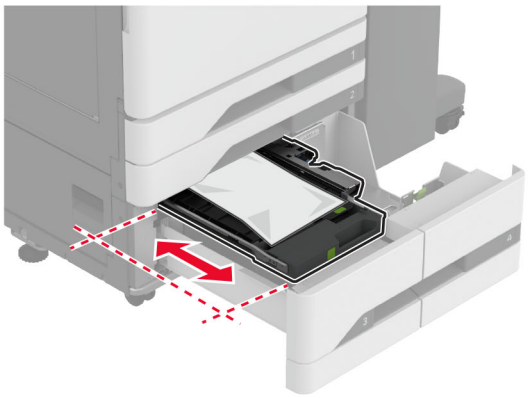

**7** Wyjmij zacięty papier.

**Uwaga:** Upewnij się, że wszystkie kawałki papieru zostały usunięte.

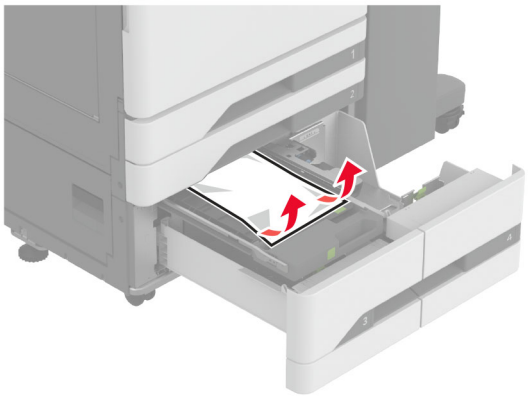

**8** Zamknij pokrywę, a następnie włóż uchwyt C.

**9** Włóż zasobnik.

## Zacięcie papieru w podajniku uniwersalnym

Wyjmij zacięty papier.

**Uwaga:** Upewnij się, że wszystkie kawałki papieru zostały usunięte.

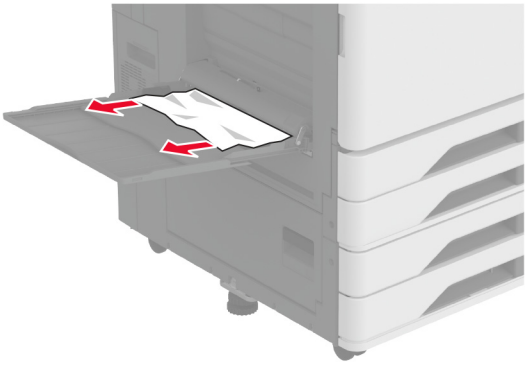

## Zacięcie papieru na tacy na 2000 arkuszy

1 Przesuń tacę w lewo.

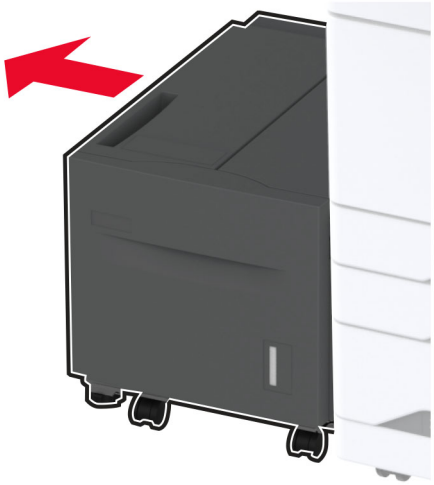

2 Otwórz drzwiczki J, a następnie wyjmij zacięty papier.

**Uwaga:** Upewnij się, że wszystkie kawałki papieru zostały usunięte.

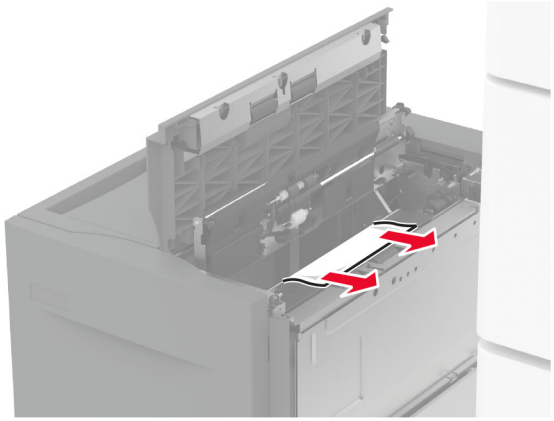

3 Zamknij drzwiczki, następnie wsuń z powrotem zasobnik.

4 Wyciągnij wkład tacy, a następnie wyjmij zacięty papier.

**Uwaga:** Upewnij się, że wszystkie kawałki papieru zostały usunięte.

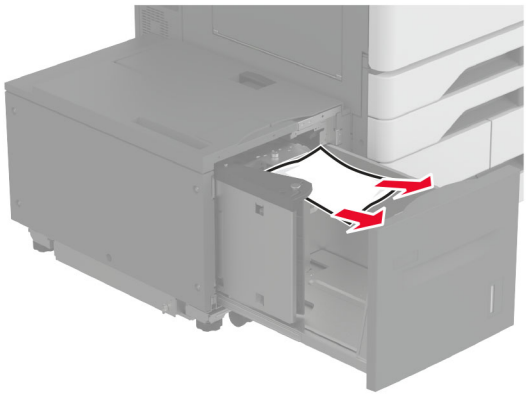

5 Wciśnij wkład tacy z powrotem na jej miejsce.

## Zacięcie papieru w drzwiczkach A

1 Otwórz drzwiczki A.

**UWAGA — GORĄCA POWIERZCHNIA:** Wewnętrzne elementy drukarki mogą być gorące. W celu zmniejszenia ryzyka oparzenia, przed dotknięciem danej części należy odczekać, aż ostygnie.

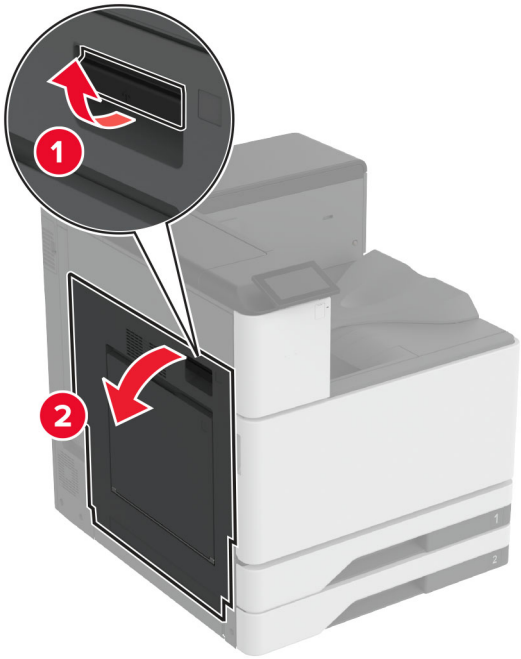


**2** Wyjmij zacięty papier.

**Uwaga:** Upewnij się, że wszystkie kawałki papieru zostały usunięte.

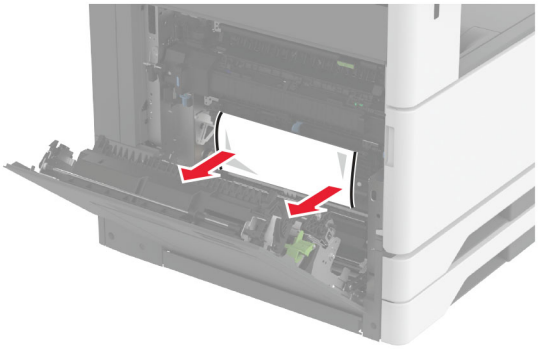

**3** Otwórz drzwiczki A2, a następnie wyjmij zacięty papier.

**Uwaga:** Upewnij się, że wszystkie kawałki papieru zostały usunięte.

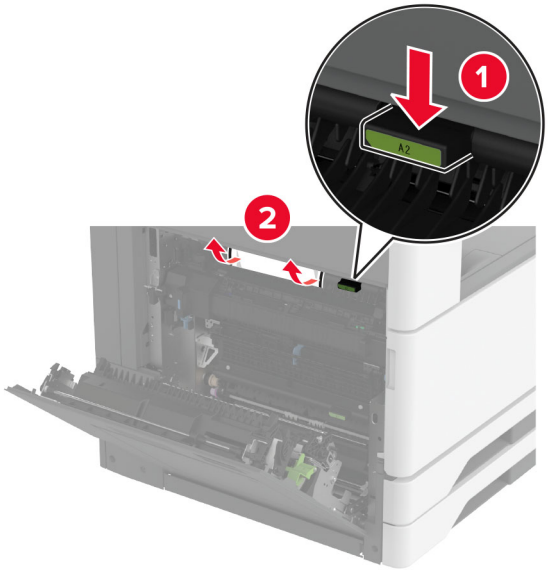


**4** Podnieś drzwiczki A3.

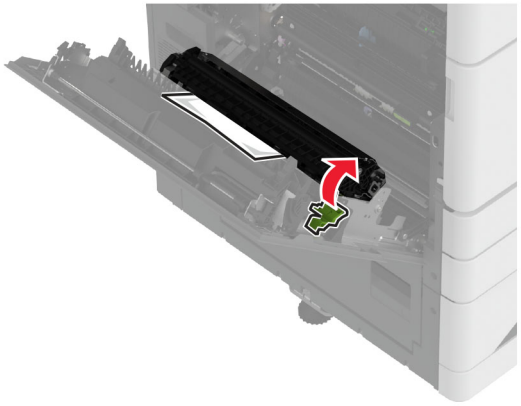

**5** Wyjmij zacięty papier.

**Uwaga:** Upewnij się, że wszystkie kawałki papieru zostały usunięte.

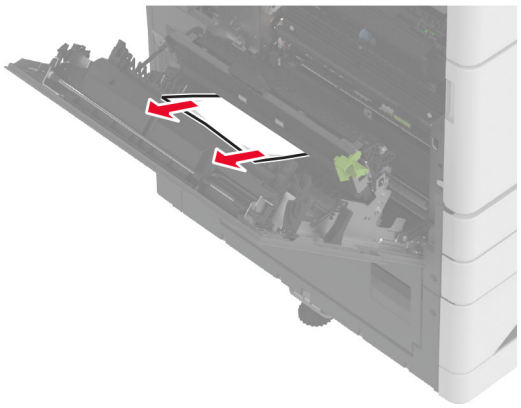

**6** Zamknij drzwiczki A2, a następnie drzwiczki A.

## Zacięcie papieru w pojemniku standardowym

1 Otwórz drzwiczki A.

**UWAGA — GORĄCA POWIERZCHNIA:** Wewnętrzne elementy drukarki mogą być gorące. W celu zmniejszenia ryzyka oparzenia, przed dotknięciem danej części należy odczekać, aż ostygnie.

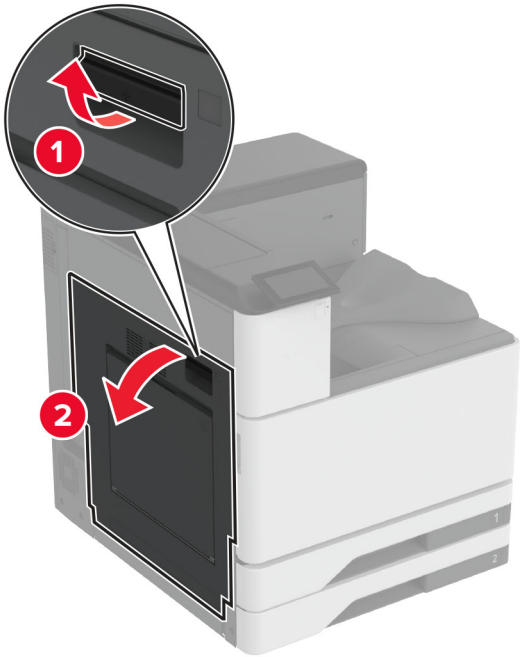


2 Otwórz drzwiczki A2, a następnie wyjmij zacięty papier.

**Uwaga:** Upewnij się, że wszystkie kawałki papieru zostały usunięte.

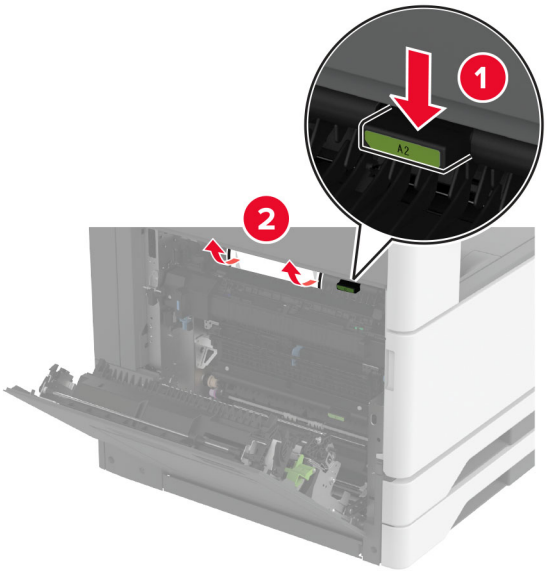


3 Zamknij drzwiczki A2, a następnie drzwiczki A.

4 Wyjmij zacięty papier z odbiornika standardowego.

**Uwaga:** Upewnij się, że wszystkie kawałki papieru zostały usunięte.

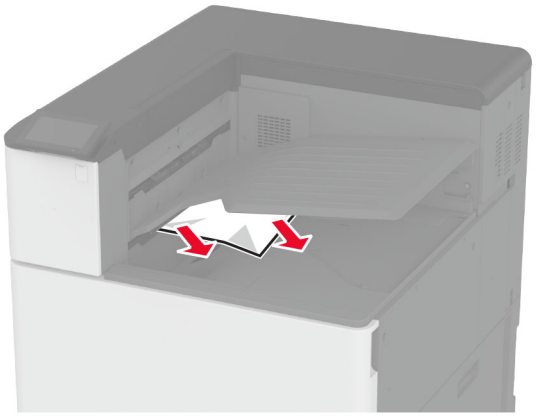

## Zacięcie papieru w module wykańczającym ze zszywaczem

1 Otwórz drzwiczki A.

**UWAGA — GORĄCA POWIERZCHNIA:** Wewnętrzne elementy drukarki mogą być gorące. W celu zmniejszenia ryzyka oparzenia, przed dotknięciem danej części należy odczekać, aż ostygnie.

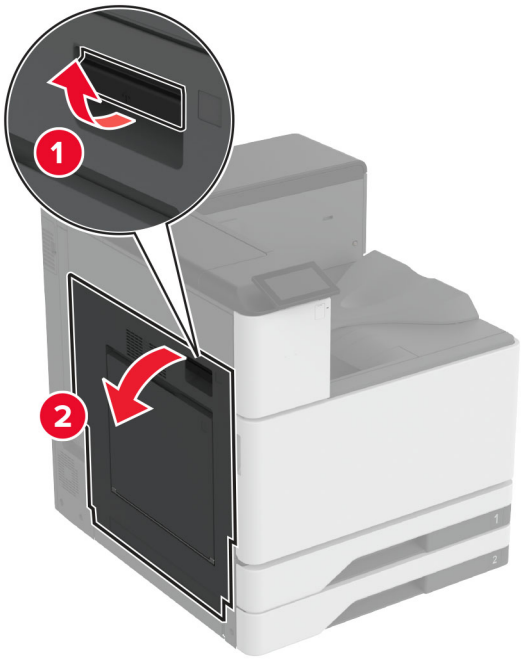


2 Otwórz drzwiczki A2, a następnie wyjmij zacięty papier.

**Uwaga:** Upewnij się, że wszystkie kawałki papieru zostały usunięte.

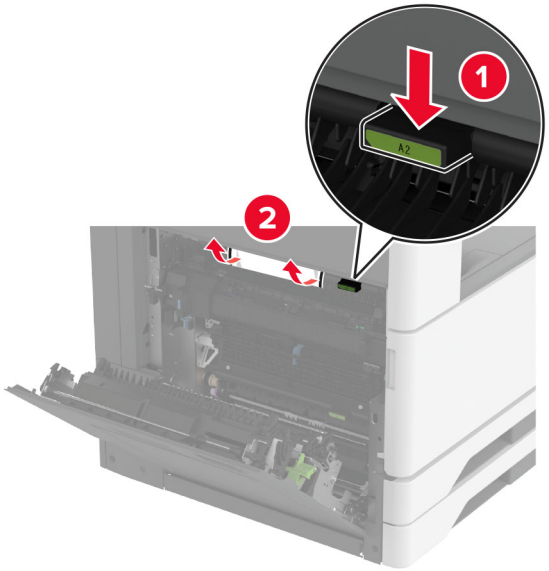


3 Zamknij drzwiczki A2, a następnie drzwiczki A.

4 Otwórz pokrywę górną modułu wykańczającego, a następnie wyjmij zacięty papier.

**Uwaga:** Upewnij się, że wszystkie kawałki papieru zostały usunięte.

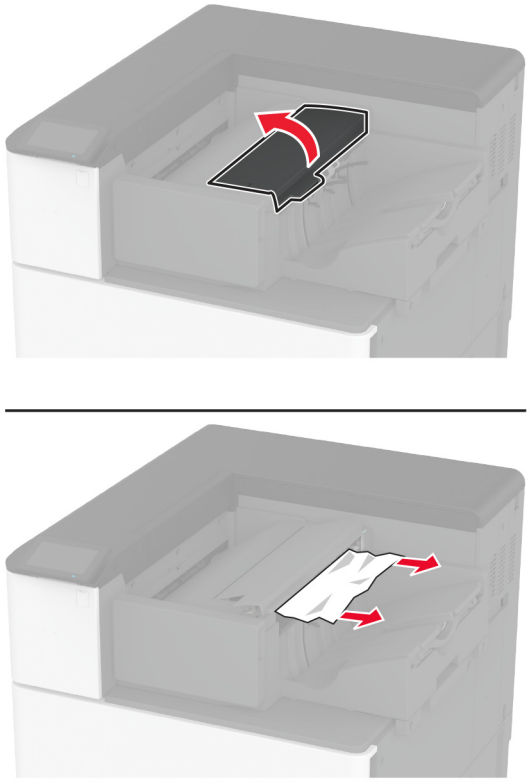

5 Zamknij pokrywę.

6 Otwórz przednią pokrywę modułu wykańczającego, obróć pokrętło, a następnie wyjmij zacięty papier.

**Uwaga:** Upewnij się, że wszystkie kawałki papieru zostały usunięte.

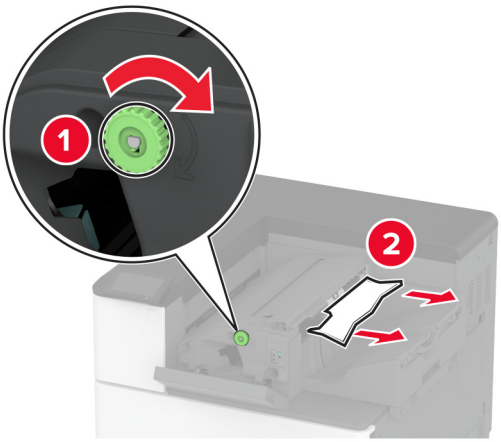


**7** Zamknij pokrywę.

## Zacięty papier w finiszerze zszywająco-dziurkującym

**1** Otwórz drzwiczki A.

**UWAGA — GORĄCA POWIERZCHNIA:** Wewnętrzne elementy drukarki mogą być gorące. W celu zmniejszenia ryzyka oparzenia, przed dotknięciem danej części należy odczekać, aż ostygnie.

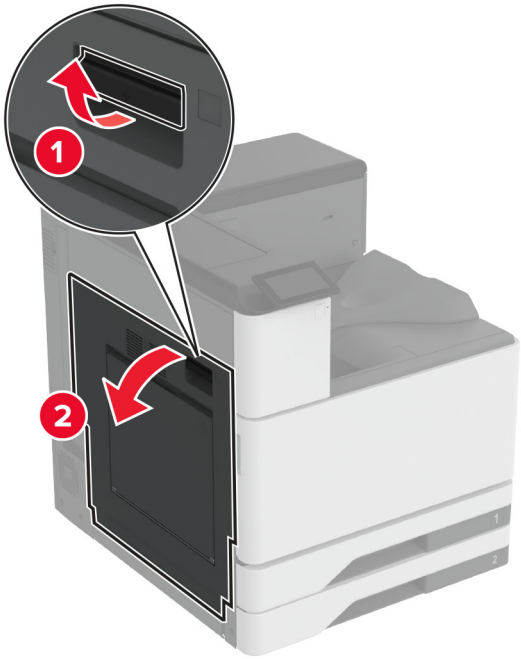


**2** Otwórz drzwiczki A1, a następnie wyjmij zacięty papier.

**Uwaga:** Upewnij się, że wszystkie kawałki papieru zostały usunięte.

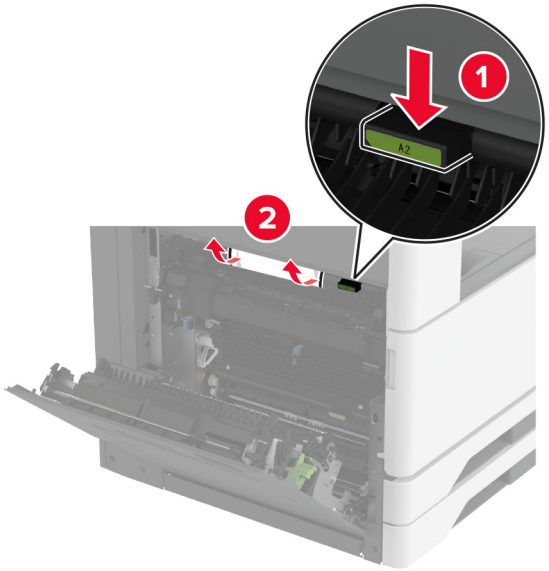


3 Zamknij drzwiczki A1, a następnie drzwiczki A.

4 Podnieś pokrywę F modułu transferu papieru, a następnie wyjmij zacięty papier.

**Uwaga:** Upewnij się, że wszystkie kawałki papieru zostały usunięte.

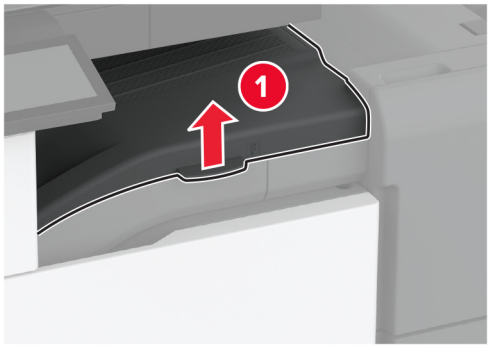


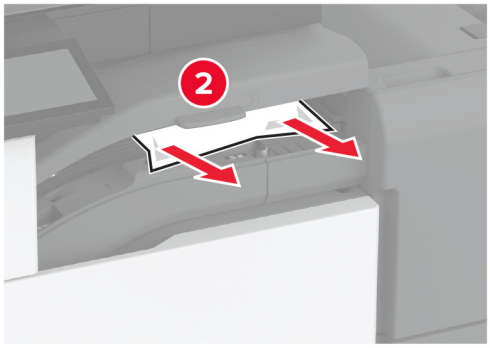


5 Zamknij pokrywę modułu transferu papieru.

**6** Pociągnij dźwignię na finiszerze zszywająco-dziurkującym, a następnie podnieś pokrywę.

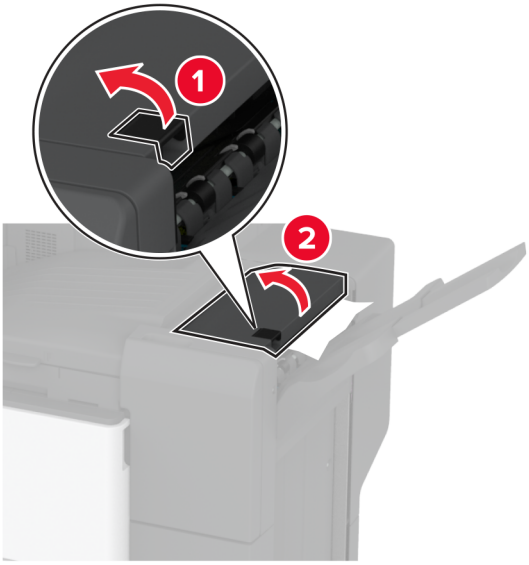


**7** Wyjmij zacięty papier.

**Uwaga:** Upewnij się, że wszystkie kawałki papieru zostały usunięte.

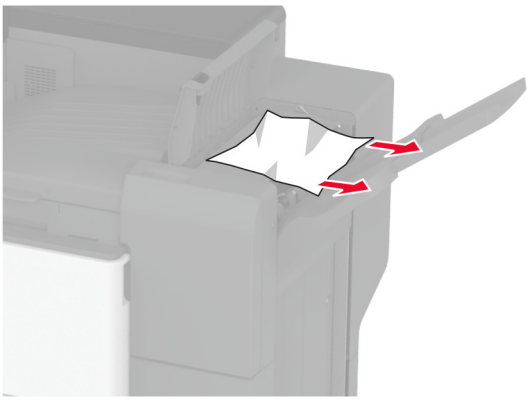

**8** Zamknij górną pokrywę finiszera.

## Zacięcie papieru module wykańczającym składającym na trzy części/w kształt litery Z

**1** Otwórz drzwiczki A.

**UWAGA — GORĄCA POWIERZCHNIA:** Wewnętrzne elementy drukarki mogą być gorące. W celu zmniejszenia ryzyka oparzenia, przed dotknięciem danej części należy odczekać, aż ostygnie.

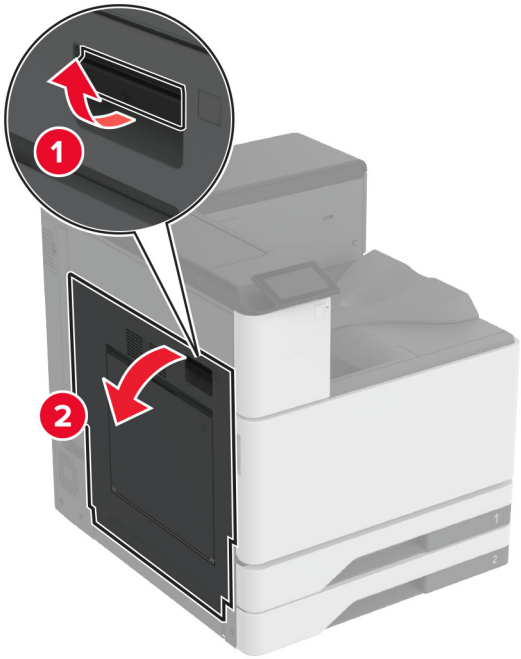


**2** Otwórz drzwiczki A1, a następnie wyjmij zacięty papier.

**Uwaga:** Upewnij się, że wszystkie kawałki papieru zostały usunięte.

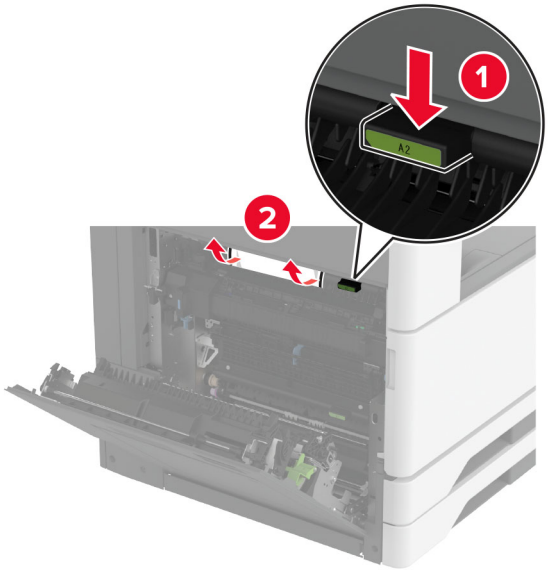


**3** Zamknij drzwiczki A1, a następnie drzwiczki A.

**4** Podnieś pokrywę F modułu transferu papieru, a następnie wyjmij zacięty papier.

**Uwaga:** Upewnij się, że wszystkie kawałki papieru zostały usunięte.

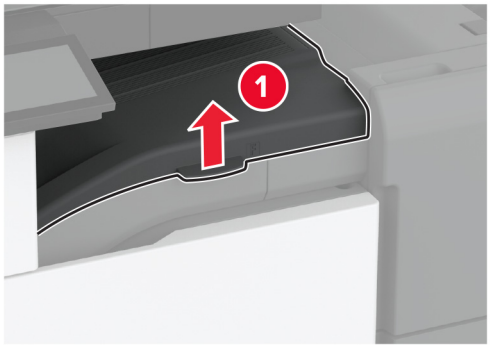


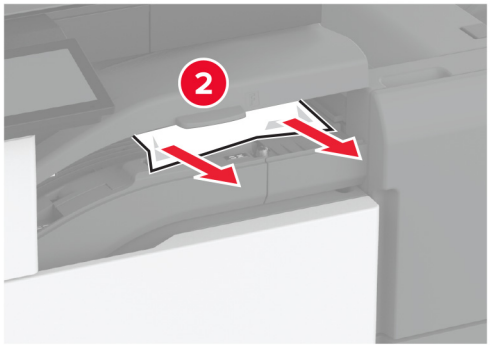


**5** Zamknij pokrywę.

**6** Otwórz drzwiczki modułu wykańczającego składającego na trzy części/w kształt litery Z.

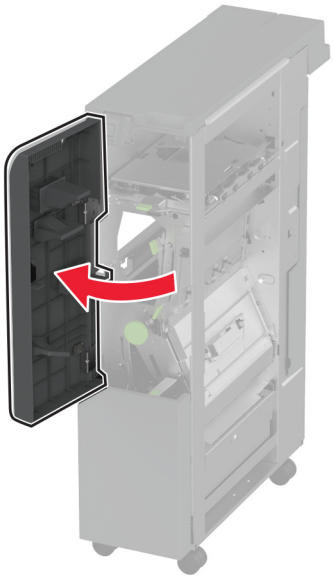

**7** Wyjmij zablokowany papier z poniższych lokalizacji.

**Uwaga:** Upewnij się, że wszystkie kawałki papieru zostały usunięte.

- Uchwyt 2A

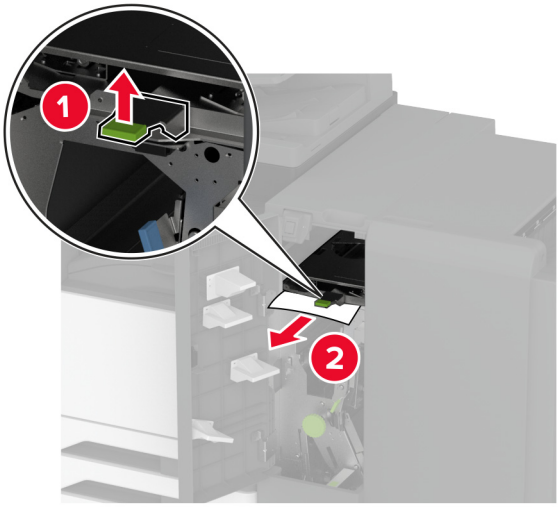


**Uwaga:** Upewnij się, że uchwyt powrócił do pierwotnego położenia.

- Uchwyt 2B

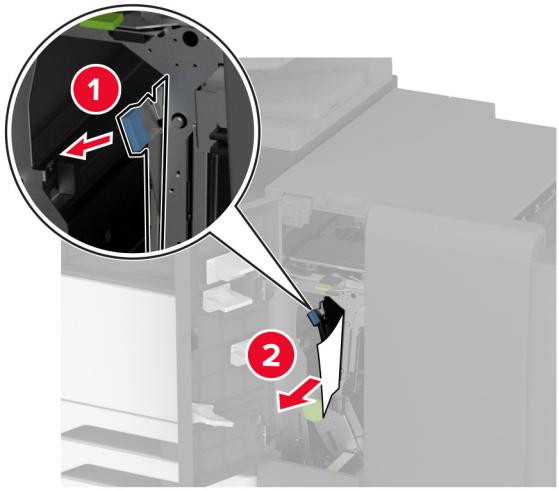


**Uwaga:** Upewnij się, że uchwyt powrócił do pierwotnego położenia.

**8** Wyciągnij odbiornik modułu wykańczającego.

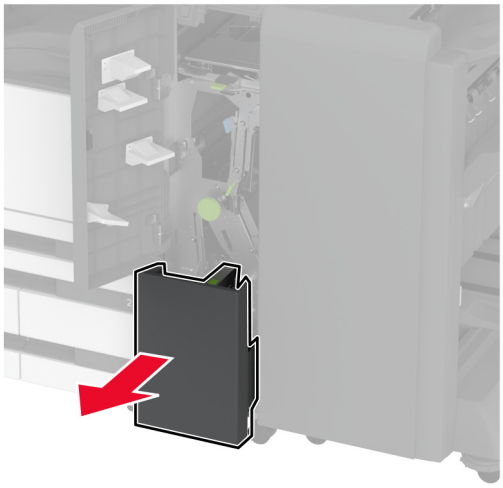

**9** Wyjmij zablokowany papier z poniższych lokalizacji.

**Uwaga:** Upewnij się, że wszystkie kawałki papieru zostały usunięte.

- Uchwyt 2E

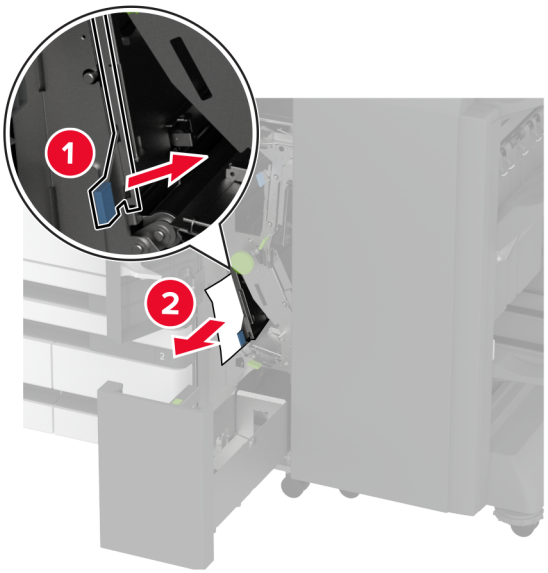


**Uwaga:** Upewnij się, że uchwyt powrócił do pierwotnego położenia.

- Pokrętło 2C

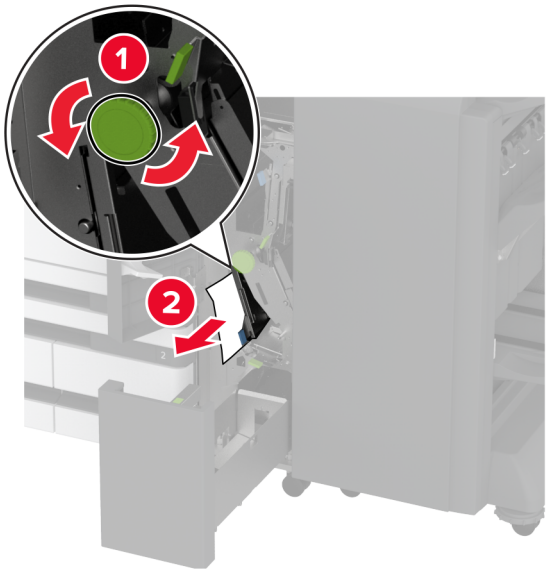


- Uchwyt 2F

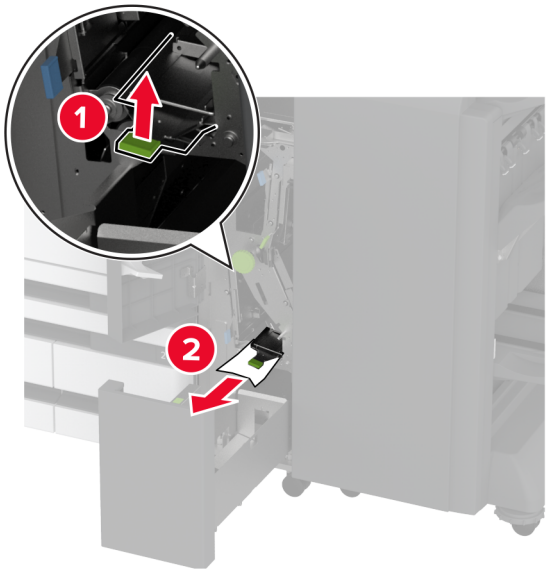


**Uwaga:** Upewnij się, że uchwyt powrócił do pierwotnego położenia.

- Uchwyt 2G

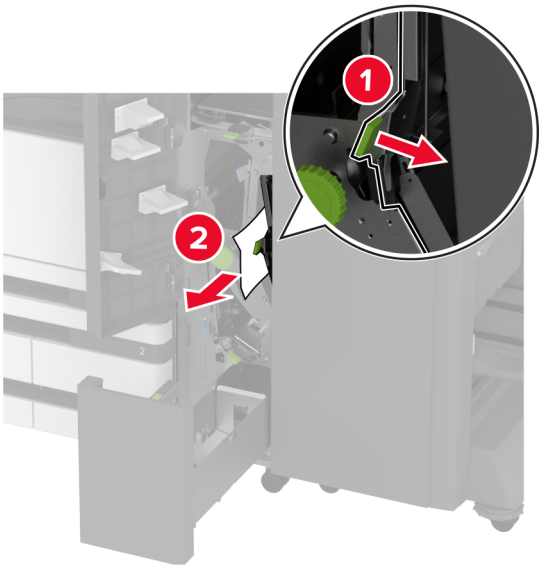


**Uwaga:** Upewnij się, że uchwyt powrócił do pierwotnego położenia.

**10** Wsuń odbiornik modułu wykańczającego z powrotem na miejsce, a następnie zamknij drzwiczki modułu wykańczającego składającego na trzy części/w kształt litery Z.

**11** Otwórz drzwiczki modułu wykańczającego do broszur.

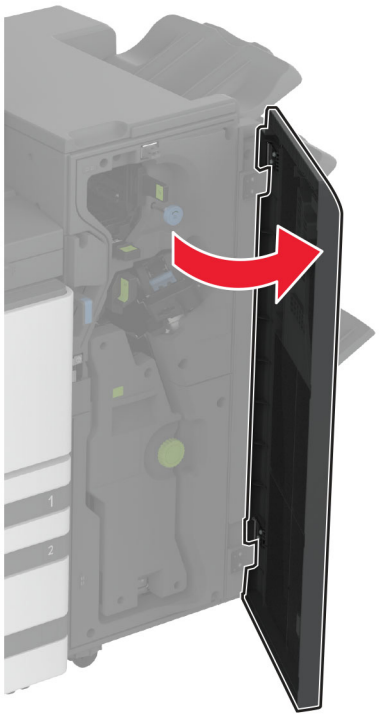

**12** Wyjmij zablokowany papier z poniższych lokalizacji.

**Uwaga:** Upewnij się, że wszystkie kawałki papieru zostały usunięte.

- Uchwyt 3A

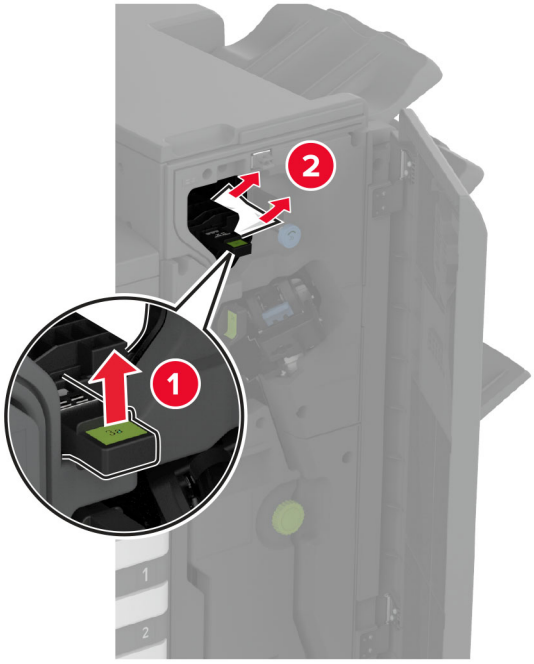


**Uwaga:** Upewnij się, że uchwyt powrócił do pierwotnego położenia.

- Pokrętło 3B

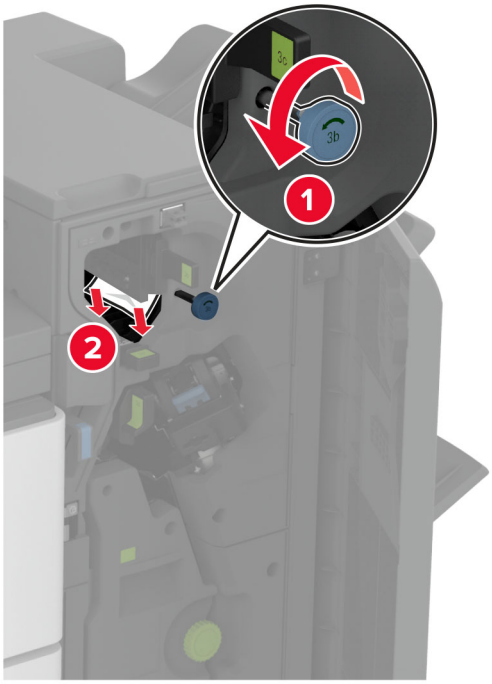

- Uchwyt 3C

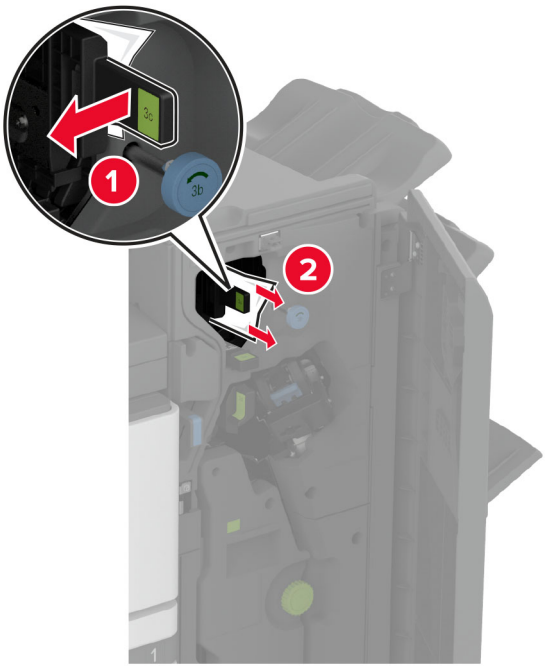


**Uwaga:** Upewnij się, że uchwyt powrócił do pierwotnego położenia.

- Uchwyt 3D

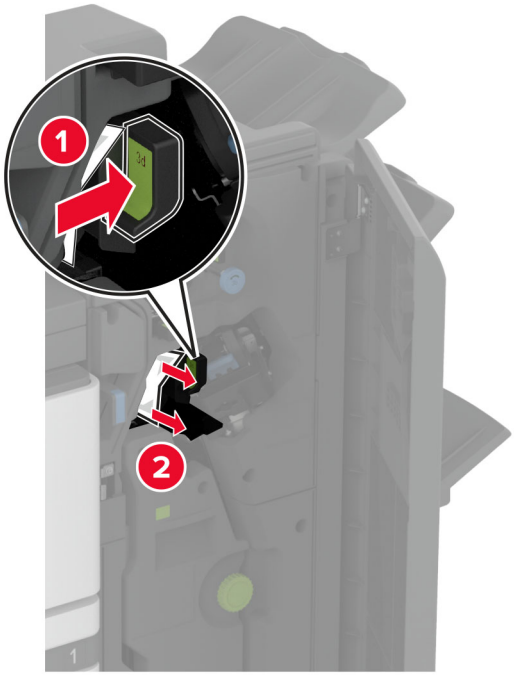


**Uwaga:** Upewnij się, że uchwyt powrócił do pierwotnego położenia.

**13** Wyciągnij moduł składania broszur.

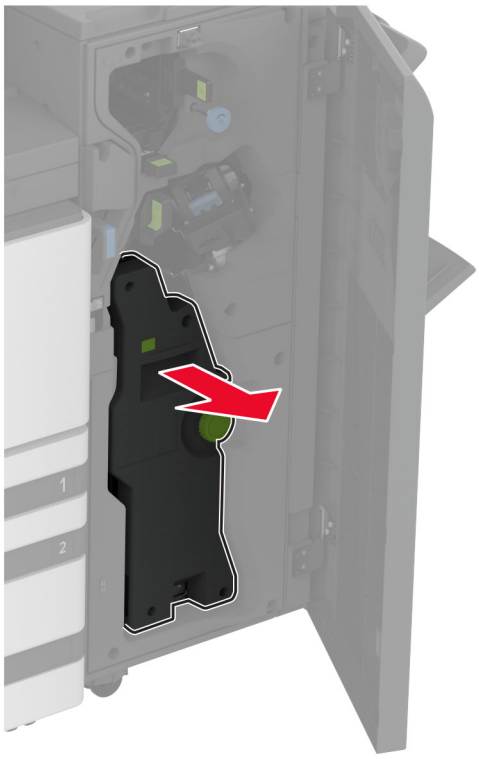

**14** Obróć pokrętło 4A, a następnie wyjmij zacięty papier.

**Uwaga:** Upewnij się, że wszystkie kawałki papieru zostały usunięte.

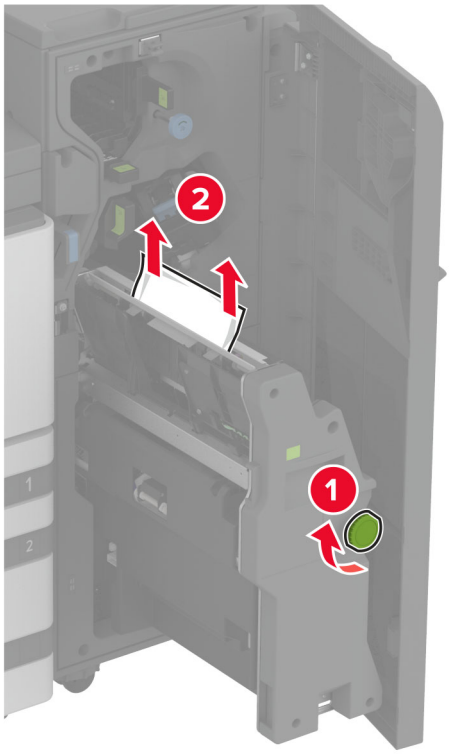


**15** Wciśnij moduł składający broszury na miejsce, a następnie zamknij drzwiczki modułu wykańczającego.

## Zablokowany papier w module wykańczającym do broszur

**1** Otwórz drzwiczki A.

**UWAGA — GORĄCA POWIERZCHNIA:** Wewnętrzne elementy drukarki mogą być gorące. W celu zmniejszenia ryzyka oparzenia, przed dotknięciem danej części należy odczekać, aż ostygnie.

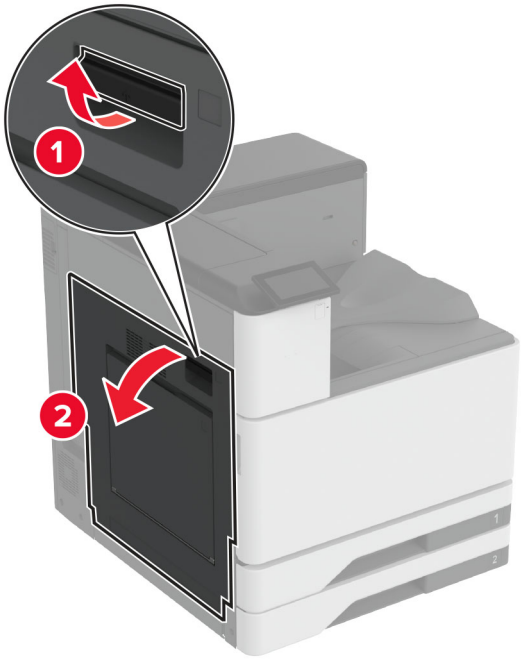


**2** Otwórz drzwiczki A1, a następnie wyjmij zacięty papier.

**Uwaga:** Upewnij się, że wszystkie kawałki papieru zostały usunięte.

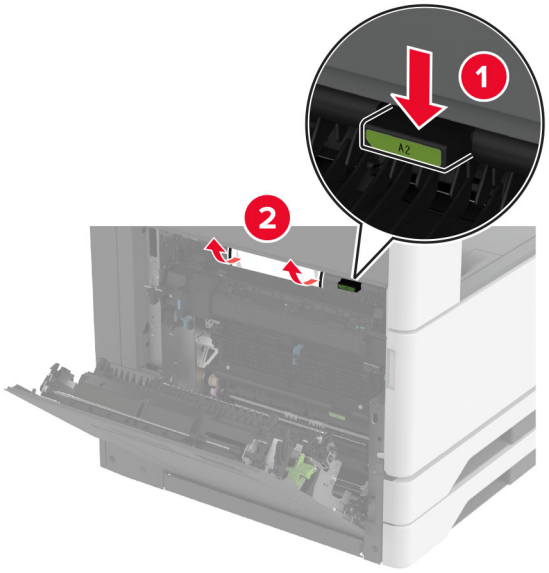


**3** Zamknij drzwiczki A1, a następnie drzwiczki A.

**4** Podnieś pokrywę modułu transferu papieru, a następnie wyjmij zacięty papier.

**Uwaga:** Upewnij się, że wszystkie kawałki papieru zostały usunięte.

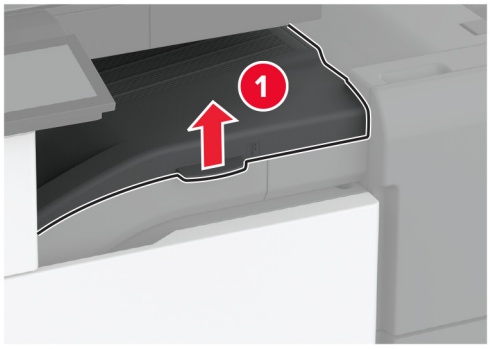


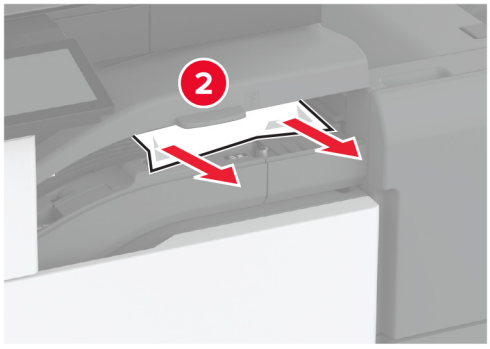


**5** Zamknij pokrywę.

**6** Otwórz drzwiczki modułu wykańczającego do broszur.

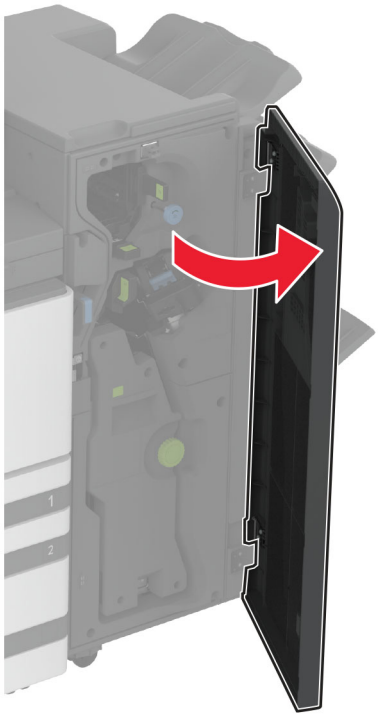

**7** Wyjmij zablokowany papier z poniższych lokalizacji.

- Uchwyt 3A

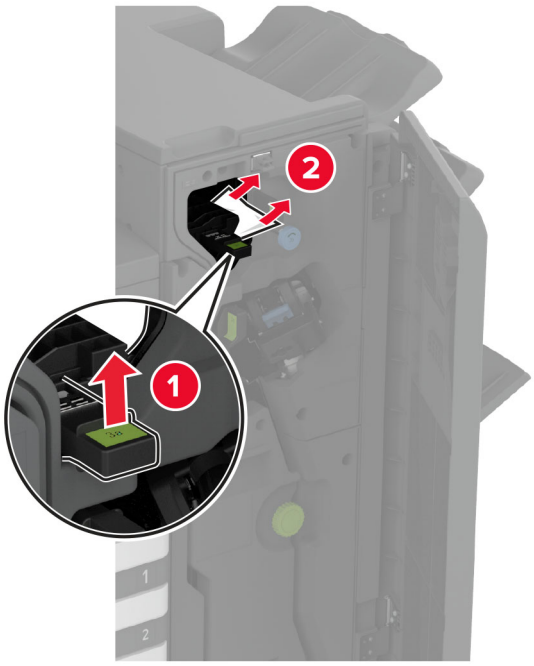


**Uwaga:** Upewnij się, że uchwyt powrócił do pierwotnego położenia.

- Pokrętło 3B

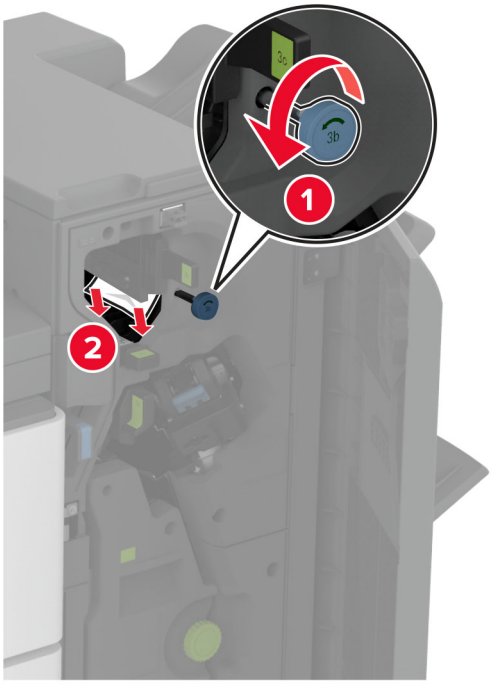


**Uwaga:** Upewnij się, że uchwyt powrócił do pierwotnego położenia.

- Uchwyt 3C

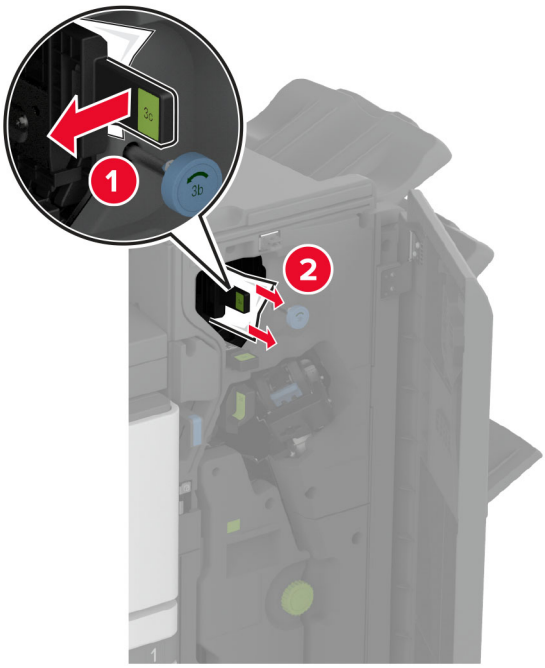


**Uwaga:** Upewnij się, że uchwyt powrócił do pierwotnego położenia.

- Uchwyt 3D

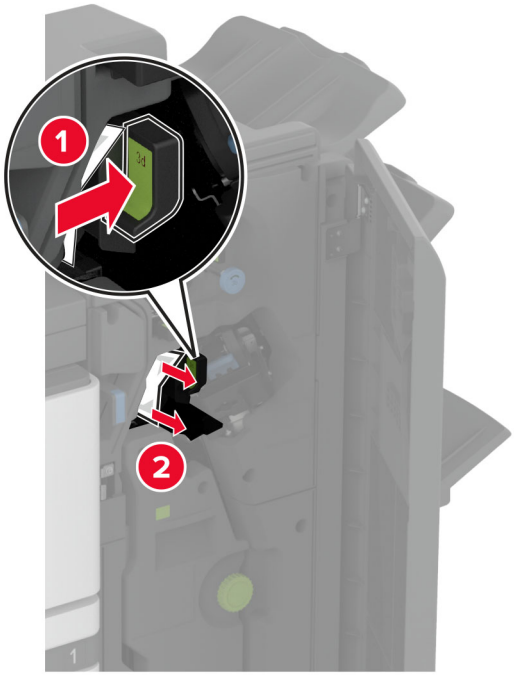


**Uwaga:** Upewnij się, że uchwyt powrócił do pierwotnego położenia.

**8** Wyciągnij moduł składania broszur.

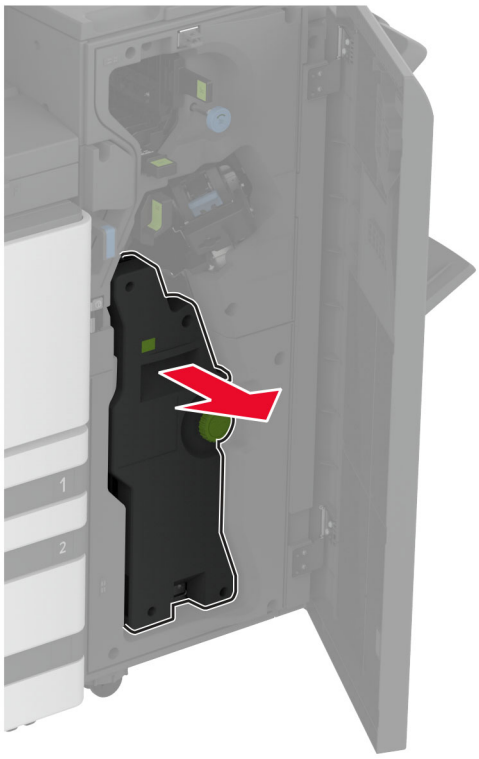

**9** Obróć pokrętło 4A, a następnie wyjmij zacięty papier.

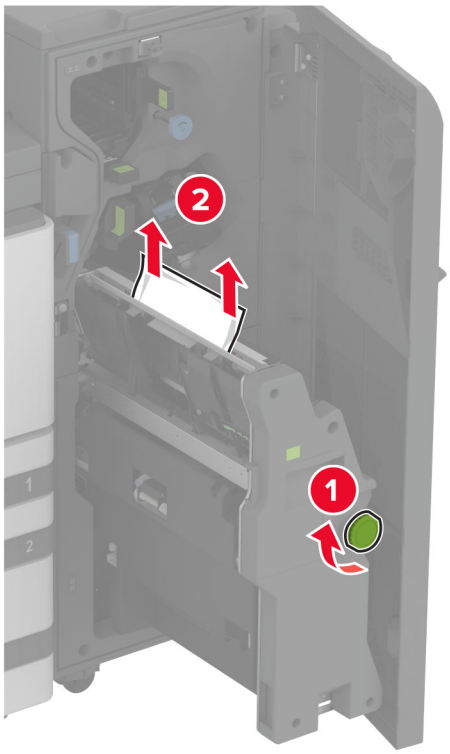


**10** Wciśnij moduł składający broszury na miejsce, a następnie zamknij drzwiczki modułu wykańczającego.

# Problemy z połączeniem sieciowym

## Nie można uzyskać połączenia z wbudowanym serwerem WWW

| Działanie | Tak | Nie |
|---|---|---|
| **Etap 1**<br>**a** Upewnij się, że drukarka jest włączona.<br>**b** Uzyskaj dostęp do serwera Embedded Web Server (EWS) drukarki.<br><br>Czy możesz otworzyć serwer EWS? | Problem został rozwiązany. | Przejdź do punktu 2. |
| **Etap 2**<br>**a** Upewnij się, że adres IP drukarki jest poprawny.<br>**Uwagi:**<br>• Wyświetl adres IP na ekranie głównym.<br>• Adres IP ma postać czterech liczb oddzielonych kropkami, na przykład 123.123.123.123.<br>**b** Uzyskaj dostęp do serwera EWS.<br><br>Czy możesz otworzyć serwer EWS? | Problem został rozwiązany. | Przejdź do punktu 3. |
| **Etap 3**<br>**a** Upewnij się, że zainstalowana jest obsługiwana przeglądarka:<br>• Internet Explorer w wersji 11 lub nowszej<br>• Microsoft Edge<br>• Safari w wersji 6 lub nowszej<br>• Google Chrome™ w wersji 32 lub nowszej<br>• Mozilla Firefox w wersji 24 lub nowszej<br>**b** Uzyskaj dostęp do serwera EWS.<br><br>Czy możesz otworzyć serwer EWS? | Problem został rozwiązany. | Przejdź do punktu 4. |
| **Etap 4**<br>**a** Sprawdź, czy połączenie sieciowe działa.<br>**Uwaga:** Jeśli połączenie nie działa, skontaktuj się z administratorem.<br>**b** Uzyskaj dostęp do serwera EWS.<br><br>Czy możesz otworzyć serwer EWS? | Problem został rozwiązany. | Przejdź do punktu 5. |
| **Etap 5**<br>**a** Sprawdź podłączenie kabli do drukarki i do serwera druku, aby upewnić się, że są one prawidłowo zamocowane. Więcej informacji na ten temat można znaleźć w dokumentacji dostarczonej z serwerem druku.<br>**b** Uzyskaj dostęp do serwera EWS.<br><br>Czy możesz otworzyć serwer EWS? | Problem został rozwiązany. | Przejdź do punktu 6. |

| Działanie | Tak | Nie |
|---|---|---|
| **Etap 6**<br>**a** Sprawdź, czy serwery proxy są wyłączone.<br>**Uwaga:** Jeśli serwery są wyłączone, skontaktuj się z administratorem.<br>**b** Uzyskaj dostęp do serwera EWS.<br><br>Czy możesz otworzyć serwer EWS? | Problem został rozwiązany. | Skontaktuj się ze **wsparciem klienta**. |

## Nie można połączyć drukarki z siecią Wi-Fi

| Działanie | Tak | Nie |
|---|---|---|
| **Etap 1**<br>Sprawdź, czy dla funkcji Aktywny adapter wybrano wartość Automatyczne.<br>Na ekranie głównym dotknij kolejno **Ustawienia** > **Sieć/Porty** > **Podgląd sieci** > **Aktywny adapter** > **Automatyczne**.<br><br>Czy można połączyć drukarkę z siecią Wi-Fi? | Problem został rozwiązany. | Przejdź do punktu 2. |
| **Etap 2**<br>Sprawdź, czy wybrano właściwą sieć Wi-Fi.<br>**Uwaga:** Niektóre routery mogą mieć ten sam domyślny identyfikator SSID.<br><br>Czy próbujesz połączyć z właściwą siecią Wi-Fi? | Przejdź do punktu 4. | Przejdź do punktu 3. |
| **Etap 3**<br>Połącz z właściwą siecią Wi-Fi. Więcej informacji można znaleźć w sekcji „Podłączanie drukarki do sieci Wi-Fi” na str. 172.<br><br>Czy można połączyć drukarkę z siecią Wi-Fi? | Problem został rozwiązany. | Przejdź do punktu 4. |
| **Etap 4**<br>Sprawdź tryb zabezpieczeń sieci bezprzewodowej.<br>Na ekranie głównym dotknij kolejno opcji **Ustawienia** > **Sieć/Porty** > **Sieć bezprzewodowa** > **Tryb zabezpieczeń komunikacji bezprzewodowej**.<br><br>Czy wybrano prawidłowy tryb zabezpieczeń sieci bezprzewodowej? | Przejdź do punktu 6. | Przejdź do punktu 5. |
| **Etap 5**<br>Wybierz prawidłowy tryb zabezpieczeń sieci bezprzewodowej.<br><br>Czy można połączyć drukarkę z siecią Wi-Fi? | Problem został rozwiązany. | Przejdź do punktu 6. |
| **Etap 6**<br>Upewnij się, że wprowadzone hasło jest prawidłowe.<br>**Uwaga:** Zwróć uwagę na spacje, cyfry i wielkie litery w haśle.<br><br>Czy można połączyć drukarkę z siecią Wi-Fi? | Problem został rozwiązany. | Skontaktuj się **z obsługą klienta**. |

# Problem z opcjami sprzętowymi

## Nie można wykryć wewnętrznego opcjonalnego elementu wyposażenia

| Działanie | Tak | Nie |
|---|---|---|
| **Etap 1**<br>Wyłącz drukarkę, odczekaj około 10 sekund, a następnie włącz drukarkę.<br><br>Czy wewnętrzny opcjonalny element wyposażenia działa prawidłowo? | Problem został rozwiązany. | Przejdź do punktu 2. |
| **Etap 2**<br>Wydrukuj stronę ustawień menu i sprawdź, czy wewnętrzny opcjonalny element wyposażenia znajduje się na liście zainstalowanych funkcji.<br><br>Czy wewnętrzny opcjonalny element wyposażenia jest na liście na stronie ustawień menu? | Przejdź do punktu 4. | Przejdź do punktu 3. |
| **Etap 3**<br>Sprawdź, czy wewnętrzny opcjonalny element wyposażenia został prawidłowo zainstalowany na płycie kontrolera.<br>**a** Wyłącz drukarkę, a następnie wyjmij przewód zasilający z gniazdka elektrycznego.<br>**b** Upewnij się, że wewnętrzny opcjonalny element wyposażenia jest zainstalowany w odpowiednim złączu na płycie systemowej.<br>**c** Podłącz przewód zasilający do gniazdka elektrycznego, a następnie włącz drukarkę.<br>**UWAGA — NIEBEZPIECZEŃSTWO USZKODZENIA CIAŁA:** Aby uniknąć ryzyka pożaru lub porażenia prądem elektrycznym, podłącz przewód zasilający do prawidłowo uziemionego, łatwo dostępnego gniazdka elektrycznego o odpowiednich parametrach, znajdującego się w pobliżu urządzenia.<br><br>Czy wewnętrzny opcjonalny element wyposażenia działa prawidłowo? | Problem został rozwiązany. | Przejdź do punktu 4. |
| **Etap 4**<br>**a** Upewnij się, że wewnętrzny opcjonalny element wyposażenia jest dostępny w sterowniku drukarki.<br>**Uwaga:** Może okazać się konieczne ręczne dodanie wewnętrznego opcjonalnego elementu wyposażenia w sterowniku drukarki, aby był on dostępny dla zadań drukowania. Więcej informacji można znaleźć w sekcji „Dodawanie opcji dostępnych w sterowniku drukarki” na str. 65.<br>**b** Wyślij ponownie zadanie drukowania.<br><br>Czy wewnętrzny opcjonalny element wyposażenia działa prawidłowo? | Problem został rozwiązany. | Skontaktuj się **z obsługą klienta**. |

## Port ISP nie działa prawidłowo

| Działanie | Tak | Nie |
|---|---|---|
| **Etap 1**<br>Wydrukuj stronę z ustawieniami menu i sprawdź, czy port ISP znajduje się na liście zainstalowanych funkcji.<br><br>Czy port ISP znajduje się na liście zainstalowanych funkcji? | Przejdź do punktu 3. | Przejdź do punktu 2. |
| **Etap 2**<br>Usuń, a następnie ponownie zainstaluj port ISP. Więcej informacji można znaleźć w sekcji „Instalacja portu ISP (Internal Solutions Port)” na str. 164.<br>**Uwaga:** Skorzystaj z obsługiwanego portu ISP.<br><br>Czy port ISP działa poprawnie? | Problem został rozwiązany. | Przejdź do punktu 3. |
| **Etap 3**<br>Sprawdź podłączenia kabla i portu ISP.<br>**a** Użyj odpowiedniego kabla, a następnie upewnij się, że jest ono prawidłowo podłączony do portu ISP.<br>**b** Sprawdź, czy kabel interfejsu rozwiązania ISP jest prawidłowo podłączony do odpowiedniego gniazda na płycie kontrolera.<br><br>Czy port ISP działa poprawnie? | Problem został rozwiązany. | Skontaktuj się **z obsługą klienta**. |

## Karta interfejsu równoległego lub szeregowego nie działa poprawnie

| Działanie | Tak | Nie |
|---|---|---|
| **Etap 1**<br>Wydrukuj stronę z ustawieniami menu i sprawdź, czy karta interfejsu równoległego lub szeregowego znajduje się na liście zainstalowanych funkcji.<br><br>Czy karta interfejsu równoległego lub szeregowego znajduje się na liście zainstalowanych funkcji? | Przejdź do punktu 3. | Przejdź do punktu 2. |
| **Etap 2**<br>Usuń, a następnie zainstaluj ponownie kartę interfejsu równoległego lub szeregowego.<br>Więcej informacji można znaleźć w sekcji „Instalacja portu ISP (Internal Solutions Port)” na str. 164.<br><br>Czy karta interfejsu równoległego lub szeregowego działa poprawnie? | Problem został rozwiązany. | Przejdź do punktu 3. |
| **Etap 3**<br>Sprawdź połączenie przewodu z kartą interfejsu równoległego lub szeregowego.<br><br>Czy karta interfejsu równoległego lub szeregowego działa poprawnie? | Problem został rozwiązany. | Skontaktuj się **z obsługą klienta**. |

## Wykryto uszkodzoną pamięć flash

Spróbuj następujących rozwiązań:

- Wymień uszkodzony inteligentny dysk pamięci.
- Na ekranie głównym dotknij opcji **Kontynuuj**, aby usunąć komunikat i kontynuować drukowanie.
- Anuluj bieżące zadanie drukowania.

## Brak wolnego miejsca w pamięci flash dla zasobów

Spróbuj następujących rozwiązań:

- Dotknij przycisku **Kontynuuj**, aby usunąć komunikat i kontynuować drukowanie.
- Usuń czcionki, makra oraz inne dane zapisane w pamięci flash.
- Zainstaluj dysk twardy.

**Uwaga:** Załadowane czcionki i makra, które nie zostały wcześniej zapisane w pamięci flash, są usuwane.

# Problemy z materiałami eksploatacyjnymi

## Brakująca lub nieodpowiadająca kaseta z tonerem

| Działanie | Tak | Nie |
|---|---|---|
| **Etap 1**<br>**a** Otwórz przednie drzwiczki.<br>**b** Wyjmij, a następnie ponownie włóż kasetę z tonerem.<br><br>Czy kaseta z tonerem nie jest dostępna lub nie reaguje? | Przejdź do punktu 2. | Problem został rozwiązany. |
| **Etap 2**<br>Sprawdź, czy w drukarce jest używana oryginalna i obsługiwana kaseta z tonerem firmy Lexmark.<br>**Uwaga:** Jeżeli dana kaseta z tonerem nie jest obsługiwana, zainstaluj obsługiwaną kasetę.<br><br>Czy kaseta z tonerem nie jest dostępna lub nie reaguje? | Skontaktuj się ze **wsparciem klienta**. | Problem został rozwiązany. |

## Materiały eksploatacyjne producenta innego niż Lexmark

System wykrył, że zainstalowano materiał lub część producenta innego niż Lexmark.

Drukarka Lexmark działa najlepiej z oryginalnymi materiałami i częściami firmy Lexmark. Używanie materiałów i części innych producentów może negatywnie wpłynąć na wydajność, pracę i żywotność drukarki oraz jej części.

Wszelkie wskaźniki materiałów są zaprojektowane tak, aby współpracować z materiałami i częściami firmy Lexmark. Ich praca może zostać zakłócona, gdy użyte zostaną materiały lub części innych producentów. Użytkowanie materiałów i części związanych z obrazami dłużej, niż jest to zalecane, może spowodować uszkodzenie drukarki Lexmark i jej komponentów.

**Ostrzeżenie — możliwość uszkodzenia:** Używanie materiałów lub części innych producentów może spowodować utratę gwarancji. Uszkodzenia spowodowane używaniem materiałów lub części innych producentów nie będą naprawiane w ramach gwarancji.

Aby zaakceptować powyższe informacje dotyczące ryzyka i korzystać z materiałów i części innych producentów, dotknij dwoma palcami i przytrzymaj komunikat o błędzie na wyświetlaczu drukarki przez 15 sekund. Po wyświetleniu okna dialogowego z potwierdzeniem dotknij opcji **Kontynuuj**.

Jeśli nie chcesz zaakceptować powyższych informacji, wyjmij materiały lub części innych producentów z drukarki i zainstaluj oryginalne materiały lub części Lexmark. Więcej informacji można znaleźć w sekcji „Używanie oryginalnych części i materiałów eksploatacyjnych firmy Lexmark.” na str. 236.

Jeśli drukarka nie drukuje po usunięciu komunikatu o błędzie, zresetuj licznik zużycia materiałów eksploatacyjnych.

1. Na ekranie głównym dotknij kolejno **Ustawienia** > **Urządzenie** > **Konserwacja** > **Menu konfiguracji** > **Zużycie materiałów i liczniki**.
2. Wybierz część lub materiał eksploatacyjny, który chcesz zresetować, a następnie dotknij przycisku **Start**.
3. Przeczytaj komunikat ostrzegawczy, a następnie dotknij przycisku **Kontynuuj**.
4. Dotknij ekranu dwoma palcami przez 15 sekund, aby usunąć komunikat.

**Uwaga:** Jeśli nie jesteś w stanie zresetować liczników zużycia materiałów eksploatacyjnych, zwróć produkt sprzedawcy.

# Problemy z podawaniem papieru

## Koperta skleja się podczas drukowania

| Działanie | Tak | Nie |
|---|---|---|
| **Etap 1**<br>**a** Używaj kopert przechowywanych w suchym otoczeniu.<br>**Uwaga:** Drukowanie na wilgotnych kopertach może powodować sklejanie się skrzydełek.<br>**b** Wyślij zadanie drukowania.<br><br>Czy koperta skleja się podczas drukowania? | Przejdź do punktu 2. | Problem został rozwiązany. |
| **Etap 2**<br>**a** Sprawdź, czy jako typ papieru ustawiono opcję Koperta.<br>Na ekranie głównym dotknij kolejno **Ustawienia** > **Papier** > **Konfiguracja zasobnika** > **Rozmiar/Typ papieru**.<br>**b** Wyślij zadanie drukowania.<br><br>Czy koperta skleja się podczas drukowania? | Skontaktuj się ze **wsparciem klienta**. | Problem został rozwiązany. |

## Drukowanie z sortowaniem nie działa

| Działanie | Tak | Nie |
|---|---|---|
| **Etap 1**<br>**a** Na ekranie głównym dotknij kolejno **Ustawienia** > **Drukowanie** > **Układ** > **Sortuj**.<br>**b** Dotknij **Wł. [1,2,1,2,1,2]**.<br>**c** Wydrukuj dokument.<br><br>Czy dokument jest posortowany prawidłowo? | Problem został rozwiązany. | Przejdź do punktu 2. |
| **Etap 2**<br>**a** Przejdź do dokumentu, który chcesz wydrukować, i otwórz okno dialogowe Drukuj, a następnie wybierz opcję **Sortuj**.<br>**b** Wydrukuj dokument.<br><br>Czy dokument jest posortowany prawidłowo? | Problem został rozwiązany. | Przejdź do punktu 3. |
| **Etap 3**<br>**a** Zmniejsz liczbę stron do wydrukowania.<br>**b** Wydrukuj dokument.<br><br>Czy strony zostały prawidłowo posortowane? | Problem został rozwiązany. | Skontaktuj się ze **wsparciem klienta**. |

## Funkcja łączenia zasobników nie działa

| Działanie | Tak | Nie |
|---|---|---|
| **Etap 1**<br>**a** Sprawdź, czy zasobniki mają ten sam rozmiar papieru i typ papieru.<br>**b** Sprawdź, czy prowadnice papieru zostały poprawnie ustawione.<br>**c** Wydrukuj dokument.<br><br>Czy zasobniki są poprawnie połączone? | Problem został rozwiązany. | Przejdź do punktu 2. |
| **Etap 2**<br>**a** Na ekranie głównym dotknij kolejno **Ustawienia** > **Papier** > **Konfiguracja zasobnika** > **Rozmiar/Typ papieru**.<br>**b** Wybierz ustawienia typu i rozmiaru papieru odpowiadające papierowi załadowanemu do podłączonych zasobników.<br>**c** Wydrukuj dokument.<br><br>Czy zasobniki są poprawnie połączone? | Problem został rozwiązany. | Przejdź do punktu 3. |
| **Etap 3**<br>**a** Sprawdź, czy dla funkcji Połączenie z zasobnikiem wybrano wartość Automatyczne. Więcej informacji można znaleźć w sekcji „Łączenie zasobników” na str. 62.<br>**b** Wydrukuj dokument.<br><br>Czy zasobniki są poprawnie połączone? | Problem został rozwiązany. | Skontaktuj się **wsparcie klienta**. |

## Papier często się zacina

| Działanie | Tak | Nie |
|---|---|---|
| **Etap 1**<br>**a** Zdejmij zasobnik.<br>**b** Sprawdź, czy poprawnie załadowano papier.<br>**Uwagi:**<br>• Upewnij się, że prowadnice papieru zostały poprawnie umieszczone.<br>• Upewnij się, że wysokość stosu nie wykracza poza wskaźnik maksymalnego wypełnienia papierem.<br>• Pamiętaj o drukowaniu na papierze o zalecanym typie i rozmiarze.<br>**c** Włóż zasobnik.<br>**d** Wydrukuj dokument.<br>Czy papier często się zacina? | Przejdź do punktu 2. | Problem został rozwiązany. |
| **Etap 2**<br>**a** Na ekranie głównym dotknij kolejno **Ustawienia** > **Papier** > **Konfiguracja zasobnika** > **Rozmiar/Typ papieru**.<br>**b** Ustaw prawidłowy rozmiar i typ papieru.<br>**c** Wydrukuj dokument.<br>Czy papier często się zacina? | Przejdź do punktu 3. | Problem został rozwiązany. |
| **Etap 3**<br>**a** Załaduj papier z nowego opakowania.<br>**Uwaga:** Papier wchłonął wilgoć z powodu wysokiej wilgotności powietrza. Do chwili użycia papier należy przechowywać w oryginalnym opakowaniu.<br>**b** Wydrukuj dokument.<br>Czy papier często się zacina? | Skontaktuj się ze **wsparciem klienta**. | Problem został rozwiązany. |

## Zacięte strony nie są drukowane ponownie

| Działanie | Tak | Nie |
|---|---|---|
| **a** Na ekranie głównym dotknij kolejno opcji **Ustawienia** > **Urządzenie** > **Powiadomienia** > **Odzyskiwanie zawartości po zacięciu**.<br>**b** W menu Usuwanie zacięć dotknij opcji **Włącz** lub **Auto**.<br>**c** Wydrukuj dokument.<br>Czy zacięte strony są drukowane ponownie? | Problem został rozwiązany. | Skontaktuj się ze **wsparciem klienta**. |

# Problemy z jakością koloru

## Zmiana kolorów na wydruku

1 Na ekranie głównym dotknij opcji **Ustawienia** > **Drukowanie** > **Jakość** > **Zaawansowane obrazowanie** > **Korekcja kolorów**.

2 Z menu Korekcja kolorów wybierz pozycję **Ręczna** > **Zawartość korekcji koloru**.

3 Wybierz właściwe ustawienia konwersji kolorów.

| Typ obiektu | Tablice konwersji kolorów |
|---|---|
| Obraz RGB<br>Tekst RGB<br>Grafika RGB | • Żywe kolory — daje jaśniejsze, bardziej nasycone kolory. Opcję tę można stosować do wszystkich formatów kolorów.<br>• Wyświetlacz sRGB — ustawia kolory w taki sposób, aby były zbliżone do kolorów wyświetlanych na monitorze komputera. Użycie czarnego toneru jest zoptymalizowane do wydruku zdjęć.<br>• Wyświetlacz – pełna czerń — ustawia kolory w taki sposób, aby były zbliżone do kolorów wyświetlanych na monitorze komputera. To ustawienie używa tylko czarnego toneru do uzyskania wszystkich odcieni czystej szarości.<br>• Żywe kolory sRGB — zapewnia większe nasycenie kolorów przy opcji korekcji kolorów Wyświetlacz sRGB. Użycie czarnego toneru jest zoptymalizowane do wydruku grafiki biznesowej.<br>• Wył. |
| Obraz CMYK<br>Tekst CMYK<br>Grafika CMYK | • US CMYK — stosuje korekcję kolorów dopasowującą kolory wydruku do standardu SWOP (Specifications for Web Offset Publishing).<br>• Euro CMYK — stosuje korekcję kolorów dopasowującą kolory wydruku do standardu EuroScale.<br>• Żywe kolory CMYK — zwiększa nasycenie kolorów ustawienia korekcji kolorów US CMYK.<br>• Wył. |

## Najczęściej zadawane pytania dotyczące drukowania kolorów

### Co to jest kolor RGB?

RGB jest metodą opisywania kolorów poprzez określenie ilości barwy czerwonej, zielonej i niebieskiej potrzebnej do uzyskania danego koloru. Barwy czerwoną, zieloną i niebieską można mieszać w różnych proporcjach w celu uzyskania szerokiego zakresu kolorów występujących w naturze. Ekrany komputerowe, skanery i aparaty cyfrowe używają tej metody do wyświetlania kolorów.

### Co to jest kolor CMYK?

CMYK jest metodą opisywania kolorów poprzez określenie ilości kolorów cyjan, magenta, żółtego i czarnego potrzebnych do uzyskania danego koloru. Atramenty lub tonery w kolorze cyjan, magenta, żółtym i czarnym mogą być używane do drukowania w różnych proporcjach w celu uzyskania szerokiego zakresu kolorów występujących w naturze. W ten sposób tworzone są kolory w maszynach drukarskich, drukarkach atramentowych oraz kolorowych drukarkach laserowych.

**W jaki sposób określany jest kolor w dokumencie przeznaczonym do druku?**

Kolory w dokumencie są zazwyczaj określane przez oprogramowanie przy zastosowaniu kombinacji kolorów RGB lub CMYK. Więcej informacji można znaleźć w Pomocy programu.

**Skąd drukarka czerpie informacje o tym, jaki kolor wydrukować?**

Gdy użytkownik drukuje dokument, do drukarki wysyłane są dane opisujące typ i kolor każdego obiektu, które następnie przechodzą przez tabele konwersji kolorów. Informacje o kolorach są tłumaczone na informacje o ilościach toneru cyjan, magenta, żółtego i czarnego, potrzebnych do uzyskania żądanego koloru. Zastosowanie tablic konwersji kolorów zależy od informacji o obiektach. Możliwe jest na przykład zastosowanie jednej tabeli konwersji kolorów dla tekstu, a innej dla fotografii.

**Co to jest ręczna korekcja kolorów?**

Gdy włączona jest ręczna korekcja kolorów, drukarka do przetwarzania obiektów stosuje tablice konwersji kolorów wybrane przez użytkownika. Ręczne ustawienia korekcji kolorów odnoszą się do typu drukowanego obiektu (tekst, grafika lub obrazy). Dotyczy to również sposobu określania obiektu w oprogramowaniu (kombinacje RGB lub CMYK). Aby zastosować ręcznie inną tablicę konwersji kolorów, patrz „Zmiana kolorów na wydruku” na str. 416.

Jeśli oprogramowanie nie określa kolorów z kombinacjami RGB lub CMYK, ręczna korekta kolorów nie jest użyteczna. Ponadto jest ono nieskuteczne, jeśli program lub system operacyjny komputera dokonują regulacji kolorów. W większości sytuacji ustawienie Korekcja kolorów na Auto generuje preferowane kolory dla dokumentów.

**W jaki sposób można dopasować dany kolor (np. kolor występujący w logo firmy)?**

Z menu jakości możliwe jest wybranie dziewięciu zestawów próbek kolorów. Zestawy te są również dostępne ze strony Próbki kolorów wbudowanego serwera WWW. Wybór dowolnego zestawu próbek spowoduje wydrukowanie wielostronicowego dokumentu składającego się z setek kolorowych pól. Każde pole zawiera kombinację CMYK lub RGB, w zależności od wybranej tabeli. Widoczny na wydruku kolor każdego pola jest wynikiem przetworzenia kombinacji kolorów CMYK lub RGB opisanej w danym polu przy użyciu wybranej tabeli konwersji kolorów.

Można przejrzeć strony zawierające próbki kolorów i dzięki temu określić pole, którego kolor jest najbliższy wymaganemu. Kombinacja kolorów oznaczona w danym polu może zostać następnie wykorzystana do modyfikacji koloru obiektu wyświetlanego przez program. Więcej informacji można znaleźć w Pomocy programu. W celu wykorzystania wybranej tabeli konwersji kolorów dla danego obiektu niezbędne może być użycie ustawienia Ręcznie dla opcji Korekcja kolorów.

Wybranie zestawu próbek kolorów związanych z określonym problemem dopasowania kolorów zależy od:

- Używanego ustawienia korekcji kolorów (Auto, wył. lub ręczne)
- Typu drukowanego obiektu (tekst, grafika lub obrazy)
- Sposobu określania obiektu w oprogramowaniu (kombinacje RGB lub CMYK).

Jeśli oprogramowanie nie określa kolorów z kombinacjami RGB lub CMYK, strony ręcznej korekty kolorów nie są użyteczne. Ponadto niektóre programy regulują kombinacje RGB lub CMYK w programie przez zarządzanie kolorami. Dlatego wydrukowany kolor może nie być identyczny z kolorem ze stron z próbkami kolorów.

## Wydruk wygląda na przebarwiony

| Działanie | Tak | Nie |
|---|---|---|
| **Etap 1**<br>Wykonaj regulację koloru.<br>**a** Na ekranie głównym dotknij opcji **Ustawienia** > **Drukowanie** > **Jakość** > **Zaawansowane obrazowanie** > **Regulacja kolorów**.<br>**b** Wydrukuj dokument.<br><br>Czy wydruk wygląda na przebarwiony? | Przejdź do punktu 2. | Problem został rozwiązany. |
| **Etap 2**<br>Wykonaj równoważenie kolorów.<br>**a** Na ekranie głównym dotknij kolejno **Ustawienia** > **Drukowanie** > **Jakość** > **Zaawansowane obrazowanie** > **Równowaga kolorów**.<br>**b** Dostosuj ustawienia.<br>**c** Wydrukuj dokument.<br><br>Czy wydruk wygląda na przebarwiony? | Skontaktuj się **wsparcie klienta**. | Problem został rozwiązany. |

# Kontakt z obsługą klienta

Przed skontaktowaniem się z obsługą klienta upewnij się, że masz następujące informacje:

- Problem z drukarką
- Komunikat o błędzie
- Typ modelu drukarki i numer seryjny

Przejdź pod adres **http://support.lexmark.com**, aby otrzymać wsparcie za pośrednictwem wiadomości e-mail lub czatu albo przejrzeć bibliotekę podręczników, dokumentacji wsparcia, sterowników i pozostałych plików do pobrania.

Dostępne jest również telefoniczne wsparcie techniczne. W Stanach Zjednoczonych lub Kanadzie można się kontaktować pod numerem telefonu 1-800-539-6275. Jeśli przebywasz w innym kraju lub regionie, przejdź pod adres **http://support.lexmark.com**.

# Recykling i utylizacja

## Recykling produktów Lexmark

Aby zwrócić produkty firmy Lexmark w celu recyklingu:

1. Odwiedź stronę **www.lexmark.com/recycle**.
2. Wybierz produkt, który chcesz poddać recyklingowi.

**Uwaga:** Materiały eksploatacyjne i sprzęt nieobjęte programem recyklingu firmy Lexmark można poddać recyklingowi w lokalnym centrum recyklingu.

## Recykling opakowań firmy Lexmark

Firma Lexmark nieustannie dąży do maksymalnego ograniczenia rozmiaru opakowań. Mniejszy rozmiar opakowań pomaga zagwarantować, że drukarki firmy Lexmark są transportowane w możliwie najbardziej wydajny i przyjazny dla środowiska sposób oraz że pozostaje mniej materiałów opakowaniowych do utylizacji. Takie podejście umożliwia ograniczenie emisji gazów cieplarnianych oraz oszczędność energii i zasobów naturalnych. W niektórych krajach i regionach firma Lexmark oferuje również recykling elementów opakowań. Aby uzyskać więcej informacji, przejdź na stronę **www.lexmark.com/recycle**, a następnie wybierz swój kraj lub region. Informacje dotyczące dostępnych programów recyklingu opakowań są dołączone do informacji dotyczących utylizacji produktu.

Kartony firmy Lexmark nadają się w 100% do recyklingu na obszarach, na których istnieją zakłady zajmujące się recyklingiem tektury falistej. Takich zakładów może nie być w miejscu zamieszkania użytkownika.

Pianka używana w opakowaniach firmy Lexmark nadaje się do recyklingu na obszarach, na których istnieją zakłady zajmujące się recyklingiem takiej pianki. Takich zakładów może nie być w miejscu zamieszkania użytkownika.

W przypadku zwrotu wkładu drukującego do firmy Lexmark można ponownie użyć pudełka, w którym został on sprzedany. Firma Lexmark zajmie się recyklingiem pudełka.

# Oświadczenia

## Informacje o produkcie

Nazwa produktu:

Drukarka Lexmark CS943de

Typ urządzenia:

5080

Model:

435

## Informacje o wydaniu

Kwiecień 2023 r.

**Niniejsze oświadczenie nie ma zastosowania w krajach, w których podobne postanowienia są niezgodne z obowiązującym prawem:** FIRMA LEXMARK INTERNATIONAL, INC. DOSTARCZA TĘ PUBLIKACJĘ „W STANIE, W JAKIM SIĘ ZNAJDUJE”, BEZ JAKICHKOLWIEK WYRAŹNYCH LUB DOMNIEMANYCH RĘKOJMI I GWARANCJI, W TYM BEZ DOMNIEMANYCH GWARANCJI PRZYDATNOŚCI HANDLOWEJ I UŻYTECZNOŚCI DO OKREŚLONYCH CELÓW. W niektórych krajach wykluczenie gwarancji wyraźnych lub domniemanych w przypadku określonych transakcji jest niedozwolone, dlatego to oświadczenie może nie dotyczyć wszystkich użytkowników.

Niniejsza publikacja może zawierać nieścisłości techniczne lub błędy drukarskie. Przedstawione informacje podlegają okresowym zmianom; zmiany te będą uwzględniane w kolejnych wydaniach. Udoskonalenia lub zmiany opisanych tutaj produktów lub programów mogą być wprowadzane w dowolnym czasie.

Znajdujące się w niniejszej publikacji odnośniki do produktów, programów lub usług nie oznaczają, że ich producent zamierza udostępnić je we wszystkich krajach, w których działa. Umieszczenie odnośnika do produktu, programu lub usługi nie oznacza, że dozwolone jest używanie wyłącznie tego produktu, programu lub usługi. Zamiast tego produktu, programu lub usługi można użyć funkcjonalnie równoważnego zamiennika, pod warunkiem jednak, że nie narusza to niczyjej własności intelektualnej. Ocena i testowanie współdziałania z innymi produktami, programami lub usługami, poza jawnie wymienionymi przez wytwórcę, odbywa się na odpowiedzialność użytkownika.

Aby uzyskać pomoc techniczną firmy Lexmark, należy odwiedzić stronę **http://support.lexmark.com**.

Informacje na temat zasad ochrony prywatności firmy Lexmark regulujące korzystanie z tego produktu znajdują się na stronie **www.lexmark.com/privacy**.

Informacje o materiałach eksploatacyjnych oraz pliki do pobrania można znaleźć w witrynie **www.lexmark.com**.

**© 2022 Lexmark International, Inc.**

**Wszelkie prawa zastrzeżone.**

## Znaki towarowe

Lexmark, logo Lexmark i MarkNet są znakami towarowymi lub zarejestrowanymi znakami towarowymi firmy Lexmark International, Inc. w Stanach Zjednoczonych i/lub innych krajach.

Android, Google Play i Google Chrome są znakami towarowymi firmy Google LLC.

Macintosh, macOS, Safari, and AirPrint are trademarks of Apple Inc., registered in the U.S. and other countries. App Store is a service mark of Apple Inc., registered in the U.S. and other countries. Use of the Works with Apple badge means that an accessory has been designed to work specifically with the technology identified in the badge and has been certified by the developer to meet Apple performance standards.

Microsoft, Internet Explorer, Microsoft Edge i Windows są znakami towarowymi grupy Microsoft.

Znak słowny Mopria® jest zarejestrowanym i/lub niezarejestrowanym znakiem towarowym firmy Mopria Alliance, Inc. w Stanach Zjednoczonych i innych krajach. Niedozwolone wykorzystanie jest surowo zabronione.

PCL® jest zarejestrowanym znakiem towarowym firmy Hewlett-Packard. PCL jest oznaczeniem firmy Hewlett-Packard dla zestawu poleceń (języka) i funkcji stosowanych w drukarkach tej firmy. Ta drukarka została zaprojektowana w taki sposób, aby była zgodna z językiem PCL. Oznacza to, że ta drukarka rozpoznaje polecenia języka PCL używane w różnych aplikacjach i emuluje funkcje odpowiadające tym poleceniom.

PostScript jest zarejestrowanym znakiem towarowym firmy Adobe Systems Incorporated w Stanach Zjednoczonych i/lub w innych krajach.

Wi-Fi® i Wi-Fi Direct® są zastrzeżonymi znakami towarowymi stowarzyszenia Wi-Fi Alliance®.

Wszystkie pozostałe znaki towarowe są własnością odpowiednich firm.

## Oświadczenia dotyczące licencji

Wszystkie oświadczenia dotyczące licencji związane z tym produktem można znaleźć na płycie CD:w folderze \NOTICES na płycie CD z programowaniem instalacyjnym.

## Poziomy emisji hałasu

Poniższe pomiary wykonane zostały zgodnie z normą ISO 7779 i zgłoszone zgodnie z normą ISO 9296.

**Uwaga:** Niektóre tryby mogą nie dotyczyć tego produktu.

| Średnie ciśnienie akustyczne w odległości 1 metra, dBA | |
|---|---|
| Drukowanie | Druk jednostronny: 50<br>Wydruk dwustronny: 52 |
| Gotowa | 15 |

Wartości mogą ulec zmianie. Aktualne wartości można znaleźć na stronie **www.lexmark.com**.

## Dyrektywa WEEE dotycząca zużytego sprzętu elektrycznego i elektronicznego

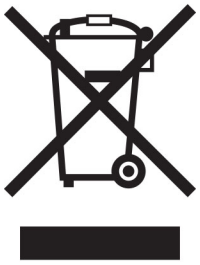

Symbol WEEE stosuje się do oznaczania produktów elektronicznych, które w krajach Unii Europejskiej podlegają specjalnym programom i procedurom recyklingu. Zachęcamy do recyklingu naszych produktów.

W razie dalszych pytań dotyczących opcji recyklingu należy odwiedzić witrynę sieci Web firmy Lexmark pod adresem **www.lexmark.com**, aby uzyskać numer telefonu do lokalnego biura sprzedaży.

## Akumulator litowo-jonowy

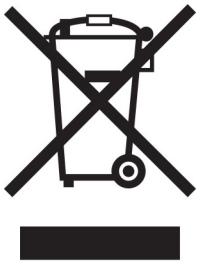

Ten produkt może zawierać litowo-jonowy akumulator pastylkowy, który powinien wyjmować tylko przeszkolony technik. Przekreślony pojemnik na odpady oznacza, że produkt nie powinien być wyrzucony jako niesortowane odpady. Produkt należy oddać do oddzielnego punktu zbiórki odpadów w celu odzysku i recyklingu. Po wyjęciu akumulatora nie należy go wyrzucać wraz z innymi odpadami gospodarstwa domowego. W lokalnej społeczności mogą działać oddzielne systemy zbiórki baterii, takie jak miejsce zbiórki zużytych baterii. Oddzielne zbieranie zużytych baterii zapewnia odpowiednie przetwarzanie odpadów, w tym ponowne ich wykorzystanie i recykling, oraz zapobiega potencjalnym negatywnym skutkom dla zdrowia ludzkiego i środowiska. Baterie należy utylizować w sposób odpowiedzialny.

## Wyrzucanie produktów

Nie należy wyrzucać drukarki ani materiałów eksploatacyjnych w taki sam sposób, jak odpadów domowych. Informacji na temat możliwości wyrzucania i recyklingu należy zasięgnąć u lokalnych władz.

## Zwrot kaset firmy Lexmark w celu ponownego użycia lub recyklingu

Program zbierania kaset firmy Lexmark pozwala na bezpłatny zwrot zużytych kaset firmie Lexmark w celu ponownego użycia lub recyklingu. Ponownie używanych lub przetwarzanych w ramach recyklingu jest sto

procent zużytych kaset zwróconych do firmy Lexmark. Opakowania użyte do zwrotu kaset są również poddawane recyklingowi.

Aby zwrócić kasety firmy Lexmark w celu ponownego użycia lub recyklingu, należy wykonać następujące czynności:

1. Odwiedź stronę **www.lexmark.com/recycle**.
2. Wybierz kraj lub region.
3. Wybierz **Program zwrotu zużytych materiałów eksploatacyjnych Lexmarka**.
4. Postępuj według instrukcji wyświetlanych na ekranie.

## Ostrzeżenie o podatności na ładunki elektrostatyczne

Symbol ten służy do oznacza podzespołów podatnych na działanie ładunków elektrostatycznych. Nie należy dotykać obszarów oznaczonych tym symbolem bez uprzedniego dotknięcia metalowej powierzchni znajdującej się z dala od symbolu.

Aby uniknąć uszkodzeń spowodowanych wyładowaniami elektrostatycznymi podczas wykonywania czynności konserwacyjnych, takich jak usuwanie zacięć papieru i wymiana materiałów eksploatacyjnych, należy dotknąć dowolnej odsłoniętej metalowej części drukarki przed kontaktem z jej wewnętrzną częścią, nawet jeśli na urządzeniu nie znajduje się odpowiedni symbol.

## ENERGY STAR

Każdy produkt firmy Lexmark oznaczony symbolem ENERGY STAR® znajdującym się na samym produkcie lub jego ekranie startowym został uznany za zgodny z wymaganiami programu Agencji Ochrony Środowiska (EPA) ENERGY STAR od daty produkcji.

## Informacje o temperaturze

| | |
|---|---|
| Temperatura i wilgotność względna podczas przechowywania | Od 10 do 32,2°C (50–90°F) i 15–80% wilgotności względnej<br>Od 15,6 do 32,2°C (60-90°F) i 8-80% wilgotności względnej<br>Maksymalna temperatura wilgotnej żarówki[2]: 22,8°C (73°F)<br>Środowisko bez kondensacji pary |
| Długoterminowe przechowywanie drukarki / wkładu / modułu obrazującego[1] | Od 15,6 do 32,2°C (60-90°F) i 8-80% wilgotności względnej<br>Maksymalna temperatura wilgotnej żarówki[2]: 22,8°C (73°F) |
| Krótkoterminowa wysyłka drukarki / wkładu / modułu obrazującego | Od -40 do 40°C (od -40 do 104°F) |

[1] Okres przydatności materiałów eksploatacyjnych wynosi średnio 2 lata. Dotyczy przechowywania w standardowym środowisku biurowym w temperaturze 22°C (72°F) i przy wilgotności powietrza 45%.

[2] Temperatura wilgotnej żarówki jest określana na podstawie temperatury i względnej wilgotności powietrza.

## Zużycie energii

### Pobór mocy przez produkt

W poniższej tabeli przedstawiono charakterystyki poboru mocy przez produkt.

**Uwaga:** Niektóre tryby mogą nie dotyczyć tego produktu.

| Tryb | Opis | Pobór mocy (W) |
|---|---|---|
| Drukowanie | Urządzenie tworzy wydruk z elektronicznych informacji wejściowych. | Druk jednostronny: 767<br>Wydruk dwustronny: 700 |
| Kopiuj | Urządzenie tworzy wydruk z oryginałów dokumentów w postaci dokumentów drukowanych. | nie dotyczy |
| Skanuj | Urządzenie skanuje dokumenty drukowane. | nie dotyczy |
| Gotowa | Urządzenie oczekuje na zadanie drukowania. | 76 |
| tryb czuwania | Urządzenie znajduje się w trybie oszczędzania energii. | 1,3 |
| Tryb hibernacji | Urządzenie znajduje się w trybie zaawansowanego oszczędzania energii. | 0.1 |
| Wyłączone | Urządzenie jest podłączone do gniazda elektrycznego, ale przełącznik zasilania jest wyłączony. | 0.1 |

Wielkości poboru mocy podane w powyższej tabeli są wartościami uśrednionymi w czasie. Chwilowy pobór mocy może być znacznie większy niż wartość średnia.

Wartości mogą ulec zmianie. Aktualne wartości można znaleźć na stronie **www.lexmark.com**.

### Tryb czuwania

W drukarce dostępny jest tryb oszczędzania energii nazywany *trybem czuwania*. Tryb czuwania zmniejsza zużycie energii przez obniżenie poboru mocy w przedłużonych okresach bezczynności urządzenia. Tryb czuwania jest włączany automatycznie, jeśli produkt nie jest używany przez określony czas zwany *limitem czasu trybu czuwania*.

| | |
|---|---|
| Domyślne ustawienie fabryczne limitu czasu trybu czuwania dla tego produktu (w minutach): | 15 |

Korzystając z menu konfiguracji, limit czasu trybu czuwania można ustawić w zakresie 1–120 min lub 1–114 min, w zależności od modelu drukarki. Jeżeli szybkość drukarki jest mniejsza lub równa 30 str./min, limit czasu można ustawić na maksymalnie 60 lub 54 min, w zależności od modelu drukarki. Ustawienie niskiej wartości limitu czasu trybu czuwania przyczynia się do ograniczenia zużycia energii elektrycznej, jednak może być przyczyną wydłużenia czasu reakcji produktu. Ustawienie wysokiej wartości limitu czasu trybu czuwania umożliwia uzyskanie krótkiego czasu reakcji, jednak jest związane z większym zużyciem energii elektrycznej.

Niektóre modele obsługują *Tryb głębokiego czuwania*, który dodatkowo zmniejsza zużycie energii po dłuższych okresach bezczynności.

### trybem hibernacji

To urządzenie umożliwia pracę w trybie bardzo niskiego poboru energii o nazwie *Tryb hibernacji*. Gdy urządzenie jest w trybie hibernacji, wszystkie inne systemy i urządzenia są bezpiecznie wyłączane.

Tryb hibernacji można włączyć, stosując jedną z następujących metod:

- Przy użyciu limitu czasu hibernacji
- Przy użyciu opcji Zarządzanie trybami zasilania

| | |
|---|---|
| Fabryczne ustawienie domyślne limity czasu hibernacji tego urządzenia we wszystkich krajach i regionach | 3 dni |

Czas mierzony od zakończenia zadania drukowania, po upływie którego drukarka przechodzi do trybu hibernacji, można ustawić w zakresie od jednej godziny do jednego miesiąca.

**Uwagi dotyczące urządzeń do przetwarzania obrazu zarejestrowanych w EPEAT:**

- Poziom zasilania w trybie gotowości występuje w trybie hibernacji lub wyłączenia.
- Urządzenie automatycznie wyłącza się i przechodzi do trybu gotowości, w którym poziom zasilania wynosi ≤ 1 W. Funkcja automatycznego trybu gotowości (hibernacji lub wyłączenia) jest włączana w momencie wysyłki produktu.

### Tryb wyłączenia

Jeśli to urządzenie jest wyposażone w tryb wyłączenia, który wciąż pobiera niewielką ilość mocy, aby całkowicie zatrzymać pobór mocy, należy odłączyć przewód zasilający z gniazda elektrycznego.

### Całkowite zużycie energii

Czasami pomocne jest oszacowanie całkowitego zużycia energii przez urządzenie. Ponieważ pobór mocy wyrażany jest w watach, aby obliczyć zużycie energii, należy pomnożyć pobór mocy przez czas pracy urządzenia w każdym z trybów. Całkowite zużycie energii jest sumą zużycia energii w poszczególnych trybach.

## Zgodność z dyrektywami Wspólnoty Europejskiej

Ten produkt spełnia wymagania ochronne dyrektyw 2014/30/UE, 2014/35/UE i 2011/65/UE Rady Wspólnoty Europejskiej — zgodnie ze zmianami wprowadzonymi w (UE) 2015/863 — dotyczących dostosowania i harmonizacji przepisów państw członkowskich w zakresie zgodności elektromagnetycznej, bezpieczeństwa sprzętu elektrycznego przeznaczonego do pracy w określonym zakresie napięć, a także ograniczeń

związanych ze stosowaniem niektórych substancji niebezpiecznych w urządzeniach elektrycznych i elektronicznych.

Producentem urządzeń jest: Lexmark International, Inc., 740 West New Circle Road, Lexington, KY, 40550 USA. Upoważniony przedstawiciel EOG/UE: Lexmark International Technology Hungária Kft., 8 Lechner Ödön fasor, Millennium Tower III, 1095 Budapeszt, WĘGRY. Importerem EOG/UE jest: Lexmark International Technology S.à.r.l. 20, Route de Pré-Bois, ICC Building, Block A, CH-1215 Genève, Szwajcaria. Deklaracja zgodności z wymaganiami dyrektyw jest dostępna na życzenie u autoryzowanego przedstawiciela lub pod adresem **www.lexmark.com/en_us/about/regulatory-compliance/european-union-declaration-of-conformity.html**.

Niniejszy produkt spełnia ograniczenia dla klasy A normy EN 55032 i wymagania dotyczące bezpieczeństwa normy EN 62368-1.

## Oświadczenie dotyczące zakłóceń radiowych

**Ostrzeżenie**

Niniejszy produkt jest zgodny z wymogami emisyjnymi norm EN 55032 dla klasy A i wymogami odporności normy EN 55035. Produkt nie jest przeznaczony do użytku w warunkach domowych.

Niniejszy produkt jest urządzeniem klasy A. W warunkach domowych niniejszy produkt może powodować zakłócenia fal radiowych. W takim przypadku użytkownik powinien podjąć odpowiednie środki zaradcze.

# Indeks

## Liczby

taca na 2 x 520 arkuszy
instalowanie 74
podwójny podajnik na 2000 arkuszy
ładowanie 49
podwójny podajnik na 2000 arkuszy
instalowanie 81
zestaw rolek podwójnego podajnika na 2000 arkuszy
czyszczenie 330
wymiana 271
zasobnik na 2000 arkuszy
instalowanie 88
wałki podające tacy na 2000 arkuszy
czyszczenie 326
zestaw rolek tacy na 2000 arkuszy
wymiana 267
podwójny podajnik na 2520 arkuszy
ładowanie 52
Zasobnik na 520 arkuszy
ładowanie 44
wkład tacy na 520 arkuszy
wymiana 249

## A

aktywowanie prowadzenia głosowego 41
dodawanie aplikacji do ekranu głównego 37
dodawanie grup kontaktów 40
dodawanie kontaktów 40
dodawanie opcji sprzętowych
sterownik drukarki 65
dodawanie opcji wewnętrznych
sterownik drukarki 65
dodawanie drukarek do komputera 63
Książka adresowa
korzystanie 40
regulacja jasności
wyświetlacza 339
regulacja domyślnej głośności
słuchawki 43
głośnik 43
dostosowywanie tempa mowy
Prowadzenie głosowe 43
regulowanie intensywności toneru 187
AirPrint
korzystanie 180
podłączanie kabli 35
zapobieganie zacięciom papieru 375

## B

prowadnica papieru B4
wymiana 293
zasobnik do banerów
instalowanie 100
czarne obrazy 359
puste strony 348
broszura
drukowanie 181
moduł wykańczający do broszur
korzystanie 181
zakładki
tworzenie 39
tworzenie folderów dla 40

## C

anulowanie zadania drukowania 187
nie można połączyć drukarki z siecią Wi-Fi 409
nie można uzyskać połączenia z wbudowanym serwerem Embedded Web Server 408
zmiana ustawień portu drukarki po zainstalowaniu ISP 171
zmiana tapety 38
sprawdzanie stanu części i materiałów eksploatacyjnych 235
czyszczenie
zewnętrzna obudowa drukarki 317
wnętrze drukarki 317
czyszczenie elementów
zestaw rolek podwójnego podajnika na 2000 arkuszy 330
czyszczenie wałków pobierania 330
czyszczenie soczewek głowicy drukującej 318
czyszczenie wałków podających tacy na 2000 arkuszy 326
czyszczenie drukarki 317
czyszczenie ekranu dotykowego 317
czyszczenie zestawu rolek tacy 322
usuwanie zablokowanego papieru
w drzwiczkach A 384
w drzwiczkach B 379
w podajniku uniwersalnym 383
w tacach opcjonalnych 379
w zszywaczu 388
w finiszerze zszywająco-dziurkującym 390
w podwójnym podajniku na 2000 arkuszy 379
na tacy na 2000 arkuszy 383
na tacy na 520 arkuszy 379
w module wykańczającym do broszur 402
w odbiorniku standardowym 387
w standardowej tacy 378
usuwanie zablokowanego papieru
moduł wykańczający składający na trzy części/w kształt litery Z 392
drukowanie z sortowaniem nie działa 414
korekcja kolorów 416
jakość koloru, rozwiązywanie problemów
wydruk wygląda na przebarwiony 418
kolorowe tło na wydruku 351
komputer
podłączanie drukarki 174
dokumenty poufne nie są drukowane 369
poufne zadania drukowania
konfiguracja 183

drukowanie 183
konfigurowanie powiadomień dotyczących materiałów eksploatacyjnych 235
konfigurowanie opcji Wi-Fi Direct 173
podłączanie komputera do drukarki 174
podłączanie urządzenia przenośnego
do drukarki 174
podłączanie drukarki
do sieci bezprzewodowej 172
podłączanie do sieci bezprzewodowej
korzystanie z kodu PIN 172
korzystanie z metody przyciskowej 172
zmniejszanie zużycia materiałów eksploatacyjnych 340
kontakt z obsługą klienta 418
panel operacyjny
korzystanie 12
pokrywa dostępu do płyty kontrolera
wymiana 301
tworzenie zakładek 39
tworzenie folderów
dla zakładek 40
zniekształcony wydruk 358
wsparcie techniczne
korzystanie 39
z obsługą klienta
kontakt 418
dostosowywanie wyświetlacza 38

## D

zbyt ciemny wydruk 349
wyłączanie sieci Wi-Fi 175
dezaktywacja prowadzenia głosowego 41
domyślna głośność słuchawek
dostosowywanie 43
domyślna głośność głośnika
dostosowywanie 43
uszkodzony inteligentny dysk pamięci 412
usuwanie grup kontaktów 40
usuwanie kontaktów 40
Limity urządzenia
konfiguracja 39
lista katalogów
drukowanie 184
jasność wyświetlacza
dostosowywanie 339
Personalizacja wyświetlacza
korzystanie 38
wyświetlanie aplikacji na ekranie głównym 37
dokumenty, drukowanie
z komputera 179
z urządzenia przenośnego 179
kropki na wydrukowanej stronie 356
podwójny pojemnik odbiorczy
instalowanie 105
wymiana 300

## E

edycja kontaktów 40
oświadczenia dotyczące emisji 421
opróżnianie pudła dziurkacza 337
włączanie trybu powiększania 43
włączanie osobistych numerów identyfikacyjnych 43
włączanie wypowiadania haseł 43
włączanie portu USB 375
włączanie opcji Wi-Fi Direct 174
koperta skleja się podczas drukowania 413
taca na koperty
instalowanie 66
ładowanie 57
ustawienia ekologiczne 339
wymazywanie
pamięć drukarki 176
czyszczenie pamięci drukarki 177
czyszczenie dysku pamięci drukarki 177
kody błędów 342
komunikaty o błędach 342
Kabel Ethernet 35
Ethernet, port 35
eksportowanie pliku konfiguracyjnego
korzystanie z wbudowanego serwera Embedded Web Server 65
alarmy e-mail
konfiguracja 235

## F

fabryczne ustawienia domyślne
przywracanie 177
Najczęściej zadawane pytania dotyczące drukowania kolorów 416
typy plików
obsługiwane 182
znajdowanie informacji na temat drukarki 8
odnajdywanie numeru seryjnego drukarki 9
oprogramowanie sprzętowe, aktualizowanie 64
napęd flash
drukowanie 181
dyski flash
obsługiwane 182
składanie wydrukowanych arkuszy 186
lista wzorców czcionek
drukowanie 184
nagrzewnica
wymiana 251

## G

oryginalne części i materiały eksploatacyjne firmy Lexmark 236
oryginalne części i materiały eksploatacyjne 236
cienie na wydruku 350
szare tło na wydruku 351

## H

dysk twardy
wymazywanie 177
dysk twardy 177
opcje sprzętowe
taca na 2 x 520 arkuszy 74
podwójny podajnik na 2000 arkuszy 81
zasobnik na 2000 arkuszy 88

zasobnik do banerów 100
moduł wykańczający do broszur 123
szafka 93
taca na koperty 66
odstęp 68
konfiguracja 106
opcje sprzętowe, dodawanie sterownik drukarki 65
wstrzymane dokumenty nie są drukowane 369
wstrzymane zadania
drukowanie 183
ustawianie czasu wygaśnięcia 183
tryb hibernacji
konfiguracja 339
pudło dziurkacza
opróżnianie 337
wymiana 294
ekran główny
dostosowywanie 37
korzystanie 36
ikony ekranu głównego
wyświetlanie 37
ciemne linie poziome 362
białe poziome linie 364
wilgotność powietrza wokół drukarki 424

## I

ikony na ekranie głównym
wyświetlanie 37
ustalanie miejsca wystąpienia zacięcia 376
obcięte obrazy na wydruku 360
importowanie pliku konfiguracyjnego
korzystanie z wbudowanego serwera Embedded Web Server 65
nieprawidłowe marginesy 352
kontrolka
odczytywanie wskazań 13
instalowanie
moduł wykańczający do broszur 123
konfiguracja 113
instalowanie tacy na 2 x 520 arkuszy 74
Instalowanie podwójnego podajnika na 2000 arkuszy 81
instalowanie tacy na 2000 arkuszy 88
instalowanie szafki 93
Instalowanie wewnętrznych elementów opcjonalnych
inteligentny dysk pamięci 158
instalowanie opcjonalnego modułu dystansowego 68
instalowanie elementów opcjonalnych
port ISP (Internal Solutions Port) 164
dysk twardy drukarki 152
instalowanie zasobnika do banerów 100
instalowanie modułu wykańczającego do broszur 123
instalacja podwójnego pojemnika odbiorczego 105
instalowanie tacy na koperty 66
instalacja sterownika drukarki 63
instalowanie oprogramowania drukarki 63
instalowanie modułu wykańczającego ze zszywaczem 106
instalacja finiszera zszywająco-dziurkującego 113
instalowanie moduł wykańczający składający na trzy części/w kształt litery Z 137
instalowanie bezprzewodowego serwera druku 162
inteligentny dysk pamięci 177
wymazywanie 177
instalowanie 158
nie wykryto opcjonalnego elementu wyposażenia wewnętrznego 410
opcje wewnętrzne, dodawanie sterownik drukarki 65
port ISP (Internal Solutions Port)
instalowanie 164
rozwiązywanie problemów 411

## J

zacięte strony nie są drukowane ponownie 415
zacięcia, papier
zapobieganie 375
wydruk zadania z niewłaściwej tacy 370
wydruk zadania na niewłaściwym papierze 370

## L

papier firmowy
wybieranie 15
Lexmark Mobile Print
korzystanie 179
Lexmark Print
korzystanie 179
jasny wydruk 353
łączenie zasobników 62
ładowanie podwójnego podajnika na 2000 arkuszy 49
ładowanie podwójnego podajnika na 2520 arkuszy 52
ładowanie tacy na 520 arkuszy 44
ładowanie tacy na koperty 57
ładowanie papieru firmowego 59
ładowanie, podajnik uniwersalny 59
ładowanie papieru dziurkowanego 59
ładowanie zasobników 44, 49
lokalizacja obszarów zacięć 376
lokalizowanie gniazda zabezpieczeń 176
dolna, tylna pokrywa złącza
wymiana 283

## M

tryb powiększania
włączanie 43
zarządzanie wygaszaczem ekranu 38
ręczna korekcja kolorów 416
Bezprzewodowy serwer druku MarkNet N8372 162
menu
802.1x 223
Drukarka – informacje 199
Dostępność 194
AirPrint 217
Zbieranie danych anonim. 193
Rejestracja w usługach w chmurze 232
Ustawienia druku poufnego 230

Menu konfiguracji 195
Urządzenie 233
Szyfrowanie dysku 231
Tryb ekologiczny 190
Kasuj pliki tymczasowe 231
Ethernet 218
Wykańczanie 201
Drukuj z napędu flash 211
Dostosowywanie ekranu głównego 198
Ustawienia HTTP/FTP 224
Obraz 208
IPSec 221
Rejestrowanie zadań 204
Layout (Układ) 199
Konta lokalne 227
Ograniczenia logowania 229
Konfiguracja LPD 223
Zarządzanie uprawnieniami 226
Typy nośników 210
Strona ustawień menu 233
Różne 232
Zarządzanie usługami mobilnymi 217
Sieć 234
Przegląd sieci 213
Powiadomienia 191
Usuwanie po awarii 198
PCL 207
PDF 206
PostScript 206
Zarządzanie zasilaniem 192
Preferencje 189
Drukowanie 233
Jakość 202
Zdalny panel operatora 190
Przywróć ustawienia fabryczne 195
Ograniczanie zewnętrznego dostępu do sieci komputerowej 225
Harmonogram wyłączeń urządzeń USB 227
Dziennik audytu bezpieczeństwa 227
Ustawienia 201
SNMP 220
Ustawienia LDAP rozwiązań 231
TCP/IP 219
ThinPrint 224
Konfiguracja zasobn. 209
Rozwiązywanie problemów 234
Konfiguracja uniwersalna 209
USB 225
Łączność bezprzewodowa 213
Wi-Fi Direct 216
Strona ustawień menu drukowanie 234
brakujące kolory 355
brak kasety z tonerem lub kaseta nie odpowiada 412
urządzenie przenośne
podłączanie do drukarki 174
drukowanie 179, 180
zmiana koloru wydruku 416
Usługa drukowania Mopria 180
cętkowany wydruk i plamki 356
przenoszenie drukarki 34, 340
Wiele uniwersalnych rozmiarów włączanie 44
podajnik uniwersalny ładowanie 59

## N

obsługa ekranu używanie gestów 42
obsługa ekranu za pomocą gestów 42
strona konfiguracji sieci drukowanie 175
poziomy natężenia hałasu 421
pamięć nieulotna wymazywanie 176
Materiały eksploatacyjne producenta innego niż Lexmark 412
pamięć nieulotna 177
Brak wolnego miejsca w pamięci flash dla zasobów 412
oświadczenia 421, 422, 424, 425

## O

układanie offsetowe wydrukowanych arkuszy 186
klawiatura ekranowa korzystanie 42
opcjonalny moduł dystansowy instalowanie 68
zamawianie materiałów eksploatacyjnych
bęben światłoczuły 237
nabój z tonerem 237
pojemnik na zużyty toner 237

## P

papier
papier firmowy 15
formularze z nadrukiem 15
wybieranie 13
niedozwolony 14
Uniwersalny, ustawienie rozmiaru 44
wspornik papieru wymiana 298
charakterystyka papieru 13
papier często się zacina 415
wskazówki dotyczące papieru 13
komunikaty
w drzwiczkach A 384
w zszywaczu 388
na tacy na 2000 arkuszy 383
w module wykańczającym do broszur 402
w standardowej tacy 378
moduł wykańczający składający na trzy części/w kształt litery Z 392
zacięcie papieru w drzwiczkach B 379
zacięcie papieru w podajniku uniwersalnym 383
zacięcie papieru na tacach opcjonalnych 379
zacięcie papieru w finiszerze zszywająco-dziurkującym 390
zacięcie papieru w podwójnym podajniku na 2000 arkuszy 379
zacięcie papieru na tacy na 520 arkuszy 379
zacięcie papieru w odbiorniku standardowym 387
zacięcia papieru
zapobieganie 375
miejsce 376
rozmiar papieru ustawianie 44
rozmiary papieru obsługiwane 16

typ papieru
ustawianie 44
typy papieru
obsługiwane 28
gramatury papieru
obsługiwane 33
karta interfejsu równoległego
rozwiązywanie problemów 411
stan części
sprawdzanie 235
metoda osobistego numeru identyfikacyjnego 172
osobiste numery identyfikacyjne
włączanie 43
bęben światłoczuły
zamawianie 237
wymiana 242
rozmieszczenie arkuszy separujących 185
gniazdo kabla zasilającego 35
tryby oszczędzania energii
konfiguracja 339
formularze z nadrukiem
wybieranie 15
wydruk wygląda na przebarwiony 418
sterownik drukarki
opcje sprzętowe, dodawanie 65
instalowanie 63
zadanie drukowania
anulowanie 187
zadania drukowania nie są drukowane 368
Drukuj strony testu jakości 234
jakość druku, rozwiązywanie problemów
strony w czerni 348
zniekształcony wydruk 358
zbyt ciemny wydruk 349
na wydrukach pojawiają się cienie 350
szare lub kolorowe tło 351
ciemne linie poziome 362
białe poziome linie 364
jasny wydruk 353
brakujące kolory 355
cętkowany wydruk i plamki 356
zwijanie się papieru 357
powtarzające się defekty wydruku 367
krzywy wydruk 358
jednolite kolorowe lub czarne obrazy 359
obcięty tekst lub obraz 360
toner łatwo się ściera 361
nierówna gęstość wydruku 361
ciemne pionowe linie na wydrukach 363
pionowe białe linie 366
białe strony 348
drukowanie, rozwiązywanie problemów
drukowanie z sortowaniem nie działa 414
nie można drukować poufnych dokumentów i innych wstrzymanych dokumentów 369
koperta skleja się podczas drukowania 413
nieprawidłowe marginesy 352
wydruk zadania z niewłaściwej tacy 370
wydruk zadania na niewłaściwym papierze 370
papier często się zacina 415
zadania drukowania nie są drukowane 368
powolne drukowanie 371
funkcja łączenia zasobników nie działa 414
nie można odczytać napędu flash 374
wydrukowane arkusze
układanie offsetowe 186
dziurkowanie 185
zszywanie 185
wydrukowane arkusze, składanie 186
drukarka
minimalne odstępy 34
wybór miejsca dla 34
transport 340
wyposażenie drukarki 10
kody błędów drukarki 342
komunikaty o błędach drukarki 342
dysk twardy drukarki
instalowanie 152
informacje o drukarce
znajdowanie 8
drukarka nie odpowiada 373
pamięć drukarki
wymazywanie 176
menu drukarki 188, 234
komunikaty drukarki
Wykryto uszkodzoną pamięć flash 412
Materiały eksploatacyjne producenta innego niż Lexmark 412
Brak wolnego miejsca w pamięci flash dla zasobów 412
rozwiązywanie problemów z opcjonalnym wyposażeniem drukarki
nie można wykryć wewnętrznego opcjonalnego elementu wyposażenia 410
port ISP (Internal Solutions Port) 411
karta interfejsu równoległego 411
karta interfejsu szeregowego 411
ustawienia portu drukarki
zmiana 171
porty drukarki 35
ustawienia drukarki
przywracanie ustawień fabrycznych 177
oprogramowanie drukarki
instalowanie 63
stan drukarki 13
soczewki głowicy drukującej
czyszczenie 318
element czyszczący głowicy drukującej
wymiana 255
drukowanie
poufne zadania drukowania 183
lista katalogów 184
lista wzorców czcionek 184
z komputera 179
z dysku flash 181
z urządzenia przenośnego 180
wstrzymane zadania 183
Strona ustawień menu 234
strona konfiguracji sieci 175
korzystanie z usługi druku Mopria 180

korzystanie z opcji Wi-Fi Direct 180
drukowanie broszury 181
drukowanie listy katalogów 184
drukowanie listy przykładowych czcionek 184
drukowanie strony konfiguracji sieci 175
drukowanie z komputera 179
dziurkowanie wydrukowanych arkuszy 185
metoda przyciskowa 172

## R

tylna pokrywa R9
wymiana 305
pokrywa tylnych portów
wymiana 304
recykling
opakowania Lexmark 419
produkty Lexmark 419
usuwanie zaciętego papieru
w drzwiczkach A 384
w drzwiczkach B 379
w podajniku uniwersalnym 383
w tacach opcjonalnych 379
w zszywaczu 388
w finiszerze zszywająco-dziurkującym 390
w podwójnym podajniku na 2000 arkuszy 379
na tacy na 2000 arkuszy 383
na tacy na 520 arkuszy 379
w module wykańczającym do broszur 402
w odbiorniku standardowym 387
w standardowej tacy 378
moduł wykańczający składający na trzy części/w kształt litery Z 392
zadania wydruku powtarzanego 183
powtarzające się defekty wydruku 367
wymiana części
zestaw rolek podwójnego podajnika na 2000 arkuszy 271
zestaw rolek tacy na 2000 arkuszy 267
wkład tacy na 520 arkuszy 249
prowadnica papieru B4 293
pokrywa dostępu do płyty kontrolera 301
podwójny pojemnik odbiorczy 300
nagrzewnica 251
dolna, tylna pokrywa złącza 283
wspornik papieru 298
element czyszczący głowicy drukującej 255
tylna pokrywa R9 305
pokrywa tylnych portów 304
drugi wałek przenoszący 280
mała pokrywa 291
uchwyt kasety zszywek 311, 314
środek do czyszczenia modułu transferu 258
zestaw rolek tacy 263
odbiornik modułu wykańczającego składającego na trzy części/w kształt litery Z 296
moduł transferu zużytego tonera 288
wymiana wałków pobierania 271
wymiana materiałów eksploatacyjnych
pudło dziurkacza 294
bęben światłoczuły 242
kaseta zszywek 306, 309
nabój z tonerem 237
pojemnik na zużyty toner 284
wymiana naczynia na zużyty toner 284
raporty
stan drukarki 236
użycie drukarki 236
resetowanie
liczniki zużycia materiałów eksploatacyjnych 412
resetowanie liczników zużycia materiałów eksploatacyjnych 316
resetowanie liczników zużycia materiałów eksploatacyjnych 412
uruchamianie pokazu slajdów 38

## S

informacje dotyczące bezpieczeństwa 6, 7
drugi wałek przenoszący
wymiana 280
zabezpieczanie danych drukarki 177
gniazdo zabezpieczeń
lokalizowanie 176
wybór miejsca
dla drukarki 34
separator sheets (arkusze separujące)
umieszczanie 185
karta interfejsu szeregowego
rozwiązywanie problemów 411
numer seryjny, drukarka
znajdowanie 9
drukowanie przy połączeniu szeregowym
konfiguracja 175
ustawianie rozmiaru papieru
Wiele uniwersalnych rozmiarów 44
ustawianie rozmiaru papieru 44
ustawianie typu papieru 44
ustawianie uniwersalnego rozmiaru papieru 44
ustawianie limitów urządzenia 39
konfigurowanie alarmów email 235
konfigurowanie drukowania przy użyciu portu szeregowego 175
transport drukarki 340
krzywy wydruk 358
tryb czuwania
konfiguracja 339
powolne drukowanie 371
mała pokrywa
wymiana 291
jednolity kolor 359
wypowiadanie haseł
włączanie 43
kaseta zszywek
wymiana 306, 309
uchwyt kasety zszywek
wymiana 311, 314
konfiguracja
instalowanie 106

zszywanie wydrukowanych arkuszy 185
informacje o ulotności pamięci 177
dysk pamięci
wymazywanie 177
przechowywanie papieru 15
przechowywanie zadań drukowania 183
materiały eksploatacyjne
zmniejszanie zużycia 340
stan materiałów eksploatacyjnych
sprawdzanie 235
rozwiązywanie problemów z materiałami eksploatacyjnymi
brak kasety z tonerem lub kaseta nie odpowiada 412
powiadomienia o materiałach eksploatacyjnych
konfiguracja 235
liczniki zużycia materiałów eksploatacyjnych
resetowanie 316, 412
obsługiwane aplikacje 38
obsługiwane typy plików 182
obsługiwane napędy flash 182
obsługiwane rozmiary papieru 16
obsługiwane typy papieru 28
obsługiwane gramatury papieru 33

## T

temperatura wokół drukarki 424
obcięty tekst na wydruku 360
nabój z tonerem
zamawianie 237
wymiana 237
intensywność toneru
dostosowywanie 187
toner łatwo się ściera 361
ekran dotykowy
czyszczenie 317
środek do czyszczenia modułu transferu
wymiana 258
zestaw rolek tacy
czyszczenie 322
wymiana 263
zasobniki
łączenie 62
rozłączanie 62
moduł wykańczający składający na trzy części/w kształt litery Z
instalowanie 137
odbiornik modułu wykańczającego składającego na trzy części/w kształt litery Z
wymiana 296
rozwiązywanie problemów
nie można połączyć drukarki z siecią Wi-Fi 409
nie można uzyskać połączenia z wbudowanym serwerem Embedded Web Server 408
Najczęściej zadawane pytania dotyczące drukowania kolorów 416
drukarka nie odpowiada 373
rozwiązywanie problemów, jakość koloru
wydruk wygląda na przebarwiony 418
rozwiązywanie problemów z drukowaniem
drukowanie z sortowaniem nie działa 414
nie można drukować poufnych dokumentów i innych wstrzymanych dokumentów 369
koperta skleja się podczas drukowania 413
nieprawidłowe marginesy 352
zacięte strony nie są drukowane ponownie 415
wydruk zadania z niewłaściwej tacy 370
wydruk zadania na niewłaściwym papierze 370
papier często się zacina 415
zadania drukowania nie są drukowane 368
powolne drukowanie 371
funkcja łączenia zasobników nie działa 414
rozwiązywanie problemów z jakością druku
puste strony 348
zniekształcony wydruk 358
zbyt ciemny wydruk 349
na wydrukach pojawiają się cienie 350
szare lub kolorowe tło 351
ciemne linie poziome 362
białe poziome linie 364
jasny wydruk 353
brakujące kolory 355
cętkowany wydruk i plamki 356
zwijanie się papieru 357
powtarzające się defekty wydruku 367
krzywy wydruk 358
jednolite kolorowe lub czarne obrazy 359
obcięty tekst lub obraz 360
toner łatwo się ściera 361
nierówna gęstość wydruku 361
ciemne pionowe linie na wydrukach 363
pionowe białe linie 366
białe strony 348
rozwiązywanie problemów, opcjonalne wyposażenie drukarki
nie można wykryć wewnętrznego opcjonalnego elementu wyposażenia 410
port ISP (Internal Solutions Port) 411
rozwiązywanie problemów, materiały eksploatacyjne
brak kasety z tonerem lub kaseta nie odpowiada 412

## U

nie można odczytać napędu flash
rozwiązywanie problemów z drukowaniem 374
nierówna gęstość wydruku 361
Uniwersalny rozmiar papieru
ustawianie 44
rozłączanie zasobników 62
aktualizacja oprogramowania sprzętowego 64
Kabel USB 35
Port USB 35
włączanie 375
korzystanie ze wsparcia technicznego 39
korzystanie z funkcji Dostosowywanie wyświetlacza 38

używanie oryginalnych części i materiałów eksploatacyjnych firmy Lexmark 236
za pomocą panelu operacyjnego 12
korzystanie z ekranu głównego 36

## V

próbne zadania drukowania 183
ciemne pionowe linie na wydrukach 363
pionowe białe linie 366
wyświetlanie raportów 236
Prowadzenie głosowe
  aktywowanie 41
  wyłączanie 41
  tempo mowy 43
Tempo mowy w prowadzeniu głosowym
  dostosowywanie 43
pamięć ulotna 177
  wymazywanie 176

## W

pojemnik na zużyty toner
  zamawianie 237
  wymiana 284
moduł transferu zużytego tonera
  wymiana 288
białe strony 348
sieć bezprzewodowa
  podłączanie drukarki do 172
  konfiguracja bezpiecznego dostępu do sieci Wi-Fi 172
praca w sieci bezprzewodowej 172
bezprzewodowy serwer druku
  instalowanie 162
Wi-Fi Direct
  konfiguracja 173
  włączanie 174
  drukowanie z urządzenia przenośnego 180
sieć Wi-Fi
  wyłączanie 175
konfiguracja bezpiecznego dostępu do sieci Wi-Fi
  sieć bezprzewodowa 172