מדפסות רב-תכליתיות CX421, CX522, CX622, CX625, MC2325, MC2425, MC2535, MC2640, XC2235, XC4240

מדריך למשתמש

פברואר 2021

www.lexmark.com

סוג מכשיר:

7529

דגמים:

081, 230, 238, 436, 486, 496, 636, 638, 686, 698, 836, 838, 898

תוכן

מידע בטיחותי..... 7

מוסכמות..... 7

הצהרות בנוגע למוצר..... 7

אודות המדפסת..... 10

איתור מידע אודות המדפסת..... 10

בחירת מיקום עבור המדפסת..... 11

תצורות המדפסת..... 12

חיבור כבלים..... 13

איתור המספר הסידורי של המדפסת..... 15

באמצעות לוח הבקרה..... 17

מדפסות רב-שימושיות של Lexmark דגמים CX421, MC2325 ו-MC2425..... 17

מדפסות רב-שימושיות של Lexmark דגמים CX522, CX622, MC2535, MC2640 ו-XC2235..... 18

מדפסות רב-שימושיות Lexmark דגמים CX625 ו-XC4240..... 19

הבנת מצב לחצן ההפעלה ונורית החיווי..... 19

הגדרה ושימוש באמצעות יישומי מסך הבית..... 21

שימוש במסך הבית..... 21

התאמה אישית של מסך הבית..... 22

היישומים הנתמכים..... 22

הגדרת Card Copy (העתקת תעודה)..... 22

יצירת קיצור דרך..... 23

שימוש בהתאמה אישית של התצוגה..... 23

הגדרת מרכז הסריקה..... 24

הגדרת Device Quotas (מכסות בהתקן)..... 24

שימוש ב-QR Code Generator (יוצר קודי ה-QR)..... 24

קביעת התצורה של Eco-Settings (הגדרות מצב חיסכון)..... 25

שימוש ב-Customer Support (תמיכה ללקוחות)..... 25

יצירת פרופיל Cloud Connector..... 25

ניהול סימניות..... 26

יצירת סימניות..... 26

יצירת תיקיות..... 26

ניהול אנשי קשר..... 27

הוספת אנשי קשר..... 27

הוספת קבוצות 27
עריכת אנשי קשר או קבוצות 27
מחיקת אנשי קשר או קבוצות 28

הגדרת תכונות הנגישות והשימוש בהן 29

הפעלת מצב ההגדלה 29
הפעלת הדרכה קולית 29
כוון קצב הדיבור של ההדרכה הקולית 29
ניווט במסך באמצעות תנועות ידיים 29
שימוש במקלדת בתצוגה 30
הפעלת סיסמאות קוליות או מספרי זיהוי אישיים קוליים 30

טעינת נייר ומדיה מיוחדת 31

קביעת גודל וסוג הנייר 31
הגדרת Universal Paper Size (גודל נייר אוניברסלי) 31
טעינת מגשים 31
טעינה במזין הרב-תכליתי 33
הזנת המזין הידני 34
קישור בין מגשים 36

תומך נייר 37

גודלי נייר נתמכים 37
סוגי נייר נתמכים 39
משקלי נייר נתמכים 40

הדפסה 42

הדפסה ממחשב 42
הדפסה מהתקן נייד 42
הדפסה מכונן הבזק 43
כוננ הבזק וסוגי קבצים נתמכים 44
הגדרת משימות חסויות 45
הדפסת משימות חסויות ועבודות בהמתנה אחרות 45
הדפסה מפרופיל Cloud Connector 46
הדפסת רשימת דוגמאות גופנים 47
הדפסת רשימת ספריות 47

העתקה 48

שימוש במזין המסמכים האוטומטי ובזכוכית הסורק 48

העתקה..... 48
העתקת תמונות..... 48
העתקה על נייר מכתבים..... 49
העתקה על שני צידי הנייר..... 49
הקטנה או הגדלה של עותקים..... 49
Collating copies (איסוף עותקים)..... 49
הוספת גיליונות הפרדה בין העתקים..... 50
העתקת מספר עמודים על גיליון יחיד..... 50
יצירת קיצור דרך להעתקה..... 50

שליחת דואר אלקטרוני..... 51

שימוש במזין המסמכים האוטומטי ובזכוכית הסורק..... 51
קביעת תצורת הגדרות ה-SMTP לדואר האלקטרוני..... 51
שליחת דוא"ל..... 60
יצירת קיצור דרך לדואר אלקטרוני..... 60

שיגור וקבלת פקס..... 62

שימוש במזין המסמכים האוטומטי ובזכוכית הסורק..... 62
הגדרת המדפסת כפקס..... 62
שיגור פקס..... 71
תזמון פקס..... 72
יצירת קיצור דרך ליעד פקס..... 72
שינוי רזולוציית הפקס..... 73
כוונון כהות הפקס..... 73
הדפסת יומן פקס..... 73
חסימת פקס "זבל"..... 74
החזקת פקסים..... 74
העברת פקס..... 74

סריקה..... 75

שימוש במזין המסמכים האוטומטי ובזכוכית הסורק..... 75
סריקה למחשב..... 75
סריקה לשרת FTP..... 76
Scanning to a network folder using a shortcut..... 77
יצירת קיצור דרך ל-FTP..... 77
סריקה לכונן הבזק..... 78
סריקה לפרופיל Cloud Connector..... 79

הבנת תפריטי המדפסת.....80
Menu Map (מפת תפריטים).....80
התקן.....81
הדפס.....96
Paper (נייר).....105
העתקה.....107
פקס.....110
דוא"ל.....122
FTP.....130
USB Drive (כונן USB).....134
Network/Ports (רשת/יציאות).....139
Security (אבטחה).....151
Reports (דוחות).....158
עזרה.....159
פתרון בעיות.....160
הדפסת דף הגדרות התפריט.....160

אבטחת המדפסת.....161
איתור חריץ האבטחה.....161
מחיקת זיכרון המדפסת.....161
מחיקת זיכרון הכונן הקשיח של המדפסת.....162
הצפנת הדיסק הקשיח של המדפסת.....162
שחזור הגדרות ברירת המחדל של היצרן.....162
הצהרה על נדיפות.....162

תחזוקת המדפסת.....164
הגדרת הודעות חומרים מתכלים.....164
הגדרת התראות בדואר אלקטרוני.....164
הצגת דוחות.....165
כוונון עוצמת הקול של הרמקול.....165
עבודה ברשת.....166
ניקוי חלקי המדפסת.....171
הזמנת חלקים וחומרים מתכלים למדפסת.....174
החלפת חלקים או חומרים מתכלים.....178
העברת המדפסת.....191
חיסכון באנרגיה ובנייר.....192

מיחזור 193

ניקוי חסימות 194

הימנעות מחסימות נייר 194
זיהוי מיקומי חסימות 195
חסימת נייר במגשים 196
חסימת נייר בדלת A 196
חסימת נייר בדלת C 202
חסימת נייר בסל הסטנדרטי 202
חסימת נייר במזין הרב-תכליתי 206
חסימת נייר במזין הידני 207

Troubleshooting (פתרון בעיות) 208

בעיות איכות הדפסה 208
בעיות הדפסה 209
המדפסת אינה מגיבה 232
אין אפשרות לקרוא כונן הבזק 233
אפשור פעולה של יציאת ה-USB 234
בעיות חיבור לרשת 234
בעיות באפשרויות חומרה 236
בעיות חומרים מתכלים 238
בעיות הזנת נייר 239
בעיות באיכות צבע 243
בעיות דואר אלקטרוני 246
בעיות שיגור פקס 246
בעיות סריקה 252
יצירת קשר עם תמיכת הלקוחות 257

שדרוג והעברה 258

חומרה 258
תוכנה 268
קושחה 270

הודעות 272

אינדקס 278

מידע בטיחותי

מוסכמות

הערה: *הערה* באה לציין מידע שעשוי לסייע.

אזהרה: *אזהרה* באה לזהות דבר מה שעלול לגרום נזק לחומרה או לתוכנה של המוצר.

זהירות: הצהרת *זהירות* מציינת מצב שעלול להיות מסוכן ולפגוע בך.

סוגים שונים של הצהרות זהירות כוללים:

זהירות—פוטנציאל לפציעה: ציון סכנת פציעה.

זהירות—סכנת שוק: ציון סכנת התחשמלות.

זהירות—משטח חם: ציון סכנת כוויה כתוצאה מנגיעה.

זהירות—סכנת נפילה: ציון סכנת הימחצות.

זהירות—סכנת צביטה: ציון סכנת הילכדות בין חלקים נעים.

הצהרות בנוגע למוצר

זהירות—פוטנציאל לפציעה: כדי להימנע מסכנת התחשמלות, חבר את כבל החשמל לשקע חשמל בעל דירוג והארקה מתאימים, אשר ממוקם בקרבת המוצר ונגיש בקלות.

זהירות—פוטנציאל לפציעה: למניעת סכנת שרפה או התחשמלות, השתמש רק בכבל החשמל שסופק עם המוצר או בתחליף שאושר על-ידי היצרן.

זהירות—פוטנציאל לפציעה: אל תשתמש במוצר זה עם כבלים מאריכים, מפצלי שקעים, כבלים מאריכים עם מפצלי שקעים או התקני אל-פסק. מדפסת לייזר עשויה להטיל עומס על קיבולת ההספק של אביזרים מסוגים אלה, ומצב זה עלול ליצור סכנת שרפה, נזק לרכוש או ביצועים ירודים של המדפסת.

זהירות—פוטנציאל לפציעה: עם מוצר זה ניתן להשתמש רק בהתקן משולב של Lexmark להגנה מפני נחשולי מתח, אשר מחובר כהלכה בין המדפסת לבין כבל החשמל המסופק עם המדפסת. השימוש בהתקן הגנה מפני נחשולי מתח שאינם מתוצרת Lexmark עלול לגרום לסכנת שרפה, נזק לרכוש או ביצועים ירודים של המדפסת.

זהירות—פוטנציאל לפציעה: כדי להפחית את הסיכון לשרפה, השתמש רק בכבל תקשורת (RJ-11) מסוג 26 AWG ומעלה בעת חיבור מוצר זה לרשת הטלפון הממותגת הציבורית. עבור משתמשים באוסטרליה, הכבל חייב להיות באישור רשות התקשורת והמדיה האוסטרלית.

זהירות—סכנת שוק: כדי להימנע מסכנת התחשמלות, אל תציב מוצר זה ואל תשתמש בו בקרבת מים או מקומות לחים.

זהירות—סכנת שוק: כדי להימנע מסכנת התחשמלות, אל תגדיר מוצר זה ואל תבצע חיבורי חשמל או כבלים כלשהם, למשל כבל החשמל, תכונת הפקס או הטלפון, במהלך סופת ברקים.

זהירות—פוטנציאל לפציעה: אל תחתוך, תפתל, תכופף, תמחץ את כבל החשמל ואל תניח חפצים כבדים עליו. אל תאפשר שחיקה או מתיחה של כבל החשמל. אל תלחץ את כבל החשמל בין חפצים דוגמת רהיטים לבין קירות. כל אחד מהמקרים לעיל קיימת סכנה של שריפה או התחשמלות. בדוק בקביעות אם קיימות בעיות מסוג זה בכבל החשמל. נתק את כבל החשמל משקע החשמל לפני שתבדוק אותו.

זהירות—סכנת שוק: כדי להימנע מסכנת התחשמלות, ודא שכל החיבורים החיצוניים (כגון חיבורי Ethernet ומערכת טלפון) מותקנים כהלכה ביציאות החיבור המסומנות.

זהירות—סכנת שוק: כדי להימנע מסכנת התחשמלות, אם תיגש ללוח המערכת או תתקין חומרה אופציונלית או התקני זיכרון לאחר הגדרת המדפסת, כבה את המדפסת ונתק את כבל החשמל משקע החשמל לפני שתמשיך. אם מחוברים למדפסת התקנים אחרים, כבה גם אותם ונתק את כל הכבלים המוליכים אל המדפסת.

זהירות—סכנת שוק: כדי להימנע מסכנת התחשמלות, אל תשתמש בתכונת הפקס במהלך סופת ברקים.

זהירות—סכנת שוק: כדי להימנע מסכנת התחשמלות בעת ניקוי החלק החיצוני של המדפסת, נתק את כבל החשמל מהשקע בקיר ונתק את כל הכבלים מהמדפסת לפני שתמשיך.

זהירות—פוטנציאל לפציעה: אם משקל המדפסת עולה על 20|ק"ג, כדי להעבירה ממקום למקום בבטחה יידרשו שני אנשים או יותר.

זהירות—פוטנציאל לפציעה: בעת הזזת המדפסת, פעל על פי ההנחיות הבאות כדי למנוע פציעה גופנית או נזק למדפסת:

- ודא שכל הדלתות והמגשים סגורים.
- כבה את המדפסת ולאחר מכן נתק את כבל החשמל מהשקע שבקיר.
- נתק את כל הכבלים והחוטים מהמדפסת.
- אם למדפסת מחוברים מגשים או אמצעי פלט אופציונליים נפרדים הניצבים על הרצפה, נתק אותם לפני הזזת המדפסת.
- אם למדפסת יש בסיס עם גלגלים, גלגל אותה בזהירות למיקום החדש. היזהר בעת מעבר מעל מפתני דלתות ורצפות שבורות.
- אם המדפסת אינה מצוידת בבסיס על גלגלים אך כוללת מגשים או אמצעי פלט אופציונליים, הסר את אמצעי הפלט והרם את המדפסת להרחקתה מהמגשים. אל תנסה להרים את המדפסת ואפשרויות אחרות כלשהן בו-זמנית.
- השתמש תמיד בידיות האחיזה של המדפסת כדי להרימה.
- ודא שבעגלה בה אתה משתמש להעברת המדפסת יש משטח שמסוגל לתמוך בכל בסיס המדפסת.
- ודא שבעגלה בה אתה משתמש להעברת אביזרי החומרה יש משטח שמסוגל לתמוך בממדי האביזרים.
- ודא שהמדפסת נשארת במצב עומד.
- הימנע מתנועות חדות.
- ודא שהאצבעות אינן נמצאות מתחת למדפסת כאשר אתה מציב אותה.
- ודא שיש מספיק מקום פנוי סביב המדפסת.

זהירות—סכנת נפילה: התקנת אחת או יותר מהאפשרויות במדפסת או במדפסת הרב-תכליתית (MFP) עשויה להצריך בסיס עם גלגלים, ריהוט או אמצעי אחר כדי למנוע חוסר יציבות אשר עלול לגרום לפגיעה. לקבלת מידע נוסף על התצורות הנתמכות בקר בכתובת **www.lexmark.com/multifunctionprinters**.

זהירות—סכנת נפילה: טען כל מגש בנפרד כדי להפחית את הסיכון לחוסר יציבות של הציוד. השאר את כל שאר המגשים במצב סגור עד שתצטרך לפתוח אותם.

זהירות—משטח חם: פנים המדפסת עלול להיות חם. להפחתת הסיכון לפגיעה מרכיב חם, יש לאפשר למשטח להתקרר לפני שנוגעים בו.

זהירות—סכנת צביטה: כדי למנוע סכנת פציעה כתוצאה מהיצבטות, היזהר באזורים המסומנים בתווית זו. פציעות היצבטות עלולות להיגרם בסביבת חלקים נעים, כגון גלגלי שיניים, דלתות, מגשים ומכסים.

זהירות—פוטנציאל לפציעה: במוצר זה נעשה שימוש בלייזר. פקדים, התאמות או הליכים אשר שונים מאלה שצוינו ב*מדריך למשתמש* עלולים לגרום לחשיפה מסוכנת לקרינה.

זהירות—פוטנציאל לפציעה: סוללת הליתיום שבמוצר זה אינה מיועדת להחלפה. קיימת סכנת התפוצצות אם סוללת ליתיום אינה מוחלפת בצורה נכונה. אל תטען מחדש, אל פרק ואל תשרוף סוללת ליתיום. השלך סוללות משומשות בהתאם להוראות היצרן ובהתאם לתקנות המקומיות.

מוצר זה תוכנן, נבדק ואושר כדי לעמוד בתקני הבטיחות הגלובליים המחמירים בשימוש ברכיבים ספציפיים של היצרן. אפשר שמאפייני הבטיחות של חלקים אחדים לא תמיד יהיו מובנים מאליהם. היצרן לא ישא באחריות לשימוש בחלקי חילוף אחרים.

לשירות ותיקונים, מלבד אלה המוזכרים בתיעוד למשתמש, פנה לנציג שירות.

בתהליך ההדפסה, המוצר מחמם את חומרי ההדפסה והחום עשוי לגרום לשחרור פליטות מחומרי ההדפסה. עליך להבין את הסעיף בהוראות ההפעלה הדן בהנחיות לבחירת חומרי הדפסה כדי למנוע את האפשרות של פליטות מזיקות.

מוצר זה עשוי להפיק כמויות קטנות של אוזון במהלך פעולתו הרגילה, וניתן לציידו במסנן שתוכנן להגביל את ריכוזי האוזון לרמות הנמוכות מרמות החשיפה הרצויות. כדי למנוע רמות ריכוז אוזון גבוהות בזמן שימוש ממושך, התקן מוצר זה באזור מאוורר היטב והחלף את מסנני האוזון והפליטה, אם תונחה לכך בהוראות התחזוקה של המוצר. אם אין התייחסות למסננים בהוראות התחזוקה של המוצר, אין למוצר זה מסננים המצריכים החלפה.

שמור הוראות אלה.

אודות המדפסת

איתור מידע אודות המדפסת

מה אתה מחפש?	באפשרותך למצוא זאת כאן
הוראות הגדרה ראשונית:	עיין בתיעוד ההגדרה הנלווה למדפסת.
• תוכנת המדפסת • מנהל התקן ההדפסה או הפקס • קושחת המדפסת • כלי שירות	עבור אל **www.lexmark.com/downloads**, חפש את דגם המדפסת שלך, ולאחר מכן, בתפריט הסוג, בחר את מנהל ההתקן, הקושחה או כלי השירות שאתה צריך.
• בחירה בנייר ובמדיה מיוחדת ואחסונם • טעינת נייר • שינוי הגדרות התצורה של המדפסת • הצגת והדפסת מסמכים ותצלומים • הגדרת תצורת המדפסת ברשת • טיפול ותחזוקה של המדפסת • פתרון בעיות	מרכז המידע — בקר בכתובת **https://infoserve.lexmark.com**. סרטוני הדרכה מעשית — בקר בכתובת **https://infoserve.lexmark.com/idv/**. *דפי תפריט העזרה*—גש למדריכים בקושחת המדפסת או בקר בכתובת **http://support.lexmark.com**. *מדריך מסך מגע*—בקר בכתובת **http://support.lexmark.com**.
התקנת והגדרת תצורת מאפייני הנגישות של המדפסת	*מדריך הנגישות של Lexmark*—בקר בכתובת **http://support.lexmark.com**.
עזרה בנושא שימוש בתוכנת המדפסת	עזרה עבור מערכות ההפעלה Microsoft Windows או Macintosh—פתח תוכנית או יישום של המדפסת ולחץ על **Help** (עזרה). לחץ על ? כדי להציג מידע תלוי-הקשר. **הערות:** • העזרה מותקנת אוטומטית עם תוכנת המדפסת. • בתלות במערכת ההפעלה, תוכנת המדפסת נמצאת בתיקיית התוכניות של המדפסת או בשולחן העבודה.
• תיעוד • תמיכה בצ'אט חי • תמיכה באמצעות דואר אלקטרוני • תמיכה קולית	בקר בכתובת **http://support.lexmark.com**. **הערה:** בחר את המדינה או האזור, ולאחר מכן בחר את המוצר כדי להציג את אתר התמיכה המתאים. פרטי יצירת הקשר עם התמיכה בארצך או באזור שלך מופיעים באתר האינטרנט של התמיכה או בתעודת האחריות המודפסת המצורפת למדפסת. כשאתה פונה לשירות התמיכה בלקוחות, אנא ודא שברשותך הפרטים הבאים: • מקום ותאריך הרכישה • סוג המכשיר והמספר הסידורי לקבלת מידע נוסף ראה "איתור המספר הסידורי של המדפסת" בעמוד 15.
• מידע בטיחותי • מידע בנושא תקינה • מידע בנושא אחריות • מידע על סביבה	מידע בנושא אחריות משתנה בהתאם למדינה או אזור: • **בארה"ב**—עיין בהצהרת הגבלת האחריות המצורפת למדפסת זו, או בקר באתר **http://support.lexmark.com**. • **במדינות ובאזורים אחרים**—עיין בתעודת האחריות המצורפת למדפסת. *מדריך מידע המוצר*—עיין בתיעוד המצורף למדפסת או בקר בכתובת **http://support.lexmark.com**.

בחירת מיקום עבור המדפסת

- השאר מספיק מקום לפתיחת מגשים, מכסים ודלתות ולהתקנת אפשרויות חומרה שונות.
- מקם את המדפסת ליד שקע חשמלי.

זהירות—פוטנציאל לפציעה: כדי להימנע מסכנת התחשמלות, חבר את כבל החשמל לשקע חשמל בעל דירוג והארקה מתאימים, אשר ממוקם בקרבת המוצר ונגיש בקלות.

זהירות—סכנת שוק: למניעת סכנת התחשמלות, אל תציב מוצר זה ואל תשתמש בו בקרבת מים או במקומות לחים.

- ודא שהאוורור בחדר עומד בגרסה המעודכנת של תקן ASHRAE 62 או של תקן CEN Technical Committee 156.
- ספק משטח שטוח, חזק ויציב.
- שמור על המדפסת:
  - נקיה, יבשה וללא אבק
  - הרחק ממהדקי נייר ומסיכות הידוק שעלולים ליפול לתוכה בקלות
  - רחוק מזרימת אוויר ישירה של מזגנים, תנורים או מאוורר.
  - ללא תנאי שמש ישירה או לחות קיצונית
- בדוק את טווח הטמפרטורות.

טמפרטורת הפעלה	10°C עד 32.2°C (50°F עד 90°F)

- אפשר את זרימת הכמות המומלצת של מקום סביב המדפסת לאוורור מתאים.

1	חלק עליון	305 מ"מ (12 אינץ')
2	גב	102 מ"מ (4 אינץ')
3	צד ימין	76 מ"מ (3 אינץ')
4	חזית	508 מ"מ (20 אינץ') **הערה:** השטח הפנוי המינימלי הנדרש מול המכשיר הוא 76 מ"מ (3 אינץ').
5	צד שמאל	76 מ"מ (3 אינץ')

תצורות המדפסת

זהירות—סכנת נפילה: התקנת אחת או יותר מהאפשרויות במדפסת או במדפסת הרב-תכליתית (MFP) עשויה להצריך בסיס עם גלגלים, ריהוט או אמצעי אחר כדי למנוע חוסר יציבות אשר עלול לגרום לפגיעה. לקבלת מידע נוסף על התצורות הנתמכות בקר בכתובת **www.lexmark.com/multifunctionprinters**.

זהירות—סכנת נפילה: טען כל מגש בנפרד כדי להפחית את הסיכון לחוסר יציבות של הציוד. השאר את כל שאר המגשים במצב סגור עד שתצטרך לפתוח אותם.

בתלות בדגם המדפסת, באפשרותך להגדיר את תצורת המדפסת על-ידי הוספת מגש כפול אופציונלי של 650 גיליונות או גם מגש כפול של 650 גיליונות וגם מגש של 550 גיליונות. לקבלת מידע נוסף ראה "התקנת מגשים אופציונליים" בעמוד 267.

1	מזין מסמכים אוטומטי (ADF)
2	מגש מזין המסמכים האוטומטי
3	סל סטנדרטי
4	סל מזין המסמכים האוטומטי
5	מגש סטנדרטי של 250 גיליונות
6	מגש זוגי ל-650 גיליונות **הערה:** מגש זה זמין רק בחלק מדגמי המדפסות.

7	מגש אופציונלי של 550 גיליונות **הערה:** מגש זה זמין רק בחלק מדגמי המדפסות.
8	מזין ידני
9	לוח הבקרה **הערה:** המראה עשוי להשתנות בהתאם לדגם המדפסת.

חיבור כבלים

זהירות—סכנת שוק: למניעת סכנת התחשמלות, אל תגדיר מוצר זה ואל תטפל בחיבורי חשמל או כבלים, כגון כבל החשמל, תכונת הפקס או הטלפון, בעת סופת ברקים.

זהירות—פוטנציאל לפציעה: כדי להימנע מסכנת התחשמלות, חבר את כבל החשמל לשקע חשמל בעל דירוג והארקה מתאימים, אשר ממוקם בקרבת המוצר ונגיש בקלות.

זהירות—פוטנציאל לפציעה: למניעת סכנת שרפה או התחשמלות, השתמש רק בכבל החשמל שסופק עם המוצר או בתחליף שאושר על-ידי היצרן.

זהירות—פוטנציאל לפציעה: כדי להפחית את הסיכון לשרפה, השתמש רק בכבל תקשורת (RJ-11) מסוג 26 AWG ומעלה בעת חיבור מוצר זה לרשת הטלפון הממותגת הציבורית. עבור משתמשים באוסטרליה, הכבל חייב להיות באישור רשות התקשורת והמדיה האוסטרלית.

אזהרה—פוטנציאל לנזק: למניעת אובדן נתונים או ליקויים בתפקוד המדפסת, אל תיגע בכבל USB, במתאם רשת אלחוטית כלשהו, או באזור המוצג במדפסת בזמן הדפסה פעילה.

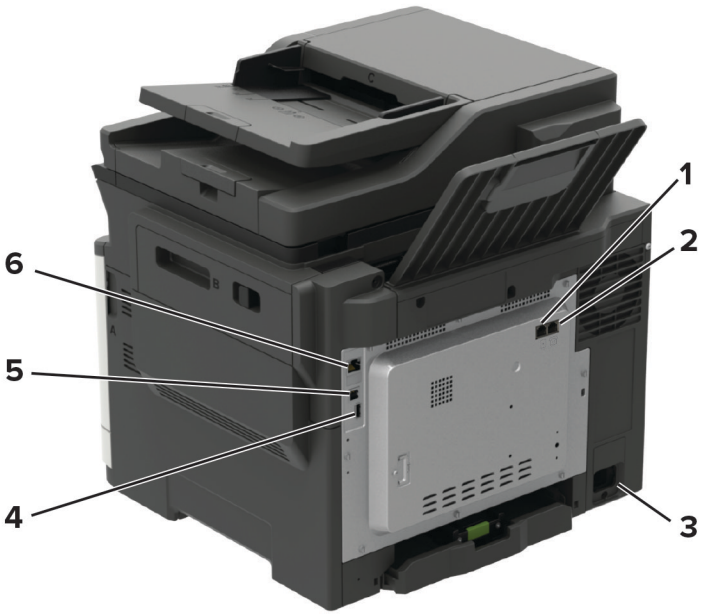

	השתמש ב:	כדי
1	יציאת LINE **הערה:** זמינה רק בחלק מדגמי המדפסות.	לחבר את המדפסת לקו טלפון פעיל באמצעות שקע רגיל בקיר (RJ-11), מסנן DSL או מתאם VoIP, או כל מתאם אחר המאפשר גישה לקו הטלפון כדי לשגר ולקבל פקסים.
2	יציאת EXT **הערה:** זמינה רק בחלק מדגמי המדפסות.	לחבר התקנים נוספים (טלפון או משיבון) למדפסת ולקו טלפון. השתמש ביציאה זו אם אין לך קו פקס ייעודי עבור המדפסת ושיטת חיבור זו נתמכת במדינה או באזור שלך.
3	שקע כבל חשמלי	לחבר את המדפסת לשקע מוארק היטב בקיר.
4	יציאת USB **הערה:** זמינה רק בחלק מדגמי המדפסות.	לחבר מקלדת או כל אפשרות תואמת אחרת.
5	יציאת מדפסת USB	לחבר את המדפסת למחשב
6	יציאת Ethernet	לחבר את מדפסת לרשת.

איתור המספר הסידורי של המדפסת

1 פתח את דלת A.

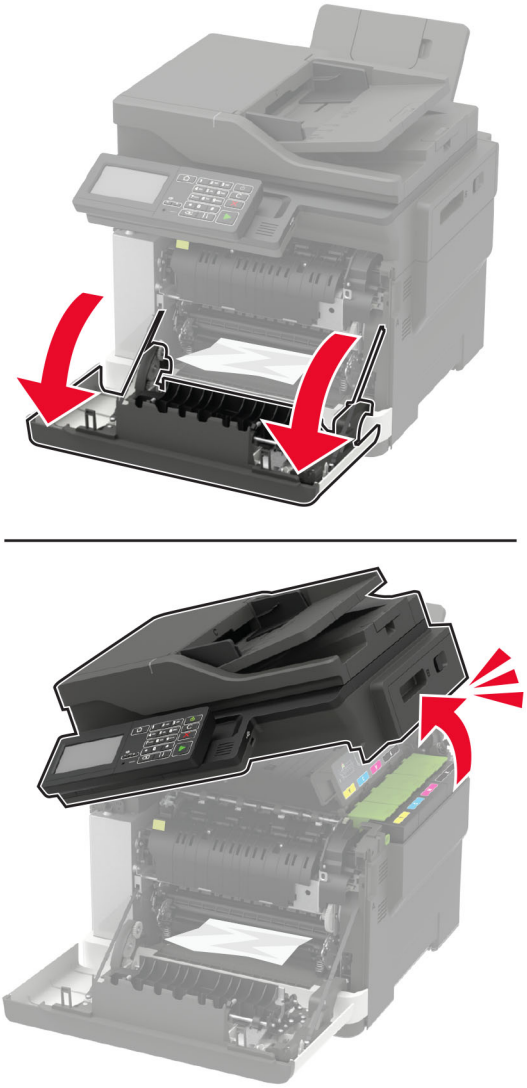

2 אתר את המספר הסידורי בצדה השמאלי של המדפסת.

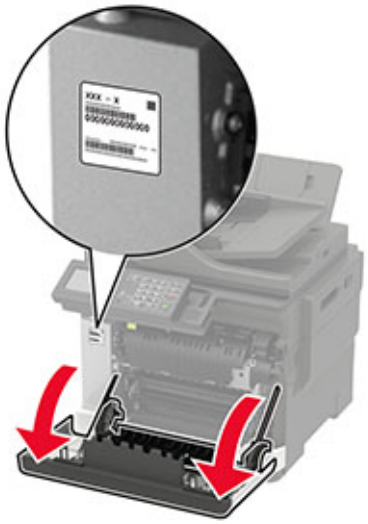

באמצעות לוח הבקרה

מדפסות רב-שימושיות של Lexmark דגמים CX421, MC2325 ו-MC2425

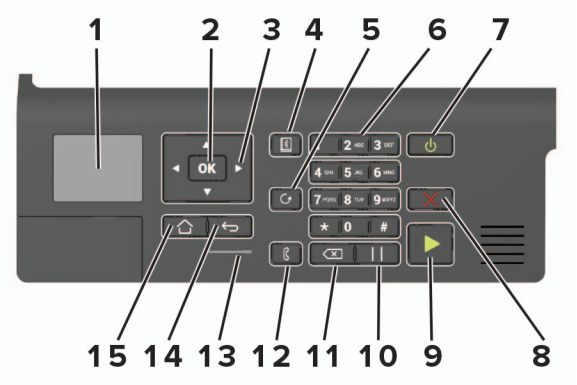

	השתמש ב:	כדי
1	Display (הצג)	להציג את אפשרויות ההדפסה, סטטוס המדפסת והודעות שגיאה.
2	לחצן הבחירה	• לבחור אפשרות תפריט. • לשמור את השינויים בהגדרה.
3	לחצני החץ	• לגלול דרך התפריטים ולעבור בין המסכים ואפשרויות התפריט. • לכוונן את הערך המספרי של הגדרה.
4	לחצן פנקס הכתובות	להציג את הכתובות המאוחסנות.
5	לחצן החיוג החוזר	להציג את המספר האחרון שחוייג.
6	לוח מקשי ספרות	להזין מספרים או סמלים בשדה הקלט.
7	לחצן הפעלה (Power)	• להפעיל ולכבות את המדפסת. **הערה:** כדי לכבות את המדפסת, לחץ לחיצה ארוכה על לחצן ההפעלה למשך חמש שניות. • להעביר את המדפסת למצב שינה או תרדמת. • להעיר את המדפסת ממצב שינה או תרדמת.
8	הלחצן Stop (עצור) או Cancel (ביטול)	לעצור את משימת ההדפסה הנוכחית.
9	לחצן Start (התחלה)	להתחיל משימת הדפסה, בהתאם למצב שנבחר.
10	לחצן Pause (השהיה)	לשלב השהיית חיוג במספר פקס.
11	מקש Backspace	להעביר את הסמן אחורה ולמחוק תו בשדה קלט.
12	לחצן הפקס	לשגר פקסים.
13	נורית החיווי	לבדוק את מצב המדפסת.
14	הלחצן Back (חזרה)	לחזור למסך הקודם.
15	לחצן Home (דף הבית)	לעבור אל מסך הבית.

מדפסות רב-שימושיות של Lexmark דגמים CX522, CX622, MC2535, MC2640 ו-XC2235

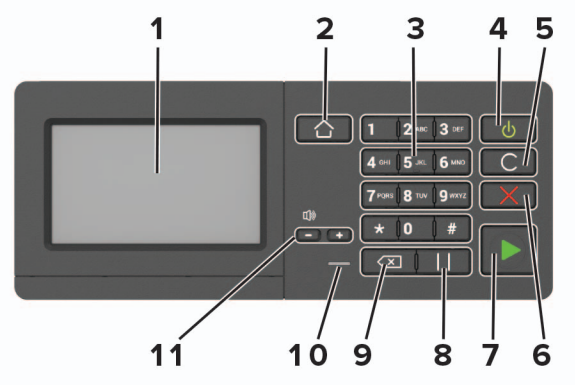

	השתמש ב:	כדי
1	Display (הצג)	• הצג את הודעות המדפסת וסטטוס החומרים המתכלים. • להגדיר ולהפעיל את המדפסת.
2	לחצן Home (דף הבית)	לעבור אל מסך הבית.
3	לוח מקשי ספרות	להזין מספרים או סמלים בשדה הקלט.
4	לחצן הפעלה (Power)	• להפעיל ולכבות את המדפסת. **הערה:** כדי לכבות את המדפסת, לחץ לחיצה ארוכה על לחצן ההפעלה למשך חמש שניות. • להעביר את המדפסת למצב שינה או תרדמת. • להעיר את המדפסת ממצב שינה או תרדמת.
5	לחצן Clear All / Reset (נקה הכל / אפס)	לאפס את כל הגדרות ברירת המחדל של פונקציה, כגון העתקה, שליחת פקס או סריקה.
6	הלחצן Stop (עצור) או Cancel (ביטול)	לעצור את משימת ההדפסה הנוכחית.
7	לחצן Start (התחלה)	להתחיל משימה, בהתאם למצב שנבחר.
8	לחצן Pause (השהיה)	לשלב השהיית חיוג במספר פקס.
9	מקש Backspace	להעביר את הסמן אחורה ולמחוק תו בשדה קלט.
10	נורית החיווי	לבדוק את מצב המדפסת.
11	לחצני עוצמת קול	לכוונן את עוצמת הקול של הרמקול.

מדפסות רב-שימושיות Lexmark דגמים CX625 ו-XC4240

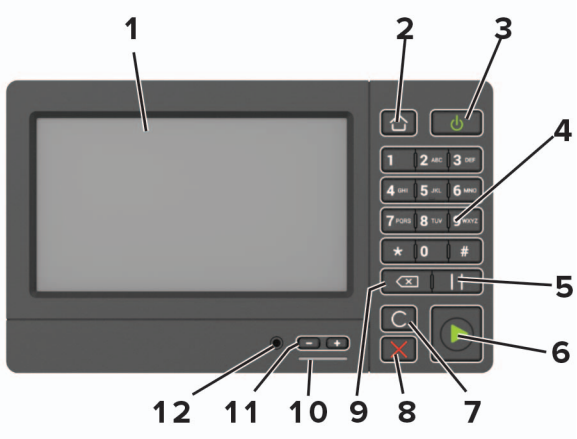

	השתמש ב:	כדי
1	Display (הצג)	• הצג את הודעות המדפסת וסטטוס החומרים המתכלים. • להגדיר ולהפעיל את המדפסת.
2	לחצן Home (דף הבית)	לעבור אל מסך הבית.
3	לחצן הפעלה (Power)	• להפעיל ולכבות את המדפסת. **הערה:** כדי לכבות את המדפסת, לחץ לחיצה ארוכה על לחצן ההפעלה למשך חמש שניות. • להעביר את המדפסת למצב שינה או תרדמת. • להעיר את המדפסת ממצב שינה או תרדמת.
4	לוח מקשי ספרות	להזין מספרים או סמלים בשדה הקלט.
5	לחצן Pause (השהיה)	לשלב השהיית חיוג במספר פקס.
6	לחצן Start (התחלה)	להתחיל משימה, בהתאם למצב שנבחר.
7	לחצן Clear All / Reset (נקה הכל / אפס)	לאפס את כל הגדרות ברירת המחדל של פונקציה, כגון העתקה, שליחת פקס או סריקה.
8	הלחצן Stop (עצור) או Cancel (ביטול)	לעצור את משימת ההדפסה הנוכחית.
9	מקש Backspace	להעביר את הסמן אחורה ולמחוק תו בשדה קלט.
10	נורית החיווי	לבדוק את מצב המדפסת.
11	לחצני עוצמת קול	לכוונן את עוצמת הקול של הרמקול.
12	יציאת רמקול	לחבר רמקול.

הבנת מצב לחצן ההפעלה ונורית החיווי

נורית החיווי	מצב המדפסת
Off (כבוי)	המדפסת כבויה או במצב מנוחה.
Blue (כחול)	המדפסת מוכנה או מעבדת נתונים.
Red (אדום)	המדפסת מחייבת התערבות של המפעיל.

נורית לחצן ההפעלה	מצב המדפסת
Off (כבוי)	המדפסת כבויה, מוכנה או מעבדת נתונים.
כתום יציב	המדפסת נמצאת במצב שינה.
כתום מהבהב	המדפסת נמצאת במצב מנוחה.

הגדרה ושימוש באמצעות יישומי מסך הבית

הערה: יישומים אלה נתמכים רק בחלק מדגמי המדפסת.

שימוש במסך הבית

הערה: מסך הבית עשוי להשתנות בהתאם להגדרות ההתאמה האישית של מסך הבית, ההגדרה המנהלתית ופתרונות מוטמעים פעילים.

	גע ב-	כדי
1	Copy (העתקה)	ליצור עותקים.
2	E-mail (דואר אלקטרוני)	לשלוח דואר אלקטרוני.
3	Settings (הגדרות)	גש לתפריטי המדפסת.
4	Fax (פקס)	לשגר פקס.
5	Address Book (פנקס כתובות)	ניהול רשימת אנשי קשר שנגישה ליישומים אחרים במדפסת.
6	מצב/חומרים מכלים	• הצגת אזהרה או הודעת שגיאה בכל פעם שנדרשת התערבות המשתמש כדי שהמדפסת תמשיך בעיבוד. • הצגת מידע נוסף על הודעת האזהרה של המדפסת וכיצד לנקות אותה. **הערה:** באפשרותך גם לגשת להגדרה זו על-ידי נגיעה בחלק העליון של מסך הבית.
7	USB Drive (כונן USB)	• הדפסת תמונות ומסמכים מכונן הבזק. • סריקת תמונות ומסמכים לכונן הבזק.
8	Job Queue (תור משימות)	הצג את כל משימות ההדפסה הנוכחיות. **הערה:** באפשרותך גם לגשת להגדרה זו על-ידי נגיעה בחלק העליון של מסך הבית.
9	Held Jobs (משימות מוחזקות)	הצגת משימות המדפסת שמוחזקות בזיכרון המדפסת.
10	מרכז קיצורי הדרך	לארגן את כל קיצורי הדרך.
11	App Profiles (הוספת פרופילים)	לגשת לפרופילי יישומים.
12	Scan Profiles (פרופילי סריקה)	לסרוק ולשמור מסמכים ישירות במחשב.
13	FTP	לסרוק ולשמור מסמכים ישירות בשרת FTP.
14	Bookmarks (סימניות)	לארגן את כל הסימניות.
15	Change Language (החלפת שפה)	החלפת השפה בתצוגה.

התאמה אישית של מסך הבית

1 פתח את דפדפן האינטרנט ולאחר מכן הקלד את כתובת ה-IP של המדפסת בשדה הכתובת.

הערות:

- הצג את כתובת ה-IP של המדפסת במסך הבית של המדפסת. כתובת ה-IP מוצגת כארבע סדרות של מספרים המופרדים על-ידי נקודות, למשל 123.123.123.123.
- אם אתה משתמש בשרת Proxy, השבת אותו זמנית כדי לטעון את דף האינטרנט כהלכה.

2 לחץ על **Settings** (הגדרות) > **Device** (התקן) > **Visible Home Screen Icons** (סמלים גלויים במסך הבית).

3 בחר את הסמלים שתרצה שיופיעו במסך הבית.

4 החל את השינויים

היישומים הנתמכים

יישום	דגמי מדפסות
מרכז הסריקה	CX522, CX622, CX625, MC2535, MC2640, XC2235, XC4240
Shortcut Center (מרכז קיצורי הדרך)	CX522, CX622, CX625, MC2535, MC2640, XC2235, XC4240
Card Copy (העתקת תעודה)	CX522, CX622, CX625, MC2535, MC2640, XC2235, XC4240
Display Customization (התאמה אישית של הצג)	CX522, CX622, CX625, MC2535, MC2640, XC2235, XC4240
Cloud Connector	MC2535, MC2640, XC2235, XC4240
Customer Support (תמיכה בלקוחות)	XC2235, XC4240
מכסות למכשיר	XC2235, XC4240
QR Code (קוד QR)	XC2235, XC4240
הגדרות אקולוגיות	XC2235, XC4240

הגדרת Card Copy (העתקת תעודה)

1 פתח את דפדפן האינטרנט ולאחר מכן הקלד את כתובת ה-IP של המדפסת בשדה הכתובת.

הערות:

- הצג את כתובת ה-IP של המדפסת במסך הבית של המדפסת. כתובת ה-IP מוצגת כארבע סדרות של מספרים המופרדים על-ידי נקודות, למשל 123.123.123.123.
- אם אתה משתמש בשרת Proxy, השבת אותו זמנית כדי לטעון את דף האינטרנט כהלכה.

2 לחץ על **Apps** (יישומים) > **Card Copy** (העתקת תעודה) > **Configure** (הגדרה).

הערות:

- ודא שסמל התצוגה זמין.
- ודא שהגדרות הדוא"ל והגדרות שיתוף הרשת נקבעו.
- בעת סריקת תעודה, ודא שרזולוציית הסריקה אינה עולה על 200dpi עבור צבע ו-400dpi עבור שחור ולבן.
- בעת סריקת מספר תעודות, ודא שרזולוציית הסריקה אינה עולה על 150dpi עבור צבע ו-300dpi עבור שחור ולבן.

3 החל את השינויים

הערה: כדי לסרוק מספר תעודות נדרש כונן קשיח במדפסת.

יצירת קיצור דרך

1 במסך הבית גע באפשרות **Shortcut Center** (מרכז קיצורי הדרך).

הערה: ייתכן שהסמל והשם שונו. לקבלת מידע נוסף פנה למנהל המערכת.

2 בחר פונקציית מדפסת ואז גע באפשרות **Create Shortcut** (צור קיצור דרך).

הערה: פונקציית הדוא"ל המאובטח אינה נתמכת.

3 קבע את ההגדרות ולאחר מכן גע ב-**Save** (שמור).

4 הקלד שם קיצור דרך ייחודי.

הערה: למניעת חיתוך שמות במסך הבית, הקלד עד 25 תווים בלבד.

5 גע ב-**OK** (אישור).

היישום יוצר מספר קיצור דרך ייחודי באופן אוטומטי. כדי להפעיל את קיצור הדרך, הקש **#** ואז את מספר קיצור הדרך.

שימוש בהתאמה אישית של התצוגה

לפני שתשתמש ביישום הקפד לבצע את הפעולות הבאות:

- בשרת האינטרנט המוטבע לחץ על **Apps** (יישומים) > **Display Customization** (התאמה אישית של התצוגה) > **Configure** (הגדרת תצורה).
- הפעל והגדר את התצורה של שומר המסך, מצגת השקופיות והטפט.

ניהול תמונות שומר המסך ומצגת השקופיות

1 הוסף, ערוך או מחק תמונה במקטע התמונות של שומר המסך ומצגת השקופיות.

הערות:

- תוכל להוסיף עד 10 תמונות.
- כשהם מופעלים, סמלי המצב מופיעים בשומר המסך רק כשיש שגיאות, אזהרות או התראות מבוססות-ענן.

2 החל את השינויים

החלפת תמונת הטפט

1 במסך הבית, גע באפשרות **Change Wallpaper** (החלפת טפט).

2 בחר תמונה שתהיה בשימוש.

3 החל את השינויים

הפעלת מצגת שקופיות מתוך כונן הבזק

1 חבר כונן הבזק ליציאת USB.

2 במסך הבית גע באפשרות **Slideshow** (מצגת).

התמונות מוצגות בסדר אלפביתי.

הערה: תוכל להוציא את כונן ההבזק אחרי שמצגת השקופיות תתחיל, אולם התמונות לא יאוחסנו במדפסת. אם מצגת השקופיות נעצרת, הכנס את כונן ההבזק פעם נוספת כדי להציג את התמונות.

הגדרת מרכז הסריקה

1 במסך הבית, גע באפשרות **Scan Center** (מרכז הסריקה).

2 בחר וצור יעד, ולאחר מכן קבע את הגדרות התצורה.

הערות:

- בעת יצירת יעד רשת, הקפד לתקף ולכוונן את ההגדרות עד שלא יתרחשו שגיאות יותר.
- רק יעדים שנוצרו מתוך שרת האינטרנט המוטמע נשמרים. לקבלת מידע נוסף עיין בתיעוד המצורף לפתרון.

3 החל את השינויים.

הגדרת Device Quotas (מכסות בהתקן)

הערות:

- יישום זה נתמך רק בחלק מדגמי המדפסות. לקבלת מידע נוסף ראה "היישומים הנתמכים" בעמוד 22.
- ייתכן שיידרשו לך זכויות מנהל מערכת כדי לגשת ליישום.

1 פתח את דפדפן האינטרנט ולאחר מכן הקלד את כתובת ה-IP של המדפסת בשדה הכתובת.

הערות:

- הצג את כתובת ה-IP של המדפסת במסך הבית של המדפסת. כתובת ה-IP מוצגת כארבע סדרות של מספרים המופרדים על-ידי נקודות, למשל 123.123.123.123.
- אם אתה משתמש בשרת Proxy, השבת אותו זמנית כדי לטעון את דף האינטרנט כהלכה.

2 לחץ על **Apps** (יישומים) > **Device Quotas** (מכסות התקן) > **Configure** (הגדרה).

3 במקטע User Accounts (חשבונות משתמשים), הוסף או ערוך משתמש ואז הגדר מכסה למשתמש.

4 החל את השינויים

הערה: לקבלת מידע כדיצד להגדיר את היישום ואת הגדרות האבטחה שלו, עיין ב*מדריך למנהל המערכת על מכסות בהתקן*.

שימוש ב-QR Code Generator (יוצר קודי ה-QR)

הערות:

- יישום זה נתמך רק בחלק מדגמי המדפסות. לקבלת מידע נוסף ראה "היישומים הנתמכים" בעמוד 22.
- ייתכן שיידרשו לך זכויות מנהל מערכת כדי לגשת ליישום.

1 פתח את דפדפן האינטרנט ולאחר מכן הקלד את כתובת ה-IP של המדפסת בשדה הכתובת.

הערות:

- הצג את כתובת ה-IP של המדפסת במסך הבית של המדפסת. כתובת ה-IP מוצגת כארבע סדרות של מספרים המופרדים על-ידי נקודות, למשל 123.123.123.123.
- אם אתה משתמש בשרת Proxy, השבת אותו זמנית כדי לטעון את דף האינטרנט כהלכה.

2 לחץ על **Apps** (יישומים) > **QR Code Generator** (יוצר קוד QR) > **Configure** (הגדרה).

3 בצע אחת מהפעולות הבאות:
- בחר ערך קוד QR שיוצג כברירת מחדל.
- הקלד ערך קוד QR.

4 החל את השינויים

קביעת התצורה של Eco-Settings (הגדרות מצב חיסכון)

הערה: יישום זה נתמך רק בחלק מדגמי המדפסות. לקבלת מידע נוסף ראה "היישומים הנתמכים" בעמוד 22.

1 במסך הבית גע באפשרות **Eco-Settings** (הגדרות מצב חיסכון).

2 קבע את התצורה של הגדרות Eco-Mode (מצב חיסכון) או תזמן מצב חיסכון בחשמל.

שימוש ב-Customer Support (תמיכה ללקוחות)

הערה: יישום זה נתמך רק בחלק מדגמי המדפסות. לקבלת מידע נוסף ראה "היישומים הנתמכים" בעמוד 22.

1 במסך הבית גע באפשרות **Customer Support** (תמיכה ללקוחות).

2 הדפס או שלח בדוא"ל את המידע.

הערה: לקבלת מידע על קביעת הגדרות היישום, עיין ב *מדריך התמיכה בלקוחות למנהל המערכת*.

יצירת פרופיל Cloud Connector

מומלץ להתחבר למדפסת לפני יצירת פרופיל. כדי לאפשר שיטת התחברות מסוימת, עיין ב*מדריך למנהל המערכת 'שרת אינטרנט מובנה - אבטחה'*.

1 במסך הבית גע באפשרות **Card Copy** (העתקת תעודה).

2 בחר ספק שירות ענן.

3 גע באפשרות **Create a Profile** (יצירת פרופיל) או ⊕.

4 הקלד שם פרופיל ייחודי.

5 במידת הצורך הזן קוד PIN.

הערה: כשאתה משתמש במדפסת כאורח, הגן על הפרופיל באמצעות קוד PIN.

6 גע באפשרות **Create** (יצירה) ואז רשום לעצמך את קוד האישור.

הערה: קוד האישור תקף למשך 24 שעות בלבד.

7 פתח דפדפן אינטרנט ואז עבור אל **https://lexmark.cloud-connect.co**.

8 לחץ על **Next** (הבא) ואז אשר את תנאי השימוש.

9 הזן את קוד האישור ואז לחץ על **Connect** (התחבר).

10 היכנס לחשבונך אצל ספק שירותי הענן.

11 תן הרשאות.

הערה: כדי להשלים את תהליך האישור פתח את הפרופיל תוך 72 שעות.

ניהול סימניות

יצירת סימניות

השתמש בסימניות כדי להדפיס מסמכים שניגשים אליהם לעתים קרובות ושמאוחסנים בשרתים או באינטרנט.

1 פתח את דפדפן האינטרנט ולאחר מכן הקלד את כתובת ה-IP של המדפסת בשדה הכתובת.

הערות:

- הצג את כתובת ה-IP של המדפסת במסך הבית של המדפסת. כתובת ה-IP מוצגת כארבע סדרות של מספרים המופרדים על-ידי נקודות, למשל 123.123.123.123.
- אם אתה משתמש בשרת Proxy, השבת אותו זמנית כדי לטעון את דף האינטרנט כהלכה.

2 לחץ על **Bookmark Setup** (הגדרת סימניה) > **Add Bookmark** (הוסף סימנייה), ולאחר מכן הקלד שם ייחודי לתיקייה.

3 בחר סוג פרוטוקול כתובת ולאחר מכן בצע אחת מהפעולות הבאות:

- עבור HTTP ו-HTTPS, הקלד את כתובת ה-URL שברצונך לסמן.
- עבור HTTPS, הקפד להשתמש בשם המארח במקום בכתובת ה-IP. לדוגמה, הקלד **myWebsite.com/sample.pdf** במקום להקליד **sample.pdf/123.123.123.123**. ודא ששם המארח תואם גם לערך השם הנפוץ (CN) באישור השרת. לקבלת מידע נוסף על קבלת ערך ה-CN באישור השרת עיין בעזרה של דפדפן האינטרנט שלך.
- עבור FTP, הקלד את כתובת ה-FTP. לדוגמה, **myServer/myDirectory**. הזן את יציאת ה-FTP. יציאה 21 היא יציאת ברירת המחדל לשליחת פקודות.
- עבור SMB, הקלד את כתובת תיקיית הרשת. לדוגמה, **myServer/myShare/myFile.pdf**. הקלד את שם תחום הרשת.
- במידת הצורך בחר את סוג האימות עבור FTP ו-SMB.

כדי להגביל את הגישה לסימנייה הזן קוד PIN.

הערה: היישום תומך בסוגי הקבצים הבאים: PDF, JPEG, TIFF ודפי אינטרנט מבוססי-HTML. סוגי קבצים אחרים, כגון DOCX ו-XLXS, נתמכים בחלק מדגמי המדפסות.

4 לחץ על **Save** (שמור).

הערה: לניהול סימניות לחץ על **Bookmark Setup** (הגדרת סימניות).

יצירת תיקיות

1 פתח את דפדפן האינטרנט ולאחר מכן הקלד את כתובת ה-IP של המדפסת בשדה הכתובת.

הערות:

- הצג את כתובת ה-IP של המדפסת במסך הבית של המדפסת. כתובת ה-IP מוצגת כארבע סדרות של מספרים המופרדים על-ידי נקודות, למשל 123.123.123.123.
- אם אתה משתמש בשרת Proxy, השבת אותו זמנית כדי לטעון את דף האינטרנט כהלכה.

2 לחץ על **Bookmark Setup** (הגדרת סימנייה) > **Add Folder** (הוספת תיקייה), ולאחר מכן הקלד שם ייחודי לתיקייה.

הערה: כדי להגביל את הגישה לתיקייה הזן קוד PIN.

3 לחץ על **Save** (שמור).

הערות:

- באפשרותך ליצור תיקיות או סימניות בתוך תיקייה. ליצירת סימנייה ראה "יצירת סימניות" בעמוד 26.
- לניהול תיקיות לחץ על **Bookmark Setup** (הגדרת סימניות).

ניהול אנשי קשר

הוספת אנשי קשר

1 פתח את דפדפן האינטרנט ולאחר מכן הקלד את כתובת ה-IP של המדפסת בשדה הכתובת.

הערות:

- הצג את כתובת ה-IP של המדפסת במסך הבית של המדפסת. כתובת ה-IP מוצגת כארבע סדרות של מספרים המופרדים על-ידי נקודות, למשל 123.123.123.123.
- אם אתה משתמש בשרת Proxy, השבת אותו זמנית כדי לטעון את דף האינטרנט כהלכה.

2 לחץ על **Address Book** (פנקס כתובות).

3 הוסף איש קשר במקטע Contacts (אנשי קשר).

הערה: תוכל להקצות את איש הקשר לקבוצה אחת או יותר.

4 במידת הצורך ציין שיטת כניסה כדי לאפשר גישה ליישום.

5 החל את השינויים.

הוספת קבוצות

1 פתח את דפדפן האינטרנט ולאחר מכן הקלד את כתובת ה-IP של המדפסת בשדה הכתובת.

הערות:

- הצג את כתובת ה-IP של המדפסת במסך הבית של המדפסת. כתובת ה-IP מוצגת כארבע סדרות של מספרים המופרדים על-ידי נקודות, למשל 123.123.123.123.
- אם אתה משתמש בשרת Proxy, השבת אותו זמנית כדי לטעון את דף האינטרנט כהלכה.

2 לחץ על **Address Book** (פנקס כתובות).

3 הוסף שם קבוצה במקטע Contact Groups (קבוצות אנשי קשר).

הערה: תוכל להקצות לקבוצה איש קשר אחד או יותר.

4 החל את השינויים.

עריכת אנשי קשר או קבוצות

1 פתח את דפדפן האינטרנט ולאחר מכן הקלד את כתובת ה-IP של המדפסת בשדה הכתובת.

הערות:

- הצג את כתובת ה-IP של המדפסת במסך הבית של המדפסת. כתובת ה-IP מוצגת כארבע סדרות של מספרים המופרדים על-ידי נקודות, למשל 123.123.123.123.

- אם אתה משתמש בשרת Proxy, השבת אותו זמנית כדי לטעון את דף האינטרנט כהלכה.

2 לחץ על **Address Book** (פנקס כתובות).

3 בצע אחת מהפעולות הבאות:

- במקטע Contacts (אנשי קשר), לחץ על שם של איש קשר ואז ערוך את המידע.
- במקטע Contact Groups (קבוצות אנשי קשר), לחץ על שם של קבוצה ואז ערוך את המידע.

4 החל את השינויים.

מחיקת אנשי קשר או קבוצות

1 פתח את דפדפן האינטרנט ולאחר מכן הקלד את כתובת ה-IP של המדפסת בשדה הכתובת.

הערות:

- הצג את כתובת ה-IP של המדפסת במסך הבית של המדפסת. כתובת ה-IP מוצגת כארבע סדרות של מספרים המופרדים על-ידי נקודות, למשל 123.123.123.123.
- אם אתה משתמש בשרת Proxy, השבת אותו זמנית כדי לטעון את דף האינטרנט כהלכה.

2 לחץ על **Address Book** (פנקס כתובות).

3 בצע אחת מהפעולות הבאות:

- במקטע Contacts (אנשי קשר), בחר איש קשר שברצונך למחוק.
- במקטע Contact Groups (קבוצות אנשי קשר), בחר שם של קבוצה שברצונך למחוק.

הגדרת תכונות הנגישות והשימוש בהן

הערות:

- תכונות אלו נתמכות רק בחלק מדגמי המדפסת.
- לקבלת מידע נוסף על תכונות הנגישות של דגם המדפסת שלך עיין במדריך הנגישות בכתובת **http://support.lexmark.com**.

הפעלת מצב ההגדלה

1. בלוח הבקרה לחץ לחיצה ארוכה על המקש **5** עד שתשמע הודעה קולית.
2. בחר **Magnification mode** (מצב הגדלה).
3. בחר **OK** (אישור).

לקבלת מידע נוסף על ניווט במסך מגדיל, ראה "ניווט במסך באמצעות תנועות ידיים" בעמוד 29.

הפעלת הדרכה קולית

מלוח הבקרה

1. לחץ לחיצה ארוכה על המקש **5** עד שתשמע הודעה קולית.
2. בחר **OK** (אישור).

במקלדת

1. לחץ לחיצה ארוכה על המקש **5** עד שתשמע הודעה קולית.
2. הקש על **Tab** כדי להעביר את מקש המיקוד ללחצן האישור, ולאחר מכן הקש על **Enter**.

הערות:

- הנחיה קולית מופעלת גם בעת הכנסת האוזניות לשקע האוזניות.
- כדי לכוונן את עוצמת הקול, השתמש בלחצני עוצמת הקול שבחלקו התחתון של לוח הבקרה.

כוון קצב הדיבור של ההדרכה הקולית

1. במסך הבית, בחר **Settings** (הגדרות) > **Device** (התקן) > **Accessibility** (נגישות) > **Speech Rate** (קצב דיבור).
2. בחר את קצב הדיבור.

ניווט במסך באמצעות תנועות ידיים

הערות:

- תנועות הידיים רלוונטיות רק כאשר ההדרכה הקולית מופעלת.
- הפעל את מצב ההגדלה כדי להשתמש במחוות ההגדלה וההקטנה והצידוד ימינה/שמאלה.

- השתמש במקלדת פיסית לשם הקלדת תווים וכוונון הגדרות מסוימות.

תנועה	פונקציה
הקשה כפולה	בחירת אפשרות או פריט במסך.
הקשה משולשת	הגדלה או הקטנה של טקסט ותמונות.
הסטת האצבע ימינה או למטה	מעבר לפריט הבא במסך.
הסטת האצבע שמאלה או למעלה	מעבר לפריט הקודם במסך.
צידוד ימינה/שמאלה	גישה לחלקים של התמונה שהוגדלה אשר חורגים מגבולות המסך. **הערה:** תנועה זו מחייבת שימוש בשתי אצבעות או גרירה על תמונה שגודלה שונה.
הסטת האצבע מעלה ואז שמאלה	יציאה מיישום וחזרה למסך הבית.
הסטת האצבע מטה ואז שמאלה	• לבטל משימה. • חזרה להגדרה הקודמת. • יציאה מהמסך שמופיע מבלי לשנות הגדרה או ערך כלשהם.
הסטת האצבע מעלה ואז מטה	חזרה על הדרכה קולית.

שימוש במקלדת בתצוגה

בצע אחת או יותר מהאפשרויות הבאות:

- גרור אצבע מעל המקש כדי לבחור את התו.
- הרם את האצבע כדי להזין או להקליד את התו בשדה.
- הקש **Backspace** כדי למחוק תווים.
- כדי לשמוע את התוכן בשדה הקלטה, הקש **Tab**, ולאחר מכן הקש **Shift + Tab**.

הפעלת סיסמאות קוליות או מספרי זיהוי אישיים קוליים

1. במסך הבית, בחר **Settings** (הגדרות) > **Device** (התקן) > **Accessibility** (נגישות) > **Speak Passwords/PINs** (סיסמאות/מספרי זיהוי אישיים קוליים).
2. הפוך את ההגדרה לזמינה.

טעינת נייר ומדיה מיוחדת

קביעת גודל וסוג הנייר

1 בלוח הבקרה, נווט אל:

Settings (הגדרות) > **Paper** (נייר) > **Tray Configuration** (תצורת מגש) > **Paper Size/Type** (גודל/סוג נייר) > בחר מקור נייר

בדגמי מדפסות ללא מסך מגע, הקש OK כדי לנווט בין ההגדרות.

2 הגדר את גודל וסוג הנייר.

הגדרת Universal Paper Size (גודל נייר אוניברסלי)

1 בלוח הבקרה, נווט אל:

Settings (הגדרות) > **Paper** (נייר) > **Media Configuration** (תצורת מדיה) > **Universal Setup** (הגדרה אוניברסלית)

בדגמי מדפסות ללא מסך מגע, הקש OK כדי לנווט בין ההגדרות.

2 קבע את תצורת ההגדרות.

טעינת מגשים

זהירות—סכנת נפילה: טען כל מגש בנפרד כדי להפחית את הסיכון לחוסר יציבות של הציוד. השאר את כל שאר המגשים במצב סגור עד שתצטרך לפתוח אותם.

1 הסר את המגש.

הערה: כדי למנוע חסימות נייר, אל תסיר מגשים כשהמדפסת בפעולה.

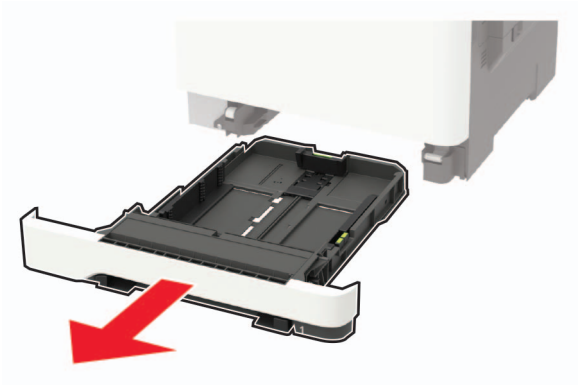

2 כוונן את מובילי הנייר כך שיתאימו לגודל הנייר שאתה טוען.

הערה: היעזר בסימוני הגודל על חלקו התחתון של המגש כדי למקם את המובילים.

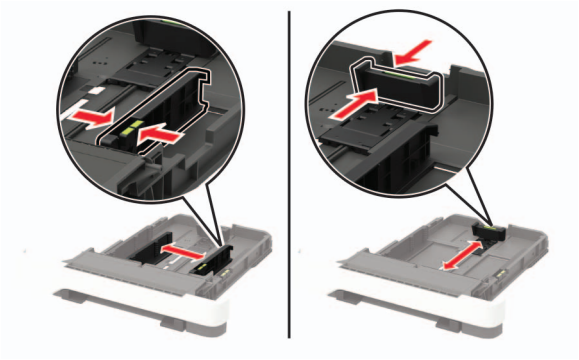

3 הגמש, אוורר ויישר את קצוות הנייר לפני הטעינה.

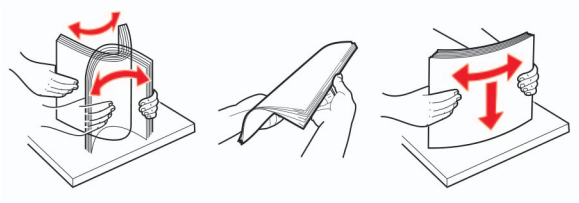

4 טען את ערימת הנייר כאשר הצד המיועד להדפסה פונה מעלה, וודא שהמובילים הצדיים צמודים לנייר אך בעדינות.

הערות:

- להדפסה חד-צדדית, טען נייר מכתבים עם הפנים כלפי מעלה כאשר הכותרת העליונה פונה לכיוון חלקו הקדמי של המגש.
- להדפסה דו-צדדית, טען נייר מכתבים עם הפנים כלפי מטה כאשר הכותרת העליונה פונה לכיוון חלקו האחוקי של המגש.
- אל תחליק נייר לתוך המגש.
- למניעת חסימות נייר, ודא שגובה הערימה נמוך ממחוון המילוי המקסימלי של הנייר.

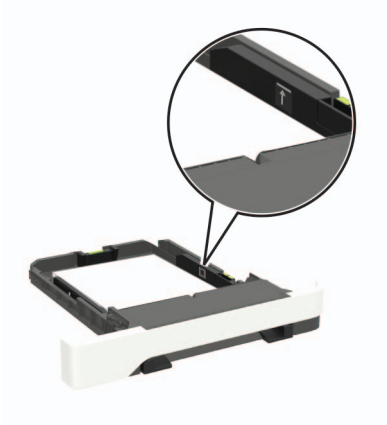

5 הכנס את המגש.

במידת הצורך הגדר את גודל וסוג הנייר בלוח הבקרה, כך שיתאימו לנייר שנטען.

טעינה במזין הרב-תכליתי

1 פתח את המזין הרב תכליתי.

הערה: המזין הרב-תכליתי זמין רק בחלק מדגמי המדפסות.

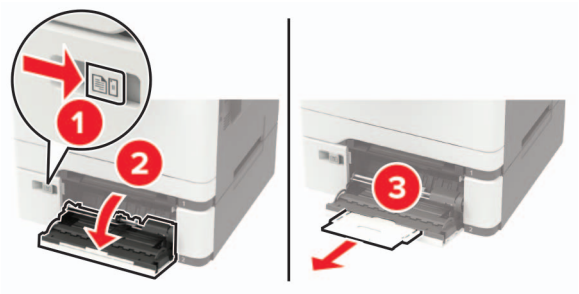

2 כוונן את מוביל הנייר כך שיתאימו לגודל הנייר שאתה טוען.

3 הגמש, אוורר ויישר את קצוות הנייר לפני הטעינה.

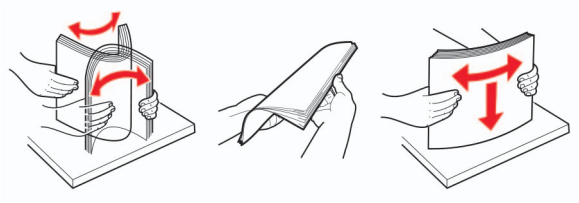

4 טען את הנייר כאשר הצד המיועד להדפסה פונה כלפי מטה.

- בהדפסה על צד אחד, טען נייר מכתבים כאשר הצד המיועד להדפסה פונה כלפי מטה והקצה העליון נכנס למדפסת קודם.

- בהדפסה דו-צדדית, טען נייר מכתבים כאשר הצד המיועד להדפסה פונה כלפי מעלה והקצה העליון נכנס למדפסת בסוף.

- טען מעטפות כאשר צד הדש פונה כלפי מעלה וכנגד הצד השמאלי של מכוון הנייר.

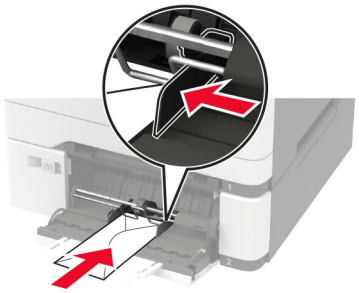

אזהרה—פוטנציאל לנזק: אל תשתמש במעטפות עם בולים, מהדקים, לחצנים, חלונות, רפידות מצופות או חלקים נדבקים מעצמם.

5 בלוח הבקרה של המדפסת, הגדר את סוג הנייר וגודל הנייר בתפריט Paper (נייר) בהתאם לנייר הטעון.

הזנת המזין הידני

1 כוונן את מכווני הקצוות בהתאם לגודל הנייר שאתה טוען.

הערה: ודא שהמכוונים נוגעים בעדינות בנייר, אך לא הדוקים מדי עד שגורמים לכיפופו.

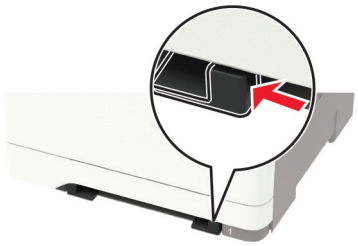

2 טען גיליון נייר כאשר הצד המיועד להדפסה פונה כלפי מטה.

הערה: ודא שהנייר טעון בצורה ישרה כדי להימנע מהדפסה מעוותת או מוטה הצידה.

- בהדפסה על צד אחד, טען נייר מכתבים כאשר הצד המיועד להדפסה פונה כלפי מטה והקצה העליון נכנס למדפסת קודם.

- בהדפסה דו-צדדית, טען נייר מכתבים כאשר הצד המיועד להדפסה פונה כלפי מעלה והקצה העליון נכנס למדפסת בסוף.

- טען מעטפה כאשר צד הדש פונה כלפי מעלה וכנגד הצד השמאלי של מכוון הנייר.

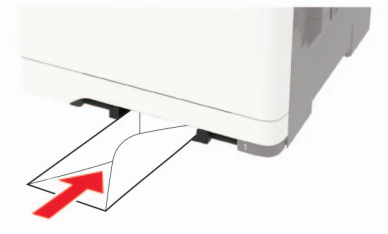

3 הזן את הנייר עד שהקצה המוביל יימשך פנימה.

אזהרה—פוטנציאל לנזק: כדי להימנע מחסימות נייר, אין להכניס נייר בכוח לתוך המזין הידני.

קישור בין מגשים

1 בלוח הבקרה, נווט אל:

Settings (הגדרות) >**Paper** (נייר) > **Tray Configuration** (תצורת מגש)

בדגמי מדפסות ללא מסך מגע, הקש OK כדי לנווט בין ההגדרות.

2 בחר מקור נייר.

3 קבע את אותם גודל נייר וסוג נייר למגשים שאתה מקשר.

4 בלוח הבקרה, נווט אל:

Settings (הגדרות) > **Device** (התקן) > **Maintenance** (תחזוקה) > **Config Menu** (תפריט תצורה) > **Tray Configuration** (תצורת מגש)

5 הגדר את האפשרות Tray Linking (קישור מגשים) כ-**Automatic** (אוטומטי).

הערה: כדי לבטל קישור של מגשים, ודא שאין מגשים שלהם הגדרות גודל או סוג נייר זהות.

אזהרה—פוטנציאל לנזק: טמפרטורת ה- Fuser משתנה בהתאם לסוג הנייר שצוין. כדי להימנע מבעיות הדפסה, התאם את הגדרות סוג הנייר במדפסת לנייר שטעון במגש.

תומך נייר

גודלי נייר נתמכים

הערה: דגם המדפסת שברשותך עשוי לכלול מגש כפול ל-650 גיליונות, המורכב ממגש ל-550 גיליונות ומזין רב-תכליתי משולב ל-100 גיליונות. המגש ל-550 גיליונות של המגש הכפול ל-650 גיליונות תומך באותם גדלים של נייר כמו המגש האופציונלי ל-500 גיליונות. המזין הרב-תכליתי המשולב תומך בסוגים, גדלים ומשקלים שונים של נייר.

גודל וממדי נייר	מגש סטנדרטי של 250 גיליונות	מזין ידני	מגש זוגי ל-650 גיליונות		מגש אופציונלי של 550 גיליונות	הדפסה דו-צדדית
			מגש של 550 גיליונות	מזין רב-תכליתי		
A4 210 x 297 מ"מ (8.27 x 11.7 אינץ')	✓	✓	✓	✓	✓	✓
A5[1,2] 148 x 210 מ"מ (5.83 x 8.27 אינץ')	✓	✓	✓	✓	✓	X
A6 105 x 148 מ"מ (4.13 x 5.83 אינץ')	✓	✓	X	✓	X	X
JIS B5 182 x 257 מ"מ (7.17 x 10.1 אינץ')	✓	✓	✓	✓	✓	X
Letter 215.9 x 279.4 מ"מ (8.5 x 11 אינץ')	✓	✓	✓	✓	✓	✓
Legal 215.9 x 355.6 מ"מ (8.5 x 14 אינץ')	✓	✓	✓	✓	✓	✓
Executive 184.2 x 266.7 מ"מ (7.25 x 10.5 אינץ')	✓	✓	✓	✓	✓	X
Oficio (מקסיקו) 215.9 x 340.4 מ"מ (8.5 x 13.4 אינץ')	✓	✓	✓	✓	✓	✓

[1] טען במגש 1 את גודל הנייר הזה ובמזין הידני נייר כאשר הקצה הארוך נכנס ראשון לתוך המדפסת.

[2] טען במגש 2 ובמגש 3 את גודל הנייר הזה, ובמזין הרב-תכליתי את הנייר כאשר הקצה הקצר נכנס ראשון לתוך המדפסת.

[3] כאשר נבחרת ההגדרה Universal (אוניברסלי), תבנית העמוד היא 355.6 x 215.9 מ"מ (14 x 8.5 אינץ'), אלא אם הגודל צוין על-ידי יישום התוכנה.

[4] טען נייר צר כאשר הקצה הקצר נכנס ראשון לתוך המדפסת.

[5] כאשר נבחרת ההגדרה Other Envelope (מעטפה אחרת), תבנית העמוד היא 355.6 x 215.9 מ"מ (14 x 8.5 אינץ'), אלא אם הגודל צוין על-ידי יישום התוכנה.

גודל וממדי נייר	מגש סטנדרטי של 250 גיליונות	מזין ידני	מגש זוגי ל-650 גיליונות		מגש אופציונלי של 550 גיליונות	הדפסה דו-צדדית
			מגש של 550 גיליונות	מזין רב-תכליתי		
Folio 215.9 x 330.2 מ"מ (8.5 x 13 אינץ')	✓	✓	✓	✓	✓	✓
Statement 139.7 x 215.9 מ"מ (5.5 x 8.5 אינץ')	✓	✓	X	✓	X	X
Hagaki 100 x 148 מ"מ (3.94 x 5.83 אינץ')	✓	✓	X	✓	X	X
Universal[3,4] 148 x 98.4 מ"מ עד 355.6 x 215.9 מ"מ (5.83 x 3.87 אינץ' עד 14 x 8.5 אינץ')	✓	✓	X	✓	X	X
Universal[3,4] 127 x 76.2 מ"מ עד 355.6 x 215.9 מ"מ (5 x 3 אינץ' עד 14 x 8.5 אינץ')	X	✓	X	✓	X	X
Universal[3,4] 210 x 148 מ"מ עד 355.6 x 215.9 מ"מ (8.27 x 5.83 אינץ' עד 14 x 8.5 אינץ')	✓	✓	✓	✓	✓	X
Universal[3,4] 250 x 210 מ"מ עד 355.6 x 215.9 מ"מ (9.84 x 8.27 אינץ'. עד 14 x 8.5 אינץ')	✓	✓	✓	✓	✓	✓
Envelope 3/4 7 190.5 x 98.4 מ"מ (7.5 x 3.875 אינץ')	✓	✓	X	✓	X	X
Envelope 9 225.4 x 98.4 מ"מ (8.9 x 3.875 אינץ')	✓	✓	X	✓	X	X

[1] טען במגש 1 את גודל הנייר הזה ובמזין הידני נייר כאשר הקצה הארוך נכנס ראשון לתוך המדפסת.

[2] טען במגש 2 ובמגש 3 את גודל הנייר הזה, ובמזין הרב-תכליתי את הנייר כאשר הקצה הקצר נכנס ראשון לתוך המדפסת.

[3] כאשר נבחרת ההגדרה Universal (אוניברסלי), תבנית העמוד היא 355.6 x 215.9 מ"מ (14 x 8.5 אינץ'), אלא אם הגודל צוין על-ידי יישום התוכנה.

[4] טען נייר צר כאשר הקצה הקצר נכנס ראשון לתוך המדפסת.

[5] כאשר נבחרת ההגדרה Other Envelope (מעטפה אחרת), תבנית העמוד היא 355.6 x 215.9 מ"מ (14 x 8.5 אינץ'), אלא אם הגודל צוין על-ידי יישום התוכנה.

גודל וממדי נייר	מגש סטנדרטי של 250 גיליונות	מזין ידני	מגש זוגי ל-650 גיליונות		מגש אופציונלי של 550 גיליונות	הדפסה דו-צדדית
			מגש של 550 גיליונות	מזין רב-תכליתי		
Envelope 10 241.3 x 104.8 מ"מ (9.5 x 4.12 אינץ')	✓	✓	X	✓	X	X
DL Envelope 220 x 110 מ"מ (8.66 x 4.33 אינץ')	✓	✓	X	✓	X	X
C5 Envelope 229 x 162 מ"מ (9.01 x 6.38 אינץ')	✓	✓	X	✓	X	X
B5 Envelope 250 x 176 מ"מ (9.84 x 6.93 אינץ')	✓	✓	X	✓	X	X
Monarch 190.5 x 98.4 מ"מ (7.5 x 3.875 אינץ')	✓	✓	X	✓	X	X
מעטפה אחרת[5] 162 x 98.4 מ"מ עד 250 x 176 מ"מ (6.38 x 3.87 אינץ' עד 9.84 x 6.93 אינץ')	✓	✓	X	✓	X	X

[1] טען במגש 1 את גודל הנייר הזה ובמזין הידני נייר כאשר הקצה הארוך נכנס ראשון לתוך המדפסת.

[2] טען במגש 2 ובמגש 3 את גודל הנייר הזה, ובמזין הרב-תכליתי את הנייר כאשר הקצה הקצר נכנס ראשון לתוך המדפסת.

[3] כאשר נבחרת ההגדרה Universal (אוניברסלי), תבנית העמוד היא 355.6 x 215.9 מ"מ (14 x 8.5 אינץ'), אלא אם הגודל צוין על-ידי יישום התוכנה.

[4] טען נייר צר כאשר הקצה הקצר נכנס ראשון לתוך המדפסת.

[5] כאשר נבחרת ההגדרה Other Envelope (מעטפה אחרת), תבנית העמוד היא 355.6 x 215.9 מ"מ (14 x 8.5 אינץ'), אלא אם הגודל צוין על-ידי יישום התוכנה.

סוגי נייר נתמכים

הערות:

- דגם המדפסת שברשותך עשוי לכלול מגש כפול ל-650 גיליונות, המורכב ממגש ל-550 גיליונות ומזין רב-תכליתי משולב ל-100 גיליונות. המגש ל-550 גיליונות של המגש הכפול ל-650 גיליונות תומך באותו סוג נייר כמו המגש ל-500 גיליונות. המזין הרב-תכליתי המשולב תומך בסוגים, גדלים ומשקלים שונים של נייר.
- מדבקות, מעטפות וכרטיסיות תמיד מודפסות במהירות של 25 עמודים בדקה.
- מזין המסמכים האוטומטי תומך רק בנייר רגיל.

סוג נייר	מגש סטנדרטי של 250 גיליונות	מזין ידני	מגש זוגי ל-650 גיליונות		מגש אופציונלי של 550 גיליונות	הדפסה דו-צדדית
			מגש של 550 גיליונות	מזין רב-תכליתי		
נייר רגיל	✓	✓	✓	✓	✓	✓

סוג נייר	מגש סטנדרטי של 250 גיליונות	מזין ידני	מגש זוגי ל-650 גיליונות		מגש אופציונלי של 550 גיליונות	הדפסה דו-צדדית
			מגש של 550 גיליונות	מזין רב-תכליתי		
בריסטול	✓	✓	✓	✓	✓	X
מעטפות	✓	✓	X	✓	X	X
מדבקות נייר	✓	✓	✓	✓	✓	✓
Vinyl Labels (מדבקות ויניל)	✓	✓	✓	✓	✓	X

משקלי נייר נתמכים

הערות:

- דגם המדפסת שברשותך עשוי לכלול מגש כפול ל-650 גיליונות, המורכב ממגש ל-550 גיליונות ומזין רב-תכליתי משולב ל-100 גיליונות. המגש ל-550 גיליונות של המגש הכפול ל-650 גיליונות תומך באותם סוגי נייר כמו המגש ל-500 גיליונות. המזין הרב-תכליתי המשולב תומך בסוגים, גדלים ומשקלים שונים של נייר.
- מדבקות, מעטפות וכרטיסיות תמיד מודפסות במהירות של 25 עמודים בדקה.
- מזין המסמכים האוטומטי תומכך בנייר במשקל 52 עד 120 גרם/מ"ר (14 עד 32 ליברות bond).

סוג ומשקל הנייר	מגש סטנדרטי של 250 גיליונות	מזין ידני	מגש זוגי ל-650 גיליונות		מגש אופציונלי של 550 גיליונות	הדפסה דו-צדדית
			מגש של 550 גיליונות	מזין רב-תכליתי		
Light Paper (נייר קל)[1] 74.9–60 גרם/מ"ר סיבים לאורך (19.9–16 ליברות bond)	✓	✓	✓	✓	✓	✓
נייר רגיל 75-90.3 גרם/מ"ר סיבים לאורך (20-24 ליברות bond)	✓	✓	✓	✓	✓	✓
Heavy Paper (נייר כבד) 90.3-105 גרם/מ"ר סיבים לאורך (24.1-28 ליברות bond)	✓	✓	✓	✓	✓	✓
בריסטול 105.1-162 גרם/מ"ר סיבים לאורך (28.1-43 ליברות bond)	✓	✓	✓	✓	✓	X
בריסטול 105.1-200 גרם/מ"ר סיבים לאורך (28.1-53 ליברות bond)	✓	✓	X	X	X	X

[1] הדפסת נייר שמשקלו פחות מ-75 גרם/מ"ר (20 ליברות) חייבת להתבצע כאשר Paper Type (סוג נייר) מוגדר כ-Light Paper (נייר קל). אי-הקפדה על כך עלולה להוביל לעודף סלסול של הנייר, וכתוצאה מכך לשגיאות בהזנת הנייר, במיוחד בסביבות לחות יחסית.

[2] מדבקות ומדיה מיוחדת אחרת נתמכות בשימוש מקרי וחובה לבדוק את התאמתן.

[3] מדבקות נייר במשקל של עד 105 גרם/מ"ר (28 ליברות bond) נתמכות.

[4] המשקל המקסימלי של נייר עם 100% תכולת כותנה הוא 24 ליברות bond.

[5] תכולת הכותנה בנייר bond של 28 ליברות לא תעלה על 25%.

סוג ומשקל הנייר	מגש סטנדרטי של 250 גיליונות	מזין ידני	מגש זוגי ל-650 גיליונות		מגש אופציונלי של 550 גיליונות	הדפסה דו-צדדית
			מגש של 550 גיליונות	מזין רב-תכליתי		
מדבקות נייר[2] 131 גרם/מ"ר (35 ליברות bond)	✓	✓	✓	✓	✓	✓[3]
מדבקות ויניל[2] 131 גרם/מ"ר (35 ליברות bond)	✓	✓	✓	✓	✓	X
מעטפות[4,5] 60 עד 105 גרם/מ"ר (16 עד 28 ליברות bond)	✓	✓	X	✓	X	X

[1] הדפסת נייר שמשקלו פחות מ-75 גרם/מ"ר (20 ליברות) חייבת להתבצע כאשר Paper Type (סוג נייר) מוגדר כ-Light Paper (נייר קל). אי-הקפדה על כך עלולה להוביל לעודף סלסול של הנייר, וכתוצאה מכך לשגיאות בהזנת הנייר, במיוחד בסביבות לחות יחסית.

[2] מדבקות ומדיה מיוחדת אחרת נתמכות בשימוש מקרי וחובה לבדוק את התאמתן.

[3] מדבקות נייר במשקל של עד 105 גרם/מ"ר (28 ליברות bond) נתמכות.

[4] המשקל המקסימלי של נייר עם 100% תכולת כותנה הוא 24 ליברות bond.

[5] תכולת הכותנה בנייר bond של 28 ליברות לא תעלה על 25%.

הדפסה

הדפסה ממחשב

הערה: עבור תוויות, ניירות בריסטול ומעטפות, הגדר את גודל וסוג הנייר במדפסת לפני הדפסת המסמך.

1. במסמך שאתה מנסה להדפיס, פתח את תיבת הדו-שיח Print (הדפסה).
2. כוונן את ההגדרות לפי הצורך.
3. הדפס את המסמך.

הדפסה מהתקן נייד

הדפסה מהתקן נייד באמצעות Lexmark Mobile Print

Lexmark™ Mobile Print מאפשר לך לשלוח מסמכים ותמונות ישירות למדפסת נתמכת של Lexmark.

1. פתח את המסמך ואז שלח אותו או שתף אותו עם Lexmark Mobile Print.

   הערה: ייתכן שחלק מהיישומים של צדדים שלישיים לא ייתמכו בתכונת השליחה או השיתוף. לקבלת מידע נוסף עיין בתיעוד הנלווה ליישום.

2. בחר מדפסת.
3. הדפס את המסמך.

הדפסה מהתקן נייד באמצעות שירות ההדפסה Mopria

Mopria® שירות ההדפסה הוא פתרון להדפסה ניידת עבור התקנים ניידים הפועלים עם מערכת Android™ מגרסה 5.0 ואילך. הוא מאפשר לך להדפיס ישירות בכל מדפסת בעלת אישור Mopria.

הערה: הקפד להוריד את היישום Mopria Print Service מהחנות Google Play™ והפוך אותו לזמין בהתקן הנייד.

1. בהתקן הנייד של Android שברשותך, הפעל יישום תואם או בחר מסמך במנהל הקבצים.
2. לחץ על ⋮ > **Print** (הדפסה).
3. בחר מדפסת ואז כוונן את ההגדרות במידת הצורך.
4. הקש על 🖶

הדפסה מהתקן נייד באמצעות AirPrint

תכונת התוכנה AirPrint היא פתרון הדפסה ניידת אשר מאפשר לך להדפיס ישירות מהתקני Apple למדפסת בעלת אישור AirPrint.

הערות:

- ודא שגם התקן ה-Apple וגם המדפסת מחוברים לאותה רשת. אם יש לרשת מספר רכזות תקשורת אלחוטית, ודא ששני ההתקנים מחוברים לאותה רשת משנה.

- יישום זה נתמך רק בחלק מהתקני Apple.

1 בהתקן הנייד,בחר מסמך מתוך מנהל הקבצים או הפעל יישום תואם.

2 לחץ על > **Print** (הדפסה).

3 בחר מדפסת ואז כוונן את ההגדרות במידת הצורך.

4 הדפס את המסמך.

הדפסה מהתקן נייד באמצעות Wi-Fi Direct®

Wi-Fi Direct® הוא פתרון הדפסה אשר מאפשר לך להדפיס בכל מדפסת המוכנה לשימוש עם Wi-Fi Direct.

הערה: ודא שההתקן הנייד מחובר לרשת האלחוטית של המדפסת. לקבלת מידע נוסף ראה "חיבור התקן נייד למדפסת" בעמוד 168.

1 בהתקן הנייד שברשותך, הפעל יישום תואם או בחר מסמך במנהל הקבצים.

2 בהתאם להתקן הנייד שלך, בצע אחת מהפעולות הבאות:

- לחץ על > **Print** (הדפסה).
- לחץ על > **Print** (הדפסה).
- לחץ על > **Print** (הדפסה).

3 בחר מדפסת ואז כוונן את ההגדרות במידת הצורך.

4 הדפס את המסמך.

הדפסה מכונן הבזק

1 הכנס את כונן ההבזק.

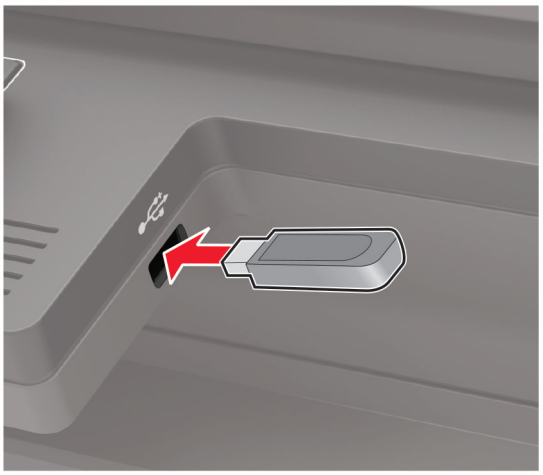

הערות:

- אם אתה מכניס את כונן ההבזק כשמופיעה הודעת שגיאה, המדפסת תתעלם מכונן ההבזק.
- אם תחבר כונן הבזק בעת שהמדפסת מעבדת משימות הדפסה אחרות, תופיע ההודעה **Busy** (עסוק) בצג.

2 בחר במסמך שברצונך להדפיס.

קבע הגדרות הדפסה אחרות לפי הצורך.

3 הדפס את המסמך.

כדי להדפיס מסמך אחר בחר באפשרות **USB Drive** (כונן USB).

אזהרה—פוטנציאל לנזק: למניעת אובדן נתונים או פגיעה בתפקוד המדפסת, אל תיגע בכונן ההבזק או במדפסת באזור המוצג כשמתבצעות פעילויות הדפסה, קריאה או כתיבה עם התקן הזיכרון.

כונני הבזק וסוגי קבצים נתמכים

כונני הבזק

- Lexar JumpDrive S70 (16GB ו-32GB)
- SanDisk Cruzer (16GB ו-32GB)
- PNY Attaché (16GB ו-32GB)

הערות:

– המדפסת תומכת בכונני הבזק USB מהירים עם תקן מהירות מלאה.
– יש להשתמש בכונני הבזק USB אשר תומכים במערכת קבצים מסוג FAT (File Allocation Tables).

סוגי קבצים

מסמכים

- PDF (גרסה 1.7 או גרסה קודמת)
- XPS
- תבניות קבצים של Microsoft (.doc, .docx, .xls, .xlsx, .ppt, .pptx) נתמכות רק בחלק מדגמי המדפסות.

תמונות:

- .dcx
- .gif
- .JPEG או .jpg
- .bmp

- pcx.
- TIFF. או tif.
- png.

הגדרת משימות חסויות

1 בלוח הבקרה, נווט אל:

Settings (הגדרות) > Security (אבטחה) > Confidential Print Setup (הגדרת הדפסה חסויה)

בדגמי מדפסות שאינם כוללים מסך מגע, הקש OK כדי לנווט בין ההגדרות.

2 קבע את תצורת ההגדרות.

השתמש ב:	כדי
מקס קוד PIN שגוי	הגדרת מספר הפעמים שבהן ניתן להזין PIN לא חוקי. **הערה:** לאחר הגעה למגבלה, משימות ההדפסה עבור שם משתמש זה נמחקות.
Confidential Job Expiration (תפוגת משימה חסויה)	הגדרת מועד התפוגה למשימות הדפסה של מסמכים חסויים. **הערה:** משימות חסויות מוחזקות יישמרו במדפסת עד שישוחררו או יימחקו ידנית.
Repeat Job Expiration (תפוגת משימה חוזרת)	הגדרת מועד התפוגה למשימות הדפסה חוזרות. **הערה:** משימות מוחזקות חוזרות מאוחסנות בזיכרון המדפסת לצורך הדפסה מחדש.
Verify Job Expiration (אימות תפוגת משימה)	הגדרת מועד התפוגה שבו המדפסת תדפיס עותק לפני הדפסת שאר העותקים. **הערה:** משימות אימות מדפיסות עותק אחד כדי לבדוק אם הוא עומד בדרישות לפני הדפסת העותקים הנותרים.
Reserve Job Expiration (תפוגת משימה שמורה)	הגדרת מועד התפוגה שבו המדפסת תאחסן משימות הדפסה. **הערה:** משימות שמורות מופסקות נמחקות אוטומטית לאחר ההדפסה.
Require All Jobs to be Held (דרוש שמירה של כל המשימות)	הגדרת המדפסת לשמור את כל משימות ההדפסה.
Keep duplicate documents (שמור מסמכים כפולים)	הגדרת המדפסת להדפסת כל המסמכים שלהם אותו שם קובץ.

הדפסת משימות חסויות ועבודות בהמתנה אחרות

למשתמשי Windows

1 כאשר מסמך פתוח, לחץ על **File** (קובץ) > **Print** (הדפסה).

2 בחר מדפסת ולאחר מכן לחץ על **Properties** (מאפיינים), **Preferences** (העדפות), **Options** (אפשרויות) או **Setup** (הגדרה).

3 לחץ על **Print and Hold** (הדפסה והפסקה).

4 בחר **Use Print and Hold** (שימוש בהדפסה והפסקה), ולאחר מכן הקצה שם משתמש.

5 בחר את סוג משימת ההדפסה (Confidential (חסויה), Repeat (חוזרת), Reserve (שמורה), או Verify (אימות)).

אם תבחר **Confidential** (חסויה), אבטח את משימת ההדפסה באמצעות מספר זיהוי אישי (PIN).

6 לחץ על **OK** (אישור) או על **Print** (הדפסה).

7 בלוח הבקרה של המדפסת, שחרר את משימת ההדפסה.
- למשימות חסויות, עבור אל:

Held jobs (משימות מופסקות) > בחר את שם המשתמש שלך > **Confidential** (חסויה) > הזן את קוד ה-PIN > CJR בחר את משימת ההדפסה > קבע את תצורת ההגדרות > **Print** (הדפסה)
- למשימות הדפסה אחרות, עבור אל:

Held jobs (משימות מופסקות) > בחר את שם המשתמש > בחר את משימת ההדפסה > קבע את תצורת ההגדרות > **Print** (הדפסה)

הערה: בדגמי מדפסות ללא מסך מגע, הקש OK כדי לנווט בין ההגדרות.

למשתמשי Macintosh

באמצעות AirPrint

1 כשמסמך פתוח, בחר **File** (קובץ) > **Print** (הדפסה).

2 בחר מדפסת ולאחר מכן, בתפריט הנפתח שלאחר התפריט Orientation (כיוון הדפסה), בחר **PIN Printing** (הדפסה עם קוד PIN).

3 הפעל את האפשרות **Print with PIN** (הדפסה עם קוד PIN), ולאחר מכן הזן קוד PIN בן ארבע ספרות.

4 לחץ על **Print** (הדפסה).

5 בלוח הבקרה של המדפסת, שחרר את משימת ההדפסה. נווט אל:

Held jobs (עבודות בהמתנה) > בחר את שם המחשב שלך > **Confidential** (חסוי) > הזן את קוד ה-PIN > בחר את משימת ההדפסה > **Print** (הדפסה)

בדגמי מדפסות ללא מסך מגע, הקש OK כדי לנווט בין ההגדרות.

באמצעות מנהל התקן ההדפסה

1 כשמסמך פתוח, בחר **File** (קובץ) > **Print** (הדפסה).

2 בחר מדפסת ולאחר מכן, בתפריט הנפתח שלאחר התפריט Orientation (כיוון הדפסה), בחר **Print and Hold** (הדפסה והפסקה).

3 בחר **Confidential Print** (הדפסת מסמכים חסויים), ולאחר מכן הזן קוד PIN בן 4 ספרות.

4 לחץ על **Print** (הדפסה).

5 בלוח הבקרה של המדפסת, שחרר את משימת ההדפסה. נווט אל:

Held jobs (עבודות בהמתנה) > בחר את שם המחשב שלך > **Confidential** (חסוי) >בחר את משימת ההדפסה > הזן את קוד ה-**Print** > PIN (הדפסה)

בדגמי מדפסות ללא מסך מגע, הקש OK כדי לנווט בין ההגדרות.

הדפסה מפרופיל Cloud Connector

תכונה זו זמינה רק בחלק מדגמי המדפסות.

1 במסך הבית גע באפשרות **Cloud Connector**.

2 בחר ספק שירות ענן ואז בחר פרופיל.

הערה: לקבלת מידע נוסף על יצירת פרופיל Cloud Connector ראה "יצירת פרופיל Cloud Connector" בעמוד 25.

3 גע באפשרות **Print** (הדפסה) ובחר קובץ.

במידת הצורך שנה את ההגדרות.

הערה: הקפד לבחור קובץ נתמך.

4 הדפס את המסמך.

הדפסת רשימת דוגמאות גופנים

1 בלוח הבקרה, נווט אל:

Settings (הגדרות) > **Reports** (דוחות) > **Print** (הדפסה) > **Print Fonts** (גופני הדפסה)

בדגמי מדפסות ללא מסך מגע, הקש OK כדי לנווט בין ההגדרות.

2 בחר דוגמת גופן.

הדפסת רשימת ספריות

בלוח הבקרה, נווט אל:

Settings (הגדרות) > **Reports** (דוחות) > **Print** >(הדפסה) **Print Directory** (הדפסת רשימת ספריות)

בדגמי מדפסות ללא מסך מגע, הקש OK כדי לנווט בין ההגדרות.

העתקה

שימוש במזין המסמכים האוטומטי ובזכוכית הסורק

מזין מסמכים אוטומטי (ADF)	משטח הזכוכית של הסורק
 • השתמש במזין המסמכים האוטומטי עם מסמכים מרובי עמודים או דו-צדדיים. • טען את מסמך המקור עם הפנים כלפי מעלה. במקרה של מסמכים מרובי-עמודים, הקפד ליישר את הקצוות המובילים של הדפים לפני טעינתם. • הקפד לכוונן את המובילים שבמזין המסמכים האוטומטי בהתאם לגודל הנייר שאתה טוען.	 • השתמש בזכוכית הסורק למסמכים בעלי עמוד בודד, עמודי ספר, פריטים קטנים (כמו גלויות או תמונות), שקפים, נייר צילום או מדיה דקה (כמו למשל גזירי עיתונות). • הנח את המסמך עם הפנים כלפי מטה בפינה עם החץ.

העתקה

1 טען מסמך מקור במגש מזין המסמכים האוטומטי (ADF) או על משטח הזכוכית של הסורק.

הערה: כדי למנוע חיתוך תמונה, ודא שגודל המסמך המקורי והפלט זהים.

2 בלוח הבקרה בחר **Copy** (העתקה) ואז ציין את מספר העותקים.

כוונן את ההגדרות האחרות לפי הצורך.

3 העתק את המסמך.

הערה: כדי לבצע העתקה מהירה, לחץ בלוח הבקרה על .

העתקת תמונות

1 הנח תמונה על משטח הזכוכית של הסורק.

2 בלוח הבקרה, נווט אל:

Copy (העתקה) > **Settings** (הגדרות) > **Content** (תוכן) > **Content Type** (סוג תוכן) > **Photo** (תמונה)

בדגמי מדפסות ללא מסך מגע, הקש OK כדי לנווט בין ההגדרות.

3 בתפריט Content Source (מקור תוכן), בחר את ההגדרה שהכי מתאימה לתמונת המקור.

4 העתק את המסמך.

העתקה על נייר מכתבים

1 טען מסמך מקור במגש מזין המסמכים האוטומטי (ADF) או על משטח הזכוכית של הסורק.

2 בלוח הבקרה, נווט אל:

Copy (העתקה) > **Copy From (העתק מ-)** > בחר את גודל המסמך המקורי > **Copy To (העתק אל)** > בחר מקור נייר

אם אתה טוען במזין הרב-תכליתי, אחר-כך נווט אל:

Copy To (העתק אל) > **Multipurpose Feeder (מזין רב-תכליתי)** > בחר גודל נייר > **Letterhead (נייר מכתבים)**

בדגמי מדפסות ללא מסך מגע, הקש OK כדי לנווט בין ההגדרות.

3 העתק את המסמך.

העתקה על שני צידי הנייר

1 טען מסמך מקור במגש מזין המסמכים האוטומטי (ADF) או על משטח הזכוכית של הסורק.

2 בלוח הבקרה, נווט אל:

Copy (העתקה) > **Settings** (הגדרות) > **Paper Setup** (הגדרת עמוד)

בדגמי מדפסות ללא מסך מגע, הקש OK כדי לנווט בין ההגדרות.

3 התאם את ההגדרות.

4 העתק את המסמך.

הקטנה או הגדלה של עותקים

1 טען מסמך מקור במגש מזין המסמכים האוטומטי (ADF) או על משטח הזכוכית של הסורק.

2 בלוח הבקרה, נווט אל:

Copy (העתקה) > **Settings** (הגדרות) > **Scale** (קנה-מידה) > ציין ערך קנה-מידה

בדגמי מדפסות ללא מסך מגע, הקש OK כדי לנווט בין ההגדרות.

הערה: שינוי גודל המסמך המקורי או הפלט לאחר הגדרת קנה-המידה משחזר את ערך קנה המידה לאפשרות Auto (אוטומטי).

3 העתק את המסמך.

Collating copies (איסוף עותקים)

1 טען מסמך מקור במגש מזין המסמכים האוטומטי (ADF) או על משטח הזכוכית של הסורק.

2 בלוח הבקרה, נווט אל:

Copy (העתקה) > **Settings** (הגדרות) > **Collate** (איסוף) > **On (מופעל) [1,2,1,2,1,2]**

3 העתק את המסמך.

הוספת גיליונות הפרדה בין העתקים

1 טען מסמך מקור במגש מזין המסמכים האוטומטי (ADF) או על משטח הזכוכית של הסורק.

2 בלוח הבקרה, נווט אל:

Copy (העתקה) > **Settings** (הגדרות) > **Separator Sheets** (גיליונות הפרדה) > **On** (מופעל)

בדגמי מדפסות ללא מסך מגע, הקש OK כדי לנווט בין ההגדרות.

3 התאם את ההגדרות.

4 העתק את המסמך.

העתקת מספר עמודים על גיליון יחיד

1 טען מסמך מקור במגש מזין המסמכים האוטומטי (ADF) או על משטח הזכוכית של הסורק.

2 בלוח הבקרה, נווט אל:

Copy (העתקה) > **Settings (הגדרות)** > **Pages Per Side (עמודים בכל צד)**

בדגמי מדפסות ללא מסך מגע, הקש OK כדי לנווט בין ההגדרות.

3 התאם את ההגדרות.

4 העתק את המסמך.

יצירת קיצור דרך להעתקה

הערה: ייתכן שיידרשו לך זכויות מנהל מערכת כדי ליצור קיצור דרך.

1 פתח את דפדפן האינטרנט ולאחר מכן הקלד את כתובת ה-IP של המדפסת בשדה הכתובת.

הערות:

- הצג את כתובת ה-IP של המדפסת במסך הבית. כתובת ה-IP מוצגת כארבע סדרות של מספרים המופרדים על-ידי נקודות, למשל 123.123.123.123.
- אם אתה משתמש בשרת Proxy, השבת אותו זמנית כדי לטעון את דף האינטרנט כהלכה.

2 לחץ על **Shortcuts** (קיצורי דרך) > **Add Shortcut** (הוסף קיצור דרך).

3 בתפריט Shortcut Type (סוג קיצור דרך), בחר **Copy** (העתקה) ואז קבע את תצורת ההגדרות.

4 החל את השינויים

שליחת דואר אלקטרוני

שימוש במזין המסמכים האוטומטי ובזכוכית הסורק

מזין מסמכים אוטומטי (ADF)	משטח הזכוכית של הסורק
 • השתמש במזין המסמכים האוטומטי עם מסמכים מרובי עמודים או דו-צדדיים. • טען את מסמך המקור עם הפנים כלפי מעלה. במקרה של מסמכים מרובי-עמודים, הקפד ליישר את הקצוות המובילים של הדפים לפני טעינתם. • הקפד לכוונן את המובילים שבמזין המסמכים האוטומטי בהתאם לגודל הנייר שאתה טוען.	 • השתמש בזכוכית הסורק למסמכים בעלי עמוד בודד, עמודי ספר, פריטים קטנים (כמו גלויות או תמונות), שקפים, נייר צילום או מדיה דקה (כמו למשל גזירי עיתונות). • הנח את המסמך עם הפנים כלפי מטה בפינה עם החץ.

קביעת תצורת הגדרות ה-SMTP לדואר האלקטרוני

קבע את ההגדרות של Simple Mail Transfer Protocol (SMTP) כך שישלח מסמך שנסרק בדואר אלקטרוני. ההגדרות משתנות בהתאם לספק השירות. לקבלת מידע נוסף, ראה **ספקי שירותי דואר אלקטרוני נתמכים**.

לפני שתתחיל, ודע שהמדפסת מחוברת לרשת.

באמצעות התפריט Settings (הגדרות) במדפסת

1 בלוח הבקרה, נווט אל:

Settings (הגדרות) > E-mail (דוא"ל) > E-mail Setup (הגדרת דוא"ל).

בדגמי מדפסות ללא מסך מגע, הקש OK כדי לנווט בין ההגדרות.

2 קבע את תצורת ההגדרות.

הערות:

- לקבלת מידע נוסף על הסיסמה, ראה **ספקי שירותי הדואר האלקטרוני**.
- אם הספק שלך אינו מופיע ברשימה, פנה לספק ובקש את ההגדרות.

באמצעות Embedded Web Server

1 פתח את דפדפן האינטרנט ולאחר מכן הקלד את כתובת ה-IP של המדפסת בשדה הכתובת.

הערות:

- הצג את כתובת ה-IP של המדפסת במסך הבית של המדפסת. כתובת ה-IP מוצגת כארבע סדרות של מספרים המופרדים על-ידי נקודות, למשל 123.123.123.123.

- אם אתה משתמש בשרת Proxy, השבת אותו זמנית כדי לטעון את דף האינטרנט כהלכה.

2 לחץ על **Settings** (הגדרות) > **E-mail** (דואר אלקטרוני).

3 במקטע E-mail Setup (הגדרות דוא"ל), קבע את תצורת ההגדרות.

4 לחץ על **Save** (שמור).

ספקי שירותי דואר אלקטרוני

- AOL Mail
- Comcast Mail
- Gmail
- iCloud Mail
- Mail.com
- (NetEase Mail (mail.126.com
- (NetEase Mail (mail.163.com
- (NetEase Mail (mail.yeah.net
- Outlook Live
- QQ Mail
- Sina Mail
- Sohu Mail
- Yahoo! Mail
- Zoho Mail

הערות:

- אם אתה נתקל בשגיאות בעת השימוש בהגדרות שסופקו, פנה לספק שירותי הדואר האלקטרוני שלך.
- אם הספק שלך אינו מופיע ברשימה, פנה לספק.

AOL Mail

הגדרה	ערך
Primary SMTP Gateway (שער SMTP ראשי)	smtp.aol.com
Primary SMTP Gateway Port (יציאת שער SMTP ראשי)	587
שימוש ב- SSL/TLS	נדרש
Require Trusted Certificate (דרוש אישור מהימן)	מנוטרל
Reply Address (כתובת לתשובה)	כתובת הדואר האלקטרוני שלך
SMTP Server Authentication (אימות שרת SMTP)	Login / Plain (כניסה/רגיל)
Device-Initiated E-mail (דוא"ל המופעל על-ידי ההתקן)	Use Device SMTP Credentials (השתמש באישורי SMTP של ההתקן)
Device UserID (מזהה משתמש בהתקן)	כתובת הדואר האלקטרוני שלך

הגדרה	ערך
Device Password (סיסמת התקן)	הסיסמה לאפליקציה **הערה:** כדי ליצור סיסמה לאפליקציה, עבור לדף **AOL Account Security** (אבטחת חשבון AOL), התחבר לחשבונך, ולאחר מכן לחץ על **Generate app password** (צור סיסמה לאפליקציה).

Comcast Mail

הגדרה	ערך
Primary SMTP Gateway (שער SMTP ראשי)	smtp.comcast.net
Primary SMTP Gateway Port (יציאת שער SMTP ראשי)	587
שימוש ב- SSL/TLS	נדרש
Require Trusted Certificate (דרוש אישור מהימן)	מנוטרל
Reply Address (כתובת לתשובה)	כתובת הדואר האלקטרוני שלך
SMTP Server Authentication (אימות שרת SMTP)	Login / Plain (כניסה/רגיל)
Device-Initiated E-mail (דוא"ל המופעל על-ידי ההתקן)	Use Device SMTP Credentials (השתמש באישורי SMTP של ההתקן)
Device UserID (מזהה משתמש בהתקן)	כתובת הדואר האלקטרוני שלך
Device Password (סיסמת התקן)	הסיסמה לחשבון

Gmail™

הערה: ודא שאימות דו-שלבי מופעל בחשבון ה-Google שלך. כדי להפעיל את האימות הדו-שלבי, עבור לדף **Google Account Security** (אבטחת חשבון Google), התחבר לחשבונך, ולאחר מכן, במקטע Signing in to Google (כניסה ל-Google), לחץ על **Step Verification-2** (אימות דו-שלבי).

הגדרה	ערך
Primary SMTP Gateway (שער SMTP ראשי)	smtp.gmail.com
Primary SMTP Gateway Port (יציאת שער SMTP ראשי)	587
שימוש ב- SSL/TLS	נדרש
Require Trusted Certificate (דרוש אישור מהימן)	מנוטרל
Reply Address (כתובת לתשובה)	כתובת הדואר האלקטרוני שלך
SMTP Server Authentication (אימות שרת SMTP)	Login / Plain (כניסה/רגיל)
Device-Initiated E-mail (דוא"ל המופעל על-ידי ההתקן)	Use Device SMTP Credentials (השתמש באישורי SMTP של ההתקן)
Device UserID (מזהה משתמש בהתקן)	כתובת הדואר האלקטרוני שלך

הגדרה	ערך
Device Password (סיסמת התקן)	הסיסמה לאפליקציה **הערות:** • כדי ליצור סיסמה לאפליקציה, עבור לדף **Google Account Security** (אבטחת חשבון Google), התחבר לחשבונך, ולאחר מכן, במקטע Signing in to Google (כניסה ל-Google), לחץ על **App passwords** (סיסמאות לאפליקציות). • האפשרות App passwords (סיסמאות לאפליקציות) מופיעה רק כשהאימות הדו-שלבי מופעל.

iCloud Mail

הערה: ודא שאימות דו-שלבי מופעל בחשבון שלך.

הגדרה	ערך
Primary SMTP Gateway (שער SMTP ראשי)	smtp.mail.me.com
Primary SMTP Gateway Port (יציאת שער SMTP ראשי)	587
שימוש ב- SSL/TLS	נדרש
Require Trusted Certificate (דרוש אישור מהימן)	מנוטרל
Reply Address (כתובת לתשובה)	כתובת הדואר האלקטרוני שלך
SMTP Server Authentication (אימות שרת SMTP)	Login / Plain (כניסה/רגיל)
Device-Initiated E-mail (דוא"ל המופעל על-ידי ההתקן)	Use Device SMTP Credentials (השתמש באישורי SMTP של ההתקן)
Device UserID (מזהה משתמש בהתקן)	כתובת הדואר האלקטרוני שלך
Device Password (סיסמת התקן)	הסיסמה לאפליקציה **הערה:** כדי ליצור סיסמה לאפליקציה, עבור לדף **iCloud Account Management** (ניהול חשבון iCloud), התחבר לחשבונך, ולאחר מכן, במקטע Security (אבטחה), לחץ על **Generate Password** (צור סיסמה).

Mail.com

הגדרה	ערך
Primary SMTP Gateway (שער SMTP ראשי)	smtp.mail.com
Primary SMTP Gateway Port (יציאת שער SMTP ראשי)	587
שימוש ב- SSL/TLS	נדרש
Require Trusted Certificate (דרוש אישור מהימן)	מנוטרל
Reply Address (כתובת לתשובה)	כתובת הדואר האלקטרוני שלך
SMTP Server Authentication (אימות שרת SMTP)	Login / Plain (כניסה/רגיל)
Device-Initiated E-mail (דוא"ל המופעל על-ידי ההתקן)	Use Device SMTP Credentials (השתמש באישורי SMTP של ההתקן)
Device UserID (מזהה משתמש בהתקן)	כתובת הדואר האלקטרוני שלך

הגדרה	ערך
Device Password (סיסמת התקן)	הסיסמה לחשבון

NetEase Mail (mail.126.com)

הערה: ודא ששירות ה-SMTP מופעל בחשבון שלך. כדי להפעיל את השירות, בדף הבית של NetEase Mail, לחץ על **Settings** (הגדרות) > **POP3/SMTP/IMAP**, ולאחר מכן הפעל את **IMAP/SMTP service** (שירות IMAP/SMTP) או את **POP3/SMTP service** (שירות POP3/SMTP).

הגדרה	ערך
Primary SMTP Gateway (שער SMTP ראשי)	smtp.126.com
Primary SMTP Gateway Port (יציאת שער SMTP ראשי)	465
שימוש ב- SSL/TLS	נדרש
Require Trusted Certificate (דרוש אישור מהימן)	מנוטרל
Reply Address (כתובת לתשובה)	כתובת הדואר האלקטרוני שלך
SMTP Server Authentication (אימות שרת SMTP)	Login / Plain (כניסה/רגיל)
Device-Initiated E-mail (דוא"ל המופעל על-ידי ההתקן)	Use Device SMTP Credentials (השתמש באישורי SMTP של ההתקן)
Device UserID (מזהה משתמש בהתקן)	כתובת הדואר האלקטרוני שלך
Device Password (סיסמת התקן)	סיסמת אישור **הערה:** סיסמת האישור מסופקת כאשר IMAP/SMTP service (שירות IMAP/SMTP) או POP3/SMTP service (שירות POP3/SMTP) מופעל.

NetEase Mail (mail.163.com)

הערה: ודא ששירות ה-SMTP מופעל בחשבון שלך. כדי להפעיל את השירות, בדף הבית של NetEase Mail, לחץ על **Settings** (הגדרות) > **POP3/SMTP/IMAP**, ולאחר מכן הפעל את **IMAP/SMTP service** (שירות IMAP/SMTP) או את **POP3/SMTP service** (שירות POP3/SMTP).

הגדרה	ערך
Primary SMTP Gateway (שער SMTP ראשי)	smtp.163.com
Primary SMTP Gateway Port (יציאת שער SMTP ראשי)	465
שימוש ב- SSL/TLS	נדרש
Require Trusted Certificate (דרוש אישור מהימן)	מנוטרל
Reply Address (כתובת לתשובה)	כתובת הדואר האלקטרוני שלך
SMTP Server Authentication (אימות שרת SMTP)	Login / Plain (כניסה/רגיל)
Device-Initiated E-mail (דוא"ל המופעל על-ידי ההתקן)	Use Device SMTP Credentials (השתמש באישורי SMTP של ההתקן)
Device UserID (מזהה משתמש בהתקן)	כתובת הדואר האלקטרוני שלך
Device Password (סיסמת התקן)	סיסמת אישור **הערה:** סיסמת האישור מסופקת כאשר IMAP/SMTP service (שירות IMAP/SMTP) או POP3/SMTP service (שירות POP3/SMTP) מופעל.

NetEase Mail (mail.yeah.net)

הערה: ודא ששירות ה-SMTP מופעל בחשבון שלך. כדי להפעיל את השירות, בדף הבית של NetEase Mail, לחץ על **Settings** (הגדרות) > **POP3/SMTP/IMAP**, ולאחר מכן הפעל את **IMAP/SMTP service** (שירות IMAP/SMTP) או את **POP3/SMTP service** (שירות POP3/SMTP).

הגדרה	ערך
Primary SMTP Gateway (שער SMTP ראשי)	smtp.yeah.net
Primary SMTP Gateway Port (יציאת שער SMTP ראשי)	465
שימוש ב- SSL/TLS	נדרש
Require Trusted Certificate (דרוש אישור מהימן)	מנוטרל
Reply Address (כתובת לתשובה)	כתובת הדואר האלקטרוני שלך
SMTP Server Authentication (אימות שרת SMTP)	Login / Plain (כניסה/רגיל)
Device-Initiated E-mail (דוא"ל המופעל על-ידי ההתקן)	Use Device SMTP Credentials (השתמש באישורי SMTP של ההתקן)
Device UserID (מזהה משתמש בהתקן)	כתובת הדואר האלקטרוני שלך
Device Password (סיסמת התקן)	סיסמת אישור **הערה:** סיסמת האישור מסופקת כאשר IMAP/SMTP service (שירות IMAP/SMTP) או POP3/SMTP service (שירות POP3/SMTP) מופעל.

Outlook Live

הגדרות אלו חלות על תחומי הדואר האלקטרוני outlook.com ו-hotmail.com.

הגדרה	ערך
Primary SMTP Gateway (שער SMTP ראשי)	smtp.office365.com
Primary SMTP Gateway Port (יציאת שער SMTP ראשי)	587
שימוש ב- SSL/TLS	נדרש
Require Trusted Certificate (דרוש אישור מהימן)	מנוטרל
Reply Address (כתובת לתשובה)	כתובת הדואר האלקטרוני שלך
SMTP Server Authentication (אימות שרת SMTP)	Login / Plain (כניסה/רגיל)
Device-Initiated E-mail (דוא"ל המופעל על-ידי ההתקן)	Use Device SMTP Credentials (השתמש באישורי SMTP של ההתקן)
Device UserID (מזהה משתמש בהתקן)	כתובת הדואר האלקטרוני שלך

הגדרה	ערך
Device Password (סיסמת התקן)	הסיסמה לחשבון או הסיסמה לאפליקציה **הערות:** • עבור חשבונות שבהם האימות הדו-שלבי מנוטרל, השתמש בסיסמה לחשבון שלך. • עבור חשבונות שבהם האימות הדו-שלבי מופעל, השתמש בסיסמה לאפליקציה. כדי ליצור סיסמה לאפליקציה, עבור לדף **Outlook Live** **Account Management** (ניהול חשבון Outlook Live) ולאחר מכן התחבר לחשבונך.

QQ Mail

הערה: ודא ששירות ה-SMTP מופעל בחשבון שלך. כדי להפעיל את השירות, בדף הבית של QQ Mail לחץ על **Settings** (הגדרות) > **Account** (חשבון). במקטע POP3/IMAP/SMTP/Exchange/CardDAV/CalDAV Service (שירות POP3/IMAP/SMTP/Exchange/CardDAV/CalDAV), הפעל את **POP3/SMTP service** (שירות POP3/SMTP) או את **IMAP/SMTP service** (שירות IMAP/SMTP).

הגדרה	ערך
Primary SMTP Gateway (שער SMTP ראשי)	smtp.qq.com
Primary SMTP Gateway Port (יציאת שער SMTP ראשי)	587
שימוש ב- SSL/TLS	נדרש
Require Trusted Certificate (דרוש אישור מהימן)	מנוטרל
Reply Address (כתובת לתשובה)	כתובת הדואר האלקטרוני שלך
SMTP Server Authentication (אימות שרת SMTP)	Login / Plain (כניסה/רגיל)
Device-Initiated E-mail (דוא"ל המופעל על-ידי ההתקן)	Use Device SMTP Credentials (השתמש באישורי SMTP של ההתקן)
Device UserID (מזהה משתמש בהתקן)	כתובת הדואר האלקטרוני שלך
Device Password (סיסמת התקן)	קוד אישור **הערה:** כדי ליצור קוד אישור, בדף הבית של QQ Mail לחץ על **Settings** (הגדרות) > **Account** (חשבון), ולאחר מכן, במקטע POP3/IMAP/SMTP/Exchange/CardDAV/CalDAV Service (שירות POP3/IMAP/SMTP/Exchange/CardDAV/CalDAV), לחץ על **Generate authorization code** (צור קוד אישור).

Sina Mail

הערה: ודא ששירות ה-POP3/SMTP מופעל בחשבון שלך. כדי להפעיל את השירות, בדף הבית של Sina Mail, לחץ על **Settings** (הגדרות) > **More settings** (הגדרות נוספות) > **User-end POP/IMAP/SMTP** (POP/IMAP/SMTP בקצה המשתמש), ולאחר מכן הפעל את **POP3/SMTP service** (שירות POP3/SMTP).

הגדרה	ערך
Primary SMTP Gateway (שער SMTP ראשי)	smtp.sina.com
Primary SMTP Gateway Port (יציאת שער SMTP ראשי)	587
שימוש ב- SSL/TLS	נדרש
Require Trusted Certificate (דרוש אישור מהימן)	מנוטרל
Reply Address (כתובת לתשובה)	כתובת הדואר האלקטרוני שלך
SMTP Server Authentication (אימות שרת SMTP)	Login / Plain (כניסה/רגיל)
Device-Initiated E-mail (דוא"ל המופעל על-ידי ההתקן)	Use Device SMTP Credentials (השתמש באישורי SMTP של ההתקן)
Device UserID (מזהה משתמש בהתקן)	כתובת הדואר האלקטרוני שלך
Device Password (סיסמת התקן)	קוד אישור **הערה:** כדי ליצור קוד אישור, בדף הבית של הדואר האלקטרוני, לחץ על **Settings** (הגדרות) > **More settings** (הגדרות נוספות) > **User-end POP/IMAP/SMTP** (POP/IMAP/SMTP בקצה המשתמש), ולאחר מכן הפעל את **Authorization code status** (מצב קוד אישור).

Sohu Mail

הערה: ודא ששירות ה-SMTP מופעל בחשבון שלך. כדי להפעיל את השירות, בדף הבית של Sohu Mail, לחץ על **Options** (אפשרויות) > **Settings** (הגדרות) > **POP3/SMTP/IMAP**, ולאחר מכן הפעל את **IMAP/SMTP service** (שירות IMAP/SMTP) או את **POP3/SMTP service** (שירות POP3/SMTP).

הגדרה	ערך
Primary SMTP Gateway (שער SMTP ראשי)	smtp.sohu.com
Primary SMTP Gateway Port (יציאת שער SMTP ראשי)	465
שימוש ב- SSL/TLS	נדרש
Require Trusted Certificate (דרוש אישור מהימן)	מנוטרל
Reply Address (כתובת לתשובה)	כתובת הדואר האלקטרוני שלך
SMTP Server Authentication (אימות שרת SMTP)	Login / Plain (כניסה/רגיל)
Device-Initiated E-mail (דוא"ל המופעל על-ידי ההתקן)	Use Device SMTP Credentials (השתמש באישורי SMTP של ההתקן)
Device UserID (מזהה משתמש בהתקן)	כתובת הדואר האלקטרוני שלך
Device Password (סיסמת התקן)	סיסמה עצמאית **הערה:** הסיסמה העצמאית מסופקת כאשר IMAP/SMTP service (שירות IMAP/SMTP) או POP3/SMTP service (שירות POP3/SMTP) מופעל.

Yahoo! Mail

הגדרה	ערך
Primary SMTP Gateway (שער SMTP ראשי)	smtp.mail.yahoo.com
Primary SMTP Gateway Port (יציאת שער SMTP ראשי)	587
שימוש ב- SSL/TLS	נדרש
Require Trusted Certificate (דרוש אישור מהימן)	מנוטרל
Reply Address (כתובת לתשובה)	כתובת הדואר האלקטרוני שלך
SMTP Server Authentication (אימות שרת SMTP)	Login / Plain (כניסה/רגיל)
Device-Initiated E-mail (דוא"ל המופעל על-ידי ההתקן)	Use Device SMTP Credentials (השתמש באישורי SMTP של ההתקן)
Device UserID (מזהה משתמש בהתקן)	כתובת הדואר האלקטרוני שלך
Device Password (סיסמת התקן)	הסיסמה לאפליקציה **הערה:** כדי ליצור סיסמה לאפליקציה, עבור לדף **Yahoo Account Security** (אבטחת חשבון Yahoo), התחבר לחשבונך, ולאחר מכן לחץ על **Generate app password** (צור סיסמה לאפליקציה).

Zoho Mail

הגדרה	ערך
Primary SMTP Gateway (שער SMTP ראשי)	smtp.zoho.com
Primary SMTP Gateway Port (יציאת שער SMTP ראשי)	587
שימוש ב- SSL/TLS	נדרש
Require Trusted Certificate (דרוש אישור מהימן)	מנוטרל
Reply Address (כתובת לתשובה)	כתובת הדואר האלקטרוני שלך
SMTP Server Authentication (אימות שרת SMTP)	Login / Plain (כניסה/רגיל)
Device-Initiated E-mail (דוא"ל המופעל על-ידי ההתקן)	Use Device SMTP Credentials (השתמש באישורי SMTP של ההתקן)
Device UserID (מזהה משתמש בהתקן)	כתובת הדואר האלקטרוני שלך
Device Password (סיסמת התקן)	הסיסמה לחשבון או הסיסמה לאפליקציה **הערות:** • עבור חשבונות שבהם האימות הדו-שלבי מנוטרל, השתמש בסיסמה לחשבון שלך. • עבור חשבונות שבהם האימות הדו-שלבי מופעל, השתמש בסיסמה לאפליקציה. כדי ליצור סיסמה לאפליקציה, עבור לדף **Zoho Mail Account Security** (אבטחת חשבון Zoho Mail), התחבר לחשבונך, ולאחר מכן, במקטע Application-Specific Passwords (סיסמאות ספציפיות לאפליקציות), לחץ על **Generate New Password** (צור סיסמה חדשה).

שליחת דוא"ל

לפני שתתחיל, ודא שהגדרות ה-SMTP נקבעו. לקבלת מידע נוסף ראה "קביעת תצורת הגדרות ה-SMTP לדואר האלקטרוני" בעמוד 51.

באמצעות לוח הבקרה

1 טען מסמך מקור במגש מזין המסמכים האוטומטי (ADF) או על משטח הזכוכית של הסורק.

2 במסך הבית, גע ב- **E-mail (דואר אלקטרוני)**, ולאחר מכן הזן את המידע הדרוש.

במידת הצורך, קבע את הגדרות התצורה של סוג קובץ הפלט.

3 שלח את הדוא"ל.

שימוש במספר קיצור דרך

1 יצירת קיצור דרך לדואר אלקטרוני

א פתח את דפדפן האינטרנט ולאחר מכן הקלד את כתובת ה-IP של המדפסת בשדה הכתובת.

הערות:

- הצג את כתובת ה-IP של המדפסת במסך הבית. כתובת ה-IP מוצגת כארבע סדרות של מספרים המופרדים על-ידי נקודות, למשל 123.123.123.123.
- אם אתה משתמש בשרת Proxy, השבת אותו זמנית כדי לטעון את דף האינטרנט כהלכה.

ב לחץ על **Shortcuts** (קיצורי דרך) > **Add Shortcut** (הוסף קיצור דרך).

ג בתפריט Shortcut Type (סוג קיצור דרך), בחר **E-mail** (דוא"ל) ואז קבע את תצורת ההגדרות.

ד החל את השינויים

2 טען מסמך מקור במגש מזין המסמכים האוטומטי (ADF) או על משטח הזכוכית של הסורק.

3 בלוח הבקרה, נווט אל:

E-mail> **Shortcuts** (קיצורי דרך לדוא"ל)

בדגמי מדפסות ללא מסך מגע, הקש OK כדי לנווט בין ההגדרות.

4 בחר קיצור דרך.

5 שלח את הדוא"ל.

יצירת קיצור דרך לדואר אלקטרוני

הערה: ייתכן שיידרשו לך זכויות מנהל מערכת כדי ליצור קיצור דרך.

1 פתח את דפדפן האינטרנט ולאחר מכן הקלד את כתובת ה-IP של המדפסת בשדה הכתובת.

הערות:

- הצג את כתובת ה-IP של המדפסת במסך הבית. כתובת ה-IP מוצגת כארבע סדרות של מספרים המופרדים על-ידי נקודות, למשל 123.123.123.123.
- אם אתה משתמש בשרת Proxy, השבת אותו זמנית כדי לטעון את דף האינטרנט כהלכה.

2 לחץ על **Shortcuts** (קיצורי דרך) > **Add Shortcut** (הוסף קיצור דרך).

3 בתפריט Shortcut Type (סוג קיצור דרך), בחר **E-mail** (דוא"ל) ואז קבע את תצורת ההגדרות.

4 החל את השינויים

שיגור וקבלת פקס

שימוש במזין המסמכים האוטומטי ובזכוכית הסורק

מזין מסמכים אוטומטי (ADF)	משטח הזכוכית של הסורק
 • השתמש במזין המסמכים האוטומטי עם מסמכים מרובי עמודים או דו-צדדיים. • טען את מסמך המקור עם הפנים כלפי מעלה. במקרה של מסמכים מרובי-עמודים, הקפד ליישר את הקצוות המובילים של הדפים לפני טעינתם. • הקפד לכוונן את המובילים שבמזין המסמכים האוטומטי בהתאם לגודל הנייר שאתה טוען.	 • השתמש בזכוכית הסורק למסמכים בעלי עמוד בודד, עמודי ספר, פריטים קטנים (כמו גלויות או תמונות), שקפים, נייר צילום או מדיה דקה (כמו למשל גזירי עיתונות). • הנח את המסמך עם הפנים כלפי מטה בפינה עם החץ.

הגדרת המדפסת כפקס

הערות:

- שיטות ההתחברות הבאות רלוונטיות לארצות או אזורים מסוימים בלבד.
- במהלך ההגדרה הראשונית של המדפסת, בטל את הבחירה בתכונת הפקס ובכל תכונה אחרת שבכוונתך להגדיר מאוחר יותר, ולאחר מכן בחר באפשרות **Continue (המשך)**.
- אם פונקציית הפקס זמינה ולא מוגדרת באופן מלא, נורית המחוון עשויה להבהב באדום.

אזהרה—פוטנציאל לנזק: אל תיגע בכבלים או במדפסת באזור המוצג במהלך פעולת שליחה או קבלה של פקס.

פקס נתמך

דגם המדפסת	פקס אנלוגי	etherFAX[1]	שרת פקס	Fax over IP (FoIP)[2]
CX421adn	√	√	√	√
CX522ade	√	√	√	√
CX522de	x	√	√	√
CX622ade	√	√	√	√
CX622de	x	√	√	√
CX625ade	√	√	√	√
CX625adhe	√	√	√	√
CX625de	x	√	√	√
MC2325adw	√	√	√	√
MC2425adw	√	√	√	√
MC2535adw	√	√	√	√
MC2640adwe	√	√	√	√
XC2235	√	√	√	√

[1] נדרש מינוי. לקבלת מידע נוסף בקר בכתובת **https://www.etherfax.net/lexmark** או פנה למקום שבו רכשת את המדפסת.

[2] מצריך אגד רישיונות מותקן. למידע נוסף, צור קשר עם המקום ממנו רכשת את המדפסת.

דגם המדפסת	פקס אנלוגי	etherFAX[1]	שרת פקס	Fax over IP (FoIP)[2]
XC4240	√	√	√	√
XC4240i	x	√	√	√

[1] נדרש מינוי. לקבלת מידע נוסף בקר בכתובת **https://www.etherfax.net/lexmark** או פנה למקום שבו רכשת את המדפסת.
[2] מצריך אגד רישיונות מותקן. למידע נוסף, צור קשר עם המקום ממנו רכשת את המדפסת.

הגדרת פונקציית הפקס באמצעות פקס אנלוגי

הערות:

- תכונה זו זמינה רק בחלק מדגמי המדפסות.
- חלק משיטות ההתחברות רלוונטיות לארצות או אזורים מסוימים בלבד.
- אם פונקציית הפקס זמינה ולא מוגדרת באופן מלא, נורית המחוון עשויה להבהב באדום.
- אם אין לך סביבת TCP/IP, השתמש בלוח הבקרה כדי להגדיר את הפקס.

אזהרה—פוטנציאל לנזק: למניעת איבוד נתונים או פגיעה בתפקוד המדפסת, אל תיגע בכבלים או במדפסת באזור המוצג במהלך פעולת שליחה או קבלה של פקס.

באמצעות התפריט Settings (הגדרות) במדפסת

1 בלוח הבקרה, נווט אל:

Settings (הגדרות) > **Fax** (פקס) > **Fax Setup** (הגדרת פקס) > **General Fax Settings** (הגדרות פקס כלליות).

בדגמי מדפסות ללא מסך מגע, הקש OK כדי לנווט בין ההגדרות.

2 קבע את תצורת ההגדרות.

באמצעות Embedded Web Server

1 פתח את דפדפן האינטרנט ולאחר מכן הקלד את כתובת ה-IP של המדפסת בשדה הכתובת.

הערות:

- הצג את כתובת ה-IP של המדפסת במסך הבית. כתובת ה-IP מוצגת כארבע סדרות של מספרים המופרדים על-ידי נקודות, למשל 123.123.123.123.
- אם אתה משתמש בשרת Proxy, השבת אותו זמנית כדי לטעון את דף האינטרנט כהלכה.

2 לחץ על **Settings** (הגדרות) > **Fax** (פקס) > **Fax Setup** (הגדרת פקס) > **General Fax Settings** (הגדרות פקס כלליות).

3 קבע את תצורת ההגדרות.

4 החל את השינויים

הגדרת פונקציית הפקס באמצעות etherFAX

הערות:

- הנך נדרש לעדכן את קושחת המדפסת לגרסתה העדכנית ביותר. לקבלת מידע נוסף ראה "עדכון קושחה" בעמוד 270.
- יש להתקין במדפסת אגד רישיונות מתאים. לקבלת מידע נוסף, פנה אל etherFAX.
- הקפד לרשום את המדפסת שלך בפורטל etherFAX. לקבלת מידע נוסף בקר בכתובת **https://www.etherfax.net/lexmark**.
- לצורך הרישום נדרש המספר הסידורי של המדפסת. כדי לאתר את המספר הסידורי, ראה "איתור המספר הסידורי של המדפסת" בעמוד 15.

1 פתח את דפדפן האינטרנט ולאחר מכן הקלד את כתובת ה-IP של המדפסת בשדה הכתובת.

הערות:

- הצג את כתובת ה-IP של המדפסת במסך הבית. כתובת ה-IP מוצגת כארבע סדרות של מספרים המופרדים על-ידי נקודות, למשל 123.123.123.123.
- אם אתה משתמש בשרת Proxy, השבת אותו זמנית כדי לטעון את דף האינטרנט כהלכה.

2 לחץ על **Settings** (הגדרות) > **Fax** (פקס) > **Fax Setup** (הגדרת פקס) > **General Fax Settings** (הגדרות פקס כלליות).

הערה: התפריט Fax Setup (הגדרת פקס) מופיע רק אם ההגדרה של Fax Mode (מצב פקס) היא Fax (פקס).

3 בשדה Fax Name (שם פקס), הקלד שם ייחודי.

4 בשדה Fax Number (מספר פקס), הזן את מספר הפקס שסופק על-ידי etherFAX.

5 בתפריט Fax Transport (העברת פקס), בחר **etherFAX**.

6 החל את השינויים

הגדרת פונקציית הפקס באמצעות שרת הפקס

הערות:

- תכונה זו מאפשרת לך לשלוח הודעות פקס לספק שירותי פקס שתומך בקבלת דואר אלקטרוני.
- תכונה זו תומכת רק בהודעות פקס יוצאות. כדי לתמוך בקבלת פקס, ודא שבמדפסת שלך מוגדר פקס מבוסס-התקן, כגון פקס אנלוגי, etherFAX או Fax over IP (FoIP).

1 פתח את דפדפן האינטרנט ולאחר מכן הקלד את כתובת ה-IP של המדפסת בשדה הכתובת.

הערות:

- הצג את כתובת ה-IP של המדפסת במסך הבית. כתובת ה-IP מוצגת כארבע סדרות של מספרים המופרדים על-ידי נקודות, למשל 123.123.123.123.
- אם אתה משתמש בשרת Proxy, השבת אותו זמנית כדי לטעון את דף האינטרנט כהלכה.

2 לחץ על **Settings** (הגדרות) > **Fax** (פקס).

3 בתפריט Fax Mode (מצב פקס), בחר **Fax Server** (שרת פקס), ולאחר מכן לחץ על **Save** (שמור).

4 לחץ על **Fax Server Setup** (הגדרת שרת פקס).

5 בשדה To Format (תבנית אל), הקלד **[#]@myfax.com**, כאשר **[#]** הוא מספר הפקס ו-**myfax.com** הוא התחום של ספק הפקס.

הערות:

- במידת הצורך, הגדר את תצורת השדות Reply Address (כתובת לתשובה), Subject (נושא), ו-Message (הודעה).
- כדי לאפשר למדפסת לקבל הודעות פקס, הגדר שתתאפשר קבלה של פקס מבוסס-התקן. ודא שתצורת פקס מבוסס-התקן מוגדרת אצלך.

6 לחץ על **Save (שמור)**.

7 לחץ על **Fax Server E-mail Settings** (הגדרות דוא"ל שרת פקס), ולאחר מכן בצע אחת מהפעולות הבאות:

- הפעל את האפשרות **Use E-mail SMTP Server** (השתמש בשרת SMTP לדואר אלקטרוני).

הערה: אם ההגדרות של SMTP לדואר אלקטרוני לא נקבעו, ראה "קביעת תצורת הגדרות ה-SMTP לדואר האלקטרוני" בעמוד 51.

- קבע את התצורה של הגדרות ה-SMTP. לקבלת מידע נוסף, פנה לספק שירות הדואר האלקטרוני.

8 החל את השינויים

הגדרת פקס באמצעות קו טלפון רגיל

הערה: הוראות אלו חלות רק על מדפסות שתומכות בפקס אנלוגי. לקבלת מידע נוסף ראה "פקס נתמך" בעמוד 63.

זהירות—סכנת שוק: למניעת סכנת התחשמלות, אל תגדיר מוצר זה ואל תטפל בחיבורי חשמל או כבלים, כגון כבל החשמל, תכונת הפקס או הטלפון, בעת סופת ברקים.

זהירות—סכנת שוק: כדי להימנע מסכנת התחשמלות, אל תשתמש בתכונת הפקס במהלך סופת ברקים.

זהירות—פוטנציאל לפציעה: כדי להפחית את הסיכון לשרפה, השתמש רק בכבל תקשורת (RJ-11) מסוג 26 AWG ומעלה בעת חיבור מוצר זה לרשת הטלפון הממותגת הציבורית. עבור משתמשים באוסטרליה, הכבל חייב להיות באישור רשות התקשורת והמדיה האוסטרלית.

הגדרה 1: המדפסת מחוברת לקו פקס ייעודי

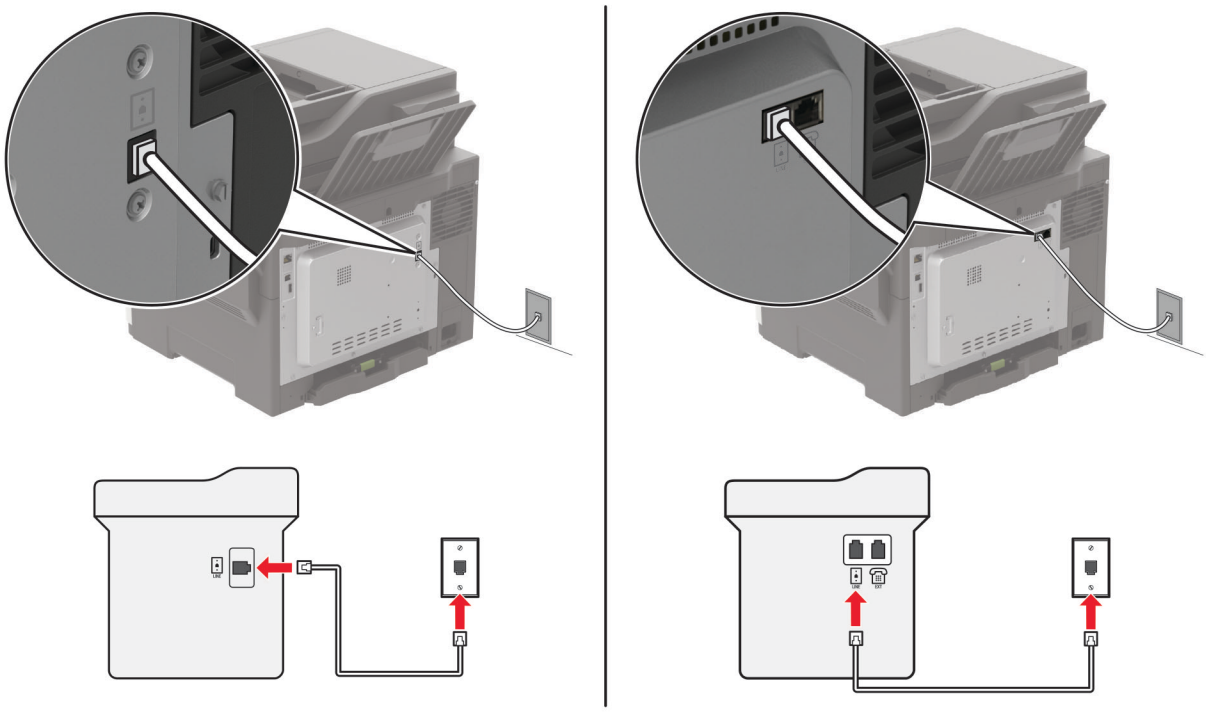

1 חבר קצה אחד של כבל הטלפון ליציאת הקו של המדפסת.

2 חבר את הקצה השני של הכבל לשקע טלפון אנלוגי פעיל בקיר.

הערות:

- ניתן להגדיר את המדפסת לקבלת פקסים אוטומטית (הגדרת Auto Answer (מענה אוטומטי) כ-**On (מופעל)**) או ידנית (הגדרת Auto Answer (מענה אוטומטי) כ-**Off (מכובה)**).
- אם ברצונך לקבל פקסים אוטומטית, הגדר מענה של המדפסת לאחר מספר נבחר של צלצולים.

הגדרה 2: המדפסת חולקת את הקו עם משיבון

הערה: אם אתה רשום לשירות צלצול מובחן, ודא שאתה מגדיר את דפוס הצלצול הנכון עבור המדפסת. אם לא תעשה זאת, המדפסת לא תקבל את הפקסים גם אם הגדרת אותה לקבלת פקסים אוטומטית.

מחוברת לאותו שקע טלפון בקיר

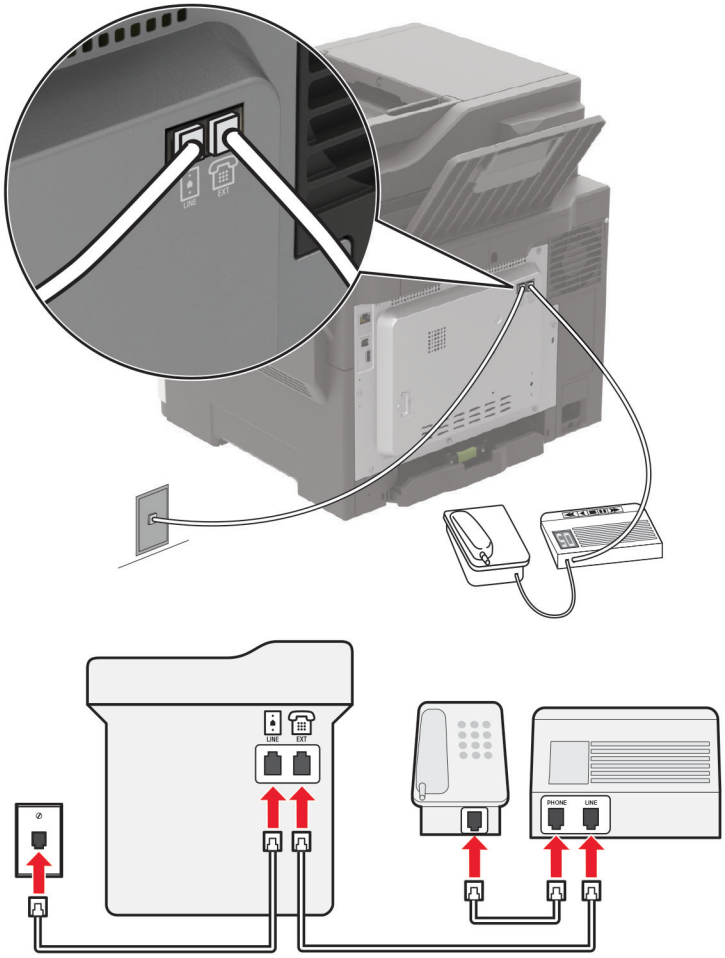

הערה: הוראות אלו חלות רק על מדפסות הכוללות יציאות EXT וקו.

- חבר קצה אחד של כבל הטלפון ליציאת הקו של המדפסת.
- חבר את הקצה השני של הכבל לשקע טלפון אנלוגי פעיל בקיר.
- חבר את המשיבון ליציאת הטלפון של המדפסת.

מחוברת לשקעי טלפון נפרדים בקיר

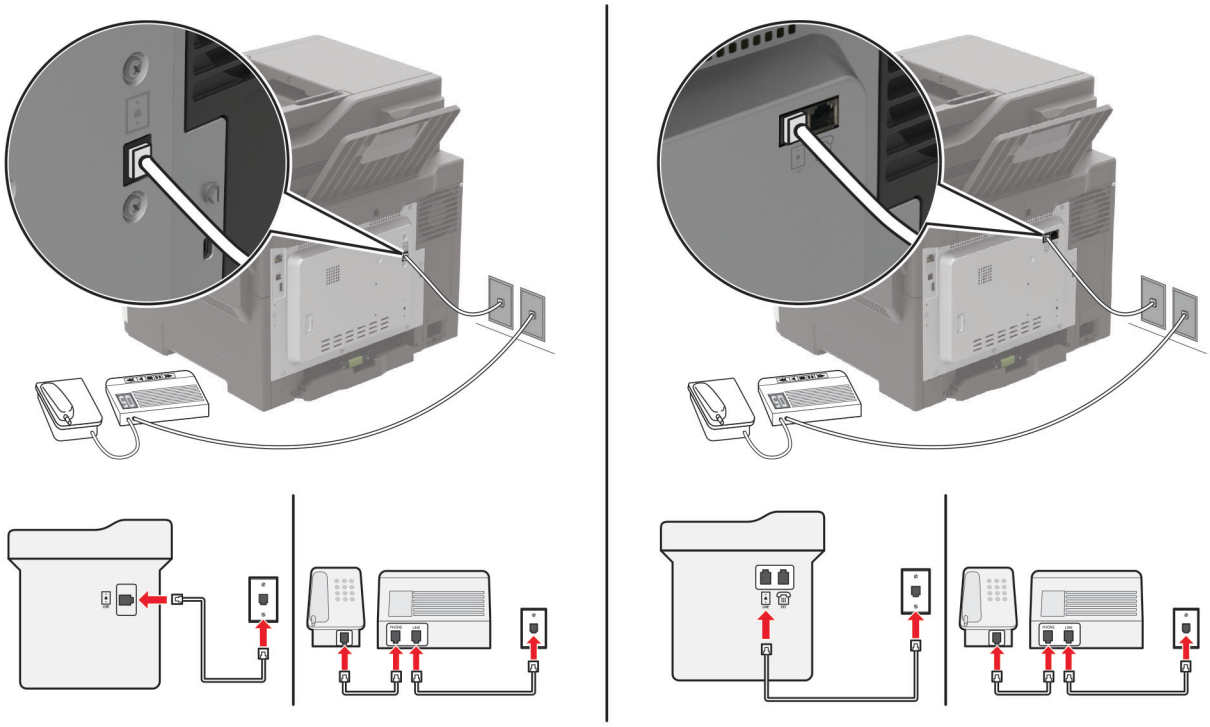

1 חבר קצה אחד של כבל הטלפון ליציאת הקו של המדפסת.

2 חבר את הקצה השני של הכבל לשקע טלפון אנלוגי פעיל בקיר.

הערות:

- אם יש לך רק מספר טלפון אחד בקו, הגדר את המדפסת לקבלת הודעות פקס באופן אוטומטי.
- הגדר את המדפסת לענות לשיחות שני צלצולים אחרי המשיבון. לדוגמה, אם תגדיר את המשיבון למענה לשיחות כעבור ארבעה צלצולים, הגדר את האפשרות Rings to Answer (מענה לשיחות) של המדפסת כ-**6**.

הגדרת פקס בארצות או באזורים בעלי שקעי ותקעי טלפון שונים

הערה: הוראות אלו חלות רק על מדפסות שתומכות בפקס אנלוגי. לקבלת מידע נוסף ראה "פקס נתמך" בעמוד 63.

זהירות—סכנת שוק: למניעת סכנת התחשמלות, אל תגדיר מוצר זה ואל תטפל בחיבורי חשמל או כבלים, כגון כבל החשמל, תכונת הפקס או הטלפון, בעת סופת ברקים.

זהירות—סכנת שוק: כדי להימנע מסכנת התחשמלות, אל תשתמש בתכונת הפקס במהלך סופת ברקים.

זהירות—פוטנציאל לפציעה: כדי להפחית את הסיכון לשרפה, השתמש רק בכבל תקשורת (RJ-11) מסוג 26 AWG ומעלה בעת חיבור מוצר זה לרשת הטלפון הממותגת הציבורית. עבור משתמשים באוסטרליה, הכבל חייב להיות באישור רשות התקשורת והמדיה האוסטרלית.

שקע הקיר הסטנדרטי שמשמש ברוב המדינות או האזורים הוא RJ-11. אם השקע בקיר או הציוד במתקן שלך אינו תואם לסוג זה של חיבור, השתמש במתאם טלפון. ייתכן שהמתאם המתאים למדינה או לאזור שלך לא ייכלל עם המדפסת ושתצטרך לרכוש אותו בנפרד.

עשוי להיות מחבר מתאם המתוקן ביציאת הטלפון של המדפסת. אל תוציא את תקע המתאם מיציאת הטלפון של המדפסת אם אתה מתחבר למערכת טלפון בחיבור טורי או בחיבור קסקדה.

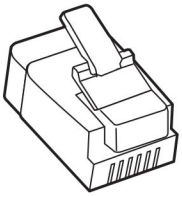

שם רכיב	מק"ט
תקע מתאם של Lexmark	40X8519

חיבור המדפסת לשקע בקיר שאינו מסוג RJ-11

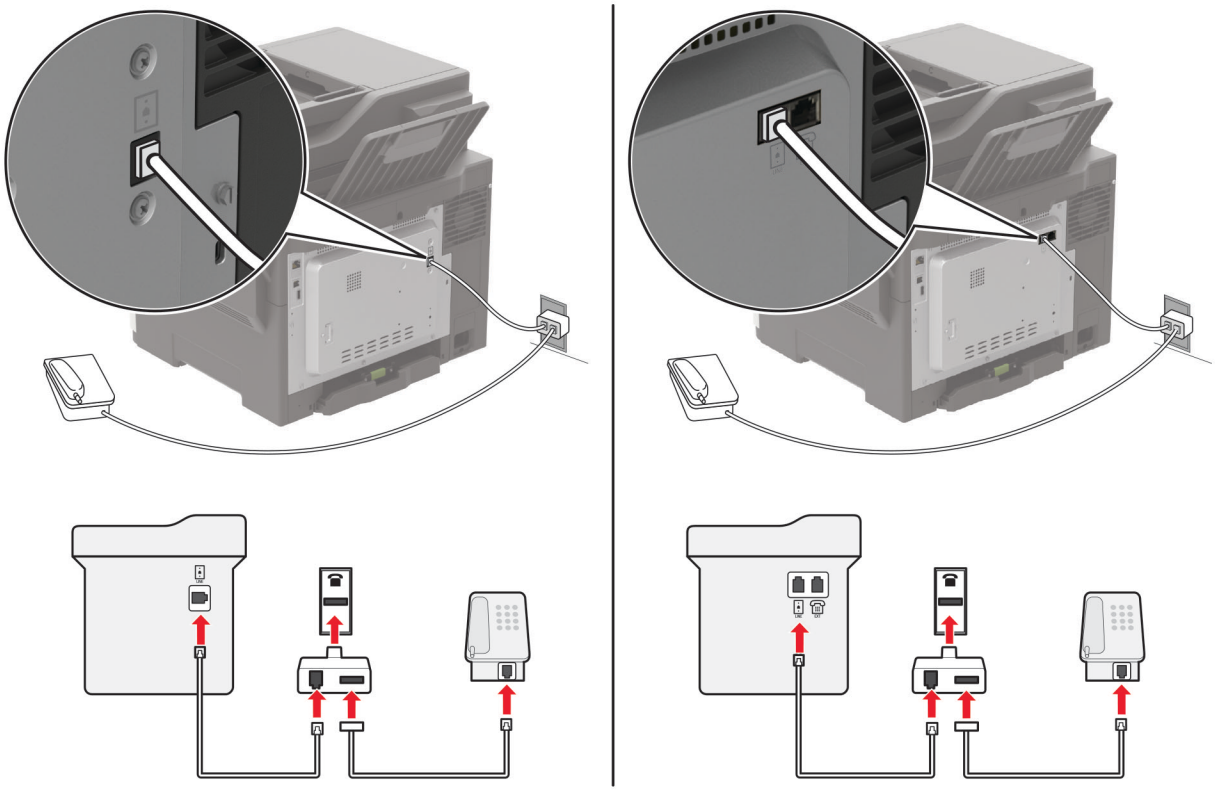

1. חבר קצה אחד של כבל הטלפון ליציאת הקו של המדפסת.
2. חבר את הקצה השני של כבל הטלפון למתאם RJ-11 ולאחר מכן חבר את המתאם לשקע שבקיר.
3. אם ברצונך לחבר התקן אחר עם מחבר שאינו מסוג RJ-11 לאותו שקע בקיר, חבר אותו ישירות למתאם הטלפון.

חיבור לשירות צלצול מובחן

עם שירות צלצול מובחן יכולים להיות לך כמה מספרי טלפון בקו טלפון אחד. לכל אחד ממספרי הטלפון מוקצית תבנית צלצול שונה.

הערה: הוראות אלו חלות רק על מדפסות שתומכות בפקס אנלוגי. לקבלת מידע נוסף ראה "פקס נתמך" בעמוד 63.

1 בלוח הבקרה, נווט אל:

Settings (הגדרות) > Fax (פקס) > Fax Setup (הגדרת פקס) > Fax Receive Settings (הגדרות קבלת פקס) > Admin Controls (פקדי ניהול) > Answer On (מענה מופעל)

בדגמי מדפסות ללא מסך מגע, הקש OK כדי לנווט בין ההגדרות.

2 בחר תבנית צלצול.

הגדרת התאריך והשעה של הפקס

הערה: ודא שתצורת הפקס הוגדרה. לקבלת מידע נוסף ראה "הגדרת המדפסת כפקס" בעמוד 62.

1 בלוח הבקרה, נווט אל:

Settings (הגדרות) > Device (התקן) > Preferences (העדפות) > Date and Time (תאריך ושעה) > Configure (הגדרת תצורה)

בדגמי מדפסות ללא מסך מגע, הקש OK כדי לנווט בין ההגדרות.

2 קבע את תצורת ההגדרות.

הגדרת שעון קיץ

הערה: ודא שתצורת הפקס הוגדרה. לקבלת מידע נוסף ראה "הגדרת המדפסת כפקס" בעמוד 62.

1 בלוח הבקרה, נווט אל:

Settings (הגדרות) > Device (התקן) > Preferences (העדפות) > Date and Time (תאריך ושעה) > Configure (הגדרת תצורה)

בדגמי מדפסות ללא מסך מגע, הקש OK כדי לנווט בין ההגדרות.

2 בתפריט Time Zone (אזור זמן) בחר **Custom) UTC+user)** (התאמה אישית (UTC+משתמש)).

3 קבע את תצורת ההגדרות.

שיגור פקס

הערה: ודא שתצורת הפקס הוגדרה. לקבלת מידע נוסף ראה "הגדרת המדפסת כפקס" בעמוד 62.

באמצעות לוח הבקרה

1 טען מסמך מקור במגש מזין המסמכים האוטומטי (ADF) או על משטח הזכוכית של הסורק.

2 במסך הבית, גע באפשרות **Fax** (פקס) ולאחר מכן הזן את המידע הדרוש.

כוונן את ההגדרות לפי הצורך.

3 שגר את הפקס.

באמצעות מחשב

לפני שתתחיל, ודא שמנהל התקן הפקס מותקן. לקבלת מידע נוסף ראה "התקנת מנהל התקן הפקס" בעמוד 268.

למשתמשי Windows

1 מהמסמך שאתה מנסה לשלוח בפקס, פתח את תיבת הדו-שיח Print (הדפסה).

2 בחר את המדפסת ולאחר מכן לחץ על **Properties** (מאפיינים), **Preferences** (העדפות), **Options** (אפשרויות) או **Setup** (הגדרה).

3 לחץ על **Fax** (פקס) > **Enable fax** (אפשר פקס) > **Always display settings prior to faxing** (תמיד הצג הגדרות לפני שיגור פקס), ולאחר מכן הזן את מספר הנמען.

קבע הגדרות פקס אחרות לפי הצורך.

4 שגר את הפקס.

למשתמשי Macintosh

1 כשמסמך פתוח, בחר **File** (קובץ) > **Print** (הדפסה).

2 בחר את המדפסת שהכיתוב **- Fax** (פקס) נוסף לאחר שמה.

3 הזן בשדה To (אל) את מספרו של הנמען.

קבע הגדרות פקס אחרות לפי הצורך.

4 שגר את הפקס.

תזמון פקס

הערה: ודא שתצורת הפקס הוגדרה. לקבלת מידע נוסף ראה "הגדרת המדפסת כפקס" בעמוד 62.

1 טען מסמך מקור במגש מזין המסמכים האוטומטי (ADF) או על משטח הזכוכית של הסורק.

2 בלוח הבקרה, נווט אל:

Fax (פקס) > **To (אל)** > הזן את מספר הפקס > **Done (בוצע)**

בדגמי מדפסות ללא מסך מגע, הקש OK כדי לנווט בין ההגדרות.

3 בחר **Send Time (שעת שליחה)** כדי להגדיר תאריך ושעה ולאחר מכן בחר **Done (בוצע)**.

קבע הגדרות פקס אחרות לפי הצורך.

4 שגר את הפקס.

יצירת קיצור דרך ליעד פקס

הערות:

- ייתכן שיידרשו לך זכויות מנהל מערכת כדי ליצור קיצור דרך.
- ודא שתצורת הפקס הוגדרה. לקבלת מידע נוסף ראה "הגדרת המדפסת כפקס" בעמוד 62.

1 פתח את דפדפן האינטרנט ולאחר מכן הקלד את כתובת ה-IP של המדפסת בשדה הכתובת.

הערות:

- הצג את כתובת ה-IP של המדפסת במסך הבית. כתובת ה-IP מוצגת כארבע סדרות של מספרים המופרדים על-ידי נקודות, למשל 123.123.123.123.

- אם אתה משתמש בשרת Proxy, השבת אותו זמנית כדי לטעון את דף האינטרנט כהלכה.

2 לחץ על **Shortcuts** (קיצורי דרך) > **Add Shortcut** (הוסף קיצור דרך).

3 בתפריט Shortcut Type (סוג קיצור דרך), בחר **Fax** (פקס) ואז קבע את תצורת ההגדרות.

4 החל את השינויים

שינוי רזולוציית הפקס

הערה: ודא שתצורת הפקס הוגדרה. לקבלת מידע נוסף ראה "הגדרת המדפסת כפקס" בעמוד 62.

1 טען מסמך מקור במגש מזין המסמכים האוטומטי (ADF) או על משטח הזכוכית של הסורק.

2 בלוח הבקרה, נווט אל:

Fax > **Resolution** (רזולוציית פקס)

בדגמי מדפסות ללא מסך מגע, הקש OK כדי לנווט בין ההגדרות.

3 בחר הגדרה.

4 שגר את הפקס.

כוונון כהות הפקס

הערה: ודא שתצורת הפקס הוגדרה. לקבלת מידע נוסף ראה "הגדרת המדפסת כפקס" בעמוד 62.

1 טען מסמך מקור במגש מזין המסמכים האוטומטי (ADF) או על משטח הזכוכית של הסורק.

2 בלוח הבקרה, נווט אל:

Fax > **Darkness** (כהות הפקס)

בדגמי מדפסות ללא מסך מגע, הקש OK כדי לנווט בין ההגדרות.

3 בחר הגדרה.

4 שגר את הפקס.

הדפסת יומן פקס

הערה: ודא שתצורת הפקס הוגדרה. לקבלת מידע נוסף ראה "הגדרת המדפסת כפקס" בעמוד 62.

1 בלוח הבקרה, נווט אל:

Settings (הגדרות) > **Reports** (דוחות) > **Fax** (פקס).

בדגמי מדפסות ללא מסך מגע, הקש OK כדי לנווט בין ההגדרות.

2 בחר **Fax Job Log (יומן משימות פקס)** או **Fax Call Log (יומן שיחות פקס)**.

חסימת פקס "זבל"

הערה: ודא שתצורת הפקס הוגדרה. לקבלת מידע נוסף ראה "הגדרת המדפסת כפקס" בעמוד 62.

1 במסך הבית, נווט אל:

Settings (הגדרות) > Fax (פקס) > Fax Setup (הגדרת פקס) > Fax Receive Settings (הגדרות קבלת פקס) > Admin Controls (פקדי ניהול).

בדגמי מדפסות ללא מסך מגע, הקש OK כדי לנווט בין ההגדרות.

2 העבר את Block No Name Fax (חסימת פקסים ללא שם) למצב **On (מופעל)**.

החזקת פקסים

הערה: ודא שתצורת הפקס הוגדרה. למידע נוסף, ראה "הגדרת המדפסת כפקס" בעמוד 62

1 בלוח הבקרה, נווט אל:

Settings (הגדרות) > Fax (פקס) > Fax Setup (הגדרת פקס) > Fax Receive Settings (הגדרות קבלת פקס) > Holding Faxes (החזקת פקסים)

בדגמי מדפסות ללא מסך מגע, הקש OK כדי לנווט בין ההגדרות.

2 בחר מצב.

העברת פקס

הערה: ודא שתצורת הפקס הוגדרה. לקבלת מידע נוסף ראה "הגדרת המדפסת כפקס" בעמוד 62.

1 צור קיצור דרך ליעד.

א פתח את דפדפן האינטרנט ולאחר מכן הקלד את כתובת ה-IP של המדפסת בשדה הכתובת.

הערות:

- הצג את כתובת ה-IP של המדפסת במסך הבית. כתובת ה-IP מוצגת כארבע סדרות של מספרים המופרדים על-ידי נקודות, למשל 123.123.123.123.
- אם אתה משתמש בשרת Proxy, השבת אותו זמנית כדי לטעון את דף האינטרנט כהלכה.

ב לחץ על **Shortcuts** (קיצורי דרך) > **Add Shortcut** (הוסף קיצור דרך).

ג בחר סוג קיצור דרך וקבע את ההגדרות שלו.

הערה: רשום לעצמך את מספר קיצור הדרך.

ד החל את השינויים

2 לחץ על **Settings (הגדרות) > Fax (פקס) > Fax Setup (הגדרת פקס) > Fax Receive Settings (הגדרות קבלת פקס) > Admin Controls (פקדי ניהול)**.

3 בתפריט Fax Forwarding (העברת פקס), בחר **Forward** (העברה) או **Print and Forward** (הדפסה והעברה).

4 בתפריט Forward to (העברה אל), בחר את סוג היעד והקלד את מספר קיצור הדרך.

5 החל את השינויים

סריקה

שימוש במזין המסמכים האוטומטי ובזכוכית הסורק

מזין מסמכים אוטומטי (ADF)	משטח הזכוכית של הסורק
 • השתמש במזין המסמכים האוטומטי עם מסמכים מרובי עמודים או דו-צדדיים. • טען את מסמך המקור עם הפנים כלפי מעלה. במקרה של מסמכים מרובי-עמודים, הקפד ליישר את הקצוות המובילים של הדפים לפני טעינתם. • הקפד לכוונן את המובילים שבמזין המסמכים האוטומטי בהתאם לגודל הנייר שאתה טוען.	 • השתמש בזכוכית הסורק למסמכים בעלי עמוד בודד, עמודי ספר, פריטים קטנים (כמו גלויות או תמונות), שקפים, נייר צילום או מדיה דקה (כמו למשל גזירי עיתונות). • הנח את המסמך עם הפנים כלפי מטה בפינה עם החץ.

סריקה למחשב

לפני שתתחיל ודא כי:

- קושחת המדפסת מעודכנת. לקבלת מידע נוסף ראה "עדכון קושחה" בעמוד 270.
- ודא שהמחשב והמדפסת מחוברים לאותה רשת.

למשתמשי Windows

שימוש בכלי השירות Lexmark ScanBack

1. הפעל במחשב את כלי השירות Lexmark ScanBack ולאחר מכן לחץ על **Next** (הבא).

   הערה: להורדת כלי השירות עבור אל **www.lexmark.com/downloads**.

2. לחץ על **Setup** (הגדרה), ולאחר מכן הוסף את כתובת ה-IP של המדפסת.

   הערה: הצג את כתובת ה-IP של המדפסת במסך הבית של המדפסת. כתובת ה-IP מוצגת כארבע סדרות של מספרים המופרדים על-ידי נקודות, למשל 123.123.123.123.

3. לחץ על **Close** (סגור) > **Next** (הבא).
4. בחר את גודל מסמך המקור ולאחר מכן לחץ על **Next** (הבא).
5. בחר תבנית קובץ ורזולוציית סריקה ולאחר מכן לחץ על **Next** (הבא).
6. הקלד שם פרופיל סריקה ייחודי, ולאחר מכן לחץ על **Next** (הבא).
7. עיין לאיתור המקום שבו תרצה לשמור את המסמך הסרוק, צור שם קובץ, ולחץ על **Next** (הבא).

   הערה: כדי להשתמש בפרופיל הסריקה פעם נוספת, הפוך את האפשרות **Create Shortcut** (צור קיצור דרך) לזמינה ולאחר מכן צור שם קיצור דרך ייחודי.

8 לחץ על **Finish** (סיום).

9 טען מסמך מקור במזין המסמכים האוטומטי או על משטח הזכוכית של הסורק.

10 בלוח הבקרה של המדפסת, נווט אל **Scan Profiles** (פרופילי סריקה) ולאחר מכן בחר פרופיל סריקה.

הערה: ודא שההגדרה Scan Profiles (פרופילי סריקה) זמינה. בלוח הבקרה, נווט אל **Settings** (הגדרות) > **Device** (התקן) > **Visible Home Screen Icons** (סמלים גלויים במסך הבית) > **Scan Profiles** (פרופילי סריקה) > **Display** (תצוגה). בדגמי מדפסות ללא מסך מגע, הקש OK כדי לנווט בין ההגדרות.

שימוש ב-Windows Fax and Scan

הערה: ודא שהמדפסת מוגדרת במחשב. לקבלת מידע נוסף ראה "הוספת מדפסות למחשב" בעמוד 268.

1 טען מסמך מקור במזין המסמכים האוטומטי או על משטח הזכוכית של הסורק.

2 פתח במחשב את **Windows Fax and Scan**.

3 בתפריט Source (מקור), בחר מקור לסורק.

4 במידת הצורך, שנה את הגדרות הסריקה.

5 סרוק את המסמך.

למשתמשי Macintosh

הערה: ודא שהמדפסת מוגדרת במחשב. לקבלת מידע נוסף ראה "הוספת מדפסות למחשב" בעמוד 268.

1 טען מסמך מקור במזין המסמכים האוטומטי או על משטח הזכוכית של הסורק.

2 במחשב, בצע אחת מהפעולות הבאות:
- פתח את **Image Capture** (לכידת תמונה).
- פתח את **Printers & Scanners** (מדפסות וסורקים), ולאחר מכן בחר מדפסת. לחץ על **Scan** (סריקה) > **Open Scanner** (פתח סורק).

3 בחלון Scanner (סורק), בצע אחת או יותר מהפעולות הבאות:
- בחר את המקום שבו תרצה לשמור את המסמך הסרוק.
- בחר את הגודל של מסמך המקור.
- כדי לסרוק מתוך מזין המסמכים האוטומטי, בחר **Document Feeder** (מזין המסמכים) תחת Scan Menu (תפריט סריקה) או הפעל את האפשרות **Use Document Feeder** (שימוש במזין המסמכים).
- במידת הצורך קבע את התצורה של הגדרות הסריקה.

4 לחץ על **Scan** (סריקה).

סריקה לשרת FTP

1 טען מסמך מקור במגש מזין המסמכים האוטומטי (ADF) או על משטח הזכוכית של הסורק.

2 בלוח הבקרה בחר באפשרות **FTP** ולאחר מכן הזן את המידע הדרוש.

בדגמי המדפסות ללא מסך מגע לחץ **#** ולאחר מכן הזן את מספר קיצור הדרך באמצעות לוח המקשים.

3 קבע הגדרות FTP אחרות לפי הצורך.

4 סרוק את המסמך.

Scanning to a network folder using a shortcut

1 צור קיצור דרך לתיקיית רשת.

א פתח את דפדפן האינטרנט ולאחר מכן הקלד את כתובת ה-IP של המדפסת בשדה הכתובת.

הערות:

- הצג את כתובת ה-IP של המדפסת במסך הבית. כתובת ה-IP מוצגת כארבע סדרות של מספרים המופרדים על-ידי נקודות, למשל 123.123.123.123.
- אם אתה משתמש בשרת Proxy, השבת אותו זמנית כדי לטעון את דף האינטרנט כהלכה.

ב לחץ על **Shortcuts** (קיצורי דרך) > **Add Shortcut** (הוסף קיצור דרך).

ג בתפריט Shortcut Type (סוג קיצור דרך), בחר **Network Folder** (תיקיית רשת) ואז קבע את תצורת ההגדרות.

ד החל את השינויים

2 טען מסמך מקור במגש מזין המסמכים האוטומטי (ADF) או על משטח הזכוכית של הסורק.

3 בלוח הבקרה, הקש על **#** ועל מספר קיצור הדרך שיצרת.

4 סרוק את המסמך.

יצירת קיצור דרך ל-FTP

הערה: ייתכן שיידרשו לך זכויות מנהל מערכת כדי ליצור קיצור דרך.

1 פתח את דפדפן האינטרנט ולאחר מכן הקלד את כתובת ה-IP של המדפסת בשדה הכתובת.

הערות:

- הצג את כתובת ה-IP של המדפסת במסך הבית של המדפסת. כתובת ה-IP מוצגת כארבע סדרות של מספרים המופרדים על-ידי נקודות, למשל 123.123.123.123.
- אם אתה משתמש בשרת Proxy, השבת אותו זמנית כדי לטעון את דף האינטרנט כהלכה.

2 לחץ על **Shortcuts** (קיצורי דרך) > **Add Shortcut** (הוסף קיצור דרך).

3 בתפריט Shortcut Type (סוג קיצור דרך), בחר **FTP** ואז קבע את תצורת ההגדרות.

4 החל את השינויים

סריקה לכונן הבזק

1 טען מסמך מקור במגש מזין המסמכים האוטומטי (ADF) או על משטח הזכוכית של הסורק.

2 הכנס את כונן ההבזק.

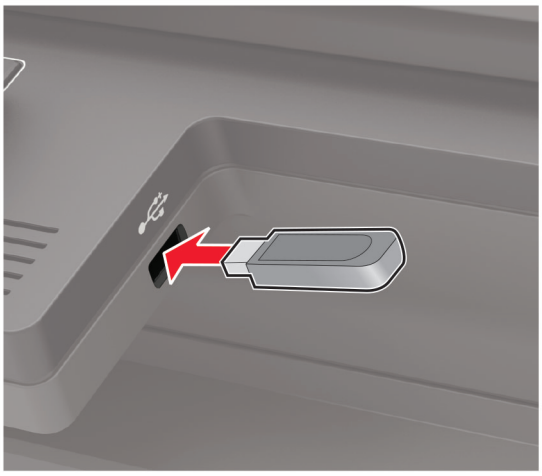

3 בחר באפשרות **Scan to USB** (סרוק לכונן USB) והתאם את ההגדרות לפי הצורך.

הערה: אם מסך כונן ה-USB לא מופיע, בחר באפשרות **USB Drive** (כונן USB) בלוח הבקרה.

4 סרוק את המסמך.

אזהרה—פוטנציאל לנזק: למניעת אובדן נתונים או פגיעה בתפקוד המדפסת, אל תיגע בכונן ההבזק או במדפסת באזור המוצג כשמתבצעות פעילויות הדפסה, קריאה או כתיבה עם התקן הזיכרון.

סריקה לפרופיל Cloud Connector

תכונה זו זמינה רק בחלק מדגמי המדפסות.

1 טען מסמך מקור במגש מזין המסמכים האוטומטי (ADF) או על משטח הזכוכית של הסורק.

2 במסך הבית גע באפשרות **Cloud Connector**.

3 בחר ספק שירות ענן ואז בחר פרופיל.

הערה: לקבלת מידע נוסף על יצירת פרופיל Cloud Connector ראה "יצירת פרופיל Cloud Connector" בעמוד 25.

4 גע באפשרות **Scan** (סריקה) ולאחר מכן הקצה שם קובץ ותיקיית יעד.

5 גע ב-**Scan Here** (סרוק כאן).

במידת הצורך, שנה את הגדרות הסריקה.

6 סרוק את המסמך.

הבנת תפריטי המדפסת

Menu Map (מפת תפריטים)

התקן	• Preferences (העדפות) • Eco-Mode (מצב חיסכון) • Remote Operator Panel (לוח הפעלה מרוחק) • Notifications (הודעות) • Power Management (ניהול צריכת חשמל)	• איסוף נתונים אנונימיים • Restore Factory Defaults (שחזור ברירות המחדל של היצרן) • תחזוקה • Visible Home Screen Icons (סמלים גלויים במסך הבית) • About this Printer (אודות מדפסת זו)
הדפס	• Layout (פריסה) • Setup (הגדרה) • Quality (איכות) • דוח משימות • XPS	• PDF • PostScript • PCL • HTML • Image (תמונה)
Paper (נייר)	• Tray Configuration (תצורת מגש)	• Media Configuration (תצורת מדיה)
העתקה	ברירות מחדל להעתקה	
פקס	Fax Defaults (ברירות מחדל לפקס)	
E-mail (דואר אלקטרוני)	• E-mail Setup (הגדרת דואר אלקטרוני) • ברירות מחדל של דוא"ל	• הגדרת קישור אינטרנט
FTP	ברירות מחדל של FTP	
USB Drive (כונן USB)	• סריקת כונן הבזק	• הדפסה מכונן הבזק
Network/Ports (רשת/יציאות)	• Network Overview (סקירת רשת) • Wireless (אלחוטי) • Wi-Fi Direct • Ethernet • TCP/IP • SNMP	• IPSec • 802.1x • LPD Configuration (תצורת LPD) • HTTP/FTP Settings (הגדרות HTTP/FTP) • ThinPrint • USB
Security (אבטחה)	• Login Methods (שיטות כניסה) • תזמון התקני USB • יומן ביקורת אבטחה • Login Restrictions (מגבלות כניסה) • Confidential Print Setup (הגדרת הדפסה חסויה)	• הצפנת דיסק • Erase Temporary Data Files (מחק מסמכי נתונים זמניים) • הגדרות LDAP של פתרונות • Miscellaneous (שונות)
Reports (דוחות)	• Menu Settings Page (דף הגדרות תפריט) • התקן • הדפס	• Shortcuts (קיצורי דרך) • פקס • Network (רשת)

עזרה	• Print All Guides (הדפסת כל המדריכים) • Color quality guide (מדריך איכות צבע) • Connection Guide (מדריך התחברות) • Copy Guide (מדריך העתקה) • E-mail Guide (מדריך דוא"ל) • Fax Guide (מדריך פקס)	• Information Guide (מדריך מידע) • Media Guide (מדריך למדיה) • Moving Guide (מדריך העברה) • Print Quality Guide (מדריך איכות הדפסה) • Scan Guide (מדריך סריקה) • Supplies Guide (מדריך לחומרים מתכלים)
Troubleshooting (פתרון בעיות)	Print Quality Test Pages (דפי בדיקת איכות הדפסה)	ניקוי הסורק

התקן

Preferences (העדפות)

פריט בתפריט	תיאור
Display Language (שפת תצוגה) [רשימת שפות]	להגדיר את השפה של הטקסט שמופיע בתצוגה.
מדינה/אזור [רשימת ארצות או אזורים]	זהה את המדינה או האזור שבהם המדפסת שלך הוגדרה לפעול.
Run initial setup (הפעל הגדרה ראשונית) On (מופעל) Off (כבוי)*	מפעיל את האשף ההגדרה.
Keyboard (מקלדת) Keyboard Type (סוג מקלדת) [רשימת שפות]	בחר שפה כסוג מקלדת. **הערות:** • ייתכן שכל ערכי סוג המקלדת לא יופיעו, או שתידרש חומרה מיוחדת כדי שיופיעו. • פריט תפריט זה מופיע רק בחלק מדגמי המדפסת.
Displayed Information (מידע מוצג) [*IP Address] Display Text 1 (טקסט תצוגה 1 [כתובת IP]) [*Date/Time] Display Text 2 (טקסט תצוגה 2 [תאריך/שעה]) Custom Text 1 (טקסט מותאם אישית 1) Custom Text 2 (טקסט מותאם אישית 1)	ציון המידע שיופיע במסך הבית. **הערה:** טקסט תצוגה 1 וטקסט תצוגה 2 יופיעו רק בחלק מדגמי המדפסות.
Date and Time (תאריך ושעה) Configure (הגדרת תצורה) תאריך ושעה נוכחיים הגדרה ידנית של תאריך ושעה Date Format [MM-DD-YYYY*] (תבנית תאריך [*MM-DD-YYYY]) Time Format [12 hour A.M./P.M.*] (תבנית שעה [12 שעות *A.M./P.M.]) Time Zone [GMT*] (אזור זמן [GMT])	הגדרת התאריך והשעה במדפסת.
הערה: כוכבית (*) לצד ערך מציינת את הגדרת ברירת המחדל של היצרן.	

פריט בתפריט	תיאור
Date and Time (תאריך ושעה) Network Time Protocol Enable NTP [On*] (איפשור NTP [דולק]) NTP Server (שרת NTP) איפשור אימות	קביעת ההגדרות של Network Time Protocol (NTP). **הערות:** • איפשור אימות מופיע רק בחלק מדגמי המדפסות. • כאשר איפשור האימות מוגדר כמפתח MD5, מזהה המפתח והסיסמה מופיעים.
Paper Sizes (גודלי נייר) U.S.* Metric (מטרי)	הגדרת יחידת המידה של גודלי נייר. **הערה:** הארץ או האזור שנבחרו באשף ההגדרה הראשונית קובעים את הגדרת גודל הנייר הראשונית.
Screen Brightness (בהירות מסך) 20-100% (100*)	התאמת הבהירות של התצוגה. **הערה:** פריט תפריט זה מופיע רק בחלק מדגמי המדפסת.
Flash Drive Access (גישה לכונן הבזק) Enabled (זמין)* Disabled (מנוטרל)	מתן אפשרות גישה לכונן ההבזק.
Allow Background Removal (אפשר הסרת רקע) On (פועל)* Off (כבוי)	מציין אם הסרת רקע תתאפשר.
Allow Custom Job Scans (התר סריקת משימות מותאמות אישית) On (פועל)* Off (כבוי)	סריקת מספר משימות לקובץ יחיד.
One Page Flatbed Scanning (סריקת עמוד אחד במשטח סריקה) On (מופעל) Off (כבוי)*	מגדיר את ההעתקות מזכוכית הסורק לדף אחד בכל פעם.
Audio Feedback (משוב קולי) Button Feedback (משוב לחצן) On (פועל)* Off (כבוי)	איפשור משוב קולי בעת לחיצות על לחצנים, אינטראקציות עם לוח, הנחיות הקשורות לטעינת נייר, והודעות שגיאה. **הערה:** פריט תפריט זה מופיע רק בחלק מדגמי המדפסת.
Audio Feedback (משוב קולי) Volume (עוצמת שמע) 1-10 (5*)	כוונון עוצמת השמע של רמקולי המדפסת. **הערות:** • השינויים בעוצמת השמע מוחלים אחרי שפעילות המשתמש הנוכחית מסתיימת. • פריט תפריט זה מופיע רק בחלק מדגמי המדפסת.
Screen Timeout (פסק זמן של המסך) 10-300 (60*)	קבע את זמן הפעולה במצב סרק, בשניות, שיחלוף לפני שבתצוגה יופיע מסך הבית, או לפני שהמדפסת תנתק את חשבון המשתמש באופן אוטומטי.
הערה: כוכבית (*) לצד ערך מציינת את הגדרת ברירת המחדל של היצרן.	

Eco-Mode (מצב חיסכון)

פריט בתפריט	תיאור
Print (הדפסה) צדדים 1-Sided (חד-צדדי)* 2-Sided (דו-צדדי)	ציון אם ההדפסות יבוצעו על צד אחד של הדף או משני צדיו.
Print (הדפסה) עמודים לגיליון Off (כבוי)* 2 pages per side (2 עמודים בכל צד) 3 pages per side (2 עמודים בכל צד) 4 pages per side (2 עמודים בכל צד) 6 pages per side (2 עמודים בכל צד) 9 pages per side (2 עמודים בכל צד) 12 pages per side (2 עמודים בכל צד) 16 pages per side (2 עמודים בכל צד)	הדפסת תמונות עמודים מרובים על צד אחד גיליון נייר.
Print (הדפסה) Toner Darkness (כהות הטונר) 1-10 (8*)	קביעת הבהירות או הכהות של תמונות טקסט.
Copy (העתקה) צדדים 1 sided to 1 sided (חד-צדדי לחד-צדדי)* 1 sided to 2 sided (חד-צדדי לדו-צדדי) 2 sided to 1 sided (דו-צדדי לחד-צדדי) 2 sided to 2 sided (דו-צדדי לחד-צדדי)	ציון אופן פעילות הסריקה על-פי מסמך המקור.
Copy (העתקה) עמודים לגיליון Off (כבוי)* 2 Portrait pages (2 עמודים לאורך) 4 Portrait pages (2 עמודים לאורך) 2 Landscape pages (2 עמודים לרוחב) 4 Landscape pages (2 עמודים לרוחב)	ציון אופן פעילות הסריקה על-פי מסמך המקור.
Copy (העתקה) Darkness (כהות) 1-9 (5*)	קבע את הכהות של תמונות הטקסט הסרוקות.
הערה: כוכבית (*) לצד ערך מציינת את הגדרת ברירת המחדל של היצרן.	

לוח הפעלה מרוחק

פריט בתפריט	תיאור
External VNC Connection (חיבור VNC חיצוני) Don't Allow (אל תאפשר)* Allow (אפשר)	חיבור לקוח מחשוב רשת וירטואלי (VNC) חיצוני כדי להפעיל את לוח הבקרה המרוחק.
הערה: כוכבית (*) לצד ערך מציינת את הגדרת ברירת המחדל של היצרן.	

פריט בתפריט	תיאור
סוג אימות None (ללא)* Standard Authentication (אימות רגיל)	הגדרת סוג האימות בעת גישה לשרת לקוח של VNC.
VNC Password (סיסמת VNC)	ציון הסיסמה להתחברות אל לקוח ה-VNC. **הערה:** פריט תפריט זה מופיע רק כאשר ההגדרה של Authentication Type (סוג אימות) היא Standard Authentication (אימות רגיל).
הערה: כוכבית (*) לצד ערך מציינת את הגדרת ברירת המחדל של היצרן.	

Notifications (הודעות)

פריט בתפריט	תיאור
נורית שגיאה Off (כבוי) On (פועל)*	הגדרה שנורית החיווי תידלק כאשר מתרחשת שגיאת מדפסת. **הערה:** פריט תפריט זה מופיע רק בחלק מדגמי המדפסת.
ADF Loaded Beep (צפצוף טעינת מזין מסמכים אוטומטי) Off (כבוי) On (פועל)*	אפשור השמעת צליל בעת טעינת נייר במזין המסמכים האוטומטי.
Alarm Control (בקרת התראות) Off (כבוי) Single (יחיד)* Continuous (מתמשך)	קבע את מספר הפעמים שבהן תושמע ההתראה כאשר המדפסת מצריכה התערבות של המשתמש. **הערה:** פריט תפריט זה מופיע רק בחלק מדגמי המדפסת.
Supplies (חומרים מתכלים) Show Supply Estimates (הצג הערכות חומרים מתכלים) Show estimates (הצג הערכות)* Do not show estimates (אל תציג הערכות)	הצגת מצב החומרים מתכלים המשוער.
Supplies (חומרים מתכלים) Cartridge Alarm (התראת מחסנית) Off (כבוי) Single (יחיד)* Continuous (מתמשך)	קבע את מספר הפעמים שבהן תושמע ההתראה כאשר מחסנית הטונר עומדת להתרוקן. **הערה:** פריט תפריט זה מופיע רק בחלק מדגמי המדפסת.
E-mail Alerts Setup (הגדרת התראות דוא"ל) E-mail Setup (הגדרת דואר אלקטרוני) Primary SMTP Gateway (שער SMTP ראשי)	הקלדת כתובת ה-IP או שם המארח של שרת SMTP לשליחת דוא"ל. **הערה:** פריט תפריט זה מופיע רק בחלק מדגמי המדפסת.
E-mail Alerts Setup (הגדרת התראות דוא"ל) E-mail Setup (הגדרת דואר אלקטרוני) יציאת שער SMTP ראשי 1-65535 (25*)	הזנת מספר היציאה של שרת ה-SMTP הראשי. **הערה:** פריט תפריט זה מופיע רק בחלק מדגמי המדפסת.
E-mail Alerts Setup (הגדרת התראות דוא"ל) E-mail Setup (הגדרת דואר אלקטרוני) Secondary SMTP Gateway (שער SMTP משני)	הקלדת כתובת ה-IP או שם המארח של שרת ה-SMTP המשני או המשמש כגיבוי. **הערה:** פריט תפריט זה מופיע רק בחלק מדגמי המדפסת.
הערה: כוכבית (*) לצד ערך מציינת את הגדרת ברירת המחדל של היצרן.	

פריט בתפריט	תיאור
E-mail Alerts Setup (הגדרת התראות דוא"ל) E-mail Setup (הגדרת דואר אלקטרוני) יציאת שער SMTP משני 1-65535 (25*)	הזנת מספר יציאת השרת של שרת ה-SMTP המשני או המשמש כגיבוי. **הערה:** פריט תפריט זה מופיע רק בחלק מדגמי המדפסת.
E-mail Alerts Setup (הגדרת התראות דוא"ל) E-mail Setup (הגדרת דואר אלקטרוני) פסק זמן SMTP 5-30 שניות (30*)	ציין כמה זמן יחלוף לפני שהמדפסת תפסיק את פעולתה כאשר שרת ה-SMTP לא מגיב. **הערה:** פריט תפריט זה מופיע רק בחלק מדגמי המדפסת.
E-mail Alerts Setup (הגדרת התראות דוא"ל) E-mail Setup (הגדרת דואר אלקטרוני) Reply Address (כתובת לתשובה)	ציין כתובת לתשובה בדוא"ל. **הערה:** פריט תפריט זה מופיע רק בחלק מדגמי המדפסת.
E-mail Alerts Setup (הגדרת התראות דוא"ל) E-mail Setup (הגדרת דואר אלקטרוני) Always use SMTP default Reply Address (השתמש תמיד בכתובת לתשובה שנקבעה כברירת מחדל ב-SMTP) Off (כבוי)* On (מופעל)	השתמש בכתובת לתשובה שנקבעה כברירת מחדל ב-SMTP. **הערה:** פריט תפריט זה מופיע רק בחלק מדגמי המדפסת.
E-mail Alerts Setup (הגדרת התראות דוא"ל) E-mail Setup (הגדרת דואר אלקטרוני) שימוש ב- SSL/TLS Disabled (מבוטל) * משא ומתן נדרש	שלח דוא"ל באמצעות קישור מוצפן. **הערה:** פריט תפריט זה מופיע רק בחלק מדגמי המדפסת.
E-mail Alerts Setup (הגדרת התראות דוא"ל) E-mail Setup (הגדרת דואר אלקטרוני) Require Trusted Certificate (דרוש אישור מהימן) Off (כבוי) On (פועל)*	דרוש אישור מהימן בעת גישה לשרת ה-SMTP. **הערה:** פריט תפריט זה מופיע רק בחלק מדגמי המדפסת.
E-mail Alerts Setup (הגדרת התראות דוא"ל) E-mail Setup (הגדרת דואר אלקטרוני) אימות שרת SMTP No authentication required (לא נדרש אימות)* Login / Plain (כניסה/רגיל) NTLM CRAM-MD5 Digest-MD5 Kerberos 5	הגדרת סוג האימות לגישה לשרת ה-SMTP. **הערה:** פריט תפריט זה מופיע רק בחלק מדגמי המדפסת.
E-mail Alerts Setup (הגדרת התראות דוא"ל) E-mail Setup (הגדרת דואר אלקטרוני) דוא"ל המופעל על-ידי ההתקן None (ללא)* השתמש באישורי SMTP של ההתקן	קבע אם האישורים נדרשים עבור דוא"ל שמופעל על-ידי ההתקן. **הערה:** פריט תפריט זה מופיע רק בחלק מדגמי המדפסת.
הערה: כוכבית (*) לצד ערך מציינת את הגדרת ברירת המחדל של היצרן.	

פריט בתפריט	תיאור
E-mail Alerts Setup (הגדרת התראות דוא"ל) E-mail Setup (הגדרת דואר אלקטרוני) דוא"ל המופעל על-ידי המשתמש None (ללא) השתמש באישורי SMTP של ההתקן השתמש במזהה ובסיסמת משתמש להפעלה השתמש בכתובת דוא"ל ובסיסמה להפעלה* בקש מהמשתמש	קבע אם האישורים נדרשים עבור דוא"ל שמופעל על-ידי המשתמש. **הערה:** פריט תפריט זה מופיע רק בחלק מדגמי המדפסת.
E-mail Alerts Setup (הגדרת התראות דוא"ל) E-mail Setup (הגדרת דואר אלקטרוני) Use Active Directory Device Credentials (השתמש באישורי התקן של Active Directory) Off (כבוי) On (פועל)*	אפשר התחברות לשרת ה-SMTP באמצעות הרשאות משתמשים והקצאות קבוצתיות. **הערה:** פריט תפריט זה מופיע רק בחלק מדגמי המדפסת.
E-mail Alerts Setup (הגדרת התראות דוא"ל) E-mail Setup (הגדרת דואר אלקטרוני) Device Userid	ציין את מזהה המשתמש לצורך התחברות לשרת ה-SMTP. **הערה:** פריט תפריט זה מופיע רק בחלק מדגמי המדפסת.
E-mail Alerts Setup (הגדרת התראות דוא"ל) E-mail Setup (הגדרת דואר אלקטרוני) Device Password	ציון הסיסמה להתחברות אל שרת ה-SMTP. **הערה:** פריט תפריט זה מופיע רק בחלק מדגמי המדפסת.
E-mail Alerts Setup (הגדרת התראות דוא"ל) E-mail Setup (הגדרת דואר אלקטרוני) Kerberos 5 REALM	ציין את התחום עבור פרוטוקול האימות של Kerberos 5. **הערה:** פריט תפריט זה מופיע רק בחלק מדגמי המדפסת.
E-mail Alerts Setup (הגדרת התראות דוא"ל) E-mail Setup (הגדרת דואר אלקטרוני) NTLM Domain	ציין את שם התחום עבור פרוטוקול האבטחה NTLM. **הערה:** פריט תפריט זה מופיע רק בחלק מדגמי המדפסת.
E-mail Alerts Setup (הגדרת התראות דוא"ל) E-mail Setup (הגדרת דואר אלקטרוני) Disable "SMTP server not set up" error (השבתת שגיאת "שרת SMTP לא הוגדר") Off (כבוי)* On (מופעל)	השבתת הופעת הודעת שגיאה של הגדרת SMTP בתצוגה. **הערה:** פריט תפריט זה מופיע רק בחלק מדגמי המדפסת.
Error Prevention (מניעת שגיאה) Jam Assist (סיוע בחסימה) Off (כבוי) On (פועל)*	הגדרת המדפסת להסיר עמודים ריקים או עמודים עם הדפסות חלקיות באופן אוטומטי לאחר חסימה נוקתה.
Error Prevention (מניעת שגיאה) Auto Continue (המשך אוטומטי) Off (כבוי) On (דולק)* (5 שניות)	אפשר למדפסת להמשיך לעבד או להדפיס משימה באופן אוטומטי לאחר ניקוי מצבי מדפסת שמצריכים התערבות של משתמש.
הערה: כוכבית (*) לצד ערך מציינת את הגדרת ברירת המחדל של היצרן.	

פריט בתפריט	תיאור
Error Prevention (מניעת שגיאה) Auto Reboot (אתחול מחדש אוטומטי) Auto Reboot (אתחול מחדש אוטומטי) Reboot when idle (אתחול מחדש במצב סרק) Reboot always (אתחול מחדש תמיד)* Reboot never (אתחול מחדש לעולם לא)	הגדרת המדפסת לביצוע אתחול מחדש כאשר מתרחשת שגיאה.
Error Prevention (מניעת שגיאה) Auto Reboot (אתחול מחדש אוטומטי) Max Auto Reboots (מקסימום אתחולים מחדש אוטומטיים) 1-20 (2*)	הגדר את מספר האתחולים מחדש האוטומטיים שהמדפסת יכולה לבצע.
Error Prevention (מניעת שגיאה) Auto Reboot (אתחול מחדש אוטומטי) Auto Reboot Window (חלון אתחול מחדש אוטומטי) 1-525600 (720*)	קבע את מספר השניות שיחלפו לפני שהמדפסת תבצע אתחול מחדש אוטומטי.
Error Prevention (מניעת שגיאה) Auto Reboot (אתחול מחדש אוטומטי) Auto Reboot Counter (מונה אתחול מחדש אוטומטי)	הצג מידע לקריאה בלבד על מונה האתחול מחדש.
Error Prevention (מניעת שגיאה) Auto Reboot (אתחול מחדש אוטומטי) Reset Auto Reboot Counter (איפוס מונה אתחול מחדש אוטומטי) ביטול Continue (המשך)	איפוס מונה אתחול מחדש אוטומטי. **הערה:** פריט תפריט זה מופיע רק בחלק מדגמי המדפסת.
Error Prevention (מניעת שגיאה) Display Short Paper Error (הצגת שגיאת נייר קצר) On (מופעל) Auto-clear (ניקוי אוטומטי)*	הגדרת המדפסת להציג הודעה כאשר מתרחשת שגיאת נייר קצר. **הערה:** נייר קצר מתייחס לגודל הנייר שנטען.
Error Prevention (מניעת שגיאה) Page Protect (הגנת עמוד) Off (כבוי)* On (מופעל)	הגדרת המדפסת לעבד את העמוד כולו בזיכרון לפני הדפסתו.
Jam Content Recovery (התאוששות מחסימת תוכן) Jam Recovery (התאוששות מחסימה) Off (כבוי) On (מופעל) Auto (אוטומטי)*	קביעה שהמדפסת תדפיס מחדש עמודים שנתקעו.
Jam Content Recovery (התאוששות מחסימת תוכן) Scanner Jam Recovery (התאוששות מחסימת סורק) Job level (רמת משימה) Page level (רמת עמוד)*	ציין כיצד להפעיל מחדש משימת סריקה לאחר פתרון בעיה של חסימת נייר.
הערה: כוכבית (*) לצד ערך מציינת את הגדרת ברירת המחדל של היצרן.	

Power Management (ניהול צריכת חשמל)

פריט בתפריט	תיאור
Sleep Mode Profile (פרופיל מצב שינה) Print from Sleep Mode (הדפסה ממצב שינה) Stay awake after printing (הישארות במצב ערות לאחר הדפסה) Enter Sleep Mode after printing (כניסה למצב שינה לאחר הדפסה)*	הגדר את המדפסת כך שתישאר במצב מוכן או שתחזור למצב שינה לאחר הדפסה.
Timeouts (פסקי זמן) Sleep Mode (מצב שינה) 1-120 דקות (15*)	להגדיר את משך הזמן שהמדפסת תפעל במצב סרק לפני שתתחיל לפעול במצב שינה.
Timeouts (פסקי זמן) Hibernate Timeout (פסק זמן של מנוחה) Disabled (מנוטרל) 1 שעה 2 שעות 3 שעות 6 שעות 1 יום 2 ימים 3 days (3 ימים)* 1 שבוע 2 שבועות 1 month (חודש אחד)	הגדר את משך הזמן שיחלוף עד שהמדפסת תכבה.
Timeouts (פסקי זמן) Hibernate Timeout on Connection (פסק זמן למצב מנוחה עם חיבור מנוחה) Do Not Hibernate (ללא מצב מנוחה)*	הגדר את Hibernate Timeout (זמן קצוב עד מנוחה) כך שהמדפסת תכבה כשקיים חיבור Ethernet פעיל.
מצבי צריכת חשמל מתוזמנים Schedules (לוחות זמנים) Add New Schedule (הוספת לוח זמנים חדש)	קביעת הזמן שבו המדפסת תיכנס למצב שינה או מנוחה.
הערה: כוכבית (*) לצד ערך מציינת את הגדרת ברירת המחדל של היצרן.	

איסוף נתונים אנונימיים

פריט בתפריט	תיאור
Anonymous Data Collection (איסוף נתונים אנונימיים) Device Usage and Performance Information (מידע על השימוש בהתקן וביצועיו) None (ללא)*	שליחת מידע על השימוש במדפסת וביצועיה אל Lexmark. **הערה:** האפשרות Anonymous Data Send Time (שעת שליחת נתונים אנונימיים) מופיעה רק כשההגדרה של Anonymous Data Collection (איסוף נתונים אנונימיים) היא Device Usage and Performance (שימוש בהתקן וביצועיו).
Anonymous Data Send Time (שעת שליחת נתונים אנונימיים) Start Time (שעת התחלה) Stop Time (שעת סיום)	
הערה: כוכבית (*) לצד ערך מציינת את הגדרת ברירת המחדל של היצרן.	

Accessibility (נגישות)

הערה: תפריט זה מופיע רק בחלק מדגמי המדפסת.

פריט בתפריט	תיאור
Duplicate Key Strike Interval (מרווח זמן בין הקשות כפולות על מקשים) 0-5 (0*)	מגדיר את מרווח הזמן, בשניות, שבו המדפסת תתעלם מהקשות כפולות על מקשים במקלדת המחוברת.
Key Repeat Initial Delay (עיכוב התחלתי של חזרה על מקשים) 0.25-5 (1*)	מגדיר את משך העיכוב ההתחלתי, בשניות, שיחלוף לפני שהקשה כפולה על מקשים תיחשב כהקשה חוזרת. **הערה:** פריט תפריט זה מופיע רק כאשר מקלדת מחוברת למדפסת.
Key Repeat Rate (קצב חזרה על מקשים) 0.5-30 (30*)	מגדיר את מספר הלחיצות בשנייה להקשה חוזרת. **הערה:** פריט תפריט זה מופיע רק כאשר מקלדת מחוברת למדפסת.
Prolong Screen Timeout (הארכת פסק זמן של המסך) Off (כבוי)* On (מופעל)	מאפשר למשתמש להישאר באותו מיקום ולאפס את שעון העצר של פסק הזמן של המסך כשפעילותו מסתיימת במקום לחזור למסך הבית.
Headphone Volume (עוצמת אוזניות) 1-10 (5*)	התאמת עוצמת הקול של האוזניות. **הערה:** פריט תפריט זה מופיע רק כאשר אוזניות מחוברות למדפסת.
Enable Voice Guidance When Headphone Is Attached (אפשר הנחיה קולית כשמחוברות אוזניות) Off (כבוי)* On (מופעל)	מאפשר הנחיה קולית כשמחוברות אוזניות למדפסת.
Speak Passwords/PINs (אמירת סיסמאות/קודי PIN) Off (כבוי)* On (מופעל)	מגדיר את המדפסת להקריא בקול סיסמאות או קודי זיהוי אישיים. **הערה:** פריט תפריט זה מופיע רק כאשר אוזניות או רמקול מחוברים למדפסת.
Speech Rate (קצב דיבור) Very Slow (מאוד איטי) Slow (איטי) Normal* (רגיל) Fast (מהיר) Brže (מהיר יותר) Very Fast (מהיר מאוד) Rapid (מהיר) Very Rapid (מהיר מאוד) Fastest (הכי מהיר)	הגדרת קצב הדיבור של ההדרכה הקולית. **הערה:** פריט תפריט זה מופיע רק כאשר אוזניות או רמקול מחוברים למדפסת.
הערה: כוכבית (*) לצד ערך מציינת את הגדרת ברירת המחדל של היצרן.	

Restore Factory Defaults (שחזור ברירות המחדל של היצרן)

פריט בתפריט	תיאור
Restore Settings (שחזור הגדרות) Restore all settings (שחזור כל ההגדרות) Restore printer settings (שחזור הגדרות המדפסת) Restore network settings (שחזור הגדרות הרשת) Restore app settings (שחזור הגדרות יישום)	שחזור הגדרות ברירת מחדל של היצרן. **הערה:** שחזור הגדרות היישום מופיע רק בחלק מדגמי המדפסת.

תחזוקה

תפריט Configuration (תצורה)

פריט בתפריט	תיאור
USB Configuration (תצורת USB) USB PnP 1* 2	שינוי מצב מנהל התקן ה-USB של המדפסת כדי לשפר את התאימות שלו למחשב אישי. **הערה:** פריט תפריט זה מופיע רק בחלק מדגמי המדפסת.
USB Scan to Local (סריקת USB למקומי) On (פועל)* מכובה	קובע אם מנהל התקן USB נספר כהתקן USB פשוט (ממשק יחיד) או כהתקן USB מורכב (מספר ממשקים).
USB Configuration (תצורת USB) USB Speed (מהירות USB) Full (מלא) Auto (אוטומטי)*	הגדרה שיציאת ה-USB תפעל במהירות מלאה והשבתת יכולות המהירות הגבוהה שלה. **הערה:** פריט תפריט זה מופיע רק בחלק מדגמי המדפסת.
Tray Configuration (תצורת מגש) Tray Linking (קישור מגשים) Automatic (אוטומטי)* מכובה	הגדרת המדפסת לקשר את המגשים שהגדרות סוג הנייר וגודל הנייר שלהם זהות.
Tray Configuration (תצורת מגש) Show Tray Insert Message (הצגת הודעה על תוסף חליף להחזקת נייר במגש) Off (כבוי)* On (מופעל)	הצגת הודעה שמאפשרת למשתמש לשנות את הגדרות גודל הנייר וסוג הנייר לאחר הוספת המגש.
Tray Configuration (תצורת מגש) Paper Prompts (הנחיות נייר) Auto (אוטומטי)* Multipurpose Feeder (מזין רב-תכליתי) Manual Paper (הזנת נייר ידנית) Envelope Prompts (הנחיות מעטפה) Auto (אוטומטי)* Multipurpose Feeder (מזין רב-תכליתי) Manual Paper (הזנת נייר ידנית)	הגדרת מקור הנייר שהמשתמש ימלא כאשר מופיעה הנחיה לטעון נייר או מעטפה. **הערות:** • המזין הרב-תכליתי זמין רק בחלק מדגמי המדפסות. • כדי שתופיע האפשרות Multipurpose Feeder (מזין רב-תכליתי), בחר באפשרות Cassette (מגירה) עבור Configure MP (הגדרת מזין רב-תכליתי) בתפריט Paper (נייר).
Tray Configuration (תצורת מגש) Action for Prompts (פעולה להנחיות) Prompt user (הנחה את המשתמש)* המשך Use Current (השתמש בנוכחי)	הגדרת המדפסת לזהות הנחיות החלפה הקשורות לנייר או למעטפה.
Reports (דוחות) Menu Settings Page (דף הגדרות תפריט) Event Log (יומן אירועים) Event Log Summary (סיכום יומן אירועים) HealthCheck Statistics (נתוני בדיקת תקינות)	הדפסת דוחות על הגדרות התפריט של המדפסת, מצבה ויומני אירועים.
הערה: כוכבית (*) לצד ערך מציינת את הגדרת ברירת המחדל של היצרן.	

פריט בתפריט	תיאור
Supply Usage And Counters (שימוש בחומרים מתכלים ומונים) Clear Supply Usage History (ניקוי היסטוריית השימוש בחומרים מתכלים)	איפוס היסטוריית השימוש בחומרים מתכלים, כגון מספר העמודים והימים שנותרו, לרמה שקבע היצרן.
Supply Usage And Counters (שימוש בחומרים מתכלים ומונים) Reset Maintenance Counter (איפוס מונה תחזוקה)	איפוס המונה לאחר התקנת ערכת תחזוקה חדשה.
Supply Usage And Counters (שימוש בחומרים מתכלים ומונים) Tiered Coverage Ranges (טווחי כיסוי בשכבות)	כוונון הטווח לכמות כיסוי הצבע של הדף המודפס.
Printer Emulations (אמולציות המדפסת) PPDS Emulation (אמולציית PPDS) Off (כבוי)* On (מופעל)	הגדרת המדפסת לזיהוי זרם נתונים PPDS ולשימוש בו.
Fax Configuration (תצורת פקס) Fax Low Power Support (תמיכה בצריכת חשמל מצומצמת של פקס) Disable Sleep (השבתת מצב שינה) Permit Sleep (אפשור מצב שינה) Auto (אוטומטי)*	הגדרת הפקס לכניסה למצב שינה בכל פעם שהמדפסת קובעת זאת. **הערה:** פריט תפריט זה זמין רק בחלק מדגמי המדפסות.
Fax Configuration (תצורת פקס) Fax Storage Location (מקום אחסון פקס) Disk (כונן) NAND*	קובע את מקום האחסון של כל הפקסים. **הערות:** • פריט תפריט זה זמין רק בחלק מדגמי המדפסות. • פריט זה בתפריט מופיע רק כשמותקן דיסק קשיח.
Print Configuration (תצורת הדפסה) Black Only Mode (מצב שחור בלבד) Off (כבוי)* On (מופעל)	הדפסת תוכן צבעוני בגווני אפור.
Print Configuration (תצורת הדפסה) Color Trapping (לכידת צבע) מכובה 1 2* 3 4 5	שיפור הפלט המודפס כדי לפצות על רישום שגוי במדפסת.
Print Configuration (תצורת הדפסה) Font Sharpening (חידוד גופן) 0-150 (24*)	הגדרת ערך גודל נקודה של טקסט שמתחתיו משתמשים במסכים בעלי תדר גבוה בעת הדפסת נתוני גופן. לדוגמה, אם הערך הוא 24, כל הגופנים שגודלם 24 נקודות ומטה ישתמשו במסכים בתדר גבוה.
הערה: כוכבית (*) לצד ערך מציינת את הגדרת ברירת המחדל של היצרן.	

פריט בתפריט	תיאור
Device Operations (תפעול ההתקן) Quiet Mode (מצב שקט) Off (כבוי)* On (מופעל)	הגדרת המדפסת לפעולה ב-Quiet Mode (מצב שקט). **הערה:** הפיכת הגדרה זו לזמינה תאט את ביצועי המדפסת.
Device Operations (תפעול ההתקן) Panel Menus (תפריטי לוח) מכובה On (פועל)*	מאפשר גישה לתפריטי לוח הבקרה.
Device Operations (תפעול ההתקן) Custom Supply Levels (רמות חומרים מתכלים בהתאמה אישית) Off (כבוי)* On (מופעל)	אפשר ל-*printservice* לקרוא ולערוך ערכים משרת האינטרנט המוטבע.
Device Operations (תפעול ההתקן) Safe Mode (מצב בטוח) Off (כבוי)* On (מופעל)	הגדרת המדפסת לפעול במצב מיוחד, שבו היא מנסה להמשיך ולהציע את מידת הפונקציונליות המרבית האפשרית, למרות הבעיות שידוע עליהן. לדוגמה, כאשר ההגדרה של האפשרות היא On (מופעל), ומנוע ההדפסה הדו-צדדית אינו פעיל, המדפסת מבצעת הדפסה חד-צדדית של המסמכים גם כאשר המשימה היא הגדרה דו-צדדית.
Device Operations (תפעול ההתקן) Minimum Copy Memory (זיכרון העתקה מינימלי) 80 MB* 100 MB	הגדרת הקצאת הזיכרון המינימלית לאחסון משימות הדפסה.
Device Operations (תפעול ההתקן) Clear Custom Status (ניקוי מצב מותאם אישית)	מחיקת מחרוזות שהוגדרו על-ידי המשתמש עבור ההודעות המותאמות אישית שמשמשות כ-Default (ברירת מחדל) או כ-Alternate (חלופה).
Device Operations (תפעול ההתקן) Clear all remotely-installed messages (ניקוי כל ההודעות בהתקנה מרחוק)	מחיקת ההודעות שהותקנו מרחוק.
Device Operations (תפעול ההתקן) Automatically Display Error Screens (הצגה אוטומטית של מסכי שגיאה) מכובה On (פועל)*	הצגת הודעות שגיאה קיימות בצג אחרי שאין פעילות במסך הבית של המדפסת למשך פרק זמן השווה להגדרת Screen Timeout (זמן קצוב של המסך).
Device Operations (תפעול ההתקן) Honor orientation on fast path copy (שמירה על הכיוון בהעתקה מהירה) On (מופעל) Off (כבוי)*	מתן אפשרות למדפסת להשתמש בהגדרת הכיוון שבתפריט Copy (העתקה) בעת שליחת משימות העתקה מהירות.
Device Operations (תפעול ההתקן) Enable Optional Parallel Port (אפשר יציאה מקבילית אופציונלית) Off (כבוי)* On (מופעל)	איפשור פעולת יציאה מקבילית אופציונלית. **הערה:** כשהאפשרות המוגדרת היא On (מופעל) המדפסת מופעלת מחדש.

הערה: כוכבית (*) לצד ערך מציינת את הגדרת ברירת המחדל של היצרן.

פריט בתפריט	תיאור
Toner patch sensor setup (הגדרת חיישן תיקון טונר) Calibration frequency preference (העדפת תדירות כיול) מנוטרל Fewest color adjustment (הכי פחות כוונוני צבע) Fewer color adjustment (פחות כוונוני צבע) Normal (רגיל)* Better color accuracy (דיוק צבע טוב יותר) Best color accuracy (דיוק הצבע הטוב ביותר)	הגדרת המדפסת להניח את כמות הטונר הנכונה כדי לשמור על עקביות הצבע.
Toner patch sensor setup (הגדרת חיישן תיקון טונר) Full calibration (כיול מלא)	הרצת כיול הצבע המלא.
Toner patch sensor setup (הגדרת חיישן תיקון טונר) Print TPS information page (הדפסת עמוד פרטי TPS)	הדפסת עמוד אבחון הכולל מידע על כיול חיישן תיקון הטונר.
App Configuration (תצורת יישום) LES Applications (יישומי LES) מכובה On (פועל)*	הפיכת יישומי Lexmark Embedded Solutions (LES) לזמינים. **הערות:** • פריט תפריט זה זמין רק בחלק מדגמי המדפסות. • כשהאפשרות המוגדרת היא On (מופעל), הגדרה זו אינה משפיעה על יישומים מובנים.
Scanner Configuration (תצורת חיישן) Scanner Manual Registration (רישום ידני של הסורק) Print Quick Test (הדפס בדיקה מהירה)	הדפסת עמוד מטרה לבדיקה מהירה. **הערה:** ודא שמרווח השוליים בעמוד המטרה אחיד סביב המטרה. אם המרווח לא אחיד, ייתכן שיש צורך לאפס את שולי המדפסת.
Scanner Configuration (תצורת חיישן) Scanner Manual Registration (רישום ידני של הסורק) Front ADF Registration (רישום מזין מסמכים אוטומטי קדמי) Rear ADF Registration (רישום מזין מסמכים אוטומטי אחורי) Flatbed Registration (רישום משטח סריקה)	רישום ידני של משטח הסריקה ומזין המסמכים האוטומטי לאחר החלפת מזין המסמכים האוטומטי, זכוכית הסורק או לוח הבקר.
Scanner Configuration (תצורת חיישן) Edge Erase (מחיקת קצוות) Flatbed Edge Erase (מחיקת קצוות משטח הסריקה) 0-6 (3*) ADF Edge Erase (מחיקת קצוות מזין המסמכים האוטומטי) 0-6 (3*)	הגדרת הגודל, במילימטרים, של האזור שאינו מיועד להדפסה סביב משימת ההדפסה במזין המסמכים האוטומטי או במשטח הסריקה.
Scanner Configuration (תצורת חיישן) ADF Deskew (ביטול הטיה במזין המסמכים האוטומטי) ADF Mechanical Deskew (ביטול הטיה מכני במזין המסמכים האוטומטי) מכובה On (מופעל) Auto (אוטומטי)*	הגדרת המדפסת לביצוע כוונון הטיה מכני של מזין המסמכים האוטומטי.
הערה: כוכבית (*) לצד ערך מציינת את הגדרת ברירת המחדל של היצרן.	

פריט בתפריט	תיאור
Scanner Configuration (תצורת חיישן) Disabled Scanner (סורק לא זמין) Enabled (זמין)* מנוטרל ADF Disabled (מזין מסמכים אוטומטי לא זמין)	ביטול זמינות הסורק כאשר הוא אינו פועל כהלכה.
Scanner Configuration (תצורת חיישן) Tiff Byte Order (סדר בתים ב-Tiff) CPU Endianness (סדר בתים ב-CPU)* Little Endian (סדר בתים קטן) Big Endian (סדר בתים גדול)	קביעת סדר הבתים של פלט סריקה בתבנית TIFF.
Scanner Configuration (תצורת חיישן) Exact Tiff Rows Per Strip (שורות Tiff מדויקות בכל רצועה) On (פועל)* מכובה	הגדרת ערך התגית RowsPerStrip של פלט סריקה בתבנית TIFF.
הערה: כוכבית (*) לצד ערך מציינת את הגדרת ברירת המחדל של היצרן.	

מחיקת פריטים שאינם בשימוש

פריט בתפריט	תיאור
מחיקת פריטים שאינם בשימוש Memory Last Sanitized (ניקוי זיכרון אחרון) Hard Disk Last Sanitized (ניקוי אחרון של הדיסק הקשיח)	הצגת מידע על הזמן שבו הזיכרון או הדיסק הקשיח של המדפסת נוקו בפעם האחרונה. **הערה:** מועד הניקוי האחרון של הדיסק הקשיח מופיע רק במדפסות שמותקן בהן דיסק קשיח.
מחיקת פריטים שאינם בשימוש Sanitize all information on nonvolatile memory (ניקוי כל המידע בזיכרון שאינו נדיף) Sanitize all information on hard disk (ניקוי כל המידע בדיסק הקשיח) Erase all printer and network settings (מחיקת כל הגדרות המדפסת והרשת)	ניקוי כל ההגדרות והיישומים שמאוחסנים בכונן הקשיח או בזיכרון של המדפסת. **הערה:** אפשרות ניקוי כל המידע בדיסק הקשיח מופיעה רק במדפסות שמותקן בהן דיסק קשיח.

סמלים גלויים במסך הבית

הערה: תפריט זה מופיע רק בחלק מדגמי המדפסת.

Menu (תפריט)	תיאור
Copy (העתקה) E-mail (דוא"ל) Fax (פקס) מצב/חומרים מכלים Job Queue (תור משימות) Change Language (החלפת שפה) מרכז קיצורי הדרך Address Book (פנקס כתובות) Bookmarks (סימניות) Held Jobs (משימות מוחזקות) USB FTP Scan Profiles (פרופילי סריקה) App Profiles (הוספת פרופילים) Forms and Favorites (טפסים ומועדפים) מרכז הסריקה העתקת תעודה	ציון הסמלים שיופיעו במסך הבית.

About this Printer (אודות מדפסת זו)

פריט בתפריט	תיאור
Asset Tag (תגית הנכס)[1]	תיאור המדפסת. האורך המרבי הוא 32 תווים.
Printer's Location (מיקום המדפסת)[1]	זיהוי מיקום המדפסת. האורך המרבי הוא 63 תווים.
Contact (איש קשר)[1]	התאמה אישית של שם המדפסת. האורך המרבי הוא 63 תווים.
Export Configuration File to USB (ייצוא קובץ הגדרות תצורה ל-USB)[2]	Export configuration files to a flash drive (ייצוא קובצי הגדרת תצורה לכונן הבזק).
Export Compressed Logs to USB (ייצוא קובצי יומן דחוסים ל-USB)[2]	ייצוא קובצי יומן דחוסים לכונן הבזק.
Send Logs (שליחת יומנים) ביטול שיגור	שליחת פרטי אבחון אל Lexmark.

[1] בחלק מדגמי המדפסות ניתן להגדיר את פריט התפריט הזה רק מתוך שרת האינטרנט המובנה.

[2] פריט תפריט זה מופיע רק בחלק מדגמי המדפסת.

הדפס

Layout (פריסה)

פריט בתפריט	תיאור
צדדים 1-Sided (חד-צדדי)* 2-Sided (דו-צדדי)	ציון אם ההדפסות יבוצעו על צד אחד של הדף או משני צדיו.
Flip Style (סגנון היפוך) Long Edge (קצה ארוך)* Short Edge (לרוחב)	קובע איזה צד של הנייר (הארוך או הקצר) ייכרך בעת הדפסה דו-צדדית. **הערה:** בתלות באפשרות הנבחרת, המדפסת מסיטה אוטומטית את כל המידע המודפס על הדף כדי שהעבודה תיכרך כראוי.
Blank Pages (עמודים ריקים) Print (הדפס) אל תדפיס*	הדפסת עמודים ריקים שכלולים במשימת הדפסה.
Collate (איסוף) מכובה [1,1,1,2,2,2]* מופעל [1,2,1,2,1,2]	סידור העמודים של משימת הדפסה בערימה באופן רציף, במיוחד בעת הדפסת מספר עותקים של המשימה.
Separator Sheets (גיליונות מפרידים) None (ללא)* Between Copies (בין עותקים) Between Jobs (בין משימות) Between Pages (בין דפים)	הוספת גיליונות הפרדה ריקים בעת ההדפסה.
Separator Sheet Source (מקור הגיליונות המפרידים) Tray [x] (מגש [1]) ([x]*) Multipurpose Feeder (מזין רב-תכליתי)	מציין את מקור הנייר של גיליונות ההפרדה. **הערה:** המזין הרב-תכליתי זמין רק בחלק מדגמי המדפסות.
עמודים לגיליון Off (כבוי)* 2 pages per side (2 עמודים בכל צד) 3 pages per side (2 עמודים בכל צד) 4 pages per side (2 עמודים בכל צד) 6 pages per side (2 עמודים בכל צד) 9 pages per side (2 עמודים בכל צד) 12 pages per side (2 עמודים בכל צד) 16 pages per side (2 עמודים בכל צד)	הדפסת תמונות עמודים מרובים על צד אחד גיליון נייר.
Pages per Side Ordering (סידור עמודים בצד) Horizontal (אופקי)* Reverse Horizontal (מסובב אופקית) Vertical (אנכי) Reverse Vertical (מסובב אנכית)	הגדרת המיקום של מספר תמונות עמודים כאשר משתמשים ב-Pages per Side (עמודים בכל צד) **הערה:** המיקום תלוי במספר תמונות העמודים ובכיוונן בעמוד.
Pages per Side Orientation (כיוון עמודים בכל צד) Auto (אוטומטי)* לרוחב לאורך	הגדרת כיוון ההדפסה של מסמך מרובה עמודים כאשר משתמשים ב-Pages per Side (עמודים בכל צד).
הערה: כוכבית (*) לצד ערך מציינת את הגדרת ברירת המחדל של היצרן.	

פריט בתפריט	תיאור
Pages per Side Border (גבול עמודים בכל צד) None (ללא)* Solid (אחיד)	הדפסת מסגרת על כל תמונת עמוד כאשר משתמשים ב-Pages per Side (עמודים בכל צד).
Copies (עותקים) 1-9999 (1*)	ציון מספר ההעתקים עבור כל משימת הדפסה.
Print Area (אזור המיועד להדפסה) Normal* (רגיל) Fit to Page (התאם לדף) Whole Page (עמוד שלם)	הגדרת האזור המיועד להדפסה על גיליון נייר.
הערה: כוכבית (*) לצד ערך מציינת את הגדרת ברירת המחדל של היצרן.	

Setup (הגדרה)

פריט בתפריט	תיאור
Printer Language (שפת מדפסת) PCL Emulation (אמולציית PCL) PS Emulation (אמולציית PCL)*	מגדיר את שפת המדפסת. **הערה:** הגדרת ברירת המחדל של שפת המדפסת אינה מונעת תוכנה מלשלוח עבודות הדפסה שמשתמשות בשפת מדפסת אחרת.
Job Waiting (משימה ממתינה) Off (כבוי)* On (מופעל)	שימור משימות הדפסה המצריכות חומרים מתכלים, כדי שתתאפשר הדפסה של המשימות שאינן צריכות את החומרים המתכלים החסרים. **הערה:** פריט זה בתפריט מופיע רק כאשר מותקן דיסק קשיח במדפסת.
Job Hold Timeout (פסק זמן להפסקת משימה) 0–255 (30*)	מגדיר את משך הזמן, בשניות, שהמדפסת תמתין עד להתערבות של המשתמש לפני שתפסיק משימות שמצריכות משאבים שאינם זמינים ותמשיך להדפיס משימות אחרות באותו תור הדפסה. **הערה:** פריט זה בתפריט מופיע רק כאשר מותקן דיסק קשיח במדפסת.
Printer Usage (שימוש במדפסת) Max Speed (מהירות מרבית) Max Yield (תפוקה מרבית)*	קבע כיצד ערכת ההדמיה בצבע תפעל במהלך ההדפסה. **הערות:** • כשההגדרה היא Max Yield (תפוקה מרבית), ערכת ההדמיה בצבע תאט או תעצור את פעולתה בעת הדפסת קבוצות של עמודים בשחור בלבד. • כשההגדרה היא Max Speed (מהירות מרבית), ערכת ההדמיה בצבע תמיד תפעל במהלך הדפסה, בין אם ההדפסה היא בשחור ובין אם בצבע.
Download Target (יעד להורדה) RAM* Disk (כונן)	מציין היכן לשמור את כל המשאבים הקבועים, כגון גופנים ופקודות מאקרו, שהורדו למדפסת. **הערה:** פריט זה בתפריט מופיע רק כאשר מותקן דיסק קשיח במדפסת.
Resource Save (חיסכון במשאבים) Off (כבוי)* On (מופעל)	קובע מה המדפסת עושה עם משאבים שהורדו, כגון גופנים ופקודות מאקרו, כאשר היא מקבלת משימה שמצריכה יותר מהזיכרון הזמין. **הערות:** • כשהאפשרות המוגדרת היא Off (כבוי), המדפסת שומרת משאבים שהורדו רק עד שהזיכרון נדרש למשהו אחר. המשאבים המשויכים לשפת מדפסת שאינה פעילה נמחקים. • כשהאפשרות המוגדרת היא On (מופעל), המדפסת שומרת את כל המשאבים הקבועים שהורדו בכל המעברים בין שפות. בעת הצורך המדפסת מציגה הודעות שהזיכרון מלא במקום למחוק משאבים קבועים.
הערה: כוכבית (*) לצד ערך מציינת את הגדרת ברירת המחדל של היצרן.	

פריט בתפריט	תיאור
Print All Order (סדר הדפס הכל) Alphabetically (אלפביתי)* Newest First (החדש ביותר ראשון) Oldest First (הישן ביותר ראשון)	מציין את הסדר שבו אתה בוחר להדפיס את כל המשימות השמורות והחסויות. **הערה:** פריט זה בתפריט מופיע רק כאשר מותקן דיסק קשיח במדפסת.
הערה: כוכבית (*) לצד ערך מציינת את הגדרת ברירת המחדל של היצרן.	

Quality (איכות)

פריט בתפריט	תיאור
Print Mode (מצב הדפסה) שחור-לבן Color (צבע)*	הגדרת מצב המדפסת.
Print Resolution (רזולוציית הדפסה) CQ 4800* 1200 dpi	הגדרת הרזולוציה עבור הפלט המודפס. **הערה:** האפשרות CQ 4800 מספקת פלט איכותי במהירות מקסימלית.
Toner Darkness (כהות הטונר) 1 עד 5 (4*)	קביעת הבהירות או הכהות של תמונות טקסט.
Halftone (חצי טון) Normal* (רגיל) Detail (פירוט)	לשפר את הפלט המודפס כך שיכלול קווים רכים יותר עם קצוות חדים יותר.
Color Saver (חיסכון בצבע) Off (כבוי)* On (מופעל)	הפחתת כמות הטונר שבו נעשה שימוש להדפסת גרפיקה ותמונות.
RGB Brightness (בהירות RGB) -6 עד 6 (0*)	כוונון הבהירות, הניגודיות והרוויחה של פלט צבעוני. **הערה:** הגדרה זו אינה משפיעה על קבצים שבהם נעשה שימוש במפרטי צבע CMYK.
RGB Contrast (ניגודיות RGB) 0 עד 5 (0*)	
RGB Saturation (רוויית RGB) 0 עד 5 (0*)	
הערה: כוכבית (*) לצד ערך מציינת את הגדרת ברירת המחדל של היצרן.	

Advanced Imaging (הדמיה מתקדמת)

פריט בתפריט	תיאור
Color Balance (איזון צבע) ציאן 5- עד 5 (0*) מגנטה 5- עד 5 (0*) צהוב 5- עד 5 (0*) שחור 5- עד 5 (0*) Reset Defaults (איפוס הגדרות ברירת המחדל)	התאמת כמות הטונר שתהיה בשימוש עבור כל אחד מהצבעים.
Color Correction (תיקון צבע) Off (כבוי) Auto (אוטומטי)* Manual (ידני) **תוכן תיקון צבע**	שינוי הגדרות הצבע המשמשות להדפסת מסמכים. **הערות:** • האפשרות Off (כבוי) קובעת שהמדפסת תקבל את תיקון הצבע מהחומרה. • האפשרות Auto (אוטומטי) קובעת שהמדפסת תחיל פרופילי צבע שונים על כל אחד מהאובייקטים בעמוד המודפס. • האפשרות Manual (ידני) מאפשרת התאמה אישית של המרות הצבע RGB או CMYK המבוצעות בכל אחד מהאובייקטים בעמוד המודפס. • האפשרות Color Correction Content (תוכן תיקון צבע) זמינה רק כאשר Color Correction (תיקון צבע) מוגדר כ-Manual (ידני).
Color Samples (דוגמאות צבע) Print Color Samples (הדפסת דוגמאות צבע)	להדפיס דפי דוגמאות עבור כל אחת מטבלאות המרת הצבע של RGB ו-CMYK שבשימוש במדפסת.
Color Adjust (התאמת צבע)	כיול המדפסת להתאמת הגוונים השונים בתדפיס המתקבל.
החלפת צבע Spot Set Custom CMYK (הגדרת CMYK בהתאמה אישית)	הקצאת ערכי CMYK ספציפיים לעשרים צבעי Spot מזוהים.
החלפת RGB	התאמת צבעי הפלט לאלה של המסמך המקורי. **הערות:** • פריט תפריט זה מחייב אותך לבחור בטבלת הצבעים Display-True-Black (תצוגה-אמת-שחור). • פריט תפריט זה מופיע רק בשרת האינטרנט המובנה.
הערה: כוכבית (*) לצד ערך מציינת את הגדרת ברירת המחדל של היצרן.	

Job Accounting (דוח משימות)

הערה: תפריט מופיע רק כאשר מותקן כונן קשיח במדפסת.

פריט בתפריט	תיאור
Job Accounting (דוח משימות) Off (כבוי)* On (מופעל)	הגדרה אם המדפסת תיצור יומן של משימות ההדפסה המתקבלות.
הערה: כוכבית (*) לצד ערך מציינת את הגדרת ברירת המחדל של היצרן.	

פריט בתפריט	תיאור
Accounting Log Frequency (תדירות יומן דוח) מדי יום מדי שבוע מדי חודש*	ציון התדירות שבה המדפסת תיצור קובץ יומן.
Log Action at End of Frequency (פעולת יומן בסוף תדירות) None (ללא)* E-mail Current Log (שלח יומן נוכחי בדואר אלקטרוני) E-mail & Delete Current Log (שלח יומן נוכחי בדואר אלקטרוני ומחק) Post Current Log (שלח יומן נוכחי) Post & Delete Current Log (שלח יומן נוכחי ומחק)	ציון האופן שבו המדפסת תגיב כאשר סף התכיפות פוקע. **הערה:** הערך שהוגדר תחת Accounting Log Frequency (תדירות יומן דוח) קובע מתי פעולה זו מופעלת.
Log Near Full Level (רמת יומן כמעט מלאה) Off (כבוי)* On (מופעל)	מציין את הגודל המקסימלי של קובץ יומן לפני שהמדפסת מבצעת את Log Action at Near Full (פעולת יומן כמעט מלאה).
Log Action at Near Full (פעולת יומן כמעט מלאה) None (ללא)* E-mail Current Log (שלח יומן נוכחי בדואר אלקטרוני) E-mail & Delete Current Log (שלח יומן נוכחי בדואר אלקטרוני ומחק) E-mail & Delete Oldest Log (שלח את היומן הישן ביותר בדואר אלקטרוני ומחק) Post Current Log (שלח יומן נוכחי) Post & Delete Current Log (שלח יומן נוכחי ומחק) Post & Delete Oldest Log (שלח את היומן הישן ביותר ומחק) Delete Current Log (מחק יומן נוכחי) Delete Oldest Log (מחק את היומן הישן ביותר) Delete All But Current (מחק את כל היומנים מלבד הנוכחי) Delete All Logs (מחק את כל היומנים)	הגדרת אופן התגובה של המדפסת כאשר הכונן הקשיח כמעט מלא. **הערה:** הערך שהוגדר ברמת Log Near Full (יומן כמעט מלא) קובע מתי מופעלת הפעולה.
Log Action at Near Full (פעולת יומן כמעט מלאה) None (ללא)* E-mail & Delete Current Log (שלח יומן נוכחי בדואר אלקטרוני ומחק) E-mail & Delete Oldest Log (שלח את היומן הישן ביותר בדואר אלקטרוני ומחק) Post & Delete Current Log (שלח יומן נוכחי ומחק) Post & Delete Oldest Log (שלח את היומן הישן ביותר ומחק) Delete Current Log (מחק יומן נוכחי) Delete Oldest Log (מחק את היומן הישן ביותר) Delete All But Current (מחק את כל היומנים מלבד הנוכחי) Delete All Logs (מחק את כל היומנים)	הגדרת אופן התגובה של המדפסת כאשר השימוש בכונן מגיע למגבלה המקסימלית (100MB).
URL to Post Log (URL לשליחת יומן)	הגדרת המקום שבו המדפסת תציג יומני דוחות עבודה.
E-mail Address to Send Logs (כתובת דוא"ל לשליחת יומנים)	מציין את כתובת הדוא"ל שאליה המדפסת שולחת יומני דוחות עבודה.
Log File Prefix (קידומת קובץ יומן)	הגדרת התחילית לשם קובץ היומן. **הערה:** שם המארח הנוכחי המוגדר בתפריט TCP/IP משמש כברירת המחדל לקידומת קובץ יומן.
הערה: כוכבית (*) לצד ערך מציינת את הגדרת ברירת המחדל של היצרן.	

XPS

פריט בתפריט	תיאור
הדפסת דפי שגיאה Off (כבוי)* On (מופעל)	הדפסת עמוד בדיקה שכולל מידע על שגיאות, כולל שגיאות XML markup.
Minimum Line Width (רוחב שורה מינימלי) 1-30 (2*)	הגדרת רוחב הקו המינימלי. **הערות:** • משימות המודפסות ברזולוציה של 1200 dpi משתמשות בערך ישירות. • משימות המודפסות ב-CQ 4800 משתמשות בחצי מהערך.
הערה: כוכבית (*) לצד ערך מציינת את הגדרת ברירת המחדל של היצרן.	

PDF

פריט בתפריט	תיאור
Scale to Fit (התאם לגודל) Off (כבוי)* On (מופעל)	שינוי גודלו של התוכן בעמוד בהתאם לגודל הנייר.
Annotations (ביאורים) Print (הדפס) אל תדפיס*	ציון אם יודפסו ביאורים במסמך ה-PDF.
הערה: כוכבית (*) לצד ערך מציינת את הגדרת ברירת המחדל של היצרן.	

PostScript

פריט בתפריט	תיאור
Print PS Error (הדפס שגיאת PS) Off (כבוי)* On (מופעל)	הדפסת עמוד שמתאר את שגיאת ה-®PostScript. **הערה:** כאשר מתרחשת שגיאה עיבוד המשימה מופסק, המדפסת מדפיסה הודעת שגיאה ושאר מרכיבי משימת ההדפסה נמחקים.
Minimum Line Width (רוחב שורה מינימלי) 1-30 (2*)	הגדרת רוחב הקו המינימלי. **הערות:** • משימות המודפסות ברזולוציה של 1200 dpi משתמשות בערך ישירות. • משימות המודפסות ב-CQ 4800 משתמשות בחצי מהערך.
מצב אתחול נעילת PS Off (כבוי)* On (מופעל)	נטרל את קובץ SysStart.
Image Smoothing (החלקת תמונה) Off (כבוי)* On (מופעל)	שיפור הניגודיות והחדות של תמונות בעלות רזולוציה נמוכה. **הערה:** הגדרה זו אינה משפיעה על תמונות בעלות רזולוציה של 300 dpi ומעלה.
הערה: כוכבית (*) לצד ערך מציינת את הגדרת ברירת המחדל של היצרן.	

פריט בתפריט	תיאור
Font Priority (קדימות גופן) Resident (קבוע בזיכרון)* Flash/Disk (הבזק/כונן)	קבע את סדר החיפוש אחר גופנים. **הערות:** • האפשרות Resident (קבוע בזיכרון) קובעת שהמדפסת תחפש את הגופן המבוקש בזיכרונה לפני שתחפש בזיכרון ההבזק או בכונן הקשיח של המדפסת. • האפשרות Flash/Disk (הבזק/כונן) קובעת שהמדפסת תחפש את הגופן המבוקש בכונן הקשיח ובזיכרון ההבזק לפני שתחפש בזיכרון המדפסת. • פריט תפריט זה מופיע רק כאשר מותקנים זיכרון הבזק או כונן קשיח של המדפסת.
Wait Timeout (פסק זמן להמתנה) Off (כבוי) On (דולק)* (40 שניות)	הגדרת משך הזמן שהמדפסת תמתין לנתונים נוספים לפני ביטול משימת הדפסה.
הערה: כוכבית (*) לצד ערך מציינת את הגדרת ברירת המחדל של היצרן.	

PCL

פריט בתפריט	תיאור
Font Source (מקור גופנים) Resident (קבוע בזיכרון)* Disk (כונן) Flash (זיכרון הבזק) All (הכל)	בחירת המקור המכיל את בחירת הגופן שייקבע כברירת מחדל. **הערות:** • האפשרויות Flash (זיכרון הבזק) ו-Disk (כונן) מופיעות רק בחלק מדגמי המדפסת. • כדי שיופיעו האפשרויות Flash (זיכרון הבזק) ו-Disk (כונן), ודא שהן אינן מוגנות מפני קריאה וכתיבה.
Font Name (שם גופן) [רשימת הגופנים הזמינים] (Courier*)	בחירת גופן מתוך מקור הגופנים שצוין.
Symbol Set (ערכת סמלים) [רשימת ערכות הסמלים הזמינות] (10U PC-8*)	ציין את ערכת הסמלים לכל שם גופן. **הערה:** ערכת סמלים היא אוסף של תווים אלפביתיים ומספריים, סימני פיסוק וסמלים מיוחדים. ערכות סמלים תומכות בשפות השונות או בתוכניות מסוימות, כמו למשל סמלים מתמטיים לטקסט מדעי.
Pitch (פסיעת גופן) 0.08-100 (10*)	ציין את פסיעת הגופן עבור גופנים קבועים או בעלי רווח אחיד. **הערה:** ההגדרה Pitch (פסיעת גופן) מתייחסת למספר התווים בגופן ברוחב קבוע, שניתן להכניס באינץ' הדפסה אופקי.
כיוון הדפסה הדפסה לאורך* לרוחב	ציין את כיוון ההצבה של טקסט וגרפיקה על הדף.
Lines per Page (שורות לעמוד) 1-255	ציין את מספר שורות הטקסט בכל עמוד המודפס באמצעות זרם הנתונים של PCL®. **הערות:** • פריט תפריט זה מפעיל הסטה אנכית, אשר גורמת להדפסה של מספר השורות המבוקש בין שולי העמוד שנקבעו כברירת מחדל. • בארה"ב, 60 היא הגדרת ברירת המחדל של היצרן. ברירת המחדל הבינלאומית של היצרן היא 64.
הערה: כוכבית (*) לצד ערך מציינת את הגדרת ברירת המחדל של היצרן.	

פריט בתפריט	תיאור
רוחב שורה מינימלי PCL5 1-30 (2*)	הגדרת רוחב הקו המינימלי ההתחלתי. **הערות:** • משימות המודפסות ברזולוציה של 1200 dpi משתמשות בערך ישירות. • משימות המודפסות ב-4800CQ משתמשות בחצי מהערך.
רוחב שורה מינימלי PCLXL 1-30 (2*)	
A4 Width (רוחב A4) 198 מ"מ* 203 מ"מ	הגדרת רוחב העמוד הלוגי על נייר בגודל A4. **הערה:** עמוד לוגי הוא שטח העמוד הפיזי שעליו מודפסים נתונים.
Auto CR after LF (CR אוטומטי אחרי LF) Off (כבוי)* On (מופעל)	הגדרת המדפסת לבצע מעבר לשורה חדשה (CR) אחרי פקודת בקרת הזנת שורה (LF). **הערה:** מעבר לשורה חדשה הוא מנגנון המורה למדפסת להעביר את הסמן למיקום הראשון באותה שורה.
Auto LF after CR (LF אוטומטי אחרי CR) Off (כבוי)* On (מופעל)	הגדרת המדפסת לבצע הזנת שורה (LF) אחרי פקודת בקרת מעבר לשורה חדשה (CR).
Tray Renumber (מספור המגשים מחדש) Assign MP Feeder (הקצאת מזין רב-תכליתי) Assign Tray [x] (הקצה מגש [x]) Assign Manual Paper (הקצה נייר ידני) Assign Manual Envelope (הקצה מעטפה-ידני)	קבע את תצורת המדפסת כך שתפעל עם מנהל הדפסה שונה או יישום מותאם אישית אשר משתמש בערכה שונה של הקצאות מקור כדי לבקש מקור נייר נתון. בחר מבין האפשרויות הבאות: Off (כבוי)*—המדפסת משתמשת בהקצאות מקור הנייר שנקבעו כברירת מחדל על-ידי היצרן. None (ללא)—הגדרת מקור הנייר תתעלם מהפקודה Select Paper Feed (בחירת הזנת נייר). 0–199—בחר ערך מספרי כדי להקצות ערך מותאם אישית למקור נייר. **הערה:** המזין הרב-תכליתי זמין רק בחלק מדגמי המדפסות.
Tray Renumber (מספור המגשים מחדש) View Factory Defaults (ראה את ערכי בברירת המחדל של היצרן)	הצגת ערך ברירת המחדל של היצרן שהוקצה לכל אחד ממקורות הנייר.
Tray Renumber (מספור המגשים מחדש) Restore Defaults (שחזר ערכי ברירת מחדל)	שחזור ערכי המספור מחדש של המגשים להגדרות ברירת המחדל של היצרן.
Print Timeout (פסק זמן בהדפסה) Off (כבוי) On (מופעל)* [90]	הגדרת המדפסת כך שתסיים משימת הדפסה כעבור פרק זמן מסוים של מצב סרק, המוגדר בשניות.
הערה: כוכבית (*) לצד ערך מציינת את הגדרת ברירת המחדל של היצרן.	

HTML

פריט בתפריט	תיאור
Font Name (שם גופן) [רשימת גופנים] (Times*)	הגדרת הגופן שישמש עבור מסמכי HTML.
הערה: כוכבית (*) לצד ערך מציינת את הגדרת ברירת המחדל של היצרן.	

פריט בתפריט	תיאור
Font Size (גודל גופן) 1-255 (12*)	הגדרת גודל הגופן שישמש עבור מסמכי HTML.
Scale (קנה מידה) 1–400% (100*)	שינוי קנה מידה של מסמכי HTML.
כיוון הדפסה הדפסה לאורך* לרוחב	הגדרת כיוון הדף במסמכי HTML.
Margin Size (גודל שוליים) 8-255 מ"מ (19*)	הגדרת גודל שולי הדף במסמכי HTML.
Backgrounds (רקע) Do Not Print (אל תדפיס) Print (הדפס)*	הדפסת מידע או גרפיקה ברקע במסמכי HTML.
הערה: כוכבית (*) לצד ערך מציינת את הגדרת ברירת המחדל של היצרן.	

Image (תמונה)

פריט בתפריט	תיאור
Auto Fit (התאמה אוטומטית) On (מופעל) Off (כבוי)*	בחירת ההגדרה הטובה ביותר הזמינה של גודל וכיוון נייר עבור תמונה. **הערה:** כשהאפשרות המוגדרת היא On (פועל), פריט תפריט זה מחליף את הגדרות קנה המידה והכיוון של תמונה.
Invert (הפוך) Off (כבוי)* On (מופעל)	הופך דו-טונליות של תמונות שחור/לבן. **הערה:** פריט תפריט זה אינו רלוונטי לתבניות התמונות GIF או JPEG.
Scaling (קנה מידה) Anchor Top Left (עגן לפינה שמאלית עליונה) Best Fit (התאמה מיטבית)* Anchor Center (עגן למרכז) Fit Height/Width (התאם גובה/רוחב) Fit Height (התאם גובה) Fit Width (התאם רוחב)	כוונון התמונה כך שתיכנס לאזור הניתן להדפסה. **הערה:** כאשר הערך בהגדרה Auto Fit (התאמה אוטומטית) הוא On (פועל), הערך ב- Scaling (קנה מידה) הופך באופן אוטומטי ל- Best Fit (התאמה מיטבית).
כיוון הדפסה הדפסה לאורך* לרוחב היפוך לאורך היפוך לרוחב	ציין את כיוון ההצבה של טקסט וגרפיקה על הדף.
הערה: כוכבית (*) לצד ערך מציינת את הגדרת ברירת המחדל של היצרן.	

Paper (נייר)

Tray Configuration (תצורת מגש)

פריט בתפריט	תיאור
Default Source (מקור ברירת מחדל) Tray [x] (מגש [1]) ([x]*) Multipurpose Feeder (מזין רב-תכליתי) Manual Paper (הזנת נייר ידנית) Manual Envelope (הזנת מעטפה ידנית)	הגדרת מקור הנייר עבור כל משימות ההדפסה. **הערה:** הכיתוב Multipurpose Feeder (מזין רב תכליתי) מופיע רק כאשר Configure MP (הגדרת מזין רב תכליתי) נקבע כ-Cassette (מגירה).
Paper Size/Type (גודל/סוג נייר) Tray (מגש) [x] Multipurpose Feeder (מזין רב-תכליתי) Manual Paper (הזנת נייר ידנית) Manual Envelope (הזנת מעטפה ידנית)	ציון גודל הנייר או סוג הנייר שנטענו בכל מקור נייר.
Substitute Size (גודל חלופי) Off (כבוי) Statement/A5 Letter/A4 All Listed* (כל המפורטים)	הגדרת המדפסת להחליף גודל נייר שצוין במקרה שהגודל המבוקש אינו טעון במקור נייר כלשהו. **הערות:** • האפשרות Off מנחה את המשתמש לטעון את גודל הנייר הנדרש. • האפשרות Statement/A5 מדפיסה מסמך בגודל A5 על נייר statement בעת טעינת statement, ומשימות בגודל statement על נייר בגודל A5 בעת טעינת A5. • האפשרות Letter/A4 מדפיסה מסמך בגודל A4 על נייר letter בעת טעינת letter, ומשימות בגודל letter על נייר בגודל A4 בעת טעינת A4. • האפשרות All Listed (כל המפורטים) מחליפה את Letter/A4.
הערה: כוכבית (*) לצד ערך מציינת את הגדרת ברירת המחדל של היצרן.	

Media Configuration (תצורת מדיה)

Universal Setup (הגדרה אוניברסלית)

פריט בתפריט	תיאור
יחידות מידה אינצ'ים מילימטרים	הגדרת יחידת המידה של הנייר האוניברסלי. **הערה:** בארה"ב, יחידות אינץ' הן הגדרת ברירת המחדל של היצרן. מילימטרים הם הגדרת ברירת המחדל הבינלאומית של היצרן.
רוחב בהדפסה לאורך 3 עד 14.17 אינץ' (8.50*) 76 עד 359.91 מ"מ (216*)	קבע את אורך ההדפסה לאורך של הנייר האוניברסלי.
גובה בהדפסה לאורך 3 עד 14.17 אינץ' (14*) 76 עד 359.91 מ"מ (356*)	קבע את גובה ההדפסה לאורך של המדיה האוניברסלית.
כיוון הזנה קצה קצר* Long Edge (לאורך)	הגדרת המדפסת לאסוף את הנייר מכיוון הצד הקצר או הארוך. **הערה:** Long Edge (לאורך) מוצג רק אם הקצה הארוך ביותר קצר מהרוחב המרבי הנתמך.
הערה: כוכבית (*) לצד ערך מציינת את הגדרת ברירת המחדל של היצרן.	

Custom Scan Sizes (גודלי סריקה מותאמים אישית)

פריט בתפריט	תיאור
Custom Scan Size (גודל סריקה מותאם אישית) [x] Scan Size Name (שם גודל סריקה) Width (רוחב) 1-8.50 אינץ' (8.50*) 25-216 מ"מ (216*) Height (גובה) 1–14 אינץ'(14*) 25-356 מ"מ (297*) כיוון הדפסה הדפסה לאורך* לרוחב 2 scans per side (2 סריקות לכל צד) Off (כבוי)* On (מופעל)	Assign a scan size name and configure the scan settings.

סוגי מדיה

פריט בתפריט	תיאור
Plain (רגיל) Card Stock (כרטיסים) ממוחזר Glossy (מבריק) Labels (מדבקות) מדבקות ויניל Bond Envelope (מעטפה) Letterhead (נייר מכתבים) Preprinted (נייר מודפס מראש) Colored Paper (נייר צבעוני) Light (קל) Heavy (כבד) מחוספס/כותנה Custom Type [x] (סוג מותאם אישית)	ציון המרקם והמשקל של הנייר הטעון.

העתקה

Copy Defaults (ברירות מחדל להעתקה)

פריט בתפריט	תיאור
Content Type (סוג תוכן) Text (טקסט) Text/Photo (טקסט/תצלום)* Photo (תצלום) Graphics (גרפיקה)	שיפור תוצאת הפלט בהתאם לתוכן המסמך המקורי.
Content Source (מקור התוכן) לייזר שחור ולבן Color Laser (לייזר צבע)* Inkjet (הזרקת דיו) Photo/Film (תצלום/סרט) Magazine (כתב-עת) Newspaper (עיתון) Press (עיתונות) Other (אחר)	שיפור תוצאת הפלט בהתאם לאפיון המקור של המסמך המקורי.
צדדים 1 sided to 1 sided (חד-צדדי לחד-צדדי)* 1 sided to 2 sided (חד-צדדי לדו-צדדי) 2 sided to 1 sided (דו-צדדי לחד-צדדי) 2 sided to 2 sided (דו-צדדי לחד-צדדי)	ציון אופן פעילות הסריקה על-פי מסמך המקור.
Separator Sheets (גיליונות מפרידים) None (ללא)* Between Copies (בין עותקים) Between Jobs (בין משימות) Between Pages (בין דפים)	מציין אם להוסיף גיליונות הפרדה ריקים בעת ההדפסה.
Separator Sheet Source (מקור הגיליונות המפרידים) [Tray [x (מגש [1]) ([x*) Multipurpose Feeder (מזין רב-תכליתי)	מציין את מקור הנייר של גיליונות ההפרדה.
Color (צבע) Off (כבוי) On (פועל)* Auto (אוטומטי)	מציין האם להדפיס העתקים בצבע.
עמודים לגיליון Off (כבוי)* 2 Portrait pages (2 עמודים לאורך) 4 Portrait pages (4 עמודים לאורך) 2 Landscape pages (2 עמודים לרוחב) 4 Landscape pages (4 עמודים לרוחב)	ציון מספר התמונות לעמוד שיודפסו על צד אחד של גיליון נייר.
הערה: כוכבית (*) לצד ערך מציינת את הגדרת ברירת המחדל של היצרן.	

פריט בתפריט	תיאור
Print Page Borders (הדפסת גבולות עמוד) Off (כבוי)* On (מופעל)	הוספת גבול סביב כל אחת מהתמונות בעת הדפסת מספר עמודים על עמוד יחיד.
Collate (איסוף) מכובה [1,1,1,2,2,2] מופעל [1,2,1,2,1,2]*	הדפסת מספר עותקים ברצף.
Copy from" Size (גודל "העתקה מ-") [רשימת גודלי נייר]	הגדרת גודל הנייר של מסמך המקור. **הערות:** • בארה"ב, Letter היא הגדרת ברירת המחדל של היצרן. האפשרות A4 היא הגדרת ברירת המחדל של היצרן עבור רחבי העולם. • פריט תפריט זה עשוי להשתנות בהתאם לדגם המדפסת.
Copy to" Source (מקור "העתקה אל") Tray [x] (מגש [1]) ([x]*) Multipurpose Feeder (מזין רב-תכליתי) התאמת גודל אוטומטית	ציון מקור הנייר עבור משימת ההעתקה.
Temperature (טמפרטורה) 4- עד 4 (0*)	מציין אם להפיק פלט בגוון קריר יותר או חמים יותר.
Darkness (כהות) 4- עד 4 (0*)	כוונון הכהות של התמונה הסרוקה.
Number of Copies (מספר העתקים) 1-9999 (1*)	ציון מספר ההעתקים.
Header/Footer (כותרת עליונה/תחתונה) שמאל למעלה מרכז למעלה ימין למעלה שמאל למטה מרכז למטה ימין למטה	החלת כותרת עליונה או תחתונה בפלט המודפס.
שכבת הודעה Confidential (סודי) Copy (העתקה) Draft (טיוטה) Urgent (דחוף) Custom (מותאם אישית) Off (כבוי)*	לציין את שכבת הטקסט שתודפס על כל עמוד של משימת ההעתקה.
Custom Overlay (שכבה מותאמת אישית)	הקלדת טקסט שכבה מותאם אישית.
הערה: כוכבית (*) לצד ערך מציינת את הגדרת ברירת המחדל של היצרן.	

Advanced Imaging (הדמיה מתקדמת)

פריט בתפריט	תיאור
Color Balance (איזון צבע) 4- עד 4 (0*)	התאמת כמות הטונר שנמצאת בשימוש בכל אחד מהצבעים.
Color Dropout (השמטת צבע) None (ללא)* Red (אדום) Green (ירוק) Blue (כחול) **Default Red Threshold (סף ברירת מחדל אדום)** 0–255 (128*) **Default Green Threshold (סף ברירת מחדל ירוק)** 0–255 (128*) **Default Blue Threshold (סף ברירת מחדל כחול)** 0–255 (128*)	ציון הצבע שיש להשמיט במהלך סריקה וכוונון הגדרת ההשמטה עבור צבע זה.
Auto Color Detect (זיהוי צבע אוטומטי) Color Sensitivity (רגישות צבע) 1-9 (5*) Area Sensitivity (רגישות אזור) 1-9 (5*)	הגדרת כמות הצבע שהמדפסת מזהה מהמסמך המקורי.
Contrast (ניגודיות) מיטבי לתוכן* 0 1 2 3 4 5	מציין את הניגודיות של הפלט.
Background Removal (הסרת רקע) Background Detection (זיהוי רקע) Content-based* (מבוסס-תוכן) Fixed (קבוע) Level (רמה) 4- עד 4 (0*)	מתאים את כמות הרקע הנראה בתמונה הסרוקה. **הערה:** אם ברצונך להסיר את צבע הרקע מהמסמך המקורי, הגדר את זיהוי הרקע כמבוסס-תוכן. אם ברצונך להסיר רעש של תמונה מתצלום, הגדר את זיהוי הרקע כקבוע.
Auto Center (מרכוז אוטומטי) Off (כבוי)* On (מופעל)	יישור התוכן באמצע העמוד.
Mirror Image (תמונת ראי) Off (כבוי)* On (מופעל)	יוצר תמונת ראי של מסמך המקור.
Negative Image (תמונת תשליל) Off (כבוי)* On (מופעל)	יוצר תמונת תשליל של מסמך המקור.
הערה: כוכבית (*) לצד ערך מציינת את הגדרת ברירת המחדל של היצרן.	

פריט בתפריט	תיאור
Shadow Detail (פרט הצללה) -4 עד 4 (0*)	מתאים את כמות פרטי הצל הנראית בתמונה נסרקת.
Scan Edge to Edge (סריקה מקצה לקצה) Off (כבוי)* On (מופעל)	אפשר סריקה מקצה-לקצה של מסמך המקור.
Sharpness (חדות) 1-5 (3*)	התאמת החדות של תמונה שנסרקת.
הערה: כוכבית (*) לצד ערך מציינת את הגדרת ברירת המחדל של היצרן.	

פקדי ניהול

פריט בתפריט	תיאור
אפשר העתקים בצבע Off (כבוי) On (פועל)*	הדפסת העתקים בצבע.
Allow priority copies (אפשר עדיפות להעתקות) Off (כבוי) On (פועל)*	הפסקה של משימת הדפסה כדי להעתיק עמוד או מסמך.
Custom Job Scanning (סריקת משימה בהתאמה אישית) Off (כבוי)* On (מופעל)	Turn on scanning of custom jobs by default.
Allow Save as Shortcut (אפשר שמירה כקיצור דרך) Off (כבוי) On (פועל)*	שמירת הגדרות העתקה מותאמות אישית כקיצורי דרך.
Sample Copy (העתק לדוגמה)	הדפס העתק לדוגמה.
הערה: כוכבית (*) לצד ערך מציינת את הגדרת ברירת המחדל של היצרן.	

פקס

Fax Defaults (ברירות מחדל לפקס)

Fax Mode (מצב פקס)

פריט בתפריט	תיאור
Fax Mode (מצב פקס) Fax (פקס) Fax Server (שרת פקס) Disabled (מנוטרל)	בחירת מצב פקס. **הערה:** הגדרת ברירת המחדל של היצרן עשויה להשתנות בהתאם לדגם המדפסת שלך.

Fax Setup (הגדרות פקס)

General Fax settings (הגדרות פקס כלליות)

פריט בתפריט	תיאור
שם פקס	זיהוי מכשיר הפקס שלך.
מספר פקס	זיהוי מספר הפקס שלך.
Fax ID (מזהה פקס) שם פקס Fax Number (מספר פקס)*	יידוע נמעני הפקס על שם הפקס או מספר הפקס שלך.
Enable Manual Fax (אפשר פקס ידני) Off (כבוי)* On (מופעל)	הגדרת המדפסת למצב פקס בצורה ידנית. **הערות:** • פריט תפריט זה מצריך מפצל קו ושפופרת טלפון. • השתמש בקו טלפון רגיל למענה על משימת פקס נכנסת ולחיוג של מספר פקס. • כדי לעבור ישירות אל פונקציית הפקס הידני, גע במקשים **#** ו-**0** במקלדת.
Memory Use (שימוש בזיכרון) כל שהתקבלו Mostly receive (בעיקר קבלה) Equal (שווה)* בעיקר ששוגרו כל ששוגרו	הגדרת כמות זיכרון הטלפון הפנימי המוקצה לשימוש בפקס. **הערה:** פריט תפריט זה מונע מצבים של חוצץ זיכרון וכשלי פקס.
Cancel Faxes (ביטול פקסים) Allow (אפשר)* אל תאפשר	ביטול פקסים יוצאים לפני שידורם, או ביטול פקסים נכנסים לפני סיום הדפסתם.
Fax Number Masking (מיסוך מספר פקס) Off (כבוי)* From Left (משמאל) From Right (מימין)	ציון התבנית למיסוך מספר פקס יוצא.
Digits to mask (ספרות למיסוך) 0-58 (0*)	מציין את מספר הספרות שיש למסך במספר פקס יוצא.
Enable Line Connected Detection (אפשור איתור בחיבור קווי) On (פועל)* מכובה	קביעה אם קו טלפון מסוים מחובר למדפסת. **הערה:** הזיהוי מתבצע בעת הדלקת המדפסת ולפני כל שיחה.
Enable Line In Wrong Jack Detection (אפשור זיהוי קו בשקע שגוי) מכובה On (פועל)*	קביעה אם קו טלפון מסוים מחובר ליציאה הנכונה במדפסת. **הערה:** הזיהוי מתבצע בעת הדלקת המדפסת ולפני כל שיחה.
Enable Extension in Use Support (אפשור תמיכה בשלוחה בשימוש) מכובה On (פועל)*	קביעה אם קו טלפון מסוים נמצא בשימושו של התקן אחר, כגון טלפון אחר, באותו קו. **הערה:** הזיהוי מתבצע בעת הדלקת המדפסת ולפני כל שיחה.
Optimize Fax Compatibility (אופטימיזציית תאימות פקס)	הגדרת פונקציונליות הפקס של המדפסת לתאימות אופטימלית למכשירי הפקס האחרים.
הערה: כוכבית (*) לצד ערך מציינת את הגדרת ברירת המחדל של היצרן.	

פריט בתפריט	תיאור
Fax Transport (העברת פקס) T.38 Analog (אנלוגי) G.711 etherFAX	הגדרת שיטת העברת הפקס. **הערות:** • פריט זה בתפריט מופיע רק במדפסת מותקן אגד רישיונות של etherFAX או Fax over IP (FoIP). • הגדרות ברירת המחדל של היצרן עשויות להשתנות בהתאם לדגם המדפסת שלך.
הערה: כוכבית (*) לצד ערך מציינת את הגדרת ברירת המחדל של היצרן.	

HTTPS Fax Settings (הגדרות פקס HTTPS)

הערה: תפריט זה מופיע רק אם האפשרות Fax Transport (העברת פקס) מוגדרת כ-etherFAX.

פריט בתפריט	תיאור
HTTPS service URL (כתובת URL של שירות HTTPS)	ציון כתובת ה-URL של שירות ה-etherFAX.
HTTPS Proxy	ציון כתובת URL של שרת Proxy.
HTTPS Proxy User (משתמש של HTTPS Proxy)	ציון שם המשתמש והסיסמה לשרת ה-proxy.
סיסמה של HTTPS Proxy	
הצפנה של פקסים שנשלחו מנוטרל Enabled (זמין)* נדרש	הפעלת הצפנה של הודעות פקס יוצאות.
הצפנה של פקסים שהתקבלו מנוטרל Enabled (זמין)* נדרש	הפעלת הצפנה של הודעות פקס נכנסות.
HTTPS Fax Status (מצב פקס HTTPS)	הצגת מצב התקשורת של ה-etherFAX.
הערה: כוכבית (*) לצד ערך מציינת את הגדרת ברירת המחדל של היצרן.	

Fax Send Settings (הגדרות שליחת פקס)

פריט בתפריט	תיאור
Resolution (רזולוציה) Standard (רגילה)* חדה Super Fine (טובה מאוד) Ultra Fine (טובה במיוחד)	הגדרת הרזולוציה של התמונה הסרוקה. **הערה:** רזולוציה גבוהה יותר מאריכה את זמן שידור הפקס ומצריכה יותר זיכרון.
Original Size (גודל מקור) [רשימת גודלי נייר] (Mixed Sizes (גדלים מעורבים)*)	ציון גודל הנייר של מסמך המקור.
Orientation (כיוון הדפסה) Portrait (לאורך)* Landscape (לרוחב)	מציין את כיוון מסמך המקור. **הערה:** פריט תפריט זה מופיע רק בחלק מדגמי המדפסת.
הערה: כוכבית (*) לצד ערך מציינת את הגדרת ברירת המחדל של היצרן.	

פריט בתפריט	תיאור
Sides (צדדים) Off (כבוי)* Short Edge (לרוחב) Long Edge (לאורך)	ציון הכיוון של המסמך המקורי כאשר סורקים משני צדי המסמך. **הערה:** פריט תפריט זה מופיע רק בחלק מדגמי המדפסת.
Content Type (סוג תוכן) Text (טקסט)* Text/Photo (טקסט/תצלום) תצלום Graphics (גרפיקה)	שיפור תוצאת הפלט בהתאם לתוכן המסמך המקורי.
Content Source (מקור התוכן) Black and White Laser (לייזר שחור-לבן) Color Laser (לייזר צבע)* Inkjet (הזרקת דיו) Photo/Film (תצלום/סרט) Magazine (כתב-עת) Newspaper (עיתון) Press (עיתונות) Other (אחר)	שיפור תוצאת הפלט בהתאם לאפיון המקור של המסמך המקורי.
Darkness (כהות) 1-9 (5*)	כוונון הכהות של התמונה הסרוקה.
Behind a PABX (מאחורי PABX) On (מופעל) Off (כבוי)*	קביעה שהמדפסת תחייג למספר פקס מבלי להמתין לזיהוי צליל החיוג. **הערה:** מרכזת פרטית אוטומטית (Private Automated Branch Exchange, PABX) היא רשת טלפוניה המאפשרת למספר גישה יחיד להציע מספר קווים למתקשרים חיצוניים.
Dial Mode (מצב חיוג) Tone (צלילים)* מתקפים	ציון מצב החיוג עבור פקסים נכנסים או יוצאים.
הערה: כוכבית (*) לצד ערך מציינת את הגדרת ברירת המחדל של היצרן.	

Advanced Imaging (הדמיה מתקדמת)

פריט בתפריט	תיאור
Color Balance (איזון צבע) Cyan - Red (ציאן - אדום) -4 עד 4 (0*) Magenta - Green (מגנטה - ירוק) -4 עד 4 (0*) Yellow - Blue (צהוב - כחול) -4 עד 4 (0*)	כוונון עוצמת הצבע במהלך סריקה.
Color Dropout (השמטת צבע) Color Dropout (השמטת צבע) (None (ללא)*) Default Red Threshold (סף ברירת מחדל אדום) (128*) Default Green Threshold (סף ברירת מחדל ירוק) (128*) Default Blue Threshold (סף ברירת מחדל כחול) (128*)	ציון הצבע שיש להשמיט במהלך סריקה וכוונון הגדרת ההשמטה עבור צבע זה.
הערה: כוכבית (*) לצד ערך מציינת את הגדרת ברירת המחדל של היצרן.	

פריט בתפריט	תיאור
Contrast (ניגודיות) Best for Content (מיטבי לתוכן)* 0 1 2 3 4 5	מציין את הניגודיות של הפלט.
Background Removal (הסרת רקע) Level (רמה) -4 עד 4 (0*)	מתאים את כמות הרקע הנראה בתמונה הסרוקה.
Mirror Image (תמונת ראי) Off (כבוי)* On (מופעל)	יוצר תמונת ראי של מסמך המקור.
Negative Image (תמונת תשליל) Off (כבוי)* On (מופעל)	יוצר תמונת תשליל של מסמך המקור.
Shadow Detail (פרט הצללה) -4 עד 4 (0*)	מתאים את כמות פרטי הצל הנראית בתמונה נסרקת.
Scan Edge to Edge (סריקה מקצה לקצה) On (מופעל) Off (כבוי)*	אפשר סריקה מקצה-לקצה של מסמך המקור.
Sharpness (חדות) 1-5 (3*)	קובע את החדות של תמונה שנסרקת.
Temperature (טמפרטורה) -4 עד 4 (0*)	מציין אם להפיק פלט בגוון קריר יותר או חמים יותר.
הערה: כוכבית (*) לצד ערך מציינת את הגדרת ברירת המחדל של היצרן.	

Admin Controls (פקדי ניהול)

פריט בתפריט	תיאור
Enable Color Fax Scans (אפשר סריקות פקס צבעוני) Off by Default (כבוי כברירת מחדל)* On by default (פועל כברירת מחדל) Never Use (אל תשתמש לעולם) Always Use (השתמש תמיד)	אפשור סריקות צבע בפקס.
Automatic Redial (חיוג חוזר אוטומטי) 0-9 (5*)	כוונון מספר ניסיונות החיוג החוזר על-פי רמות הפעילות של מכשירי הפקס הנמענים.
Redial Frequency (תדירות חיוג חוזר) 1–200 minutes (1–200 דקות) (3*)	הארכת משך הזמן בין ניסיונות החיוג החוזר כדי להעלות את הסיכוי לשליחת הפקס בהצלחה.
הערה: כוכבית (*) לצד ערך מציינת את הגדרת ברירת המחדל של היצרן.	

פריט בתפריט	תיאור
Enable ECM (אפשר ECM) On (פועל)* מכובה	הפעלת מצב תיקון שגיאות (Error Correction Mode, ECM) עבור משימות פקס. **הערה:** ECM מזהה ומתקן שגיאות בתהליך שידור הפקס, אשר נגרמות כתוצאה מרעש בקו הטלפון ועוצמת אות ירודה.
Enable Fax Scans (אפשר סריקות פקס) On (פועל)* מכובה	שיגור בפקס של מסמכים שנסרקים במדפסת.
Driver to Fax (מנהל התקן לפקס) On (פועל)* מכובה	מאפשר למנהל התקן המדפסת לשלוח פקס.
Allow Save as Shortcut (אפשר שמירה כקיצור דרך) On (פועל)* מכובה	שמירת מספרי פקס כקיצורי דרך במדפסת.
Max Speed (מהירות מרבית) 33600* 14400 9600 4800 2400	הגדרת המהירות המרבית לשליחת פקס.
Custom Job Scanning (סריקת משימה בהתאמה אישית) Off (כבוי)* On (מופעל)	הפעלת סריקה של משימות בהתאמה אישית כברירת מחדל. **הערה:** פריט זה בתפריט מופיע רק כשמותקן דיסק קשיח.
הצג לפני סריקה Off (כבוי)* On (מופעל)	הצגת תצוגה מקדימה של הסריקה בתצוגה. **הערה:** פריט זה בתפריט מופיע רק כשמותקן דיסק קשיח.
Adjust ADF Skew (התאמת הטיית ADF) Off (כבוי)* On (מופעל)	לתקן את ההטיה הקלה שבתמונה הסרוקה.
Auto Convert Color Faxes to Mono Faxes (המרה אוטומטית מפקסים צבעוניים לפקסים בשחור-לבן) On (פועל)* מכובה	המרת כל הפקסים הצבעוניים היוצאים לשחור-לבן.
Confirm Fax Number (אישור מספר פקס) Off (כבוי)* On (מופעל)	בקשה שהמשתמש יאשר את מספר הפקס.
קידומת חיוג	הגדרת קידומת חיוג.
Dialing Prefix Rules (כללי קידומת חיוג)	יוצר כלל לקידומת חיוג.
הערה: כוכבית (*) לצד ערך מציינת את הגדרת ברירת המחדל של היצרן.	

Fax Receive Settings (הגדרות קבלת פקס)

פריט בתפריט	תיאור
Fax Job Waiting (משימת פקס ממתינה) None (ללא)* Toner (טונר) Toner and Supplies (טונר וחומרים מתכלים)	מסיר עבודות פקס שמבקשות מקורות ספציפיים שאינם זמינים מתור ההדפסה.
Rings to Answer (צלצולים עד למענה) 1-25 (3*)	הגדרת מספר הצלצולים עד למענה לפקס נכנס.
Auto Reduction (הקטנה אוטומטית) On (פועל)* מכובה	שינוי גודלו של הפקס הנכנס בהתאם לגודל העמוד.
Paper Source (מקור נייר) Tray (מגש) [X] Auto (אוטומטי)*	הגדרת מקור הנייר להדפסת פקס נכנס.
Sides (צדדים) On (מופעל) Off (כבוי)*	הדפסה על שני צדי הנייר.
Separator Sheets (גיליונות מפרידים) None (ללא)* Before Job (לפני משימה) After Job (אחרי משימה)	מציין אם להוסיף גיליונות הפרדה ריקים בעת ההדפסה.
Separator Sheet Source (מקור הגיליונות המפרידים) Tray (מגש) [1] [X*]	מציין את מקור הנייר של גיליונות ההפרדה.
Output Bin (סל פלט) Standard Bin (סל סטנדרטי)	ציון סל הפלט עבור פקסים שמתקבלים.
כותרת תחתונה של פקס On (מופעל) Off (כבוי)*	מדפיס את פרטי השיגור בחלקו התחתון של כל עמוד פקס מתוך הפקס שהתקבל.
Fax Footer Time Stamp (חותמת שעה בכותרת תחתונה של פקס) Receive (קבל)* הדפס	מדפיס את חותמת השעה בחלקו התחתון של כל עמוד פקס מתוך הפקס שהתקבל.
Staple (מהדק) Off (כבוי)* 1 staple (סיכה אחת) 2 Staples (2 סיכות)	הידוק מסמך הפקס המודפס. **הערה:** פריט תפריט זה מופיע רק כאשר מותקנת יחידת גימור.
Holding Faxes (הפסקת פקסים) Held Fax Mode (מצב פקס מופסק) Off (כבוי)* מופעל תמיד Manual (ידני) מתוזמן	עצירת הדפסת פקסים שהתקבלו עד שישוחררו.
הערה: כוכבית (*) לצד ערך מציינת את הגדרת ברירת המחדל של היצרן.	

Admin Controls (פקדי ניהול)

פריט בתפריט	תיאור
Enable Fax Receive (אפשר קבלת פקס) On (פועל)* מכובה	הגדרת המדפסת לקבלת פקסים.
Enable Color Fax Receive (אפשר קבלת פקסים בצבע) On (פועל)* מכובה	הגדרת המדפסת לקבלת פקסים בצבע.
Enable Caller ID (אפשר שיחה מזוהה) On (מופעל) Off (כבוי)*	הצגת המספר ששולח את הפקס הנכנס.
Block No Name Fax (חסימת פקסים ללא שם) On (מופעל) Off (כבוי)*	חסימת פקסים נכנסים הנשלחים מהתקנים ללא ציון מזהה תחנה או מזהה פקס.
Banned Fax List (רשימת פקסים אסורים) Add Banned Fax (הוספת פקס אסור)	ציון מספרי הטלפון שברצונך לחסום.
Answer On (מענה ב:) All Rings (כל הצלצולים)* Single Ring Only (צלצול יחיד בלבד) Double Ring Only (צלצול כפול בלבד) Triple Ring Only (צלצול משולש בלבד) צלצול יחיד או כפול בלבד צלצול יחיד או משולש בלבד Double or Triple Rings Only (צלצול כפול או משולש בלבד)	הגדרת תבנית צלצול מובחנת עבור פקסים נכנסים.
מענה אוטומטי On (פועל)* מכובה	הגדרת המדפסת לקבלת פקסים אוטומטית.
קוד מענה ידני 0-9 (9*)	הזן ידנית קוד בלוח מקשי הספרות של הטלפון כדי להתחיל לקבל פקס. **הערות:** • פריט תפריט זה מופיע רק כאשר קו הטלפון משותף למדפסת ולמכשיר טלפון. • פריט תפריט זה מופיע רק כשאתה מגדיר את המדפסת לקבלת פקסים באופן ידני.
Fax Forwarding (העברת פקס) Print (הדפסה)* הדפסה והעברה העברה	ציין אם להעביר פקס שהתקבל.
Forward To (העברה אל) Destination 1 (יעד 1) Destination 2 (יעד 1)	ציין לאן יועבר פקס שיתקבל. **הערה:** פריט תפריט זה מופיע רק כשהאפשרות Fax Forwarding (העברת פקס) מוגדרת כ-Print and Forward (הדפסה והעברה) או כ-Forward (העברה).

הערה: כוכבית (*) לצד ערך מציינת את הגדרת ברירת המחדל של היצרן.

פריט בתפריט	תיאור
Max Speed (מהירות מרבית) 33600* 14400 9600 4800 2400	הגדרת המהירות המרבית לשידור פקס.
הערה: כוכבית (*) לצד ערך מציינת את הגדרת ברירת המחדל של היצרן.	

Fax Cover Page (עמוד שער של פקס)

פריט בתפריט	תיאור
Fax Cover Page (עמוד שער של פקס) Off by Default (כבוי כברירת מחדל)* On by default (פועל כברירת מחדל) Never Use (אל תשתמש לעולם) Always Use (השתמש תמיד)	קביעת ההגדרות עבור עמוד השער של הפקס.
Include To field (הכללת השדה 'אל') Off (כבוי)* On (מופעל)	
Include From field (הכללת השדה 'מאת') Off (כבוי)* On (מופעל)	
From (מאת)	
Include Message Field (הכללת השדה 'ההודעה') Off (כבוי)* On (מופעל)	
Message: (ההודעה):	
Include Logo (הכללת לוגו) Off (כבוי)* On (מופעל)	
Include Footer (הכללת כותרת תחתונה) [x] Off (כבוי)* On (מופעל)	
Footer (כותרת תחתונה) [x]	
הערה: כוכבית (*) לצד ערך מציינת את הגדרת ברירת המחדל של היצרן.	

Fax Log Settings (הגדרות יומן פקס)

פריט בתפריט	תיאור
Transmission Log Frequency (תדירות יומן שידור) Always (תמיד)* אף פעם Only for Error (רק בשגיאה)	ציון התדירות שבה המדפסת תיצור יומן שידור.
הערה: כוכבית (*) לצד ערך מציינת את הגדרת ברירת המחדל של היצרן.	

פריט בתפריט	תיאור
Transmission Log Action (פעולת יומן שידור) הדפס מכובה On (פועל)* E-mail (דואר אלקטרוני) Off (כבוי)* On (מופעל)	הדפסה, או שליחה בדואר אלקטרוני, של יומן שידורי פקס שהצליחו או שגיאות שידור.
Receive Error Log (יומן שגיאות קבלה) Print Never (אל תדפיס אף פעם)* הדפסה בשגיאה	הדפסת יומן של כשלים בקבלת פקס.
Auto Print Logs (הדפסה אוטומטית של יומנים) On (פועל)* מכובה	הדפסת כל פעילות הפקס.
Log Paper Source (מקור נייר ליומן) Tray (מגש) [1] [x]*	ציון מקור הנייר שמשמש להדפסת יומנים.
Logs Display (תצוגת יומנים) Remote Fax Name (שם פקס מרוחק)* מספר שחוייג	זיהוי השולח לפי שם או מספר הפקס הרחוק.
Enable Job Log (אפשר יומן משימות) On (פועל)* מכובה	הצגת סיכום של כל משימות הפקס.
Enable Call Log (אפשר יומן שיחות) On (פועל)* מכובה	הצגת סיכום היסטוריית החיוגים של הפקס.
Log Output Bin (סל פלט ליומן) Standard Bin (סל סטנדרטי)* Bin (סל) [x]	ציון סל הפלט עבור היומנים המודפסים.
הערה: כוכבית (*) לצד ערך מציינת את הגדרת ברירת המחדל של היצרן.	

Speaker Settings (הגדרות רמקול)

פריט בתפריט	תיאור
Speaker Mode (מצב רמקול) Always Off (כבוי תמיד)* מופעל תמיד On until Connected (מופעל עד חיבור)	הגדרת מצב הרמקול של הפקס.
עוצמת רמקול Low (נמוכה)* חזקה	כוונון עוצמת הרמקול של הפקס.
עוצמת צלצול Off (כבוי)* On (מופעל)	הפיכת עוצמת הצלצול לזמינה.
הערה: כוכבית (*) לצד ערך מציינת את הגדרת ברירת המחדל של היצרן.	

הגדרת שרת פקס

הגדרות פקס כלליות

פריט בתפריט	תיאור
To Format (תבנית אל)	ציין נמען פקס. **הערה:** אם ברצונך להשתמש במספר הפקס, הקלד את סימן המספר (#) לפני מספר.
Reply Address (כתובת לתשובה)	ציין כתובת לתשובה למשלוח פקס.
Subject (נושא)	ציין את נושא הפקס וההודעה.
Message (ההודעה)	
Enable Analog Receive (אפשר קבלה אנלוגית) Off (כבוי)* On (מופעל)	הגדרת המדפסת לקבלת פקסים אנלוגיים.
הערה: כוכבית (*) לצד ערך מציינת את הגדרת ברירת המחדל של היצרן.	

הגדרות דוא"ל של שרת פקס

פריט בתפריט	תיאור
Use E-mail SMTP Server (שימוש בשרת SMTP לדואר אלקטרוני) On (פועל)* Off (כבוי)	שימוש בהגדרות של Simple Mail Transfer Protocol (SMTP) לדוא"ל בעת קבלה ושליחה של פקסים. **הערה:** כשאפשרות זו מוגדרת כ-On (מופעל), כל שאר הגדרות התפריט Fax Server E-mail Settings (הגדרות דוא"ל שרת פקס) אינן מוצגות.
Primary SMTP Gateway (שער SMTP ראשי)	הקלדת כתובת ה-IP או שם המארח של שרת SMTP.
יציאת שער SMTP ראשי 1-65535 (25*)	הזנת מספר היציאה של שרת ה-SMTP הראשי.
Secondary SMTP Gateway (שער SMTP משני)	הקלדת כתובת ה-IP או שם המארח של שרת ה-SMTP המשני או המשמש כגיבוי.
יציאת שער SMTP משני 1-65535 (25*)	הזנת מספר יציאת השרת של שרת ה-SMTP המשני או המשמש כגיבוי.
פסק זמן SMTP 5-30 (30*)	הגדר את הזמן שיחלוף לפני שהמדפסת תפסיק את פעולתה כאשר שרת ה-SMTP לא מגיב.
Reply Address (כתובת לתשובה)	ציין כתובת לתשובה למשלוח פקס.
שימוש ב- SSL/TLS Disabled (מבוטל)* משא ומתן נדרש	ציין אם לשלוח פקס באמצעות קישור מוצפן.
Require Trusted Certificate (דרוש אישור מהימן) Off (כבוי) On (פועל)*	ציין אישור מהימן בעת גישה לשרת ה-SMTP.
הערה: כוכבית (*) לצד ערך מציינת את הגדרת ברירת המחדל של היצרן.	

פריט בתפריט	תיאור
אימות שרת SMTP No authentication required (לא נדרש אימות)* Login / Plain (כניסה/רגיל) NTLM CRAM-MD5 Digest-MD5 Kerberos 5	הגדרת סוג האימות לגישה לשרת ה-SMTP.
דוא"ל המופעל על-ידי ההתקן None (ללא)* השתמש באישורי SMTP של ההתקן	ציין אם האישורים נדרשים עבור דוא"ל שמופעל על-ידי ההתקן.
דוא"ל המופעל על-ידי המשתמש None (ללא)* השתמש באישורי SMTP של ההתקן השתמש במזהה ובסיסמת משתמש להפעלה השתמש בכתובת דוא"ל ובסיסמה להפעלה בקש מהמשתמש	ציין אם האישורים נדרשים עבור דוא"ל שמופעל על-ידי המשתמש.
Use Active Directory Device Credentials (השתמש באישורי התקן של Active Directory) Off (כבוי)* On (מופעל)	אפשר התחברות לשרת ה-SMTP באמצעות הרשאות משתמשים ויעדים קבוצתיים.
Device Userid	ציין את מזהה המשתמש והסיסמה לצורך התחברות לשרת ה-SMTP.
Device Password	
Kerberos 5 REALM	ציין את התחום עבור פרוטוקול האימות של Kerberos 5.
NTLM Domain	ציין את שם התחום עבור פרוטוקול האבטחה NTLM.
Disable "SMTP server not set up" error (השבתת שגיאת "שרת SMTP לא הוגדר") Off (כבוי)* On (מופעל)	מסתיר את הודעת השגיאה "שרת SMTP לא הוגדר".
הערה: כוכבית (*) לצד ערך מציינת את הגדרת ברירת המחדל של היצרן.	

הגדרות סריקה של שרת פקס

פריט בתפריט	תיאור
Image Format (תבנית תמונה) TIFF (.tif) PDF (.pdf)* XPS (.xps)	ציון תבנית הקובץ עבור התמונה הסרוקה.
Content Type (סוג תוכן) Text (טקסט)* Text/Photo (טקסט/תצלום) Photo (תצלום) Graphics (גרפיקה)	שיפור תוצאת הפלט בהתאם לתוכן המסמך המקורי.
הערה: כוכבית (*) לצד ערך מציינת את הגדרת ברירת המחדל של היצרן.	

פריט בתפריט	תיאור
Content Source (מקור התוכן) לייזר שחור ולבן Color Laser (לייזר צבע)* Inkjet (הזרקת דיו) Photo/Film (תצלום/סרט) Magazine (כתב-עת) Newspaper (עיתון) Press (עיתונות) Other (אחר)	שיפור תוצאת הפלט בהתאם לאפיון המקור של המסמך המקורי.
Fax Resolution (רזולוציית פקס) Standard (רגילה)* Fine (טובה) עדינה מאד עדינה במיוחד	הגדרת רזולוציית הפקס.
צדדים Off (כבוי)* Short Edge (לרוחב) Long Edge (לאורך)	ציון הכיוון של המסמך המקורי כאשר סורקים משני צדי המסמך.
Darkness (כהות) 1-9 (5*)	הגדרת כהות הפלט.
כיוון הדפסה Portrait (לאורך)* לרוחב	ציין את כיוון ההצבה של טקסט וגרפיקה על הדף.
גודל מקור [רשימת גודלי נייר]	הגדרת גודל הנייר של מסמך המקור. **הערות:** • בארה"ב, Mixed Sizes (גדלים מעורבים) היא הגדרת ברירת המחדל של היצרן. האפשרות A4 היא הגדרת ברירת המחדל של היצרן עבור רחבי העולם. • הגדרה זו עשויה להשתנות בהתאם לדגם המדפסת.
שימוש ב-TIFF מרובה עמודים Off (כבוי) On (פועל)*	בחירה בין קובצי TIFF של עמוד יחיד וקובצי TIFF של עמודים מרובים.
הערה: כוכבית (*) לצד ערך מציינת את הגדרת ברירת המחדל של היצרן.	

דוא"ל

E-mail Setup (הגדרת דואר אלקטרוני)

פריט בתפריט	תיאור
Primary SMTP Gateway (שער SMTP ראשי)	הקלדת כתובת ה-IP או שם המארח של שרת SMTP לשליחת דוא"ל.
הערה: כוכבית (*) לצד ערך מציינת את הגדרת ברירת המחדל של היצרן.	

פריט בתפריט	תיאור
Primary SMTP Gateway Port (יציאת שער SMTP ראשי) 1-65535 (25*)	הזנת מספר היציאה של שרת ה-SMTP הראשי.
Secondary SMTP Gateway (שער SMTP משני)	הקלדת כתובת ה-IP או שם המארח של שרת ה-SMTP המשני או המשמש כגיבוי.
Secondary SMTP Gateway Port (יציאת שער SMTP משני) 1-65535 (25*)	הזנת מספר יציאת השרת של שרת ה-SMTP המשני או המשמש כגיבוי.
SMTP Timeout (פסק זמן SMTP) 5-30 שניות (30*)	הגדר את הזמן שיחלוף לפני שהמדפסת תפסיק את פעולתה כאשר שרת ה-SMTP לא מגיב.
Reply Address (כתובת לתשובה)	ציין כתובת לתשובה בדוא"ל.
Always use SMTP default Reply Address (השתמש תמיד בכתובת לתשובה שנקבעה כברירת מחדל ב-SMTP) On (פועל)* Off (כבוי)	השתמש תמיד בכתובת לתשובה שנקבעה כברירת מחדל בשרת SMTP.
שימוש ב- SSL/TLS Disabled (מבוטל) * משא ומתן נדרש	ציין אם לשלוח דוא"ל באמצעות קישור מוצפן.
Require Trusted Certificate (דרוש אישור מהימן) Off (כבוי) On (פועל)*	דרוש אישור מהימן בעת גישה לשרת ה-SMTP.
אימות שרת SMTP No authentication required (לא נדרש אימות)* Login / Plain (כניסה/רגיל) NTLM CRAM-MD5 Digest-MD5 Kerberos 5	הגדרת סוג האימות לגישה לשרת ה-SMTP.
דוא"ל המופעל על-ידי ההתקן None (ללא)* השתמש באישורי SMTP של ההתקן	ציין אם האישורים נדרשים עבור דוא"ל שמופעל על-ידי ההתקן.
דוא"ל המופעל על-ידי המשתמש None (ללא)* השתמש באישורי SMTP של ההתקן השתמש במזהה ובסיסמת משתמש להפעלה השתמש בכתובת דוא"ל ובסיסמה להפעלה בקש מהמשתמש	ציין אם האישורים נדרשים עבור דוא"ל שמופעל על-ידי המשתמש.
Use Active Directory Device Credentials (השתמש באישורי התקן של Active Directory) Off (כבוי) On (פועל)*	אפשר התחברות לשרת ה-SMTP באמצעות הרשאות משתמשים והקצאות קבוצתיות.
Device Userid	ציין את מזהה המשתמש והסיסמה לצורך התחברות לשרת ה-SMTP.
Device Password	
הערה: כוכבית (*) לצד ערך מציינת את הגדרת ברירת המחדל של היצרן.	

פריט בתפריט	תיאור
Kerberos 5 REALM	ציין את התחום עבור פרוטוקול האימות של Kerberos 5.
NTLM Domain	ציין את שם התחום עבור פרוטוקול האבטחה NTLM.
Disable "SMTP server not set up" error (השבתת שגיאת "שרת SMTP לא הוגדר") Off (כבוי)* On (מופעל)	מסתיר את הודעת השגיאה "שרת SMTP לא הוגדר".
הערה: כוכבית (*) לצד ערך מציינת את הגדרת ברירת המחדל של היצרן.	

E-mail Defaults (ברירות מחדל של דוא"ל)

פריט בתפריט	תיאור
Subject (נושא)	ציין את נושא הדוא"ל וההודעה.
Message (ההודעה)	
File Name (שם קובץ)	מציין שם לתמונה הסרוקה.
תבנית PDF (.pdf)* TIFF (.tif) JPEG (.jpg) XPS (.xps) TXT (.txt) RTF (.rtf) DOCX (.docx)	ציון תבנית הקובץ עבור התמונה הסרוקה.
Global OCR Settings Recognized Languages (שפות מזוהות) Auto Rotate (סיבוב אוטומטי) Despeckle (ניקוי כתמים) Auto Contrast Enhance (שיפור ניגודיות אוטומטי)	קביעת ההגדרות לזיהוי תווים אופטי (OCR). **הערה:** פריט תפריט זה יוצג רק אם רכשת והתקנת פתרון OCR כלשהו.
הערה: כוכבית (*) לצד ערך מציינת את הגדרת ברירת המחדל של היצרן.	

פריט בתפריט	תיאור
הגדרות PDF גרסת PDF 1.3 1.4 1.5. 1.6 1.7 Archival Version (גרסה ארכיונית) A-1a* A-1b Highly Compressed (רמת דחיסה גבוהה) Off (כבוי)* On (מופעל) Secure (מאובטח) Off (כבוי)* On (מופעל) Searchable (ניתן לחיפוש) Off (כבוי)* On (מופעל) ארכיוני (PDF/A) Off (כבוי)* On (מופעל)	הגדרת תבנית ה-PDF של התמונה הנסרקת.
Content Type (סוג תוכן) Text (טקסט) Text/Photo (טקסט/תצלום)* Photo (תצלום) Graphics (גרפיקה)	שיפור תוצאת הפלט בהתאם לתוכן המסמך המקורי.
Content Source (מקור התוכן) Black and White Laser* (לייזר שחור ולבן) Color Laser (לייזר צבע) Inkjet (הזרקת דיו) Photo/Film (תצלום/סרט) Magazine (כתב-עת) Newspaper (עיתון) Press (עיתונות) Other (אחר)	שיפור תוצאת הפלט בהתאם למסמך המקורי.
Color (צבע) שחור-לבן אפור Color (צבע)* Auto (אוטומטי)	ציון הצבע בעת סריקת תמונה.
הערה: כוכבית (*) לצד ערך מציינת את הגדרת ברירת המחדל של היצרן.	

פריט בתפריט	תיאור
Resolution (רזולוציה) 75 dpi 150 dpi* 200 dpi 300 dpi 400 dpi 600 dpi	הגדרת הרזולוציה של התמונה הסרוקה.
Darkness (כהות) -4 עד 4 (0*)	כוונון הכהות של התמונה הסרוקה.
כיוון הדפסה הדפסה לאורך* לרוחב	ציין את כיוון ההצבה של טקסט וגרפיקה על הדף.
גודל מקור [רשימת גודלי נייר]	הגדרת גודל הנייר של מסמך המקור. **הערה:** הגדרת ברירת המחדל של היצרן היא גדלים מעורבים.
צדדים Off (כבוי)* Long Edge (לאורך) Short Edge (לרוחב)	ציון כיוון הנייר של הטקסט והגרפיקה בעת סריקת מסמך דו-צדדי.
הערה: כוכבית (*) לצד ערך מציינת את הגדרת ברירת המחדל של היצרן.	

Advanced Imaging (הדמיה מתקדמת)

פריט בתפריט	תיאור
Color Balance (איזון צבע) ציאן או אדום -4 עד 4 (0*) מגנטה עד ירוק -4 עד 4 (0*) צהוב עד כחול -4 עד 4 (0*)	כוונון עוצמת הצבע במהלך סריקה.
Color Dropout (השמטת צבע) Color Dropout (השמטת צבע) None (ללא)* Red (אדום) Green (ירוק) Blue (כחול) Default Red Threshold (סף ברירת מחדל אדום) 0-255 (128*) Default Green Threshold (סף ברירת מחדל ירוק) 0-255 (128*) Default Blue Threshold (סף ברירת מחדל כחול) 0-255 (128*)	ציון הצבע שיש להשמיט במהלך סריקה וכוונון הגדרת ההשמטה עבור צבע זה.
הערה: כוכבית (*) לצד ערך מציינת את הגדרת ברירת המחדל של היצרן.	

פריט בתפריט	תיאור
Auto Color Detect (זיהוי צבע אוטומטי) Color Sensitivity (רגישות צבע) 1-9 (5*) Area Sensitivity (רגישות אזור) 1-9 (5*) עומק סיבית דוא"ל סיבית 1* סיבית 8	הגדרת כמות הצבע שהמדפסת מזהה מהמסמך המקורי. **הערה:** פריט תפריט זה מופיע רק כאשר האפשרות Color (צבע) מוגדרת כ-Auto (אוטומטי).
איכות JPEG Best for content (מיטבי לתוכן)* 5-95	הגדרת האיכות של תמונה נסרקת בתבנית JPEG. **הערות:** • 5 מקטין את גודל הקובץ, אך מפחית את איכות התמונה. • 95 מספק את איכות התמונה הטובה ביותר, אך יוצר קובץ גדול.
Contrast (ניגודיות) Best for content (מיטבי לתוכן)* 0 1 2 3 4 5	מציין את הניגודיות של הפלט.
Background Removal (הסרת רקע) Background Detection (זיהוי רקע) Content-based* (מבוסס-תוכן) Fixed (קבוע) Level (רמה) 4- עד 4 (0*)	מתאים את כמות הרקע הנראה בתמונה הסרוקה. **הערה:** אם ברצונך להסיר את צבע הרקע מהמסמך המקורי, הגדר את זיהוי הרקע כמבוסס-תוכן. אם ברצונך להסיר רעש של תמונה מתצלום, הגדר את זיהוי הרקע כקבוע.
Mirror Image (תמונת ראי) Off (כבוי)* On (מופעל)	יוצר תמונת ראי של מסמך המקור.
Negative Image (תמונת תשליל) Off (כבוי)* On (מופעל)	יוצר תמונת תשליל של מסמך המקור.
Shadow Detail (פרט הצללה) 4- עד 4 (0*)	מתאים את כמות פרטי הצל הנראית בתמונה נסרקת.
Scan Edge to Edge (סריקה מקצה לקצה) Off (כבוי)* On (מופעל)	אפשר סריקה מקצה-לקצה של מסמך המקור.
Sharpness (חדות) 1-5 (3*)	התאמת החדות של תמונה שנסרקת.
Temperature (טמפרטורה) 4- עד 4 (0*)	מציין אם להפיק פלט בגוון קריר יותר או חמים יותר.
הערה: כוכבית (*) לצד ערך מציינת את הגדרת ברירת המחדל של היצרן.	

פריט בתפריט	תיאור
Blank Pages (עמודים ריקים) Blank Page Removal (הסרת דף ריק) Blank Page Sensitivity (רגישות דף ריק)	מציין אם לכלול דפים ריקים.
הערה: כוכבית (*) לצד ערך מציינת את הגדרת ברירת המחדל של היצרן.	

פקדי ניהול

פריט בתפריט	תיאור
Max E-mail size (גודל דוא"ל מקסימלי) 0-65535 (0*)	הגדרת גודל הקובץ המותר עבור כל דוא"ל.
הודעת שגיאת גודל	ציין הודעת שגיאה שהמדפסת שולחת כאשר הודעת דוא"ל חורגת מגודל הקובץ המותר לה. **הערה:** ניתן להזין עד 1024 תווים.
Limit Destinations (מגבלות יעד)	הגבל שליחת דוא"ל רק לרשימה מוגדרת של שמות תחומים. **הערה:** השתמש בפסיק להפרדה בין התחומים.
שלח לי העתק Never appears (לא מופיע לעולם)* On by default (פועל כברירת מחדל) Off by default (כבוי כברירת מחדל) Always On (מופעל תמיד)	שליחת עותק של הדוא"ל לעצמך.
Limit E-mail Recipients (הגבלת נמעני דוא"ל) Off (כבוי)* On (מופעל)	הגבלת מספר נמעני הדוא"ל.
שימוש ב-:cc/bcc Off (כבוי)* On (מופעל)	אפשר שליחת עותק ועותק מוסתר בדוא"ל.
שימוש ב-TIFF מרובה עמודים On (פועל)* Off (כבוי)	בחירה בין קובצי TIFF של עמוד יחיד וקובצי TIFF של עמודים מרובים.
דחיסת TIFF LZW* JPEG	הגדרת אפשרות דחיסה עבור קובצי TIFF.
Text Default (ברירת מחדל לטקסט) 5-95 (75*)	הגדרת איכות הטקסט על תמונה שנסרקת.
Text/Photo Default (ברירת מחדל לטקסט/תצלום) 5-95 (75*)	הגדרת איכות הטקסט או הצילום על תמונה שנסרקת.
Photo Default (ברירת מחדל לתצלום) 5-95 (50*)	הגדרת איכות צילום על תמונה שנסרקת.
Transmission Log (יומן שיגור) Print log (הדפס יומן)* Do Not Print Log (אל תדפיס יומן) Print only for error (הדפס רק עבור שגיאה)	הדפסת יומן עבור שידור דוא"ל שהצליח.
הערה: כוכבית (*) לצד ערך מציינת את הגדרת ברירת המחדל של היצרן.	

פריט בתפריט	תיאור
Log Paper Source (מקור נייר ליומן) Tray [x] (מגש [1]) ([x]*) Multipurpose Feeder (מזין רב-תכליתי)	ציון מקור הנייר שמשמש להדפסת יומנים.
סריקת עבודה מותאמת אישית Off (כבוי)* On (מופעל)	הפעלת סריקה של משימות בהתאמה אישית כברירת מחדל. **הערה:** פריט זה בתפריט מופיע רק כשמותקן דיסק קשיח.
Scan Preview (הצגה לפני סריקה) Off (כבוי) On (פועל)*	הצגת התצוגה המקדימה של הסריקה בתצוגה. **הערה:** פריט זה בתפריט מופיע רק כאשר מותקן דיסק קשיח במדפסת.
Allow Save as Shortcut (אפשר שמירה כקיצור דרך) Off (כבוי) On (פועל)*	שומר כתובות דוא"ל כקיצורי דרך. **הערה:** כשההגדרה היא למצב Off (כבוי), הלחצן Save As Shortcut (שמירה כקיצור דרך) אינו מופיע במסך יעד הדוא"ל.
E-mail Images Sent As (תמונות דוא"ל נשלחות בתור) Attachment (קובץ מצורף)* Web Link (קישור אינטרנט)	ציין כיצד לשלוח את התמונות בדוא"ל.
Reset E-mail Information After Sending (איפוס פרטי דוא"ל לאחר שליחה) Off (כבוי) On (פועל)*	שחזור פרטי ברירת המחדל של הדוא"ל לאחר שליחת דוא"ל.
הערה: כוכבית (*) לצד ערך מציינת את הגדרת ברירת המחדל של היצרן.	

Web Link Setup (הגדרת קישור אינטרנט)

פריט בתפריט	תיאור
שרת	הגדרת המדפסת לשליחת דוא"ל כקישור אינטרנט.
כניסה	
סיסמה	
נתיב	
File Name (שם קובץ)	
Web Link (קישור אינטרנט)	

FTP

FTP Defaults (ברירות מחדל של FTP)

פריט בתפריט	תיאור
תבנית PDF (.pdf)* TIFF (.tif) JPEG (.jpg) XPS (.xps) TXT (.txt) RTF (.rtf) DOCX (.docx)	ציון תבנית הקובץ עבור התמונה הסרוקה. **הערה:** פריטי התפריט עשויים להשתנות בהתאם לדגם המדפסת.
Global OCR Settings (הגדרות OCR גלובליות) Recognized Languages (שפות מזוהות) Auto Rotate (סיבוב אוטומטי) Despeckle (ניקוי כתמים) Auto Contrast Enhance (שיפור ניגודיות אוטומטי)	קביעת ההגדרות לזיהוי תווים אופטי (OCR). **הערה:** תפריט זה יוצג רק אם רכשת והתקנת פתרון OCR כלשהו.
הגדרות PDF גרסת PDF 1.3 1.4 1.5* 1.6 1.7 Archival Version (גרסה ארכיונית) A-1a* A-1b Secure (מאובטח) Off (כבוי)* On (מופעל) ארכיוני (PDF/A) Off (כבוי)* On (מופעל)	הגדרת תבנית ה-PDF עבור התמונה הנסרקת.
Content Type (סוג תוכן) Text (טקסט) Text/Photo (טקסט/תצלום)* Graphics (גרפיקה) Photo (תצלום)	שיפור תוצאת הפלט בהתאם לתוכן המסמך המקורי.
הערה: כוכבית (*) לצד ערך מציינת את הגדרת ברירת המחדל של היצרן.	

פריט בתפריט	תיאור
Content Source (מקור התוכן) לייזר שחור ולבן Color Laser (לייזר צבע)* Inkjet (הזרקת דיו) Photo/Film (תצלום/סרט) Magazine (כתב-עת) Newspaper (עיתון) Press (עיתונות) Other (אחר)	שיפור תוצאת הפלט בהתאם לאפיון המקור של המסמך המקורי.
Color (צבע) שחור-לבן אפור Color (צבע)* Auto (אוטומטי)	ציון הצבע בעת סריקת תמונה.
Resolution (רזולוציה) 75 dpi 150 dpi* 200 dpi 300 dpi 400 dpi 600 dpi	הגדרת הרזולוציה של התמונה הסרוקה.
Darkness (כהות) -4 עד 4 (0*)	כוונון הכהות של התמונה הסרוקה.
כיוון הדפסה הדפסה לאורך* לרוחב	ציין את כיוון ההצבה של טקסט וגרפיקה על הדף.
גודל מקור [רשימת גודלי נייר]	הגדרת גודל הנייר של מסמך המקור. **הערות:** • בארה"ב, Letter היא הגדרת ברירת המחדל של היצרן. האפשרות A4 היא הגדרת ברירת המחדל של היצרן עבור רחבי העולם. • פריטי התפריט עשויים להשתנות בהתאם לדגם המדפסת.
צדדים Off (כבוי)* Long Edge (לאורך) Short Edge (לרוחב)	ציון כיוון הנייר של הטקסט והגרפיקה בעת סריקת מסמך דו-צדדי.
File Name (שם קובץ)	מציין את שם התמונה הסרוקה.
הערה: כוכבית (*) לצד ערך מציינת את הגדרת ברירת המחדל של היצרן.	

Advanced Imaging (הדמיה מתקדמת)

פריט בתפריט	תיאור
Color Balance (איזון צבע) -4 עד 4 (0*)	התאמת כמות הטונר שתהיה בשימוש עבור כל אחד מהצבעים בפלט הסריקה.
הערה: כוכבית (*) לצד ערך מציינת את הגדרת ברירת המחדל של היצרן.	

פריט בתפריט	תיאור
Color Dropout (השמטת צבע) Color Dropout (השמטת צבע) None (ללא)* Red (אדום) Green (ירוק) Blue (כחול) Default Red Threshold (סף ברירת מחדל אדום) 0–255 (128*) Default Green Threshold (סף ברירת מחדל ירוק) 0–255 (128*) Default Blue Threshold (סף ברירת מחדל כחול) 0–255 (128*)	ציון הצבע שיש להשמיט במהלך סריקה וכוונון הגדרת ההשמטה עבור צבע זה.
Auto Color Detect (זיהוי צבע אוטומטי) Color Sensitivity (רגישות צבע) 1-9 (5*) Area Sensitivity (רגישות אזור) 1-9 (5*)	הגדרת כמות הצבע שהמדפסת מזהה מהמסמך המקורי. **הערה:** פריט תפריט זה מופיע רק כאשר האפשרות Color (צבע) מוגדרת כ-Auto (אוטומטי).
איכות JPEG Best for content (מיטבי לתוכן)* 5-95	הגדרת האיכות של תמונה בתבנית JPEG. **הערות:** • 5 מקטין את גודל הקובץ, אך מפחית את איכות התמונה. • 90 מספק את איכות התמונה הטובה ביותר, אך יוצר קובץ גדול.
Contrast (ניגודיות) Best for content (מיטבי לתוכן)* 0 1 2 3 4 5	מציין את הניגודיות של הפלט.
Background Removal (הסרת רקע) Background Detection (זיהוי רקע) Content-based* (מבוסס-תוכן) Fixed (קבוע) Level (רמה) -4 עד 4 (0*)	מתאים את כמות הרקע הנראה בתמונה הסרוקה. **הערה:** אם ברצונך להסיר את צבע הרקע מהמסמך המקורי, הגדר את זיהוי הרקע כמבוסס-תוכן. אם ברצונך להסיר רעש של תמונה מתצלום, הגדר את זיהוי הרקע כקבוע.
Mirror Image (תמונת ראי) Off (כבוי)* On (מופעל)	יוצר תמונת ראי של מסמך המקור.
Negative Image (תמונת תשליל) Off (כבוי)* On (מופעל)	יוצר תמונת תשליל של מסמך המקור.
Shadow Detail (פרט הצללה) -4 עד 4 (0*)	מתאים את כמות פרטי הצל הנראית בתמונה נסרקת.
הערה: כוכבית (*) לצד ערך מציינת את הגדרת ברירת המחדל של היצרן.	

פריט בתפריט	תיאור
Scan Edge to Edge (סריקה מקצה לקצה) Off (כבוי)* On (מופעל)	אפשר סריקה מקצה-לקצה של מסמך המקור.
Sharpness (חדות) 1-5 (3*)	התאמת החדות של תמונה שנסרקת.
Temperature (טמפרטורה) 4- עד 4 (0*)	מציין אם להפיק פלט בגוון קריר יותר או חמים יותר.
Blank Pages (עמודים ריקים) הסרת דף ריק Blank Page Sensitivity (רגישות דף ריק)	מציין אם לכלול דפים ריקים.
הערה: כוכבית (*) לצד ערך מציינת את הגדרת ברירת המחדל של היצרן.	

פקדי ניהול

פריט בתפריט	תיאור
Text Default (ברירת מחדל לטקסט) 5-95 (75*)	הגדרת איכות הטקסט על תמונה שנסרקת.
Text/Photo Default (ברירת מחדל לטקסט/תצלום) 5-95 (75*)	הגדרת איכות הטקסט או הצילום על תמונה שנסרקת.
Photo Default (ברירת מחדל לתצלום) 5-95 (50*)	הגדרת איכות צילום על תמונה שנסרקת.
שימוש ב-TIFF מרובה עמודים On (פועל)* Off (כבוי)	בחירה בין קובצי TIFF של עמוד יחיד וקובצי TIFF של עמודים מרובים.
דחיסת TIFF LZW* JPEG	הגדרת אפשרות דחיסה עבור קובצי TIFF.
Transmission Log (יומן שיגור) Print Log (הדפס יומן)* Do Not Print Log (אל תדפיס יומן) Print only for error (הדפס רק עבור שגיאה)	הדפסת יומן עבור שידור סריקה ל-FTP שהצליח.
Log Paper Source (מקור נייר ליומן) Tray [x] (מגש [1]) ([x]*) Multipurpose Feeder (מזין רב-תכליתי)	ציון מקור הנייר שמשמש להדפסת יומני FTP.
עומק סיבית ל- FTP סיבית 1 8 סיביות*	מאפשר הפקת קבצים בנפחים קטנים יותר במצב טקסט/תצלום באמצעות תמונות של סיבית אחת. **הערה:** פריט תפריט זה רלוונטי רק כאשר האפשרות Color (צבע) מוגדרת כ-Gray (אפור).
Custom Job Scanning (סריקת משימה בהתאמה אישית) Off (כבוי)* On (מופעל)	Turn on scanning of custom jobs by default. **הערה:** פריט זה בתפריט מופיע רק כשמותקן דיסק קשיח.
הערה: כוכבית (*) לצד ערך מציינת את הגדרת ברירת המחדל של היצרן.	

פריט בתפריט	תיאור
Scan Preview (הצגה לפני סריקה) Off (כבוי) On (פועל)*	הצגת תצוגה מקדימה של הסריקה בתצוגה. **הערה:** פריט זה בתפריט מופיע רק כשמותקן דיסק קשיח.
Allow Save as Shortcut (אפשר שמירה כקיצור דרך) Off (כבוי) On (פועל)*	שומר הגדרות FTP מותאמות אישית כקיצורי דרך.
הערה: כוכבית (*) לצד ערך מציינת את הגדרת ברירת המחדל של היצרן.	

USB Drive (כונן USB)

Flash Drive Scan (סריקת כונן הבזק)

פריט בתפריט	תיאור
תבנית PDF (.pdf)* TIFF (.tif) JPEG (.jpg) XPS (.xps)	ציון תבנית הקובץ עבור התמונה הסרוקה. **הערה:** ההגדרות עשויות להשתנות בהתאם לדגם המדפסת.
Global OCR Settings (הגדרות OCR גלובליות) Recognized Languages (שפות מזוהות) Auto Rotate (סיבוב אוטומטי) Despeckle (ניקוי כתמים) Auto Contrast Enhance (שיפור ניגודיות אוטומטי)	קביעת ההגדרות לזיהוי תווים אופטי (OCR). **הערה:** תפריט זה יוצג רק אם רכשת והתקנת פתרון OCR כלשהו.
הגדרות PDF גרסת PDF 1.3 1.4 1.5* 1.6 1.7 Archival Version (גרסה ארכיונית) A-1a* A-1b Secure (מאובטח) Off (כבוי)* On (מופעל) ארכיוני (PDF/A) Off (כבוי)* On (מופעל)	הגדרת תבנית ה-PDF עבור התמונה הנסרקת.
הערה: כוכבית (*) לצד ערך מציינת את הגדרת ברירת המחדל של היצרן.	

פריט בתפריט	תיאור
Content Type (סוג תוכן) Text (טקסט) Text/Photo (טקסט/תצלום)* Graphics (גרפיקה) Photo (תצלום)	שיפור תוצאת הפלט בהתאם לתוכן המסמך המקורי.
Content Source (מקור התוכן) לייזר שחור ולבן Color Laser (לייזר צבע)* Inkjet (הזרקת דיו) Photo/Film (תצלום/סרט) Magazine (כתב-עת) Newspaper (עיתון) Press (עיתונות) Other (אחר)	שיפור תוצאת הפלט בהתאם לאפיון המקור של המסמך המקורי.
Color (צבע) שחור-לבן אפור Color (צבע)* Auto (אוטומטי)	ציון הצבע בעת סריקת תמונה.
Resolution (רזולוציה) 75 dpi 150 dpi* 200 dpi 300 dpi 400 dpi 600 dpi	הגדרת הרזולוציה של התמונה הסרוקה.
Darkness (כהות) 1-9 (5*)	כוונון הכהות של התמונה הסרוקה.
כיוון הדפסה הדפסה לאורך* לרוחב	ציין את כיוון ההצבה של טקסט וגרפיקה על הדף.
גודל מקור [רשימת גודלי נייר]	הגדרת גודל הנייר של מסמך המקור. **הערות:** • בארה"ב, Letter היא הגדרת ברירת המחדל של היצרן. האפשרות A4 היא הגדרת ברירת המחדל של היצרן עבור רחבי העולם. • פריט תפריט זה עשוי להשתנות בהתאם לדגם המדפסת.
צדדים Off (כבוי)* קצה ארוך קצה קצר	ציון כיוון הנייר של הטקסט והגרפיקה בעת סריקת מסמך דו-צדדי.
File Name (שם קובץ)	מציין את שם התמונה הסרוקה.

הערה: כוכבית (*) לצד ערך מציינת את הגדרת ברירת המחדל של היצרן.

Advanced Imaging (הדמיה מתקדמת)

פריט בתפריט	תיאור
Color Balance (איזון צבע)	התאמת כמות הטונר שתהיה בשימוש עבור כל אחד מהצבעים.
Color Dropout (השמטת צבע) Color Dropout (השמטת צבע) None (ללא)* Red (אדום) Green (ירוק) Blue (כחול) Default Red Threshold (סף ברירת מחדל אדום) 0–255 (128*) Default Green Threshold (סף ברירת מחדל ירוק) 0–255 (128*) Default Blue Threshold (סף ברירת מחדל כחול) 0–255 (128*)	ציון הצבע שיש להשמיט במהלך סריקה וכוונון הגדרת ההשמטה עבור צבע זה.
Auto Color Detect (זיהוי צבע אוטומטי) Color Sensitivity (רגישות צבע) 1-9 (5*) Area Sensitivity (רגישות אזור) 1-9 (5*)	הגדרת כמות הצבע שהמדפסת מזהה מהמסמך המקורי. **הערה:** פריט תפריט זה מופיע רק כאשר האפשרות Color (צבע) מוגדרת כ-Auto (אוטומטי).
איכות JPEG Best for content (מיטבי לתוכן)* 5-95	הגדרת האיכות של תמונה בתבנית JPEG. **הערות:** • 5 מקטין את גודל הקובץ, אך מפחית את איכות התמונה. • 90 מספק את איכות התמונה הטובה ביותר, אך יוצר קובץ גדול.
Contrast (ניגודיות) Best for content (מיטבי לתוכן)* 0 1 2 3 4 5	מציין את הניגודיות של הפלט.
Background Removal (הסרת רקע) Background Detection (זיהוי רקע) Content-based* (מבוסס-תוכן) Fixed (קבוע) Level (רמה) -4 עד 4 (0*)	מתאים את כמות הרקע הנראה בתמונה הסרוקה. **הערה:** אם ברצונך להסיר את צבע הרקע מהמסמך המקורי, הגדר את זיהוי הרקע כמבוסס-תוכן. אם ברצונך להסיר רעש של תמונה מתצלום, הגדר את זיהוי הרקע כקבוע.
Mirror Image (תמונת ראי) Off (כבוי)* On (מופעל)	יוצר תמונת ראי של מסמך המקור.
Negative Image (תמונת תשליל) Off (כבוי)* On (מופעל)	יוצר תמונת תשליל של מסמך המקור.
הערה: כוכבית (*) לצד ערך מציינת את הגדרת ברירת המחדל של היצרן.	

פריט בתפריט	תיאור
Shadow Detail (פרט הצללה) 4- עד 4 (0*)	מתאים את כמות פרטי הצל הנראית בתמונה נסרקת.
Scan Edge to Edge (סריקה מקצה לקצה) Off (כבוי)* On (מופעל)	אפשר סריקה מקצה-לקצה של מסמך המקור.
Sharpness (חדות) 1-5 (3*)	התאמת החדות של תמונה שנסרקת.
Temperature (טמפרטורה) 4- עד 4 (0*)	מציין אם להפיק פלט בגוון קריר יותר או חמים יותר.
Blank Pages (עמודים ריקים) הסרת דף ריק Blank Page Sensitivity (רגישות דף ריק)	מציין אם לכלול דפים ריקים.
הערה: כוכבית (*) לצד ערך מציינת את הגדרת ברירת המחדל של היצרן.	

פקדי ניהול

פריט בתפריט	תיאור
Text Default (ברירת מחדל לטקסט) 5-95 (75*)	הגדרת איכות הטקסט על תמונה שנסרקת.
Text/Photo Default (ברירת מחדל לטקסט/תצלום) 5-95 (75*)	הגדרת איכות הטקסט או הצילום על תמונה שנסרקת.
Photo Default (ברירת מחדל לתצלום) 5-95 (75*)	הגדרת איכות צילום על תמונה שנסרקת.
שימוש ב-TIFF מרובה עמודים On (פועל)* Off (כבוי)	בחירה בין קובצי TIFF של עמוד יחיד וקובצי TIFF של עמודים מרובים.
דחיסת TIFF LZW* JPEG	הגדרת הדחיסה של קובצי TIFF.
Scan Bit Depth (עומק סיבית סריקה) סיבית 1 8 סיביות*	מאפשר הפקת קבצים בנפחים קטנים יותר במצב טקסט/תצלום באמצעות תמונות של סיבית אחת. **הערה:** פריט תפריט זה רלוונטי רק כאשר האפשרות Color (צבע) מוגדרת כ-Gray (אפור).
Custom Job Scanning (סריקת משימה בהתאמה אישית) Off (כבוי)* On (מופעל)	Turn on scanning of custom jobs by default. **הערה:** פריט זה בתפריט מופיע רק כשמותקן דיסק קשיח.
Scan Preview (הצגה לפני סריקה) Off (כבוי) On (פועל)*	הצגת תצוגה מקדימה של הסריקה בתצוגה. **הערה:** פריט זה בתפריט מופיע רק כשמותקן דיסק קשיח.
הערה: כוכבית (*) לצד ערך מציינת את הגדרת ברירת המחדל של היצרן.	

Flash Drive Print (הדפסה מכונן הבזק)

פריט בתפריט	תיאור
Number of Copies (מספר העתקים) 1-9999 (1*)	הגדרת מספר העותקים.
Paper Source (מקור נייר) Tray [x] (מגש [1] ([x*) Multipurpose Feeder (מזין רב-תכליתי) Manual Paper (הזנת נייר ידנית) Manual Envelope (הזנת מעטפה ידנית)	הגדרת מקור הנייר של גיליונות ההפרדה. **הערה:** המזין הרב-תכליתי זמין רק בחלק מדגמי המדפסות.
Color (צבע) Off (כבוי) On (פועל)*	הדפסת הפלט בצבע.
Collate (איסוף) (1,1,1) (2,2,2) (1,2,3) (1,2,3)*	הדפסת מספר עותקים ברצף.
צדדים 1-Sided (חד-צדדי)* 2-Sided (דו-צדדי)	ציון אם ההדפסות יבוצעו על צד אחד של הדף או משני צדיו.
Flip Style (סגנון היפוך) Long Edge (קצה ארוך)* Short Edge (לרוחב)	קובע איזה צד של הנייר (הארוך או הקצר) ייכרך בעת הדפסה דו-צדדית. **הערה:** בתלות באפשרות הנבחרת, המדפסת מסיטה אוטומטית את כל המידע המודפס על הדף כדי שהעבודה תיכרך כראוי.
עמודים לגיליון Off (כבוי)* 2 pages per side (2 עמודים בכל צד) 3 pages per side (2 עמודים בכל צד) 4 pages per side (2 עמודים בכל צד) 6 pages per side (2 עמודים בכל צד) 9 pages per side (2 עמודים בכל צד) 12 pages per side (2 עמודים בכל צד) 16 pages per side (2 עמודים בכל צד)	הדפסת תמונות עמודים מרובים על צד אחד גיליון נייר.
Pages per Side Ordering (סידור עמודים בצד) Horizontal (אופקי)* Reverse Horizontal (מסובב אופקית) Reverse Vertical (מסובב אנכית) Vertical (אנכי)	הגדרת המיקום של מספר תמונות עמודים כאשר משתמשים ב-Pages per Side (עמודים בכל צד) **הערה:** המיקום תלוי במספר תמונות העמודים ובכיוונן בעמוד.
Pages per Side Orientation (כיוון עמודים בכל צד) Auto (אוטומטי)* לרוחב לאורך	הגדרת כיוון ההדפסה של מסמך מרובה עמודים כאשר משתמשים ב-Pages per Side (עמודים בכל צד).
Pages per Side Border (גבול עמודים בכל צד) None (ללא)* Solid (אחיד)	הדפסת מסגרת על כל תמונת עמוד כאשר משתמשים ב-Pages per Side (עמודים בכל צד).
הערה: כוכבית (*) לצד ערך מציינת את הגדרת ברירת המחדל של היצרן.	

פריט בתפריט	תיאור
Separator Sheets (גיליונות מפרידים) Off (כבוי)* Between Copies (בין עותקים) Between Jobs (בין משימות) Between Pages (בין דפים)	מציין אם להוסיף גיליונות הפרדה ריקים בעת ההדפסה.
Separator Sheet Source (מקור הגיליונות המפרידים) Tray [x] (מגש [1] ([x*) Multipurpose Feeder (מזין רב-תכליתי)	מציין את מקור הנייר של גיליונות ההפרדה. **הערה:** המזין הרב-תכליתי זמין רק בחלק מדגמי המדפסות.
Blank Pages (עמודים ריקים) אל תדפיס* Print (הדפס)	מציין אם להדפיס דפים ריקים במשימת הדפסה.
הערה: כוכבית (*) לצד ערך מציינת את הגדרת ברירת המחדל של היצרן.	

Network/Ports (רשת/יציאות)

Network Overview (סקירת רשת)

פריט בתפריט	תיאור
Active Adapter (מתאם פעיל) Auto (אוטומטי)* Standard Network (רשת רגילה) Wireless (אלחוטי)	ציין את סוג חיבור הרשת. **הערה:** האפשרות Wireless (אלחוטי) זמינה רק במדפסות המחוברות לרשת אלחוטית.
Network Status (מצב רשת)	הצגת מצב הקישוריות של רשת המדפסת.
Display Network Status on Printer (הצגת מצב הרשת במדפסת) Off (כבוי) On (פועל)*	הצגת מצב הרשת בצג
Speed, Duplex (מהירות, דו-צדדי)	הצגת המהירות של כרטיס הרשת הפעיל כעת.
IPv4	הצגת כתובת ה-IPv4.
All IPv6 Addresses (כל כתובות ה-IPv6)	הצגת כל כתובות ה-IPv6.
איפוס שרת הדפסה	איפוס כל חיבורי הרשת הפעילים למדפסת. **הערה:** הגדרה זו מסירה את כל הגדרות התצורה של הרשת.
Network Job Timeout (פסק זמן למשימת רשת) Off (כבוי) On (דולק)* (90 seconds) (90 שניות)	הגדרת הזמן שיחלוף לפני שהמדפסת תבטל משימת הדפסה ברשת.
עמוד מבוא Off (כבוי)* On (מופעל)	הדפסת עמוד מבוא.
Scan to PC Port Range (טווח יציאות לסריקה למחשב)	מציין את טווח היציאות החוקי עבור מדפסות מאחורי חומת אש שחוסמת יציאות.
הערה: כוכבית (*) לצד ערך מציינת את הגדרת ברירת המחדל של היצרן.	

פריט בתפריט	תיאור
Enable Network Connections (הפיכת חיבורים לרשת לזמינים) Off (כבוי) On (פועל)*	אפשר למדפסת להתחבר לרשת.
Enable LLDP (הפוך LLDP לזמין) Off (כבוי)* On (מופעל)	הפיכת פרוטוקול גילוי של שכבת קישור (LLDP) לזמין במדפסת.
הערה: כוכבית (*) לצד ערך מציינת את הגדרת ברירת המחדל של היצרן.	

Wireless (אלחוטי)

פריט בתפריט	תיאור
Setup Using Mobile App (הגדרה באמצעות יישום למכשירים ניידים)	הגדרת החיבור האלחוטי באמצעות היישום Lexmark Mobile Assistant.
Setup On Printer Panel (הגדרה בלוח המדפסת) בחר רשת Add Wi-Fi Network (הוספת רשת Wi-F) • Network Name (שם רשת) • Network Mode (מצב רשת) • Wireless Security Mode (מצב אבטחה אלחוטית) (Disabled (מנוטרל)*)	הגדרת הרשת האלחוטית שאליה המדפסת תתחבר. **הערה:** פריט תפריט זה מופיע כ*הגדרת חיבור אלחוטי* ב-Embedded Web Server.
Wi Fi Protected Setup שיטת Start Push Button Start PIN Method (שיטת התחלה עם PIN)	מגדיר רשת אלחוטית ומאפשר אבטחת רשת. **הערות:** • שיטת Start Push Button מחברת את המדפסת לרשת אלחוטית על-ידי לחיצה על לחצנים הן במדפסת והן בנקודת הגישה (נתב אלחוטי) בתוך פרק זמן נתון. • Start PIN Method (שיטת התחלה עם PIN) מחברת את המדפסת לרשת אלחוטית על-ידי הזנת קוד PIN במדפסת ובהגדרה האלחוטית של נקודת הגישה.
Compatibility (תאימות) 802.11b/g/n (2.4GHz)*	מציין את הסטנדרט האלחוטי עבור הרשת האלחוטית.
Wireless Security Mode (מצב אבטחה אלחוטית) Disabled (מבוטל)* WEP WPA2/WPA-Personal WPA2-Personal 802.1x - RADIUS	הגדרת סוג האבטחה לחיבור המדפסת להתקנים אלחוטיים.
WEP Authentication Mode (מצב אימות WEP) Auto (אוטומטי)* Open (פתוח) Shared (משותף)	הגדרת סוג פרוטוקול ההצפנה האלחוטית (WEP) שבו תשתמש המדפסת. **הערה:** פריט תפריט זה מופיע רק כאשר מצב האבטחה האלחוטית המוגדר הוא WEP.

פריט בתפריט	תיאור
Set WEP Key (הגדרת מפתח WEP)	ציון סיסמת WEP לחיבור אלחוטי מאובטח. **הערה:** פריט תפריט זה מופיע רק כאשר מצב האבטחה האלחוטית המוגדר הוא WEP.
WPA2-Personal AES*	איפשור אבטחה אלחוטית דרך WPA2. **הערה:** פריט תפריט זה מופיע רק כאשר מצב האבטחה האלחוטית המוגדר הוא WPA2-Personal.
Set PSK (הגדרת PSK)	הגדרת הסיסמה לחיבור אלחוטי מאובטח. **הערה:** פריט תפריט זה מופיע רק מצב האבטחה האלחוטית המוגדר הוא WPA2/WPA-Personal או WPA2-Personal.
WPA2/WPA-Personal AES*	אפשר אבטחה אלחוטית באמצעות WPA2/WPA. **הערה:** פריט תפריט זה מופיע רק כאשר מצב האבטחה האלחוטית המוגדר הוא WPA2/WPA-Personal.
802.1x Encryption Mode (מצב הצפנת 802.1x) WPA+ WPA2*	איפשור אבטחה אלחוטית באמצעות תקן 802.1x. **הערה:** פריט תפריט זה מופיע רק כאשר מצב האבטחה האלחוטית המוגדר הוא 802.1x - Radius.
IPv4 איפשור DHCP On (פועל)* מכובה	איפשור Dynamic Host Configuration Protocol (DHCP). **הערה:** DHCP הוא פרוטוקול סטנדרטי שמאפשר לשרת להקצות באופן דינאמי כתובת IP ופרמטרים אחרים של תצורת רשת לכל אחד מההתקנים ברשת, כדי שיוכלו לנהל תקשורת עם רשתות IP אחרות.
IPv4 Set Static IP Address (הגדרת כתובת IP סטטית) IP Address (כתובת IP) Netmask (מסיכת רשת) Gateway (שער)	הגדרת כתובת ה-IP הסטטית של המדפסת.
IPv6 Enable IPv6 (איפשור IPv6) On (פועל)* מכובה	מאפשר את IPv6 במדפסת.
IPv6 Enable DHCPv6 (איפשור DHCPv6) Off (כבוי)* On (מופעל)	מאפשר את DHCPv6 במדפסת.
IPv6 Stateless Address Autoconfiguration (הגדרת תצורה אוטומטית של כתובת ללא מצב) מכובה On (פועל)*	הגדרת מתאם הרשת לקבל ערכי הגדרת כתובות IPv6 אוטומטיים המסופקים על ידי נתב.
IPv6 כתובת DNS	ציון כתובו שרת ה-DNS.
IPv6 Manually Assigned IPV6 (IPv6 בהקצאה ידנית)	הקצאת כתובת ה-IPv6. **הערה:** פריט תפריט זה מופיע רק בחלק מדגמי המדפסת.

פריט בתפריט	תיאור
IPv6 נתב IPV6 בהקצאה ידנית	הקצאת כתובת נתב ה-IPv6. **הערה:** פריט תפריט זה מופיע רק בחלק מדגמי המדפסת.
IPv6 Address Prefix (קידומת כתובת) 0-128 (64*)	ציון קידומת הכתובת.
IPv6 All IPv6 Addresses (כל כתובות ה-IPv6)	הצגת כל כתובות ה-IPv6.
IPv6 All IPv6 Router Addresses (כל כתובות נתב ה-IPv6)	הצגת כל כתובות ה-IPv6 של הנתב.
Network Address (כתובת רשת) UAA LAA	מציג את כתובת הרשת.
PCL SmartSwitch On (פועל)* מכובה	הגדרת המדפסת למעבר אוטומטי להדמיית PCL כשמשימת הדפסה דורשת זאת, ללא קשר לשפת ברירת המחדל של המדפסת. **הערה:** אם האפשרות PCL SmartSwitch כבויה, אז המדפסת אינה בוחנת נתונים נכנסים ומשתמש בשפת ברירת המחדל של המדפסת המצוינת בתפריט Setup (הגדרה).
PS SmartSwitch On (פועל)* Off (כבוי)*	הגדרת המדפסת למעבר אוטומטי להדמיית PS כשמשימת הדפסה דורשת זאת, ללא קשר לשפת ברירת המחדל של המדפסת. **הערות:** • פריט תפריט זה מופיע רק בחלק מדגמי המדפסת. • אם האפשרות PS SmartSwitch כבויה, אז המדפסת אינה בוחנת נתונים נכנסים ומשתמש בשפת ברירת המחדל של המדפסת המצוינת בתפריט Setup (הגדרה).
Mac Binary PS Auto (אוטומטי)* On (מופעל) מכובה	מגדיר את המדפסת לעיבוד עבודות הדפסה של Macintosh binary PostScript. **הערות:** • פריט תפריט זה מופיע רק בחלק מדגמי המדפסת. • האפשרות On (מופעל) מעבדת עבודות הדפסה מסוג raw binary PostScript. • האפשרות Off (כבוי) מסננת משימות הדפסה באמצעות הפרוטוקול הסטנדרטי.

Wi-Fi Direct

פריט בתפריט	תיאור
Enable Wi-Fi Direct (איפשור Wi-Fi Direct) On (מופעל) Off (כבוי)*	הגדרת המדפסת להתחבר ישירות להתקני Wi-Fi.
Wi-Fi Direct Name (שם Wi-Fi Direct)	ציון שם רשת ה-Wi-Fi Direct.
Wi-Fi Direct Password (סיסמת Wi-Fi Direct)	הגדרת הסיסמה לאימות ותיקוף משתמשים בחיבור Wi-Fi.
הערה: כוכבית (*) לצד ערך מציינת את הגדרת ברירת המחדל של היצרן.	

פריט בתפריט	תיאור
Show Password on Setup Page (הצגת סיסמה בדף ההגדרה) Off (מכובה) On (פועל)*	הצגה של Wi-Fi Direct Password (סיסמת Wi-Fi Direct) ב-Network Setup Page (דף הגדרת רשת).
Preferred Channel Number (מספר ערוץ מועדף) 1–11 Auto (אוטומטי)*	הגדרת הערוץ המועדף של רשת ה-Wi-Fi.
Group Owner IP Address (כתובת IP של בעלי קבוצה)	ציון כתובת ה-IP של בעלי הקבוצה.
Auto-Accept Push Button Requests (אישור אוטומטי של בקשות Push Button) Off (כבוי)* On (מופעל)	אישור בקשות להתחבר לרשת בצורה אוטומטית. **הערה:** אישור אוטומטי של לקוחות אינו מאובטח.
הערה: כוכבית (*) לצד ערך מציינת את הגדרת ברירת המחדל של היצרן.	

Ethernet

פריט בתפריט	תיאור
Network Speed (מהירות רשת)	הצגת המהירות של מתאם הרשת הפעיל.
IPv4 Enable DHCP (אפשר On) (DHCP (מופעל)*) Set Static IP Address (הגדרת כתובת IP סטטית)	קביעת התצורה של הגדרות ה-IPv4.
IPv6 Enable IPv6 (הפעלת On) (IPv6 (מופעל)*) Enable DHCPv6 (הפעלת Off) (DHCPv6 (כבוי)*) Stateless Address Autoconfiguration (הגדרת תצורה אוטומטית של כתובת ללא מצב) (On (מופעל)*) DNS Server Address (כתובת שרת DNS) Manually Assigned IPv6 Address (כתובת IPv6 בהקצאה ידנית) Manually Assigned IPv6 Router (נתב IPv6 בהקצאה ידנית) Address Prefix (קידומת כתובת) (64*) All IPv6 Addresses (כל כתובות ה-IPv6) All IPv6 Router Addresses (כל כתובות נתב ה-IPv6)	קביעת התצורה של הגדרות ה-IPv6.
כתובת רשת UAA LAA	מציין את כתובת הרשת.
PCL SmartSwitch Off (כבוי) On (פועל)*	הגדרת המדפסת למעבר אוטומטי להדמיית PCL כשמשימת הדפסה דורשת זאת, ללא קשר לשפת ברירת המחדל של המדפסת. **הערה:** אם PS SmartSwitch מנוטרל, המדפסת אינה בודקת נתונים ומשתמשת בשפת ברירת המחדל של המדפסת שמצוינת בתפריט "הגדרה".
הערה: כוכבית (*) לצד ערך מציינת את הגדרת ברירת המחדל של היצרן.	

פריט בתפריט	תיאור
PS SmartSwitch Off (כבוי) On (פועל)*	הגדרת המדפסת למעבר אוטומטי לאמולציית PostScript כשמשימת הדפסה דורשת זאת, ללא קשר לשפת ברירת המחדל של המדפסת. **הערה:** אם PS SmartSwitch מנוטרל, המדפסת אינה בודקת נתונים ומשתמשת בשפת ברירת המחדל של המדפסת שמצוינת בתפריט "הגדרה".
אחסון משימה במאגר Off (כבוי)* On (מופעל)	מאחסן זמנית משימות הדפסה בדיסק הקשיח לפני ההדפסה. **הערה:** פריט זה בתפריט מופיע רק כשמותקן דיסק קשיח.
Mac Binary PS Auto (אוטומטי)* On (מופעל) Off (כבוי)	מגדיר את המדפסת לעיבוד עבודות הדפסה של Macintosh binary PostScript. **הערות:** • האפשרות Auto (אוטומטי) מעבדת משימות הדפסה ממחשבים המשתמשים במערכות הפעלה Windows או Macintosh. • האפשרות Off (כבוי) מסננת משימות הדפסה מסוג PostScript באמצעות הפרוטוקול הסטנדרטי.
Energy Efficient Ethernet (Ethernet יעיל אנרגטית) On (מופעל) Off (כבוי) Auto (אוטומטי)*	להפחית את צריכת האנרגיה כאשר המדפסת אינה מקבלת נתונים מרשת Ethernet.
הערה: כוכבית (*) לצד ערך מציינת את הגדרת ברירת המחדל של היצרן.	

TCP/IP

הערה: תפריט זה מופיע רק במדפסות רשת או במדפסות המחוברות לשרתי הדפסה.

פריט בתפריט	תיאור
הגדרת שם מארח	הגדר את שם המארח הנוכחי של TCP/IP
Domain Name (שם תחום)	הגדרת שם התחום.
Allow DHCP/BOOTP to update NTP server (אפשר ל-DHCP/BOOTP לעדכן שרת NTP) On (פועל)* Off (כבוי)	מאפשר ללקוחות ה-DHCP וה-BOOTP לעדכן את הגדרות ה-NTP של המדפסת.
Zero Configuration Name (אפס שם תצורה)	מציין שם שירות עבור רשת zero configuration.
Enable Auto IP (אפשור IP אוטומטי) Off (כבוי)* On (מופעל)	הקצאת כתובת IP בצורה אוטומטית.
DNS Server Address (כתובת שרת DNS)	ציון כתובת שרת ה-Domain Name System (DNS) הנוכחית.
כתובת DNS לגיבוי	ציון כתובות שרת ה-DNS לגיבוי
כתובת 2 של DNS לגיבוי	
כתובת 3 של DNS לגיבוי	
הערה: כוכבית (*) לצד ערך מציינת את הגדרת ברירת המחדל של היצרן.	

פריט בתפריט	תיאור
Domain Search Order (סדר חיפוש בתחום)	ציון רשימת שמות תחומים לאיתור המדפסת ומשאביה שנמצאים בתחומים שונים ברשת.
איפשור DDNS Off (כבוי)* On (מופעל)	עדכון הגדרות ה-DNS הדינאמי.
DDNS TTL	ציון הגדרות ה-DDNS הנוכחיות.
Default TTL (TTL שנקבע כברירת מחדל)	
DDNS Refresh Time (שעת רענון DDNS)	
Enable mDNS (אפשר mDNS) Off (כבוי) On (פועל)*	עדכון הגדרות DNS לשידור מרובב.
WINS Server Address (כתובת שרת WINS)	ציון כתובת שרת עבור Windows Internet Name Service (WINS).
איפשור BOOTP Off (כבוי)* On (מופעל)	מתן אפשרות ל-BOOTP להקצות כתובת IP למדפסת.
Restricted Server List (רשימת שרתים מוגבלת)	ציון כתובות ה-IP המותרות לניהול תקשורת עם המדפסת בפרוטוקול TCP/IP. **הערות:** • השתמש בפסיק להפרדה בין כתובות ה-IP. • ניתן להוסיף עד 50 כתובות IP.
Restricted Server List Options (אפשרויות רשימת שרתים מוגבלת) Block All Ports (חסימת כל היציאות)* Block Printing Only (חסימת הדפסה בלבד) Block Printing and HTTP Only (חסימת הדפסה ו-HTTPS בלבד)	ציון אפשרות הגישה לכתובות IP שאינן ברשימה.
MTU Ethernet (1500 1500–256*)	ציין פרמטר יחידת שידור מקסימלית (MTU) עבור חיבורי ה-TCP.
Raw Print Port (יציאת הדפסה RAW) 1-65535 (9100*)	ציין מספר יציאת raw עבור מדפסות המחוברות ברשת.
Outbound Traffic Maximum Speed (מהירות תנועה יוצאת מרבית) Off (כבוי)* On (מופעל)	הגדרת קצב ההעברה המרבי של המדפסת. **הערה:** מצב מופעל, האפשרות בהגדרה זו היא 100–1000000 קילו-סיביות/שנייה.
איפשור TLSv1.0 Off (כבוי) On (פועל)*	הפיכת פרוטוקול TLSv1.0 לזמין.
איפשור TLSv1.1 Off (כבוי) On (פועל)*	הפיכת פרוטוקול TLSv1.1 לזמין.
רשימת הצפנות SSL	ציון האלגוריתמים של ההצפנות לשימוש עם חיבורי ה-SSL או ה-TLS.
הערה: כוכבית (*) לצד ערך מציינת את הגדרת ברירת המחדל של היצרן.	

SNMP

הערה: תפריט זה מופיע רק במדפסות רשת או במדפסות המחוברות לשרתי הדפסה.

פריט בתפריט	תיאור
SNMP גרסאות 1 ו-2c Enabled (מאופשר) כבוי On (פועל)* Allow SNMP Set (אפשור ערכת SNMP) כבוי On (פועל)* Enable PPM MIB (הפיכת PPM MIC לזמין) כבוי On (פועל)* קהילת SNMP	הגדרת גרסאות 1 ו-2c של Simple Network Management Protocol (SNMP) להתקנת מנהלי הדפסה ויישומים.
SNMP גרסה 3 Enabled (מאופשר) כבוי On (פועל)* Set Read/Write Credentials (הגדרת הרשאות קריאה/כתיבה) User Name (שם משתמש) סיסמה Set Read-only Credentials (הגדרת הרשאות קריאה בלבד) User Name (שם משתמש) סיסמה Authentication Hash (קוד Hash לאימות) MD5 *SHA1 Minimum Authentication Level (רמת האימות המינימלית) No Authentication, No Privacy (ללא אימות, ללא פרטיות) Authentication, No Privacy (אימות, ללא פרטיות) Authentication, Privacy (אימות, פרטיות)* Privacy Algorithm (אלגוריתם פרטיות) DES *AES-128	הגדרת גרסה 3 של SNMP להתקנה ולעדכון של אבטחת המדפסת.
הערה: כוכבית (*) לצד ערך מציינת את הגדרת ברירת המחדל של היצרן.	

IPSec

הערה: תפריט זה מופיע רק במדפסות רשת או במדפסות המחוברות לשרתי הדפסה.

פריט בתפריט	תיאור
Enable IPSec (הפיכת IPSec לזמין) Off (כבוי)* On (מופעל)	הפיכת Internet Protocol Security (IPSec) לזמין.
הערה: כוכבית (*) לצד ערך מציינת את הגדרת ברירת המחדל של היצרן.	

פריט בתפריט	תיאור
Base Configuration (תצורת בסיס) Default (ברירת מחדל)* תאימות Secure (מאובטח)	הגדרת תצורת הבסיס של IPSec. **הערה:** פריט תפריט זה מופיע רק כאשר האפשרות Enable IPSec (אפשר IPSec) מוגדרת כ-On (מופעל).
IPSec Device Certificate (אישור התקן IPSec)	ציון אישור IPSec. **הערה:** פריט תפריט זה מופיע רק כאשר תצורת הבסיס מוגדרת כ-Compatibility (תאימות).
Pre-Shared Key Authenticated Connections (חיבורי מפתח מאומתים בשיתוף מראש) Host [x] (מארח [x]) Address (כתובת) Key (מפתח)	הגדרת החיבורים המאומתים של המדפסת. **הערה:** פריטי תפריט זה מופיעים רק כאשר האפשרות Enable Job Log (אפשר יומן משימות) מוגדרת כ-On (מופעל).
Certificate Authenticated Connections (חיבורים מאומתים עם אישור) Host [x] Address[/subnet] Address[/subnet]	
הערה: כוכבית (*) לצד ערך מציינת את הגדרת ברירת המחדל של היצרן.	

802.1x

הערה: תפריט זה מופיע רק במדפסות רשת או במדפסות המחוברות לשרתי הדפסה.

פריט בתפריט	תיאור
Active (פעיל) Off (כבוי)* On (מופעל)	מאפשר למדפסת להצטרף לרשתות המחייבות אימות לפני מתן גישה. **הערה:** כדי לקבוע את ההגדרות של פריט תפריט זה יש לגשת לשרת האינטרנט המוטבע.
הערה: כוכבית (*) לצד ערך מציינת את הגדרת ברירת המחדל של היצרן.	

תצורת LPD

הערה: תפריט זה מופיע רק במדפסות רשת או במדפסות המחוברות לשרתי הדפסה.

פריט בתפריט	תיאור
פסק זמן LPD 0-65535 שניות (90*)	הגדר את ערך פסק הזמן לעצירת ההמתנה של שרת Line Printer Daemon (LPD) לתקופה בלתי מוגבלת עבור משימות הדפסה תלויות או לא תקפות.
עמוד מבוא של LPD Off (כבוי)* On (מופעל)	הדפסת עמוד מבוא עבור כל משימות ההדפסה של LPD. **הערה:** עמוד מבוא הוא העמוד הראשון של משימת הדפסה, המשמש להפרדה בין משימות הדפסה ולזיהוי היוצר של בקשת משימת ההדפסה.
LPD Trailer Page (עמוד עוקב LPD) Off (כבוי)* On (מופעל)	הדפסת עמוד עוקב עבור כל משימות ההדפסה של LPD. **הערה:** עמוד עוקב הוא העמוד האחרון של משימת הדפסה.
הערה: כוכבית (*) לצד ערך מציינת את הגדרת ברירת המחדל של היצרן.	

פריט בתפריט	תיאור
LPD Carriage Return Conversion (המרת מעבר לשורה חדשה של LPD) Off (כבוי)* On (מופעל)	הפיכת המרת מעבר לשורה חדשה לזמין. **הערה:** מעבר לשורה חדשה הוא מנגנון המורה למדפסת להעביר את הסמן למיקום הראשון באותה שורה.
הערה: כוכבית (*) לצד ערך מציינת את הגדרת ברירת המחדל של היצרן.	

HTTP/FTP Settings (הגדרות HTTP/FTP)

הערה: תפריט זה מופיע רק במדפסות רשת או במדפסות המחוברות לשרתי הדפסה.

פריט בתפריט	תיאור
Enable HTTP Server (אפשר שרת HTTP) Off (כבוי) On (פועל)*	גישה לשרת האינטרנט המובנה לצורך פיקוח על המדפסת וניהולה.
איפשור HTTPS Off (כבוי) On (פועל)*	קביעת ההגדרות של פרוטוקול Hypertext Transfer Protocol Secure (HTTPS).
Enable FTP/TFTP (אפשר DDNS/mDNS) Off (כבוי) On (פועל)*	שליחת קבצים באמצעות FTP.
Local Domains (תחומים מקומיים)	ציון שמות תחומים לשרתי HTTP ו-FTP. **הערה:** פריט תפריט זה מופיע רק בחלק מדגמי המדפסת.
HTTP Proxy IP Address (כתובת IP של HTTP Proxy)	קביעת ההגדרות של שרת HTTP ו-FTP. **הערה:** פריטי תפריט אלה מופיעים רק בחלק מדגמי המדפסת.
FTP Proxy IP Address (כתובת IP של FTP Proxy)	
HTTP Default IP Port (יציאת IP שנקבעה כברירת מחדל עבור HTTP) 1-65535 (80*)	
HTTPS Device Certificate (אישור התקן HTTPS)	
FTP Default IP Port (יציאת IP שנקבעה כברירת מחדל עבור FTP) 1-65535 (21*)	
Timeout for HTTP/FTP Requests (זמן קצוב לבקשות HTTP/FTP) 1-299 (30*)	ציון משך הזמן שיחלוף עד שהחיבור לשרת ייעצר.
Retries for HTTP/FTP Requests(ניסיונות חוזרים לבקשות HTTP/FTP) 1-299 (3*)	הגדרת מספר הניסיונות החוזרים להתחברות לשרת ה-HTTP/FTP.
הערה: כוכבית (*) לצד ערך מציינת את הגדרת ברירת המחדל של היצרן.	

ThinPrint

פריט בתפריט	תיאור
Enable ThinPrint (הפיכת ThinPrint לזמין) Off (כבוי) On (פועל)*	הדפסה באמצעות ThinPrint.
מספר יציאה 4000-4999 (4000*)	הגדרת מספר היציאה עבור שרת ה-ThinPrint.
Bandwidth (bits/sec) (רוחב פס (סיביות/שנייה)) 100-1000000 (0*)	הגדרת מהירות שידור הנתונים בסביבת ThinPrint.
Packet Size (kbytes) (גודל מנה (קילו-בתים)) 0-64000 (0*)	הגדרת גודל המנה לשידור נתונים.
הערה: כוכבית (*) לצד ערך מציינת את הגדרת ברירת המחדל של היצרן.	

USB

פריט בתפריט	תיאור
PCL SmartSwitch Off (כבוי) On (פועל)*	הגדרת המדפסת למעבר לאמולציית PCL כשמשימת הדפסה שהתקבלה דרך יציאת USB דורשת זאת, ללא קשר לשפת ברירת המחדל של המדפסת. **הערה:** אם האפשרות PCL SmartSwitch כבויה, אז המדפסת אינה בוחנת נתונים נכנסים ומשתמש בשפת ברירת המחדל של המדפסת המצוינת בתפריט Setup (הגדרה)
PS SmartSwitch Off (כבוי) On (פועל)*	הגדרת המדפסת למעבר לאמולציית PS כשמשימת הדפסה שהתקבלה דרך יציאת USB דורשת זאת, ללא קשר לשפת ברירת המחדל של המדפסת. **הערה:** אם האפשרות PS SmartSwitch כבויה, אז המדפסת אינה בוחנת נתונים נכנסים ומשתמש בשפת ברירת המחדל של המדפסת המצוינת בתפריט Setup (הגדרה)
אחסון משימה במאגר Off (כבוי)* On (מופעל)	מאחסן זמנית משימות הדפסה בדיסק הקשיח של המדפסת לפני ההדפסה **הערה:** פריט זה בתפריט מופיע רק כשמותקן דיסק קשיח.
Mac Binary PS On (מופעל) Auto (אוטומטי)* Off (כבוי)	מגדיר את המדפסת לעיבוד עבודות הדפסה של Macintosh binary PostScript. **הערות:** • כשהאפשרות המוגדרת היא On (מופעל) – המדפסת תעבד עבודות הדפסה PostScript בינאריות במצב גולמי ממחשבים המשתמשים במערכת ההפעלה של Macintosh. • כשהאפשרות המוגדרת היא Auto (אוטומטי) – המדפסת תעבד משימות הדפסה ממחשבים המשתמשים במערכות הפעלה Windows או Macintosh. • כשהאפשרות המוגדרת היא Off (כבוי) - המדפסת תסנן עבודות הדפסת PostScript תוך שימוש בפרוטוקול סטנדרטי.
Enable USB Port (הפיכת יציאת USB לזמינה) Off (כבוי) On (פועל)*	הפיכת יציאת ה-USB הסטנדרטית לזמינה.
הערה: כוכבית (*) לצד ערך מציינת את הגדרת ברירת המחדל של היצרן.	

הגבלת גישה לרשת חיצונית

פריט בתפריט	תיאור
הגבלת גישה לרשת חיצונית Off (כבוי)* On (מופעל)	הגבל את הגישה לאתרים ברשת.
External network address (כתובת רשת חיצונית)	ציין את כתובות הרשת שהגישה אליהן מוגבלת).
E-mail address for notification (כתובת דוא"ל להודעות)	ציין כתובת דוא"ל לצורך שליחת הודעות על אירועים שנרשמו.
Ping frequency (תדירות Ping) 1-300 (10*)	ציין את מרווח הזמן, בשניות, לשאילתות ברשת.
Subject (נושא)	ציין את הנושא והמסר של הודעת הדוא"ל.
Message (ההודעה)	
הערה: כוכבית (*) לצד ערך מציינת את הגדרת ברירת המחדל של היצרן.	

Security (אבטחה)

Login Methods (שיטות כניסה)

ניהול הרשאות

פריט בתפריט	תיאור
Function Access (גישה לפונקציות) Access Address Book in Apps (גישה לפנקס כתובות ביישומים) Modify Address Book (שינוי פנקס כתובות) Manage Shortcuts (ניהול קיצורים) Create Profiles (יצירת פרופילים) Manage Bookmarks (ניהול סימניות) Flash Drive Print (הדפסה מכונן הבזק) Flash Drive Color Printing (הדפסת צבע מכונן הבזק) Flash Drive Scan (סריקת כונן הבזק) Copy Function (פונקציית העתקה) Copy Color Printing (העתקת הדפסת צבע) Color Dropout (השמטת צבע) E-mail Function (פונקציית דוא"ל) Fax Function (פונקציית פקס) FTP Function (פונקציית FTP) Release Held Faxes (שחרור פקסים שמורים) Held Jobs Access (גישה למשימות שמורות) Use Profiles (פרופילי שימוש) Cancel jobs at the Device (בטל משימות בהתקן) Change Language (החלפת שפה) Internet Printing Protocol (IPP) (פרוטוקול הדפסה באינטרנט (IPP)) Initiate Scans Remotely (ייזום סריקות מרחוק) B/W Print (הדפסת ש/ל) Color Print (הדפסת צבע) Network Folder - Print (תיקיית רשת - הדפסה) Network Folder - Color Print (תיקיית רשת - הדפסת צבע) תיקיית רשת - סריקה Hard Disk - Print (דיסק קשיח - הדפסה) Hard Disk - Color Print (דיסק קשיח - הדפסת צבע) Hard Disk - Scan (דיסק קשיח - סריקה)	בקרת הגישה לפונקציות המדפסת. **הערה:** חלק מפריטי התפריט מופיעים רק כשמותקן דיסק קשיח.
Administrative Menus (תפריטים אדמיניסטרטיביים) תפריט Security (אבטחה) תפריט Network/Ports (רשת/יציאות) Paper Menu (תפריט נייר) Reports Menu (תפריט דוחות) Function Configuration Menus (תפריטי תצורת פונקציה) Supplies Menu (תפריט חומרים מתכלים) תפריט כרטיס אפשרויות SE Menu (תפריט PictBridge) תפריט Device (התקן)	בקשת הגישה להגדרות התפריט של המדפסת.

פריט בתפריט	תיאור
Device Management (ניהול התקן) Remote Management (ניהול מרחוק) Firmware Updates (עדכוני קושחה) Apps Configuration (הגדרת תצורה ליישומים) Operator Panel Lock (נעילת לוח הפעלה) Import/Export All Settings (ייבוא/ייצוא כל ההגדרות) Out of Service Erase (מחיקת פריטים שאינם בשימוש)	בקרת הגישה לאפשרויות הניהול של המדפסת.
Apps (יישומים) New Apps (יישומים חדשים) העתקת תעודה מרכז הסריקה Scan Center Custom (מרכז הסריקה - התאמה אישית) [x] Forms and Favorites	בקרת גישה ליישומי המדפסת.

חשבונות מקומיים

פריט בתפריט	תיאור
Manage Groups/Permissions (ניהול קבוצות/הרשאות) הוספת קבוצה Import Access Controls (ייבוא בקרות גישה) Function Access (גישה לפונקציות) Administrative Menus (תפריטים אדמיניסטרטיביים) Device Management (ניהול התקן) Apps (יישומים) All Users (כל המשתמשים) Import Access Controls (ייבוא בקרות גישה) Function Access (גישה לפונקציות) Administrative Menus (תפריטים אדמיניסטרטיביים) Device Management (ניהול התקן) Apps (יישומים) Admin (מנהל מערכת)	שליטה על גישה של קבוצה או משתמש לפונקציות, ליישומים ולהגדרות האבטחה של המדפסת.
Add User (הוספת משתמש) User Name/Password (שם משתמש/סיסמה) User Name (שם משתמש) סיסמה PIN	יצירת חשבונות מקומיים לניהול הגישה אל פונקציות המדפסת.
User Name/Password Accounts (חשבונות שם משתמש/סיסמה) Add User (הוספת משתמש)	
User Name Accounts (חשבונות שם משתמש) Add User (הוספת משתמש)	
Password Accounts (חשבונות סיסמה) Add User (הוספת משתמש)	
PIN Accounts (חשבונות PIN) Add User (הוספת משתמש)	

Schedule USB Devices (תזמון התקני USB)

פריט בתפריט	תיאור
Schedules (לוחות זמנים) Add New Schedule (הוספת לוח זמנים חדש)	תזמון גישה ליציאות ה-USB.

Security Audit Log (יומן ביקורת אבטחה)

פריט בתפריט	תיאור
Enable Audit (אפשור ביקורת) Off (כבוי)* On (מופעל)	תיעוד האירועים ביומן הביקורת המאובטח וביומן מערכת מרוחק.
Enable Remote Syslog (אפשור יומן מערכת מרוחק) Off (כבוי)* On (מופעל)	שליחת יומני הביקורת לשרת מרוחק.
Remote Syslog Server (שרת יומן מערכת מרוחק)	ציון השרת של יומן המערכת המרוחק.
Remote Syslog Port (יציאת יומן מערכת מרוחק) 1-65535 (514*)	ציון היציאה של יומן המערכת המרוחק.
Remote Syslog Method (שיטת יומן מערכת מרוחק) Normal UDP (UDP רגיל)* Stunnel	ציון שיטת יומן מערכת לשידור האירועים הרשומים ביומן לשרת מרוחק.
הערה: כוכבית (*) לצד ערך מציינת את הגדרת ברירת המחדל של היצרן.	

פריט בתפריט	תיאור
Remote Syslog Facility (אפשרות יומן מערכת מרוחק) 0 - Kernel Messages (הודעות ליבה) 1 - User-Level Messages (הודעות ברמת המשתמש) 2 - Mail System (מערכת דואר) 3 - System Daemons (תוכנות שרת מערכת) 4 - Security/Authorization Messages (הודעות אישור/אבטחה)* 5 - Messages Generated Internally by Syslogs (הודעות המופקות אוטומטית על-ידי יומני מערכת) 6 - Line Printer Subsystem (מערכת משנה של מדפסות בשורה) 7 - Network News Subsystem (מערכת משנה של חדשות רשת) 8 - UUCP Subsystem (מערכת משנה של UUCP) 9 - Clock Daemon (תוכנת שרת של שעון) 10 - Security/Authorization Messages (הודעות אישור/אבטחה)* 11 - FTP Daemon (תוכנת שרת של FTP) 12 - NTP Subsystem (מערכת משנה של NTP) 13 - Log Audit (ביקורת יומן) 14 - Log Alert (התראת יומן) 15 - Clock Daemon (תוכנת שרת של שעון) 16 - Local Use 0 (שימוש מקומי 0) (local0) 17- Local Use 1 (שימוש מקומי 1 (local1) 18 - Local Use 2 (שימוש מקומי 0) (local2) 19 - Local Use 3 (שימוש מקומי 0) (local3) 20 - Local Use 4 (שימוש מקומי 0) (local4) 21 - Local Use 5 (שימוש מקומי 0) (local5) 22 - Local Use 6 (שימוש מקומי 0) (local6) 23 - Local Use 7 (שימוש מקומי 0) (local7)	ציון קוד מתקן שבו המדפסת משתמשת בעת שליחת אירועי יומן לשרת מרוחק.
חומרת אירועים לרישום 0 - Emergency (חירום) 1 - Alert (התראה) 2 - Critical (קריטי) 3 - Error (שגיאה) 4 - Warning (אזהרה)* 5 - Notice (הודעה) 6 - Informational (למידע) 7 - Debug (ניפוי באגים)	ציון רף רמת העדיפות לרישום הודעות ואירועים.
אירועים לא רשומים ביומן המערכת המרוחק Off (כבוי)* On (מופעל)	שליחת כל האירועים, ללא תלות ברמת החומרה שלהם, לשרת המרוחק.
Admin's e-mail address (כתובת דוא"ל של המנהל)	שליחת הודעת דוא"ל על האירועים הרשומים למנהל המערכת.
E-mail log cleared alert (התראת יומן דוא"ל נוקה) Off (כבוי)* On (מופעל)	שליחת הודעת דוא"ל למנהל מערכת בעת מחיקת רישום ביומן.
הערה: כוכבית (*) לצד ערך מציינת את הגדרת ברירת המחדל של היצרן.	

פריט בתפריט	תיאור
E-mail log wrapped alert (התראת יומן דוא"ל תפוס) Off (כבוי)* On (מופעל)	שליחת הודעת דוא"ל למנהל המערכת כאשר היומן מתמלא ומתחיל להחליף את הרישומים הישנים ביותר.
Log full behavior (רשום התנהגות מלאה) Wrap over oldest entries (עטוף על גבי הרישומים הישנים ביותר)* E-mail log then delete all entries (שלח יומן בדוא"ל ולאחר מכן מחק את כל הרישומים)	פתרון בעיות אחסון ביומן כאשר היומן ממלא את הזיכרון שהוקצה עבורו.
E-mail % full alert (התראת % דוא"ל מלא) Off (כבוי)* On (מופעל)	שליחת הודעת דוא"ל למנהל מערכת כאשר היומן ממלא את הזיכרון שהוקצה עבורו.
% full alert level (התראת % מלא) 1–99 (90*)	
E-mail log exported alert (התראת ייצוא יומן דוא"ל) Off (כבוי)* On (מופעל)	שליחת הודעת דוא"ל למנהל מערכת בעת ייצוא יומן.
E-mail log settings changed alert (התראת שינוי הגדרות יומן דוא"ל) Off (כבוי)* On (מופעל)	שליחת הודעת דוא"ל למנהל מערכת כאשר האפשרות Enable Audit (אפשור ביקורת) מוגדרת.
Log line endings (סופי שורות יומן) LF (\n)* CR (\r) CRLF (\r\n)	ציון האופן שבו קובץ היומן יסיים את הסוף של כל שורה.
Digitally sign exports (חתום דיגיטלית יצוא) Off (כבוי)* On (מופעל)	הוספת חתימה דיגיטלית לכל אחד מקובצי היומן המיוצאים.
Clear Log (ניקוי יומן)	מחיקת כל יומני הביקורת.
Export Log (ייצוא יומן) Syslog (RFC 5424) Syslog (RFC 3164) CSV	ייצוא יומן אבטחה לכונן הבזק.
הערה: כוכבית (*) לצד ערך מציינת את הגדרת ברירת המחדל של היצרן.	

Login Restrictions (מגבלות כניסה)

פריט בתפריט	תיאור
Login failures (כשלי כניסה) 1-10 (3*)	ציון מספר ניסיונות הכניסה הכושלים המותרים למשתמש לפני שיינעל.
Failure time frame (מסגרת זמן כשל) 1-60 דקות (5*)	ציון מסגרת הזמן בין ניסיונות הכניסה הכושלים ועד שהמשתמש יינעל.
Lockout time (זמן נעילה) 1-60 דקות (5*)	ציון משך הנעילה.
הערה: כוכבית (*) לצד ערך מציינת את הגדרת ברירת המחדל של היצרן.	

פריט בתפריט	תיאור
Web Login Timeout (פסק זמן לכניסה באינטרנט) 1-120 דקות (10*)	ציון העיכוב בכניסה מרוחקת לפני שיתבצע ניתוק אוטומטי של המשתמש.
הערה: כוכבית (*) לצד ערך מציינת את הגדרת ברירת המחדל של היצרן.	

Confidential Print Setup (הגדרת הדפסה חסויה)

פריט בתפריט	תיאור
מקס קוד PIN שגוי 2–10	הגדרת מספר הפעמים שבהן ניתן להזין PIN לא חוקי. **הערות:** • ערך 'אפס' מכבה הגדרה זו. • לאחר הגעה למגבלה, משימות ההדפסה עבור שם משתמש ו- PIN זה נמחקות. • פריט זה בתפריט מופיע רק כשמותקן דיסק קשיח.
Confidential Job Expiration (תפוגת משימה חסויה) Off (כבוי)* 1 Hour (שעה 1) 4 Hours (4 שעות) 4 Hours (24 שעות) 1 Week (שבוע 1)	הגדרת מועד התפוגה למשימות הדפסה של מסמכים חסויים. **הערות:** • אם פריט תפריט זה משתנה כאשר משימות הדפסה חסויות נמצאות בזיכרון המדפסת או בכונן הקשיח, מועד התפוגה של משימות הדפסה אלה אינו משתנה לערך ברירת המחדל החדש. • אם המדפסת כבויה, כל המשימות החסויות שנשמרות בזיכרון של המדפסת יימחקו.
Repeat Job Expiration (תפוגת משימה חוזרת) Off (כבוי)* 1 Hour (שעה 1) 4 Hours (4 שעות) 4 Hours (24 שעות) 1 Week (שבוע 1)	הגדרת מועד התפוגה של משימת הדפסה שעליה ברצונך לחזור.
Verify Job Expiration (אימות תפוגת משימה) Off (כבוי)* 1 Hour (שעה 1) 4 Hours (4 שעות) 4 Hours (24 שעות) 1 Week (שבוע 1)	הגדרת מועד התפוגה שבו המדפסת תדפיס עותק עבור המשתמש לצורך בדיקת איכותו, לפני הדפסת שאר העותקים.
Reserve Job Expiration (תפוגת משימה שמורה) Off (כבוי)* 1 Hour (שעה 1) 4 Hours (4 שעות) 4 Hours (24 שעות) 1 Week (שבוע 1)	הגדרת מועד התפוגה שבו המדפסת תאחסן משימות הדפסה להדפסה במועד מאוחר יותר.
Require All Jobs to be Held (דרוש שמירה של כל המשימות) Off (כבוי)* On (מופעל)	הגדרת המדפסת לשמור את כל משימות ההדפסה.
הערה: כוכבית (*) לצד ערך מציינת את הגדרת ברירת המחדל של היצרן.	

פריט בתפריט	תיאור
Keep duplicate documents (שמור מסמכים כפולים) Off (כבוי)* On (מופעל)	הגדרת המדפסת כך שתדפיס מסמכים אחרים בעלי שם קובץ זהה מבלי למחוק אף אחד ממשימות ההדפסה האחרות.
הערה: כוכבית (*) לצד ערך מציינת את הגדרת ברירת המחדל של היצרן.	

Disk Encryption (הצפנת דיסק)

הערה: תפריט מופיע רק כאשר מותקן כונן קשיח במדפסת.

פריט בתפריט	תיאור
Status (מצב) Enabled (מאופשר) Disabled (מנוטרל)	קובע אם הצפנת הדיסק אפשרית.
Start encryption (התחל הצפנה)	מניעת אובדן נתונים רגישים במקרה של גניבת המדפסת או הכונן הקשיח שלה. **הערה:** איפשור הצפנת כונן ימחק את כל התכנים בכונן הקשיח. במידת הצורך גבה נתונים חשובים במדפסת לפני תחילת ההצפנה.

Erase Temporary Data Files (מחק מסמכי נתונים זמניים)

פריט בתפריט	תיאור
Stored in onboard memory (מאוחסן בזיכרון טעון) Off (כבוי)* On (מופעל)	מחיקת כל הקבצים המאוחסנים בזיכרון המדפסת.
Stored on hard disk (מאוחסן בכונן הקשיח) 1 Pass Erase (מחיקה בהעברה 1)* 3 Pass Erase (מחיקה ב-3 העברות) 7 Pass Erase (מחיקה ב-7 העברות)	מחיקת כל הקבצים שמאוחסנים בדיסק הקשיח של המדפסת.
הערה: כוכבית (*) לצד ערך מציינת את הגדרת ברירת המחדל של היצרן.	

Solutions LDAP Settings (הגדרות LDAP של פתרונות)

השתמש ב:	כדי
Follow LDAP Referrals (מעקב אחר הפניות LDAP) Off (כבוי)* On (מופעל)	חיפוש חשבון משתמש מחובר בשרתים השונים בתחום.
אימות אישור LDAP לא* Yes (כן)	איפשור אימות של אישורי LDAP.

שונות

פריט בתפריט	תיאור
Protected Features (תכונות מוגנות) Show* (הצג) Sakrij	הצגת כל התכונות שמוגנות על-ידי בקרת הגישה לפונקציות (FAC), ללא תלות בהרשאת האבטחה שיש למשתמש. **הערה:** FAC מנהל את הגישה לתפריטים ופונקציות מסוימים או משבית אותם לחלוטין.
Print Permission (הרשאת הדפסה) Off (כבוי)* On (מופעל)	מאפשר למשתמש להתחבר לפני ההדפסה.
Default Print Permission Login (כניסת ברירת מחדל להרשאת הדפסה)	הגדרת כניסת ברירת המחדל להרשאת הדפסה.
Security Reset Jumper (מגשר איפוס אבטחה) Enable “Guest” access (הפיכת גישת "אורח" לזמינה)* ללא השפעה	ציון ההשפעה של השימוש במגשר איפוס אבטחה. **הערות:** • המגשר ממוקם ליד סמל מנעול בלוח הבקרה. • איפשור גישת "אורח" מספק בקרת גישה מלאה למשתמשים שאינם מחוברים. • האפשרות No Effect (ללא השפעה) פירושה שלאיפוס אין השפעה על תצורת האבטחה של המדפסת.
Minimum Password Length (אורך סיסמה מינימלי) 0-32 (0*)	ציון מספר התווים המינימלי המותר בסיסמה.
הערה: כוכבית (*) לצד ערך מציינת את הגדרת ברירת המחדל של היצרן.	

Reports (דוחות)

Menu Settings Page (דף הגדרות תפריט)

פריט בתפריט	תיאור
Menu Settings Page (דף הגדרות תפריט)	הדפסת דוח הכולל את ההעדפות, ההגדרות והתצוגות של המדפסת.

Device (התקן)

פריט בתפריט	תיאור
Device Information (פרטי התקן)	הדפסת דוח הכולל מידע על המדפסת.
Device Statistics (סטטיסטיקת ההתקן)	הדפסת דוח על השימוש במדפסת ועל מצב החומרים המתכלים.
Profile List (רשימת פרופילים)	הדפסת רשימת הפרופילים המאוחסנים במדפסת.
Asset Report (דוח נכס)	הדפסת דוח הכולל את המספר הסידורי ושם הדגם של המדפסת.

Print (הדפס)

פריט בתפריט	תיאור
Print Fonts (הדפסת גופנים) PCL Fonts (גופני PCL) PS Fonts (גופני PostScript)	דוגמאות הדפסה ומידע על הגופנים שזמינים בכל אחת משפות המדפסת.
Print Directory (הדפסת רשימת ספריות)	הדפסת המשאבים שמאוחסנים בכונן הבזק או בכונן הקשיח של המדפסת. **הערה:** פריט תפריט זה מופיע רק כאשר מותקנים זיכרון הבזק או כונן קשיח של המדפסת.

קיצורי דרך

פריט בתפריט	תיאור
All Shortcuts (כל קיצורי הדרך)	הדפסת דוח המפרט את קיצורי הדרך השמורים במדפסת.
Fax Shortcuts (קיצורי דרך לפקס)	
Copy Shortcuts (קיצורי דרך להעתקה)	
E-mail Shortcuts (קיצורי דרך לדוא"ל)	
FTP Shortcuts (קיצורי דרך ל-FTP)	
Network Folder Shortcuts (קיצורי דרך לתיקיית רשת)	

Fax (פקס)

הערה: תפריט זה מופיע רק כשתצורת הפקס מוגדרת, וכשהאפשרות Enable Job Log (אפשר יומן משימות) מוגדרת כ-On (מופעלת).

פריט בתפריט	תיאור
Fax Job Log (יומן משימות פקס)	הדפסת דוח על 200 משימות הפקס האחרונות שהושלמו.
Fax Call Log (יומן שיחות פקס)	הדפסת דוח על 100 ניסיונות הפקס האחרונים, הפקסים שהתקבלו והשיחות שנחסמו.

Network (רשת)

פריט בתפריט	תיאור
Network Setup Page (דף הגדרת רשת)	הדפסת דף שמציג את הרשת המוגדרת ואת הגדרות התקשורת האלחוטית של המדפסת. **הערה:** פריט תפריט זה מופיע רק במדפסות רשת או במדפסות המחוברות לשרתי הדפסה.

עזרה

פריט בתפריט	תיאור
Print All Guides (הדפסת כל המדריכים)	הדפסת כל המדריכים
Color quality guide (מדריך איכות צבע)	מספק מידע על פתרון בעיות איכות צבע
Connection Guide (מדריך התחברות)	מספק מידע אודות חיבור המדפסת באופן מקומי (USB) או דרך רשת
Copy Guide (מדריך העתקה)	מספק מידע אודות העתקת מסמכים וקביעת ההגדרות

פריט בתפריט	תיאור
E-mail Guide (מדריך דוא"ל)	מספק מידע אודות שליחת דואר אלקטרוני וקביעת ההגדרות
מדריך פקס	מספק מידע אודות שליחת פקס וקביעת ההגדרות
Scan Guide (מדריך סריקה)	מספק מידע אודות סריקת מסמך וקביעת ההגדרות
מדריך מידע	מספק מידע אודות המדפסת
Media Guide (מדריך למדיה)	מספק מידע אודות טעינת נייר וסוגים מיוחדים של מדיית הדפסה
Moving Guide (מדריך העברה)	מספק מידע על העברה, מיקום או משלוח של המדפסת
Print Quality Guide (מדריך איכות הדפסה)	מספק מידע אודות פתרון בעיות באיכות ההדפסה
מדריך לחומרים מתכלים	מספק מידע אודות הזמנת חומרים מתכלים

פתרון בעיות

פריט בתפריט	תיאור
Print Quality Test Pages (דפי בדיקת איכות הדפסה)	הדפסת עמודי דוגמה לזיהוי ותיקון פגמים באיכות ההדפסה.
ניקוי הסורק	הדפסת הוראות על אופן ניקוי הסורק.

הדפסת דף הגדרות התפריט

בלוח הבקרה, נווט אל:

Settings (הגדרות) > **Reports** (דוחות) > **Menu Settings Page** (דף הגדרות תפריט)

בדגמי מדפסות שאינם כוללים מסך מגע, הקש OK כדי לנווט בין ההגדרות.

אבטחת המדפסת

הערה: הדיסק הקשיח נתמך רק בחלק מדגמי המדפסות.

איתור חריץ האבטחה

המדפסת מצוידת באפשרות לשימוש במנעול אבטחה. חבר מנעול אבטחה שתואם לרוב המחשבים הניידים במיקום המוצג, כדי לאבטח את המדפסת למקומה.

מחיקת זיכרון המדפסת

כדי למחוק זיכרון נדיף או נתונים שאגורים במדפסת, כבה את המדפסת.

כדי למחוק זיכרון שאינו נדיף או הגדרות בודדות, הגדרות התקן ורשת, הגדרות אבטחה ופתרונות מוטבעים, בצע את הפעולות הבאות:

1 בלוח הבקרה, נווט אל:

Settings (הגדרות) > **Device** (התקן) > **Maintenance** (תחזוקה) > **Out of Service Erase** (מחיקת פריטים שאינם בשימוש) > **Sanitize all information on nonvolatile memory** (ניקוי כל המידע בזיכרון שאינו נדיף)

בדגמי מדפסות שאינם כוללים מסך מגע, הקש OK כדי לנווט בין ההגדרות.

2 בחר **Start initial setup** (התחל הגדרה ראשונית) או **Leave printer offline** (השאר את המדפסת במצב לא מקוון).

מחיקת זיכרון הכונן הקשיח של המדפסת

1 בלוח הבקרה, נווט אל:

Settings (הגדרות) > **Device** (התקן) > **Maintenance** (תחזוקה) > **Out of Service Erase** (מחיקת פריטים שאינם בשימוש) > **Sanitize all information on hard disk** (ניקוי כל המידע בדיסק הקשיח)

בדגמי מדפסות ללא מסך מגע, הקש OK כדי לנווט בין ההגדרות.

2 בתלות בדגם המדפסת שלך, בחר **ERASE** (מחק) או **Continue** (המשך).

3 בצע את ההוראות שעל התצוגה.

הערה: תהליך זה עשוי להימשך החל במספר דקות ועד יותר משעה. במהלך זמן זה המדפסת לא תהיה זמינה למשימות אחרות.

הצפנת הדיסק הקשיח של המדפסת

תהליך זה ימחק את כל התכנים בכונן הקשיח. במידת הצורך גבה נתונים חשובים במדפסת לפני תחילת ההצפנה.

1 במסך הבית, גע ב-**Settings** (הגדרות) > **Security** (אבטחה) > **Disk Encryption** (הצפנת דיסק) > **Start Encryption** (התחל הצפנה).

2 בצע את ההוראות שעל התצוגה.

הערות:

- למניעת אובדן נתונים, אל תכבה את המדפסת במהלך תהליך ההצפנה.
- תהליך זה עשוי להימשך החל במספר דקות ועד יותר משעה. במהלך זמן זה המדפסת לא תהיה זמינה למשימות אחרות.
- לאחר ההצפנה המדפסת תופעל מחדש באופן אוטומטי.

שחזור הגדרות ברירת המחדל של היצרן

1 בלוח הבקרה, נווט אל:

Settings (הגדרות) > **Device** (התקן) > **Restore Factory Defaults** (שחזור ברירות המחדל של היצרן)

בדגמי מדפסות ללא מסך מגע, הקש OK כדי לנווט בין ההגדרות.

2 בחר **Restore all settings** (שחזר את כל ההגדרות).

הצהרה על נדיפות

סוג זיכרון	תיאור
זיכרון נדיף	המדפסת משתמשת בזיכרון גישה אקראית (RAM) כדי לאגור זמנית נתוני משתמשים בעת ביצוע משימות הדפסה והעתקה פשוטות.
זיכרון לא נדיף	המדפסת עשויה להשתמש בשתי צורות של זיכרון לא נדיף: EEPROM ו- NAND (זיכרון הבזק). שני הסוגים משמשים לאחסון מערכת ההפעלה, הגדרות המדפסת, מידע רשת, הגדרות סורק וסימניות ופתרונות מוטבעים.
זיכרון הכונן הקשיח	בחלק מהמדפסות עשוי להיות מותקן כונן קשיח. הדיסק הקשיח של המדפסת מתוכנן לפונקציונליות הספציפית למדפסת. הכונן הקשיח מאפשרת למדפסת לשמור נתוני משתמש האגורים ממשימות הדפסה מורכבות, נתוני טפסים ונתוני גופנים.

מחק את תוכן כל זיכרון מדפסת מותקן בנסיבות הבאות:

- המדפסת יוצאת משירות.
- הכונן הקשיח של המדפסת מוחלף.
- המדפסת מועברת למחלקה או למיקום אחרים.
- המדפסת מקבלת שירות מאדם שאינו מתוך הארגון.
- המדפסת מועברת מהחברה לצורך קבלת שירות.
- המדפסת נמכרת לארגון אחר.

סילוק הכונן הקשיח של המדפסת

- **Degaussing (נטית מגנוט)**—מציף את הכונן הקשיח בשדה מגנטי שמוחק את הנתונים המאוחסנים
- **Crushing (מעיכה)**—דחיסה פיזית של הכונן הקשיח כדי לשבור רכיבים ולגרום להם להיות בלתי קריאים
- **Milling (טחינה)**—טחינה פיזית של הכונן הקשיח לחתיכות מתכת קטנות

הערה: כדי להבטיח שכל הנתונים נמחקו באופן מלא, השמד פיזית את כל הכוננים הקשיחים שבהם מאוחסנים נתונים.

תחזוקת המדפסת

אזהרה—פוטנציאל לנזק: כשל בשמירה על ביצועים אופטימליים של המדפסת או בהחלפת חלקים וחומרים מתכלים עלול לגרום נזק למדפסת.

הגדרת הודעות חומרים מתכלים

1 פתח את דפדפן האינטרנט ולאחר מכן הקלד את כתובת ה-IP של המדפסת בשדה הכתובת.

הערות:

- הצג את כתובת ה-IP של המדפסת במסך הבית של המדפסת. כתובת ה-IP מוצגת כארבע סדרות של מספרים המופרדים על-ידי נקודות, למשל 123.123.123.123.
- אם אתה משתמש בשרת Proxy, השבת אותו זמנית כדי לטעון את דף האינטרנט כהלכה.

2 לחץ על **Settings (הגדרות)** > **Device (התקן)** > **Notifications (התראות)**.

3 בתפריט Supplies (חומרים מתכלים) לחץ על **Custom Supply Notifications (התאמה אישית של התראות על חומרים מתכלים)**.

4 בחר התראה לכל אחד מהחומרים המתכלים.

5 החל את השינויים

הגדרת התראות בדואר אלקטרוני

קבע את תצורת המדפסת כך שתשלח התראות דוא"ל כאשר החומרים המתכלים עומדים להיגמר, כשיש להחליף או להוסיף נייר, או במקרה של חסימת נייר.

1 פתח את דפדפן האינטרנט ולאחר מכן הקלד את כתובת ה-IP של המדפסת בשדה הכתובת.

הערות:

- הצג את כתובת ה-IP של המדפסת במסך הבית של המדפסת. כתובת ה-IP מוצגת כארבע סדרות של מספרים המופרדים על-ידי נקודות, למשל 123.123.123.123.
- אם אתה משתמש בשרת Proxy, השבת אותו זמנית כדי לטעון את דף האינטרנט כהלכה.

2 לחץ על **Settings (הגדרות)** > > **Device (התקן)** > **Notifications (הודעות)** > > **E-mail Alert Setup (הגדרות התראות דוא"ל)**, ולאחר מכן קבע את תצורת ההגדרות.

הערה: לקבלת מידע נוסף על הגדרות ה-SMTP פנה לספק הדואר האלקטרוני שלך.

3 לחץ על **Setup E-mail Lists and Alerts (הגדרת רשימות והתראות דוא"ל)**, ואז קבע את תצורת ההגדרות.

4 החל את השינויים

הצגת דוחות

1 בלוח הבקרה, נווט אל:

Settings (הגדרות) > **Reports** (דוחות)

בדגמי מדפסות ללא מסך מגע, הקש OK כדי לנווט בין ההגדרות.

2 בחר את הדוח שברצונך להציג.

כוונון עוצמת הקול של הרמקול

כוונון עוצמת הקול שתיקבע כברירת מחדל לרמקול הפנימי

הערה: הרמקול זמין רק בחלק מדגמי המדפסות.

1 בלוח הבקרה גע ב-**Settings** (הגדרות) > **Device** (התקן) > **Preferences** (העדפות) > **Audio Feedback** (משוב קולי).

2 כוונן את עוצמת הקול.

הערות:

- אם האפשרות Quiet Mode (מצב שקט) זמינה, ההתראות המושמעות כבויות. הגדרה זו גם מאטה את ביצועי המדפסת.
- לאחר ההתנתקות מהפעילות, או כשהמדפסת מתעוררת ממצב שינה או תרדמת, עוצמת הקול מתאפסת לערך ברירת המחדל.

כוונון עוצמת הקול שנקבעה כברירת מחדל לאוזניות

הערה: שקע האוזניות זמין רק בחלק מדגמי המדפסות.

1 בלוח הבקרה, נווט אל:

Settings (הגדרות) > **Device** (התקן) > **Accessibility** (נגישות)

2 התאמת עוצמת הקול של האוזניות.

הערה: לאחר ההתנתקות מהפעילות, או כשהמדפסת מתעוררת ממצב שינה או תרדמת, עוצמת הקול מתאפסת לערך ברירת המחדל.

קביעת תצורה של הגדרות רמקול הפקס

הערה: ודא שתצורת הפקס הוגדרה. לקבלת מידע נוסף ראה "הגדרת המדפסת כפקס" בעמוד 62.

1 בלוח הבקרה, נווט אל:

Settings (הגדרות) > **Fax (פקס)** > **Fax Setup (הגדרת פקס)** > **Speaker Settings (הגדרות רמקול)**

בדגמי מדפסות ללא מסך מגע, הקש OK כדי לנווט בין ההגדרות.

2 בצע את הפעולות הבאות:

- הגדר את Speaker Mode (מצב הרמקול) כ-**Always On** (דולק תמיד).
- הגדר את Speaker Volume (עוצמת הקול של הרמקול) כ-**High** (גבוהה).

- הפוך את האפשרות Ringer Volume (עוצמת הצלצול) לזמינה.

עבודה ברשת

חיבור המדפסת לרשת Wi-Fi

לפני שתתחיל ודא כי:

- Active Adapter (מתאם פעיל) מוגדר כ-Auto (אוטומטי). בלוח הבקרה נווט אל **Settings** (הגדרות) > **Network/Ports** (רשת/יציאות) > **Network Overview** (סקירת רשת) > **Active Adapter** (מתאם פעיל).

  בדגמי מדפסות ללא מסך מגע, הקש OK כדי לנווט בין ההגדרות.
- כבל ה-Ethernet אינו מחובר למדפסת.

באמצעות אשף ההגדרה האלחוטית במדפסת

הערות:

- הוראות אלו חלות רק על חלק מדגמי המדפסות.
- לפני השימוש באשף, ודא שקושחת המדפסת מעודכנת. לקבלת מידע נוסף ראה "עדכון קושחה" בעמוד 270.

1. במסך הבית גע באפשרות Wi-Fi > **Set up now** (הגדר כעת).
2. בחר רשת Wi-Fi והקלד את סיסמת הרשת.
3. גע באפשרות **Done** (בוצע).

באמצעות התפריט Settings (הגדרות) במדפסת

1. בלוח הבקרה, נווט אל:

   Settings (הגדרות) > **Network/Ports** (רשת/יציאות) > **Wireless** (תקשורת אלחוטית) > **Setup On Printer Panel** (הגדרה בלוח המדפסת)

   בדגמי מדפסות ללא מסך מגע, הקש OK כדי לנווט בין ההגדרות.
2. בחר רשת Wi-Fi והקלד את סיסמת הרשת.

הערה: בדגמי מדפסת המוכנים לרשת Wi-Fi תופיע הנחיה להגדרת רשת ה-Wi-Fi במהלך ההגדרה הראשונית.

שימוש ב-Lexmark Mobile Assistant

1. בהתאם להתקן הנייד שלך, הורד את האפליקציה Lexmark Mobile Assistant מ-Google Play™ או מהחנות המקוונת App Store.
2. בהתאם לדגם המדפסת שלך, בצע אחת מהפעולות הבאות:
   - במסך הבית גע ב-**Settings** (הגדרות) > **Network/Ports** (רשת/יציאות) > **Wireless** (תקשורת אלחוטית) > **Setup Using Mobile App** (הגדרה באמצעות יישום להתקנים ניידים) > **Printer ID** (מזהה המדפסת).
   - בלוח הבקרה, נווט אל:

     Settings (הגדרות) > **Network/Ports** (רשת/יציאות) > **Wireless** (תקשורת אלחוטית) > **Setup Using Mobile App** (הגדרה באמצעות יישום להתקנים ניידים)

     בדגמי מדפסות ללא מסך מגע, הקש OK כדי לנווט בין ההגדרות.

     פעל על-פי ההוראות בתצוגה כדי להציג את מזהה המדפסת.

הערה: מזהה המדפסת הוא מזהה ה-SSID של הרשת האלחוטית של המדפסת.

3 הפעל את האפליקציה דרך ההתקן הנייד ואשר את תנאי השימוש.

הערה: במידת הצורך תן הרשאות.

4 הקש על **Connect to Printer** (התחברות למדפסת) > **Go to Wi-Fi Settings** (עבור להגדרות Wi-Fi).

5 חבר את ההתקן הנייד שלך לרשת האלחוטית של המדפסת.

6 חזור לאפליקציה ולאחר מכן הקש על **Setup Wi-Fi Connection** (הגדרת חיבור Wi-Fi)

7 בחר רשת Wi-Fi והקלד את סיסמת הרשת.

8 הקש על **Done** (בוצע).

חיבור המדפסת לרשת אלחוטית באמצעות Wi-Fi Protected Setup (WPS)

לפני שתתחיל ודא כי:

- שלנקודת הגישה (נתב אלחוטי) יש אישור WPS או שהיא תואמת WPS. למידע נוסף, עיין בתיעוד המצורף לנקודת הגישה.
- שמתאם רשת אלחוטית מותקן במדפסת שלך. לקבלת מידע נוסף עיין בהוראות הנלוות למתאם.
- Active Adapter (מתאם פעיל) מוגדר כ-Auto (אוטומטי). בלוח הבקרה, נווט אל:

Settings (הגדרות) > **Network/Ports** (רשת/יציאות) > **Network Overview** (סקירת רשת) > **Active Adapter** (מתאם פעיל)

בדגמי מדפסות ללא מסך מגע, הקש OK כדי לנווט בין ההגדרות.

שימוש בשיטת לחיצת לחצן

1 בלוח הבקרה, נווט אל:

Settings (הגדרות)|Network/Ports (רשת/יציאות)|Wireless (תקשורת אלחוטית)|Wi-Fi Protected Setup|Start Push Button Method (שיטת לחיצת לחצן להתחלה)

בדגמי מדפסות ללא מסך מגע, הקש OK כדי לנווט בין ההגדרות.

2 בצע את ההוראות שעל התצוגה.

שימוש בשיטת מספר הזיהוי האישי (PIN)

1 בלוח הבקרה, נווט אל:

Settings (הגדרות) |Network/Ports (רשת/יציאות)|Wireless (תקשורת אלחוטית)|Wi-Fi Protected Setup|Start PIN Method (שיטת מספר זיהוי אישי להתחלה)

בדגמי מדפסות ללא מסך מגע, הקש OK כדי לנווט בין ההגדרות.

2 העתק את קוד ה-WPS PIN המורכב מ-8 ספרות.

3 פתח דפדפן אינטרנט ולאחר מכן הקלד את כתובת ה-IP של נקודת הגישה בשדה הכתובת.

הערות:

- כדי לדעת מהי כתובת ה-IP עיין בתיעוד המצורף לנקודת הגישה.
- אם אתה משתמש בשרת Proxy, השבת אותו זמנית כדי לטעון את דף האינטרנט כהלכה.

4 גש להגדרות WPS: למידע נוסף, עיין בתיעוד המצורף לנקודת הגישה.

5 הזן את קוד ה-PIN המורכב מ-8 ספרות ולאחר מכן שמור את השינויים.

הגדרת תצורה של Wi-Fi Direct

Wi-Fi Direct® היא טכנולוגיית עמית-לעמית מבוססת-Wi-Fi, אשר מאפשרת להתקנים אלחוטיים להתחבר ישירות למדפסת התומכת ב-Wi-Fi Direct מבלי להשתמש בנקודת גישה (נתב אלחוטי).

1 בלוח הבקרה, נווט אל:

Settings (הגדרות) > **Network/Ports** (רשת/יציאות) > **Wi-Fi Direct**

בדגמי מדפסות שאינם כוללים מסך מגע, הקש OK כדי לנווט בין ההגדרות.

2 קבע את תצורת ההגדרות.

- **Enable Wi-Fi Direct (איפשור Wi-Fi Direct)**—מתן אפשרות למדפסת לשדר ברשת Wi-Fi Direct משלה.
- **Wi-Fi Direct Name (שם Wi-Fi Direct)**—מתן שם לרשת ה-Wi-Fi Direct הפעילה.
- **Wi-Fi Direct Password (סיסמת Wi-Fi Direct)**—מתן הסיסמה לניהול משא ומתן על האבטחה האלחוטית בעת שימוש בחיבור עמית-לעמית.
- **Show Password on Setup Page (הצגת סיסמה בדף הגדרה)**—הצגת הסיסמה ב-Network Setup Page (דף הגדרת רשת).
- **Auto-Accept Push Button Requests (אישור אוטומטי של בקשות Push Button)**—מתן אפשרות למדפסת לאשר בקשות חיבור באופן אוטומטי.

הערה: אישור אוטומטי של בקשות Push Button אינו מאובטח.

הערות:

- כברירת מחדל, הסיסמה של רשת ה-Wi-Fi אינה גלויה בצג המדפסת. כדי שהסיסמה תוצג, הפוך את סמל הצגת הסיסמה לזמין. בלוח הבקרה נווט אל **Settings** (הגדרות) > **Security** (אבטחה) > **Miscellaneous** (שונות) > **Enable Password/PIN Reveal** (אפשר חשיפת סיסמה/PIN).
- כדי לדעת מה הסיסמה של רשת ה-Wi-Fi Direct מבלי שתופיע בצג המדפסת, בלוח הבקרה נווט אל **Settings** (הגדרות) > **Reports** (דוחות) > **Network** (רשת) > **Network Setup Page** (דף הגדרת רשת).

חיבור התקן נייד למדפסת

לפני שתחבר את ההתקן הנייד, ודא שהתצורה של Wi-Fi Direct הוגדרה. לקבלת מידע נוסף ראה "הגדרת תצורה של Wi-Fi Direct" בעמוד 168.

חיבור באמצעות Wi-Fi Direct

1 עבור בהתקן הנייד לתפריט settings (הגדרות).

2 הפעל את ה-**Wi-Fi** ולאחר מכן הקש על **Wi-Fi Direct**.

3 בחר את שם ה-Wi-Fi Direct של המדפסת.

4 אשר את החיבור בלוח הבקרה של המדפסת.

חיבור באמצעות Wi-Fi

1 עבור בהתקן הנייד לתפריט settings (הגדרות).

2 הקש על **Wi-Fi**, ולאחר מכן בחר את שם ה-Wi-Fi Direct של המדפסת.

הערה: המחרוזת DIRECT-xy (שבה x ו-y הם שני תווים אקראיים) מתווספת לפני שם ה-Wi-Fi Direct.

3 הזן את סיסמת ה-Wi-Fi Direct.

חיבור מחשב למדפסת

לפני חיבור המחשב שלך, הקפד לבצע את הפעולות הבאות:

- הפעל את Wi-Fi Direct במדפסת. בלוח הבקרה, נווט אל:

Settings (הגדרות) > **Network/Ports** (רשת/יציאות) > **Enable Wi-Fi Direct** > **Wi-Fi Direct** (הפיכת Wi-Fi Direct לזמין) > **On** (מופעל)

- רשום את שם ה-Wi-Fi Direct. בלוח הבקרה, נווט אל:

Settings (הגדרות) > **Network/Ports** (רשת/יציאות) > **Wi-Fi Direct Name** > **Wi-Fi Direct** (שם Wi-Fi Direct)

- רשום את סיסמת ה-Wi-Fi Direct. בלוח הבקרה, נווט אל:

Settings (הגדרות) > **Network/Ports** (רשת/יציאות) > **Wi-Fi Direct Password** > **Wi-Fi Direct** (סיסמת Wi-Fi Direct)

הערה: תוכל גם להגדיר את תצורת השם והסיסמה של Wi-Fi Direct.

בדגמי מדפסות ללא מסך מגע, הקש OK כדי לנווט בין ההגדרות.

למשתמשי Windows

1 פתח את **Printers & scanners** (מדפסות וסורקים), ולאחר מכן לחץ על **Add a printer or scanner** (הוספת מדפסת או סורק).

2 לחץ על **Show Wi-Fi Direct printers** (הצג מדפסות Wi-Fi Direct), ולאחר מכן בחר את שם ה-Wi-Fi Direct של המדפסת.

3 מתוך צג המדפסת, רשום את קוד ה-PIN בן 8 הספרות של המדפסת.

4 הזן את ה-PIN במחשב.

הערה: אם מנהל התקן ההדפסה עדיין לא הותקן, Windows יוריד את מנהל ההתקן המתאים.

למשתמשי Macintosh

1 לחץ על סמל התקשורת האלחוטית, ולאחר מכן בחר את שם ה-Wi-Fi Direct של המדפסת.

הערה: המחרוזת DIRECT-xy (שבה x ו-y הם שני תווים אקראיים) מתווספת לפני שם ה-Wi-Fi Direct.

2 הקלד את סיסמת ה-Wi-Fi Direct.

הערה: אחרי שתתנתק מחיבור ה-Wi-Fi Direct, החזר את המחשב לרשת הקודמת.

ביטול הפעלת רשת ה-Wi-Fi

1 בלוח הבקרה של המדפסת, נווט אל:

Settings (הגדרות) > **Network/Ports** (רשת/יציאות) > **Network Overview** (סקירת רשת) > **Active Adapter** (מתאם פעיל) > **Standard Networking** (עבודה רגילה ברשת)

בדגמי מדפסות ללא מסך מגע, הקש OK כדי לנווט בין ההגדרות.

2 בצע את ההוראות שעל התצוגה.

שינוי הגדרות היציאה של המדפסת אחרי התקנת יציאת פתרונות פנימיים חדשה

הערות:

- אם למדפסת יש כתובת IP סטטית, אל תשנה את התצורה.
- אם תצורת המחשבים מוגדרת לשימוש בשם הרשת במקום בכתובת IP, אל תשנה את התצורה.
- אם אתה מוסיף יציאת פתרונות פנימיים (ISP) אלחוטית למדפסת שהוגדרה בעבר לחיבור Ethernet, נתק את המדפסת מרשת ה-Ethernet.

למשתמשי Windows

1 פתח את תיקיית המדפסות.

2 בתפריט קיצור הדרך של המדפסת עם ה-ISP החדשה, פתוח את מאפייני המדפסת.

3 הגדר את היציאה מהרשימה.

4 עדכן את כתובת IP.

5 החל את השינויים

למשתמשי Macintosh

1 מתוך System Preferences (העדפות מערכת) בתפריט Apple, נווט אל רשימת המדפסות ולאחר מכן בחר **+** > **IP**.

2 הקלד את כתובת IP של המדפסת בשדה הכתובת.

3 החל את השינויים

ניקוי חלקי המדפסת

ניקוי המדפסת

זהירות—סכנת שוק: כדי להימנע מסכנת התחשמלות בעת ניקוי החלק החיצוני של המדפסת, נתק את כבל החשמל מהשקע בקיר ונתק את כל הכבלים מהמדפסת לפני שתמשיך.

הערות:

- בצע משימה זו אחת למספר חודשים.
- נזק הנגרם למדפסת כתוצאה מטיפול לא נאות אינו מכוסה באחריות של המדפסת.

1. כבה את המדפסת ולאחר מכן נתק את כבל החשמל מהשקע שבקיר.
2. הסר את הנייר מתוך הסל הסטנדרטי ומהמזין הרב-תכליתי.
3. הסר כל אבק, מוך או פיסות נייר סביב המדפסת באמצעות מברשת רכה או שואב אבק.
4. נקה את חלקה החיצוני של המדפסת באמצעות מטלית רכה, לחה ונטולת סיבים.

   הערות:

   - אל תשתמש בחומרי ניקוי ביתיים או דטרגנטים, היות שהם עלולים לפגום בגימור של המדפסת.
   - ודא שכל אזורי המדפסת יבשים לאחר הניקוי.
5. חבר את כבל החשמל לשקע החשמלי ואז הדלק את המדפסת.

זהירות—פוטנציאל לפציעה: למניעת סכנת שרפה או התחשמלות, חבר את כבל החשמל לשקע חשמלי בעל דירוג מתאים והארקה מתאימה אשר ממוקם בסמוך למוצר ונגיש בקלות.

ניקוי הסורק

1. פתח את מכסה הסורק.

2 נקה את האזורים הבאים באמצעות מטלית רכה, לחה ונטולת סיבים:

- זכוכית של ה- ADF

- משטח הסריקה של מזין המסמכים האוטומטי

- משטח הזכוכית של הסורק

- משטח הזכוכית של הסורק

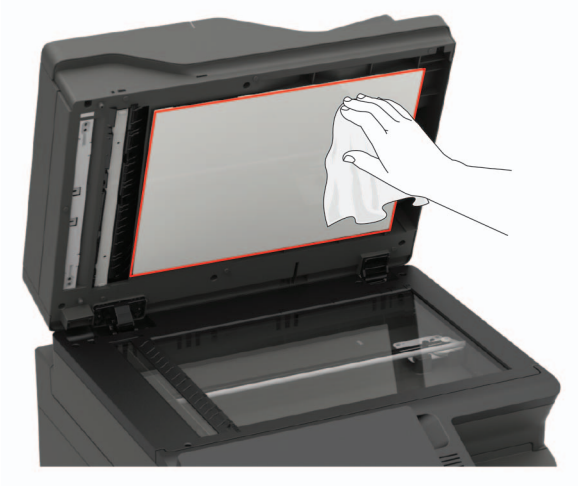

3 סגור את מכסה הסורק.

אם המדפסת כוללת זכוכית מזין מסמכים אוטומטי נוספת בתוך דלת C, המשך בביצוע השלבים הבאים.

4 פתח את דלת C.

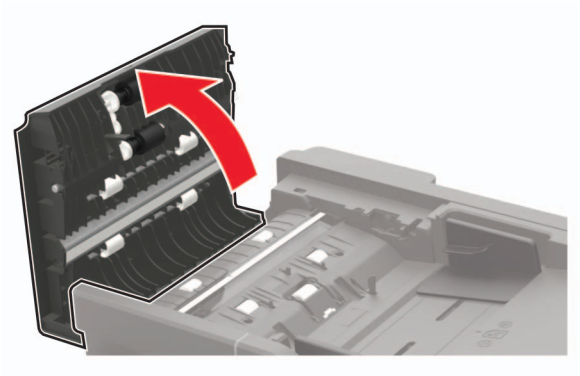

5 נקה את האזורים הבאים באמצעות מטלית רכה, לחה ונטולת סיבים:

- משטח הזכוכית של מזין המסמכים האוטומטי בדלת C

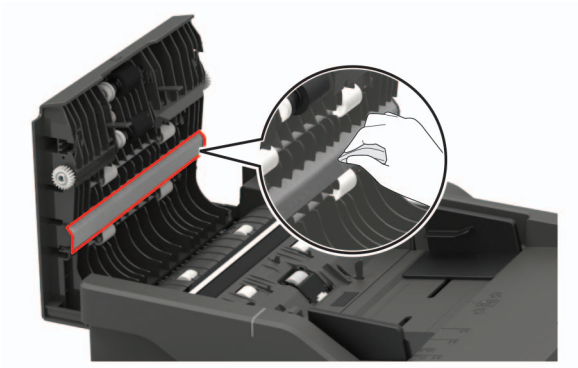

- זכוכית מזין המסמכים האוטומטי בדלת C

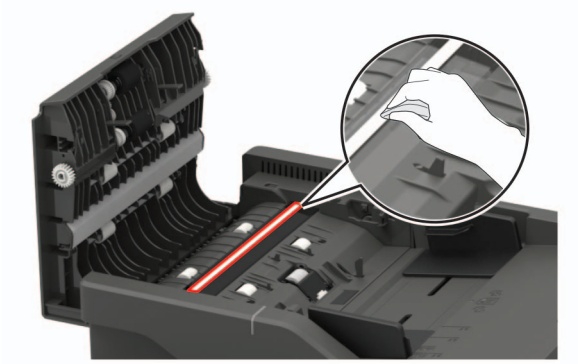

6 סגור את הדלת.

ניקוי מסך המגע

זהירות—סכנת שוק: כדי להימנע מסכנת התחשמלות בעת ניקוי החלק החיצוני של המדפסת, נתק את כבל החשמל מהשקע בקיר ונתק את כל הכבלים מהמדפסת לפני שתמשיך.

1 כבה את המדפסת ולאחר מכן נתק את כבל החשמל מהשקע שבקיר.

2 נקה את מסך המגע באמצעות מטלית רכה, לחה ונטולת סיבים.

הערות:

- אל תשתמש בחומרי ניקוי ביתיים או דטרגנטים, מפני שהם עלולים להזיק למסך המגע.
- ודא שמסך המגע יבש לאחר הניקוי.

3 חבר את כבל החשמל לשקע החשמלי ואז הדלק את המדפסת.

זהירות—פוטנציאל לפציעה: למניעת סכנת שרפה או התחשמלות, חבר את כבל החשמל לשקע חשמלי בעל דירוג מתאים והארקה מתאימה אשר ממוקם בסמוך למוצר ונגיש בקלות.

הזמנת חלקים וחומרים מתכלים למדפסת

כדי להזמין חלקים וחומרים מתכלים בארה"ב, צור קשר במספר 1-800-539-6275 לקבלת מידע על מפיצים מורשים באזורך. במדינות או באזורים אחרים, בקר באתר **www.lexmark.com** או פנה למקום שבו רכשת את המדפסת.

הערה: כל הערכות אורך החיים של חומרים מתכלים למדפסת מתבססות על הדפסה על נייר רגיל בגודל letter או A4.

בדיקת מצב החלקים והחומרים המתכלים של המדפסת

1 במסך הבית גע באפשרות **Status/Supplies** (מצב/חומרים מתכלים).

2 בחר את החלקים או החומרים המתכלים שברצונך לבדוק.

הערה: באפשרותך גם לגשת להגדרה זו על-ידי נגיעה בחלק העליון של מסך הבית.

שימוש בחלקים ובחומרים מתכלים מקוריים של Lexmark

מדפסת Lexmark מתוכננת לפעול בצורה הטובה ביותר עם חומרים מתכלים וחלקים מקוריים של Lexmark. שימוש בחומרים מתכלים או בחלקים של צד שלישי עשוי להשפיע על הביצועים, האמינות או החיים של המדפסת ורכיבי ההדמיה שבה. הוא אף עלול להשפיע על כיסוי האחריות. האחריות אינה מכסה נזק שנגרם כתוצאה משימוש בחומרים מתכלים או בחלקים של צד שלישי. כל מחווני אורך החיים מתוכננים לפעול עם חומרים מתכלים וחלקים של Lexmark, ועלולים לספק תוצאות בלתי צפויות אם נעשה שימוש בחומרים מתכלים או בחלקים של צד שלישי. שימוש ברכיבי הדמיה אשר חורג מאורך החיים המיועד עלול להזיק למדפסת Lexmark שברשותך או לרכיבים המשויכים אליה.

הזמנת מחסנית טונר

הערות:

- הערכת תפוקת המחסנית מבוססת על תקן ISO / IEC 19798.
- כיסוי הדפסה נמוך במיוחד לפרקי זמן ממושכים עלול להשפיע לרעה על התפוקה בפועל.

Lexmark דגמים CX421, CX522, CX622 ו-CX625 - מחסניות טונר עם תוכנית החזרה

פריט	ארצות הברית וקנדה	האזור הכלכלי האירופי	שאר מדינות אסיה-פסיפיק	אמריקה הלטינית	שאר מדינות אירופה, המזרח התיכון ואפריקה	אוסטרליה וניו-זילנד
מחסניות טונר במסגרת תוכנית החזרה						
ציאן	78C10C0	78C20C0	78C30C0	78C40C0	78C50C0	78C60C0
מגנטה	78C10M0	78C20M0	78C30M0	78C40M0	78C50M0	78C60M0
צהוב	78C10Y0	78C20Y0	78C30Y0	78C40Y0	78C50Y0	78C60Y0
שחור	78C10K0	78C20K0	78C30K0	78C40K0	78C50K0	78C60K0
מחסניות טונר במסגרת תוכנית ההחזרה - תפוקה גבוהה מאוד[1]						
ציאן	78C1XC0	78C2XC0	78C3XC0	78C4XC0	78C5XC0	78C6XC0
מגנטה	78C1XM0	78C2XM0	78C3XM0	78C4XM0	78C5XM0	78C6XM0
צהוב	78C1XY0	78C2XY0	78C3XY0	78C4XY0	78C5XY0	78C6XY0
שחור	78C1XK0	78C2XK0	78C3XK0	78C4XK0	78C5XK0	78C6XK0
מחסניות טונר במסגרת תוכנית ההחזרה - תפוקה גבוהה במיוחד[2]						
ציאן	78C1UC0	78C2UC0	78C3UC0	78C4UC0	78C5UC0	78C6UC0
מגנטה	78C1UM0	78C2UM0	78C3UM0	78C4UM0	78C5UM0	78C6UM0
צהוב	78C1UY0	78C2UY0	78C3UY0	78C4UY0	78C5UY0	78C6UY0
שחור	78C1UK0	78C2UK0	78C3UK0	78C4UK0	78C5UK0	78C6UK0

[1] נתמך רק בדגמי המדפסות CX421, CX522, CX622 ו-CX625.

[2] נתמך רק בדגמי המדפסות CX622 ו-CX625.

למידע נוסף על הארצות בכל אזור, בקר בכתובת **www.lexmark.com/regions**.

Lexmark דגמים CX421, CX522, CX622 ו-CX625 - מחסניות טונר רגילות

פריט	מק"ט
מחסנית טונר בתפוקה גבוהה מאוד[1]	
ציאן	78C0X20
מגנטה	78C0X30
צהוב	78C0X40
שחור	78C0X10
מחסניות טונר בתפוקה גבוהה במיוחד[2]	
ציאן	78C0U20
מגנטה	78C0U30
צהוב	78C0U40
שחור	78C0U10

[1] נתמך רק בדגמי המדפסות CX421 ו-CX522.
[2] נתמך רק בדגמי המדפסות CX622 ו-CX625.

Lexmark דגמים MC2325, MC2425, MC2535 ו-MC2640 - מחסניות טונר עם תוכנית החזרה

פריט	ארצות הברית וקנדה	האזור הכלכלי האירופי	שאר מדינות אסיה-פסיפיק	אמריקה הלטינית	שאר מדינות אירופה, המזרח התיכון ואפריקה	אוסטרליה וניו-זילנד
מחסניות טונר במסגרת תוכנית החזרה						
ציאן	C2310C0	C2320C0	C2330C0	C2340C0	C2350C0	C2360C0
מגנטה	C2310M0	C2320M0	C2330M0	C2340M0	C2350M0	C2360M0
צהוב	C2310Y0	C2320Y0	C2330Y0	C2340Y0	C2350Y0	C2360Y0
שחור	C2310K0	C2320K0	C2330K0	C2340K0	C2350K0	C2360K0
מחסניות טונר במסגרת תוכנית ההחזרה - תפוקה גבוהה						
ציאן	C231HC0	C232HC0	C233HC0	C234HC0	C235HC0	C236HC0
מגנטה	C231HM0	C232HM0	C233HM0	C234HM0	C235HM0	C236HM0
צהוב	C231HY0	C232HY0	C233HY0	C234HY0	C235HY0	C236HY0
שחור	C231HK0	C232HK0	C233HK0	C234HK0	C235HK0	C236HK0
מחסניות טונר במסגרת תוכנית ההחזרה - תפוקה גבוהה מאוד[1]						
ציאן	C241XC0	C242XC0	C243XC0	C244XC0	C245XC0	C246XC0
מגנטה	C241XM0	C242XM0	C243XM0	C244XM0	C245XM0	C246XM0
צהוב	C241XY0	C242XY0	C243XY0	C244XY0	C245XY0	C246XY0
שחור	C241XK0	C242XK0	C243XK0	C244XK0	C245XK0	C246XK0
מחסנית טונר במסגרת תוכנית ההחזרה - תפוקה גבוהה במיוחד[2]						

[1] נתמך רק בדגמי המדפסות MC2425, MC2535 ו-MC2640.
[2] נתמך רק בדגמי המדפסות MC2535 ו-MC2640.
למידע נוסף על הארצות בכל אזור, בקר בכתובת **www.lexmark.com/regions**.

פריט	ארצות הברית וקנדה	האזור הכלכלי האירופי	שאר מדינות אסיה-פסיפיק	אמריקה הלטינית	שאר מדינות אירופה, המזרח התיכון ואפריקה	אוסטרליה וניו-זילנד
שחור	C251UK0	C252UK0	C253UK0	C254UK0	C255UK0	C256UK0

[1] נתמך רק בדגמי המדפסות MC2425, MC2535 ו-MC2640.
[2] נתמך רק בדגמי המדפסות MC2535 ו-MC2640.
למידע נוסף על הארצות בכל אזור, בקר בכתובת **www.lexmark.com/regions**.

Lexmark דגמים MC2325, MC2425, MC2535 ו-MC2640 - מחסניות טונר רגילות

פריט	מק"ט
מחסניות טונר בתפוקה גבוהה[1]	
ציאן	C230H20
מגנטה	C230H30
צהוב	C230H40
שחור	C230H10
מחסניות טונר בתפוקה גבוהה במיוחד	
ציאן[2]	C240X20
מגנטה[2]	C240X30
צהוב[2]	C240X40
שחור[3]	C240X10
מחסנית טונר בתפוקה גבוהה במיוחד[4]	
שחור	C250U10

[1] נתמכת רק בדגם המדפסת MC2325.
[2] נתמך רק בדגמי המדפסות MC2425, MC2535 ו-MC2640.
[3] נתמכת רק בדגם המדפסת MC2425.
[4] נתמך רק בדגמי המדפסות MC2535 ו-MC2640.

Lexmark XC2235 - מחסניות טונר רגילות

פריט	ארצות הברית, קנדה, אוסטרליה וניו-זילנד	אירופה, המזרח התיכון ואפריקה	שאר מדינות אסיה-פסיפיק	אמריקה הלטינית
ציאן	24B7154	24B7178	24B7202	24B7230
מגנטה	24B7155	24B7179	24B7203	24B7231
צהוב	24B7156	24B7180	24B7204	24B7232
שחור	24B7157	24B7181	24B7205	24B7233

Lexmark XC4240 - מחסניות טונר רגילות

פריט	ארצות הברית, קנדה, אוסטרליה וניו-זילנד	אירופה, המזרח התיכון ואפריקה	שאר מדינות אסיה-פסיפיק	אמריקה הלטינית
ציאן	24B7158	24B7182	24B7206	24B7234
מגנטה	24B7159	24B7183	24B7207	24B7235

פריט	ארצות הברית, קנדה, אוסטרליה וניו-זילנד	אירופה, המזרח התיכון ואפריקה	שאר מדינות אסיה-פסיפיק	אמריקה הלטינית
צהוב	24B7160	24B7184	24B7208	24B7236
שחור	24B7161	24B7185	24B7209	24B7237

הזמנת ערכת הדמיה

פריט	מק"ט
ערכת הדמיה המשתתפת בתוכנית ההחזרה	
ערכת הדמיה לשחור המשתתפת בתוכנית ההחזרה	78C0ZK0
ערכת הדמיה לשחור ולצבע המשתתפת בתוכנית ההחזרה	78C0ZV0
ערכת הדמיה רגילה	
ערכת הדמיה לשחור	78C0Z10
ערכת הדמיה לשחור וצבע	78C0Z50

הזמנת בקבוק פסולת טונר

פריט	מק"ט
בקבוק פסולת טונר	78C0W00

הזמנת ערכת תחזוקה

התאם את ערכת התחזוקה למתח המדפסת.

הערות:

- שימוש בסוגים מסוימים של נייר עשוי לחייב החלפה של ערכת התחזוקה לעתים קרובות יותר.
- ערכת התחזוקה כוללת fuser וגלגלי הרמה. את החלקים הללו ניתן להזמין ולהחליף בנפרד לפי הצורך.

פריט	מק"ט
ערכת תחזוקת fuser 100 V	41X2095
ערכת תחזוקת fuser 110 V	41X2096
ערכת תחזוקת fuser 220 V	41X2097
הערה: רק טכנאי שירות מורשה יכול להחליף את ערכת התחזוקה. פנה לספק השירות.	

החלפת חלקים או חומרים מתכלים

החלפת מחסנית טונר

1 פתח את דלת B עד שתיכנס למקומה *בנקישה*.

אזהרה—פוטנציאל לנזק: למניעת נזק כתוצאה מפריקה אלקטרוסטטית, גע בחלק כלשהו של שלדת מתכת חשופה של המדפסת לפני גישה אל האזורים הפנימיים של המדפסת או מגע בהם.

2 הסר את מחסנית הטונר המשומשת.

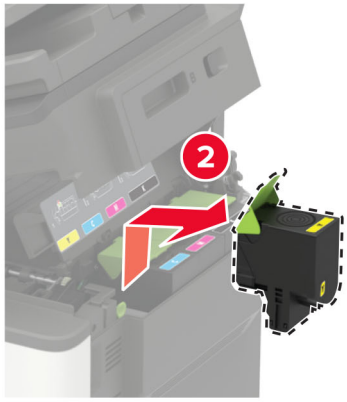

3 פתח את אריזת מחסנית הטונר החדשה.

4 הכנס את מחסנית הטונר החדשה.

5 סגור דלת B.

החלפת בקבוק פסולת הטונר

1 פתח את דלת B עד שתיכנס למקומה *בנקישה*.

אזהרה—פוטנציאל לנזק: למניעת נזק כתוצאה מפריקה אלקטרוסטטית, גע בחלק כלשהו של שלדת מתכת חשופה של המדפסת לפני גישה אל האזורים הפנימיים של המדפסת או מגע בהם.

2 פתח את דלת A.

זהירות—משטח חם: פנים המדפסת עלול להיות חם. להפחתת הסיכון לפגיעה מרכיב חם, יש לאפשר למשטח להתקרר לפני שנוגעים בו.

3 הסר את כיסוי הצד הימני.

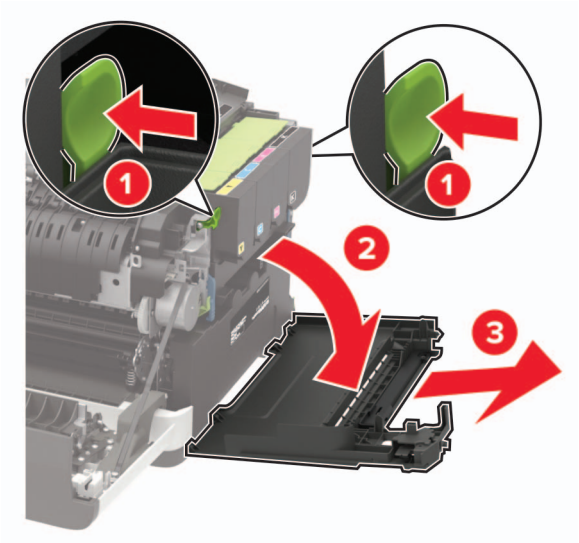

4 הסר את בקבוק פסולת הטונר המשומש.

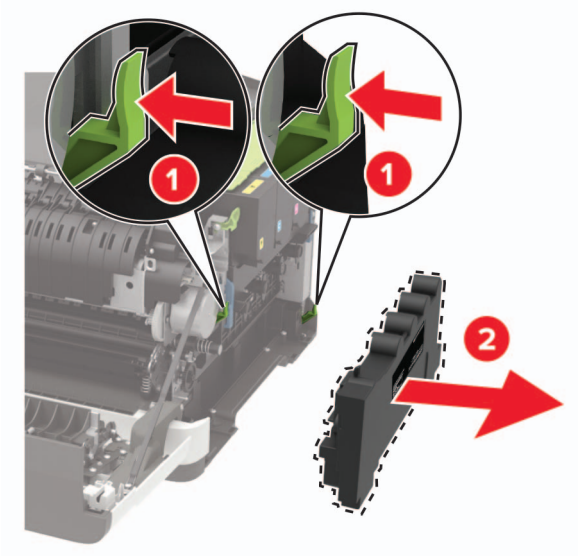

הערה: הנח את הבקבוק אנכית כדי למנוע דליפת טונר.

5 הוצא את בקבוק פסולת הטונר החדש מאריזתו.

6 הכנס את בקבוק פסולת הטונר החדש.

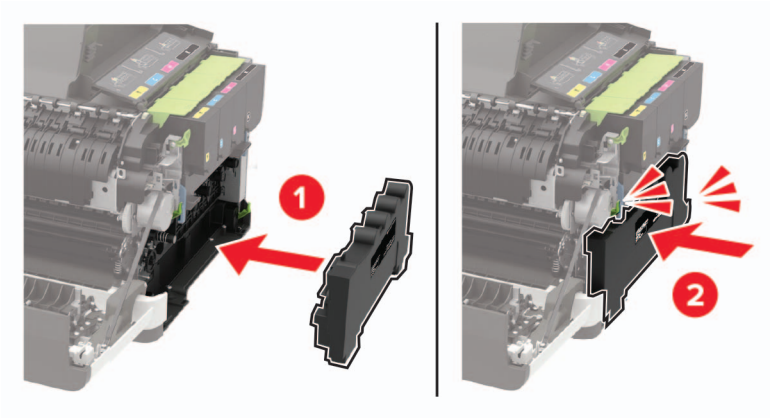

7 הכנס את כיסוי הצד הימני.

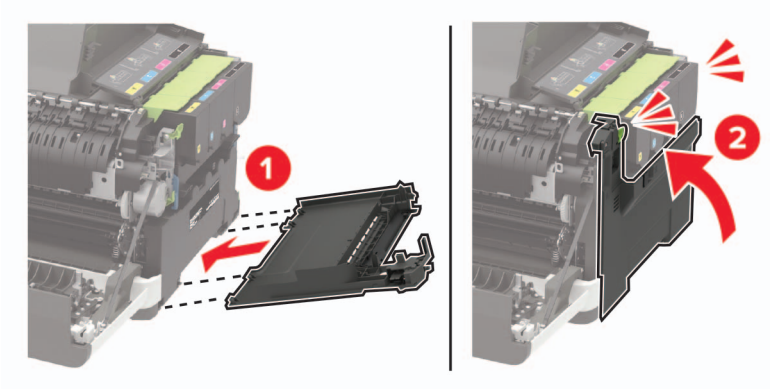

8 סגור דלת B.

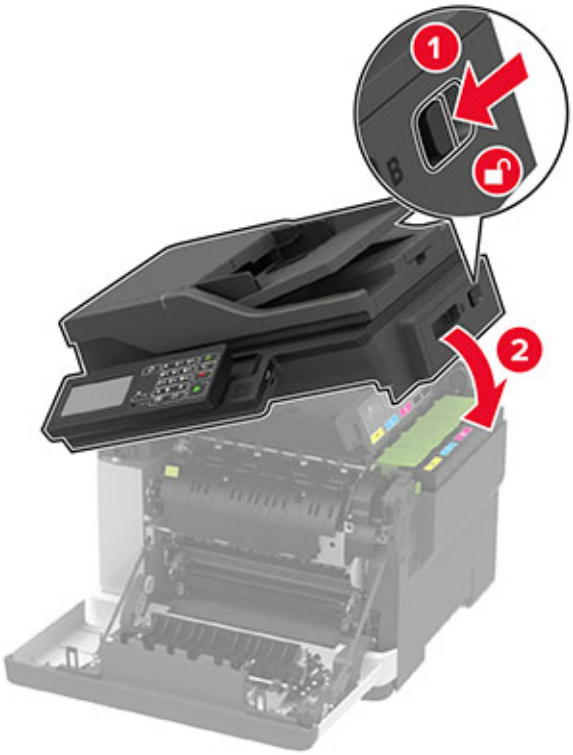

9 סגור דלת A.

החלפת ערכת הדמיה

1 פתח את דלת B עד שתיכנס למקומה *בנקישה*.

אזהרה—פוטנציאל לנזק: למניעת נזק כתוצאה מפריקה אלקטרוסטטית, גע בחלק כלשהו של שלדת מתכת חשופה של המדפסת לפני גישה אל האזורים הפנימיים של המדפסת או מגע בהם.

2 פתח את דלת A.

זהירות—משטח חם: פנים המדפסת עלול להיות חם. להפחתת הסיכון לפגיעה מרכיב חם, יש לאפשר למשטח להתקרר לפני שנוגעים בו.

3 הסר את כיסוי הצד הימני.

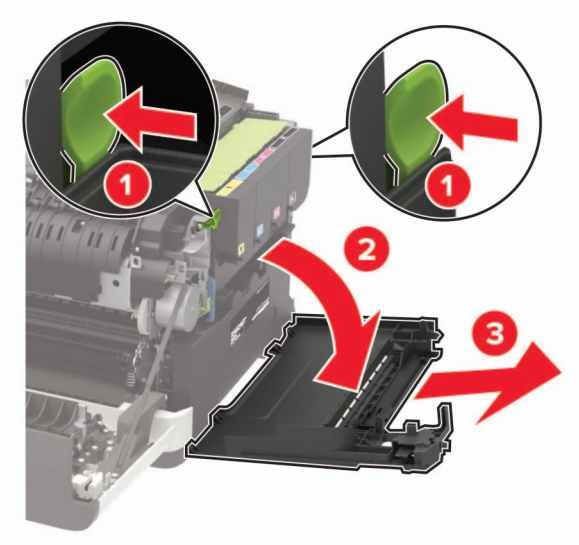

4 הסר את בקבוק פסולת הטונר המשומש.

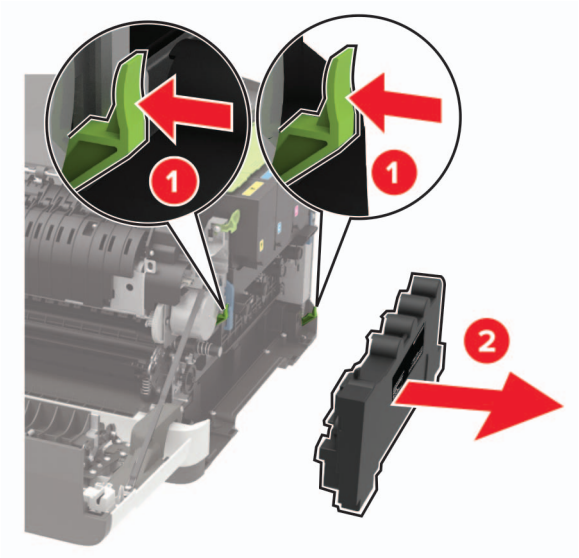

5 הסר את מכלי הטונר.

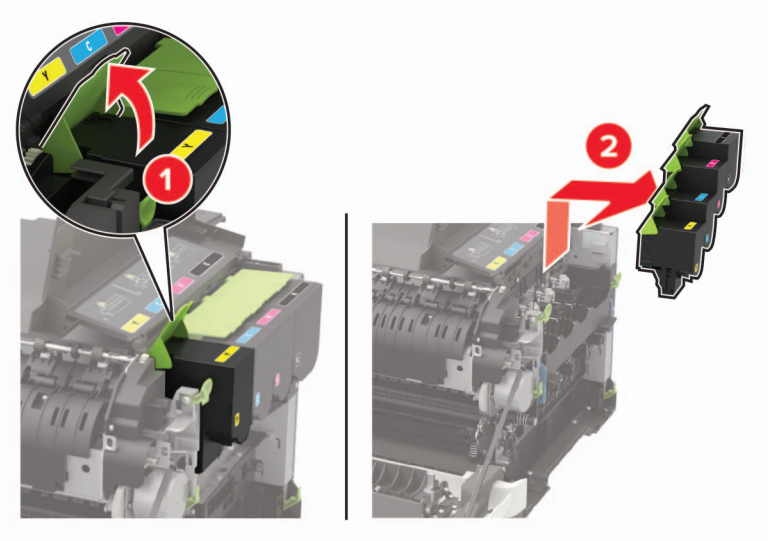

6 הסר את ערכת ההדמיה המשומשת.

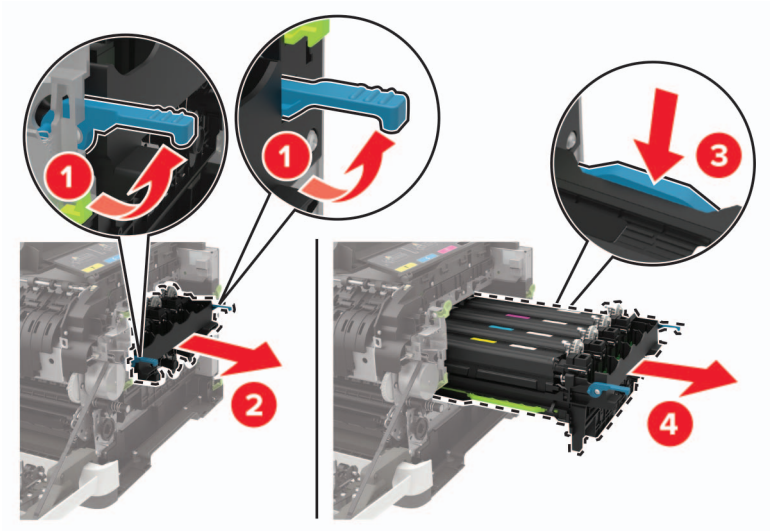

7 הוצא את ערכת ההדמיה החדשה מאריזתה.

ערכת הדמיה לשחור	ערכת הדמיה לשחור וצבע

הערות:

- ערכת הדמיה שחורה כוללת את יחידת ההדמיה ויחידת פיתוח בצבע שחור.
- ערכת ההדמיה לשחור וצבע כוללת את יחידת ההדמיה ויחידות פיתוח בצבעי שחור, ציאן, מגנטה וצהוב.
- בעת החלפת ערכת ההדמיה השחורה, שמור את יחידות פיתוח בצבע ציאן, מגנטה וצהוב מערכת ההדמיה המשומשת.

8 הסר את חומר האריזה.

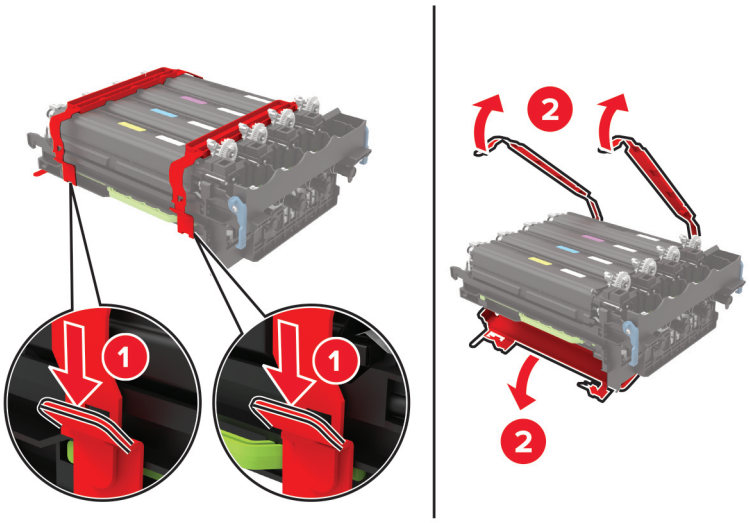

הערה: אם אתה מחליף את ערכת ההדמיה בשחור, הכנס את יחידות הפיתוח בצבעי מגנטה, ציאן וצהוב לערכת ההדמיה החדשה.

אזהרה—פוטנציאל לנזק: אל תחשוף את ערכת ההדמיה ואור ישיר. חשיפה ממושכת לאור עלולה לגרום בעיות של איכות הדפסה.

אזהרה—פוטנציאל לנזק: אל תיגע בתוף הפוטוקונדוקטור. הדבר עלול לפגוע באיכותן של משימות הדפסה עתידיות.

9 הכנס את ערכת ההדמיה עד שתיוצב במקומה באופן מלא.

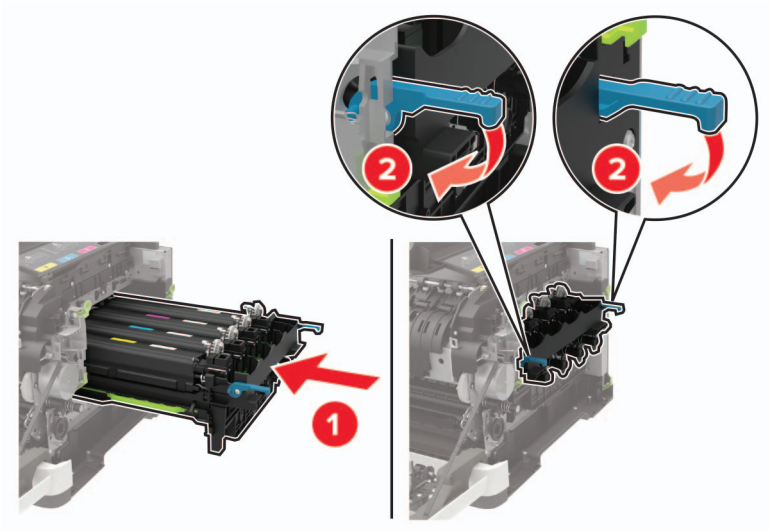

10 הכנס את מכלי הטונר.

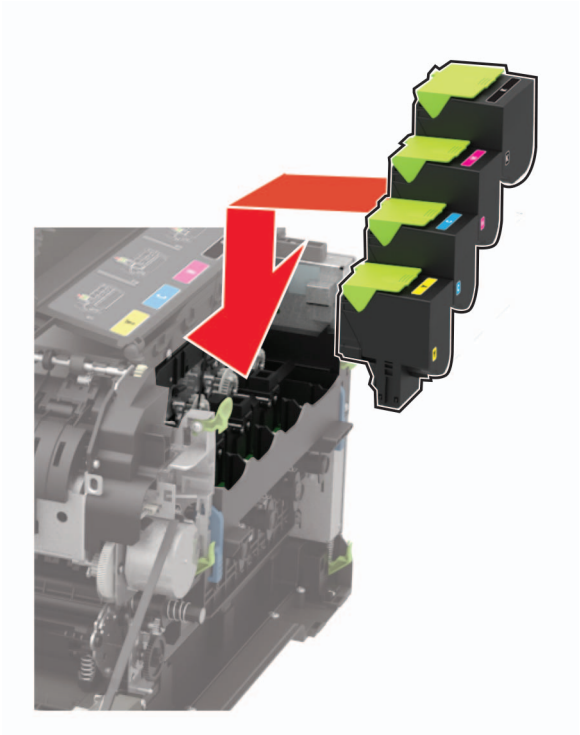

11 הכנס את בקבוק פסולת הטונר.

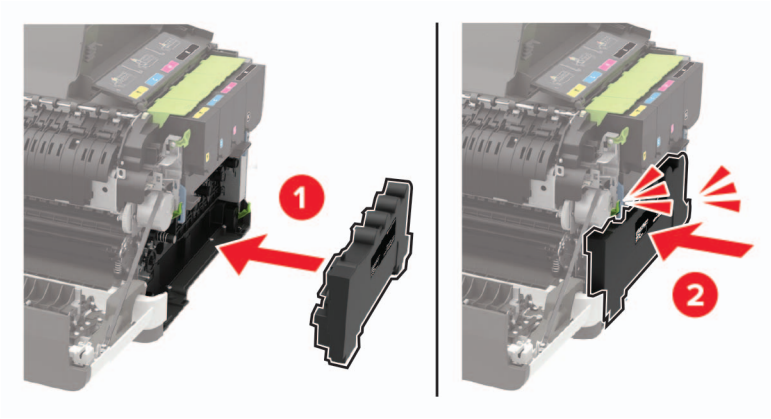

12 הכנס את כיסוי הצד הימני.

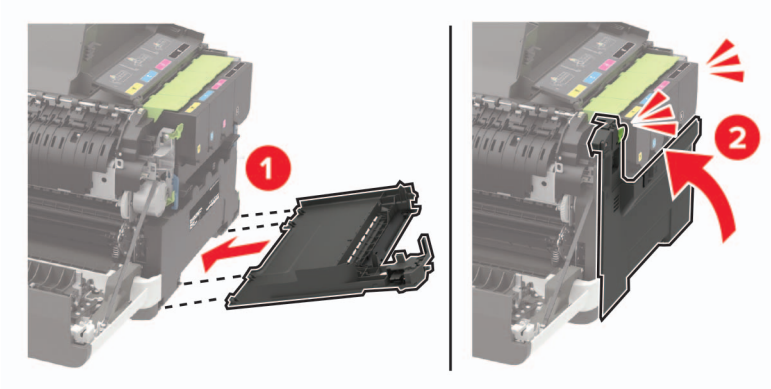

13 סגור דלת B.

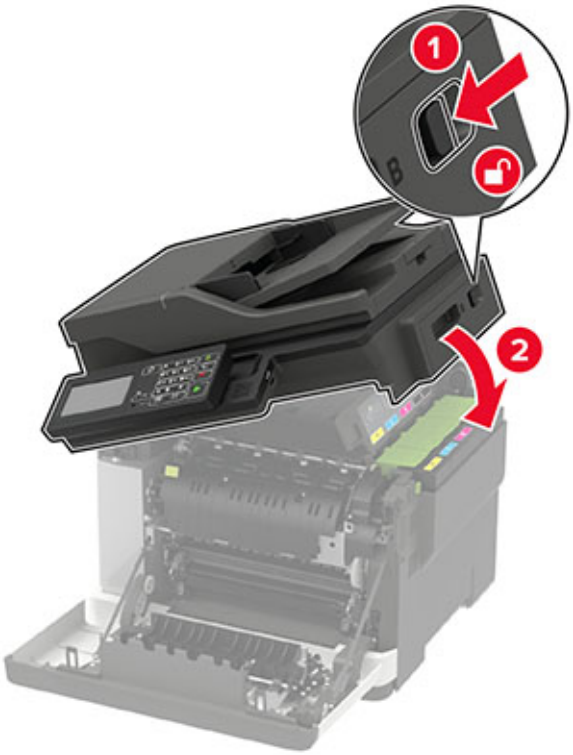

14 סגור דלת A.

העברת המדפסת

העברת המדפסת למקום אחר

זהירות—פוטנציאל לפציעה: אם משקל המדפסת עולה על 20 ק"ג, כדי להעבירה ממקום למקום בבטחה יידרשו שני אנשים או יותר.

זהירות—פוטנציאל לפציעה: למניעת סכנת שרפה או התחשמלות, השתמש רק בכבל החשמל שסופק עם המוצר או בתחליף שאושר על-ידי היצרן.

זהירות—פוטנציאל לפציעה: בעת הזזת המדפסת, פעל על פי ההנחיות הבאות כדי למנוע פציעה גופנית או נזק למדפסת:

- ודא שכל הדלתות והמגשים סגורים.
- כבה את המדפסת ולאחר מכן נתק את כבל החשמל מהשקע שבקיר.
- נתק את כל הכבלים והחוטים מהמדפסת.
- אם למדפסת מחוברים מגשים או אמצעי פלט אופציונליים נפרדים הניצבים על הרצפה, נתק אותם לפני הזזת המדפסת.
- אם למדפסת יש בסיס עם גלגלים, גלגל אותה בזהירות למיקום החדש. היזהר בעת מעבר מעל מפתני דלתות ורצפות שבורות.
- אם המדפסת אינה מצוידת בבסיס על גלגלים אך כוללת מגשים או אמצעי פלט אופציונליים, הסר את אמצעי הפלט והרם את המדפסת להרחקתה מהמגשים. אל תנסה להרים את המדפסת ואמצעים אחרים כלשהם בו-זמנית.
- השתמש תמיד בידיות האחיזה של המדפסת כדי להרימה.

- ודא שבעגלה שבה אתה משתמש להעברת המדפסת יש משטח שמסוגל לתמוך בכל בסיס המדפסת.
- ודא שבעגלה שבה אתה משתמש להעברת אביזרי החומרה יש משטח שמסוגל לתמוך בממדי האביזרים.
- ודא שהמדפסת נשארת במצב עומד.
- הימנע מתנועות חדות.
- ודא שהאצבעות אינן נמצאות מתחת למדפסת כאשר אתה מציב אותה.
- ודא שיש מספיק מקום פנוי סביב המדפסת.

הערה: נזק שייגרם למדפסת כתוצאה מהעברה בצורה לא מתאימה לא יכוסה באחריות הניתנת לה.

משלוח המדפסת

לקבלת הנחיות משלוח, בקר באתר **http://support.lexmark.com** או צור קשר עם התמיכה בלקוחות.

חיסכון באנרגיה ובנייר

הגדרת מצב חיסכון באנרגיה

מצב שינה

1 בלוח הבקרה, נווט אל:

Settings (הגדרות) > **Device** (התקן) > **Power Management** (ניהול צריכת חשמל) > **Timeouts** (זמנים קצובים) > **Sleep Mode** (מצב שינה)

בדגמי מדפסות שאינם כוללים מסך מגע, הקש OK כדי לנווט בין ההגדרות.

2 הזן את משך הזמן שבו המדפסת תישאר במצב לא פעיל עד שתעבור למצב שינה.

מצב מנוחה

1 בלוח הבקרה, נווט אל:

Settings (הגדרות) > **Device** (התקן) > **Power Management** (ניהול צריכת חשמל) > **Timeouts** (זמנים קצובים) > **Hibernate Timeout** (זמן קצוב עד מנוחה)

בדגמי מדפסות שאינם כוללים מסך מגע, הקש OK כדי לנווט בין ההגדרות.

2 בחר את משך הזמן לפני שהמדפסת נכנסת למצב מנוחה.

הערות:

- הקפד להעיר את המדפסת ממצב מנוחה לפני שליחת משימת הדפסה.
- כדי להעיר את המדפסת ממצב מנוחה לחץ על לחצן ההפעלה.
- כאשר המדפסת במצב Hibernate (מנוחה), Embedded Web Server מושבת.

התאמת הבהירות התצוגה

הערה: הגדרה זו זמינה רק בחלק מדגמי המדפסות.

1 בלוח הבקרה, נווט אל:

Settings (הגדרות) > Device (התקן) > Preferences (העדפות)

בדגמי מדפסות ללא מסך מגע, הקש OK כדי לנווט בין ההגדרות.

2 במסך Screen Brightness (בהירות מסך), כוונן את ההגדרה.

חיסכון בחומרים מתכלים

- הדפס על שני צדי הנייר.

הערה: הפדסה דו-צדדית היא הגדרת ברירת המחדל במנהל התקן ההדפסה.

- הדפס מספר עמודים על גיליון נייר אחד.
- השתמש בתכונת התצוגה המקדימה כדי לראות כיצד נראה המסמך לפני הדפסתו.
- הדפס העתק אחד של המסמך כדי לבדוק את התוכן והפורמט שלו ולוודא שהוא מדויק.

מיחזור

מיחזור מוצרי Lexmark

כדי להחזיר את מוצרי Lexmark לצורך מחזור:

1 בקר בכתובת **www.lexmark.com/recycle**.

2 בחר את המוצר שברצונך למחזר.

הערה: ייתכן שחומרים מתכלים וחומרה שאינם מופיעים בתכנית האיסוף והמיחזור של Lexmark ממוחזרים דרך מרכז המיחזור הפעיל באזורך.

מיחזור אריזות Lexmark

Lexmark עושה מאמצים מתמשכים למזער את כמויות האריזה. כמות מופחתת של חומרי אריזה מסייעת לוודא שהמדפסות של Lexmark יובלו ביעילות וברגישות לסביבה, וכן שיהיו פחות אריזות להשליך. תחומי התייעלות אלה מובילים להפחתת הפליטות של גזי חממה ולחיסכון באנרגיה ובמשאבים טבעיים. בארצות או אזורים מסוימים Lexmark אף מציעה מיחזור של רכיבי האריזה. לקבלת מידע נוסף בקר בכתובת **www.lexmark.com/recycle**, ואז בחר אך ארצך או אזורך. פרטים על תוכניות מיחזור האריזות הזמינות נכללים במידע על מיחזור המוצר.

הקרטונים של Lexmark ניתנים למיחזור ב-100% במקומות שבהם קיימים מתקני מיחזור המאפשרים קימוט. ייתכן שלא קיימים מתקנים באזורך.

חומר הריפוד שבאריזות של Lexmark ניתן למיחזור במקומות שבהם קיימים מתקנים למיחזור גומאוויר. ייתכן שלא קיימים מתקנים באזורך.

כשאתה מחזיר מחסנית אל Lexmark, תוכל לעשות שימוש חוזר בקופסה שבתוכה הגיעה המחסנית. Lexmark ממחזרת את הקופסה.

ניקוי חסימות

הימנעות מחסימות נייר

טעינה נאותה של נייר

- ודא שהנייר מונח במגש בצורה שטוחה .

טעינה נכונה של נייר	טעינה שגויה של נייר
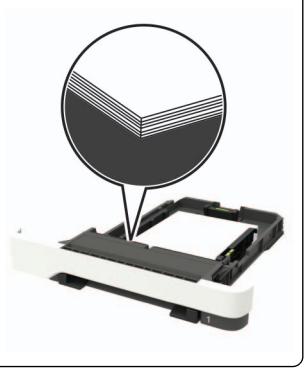	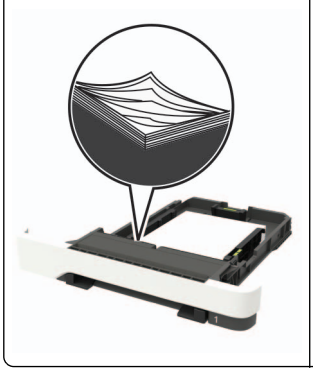

- אל תטען נייר במגש ואל תוציא ממנו נייר כאשר המדפסת מדפיסה.
- אל תטען יותר מדי נייר. ודא שגובה הערימה נמוך ממחוון המילוי המקסימלי של הנייר.
- אל תחליק נייר לתוך המגש. טען את הנייר כפי שמוצג באיור.

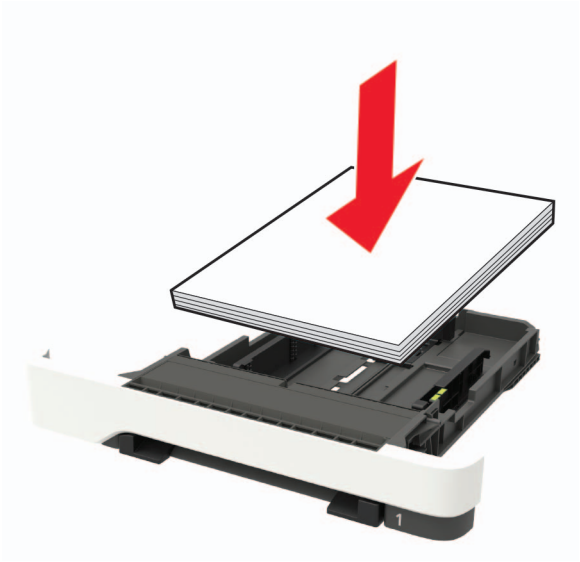

- ודא שמובילי הנייר ממוקמים כהלכה וכי אינם לוחצים על הנייר או המעטפות.
- דחף את המגש היטב לתוך המדפסת לאחר טעינת הנייר.

שימוש בנייר מומלץ

- השתמש רק בנייר או במדיה מיוחדת מומלצים.
- אל תטען נייר מקומט, מקופל, לח, מכופף או מסולסל.

- הגמש, אוורר ויישר את קצוות הנייר לפני הטעינה.

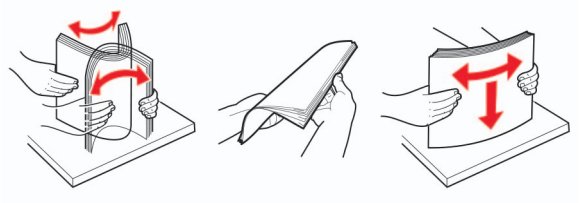

- אל תשתמש בנייר שנגזר או נחתך ידנית.
- אל תערבב נייר מגדלים, משקלים או סוגים שונים באותו המגש.
- ודא שסוג וגודל הנייר מוגדרים כהלכה במחשב או בלוח הבקרה של המדפסת.
- אחסן את הנייר בהתאם המלצות היצרן.

זיהוי מיקומי חסימות

הערות:

- כאשר התכונה Jam Assist (סיוע בחסימה) היא On (מופעל), המדפסת מרוקנת אוטומטית עמודים ריקים או עמודים מודפסים חלקית לאחר שהעמוד שנתקע משוחרר. בדוק אם הפלט המודפס שלך כולל דפים לבנים.
- כאשר ההגדרה של Jam Recovery (התאוששות מחסימה) היא On (מופעל) או Auto (אוטומטי), המדפסת מדפיסה שוב דפים שנתקעו.

	מיקום חסימה
1	מזין מסמכים אוטומטי (ADF)
2	סל סטנדרטי
3	דלת A
4	מגשים
5	מזין רב-תכליתי
6	מזין ידני

חסימת נייר במגשים

1 הסר את המגש.

2 הוצא את הנייר התקוע.

הערה: ודא שהוצאת את כל פיסות הנייר.

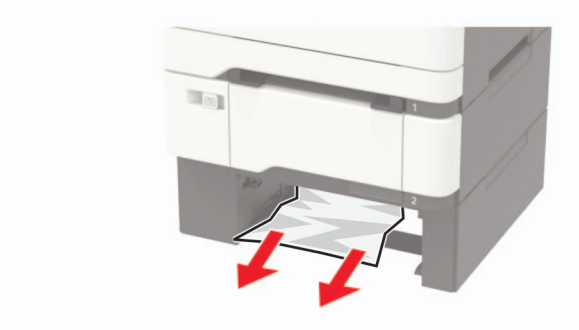

3 הכנס את המגש.

חסימת נייר בדלת A

חסימת נייר מתחת ל-fuser

1 פתח את דלת A ולאחר מכן את דלת B עד שהיא תיכנס למקומה *בנקישה*.

זהירות—משטח חם: פנים המדפסת עלול להיות חם. להפחתת הסיכון לפגיעה מרכיב חם, יש לאפשר למשטח להתקרר לפני שנוגעים בו.

אזהרה—פוטנציאל לנזק: למניעת נזק כתוצאה מפריקה אלקטרוסטטית, גע בחלק כלשהו של שלדת מתכת חשופה של המדפסת לפני גישה אל האזורים הפנימיים של המדפסת או מגע בהם.

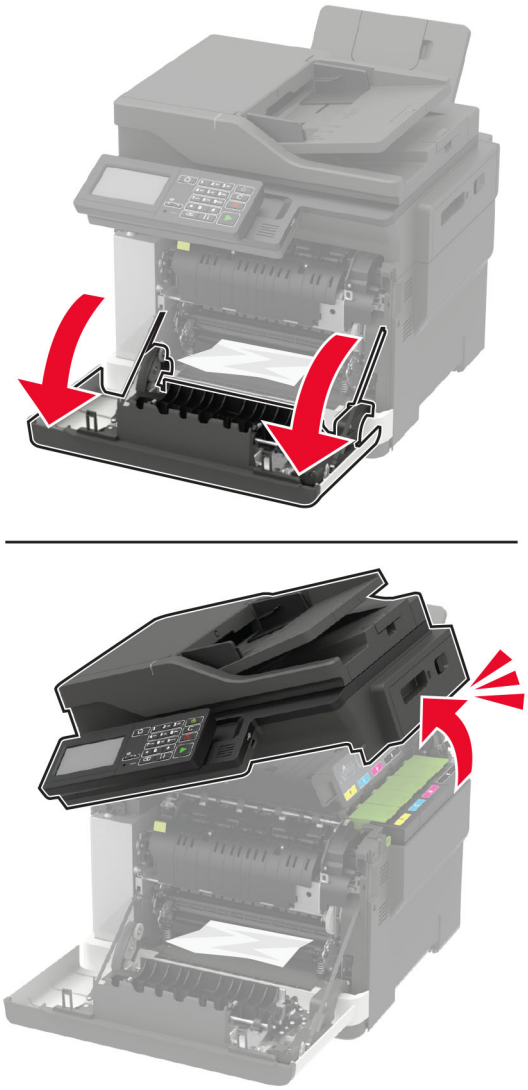

2 הוצא את הנייר התקוע.

הערה: ודא שהוצאת את כל פיסות הנייר.

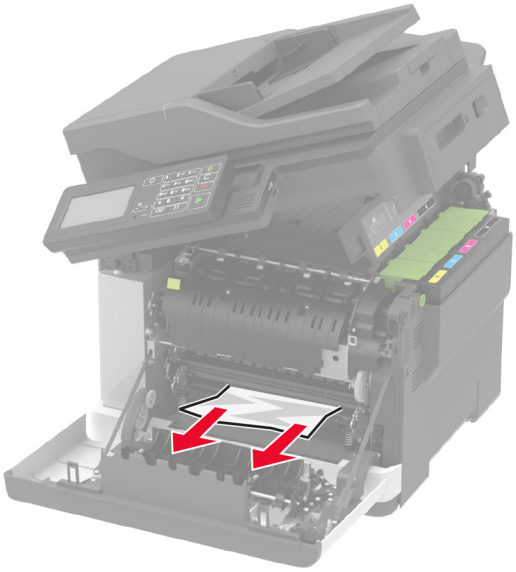

3 סגור את דלתות B ו-A.

חסימת נייר ב-fuser

1 פתח את דלתות A ו-B.

זהירות—משטח חם: פנים המדפסת עלול להיות חם. להפחתת הסיכון לפגיעה מרכיב חם, יש לאפשר למשטח להתקרר לפני שנוגעים בו.

אזהרה—פוטנציאל לנזק: למניעת נזק כתוצאה מפריקה אלקטרוסטטית, גע בחלק כלשהו של שלדת מתכת חשופה של המדפסת לפני גישה אל האזורים הפנימיים של המדפסת או מגע בהם.

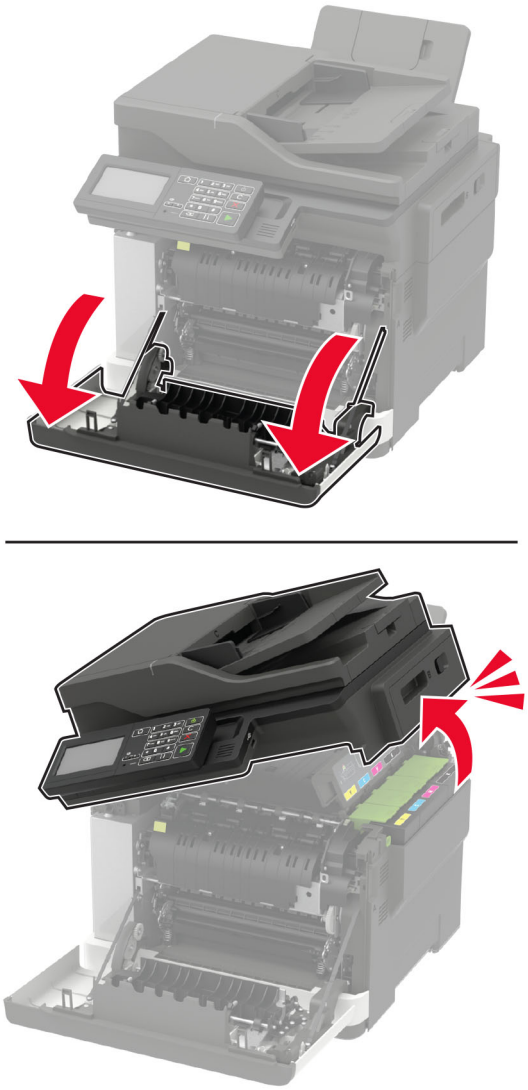

2 פתח את דלת הגישה ל-fuser והסר את הנייר החסום.

הערה: ודא שהוצאת את כל פיסות הנייר.

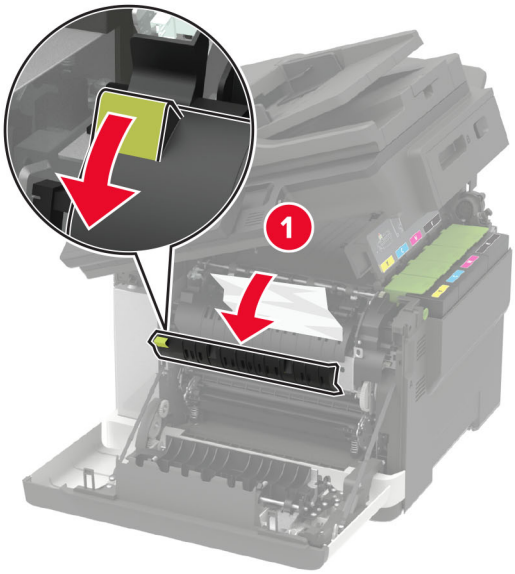

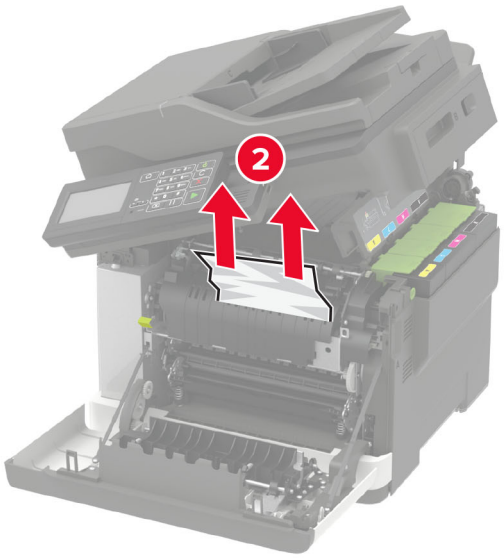

3 סגור את דלתות B ו-A.

חסימת נייר ביחידת הדופלקס

1 פתח את דלת A.

זהירות—משטח חם: פנים המדפסת עלול להיות חם. להפחתת הסיכון לפגיעה מרכיב חם, יש לאפשר למשטח להתקרר לפני שנוגעים בו.

אזהרה—פוטנציאל לנזק: למניעת נזק כתוצאה מפריקה אלקטרוסטטית, גע בחלק כלשהו של שלדת מתכת חשופה של המדפסת לפני גישה אל האזורים הפנימיים של המדפסת או מגע בהם.

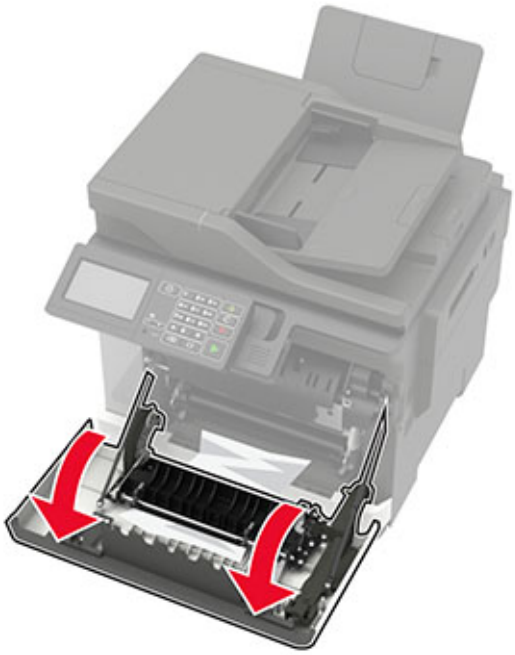

2 הוצא את הנייר התקוע.

הערה: ודא שהוצאת את כל פיסות הנייר.

3 סגור דלת A.

חסימת נייר בדלת C

1 הסר את כל מסמכי המקור ממגש מזין המסמכים האוטומטי.

2 פתח את דלת C.

אזהרה—פוטנציאל לנזק: למניעת נזק כתוצאה מפריקה אלקטרוסטטית, גע בחלק כלשהו של שלדת מתכת חשופה של המדפסת לפני גישה אל האזורים הפנימיים של המדפסת או מגע בהם.

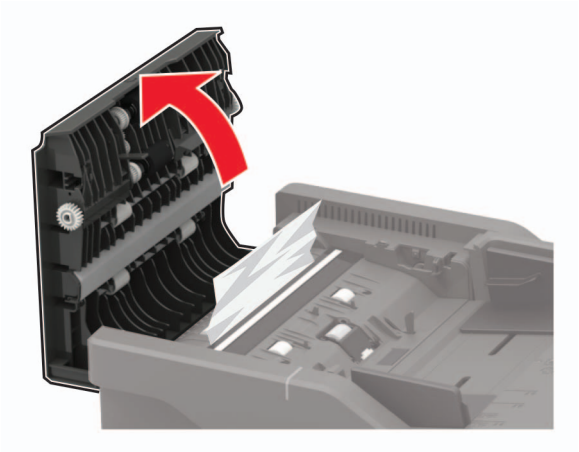

3 הוצא את הנייר התקוע.

הערה: ודא שהוצאת את כל פיסות הנייר.

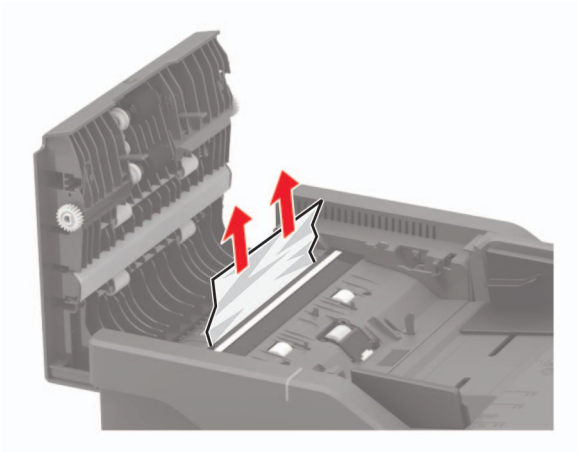

4 סגור את דלת C.

חסימת נייר בסל הסטנדרטי

1 פתח את דלת B עד שתיכנס למקומה *בנקישה* ולאחר מכן הסר את הנייר התקוע.

אזהרה—פוטנציאל לנזק: למניעת נזק כתוצאה מפריקה אלקטרוסטטית, גע בחלק כלשהו של שלדת מתכת חשופה של המדפסת לפני גישה אל האזורים הפנימיים של המדפסת או מגע בהם.

הערה: ודא שהוצאת את כל פיסות הנייר.

2 פתח את דלת A.

זהירות—משטח חם: פנים המדפסת עלול להיות חם. להפחתת הסיכון לפגיעה מרכיב חם, יש לאפשר למשטח להתקרר לפני שנוגעים בו.

3 פתח את דלת הגישה ל-fuser והסר את הנייר החסום.

הערה: ודא שהוצאת את כל פיסות הנייר.

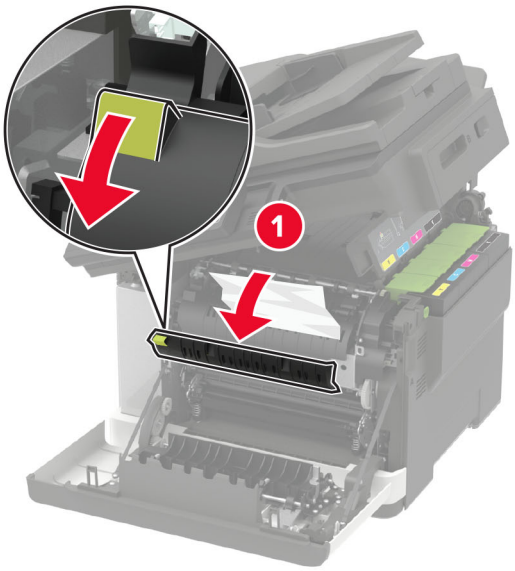

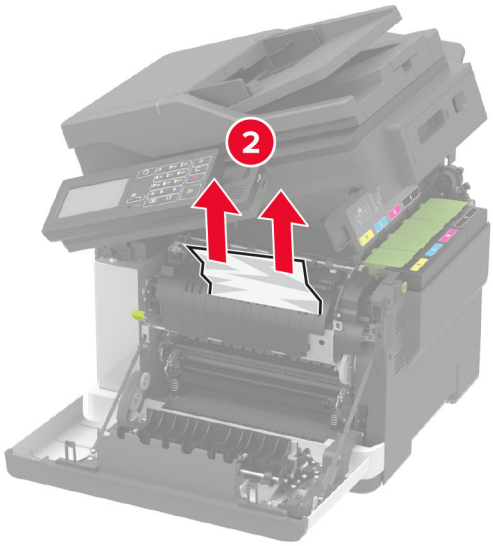

4 סגור את דלתות A ו-B.

חסימת נייר במזין הרב-תכליתי

הערה: המזין הרב-תכליתי זמין רק בחלק מדגמי המדפסות.

1 הסר את הנייר מהמזין הרב-תכליתי.

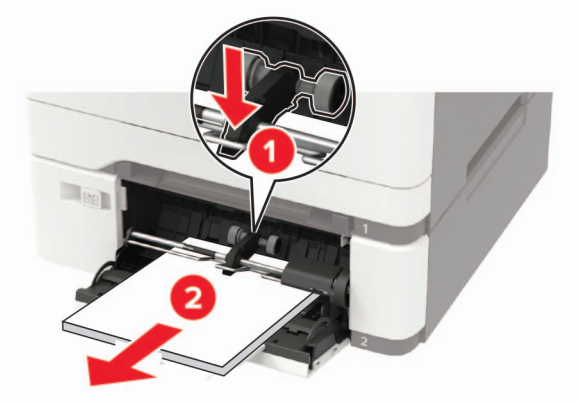

2 הוצא את הנייר התקוע.

הערה: ודא שהוצאת את כל פיסות הנייר.

3 הגמש, אוורר ויישר את קצוות הנייר לפני הטעינה.

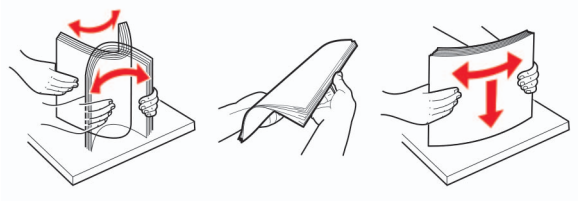

4 טען נייר מחדש.

חסימת נייר במזין הידני

1 הסר את המגש.

2 הוצא את הנייר התקוע.

הערה: ודא שהוצאת את כל פיסות הנייר.

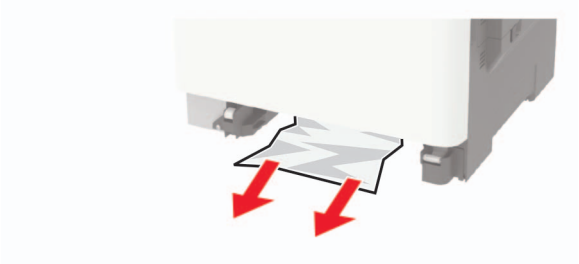

3 הכנס את המגש.

Troubleshooting (פתרון בעיות)

בעיות איכות הדפסה

חפש את התמונה שדומה לבעיה באיכות ההדפסה שבה נתקלת, ולאחר מכן לחץ על הקישור שתחתיה כדי לקרוא את שלבי פתרון הבעיה.

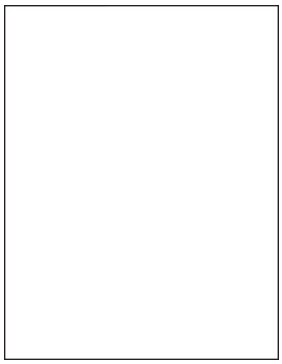

"דפים ריקים או לבנים" בעמוד 209

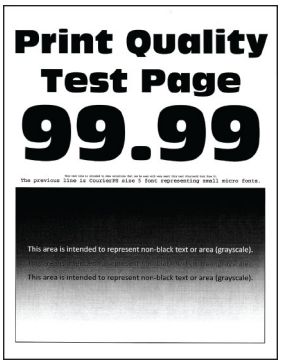

"הדפסה כהה" בעמוד 210

"תמונות מוצללות" בעמוד 211

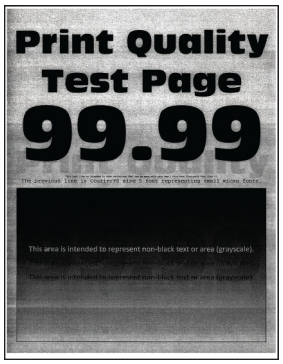

"רקע אפור או צבעוני" בעמוד 213

"שוליים שגויים" בעמוד 213

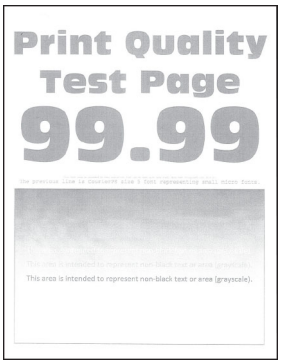

"הדפסה בהירה" בעמוד 214

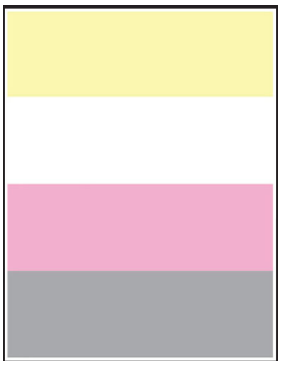

"צבעים חסרים" בעמוד 216

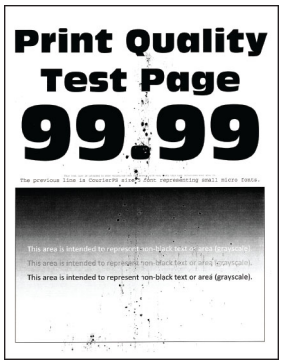

"כתמים ונקודות על ההדפסות" בעמוד 217

"סלסול נייר" בעמוד 240

"הדפסה מעוותת או מוטה הצידה" בעמוד 218

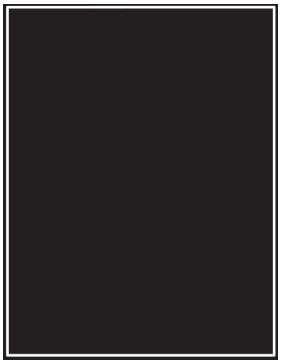

"תמונות בצבע אחיד או שחור" בעמוד 219

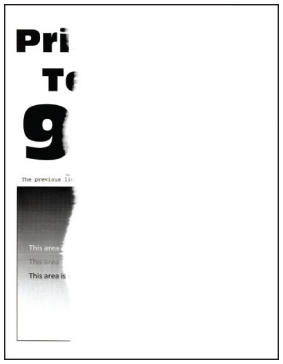

"חיתוך טקסט או תמונות." בעמוד 219

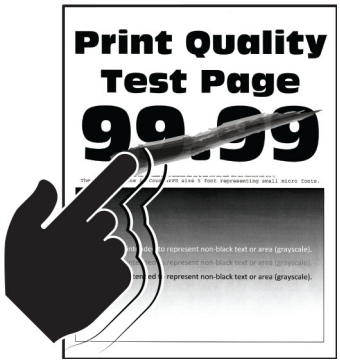

"טונר נמחק בקלות" בעמוד 220

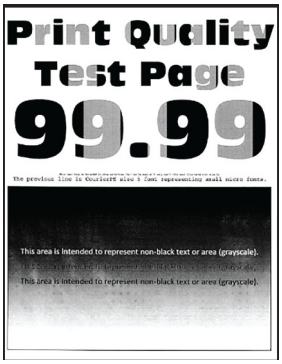

"צפיפות הדפסה לא אחידה" בעמוד 221

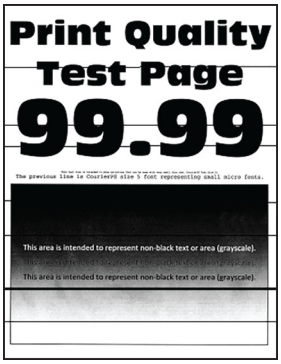

"קווים כהים אופקיים" בעמוד 222

"קווים אנכיים בגוון כהה" בעמוד 223

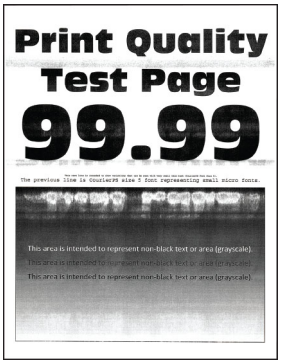

"קווים לבנים אופקיים" בעמוד 225

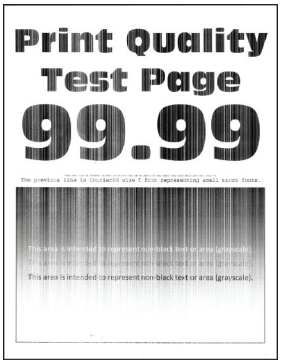

"קווים לבנים אנכיים" בעמוד 226

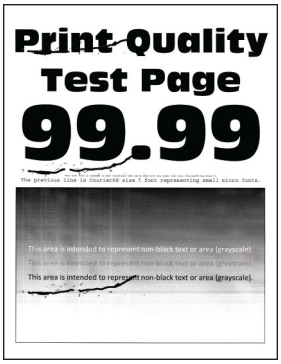

"פגמים חוזרים" בעמוד 227

בעיות הדפסה

איכות הדפסה ירודה

דפים ריקים או לבנים

הערה: לפני פתרון הבעיה, הדפס את דפי בדיקת איכות ההדפסה. בלוח הבקרה, נווט אל **Settings** (הגדרות) > **Troubleshooting** (פתרון בעיות) > **Print Quality Test Pages** (דפי בדיקת איכות הדפסה). בדגמי מדפסות ללא מסך מגע, הקש OK כדי לנווט בין ההגדרות.

פעולה	Yes (כן)	No (לא)
א הסר את ערכת ההדמיה ואז הכנס אותה. **אזהרה—פוטנציאל לנזק:** אל תחשוף את ערכת ההדמיה ואור ישיר. חשיפה ממושכת לאור עלולה לגרום בעיות של איכות הדפסה. **אזהרה—פוטנציאל לנזק:** אל תיגע בתוף הפוטוקונדקטור מתחת לערכת ההדמיה. הדבר עלול לפגוע באיכותן של משימות הדפסה עתידיות. **ב** הדפס את המסמך. האם הדפסת מדפיסה עמודים ריקים או לבנים?	פנה אל **תמיכת לקוחות**.	הבעיה נפתרה.

הדפסה כהה

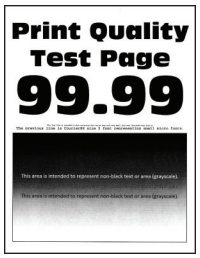

הערה: לפני פתרון הבעיה, הדפס את דפי בדיקת איכות ההדפסה. בלוח הבקרה, נווט אל **Settings** (הגדרות) > **Troubleshooting** (פתרון בעיות) > **Print Quality Test Pages** (דפי בדיקת איכות הדפסה). בדגמי מדפסות ללא מסך מגע, הקש OK כדי לנווט בין ההגדרות.

פעולה	Yes (כן)	No (לא)
שלב 1 **א** בצע Color Adjust (התאמת צבע) בלוח הבקרה, נווט אל: **Settings (הגדרות)** > **Print (הדפסה)** > **Quality (איכות)** > **Advanced Imaging (הדמיה מתקדמת)** > **Color Adjust (כוונון צבע)** **ב** הדפס את המסמך. האם ההדפסה כהה מדי?	עבור לשלב 2.	הבעיה נפתרה.
שלב 2 **א** בהתאם למערכת ההפעלה שברשותך, הפחת את כהות הטונר תחת Printing Preferences (העדפות הדפסה) או בתיבת הדו-שיח Print (הדפסה). **הערה:** תוכל גם לשנות את ההגדרה דרך לוח הבקרה של המדפסת. נווט אל: **Settings** (הגדרות) > **Print** (הדפסה) > **Quality** (איכות) > **Toner Darkness** (כהות טונר) **ב** הדפס את המסמך. האם ההדפסה כהה מדי?	עבור לשלב 3.	הבעיה נפתרה.

פעולה	Yes (כן)	No (לא)
שלב 3 **א** בהתאם למערכת ההפעלה שברשותך, ציין את סוג הנייר ב-Printing Preferences (מאפייני הדפסה) או בתיבת הדו-שיח Print (הדפסה). **הערות:** • ודא שההגדרות תואמות לנייר שנטען. • תוכל גם לשנות את ההגדרה דרך לוח הבקרה של המדפסת. נווט אל: **Settings (הגדרות) > Paper (נייר) > Tray Configuration (תצורת מגש) > Paper Size/Type (גודל/סוג נייר)** **ב** הדפס את המסמך. האם ההדפסה כהה מדי?	עבור לשלב 4.	הבעיה נפתרה.
שלב 4 בדוק אם יש לנייר מרקם ארוג או גימור מחוספס. האם אתה מדפיס על נייר עם מרקם ארוג או על נייר מחוספס?	עבור לשלב 5.	עבור אל שלב 6.
שלב 5 **א** החלף את הנייר הארוג או המחוספס בנייר רגיל. **ב** הדפס את המסמך. האם ההדפסה כהה מדי?	עבור לשלב 6.	הבעיה נפתרה.
שלב 6 **א** טען נייר מחבילה חדשה. **הערה:** נייר ספג רטיבות בגלל לחות גבוהה. אחסן נייר בעטיפה המקורית שלו עד שאתה מוכן להשתמש בו. **ב** הדפס את המסמך. האם ההדפסה כהה מדי?	פנה אל **תמיכת לקוחות**.	הבעיה נפתרה.

תמונות מוצללות

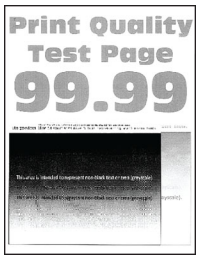

הערה: לפני פתרון הבעיה, הדפס את דפי בדיקת איכות ההדפסה. בלוח הבקרה, נווט אל **Settings** (הגדרות) > **Troubleshooting** (פתרון בעיות) > **Print Quality Test Pages** (דפי בדיקת איכות הדפסה). בדגמי מדפסות ללא מסך מגע, הקש OK כדי לנווט בין ההגדרות.

פעולה	Yes (כן)	No (לא)
שלב 1 **א** טען את המגש בסוג הנייר הנכון. **ב** הדפס את המסמך. האם תמונות מוצללות מופיעות בהדפסות?	עבור לשלב 2.	הבעיה נפתרה.
שלב 2 **א** בהתאם למערכת ההפעלה שברשותך, ציין את סוג הנייר ב-Printing Preferences (מאפייני הדפסה) או בתיבת הדו-שיח Print (הדפסה). **הערות:** • ודא שההגדרות תואמות לנייר שנטען. • תוכל גם לשנות את ההגדרה דרך לוח הבקרה של המדפסת. נווט אל: **Settings (הגדרות) > Paper (נייר) > Tray Configuration (תצורת מגש) > Paper Size/Type (גודל/סוג נייר)** **ב** הדפס את המסמך. האם תמונות מוצללות מופיעות בהדפסות?	עבור לשלב 3.	הבעיה נפתרה.
שלב 3 **א** בצע Color Adjust (התאמת צבע) בלוח הבקרה, נווט אל: **Settings (הגדרות) > Print (הדפסה) > Quality (איכות) > Advanced Imaging (הדמיה מתקדמת) > Color Adjust (כוונון צבע)** **ב** הדפס את המסמך. האם תמונות מוצללות מופיעות בהדפסות?	עבור לשלב 4.	הבעיה נפתרה.
שלב 4 **א** הסר את ערכת ההדמיה ואז הכנס אותה. **אזהרה—פוטנציאל לנזק:** אל תחשוף את ערכת ההדמיה ואור ישיר. חשיפה ממושכת לאור עלולה לגרום בעיות של איכות הדפסה. **אזהרה—פוטנציאל לנזק:** אל תיגע בתוף הפוטוקונדקטור מתחת לערכת ההדמיה. הדבר עלול לפגוע באיכותן של משימות הדפסה עתידיות. **ב** הדפס את המסמך. האם תמונות מוצללות מופיעות בהדפסות?	פנה אל **תמיכת לקוחות**.	הבעיה נפתרה.

רקע אפור או צבעוני

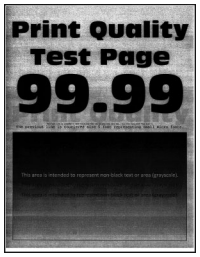

הערה: לפני פתרון הבעיה, הדפס את דפי בדיקת איכות ההדפסה. בלוח הבקרה, נווט אל **Settings** (הגדרות) > **Troubleshooting** (פתרון בעיות) > **Print Quality Test Pages** (דפי בדיקת איכות הדפסה). בדגמי מדפסות שאינם כוללים מסך מגע, הקש OK כדי לנווט בין ההגדרות.

פעולה	Yes (כן)	No (לא)
שלב 1 **א** בצע Color Adjust (התאמת צבע) בלוח הבקרה, נווט אל: **Settings (הגדרות) > Print (הדפסה) > Quality (איכות) > Advanced Imaging (הדמיה מתקדמת) > Color Adjust (כוונון צבע)** **ב** הדפס את המסמך. האם רקע אפור או צבעוני מופיע בהדפסות?	עבור לשלב 2.	הבעיה נפתרה.
שלב 2 **א** הסר את ערכת ההדמיה ואז הכנס אותה. **אזהרה—פוטנציאל לנזק:** אל תחשוף את ערכת ההדמיה ואור ישיר. חשיפה ממושכת לאור עלולה לגרום בעיות של איכות הדפסה. **אזהרה—פוטנציאל לנזק:** אל תיגע בתוף הפוטוקונדקטור מתחת לערכת ההדמיה. הדבר עלול לפגוע באיכותן של משימות הדפסה עתידיות. **ב** הדפס את המסמך. האם רקע אפור או צבעוני מופיע בהדפסות?	Contact (יצירת קשר) **תמיכת לקוחות**.	הבעיה נפתרה.

שוליים שגויים

פעולה	Yes (כן)	No (לא)
שלב 1 **א** כוונן את מובילי הנייר בהתאם למיקום הנייר שנטען. **ב** הדפס את המסמך. האם השוליים תקינים?	הבעיה נפתרה.	עבור לשלב 2.
שלב 2 **א** הגדרת גודל הנייר מתוך לוח הבקרה. נווט אל: **Settings (הגדרות) > Paper (נייר) > Tray Configuration (תצורת מגש) > Paper Size/Type (גודל/סוג נייר)** **ב** הדפס את המסמך. האם השוליים תקינים?	הבעיה נפתרה.	עבור לשלב 3.
שלב 3 **א** בהתאם למערכת ההפעלה שברשותך, ציין את גודל הנייר ב-Printing Preferences (מאפייני הדפסה) או בתיבת הדו-שיח Print (הדפסה). **הערה:** ודא שההגדרות תואמות לנייר שנטען. **ב** הדפס את המסמך. האם השוליים תקינים?	הבעיה נפתרה.	פנה אל **תמיכת לקוחות**.

הדפסה בהירה

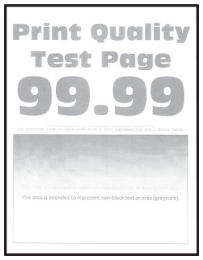

הערה: לפני פתרון הבעיה, הדפס את דפי בדיקת איכות ההדפסה. בלוח הבקרה, נווט אל **Settings** (הגדרות) > **Troubleshooting** (פתרון בעיות) > **Print Quality Test Pages** (דפי בדיקת איכות הדפסה). בדגמי מדפסות ללא מסך מגע, הקש OK כדי לנווט בין ההגדרות.

פעולה	Yes (כן)	No (לא)
שלב 1 **א** בצע Color Adjust (התאמת צבע) בלוח הבקרה, נווט אל: **Settings (הגדרות) > Print (הדפסה) > Quality (איכות) > Advanced Imaging (הדמיה מתקדמת) > Color Adjust (כוונון צבע)** **ב** הדפס את המסמך. האם ההדפסה בהירה?	עבור לשלב 2.	הבעיה נפתרה.

פעולה	Yes (כן)	No (לא)
שלב 2 **א** בהתאם למערכת ההפעלה שברשותך, הגבר את כהות הטונר תחת Printing Preferences (העדפות הדפסה) או בתיבת הדו-שיח Print (הדפסה). **הערה:** תוכל גם לשנות את ההגדרה דרך לוח הבקרה של המדפסת. נווט אל: **Settings** (הגדרות) > **Print** (הדפסה) > **Quality** (איכות) > **Toner Darkness** (כהות טונר) **ב** הדפס את המסמך. האם ההדפסה בהירה?	עבור לשלב 3.	הבעיה נפתרה.
שלב 3 **א** כבה את אפשרות החיסכון בצבע. בלוח הבקרה, נווט אל: **Settings** (הגדרות) > **Print** (הדפסה) > **Quality** (איכות) > **Color Saver** (חיסכון בצבע) **ב** הדפס את המסמך. האם ההדפסה בהירה?	עבור לשלב 4.	הבעיה נפתרה.
שלב 4 **א** בהתאם למערכת ההפעלה שברשותך, ציין את סוג הנייר ב-Printing Preferences (מאפייני הדפסה) או בתיבת הדו-שיח Print (הדפסה). **הערות:** • ודא שההגדרות תואמות לנייר שנטען. • תוכל גם לשנות את ההגדרה דרך לוח הבקרה של המדפסת. נווט אל: **Settings (הגדרות) > Paper (נייר) > Tray Configuration (תצורת מגש) > Paper Size/Type (גודל/סוג נייר)** **ב** הדפס את המסמך. האם ההדפסה בהירה?	עבור לשלב 5.	הבעיה נפתרה.
שלב 5 בדוק אם יש לנייר מרקם ארוג או גימור מחוספס. האם אתה מדפיס על נייר עם מרקם ארוג או על נייר מחוספס?	עבור לשלב 6.	עבור אל שלב 7.
שלב 6 **א** החלף את הנייר הארוג או המחוספס בנייר רגיל. **ב** הדפס את המסמך. האם ההדפסה בהירה?	עבור אל שלב 7.	הבעיה נפתרה.

פעולה	Yes (כן)	No (לא)
שלב 7 **א** טען נייר מחבילה חדשה. **הערה:** נייר ספג רטיבות בגלל לחות גבוהה. אחסן נייר בעטיפה המקורית שלו עד שאתה מוכן להשתמש בו. **ב** הדפס את המסמך. האם ההדפסה בהירה?	עבור לשלב 8.	הבעיה נפתרה.
שלב 8 **א** הסר את ערכת ההדמיה ואז הכנס אותה. **אזהרה—פוטנציאל לנזק:** אל תחשוף את ערכת ההדמיה ואור ישיר. חשיפה ממושכת לאור עלולה לגרום בעיות של איכות הדפסה. **אזהרה—פוטנציאל לנזק:** אל תיגע בתוף הפוטוקונדקטור מתחת לערכת ההדמיה. הדבר עלול לפגוע באיכותן של משימות הדפסה עתידיות. **ב** הדפס את המסמך. האם ההדפסה בהירה?	פנה אל **תמיכת לקוחות**.	הבעיה נפתרה.

צבעים חסרים

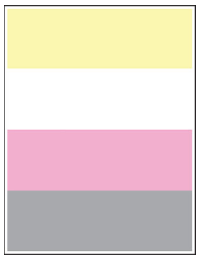

הערה: לפני פתרון הבעיה, הדפס את דפי בדיקת איכות ההדפסה. בלוח הבקרה, נווט אל **Settings** (הגדרות) > **Troubleshooting** (פתרון בעיות) > **Print Quality Test Pages** (דפי בדיקת איכות הדפסה). בדגמי מדפסות שאינם כוללים מסך מגע, הקש OK כדי לנווט בין ההגדרות.

פעולה	Yes (כן)	No (לא)
א הסר את מחסנית הטונר של הצבע החסר. **ב** הסר את ערכת ההדמיה. **אזהרה—פוטנציאל לנזק:** אל תחשוף את ערכת ההדמיה ואור ישיר. חשיפה ממושכת לאור עלולה לגרום בעיות של איכות הדפסה. **אזהרה—פוטנציאל לנזק:** אל תיגע בתוף הפוטוקונדקטור מתחת לערכת ההדמיה. הדבר עלול לפגוע באיכותן של משימות הדפסה עתידיות. **ג** הסר את יחידת המפתח של הצבע החסר ואז הכנס אותה. **ד** הכנס את ערכת ההדמיה. **ה** הכנס את מחסנית הטונר. **ו** הדפס את המסמך. האם חלק מהצבעים חסרים בהדפסות?	Contact (יצירת קשר) **תמיכת לקוחות**.	הבעיה נפתרה.

כתמים ונקודות על ההדפסות

הערה: לפני פתרון הבעיה, הדפס את דפי בדיקת איכות ההדפסה. בלוח הבקרה, נווט אל **Settings** (הגדרות) > **Troubleshooting** (פתרון בעיות) > **Print Quality Test Pages** (דפי בדיקת איכות הדפסה). בדגמי מדפסות ללא מסך מגע, הקש OK כדי לנווט בין ההגדרות.

פעולה	Yes (כן)	No (לא)
שלב 1 בדוק אם המדפסת התלכלכה כתוצאה מדליפות טונר. האם המדפסת נקייה מדליפות טונר?	עבור לשלב 2.	פנה אל **תמיכת לקוחות**.
שלב 2 **א** בלוח הבקרה, נווט אל: **Settings (הגדרות) > Paper (נייר) > Tray Configuration (תצורת מגש) > Paper Size/Type (גודל/סוג נייר)** **ב** בדוק אם הגדרות גודל וסוג הנייר מתאימות לנייר שנטען. **הערה:** ודא שלנייר אין מרקם או גימור מחוספס. האם ההגדרות תואמות?	עבור אל שלב 4.	עבור לשלב 3.
שלב 3 **א** בהתאם למערכת ההפעלה שברשותך, ציין את גודל וסוג הנייר ב-Printing Preferences (מאפייני הדפסה) או בתיבת הדו-שיח Print (הדפסה). **הערה:** ודא שההגדרות תואמות לנייר שנטען. **ב** הדפס את המסמך. האם מופיעים כתמים על ההדפסה?	עבור לשלב 4.	הבעיה נפתרה.
שלב 4 **א** טען נייר מחבילה חדשה. **הערה:** נייר ספג רטיבות בגלל לחות גבוהה. אחסן נייר בעטיפה המקורית שלו עד שאתה מוכן להשתמש בו. **ב** הדפס את המסמך. האם מופיעים כתמים על ההדפסה?	עבור לשלב 5.	הבעיה נפתרה.

פעולה	Yes (כן)	No (לא)
שלב 5 **א** הסר את ערכת ההדמיה ואז הכנס אותה. **אזהרה—פוטנציאל לנזק:** אל תחשוף את ערכת ההדמיה לאור ישיר. חשיפה ממושכת לאור עלולה לגרום בעיות של איכות הדפסה. **אזהרה—פוטנציאל לנזק:** אל תיגע בתוף הפוטוקונדקטור מתחת לערכת ההדמיה. הדבר עלול לפגוע באיכותן של משימות הדפסה עתידיות. **ב** הדפס את המסמך. האם מופיעים כתמים על ההדפסה?	פנה אל **תמיכת לקוחות**.	הבעיה נפתרה.

הדפסה מעוותת או מוטה הצידה

הערה: לפני פתרון הבעיה, הדפס את דפי בדיקת איכות ההדפסה. בלוח הבקרה, נווט אל **Settings** (הגדרות) > **Troubleshooting** (פתרון בעיות) > **Print Quality Test Pages** (דפי בדיקת איכות הדפסה). בדגמי מדפסות שאינם כוללים מסך מגע, הקש OK כדי לנווט בין ההגדרות.

פעולה	Yes (כן)	No (לא)
שלב 1 **א** כוונן את המובילים במגש למיקום המתאים עבור גודל הנייר הטעון. **ב** הדפס את המסמך. האם ההדפסה מעוותת או מוטה?	עבור לשלב 2.	הבעיה נפתרה.
שלב 2 **א** טען נייר מחבילה חדשה. **הערה:** נייר ספג רטיבות בגלל לחות גבוהה. אחסן נייר בעטיפה המקורית שלו עד שאתה מוכן להשתמש בו. **ב** הדפס את המסמך. האם ההדפסה מעוותת או מוטה?	עבור לשלב 3.	הבעיה נפתרה.
שלב 3 **א** בדוק אם יש תמיכה בנייר שנטען. **הערה:** אם הנייר אינו נתמך, טען נייר נתמך. **ב** הדפס את המסמך. האם ההדפסה מעוותת או מוטה?	Contact (יצירת קשר) **תמיכת לקוחות**.	הבעיה נפתרה.

תמונות בצבע אחיד או שחור

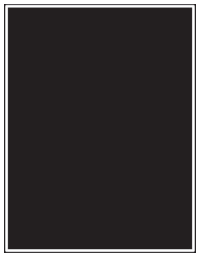

הערה: לפני פתרון הבעיה, הדפס את דפי בדיקת איכות ההדפסה. בלוח הבקרה, נווט אל **Settings** (הגדרות) > **Troubleshooting** (פתרון בעיות) > **Print Quality Test Pages** (דפי בדיקת איכות הדפסה). בדגמי מדפסות שאינם כוללים מסך מגע, הקש OK כדי לנווט בין ההגדרות.

פעולה	Yes (כן)	No (לא)
א הסר את ערכת ההדמיה ואז התקן אותה מחדש. **אזהרה—פוטנציאל לנזק:** אל תחשוף את ערכת ההדמיה ואור ישיר. חשיפה ממושכת לאור עלולה לגרום בעיות של איכות הדפסה. **אזהרה—פוטנציאל לנזק:** אל תיגע בתוף הפוטוקונדקטור מתחת לערכת ההדמיה. הדבר עלול לפגוע באיכותן של משימות הדפסה עתידיות. **ב** הדפס את המסמך. האם המדפסת מדפיסה תמונות בצבע אחיד או שחור?	Contact (יצירת קשר) **תמיכת לקוחות**.	הבעיה נפתרה.

חיתוך טקסט או תמונות.

הערה: לפני פתרון הבעיה, הדפס את דפי בדיקת איכות ההדפסה. בלוח הבקרה, נווט אל **Settings** (הגדרות) > **Troubleshooting** (פתרון בעיות) > **Print Quality Test Pages** (דפי בדיקת איכות הדפסה). בדגמי מדפסות ללא מסך מגע, הקש OK כדי לנווט בין ההגדרות.

פעולה	Yes (כן)	No (לא)
שלב 1 **א** כוונן את המובילים במגש למיקום המתאים עבור גודל הנייר הטעון. **ב** הדפס את המסמך. האם הטקסט או התמונות קטועים?	עבור לשלב 2.	הבעיה נפתרה.

פעולה	Yes (כן)	No (לא)
שלב 2 **א** בהתאם למערכת ההפעלה שברשותך, ציין את גודל הנייר ב-Printing Preferences (מאפייני הדפסה) או בתיבת הדו-שיח Print (הדפסה). **הערות:** • ודא שההגדרות תואמות לנייר שנטען. • תוכל גם לשנות את ההגדרה דרך לוח הבקרה של המדפסת. נווט אל: **Settings (הגדרות) > Paper (נייר) > Tray Configuration (תצורת מגש) > Paper Size/Type (גודל/סוג נייר)** **ב** הדפס את המסמך. האם הטקסט או התמונות קטועים?	עבור לשלב 3.	הבעיה נפתרה.
שלב 3 **א** הסר את ערכת ההדמיה ואז הכנס אותה. **אזהרה—פוטנציאל לנזק:** אל תחשוף את ערכת ההדמיה ואור ישיר. חשיפה ממושכת לאור עלולה לגרום בעיות של איכות הדפסה. **אזהרה—פוטנציאל לנזק:** אל תיגע בתוף הפוטוקונדקטור מתחת לערכת ההדמיה. הדבר עלול לפגוע באיכותן של משימות הדפסה עתידיות. **ב** הדפס את המסמך. האם הטקסט או התמונות קטועים?	פנה אל **תמיכת לקוחות**.	הבעיה נפתרה.

טונר נמחק בקלות

הערה: לפני פתרון הבעיה, הדפס את דפי בדיקת איכות ההדפסה. בלוח הבקרה, נווט אל **Settings** (הגדרות) > **Troubleshooting** (פתרון בעיות) > **Print Quality Test Pages** (דפי בדיקת איכות הדפסה). בדגמי מדפסות ללא מסך מגע, הקש OK כדי לנווט בין ההגדרות.

פעולה	Yes (כן)	No (לא)
שלב 1 **א** בהתאם למערכת ההפעלה שברשותך, ציין את סוג הנייר ב-Printing Preferences (מאפייני הדפסה) או בתיבת הדו-שיח Print (הדפסה). **הערות:** • ודא שההגדרות תואמות לנייר שנטען. • תוכל גם לשנות את ההגדרה דרך לוח הבקרה של המדפסת. נווט אל: **Settings (הגדרות) > Paper (נייר) > Tray Configuration (תצורת מגש) > Paper Size/Type (גודל/סוג נייר)** **ב** הדפס את המסמך. האם הטונר נמחק בקלות?	עבור לשלב 2.	הבעיה נפתרה.
שלב 2 **א** בדוק אם משקל הנייר נתמך. **הערה:** אם משקל הנייר אינו נתמך, טען נייר נתמך. **ב** הדפס את המסמך. האם הטונר נמחק בקלות?	עבור לשלב 3.	הבעיה נפתרה.
שלב 3 **א** טען נייר מחבילה חדשה. **הערה:** נייר ספג רטיבות בגלל לחות גבוהה. אחסן נייר בעטיפה המקורית שלו עד שאתה מוכן להשתמש בו. **ב** הדפס את המסמך. האם הטונר נמחק בקלות?	פנה אל **תמיכת לקוחות**.	הבעיה נפתרה.

צפיפות הדפסה לא אחידה

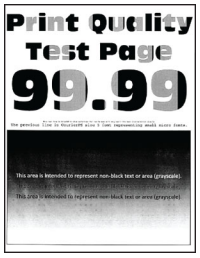

הערה: לפני פתרון הבעיה, הדפס את דפי בדיקת איכות ההדפסה. בלוח הבקרה, נווט אל **Settings** (הגדרות) > **Troubleshooting** (פתרון בעיות) > **Print Quality Test Pages** (דפי בדיקת איכות הדפסה). בדגמי מדפסות ללא מסך מגע, הקש OK כדי לנווט בין ההגדרות.

פעולה	Yes (כן)	No (לא)
א הסר את ערכת ההדמיה ואז הכנס אותה. **אזהרה—פוטנציאל לנזק:** אל תחשוף את ערכת ההדמיה ואור ישיר. חשיפה ממושכת לאור עלולה לגרום בעיות של איכות הדפסה. **אזהרה—פוטנציאל לנזק:** אל תיגע בתוף הפוטוקונדקטור מתחת לערכת ההדמיה. הדבר עלול לפגוע באיכותן של משימות הדפסה עתידיות. **ב** הדפס את המסמך. האם צפיפות ההדפסה אינה אחידה?	פנה אל **תמיכת לקוחות**.	הבעיה נפתרה.

קווים כהים אופקיים

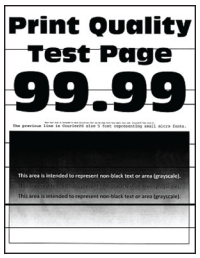

הערות:

- לפני פתרון הבעיה, הדפס את דפי בדיקת איכות ההדפסה. בלוח הבקרה, נווט אל **Settings** (הגדרות) > **Troubleshooting** (פתרון בעיות) > **Print Quality Test Pages** (דפי בדיקת איכות הדפסה). בדגמי מדפסות ללא מסך מגע, הקש OK כדי לנווט בין ההגדרות.
- אם ממשיכים להופיע קווים כהים אופקיים על ההדפסות, עיין בנושא Repeating defects (פגמים חוזרים).

פעולה	Yes (כן)	No (לא)
שלב 1 **א** בהתאם למערכת ההפעלה שברשותך, ציין את סוג הנייר ב-Printing Preferences (מאפייני הדפסה) או בתיבת הדו-שיח Print (הדפסה). **הערות:** • ודא שההגדרות תואמות לנייר שנטען. • תוכל גם לשנות את ההגדרה דרך לוח הבקרה של המדפסת. נווט אל: **Settings (הגדרות) > Paper (נייר) > Tray Configuration (תצורת מגש) > Paper Size/Type (גודל/סוג נייר)** **ב** הדפס את המסמך. האם מופיעים קווים כהים בהדפסות?	עבור לשלב 2.	הבעיה נפתרה.

פעולה	Yes (כן)	No (לא)
שלב 2 **א** טען נייר מחבילה חדשה. **הערה:** נייר ספג רטיבות בגלל לחות גבוהה. אחסן נייר בעטיפה המקורית שלו עד לשימוש. **ב** הדפס את המסמך. האם מופיעים קווים כהים בהדפסות?	עבור לשלב 3.	הבעיה נפתרה.
שלב 3 **א** הסר את ערכת ההדמיה ואז הכנס אותה. **אזהרה—פוטנציאל לנזק:** אל תחשוף את ערכת ההדמיה ואור ישיר. חשיפה ממושכת לאור עלולה לגרום בעיות של איכות הדפסה. **אזהרה—פוטנציאל לנזק:** אל תיגע בתוף הפוטוקונדקטור מתחת לערכת ההדמיה. הדבר עלול לפגוע באיכותן של משימות הדפסה עתידיות. **ב** הדפס את המסמך. האם מופיעים קווים כהים בהדפסות?	פנה אל **תמיכת לקוחות**.	הבעיה נפתרה.

קווים אנכיים בגוון כהה

הערה: לפני פתרון הבעיה, הדפס את דפי בדיקת איכות ההדפסה. בלוח הבקרה, נווט אל **Settings** (הגדרות) > **Troubleshooting** (פתרון בעיות) > **Print Quality Test Pages** (דפי בדיקת איכות הדפסה). בדגמי מדפסות ללא מסך מגע, הקש OK כדי לנווט בין ההגדרות.

פעולה	Yes (כן)	No (לא)
שלב 1 השתמש בגיליון נייר ריק וצור עותק דו-צדדי באמצעות מזין המסמכים האוטומטי. האם פסים כהים אנכיים מופיעים על ההדפסות?	עבור לשלב 2.	עבור אל שלב 3.
שלב 2 נקה את האזורים הבאים באמצעות מטלית רכה, לחה ונטולת סיבים: • משטח הזכוכית של מזין המסמכים האוטומטי (A) וזכוכית מזין המסמכים האוטומטי (B) • משטח הזכוכית של מזין המסמכים האוטומטי (A) וזכוכית מזין המסמכים האוטומטי (B) בדלת C 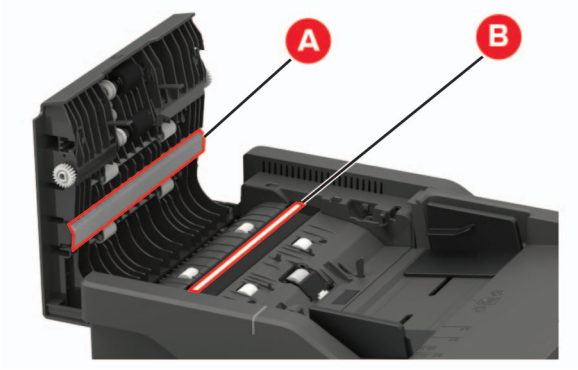 האם פסים כהים אנכיים מופיעים על ההדפסות?	עבור לשלב 3.	הבעיה נפתרה.

פעולה	Yes (כן)	No (לא)
שלב 3 **א** בהתאם למערכת ההפעלה שברשותך, ציין את סוג הנייר ב-Printing Preferences (מאפייני הדפסה) או בתיבת הדו-שיח Print (הדפסה). **הערות:** • ודא שההגדרות תואמות לנייר שנטען. • תוכל גם לשנות את ההגדרה דרך לוח הבקרה של המדפסת. נווט אל: **Settings (הגדרות) > Paper (נייר) > Tray Configuration (תצורת מגש) > Paper Size/Type (גודל/סוג נייר)** **ב** הדפס את המסמך. האם פסים כהים אנכיים מופיעים על ההדפסות?	עבור לשלב 4.	הבעיה נפתרה.
שלב 4 **א** טען נייר מחבילה חדשה. **הערה:** נייר ספג רטיבות בגלל לחות גבוהה. אחסן נייר בעטיפה המקורית שלו עד לשימוש. **ב** הדפס את המסמך. האם פסים כהים אנכיים מופיעים על ההדפסות?	עבור לשלב 5.	הבעיה נפתרה.
שלב 5 **א** הסר את ערכת ההדמיה ואז הכנס אותה. **אזהרה—פוטנציאל לנזק:** אל תחשוף את ערכת ההדמיה ואור ישיר. חשיפה ממושכת לאור עלולה לגרום לבעיות באיכות ההדפסה. **אזהרה—פוטנציאל לנזק:** אל תיגע בתוף הפוטוקונדקטור מתחת לערכת ההדמיה. הדבר עלול לפגוע באיכותן של משימות הדפסה עתידיות. **ב** הדפס את המסמך. האם פסים כהים אנכיים מופיעים על ההדפסות?	פנה אל **תמיכת לקוחות**.	הבעיה נפתרה.

קווים לבנים אופקיים

הערות:

- לפני פתרון הבעיה, הדפס את דפי בדיקת איכות ההדפסה. בלוח הבקרה, נווט אל **Settings** (הגדרות) > **Troubleshooting** (פתרון בעיות) > **Print Quality Test Pages** (דפי בדיקת איכות הדפסה). בדגמי מדפסות ללא מסך מגע, הקש OK כדי לנווט בין ההגדרות.
- אם ממשיכים להופיע קווים לבנים אופקיים על ההדפסות, עיין בנושא Repeating defects (פגמים חוזרים).

פעולה	Yes (כן)	No (לא)
שלב 1 **א** בהתאם למערכת ההפעלה שברשותך, ציין את סוג הנייר ב-Printing Preferences (מאפייני הדפסה) או בתיבת הדו-שיח Print (הדפסה). **הערות:** • ודא שההגדרות תואמות לנייר שנטען. • תוכל גם לשנות את ההגדרה דרך לוח הבקרה של המדפסת. נווט אל: **Settings (הגדרות) > Paper (נייר) > Tray Configuration (תצורת מגש) > Paper Size/Type (גודל/סוג נייר)** **ב** הדפס את המסמך. האם קווים לבנים אופקיים מופיעים בהדפסות?	עבור לשלב 2.	הבעיה נפתרה.
שלב 2 **א** הסר את ערכת ההדמיה ואז הכנס אותה. **אזהרה—פוטנציאל לנזק:** אל תחשוף את ערכת ההדמיה ואור ישיר. חשיפה ממושכת לאור עלולה לגרום לבעיות באיכות ההדפסה. **אזהרה—פוטנציאל לנזק:** אל תיגע בתוף הפוטוקונדקטור מתחת לערכת ההדמיה. הדבר עלול לפגוע באיכותן של משימות הדפסה עתידיות. **ב** הדפס את המסמך. האם קווים לבנים אופקיים מופיעים בהדפסות?	פנה אל **תמיכת לקוחות**.	הבעיה נפתרה.

קווים לבנים אנכיים

הערה: לפני פתרון הבעיה, הדפס את דפי בדיקת איכות ההדפסה. בלוח הבקרה, נווט אל **Settings** (הגדרות) > **Troubleshooting** (פתרון בעיות) > **Print Quality Test Pages** (דפי בדיקת איכות הדפסה). בדגמי מדפסות ללא מסך מגע, הקש OK כדי לנווט בין ההגדרות.

פעולה	Yes (כן)	No (לא)
שלב 1 **א** בהתאם למערכת ההפעלה שברשותך, ציין את סוג הנייר ב-Printing Preferences (מאפייני הדפסה) או בתיבת הדו-שיח Print (הדפסה). **הערות:** • ודא שההגדרות תואמות לנייר שנטען. • תוכל גם לשנות את ההגדרה דרך לוח הבקרה של המדפסת. נווט אל: **Settings (הגדרות) > Paper (נייר) > Tray Configuration (תצורת מגש) > Paper Size/Type (גודל/סוג נייר)** **ב** הדפס את המסמך. האם קווים לבנים אנכיים מופיעים בהדפסות?	עבור לשלב 2.	הבעיה נפתרה.
שלב 2 בדוק אם אתה משתמש בסוג הנייר המומלץ. **א** טען את סוג הנייר המומלץ במקור הנייר. **ב** הדפס את המסמך. האם קווים לבנים אנכיים מופיעים בהדפסות?	עבור לשלב 3.	הבעיה נפתרה.
שלב 3 **א** הסר את ערכת ההדמיה ואז הכנס אותה. **אזהרה—פוטנציאל לנזק:** אל תחשוף את ערכת ההדמיה ואור ישיר. חשיפה ממושכת לאור עלולה לגרום בעיות של איכות הדפסה. **אזהרה—פוטנציאל לנזק:** אל תיגע בתוף הפוטוקונדקטור מתחת לערכת ההדמיה. הדבר עלול לפגוע באיכותן של משימות הדפסה עתידיות. **ב** הדפס את המסמך. האם קווים לבנים אנכיים מופיעים בהדפסות?	פנה אל **תמיכת לקוחות**.	הבעיה נפתרה.

פגמים חוזרים

הערה: לפני פתרון הבעיה, הדפס את דפי בדיקת איכות ההדפסה. בלוח הבקרה, נווט אל **Settings** (הגדרות) > **Troubleshooting** (פתרון בעיות) > **Print Quality Test Pages** (דפי בדיקת איכות הדפסה). בדגמי מדפסות שאינם כוללים מסך מגע, הקש OK כדי לנווט בין ההגדרות.

פעולה	Yes (כן)	No (לא)
א באמצעות דפי בדיקת איכות ההדפסה, מדוד את המרחק בין הפגמים החוזרים בדף של הצבע המושפע. **ב** בדוק אם הפגמים החוזרים תואמים לאחת מהמדידות הבאות: **ערכת הדמיה** • 94.20 מ"מ (3.71 אינץ') • 29.80 מ"מ (1.17 אינץ') • 23.20 מ"מ (0.91 אינץ') **יחידת מפתח** • 43.90 מ"מ (1.73 אינץ') • 45.50 מ"מ (1.79 אינץ') **מודול העברה** • 37.70 מ"מ (1.48 אינץ') • 78.50 מ"מ (3.09 אינץ') • 55 מ"מ (2.17 אינץ') **Fuser** • 79.80 מ"מ (3.14 אינץ') • 94.30 מ"מ (3.71 אינץ') האם הפגמים החוזרים תואמים לאחת מהמדידות?	רשום את המרחק ולאחר מכן התקשר אל **תמיכת לקוחות**.	רשום את המרחק ולאחר מכן התקשר אל **תמיכת לקוחות**.

עבודות הדפסה אינן מודפסות

פעולה	Yes (כן)	No (לא)
שלב 1 **א** מתוך המסמך שאתה מנסה להדפיס, פתח את תיבת הדו-שיח Print (הדפסה) ובדוק אם בחרת את המדפסת הנכונה. **ב** הדפס את המסמך. האם המסמך הודפס?	הבעיה נפתרה.	עבור לשלב 2.
שלב 2 **א** בדוק אם המדפסת דולקת. **ב** תן פתרון לכל הודעות השגיאה שמופיעות בתצוגה. **ג** הדפס את המסמך. האם המסמך הודפס?	הבעיה נפתרה.	עבור לשלב 3.
שלב 3 **א** בדוק אם היציאות עובדות ואם הכבלים מחוברים היטב למחשב ולמדפסת. לקבלת מידע נוסף עיין בתיעוד ההתקנה המצורף למדפסת. **ב** הדפס את המסמך. האם המסמך הודפס?	הבעיה נפתרה.	עבור לשלב 4.

פעולה	Yes (כן)	No (לא)
שלב 4 **א** כבה את המדפסת, המתן 10 שניות, ולאחר מכן הפעל חזרה את המדפסת. **ב** הדפס את המסמך. האם המסמך הודפס?	הבעיה נפתרה.	עבור לשלב 5.
שלב 5 **א** הסר את מנהל ההתקן של המדפסת ואז התקן אותו מחדש. **ב** הדפס את המסמך. האם המסמך הודפס?	הבעיה נפתרה.	פנה אל **תמיכת לקוחות**.

הדפסה אטית

פעולה	Yes (כן)	No (לא)
שלב 1 ודא שכבל המדפסת מחובר בצורה מאובטחת למדפסת ולמחשב, לשרת ההדפסה, לאביזרים או להתקן רשת אחר. האם הדפסת מדפיסה לאט?	עבור לשלב 2.	הבעיה נפתרה.
שלב 2 **א** ודא שהמדפסת אינה עובדת ב-Quiet Mode (מצב שקט). • בלוח הבקרה, נווט אל: **Settings** (הגדרות) > **Device** (התקן) > **Maintenance** (תחזוקה) > **Config Menu** (תפריט תצורה) > **Device Operations** (תפעול ההתקן) > **Quiet Mode** (מצב שקט) בדגמי מדפסות שאינם כוללים מסך מגע, הקש OK כדי לנווט בין ההגדרות. **ב** הדפס את המסמך. האם הדפסת מדפיסה לאט?	עבור לשלב 3.	הבעיה נפתרה.
שלב 3 **א** בהתאם למערכת ההפעלה שברשותך, ציין את רזולוציית ההדפסה ב-Printing Preferences (מאפייני הדפסה) או בתיבת הדו-שיח Print (הדפסה). **ב** קבע רזולוציה של 4800 CQ. **ג** הדפס את המסמך. האם הדפסת מדפיסה לאט?	עבור לשלב 4.	הבעיה נפתרה.

פעולה	Yes (כן)	No (לא)
שלב 4 **א** בהתאם למערכת ההפעלה שברשותך, ציין את סוג הנייר ב-Printing Preferences (מאפייני הדפסה) או בתיבת הדו-שיח Print (הדפסה). **הערות:** • ודא שההגדרות תואמות לנייר שנטען. • תוכל גם לשנות את ההגדרה דרך לוח הבקרה של המדפסת. נווט אל **Settings (הגדרות)** > **Paper (נייר)** > **Tray (נייר)** > **Configuration (תצורת מגש)** > **Paper Size/Type (גודל/סוג נייר)** בדגמי מדפסות שאינם כוללים מסך מגע, הקש OK כדי לנווט בין ההגדרות. • נייר כבד יותר מודפס לאט יותר. • ייתכן שההדפסה של נייר צר יותר מ-letter, A4 ו-legal תהיה אטית יותר. **ב** הדפס את המסמך. האם הדפסת מדפיסה לאט?	עבור לשלב 5.	הבעיה נפתרה.
שלב 5 **א** ודא שההגדרות המרקם והמשק במדפסת תואמות לנייר הנטען. בלוח הבקרה, נווט אל: **Settings** (הגדרות) > **Paper** (נייר) > **Media Configuration** (תצורת מדיה) > **Media Types** (סוגי מדיה) בדגמי מדפסות שאינם כוללים מסך מגע, הקש OK כדי לנווט בין ההגדרות. **הערה:** ייתכן שההדפסה על מרקמי נייר מחוספסים ומשקלי נייר כבדים תהיה אטית יותר. **ב** הדפס את המסמך. האם הדפסת מדפיסה לאט?	עבור לשלב 6.	הבעיה נפתרה.
שלב 6 הסר משימות מופסקות האם הדפסת מדפיסה לאט?	עבור לשלב 7.	הבעיה נפתרה.
שלב 7 **א** ודא שהמדפסת אינה מתחממת יתר על המידה. **הערות:** • לאחר משימת הדפסה ארוכה - הנח למדפסת להתקרר. • בדוק את טמפרטורת הסביבה המומלצת למדפסת. לקבלת מידע נוסף ראה "בחירת מיקום עבור המדפסת" בעמוד 11. **ב** הדפס את המסמך. האם הדפסת מדפיסה לאט?	פנה אל **תמיכה בלקוחות**.	הבעיה נפתרה.

משימות מודפסות מהמגש הלא נכון או עם הנייר הלא נכון

פעולה	Yes (כן)	No (לא)
שלב 1 **א** בדוק אם אתה מדפיס על הנייר הנכון. **ב** הדפס את המסמך. האם המסמך מודפס על הנייר הנכון?	עבור לשלב 2.	טען נייר מהסוג ובגודל הנכון.
שלב 2 **א** בהתאם למערכת ההפעלה שברשותך, ציין את גודל וסוג הנייר ב-Printing Preferences (מאפייני הדפסה) או בתיבת הדו-שיח Print (הדפסה). **הערה:** תוכל גם לשנות את ההגדרות דרך לוח הבקרה של המדפסת. נווט אל: **Settings (הגדרות) > Paper (נייר) > Tray Configuration (תצורת מגש) > Paper Size/Type (גודל/סוג נייר)** בדגמי מדפסות שאינם כוללים מסך מגע, הקש OK כדי לנווט בין ההגדרות. **ב** ודא שההגדרות תואמות לנייר שנטען. **ג** הדפס את המסמך. האם המסמך מודפס על הנייר הנכון?	הבעיה נפתרה.	עבור לשלב 3.
שלב 3 **א** בדוק אם המגשים מקושרים. לקבלת מידע נוסף ראה "קישור בין מגשים" בעמוד 36. **ב** הדפס את המסמך. האם המסמך מודפס מהמגש הנכון?	הבעיה נפתרה.	פנה אל **תמיכת לקוחות**.

מסמכים חסויים ומסמכים מוחזקים אחרים אינם מודפסים

פעולה	כן	לא
שלב 1 **א** בלוח הבקרה, בדוק אם המסמכים מופיעים ברשימת המשימות המוחזקות. **הערה:** אם המסמכים אינם מופיעים ברשימה, הדפס את המסמכים בעזרת אפשרויות ה-Print (הדפסה) וה-Hold (השהיה). **ב** הדפס את המסמכים. האם המסמכים הודפסו?	הבעיה נפתרה.	עבור לשלב 2.
שלב 2 ייתכן שמשימת ההדפסה מכילה שגיאת עיצוב או נתונים לא חוקיים. • מחק את משימת ההדפסה ולאחר מכן שלח אותה שוב. • עבור קובצי PDF, צור קובץ חדש ואז הדפס את המסמכים. האם המסמכים הודפסו?	הבעיה נפתרה.	עבור לשלב 3.

פעולה	כן	לא
שלב 3 אם אתה מדפיס מהאינטרנט, המדפסת עשויה לקרוא את כותרות המשימות השונות ככפילויות. **למשתמשי Windows** **א** פתח את תיבת הדו-שיח Printing Preferences (העדפות הדפסה). **ב** במקטע Print and Hold (הדפס והשהה), בחר **Keep duplicate documents** (שמור מסמכים כפולים). **ג** הזן קוד PIN. **ד** שלח מחדש את משימת ההדפסה. **למשתמשי Macintosh** **א** שמור את המשימות ותן לכל אחת מהן שם שונה. **ב** של את המשימה בנפרד. האם המסמכים הודפסו?	הבעיה נפתרה.	עבור לשלב 4.
שלב 4 **א** מחק חלק מהמשימות המוחזקות כדי לפנות זיכרון במדפסת. **ב** שלח מחדש את משימת ההדפסה. האם המסמכים הודפסו?	הבעיה נפתרה.	עבור לשלב 5.
שלב 5 **א** הוסף זיכרון למדפסת. **ב** שלח מחדש את משימת ההדפסה. האם המסמכים הודפסו?	הבעיה נפתרה.	פנה אל **תמיכת לקוחות**.

המדפסת אינה מגיבה

פעולה	Yes (כן)	No (לא)
שלב 1 בדוק אם כבל החשמל מחובר לשקע החשמל. **זהירות—פוטנציאל לפציעה:** כדי להימנע מסכנת התחשמלות, חבר את כבל החשמל לשקע חשמל בעל דירוג והארקה מתאימים, אשר ממוקם בקרבת המוצר ונגיש בקלות. האם המדפסת מגיבה?	הבעיה נפתרה.	עבור לשלב 2.
שלב 2 בדוק אם שקע החשמל אינו מושבת באמצעות מפסק או מפסק פחת. האם שקע החשמל אינו מושבת באמצעות מפסק או מפסק פחת?	הפעל את המפסק או אפס את מפסק הפחת.	עבור לשלב 3.
שלב 3 בדוק אם המדפסת דולקת. האם המדפסת דולקת?	עבור לשלב 4.	הדלק את המדפסת.

פעולה	Yes (כן)	No (לא)
שלב 4 בדוק את המדפסת נמצאת במצב שינה או במצב מנוחה. האם המדפסת במצב שינה או במצב מנוחה?	לחץ על לחצן ההפעלה כדי להעיר את המדפסת.	עבור לשלב 5.
שלב 5 בדוק אם הכבלים המחברים את המדפסת ואת המחשב מחוברים ליציאות הנכונות. האם הכבלים מחוברים ליציאות הנכונות?	עבור לשלב 6.	חבר את הכבלים ליציאות הנכונות.
שלב 6 כבה את המדפסת, התקן את אפשרויות החומרה ואז הדלק שוב את המדפסת. לקבלת מידע נוסף עיין בתיעוד הנלווה לאפשרות. האם המדפסת מגיבה?	הבעיה נפתרה.	עבור לשלב 7.
שלב 7 התקן את מנהל התקן המדפסת הנכון. האם המדפסת מגיבה?	הבעיה נפתרה.	עבור לשלב 8.
שלב 8 כבה את המדפסת, המתן 10 שניות, ולאחר מכן הפעל חזרה את המדפסת. האם המדפסת מגיבה?	הבעיה נפתרה.	פנה אל **תמיכת לקוחות**.

אין אפשרות לקרוא כונן הבזק

פעולה	Yes (כן)	No (לא)
שלב 1 בדוק אם המדפסת אינה עסוקה בעיבוד משימת הדפסה, העתקה, סריקה או פקס אחרת. האם המדפסת מוכנה?	עבור לשלב 2.	המתן עד שהמדפסת תסיים לעבד את המשימה האחרת.
שלב 2 ודא כי יש תמיכה בכונן הבזק לקבלת מידע נוסף ראה "כונני הבזק וסוגי קבצים נתמכים" בעמוד 44. האם כונן ההבזק נתמך?	עבור לשלב 3.	הכנס כונן הבזק נתמך.
שלב 3 הוצא את כונן ההבזק ואז הכנס אותו. האם המדפסת מזהה את כונן ההבזק?	הבעיה נפתרה.	פנה אל **תמיכה בלקוחות**.

אפשור פעולה של יציאת ה-USB

בלוח הבקרה, נווט אל:

Settings (הגדרות) > **Network/Ports** (רשת/יציאות) > **USB** > **Enable USB Port** (הפוך יציאת USB לזמינה)

בדגמי מדפסות ללא מסך מגע, הקש OK כדי לנווט בין ההגדרות.

בעיות חיבור לרשת

לא ניתן לפתוח את שרת האינטרנט המובנה

פעולה	Yes (כן)	No (לא)
שלב 1 בדוק אם המדפסת דולקת. האם המדפסת דולקת?	עבור לשלב 2.	הדלק את המדפסת.
שלב 2 ודא שכתובת ה-IP של המדפסת נכונה. ראה את כתובת IP של המדפסת: • מתוך מסך הבית • במקטע TCP/IP של התפריט Network/Ports (רשת/יציאות) • על-ידי הדפסת דף הגדרת רשת או דף הגדרות תפריט, ולאחר מכן איתור מקטע ה-TCP/IP **הערה:** כתובת ה- IP מוצגת כארבע סדרות של מספרים המופרדים על-ידי נקודות, למשל 123.123.123.123. האם כתובת ה-IP של המדפסת נכונה?	עבור לשלב 3.	הקלד את כתובת ה-IP הנכונה של המדפסת בשדה הכתובת.
שלב 3 בדוק אם אתה משתמש בדפדפן נתמך: • Internet Explorer® גרסה 9 ואילך • Microsoft Edge™ • Safari version 6 or later • Google Chrome™ version 32 or later • Mozilla Firefox version 24 or later האם הדפדפן שלך נתמך?	עבור לשלב 4.	התקן דפדפן נתמך.
שלב 4 בדוק אם חיבור הרשת פועל. האם חיבור הרשת פועל?	עבור לשלב 5.	פנה למנהל המערכת.
שלב 5 ודא שהכבלים של המדפסת ושרת ההדפסה מחוברים היטב. לקבלת מידע נוסף עיין בתיעוד הנלווה למדפסת. האם הכבלים מחוברים היטב?	עבור לשלב 6.	חזק את חיבורי הכבלים.

פעולה	Yes (כן)	No (לא)
שלב 6 בדוק אם שרתי ה-proxy מנוטרלים. האם שרתי ה-Proxy של האינטרנט מנוטרלים?	עבור לשלב 7.	פנה למנהל המערכת.
שלב 7 גישה אל שרת האינטרנט המוטמע האם שרת האינטרנט המוטמע נפתח?	הבעיה נפתרה.	פנה אל **תמיכת לקוחות**.

המדפסת לא מתחברת לרשת ה-Wi-Fi

פעולה	כן	לא
שלב 1 ודא שההגדרה של האפשרות Active Adapter (מתאם פעיל) היא Auto (אוטומטי). בלוח הבקרה, נווט אל: **Settings** (הגדרות) > **Network/Ports** (רשת/יציאות) > **Network Overview** (סקירת רשת) > **Active Adapter** (מתאם פעיל) > **Auto** (אוטומטי) בדגמי מדפסות שאינם כוללים מסך מגע, הקש OK כדי לנווט בין ההגדרות. האם ניתן לחבר את המדפסת לרשת ה-Wi-Fi?	הבעיה נפתרה.	עבור לשלב 2.
שלב 2 בדוק את נבחרת רשת ה-Wi-Fi הנכונה. **הערה:** ייתכן שה-SSID המשמש כברירת מחדל משותף למספר נתבים. האם אתה מתחבר לרשת ה-Wi-Fi הנכונה?	עבור אל שלב 4.	עבור לשלב 3.
שלב 3 התחבר לרשת ה-Wi-Fi הנכונה. לקבלת מידע נוסף ראה "חיבור המדפסת לרשת Wi-Fi" בעמוד 166. האם ניתן לחבר את המדפסת לרשת ה-Wi-Fi?	הבעיה נפתרה.	עבור לשלב 4.
שלב 4 בדוק את מצב האבטחה האלחוטית. בלוח הבקרה, נווט אל: **Settings** (הגדרות) > **Network/Ports** (רשת/יציאות) > **Wireless** (תקשורת אלחוטית) > **Wireless Security Mode** (מצב אבטחה אלחוטית) בדגמי מדפסות שאינם כוללים מסך מגע, הקש OK כדי לנווט בין ההגדרות. האם נבחר מצב האבטחה האלחוטית הנכון?	עבור אל שלב 6.	עבור לשלב 5.

פעולה	כן	לא
שלב 5 בחר את מצב האבטחה האלחוטית הנכון. האם ניתן לחבר את המדפסת לרשת ה-Wi-Fi?	הבעיה נפתרה.	עבור לשלב 6.
שלב 6 ודא שהזנת את סיסמת הרשת הנכונה. **הערה:** שים לב לתווי הרווח, למספרים ולאותיות רישיות בסיסמה. האם ניתן לחבר את המדפסת לרשת ה-Wi-Fi?	הבעיה נפתרה.	פנה אל **תמיכה בלקוחות**.

בדיקת קישוריות המדפסת

1 הדפס את דף הגדרות הרשת.

בלוח הבקרה, נווט אל:

Settings (הגדרות) > **Reports** (דוחות) > **Network** (רשת) > **Network Setup Page** (דף הגדרת רשת)

בדגמי מדפסות ללא מסך מגע, הקש OK כדי לנווט בין ההגדרות.

2 בדוק את החלק הראשון של הדף וודא שהמצב הוא Connected (מחובר).

אם המצב הוא Not Connected (לא מחובר) ייתכן ששקע ה-LAN אינו פעיל או שכבל הרשת מנותק או בלתי תקין. פנה למנהל המערכת לקבלת סיוע.

בעיות באפשרויות חומרה

לא ניתן לאתר אפשרות פנימית

פעולה	Yes (כן)	No (לא)
שלב 1 כבה את המדפסת, המתן 10 שניות, ולאחר מכן הפעל חזרה את המדפסת. האם האפשרות הפנימית פועלת כשורה?	הבעיה נפתרה.	עבור לשלב 2.
שלב 2 הדפס את דף הגדרות התפריט ולאחר מכן בדוק אם האפשרות הפנימית מופיעה ברשימה Installed Features (מאפיינים מותקנים). האם האפשרות הפנימית מופיעה בדף הגדרות התפריט?	עבור אל שלב 4.	עבור לשלב 3.

פעולה	Yes (כן)	No (לא)
שלב 3 בדוק אם האפשרות הפנימית מותקנת כהלכה בלוח הבקרה. **א** כבה את המדפסת ולאחר מכן נתק את כבל החשמל מהשקע שבקיר. **ב** ודא שהאפשרות הפנימית מותקנת בחיבור הנכון בלוח הבקרה. **ג** חבר את כבל החשמל לשקע החשמלי ואז הדלק את המדפסת. **זהירות—פוטנציאל לפציעה:** למניעת סכנת שרפה או התחשמלות, חבר את כבל החשמל לשקע חשמלי בעל דירוג מתאים והארקה מתאימה אשר ממוקם בסמוך למוצר ונגיש בקלות. האם האפשרות הפנימית פועלת כשורה?	הבעיה נפתרה.	עבור לשלב 4.
שלב 4 **א** בדוק אם האפשרות הפנימית זמינה במנהל ההתקן של המדפסת. **הערה:** במקרה הצורך, הוסף את האפשרות הפנימית באופן ידני במנהל התקן המדפסת כדי שתהיה זמינה למשימות הדפסה. לקבלת מידע נוסף ראה "הוספת אפשרויות זמינות במנהל התקן המדפסת" בעמוד 269. **ב** שלח מחדש את משימת ההדפסה. האם האפשרות הפנימית פועלת כשורה?	הבעיה נפתרה.	פנה אל **תמיכת לקוחות**.

זוהה זיכרון הבזק פגום

נסה אחת או יותר מהפעולות הבאות:

- החלף את כרטיס זיכרון ההבזק הפגום.
- בלוח הבקרה של המדפסת, גע ב- **Continue (המשך)** כדי לנקות את ההודעה ולהמשיך בהדפסה.
- בטל את משימת ההדפסה הנוכחית.

אין מספיק זיכרון פנוי עבור משאבים בזיכרון ההבזק

נסה אחת או יותר מהפעולות הבאות:

- בלוח הבקרה של המדפסת, בחר **Continue (המשך)** כדי לנקות את ההודעה ולהמשיך בהדפסה.
- מחק גופנים, פקודות מאקרו ונתונים אחרים מתוך זיכרון ההבזק.
- התקן זיכרון הבזק בעל קיבולת גבוהה יותר.

הערה: גופנים ופקודות מאקרו שלא נשמרו קודם לכן בזיכרון ההבזק יימחקו.

זוהה זיכרון הבזק לא מפורמט

נסה אחת או יותר מהפעולות הבאות:

- בלוח הבקרה של המדפסת, בחר **Continue** (המשך) כדי לעצור את פעולת האיחוי ולהמשיך בהדפסה.
- פרמט את זיכרון ההבזק.

הערה: אם הודעת השגיאה לא נעלמת, ייתכן שיש פגם בזיכרון ההבזק ובמקרה כזה, תצטרך להחליפו.

בעיות חומרים מתכלים

החלף מכל, אי התאמת אזור במדפסת

כדי לתקן את הבעיה קנה מחסנית עם אזור נכון, אשר תואם לאזור המדפסת, או קנה מחסנית גלובלית.

- המספר הראשון בהודעה אחרי 42 מציין את אזור המדפסת.
- המספר השני בהודעה אחרי 42 מציין את אזור המחסנית.

אזורי מדפסות ומחסניות טונר

אזור	קוד מספרי
גלובלי או אזור בלתי מוגדר	0
צפון אמריקה (ארצות הברית, קנדה)	1
האזור הכלכלי האירופי, מערב אירופה, ארצות סקנדינביה, שווייץ	2
מזרח אסיה	3
אמריקה הלטינית	4
שאר מדינות אירופה, המזרח התיכון, אפריקה	5
אוסטרליה, ניו-זילנד	6
אזור לא חוקי	9

הערה: כדי לאתר את הגדרות האזור של המדפסת ושל מחסנית הטונר, הדפס את דפי בדיקת איכות ההדפסה. בלוח הבקרה, נווט אל: **Settings** (הגדרות) > **Troubleshooting** (פתרון בעיות) > **Print Quality Test Pages** (דפי בדיקת איכות ההדפסה).

חומר מתכלה שאינו של Lexmark

המדפסת זיהתה חומר מתכלה או חלק המותקן במדפסת שאינו מתוצרת Lexmark.

מדפסת Lexmark שברשותך מתוכננת לפעול באופן מיטבי עם חומרים מתכלים וחלקים מקוריים של Lexmark. שימוש בחומרים מתכלים או בחלקים של צד שלישי עשוי להשפיע על הביצועים, האמינות או החיים של המדפסת ורכיבי ההדמיה שבה.

כל מחווני החיים מיועדים לעבוד עם חומרים מתכלים וחלקים של Lexmark ועשויים לספק תוצאות בלתי צפויות אם נעשה שימוש בחומרים מתכלים או חלקים של צד שלישי. שימוש ברכיבי הדמיה מעבר לאורך החיים המתוכנן עשוי להזיק למדפסת Lexmark שברשותך או ברכיבים משויכים.

אזהרה—פוטנציאל לנזק: שימוש בחומרים מתכלים או בחלקים של צד שלישי עשוי להשפיע על כיסוי האחריות. נזק שנוצר כתוצאה משימוש בחומרים מתכלים או חלקים של צד שלישי או עשוי שלא להיות מכוסה במסגרת האחריות.

כדי לאשר את כל הסיכונים הללו ולהתקדם בשימוש בחומרים מתכלים או חלקים לא מקוריים במדפסת, לחץ בו-זמנית על הלחצנים **X** ו-**#** לחיצה ממושכת בת 15 שניות.

אם אינך רוצה לקחת סיכונים אלה, הסר את החומר המתכלה או החלק מתוצרת צד שלישי מהמדפסת שברשותך והתקן חומר מתכלה או חלק מקוריים של Lexmark. לקבלת מידע נוסף ראה "שימוש בחלקים ובחומרים מתכלים מקוריים של Lexmark" בעמוד 175.

אם המדפסת אינה מדפיסה אחרי שלחצת לחיצה בת 15 שניות על **X** ו-**#** בו-זמנית, אפס את מונה השימוש בחומרים מתכלים.

1 בלוח הבקרה, נווט אל:

Settings (הגדרות) > **Device** (התקן) > **Maintenance** (תחזוקה) > **Configuration Menu** (תפריט תצורה) > **Supply Usage And Counters** (שימוש בחומרים מתכלים ומונים)

2 בחר את החלק או החומר המתכלה שברצונך לאפס ולאחר מכן בחר באפשרות **Start** (התחל).

3 קרא את הודעת האזהרה ולאחר מכן בחר באפשרות **Continue** (המשך).

4 לחץ על **X** ו-**#** בו-זמנית לחיצה ממושכת בת 15 שניות כדי לנקות את ההודעה.

הערה: אם אינך מצליח לאפס את מוני השימוש בחומרים מתכלים, החזר את הפריט למקום הרכישה.

דרושה תחזוקה לסורק, השתמש בערכת מזין מסמכים אוטומטי

המדפסת זקוקה לתחזוקה. לקבלת מידע נוסף בקר בכתובת **http://support.lexmark.com** או צור קשר עם נציג השירות שלך, ולאחר מכן דווח על ההודעה.

בעיות הזנת נייר

מעטפות נאטמות בעת הדפסה

פעולה	Yes (כן)	No (לא)
שלב 1 **א** השתמש במעטפה שאוחסנה בסביבה יבשה. **הערה:** הדפסה על מעטפות עם תכולת לחות גבוהה עלולה לגרום לאטימתן. **ב** שלח את משימת ההדפסה. האם המעטפה נאטמת בעת ההדפסה?	עבור לשלב 2.	הבעיה נפתרה.
שלב 2 **א** ודא שסוג הנייר המוגדר הוא Envelope (מעטפה). בלוח הבקרה, נווט אל: **Settings (הגדרות) > Paper (נייר) > Tray Configuration (תצורת מגש) > Paper Size/Type (גודל/סוג נייר)** בדגמי מדפסות שאינם כוללים מסך מגע, הקש OK כדי לנווט בין ההגדרות. **ב** שלח את משימת ההדפסה. האם המעטפה נאטמת בעת ההדפסה?	פנה אל **תמיכה בלקוחות**.	הבעיה נפתרה.

איסוף הדפסות אינו פועל

פעולה	Yes (כן)	No (לא)
שלב 1 **א** בלוח הבקרה, נווט אל: **Settings** (הגדרות) > **Print** (הדפסה) > **Layout** (פריסה) > **Collate** (איסוף) בדגמי מדפסות שאינם כוללים מסך מגע, הקש OK כדי לנווט בין ההגדרות. **ב** בחר **[On [1,2,1,2,1,2** (מופעל [1,2,1,2,1,2]). **ג** הדפס את המסמך. האם איסוף המסמך בוצע כהלכה?	הבעיה נפתרה.	עבור לשלב 2.
שלב 2 **א** במסמך שאתה מנסה להדפיס, פתח את תיבת הדו-שיח Print (הדפסה) ואז בחר באפשרות **Collate** (איסוף). **ב** הדפס את המסמך. האם איסוף המסמך בוצע כהלכה?	הבעיה נפתרה.	עבור לשלב 3.
שלב 3 **א** הפחת את מספר העמודים להדפסה. **ב** הדפס את המסמך. האם העמודים נאספו כראוי?	הבעיה נפתרה.	פנה אל **תמיכה בלקוחות**.

סלסול נייר

פעולה	Yes (כן)	No (לא)
שלב 1 **א** כוונן את המובילים במגש למיקום המתאים עבור גודל הנייר הטעון. **ב** הדפס את המסמך. אם הנייר מסולסל?	עבור לשלב 2.	הבעיה נפתרה.

פעולה	Yes (כן)	No (לא)
שלב 2 **א** בהתאם למערכת ההפעלה שברשותך, ציין את סוג הנייר ב-Printing Preferences (מאפייני הדפסה) או בתיבת הדו-שיח Print (הדפסה). **הערות:** • ודא שההגדרות תואמות לנייר שנטען. • תוכל גם לשנות את ההגדרה דרך לוח הבקרה של המדפסת. נווט אל: **Settings (הגדרות) > Paper (נייר) > Tray Configuration (תצורת מגש) > Paper Size/Type (גודל/סוג נייר)** **ב** הדפס את המסמך. אם הנייר מסולסל?	עבור לשלב 3.	הבעיה נפתרה.
שלב 3 הדפס על צדו האחר של הנייר. **א** הוצא את הנייר, הפוך אותו ואז טען אותו מחדש. **ב** הדפס את המסמך. אם הנייר מסולסל?	עבור לשלב 4.	הבעיה נפתרה.
שלב 4 **א** טען נייר מחבילה חדשה. **הערה:** נייר ספג רטיבות בגלל לחות גבוהה. אחסן נייר בעטיפה המקורית שלו עד שאתה מוכן להשתמש בו. **ב** הדפס את המסמך. אם הנייר מסולסל?	פנה אל **תמיכת לקוחות**.	הבעיה נפתרה.

קישור המגשים אינו פועל

פעולה	Yes (כן)	No (לא)
שלב 1 **א** בדוק אם המגשים מכילים ניירות מגודל וסוג זהים. **ב** בדוק אם מובילי הנייר ממוקמים כהלכה. **ג** הדפס את המסמך. האם קישור המגשים פועל כנדרש?	הבעיה נפתרה.	עבור לשלב 2.
שלב 2 **א** בלוח הבקרה, נווט אל: **Settings (הגדרות) > Paper (נייר) > Tray Configuration (תצורת מגש) > Paper Size/Type (גודל/סוג נייר)** בדגמי מדפסות ללא מסך מגע, הקש OK כדי לנווט בין ההגדרות. **ב** הגדר את סוג וגודל הנייר כך שיתאימו לנייר שטעון במגשים המקושרים. **ג** הדפס את המסמך. האם קישור המגשים פועל כנדרש?	הבעיה נפתרה.	עבור לשלב 3.

פעולה	Yes (כן)	No (לא)
שלב 3 **א** ודא שההגדרה של Tray Linking (קישור מגשים) היא Automatic (אוטומטי). לקבלת מידע נוסף ראה "קישור בין מגשים" בעמוד 36. **ב** הדפס את המסמך. האם קישור המגשים פועל כנדרש?	הבעיה נפתרה.	פנה אל **תמיכת לקוחות**.

חסימות נייר מתרחשות בתדירות גבוהה

פעולה	Yes (כן)	No (לא)
שלב 1 **א** הסר את המגש. **ב** בדוק אם הנייר נטען כהלכה. **הערות:** • ודא שמובילי הנייר ממוקמים כהלכה. • ודא שגובה הערימה נמוך ממחוון המילוי המקסימלי של הנייר. • הקפד להדפיס על נייר מהגודל והסוג המתאימים. **ג** הכנס את המגש. **ד** הדפס את המסמך. האם מתרחשות חסימות נייר לעתים תכופות?	עבור לשלב 2.	הבעיה נפתרה.
שלב 2 **א** בלוח הבקרה, נווט אל: **Settings (הגדרות) > Paper (נייר) > Tray Configuration (תצורת מגש) > Paper Size/Type (גודל/סוג נייר)** בדגמי מדפסות שאינם כוללים מסך מגע, הקש OK כדי לנווט בין ההגדרות. **ב** הגדר את גודל וסוג הנייר הנכונים. **ג** הדפס את המסמך. האם מתרחשות חסימות נייר לעתים תכופות?	עבור לשלב 3.	הבעיה נפתרה.
שלב 3 **א** טען נייר מחבילה חדשה. **הערה:** נייר ספג רטיבות בגלל לחות גבוהה. אחסן נייר בעטיפה המקורית שלו עד שאתה מוכן להשתמש בו. **ב** הדפס את המסמך. האם מתרחשות חסימות נייר לעתים תכופות?	פנה אל **תמיכת לקוחות**.	הבעיה נפתרה.

עמודים חסומים לא מודפסים מחדש

פעולה	Yes (כן)	No (לא)
א בלוח הבקרה, נווט אל: **Settings** (הגדרות) > **Device** (התקן) > **Notifications** (התראות) > **Jam Content Recovery** (התאוששות מחסימת תוכן) בדגמי מדפסות שאינם כוללים מסך מגע, הקש OK כדי לנווט בין ההגדרות. **ב** בתפריט Jam Recovery (התאוששות מחסימה), בחר **On** (מופעל) או **Auto** (אוטומטי). **ג** הדפס את המסמך. האם הדפים החסומים מודפסים שוב?	הבעיה נפתרה.	פנה אל **תמיכה בלקוחות**.

בעיות באיכות צבע

התאמת כהות הטונר

1 בלוח הבקרה, נווט אל:

Settings (הגדרות) > **Print** (הדפסה) > **Quality** (איכות) > **Toner Darkness** (כהות טונר)

בדגמי מדפסות ללא מסך מגע, הקש OK כדי לנווט בין ההגדרות.

2 התאם את ההגדרה.

3 החל את השינויים

שינוי הצבעים בפלט המודפס

בדגמי מדפסות שאינם כוללים מסך מגע, הקש OK כדי לנווט בין ההגדרות.

1 בלוח הבקרה, נווט אל:

Settings (הגדרות) > **Print (הדפסה)** > **Quality (איכות)** > **Advanced Imaging (הדמיה מתקדמת)** > **Color Correction (תיקון צבע)**

2 בתפריט Color Correction (תיקון צבע), בחר **Manual (ידני)** > **Color Correction Content (תוכן תיקון צבע)**.

3 בחר את הגדרת המרת הצבעים המתאימה.

סוג אוביקט	טבלאות המרת צבעים
RGB Image (תמונת RGB) RGB Text (טקסט RGB) RGB Graphics (גרפיקה RGB)	• Vivid (חי)—מפיקה צבעים בהירים ורוויים יותר, ניתן להחלה על כל תבניות הצבע הנכנסות. • sRGB Display (תצוגת sRGB)—מפיקה פלט המדמה את הצבעים המוצגים על צג של מחשב. מתבצעת אופטימיזציה של השימוש בטונר שחור להדפסת תצלומים. • Display—True Black (תצוגה-שחור אמיתי)—מפיקה פלט המדמה את הצבעים המוצגים על צג של מחשב. הגדרה זו משתמשת בטונר שחור בלבד כדי ליצור את כל הרמות של אפור טבעי. • sRGB Vivid (sRGB חי)<Z1/>—מספקת רוויית צבע מוגברת לתיקון צבע מסוג sRGB Display. שימוש בטונר שחור ממוטב עבור הדפסת גרפיקה עסקית. • Off (כבוי)

סוג אוביקט	טבלאות המרת צבעים
CMYK Image (תמונת CMYK) CMYK Text (טקסט CMYK) CMYK Graphics (גרפיקת CMYK)	• US CMYK—מחילה תיקון צבע המתקרב לפלט צבע SWOP (Specifications for Web Offset Publishing). • Euro CMYK—מחילה תיקון צבע הקרוב לפלט צבע EuroScale. • Vivid CMYK (CMYK חי)<Z1/>—מגבירה את רוויית הצבע של הגדרת תיקון צבע US CMYK. • Off (כבוי)

שאלות ותשובות אודות הדפסה בצבע

מהם צבעי RGB?

צבעי RGB הם שיטה לתיאור צבעים על ידי ציון כמות האדום, הירוק או הכחול המשמשים להפקת צבע מסוים. ניתן לשלב אור בצבע אדום, ירוק וכחול בכמויות שונות כדי להפיק מגוון רחב של צבעים שקיימים בטבע. מסכי מחשב, סורקים ומצלמות דיגיטליות משתמשים בשיטה זו להצגת צבעים.

מהם צבעי CMYK?

צבעי CMYK הם שיטה לתיאור צבעים על ידי ציון כמות הציאן, המגנטה, הצהוב והשחור המשמשים להפקת צבע מסוים. ניתן להדפיס דיו או טונר בצבע ציאן, מגנטה, צהוב ושחור בכמויות שונות כדי להפיק מגוון רחב של צבעים שקיימים בטבע. מכונות דפוס, מדפסות הזרקת דיו ומדפסות לייזר צבעוניות יוצרות צבעים בדרך זו.

כיצד מוגדר צבע במסמך להדפסה?

נעשה שימוש בתוכנות כדי לציין ולשנות את צבע המסמך באמצעות שילובים של צבעי RGB או CMYK. למידע נוסף, עיין בנושאי העזרה עבור התוכנה.

כיצד המדפסת קובעת איזה צבע להדפיס?

בעת הדפסת מסמך, מידע המתאר את הסוג והצבע של כל אובייקט נשלח למדפסת ומועבר דרך טבלאות המרת צבעים. הצבע מתורגם לכמויות המתאימות של טונר בצבעי ציאן, מגנטה, שחור וצהוב אשר משמשות להפקת הצבע הרצוי. פרטי האובייקט קובעים את היישום של טבלאות המרת צבעים. לדוגמה, ניתן להחיל סוג מסוים של טבלת המרת צבעים על טקסט תוך החלת טבלת המרה שונה על צילומים.

מהו תיקון צבע ידני?

כאשר מופעל תיקון צבע ידני, המדפסת משתמשת בטבלאות המרת צבעים שנבחרו על ידי המשתמש לעיבוד אוביקטים. הגדרות תיקון צבע ידני הן ספציפיות לסוג האובייקט המודפס (טקסט, גרפיקה או תמונות). הן גם ספציפיות לאופן שבו צבע האובייקט מצוין בתוכנית (שילובי RGB או CMYK). כדי להחיל טבלת המרת צבעים אחרת באופן ידני, ראה "שינוי הצבעים בפלט המודפס" בעמוד 243.

אם התוכנית אינה מציינת צבעים בשילובי RGB או CMYK, לא ניתן להשתמש בתיקון הצבע הידני. כמו כן, ההגדרות חסרות השפעה כאשר התוכנית או מערכת ההפעלה שבמחשב שולטים בכוונון הצבעים. במרבית המצבים, הגדרת תיקון הצבע כאוטומטית יוצרת צבעים מועדפים עבור המסמכים.

כיצד ניתן להתאים צבע מסוים (כגון צבע בלוגו ארגוני)?

מתפריט Quality (איכות) של המדפסת, זמינות תשע ערכות של דוגמאות צבע. ערכות אלה זמינות גם מהדף Color Samples (דוגמאות צבע) בשרת האינטרנט המובנה. בחירה של ערכת דוגמאות צבע כלשהי תגרום להדפסת מספר דפים עם מאות תיבות צבע. כל אחת מהתיבות מכילה שילוב CMYK או RGB, בהתאם לטבלה שנבחרה. הצבע המודפס בכל תיבה מושג על ידי העברת שילוב CMYK או RGB המוגדר בתיבה דרך טבלת המרת הצבעים שנבחרה.

בדיקת ערכות דוגמאות הצבע מאפשרת לזהות את התיבה שצבעה הכי קרוב לצבע שאליו מבוצעת ההתאמה. לאחר מכן, ניתן להשתמש בערך שילוב הצבעים המופיע בתיבה כדי לשנות את צבע האובייקט בתוכנית. למידע נוסף, עיין בנושאי העזרה עבור התוכנה. ייתכן שיהיה צורך בתיקון צבע ידני כדי להשתמש בטבלת המרת הצבעים שנבחרה עבור האובייקט המסוים.

בחירת ערכת דוגמאות הצבע שבה ייעשה שימוש עבור בעיית התאמת צבעים מסוימת תלויה ב:

- הגדרת תיקון הצבע בה משתמשים (אוטומטי, כבוי או ידני)
- סוג האובייקט המודפס (טקסט, גרפיקה או תמונות)
- האופן שבו צבע האובייקט מפורט בתוכנית (שילובי RGB או CMYK).

אם התוכנית אינה מציינת צבעים בשילובי RGB או CMYK, לא ניתן להשתמש בדפי דוגמאות הצבעים. כמו-כן, תוכניות מסוימות משתמשות בניהול צבעים כדי לכוונן את שילובי ה-RGB או ה-CMYK שצוינו בתוכנית. במצבים אלה, ייתכן שהצבע שיתקבל בהדפסה לא יהיה תואם במדויק לזה שבדפי Color Samples (דוגמאות צבע).

ההדפסה מופיעה בגוונים שונים

פעולה	Yes (כן)	No (לא)
שלב 1 בצע Color Adjust (התאמת צבע) **א** בלוח הבקרה, נווט אל: **Settings (הגדרות) > Print (הדפסה) > Quality (איכות) > Advanced Imaging (הדמיה מתקדמת) > Color Adjust (כוונון צבע)** בדגמי מדפסות ללא מסך מגע, הקש OK כדי לנווט בין ההגדרות. **ב** הדפס את המסמך. האם ההדפסה נראית בגוונים שונים?	עבור לשלב 2.	הבעיה נפתרה.
שלב 2 **א** בלוח הבקרה, נווט אל: **Settings (הגדרות) > Print (הדפסה) > Quality (איכות) > Advanced Imaging (הדמיה מתקדמת) > Color Balance (איזון צבע)** בדגמי מדפסות ללא מסך מגע, הקש OK כדי לנווט בין ההגדרות. **ב** התאם את ההגדרות. **ג** הדפס את המסמך. האם ההדפסה נראית בגוונים שונים?	פנה אל **תמיכת לקוחות**.	הבעיה נפתרה.

בעיות דואר אלקטרוני

לא ניתן לשלוח דואר אלקטרוני

פעולה	כן	לא
שלב 1 ודא שתצורת הגדרות ה-SMTP לדואר האלקטרוני נקבעה כהלכה. לקבלת מידע נוסף ראה "קביעת תצורת הגדרות ה-SMTP לדואר האלקטרוני" בעמוד 51. האם אתה מצליח לשלוח דואר אלקטרוני?	הבעיה נפתרה.	עבור לשלב 2.
שלב 2 ודא שאתה משתמש בסיסמה הנכונה. בתלות בספק שירות הדואר האלקטרוני שלך, השתמש בסיסמת החשבון, בסיסמה לאפליקציה, או בסיסמת האימות. לקבלת מידע נוסף ראה "קביעת תצורת הגדרות ה-SMTP לדואר האלקטרוני" בעמוד 51. האם אתה מצליח לשלוח דואר אלקטרוני?	הבעיה נפתרה.	עבור לשלב 3.
שלב 3 ודא שהמדפסת מחוברת לרשת ושהרשת מחוברת לאינטרנט. האם אתה מצליח לשלוח דואר אלקטרוני?	הבעיה נפתרה.	פנה אל **תמיכה בלקוחות**.

בעיות שיגור פקס

זיהוי מתקשר אינו מוצג

הערה: הוראות אלו חלות רק על מדפסות שתומכות בפקס אנלוגי. לקבלת מידע נוסף ראה "הגדרת המדפסת כפקס" בעמוד 62.

פעולה	כן	לא
הפוך שיחה מזוהה לזמינה. בלוח הבקרה, נווט אל: **Settings (הגדרות) > Fax (פקס) > Fax Setup (הגדרת פקס) > Fax Receive Settings (הגדרות קבלת פקס) > Admin Controls (פקדי ניהול) > Enable Caller ID (אפשר שיחה מזוהה)** בדגמי מדפסות ללא מסך מגע, הקש OK כדי לנווט בין ההגדרות. האם זיהוי המתקשר מופיע?	הבעיה נפתרה.	פנה אל **תמיכה בלקוחות**.

לא ניתן לשגר או לקבל פקסים באמצעות הפקס האנלוגי

פעולה	כן	לא
שלב 1 תן פתרון לכל הודעות השגיאה שמופיעות בתצוגה. האם אתה מצליח לשגר או לקבל פקס?	הבעיה נפתרה.	עבור לשלב 2.
שלב 2 ודא שהכבלים של הציוד הבא מחוברים היטב: • טלפון • שפופרת • משיבון האם אתה מצליח לשגר או לקבל פקס?	הבעיה נפתרה.	עבור לשלב 3.
שלב 3 האזן לצליל החיוג. • התקשר אל מספר הפקס כדי לבדוק אם הוא פועל כהלכה. • אם אתה משתמש בתכונת חיוג ללא הרמת השפופרת, הגבר את עוצמת הקול כדי לוודא שיש צליל חיוג. האם אתה מצליח לשמוע צליל חיוג?	עבור אל שלב 5.	עבור לשלב 4.
שלב 4 בדוק את שקע הטלפון שבקיר. **א** חבר את הטלפון האנלוגי ישירות לשקע שבקיר. **ב** האזן לצליל החיוג. **ג** אם אינך שומע צליל חיוג, השתמש בכבל טלפון אחר. **ד** אם עדיין אינך שומע צליל חיוג, חבר את הטלפון האנלוגי לשקע אחר בקיר. **ה** אם אתה שומע צליל חיוג, חבר את המדפסת לשקע זה בקיר. האם אתה מצליח לשגר או לקבל פקס?	הבעיה נפתרה.	עבור לשלב 5.
שלב 5 בדוק אם המדפסת מחוברת לשירות טלפון אנלוגי או למחבר הדיגיטלי הנכון. • אם אתה משתמש ברשת דיגיטלית לשירותים משולבים (Integrated Services for Digital Network, ISDN), בתחבר ליציאת טלפון אנלוגי של מתאם ISDN. לקבלת מידע נוסף, פנה לספק ה-ISDN. • אם אתה משתמש ב-DSL, חבר מסנן DSL או נתב התומך בשימוש אנלוגי. לקבלת מידע נוסף פנה לספק ה-DSL. • אם אתה משתמש בשירות טלפון מסוג מרכזת פרטית (private branch exchange, PBX), ודא שאתה מתחבר לחיבור אנלוגי ב-PBX. אם לא קיים חיבור כזה, שקול התקנת קו טלפון אנלוגי עבור מכשיר הפקס. האם אתה מצליח לשגר או לקבל פקס?	הבעיה נפתרה.	עבור לשלב 6.

פעולה	כן	לא
שלב 6 נתק זמנית ציוד אחר ובטל את זמינותם של שירותי טלפון אחרים. **א** נתק ציוד אחר (למשל משיבונים, מחשבים, מודמים או מפצלי קווי טלפון) המחובר בין המדפסת וקו הטלפון. **ב** בטל את תכונות השיחה הממתינה והתא הקולי. לקבלת מידע נוסף פנה לחברת הטלפונים. האם אתה מצליח לשגר או לקבל פקס?	הבעיה נפתרה.	עבור לשלב 7.
שלב 7 סרוק את המסמך המקורי עמוד אחד בכל פעם. **א** חייג את מספר הפקס. **ב** סרוק את המסמך. האם אתה מצליח לשגר או לקבל פקס?	הבעיה נפתרה.	פנה אל **תמיכה בלקוחות**.

באמצעות הפקס האנלוגי ניתן לקבל פקסים, אך לא ניתן לשגרם

פעולה	כן	לא
שלב 1 טען מסמך מקור באופן הנכון במגש מזין המסמכים האוטומטי (ADF) או על משטח הזכוכית של הסורק. האם ניתן לשגר פקסים?	הבעיה נפתרה.	עבור לשלב 2.
שלב 2 הגדר כנדרש את מספר החיוג המקוצר. • בדוק אם מספר החיוג המקוצר הוגדר עבור מספר הטלפון שברצונך לחייג אליו. • חייג את מספר הטלפון ידנית. האם ניתן לשגר פקסים?	הבעיה נפתרה.	פנה אל **תמיכה בלקוחות**.

באמצעות הפקס האנלוגי ניתן לשגר פקסים, אך לא ניתן לקבלם

פעולה	כן	לא
שלב 1 ודא שמקור הנייר אינו ריק. האם ניתן לקבל פקסים?	הבעיה נפתרה.	עבור לשלב 2.
שלב 2 בדוק את הגדרות עיכוב מניית הצלצולים. בלוח הבקרה, נווט אל: **Settings** (הגדרות) > **Fax** (פקס) > **Fax Setup** (הגדרת פקס) > **Fax Receive Settings** (הגדרות קבלת פקס) > **Rings to Answer** (צלצולים עד למענה). בדגמי מדפסות ללא מסך מגע, הקש OK כדי לנווט בין ההגדרות. האם ניתן לקבל פקסים?	הבעיה נפתרה.	עבור לשלב 3.
שלב 3 אם המדפסת מדפיסה עמודים ריקים, ראה "דפים ריקים או לבנים" בעמוד 209. האם ניתן לקבל פקסים?	הבעיה נפתרה.	פנה אל **תמיכה בלקוחות**.

לא ניתן להגדיר etherFAX

פעולה	כן	לא
שלב 1 בדוק את קישוריות המדפסת. **א** הדפס את Network Setup Page (דף הגדרת הרשת). בלוח הבקרה, נווט אל: **Settings** (הגדרות) > **Reports** (דוחות) > **Network** (רשת) > **Network Setup Page** (דף הגדרת רשת) בדגמי מדפסות ללא מסך מגע, הקש OK כדי לנווט בין ההגדרות. **ב** בדוק את מצב הרשת. האם המדפסת מחוברת לרשת?	עבור אל שלב 3.	עבור לשלב 2.
שלב 2 ודא שהמדפסת מחוברת לרשת ושהרשת מחוברת לאינטרנט. האם באפשרותך להגדיר את etherFAX?	הבעיה נפתרה.	עבור לשלב 3.
שלב 3 ודא כי etherFAX מוגדר כראוי. לקבלת מידע נוסף ראה "הגדרת פונקציית הפקס באמצעות etherFAX" בעמוד 65. האם באפשרותך להגדיר את etherFAX?	הבעיה נפתרה.	בקר בכתובת **https://www.etherfax.net/lexmark**.

לא ניתן לשגר או לקבל פקסים באמצעות הפקס האנלוגי

פעולה	כן	לא
שלב 1 ודא שהמדפסת מחוברת לרשת ושהרשת מחוברת לאינטרנט. האם אתה מצליח לשגר או לקבל פקסים באמצעות etherFAX?	הבעיה נפתרה.	עבור לשלב 2.
שלב 2 **א** בלוח הבקרה, נווט אל: **Settings** (הגדרות) > **Fax** (פקס) > **Fax Setup** (הגדרת פקס) > **General Fax Settings** (הגדרות פקס כלליות). בדגמי מדפסות ללא מסך מגע, הקש OK כדי לנווט בין ההגדרות. **ב** ודא שיש ברשותך את מספר הפקס הנכון. **ג** ודא שההגדרה של האפשרות Fax Transport (העברת פקס) היא etherFAX. האם אתה מצליח לשגר או לקבל פקסים באמצעות etherFAX?	הבעיה נפתרה.	עבור לשלב 3.
שלב 3 פצל מסמכים גדולים למספר קבצים קטנים. האם אתה מצליח לשגר או לקבל פקסים באמצעות etherFAX?	הבעיה נפתרה.	בקר בכתובת **https://www.etherfax.net/lexmark**.

איכות הדפסת פקס ירודה

פעולה	כן	לא
שלב 1 ודא שאין פגמים באיכות ההדפסה. **א** בלוח הבקרה, נווט אל **Settings** (הגדרות) > **Troubleshooting** (פתרון בעיות) > **Print Quality Test Pages** (דף ניסיון איכות הדפסה). בדגמי מדפסות ללא מסך מגע, הקש OK כדי לנווט בין ההגדרות. **ב** תקן את כל הפגמים באיכות ההדפסה. לקבלת מידע נוסף ראה "איכות הדפסה ירודה" בעמוד 209. האם איכות הפקס מספקת?	הבעיה נפתרה.	עבור לשלב 2.

פעולה	כן	לא
שלב 2 האט את מהירות השידור של פקס נכנס. **א** בלוח הבקרה, נווט אל: **Settings (הגדרות) > Fax (פקס) > Analog Fax Setup (הגדרת פקס אנלוגי) > Fax Receive Settings (הגדרות קבלת פקס) > Admin Controls (פקדי ניהול)** בדגמי מדפסות ללא מסך מגע, הקש OK כדי לנווט בין ההגדרות. **ב** בתפריט Max Speed (מהירות מרבית), בחר מהירות שידור נמוכה יותר. האם איכות הפקס מספקת?	הבעיה נפתרה.	פנה אל **תמיכה בלקוחות**.

מידע חסר בעמוד השער של הפקס

פעולה	לא	כן
א כבה את המדפסת, המתן 10 שניות, ולאחר מכן הפעל חזרה את המדפסת. **ב** שגר או אחזר את הפקס. האם חסר מידע בעמוד השער של הפקס?	הבעיה נפתרה.	פנה אל **תמיכה בלקוחות**.

לא ניתן לשלוח את עמוד השער של הפקס למחשב

פעולה	כן	לא
שלב 1 **א** ודא שמנהל התקן ההדפסה מעודכן. לקבלת מידע נוסף ראה "התקנת תוכנת המדפסת" בעמוד 268. **ב** שגר את הפקס. האם ניתן לשלוח את עמוד השער של הפקס?	הבעיה נפתרה.	עבור לשלב 2.
שלב 2 **א** מהמסמך שאתה מנסה לשלוח בפקס, פתח את תיבת הדו-שיח Print (הדפסה). **ב** בחר את המדפסת ולאחר מכן לחץ על **Properties** (מאפיינים), **Preferences** (העדפות), **Options** (אפשרויות) או **Setup** (הגדרה). **ג** לחץ על **Fax** (פקס), ולאחר מכן בטל את ההגדרה **Always display settings prior to faxing** (תמיד הצג הגדרות לפני שיגור פקס). **ד** שגר את הפקס. האם ניתן לשלוח את עמוד השער של הפקס?	הבעיה נפתרה.	פנה אל **תמיכה בלקוחות**.

בעיות סריקה

לא ניתן לסרוק ממחשב

פעולה	כן	לא
שלב 1 **א** כבה את המדפסת, המתן כ-10 שניות ולאחר מכן הדלק אותה שוב. **ב** שגר שוב את משימת הסריקה. האם באפשרותך לשלוח את משימת הסריקה?	הבעיה נפתרה.	עבור לשלב 2.
שלב 2 **א** ודא שהכבלים שבין המדפסת ושרת ההדפסה מחוברים היטב. לקבלת מידע נוסף עיין בתיעוד ההתקנה המצורף למדפסת. **ב** שגר שוב את משימת הסריקה. האם באפשרותך לשלוח את משימת הסריקה?	הבעיה נפתרה.	פנה אל **תמיכת לקוחות**.

לא ניתן לסרוק לתיקיית רשת

פעולה	כן	לא
שלב 1 **א** צור קיצור דרך לתיקיית רשת. **ב** סרוק מסמך באמצעות קיצור הדרך. לקבלת מידע נוסף ראה "Scanning to a network folder using a shortcut" בעמוד 77. האם אתה מצליח לסרוק מסמך ולשמור אותו בתיקיית רשת?	הבעיה נפתרה.	עבור לשלב 2.
שלב 2 ודא שהנתיב לתיקיית הרשת ותבניתה תקינים. לדוגמה, **//*server_hostname*/foldername/path**, כאשר ***server_hostname*** הוא תחום מלא (FQDN) או כתובת IP. האם הנתיב לתיקיית הרשת ותבניתה תקינים?	עבור לשלב 3.	עבור אל שלב 4.
שלב 3 ודא שיש לך הרשאת גישת כתיבה לתיקיית הרשת. האם אתה מצליח לסרוק מסמך ולשמור אותו בתיקיית רשת?	הבעיה נפתרה.	עבור לשלב 4.

פעולה	כן	לא
שלב 4 עדכן את קיצור הדרך לתיקיית הרשת. **א** פתח את דפדפן האינטרנט ולאחר מכן הקלד את כתובת ה-IP של המדפסת בשדה הכתובת. **הערות:** • הצג את כתובת ה-IP של המדפסת במסך הבית. כתובת ה-IP מוצגת כארבע סדרות של מספרים המופרדים על-ידי נקודות, למשל 123.123.123.123. • אם אתה משתמש בשרת Proxy, השבת אותו זמנית כדי לטעון את דף האינטרנט כהלכה. **ב** לחץ על **Shortcuts** (קיצורי דרך) ובחר קיצור דרך. **הערה:** אם יש לך מספר סוגים של קיצורי דרך, בחר Network Folder (תיקיית רשת). **ג** בשדה Share Path (נתיב שיתוף), הקלד את הנתיב לתיקיית הרשת. **הערות:** • אם נתיב השיתוף הוא **\\server_hostname\foldername\path**, הקלד **server_hostname/foldername/path//**. • בעת הקלדת נתיב השיתוף, הקפד להקליד תווי קו נטוי קדימה. **ד** בתפריט Authentication (אימות), בחר את שיטת האימות שלך. **הערה:** אם ההגדרה של Authentication (אימות) היא Use assigned username and password (שימוש בשם משתמש וסיסמה שהוקצו), הקלד את האישורים שלך בשדות User Name (שם משתמש) ו-Password (סיסמה). **ה** לחץ על **Save** (שמור). האם אתה מצליח לסרוק מסמך ולשמור אותו בתיקיית רשת?	הבעיה נפתרה.	עבור לשלב 5.
שלב 5 ודא שהן המדפסת והן תיקיית הרשת מחוברים לאותה רשת. האם אתה מצליח לסרוק מסמך ולשמור אותו בתיקיית רשת?	הבעיה נפתרה.	פנה אל **תמיכה בלקוחות**.

העתקות חלקיות של מסמך או תמונה

פעולה	כן	לא
שלב 1 **א** ודא שהמסמך או התמונה טעונים עם הפנים כלפי מטה בפינה השמאלית העליונה של משטח הזכוכית של הסורק. **ב** העתק את המסמך או התמונה. האם המסמך או התמונה הועתקו כנדרש?	הבעיה נפתרה.	עבור לשלב 2.
שלב 2 **א** התאם את הגדרת גודל הנייר לנייר שטעון במגש. **ב** העתק את המסמך או התמונה. האם המסמך או התמונה הועתקו כנדרש?	הבעיה נפתרה.	פנה אל **תמיכת לקוחות**.

איכות העתקה ירודה

פעולה	Yes (כן)	No (לא)
שלב 1 **א** נקה את זכוכית הסורק ואת זכוכית מזין המסמכים האוטומטי (ADF) באמצעות מטלית רכה, לחה ונטולת סיבים. אם המדפסת כוללת זכוכית מזין מסמכים אוטומטי שנייה בתוך מזין המסמכים האוטומטי, נקה גם את הזכוכית הזו. לקבלת מידע נוסף ראה "ניקוי הסורק" בעמוד 171. **ב** ודא שהמסמך או התמונה טעונים עם הפנים כלפי מטה בפינה השמאלית העליונה של משטח הזכוכית של הסורק. **ג** העתק את המסמך או התמונה. האם איכות ההעתקה מספקת?	הבעיה נפתרה.	עבור לשלב 2.
שלב 2 **א** בדוק את איכות מסמך או תמונת המקור. **ב** התאם את הגדרות איכות הסריקה. **ג** העתק את המסמך או התמונה. האם איכות ההעתקה מספקת?	הבעיה נפתרה.	פנה אל **תמיכת לקוחות**.

משימת הסריקה לא הצליחה

פעולה	כן	לא
שלב 1 בדוק את חיבורי הכבלים. **א** ודא שכבל ה-Ethernet או כבל ה-USB מחובר היטב למחשב ולמדפסת. **ב** שגר שוב את משימת הסריקה. האם משימת הסריקה הצליחה?	הבעיה נפתרה.	עבור לשלב 2.
שלב 2 בדוק את הקובץ שברצונך לסרוק. **א** ודא ששם הקובץ אינו נמצא כבר בשימוש בתיקיית היעד. **ב** ודא שהמסמך או התמונה שברצונך לסרוק אינם פתוחים ביישום אחר. **ג** שגר שוב את משימת הסריקה. האם משימת הסריקה הצליחה?	הבעיה נפתרה.	עבור לשלב 3.
שלב 3 **א** ודא שאחת מתיבות הסימון **Append time stamp (הוסף חתימת זמן)** או **Overwrite existing file (דרוס קובץ קיים)** מסומנת בהגדרות התצורה של היעד. **ב** שגר שוב את משימת הסריקה. האם משימת הסריקה הצליחה?	הבעיה נפתרה.	פנה אל **תמיכת לקוחות**.

יחידת הסורק אינה נסגרת

פעולה	Yes (כן)	No (לא)
הסר הפרעות שמשאירות את מכסה הסורק פתוח. האם מכסה הסורק נסגר כראוי?	הבעיה נפתרה.	פנה אל **תמיכה בלקוחות**.

סריקה אורכת זמן רב מדי או תוקעת את המחשב

פעולה	Yes (כן)	No (לא)
סגור את כל היישומים שמפריעים לסריקה. האם סריקה נמשכת זמן רב מדי או תוקעת את המחשב?	פנה אל **תמיכת לקוחות**.	הבעיה נפתרה.

הסורק אינו מגיב

פעולה	Yes (כן)	No (לא)
שלב 1 **א** בדוק אם כבל החשמל מחובר כהלכה למדפסת ולשקע החשמל. **זהירות—פוטנציאל לפציעה:** כדי להימנע מסכנת התחשמלות, חבר את כבל החשמל לשקע חשמל בעל דירוג והארקה מתאימים, אשר ממוקם בקרבת המוצר ונגיש בקלות. **ב** העתק או סרוק את המסמך. האם הסורק מגיב?	הבעיה נפתרה.	עבור לשלב 2.
שלב 2 **א** בדוק אם המדפסת מופעלת. **ב** תן פתרון לכל הודעות השגיאה שמופיעות בתצוגה. **ג** העתק או סרוק את המסמך. האם הסורק מגיב?	הבעיה נפתרה.	עבור לשלב 3.
שלב 3 **א** כבה את המדפסת, המתן 10 שניות לערך ולאחר מכן הפעל את המדפסת. **ב** העתק או סרוק את המסמך. האם הסורק מגיב?	הבעיה נפתרה.	פנה אל **תמיכת לקוחות**.

התאמת רישום הסורק

1 בלוח הבקרה, נווט אל:

Settings (הגדרות) |Device (התקן) |Maintenance (תחזוקה) |Configuration Menu (תפריט הגדרת תצורה) |Scanner Configuration (תצורת סורק) |Scanner Manual Registration (רישום סורק ידני)

בדגמי מדפסות ללא מסך מגע, הקש OK כדי לנווט בין ההגדרות.

2 בתפריט Print Quick Test (הדפס בדיקה מהירה), בחר באפשרות **Start** (התחל).

3 שים את דף בדיקת ההדפסה המהירה על זכוכית הסורק ואז בחר באפשרות **Flatbed Registration** (רישום משטח סריקה).

4 בתפריט Copy Quick Test (בדיקת העתקה מהירה) גע באפשרות **Start** (התחל).

5 השווה את דף בדיקת ההעתקה המהירה למסמך המקור.

הערה: אם השוליים של דף הבדיקה שונים מאלה של המסמך המקורי, כוונן את השוליים העליונים והשמאליים.

6 חזור על שלב 4 ועל שלב 5 עד שהשוליים של דף בדיקת ההעתקה המהירה יהיו תואמים במידה רבה לאלה של המסמך המקורי.

התאמת רישום מזין המסמכים האוטומטי

1 בלוח הבקרה, נווט אל:

Settings (הגדרות) |Device (התקן) |Maintenance (תחזוקה) |Configuration Menu (תפריט הגדרת תצורה) |Scanner Configuration (תצורת סורק) |Scanner Manual Registration (רישום סורק ידני)

בדגמי מדפסות ללא מסך מגע, הקש OK כדי לנווט בין ההגדרות.

2 בתפריט Print Quick Test (הדפס בדיקה מהירה), בחר באפשרות **Start** (התחל).

3 שים את הדף לבדיקת הדפסה מהירה במגש של מזין המסמכים האוטומטי.

4 בחר באפשרות **Front ADF Registration** (רישום מזין מסמכים אוטומטי קדמי) או **Rear ADF Registration** (רישום מזין מסמכים אוטומטי אחורי).

הערות:

- כדי ליישר את רישום מזין המסמכים האוטומטי הקדמי, שים את דף הבדיקה כשהוא פונה כלפי מעלה והצד הקצר יותר נכנס תחילה למזין המסמכים האוטומטי.
- כדי ליישר את רישום מזין המסמכים האוטומטי האחורי, שים את דף הבדיקה כשהוא פונה כלפי מטה והצד הקצר יותר נכנס תחילה למזין המסמכים האוטומטי.

5 בתפריט Copy Quick Test (בדיקת העתקה מהירה) גע באפשרות **Start** (התחל).

6 השווה את דף בדיקת ההעתקה המהירה למסמך המקור.

הערה: אם השוליים של דף הבדיקה שונים מאלה של המסמך המקורי, כוונן את השוליים העליונים והאופקיים.

7 חזור על שלב 5 ועל שלב 6 עד שהשוליים של דף בדיקת ההעתקה המהירה יהיו תואמים במידה רבה לאלה של המסמך המקורי.

יצירת קשר עם תמיכת הלקוחות

לפני שתפנה לתמיכת הלקוחות, ודא שברשותך הפרטים הבאים:

- בעיית המדפסת
- הודעת השגיאה
- סוג דגם המדפסת והמספר הסידורי

בקר בכתובת **http://support.lexmark.com** לקבלת תמיכה בדוא"ל או בצ'אט, או עיין בספריית המדריכים, מסמכי התמיכה, מנהלי ההתקנים והורדות אחרות.

גם תמיכה טכנית טלפונית זמינה. בארה"ב או בקנדה, התקשר 1-800-539-6275. בארצות או אזורים אחרים, עבור אל **http://support.lexmark.com**.

שדרוג והעברה

חומרה

אפשרויות פנימיות זמינות

- כרטיסי זיכרון
  - PCIe
  - DDR3 DRAM
  - זיכרון הבזק
- כרטיסים אופציונליים
  - כרטיסי גופנים
  - כרטיסי קושחה
    - טפסים וברקוד
    - PRESCRIBE
- דיסק קשיח של המדפסת (SATA)

הערה: חלק מהאפשרויות זמינות רק בדגמי מדפסת מסוימים.

גישה ללוח המערכת.

זהירות—סכנת שוק: כדי להימנע מסכנת התחשמלות, אם תיגש ללוח המערכת או תתקין חומרה אופציונלית או התקני זיכרון לאחר הגדרת המדפסת, כבה את המדפסת ונתק את כבל החשמל משקע החשמל לפני שתמשיך. אם מחוברים למדפסת התקנים אחרים כלשהם, כבה גם אותם ונתק את כל הכבלים המוליכים אל המדפסת.

1. כבה את המדפסת.
2. נתק את כבל החשמל משקע החשמל שבקיר ולאחר מכן מהמדפסת.
3. באמצעות מברג שטוח, הסר את מכסה הגישה ללוח הבקר.

אזהרה—פוטנציאל לנזק: רכיבים אלקטרוניים בלוח המערכת נפגמים בקלות מחשמל סטטי. גע בחפץ מתכתי כלשהו במדפסת לפני שתיגע ברכיבים אלקטרוניים או במחברים כלשהם בלוח המערכת.

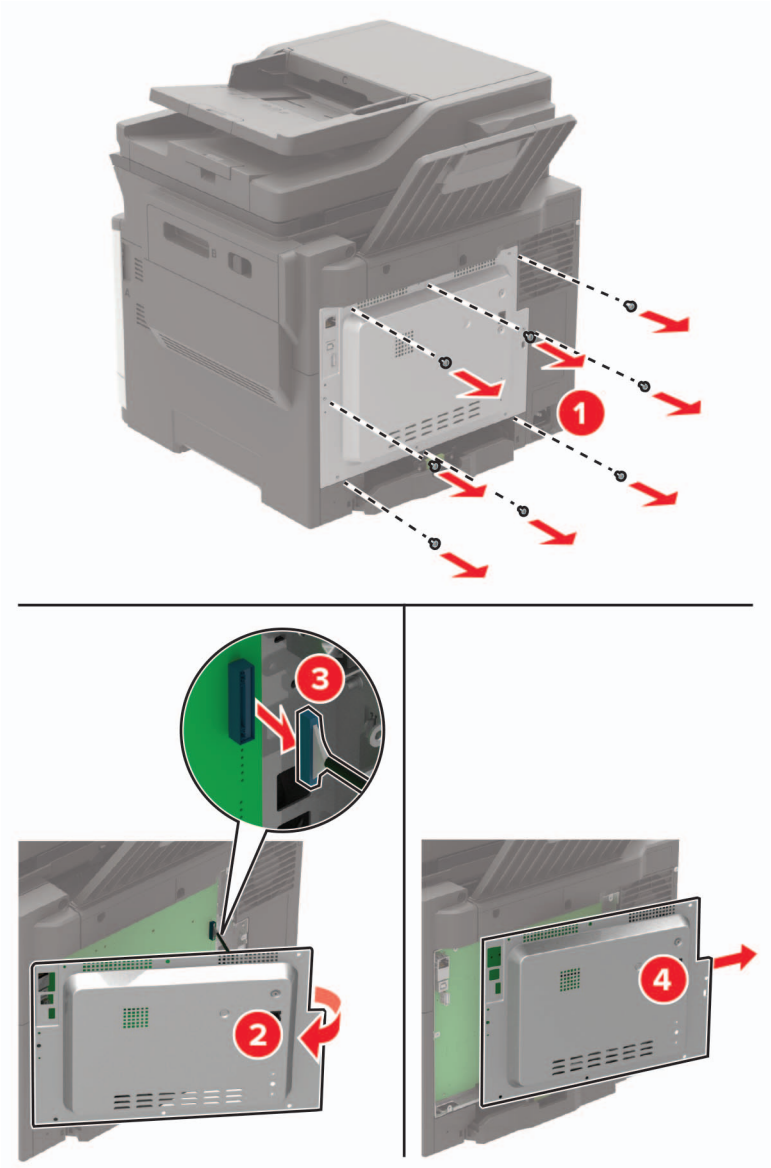
1
2
3
4

4 חבר את מכסה הגישה.

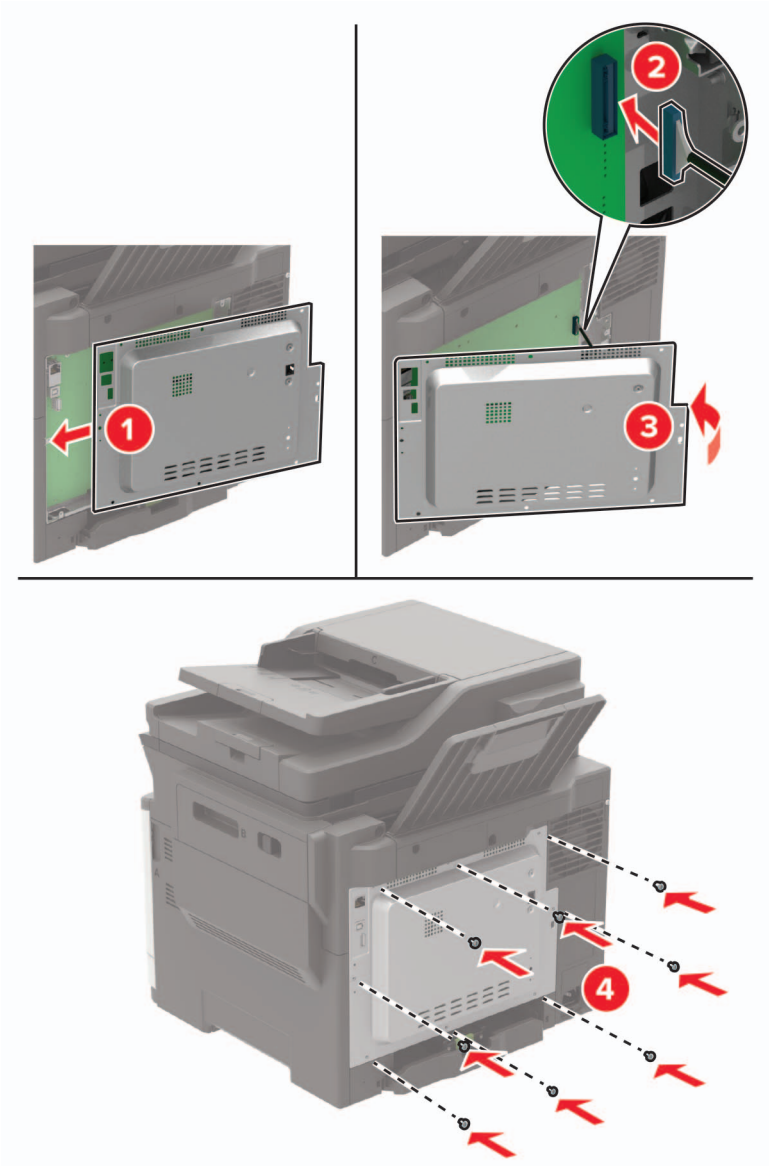

5 חבר את הכבל החשמלי למדפסת ואז לשקע החשמלי.

זהירות—פוטנציאל לפציעה: למניעת סכנת שרפה או התחשמלות, חבר את כבל החשמל לשקע חשמלי בעל דירוג מתאים והארקה מתאימה אשר ממוקם בסמוך ונגיש בקלות.

6 הדלק את המדפסת.

התקנת כרטיס זיכרון

זהירות—סכנת שוק: כדי להימנע מסכנת התחשמלות, אם תיגש ללוח המערכת או תתקין חומרה אופציונלית או התקני זיכרון לאחר הגדרת המדפסת, כבה את המדפסת ונתק את כבל החשמל משקע החשמל לפני שתמשיך. אם מחוברים למדפסת התקנים אחרים כלשהם, כבה גם אותם ונתק את כל הכבלים המוליכים אל המדפסת.

1 כבה את המדפסת.

2 נתק את כבל החשמל משקע החשמל שבקיר ולאחר מכן מהמדפסת.

3 באמצעות מברג שטוח, הסר את מכסה הגישה ללוח הבקר.

אזהרה—פוטנציאל לנזק: רכיבים אלקטרוניים בלוח המערכת נפגמים בקלות מחשמל סטטי. גע בחפץ מתכתי כלשהו במדפסת לפני שתיגע ברכיבים או במחברים כלשהם בלוח המערכת.

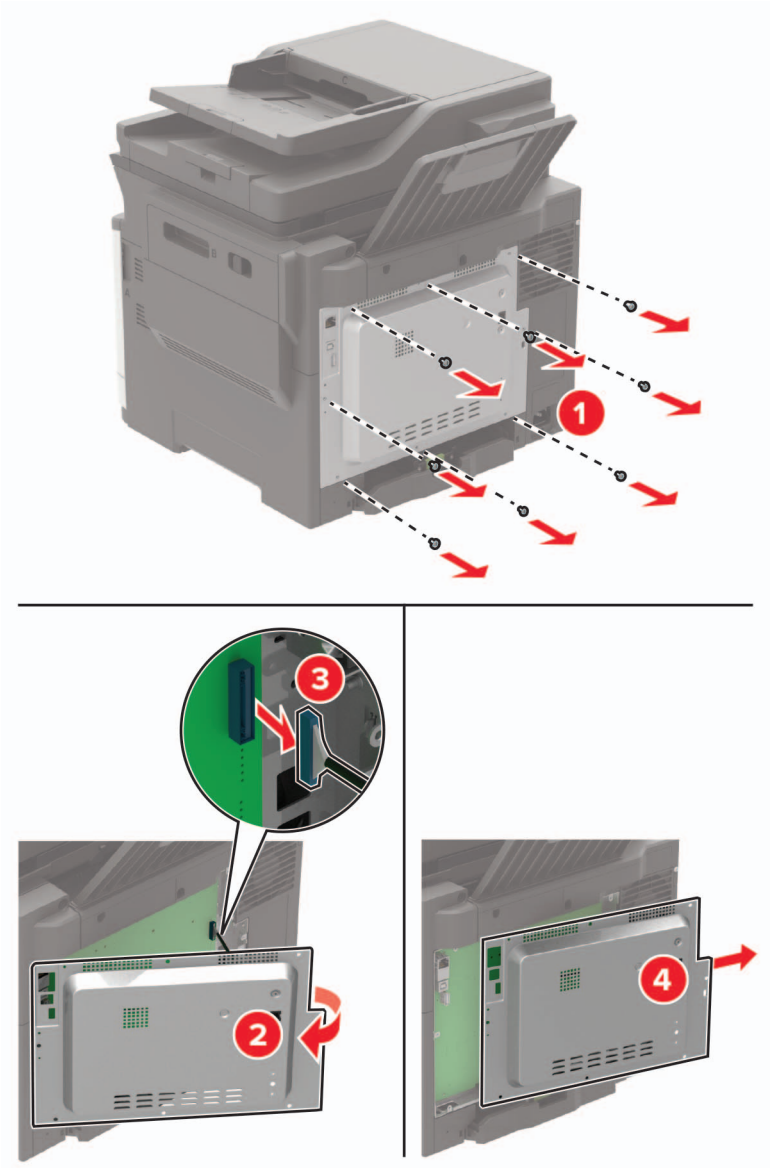

4 הוצא את כרטיס הזיכרון מאריזתו.

אזהרה—פוטנציאל לנזק: אך תיגע בנקודות החיבור לאורך קצה הכרטיס.

5 הכנס את כרטיס הזיכרון עד שייכנס למקומו *בנקישה*.

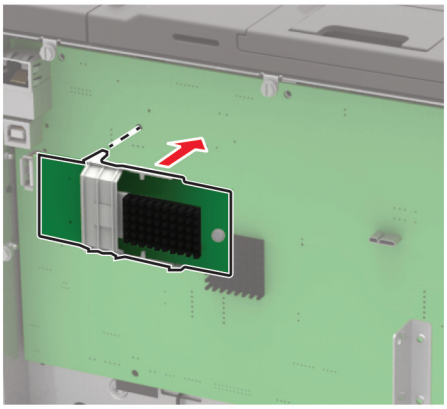

6 חבר את מכסה הגישה.

7 חבר את הכבל החשמלי למדפסת ואז לשקע החשמלי.

זהירות—פוטנציאל לפציעה: למניעת סכנת שרפה או התחשמלות, חבר את כבל החשמל לשקע חשמלי בעל דירוג מתאים והארקה מתאימה אשר ממוקם בסמוך למוצר ונגיש בקלות.

8 הדלק את המדפסת.

התקנת כרטיס אופציונלי

זהירות—סכנת שוק: כדי להימנע מסכנת התחשמלות, אם תיגש ללוח המערכת או תתקין חומרה אופציונלית או התקני זיכרון לאחר הגדרת המדפסת, כבה את המדפסת ונתק את כבל החשמל משקע החשמל לפני שתמשיך. אם מחוברים למדפסת התקנים אחרים כלשהם, כבה גם אותם ונתק את כל הכבלים המוליכים אל המדפסת.

1 כבה את המדפסת.

2 נתק את כבל החשמל משקע החשמל שבקיר ולאחר מכן מהמדפסת.

3 באמצעות מברג שטוח, הסר את מכסה הגישה ללוח הבקר.

אזהרה—פוטנציאל לנזק: רכיבים אלקטרוניים בלוח המערכת נפגמים בקלות מחשמל סטטי. גע בחפץ מתכתי כלשהו במדפסת לפני שתיגע ברכיבים או במחברים כלשהם.

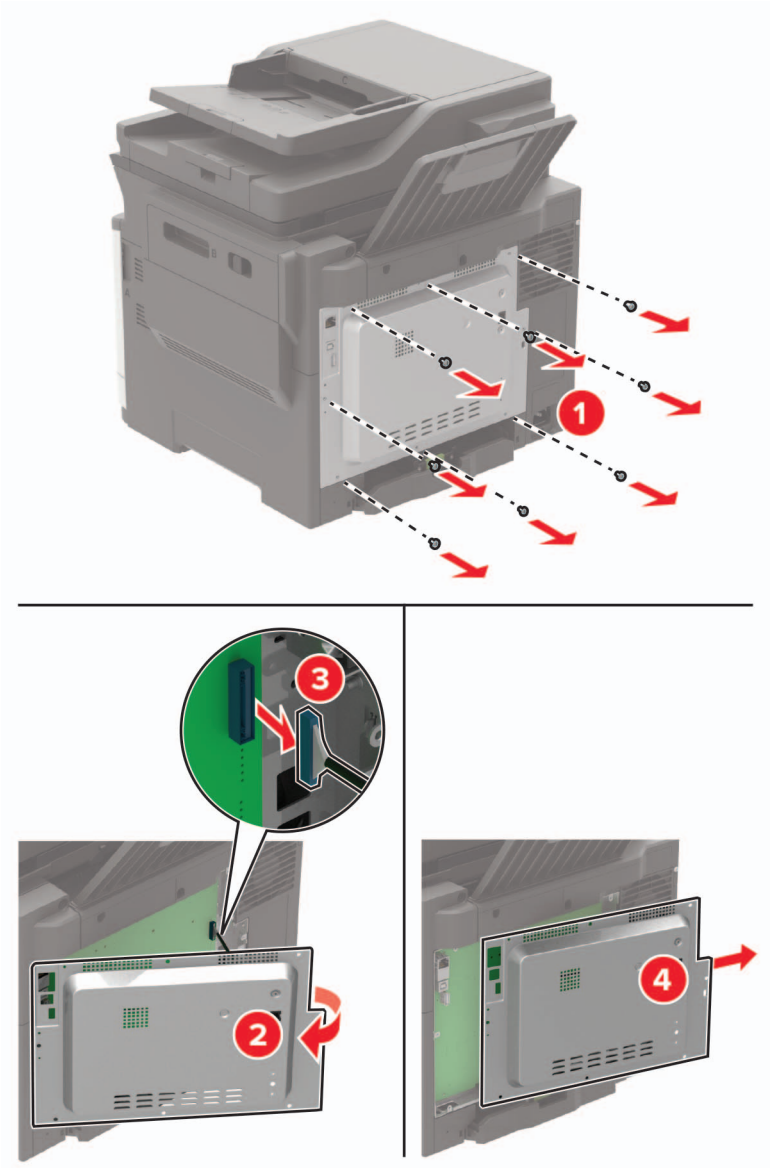

4 הוצא את הכרטיס האופציונלי מאריזתו.

אזהרה—פוטנציאל לנזק: אך תיגע בנקודות החיבור לאורך קצה הכרטיס.

5 דחף את הכרטיס בחוזקה למקומו.

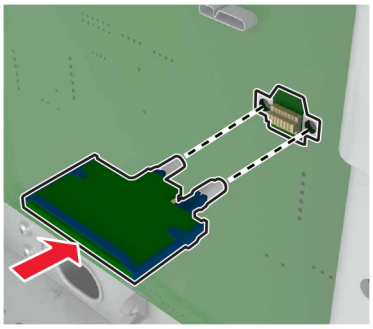

הערה: כל אורך המחבר על הכרטיס חייב לגעת ולהתיישר עם לוח המערכת.

אזהרה—פוטנציאל לנזק: התקנה לא נכונה של הכרטיס עשויה לגרום לנזק לכרטיס וללוח המערכת.

6 חבר את מכסה הגישה.

7 חבר את הכבל החשמלי למדפסת ואז לשקע החשמלי.

זהירות—פוטנציאל לפציעה: למניעת סכנת שרפה או התחשמלות, חבר את כבל החשמל לשקע חשמלי בעל דירוג מתאים והארקה מתאימה אשר ממוקם בסמוך למוצר ונגיש בקלות.

8 הדלק את המדפסת.

התקנת כונן קשיח במדפסת

זהירות—סכנת שוק: כדי להימנע מסכנת התחשמלות, אם תיגש ללוח המערכת או תתקין חומרה אופציונלית או התקני זיכרון לאחר הגדרת המדפסת, כבה את המדפסת ונתק את כבל החשמל משקע החשמל לפני שתמשיך. אם מחוברים למדפסת התקנים אחרים כלשהם, כבה גם אותם ונתק את כל הכבלים המוליכים אל המדפסת.

1 כבה את המדפסת.

2 נתק את כבל החשמל משקע החשמל שבקיר ולאחר מכן מהמדפסת.

3 באמצעות מברג שטוח, הסר את מכסה הגישה ללוח הבקר.

אזהרה—פוטנציאל לנזק: רכיבים אלקטרוניים בלוח המערכת נפגמים בקלות מחשמל סטטי. גע בחפץ מתכתי כלשהו במדפסת לפני שתיגע ברכיבים או במחברים כלשהם בלוח המערכת.

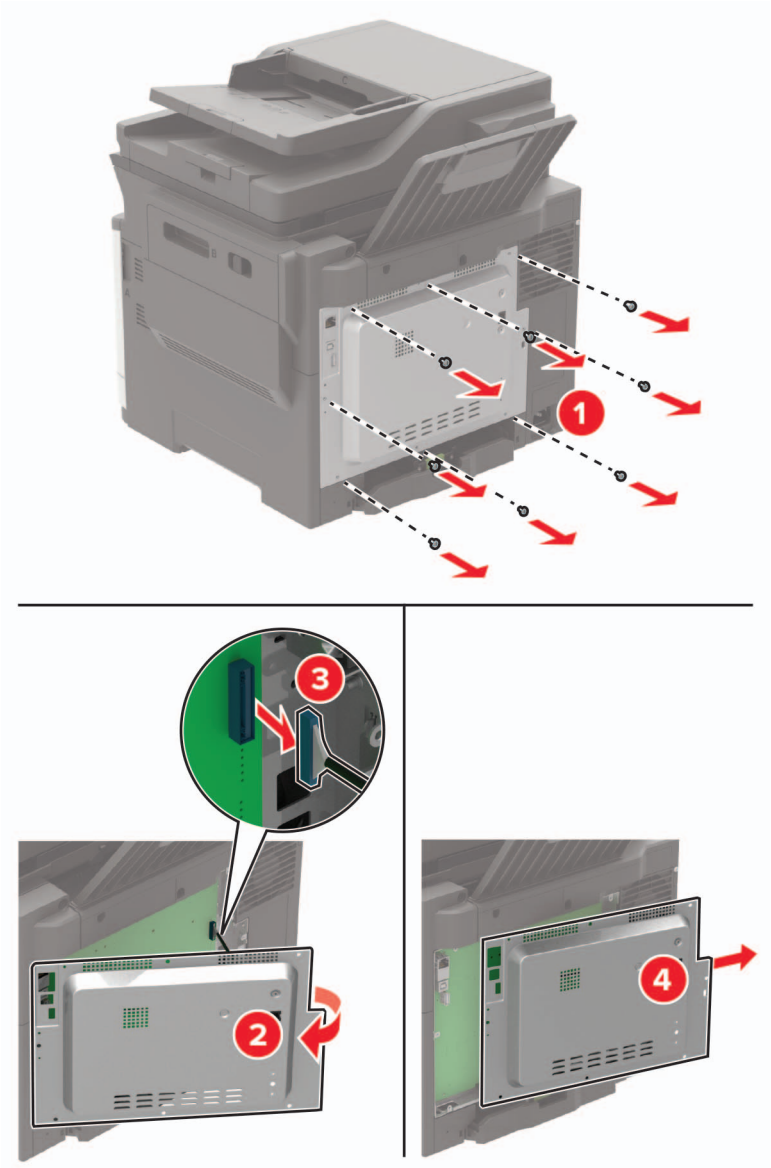

4 הוצא את הכונן הקשיח של המדפסת מאריזתו.

5 חבר את הדיסק הקשיח ולאחר מכן חבר את כבל ממשק הדיסק הקשיח ללוח המערכת.

אזהרה—פוטנציאל לנזק: אל תיגע במרכז הכונן הקשיח ואל תלחץ עליו.

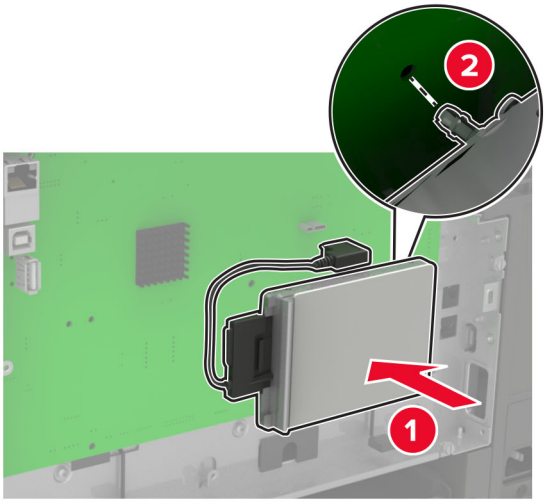

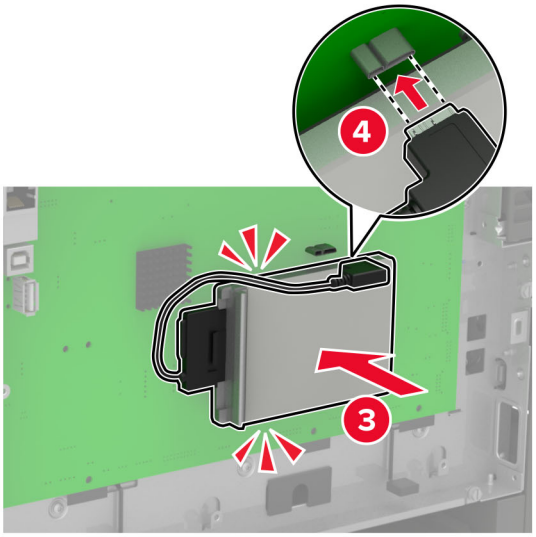

6 חבר את מכסה הגישה.

7 חבר את הכבל החשמלי למדפסת ואז לשקע החשמלי.

זהירות—פוטנציאל לפציעה: למניעת סכנת שרפה או התחשמלות, חבר את כבל החשמל לשקע חשמלי בעל דירוג מתאים והארקה מתאימה אשר ממוקם בסמוך למוצר ונגיש בקלות.

8 הדלק את המדפסת.

התקנת מגשים אופציונליים

הערה: בתלות בדגם המדפסת, באפשרותך להתקין מגש זוגי של 650 גיליונות או גם מגש זוגי של 650 גיליונות וגם מגש של 550 גיליונות.

זהירות—סכנת שוק: כדי להימנע מסכנת התחשמלות, אם תיגש ללוח הבקרים או תתקין חומרה אופציונלית או התקני זיכרון לאחר הגדרת המדפסת, כבה את המדפסת ונתק את כבל החשמל משקע החשמל לפני שתמשיך. אם מחוברים למדפסת התקנים אחרים כלשהם, כבה גם אותם ונתק את כל הכבלים המוליכים אל המדפסת.

1 כבה את המדפסת.

2 נתק את כבל החשמל משקע החשמל שבקיר ולאחר מכן מהמדפסת.

3 הוצא את המגש האופציונלי מהאריזה ולאחר מכן הסר את כל חומרי האריזה.

4 ישר את המדפסת עם המגש האופציונלי, והורד את המדפסת למקומה.

זהירות—פוטנציאל לפציעה: אם משקל המדפסת עולה על 20 ק"ג, כדי להזיזה יש צורך בשני אנשים או יותר שהוכשרו לכך.

הערה: אם אתה מתקין את שני המגשים האופציונליים, מקם את המגש של 550 גיליונות מתחת למגש הזוגי של 650 גיליונות.

5 חבר את כבל החשמל למדפסת ואז לשקע החשמל.

זהירות—פוטנציאל לפציעה: כדי להימנע מסכנת התחשמלות, חבר את כבל החשמל לשקע חשמל בעל דירוג והארקה מתאימים, אשר ממוקם בקרבת המוצר ונגיש בקלות.

6 הדלק את המדפסת.

הוסף את המגש במנהל התקן המדפסת כדי שהוא יהיה זמין למשימות הדפסה. לקבלת מידע נוסף ראה "הוספת אפשרויות זמינות במנהל התקן המדפסת" בעמוד 269.

תוכנה

התקנת תוכנת המדפסת

הערות:

- מנהל התקן ההדפסה כלול בחבילת התקנת התוכנה.
- במחשבי Macintosh עם מערכת macOS גרסה 10.7 ואילך אינך צריך להתקין את מנהל ההתקן כדי להדפיס במדפסת בעלת אישור AirPrint. אם אתה מעוניין בתכונות הדפסה מותאמות אישית, הורד את מנהל התקן ההדפסה.

1. השג העתק של חבילת התקנת התוכנה.
   - מתקליטור התוכנה שהגיע עם המדפסת.
   - בקר בכתובת **www.lexmark.com/downloads**.
2. הפעל את חבילת התקנת התוכנה ובצע את ההוראות שעל מסך המחשב.

התקנת מנהל התקן הפקס

1. עבור אל **www.lexmark.com/downloads**, חפש את דגם המדפסת שלך, ולאחר מכן הורד את חבילת ההתקנה המתאימה.
2. במחשב שלך, לחץ על **Printer Properties** (מאפייני מדפסת), ונווט לכרטיסייה **Configuration** (תצורה).
3. בחר **Fax** (פקס) ולאחר מכן לחץ על **Apply** (החל).

הוספת מדפסות למחשב

לפני שתתחיל בצע אחת מהפעולות הבאות:

- חבר את המדפסת והמחשב לאותה רשת. לקבלת מידע נוסף על חיבור המדפסת לרשת, ראה "חיבור המדפסת לרשת Wi-Fi" בעמוד 166.
- חבר את המחשב למדפסת. לקבלת מידע נוסף ראה "חיבור מחשב למדפסת" בעמוד 169.
- חבר את המדפסת למחשב באמצעות כבל USB. לקבלת מידע נוסף ראה "חיבור כבלים" בעמוד 13.

הערה: כבל ה-USB נמכר בנפרד.

למשתמשי Windows

1. ממחשב, התקן את מנהל התקן המדפסת.

   הערה: לקבלת מידע נוסף ראה "התקנת תוכנת המדפסת" בעמוד 268.
2. פתח את **Printers & scanners** (מדפסות וסורקים), ולאחר מכן לחץ על **Add a printer or scanner** (הוספת מדפסת או סורק).
3. בהתאם לחיבור המדפסת שלך, בצע אחת מהפעולות הבאות:
   - בחר מדפסת מהרשימה ולאחר מכן לחץ על **Add device** (הוסף התקן).
   - לחץ על **Show Wi-Fi Direct printers** (הצג מדפסות Wi-Fi Direct), בחר מדפסת, ולאחר מכן לחץ על **Add device** (הוסף התקן).

- לחץ על **The printer that I want isn't listed** (המדפסת הרצויה אינה ברשימה) ולאחר מכן, בחלון Add Printer (הוספת מדפסת), בצע את הפעולות הבאות:

א בחר **Add a printer using a TCP/IP address or hostname** (בחר מדפסת באמצעות כתובת TCP/IP או שם מארח), ולאחר מכן לחץ על **Next** (הבא).

ב בשדה "Hostname or IP address (שם מארח או כתובת IP)", הקלד את כתובת ה-IP של המדפסת, ולאחר מכן לחץ על **Next** (הבא).

הערות:

– הצג את כתובת ה-IP של המדפסת במסך הבית של המדפסת. כתובת ה-IP מוצגת כארבע סדרות של מספרים המופרדים על-ידי נקודות, למשל 123.123.123.123.

– אם אתה משתמש בשרת Proxy, השבת אותו זמנית כדי לטעון את דף האינטרנט כהלכה.

ג בחר מנהל התקן מדפסת, ולאחר מכן לחץ על **Next** (הבא).

ד בחר **Use the print driver that is currently installed (recommended)** (השתמש במנהל התקן המדפסת המותקן כעת (מומלץ)), ולחץ על **Next** (הבא).

ה הקלד שם מדפסת ולחץ על **Next** (הבא).

ו בחר אפשרות שיתוף מדפסת ולחץ על **Next** (הבא).

ז לחץ על **Finish** (סיום).

למשתמשי Macintosh

1 במחשב, פתח את **Printers & Scanners** (מדפסות וסורקים).

2 לחץ על **+**, ובחר מדפסת.

3 בתפריט Use (הוספה), בחר מנהל התקן מדפסת.

הערות:

- כדי להשתצמש במנהל התקן ההדפסה של Macintosh, בחר **AirPrint** או **Secure AirPrint**.
- אם אתה מעוניין בתכונות הדפסה מותאמות אישית, בחר את מנהל התקן ההדפסה של Lexmark. כדי להתקין את מנהל ההתקן ראה "התקנת תוכנת המדפסת" בעמוד 268.

4 הוסף את המדפסת.

הוספת אפשרויות זמינות במנהל התקן המדפסת

למשתמשי Windows

1 פתח את תיקיית המדפסות.

2 בחר את המדפסת שברצונך לעדכן ולאחר מכן בצע את אחת הפעולות הבאות:

- ב- Windows 7 או גרסה מתקדמת יותר, בחר **Printer properties (מאפייני מדפסת)**.
- בגרסאות מוקדמות יותר, בחר **Properties (מאפיינים)**.

3 נווט אל הלשונית Configuration (הגדרת תצורה) ולאחר מכן לחץ על **Update Now - Ask Printer (הדפס כעת - בקש מדפסת)**.

4 החל את השינויים

למשתמשי Macintosh

1 מתוך System Preferences (העדפות מערכת) בתפריט Apple, נווט אל המדפסת שלך ולאחר מכן בחר **Options & Supplies (אפשרויות וחומרים מתכלים)**.

2 נווט את רשימת אפשרויות החומרה ולאחר מכן הוסף את האפשרויות המותקנות.

3 החל את השינויים

קושחה

ייצוא או ייבוא קובץ תצורה

ניתן לייצא את הגדרות התצורה של המדפסת לקובץ טקסט ואחר מכן לייבא אותן כדי ליישם את ההגדרות למדפסות אחרות.

1 פתח את דפדפן האינטרנט ולאחר מכן הקלד את כתובת ה-IP של המדפסת בשדה הכתובת.

הערות:

- הצג את כתובת ה-IP של המדפסת במסך הבית של המדפסת. כתובת ה-IP מוצגת כארבע סדרות של מספרים המופרדים על-ידי נקודות, למשל 123.123.123.123.
- אם אתה משתמש בשרת Proxy, השבת אותו זמנית כדי לטעון את דף האינטרנט כהלכה.

2 בשרת האינטרנט המובנה, לחץ על **Export Configuration** (ייצוא תצורה) או על **Import Configuration** (ייבוא תצורה).

3 פעל על פי ההוראות שעל המסך.

4 אם המדפסת תומכת ביישומים, בצע את הפעולות הבאות:

א לחץ על **Apps (יישומים)** > select the application (בחר את היישום) > **Configure (הגדר)**.

ב לחץ על **Export** (ייצוא) או **Import** (ייבוא).

עדכון קושחה

יישומים מסוימים מצריכים רמה מינימלית של קושחה בהתקן כדי לפעול כהלכה.

לקבלת מידע נוסף על עדכון קושחת ההתקן פנה לנציג Lexmark.

1 פתח את דפדפן האינטרנט ולאחר מכן הקלד את כתובת ה-IP של המדפסת בשדה הכתובת.

הערות:

- הצג את כתובת ה-IP של המדפסת במסך הבית של המדפסת. כתובת ה-IP מוצגת כארבע סדרות של מספרים המופרדים על-ידי נקודות, למשל 123.123.123.123.
- אם אתה משתמש בשרת Proxy, השבת אותו זמנית כדי לטעון את דף האינטרנט כהלכה.

2 לחץ על **Settings** (הגדרות) > **Device** < (התקן) > **Update Firmware** (עדכון קושחה).

3 בצע אחת מהפעולות הבאות:

- לחץ על **Check for updates** (חפש עדכונים) > **I agree, start update** (אני מסכים, התחל בעדכון).
- העלה את קובץ ה-flash.

הערה: לקבלת הקושחה העדכנית ביותר עבור אל **www.lexmark.com/downloads**, ולאחר מכן חפש את דגם המדפסת שברשותך.

א עיין לאיתור קובץ ה-flash.

הערה: הקפד לחלץ את קובץ ה-zip של הקושחה.

ב לחץ על **Upload** (העלאה) > **Start** (התחל).

הודעות

מידע על המוצר

שם מוצר:

Lexmark CX522ade, Lexmark CX522de; Lexmark CX622ade, Lexmark CX622de; Lexmark CX625ade, Lexmark CX625adhe, Lexmark CX625de; Lexmark MC2425adw; Lexmark MC2535adw; Lexmark MC2640adwe; Lexmark XC2235; Lexmark XC4240, Lexmark XC4240i

סוג מכשיר:

7529

דגמים:

081, 230, 238, 436, 486, 496, 636, 638, 686, 698, 836, 838, 898

הודעת מהדורה

פברואר 2021

הפסקה הבאה אינה חלה על אף מדינה בה תנאים שכאלה סותרים את החוק המקומי: .LEXMARK INTERNATIONAL, INC מספקת פרסום זה "כמו שהוא" ללא אחריות מכל סוג, בין אם מפורשת או מכללא, כולל, אך לא מוגבל, לאחריות מכללא לסחירות או התאמה למטרה מסוימת. מדינות מסוימות אינן מאפשרות ויתור על אחריות מפורשת או מכללא בטרנסקציות מסוימות, לכן ייתכן שהצהרה זו אינה חלה עליך.

פרסום זה עלול לכלול חוסר דיוק טכני או שגיאות דפוס. במידע הכלול בזאת נערכים שינויים תקופתיים; שינויים אלה ייכללו במהדורות מאוחרות יותר. שיפורים או שינויים במוצרים או בתוכניות המתוארים יכולים להיעשות בכל עת.

הפניות בפרסום זה למוצרים, תוכניות או שירותים אינן מרמזות כי היצרן מתכוון להפוך אותם לזמינים בכל הארצות בהן הוא פועל. כל הפנייה למוצר, תוכנית, או שירות אינה מכוונת להצהיר או לרמז שניתן להשתמש רק במוצר, בתוכנית או בשירות אלה. ניתן להשתמש כחלופה בכל מוצר, תוכנית או שירות שווי ערך מבחינה תפקודית, שאינם מפרים כל קניין רוחני קיים. הערכה ואימות של פעולה בשילוב עם מוצרים, תוכניות ושירותים אחרים, למעט אלה המצוינים על ידי היצרן, נמצאים באחריותו של המשתמש.

לקבלת תמיכה טכנית של Lexmark בקר בכתובת **http://support.lexmark.com**.

לקבלת מידע על חומרים מתכלים והורדות, בקר בכתובת **www.lexmark.com**.

© 2018 Lexmark International, Inc.

כל הזכויות שמורות.

סימנים מסחריים

Lexmark והלוגו של Lexmark הם סימנים מסחריים או סימנים מסחריים רשומים של Lexmark International, Inc., בארה"ב ו/או בארצות אחרות.

Gmail, Android, Google Play ו-Google Chrome הם סימנים מסחריים של Google LLC.

Macintosh, Safari, and AirPrint are trademarks of Apple Inc., registered in the U.S. and other countries. App Store and iCloud are service marks of Apple Inc., registered in the U.S. and other countries. Use of the Works with Apple badge means that an accessory has been designed to work specifically with the technology identified in the badge and has been certified by the developer to meet Apple performance standards.

סימן המילה ®Mopria הוא סימן מסחרי רשום ו/או שאינו רשום של Mopria Alliance, Inc. בארצות הברית ובארצות אחרות. שימוש בלתי מורשה אסור בתכלית האיסור.

®PCL הוא סימן מסחרי רשום של Hewlett-Packard Company. PCL הוא השם שהעניקה Hewlett-Packard Company לערכה של פקודות (שפה) ופונקציות מדפסת הכלולות במוצרי המדפסת שלה. מדפסת זו נועדה להיות תואמת שפת PCL. פירוש הדבר שהמדפסת מזהה פקודות PCL המשמשות בתוכנות יישום שונות, ושהמדפסת מדמה את הפונקציות התואמות את הפקודות.

PostScript הוא סימן מסחרי רשום של Adobe Systems Incorporated בארצות הברית ו/או בארצות אחרות.

®Wi-Fi ו-®Wi-Fi Direct הם סימנים מסחריים רשומים של ®Wi-Fi Alliance.

כל יתר הסימנים המסחריים האחרים הם קניינם של בעליהם השונים.

הודעות לגבי רישיון

ניתן לראות את כל הערות הרישיון הנוגעות למוצר זה מהתקליטור:הספריה \NOTICES של תקליטור התקנת התוכנה.

רמות פליטת רעש

המדידות שלהלן נערכו בהתאם לתקן ISO 7779 ודווחו בהתאמה לתקן ISO 9296.

הערה: ייתכן שמצבים מסוימים אינם יישימים למוצר שברשותך.

לחץ קול ממוצע של מטר 1, dBA	
הדפסה	53 (חד-צדדי); 55 (דו-צדדי)
סריקה	53
העתקה	56
Ready (מוכנה)	16

הערכים כפופים לשינויים. בקר בכתובת **www.lexmark.com** לצפייה בערכים הנוכחיים.

השלכת מוצרים

אין להשליך את המדפסת או חומרים מתכלים ביחד עם פסולת ביתית רגילה. צור קשר עם הרשויות המקומיות לבירור אפשרויות השלכה ומיחזור.

החזרת מכלי הדיו של Lexmark לשימוש חוזר או מיחזור

תוכנית איסוף המחסניות של Lexmark מאפשרת לך להחזיר מחסניות משומשות ל-Lexmark ללא תשלום לצורך שימוש חוזר או מיחזור. מאה אחוזים ממכלי הדיו הריקים שמוחזרים ל- Lexmark חוזרים לשימוש חוזר או עוברים תהליך מיחזור. גם הקופסאות המשמשות להחזרת מכלי הדיו ממוחזרות.

כדי להחזיר מחסניות Lexmark לשימוש חוזר או למיחזור בצע את הפעולות הבאות:

1. בקר בכתובת **www.lexmark.com/recycle**.
2. בחר את המוצר שברצונך למחזר.

הודעה על רגישות לחשמל סטטי

סמל זה מציין חלקים הרגישים לחשמל סטטי. אל תיגע באזורים הקרובים לסמלים אלה לפני שנגעת במשטח מתכת באזור המרוחק מהסמל.

למניעת נזק כתוצאה מפריקה אלקטרוסטטית בעת ביצוע משימות תחזוקה, כגון פינוי חסימות נייר או החלפת חומרים מתכלים, גע בחלק כלשהו של שלדת מתכת חשופה של המדפסת לפני גישה אל האזורים הפנימיים של המדפסת או מגע בהם, גם כאשר הסמל לא מופיע.

ENERGY STAR

כל מוצרי Lexmark הנושאים את הסימון ENERGY STAR® על המוצר או במסך ההפעלה אושרו כמוצרים שעומדים בדרישות ENERGY STAR של הסוכנות להגנה על הסביבה (EPA ,Environmental Protection Agency), נכון לתאריך הייצור.

מידע טמפרטורה

טמפרטורת הפעלה ולחות יחסית	10°C עד 32.2°C (50°F עד 90°F) ו-15% עד 80% לחות יחסית
אחסון לטווח ארוך של המדפסת / המחסנית / יחידת ההדמיה [1]	15.3-32.2°C (60-90°F) ו-8-80% RH טמפרטורת גולה לחה מרבית[2]: 22.8°C (73°F) סביבה ללא עיבוי
אחסון לטווח קצר של המדפסת / המחסנית / יחידת ההדמיה	-40 עד 43.3°C (-40 עד 110°F)

[1] אורך חיי המסף של החומרים המתכלים הוא כשנתיים. נתון זה מבוסס על אחסון בסביבה משרדית רגילה בטמפרטורה של 22°C (72°F) ולחות של 45%.

[2] טמפרטורת הגולה הלחה נקבעת על-ידי טמפרטורת האוויר והלחות היחסית.

הודעה בנוגע ללייזר

המדפסת מאושרת לשימוש בארה"ב על פי דרישות DHHS 21 CFR Subchapter J המתייחסות למוצרי לייזר (1) Class I, ובמקומות אחרים מאושרת כמוצר לייזר Class I בהתאמה לדרישות IEC 60825-1: 2014.

מוצרי לייזר Class I אינם נחשבים מסוכנים לשימוש. מערכת הלייזר והמדפסת תוכננו כך שלעולם לא תתאפשר לאדם נגישות לקרינת לייזר העולה על Class I במהלך הפעלה רגילה, תחזוקה של המשתמש או תנאי שירות מומלצים. למדפסת מכלול ראש הדפסה שאינו ניתן להתאמה או לתיקון, אשר כולל לייזר במפרט הבא:

Class: IIIb (3b) AlGaInP

הספק נקוב ביציאה (מילי-ואט): 15

אורך גל (ננומטרים): 650-670

צריכת חשמל

צריכת החשמל של המוצר

הטבלה הבאה מתעדת את מאפייני צריכת החשמל של המוצר.

הערה: ייתכן שמצבים מסוימים אינם יישימים למוצר שברשותך.

מצב	תיאור	צריכת חשמל (וואטים)
הדפסה	המוצר מפיק פלט של עותק קשיח מקלט אלקטרוני.	חד צדדי: 400 (CX421, MC2325, CX522) 530 (MC2425, MC2535, CX622) 580 (XC2235, MC2640); 580 (CX625, XC4240) דו-צדדי: 280 (CX421, MC2325, CX522) 360 (MC2425, MC2535, CX622) 420 (XC2235, MC2640); 420 (CX625, XC4240)
העתקה	המוצר מפיק פלט של עותק קשיח ממסמכי מקור קשיחים.	425 (CX421, MC2325, CX522) 485 (MC2425, MC2535, CX622) 560 (XC2235, MC2640); 540 (CX625, XC4240)
סריקה	המוצר סורק מסמכי עותק קשיח.	25 (CX421, MC2325, CX522) 28.5 (MC2425, MC2535, CX622) 29.5 (XC2235, MC2640); 28 (CX625, XC4240)
Ready (מוכנה)	המוצר ממתין לעבודת הדפסה.	25 (CX421, MC2325, CX522) 26.5 (MC2425, MC2535, CX622) 28.5 (XC2235, MC2640); 29.5 (CX625, XC4240)
מצב שינה	המוצר נמצא ברמה גבוהה של מצב חיסכון בחשמל.	2.2 (CX421, MC2325, CX522) 1.9 (MC2425, MC2535, CX622) 1.8 (XC2235, MC2640); 1.8 (CX625, XC4240)
היברנציה	המוצר נמצא ברמה נמוכה של מצב חיסכון בחשמל.	0.2 (CX421, MC2325, CX522) 0.2 (MC2425, MC2535, CX622) 0.2 (XC2235, MC2640); 0.2 (CX625, XC4240)
מכובה	המוצר מחובר לשקע חשמל, אולם מתג ההפעלה מכובה.	0.2 (CX421, MC2325, CX522) 0.2 (MC2425, MC2535, CX622) 0.2 (XC2235, MC2640); 0.2 (CX625, XC4240)

רמות צריכת החשמל המפורטות בטבלה הקודמת מייצגות מדידות זמן ממוצע. צריכת חשמל ברגע מסוים עשויה להיות גבוהה בצורה משמעותית מהממוצע.

הערכים כפופים לשינויים. בקר בכתובת **www.lexmark.com** לצפייה בערכים הנוכחיים.

Sleep Mode (מצב שינה)

מוצר זה מתוכנן עם מצב חיסכון בצריכת אנרגיה הנקרא *Sleep Mode* (מצב שינה). מצב השינה חוסך אנרגיה באמצעות הורדת צריכת החשמל בפרקי זמן ארוכים שבהם אין פעילות. מצב השינה מופעל אוטומטית לאחר שמוצר זה אינו נמצא בשימוש למשך זמן שצוין, הנקרא *Sleep Mode Timeout* (פסק הזמן לשינה).

ברירת המחדל של היצרן עבור פסק-זמן לשינה למוצר זה (בדקות):	15

באמצעות תפריטי התצורה, ניתן להתאים את פסק הזמן לשינה בין דקה 1 לבין 120 דקות. אם מהירות ההדפסה היא 30 עמודים או פחות בדקה, באפשרותך להגדיר את פסק הזמן ל-60 דקות לכל היותר. הגדרת פסק הזמן לשינה לערך נמוך מפחיתה מצריכת האנרגיה, אך עלולה לגדיל את זמן התגובה של המוצר. הגדרת פסק הזמן לשינה לערך גבוה שומרת על תגובה מהיר, אך צורכת יותר אנרגיה.

Hibernate mode (מצב מנוחה)

מוצר זה מתוכנן למצב פעולה בצריכת חשמל נמוכה במיוחד הנקרא *Hibernate mode (מצב מנוחה)*. בעת הפעלה במצב מנוחה, כל המערכות וההתקנים האחרים מכובים בצורה בטוחה.

ניתן להיכנס למצב המנוחה בכל אחת מהשיטות הבאות:

- שימוש בפסק זמן למנוחה
- שימוש במצבי צריכת חשמל מתוזמנים

ברירת המחדל של היצרן עבור Hibernate Timeout (פסק זמן של מנוחה) למוצר זה בכל הארצות והאזורים	3 ימים

משך הזמן שבו המדפסת ממתינה לאחר הדפסת משימה לפני כניסה למצב מנוחה ניתן להגדרה בין שעה אחת ועד חודש אחד.

הערות בדבר מוצרי ציוד הדמיה עם רישום EPEAT:

- רמת צריכת החשמל החלה במצב המתנה מתרחשת במצב Hibernate (מנוחה) או במצב כבוי.
- המוצר יכבה אוטומטית באופן שיעביר אותו לרמת צריכת החשמל במצב המתנה, שהיא 1 W ומטה. בעת אספקת המוצר, פונקציית המעבר האוטומטי לצריכת חשמל של מצב המתנה (מצב Hibernate (מנוחה) או כבוי) תוגדר כזמינה.

מצב כיבוי

במוצר זה קיים מצב כיבוי אשר צורך עדיין כמות קטנה של חשמל. כדי להפסיק לחלוטין את צריכת החשמל של המוצר, נתק את ספק הכוח משקע החשמל.

צריכת אנרגיה כוללת

לעתים שימושי להעריך את צריכת האנרגיה הכוללת של המוצר. היות שנתוני צריכת החשמל רשומים ביחידות של הספק (ואט), כדי לחשב את צריכת החשמל יש להכפיל את צריכת החשמל במשך הזמן שבו המוצר נמצא בכל מצב. צריכת האנרגיה הכוללת של המוצר היא סכום צריכת החשמל בכל המצבים.

הודעות תקינה בדבר ציוד תקשורת קצה

סעיף זה כולל מידע על תקינה הנוגע למוצרים שמכילים את כרטיס הפקסימיליה האנלוגי:

מספר דגם/סוג תקינה של Lexmark:

LEX-M14-002 או LEX-M03-002

הודעות תקינה עבור מוצרים אלחוטיים

סעיף זה כולל מידע על תקינה אשר חל רק על דגמים אלחוטיים.

אם אינך יודע בוודאות אם הדגם שלך אלחוטי, עבור אל **http://support.lexmark.com**.

הודעה לגבי רכיב מודולרי

הדגמים האלחוטיים כוללים אחד מהרכיבים המודולריים הבאים:

מספר דגם/סוג תקינה של Lexmark LEX-M07-001; FCC ID:IYLLEXM07001; IC:2376A-LEXM07001
מספר דגם/סוג תקינה של Lexmark LEX-M08-001; FCC ID:IYLLEXM08001; IC:2376A-LEXM08001

כדי לקבוע איזה מהרכיבים המודולריים מותקן במוצר המסוים שלך, עיין בתוויות שעל המוצר.

חשיפה לקרינת תדר רדיו

עוצמת הקרינה של התקן זה נמוכה בהרבה ממגבלות החשיפה לתדר רדיו של ה- FCC וסוכנויות תקינה אחרות. יש לשמור על הפרדה מינימלית של 20 ס"מ בין האנטנה ובין אדם כלשהו על מנת שהתקן זה יעמוד בדרישות החשיפה ל- RF של ה- FCC ושל סוכנויות תקינה אחרות.

מידע דגמים מרובים

המידע הבא מתייחס לכל דגמי המדפסות CX421 (7529-230), CX522 (7529-436), MC2325 (7529-081), MC2425 (7529-238), MC2535 (7529-486) ו-XC2235 (7529-496).

מידע הנוגע לדגם מסוים

המידע הבא מתייחס רק לדגמי המדפסות CX622 (7529-636, 7529-638), CX625 (7529-836, 7529-838), MC2640 (7529-686) ו-XC4240 (7529-898).

הודעה בדבר הפרעות רדיו

אזהרה

זהו מוצר העומד בדרישות הפליטה של מגבלות Class A של תקן EN 55032 ובדרישות החסינות של EN 55024. מוצר זה אינו מיועד לשימוש בסביבות מגורים/ביתיות.

זהו מוצר Class A. בסביבה ביתית מוצר זה עשוי לגרום להפרעות רדיו, ובמקרה זה ייתכן והמשתמש יידרש לנקוט בפעולות מתאימות.

אינדקס

A
AirPrint
שימוש 42

B
Bookmarks (סימניות)
יצירה 26
יצירת תיקיות עבור 26

C
Card Copy (העתקת תעודה)
הגדרה 22

D
Display Customization (התאמה אישית של הצג)
שימוש 23

E
Eco-Mode (מצב חיסכון)
הגדרה 192
etherFAX, שימוש
הגדרת פונקציית פקס 65

L
Lexmark Mobile Print
שימוש 42

M
Menu Settings Page (דף הגדרות תפריט)
הדפסה 160

W
Wi Fi Protected Setup
רשת אלחוטית 167
Wi-Fi Direct
הגדרה 168
הדפסה מהתקן נייד 43
הפעלה 168
Wi-Fi Direct (הפיכת Wi-Fi Direct לזמין) 168

א
אבטחת זיכרון המדפסת 162
אחסון משימות הדפסה 45
איכות הדפסה
ניקוי הסורק 171
איכות הדפסת פקס ירודה 250
אימות משימות הדפסה 45
אין מספיק זיכרון פנוי עבור משאבים בזיכרון ההבזק 237
איסוף עותקים
העתקה 49
איפוס
מוני שימוש בחומרים מתכלים 238
איפוס מוני השימוש בחומרים מתכלים 238
איתור המספר הסידורי של המדפסת 15
איתור חריץ האבטחה 161
איתור מידע אודות המדפסת 10
אנשי קשר
הוספה 27
מחיקה 28
עריכה 27
אפשור פעולה של יציאת ה-USB 234
אפשרויות חומרה
כרטיס זיכרון 260
מגשים 267
אפשרויות חומרה, הוספה
מנהל התקן הדפסה 269
אפשרויות מדפסת, פתרון בעיות
לא ניתן לאתר אפשרות פנימית 236
אפשרויות פנימיות
כונן קשיח של המדפסת 258
כרטיס זיכרון 258
כרטיס קושחה 258
אפשרויות פנימיות, הוספה
מנהל התקן הדפסה 269

ב
בדיקת מצב החלקים והחומרים המתכלים 174
בדיקת קישוריות המדפסת 236
בהירות תצוגה
כוונון 193
בחירת מיקום עבור המדפסת 11
ביטול הפעלת רשת ה-Wi-Fi 170
ביטול קישור מגשים 36
בקבוק איסוף פסולת טונר
החלפה 180

ג
גודלי נייר נתמכים 37
גיליונות הפרדה בין העתקים
הוספה 50
גישה ללוח המערכת 258

ד
דואר אלקטרוני
יצירת קיצור דרך 60
לא ניתן לשגר דואר אלקטרוני 246
שליחה 60
דוחות מדפסת
צפייה 165
דפים תקועים לא מודפסים מחדש 243
דרושה תחזוקה לסורק, השתמש בערכת מזין מסמכים אוטומטי 239

ה
האפשרות הפנימית לא אותרה 236
הגדלת עותק 49
הגדרה
פקס אנלוגי 64
הגדרות SMTP
הגדרה 51
הגדרות אקולוגיות
הגדרה 25
הגדרות ברירת מחדל של היצרן
שחזור 162
הגדרות המדפסת
שחזור ברירת המחדל של היצרן 162
הגדרות יציאות המדפסת
שינוי 170
הגדרות סביבתיות 192
הגדרות פקס
חיבור קו טלפון רגיל 66
ספציפית לארץ או אזור 69
הגדרות רמקול פקס
הגדרה 165
הגדרת גודל הנייר 31
הגדרת הודעות על חומרים מתכלים 164
הגדרת התראות בדואר אלקטרוני 164
הגדרת מכסות התקן 24
הגדרת נייר אוניברסלי 31

הגדרת סוג הנייר 31
הגדרת פונקציית הפקס באמצעות etherFAX 65
הגדרת פונקציית הפקס באמצעות שרת הפקס 65
הגדרת פקס
חיבור קו טלפון רגיל 66
ספציפית לארץ או אזור 69
הגדרת שעון קיץ 71
הגדרת תצורה של Wi-Fi Direct 168
הדפסה
Menu Settings Page (דף הגדרות תפריט) 160
אימות משימות הדפסה 45
באמצעות Wi-Fi Direct 43
באמצעות שירות ההדפסה Mopria 42
דפי בדיקת איכות 160
חזרה על משימות הדפסה 45
יומן פקס 73
מהתקן נייד 42, 43
מכונן הבזק 43
ממחשב 42
מפרופיל Cloud Connector 46
משימות הדפסה שמורות 45
משימות הדפסת מסמכים חסויים 45
עבודות בהמתנה 45
רשימת דוגמאות גופנים 47
רשימת ספריות 47
הדפסה אטית 229
הדפסה מכונן הבזק 43
הדפסה ממחשב 42
הדפסה עם איסוף עותקים לא עובדת 240
הדרכה קולית
הפעלה 29
קצב דיבור 29
הודעות 273, 275, 276, 277
הודעות FCC 277
הודעות המדפסת
אין מספיק זיכרון פנוי עבור משאבים בזיכרון ההבזק 237
דרושה תחזוקה לסורק, השתמש בערכת מזין מסמכים אוטומטי 239
החלפת מיכל דיו, אי התאמת אזור במדפסת 238
זוהה זיכרון הבזק לא מפורמט 237
זוהה זיכרון הבזק פגום 237
חומר מתכלה שאינו של Lexmark 238
הודעות לגבי פליטה 273, 277
הודעות על חומרים מתכלים
הגדרה 164
הוספת אנשי קשר 27
הוספת אפשרויות חומרה
מנהל התקן הדפסה 269
הוספת אפשרויות פנימיות
מנהל התקן הדפסה 269
הוספת גיליונות הפרדה בין העתקים 50
הוספת מדפסות למחשב 268
הוספת קבוצות 27
הזזת המדפסת 191
הזמנה
ערכת תחזוקת fuser 178
הזמנת בקבוק פסולת טונר 178
הזמנת חומרים מתכלים
בקבוק איסוף פסולת טונר 178
מחסנית טונר 175
ערכת הדמיה 178
הזמנת ערכת הדמיה לשחור 178
הזמנת ערכת הדמיה לשחור ולצבע 178
החזקת פקסים 74
החלפת הטפט 23
החלפת חומרים מתכלים
בקבוק איסוף פסולת טונר 180
מחסנית טונר 178
ערכת הדמיה לשחור 184
ערכת הדמיה לשחור וצבע 184
החלפת מיכל דיו, אי התאמת אזור במדפסת 238
הטמפרטורה בסביבת המדפסת 11, 274
היישומים הנתמכים 22
הכנת העתק 48
הלחות בסביבת המדפסת 274
המדפסת אינה מגיבה 232
המדפסת לא מתחברת ל-Wi-Fi 235
הסורק לא נסגר 255
הסרת חסימת נייר
במגשים 196
במזין הרב-תכליתי 206
העברת פקס 74
העתקה
יצירת קיצור דרך 50
על שני צידי הדף 49
שימוש במזין המסמכים האוטומטי 48
שימוש במזין מסמכים אוטומטי (ADF) 48
שימוש במשטח הזכוכית של הסורק 48
העתקה דו-צדדית 49
העתקה על נייר מכתבים 49
העתקה, פתרון בעיות
איכות העתקה ירודה 254
הסורק אינו מגיב 255
הסורק לא נסגר 255
העתקות חלקיות של מסמכים או תמונות 253
העתקת מספר עמודים 50
העתקת מספר עמודים על גיליון יחיד 50
העתקת תמונות 48
הפעלת הדרכה קולית 29
הפעלת מספרי זיהוי אישיים 30
הפעלת מצב הגדלה 29
הפעלת מצגת 23
הפעלת סיסמאות קוליות 30
הצגת דוחות 165
הצגת סמלים במסך הבית 22
הצהרה על נדיפות 162
הצפנה
כונן קשיח של המדפסת 162
הקטנת עותק 49
הקצאת תבנית צלצול למדפסת 70
התאמה אישית של התצוגה 23
התאמת הבהירות
תצוגה 193
התחברות לרשת אלחוטית
שימוש בשיטת PIN 167
שימוש בשיטת Push Button 167
התקן נייד
הדפסה מתוך 42, 43
חיבור למדפסת 168
התקנת אפשרויות
כונן קשיח של המדפסת 264
התקנת כרטיס אופציונלי 262
התקנת כרטיס זיכרון 260
התקנת מגשים 267
התקנת מנהל התקן ההדפסה 268
התקנת מנהל התקן הפקס 268
התקנת תוכנת המדפסת 268
התראות דוא"ל
הגדרה 164

ז

זוהה זיכרון הבזק לא מפורמט 237
זוהה זיכרון הבזק פגום 237
זיכרון הכונן הקשיח של המדפסת 162
מחיקה 162
זיכרון המדפסת
מחיקה 161

זיכרון לא נדיף 162
מחיקה 161
זיכרון נדיף 162
מחיקה 161

ח

חומר מתכלה שאינו של
Lexmark 238
חומרים מתכלים
חיסכון 193
חזרה על משימות הדפסה 45
חיבור המדפסת
לרשת אלחוטית 166
חיבור המדפסת לשירות צלצול
מובחן 70
חיבור התקן נייד
למדפסת 168
חיבור כבלים 13
חיבור מחשב למדפסת 169
חיסכון בחומרים מתכלים 193
חיסכון בנייר 50
חסימות
איתור אזורי חסימה 195
מיקומים 195
מניעה 194
חסימות נייר
מניעה 194
חסימות נייר, ניקוי
ביחידת ההדפסה הדו-צדדית 196
במזין הידני 207
בתוך ה-fuser 196
חסימות, ניקוי
ביחידת ההדפסה הדו-צדדית 196
במזין הידני 207
במזין המסמכים האוטומטי 202
בתוך ה-fuser 196
חסימת נייר בדלת A 196
חסימת נייר במגשים 196
חסימת נייר במזין המסמכים
האוטומטי 202
חסימת נייר במזין הרב-תכליתי 206
חסימת נייר בסל הסטנדרטי 202
חסימת נייר, ניקוי
במזין המסמכים האוטומטי 202
חסימת פקס "זבל" 74
חריץ אבטחה
איתור 161

ט

טעינה במזין הרב-תכליתי 33
טעינת המזין הידני 34
טעינת מגשים 31

י

יומן פקס
הדפסה 73
ייבוא קובץ תצורה
באמצעות Embedded Web
Server 270
ייצוא קובץ תצורה
באמצעות Embedded Web
Server 270
יישומים, נתמכים 22
יעד פקס
יצירת קיצור דרך 72
יציאות המדפסת 13
יציאת Ethernet 13
יציאת LINE 13
יציאת USB 13
הפעלה 234
יצירת סימניות 26
יצירת פרופיל Cloud Connector 25
יצירת קיצור דרך
דואר אלקטרוני 60
העתקה 50
יעד פקס 72
כתובת FTP 77
יצירת קיצור דרך ל-FTP 77
יצירת קיצור דרך לדואר אלקטרוני 60
יצירת קיצור דרך להעתקה 50
יצירת קיצור דרך ליעד הפקס 72
יצירת קיצורי דרך 23
יצירת קשר עם התמיכה
בלקוחות 257
יצירת תיקיות
עבור סימניות 26

כ

כבל Ethernet 13
כבל USB 13
כהות הטונר
כוונון 243
כהות הפקס
כוונון 73
כוונון
רישום הסורק 256
רישום מזין המסמכים
האוטומטי 256
כוונון כהות הטונר 243
כוונון כהות הפקס 73
כוונון עוצמת הקול שנקבעה כברירת
מחדל לאוזניות 165
כוונון עוצמת הקול שנקבעה כברירת
מחדל לרמקול 165
כוונון קצב הדיבור
הדרכה קולית 29
כונן הבזק
הדפסה מתוך 43
סריקה אל 78
כונן קשיח של המדפסת
הצפנה 162
התקנה 264
כוונני הבזק נתמכים 44
כלי השירות Lexmark Scanback
שימוש 75
כרטיס אופציונלי
התקנה 262
כרטיס זיכרון
התקנה 260
כרטיסיות
טעינה 33
כתובת FTP
יצירת קיצור דרך 77

ל

לא ניתן לסרוק לתיקיית רשת 252
לא ניתן לפתוח את שרת האינטרנט
המובנה 234
לא ניתן לקבל פקסים באמצעות הפקס
האנלוגי 249
לא ניתן לקרוא כונן הבזק
פתרון בעיות, הדפסה 233
לא ניתן לשגר או לקבל פקסים
באמצעות etherFAX 250
לא ניתן לשגר או לקבל פקסים
באמצעות הפקס האנלוגי 247
לא ניתן לשגר דואר אלקטרוני 246
לא ניתן לשלוח את עמוד השער של
הפקס למחשב 251
לוח הבקרה
Lexmark CX522 18
Lexmark CX622 18
Lexmark MC2535 18
Lexmark MC2640 18
Lexmark XC2235 18
לוח המערכת
גישה 258

מ

מגשים
ביטול קישור 36
התקנה 267
טעינה 31

קישור 36
מדפסת
משלוח 192
תצורה מלאה 12
מוני שימוש בחומרים מתכלים
איפוס 238
מזין ידני
טעינה 34
מזין מסמכים אוטומטי (ADF)
שימוש 48, 51, 62, 75
מזין רב תכליתי
טעינה 33
מחיקת אנשי קשר 28
מחיקת זיכרון
מהכונן הקשיח של המדפסת 162
מחיקת זיכרון הכונן הקשיח של
המדפסת 162
מחיקת זיכרון המדפסת 161, 162
מחיקת קבוצות 28
מחסנית טונר
הזמנה 175
החלפה 178
מחשב
חיבור למדפסת 169
מחשב, סריקה ל 75
מידע בטיחותי 7, 8, 9
מידע חסר בעמוד השער של
הפקס 251
מידע על המדפסת
איתור 10
מיחזור
אריזות Lexmark 193
מוצרי Lexmark 193
מיקום המדפסת
בחירה 11
מכסות למכשיר
הגדרה 24
מנהל התקן הדפסה
אפשרויות חומרה, הוספה 269
התקנה 268
מנהל התקן הפקס
התקנה 268
מניעת חסימות נייר 194
מסך הבית
הצגת סמלים 22
התאמה אישית 22
מסך מגע
ניקוי 174
מסמכים, הדפסה
מהתקן נייד 42
ממחשב 42
מספר סידורי, מדפסת
איתור 15
מספרי זיהוי אישיים
הפעלה 30
מעטפה נאטמת בעת הדפסה 239
מעטפות
טעינה 33, 34
מצב הגדלה
הפעלה 29
מצב חומרים מתכלים
בדיקה 174
מצב חלקים
בדיקה 174
מצב מדפסת 19
מצב מנוחה
הגדרה 192
מצב שינה
הגדרה 192
מצבי חיסכון בחשמל
הגדרה 192
מקלדת בתצוגה
שימוש 30
מקלדת וירטואלית
שימוש 30
מרווחים סביב למדפסת 11
מרכז הסריקה
הגדרה 24
משטח הזכוכית של הסורק
שימוש 48, 51, 62, 75
משיבון
הגדרה 66
משימות הדפסה לא מודפסות 228
משימות הדפסת מסמכים חסויים 45
משלוח המדפסת 192
משקלי נייר נתמכים 40
מתאם RJ-11 69

נ

נורית חיווי
הבנת המצב 19
נורית לחצן הפעלה
הבנת המצב 19
ניהול שומר המסך 23
ניווט במסך
שימוש בתנועות ידיים 29
ניווט במסך באמצעות תנועות
ידיים 29
נייר Universal (אוניברסלי)
הגדרה 31
נייר מכתבים
העתקה על 49
טעינה 33, 34
ניקוי
החלק החיצוני של המדפסת 171
סורק 171
פנים המדפסת 171
ניקוי המדפסת 171
ניקוי הסורק 160
ניקוי חסימות
במגשים 196
במזין הרב-תכליתי 206
ניקוי חסימת נייר
סל סטנדרטי 202
ניקוי מסך המגע 174

ס

סוגי נייר נתמכים 39
סוגי קבצים נתמכים 44
סורק
ניקוי 171
סיסמאות קוליות
הפעלה 30
סמלי מסך הבית
שימוש 21
סמלים במסך הבית
הצגה 22
ספקי שירותי הדואר האלקטרוני 51
סריקה
לדואר אלקטרוני 60
למחשב 75
לפרופיל Cloud Connector 79
לשרת FTP 76
לתיקיית רשת 77
שימוש במזין מסמכים אוטומטי
(ADF) 75
שימוש במשטח הזכוכית של
הסורק 75
סריקה לכונן הבזק 78
סריקה לשרת FTP
שימוש בלוח הבקרה 76

ע

עבודה ברשת אלחוטית 166
עבודות בהמתנה 45
עדכון קושחה 270
עוצמת הקול שנקבעה כברירת מחדל
לאוזניות
כוונון 165
עוצמת הקול שנקבעה כברירת מחדל
לרמקול
כוונון 165
עריכת אנשי קשר 27
עריכת קבוצות 27

ערכת הדמיה
הזמנה 178
החלפה 184
ערכת תחזוקת fuser
הזמנה 178

פ

פגמים חוזרים 227
פונקציית דואר אלקטרוני
הגדרה 51
פקס
החזקה 74
העברה 74
שליחה 71
פקס אנלוגי
הגדרה 64
לא ניתן לקבל פקסים 249
פקס זבל
חסימה 74
פקס נתמך 63
פרופיל Cloud Connector
הדפסה מתוך 46
יצירה 25
סריקה אל 79
פתרון בעיות
המדפסת אינה מגיבה 232
המדפסת לא מתחברת
ל-Wi-Fi 235
לא ניתן לפתוח את שרת האינטרנט
המובנה 234
שאלות נפוצות על הדפסה
בצבע 244
פתרון בעיות איכות הדפסה
דפים לבנים 209
דפים ריקים 209
הדפסה בהירה 214
הדפסה כהה 210
הדפסה מעוותת 218
הדפסה נוטה הצידה 218
ההדפסה מופיעה עם גווני רקע 245
טונר נמרח בקלות 220
טקסט או תמונות קטועים 219
כתמים ונקודות על ההדפסות 217
סלסול נייר 240
פגמים חוזרים 227
פסים אנכיים צבעוניים או חלוקה
לצבעים 223
צבעים חסרים 216
צפיפות הדפסה לא אחידה 221
קווים כהים אופקיים 222
קווים לבנים אופקיים 225
קווים לבנים אנכיים 226
רקע אפור או צבעוני 213
תמונות בגוון אחיד או שחור 219
תמונות מוצללות בהדפסות 211
פתרון בעיות הדפסה
דפים נתקעים לעתים קרובות 242
דפים תקועים לא מודפסים
מחדש 243
הדפסה אטית 229
הדפסה עם איסוף עותקים לא
עובדת 240
מעטפה נאטמת בעת הדפסה 239
משימה מודפסת מהמגש הלא
נכון 231
משימה מודפסת על הנייר הלא
נכון 231
משימות הדפסה אינן מודפסות 228
עבודות חסויות ומסמכים אחרים
שמוחזקים בהמתנה אינם
מודפסים 231
קישור המגשים אינו פועל 241
שוליים שגויים 213
פתרון בעיות העתקה
איכות העתקה ירודה 254
הסורק אינו מגיב 255
העתקות חלקיות של מסמכים או
תמונות 253
פתרון בעיות סריקה
איכות העתקה ירודה 254
הסורק אינו מגיב 255
הסריקה נמשכת זמן רב מדי 255
הסריקה תוקעת את המחשב 255
העתקות חלקיות של מסמכים או
תמונות 253
לא ניתן לסרוק לתיקיית רשת 252
לא ניתן לסרוק ממחשב 252
משימת הסריקה לא הצליחה 254
פתרון בעיות פקס
איכות הדפסת פקס ירודה 250
זיהוי המתקשר אינו מוצג 246
לא ניתן להגדיר etherFAX 249
לא ניתן לקבל פקסים באמצעות
הפקס האנלוגי 249
לא ניתן לשגר או לקבל פקסים
באמצעות etherFAX 250
לא ניתן לשגר או לקבל פקסים
באמצעות הפקס האנלוגי 247
לא ניתן לשגר פקסים באמצעות
הפקס האנלוגי 248
לא ניתן לשלוח את עמוד השער של
הפקס למחשב 251
מידע חסר בעמוד השער של
הפקס 251
פתרון בעיות, איכות הדפסה
דפים לבנים 209
דפים ריקים 209
הדפסה בהירה 214
הדפסה כהה 210
הדפסה מעוותת 218
הדפסה נוטה הצידה 218
ההדפסה מופיעה עם גווני רקע 245
טונר נמרח בקלות 220
טקסט או תמונות קטועים 219
כתמים ונקודות על ההדפסות 217
סלסול נייר 240
פגמים חוזרים 227
פסים אנכיים צבעוניים או חלוקה
לצבעים 223
צבעים חסרים 216
צפיפות הדפסה לא אחידה 221
קווים כהים אופקיים 222
קווים לבנים אופקיים 225
קווים לבנים אנכיים 226
רקע אפור או צבעוני 213
תמונות בגוון אחיד או שחור 219
תמונות מוצללות בהדפסות 211
פתרון בעיות, אפשרויות מדפסת
לא ניתן לאתר אפשרות פנימית 236
פתרון בעיות, דואר אלקטרוני
לא ניתן לשגר דואר אלקטרוני 246
פתרון בעיות, הדפסה
דפים נתקעים לעתים קרובות 242
דפים תקועים לא מודפסים
מחדש 243
הדפסה אטית 229
הדפסה עם איסוף עותקים לא
עובדת 240
מעטפה נאטמת בעת הדפסה 239
משימה מודפסת מהמגש הלא
נכון 231
משימה מודפסת על הנייר הלא
נכון 231
משימות הדפסה אינן מודפסות 228
עבודות חסויות ומסמכים אחרים
שמוחזקים בהמתנה אינם
מודפסים 231
קישור המגשים אינו פועל 241
שוליים שגויים 213
פתרון בעיות, סריקה
איכות העתקה ירודה 254
הסורק אינו מגיב 255
הסורק לא נסגר 255

העתקות חלקיות של מסמכים או תמונות 253
לא ניתן לסרוק לתיקיית רשת 252
לא ניתן לסרוק ממחשב 252
משימת הסריקה לא הצליחה 254
פתרון בעיות, פקס
זיהוי המתקשר אינו מוצג 246
לא ניתן להגדיר etherFAX 249
לא ניתן לשגר או לקבל פקסים באמצעות etherFAX 250
לא ניתן לשגר או לקבל פקסים באמצעות הפקס האנלוגי 247
לא ניתן לשגר פקסים באמצעות הפקס האנלוגי 248
לא ניתן לשלוח את עמוד השער של הפקס למחשב 251
מידע חסר בעמוד השער של הפקס 251

ק

קבוצות
הוספה 27
מחיקה 28
עריכה 27
קביעת תצורה של הגדרות רמקול הפקס 165
קביעת תצורת הגדרות שרת הדואר האלקטרוני 51
קודי QR
הוספה 24
קושחה, עדכון 270
קיצור דרך
FTP 23
דוא"ל 23
העתקה 23
פקס 23
קיצורי דרך
יצירה 23
קישור בין מגשים 36
קישוריות המדפסת
בדיקה 236
קצב דיבור של הדרכה קולית
כוונון 29

ר

רזולוציית פקס
שינוי 73
רמות פליטת רעש 273
רמקול
עוצמת הקול שנקבעה כברירת מחדל 165
רשימת דוגמאות גופנים
הדפסה 47
רשימת ספריות
הדפסה 47
רשת Wi-Fi
ביטול הפעלה 170
רשת אלחוטית
Wi Fi Protected Setup 167
חיבור מדפסת אל 166

ש

שאלות נפוצות על הדפסה בצבע 244
שחזור הגדרות ברירת המחדל של היצרן 162
שיגור פקס
הגדרת התאריך והשעה 71
מתוזמן 72
שימוש במזין מסמכים אוטומטי (ADF) 62
שימוש במשטח הזכוכית של הסורק 62
שיטת Push Button 167
שיטת מספר זיהוי אישי 167
שימוש
חומרים מתכלים מקוריים של Lexmark 175
חלקים מקוריים של Lexmark 175
שימוש ב-QR Code Generator (יוצר קודי ה-QR) 24
שימוש באפשרות התמיכה ללקוחות 25
שימוש בהתאמה אישית של התצוגה 23
שימוש בלוח הבקרה
Lexmark CX421 17
Lexmark CX625 19
Lexmark MC2325 17
Lexmark MC2425 17
Lexmark XC4240 19
שימוש במזין מסמכים אוטומטי (ADF) 48, 51, 62, 75
שימוש במסך הבית 21
שימוש במשטח הזכוכית של הסורק 48, 51, 62, 75
שינוי הגדרות יציאת המדפסת לאחר התקנת ה-ISP 170
שינוי רזולוציית הפקס 73
שירות הדפסה Mopria 42
שירות צלצול מובחן, פקס
הפעלה 70
שליחת דואר אלקטרוני 60
שימוש במזין מסמכים אוטומטי (ADF) 51
שימוש במשטח הזכוכית של הסורק 51
שליחת פקס 71
שעון קיץ
הגדרה 71
שקע כבל חשמל 13
שרת FTP, סורק אל
שימוש בלוח הבקרה 76
שרת דואר אלקטרוני
הגדרה 51
שרת פקס, שימוש
הגדרת פונקציית הפקס 65

ת

תאריך ושעה
הגדרות פקס 71
תוכן תיקון צבע 243
תוכנת מדפסת
התקנה 268
תזמון פקס 72
תיקון צבע
ידני 243
תיקון צבע ידני
החלה 243
תיקיית רשת
סריקה אל 77
תמיכה בלקוחות
יצירת קשר 257
שימוש 25
תפריט
802.1x 147
About this Printer (אודות מדפסת זו) 95
Confidential Print Setup (הגדרת הדפסה חסויה) 156
E-mail Setup (הגדרת דואר אלקטרוני) 122
Eco-Mode (מצב חיסכון) 83
Erase Temporary Data Files (מחק מסמכי נתונים זמניים) 157
Ethernet 143
Fax Setup (הגדרות פקס) 111
HTML 103
HTTP/FTP Settings (הגדרות HTTP/FTP) 148
Image (תמונה) 104
IPSec 146
Layout (פריסה) 96

Login Restrictions (מגבלות כניסה) 155
LPD Configuration (תצורת LPD) 147
Manage Permissions (ניהול הרשאות) 151
Menu Settings Page (דף הגדרות תפריט) 158
Miscellaneous (שונות) 158
Network (רשת) 159
Network Overview (סקירת רשת) 139
Notifications (הודעות) 84
Out of Service Erase (מחיקת פריטים שאינם בשימוש) 94
PCL 102
PDF 101
PostScript 101
Power Management (ניהול צריכת חשמל) 88
Preferences (העדפות) 81
Quality (איכות) 98
Remote Operator Panel (לוח הפעלה מרוחק) 83
Restore Factory Defaults (שחזור ברירות המחדל של היצרן) 89
Restrict external network access (הגבלת גישה לרשת חיצונית) 150
Setup (הגדרה) 97
Shortcuts (קיצורי דרך) 159
SNMP 146
TCP/IP 144
ThinPrint 149
Tray Configuration (תצורת מגש) 105
Troubleshooting (פתרון בעיות) 160
Universal Setup (הגדרה אוניברסלית) 105
USB 149
Visible Home Screen Icons (סמלים גלויים במסך הבית) 94
Wi-Fi Direct 142
Wireless (אלחוטי) 140
XPS 101
איסוף נתונים אנונימיים 88
ברירות מחדל להעתקה 107
ברירות מחדל של FTP 130
ברירות מחדל של דוא"ל 124
גודלי סריקה מותאמים אישית 106
דוח משימות 99
הגדרות LDAP של פתרונות 157
הגדרת קישור אינטרנט 129
הגדרת שרת פקס 120
הדפס 159
הדפסה מכונן הבזק 138
התקן 158
חשבונות מקומיים 152
יומן ביקורת אבטחה 153
מצב פקס 110
נגישות 89
סוגי מדיה 106
סריקת כונן הבזק 134
עזרה 159
פקס 159
תפריט Configuration (תצורה) 90
תפריט HTTP/FTP Settings (הגדרות HTTP/FTP) 148
תפריטי מדפסת 80
תפריטים
הצפנת דיסק 157
תזמון התקני USB 153
תצורות מדפסת 12
תצלומים
העתקה 48
תקע מתאם 69