Imprimante multifuncționale CX920, CX921, CX922, CX923, CX924, CX927

Ghidul utilizatorului

Mai 2020 **www.lexmark.com**

Tipuri echipamente:

7559

Modele:

078, 178, 378, 578, 778

Cuprins

Informații de siguranță.....7

Convenţii.....7

Declaraţii produs.....7

Informații despre imprimantă.....10

Găsirea informaţiilor despre imprimantă.....10

Alegerea unui loc pentru imprimantă.....11

Configurarea imprimantei.....12

Ataşarea cablurilor.....14

Utilizare panou de comandă.....16

Înţelegerea stării butonului de alimentare şi a indicatorului luminos.....17

Utilizarea ecranului de început.....17

Imprimarea paginii de setări meniuri.....18

Configurarea și utilizarea aplicațiilor din ecranul de pornire.....19

Particularizarea ecranului de început.....19

Setare Card Copy.....19

Utilizarea Centrului de comenzi rapide.....19

Configurarea Centru de scanare.....20

Utilizarea funcţiei de particularizare a afişării.....20

Gestionarea marcajelor.....21

Crearea marcajelor.....21

Crearea folderelor.....21

Gestionarea contactelor.....22

Adăugarea contactelor.....22

Adăugarea grupurilor.....22

Editarea contactelor sau a grupurilor.....22

Ştergerea contactelor sau a grupurilor.....23

Configurarea și utilizarea caracteristicilor de accesibilitate.....24

Activarea modului Mărire.....24

Activarea ghidării vocale.....24

Reglarea ratei de vorbire pentru ghidarea vocală.....24

Reglarea volumului implicit al difuzorului intern.....24

Reglarea volumului implicit al căştilor.....25

Activarea parolelor vocale sau a numerelor personale de identificare.....25

Navigarea pe ecran cu ajutorul gesturilor....25
Utilizarea tastaturii de pe afişaj....26

Încărcarea hârtiei și a suporturilor speciale....27

Setarea dimensiunii şi a tipului suporturilor speciale....27
Configurarea setărilor pentru formatul universal de hârtie....27
Încărcarea tăvilor....27
Încărcarea tăvii de 2500 de foi....30
Încărcarea tăvii de 3000 de foi....32
Încărcarea alimentatorului multifuncţional....34
Legarea tăvilor....35
Suport pentru hârtie....36

Imprimare....44

Imprimarea de pe un computer....44
Imprimarea de pe un dispozitiv mobil....44
Imprimarea de pe o unitate flash....46
Unităţi flash şi tipuri de fişiere acceptate....47
Configurarea lucrărilor de imprimare confidenţiale....48
Imprimarea lucrărilor confidenţiale şi a altor lucrări în aşteptare....48
Tipărirea unei liste de eşantioane de fonturi....49
Tipărirea unei liste de directoare....49
Anularea unei operaţii de tipărire....49

Copierea....51

Utilizarea alimentatorului automat de documente și a geamului scanerului....51
Realizarea de copii....51
Copierea fotografiilor....51
Copierea pe hârtie cu antet....52
Copierea pe ambele feţe ale hârtiei....52
Micşorarea sau mărirea copiilor....52
Asamblarea copiilor....52
Inserarea colilor de separare între copii....52
Copierea mai multor pagini pe o singură foaie....53
Crearea unei comenzi rapide pentru copiere....53

Poșta electronică..... 54
Utilizarea alimentatorului automat de documente și a geamului scanerului.....54
Configurarea serverului SMTP pentru e-mail..... 54
Trimiterea unui e-mail.....55
Crearea unei comenzi rapide pentru poşta electronică.....55

Utilizarea faxului.....56
Configurarea imprimantei pentru fax..... 56
Utilizarea alimentatorului automat de documente și a geamului scanerului.....69
Trimiterea unui fax.....70
Programarea unui fax.....70
Crearea unei comenzi rapide pentru o destinaţie de fax.....70
Schimbarea rezoluţiei faxului.....71
Ajustarea întunecimii faxului.....71
Imprimarea unui jurnal de fax.....71
Blocarea faxurilor nesolicitate.....71
Păstrarea faxurilor..... 71
Redirecţionarea unui fax.....71

Scanarea..... 73
Utilizarea alimentatorului automat de documente și a geamului scanerului.....73
Scanarea pe un server FTP..... 73
Crearea unei comenzi rapide pentru FTP..... 73
Crearea unei comenzi rapide pentru un folder din reţea..... 73
Scanarea către o unitate flash.....74
Trimiterea documentelor scanate către computer..... 75

Despre meniurile imprimantei..... 76
Hartă meniuri.....76
Dispozitiv..... 77
Imprimare..... 90
Hârtie.....100
Copiere.....103
Fax.....107
E-mail.....119
FTP.....126

Unitate USB....130
Reţea/Porturi.... 135
Securitate.... 147
Rapoarte....153
Asistenţă....155
Rezolvarea problemelor.... 155

Securizarea imprimantei....156

Localizarea slotului de securitate.... 156
Ştergerea memoriei imprimantei.... 156
Golirea memoriei din hard diskul imprimantei.... 156
Criptarea hard discului imprimantei....157
Revenirea la setările prestabilite din fabrică....157
Declaraţie privind volatilitatea....157

Întreținerea imprimantei....159

Acces la reţea....159
Configurarea imprimării seriale (numai Windows)....162
Curăţarea componentelor imprimantei.... 162
Comandarea pieselor şi consumabilelor.... 168
Înlocuirea pieselor şi consumabilelor.... 171
Mutarea imprimantei....198
Economisirea de energie şi hârtie.... 199
Reciclare....200

Îndepărtarea blocajelor....201

Evitarea blocajelor....201
Identificarea locaţiilor blocajelor.... 202
Blocaj de hârtie în alimentatorul automat de documente.... 203
Blocaj de hârtie în alimentatorul multifuncţional....204
Blocaj hârtie în uşa C.... 205
Blocaj hârtie în uşa D.... 209
Blocaj de hârtie în tava cu 3000 de coli....210
Blocaj de hârtie la finisorul de broşuri....211
Blocaj de hârtie la finisorul cu capse.... 216
Blocaj capse în finisorul cu capse.... 217
Blocaj capse în finisorul cu capsare şi perforare....219

Blocaj capse în finisorul de broşuri....221

Rezolvarea problemelor.... 224

Probleme la conexiunea de reţea....224
Probleme legate de opţiunile hardware....226
Probleme cu consumabilele.... 227
Probleme cu alimentarea de hârtie.... 228
Probleme de imprimare....231
Probleme legate de calitatea culorilor.... 255
Probleme la expedierea faxurilor....258
Probleme de scanare.... 261
Contactarea serviciului de asistenţă pentru clienţi.... 265

Actualizarea și migrarea....266

Hardware....266
Software....311
Firmware....312

Note....314

Informaţii despre produs....314
Notă referitoare la ediţie.... 314
Consumul de energie.... 318

Index.... 321

Informații de siguranță

Convenții

Notă: O *notă* identifică informaţii care v-ar putea ajuta.

Avertisment: Un *avertisment* identifică informaţii despre acţiuni care ar putea avaria echipamentul hardware sau aplicaţiile software ale dispozitivului.

ATENŢIE: O *atenţionare* indică o situaţie potenţial periculoasă care v-ar putea vătăma.

Diferitele tipuri de declaraţii de atenţionare includ:

ATENŢIE - PERICOL DE ACCIDENTARE: Indică un pericol de vătămare.

ATENŢIE - PERICOL DE ELECTROCUTARE: Indică un pericol de electrocutare.

ATENŢIE - SUPRAFAŢĂ FIERBINTE: Indică un pericol de arsuri prin atingere.

ATENŢIE - PERICOL DE RĂSTURNARE: Indică un pericol de strivire.

ATENŢIE—PERICOL DE PRINDERE A DEGETELOR: Indică riscul de prindere a degetelor între piesele mobile.

Declarații produs

ATENŢIE - PERICOL DE ACCIDENTARE: Pentru a evita pericolul de incendiu sau de electrocutare, conectaţi cablul de tensiune direct la o priză electrică legată corespunzător la masă şi cu parametri nominali corespunzători, aflată în apropierea produsului şi uşor accesibilă.

ATENŢIE - PERICOL DE ACCIDENTARE: Pentru a evita riscul de incendiu sau electrocutare, utilizaţi doar cablul de alimentare oferite împreună cu acest produs sau piese de schimb autorizate de producător.

ATENŢIE - PERICOL DE ACCIDENTARE: Nu utilizaţi acest produs cu cabluri de extensie, prize multiple, prelungitoare cu prize multiple sau cu dispozitive UPS. Puterea nominală a acestor tipuri de accesorii poate fi depăşită cu uşurinţă de o imprimantă laser şi poate avea ca rezultat incendii, daune materiale sau performanţe slabe ale imprimantei.

ATENŢIE - PERICOL DE ACCIDENTARE: Cu acest produs, poate fi utilizat doar un dispozitiv Lexmark de protecţie la supratensiune, corect conectat între imprimantă şi cablul de tensiune. Utilizarea dispozitivelor de protecţie la supratensiune care nu sunt produse de Lexmark poate avea ca rezultat incendii, daune materiale sau performanţe slabe ale imprimantei.

ATENŢIE - PERICOL DE ACCIDENTARE: Pentru a reduce riscul de incendiu, când conectaţi acest produs la reţeaua telefonică publică cu comutare de circuite, utilizaţi numai un cablu de telecomunicaţii (RJ-11) 26 AWG sau superior. Pentru utilizatorii din Australia, cablul trebuie să fie aprobat de Autoritatea de comunicaţii şi media din Australia.

ATENŢIE - PERICOL DE ELECTROCUTARE: Pentru a evita pericolul de electrocutare, nu plasaţi şi nu utilizaţi acest produs în apropierea apei sau în locuri umede.

ATENŢIE - PERICOL DE ELECTROCUTARE: Pentru a evita pericolul de electrocutare, nu instalaţi acest produs şi nu realizaţi conexiuni electrice sau de cablu, cum ar fi la cablul de tensiune, la fax sau la telefon, în timpul unei furtuni cu fulgere.

ATENŢIE - PERICOL DE ACCIDENTARE: Nu tăiaţi, răsuciţi, legaţi sau striviţi cablul de tensiune şi nu plasaţi obiecte grele pe acesta. Nu amplasaţi cablul de tensiune în locuri în care poate fi întins excesiv sau ros. Nu strângeţi cablul între obiecte cum ar fi mobila şi pereţii. Dacă se întâmplă aşa ceva, există pericol de incendiu sau de electrocutare. Cercetaţi regulat cablul de tensiune pentru a verifica dacă există semne ale unor astfel de probleme. Înainte de a-l inspecta, scoateţi cablul de tensiune din priza electrică.

ATENŢIE - PERICOL DE ELECTROCUTARE: Pentru a evita pericolul de electrocutare, asiguraţi-vă că toate conexiunile externe (cum ar fi conexiunile Ethernet şi cele pentru telefonie) sunt instalate corespunzător în porturile de conectare marcate.

ATENŢIE - PERICOL DE ELECTROCUTARE: Pentru a evita pericolul de electrocutare, dacă accesaţi placa de control sau instalaţi dispozitive hardware sau de memorie opţionale la un anumit timp după configurarea imprimantei, înainte de a continua opriţi imprimanta şi deconectaţi cablul de tensiune de la priza electrică. Dacă aveţi alte aparate ataşate la imprimantă, închideţi-le şi pe acestea şi deconectaţi cablurile care conduc la imprimantă.

ATENŢIE - PERICOL DE ELECTROCUTARE: Pentru a evita pericolul de electrocutare, nu utilizaţi caracteristica fax în timpul unei furtuni cu fulgere.

ATENŢIE - PERICOL DE ELECTROCUTARE: Pentru a evita riscul electrocutării în timpul curăţării exterioare a imprimantei, deconectaţi cablul de alimentare de la priza de perete şi deconectaţi toate celelalte cabluri de la imprimantă înainte de a continua.

ATENŢIE - PERICOL DE ACCIDENTARE: Dacă imprimanta cântăreşte mai mult de 20 kg (44 livre), poate fi nevoie de două sau mai multe persoane pentru a o ridica în siguranţă.

ATENŢIE - PERICOL DE ACCIDENTARE: Când mutaţi imprimanta, pentru a evita vătămarea corporală sau deteriorarea imprimantei, urmaţi aceste indicaţii:

- Asiguraţi-vă că toate uşile şi tăvile sunt închise.
- Opriţi imprimanta, apoi deconectaţi cablul de alimentare de la priza electrică.
- Deconectaţi toate cablurile de la imprimantă.
- Dacă imprimanta are tăvi opţionale verticale de podea separate sau opţiuni de ieşire ataşate de aceasta, deconectaţi-le înainte de a muta imprimanta.
- Dacă imprimanta are o platformă cu rotile, rulaţi-o cu atenţie către noua locaţie. Fiţi precauţi când treceţi peste praguri şi denivelările din podea.
- Dacă imprimanta nu are o platformă cu rotile, dar are în configuraţie tăvi opţionale sau opţiuni de ieşire, scoateţi opţiunile de ieşire şi ridicaţi imprimata de pe tăvi. Nu încercaţi să ridicaţi imprimanta şi orice opţiuni simultan.
- Utilizaţi întotdeauna mânerele imprimantei pentru a o ridica.
- Cărucioarele utilizate pentru a muta imprimanta trebuie să aibă o suprafaţă care să poată susţine integral baza imprimantei.
- Cărucioarele utilizate pentru a muta echipamentele hardware trebuie să aibă o suprafaţă care să poată susţine dimensiunile opţiunilor acestora.
- Menţineţi imprimanta în poziţie verticală.
- Evitaţi mutarea imprimantei prin mişcări de împingere bruşte.

- Asiguraţi-vă că nu vă prindeţi degetele dedesubt când aşezaţi imprimanta jos.
- Asiguraţi-vă că în jurul imprimantei este spaţiu suficient.

ATENŢIE - PERICOL DE RĂSTURNARE: Atunci când instalaţi una sau mai multe opţiuni pe imprimantă sau pe dispozitivul multifuncţional, poate fi necesar să utilizaţi o platformă cu rotile, o piesă de mobilier sau alt obiect pentru a preveni vătămarea din cauza instabilităţii. Pentru informaţii suplimentare despre configuraţiile acceptate, consultaţi **www.lexmark.com/multifunctionprinters**.

ATENŢIE - PERICOL DE RĂSTURNARE: Pentru a reduce riscul de instabilitate a echipamentului, încărcaţi separat fiecare tavă. Păstraţi închise toate celelalte tăvi, până când este necesar să le deschideţi.

ATENŢIE - SUPRAFAŢĂ FIERBINTE: Interiorul imprimantei poate să fie fierbinte. Pentru a reduce riscul de vătămare datorat componentei fierbinţi, lăsaţi suprafaţa să se răcească înainte de a o atinge.

ATENŢIE—PERICOL DE PRINDERE A DEGETELOR: Pentru a evita riscul de prindere a degetelor, fiţi atenţi la zonele marcate cu această etichetă. Accidentele de prindere a degetelor pot surveni în preajma pieselor mobile cum ar fi angrenajele, uşile, tăvile şi capacele.

ATENŢIE - PERICOL DE ACCIDENTARE: Acest produs foloseşte laser. Utilizarea controalelor, reglajele sau executarea de proceduri, altele decât cele specificate în *Ghidul de utilizare* pot avea ca rezultat expunerea la radiaţii periculoase.

ATENŢIE - PERICOL DE ACCIDENTARE: Bateria cu litiu existentă în acest produs nu este destinată a fi înlocuită. Există pericol de explozie dacă o baterie cu litiu este înlocuită incorect. Nu reîncărcaţi, nu dezasamblaţi şi nu incineraţi o baterie cu Litiu. Aruncaţi bateriile cu litiu uzate în conformitate cu instrucţiunile producătorului şi cu reglementările locale.

Acest echipament nu este potrivit pentru utilizare în locaţii în care este posibilă prezenţa copiilor.

Acest produs este proiectat, testat şi aprobat pentru a îndeplini standarde stricte de securitate globală, dacă utilizează componente specifice ale producătorului. Caracteristicile de siguranţă ale unor componente nu sunt întotdeauna evidente. Producătorul nu răspunde în cazul utilizării altor componente înlocuitoare.

Pentru service sau reparaţii, altele decât cele descrise în documentaţia utilizatorului, apelaţi la un reprezentant de service.

Acest produs utilizează un proces care încălzeşte suportul de tipărire şi căldura poate provoca emisii. Trebuie să înţelegeţi secţiunea din instrucţiunile de utilizare care tratează îndrumările pentru selectarea suportului de tipărire, pentru a evita posibilitatea emisiilor periculoase.

Acest produs poate genera mici cantităţi de ozon în cursul funcţionării normale şi poate fi prevăzut cu un filtru proiectat pentru limitarea concentraţiilor de ozon la niveluri mult sub limitele de expunere recomandate. Pentru a evita niveluri ridicate ale concentraţiei de ozon în timpul utilizării excesive, instalaţi acest produs în zone bine aerisite şi înlocuiţi filtrele de ozon şi de evacuare dacă acest lucru este specificat în instrucţiunile de întreţinere ale produsului. Dacă în instrucţiunile de întreţinere ale produsului nu se face referire la filtre, înseamnă că acest produs nu include filtre care necesită înlocuire.

PĂSTRAŢI ACESTE INSTRUCŢIUNI.

Informații despre imprimantă

Găsirea informațiilor despre imprimantă

Ce anume căutaţi?	Găsiţi tot ce vă trebuie aici
Instrucţiuni pentru prima instalare: • Conectarea imprimantei • Instalarea software-ului pentru imprimantă	Consultaţi documentaţia furnizată împreună cu imprimanta sau accesaţi **http://support.lexmark.com**.
Mai multe configurări şi instrucţiuni pentru utilizarea imprimantei: • Selectarea şi depozitarea hârtiei şi a suporturilor de imprimare speciale • Încărcarea hârtiei • Configurarea setărilor imprimantei • Vizualizarea şi imprimarea documentelor şi a fotografiilor • Configurarea şi utilizarea software-ului imprimantei • Configurarea imprimantei într-o reţea • Îngrijirea şi întreţinerea imprimantei • Depanarea şi rezolvarea problemelor	*Centrul de informaţii*—Accesaţi **http://infoserve.lexmark.com**. *Pagini Meniu asistenţă*—Accesaţi ghidajele de la firmware-ul imprimantei sau vizitaţi **http://support.lexmark.com**. *Ghid ecran tactil*—Accesaţi **http://support.lexmark.com**. Clipuri video produs—Accesaţi **http://infoserve.lexmark.com/idv/**.
Informaţii despre setarea şi configurarea caracteristicilor de accesibilitate ale imprimantei dvs.	*Ghidul de accesibilitate Lexmark*—Accesaţi **http://support.lexmark.com**.
Ajutor pentru utilizarea software-ului de imprimantă	Asistenţă pentru sistemele de operare Microsoft Windows sau Macintosh – Deschideţi un program software sau o aplicaţie a imprimantei şi faceţi clic pe **Ajutor**. Faceţi clic pe ? pentru a vedea informaţii sensibile la context. **Note:** • Fişierul Help (Ajutor) se instalează automat împreună cu software-ul imprimantei. • În funcţie de sistemul de operare, software-ul pentru imprimantă se află în folderul de programe al imprimantei sau pe desktop.

Ce anume căutaţi?	Găsiţi tot ce vă trebuie aici
Cele mai recente informaţii suplimentare, actualizări şi asistenţă tehnică: • Documentaţie • Descărcare drivere • Asistenţă prin chat • Asistenţă prin poştă electronică • Suport pentru voce	Accesaţi **http://support.lexmark.com**. **Notă:** Selectaţi ţara sau regiunea dvs., apoi selectaţi produsul pentru a vedea site-ul de asistenţă corespunzător. Informaţiile de contact pentru asistenţă specifică ţării sau regiunii dvs. pot fi găsite pe site-ul web sau pe garanţia imprimată furnizată împreună cu imprimanta. Păstraţi la îndemână următoarele informaţii când contactaţi asistenţa pentru clienţi: • Locul şi data achiziţionării • Tipul produsului şi numărul de serie 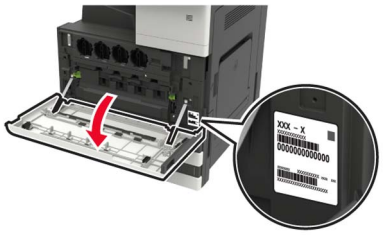
• Informaţii de siguranţă • Informaţii de conformitate • Informaţii despre garanţie • Informaţii despre mediu	Informaţiile referitoare la garanţie diferă în funcţie de ţară sau de regiune: • **Pentru S.U.A.** – Consultaţi Declaraţia de garanţie limitată furnizată împreună cu imprimanta sau accesaţi **http://support.lexmark.com**. • **Pentru celelalte ţări şi regiuni** – consultaţi certificatul de garanţie imprimat, livrat împreună cu imprimanta. *Ghidul informaţiilor despre produs*—Consultaţi documentaţia furnizată împreună cu imprimanta sau accesaţi **http://support.lexmark.com**.

Alegerea unui loc pentru imprimantă

- Lăsaţi suficient loc pentru a deschide tăvile, capacele şi uşile şi pentru instalarea opţiunilor de hardware.
- Poziţionaţi imprimanta în apropierea unei prize electrice.

  ATENŢIE - PERICOL DE ACCIDENTARE: Pentru a evita pericolul de incendiu sau de electrocutare, conectaţi cablul de tensiune direct la o priză electrică legată corespunzător la masă şi cu parametri nominali corespunzători, aflată în apropierea produsului şi uşor accesibilă.

  ATENŢIE - PERICOL DE ELECTROCUTARE: Pentru a evita pericolul de electrocutare, nu plasaţi şi nu utilizaţi acest produs în apropierea apei sau în locuri umede.
- Asiguraţi-vă că fluxul de aer din încăpere respectă cea mai recentă revizuire a standardului ASHRAE 62 sau a standardului 156 al Comitetului Tehnic CEN.
- Puneţi la dispoziţie o suprafaţă dreaptă, masivă şi stabilă.
- Imprimanta trebuie menţinută:
  - Curată, uscată şi fără praf
  - Departe de capse şi agrafe pentru hârtie împrăştiate
  - La distanţă de curenţi de aer direcţi de la aparate de aer condiţionat, încălzitoare sau ventilatoare
  - Ferită de lumina solară directă şi de condiţiile extreme de umiditate
- Respectaţi temperaturile recomandate şi evitaţi fluctuaţiile.

Informaţii cu privire la ambient	între 10 şi 30°C (50 - 86°F)
Temperatură în timpul stocării	între -10 şi 40 °C (14 - 104 °F)

- În jurul imprimantei trebuie să existe următoarele spaţii, pentru ventilare corespunzătoare:

1	Partea superioară	400 mm (15,70 in.)
2	Spate	120 mm (4,80 in.)
3	Partea dreaptă	400 mm (15,70 in.)
4	Faţă	444,5 mm (17,50 inch)
5	Partea stângă	120 mm (4,80 in.)

Configurarea imprimantei

Notă: Configuraţi imprimanta pe o suprafaţă plată, rezistentă şi stabilă.

Model de bază

1	Alimentator automat de documente (ADF)
2	Panou de comandă
3	Alimentator multifuncţional
4	Tavă standard de 2 x 500 de coli
5	Recipient standard

Model configurat

ATENŢIE - PERICOL DE RĂSTURNARE: Atunci când instalaţi una sau mai multe opţiuni pe imprimantă sau pe dispozitivul multifuncţional, poate fi necesară utilizarea unei platforme cu rotile, o piesă de mobilier sau alt obiect pentru a preveni vătămările corporale din cauza instabilităţii. Pentru informaţii suplimentare despre configuraţiile acceptate, consultaţi **www.lexmark.com/multifunctionprinters**.

1	Finisor cu capse **Note:** • Această opţiune nu este acceptată dacă nu este instalat un alt finisor. • Această opţiune este disponibilă numai pe anumite modele de imprimantă.
2	Tavă opţională de 3000 de coli **Notă:** Această opţiune este permisă numai dacă este instalată o altă tavă opţională.
3	Tava opţională pentru 2 x 500 de coli
4	Tavă opţională cu 2500 de coli
5	Finisor • Capsare, finisor cu perforare • Finisor broşuri

Atașarea cablurilor

ATENŢIE - PERICOL DE ELECTROCUTARE: Pentru a evita riscul de electrocutare, nu configuraţi acest produs şi nu realizaţi nicio o conexiune electrică sau cablare, de exemplu la cablul de alimentare, funcţia de fax sau telefon, în timpul unei furtuni cu descărcări electrice.

ATENŢIE - PERICOL DE ACCIDENTARE: Pentru a evita riscul de incendiu sau electrocutare, conectaţi cablul de alimentare la o priză electrică cu tensiune nominală corespunzătoare sau împământată, care se află în apropierea produsului şi este uşor accesibilă.

ATENŢIE - PERICOL DE ACCIDENTARE: Pentru a evita riscul de incendiu sau electrocutare, utilizaţi doar cablul de alimentare oferit împreună cu acest produs sau un cablu de schimb autorizat de producător.

ATENŢIE - PERICOL DE ACCIDENTARE: Pentru a reduce riscul de incendiu, când conectaţi acest produs la reţeaua telefonică publică cu comutare de circuite, utilizaţi numai un cablu de telecomunicaţii (RJ-11) 26 AWG sau superior. Pentru utilizatorii din Australia, cablul de alimentare trebuie să fie aprobat de Autoritatea de Comunicaţii şi Media din Australia.

Avertisment - Pericol de deteriorare: Pentru a evita pierderea de date sau o defecţiune la imprimantă, nu atingeţi cablul USB, orice adaptor de reţea fără fir sau imprimanta în zonele indicate în timpul imprimării.

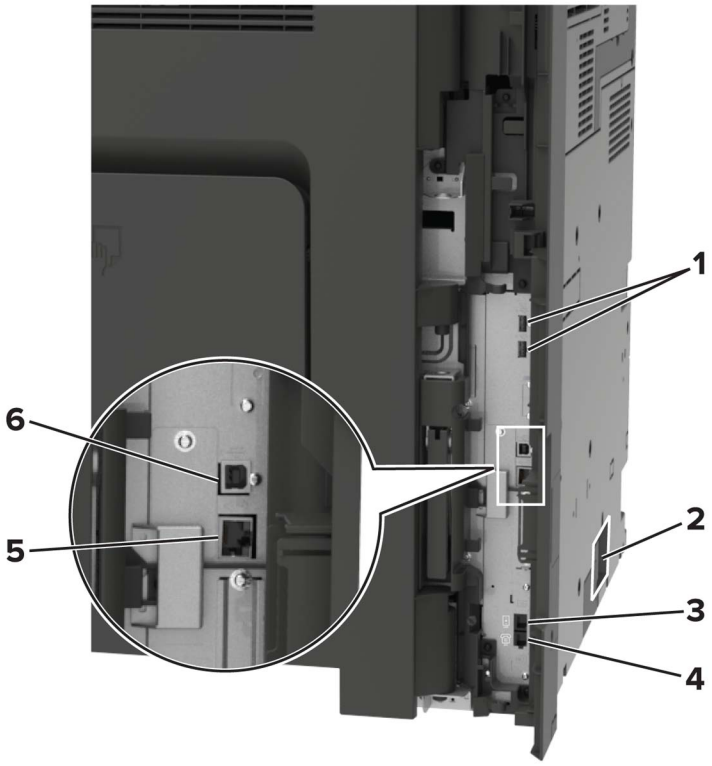

	Utilizaţi	Ca să
1	Porturi USB	Ataşaţi o tastatură sau orice opţiune compatibilă.
2	Priză pentru cablul de alimentare	Conectaţi imprimanta la o priză electrică împământată corespunzător.
3	port EXT	Conectarea unor dispozitive suplimentare (telefon sau un robot telefonic) la imprimantă şi la linia telefonică. Utilizaţi acest port dacă nu aveţi o linie de fax dedicată imprimantei şi dacă această metodă de conectare este acceptată în ţara sau regiunea dvs. **Notă:** Scoateţi mufa pentru a accesa portul.
4	port LINE	Conectaţi imprimanta la o linie telefonică activă utilizând o priză telefonică de perete standard (RJ-11), un filtru DSL sau un adaptor VoIP sau orice alt adaptor care vă permite să accesaţi linia telefonică pentru a trimite şi a primi faxuri.
5	port Ethernet	Conectaţi imprimanta la o reţea Ethernet.
6	portul USB al imprimantei	Conectaţi imprimanta la un computer.

Utilizare panou de comandă

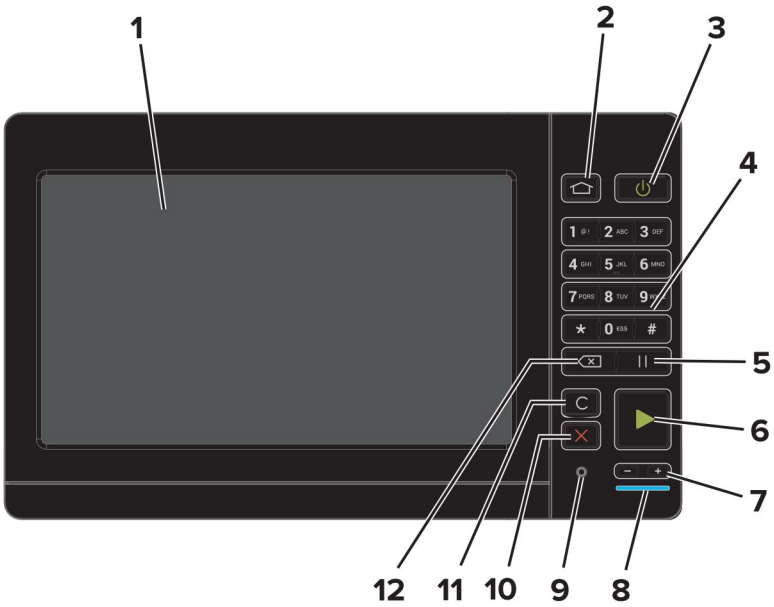

	Utilizaţi	Pentru
1	Afişaj	• Vizualizaţi mesajele imprimantei şi starea alimentării. • Configuraţi şi utilizaţi imprimanta.
2	Buton Pagină de pornire	Revine la ecranul de pornire.
3	Buton Pornire	• Porniţi sau opriţi imprimanta. **Notă:** Pentru a dezactiva imprimanta, menţineţi apăsat butonul de alimentare timp de 5 secunde. • Configuraţi imprimanta din modul Oprire sau Hibernare. • Activaţi imprimanta din modul Oprire sau Hibernare.
4	Tastatură	Introduceţi numerele sau simbolurile într-un câmp de intrare.
5	Buton Pauză	Lansaţi o pauză de apel pentru un număr de fax.
6	Butonul Start	Începerea unei lucrări în funcţie de modul selectat.
7	Butoane de volum	Reglaţi volumul căştilor sau al difuzorului.
8	LED indicator	Vizualizarea stării imprimantei.
9	Port pentru căşti sau difuzor	Ataşaţi o pereche de căşti sau un difuzor.
10	Butoanele Oprire sau Revocare	Opriţi lucrarea curentă.
11	Buton Ştergere completă sau Resetare	Resetaţi setările implicite ale funcţiei, cum ar fi copierea, trimiterea prin fax sau scanarea.
12	Buton deplasare înapoi	Deplasaţi cursorul înapoi şi ştergeţi caracterele într-un câmp de intrare.

Înțelegerea stării butonului de alimentare și a indicatorului luminos

LED indicator	Starea imprimantei
Dezactivat	Imprimanta este oprită sau în modul Hibernare.
Albastru	Imprimanta este pregătită sau procesează date.
Roşu	Imprimanta necesită intervenţia utilizatorului.

Culoarea butonului de alimentare	Starea imprimantei
Dezactivat	Imprimanta este oprită, pregătită sau procesează date.
Galben închis continuu	Imprimanta este în modul Repaus.
Galben închis intermitent	Imprimanta este în modul Hibernare.

Utilizarea ecranului de început

Notă: Ecranul de început poate varia în funcţie de setările de particularizare, configuraţia administrativă şi soluţiile încorporate ale acestuia.

Atingeţi		Pentru
1	Copiere	Realizaţi copii.
2	E-mail	Trimiteţi e-mailuri.
3	Setări	Accesaţi meniurile imprimantei.
4	Fax	Trimitere fax.
5	Agendă	Gestionarea unei liste de contacte pe care alte aplicaţii de pe imprimantă o pot accesa.

Atingeţi		Pentru
6	Stare/Consumabile	• Afişaţi un avertisment sau un mesaj de eroare al imprimantei de fiecare dată când imprimanta necesită o intervenţie pentru a continua procesarea. • Vizualizaţi informaţii suplimentare despre avertismentul sau mesajul imprimantei şi despre modalitatea de a-l elimina. **Notă:** Puteţi accesa, de asemenea, această setare atingând secţiunea superioară a ecranului de început.
7	Unitate USB	• Imprimarea de fotografii şi documente de pe o unitate flash. • Scanarea de fotografii şi documente către o unitate flash
8	Listă de aşteptare lucrări	Afişaţi toate operaţii de imprimare curente. **Notă:** Puteţi accesa, de asemenea, această setare atingând secţiunea superioară a ecranului de început.
9	Lucrări în aşteptare	Afişarea lucrărilor de imprimare reţinute în memoria imprimantei.
10	Centru comenzi rapide	Organizaţi toate comenzile rapide.
11	Profiluri de aplicaţii	Accesare profiluri de aplicaţii.
12	Profiluri de scanare	Scanaţi şi salvaţi documentele direct pe computer.
13	FTP	Scanaţi şi salvaţi documentele direct pe un server FTP.
14	Marcaje în document	Organizaţi toate marcajele.
15	Schimbare limbă	Modificarea limbii afişajului.

Imprimarea paginii de setări meniuri

Din ecranul de pornire, atingeţi **Setări** > **Rapoarte** > **Pagină setări meniuri**.

Configurarea și utilizarea aplicațiilor din ecranul de pornire

Particularizarea ecranului de început

1 De pe panoul de control, atingeţi **Setări** > **Dispozitiv** > **Pictograme vizibile pe ecranul de pornire**.

2 Selectaţi pictogramele care doriţi să apară pe ecranul de pornire.

3 Aplicaţi modificările.

Setare Card Copy

1 Deschideţi un browser web, apoi tastaţi adresa IP a imprimantei în câmpul de adrese.

Note:

- Vizualizaţi adresa IP a imprimantei pe ecranul de început al acesteia. Adresa IP apare ca patru seturi de numere separate prin puncte, cum ar fi 123.123.123.123.
- Dacă utilizaţi un server proxy, dezactivaţi-l temporar pentru a încărca corect pagina web.

2 Faceţi clic pe **Aplicaţii** > **Copie card** > **Configurare**.

Note:

- Asiguraţi-vă că pictograma de afişare este activată.
- Asiguraţi-vă că setările de e-mail şi de partajare în reţea sunt configurate.
- La scanarea unui card, asiguraţi-vă că rezoluţia de scanare nu este mai mare de 200 dpi pentru color şi 400 dpi pentru alb-negru.
- La scanarea mai multor carduri, asiguraţi-vă că rezoluţia de scanare nu este mai mare de 150 dpi pentru color şi 300 dpi pentru alb negru.

3 Aplicaţi modificările.

Notă: Aveţi nevoie de un hard disc de imprimantă pentru a scana mai multe carduri.

Utilizarea Centrului de comenzi rapide

1 Din ecranul de pornire, atingeţi **Centru de comenzi rapide**, apoi selectaţi o funcţie de imprimantă.

2 Atingeţi **Creare comandă rapidă**, apoi configuraţi setările.

3 Atingeţi **Salvare**, apoi introduceţi un nume unic de comandă rapidă.

4 Aplicaţi modificările.

Configurarea Centru de scanare

1 Din ecranul de pornire, atingeţi **Centru de scanare**.

2 Selectaţi şi creaţi o destinaţie şi apoi configuraţi setările.

Note:

- La crearea unei destinaţii de reţea, asiguraţi-vă că validaţi şi reglaţi setările până când nu mai apar erori.
- Sunt salvate numai destinaţiile create de la Embedded Web Server. Pentru informaţii suplimentare, consultaţi documentaţia furnizată împreună cu dispozitivul.

3 Aplicaţi modificările.

Utilizarea funcției de particularizare a afișării

Înainte de utilizarea aplicaţiei, executaţi următorii paşi:

- Din Embedded Web Server, faceţi clic pe **Aplicaţii** > **Particularizarea afişării** > **Configurare**.
- Activaţi şi configuraţi setările pentru economizorul de ecran, expunerea de diapozitive şi tapet.

Administrarea imaginilor din economizorul de ecran și expunerea de diapozitive

1 Din secţiunea Imagini pentru economizorul de ecran şi expunerea de diapozitive, adăugaţi, editaţi sau ştergeţi o imagine.

Note:

- Puteţi adăuga până la 10 imagini.
- Când sunt activate, pictogramele de stare apar pe economizorul de ecran numai când există erori, avertismente sau notificări bazate pe cloud.

2 Aplicaţi modificările.

Schimbarea imaginii de fundal

1 Din ecranul de pornire, atingeţi **Schimbare fundal**.

2 Selectaţi o imagine pe care să o folosiţi.

3 Aplicaţi modificările.

Rularea unei expuneri de diapozitive de pe unitatea flash

1 Introduceţi o unitate flash în portul USB frontal.

2 Din ecranul de pornire, atingeţi **Expunere diapozitive**.

Imaginile sunt afişate în ordine alfabetică.

Notă: Puteţi îndepărta unitatea flash după începerea expunerii diapozitivelor, dar imaginile nu vor fi stocate în imprimantă. Dacă expunerea se opreşte, introduceţi unitatea flash din nou pentru a vizualiza imaginile.

Gestionarea marcajelor

Crearea marcajelor

Utilizaţi marcaje pentru a imprima documente accesate frecvent care sunt stocate pe servere sau pe web.

1 Deschideţi un browser web, apoi tastaţi adresa IP a imprimantei în câmpul de adrese.

   Note:

   - Vizualizaţi adresa IP a imprimantei pe ecranul de început al acesteia. Adresa IP apare ca patru seturi de numere separate prin puncte, cum ar fi 123.123.123.123.
   - Dacă utilizaţi un server proxy, dezactivaţi-l temporar pentru a încărca corect pagina web.

2 Faceţi clic pe **Marcaje** > **Adăugare marcaj** şi apoi introduceţi un nume de marcaj.

3 Selectaţi un tip de protocol pentru adresă, apoi efectuaţi una din următoarele:

   - Pentru HTTP şi HTTPS, introduceţi URL-ul pe care doriţi să îl marcaţi.
   - Pentru HTTPS, utilizaţi numele gazdă în locul adresei IP. De exemplu, introduceţi **myWebsite.com/sample.pdf** în loc să tastaţi **123.123.123.123/sample.pdf**. Asiguraţi-vă că numele gazdă corespunde şi valorii Nume comun (CN) din certificatul de server. Pentru mai multe informaţii despre obţinerea valorii CN din certificatul de server, consultaţi informaţiile de asistenţă pentru browserul dvs. Web.
   - Pentru FTP, introduceţi adresa FTP. De exemplu, **myServer/myDirectory**. Introduceţi portul FTP. Portul 21 este portul implicit pentru trimiterea comenzilor.
   - Pentru SMB, introduceţi adresa folderului de reţea. De exemplu, **myServer/myShare/myFile.pdf**. Introduceţi numele de domeniu pentru reţea.
   - Dacă este necesar, selectaţi tipul de autentificare pentru FTP şi SMB.

   Pentru a limita accesul la marcaj, introduceţi un PIN.

   Notă: Aplicaţia acceptă următoarele tipuri de fişiere: PDF, JPEG, TIFF şi paginile web bazate pe HTML. Alte tipuri de fişiere, precum DOCX şi XLXS, sunt acceptate de unele modele de imprimantă.

4 Faceţi clic pe **Salvare**.

Crearea folderelor

1 Deschideţi un browser web, apoi tastaţi adresa IP a imprimantei în câmpul de adrese.

   Note:

   - Vizualizaţi adresa IP a imprimantei pe ecranul de început al acesteia. Adresa IP apare ca patru seturi de numere separate prin puncte, cum ar fi 123.123.123.123.
   - Dacă utilizaţi un server proxy, dezactivaţi-l temporar pentru a încărca corect pagina web.

2 Faceţi clic pe **Marcaje** > **Adăugare folder**, apoi introduceţi un nume de folder.

   Notă: Pentru a limita accesul la folder, introduceţi un PIN.

3 Faceţi clic pe **Salvare**.

Notă: Puteţi crea foldere sau marcaje într-un folder. Pentru a crea un marcaj, consultaţi “Crearea marcajelor” la pagina 21.

Gestionarea contactelor

Adăugarea contactelor

1 Deschideţi un browser web, apoi tastaţi adresa IP a imprimantei în câmpul de adrese.

Note:

- Vizualizaţi adresa IP a imprimantei pe ecranul de început al acesteia. Adresa IP apare ca patru seturi de numere separate prin puncte, cum ar fi 123.123.123.123.
- Dacă utilizaţi un server proxy, dezactivaţi-l temporar pentru a încărca corect pagina web.

2 Faceţi clic pe **Agendă**.

3 Din secţiunea Contacte, adăugaţi un contact.

Notă: Puteţi atribui contactul unuia sau mai multor grupuri.

4 Dacă este necesar, specificaţi o metodă de conectare pentru a permite accesul la aplicaţie.

5 Aplicaţi modificările.

Adăugarea grupurilor

1 Deschideţi un browser web, apoi tastaţi adresa IP a imprimantei în câmpul de adrese.

Note:

- Vizualizaţi adresa IP a imprimantei pe ecranul de început al acesteia. Adresa IP apare ca patru seturi de numere separate prin puncte, cum ar fi 123.123.123.123.
- Dacă utilizaţi un server proxy, dezactivaţi-l temporar pentru a încărca corect pagina web.

2 Faceţi clic pe **Agendă**.

3 Din secţiunea Grupuri de contacte, adăugaţi un nume de grup.

Notă: Puteţi atribui unul sau mai multe contacte grupului.

4 Aplicaţi modificările.

Editarea contactelor sau a grupurilor

1 Deschideţi un browser web, apoi tastaţi adresa IP a imprimantei în câmpul de adrese.

Note:

- Vizualizaţi adresa IP a imprimantei pe ecranul de început al acesteia. Adresa IP apare ca patru seturi de numere separate prin puncte, cum ar fi 123.123.123.123.
- Dacă utilizaţi un server proxy, dezactivaţi-l temporar pentru a încărca corect pagina web.

2 Faceţi clic pe **Agendă**.

3 Efectuaţi oricare dintre următoarele operaţii:
- Din secţiunea Contacte, faceţi clic pe un nume de contact şi apoi editaţi informaţia.
- Din secţiunea Grupuri de contacte, faceţi clic pe un nume de grup şi apoi editaţi informaţia.

4 Aplicaţi modificările.

Ștergerea contactelor sau a grupurilor

1 Deschideţi un browser web, apoi tastaţi adresa IP a imprimantei în câmpul de adrese.

Note:
- Vizualizaţi adresa IP a imprimantei pe ecranul de început al acesteia. Adresa IP apare ca patru seturi de numere separate prin puncte, cum ar fi 123.123.123.123.
- Dacă utilizaţi un server proxy, dezactivaţi-l temporar pentru a încărca corect pagina web.

2 Faceţi clic pe **Agendă**.

3 Efectuaţi oricare dintre următoarele operaţii:
- Din secţiunea Contacte, selectaţi contactul pe care doriţi să-l ştergeţi.
- Din secţiunea Grupuri de contacte, selectaţi numele grupului pe care doriţi să îl ştergeţi.

Configurarea și utilizarea caracteristicilor de accesibilitate

Activarea modului Mărire

1 De la panoul de control, apăsaţi şi menţineţi apăsată tasta **5** până când se aude un mesaj vocal.
2 Selectaţi **Modul Mărire**.
3 Selectaţi **OK**.

Pentru mai multe informaţii despre navigarea într-un ecran mărit, consultaţi "Navigarea pe ecran cu ajutorul gesturilor" la pagina 25.

Activarea ghidării vocale

De la panoul de comandă

1 Apăsaţi şi menţineţi apăsată tasta **5** până când auziţi un mesaj vocal.
2 Selectaţi **OK**.

De la tastatură

1 Apăsaţi şi menţineţi apăsată tasta **5** până când auziţi un mesaj vocal.
2 Apăsaţi **Tab** pentru a deplasa cursorul pentru focalizare la butonul OK şi apăsaţi pe butonul **Enter**.

Note:

- Ghidarea vocală se activează şi la introducerea căştilor în mufa pentru căşti.
- Pentru reglarea volumului, utilizaţi butoanele de volum din partea de jos a panoului de control.

Reglarea ratei de vorbire pentru ghidarea vocală

1 Din ecranul de pornire, selectaţi **Setări** > **Dispozitiv** > **Accesibilitate** > **Rată de vorbire**.
2 Selectaţi rata de vorbire.

Reglarea volumului implicit al difuzorului intern

1 De la panoul de control, navigaţi până la:
Setări > **Dispozitiv** > **Preferinţe** > **Feedback audio**
2 Reglaţi volumul.

Note:

- Dacă este activat modul silenţios, alertele sonore sunt dezactivate. De asemenea, această setare încetineşte performanţa imprimantei.
- Volumul se resetează la valoarea implicită după deconectarea sesiunii sau când imprimanta revine din modul Repaus sau din modul Hibernare.

Reglarea volumului implicit al căștilor

1. De la panoul de control, navigaţi până la:

   Setări > **Dispozitiv** > **Accesibilitate**

2. Ajustarea volumului căştilor.

   Notă: Volumul se resetează la valoarea implicită după deconectarea sesiunii sau când imprimanta revine din modul Repaus sau din modul Hibernare.

Activarea parolelor vocale sau a numerelor personale de identificare

1. Din ecranul de pornire, selectaţi **Setări** > **Dispozitiv** > **Accesibilitate** > **Parole vocale/Coduri PIN**.
2. Activaţi setarea.

Navigarea pe ecran cu ajutorul gesturilor

Note:

- Gesturile pot fi utilizate numai atunci când ghidarea vocală este activată.
- Activaţi Mărirea pentru a utiliza gesturile de mărire/micşorare şi de panoramare.
- Utilizaţi o tastatură fizică pentru a introduce caractere şi a ajusta anumite setări.

Gest	Funcţie
Atingere dublă	Selectaţi o opţiune sau un element de pe ecran.
Atingere triplă	Măriţi sau micşoraţi text şi imagini.
Glisaţi la dreapta sau în jos	Treceţi la elementul următor de pe ecran.
Glisaţi la stânga sau glisaţi în sus	Treceţi la elementul anterior de pe ecran.
Panoramare	Accesaţi părţi din imaginea mărită care depăşesc limitele ecranului. **Notă:** Acest gest necesită utilizarea a două degete, pentru a glisa de-a latul unei imagini mărite.
Glisaţi în sus, apoi la stânga	Ieşiţi dintr-o aplicaţie şi reveniţi la ecranul de pornire.
Glisaţi în jos, apoi la stânga	• Revocaţi o lucrare. • Reveniţi la setarea anterioară. • Închideţi ecranul care apare, fără modificarea oricărei setări sau valori.
Glisaţi în sus, apoi în jos	Repetaţi o invitaţie rostită.

Utilizarea tastaturii de pe afișaj

Alegeţi una sau mai multe dintre următoarele opţiuni:

- Glisaţi un deget peste tastă pentru a anunţa caracterul.
- Ridicaţi degetul pentru a introduce sau a tasta caracterul în câmp.
- Selectaţi **Backspace** pentru a şterge caractere.
- Pentru a asculta conţinutul din câmpul de introducere, selectaţi **Tab**, apoi selectaţi **Shift + Tab**.

Încărcarea hârtiei și a suporturilor speciale

Setarea dimensiunii și a tipului suporturilor speciale

Tăvile detectează automat dimensiunea hârtiei simple. Pentru suporturile speciale, cum ar fi etichetele, cartonul sau plicurile, efectuaţi următoarele:

1. Din ecranul de început, navigaţi la:

   Setări > **Hârtie** > **Configurarea tăvii** > **Dimensiune/Tip hârtie** > selectaţi o sursă de hârtie

2. Setaţi dimensiunea şi tipul suporturilor speciale.

Configurarea setărilor pentru formatul universal de hârtie

1. Din ecranul de pornire, atingeţi **Setări** > **Hârtie** > **Configuraţie media** > **Configurare universală**.
2. Configuraţi setările.

Încărcarea tăvilor

ATENŢIE - PERICOL DE RĂSTURNARE: Pentru a reduce riscul de instabilitate a echipamentului, încărcaţi separat fiecare tavă. Păstraţi închise toate celelalte tăvi, până când este necesar să le deschideţi.

1. Trageţi tava afară.

   Notă: Nu scoateţi tăvile în timp ce imprimanta este ocupată.

2 Reglaţi ghidajele pentru a se potrivi cu dimensiunea hârtiei pe care o încărcaţi.

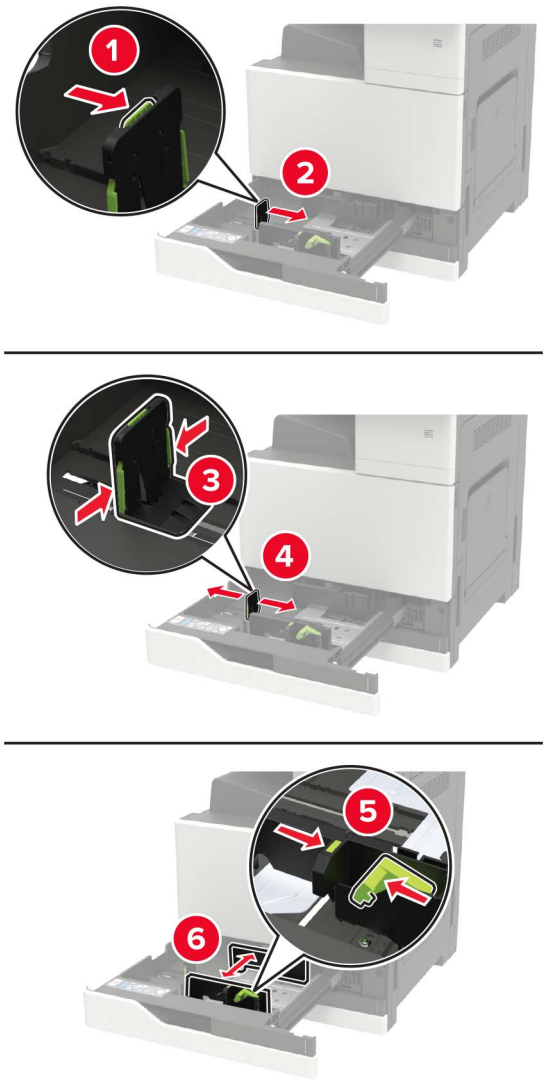

3 Flexaţi, răsfiraţi şi aliniaţi marginile hârtiei înainte de a o încărca.

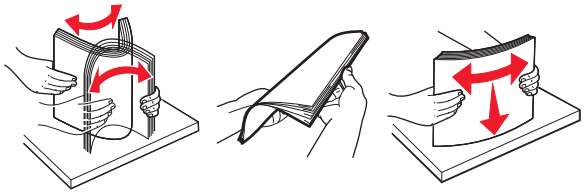

4 Încărcaţi hârtia.

- Când utilizaţi hârtie cu antet, efectuaţi una dintre următoarele operaţii:

Fără un finisor opţional	Cu un finisor opţional
Imprimarea pe o faţă	Imprimarea pe o faţă
Imprimarea pe două feţe	Imprimarea pe două feţe
Imprimarea pe o faţă	Imprimarea pe o faţă
Imprimarea pe două feţe	Imprimarea pe două feţe

- Încărcaţi hârtia pre-perforată cu găurile îndreptate spre partea frontală sau stângă a tăvii.
- Nu glisaţi hârtia în tavă.
- Pentru a evita blocarea hârtiei, asiguraţi-vă că nivelul teancului este inferior indicatorului de umplere maximă cu hârtie.

5 Introduceţi tava.

Dacă încărcaţi un alt tip de hârtie decât cel simplu, de la panoul de control, setaţi dimensiunea şi tipul hârtiei pentru a se potrivi cu hârtia încărcată.

Încărcarea tăvii de 2500 de foi

Tava de 2500 de coli acceptă o singură dimensiune de hârtie, A4 sau Letter. Pentru a verifica dimensiunea de hârtie acceptată, trageți tava afară și apoi localizați indicatorul pentru dimensiune din partea de jos tăvii.

ATENŢIE - PERICOL DE RĂSTURNARE: Pentru a reduce riscul de instabilitate a echipamentului, încărcaţi separat fiecare tavă. Păstraţi închise toate celelalte tăvi, până când este necesar să le deschideţi.

1 Trageţi tava afară.

Note:

- Pentru a evita blocajele de hârtie, nu scoateţi tăvile în timp ce imprimanta este ocupată.
- Pentru a evita erorile, asigurați-vă că ghidajul de transfer este întotdeauna în partea stângă a tăvii.

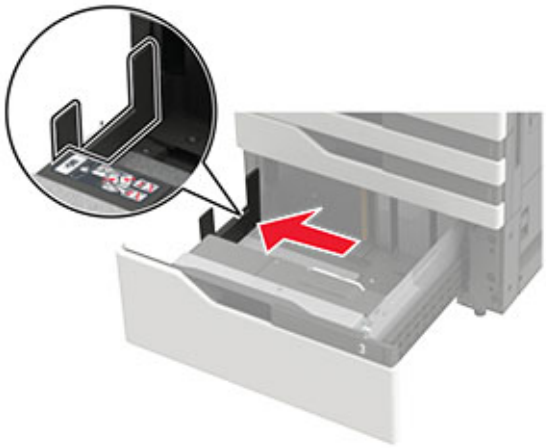

2 Flexaţi, răsfiraţi şi aliniaţi marginile hârtiei înainte de a o încărca.

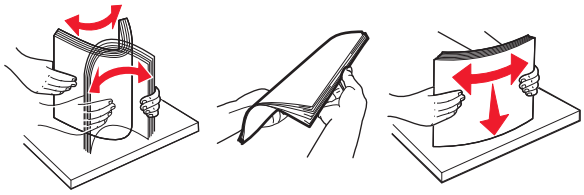

3 Încărcaţi teancul de hârtie pe partea dreaptă și apoi încărcaţi teancul de hârtie pe partea stângă.

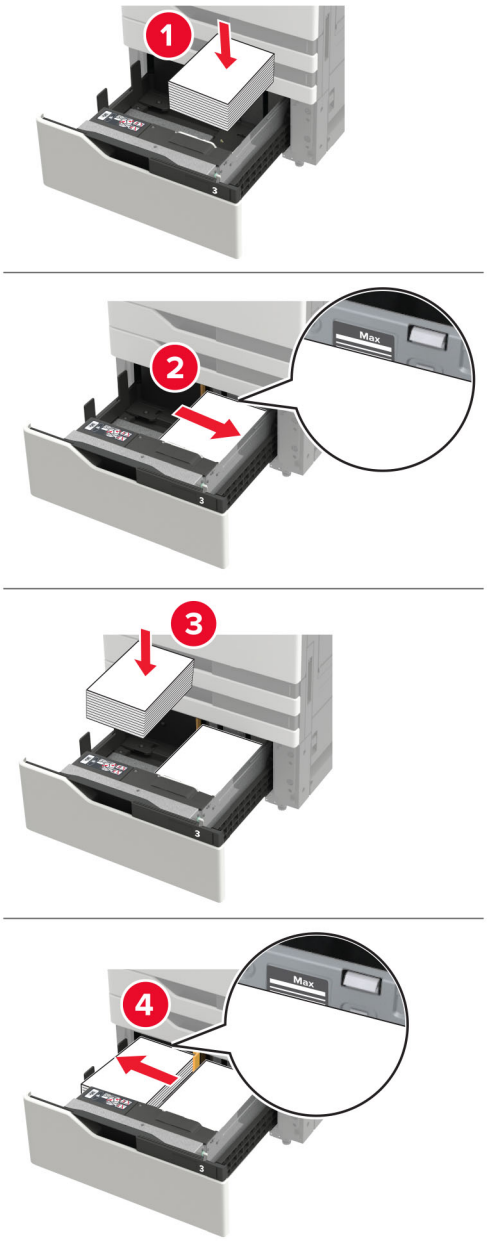

- Asiguraţi-vă că înălțimea teancului este inferioară indicatorului de umplere maximă pe de fiecare parte a tăvii.
- Încărcaţi hârtia cu antet cu faţa în sus pentru imprimarea pe o singură faţă.
- Încărcaţi hârtia cu antet cu faţa în jos pentru imprimarea pe două feţe.

- Asiguraţi-vă că teancurile de hârtie nu trec de separator. Împingeţi fiecare teanc de hârtie departe de părţile laterale ale tăvii.

4 Introduceţi tava.

5 De la panoul de control, navigaţi până la: **Setări** > **Dispozitiv** > **Întreţinere** > **Meniu configurare** > **Configurare tavă** > **Detectare dimensiune**.

6 Selectaţi tava și dimensiunea hârtiei.

Încărcarea tăvii de 3000 de foi

Tava de 3000 de coli acceptă o singură dimensiune de hârtie, A4 sau Letter.

ATENŢIE - PERICOL DE RĂSTURNARE: Pentru a reduce riscul de instabilitate a echipamentului, încărcaţi separat fiecare tavă. Păstraţi închise toate celelalte tăvi, până când este necesar să le deschideţi.

1 Deschideţi uşa F şi apoi ridicaţi rola de alimentare.

Avertisment - Pericol de deteriorare: Pentru a evita deteriorarea și performanțele slabe, nu atingeţi rolele de alimentare.

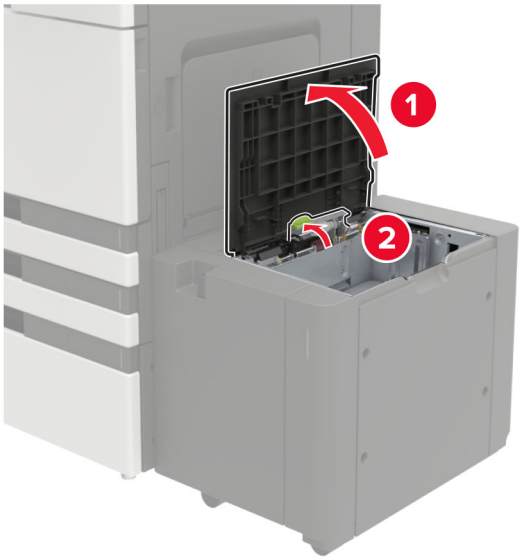

2 Flexaţi, răsfiraţi şi aliniaţi marginile hârtiei înainte de a o încărca.

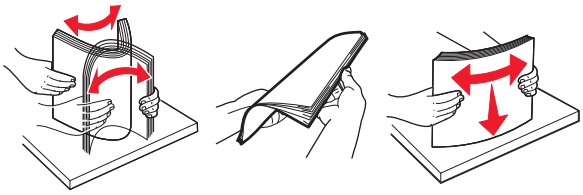

3 Încărcaţi teancul de hârtie cu faţa imprimabilă îndreptată în jos.

- Încărcaţi hârtia cu antet cu faţa în jos pentru imprimarea pe o faţă.
- Încărcaţi hârtia cu antet cu faţa în sus pentru imprimare faţă-verso.
- Pentru a evita blocarea hârtiei, asiguraţi-vă că nivelul teancului este sub unghiul de pe cadru.

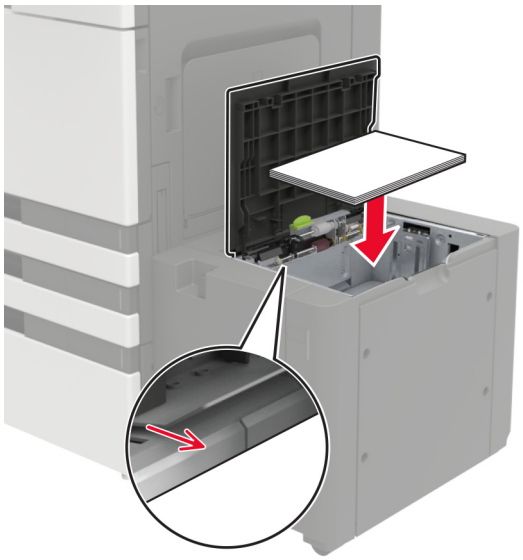

4 Coborâţi rola de alimentare și apoi închideți ușa.

5 De la panoul de control, navigaţi până la: **Setări** > **Dispozitiv** > **Întreţinere** > **Meniu configurare** > **Configurare tavă** > **Detectare dimensiune**.

6 Selectați tava și dimensiunea hârtiei.

Încărcarea alimentatorului multifuncțional

1 Deschideţi alimentatorul multifuncţional.

2 Reglaţi ghidajul pentru a se potrivi cu dimensiunea hârtiei pe care o încărcaţi.

3 Flexaţi, răsfiraţi şi aliniaţi marginile hârtiei înainte de a o încărca.

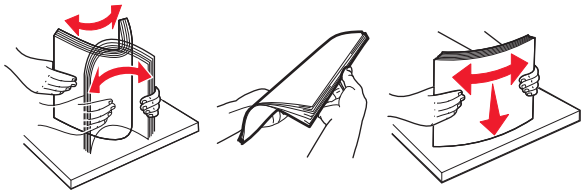

4 Încărcaţi hârtia sau suporturile speciale.

Când utilizaţi hârtie cu antet, efectuaţi una dintre următoarele operaţii:

Imprimarea pe o faţă	Imprimarea pe două feţe

Avertisment - Pericol de deteriorare: Când folosiţi plicuri, nu utilizaţi plicuri cu timbre, cleme, clapete, ferestre, învelitori sau adezivi autocolanţi.

5 De la panoul de control, setaţi dimensiunea şi tipul de hârtie pentru a corespunde cu hârtia încărcată.

Legarea tăvilor

1 Din ecranul de pornire, atingeţi **Setări** > **Hârtie** > **Configuraţie tavă** > selectaţi o sursă de hârtie.

2 Setaţi aceeaşi dimensiune a hârtiei şi acelaşi tip de hârtie pe tăvile la care vă conectaţi.

3 Din ecranul de pornire, atingeţi **Setări** > **Dispozitiv** > **Întreţinere** > **Meniu Configurare** > **Configuraţie tavă** > **Unirea tăvilor**.

4 Atingeţi **Automat**.

Pentru a anula legarea tăvilor, asiguraţi-vă că niciuna dintre tăvi nu conţine aceeaşi dimensiune sau aceleaşi setări pentru tip de hârtie.

Avertisment - Pericol de deteriorare: Temperatura unităţii de fuziune diferă în funcţie de tipul de hârtie specificat. Pentru a evita problemele de imprimare, reglaţi setarea tipului de hârtie din imprimantă în funcţie de hârtia din tavă.

Suport pentru hârtie

Dimensiuni acceptate pentru hârtie

Dimensiuni de hârtie acceptate de imprimantă

Format şi dimensiune hârtie	Tavă de 500 de coli	Tavă pentru 2 x 500 de coli	Tavă de 2500 de coli	Tavă de 3000 de coli	Alimentator multifuncţional[3]	Imprimare faţă-verso
Plic 7 3/4 98 x 191 mm (3,9 x 7,5 in.)	X	X	X	X	✓	X
Plic 9 98,4 x 225 mm (3,9 x 8,9 in.)	X	X	X	X	✓	X
Plic 10 105 x 241 mm (4,1 x 9,5 in.)	X	X	X	X	✓	X
11 x 17 279,4 x 431,8 mm (11 x 17 in.)	✓[1]	✓[1]	X	X	✓[1]	✓
12 x 18 305 x 457 mm (12 x 18 in.)	✓[1, 4]	X	X	X	✓[1]	✓
A3 297 x 420 mm (11,69 x 16,54 in.)	✓[1]	✓[1]	X	X	✓[1]	✓
A4 210 x 297 mm (8,3 x 11,7 in.)	✓	✓	✓[2]	✓[2]	✓	✓
A5 148 x 210 mm (5,8 x 8,3 in.)	✓[1]	✓[1]	X	X	✓	✓
A6 105 x 148 mm (4,1 x 5,8 in.)	X	X	X	X	✓[1]	✓

[1] Acest tip de hârtie se încarcă doar pe marginea scurtă.

[2] Acest tip de hârtie se încarcă doar pe marginea lungă.

[3] Sursa de hârtie acceptă dimensiunea hârtiei fără *detectarea dimensiunii*.

[4] Acest tip de hârtie nu este acceptat în tava 1.

[5] Imprimarea faţă-verso acceptă dimensiuni universale cuprinse între 139,7 x 148 mm şi 320 x 458 mm (5,5 x 5,83 in. şi 12,6 x 18 in.).

Format şi dimensiune hârtie	Tavă de 500 de coli	Tavă pentru 2 x 500 de coli	Tavă de 2500 de coli	Tavă de 3000 de coli	Alimentator multifuncţional[3]	Imprimare faţă-verso
Plic B5 176 x 250 mm (6,9 x 9,8 in.)	X	X	X	X	✓	X
Plic C5 162 x 229 mm (6,4 x 9 in.)	X	X	X	X	✓	X
Plic DL 110 x 220 mm (4,3 x 8,7 in.)	X	X	X	X	✓	X
Executive 184 x 267 mm (7,3 x 10,5 in.)	✓	✓	X	X	✓	✓
Folio 216 x 330 mm (8,5 x 13 in.)	✓	✓	X	X	✓	✓
JIS B4 257 x 364 mm (10,12 x 14,33 in.)	✓[1]	✓[1]	X	X	✓[1]	✓
JIS B5 182 x 257 mm (7,2 x 10,1 in.)	✓	✓	X	X	✓	✓
Legal 216 x 356 mm (8,5 x 14 in.)	✓[1]	✓[1]	X	X	✓[1]	✓
Letter 216 x 279 mm (8,5 x 11 in.)	✓	✓	✓[2]	✓[2]	✓	✓
Oficio 216 x 340 mm (8,5 x 13,4 in.)	✓	✓	X	X	✓	✓
Alte plicuri Max.: 297 x 427,6 mm (11,69 x 16,83 in.)	X	X	X	X	✓	X

[1] Acest tip de hârtie se încarcă doar pe marginea scurtă.

[2] Acest tip de hârtie se încarcă doar pe marginea lungă.

[3] Sursa de hârtie acceptă dimensiunea hârtiei fără *detectarea dimensiunii*.

[4] Acest tip de hârtie nu este acceptat în tava 1.

[5] Imprimarea faţă-verso acceptă dimensiuni universale cuprinse între 139,7 x 148 mm şi 320 x 458 mm (5,5 x 5,83 in. şi 12,6 x 18 in.).

Format şi dimensiune hârtie	Tavă de 500 de coli	Tavă pentru 2 x 500 de coli	Tavă de 2500 de coli	Tavă de 3000 de coli	Alimentator multifuncţional[3]	Imprimare faţă-verso
SRA3 320 x 450 mm (12,6 x 17,7 in.)	√[1, 4]	X	X	X	√[1]	√
Statement 140 x 216 mm (5,5 x 8,5 in.)	√[1]	√[1]	X	X	√	√
Universal 90 x 139,7 mm până la 320 x 1200 mm (3,5 x 5,5 in. până la 12,6 x 47,24 in.)	√	√	X	X	√	√[5]

[1] Acest tip de hârtie se încarcă doar pe marginea scurtă.

[2] Acest tip de hârtie se încarcă doar pe marginea lungă.

[3] Sursa de hârtie acceptă dimensiunea hârtiei fără *detectarea dimensiunii*.

[4] Acest tip de hârtie nu este acceptat în tava 1.

[5] Imprimarea faţă-verso acceptă dimensiuni universale cuprinse între 139,7 x 148 mm şi 320 x 458 mm (5,5 x 5,83 in. şi 12,6 x 18 in.).

Dimensiuni de hârtie acceptate de ADF și de scaner

Dimensiune hârtie	Dimensiuni	ADF	Scaner
3 x 5	76,2 x 127 mm (3 x 5 in.)	X	√[1,2]
4 x 6	101,6 x 152,4 mm (4 x 6 in.)	√[2]	√[1,2]
Plic 7 3/4	98 x 191 mm (3,9 x 7,5 in.)	X	X
Plic 9	98 x 225 mm (3,9 x 8,9 in.)	X	X
Plic 10	105 x 241 mm (4,1 x 9,5 in.)	X	X
11 x 17	279,4 x 431,8 mm (11 x 17 in.)	√	√
12 x 18	305 x 457 mm (12 x 18 in.)	X	X
A3	297 x 420 mm (11,69 x 16,54 in.)	√	√

[1] Acest tip de hârtie se încarcă doar pe marginea scurtă.

[2] Sursa de hârtie acceptă dimensiunea hârtiei fără *detectarea dimensiunii*.

Dimensiune hârtie	Dimensiuni	ADF	Scaner
A4	210 x 297 mm (8,3 x 11,7 in.)	✓	✓
A5	148 x 210 mm (5,8 x 8,3 in.)	✓	✓[2]
A6	105 x 148 mm (4,1 x 5,8 in.)	✓[1,2]	✓[1,2]
Plic B5	176 x 250 mm (6,9 x 9,8 in.)	X	X
Plic C5	162 x 229 mm (6,4 x 9 in.)	X	X
Plic DL	110 x 220 mm (4,3 x 8,7 in.)	X	X
Carte de vizită	---	X	✓[1,2]
Dimensiune particularizată de scanare [x]	---	✓[2]	✓[2]
Hagaki	100 x 148 mm (3,94 x 5,83 in.)	✓	✓
Executive	184 x 267 mm (7,3 x 10,5 in.)	✓	✓
Folio	216 x 330 mm (8,5 x 13 in.)	✓	✓
JIS B4	257 x 364 mm (10,12 x 14,33 in.)	✓	✓
JIS B5	182 x 257 mm (7,2 x 10,1 in.)	✓	✓
Letter	216 x 279 mm (8,5 x 11 in.)	✓	✓
Legal	216 x 356 mm (8,5 x 14 in.)	✓	✓
Oficio	216 x 340 mm (8,5 x 13,4 in.)	✓[2]	✓[2]
Alte plicuri	98 x 162 mm până la 176 x 250 mm (3,9 x 6,3 in. până la 6,9 x 9,8 in.)	X	X
SRA3	320 x 450 mm (12,6 x 17,7 in.)	X	X
Statement	140 x 216 mm (5,5 x 8,5 in.)	✓	✓

[1] Acest tip de hârtie se încarcă doar pe marginea scurtă.

[2] Sursa de hârtie acceptă dimensiunea hârtiei fără *detectarea dimensiunii*.

Dimensiune hârtie	Dimensiuni	ADF	Scaner
Universal	89 x 98,4 mm până la 297 x 431,8 mm (3,50 x 3,87 in. până la 11,69 x 17,00 in.)	√[2]	√[2]

[1] Acest tip de hârtie se încarcă doar pe marginea scurtă.

[2] Sursa de hârtie acceptă dimensiunea hârtiei fără *detectarea dimensiunii*.

Dimensiuni de hârtie acceptate de finisor

Notă: Când este instalat un finisor, recipientul standard al finisorului devine recipientul implicit, chiar şi pentru lucrările de imprimare care nu necesită finisare.

Dimensiuni acceptate pentru hârtie

Dimensiune hârtie	Finisor cu capse	Recipient 1 finisor cu capsare şi perforare	Recipient 2 finisor cu capsare şi perforare	Finisor pentru broşuri
11 x 17	√	√	√	√
12 x 18	√[1]	√[1]	√[5]	√
A3	x	√[1]	√[5]	√
A4	√	√	√	√
A5	√[1]	√[1]	√[4]	x
A6	√[1]	√[1]	x	x
Executive	√	√	√	x
Folio	√[1]	√	√	x
JIS B5	√	√	√	x
JIS B4	√	√	√	√
Legal	√	√[6]	√	√
Letter	√	√	√	√
Oficio	√[1]	√	√	x
SRA3	√[1]	√[3]	√[1]	√
Statement	√[1]	√[1]	√[1]	x

[1] Hârtia este acceptată, însă finisorul nu o stivuieşte, capsează sau perforează.

[2] Hârtia este acceptată numai dacă finisorul o stivuieşte şi o perforează, dar nu o capsează.

[3] Hârtia este acceptată numai dacă dimensiunea hârtiei este între 210 x 279,4 mm şi 320 x 457,2 mm (între 8,27 x 11 in. şi 12,6 x 18 in.).

[4] Hârtia este acceptată numai dacă finisorul stivuieşte şi capsează hârtia, dar nu o perforează.

[5] Hârtia este acceptată numai dacă finisorul stivuieşte hârtia, dar nu o capsează sau perforează.

[6] Hârtia este acceptată numai pentru perforarea cu două găuri.

Dimensiune hârtie	Finisor cu capse	Recipient 1 finisor cu capsare şi perforare	Recipient 2 finisor cu capsare şi perforare	Finisor pentru broşuri
Universal	✓	✓[1]	✓[5]	✓[3]

[1] Hârtia este acceptată, însă finisorul nu o stivuieşte, capsează sau perforează.

[2] Hârtia este acceptată numai dacă finisorul o stivuieşte şi o perforează, dar nu o capsează.

[3] Hârtia este acceptată numai dacă dimensiunea hârtiei este între 210 x 279,4 mm şi 320 x 457,2 mm (între 8,27 x 11 in. şi 12,6 x 18 in.).

[4] Hârtia este acceptată numai dacă finisorul stivuieşte şi capsează hârtia, dar nu o perforează.

[5] Hârtia este acceptată numai dacă finisorul stivuieşte hârtia, dar nu o capsează sau perforează.

[6] Hârtia este acceptată numai pentru perforarea cu două găuri.

Tipuri de hârtie acceptate

Tipuri de hârtie acceptate de imprimantă

Notă: Etichetele, foliile transparente, plicurile şi cartoanele se imprimă întotdeauna cu o viteză redusă.

Tip de hârtie	Tavă de 2 x 500 de coli	Tavă de 2500 de coli	Tavă de 3000 de coli	Alimentator multi-funcţional	Imprimare faţă-verso
Hârtie de corespondență	✓	✓	✓	✓	✓
Plicuri	X	X	X	✓	X
Carton	✓	✓	✓	✓	✓
Hârtie colorată	✓	✓	✓	✓	✓
Tip personalizat	✓	✓	✓	✓	✓
Lucioasă	✓	✓	✓	✓	✓
Hârtie grea lucioasă	✓	✓	✓	✓	✓
Hârtie grea	✓	✓	✓	✓	✓
Etichete	X	X	X	✓	X
Hârtie cu antet	✓	✓	✓	✓	✓
Hârtie ușoară	✓	✓	✓	✓	✓
Hârtie simplă	✓	✓	✓	✓	✓
Preimprimată	✓	✓	✓	✓	✓
Reciclată	✓	✓	✓	✓	✓
Plic aspru	X	X	X	✓	X

[1] Imprimaţi doar în loturi de până la 20 de pagini pentru a preveni lipirea acestora.

Tip de hârtie	Tavă de 2 x 500 de coli	Tavă de 2500 de coli	Tavă de 3000 de coli	Alimentator multi-funcţional	Imprimare faţă-verso
Hârtie aspră de bumbac	✓	✓	✓	✓	✓
Folii transparente[1]	X	X	X	✓	X
Etichete de vinil	X	X	X	X	X

[1] Imprimaţi doar în loturi de până la 20 de pagini pentru a preveni lipirea acestora.

Tip de hârtie	ADF	Scaner
Hârtie de corespondență	✓	✓
Plicuri	✓	✓
Carton	✓	✓
Hârtie colorată	✓	✓
Tip personalizat	✓	✓
Lucioasă	✓	✓
Hârtie grea lucioasă	✓	✓
Hârtie grea	✓	✓
Etichete	✓	✓
Hârtie cu antet	✓	✓
Hârtie ușoară	✓	✓
Hârtie simplă	✓	✓
Preimprimată	✓	✓
Reciclată	✓	✓
Plic aspru	✓	✓
Hârtie aspră de bumbac	✓	✓
Folii transparente[1]	✓	✓
Etichete de vinil	✓	✓

[1] Imprimaţi doar în loturi de până la 20 de pagini pentru a preveni lipirea acestora.

Tipuri de hârtie acceptate de finisor

Tip de hârtie	Finisor cu capse		Finisor cu capsare şi perforare			Finisor pentru broşuri
	Fără finisare	Capsare	Fără finisare	Capsare	Perforare	
Hârtie de corespondență	✓	✓	✓	✓	✓	✓
Carton	✓	X	✓	X	✓	X
Lucioasă	✓	X	✓	✓	✓	✓
Hârtie grea lucioasă	✓	X	✓	X	✓	X
Etichete	✓	X	✓	X	X	X
Hârtie simplă	✓	✓	✓	✓	✓	✓
Reciclată	✓	✓	✓	✓	✓	✓
Folii transparente[1]	✓	X	✓	X	X	X
Etichete de vinil	X	X	X	X	X	X
Plicuri	✓	X	✓	X	X	X
Plic aspru	✓	X	✓	X	X	X
Hârtie cu antet	✓	✓	✓	✓	✓	✓
Preimprimată	✓	✓	✓	✓	✓	✓
Hârtie colorată	✓	✓	✓	✓	✓	✓
Hârtie ușoară	✓	✓	✓	✓	✓	✓
Hârtie grea	✓	X	✓	X	X	X
Hârtie aspră de bumbac	✓	X	✓	X	X	X
Tip personalizat	✓	✓	✓	✓	✓	✓

[1] Imprimaţi doar în loturi de până la 20 de pagini pentru a preveni lipirea acestora.

Greutăți acceptate pentru hârtie

Tip de hârtie	Tavă standard de 550 de coli	Tavă pentru 2 x 500 de coli	Tavă de 2500 de coli	Tavă de 3000 de coli	Alimentator multifuncţional
Hârtie simplă	60–256 g/m^2 (16–68 lb)				
Lucioasă	60–256 g/m^2 (16–68 lb)				
Carton	60–256 g/m^2 (16–68 lb)				
Etichete	---	---	---	---	60–256 g/m^2 (16–68 lb)
Plicuri	---	---	---	---	75–256 g/m^2 (20–68 lb)

Imprimare

Imprimarea de pe un computer

Notă: Pentru etichete, hârtie cartonată şi plicuri, setaţi dimensiunea hârtiei şi selectaţi imprimanta înainte de imprimarea documentului.

1. Din documentul pe care încercaţi să-l imprimaţi, deschideţi dialogul Imprimare.
2. Dacă este necesar, reglaţi setările.
3. Imprimaţi documentul.

Imprimarea de pe un dispozitiv mobil

Imprimarea de pe un dispozitiv mobil utilizând Lexmark Mobile Print

Lexmark™ Mobile Print vă permite să trimiteţi documente şi imagini direct către o imprimantă Lexmark acceptată.

1. Deschideţi documentul, apoi trimiteţi-l sau partajaţi-l cu Lexmark Mobile Print.

   Notă: Unele aplicaţii terţe ar putea să nu accepte funcţia de trimitere sau partajare. Pentru mai multe informaţii, consultaţi documentaţia livrată împreună cu aplicaţia.
2. Selectaţi o imprimantă.
3. Imprimaţi documentul.

Imprimarea de pe un dispozitiv mobil utilizând Google Cloud Print

Google Cloud Print™ este un serviciu care vă permite să imprimaţi la orice imprimantă compatibilă cu Google Cloud Print.

Înainte de a începe, asiguraţi-vă că:

- Imprimanta este înregistrată pe serverul Google Cloud Print.
- Pluginul Cloud Print este descărcat din Magazinul Google Play™ şi este activat pe dispozitiv mobil.

1. De pe dispozitivul mobil Android™, deschideţi un document sau selectaţi un document din managerul de fişiere.
2. Atingeţi ⋮ > **Imprimare**.
3. Selectaţi o imprimantă, apoi atingeţi 🖶 .

Imprimarea de pe un dispozitiv mobil utilizând serviciul de imprimare Mopria

Serviciul de imprimare Mopria® este o soluţie de Mobile Printing pentru dispozitivele mobile care rulează versiunea Android 5.0 sau o versiune ulterioară. Acesta vă permite să imprimaţi direct pe orice imprimantă certificată Mopria.

Notă: Descărcaţi aplicaţia Mopria Print Service din Google Play şi activaţi-o pe dispozitivul mobil.

1. De pe dispozitivul mobil Android, lansaţi o aplicaţie compatibilă sau selectaţi un document din managerul de fişiere.
2. Atingeţi ⋮ > **Imprimare**.
3. Selectaţi o imprimantă şi apoi reglaţi setările, dacă este necesar.
4. Apăsaţi 🖶.

Imprimarea de pe un dispozitiv mobil utilizând AirPrint

Caracteristica software AirPrint este o soluţie de Mobile Printing care vă permite să imprimaţi direct de pe dispozitivele Apple la o imprimantă certificată AirPrint.

Note:

- Asiguraţi-vă că dispozitivul Apple şi imprimanta sunt conectate la aceeaşi reţea. Dacă reţeaua are mai multe huburi wireless, asiguraţi-vă că ambele dispozitive sunt conectate la aceeaşi subreţea.
- Această aplicaţie este acceptată numai pe anumite dispozitive Apple.

1. De pe dispozitivul mobil, selectaţi un document din managerul de fişiere sau lansaţi o aplicaţie compatibilă.
2. Atingeţi ⬆ > **Imprimare**.
3. Selectaţi o imprimantă şi apoi reglaţi setările, dacă este necesar.
4. Imprimaţi documentul.

Imprimarea de pe un dispozitiv mobil utilizând Wi-Fi Direct®

Wi-Fi Direct® este un serviciu care vă permite să imprimaţi la orice imprimantă compatibilă cu Wi-Fi Direct.

Notă: Asiguraţi-vă că dispozitivul mobil este conectat la reţeaua fără fir a imprimantei. Pentru informaţii suplimentare, consultaţi “Conectarea unui dispozitiv mobil la imprimantă” la pagina 160.

1. De pe dispozitivul mobil, lansaţi o aplicaţie compatibilă sau selectaţi un document din managerul de fişiere.
2. În funcţie de dispozitivul mobil, efectuaţi una dintre următoarele operaţii:
   - Atingeţi ⋮ > **Imprimare**.
   - Atingeţi ⬆ > **Imprimare**.
   - Atingeţi ··· > **Imprimare**.

3 Selectaţi o imprimantă şi apoi reglaţi setările, dacă este necesar.

4 Imprimaţi documentul.

Imprimarea de pe o unitate flash

1 Introduceţi o unitate flash.

Note:

- Dacă introduceţi unitatea flash atunci când este afişat un mesaj de eroare, imprimanta va ignora unitatea flash.
- Dacă introduceţi unitatea flash în timp ce imprimanta procesează alte lucrări de imprimare, pe ecran va apărea mesajul **Ocupat**.

2 De pe ecran, atingeţi documentul pe care doriţi să îl imprimaţi.

Dacă este necesar, configuraţi alte setări de imprimare.

3 Trimiteţi lucrarea de imprimare.

Pentru a imprima un alt document, atingeţi **Unitate USB**.

Avertisment - Pericol de deteriorare: Pentru a evita pierderea de date sau defectarea imprimantei, nu atingeţi unitatea flash sau imprimanta în zonele indicate în timp ce un dispozitiv de memorie este utilizat activ pentru imprimare, citire sau scriere.

Unități flash și tipuri de fișiere acceptate

Unități flash

- Lexar JumpDrive S70 (16 GB şi 32 GB)
- SanDisk Cruzer (16 GB şi 32 GB)
- PNY Attache (16 GB şi 32 GB)

Note:

– Imprimanta acceptă unităţi flash USB de mare viteză cu standard full-speed (viteză integrală).
– Unităţile flash USB trebuie să accepte sistemul File Allocation Tables (FAT).

Tipuri de fișiere

Documente

- PDF (versiunea 1.7 sau versiuni anterioare)
- HTML
- XPS
- Formate de fişiere Microsoft (.doc, .docx, .xls, .xlsx, .ppt, .pptx)

Imagini

- .dcx
- .gif
- .JPEG sau .jpg
- .bmp
- .pcx
- .TIFF sau .tif
- .png

Configurarea lucrărilor de imprimare confidențiale

1 De la panoul de control, navigaţi până la:

Setări > **Securitate** > **Configurare imprimare confidenţială**

2 Configuraţi setările.

Utilizaţi	Pentru
Număr maxim de introduceri nevalide PIN	Setaţi numărul de introduceri nevalide ale codului PIN. **Notă:** Când este atinsă limita, lucrările de imprimare pentru numele de utilizator respectiv sunt şterse.
Expirare lucrare confidenţială	Setaţi perioada de expirare pentru lucrările de imprimare confidenţială. **Notă:** Lucrările confidenţiale în aşteptare sunt memorate în imprimantă până când sunt autorizate sau şterse manual.
Expirare lucrare repetată	Setaţi perioada de expirare pentru o lucrare de imprimare repetată. **Notă:** Lucrările în aşteptare repetate sunt stocate în memoria imprimantei pentru reimprimare.
Expirare lucrare de verificare	Setaţi perioada de expirare în care imprimanta imprimă o copie înainte de imprimarea copiilor rămase. **Notă:** Lucrările de verificare imprimă o copie în scopul verificării calităţii înainte de a imprima restul copiilor.
Rezervare Expirare lucrare	Setaţi perioada de expirare în care imprimanta stochează lucrări de imprimare. **Notă:** Lucrările de imprimare rezervate în aşteptare sunt şterse automat după imprimare.
Necesită punerea în aşteptare a tuturor lucrărilor	Setaţi imprimanta să pună în aşteptare toate lucrările de imprimare.
Păstrare documente duplicate	Setaţi imprimanta să imprime toate documentele cu acelaşi nume de fişier.

Imprimarea lucrărilor confidențiale și a altor lucrări în așteptare

Pentru utilizatorii de Windows

1 Având documentul deschis, faceţi clic pe **Fişier** > **Imprimare**.

2 Faceţi clic pe **Proprietăţi**, **Preferinţe**, **Opţiuni** sau **Configurare**.

3 Faceţi clic pe **Imprimare şi păstrare**.

4 Selectaţi **Utilizare Imprimare şi păstrare**, apoi atribuiţi un nume de utilizator.

5 Selectaţi tipul de lucrare de imprimare (confidenţială, repetată, rezervată sau de verificare).

Dacă lucrarea de imprimare este confidenţială, introduceţi apoi un cod PIN din patru cifre.

6 Faceţi clic pe **OK** sau pe **Imprimare**.

7 Din ecranul de pornire al imprimantei, iniţiaţi lucrarea de imprimare.
   - Pentru lucrări de imprimare confidenţiale, navigaţi la:
     Lucrări în aşteptare > selectaţi numele de utilizator > **Confidenţial** > introduceţi codul PIN > selectaţi lucrarea de imprimare > configuraţi setările > **Imprimare**
   - Pentru alte lucrări de imprimare, navigaţi la:
     Lucrări în aşteptare > selectaţi numele de utilizator > selectaţi lucrarea de imprimare > configuraţi setările > **Imprimare**

Pentru utilizatorii de Macintosh

1 Având documentul deschis, selectaţi **Fişier** > **Tipărire**.

   Dacă este necesar, faceţi clic pe triunghiul de informare pentru a vedea mai multe opţiuni.

2 Din opţiunile de imprimare sau din meniul Copii şi pagini, selectaţi **Direcţionare lucrare**.

3 Selectaţi tipul de lucrare de imprimare (confidenţială, repetată, rezervată sau de verificare).

   Dacă lucrarea de imprimare este confidenţială, atribuiţi apoi un nume de utilizator şi un cod PIN din patru cifre.

4 Faceţi clic pe **OK** sau pe **Imprimare**.

5 Din ecranul de pornire al imprimantei, iniţiaţi lucrarea de imprimare.
   - Pentru lucrări de imprimare confidenţiale, navigaţi la:
     Lucrări în aşteptare > selectaţi numele de utilizator > **Confidenţial** > introduceţi codul PIN > selectaţi lucrarea de imprimare > configuraţi setările > **Imprimare**
   - Pentru alte lucrări de imprimare, navigaţi la:
     Lucrări în aşteptare > selectaţi numele de utilizator > selectaţi lucrarea de imprimare > configuraţi setările > **Imprimare**

Tipărirea unei liste de eșantioane de fonturi

1 Din ecranul de pornire, atingeţi **Setări** > **Rapoarte** > **Imprimare** > **Fonturi imprimare**.

2 Atingeţi **Fonturi PCL** sau **Fonturi PS**.

Tipărirea unei liste de directoare

Din ecranul de pornire, atingeţi **Setări** > **Rapoarte** > **Imprimare** > **Director imprimare**.

Anularea unei operații de tipărire

De la panoul de control al imprimantei

1 Din ecranul de pornire, atingeţi **Listă de aşteptare lucrări**.

   Notă: Puteţi accesa, de asemenea, această setare atingând secţiunea superioară a ecranului de început.

2 Selectaţi operaţia de anulat.

De la computer

1. În funcţie de sistemul de operare, efectuaţi una dintre următoarele operaţii:
   - Deschideţi folderul cu imprimante, după care selectaţi imprimanta dorită.
   - Din Preferinţe sistem din meniul Apple, navigaţi la imprimanta dvs.
2. Selectaţi operaţia de anulat.

Copierea

Utilizarea alimentatorului automat de documente și a geamului scanerului

Alimentator automat de documente (ADF)	Geamul scanerului
 • Utilizaţi ADF pentru documentele cu pagini-multiple sau două feţe. • Încărcaţi un document original cu faţa în sus. Pentru documentele cu pagini multiple, asiguraţi-vă că aţi aliniat marginea frontală înainte de încărcare. • Asiguraţi-vă că aţi reglat ghidajele ADF pentru a se potrivi cu lăţimea hârtiei pe care o încărcaţi.	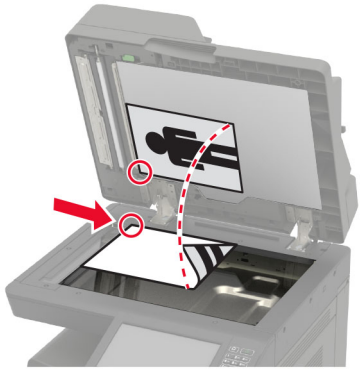 • Utilizaţi geamul scanerului pentru documentele cu o singură pagină,pentru paginile cărţilor, elementele mici (cum ar fi cărţile poştale şi fotografiile), foliile transparente, hârtia fotografică sau suporturile subţiri (cum ar fi decupaje din reviste). • Amplasaţi documentul cu faţa în jos, în colţul cu săgeata.

Realizarea de copii

1 Încărcaţi un document original în tava ADF sau pe geamul scanerului.

Notă: Pentru a evita trunchierea imaginii, asiguraţi-vă că documentul original şi hârtia de ieşire au aceeaşi dimensiune.

2 Din ecranul principal, atingeţi **Copiere**, apoi specificaţi numărul de copii.

Dacă este necesar, reglaţi setările pentru copiere.

3 Copiaţi documentul.

Notă: Pentru a realiza o copie rapidă, din panoul de comandă, apăsați .

Copierea fotografiilor

1 Amplasaţi o fotografie pe geamul scanerului.

2 Din ecranul de început, navigaţi la:

Copiere > **Conţinut** > **Tip conţinut** > **Foto**

3 Din meniul Sursă conţinut, selectaţi setarea care corespunde cel mai bine fotografiei originale.

4 Copiaţi fotografia.

Copierea pe hârtie cu antet

1 Încărcaţi un document original în tava ADF sau pe geamul scanerului.

2 Din ecranul principal, atingeţi **Copiere** > **Copiere din** > selectaţi dimensiunea documentului original.

3 Atingeţi **Copiere în**, apoi selectaţi sursa de hârtie care conţine hârtia cu antet.

Dacă aţi încărcat hârtia cu antet în alimentatorul multifuncţional, navigaţi apoi la:

Copiere în > **Alimentator multifuncţional** > selectaţi o dimensiune de hârtie > **Hârtie cu antet**

4 Copiaţi documentul.

Copierea pe ambele fețe ale hârtiei

1 Încărcaţi un document original în tava ADF sau pe geamul scanerului.

2 Din ecranul de început, atingeţi **Copiere** > **Configurare hârtie**.

3 Reglaţi setările.

4 Copiaţi documentul.

Micșorarea sau mărirea copiilor

1 Încărcaţi un document original în tava ADF sau pe geamul scanerului.

2 Din ecranul de început, navigaţi la:

Copiere > **Scalare** > specificaţi o valoare de scalare

Notă: Modificarea dimensiunii documentului original sau a celui imprimat după setarea opţiunii Scalare restabileşte valoarea de scalare la Automat.

3 Copiaţi documentul.

Asamblarea copiilor

1 Încărcaţi un document original în tava ADF sau pe geamul scanerului.

2 Din ecranul de pornire, atingeţi **Copiere** > **Asamblare** > **Activat [1,2,1,2,1,2]**.

3 Copiaţi documentul.

Inserarea colilor de separare între copii

1 Încărcaţi un document original în tava ADF sau pe geamul scanerului.

2 Din ecranul de pornire, atingeţi **Copiere** > **Coli separatoare**.

3 Reglaţi setările.

4 Trimiteţi lucrarea de copiere.

Copierea mai multor pagini pe o singură foaie

1 Încărcaţi un document original în tava ADF sau pe geamul scanerului.

2 De la ecranul de pornire, atingeţi **Copiere** > **Pagini pe o faţă**.

3 Reglaţi setările.

4 Copiaţi documentul.

Crearea unei comenzi rapide pentru copiere

1 Din ecranul de început, atingeţi **Copiere**.

2 Configuraţi setările şi atingeţi ★.

3 Creaţi o comandă rapidă.

Poșta electronică

Utilizarea alimentatorului automat de documente și a geamului scanerului

Alimentator automat de documente (ADF)	Geamul scanerului
 • Utilizaţi ADF pentru documentele cu pagini-multiple sau două feţe. • Încărcaţi un document original cu faţa în sus. Pentru documentele cu pagini multiple, asigurați-vă că aţi aliniat marginea frontală înainte de încărcare. • Asiguraţi-vă că aţi reglat ghidajele ADF pentru a se potrivi cu lăţimea hârtiei pe care o încărcaţi.	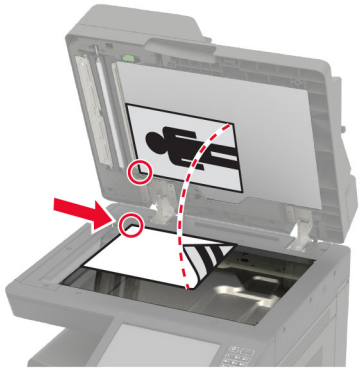 • Utilizaţi geamul scanerului pentru documentele cu o singură pagină,pentru paginile cărţilor, elementele mici (cum ar fi cărţile poştale şi fotografiile), foliile transparente, hârtia fotografică sau suporturile subţiri (cum ar fi decupaje din reviste). • Amplasaţi documentul cu faţa în jos, în colţul cu săgeata.

Configurarea serverului SMTP pentru e-mail

De la panoul de comandă

1 De pe panoul de control, atingeţi **Setări** > **E-mail** > **Configurare e-mail**.

2 Configuraţi setările.

Din Embedded Web Server

1 Deschideţi un browser web, apoi tastaţi adresa IP a imprimantei în câmpul de adrese.

Note:

- Vizualizaţi adresa IP a imprimantei pe ecranul de început al acesteia. Adresa IP apare ca patru seturi de numere separate prin puncte, cum ar fi 123.123.123.123.
- Dacă utilizaţi un server proxy, dezactivaţi-l temporar pentru a încărca corect pagina web.

2 Faceţi clic pe **Setări** > **E-mail**.

3 Configuraţi setările în secţiunea Configurare E-mail.

4 Faceţi clic pe **Salvare**.

Trimiterea unui e-mail

Utilizare panou de comandă

1. Încărcaţi un document original în tava ADF sau pe geamul scanerului.
2. Din ecranul de început, atingeţi **E-mail**, apoi introduceţi informaţiile necesare.

   Notă: Puteţi introduce destinatarul din agendă sau utilizând un număr pentru comandă rapidă.
3. Dacă este necesar, configuraţi setările pentru tipul de fişier trimis.
4. Trimiteţi e-mailul.

Utilizarea numărului pentru comandă rapidă

1. Din panoul de comandă al imprimantei, apăsaţi pe **#**, apoi introduceţi numărul comenzii rapide de la tastatură.
2. Trimiteţi e-mailul.

Crearea unei comenzi rapide pentru poșta electronică

1. Din ecranul de pornire, atingeţi **E-mail**.
2. Configuraţi setările şi atingeţi ★.
3. Creaţi o comandă rapidă.

Utilizarea faxului

Configurarea imprimantei pentru fax

Note:

- Următoarele metode de conectare sunt aplicabile numai în anumite ţări sau regiuni.
- În timpul configurării iniţiale a imprimantei, debifaţi caseta de validare pentru funcţia de fax şi orice altă opţiune pe care intenţionaţi s-o configuraţi ulterior, apoi atingeţi **Continuare**.
- Lumina roşie a indicatorului se poate aprinde intermitent, în culoare roşie, dacă funcţia de fax activată şi nu este configurată complet.

Avertisment - Pericol de deteriorare: Nu atingeţi cablurile şi nu atingeţi imprimanta în zona prezentată în timp ce o utilizaţi activ pentru trimiterea sau primirea unui fax.

Configurarea serverului SMTP pentru fax

De la panoul de comandă

1. De pe panoul de control, atingeţi **Setări** > **Fax** > **Configurare server fax** > **Setări poştă electr. pt. serverul de fax**.
2. Configuraţi setările.

   Notă: Pentru a utiliza setarea serverului SMTP pentru e-mail, activaţi **Utilizare server de e-mail SMTP**.

Din Embedded Web Server

1. Deschideţi un browser web, apoi tastaţi adresa IP a imprimantei în câmpul de adrese.

   Note:

   - Vizualizaţi adresa IP a imprimantei pe ecranul de început al acesteia. Adresa IP apare ca patru seturi de numere separate prin puncte, cum ar fi 123.123.123.123.
   - Dacă utilizaţi un server proxy, dezactivaţi-l temporar pentru a încărca corect pagina web.
2. Faceţi clic pe **Setări** > **Fax** > **Configurare server fax**.

3 Configuraţi setările în secţiunea Setări poştă electr. pt. serverul de fax.

Notă: Pentru a utiliza setarea serverului SMTP pentru e-mail, activaţi **Utilizare server de e-mail SMTP**.

4 Faceţi clic pe **Salvare**.

Configurarea faxului folosind o linie telefonică standard

ATENŢIE - PERICOL DE ELECTROCUTARE: Pentru a evita riscul de electrocutare, nu configuraţi acest produs şi nu realizaţi nicio o conexiune electrică sau cablare, de exemplu la cablul de alimentare, funcţia de fax sau telefon, în timpul unei furtuni cu descărcări electrice.

ATENŢIE - PERICOL DE ELECTROCUTARE: Pentru a evita pericolul de electrocutare, nu utilizaţi caracteristica fax în timpul unei furtuni cu fulgere.

ATENŢIE - PERICOL DE ACCIDENTARE: Pentru a reduce riscul de incendiu, când conectaţi acest produs la reţeaua telefonică publică cu comutare de circuite, utilizaţi numai un cablu de telecomunicaţii (RJ-11) 26 AWG sau superior. Pentru utilizatorii din Australia, cablul de alimentare trebuie să fie aprobat de Autoritatea de Comunicaţii şi Media din Australia.

Configurare 1: Imprimanta este conectată la o linie de fax dedicată

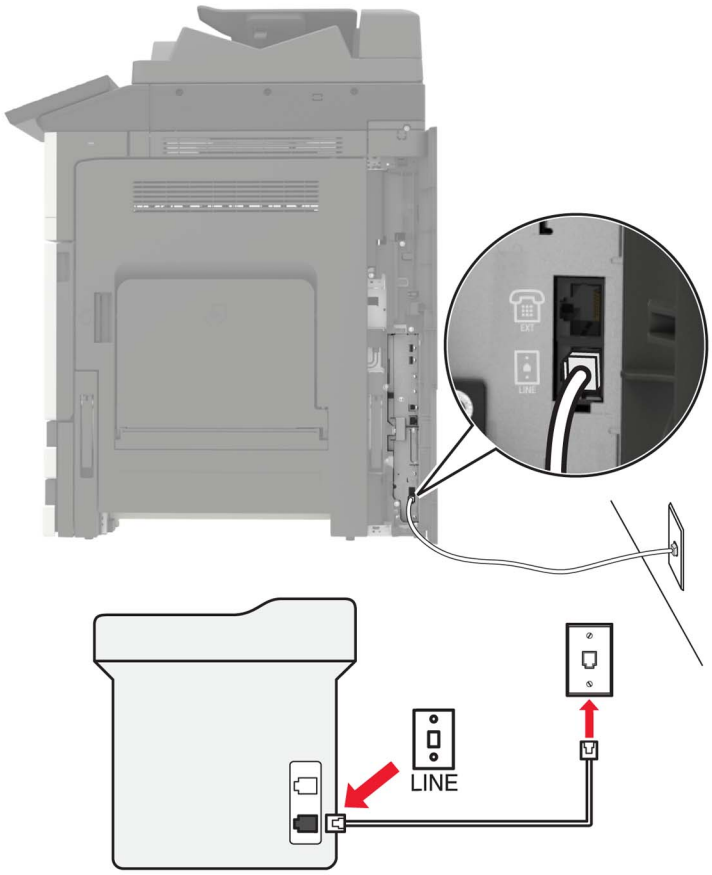

1 Conectaţi un capăt al cablului telefonic în portul line (linie) al imprimantei.

2 Conectaţi celălalt capăt al cablului la o priză analogică de perete activă.

Note:

- Puteţi seta imprimanta să primească faxurile automat (Răspuns automat activat) sau manual (Răspuns automat dezactivat).
- Dacă doriţi să primiţi faxuri în mod automat, setaţi imprimanta să preia apelurile după un număr stabilit de semnale de apel.

Configurare 2: Imprimanta partajează linia împreună cu un robot telefonic

Notă: Dacă vă abonaţi la un serviciu de sonerie distinctă, asiguraţi-vă că setaţi modelul de sonerie corect pentru imprimantă. În caz contrar, imprimanta nu va primi faxuri, chiar dacă aţi setat-o să primească faxuri automat.

Conectate la aceeaşi priză telefonică de perete

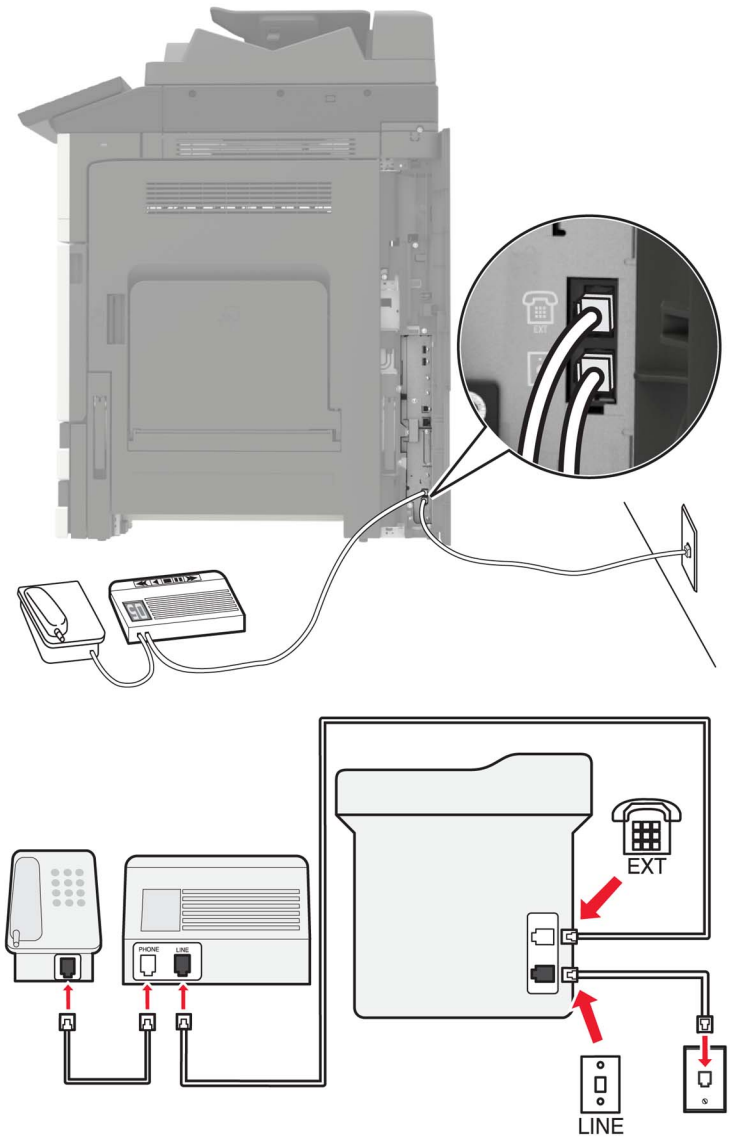

1 Conectaţi un capăt al cablului telefonic în portul line (linie) al imprimantei.

2 Conectaţi celălalt capăt al cablului la o priză analogică de perete activă.

3 Conectaţi robotul dvs. telefonic la portul de telefon al imprimantei.

Conectate la prize de perete diferite

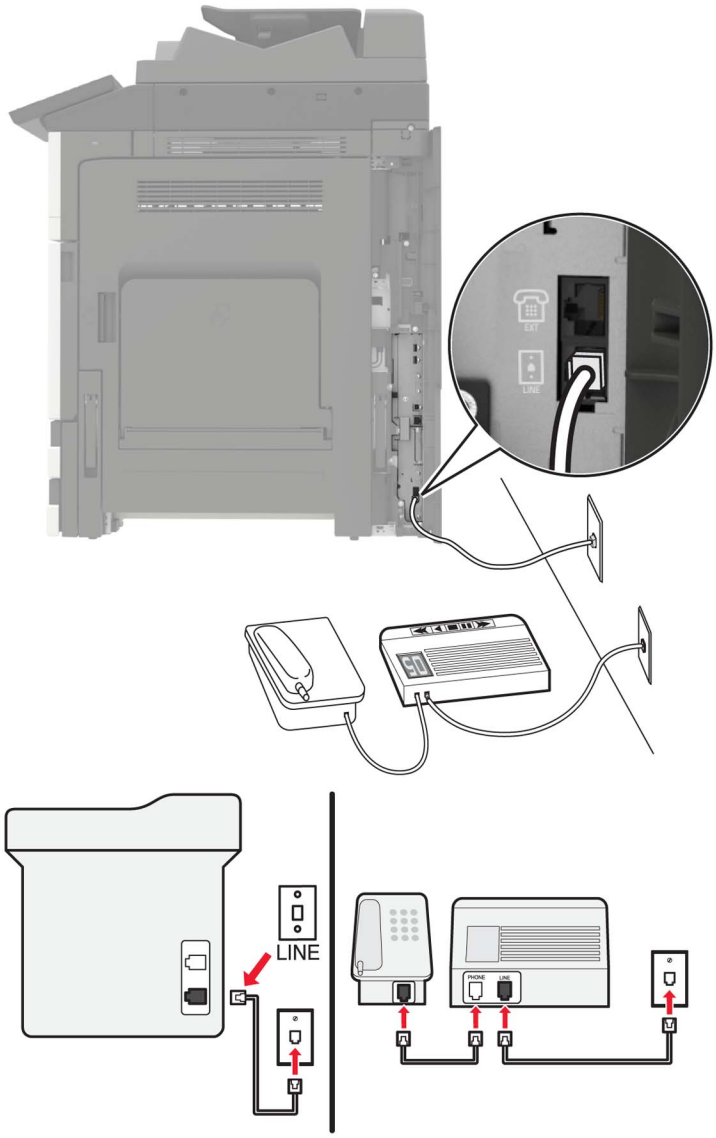

1 Conectaţi un capăt al cablului telefonic în portul line (linie) al imprimantei.

2 Conectaţi celălalt capăt al cablului la o priză analogică de perete activă.

Note:

- Dacă aveţi un singur număr de telefon pe linia dvs., configuraţi imprimanta să primească faxuri în mod automat.
- Setaţi imprimanta să preia apelurile la două semnale de apel după robotul telefonic. De exemplu, dacă robotul telefonic preia apelurile după patru semnale de apel, configuraţi setarea „Nr. de semnale de apel până la răspuns” a imprimantei la şase semnale de apel.

Configurare 3: Imprimanta partajează aceeași linie cu un telefon abonat la un serviciu de poștă vocală

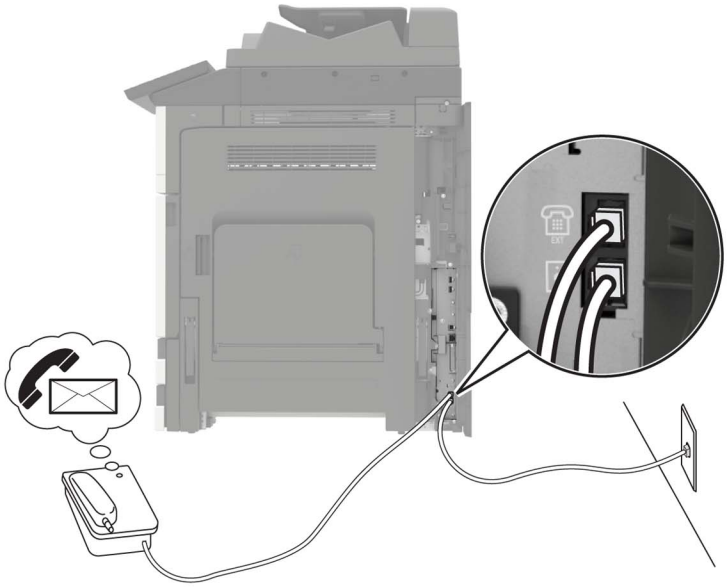

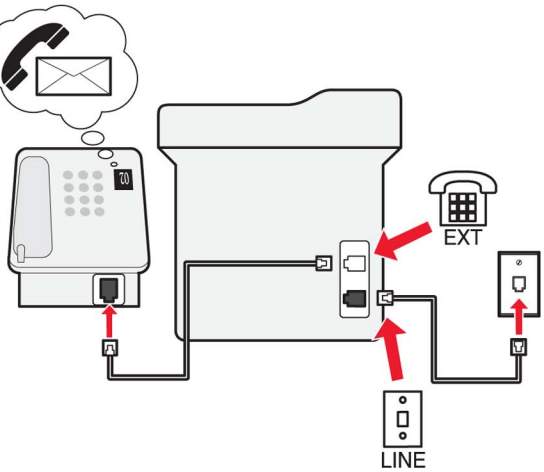

1 Conectaţi un capăt al cablului telefonic în portul line (linie) al imprimantei.

2 Conectaţi celălalt capăt al cablului la o priză analogică de perete activă.

3 Conectaţi telefonul dvs. la portul de telefon al imprimantei.

Note:

- Această configuraţie funcţionează cel mai bine dacă utilizaţi mesageria vocală mai des decât faxul, şi dacă vă abonaţi la un serviciu de sonerii distincte.
- Atunci când răspundeţi la telefon şi auziţi ton de fax, apăsaţi ***9*** sau codul de răspuns manual de pe telefon pentru a primi faxul.
- De asemenea, puteţi să setaţi imprimanta să primească faxuri automat, dar să dezactiveze serviciul de poştă vocală atunci când aşteptaţi un fax.

Configurarea faxului folosind o linie digitală de abonat

ATENŢIE - PERICOL DE ELECTROCUTARE: Pentru a evita riscul de electrocutare, nu configuraţi acest produs şi nu realizaţi nicio o conexiune electrică sau cablare, de exemplu la cablul de alimentare, funcţia de fax sau telefon, în timpul unei furtuni cu descărcări electrice.

ATENŢIE - PERICOL DE ELECTROCUTARE: Pentru a evita pericolul de electrocutare, nu utilizaţi caracteristica fax în timpul unei furtuni cu fulgere.

ATENŢIE - PERICOL DE ACCIDENTARE: Pentru a reduce riscul de incendiu, când conectaţi acest produs la reţeaua telefonică publică cu comutare de circuite, utilizaţi numai un cablu de telecomunicaţii (RJ-11) 26 AWG sau superior. Pentru utilizatorii din Australia, cablul de alimentare trebuie să fie aprobat de Autoritatea de Comunicaţii şi Media din Australia.

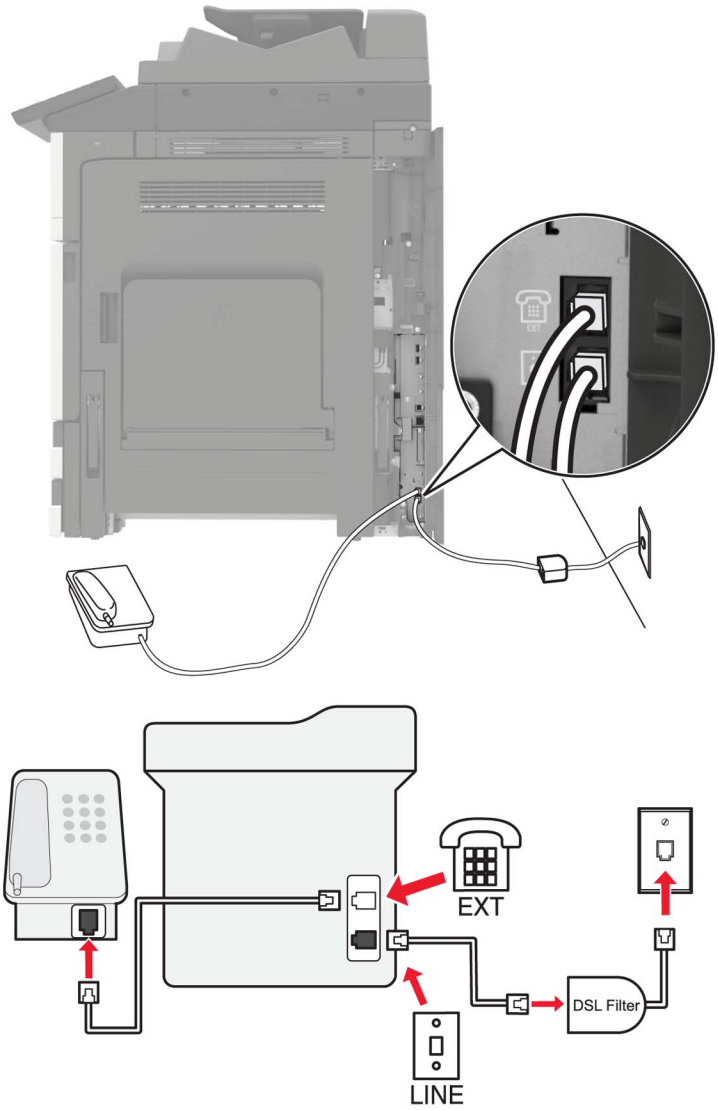

O linie digitală de abonat (digital subscriber line - DSL) împarte linia dvs. telefonică obişnuită în două canale: voce şi Internet. Semnalele de telefon şi de fax circulă prin canalul de voce, iar semnalele de Internet trec pe celălalt canal.

Pentru a diminua interferenţa dintre cele două canale, solicitaţi un filtru DSL de la furnizorul dvs. DSL.

1. Conectaţi portul de linie al filtrului DSL la priza de perete.
2. Conectaţi un capăt al cablului telefonic în portul line (linie) al imprimantei.
3. Conectaţi celălalt capăt al cablului la portul de telefon de pe filtrul DSL.

Notă: Pentru a conecta un telefon la imprimantă, scoateţi orice mufă adaptoare instalată din portul de telefon al imprimantei, apoi conectaţi telefonul.

Configurarea faxului folosind serviciul telefonic VoIP

ATENŢIE - PERICOL DE ELECTROCUTARE: Pentru a evita riscul de electrocutare, nu configuraţi acest produs şi nu realizaţi nicio o conexiune electrică sau cablare, de exemplu la cablul de alimentare, funcţia de fax sau telefon, în timpul unei furtuni cu descărcări electrice.

ATENŢIE - PERICOL DE ELECTROCUTARE: Pentru a evita pericolul de electrocutare, nu utilizaţi caracteristica fax în timpul unei furtuni cu fulgere.

ATENŢIE - PERICOL DE ACCIDENTARE: Pentru a reduce riscul de incendiu, când conectaţi acest produs la reţeaua telefonică publică cu comutare de circuite, utilizaţi numai un cablu de telecomunicaţii (RJ-11) 26 AWG sau superior. Pentru utilizatorii din Australia, cablul de alimentare trebuie să fie aprobat de Autoritatea de Comunicaţii şi Media din Australia.

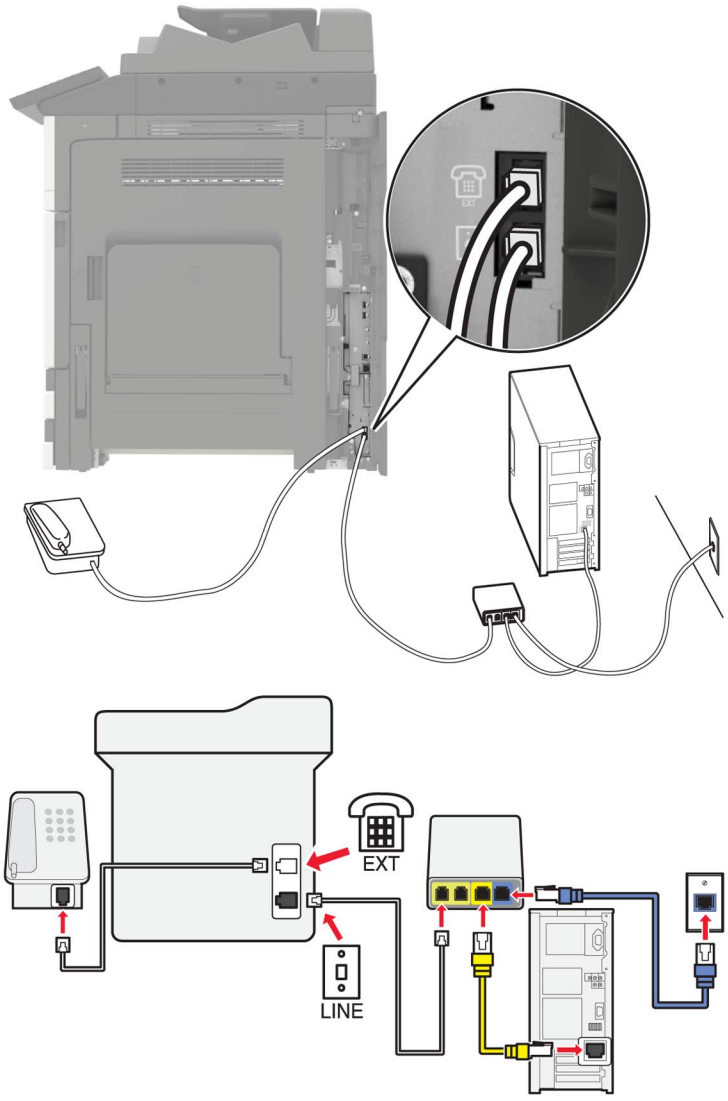

1 Conectaţi un capăt al cablului telefonic în portul line (linie) al imprimantei.

2 Conectaţi celălalt capăt al cablului în portul etichetat **Linie telefonică 1** sau **Port de telefon** de pe adaptorul VoIP.

   Notă: Portul etichetat **Linie telefonică 2** sau **Port de fax** nu este întotdeauna activ. Este posibil ca furnizorii VoIP să taxeze suplimentar activarea celui de-al doilea port de telefon.

3 Conectaţi telefonul dvs. la portul de telefon al imprimantei.

Note:

- Pentru a vă asigura că portul de telefon de pe adaptorul VoIP este activ, conectaţi un telefon analogic la portul de telefon, apoi aşteptaţi un ton de apel.
- Dacă aveţi nevoie de două porturi de telefon pentru dispozitivele dvs., dar nu doriţi să plătiţi în plus, folosiţi un spliter pentru telefon. Conectaţi divizorul de telefon la portul etichetat **Linie telefonică 1** sau la **Port de telefon,** apoi conectaţi imprimanta şi telefonul la divizor.
- Pentru a verifica spliterul, conectaţi un telefon analogic la acesta şi aşteptaţi un ton de apel.

Configurarea faxului folosind conexiunea la modem de cablu

ATENŢIE - PERICOL DE ELECTROCUTARE: Pentru a evita riscul de electrocutare, nu configuraţi acest produs şi nu realizaţi nicio o conexiune electrică sau cablare, de exemplu la cablul de alimentare, funcţia de fax sau telefon, în timpul unei furtuni cu descărcări electrice.

ATENŢIE - PERICOL DE ELECTROCUTARE: Pentru a evita pericolul de electrocutare, nu utilizaţi caracteristica fax în timpul unei furtuni cu fulgere.

ATENŢIE - PERICOL DE ACCIDENTARE: Pentru a reduce riscul de incendiu, când conectaţi acest produs la reţeaua telefonică publică cu comutare de circuite, utilizaţi numai un cablu de telecomunicaţii (RJ-11) 26 AWG sau superior. Pentru utilizatorii din Australia, cablul de alimentare trebuie să fie aprobat de Autoritatea de Comunicaţii şi Media din Australia.

Configurare 1: Imprimanta este conectată direct la un modem de cablu

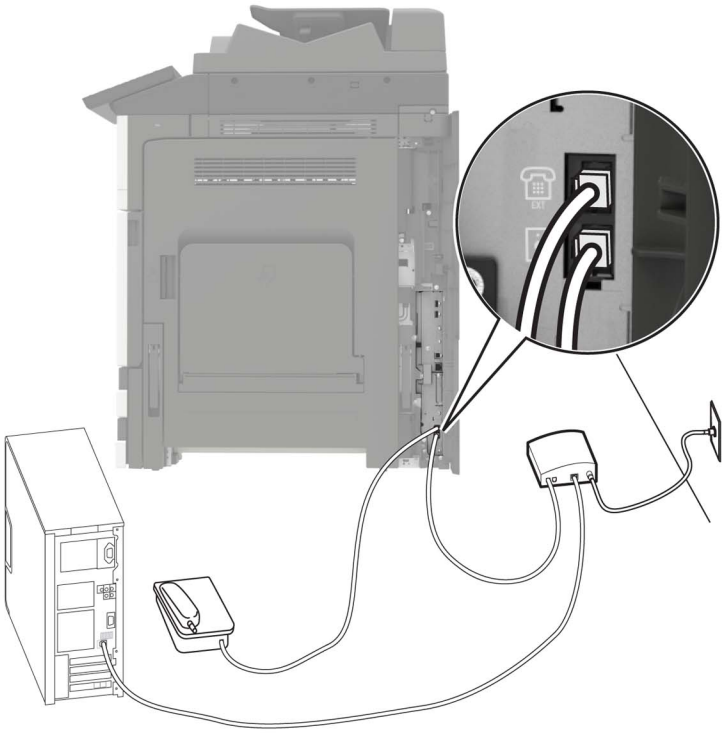

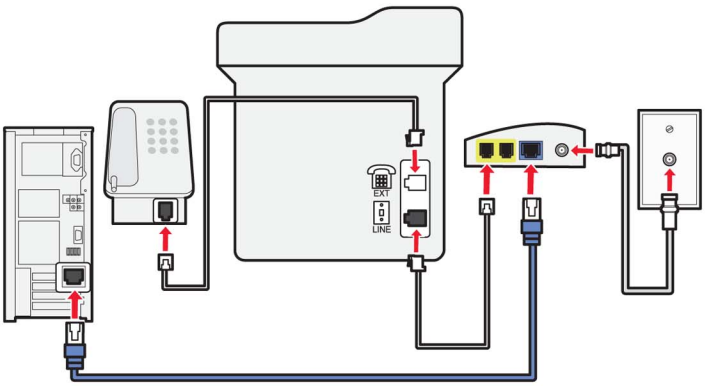

1 Conectaţi un capăt al cablului telefonic în portul line (linie) al imprimantei.
2 Conectaţi celălalt capăt al cablului în portul etichetat **Linie telefonică 1** sau **Port de telefon** de pe modemul de cablu.
3 Conectaţi telefonul dvs. analogic la portul de telefon al imprimantei.

Notă: Pentru a vă asigura că portul de telefon de pe modemul de cablu este activă, conectaţi un telefon analogic şi aşteptaţi un ton de apel.

Configurare 2: Imprimanta este conectată la o priză de perete; modemul de cablu este instalat în altă parte în casă

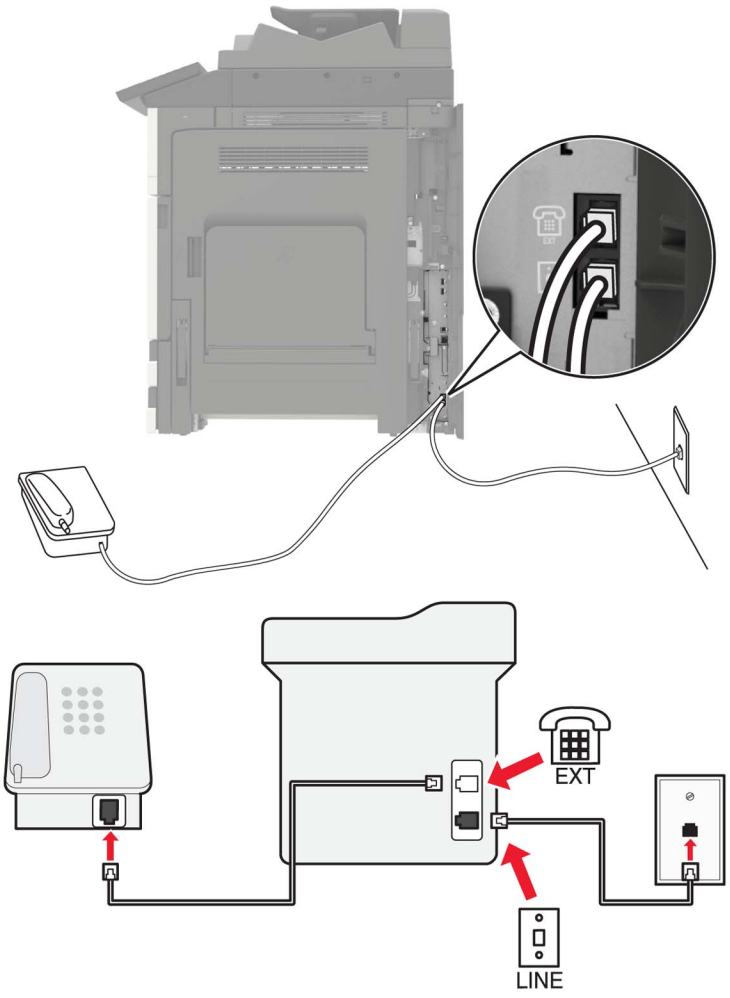

1 Conectaţi un capăt al cablului telefonic în portul line (linie) al imprimantei.
2 Conectaţi celălalt capăt al cablului la o priză telefonică analogică de perete activă.
3 Conectaţi telefonul dvs. analogic la portul de telefon al imprimantei.

Configurarea faxului în țări cu prize telefonice de perete și conectori diferiți

ATENŢIE - PERICOL DE ELECTROCUTARE: Pentru a evita riscul de electrocutare, nu configuraţi acest produs şi nu realizaţi nicio o conexiune electrică sau cablare, de exemplu la cablul de alimentare, funcţia de fax sau telefon, în timpul unei furtuni cu descărcări electrice.

ATENŢIE - PERICOL DE ELECTROCUTARE: Pentru a evita pericolul de electrocutare, nu utilizaţi caracteristica fax în timpul unei furtuni cu fulgere.

ATENŢIE - PERICOL DE ACCIDENTARE: Pentru a reduce riscul de incendiu, când conectaţi acest produs la reţeaua telefonică publică cu comutare de circuite, utilizaţi numai un cablu de telecomunicaţii (RJ-11) 26 AWG sau superior. Pentru utilizatorii din Australia, cablul de alimentare trebuie să fie aprobat de Autoritatea de Comunicaţii şi Media din Australia.

Priza de perete standard în majoritatea ţărilor sau regiunilor este RJ11. Dacă priza de perete sau echipamentul de la locaţia dvs. nu este compatibil cu acest tip de legătură, atunci trebuie să utilizaţi un adaptor de telefon. Este posibil ca un adaptor pentru ţara sau regiunea dvs. să nu fie furnizat împreună cu imprimanta şi trebuie să-l achiziţionaţi separat.

Este posibil să fie o mufă de adaptor instalată în portul de telefon al imprimantei. Nu îndepărtaţi mufa de adaptor din portul de telefon al imprimantei dacă vă conectaţi la un sistem telefonic în serie sau în cascadă.

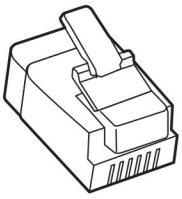

Nume componentă	Număr componentă
Mufă de adaptor Lexmark	40X8519

Conectarea imprimantei la o priză de perete non RJ11

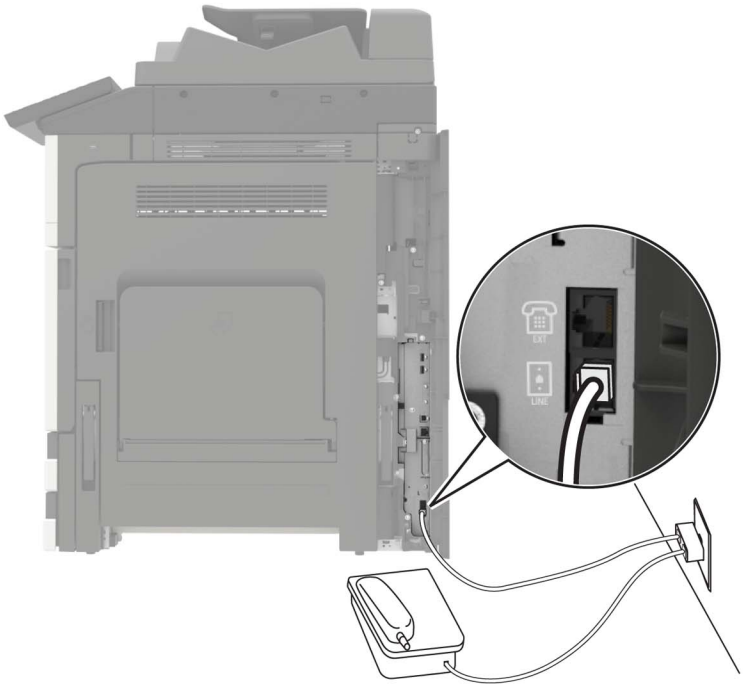

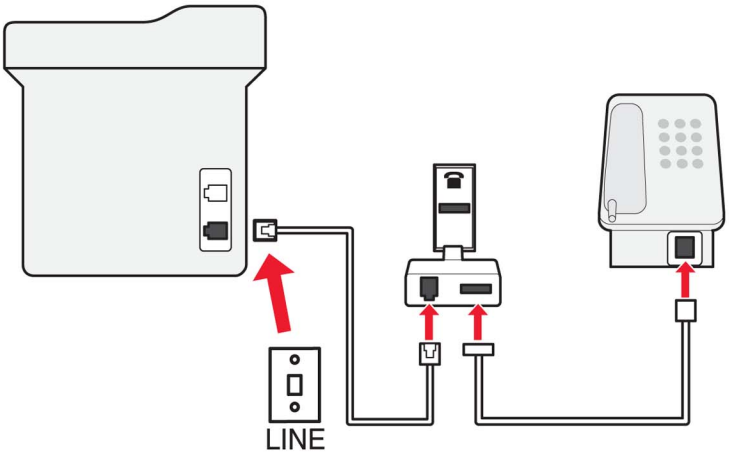

1 Conectaţi un capăt al cablului telefonic în portul line (linie) al imprimantei.

2 Conectaţi celălalt capăt al cablului la adaptorul RJ11, apoi conectaţi adaptorul la priza telefonică de perete.

3 Dacă doriţi să conectaţi un alt dispozitiv ce dispune de un conector non-RJ11 la aceeaşi priză de perete, conectaţi-l direct la adaptorul de telefon.

Conectarea imprimantei la o priză de perete în Germania

Priza de perete din Germania are două tipuri de porturi. Porturile N sunt pentru aparatele de fax, modeme şi roboţii telefonici. Portul F este pentru telefoane. Conectaţi imprimanta la oricare dintre porturile N.

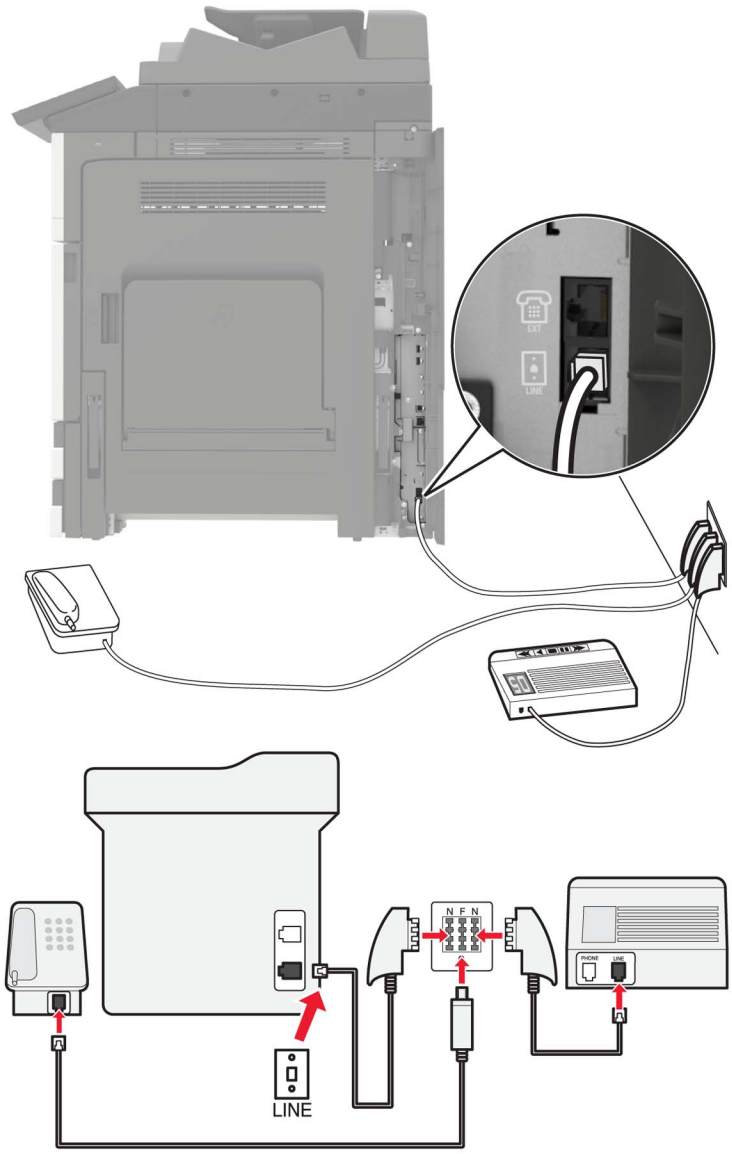

1. Conectaţi un capăt al cablului telefonic în portul line (linie) al imprimantei.
2. Conectaţi celălalt capăt al cablului la adaptorul RJ11, apoi conectaţi adaptorul la un port N.
3. Dacă doriţi să conectaţi un telefon şi un robot telefonic la aceeaşi priză de perete, conectaţi dispozitivele după cum este indicat.

Conectarea la un serviciu de sonerie distinctă

Un serviciu de sonerie distinct permite comasarea mai multor numere de telefon pe o singură linie telefonică. La fiecare număr de telefon este asociat un model de sonerie diferit.

1. Din ecranul de pornire, atingeţi **Setări** > **Fax** > **Configurare fax** > **Setări primire faxuri** > **Comenzi administrator** > **Răspuns după**.
2. Selectaţi un model de sonerie.

Setarea datei și orei de fax

1. Din ecranul de pornire, atingeţi **Setări** > **Dispozitiv** > **Preferinţe** > **Dată şi oră** > **Configurare**.
2. Configuraţi setările.

Configurarea orei de vară

1. Din ecranul de pornire, atingeţi **Setări** > **Dispozitiv** > **Preferinţe** > **Dată şi oră** > **Configurare**.
2. Din meniul Fus orar, selectaţi **Particularizat (UTC+utilizator)**.
3. Configuraţi setările.

Utilizarea alimentatorului automat de documente și a geamului scanerului

Alimentator automat de documente (ADF)	Geamul scanerului
 • Utilizaţi ADF pentru documentele cu pagini-multiple sau două feţe. • Încărcaţi un document original cu faţa în sus. Pentru documentele cu pagini multiple, asiguraţi-vă că aţi aliniat marginea frontală înainte de încărcare. • Asiguraţi-vă că aţi reglat ghidajele ADF pentru a se potrivi cu lăţimea hârtiei pe care o încărcaţi.	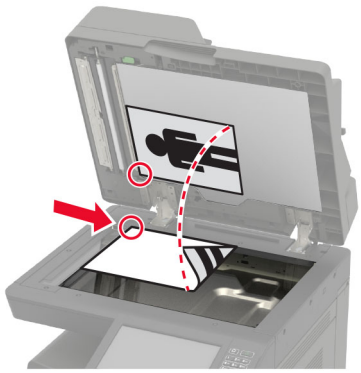 • Utilizaţi geamul scanerului pentru documentele cu o singură pagină,pentru paginile cărţilor, elementele mici (cum ar fi cărţile poştale şi fotografiile), foliile transparente, hârtia fotografică sau suporturile subţiri (cum ar fi decupaje din reviste). • Amplasaţi documentul cu faţa în jos, în colţul cu săgeata.

Trimiterea unui fax

Utilizând panoul de control

1 Încărcaţi documentul original în tava ADF sau pe geamul scanerului.
2 Din ecranul de început, atingeţi **Fax**, apoi introduceţi informaţiile necesare.
3 Dacă este necesar, configuraţi alte setări pentru fax.
4 Trimiteţi lucrarea de fax.

Utilizând computerul

Notă: Asiguraţi-vă că driverul de fax universal este instalat.

Pentru utilizatorii de Windows

1 Având documentul deschis, faceţi clic pe **Fişier** > **Tipărire**.
2 Selectaţi imprimanta şi apoi faceţi clic pe **Proprietăţi**, **Preferinţe**, **Opţiuni** sau **Configurare**.
3 Faceţi clic pe **Fax** > **Activare fax**, apoi introduceţi numărul destinatarului.
4 Dacă este necesar, configuraţi alte setări pentru fax.
5 Trimiteţi lucrarea de fax.

Pentru utilizatorii de Macintosh

1 Având documentul deschis, selectaţi **File (Fişier)** > **Print (Tipărire)**.
2 Selectaţi imprimanta şi introduceţi numărul destinatarului.
3 Dacă este necesar, configuraţi alte setări pentru fax.
4 Trimiteţi lucrarea de fax.

Programarea unui fax

1 Încărcaţi documentul original în tava ADF sau pe geamul scanerului.
2 Din ecranul de pornire, navigaţi la:
Fax > **Către** > introduceţi numărul de fax > **Efectuat**
3 Atingeţi **Oră trimitere**, configurați setările, apoi atingeţi **Efectuat**.
4 Trimiteţi faxul.

Crearea unei comenzi rapide pentru o destinație de fax

1 Din ecranul de pornire, atingeţi **Fax** > **Către**.
2 Introduceţi numărul destinatarului, apoi atingeţi **Finalizare**.

3 Apăsaţi ★.

4 Creaţi o comandă rapidă.

Schimbarea rezoluției faxului

1 Încărcaţi un document original în tava ADF sau pe geamul scanerului.

2 Din ecranul de început, atingeţi **Fax**, apoi introduceţi informaţiile necesare.

3 Atingeţi **Rezoluţie** şi apoi reglaţi setarea.

4 Trimiteţi faxul.

Ajustarea întunecimii faxului

1 Încărcaţi un document original în tava ADF sau pe geamul scanerului.

2 Din ecranul de început, atingeţi **Fax**, apoi introduceţi informaţiile necesare.

3 Atingeţi **Luminozitate** şi apoi reglaţi setarea.

4 Trimiteţi faxul.

Imprimarea unui jurnal de fax

1 Din ecranul de pornire, atingeţi **Setări** > **Rapoarte** > **Fax**.

2 Atingeţi **Jurnal lucrări fax** sau **Jurnal apeluri fax**.

Blocarea faxurilor nesolicitate

1 Din ecranul de pornire, atingeţi **Setări** > **Fax** > **Configurare fax** > **Setări primire faxuri** > **Comenzi administrator**.

2 Setaţi opţiunea Blocare faxuri fără nume la **Activat**.

Păstrarea faxurilor

1 Din ecranul de pornire, atingeţi **Setări** > **Fax** > **Configurare fax** > **Setări primire faxuri** > **Punerea în aşteptare a faxurilor**.

2 Selectaţi un mod.

Redirecționarea unui fax

1 Din ecranul de pornire, atingeţi **Setări** > **Fax** > **Configurare fax** > **Setări primire faxuri** > **Comenzi administrator**.

2 Atingeţi **Redirecţionare fax** > **Redirecţionare**.

3 Configuraţi setările Redirecţionare către şi E-mail de confirmare.

Scanarea

Utilizarea alimentatorului automat de documente și a geamului scanerului

Alimentator automat de documente (ADF)	Geamul scanerului
 • Utilizaţi ADF pentru documentele cu pagini-multiple sau două feţe. • Încărcaţi un document original cu faţa în sus. Pentru documentele cu pagini multiple, asigurați-vă că aţi aliniat marginea frontală înainte de încărcare. • Asiguraţi-vă că aţi reglat ghidajele ADF pentru a se potrivi cu lăţimea hârtiei pe care o încărcaţi.	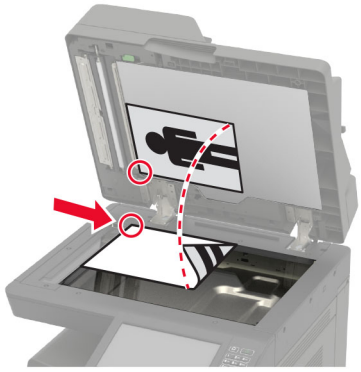 • Utilizaţi geamul scanerului pentru documentele cu o singură pagină,pentru paginile cărţilor, elementele mici (cum ar fi cărţile poştale şi fotografiile), foliile transparente, hârtia fotografică sau suporturile subţiri (cum ar fi decupaje din reviste). • Amplasaţi documentul cu faţa în jos, în colţul cu săgeata.

Scanarea pe un server FTP

1 Încărcaţi documentul original în tava ADF sau pe geamul scanerului.

2 Din ecranul principal, atingeţi **FTP**, apoi introduceţi informaţiile necesare.

3 Dacă este necesar, configuraţi alte setări FTP.

4 Trimiteţi operaţia FTP.

Crearea unei comenzi rapide pentru FTP

1 Din ecranul de pornire, atingeţi **FTP**.

2 Introduceţi adresa serverului FTP, apoi atingeţi ★.

3 Creaţi o comandă rapidă.

Crearea unei comenzi rapide pentru un folder din rețea

1 Deschideţi un browser web, apoi tastaţi adresa IP a imprimantei în câmpul de adrese.

Note:

- Vizualizaţi adresa IP a imprimantei pe ecranul de pornire al acesteia. Adresa IP apare ca patru seturi de numere separate prin puncte, cum ar fi 123.123.123.123.
- Dacă utilizaţi un server proxy, dezactivaţi-l temporar pentru a încărca corect pagina web.

2 Faceţi clic pe **Comenzi rapide** > **Adăugare comandă rapidă**.

3 Din meniul Tip comandă rapidă, selectaţi **Folder de reţea**, apoi configuraţi setările.

4 Aplicaţi modificările.

Scanarea către o unitate flash

1 Încărcaţi un document original în tava ADF sau pe geamul scanerului.

2 Introduceţi o unitate flash.

3 Atingeţi **Scanare către USB** şi reglaţi setările, dacă este necesar.

Notă: Dacă ecranul Unitate USB nu apare, atunci atingeţi **Unitate USB** pe ecranul de pornire.

4 Scanaţi documentul.

Avertisment - Pericol de deteriorare: Pentru a evita pierderea de date sau defectarea imprimantei, nu atingeţi unitatea flash sau imprimanta în zonele indicate în timp ce un dispozitiv de memorie este utilizat activ pentru imprimare, citire sau scriere.

Trimiterea documentelor scanate către computer

1. Încărcaţi un document original în tava ADF sau pe geamul scanerului.
2. Din ecranul de pornire, atingeţi **Profiluri de scanare** > **Scanare către computer**.
3. Selectaţi profilul de scanare unde doriţi să salvaţi documentul.

Despre meniurile imprimantei

Hartă meniuri

Dispozitiv	• Preferinţe • Eco Mode • Panou de operare de la distanţă • Notificări • Gestionarea energiei • Informaţii trimise la Lexmark	• Accesibilitate • Revenire la setările prestabilite din fabrică • Întreţinere • Pictograme vizibile pe ecranul de pornire • Despre această imprimantă
Imprimare	• Aspect • Finisare • Configurare • Calitate • Evidenţă lucrări • XPS	• PDF • PostScript • PCL • HTML • Imagine
Hârtie	• Configuraţie tavă • Configurare suporturi	• Configurare recipient
Copiere	Setări prestabilite copiere	
Fax	Setări prestabilite fax	
E-mail	• Configurare poştă electronică • Setări implicite poştă electronică	• Configurare link Web
FTP	Setări implicite FTP	
Unitate USB	• Scanare unitate flash	• Imprimare unitate flash
Rețea/Porturi	• Prezentare generală reţea • Fără fir • Ethernet • TCP/IP • SNMP • IPSec • 802.1x	• Configuraţie LPD • Setări HTTP/FTP • ThinPrint • USB • Restricţionaţi accesul la reţeaua externă • Google Cloud Print • Wi-Fi Direct
Securitate	• Metode de conectare • Programare dispozitive USB • Jurnalul auditului de securitate • Restricţii de conectare • Configurare imprimare confidenţială	• Criptare disc • Ştergere fişiere de date temporare • Setări soluţii LDAP • Diverse
Rapoarte	• Pagină setări meniu • Dispozitiv • Imprimare	• Comenzi rapide • Fax • Reţea

Ajutor	• Imprimarea tuturor ghidurilor • Ghid pentru calitatea monocromă • Ghid de conectare • Ghid de copiere • Ghid pentru e-mail • Ghid pentru fax • Ghid pentru FTP	• Ghid informativ • Ghid media • Ghid pentru mutare • Ghid pentru calitatea imprimării • Ghid de scanare • Ghid pentru consumabile
Rezolvarea proble-melor	Pagini de testare a calităţii imprimării	Curăţarea scanerului

Dispozitiv

Preferințe

Element de meniu	Descriere
Limbă afișaj	Setaţi limba textului care apare pe afişaj.
Țară/Regiune	Identificaţi ţara sau regiunea pentru care imprimanta este configurată să funcţioneze.
Executare configurare inițială Dezactivat* Activat	Execută expertul de configurare.
Tastatură Tip tastatură	Selectarea unei limbi ca tip de tastatură. **Notă:** Este posibil să nu apară toate valorile Tip tastatură sau să necesite instalarea de dispozitive speciale pentru a apărea.
Informații afișate Afişare text 1 (Adresă IP*) Afişare text 2 (Dată/oră*) Text particularizat 1 Text particularizat 2	Specificaţi ce informaţii doriţi să apară pe ecranul de pornire.
Data și ora Configurare Data şi ora curente Setare manuală dată şi oră Format dată (LL-ZZ-AAAA*) Format oră (12 ore A.M./P.M.*) Fus orar (UTC-5:00*) Protocol oră reţea Activare NTP (Activat*) Server NTP Activare autentificare	Configuraţi data şi ora imprimantei şi protocolul oră reţea.
Dimensiuni hârtie S.U.A.* Sistem metric	Specifică unitatea de măsură pentru dimensiunile hârtiei. **Notă:** Ţara sau regiunea selectată în expertul de configurare iniţială stabileşte setarea iniţială pentru dimensiunea hârtiei.
Notă: Un asterisc (*) în dreptul unei valori indică setarea implicită din fabrică.	

Element de meniu	Descriere
Luminozitate ecran 20-100% (100*)	Reglarea luminozităţii ecranului.
Acces unitate flash Activat* Dezactivat	Permite accesul la unitatea flash.
Permite eliminare fundal Dezactivat Activat*	Specifică dacă este permisă eliminarea fundalului.
Permit. operații de scanare part. Dezactivat Activat*	Specificaţi dacă setarea Scanare lucrare particularizată apare pentru copiere, scanare şi fax. **Notă:** Acest element de meniu apare numai atunci când este instalat un hard disk.
Scanare suport plat pentru o pagină Dezactivat* Activat	Setaţi imprimanta pentru a scana drept pagină unică orice tip de lucrare ce implică geamul scanerului. **Notă:** Imprimanta revine la ecranul de pornire după o singură scanare de la ADF, în loc să afişeze mesaje.
Iluminare ieșire Dezactivat Activat*	Activaţi iluminarea de ieşire integrată sau indicatorul luminos al unui recipient de ieşire opţional.
Feedback audio Feedback buton (Activat*) Volum (5*)	• Activează feedbackul audio pentru apăsarea butoanelor, interacţiunile cu panoul, solicitările de încărcare a hârtiei şi notificările de eroare. • Ajustarea volumului de feedback.
Expirare ecran 5-300 secunde (60*)	Setaţi durata de inactivitate până când va fi afişat ecranul de pornire sau până când imprimanta va deconecta automat un cont de utilizator.
Notă: Un asterisc (*) în dreptul unei valori indică setarea implicită din fabrică.	

Eco Mode

Element de meniu	Descriere
Imprimare Feţe (1 faţă*) Pagini pe faţă (Dezactivat*) Luminozitate toner (4*) Color economic (Dezactivat*)	Configuraţi setările de imprimare ale imprimantei.
Copiere Feţe (1 faţă la 1 faţă*) Pagini pe faţă (Dezactivat*) Luminozitate (5*)	Configuraţi setările de copiere ale imprimantei.
Notă: Un asterisc (*) în dreptul unei valori indică setarea implicită din fabrică.	

Panou de operare de la distanță

Element de meniu	Descriere
Conexiune VNC externă Nu se permite* Se permite	Conectează un client extern Virtual Network Computing (VNC) la panoul de control de la distanţă.
Tip de autentificare Fără* Autentificare standard	Setaţi tipul autentificării la accesarea serverului clientului VNC.
Parolă VNC	Specificaţi parola de conectare la serverul clientului VNC. **Notă:** Acest element de meniu apare numai dacă Tip de autentificare este setat la Autentificare standard.
Notă: Un asterisc (*) în dreptul unei valori indică setarea implicită din fabrică.	

Notificări

Element de meniu	Descriere
Semnal sonor ADF încărcat Dezactivat Activat*	Activaţi un semnal sonor la încărcarea hârtiei în ADF.
Control alarmă Dezactivat Unic* Continuu	Setaţi de câte ori va suna alarma atunci când imprimanta va necesita intervenţie din partea utilizatorului.
Consumabile Afişare estimări consumabile Afişare estimări* Nu mai afişa estimări	Afişează starea estimată a consumabilelor.
Consumabile Alarmă cartuş (Unic*) Alarmă capse (Dezactivat*) Alarmă perforare (Dezactivat*)	Setaţi de câte ori sună alarma când nivelul cartuşului de toner este scăzut, cartuşul de capse este gol sau recipientul perforatorului este plin sau lipseşte. **Notă:** Opţiunile Alarmă capse şi Alarmă perforare sunt afişate numai când sunt instalate opţiuni de ieşire.
Consumabile Faceţi clic pe Notificări aprovizionare	Setați unitatea pe care o utilizează imprimanta pentru a estima utilizarea consumabilelor şi pentru a declanşa notificări personalizate atunci când este necesară intervenţia utilizatorului. **Notă:** Acest element de meniu apare numai la Embedded Web Server.
Notă: Un asterisc (*) în dreptul unei valori indică setarea implicită din fabrică.	

Element de meniu	Descriere
Configurare alerte prin e-mail Configurare poştă electronică Gateway SMTP principal Port poartă SMTP primară (25*) Gateway SMTP secundar Port poartă SMTP secundară (25*) Expirare SMTP (30 secunde*) Adresă de răspuns Se utilizează întotdeauna adresa de răspuns SMTP implicită (Dezactivat*) Utilizare SSL/TLS (Dezactivat*) Solicită Certificat de încredere (Activat*) Autentificare server SMTP (Fără autentificare*) E-mail iniţiat de dispozitiv (Fără*) E-mail iniţiat de utilizator (Fără*) Utilizare acreditări dispozitiv Active Directory (Dezactivat*) ID de utilizator dispozitiv Parolă dispozitiv Domeniu Kerberos 5 Domeniu NTLM Dezactivare eroare „Serverul SMTP nu este configurat” (Dezactivat*)	Configuraţi setările pentru e-mail ale imprimantei.
Configurare alerte prin e-mail Configurare alerte şi liste de e-mail Listă e-mail 1 Listă e-mail 2 Evenimente e-mail	Specificaţi adresele e-mail şi activaţi evenimentele la care se trimit alerte prin e-mail. **Notă:** Acest element de meniu apare numai la Embedded Web Server.
Prevenire erori Asistenţă blocaje Dezactivat Activat*	Setaţi imprimanta să elimine automat paginile goale sau paginile imprimate parţial după îndepărtarea unei pagini blocate.
Prevenire erori Continuare automată Dezactivat Activat* (5 secunde)	Permiterea imprimantei să continue procesarea sau imprimarea automată a unei lucrări după rezolvarea anumitor situaţii care necesită intervenţia utilizatorului.
Prevenire erori Repornire automată Repornire automată Reporneşte la inactivitate Reporneşte întotdeauna* Nu reporneşte niciodată	Setaţi imprimanta să repornească atunci când apare o eroare.
Notă: Un asterisc (*) în dreptul unei valori indică setarea implicită din fabrică.	

Element de meniu	Descriere
Prevenire erori Repornire automată Nr. maxim reporniri automate 1-20 (2*)	Setaţi numărul de reporniri automate pe care le poate efectua imprimanta.
Prevenire erori Repornire automată Fereastra Repornire automată 1-525600 secunde (720*)	Setaţi durata de timp care trebuie să treacă înainte ca imprimanta să efectueze o repornire automată.
Prevenire erori Repornire automată Contor de repornire automată	Afişează informaţii numai-citire despre contorul de reporniri.
Prevenire erori Repornire automată Resetare contor de repornire automată Revocare Continuare	Resetaţi Contorul de repornire automată.
Prevenire erori Afişare eroare hârtie scurtă Activat Ştergere automată*	Setaţi imprimanta să afişeze un mesaj când survine o eroare de hârtie scurtă. **Notă:** Hârtia scurtă se referă la dimensiunea hârtiei încărcate.
Prevenire erori Protejare pagină Dezactivat* Activat	Setaţi imprimanta să proceseze toată pagina în memorie înainte de a o imprima.
Recuperare conținut blocaj Recuperare pagini blocate Dezactivat Activat Auto*	Setaţi imprimanta să reimprime paginile blocate.
Recuperare conținut blocaj Recuperare blocaj la scaner Nivel lucrare Nivel pagină*	Specificaţi modul de repornire a lucrării de scanare după rezolvarea unui blocaj de hârtie.
Notă: Un asterisc (*) în dreptul unei valori indică setarea implicită din fabrică.	

Gestionarea energiei

Element de meniu	Descriere
Profil Mod Repaus Imprimare din modul Repaus Imprimanta rămâne activă după imprimare Accesare mod Repaus după imprimare*	Setaţi imprimanta pentru a rămâne în modul Pregătit sau pentru a reveni în modul Repaus după imprimare.
Notă: Un asterisc (*) în dreptul unei valori indică setarea implicită din fabrică.	

Element de meniu	Descriere
Expirări Modul Repaus 1-120 minute (15*)	Setaţi durata de inactivitate dinainte ca imprimanta să înceapă să funcţioneze în modul Repaus.
Expirări Expirare hibernare Dezactivat 1 oră 2 ore 3 ore 6 ore 1 zi 2 zile 3 zile* 1 săptămână 2 săptămâni 1 lună	Setaţi timpul înainte ca imprimanta să se oprească.
Expirări Expirare hibernare la conectare Hibernare Fără hibernare*	Setaţi Expirare hibernare pentru a dezactiva imprimanta în timp ce există o conexiune Ethernet activă.
Programare moduri alimentare Programări Adăugare programare nouă	Programaţi când să intre imprimanta în modul Repaus sau Hibernare.
Notă: Un asterisc (*) în dreptul unei valori indică setarea implicită din fabrică.	

Informații trimise la Lexmark

Element de meniu	Descriere
Informații trimise la Lexmark Consumabile şi utilizare pagini Performanţa dispozitivului Fără*	Trimite informaţii către Lexmark despre utilizarea şi performanţele imprimantei. **Notă:** Opţiunea Oră trimitere informaţii este afişată numai dacă selectaţi una din setările Informaţii trimise la Lexmark, mai puţin Fără.
Oră trimitere informații Oră de început Oră de sfârşit	
Notă: Un asterisc (*) în dreptul unei valori indică setarea implicită din fabrică.	

Accesibilitate

Element de meniu	Descriere
Interval acționare repetată tastă 0-5 (0*)	Setează intervalul de timp, în secunde, în care imprimanta ignoră apăsarea repetată pe tastele de la o tastatură ataşată.
Notă: Un asterisc (*) în dreptul unei valori indică setarea implicită din fabrică.	

Element de meniu	Descriere
Amânare inițială repetare taste 0,25-5 (1*)	Setează durata de întârziere iniţială, în secunde, înainte de repetarea unei taste apăsate în mod repetat. **Notă:** Acest element de meniu apare numai când o tastatură este ataşată la imprimantă.
Rată de repetare taste 0,5-30 (30*)	Setează numărul de apăsări pe secundă pentru o tastă care se repetă. **Notă:** Acest element de meniu apare numai când o tastatură este ataşată la imprimantă.
Prelung. expirare ecran Dezactivat* Activat	Permiteţi utilizatorului să rămână în aceeaşi locaţie şi să reseteze cronometrul Expirare ecran la expirarea acestuia în loc de a reveni la ecranul de pornire.
Volum căști 1-10 (5*)	Ajustarea volumului căştilor. **Notă:** Acest element de meniu apare numai când o cască este ataşată la imprimantă.
Activare ghidare vocală când sunt atașate căștile Dezactivat* Activat	Activare Ghidare vocală când sunt ataşate căşti la imprimantă.
Rostire parole/PIN Dezactivat* Activat	Setarea imprimantei să citească cu voce tare parolele sau numerele de identificare personală. **Notă:** Acest element de meniu apare numai când o cască sau un difuzor este ataşat la imprimantă.
Rată de vorbire Foarte lentă Lent Normală* Rapid Mai rapidă Foarte rapidă Accelerată Foarte accelerată Cea mai rapidă	Setarea ratei de vorbire pentru ghidarea vocală. **Notă:** Acest element de meniu apare numai când o cască sau un difuzor este ataşat la imprimantă.
Notă: Un asterisc (*) în dreptul unei valori indică setarea implicită din fabrică.	

Revenire la setările prestabilite din fabrică

Element de meniu	Descriere
Restabilire setări Restabilire toate setările Restabilire setări imprimantă Restabilire setări reţea Restabilire setări fax Restabilire setări aplicaţie	Restabiliţi setările implicite din fabrică ale imprimantei.

Întreținere

Meniul Configurare

Element de meniu	Descriere
Configurare USB USB PnP 1* 2	Schimbă modul de funcţionare al driverului USB de imprimantă pentru a mări compatibilitatea cu un computer personal.
Configurare USB Scanare USB pe comp. local Activat* Dezactivat	Setarea enumerării driverului de dispozitiv USB ca dispozitiv USB simplu (interfaţă singulară) sau ca dispozitiv USB compus (interfeţe multiple).
Configurare USB Viteză USB Maximă Auto*	Setează portul USB să ruleze la viteză maximă şi dezactivează capacităţile sale de rulare la viteză ridicată.
Configurație tavă Detectare dimensiune Detectare tavă [x] (Activat*) Se detectează Oficio/Folio (Folio*) Se detectează Statement/A5 (Detectare Statement*) Se detectează Executive/B5 (Detectare Exec*)	Setaţi tava pentru a detecta automat dimensiunea hârtiei încărcate în aceasta.
Configurație tavă Unirea tăvilor Automat* Dezactivat	Setează imprimanta să conecteze tăvile cu acelaşi tip de hârtie şi cu aceleaşi setări pentru dimensiunea hârtiei.
Configurație tavă Afişare mesaj suport pentru hârtie Dezactivat Numai pentru dimensiuni necunoscute* Întotdeauna	Afişaţi un mesaj pentru a selecta dimensiunea şi tipul hârtiei după introducerea tăvii.
Configurație tavă Solicitări hârtie Auto* Alimentator multifuncţional Hârtie alimentată manual	Stabileşte sursa de hârtie pe care utilizatorul o va umple atunci când apare o solicitare de a încărca hârtie. **Notă:** Pentru a se afişa Alimentatorul multifuncţional, din meniul Hârtie, setaţi Configurare MP la Casetă.
Configurație tavă Solicitări plicuri Auto* Alimentator multifuncţional Plic alimentat manual	Stabileşte sursa de hârtie pe care utilizatorul o va umple atunci când apare o solicitare de a încărca plicuri. **Notă:** Pentru a se afişa Alimentatorul multifuncţional, din meniul Hârtie, setaţi Configurare MP la Casetă.
Notă: Un asterisc (*) în dreptul unei valori indică setarea implicită din fabrică.	

Element de meniu	Descriere
Configurație tavă Acţ. pt. solicitări Solicitare utilizator* Continuare Utilizare curent	Setaţi imprimanta pentru rezolvarea solicitărilor de schimbare a hârtiei sau a plicurilor.
Rapoarte Pagină setări meniu Jurnal evenimente Sumar jurnal de evenimente Statistici bilanţ de funcţionare	Imprimaţi rapoarte despre setările meniului imprimantei, starea imprimantei şi jurnale de evenimente ale imprimantei.
Utilizare consumabile și contoare Ştergere istoric utilizare consumabile Resetaţi kitul de întreţinere 300K Acoperire intervale pe niveluri Reglaje pentru suporturi mari (Dezactivat*)	Ştergeţi istoricul de utilizare a consumabilelor, resetaţi contorul pentru piese şi consumabile noi, reglaţi intervalul pentru acoperirea culorilor pe pagina imprimată şi stabiliţi dacă doriţi să publicaţi valorile numărului de clicuri în rapoarte.
Emulări imprimantă Emulare PPDS Dezactivat* Activat	Setează imprimanta să recunoască şi să utilizeze fluxul de date PPDS.
Emulări imprimantă Emulare PS Dezactivat Activat*	Setează imprimanta să recunoască şi să utilizeze fluxul de date PS.
Emulări imprimantă Securitate emulator Expirare pagină 0-60 (60*)	Setaţi timpul de expirare a paginii în timpul emulării.
Emulări imprimantă Securitate emulator Resetare Emulator după lucrare Dezactivat* Activat	Resetaţi emulatorul după o lucrare de imprimare.
Emulări imprimantă Securitate emulator Dezactivare acces la mesajele imprimantei Dezactivat Activat*	Dezactivaţi accesul la mesajele imprimantei în timpul emulării.
Configurare fax Asistenţă energie redusă fax Dezactivare Repaus Activare Hibernare Auto*	Setarea faxului să intre în modul Repaus ori de câte ori imprimanta consideră că acest lucru este necesar.
Notă: Un asterisc (*) în dreptul unei valori indică setarea implicită din fabrică.	

Element de meniu	Descriere
Configurare fax Loc. depoz. fax Disc* NAND	Setarea locaţiei de stocare pentru toate faxurile. **Notă:** Acest element de meniu apare numai atunci când este instalat un hard disk.
Configurație de imprimare Mod Numai negru Dezactivat* Activat	Imprimaţi lucrările fără copiere în tonuri de gri.
Configurație de imprimare Captare culoare Dezactivat 1 2* 3 4 5	Îmbunătăţeşte materialul imprimat pentru compensarea înregistrării eronate din imprimantă.
Configurație de imprimare Conturare font 0-150 (24*)	Setează o valoare a dimensiunii punctului pentru text sub cea la care ecranele de înaltă frecvenţă sunt utilizate când se imprimă datele fontului. De exemplu, dacă valoarea este 24, atunci toate fonturile cu dimensiunea de 24 de puncte sau mai mică utilizează ecranele de înaltă frecvenţă.
Operații dispozitiv Mod Silenţios Dezactivat* Activat	Setaţi imprimanta să funcţioneze în Modul Silenţios. **Notă:** Activarea acestei setări încetineşte performanţa globală a imprimantei.
Operații dispozitiv Mod siguranţă Dezactivat* Activat	Setaţi imprimanta să funcţioneze într-un mod special în care aceasta încearcă să ofere în continuare cât mai multă funcţionalitate, în pofida problemelor cunoscute. De exemplu, atunci când modul este setat la Activat, iar motorul unităţii duplex este nefuncţional, imprimanta va imprima documentele pe o singură faţă chiar dacă lucrarea este de tip faţă-verso.
Operații dispozitiv Memorie minimă de copiere 80 MB* 100 MB	Setarea alocării de memorie minimă pentru stocarea lucrărilor de copiere.
Operații dispozitiv Ştergere stare particularizată	Şterge toate textele definite de utilizator ce apar în mesajele personalizate Implicite sau Alternative.
Operații dispozitiv Şterge toate mesajele instalate la distanţă	Şterge mesajele instalate de la distanţă.
Notă: Un asterisc (*) în dreptul unei valori indică setarea implicită din fabrică.	

Element de meniu	Descriere
Operații dispozitiv Afişare automată ecrane de erori Dezactivat Activat*	Afişează pe ecranul de pornire mesajele de eroare existente după ce imprimanta rămâne inactivă o durată de timp egală cu cea stabilită pentru setarea Expirare ecran.
Operații dispozitiv Orientare corectă la copierea căii rapide Dezactivat* Activat	Activaţi imprimanta să utilizeze setarea de orientare din meniul Copiere când trimiteţi lucrări de copiere rapidă.
Operații dispozitiv Stabilizare automată a imaginii Activat (700)* Dezactivat	Setaţi imprimanta să regleze automat calitatea de imprimare.
Operații dispozitiv Activare port paralel opţional Activat Dezactivat*	Activaţi portul paralel opţional.
Configurare aplicație Aplicaţii LES Dezactivat Activat*	Activaţi aplicaţiile Lexmark Embedded Solutions (LES). **Note:** • Această setare nu afectează aplicaţiile încorporate când este setată la Activat. • Când setarea este modificată, imprimanta reporneşte.
Configurație scaner Înregistrare manuală scaner Test rapid imprimare	Imprimarea unei pagini ţintă de test rapid. **Notă:** Asiguraţi-vă că spaţierea marginii de pe pagina ţintă este uniformă de jur împrejurul ţintei. Dacă nu este uniformă, marginile imprimantei trebuie resetate.
Configurație scaner Înregistrare manuală scaner Înregistrare ADF faţă Înregistrare ADF spate Înregistrare suport plat	Înregistrarea manuală a suportului plat şi ADF după înlocuirea ADF, a geamului scanerului sau a plăcii controlerului.
Configurație scaner Resetare contor întreţinere	Resetaţi contorul după înlocuirea kitului de întreţinere ADF.
Configurație scaner Ştergere muchie Ştergere muchie geam scaner (3*) Ştergere muchie ADF (3*)	Setarea dimensiunii, în milimetri, a zonei neimprimabile din jurul unei lucrări de scanare de la ADF sau de pe suportul plat.
Configurație scaner Dezactivare scaner Activat* Dezactivat ADF dezactivat	Dezactivarea scanerului când acesta nu funcţionează corect.
Notă: Un asterisc (*) în dreptul unei valori indică setarea implicită din fabrică.	

Element de meniu	Descriere
Configurație scaner Ordine byţi TIFF Ordine de octeţi CPU* Little Endian Big Endian	Setaţi ordinea octeţilor dintr-o scanare în format TIFF.
Configurație scaner Linii TIFF exacte per bandă Activat* Dezactivat	Setaţi valoarea etichetei RowsPerStrip pentru o scanare în format TIFF.
Notă: Un asterisc (*) în dreptul unei valori indică setarea implicită din fabrică.	

Ștergere pentru scoaterea din uz

Element de meniu	Descriere
Ștergere pentru scoaterea din uz Memorie curăţată ultima dată Hard disk curăţat ultima dată	Afişează informaţii despre ultima curăţare a memoriei sau a hard diskului imprimantei. **Notă:** Hard disk curăţat ultima dată apare numai atunci când este instalat un hard disk.
Ștergere pentru scoaterea din uz Curăţaţi toate informaţiile din memoria nevolatilă Ştergeţi toate setările imprimantei şi setările de reţea Şterge toate aplicaţiile şi setările acestora Ştergeţi toate comenzile rapide şi setările pentru comenzi rapide Curăţare toate informaţiile de pe hard disk Ştergere descărcări (Ştergere toate macrocomenzile, fonturile, PPO-urile etc.) Ştergere lucrări din buffer Ştergere lucrări în aşteptare	Ştergeţi toate informaţiile din memoria nevolatilă şi informaţiile de pe hard disk. **Notă:** Curăţaţi toate inform. de pe hard disk apare numai când este instalat un hard disk.

Pictograme vizibile pe ecranul de pornire

Meniu	Descriere
Pictograme vizibile pe ecranul de pornire Copiere E-mail Fax Stare/Consumabile Listă de aşteptare lucrări Schimbare limbă Centru de comenzi rapide Agendă Marcaje în document Lucrări în aşteptare USB FTP Profiluri de scanare Profiluri de aplicaţii Particularizarea afişării Scan Center Copiere carte de identitate	Specificaţi ce pictograme doriţi să apară pe ecranul de pornire.

Despre această imprimantă

Element de meniu	Descriere
Eticheta obiectului	Descrie imprimanta. Lungimea maximă a textului este de 32 de caractere.
Locație imprimantă	Identifică locaţia imprimantei. Lungimea maximă a textului este de 63 de caractere.
Contactați	Personalizează numele imprimantei. Lungimea maximă a textului este de 63 de caractere.
Export fișier de configurare pe USB*	Export fişiere de configurare pe o unitate flash.
Export jurnale comprimate pe USB*	Exportă fişierele jurnale comprimate pe o unitate flash.
Jurnale trimitere Revocare Trimitere	Trimitere informaţii de diagnosticare la Lexmark.
* Acest element de meniu este afişat numai pe anumite modele de imprimantă.	

Imprimare

Aspect

Element de meniu	Descriere
Fețe 1 faţă* 2 feţe	Specificaţi dacă se imprimă pe o singură faţă sau pe ambele feţe ale paginii.
Stil răsturnare pagină Muchia lungă* Muchie scurtă	Stabiliţi care latură a hârtiei este legată de imprimarea faţă-verso.
Pagini goale Imprimare Nu se imprimă*	Imprimarea paginilor goale incluse într-o lucrare de imprimare.
Asamblare Off (Dezactivat) (1,1,1,2,2,2) Activat (1,2,1,2,1,2)*	În special când se imprimă mai multe copii ale unei lucrări, paginile fiecărei lucrări de imprimare sunt aşezate în ordine.
Coli de separare Fără* Între copii Între lucrări Între pagini	Inserarea colilor de separare goale la imprimare.
Sursă coală separatoare Tava [x] (1*) Alimentator multifuncţional	Specificaţi sursa hârtiei pentru coala de separare.
Pagini pe față Dezactivat* 2 pagini pe faţă 3 pagini pe faţă 4 pagini pe faţă 6 pagini pe faţă 9 pagini pe faţă 12 pagini pe faţă 16 pagini pe faţă	Imprimă mai multe imagini pe o singură faţă a hârtiei.
Ordonare pagini per față Orizontal* Rotire pe orizontală Vertical Rotire pe verticală	Specificaţi poziţionarea imaginilor pe mai multe pagini când se utilizează meniul Pagini per faţă.
Orientare pagini per față Auto* Vedere Portret	Specificaţi orientarea imaginilor pe mai multe pagini când se utilizează meniul Pagini per faţă.
Notă: Un asterisc (*) în dreptul unei valori indică setarea implicită din fabrică.	

Element de meniu	Descriere
Chenar Pagini per față Fără* Compact	Imprimaţi un chenar în jurul fiecărei imagini a unei pagini când se utilizează meniul Pagini per faţă.
Copii 1-9999 (1*)	Specificaţi numărul de copii pentru fiecare lucrare de imprimare.
Zonă de imprimare Normal* Întreaga pagină	Setaţi suprafaţa imprimabilă pe o coală de hârtie.
Notă: Un asterisc (*) în dreptul unei valori indică setarea implicită din fabrică.	

Finisare

Element de meniu	Descriere
Lucrare de capsare Dezactivat* 1 capsă, colţul din stânga sus 2 capse, stânga 1 capsă, colţul din dreapta sus 2 capse, sus 1 capsă, colţul din stânga jos 2 capse, jos 1 capsă, colţul din dreapta jos 2 capse, dreapta	Specifică poziţia capselor pentru toate lucrările de imprimare. **Notă:** Acest element de meniu apare numai când este instalat un finisor.
Test capsator Start	Determinaţi dacă finisorul cu capse funcţionează în mod corespunzător. **Notă:** Acest element de meniu apare numai când este instalat un finisor.
Perforare Dezactivat* Activat	Perforează găuri pe marginea materialului imprimat. **Notă:** Acest element de meniu apare numai când este instalat un finisor cu perforare şi capse cu poziţii multiple.
Mod Perforare 2 găuri 3 găuri 4 găuri	Setează modul de perforare pentru materialul imprimat. **Note:** • 3 găuri este setarea implicită din fabrică pentru S.U.A. Setarea internaţională implicită din fabrică este 4 găuri. • Acest element de meniu apare numai când este instalat un finisor cu perforare şi capse cu poziţii multiple.
Notă: Un asterisc (*) în dreptul unei valori indică setarea implicită din fabrică.	

Element de meniu	Descriere
Offset pagini Fără* Între copii Între lucrări	Decalează rezultatul fiecărei lucrări de imprimare sau al fiecărei copii a unei lucrări de imprimare. **Note:** • Opţiunea Între copii decalează fiecare copie a unei lucrări de imprimare dacă opţiunea Asamblare este setată la Activat [1,2,1,2,1,2]. Dacă opţiunea Asamblare este setată la Dezactivat [1,1,1,2,2,2], fiecare set de pagini imprimate este decalat, adică toate paginile numărul 1 şi toate paginile numărul 2. • Opţiunea Între lucrări setează aceeaşi poziţie de decalare pentru întreaga lucrare de imprimare, indiferent de numărul de copii imprimate. • Acest element de meniu apare numai când este instalat un finisor cu perforare şi capse cu poziţii multiple.
Notă: Un asterisc (*) în dreptul unei valori indică setarea implicită din fabrică.	

Configurare

Element de meniu	Descriere
Limbaj imprimantă Emulare PCL Emulare PS* Emulare PPDS*	Setaţi limbajul imprimantei. **Notă:** Setarea unui limbaj pentru imprimantă ca prestabilit nu împiedică aplicaţia software să trimită lucrări de imprimare care folosesc un alt limbaj.
Lucrare în aşteptare Dezactivat* Activat	Păstrează lucrările de imprimare care necesită consumabile, astfel încât lucrările care nu necesită consumabilele lipsă să se poată imprima. **Notă:** Acest element de meniu apare numai când este instalat un hard disk.
Expirare lucrare în aşteptare 0–255 (30*)	Setează durata, în secunde, în care imprimanta aşteaptă intervenţia utilizatorului înainte de a pune în aşteptare lucrări care necesită resurse indisponibile şi înainte de a continua să imprime alte lucrări din coada de imprimare. **Notă:** Acest element de meniu apare numai când este instalat un hard disk.
Utilizare imprimantă Viteză maximă Randament maxim*	Determină modul de funcţionare a kitului de imagistică color în timpul imprimării. **Note:** • Când este setat la Randament maxim, kitul de imagistică color încetineşte sau se opreşte în timpul imprimării de grupuri de pagini alb-negru. • Când este setat la Viteză maximă, kitul de imagistică color funcţionează întotdeauna în timpul imprimării, indiferent dacă se imprimă pagini color sau alb-negru.
Locaţie de descărcare RAM* Disc	Specifică locaţia de salvare a tuturor resurselor permanente, precum fonturi şi macrocomenzi care au fost descărcate în imprimantă. **Notă:** Acest element de meniu apare numai când este instalat un hard disk.
Notă: Un asterisc (*) în dreptul unei valori indică setarea implicită din fabrică.	

Element de meniu	Descriere
Salvare resurse Dezactivat* Activat	Stabileşte modul în care imprimanta gestionează resursele descărcate, precum fonturile şi macrocomenzile, atunci când primeşte o lucrare care necesită mai mult spaţiu decât memoria disponibilă. **Note:** • Când este setat la Dezactivat, imprimanta păstrează resursele descărcate numai dacă nu este necesară memorie. Resursele asociate cu limbajul de imprimantă inactiv sunt şterse. • Când este setat la Activat, imprimanta păstrează toate resursele permanente descărcate pe durata tuturor comutărilor între limbaje. Când este necesar, imprimanta afişează mesaje de memorie plină în loc să şteargă resursele permanente.
Ordine imprimare tot Alfabetică* Cea mai nouă prima Cea mai veche prima	Specificaţi ordinea când alegeţi să imprimaţi toate lucrările în aşteptare şi confidenţiale. **Notă:** Acest element de meniu apare numai când este instalat un hard disk.
Control acces fişier PJL Dezactivat* Activat	Stabiliţi accesul la fişierele PJL (Printer Job Language)
Notă: Un asterisc (*) în dreptul unei valori indică setarea implicită din fabrică.	

Calitate

Element de meniu	Descriere
Mod de imprimare Alb-negru Color*	Setaţi modul în care imprimanta generează conţinutul color.
Rezoluție de imprimare Calit. imagine 2400* 1200 dpi	Setaţi rezoluţia pentru materialul imprimat. **Notă:** Calit. imagine 2400 oferă materiale de înaltă calitate la viteză maximă.
Luminozitate toner De la 1 la 5 (4*)	Determină nivelul de luminozitate sau de întunecare al imaginilor textului.
Semiton Normal* Detalii	Îmbunătăţeşte materialele imprimate, cu linii mai netede şi margini mai clare.
Color economic Dezactivat* Activat	Reduce cantitatea de toner utilizată pentru imprimarea elementelor grafice şi a imaginilor. **Notă:** Când este setată la Activat, această setare suprascrie valoarea setării Luminozitate toner.
Luminozitate RGB De la -6 la 6 (0*)	Reglaţi luminozitatea, contrastul şi saturaţia materialelor imprimate color. **Notă:** Această setare nu afectează fişierele în care se folosesc specificaţiile pentru culori CMYK (cyan-magenta-galben-negru).
Contrast RGB 0 - 5 (0*)	
Saturație RGB 0 - 5 (0*)	
Notă: Un asterisc (*) în dreptul unei valori indică setarea implicită din fabrică.	

Imagini complexe

Element de meniu	Descriere
Balans culori Cyan De la -5 la 5 (0*) Magenta De la -5 la 5 (0*) Galben De la -5 la 5 (0*) Negru De la -5 la 5 (0*) Resetare la valorile implicite	Reglaţi cantitatea de toner care este utilizată pentru fiecare culoare.
Corecție culori Dezactivat Auto* Manual	Modificaţi setările de culoare utilizate pentru imprimarea documentelor. **Note:** • Opţiunea Oprit setează imprimanta să primească o corecţie a culorilor de la programul software. • Opţiunea Auto setează imprimanta să aplice profiluri de culoare diferite pentru fiecare obiect de pe pagina imprimată. • Opţiunea Manual vă permite să personalizaţi conversiile de culori RGB sau CMYK aplicate fiecărui obiect de pe pagina imprimată.
Mostre culori Imprimare mostre culori	Imprimă pagini mostră pentru fiecare dintre tabelele de conversie RGB şi CMYK utilizate de imprimantă.
Reglare culori	Calibraţi imprimanta pentru a regla variaţiile de culori pe materialele imprimate.
Înlocuire culori rezultate la o singură trecere Setare CMYK personalizat	Atribuiţi anumite valori CMYK pentru douăzeci de culori rezultate la o singură trecere.
Notă: Un asterisc (*) în dreptul unei valori indică setarea implicită din fabrică.	

Evidență lucrări

Element de meniu	Descriere
Evidență lucrări Dezactivat* Activat	Setaţi imprimanta să creeze un jurnal al lucrărilor de imprimare primite. **Notă:** Acest element de meniu este afişat numai dacă este instalată o memorie flash sau un hard disk.
Frecvență evidență lucrări Zilnic Săptămânal Lunar*	Stabiliţi frecvenţa cu care doriţi ca imprimanta să creeze un fişier jurnal.
Notă: Un asterisc (*) în dreptul unei valori indică setarea implicită din fabrică.	

Element de meniu	Descriere
Acțiune jurnal la finalul frecvenței Fără* Se trimite jurnalul curent prin poşta electronică Se trimite jurnalul curent prin poşta electronică, apoi se şterge Se postează jurnalul curent Se postează jurnalul curent, apoi se şterge	Specificaţi modul în care reacţionează imprimanta la expirarea limitei de frecvenţă. **Notă:** Valoarea definită de setarea Frecvenţă jurnal de evidenţă determină momentul de declanşare a acestei acţiuni.
Jurn. mem. aproape plină Dezactivat Activat (5)*	Specificaţi dimensiunea maximă a fişierului jurnal înainte ca imprimanta să execute funcţia Acţiune jurnal memorie aproape plină.
Acț. jurn. mem. aproape plină Fără* Se trimite jurnalul curent prin poşta electronică Se trimite jurnalul curent prin poşta electronică, apoi se şterge Se trimite jurnalul cel mai vechi prin poşta electronică, apoi se şterge Se postează jurnalul curent Se postează jurnalul curent, apoi se şterge Se postează jurnalul cel mai vechi, apoi se şterge Se şterge jurnalul curent Se şterge jurnalul cel mai vechi Se şterg toate, cu excepţia celui curent Se şterg toate jurnalele	Specificaţi modul în care reacţionează imprimanta când hard diskul este aproape plin. **Notă:** Valoarea definită la Jurnal memorie aproape plină determină momentul de declanşare a acestei acţiuni.
Acț. jurn. plină Fără* Se trimite jurnalul curent prin poşta electronică, apoi se şterge Se trimite jurnalul cel mai vechi prin poşta electronică, apoi se şterge Se postează jurnalul curent, apoi se şterge Se postează jurnalul cel mai vechi, apoi se şterge Se şterge jurnalul curent Se şterge jurnalul cel mai vechi Se şterg toate, cu excepţia celui curent Se şterg toate jurnalele	Specificaţi modul în care reacţionează imprimanta când utilizarea hard diskului atinge limita maximă (100 MB).
Adresă URL pentru postarea jurnalelor	Specificaţi locaţia în care imprimanta postează jurnalele de evidenţă a lucrărilor.
Adresă de poștă electronică pentru trimiterea jurnalelor	Specifică adresa de poştă electronică la care trimite imprimanta jurnalele de evidenţă a lucrărilor.
Prefix fișier jurnal	Specificaţi prefixul pentru fişierele jurnal. **Notă:** Numele de gazdă curent definit în meniul TCP/IP este utilizat ca prefix implicit pentru fişierul jurnal.
Notă: Un asterisc (*) în dreptul unei valori indică setarea implicită din fabrică.	

XPS

Element de meniu	Descriere
Impr. pag. eroare Dezactivat* Activat	Imprimaţi o pagină test care conţine informaţii despre erori.
Lățime minimă a liniei 1-30 (2*)	Setaţi lăţimea minimă a cursei pentru orice lucrare imprimată la 1200 dpi.
Notă: Un asterisc (*) în dreptul unei valori indică setarea implicită din fabrică.	

PDF

Element de meniu	Descriere
Redimensionare pentru încadrare Dezactivat* Activat	Redimensionaţi conţinutul paginii pentru a se încadra în dimensiunea hârtiei selectate.
Adnotări Imprimare Nu se imprimă*	Specificaţi dacă doriţi să imprimaţi adnotările din PDF.
Imprimare eroare PDF Dezactivat Activat*	Permiteţi imprimarea erorii PDF.
Notă: Un asterisc (*) în dreptul unei valori indică setarea implicită din fabrică.	

PostScript

Element de meniu	Descriere
Imprimare eroare PS Dezactivat* Activat	Imprimă o pagină care descrie eroarea PostScript®. **Notă:** La apariţia unei erori, procesarea lucrării se va opri, imprimanta va imprima un mesaj de eroare iar restul lucrării va fi abandonat.
Lățime minimă a liniei 1-30 (2*)	Setarea lăţimii minime a cursei. **Notă:** Lucrările imprimate la 1200 dpi utilizează direct valoarea.
Blocare mod pornire PS Dezactivat Activat*	Dezactivaţi fişierul SysStart.
Netezire imagine Dezactivat* Activat	Îmbunătăţiţi contrastul şi claritatea imaginilor de rezoluţie scăzută. **Notă:** Această setare nu are efect asupra imaginilor cu o rezoluţie de 300 dpi sau mai mare.
Notă: Un asterisc (*) în dreptul unei valori indică setarea implicită din fabrică.	

Element de meniu	Descriere
Prioritate font Rezident* Flash/Disc	Stabiliţi ordinea de căutare a fonturilor. **Note:** • Opţiunea Rezident setează imprimanta să caute în memorie fontul solicitat, înainte de a căuta în memoria flash sau pe hard diskul imprimantei. • Opţiunea Flash/Disc setează imprimanta să caute fontul solicitat în memoria flash sau pe hard diskul imprimantei înainte de a căuta în memoria imprimantei. • Acest element de meniu este afişat numai dacă este instalată o memorie flash sau un hard disk.
Expirare aşteptare Dezactivat Activat* (40 secunde)	Permiteţi imprimantei să aştepte date suplimentare înainte de anularea unei lucrări de imprimare.
Notă: Un asterisc (*) în dreptul unei valori indică setarea implicită din fabrică.	

PCL

Element de meniu	Descriere
Sursă font Rezident* Disc Flash Toate	Alege sursa care conţine selecţia de fonturi implicită. **Note:** • Opţiunile Flash şi Disc apar numai dacă este instalată o memorie flash sau un hard disk. • Pentru ca opţiunile Flash şi Disc să fie afişate, asiguraţi-vă că nu sunt doar în citire sau protejate împotriva scrierii.
Nume font Courier*	Selectaţi un font din sursa de fonturi specificată.
Set de simboluri 10U PC-8*	Specificaţi setul de simboluri pentru fiecare nume de font. **Notă:** Un set de simboluri este un set de caractere alfabetice şi numerice, semne de punctuaţie şi simboluri speciale. Seturile de simboluri acceptă diverse limbi sau programe specifice cum sunt simbolurile matematice pentru text ştiinţific.
Pas 0,08-100 (10*)	Specificaţi pasul pentru fonturile fixe sau monospaţiu. **Notă:** Pasul reprezintă numărul de caractere cu lăţime fixă dintr-un inch pe orizontală al tipului.
Orientare Portret* Vedere	Specifică orientarea textului şi a elementelor grafice de pe pagină.
Rânduri pe pagină 1–255	Specifică numărul de rânduri de text pentru fiecare pagină imprimată prin intermediul fluxului de date PCL®. **Note:** • Acest element de meniu activează distanţierea verticală, care determină ca numărul selectat de rânduri solicitate să fie imprimate între marginile implicite ale paginii. • 60 este setarea implicită din fabrică pentru S.U.A. Setarea internaţională prestabilită din fabrică este 64.
Notă: Un asterisc (*) în dreptul unei valori indică setarea implicită din fabrică.	

Element de meniu	Descriere
Lățime minimă a liniei PCL5 1-30 (2*)	Setează lăţimea minimă a cursei iniţiale. **Notă:** Lucrările imprimate la 1200 dpi utilizează direct valoarea.
Lățimea minimă a liniei PCLXL 1-30 (2*)	
Lățime A4 198 mm* 203 mm	Specifică lăţimea paginii logice pe hârtia de dimensiuni A4. **Notă:** Pagina logică este spaţiul de pe pagina fizică unde sunt imprimate datele.
CR automat după LF Dezactivat* Activat	Setaţi imprimanta să efectueze un retur de car după comanda de control salt la rând nou. **Notă:** Returul de care este un mecanism care comandă imprimanta să mute poziţia cursorului la prima valoare de pe aceeaşi linie.
LF automat după CR Dezactivat* Activat	Setaţi imprimanta să efectueze un salt la rând nou după o comandă de control retur car.
Renumerotare tăvi Atribuire alimentator multi-funcţional Atribuire tavă [x] Atribuire hârtie alimentată manual Atribuire plic alimentat manual	Configuraţi imprimanta să funcţioneze cu alt driver de imprimare sau aplicaţie personalizată, care utilizează un set diferit de atribuiri ale sursei pentru a solicita o anumită sursă de hârtie. Alegeţi una dintre următoarele opţiuni: Dezactivat* – Imprimanta utilizează atribuirile surselor de hârtie implicite din fabrică. Fără – Sursa de hârtie ignoră comanda Selectare alimentare cu hârtie. 0 – 199 – Selectaţi o valoare numerică pentru a atribui o valoare personalizată unei surse de hârtie.
Renumerotare tăvi Vizualizare valori prestabilite din fabrică	Afişează valoarea implicită din fabrică atribuită fiecărei surse de hârtie.
Renumerotare tăvi Restabilire valori implicite	Restabiliţi valorile de renumerotare a tăvii la valorile implicite din fabrică.
Expirare imprimare Dezactivat Activat* (90 secunde)	Setaţi imprimanta să finalizeze o lucrare de imprimare după ce a fost inactivă pe durata unui interval de timp specificat.
Notă: Un asterisc (*) în dreptul unei valori indică setarea implicită din fabrică.	

HTML

Element de meniu	Descriere
Nume font Times*	Setaţi fontul de utilizat pentru imprimarea documentelor HTML.
Dimensiune font 1-255 (12*)	Setaţi dimensiunea fontului de utilizat pentru imprimarea documentelor HTML.
Redimensionare 1-400% (100*)	Redimensionaţi documentele HTML pentru imprimare.
Notă: Un asterisc (*) în dreptul unei valori indică setarea implicită din fabrică.	

Element de meniu	Descriere
Orientare Portret* Vedere	Setaţi orientarea paginii pentru documentele HTML.
Dimensiune margini 8-255 mm (19*)	Setaţi marginile paginilor pentru documentele HTML.
Fundaluri Nu se imprimă Imprimare*	Imprimaţi informaţiile sau grafica de fundal din documentele HTML.
Notă: Un asterisc (*) în dreptul unei valori indică setarea implicită din fabrică.	

Imagine

Element de meniu	Descriere
Încadrare automată Activat Dezactivat*	Selectaţi cea mai bună setare disponibilă pentru dimensiunea şi orientarea hârtiei în cazul unei imagini. **Notă:** Dacă este setat la Activat, acest element de meniu înlocuieşte setările de scalare şi orientare pentru imagine.
Inversare Dezactivat* Activat	Inversaţi imaginile monocromatice în două tonuri. **Notă:** Acest element de meniu nu este valabil pentru imaginile în format GIF sau JPEG.
Redimensionare Ancorare stânga sus Încadrare optimă* Ancorare în centru Încadrare pe înălţime/lăţime Încadrare pe înălţime Încadrare pe lăţime	Potriviţi imaginea pe suprafaţa imprimabilă. **Notă:** Când opţiunea Încadrare automată este setată la Activat, Scalarea este setată automat la Încadrare optimă.
Orientare Portret* Vedere Inversare portret Inversare vedere	Specifică orientarea textului şi a elementelor grafice de pe pagină.
Notă: Un asterisc (*) în dreptul unei valori indică setarea implicită din fabrică.	

Hârtie

Configurație tavă

Element de meniu	Descriere
Sursă prestabilită Tava [x] (1*) Alimentator multifuncţional Hârtie alimentată manual Plic alimentat manual	Setaţi sursa hârtiei pentru toate lucrările de imprimare.
Dimensiune/Tip hârtie Tava [x] Multi-Purpose Feeder (Alimentator MF) Hârtie alimentată manual Plic alimentat manual	Specificaţi dimensiunea sau tipul hârtiei încărcate în fiecare sursă de hârtie.
Dimensiune înlocuitoare Dezactivat Statement/A5 Letter/A4 11 x 17/A3 Toate valorile listate*	Setaţi imprimanta să înlocuiască o dimensiune specificată a hârtiei dacă dimensiunea solicitată nu este încărcată în nicio sursă de hârtie. **Note:** • Opţiunea Dezactivat solicită utilizatorului să încarce dimensiunea de hârtie necesară. • Toate valorile listate permite toate înlocuirile disponibile.
Configurare MP Casetă* Manual Prima	Stabiliţi comportamentul alimentatorului multifuncţional. **Note:** • Setarea Casetă determină configurarea alimentatorului multifuncţional drept sursă de hârtie automată. • Setarea Manual determină configurarea alimentatorului multifuncţional doar pentru lucrări de imprimare cu alimentare manuală. • Setarea Prima determină configurarea alimentatorului multifuncţional drept sursă de hârtie principală.
Notă: Un asterisc (*) în dreptul unei valori indică setarea implicită din fabrică.	

Configurare suporturi

Configurație universală

Element de meniu	Descriere
Unități de măsură Inchi Milimetri	Specificaţi unitatea de măsură pentru formatul universal de hârtie. **Notă:** Inchi este setarea implicită din fabrică pentru S.U.A. Milimetri este setarea implicită din fabrică internaţională.
Lățime portret 3-52 inchi (8,5*) 76-1321 mm (216*)	Setaţi lăţimea portret a hârtiei format universal.
Notă: Un asterisc (*) în dreptul unei valori indică setarea implicită din fabrică.	

Element de meniu	Descriere
Înălțime portret 3-52 inchi (14*) 76,2-1321 mm (356*)	Setaţi înălţimea portret a hârtiei format universal.
Direcție alimentare Muchia scurtă* Muchie lungă	Setaţi imprimanta să preia hârtie din marginea scurtă sau cea lungă. **Notă:** Opţiunea Muchia lungă este afişată numai dacă marginea cea mai lungă este mai scurtă decât lăţimea maximă acceptată.
Notă: Un asterisc (*) în dreptul unei valori indică setarea implicită din fabrică.	

Dimensiuni de scanare particularizate

Element de meniu	Descriere
Dimensiune particularizată de scanare [x] Nume dimensiune de scanare Lăţime 1-8,5 inchi (8,5*) 25,4-215,9 mm (215,9*) Înălţime 1-25 inchi (11*) 25,4-635 mm (279,4*) Orientare Portret* Vedere 2 scanări pe faţă Dezactivat* Activat	Atribuiţi un nume dimensiunii de scanare şi configuraţi setările de scanare.

Tipuri suport

Element de meniu	Descriere
Obişnuită Carton Reciclată Folie transparentă Lucioasă Hârtie grea lucioasă Etichete Etichete de vinil Hârtie de corespondenţă Plicuri Plic aspru Hârtie cu antet Preimprimată Hârtie colorată Uşoară Grea Hârtie aspră/de bumbac Tip personalizat [x]	Specificaţi textura, greutatea şi orientarea hârtiei.

Configurare recipient

Element de meniu	Descriere
Recipient de ieșire Recipient standard* Recipient [x]	Specifică recipientul de ieşire.
Configurare recipiente Căsuţă poştală* Legare Legare opţionale Atribuire tip	Configuraţi modul de operare pentru recipientele de ieşire. **Note:** • Căsuţa poştală permite selectarea individuală a recipientului standard şi a oricărui recipient opţional. • Legarea permite ca toate recipientele de ieşire să fie legate împreună ca şi cum ar fi un singur recipient mare. • Setarea Legare opţională tratează toate recipientele opţionale ca un singur recipient mare de ieşire. • Setarea Atribuire tip asociază fiecărui tip de hârtie un recipient sau un set de recipiente legate.
Nume pentru recipiente particularizate Recipient standard Recipient [x]	Atribuiţi un nume pentru recipient.
Notă: Un asterisc (*) în dreptul unei valori indică setarea prestabilită din fabrică.	

Copiere

Setări prestabilite copiere

Element de meniu	Descriere
Tip conținut Text Text/Foto* Foto Grafică	Îmbunătăţiţi rezultatul de ieşire pe baza conţinutului documentului original.
Sursă conținut Laser alb-negru Imprimante laser color* Jet de cerneală Foto/Film Revistă Ziar Presă Altele	Îmbunătăţeşte rezultatul de ieşire pe baza sursei documentului original.
Fețe 1 faţă la 1 faţă* 1 faţă pe 2 feţe 2 feţe pe 1 faţă 2 feţe pe 2 feţe	Setaţi comportamentul de scanare pe baza documentului original.
Coli de separare Fără* Între copii Între lucrări Între pagini	Specificaţi dacă să inseraţi coli de separare goale la imprimare.
Sursă coală separatoare Tava [x] (1*) Alimentator multifuncţional	Specificaţi sursa hârtiei pentru coala de separare.
Color Dezactivat Activat* Automat	Setaţi imprimanta pentru a genera rezultate color la o lucrare de scanare.
Pagini pe față Dezactivat* 2 pagini în format Portret 4 pagini în format Portret 2 pagini în format Vedere 4 pagini în format Vedere	Specificaţi numărul de imagini de pagini de imprimat pe o singură faţă a unei coli de hârtie.
Notă: Un asterisc (*) în dreptul unei valori indică setarea implicită din fabrică.	

Element de meniu	Descriere
Imprimare cu margini Dezactivat* Activat	Plasaţi un chenar în jurul fiecărei imagini la imprimarea mai multor pagini pe o singură pagină.
Asamblare Dezactivat [1,1,1,2,2,2] Activat [1,2,1,2,1,2]*	Imprimaţi mai multe copii în mod secvenţial.
Offset pagini Fără* Între copii Între lucrări	Decalează rezultatul fiecărei lucrări de imprimare sau al fiecărei copii a unei lucrări de imprimare. **Note:** • Opţiunea Între copii decalează fiecare copie a unei lucrări de imprimare dacă opţiunea Asamblare este setată la Activat [1,2,1,2,1,2]. Dacă opţiunea Asamblare este setată la Dezactivat [1,1,1,2,2,2], fiecare set de pagini imprimate este decalat, adică toate paginile numărul 1 şi toate paginile numărul 2. • Opţiunea Între lucrări setează aceeaşi poziţie de decalare pentru întreaga lucrare de imprimare, indiferent de numărul de copii imprimate. • Acest element de meniu apare numai când este instalat un finisor.
Capsare Dezactivat* 1 capsă, colţul din stânga sus 2 capse, stânga 1 capsă, colţul din dreapta sus 2 capse, sus 1 capsă, colţul din stânga jos 2 capse, jos 1 capsă, colţul din dreapta jos 2 capse, dreapta	Specifică poziţia capselor pentru toate lucrările de imprimare. **Notă:** Acest element de meniu apare numai când este instalat finisorul cu capse.
Perforare Dezactivat* 2 găuri 3 găuri	Setaţi modul de perforare pentru toate lucrările de imprimare. **Notă:** Acest element de meniu apare numai când este instalat un finisor cu capse şi perforare sau un finisor de broşuri.
Dimensiune „Copiere de pe” [Lista dimensiunilor hârtiei]	Setează dimensiunea hârtiei documentului original. **Notă:** Letter este setarea implicită din fabrică pentru S.U.A. A4 este setarea implicită internaţională.
Sursă copiere Tava [x] (1*) Alimentator multifuncţional Potrivire automată a dimensiunii	Specificaţi sursa hârtiei pentru lucrarea de copiere.
Temperatură -4 la 4 (0*)	Specifică dacă se generează o ieşire mai rece sau mai caldă.
Luminozitate De la 1 la 9 (5*)	Ajustează luminozitatea imaginii scanate.
Notă: Un asterisc (*) în dreptul unei valori indică setarea implicită din fabrică.	

Element de meniu	Descriere
Număr de copii 1-9999 (1*)	Specificaţi numărul de copii.
Antet/Subsol Antet stânga Antet mijloc Antet dreapta Subsol stânga Subsol mijloc Subsol dreapta	Specificaţi informaţiile din antet sau subsol de pe imaginea scanată.
Acoperire Confidenţial Copiere Schiţă Urgent Particularizat Dezactivat*	Specificaţi textul suprapus de imprimat pe fiecare exemplar.
Acoperire particularizată	Introduceţi textul pentru opţiunea Particularizat în meniul Acoperire.
Notă: Un asterisc (*) în dreptul unei valori indică setarea implicită din fabrică.	

Imagini complexe

Element de meniu	Descriere
Balans culori Cyan (0*) Magenta (0*) Galben (0*)	Reglaţi intensitatea culorilor pentru cyan, magenta şi galben.
Abandonare culori Abandonare culoare (Fără*) Prag prestabilit roşu (128*) Prag prestabilit verde (128*) Prag prestabilit albastru (128*)	Specificaţi culoarea pe care să o eliminaţi în timpul scanării şi ajustaţi setarea pentru eliminarea culorii respective.
Detectare automată culori Sensib. la culori (5*) Sensib. la zonă (5*)	Configuraţi setarea de detectare automată a culorilor.
Contrast Optim pentru conţinut* 0–5	Specificaţi contrastul pentru imaginea scanată.
Eliminare fundal Detectarea fundalului (Pe bază de conţinut*) Nivel (0*)	Eliminaţi culoarea de fundal sau zgomotul de imagine din documentul original. **Note:** • Opţiunea Pe bază de conţinut elimină culoarea de fundal din documentul original. • Opţiunea Fix elimină zgomotul de imagine dintr-o fotografie.
Notă: Un asterisc (*) în dreptul unei valori indică setarea implicită din fabrică.	

Element de meniu	Descriere
Centrare automată Dezactivat* Activat	Aliniaţi conţinutul la centrul paginii.
Imagine în oglindă Dezactivat* Activat	Creează o imagine în oglindă a documentului original.
Imagine negativă Dezactivat* Activat	Creează o imagine negativă a documentului original.
Detaliu umbră -4 la 4 (0*)	Reglaţi detaliile umbrelor în documentul original.
Scanare de la muchie la muchie Dezactivat* Activat	Scanaţi documentul original de la o margine la alta.
Claritate 1-5 (3*)	Ajustaţi claritatea imaginii scanate.
Notă: Un asterisc (*) în dreptul unei valori indică setarea implicită din fabrică.	

Comenzi administrator

Element de meniu	Descriere
Se permit copii color Dezactivat Activat*	Imprimaţi copiile în culori.
Separatori folii transparente Dezactivat Activat*	Introduceţi câte o pagină goală între folii transparente.
Recipient de ieșire Recipient standard* Recipient [x]	Specifică recipientul de ieşire.
Se permite copierea cu prioritate Dezactivat Activat*	Întrerupeţi o lucrare de imprimare pentru a realiza copii.
Scanare lucrare particularizată Dezactivat* Activat	Setaţi imprimanta să scaneze primul set de documente originale folosind setările specificate, apoi scanaţi următorul set cu aceleaşi setări sau cu setări diferite. **Notă:** Acest element de meniu apare numai atunci când este instalat un hard disk.
Se permite salvarea drept comandă rapidă Dezactivat Activat*	Salvaţi setările de copiere drept comandă rapidă.
Notă: Un asterisc (*) în dreptul unei valori indică setarea implicită din fabrică.	

Element de meniu	Descriere
Exemplu de copie Dezactivat* Activat	Imprimaţi un exemplu de copie pentru verificarea calităţii înainte de a imprima exemplarele rămase. **Notă:** Acest element de meniu apare numai atunci când este instalat un hard disk.
Notă: Un asterisc (*) în dreptul unei valori indică setarea implicită din fabrică.	

Fax

Setări prestabilite fax

Mod Fax

Element de meniu	Descriere
Mod Fax Fax* Server fax Dezactivat	Selectaţi un mod de fax.
Notă: Un asterisc (*) în dreptul unei valori indică setarea implicită din fabrică.	

Configurare fax

Setări generale de fax

Element de meniu	Descriere
Nume fax	Identifică aparatul dvs. de fax.
Număr fax	Identifică numărul dvs. de fax.
ID fax Nume fax Număr fax*	Notifică destinatarii faxului în legătură cu numele sau numărul dvs. de fax.
Activare fax manual Dezactivat* Activat	Configuraţi manual imprimanta pentru fax. **Note:** • Acest element de meniu nu este afişat când Transport fax este setat la T.38. • Acest element de meniu necesită un divizor de rânduri şi un receptor de telefon. • Utilizaţi o linie telefonică obişnuită pentru a răspunde la o lucrare de fax în aşteptare şi pentru a forma un număr de fax. • Pentru a naviga direct la funcţia Fax manual, atingeţi **#** şi **0** pe tastatură.
Notă: Un asterisc (*) în dreptul unei valori indică setarea implicită din fabrică.	

Element de meniu	Descriere
Utilizare memorie Toate primite În special pentru primire Egal* Majoritatea trimise Toate trimise	Setaţi nivelul memoriei interne din imprimantă, alocată pentru operaţii de fax. **Notă:** Acest element de meniu previne depăşirea bufferului de memorie şi eşuarea faxului.
Revocare faxuri Se permite* Nu se permite	Anulaţi faxurile de ieşire înainte de a fi transmise sau anulaţi faxurile de intrare înainte de finalizarea imprimării acestora.
Ascundere număr fax Dezactivat* De la stânga De la dreapta	Specificaţi formatul pentru ascunderea unui număr de fax de ieşire.
Nr. cifre ascunse 0-58 (0*)	Specifică numărul de cifre ascunse într-un număr de fax de ieşire.
Activare detectare linie conectată Dezactivat Activat*	Stabiliţi dacă o linie telefonică este conectată la imprimantă. **Note:** • Detecţia are loc la pornirea imprimantei şi înaintea fiecărui apel. • Acest element de meniu nu este afişat când Transport fax este setat la T.38.
Activare detectare mufă greșită linie Dezactivat Activat*	Stabiliţi dacă o linie telefonică este conectată la portul corespunzător al imprimantei. **Note:** • Detecţia are loc la pornirea imprimantei şi înaintea fiecărui apel. • Acest element de meniu nu este afişat când Transport fax este setat la T.38.
Activare suport derivație în uz Dezactivat Activat*	Stabiliţi dacă o linie telefonică este utilizată de un alt dispozitiv în acelaşi timp, de exemplu de un alt telefon. **Note:** • Acest element de meniu este monitorizat continuu după pornirea imprimantei. • Acest element de meniu nu este afişat când Transport fax este setat la T.38.
Optimizare compatib. fax	Configuraţi funcţionalitatea de fax a imprimantei pentru compatibilitate optimă cu alte maşini de fax.
Transport fax Analogic* etherFAX Fără T.38	Setaţi metoda de transport al faxului.
Notă: Un asterisc (*) în dreptul unei valori indică setarea implicită din fabrică.	

Setări trimitere faxuri

Element de meniu	Descriere
Rezoluție Standard* Fin Foarte fin Ultrafin	Setează rezoluţia imaginii scanate. **Notă:** O rezoluţie mai mare măreşte timpul de transmitere a faxului şi necesită mai multă memorie.
Dimensiune original [Lista dimensiunilor hârtiei]	Precizarea dimensiunii documentului original. **Notă:** Letter este setarea implicită din fabrică pentru S.U.A. A4 este setarea implicită internaţională.
Orientare Portret* Vedere	Precizarea orientării documentului original. **Notă:** Acest element de meniu apare numai pe anumite modele de imprimantă.
Fețe Dezactivat* Muchie scurtă Muchie lungă	Specificaţi orientarea a documentului original la scanarea pe ambele feţe ale documentului. **Notă:** Acest element de meniu apare numai pe anumite modele de imprimantă.
Tip conținut Text* Text/Foto Foto Grafică	Îmbunătăţiţi rezultatul de ieşire pe baza conţinutului documentului original.
Sursă conținut Laser alb-negru Imprimante laser color* Jet de cerneală Foto/Film Revistă Ziar Presă Altele	Îmbunătăţeşte rezultatul de ieşire pe baza sursei documentului original.
Luminozitate 1-9 (5*)	Ajustează luminozitatea imaginii scanate.
În spatele unui PABX Activat Dezactivat*	Setaţi imprimanta să formeze un număr de fax fără a aştepta să recunoască tonul. **Notă:** Private Automated Branch Exchange (PABX) este o reţea de telefonie care permite ca un număr cu acces unic să ofere mai multe linii apelanţilor din exterior.
Mod apelare Ton* Impulsuri	Specificaţi modul de apelare pentru faxurile de intrare sau ieşire.
Notă: Un asterisc (*) în dreptul unei valori indică setarea implicită din fabrică.	

Imagini complexe

Element de meniu	Descriere
Balans culori Cyan – Roşu De la -4 la 4 (0*) Magenta – Verde De la -4 la 4 (0*) Galben – Albastru De la -4 la 4 (0*)	Reglaţi intensitatea culorilor în timpul scanării.
Abandonare culori Abandonare culoare (Fără*) Prag prestabilit roşu (128*) Prag prestabilit verde (128*) Prag prestabilit albastru (128*)	Specificaţi culoarea pe care să o eliminaţi în timpul scanării şi ajustaţi setarea pentru eliminarea culorii respective.
Contrast Optim pentru conţinut* 0 1 2 3 4 5	Setaţi contrastul rezultatului.
Eliminare fundal Detectarea fundalului Pe bază de conţinut* Fix Nivel -4 la 4 (0*)	Modifică proporţia de fundal vizibil într-o imagine scanată. **Notă:** Dacă doriţi să eliminaţi culoarea de fundal din documentul original, setaţi funcţia Detectarea fundalului la Pe bază de conţinut. Dacă doriţi să eliminaţi zgomotul de imagine dintr-o fotografie, setaţi Detectarea fundalului la Fix.
Imagine în oglindă Dezactivat* Activat	Creează o imagine în oglindă a documentului original.
Imagine negativă Dezactivat* Activat	Creează o imagine negativă a documentului original.
Detaliu umbră -4 la 4 (0*)	Modifică proporţia de detaliu al umbrei vizibilă pe o imagine scanată.
Scanare de la muchie la muchie Activat Dezactivat*	Permite scanarea de la o margine la alta a documentului original.
Claritate 1-5 (3*)	Ajustaţi claritatea imaginii scanate.
Temperatură -4 la 4 (0*)	Specifică dacă se generează o ieşire mai rece sau mai caldă.
Notă: Un asterisc (*) în dreptul unei valori indică setarea implicită din fabrică.	

Comenzi administrator

Element de meniu	Descriere
Reapelare automată 0-9 (5*)	Ajustaţi numărul încercărilor de reapelare pe baza nivelurilor de activitate ale maşinilor de fax ale destinatarilor.
Frecvență reapelare 1-200 minute (3*)	Măriţi durata dintre încercările de reapelare pentru a mări şansa de expediere cu succes a faxului.
Enable ECM (Activare NTP) Activat* Dezactivat	Activaţi modul Corectare erori (ECM) pentru lucrările de fax. **Notă:** Modul ECM detectează şi corectează erorile din procesul de transmitere a faxului cauzate de zgomotul de pe linia telefonică şi de intensitatea slabă a semnalului.
Activare scanare faxuri Activat* Dezactivat	Trimiteţi prin fax documente scanate la imprimantă.
De la driver la fax Activat* Dezactivat	Permiteţi driverului de imprimantă să trimită faxuri.
Se permite salvarea drept comandă rapidă Activat* Dezactivat	Salvează în imprimantă numerele de fax drept comenzi rapide.
Viteză maximă 33600* 14400 9600 4800 2400	Setaţi viteza maximă de trimitere a faxului.
Scanare lucrare particularizată Dezactivat* Activat	Se activează în mod implicit scanarea lucrărilor particularizate. **Notă:** Acest element de meniu apare numai atunci când este instalat un hard disk.
Examinare scanare Dezactivat* Activat	Arată o previzualizare a scanării pe afişaj. **Notă:** Acest element de meniu apare numai atunci când este instalat un hard disk.
Reglare poziționare ADF Dezactivat* Activat	Corectaţi uşoara poziţionare greşită a imaginii scanate.
Activare scanare color faxuri Dezactivat în mod prestabilit* Implicit activat Nu se utilizează niciodată Se utilizează întotdeauna	Activaţi scanarea color pentru faxuri.
Convertire automată faxuri color în faxuri alb-negru Activat* Dezactivat	Convertiţi automat toate faxurile de ieşire color în alb-negru.
Notă: Un asterisc (*) în dreptul unei valori indică setarea implicită din fabrică.	

Element de meniu	Descriere
Confirmare număr fax Dezactivat* Activat	Solicitaţi utilizatorului să confirme numărul de fax.
Prefix apelare	Setaţi un prefix de apelare.
Reguli prefix apelare	Stabileşte o regulă pentru prefixul de apelare.
Notă: Un asterisc (*) în dreptul unei valori indică setarea implicită din fabrică.	

Setări primire faxuri

Element de meniu	Descriere
Lucrări de fax în așteptare Fără* Toner Toner şi consumabile	Elimină din coada de imprimare lucrările de fax care solicită resurse specifice indisponibile.
Nr. de semnale de apel până la răspuns 1-25 (3*)	Setaţi numărul de apeluri pentru faxurile primite.
Micșorare automată Activat* Dezactivat	Redimensionaţi faxurile primite pentru a se încadra în pagină.
Sursă hârtie Tava [X] Auto*	Specificaţi sursa hârtiei pentru imprimarea faxurilor primite.
Fețe Activat Dezactivat*	Imprimaţi pe ambele feţe ale hârtiei.
Coli de separare Fără* Înaintea lucrării După lucrare	Specificaţi dacă să inseraţi coli de separare goale la imprimare.
Sursă coală separatoare Tava [X] (1*)	Specificaţi sursa hârtiei pentru coala de separare.
Recipient de ieșire Recipient standard	Specificaţi recipientul de ieşire pentru faxurile primite.
Subsol fax Activat Dezactivat*	Imprimă informaţiile de transmitere în subsolul fiecărei pagini de la un fax recepţionat.
Marcaj de oră subsol fax Primire* Imprimare	Imprimă ora în subsolul fiecărei pagini de la un fax recepţionat.
Notă: Un asterisc (*) în dreptul unei valori indică setarea implicită din fabrică.	

Element de meniu	Descriere
Perforare Dezactivat* 2 găuri 3 găuri 4 găuri	Perforaţi găuri pe marginea documentului de fax imprimat. **Notă:** Acest element de meniu apare numai când este instalat un finisor cu perforare şi capse cu poziţii multiple.
Capsare Dezactivat* 1 capsă 2 capse	Capsaţi documentul de fax imprimat. **Notă:** Acest element de meniu apare numai când este instalat un finisor.
Punerea în aşteptare a faxurilor Punere în aşteptare fax Dezactivat* Mereu activat Manual Programat	Amână imprimarea faxurilor primite până la eliberarea acestora.
Notă: Un asterisc (*) în dreptul unei valori indică setarea implicită din fabrică.	

Comenzi administrator

Element de meniu	Descriere
Activare primire faxuri Activat* Dezactivat	Setaţi imprimanta să primească faxuri.
Activare primire faxuri color Activat* Dezactivat	Setaţi imprimanta să primească faxuri color.
Activare ID apelant Activat* Dezactivat	Afişaţi numărul de la care este expediat faxul primit.
Blocare faxuri fără nume Activat Dezactivat*	Blocaţi faxurile de intrare trimise de la dispozitive care nu specifică ID-ul staţiei sau ID-ul faxului.
Listă faxuri respinse Adăugare fax respins	Specificaţi numerele de telefon pe care doriţi să le blocaţi.
Răspuns activat Toate soneriile* Numai sonerie simplă Numai sonerie dublă Numai sonerie triplă Numai la unul sau două semnale de apel Numai la unul sau trei semnale de apel Numai sonerii duble sau triple	Setaţi un model de sonerie distinct pentru faxurile primite.
Notă: Un asterisc (*) în dreptul unei valori indică setarea implicită din fabrică.	

Element de meniu	Descriere
Răspuns automat Activat* Dezactivat	Setaţi imprimanta să primească automat faxuri.
Redirecționare fax Imprimare* Imprimare şi redirecţionare Redirecţionare	Specificaţi dacă să redirecţionaţi faxul primit.
Redirecționare către Destinaţia 1 Destinaţia 2	Specificaţi adresa de redirecţionare a faxului primit. **Notă:** Acest element de meniu este afişat numai când opţiunea Redirecţionare fax este setată la Imprimare şi redirecţionare sau Redirecţionare.
Viteză maximă 33600* 14400 9600 4800 2400	Setaţi viteza maximă de trimitere a faxului.
Notă: Un asterisc (*) în dreptul unei valori indică setarea implicită din fabrică.	

Pagină de însoțire a faxului

Element de meniu	Descriere
Pagină de însoțire a faxului Dezactivat în mod prestabilit* Implicit activat Nu se utilizează niciodată Se utilizează întotdeauna	Configuraţi setările pentru pagina de însoţire a faxului.
Includere câmp Către Dezactivat* Activat	
Includere câmp De la Dezactivat* Activat	
De la	
Includere câmp Mesaj Dezactivat* Activat	
Mesaj:	
Includere siglă Dezactivat* Activat	
Includere subsol [x] Dezactivat* Activat	
Subsol [x]	
Notă: Un asterisc (*) în dreptul unei valori indică setarea implicită din fabrică.	

Setări jurnal faxuri

Element de meniu	Descriere
Frecvență de creare jurnale de trimitere Întotdeauna* Niciodată Numai în caz de eroare	Stabiliţi frecvenţa cu care doriţi ca imprimanta să creeze un jurnal de trimitere.
Acțiune privind jurnalele de trimitere Imprimare Dezactivat Activat* E-mail Dezactivat* Activat	Imprimaţi sau trimiteţi prin e-mail un jurnal pentru trimiterea cu succes a faxului sau pentru erorile de trimitere.
Notă: Un asterisc (*) în dreptul unei valori indică setarea implicită din fabrică.	

Element de meniu	Descriere
Jurnal erori de primire Nu se imprimă niciodată* Se imprimă la eroare	Imprimaţi un jurnal pentru erori de primire a faxurilor.
Imprimare automată jurnale Activat* Dezactivat	Imprimaţi toată activitatea legată de fax.
Sursă hârtie jurnal Tava [x] (1*)	Specificaţi sursa hârtiei utilizate pentru imprimarea jurnalelor.
Afișare jurnale Nume fax la distanţă* Număr format	Identifică expeditorul după numele faxului la distanţă sau numărul de fax la distanţă.
Activare jurnal lucrări Activat* Dezactivat	Vizualizaţi un sumar al tuturor lucrărilor de fax.
Activare jurnal apeluri Activat* Dezactivat	Vizualizaţi un sumar al istoricului de apelare a numerelor de fax.
Recipient de ieșire pentru jurnal Recipient standard* Recipient [x]	Specifică recipientul de ieşire pentru jurnalele imprimate.
Notă: Un asterisc (*) în dreptul unei valori indică setarea implicită din fabrică.	

Setări difuzor

Element de meniu	Descriere
Mod difuzor Dezactivat permanent* Mereu activat Activat până la conectare	Setaţi modul difuzorului pentru fax.
Volum difuzor Redus* Ridicat	Reglaţi volumului difuzorului de fax.
Volum sonerie Dezactivat* Activat	Activaţi volumul soneriei.
Notă: Un asterisc (*) în dreptul unei valori indică setarea implicită din fabrică.	

Configurarea serverului de fax

Setări generale de fax

Element de meniu	Descriere
Format Către	Specificaţi un destinatar de fax. **Notă:** Dacă doriţi să utilizaţi numărul de fax, introduceţi simbolul (#) înaintea numărului.
Adresă de răspuns	Specifică o adresă de răspuns pentru expedierea faxului.
Subiect	Specificaţi subiectul şi mesajul faxului.
Mesaj	
Activare primire analogică Dezactivat* Activat	Configuraţi imprimanta să primească faxuri analogice.
Notă: Un asterisc (*) în dreptul unei valori indică setarea implicită din fabrică.	

Setările poştei electronice pentru serverul de fax

Element de meniu	Descriere
Utilizare server de e-mail SMTP Activat* Dezactivat	Utilizaţi setările Simple Mail Transfer Protocol (SMTP) pentru e-mail la primirea şi trimiterea faxurilor. **Notă:** Când este setat la Activat, nu sunt afişate celelalte setări din meniul Setările poştei electronice pentru serverul de fax.
Gateway SMTP principal	Introduceţi adresa IP sau numele de gazdă al serverului SMTP principal.
Port gateway SMTP principal 1-65535 (25*)	Introducerea numărului de port al serverului SMTP principal.
Gateway SMTP secundar	Introducerea adresei IP sau numele gazdă al serverului SMTP secundar sau de rezervă.
Port gateway SMTP secundar 1-65535 (25*)	Introducerea numărului de port al serverului SMTP secundar sau de rezervă.
Expirare SMTP 5-30 (30*)	Setaţi care este perioada de expirare a imprimantei dacă serverul SMTP nu răspunde.
Adresă de răspuns	Specifică o adresă de răspuns pentru expedierea faxului.
Utilizare SSL/TLS Dezactivat* Negociere Obligatoriu	Specificaţi dacă se trimite fax utilizând o legătură criptată.
Solicită Certificat de încredere Dezactivat Activat*	Specificaţi un certificat de încredere la accesarea serverului SMTP.
Notă: Un asterisc (*) în dreptul unei valori indică setarea implicită din fabrică.	

Element de meniu	Descriere
Autentificare server SMTP Fără autentificare* Conectare/Simplă NTLM CRAM-MD5 Digest-MD5 Kerberos 5	Setaţi tipul de autentificare pentru serverul SMTP.
E-mail inițiat de dispozitiv Fără* Se utilizează acreditările SMTP ale dispozitivului	Specifică dacă sunt necesare acreditări pentru e-mailul iniţiat de dispozitiv.
E-mail inițiat de utilizator Fără* Se utilizează acreditările SMTP ale dispozitivului Se utilizează ID-ul utilizatorului şi parola de sesiune Se utilizează adresa de poştă electronică şi parola de sesiune Solicitare utilizator	Specifică dacă sunt necesare acreditări pentru e-mailul iniţiat de utilizator.
Utilizare acreditări dispozitiv Active Directory Dezactivat* Activat	Activaţi acreditările utilizatorului şi denumirile de grup pentru conectare la serverul SMTP.
ID de utilizator dispozitiv	Specifică ID-ul de utilizator şi parola pentru conectare la serverul SMTP.
Parolă dispozitiv	
Domeniu Kerberos 5	Specificaţi domeniul pentru protocolul de autentificare Kerberos 5.
Domeniu NTLM	Specificaţi numele domeniului pentru protocolul de securitate NTLM.
Dezactivare eroare „Serverul SMTP nu este configurat” Dezactivat* Activat	Ascunderea mesajului de eroare „Serverul SMTP nu este configurat”.
Notă: Un asterisc (*) în dreptul unei valori indică setarea implicită din fabrică.	

Setările de scanare pentru serverul de fax

Element de meniu	Descriere
Format imagine TIFF (.tif) PDF (.pdf)* XPS (.xps)	Specificaţi formatul fişierului imaginii scanate.
Tip conținut Text* Text/Foto Foto Grafică	Îmbunătăţiţi rezultatul de ieşire pe baza conţinutului documentului original.
Notă: Un asterisc (*) în dreptul unei valori indică setarea implicită din fabrică.	

Element de meniu	Descriere
Sursă conținut Laser alb-negru Imprimante laser color* Jet de cerneală Foto/Film Revistă Ziar Presă Altele	Îmbunătăţeşte rezultatul de ieşire pe baza sursei documentului original.
Rezoluție fax Standard* Fin Foarte fin Ultrafin	Setaţi rezoluţia faxului.
Fețe Dezactivat* Muchie scurtă Muchie lungă	Specificaţi orientarea a documentului original la scanarea pe ambele feţe ale documentului.
Luminozitate 1-9 (5*)	Setaţi întunecarea documentului de ieşire.
Orientare Portret* Vedere	Specifică orientarea textului şi a elementelor grafice de pe pagină.
Dimensiune original [Lista dimensiunilor hârtiei]	Setează dimensiunea hârtiei documentului original. **Note:** • Dimensiuni amestecate este setarea implicită din fabrică pentru S.U.A. A4 este setarea implicită internaţională. • Această setare poate să difere în funcţie de modelul imprimantei dvs.
Utilizare TIFF cu mai multe pagini Dezactivat Activat*	Alegeţi între fişiere TIFF formate dintr-o singură pagină şi fişiere TIFF formate din mai multe pagini.
Notă: Un asterisc (*) în dreptul unei valori indică setarea implicită din fabrică.	

E-mail

Configurare poștă electronică

Element de meniu	Descriere
Gateway SMTP principal	Introducerea adresei IP sau numele gazdă al serverului SMTP principal utilizat pentru trimiterea poştei electronice.
Notă: Un asterisc (*) în dreptul unei valori indică setarea implicită din fabrică.	

Element de meniu	Descriere
Port gateway SMTP principal 1-65535 (25*)	Introducerea numărului de port al serverului SMTP principal.
Gateway SMTP secundar	Introducerea adresei IP sau numele gazdă al serverului SMTP secundar sau de rezervă.
Port gateway SMTP secundar 1-65535 (25*)	Introducerea numărului de port al serverului SMTP secundar sau de rezervă.
Expirare SMTP 5-30 secunde (30*)	Setaţi care este perioada de expirare a imprimantei dacă serverul SMTP nu răspunde.
Adresă de răspuns	Specificaţi o adresă de răspuns în e-mail.
Se utilizează întotdeauna adresa de răspuns SMTP implicită Activat Dezactivat*	Utilizarea permanentă a adresei de răspuns implicite pentru serverul SMTP.
Utilizare SSL/TLS Dezactivat* Negociere Obligatoriu	Specificaţi dacă se trimite e-mail utilizând o legătură criptată.
Solicită Certificat de încredere Dezactivat Activat*	Solicitaţi un certificat de încredere la accesarea serverului SMTP.
Autentificare server SMTP Fără autentificare* Conectare/Simplă NTLM CRAM-MD5 Digest-MD5 Kerberos 5	Setaţi tipul de autentificare pentru serverul SMTP.
E-mail inițiat de dispozitiv Fără* Se utilizează acreditările SMTP ale dispozitivului	Specifică dacă sunt necesare acreditări pentru e-mailul iniţiat de dispozitiv.
E-mail inițiat de utilizator Fără* Se utilizează acreditările SMTP ale dispozitivului Se utilizează ID-ul utilizatorului şi parola de sesiune Se utilizează adresa de poştă electronică şi parola de sesiune Solicitare utilizator	Specifică dacă sunt necesare acreditări pentru e-mailul iniţiat de utilizator.
Utilizare acreditări dispozitiv Active Directory Dezactivat* Activat	Specifică dacă sunt necesare acreditări pentru e-mailul iniţiat de utilizator.
ID-ul de utilizator al dispozitivului	Specifică ID-ul de utilizator şi parola pentru conectare la serverul SMTP.
Parola dispozitivului	
Notă: Un asterisc (*) în dreptul unei valori indică setarea implicită din fabrică.	

Element de meniu	Descriere
DOMENIU Kerberos 5	Specificaţi domeniul pentru protocolul de autentificare Kerberos 5.
Domeniu NTLM	Specificaţi numele domeniului pentru protocolul de securitate NTLM.
Notă: Un asterisc (*) în dreptul unei valori indică setarea implicită din fabrică.	

Setări implicite poștă electronică

Element de meniu	Descriere
Subiect:	Specificaţi subiectul şi mesajul e-mailului.
Mesaj:	
Nume fișier	Precizaţi numele fişierului pentru documentul scanat.
Format JPEG (.jpg) PDF (.pdf)* TIFF (.tif) XPS (.xps) TXT (.txt) RTF (.rtf) DOCX (.docx)	Specificaţi formatul de fişier pentru documentul scanat.
Setări OCR globale Limbi recunoscute Rotaţie automată Estompare puncte Îmbunătăţire contrast automat	Configurarea setărilor pentru recunoaşterea optică a caracterelor (OCR). **Notă:** Acest element de meniu apare numai dacă aţi achiziţionat şi instalat o soluţie OCR.
Setări PDF Versiune PDF (1.5*) Versiune arhivare (A-1a*) Foarte comprimat (Dezactivat*) Securizat (Dezactivat*) Arhivare (PDF/A) (Dezactivat*)	Configuraţi setările PDF ale documentului scanat. **Note:** • Opţiunile Versiune arhivare şi Arhivare (PDF/A) sunt acceptate numai dacă Versiunea PDF este setată la 1.4. • Opţiunea Foarte comprimat apare numai când este instalat un hard disk.
Tip conținut Text Text/Foto* Foto Grafică	Îmbunătăţiţi rezultatul pe baza tipului de conţinut al documentului original.
Notă: Un asterisc (*) în dreptul unei valori indică setarea implicită din fabrică.	

Element de meniu	Descriere
Sursă conținut Laser alb-negru Imprimante laser color* Jet de cerneală Foto/Film Revistă Ziar Presă Altele	Îmbunătăţiţi rezultatul pe baza sursei conţinutului documentului original.
Color Alb-negru Gri Color* Automat	Setaţi imprimanta pentru a captura conţinutul fişierului color sau alb-negru.
Rezoluție 75 dpi 150 dpi* 200 dpi 300 dpi 400 dpi 600 dpi	Setează rezoluţia imaginii scanate.
Luminozitate 1-9 (5*)	Ajustează luminozitatea imaginii scanate.
Orientare Portret* Vedere	Precizarea orientării documentului original.
Dimensiune original [Lista dimensiunilor de hârtie] (Detectare automată a dimensiunii*)	Setează dimensiunea hârtiei documentului original.
Fețe Dezactivat* Muchie scurtă Muchie lungă	Specificaţi orientarea a documentului original la scanarea pe ambele feţe ale documentului.
Notă: Un asterisc (*) în dreptul unei valori indică setarea implicită din fabrică.	

Imagini complexe

Element de meniu	Descriere
Balans culori Cyan (0*) Magenta (0*) Galben (0*)	Reglaţi intensitatea culorilor pentru cyan, magenta şi galben.
Notă: Un asterisc (*) în dreptul unei valori indică setarea implicită din fabrică.	

Element de meniu	Descriere
Abandonare culori Abandonare culoare (Fără*) Prag prestabilit roşu (128*) Prag prestabilit verde (128*) Prag prestabilit albastru (128*)	Specificaţi culoarea pe care să o eliminaţi în timpul scanării şi ajustaţi setarea pentru eliminarea culorii respective.
Detectare automată culori Sensib. la culori (5*) Sensib. la zonă (5*) Nr. de biţi pt. poşta electronică (1 bit*)	Configuraţi setarea de detectare automată a culorilor.
Calitate JPEG Optim pentru conţinut* 5–95	Setaţi calitatea JPEG a imaginii scanate.
Contrast Optim pentru conţinut* 0–5	Specificaţi contrastul pentru imaginea scanată.
Eliminare fundal Detectarea fundalului (Pe bază de conţinut*) Nivel (0*)	Eliminaţi culoarea de fundal sau zgomotul de imagine din documentul original. **Note:** • Pe bază de conţinut elimină culoarea de fundal din documentul original. • Opţiunea Fix elimină zgomotul de imagine dintr-o fotografie.
Imagine în oglindă Dezactivat* Activat	Creează o imagine în oglindă a documentului original.
Imagine negativă Dezactivat* Activat	Creează o imagine negativă a documentului original.
Detaliu umbră -4 la 4 (0*)	Ajustaţi detaliul umbrei din imaginea scanată.
Scanare de la muchie la muchie Dezactivat* Activat	Scanaţi documentul original de la o margine la alta.
Claritate 1-5 (3*)	Ajustaţi claritatea imaginii scanate.
Temperatură -4 la 4 (0*)	Generaţi un rezultat mai albastru sau mai roşu faţă de documentul original.
Pagini goale Eliminare pagină goală (Eliminare*) Sensibilitate pagină goală (5*)	Setaţi sensibilitatea scanărilor în raport cu paginile goale din documentul original.
Notă: Un asterisc (*) în dreptul unei valori indică setarea implicită din fabrică.	

Comenzi administrator

Element de meniu	Descriere
Dimensiune maximă e-mail 0-65535 (0*)	Setaţi dimensiunea permisă a fişierului pentru fiecare e-mail.
Mesaj eroare de dimensiune	Specificaţi un mesaj de eroare pe care-l trimite imprimanta când un e-mail depăşeşte dimensiunea permisă a fişierului. **Notă:** Puteţi introduce până la 1.024 de caractere.
Limitare destinații	Limitaţi trimiterea e-mailului doar la lista specificată de nume de domenii. **Notă:** Utilizaţi o virgulă pentru a separa domeniile.
Trimiteți-mi o copie Nu apare niciodată* Implicit activat Implicit dezactivat Mereu activat	Trimiteţi o copie a mesajului de e-mail la dvs.
Permitere e-mailuri doar la adresa utilizatorului conectat Dezactivat* Activat	Setaţi imprimanta să trimită e-mailuri numai către dvs.
Utilizare cc:/bcc: Dezactivat* Activat	Activaţi funcţiile de copiere către şi copiere ascunsă către, pentru e-mailul respectiv.
Utilizare TIFF cu mai multe pagini Dezactivat Activat*	Permiteţi scanarea mai multor imagini TIFF într-un fişier TIFF.
Compresie TIFF JPEG LZW*	Stabiliţi tipul de compresie pentru fişiere TIFF.
Implicit text 5-95 (75*)	Setaţi calitatea textului din conţinutul scanat.
Prestabilit text/foto 5-95 (75*)	Setaţi calitatea textului şi a imaginii din conţinutul scanat.
Implicit foto 5-95 (50*)	Setaţi calitatea imaginii din conţinutul scanat.
Jurnal trimitere Se imprimă jurnalul* Nu se imprimă jurnalul Se imprimă numai în caz de eroare	Imprimaţi un jurnal de trimitere pentru scanările trimise prin e-mail.
Sursă hârtie jurnal Tava [x] (1*) Alimentator multifuncţional	Specificaţi sursa de hârtie pentru imprimarea jurnalelor de e-mail.
Notă: Un asterisc (*) în dreptul unei valori indică setarea implicită din fabrică.	

Element de meniu	Descriere
Recipient de ieșire pentru jurnal Recipient standard* Recipient [x]	Specificaţi recipientul de ieşire pentru jurnalele de poştă electronică imprimate.
Scanare lucrare particularizată Dezactivat* Activat	Setaţi imprimanta să scaneze primul set de documente originale folosind setările specificate, apoi scanaţi următorul set cu aceleaşi setări sau cu setări diferite. **Notă:** Acest element de meniu apare numai atunci când este instalat un hard disk.
Examinare scanare Dezactivat Activat*	Afişaţi examinarea scanării documentului original. **Notă:** Acest element de meniu apare numai atunci când este instalat un hard disk.
Se permite salvarea drept comandă rapidă Dezactivat Activat*	Salvaţi o adresă de e-mail drept comandă rapidă.
Trimitere imagini prin e-mail ca Ataşare* Link Web	Specificaţi modul de trimitere a imaginilor care sunt incluse în e-mail.
Resetați informațiile despre poșta electronică după trimitere Dezactivat Activat*	Resetaţi câmpurile Către, Subiect, Mesaj şi Nume fişier la valorile implicite după trimiterea unui e-mail.
Notă: Un asterisc (*) în dreptul unei valori indică setarea implicită din fabrică.	

Configurare link Web

Element de meniu	Descriere
Server	Specificaţi acreditările serverului care găzduieşte imaginile incluse în e-mail.
Conectare	
Parolă	
Cale	
Nume fișier	
Link Web	

FTP

Setări implicite FTP

Element de meniu	Descriere
Format JPEG (.jpg) PDF (.pdf)* TIFF (.tif) XPS (.xps) TXT (.txt) RTF (.rtf) DOCX (.docx) CSV (.csv)	Specificaţi formatul fişierului imaginii scanate.
Setări OCR globale Limbi recunoscute Rotaţie automată Estompare puncte Îmbunătăţire contrast automat	Configurarea setărilor pentru recunoaşterea optică a caracterelor (OCR). **Notă:** Acest meniu apare numai dacă aţi achiziţionat şi instalat o soluţie OCR.
Setări PDF Versiune PDF 1,3 1.4 1.5* 1.6 1.7 Versiune arhivare A-1a* A-1b Foarte comprimat Dezactivat* Activat Securizat Dezactivat* Activat Arhivare (PDF/A) Dezactivat* Activat	Setează formatul PDF pentru imaginea scanată.
Tip conținut Text Text/Foto* Foto Grafică	Îmbunătăţiţi rezultatul de ieşire pe baza conţinutului documentului original.
Notă: Un asterisc (*) în dreptul unei valori indică setarea implicită din fabrică.	

Element de meniu	Descriere
Sursă conținut Laser alb-negru Imprimante laser color* Jet de cerneală Foto/Film Revistă Ziar Presă Altele	Îmbunătăţeşte rezultatul de ieşire pe baza sursei documentului original.
Color Alb-negru Gri Color* Automat	Stabileşte culoarea la scanarea unei imagini.
Rezoluție 75 dpi 150 dpi* 200 dpi 300 dpi 400 dpi 600 dpi	Setează rezoluţia imaginii scanate.
Luminozitate De la -4 la 4 (0*)	Ajustează luminozitatea imaginii scanate.
Orientare Portret* Vedere	Specifică orientarea textului şi a elementelor grafice de pe pagină.
Dimensiune original [Lista dimensiunilor de hârtie] (Detectare automată a dimensiunii*)	Setează dimensiunea hârtiei documentului original. **Notă:** Letter este setarea implicită din fabrică pentru S.U.A. A4 este setarea implicită internaţională.
Fețe Dezactivat* Muchie lungă Muchie scurtă	Specificaţi orientarea în pagină a textului şi graficii la scanarea unui document faţă-verso.
Nume fișier	Specificaţi numele fişierului imaginii scanate.
Notă: Un asterisc (*) în dreptul unei valori indică setarea implicită din fabrică.	

Imagini complexe

Element de meniu	Descriere
Balans culori De la -4 la 4 (0*)	Reglaţi cantitatea de toner utilizată pentru fiecare culoare din scanare.
Notă: Un asterisc (*) în dreptul unei valori indică setarea implicită din fabrică.	

Element de meniu	Descriere
Abandonare culori Abandonare culori Fără* Roşu Verde Albastru Prag implicit roşu 0-255 (128*) Prag implicit verde 0-255 (128*) Prag implicit albastru 0-255 (128*)	Specificaţi culoarea pe care să o eliminaţi în timpul scanării şi ajustaţi setarea pentru eliminarea culorii respective.
Detectare automată culori Sensibilitate la culori 1-9 (5*) Sensibilitate la zonă 1-9 (5*) Număr de biţi pentru FTP 1 bit* 8 bit	Setează cantitatea de culoare pe care imprimanta o detectează din documentul original. **Notă:** Acest element de meniu este afişat numai când opţiunea Color este setată la Automat.
Calitate JPEG Optim pentru conţinut* 5–95	Setează calitatea unei imagini în format JPEG. **Note:** • 5 micşorează dimensiunea fişierului, însă reduce calitatea imaginii. • 90 asigură cea mai bună calitate a imaginii, dar produce un fişier de dimensiune mare.
Contrast Optim pentru conţinut* 0–5	Precizează contrastul ieşirii.
Eliminare fundal Detectarea fundalului Pe bază de conţinut* Fix Nivel -4 la 4 (0*)	Modifică proporţia de fundal vizibil într-o imagine scanată. **Notă:** Dacă doriţi să eliminaţi culoarea de fundal din documentul original, setaţi funcţia Detectarea fundalului la Pe bază de conţinut. Dacă doriţi să eliminaţi zgomotul de imagine dintr-o fotografie, setaţi Detectarea fundalului la Fix.
Imagine în oglindă Dezactivat* Activat	Creează o imagine în oglindă a documentului original.
Imagine negativă Dezactivat* Activat	Creează o imagine negativă a documentului original.
Detaliu umbră -4 la 4 (0*)	Modifică proporţia de detaliu al umbrei vizibilă pe o imagine scanată.
Notă: Un asterisc (*) în dreptul unei valori indică setarea implicită din fabrică.	

Element de meniu	Descriere
Scanare de la muchie la muchie Dezactivat* Activat	Permite scanarea de la o margine la alta a documentului original.
Claritate 1-5 (3*)	Ajustează claritatea unei imagini scanate.
Temperatură -4 la 4 (0*)	Specifică dacă se generează o ieşire mai rece sau mai caldă.
Pagini goale Eliminare pagină goală (Nu scoateţi*) Sensibilitate pagină goală (5*)	Specifică dacă se includ paginile goale.
Notă: Un asterisc (*) în dreptul unei valori indică setarea implicită din fabrică.	

Comenzi administrator

Element de meniu	Descriere
Implicit text 5-95 (75*)	Setează calitatea textului de pe o imagine scanată.
Prestabilit text/foto 5-95 (75*)	Setaţi calitatea textului sau imaginii dintr-o imagine scanată.
Implicit foto 5-95 (50*)	Setaţi calitatea unei imagini dintr-o imagine scanată.
Utilizare TIFF cu mai multe pagini Activat* Dezactivat	Alege între fişiere TIFF formate dintr-o singură pagină sau fişiere TIFF formate din mai multe pagini.
Compresie TIFF LZW* JPEG	Setaţi o opţiune de compresie pentru fişiere TIFF.
Jurnal trimitere Se imprimă jurnalul* Nu se imprimă jurnalul Se imprimă numai în caz de eroare	Imprimaţi un jurnal pentru trimiterea cu succes a scanării prin FTP.
Sursă hârtie jurnal Tava [x] (1*) Alimentator multifuncţional	Specificaţi sursa hârtiei pentru imprimarea jurnalelor FTP.
Recipient de ieșire pentru jurnal Recipient standard* Recipient [x]	Specificaţi un recipient de ieşire pentru jurnalele FTP imprimate.
Scanare lucrare particularizată Dezactivat* Activat	Se activează în mod implicit scanarea lucrărilor particularizate. **Notă:** Acest element de meniu apare numai atunci când este instalat un hard disk.
Notă: Un asterisc (*) în dreptul unei valori indică setarea implicită din fabrică.	

Element de meniu	Descriere
Examinare scanare Dezactivat Activat*	Arată o previzualizare a scanării pe afişaj. **Notă:** Acest element de meniu apare numai atunci când este instalat un hard disk.
Se permite salvarea drept comandă rapidă Dezactivat Activat*	Permite salvarea setărilor FTP particularizate sub formă de comenzi rapide.
Notă: Un asterisc (*) în dreptul unei valori indică setarea implicită din fabrică.	

Unitate USB

Scanare unitate flash

Element de meniu	Descriere
Format JPEG (.jpg) PDF (.pdf)* TIFF (.tif) XPS (.xps) TXT (.txt) RTF (.rtf) DOCX (.doc) CSV (.csv)	Specificaţi formatul fişierului imaginii scanate.
Setări OCR globale Limbi recunoscute Rotaţie automată Estompare puncte Îmbunătăţire contrast automat	Configurarea setărilor pentru recunoaşterea optică a caracterelor (OCR). **Notă:** Acest meniu apare numai dacă aţi achiziţionat şi instalat o soluţie OCR.
Setări PDF Versiune PDF (1.5*) Versiune arhivare (A-1a*) Foarte comprimat (Dezactivat*) Securizat (Dezactivat*) Arhivare (PDF/A) (Dezactivat*)	Configuraţi setările PDF ale imaginii scanate. **Note:** • Opţiunile Versiune arhivare şi Arhivare (PDF/A) sunt acceptate numai dacă Versiunea PDF este setată la 1.4. • Opţiunea Foarte comprimat apare numai când este instalat un hard disk.
Tip conținut Text Text/Foto* Grafică Foto	Îmbunătăţiţi rezultatul pe baza tipului de conţinut al documentului original.
Notă: Un asterisc (*) în dreptul unei valori indică setarea implicită din fabrică.	

Element de meniu	Descriere
Sursă conținut Laser alb-negru Imprimante laser color* Jet de cerneală Foto/Film Revistă Ziar Presă Altele	Îmbunătăţiţi rezultatul pe baza sursei conţinutului documentului original.
Color Alb-negru Gri Color* Automat	Setaţi imprimanta pentru a captura conţinutul fişierului color sau alb-negru.
Rezoluție 75 dpi 150 dpi* 200 dpi 300 dpi 400 dpi 600 dpi	Setează rezoluţia imaginii scanate.
Luminozitate 1-9 (5*)	Ajustează luminozitatea imaginii scanate.
Orientare Portret* Vedere	Precizarea orientării documentului original.
Dimensiune original Detectare automată a dimensiunii*	Setează dimensiunea hârtiei documentului original.
Fețe Dezactivat* Muchie lungă Muchie scurtă	Specificaţi orientarea a documentului original la scanarea pe ambele feţe ale documentului.
Nume fișier	Specificaţi numele fişierului imaginii scanate.
Notă: Un asterisc (*) în dreptul unei valori indică setarea implicită din fabrică.	

Imagini complexe

Element de meniu	Descriere
Balans culori Cyan (0*) Magenta (0*) Galben (0*)	Reglaţi intensitatea culorilor pentru cyan, magenta şi galben.
Notă: Un asterisc (*) în dreptul unei valori indică setarea implicită din fabrică.	

Element de meniu	Descriere
Abandonare culori Abandonare culoare (Fără*) Prag prestabilit roşu (128*) Prag prestabilit verde (128*) Prag prestabilit albastru (128*)	Specificaţi culoarea pe care să o eliminaţi în timpul scanării şi ajustaţi setarea pentru eliminarea culorii respective.
Detectare automată culori Sensib. la culori (5*) Sensib. la zonă (5*) Număr de biţi la scanare (1 bit*)	Configuraţi setarea de detectare automată a culorilor.
Calitate JPEG Optim pentru conţinut* 5–95	Setaţi calitatea JPEG a imaginii scanate.
Contrast Optim pentru conţinut* 0–5	Specificaţi contrastul pentru imaginea scanată.
Eliminare fundal Detectarea fundalului (Pe bază de conţinut*) Nivel (0*)	Eliminaţi culoarea de fundal sau zgomotul de imagine din documentul original. **Note:** • Pe bază de conţinut elimină culoarea de fundal din documentul original. • Opţiunea Fix elimină zgomotul de imagine dintr-o fotografie.
Imagine în oglindă Dezactivat* Activat	Creează o imagine în oglindă a documentului original.
Imagine negativă Dezactivat* Activat	Creează o imagine negativă a documentului original.
Detaliu umbră -4 la 4 (0*)	Ajustaţi detaliul umbrei din imaginea scanată.
Scanare de la muchie la muchie Dezactivat* Activat	Scanaţi documentul original de la o margine la alta.
Claritate 1-5 (3*)	Ajustaţi claritatea imaginii scanate.
Temperatură -4 la 4 (0*)	Generaţi un rezultat mai albastru sau mai roşu faţă de documentul original.
Pagini goale Eliminare pagină goală (Nu scoateţi*) Sensibilitate pagină goală (5*)	Setaţi sensibilitatea scanărilor în raport cu paginile goale din documentul original.
Notă: Un asterisc (*) în dreptul unei valori indică setarea implicită din fabrică.	

Comenzi administrator

Element de meniu	Descriere
Implicit text 5-95 (75*)	Setaţi calitatea textului pe imaginea scanată.
Prestabilit text/foto 5-95 (75*)	Setaţi calitatea textului şi imaginii pe imaginea scanată.
Implicit foto 5-95 (50*)	Setaţi calitatea unei imagini pe imaginea scanată.
Utilizare TIFF cu mai multe pagini Dezactivat Activat*	Permiteţi scanarea mai multor imagini TIFF într-un fişier TIFF.
Compresie TIFF LZW* JPEG	Stabiliţi tipul de compresie pentru fişiere TIFF.
Scanare lucrare particularizată Dezactivat* Activat	Setaţi imprimanta să scaneze primul set de documente originale folosind setările specificate, apoi scanaţi următorul set cu aceleaşi setări sau cu setări diferite. **Notă:** Acest element de meniu apare numai atunci când este instalat un hard disk.
Examinare scanare Dezactivat Activat*	Afişaţi examinarea scanării documentului original. **Notă:** Acest element de meniu apare numai atunci când este instalat un hard disk.
Notă: Un asterisc (*) în dreptul unei valori indică setarea implicită din fabrică.	

Imprimare unitate flash

Element de meniu	Descriere
Număr de copii 1-9999 (1*)	Setaţi numărul de copii.
Sursă hârtie Tava [x] (1*) Alimentator multifuncţional Hârtie alimentată manual Plic alimentat manual	Setează sursa hârtiei pentru lucrarea de imprimare.
Color Dezactivat Activat*	Imprimaţi color un fişier de pe unitatea flash.
Asamblare (1,1,1) (2,2,2) (1,2,3) (1,2,3)*	În special când se imprimă mai multe copii ale unei lucrări, paginile fiecărei lucrări de imprimare sunt aşezate în ordine.
Fețe 1 faţă* 2 feţe	Specificaţi dacă se imprimă pe o singură faţă sau pe ambele feţe ale paginii.
Notă: Un asterisc (*) în dreptul unei valori indică setarea implicită din fabrică.	

Element de meniu	Descriere
Capsare Dezactivat* 1 capsă, colţul din stânga sus 1 capsă, colţul din stânga sus 2 capse, stânga 1 capsă, colţul din dreapta sus 2 capse, sus 1 capsă, colţul din stânga jos 2 capse, jos 1 capsă, colţul din dreapta jos 2 capse, dreapta	Specifică poziţia capselor pentru toate lucrările de imprimare. **Notă:** Acest element de meniu apare numai când este instalat finisorul cu capse.
Perforare Dezactivat* 2 găuri 3 găuri	Setaţi modul de perforare pentru toate lucrările de imprimare. **Notă:** Acest element de meniu apare numai când este instalat finisorul cu capse.
Offset pagini Fără* Între copii Între lucrări	Decalează rezultatul fiecărei lucrări de imprimare sau al fiecărei copii a unei lucrări de imprimare. **Note:** • Opţiunea Între copii decalează fiecare copie a unei lucrări de imprimare dacă opţiunea Asamblare este setată la Activat [1,2,1,2,1,2]. Dacă opţiunea Asamblare este setată la Dezactivat [1,1,1,2,2,2], fiecare set de pagini imprimate este decalat, adică toate paginile numărul 1 şi toate paginile numărul 2. • Opţiunea Între lucrări setează aceeaşi poziţie de decalare pentru întreaga lucrare de imprimare, indiferent de numărul de copii imprimate. • Acest element de meniu apare numai când este instalat un finisor.
Stil răsturnare pagină Muchia lungă* Muchie scurtă	Stabiliţi care latură a hârtiei este legată de imprimarea faţă-verso.
Pagini pe faţă Dezactivat* 2 pagini pe faţă 3 pagini pe faţă 4 pagini pe faţă 6 pagini pe faţă 9 pagini pe faţă 12 pagini pe faţă 16 pagini pe faţă	Imprimă mai multe imagini pe o singură faţă a hârtiei.
Ordonare pagini per faţă Orizontal* Rotire pe orizontală Rotire pe verticală Vertical	Specificaţi poziţionarea imaginilor pe mai multe pagini atunci când se utilizează meniul Pagini per faţă.
Notă: Un asterisc (*) în dreptul unei valori indică setarea implicită din fabrică.	

Element de meniu	Descriere
Orientare pagini per față Auto* Vedere Portret	Specificaţi orientarea imaginilor pe mai multe pagini atunci când se utilizează meniul Pagini per faţă.
Chenar Pagini per față Fără* Compact	Imprimaţi un chenar în jurul fiecărei imagini a unei pagini când utilizaţi meniul Pagini per faţă.
Coli de separare Dezactivat* Între copii Între lucrări Între pagini	Inserarea colilor de separare goale la imprimare.
Sursă coală separatoare Tava [x] (1*) Alimentator multifuncţional	Specificaţi sursa hârtiei pentru coala de separare.
Pagini goale Nu se imprimă* Imprimare	Imprimaţi pagini goale într-o lucrare de imprimare.
Notă: Un asterisc (*) în dreptul unei valori indică setarea implicită din fabrică.	

Rețea/Porturi

Prezentare generală rețea

Element de meniu	Descriere
Adaptor activ Auto* Reţea standard Fără fir	Specificaţi tipul de conexiune în reţea. **Notă:** Meniul Fără fir este disponibil numai la imprimantele conectate la o reţea fără fir.
Stare rețea	Afişaţi starea conexiunii în reţea a imprimantei.
Afișare stare rețea pe imprimantă Dezactivat Activat*	Afişare stare reţea pe ecran.
Viteză, Duplex	Afişaţi viteza adaptorului de reţea activ.
IPv4	Afişare adresă IPv4.
Toate adresele IPv6	Afişează toate adresele IPv6.
Reinițializare server de imprimare	Resetaţi toate conexiunile la imprimantă ale reţelei active. **Notă:** Această setare elimină toate setările de configurare a reţelei.
Notă: Un asterisc (*) în dreptul unei valori indică setarea implicită din fabrică.	

Element de meniu	Descriere
Expirare lucrare în rețea Dezactivat Activat* (90 secunde)	Setarea duratei de timp înainte ca imprimanta să revoce o lucrare de imprimare în reţea.
Pagină banner Dezactivat* Activat	Imprimaţi o pagină banner.
Scanare către interval de porturi PC	Specificaţi un interval valid de porturi pentru imprimantele din spatele unui paravan de protecţie care blochează porturi.
Activare conexiuni la rețea Dezactivat Activat*	Activaţi conectarea imprimantei la o reţea.
Activați LLDP Dezactivat* Activat	Activaţi Link Layer Discovery Protocol (LLDP) pe imprimantă.
Notă: Un asterisc (*) în dreptul unei valori indică setarea implicită din fabrică.	

Fără fir

Notă: Acest meniu este disponibil numai pentru imprimantele conectate la o reţea Wi-Fi sau pentru imprimantele prevăzute cu adaptor de reţea fără fir.

Element de meniu	Descriere
Configurare utilizând aplicația mobilă	Configuraţi conexiunea fără fir folosind Asistentul mobil Lexmark.
Configurare de la panoul imprimantei Alegere reţea Adăugare reţea Wi-Fi Nume reţea Mod Reţea (Infrastructură*) Mod securitate fără fir (Dezactivat*)	Configurează conexiunea fără fir utilizând panoul de control.
Wi-Fi Protected Setup Pornire metodă prin apăsare pe buton Pornire metodă PIN	Configuraţi o reţea Wi-Fi şi activaţi securitatea reţelei.
Activare Wi-Fi Direct Activat Dezactivat*	Permiteţi dispozitivelor cu funcţie Wi-Fi Direct să se conecteze la imprimantă.
Compatibilitate 802.11b/g/n (2,4 GHz) 802.11a/b/g/n/ac (2,4 GHz/5 GHz)* 802.11a/n/ac (5 GHz)	Specificaţi standardul pentru reţeaua Wi-Fi.

Element de meniu	Descriere
Mod de securitate fără fir Dezactivat* WEP WPA2/WPA-Personal WPA2-Personal 802.1x - RADIUS	Setaţi modul de securitate pentru conectarea imprimantei la dispozitive Wi-Fi.
IPv4 Activare DHCP (Activat*) Setare adresă IP statică	Configuraţi setările IPv4.
IPv6 Activare IPv6 (Activat*) Activare DHCPv6 (Dezactivat) Configurare automată adresă fără stare (Activat*) Adresă server DNS Adresă IPv6 alocată manual Router IPv6 alocat manual Prefix adresă (64*) Toate adresele IPv6 Toate adresele de router IPv6	Configuraţi setările IPv6.
Adresă de rețea	Specificaţi adresa de reţea.
PCL SmartSwitch Dezactivat Activat*	Setează imprimanta să comute automat la emularea PCL, dacă aceasta este necesară pentru o lucrare de imprimare, indiferent de limbajul implicit al imprimantei. **Notă:** Atunci când această setare este dezactivată, imprimanta nu analizează datele primite şi utilizează limbajul implicit al imprimantei specificat în meniul Configurare.
PS SmartSwitch Dezactivat Activat*	Setaţi imprimanta să comute automat la emularea PostScript dacă aceasta este necesară pentru o lucrare de imprimare, indiferent de limbajul implicit al imprimantei. **Notă:** Atunci când această setare este dezactivată, imprimanta nu analizează datele primite şi utilizează limbajul implicit al imprimantei specificat în meniul Configurare.
Utilizare buffer pentru operații Dezactivat* Activat	Stocaţi temporar lucrările de imprimare pe hard disk înainte de imprimare. **Notă:** Acest element de meniu apare numai atunci când este instalat un hard disk.
PS binar Mac Auto* Activat Dezactivat	Setaţi imprimanta pentru a procesa lucrări de imprimare PostScript binare Macintosh. **Note:** • Setarea Activat procesează lucrările de imprimare PostScript binare în modul brut. • Setarea Dezactivat filtrează lucrările de imprimare folosind protocolul standard.

Ethernet

Element de meniu	Descriere
Viteză rețea	Afişaţi viteza adaptorului de reţea activ.
IPv4 Activare DHCP (Activat*) Setare adresă IP statică	Configuraţi setările IPv4.
IPv6 Activare IPv6 (Activat*) Activare DHCPv6 (Dezactivat) Configurare automată adresă fără stare (Activat*) Adresă server DNS Adresă IPv6 alocată manual Router IPv6 alocat manual Prefix adresă (64*) Toate adresele IPv6 Toate adresele de router IPv6	Configuraţi setările IPv6.
Adresă de rețea UAA LAA	Specificaţi adresa de reţea.
PCL SmartSwitch Dezactivat Activat*	Setează imprimanta să comute automat la emularea PCL, dacă aceasta este necesară pentru o lucrare de imprimare, indiferent de limbajul implicit al imprimantei. **Notă:** Atunci când această setare este dezactivată, imprimanta nu analizează datele primite şi utilizează limbajul implicit al imprimantei specificat în meniul Configurare.
PS SmartSwitch Dezactivat Activat*	Setaţi imprimanta să comute automat la emularea PostScript dacă aceasta este necesară pentru o lucrare de imprimare, indiferent de limbajul implicit al imprimantei. **Notă:** Atunci când această setare este dezactivată, imprimanta nu analizează datele primite şi utilizează limbajul implicit al imprimantei specificat în meniul Configurare.
Utilizare buffer pentru operații Dezactivat* Activat	Stocaţi temporar lucrările pe hard disk înainte de imprimare. **Notă:** Acest element de meniu apare numai atunci când este instalat un hard disk.
PS binar Mac Auto* Activat Dezactivat	Setaţi imprimanta pentru a procesa lucrări de imprimare PostScript binare Macintosh. **Note:** • Cu Auto, imprimanta procesează lucrări de imprimare de la computere care utilizează sisteme de operare Windows sau Macintosh. • Setarea Dezactivat filtrează lucrările de imprimare PostScript folosind protocolul standard.
Notă: Un asterisc (*) în dreptul unei valori indică setarea implicită din fabrică.	

Element de meniu	Descriere
Ethernet eficient energetic Activat Dezactivat Auto*	Reducerea consumului de energie când imprimanta nu primeşte date din reţeaua Ethernet.
Notă: Un asterisc (*) în dreptul unei valori indică setarea implicită din fabrică.	

TCP/IP

Notă: Acest meniu apare numai la imprimantele de reţea sau la imprimantele conectate la servere de imprimare.

Element de meniu	Descriere
Setare nume gazdă	Setaţi numele gazdei TCP/IP curente.
Nume domeniu	Setaţi numele domeniului.
Permite DHCP/BOOTP să actualizeze serverul NTP Activat* Dezactivat	Permiteţi clienţilor DHCP şi BOOTP să actualizeze setările NTP ale imprimantei.
Nume configurație zero	Specificaţi un nume de serviciu pentru reţeaua cu configuraţie zero.
Activare AutoIP Dezactivat* Activat	Atribuiţi o adresă IP în mod automat.
Adresă server DNS	Specificaţi adresa serverului curent Domain Name System (DNS) (Sistem de nume de domenii).
Adresă DNS de rezervă	Specificaţi adresele serverului DNS de rezervă.
Adresă DNS de rezervă 2	
Adresă DNS de rezervă 3	
Ordine de căutare domeniu	Specificaţi o listă a numelor de domenii pentru localizarea imprimantei şi resurselor sale care se află în domenii diferite ale reţelei.
Activare DDNS Dezactivat* Activat	Actualizarea setărilor DNS dinamic.
DDNS TTL	Specificaţi setările DDNS curente.
TTL implicit	
Durată de reîmprospătare DDNS	
Activare mDNS Dezactivat Activat*	Actualizaţi setările DNS multicast.
Adresă server WINS	Specificaţi o adresă de server pentru Windows Internet Name Service (WINS) (Serviciul de alocare a numelui de domeniu pentru Windows).
Notă: Un asterisc (*) în dreptul unei valori indică setarea implicită din fabrică.	

Element de meniu	Descriere
Activare BOOTP Dezactivat* Activat	Permiteţi BOOTP să atribuie o adresă IP de imprimantă.
Listă server restricționată	Specificaţi adresele IP permise pentru comunicarea cu imprimanta prin TCP/IP. **Note:** • Utilizaţi o virgulă pentru a separa fiecare adresă IP. • Aveţi posibilitatea de a adăuga până la 50 de adrese IP.
Opțiuni pentru Listă servere restricționată Se blochează toate porturile* Blocaţi numai imprimarea Blocaţi numai imprimarea şi HTTP	Specificaţi opţiunea de acces pentru adresele IP care nu sunt în listă.
MTU 256–1500 Ethernet (1500*)	Specificaţi un parametru al unităţii de transmisie maxime (MTU) pentru conexiunile TCP.
Port de imprimare RAW 1-65535 (9100*)	Specificaţi un număr de port RAW pentru imprimantele conectate la o reţea.
Viteză maximă trafic ieșire Dezactivat* Activat	Setaţi viteza maximă de transfer a imprimantei. **Notă:** Când este activată, opţiunea pentru această setare este 100–1.000.000 de kilobiţi/secundă.
Activare TLSv1.0 Dezactivat Activat*	Permiteţi protocolul TLSv1.0.
Activare TLSv1.1 Dezactivat Activat*	Permiteţi protocolul TLSv1.1.
Suită de cifruri SSL	Specificaţi algoritmii de codificare de utilizat pentru conexiunile SSL sau TLS.
Notă: Un asterisc (*) în dreptul unei valori indică setarea implicită din fabrică.	

SNMP

Notă: Acest meniu apare numai pentru modelele de imprimante de reţea sau pentru imprimantele conectate la servere de imprimare.

Element de meniu	Descriere
SNMP Versiunile 1 și 2c Activat Dezactivat Activat* Acceptare setare SNMP Dezactivat Activat* Activare PPM MIB Dezactivat Activat* Comunitate SNMP	Configuraţi Simple Network Management Protocol (SNMP) (Protocol simplu de administrare a reţelei) versiunile 1 şi 2c pentru instalarea driverelor şi aplicaţiilor de imprimare.
SNMP versiunea 3 Activat Dezactivat Activat* Setaţi acreditări de citire/scriere Nume de utilizator Parolă Setaţi acreditări numai-citire Nume de utilizator Parolă Cheie de autentificare MD5 SHA1* Nivel minim de autentificare Fără autentificare, Fără confidenţialitate Autentificare, Fără confidenţialitate Autentificare, Confidenţialitate* Algoritm de confidenţialitate DES AES-128*	Configuraţi SNMP versiunea 3 pentru instalarea şi actualizarea securităţii imprimantei.
Notă: Un asterisc (*) în dreptul unei valori indică setarea implicită din fabrică.	

IPSec

Notă: Acest meniu apare numai pentru modelele de imprimante de reţea sau pentru imprimantele conectate la servere de imprimare.

Element de meniu	Descriere
Activare IPSec Dezactivat Activat*	Activaţi Internet Protocol Security (IPSec) (Securizarea protocoalelor de Internet).
Notă: Un asterisc (*) în dreptul unei valori indică setarea implicită din fabrică.	

Element de meniu	Descriere
Configurație de bază Implicit* Compatibilitate Securizat	Setaţi configuraţia de bază a IPSec.
Propunere grup DH (Diffie-Hellman) modp2048 (14)* modp3072 (15) modp4096 (16) modp6144 (17)	Setaţi configuraţia de bază a IPSec. **Notă:** Acest element de meniu apare numai când opţiunea Configuraţie de bază este setată la Compatibilitate.
Metodă de criptare propusă 3DES AES*	Setaţi metoda de criptare. **Notă:** Acest element de meniu apare numai când opţiunea Configuraţie de bază este setată la Compatibilitate.
Metodă de autentificare propusă SHA1 SHA256* SHA512	Setaţi metoda de autentificare. **Notă:** Acest element de meniu apare numai când opţiunea Configuraţie de bază este setată la Compatibilitate.
Durată de viață IKE SA (Ore) 1 2 4 8 24*	Specificaţi perioada de expirare pentru IKE SA. **Notă:** Acest element de meniu este afişat numai când opţiunea Configuraţie de bază este setată la Compatibilitate.
Durată de viață IPSec SA (Ore) 1 2 4 8* 24	Specificaţi perioada de expirare pentru IPSec SA. **Notă:** Acest element de meniu este afişat numai când opţiunea Configuraţie de bază este setată la Compatibilitate.
Certificat dispozitiv IPSec	Precizaţi un certificat IPSec.
Conexiuni autentificate cheie predistribuită Gazda [x]	Configuraţi conexiunile autentificate ale imprimantei.
Conexiuni autentificate prin certificat Gazda [x] Adresă[/sureţea]	
Notă: Un asterisc (*) în dreptul unei valori indică setarea implicită din fabrică.	

802.1x

Notă: Acest meniu apare numai pentru modelele de imprimante de reţea sau pentru imprimantele conectate la servere de imprimare.

Element de meniu	Descriere
Activ Dezactivat* Activat	Permite imprimantei să se conecteze la reţele care necesită autentificare înainte de a permite accesul.
Notă: Un asterisc (*) în dreptul unei valori indică setarea implicită din fabrică.	

Configurație LPD

Notă: Acest meniu apare numai pentru modelele de imprimante de reţea sau pentru imprimantele conectate la servere de imprimare.

Element de meniu	Descriere
Expirare LPD 0-65535 secunde (90*)	Setaţi valoarea duratei de expirare pentru a opri serverul Line Printer Daemon (LPD) să aştepte pe termen nedefinit lucrările de imprimare blocate sau nevalide.
Pagină baner LPD Dezactivat* Activat	Imprimaţi o pagină banner pentru toate lucrările de imprimare LPD. **Notă:** O pagină banner este prima pagină a unei lucrări de imprimare, utilizată ca separator al lucrărilor de imprimare şi pentru a identifica iniţiatorul solicitării lucrării de imprimare.
Pagină trailer LPD Dezactivat* Activat	Imprimaţi o pagină trailer pentru toate lucrările de imprimare LPD. **Notă:** O pagină trailer este ultima pagină a unei lucrări de imprimare.
Conversie retur de car LPD Dezactivat* Activat	Activaţi conversia returului de car. **Notă:** Returul de care este un mecanism care comandă imprimanta să mute poziţia cursorului la prima valoare de pe aceeaşi linie.
Notă: Un asterisc (*) în dreptul unei valori indică setarea implicită din fabrică.	

Setări HTTP/FTP

Element de meniu	Descriere
Activare server HTTP Dezactivat Activat*	Accesaţi serverul Embedded Web Server pentru monitorizarea şi gestionarea imprimantei.
Activare HTTPS Dezactivat Activat*	Permiteţi Hypertext Transfer Protocol Secure (HTTPS) pentru a cripta transferul de date către şi de la serverul de imprimare.
Forțare conexiuni HTTPS Activat Dezactivat*	Forţaţi imprimanta să utilizeze conexiunile HTTPS.
Activare FTP/TFTP Dezactivat Activat*	Trimiteţi fişiere prin FTP/TFTP.
Domenii locale	Precizaţi numele de domeniu pentru serverele HTTP şi FTP.
Notă: Un asterisc (*) în dreptul unei valori indică setarea implicită din fabrică.	

Element de meniu	Descriere
Adresă IP proxy HTTP	Configuraţi setările serverelor HTTP şi FTP.
Adresă IP proxy FTP	
Port IP implicit HTTP	
Certificat dispozitiv HTTPS	
Port IP implicit FTP	
Expirare pentru solicitări HTTP/FTP 1-299 (30*)	Precizaţi timpul până la închiderea conexiunii la server.
Reîncercări pentru solicitări HTTP/FTP 1-299 (3*)	Setaţi numărul încercărilor de conectare la serverul HTTP/FTP.
Notă: Un asterisc (*) în dreptul unei valori indică setarea implicită din fabrică.	

ThinPrint

Element de meniu	Descriere
Activare ThinPrint Dezactivat* Activat	Imprimaţi cu ajutorul ThinPrint.
Număr port 4000-4999 (4000*)	Setaţi numărul portului pentru serverul ThinPrint.
Lățime de bandă (biți/sec) 100-1000000 (0*)	Setaţi viteza de transmitere a datelor într-un mediu ThinPrint.
Dimensiune pachet (kB) 0-64000 (0*)	Setaţi dimensiunea pachetelor pentru transmiterea datelor.
Notă: Un asterisc (*) în dreptul unei valori indică setarea implicită din fabrică.	

USB

Element de meniu	Descriere
PCL SmartSwitch Dezactivat Activat*	Setaţi imprimanta să comute la emularea PCL când acest lucru este solicitat de o lucrare de imprimare primită printr-un port USB, indiferent de limbajul implicit al imprimantei. **Notă:** Atunci când această setare este dezactivată, imprimanta nu analizează datele primite şi utilizează limbajul implicit al imprimantei specificat în meniul Configurare.
PS SmartSwitch Dezactivat Activat*	Setaţi imprimanta să comute la emularea PostScript când acest lucru este solicitat de o lucrare de imprimare primită printr-un port USB, indiferent de limbajul implicit al imprimantei. **Notă:** Atunci când această setare este dezactivată, imprimanta nu analizează datele primite şi utilizează limbajul implicit al imprimantei specificat în meniul Configurare.
Utilizare buffer pentru operații Dezactivat* Activat	Stocaţi temporar lucrările pe hard disk înainte de imprimare. **Notă:** Acest element de meniu apare numai atunci când este instalat un hard disk.
Notă: Un asterisc (*) în dreptul unei valori indică setarea implicită din fabrică.	

Element de meniu	Descriere
PS binar Mac Auto* Activat Dezactivat	Setaţi imprimanta pentru a procesa lucrări de imprimare PostScript binare Macintosh. **Note:** • Cu Auto, imprimanta procesează lucrări de imprimare de la computere care utilizează sisteme de operare Windows sau Macintosh. • Setarea Dezactivat filtrează lucrările de imprimare PostScript folosind protocolul standard.
Activare port USB Dezactivat Activat*	Activaţi portul unităţii USB faţă.
Notă: Un asterisc (*) în dreptul unei valori indică setarea implicită din fabrică.	

Restricționați accesul la rețeaua externă

Element de meniu	Descriere
Restricționați accesul la rețeaua externă Dezactivat* Activat	Restricţionaţi accesul la site-uri de reţea.
Adresă reţea externă	Specificaţi adresele de reţea cu acces restricţionat.
Adresă de e-mail pentru notificări	Specificaţi o adresă de e-mail la care să se trimită o notificare privind evenimentele înregistrate în jurnal.
Frecvență ping 1-300 (10*)	Specificaţi intervalul de interogare a reţelei în secunde.
Subiect	Specificați obiectul și mesajul notificării prin e-mail.
Mesaj	
Notă: Un asterisc (*) în dreptul unei valori indică setarea implicită din fabrică.	

Google Cloud Print

Element de meniu	Descriere
Înregistrare Înregistrare	Înregistraţi imprimanta pe serverul Google Cloud Print.
Opțiuni Activare Google Cloud Print Dezactivat Activat*	Imprimaţi direct din contul dvs. Google.
Opțiuni Activare descoperire locală Dezactivat Activat*	Permiteţi utilizatorului înregistrat şi altor utilizatori din aceeaşi subreţea să trimită local lucrări la imprimantă.
Notă: Un asterisc (*) în dreptul unei valori indică setarea implicită din fabrică.	

Element de meniu	Descriere
Opțiuni Activare verificare SSL Peer Dezactivat Activat*	Verifică autenticitatea certificatului peer pentru conectare la contul dvs. Google.
Opțiuni Imprimare întotdeauna ca imagine Dezactivat* Activat	Setaţi imprimanta să proceseze fişiere PDF ca imagine pentru imprimare mai rapidă.
Notă: Un asterisc (*) în dreptul unei valori indică setarea implicită din fabrică.	

Wi-Fi Direct

Notă: Acest meniu apare numai când o reţea Wi-Fi Direct este reţeaua activă.

Element de meniu	Descriere
SSID	Specifică identificatorul setului de servicii (Service Set Identifier - SSID) al reţelei Wi-Fi.
Număr canal preferat Automat 1-11 (6*)	Afişează PSK pe pagina de configurare a reţelei.
Setați PSK	Setează cheia predistribuită (PSK) pentru autentificarea şi validarea utilizatorilor la o conexiune Wi-Fi.
Afișare PSK pe pagina de configurare Dezactivat Activat*	Afişează PSK pe pagina de configurare a reţelei.
Adresă IP proprietar grup	Specifică adresa IP a proprietarului grupului.
Acceptare automată solicitări prin butonul de comandă Dezactivat* Activat	Acceptă automat solicitări de conectare la reţea. **Notă:** Acceptarea automată a clienţilor nu este sigură.
Notă: Un asterisc (*) în dreptul unei valori indică setarea implicită din fabrică.	

Securitate

Metode de conectare

Administrare permisiuni

Element de meniu	Descriere
Acces funcții Accesare agendă în Aplicaţii Modificare agendă Gestionare comenzi rapide Creare profiluri Gestionare marcaje Imprimare unitate flash Imprimare color unitate flash Scanare unitate flash Funcţie copiere Imprimare exemplare color Abandonare culori Funcţia de e-mail Funcţia de fax Funcţia FTP Reluare faxuri puse în aşteptare Acces la lucrările în aşteptare Utilizare profiluri Revocare operaţii la dispozitiv Schimbare limbă Protocolul de imprimare prin Internet (IPP) Iniţiere scanări de la distanţă Imprimare alb-negru Imprimare color Folder de reţea - Imprimare Folder de reţea - Imprimare color Folder de reţea - Scanare Hard disk - Imprimare Hard disk - Imprimare color Hard disk - Scanare	Controlaţi accesul la funcţiile imprimantei. **Notă:** Anumite elemente ale meniului apar numai dacă este instalat un hard disk.
Meniuri de administrare Meniul Securitate Meniul Reţea/Porturi Meniul Hârtie Meniul Rapoarte Meniuri de configurare a funcţiilor Meniul Consumabile Meniul Cartelă opţională Meniul de service Meniul Dispozitiv	Controlaţi accesul la setările de meniu ale imprimantei.

Element de meniu	Descriere
Administrare dispozitiv Administrare la distanţă Actualizări firmware Configuraţie aplicaţii Blocare panou de operare Importare/Exportare toate setările Ştergere pentru scoaterea din uz	Controlaţi accesul la opţiunile de administrare a imprimantei.
Aplicații Aplicaţii noi Copiere carte de identitate Scan Center Personalizare Scan Center [x] Formulare şi preferinţe	Controlaţi accesul la aplicaţiile imprimantei.

Conturi locale

Element de meniu	Descriere
Administrare grupuri/permisiuni	Afişaţi o listă a tuturor grupurilor salvate în imprimantă.
Adăugare utilizator Nume de utilizator/Parolă Nume de utilizator Parolă PIN	Creaţi conturi locale şi specificaţi accesul acestora la funcţiile imprimantei, meniurile de administrare, opţiunile de administrare a imprimantei şi aplicaţii.

Programare dispozitive USB

Element de meniu	Descriere
Programări Adăugare programare nouă	Programaţi accesul la portul USB din faţă.

Jurnalul auditului de securitate

Element de meniu	Descriere
Activare audit Dezactivat* Activat	Înregistraţi evenimente în jurnalul auditului de securitate şi jurnalul sistemului la distanţă.
Activare jurnal de sistem la distanță Dezactivat* Activat	Trimiteţi jurnale de audit la un server la distanţă.
Server jurnal de sistem la distanță	Specificaţi serverul pentru jurnalul sistemului la distanţă.
Notă: Un asterisc (*) în dreptul unei valori indică setarea implicită din fabrică.	

Element de meniu	Descriere
Port jurnal de sistem la distanță 1-65535 (514*)	Specificaţi portul la distanţă syslog.
Metodă jurnal de sistem la distanță UDP normal* Stunnel	Specificaţi o metodă pentru transmiterea evenimentelor înregistrate ale jurnalului de sistem la un server la distanţă.
Locație jurnal de sistem la distanță 0 – Mesaje nucleu 1 – Mesaje de nivel utilizator 2 – Sistem de poştă 3 – Daemoni de sistem 4 – Mesaje de securitate/autorizare* 5 – Mesaje generate intern de jurnalele de sistem 6 – Subsistem imprimantă linie 7 – Subsistem informaţii de reţea 8 – Subsistem UUCP 9 – Daemon ceas 10 – Mesaje de securitate/autorizare 11 – Daemon FTP 12 – Subsistem NTP 13 – Jurnal de audit 14 – Alertă jurnal 15 – Daemon ceas 16 – Uz local 0 (local0) 17 – Uz local 1 (local1) 18 – Uz local 2 (local2) 19 – Uz local 3 (local3) 20 – Uz local 4 (local4) 21 – Uz local 5 (local5) 22 – Uz local 6 (local6) 23 – Uz local 7 (local7)	Specificaţi un cod de unitate pe care imprimanta îl utilizează pentru trimiterea evenimentelor de jurnal la un server la distanţă.
Severitatea evenimentelor de înregistrat 0 – Urgenţă 1 – Alertă 2 – Critic 3 – Eroare 4 – Avertisment* 5 – Notificare 6 – Informativ 7 – Depanare	Specificaţi limita nivelului de prioritate pentru jurnalizarea mesajelor şi evenimentelor.
Jurnal sistem la distanță pentru evenimente neînregistrate Dezactivat* Activat	Trimiteţi toate evenimentele, indiferent de nivelul de severitate, la serverul la distanţă.
Adresă de e-mail administrator	Trimite administratorului, prin e-mail, o notificare privind evenimentele jurnalizate.
Notă: Un asterisc (*) în dreptul unei valori indică setarea implicită din fabrică.	

Element de meniu	Descriere
Alertă jurnal de poștă electronică șters Dezactivat* Activat	Trimiteţi administratorului o notificare prin e-mail când o înregistrare de jurnal este ştearsă.
Alertă jurnal de poștă electronică arhivat Dezactivat* Activat	Trimiteţi administratorului o notificare prin e-mail când jurnalul se umple şi începe să suprascrie înregistrările mai vechi.
Comportament jurnal plin Se suprascriu înregistrările mai vechi * Trimitere jurnal prin poştă electronică, şterge toate înregistrările	Rezolvă problemele de stocare a jurnalului când acesta umple memoria alocată.
Alertă % de poștă electronică plină Dezactivat* Activat	Trimite administratorului o notificare prin e-mail când jurnalul umple memoria alocată acestuia.
Nivel de alertă memorie % plină 1-99 (90*)	
Alertă jurnal de poștă electronică exportat Dezactivat* Activat	Trimite administratorului o notificare prin e-mail când un jurnal este exportat.
Alertă setări jurnal de poștă electronică modificate Dezactivat* Activat	Trimiteţi administratorului o notificare prin e-mail când este setată opţiunea Activare audit.
Capete de rând jurnal LF (\n)* CR (\r) CRLF (\r\n)	Specificaţi modul în care se termină capătul fiecărui rând din fişierul jurnal.
Semnare digitală export Dezactivat* Activat	Adăugaţi câte o semnătură digitală la fiecare fişier jurnal exportat.
Ștergere jurnale	Ştergeţi toate jurnalele de audit.
Export jurnal Jurnal sistem (RFC 5424) Jurnal sistem (RFC 3164) CSV	Exportaţi un jurnal de securitate pe o unitate flash.
Notă: Un asterisc (*) în dreptul unei valori indică setarea implicită din fabrică.	

Restricții de conectare

Element de meniu	Descriere
Conectări nereușite 1-10 (3*)	Specificaţi numărul de conectări nereuşite permise înainte de blocarea utilizatorului.
Interval de timp pentru nereușită 1-60 minute (5*)	Specificaţi intervalul de timp dintre conectările nereuşite înainte de blocarea utilizatorului.
Notă: Un asterisc (*) în dreptul unei valori indică setarea implicită din fabrică.	

Element de meniu	Descriere
Interval de timp de blocare 1-60 minute (5*)	Specificaţi durata blocării.
Expirare conectare prin web 1-120 minute (10*)	Specificaţi întârzierea pentru o conectare la distanţă înainte ca utilizatorul să fie deconectat automat.
Notă: Un asterisc (*) în dreptul unei valori indică setarea implicită din fabrică.	

Configurare imprimare confidențială

Element de meniu	Descriere
Număr maxim de introduceri nevalide PIN 2–10	Setaţi numărul de introduceri nevalide ale codului PIN. **Note:** • Valoarea zero dezactivează această setare. • Când este atinsă limita, lucrările de imprimare pentru numele de utilizator şi codul PIN respectiv sunt şterse.
Expirare lucrare confidențială Dezactivat* 1 oră 4 ore 24 ore 1 săptămână	Setaţi perioada de expirare pentru lucrările de imprimare confidenţială. **Note:** • Dacă acest element de meniu este modificat în timp ce există lucrări de imprimare confidenţială în memoria sau pe hard diskul imprimantei, perioada de expirare pentru lucrările respective nu se modifică la noua valoare implicită. • Dacă imprimanta este oprită, atunci toate lucrările confidenţiale care se află în aşteptare în memoria imprimantei sunt şterse.
Expirare lucrare repetată Dezactivat* 1 oră 4 ore 24 ore 1 săptămână	Setaţi perioada de expirare pentru o lucrare de imprimare pe care doriţi să o repetaţi.
Expirare lucrare de verificare Dezactivat* 1 oră 4 ore 24 ore 1 săptămână	Setaţi perioada de expirare în care imprimanta imprimă o copie a cărei calitate trebuie examinată de utilizator înainte de imprimarea copiilor rămase.
Rezervare Expirare lucrare Dezactivat* 1 oră 4 ore 24 ore 1 săptămână	Setaţi perioada de expirare în care imprimanta stochează lucrări de imprimare pentru a fi imprimate ulterior.
Notă: Un asterisc (*) în dreptul unei valori indică setarea implicită din fabrică.	

Element de meniu	Descriere
Necesită punerea în așteptare a tuturor lucrărilor Dezactivat* Activat	Setaţi imprimanta să pună în aşteptare toate lucrările de imprimare.
Se rețin copii ale documentelor Dezactivat* Activat	Setaţi imprimanta pentru a imprima alte documente cu acelaşi nume de fişier fără a suprascrie oricare din lucrările de imprimare.
Notă: Un asterisc (*) în dreptul unei valori indică setarea implicită din fabrică.	

Criptare disc

Notă: Acest meniu apare numai atunci când este instalat un hard disc.

Element de meniu	Descriere
Stare Activat Dezactivat	Activaţi criptarea discului.
Inițializare criptare	

Ștergere fișiere de date temporare

Element de meniu	Descriere
Stocat în memoria integrată Dezactivat* Activat	Ştergeţi toate fişierele stocate în memoria imprimantei.
Stocat pe hard disk Ştergere 1 trecere* Ştergere 3 treceri Ştergere 7 treceri	Ştergeţi toate fişierele stocate pe hard diskul imprimantei. **Notă:** Acest element de meniu apare numai când este instalat un hard disk.
Notă: Un asterisc (*) în dreptul unei valori indică setarea implicită din fabrică.	

Setări soluții LDAP

Element de meniu	Descriere
Urmărire recomandări LDAP Dezactivat* Activat	Căutarea contului de utilizator conectat în diferitele servere ale domeniului.
LDAP Certificate Verification (Verificare certificat LDAP) Da Nu*	Activarea verificării certificatelor LDAP.

Diverse

Element de meniu	Descriere
Funcţii protejate Afişare* Ascundere	Afişarea tuturor funcţiilor pe care Control acces la funcţii (FAC) le protejează, indiferent de permisiunea de securitate a utilizatorului. **Notă:** Opţiunea Ascundere afişează numai funcţiile protejate FAC la care are acces utilizatorul.
Permisiune imprimare Dezactivat* Activat	Permite utilizatorului să se autentifice înainte de imprimare.
Conectare permisiune de imprimare implicită Nume de utilizator/Parolă* Nume de utilizator	Setaţi datele de autentificare implicite pentru Permisiune de imprimare.
Jumper de resetare securitate Activare acces „Vizitator”* Fără efect	Specificaţi accesul utilizatorilor la imprimantă. **Note:** • Jumperul este amplasat alături de o pictogramă de blocare de pe placa controlerului. • Opţiunea Activare acces „Vizitator” oferă acces tuturor la toate funcţiile imprimantei. • Opţiunea Fără efect poate împiedica accesul la imprimantă atunci când informaţiile de securitate necesare nu sunt disponibile.
Lungime minimă parolă 0-32	Specificaţi lungimea parolei.
Notă: Un asterisc (*) în dreptul unei valori indică setarea implicită din fabrică.	

Rapoarte

Pagină setări meniu

Element de meniu	Descriere
Pagină setări meniu	Imprimaţi un raport care conţine meniurile imprimantei.

Dispozitiv

Element de meniu	Descriere
Informații dispozitiv	Imprimaţi un raport care conţine informaţii despre imprimantă.
Statistici dispozitiv	Imprimaţi un raport despre utilizarea imprimantei şi starea alimentării.
Listă de profiluri	Imprimaţi o listă cu profilurile stocate în imprimantă.
Raport despre produs	Imprimaţi un raport care conţine numărul de serie al imprimantei şi numele modelului.

Imprimare

Element de meniu	Descriere
Fonturi imprimare Fonturi PCL Fonturi PS	Imprimarea mostrelor şi a informaţiilor despre fonturile disponibile în fiecare limbaj de imprimantă.
Imprimare director	Imprimaţi resursele stocate în unitatea flash sau pe hard disk. **Notă:** Acest element de meniu apare numai dacă s-a instalat o unitate flash sau un hard disk.

Comenzi rapide

Element de meniu	Descriere
Toate comenzile rapide	Imprimaţi un raport care listează comenzile rapide stocate în imprimantă.
Comenzi rapide pentru fax	
Comenzi rapide pentru copiere	
Comenzi rapide pentru poșta electronică	
Comenzi rapide pentru FTP	
Comenzi rapide pentru folderul de rețea	

Fax

Element de meniu	Descriere
Jurnal lucrări fax	Imprimaţi un raport despre ultimele 200 de lucrări fax finalizate. **Notă:** Acest element de meniu este afişat numai când opţiunea Activare jurnal de lucrări este setată la Activat.
Jurnal apeluri fax	Imprimaţi un raport despre ultimele 100 de apeluri încercate, primite şi blocate. **Notă:** Acest element de meniu este afişat numai când opţiunea Activare jurnal de lucrări este setată la Activat.

Rețea

Element de meniu	Descriere
Pagină configurare rețea	Imprimaţi o pagină care prezintă setările configurate pe imprimantă pentru comunicarea în reţea şi comunicarea fără fir. **Notă:** Acest element de meniu apare numai în imprimantele de reţea sau în imprimantele conectate la servere de imprimare.
Clienți conectați la Wi-Fi Direct	Imprimaţi o pagină care arată lista de dispozitive care sunt conectate la imprimantă utilizând Wi-Fi Direct. **Notă:** Acest element de meniu este afişat numai când opţiunea Activare Wi-Fi Direct este setată la Activat.

Asistență

Element de meniu	Descriere
Imprimarea tuturor ghidurilor	Imprimă toate ghidurile
Ghid pentru calitatea culorilor	Conţine informaţii despre soluţionarea problemelor de calitate a culorii
Ghid de conectare	Conţine informaţii despre conectarea imprimantei local (USB) sau la o reţea
Ghid de copiere	Oferă informaţii despre realizarea unei copii şi configurarea setărilor
Ghid pentru e-mail	Oferă informaţii despre trimiterea unui e-mail şi configurarea setărilor
Ghid pentru fax	Oferă informaţii despre trimiterea unui fax şi configurarea setărilor
Ghid informativ	Furnizează informaţii despre imprimantă
Ghid media	Furnizează informaţii despre încărcarea hârtiei şi a suporturilor speciale
Ghid pentru mutare	Furnizează informaţii despre mutarea, amplasarea sau transportul imprimantei
Ghid pentru calitatea imprimării	Conţine informaţii despre soluţionarea problemelor calitative
Ghid de scanare	Oferă informaţii despre scanarea unui document şi configurarea setărilor
Ghid pentru consumabile	Oferă informaţii despre comandarea consumabilelor

Rezolvarea problemelor

Rezolvarea problemelor

Element de meniu	Descriere
Pagini de testare a calității imprimării	Imprimaţi pagini de testare pentru a identifica şi corecta defectele de calitate a imprimării.
Curățarea scanerului	Imprimaţi instrucţiuni privind modalitatea de curăţare a scanerului.

Securizarea imprimantei

Localizarea slotului de securitate

Această imprimantă este echipată cu o caracteristică de securitate prin blocare. Ataşaţi un dispozitiv de blocare a securităţii compatibil cu majoritatea computerelor laptop în locaţia afişată pentru a asigura imprimanta.

Ștergerea memoriei imprimantei

Pentru a şterge memoria volatilă sau datele de buffer ale imprimantei, opriţi imprimanta.

Pentru a şterge memoria nevolatilă sau setările individuale, setările dispozitivului şi de reţea, setările de securitate şi soluţiile integrate, urmaţi paşii de mai jos:

1. Din ecranul de pornire, atingeţi **Setări** > **Dispozitiv** > **Întreţinere** > **Ştergere în stare de repaus**.
2. Selectaţi caseta **Şterge toate informaţiile memoriei nevolatile** şi apoi atingeţi **ŞTERGERE**.
3. Selectaţi **Lansare expert configurare iniţială** sau **Lăsaţi imprimanta offline**, apoi atingeţi **Următorul**.
4. Începeţi operaţia.

Golirea memoriei din hard diskul imprimantei

1. Din ecranul de pornire, atingeţi **Setări** > **Dispozitiv** > **Întreţinere** > **Ştergere în stare de repaus**.
2. Selectaţi caseta **Şterge toate informaţiile de pe hard disk**, apoi atingeţi **ŞTERGERE**.
3. Selectaţi o metodă de a şterge datele.
4. Începeţi operaţia.

Notă: Acest proces poate dura de la câteva minute la peste o oră, imprimanta nefiind disponibilă în acest interval pentru alte activităţi.

Criptarea hard discului imprimantei

Acest proces şterge întregul conţinut de pe hard disk. Dacă este necesar, faceţi copii de rezervă ale informaţiilor importante de pe imprimantă înainte de a iniţia criptarea.

1 Din ecranul de pornire, atingeţi **Setări** > **Securitate** > **Criptare disc** > **Iniţializare criptare**.

2 Urmaţi instrucţiunile de pe afişaj.

Note:

- Pentru a evita pierderea datelor, nu opriţi imprimanta în timpul procesului de criptare.
- Acest proces poate dura de la câteva minute la peste o oră, imprimanta nefiind disponibilă în acest interval pentru alte activităţi.
- După criptare, imprimanta reporneşte automat.

Revenirea la setările prestabilite din fabrică

1 Din ecranul de pornire, atingeţi **Setări** > **Dispozitiv** > **Revenire la setările prestabilite din fabrică**.

2 Atingeţi **Restabilire setări** > selectaţi setările pe care doriţi să le restabiliţi > **RESTABILIRE**.

3 Începeţi operaţia.

Declarație privind volatilitatea

Tip de memorie	Descriere
Memoria volatilă	Imprimanta utilizează o memorie cu acces aleator (Random Access Memory, RAM) standard pentru a stoca temporar în buffer datele de utilizator în timpul lucrărilor simple de imprimare şi de copiere.
Memoria nevolatilă	Imprimanta poate să utilizeze două forme de memorie nevolatilă: EEPROM şi NAND (memorie flash). Ambele tipuri sunt utilizate pentru a stoca datele de sistem de operare, setări de imprimantă, informaţii de reţea, setări pentru scaner şi marcaje şi soluţii încorporate.
Memoria hard diskului	Unele imprimante pot avea instalat un hard disk. Hard diskul imprimantei este proiectat pentru funcţionalitate specifică imprimantei. Hard diskul permite imprimantei să reţină datele de utilizator stocate în buffer din lucrările complexe de imprimare, datele asociate cu formularele şi cu fonturile.

Ştergeţi conţinutul oricărei memorii instalate în imprimantă, în următoarele situaţii:

- Imprimanta este dezafectată.
- Hard diskul imprimantei este înlocuit.
- Imprimanta este mutată într-un alt departament sau într-o altă locaţie.
- Operaţiile de service asupra imprimantei sunt efectuate de o persoană din afara organizaţiei.
- Imprimanta este ridicată de la sediul dvs. pentru service.
- Imprimanta este vândută unei alte organizaţii.

Dezafectarea hard diskului imprimantei

- **Demagnetizare**—Hard diskul imprimantei este supus unui câmp magnetic care şterge datele stocate
- **Concasare**—Comprimă fizic hard diskul pentru a deteriora părţile componente, astfel încât datele să fie indescifrabile

- **Aşchiere**—Sfâşie fizic hard diskul în bucăţi mici de metal

Notă: Pentru a garanta ştergerea completă a tuturor datelor, distrugeţi fizic toate hard diskurile pe care sunt stocate date.

Întreținerea imprimantei

Avertisment - Pericol de deteriorare: Nemenţinerea imprimantei într-o stare de funcţionare optimă sau neînlocuirea pieselor şi a consumabilelor poate duce la deteriorarea imprimatei.

Acces la rețea

Notă: Achiziţionaţi un server de imprimare fără fir MarkNet™ N8370 înainte de a configura imprimanta într-o reţea fără fir. Pentru informaţii despre instalarea serverului de imprimare fără fir, consultaţi fişa de configurare inclusă cu opţiunea.

Conectarea imprimantei la o rețea Wi-Fi

Asiguraţi-vă că opţiunea Adaptor activ este setată la Automat. Din ecranul de pornire, atingeţi **Setări** > **Reţea/Porturi** > **Prezentare generală reţea** > **Adaptor activ**.

Utilizarea panoului de control

1. Din ecranul de pornire, atingeţi **Setări** > **Reţea/Porturi** > **Fără fir** > **Configurare de la panoul imprimantei** > **Alegere reţea**.
2. Selectaţi o reţea Wi-Fi, apoi introduceţi parola de reţea.

   Notă: Pentru modelele de imprimantă compatibile cu reţele Wi-Fi, o solicitare pentru configurarea reţelei Wi-Fi apare în timpul configurării iniţiale.

Utilizarea aplicației Lexmark Mobile Assistant

1. În funcţie de dispozitivul dvs. mobil, descărcaţi aplicaţia Lexmark Mobile Assistant fie din magazinul Google Play, fie din magazinul online App Store.
2. Din ecranul de pornire al imprimantei, atingeţi **Setări** > **Reţea/Porturi** > **Fără fir** > **Configurare utilizând aplicaţia mobilă** > **ID-ul imprimantei**.
3. Pe dispozitivul mobil, lansaţi aplicaţia şi apoi acceptaţi Termenii de utilizare.

   Notă: Dacă este necesar, acordaţi permisiuni.
4. Atingeţi **Conectare la imprimantă** > **Accesaţi setările Wi-Fi**.
5. Conectaţi dispozitivul mobil la reţeaua fără fir a imprimantei.
6. Reveniţi la aplicaţie, apoi atingeţi **Configurare conexiune Wi-Fi**.
7. Selectaţi o reţea Wi-Fi, apoi introduceţi parola de reţea.
8. Atingeţi **Finalizare**.

Conectarea imprimantei la o reţea fără fir utilizând Wi-Fi Protected Setup (WPS)

Înainte de a începe, asiguraţi-vă că:

- Punctul de acces (routerul fără fir) are certificare WPS sau este compatibil cu WPS. Pentru mai multe informaţii, consultaţi documentaţia livrată împreună cu punctul de acces.
- Pe imprimantă este instalat un adaptor de reţea fără fir. Pentru informaţii suplimentare, consultaţi instrucţiunile livrate cu adaptorul.
- Opţiunea Adaptor activ este setată la Automat. Din ecranul de pornire, atingeţi **Setări** > **Reţea/Porturi** > **Prezentare generală reţea** > **Adaptor activ**.

Utilizarea metodei cu apăsare pe buton

1. Din ecranul de pornire, atingeţi **Setări** > **Reţea/Porturi** > **Fără fir** > **Wi-Fi Protected Setup** > **Pornire metodă cu apăsare pe buton**.
2. Urmaţi instrucţiunile de pe afişaj.

Utilizarea metodei numărului personal de identificare (PIN)

1. Din ecranul de pornire, atingeţi **Setări** > **Reţea/Porturi** > **Fără fir** > **Wi-Fi Protected Setup** > **Pornire metodă PIN**.
2. Copiaţi numărul personal de identificare WPS format din opt cifre.
3. Deschideţi un browser web, apoi introduceţi adresa IP a punctului de acces în câmpul pentru adresă.

   Note:

   - Pentru a afla adresa IP, consultaţi documentaţia inclusă cu punctul de acces.
   - Dacă utilizaţi un server proxy, dezactivaţi-l temporar pentru a încărca corect pagina web.
4. Accesaţi setările WPS. Pentru mai multe informaţii, consultaţi documentaţia livrată împreună cu punctul de acces.
5. Introduceţi PIN-ul din opt cifre, apoi salvaţi modificările.

Conectarea unui dispozitiv mobil la imprimantă

Înainte de a conecta dispozitivul mobil, executaţi următorii paşi:

- Activaţi Wi-Fi Direct pe imprimantă. De la panoul de control, navigaţi până la: **Setări** > **Reţea/Porturi** > **Fără fir** > **Activare Wi-Fi Direct**.
- Afişaţi cheia prepartajată (PSK) pe Pagina configurare reţea. De la panoul de control, navigaţi până la: **Setări** > **Reţea/Porturi** > **Wi-Fi Direct** > **Afişare PSK pe pagina de configurare**.
- Imprimaţi Pagina configurare reţea. De la panoul de control, navigaţi până la: **Setări** > **Rapoarte** > **Reţea** > **Pagină configurare reţea**.

Conectarea utilizând Wi-Fi Direct

1. De pe dispozitivul mobil, accesaţi meniul de setări.
2. Activaţi Wi-Fi, apoi atingeţi **Wi-Fi Direct**.

3 Selectaţi SSID-ul imprimantei.

4 Confirmaţi conexiunea pe panoul de control al imprimantei.

Conectarea utilizând Wi-Fi

1 De pe dispozitivul mobil, accesaţi meniul de setări.

2 Atingeţi **Wi-Fi**, apoi selectaţi SSID-ul imprimantei.

Notă: Şirul **DIRECT-xy** (unde **x** şi **y** sunt două caractere aleatorii) este adăugat înaintea SSID-ului.

3 Introduceţi PSK.

Notă: PSK este parola.

Note:

- Puteţi schimba SSID-ul de la panoul de control al imprimantei. Navigaţi la: **Setări** > **Reţea/Porturi** > **Wi-Fi Direct** > **SSID**.
- Puteţi schimba cheia PSK şi de la panoul de control al imprimantei. Navigaţi la: **Setări** > **Reţea/Porturi** > **Wi-Fi Direct** > **Setaţi PSK**.

Modificarea setărilor portului imprimantei după instalarea unui port de soluții intern

Note:

- Dacă imprimanta are o adresă IP statică, atunci nu modificaţi configuraţia.
- În cazul în care computerele sunt configurate să utilizeze numele reţelei în locul adresei IP, atunci nu modificaţi configuraţia.
- Dacă adăugaţi un port Internal Solutions (ISP) la o imprimantă configurată anterior pentru o conexiune Ethernet, asiguraţi-vă că imprimanta este deconectată de la reţeaua Ethernet.

Pentru utilizatorii de Windows

1 Deschideţi folderul de imprimante.

2 Din meniul de comenzi rapide al imprimantei cu ISP nou, deschideţi proprietăţile imprimantei.

3 Configuraţi portul din listă.

4 Actualizaţi adresa IP.

5 Aplicaţi modificările.

Pentru utilizatorii de Macintosh

1 Din System Preferences, din meniul Apple, navigaţi la lista de imprimante şi apoi selectaţi **+** > **IP**.

2 Introduceţi adresa IP în câmpul de adrese.

3 Aplicaţi modificările.

Dezactivarea rețelei Wi-Fi

1 Din ecranul de pornire, atingeţi **Setări** > **Reţea/Porturi** > **Prezentare generală a reţelei** > **Adaptor activ** > **Reţea standard**.

2 Urmaţi instrucţiunile de pe afişaj.

Configurarea imprimării seriale (numai Windows)

1 Setaţi parametrii din imprimantă.
   a Din panoul de control, navigaţi la meniul cu setările portului.
   b Localizaţi meniul pentru setările portului serial şi apoi ajustaţi setările, dacă este necesar.
   c Aplicaţi modificările.

2 Din computer, deschideţi folderul de imprimante şi apoi selectaţi imprimanta.

3 Deschideţi proprietăţile imprimantei şi apoi selectaţi portul COM din listă.

4 Configuraţi parametrii portului COM în Managerul de dispozitive.

Note:

- Imprimarea prin cablu serial reduce viteza de imprimare.
- Asiguraţi-vă că cablul serial este conectat la portul serial de pe imprimanta dvs.

Curățarea componentelor imprimantei

Curățarea imprimantei

ATENŢIE - PERICOL DE ELECTROCUTARE: Pentru a evita riscul electrocutării în timpul curăţării exterioare a imprimantei, deconectaţi cablul de alimentare de la priza de perete şi deconectaţi toate celelalte cabluri de la imprimantă înainte de a continua.

Note:

- Efectuaţi acestă sarcină odată la câteva luni.
- Deteriorarea imprimantei din cauza manipulării necorespunzătoare nu este acoperită de garanţie.

1 Opriţi imprimanta, apoi deconectaţi cablul de alimentare de la priza electrică.

2 Îndepărtaţi hârtia din recipientul standard şi din alimentatorul multifuncţional.

3 Îndepărtaţi praful, scamele şi bucăţile de hârtie din jurul şi din interiorul imprimantei utilizând o perie moale sau un aspirator.

4 Ştergeţi exteriorul imprimantei cu o lavetă umedă, moale şi fără scame.

   Note:

   - Nu utilizaţi produse comerciale de curăţare şi nici detergenţi, deoarece aceştia pot să deterioreze finisajul imprimantei.

- Asiguraţi-vă că imprimanta este uscată pe deplin după curăţare.

5 Conectaţi cablul de alimentare din priza electrică, apoi porniţi imprimanta.

ATENŢIE - PERICOL DE ACCIDENTARE: Pentru a evita pericolul de incendiu sau de electrocutare, conectaţi cablul de tensiune direct la o priză electrică legată corespunzător la masă şi cu parametri nominali corespunzători, aflată în apropierea produsului şi uşor accesibilă.

Curățarea scanerului

1 Deschideţi capacul scanerului.

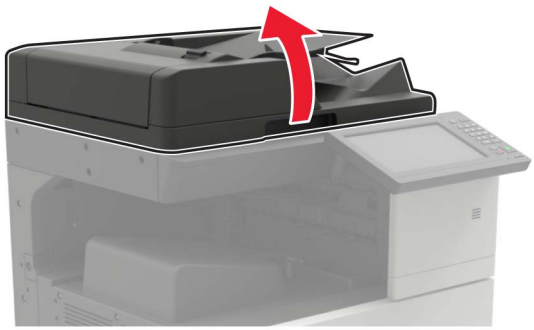

2 Utilizând o cârpă umedă, moale, fără scame, ştergeţi următoarele zone:

- Geamul ADF

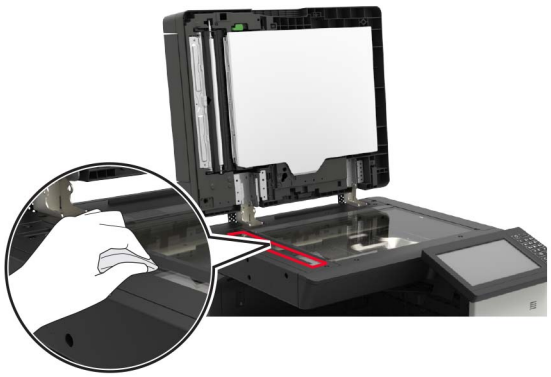

- Suportul geamului ADF

- Geamul scanerului

- Suportul geamului scanerului

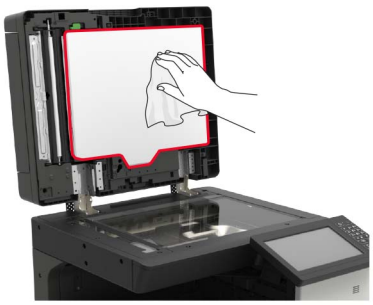

3 Închideţi capacul scanerului.

Curățarea lentilelor capului de tipărire

1 Deschideţi uşa A.

2 Îndepărtaţi recipientul pentru toner rezidual.

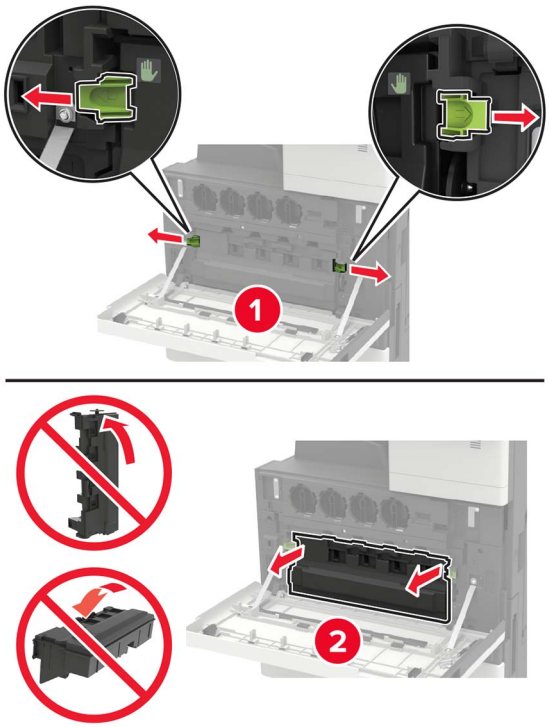

3 Curăţaţi lentila capului de imprimare folosind elementul de ştergere.

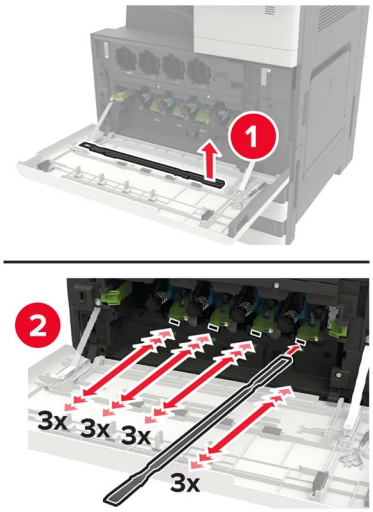

4 Introduceţi la loc elementul de ştergere.

5 Introduceţi recipientul pentru toner rezidual, apoi închideţi uşa.

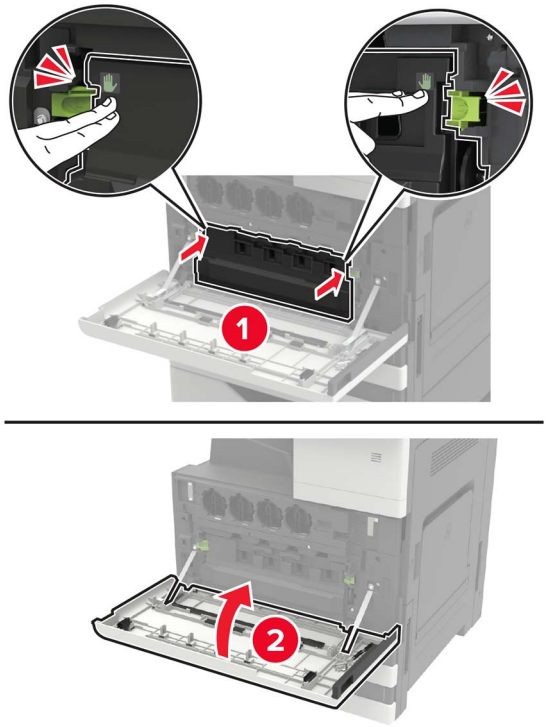

Golirea casetei perforatorului

1 Deschideţi uşa H.

2 Scoateţi şi apoi goliţi caseta perforatorului.

3 Introduceţi caseta perforatorului.

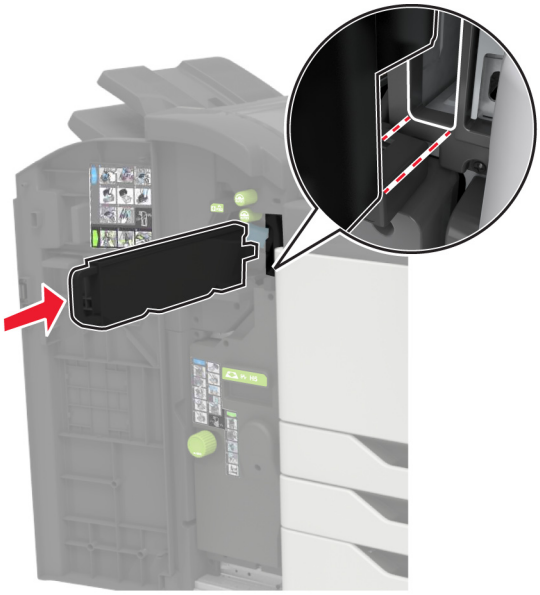

4 Închideţi uşa.

Comandarea pieselor și consumabilelor

Pentru a comanda piese de schimb şi consumabile în SUA, apelaţi numărul 1-800-539-6275 pentru informaţii despre distribuitorii de piese de schimb autorizaţi Lexmark din zona dvs. În alte ţări sau regiuni, accesaţi www.lexmark.com sau contactaţi magazinul de unde aţi achiziţionat imprimanta.

Notă: Toate duratele de viaţă estimate pentru consumabile presupun imprimarea pe hârtie simplă de dimensiunea Letter sau A4.

Verificarea stării pieselor și consumabilelor

1. Din ecranul de pornire, atingeţi **Status/Supplies** (Stare/Consumabile).
2. Selectaţi componentele sau consumabilele pe care doriţi să le verificaţi.

   Notă: Puteţi accesa, de asemenea, această setare atingând secţiunea superioară a ecranului de început.

Utilizarea pieselor de schimb și a consumabilelor originale Lexmark

Imprimanta dvs. Lexmark este concepută să funcţioneze optim cu piese şi consumabile Lexmark originale. Alte consumabile sau componente pot afecta performanţa, fiabilitatea sau durata de viaţă a imprimantei şi componentelor de imagine. De asemenea, poate afecta acoperirea oferită de garanţie. Deteriorările cauzate de utilizarea de consumabile sau componente produse de terţi nu sunt acoperite de garanţie. Toate termenele de garanţie prevăd funcţionarea cu consumabile şi componente Lexmark, iar în cazul utilizării altor consumabile şi componente, rezultatele nu pot fi predictibile. Utilizarea componentelor de imagine după durata de viaţă prevăzută poate deteriora imprimanta Lexmark sau componentele asociate.

Avertisment - Pericol de deteriorare: Consumabilele şi piesele care nu sunt acoperite de termenii acordului privind Programul de returnare pot fi resetate şi recondiţionate. Cu toate acestea, garanţia producătorului nu acoperă pagubele cauzate de consumabile şi/sau piese neoriginale. Resetarea contoarelor pentru consumabile sau piese fără o recondiţionare adecvată poate duce la deteriorarea imprimantei. După resetarea contorului pentru consumabile sau piese, imprimanta poate afişa o eroare ce indică prezenţa articolului resetat.

Comandarea cartușelor de toner

Note:

- Capacitatea estimată a cartuşelor se bazează pe standardul ISO/IEC 19798.
- Imprimarea cu acoperiri extrem de mici în decursul unor perioade mari de timp poate să influenţeze negativ capacitatea efectivă.

Cartușe de toner Lexmark CX920, CX921, CX922, CX923 și CX924

Cartuşe de toner	Cod de produs
Negru	76C00K0
Cyan	76C00C0
Magenta	76C00M0
Galben	76C00Y0

Cartușe de toner Lexmark CX921, CX922, CX923 și CX924

Cartuşe de toner cu capacitate mare	Cod de produs
Negru	86C0HK0
Cyan	76C0HC0
Magenta	76C0HM0
Galben	76C0HY0

Cartușe de toner Lexmark CX927

Cartuşe de toner	Cod de produs
Negru	77B00K0
Cyan	77B00C0
Magenta	77B00M0
Galben	77B00Y0

Comandarea unei unități fotoconductor

Element	Număr componentă
Unitate fotoconductoare neagră	76C0PK0
Unitate fotoconductoare color	76C0PV0

Comandarea unui recipient pentru tonerul rezidual

Element	Număr componentă
Recipient pentru toner rezidual	54G0W00

Comandarea cartușelor de capse

Element	Număr componentă
Cartuşe de capse	25A0013

Comandarea kiturilor de întreținere

Kituri de întreținere Lexmark CX920, CX921, CX922, CX923, CX924 și CX927

Kituri de întreţinere	Cod de produs
kit de întreţinere ADF 200K	41X1592
Kit de întreţinere MPF 200K	41X1977
Kit de întreţinere unitate de developare 600K CMY	41X1594
Kit de întreţinere unitate de developare negru	41X1598
Kit de întreţinere role HCF	41X1874

Kituri de întreţinere Lexmark CX922, CX923 şi CX924

Kituri de întreţinere	Cod de produs
Kit de întreţinere curea de transmisie 300K	41X2090
Kit de întreţinere unitate de fuziune	41X1505

Kituri de întreţinere Lexmark CX920, CX921 şi CX927

Kituri de întreţinere	Cod de produs
Kit de întreţinere curea de transmisie 300K	41X1593
Kit de întreţinere pentru unitatea de fuziune, 100 V	41X2060
Kit de întreţinere pentru unitatea de fuziune, 110 V	41X2061
Kit de întreţinere pentru unitatea de fuziune, 120 V	41X1860
Kit de întreţinere pentru unitatea de fuziune, 230 V	41X1861

Configurarea notificărilor de aprovizionare

1. Deschideţi un browser web, apoi tastaţi adresa IP a imprimantei în câmpul de adrese.

   Note:

   - Vizualizaţi adresa IP a imprimantei pe ecranul de început al acesteia. Adresa IP apare ca patru seturi de numere separate prin puncte, cum ar fi 123.123.123.123.
   - Dacă utilizaţi un server proxy, dezactivaţi-l temporar pentru a încărca corect pagina web.
2. Faceţi clic pe **Setări** > **Dispozitiv** > **Notificări**.
3. Din meniul Consumabile, faceţi clic pe **Notificări aprovizionare particularizate**.
4. Selectaţi o notificare pentru fiecare articol consumabil.
5. Aplicaţi modificările.

Înlocuirea pieselor și consumabilelor

Înlocuirea unui cartuș de toner

1 Deschideţi uşa A.

2 Scoateţi cartuşul de toner.

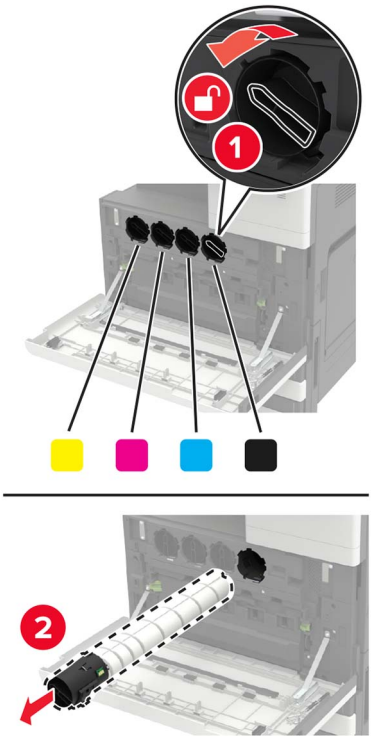

3 Scoateţi cartuşul nou din ambalaj.

4 Scuturaţi cartuşul de toner de trei ori.

5 Introduceţi noul cartuş de toner.

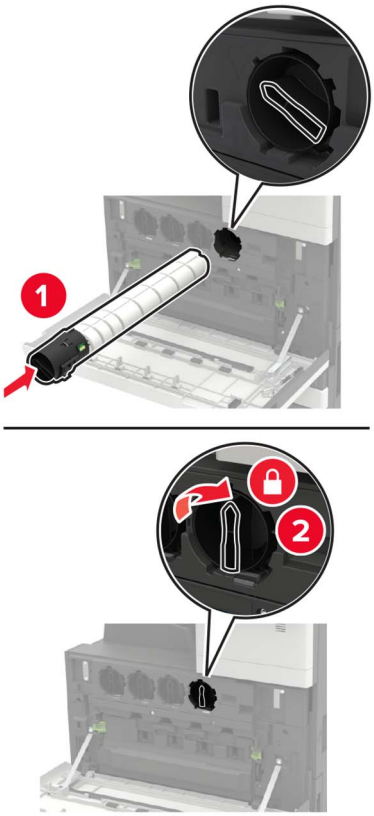

6 Îndepărtaţi recipientul pentru toner rezidual.

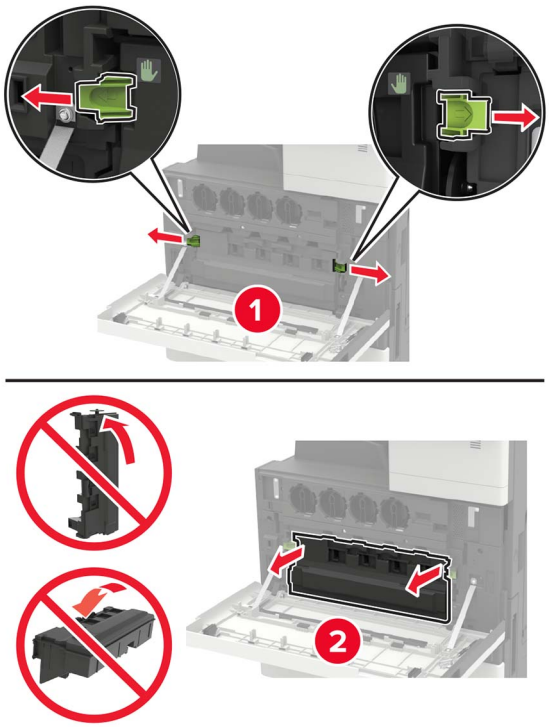

7 Curăţaţi lentila capului de imprimare folosind elementul de ştergere.

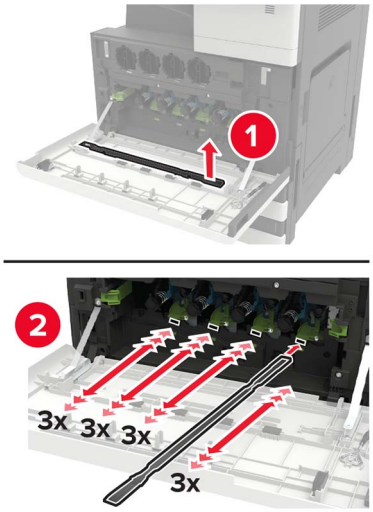

8 Introduceţi la loc elementul de ştergere.

9 Introduceţi recipientul pentru toner rezidual, apoi închideţi uşa.

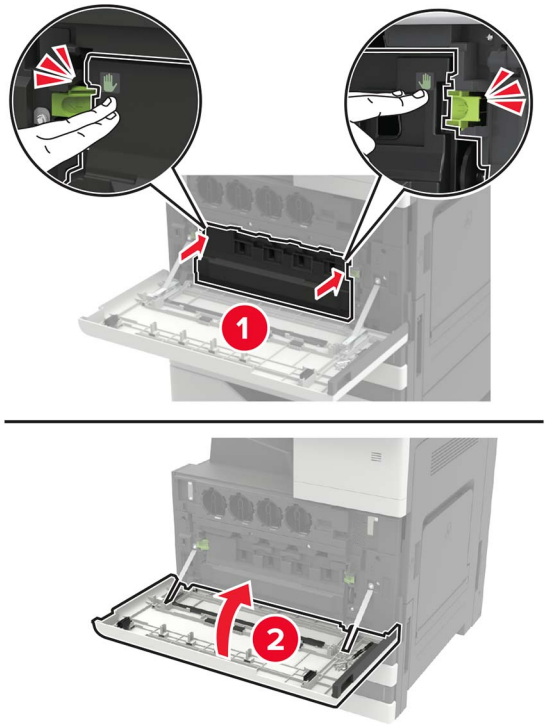

Înlocuirea unei unităţi fotoconductoare

1 Deschideţi uşa A.

2 Îndepărtaţi recipientul pentru toner rezidual.

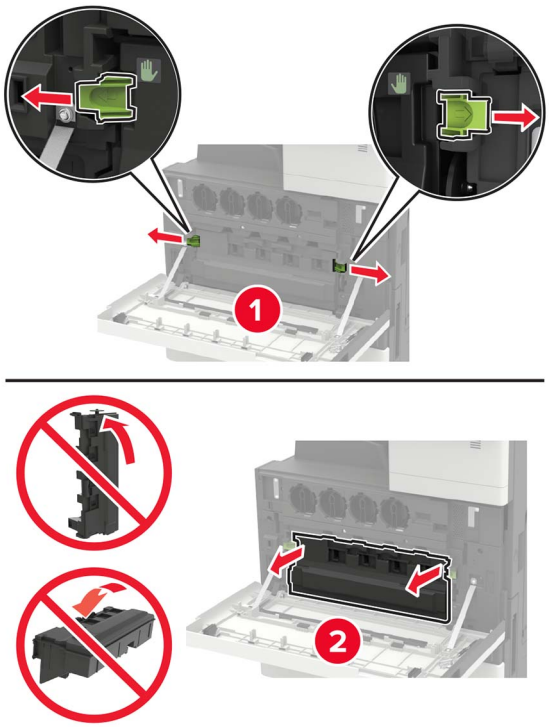

3 Îndepărtaţi unitatea fotoconductoare.

Avertisment - Pericol de deteriorare: Unele componente ale imprimantei pot fi deteriorate cu uşurinţă de electricitatea statică. Înainte de a atinge orice părţi sau componente dintr-o regiune marcată cu simbolul de sensibilitate la electricitate statică, atingeţi o suprafaţă metalică dintr-o zonă aflată la distanţă de simbolul respectiv.

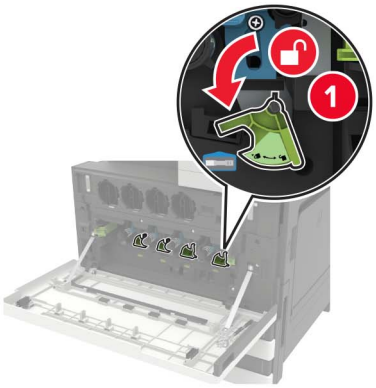

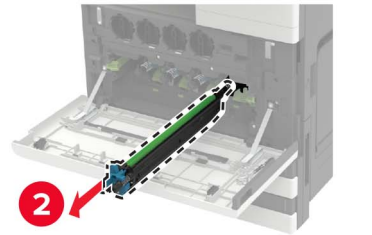

4 Despachetaţi unitatea fotoconductoare nouă.

Avertisment - Pericol de deteriorare: Nu expuneţi unitatea fotoconductoare la lumină directă mai mult de un minut. Expunerea prelungită la lumină poate cauza probleme de calitate a imprimării.

Avertisment - Pericol de deteriorare: Nu atingeţi tamburul fotoconductorului. Dacă îl atingeţi, calitatea viitoarelor lucrări de imprimare poate fi afectată.

5 Introduceţi unitatea fotoconductoare nouă.

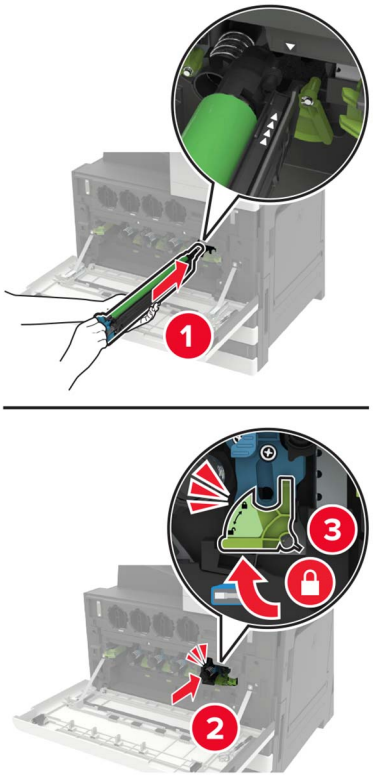

6 Folosind elementele de ştergere, curăţaţi lentilele capului de imprimare.

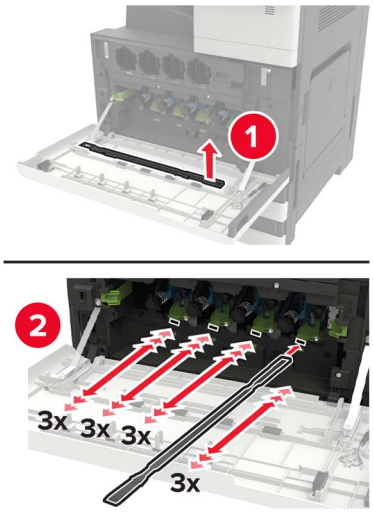

7 Introduceţi la loc elementul de ştergere.

8 Introduceţi recipientul pentru toner rezidual, apoi închideţi uşa.

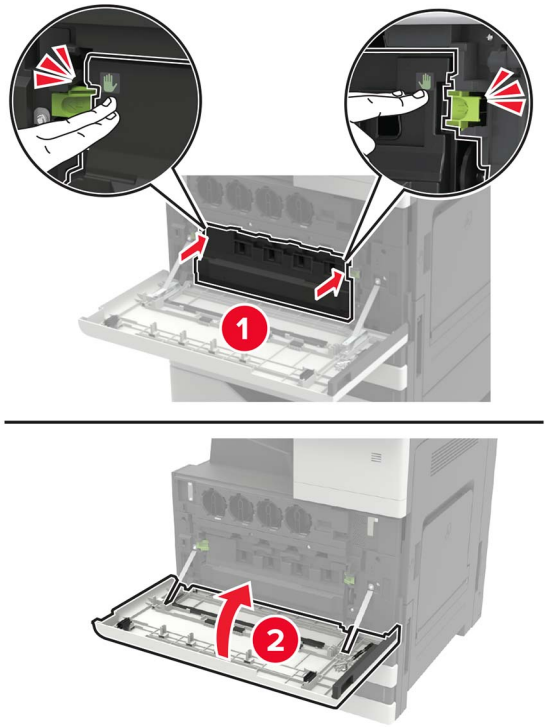

Înlocuirea recipientului pentru toner rezidual

1 Deschideţi uşa A.

2 Îndepărtaţi recipientul pentru toner rezidual.

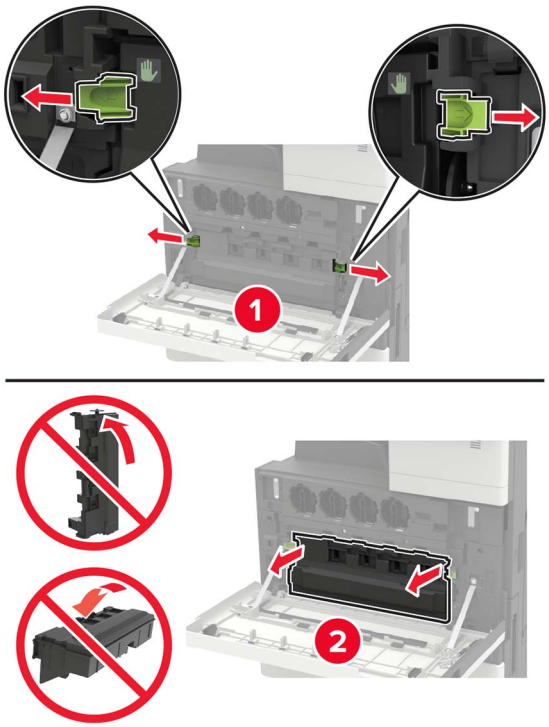

3 Curăţaţi lentila capului de imprimare folosind elementul de ştergere.

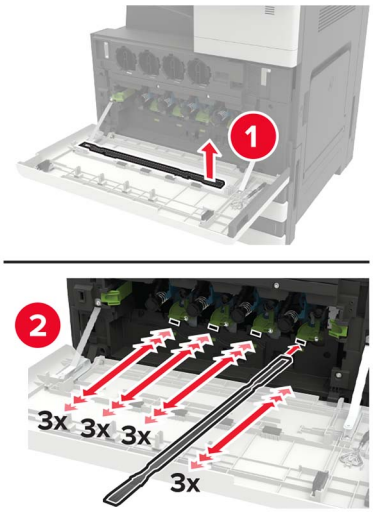

4 Introduceţi la loc elementul de ştergere.

5 Despachetaţi recipientul pentru toner rezidual nou.

6 Introduceţi noul recipient pentru toner rezidual, apoi închideţi uşa.

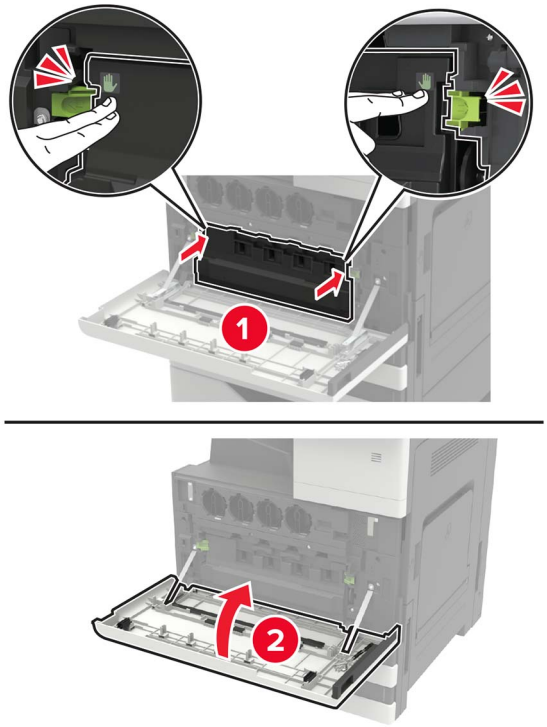

Înlocuirea rolelor de tragere, de alimentare și de separare

1	Rolă de tragere
2	Rolă de alimentare
3	Rolă de separare

1 Opriţi imprimanta.

2 Scoateţi toate tăvile.

- Tavă standard

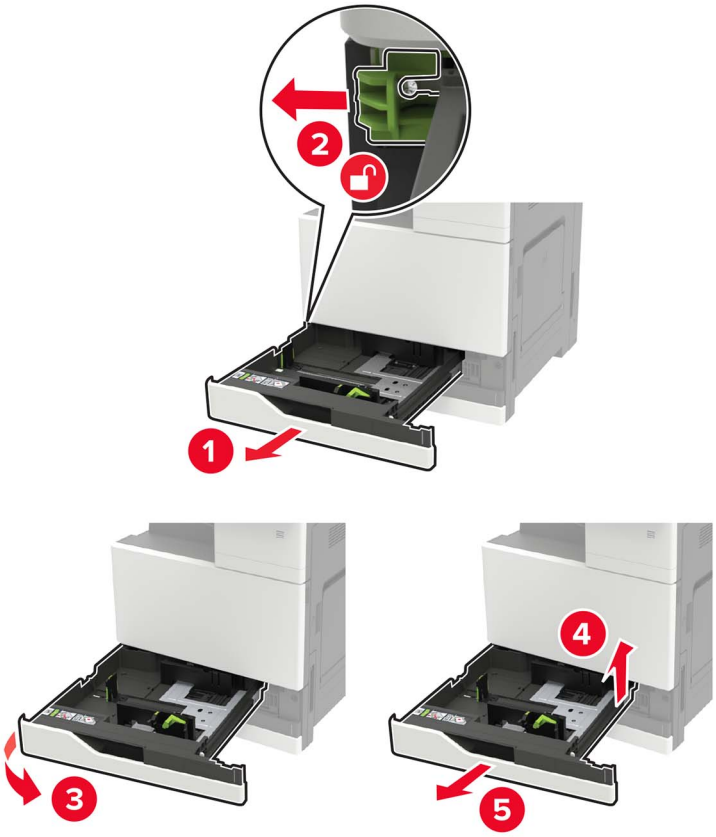

- Tavă opţională cu 2500 de coli

  Note:

  – Folosiţi şurubelniţa depozitată în uşa A.
  – Pentru a scoate tava opţională de 2 x 500 de coli, urmaţi procedura de scoatere a tăvii standard.

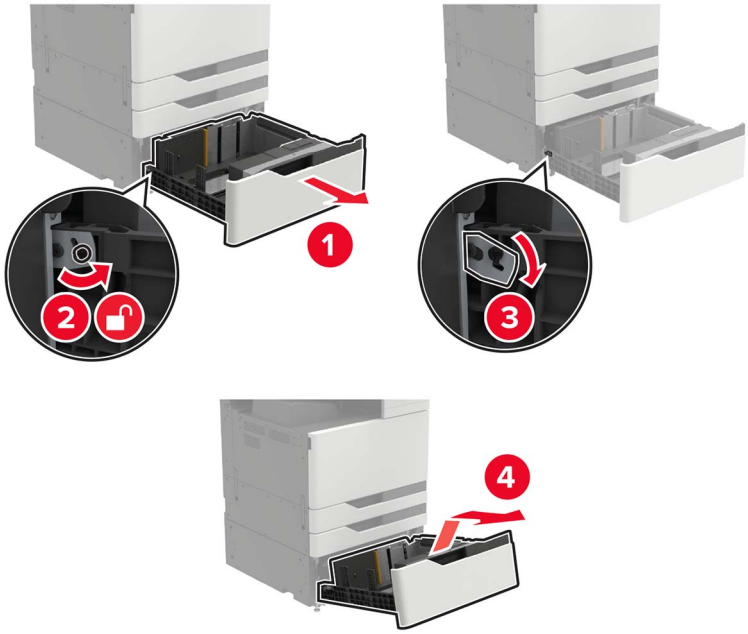

3 Deschideţi uşa C.

Note:

- Asiguraţi-vă că uşa nu loveşte niciunul din cablurile ataşate la imprimantă.
- Dacă este instalată tava cu 3000 de coli, glisaţi tava la dreapta, pentru a deschide uşa.

ATENŢIE - SUPRAFAŢĂ FIERBINTE: Interiorul imprimantei poate să fie fierbinte. Pentru a reduce riscul de vătămare datorat componentei fierbinţi, lăsaţi suprafaţa să se răcească înainte de a o atinge.

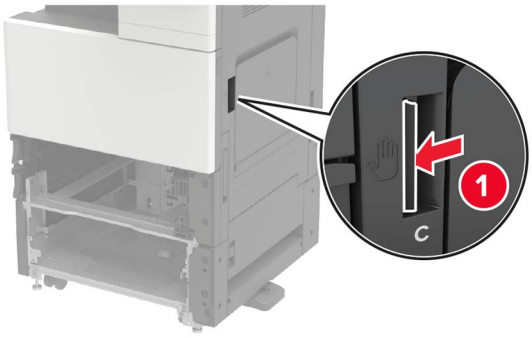

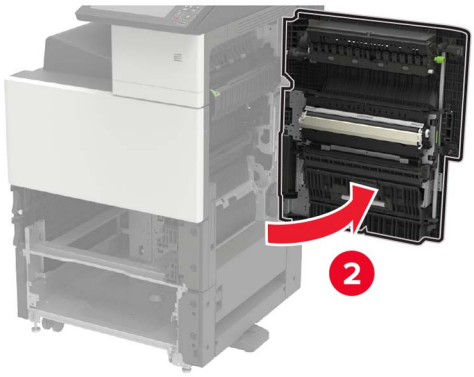

4 Deschideţi uşa D.

Note:

- Uşa D este accesibilă numai dacă este montată o tavă opţională de 2500 sau 2 x 500 de coli.
- Dacă este instalată tava cu 3000 de coli, glisaţi tava la dreapta, pentru a deschide uşa.

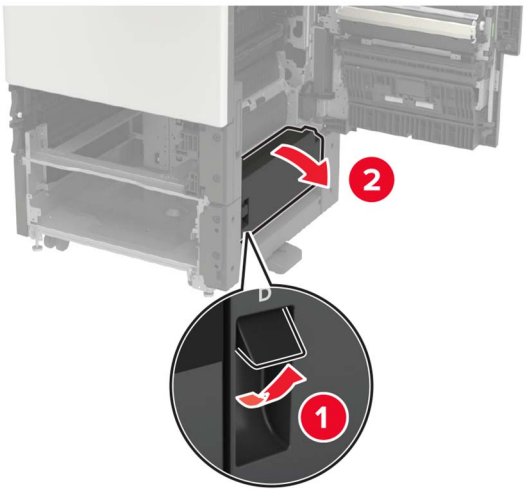

5 Localizaţi rolele.

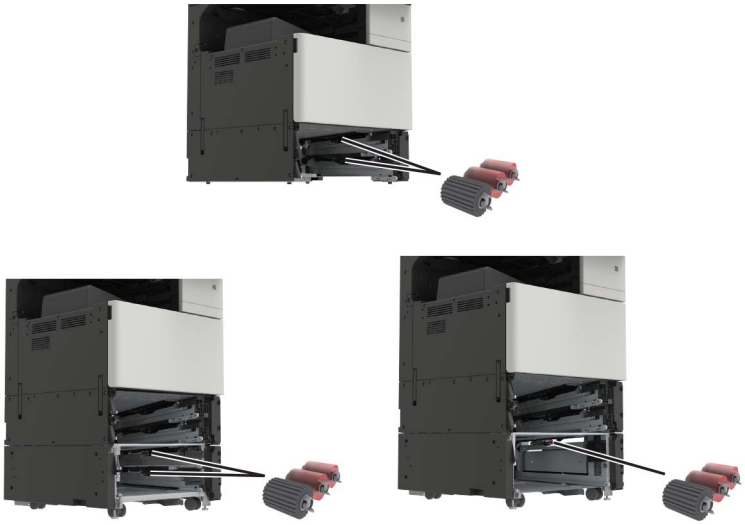

6 Scoateţi rolele.

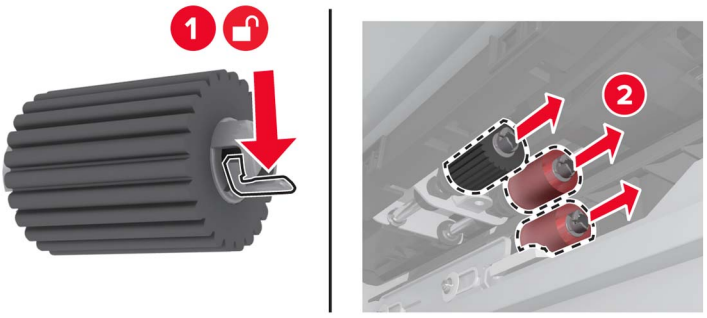

7 Introduceţi noile role până când acestea se fixează la poziţie cu un *declic*.

Notă: Asiguraţi-vă că aţi introdus rolele în poziţiile adecvate.

8 Închideţi uşile D şi C

9 Introduceţi tăvile apoi porniţi imprimanta.

Înlocuirea curelei de transfer

1 Opriţi imprimanta.

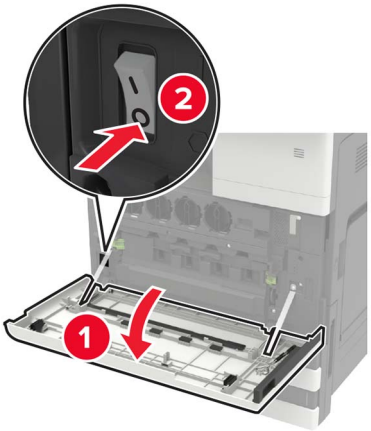

2 Deschideţi uşa C.

Note:

- Asiguraţi-vă că uşa nu loveşte niciunul din cablurile ataşate la imprimantă.
- Dacă este instalată tava cu 3000 de coli, glisaţi tava la dreapta, pentru a deschide uşa.

ATENŢIE - SUPRAFAŢĂ FIERBINTE: Interiorul imprimantei poate să fie fierbinte. Pentru a reduce riscul de vătămare datorat componentei fierbinţi, lăsaţi suprafaţa să se răcească înainte de a o atinge.

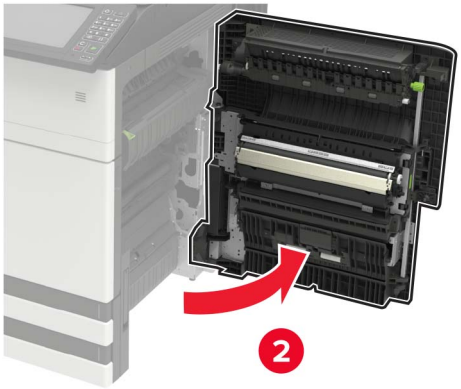

3 Folosind şurubelniţa depozitată în uşa A, îndepărtaţi opritorul uşii.

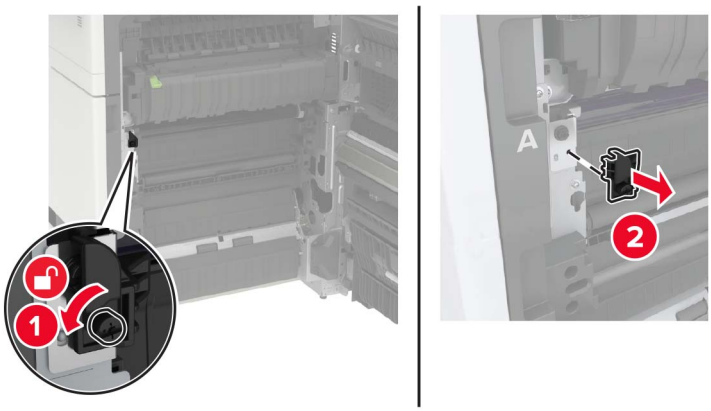

4 Slăbiţi şuruburile care fixează cureaua de transmisie.

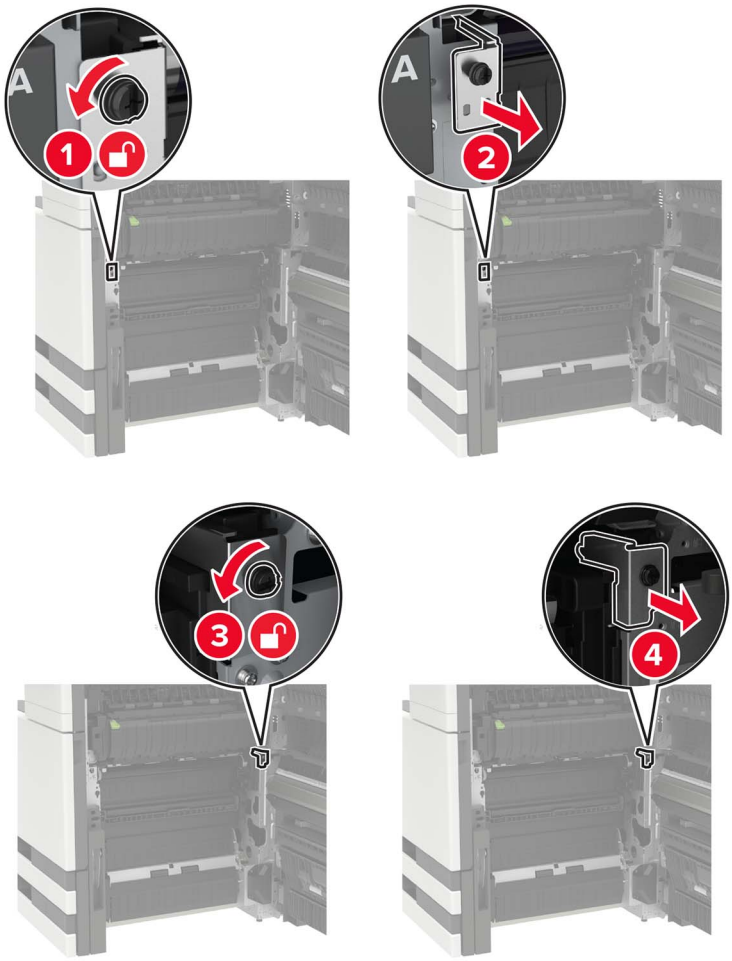

5 Scoateţi ghidajul pentru hârtie.

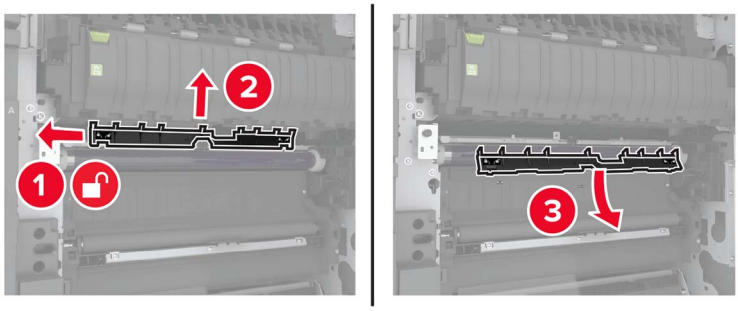

6 Îndepărtaţi cureaua de transfer.

7 Despachetaţi noua curea de transmisie.

Avertisment - Pericol de deteriorare: Nu atingeţi cureaua de transfer. Dacă îl atingeţi, calitatea viitoarelor lucrări de imprimare poate fi afectată.

8 Introduceţi noua curea de transfer până când aceasta se fixează cu un *clic* în poziţie.

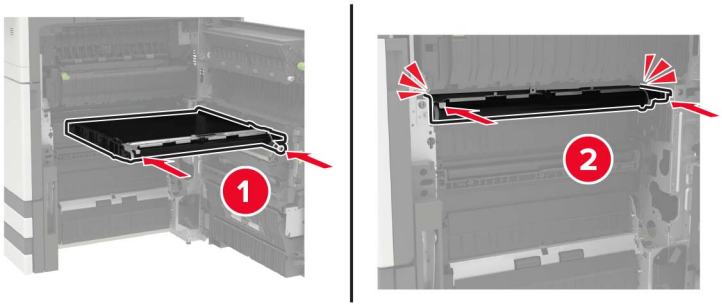

9 Folosind elementele de ştergere, curăţaţi lentilele capului de imprimare.

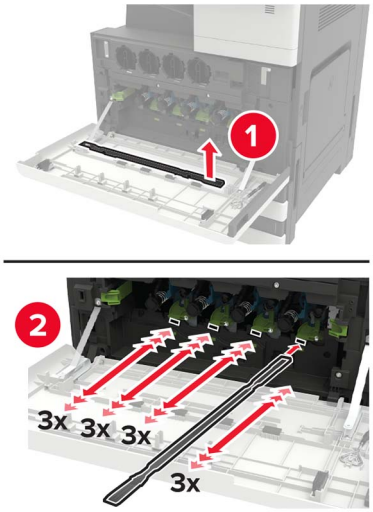

10 Introduceţi ghidajul pentru hârtie.

11 Fixaţi cureaua de transfer.

12 Reinstalaţi opritorul uşii.

13 Închideţi uşa, apoi porniţi imprimanta.

Înlocuirea rolei de transfer

1 Deschideţi uşa C.

Note:

- Asiguraţi-vă că uşa nu loveşte niciunul din cablurile ataşate la imprimantă.
- Dacă este instalată tava cu 3000 de coli, glisaţi tava la dreapta, pentru a deschide uşa.

ATENŢIE - SUPRAFAŢĂ FIERBINTE: Interiorul imprimantei poate să fie fierbinte. Pentru a reduce riscul de vătămare datorat componentei fierbinţi, lăsaţi suprafaţa să se răcească înainte de a o atinge.

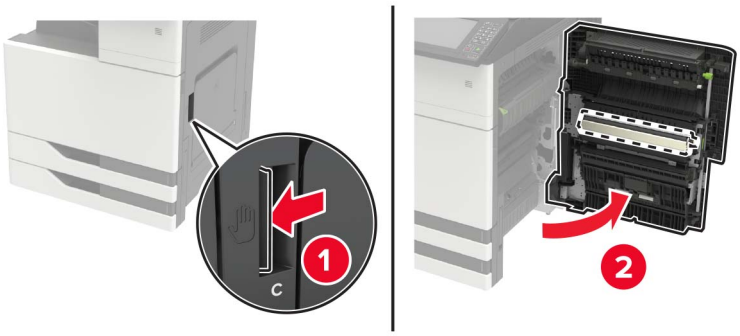

2 Îndepărtaţi rola de transfer.

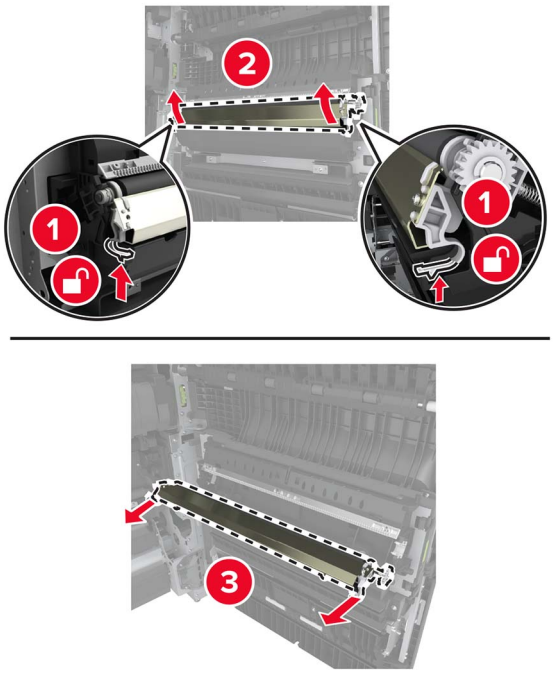

3 Scoateţi noua rolă de transfer din ambalaj.

4 Introduceţi noua rolă de transfer până când aceasta se fixează cu un *declic*.

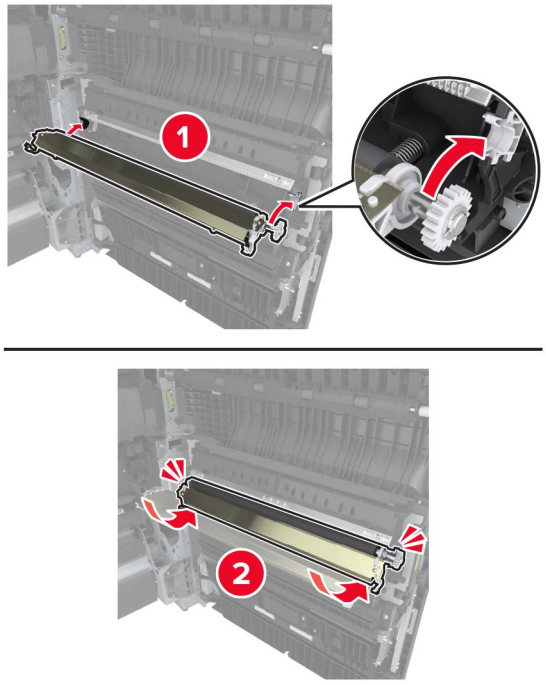

5 Închideţi uşa.

Înlocuirea rolei de separare a unității ADF

1 Opriţi imprimanta.

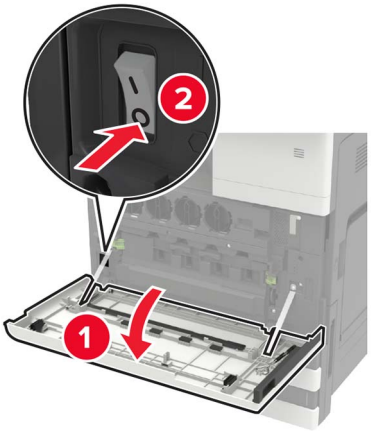

2 Scoateţi tamponul de separare ADF.

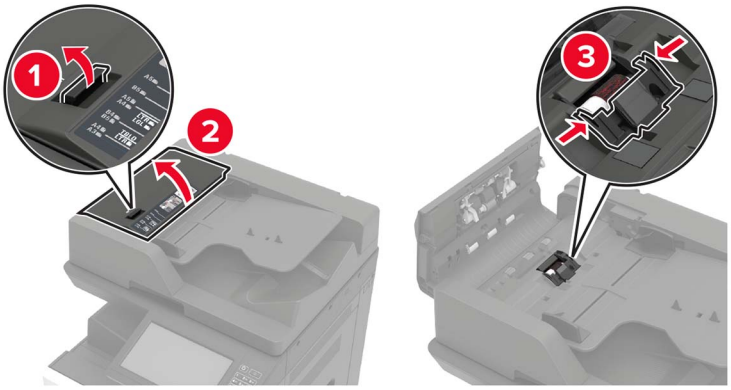

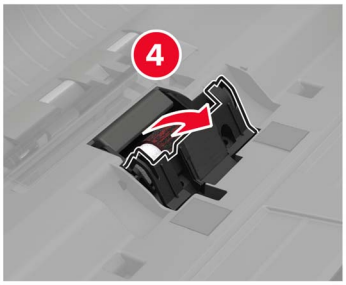

3 Demontaţi rola de separare ADF.

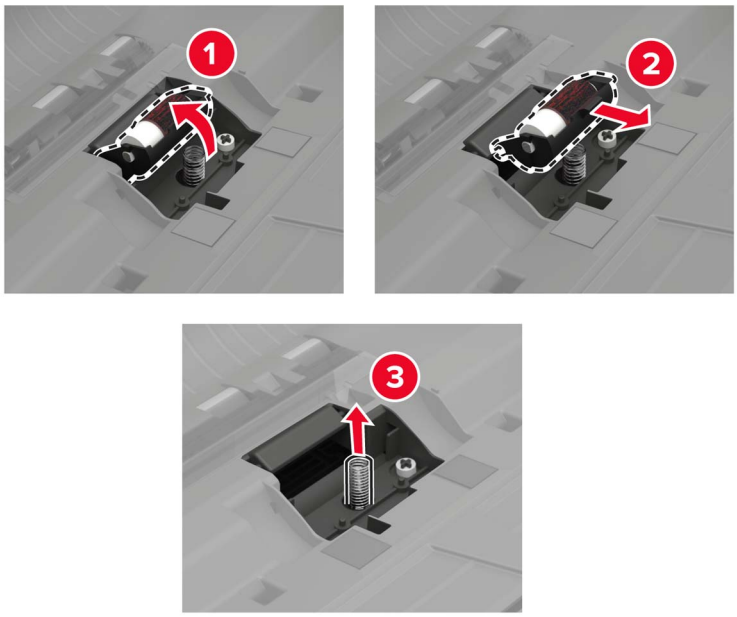

4 Despachetaţi noua rolă de separare.

5 Introduceţi noua rolă de separare.

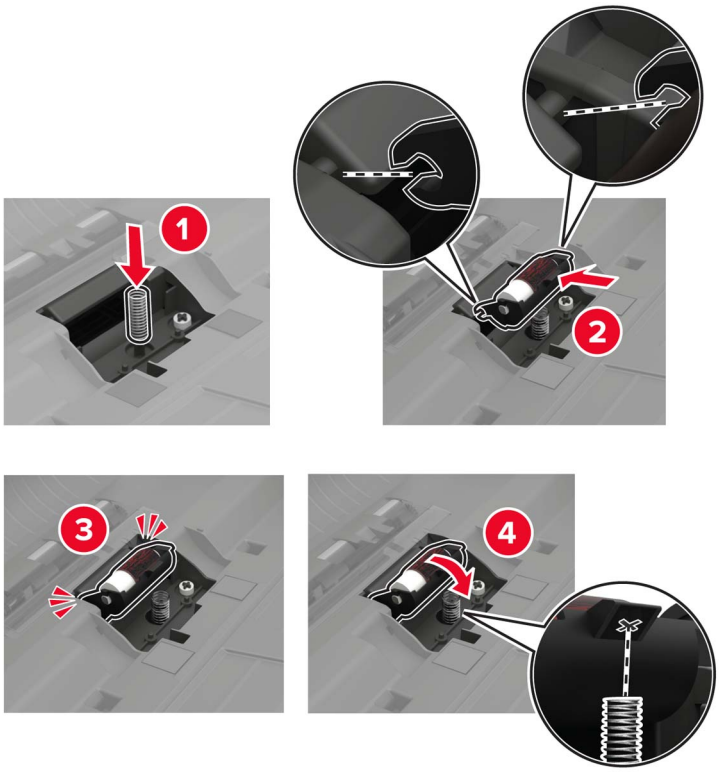

6 Introduceţi tamponul de separare.

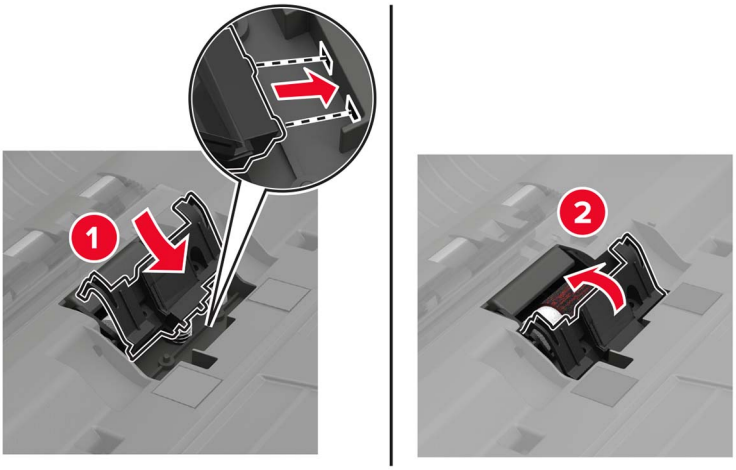

7 Porniţi imprimanta.

Înlocuirea rolelor ADF de tragere și alimentare

1 Opriţi imprimanta.

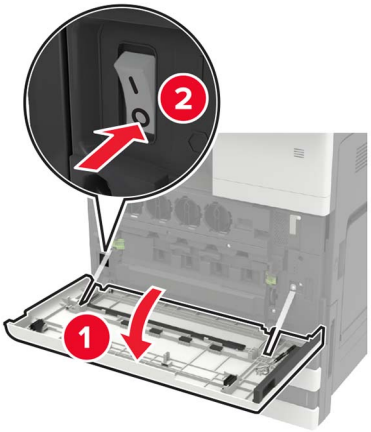

2 Deschideţi uşa B.

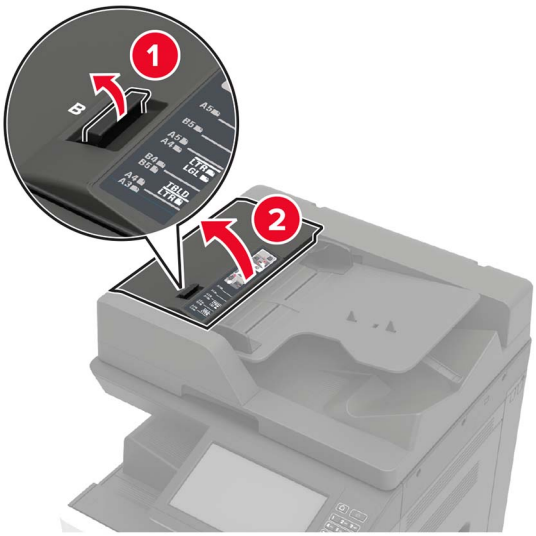

3 Scoateţi rolele ADF de tragere şi alimentare.

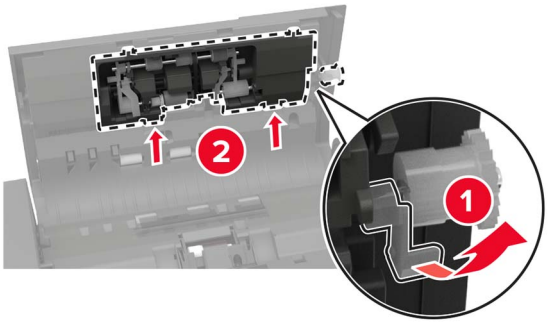

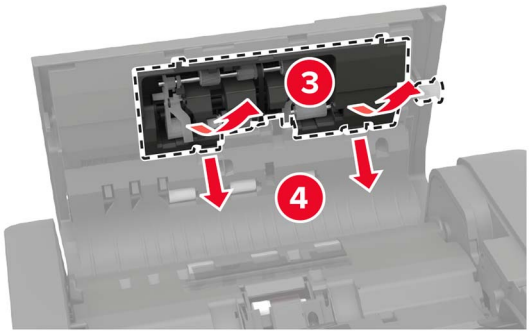

4 Despachetaţi noile role de tragere şi alimentare.

5 Introduceţi noile role de tragere şi alimentare.

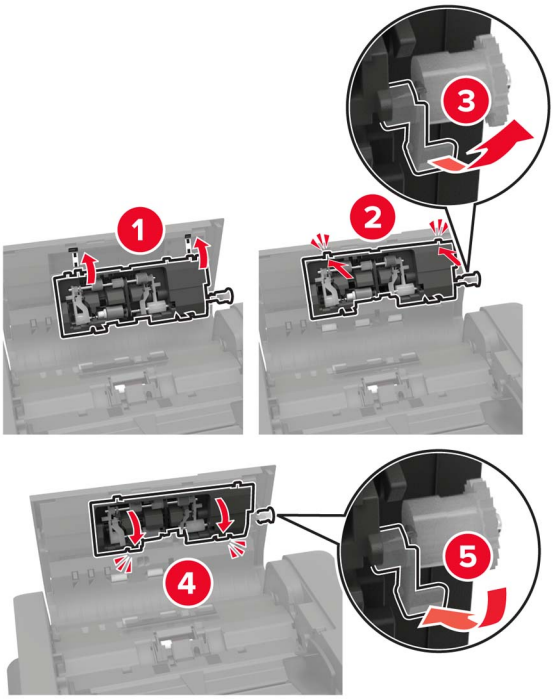

6 Închideţi uşa, apoi porniţi imprimanta.

Înlocuirea cartușului de capse

Înlocuirea cartușului de capse în finisorul cu capse

1 Glisaţi finisorul cu capse.

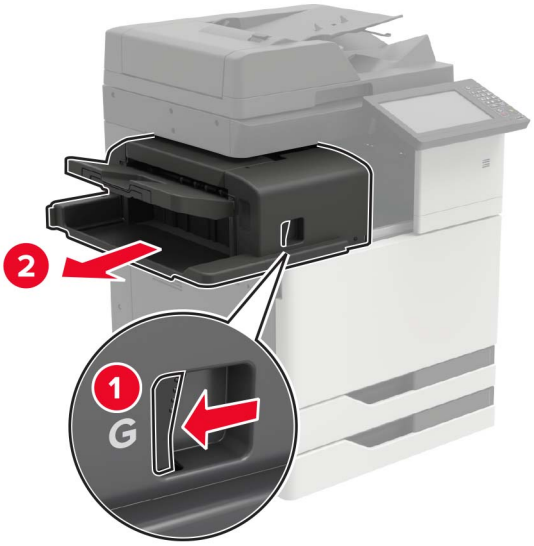

2 Scoateţi cartuşul de capse gol.

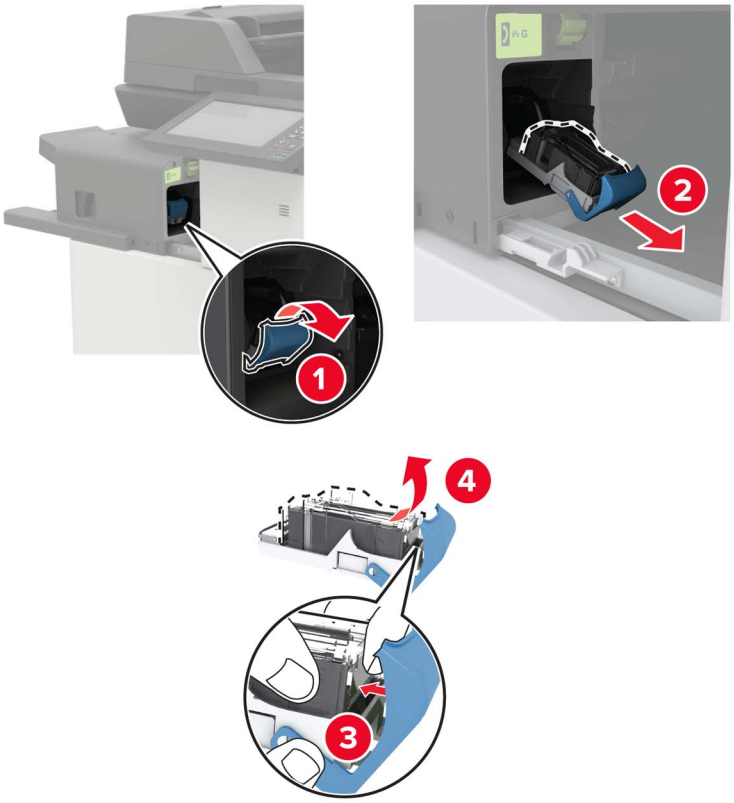

3 Despachetaţi noul cartuş de capse.

4 Introduceţi noul cartuş de capse până când acesta se fixează cu un *clic* în poziţie.

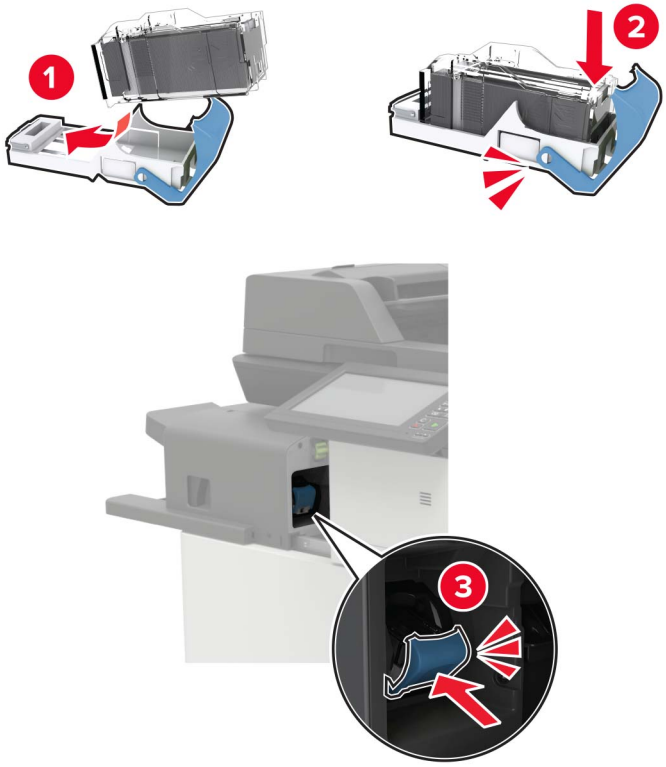

5 Glisaţi înapoi finisorul la poziţie.

Înlocuirea cartușului de capse în finisorul cu capse sau perforator

1 Deschideţi uşa H.

2 Scoateţi cartuşul de capse.

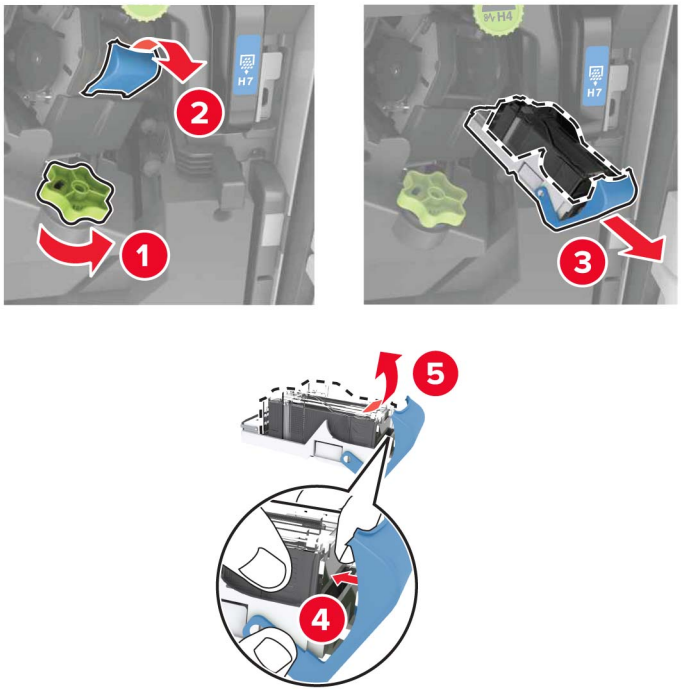

3 Despachetaţi noul cartuş de capse.

4 Introduceţi noul cartuş de capse până când acesta se fixează cu un *clic* în poziţie.

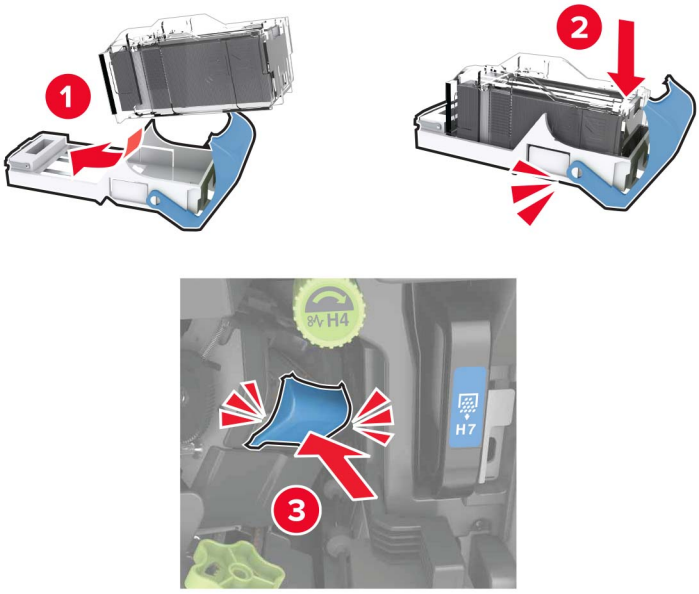

5 Închideţi uşa.

Înlocuirea cartușului de capse în finisorul de broșuri

1 Deschideţi uşa H şi trageţi afară dispozitivul de realizare a broşurilor.

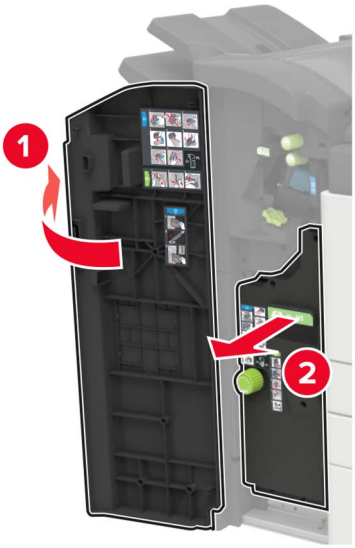

2 Scoateţi cartuşul de capse.

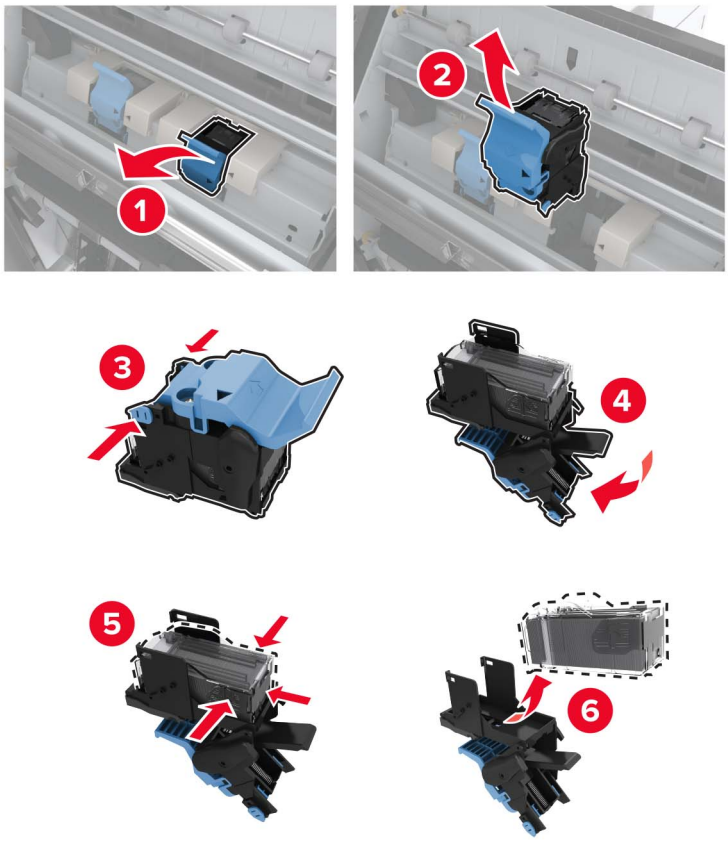

3 Despachetaţi noul cartuş de capse.

4 Introduceţi noul cartuş de capse până când acesta se fixează cu un *clic* în poziţie.

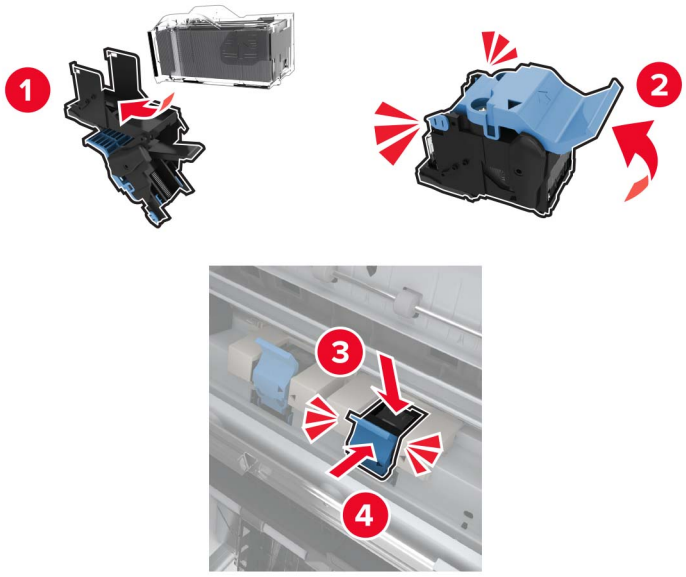

5 Împingeţi dispozitivul de realizare a broşurilor înapoi la poziţie şi închideţi uşa.

Mutarea imprimantei

Mutarea imprimantei în altă locaţie

ATENŢIE - PERICOL DE ACCIDENTARE: Dacă imprimanta cântăreşte mai mult de 20 kg (44 livre), poate fi nevoie de două sau mai multe persoane pentru a o ridica în siguranţă.

ATENŢIE - PERICOL DE ACCIDENTARE: Pentru a evita riscul de incendiu sau electrocutare, utilizaţi doar cablul de alimentare oferite împreună cu acest produs sau un cablu de schimb autorizat de producător.

ATENŢIE - PERICOL DE ACCIDENTARE: Când mutaţi imprimanta, pentru a evita vătămarea corporală sau deteriorarea imprimantei, urmaţi aceste indicaţii:

- Asiguraţi-vă că toate uşile şi tăvile sunt închise.
- Opriţi imprimanta, apoi deconectaţi cablul de alimentare de la priza electrică.
- Deconectaţi toate cablurile de la imprimantă.
- Dacă imprimanta are tăvi opţionale separate instalate pe podea sau accesorii de ieşire ataşate la aceasta, deconectaţi-le înainte de a muta imprimanta.
- Dacă imprimanta are o platformă cu rotile, deplasaţi-o cu atenţie în noua locaţie. Aveţi grijă când treceţi peste praguri şi denivelări din podea.
- Dacă imprimanta nu are o platformă cu rotile, dar are în configuraţie tăvi opţionale sau accesorii de ieşire, scoateţi accesoriile de ieşire şi ridicaţi imprimata de pe tăvi. Nu încercaţi să ridicaţi imprimanta şi orice accesorii simultan.
- Utilizaţi întotdeauna mânerele imprimantei pentru a o ridica.

- Cărucioarele utilizate pentru a muta imprimanta trebuie să aibă o suprafaţă care să poată susţine integral baza imprimantei.
- Cărucioarele utilizate pentru a muta echipamentele hardware trebuie să aibă o suprafaţă care să poată susţine dimensiunile acestora.
- Menţineţi imprimanta în poziţie verticală.
- Evitaţi mutarea imprimantei prin mişcări de împingere bruşte.
- Asiguraţi-vă că nu vă prindeţi degetele dedesubt când aşezaţi imprimanta jos.
- Asiguraţi-vă că în jurul imprimantei este spaţiu suficient.

Notă: Deteriorarea imprimantei în urma mutării necorespunzătoare nu este acoperită de garanţie.

Expedierea imprimantei

Pentru instrucţiuni de expediere, accesaţi **http://support.lexmark.com** sau contactaţi asistenţa pentru clienţi.

Economisirea de energie și hârtie

Configurarea setărilor pentru modurile de economisire a energiei

Modul Repaus

1. Din ecranul de pornire, atingeţi **Setări** > **Dispozitiv** > **Gestionare consum energie** > **Temporizări** > **Mod Repaus**.
2. Specificaţi durata de inactivitate înainte ca imprimanta să intre în Modul Repaus.

mod Hibernare

1. Din ecranul de început, atingeţi **Setări** > **Dispozitiv** > **Gestionare consum energie** > **Temporizări** > **Temporizare mod Hibernare**.
2. Selectarea duratei de inactivitate înainte ca imprimanta să intre în modul Hibernare.

Note:

- Pentru ca funcţia Expirare hibernare să funcţioneze, setaţi Expirare hibernare la conectare la Hibernare.
- Embedded Web Server este dezactivat când imprimanta se află în modul Hibernare.

Reglarea luminozității ecranului imprimantei

1. Din ecranul de pornire, atingeţi **Setări** > **Dispozitiv** > **Preferinţe** > **Luminozitate ecran**.
2. Reglaţi setarea.

Economisirea consumabilelor

- Imprimaţi pe ambele feţe ale hârtiei.

  Notă: Imprimarea pe două feţe este setarea implicită pentru driverul de imprimare.
- Imprimaţi mai multe pagini pe o singură coală de hârtie.
- Utilizaţi funcţia de previzualizare pentru a vedea cum arată documentul înainte de a-l imprima.
- Imprimaţi o copie a documentului pentru a verifica corectitudinea conţinutului şi a formatului.

Reciclare

Reciclarea produselor Lexmark

Dacă doriţi să returnaţi produsele Lexmark pentru reciclare:

1. Accesaţi **www.lexmark.com/recycle**.
2. Selectaţi produsul pe care doriţi să-l reciclaţi.

Notă: Consumabilele şi componentele hardware ale imprimantei, neincluse în programele de colectare şi reciclare Lexmark, pot fi reciclate prin intermediul centrului dvs. local de reciclare.

Reciclarea ambalajelor Lexmark

Lexmark se străduieşte mereu să reducă ambalajele la minimum. Un volum mai mic de ambalaje asigură faptul că imprimantele Lexmark sunt transportate în cel mai eficient şi mai ecologic mod şi că sunt mai puţine ambalaje aruncate. Această eficienţă ajută la generarea unui volum mai mic de emisii de gaze cu efect de seră, la sporirea economiei de energie şi de resurse naturale. De asemenea, în anumite ţări sau regiuni, Lexmark oferă posibilitatea de reciclare a componentelor de ambalaj. Pentru mai multe informaţii, accesaţi **www.lexmark.com/recycle** şi alegeţi ţara sau regiunea. Informaţiile despre programele disponibile de reciclare a ambalajelor sunt incluse împreună cu cele despre reciclarea produselor.

Cutiile Lexmark sunt 100% reciclabile în locurile în care există unităţi de reciclare a materialelor ondulate. Este posibil ca în zona dvs. să nu existe astfel de unităţi.

Spuma folosită în ambalajele Lexmark este reciclabilă în locurile în care există unităţi de reciclare a materialelor din spumă. Este posibil ca în zona dvs. să nu existe astfel de unităţi.

Când returnaţi un cartuş la Lexmark, puteţi reutiliza cutia în care a fost livrat acesta. Lexmark reciclează cutia.

Îndepărtarea blocajelor

Evitarea blocajelor

Încărcați hârtia în mod corespunzător

- Asiguraţi-vă că hârtia stă dreaptă în tavă.

Încărcarea corectă a hârtiei	Încărcarea incorectă a hârtiei
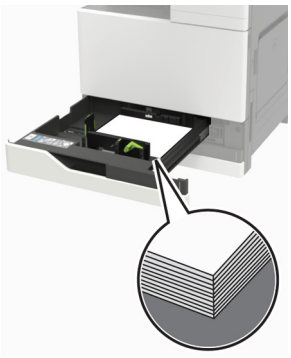	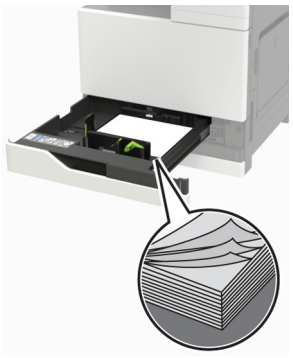

- Nu încărcaţi sau îndepărtaţi nicio tavă în timp ce echipamentul imprimă.
- Nu încărcaţi prea multă hârtie. Asiguraţi-vă că nivelul teancului este inferior indicatorului de umplere maximă.
- Nu glisaţi hârtia în tavă. Încărcaţi hârtia conform ilustraţiei.

- Asiguraţi-vă că ghidajele pentru hârtie sunt poziţionate corect şi nu apasă cu putere pe hârtie sau plicuri.
- După încărcarea hârtiei, împingeţi ferm tava în imprimantă.

Utilizați hârtia recomandată

- Utilizaţi numai hârtie recomandată sau suporturi media de specialitate.
- Nu încărcaţi hârtie creponată, umedă, îndoită sau ondulată.

- Îndoiţi, răsfiraţi şi aliniaţi marginile hârtiei înainte de a o încărca.

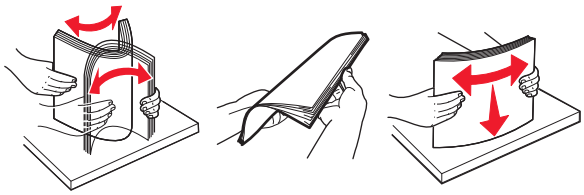

- Nu utilizaţi hârtie care a fost tăiată sau decupată manual.
- Nu amestecaţi coli de dimensiuni, greutăţi sau tipuri diferite în aceeaşi tavă.
- Asiguraţi-vă că aţi setat corect dimensiunea şi tipul hârtiei de la computer sau de la panoul de control al imprimantei.
- Depozitaţi hârtia conform recomandărilor producătorului.

Identificarea locațiilor blocajelor

Notă: Atunci când opţiunea Recuperare pagini blocate este setată în poziţia Pornit sau Automat, imprimanta va retipări paginile blocate.

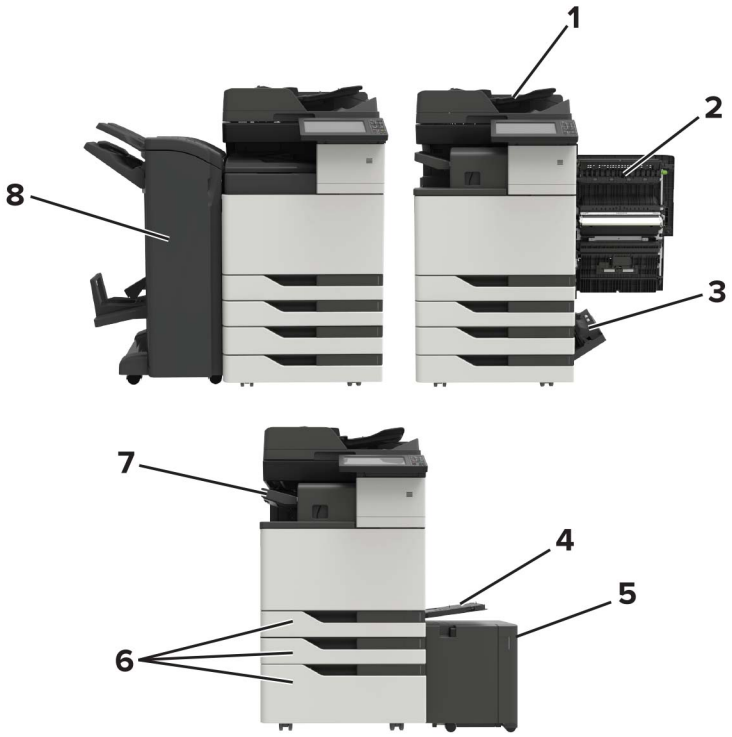

	Locaţii blocaje
1	Alimentator automat de documente (ADF)
2	Uşa C
3	Uşa D
4	Alimentator multifuncţional
5	Tavă de 3000 de coli

	Locaţii blocaje
6	Tavă de 2x500 sau 2500 de coli
7	Finisor cu capse
8	Finisor • Finisor broşuri • Capsare, finisor cu perforare

Blocaj de hârtie în alimentatorul automat de documente

1 Scoateţi toate docum. originale din tava ADF.

2 Deschideţi uşa B.

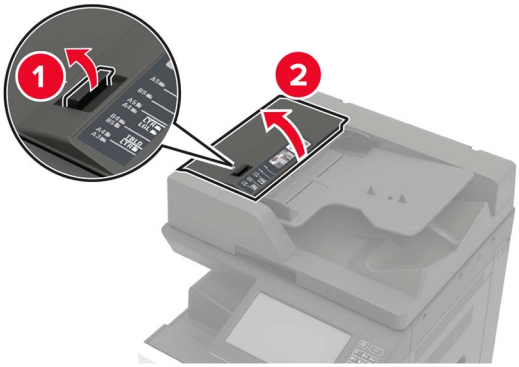

3 Scoateţi hârtia blocată.

Notă: Asiguraţi-vă că toate fragmentele de hârtie sunt îndepărtate.

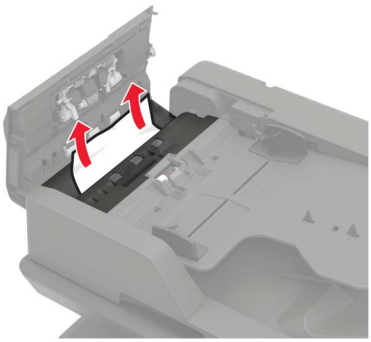

4 Închideţi uşa.

5 Deschideţi uşa B1.

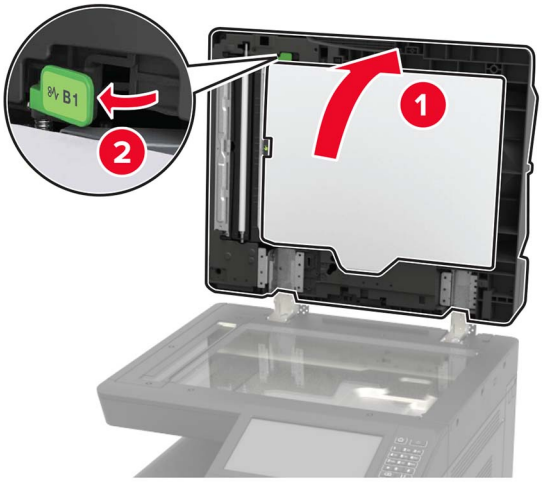

6 Scoateţi hârtia blocată.

Notă: Asiguraţi-vă că toate fragmentele de hârtie sunt îndepărtate.

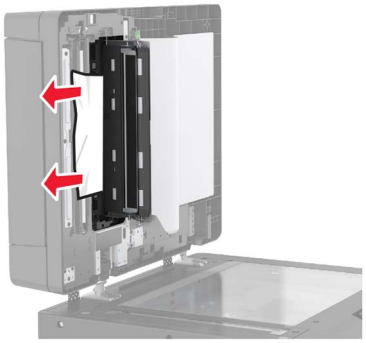

7 Închideţi uşa.

Blocaj de hârtie în alimentatorul multifuncțional

1 Îndepărtaţi colile din alimentatorul multifuncţional.

2 Scoateţi hârtia blocată.

Notă: Asiguraţi-vă că toate fragmentele de hârtie sunt îndepărtate.

3 Deschideţi uşa C pentru a elimina toate fragmentele de hârtie.

ATENŢIE - SUPRAFAŢĂ FIERBINTE: Interiorul imprimantei poate să fie fierbinte. Pentru a reduce riscul de vătămare datorat componentei fierbinţi, lăsaţi suprafaţa să se răcească înainte de a o atinge.

Note:

- Asiguraţi-vă că uşa nu loveşte niciunul din cablurile ataşate la imprimantă.
- Dacă este instalată tava cu 3000 de coli, glisaţi tava la dreapta, pentru a deschide uşa.

4 Închideţi uşa.

5 Flexaţi, răsfiraţi şi aliniaţi marginile hârtiei înainte de a o încărca.

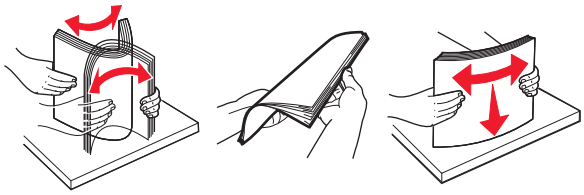

6 Reîncărcaţi hârtia.

Blocaj hârtie în ușa C

1 Deschideţi uşa C.

ATENŢIE - SUPRAFAŢĂ FIERBINTE: Interiorul imprimantei poate să fie fierbinte. Pentru a reduce riscul de vătămare datorat componentei fierbinţi, lăsaţi suprafaţa să se răcească înainte de a o atinge.

Note:

- Asiguraţi-vă că uşa nu loveşte niciunul din cablurile ataşate la imprimantă.
- Dacă este instalată tava cu 3000 de coli, glisaţi tava la dreapta, pentru a deschide uşa.

2 Îndepărtaţi hârtia blocată din toate locaţiile de mai jos.

Notă: Asiguraţi-vă că toate fragmentele de hârtie sunt îndepărtate.

- Zona unităţii de fuziune

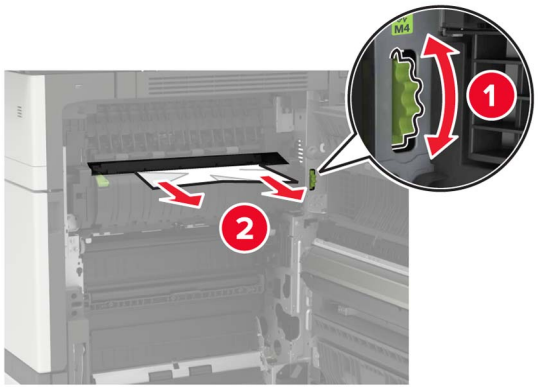

- Sub zona unităţii de fuziune

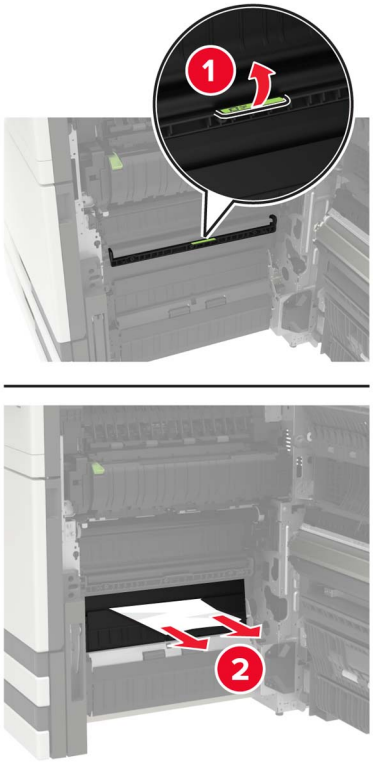

- Zonă duplex

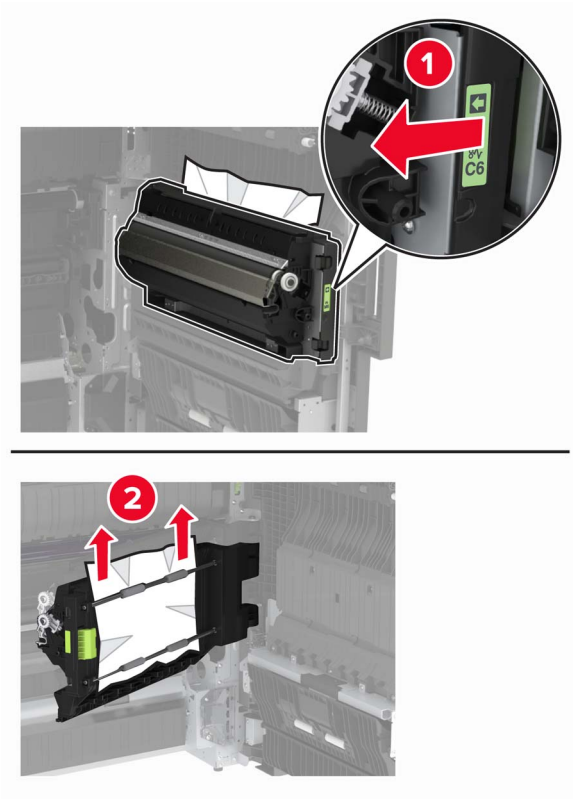

- Deasupra zonei duplex

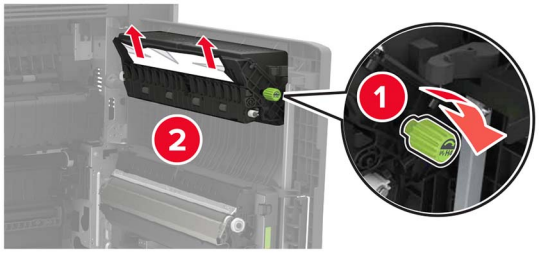

3 Deschideţi tăvile standard şi scoateţi hârtia blocată.

Notă: Asiguraţi-vă că toate fragmentele de hârtie sunt îndepărtate.

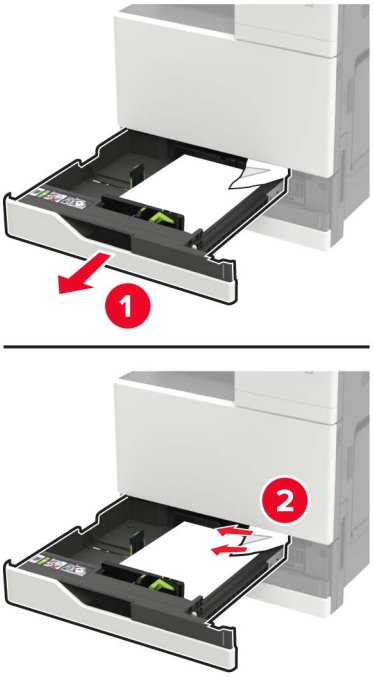

4 Închideţi tăvile, apoi închideţi uşa.

Blocaj hârtie în ușa D

1 Deschideţi uşa D şi scoateţi hârtia blocată.

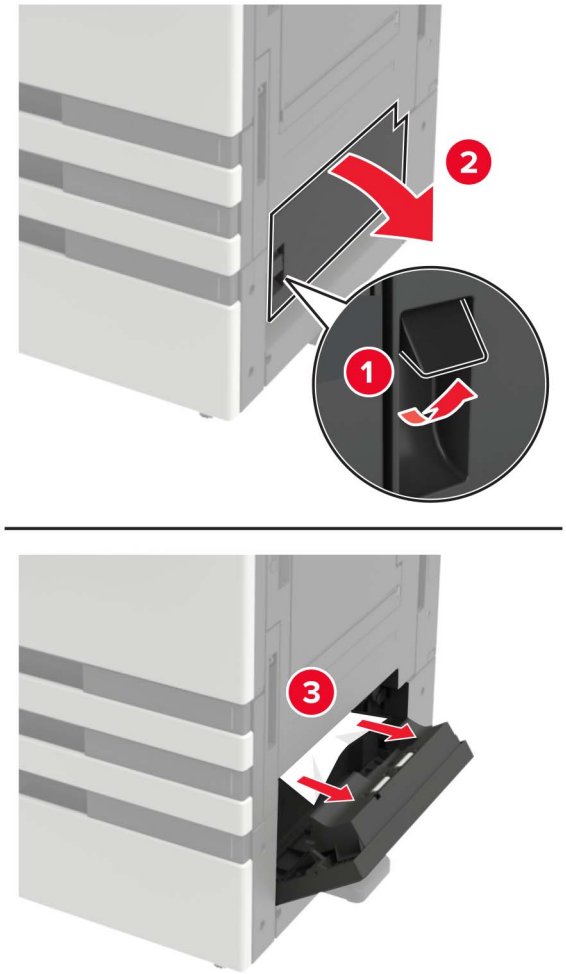

Note:

- Dacă este instalată tava cu 3000 de coli, glisaţi tava la dreapta, pentru a deschide uşa.
- Deschideţi uşa C pentru a vă asigura că toate fragmentele de hârtie sunt îndepărtate, apoi închideţi uşa.

2 Deschideţi tava opţională şi scoateţi hârtia blocată.

Notă: Asiguraţi-vă că toate fragmentele de hârtie sunt îndepărtate.

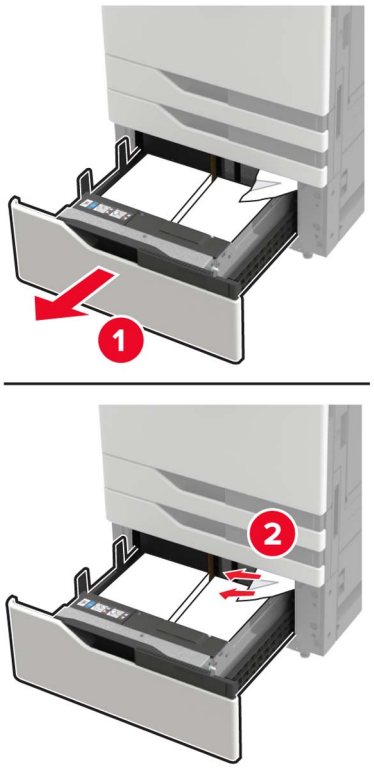

3 Închideţi tava apoi închideţi uşa.

Blocaj de hârtie în tava cu 3000 de coli

1 Glisaţi tava cu 3000 de coli.

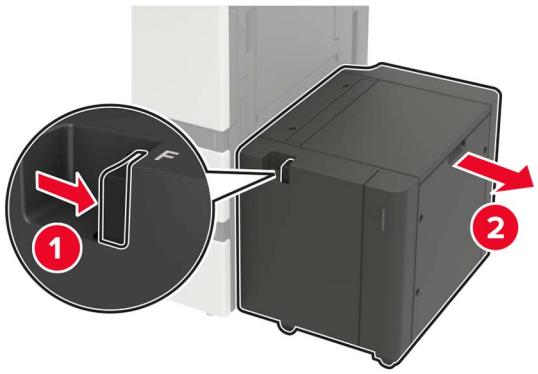

2 Scoateţi hârtia blocată.

Notă: Asiguraţi-vă că toate fragmentele de hârtie sunt îndepărtate.

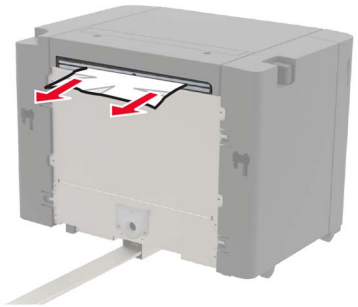

3 Deschideţi uşa B şi scoateţi hârtia blocată.

Notă: Asiguraţi-vă că toate fragmentele de hârtie sunt îndepărtate.

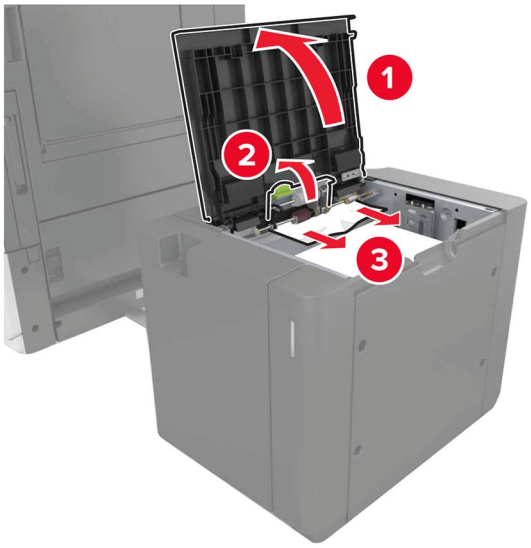

4 Închideţi uşa şi glisaţi tava înapoi la poziţie.

Blocaj de hârtie la finisorul de broșuri

1 Deschideţi uşa G şi apoi scoateţi hârtia blocată.

Notă: Asiguraţi-vă că toate fragmentele de hârtie sunt îndepărtate.

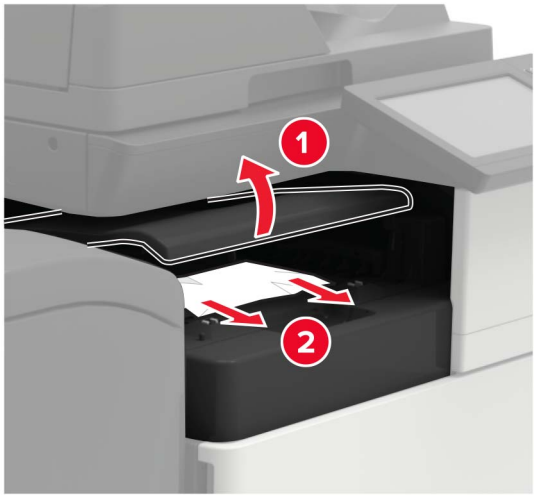

2 Deschideţi uşa J.

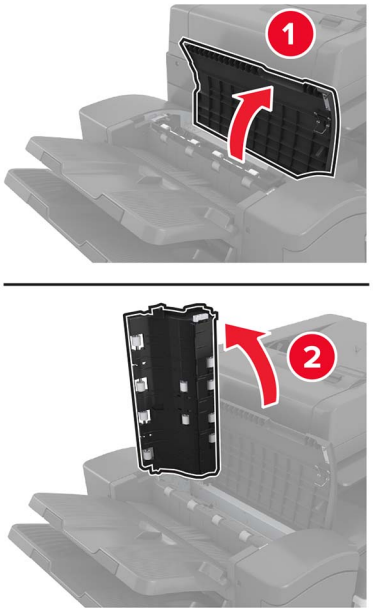

3 Deschideţi uşa H.

4 Îndepărtaţi hârtia blocată din toate locaţiile de mai jos.

Notă: Asiguraţi-vă că toate fragmentele de hârtie sunt îndepărtate.

- Uşă J

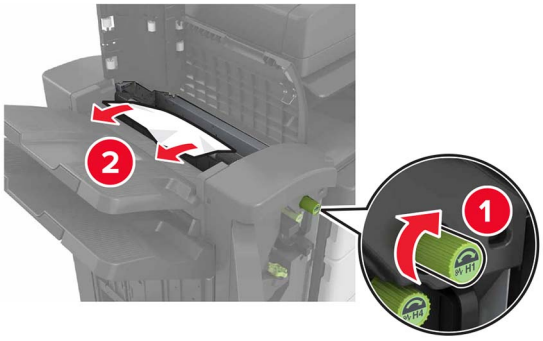

- Zonele H1 şi H2

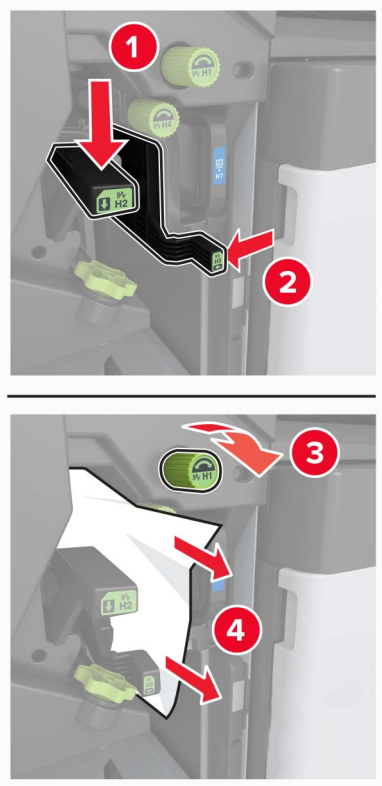

- Zona H6

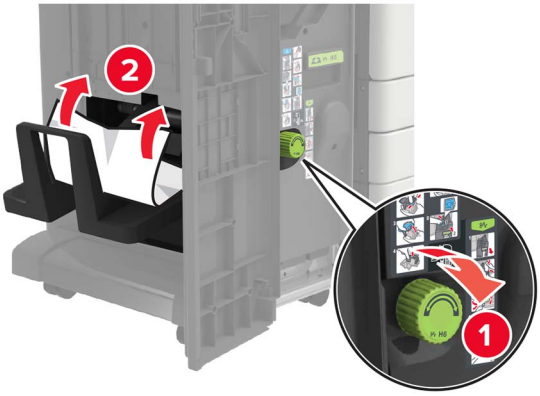

5 Scoateţi dispozitivul de realizare a broşurilor.

6 Îndepărtaţi hârtia blocată din toate locaţiile de mai jos.

Notă: Asiguraţi-vă că toate fragmentele de hârtie sunt îndepărtate.

- Zona H8

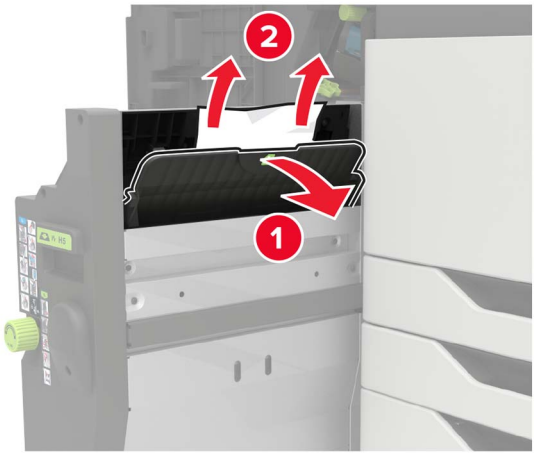

- Zona H9

- Zona H10

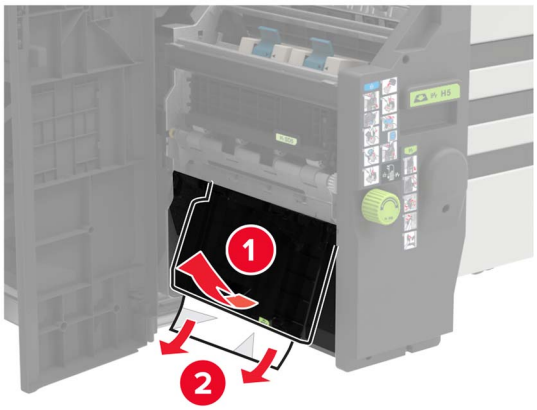

7 Împingeţi dispozitivul de realizare a broşurilor înapoi la poziţie.

8 Închideţi uşile H şi J.

Blocaj de hârtie la finisorul cu capse

1 Îndepărtaţi hârtia din recipientul finisorului cu capse.

2 Glisaţi finisorul cu capse, apoi îndepărtaţi hârtia blocată.

Notă: Asiguraţi-vă că toate fragmentele de hârtie sunt îndepărtate.

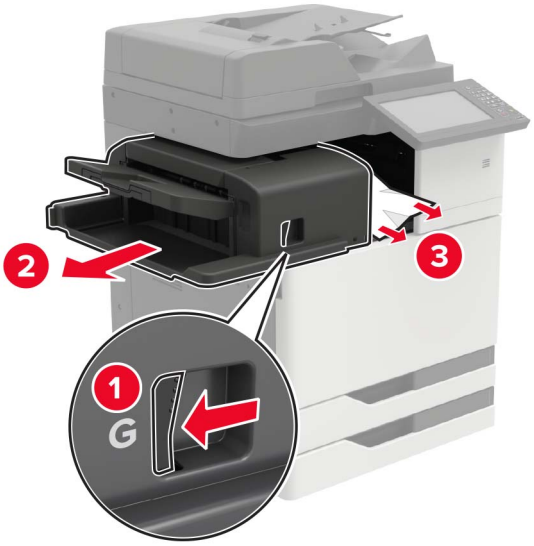

Dacă este necesar, rotiţi roata G1 în jos, pentru a alimenta hârtia blocată în recipientul finisorului, apoi scoateţi hârtia blocată.

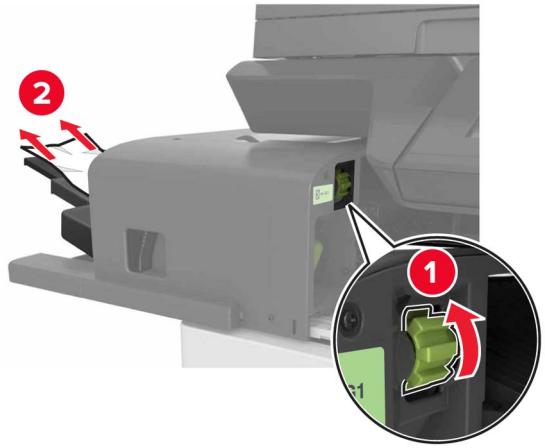

3 Glisaţi înapoi finisorul la poziţie.

Blocaj capse în finisorul cu capse

1 Glisaţi finisorul cu capse.

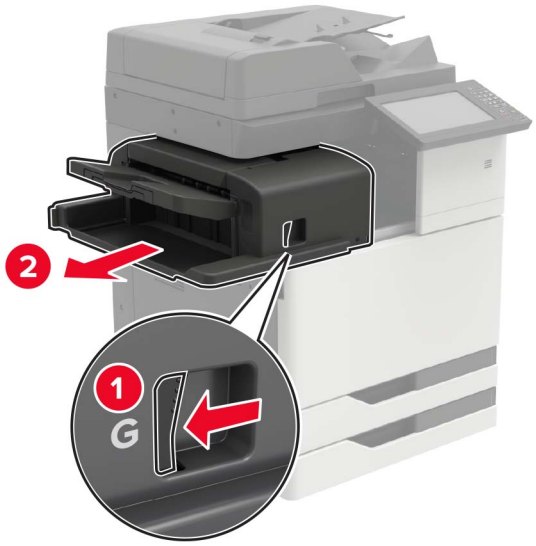

2 Scoateţi suportul cartuşului de capse.

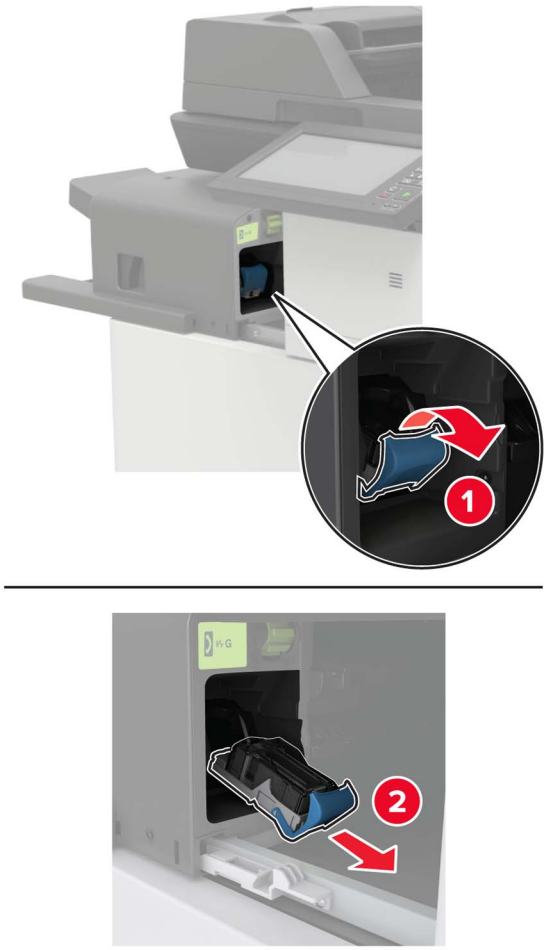

3 Scoateţi capsele desprinse.

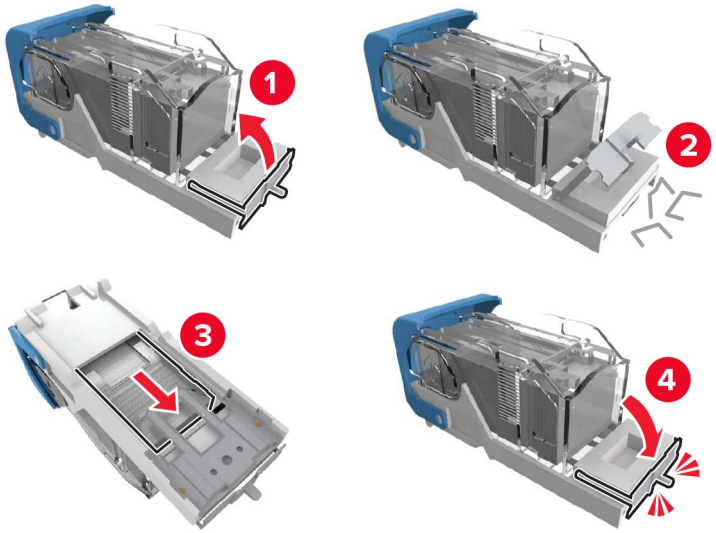

4 Introduceţi cartuşul de toner până face un *clic* ca semn că fost fixat.

5 Glisaţi înapoi finisorul la poziţie.

Blocaj capse în finisorul cu capsare și perforare

1 Deschideţi uşa H.

2 Scoateţi suportul cartuşului de capse.

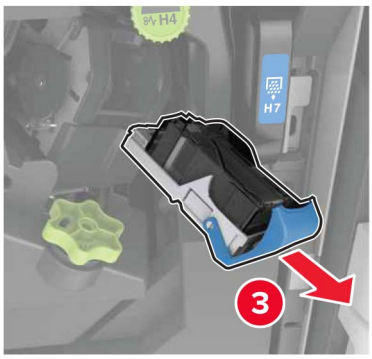

3 Scoateţi capsele desprinse.

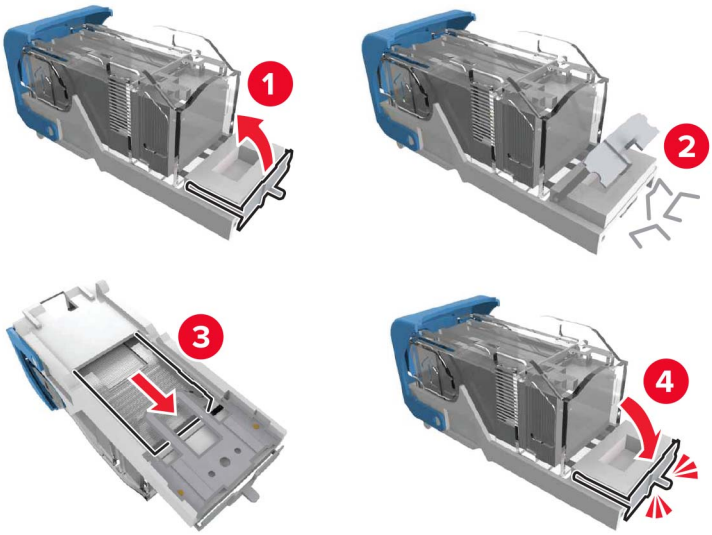

4 Introduceți cartuşul de toner până face un *clic* ca semn că fost fixat.

5 Închideţi uşa.

Blocaj capse în finisorul de broșuri

1 Deschideţi uşa H şi trageţi afară dispozitivul de realizare a broşurilor.

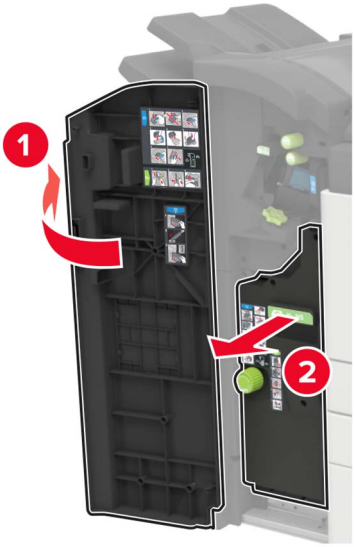

2 Scoateţi suportul cartuşului de capse.

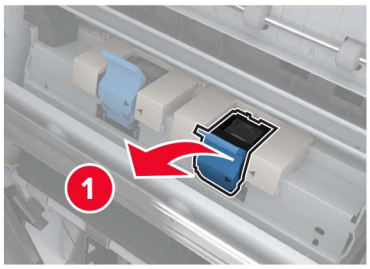

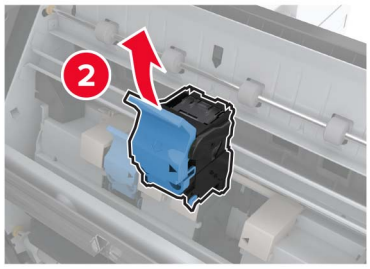

3 Scoateţi capsele desprinse.

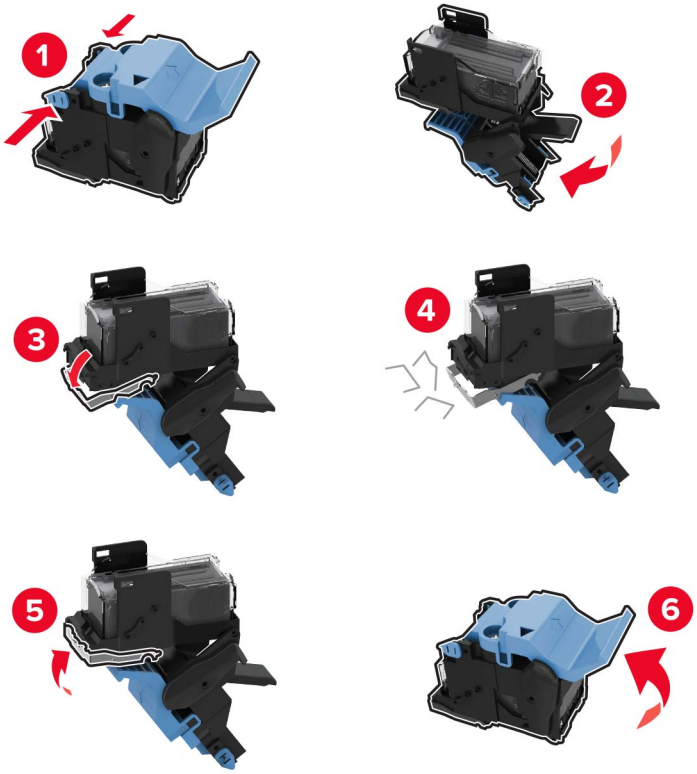

4 Introduceți cartuşul de toner până face un *clic* ca semn că fost fixat.

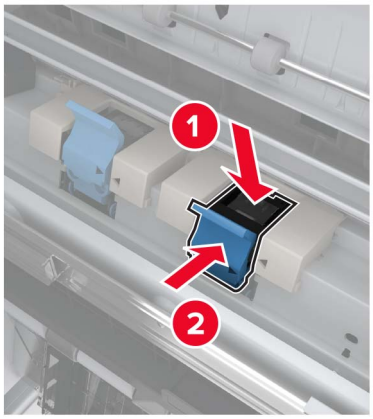

5 Împingeţi dispozitivul de realizare a broşurilor înapoi la poziţie şi închideţi uşa.

Rezolvarea problemelor

Probleme la conexiunea de rețea

Nu se poate deschide serverul Embedded Web Server

Acţiune	Da	Nu
Pas 1 Verificaţi dacă imprimanta este pornită. Este imprimanta pornită?	Treceţi la pasul 2.	Porniţi imprimanta.
Pas 2 Asiguraţi-vă că adresa IP a imprimantei este corectă. **Note:** • Vizualizaţi adresa IP în ecranul de început. • Adresa IP apare ca patru seturi de numere separate prin puncte, cum ar fi 123.123.123.123. Este corectă adresa IP a imprimantei?	Treceţi la pasul 3.	Introduceţi adresa IP corectă a imprimantei în câmpul de adrese.
Pas 3 Asiguraţi-vă că utilizaţi un browser compatibil: • Internet Explorer versiunea 11 sau ulterioară • Microsoft Edge • Safari versiunea 6 sau o versiune ulterioară • Google Chrome™ versiunea 32 sau o versiune ulterioară • Mozilla Firefox versiunea 24 sau o versiune ulterioară Browserul dvs. este compatibil?	Treceţi la pasul 4.	Instalaţi un browser compatibil.
Pas 4 Verificaţi dacă conexiunea în reţea funcţionează. Funcţionează conexiunea în reţea?	Treceţi la pasul 5.	Contactaţi administratorul.
Pas 5 Asiguraţi-vă că sunt corecte conexiunile cablurilor la imprimantă şi serverul de imprimare. Pentru informaţii suplimentare, consultaţi documentaţia furnizată împreună cu imprimanta. Sunt conexiunile cablurilor sigure?	Treceţi la pasul 6.	Securizaţi conexiunile prin cablu.
Pas 6 Verificaţi dacă serverele proxy web sunt dezactivate. Sunt dezactivate serverele proxy web?	Treceţi la pasul 7.	Contactaţi administratorul.

Acţiune	Da	Nu
Pas 7 Accesarea serverului Embedded Web Server. S-a deschis serverul EWS?	Problema este rezolvată.	Contactaţi **asistenţa pentru clienţi**.

Nu se poate citi unitatea flash

Acţiune	Da	Nu
Pas 1 Verificaţi dacă imprimanta nu este ocupată cu procesarea altei lucrări de imprimare, copiere, scanare sau fax. Imprimanta este pregătită?	Treceţi la pasul 2.	Aşteptaţi ca imprimanta să termine să proceseze cealaltă lucrare.
Pas 2 Verificaţi dacă unitatea flash este acceptată. Pentru informaţii suplimentare, consultaţi "Unităţi flash şi tipuri de fişiere acceptate" la pagina 47. Unitatea flash este acceptată?	Treceţi la pasul 3.	Introduceţi o unitate flash acceptată.
Pas 3 Scoateţi, apoi introduceţi unitatea flash. Imprimanta recunoaşte unitatea flash?	Problema este rezolvată.	Contactaţi **asistenţa pentru clienţi**.

Activarea portului USB

Din ecranul de pornire, atingeţi **Setări** > **Reţea/Porturi** > **USB** > **Activare port USB**.

Verificarea conectivității imprimantei

1. Din ecranul de pornire, atingeţi **Setări** > **Rapoarte** > **Reţea** > **Pagină configurare reţea**.
2. Consultaţi prima secţiune a paginii de configurare pentru reţea şi confirmaţi dacă starea este Connected (Conectat).

   Dacă starea afişată este Neconectat, conexiunea la reţeaua LAN poate să fie inactivă sau este posibil să apară o deconectare sau o defecţiune a cablului de reţea. Contactaţi administratorul pentru asistenţă.

eroare 900.xy

Opriţi imprimanta, aşteptaţi aproximativ 10 secunde, apoi reporniţi-o.

Probleme legate de opțiunile hardware

Opțiunea internă nu poate fi detectată

Acţiune	Da	Nu
Pas 1 Opriţi imprimanta, aşteptaţi aproximativ 10 secunde, apoi reporniţi-o. Funcţionează corect opţiunea internă?	Problema este rezolvată.	Treceţi la pasul 2.
Pas 2 Imprimaţi Pagina setări meniuri şi verificaţi dacă opţiunea internă apare în lista Caracteristici instalate. Apare opţiunea internă pe pagina de setări de meniu?	Treceţi la pasul 4.	Treceţi la pasul 3.
Pas 3 Verificaţi dacă opţiunea internă este instalată corespunzător pe placa controlerului. **a** Opriţi imprimanta, apoi deconectaţi cablul de alimentare de la priza electrică. **b** Asiguraţi-vă că opţiunea internă este instalată în conectorul corespunzător de pe placa de bază. **c** Conectaţi cablul de alimentare din priza electrică, apoi porniţi imprimanta. **ATENŢIE - PERICOL DE ACCIDENTARE:** Pentru a evita riscul de incendiu sau electrocutare, conectaţi cablul de alimentare la o priză electrică cu tensiune nominală corespunzătoare sau împământată, care se află în apropierea produsului şi este uşor accesibilă. Funcţionează corect opţiunea internă?	Problema este rezolvată.	Treceţi la pasul 4.
Pas 4 **a** Verificaţi dacă opţiunea internă este disponibilă în driverul de imprimare. **Notă:** Dacă este cazul, adăugaţi opţiunea internă manual în driverul de imprimare, pentru a o face disponibilă lucrărilor de imprimare. Pentru informaţii suplimentare, consultaţi "Adăugarea opţiunilor disponibile în driverul de imprimare" la pagina 312. **b** Retrimiteţi lucrarea de imprimare. Funcţionează corect opţiunea internă?	Problema este rezolvată.	Contact **asistenţă pentru clienţi**.

A fost detectată o memorie flash defectă

Încercaţi una sau mai multe dintre următoarele variante:

- Înlocuiţi memoria flash defectă.
- Pe panoul de control al imprimantei, selectaţi **Cont.** pentru a şterge mesajul şi a continua imprimarea.

- Anulaţi operaţia de tipărire curentă.

Spațiu liber insuficient în memoria flash pentru resurse

Încercaţi una sau mai multe dintre următoarele variante:

- Pe panoul de control al imprimantei, selectaţi **Cont.** pentru a şterge mesajul şi a continua imprimarea.
- Ştergeţi fonturi, macrocomenzi şi alte date stocate în memoria flash.
- Instalaţi o memorie flash cu o capacitate mai mare.

Notă: Fonturile şi macrocomenzile descărcate nestocate anterior în memoria flash sunt şterse.

A fost detectată o memorie flash neformatată

Încercaţi una sau mai multe dintre următoarele variante:

- Din panoul de control, selectaţi **Continuare** pentru a opri defragmentarea şi a continua imprimarea.
- Formataţi memoria flash.

  Notă: Dacă mesajul de eroare persistă, este posibil ca memoria flash să fie defectă şi să necesite înlocuirea.

Probleme cu consumabilele

Consumabil care nu provine de la Lexmark

Imprimanta a detectat un consumabil sau o componentă non-Lexmark instalate.

Imprimanta Lexmark este proiectată pt. a funcţiona optim cu consumabile şi componente originale Lexmark. Alte consumabile sau componente pot afecta performanţa, fiabilitatea sau durata de viaţă a imprimantei şi componentelor de imagine.

Toate termenele de garanţie prevăd funcţionarea cu consumabile şi componente Lexmark; în cazul utilizării altor consumabile şi componente rezultatele nu pot fi predictibile. Utilizarea componentelor de imagine după durata de viaţă prevăzută poate deteriora imprimanta Lexmark sau componentele asociate.

Avertisment - Pericol de deteriorare: Utilizarea de consumabile sau componente produse de terţi poate afecta acoperirea garanţiei. Deteriorările cauzate de utilizarea de consumabile sau componente produse de terţi pot să nu fie acoperite de garanţie.

Pentru a accepta oricare şi toate aceste riscuri şi a continua, utilizând consumabile sau componente neoriginale în imprimantă, din panoul de control, apăsaţi şi menţineţi apăsat simultan **X** şi **#** timp de 15 secunde.

Dacă nu doriţi să acceptaţi aceste riscuri, scoateţi consumabilul sau componenta produsă de terţi din imprimantă şi instalaţi un consumabil sau o componentă originală Lexmark. Pentru informaţii suplimentare, consultaţi “Utilizarea pieselor de schimb şi a consumabilelor originale Lexmark” la pagina 168.

Dacă imprimanta nu imprimă după ce apăsaţi şi menţineţi apăsat simultan **X** şi **#** timp de 15 secunde, resetaţi contorul privind utilizarea consumabilelor.

1. De la panoul de control, navigaţi până la:

   Setări > **Dispozitiv** > **Întreţinere** > **Meniu de configurare** > **Contoare şi utilizare consumabile**
2. Selectaţi componenta sau consumabilul pe care doriţi să-l resetaţi, apoi selectaţi **Pornire**.
3. Citiţi mesajul de avertizare şi apoi selectaţi **Continuare**.
4. Apăsaţi şi menţineţi apăsat simultan **X** şi **#** timp de 15 secunde pentru a şterge mesajul.

Notă: Dacă nu puteţi să resetaţi contoarele privind utilizarea consumabilelor, returnaţi consumabilul la magazinul de unde l-aţi achiziţionat.

Întreținere scaner necesară, utilizați kitul ADF

Imprimanta este programată pentru întreţinere. Pentru mai multe informaţii, accesaţi http://support.lexmark.com sau contactaţi reprezentantul de service, apoi raportaţi mesajul.

Probleme cu alimentarea de hârtie

Plicurile se lipesc la imprimare

Acţiune	Da	Nu
Pas 1 **a** Utilizaţi un plic care a fost depozitat într-un mediu uscat. **Notă:** Imprimarea pe plicuri cu conţinut ridicat de umiditate poate cauza lipirea marginilor. **b** Trimiteţi lucrarea de imprimare. Se lipeşte plicul la imprimare?	Treceţi la pasul 2.	Problema este rezolvată.
Pas 2 **a** Asiguraţi-vă că tipul de hârtie este setat la Plic. De la panoul de control, navigaţi până la: **Setări** > **Hârtie** > **Configurarea tăvii** > **Dimensiune/Tip hârtie** **b** Trimiteţi lucrarea de imprimare. Se lipeşte plicul la imprimare?	Contact **asistenţa pentru clienţi**.	Problema este rezolvată.

Imprimarea de documente colaționate nu funcționează

Acţiune	Da	Nu
Pas 1 **a** De la panoul de control, navigaţi până la: **Setări** > **Imprimare** > **Aspect** > **Asamblare** **b** Atingeţi **Activat [1,2,1,2,1,2]**. **c** Imprimaţi documentul. Documentul este asamblat corect?	Problema este rezolvată.	Treceţi la pasul 2.
Pas 2 **a** Din documentul pe care încercaţi să-l imprimaţi, deschideţi dialogul Imprimare şi apoi selectaţi **Asamblare**. **b** Imprimaţi documentul. Documentul este asamblat corect?	Problema este rezolvată.	Treceţi la pasul 3.
Pas 3 **a** Reduceţi numărul de pagini de imprimat. **b** Imprimaţi documentul. Sunt paginile asamblate corect?	Problema este rezolvată.	Contactaţi **asistenţa pentru clienţi**.

Legarea tăvilor nu funcționează

Acţiune	Da	Nu
Pas 1 **a** Verificaţi dacă tăvile conţin aceeaşi dimensiune şi acelaşi tip de hârtie. **b** Verificaţi dacă ghidajele hârtiei sunt poziţionate corect. **c** Imprimaţi documentul. Se leagă corect tăvile de hârtie?	Problema este rezolvată.	Treceţi la pasul 2.
Pas 2 **a** De la panoul de control, atingeţi **Setări** > **Hârtie** > **Configuraţie tavă** > **Dimensiune/Tip hârtie** **b** Setaţi dimensiunea şi tipul hârtiei pentru a corespunde cu hârtia încărcată în tăvile conectate. **c** Imprimaţi documentul. Se leagă corect tăvile de hârtie?	Problema este rezolvată.	Treceţi la pasul 3.
Pas 3 **a** Asiguraţi-vă că opţiunea Unirea tăvilor este setată la Automat. Pentru informaţii suplimentare, consultaţi “Legarea tăvilor” la pagina 35. **b** Imprimaţi documentul. Se leagă corect tăvile de hârtie?	Problema este rezolvată.	Contactaţi **asistenţa pentru clienţi**.

Verificați conexiunea tăvii

Încercaţi una sau mai multe dintre următoarele variante:

- Opriţi imprimanta, aşteptaţi aproximativ 10 secunde, apoi reporniţi-o.

  Dacă eroarea apare a doua oară, atunci:

  1. Opriţi imprimanta.
  2. Deconectaţi cablul de alimentare de la priza electrică.
  3. Scoateţi tava indicată.
  4. Introduceţi tava.
  5. Conectaţi cablul de tensiune la priza electrică.

     ATENŢIE - PERICOL DE ACCIDENTARE: Pentru a evita pericolul de incendiu sau de electrocutare, conectaţi cablul de tensiune direct la o priză electrică legată corespunzător la masă şi cu parametri nominali corespunzători, aflată în apropierea produsului şi uşor accesibilă.
  6. Porniţi imprimanta.

  Dacă eroarea apare din nou, atunci:

  1. Opriţi imprimanta.
  2. Deconectaţi cablul de alimentare de la priza electrică.
  3. Scoateţi tava indicată.
  4. Contactaţi asistenţa pentru clienţi.
- Din panoul de control al imprimantei, selectaţi **Continuare** pentru a şterge mesajul şi a relua imprimarea.

Hârtia se blochează frecvent

Acţiune	Da	Nu
Pas 1 **a** Scoateţi tava. **b** Verificaţi dacă hârtia este încărcată corect. **Note:** • Asiguraţi-vă că ghidajele pentru hârtie sunt poziţionate corect. • Asiguraţi-vă că nivelul teancului este inferior indicatorului de umplere maximă. • Asiguraţi-vă că imprimaţi pe tipul şi dimensiunea de hârtie recomandate. **c** Introduceţi tava. **d** Imprimaţi documentul. Apar frecvent blocaje de hârtie?	Treceţi la pasul 2.	Problema este rezolvată.

Acţiune	Da	Nu
Pas 2 **a** De la panoul de control, navigaţi până la: **Setări** > **Hârtie** > **Configurarea tăvii** > **Dimensiune/Tip hârtie** **b** Setaţi dimensiunea şi tipul de hârtie corecte. **c** Imprimaţi documentul. Apar frecvent blocaje de hârtie?	Treceţi la pasul 3.	Problema este rezolvată.
Pas 3 **a** Încărcaţi hârtie dintr-un pachet nou. **Notă:** Hârtia absoarbe umezeală din cauza umidităţii ridicate. Păstraţi hârtia în ambalajul original până când sunteţi gata să o încărcaţi. **b** Imprimaţi documentul. Apar frecvent blocaje de hârtie?	Contactaţi **asistenţa pentru clienţi**.	Problema este rezolvată.

Paginile blocate nu sunt reimprimate

Acţiune	Da	Nu
a De la panoul de control, navigaţi până la: **Setări** > **Dispozitiv** > **Notificări** > **Recuperare pagini blocate** **b** În meniul Recuperare pagini blocate, selectaţi **Activare** sau **Auto**. **c** Imprimaţi documentul. Au fost reimprimate paginile blocate?	Problema este rezolvată.	Contactaţi **asistenţa pentru clienţi**.

Probleme de imprimare

Operațiile confidențiale și alte operații memorate nu se tipăresc

Acţiune	Da	Nu
Pas 1 **a** Din panoul de control, verificaţi dacă documentele apar în lista operaţiilor memorate. **Notă:** Dacă documentele nu sunt listate, imprimaţi-le folosind opţiunile de printare şi memorare. **b** Imprimaţi documentele. S-au imprimat documentele?	Problema este rezolvată.	Treceţi la pasul 2.

Acţiune	Da	Nu
Pas 2 Lucrarea de imprimare poate conţine o eroare de formatare sau date nevalide. • Ştergeţi lucrarea de imprimare, apoi retrimiteţi-o. • Pentru fişiere PDF, generaţi un nou fişier şi apoi imprimaţi documentele. S-au imprimat documentele?	Problema este rezolvată.	Treceţi la pasul 3.
Pas 3 Dacă imprimaţi de pe internet, atunci este posibil ca imprimanta să interpreteze titlurile multiple ale lucrărilor drept duplicate. **Pentru utilizatorii de Windows** **a** Deschideţi dialogul Preferinţe tipărire. **b** Din secţiunea Imprimare şi Memorare, selectaţi **Menţinere documente duplicate**. **c** Introduceţi un cod PIN. **d** Retrimiteţi lucrarea de imprimare. **Pentru utilizatorii de Macintosh** **a** Salvaţi şi denumiţi fiecare lucrare în mod diferit. **b** Trimiteţi lucrarea individual. S-au imprimat documentele?	Problema este rezolvată.	Treceţi la pasul 4.
Pas 4 **a** Ştergeţi alte lucrări în aşteptare pt. a elibera memoria imprimantei. **b** Retrimiteţi lucrarea de imprimare. S-au imprimat documentele?	Problema este rezolvată.	Treceţi la pasul 5.
Pas 5 **a** Adăugare memorie imprimantei. **b** Retrimiteţi lucrarea de imprimare. S-au imprimat documentele?	Problema este rezolvată.	Contactaţi **asistenţa pentru clienţi**.

Imprimare lentă

Acţiune	Da	Nu
Pas 1 Verificaţi conectarea corectă a cablului imprimantei la imprimantă şi la computer, la serverul de imprimare, la echipamentul opţional sau la alt dispozitiv de reţea. Imprimanta imprimă lent?	Treceţi la pasul 2.	Problema este rezolvată.
Pas 2 **a** Asiguraţi-vă că imprimanta nu este în Modul silenţios. Din ecranul de pornire, atingeţi **Setări** > **Dispozitiv** > **Întreţinere** > **Meniu Configurare** > **Operaţii dispozitiv** > **Modul Silenţios**. **b** Imprimaţi documentul. Imprimanta imprimă lent?	Treceţi la pasul 3.	Problema este rezolvată.
Pas 3 **a** În funcţie de sistemul de operare, specificaţi rezoluţia de imprimare din caseta de dialog Preferinţe imprimare sau Imprimare. **b** Setaţi rezoluţia la Calit. imagine 2400. **c** Imprimaţi documentul. Imprimanta imprimă lent?	Treceţi la pasul 4.	Problema este rezolvată.
Pas 4 **a** În funcţie de sistemul de operare, specificaţi tipul hârtiei din dialogul Preferinţe imprimare sau Imprimare. **Note:** • Asiguraţi-vă că setarea corespunde hârtiei încărcate. • De asemenea, puteţi schimba setarea din panoul de control al imprimantei. Din ecranul de pornire, atingeţi **Setări** > **Hârtie** > **Configuraţie tavă** > **Dimensiune/Tip hârtie**. • Hârtia mai grea se imprimă mai lent. • Hârtia mai îngustă decât formatele Letter, A4 şi Legal se poate imprima mai lent. **b** Imprimaţi documentul. Imprimanta imprimă lent?	Treceţi la pasul 5.	Problema este rezolvată.
Pas 5 **a** Asiguraţi-vă că setările imprimantei pentru textură şi greutate corespund cu hârtia încărcată. Din ecranul de pornire, atingeţi **Setări** > **Hârtie** > **Configurare suporturi** > **Tipuri suport**. **Notă:** Hârtia cu textură mai rugoasă şi hârtia grea se poate imprima mai lent. **b** Imprimaţi documentul. Imprimanta imprimă lent?	Treceţi la pasul 6.	Problema este rezolvată.

Acţiune	Da	Nu
Pas 6 Eliminaţi lucrările în aşteptare. Imprimanta imprimă lent?	Treceţi la pasul 7.	Problema este rezolvată.
Pas 7 **a** Asiguraţi-vă că imprimanta nu se supraîncălzeşte. **Note:** • Permiteţi imprimantei să se răcească după o lucrare de imprimare cu durată lungă. • Observaţi temperatura ambiantă recomandată pentru imprimantă. Pentru informaţii suplimentare, consultaţi "Alegerea unui loc pentru imprimantă" la pagina 11. **b** Imprimaţi documentul. Imprimanta imprimă lent?	Contactaţi **asistenţă pentru clienţi**.	Problema este rezolvată.

Lucrările de imprimare nu sunt imprimate

Acţiune	Da	Nu
Pas 1 **a** Din documentul pe care încercaţi să-l imprimaţi, deschideţi caseta de dialog Imprimare şi verificaţi dacă aţi selectat imprimanta corespunzătoare. **b** Imprimaţi documentul. S-a imprimat documentul?	Problema este rezolvată.	Treceţi la pasul 2.
Pas 2 **a** Verificaţi dacă imprimanta este pornită. **b** Eliminaţi toate mesajele de eroare care apar pe afişaj. **c** Imprimaţi documentul. S-a imprimat documentul?	Problema este rezolvată.	Treceţi la pasul 3.
Pas 3 **a** Verificaţi dacă porturile sunt funcţionale şi dacă aţi conectat cablurile în mod corespunzător la computer şi la imprimantă. Pentru informaţii suplimentare, consultaţi documentaţia de configurare furnizată împreună cu imprimanta. **b** Imprimaţi documentul. S-a imprimat documentul?	Problema este rezolvată.	Treceţi la pasul 4.

Acţiune	Da	Nu
Pas 4 **a** Opriţi imprimanta, aşteptaţi aproximativ 10 secunde, apoi reporniţi-o. **b** Imprimaţi documentul. S-a imprimat documentul?	Problema este rezolvată.	Treceţi la pasul 5.
Pas 5 **a** Dezinstalaţi şi apoi reinstalaţi driverul de imprimare. **b** Imprimaţi documentul. S-a imprimat documentul?	Problema este rezolvată.	Contact **asistenţă pentru clienţi**.

Calitate slabă la imprimare

Pagini necompletate sau albe

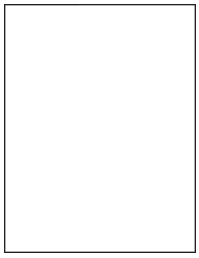

Notă: Înainte de soluţionarea problemei, imprimaţi paginile de testare a calităţii imprimării. Din panoul de control, accesaţi **Setări** > **Depanare** > **Pagini de testare a calităţii imprimării**. Pentru modelele de imprimantă care nu dispun de ecran tactil, apăsaţi OK pentru a naviga printre setări.

Acţiune	Da	Nu
a Scoateţi şi apoi introduceţi kitul de imagistică. **Avertisment - Pericol de deteriorare:** Nu expuneţi kitul de imagistică la lumină directă. Expunerea prelungită la lumină poate cauza probleme de calitate a imprimării. **Avertisment - Pericol de deteriorare:** Nu atingeţi tamburul fotoconductor de sub kitul de imagistică. Dacă îl atingeţi, calitatea viitoarelor lucrări de imprimare poate fi afectată. **b** Imprimaţi documentul. Imprimanta imprimă pagini goale sau albe?	Contact **asistenţă pentru clienţi**.	Problema este rezolvată.

Materiale tipărite întunecate

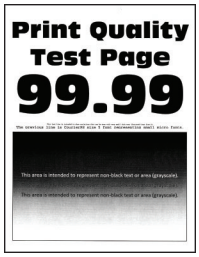

Notă: Înainte de soluţionarea problemei, imprimaţi paginile de testare a calităţii imprimării. Din panoul de control, accesaţi **Setări** > **Depanare** > **Pagini de testare a calităţii imprimării**. Pentru modelele de imprimantă care nu dispun de ecran tactil, apăsaţi OK pentru a naviga printre setări.

Acţiune	Da	Nu
Pas 1 **a** Realizaţi reglarea culorilor. De la panoul de control, navigaţi până la: **Setări** > **Imprimare** > **Calitate** > **Imagini complexe** > **Reglare culori** **b** Imprimaţi documentul. Materialele imprimate sunt prea întunecate?	Treceţi la pasul 2.	Problema este rezolvată.
Pas 2 **a** În funcţie de sistemul de operare, măriţi luminozitatea tonerului din dialogul Preferinţe imprimare sau Imprimare. **Notă:** De asemenea, puteţi schimba setarea din panoul de control al imprimantei. Navigaţi la: **Setări** > **Imprimare** > **Calitate** > **Luminozitate toner** **b** Imprimaţi documentul. Materialele imprimate sunt prea întunecate?	Treceţi la pasul 3.	Problema este rezolvată.
Pas 3 **a** În funcţie de sistemul de operare, specificaţi tipul hârtiei din dialogul Preferinţe imprimare sau Imprimare. **Note:** • Asiguraţi-vă că setarea corespunde hârtiei încărcate. • De asemenea, puteţi schimba setarea din panoul de control al imprimantei. Navigaţi la: **Setări** > **Hârtie** > **Configurarea tăvii** > **Dimensiune/Tip hârtie** **b** Imprimaţi documentul. Materialele imprimate sunt prea întunecate?	Treceţi la pasul 4.	Problema este rezolvată.
Pas 4 Verificaţi dacă hârtia are textura pronunţată sau suprafaţa aspră. Imprimaţi pe hârtie cu textură pronunţată sau aspră?	Treceţi la pasul 5.	Treceţi la pasul 6.

Acţiune	Da	Nu
Pas 5 **a** Înlocuiţi hârtia cu textură pronunţată sau aspră cu hârtie simplă. **b** Imprimaţi documentul. Materialele imprimate sunt prea întunecate?	Treceţi la pasul 6.	Problema este rezolvată.
Pas 6 **a** Încărcaţi hârtie dintr-un pachet nou. **Notă:** Hârtia absoarbe umezeală din cauza umidităţii ridicate. Păstraţi hârtia în ambalajul original până când sunteţi gata să o încărcaţi. **b** Imprimaţi documentul. Materialele imprimate sunt prea întunecate?	Contactaţi **asistenţă pentru clienţi**.	Problema este rezolvată.

Imagini fantomă

Notă: Înainte de soluţionarea problemei, imprimaţi paginile de testare a calităţii imprimării. Din panoul de control, accesaţi **Setări** > **Depanare** > **Pagini de testare a calităţii imprimării**. Pentru modelele de imprimantă care nu dispun de ecran tactil, apăsaţi OK pentru a naviga printre setări.

Acţiune	Da	Nu
Pas 1 **a** Încărcaţi tipul corect de hârtie în tavă. **b** Imprimaţi documentul. Pe materialele imprimate apar imagini fantomă?	Treceţi la pasul 2.	Problema este rezolvată.
Pas 2 **a** În funcţie de sistemul de operare, specificaţi tipul hârtiei din dialogul Preferinţe imprimare sau Imprimare. **Note:** • Asiguraţi-vă că setarea corespunde hârtiei încărcate. • De asemenea, puteţi schimba setarea din panoul de control al imprimantei. Navigaţi la: **Setări** > **Hârtie** > **Configurarea tăvii** > **Dimensiune/Tip hârtie** **b** Imprimaţi documentul. Pe materialele imprimate apar imagini fantomă?	Treceţi la pasul 3.	Problema este rezolvată.

Acţiune	Da	Nu
Pas 3 **a** Realizaţi reglarea culorilor. De la panoul de control, navigaţi până la: **Setări** > **Imprimare** > **Calitate** > **Imagini complexe** > **Reglare culori** **b** Imprimaţi documentul. Pe materialele imprimate apar imagini fantomă?	Treceţi la pasul 4.	Problema este rezolvată.
Pas 4 **a** Scoateţi şi apoi introduceţi kitul de imagistică. **Avertisment - Pericol de deteriorare:** Nu expuneţi kitul de imagistică la lumină directă. Expunerea prelungită la lumină poate cauza probleme de calitate a imprimării. **Avertisment - Pericol de deteriorare:** Nu atingeţi tamburul fotoconductor de sub kitul de imagistică. Dacă îl atingeţi, calitatea viitoarelor lucrări de imprimare poate fi afectată. **b** Imprimaţi documentul. Pe materialele imprimate apar imagini fantomă?	Contactaţi **asistenţă pentru clienţi**.	Problema este rezolvată.

Fundal gri sau colorat

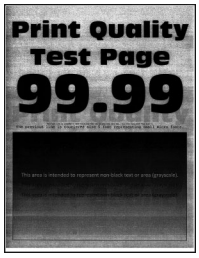

Notă: Înainte de soluţionarea problemei, imprimaţi paginile de testare a calităţii imprimării. Din panoul de control, accesaţi **Setări** > **Depanare** > **Pagini de testare a calităţii imprimării**. Pentru modelele de imprimantă care nu dispun de ecran tactil, apăsaţi OK pentru a naviga printre setări.

Acţiune	Da	Nu
Pas 1 **a** Realizaţi reglarea culorilor. De la panoul de control, navigaţi până la: **Setări** > **Imprimare** > **Calitate** > **Imagini complexe** > **Reglare culori** **b** Imprimaţi documentul. Pe materialele imprimate apare un fundal gri sau colorat?	Treceţi la pasul 2.	Problema este rezolvată.

Acţiune	Da	Nu
Pas 2 **a** Scoateţi şi apoi introduceţi kitul de imagistică. **Avertisment - Pericol de deteriorare:** Nu expuneţi kitul de imagistică la lumină directă. Expunerea prelungită la lumină poate cauza probleme de calitate a imprimării. **Avertisment - Pericol de deteriorare:** Nu atingeţi tamburul fotoconductor de sub kitul de imagistică. Dacă îl atingeţi, calitatea viitoarelor lucrări de imprimare poate fi afectată. **b** Imprimaţi documentul. Pe materialele imprimate apare un fundal gri sau colorat?	Contactaţi **asistenţa pentru clienţi**.	Problema este rezolvată.

Margini incorecte

Acţiune	Da	Nu
Pas 1 **a** Reglaţi ghidajele pentru hârtie în poziţia corectă pentru hârtia încărcată. **b** Imprimaţi documentul. Marginile sunt corecte?	Problema este rezolvată.	Treceţi la pasul 2.
Pas 2 **a** Setaţi dimensiunea hârtiei din panoul de control. Navigaţi la: **Setări** > **Hârtie** > **Configurarea tăvii** > **Dimensiune/Tip hârtie** **b** Imprimaţi documentul. Marginile sunt corecte?	Problema este rezolvată.	Treceţi la pasul 3.
Pas 3 **a** În funcţie de sistemul de operare, specificaţi dimensiunea de hârtie din dialogul Preferinţe imprimare sau Imprimare. **Notă:** Asiguraţi-vă că setarea corespunde hârtiei încărcate. **b** Imprimaţi documentul. Marginile sunt corecte?	Problema este rezolvată.	Contactaţi **asistenţă pentru clienţi**.

Materiale tipărite luminoase

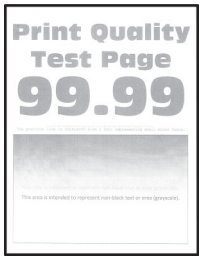

Notă: Înainte de soluţionarea problemei, imprimaţi paginile de testare a calităţii imprimării. Din panoul de control, accesaţi **Setări** > **Depanare** > **Pagini de testare a calităţii imprimării**. Pentru modelele de imprimantă care nu dispun de ecran tactil, apăsaţi OK pentru a naviga printre setări.

Acţiune	Da	Nu
Pas 1 **a** Realizaţi reglarea culorilor. De la panoul de control, navigaţi până la: **Setări** > **Imprimare** > **Calitate** > **Imagini complexe** > **Reglare culori** **b** Imprimaţi documentul. Materialele imprimate sunt deschise la culoare?	Treceţi la pasul 2.	Problema este rezolvată.
Pas 2 **a** În funcţie de sistemul de operare, reduceţi luminozitatea tonerului din dialogul Preferinţe imprimare sau Imprimare. **Notă:** De asemenea, puteţi schimba setarea din panoul de control al imprimantei. Navigaţi la: **Setări** > **Imprimare** > **Calitate** > **Luminozitate toner** **b** Imprimaţi documentul. Materialele imprimate sunt deschise la culoare?	Treceţi la pasul 3.	Problema este rezolvată.
Pas 3 **a** Dezactivaţi opţiunea Economizor culoare. De la panoul de control, navigaţi până la: **Setări** > **Imprimare** > **Calitate** > **Economizor culoare** **b** Imprimaţi documentul. Materialele imprimate sunt deschise la culoare?	Treceţi la pasul 4.	Problema este rezolvată.

Acţiune	Da	Nu
Pas 4 **a** În funcţie de sistemul de operare, specificaţi tipul hârtiei din dialogul Preferinţe imprimare sau Imprimare. **Note:** • Asiguraţi-vă că setarea corespunde hârtiei încărcate. • De asemenea, puteţi schimba setarea din panoul de control al imprimantei. Navigaţi la: **Setări** > **Hârtie** > **Configurarea tăvii** > **Dimensiune/Tip hârtie** **b** Imprimaţi documentul. Materialele imprimate sunt deschise la culoare?	Treceţi la pasul 5.	Problema este rezolvată.
Pas 5 Verificaţi dacă hârtia are textura pronunţată sau suprafaţa aspră. Imprimaţi pe hârtie cu textură pronunţată sau aspră?	Treceţi la pasul 6.	Treceţi la pasul 7.
Pas 6 **a** Înlocuiţi hârtia cu textură pronunţată sau aspră cu hârtie simplă. **b** Imprimaţi documentul. Materialele imprimate sunt deschise la culoare?	Treceţi la pasul 7.	Problema este rezolvată.
Pas 7 **a** Încărcaţi hârtie dintr-un pachet nou. **Notă:** Hârtia absoarbe umezeală din cauza umidităţii ridicate. Păstraţi hârtia în ambalajul original până când sunteţi gata să o încărcaţi. **b** Imprimaţi documentul. Materialele imprimate sunt deschise la culoare?	Treceţi la pasul 8.	Problema este rezolvată.
Pas 8 **a** Scoateţi şi apoi introduceţi kitul de imagistică. **Avertisment - Pericol de deteriorare:** Nu expuneţi kitul de imagistică la lumină directă. Expunerea prelungită la lumină poate cauza probleme de calitate a imprimării. **Avertisment - Pericol de deteriorare:** Nu atingeţi tamburul fotoconductor de sub kitul de imagistică. Dacă îl atingeţi, calitatea viitoarelor lucrări de imprimare poate fi afectată. **b** Imprimaţi documentul. Materialele imprimate sunt deschise la culoare?	Contactaţi **asistenţă pentru clienţi**.	Problema este rezolvată.

Culori care lipsesc

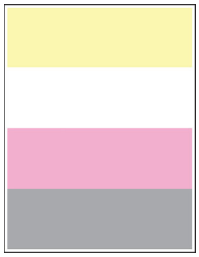

Notă: Înainte de soluţionarea problemei, imprimaţi paginile de testare a calităţii imprimării. Din panoul de control, accesaţi **Setări** > **Depanare** > **Pagini de testare a calităţii imprimării**. Pentru modelele de imprimantă care nu dispun de ecran tactil, apăsaţi OK pentru a naviga printre setări.

Acţiune	Da	Nu
a Scoateţi cartuşul de toner care corespunde culorii care lipseşte. **b** Scoateţi kitul de imagistică. **Avertisment - Pericol de deteriorare:** Nu expuneţi kitul de imagistică la lumină directă. Expunerea prelungită la lumină poate cauza probleme de calitate a imprimării. **Avertisment - Pericol de deteriorare:** Nu atingeţi tamburul fotoconductor de sub kitul de imagistică. Dacă îl atingeţi, calitatea viitoarelor lucrări de imprimare poate fi afectată. **c** Scoateţi şi apoi introduceţi unitatea de developare pentru culoarea care lipseşte. **d** Introduceţi kitul de imagistică. **e** Introduceţi cartuşul de toner. **f** Imprimaţi documentul. Lipsesc culori pe materialele imprimate?	Contactaţi **asistenţa pentru clienţi**.	Problema este rezolvată.

Documente cu puncte și modele

Notă: Înainte de soluţionarea problemei, imprimaţi paginile de testare a calităţii imprimării. Din panoul de control, accesaţi **Setări** > **Depanare** > **Pagini de testare a calităţii imprimării**. Pentru modelele de imprimantă care nu dispun de ecran tactil, apăsaţi OK pentru a naviga printre setări.

Acţiune	Da	Nu
Pas 1 Verificaţi dacă imprimanta prezintă contaminare cauzată de scurgerea tonerului. Este imprimanta ferită de scurgerea tonerului?	Treceţi la pasul 2.	Contactaţi **asistenţă pentru clienţi**.
Pas 2 **a** De la panoul de control, navigaţi până la: **Setări** > **Hârtie** > **Configurarea tăvii** > **Dimensiune/Tip hârtie** **b** Verificaţi dacă setările pentru dimensiunea şi tipul de hârtie corespund hârtiei încărcate. **Notă:** Asiguraţi-vă că hârtia nu are textura pronunţată sau suprafaţa aspră. Setările se potrivesc?	Treceţi la pasul 4.	Treceţi la pasul 3.
Pas 3 **a** În funcţie de sistemul de operare, specificaţi dimensiunea şi tipul hârtiei din dialogul Preferinţe imprimare sau Imprimare. **Notă:** Asiguraţi-vă că setările corespund hârtiei încărcate. **b** Imprimaţi documentul. Se imprimă cu pete?	Treceţi la pasul 4.	Problema este rezolvată.
Pas 4 **a** Încărcaţi hârtie dintr-un pachet nou. **Notă:** Hârtia absoarbe umezeală din cauza umidităţii ridicate. Păstraţi hârtia în ambalajul original până când sunteţi gata să o încărcaţi. **b** Imprimaţi documentul. Se imprimă cu pete?	Treceţi la pasul 5.	Problema este rezolvată.
Pas 5 **a** Scoateţi şi apoi introduceţi kitul de imagistică. **Avertisment - Pericol de deteriorare:** Nu expuneţi kitul de imagistică la lumină directă. Expunerea prelungită la lumină poate cauza probleme de calitate a imprimării. **Avertisment - Pericol de deteriorare:** Nu atingeţi tamburul fotoconductor de sub kitul de imagistică. Dacă îl atingeţi, calitatea viitoarelor lucrări de imprimare poate fi afectată. **b** Imprimaţi documentul. Se imprimă cu pete?	Contactaţi **asistenţă pentru clienţi**.	Problema este rezolvată.

Încreţire hârtie

Acţiune	Da	Nu
Pas 1 **a** Reglaţi ghidajele din tavă în poziţia corectă pentru hârtia încărcată. **b** Imprimaţi documentul. Hârtia este încreţită?	Treceţi la pasul 2.	Problema este rezolvată.
Pas 2 **a** În funcţie de sistemul de operare, specificaţi tipul hârtiei din dialogul Preferinţe imprimare sau Imprimare. **Note:** • Asiguraţi-vă că setarea corespunde hârtiei încărcate. • De asemenea, puteţi schimba setarea din panoul de control al imprimantei. Navigaţi la: **Setări** > **Hârtie** > **Configurarea tăvii** > **Dimensiune/Tip hârtie** **b** Imprimaţi documentul. Hârtia este încreţită?	Treceţi la pasul 3.	Problema este rezolvată.
Pas 3 Imprimaţi pe cealaltă faţă a hârtiei. **a** Scoateţi hârtia, întoarceţi-o, apoi reîncărcaţi-o. **b** Imprimaţi documentul. Hârtia este încreţită?	Treceţi la pasul 4.	Problema este rezolvată.
Pas 4 **a** Încărcaţi hârtie dintr-un pachet nou. **Notă:** Hârtia absoarbe umezeală din cauza umidităţii ridicate. Păstraţi hârtia în ambalajul original până când sunteţi gata să o încărcaţi. **b** Imprimaţi documentul. Hârtia este încreţită?	Contact **asistenţă pentru clienţi**.	Problema este rezolvată.

Imprimare strâmbă sau în poziție înclinată

Notă: Înainte de soluţionarea problemei, imprimaţi paginile de testare a calităţii imprimării. Din panoul de control, accesaţi **Setări** > **Depanare** > **Pagini de testare a calităţii imprimării**. Pentru modelele de imprimantă care nu dispun de ecran tactil, apăsaţi OK pentru a naviga printre setări.

Acţiune	Da	Nu
Pas 1 **a** Reglaţi ghidajele pentru hârtia din tavă în poziţia corectă pentru hârtia încărcată. **b** Imprimaţi documentul. Imprimarea este strâmbă sau în poziţie înclinată?	Treceţi la pasul 2.	Problema este rezolvată.
Pas 2 **a** Încărcaţi hârtie dintr-un pachet nou. **Notă:** Hârtia absoarbe umezeală din cauza umidităţii ridicate. Păstraţi hârtia în ambalajul original până când sunteţi gata să o încărcaţi. **b** Imprimaţi documentul. Imprimarea este strâmbă sau în poziţie înclinată?	Treceţi la pasul 3.	Problema este rezolvată.
Pas 3 **a** Verificaţi dacă hârtia încărcată este acceptată. **Notă:** Dacă hârtia nu este acceptată, încărcaţi un tip de hârtie acceptată. **b** Imprimaţi documentul. Imprimarea este strâmbă sau în poziţie înclinată?	Contactaţi **asistenţa pentru clienţi**.	Problema este rezolvată.

Imagini complet colorate sau negre

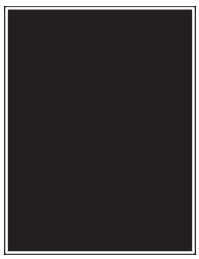

Notă: Înainte de soluţionarea problemei, imprimaţi paginile de testare a calităţii imprimării. Din panoul de control, accesaţi **Setări** > **Depanare** > **Pagini de testare a calităţii imprimării**. Pentru modelele de imprimantă care nu dispun de ecran tactil, apăsaţi OK pentru a naviga printre setări.

Acţiune	Da	Nu
a Îndepărtaţi, apoi reinstalaţi kitul de imagistică. **Avertisment - Pericol de deteriorare:** Nu expuneţi kitul de imagistică la lumină directă. Expunerea prelungită la lumină poate cauza probleme de calitate a imprimării. **Avertisment - Pericol de deteriorare:** Nu atingeţi tamburul fotoconductor de sub kitul de imagistică. Dacă îl atingeţi, calitatea viitoarelor lucrări de imprimare poate fi afectată. **b** Imprimaţi documentul. Imprimanta imprimă imagini complet colorate sau negre?	Contactaţi **asistenţa pentru clienţi**.	Problema este rezolvată.

Text sau imagini trunchiate

Notă: Înainte de soluţionarea problemei, imprimaţi paginile de testare a calităţii imprimării. Din panoul de control, accesaţi **Setări** > **Depanare** > **Pagini de testare a calităţii imprimării**. Pentru modelele de imprimantă care nu dispun de ecran tactil, apăsaţi OK pentru a naviga printre setări.

Acţiune	Da	Nu
Pas 1 **a** Reglaţi ghidajele pentru hârtia din tavă în poziţia corectă pentru hârtia încărcată. **b** Imprimaţi documentul. Textul sau imaginile sunt trunchiate?	Treceţi la pasul 2.	Problema este rezolvată.

Acţiune	Da	Nu
Pas 2 **a** În funcţie de sistemul de operare, specificaţi dimensiunea de hârtie din dialogul Preferinţe imprimare sau Imprimare. **Note:** • Asiguraţi-vă că setarea corespunde hârtiei încărcate. • De asemenea, puteţi schimba setarea din panoul de control al imprimantei. Navigaţi la: **Setări** > **Hârtie** > **Configurarea tăvii** > **Dimensiune/Tip hârtie** **b** Imprimaţi documentul. Textul sau imaginile sunt trunchiate?	Treceţi la pasul 3.	Problema este rezolvată.
Pas 3 **a** Scoateţi şi apoi introduceţi kitul de imagistică. **Avertisment - Pericol de deteriorare:** Nu expuneţi kitul de imagistică la lumină directă. Expunerea prelungită la lumină poate cauza probleme de calitate a imprimării. **Avertisment - Pericol de deteriorare:** Nu atingeţi tamburul fotoconductor de sub kitul de imagistică. Dacă îl atingeţi, calitatea viitoarelor lucrări de imprimare poate fi afectată. **b** Imprimaţi documentul. Textul sau imaginile sunt trunchiate?	Contactaţi **asistenţă pentru clienţi**.	Problema este rezolvată.

Tonerul se desprinde ușor

Notă: Înainte de soluţionarea problemei, imprimaţi paginile de testare a calităţii imprimării. Din panoul de control, accesaţi **Setări** > **Depanare** > **Pagini de testare a calităţii imprimării**. Pentru modelele de imprimantă care nu dispun de ecran tactil, apăsaţi OK pentru a naviga printre setări.

Acţiune	Da	Nu
Pas 1 **a** În funcţie de sistemul de operare, specificaţi tipul hârtiei din dialogul Preferinţe imprimare sau Imprimare. **Note:** • Asiguraţi-vă că setarea corespunde hârtiei încărcate. • De asemenea, puteţi schimba setarea din panoul de control al imprimantei. Navigaţi la: **Setări** > **Hârtie** > **Configurarea tăvii** > **Dimensiune/Tip hârtie** **b** Imprimaţi documentul. Tonerul se desprinde uşor?	Treceţi la pasul 2.	Problema este rezolvată.
Pas 2 **a** Verificaţi dacă greutatea hârtiei este acceptată. **Notă:** Dacă greutatea hârtiei nu este acceptată, încărcaţi hârtie acceptată. **b** Imprimaţi documentul. Tonerul se desprinde uşor?	Treceţi la pasul 3.	Problema este rezolvată.
Pas 3 **a** Încărcaţi hârtie dintr-un pachet nou. **Notă:** Hârtia absoarbe umezeală din cauza umidităţii ridicate. Păstraţi hârtia în ambalajul original până când sunteţi gata să o încărcaţi. **b** Imprimaţi documentul. Tonerul se desprinde uşor?	Contactaţi **asistenţă pentru clienţi**.	Problema este rezolvată.

Densitate de tipărire neuniformă

Notă: Înainte de soluţionarea problemei, imprimaţi paginile de testare a calităţii imprimării. Din panoul de control, accesaţi **Setări** > **Depanare** > **Pagini de testare a calităţii imprimării**. Pentru modelele de imprimantă care nu dispun de ecran tactil, apăsaţi OK pentru a naviga printre setări.

Acţiune	Da	Nu
a Scoateţi şi apoi introduceţi kitul de imagistică. **Avertisment - Pericol de deteriorare:** Nu expuneţi kitul de imagistică la lumină directă. Expunerea prelungită la lumină poate cauza probleme de calitate a imprimării. **Avertisment - Pericol de deteriorare:** Nu atingeţi tamburul fotoconductor de sub kitul de imagistică. Dacă îl atingeţi, calitatea viitoarelor lucrări de imprimare poate fi afectată. **b** Imprimaţi documentul. Densitatea de tipărire este neuniformă?	Contact **asistenţă pentru clienţi**.	Problema este rezolvată.

Linii orizontale închise la culoare

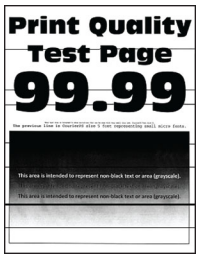

Note:

- Înainte de soluţionarea problemei, imprimaţi paginile de testare a calităţii imprimării. Din panoul de control, accesaţi **Setări** > **Depanare** > **Pagini de testare a calităţii imprimării**. Pentru modelele de imprimantă care nu dispun de ecran tactil, apăsaţi OK pentru a naviga printre setări.
- În cazul în care liniile orizontale închise la culoare continuă să apară pe materialele imprimate, consultaţi secţiunea „Defecte repetitive”.

Acţiune	Da	Nu
Pas 1 **a** În funcţie de sistemul de operare, specificaţi tipul hârtiei din dialogul Preferinţe imprimare sau Imprimare. **Note:** • Asiguraţi-vă că setarea corespunde hârtiei încărcate. • De asemenea, puteţi schimba setarea din panoul de control al imprimantei. Navigaţi la: **Setări** > **Hârtie** > **Configurarea tăvii** > **Dimensiune/Tip hârtie** **b** Imprimaţi documentul. Pe materialele imprimate apar linii închise la culoare?	Treceţi la pasul 2.	Problema este rezolvată.

Acţiune	Da	Nu
Pas 2 **a** Încărcaţi hârtie dintr-un pachet nou. **Notă:** Hârtia absoarbe umezeală din cauza umidităţii ridicate. Păstraţi hârtia în ambalajul original până când o încărcaţi. **b** Imprimaţi documentul. Pe materialele imprimate apar linii închise la culoare?	Treceţi la pasul 3.	Problema este rezolvată.
Pas 3 **a** Scoateţi şi apoi introduceţi kitul de imagistică. **Avertisment - Pericol de deteriorare:** Nu expuneţi kitul de imagistică la lumină directă. Expunerea prelungită la lumină poate cauza probleme de calitate a imprimării. **Avertisment - Pericol de deteriorare:** Nu atingeţi tamburul fotoconductor de sub kitul de imagistică. Dacă îl atingeţi, calitatea viitoarelor lucrări de imprimare poate fi afectată. **b** Imprimaţi documentul. Pe materialele imprimate apar linii închise la culoare?	Contactaţi **asistenţă pentru clienţi**.	Problema este rezolvată.

Linii orizontale albe

Note:

- Înainte de soluţionarea problemei, imprimaţi paginile de testare a calităţii imprimării. Din panoul de control, accesaţi **Setări** > **Depanare** > **Pagini de testare a calităţii imprimării**. Pentru modelele de imprimantă care nu dispun de ecran tactil, apăsaţi OK pentru a naviga printre setări.
- În cazul în care liniile orizontale albe continuă să apară pe materialele imprimate, consultaţi secţiunea „Defecte repetitive”.

Acţiune	Da	Nu
Pas 1 **a** În funcţie de sistemul de operare, specificaţi tipul hârtiei din dialogul Preferinţe imprimare sau Imprimare. **Note:** • Asiguraţi-vă că setarea corespunde hârtiei încărcate. • De asemenea, puteţi schimba setarea din panoul de control al imprimantei. Navigaţi la: **Setări** > **Hârtie** > **Configurarea tăvii** > **Dimensiune/Tip hârtie** **b** Imprimaţi documentul. Pe materialele imprimate apar linii orizontale albe?	Treceţi la pasul 2.	Problema este rezolvată.
Pas 2 **a** Scoateţi şi apoi introduceţi kitul de imagistică. **Avertisment - Pericol de deteriorare:** Nu expuneţi kitul de imagistică la lumină directă. Expunerea prelungită la lumină poate cauza probleme de calitate a imprimării. **Avertisment - Pericol de deteriorare:** Nu atingeţi tamburul fotoconductor de sub kitul de imagistică. Dacă îl atingeţi, calitatea viitoarelor lucrări de imprimare poate fi afectată. **b** Imprimaţi documentul. Pe materialele imprimate apar linii orizontale albe?	Contactaţi **asistenţă pentru clienţi**.	Problema este rezolvată.

Linii verticale albe

Notă: Înainte de soluţionarea problemei, imprimaţi paginile de testare a calităţii imprimării. Din panoul de control, accesaţi **Setări** > **Depanare** > **Pagini de testare a calităţii imprimării**. Pentru modelele de imprimantă care nu dispun de ecran tactil, apăsaţi OK pentru a naviga printre setări.

Acţiune	Da	Nu
Pas 1 **a** În funcţie de sistemul de operare, specificaţi tipul hârtiei din dialogul Preferinţe imprimare sau Imprimare. **Note:** • Asiguraţi-vă că setarea corespunde hârtiei încărcate. • De asemenea, puteţi schimba setarea din panoul de control al imprimantei. Navigaţi la: **Setări** > **Hârtie** > **Configurarea tăvii** > **Dimensiune/Tip hârtie** **b** Imprimaţi documentul. Pe materialele imprimate apar linii verticale albe?	Treceţi la pasul 2.	Problema este rezolvată.
Pas 2 Verificaţi dacă utilizaţi tipul recomandat de hârtie. **a** Încărcaţi sursa de hârtie cu tipul de hârtie recomandat. **b** Imprimaţi documentul. Pe materialele imprimate apar linii verticale albe?	Treceţi la pasul 3.	Problema este rezolvată.
Pas 3 **a** Scoateţi şi apoi introduceţi kitul de imagistică. **Avertisment - Pericol de deteriorare:** Nu expuneţi kitul de imagistică la lumină directă. Expunerea prelungită la lumină poate cauza probleme de calitate a imprimării. **Avertisment - Pericol de deteriorare:** Nu atingeţi tamburul fotoconductor de sub kitul de imagistică. Dacă îl atingeţi, calitatea viitoarelor lucrări de imprimare poate fi afectată. **b** Imprimaţi documentul. Pe materialele imprimate apar linii verticale albe?	Contactaţi **asistenţă pentru clienţi**.	Problema este rezolvată.

Defecțiunile se repetă

Notă: Înainte de soluţionarea problemei, imprimaţi paginile de testare a calităţii imprimării. Din panoul de control, accesaţi **Setări** > **Depanare** > **Pagini de testare a calităţii imprimării**. Pentru modelele de imprimantă care nu dispun de ecran tactil, apăsaţi OK pentru a naviga printre setări.

Acţiune	Da	Nu
a Utilizând Pagini de testare a calităţii imprimăririi, măsuraţi distanţa dintre defectele repetate care apar pe pagina color afectată. **b** Verificaţi dacă defectele care se repetă corespund oricăreia dintre următoarele măsurători: **Kit de imagistică** • 94,20 mm (3,71 in.) • 29,80 mm (1,17 in.) • 23,20 mm (0,91 in.) **Unitate de developare** • 43,90 mm (1,73 in.) • 45,50 mm (1,79 in.) **Modul de transfer** • 37,70 mm (1,48 in.) • 78,50 mm (3,09 in.) • 55 mm (2,17 in.) **Unitate de fuziune** • 79,80 mm (3,14 in.) • 94,30 mm (3,71 in.) Defectele care se repetă corespund vreuneia dintre măsurători?	Observaţi distanţa, apoi contactaţi **asistenţa pentru clienţi**.	Observaţi distanţa, apoi contactaţi **asistenţa pentru clienţi**.

Imprimanta nu răspunde

Acţiune	Da	Nu
Pas 1 Verificaţi conectarea cablului de tensiune la priza electrică. ⚠ **ATENŢIE - PERICOL DE ACCIDENTARE:** Pentru a evita pericolul de incendiu sau de electrocutare, conectaţi cablul de tensiune direct la o priză electrică legată corespunzător la masă şi cu parametri nominali corespunzători, aflată în apropierea produsului şi uşor accesibilă. Răspunde imprimanta?	Problema este rezolvată.	Treceţi la pasul 2.
Pas 2 Verificaţi dacă priza electrică este oprită de la un comutator sau releu de protecție. Este priza electrică oprită de la un comutator sau releu de protecție?	Aduceţi comutatorul în poziţia „pornit” sau resetaţi releul.	Treceţi la pasul 3.
Pas 3 Verificaţi dacă imprimanta este pornită. Este imprimanta pornită?	Treceţi la pasul 4.	Porniţi imprimanta.

Acţiune	Da	Nu
Pas 4 Verificaţi dacă imprimanta este în modul Repaus sau Hibernare. Este imprimanta în modul Repaus sau Hibernare?	Apăsaţi butonul de alimentare pentru a activa imprimanta.	Treceţi la pasul 5.
Pas 5 Verificaţi dacă cablurile care fac legătura între imprimantă şi calculator sunt introduse în mufele corespunzătoare. Sunt cablurile introduse în mufele corespunzătoare?	Treceţi la pasul 6.	Introduceţi cablurile în mufele corespunzătoare.
Pas 6 Opriţi imprimanta, instalaţi opţiunile de hardware şi apoi reporniţi-o. Pentru informaţii suplimentare, consultaţi documentaţia furnizată împreună cu opţiunea. Răspunde imprimanta?	Problema este rezolvată.	Treceţi la pasul 7.
Pas 7 Instalaţi driverul corect de imprimare. Răspunde imprimanta?	Problema este rezolvată.	Treceţi la pasul 8.
Pas 8 Opriţi imprimanta, aşteptaţi aproximativ 10 secunde, apoi reporniţi-o. Răspunde imprimanta?	Problema este rezolvată.	Contact **asistenţa pentru clienţi**.

Lucrările de imprimare sunt executate din tava incorectă sau pe hârtie incorectă

Acţiune	Da	Nu
Pas 1 **a** Verificaţi dacă imprimaţi pe o hârtie adecvată. **b** Imprimaţi documentul. Documentul este imprimat pe o hârtie adecvată?	Treceţi la pasul 2.	Încărcaţi dimensiunea corectă şi tipul corect de hârtie.
Pas 2 **a** În funcţie de sistemul de operare, specificaţi dimensiunea şi tipul hârtiei din dialogul Preferinţe imprimare sau Imprimare. **Notă:** De asemenea, puteţi schimba setările din panoul de control al imprimantei. Navigaţi la: **Setări** > **Hârtie** > **Configurarea tăvii** > **Dimensiune/Tip hârtie** **b** Asiguraţi-vă că setările corespund hârtiei încărcate. **c** Imprimaţi documentul. Documentul este imprimat pe o hârtie adecvată?	Problema este rezolvată.	Treceţi la pasul 3.

Acţiune	Da	Nu
Pas 3 **a** Verificaţi dacă tăvile sunt conectate. Pentru informaţii suplimentare, consultaţi "Legarea tăvilor" la pagina 35. **b** Imprimaţi documentul. Documentul este imprimat din tava corectă?	Problema este rezolvată.	Contact **asistenţă pentru clienţi**.

Probleme legate de calitatea culorilor

Reglarea luminozității tonerului

1 Din ecranul de pornire, atingeţi **Setări** > **Imprimare** > **Calitate**.

2 Reglaţi luminozitatea tonerului.

3 Aplicaţi modificările.

Modificarea culorilor din materialele imprimate

1 Din ecranul de pornire, atingeţi **Setări** > **Imprimare** > **Calitate** > **Imagini complexe** > **Corecţie culori**.

2 Din meniul Corecţie culori, atingeţi **Manual** > **Conţinut corecţie culori**.

3 Alegeţi setarea corectă pentru conversia culorii.

Tip obiect	Tabele pentru conversia culorilor
Imagine RGB Text RGB Grafică RGB	• Aprins - Produce culori mai luminoase, mai saturate şi poate fi aplicată tuturor formatelor de culoare de intrare. • Afişaj sRGB – Produce un rezultat care aproximează culorile afişate pe un monitor de computer. Utilizarea tonerului negru este optimizată pentru imprimarea fotografiilor. • Afişaj – Negru intens – Produce un rezultat care aproximează culorile afişate pe un monitor de computer. Această setare utilizează numai toner negru pentru a crea toate nivelurile de gri neutre. • sRGB aprins – Oferă o saturaţie sporită a culorilor pentru corecţia culorilor Afişaj sRGB. Utilizarea tonerului negru este optimizată pentru imprimarea graficii de afaceri. • Oprit
Imagine CMYK Text CMYK Grafică CMYK	• CMYK SUA – Aplică corecţia culorilor pentru a aproxima producţia color SWOP (Specifications for Web Offset Publishing). • CMYK Europa – Aplică corecţia culorilor pentru aproximarea producţiei color EuroScale. • CMYK aprins – Creşte saturaţia culorilor pentru setarea de corecţie a culorilor CMYK SUA. • Oprit

Întrebări frecvente despre tipărirea color

Ce este culoarea RGB?

Culoarea RGB este o modalitate de descriere a culorilor prin indicarea cantităţii de roşu, verde sau albastru necesară pentru a produce o anumită culoare. Luminile roşie, verde şi albastră pot fi combinate în diverse proporţii pentru a crea o gamă largă de culori pe care le putem observa în natură. Ecranele computerelor, scanerele şi camerele digitale utilizează această metodă pentru a afişa culori.

Ce este culoarea CMYK?

Culoarea CMYK este o modalitate de descriere a culorilor cyan, magenta, galben şi negru necesare pentru reproducerea unei anumite culori. Cernelurile sau tonerele cyan, magenta, galbene şi negre pot fi tipărite în diverse cantităţi, pentru a produce o gamă largă de culori observate în natură. Maşinile de tipărit, imprimantele cu jet de cerneală şi imprimantele laser color creează culorile în acest mod.

Cum sunt specificate culorile într-un document care trebuie tipărit?

Programele software sunt utilizate pentru a specifica şi modifică culoarea documentului utilizând combinaţiile de culori RGB sau CMYK. Pentru informaţii suplimentare, consultaţi subiectele secţiunii de asistenţă din programul software.

Cum ştie imprimanta ce culori trebuie tipărite?

La imprimarea unui document, informaţiile care descriu tipul şi culoarea fiecărui obiect sunt trimise către imprimantă şi sunt prelucrate prin tabelele de conversie a culorilor. Culoarea este prelucrată în cantităţile corespunzătoare de cyan, magenta, galben şi negru utilizate pentru a produce culoarea pe care o doriţi. Informaţiile despre obiect determină aplicarea tabelelor pentru conversia culorilor. De exemplu, este posibilă aplicarea unui anumit tip de tabel pentru conversia culorilor pentru text şi a altui tabel pentru conversia culorilor pentru fotografii.

Ce este corectarea manuală a culorilor?

Dacă opţiunea de corectare manuală a culorilor este activată, imprimanta foloseşte tabelele pentru conversia culorilor selectate de utilizator pentru a procesa obiectele. Setările de corectare manuală a culorii sunt specifice tipului de obiect care este imprimat (text, grafică sau imagini). De asemenea, acest lucru este specific modului în care culoarea obiectului este specificată în programul software (combinaţii RGB sau CMYK). Pentru a aplica manual un tabel diferit de conversie a culorii, consultaţi “Modificarea culorilor din materialele imprimate” la pagina 255.

Dacă programul software nu specifică culori cu combinaţii RGB sau CMYK, atunci corectarea manuală a culorii nu este utilă. De asemenea, nu este eficientă în situaţiile în care programul software sau sistemul de operare a calculatorului controlează reglajele pentru culori. În majoritatea situaţiilor, setarea Corecţie culoare la Automat, generează culorile preferate pentru documente.

Cum pot corela o anumită culoare (cum ar fi culoarea siglei unei companii)?

Din meniul Quality (Calitate) al imprimantei, sunt disponibile nouă tipuri de seturi de mostre de culori. De asemenea, aceste seturi sunt disponibile din pagina Mostre culori a serverului Embedded Web Server. Selectarea oricărui set de mostre generează imprimări pe mai multe pagini, care constau în sute de casete colorate. Fiecare casetă conţine o combinaţie de CMYK sau RGB, în funcţie de tabelul selectat. Culoarea pe care o puteţi observa în fiecare casetă se obţine prin trecerea combinaţiei CMYK sau RGB marcate pe casetă prin tabelul de conversie pentru culoarea selectată.

Prin examinarea seturilor de Mostre culori, puteţi identifica caseta de culori cea mai apropiată de culoarea corespunzătoare. Combinaţia de culori indicată pe casetă poate fi ulterior utilizată pentru modificarea culorii obiectului dintr-un program software. Pentru informaţii suplimentare, consultaţi subiectele secţiunii de asistenţă din programul software. Corectarea manuală a culorilor poate fi necesară pentru utilizarea tabelului pentru conversia culorilor selectat pentru un anumit obiect.

Selectarea setului de Mostre culori pentru utilizarea pentru o problemă de potrivire a culorilor, se realizează în funcţie de:

- Setarea Corectare culori care este utilizată (Auto, Oprit sau Manual)
- Tipul de obiect imprimat (text, grafică sau imagini)
- Modul în care culoarea obiectului este specificată în programul software (combinaţii de RGB sau CMYK)

Dacă programul software nu specifică culori cu combinaţii RGB sau CMYK, atunci paginile cu Mostre culori nu sunt utile. În plus, anumite programe software reglează combinaţiile RGB sau CMYK specificate în program prin gestionarea culorilor. În aceste situaţii, culoarea rezultată la tipărire poate să nu corespundă exact celor din paginile cu Mostre culori.

Materialul imprimat are o anumită tentă

Acţiune	Da	Nu
Pas 1 Realizaţi Reglare culori. **a** Din ecranul de pornire, atingeţi **Setări** > **Imprimare** > **Calitate** > **Imagistică avansată** > **Reglare culori**. **b** Imprimaţi documentul. Materialul imprimat are o anumită tentă?	Treceţi la pasul 2.	Problema este rezolvată.
Pas 2 Realizaţi Balans culori. **a** Din ecranul de pornire, atingeţi **Setări** > **Imprimare** > **Calitate** > **Imagistică avansată** > **Balans culori**. **b** Reglaţi setările. **c** Imprimaţi documentul. Materialul imprimat are o anumită tentă?	Contactaţi **asistenţa pentru clienţi**.	Problema este rezolvată.

Probleme la expedierea faxurilor

Nu se pot trimite sau primi faxuri

Acţiune	Da	Nu
Pas 1 Rezolvaţi orice mesaje de eroare ce sunt afişate pe ecran. Puteţi trimite sau primi un fax?	Problema este rezolvată.	Treceţi la pasul 2.
Pas 2 Asiguraţi-vă că sunt corecte conexiunile cablurilor ale următoarelor echipamente: • Telefon • Căşti • Robot telefonic Puteţi trimite sau primi un fax?	Problema este rezolvată.	Treceţi la pasul 3.
Pas 3 Verificaţi dacă se aude tonul. • Apelaţi numărul de fax pentru a verifica dacă funcţionează corect. • Dacă utilizaţi opţiunea Apelare cu receptorul în furcă, creşteţi volumul pentru a verifica dacă există ton. Se aude tonul de apel?	Treceţi la pasul 5.	Treceţi la pasul 4.
Pas 4 Verificaţi priza de perete a telefonului. **a** Conectaţi telefonul analogic direct la priza de perete. **b** Aşteptaţi tonul de apel. **c** Dacă nu auziţi un ton de apel, atunci folosiţi un alt cablu de telefon. **d** Dacă tot nu auziţi tonul de apel, atunci conectaţi telefonul analogic la o altă priză de perete. **e** Dacă auziţi un ton de apel, conectaţi imprimanta la priza de perete respectivă. Puteţi trimite sau primi un fax?	Problema este rezolvată.	Treceţi la pasul 5.

Acţiune	Da	Nu
Pas 5 Verificaţi conexiunea imprimantei la un serviciu de telefonie analogic sau la un conector digital corect. • Dacă utilizaţi un serviciu telefonic de tip Servicii Integrate pentru Reţea Digitală (Integrated Services for Digital Network - ISDN), atunci conectaţi-vă la un port de telefon analogic al unui adaptor de terminal ISDN. Pentru informaţii suplimentare, contactaţi furnizorul ISDN. • Dacă utilizaţi DSL, conectaţi-vă la un filtru DSL sau la un router care acceptă utilizare analogică. Pentru informaţii suplimentare, contactaţi furnizorul DSL. • Dacă utilizaţi un serviciu de telefonie de tip centrală telefonică privată (private branch exchange - PBX), asiguraţi-vă că vă conectaţi la o conexiune analogică în PBX. Dacă nu există niciuna, atunci luaţi în considerarea instalarea unei linii telefonice analogice pentru fax. Puteţi trimite sau primi un fax?	Problema este rezolvată.	Treceţi la pasul 6.
Pas 6 Deconectaţi temporar alte echipamente şi dezactivaţi alte servicii de telefonie. **a** Deconectaţi alte echipamente (de ex. roboţi telefonici, computere, modemuri sau splitere de linii telefonice) dintre imprimantă şi linia telefonică. **b** Dezactivaţi funcţia de apel în aşteptare şi mesagerie vocală. Pentru informaţii suplimentare, contactaţi compania de telefonie. Puteţi trimite sau primi un fax?	Problema este rezolvată.	Treceţi la pasul 7.
Pas 7 Scanaţi documentul original, pagină cu pagină. **a** Formaţi numărul de fax. **b** Scanaţi documentul. Puteţi trimite sau primi un fax?	Problema este rezolvată.	Contactaţi **asistenţa pentru clienţi**.

Se pot primi, dar nu se pot trimite faxuri

Acţiune	Da	Nu
Pas 1 Încărcaţi documentul original, în mod corespunzător, în ADF sau pe geamul scanerului. Puteţi trimite faxuri?	Problema este rezolvată.	Treceţi la pasul 2.
Pas 2 Configuraţi corespunzător numărul de comandă rapidă. • Verificaţi dacă numărul de comandă rapidă a fost configurat pentru numărul de telefon pe care doriţi să îl formaţi. • Formaţi numărul de telefon manual. Puteţi trimite faxuri?	Problema este rezolvată.	Contactaţi **asistenţa pentru clienţi**.

Se pot trimite, dar nu se pot primi faxuri

Acţiune	Da	Nu
Pas 1 Asiguraţi-vă că sursa hârtiei nu este goală. Puteţi primi faxuri?	Problema este rezolvată.	Treceţi la pasul 2.
Pas 2 Verificaţi setările intervalului dintre numărul de apeluri. De la panoul de control, atingeţi **Setări** > **Fax** > **Configurare fax** > **Setări primire faxuri** > **Nr. de semnale de apel până la răspuns**. Puteţi primi faxuri?	Problema este rezolvată.	Treceţi la pasul 3.
Pas 3 Dacă imprimanta imprimă pagini goale, consultaţi “Pagini necompletate sau albe” la pagina 235. Puteţi primi faxuri?	Problema este rezolvată.	Contactaţi **asistenţa pentru clienţi**.

Calitate deficitară a imprimării faxului

Acţiune	Da	Nu
Pas 1 Asiguraţi-vă că nu există defecte de calitate de imprimare. **a** De pe panoul de control, atingeţi **Setări** > **Rezolvarea problemelor** > **Pagini de testare a calităţii imprimării**. **b** Corectaţi orice defecte de calitate de imprimare. Pentru informaţii suplimentare, consultaţi "Calitate slabă la imprimare" la pagina 235. Calitatea de imprimare a faxului este satisfăcătoare?	Problema este rezolvată.	Treceţi la pasul 2.
Pas 2 Scădeţi viteza de transmitere a faxului de intrare. **a** De pe panoul de control, atingeţi **Setări** > **Fax** > **Configurare fax** > **Setări primire faxuri** > **Comenzi administrator**. **b** În meniul Viteză maximă, selectaţi o viteză de trimitere mai redusă. Calitatea de imprimare a faxului este satisfăcătoare?	Problema este rezolvată.	Contactaţi **asistenţa pentru clienţi**.

Probleme de scanare

Ajustarea înregistrării scanerului

1. Din ecranul de pornire, atingeţi **Setări** > **Dispozitiv** > **Întreţinere** > **Meniu de configurare** > **Configurare scanner** > **Înregistrare manuală scaner**.
2. În meniul Test rapid de imprimare, atingeţi **Pornire**.
3. Amplasaţi pagina pentru testul rapid de imprimare pe geamul scanerului, apoi atingeţi **Înregistrare suport plat**.
4. În meniul Test rapid de copiere, atingeţi **Pornire**.
5. Comparaţi pagina pentru testul rapid de copiere cu documentul original.

   Notă: Dacă marginile paginii de test sunt diferite faţă de documentul original, atunci adjustaţi marginea din stânga şi marginea de sus.
6. Repetaţi pas 4 şi pas 5 până când marginile paginii pentru testul rapid de copiere corespund îndeaproape cu documentul original.

Ajustarea înregistrării ADF

1. Din ecranul de pornire, atingeţi **Setări** > **Dispozitiv** > **Întreţinere** > **Meniu de configurare** > **Configurare scanner** > **Înregistrare manuală scaner**.
2. În meniul Test rapid de imprimare, atingeţi **Pornire**.
3. Amplasaţi pagina pentru testul rapid de imprimare în tava ADF.

4 Atingeţi **Înregistrare ADF faţă** sau **Înregistrare ADF spate**.

Note:

- Pentru a alinia înregistrarea ADF faţă, amplasaţi pagina de test cu faţa în sus, astfel încât latura scurtă să intre prima în ADF.
- Pentru a alinia înregistrarea ADF spate, amplasaţi pagina de test cu faţa în jos, astfel încât latura scurtă să intre prima în ADF.

5 În meniul Test rapid de copiere, atingeţi **Pornire**.

6 Comparaţi pagina pentru testul rapid de copiere cu documentul original.

Notă: Dacă marginile paginii de test sunt diferite faţă de documentul original, atunci adjustaţi marginea orizontală şi marginea de sus.

7 Repetaţi pas 5 şi pas 6 până când marginile paginii pentru testul rapid de copiere corespund îndeaproape cu documentul original.

Nu se poate scana de la un computer

Acţiune	Da	Nu
Pas 1 **a** Opriţi imprimanta, aşteptaţi aproximativ 10 secunde, apoi reporniţi-o. **b** Retrimiteţi lucrarea de scanare. Puteţi trimite operaţia de scanare?	Problema este rezolvată.	Treceţi la pasul 2.
Pas 2 **a** Asiguraţi-vă că sunt corecte conexiunile cablurilor dintre imprimantă şi serverul de tipărire. Pentru informaţii suplimentare, consultaţi documentaţia de configurare furnizată împreună cu imprimanta. **b** Retrimiteţi lucrarea de scanare. Puteţi trimite operaţia de scanare?	Problema este rezolvată.	Contactaţi **asistenţa pentru clienţi**.

Copii de documente sau foto parțiale

Acţiune	Da	Nu
Pas 1 **a** Asiguraţi-vă că documentul sau fotografia sunt aşezate cu faţa în jos în colţul din stânga sus al geamului scanerului. **b** Copiaţi documentul sau fotografia. Documentul sau fotografia se copiază corect?	Problema este rezolvată.	Treceţi la pasul 2.

Acţiune	Da	Nu
Pas 2 **a** Setaţi dimensiunea hârtiei corespunzător cu hârtia încărcată în tavă. **b** Copiaţi documentul sau fotografia. Documentul sau fotografia se copiază corect?	Problema este rezolvată.	Contactaţi **asistenţa pentru clienţi**.

Calitate slabă a copierii

Acţiune	Da	Nu
Pas 1 **a** Curăţaţi geamul scanerului şi geamul ADF cu o lavetă umedă, moale şi fără scame. Dacă imprimanta are un al doilea geam ADF în interiorul unităţii ADF, curăţaţi şi acest geam. Pentru informaţii suplimentare, consultaţi "Curăţarea scanerului" la pagina 163. **b** Asiguraţi-vă că documentul sau fotografia sunt aşezate cu faţa în jos în colţul din stânga sus al geamului scanerului. **c** Copiaţi documentul sau fotografia. Calitatea copiei este satisfăcătoare?	Problema este rezolvată.	Treceţi la pasul 2.
Pas 2 **a** Verificaţi calitatea documentului sau fotografiei originale. **b** Ajustaţi setările de calitate a scanării. **c** Copiaţi documentul sau fotografia. Calitatea copiei este satisfăcătoare?	Problema este rezolvată.	Contact **asistenţă pentru clienţi**.

Operația de scanare nu a reușit

Acţiune	Da	Nu
Pas 1 Verificaţi conexiunile prin cablu. **a** Asiguraţi-vă că este conectat bine cablul de Ethernet sau USB la calculator şi la imprimantă. **b** Retrimiteţi lucrarea de scanare. A reuşit operaţia de scanare?	Problema este rezolvată.	Treceţi la pasul 2.

Acţiune	Da	Nu
Pas 2 Verificaţi fişierul pe care doriţi să îl scanaţi. **a** Asiguraţi-vă că numele fişierului nu este deja în uz în folderul de destinaţie. **b** Asiguraţi-vă că documentul sau fotografia pe care doriţi să o scanaţi nu este deschisă în altă aplicaţie. **c** Retrimiteţi lucrarea de scanare. A reuşit operaţia de scanare?	Problema este rezolvată.	Treceţi la pasul 3.
Pas 3 **a** Verificaţi dacă caseta de dialog **Adăugare marcaj de oră** sau **Suprascriere fişier existent** este selectată în setările de configurare ale destinaţiei. **b** Retrimiteţi lucrarea de scanare. A reuşit operaţia de scanare?	Problema este rezolvată.	Contactaţi **asistenţa pentru clienţi**.

Scanerul nu se închide

Acţiune	Da	Nu
Îndepărtaţi elementele ce împiedică închiderea capacului scanerului. Capacul scanerului s-a închis corect?	Problema este rezolvată.	Contactaţi **asistenţa pentru clienţi**.

Scanerul nu răspunde

Acţiune	Da	Nu
Pas 1 **a** Verificaţi conectarea corespunzătoare a cablului de alimentare la imprimantă şi la priza electrică. ⚠ **ATENŢIE - PERICOL DE ACCIDENTARE:** Pentru a evita pericolul de incendiu sau de electrocutare, conectaţi cablul de tensiune direct la o priză electrică legată corespunzător la masă şi cu parametri nominali corespunzători, aflată în apropierea produsului şi uşor accesibilă. **b** Copiaţi sau scanaţi documentul. Scanerul reacţionează?	Problema este rezolvată.	Treceţi la pasul 2.
Pas 2 **a** Verificaţi dacă imprimanta este pornită. **b** Eliminaţi toate mesajele de eroare care apar pe afişaj. **c** Copiaţi sau scanaţi documentul. Scanerul reacţionează?	Problema este rezolvată.	Treceţi la pasul 3.

Acţiune	Da	Nu
Pas 3 **a** Opriţi imprimanta, aşteptaţi aprox. 10 secunde, apoi reporniţi-o. **b** Copiaţi sau scanaţi documentul. Scanerul reacţionează?	Problema este rezolvată.	Contact **asistenţă pentru clienţi**.

Scanarea durează prea mult sau îngheață computerul

Acţiune	Da	Nu
Închideţi toate aplicaţiile care afectează scanarea. Scanarea durează prea mult sau blochează calculatorul?	Contact **asistenţă pentru clienţi**.	Problema este rezolvată.

Contactarea serviciului de asistență pentru clienți

Înainte de a contacta serviciul de asistenţă pentru clienţi, asiguraţi-vă că deţineţi următoarele informaţii:

- Problema imprimantei
- Mesajul de eroare
- Tipul-modelul imprimantei şi numărul de serie

Accesaţi **http://support.lexmark.com** pentru a primi asistenţă prin e-mail sau chat sau pentru a naviga prin biblioteca de manuale, documentaţia de asistenţă, drivere şi alte descărcări.

Este disponibilă de asemenea asistenţa tehnică prin telefon. În S.U.A. sau în Canada, apelaţi 1-800-539-6275. Pentru alte ţări sau regiuni, accesaţi **http://support.lexmark.com**.

Actualizarea și migrarea

Hardware

Opțiuni interne disponibile

- Card de memorie
  - DDR3 DIMM
  - Memorie flash
    - Fonturi
  - Carduri de aplicaţie
    - Formulare şi coduri de bare
    - PRESCRIERE
    - IPDS
- Lexmark Port Internal Solutions (ISP)
  - MarkNet Server de imprimare fără fir N8370
  - Placă cu port paralel IEEE 1284-B
  - Placă cu port serial RS-232C

Instalarea unei cartele de memorie

ATENŢIE - PERICOL DE ELECTROCUTARE: Pentru a evita pericolul de electrocutare, dacă accesaţi placa controlerului sau instalaţi dispozitive hardware sau de memorie opţionale la un anumit timp după configurarea imprimantei, înainte de a continua, opriţi imprimanta şi deconectaţi cablul de alimentare de la priza electrică. Dacă aveţi alte dispozitive ataşate la imprimantă, închideţi-le şi pe acestea şi deconectaţi orice cabluri conectate la imprimantă.

1 Opriţi imprimanta.

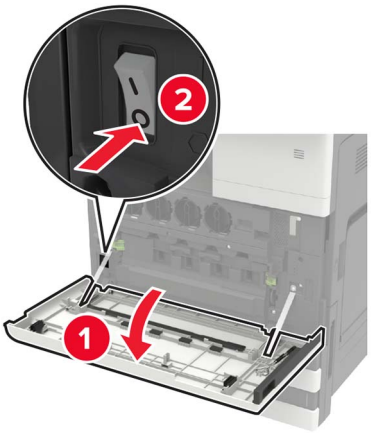

2 Deconectaţi cablul de alimentare de la priza electrică.

3 Cu ajutorul şurubelniţei depozitate în uşa A, îndepărtaţi capacul conectorului din spatele imprimantei.

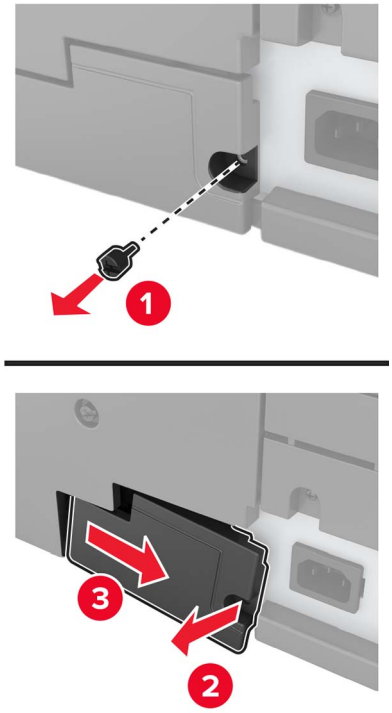

4 Dacă imprimanta are un capac de filtru, scoateţi capacul.

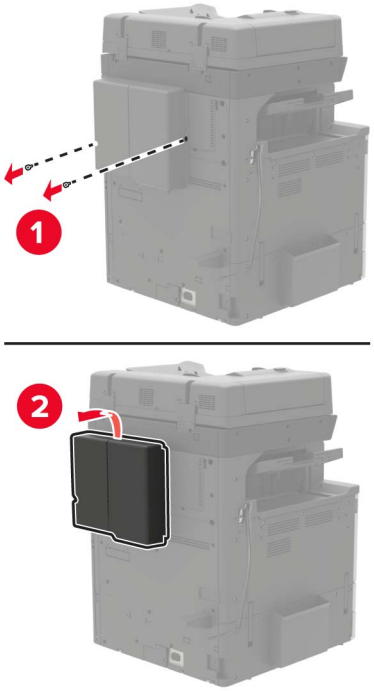

5 Scoateţi uşa de acces la placa de sistem.

Avertisment - Pericol de deteriorare: Componentele electrice ale plăcii controlerului pot fi deteriorate cu uşurinţă de electricitatea statică. Atingeţi o suprafaţă metalică a imprimantei înainte de a atinge componentele sau conectorii de pe placa controlerului.

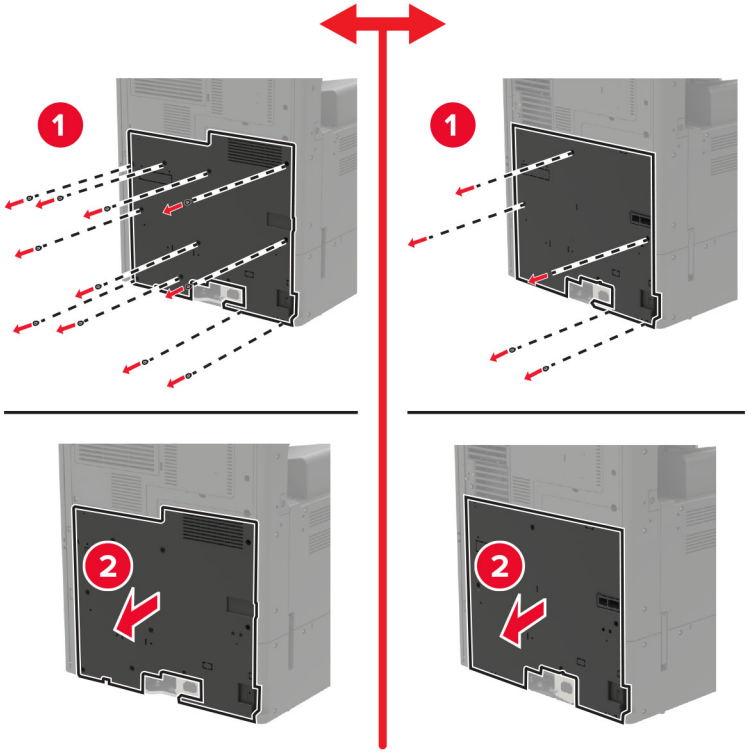

6 Scoateţi protecţia plăcii de sistem.

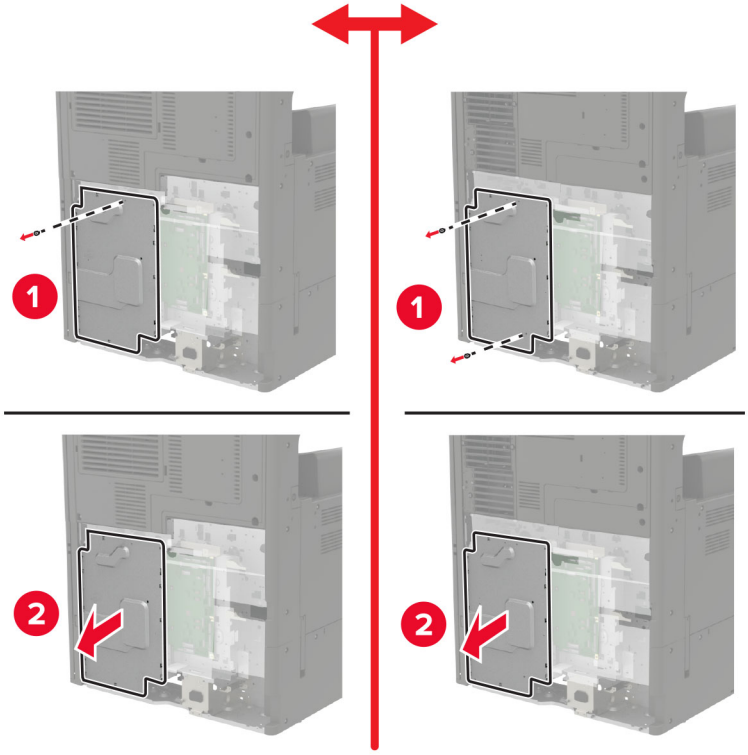

7 Despachetaţi cartela de memorie.

Avertisment - Pericol de deteriorare: Nu atingeţi punctele de conectare de pe marginea cardului.

8 Introduceţi cartela de memorie până când se fixează cu un *clic* în poziţie.

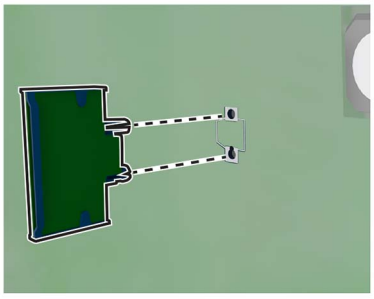

9 Remontaţi protecţia, apoi ataşaţi capacul de acces.

10 Scoateţi capacul conectorului.

11 Dacă aţi scos un capac de filtru, atunci ataşaţi capacul.

12 Conectaţi cablul de alimentare din priza electrică, apoi porniţi imprimanta.

ATENŢIE - PERICOL DE ACCIDENTARE: Pentru a evita riscul de incendiu sau electrocutare, conectaţi cablul de alimentare la o priză electrică cu tensiune nominală corespunzătoare sau împământată, care se află în apropierea produsului şi este uşor accesibilă.

Instalarea unui hard disc pentru imprimantă

ATENŢIE - PERICOL DE ELECTROCUTARE: Pentru a evita pericolul de electrocutare, dacă accesaţi placa controlerului sau instalaţi dispozitive hardware sau de memorie opţionale la un anumit timp după configurarea imprimantei, înainte de a continua, opriţi imprimanta şi deconectaţi cablul de alimentare de la priza electrică. Dacă aveţi alte dispozitive ataşate la imprimantă, închideţi-le şi pe acestea şi deconectaţi orice cabluri conectate la imprimantă.

1 Opriţi imprimanta.

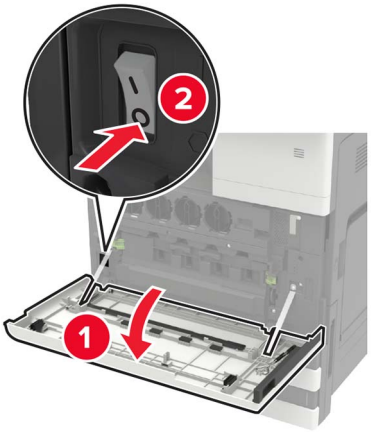

2 Deconectaţi cablul de alimentare de la priza electrică.

3 Cu ajutorul şurubelniţei depozitate în uşa A, îndepărtaţi capacul conectorului din spatele imprimantei.

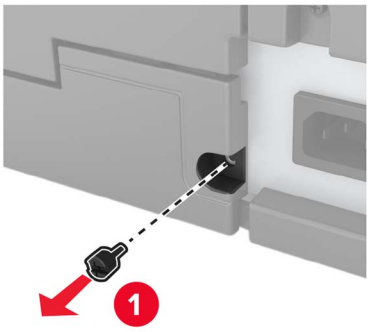

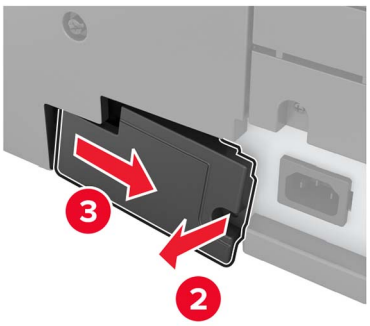

4 Dacă imprimanta are un capac de filtru, scoateţi capacul.

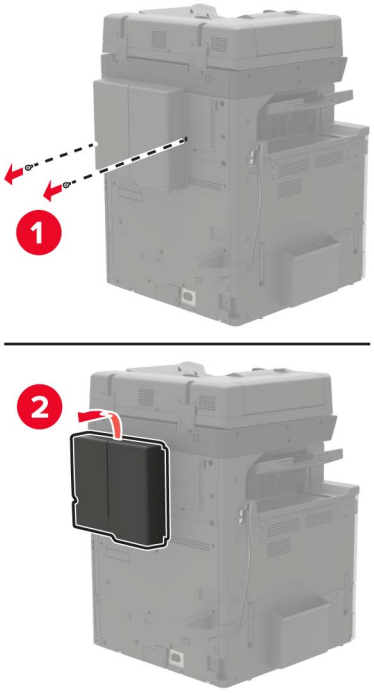

5 Scoateţi uşa de acces la placa de sistem.

Avertisment - Pericol de deteriorare: Componentele electrice ale plăcii controlerului pot fi deteriorate cu uşurinţă de electricitatea statică. Atingeţi o suprafaţă metalică a imprimantei înainte de a atinge componentele sau conectorii de pe placa controlerului.

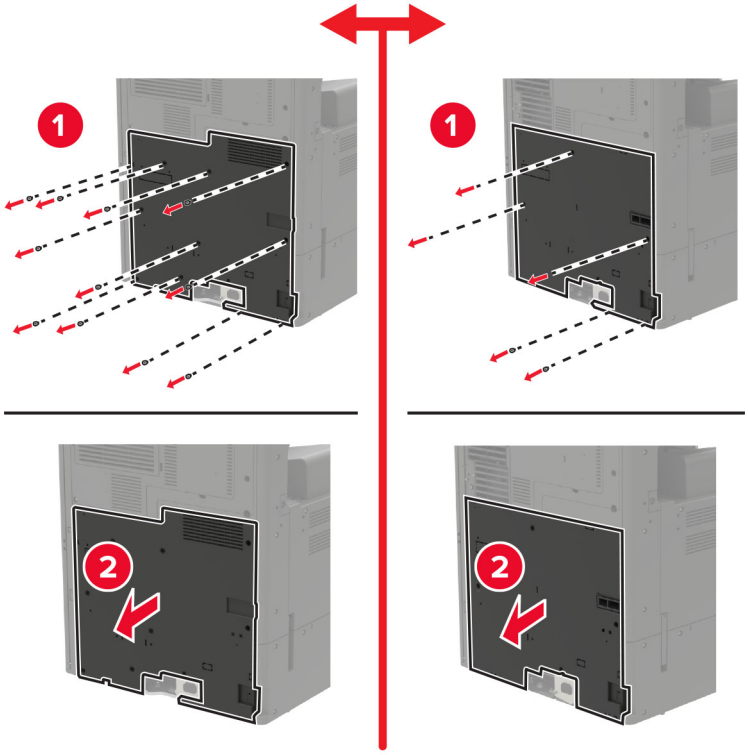

6 Scoateţi protecţia plăcii de sistem.

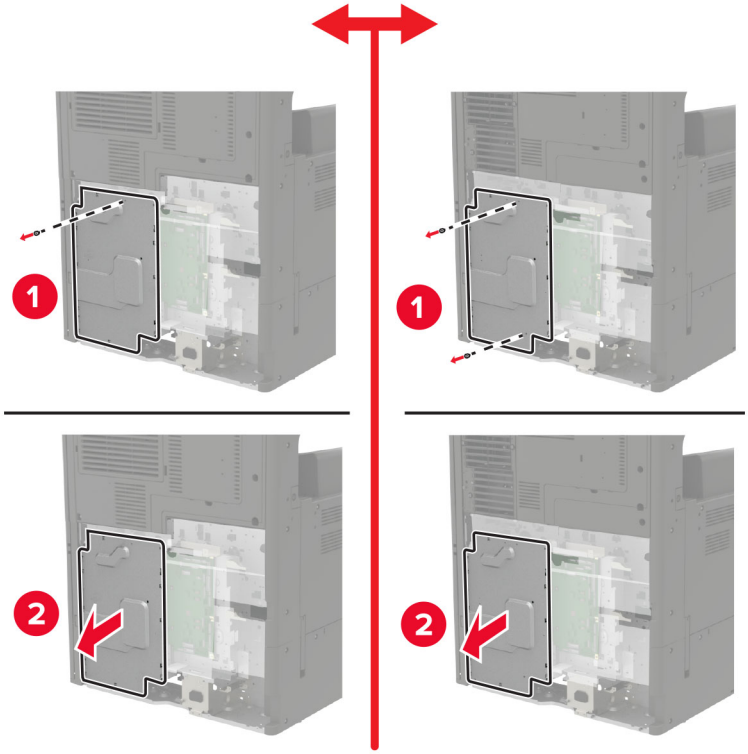

7 Despachetaţi hard discul imprimantei.

8 Ataşaţi hard diskul, apoi conectaţi cablul de interfaţă al hard diskului la placa controlerului.

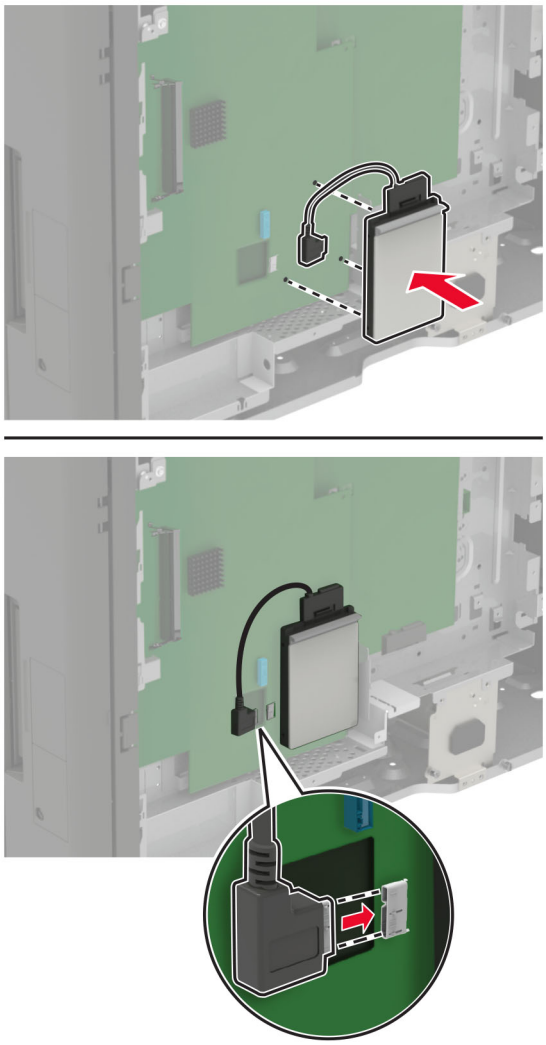

9 Remontaţi protecţia, apoi ataşaţi capacul de acces.

10 Scoateţi capacul conectorului.

11 Dacă aţi scos un capac de filtru, atunci ataşaţi capacul.

12 Conectaţi cablul de alimentare din priza electrică, apoi porniţi imprimanta.

ATENŢIE - PERICOL DE ACCIDENTARE: Pentru a evita riscul de incendiu sau electrocutare, conectaţi cablul de alimentare la o priză electrică cu tensiune nominală corespunzătoare sau împământată, care se află în apropierea produsului şi este uşor accesibilă.

Instalarea unei cartele opționale

ATENŢIE - PERICOL DE ELECTROCUTARE: Pentru a evita pericolul de electrocutare, dacă accesaţi placa controlerului sau instalaţi dispozitive hardware sau de memorie opţionale la un anumit timp după configurarea imprimantei, înainte de a continua, opriţi imprimanta şi deconectaţi cablul de alimentare de la priza electrică. Dacă aveţi alte dispozitive ataşate la imprimantă, închideţi-le şi pe acestea şi deconectaţi orice cabluri conectate la imprimantă.

1 Opriţi imprimanta.

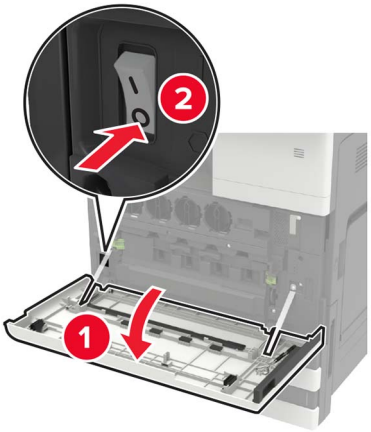

2 Deconectaţi cablul de alimentare de la priza electrică.

3 Cu ajutorul şurubelniţei depozitate în uşa A, îndepărtaţi capacul conectorului din spatele imprimantei.

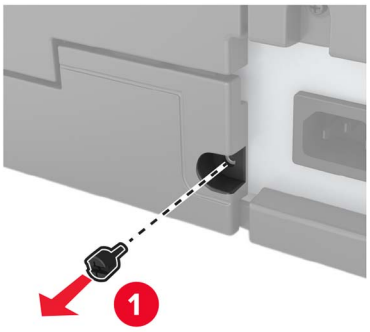

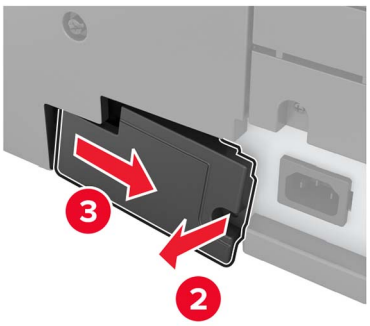

4 Dacă imprimanta are un capac de filtru, scoateţi capacul.

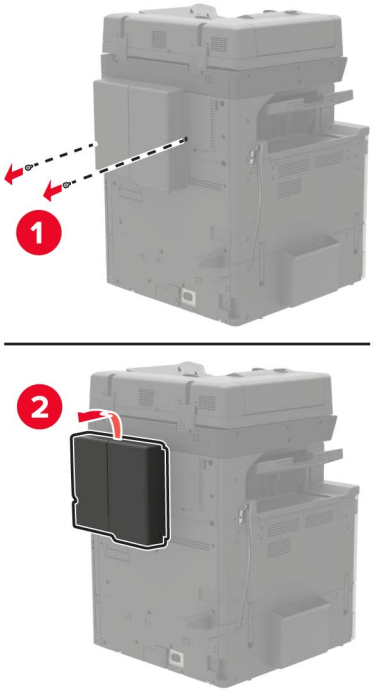

5 Scoateţi uşa de acces la placa de sistem.

Avertisment - Pericol de deteriorare: Componentele electrice ale plăcii controlerului pot fi deteriorate cu uşurinţă de electricitatea statică. Atingeţi o suprafaţă metalică a imprimantei înainte de a atinge componentele sau conectorii de pe placa controlerului.

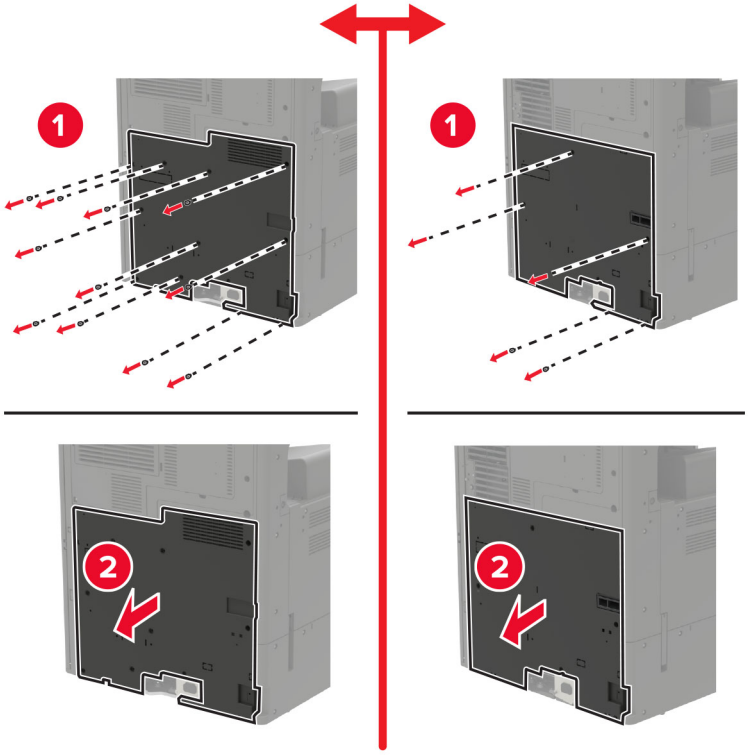

6 Scoateţi protecţia plăcii de sistem.

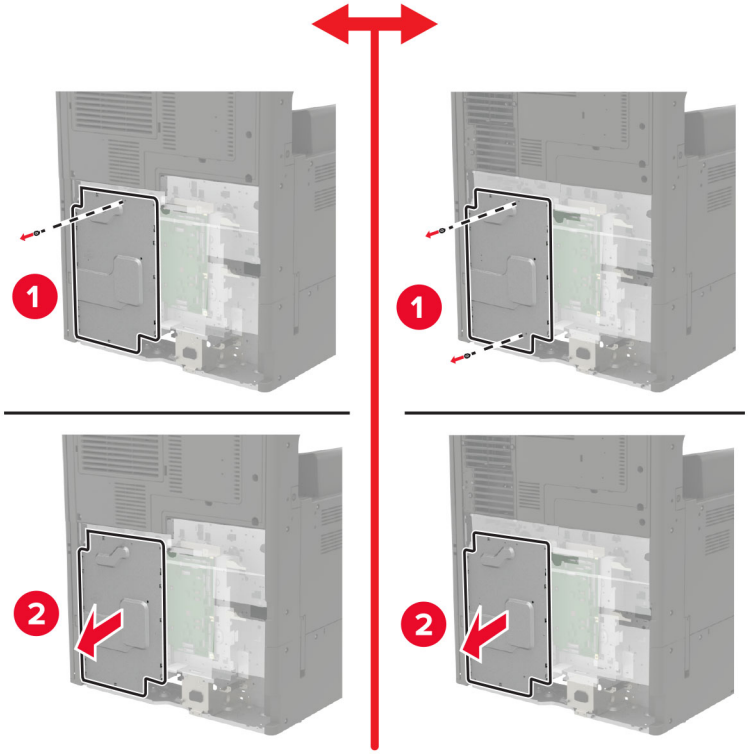

7 Despachetaţi cartela opţională.

Avertisment - Pericol de deteriorare: Nu atingeţi punctele de conectare de pe marginea cardului.

8 Împingeţi placa ferm.

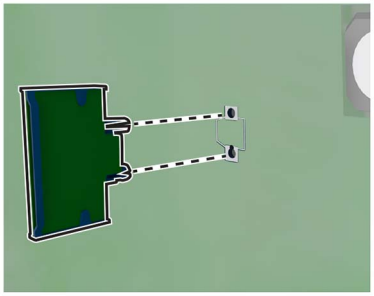

Notă: Întreaga lungime a conectorului cardului trebuie să atingă şi să fie la acelaşi nivel cu placa de sistem.

Avertisment - Pericol de deteriorare: Instalarea necorespunzătoare a cartelei poate deteriora cartela şi placa controlerului.

9 Remontaţi protecţia, apoi ataşaţi capacul de acces.

10 Scoateţi capacul conectorului.

11 Dacă aţi scos un capac de filtru, atunci ataşaţi capacul.

12 Conectaţi cablul de alimentare din priza electrică, apoi porniţi imprimanta.

ATENŢIE - PERICOL DE ACCIDENTARE: Pentru a evita riscul de incendiu sau electrocutare, conectaţi cablul de alimentare la o priză electrică cu tensiune nominală corespunzătoare sau împământată, care se află în apropierea produsului şi este uşor accesibilă.

Instalarea unui server de imprimare fără fir

ATENŢIE - PERICOL DE ELECTROCUTARE: Pentru a evita pericolul de electrocutare, dacă accesaţi placa controlerului sau instalaţi dispozitive hardware sau de memorie opţionale la un anumit timp după configurarea imprimantei, înainte de a continua, opriţi imprimanta şi deconectaţi cablul de alimentare de la priza electrică. Dacă aveţi alte dispozitive ataşate la imprimantă, închideţi-le şi pe acestea şi deconectaţi orice cabluri conectate la imprimantă.

1 Opriţi imprimanta.

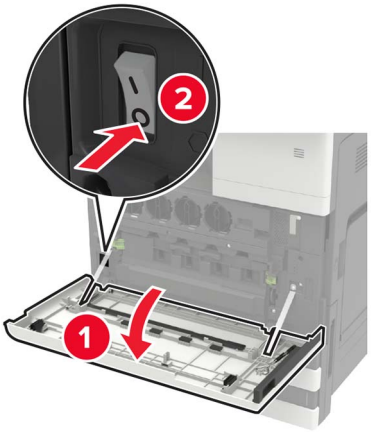

2 Deconectaţi cablul de alimentare de la priza electrică.

3 Utilizând şurubelniţa depozitată în interiorul uşii A, scoateţi capacul de acces la placa controlerului.

Avertisment - Pericol de deteriorare: Componentele electrice ale plăcii controlerului pot fi deteriorate cu uşurinţă de electricitatea statică. Atingeţi o suprafaţă metalică a imprimantei înainte de a atinge componentele sau conectorii de pe placa controlerului.

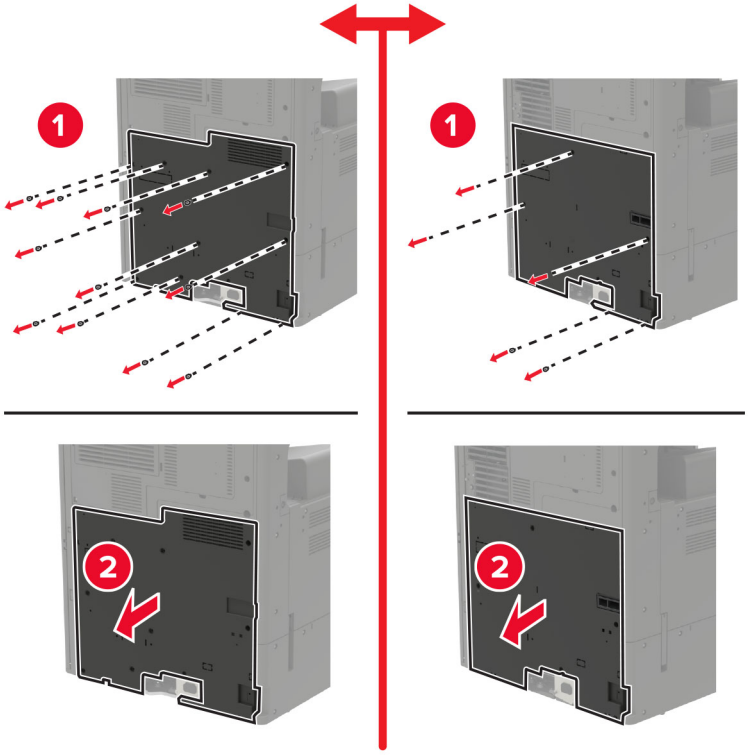

4 Scoateţi protecţia plăcii de sistem.

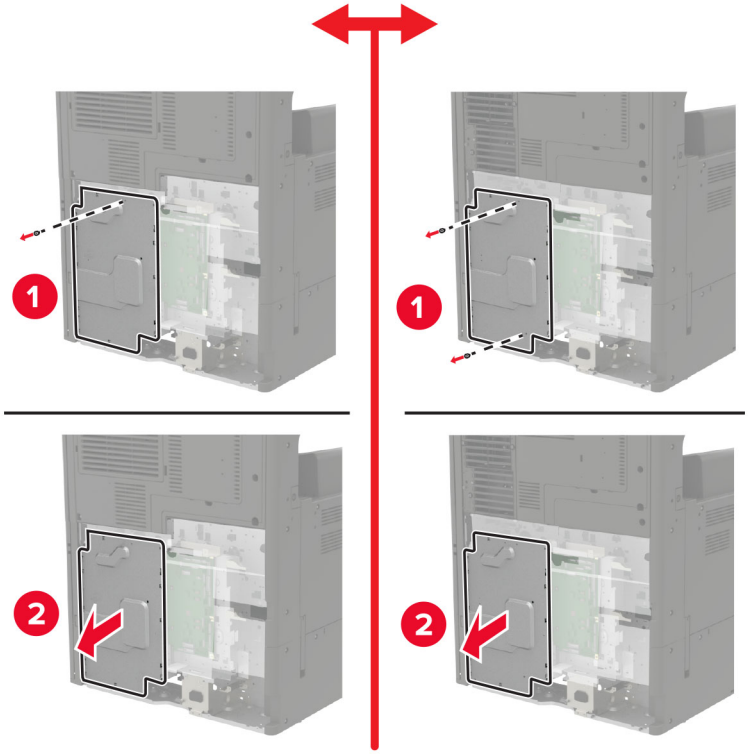

5 Deschideţi uşa de acces la porturi.

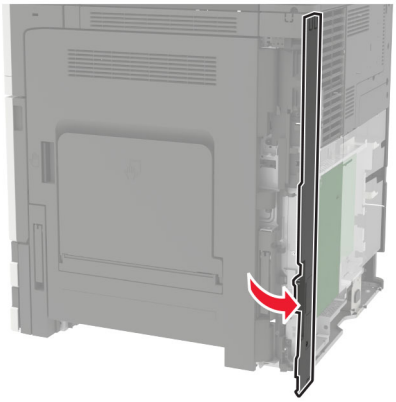

6 Scoateţi capacul slotului pentru opţiuni.

Notă: Utilizând o şurubelniţă Phillips, scoateţi şurubul. Ridicaţi capacul metalic, apoi scoateţi-l complet.

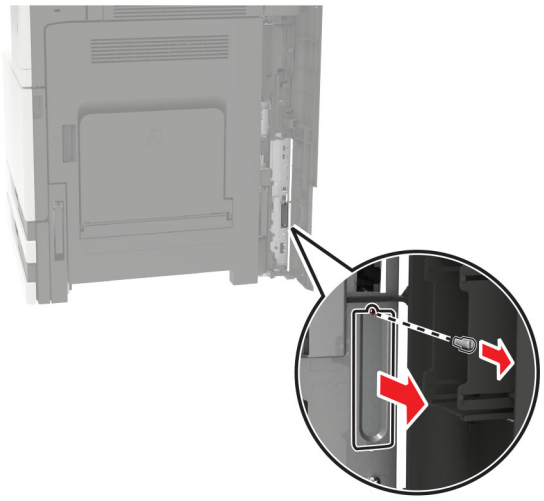

7 Despachetaţi serverul de imprimare fără fir, apoi treceţi-l prin slotul pentru opţiuni.

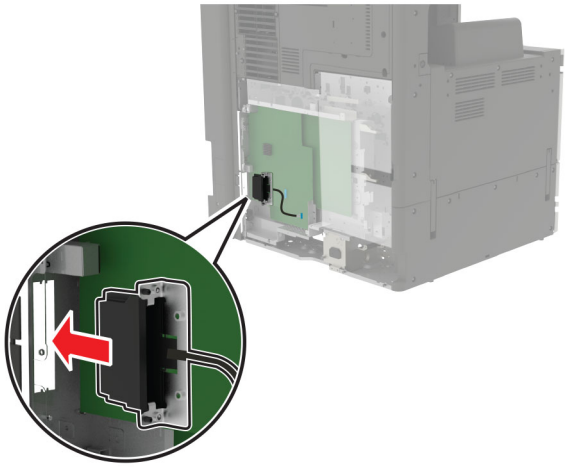

8 Ataşaţi şuruburile cu cap moletat.

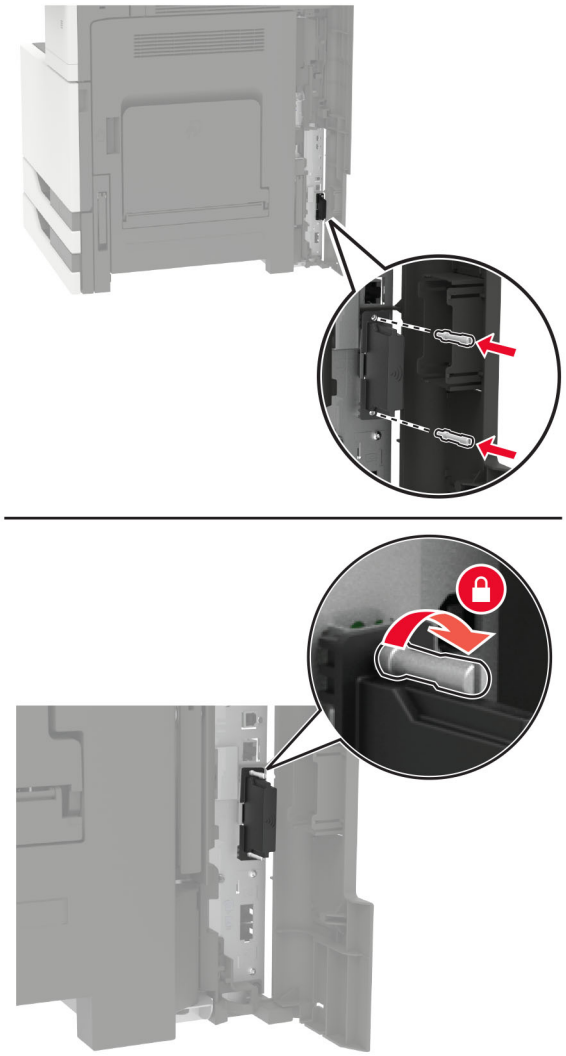

9 Conectaţi serverul de imprimare fără fir la placa controlerului.

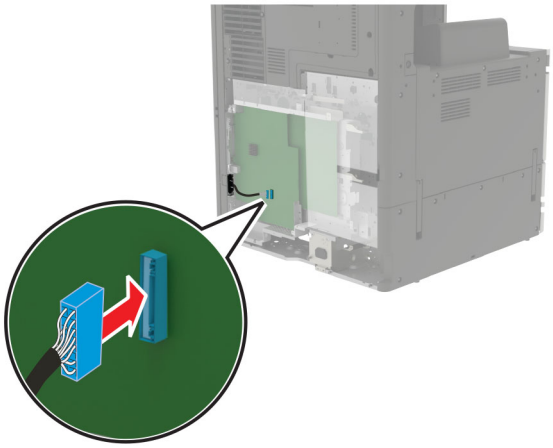

10 Remontaţi capacul şi reataşaţi capacul de acces.

11 Conectaţi cablul de alimentare din priza electrică, apoi porniţi imprimanta.

ATENŢIE - PERICOL DE ACCIDENTARE: Pentru a evita riscul de incendiu sau electrocutare, conectaţi cablul de alimentare la o priză electrică cu tensiune nominală corespunzătoare sau împământată, care se află în apropierea produsului şi este uşor accesibilă.

instalarea tăvii de 2 x 500 sau de 2500 de coli.

ATENŢIE - PERICOL DE ELECTROCUTARE: Pentru a evita pericolul de electrocutare, dacă accesaţi placa controlerului sau instalaţi dispozitive hardware sau de memorie opţionale la un anumit timp după configurarea imprimantei, înainte de a continua, opriţi imprimanta şi deconectaţi cablul de alimentare de la priza electrică. Dacă aveţi alte dispozitive ataşate la imprimantă, închideţi-le şi pe acestea şi deconectaţi orice cabluri conectate la imprimantă.

ATENŢIE - PERICOL DE RĂSTURNARE: Atunci când instalaţi una sau mai multe opţiuni pe imprimantă sau pe dispozitivul multifuncţional, poate fi necesară utilizarea unei platforme cu rotile, o piesă de mobilier sau alt obiect pentru a preveni vătămările corporale din cauza instabilităţii. Pentru informaţii suplimentare despre configuraţiile acceptate, consultaţi **www.lexmark.com/multifunctionprinters**.

1 Opriţi imprimanta.

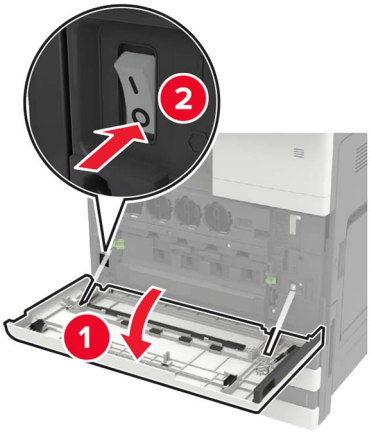

2 Deconectaţi cablul de alimentare din priza electrică, apoi de la imprimantă.

3 Despachetaţi tava şi scoateţi toate materialele de ambalare.

4 Montaţi picioarele de stabilizare la tavă apoi îndepărtaţi capacul adeziv.

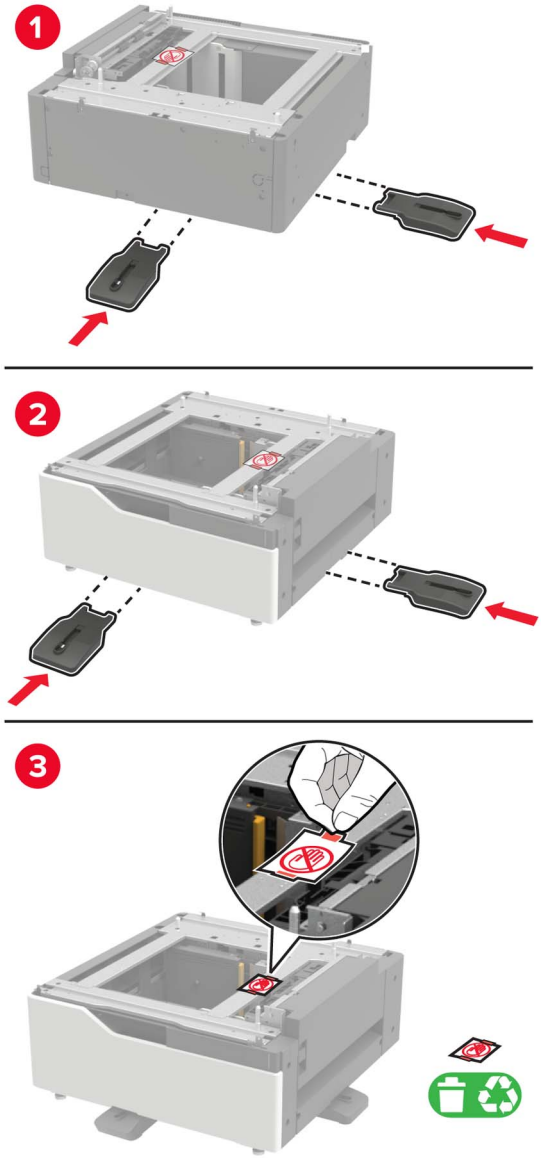

5 Cu ajutorul mânerelor laterale, aliniaţi imprimanta cu tava, apoi coborâţi imprimanta în locaţia sa.

ATENŢIE - PERICOL DE ACCIDENTARE: Dacă imprimanta cântăreşte mai mult de 20 kg (44 livre), poate fi nevoie de două sau mai multe persoane pentru a o ridica în siguranţă.

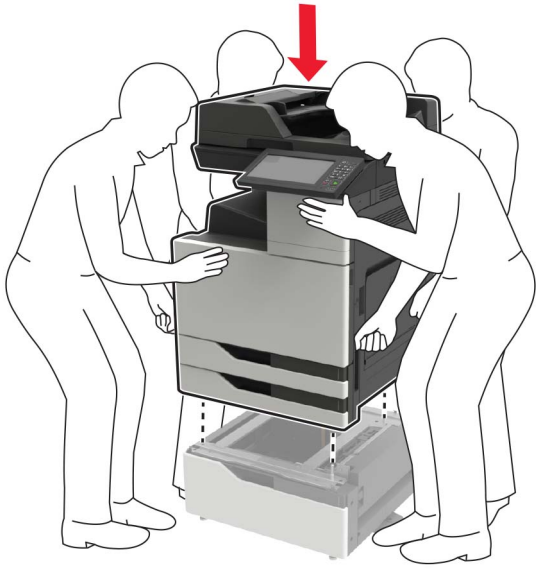

6 Cu ajutorul şurubelniţei depozitate în uşa A, îndepărtaţi capacul conectorului din spatele imprimantei.

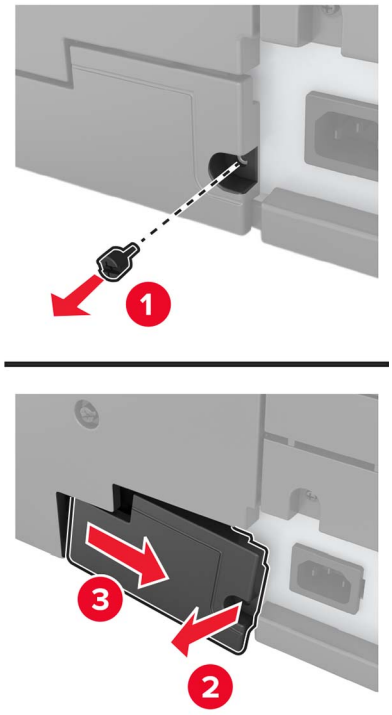

7 Conectaţi conectorul tăvii la imprimantă.

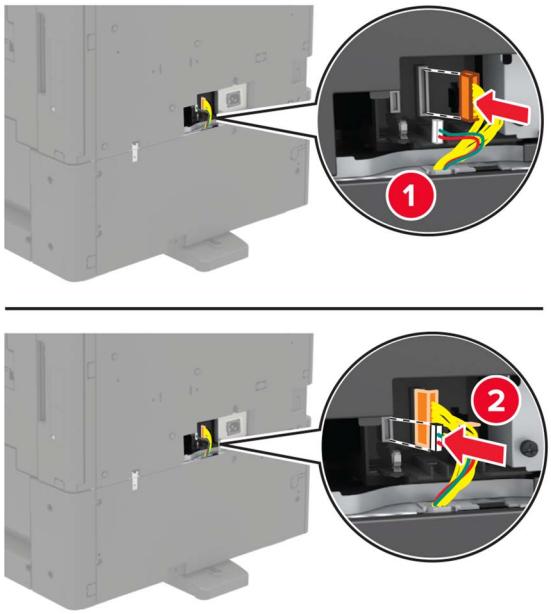

8 Deschideţi tăvile 2 şi 3.

9 Fixaţi tava la imprimantă utilizând clemele de blocare şi suportul de metal.

- Faţă

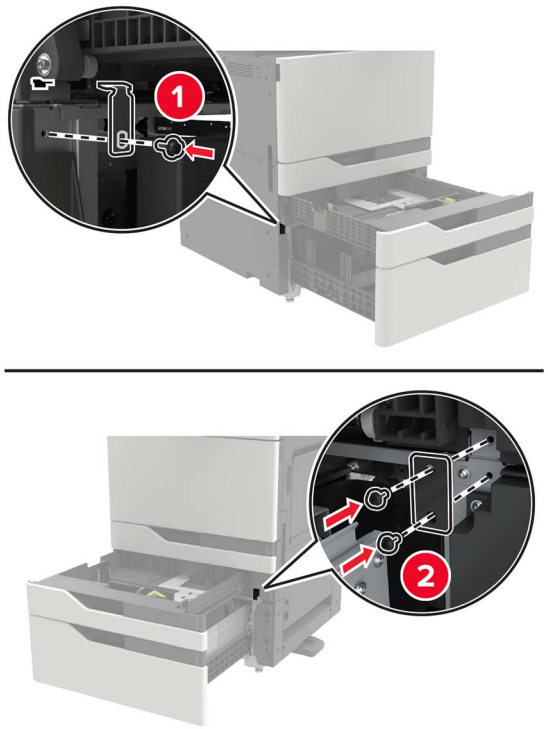

- Spate

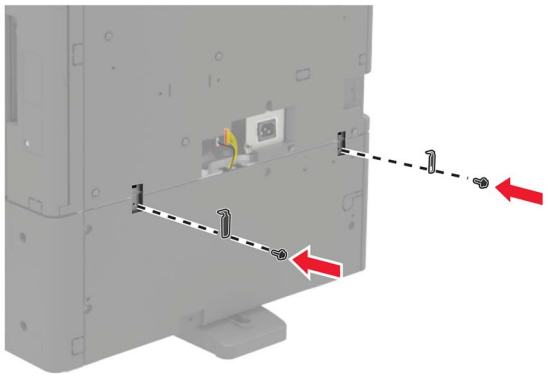

10 Închideţi tăvile, apoi montaţi la loc capacul conectorului.

11 Conectaţi cablul de alimentare la imprimantă şi apoi la priza electrică.

ATENŢIE - PERICOL DE ACCIDENTARE: Pentru a evita riscul de incendiu sau electrocutare, conectaţi cablul de alimentare la o priză electrică cu tensiune nominală corespunzătoare sau împământată, care se află în apropierea produsului şi este uşor accesibilă.

12 Porniţi imprimanta.

Adăugaţi tava în driverul de imprimare pentru a o face disponibilă pentru lucrările de imprimare. Pentru informaţii suplimentare, consultaţi “Adăugarea opţiunilor disponibile în driverul de imprimare” la pagina 312.

Atunci când instalaţi opţiuni de hardware, respectaţi această ordine de instalare.

- Tavă de 2 x 500 sau 2500 de coli
- Imprimantă
- Finisor cu capse

Instalarea tăvii de 3000 de coli

Notă: Tava de 3000 de coli este acceptată numai dacă este instalată tava opţională de 2 x 500 sau 2500 de coli.

ATENŢIE - PERICOL DE ELECTROCUTARE: Pentru a evita pericolul de electrocutare, dacă accesaţi placa controlerului sau instalaţi dispozitive hardware sau de memorie opţionale la un anumit timp după configurarea imprimantei, înainte de a continua, opriţi imprimanta şi deconectaţi cablul de alimentare de la priza electrică. Dacă aveţi alte dispozitive ataşate la imprimantă, închideţi-le şi pe acestea şi deconectaţi orice cabluri conectate la imprimantă.

ATENŢIE - PERICOL DE RĂSTURNARE: Atunci când instalaţi una sau mai multe opţiuni pe imprimantă sau pe dispozitivul multifuncţional, poate fi necesară utilizarea unei platforme cu rotile, o piesă de mobilier sau alt obiect pentru a preveni vătămările corporale din cauza instabilităţii. Pentru informaţii suplimentare despre configuraţiile acceptate, consultaţi **www.lexmark.com/multifunctionprinters**.

1 Opriţi imprimanta.

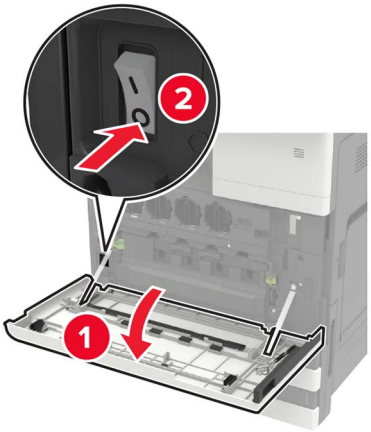

2 Deconectaţi cablul de alimentare din priza electrică, apoi de la imprimantă.

3 Despachetaţi tava.

4 Folosind şurubelniţa depozitată în uşa A, deconectaţi cablul tăvii de 2 x 500 - sau de 2500 de coli din spatele imprimantei.

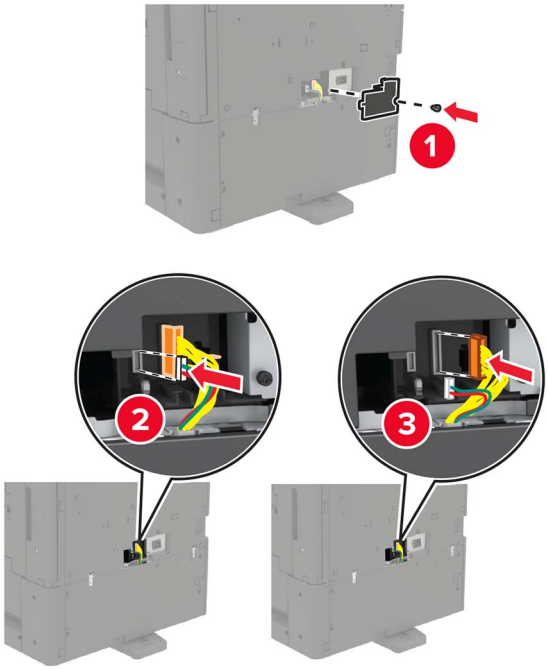

5 Deschideţi tăvile 2 şi 3.

6 Îndepărtaţi consolele metalice şi clema de blocare care fixează tava de 2 x 500 sau 2500 de coli la imprimantă.

- Faţă

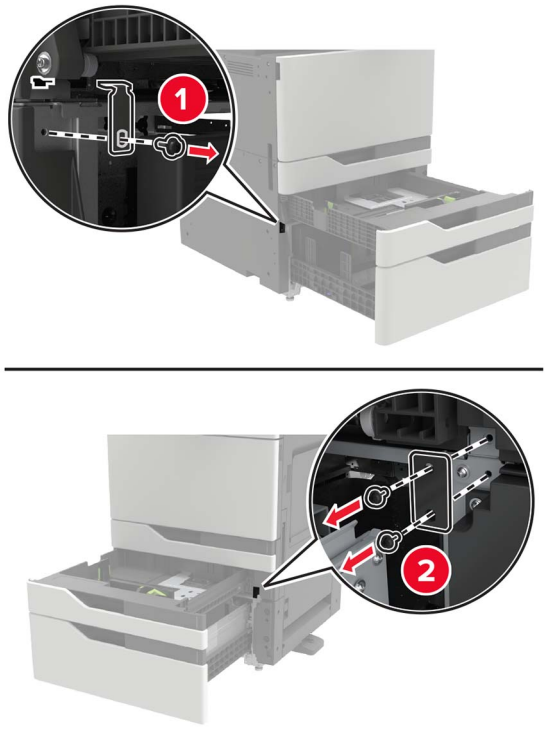

- Spate

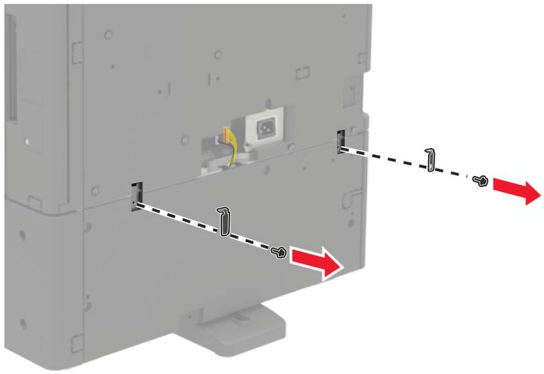

7 Închideţi tăvile.

8 Cu ajutorul mânerelor laterale, scoateţi imprimanta de pe tava de 2 x 500 sau 2500 de coli.

ATENŢIE - PERICOL DE ACCIDENTARE: Dacă imprimanta cântăreşte mai mult de 20 kg (44 livre), poate fi nevoie de două sau mai multe persoane pentru a o ridica în siguranţă.

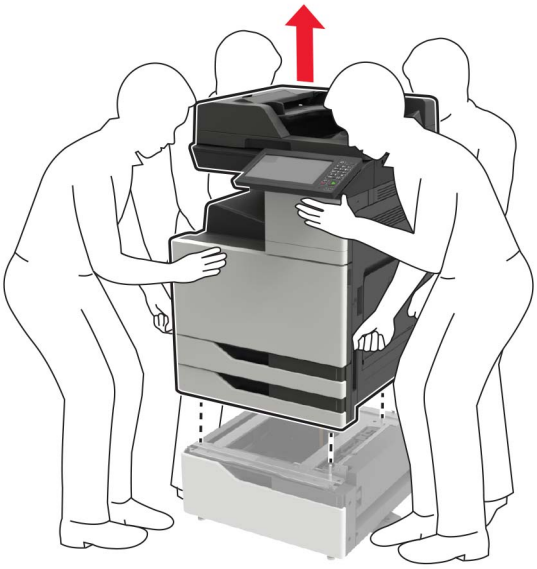

9 Îndepărtaţi picioarele de stabilizare de pe tavă.

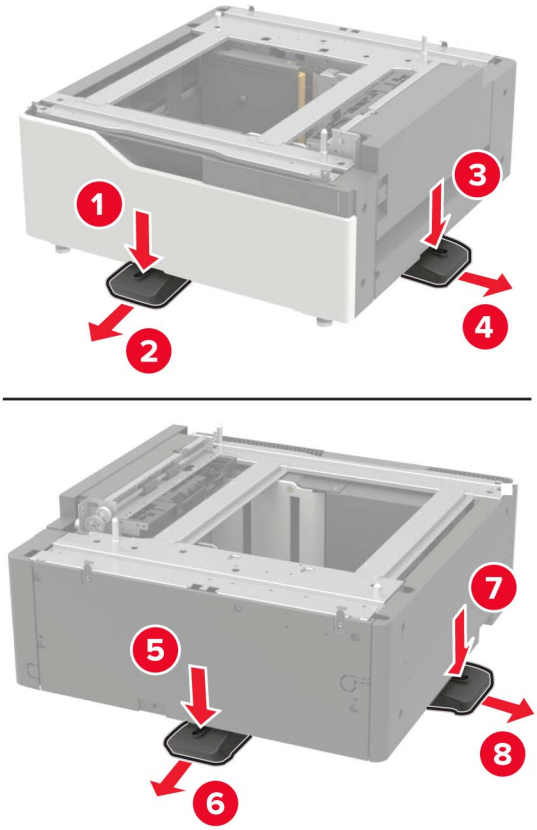

10 Îndepărtaţi capacele adezive.

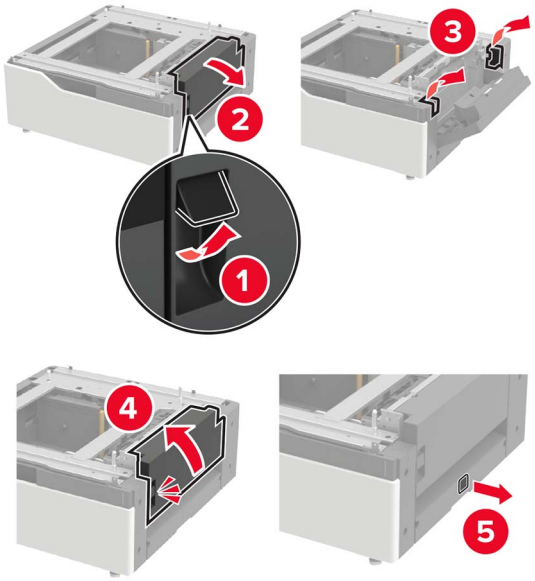

11 Deschideţi tava şi îndepărtaţi consola de montare şi capacele şinelor.

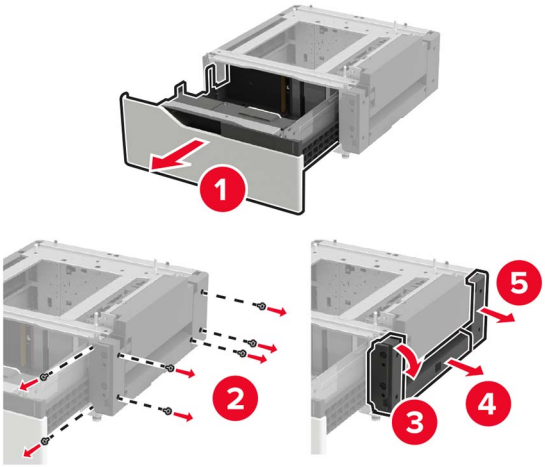

12 Ataşaţi suporturile de montare laterale în tavă, apoi introduceţi placa de ghidare în şină.

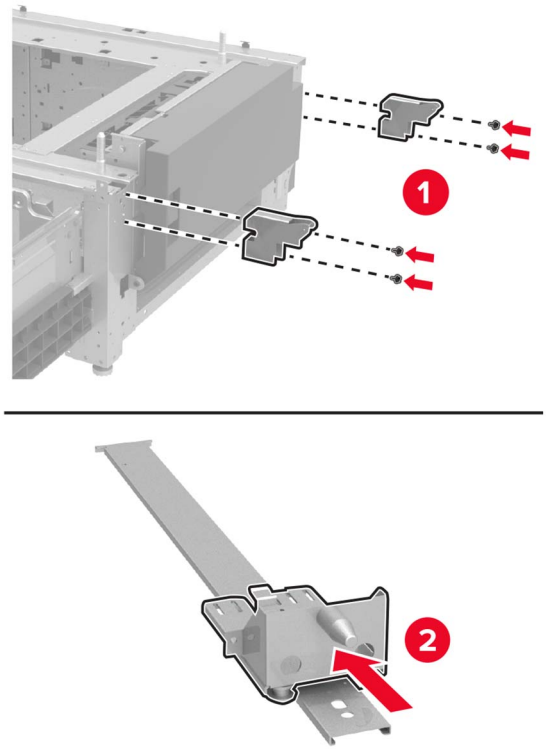

13 Ataşaţi şina, apoi suportul de montare şi capacele şinelor.

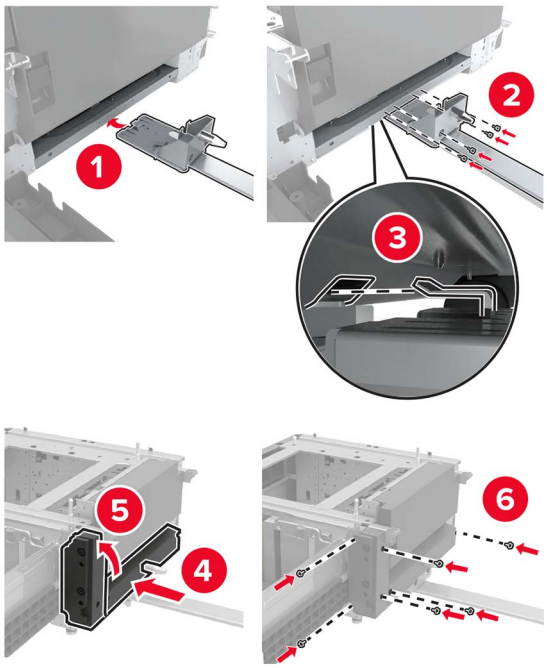

14 Închideţi tava.

15 Cu ajutorul mânerelor laterale, aliniaţi imprimanta cu tava, apoi coborâţi imprimanta în locaţia sa.

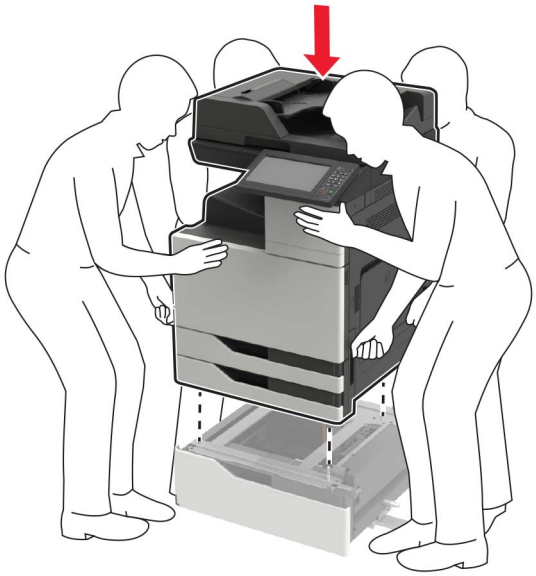

16 Aliniaţi tava de 3000 de coli cu imprimanta, apoi ataşaţi postul de montare.

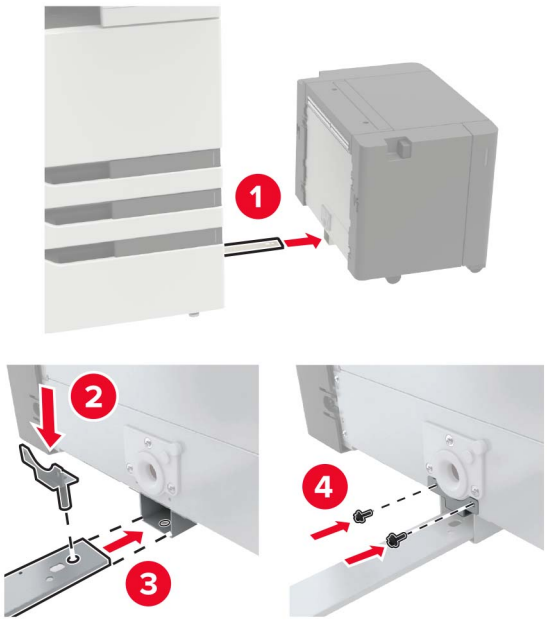

17 Fixaţi cablul tăvii cu clema.

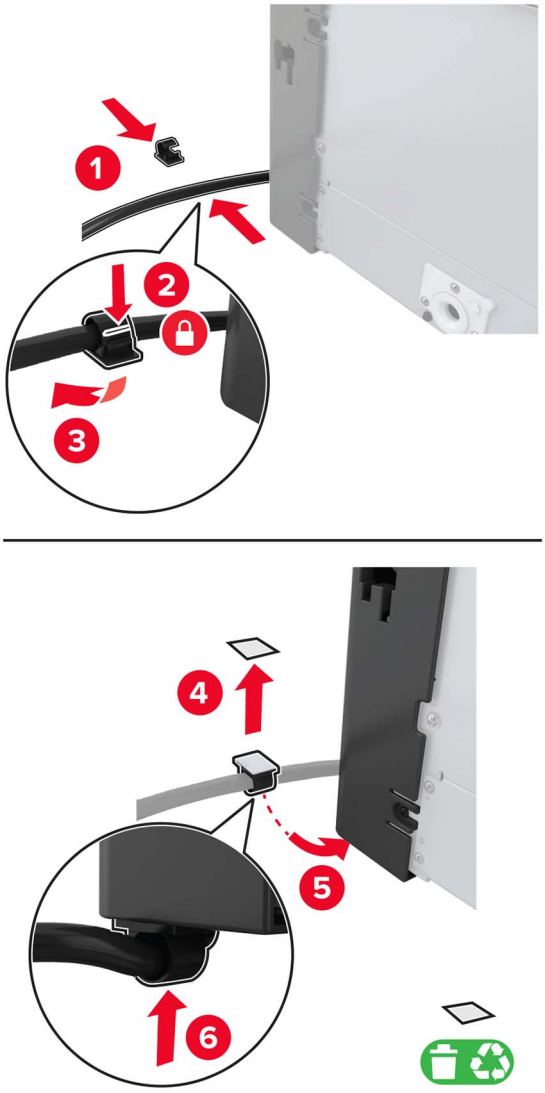

18 Conectaţi cablul tăvii la imprimantă.

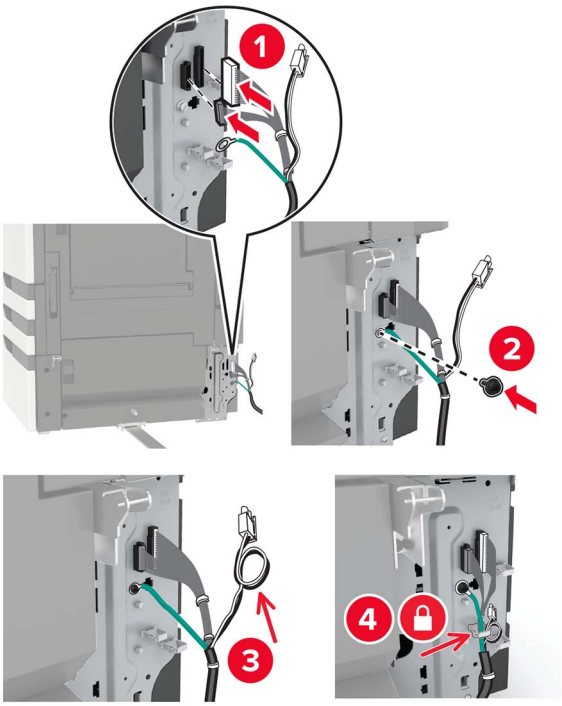

19 Ataşaţi capacul cablurilor tăvii.

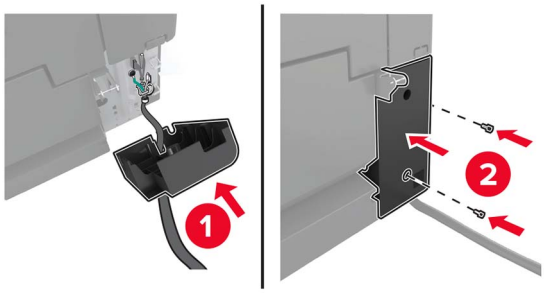

20 Glisaţi tava până când face *clic* pe poziţie.

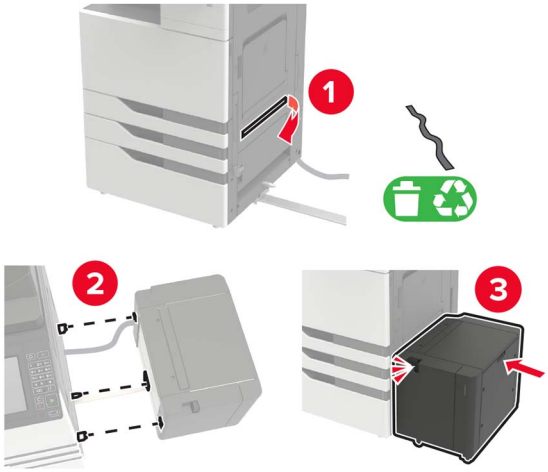

21 Montaţi picioarele de stabilizare la imprimantă.

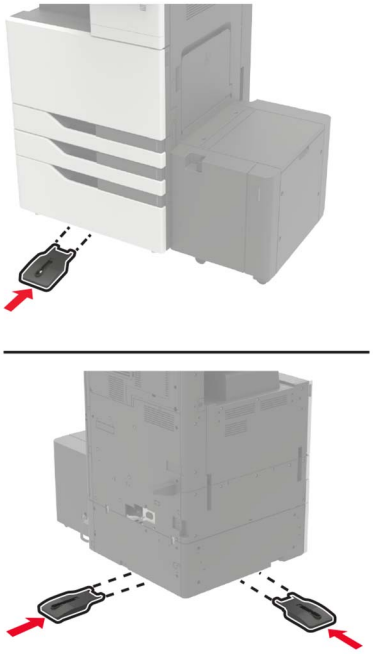

22 Conectaţi tava de 2x500 sau de 2500 de coli la imprimată.

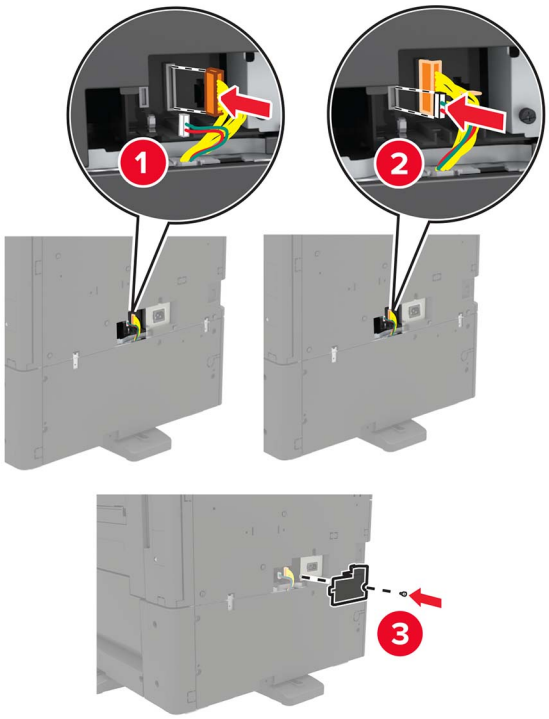

23 Deschideţi tăvile 2 şi 3, apoi fixaţi tava de 2 x 500 sau 2500 de coli de imprimantă cu clemele de blocare şi suportul metalic.

- Faţă

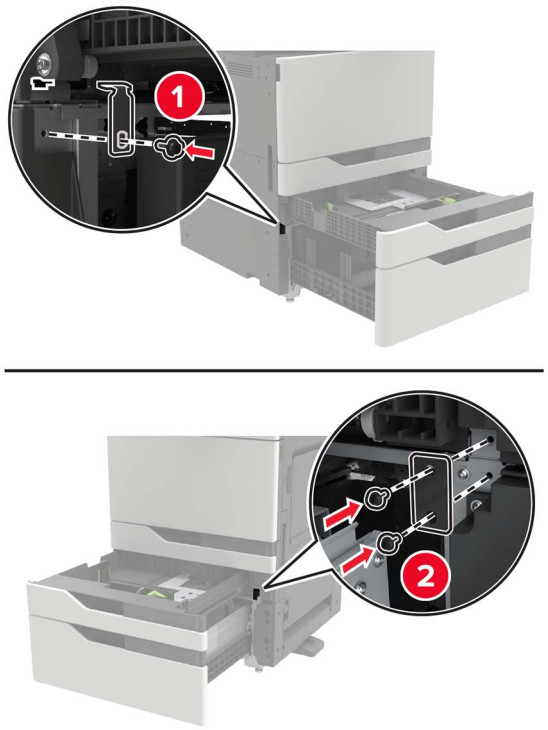

- Spate

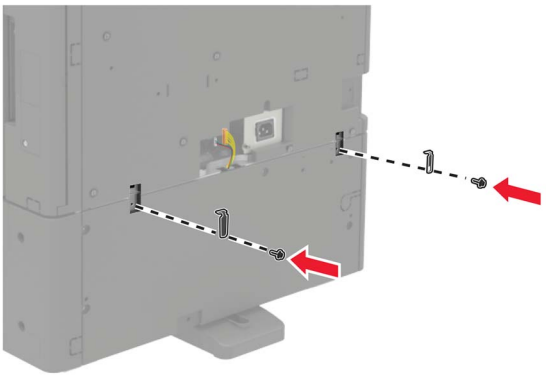

24 Închideţi tăvile.

25 Conectaţi cablul de alimentare la imprimantă şi apoi la priza electrică.

ATENŢIE - PERICOL DE ACCIDENTARE: Pentru a evita riscul de incendiu sau electrocutare, conectaţi cablul de alimentare la o priză electrică cu tensiune nominală corespunzătoare sau împământată, care se află în apropierea produsului şi este uşor accesibilă.

26 Porniţi imprimanta.

Adăugaţi tava în driverul de imprimare pentru a o face disponibilă pentru lucrările de imprimare. Pentru informaţii suplimentare, consultaţi “Adăugarea opţiunilor disponibile în driverul de imprimare” la pagina 312.

Atunci când instalaţi opţiuni de hardware, respectaţi această ordine de instalare.

- Tavă de 3000 de coli
- Imprimantă
- Finisor cu capse

Instalarea finisorului cu capse

ATENŢIE - PERICOL DE RĂSTURNARE: Atunci când instalaţi una sau mai multe opţiuni pe imprimantă sau pe dispozitivul multifuncţional, poate fi necesară utilizarea unei platforme cu rotile, o piesă de mobilier sau alt obiect pentru a preveni vătămările corporale din cauza instabilităţii. Pentru informaţii suplimentare despre configuraţiile acceptate, consultaţi **www.lexmark.com/multifunctionprinters**.

1 Opriţi imprimanta.

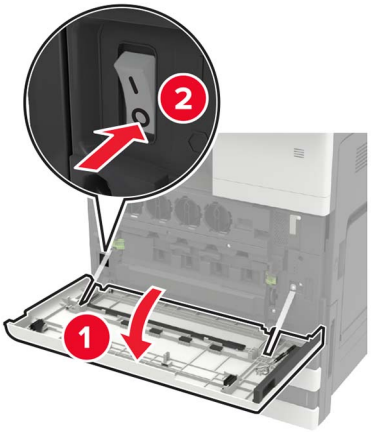

2 Deconectaţi cablul de alimentare din priza electrică, apoi de la imprimantă.

3 Despachetarea finisorului cu capse.

Notă: Îndepărtaţi eticheta dar păstraţi şurubul pentru utilizare la pas 11.

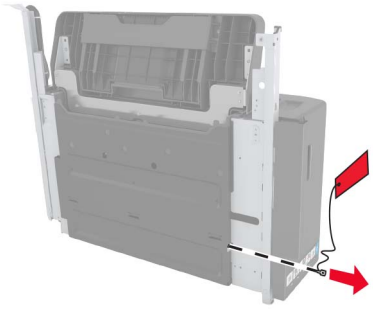

4 Îndepărtaţi recipientul standard.

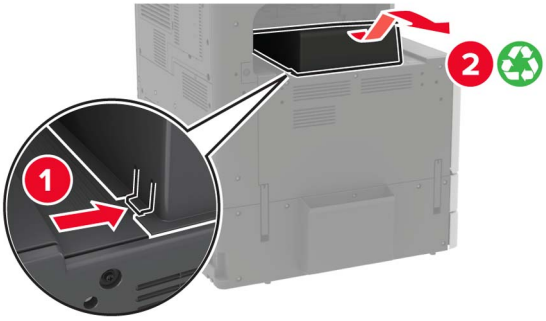

5 Îndepărtaţi capacul adeziv, apoi îndepărtaţi dispozitivul de ghidare a hârtiei.

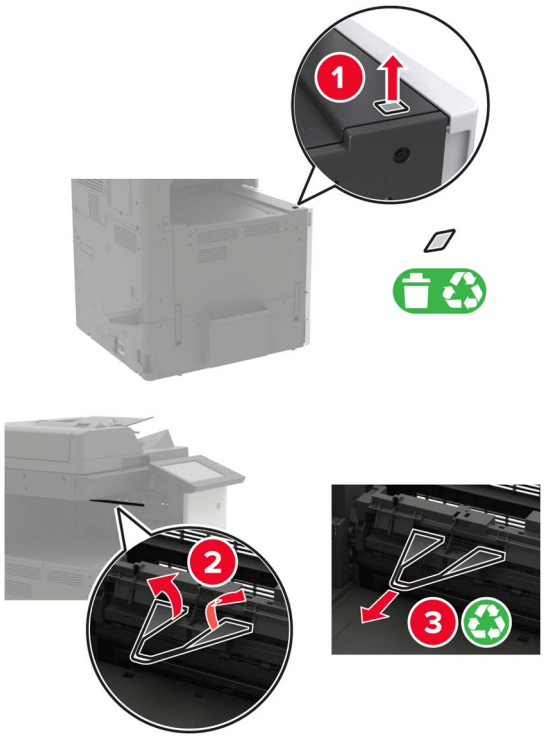

6 Utilizând şurubelniţa depozitată în uşa A, scoateţi capacele pentru senzorul ghidajului hârtiei şi şinele glisante.

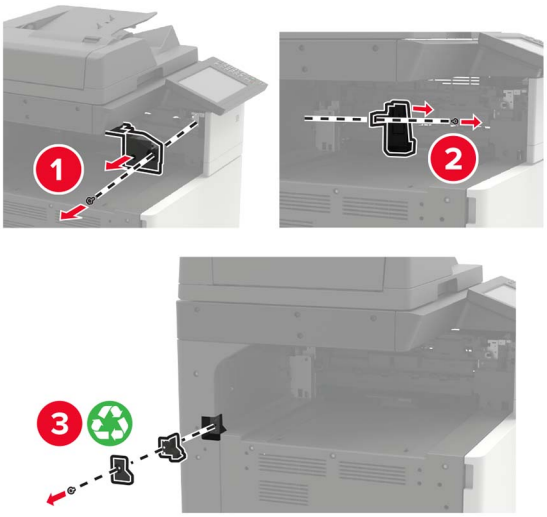

7 Îndepărtaţi ghidajele pentru hârtie.

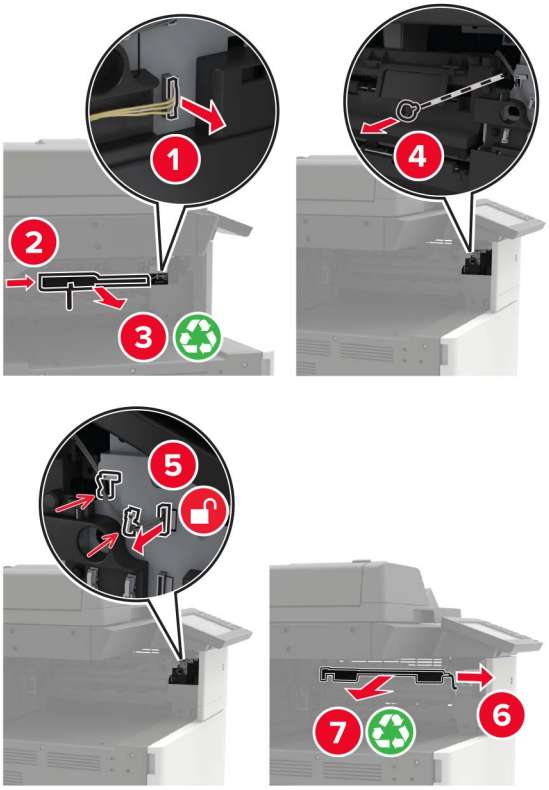

8 Montaţi capacul senzorului.

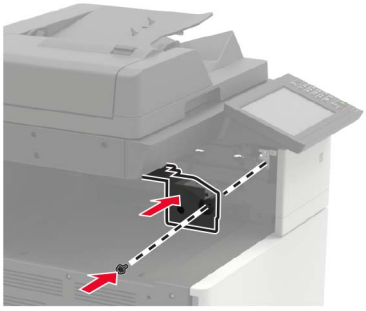

9 Introduceţi finisorul.

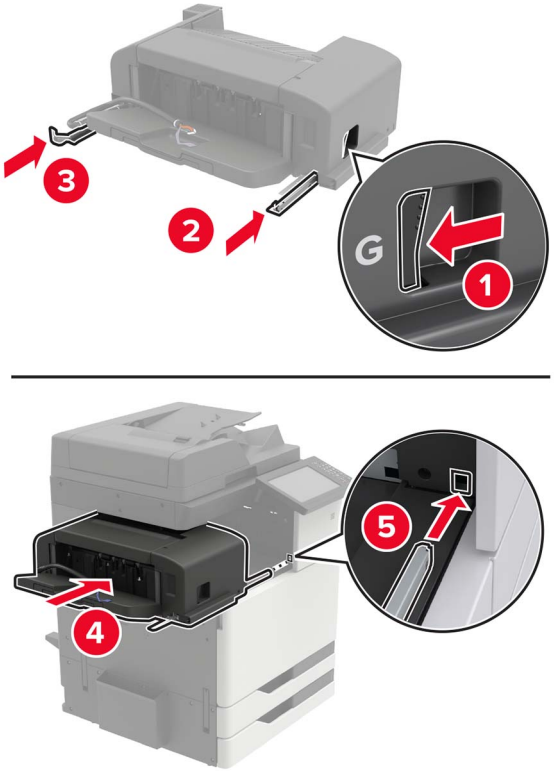

10 Securizaţi finisorul la imprimantă.

Notă: Folosiţi şurubul livrat cu finisorul.

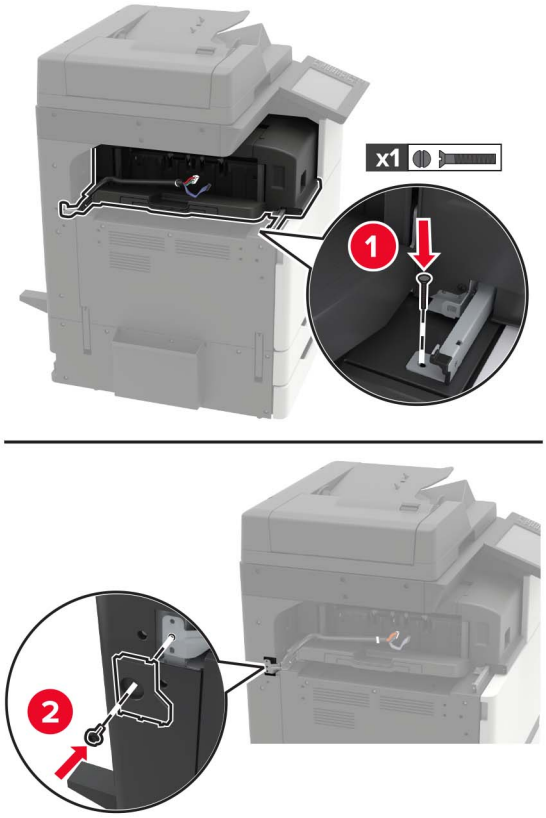

11 Ataşaţi capacul şinei de glisare a finisorului.

Notă: Folosiţi şurubelniţa livrată cu finisorul.

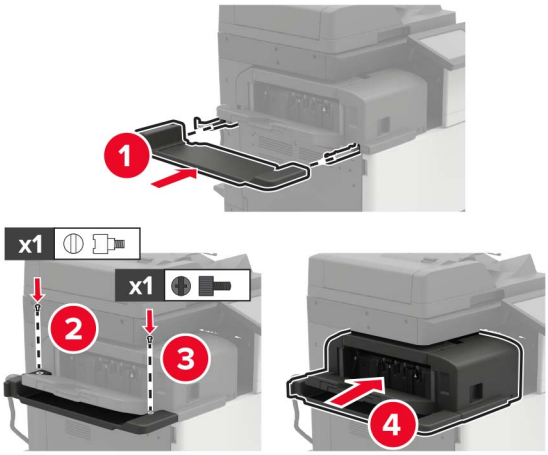

12 Scoateţi capacul filtrului.

Notă: Această etapă este valabilă numai pentru unele modele de imprimantă.

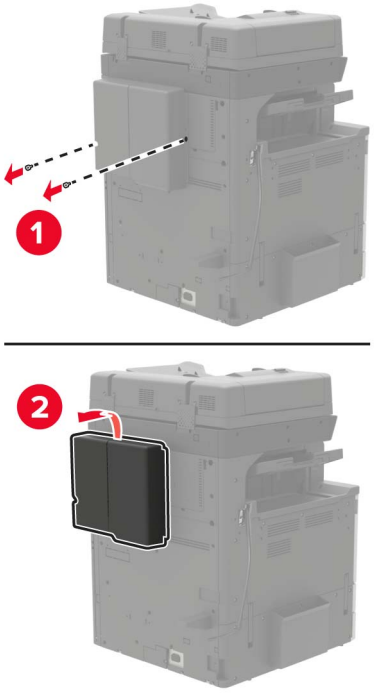

13 Conectaţi cablul finisorului la imprimantă.

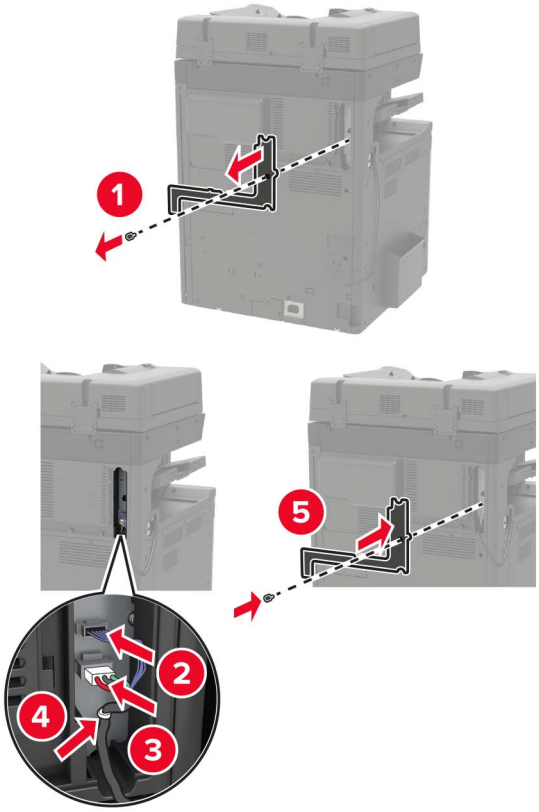

14 Reataşaţi capacul filtrului.

Notă: Această etapă este valabilă numai pentru unele modele de imprimantă.

15 Conectaţi cablul de alimentare la imprimantă şi apoi la priza electrică.

ATENŢIE - PERICOL DE ACCIDENTARE: Pentru a evita pericolul de incendiu sau de electrocutare, conectaţi cablul de tensiune direct la o priză electrică legată corespunzător la masă şi cu parametri nominali corespunzători, aflată în apropierea produsului şi uşor accesibilă.

ATENŢIE - PERICOL DE ACCIDENTARE: Nu utilizaţi acest produs cu cabluri prelungitoare, prize multiple, prelungitoare cu prize multiple sau cu dispozitive UPS. Capacitatea electrică a acestor tipuri de accesorii poate fi depăşită cu uşurinţă de o imprimantă laser şi poate avea ca rezultat producerea de incendii, daune materiale sau performanţe slabe ale imprimantei.

16 Porniţi imprimanta.

Adăugaţi finisorul în driverul de imprimare, pentru a-l face disponibil pentru lucrările de imprimare. Pentru informaţii suplimentare, consultaţi “Adăugarea opţiunilor disponibile în driverul de imprimare” la pagina 312.

Instalarea finisorului cu capse, cu perforare sau de broșuri

ATENŢIE - PERICOL DE RĂSTURNARE: Atunci când instalaţi una sau mai multe opţiuni pe imprimantă sau pe dispozitivul multifuncţional, poate fi necesară utilizarea unei platforme cu rotile, o piesă de mobilier sau alt obiect pentru a preveni vătămările corporale din cauza instabilităţii. Pentru informaţii suplimentare despre configuraţiile acceptate, consultaţi **www.lexmark.com/multifunctionprinters**.

1 Opriţi imprimanta.

2 Deconectaţi cablul de alimentare din priza electrică, apoi de la imprimantă.

3 Îndepărtaţi suportul publicaţiilor de pe partea laterală sau inferioară a imprimantei.

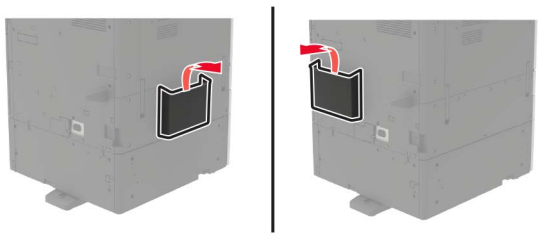

4 Despachetaţi finisorul cu capse, perforatorul sau finisorul de broşuri.

5 Îndepărtaţi recipientul standard şi apoi îndepărtaţi dispozitivul de ghidare a hârtiei.

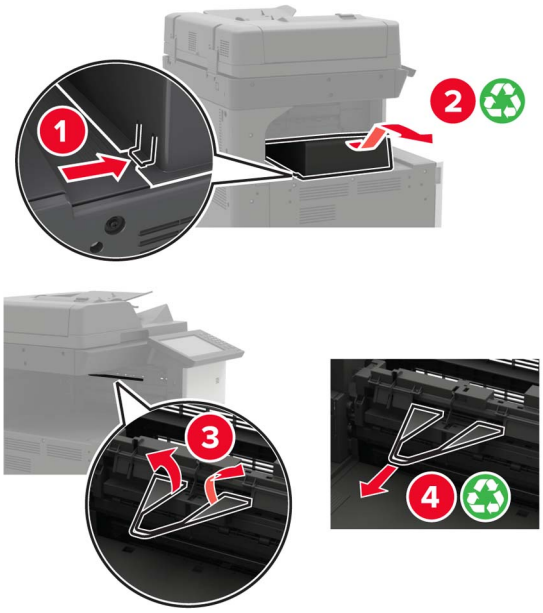

6 Cu o şurubelniţa depozitată în uşa A, îndepărtaţi ghidajele pentru hârtie.

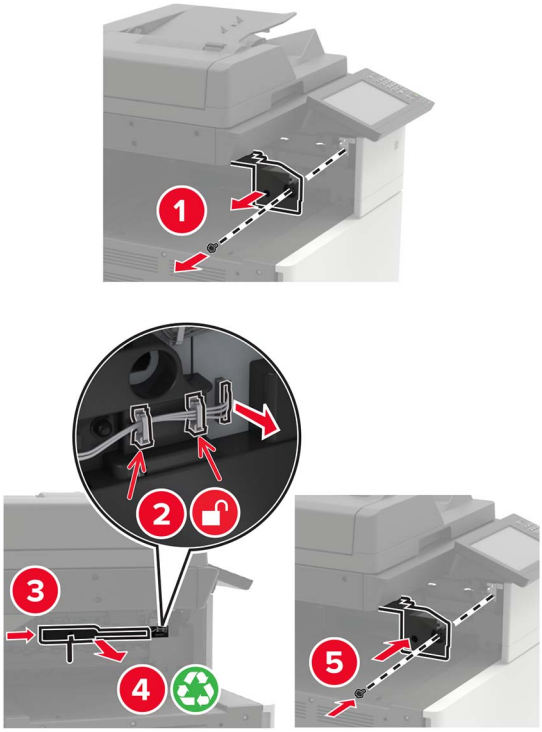

7 Introduceţi transportul de hârtie.

Notă: Folosiţi şurubelniţa livrată cu finisorul.

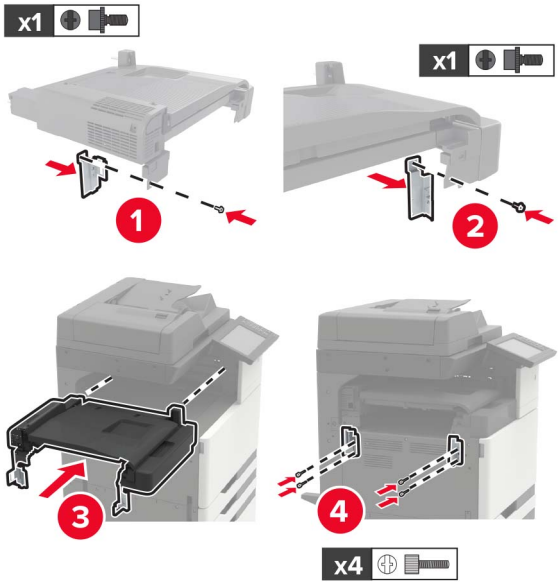

8 Ataşaţi finisorul la imprimantă.

9 Introduceţi cartuşul de capse în finisor până când acesta se fixează în poziţie cu un *clic*.

10 Scoateţi capacul filtrului.

Notă: Această etapă este valabilă numai pentru unele modele de imprimantă.

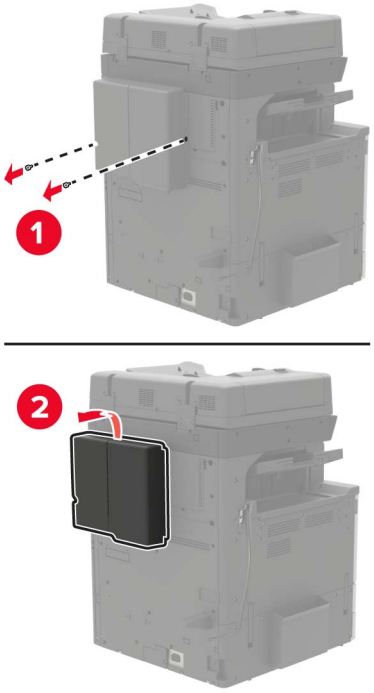

11 Conectaţi cablul finisorului la imprimantă.

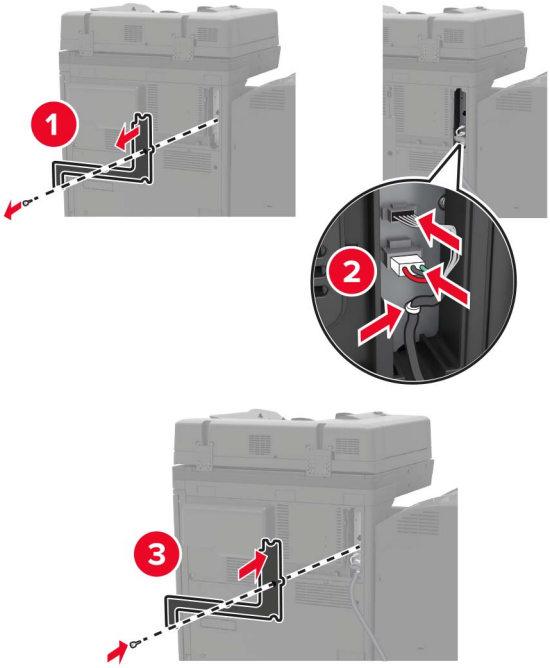

12 Reataşaţi capacul filtrului.

Notă: Această etapă este valabilă numai pentru unele modele de imprimantă.

13 Securizaţi cablul.

14 Introduceţi recipientele.

Note:

- Folosiţi şurubelniţa livrată cu finisorul.
- Atunci când introduceţi recipientul 2, evitaţi să deplasaţi suportul.
- Recipientul 3 este acceptat numai în finisorul de broşuri.

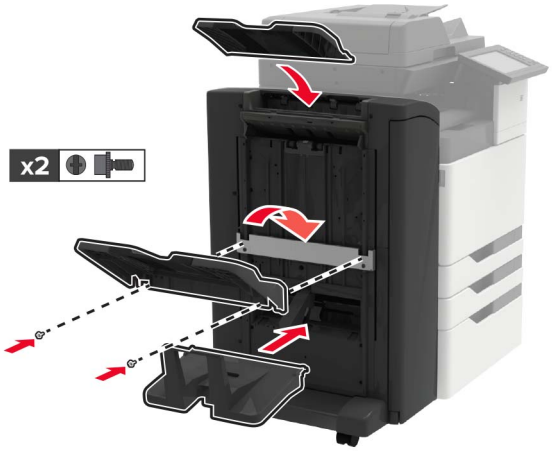

15 Ataşaţi suportul pentru publicaţii şi apoi ataşaţi clema.

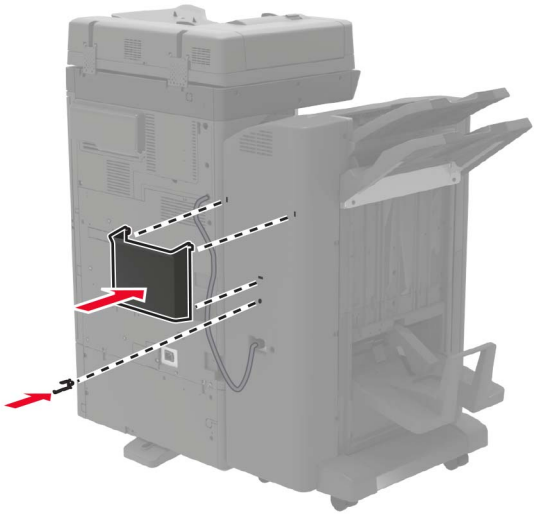

16 Conectaţi cablul de alimentare la imprimantă şi apoi la priza electrică.

ATENŢIE - PERICOL DE ACCIDENTARE: Pentru a evita pericolul de incendiu sau de electrocutare, conectaţi cablul de tensiune direct la o priză electrică legată corespunzător la masă şi cu parametri nominali corespunzători, aflată în apropierea produsului şi uşor accesibilă.

ATENŢIE - PERICOL DE ACCIDENTARE: Nu utilizaţi acest produs cu cabluri prelungitoare, prize multiple, prelungitoare cu prize multiple sau cu dispozitive UPS. Capacitatea electrică a acestor tipuri de accesorii poate fi depăşită cu uşurinţă de o imprimantă laser şi poate avea ca rezultat producerea de incendii, daune materiale sau performanţe slabe ale imprimantei.

17 Porniţi imprimanta.

Adăugaţi finisorul în driverul de imprimare, pentru a-l face disponibil pentru lucrările de imprimare. Pentru informaţii suplimentare, consultaţi “Adăugarea opţiunilor disponibile în driverul de imprimare” la pagina 312.

Software

Instalarea software-ului pentru imprimantă

1 Obţineţi o copie a pachetului de instalare a software-ului.

- De pe CD-ul cu software livrat împreună cu imprimanta dvs.
- Accesaţi **http://support.lexmark.com** şi apoi selectaţi imprimanta şi sistemul de operare.

2 Executaţi scriptul de instalare a software-ului, apoi urmaţi instrucţiunile de pe ecranul computerului.

3 Pentru utilizatorii Macintosh, adăugaţi o imprimantă.

Notă: Obţineţi adresa IP a imprimantei de pe ecranul de pornire.

Adăugarea opțiunilor disponibile în driverul de imprimare

Pentru utilizatorii de Windows

1 Deschideţi folderul de imprimante.
2 Selectaţi imprimanta pe care doriţi să o actualizaţi şi apoi alegeţi oricare dintre următoarele variante:
   - Pentru Windows 7 sau variante ulterioare, selectaţi **Proprietăţi imprimantă**.
   - Pentru versiuni anterioare, selectaţi **Proprietăţi**.
3 Navigaţi la fila Configuraţie, apoi selectaţi **Actualizare imediată - Interogare imprimantă**.
4 Aplicaţi modificările.

Pentru utilizatorii de Macintosh

1 Din System Preferences (Preferinţe sistem) din meniul Apple, navigaţi la imprimantă, apoi selectaţi **Options & Supplies** (Opţiuni şi consumabile).
2 Navigaţi în lista opţiunilor hardware şi adăugaţi toate opţiunile instalate.
3 Aplicaţi modificările.

Firmware

Exportarea sau importarea unui fișier de configurare

Puteţi exporta setările de configurare ale imprimantei dvs. într-un fişier text şi apoi îl puteţi importa pentru a aplica setările altor imprimante.

1 Deschideţi un browser web, apoi tastaţi adresa IP a imprimantei în câmpul de adrese.

   Note:

   - Vizualizaţi adresa IP a imprimantei pe ecranul de început al acesteia. Adresa IP apare ca patru seturi de numere separate prin puncte, cum ar fi 123.123.123.123.
   - Dacă utilizaţi un server proxy, dezactivaţi-l temporar pentru a încărca corect pagina web.
2 Din Embedded Web Server, faceţi clic pe **Exportare configurare** sau **Importare configurare**.
3 Urmaţi instrucţiunile de pe ecran.
4 Dacă imprimanta acceptă aplicaţii, faceţi următoarele:
   a Faceţi clic pe **Aplicaţii** > selectaţi aplicaţia > **Configurare**.
   b Faceţi clic pe **Exportare** sau **Importare**.

Actualizare firmware

Unele aplicaţii necesită un nivel minim de firmware pe dispozitiv pentru a funcţiona corect.

Pentru mai multe informaţii privind actualizarea firmware-ului de pe dispozitiv, contactaţi reprezentantul dvs. Lexmark.

1 Deschideţi un browser web, apoi tastaţi adresa IP a imprimantei în câmpul de adrese.

Note:

- Vizualizaţi adresa IP a imprimantei pe ecranul de pornire al acesteia. Adresa IP apare ca patru seturi de numere separate prin puncte, cum ar fi 123.123.123.123.
- Dacă utilizaţi un server proxy, dezactivaţi-l temporar pentru a încărca corect pagina web.

2 Faceţi clic pe**Setări** > **Dispozitiv** > **Actualizare firmware**.

3 Navigaţi la fişierul flash.

4 Faceţi clic pe **Încărcare**.

Note

Informații despre produs

Denumire produs:

Imprimante multifuncţionale Lexmark CX920de; Lexmark CX921de; Lexmark CX922de; Lexmark CX923de, Lexmark CX923dte, Lexmark CX923dxe; Lexmark CX924dte, Lexmark CX924dxe; Lexmark CX927de

Tip echipament:

7559

Modele:

078, 178, 378, 578, 778

Notă referitoare la ediție

Mai 2020

Următorul paragraf nu se aplică în cazul ţărilor în care astfel de prevederi nu sunt compatibile cu legile locale: LEXMARK INTERNATIONAL, INC., FURNIZEAZĂ ACEASTĂ PUBLICAŢIE "CA ATARE", FĂRĂ NICI UN FEL DE GARANŢIE, FIE EA EXPRESĂ SAU IMPLICITĂ, INCLUZÂND DAR FĂRĂ A SE LIMITA LA ACESTEA, GARANŢIILE IMPLICITE CU PRIVIRE LA VANDABILITATE SAU POTRIVIRE PENTRU UN ANUMIT SCOP. Unele state nu permit respingerea garanţiilor exprese sau implicite în anumite tranzacţii; prin urmare, este posibil ca această declaraţie să nu se aplice în cazul dumneavoastră.

Această publicaţie poate conţine inadvertenţe tehnice sau erori tipografice. Informaţiile conţinute în această publicaţie se modifică periodic; aceste modificări se vor include în ediţiile viitoare. Îmbunătăţirile sau modificările produselor sau programelor descrise pot fi făcute în orice moment.

Referinţele din această publicaţie cu privire la diverse produse, programe sau servicii nu implică faptul că producătorul intenţionează să le facă disponibile în toate ţările în care operează. Orice referinţă la un produs, program sau serviciu nu se face cu intenţia de a declara sau sugera că numai acel produs, program sau serviciu pot fi utilizate. Orice produs, program sau serviciu, echivalent din punct de vedere funcţional, care nu încalcă nici un drept existent de proprietate intelectuală, poate fi utilizat în locul celor referite. Utilizatorul este singurul responsabil în legătură cu evaluarea şi verificarea interoperabilităţii cu alte produse, programe sau servicii, cu excepţia celor desemnate în mod expres de producător.

Pentru asistenţă tehnică Lexmark, vizitaţi **http://support.lexmark.com**.

Pentru informaţii despre politica de confidenţialitate Lexmark care reglementează utilizarea acestui produs, accesaţi **www.lexmark.com/privacy**.

Pentru informaţii despre consumabile şi descărcări, vizitaţi **www.lexmark.com**.

© 2017 Lexmark International, Inc.

Toate drepturile rezervate.

Mărci comerciale

Lexmark şi sigla Lexmark sunt mărci comerciale sau mărci comerciale înregistrate ale Lexmark International, Inc., înregistrate în Statele Unite ale Americii şi/sau în alte ţări.

Google Cloud Print, Google Chrome, Android şi Google Play sunt mărci comerciale ale Google LLC.

Macintosh, App Store, Safari, and AirPrint are trademarks of Apple Inc., registered in the U.S. and other countries. Use of the Works with Apple badge means that an accessory has been designed to work specifically with the technology identified in the badge and has been certified by the developer to meet Apple performance standards.

Marca verbală Mopria® este marcă comercială înregistrată şi/sau neînregistrată a Mopria Alliance, Inc. în Statele Unite şi alte ţări. Utilizarea neautorizată este strict interzisă.

PCL® este marcă comercială înregistrată a Hewlett-Packard Company. PCL este denumirea dată de Hewlett-Packard Company unui set de comenzi (un limbaj) şi funcţii ale imprimantei incluse în produsele sale de tip imprimantă. Această imprimantă este proiectată pentru a fi compatibilă cu limbajul PCL. Aceasta înseamnă că imprimanta recunoaşte comenzile PCL utilizate în diverse aplicaţii şi simulează funcţiile corespunzătoare comenzilor.

PostScript este o marcă comercială înregistrată a Adobe Systems Incorporated în Statele Unite şi/sau în alte ţări.

Wi-Fi® şi Wi-Fi Direct® sunt mărci comerciale înregistrate ale Wi-Fi Alliance®.

Toate celelalte mărci comerciale sunt proprietatea deţinătorilor.

Note de licență

Toate notele de licenţă asociate cu acest produs pot fi vizualizate de pe CD:directorul \NOTICES de pe CD-ul de instalare.

Niveluri de poluare fonică

Măsurătorile următoare au fost realizate în conformitate cu standardul ISO 7779 şi raportate în conformitate cu standardul ISO 9296.

Notă: Unele moduri pot să nu fie valabile pentru produsul dvs.

Presiune medie a sunetului pe metru, dBA	
Tipărirea	Imprimare pe o faţă: 50 (CX920); 51 (CX921, CX927); 52 (CX922, CX923); 55 (CX924) Faţă-verso: 51 (CX920); 53 (CX921, CX922, CX927); 54 (CX923); 55 (CX924)
Scanarea	Monocrom: 53 (CX920, CX921, CX922, CX923, CX924, CX927) Color: 52 (CX921, CX927)
Copierea	54 (CX920); 55 (CX921, CX927); 56 (CX922, CX923); 57 (CX924)
Pregătit	25 (CX920, CX921, CX927); 26 (CX922); 29 (CX923); 28 (CX924)

Valorile se pot modifica. Pentru valorile actuale, consultaţi **www.lexmark.com**.

Directiva WEEE (Waste from Electrical and Electronic Equipment - Deșeuri din echipamente electrice și electronice)

Sigla WEEE indică programe şi proceduri de reciclare specifice pentru produsele electronice din ţările Uniunii Europene. Noi încurajăm utilizatorii să recicleze produsele.

Dacă aveţi alte întrebări cu privire la opţiunile de reciclare, vizitaţi site-ul Web Lexmark, la adresa **www.lexmark.com** pentru a afla numărul de telefon al biroului de vânzări local.

Dezafectarea produsului

Normele de dezafectare a imprimantei sau accesoriilor diferă de cele pentru manipularea gunoiului menajer. Consultaţi autorităţile locale pentru informaţii despre opţiunile de dezafectare şi reciclare.

Returnarea cartușelor Lexmark pentru reutilizare sau reciclare

Programul de colectare a deşeurilor Lexmark vă permite să returnaţi gratuit companiei Lexmark cartuşele utilizate, pentru a fi reutilizate sau reciclate. Cartuşele goale returnate companiei Lexmark sunt, în proporţie de 100%, fie reutilizate, fie dezmembrate pentru reciclare. Cutiile utilizate pentru returnarea cartuşelor sunt, de asemenea, reciclate.

Pentru a returna cartuşe Lexmark pentru reutilizare sau reciclare, efectuaţi următoarele:

1. Accesaţi **www.lexmark.com/recycle**.
2. Selectaţi produsul pe care doriţi să-l reciclaţi.

Notificare de sensibilitate statică

Acest simbol identifică componentele cu sensibilitate statică. Nu atingeţi zonele din apropierea acestor simboluri fără a atinge în prealabil o suprafaţă metalică dintr-o zonă aflată în afara simbolului.

Pentru a preveni deteriorarea prin descărcare electrostatică la efectuarea de lucrări de întreţinere, cum ar fi eliminarea blocajelor de hârtie sau înlocuirea consumabilelor, atingeţi orice cadru metalic expus al imprimantei înainte de accesarea sau atingerea zonelor interioare ale imprimantei, chiar dacă simbolul nu este prezent.

ENERGY STAR

Orice produs Lexmark care poartă emblema ENERGY STAR® pe produs sau pe un ecran de pornire este certificat ca respectând cerinţele ENERGY STAR ale Agenţiei americane pentru Protecţia Mediului (EPA) începând cu data fabricaţiei.

Informații cu privire la temperatură

Temperatura ambiantă de funcţionare	între 10 şi 30°C (50 - 86°F)
Temperatură în timpul transportului	între -10 şi 40 °C (14 - 104 °F)
Temperatura în timpul stocării şi umiditatea relativă	între -10 şi 40 °C (14 - 104 °F) între 15 şi 85% RH

Notă cu privire la laser

Imprimanta este certificată în Statele Unite ale Americii pentru a respecta cerinţele DHHS 21 CFR, capitolul I, subcapitolul J pentru produse laser din clasa I (1) şi în alte ţări este certificată ca produs laser din clasa I care respectă cerinţele IEC 60825-1: 2014.

Produsele laser din clasa I nu sunt considerate periculoase. Sistemul laser şi imprimanta sunt concepute pentru a nu permite accesul uman la radiaţia laser superioară Clasei I în timpul funcţionării normale, a întreţinerii sau a condiţiilor de service stabilite. Imprimanta are un ansamblu al capului de imprimare pentru care nu se poate oferi service şi care conţine un laser cu următoarele specificaţii:

Clasa IIIb (3b) AlGaAs

Putere de ieşire nominală (miliwaţi): 25

Lungime de undă (nanometri): 770–800, 775–800

Etichetă de avertizate laser

Următoarea etichetă conţinând o notă cu privire la laser este lipită pe imprimantă:

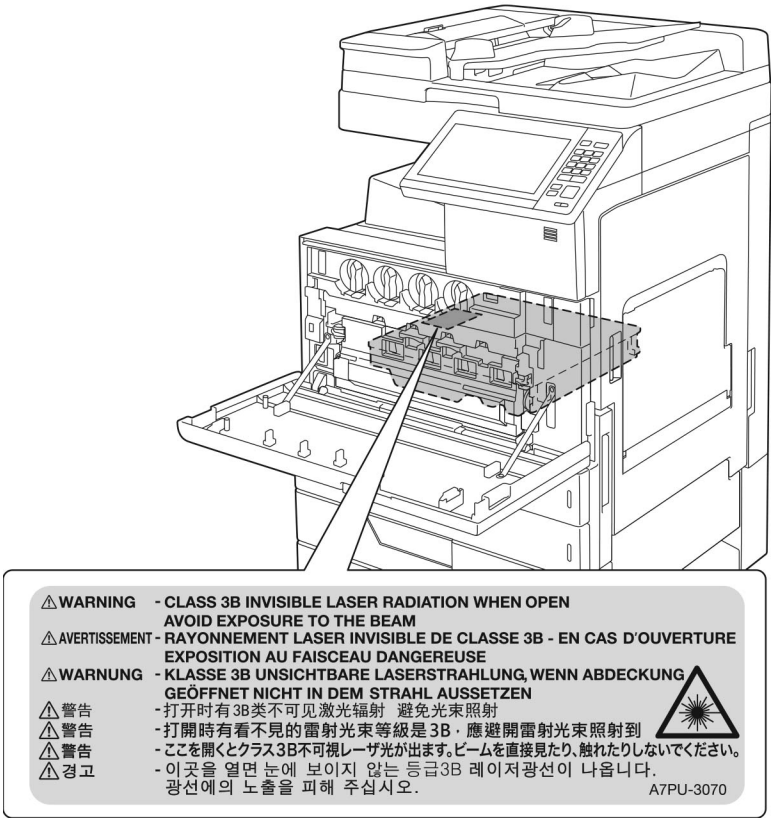

Consumul de energie

Consumul de energie al produsului

În tabelul următor sunt documentate caracteristicile de consum energetic ale produsului.

Notă: Unele moduri pot să nu fie valabile pentru produsul dvs.

Mod	Descriere	Consum de energie (Waţi)
Tipărirea	Produsul generează lucrări imprimate din intrări electronice.	Pe o faţă: 575 (CX920); 675 (CX921, CX927); 1000 (CX922); 1075 (CX923); 1250 (CX924) Faţă-verso: 550 (CX920); 575 (CX921, CX927); 1000 (CX922); 1075 (CX923); 1250 (CX924)
Copiere	Produsul generează o lucrare imprimată din documente originale cu suport fizic.	600 (CX920); 700 (CX921, CX927); 1075 (CX922); 1100 (CX923); 1275 (CX924)
Scanare	Produsul scanează documente de pe suport fizic.	230 (CX920, CX921, CX927); 250 (CX922, CX923, CX924)

Mod	Descriere	Consum de energie (Waţi)
Pregătit	Produsul aşteaptă o lucrare de imprimare.	220 (CX920, CX921, CX927); 230 (CX922, CX923, CX924)
Sleep Mode (Modul Repaus)	Produsul se află într-un mod de economisire a energiei de nivel înalt.	2,75 (CX920); 1,51 (CX921, CX927); 2,71 (CX922); 2,78 (CX923); 1,22 (CX924)
Hibernate (Hibernare)	Produsul se află într-un mod de economisire a energiei de nivel redus.	0,2
Dezactivat	Produsul este conectat la o priză electrică, dar este oprit de la comutatorul de alimentare.	0

Nivelurile de consum energetic listate în tabelul anterior reprezintă măsurători medii efectuate în timp. Valorile energetice instantanee pot fi semnificativ mai ridicate decât media.

Valorile se pot modifica. Pentru valorile actuale, consultaţi **www.lexmark.com**.

Modul Repaus

Acest produs este prevăzut cu un mod de economisire a energiei denumit *Mod Repaus*. Modul Repaus economiseşte energie prin reducerea consumului energetic în perioadele extinse de inactivitate. Modul Repaus este activat automat după ce produsul nu este utilizat o anumită perioadă de timp, perioadă denumită *Expirare mod Repaus*.

Valoarea implicită din fabrică pentru expirarea modului Repaus pentru acest produs (în minute):	15

Utilizând meniurile de configurare, timpul de expirare a modului Repaus poate fi modificat între 1 minut şi 120 de minute. Dacă viteza de imprimare este mai mică sau egală cu 30 de pagini pe minut, puteţi seta un timp de expirare de maximum 60 de minute. Setarea timpului de expirare pentru modul Repaus la o valoare mai mică reduce consumul de energie, dar poate mări timpul de răspuns al produsului. Setarea timpului de expirare pentru modul Repaus la o valoare mai mare menţine un răspuns rapid, dar utilizează mai multă energie.

modul Hibernare

Acest produs este prevăzut cu un mod de funcţionare la un consum extrem redus de energie, denumit *modul Hibernate (Hibernare)*. La funcţionarea în modul Hibernate (Hibernare), toate celelalte sisteme şi dispozitive sunt oprite în siguranţă.

Pentru a intra în modul Hibernate (Hibernare), alegeţi oricare dintre următoarele metode:

- Utilizarea opţiunii Expirare hibernare
- Utilizarea opţiunii Programare moduri alimentare

Opţiunea implicită din fabrică Expirare hibernare pentru acest produs în toate ţările sau regiunile	3 zile

Intervalul de timp în care imprimanta aşteaptă după imprimarea unei lucrări înainte de a intra în modul Hibernare poate fi modificat cu valori între o oră şi o lună.

Modul Oprit

Dacă acest produs are un mod Oprit care încă mai consumă o cantitate mică de energie, atunci pentru a opri complet consumul de energie al produsului, deconectaţi cablul sursei de alimentare de la priza electrică.

Consumul total de energie

Uneori este util să se estimeze consumul total de energie al produsului. Deoarece datele privind consumul de energie sunt furnizate în Waţi, pentru a calcula consumul energetic trebuie să înmulţiţi consumul de energie cu timpul petrecut de produs în fiecare mod. Consumul total de energie al produsului este suma consumurilor de energie în fiecare mod.

Notificări în legătură cu reglementările privind echipamentele terminale de telecomunicații

Această secţiune conţine informaţii privind reglementările aferente produselor ce conţin un card de fax analog:

Număr tip/model Lexmark reglementat:

LEX-M03-002

Conformitate cu directivele Comisiei Europene (CE)

Acest produs este în conformitate cu cerinţele de protecţie ale directivelor Consiliului CE 2004/30/UE, 2014/35/UE şi 2011/65/UE privind aproximarea şi armonizarea legislaţiei din statele membre în legătură cu compatibilitatea electromagnetică, siguranţa echipamentelor electrice proiectate pentru a fi utilizate cu anumite limite ale tensiunii şi restricţiile de utilizare ale anumitor substanţe periculoase la echipamentele electrice şi electronice.

Fabricantul acestui produs este: Lexmark International, Inc., 740 West New Circle Road, Lexington, KY, 40550 S.U.A. Reprezentantul autorizat este: Lexmark International Technology Hungária Kft., 8 Lechner Ödön fasor, Millennium Tower III, 1095 Budapesta UNGARIA. O declaraţie de conformitate cu cerinţele Directivelor este disponibilă la cerere de la reprezentantul autorizat sau poate fi obţinută de pe **www.lexmark.com/en_us/about/regulatory-compliance/european-union-declaration-of-conformity.html** .

Acest produs respectă limitele pentru Clasa A ale EN 55022 şi EN55032 şi cerinţele de siguranţă ale EN 60950-1 sau EN 62368-1.

Notă cu privire la interferențele radio

Avertisment

Acest produs este în conformitate cu cerinţele privind limitele pentru Clasa A EN55022 şi EN55032 şi cerinţele privind imunitatea EN55024. Acest produs nu este destinat utilizării în medii rezidenţiale/domestice.

Acesta este un produs de clasă A. Într-un mediu domestic, acest produs poate provoca interferenţe radio, caz în care este posibil ca utilizatorul să fie obligat să ia măsurile necesare.

Index

A

A fost detectată o memorie flash defectă 226
A fost detectată o memorie flash neformatată 227
activare numere personale de identificare 25
activare parole vocale 25
activarea ghidării vocale 24
activarea modului Mărire 24
activarea portului USB 225
activarea Wi-Fi Direct 160
actualizare firmware 312
adaptor RJ11 66
adaptor VoIP 62
adăugare opţiuni interne
  driver de imprimare 312
adăugarea contactelor 22
adăugarea grupurilor 22
adăugarea opţiunilor hardware
  driver de imprimare 312
adăugarea unei comenzi rapide
  adresă FTP 73
  copiere 53
  destinaţie fax 70
  e-mail 55
adresă FTP
  crearea unei comenzi rapide 73
AirPrint
  utilizare 45
alimentator automat de documente (ADF)
  utilizare 51, 54, 69, 73
alimentator multifuncţional
  încărcare 34
anularea legării tăvilor 35
anularea unei lucrări de imprimare
  de la computer 49
  din panoul de control al imprimantei 49
asistenţa pentru clienţi
  contactare 265
aşezarea de coli de separare între copii
  copiere 52
ataşarea cablurilor 14
atribuirea imprimantei la un model pentru sonerie 69

B

blocaj capsator, eliminare
  finisor broşuri 221
  finisor cu capse 217
  finisor cu capse şi cu perforare 219
blocaj capse în finisorul cu capse, de perforare 219
blocaj capse în finisorul de broşuri 221
blocaj capse la finisorul cu capse 217
blocaj de hârtie în alimentatorul automat de documente 203
blocaj de hârtie în alimentatorul multifuncţional 204
blocaj de hârtie în tava cu 3000 de coli 210
blocaj de hârtie la finisorul cu capse 216
blocaj de hârtie la finisorul de broşuri 211
blocaj hârtie la uşa C 205
blocaj hârtie la uşa D 209
blocaj hârtie, eliminare
  alimentator automat de documente 203
  alimentator multifuncţional 204
  finisor broşuri 211
  finisor cu capse 216
  Tavă de 2 x 500 de coli 205
  Tavă de 3000 de coli 210
  tavă opţională 209
  unitate de fuziune 205
  unitatea duplex 205
blocaje
  evitare 201
  identificarea zonelor de blocaj 202
  locaţii 202
blocaje de hârtie
  evitare 201
blocaje, eliminare
  alimentator automat de documente 203
  alimentator multifuncţional 204
  finisor broşuri 211, 221
  finisor cu capse 216, 217
  finisor cu capse şi cu perforare 219
  Tavă de 2 x 500 de coli 205
  Tavă de 3000 de coli 210
  tavă opţională 209
  unitate de fuziune 205
  unitatea duplex 205
blocarea faxurilor nesolicitate 71

C

cabluri
  Ethernet 14
  USB 14
calitate culoare, depanare
  materialul imprimat are o anumită tentă 257
calitate slabă a imprimării faxului 261
cartelă de memorie 266
  instalare 266
cartelă firmware 266
cartelă opţională
  instalare 274
carton
  încărcare 34
cartuş de capse
  înlocuire 193, 195, 197
cartuş de toner
  înlocuire 171
cartuşe de capse
  comandă 169
cartuşe de toner
  comandarea consumabilelor 168
casetă perforator
  golire 166
Centru comenzi rapide
  utilizare 19
Centru de scanare
  configurare 20
colaţionarea copiilor 52
coli transparente
  încărcare 34
comandarea consumabilelor
  cartuşe de capse 169

cartuşe de toner 168
recipient pentru toner rezidual 169
comandă
unitate fotoconductoare 169
comandă rapidă pentru e-mail
creare 55
comandă rapidă pentru o destinaţie de fax
creare 70
comandă rapidă, creare
adresă FTP 73
copiere 53
destinaţie fax 70
e-mail 55
conectarea imprimantei
la o reţea fără fir 159
conectarea imprimantei la un serviciu de sonerie distinctă 69
conectarea la reţeaua fără fir
utilizare metodă PIN 160
utilizarea metodei cu apăsare pe buton 160
conectarea unui dispozitiv mobil la reţeaua fără fir a imprimantei 160
configurare fax
conexiune DSL 61
conexiune linie telefonică standard 57
conexiune VoIP 62
în funcţie de ţară sau regiune 66
serviciu de telefonie digitală 64
VoIP 62
configurarea imprimării prin cablu serial 162
configurarea notificărilor de aprovizionare 170
configurarea orei de vară 69
configurarea serverului SMTP 54
configurarea serverului SMTP pentru fax 56
configuraţiile de bază ale imprimantei 12
configuraţiile de imprimantă 12
conservare consumabile 200
Consumabil care nu provine de la Lexmark 227
consumabile, comandare
cartuşe de capse 169
recipient pentru toner rezidual 169
unitate fotoconductoare 169
contactarea serviciului de asistenţă pentru clienţi 265
contacte
adăugare 22
editare 22
ştergere 23
contoare utilizare consumabile
reiniţializare 227
copiere
pe ambele feţe ale hârtiei 52
pe hârtie cu antet 52
utilizarea alimentatorului automat de documente (ADF) 51
utilizarea geamului scanerului 51
Copiere carte de identitate
configurare 19
copiere faţă-verso 52
copiere, depanare
calitate slabă copiere 263
copii parţiale ale documentelor sau fotografiilor 262
scanerul nu răspunde 264
copierea de la tava selectată 51
copierea fotografiilor 51
copierea mai multor pagini pe o singură coală 53
copierea pe diferite dimensiuni de hârtie 51
corectare culori 255
corectare manuală culoare 255
crearea folderelor pentru marcaje 21
crearea marcajelor 21
crearea unei comenzi rapide
adresă FTP 73
copiere 53
destinaţie fax 70
e-mail 55
folder de reţea 73
criptare
hard disk de imprimantă 157
culoarea butonului de alimentare
înţelegerea stării 17
curăţare
exteriorul imprimantei 162
interiorul imprimantei 162
curăţarea imprimantei 162
curăţarea lentilei capului de imprimare 165
curăţarea scanerului 163
Curăţarea scanerului 155
curea de transmisie
înlocuire 184

D

dată şi oră
setări fax 69
declaraţie de volatilitate 157
defecţiunile se repetă 252
depanare copiere
calitate slabă copiere 263
copii parţiale ale documentelor sau fotografiilor 262
scanerul nu răspunde 264
scanerul nu se închide 264
depanare fax
calitate slabă a imprimării 261
nu se pot primi faxuri 260
nu se pot trimite faxuri 260
nu se pot trimite sau primi faxuri 258
depanare imprimare
documentele confidenţiale şi alte operaţii nu se tipăresc 231
hârtia se blochează frecvent 230
imprimare lentă 233
imprimarea de documente colaţionate nu funcţionează 229
legarea tăvilor nu funcţionează 229
lucrarea este executată pe hârtie incorectă 254
lucrările de imprimare nu sunt imprimate 234
margini incorecte 239
nu se poate citi unitatea flash 225
operaţiile sunt executate din tava incorectă 254
paginile blocate nu sunt reimprimate 231

plicurile se lipesc la imprimare 228
depanare pentru calitatea imprimării
culori care lipsesc 242
defecţiunile se repetă 252
densitate de imprimare neuniformă 248
documente cu puncte şi modele 242
fundal gri sau colorat 238
imagini complet colorate sau negre 245
imagini fantomă pe materialele imprimate 237
imprimare oblică 245
imprimare strâmbă 245
încreţire hârtie 244
linii orizontale albe 250
linii orizontale închise la culoare 249
linii verticale albe 251
materiale imprimate întunecate 236
materiale imprimate luminoase 240
pagini albe 235
pagini goale 235
text sau imagini trunchiate 246
tonerul se desprinde uşor de pe hârtie 247
depanare scanare
calitate slabă copiere 263
copii parţiale ale documentelor sau fotografiilor 262
lucrarea de scanare nu a reuşit 263
nu se poate scana de la un computer 262
scanerul nu răspunde 264
scanerul nu se închide 264
depanare, calitate culoare
materialul imprimat are o anumită tentă 257
depanare, calitate imprimare
culori care lipsesc 242
defecţiunile se repetă 252
densitate de imprimare neuniformă 248
documente cu puncte şi modele 242
fundal gri sau colorat 238
imagini complet colorate sau negre 245
imagini fantomă pe materialele imprimate 237
imprimare oblică 245
imprimare strâmbă 245
încreţire hârtie 244
linii orizontale albe 250
linii orizontale închise la culoare 249
linii verticale albe 251
materiale imprimate întunecate 236
materiale imprimate luminoase 240
pagini albe 235
pagini goale 235
text sau imagini trunchiate 246
tonerul se desprinde uşor de pe hârtie 247
depanare, fax
calitate slabă a imprimării 261
nu se pot trimite faxuri 260
nu se pot trimite sau primi faxuri 258
dezactivarea reţelei Wi-Fi 162
diferite dimensiuni de hârtie, copierea pe 51
dimensiune hârtie
setare 27
dimensiune universală hârtie
setare 27
dimensiuni de hârtie acceptate 36
dispozitiv Android
imprimare din 44
dispozitiv mobil
imprimare din 44, 45
documente, imprimare
de la computer 44
de pe un dispozitiv mobil 44
driver de imprimare
opţiuni hardware, adăugare 312

E

economia de hârtie 53
economia de toner 53
ecran de pornire
particularizare 19
ecran imprimantă
reglarea luminozităţii 199
editarea contactelor 22
editarea grupurilor 22
eroare 900.xy 225
evitarea blocajelor de hârtie 201
expedierea imprimantei 199
exportul unui fişier de configurare
utilizare server EWS 312

F

fax
configurarea serverului SMTP 56
păstrare 71
redirecţionare 71
setarea programului de trimitere 70
fax primit
redirecţionare 71
faxuri nesolicitate
blocare 71
faxuri primite
păstrare 71
filtru de linie 61
filtru DSL 61
finisor cu capse
instalare 299
finisor cu capse, perforator sau de broşuri
instalare 305
firmware, actualizare 312
folder de reţea
crearea unei comenzi rapide 73
fotografii
copiere 51

G

găsirea informaţiilor suplimentare despre imprimantă 10
geam scaner
utilizare 51, 54, 69, 73
gestionarea economizorului de ecran 20
Ghidare vocală
activare 24
rată de vorbire 24
golire
memoria imprimantei 156

golirea casetei
perforatorului 166
golirea memoriei hard
diskului 156
Google Cloud Print
utilizare 44
greutăţi acceptate pentru
hârtie 43
grupuri
adăugare 22
editare 22
ştergere 23

H

hard disc
instalare 270
hard disk de imprimantă
criptare 157
hartă meniuri 76
hârtie
Setare dimensiune
universală 27
hârtie cu antet
copiere pe 52

I

importul unui fişier de
configurare
utilizare server EWS 312
imposibil de deschis serverul
Embedded Web Server 224
imprimanta nu răspunde 253
imprimantă
alegerea unui loc 11
expediere 199
spaţii libere minime 11
imprimantă configurată
complet 12
imprimantă, mesaje
A fost detectată o memorie
flash defectă 226
A fost detectată o memorie
flash neformatată 227
Consumabil care nu provine de
la Lexmark 227
Întreţinere scaner necesară,
utilizaţi kitul ADF 228
Spaţiu liber insuficient în
memoria flash pentru
resurse 227
Verificaţi conexiunea tăvii 230
imprimare
de la computer 44
de la o unitate flash 46
de pe un dispozitiv Android 44
de pe un dispozitiv
mobil 44, 45
listă de directoare 49
listă de eşantioane de
fonturi 49
Pagină setări meniu 18
utilizarea serviciului de
imprimare Mopria 45
utilizând Google Cloud Print 44
utilizând Wi-Fi Direct 45
imprimare lentă 233
imprimare prin cablu serial
configurare 162
imprimare, depanare
documentele confidenţiale şi
alte operaţii nu se
tipăresc 231
hârtia se blochează
frecvent 230
imprimare lentă 233
imprimarea de documente
colaţionate nu
funcţionează 229
legarea tăvilor nu
funcţionează 229
lucrarea este executată pe
hârtie incorectă 254
lucrările de imprimare nu sunt
imprimate 234
margini incorecte 239
operaţiile sunt executate din
tava incorectă 254
paginile blocate nu sunt
reimprimate 231
plicurile se lipesc la
imprimare 228
imprimarea de documente
colaţionate nu funcţionează 229
imprimarea de pe o unitate
flash 46
imprimarea de pe un
computer 44
imprimarea lucrărilor
confidenţiale şi a altor lucrări în
aşteptare
de pe un computer
Macintosh 48
din Windows 48
imprimarea unei liste de
directoare 49
imprimarea unei liste de
eşantioane de fonturi 49
imprimarea unei pagini de
configurare pentru reţea 225
informaţii despre imprimantă
găsire 10
informaţii despre siguranţă 8, 9
instalare
hard disc 270
server de imprimare fără
fir 278
instalarea echipamentelor
opţionale
cartelă de memorie 266
cartelă opţională 274
instalarea finisorului cu
capse 299
instalarea finisorului cu capse,
cu perforare sau de broşuri 305
instalarea software-ului pentru
imprimantă 311
instalarea tăvii de 2 x 500 sau
2500 de coli 282
instalarea tăvii de 3000 de
coli 287
instalarea unui hard disc pentru
imprimantă 270

Î

încărcare
carton 34
coli transparente 34
tăvi 27
încărcare plicuri
alimentator multifuncţional 34
încărcare tăvi 27
încărcarea hârtiei
alimentator multifuncţional 34
încărcarea suporturilor speciale
alimentator multifuncţional 34
încărcarea tăvii de 2500 de
foi 30
încărcarea tăvii de 3000 de
foi 32
înlocuirea cartuşului de capse în
finisorul broşuri 197
înlocuirea cartuşului de capse în
finisorul cu capse 193

înlocuirea cartuşului de capse în finisorul cu capse, de perforare 195
înlocuirea consumabilelor
cartuş de capse 193, 195, 197
recipient pentru toner rezidual 178
înlocuirea pieselor
curea de transmisie 184
rolă de alimentare 179
rolă de separare 179
rolă de separare unitate ADF 189
rolă de tragere 179
rolă de transfer 187
Role ADF de tragere şi alimentare 191
înlocuirea recipientului pentru toner rezidual 178
înlocuirea rolei de separare ADF 189
înlocuirea rolei de transfer 187
înlocuirea rolelor de tragere şi alimentare ADF 191
înlocuirea rolelor de tragere, alimentare, separare 179
înlocuirea unei unităţi fotoconductoare 174
înlocuirea unui cartuş de toner 171
înregistrare ADF
reglare 261
Întrebări frecvente despre imprimarea color 256
Întreţinere scaner necesară, utilizaţi kitul ADF 228

J

jurnal fax
vizualizare 71

K

kit de întreţinere
comandă 169
Kit de întreţinere ADF
comandarea componentelor 169
kit de întreţinere MPF
comandarea componentelor 169
kit de întreţinere pentru cureaua de transmisie
comandarea componentelor 169
kit de întreţinere pentru unitatea de developare CMY
comandarea componentelor 169
Kit de întreţinere role HCF
comandarea componentelor 169
kit de întreţinere unitate de developare negru
comandarea componentelor 169
kit de întreţinere unitate de fuziune
comandarea componentelor 169

L

legarea tăvilor 35
lentila capului de imprimare
curăţare 165
Lexmark Mobile Print
utilizare 44
linie digitală de abonat (DSL)
configurare fax 61
listă de directoare
imprimare 49
listă de eşantioane de fonturi
imprimare 49
localizarea slotului de securitate 156
lucrare de imprimare
anulare de la panoul de control al imprimantei 49
anularea de pe computer 49
lucrări de imprimare confidenţiale 48
imprimare din Windows 48
imprimarea de pe un computer Macintosh 48
lucrări de imprimare neimprimate 234
lucrări în aşteptare 48
imprimare din Windows 48
imprimarea de pe un computer Macintosh 48
luminozitate fax
reglare 71
luminozitate toner
reglare 255

M

marcaje
creare 21
crearea folderelor pentru 21
materialul imprimat are o anumită tentă 257
mărirea copiilor 52
memoria hard diskului
golire 156
memoria imprimantei
golire 156
memoria nevolatilă 157
memoria volatilă 157
golire 156
memorie din hard diskul imprimantei 157
memorie nevolatilă
golire 156
meniu
802.1x 142
Accesibilitate 82
Administrare permisiuni 147
Ajutor 155
Calitate 93
Comenzi rapide 154
Configurare 92
Configurare fax 107
Configurare imprimare confidenţială 151
Configurare link Web 125
Configurare poştă electronică 119
Configurare recipient 102
Configurare universală 100
Configurarea serverului de fax 117
Configuraţie LPD 143
Configuraţie tavă 100
Conturi locale 148
Criptare disc 152
Despre această imprimantă 89
Dimensiuni de scanare particularizate 101
Dispozitiv 153
Diverse 153
Ethernet 138
Evidenţă lucrări 94
Fax 154
Fără fir 136

Finisare 91
Funcţie de ştergere defectă 88
Gestionarea energiei 81
Google Cloud Print 145
HTML 98
Imagine 99
Imprimare 154
Imprimare unitate flash 133
Informaţii trimise la Lexmark 82
IPSec 141
Jurnalul auditului de securitate 148
Machetă 90
Meniul Configurare 84
Mod economic 78
Mod Fax 107
Notificări 79
Pagină setări meniu 153
Panou de operare de la distanţă 79
PCL 97
PDF 96
Pictograme vizibile pe ecranul de pornire 89
PostScript 96
Preferinţe 77
Prezentare generală a reţelei 135
Programare dispozitive USB 148
Restricţii de conectare 150
Restricţionaţi accesul la reţeaua externă 145
Reţea 154
Revenire la setările prestabilite din fabrică 83
Rezolvarea problemelor 155
Scanare unitate flash 130
Setări HTTP/FTP 143
Setări implicite FTP 126
Setări implicite poştă electronică 121
Setări prestabilite copiere 103
Setări soluţii LDAP 152
SNMP 140
Ştergere fişiere de date temporare 152
TCP/IP 139
ThinPrint 144
Tipuri de suport 102
USB 144
Wi-Fi Direct 146
XPS 96
meniuri imprimantă 76
Metoda cu apăsare pe buton 160
metoda numărului personal de identificare (Personal Identification Number - PIN) 160
micşorarea copiilor 52
mod Hibernare
configurare 199
mod Mărire
activare 24
Mod Repaus
configurare 199
modificarea rezultatelor color 255
moduri de economisire de energie
configurare 199
mufă adaptoare 66
mutarea imprimantei 11, 198

N

navigare pe ecran
cu ajutorul gesturilor 25
navigarea pe ecran cu ajutorul gesturilor 25
niveluri de poluare fonică 315
note 315, 316, 317, 318, 319
note privitoare la emisii 315
notificări aprovizionare
configurare 170
nu se poate citi unitatea flash
depanare, imprimare 225
nu se pot primi faxuri 260
numere personale de identificare
activare 25

O

opţiunea internă nu este detectată 226
opţiuni hardware
instalare 282, 287, 299, 305
opţiuni hardware, adăugare
driver de imprimare 312
opţiuni imprimantă, depanare
opţiunea internă nu poate fi detectată 226
opţiuni interne
cartelă de memorie 266
cartelă firmware 266
opţiuni interne disponibile 266
opţiuni interne, adăugare
driver de imprimare 312
oră de vară
configurare 69
organizarea cablurilor 14

P

Pagină setări meniu imprimare 18
Pagini de testare a calităţii imprimării 155
panou de comandă
utilizare 16
parole vocale
activare 25
Particularizarea afişării
utilizare 20
păstrarea faxurilor 71
personalizarea afişajului 20
pictograme pe ecranul de pornire
afişare 19
pictogramele ecranului de pornire
afişare 19
utilizare 17
piese de schimb
conservare 200
piese de schimb şi consumabile originale Lexmark 168
plicuri
încărcare 34
port de fax 14
port Ethernet 14
Port EXT 14
port LINE 14
port USB
activare 225
Porturi USB 14
poştă vocală
configurare 57
priză pentru cablul de alimentare 14
programarea unui fax 70

R

rată de vorbire pentru ghidare vocală
reglare 24
realizare de copii 51
reciclare
ambalajul Lexmark 200
produse Lexmark 200
recipient pentru toner rezidual
comandă 169
înlocuire 178
reglare
înregistrare scaner 261
reglarea înregistrării ADF 261
reglarea luminozităţii
ecran imprimantă 199
fax 71
reglarea luminozităţii afişajului imprimantei 199
reglarea luminozităţii tonerului 255
reglarea ratei de vorbire
Ghidare vocală 24
reglarea volumului implicit
căşti 25
difuzor 24
reiniţializare
contoare utilizare consumabile 227
repetarea lucrărilor de imprimare 48
imprimare din Windows 48
imprimarea de pe un computer Macintosh 48
resetare contoare utilizare consumabile 227
reţea fără fir 159
reţea Wi-Fi
dezactivare 162
reţea wireless
conectare imprimantă la 159
Wi-Fi Protected Setup 160
reţeaua fără fir a imprimantei
conectarea unui dispozitiv mobil la 160
rezervarea lucrărilor de imprimare
imprimare din Windows 48
imprimarea de pe un computer Macintosh 48
rezoluţie fax
modificare 71
rezolvarea problemelor
eroare 900.xy 225
imposibil de deschis serverul Embedded Web Server 224
imprimanta nu răspunde 253
Întrebări frecvente despre imprimarea color 256
robot telefonic
configurare 57
rolă de separare unitate ADF
înlocuire 189
rolă de transfer
înlocuire 187
Role ADF de tragere şi alimentare
înlocuire 191
rularea unei expuneri de diapozitive 20

S

scanare
pe un server FTP 73
utilizarea alimentatorului automat de documente (ADF) 73
utilizarea geamului scanerului 73
Scanare către computer
configurare 75
scanare către o unitate flash 74
scanare la un computer 75
scanare, depanare
calitate slabă copiere 263
copii parţiale ale documentelor sau fotografiilor 262
lucrarea de scanare nu a reuşit 263
nu se poate scana de la un computer 262
scanarea durează prea mult 265
scanarea îngheaţă computerul 265
scanerul nu răspunde 264
scanarea pe un server FTP
utilizarea panoului de control 73
scaner
curăţare 163
scanerul nu se închide 264
schimbarea rezoluţiei fax 71
schimbarea setărilor portului imprimantei după instalarea ISP 161
schimbarea tapetului 20
se pot trimite, dar nu se pot primi faxuri 260
securizarea memoriei imprimantei 157
selectarea unei locaţii pentru imprimantă 11
semnal luminos de indicare
înţelegerea stării 17
server de e-mail
configurare 54
server de imprimare fără fir
instalare 278
server FTP, scanare la
utilizarea panoului de control 73
server SMTP pentru e-mail
configurare 54
server SMTP pentru fax
configurare 56
Serviciu de imprimare Mopria 45
serviciu de sonerie distinctă, fax
activare 69
serviciu de telefonie digitală
configurare fax 64
setarea dimensiunii hârtiei 27
setarea tipului de hârtie 27
setarea tipului de hârtie universal 27
setări de protejare a mediului 199
setări implicite din fabrică
restabilire 157
setări imprimantă
revenire la setările prestabilite din fabrică 157
setări port imprimantă
modificare 161
slot de securitate
localizare 156
software-ul imprimantei
instalare 311
sortarea mai multor copii 52
Spaţiu liber insuficient în memoria flash pentru resurse 227
splitter pentru telefon 62

stare consumabile
verificare 168
stare imprimantă 17
stare piese
verificare 168
stocarea lucrărilor de imprimare 48

Ș

ştergerea contactelor 23
ştergerea grupurilor 23
ştergerea memoriei imprimantei 157

T

tastatură pe afişaj
utilizare 26
tastatură virtuală
utilizare 26
Tavă de 2500 de coli
încărcare 30
Tavă de 3000 de coli
încărcare 32
tavă opţională
instalare 282, 287
tăvi
anularea legării 35
încărcare 27
legare 35
tip hârtie
setare 27
tipuri de fişiere acceptate 47
tipuri de hârtie acceptate 41
trimitere fax
setarea datei şi orei 69
utilizarea alimentatorului automat de documente (ADF) 69
utilizarea geamului scanerului 69
trimitere prin e-mail
utilizarea agendei 55
utilizarea alimentatorului automat de documente (ADF) 54
utilizarea geamului scanerului 54
utilizarea imprimantei 55
utilizarea unui număr pentru comandă rapidă 55
trimiterea unui e-mail 55
trimiterea unui fax
utilizare computer 70
utilizarea panoului de control 70

U

unitate flash
imprimare din 46
scanarea către 74
unitate fotoconductoare
comandă 169
înlocuire 174
unităţi flash acceptate 47
utilizarea ADF
copiere 51
utilizarea alimentatorului automat de documente (ADF) 51, 54, 69, 73
utilizarea ecranului de pornire 17
utilizarea funcţiei de personalizare a afişajului 20
utilizarea geamului scanerului 51, 54, 69, 73
copiere 51
utilizarea panoului de control 16
utilizarea pieselor de schimb şi a consumabilelor originale Lexmark 168

V

verificarea conectivităţii imprimantei 225
verificarea lucrărilor de imprimare 48
imprimare din Windows 48
imprimarea de pe un computer Macintosh 48
verificarea stării pieselor şi consumabilelor 168
Verificaţi conexiunea tăvii 230
vizualizarea unui jurnal de fax 71
voice over Internet Protocol (VoIP)
configurare fax 62
volum implicit căşti
reglare 25
volum implicit difuzor
reglare 24

W

Wi-Fi Direct 160
imprimare de pe un dispozitiv mobil 45
Wi-Fi Protected Setup
reţea wireless 160