Multifuncționale laser CX930, CX931, XC9325, XC9335

Ghidul utilizatorului

April 2023 **www.lexmark.com**

Tip de echipament:

7580

Modele:

138, 198, 238, 298

Cuprins

Informații de siguranță.....6

Convenţii.....6
Declaraţii produs.....6

Aflați despre imprimantă.....9

Găsirea informaţiilor despre imprimantă.....9
Găsirea numărului de serie al imprimantei.....10
Configuraţiile imprimantei.....11
Utilizarea panoului de control.....13
Înţelegerea stării indicatorului luminos.....13
Selectarea hârtiei.....14

Configurarea și instalarea.....29

Alegerea unui loc pentru imprimantă.....29
Ataşarea cablurilor.....30
Configurarea şi utilizarea aplicaţiilor din ecranul de pornire.....31
Configurarea şi utilizarea caracteristicilor de accesibilitate.....37
Configurarea imprimantei pentru fax.....40
Configurarea setărilor de e-mail SMTP.....48
Încărcarea hârtiei şi a suporturilor speciale.....56
Instalarea şi actualizarea software-ului, a driverelor şi a firmware-ului.....74
Instalarea opţiunilor hardware.....77
Lucrul în reţea.....149
Configurarea imprimării seriale (numai Windows).....153

Securizarea imprimantei.....154

Localizarea slotului de securitate.....154
Ştergerea memoriei imprimantei.....154
Ştergerea datelor de pe unitatea de stocare a imprimantei.....155
Revenirea la setările prestabilite din fabrică.....155
Declaraţie privind volatilitatea.....155

Imprimare.....156

Imprimarea de pe un computer.....156
Imprimarea de pe un dispozitiv mobil.....156

Imprimarea de pe o unitate flash....158
Unităţi flash şi tipuri de fişiere acceptate....159
Configurarea lucrărilor de imprimare confidenţiale....159
Imprimarea lucrărilor confidenţiale şi a altor lucrări în aşteptare....160
Tipărirea unei liste de eşantioane de fonturi....161
Tipărirea unei liste de directoare....161
Inserarea colilor de separare între copii....161
Capsarea colilor imprimate....161
Perforarea colilor imprimate....162
Utilizarea stivuirii decalate a colilor imprimate....162
Anularea unei lucrări de imprimare....163
Reglarea luminozităţii tonerului....163

Copierea....164

Utilizarea alimentatorului automat de documente şi a geamului scanerului....164
Realizarea de copii....164
Copierea fotografiilor....164
Copierea pe hârtie cu antet....165
Copierea pe ambele feţe ale hârtiei....165
Micşorarea sau mărirea copiilor....165
Asamblarea copiilor....165
Inserarea colilor de separare între copii....165
Copierea mai multor pagini pe o singură foaie....166
Copierea cărţilor de identitate....166
Capsarea copiilor....166
Perforarea copiilor....166
Utilizarea stivuirii decalate pentru copii....167
Crearea unei comenzi rapide pentru copiere....167

E-mailul....168

Utilizarea alimentatorului automat de documente şi a geamului scanerului....168
Trimiterea unui e-mail....168
Crearea unei comenzi rapide pentru poşta electronică....168

Faxul....169

Utilizarea alimentatorului automat de documente şi a geamului scanerului....169
Trimiterea unui fax....169

Programarea unui fax....170
Crearea unei comenzi rapide pentru o destinaţie de fax....170
Schimbarea rezoluţiei faxului....171
Ajustarea întunecimii faxului....171
Imprimarea unui jurnal de fax....171
Blocarea faxurilor nesolicitate....171
Păstrarea faxurilor....172
Redirecţionarea unui fax....172

Scanarea....173

Utilizarea alimentatorului automat de documente şi a geamului scanerului....173
Scanarea către un computer....173
Scanarea pe un server FTP....175
Crearea unei comenzi rapide pentru FTP....175
Scanare cu trimitere într-un folder din reţea....175
Crearea unei comenzi rapide pentru un folder din reţea....175
Scanarea către o unitate flash....176

Utilizarea meniurilor imprimantei....177

Hartă meniuri....177
Dispozitiv....178
Imprimare....193
Hârtie....202
Copierea....204
Faxul....208
E-mailul....223
FTP....230
Unitate USB....233
Reţea/Porturi....239
Servicii cloud....252
Securitate....253
Rapoarte....260
Rezolvarea problemelor....262
Imprimarea Paginii setări meniu....262

Întreținerea imprimantei....263

Verificarea stării pieselor şi consumabilelor....263

Configurarea notificărilor de aprovizionare....263
Setarea avertizărilor prin e-mail....263
Vizualizarea rapoartelor....264
Comandarea pieselor şi consumabilelor....264
Înlocuirea pieselor şi consumabilelor....266
Curăţarea componentelor imprimantei....328
Economisirea de energie şi hârtie....350
Mutarea imprimantei în altă locaţie....351
Expedierea imprimantei....351

Depanarea unei probleme....352

Probleme legate de calitatea imprimării....352
Codurile de eroare ale imprimantei....353
Probleme de imprimare....361
Imprimanta nu răspunde....384
Nu se poate citi unitatea flash....385
Activarea portului USB....385
Îndepărtarea blocajelor....386
Probleme de conectare la reţea....406
Probleme legate de opţiunile hardware....408
Probleme cu consumabilele....409
Probleme cu alimentarea de hârtie....410
Probleme cu e-mailul....413
Probleme la expedierea faxurilor....414
Probleme de scanare....419
Probleme legate de calitatea culorilor....426
Contactarea serviciului de asistenţă pentru clienţi....428

Reciclare și eliminare....429

Reciclarea produselor Lexmark....429
Reciclarea ambalajelor Lexmark....429

Note....430

Index....437

Informații de siguranță

Convenții

Notă: O *notă* identifică informaţii care v-ar putea ajuta.

Avertisment: Un *avertisment* identifică informaţii despre acţiuni care ar putea deteriora hardware-ul sau software-ul produsului.

ATENŢIE: O *atenţionare* indică o situaţie potenţial periculoasă în care aţi putea suferi vătămări corporale.

Diferitele tipuri de declaraţii de atenţionare includ:

ATENŢIE - PERICOL DE ACCIDENTARE: Indică un pericol de vătămare.

ATENŢIE - PERICOL DE ELECTROCUTARE: Indică un pericol de electrocutare.

ATENŢIE - SUPRAFAŢĂ FIERBINTE: Indică un pericol de arsuri prin atingere.

ATENŢIE - PERICOL DE RĂSTURNARE: Indică un pericol de strivire.

ATENŢIE—PERICOL DE PRINDERE A DEGETELOR: Indică riscul de prindere a degetelor între piesele mobile.

Declarații produs

ATENŢIE - PERICOL DE ACCIDENTARE: Pentru a evita pericolul de incendiu sau de electrocutare, conectaţi cablul de tensiune direct la o priză electrică legată corespunzător la masă şi cu parametri nominali corespunzători, aflată în apropierea produsului şi uşor accesibilă.

ATENŢIE - PERICOL DE ACCIDENTARE: Pentru a evita riscul de incendiu sau electrocutare, utilizaţi doar cablul de alimentare oferite împreună cu acest produs sau piese de schimb autorizate de producător.

ATENŢIE - PERICOL DE ACCIDENTARE: Nu utilizaţi acest produs cu cabluri de extensie, prize multiple, prelungitoare cu prize multiple sau cu dispozitive UPS. Puterea nominală a acestor tipuri de accesorii poate fi depăşită cu uşurinţă de o imprimantă laser şi poate avea ca rezultat incendii, daune materiale sau performanţe slabe ale imprimantei.

ATENŢIE - PERICOL DE ACCIDENTARE: Cu acest produs, poate fi utilizat doar un dispozitiv Lexmark de protecţie la supratensiune, corect conectat între imprimantă şi cablul de tensiune. Utilizarea dispozitivelor de protecţie la supratensiune care nu sunt produse de Lexmark poate avea ca rezultat incendii, daune materiale sau performanţe slabe ale imprimantei.

ATENŢIE - PERICOL DE ACCIDENTARE: Pentru a reduce riscul de incendiu, când conectaţi acest produs la reţeaua telefonică publică cu comutare de circuite, utilizaţi numai un cablu de telecomunicaţii (RJ-11) 26 AWG sau superior. Pentru utilizatorii din Australia, cablul trebuie să fie aprobat de Autoritatea de comunicaţii şi media din Australia.

ATENŢIE - PERICOL DE ELECTROCUTARE: Pentru a evita pericolul de electrocutare, nu plasaţi şi nu utilizaţi acest produs în apropierea apei sau în locuri umede.

ATENŢIE - PERICOL DE ELECTROCUTARE: Pentru a evita pericolul de electrocutare, nu instalaţi acest produs şi nu realizaţi conexiuni electrice sau de cablu, cum ar fi la cablul de tensiune, la fax sau la telefon, în timpul unei furtuni cu fulgere.

ATENŢIE - PERICOL DE ACCIDENTARE: Nu tăiaţi, răsuciţi, legaţi sau striviţi cablul de tensiune şi nu plasaţi obiecte grele pe acesta. Nu amplasaţi cablul de tensiune în locuri în care poate fi întins excesiv sau ros. Nu strângeţi cablul între obiecte cum ar fi mobila şi pereţii. Dacă se întâmplă aşa ceva, există pericol de incendiu sau de electrocutare. Cercetaţi regulat cablul de tensiune pentru a verifica dacă există semne ale unor astfel de probleme. Înainte de a-l inspecta, scoateţi cablul de tensiune din priza electrică.

ATENŢIE - PERICOL DE ELECTROCUTARE: Pentru a evita pericolul de electrocutare, asiguraţi-vă că toate conexiunile externe (cum ar fi conexiunile Ethernet şi cele pentru telefonie) sunt instalate corespunzător în porturile de conectare marcate.

ATENŢIE - PERICOL DE ELECTROCUTARE: Pentru a evita pericolul de electrocutare, dacă accesaţi placa de control sau instalaţi dispozitive hardware sau de memorie opţionale la un anumit timp după configurarea imprimantei, înainte de a continua opriţi imprimanta şi deconectaţi cablul de tensiune de la priza electrică. Dacă aveţi alte aparate ataşate la imprimantă, închideţi-le şi pe acestea şi deconectaţi cablurile care conduc la imprimantă.

ATENŢIE - PERICOL DE ELECTROCUTARE: Pentru a evita pericolul de electrocutare, nu utilizaţi caracteristica fax în timpul unei furtuni cu fulgere.

ATENŢIE - PERICOL DE ELECTROCUTARE: Pentru a evita riscul electrocutării în timpul curăţării exterioare a imprimantei, deconectaţi cablul de alimentare de la priza de perete şi deconectaţi toate celelalte cabluri de la imprimantă înainte de a continua.

ATENŢIE - PERICOL DE ACCIDENTARE: Dacă imprimanta cântăreşte mai mult de 20 kg (44 livre), poate fi nevoie de două sau mai multe persoane pentru a o ridica în siguranţă.

ATENŢIE - PERICOL DE ACCIDENTARE: Când mutaţi imprimanta, pentru a evita vătămarea corporală sau deteriorarea imprimantei, urmaţi aceste indicaţii:

- Asiguraţi-vă că toate uşile şi tăvile sunt închise.
- Opriţi imprimanta, apoi deconectaţi cablul de alimentare de la priza electrică.
- Deconectaţi toate cablurile de la imprimantă.
- Dacă imprimanta are tăvi opţionale verticale de podea separate sau opţiuni de ieşire ataşate de aceasta, deconectaţi-le înainte de a muta imprimanta.
- Dacă imprimanta are o platformă cu rotile, rulaţi-o cu atenţie către noua locaţie. Fiţi precauţi când treceţi peste praguri şi denivelările din podea.
- Dacă imprimanta nu are o platformă cu rotile, dar are în configuraţie tăvi opţionale sau opţiuni de ieşire, scoateţi opţiunile de ieşire şi ridicaţi imprimata de pe tăvi. Nu încercaţi să ridicaţi imprimanta şi orice opţiuni simultan.
- Utilizaţi întotdeauna mânerele imprimantei pentru a o ridica.
- Cărucioarele utilizate pentru a muta imprimanta trebuie să aibă o suprafaţă care să poată susţine integral baza imprimantei.
- Cărucioarele utilizate pentru a muta echipamentele hardware trebuie să aibă o suprafaţă care să poată susţine dimensiunile opţiunilor acestora.
- Menţineţi imprimanta în poziţie verticală.
- Evitaţi mutarea imprimantei prin mişcări de împingere bruşte.

- Asiguraţi-vă că nu vă prindeţi degetele dedesubt când aşezaţi imprimanta jos.
- Asiguraţi-vă că în jurul imprimantei este spaţiu suficient.

ATENŢIE - PERICOL DE RĂSTURNARE: Atunci când instalaţi una sau mai multe opţiuni pe imprimantă sau pe dispozitivul multifuncţional, poate fi necesar să utilizaţi o platformă cu rotile, o piesă de mobilier sau alt obiect pentru a preveni vătămarea din cauza instabilităţii. Pentru informaţii suplimentare despre configuraţiile acceptate, consultaţi **www.lexmark.com/multifunctionprinters**.

ATENŢIE - PERICOL DE RĂSTURNARE: Pentru a reduce riscul de instabilitate a echipamentului, încărcaţi separat fiecare tavă. Păstraţi închise toate celelalte tăvi, până când este necesar să le deschideţi.

ATENŢIE - SUPRAFAŢĂ FIERBINTE: Interiorul imprimantei poate să fie fierbinte. Pentru a reduce riscul de vătămare datorat componentei fierbinţi, lăsaţi suprafaţa să se răcească înainte de a o atinge.

ATENŢIE—PERICOL DE PRINDERE A DEGETELOR: Pentru a evita riscul de prindere a degetelor, fiţi atenţi la zonele marcate cu această etichetă. Accidentele de prindere a degetelor pot surveni în preajma pieselor mobile cum ar fi angrenajele, uşile, tăvile şi capacele.

ATENŢIE - PERICOL DE ACCIDENTARE: Bateria cu litiu existentă în acest produs nu este destinată a fi înlocuită. Există pericol de explozie dacă o baterie cu litiu este înlocuită incorect. Nu reîncărcaţi, nu dezasamblaţi şi nu incineraţi o baterie cu Litiu. Aruncaţi bateriile cu litiu uzate în conformitate cu instrucţiunile producătorului şi cu reglementările locale.

Acest produs este proiectat, testat şi aprobat pentru a îndeplini standarde stricte de securitate globală, dacă utilizează componente specifice ale producătorului. Caracteristicile de siguranţă ale unor componente nu sunt întotdeauna evidente. Producătorul nu răspunde în cazul utilizării altor componente înlocuitoare.

Pentru service sau reparaţii, altele decât cele descrise în documentaţia utilizatorului, apelaţi la un reprezentant de service.

PĂSTRAŢI ACESTE INSTRUCŢIUNI.

Aflați despre imprimantă

Găsirea informațiilor despre imprimantă

Ce anume căutaţi?	Găsiţi tot ce vă trebuie aici
Instrucţiuni pentru configurarea iniţială	Consultaţi documentaţia de configurare furnizată împreună cu imprimanta.
• Software-ul imprimantei • Driverul de imprimare sau de fax • Firmware-ul imprimantei • Utilitar	Accesaţi **www.lexmark.com/downloads**, căutaţi modelul de imprimantă şi apoi, în meniul Tip, selectaţi driverul, firmware-ul sau utilitarul de care aveţi nevoie.
• Selectarea şi depozitarea hârtiei şi a suporturilor de imprimare speciale • Încărcarea hârtiei • Configurarea setărilor imprimantei • Vizualizarea şi imprimarea documentelor şi a fotografiilor • Configurarea imprimantei într-o reţea • Îngrijirea şi întreţinerea imprimantei • Depanarea şi rezolvarea problemelor	Centrul de informaţii – accesaţi **https://infoserve.lexmark.com**. Videoclipuri explicative – accesaţi **https://infoserve.lexmark.com/idv/**. *Ghid ecran tactil*—Accesaţi **http://support.lexmark.com**.
Setarea şi configurarea caracteristicilor de accesibilitate ale imprimantei	*Ghidul de accesibilitate Lexmark*—Accesaţi **http://support.lexmark.com**.
Informaţii de asistenţă pentru utilizarea software-ului imprimantei.	Asistenţă pentru sistemele de operare Microsoft Windows sau Macintosh – Deschideţi un program software sau o aplicaţie a imprimantei şi faceţi clic pe **Ajutor**. Faceţi clic pe ? pentru a vedea informaţii sensibile la context. **Note:** • Fişierul Help (Ajutor) se instalează automat împreună cu software-ul imprimantei. • În funcţie de sistemul de operare, software-ul imprimantei se află în folderul de programe al imprimantei sau pe desktop.

Ce anume căutaţi?	Găsiţi tot ce vă trebuie aici
• Documentaţie • Asistenţă prin chat • Asistenţă prin poştă electronică • Suport pentru voce	Accesaţi **http://support.lexmark.com**. **Notă:** Selectaţi ţara sau regiunea dvs., apoi selectaţi produsul pentru a vedea site-ul de asistenţă corespunzător. Informaţiile de contact pentru asistenţă specifică ţării sau regiunii dvs. pot fi găsite pe site-ul web sau pe garanţia imprimată furnizată împreună cu imprimanta. Păstraţi la îndemână următoarele informaţii când contactaţi asistenţa pentru clienţi: • Locul şi data achiziţionării • Tipul produsului şi numărul de serie Pentru informaţii suplimentare, consultaţi "Găsirea numărului de serie al imprimantei" la pagina 10.
• Informaţii de siguranţă • Informaţii de conformitate • Informaţii despre garanţie • Informaţii despre mediu	Informaţiile referitoare la garanţie diferă în funcţie de ţară sau de regiune: • **Pentru S.U.A.** – Consultaţi Declaraţia de garanţie limitată furnizată împreună cu imprimanta sau accesaţi **http://support.lexmark.com**. • **Pentru celelalte ţări şi regiuni** – consultaţi certificatul de garanţie imprimat, livrat împreună cu imprimanta. *Ghidul informaţiilor despre produs*—Consultaţi documentaţia furnizată împreună cu imprimanta sau accesaţi **http://support.lexmark.com**.
Informaţii privind paşaportul digital Lexmark	Accesaţi **https://csr.lexmark.com/digital-passport.php**.

Găsirea numărului de serie al imprimantei

1 Deschideţi uşa frontală.

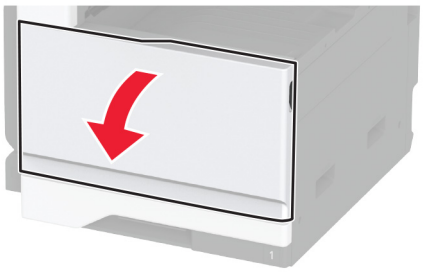

2 Găsiţi numărul de serie pe partea stângă a imprimantei.

Configurațiile imprimantei

Notă: Configuraţi imprimanta pe o suprafaţă plată, rezistentă şi stabilă.

Model de bază

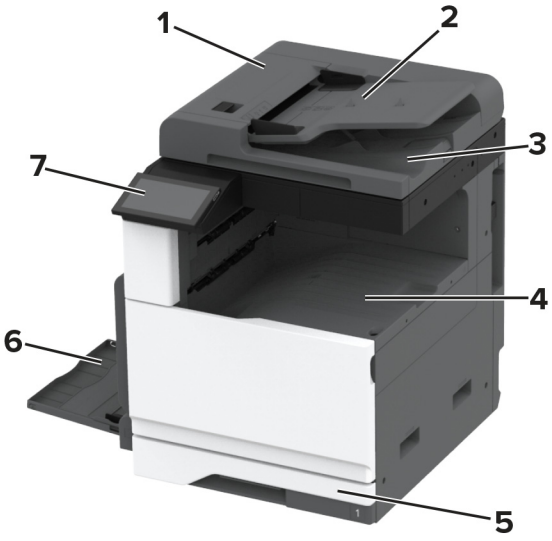

1	Alimentator automat de documente (ADF)
2	Tavă ADF
3	Recipient ADF
4	Recipient standard
5	Tavă standard de 520 de coli

6	Alimentator multifuncţional
7	Panou de control

Model configurat

ATENŢIE - PERICOL DE RĂSTURNARE: Atunci când instalaţi una sau mai multe opţiuni pe imprimantă sau pe multifuncţionalul laser, poate fi necesară utilizarea unei platforme cu rotile, a unei piese de mobilier sau a altui obiect pentru a preveni vătămările corporale din cauza instabilităţii. Pentru informaţii suplimentare despre configuraţiile acceptate, consultaţi **www.lexmark.com/multifunctionprinters**.

ATENŢIE - PERICOL DE RĂSTURNARE: Pentru a reduce riscul de instabilitate a echipamentului, încărcaţi separat fiecare tavă. Păstraţi închise toate celelalte tăvi, până când este necesar să le deschideţi.

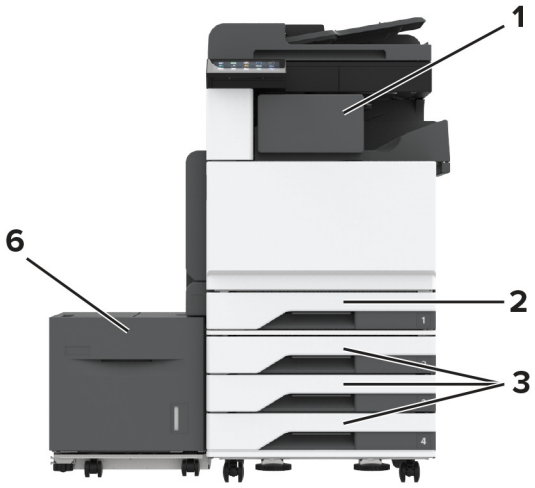

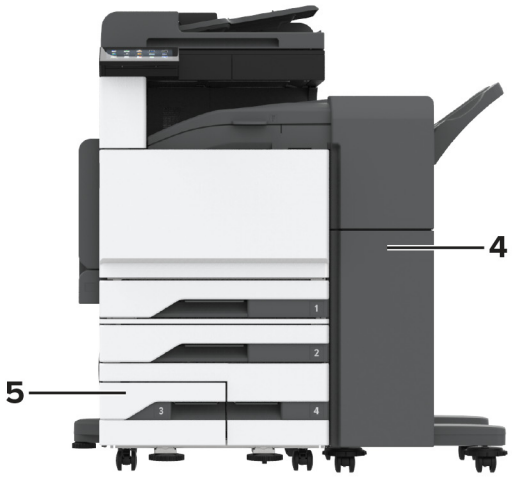

1	Finisor cu capse **Notă:** Nu este acceptat dacă este instalat un alt finisor.
2	Tavă standard de 520 de coli
3	Tavă opţională de 3 x 520 de coli
4	Finisor cu capsare şi perforare **Notă:** Acceptat numai dacă sunt instalate tăvi opţionale.
5	Tăvi opţionale în tandem de 2520 de coli
6	Sertar opţional de 2000 de coli

Utilizarea panoului de control

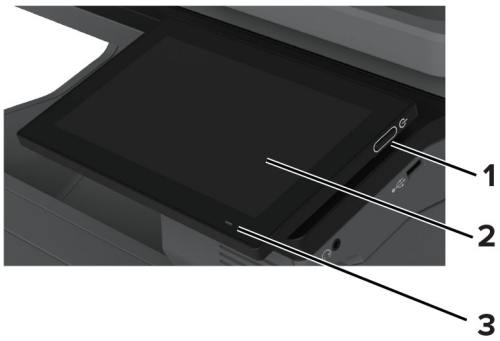

	Componentă a panoului de control	Funcţie
1	Butonul de alimentare	• Porniţi sau opriţi imprimanta. **Notă:** Pentru a dezactiva imprimanta, menţineţi apăsat butonul de alimentare timp de cinci secunde. • Configuraţi imprimanta din modul Oprire sau Hibernare. • Activaţi imprimanta din modul Repaus sau Hibernare.
2	Afişaj	• Vizualizaţi mesajele imprimantei şi starea consumabilelor. • Configuraţi şi utilizaţi imprimanta.
3	LED indicator	Verificaţi starea imprimantei.

Înțelegerea stării indicatorului luminos

LED indicator	Starea imprimantei
Stins	Imprimanta este oprită.
Albastru continuu	Imprimanta este pregătită.
Albastru intermitent	Imprimanta imprimă sau procesează date.
Roşu intermitent	Imprimanta necesită intervenţia utilizatorului.
Galben închis continuu	Imprimanta este în modul Repaus.

LED indicator	Starea imprimantei
Galben închis intermitent	Imprimanta este în modul Repaus profund sau Hibernare.

Selectarea hârtiei

Indicații despre hârtie

Utilizaţi tipul corect de hârtie pentru a preveni producerea blocajelor şi pentru a vă asigura că nu apar probleme la imprimare.

- Utilizaţi întotdeauna hârtie nouă, nedeteriorată.
- Înainte de a încărca hârtia, verificaţi care este faţa pe care se recomandă imprimarea. De obicei, această informaţie este indicată pe ambalaj.
- Nu utilizaţi hârtie care a fost tăiată sau decupată manual.
- Nu amestecaţi hârtii de diferite dimensiuni, tipuri sau greutăţi în aceeaşi tavă, deoarece pot apărea blocaje de hârtie.
- Nu utilizaţi hârtie cretată decât dacă este destinată imprimării electrofotografice.

Pentru mai multe informaţii, consultaţi *Ghidul pentru hârtie şi suporturile de imprimare speciale*.

Caracteristicile hârtiei

Următoarele caracteristici ale hârtiei afectează calitatea şi fiabilitatea imprimării. Luaţi în calcul următorii factori înainte de imprimare:

Greutate

Tăvile pot alimenta hârtie de diferite greutăţi. Hârtia mai uşoară de 60 g/m^2 (16 lb) poate să nu fie suficient de rigidă pentru a permite alimentarea corectă şi poate cauza blocaje. Pentru informaţii suplimentare, consultaţi secţiunea „Greutăţi acceptate pentru hârtie”.

Încrețirea

Încreţirea se referă la tendinţa hârtiei de a se încreţi la margini. Încreţirea excesivă poate perturba alimentarea cu hârtie. Ondularea poate apărea după trecerea hârtiei prin imprimantă, unde este expusă la temperaturi înalte. Depozitarea hârtiei despachetate la temperaturi ridicate sau scăzute sau în medii umede ori uscate poate determina ondularea hârtiei înainte de imprimare şi poate crea probleme la alimentare.

Netezimea

Gradul de netezime a hârtiei afectează direct calitatea de imprimare. Dacă hârtia este prea aspră, tonerul nu poate fuziona corect. Dacă hârtia este prea fină, pot apărea probleme legate de alimentare sau de calitatea imprimării. Vă recomandăm utilizarea de hârtie cu 50 de puncte Sheffield.

Umiditatea conținutului

Cantitatea de umiditate din hârtie afectează atât calitatea imprimării, cât şi capacitatea imprimantei de a alimenta corect hârtia. Lăsaţi hârtia în ambalajul original până când o utilizaţi. Expunerea hârtiei la modificări ale umidităţii îi poate afecta performanţa.

Înainte de imprimare, depozitaţi hârtia în ambalajul original timp de 24-48 de ore. Mediul în care este depozitată hârtia trebuie să fie identic cu cel al imprimantei. Extindeţi această perioadă cu câteva zile în cazul în care mediul de depozitare sau de transport diferă foarte mult de cel în care se află imprimanta. De asemenea, hârtia groasă poate necesita o perioadă de pregătire mai îndelungată.

Direcția fibrei

Direcţia fibrei se referă la alinierea fibrelor unei coli de hârtie. Există două tipuri de hârtie: cu *fibră lungă* pe lungul paginii sau cu *fibră scurtă* pe latul paginii. Pentru direcţia recomandată a fibrelor, consultaţi secţiunea „Greutăţi acceptate pentru hârtie”.

Conținutul fibrei

Majoritatea tipurilor de hârtie xerografică de înaltă calitate sunt produse în proporţie de 100 % din celuloză din lemn tratată chimic. Acest conţinut oferă o mai mare stabilitate a hârtiei, diminuând numărul de probleme la alimentare şi îmbunătăţind calitatea imprimării. Hârtia care conţine fibre precum cele din bumbac poate afecta negativ manipularea hârtiei.

Hârtie neacceptată

Nu se recomandă utilizarea următoarelor tipuri de hârtie cu imprimanta:

- Hârtia tratată chimic utilizată pentru efectuarea copiilor fără indigo. Aceasta este cunoscută şi ca hârtie fără carbon, hârtie de copiere fără carbon (CCP) sau hârtie care nu necesită carbon (NCR).
- Hârtia preimprimată cu substanţe chimice care pot contamina imprimanta.
- Hârtia preimprimată care poate fi afectată de temperatura din cuptorul imprimantei.
- Hârtia preimprimată care necesită o registraţie (locaţia precisă de imprimare pe pagină) mai mare de ±2,3 mm (±0,09 in.). De exemplu, formularele cu recunoaştere optică a caracterelor (OCR).

  În unele cazuri, registraţia poate fi reglată cu o aplicaţie software pentru imprimarea reuşită pe aceste formulare.
- Hârtia cretată (care poate fi ştearsă), hârtia sintetică sau hârtia termică
- Hârtia cu margini rugoase, cu textură aspră sau foarte pronunţată sau hârtia ondulată.
- Hârtia reciclată care nu respectă standardul EN12281:2002 (european).
- Hârtia cu greutate mai mică de 60 g/m^2 (16 lb).
- Formulare sau documente compuse din mai multe părţi.

Depozitarea hârtiei

Utilizaţi aceste indicaţii pentru depozitarea hârtiei, pentru a preîntâmpina crearea blocajelor şi obţinerea unei calităţi inegale de imprimare:

- Păstraţi hârtia în ambalajul original, în acelaşi mediu cu imprimanta cu 24 – 48 de ore înainte de imprimare.
- Extindeţi această perioadă cu câteva zile în cazul în care mediul de depozitare sau de transport diferă foarte mult de cel în care se află imprimanta. De asemenea, hârtia groasă poate necesita o perioadă de pregătire mai îndelungată.
- Pentru rezultate optime, depozitaţi hârtia în locuri în care temperatura este de 21 °C (70 °F) şi umiditatea relativă este de 40 %.
- Majoritatea producătorilor recomandă imprimarea în medii cu o temperatură cuprinsă între 18 şi 24 °C (65 şi 75 °F) cu umiditatea relativă cuprinsă între 40 şi 60 %.

- Depozitaţi hârtia în cutii de carton, pe un palet sau pe un raft, nu pe podea.
- Depozitaţi pachete individuale pe o suprafaţă plană.
- Nu depozitaţi alte obiecte deasupra pachetelor individuale de hârtie.
- Scoateţi hârtia din cutia de carton sau din ambalaj doar atunci când sunteţi pregătit să o încărcaţi în imprimantă. Cartonul sau ambalajul ajută la păstrarea hârtiei curată, uscată şi dreaptă.

Selectarea formularelor preimprimate și a hârtiei cu antet

- Folosiţi hârtie cu fibră lungă.
- Utilizaţi numai formulare şi hârtie cu antet imprimate printr-un proces de gravare sau litografiere offset.
- Evitaţi hârtia cu suprafaţă aspră sau textură pronunţată.
- Utilizaţi cerneluri care nu sunt afectate de răşinile din toner. În general, cernelurile pe bază de ulei sau de oxidare satisfac aceste cerinţe; cernelurile pe bază de latex pot să nu le îndeplinească.
- Imprimaţi mostre pe formularele preimprimate şi pe hârtia cu antet înainte de a achiziţiona cantităţi mari. Astfel, puteţi stabili dacă cerneala din formularele preimprimate sau hârtia cu antet afectează calitatea imprimării.
- Dacă nu sunteţi sigur, contactaţi furnizorul de hârtie.
- Atunci când imprimaţi pe hârtie cu antet, încărcaţi hârtia cu orientarea corectă pentru imprimanta dvs. Pentru mai multe informaţii, consultaţi *Ghidul pentru hârtie şi suporturile de imprimare speciale*.

Dimensiuni acceptate pentru hârtie

Dimensiunile de hârtie acceptate de tava standard, alimentatorul multifuncțional, tava pentru plicuri și imprimarea față-verso

Dimensiune hârtie	Tavă standard de 520 de coli	Alimentator multifunc-ţional	Tavă pentru plicuri	Imprimare faţă-verso
A3[1] 297 x 420 mm (11,69 x 16,54 in.)	√	√	X	√
A4 210 x 297 mm (8,27 x 11,7 in.)	√	√[2]	X	√
A5 148 x 210 mm (5,83 x 8,27 in.)	√[1]	√[2]	X	√
A6 105 x 148 mm (4,13 x 5,83 in.)	X	√[1]	X	X

[1] Se încarcă doar cu marginea scurtă înainte.

[2] Se încarcă doar cu marginea lungă înainte.

[3] Acceptă dimensiuni de hârtie cuprinse între 139,7 x 181,86 mm (5,5 x 7,16 in.) şi 296,93 x 431,8 mm (11,69 x 17 in.).

[4] Acceptă dimensiuni de hârtie cuprinse între 88,9 x 98,38 mm (3,5 x 3,87 in.) şi 296,93 x 482,6 mm (11,69 x 19 in.).

[5] Acceptă dimensiuni de hârtie cuprinse între 128 x 139,7 mm (5 x 5,5 in.) şi 296,93 x 482,6 mm (11,69 x 19 in.).

Dimensiune hârtie	Tavă standard de 520 de coli	Alimentator multifunc-ţional	Tavă pentru plicuri	Imprimare faţă-verso
Executive 184,2 x 266,7 mm (7,25 x 10,5 in.)	√	√[2]	X	√
Folio[1] 215,9 x 330,2 mm (8,5 x 13 in.)	√	√	X	√
Hagaki 100 x 148 mm (3,94 x 5,83 in.)	X	√[1]	X	X
JIS B4[1] 257 x 364 mm (10,12 x 14,33 in.)	√	√	X	√
JIS B5 182 x 257 mm (7,17 x 10,1 in.)	√	√[2]	X	√
Ledger[1] 279,4 x 4431,8 mm (11 x 17 in.)	√	√	X	√
Legal[1] 215,9 x 355,6 mm (8,5 x 14 in.)	√	√	X	√
Letter 215,9 x 279,4 mm (8,5 x 11 in.)	√	√[2]	X	√
Oficio (Mexic)[1] 215,9 x 340,4 mm (8,5 x 13,4 in.)	√	√	X	√
Statement 139,7 x 215,9 mm (5,5 x 8,5 in.)	√[1]	√[2]	X	√
Universal	√[3]	√[4]	X	√[5]
Plic 7 3/4 98,4 x 190,5 mm (3,875 x 7,5 in.)	X	√[2]	√	X

[1] Se încarcă doar cu marginea scurtă înainte.

[2] Se încarcă doar cu marginea lungă înainte.

[3] Acceptă dimensiuni de hârtie cuprinse între 139,7 x 181,86 mm (5,5 x 7,16 in.) şi 296,93 x 431,8 mm (11,69 x 17 in.).

[4] Acceptă dimensiuni de hârtie cuprinse între 88,9 x 98,38 mm (3,5 x 3,87 in.) şi 296,93 x 482,6 mm (11,69 x 19 in.).

[5] Acceptă dimensiuni de hârtie cuprinse între 128 x 139,7 mm (5 x 5,5 in.) şi 296,93 x 482,6 mm (11,69 x 19 in.).

Dimensiune hârtie	Tavă standard de 520 de coli	Alimentator multifunc-ţional	Tavă pentru plicuri	Imprimare faţă-verso
Plic 9 98,4 x 225,4 mm (3,875 x 8,9 in.)	X	√[2]	√	X
Plic 10 104,8 x 241,3 mm (4,12 x 9,5 in.)	X	√[2]	√	X
Plic B5 176 x 250 mm (6,93 x 9,84 in.)	X	√[1]	√	X
Plic C5 162 x 229 mm (6,38 x 9,01 in.)	X	√[2]	√	X
Plic DL 110 x 220 mm (4,33 x 8,66 in.)	X	√[2]	√	X

[1] Se încarcă doar cu marginea scurtă înainte.

[2] Se încarcă doar cu marginea lungă înainte.

[3] Acceptă dimensiuni de hârtie cuprinse între 139,7 x 181,86 mm (5,5 x 7,16 in.) şi 296,93 x 431,8 mm (11,69 x 17 in.).

[4] Acceptă dimensiuni de hârtie cuprinse între 88,9 x 98,38 mm (3,5 x 3,87 in.) şi 296,93 x 482,6 mm (11,69 x 19 in.).

[5] Acceptă dimensiuni de hârtie cuprinse între 128 x 139,7 mm (5 x 5,5 in.) şi 296,93 x 482,6 mm (11,69 x 19 in.).

Note:

- ADF acceptă dimensiuni de hârtie cuprinse între 125 x 85 mm (4,92 x 3,35 in.) şi 297 x 431,8 mm (11,69 x 17 in.).
- Scanerul acceptă dimensiunea maximă de hârtie de 297 x 431,8 mm (11,69 x 17 in.).

Dimensiunile de hârtie acceptate de tăvile opționale

Dimensiune hârtie	Tavă opţională de 520 de coli, tavă opţională de 520 de coli cu dulap şi tavă opţională de 3 x 520 de coli	Tăvi opţionale în tandem de 2520 de coli	Sertar opţional de 2000 de coli
A3[1] 297 x 420 mm (11,69 x 16,54 in.)	√	√	X
A4 210 x 297 mm (8,27 x 11,7 in.)	√	√	√[2]

[1] Se încarcă doar cu marginea scurtă înainte.

[2] Se încarcă doar cu marginea lungă înainte.

[3] Acceptă dimensiuni de hârtie cuprinse între 139,7 x 181,86 mm (5,5 x 7,16 in.) şi 296,93 x 431,8 mm (11,69 x 17 in.).

Dimensiune hârtie	Tavă opţională de 520 de coli, tavă opţională de 520 de coli cu dulap şi tavă opţională de 3 x 520 de coli	Tăvi opţionale în tandem de 2520 de coli	Sertar opţional de 2000 de coli
A5[1] 148 x 210 mm (5,83 x 8,27 in.)	√	√	X
A6 105 x 148 mm (4,13 x 5,83 in.)	X	X	X
Executive 184,2 x 266,7 mm (7,25 x 10,5 in.)	√	√	√[2]
Folio[1] 215,9 x 330,2 mm (8,5 x 13 in.)	√	√	X
Hagaki 100 x 148 mm (3,94 x 5,83 in.)	X	X	X
JIS B4[1] 257 x 364 mm (10,12 x 14,33 in.)	√	√	X
JIS B5 182 x 257 mm (7,17 x 10,1 in.)	√	√	√[2]
Ledger[1] 279,4 x 4431,8 mm (11 x 17 in.)	√	√	X
Legal[1] 215,9 x 355,6 mm (8,5 x 14 in.)	√	√	X
Letter 215,9 x 279,4 mm (8,5 x 11 in.)	√	√	√[2]
Oficio (Mexic)[1] 215,9 x 340,4 mm (8,5 x 13,4 in.)	√	√	X

[1] Se încarcă doar cu marginea scurtă înainte.

[2] Se încarcă doar cu marginea lungă înainte.

[3] Acceptă dimensiuni de hârtie cuprinse între 139,7 x 181,86 mm (5,5 x 7,16 in.) şi 296,93 x 431,8 mm (11,69 x 17 in.).

Dimensiune hârtie	Tavă opţională de 520 de coli, tavă opţională de 520 de coli cu dulap şi tavă opţională de 3 x 520 de coli	Tăvi opţionale în tandem de 2520 de coli	Sertar opţional de 2000 de coli
Statement[1] 139,7 x 215,9 mm (5,5 x 8,5 in.)	√	√	X
Universal	√[3]	√[3]	√[3]
Plic 7 3/4 98,4 x 190,5 mm (3,875 x 7,5 in.)	X	X	X
Plic 9 98,4 x 225,4 mm (3,875 x 8,9 in.)	X	X	X
Plic 10 104,8 x 241,3 mm (4,12 x 9,5 in.)	X	X	X
Plic B5 176 x 250 mm (6,93 x 9,84 in.)	X	X	X
Plic C5 162 x 229 mm (6,38 x 9,01 in.)	X	X	X
Plic DL 110 x 220 mm (4,33 x 8,66 in.)	X	X	X

[1] Se încarcă doar cu marginea scurtă înainte.

[2] Se încarcă doar cu marginea lungă înainte.

[3] Acceptă dimensiuni de hârtie cuprinse între 139,7 x 181,86 mm (5,5 x 7,16 in.) şi 296,93 x 431,8 mm (11,69 x 17 in.).

Dimensiunile de hârtie acceptate de recipientele de ieșire

Dimensiune hârtie	Recipient standard		Recipient superior
	Stivuire	Offset	Stivuire
A3[1] 297 x 420 mm (11,69 x 16,54 in.)	✓	✓	✓
A4 210 x 297 mm (8,27 x 11,7 in.)	✓	✓	✓
A5 148 x 210 mm (5,83 x 8,27 in.)	✓	✓	✓
A6[1] 105 x 148 mm (4,13 x 5,83 in.)	✓	✓	✓
Executive 184,2 x 266,7 mm (7,25 x 10,5 in.)	✓	✓	✓
Folio[1] 215,9 x 330,2 mm (8,5 x 13 in.)	✓	✓	✓
Hagaki[1] 100 x 148 mm (3,94 x 5,83 in.)	✓	✓	✓
JIS B4[1] 257 x 364 mm (10,12 x 14,33 in.)	✓	✓	✓
JIS B5 182 x 257 mm (7,17 x 10,1 in.)	✓	✓	✓
Ledger[1] 279,4 x 4431,8 mm (11 x 17 in.)	✓	✓	✓
Legal[1] 215,9 x 355,6 mm (8,5 x 14 in.)	✓	✓	✓

[1] Se încarcă doar cu marginea scurtă înainte.

[2] Se încarcă doar cu marginea lungă înainte.

[3] Acceptă dimensiuni de hârtie cuprinse între 88,9 x 98,38 mm (3,5 x 3,87 in.) şi 296,93 x 482,6 mm (11,69 x 19 in.).

[4] Acceptă dimensiuni de hârtie cuprinse între 88,9 x 98,38 mm (3,5 x 3,87 in.) şi 296,93 x 431,8 mm (11,69 x 17 in.).

Dimensiune hârtie	Recipient standard		Recipient superior
	Stivuire	Offset	Stivuire
Letter 215,9 x 279,4 mm (8,5 x 11 in.)	√	√	√
Oficio (Mexic)[1] 215,9 x 340,4 mm (8,5 x 13,4 in.)	√	√	√
Statement 139,7 x 215,9 mm (5,5 x 8,5 in.)	√	√	√
Universal	√[3]	√[4]	X
Plic 7 3/4[2] 98,4 x 190,5 mm (3,875 x 7,5 in.)	√	√	√
Plic 9[2] 98,4 x 225,4 mm (3,875 x 8,9 in.)	√	√	√
Plic 10[2] 104,8 x 241,3 mm (4,12 x 9,5 in.)	√	√	√
Plic B5[2] 176 x 250 mm (6,93 x 9,84 in.)	√	√	√
Plic C5[2] 162 x 229 mm (6,38 x 9,01 in.)	√	√	√
Plic DL[2] 110 x 220 mm (4,33 x 8,66 in.)	√	√	√

[1] Se încarcă doar cu marginea scurtă înainte.

[2] Se încarcă doar cu marginea lungă înainte.

[3] Acceptă dimensiuni de hârtie cuprinse între 88,9 x 98,38 mm (3,5 x 3,87 in.) şi 296,93 x 482,6 mm (11,69 x 19 in.).

[4] Acceptă dimensiuni de hârtie cuprinse între 88,9 x 98,38 mm (3,5 x 3,87 in.) şi 296,93 x 431,8 mm (11,69 x 17 in.).

Dimensiunile de hârtie acceptate de finisoare

Dimensiune hârtie	Finisor cu capse			Finisor cu capsare şi perforare			
	Stivuire	Offset	Capsare	Stivuire	Offset	Capsare	Perforare
A3[1] 297 x 420 mm (11,69 x 16,54 in.)	√	√	√	√	√	√	√
A4 210 x 297 mm (8,27 x 11,7 in.)	√	√	√	√	√	√	√
A5 148 x 210 mm (5,83 x 8,27 in.)	√	√[2]	X	√	√[2]	√[2]	√[6]
A6 105 x 148 mm (4,13 x 5,83 in.)	√	X	X	√	X	X	X
Banner Lăţime maximă: 215,9 mm (8,5 in.) Lungime maximă: 1320,8 mm (52 in.)	√[1]	X	X	√[1]	X	X	X
Executive 184,2 x 266,7 mm (7,25 x 10,5 in.)	√[2]	√[2]	√[2]	√	√[2]	√[2]	√[2]
Folio[1] 215,9 x 330,2 mm (8,5 x 13 in.)	√	√	√	√	√	√	√
Hagaki 100 x 148 mm (3,94 x 5,83 in.)	√	X	X	√	X	X	X
JIS B4[1] 257 x 364 mm (10,12 x 14,33 in.)	√	√	√	√	√	√	√
JIS B5 182 x 257 mm (7,17 x 10,1 in.)	√	√[2]	√[2]	√	√[2]	√[2]	√[7]

[1] Se încarcă doar cu marginea scurtă înainte.
[2] Se încarcă doar cu marginea lungă înainte.
[3] Acceptă dimensiuni de hârtie cuprinse între 88,9 x 98,38 mm (3,5 x 3,87 in.) şi 296,93 x 431,8 mm (11,69 x 17 in.).
[4] Acceptă dimensiuni de hârtie cuprinse între 190 x 139,7 mm (7,48 x 5,5 in.) şi 296,93 x 431,8 mm (11,69 x 17 in.).
[5] Acceptă dimensiuni de hârtie cuprinse între 202,9 x 182,03 mm (7,99 x 7,17 in.) şi 296,93 x 431,8 mm (11,69 x 17 in.).
[6] Acceptă numai perforarea a până la 2 găuri.
[7] Acceptă numai perforarea a până la 2 găuri la încărcarea pe marginea scurtă.
[8] Acceptă dimensiuni de hârtie cuprinse între 88,9 x 98,38 mm (3,5 x 3,87 in.) şi 320,04 x 1320,8 mm (12,6 x 52 in.).
[9] Acceptă dimensiuni de hârtie cuprinse între 209,97 x 148 mm (8,27 x 5,83 in.) şi 296,93 x 431,8 mm (11,69 x 17 in.).

Dimensiune hârtie	Finisor cu capse			Finisor cu capsare şi perforare			
	Stivuire	Offset	Capsare	Stivuire	Offset	Capsare	Perforare
Ledger[1] 279,4 x 4431,8 mm (11 x 17 in.)	√	√	√	√	√	√	√
Legal[1] 215,9 x 355,6 mm (8,5 x 14 in.)	√	√	√	√	√	√	√
Letter 215,9 x 279,4 mm (8,5 x 11 in.)	√	√	√	√	√	√	√
Oficio (Mexic)[1] 215,9 x 340,4 mm (8,5 x 13,4 in.)	√	√	√	√	√	√	√
Statement 139,7 x 215,9 mm (5,5 x 8,5 in.)	√	√[2]	X	X	X	X	X
Universal	√[3]	√[4]	√[5]	√[8]	√[9]	√[9]	X
Plic 7 3/4 98,4 x 190,5 mm (3,875 x 7,5 in.)	√	X	X	X	X	X	X
Plic 9 98,4 x 225,4 mm (3,875 x 8,9 in.)	√	X	X	X	X	X	X
Plic 10 104,8 x 241,3 mm (4,12 x 9,5 in.)	√	X	X	X	X	X	X
Plic B5 176 x 250 mm (6,93 x 9,84 in.)	√[2]	X	X	X	X	X	X

[1] Se încarcă doar cu marginea scurtă înainte.

[2] Se încarcă doar cu marginea lungă înainte.

[3] Acceptă dimensiuni de hârtie cuprinse între 88,9 x 98,38 mm (3,5 x 3,87 in.) şi 296,93 x 431,8 mm (11,69 x 17 in.).

[4] Acceptă dimensiuni de hârtie cuprinse între 190 x 139,7 mm (7,48 x 5,5 in.) şi 296,93 x 431,8 mm (11,69 x 17 in.).

[5] Acceptă dimensiuni de hârtie cuprinse între 202,9 x 182,03 mm (7,99 x 7,17 in.) şi 296,93 x 431,8 mm (11,69 x 17 in.).

[6] Acceptă numai perforarea a până la 2 găuri.

[7] Acceptă numai perforarea a până la 2 găuri la încărcarea pe marginea scurtă.

[8] Acceptă dimensiuni de hârtie cuprinse între 88,9 x 98,38 mm (3,5 x 3,87 in.) şi 320,04 x 1320,8 mm (12,6 x 52 in.).

[9] Acceptă dimensiuni de hârtie cuprinse între 209,97 x 148 mm (8,27 x 5,83 in.) şi 296,93 x 431,8 mm (11,69 x 17 in.).

Dimensiune hârtie	Finisor cu capse			Finisor cu capsare şi perforare			
	Stivuire	Offset	Capsare	Stivuire	Offset	Capsare	Perforare
Plic C5 162 x 229 mm (6,38 x 9,01 in.)	√[1]	X	X	X	X	X	X
Plic DL 110 x 220 mm (4,33 x 8,66 in.)	√	X	X	X	X	X	X

[1] Se încarcă doar cu marginea scurtă înainte.
[2] Se încarcă doar cu marginea lungă înainte.
[3] Acceptă dimensiuni de hârtie cuprinse între 88,9 x 98,38 mm (3,5 x 3,87 in.) şi 296,93 x 431,8 mm (11,69 x 17 in.).
[4] Acceptă dimensiuni de hârtie cuprinse între 190 x 139,7 mm (7,48 x 5,5 in.) şi 296,93 x 431,8 mm (11,69 x 17 in.).
[5] Acceptă dimensiuni de hârtie cuprinse între 202,9 x 182,03 mm (7,99 x 7,17 in.) şi 296,93 x 431,8 mm (11,69 x 17 in.).
[6] Acceptă numai perforarea a până la 2 găuri.
[7] Acceptă numai perforarea a până la 2 găuri la încărcarea pe marginea scurtă.
[8] Acceptă dimensiuni de hârtie cuprinse între 88,9 x 98,38 mm (3,5 x 3,87 in.) şi 320,04 x 1320,8 mm (12,6 x 52 in.).
[9] Acceptă dimensiuni de hârtie cuprinse între 209,97 x 148 mm (8,27 x 5,83 in.) şi 296,93 x 431,8 mm (11,69 x 17 in.).

Tipuri de hârtie acceptate

Tipuri de hârtie acceptate de tava standard, alimentatorul multifuncțional, tava pentru plicuri și imprimarea față-verso

Tip de hârtie	Tavă standard de 520 de coli	Alimentator multi-funcţional	Tavă pentru plicuri	Imprimare faţă-verso
Hârtie de corespondenţă	√	√	X	√
Carton	√	√	X	√
Hârtie colorată	√	√	X	√
Tip personalizat	√	√	X	√
Plicuri	X	√	√	X
Lucioasă	√	√	X	√
Hârtie grea lucioasă	√	√	X	√
Hârtie grea	√	√	X	√
Etichete	√	√	X	X
Hârtie cu antet	√	√	X	√
Hârtie uşoară	√	√	X	√
Hârtie simplă	√	√	X	√

Tip de hârtie	Tavă standard de 520 de coli	Alimentator multi-funcţional	Tavă pentru plicuri	Imprimare faţă-verso
Preimprimată	✓	✓	X	✓
Reciclată	✓	✓	X	✓
Plic aspru	X	✓	✓	X
Hârtie aspră de bumbac	✓	✓	X	✓
Etichete de vinil	X	X	X	X

Tipuri de hârtie acceptate de tăvile opționale

Tip de hârtie	Tavă opţională de 520 de coli, tavă opţională de 520 de coli cu dulap şi tavă opţională de 3 x 520 de coli	Tăvi opţionale în tandem de 2520 de coli	Sertar opţional de 2000 de coli
Hârtie de corespondenţă	✓	✓	✓
Carton	✓	✓	✓
Hârtie colorată	✓	✓	✓
Tip personalizat	✓	✓	✓
Plicuri	X	X	X
Lucioasă	✓	✓	✓
Hârtie grea lucioasă	✓	✓	✓
Hârtie grea	✓	✓	✓
Etichete	✓	✓	✓
Hârtie cu antet	✓	✓	✓
Hârtie uşoară	✓	✓	✓
Hârtie simplă	✓	✓	✓
Preimprimată	✓	✓	✓
Reciclată	✓	✓	✓
Plic aspru	X	X	X
Hârtie aspră de bumbac	✓	✓	✓
Etichete de vinil	X	X	X

Tipuri de hârtie acceptate de recipientele de ieșire

Tip de hârtie	Recipient standard		Recipient superior
	Stivuire	Offset	Stivuire
Hârtie de corespondenţă	√	√	√
Carton	√	√	√
Hârtie colorată	√	√	√
Tip personalizat	√	√	√
Plicuri	√	√	√
Lucioasă	√	√	√
Hârtie grea lucioasă	√	√	√
Hârtie grea	√	√	√
Etichete	√	√	√
Hârtie cu antet	√	√	√
Hârtie uşoară	√	√	√
Hârtie simplă	√	√	√
Preimprimată	√	√	√
Reciclată	√	√	√
Plic aspru	√	√	√
Hârtie aspră de bumbac	√	√	√
Etichete de vinil	X	X	X

Tipurile de hârtie acceptate de finisoare

Tip de hârtie	Finisor cu capse			Finisor cu capsare şi perforare			
	Stivuire	Offset	Capsare	Stivuire	Offset	Capsare	Perforare
Hârtie de corespondenţă	√	√	√	√	√	√	√
Carton	√	√	X	√	√	X	√
Hârtie colorată	√	√	√	√	√	√	√
Tip personalizat	√	√	√	√	√	√	√
Plicuri	√	X	X	X	X	X	X
Lucioasă	√	√	√	√	√	√	√
Hârtie grea lucioasă	√	√	X	√	√	X	√

Tip de hârtie	Finisor cu capse			Finisor cu capsare şi perforare			
	Stivuire	Offset	Capsare	Stivuire	Offset	Capsare	Perforare
Hârtie grea	✓	✓	X	✓	✓	X	✓
Etichete	✓	✓	X	X	X	X	X
Hârtie cu antet	✓	✓	✓	✓	✓	✓	✓
Hârtie uşoară	✓	✓	✓	✓	✓	✓	✓
Hârtie simplă	✓	✓	✓	✓	✓	✓	✓
Preimprimată	✓	✓	✓	✓	✓	✓	✓
Reciclată	✓	✓	✓	✓	✓	✓	✓
Plic aspru	✓	X	X	X	X	X	X
Hârtie aspră de bumbac	✓	✓	X	✓	✓	X	✓
Etichete de vinil	X	X	X	X	X	X	X

Greutăți acceptate pentru hârtie

Tavă de 520 de coli, tavă de 520 de coli cu dulap, tavă de 3 x 520 de coli şi tăvi în tandem de 2520 de coli	Alimentator multi-funcţional	Tavă pentru plicuri	Sertar opţional de 2000 de coli
60-256 g/m^2 (12-68 lb)	60-216 g/m^2 (12-57 lb)	75-90 g/m^2 (20-24 lb)	60-216 g/m^2 (12-57 lb)

Note:

- Pentru hârtie de 60-176 g/m^2 (hârtie de corespondenţă de 16-47 lb), se recomandă hârtie cu fibră lungă.
- Hârtia de sub 75 g/m g/m^2 (hârtie de corespondenţă de 20 lb) trebuie imprimată cu Tipul de hârtie setat la Hârtie uşoară. Nerespectarea acestei instrucţiuni poate cauza ondulare excesivă, care poate duce la erori de alimentare, mai ales în medii cu umiditate mai ridicată.
- La imprimarea faţă-verso se acceptă greutăţi ale hârtiei de 60-162 g/m^2 (hârtie de corespondenţă de 16-43 lb).
- Pentru un conţinut de bumbac de 100 %, greutatea maximă este de 90 g/m^2 (hârtie de corespondenţă de 24 lb).

Configurarea și instalarea

Alegerea unui loc pentru imprimantă

- Lăsaţi suficient loc pentru a deschide tăvile, capacele şi uşile şi pentru instalarea opţiunilor de hardware.
- Poziţionaţi imprimanta în apropierea unei prize electrice.

  ATENŢIE - PERICOL DE ACCIDENTARE: Pentru a evita riscul de incendiu sau electrocutare, conectaţi cablul de alimentare la o priză electrică cu tensiune nominală corespunzătoare sau împământată, care se află în apropierea produsului şi este uşor accesibilă.

  ATENŢIE - PERICOL DE ELECTROCUTARE: Pentru a evita pericolul de electrocutare, nu plasaţi şi nu utilizaţi acest produs în apropierea apei sau în locuri umede.
- Asiguraţi-vă că fluxul de aer din încăpere respectă cea mai recentă revizuire a standardului ASHRAE 62 sau a standardului 156 al Comitetului Tehnic CEN.
- Puneţi la dispoziţie o suprafaţă dreaptă, masivă şi stabilă.
- Imprimanta trebuie menţinută:
  - Uscată, curată şi curăţată de praf.
  - Departe de capse şi agrafe pentru hârtie împrăştiate.
  - Ferită de fluxul de aer direct al aparatelor de aer condiţionat, al sistemelor de încălzire sau al ventilatoarelor.
  - Ferită de lumina solară directă şi de condiţiile extreme de umiditate.
- Respectaţi temperaturile recomandate şi evitaţi fluctuaţiile:

Informaţii cu privire la ambient	10 to 32.2°C (50 to 90°F)
Temperatură în timpul stocării	15.6 to 32.2°C (60 to 90°F)

- În jurul imprimantei trebuie să existe următoarele spaţii, pentru ventilare corespunzătoare:

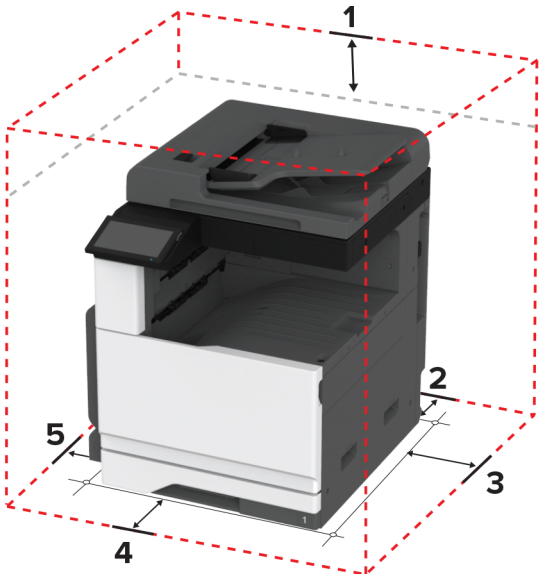

1	Sus	400 mm (15.70 in.)
2	Spate	120 mm (4.80 in.)

3	Partea dreaptă	120 mm (4.80 in.)
4	Faţă	444.5 mm (17.50 in.)
5	Partea stângă	400 mm (15.70 in.)

Atașarea cablurilor

ATENŢIE - PERICOL DE ELECTROCUTARE: Pentru a evita riscul de electrocutare, nu configuraţi acest produs şi nu realizaţi nicio o conexiune electrică sau cablare, de exemplu la cablul de alimentare, funcţia de fax sau telefon, în timpul unei furtuni cu descărcări electrice.

ATENŢIE - PERICOL DE ACCIDENTARE: Pentru a evita riscul de incendiu sau electrocutare, conectaţi cablul de alimentare la o priză electrică cu tensiune nominală corespunzătoare sau împământată, care se află în apropierea produsului şi este uşor accesibilă.

ATENŢIE - PERICOL DE ACCIDENTARE: Pentru a evita riscul de incendiu sau electrocutare, utilizaţi doar cablul de alimentare oferit împreună cu acest produs sau un cablu de schimb autorizat de producător.

ATENŢIE - PERICOL DE ACCIDENTARE: Pentru a reduce riscul de incendiu, când conectaţi acest produs la reţeaua telefonică publică cu comutare de circuite, utilizaţi numai un cablu de telecomunicaţii (RJ-11) 26 AWG sau superior. Pentru utilizatorii din Australia, cablul de alimentare trebuie să fie aprobat de Autoritatea de Comunicaţii şi Media din Australia.

Avertisment - Pericol de deteriorare: Pentru a evita pierderea de date sau o defecţiune la imprimantă, nu atingeţi cablul USB, orice adaptor de reţea fără fir sau imprimanta în zonele indicate în timpul imprimării.

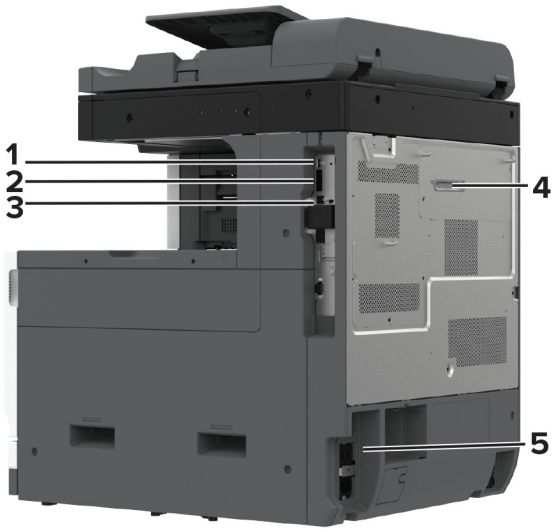

	Port imprimantă	Funcţie
1	Port USB	Ataşaţi o tastatură sau orice opţiune compatibilă.
2	Portul USB al imprimantei	Conectaţi imprimanta la un computer.
3	Port Ethernet	Conectaţi imprimanta la o reţea.

	Port imprimantă	Funcţie
4	Portul LINE **Notă:** Disponibil numai când este instalat un card de fax.	Conectaţi imprimanta la o linie telefonică activă utilizând o priză telefonică de perete standard (RJ-11), un filtru DSL sau un adaptor VoIP sau orice alt adaptor care vă permite să accesaţi linia telefonică pentru a trimite şi a primi faxuri.
5	Priza pentru cablul de alimentare	Conectaţi imprimanta la o priză electrică împământată corespunzător.

Configurarea și utilizarea aplicațiilor din ecranul de pornire

Utilizarea ecranului de pornire

Notă: Ecranul de pornire poate varia în funcţie de setările sale de particularizare, configurarea de către administrator şi soluţiile încorporate active.

Nr.	Pictogramă	Funcţie
1	Butonul Oprire sau Anulare	Opriţi lucrarea curentă.
2	Copiere	Realizaţi copii.
3	Schimbare limbă	Modificaţi limba afişajului imprimantei.
4	E-mail	Trimiteţi e-mailuri.
5	Setări	Accesaţi meniurile imprimantei.
6	Fax	Trimitere fax.
7	Agendă	Accesaţi, creaţi şi organizaţi contacte.

Nr.	Pictogramă	Funcţie
8	Stare/Consumabile	• Afişaţi un avertisment sau un mesaj de eroare al imprimantei de fiecare dată când imprimanta necesită o intervenţie pentru a continua procesarea. • Vizualizaţi informaţii suplimentare despre avertismentul sau mesajul imprimantei şi despre modalitatea de a-l elimina. **Notă:** Puteţi accesa, de asemenea, această setare atingând secţiunea superioară a ecranului de pornire.
9	Sarcini de imprimare reţinute	Afişaţi toate lucrările curente de imprimare reţinute
10	Listă de aşteptare lucrări	Afişaţi toate lucrările de imprimare curente. **Notă:** Puteţi accesa, de asemenea, această setare atingând secţiunea superioară a ecranului de pornire.
11	Unitate USB	Vizualizaţi, selectaţi sau imprimaţi fotografii şi documente de pe o unitate flash.
12	Profiluri de scanare	Scanaţi şi salvaţi documentele direct pe computer.
13	FTP	Scanaţi şi salvaţi documentele direct pe un server FTP.
14	Marcaje în document	Organizaţi toate marcajele.
15	Hard disk	Vizualizaţi, selectaţi şi gestionaţi documente de pe o unitate hard disk sau de pe o unitate de stocare inteligentă.
16	Folder din reţea	Scanaţi într-un folder de reţea sau într-o locaţie din reţea.
17	Butonul Pornire	Începeţi o lucrare, în funcţie de modul selectat.
18	Tastatură pe ecran	Introduceţi cifre sau simboluri într-un câmp de introducere.

Particularizarea ecranului de pornire

1. Deschideţi un browser web, apoi tastaţi adresa IP a imprimantei în câmpul de adrese.

   Note:

   - Vizualizaţi adresa IP a imprimantei pe ecranul de pornire al acesteia. Adresa IP apare ca patru seturi de numere separate prin puncte, cum ar fi 123.123.123.123.
   - Dacă utilizaţi un server proxy, dezactivaţi-l temporar pentru a încărca corect pagina web.

2. Faceţi clic pe **Setări** > **Dispozitiv** > **Particularizare ecran de pornire**.

3. Alegeţi una sau mai multe dintre următoarele opţiuni:
   - Pentru a adăuga o pictogramă pe ecranul de pornire, faceţi clic pe **+**, selectaţi numele aplicaţiei, apoi faceţi clic pe **Adăugare**.
   - Pentru a elimina o pictogramă de pe ecranul de pornire, selectaţi numele aplicaţiei, apoi faceţi clic pe **Eliminare**.
   - Pentru a personaliza numele unei aplicaţii, selectaţi numele aplicaţiei, faceţi clic pe **Editare**, apoi atribuiţi un nume.
   - Pentru a restabili numele unei aplicaţii, selectaţi numele aplicaţiei, faceţi clic pe **Editare**, apoi selectaţi **Restabilire etichetă aplicaţie**.
   - Pentru a adăuga un spaţiu între aplicaţii, faceţi clic pe **+**, selectaţi **SPAŢIU GOL**, apoi faceţi clic pe **Adăugare**.

- Pentru a aranja aplicaţiile, glisaţi numele aplicaţiilor în ordinea dorită.
- Pentru a restabili ecranul de pornire implicit, faceţi clic pe **Restabilire ecran de pornire**.

4 Aplicaţi modificările.

Aplicații acceptate

Aplicaţie	Modele de imprimante
Scan Center	CX930, CX931, XC9325, XC9335
Centru de comenzi rapide	CX930, CX931, XC9325, XC9335
Copiere carte de identitate	CX930, CX931, XC9325, XC9335
Particularizarea afişării	CX930, CX931, XC9325, XC9335
Asistenţă pentru clienţi	XC9325, XC9335
Cote dispozitiv	XC9325, XC9335

Configurarea Centru de scanare

1 Din ecranul de pornire, atingeţi **Centru de scanare**.

2 Selectaţi şi creaţi o destinaţie şi apoi configuraţi setările.

Note:

- La crearea unei destinaţii de reţea, asiguraţi-vă că validaţi şi reglaţi setările până când nu mai apar erori.
- Sunt salvate numai destinaţiile create de la Embedded Web Server. Pentru informaţii suplimentare, consultaţi documentaţia furnizată împreună cu dispozitivul.

3 Aplicaţi modificările.

Crearea unei comenzi rapide

1 Din ecranul de pornire, atingeţi **Centru de comenzi rapide**.

Notă: Este posibil ca pictograma şi denumirea să fi fost schimbate. Pentru informaţii suplimentare, contactaţi administratorul.

2 Selectaţi o funcţie a imprimantei, apoi atingeţi **Creare comandă rapidă**.

Notă: Funcţia E-mail securizat nu este acceptată.

3 Configuraţi setările şi atingeţi **Salvare**.

4 Introduceţi un nume de comandă rapidă unic.

Notă: Pentru a evita afişarea de nume trunchiate pe ecranul de pornire, introduceţi maximum 25 de caractere.

5 Atingeţi **OK**.

Aplicaţia generează automat un număr de comandă rapidă unic.

Notă: Pentru a lansa comanda rapidă, atingeţi ⠿, atingeţi **#**, apoi introduceţi numărul comenzii rapide.

Configurarea opțiunii Copiere carte de identitate

1 Deschideţi un browser web, apoi tastaţi adresa IP a imprimantei în câmpul de adrese.

Note:

- Vizualizaţi adresa IP a imprimantei pe ecranul de pornire al acesteia. Adresa IP apare ca patru seturi de numere separate prin puncte, cum ar fi 123.123.123.123.
- Dacă utilizaţi un server proxy, dezactivaţi-l temporar pentru a încărca corect pagina web.

2 Faceţi clic pe **Aplicaţii** > **Copiere carte de identitate** > **Configurare**.

Note:

- Asiguraţi-vă că Pictograma de afişare este activată.
- Asiguraţi-vă că Setările de e-mail şi Setările de partajare în reţea sunt configurate.
- La scanarea unui card, asiguraţi-vă că rezoluţia de scanare nu este mai mare de 200 dpi pentru color şi 400 dpi pentru alb-negru.
- La scanarea mai multor carduri, asiguraţi-vă că rezoluţia de scanare nu este mai mare de 150 dpi pentru color şi 300 dpi pentru alb negru.

3 Aplicaţi modificările.

Notă: Aveţi nevoie de un hard disk sau de o unitate de stocare inteligentă pentru imprimantă pentru a scana mai multe cărţi de identitate.

Utilizarea funcției de particularizare a afișării

Înainte de utilizarea aplicaţiei, executaţi următorii paşi:

- Din Embedded Web Server, faceţi clic pe **Aplicaţii** > **Particularizarea afişării** > **Configurare**.
- Activaţi şi configuraţi setările pentru economizorul de ecran, expunerea de diapozitive şi tapet.

Administrarea imaginilor din economizorul de ecran și expunerea de diapozitive

1 Din secţiunea Imagini pentru economizorul de ecran şi expunerea de diapozitive, adăugaţi, editaţi sau ştergeţi o imagine.

Note:

- Puteţi adăuga până la 10 imagini.
- Când sunt activate, pictogramele de stare apar pe economizorul de ecran numai când există erori, avertismente sau notificări bazate pe cloud.

2 Aplicaţi modificările.

Schimbarea imaginii de fundal

1 Din ecranul de pornire, atingeţi **Schimbare fundal**.

2 Selectaţi o imagine pe care să o folosiţi.

3 Aplicaţi modificările.

Rularea unei expuneri de diapozitive de pe unitatea flash

1 Introduceţi o unitate flash în portul USB frontal.

2 Din ecranul de pornire, atingeţi **Expunere diapozitive**.

Imaginile sunt afişate în ordine alfabetică.

Notă: Puteţi îndepărta unitatea flash după începerea expunerii diapozitivelor, dar imaginile nu vor fi stocate în imprimantă. Dacă expunerea se opreşte, introduceţi unitatea flash din nou pentru a vizualiza imaginile.

Cum se utilizează Asistența pentru clienți

Note:

- Această aplicaţie este acceptată numai pe anumite modele de imprimantă. Pentru informaţii suplimentare, consultaţi “Aplicaţii acceptate” la pagina 33.
- Pentru informaţii despre cum să configuraţi setările aplicaţiei, consultaţi *Ghidul administratorului Asistenţă pentru clienţi.*

1 Din ecranul de pornire, atingeţi **Asistenţă pentru clienţi**.

2 Imprimaţi sau trimiteţi informaţiile prin e-mail.

Configurare cote dispozitiv

Note:

- Această aplicaţie este acceptată numai pe anumite modele de imprimantă. Pentru informaţii suplimentare, consultaţi “Aplicaţii acceptate” la pagina 33.
- Pentru informaţii despre cum să configuraţi setările aplicaţiei, consultaţi *Ghidul administratorului Cote dispozitiv*.

1 Deschideţi un browser web, apoi tastaţi adresa IP a imprimantei în câmpul de adrese.

Note:

- Vizualizaţi adresa IP a imprimantei pe ecranul de pornire al acesteia. Adresa IP apare ca patru seturi de numere separate prin puncte, cum ar fi 123.123.123.123.
- Dacă utilizaţi un server proxy, dezactivaţi-l temporar pentru a încărca corect pagina web.

2 Faceţi clic pe **Aplicaţii** > **Cote dispozitiv** > **Configurare**.

3 Din secţiunea Conturi utilizator, adăugaţi sau editaţi un utilizator, apoi setaţi cota de utilizator.

4 Aplicaţi modificările.

Gestionarea marcajelor

Crearea marcajelor

Utilizaţi marcaje pentru a imprima documente accesate frecvent care sunt stocate pe servere sau pe web.

1 Deschideţi un browser web, apoi tastaţi adresa IP a imprimantei în câmpul de adrese.

Note:

- Vizualizaţi adresa IP a imprimantei pe ecranul de pornire al acesteia. Adresa IP apare ca patru seturi de numere separate prin puncte, cum ar fi 123.123.123.123.
- Dacă utilizaţi un server proxy, dezactivaţi-l temporar pentru a încărca corect pagina web.

2 Faceţi clic pe **Marcaje** > **Adăugare marcaj** şi apoi introduceţi un nume de marcaj.

3 Selectaţi un tip de protocol pentru Adresă, apoi efectuaţi una din următoarele:
- Pentru HTTP şi HTTPS, introduceţi URL-ul pe care doriţi să îl marcaţi.
- Pentru HTTPS, utilizaţi numele gazdă în locul adresei IP. De exemplu, introduceţi **myWebsite.com/sample.pdf** în loc să tastaţi **123.123.123.123/sample.pdf**. Asiguraţi-vă că numele gazdă corespunde şi valorii Nume comun (CN) din certificatul de server. Pentru mai multe informaţii despre obţinerea valorii CN din certificatul de server, consultaţi informaţiile de asistenţă pentru browserul web.
- Pentru FTP, introduceţi adresa FTP. De exemplu, **myServer/myDirectory**. Introduceţi numărul portului FTP. Portul 21 este portul implicit pentru trimiterea comenzilor.
- Pentru SMB, introduceţi adresa folderului de reţea. De exemplu, **myServer/myShare/myFile.pdf**. Introduceţi numele de domeniu pentru reţea.
- Dacă este necesar, selectaţi tipul de Autentificare pentru FTP şi SMB.

Pentru a limita accesul la marcaj, introduceţi un PIN.

Notă: Aplicaţia acceptă următoarele tipuri de fişiere: PDF, JPEG şi TIFF. Alte tipuri de fişiere, precum DOCX şi XLSX, sunt acceptate de unele modele de imprimantă.

4 Faceţi clic pe **Salvare**.

Crearea folderelor

1 Deschideţi un browser web, apoi tastaţi adresa IP a imprimantei în câmpul de adrese.

Note:

- Vizualizaţi adresa IP a imprimantei pe ecranul de început al acesteia. Adresa IP apare ca patru seturi de numere separate prin puncte, cum ar fi 123.123.123.123.
- Dacă utilizaţi un server proxy, dezactivaţi-l temporar pentru a încărca corect pagina web.

2 Faceţi clic pe **Marcaje** > **Adăugare folder**, apoi introduceţi un nume de folder.

Notă: Pentru a limita accesul la folder, introduceţi un PIN.

3 Faceţi clic pe **Salvare**.

Notă: Puteţi crea foldere sau marcaje într-un folder. Pentru a crea un marcaj, consultaţi “Crearea marcajelor” la pagina 35.

Gestionarea contactelor

1 Din ecranul de pornire, atingeţi **Agendă**.

2 Alegeţi una sau mai multe dintre următoarele opţiuni:
   - Pentru a adăuga un contact, atingeţi ⋮ din partea de sus a ecranului, apoi atingeţi **Creare contact**. Dacă este necesar, specificaţi o metodă de conectare pentru a permite accesul la aplicaţie.
   - Pentru a şterge un contact, atingeţi ⋮ din partea de sus a ecranului, atingeţi **Ştergere contacte**, apoi selectaţi contactul.
   - Pentru a edita informaţiile contactului, atingeţi numele contactului.
   - Pentru a crea un contact, atingeţi ⋮ din partea de sus a ecranului, apoi atingeţi **Creare grup**. Dacă este necesar, specificaţi o metodă de conectare pentru a permite accesul la aplicaţie.
   - Pentru a şterge un grup, atingeţi ⋮ din partea de sus a ecranului, atingeţi **Ştergere grupuri**, apoi selectaţi grupul.
   - Pentru a edita un grup de contacte, selectaţi **GRUPURI** > selectaţi un nume de grup > ⋮ > selectaţi acţiunea pe care doriţi să o efectuaţi.

3 Aplicaţi modificările.

Configurarea și utilizarea caracteristicilor de accesibilitate

Activarea ghidării vocale

Din ecranul de pornire

1 Dintr-o mişcare şi utilizând un deget, glisaţi lent la stânga şi apoi în sus pe afişaj până când auziţi un mesaj vocal.

2 Folosind două degete, atingeţi **OK**.

   Notă: Dacă gestul nu funcţionează, aplicaţi mai multă presiune.

De la tastatură

1 Apăsaţi şi menţineţi apăsată tasta **5** până când auziţi un mesaj vocal.

2 Apăsaţi **Tab** pentru a deplasa cursorul pentru focalizare la butonul OK şi apăsaţi pe butonul **Enter**.

Note:

- Când ghidarea vocală este activată, utilizaţi întotdeauna două degete pentru a selecta orice element de pe afişaj.
- Ghidarea vocală are suport lingvistic limitat.

Dezactivarea ghidării vocale

1 Dintr-o mişcare şi utilizând un deget, glisaţi lent la stânga şi apoi în sus pe afişaj până când auziţi un mesaj vocal.

2 Utilizând două degete, efectuaţi una dintre următoarele acţiuni:
   - Atingeţi **Ghidare vocală**, apoi atingeţi **OK**.
   - Atingeţi **Anulare**.

   Notă: Dacă gestul nu funcţionează, aplicaţi mai multă presiune.

De asemenea, puteţi dezactiva ghidarea vocală procedând astfel:
- Utilizând două degete, atingeţi de două ori pe ecranul de pornire.
- Apăsaţi butonul de alimentare pentru a trece imprimanta în modul Repaus sau Hibernare.

Navigarea pe ecran cu ajutorul gesturilor

Note:

- Majoritatea gesturilor pot fi utilizate numai când ghidarea vocală este activată.
- Activaţi Mărirea pentru a utiliza gesturile de mărire/micşorare şi de panoramare.
- Utilizaţi o tastatură fizică pentru a introduce caractere şi a ajusta anumite setări.

Gest	Funcţie
Glisaţi la stânga, apoi în sus cu un deget	Lansaţi modul Accesibilitate. Utilizaţi acelaşi gest pentru a ieşi din modul Accesibilitate. **Notă:** Acest gest este valabil şi când imprimanta este în modul normal.
Atingeţi de două ori cu un deget	Selectaţi o opţiune sau un element de pe ecran.
Atingeţi de două ori pictograma acasă cu două degete	Dezactivaţi modul Accesibilitate.
Atingeţi de trei ori cu un deget	Măriţi sau micşoraţi text şi imagini.
Glisaţi la dreapta sau în jos cu un deget	Treceţi la elementul următor de pe ecran.
Glisaţi la stânga sau în sus cu un deget	Treceţi la elementul anterior de pe ecran.
Glisaţi în sus şi apoi în jos cu un deget	Treceţi la primul element de pe ecran.
Panoramare	Accesaţi părţi din imaginea mărită care depăşesc limitele ecranului. **Notă:** Utilizaţi două degete pentru a trage o imagine mărită.
Glisaţi în sus şi apoi la dreapta cu un deget	Măriţi volumul. **Notă:** Acest gest este valabil şi când imprimanta este în modul normal.
Glisaţi în jos şi apoi la dreapta cu un deget	Reduceţi volumul. **Notă:** Acest gest este valabil şi când imprimanta este în modul normal.
Glisaţi în sus şi apoi la stânga cu un deget	Ieşiţi dintr-o aplicaţie şi reveniţi la ecranul de pornire.
Glisaţi în jos şi apoi la stânga cu un deget	Reveniţi la setarea anterioară.

Utilizând tastatura de pe ecran

Când se afişează tastatura pe ecran, efectuaţi una sau mai multe dintre următoarele:

- Atingeţi o tastă pentru a anunţa şi a introduce caracterul în câmp.
- Trageţi cu degetul peste diferite caractere pentru a anunţa şi a introduce caracterul în câmp.
- Atingeţi o casetă de text utilizând două degete pentru a anunţa caracterele din câmp.
- Atingeţi **Backspace** pentru a şterge caractere.

Activarea modului Mărire

1. Dintr-o mişcare şi utilizând un deget, glisaţi lent la stânga şi apoi în sus pe afişaj până când auziţi un mesaj vocal.

   Notă: Pentru modelele de imprimantă fără difuzoare încorporate, utilizaţi căştile pentru a asculta mesajul.

2. Utilizând două degete, efectuaţi următoarele:
   a. Atingeţi **Modul Mărire**.
   b. Atingeţi **OK**.

   Notă: Dacă gestul nu funcţionează, aplicaţi mai multă presiune.

Pentru mai multe informaţii despre navigarea într-un ecran mărit, consultaţi "Navigarea pe ecran cu ajutorul gesturilor" la pagina 38.

Reglarea vitezei de vorbire pentru ghidarea vocală

1. Din ecranul de pornire, atingeţi **Setări** > **Dispozitiv** > **Accesibilitate** > **Viteză de vorbire**.
2. Selectaţi viteza de vorbire.

Reglarea volumului implicit al căștilor

1. Din ecranul de pornire, atingeţi **Setări** > **Dispozitiv** > **Accesibilitate**.
2. Ajustarea volumului căştilor.

   Notă: Volumul se resetează la valoarea implicită după ce utilizatorul iese din modul Accesibilitate sau când imprimanta se activează din modul Repaus sau Hibernare.

Reglarea volumului implicit al difuzorului intern

1. Din ecranul de pornire, atingeţi .
2. Reglaţi volumul.

Note:

- Dacă este activat modul silenţios, alertele sonore sunt dezactivate. De asemenea, această setare încetineşte performanţa imprimantei.

- Volumul se resetează la valoarea implicită după ce utilizatorul iese din modul Accesibilitate sau când imprimanta se activează din modul Repaus sau Hibernare.

Activarea parolelor vocale sau a numerelor personale de identificare

1 Din ecranul de pornire, atingeţi **Setări** > **Dispozitiv** > **Accesibilitate** > **Rostire parole/PIN**.

2 Activaţi setarea.

Configurarea imprimantei pentru fax

Fax acceptat

Model de imprimantă	Fax analogic[1]	etherFAX[2]	Server de fax	Fax prin IP (FoIP)[3]
CX930	✓	✓	✓	✓
CX931	✓	✓	✓	✓
XC9325	✓	✓	✓	✓
XC9335	✓	✓	✓	✓

[1] Necesită un card de fax instalat. Pentru informaţii suplimentare, contactaţi distribuitorul imprimantei.

[2] Necesită abonament. Pentru mai multe informaţii, accesaţi **https://www.etherfax.net/lexmark** sau contactaţi magazinul de la care aţi achiziţionat imprimanta.

[3] Necesită un pachet de licenţă instalat. Pentru informaţii suplimentare, contactaţi distribuitorul imprimantei.

Configurarea funcției de fax folosind faxul analogic

Note:

- Trebuie instalat un card de fax pentru ca imprimanta să utilizeze faxul analogic.
- Unele metode de conectare sunt aplicabile numai în anumite ţări sau regiuni.
- Dacă funcţia de fax este activată, însă nu este complet configurată, indicatorul luminos se poate aprinde intermitent în culoarea roşie.
- Dacă nu aveţi un mediu TCP/IP, utilizaţi panoul de control al imprimantei pentru configurarea faxului.

Avertisment - Pericol de deteriorare: Pentru a evita pierderea de date sau defectarea imprimantei, nu atingeţi cablurile şi nu atingeţi imprimanta în zona prezentată în timp ce o utilizaţi activ pentru trimiterea sau primirea unui fax.

Utilizarea meniului Setări de pe imprimantă

1 Din ecranul de pornire, atingeţi **Setări** > **Fax** > **Configurare fax** > **Setări generale de fax**.

2 Configuraţi setările.

Utilizarea Embedded Web Server

1 Deschideţi un browser web, apoi tastaţi adresa IP a imprimantei în câmpul de adrese.

Note:

- Vizualizaţi adresa IP a imprimantei pe ecranul de pornire. Adresa IP apare ca patru seturi de numere separate prin puncte, cum ar fi 123.123.123.123.
- Dacă utilizaţi un server proxy, dezactivaţi-l temporar pentru a încărca corect pagina web.

2 Faceţi clic pe **Setări** > **Fax** > **Configurare fax** > **Setări generale de fax**.

3 Configuraţi setările.

4 Aplicaţi modificările.

Configurarea funcției de fax utilizând etherFAX

Note:

- Firmware-ul imprimantei trebuie actualizat la cea mai recentă versiune. Pentru informaţii suplimentare, consultaţi “Actualizarea firmware-ului” la pagina 76.
- Trebuie instalat un pachet de licenţă corespunzător pe imprimantă. Pentru informaţii suplimentare, contactaţi etherFAX.
- Asiguraţi-vă că v-aţi înregistrat imprimanta pe portalul etherFAX. Pentru mai multe informaţii, accesaţi **https://www.etherfax.net/lexmark**.
- La înregistrare, aveţi nevoie de numărul de serie al imprimantei. Pentru a găsi numărul de serie, consultaţi “Găsirea numărului de serie al imprimantei” la pagina 10.

1 Deschideţi un browser web, apoi tastaţi adresa IP a imprimantei în câmpul de adrese.

Note:

- Vizualizaţi adresa IP a imprimantei pe ecranul de pornire. Adresa IP apare ca patru seturi de numere separate prin puncte, cum ar fi 123.123.123.123.
- Dacă utilizaţi un server proxy, dezactivaţi-l temporar pentru a încărca corect pagina web.

2 Faceţi clic pe **Setări** > **Fax** > **Configurare fax** > **Setări generale de fax**.

Notă: Opţiunea Configurare fax apare numai dacă Mod fax este setat la Fax.

3 Introduceţi un nume unic în câmpul Nume fax.

4 În câmpul Număr fax, introduceţi numărul de fax furnizat de etherFAX.

5 Din meniul Transport fax, selectaţi **etherFAX**.

Note:

- Acest meniu este afişat numai când sunt disponibile mai multe opţiuni de transport pentru fax.
- Dacă imprimanta are instalat numai etherFAX, atunci acesta este configurat automat.

6 Aplicaţi modificările.

Configurarea funcției de fax folosind serverul de fax

Note:

- Această caracteristică vă permite să trimiteţi mesaje de fax unui furnizor de servicii de fax care acceptă primirea e-mailurilor.
- Această caracteristică acceptă numai mesajele de fax de ieşire. Pentru a accepta primirea faxurilor, asiguraţi-vă că pe imprimantă este configurat un serviciu de fax bazat pe dispozitiv, precum fax analogic, etherFAX sau Fax prin IP (FoIP).

1 Deschideţi un browser web, apoi tastaţi adresa IP a imprimantei în câmpul de adrese.

Note:

- Vizualizaţi adresa IP a imprimantei pe ecranul de pornire. Adresa IP apare ca patru seturi de numere separate prin puncte, cum ar fi 123.123.123.123.
- Dacă utilizaţi un server proxy, dezactivaţi-l temporar pentru a încărca corect pagina web.

2 Faceţi clic pe **Setări** > **Fax**.

3 Din meniul Mod fax, selectaţi **Server de fax**, apoi faceţi clic pe **Salvare**.

4 Faceţi clic pe **Configurare server fax**.

5 În câmpul Format destinaţie, tastaţi **[#]@myfax.com**, unde **[#]** este numărul de fax, iar **myfax.com** este domeniul furnizorului de fax.

Note:

- Dacă este necesar, configuraţi câmpurile Adresă de răspuns, Subiect sau Mesaj.
- Pentru a permite imprimantei să primească mesaje de fax, activaţi setarea de primire a faxurilor bazată pe dispozitiv. Asiguraţi-vă că aveţi configurat un serviciu de fax bazat pe dispozitiv.

6 Faceţi clic pe **Salvare**.

7 Faceţi clic pe **Setările poştei electronice pentru serverul de fax**, apoi efectuaţi una dintre următoarele operaţii:
   - Activaţi **Utilizare server de e-mail SMTP**.

     Notă: Dacă setările de e-mail SMTP nu sunt configurate, consultaţi “Configurarea setărilor de e-mail SMTP” la pagina 48.
   - Configuraţi setările SMTP. Pentru informaţii suplimentare, contactaţi furnizorul dvs. de servicii de e-mail.

8 Aplicaţi modificările.

Configurarea faxului folosind o linie telefonică standard

Notă: Aceste instrucţiuni se aplică doar imprimantelor care acceptă faxul analogic. Pentru informaţii suplimentare, consultaţi “Fax acceptat” la pagina 40.

ATENŢIE - PERICOL DE ELECTROCUTARE: Pentru a evita riscul de electrocutare, nu configuraţi acest produs şi nu realizaţi nicio o conexiune electrică sau cablare, de exemplu la cablul de alimentare, funcţia de fax sau telefon, în timpul unei furtuni cu descărcări electrice.

ATENŢIE - PERICOL DE ELECTROCUTARE: Pentru a evita pericolul de electrocutare, nu utilizaţi caracteristica fax în timpul unei furtuni cu fulgere.

ATENŢIE - PERICOL DE ACCIDENTARE: Pentru a reduce riscul de incendiu, când conectaţi acest produs la reţeaua telefonică publică cu comutare de circuite, utilizaţi numai un cablu de telecomunicaţii (RJ-11) 26 AWG sau superior. Pentru utilizatorii din Australia, cablul de alimentare trebuie să fie aprobat de Autoritatea de Comunicaţii şi Media din Australia.

Configurare 1: Imprimanta este conectată la o linie de fax dedicată

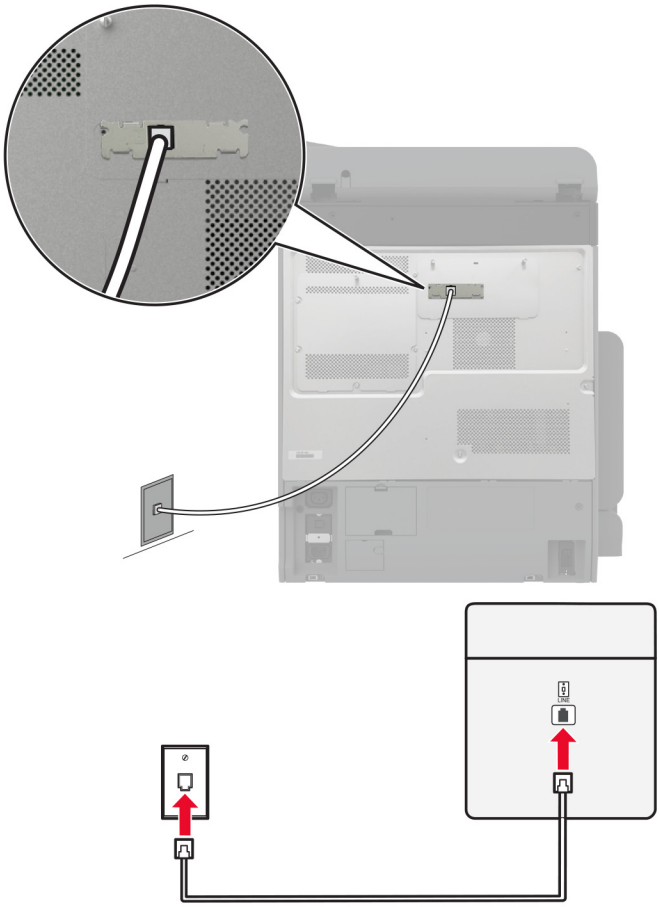

1 Conectaţi un capăt al cablului telefonic în portul line (linie) al imprimantei.

2 Conectaţi celălalt capăt al cablului la o priză analogică de perete activă.

Note:

- Puteţi seta imprimanta să primească faxurile automat (setaţi Răspuns automat la **Activat**) sau manual (setaţi Răspuns automat la **Dezactivat**).
- Dacă doriţi să primiţi faxuri în mod automat, setaţi imprimanta să preia apelurile după un număr stabilit de semnale de apel.

Configurare 2: Imprimanta partajează linia împreună cu un robot telefonic

Notă: Dacă vă abonaţi la un serviciu de sonerie distinctă, asiguraţi-vă că setaţi modelul de sonerie corect pentru imprimantă. În caz contrar, imprimanta nu va primi faxuri, chiar dacă aţi setat-o să primească faxuri automat.

Conectate la prize de perete diferite

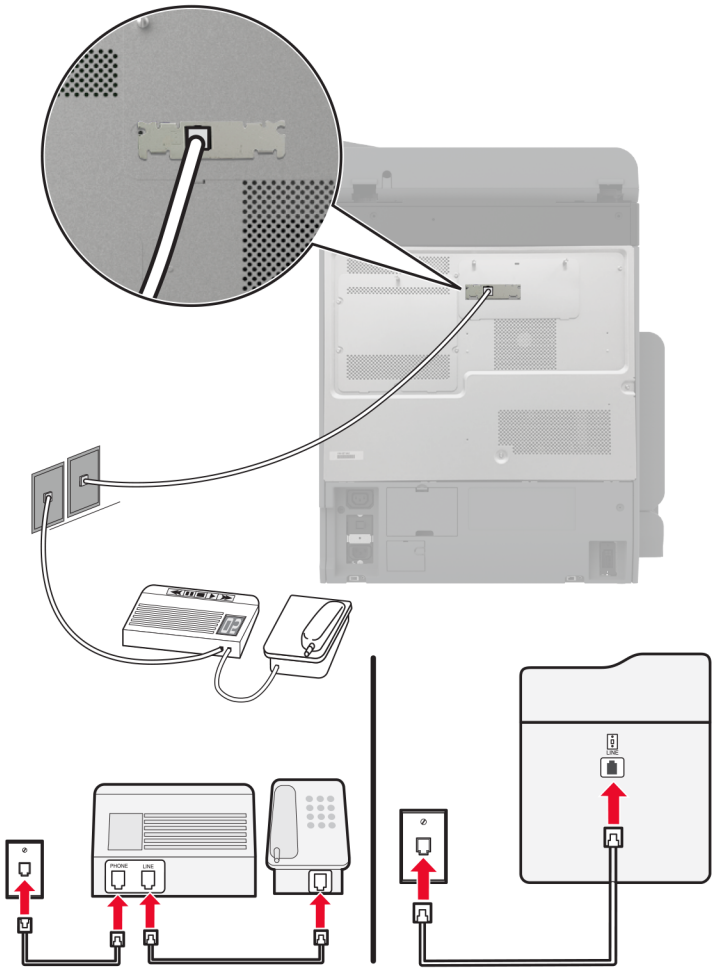

1 Conectaţi un capăt al cablului telefonic în portul line (linie) al imprimantei.
2 Conectaţi celălalt capăt al cablului la o priză analogică de perete activă.

Note:

- Dacă aveţi un singur număr de telefon pe linia dvs., configuraţi imprimanta să primească faxuri în mod automat.
- Setaţi imprimanta să preia apelurile la două semnale de apel după robotul telefonic. De exemplu, dacă robotul telefonic preia apelurile după patru semnale de apel, configuraţi setarea Nr. de semnale de apel până la răspuns a imprimantei la **6**.

Configurarea faxului în țări cu prize telefonice de perete și conectori diferiți

Notă: Aceste instrucţiuni se aplică doar imprimantelor care acceptă faxul analogic. Pentru informaţii suplimentare, consultaţi “Fax acceptat” la pagina 40.

ATENŢIE - PERICOL DE ELECTROCUTARE: Pentru a evita riscul de electrocutare, nu configuraţi acest produs şi nu realizaţi nicio o conexiune electrică sau cablare, de exemplu la cablul de alimentare, funcţia de fax sau telefon, în timpul unei furtuni cu descărcări electrice.

ATENŢIE - PERICOL DE ELECTROCUTARE: Pentru a evita pericolul de electrocutare, nu utilizaţi caracteristica fax în timpul unei furtuni cu fulgere.

ATENŢIE - PERICOL DE ACCIDENTARE: Pentru a reduce riscul de incendiu, când conectaţi acest produs la reţeaua telefonică publică cu comutare de circuite, utilizaţi numai un cablu de telecomunicaţii (RJ-11) 26 AWG sau superior. Pentru utilizatorii din Australia, cablul de alimentare trebuie să fie aprobat de Autoritatea de Comunicaţii şi Media din Australia.

Priza de perete standard în majoritatea ţărilor sau regiunilor este RJ-11. Dacă priza de perete sau echipamentul de la locaţia dvs. nu este compatibil cu acest tip de legătură, atunci trebuie să utilizaţi un adaptor de telefon. Este posibil ca un adaptor pentru ţara sau regiunea dvs. să nu fie furnizat împreună cu imprimanta şi trebuie să-l achiziţionaţi separat.

Este posibil să fie o mufă de adaptor instalată în portul de telefon al imprimantei. Nu îndepărtaţi mufa de adaptor din portul de telefon al imprimantei dacă vă conectaţi la un sistem telefonic în serie sau în cascadă.

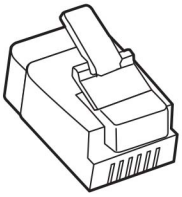

Nume componentă	Cod de produs
Mufă de adaptor Lexmark	40X8519

Conectarea imprimantei la o priză de perete non-RJ-11

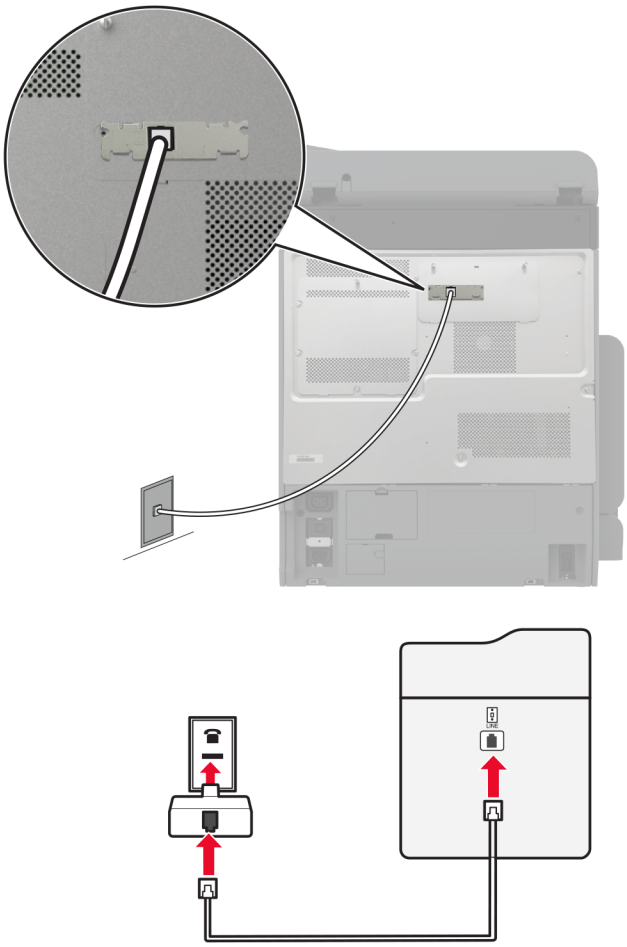

1. Conectaţi un capăt al cablului telefonic în portul line (linie) al imprimantei.
2. Conectaţi celălalt capăt al cablului la adaptorul RJ-11, apoi conectaţi adaptorul la priza telefonică de perete.
3. Dacă doriţi să conectaţi alt dispozitiv ce dispune de conector non-RJ-11 la aceeaşi priză de perete, conectaţi-l direct la adaptorul de telefon.

Conectarea la un serviciu de sonerie distinctă

Un serviciu de sonerie distinct permite comasarea mai multor numere de telefon pe o singură linie telefonică. La fiecare număr de telefon este asociat un model de sonerie diferit.

Notă: Aceste instrucţiuni se aplică doar imprimantelor care acceptă faxul analogic. Pentru informaţii suplimentare, consultaţi “Fax acceptat” la pagina 40.

1. Din ecranul de pornire, atingeţi **Setări** > **Fax** > **Configurare fax** > **Setări primire faxuri** > **Comenzi administrator** > **Răspuns după**.
2. Selectaţi un model de sonerie.

Setarea datei și orei de fax

Notă: Asiguraţi-vă că faxul este configurat. Pentru informaţii suplimentare, consultaţi “Configurarea imprimantei pentru fax” la pagina 40.

1 Din ecranul de pornire, atingeţi **Setări** > **Dispozitiv** > **Preferinţe** > **Dată şi oră** > **Configurare**.

2 Configuraţi setările.

Configurarea orei de vară

Notă: Asiguraţi-vă că faxul este configurat. Pentru informaţii suplimentare, consultaţi secţiunea **Configurarea imprimantei pentru fax**.

1 Din ecranul de pornire, atingeţi **Setări** > **Dispozitiv** > **Preferinţe** > **Dată şi oră** > **Configurare**.

2 Din meniul Fus orar, atingeţi **Particularizat (UTC+utilizator)**.

3 Atingeţi **Decalaj UTC (GMT)**, apoi configuraţi setările.

Configurarea setărilor difuzorului de fax

Notă: Asiguraţi-vă că faxul este configurat. Pentru informaţii suplimentare, consultaţi secţiunea **Configurarea imprimantei pentru fax**.

1 Din ecranul de pornire, atingeţi **Setări** > **Fax** > **Configurare fax** > **Setări difuzor**.

2 Efectuaţi următoarele:
- Setaţi Modul Difuzor la **Mereu activat**.
- Setaţi Volum difuzor la **Ridicat**.
- Activaţi Volum sonerie.

Configurarea setărilor de e-mail SMTP

Configuraţi setările Simple Mail Transfer Protocol (SMTP) pentru a trimite un document scanat prin e-mail. Setările variază în funcţie de fiecare furnizor de servicii de e-mail.

Înainte de a începe, asiguraţi-vă că imprimanta este conectată la o reţea şi că reţeaua este conectată la internet.

Utilizarea Embedded Web Server

1 Deschideţi un browser web, apoi tastaţi adresa IP a imprimantei în câmpul de adrese.

Note:

- Vizualizaţi adresa IP a imprimantei pe ecranul de pornire al acesteia. Adresa IP apare ca patru seturi de numere separate prin puncte, cum ar fi 123.123.123.123.
- Dacă utilizaţi un server proxy, dezactivaţi-l temporar pentru a încărca corect pagina web.

2 Faceţi clic pe **Setări** > **E-mail**.

3 Configuraţi setările în secţiunea Configurare e-mail.

Note:

- Pentru informaţii suplimentare, consultaţi lista de **furnizori de servicii de e-mail**.
- Pentru furnizorii de servicii de e-mail care nu sunt pe listă, contactaţi furnizorul dvs. şi solicitaţi-i setările.

4 Faceţi clic pe **Salvare**.

Utilizarea meniului Setări de pe imprimantă

1 În ecranul de pornire, atingeţi **Setări** > **E-mail** > **Configurare e-mail**.

2 Configuraţi setările.

Note:

- Pentru informaţii suplimentare, consultaţi lista de **furnizori de servicii de e-mail**.
- Pentru furnizorii de servicii de e-mail care nu sunt pe listă, contactaţi furnizorul dvs. şi solicitaţi-i setările.

Furnizori de servicii de e-mail

- **AOL Mail**
- **Comcast Mail**
- **Gmail**
- **iCloud Mail**
- **Mail.com**
- **NetEase Mail (mail.126.com)**
- **NetEase Mail (mail.163.com)**
- **NetEase Mail (mail.yeah.net)**
- **Outlook Live sau Microsoft 365**
- **QQ Mail**
- **Sina Mail**
- **Sohu Mail**
- **Yahoo! Mail**
- **Zoho Mail**

Note:

- Dacă întâmpinaţi erori folosind setările furnizate, contactaţi furnizorul de servicii de e-mail.
- Pentru furnizorii de servicii de e-mail care nu sunt pe listă, contactaţi furnizorul dvs.

AOL Mail

Setare	Valoare
Gateway SMTP principal	smtp.aol.com
Port gateway SMTP principal	587
Utilizare SSL/TLS	Obligatoriu
Solicită Certificat de încredere	Dezactivat

Setare	Valoare
Adresă de răspuns	Adresa dvs. de e-mail
Autentificare server SMTP	Conectare / Simplă
Poştă electronică iniţiată de dispozitiv	Se utilizează acreditivele SMTP ale dispozitivului
ID de utilizator dispozitiv	Adresa dvs. de e-mail
Parola dispozitivului	Parolă aplicaţie **Notă:** Pentru a crea o parolă de aplicaţie, accesaţi pagina **Securitate cont AOL**, conectaţi-vă la contul dvs. şi apoi faceţi clic pe **Generare parolă aplicaţie**.

Comcast Mail

Setare	Valoare
Gateway SMTP principal	smtp.comcast.net
Port gateway SMTP principal	587
Utilizare SSL/TLS	Obligatoriu
Solicită Certificat de încredere	Dezactivat
Adresă de răspuns	Adresa dvs. de e-mail
Autentificare server SMTP	Conectare / Simplă
Poştă electronică iniţiată de dispozitiv	Se utilizează acreditivele SMTP ale dispozitivului
ID de utilizator dispozitiv	Adresa dvs. de e-mail
Parola dispozitivului	Parolă cont

Notă: Asiguraţi-vă că setarea Securitate acces terţi este activată în contul dvs. Pentru mai multe informaţii, accesaţi **pagina de asistenţă Comcast Xfinity Connect**.

Gmail™

Notă: Asiguraţi-vă că verificarea în doi paşi este activată în contul dvs. Google. Pentru a activa verificarea în doi paşi, accesaţi pagina **Securitate cont Google**, conectaţi-vă la contul dvs. şi apoi, din secţiunea „Conectarea la Google”, faceţi clic pe **Verificare în doi paşi**.

Setare	Valoare
Gateway SMTP principal	smtp.gmail.com
Port gateway SMTP principal	587
Utilizare SSL/TLS	Obligatoriu
Solicită Certificat de încredere	Dezactivat
Adresă de răspuns	Adresa dvs. de e-mail
Autentificare server SMTP	Conectare / Simplă
Poştă electronică iniţiată de dispozitiv	Se utilizează acreditivele SMTP ale dispozitivului
ID de utilizator dispozitiv	Adresa dvs. de e-mail

Setare	Valoare
Parola dispozitivului	Parolă aplicaţie **Note:** • Pentru a crea o parolă pentru aplicaţie, accesaţi pagina **Securitate cont Google**, conectaţi-vă la contul dvs. şi apoi, din secţiunea „Conectarea la Google”, faceţi clic pe **Parole pentru aplicaţii**. • Opţiunea „Parole pentru aplicaţii” se afişează numai dacă este activată verificarea în doi paşi.

iCloud Mail

Notă: Asiguraţi-vă că verificarea în doi paşi este activată în contul dvs.

Setare	Valoare
Gateway SMTP principal	smtp.mail.me.com
Port gateway SMTP principal	587
Utilizare SSL/TLS	Obligatoriu
Solicită Certificat de încredere	Dezactivat
Adresă de răspuns	Adresa dvs. de e-mail
Autentificare server SMTP	Conectare / Simplă
Poştă electronică iniţiată de dispozitiv	Se utilizează acreditivele SMTP ale dispozitivului
ID de utilizator dispozitiv	Adresa dvs. de e-mail
Parola dispozitivului	Parolă aplicaţie **Notă:** Pentru a crea o parolă pentru aplicaţie, accesaţi pagina **Administrare cont iCloud**, conectaţi-vă la contul dvs. şi apoi, din secţiunea „Securitate”, faceţi clic pe **Generare parolă**.

Mail.com

Setare	Valoare
Gateway SMTP principal	smtp.mail.com
Port gateway SMTP principal	587
Utilizare SSL/TLS	Obligatoriu
Solicită Certificat de încredere	Dezactivat
Adresă de răspuns	Adresa dvs. de e-mail
Autentificare server SMTP	Conectare / Simplă
Poştă electronică iniţiată de dispozitiv	Se utilizează acreditivele SMTP ale dispozitivului
ID de utilizator dispozitiv	Adresa dvs. de e-mail
Parola dispozitivului	Parolă cont

NetEase Mail (mail.126.com)

Notă: Asiguraţi-vă că serviciul SMTP este activat în contul dvs. Pentru a activa serviciul, din pagina de pornire NetEase Mail, faceţi clic pe **Setări** > **POP3/SMTP/IMAP**, apoi activaţi fie **Serviciu IMAP/SMTP**, fie **Serviciu POP3/SMTP**.

Setare	Valoare
Gateway SMTP principal	smtp.126.com
Port gateway SMTP principal	465
Utilizare SSL/TLS	Obligatoriu
Solicită Certificat de încredere	Dezactivat
Adresă de răspuns	Adresa dvs. de e-mail
Autentificare server SMTP	Conectare / Simplă
Poştă electronică iniţiată de dispozitiv	Se utilizează acreditivele SMTP ale dispozitivului
ID de utilizator dispozitiv	Adresa dvs. de e-mail
Parola dispozitivului	Parolă de autorizare **Notă:** Parola de autorizare este furnizată atunci când este activat serviciul IMAP/SMTP sau serviciul POP3/SMTP.

NetEase Mail (mail.163.com)

Notă: Asiguraţi-vă că serviciul SMTP este activat în contul dvs. Pentru a activa serviciul, din pagina de pornire NetEase Mail, faceţi clic pe **Setări** > **POP3/SMTP/IMAP**, apoi activaţi fie **Serviciu IMAP/SMTP**, fie **Serviciu POP3/SMTP**.

Setare	Valoare
Gateway SMTP principal	smtp.163.com
Port gateway SMTP principal	465
Utilizare SSL/TLS	Obligatoriu
Solicită Certificat de încredere	Dezactivat
Adresă de răspuns	Adresa dvs. de e-mail
Autentificare server SMTP	Conectare / Simplă
Poştă electronică iniţiată de dispozitiv	Se utilizează acreditivele SMTP ale dispozitivului
ID de utilizator dispozitiv	Adresa dvs. de e-mail
Parola dispozitivului	Parolă de autorizare **Notă:** Parola de autorizare este furnizată atunci când este activat serviciul IMAP/SMTP sau serviciul POP3/SMTP.

NetEase Mail (mail.yeah.net)

Notă: Asiguraţi-vă că serviciul SMTP este activat în contul dvs. Pentru a activa serviciul, din pagina de pornire NetEase Mail, faceţi clic pe **Setări** > **POP3/SMTP/IMAP**, apoi activaţi fie **Serviciu IMAP/SMTP**, fie **Serviciu POP3/SMTP**.

Setare	Valoare
Gateway SMTP principal	smtp.yeah.net
Port gateway SMTP principal	465
Utilizare SSL/TLS	Obligatoriu
Solicită Certificat de încredere	Dezactivat
Adresă de răspuns	Adresa dvs. de e-mail
Autentificare server SMTP	Conectare / Simplă
Poştă electronică iniţiată de dispozitiv	Se utilizează acreditivele SMTP ale dispozitivului
ID de utilizator dispozitiv	Adresa dvs. de e-mail
Parola dispozitivului	Parolă de autorizare **Notă:** Parola de autorizare este furnizată atunci când este activat serviciul IMAP/SMTP sau serviciul POP3/SMTP.

Outlook Live sau Microsoft 365

Aceste setări se aplică domeniilor de e-mail outlook.com şi hotmail.com şi conturilor Microsoft 365.

Setare	Valoare
Gateway SMTP principal	smtp.office365.com
Port gateway SMTP principal	587
Utilizare SSL/TLS	Obligatoriu
Solicită Certificat de încredere	Dezactivat
Adresă de răspuns	Adresa dvs. de e-mail
Autentificare server SMTP	Conectare / Simplă
Poştă electronică iniţiată de dispozitiv	Se utilizează acreditivele SMTP ale dispozitivului
ID de utilizator dispozitiv	Adresa dvs. de e-mail
Parola dispozitivului	Parola contului sau parola aplicaţiei **Note:** • Pentru conturile cu verificarea în doi paşi dezactivată, utilizaţi parola contului dvs. • Pentru conturile outlook.com sau hotmail.com cu verificarea în doi paşi activată, utilizaţi o parolă de aplicaţie. Pentru a crea o parolă de aplicaţie, accesaţi pagina **Administrare cont Outlook Live**, apoi conectaţi-vă la contul dvs.

Notă: Pentru opţiuni suplimentare de configurare pentru companii care utilizează Microsoft 365, accesaţi **pagina de ajutor Microsoft 365**.

QQ Mail

Notă: Asiguraţi-vă că serviciul SMTP este activat în contul dvs. Pentru a activa serviciul, din pagina de pornire QQ Mail, faceţi clic pe **Setări** > **Cont**. Din secţiunea Serviciu POP3/IMAP/SMTP/Exchange/CardDAV/CalDAV, activaţi **serviciul POP3/SMTP** sau **serviciul IMAP/SMTP**.

Setare	Valoare
Gateway SMTP principal	smtp.qq.com
Port gateway SMTP principal	587
Utilizare SSL/TLS	Obligatoriu
Solicită Certificat de încredere	Dezactivat
Adresă de răspuns	Adresa dvs. de e-mail
Autentificare server SMTP	Conectare / Simplă
Poştă electronică iniţiată de dispozitiv	Se utilizează acreditivele SMTP ale dispozitivului
ID de utilizator dispozitiv	Adresa dvs. de e-mail
Parola dispozitivului	Cod de autorizare **Notă:** Pentru a genera un cod de autorizare, din pagina de pornire QQ Mail, faceţi clic pe **Setări** > **cont** şi apoi, din secţiunea Serviciu POP3/IMAP/SMTP/Exchange/CardDAV/CalDAV, faceţi clic pe **Generare cod de autoriyare**.

Sina Mail

Notă: Asiguraţi-vă că serviciul POP3/SMTP este activat în contul dvs. Pentru a activa serviciul, din pagina de pornire Sina Mail, faceţi clic pe **Setări** > **Mai multe setări** > **POP/IMAP/SMTP la utilizator**, apoi activaţi **Serviciu POP3/SMTP**.

Setare	Valoare
Gateway SMTP principal	smtp.sina.com
Port gateway SMTP principal	587
Utilizare SSL/TLS	Obligatoriu
Solicită Certificat de încredere	Dezactivat
Adresă de răspuns	Adresa dvs. de e-mail
Autentificare server SMTP	Conectare / Simplă
Poştă electronică iniţiată de dispozitiv	Se utilizează acreditivele SMTP ale dispozitivului
ID de utilizator dispozitiv	Adresa dvs. de e-mail
Parola dispozitivului	Cod de autorizare **Notă:** Pentru a genera un cod de autorizare, din pagina de pornire a serviciului de e-mail, faceţi clic pe **Setări** > **Mai multe setări** > **POP/IMAP/SMTP la utilizator**, apoi activaţi **Status cod de autorizare**.

Sohu Mail

Notă: Asiguraţi-vă că serviciul SMTP este activat în contul dvs. Pentru a activa serviciul, din pagina de pornire Sohu Mail, faceţi clic pe **Opţiuni** > **Setări** > **POP3/SMTP/IMAP**, apoi activaţi fie **Serviciu IMAP/SMTP**, fie **Serviciu POP3/SMTP**.

Setare	Valoare
Gateway SMTP principal	smtp.sohu.com
Port gateway SMTP principal	465
Utilizare SSL/TLS	Obligatoriu
Solicită Certificat de încredere	Dezactivat
Adresă de răspuns	Adresa dvs. de e-mail
Autentificare server SMTP	Conectare / Simplă
Poştă electronică iniţiată de dispozitiv	Se utilizează acreditivele SMTP ale dispozitivului
ID de utilizator dispozitiv	Adresa dvs. de e-mail
Parola dispozitivului	Parolă independentă **Notă:** Parola independentă este furnizată atunci când este activat serviciul IMAP/SMTP sau serviciul POP3/SMTP.

Yahoo! Mail

Setare	Valoare
Gateway SMTP principal	smtp.mail.yahoo.com
Port gateway SMTP principal	587
Utilizare SSL/TLS	Obligatoriu
Solicită Certificat de încredere	Dezactivat
Adresă de răspuns	Adresa dvs. de e-mail
Autentificare server SMTP	Conectare / Simplă
Poştă electronică iniţiată de dispozitiv	Se utilizează acreditivele SMTP ale dispozitivului
ID de utilizator dispozitiv	Adresa dvs. de e-mail
Parola dispozitivului	Parolă aplicaţie **Notă:** Pentru a crea o parolă de aplicaţie, accesaţi pagina **Securitate cont Yahoo**, conectaţi-vă la contul dvs. şi apoi faceţi clic pe **Generare parolă aplicaţie**.

Zoho Mail

Setare	Valoare
Gateway SMTP principal	smtp.zoho.com
Port gateway SMTP principal	587
Utilizare SSL/TLS	Obligatoriu
Solicită Certificat de încredere	Dezactivat

Setare	Valoare
Adresă de răspuns	Adresa dvs. de e-mail
Autentificare server SMTP	Conectare / Simplă
Poştă electronică iniţiată de dispozitiv	Se utilizează acreditivele SMTP ale dispozitivului
ID de utilizator dispozitiv	Adresa dvs. de e-mail
Parola dispozitivului	Parola contului sau parola aplicaţiei **Note:** • Pentru conturile cu verificarea în doi paşi dezactivată, utilizaţi parola contului dvs. • Pentru conturile cu verificarea în doi paşi activată, utilizaţi o parolă de aplicaţie. Pentru a crea o parolă pentru aplicaţie, accesaţi pagina **Securitate cont Zoho Mail**, conectaţi-vă la contul dvs. şi apoi, din secţiunea „Parole specifice aplicaţiei”, faceţi clic pe **Generare parolă nouă**.

Încărcarea hârtiei și a suporturilor speciale

Setarea dimensiunii și a tipului suporturilor speciale

Tăvile detectează automat dimensiunea hârtiei simple. Pentru suporturile speciale, cum ar fi etichetele, cartonul sau plicurile, efectuaţi următoarele:

1. Din ecranul de pornire, atingeţi **Setări** > **Hârtie** > **Configuraţie tavă** > **Dimensiune/Tip hârtie** > selectaţi o sursă de hârtie.
2. Setaţi dimensiunea şi tipul suporturilor speciale.

Configurarea setărilor pentru formatul universal de hârtie

1. Din ecranul de pornire, atingeţi **Setări** > **Hârtie** > **Configuraţie media** > **Configurare universală**.
2. Configuraţi setările.

Activarea setării Dimensiuni universale multiple

1. Din ecranul de pornire, atingeţi **Setări** > **Dispozitiv** > **Întreţinere** > **Meniu Configurare** > **Configuraţie tavă**.
2. Activaţi setarea Dimensiuni universale multiple.

Încărcarea tăvii de 520 de coli

ATENŢIE - PERICOL DE RĂSTURNARE: Pentru a reduce riscul de instabilitate a echipamentului, încărcaţi separat fiecare tavă. Păstraţi închise toate celelalte tăvi, până când este necesar să le deschideţi.

1. Trageţi tava afară.

Notă: Pentru a evita blocajele, nu scoateţi tăvile în timp ce imprimanta este ocupată.

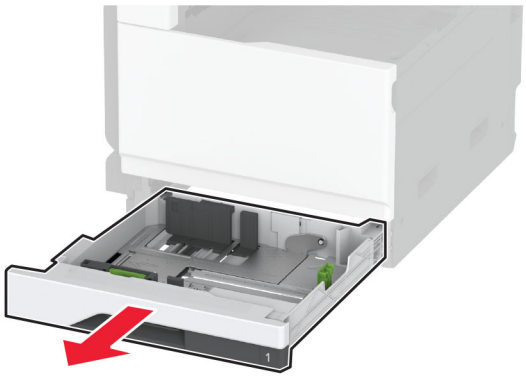

2 Reglaţi ghidajele pentru a se potrivi cu dimensiunea hârtiei pe care o încărcaţi.

Notă: Utilizaţi indicatorii din partea de jos a tăvii pentru a poziţiona ghidajele.

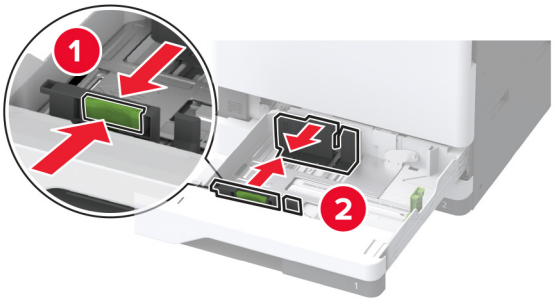

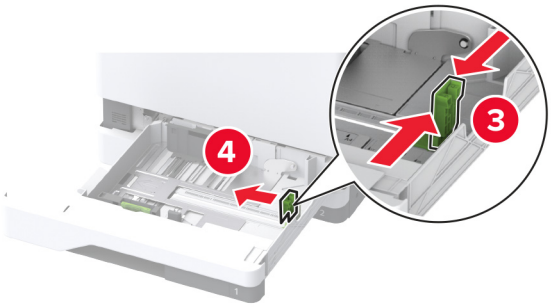

3 Flexaţi, răsfiraţi şi aliniaţi marginile hârtiei înainte de a o încărca.

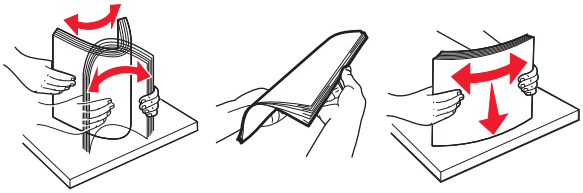

4 Încărcaţi teancul de hârtie cu faţa imprimabilă îndreptată în sus.

Când încărcaţi hârtie cu antet sau hârtie preperforată, efectuaţi una dintre următoarele operaţii:

Pentru imprimare pe o față, pe marginea lungă

- Încărcaţi hârtia cu antet cu faţa în sus, cu antetul orientat către partea din spate a tăvii.

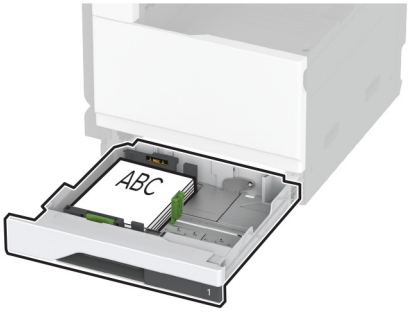

- Încărcaţi hârtia preperforată cu faţa în sus, cu orificiile spre partea stângă a tăvii.

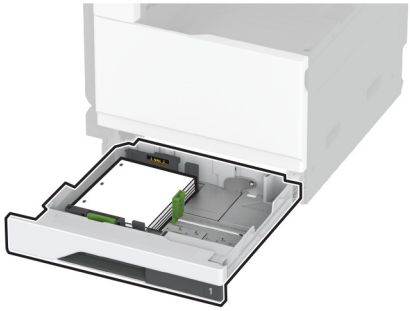

Pentru imprimare pe o față, pe marginea scurtă

- Încărcaţi hârtia cu antet cu faţa în sus, cu antetul orientat către partea stângă a tăvii.

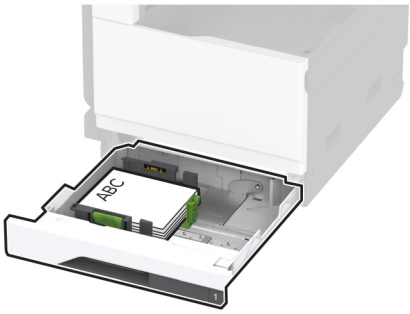

- Încărcaţi hârtia preperforată cu faţa în sus, cu orificiile spre partea frontală a tăvii.

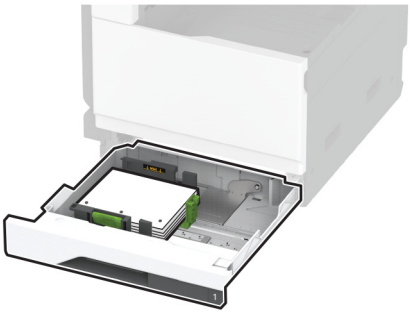

Pentru imprimare față-verso, pe marginea lungă

- Încărcaţi hârtia cu antet cu faţa în jos, cu antetul orientat către partea din spate a tăvii.

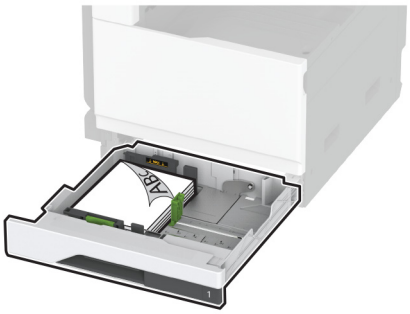

- Încărcaţi hârtia preperforată cu faţa în jos, cu orificiile spre partea dreaptă a tăvii.

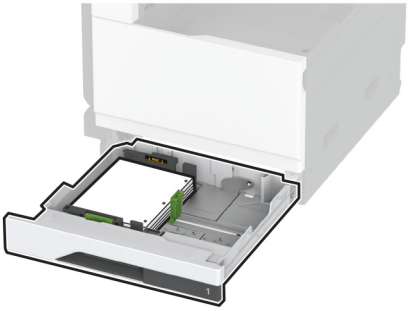

Pentru imprimare față-verso, pe marginea scurtă

- Încărcaţi hârtia cu antet cu faţa în jos, cu antetul orientat către partea stângă a tăvii.

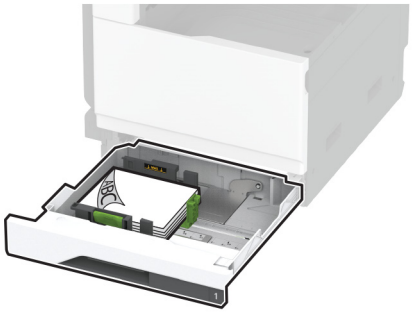

- Încărcaţi hârtia preperforată cu faţa în jos, cu orificiile spre partea din spate a tăvii.

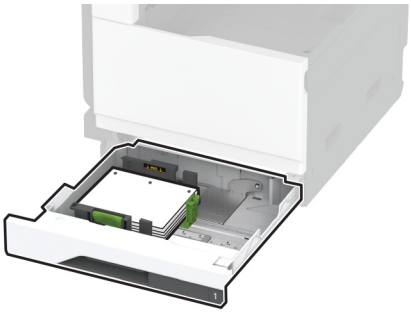

Note:

- Nu glisaţi hârtia în tavă.
- Asiguraţi-vă că ghidajele laterale se potrivesc perfect pe hârtie.
- Asiguraţi-vă că nivelul teancului este inferior indicatorului de umplere maximă. Umplerea excesivă poate genera blocaje de hârtie.

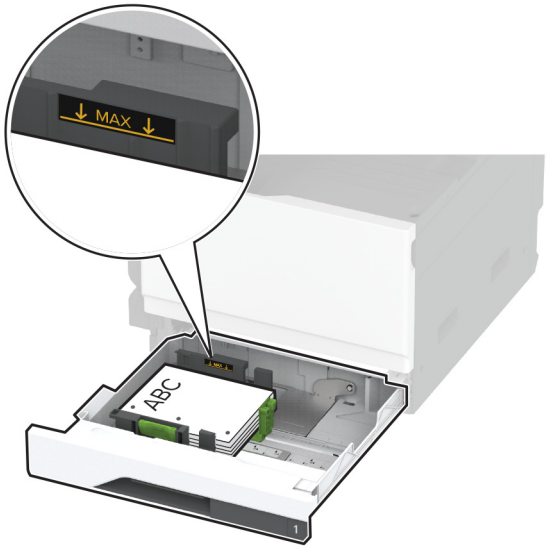

5 Introduceţi tava.

Dacă este necesar, setaţi dimensiunea şi tipul hârtiei pentru a corespunde cu hârtia încărcată în tavă.

Notă: Când este instalat un finisor, imaginile sunt rotite la 180° atunci când sunt imprimate.

Încărcarea tăvilor în tandem de 2520 de coli

ATENŢIE - PERICOL DE RĂSTURNARE: Pentru a reduce riscul de instabilitate a echipamentului, încărcaţi separat fiecare tavă. Păstraţi închise toate celelalte tăvi, până când este necesar să le deschideţi.

1 Trageţi tava afară.

Notă: Pentru a evita blocajele, nu scoateţi tăvile în timp ce imprimanta este ocupată.

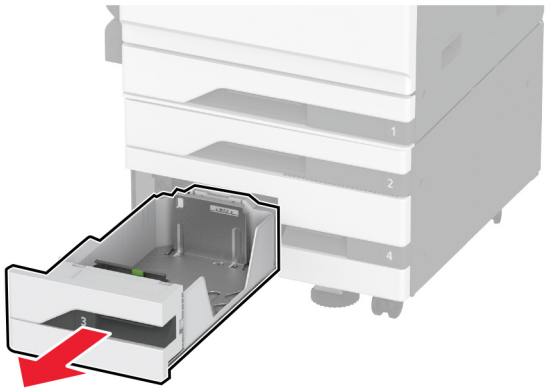

2 Reglaţi ghidajele pentru a se potrivi cu dimensiunea hârtiei pe care o încărcaţi.

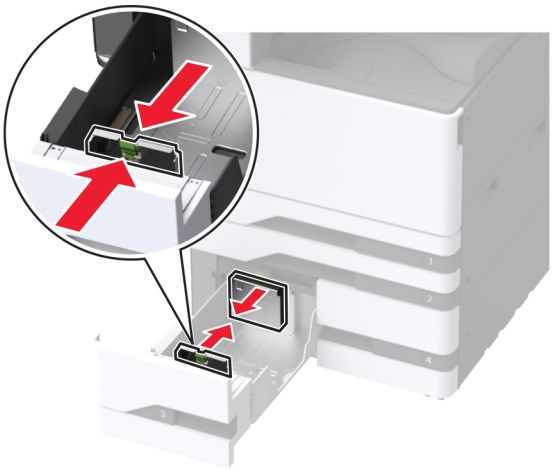

3 Flexaţi, răsfiraţi şi aliniaţi marginile hârtiei înainte de a o încărca.

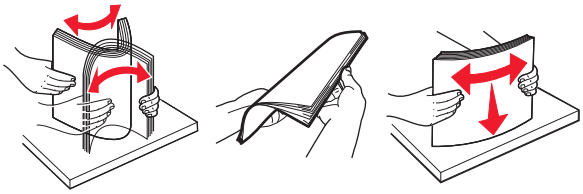

4 Încărcaţi hârtia.

- Pentru imprimare pe o singură faţă, încărcaţi hârtia cu faţa imprimabilă îndreptată în sus.
- Pentru imprimare faţă-verso, încărcaţi hârtia cu faţa imprimabilă îndreptată în jos.

Când încărcaţi hârtie cu antet sau hârtie preperforată, efectuaţi una dintre următoarele operaţii:

Pentru imprimare pe o față

- Încărcaţi hârtia cu antet cu faţa în sus, cu antetul orientat către partea din spate a tăvii.

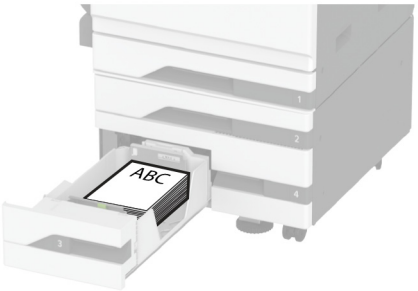

- Încărcaţi hârtia preperforată cu faţa în sus, cu orificiile spre partea stângă a tăvii.

Pentru imprimare față-verso

- Încărcaţi hârtia cu antet cu faţa în jos, cu antetul orientat către partea din spate a tăvii.

- Încărcaţi hârtia perforată cu faţa în jos, cu orificiile spre partea dreaptă a tăvii.

Note:

- Nu glisaţi hârtia în tavă.
- Asiguraţi-vă că nivelul teancului este inferior indicatorului de umplere maximă. Umplerea excesivă poate genera blocaje de hârtie.

5 Introduceţi tava.

Dacă este necesar, setaţi dimensiunea şi tipul hârtiei pentru a corespunde cu hârtia încărcată în tavă.

Notă: Când este instalat un finisor, imaginile sunt rotite la 180° atunci când sunt imprimate.

Încărcarea sertarului de 2000 de coli

ATENŢIE - PERICOL DE RĂSTURNARE: Pentru a reduce riscul de instabilitate a echipamentului, încărcaţi separat fiecare tavă. Păstraţi închise toate celelalte tăvi, până când este necesar să le deschideţi.

1 Trageţi tava afară, apoi deschideţi uşa laterală a tăvii.

Notă: Pentru a evita blocajele, nu scoateţi tăvile în timp ce imprimanta este ocupată.

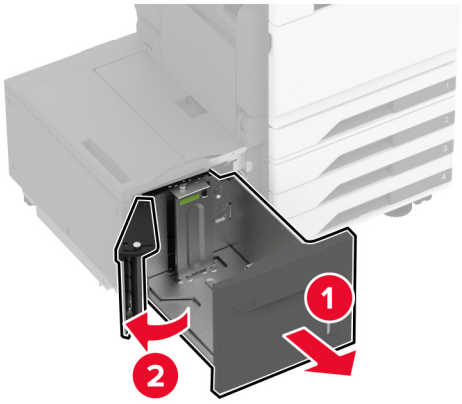

2 Reglaţi ghidajul din partea din spate a tăvii. Procedaţi la fel în partea din faţă a tăvii.

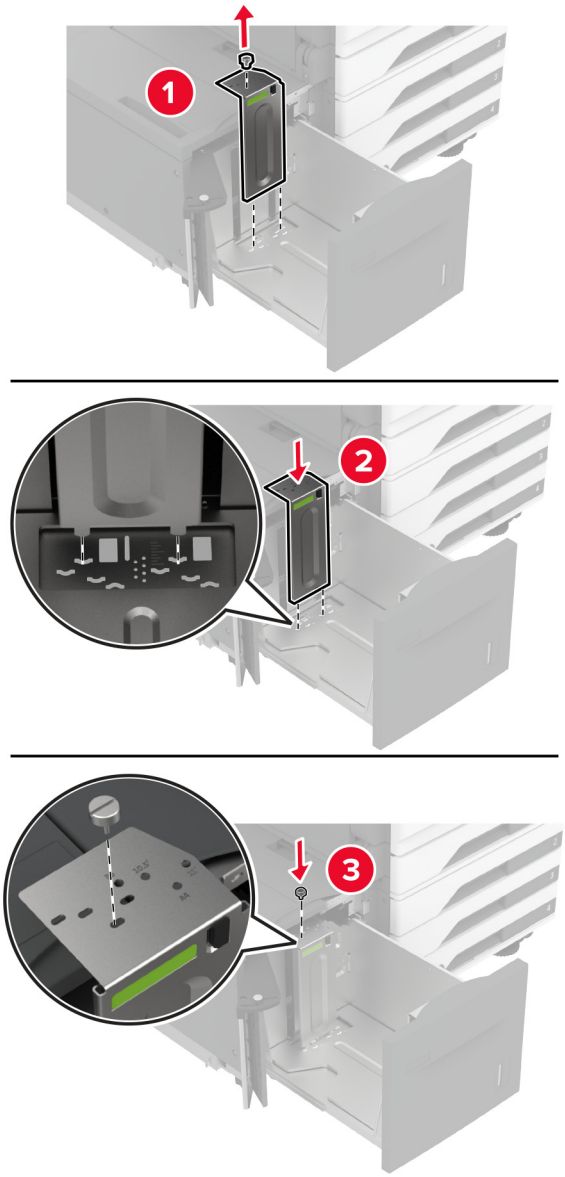

3 Reglaţi maneta de pe uşa laterală a tăvii.

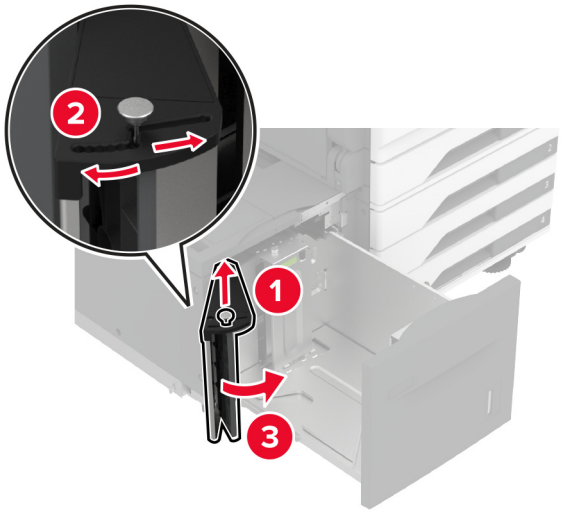

4 Flexaţi, răsfiraţi şi aliniaţi marginile hârtiei înainte de a o încărca.

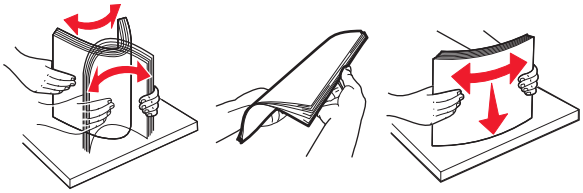

5 Încărcaţi teancul de hârtie cu faţa imprimabilă îndreptată în sus.

Când încărcaţi hârtie cu antet sau hârtie preperforată, efectuaţi una dintre următoarele operaţii:

Pentru imprimare pe o față

- Încărcaţi hârtia cu antet cu faţa în jos, cu antetul orientat către partea din spate a tăvii.

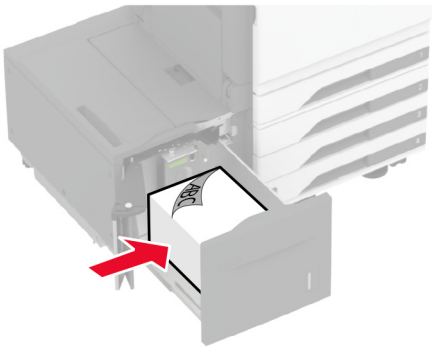

- Încărcaţi hârtia preperforată cu faţa în jos, cu orificiile spre partea stângă a tăvii.

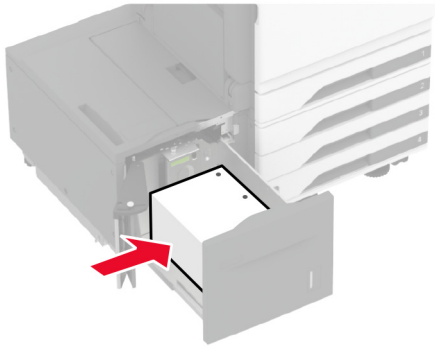

Pentru imprimare față-verso

- Încărcaţi hârtia cu antet cu faţa în sus, cu antetul orientat către partea din spate a tăvii.

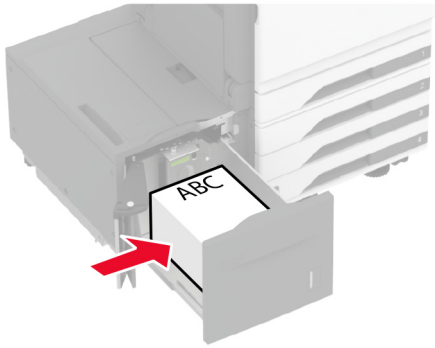

- Încărcaţi hârtia preperforată cu faţa în sus, cu orificiile spre partea stângă a tăvii.

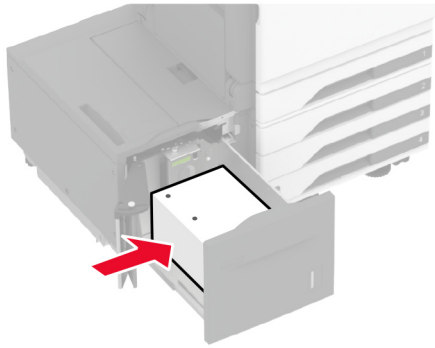

Notă: Asiguraţi-vă că nivelul teancului este inferior indicatorului de umplere maximă. Umplerea excesivă poate genera blocaje de hârtie.

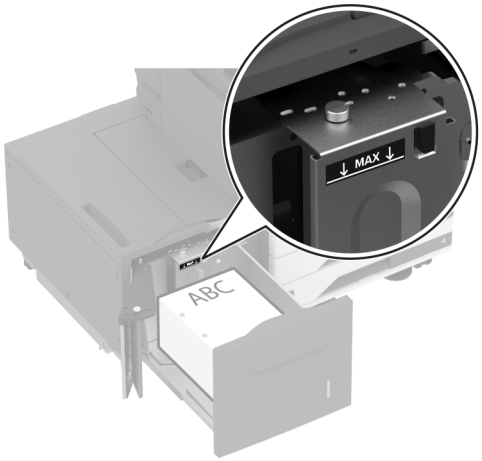

6 Închideţi uşa laterală a tăvii, apoi introduceţi tava.

Dacă este necesar, setaţi dimensiunea şi tipul hârtiei pentru a corespunde cu hârtia încărcată în tavă.

Notă: Când este instalat un finisor, imaginile sunt rotite la 180° atunci când sunt imprimate.

Încărcarea tăvii pentru plicuri

ATENŢIE - PERICOL DE RĂSTURNARE: Pentru a reduce riscul de instabilitate a echipamentului, încărcaţi separat fiecare tavă. Păstraţi închise toate celelalte tăvi, până când este necesar să le deschideţi.

1 Trageţi afară tava pentru plicuri.

Notă: Pentru a evita blocajele, nu scoateţi tăvile în timp ce imprimanta este ocupată.

2 Flexaţi, răsfiraţi şi aliniaţi marginile plicurilor înainte de a le încărca.

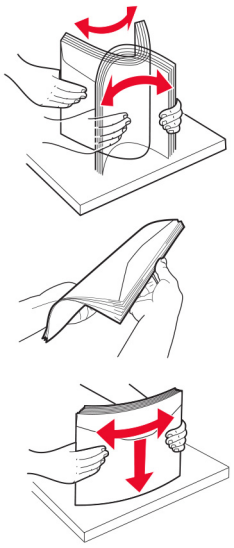

3 Reglaţi ghidajele pentru a se potrivi cu dimensiunea plicurilor pe care le încărcaţi.

Notă: Utilizaţi indicatorii din partea de jos a tăvii pentru a poziţiona ghidajele.

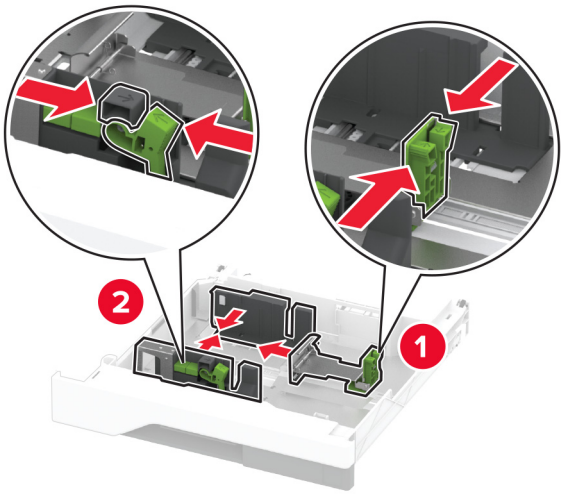

4 Încărcaţi plicurile cu clapa orientată în jos şi în partea stângă a tăvii.

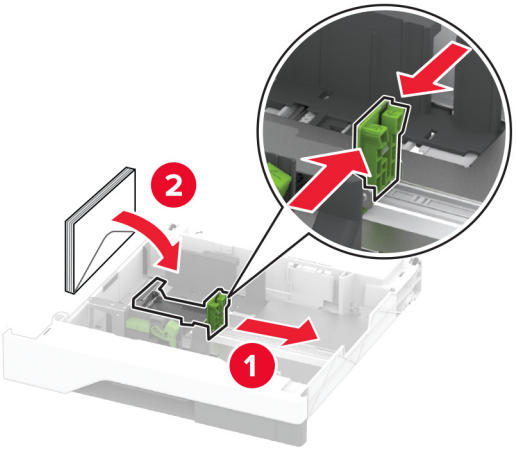

Note:

- Asiguraţi-vă că ghidajele laterale se potrivesc perfect pe plicuri.
- Asiguraţi-vă că nivelul teancului este sub indicatorul de umplere maximă. Umplerea excesivă poate genera blocaje.

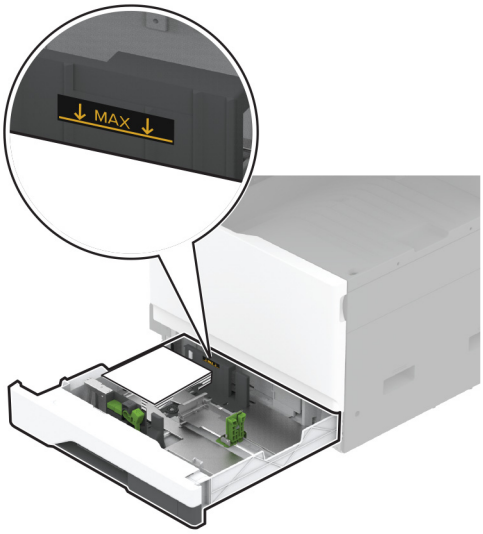

5 Introduceţi tava.

Dacă este necesar, setaţi dimensiunea şi tipul hârtiei pentru a corespunde cu plicurile încărcate în tavă.

Încărcarea alimentatorului multifuncțional

1 Deschideţi alimentatorul multifuncţional.

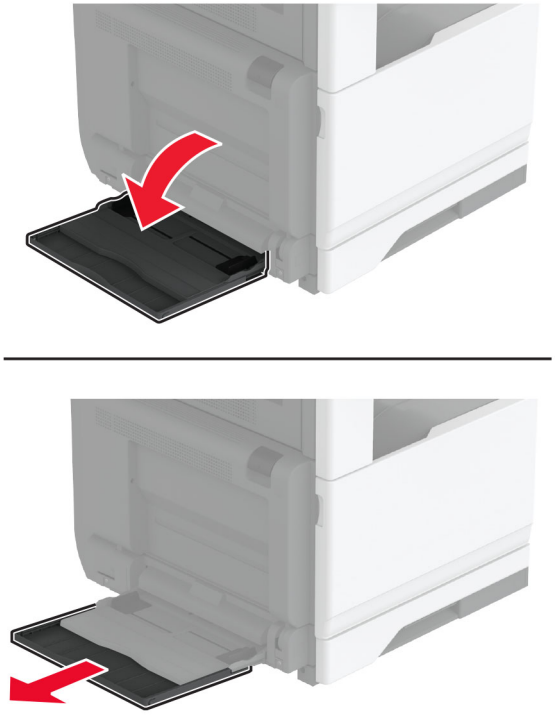

2 Reglaţi ghidajele laterale pentru a se potrivi cu dimensiunea hârtiei pe care o încărcaţi.

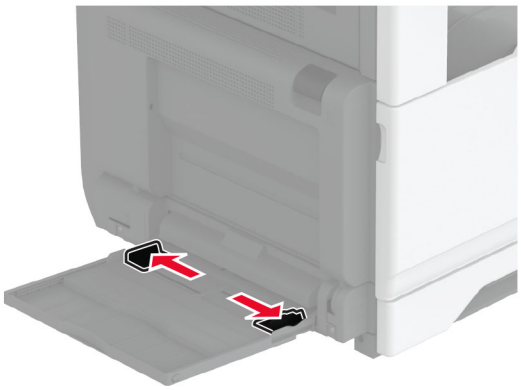

3 Flexaţi, răsfiraţi şi aliniaţi marginile hârtiei înainte de a o încărca.

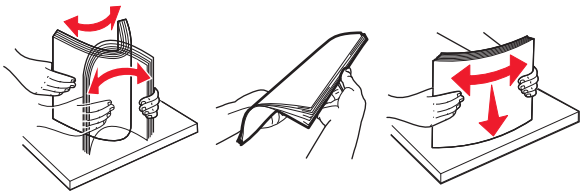

4 Încărcaţi hârtia.

Notă: Asiguraţi-vă că ghidajele laterale se potrivesc perfect pe hârtie.

Pentru alimentare cu marginea lungă înainte:

- Pentru imprimare pe o singură faţă, încărcaţi hârtia cu antet cu faţa în jos, cu antetul spre partea din spate a imprimantei. Încărcaţi hârtia pre-perforată cu faţa în jos, cu orificiile pe partea dreaptă a hârtiei.

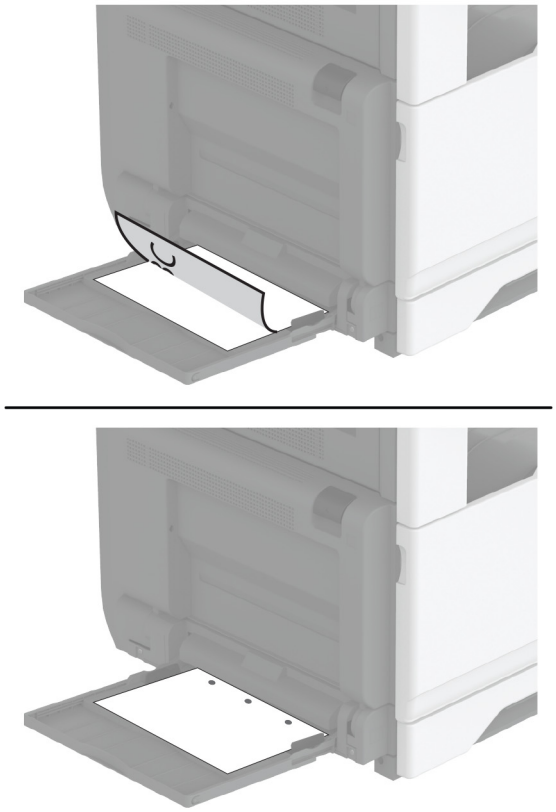

- Pentru imprimare faţă-verso, încărcaţi hârtia cu antet cu faţa în sus, cu antetul spre partea din spate a imprimantei. Încărcaţi hârtia pre-perforată cu faţa în sus, cu orificiile pe partea stângă a hârtiei.

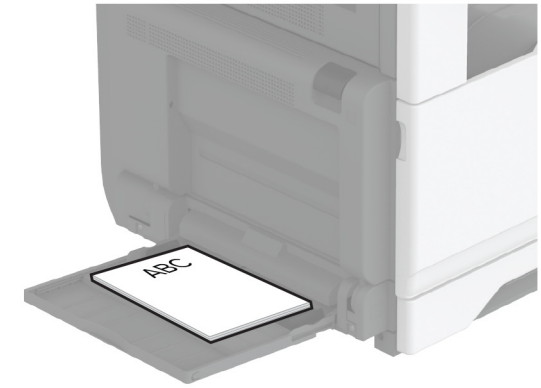

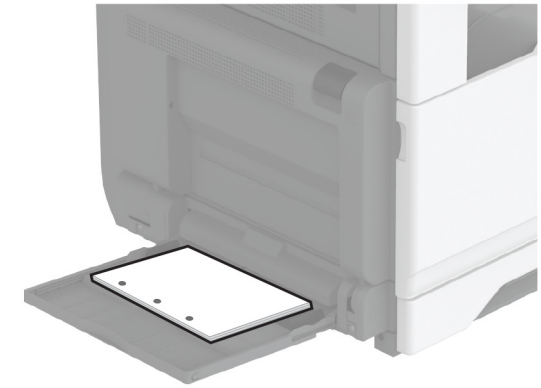

Pentru alimentare cu marginea scurtă înainte:

- Pentru imprimare pe o singură faţă, încărcaţi hârtia cu antet cu faţa în jos cu antetul pe partea stângă a hârtiei. Încărcaţi hârtia pre-perforată cu faţa în jos, cu orificiile spre partea din faţă a imprimantei.

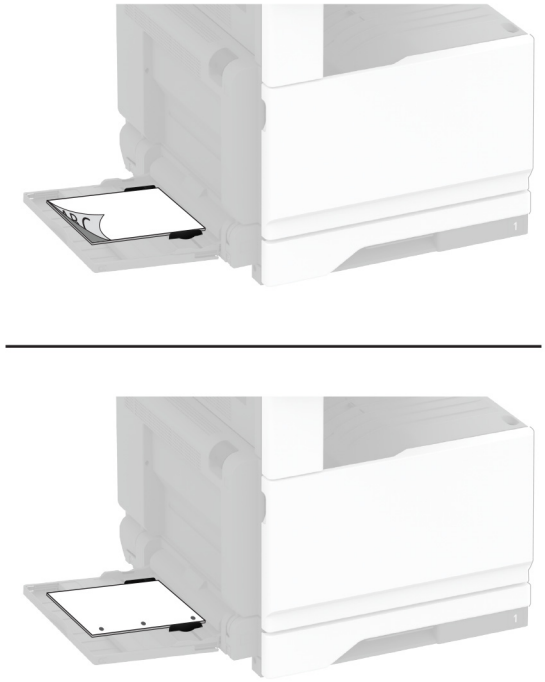

- Pentru imprimare faţă-verso, încărcaţi hârtia cu antet cu faţa în sus, cu antetul în partea stângă a hârtiei. Încărcaţi hârtia pre-perforată cu faţa în jos, cu orificiile spre partea din spate a imprimantei.

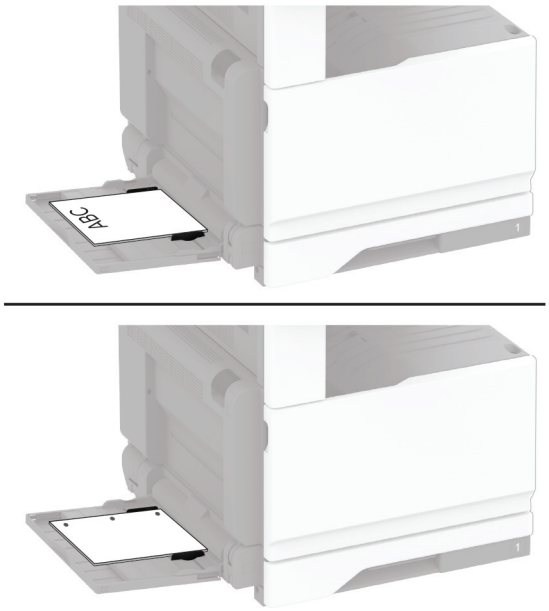

Notă: Când este instalat un finisor, imprimanta roteşte imaginile la 180°.

Legarea tăvilor

1. Din ecranul de pornire, atingeţi **Setări** > **Hârtie** > **Configuraţie tavă** > selectaţi o sursă de hârtie.
2. Setaţi aceeaşi dimensiune a hârtiei şi acelaşi tip de hârtie pe tăvile la care vă conectaţi.
3. Din ecranul de pornire, atingeţi **Setări** > **Dispozitiv** > **Întreţinere** > **Meniu Configurare** > **Configuraţie tavă** > **Unirea tăvilor**.
4. Atingeţi **Automat**.

Pentru a anula legarea tăvilor, asiguraţi-vă că niciuna dintre tăvi nu conţine aceeaşi dimensiune sau aceleaşi setări pentru tip de hârtie.

Avertisment - Pericol de deteriorare: Temperatura unităţii de fuziune diferă în funcţie de tipul de hârtie specificat. Pentru a evita problemele de imprimare, reglaţi setarea tipului de hârtie din imprimantă în funcţie de hârtia din tavă.

Instalarea și actualizarea software-ului, a driverelor și a firmware-ului

Instalarea software-ului pentru imprimantă

Note:

- Driverul de imprimare este inclus în pachetul de instalare a software-ului.
- Pentru computere Macintosh cu versiunea MacOS 10.7 sau ulterioară, nu trebuie să instalaţi driverul pentru a imprima pe o imprimantă certificată AirPrint. Dacă doriţi funcţii de imprimare personalizate, descărcaţi driverul de imprimare.

1. Obţineţi o copie a pachetului de instalare a software-ului.
   - De pe CD-ul cu software livrat împreună cu imprimanta dvs.
   - Accesaţi **www.lexmark.com/downloads**.
2. Executaţi programul de instalare a software-ului, apoi urmaţi instrucţiunile de pe ecranul computerului.

Instalarea driverului de fax

1. Accesaţi **www.lexmark.com/downloads**, căutaţi modelul dvs. de imprimantă şi apoi descărcaţi pachetul de instalare corespunzător.
2. De pe computer, faceţi clic pe **Proprietăţi imprimantă**, apoi navigaţi la fila Configuraţie.
3. Selectaţi **Fax**, apoi faceţi clic pe **Aplicare**.

Adăugarea de imprimante la un computer

Înainte de a începe, efectuaţi una dintre următoarele:

- Conectaţi imprimanta şi computerul la aceeaşi reţea. Pentru informaţii suplimentare despre conectarea imprimantei la o reţea, consultaţi “Conectarea imprimantei la o reţea Wi-Fi” la pagina 149.
- Conectaţi computerul la imprimantă. Pentru informaţii suplimentare, consultaţi “Conectarea unui computer la imprimantă” la pagina 152.
- Conectaţi imprimanta la computer utilizând un cablu USB. Pentru informaţii suplimentare, consultaţi “Ataşarea cablurilor” la pagina 30.

  Notă: Cablul USB se comercializează separat.

Pentru utilizatorii de Windows

1. De pe un computer, instalaţi driverul de imprimare.

   Notă: Pentru informaţii suplimentare, consultaţi “Instalarea software-ului pentru imprimantă” la pagina 74.

2. Deschideţi **Imprimante şi scanere**, apoi faceţi clic pe **Adăugare imprimantă sau scaner**.
3. În funcţie de conexiunea imprimantei, efectuaţi una dintre următoarele:
   - Selectaţi imprimanta din listă, apoi faceţi clic pe **Adăugare dispozitiv**.
   - Faceţi clic pe **Afişare imprimante Wi-Fi Direct**, selectaţi o imprimantă, apoi faceţi clic pe **Adăugare dispozitiv**.
   - Faceţi clic pe **Imprimanta pe care o doresc nu se află în listă** şi apoi, din fereastra Adăugare imprimantă, faceţi următoarele:
     a. Selectaţi **Adăugaţi o imprimantă utilizând o adresă TCP/IP sau un nume de gazdă**, apoi faceţi clic pe **Următorul**.
     b. În câmpul „Nume de gazdă sau adresă IP”, introduceţi adresa IP a imprimantei, apoi faceţi clic pe **Următorul**.

        Note:

        - Vizualizaţi adresa IP a imprimantei pe ecranul de pornire al acesteia. Adresa IP apare ca patru seturi de numere separate prin puncte, cum ar fi 123.123.123.123.
        - Dacă utilizaţi un server proxy, dezactivaţi-l temporar pentru a încărca corect pagina web.

     c. Selectaţi un driver de imprimare şi apoi faceţi clic pe **Următorul**.
     d. Selectaţi **Utilizaţi driverul de imprimare instalat curent (recomandat)**, apoi faceţi clic pe **Următorul**.
     e. Introduceţi un nume de imprimantă şi apoi faceţi clic pe **Următorul**.
     f. Selectaţi o opţiune de partajare a imprimantei, apoi faceţi clic pe **Următorul**.
     g. Faceţi clic pe **Terminare**.

Pentru utilizatorii de Macintosh

1. De pe computer, deschideţi **Imprimante şi scanere**.
2. Faceţi clic pe **+**, apoi selectaţi o imprimantă.
3. Din meniul Utilizare, selectaţi un driver de imprimare.

Note:

- Pentru a utiliza driverul de imprimare Macintosh, selectaţi fie **AirPrint**, fie **Secure AirPrint**.
- Dacă doriţi funcţii de imprimare personalizate, selectaţi driverul de imprimare Lexmark. Pentru a instala driverul, consultaţi “Instalarea software-ului pentru imprimantă” la pagina 74.

4 Adăugaţi imprimanta.

Actualizarea firmware-ului

Pentru a îmbunătăţi performanţa imprimantei şi a rezolva problemele, actualizaţi periodic firmware-ul imprimantei.

Pentru mai multe informaţii privind actualizarea firmware-ului, contactaţi reprezentantul dvs. Lexmark.

Pentru a obţine cel mai recent firmware, accesaţi **www.lexmark.com/downloads**, apoi căutaţi modelul dvs. de imprimantă.

1 Deschideţi un browser web, apoi tastaţi adresa IP a imprimantei în câmpul de adrese.

   Note:

   - Vizualizaţi adresa IP a imprimantei pe ecranul de pornire al acesteia. Adresa IP apare ca patru seturi de numere separate prin puncte, cum ar fi 123.123.123.123.
   - Dacă utilizaţi un server proxy, dezactivaţi-l temporar pentru a încărca corect pagina web.

2 Faceţi clic pe**Setări** > **Dispozitiv** > **Actualizare firmware**.

3 Efectuaţi oricare dintre următoarele operaţii:
   - Faceţi clic pe **Căutare actualizări** > **Sunt de acord, începere actualizare**.
   - Încărcaţi fişierul flash.
     a Navigaţi la fişierul flash.

       Notă: Asiguraţi-vă că aţi dezarhivat fişierul ZIP cu firmware-ul.

     b Faceţi clic pe **Încărcare** > **Pornire**.

Exportarea sau importarea unui fișier de configurare

Puteţi exporta setările de configurare ale imprimantei dvs. într-un fişier text şi apoi îl puteţi importa pentru a aplica setările altor imprimante.

1 Deschideţi un browser web, apoi tastaţi adresa IP a imprimantei în câmpul de adrese.

   Note:

   - Vizualizaţi adresa IP a imprimantei pe ecranul de început al acesteia. Adresa IP apare ca patru seturi de numere separate prin puncte, cum ar fi 123.123.123.123.
   - Dacă utilizaţi un server proxy, dezactivaţi-l temporar pentru a încărca corect pagina web.

2 Din Embedded Web Server, faceţi clic pe **Exportare configurare** sau **Importare configurare**.

3 Urmaţi instrucţiunile de pe ecran.

4 Dacă imprimanta acceptă aplicaţii, faceţi următoarele:
   a Faceţi clic pe **Aplicaţii** > selectaţi aplicaţia > **Configurare**.
   b Faceţi clic pe **Exportare** sau **Importare**.

Adăugarea opțiunilor disponibile în driverul de imprimare

Pentru utilizatorii de Windows

1. Deschideţi folderul de imprimante.
2. Selectaţi imprimanta pe care doriţi să o actualizaţi şi apoi alegeţi oricare dintre următoarele variante:
   - Pentru Windows 7 sau variante ulterioare, selectaţi **Proprietăţi imprimantă**.
   - Pentru versiuni anterioare, selectaţi **Proprietăţi**.
3. Navigaţi la fila Configuraţie, apoi selectaţi **Actualizare imediată - Interogare imprimantă**.
4. Aplicaţi modificările.

Pentru utilizatorii de Macintosh

1. Din System Preferences (Preferinţe sistem) din meniul Apple, navigaţi la imprimantă, apoi selectaţi **Options & Supplies** (Opţiuni şi consumabile).
2. Navigaţi în lista opţiunilor hardware şi adăugaţi toate opţiunile instalate.
3. Aplicaţi modificările.

Instalarea opțiunilor hardware

Instalarea tăvii pentru plicuri

1. Scoateţi tava standard.

   Notă: Nu aruncaţi tava standard.

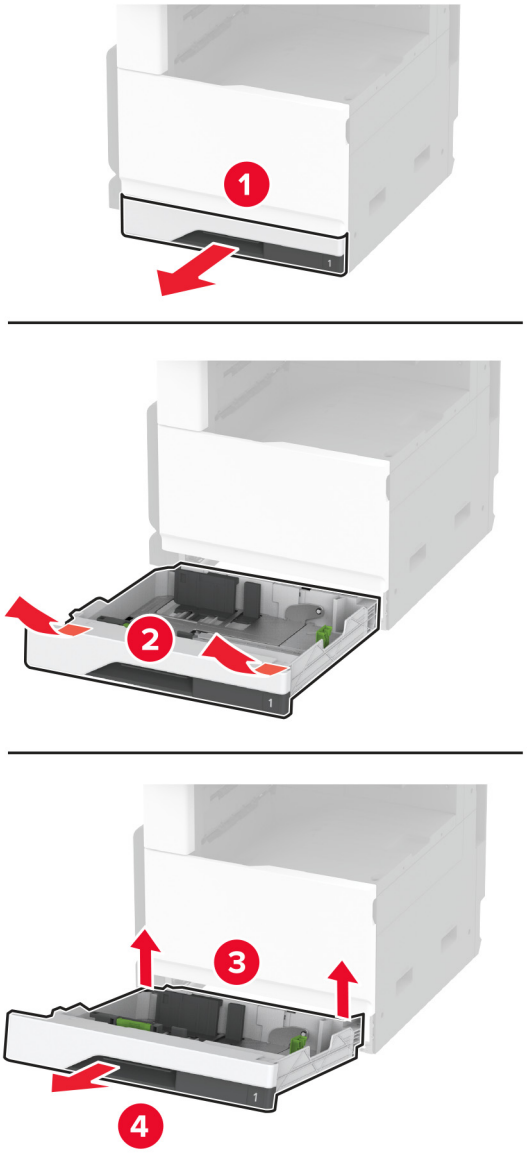

2 Despachetaţi tava pentru plicuri, apoi îndepărtaţi toate materialele de ambalare.

3 Introduceţi tava pentru plicuri.

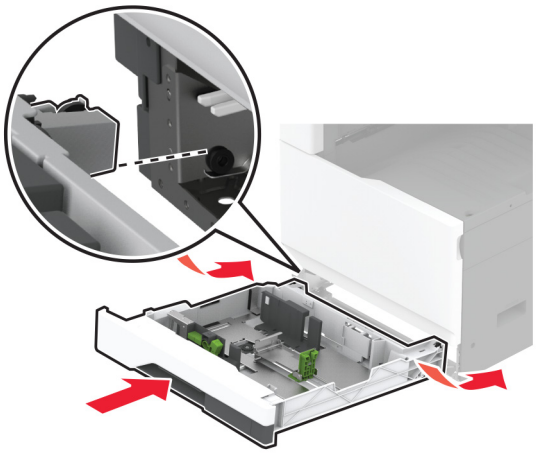

Pentru ca tava pentru plicuri să fie disponibilă pentru lucrările de imprimare, din ecranul de pornire, atingeţi **Setări** > **Dispozitiv** > **Întreţinere** > **Meniu Configurare** > **Configuraţie tavă** > **Configurare tavă pentru plicuri** > **Activat**.

Instalarea tăvii opționale de 520 de coli

ATENŢIE - PERICOL DE ELECTROCUTARE: Pentru a evita pericolul de electrocutare, dacă accesaţi placa controlerului sau instalaţi dispozitive hardware sau de memorie opţionale la un anumit timp după configurarea imprimantei, înainte de a continua, opriţi imprimanta şi deconectaţi cablul de alimentare de la priza electrică. Dacă aveţi alte dispozitive ataşate la imprimantă, închideţi-le şi pe acestea şi deconectaţi orice cabluri conectate la imprimantă.

1 Opriţi imprimanta.

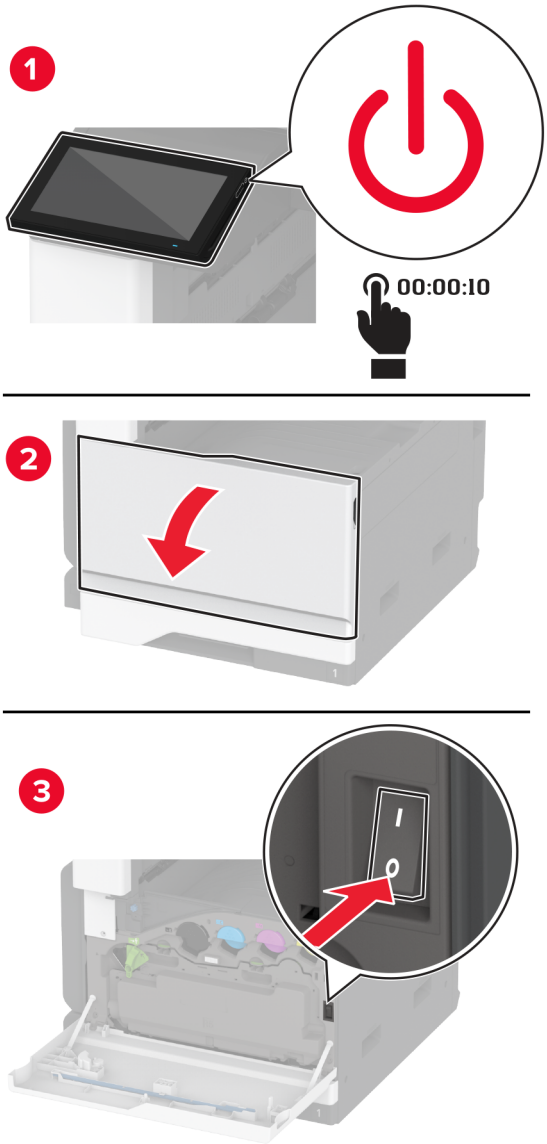

2 Deconectaţi cablul de alimentare din priza electrică, apoi de la imprimantă.

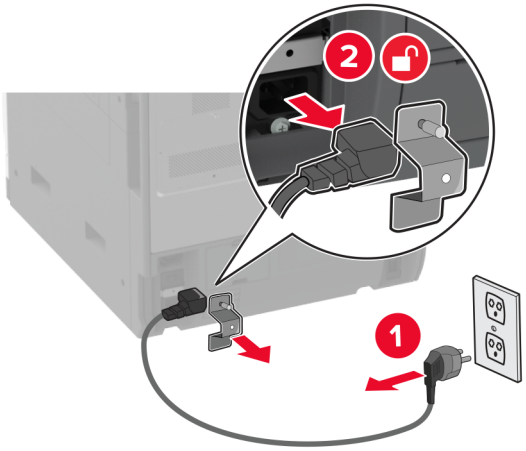

3 Despachetaţi tava opţională, apoi îndepărtaţi toate materialele de ambalare.

4 Aliniaţi imprimanta cu tava opţională, apoi coborâţi imprimanta în poziţie.

ATENŢIE - PERICOL DE ACCIDENTARE: Dacă imprimanta cântăreşte mai mult de 20 kg (44 lb), poate fi nevoie de două sau mai multe persoane pentru a o ridica în siguranţă.

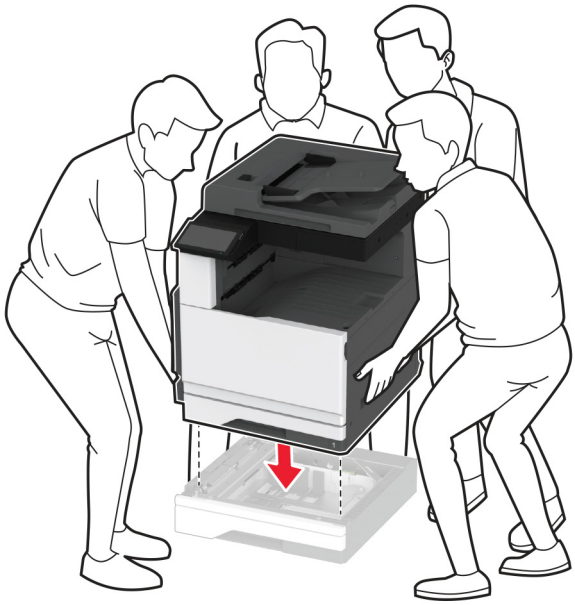

5 Scoateţi tava standard.

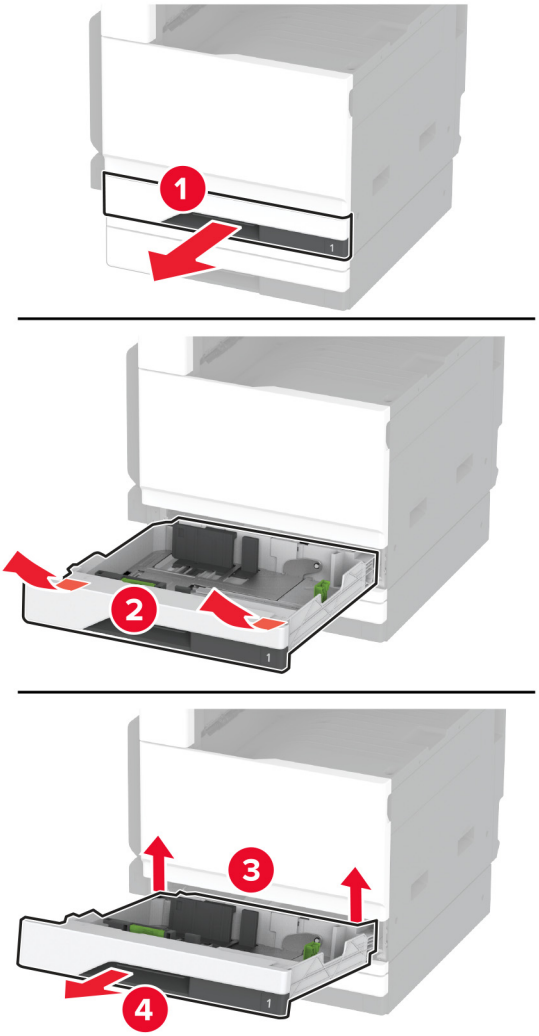

6 Fixaţi tava opţională pe imprimantă cu şuruburi.

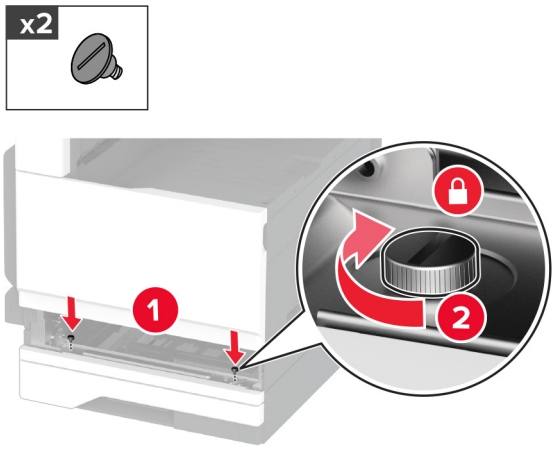

7 Introduceţi tava standard.

8 Îndepărtaţi capacul conectorului din partea posterioară a imprimantei.

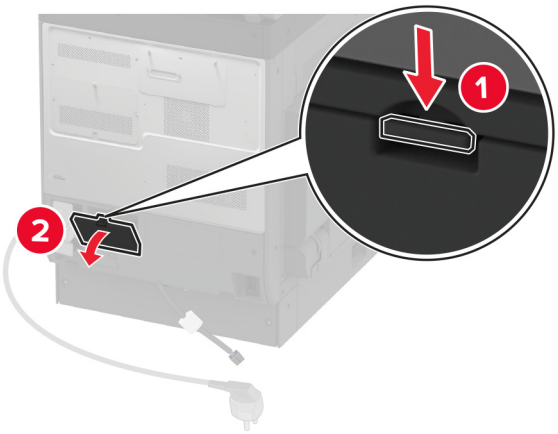

9 Conectaţi conectorul tăvii la imprimantă, apoi ataşaţi capacul.

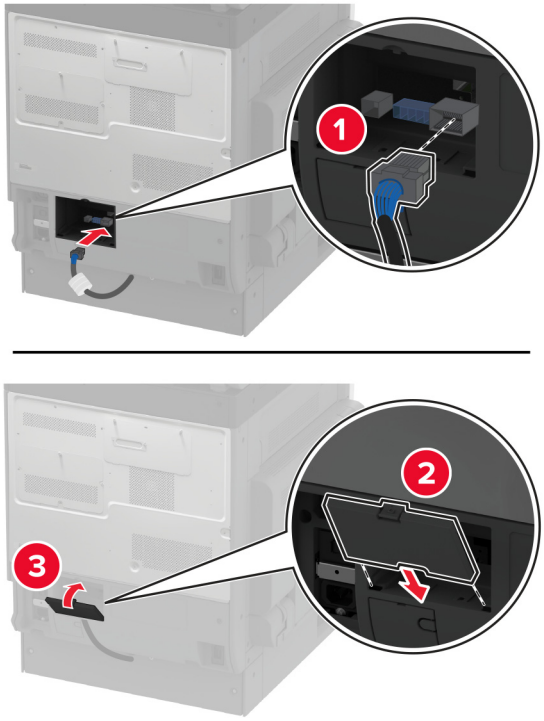

10 Fixaţi partea din spate a tăvii opţionale pe imprimantă.

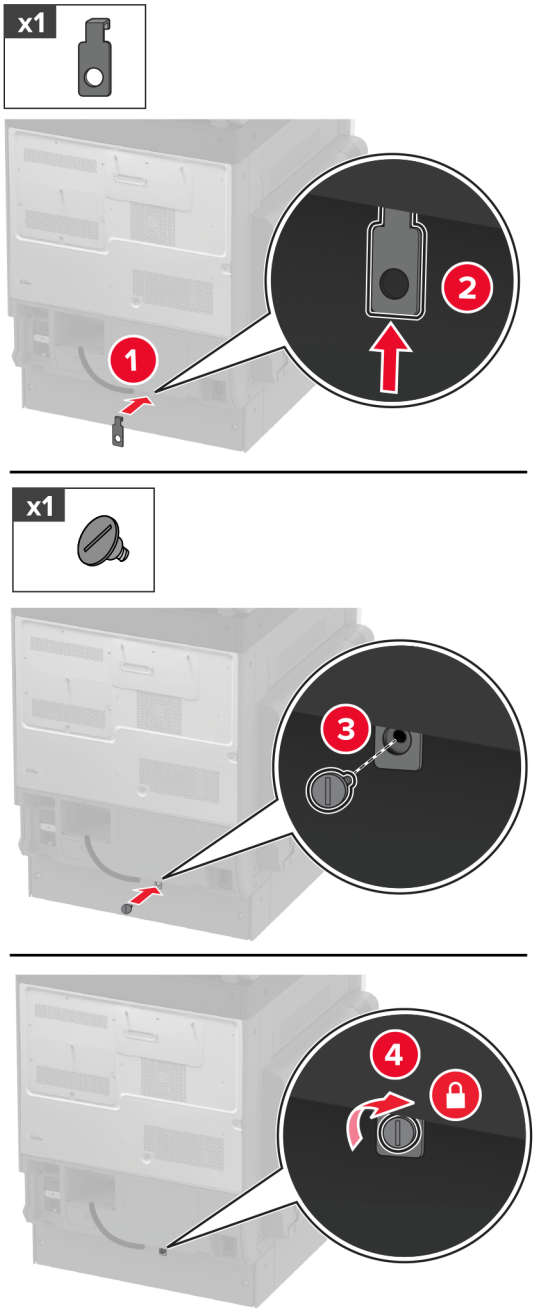

11 Conectaţi cablul de alimentare la imprimantă şi apoi la priza electrică.

ATENŢIE - PERICOL DE ACCIDENTARE: Pentru a evita riscul de incendiu sau electrocutare, conectaţi cablul de alimentare la o priză electrică cu tensiune nominală corespunzătoare sau împământată, care se află în apropierea produsului şi este uşor accesibilă.

12 Porniţi imprimanta.

Adăugaţi tava în driverul de imprimare pentru a o face disponibilă pentru lucrările de imprimare. Pentru informaţii suplimentare, consultaţi “Adăugarea opţiunilor disponibile în driverul de imprimare” la pagina 77.

Instalarea tăvii opționale de 520 de coli cu dulap

ATENŢIE - PERICOL DE ELECTROCUTARE: Pentru a evita pericolul de electrocutare, dacă accesaţi placa controlerului sau instalaţi dispozitive hardware sau de memorie opţionale la un anumit timp după configurarea imprimantei, înainte de a continua, opriţi imprimanta şi deconectaţi cablul de alimentare de la priza electrică. Dacă aveţi alte dispozitive ataşate la imprimantă, închideţi-le şi pe acestea şi deconectaţi orice cabluri conectate la imprimantă.

1 Opriţi imprimanta.

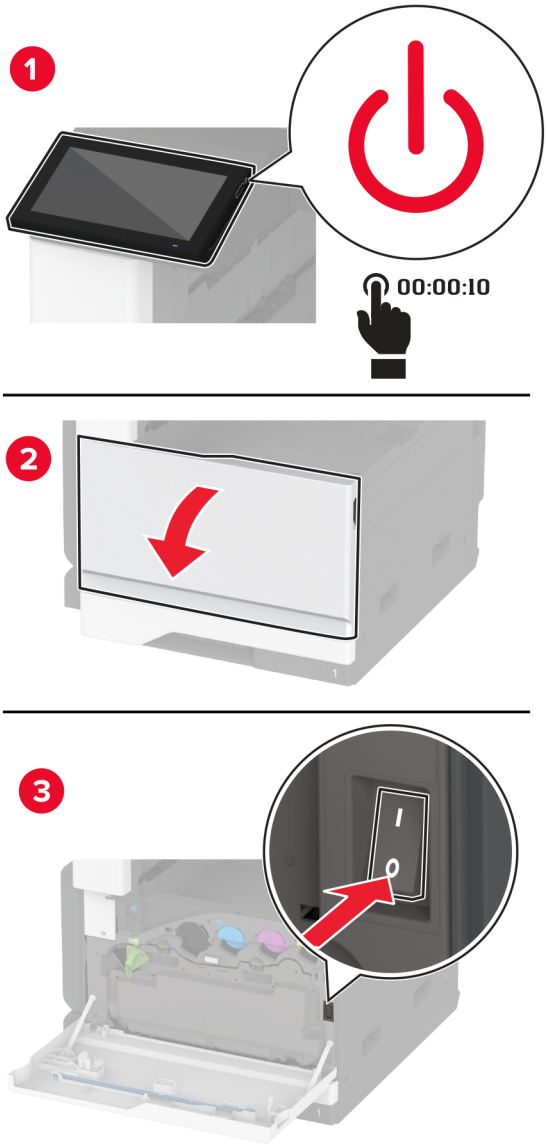

2 Deconectaţi cablul de alimentare din priza electrică, apoi de la imprimantă.

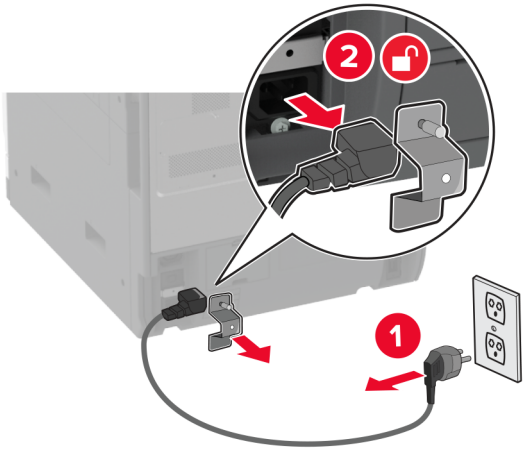

3 Despachetaţi tava opţională, apoi îndepărtaţi toate materialele de ambalare.

4 Blocaţi rotilele pentru a preveni deplasarea dulapului.

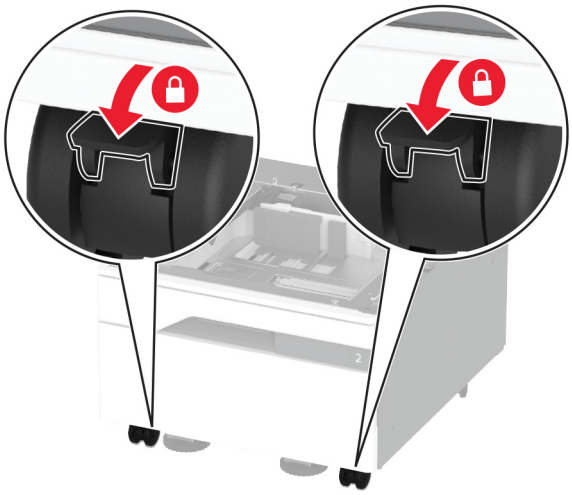

5 Aliniaţi imprimanta cu tava opţională, apoi coborâţi imprimanta în poziţie.

ATENŢIE - PERICOL DE ACCIDENTARE: Dacă imprimanta cântăreşte mai mult de 20 kg (44 lb), poate fi nevoie de două sau mai multe persoane pentru a o ridica în siguranţă.

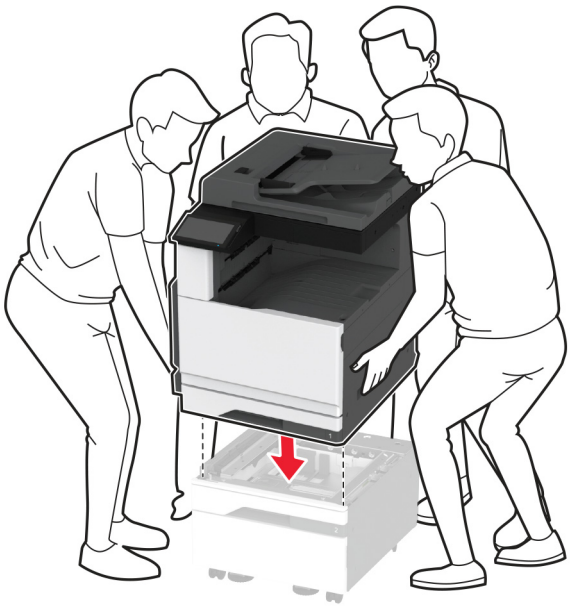

6 Scoateţi tava standard.

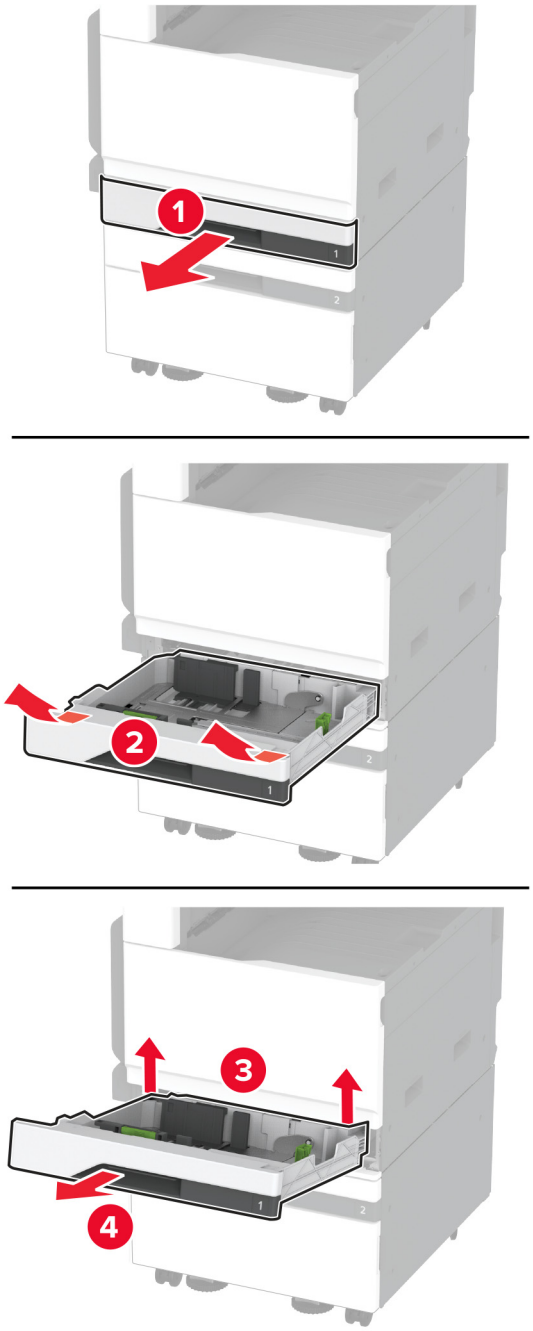

7 Fixaţi tava opţională pe imprimantă cu şuruburi.

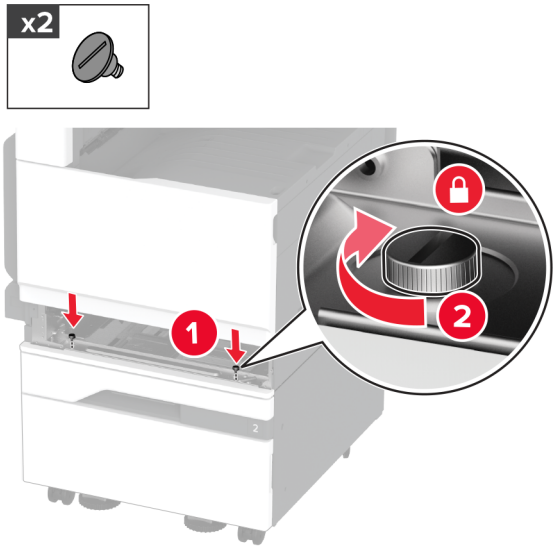

8 Introduceţi tava standard.

9 Îndepărtaţi capacul conectorului din partea posterioară a imprimantei.

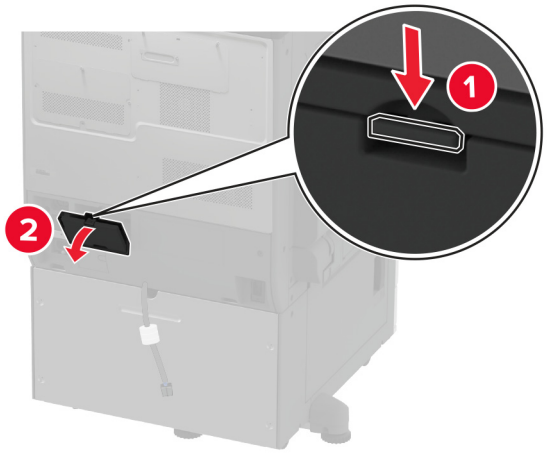

10 Conectaţi conectorul tăvii la imprimantă, apoi ataşaţi capacul.

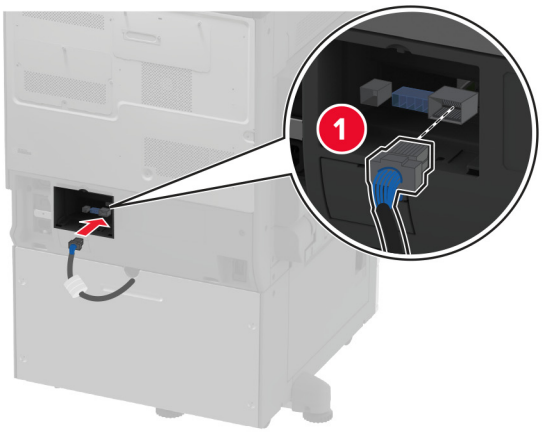

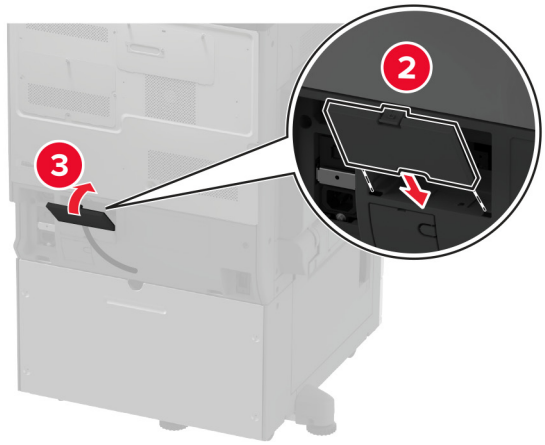

11 Fixaţi partea din spate a tăvii opţionale pe imprimantă.

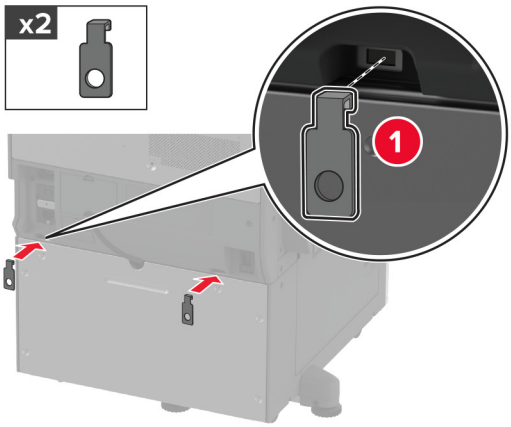

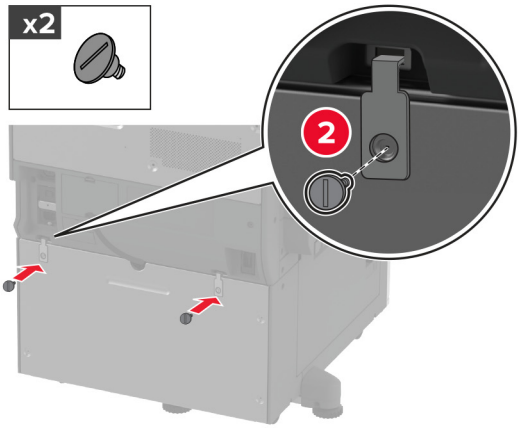

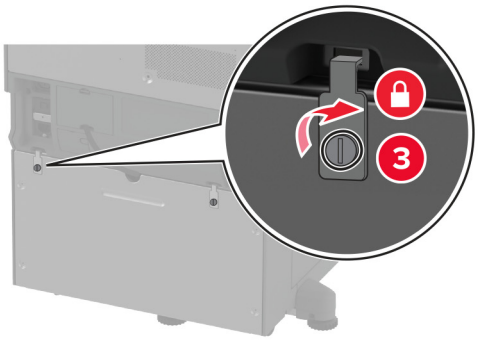

12 Reglaţi şuruburile de aliniere pentru a vă asigura că toate laturile imprimantei au aceeaşi înălţime.

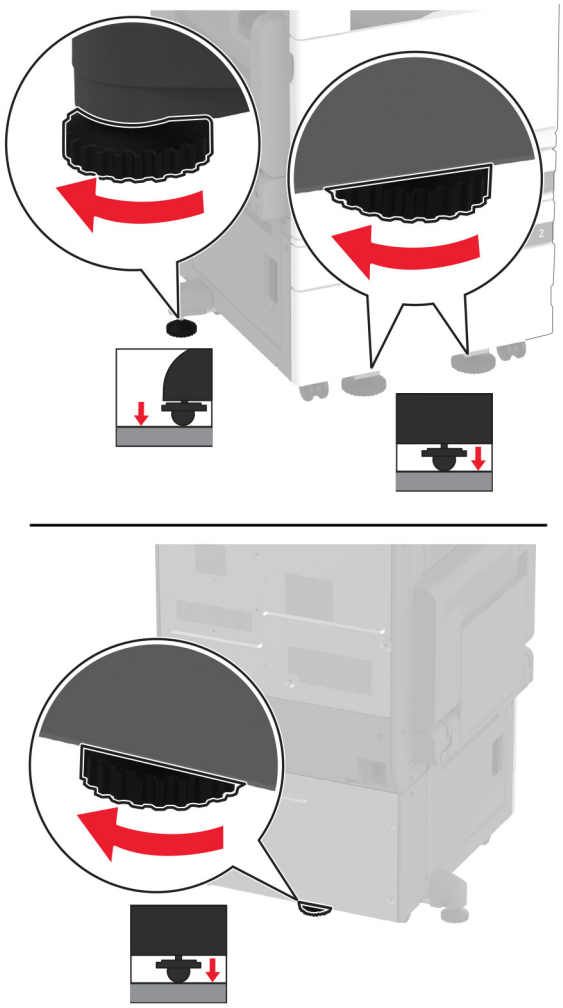

13 Conectaţi cablul de alimentare la imprimantă şi apoi la priza electrică.

ATENŢIE - PERICOL DE ACCIDENTARE: Pentru a evita riscul de incendiu sau electrocutare, conectaţi cablul de alimentare la o priză electrică cu tensiune nominală corespunzătoare sau împământată, care se află în apropierea produsului şi este uşor accesibilă.

14 Porniţi imprimanta.

Adăugaţi tava în driverul de imprimare pentru a o face disponibilă pentru lucrările de imprimare. Pentru informaţii suplimentare, consultaţi “Adăugarea opţiunilor disponibile în driverul de imprimare” la pagina 77.

Instalarea tăvii opționale de 3 x 520 de coli

ATENŢIE - PERICOL DE ELECTROCUTARE: Pentru a evita pericolul de electrocutare, dacă accesaţi placa controlerului sau instalaţi dispozitive hardware sau de memorie opţionale la un anumit timp după configurarea imprimantei, înainte de a continua, opriţi imprimanta şi deconectaţi cablul de alimentare de la priza electrică. Dacă aveţi alte dispozitive ataşate la imprimantă, închideţi-le şi pe acestea şi deconectaţi orice cabluri conectate la imprimantă.

1 Opriţi imprimanta.

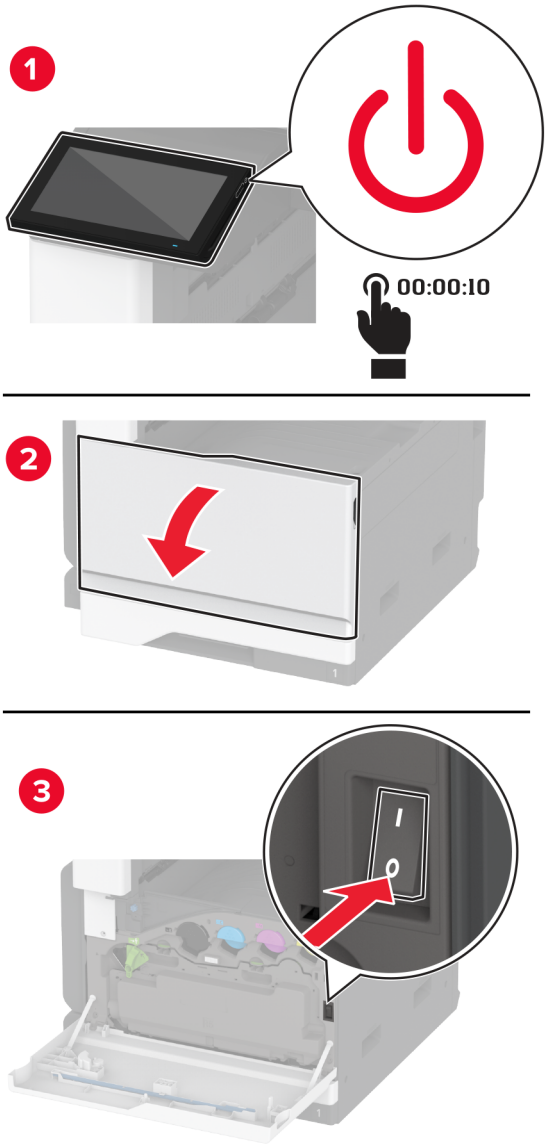

2 Deconectaţi cablul de alimentare din priza electrică, apoi de la imprimantă.

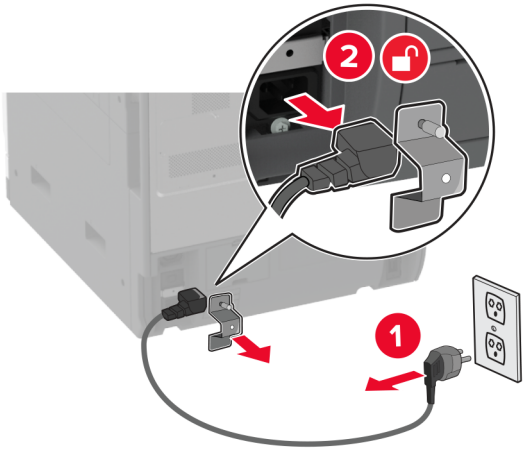

3 Despachetaţi tava opţională, apoi îndepărtaţi toate materialele de ambalare.

4 Blocaţi rotilele pentru a preveni deplasarea tăvii.

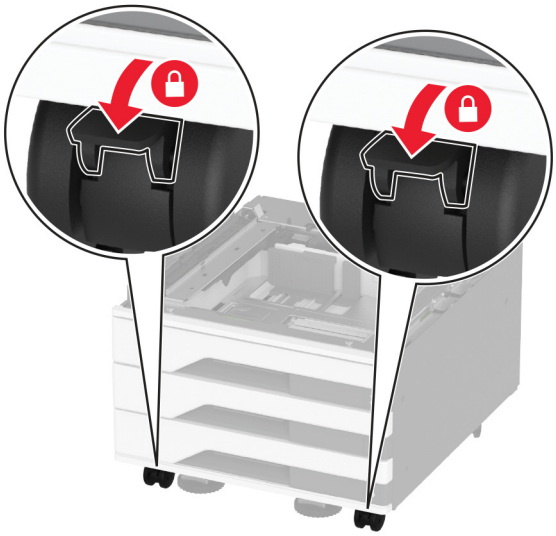

5 Aliniaţi imprimanta cu tava opţională, apoi coborâţi imprimanta în poziţie.

ATENŢIE - PERICOL DE ACCIDENTARE: Dacă imprimanta cântăreşte mai mult de 20 kg (44 lb), poate fi nevoie de două sau mai multe persoane pentru a o ridica în siguranţă.

6 Scoateţi tava standard.

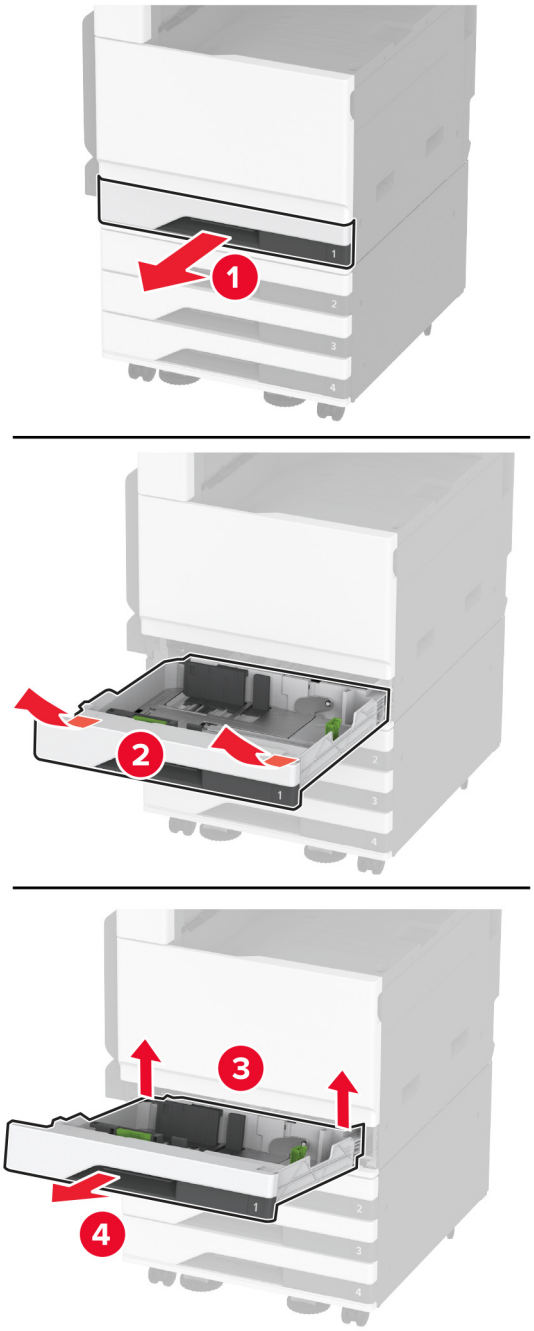

7 Fixaţi tava opţională pe imprimantă cu şuruburi.

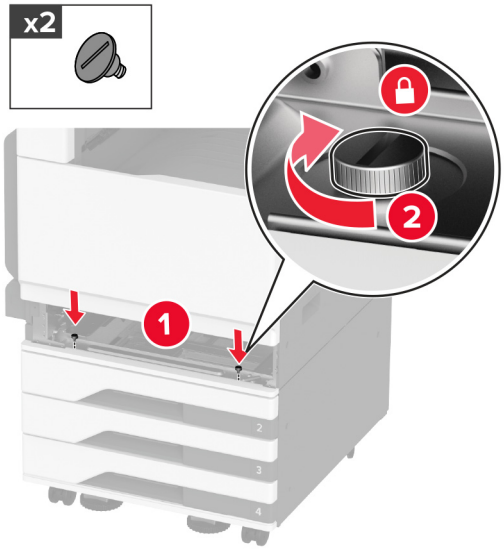

8 Introduceţi tava standard.

9 Îndepărtaţi capacul conectorului din partea posterioară a imprimantei.

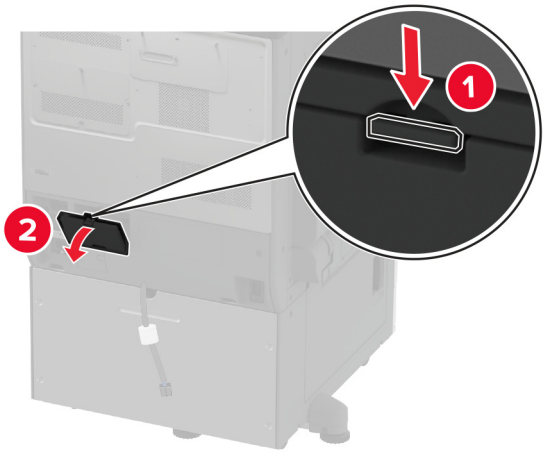

10 Conectaţi conectorul tăvii la imprimantă, apoi ataşaţi capacul.

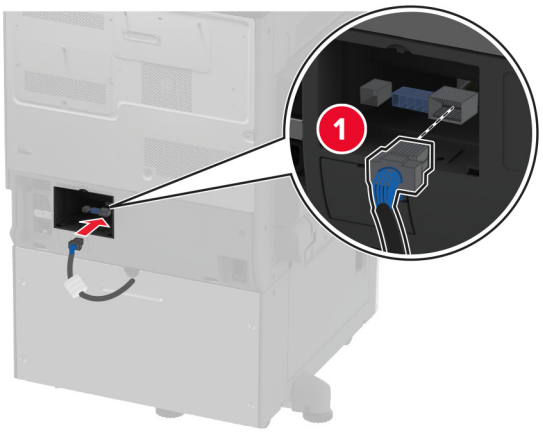

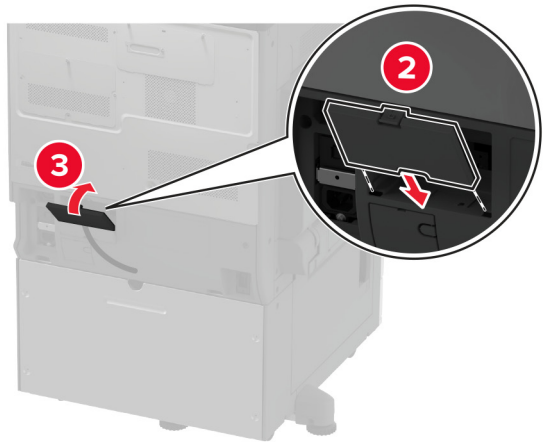

11 Fixaţi partea din spate a tăvii opţionale pe imprimantă.

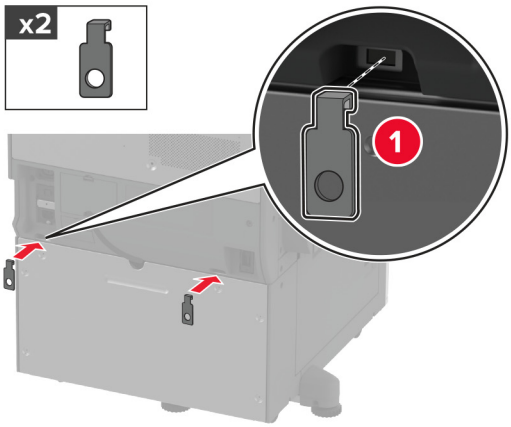

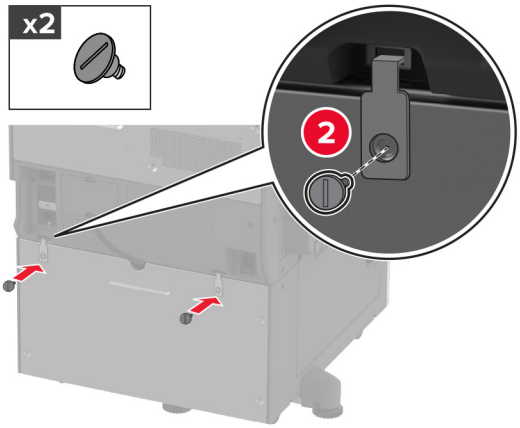

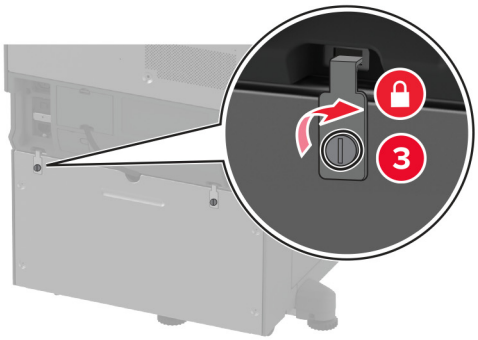

12 Reglaţi şuruburile de aliniere pentru a vă asigura că toate laturile imprimantei au aceeaşi înălţime.

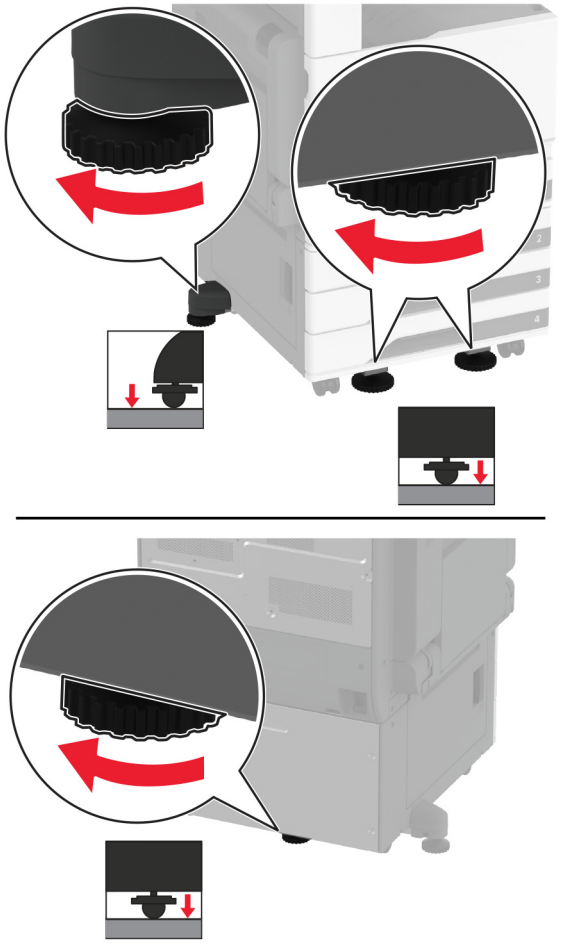

13 Conectaţi cablul de alimentare la imprimantă şi apoi la priza electrică.

ATENŢIE - PERICOL DE ACCIDENTARE: Pentru a evita riscul de incendiu sau electrocutare, conectaţi cablul de alimentare la o priză electrică cu tensiune nominală corespunzătoare sau împământată, care se află în apropierea produsului şi este uşor accesibilă.

14 Porniţi imprimanta.

Adăugaţi tava în driverul de imprimare pentru a o face disponibilă pentru lucrările de imprimare. Pentru informaţii suplimentare, consultaţi “Adăugarea opţiunilor disponibile în driverul de imprimare” la pagina 77.

Instalarea tăvilor opționale în tandem de 2520 de coli

ATENŢIE - PERICOL DE ELECTROCUTARE: Pentru a evita pericolul de electrocutare, dacă accesaţi placa controlerului sau instalaţi dispozitive hardware sau de memorie opţionale la un anumit timp după configurarea imprimantei, înainte de a continua, opriţi imprimanta şi deconectaţi cablul de alimentare de la priza electrică. Dacă aveţi alte dispozitive ataşate la imprimantă, închideţi-le şi pe acestea şi deconectaţi orice cabluri conectate la imprimantă.

1 Opriţi imprimanta.

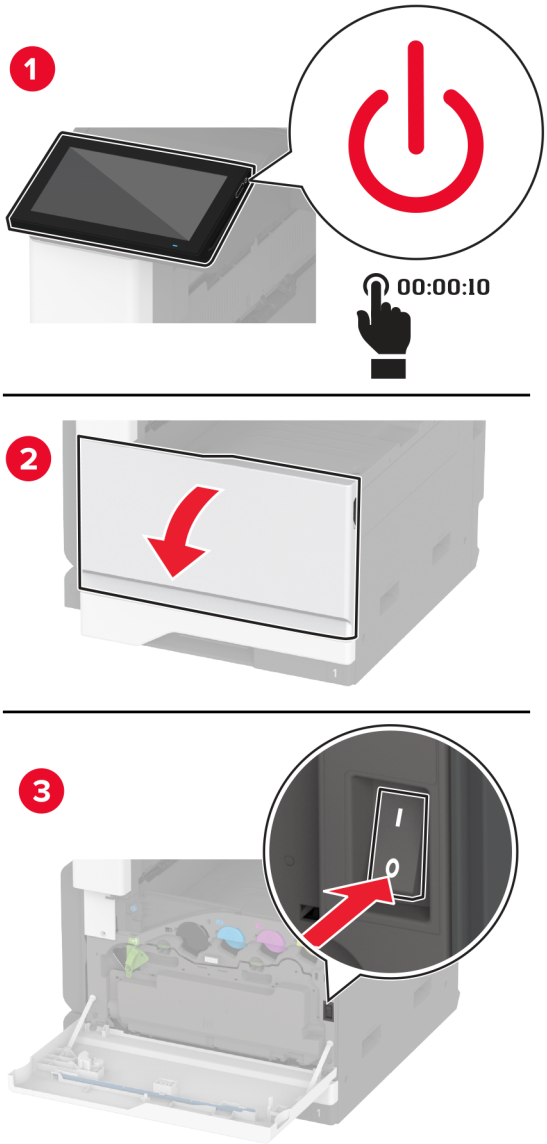

2 Deconectaţi cablul de alimentare din priza electrică, apoi de la imprimantă.

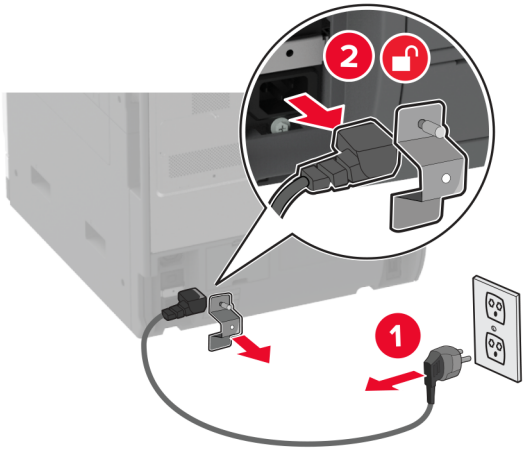

3 Despachetaţi tava opţională, apoi îndepărtaţi toate materialele de ambalare.

4 Blocaţi rotilele pentru a preveni deplasarea tăvii.

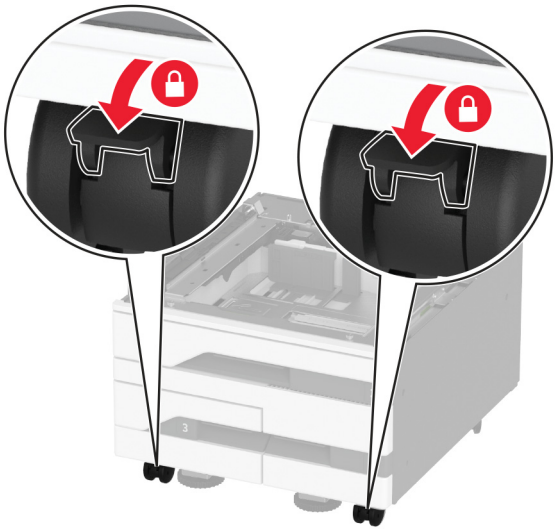

5 Aliniaţi imprimanta cu tava opţională, apoi coborâţi imprimanta în poziţie.

ATENŢIE - PERICOL DE ACCIDENTARE: Dacă imprimanta cântăreşte mai mult de 20 kg (44 lb), poate fi nevoie de două sau mai multe persoane pentru a o ridica în siguranţă.

6 Scoateţi tava standard.

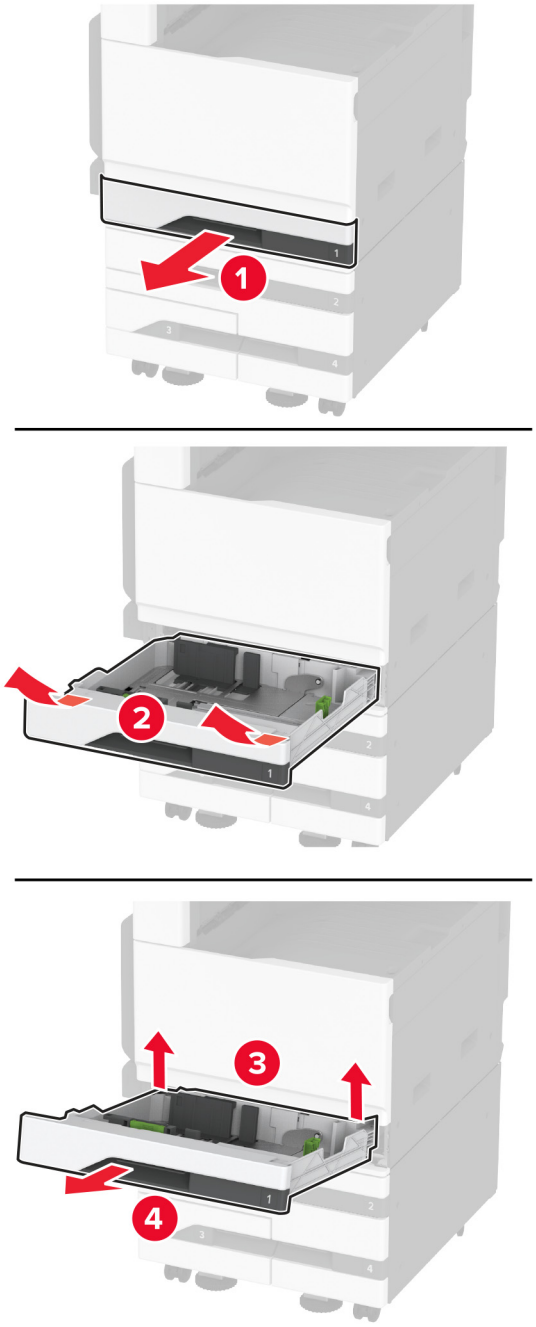

7 Fixaţi tava opţională pe imprimantă cu şuruburi.

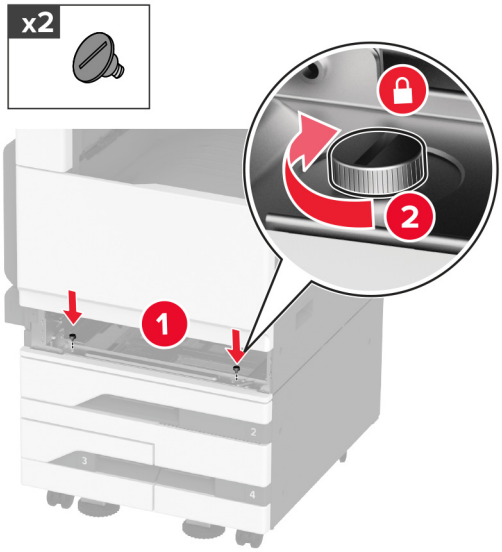

8 Introduceţi tava standard.

9 Îndepărtaţi capacul conectorului din partea posterioară a imprimantei.

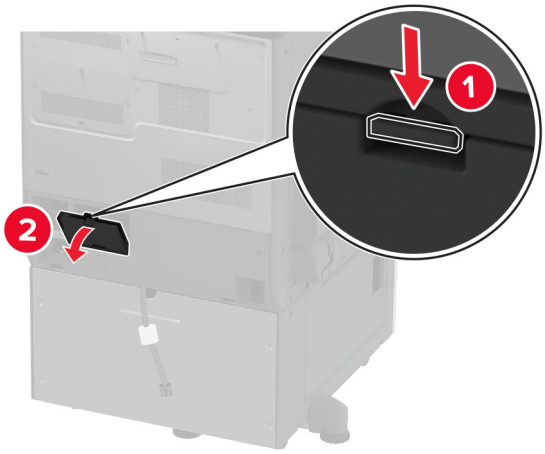

10 Conectaţi conectorul tăvii la imprimantă, apoi ataşaţi capacul.

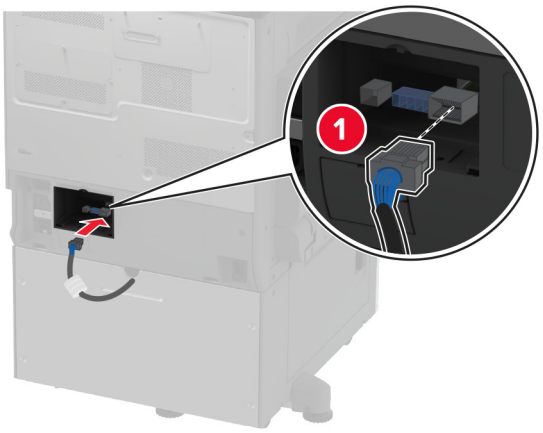

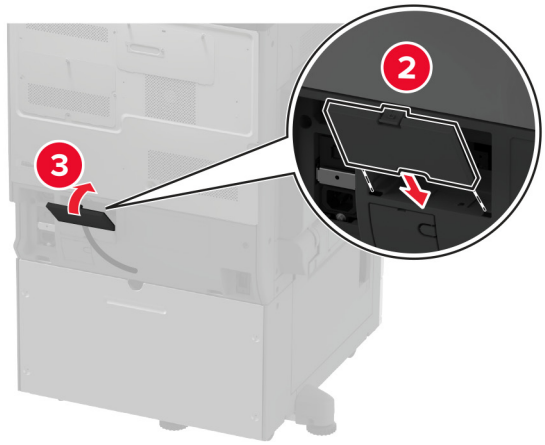

11 Fixaţi partea din spate a tăvii opţionale pe imprimantă.

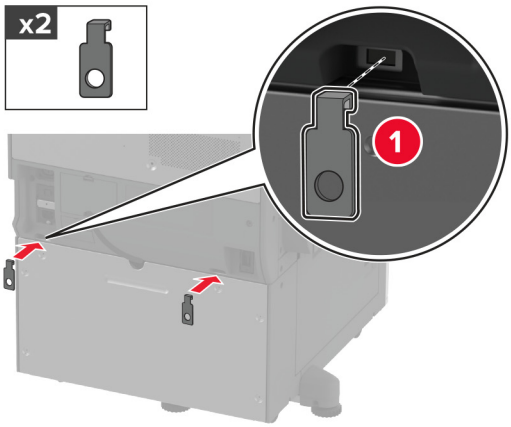

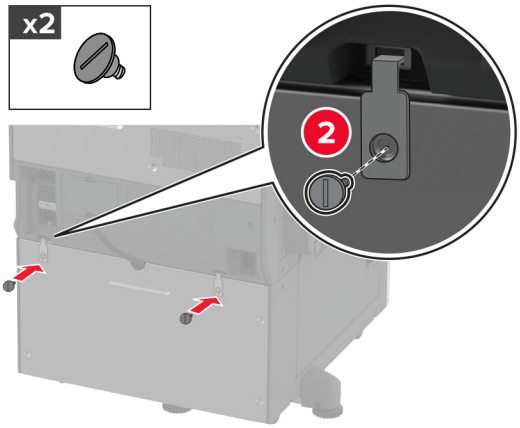

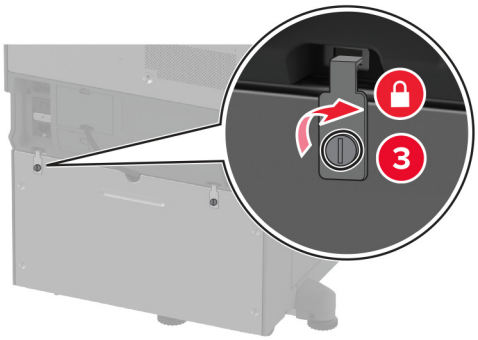

12 Reglaţi şuruburile de aliniere pentru a vă asigura că toate laturile imprimantei au aceeaşi înălţime.

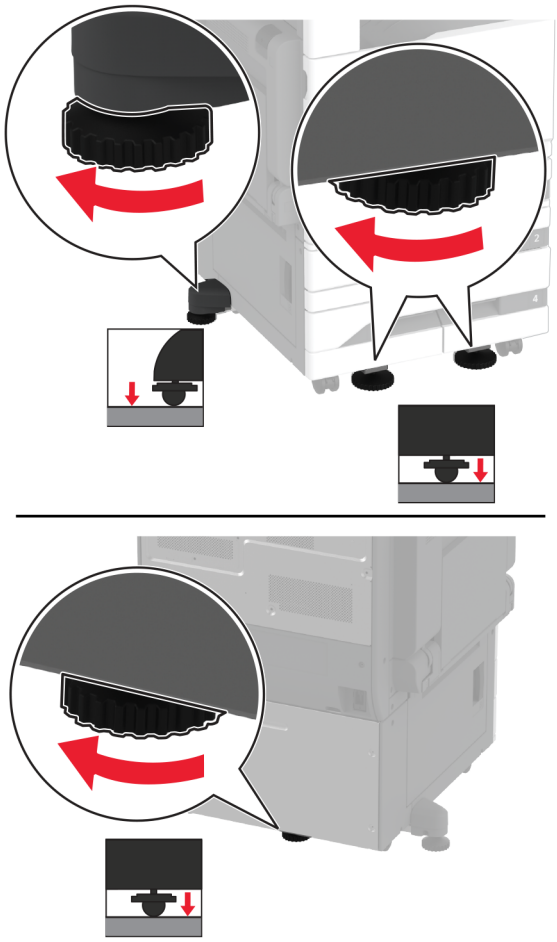

13 Conectaţi cablul de alimentare la imprimantă şi apoi la priza electrică.

ATENŢIE - PERICOL DE ACCIDENTARE: Pentru a evita riscul de incendiu sau electrocutare, conectaţi cablul de alimentare la o priză electrică cu tensiune nominală corespunzătoare sau împământată, care se află în apropierea produsului şi este uşor accesibilă.

14 Porniţi imprimanta.

Adăugaţi tava în driverul de imprimare pentru a o face disponibilă pentru lucrările de imprimare. Pentru informaţii suplimentare, consultaţi “Adăugarea opţiunilor disponibile în driverul de imprimare” la pagina 77.

Instalarea sertarului opțional de 2000 de coli

ATENŢIE - PERICOL DE ELECTROCUTARE: Pentru a evita pericolul de electrocutare, dacă accesaţi placa controlerului sau instalaţi dispozitive hardware sau de memorie opţionale la un anumit timp după configurarea imprimantei, înainte de a continua, opriţi imprimanta şi deconectaţi cablul de alimentare de la priza electrică. Dacă aveţi alte dispozitive ataşate la imprimantă, închideţi-le şi pe acestea şi deconectaţi orice cabluri conectate la imprimantă.

1 Opriţi imprimanta.

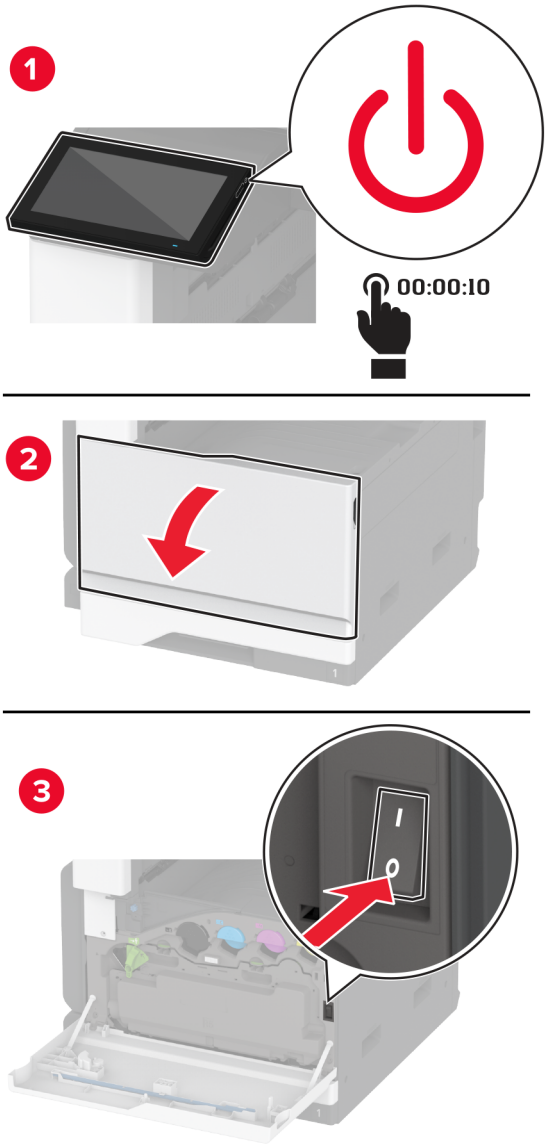

2 Deconectaţi cablul de alimentare din priza electrică, apoi de la imprimantă.

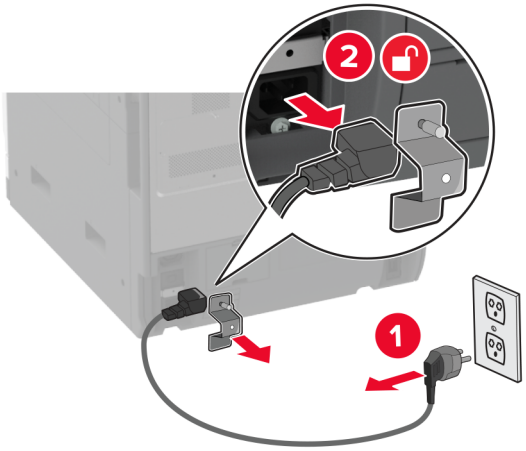

3 Despachetaţi tava opţională, apoi îndepărtaţi toate materialele de ambalare.

4 Scoateţi şurubul de aliniere din partea stângă a imprimantei.

Notă: Nu aruncaţi şurubul.

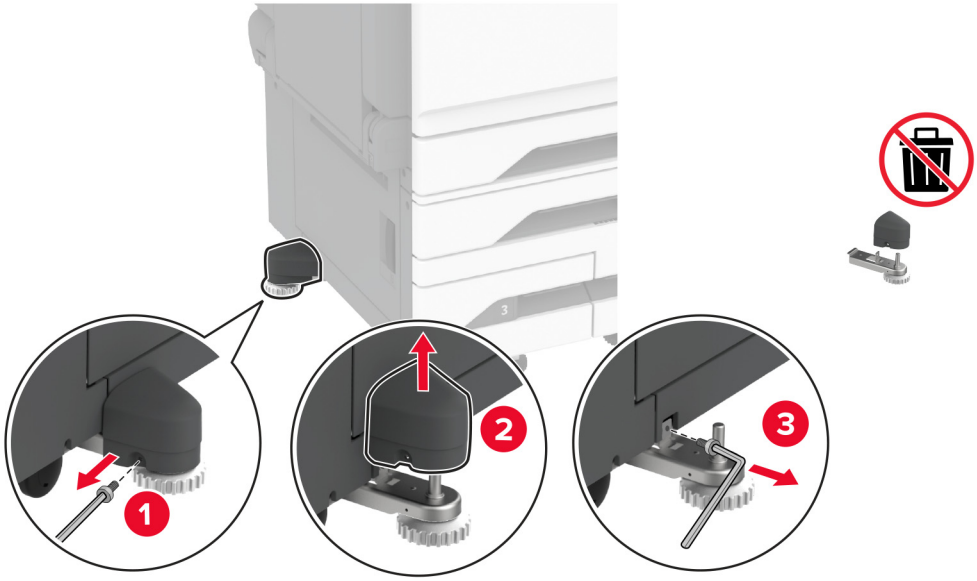

5 Ataşaţi suportul de andocare la imprimantă.

Notă: Utilizaţi suportul de andocare furnizat împreună cu tava opţională.

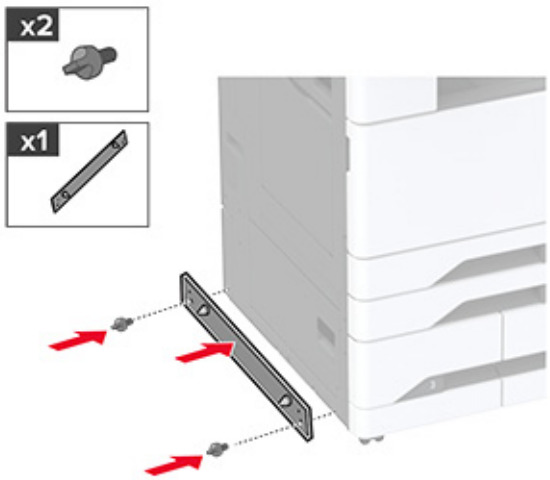

6 Instalaţi tava opţională.

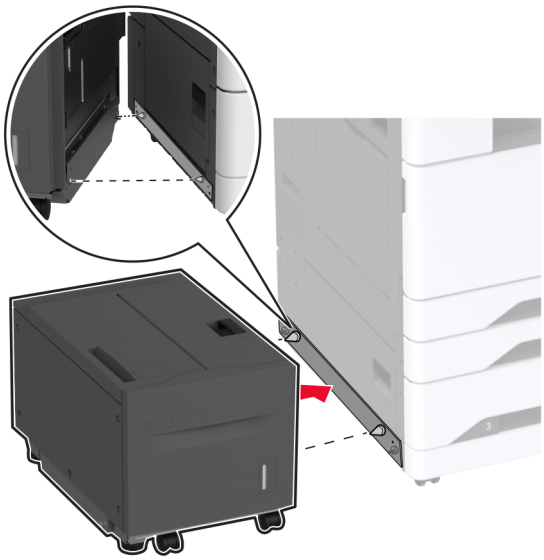

7 Conectaţi conectorul tăvii la imprimantă.

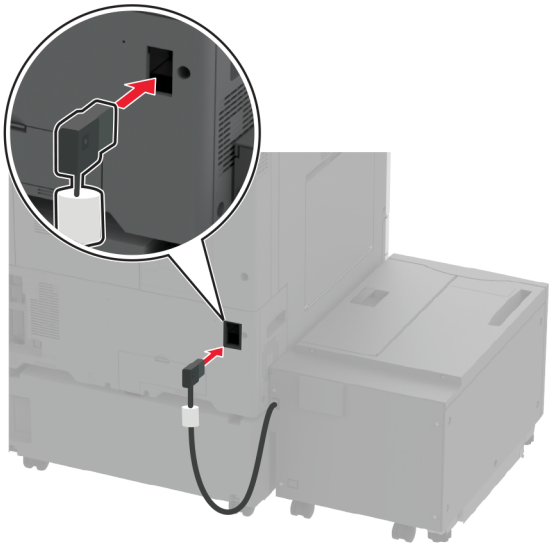

8 Reglaţi şuruburile de aliniere pentru a vă asigura că tava are aceeaşi înălţime cu imprimanta.

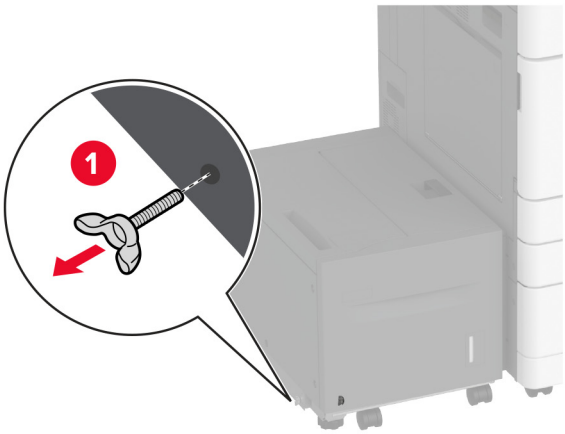

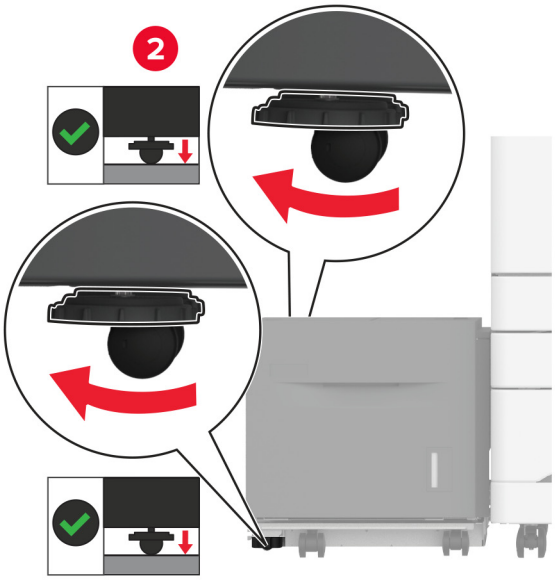

9 Conectaţi cablul de alimentare la imprimantă şi apoi la priza electrică.

ATENŢIE - PERICOL DE ACCIDENTARE: Pentru a evita riscul de incendiu sau electrocutare, conectaţi cablul de alimentare la o priză electrică cu tensiune nominală corespunzătoare sau împământată, care se află în apropierea produsului şi este uşor accesibilă.

10 Porniţi imprimanta.

Adăugaţi tava în driverul de imprimare pentru a o face disponibilă pentru lucrările de imprimare. Pentru informaţii suplimentare, consultaţi “Adăugarea opţiunilor disponibile în driverul de imprimare” la pagina 77.

Instalarea unui card de fax

ATENŢIE - PERICOL DE ELECTROCUTARE: Pentru a evita pericolul de electrocutare, dacă accesaţi placa controlerului sau instalaţi dispozitive hardware sau de memorie opţionale la un anumit timp după configurarea imprimantei, înainte de a continua, opriţi imprimanta şi deconectaţi cablul de alimentare de la priza electrică. Dacă aveţi alte dispozitive ataşate la imprimantă, închideţi-le şi pe acestea şi deconectaţi orice cabluri conectate la imprimantă.

1 Opriţi imprimanta.

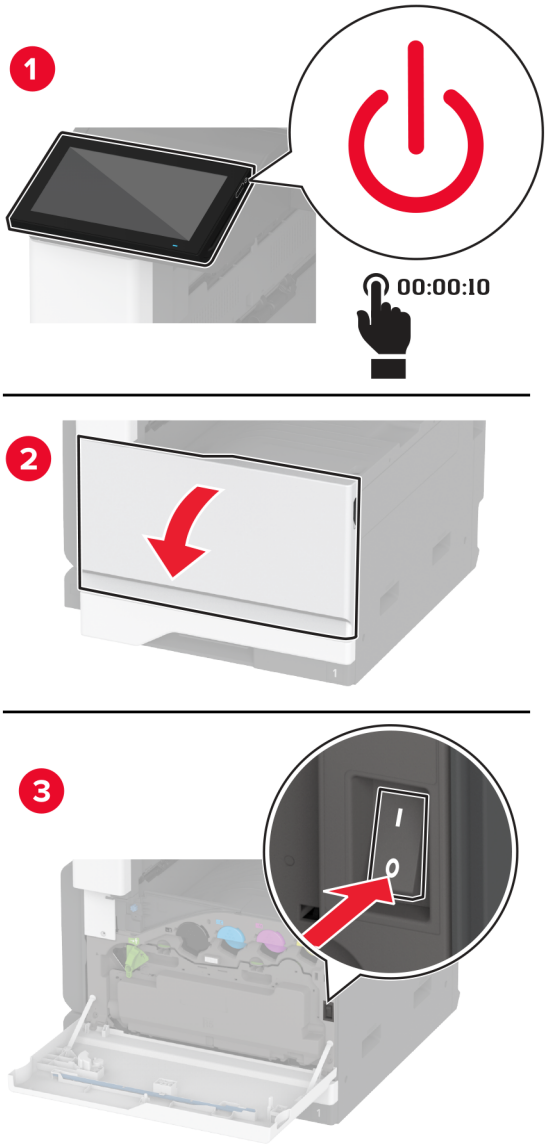

2 Deconectaţi cablul de alimentare din priza electrică, apoi de la imprimantă.

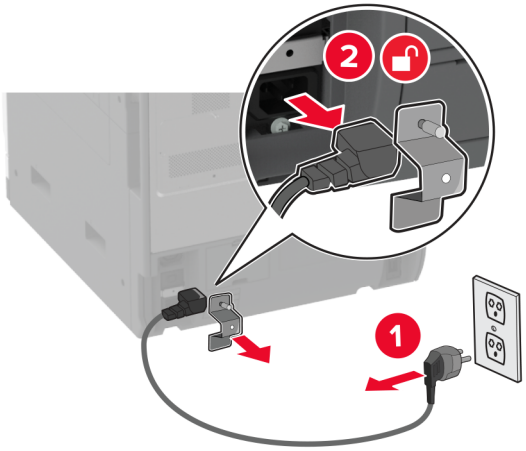

3 Cu ajutorul unei şurubelniţe cu cap plat, îndepărtaţi capacul faxului.

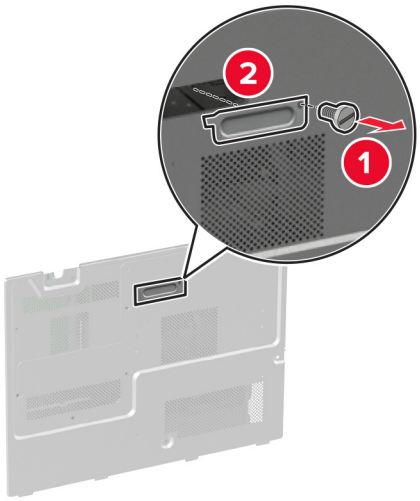

4 Demontaţi capacul hard diskului.

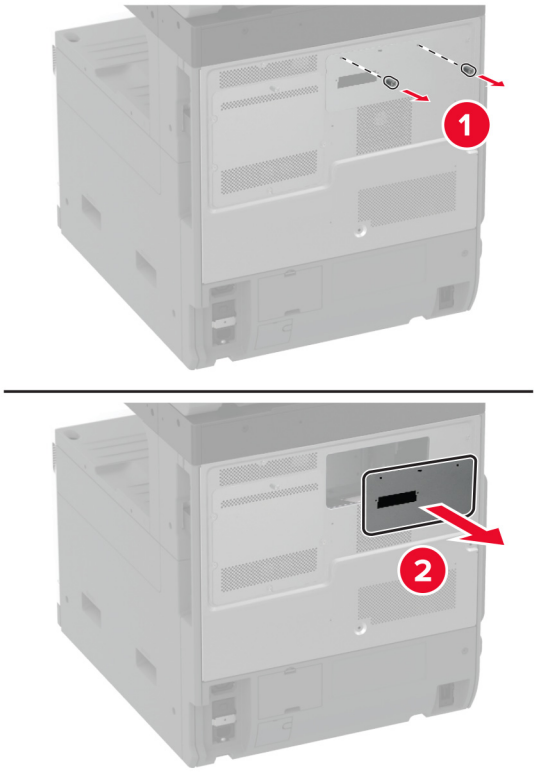

5 Scoateţi protecţia plăcii de sistem.

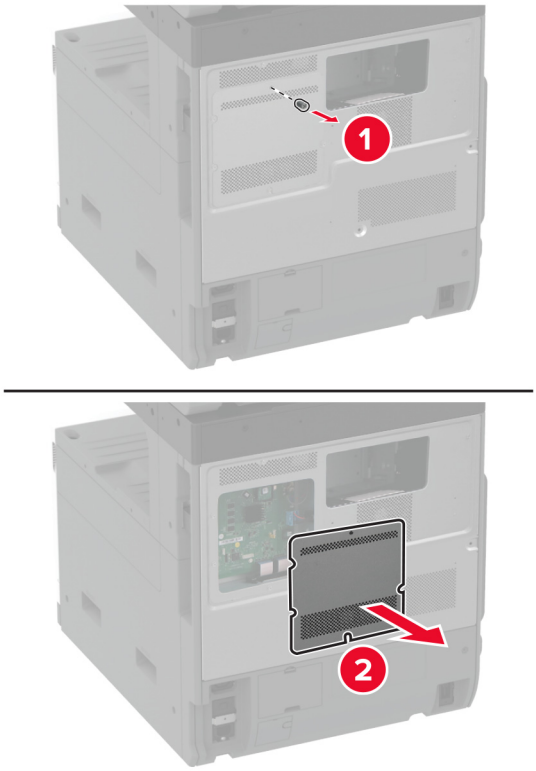

6 Despachetaţi cardul faxului.

7 Ataşaţi cardul faxului la capacul hard diskului.

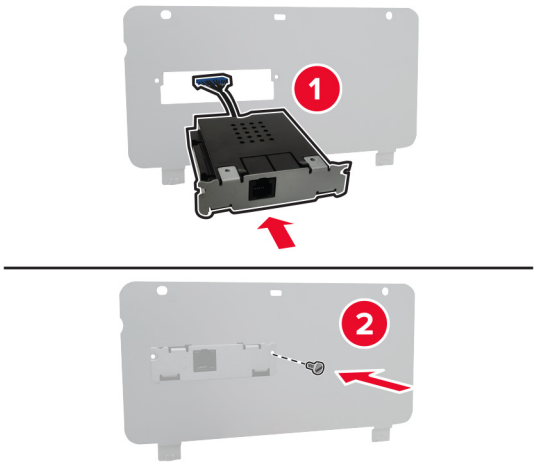

8 Introduceţi cablul conector al faxului în compartimentul plăcii controlerului.

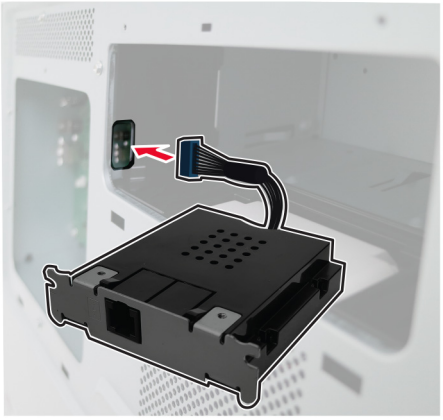

9 Ataşaţi capacul hard diskului.

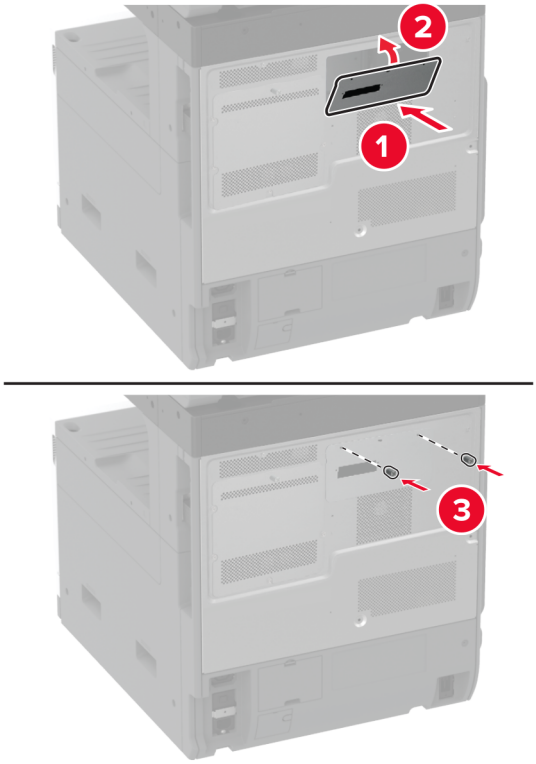

10 Conectaţi cablul conector al faxului la placa controlerului.

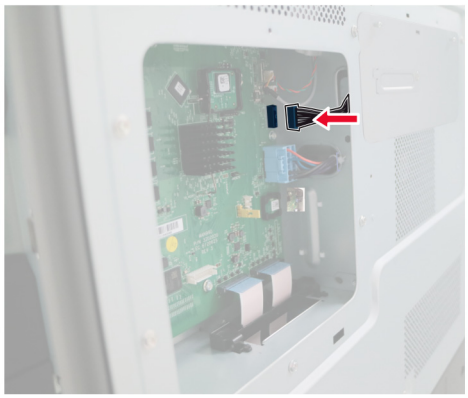

11 Ataşaţi capacul plăcii controlerului.

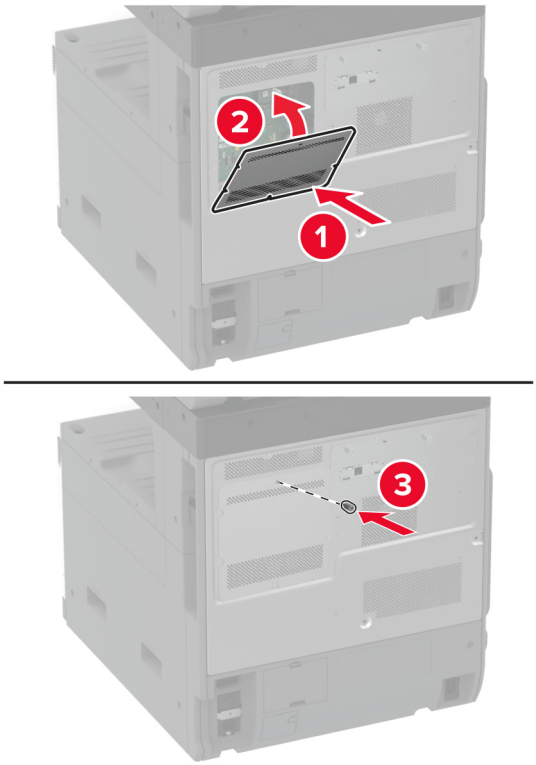

12 Conectaţi cablul de alimentare la imprimantă şi apoi la priza electrică.

ATENŢIE - PERICOL DE ACCIDENTARE: Pentru a evita riscul de incendiu sau electrocutare, conectaţi cablul de alimentare la o priză electrică cu tensiune nominală corespunzătoare sau împământată, care se află în apropierea produsului şi este uşor accesibilă.

13 Porniţi imprimanta.

Instalarea unui hard disk pentru imprimantă

ATENŢIE - PERICOL DE ELECTROCUTARE: Pentru a evita pericolul de electrocutare, dacă accesaţi placa controlerului sau instalaţi dispozitive hardware sau de memorie opţionale la un anumit timp după configurarea imprimantei, înainte de a continua, opriţi imprimanta şi deconectaţi cablul de alimentare de la priza electrică. Dacă aveţi alte dispozitive ataşate la imprimantă, închideţi-le şi pe acestea şi deconectaţi orice cabluri conectate la imprimantă.

1 Opriţi imprimanta.

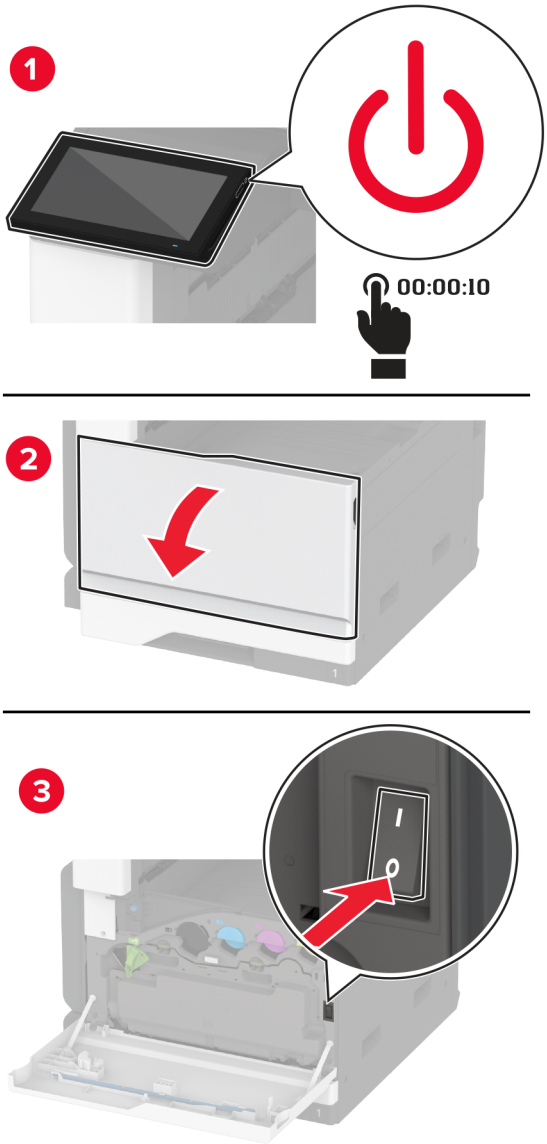

2 Deconectaţi cablul de alimentare din priza electrică, apoi de la imprimantă.

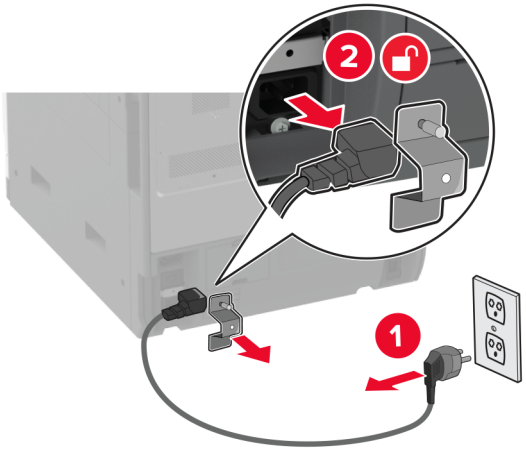

3 Despachetaţi hard diskul, apoi scoateţi suportul.

Avertisment - Pericol de deteriorare: Nu atingeţi sau apăsaţi centrul hard diskului.

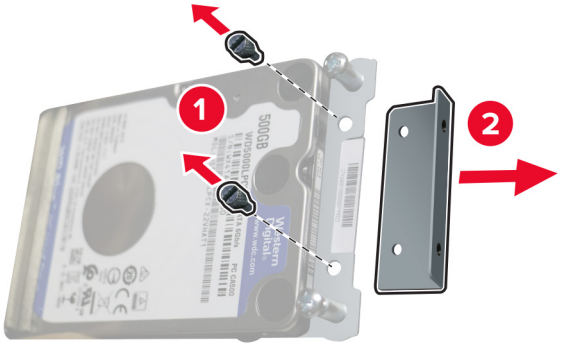

4 Demontaţi capacul hard diskului.

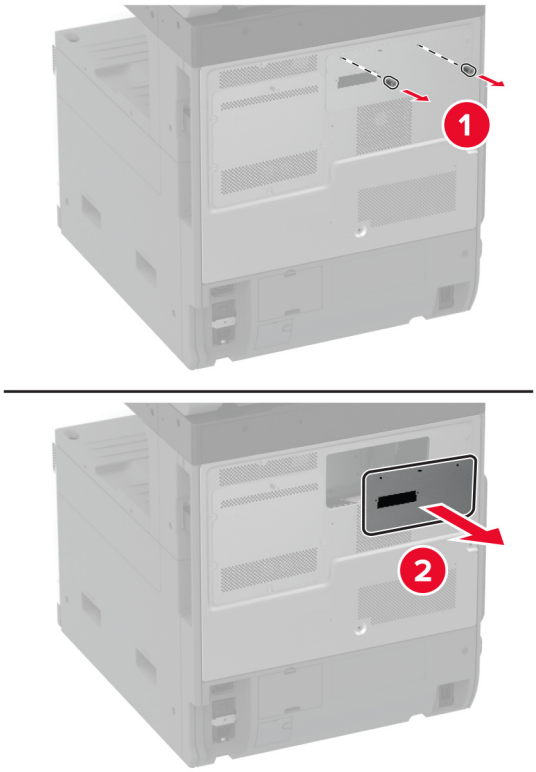

5 Scoateţi protecţia plăcii de sistem.

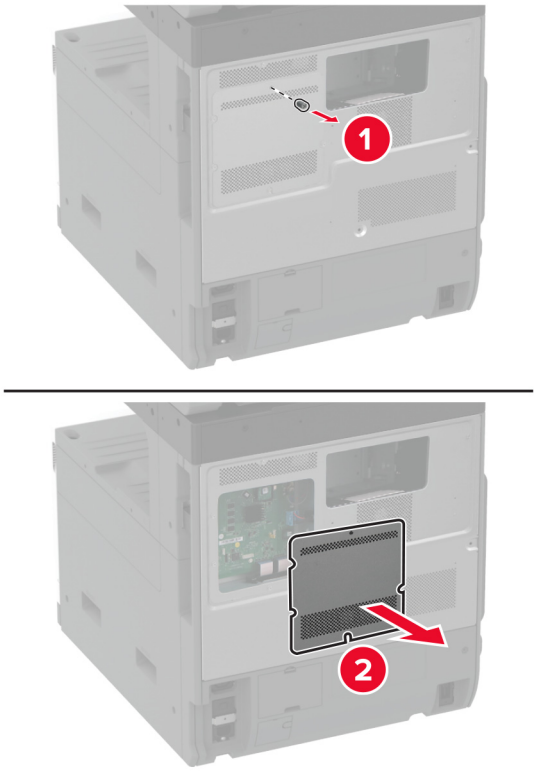

6 Introduceţi cablul conector al hard diskului în compartimentul plăcii controlerului.

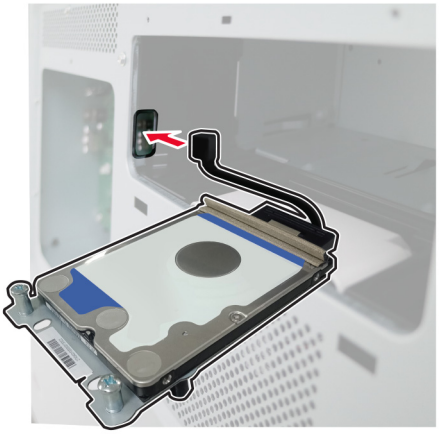

7 Poziţionaţi hard diskul peste orificiile de montare, apoi apăsaţi-l până când se fixează în poziţie cu un *clic*.

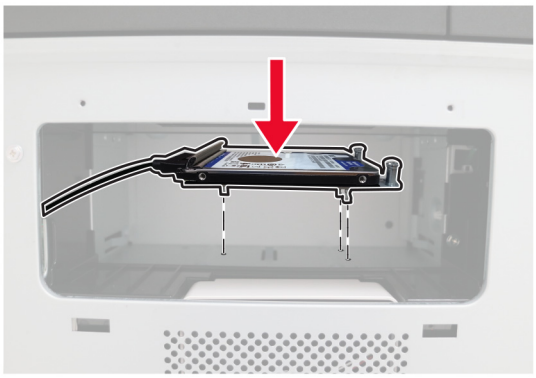

8 Ataşaţi capacul hard diskului.

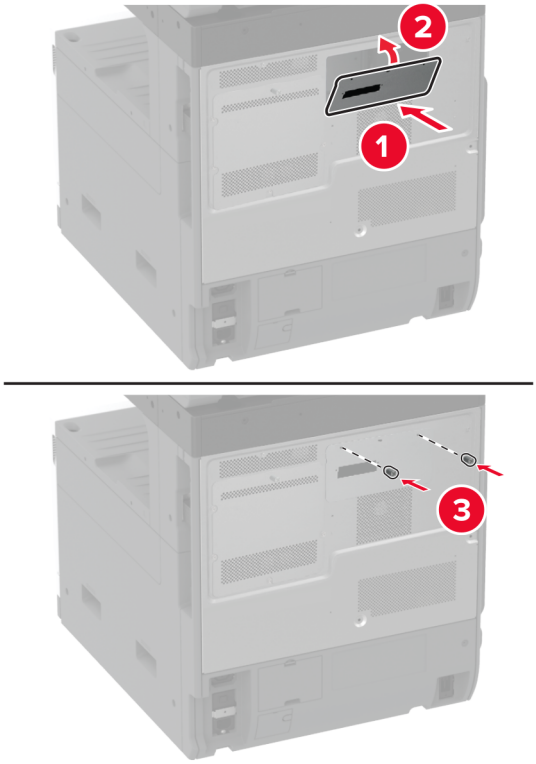

9 Conectaţi cablul conector al hard diskului la placa controlerului.

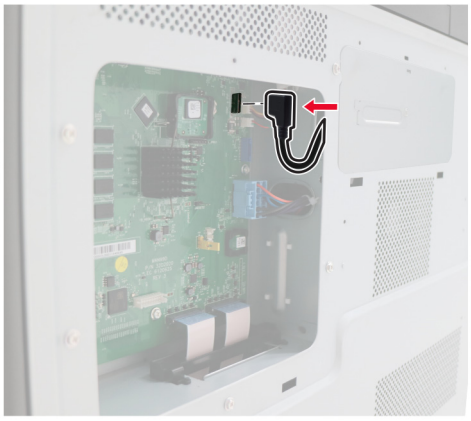

10 Ataşaţi capacul plăcii controlerului.

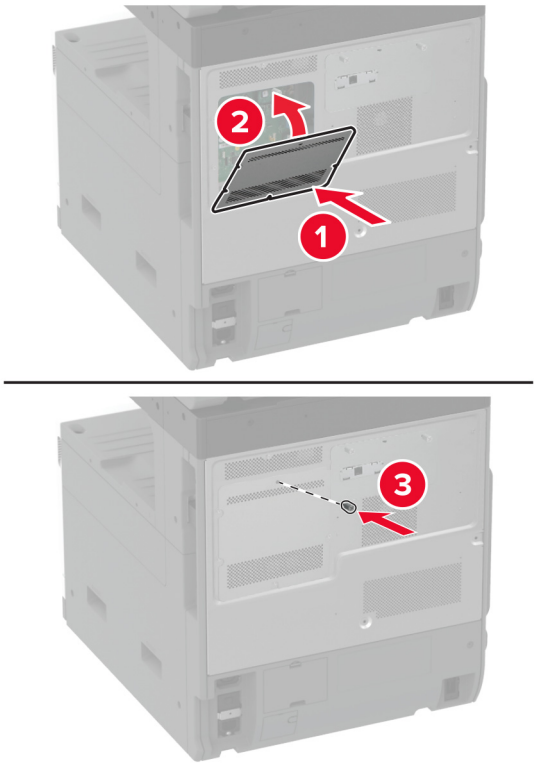

11 Conectaţi cablul de alimentare din priza electrică, apoi porniţi imprimanta.

ATENŢIE - PERICOL DE ACCIDENTARE: Pentru a evita riscul de incendiu sau electrocutare, conectaţi cablul de alimentare la o priză electrică cu tensiune nominală corespunzătoare sau împământată, care se află în apropierea produsului şi este uşor accesibilă.

Instalarea raftului de lucru

1 Opriţi imprimanta.

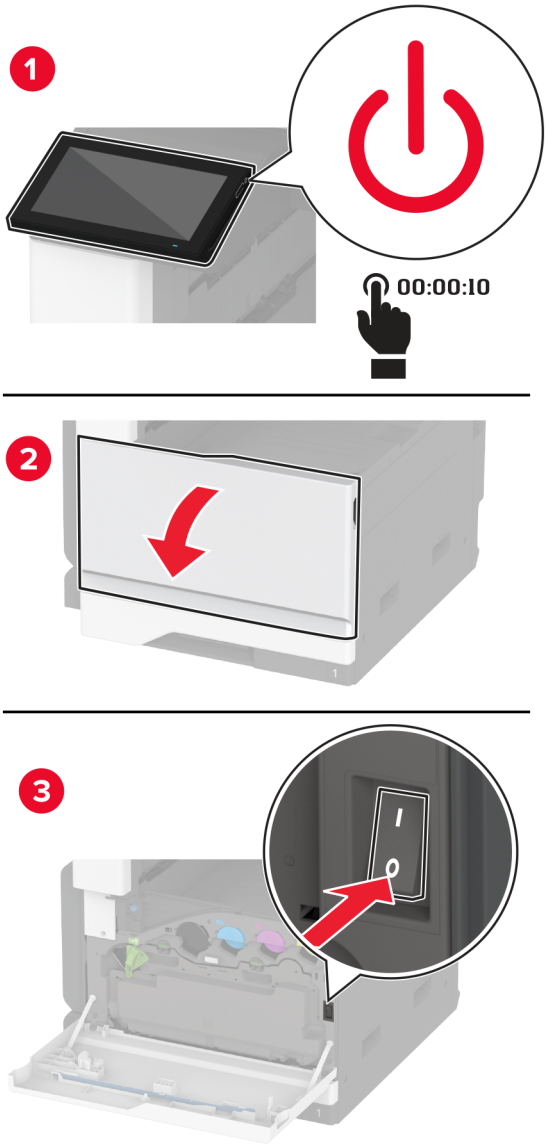

2 Scoateţi capacele cu ajutorul unei şurubelniţe.

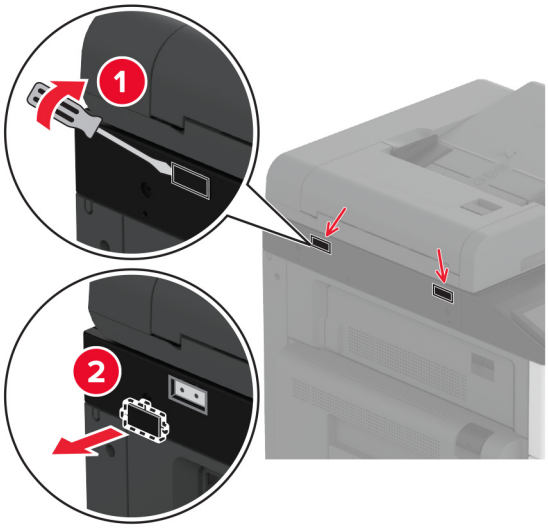

3 Despachetaţi raftul de lucru.

4 Ataşaţi raftul de lucru la imprimantă.

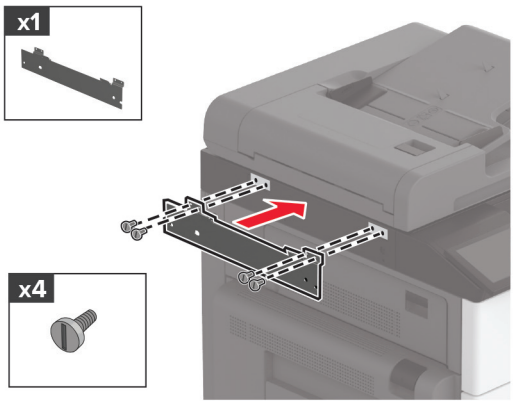

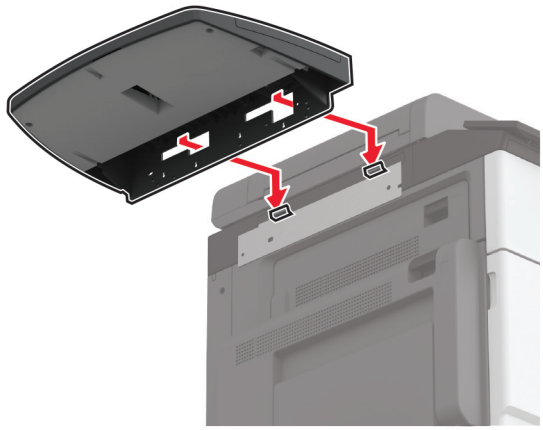

5 Fixaţi raftul la imprimantă.

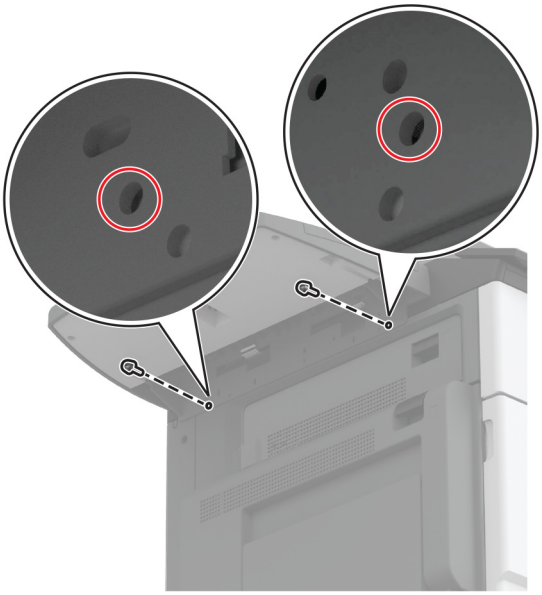

6 Porniţi imprimanta.

Instalarea recipientului cu două ieșiri

1 Despachetaţi recipientul cu două ieşiri.

2 Ataşaţi recipientul cu două ieşiri la imprimantă.

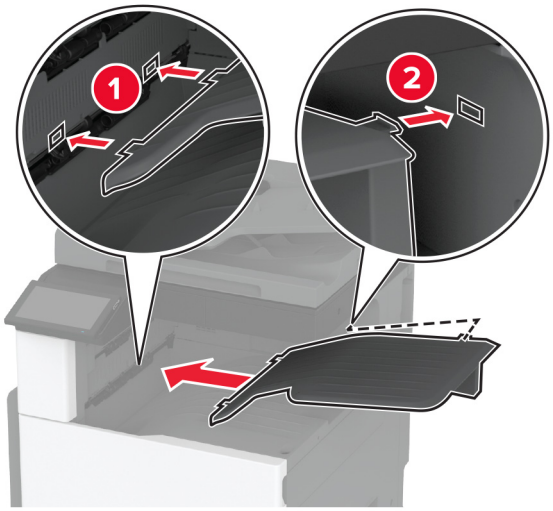

Pentru a face recipientul disponibil pentru lucrări de imprimare, din ecranul de pornire, atingeţi **Setări** > **Dispozitiv** > **Mentenanţă** > **Meniul Configurare** > **Configuraţie finisor** > **Ieşire din setarea pentru tava 2** > **Activat**.

Instalarea finisorului cu capse

ATENŢIE - PERICOL DE ELECTROCUTARE: Pentru a evita pericolul de electrocutare, dacă accesaţi placa controlerului sau instalaţi dispozitive hardware sau de memorie opţionale la un anumit timp după configurarea imprimantei, înainte de a continua, opriţi imprimanta şi deconectaţi cablul de alimentare de la priza electrică. Dacă aveţi alte dispozitive ataşate la imprimantă, închideţi-le şi pe acestea şi deconectaţi orice cabluri conectate la imprimantă.

1 Opriţi imprimanta.

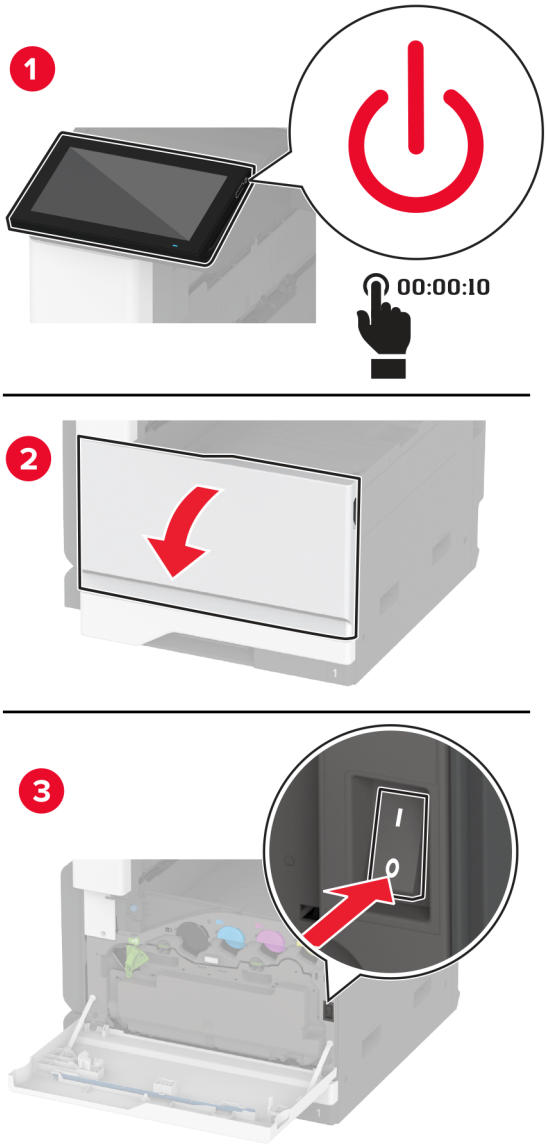

2 Deconectaţi cablul de alimentare din priza electrică, apoi de la imprimantă.

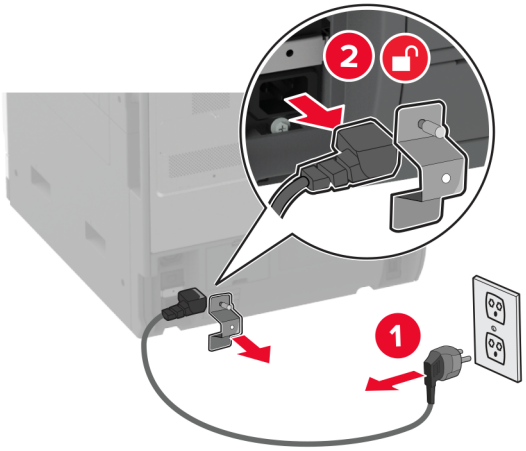

3 Îndepărtaţi recipientul standard.

Notă: Nu aruncaţi recipientul.

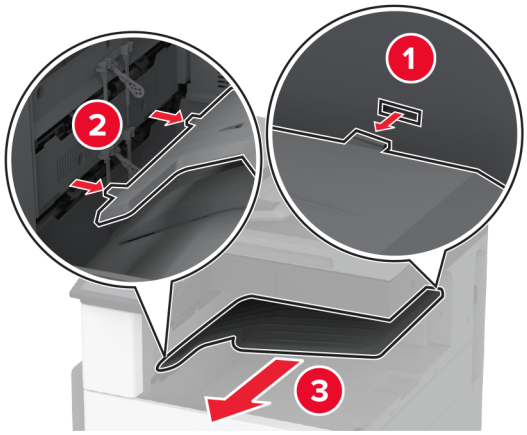

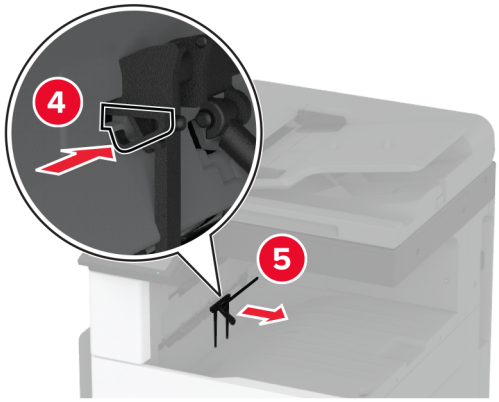

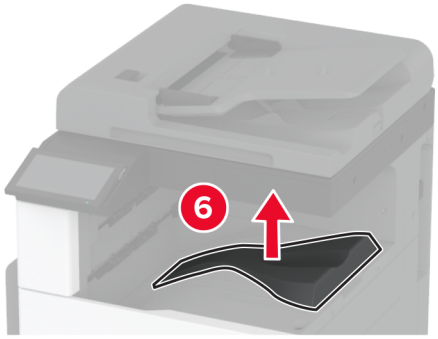

4 Deschideţi uşa frontală, apoi îndepărtaţi butonul albastru.

Notă: Nu aruncaţi butonul.

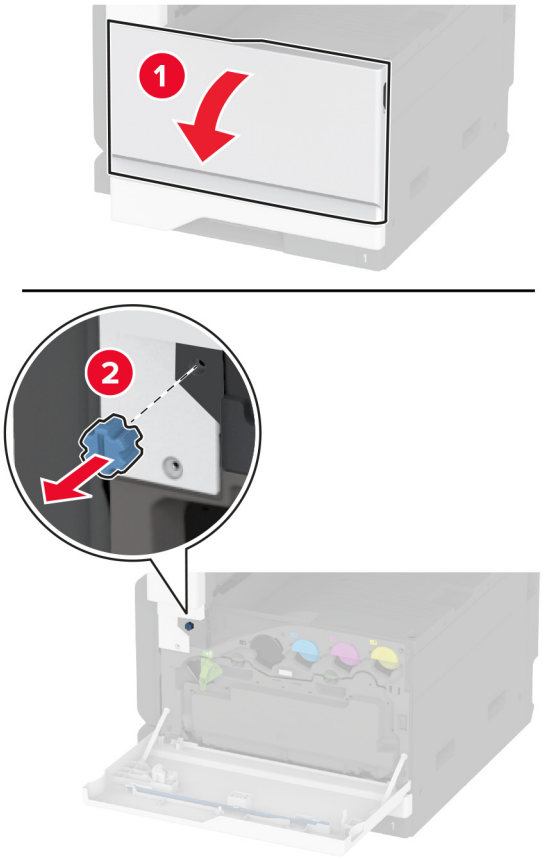

5 Scoateţi capacul lateral al recipientului standard.

Notă: Nu aruncaţi capacul lateral al recipientului.

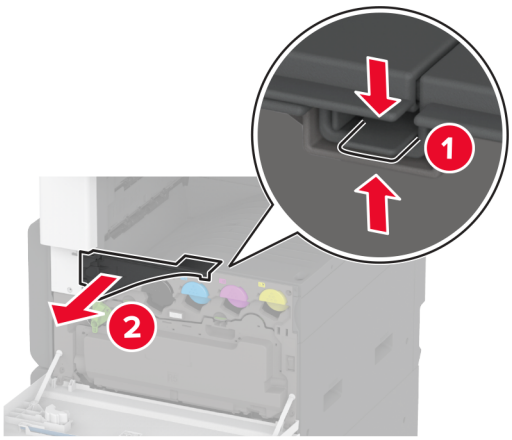

6 Despachetaţi finisorul cu capse, apoi îndepărtaţi materialele de ambalare.

7 Poziţionaţi finisorul cu capse pe spate, apoi îndepărtaţi materialele de ambalare.

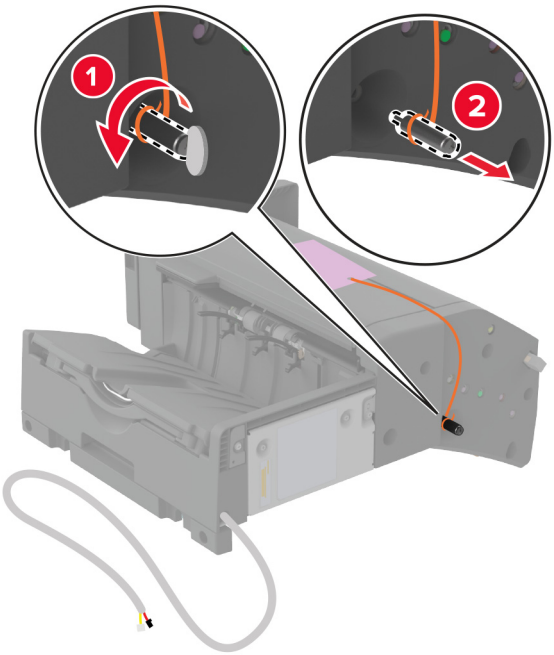

8 Reglaţi suportul.

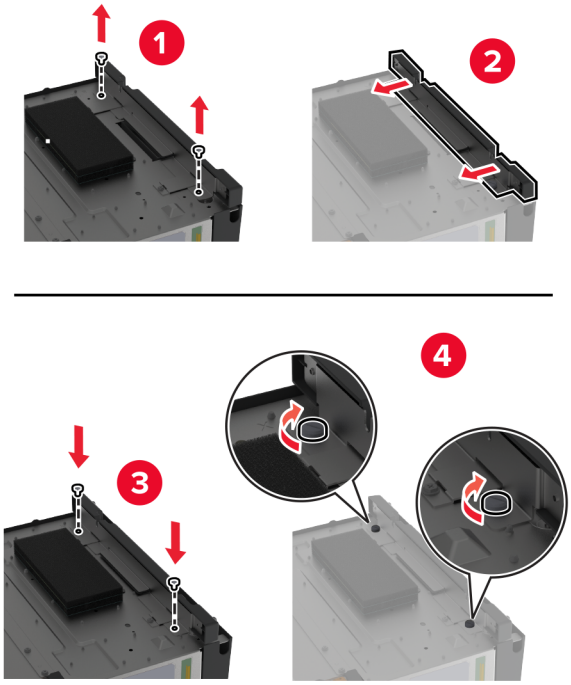

9 Introduceţi finisorul.

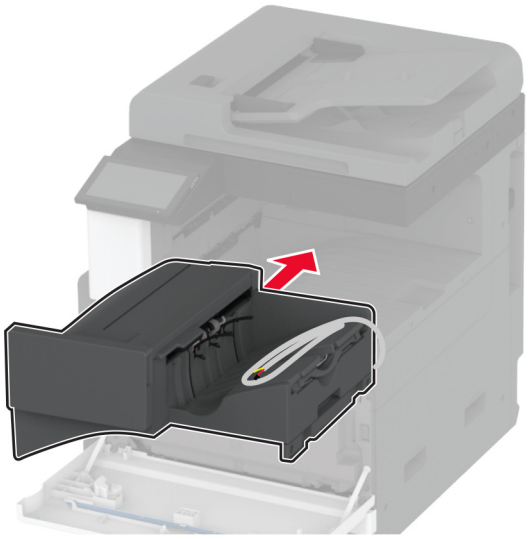

10 Închideţi uşa frontală.

11 Securizaţi finisorul la imprimantă.

Notă: Folosiţi şurubelniţa livrată cu finisorul.

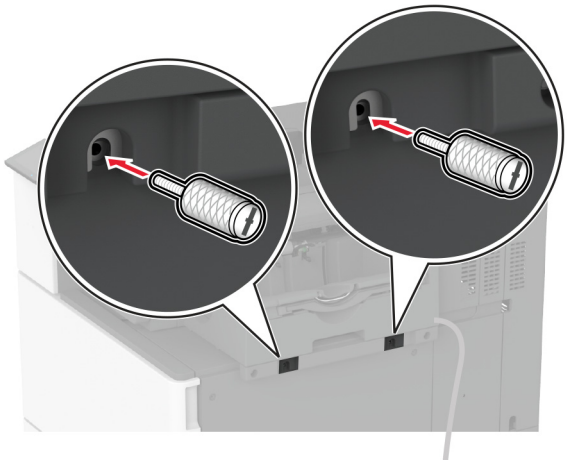

12 Fixaţi cablul finisorului la imprimantă.

Notă: Folosiţi clemele livrate cu finisorul.

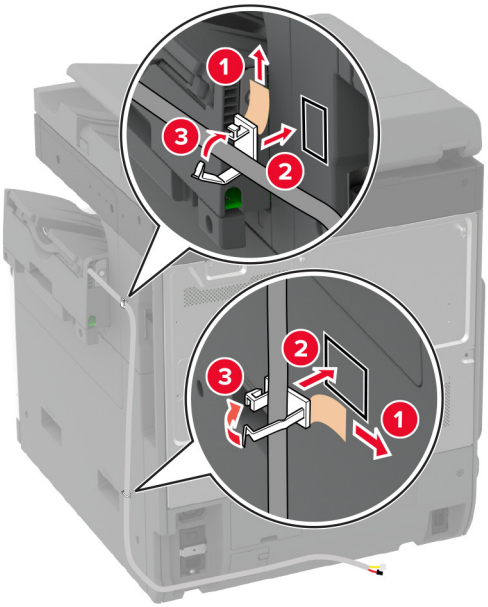
1
2
3
2
3
1

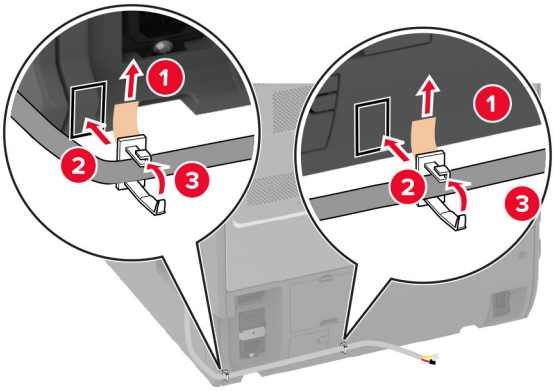
1
2
3
1
2
3

13 Conectaţi cablul finisorului la imprimantă.

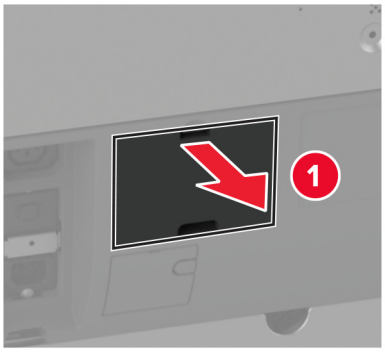

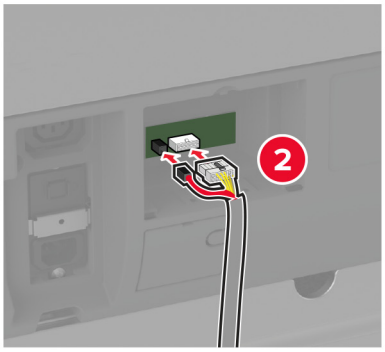

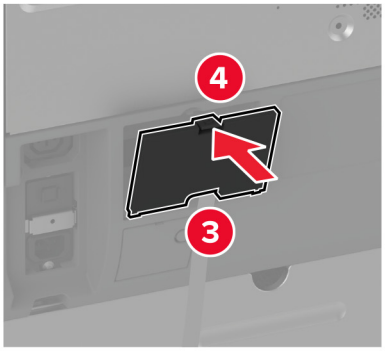

14 Conectaţi cablul de alimentare la imprimantă şi apoi la priza electrică.

ATENŢIE - PERICOL DE ACCIDENTARE: Pentru a evita riscul de incendiu sau electrocutare, conectaţi cablul de alimentare la o priză electrică cu tensiune nominală corespunzătoare sau împământată, care se află în apropierea produsului şi este uşor accesibilă.

15 Porniţi imprimanta.

Adăugaţi finisorul în driverul de imprimare, pentru a-l face disponibil pentru lucrările de imprimare. Pentru informaţii suplimentare, consultaţi “Adăugarea opţiunilor disponibile în driverul de imprimare” la pagina 77.

Instalarea finisorului cu capsare și perforare

ATENŢIE - PERICOL DE ELECTROCUTARE: Pentru a evita pericolul de electrocutare, dacă accesaţi placa controlerului sau instalaţi dispozitive hardware sau de memorie opţionale la un anumit timp după configurarea imprimantei, înainte de a continua, opriţi imprimanta şi deconectaţi cablul de alimentare de la priza electrică. Dacă aveţi alte dispozitive ataşate la imprimantă, închideţi-le şi pe acestea şi deconectaţi orice cabluri conectate la imprimantă.

1 Opriţi imprimanta.

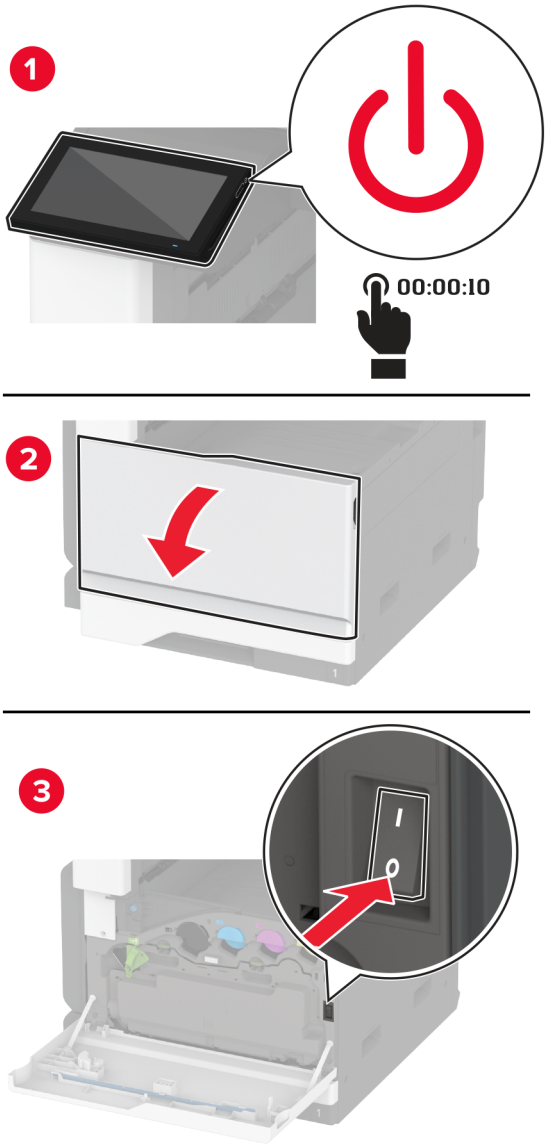

2 Deconectaţi cablul de alimentare din priza electrică, apoi de la imprimantă.

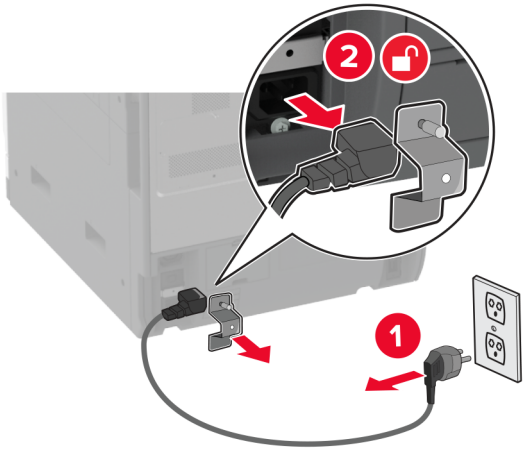

3 Despachetaţi finisorul cu capsare şi perforare, apoi îndepărtaţi toate materialele de ambalare.

4 Introduceţi suportul cartuşului de capse în finisor.

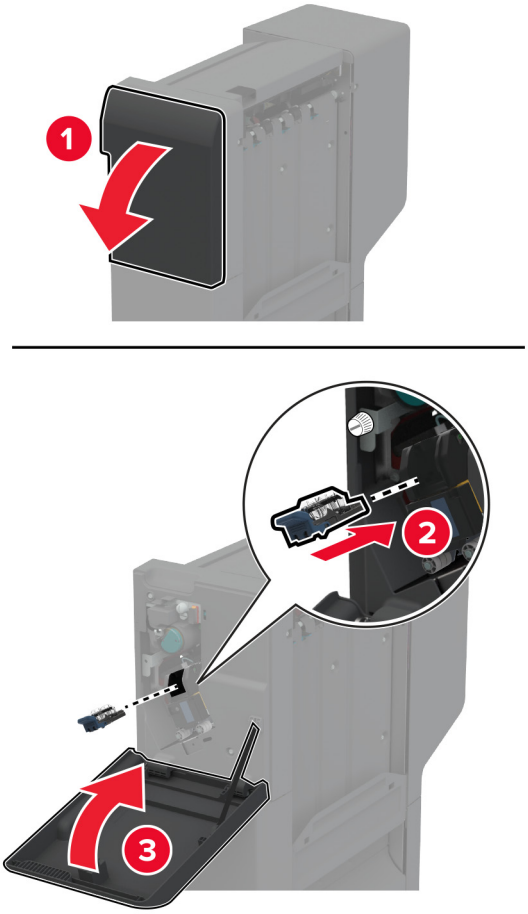

5 Utilizând o şurubelniţă cu cap plat, ataşaţi suporturile la finisor.

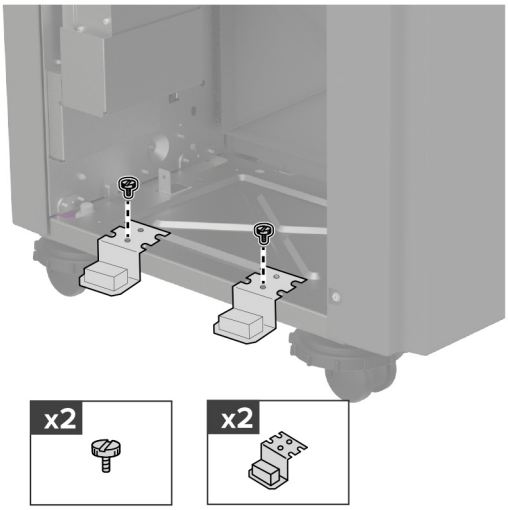

6 Introduceţi recipientul în finisor.

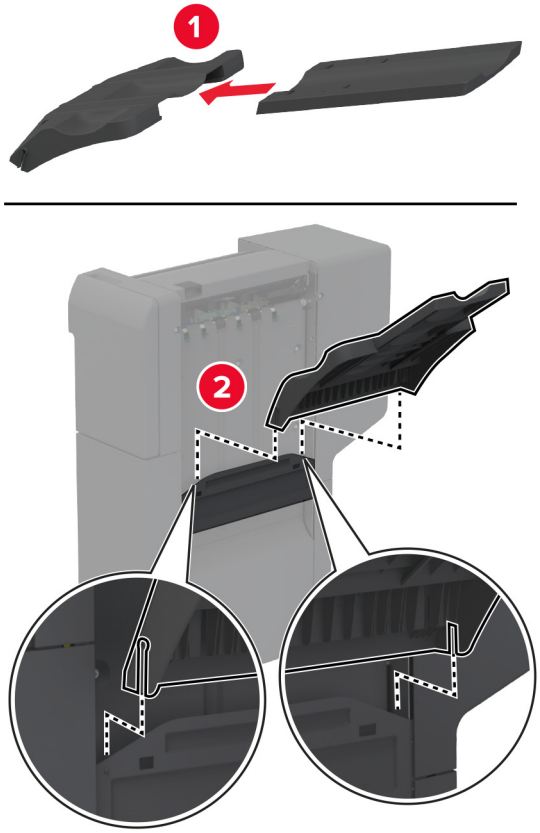

7 Îndepărtaţi recipientul standard.

Notă: Nu aruncaţi recipientul standard.

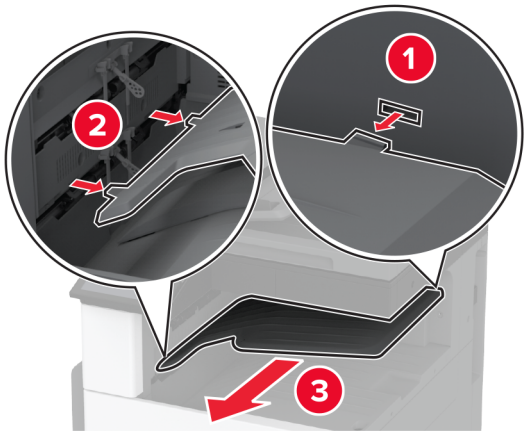

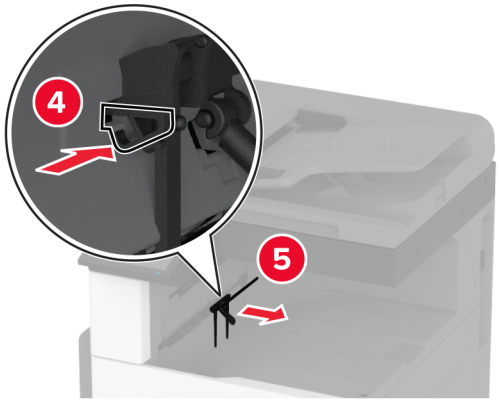

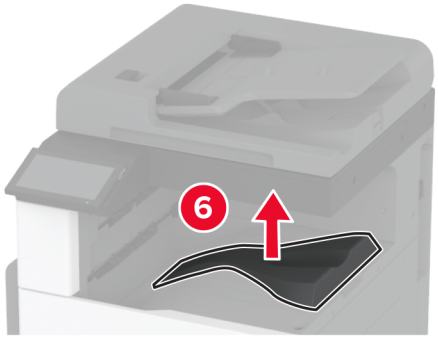

8 Deschideţi uşa frontală, apoi îndepărtaţi butonul albastru.

Notă: Nu aruncaţi butonul.

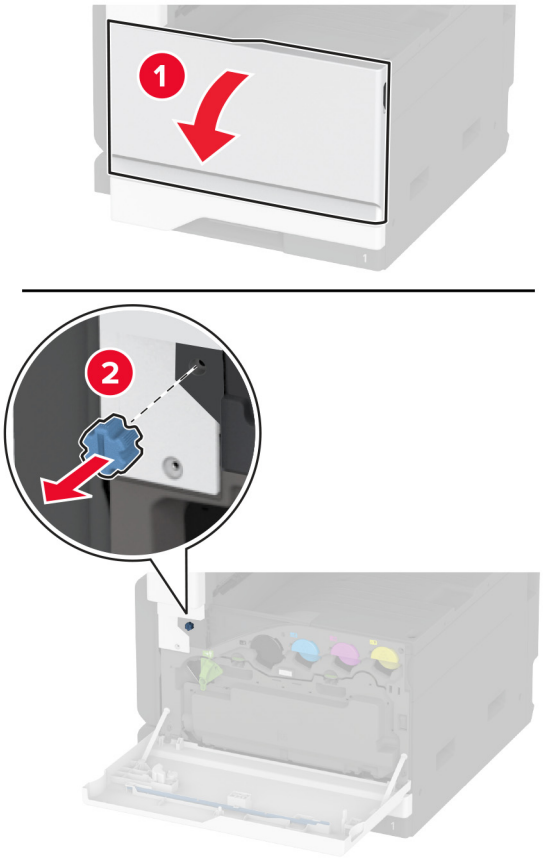

9 Scoateţi capacul lateral al recipientului standard.

Notă: Nu aruncaţi capacul lateral al recipientului.

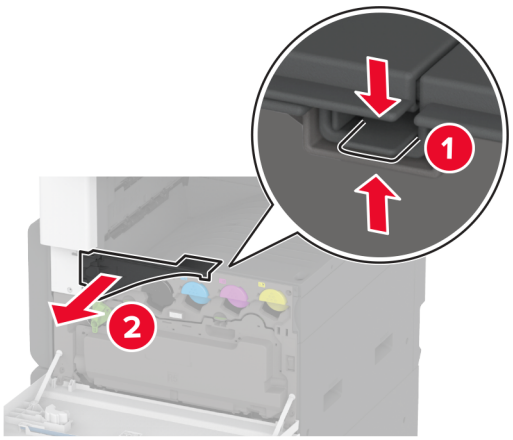

10 Utilizând o şurubelniţă cu cap plat, ataşaţi suporturile în partea dreaptă a imprimantei.

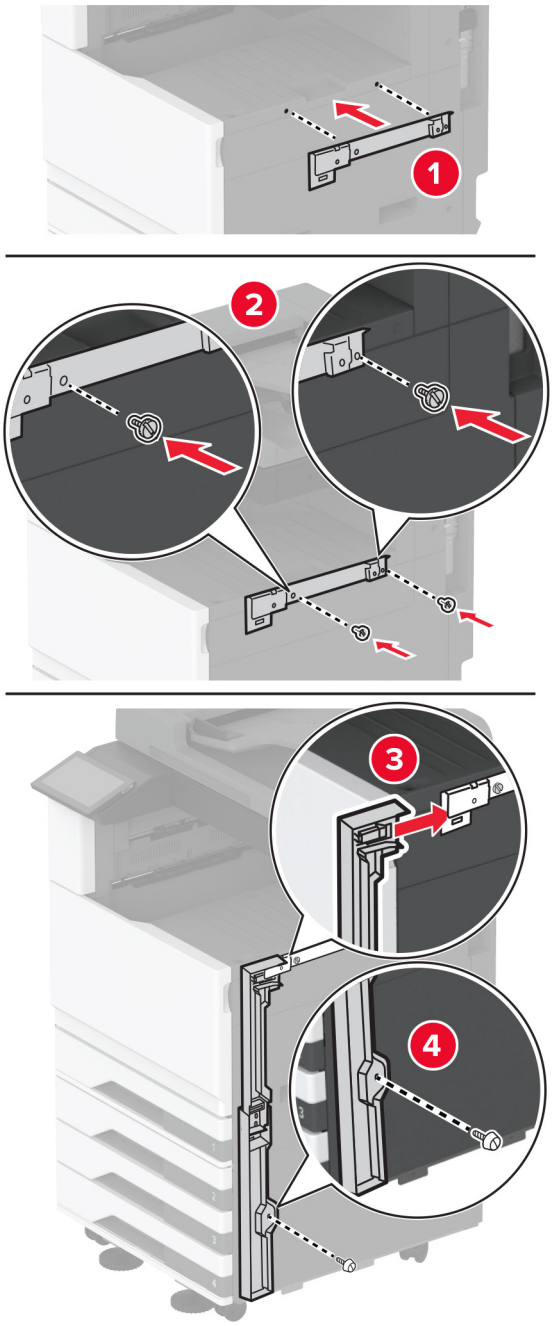

11 Introduceţi sistemul de transport al hârtiei, apoi fixaţi-l cu şuruburi.

Notă: Folosiţi şurubelniţa livrată cu finisorul.

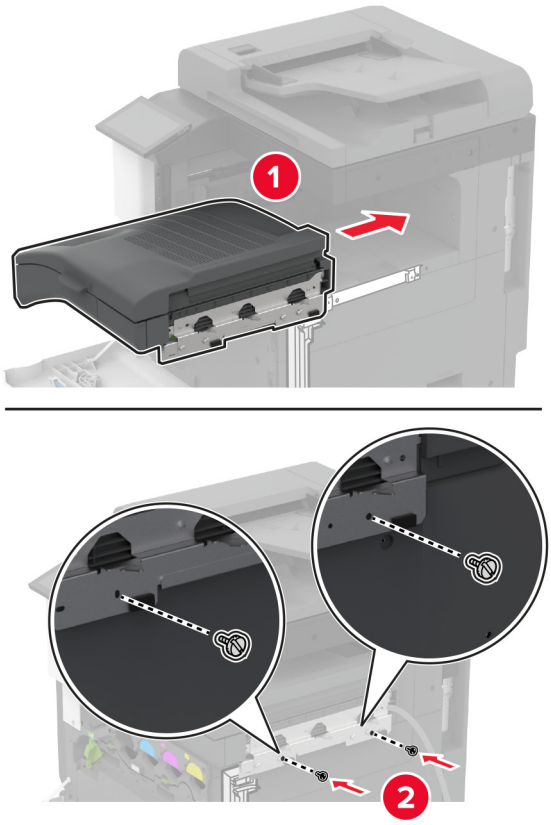

12 Închideţi uşa frontală.

13 Ataşaţi finisorul la imprimantă.

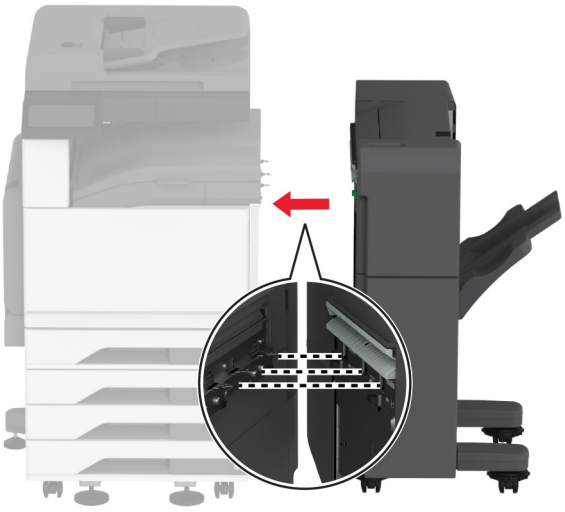

14 Reglaţi şuruburile de aliniere pentru a vă asigura că toate părţile finisorului au aceeaşi înălţime cu imprimanta.

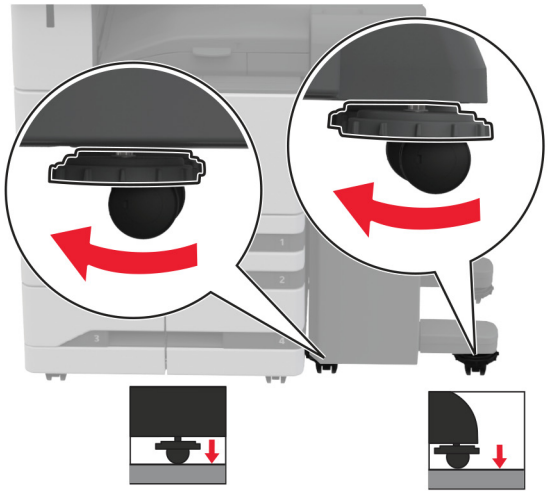

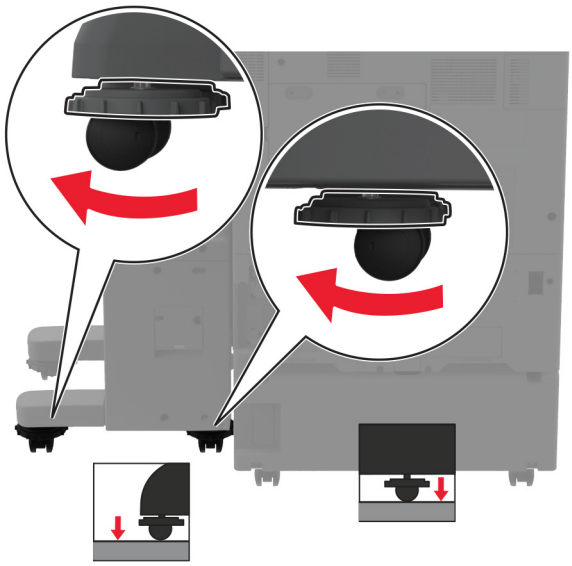

15 Deschideţi uşa finisorului şi apoi instalaţi şurubul în partea stângă a finisorului.

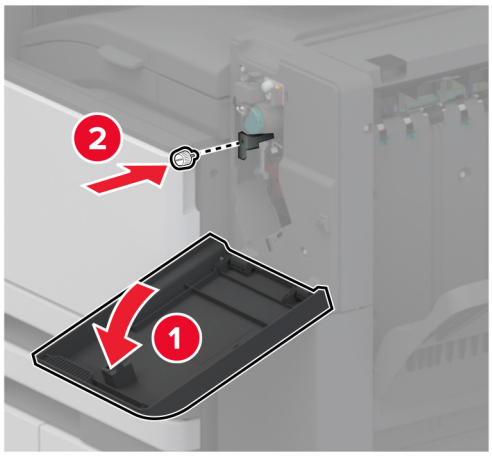

16 Închideţi uşa finisorului.

17 Conectaţi cablul sistemului de transport al hârtiei la partea din spate a finisorului.

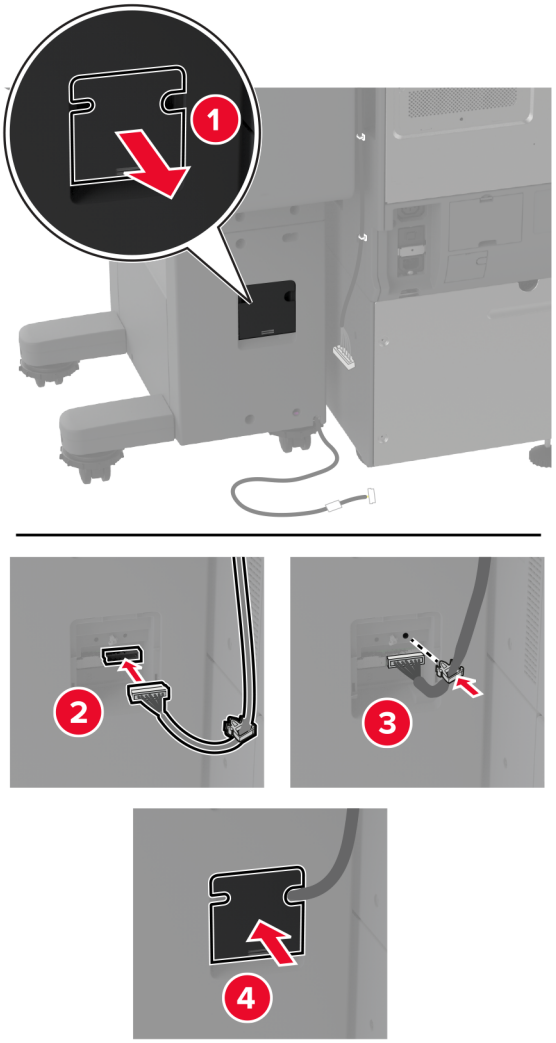

18 Conectaţi cablul finisorului la partea din spate a imprimantei.

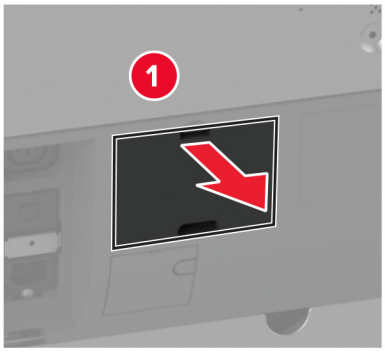

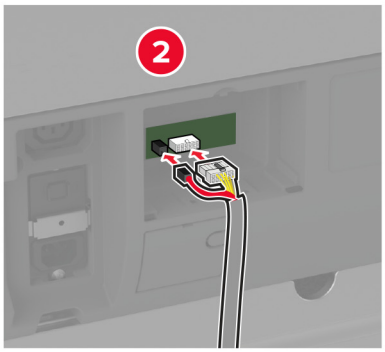

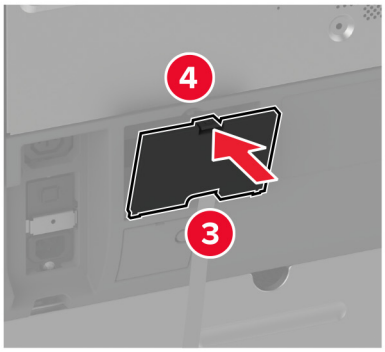

19 Conectaţi cablul de alimentare la imprimantă şi apoi la priza electrică.

ATENŢIE - PERICOL DE ACCIDENTARE: Pentru a evita riscul de incendiu sau electrocutare, conectaţi cablul de alimentare la o priză electrică cu tensiune nominală corespunzătoare sau împământată, care se află în apropierea produsului şi este uşor accesibilă.

20 Porniţi imprimanta.

Adăugaţi finisorul în driverul de imprimare, pentru a-l face disponibil pentru lucrările de imprimare. Pentru informaţii suplimentare, consultaţi “Adăugarea opţiunilor disponibile în driverul de imprimare” la pagina 77.

Pentru ca finisorul să fie disponibil pentru lucrările de imprimare, din ecranul de pornire, atingeţi **Setări** > **Dispozitiv** > **Întreţinere** > **Meniu Configurare** > **Configuraţie finisor** > **Configurare perforare** > selectaţi o configuraţie.

Instalarea unui server de imprimare fără fir

Instalarea serverului de imprimare fără fir MarkNet N8372

1 Opriţi imprimanta.

2 Aplicaţi alcool izopropilic pe o cârpă moale, umedă şi fără scame, apoi ştergeţi suprafaţa din jurul portului USB.

3 Instalaţi modulul fără fir.

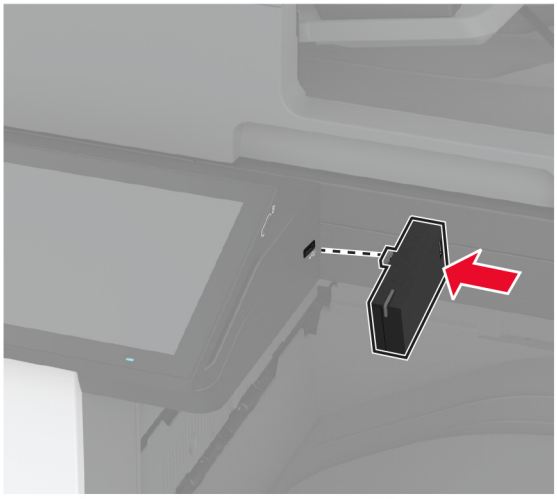

Note:

- Aplicaţi o presiune fermă pentru a vă asigura că banda se lipeşte de suprafaţa imprimantei.
- Asiguraţi-vă că suprafaţa imprimantei este uscată şi fără condens.
- Modulul este cel mai bine conectat la imprimantă după 72 de ore.

4 Verificaţi dacă există un spaţiu între modul şi imprimantă, apoi ataşaţi modulul distanţier dacă este necesar.

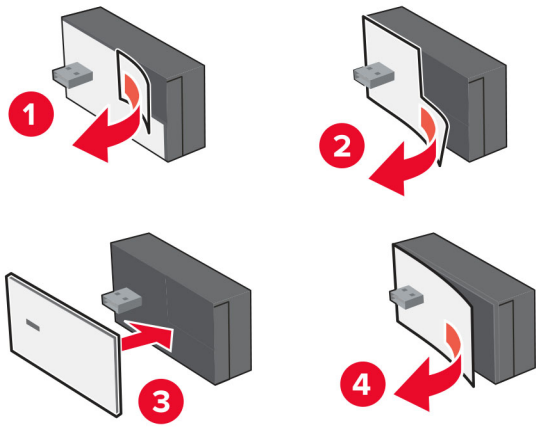

5 Ataşaţi cardul NFC.

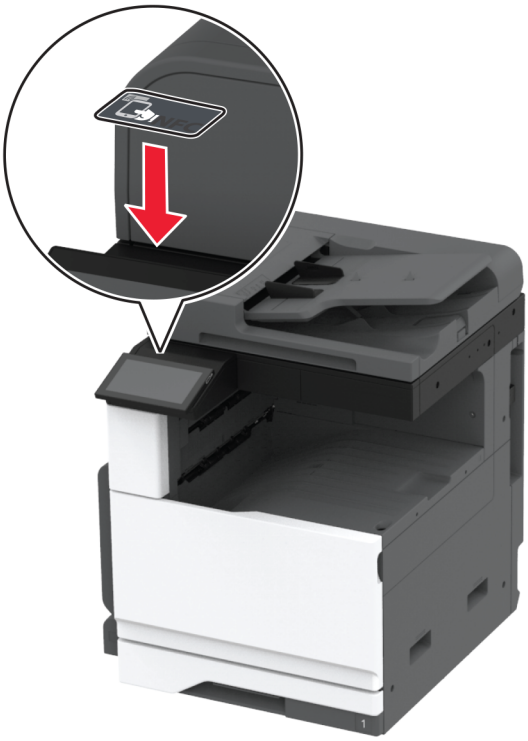

6 Porniţi imprimanta.

Lucrul în rețea

Acest produs nu este echipat cu tehnologie de lucru în reţea fără fir. Pentru a activa lucrul în reţea fără fir, achiziţionaţi şi instalaţi următoarea opţiune.

MarkNet™ N8372 Wireless Print Server

Următoarele instrucţiuni se aplică numai dacă opţiunea a fost instalată. Pentru mai multe informaţii despre instalarea opţiunii, consultaţi secţiunea „Instalarea unui server de imprimare fără fir”.

Conectarea imprimantei la o rețea Wi-Fi

Înainte de a începe, asiguraţi-vă că:

- Pe imprimantă este instalat un modul fără fir.
- Opţiunea Adaptor activ este setată la Automat. Din ecranul de pornire, atingeţi **Setări** > **Reţea/Porturi** > **Prezentare generală reţea** > **Adaptor activ**.

Utilizarea panoului de control

1 Din ecranul de pornire, atingeţi **Setări** > **Reţea/Porturi** > **Fără fir** > **Configurare de la panoul imprimantei** > **Alegere reţea**.

2 Selectaţi o reţea Wi-Fi, apoi introduceţi parola de reţea.

Notă: Pentru imprimantele compatibile cu reţele Wi-Fi, în timpul configurării iniţiale este afişată o solicitare pentru configurarea reţelei Wi-Fi.

Utilizarea aplicației Asistentul mobil Lexmark

1. În funcţie de dispozitivul dvs. mobil, descărcaţi aplicaţia Asistentul mobil Lexmark fie de pe App Store, fie din Google Play™.
2. Din ecranul de pornire al imprimantei, atingeţi **Setări** > **Reţea/Porturi** > **Fără fir** > **Configurare utilizând aplicaţia mobilă** > **ID-ul imprimantei**.
3. Pe dispozitivul mobil, lansaţi aplicaţia şi apoi acceptaţi Termenii de utilizare.

   Notă: Dacă este necesar, acordaţi permisiuni.
4. Atingeţi **Conectare la imprimantă** > **Accesaţi setările Wi-Fi**.
5. Conectaţi dispozitivul mobil la reţeaua fără fir a imprimantei.
6. Reveniţi la aplicaţie, apoi atingeţi **Configurare conexiune Wi-Fi**.
7. Selectaţi o reţea Wi-Fi, apoi introduceţi parola de reţea.
8. Atingeţi **Finalizare**.

Conectarea imprimantei la o rețea fără fir utilizând Wi-Fi Protected Setup (WPS)

Înainte de a începe, asiguraţi-vă că:

- Punctul de acces (routerul fără fir) are certificare WPS sau este compatibil cu WPS. Pentru mai multe informaţii, consultaţi documentaţia livrată împreună cu punctul de acces.
- Pe imprimantă este instalat un adaptor de reţea fără fir. Pentru informaţii suplimentare, consultaţi instrucţiunile livrate cu adaptorul.
- Opţiunea Adaptor activ este setată la Automat. Din ecranul de pornire, atingeţi **Setări** > **Reţea/Porturi** > **Prezentare generală reţea** > **Adaptor activ**.

Utilizarea metodei cu apăsare pe buton

1. Din ecranul de pornire, atingeţi **Setări** > **Reţea/Porturi** > **Fără fir** > **Wi-Fi Protected Setup** > **Pornire metodă cu apăsare pe buton**.
2. Urmaţi instrucţiunile de pe afişaj.

Utilizarea metodei numărului personal de identificare (PIN)

1. Din ecranul de pornire, atingeţi **Setări** > **Reţea/Porturi** > **Fără fir** > **Wi-Fi Protected Setup** > **Pornire metodă PIN**.
2. Copiaţi numărul personal de identificare WPS format din opt cifre.
3. Deschideţi un browser web, apoi introduceţi adresa IP a punctului de acces în câmpul pentru adresă.

   Note:

   - Pentru a afla adresa IP, consultaţi documentaţia inclusă cu punctul de acces.
   - Dacă utilizaţi un server proxy, dezactivaţi-l temporar pentru a încărca corect pagina web.

4 Accesaţi setările WPS. Pentru mai multe informaţii, consultaţi documentaţia livrată împreună cu punctul de acces.

5 Introduceţi PIN-ul din opt cifre, apoi salvaţi modificările.

Configurarea Wi-Fi Direct

Wi-Fi Direct® Este o tehnologie peer-to-peer bazată pe Wi-Fi, care permite dispozitivelor wireless să se conecteze direct la o imprimantă cu Wi-Fi Direct activat fără a utiliza un punct de acces (router fără fir).

1 Din ecranul de pornire, atingeţi **Setări** > **Reţea/Porturi** > **Wi-Fi Direct**.

2 Configuraţi setările.
   - **Activare Wi-Fi Direct** – Permite imprimantei să transmită propria reţea Wi-Fi Direct.
   - **Nume Wi-Fi Direct** – Atribuie un nume reţelei Wi-Fi Direct.
   - **Parolă Wi-Fi Direct** – Atribuie parola pentru negocierea securităţii fără fir atunci când utilizaţi conexiunea peer-to-peer.
   - **Afişare parolă pe pagina de configurare** – Afişează parola pe pagina de configurare a reţelei.
   - **Acceptare automată solicitări buton** – Permite imprimantei să accepte automat solicitările de conectare.

     Notă: Acceptarea automată a solicitărilor prin apăsare de buton nu este securizată.

Note:

- În mod implicit, parola reţelei Wi-Fi Direct nu este vizibilă pe afişajul imprimantei. Pentru a afişa parola, activaţi pictograma de afişare a parolei. Din ecranul de pornire, atingeţi **Setări** > **Securitate** > **Diverse** > **Activare dezvăluire parolă/PIN**.
- Pentru a afla parola reţelei Wi-Fi Direct fără a o afişa pe afişajul imprimantei, din ecranul de pornire, atingeţi **Setări** > **Rapoarte** > **Reţea** > **Pagină configurare reţea**.

Conectarea unui dispozitiv mobil la imprimantă

Înainte de a conecta dispozitivul mobil, asiguraţi-vă că Wi-Fi Direct a fost configurat. Pentru informaţii suplimentare, consultaţi “Configurarea Wi-Fi Direct” la pagina 151.

Conectarea utilizând Wi-Fi Direct

Notă: Aceste instrucţiuni se aplică numai dispozitivelor mobile Android.

1 De pe dispozitivul mobil, accesaţi meniul de setări.

2 Activaţi **Wi-Fi**, apoi atingeţi **Wi-Fi Direct**.

3 Selectaţi numele Wi-Fi Direct al imprimantei.

4 Confirmaţi conexiunea pe panoul de control al imprimantei.

Conectarea utilizând Wi-Fi

1 De pe dispozitivul mobil, accesaţi meniul de setări.

2 Atingeţi **Wi-Fi**, apoi selectaţi numele Wi-Fi Direct al imprimantei.

Notă: Înaintea numelui Wi-Fi Direct este adăugat şirul DIRECT-xy (unde x şi y sunt două caractere aleatorii).

3 Introduceţi parola Wi-Fi Direct.

Conectarea unui computer la imprimantă

Înainte de a conecta computerul, asiguraţi-vă că Wi-Fi Direct a fost configurat. Pentru informaţii suplimentare, consultaţi "Configurarea Wi-Fi Direct" la pagina 151.

Pentru utilizatorii de Windows

1 Deschideţi **Imprimante şi scanere**, apoi faceţi clic pe **Adăugare imprimantă sau scaner**.

2 Faceţi clic pe **Afişare imprimante Wi-Fi Direct**, apoi selectaţi numele Wi-Fi Direct al imprimantei.

3 De pe afişajul imprimantei, notaţi-vă codul PIN din opt cifre al imprimantei.

4 Introduceţi codul PIN pe computer.

Notă: Dacă driverul imprimantei nu este deja instalat, Windows descarcă driverul corespunzător.

Pentru utilizatorii de Macintosh

1 Faceţi clic pe pictograma wireless, apoi selectaţi numele Wi-Fi Direct al imprimantei.

Notă: Înaintea numelui Wi-Fi Direct este adăugat şirul DIRECT-xy (unde x şi y sunt două caractere aleatorii).

2 Introduceţi parola Wi-Fi Direct.

Notă: Comutaţi computerul înapoi la reţeaua sa anterioară după deconectarea de la reţeaua Wi-Fi Direct.

Dezactivarea rețelei Wi-Fi

1 Din ecranul de pornire, atingeţi **Setări** > **Reţea/Porturi** > **Prezentare generală a reţelei** > **Adaptor activ** > **Reţea standard**.

2 Urmaţi instrucţiunile de pe afişaj.

Verificarea conectivității imprimantei

1 Din ecranul de pornire, atingeţi **Setări** > **Rapoarte** > **Reţea** > **Pagină configurare reţea**.

2 Consultaţi prima secţiune a paginii de configurare pentru reţea şi confirmaţi dacă starea este Connected (Conectat).

Dacă starea afişată este Not Connected (Neconectat), conexiunea la reţeaua LAN poate să fie inactivă sau poate să existe o defecţiune a cablului de reţea. Contactaţi administratorul pentru asistenţă.

Configurarea imprimării seriale (numai Windows)

Înainte de a începe, asiguraţi-vă că în imprimantă este instalat un port serial Internal Solutions Port.

1. Setaţi parametrii din imprimantă.
   a. Din panoul de control, navigaţi la meniul cu setările portului.
   b. Localizaţi meniul pentru setările portului serial şi apoi ajustaţi setările, dacă este necesar.
   c. Aplicaţi modificările.
2. Din computer, deschideţi folderul de imprimante şi apoi selectaţi imprimanta.
3. Deschideţi proprietăţile imprimantei şi apoi selectaţi portul COM din listă.
4. Configuraţi parametrii portului COM în Managerul de dispozitive.

Note:

- Imprimarea prin cablu serial reduce viteza de imprimare.
- Asiguraţi-vă că cablul serial este conectat la portul serial de pe imprimanta dvs.

Securizarea imprimantei

Localizarea slotului de securitate

Această imprimantă este echipată cu o caracteristică de securitate prin blocare. Ataşaţi un dispozitiv de blocare de securitate compatibil cu majoritatea laptopurilor în locaţia afişată pentru a asigura imprimanta şi hard diskul.

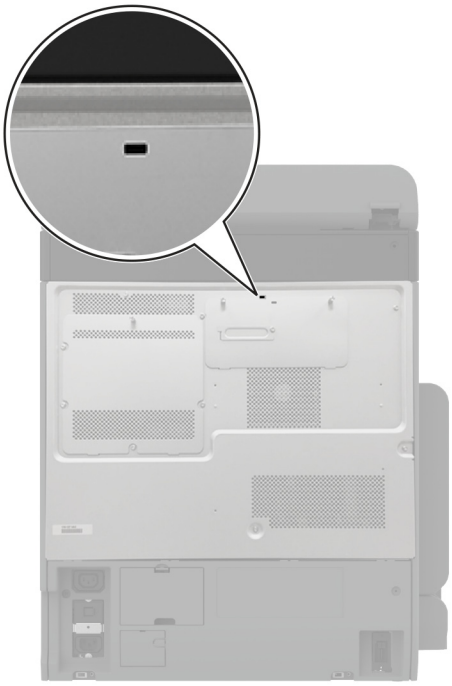

Ștergerea memoriei imprimantei

Pentru a şterge memoria volatilă sau datele de buffer ale imprimantei, opriţi imprimanta.

Pentru a şterge memoria nevolatilă, setările dispozitivului şi de reţea, setările de securitate şi soluţiile încorporate, urmaţi paşii de mai jos:

1. Din ecranul de pornire, atingeţi **Setări** > **Dispozitiv** > **Întreţinere** > **Ştergere pentru scoaterea din uz**.
2. Atingeţi caseta **Curăţaţi toate informaţiile din memoria nevolatilă**, apoi atingeţi **ŞTERGERE**.
3. Atingeţi **Lansare expert configurare iniţială** sau **Lăsaţi imprimanta offline**, apoi atingeţi **Următorul**.
4. Începeţi operaţia.

Notă: Acest proces distruge, de asemenea, cheia de criptare utilizată pentru a proteja datele utilizatorilor. Distrugerea cheii de criptare face ca datele să fie irecuperabile.

Ștergerea datelor de pe unitatea de stocare a imprimantei

1 Din ecranul de pornire, atingeţi **Setări** > **Dispozitiv** > **Întreţinere** > **Ştergere pentru scoaterea din uz**.

2 În funcţie de unitatea de stocare instalată pe imprimantă, efectuaţi una dintre următoarele acţiuni:
   - Pentru hard disk, atingeţi caseta **Curăţaţi toate inform. de pe hard disk**, atingeţi **ŞTERGERE**, apoi selectaţi o metodă de ştergere a datelor.

     Notă: Procesul de curăţare a hard diskului poate dura de la câteva minute la peste o oră, imprimanta nefiind disponibilă în acest interval pentru alte activităţi.
   - Pentru unitatea de stocare inteligentă (ISD), atingeţi **Ştergere unitate de stocare inteligentă**, apoi atingeţi **ŞTERGERE** pentru a şterge toate datele utilizatorului.

3 Începeţi operaţia.

Revenirea la setările prestabilite din fabrică

1 Din ecranul de pornire, atingeţi **Setări** > **Dispozitiv** > **Revenire la setările prestabilite din fabrică**.

2 Atingeţi **Restabilire setări** > selectaţi setările pe care doriţi să le restabiliţi > **RESTABILIRE**.

3 Începeţi operaţia.

Declarație privind volatilitatea

Tip de memorie	Descriere
Memoria volatilă	Imprimanta utilizează o memorie cu acces aleator (Random Access Memory, RAM) standard pentru a stoca temporar în buffer datele de utilizator în timpul lucrărilor simple de imprimare şi de copiere.
Memorie nevolatilă	Imprimanta poate să utilizeze două forme de memorie nevolatilă: EEPROM şi NAND (memorie flash). Ambele tipuri stochează sistemul de operare, setările imprimantei şi informaţiile de reţea. De asemenea, stochează setările scanerului şi ale marcajelor şi soluţiile încorporate.
Unitate de stocare hard disk	Unele imprimante pot avea instalat un hard disk. Hard diskul imprimantei este proiectat pentru funcţionalitate specifică imprimantei. Hard diskul permite imprimantei să reţină datele de utilizator stocate în buffer din lucrările complexe de imprimare, datele asociate cu formularele şi cu fonturile.
Unitate de stocare inteligentă (ISD)	Este posibil ca unele imprimante să aibă instalat un ISD. ISD utilizează memoria flash nevolatilă pentru a stoca datele utilizatorului din lucrările complexe de imprimare, datele din formulare şi datele despre fonturi.

Ştergeţi conţinutul oricărei memorii instalate în imprimantă în următoarele situaţii:

- Imprimanta este dezafectată.
- Hard diskul sau ISD-ul imprimantei este înlocuit.
- Imprimanta este mutată într-un alt departament sau într-o altă locaţie.
- Operaţiile de service asupra imprimantei sunt efectuate de o persoană din afara organizaţiei.
- Imprimanta este ridicată de la sediul dvs. pentru service.
- Imprimanta este vândută unei alte organizaţii.

Notă: Pentru a elimina o unitate de stocare, urmaţi politicile şi procedurile organizaţiei dvs.

Imprimare

Imprimarea de pe un computer

Notă: Pentru etichete, hârtie cartonată şi plicuri, setaţi dimensiunea hârtiei şi selectaţi imprimanta înainte de imprimarea documentului.

1. Din documentul pe care încercaţi să-l imprimaţi, deschideţi dialogul Imprimare.
2. Dacă este necesar, reglaţi setările.
3. Imprimaţi documentul.

Imprimarea de pe un dispozitiv mobil

Imprimarea de pe un dispozitiv mobil utilizând Lexmark Mobile Print

Lexmark™ Mobile Print vă permite să trimiteţi documente şi imagini direct către o imprimantă Lexmark acceptată.

1. Deschideţi documentul, apoi trimiteţi-l sau partajaţi-l cu Lexmark Mobile Print.

   Notă: Unele aplicaţii terţe ar putea să nu accepte funcţia de trimitere sau partajare. Pentru mai multe informaţii, consultaţi documentaţia livrată împreună cu aplicaţia.
2. Selectaţi o imprimantă.
3. Imprimaţi documentul.

Imprimarea de pe un dispozitiv mobil utilizând Imprimare Lexmark

Imprimare Lexmark este o soluţie de Mobile Printing pentru dispozitivele mobile care rulează versiunea Android™ 6.0 sau o versiune ulterioară. Vă permite să trimiteţi documente şi imagini la imprimante conectate în reţea şi la servere de administrare a imprimării.

Note:

- Descărcaţi aplicaţia Imprimare Lexmark din magazinul Google Play şi activaţi-o pe dispozitivul mobil.
- Asiguraţi-vă că imprimanta şi dispozitivul mobil sunt conectate la aceeaşi reţea.

1. De pe dispozitivul mobil, selectaţi un document din managerul de fişiere.
2. Trimiteţi sau partajaţi documentul cu Imprimare Lexmark.

   Notă: Unele aplicaţii terţe ar putea să nu accepte funcţia de trimitere sau partajare. Pentru mai multe informaţii, consultaţi documentaţia livrată împreună cu aplicaţia.
3. Selectaţi o imprimantă şi apoi reglaţi setările, dacă este necesar.
4. Imprimaţi documentul.

Imprimarea de pe un dispozitiv mobil utilizând Mopria Print Service

Mopria® Print Service este o soluţie de Mobile Printing pentru dispozitivele mobile care rulează versiunea Android 5.0 sau o versiune ulterioară. Acesta vă permite să imprimaţi direct pe orice imprimantă certificată Mopria.

Notă: Descărcaţi aplicaţia Mopria Print Service din magazinul Google Play şi activaţi-o pe dispozitivul mobil.

1. De pe dispozitivul mobil Android, lansaţi o aplicaţie compatibilă sau selectaţi un document din managerul de fişiere.
2. Atingeţi ⋮ > **Imprimare**.
3. Selectaţi o imprimantă şi apoi reglaţi setările, dacă este necesar.
4. Atingeţi 🖶.

Imprimarea de pe un dispozitiv mobil utilizând AirPrint

Caracteristica software AirPrint este o soluţie de Mobile Printing care vă permite să imprimaţi direct de pe dispozitivele Apple la o imprimantă certificată AirPrint.

Note:

- Asiguraţi-vă că dispozitivul Apple şi imprimanta sunt conectate la aceeaşi reţea. Dacă reţeaua are mai multe huburi wireless, asiguraţi-vă că ambele dispozitive sunt conectate la aceeaşi subreţea.
- Această aplicaţie este acceptată numai pe anumite dispozitive Apple.

1. De pe dispozitivul mobil, selectaţi un document din managerul de fişiere sau lansaţi o aplicaţie compatibilă.
2. Atingeţi ⬆ > **Imprimare**.
3. Selectaţi o imprimantă şi apoi reglaţi setările, dacă este necesar.
4. Imprimaţi documentul.

Imprimarea de pe un dispozitiv mobil utilizând Wi-Fi Direct®

Wi-Fi Direct® este un serviciu care vă permite să imprimaţi la orice imprimantă compatibilă cu Wi-Fi Direct.

Notă: Asiguraţi-vă că dispozitivul mobil este conectat la reţeaua fără fir a imprimantei. Pentru informaţii suplimentare, consultaţi “Conectarea unui dispozitiv mobil la imprimantă” la pagina 151.

1. De pe dispozitivul mobil, lansaţi o aplicaţie compatibilă sau selectaţi un document din managerul de fişiere.
2. În funcţie de dispozitivul mobil, efectuaţi una dintre următoarele operaţii:
   - Atingeţi ⋮ > **Imprimare**.
   - Atingeţi ⬆ > **Imprimare**.
   - Atingeţi ... > **Imprimare**.
3. Selectaţi o imprimantă şi apoi reglaţi setările, dacă este necesar.
4. Imprimaţi documentul.

Imprimarea de pe o unitate flash

1 Introduceţi o unitate flash.

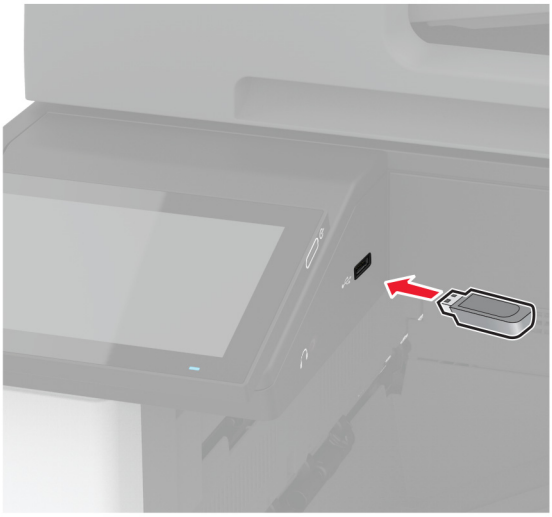

Note:

- Dacă introduceţi unitatea flash atunci când este afişat un mesaj de eroare, imprimanta va ignora unitatea flash.
- Dacă introduceţi unitatea flash în timp ce imprimanta procesează alte lucrări de imprimare, pe ecran va apărea mesajul **Ocupat**.

2 De pe ecran, atingeţi documentul pe care doriţi să îl imprimaţi.

Dacă este necesar, configuraţi setările de imprimare.

3 Imprimaţi documentul.

Pentru a imprima un alt document, atingeţi **Unitate USB**.

Avertisment - Pericol de deteriorare: Pentru a evita pierderea de date sau defectarea imprimantei, nu atingeţi unitatea flash sau imprimanta în zonele indicate în timp ce un dispozitiv de memorie este utilizat activ pentru imprimare, citire sau scriere.

Unități flash și tipuri de fișiere acceptate

Unități flash

- Lexar JumpDrive S70 (16 GB şi 32 GB)
- SanDisk Cruzer Micro (16 GB şi 32 GB)
- PNY Attaché (16 GB şi 32 GB)

Note:

– Imprimanta acceptă unităţi flash de mare viteză cu viteză integrală standard.
– Unităţile flash trebuie să accepte sistemul File Allocation Tables (FAT).

Tipuri de fișiere

Documente	Imagini
• PDF (versiunea 1.7 sau versiuni anterioare) • Formate de fişier Microsoft (DOC, DOCX, XLS, XLSX, PPT, PPTX)	• JPEG sau JPG • TIFF sau TIF • GIF • BMP • PNG • PCX • DCX

Configurarea lucrărilor de imprimare confidențiale

1 Din ecranul de pornire, atingeţi **Setări** > **Securitate** > **Configurare imprimare confidenţială**.

2 Configuraţi setările.

Setare	Descriere
Nr. max. intr. neval. PIN	Setaţi limita pentru introducerea unui PIN nevalid. **Notă:** Când este atinsă limita, lucrările de imprimare pentru numele de utilizator respectiv sunt şterse.
Expirare lucrare confi-denţială	Setaţi o durată de expirare individuală pentru fiecare lucrare reţinută înainte ca aceasta să fie ştearsă automat din memoria imprimantei, de pe hard disk sau de pe unitatea de stocare inteligentă. **Notă:** O lucrare reţinută este de tipul Confidenţial, Repetare, Rezervare sau Verificare.
Expirare lucrare repetată	Setaţi perioada de expirare pentru lucrările de imprimare pe care doriţi să le repetaţi.
Expirare lucrare de verificare	Setaţi durata de expirare pentru imprimarea unei copii a unei lucrări în scopul verificării calităţii acesteia înainte de a imprima exemplarele rămase.
Expirare lucrare rezervată	Setaţi timpul de expirare pentru lucrările pe care doriţi să le stocaţi pe imprimantă pentru imprimare ulterioară.
Necesită punerea în aşteptare a tuturor lucrărilor	Setaţi imprimanta să pună în aşteptare toate lucrările de imprimare.

Setare	Descriere
Se reţin copii ale documentelor	Setaţi imprimanta să păstreze toate documentele cu acelaşi nume de fişier.

Imprimarea lucrărilor confidențiale și a altor lucrări în așteptare

Pentru utilizatorii de Windows

1 Având documentul deschis, faceţi clic pe **Fişier** > **Imprimare**.

2 Selectaţi o imprimantă şi apoi faceţi clic pe **Proprietăţi**, **Preferinţe**, **Opţiuni** sau **Configurare**.

3 Faceţi clic pe **Imprimare şi păstrare**.

4 Selectaţi **Utilizare Imprimare şi păstrare**, apoi atribuiţi un nume de utilizator.

5 Selectaţi tipul de lucrare de imprimare (confidenţială, repetată, rezervată sau de verificare).

Dacă selectaţi **Confidenţial**, securizaţi lucrarea de imprimare cu un număr de identificare personală (PIN).

6 Faceţi clic pe **OK** sau pe **Imprimare**.

7 Din ecranul de pornire al imprimantei, iniţiaţi lucrarea de imprimare.

- Pentru lucrări de imprimare confidenţiale, atingeţi **Lucrări în aşteptare** > âselectaţi numele de utilizator > **Confidenţial** > introduceţi codul PIN > selectaţi lucrarea de imprimare > configuraţi setările > **Imprimare**.
- Pentru alte lucrări de imprimare, atingeţi **Lucrări în aşteptare** > selectaţi numele de utilizator > selectaţi lucrarea de imprimare > configuraţi setările > **Imprimare**.

Pentru utilizatorii de Macintosh

Utilizarea AirPrint

1 Având documentul deschis, selectaţi **Fişier** > **Imprimare**.

2 Selectaţi o imprimantă, apoi, din meniul vertical care urmează meniului Orientare, alegeţi **Imprimare cu PIN**.

3 Activaţi **Imprimarea cu PIN** şi apoi introduceţi un cod PIN din patru cifre.

4 Faceţi clic pe **Imprimare**.

5 Din ecranul de pornire al imprimantei, iniţiaţi lucrarea de imprimare. Atingeţi **Lucrări în aşteptare** > selectaţi numele computerului > **Confidenţial** > introduceţi codul PIN > selectaţi lucrarea de imprimare > **Imprimare**.

Utilizarea driverului de imprimare

1 Având documentul deschis, selectaţi **Fişier** > **Imprimare**.

2 Selectaţi o imprimantă, apoi, din meniul vertical care urmează meniului Orientare, alegeţi **Imprimare şi păstrare**.

3 Alegeţi **Imprimare confidenţială**, apoi introduceţi un cod PIN din patru cifre.

4 Faceţi clic pe **Imprimare**.

5 Din ecranul de pornire al imprimantei, iniţiaţi lucrarea de imprimare. Atingeţi **Lucrări în aşteptare** > selectaţi numele computerului dvs. > **Confidenţial** > selectaţi lucrarea de imprimare > introduceţi codul PIN > **Imprimare**.

Tipărirea unei liste de eșantioane de fonturi

1 Din ecranul de pornire, atingeţi **Setări** > **Rapoarte** > **Imprimare** > **Fonturi imprimare**.

2 Atingeţi **Fonturi PCL** sau **Fonturi PS**.

Tipărirea unei liste de directoare

Din ecranul de pornire, atingeţi **Setări** > **Rapoarte** > **Imprimare** > **Director imprimare**.

Inserarea colilor de separare între copii

1 Din ecranul de pornire, atingeţi **Setări** > **Imprimare** > **Aspect** > **Coli de separare** > **Între copii**.

2 Imprimaţi documentul.

Capsarea colilor imprimate

Pentru utilizatorii de Windows

1 Având documentul deschis, faceţi clic pe **Fişier** > **Imprimare**.

2 Selectaţi o imprimantă şi apoi faceţi clic pe **Proprietăţi**, **Preferinţe**, **Opţiuni** sau **Configurare**.

3 Faceţi clic pe **Hârtie/Finisare**.

Dacă este necesar, configuraţi setările hârtiei.

4 În meniul Finisare, selectaţi setarea de capsare.

5 Faceţi clic pe **OK** sau pe **Imprimare**.

Pentru utilizatorii de Macintosh

1 Având documentul deschis, selectaţi **Fişier** > **Imprimare**.

2 Selectaţi o imprimantă, apoi, din meniul vertical care urmează meniului Orientare, alegeţi **Finisare**.

3 Faceţi clic pe **Capsare**, apoi selectaţi o setare.

4 Faceţi clic pe **Tipărire**.

Perforarea colilor imprimate

Notă: Înainte de a începe, asiguraţi-vă că setarea de perforare este configurată. Din ecranul de pornire, atingeţi **Setări** > **Dispozitiv** > **Întreţinere** > **Meniu Configurare** > **Configuraţie finisor** > **Configurare perforare** > selectaţi o configuraţie.

Pentru utilizatorii de Windows

1. Având documentul deschis, faceţi clic pe **Fişier** > **Imprimare**.
2. Selectaţi o imprimantă şi apoi faceţi clic pe **Proprietăţi**, **Preferinţe**, **Opţiuni** sau **Configurare**.
3. Faceţi clic pe **Hârtie/Finisare**.
   Dacă este necesar, configuraţi setările hârtiei.
4. În meniul Finisare, selectaţi setarea de perforare.
5. Faceţi clic pe **OK** sau pe **Imprimare**.

Pentru utilizatorii de Macintosh

1. Având documentul deschis, selectaţi **Fişier** > **Imprimare**.
2. Selectaţi o imprimantă, apoi, din meniul vertical care urmează meniului Orientare, alegeţi **Finisare**.
3. Faceţi clic pe **Perforare**, apoi selectaţi o setare.
4. Faceţi clic pe **Tipărire**.

Utilizarea stivuirii decalate a colilor imprimate

Pentru utilizatorii de Windows

1. Având documentul deschis, faceţi clic pe **Fişier** > **Imprimare**.
2. Selectaţi o imprimantă şi apoi faceţi clic pe **Proprietăţi**, **Preferinţe**, **Opţiuni** sau **Configurare**.
3. Faceţi clic pe **Hârtie/Finisare**.
   Dacă este necesar, configuraţi setările hârtiei.
4. În meniul Finisare, selectaţi setarea Decalaj.
5. Faceţi clic pe **OK** sau pe **Imprimare**.

Pentru utilizatorii de Macintosh

1. Având documentul deschis, selectaţi **Fişier** > **Imprimare**.
2. Selectaţi o imprimantă, apoi, din meniul vertical care urmează meniului Orientare, alegeţi **Finisare**.
3. Faceţi clic pe **Decalaj**, apoi selectaţi o setare.
4. Faceţi clic pe **Tipărire**.

Anularea unei lucrări de imprimare

1 Din ecranul de pornire, atingeţi .

2 Selectaţi lucrarea de anulat.

Notă: De asemenea, puteţi anula o lucrare atingând **Listă de aşteptare lucrări**.

Reglarea luminozității tonerului

1 Din ecranul de pornire, atingeţi **Setări** > **Imprimare** > **Calitate**.

2 Reglaţi setările din meniul Luminozitate toner.

Copierea

Utilizarea alimentatorului automat de documente și a geamului scanerului

Alimentator automat de documente (ADF)	Geam scaner
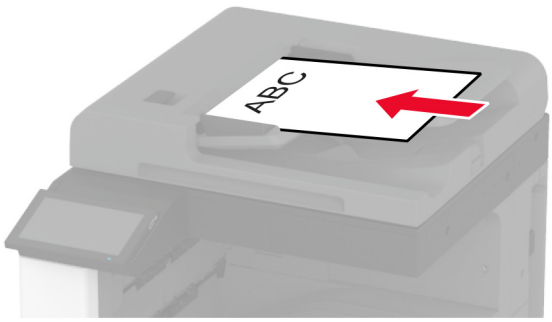 • Utilizaţi ADF pentru documentele cu mai multe pagini sau două feţe. • Încărcaţi un document original cu faţa în sus. Pentru documentele cu mai multe pagini, asiguraţi-vă că aţi aliniat marginea frontală înainte de încărcare. • Asiguraţi-vă că aţi reglat ghidajele ADF pentru a se potrivi cu lăţimea hârtiei pe care o încărcaţi.	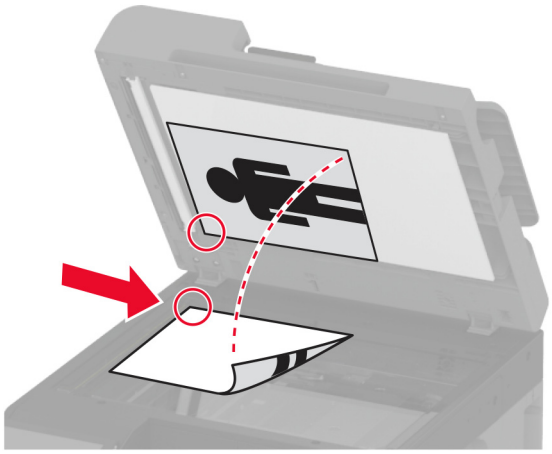 • Utilizaţi geamul scanerului pentru documentele cu o singură pagină,pentru paginile cărţilor, elementele mici (cum ar fi cărţile poştale şi fotografiile), foliile transparente, hârtia fotografică sau suporturile subţiri (cum ar fi decupaje din reviste). • Amplasaţi documentul cu faţa în jos, în colţul cu săgeata.

Realizarea de copii

1. Încărcaţi un document original în tava ADF sau pe geamul scanerului.

   Notă: Pentru a evita trunchierea imaginii, asiguraţi-vă că documentul original şi hârtia de ieşire au aceeaşi dimensiune.

2. Din ecranul de pornire, atingeţi **Copiere**, apoi specificaţi numărul de copii.

   Dacă este necesar, reglaţi setările pentru copiere.

3. Copiaţi documentul.

Notă: Pentru a realiza o copie rapidă, din ecranul de pornire, atingeţi .

Copierea fotografiilor

1. Amplasaţi o fotografie pe geamul scanerului.
2. De pe ecranul de pornire, atingeţi **Copiere** > **Conţinut** > **Tip conţinut** > **Foto**.

3 Atingeţi **Sursă conţinut**, apoi selectaţi setarea care corespunde cel mai bine fotografiei originale.

4 Copiaţi fotografia.

Copierea pe hârtie cu antet

1 Încărcaţi un document original în tava ADF sau pe geamul scanerului.

2 Din ecranul de pornire, atingeţi **Copiere** > **Copiere din** > selectaţi dimensiunea documentului original.

3 Atingeţi **Copiere în**, apoi selectaţi sursa de hârtie care conţine hârtia cu antet.

   Dacă aţi încărcat hârtia cu antet în alimentatorul multifuncţional, atingeţi **Copiere pe** > **Alimentator multifuncţional** > selectaţi o dimensiune de hârtie > **Hârtie cu antet**.

4 Copiaţi documentul.

Copierea pe ambele fețe ale hârtiei

1 Încărcaţi un document original în tava ADF sau pe geamul scanerului.

2 Din ecranul de pornire, atingeţi **Copiere** > **Feţe**.

3 Selectaţi **1 faţă la 2 feţe** sau **2 feţe la 2 feţe**.

4 Copiaţi documentul.

Micșorarea sau mărirea copiilor

1 Încărcaţi un document original în tava ADF sau pe geamul scanerului.

2 Din ecranul de pornire, atingeţi **Copiere** > **Redimensionare** > selectaţi o valoare de redimensionare.

   Notă: Modificarea dimensiunii documentului original sau a celui imprimat după setarea opţiunii Scalare restabileşte valoarea de scalare la Automat.

3 Copiaţi documentul.

Asamblarea copiilor

1 Încărcaţi un document original în tava ADF sau pe geamul scanerului.

2 Din ecranul de pornire, atingeţi **Copiere** > **Asamblare** > **Activat [1,2,1,2,1,2]**.

3 Copiaţi documentul.

Inserarea colilor de separare între copii

1 Încărcaţi un document original în tava ADF sau pe geamul scanerului.

2 Din ecranul de pornire, atingeţi **Copiere** > **Coli separatoare**.

3 Reglaţi setările.

4 Trimiteţi lucrarea de copiere.

Copierea mai multor pagini pe o singură foaie

1 Încărcaţi un document original în tava ADF sau pe geamul scanerului.

2 De la ecranul de pornire, atingeţi **Copiere** > **Pagini pe o faţă**.

3 Reglaţi setările.

4 Copiaţi documentul.

Copierea cărților de identitate

1 Încărcaţi un act pe geamul scanerului.

2 Din ecranul de pornire, atingeţi **Copiere** > **Copiere de pe**.

3 Atingeţi **Carte de identitate**.

4 Copiaţi cartea de identitate.

Capsarea copiilor

1 Încărcaţi un document original în tava ADF sau pe geamul scanerului.

Notă: Pentru a evita trunchierea imaginii, asiguraţi-vă că documentul original şi hârtia de ieşire au aceeaşi dimensiune.

2 Din ecranul de pornire, atingeţi **Copiere**, apoi specificaţi numărul de copii.

Dacă este necesar, reglaţi setările pentru copiere.

3 Atingeţi **Finisare** > **Capsare**, apoi selectaţi setarea de capsare.

4 Copiaţi documentul.

Perforarea copiilor

1 Încărcaţi un document original în tava ADF sau pe geamul scanerului.

Notă: Pentru a evita trunchierea imaginii, asiguraţi-vă că documentul original şi hârtia de ieşire au aceeaşi dimensiune.

2 Din ecranul de pornire, atingeţi **Copiere**, apoi specificaţi numărul de copii.

Dacă este necesar, reglaţi setările pentru copiere.

3 Atingeţi **Finisare** > **Perforare**, apoi selectaţi setarea pentru perforare.

4 Copiaţi documentul.

Utilizarea stivuirii decalate pentru copii

1 Încărcaţi un document original în tava ADF sau pe geamul scanerului.

   Notă: Pentru a evita trunchierea imaginii, asiguraţi-vă că documentul original şi hârtia de ieşire au aceeaşi dimensiune.

2 Din ecranul de pornire, atingeţi **Copiere**, apoi specificaţi numărul de copii.

   Dacă este necesar, reglaţi setările pentru copiere.

3 Atingeţi **Decalaj pagini**, apoi selectaţi o setare.

4 Copiaţi documentul.

Crearea unei comenzi rapide pentru copiere

1 Din ecranul de început, atingeţi **Copiere**.

2 Configuraţi setările şi atingeţi ★.

3 Creaţi o comandă rapidă.

E-mailul

Utilizarea alimentatorului automat de documente și a geamului scanerului

Alimentator automat de documente (ADF)	Geam scaner
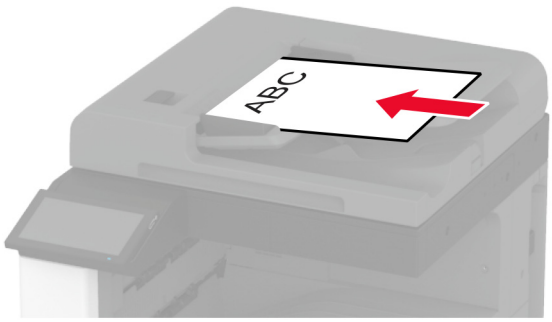 • Utilizaţi ADF pentru documentele cu mai multe pagini sau două feţe. • Încărcaţi un document original cu faţa în sus. Pentru documentele cu mai multe pagini, asiguraţi-vă că aţi aliniat marginea frontală înainte de încărcare. • Asiguraţi-vă că aţi reglat ghidajele ADF pentru a se potrivi cu lăţimea hârtiei pe care o încărcaţi.	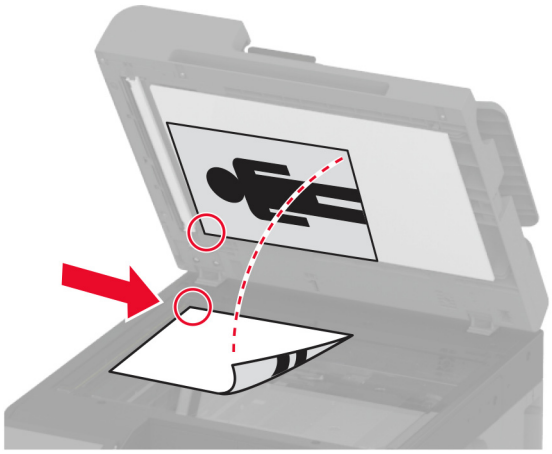 • Utilizaţi geamul scanerului pentru documentele cu o singură pagină,pentru paginile cărţilor, elementele mici (cum ar fi cărţile poştale şi fotografiile), foliile transparente, hârtia fotografică sau suporturile subţiri (cum ar fi decupaje din reviste). • Amplasaţi documentul cu faţa în jos, în colţul cu săgeata.

Trimiterea unui e-mail

Înainte de a începe, asiguraţi-vă că setările SMTP sunt configurate. Pentru informaţii suplimentare, consultaţi “Configurarea setărilor de e-mail SMTP” la pagina 48.

1. Încărcaţi un document original în tava ADF sau pe geamul scanerului.
2. Din ecranul de pornire, atingeţi **E-mail**, apoi introduceţi informaţiile necesare.
3. Dacă este necesar, configuraţi setările de scanare.
4. Trimiteţi e-mailul.

Crearea unei comenzi rapide pentru poșta electronică

1. Din ecranul de pornire, atingeţi **E-mail**.
2. Configuraţi setările şi atingeţi ★.
3. Creaţi o comandă rapidă.

Faxul

Utilizarea alimentatorului automat de documente și a geamului scanerului

Alimentator automat de documente (ADF)	Geam scaner
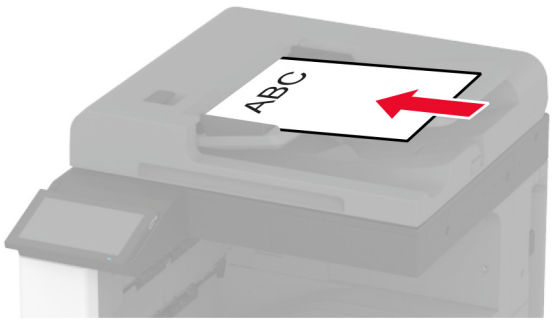 • Utilizaţi ADF pentru documentele cu mai multe pagini sau două feţe. • Încărcaţi un document original cu faţa în sus. Pentru documentele cu mai multe pagini, asiguraţi-vă că aţi aliniat marginea frontală înainte de încărcare. • Asiguraţi-vă că aţi reglat ghidajele ADF pentru a se potrivi cu lăţimea hârtiei pe care o încărcaţi.	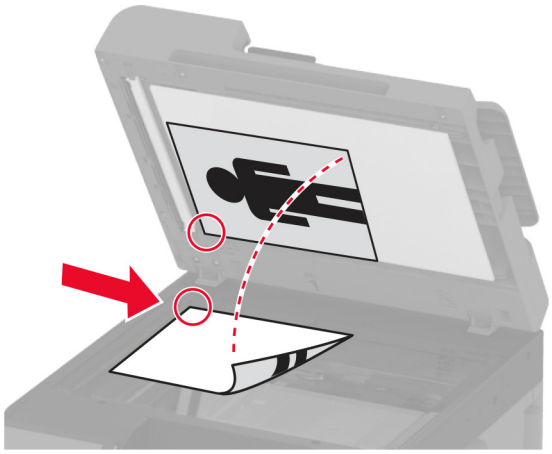 • Utilizaţi geamul scanerului pentru documentele cu o singură pagină,pentru paginile cărţilor, elementele mici (cum ar fi cărţile poştale şi fotografiile), foliile transparente, hârtia fotografică sau suporturile subţiri (cum ar fi decupaje din reviste). • Amplasaţi documentul cu faţa în jos, în colţul cu săgeata.

Trimiterea unui fax

Notă: Asiguraţi-vă că faxul este configurat. Pentru informaţii suplimentare, consultaţi secţiunea **Configurarea imprimantei pentru fax**.

Utilizarea panoului de control

1. Încărcaţi un document original în tava ADF sau pe geamul scanerului.
2. Din ecranul de pornire, atingeţi **Fax**, apoi introduceţi informaţiile necesare.

   Dacă este necesar, reglaţi setările.
3. Trimiteţi faxul.

Utilizând computerul

Înainte de a începe, asiguraţi-vă că driverul de fax este instalat. Pentru informaţii suplimentare, consultaţi “Instalarea driverului de fax” la pagina 74.

Pentru utilizatorii de Windows

1. Din documentul pe care încercaţi să-l trimiteţi prin fax, deschideţi dialogul Imprimare.
2. Selectaţi imprimanta şi apoi faceţi clic pe **Proprietăţi**, **Preferinţe**, **Opţiuni** sau **Configurare**.
3. Faceţi clic pe **Fax** > **Activare fax** > **Se afişează setările înaintea trimiterii de faxuri**, apoi introduceţi numărul destinatarului.

   Dacă este necesar, configuraţi alte setări pentru fax.
4. Trimiteţi faxul.

Pentru utilizatorii de Macintosh

1. Având documentul deschis, selectaţi **Fişier** > **Imprimare**.
2. Selectaţi imprimanta care conţine **- Fax** adăugat după numele acesteia.
3. În câmpul Către, introduceţi numărul destinatarului.

   Dacă este necesar, configuraţi alte setări pentru fax.
4. Trimiteţi faxul.

Programarea unui fax

Notă: Asiguraţi-vă că faxul este configurat. Pentru informaţii suplimentare, consultaţi secţiunea **Configurarea imprimantei pentru fax**.

1. Încărcaţi un document original în tava ADF sau pe geamul scanerului.
2. Din ecranul de pornire, atingeţi **Fax** > **Către** > introduceţi numărul de fax > **Finalizare**.
3. Atingeţi **Oră trimitere**, configuraţi data şi ora, apoi atingeţi **OK**.
4. Trimiteţi faxul.

Crearea unei comenzi rapide pentru o destinație de fax

Notă: Asiguraţi-vă că faxul este configurat. Pentru informaţii suplimentare, consultaţi secţiunea **Configurarea imprimantei pentru fax**.

1. Din ecranul de pornire, atingeţi **Fax** > **Către**.
2. Introduceţi numărul destinatarului, apoi atingeţi **Finalizare**.
3. Configuraţi setările şi atingeţi ★.
4. Creaţi o comandă rapidă.

Schimbarea rezoluției faxului

Notă: Asiguraţi-vă că faxul este configurat. Pentru informaţii suplimentare, consultaţi secţiunea **Configurarea imprimantei pentru fax**.

1. Încărcaţi un document original în tava ADF sau pe geamul scanerului.
2. Din ecranul de pornire, atingeţi **Fax**, apoi introduceţi informaţiile necesare.
3. Atingeţi **Rezoluţie**, apoi selectaţi o setare.
4. Trimiteţi faxul.

Ajustarea întunecimii faxului

Notă: Asiguraţi-vă că faxul este configurat. Pentru informaţii suplimentare, consultaţi secţiunea **Configurarea imprimantei pentru fax**.

1. Încărcaţi un document original în tava ADF sau pe geamul scanerului.
2. Din ecranul de pornire, atingeţi **Fax**, apoi introduceţi informaţiile necesare.
3. Atingeţi **Luminozitate** şi apoi reglaţi setarea.
4. Trimiteţi faxul.

Imprimarea unui jurnal de fax

Notă: Asiguraţi-vă că este configurat faxul analogic sau etherFAX. Pentru informaţii suplimentare, consultaţi secţiunea **Configurarea imprimantei pentru fax**.

1. Din ecranul de pornire, atingeţi **Setări** > **Rapoarte** > **Fax**.
2. Atingeţi **Jurnal lucrări fax** sau **Jurnal apeluri fax**.

Blocarea faxurilor nesolicitate

Notă: Asiguraţi-vă că este configurat faxul analogic sau etherFAX. Pentru informaţii suplimentare, consultaţi secţiunea **Configurarea imprimantei pentru fax**.

1. Din ecranul de pornire, atingeţi **Setări** > **Fax** > **Configurare fax** > **Setări primire faxuri** > **Comenzi administrator**.
2. Setaţi opţiunea Blocare faxuri fără nume la **Activat**.

Păstrarea faxurilor

Notă: Asiguraţi-vă că este configurat faxul analogic sau etherFAX. Pentru informaţii suplimentare, consultaţi secţiunea **Configurarea imprimantei pentru fax**.

1. Din ecranul de pornire, atingeţi **Setări** > **Fax** > **Configurare fax** > **Setări primire faxuri** > **Punerea în aşteptare a faxurilor**.
2. Selectaţi un mod.

Redirecționarea unui fax

Notă: Asiguraţi-vă că este configurat faxul analogic sau etherFAX. Pentru informaţii suplimentare, consultaţi secţiunea **Configurarea imprimantei pentru fax**.

1. Creaţi o comandă rapidă pentru o destinaţie.
   a. Deschideţi un browser web, apoi tastaţi adresa IP a imprimantei în câmpul de adrese.

      Note:

      - Vizualizaţi adresa IP a imprimantei pe ecranul de pornire. Adresa IP apare ca patru seturi de numere separate prin puncte, cum ar fi 123.123.123.123.
      - Dacă utilizaţi un server proxy, dezactivaţi-l temporar pentru a încărca corect pagina web.

   b. Faceţi clic pe **Comenzi rapide** > **Adăugare comandă rapidă**.
   c. Selectaţi un tip de comandă rapidă şi apoi configuraţi setările.

      Notă: Notaţi numărul comenzii rapide.

   d. Aplicaţi modificările.
2. Faceţi clic pe **Setări** > **Fax** > **Configurare fax** > **Setări primire faxuri** > **Comenzi administrator**.
3. În meniul Redirecţionare fax, selectaţi **Redirecţionare** sau **Imprimare şi redirecţionare**.
4. În meniul Redirecţionare către, selectaţi tipul destinaţiei şi apoi introduceţi numărul comenzii rapide.
5. Aplicaţi modificările.

Scanarea

Utilizarea alimentatorului automat de documente și a geamului scanerului

Alimentator automat de documente (ADF)	Geam scaner
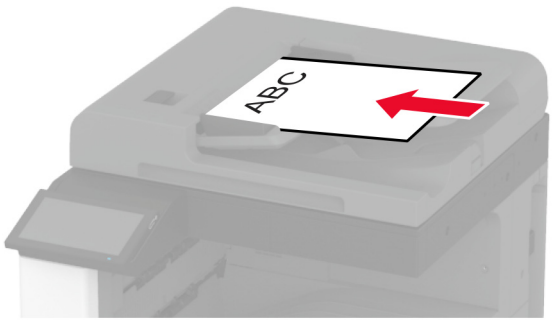 • Utilizaţi ADF pentru documentele cu mai multe pagini sau două feţe. • Încărcaţi un document original cu faţa în sus. Pentru documentele cu mai multe pagini, asiguraţi-vă că aţi aliniat marginea frontală înainte de încărcare. • Asiguraţi-vă că aţi reglat ghidajele ADF pentru a se potrivi cu lăţimea hârtiei pe care o încărcaţi.	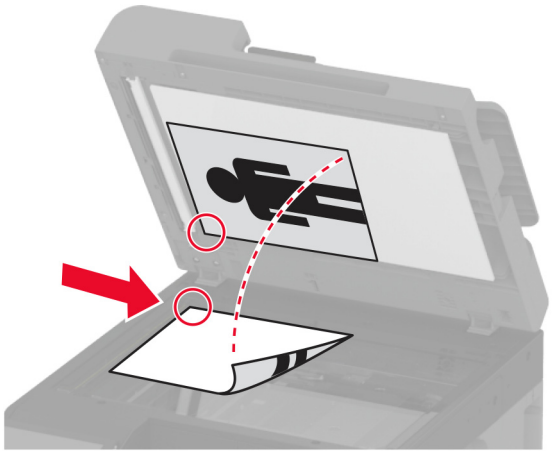 • Utilizaţi geamul scanerului pentru documentele cu o singură pagină,pentru paginile cărţilor, elementele mici (cum ar fi cărţile poştale şi fotografiile), foliile transparente, hârtia fotografică sau suporturile subţiri (cum ar fi decupaje din reviste). • Amplasaţi documentul cu faţa în jos, în colţul cu săgeata.

Scanarea către un computer

Înainte de a începe, asiguraţi-vă că imprimanta şi computerul sunt conectate la aceeaşi reţea.

Pentru utilizatorii de Windows

Utilizarea Lexmark ScanBack Utility

1. De pe computer, executaţi Lexmark ScanBack Utility, apoi faceţi clic pe **Următorul**.

   Notă: Pentru a descărca utilitarul, accesaţi **www.lexmark.com/downloads**.

2. Faceţi clic pe **Configurare** şi apoi adăugaţi adresa IP a imprimantei.

   Notă: Vizualizaţi adresa IP a imprimantei pe ecranul de pornire al acesteia. Adresa IP apare ca patru seturi de numere separate prin puncte, cum ar fi 123.123.123.123.

3. Faceţi clic pe **Închidere** > **Următorul**.
4. Selectaţi dimensiunea documentului original, apoi faceţi clic pe **Următorul**.
5. Selectaţi un format de fişier şi rezoluţia de scanare, apoi faceţi clic pe **Următorul**.

6 Introduceţi un nume unic al profilului de scanare şi apoi faceţi clic pe **Următorul**.

7 Navigaţi până la locaţia în care doriţi să salvaţi documentul scanat, creaţi un nume de fişier şi faceţi clic pe **Următorul**.

Notă: Pentru a reutiliza profilul de scanare, activaţi **Creare comandă rapidă** şi apoi creaţi un nume de comandă rapidă unic.

8 Faceţi clic pe **Terminare**.

9 Încărcaţi un document original în alimentatorul automat de documente sau pe geamul scanerului.

10 Din ecranul de pornire al imprimantei, atingeţi **Profiluri scanare** > **Scanare către computer**, apoi selectaţi un profil de scanare.

Notă: Asiguraţi-vă că opţiunea Profiluri scanare este adăugată pe ecranul de pornire. Pentru informaţii suplimentare, consultaţi "Particularizarea ecranului de pornire" la pagina 32.

Utilizarea faxului şi a scanării Windows

Notă: Asiguraţi-vă că imprimanta este adăugată la computer. Pentru informaţii suplimentare, consultaţi "Adăugarea de imprimante la un computer" la pagina 75.

1 Încărcaţi un document original în alimentatorul automat de documente sau pe geamul scanerului.

2 De pe computer, deschideţi **Fax şi scanare Windows**.

3 Din meniul Sursă, selectaţi un scaner sursă.

4 Dacă este nevoie, modificaţi setările SharePoint.

5 Scanaţi documentul.

Pentru utilizatorii de Macintosh

Notă: Asiguraţi-vă că imprimanta este adăugată la computer. Pentru informaţii suplimentare, consultaţi "Adăugarea de imprimante la un computer" la pagina 75.

1 Încărcaţi un document original în alimentatorul automat de documente sau pe geamul scanerului.

2 De pe computer, efectuaţi una dintre următoarele:
- Deschideţi **Capturare imagini**.
- Deschideţi **Imprimante şi scanere**, apoi selectaţi o imprimantă. Faceţi clic pe **Scanare** > **Deschidere scaner**.

3 Din fereastra Scaner, efectuaţi una sau mai multe dintre următoarele:
- Selectaţi unde doriţi să salvaţi documentul scanat.
- Selectarea dimensiunii documentului original.
- Pentru a scana din ADF, selectaţi **Alimentator de documente** din Meniul Scanare sau activaţi **Utilizare alimentator de documente**.
- Dacă este necesar, configuraţi setările de scanare.

4 Faceţi clic pe **Scanare**.

Scanarea pe un server FTP

1 Încărcaţi documentul original în tava ADF sau pe geamul scanerului.
2 Din ecranul principal, atingeţi **FTP**, apoi introduceţi informaţiile necesare.
3 Dacă este necesar, configuraţi alte setări FTP.
4 Trimiteţi operaţia FTP.

Crearea unei comenzi rapide pentru FTP

1 Din ecranul de pornire, atingeţi **FTP**.
2 Introduceţi adresa serverului FTP, apoi atingeţi ★.
3 Creaţi o comandă rapidă.

Scanare cu trimitere într-un folder din rețea

1 Încărcaţi documentul în tava ADF sau pe geamul scanerului.
2 Din ecranul de pornire, atingeţi **Centru de scanare**.

   Notă: Este posibil ca pictograma şi denumirea să fi fost schimbate. Pentru informaţii suplimentare, contactaţi administratorul.
3 Efectuaţi oricare dintre următoarele operaţii:
   - Selectaţi o destinaţie.

     Notă: Pentru SFTP, setaţi numărul portului la **22**.
   - Utilizaţi o comandă rapidă atingând ★, iar apoi selectaţi comanda rapidă din listă.
4 Scanaţi documentul.

Crearea unei comenzi rapide pentru un folder din rețea

1 Deschideţi un browser web, apoi tastaţi adresa IP a imprimantei în câmpul de adrese.

   Note:
   - Vizualizaţi adresa IP a imprimantei pe ecranul de pornire al acesteia. Adresa IP apare ca patru seturi de numere separate prin puncte, cum ar fi 123.123.123.123.
   - Dacă utilizaţi un server proxy, dezactivaţi-l temporar pentru a încărca corect pagina web.
2 Faceţi clic pe **Comenzi rapide** > **Adăugare comandă rapidă**.
3 Din meniul Tip comandă rapidă, selectaţi **Folder de reţea**, apoi configuraţi setările.
4 Aplicaţi modificările.

Scanarea către o unitate flash

1 Încărcaţi un document original în tava ADF sau pe geamul scanerului.

2 Introduceţi o unitate flash.

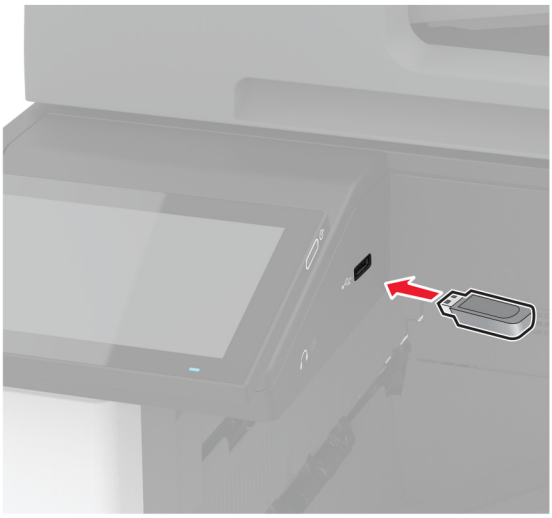

3 Atingeţi **Scanare către USB** şi reglaţi setările, dacă este necesar.

Note:

- Pentru a salva documentul scanat într-un folder, atingeţi **Scanare către**, selectaţi un folder, apoi atingeţi **Scanare aici**.
- Dacă ecranul Unitate USB nu este afişat, atingeţi **Unitate USB** pe panoul de control.

4 Scanaţi documentul.

Avertisment - Pericol de deteriorare: Pentru a evita pierderea de date sau defectarea imprimantei, nu atingeţi unitatea flash sau imprimanta în zonele indicate în timp ce un dispozitiv de memorie este utilizat activ pentru imprimare, citire sau scriere.

Utilizarea meniurilor imprimantei

Hartă meniuri

Dispozitiv	• Preferinţe • Eco Mode • Panou de operare de la distanţă • Notificări • Gestionarea energiei • Colectare anonimă a datelor	• Accesibilitate • Revenire la setările prestabilite din fabrică • Întreţinere • Particularizare ecran de pornire • Despre această imprimantă
Imprimare	• Aspect • Finisare • Configurare • Calitate • Evidenţă lucrări	• PDF • PostScript • PCL • Imagine
Hârtie	• Configuraţie tavă	• Configurare suporturi
Copiere	Setări prestabilite copiere	
Fax	Setări prestabilite fax	
E-mail	• Configurare e-mail • Setări implicite e-mail	• Configurare link web
FTP	Setări implicite FTP	
Unitate USB	• Scanare unitate flash	• Imprimare unitate flash
Reţea/Porturi	• Prezentare generală a reţelei • Fără fir • Wi-Fi Direct • AirPrint • Gestionare servicii mobile • Ethernet • TCP/IP • SNMP	• IPSec • 802.1x • Configuraţie LPD • Setări HTTP/FTP • ThinPrint • USB • Restricţionaţi accesul la reţeaua externă
Securitate	• Metode de conectare • Programare dispozitive USB • Jurnal de audit de sec. • Restricţii de conectare • Configurare imprimare confidenţială	• Criptare disc • Ştergere fişiere de date temporare • Setări soluţii LDAP • Diverse
Servicii cloud	Înregistrare la servicii cloud	
Rapoarte	• Pagină setări meniu • Dispozitiv • Imprimare	• Comenzi rapide • Fax • Reţea

Rezolvarea proble-melor	Pagini de testare a calităţii imprimării	Curăţarea scanerului

Dispozitiv

Preferințe

Element de meniu	Descriere
Limbă afişaj [Lista limbilor]	Setaţi limba textului care apare pe afişaj.
Țară/Regiune [Lista ţărilor sau regiunilor]	Identificaţi ţara sau regiunea pentru care imprimanta este configurată să funcţioneze.
Executare configurare inițială Dezactivat* Activat	Execută expertul de configurare.
Tastatură Tip tastatură [Lista limbilor]	Selectarea unei limbi ca tip de tastatură. **Notă:** Se poate să nu apară toate valorile pentru Tip tastatură sau acestea pot necesita hardware special pentru a fi afişate.
Informații afișate Afişare text 1 (Adresă IP*) Afişare text 2 (Dată/oră*) Text particularizat 1 Text particularizat 2	Specificaţi ce informaţii doriţi să apară pe ecranul de pornire.
Data și ora Configurare Data şi ora curente Setare man. dată şi oră Format dată (LL-ZZ-AAAA*) Format oră (12 ore A.M./P.M.*) Fus orar (UTC-5:00*) Protocol oră reţea Activare NTP (Activat*) Server NTP Activare autentificare (Fără*)	Configuraţi data şi ora imprimantei şi protocolul oră reţea.
Dimensiuni hârtie S.U.A.* Sistem metric	Specificaţi unitatea de măsură pentru dimensiunile hârtiei. **Notă:** Ţara sau regiunea selectată în expertul de configurare iniţială stabileşte setarea iniţială pentru dimensiunea hârtiei.
Luminozitate ecran 20-100% (100*)	Reglaţi luminozitatea ecranului.
Acces unitate flash Dezactivat Activat*	Permiteţi accesul la unitatea flash.
Notă: Un asterisc (*) în dreptul unei valori indică setarea implicită din fabrică.	

Element de meniu	Descriere
Permite eliminare fundal Dezactivat Activat*	Specificaţi dacă este permisă eliminarea fundalului.
Permit. operații de scanare part. Dezactivat Activat*	Specificaţi dacă setarea Scanare lucrare particularizată apare pentru copiere, scanare şi fax. **Notă:** Această setare de meniu apare numai dacă este instalat un hard disk.
Scanare suport plat pentru o pagină Dezactivat* Activat	Setaţi imprimanta pentru a scana drept pagină unică orice tip de lucrare ce implică geamul scanerului. **Notă:** Imprimanta revine la ecranul de pornire după o singură scanare de la ADF, în loc să afişeze mesaje.
Sunete dispozitiv Dezactivaţi toate sunetele (Dezactivat*) Feedback buton (Activat*) Accesaţi feedback dispozitiv (Activat*) Volum (5*) Semnal sonor ADF încărcat (Activat*) Control alarmă (Unic*) Alarmă cartuş (Unic*) Mod Difuzor (Întotdeauna dezactivat*) Volum sonerie (Dezactivat*)	Configuraţi setările de sunet ale imprimantei.
Expirare ecran 5-300 secunde (60*)	Setaţi durata de inactivitate în secunde până când va fi afişat ecranul de pornire sau până când imprimanta va deconecta automat un cont de utilizator.
Notă: Un asterisc (*) în dreptul unei valori indică setarea implicită din fabrică.	

Eco Mode

Element de meniu	Descriere
Imprimare Feţe 1 faţă* 2 feţe	Specificaţi dacă se imprimă pe o singură faţă sau pe ambele feţe ale paginii.
Imprimare Pagini pe faţă Dezactivat* 2 pagini pe faţă 3 pagini pe faţă 4 pagini pe faţă 6 pagini pe faţă 9 pagini pe faţă 12 pagini pe faţă 16 pagini pe faţă	Imprimă mai multe imagini pe o singură faţă a hârtiei.
Notă: Un asterisc (*) în dreptul unei valori indică setarea implicită din fabrică.	

Element de meniu	Descriere
Imprimare Luminozitate toner 1-5 (4*)	Determină nivelul de luminozitate sau de întunecare al imaginilor textului.
Imprimare Color economic Dezactivat* Activat	Reduce cantitatea de toner utilizată pentru imprimarea elementelor grafice şi a imaginilor.
Copiere Feţe 1 faţă la 1 faţă* 1 faţă pe 2 feţe 2 feţe pe 1 faţă 2 feţe pe 2 feţe	Setaţi comportamentul de scanare pe baza documentului original.
Copiere Pagini pe faţă Dezactivat* 2 pagini în format Portret 4 pagini în format Portret 2 pagini în format Vedere 4 pagini în format Vedere	Setaţi comportamentul de scanare pe baza documentului original.
Copiere Luminozitate 1-9 (5*)	Stabiliţi luminozitatea imaginilor din textul scanat.
Notă: Un asterisc (*) în dreptul unei valori indică setarea implicită din fabrică.	

Panou de operare de la distanță

Element de meniu	Descriere
Conexiune VNC externă Nu se permite* Se permite	Conectează un client extern Virtual Network Computing (VNC) la panoul de control de la distanţă.
Tip de autentificare Fără* Autentificare standard	Setaţi tipul autentificării la accesarea serverului clientului VNC.
Parolă VNC	Specificaţi parola de conectare la serverul clientului VNC. **Notă:** Acest element de meniu apare numai dacă Tip de autentificare este setat la Autentificare standard.
Notă: Un asterisc (*) în dreptul unei valori indică setarea implicită din fabrică.	

Notificări

Element de meniu	Descriere
Semnal sonor ADF încărcat Dezactivat Activat*	Activaţi un semnal sonor la încărcarea hârtiei în ADF.
Control alarmă Dezactivat Unic* Continuu	Setaţi de câte ori va suna alarma atunci când imprimanta va necesita intervenţie din partea utilizatorului.
Consumabile Afişare estimări consumabile Afişare estimări* Nu mai afişa estimări	Afişează starea estimată a consumabilelor.
Consumabile Alarmă cartuş (Unic*) Alarmă capse (Dezactivat*) Alarmă perforare (Dezactivat*)	Setaţi de câte ori sună alarma când nivelul cartuşului de toner este scăzut, cartuşul de capse este gol sau recipientul perforatorului este plin sau lipseşte. **Notă:** Opţiunile Alarmă capse şi Alarmă perforare sunt afişate numai când sunt instalate opţiuni de ieşire.
Consumabile Faceţi clic pe Notificări aprovizionare	Setați unitatea pe care o utilizează imprimanta pentru a estima utilizarea consumabilelor şi pentru a declanşa notificări personalizate atunci când este necesară intervenţia utilizatorului. **Notă:** Acest element de meniu apare numai la Embedded Web Server.
Notă: Un asterisc (*) în dreptul unei valori indică setarea implicită din fabrică.	

Element de meniu	Descriere
Configurare alerte prin e-mail Configurare poştă electronică Gateway SMTP principal Port poartă SMTP primară (25*) Gateway SMTP secundar Port poartă SMTP secundară (25*) Expirare SMTP (30 secunde*) Adresă de răspuns Se utilizează întotdeauna adresa de răspuns SMTP implicită (Dezactivat*) Utilizare SSL/TLS (Dezactivat*) Solicită Certificat de încredere (Activat*) Autentificare server SMTP (Fără autentificare*) E-mail iniţiat de dispozitiv (Fără*) E-mail iniţiat de utilizator (Fără*) Utilizare acreditări dispozitiv Active Directory (Dezactivat*) ID de utilizator dispozitiv Parolă dispozitiv Domeniu Kerberos 5 Domeniu NTLM Dezactivare eroare „Serverul SMTP nu este configurat” (Dezactivat*)	Configuraţi setările pentru e-mail ale imprimantei.
Configurare alerte prin e-mail Configurare alerte şi liste de e-mail Listă e-mail 1 Listă e-mail 2 Evenimente e-mail	Specificaţi adresele e-mail şi activaţi evenimentele la care se trimit alerte prin e-mail. **Notă:** Acest element de meniu apare numai la Embedded Web Server.
Prevenire erori Asistenţă blocaje Dezactivat Activat*	Setaţi imprimanta să elimine automat paginile goale sau paginile imprimate parţial după îndepărtarea unei pagini blocate.
Prevenire erori Continuare automată Dezactivat Activat* (5 secunde)	Permiterea imprimantei să continue procesarea sau imprimarea automată a unei lucrări după rezolvarea anumitor situaţii care necesită intervenţia utilizatorului.
Prevenire erori Repornire automată Repornire automată Reporneşte la inactivitate Reporneşte întotdeauna* Nu reporneşte niciodată	Setaţi imprimanta să repornească atunci când apare o eroare.
Notă: Un asterisc (*) în dreptul unei valori indică setarea implicită din fabrică.	

Element de meniu	Descriere
Prevenire erori Repornire automată Nr. maxim reporniri automate 1-20 (2*)	Setaţi numărul de reporniri automate pe care le poate efectua imprimanta.
Prevenire erori Repornire automată Fereastra Repornire automată 1-525600 secunde (720*)	Setaţi durata de timp care trebuie să treacă înainte ca imprimanta să efectueze o repornire automată.
Prevenire erori Repornire automată Contor de repornire automată	Afişează informaţii numai-citire despre contorul de reporniri.
Prevenire erori Repornire automată Resetare contor de repornire automată Revocare Continuare	Resetaţi Contorul de repornire automată.
Prevenire erori Afişare eroare hârtie scurtă Activat Ştergere automată*	Setaţi imprimanta să afişeze un mesaj când survine o eroare de hârtie scurtă. **Notă:** Hârtia scurtă se referă la dimensiunea hârtiei încărcate.
Prevenire erori Protejare pagină Dezactivat* Activat	Setaţi imprimanta să proceseze toată pagina în memorie înainte de a o imprima.
Recuperare conținut blocaj Recuperare pagini blocate Dezactivat Activat Auto*	Setaţi imprimanta să reimprime paginile blocate.
Recuperare conținut blocaj Recuperare blocaj la scaner Nivel lucrare Nivel pagină*	Specificaţi modul de repornire a lucrării de scanare după rezolvarea unui blocaj de hârtie.
Notă: Un asterisc (*) în dreptul unei valori indică setarea implicită din fabrică.	

Gestionarea energiei

Element de meniu	Descriere
Profil Mod Repaus Imprimare din modul Repaus Imprimanta rămâne activă după imprimare Accesare mod Repaus după imprimare*	Setaţi imprimanta pentru a rămâne activă sau a intra în modul Repaus după imprimare.
Notă: Un asterisc (*) în dreptul unei valori indică setarea implicită din fabrică.	

Element de meniu	Descriere
Profil Mod Repaus Atingeţi pentru activare din modul Repaus profund Dezactivat* Activat	Activaţi imprimanta din modul Repaus profund prin atingerea afişajului imprimantei.
Expirări Modul Repaus 1-114 minute (15*)	Setaţi durata de inactivitate dinainte ca imprimanta să înceapă să funcţioneze în modul Repaus.
Expirări Expirare hibernare Dezactivat 1 oră 2 ore 3 ore 6 ore 1 zi 2 zile 3 zile* 1 săptămână 2 săpt. 1 lună	Setaţi timpul înainte ca imprimanta să se oprească.
Expirări Expirare hibernare la conectare Hibernare Fără hibernare*	Setaţi Expirare hibernare pentru a dezactiva imprimanta în timp ce există o conexiune Ethernet activă.
Programare moduri alimentare Programări Adăugare programare nouă	Programaţi când să intre imprimanta în modul Repaus sau Hibernare.
Notă: Un asterisc (*) în dreptul unei valori indică setarea implicită din fabrică.	

Colectare anonimă a datelor

Element de meniu	Descriere
Colectare anonimă a datelor Informaţii privind utilizarea şi performanţele dispozitivului Fără*	Trimiteţi informaţii către Lexmark despre utilizarea şi performanţele imprimantei. **Notă:** Oră de trimitere date anonime apare numai atunci când setaţi Colectare anonimă a datelor la Utilizarea şi performanţele dispozitivului.
Oră de trimitere date anonime Oră de început Oră de sfârşit	
Notă: Un asterisc (*) în dreptul unei valori indică setarea implicită din fabrică.	

Accesibilitate

Element de meniu	Descriere
Interval acționare repetată tastă 0-5 (0*)	Setează intervalul de timp, în secunde, în care imprimanta ignoră apăsarea repetată pe tastele de la o tastatură ataşată.
Amânare inițială repetare taste 0,25-5 (1*)	Setează durata de întârziere iniţială, în secunde, înainte de repetarea unei taste apăsate în mod repetat. **Notă:** Acest element de meniu apare numai când o tastatură este ataşată la imprimantă.
Rată de repetare taste 0,5-30 (30*)	Setează numărul de apăsări pe secundă pentru o tastă care se repetă. **Notă:** Acest element de meniu apare numai când o tastatură este ataşată la imprimantă.
Prelung. expirare ecran Dezactivat* Activat	Permiteţi utilizatorului să rămână în aceeaşi locaţie şi să reseteze cronometrul Expirare ecran la expirarea acestuia în loc de a reveni la ecranul de pornire.
Volum căști 1-10 (5*)	Ajustarea volumului căştilor. **Notă:** Acest element de meniu apare numai când o cască este ataşată la imprimantă.
Activare ghidare vocală când sunt atașate căștile Dezactivat* Activat	Activare Ghidare vocală când sunt ataşate căşti la imprimantă.
Rostire parole/PIN Dezactivat* Activat	Setarea imprimantei să citească cu voce tare parolele sau numerele de identificare personală. **Notă:** Acest element de meniu apare numai când o cască sau un difuzor este ataşat la imprimantă.
Rată de vorbire Foarte lentă Lent Normală* Rapid Mai rapidă Foarte rapidă Accelerată Foarte accelerată Cea mai rapidă	Setarea ratei de vorbire pentru ghidarea vocală. **Notă:** Acest element de meniu apare numai când o cască sau un difuzor este ataşat la imprimantă.
Notă: Un asterisc (*) în dreptul unei valori indică setarea implicită din fabrică.	

Revenire la setările prestabilite din fabrică

Element de meniu	Descriere
Restabilire setări Restabilire toate setările Restabilire setări imprimantă Restabilire setări reţea Restabilire setări fax Restabilire setări aplicaţie	Restabiliţi setările implicite din fabrică ale imprimantei.

Mentenanță

Meniul Configurare

Element de meniu	Descriere
Configurare USB USB PnP 1* 2	Schimbă modul de funcţionare al driverului USB de imprimantă pentru a mări compatibilitatea cu un computer personal.
Configurare USB Scanare USB pe comp. local Activat* Dezactivat	Setarea enumerării driverului de dispozitiv USB ca dispozitiv USB simplu (interfaţă singulară) sau ca dispozitiv USB compus (interfeţe multiple).
Configurare USB Viteză USB Integrală Auto*	Setează portul USB să ruleze la viteză maximă şi dezactivează capacităţile sale de rulare la viteză ridicată.
Configurație tavă Detectare dimensiune Detectare tavă [x] Dezactivat Activat* Se detectează Oficio/Folio Folio* Oficio (Mexic) Se detectează Statement/A5 Detectare declaraţie* Detectare A5 Se detectează Executive/B5 Detectare Exec* Detectare B5	Setaţi tava pentru a detecta automat dimensiunea hârtiei încărcate în aceasta.
Configurație tavă Legare tăvi Automat* Dezactivat	Setează imprimanta să conecteze tăvile cu acelaşi tip de hârtie şi cu aceleaşi setări pentru dimensiunea hârtiei.
Notă: Un asterisc (*) în dreptul unei valori indică setarea implicită din fabrică.	

Element de meniu	Descriere
Configurație tavă Afişare mesaj suport pentru hârtie Dezactivat Numai pentru dimensiuni necunoscute* Întotdeauna	Afişaţi un mesaj care permite utilizatorului să modifice setările pentru dimensiunea şi tipul de hârtie după introducerea tăvii.
Configurație tavă Solicitări hârtie Auto* Alimentator multifuncţional Hârtie alimentată manuală	Stabileşte sursa de hârtie pe care utilizatorul o va umple atunci când apare o solicitare de a încărca hârtie. **Notă:** Pentru a se afişa Alimentatorul multifuncţional, din meniul Hârtie, setaţi Configurare MP la Casetă.
Configurație tavă Solicitări plicuri Auto* Alimentator multifuncţional Plic alimentat manual	Stabileşte sursa de hârtie pe care utilizatorul o va umple atunci când apare o solicitare de a încărca plicuri. **Notă:** Pentru a se afişa Alimentatorul multifuncţional, din meniul Hârtie, setaţi Configurare MP la Casetă.
Configurație tavă Acţ. pt. solicitări Solicitare utilizator* Continuare Utilizare curent	Setaţi imprimanta pentru rezolvarea solicitărilor de schimbare a hârtiei sau a plicurilor.
Configurație tavă Configurare tavă pentru plicuri Dezactivat* Activat	Permite tăvii pentru plicuri să imprime plicuri.
Configurație tavă Dimensiuni universale multiple Dezactivat* Activat	Setează tava pentru a accepta mai multe dimensiuni de hârtie universală.
Rapoarte Pagină setări meniu Jurnal evenimente Sumar jurnal de evenimente	Imprimaţi rapoarte despre setările meniului imprimantei, starea imprimantei şi jurnale de evenimente ale imprimantei.
Utilizare consumabile și contoare Ştergere istoric utilizare consumabile	Resetează istoricul de utilizare a consumabilelor, precum numărul de pagini şi zilele rămase, la nivelul de expediţie din fabrică.
Utilizare consumabile și contoare Reglaje pentru suporturi mari Dezactivat* Activat	Permite ajustări la imprimarea pe suporturi mari sau groase.
Notă: Un asterisc (*) în dreptul unei valori indică setarea implicită din fabrică.	

Element de meniu	Descriere
Utilizare consumabile și contoare Resetare ITM Resetare contor cartuş alb-negru Resetare contor cartuş cyan Resetare contor cartuş magenta Resetare contor cartuş galben Resetare contor întreţinere	Resetaţi contorul după instalarea unui nou consumabil sau kit de mentenanţă.
Utilizare consumabile și contoare Acoperire intervale pe niveluri	Ajustaţi acoperirea culorilor pentru fiecare interval de imprimare.
Emulări imprimantă Emulare PPDS Dezactivat* Activat	Setează imprimanta să recunoască şi să utilizeze fluxul de date PPDS.
Emulări imprimantă Emulare PS Dezactivat Activat*	Setează imprimanta să recunoască şi să utilizeze fluxul de date PS.
Emulări imprimantă Activare Prescribe Dezactivat* Activat	Activaţi Prescribe. **Notă:** Licenţa Prescribe trebuie să fie instalată.
Emulări imprimantă Securitate emulator Expirare pagină 0-60 (60*)	Setaţi timpul de expirare a paginii în timpul emulării.
Emulări imprimantă Securitate emulator Resetare Emulator după lucrare Dezactivat* Activat	Resetaţi emulatorul după o lucrare de imprimare.
Emulări imprimantă Securitate emulator Dezactivare acces la mesajele imprimantei Dezactivat Activat*	Dezactivaţi accesul la mesajele imprimantei în timpul emulării.
Configurare fax Asistenţă energie redusă fax Dezactivare Repaus Activare Hibernare Auto*	Setaţi faxul să intre în Modul Repaus ori de câte ori imprimanta consideră că acest lucru este necesar.
Notă: Un asterisc (*) în dreptul unei valori indică setarea implicită din fabrică.	

Element de meniu	Descriere
Configurare fax Loc. depoz. fax NAND Disc*	Setarea locaţiei de stocare pentru toate faxurile. **Notă:** Acest element de meniu apare numai atunci când este instalat un hard disk sau ISD.
Configurație de imprimare Mod Numai negru Dezactivat* Activat	Imprimaţi lucrările fără copiere în tonuri de gri.
Configurație de imprimare Captare culoare Dezactivat 1 2* 3 4 5	Îmbunătăţeşte materialul imprimat pentru compensarea înregistrării eronate din imprimantă.
Configurație de imprimare Conturare font 0-150 (24*)	Setează o valoare a dimensiunii punctului pentru text sub cea la care ecranele de înaltă frecvenţă sunt utilizate când se imprimă datele fontului. De exemplu, dacă valoarea este 24, atunci toate fonturile cu dimensiunea de 24 de puncte sau mai mică utilizează ecranele de înaltă frecvenţă.
Operații dispozitiv Modul Silenţios Dezactivat* Activat	Setaţi imprimanta să funcţioneze în Modul Silenţios. **Notă:** Activarea acestei setări încetineşte performanţa globală a imprimantei.
Operații dispozitiv Meniuri panou Dezactivat Activat*	Activaţi accesul la meniurile imprimantei de la panoul de control.
Operații dispozitiv Mod siguranţă Dezactivat* Activat	Setaţi imprimanta să funcţioneze într-un mod special în care aceasta încearcă să ofere în continuare cât mai multă funcţionalitate, în pofida problemelor cunoscute. De exemplu, atunci când modul este setat la Activat, iar motorul unităţii duplex este nefuncţional, imprimanta va imprima documentele pe o singură faţă chiar dacă lucrarea este de tip faţă-verso.
Operații dispozitiv Memorie minimă de copiere 80 MB* 100 MB	Setarea alocării de memorie minimă pentru stocarea lucrărilor de copiere.
Operații dispozitiv Ştergere stare particularizată	Şterge toate textele definite de utilizator ce apar în mesajele personalizate Implicite sau Alternative.
Notă: Un asterisc (*) în dreptul unei valori indică setarea implicită din fabrică.	

Element de meniu	Descriere
Operații dispozitiv Şterge toate mesajele instalate la distanţă	Şterge mesajele instalate de la distanţă.
Operații dispozitiv Afişare automată ecrane de erori Dezactivat Activat*	Afişaţi mesajele de eroare existente pe afişaj după ce imprimanta rămâne inactivă un anumit timp în ecranul de pornire.
Operații dispozitiv Orientare corectă la copierea căii rapide Dezactivat* Activat	Activaţi imprimanta să utilizeze setarea de orientare din meniul Copiere când trimiteţi lucrări de copiere rapidă.
Configurare aplicație Aplicaţii LES Dezactivat Activat*	Activaţi aplicaţiile Lexmark Embedded Solutions (LES).
Configurație finisor Setare tavă ieş. 2 Dezactivat* Activat	Permite utilizarea celui de-al doilea recipient de ieşire.
Configurație scaner Înregistrare manuală scaner Test rapid imprimare	Imprimarea unei pagini ţintă de test rapid. **Notă:** Asiguraţi-vă că spaţierea marginii de pe pagina ţintă este uniformă de jur împrejurul ţintei. Dacă nu este uniformă, marginile imprimantei trebuie resetate.
Configurație scaner Înregistrare manuală scaner Înregistrare ADF faţă Înregistrare ADF spate Înregistrare suport plat	Înregistraţi manual suportul plat şi ADF după înlocuirea ADF, a geamului scanerului sau a plăcii controlerului.
Configurație scaner Resetare contor întreţinere	Resetaţi contorul după înlocuirea kitului de mentenanţă ADF.
Configurație scaner Ştergere muchie Ştergere muchie geam scaner (3*) Ştergere muchie ADF (3*)	Setarea dimensiunii, în milimetri, a zonei neimprimabile din jurul unei lucrări de scanare de la ADF sau de pe suportul plat.
Configurație scaner Dezactivare scaner Nu* Da Numai ADF	Dezactivarea scanerului când acesta nu funcţionează corect.
Configurație scaner Ordine byţi TIFF Ordine de octeţi CPU* Little Endian Big Endian	Setaţi ordinea octeţilor dintr-o scanare în format TIFF.
Notă: Un asterisc (*) în dreptul unei valori indică setarea implicită din fabrică.	

Element de meniu	Descriere
Configurație scaner Linii TIFF exacte per bandă Activat* Dezactivat	Setaţi valoarea etichetei RowsPerStrip pentru o scanare în format TIFF.
Notă: Un asterisc (*) în dreptul unei valori indică setarea implicită din fabrică.	

Ștergere pentru scoaterea din uz

Element de meniu	Descriere
Ștergere pentru scoaterea din uz Memorie curăţată ultima dată Hard disk curăţat ultima dată Ultima ştergere a unităţii ISD	Afişaţi informaţii numai în citire despre când memoria imprimantei sau unitatea de stocare a fost ştearsă ultima dată. **Notă:** Hard disk curăţat ultima dată apare numai atunci când este instalat un hard disk.
Ștergere pentru scoaterea din uz Curăţaţi toate informaţiile din memoria nevolatilă Ştergeţi toate setările imprimantei şi setările de reţea Ştergeţi toate aplicaţiile şi setările acestora Ştergeţi toate comenzile rapide şi setările pentru comenzi rapide Curăţaţi toate inform. de pe hard disk Ştergere descărcări (Ştergere toate macrocomenzile, fonturile, PFO-urile etc.) Ştergere lucrări din buffer Ştergere lucrări în aşteptare Ştergere unitate de stocare inteligentă	Şterge toate informaţiile din memoria nevolatilă şi de pe unitatea de stocare. **Notă:** Curăţaţi toate inform. de pe hard disk apare numai când este instalat un hard disk.

Particularizare ecran de pornire

Notă: Acest meniu apare numai în Embedded Web Server.

Meniu	Descriere
Copiere E-mail Fax Faxuri în aşt. Reluare faxuri puse în aşteptare Stare/Consumabile Listă de aşteptare lucrări Setări Schimbare limbă Agendă Marcaje în document Lucrări în aşteptare Unitate USB FTP Profiluri de scanare Blocare dispozitiv Scan Center Copiere carte de identitate Centru de comenzi rapide	Specificaţi ce pictograme doriţi să apară pe ecranul de pornire.

Despre această imprimantă

Element de meniu	Descriere
Eticheta obiectului	Specificaţi identitatea imprimantei. Lungimea maximă a textului este de 32 de caractere.
Locație imprimantă	Specificaţi locaţia imprimantei. Lungimea maximă a textului este de 63 de caractere.
Contact	Specificaţi informaţiile de contact ale imprimantei. Lungimea maximă a textului este de 63 de caractere.
Versiune firmware	Afişaţi versiunea de firmware instalată pe imprimantă.
Motor	Afişaţi versiunea de firmware a imprimantei.
Număr de serie	Afişaţi numărul de serie al imprimantei.
Export Fișier de configurare pe USB	Exportaţi fişierele de configurare pe o unitate flash.
Export Jurnale comprimate pe USB	Exportaţi fişierele jurnal comprimate pe o unitate flash.
Trimitere jurnale	Trimiteţi la Lexmark informaţii privind jurnalele imprimantei.

Imprimare

Aspect

Element de meniu	Descriere
Fețe 1 faţă* 2 feţe	Specificaţi dacă se imprimă pe o singură faţă sau pe ambele feţe ale paginii.
Stil răsturnare pagină Muchia lungă* Muchie scurtă	Stabiliţi care latură a hârtiei este legată de imprimarea faţă-verso.
Pagini goale Imprimare Nu se imprimă*	Imprimarea paginilor goale incluse într-o lucrare de imprimare.
Colaționare Off (Dezactivat) (1,1,1,2,2,2) Activat (1,2,1,2,1,2)*	În special când se imprimă mai multe copii ale unei lucrări, paginile fiecărei lucrări de imprimare sunt aşezate în ordine.
Coli de separare Fără* Între exemplare Între lucrări Între pagini	Inserarea colilor de separare goale la imprimare.
Sursă coală de separare Tava [x] (1*) Alimentator multifuncţional	Specificaţi sursa hârtiei pentru coala de separare.
Pagini pe față Dezactivat* 2 pagini pe faţă 3 pagini pe faţă 4 pagini pe faţă 6 pagini pe faţă 9 pagini pe faţă 12 pagini pe faţă 16 pagini pe faţă	Imprimă mai multe imagini pe o singură faţă a hârtiei.
Ordonare pagini per față Orizontal* Rotire pe orizontală Vertical Rotire pe verticală	Specificaţi poziţionarea imaginilor pe mai multe pagini când se utilizează meniul Pagini per faţă.
Orientare pagini per față Auto* Vedere Portret	Specificaţi orientarea imaginilor pe mai multe pagini când se utilizează meniul Pagini per faţă.
Notă: Un asterisc (*) în dreptul unei valori indică setarea implicită din fabrică.	

Element de meniu	Descriere
Chenar Pagini per față Fără* Compact	Imprimaţi un chenar în jurul fiecărei imagini a unei pagini când se utilizează meniul Pagini per faţă.
Copii 1-9999 (1*)	Specificaţi numărul de copii pentru fiecare lucrare de imprimare.
Zonă de imprimare Normal* Încadrare în pagină Întreaga pagină	Setaţi suprafaţa imprimabilă pe o coală de hârtie.
Notă: Un asterisc (*) în dreptul unei valori indică setarea implicită din fabrică.	

Finisare

Element de meniu	Descriere
Lucrare de capsare Dezactivat* 1 capsă, colţul din stânga sus 2 capse, stânga 1 capsă, colţul din dreapta sus 2 capse, sus 1 capsă, colţul din stânga jos 2 capse, jos 1 capsă, colţul din dreapta jos 2 capse, dreapta	Specifică poziţia capselor pentru toate lucrările de imprimare. **Notă:** Acest element de meniu apare numai când este instalat finisorul cu capse.
Test capsator Start	Determinaţi dacă finisorul cu capse funcţionează în mod corespunzător. **Notă:** Acest element de meniu apare numai când este instalat finisorul cu capse.
Perforare Dezactivat* Activat	Perforează găuri pe marginea materialului imprimat. **Notă:** Acest element de meniu apare numai când este instalat un finisor cu capse sau un perforator.
Mod Perforare 2 găuri 3 găuri 4 găuri	Setează modul de perforare pentru materialul imprimat. **Note:** • 3 găuri este setarea implicită din fabrică pentru S.U.A. Setarea internaţională implicită din fabrică este 4 găuri. • Acest element de meniu apare numai când este instalat un finisor cu capse sau un perforator.
Notă: Un asterisc (*) în dreptul unei valori indică setarea implicită din fabrică.	

Element de meniu	Descriere
Offset pagini Fără* Între copii Între lucrări	Decalează rezultatul fiecărei lucrări de imprimare sau al fiecărei copii a unei lucrări de imprimare. **Note:** • Opţiunea Între copii decalează fiecare copie a unei lucrări de imprimare dacă opţiunea Asamblare este setată la Activat [1,2,1,2,1,2]. Dacă opţiunea Asamblare este setată la Dezactivat [1,1,1,2,2,2], fiecare set de pagini imprimate este decalat, adică toate paginile desemnate cu numărul 1 şi toate paginile desemnate cu numărul 2. • Opţiunea Între lucrări setează aceeaşi poziţie de decalare pentru întreaga lucrare de imprimare, indiferent de numărul de copii imprimate.
Notă: Un asterisc (*) în dreptul unei valori indică setarea implicită din fabrică.	

Configurare

Element de meniu	Descriere
Limbaj imprimantă Emulare PCL Emulare PS*	Setaţi limbajul imprimantei. **Notă:** Setarea unui limbaj pentru imprimantă ca prestabilit nu împiedică aplicaţia software să trimită lucrări de imprimare care folosesc un alt limbaj.
Lucrare în așteptare Dezactivat* Activat	Păstrează lucrările de imprimare care necesită consumabile, astfel încât lucrările care nu necesită consumabilele lipsă să se poată imprima. **Notă:** Acest element de meniu apare numai când este instalat un hard disk.
Expirare lucrare în așteptare 0–255 (30*)	Setaţi durata de timp în secunde în care imprimanta aşteaptă intervenţia utilizatorului înainte de a pune în aşteptare lucrări care necesită resurse nedisponibile. **Notă:** Acest element de meniu apare numai atunci când este instalat un hard disk.
Utilizare imprimantă Viteză maximă Randament maxim*	Determină modul de funcţionare al unităţilor developer în timpul imprimării. **Note:** • Când sunt setate la Randament maxim, unităţile developer încetinesc sau se opresc în timpul imprimării unor seturi de pagini exclusiv alb-negru. • Când sunt setate la Viteză maximă, unităţile developer funcţionează întotdeauna în timpul imprimării, indiferent dacă se imprimă pagini color sau alb-negru.
Locație de descărcare RAM* Disc	Specificaţi locaţia de salvare a tuturor resurselor permanente care au fost descărcate pe imprimantă. **Notă:** Acest element de meniu apare numai când este instalat un hard disk.
Salvare resurse Dezactivat* Activat	Stabiliţi modul în care imprimanta gestionează resursele descărcate atunci când primeşte o lucrare care necesită mai mult spaţiu decât memoria disponibilă. **Note:** • Când este setat la Dezactivat, imprimanta păstrează resursele descărcate numai dacă nu este necesară memorie. Resursele asociate cu limbajul de imprimantă inactiv sunt şterse. • Când este setat la Activat, imprimanta păstrează toate resursele permanente descărcate pe durata tuturor comutărilor între limbaje. Când este necesar, imprimanta afişează mesaje de memorie plină în loc să şteargă resursele permanente.
Notă: Un asterisc (*) în dreptul unei valori indică setarea implicită din fabrică.	

Element de meniu	Descriere
Ordine imprimare totală Alfabetică* Cea mai nouă prima Cea mai veche prima	Specificaţi ordinea când alegeţi să imprimaţi toate lucrările reţinute şi confidenţiale.
Notă: Un asterisc (*) în dreptul unei valori indică setarea implicită din fabrică.	

Calitate

Element de meniu	Descriere
Mod de imprimare Alb-negru Color*	Setaţi modul în care imprimanta generează conţinutul color.
Rezoluție de imprimare Calit. imagine 2400* 1200 dpi	Setaţi rezoluţia pentru materialul imprimat.
Luminozitate toner De la 1 la 5 (4*)	Determină nivelul de luminozitate sau de întunecare al imaginilor textului.
Semiton Normal* Detalii	Îmbunătăţeşte materialele imprimate, cu linii mai netede şi margini mai clare.
Color economic Dezactivat* Activat	Reduce cantitatea de toner utilizată pentru imprimarea elementelor grafice şi a imaginilor. **Notă:** Când este setată la Activat, această setare suprascrie valoarea setării Luminozitate toner.
Luminozitate RGB De la -6 la 6 (0*)	Reglaţi luminozitatea fiecărui obiect RGB şi gri de pe pagină. **Notă:** Această setare nu afectează fişierele în care se folosesc specificaţiile pentru culori CMYK (cyan-magenta-galben-negru).
Contrast RGB De la -6 la 6 (0*)	Reglaţi contrastul fiecărui obiect RGB şi gri de pe pagină. **Notă:** Această setare nu afectează fişierele în care se folosesc specificaţiile pentru culori CMYK (cyan-magenta-galben-negru).
Saturație RGB 0 - 5 (0*)	Păstraţi valorile alb-negru în timp ce reglaţi valorile de culoare ale fiecărui obiect de pe pagină. **Notă:** Această setare nu afectează fişierele în care se folosesc specificaţiile pentru culori CMYK (cyan-magenta-galben-negru).
Notă: Un asterisc (*) în dreptul unei valori indică setarea implicită din fabrică.	

Imagini complexe

Element de meniu	Descriere
Balans culori Cyan (0*) Magenta (0*) Galben (0*) Negru (0*)	Reglaţi cantitatea de toner care este utilizată pentru fiecare culoare.
Notă: Un asterisc (*) în dreptul unei valori indică setarea implicită din fabrică.	

Element de meniu	Descriere
Balans culori Resetare la valorile implicite	Resetaţi toate setările de culoare la valorile implicite.
Corectare culori Dezactivat Auto* Manual	Modificaţi setările de culoare utilizate pentru imprimarea documentelor. **Note:** • Opţiunea Dezactivat setează imprimanta să primească o corecţie a culorilor de la programul software. • Opţiunea Auto setează imprimanta să aplice profiluri de culoare diferite pentru fiecare obiect de pe pagina imprimată. • Opţiunea Manual vă permite să personalizaţi conversiile de culori RGB sau CMYK aplicate fiecărui obiect de pe pagina imprimată.
Mostre culori Imprimare mostre culori	Imprimaţi pagini mostră pentru fiecare dintre tabelele de conversie RGB şi CMYK utilizate de imprimantă.
Reglare culori	Calibraţi imprimanta pentru a regla variaţiile de culori pe materialele imprimate.
Înlocuire culori rezultate la o singură trecere Setare CMYK personalizat	Atribuiţi anumite valori CMYK pentru douăzeci de culori rezultate la o singură trecere.
Notă: Un asterisc (*) în dreptul unei valori indică setarea implicită din fabrică.	

Evidență lucrări

Element de meniu	Descriere
Evidență lucrări Dezactivat* Activat	Setaţi imprimanta să creeze un jurnal al lucrărilor de imprimare primite. **Notă:** Acest element de meniu este afişat numai dacă este instalată o memorie flash sau un hard disk.
Frecvență jurnal de evidență Zilnic Săptămânal Lunar*	Stabiliţi frecvenţa cu care doriţi ca imprimanta să creeze un fişier jurnal.
Acțiune jurnal la finalul frecvenței Fără* Trimitere prin e-mail jurnal curent Se trimite jurnalul curent prin poşta electronică, apoi se şterge Postare jurnal curent Se postează jurnalul curent, apoi se şterge	Specificaţi modul în care reacţionează imprimanta la expirarea limitei de frecvenţă. **Notă:** Valoarea definită de setarea Frecvenţă jurnal de evidenţă determină momentul de declanşare a acestei acţiuni.
Jurnal memorie aproape plină Dezactivat Activat (5)*	Specificaţi dimensiunea maximă a fişierului jurnal înainte ca imprimanta să execute funcţia Acţiune jurnal memorie aproape plină. **Notă:** Acest element de meniu este afişat numai dacă este instalată o memorie flash sau un hard disk.
Notă: Un asterisc (*) în dreptul unei valori indică setarea implicită din fabrică.	

Element de meniu	Descriere
Acțiune jurnal memorie aproape plină Fără* Trimitere prin e-mail jurnal curent Se trimite jurnalul curent prin poşta electronică, apoi se şterge Se trimite jurnalul cel mai vechi prin poşta electronică, apoi se şterge Postare jurnal curent Se postează jurnalul curent, apoi se şterge Se postează jurnalul cel mai vechi, apoi se şterge Ştergere jurnal curent Ştergere jurnal cel mai vechi Ştergere toate, cu excepţia celui curent Ştergere toate jurnalele	Specificaţi modul în care reacţionează imprimanta când hard diskul este aproape plin. **Notă:** Valoarea definită la Jurnal memorie aproape plină determină momentul de declanşare a acestei acţiuni.
Acțiune jurnal memorie plină Fără* Se trimite jurnalul curent prin poşta electronică, apoi se şterge Se trimite jurnalul cel mai vechi prin poşta electronică, apoi se şterge Se postează jurnalul curent, apoi se şterge Se postează jurnalul cel mai vechi, apoi se şterge Ştergere jurnal curent Ştergere jurnal cel mai vechi Ştergere toate, cu excepţia celui curent Ştergere toate jurnalele	Specificaţi modul în care reacţionează imprimanta când utilizarea hard diskului atinge limita maximă (100 MB).
Adresă URL pentru postarea jurnalelor	Specificaţi locaţia în care imprimanta postează jurnalele de evidenţă a lucrărilor.
Adresă de e-mail pentru trimiterea jurnalelor	Specifică adresa de poştă electronică la care trimite imprimanta jurnalele de evidenţă a lucrărilor.
Prefix fișier jurnal	Specificaţi prefixul pentru fişierele jurnal. **Notă:** Numele de gazdă curent definit în meniul TCP/IP este utilizat ca prefix implicit pentru fişierul jurnal.
Notă: Un asterisc (*) în dreptul unei valori indică setarea implicită din fabrică.	

PDF

Element de meniu	Descriere
Redimensionare pentru încadrare Dezactivat* Activat	Redimensionaţi conţinutul paginii pentru a se încadra în dimensiunea hârtiei selectate.
Adnotări Imprimare Nu se imprimă*	Specificaţi dacă doriţi să imprimaţi adnotările din PDF.
Notă: Un asterisc (*) în dreptul unei valori indică setarea implicită din fabrică.	

Element de meniu	Descriere
Imprimare eroare PDF Dezactivat Activat*	Permiteţi imprimarea erorii PDF.
Notă: Un asterisc (*) în dreptul unei valori indică setarea implicită din fabrică.	

PostScript

Element de meniu	Descriere
Imprimare eroare PS Dezactivat* Activat	Imprimă o pagină care descrie eroarea PostScript®. **Notă:** La apariţia unei erori, procesarea lucrării se va opri, imprimanta va imprima un mesaj de eroare iar restul lucrării va fi abandonat.
Lățime minimă a liniei 1-30 (2*)	Setarea lăţimii minime a cursei. **Notă:** Lucrările imprimate la 1200 dpi utilizează direct valoarea.
Blocare mod pornire PS Dezactivat Activat*	Dezactivaţi fişierul SysStart. **Notă:** Activarea fişierului SysStart expune imprimanta sau reţeaua la un risc de securitate.
Netezire imagine Dezactivat* Activat	Îmbunătăţiţi contrastul şi claritatea imaginilor de rezoluţie scăzută. **Notă:** Această setare nu are efect asupra imaginilor cu o rezoluţie de 300 dpi sau mai mare.
Prioritate font Rezident* Flash/Disc	Stabiliţi ordinea de căutare a fonturilor. **Note:** • Opţiunea Rezident setează imprimanta să caute în memorie fontul solicitat, înainte de a căuta pe hard disk sau pe unitatea de stocare inteligentă (ISD). • Opţiunea Flash/Disc setează imprimanta să caute pe hard disk sau pe ISD fontul solicitat, înainte de a căuta în memoria imprimantei. • Acest element de meniu apare numai atunci când este instalat un hard disk sau ISD.
Expirare așteptare Dezactivat Activat* (40 secunde)	Permiteţi imprimantei să aştepte date suplimentare înainte de anularea unei lucrări de imprimare.
Notă: Un asterisc (*) în dreptul unei valori indică setarea implicită din fabrică.	

PCL

Element de meniu	Descriere
Sursă font Rezident* Disc Descărcate Flash Toate	Selectaţi sursa care conţine selecţia de fonturi implicită. **Note:** • Opţiunile Disc şi Flash apar numai când sunt instalate un hard disk sau o memorie flash neprotejate, care nu sunt defecte şi care conţin fonturi. • Descărcare apare numai dacă fonturile descărcate există în memoria imprimantei.
Notă: Un asterisc (*) în dreptul unei valori indică setarea implicită din fabrică.	

Element de meniu	Descriere
Nume font [Lista fonturilor disponibile] (Courier*)	Selectaţi un font din sursa de fonturi specificată.
Set de simboluri [Lista seturilor de simboluri disponibile] (10U PC-8*)	Specificaţi setul de simboluri pentru fiecare nume de font. **Notă:** Un set de simboluri este un set de caractere alfabetice şi numerice, semne de punctuaţie şi simboluri speciale. Seturile de simboluri acceptă diverse limbi sau programe specifice cum sunt simbolurile matematice pentru text ştiinţific.
Pas 0,08-100,00 (10,00*)	Specificaţi pasul pentru fonturile fixe sau monospaţiu. **Notă:** Pasul reprezintă numărul de caractere cu lăţime fixă dintr-un inch pe orizontală al tipului.
Orientare Portret* Vedere Inversare portret Inversare vedere	Specificaţi orientarea textului şi a elementelor grafice de pe pagină.
Rânduri pe pagină 1–255	Specificaţi numărul de rânduri de text pentru fiecare pagină imprimată prin intermediul fluxului de date PCL®. **Note:** • Acest element de meniu activează distanţierea verticală, care determină ca numărul selectat de rânduri solicitate să fie imprimate între marginile implicite ale paginii. • 60 este setarea implicită din fabrică pentru S.U.A. Setarea internaţională prestabilită din fabrică este 64.
Lățime minimă a liniei PCL5 1-30 (2*)	Setează lăţimea minimă a cursei iniţiale.
Lățimea minimă a liniei PCLXL 1-30 (2*)	
Lățime A4 198 mm* 203 mm	Specifică lăţimea paginii logice pe hârtia de dimensiuni A4. **Notă:** Pagina logică este spaţiul de pe pagina fizică unde sunt imprimate datele.
CR automat după LF Activat Dezactivat*	Setaţi imprimanta să efectueze un retur de car după comanda de control salt la rând nou. **Notă:** Returul de care este un mecanism care comandă imprimanta să mute poziţia cursorului la prima valoare de pe aceeaşi linie.
LF automat după CR Activat Dezactivat*	Setaţi imprimanta să efectueze un salt la rând nou după o comandă de control retur car.
Notă: Un asterisc (*) în dreptul unei valori indică setarea implicită din fabrică.	

Element de meniu	Descriere
Renumerotare tăvi Atribuire alimentator multifunc-ţional Atribuire tavă [x] Atribuire hârtie alimentată manual Atribuire plic alimentat manual	Configuraţi imprimanta să funcţioneze cu alt driver de imprimare sau aplicaţie personalizată, care utilizează un set diferit de atribuiri ale sursei pentru a solicita o anumită sursă de hârtie.
Renumerotare tăvi Vizualizare valori prestabilite din fabrică	Afişaţi valoarea implicită din fabrică atribuită fiecărei surse de hârtie.
Renumerotare tăvi Restabilire valori implicite	Restabiliţi valorile de renumerotare a tăvii la valorile implicite din fabrică.
Expirare imprimare Dezactivat Activat* (90 secunde)	Setaţi imprimanta să finalizeze o lucrare de imprimare după ce a fost inactivă pe durata unui interval de timp specificat.
Notă: Un asterisc (*) în dreptul unei valori indică setarea implicită din fabrică.	

Imagine

Element de meniu	Descriere
Încadrare automată Activat Dezactivat*	Selectaţi cea mai bună setare disponibilă pentru dimensiunea şi orientarea hârtiei în cazul unei imagini. **Notă:** Dacă este setat la Activat, acest element de meniu înlocuieşte setările de scalare şi orientare pentru imagine.
Inversare Dezactivat* Activat	Inversaţi imaginile monocromatice în două tonuri. **Notă:** Acest element de meniu nu este valabil pentru imaginile în format GIF sau JPEG.
Redimensionare Ancorare stânga sus Încadrare optimă* Ancorare în centru Încadrare pe înălţime/lăţime Încadrare pe înălţime Încadrare pe lăţime	Potriviţi imaginea pe suprafaţa imprimabilă. **Notă:** Când opţiunea Încadrare automată este setată la Activat, Scalarea este setată automat la Încadrare optimă.
Orientare Portret* Vedere Inversare portret Inversare vedere	Specifică orientarea textului şi a elementelor grafice de pe pagină.
Notă: Un asterisc (*) în dreptul unei valori indică setarea implicită din fabrică.	

Hârtie

Configurație tavă

Element de meniu	Descriere
Sursă prestabilită Tava [x] (1*) Alimentator multifuncţional Hârtie alimentată manual Plic alimentat manual	Setaţi sursa hârtiei pentru toate lucrările de imprimare.
Dimensiune/Tip hârtie Tava [x] Multi-Purpose Feeder (Alimentator MF) Hârtie alimentată manual Plic alimentat manual	Specificaţi dimensiunea sau tipul hârtiei încărcate în fiecare sursă de hârtie.
Dimensiune înlocuitoare Dezactivat Statement/A5 Letter/A4 11 x 17/A3 Toate valorile listate*	Setaţi imprimanta să înlocuiască o dimensiune specificată a hârtiei dacă dimensiunea solicitată nu este încărcată în nicio sursă de hârtie. **Note:** • Opţiunea Dezactivat solicită utilizatorului să încarce dimensiunea de hârtie necesară. • Toate valorile listate permite toate înlocuirile disponibile.
Configurare MP Casetă* Manual Prima	Stabiliţi comportamentul alimentatorului multifuncţional. **Note:** • Setarea Casetă determină configurarea alimentatorului multifuncţional drept sursă de hârtie automată. • Setarea Manual determină configurarea alimentatorului multifuncţional doar pentru lucrări de imprimare cu alimentare manuală. • Setarea Prima determină configurarea alimentatorului multifuncţional drept sursă de hârtie principală.
Notă: Un asterisc (*) în dreptul unei valori indică setarea implicită din fabrică.	

Configurare suporturi

Configurație universală

Element de meniu	Descriere
Unități de măsură Inchi Milimetri	Specificaţi unitatea de măsură pentru formatul universal de hârtie. **Notă:** Inchi este setarea implicită din fabrică pentru S.U.A. Milimetri este setarea implicită din fabrică internaţională.
Lățime portret 3,5-19 inchi (8,5*) 88,9-482,6 mm (216*)	Setaţi lăţimea portret a hârtiei format universal.
Notă: Un asterisc (*) în dreptul unei valori indică setarea implicită din fabrică.	

Element de meniu	Descriere
Înălțime portret 3,5-19 inchi (14*) 88,9-482,6 mm (356*)	Setaţi înălţimea portret a hârtiei format universal.
Direcție alimentare Muchia scurtă* Muchie lungă	Setaţi imprimanta să preia hârtie din marginea scurtă sau cea lungă. **Notă:** Opţiunea Muchia lungă este afişată numai dacă marginea cea mai lungă este mai scurtă decât lăţimea maximă acceptată.
Dimensiuni universale multiple Tava [x] Alimentator multifuncţional	Atribuie o dimensiune unică pentru mai multe dimensiuni universale care sunt încărcate în fiecare sursă de hârtie. **Notă:** Această setare apare numai când este activată în meniul Dispozitiv. Din ecranul de pornire, atingeţi **Setări** > **Dispozitiv** > **Întreţinere** > **Meniu Configurare** > **Configuraţie tavă** > **Dimensiuni universale multiple**.
Notă: Un asterisc (*) în dreptul unei valori indică setarea implicită din fabrică.	

Dimensiuni de scanare particularizate

Element de meniu	Descriere
Dimensiune particularizată de scanare [x] Nume dimensiune de scanare Lăţime 1-8,5 inchi (8,5*) 25,4-215,9 mm (215,9*) Înălţime 1-25 inchi (11*) 25,4-635 mm (279,4*) Orientare Portret* Vedere 2 scanări pe o faţă Dezactivat* Activat	Atribuiţi un nume dimensiunii de scanare şi configuraţi setările de scanare.

Tipuri suport

Element de meniu	Descriere
Simplă Carton Reciclată Lucioasă Etichete Hârtie de corespondenţă Plicuri Plic aspru Hârtie cu antet Preimprimată Hârtie colorată Uşoară Grea Hârtie aspră/de bumbac Tip personalizat [x]	Specificaţi textura, greutatea şi orientarea hârtiei.

Copierea

Setări prestabilite copiere

Element de meniu	Descriere
Tip conținut Text Text/Foto* Foto Grafică	Îmbunătăţiţi rezultatul de ieşire pe baza conţinutului documentului original.
Sursă conținut Laser alb-negru Imprimante laser color* Jet de cerneală Foto/Film Revistă Ziar Presă Altele	Îmbunătăţiţi rezultatul de ieşire pe baza sursei documentului original.
Fețe 1 faţă la 1 faţă* 1 faţă la 2 feţe 2 feţe la 1 faţă 2 feţe la 2 feţe	Setaţi comportamentul de scanare pe baza documentului original.
Notă: Un asterisc (*) în dreptul unei valori indică setarea implicită din fabrică.	

Element de meniu	Descriere
Coli de separare Fără* Între copii Între lucrări Între pagini	Specificaţi dacă să inseraţi coli de separare goale la imprimare.
Sursă coală de separare Tava [x] (1*) Alimentator multifuncţional	Specificaţi sursa hârtiei pentru coala de separare.
Color Dezactivat Activat* Auto	Setaţi imprimanta pentru a genera rezultate color la o lucrare de scanare.
Pagini pe față Dezactivat* 2 pagini în format Portret 4 pagini în format Portret 2 pagini în format Vedere 4 pagini în format Vedere	Specificaţi numărul de imagini de pagini de imprimat pe o singură faţă a unei coli de hârtie.
Imprimare cu margini Dezactivat* Activat	Plasaţi un chenar în jurul fiecărei imagini la imprimarea mai multor pagini pe o singură pagină.
Asamblare Dezactivat [1,1,1,2,2,2] Activat [1,2,1,2,1,2]*	Imprimaţi mai multe copii în mod secvenţial.
Offset pagini Fără* Între copii Între lucrări	Decalează rezultatul fiecărei lucrări de imprimare sau al fiecărei copii a unei lucrări de imprimare. **Note:** • Opţiunea Între copii decalează fiecare copie a unei lucrări de imprimare dacă opţiunea Asamblare este setată la Activat [1,2,1,2,1,2]. Dacă opţiunea Asamblare este setată la Dezactivat [1,1,1,2,2,2], fiecare set de pagini imprimate este decalat, adică toate paginile numărul 1 şi toate paginile numărul 2. • Opţiunea Între lucrări setează aceeaşi poziţie de decalare pentru întreaga lucrare de imprimare, indiferent de numărul de copii imprimate. • Acest element de meniu apare numai când este instalat un finisor cu capse sau un perforator.
Notă: Un asterisc (*) în dreptul unei valori indică setarea implicită din fabrică.	

Element de meniu	Descriere
Capsare Dezactivat* 1 capsă, colţul din stânga sus 2 capse, stânga 1 capsă, colţul din dreapta sus 2 capse, sus 1 capsă, colţul din stânga jos 2 capse, jos 1 capsă, colţul din dreapta jos 2 capse, dreapta 4 capse	Specifică poziţia capselor pentru toate lucrările de imprimare. **Notă:** Acest element de meniu apare numai când este instalat un finisor.
Perforare Dezactivat* 2 găuri 3 găuri 4 găuri	Perforaţi documentul imprimat. **Notă:** Acest element de meniu apare numai când este instalat un finisor cu capse sau un perforator.
Dimensiune „Copiere de pe” [Lista dimensiunilor hârtiei]	Setaţi dimensiunea hârtiei documentului original. **Notă:** Letter este setarea implicită din fabrică pentru S.U.A. A4 este setarea implicită internaţională.
Sursă copiere Tava [x] (1*) Alimentator multifuncţional Potrivire automată a dimensiuni	Specificaţi sursa hârtiei pentru lucrarea de copiere.
Temperatură -4 la 4 (0*)	Specifică dacă se generează o ieşire mai rece sau mai caldă.
Întunecare De la 1 la 9 (5*)	Ajustaţi luminozitatea imaginii scanate.
Număr de copii 1-9999 (1*)	Specificaţi numărul de copii.
Antet/Subsol Antet stânga Antet mijloc Antet dreapta Subsol stânga Subsol mijloc Subsol dreapta	Specificaţi informaţiile din antet sau subsol de pe imaginea scanată.
Acoperire Confidenţial Copiere Ciornă Urgent Personalizat Dezactivat*	Specificaţi textul suprapus de imprimat pe fiecare exemplar.
Notă: Un asterisc (*) în dreptul unei valori indică setarea implicită din fabrică.	

Element de meniu	Descriere
Acoperire particularizată	Introduceţi textul pentru opţiunea Particularizat în meniul Acoperire.
Notă: Un asterisc (*) în dreptul unei valori indică setarea implicită din fabrică.	

Imagini complexe

Element de meniu	Descriere
Balans culori Cyan - roşu De la -4 la 4 (0*) Magenta - verde De la -4 la 4 (0*) Galben - albastru De la -4 la 4 (0*)	Reglaţi intensitatea culorilor pentru cyan, magenta şi galben.
Abandonare culori Abandonare culoare (Fără*) Prag prestabilit roşu (128*) Prag prestabilit verde (128*) Prag prestabilit albastru (128*)	Specificaţi culoarea pe care să o eliminaţi în timpul scanării şi ajustaţi setarea pentru eliminarea culorii respective.
Detectare automată culori Sensibilitate la culori 1-9 (5*) Sensibilitate la zonă 1-9 (5*)	Configuraţi setarea de detectare automată a culorilor.
Contrast Optim pentru conţinut* 0–5	Specificaţi contrastul pentru imaginea scanată.
Eliminare fundal Detectarea fundalului Pe bază de conţinut* Fix Nivel -4 la 4 (0*)	Eliminaţi culoarea de fundal sau zgomotul de imagine din documentul original. **Note:** • Opţiunea Pe bază de conţinut elimină culoarea de fundal din documentul original. • Opţiunea Fix elimină zgomotul de imagine dintr-o fotografie.
Centrare automată Dezactivat* Activat	Aliniaţi conţinutul la centrul paginii.
Imagine în oglindă Dezactivat* Activat	Creaţi o imagine în oglindă a documentului original.
Imagine negativă Dezactivat* Activat	Creaţi o imagine negativă a documentului original.
Detaliu umbră -4 la 4 (0*)	Reglaţi detaliile umbrelor în documentul original.
Notă: Un asterisc (*) în dreptul unei valori indică setarea implicită din fabrică.	

Element de meniu	Descriere
Scanare de la muchie la muchie Dezactivat* Activat	Scanaţi documentul original de la o margine la alta.
Claritate 1-5 (3*)	Ajustaţi claritatea imaginii scanate.
Notă: Un asterisc (*) în dreptul unei valori indică setarea implicită din fabrică.	

Comenzi administrator

Element de meniu	Descriere
Se permit copii color Dezactivat Activat*	Imprimaţi copiile în culori.
Se permite copierea cu prioritate Dezactivat Activat*	Întrerupeţi o lucrare de imprimare pentru a realiza copii.
Scanare lucrare particularizată Dezactivat* Activat	Setaţi imprimanta să scaneze primul set de documente originale folosind setările specificate, apoi scanaţi următorul set cu aceleaşi setări sau cu setări diferite. **Notă:** Acest element de meniu apare numai atunci când este instalat un hard disk.
Se permite salvarea drept comandă rapidă Dezactivat Activat*	Salvaţi setările de copiere drept comandă rapidă.
Exemplu de copie Dezactivat* Activat	Imprimaţi un exemplu de copie pentru verificarea calităţii înainte de a imprima exemplarele rămase. **Notă:** Acest element de meniu apare numai atunci când este instalat un hard disk.
Notă: Un asterisc (*) în dreptul unei valori indică setarea implicită din fabrică.	

Faxul

Setări prestabilite fax

Mod Fax

Element de meniu	Descriere
Mod Fax Fax Server fax Dezactivată	Selectaţi un mod de fax. **Notă:** Setarea implicită din fabrică poate varia în funcţie de modelul de imprimantă.

Configurare fax

Notă: Acest meniu este disponibil numai la imprimantele înregistrate pe portalul etherFax sau instalate cu un card de fax.

Setări generale de fax

Element de meniu	Descriere
Nume fax	Identifică aparatul dvs. de fax.
Număr fax	Identifică numărul dvs. de fax.
ID fax Nume fax Număr fax*	Notifică destinatarii faxului în legătură cu numele sau numărul dvs. de fax.
Activare fax manual Dezactivat* Activat	Activaţi funcţia de fax manual pe imprimantă. **Note:** • Acest element de meniu necesită un divizor de rânduri şi un receptor de telefon. • Utilizaţi o linie telefonică obişnuită pentru a răspunde la o lucrare de fax în aşteptare şi pentru a forma un număr de fax. • Pentru a naviga direct la funcţia Fax manual, atingeţi **#** şi **0** pe tastatură.
Utilizare memorie Toate primite În special pentru primire Egal* Majoritatea trimise Toate trimise	Setaţi cantitatea de memorie internă a imprimantei alocată lucrărilor de fax. **Notă:** Acest element de meniu previne depăşirea bufferului de memorie şi eşuarea faxului.
Revocare faxuri Se permite* Nu se permite	Anulează faxurile trimise şi primite.
Identificator apelant Dezactivat Activat Alternativ	Permite un model de ID apelant. **Notă:** Această setare apare numai atunci când ţara sau regiunea selectată în expertul de configurare iniţială acceptă mai multe modele de ID de apelant.
Ascundere număr fax Dezactivat* De la stânga De la dreapta	Specificaţi formatul pentru ascunderea unui număr de fax de ieşire.
Nr. cifre ascunse 0-58 (0*)	Specifică numărul de cifre ascunse într-un număr de fax de ieşire.
Activare detectare linie conectată Dezactivat Activat*	Stabiliţi dacă o linie telefonică este conectată la imprimantă. **Notă:** Detectarea evenimentelor este instantanee.
Activare detectare mufă greșită linie Dezactivat Activat*	Stabiliţi dacă o linie telefonică este conectată la portul corespunzător al imprimantei. **Notă:** Detectarea evenimentelor este instantanee.
Notă: Un asterisc (*) în dreptul unei valori indică setarea implicită din fabrică.	

Element de meniu	Descriere
Activare suport derivație în uz Dezactivat Activat*	Stabiliţi dacă o linie telefonică este utilizată de un alt dispozitiv în acelaşi timp, de exemplu de un alt telefon. **Notă:** Detectarea evenimentelor este instantanee.
Optimizare compatib. fax	Configuraţi funcţionalitatea de fax a imprimantei pentru compatibilitate optimă cu alte maşini de fax.
Transport fax T.38 Analogic G.711 etherFAX	Setaţi metoda de transport al faxului. **Notă:** Acest element de meniu apare numai dacă în imprimantă este instalat un pachet de licenţă etherFAX sau Fax prin IP (FoIP).
Notă: Un asterisc (*) în dreptul unei valori indică setarea implicită din fabrică.	

Setări de fax HTTPS

Notă: Acest meniu apare numai dacă Transport fax este setat la etherFAX.

Element de meniu	Descriere
URL serviciu HTTPS	Specificaţi adresa URL a serviciului etherFAX.
Proxy HTTPS	Specificaţi adresa URL a unui server proxy.
Utilizator proxy HTTPS	Specificaţi numele de utilizator şi parola pentru serverul proxy.
Parolă proxy HTTPS	
Criptare trimitere faxuri Dezactivat Activat* Obligatoriu	Activaţi criptarea pentru mesajele de fax trimise.
Criptare primire faxuri Dezactivat Activat* Obligatoriu	Activaţi criptarea pentru mesajele de fax primite.
Stare fax HTTPS	Afişaţi starea de comunicare etherFAX.
Notă: Un asterisc (*) în dreptul unei valori indică setarea implicită din fabrică.	

Setări trimitere faxuri

Element de meniu	Descriere
Rezoluție Standard* Fină Foarte fină Ultrafină	Setaţi rezoluţia imaginii scanate. **Note:** • Opţiunile Standard şi Foarte fină apar numai atunci când setarea Activare scanare faxuri color este setată la Dezactivată în mod prestabilit. • O rezoluţie mai mare măreşte timpul de transmitere a faxurilor şi necesită mai multă memorie.
Notă: Un asterisc (*) în dreptul unei valori indică setarea implicită din fabrică.	

Element de meniu	Descriere
Dimensiune original [Lista dimensiunilor de hârtie] (Dimensiuni amestecate*)	Precizarea dimensiunii documentului original.
Orientare Portret* Vedere	Specificaţi orientarea documentului original.
Fețe Dezactivat* Muchie scurtă Muchie lungă	Specificaţi orientarea a documentului original la scanarea pe ambele feţe ale documentului.
Tip conținut Text* Text/Foto Foto Grafică	Îmbunătăţiţi rezultatul de ieşire pe baza conţinutului documentului original.
Sursă conținut Laser alb-negru Imprimante laser color* Jet de cerneală Foto/Film Revistă Ziar Presă Altele	Îmbunătăţiţi rezultatul de ieşire pe baza sursei documentului original.
Întunecare 1-9 (5*)	Ajustaţi luminozitatea imaginii scanate.
În spatele unui PABX Activat Dezactivat*	Setaţi imprimanta să formeze un număr de fax fără a aştepta să recunoască tonul. **Notă:** Private Automated Branch Exchange (PABX) este o reţea de telefonie care permite ca un număr cu acces unic să ofere mai multe linii apelanţilor din exterior.
Mod apelare Ton* Impulsuri	Specificaţi modul de apelare pentru faxurile de intrare sau ieşire.
Notă: Un asterisc (*) în dreptul unei valori indică setarea implicită din fabrică.	

Imagini complexe

Element de meniu	Descriere
Balans culori Cyan – Roşu De la -4 la 4 (0*) Magenta – Verde De la -4 la 4 (0*) Galben – Albastru De la -4 la 4 (0*)	Reglaţi intensitatea culorilor în timpul scanării.
Abandonare culori Abandonare culoare (Fără*) Prag prestabilit roşu (128*) Prag prestabilit verde (128*) Prag prestabilit albastru (128*)	Specificaţi culoarea pe care să o eliminaţi în timpul scanării şi ajustaţi setarea pentru eliminarea culorii respective.
Contrast Optim pentru conţinut* 0 1 2 3 4 5	Setaţi contrastul rezultatului.
Eliminare fundal Nivel -4 la 4 (0*)	Modifică proporţia de fundal vizibil într-o imagine scanată.
Imagine în oglindă Dezactivat* Activat	Creaţi o imagine în oglindă a documentului original.
Imagine negativă Dezactivat* Activat	Creaţi o imagine negativă a documentului original.
Detaliu umbră -4 la 4 (0*)	Modifică proporţia de detaliu al umbrei vizibilă pe o imagine scanată.
Scanare de la muchie la muchie Activat Dezactivat*	Permite scanarea de la o margine la alta a documentului original.
Claritate 1-5 (3*)	Ajustaţi claritatea imaginii scanate.
Temperatură -4 la 4 (0*)	Specifică dacă se generează o ieşire mai rece sau mai caldă.
Notă: Un asterisc (*) în dreptul unei valori indică setarea implicită din fabrică.	

Comenzi administrator

Element de meniu	Descriere
Reapelare automată 0-9 (5*)	Ajustaţi numărul încercărilor de reapelare pe baza nivelurilor de activitate ale maşinilor de fax ale destinatarilor.
Frecvență reapelare 1-200 minute (3*)	Măriţi durata dintre încercările de reapelare pentru a mări şansa de expediere cu succes a faxului.
Activare NTP Activat* Dezactivat	Activaţi modul Corectare erori (ECM) pentru lucrările de fax. **Notă:** Modul ECM detectează şi corectează erorile din procesul de transmitere a faxului cauzate de zgomotul de pe linia telefonică şi de intensitatea slabă a semnalului.
Activare scanare faxuri Activat* Dezactivat	Trimiteţi prin fax documente scanate la imprimantă.
De la driver la fax Activat* Dezactivat	Permiteţi driverului de imprimantă să trimită faxuri.
Se permite salvarea drept comandă rapidă Activat* Dezactivat	Salvează în imprimantă numerele de fax drept comenzi rapide.
Viteză maximă 33600* 14400 9600 4800 2400	Setaţi viteza maximă de trimitere a faxului.
Scanare lucrare particularizată Dezactivat* Activat	Se activează în mod implicit scanarea lucrărilor particularizate. **Notă:** Acest element de meniu este afişat numai dacă este instalat un hard disk sau o unitate de stocare inteligentă (ISD).
Examinare scanare Dezactivat* Activat	Arată o previzualizare a scanării pe afişaj. **Notă:** Acest element de meniu apare numai atunci când este instalat un hard disk sau ISD.
Activare scanare color faxuri Dezactivat în mod prestabilit* Implicit activat Nu se utilizează niciodată Se utilizează întotdeauna	Activaţi scanarea color pentru faxuri.
Convertire automată faxuri color în faxuri alb-negru Activat* Dezactivat	Convertiţi automat toate faxurile de ieşire color în alb-negru.
Confirmare număr fax Dezactivat* Activat	Solicitaţi utilizatorului să confirme numărul de fax.
Notă: Un asterisc (*) în dreptul unei valori indică setarea implicită din fabrică.	

Element de meniu	Descriere
Prefix apelare	Setaţi un prefix de apelare.
Reguli prefix apelare	Stabileşte o regulă pentru prefixul de apelare.
Notă: Un asterisc (*) în dreptul unei valori indică setarea implicită din fabrică.	

Setări primire faxuri

Element de meniu	Descriere
Lucrări de fax în așteptare Fără* Toner Toner şi consumabile	Elimină din coada de imprimare lucrările de fax care solicită resurse specifice indisponibile.
Nr. de semnale de apel până la răspuns 1-25 (3*)	Setează numărul de semnale de apel înainte ca dispozitivul să preia apelurile primite.
Micșorare automată Activat* Dezactivat	Redimensionaţi faxurile primite pentru a se încadra în pagină.
Sursă hârtie Tava [X] Auto*	Specificaţi sursa hârtiei pentru imprimarea faxurilor primite.
Fețe Activat Dezactivat*	Imprimaţi pe ambele feţe ale hârtiei.
Coli de separare Fără* Înaintea lucrării După lucrare	Specificaţi dacă să inseraţi coli de separare goale la imprimare.
Sursă coală de separare Tava [X] (1*)	Specificaţi sursa hârtiei pentru coala de separare.
Recipient de ieșire Recipient standard	Specificaţi recipientul de ieşire pentru faxurile primite.
Subsol fax Activat Dezactivat*	Imprimă informaţiile de transmitere în subsolul fiecărei pagini de la un fax recepţionat.
Marcaj de oră subsol fax Primire* Imprimare	Imprimă ora în subsolul fiecărei pagini de la un fax recepţionat.
Perforare Dezactivat* 2 găuri 3 găuri 4 găuri	Specifică funcţia de perforare pentru faxurile primite. **Notă:** Acest element de meniu apare numai când este instalat un finisor cu capse sau un perforator.
Notă: Un asterisc (*) în dreptul unei valori indică setarea implicită din fabrică.	

Element de meniu	Descriere
Capsare Dezactivat* 1 capsă 2 capse 4 capse	Specifică funcţia de capsare pentru faxurile primite. **Notă:** Acest element de meniu apare numai când este instalat finisorul cu capse.
Păstrarea faxurilor Mod Fax pus în aşteptare Dezactivat* Activat permanent Manual Programat	Amână imprimarea faxurilor primite până la eliberarea acestora.
Păstrarea faxurilor Program punere în aşteptare faxuri	Atribuiţi un program pentru punerea faxurilor în aşteptare. **Notă:** Această setare este afişată numai atunci când opţiunea Mod Fax pus în aşteptare este setată la Programat.
Notă: Un asterisc (*) în dreptul unei valori indică setarea implicită din fabrică.	

Comenzi administrator

Element de meniu	Descriere
Activare primire faxuri Activat* Dezactivat	Setaţi imprimanta să primească faxuri.
Activare primire faxuri color Activat* Dezactivat	Setaţi imprimanta să primească faxuri color.
Activare ID apelant Activat Dezactivat*	Afişează numărul de telefon al apelului primit pe panoul de control.
Blocare faxuri fără nume Activat Dezactivat*	Blocaţi faxurile de intrare trimise de la dispozitive care nu specifică ID-ul staţiei sau ID-ul faxului.
Listă faxuri respinse Adăugare fax respins	Specificaţi numerele de telefon pe care doriţi să le blocaţi.
Răspuns după Toate soneriile* Numai sonerie simplă Numai sonerie dublă Numai sonerie triplă Numai la unul sau două semnale de apel Numai la unul sau trei semnale de apel Numai sonerii duble sau triple	Setaţi un model de sonerie distinct pentru faxurile primite.
Notă: Un asterisc (*) în dreptul unei valori indică setarea implicită din fabrică.	

Element de meniu	Descriere
Răspuns automat Activat* Dezactivat	Setaţi imprimanta să primească automat faxuri.
Cod răspuns manual 0-9 (9*)	Introduceţi manual un cod de la tastatura telefonului pentru a începe primirea unui fax. **Note:** • Acest element de meniu apare numai când imprimanta partajează linia cu un telefon. • Acest element de meniu apare numai când setaţi imprimanta să primească faxuri în mod manual.
Redirecționare fax Imprimare* Imprimare şi redirecţionare Redirecţionare	Specificaţi dacă să redirecţionaţi faxul primit.
Redirecționare către Destinaţia 1 Destinaţia 2	Specificaţi adresa de redirecţionare a faxului primit. **Notă:** Acest element de meniu este afişat numai când opţiunea Redirecţionare fax este setată la Imprimare şi redirecţionare sau Redirecţionare.
Viteză maximă 33600* 14400 9600 4800 2400	Setaţi viteza maximă de trimitere a faxului.
Notă: Un asterisc (*) în dreptul unei valori indică setarea implicită din fabrică.	

Pagină însoțire fax

Element de meniu	Descriere
Pagină însoțire fax Dezactivat în mod prestabilit* Implicit activat Nu se utilizează niciodată Se utilizează întotdeauna	Configuraţi setările pentru pagina de însoţire a faxului.
Includere câmp Către Dezactivat* Activat	
Includere câmp De la Dezactivat* Activat	
De la	
Includere câmp Mesaj Dezactivat* Activat	
Mesaj:	
Includere siglă Dezactivat* Activat	
Includere subsol [x] Dezactivat* Activat	
Subsol [x]	
Notă: Un asterisc (*) în dreptul unei valori indică setarea implicită din fabrică.	

Setări jurnal faxuri

Element de meniu	Descriere
Frecvență de creare jurnale de trimitere Întotdeauna* Niciodată Numai în caz de eroare	Stabiliţi frecvenţa cu care doriţi ca imprimanta să creeze un jurnal de trimitere.
Acțiune privind jurnalele de trimitere Imprimare Dezactivat Activat* E-mail Dezactivat* Activat	Imprimaţi sau trimiteţi prin e-mail un jurnal pentru trimiterea cu succes a faxului sau pentru erorile de trimitere.
Notă: Un asterisc (*) în dreptul unei valori indică setarea implicită din fabrică.	

Element de meniu	Descriere
Jurnal erori de primire Nu se imprimă niciodată* Se imprimă la eroare	Imprimaţi un jurnal pentru erori de primire a faxurilor.
Imprimare automată jurnale Activat* Dezactivat	Imprimaţi toată activitatea legată de fax.
Sursă hârtie jurnal Tava [x] (1*)	Specificaţi sursa hârtiei utilizate pentru imprimarea jurnalelor.
Afișare jurnale Nume fax la distanţă* Număr format	Identifică expeditorul după numele faxului la distanţă sau numărul de fax la distanţă.
Activare jurnal lucrări Activat* Dezactivat	Vizualizaţi un sumar al tuturor lucrărilor de fax.
Activare jurnal apeluri Activat* Dezactivat	Vizualizaţi un rezumat al istoricului de apelare a numerelor de fax.
Recipient de ieșire pentru jurnal Recipient standard* Recipient [x]	Specifică recipientul de ieşire pentru jurnalele imprimate.
Notă: Un asterisc (*) în dreptul unei valori indică setarea implicită din fabrică.	

Setări difuzor

Element de meniu	Descriere
Mod difuzor Dezactivat permanent* Activat permanent Activat până la conectare	Setaţi modul difuzorului pentru fax.
Volum difuzor Redus* Înalt	Reglaţi volumului difuzorului de fax.
Volum sonerie Dezactivat* Activat	Activaţi volumul soneriei.
Notă: Un asterisc (*) în dreptul unei valori indică setarea implicită din fabrică.	

Setări VoIP

Element de meniu	Descriere
Protocol VoIP SIP* H.323	Setaţi protocolul Voice over Internet Protocol (VoIP).
Notă: Un asterisc (*) în dreptul unei valori indică setarea implicită din fabrică.	

Element de meniu	Descriere
Server STUN	Specificaţi serverul STUN pentru a traversa un firewall.
Forțare mod fax Dezactivat Activat*	Comutaţi gateway-ul VoIP de la analogic la T.38 la începutul unui apel de fax.
Forțare întârz. mod Fax 0–15 (7*)	Setaţi întârzierea în secunde la trimiterea unei alte invitaţii Forţare mod fax.
Notă: Un asterisc (*) în dreptul unei valori indică setarea implicită din fabrică.	

Setări SIP

Element de meniu	Descriere
Proxy	Specifică adresa IP a sistemului care converteşte numărul de telefon într-o adresă IP la care este trimis faxul.
Sistem de înregistrare	Specifică numele sau adresa IP a sistemului care gestionează înregistrarea clienţilor SIP.
Utilizator	Specifică numele de utilizator pentru serverul proxy SIP.
Parolă	Specifică parola utilizată în registratorul SIP.
ID de autentificare	Specifică un nume de utilizator pentru registratorul SIP. **Notă:** Dacă nu este setat un ID de autentificare, setarea utilizează în schimb numele de utilizator din câmpul Utilizator.
Transport pentru înregistrare UDP* TCP	Setaţi tipul de transport SIP pentru înregistrare.
Transport pentru apeluri de intrare UDP* TCP UDP şi TCP	Setaţi tipul de transport SIP pentru apelurile primite.
Transport pentru apeluri de ieșire UDP* TCP	Setaţi tipul de transport SIP pentru apelurile efectuate.
Proxy de ieșire	Specificaţi un proxy de ieşire pentru a redirecţiona toate comunicaţiile SIP.
Contact	Specificaţi un nume de contact pentru SIP.
Domeniu	Specificaţi un nume de domeniu pentru SIP. **Notă:** Dacă nu este setat un domeniu, setarea utilizează în schimb numele din câmpul Contact.
Stare înregistrare SIP	Afişaţi starea înregistrării SIP.
Notă: Un asterisc (*) în dreptul unei valori indică setarea implicită din fabrică.	

Setări H.323

Element de meniu	Descriere
Gateway	Specificaţi adresa IP a gateway-ului H.323.
Server poartă de acces	Specificaţi serverul poartă de acces H.323.
Utilizator	Specificaţi numele de utilizator utilizat cu gateway-ul H.323.
Parolă	Specificaţi parola pentru gateway-ul H.323.
Activare Pornire rapidă Dezactivat* Activat	Activaţi Pornirea rapidă.
Dezactivare tunel H.245 Dezactivat* Activat	Dezactivaţi tunelul H.323.
Dezactivare Descoperire server poartă de acces Dezactivat Activat*	Dezactivaţi descoperirea serverului poartă de acces H.323.
Notă: Un asterisc (*) în dreptul unei valori indică setarea implicită din fabrică.	

Setări T.38

Element de meniu	Descriere
Indicator redundanță 0-5 (3*)	Setaţi numărul de repetări ale indicatorului de fax în comunicarea T.38.
Redundanță viteză scăzută 0-5 (3*)	Setaţi numărul de repetări ale datelor cu viteză redusă în comunicarea T.38.
Redundanță viteză ridicată 0–5 (1*)	Setaţi numărul de repetări ale datelor cu viteză ridicată în comunicarea T.38.
Notă: Un asterisc (*) în dreptul unei valori indică setarea implicită din fabrică.	

Configurarea serverului de fax

Setări generale de fax

Element de meniu	Descriere
Format Către	Specificaţi un destinatar de fax. **Notă:** Dacă doriţi să utilizaţi numărul de fax, introduceţi simbolul (#) înaintea numărului.
Adresă de răspuns	Specificaţi o adresă de răspuns pentru expedierea faxului.
Subiect	Specificaţi subiectul şi mesajul faxului.
Mesaj	
Activare primire analogică Dezactivat* Activat	Configuraţi imprimanta să primească faxuri analogice.
Notă: Un asterisc (*) în dreptul unei valori indică setarea implicită din fabrică.	

Setările poștei electronice pentru serverul de fax

Element de meniu	Descriere
Utilizare server de e-mail SMTP Activat Dezactivat*	Utilizaţi setările Simple Mail Transfer Protocol (SMTP) pentru e-mail la primirea şi trimiterea faxurilor. **Notă:** Când este setat la Activat, nu sunt afişate celelalte setări din meniul Setările poştei electronice pentru serverul de fax.
Gateway SMTP principal	Introduceţi adresa IP sau numele de gazdă al serverului SMTP principal.
Port gateway SMTP principal 1–65535 (25*)	Introduceţi numărul de port al serverului SMTP principal.
Gateway SMTP secundar	Introduceţi adresa IP sau numele de gazdă al serverului SMTP secundar sau de rezervă.
Port gateway SMTP secundar 1–65535 (25*)	Introduceţi numărul de port al serverului SMTP secundar sau de rezervă.
Expirare LPD 5-30 (30*)	Setaţi care este perioada de expirare a imprimantei dacă serverul SMTP nu răspunde.
Adresă de răspuns	Specificaţi o adresă de răspuns pentru expedierea faxului.
Utilizare SSL/TLS Dezactivat* Negociere Obligatoriu	Specificaţi dacă se trimite fax utilizând un link criptat.
Solicită Certificat de încredere Dezactivat Activat*	Specificaţi un certificat de încredere la accesarea serverului SMTP.
Autentificare server SMTP Fără autentificare* Conectare / Simplă NTLM CRAM-MD5 Digest-MD5 Kerberos 5	Setaţi tipul de autentificare pentru serverul SMTP.
Poștă electronică inițiată de dispozitiv Fără* Se utilizează acreditivele SMTP ale dispozitivului	Specificaţi dacă sunt necesare acreditări pentru e-mailul iniţiat de dispozitiv.
E-mail inițiat de utilizator Fără* Se utilizează acreditivele SMTP ale dispozitivului Se utilizează ID-ul utilizatorului şi parola de sesiune Se utilizează adresa de poştă electronică şi parola de sesiune Solicitare utilizator	Specificaţi dacă sunt necesare acreditări pentru e-mailul iniţiat de utilizator.
Notă: Un asterisc (*) în dreptul unei valori indică setarea implicită din fabrică.	

Element de meniu	Descriere
Utilizare acreditări dispozitiv Active Directory Dezactivat* Activat	Activaţi acreditările utilizatorului şi denumirile de grup pentru conectare la serverul SMTP.
ID-ul de utilizator al dispozitivului	Specificaţi ID-ul de utilizator şi parola pentru conectare la serverul SMTP.
Parola dispozitivului	
Domeniu Kerberos 5	Specificaţi domeniul pentru protocolul de autentificare Kerberos 5.
Domeniu NTLM	Specificaţi numele domeniului pentru protocolul de securitate NTLM.
Dezactivare eroare „Serverul SMTP nu este configurat” Dezactivat* Activat	Ascundeţi mesajul de eroare „Serverul SMTP nu este configurat”.
Notă: Un asterisc (*) în dreptul unei valori indică setarea implicită din fabrică.	

Setările de scanare pentru serverul de fax

Element de meniu	Descriere
Format imagine TIFF (.tif) PDF (.pdf)* XPS (.xps) TXT (.txt) RTF (.rtf) DOCX (.docx) XLSX (.xlsx) CSV (.csv)	Specificaţi formatul fişierului imaginii scanate.
Tip conținut Text* Text/Foto Foto Grafică	Îmbunătăţiţi rezultatul de ieşire pe baza conţinutului documentului original.
Sursă conținut Laser alb-negru Imprimante laser color* Jet de cerneală Foto/Film Revistă Ziar Presă Altele	Îmbunătăţiţi rezultatul de ieşire pe baza sursei documentului original.
Notă: Un asterisc (*) în dreptul unei valori indică setarea implicită din fabrică.	

Element de meniu	Descriere
Rezoluție fax Standard* Fină Foarte fină Ultrafină	Setaţi rezoluţia faxului.
Fețe Dezactivat* Muchie scurtă Muchie lungă	Specificaţi orientarea a documentului original la scanarea pe ambele feţe ale documentului.
Întunecare 1-9 (5*)	Setaţi luminozitatea documentului de ieşire.
Orientare Portret* Vedere	Specificaţi orientarea textului şi a elementelor grafice de pe pagină.
Dimensiune original [Lista dimensiunilor hârtiei]	Setaţi dimensiunea hârtiei documentului original. **Note:** • Dimensiuni amestecate este setarea implicită din fabrică pentru S.U.A. A4 este setarea implicită internaţională. • Această setare poate să difere în funcţie de modelul imprimantei dvs.
Utilizare TIFF multi-pagină Dezactivat Activat*	Alegeţi între fişiere TIFF formate dintr-o singură pagină şi fişiere TIFF formate din mai multe pagini.
Notă: Un asterisc (*) în dreptul unei valori indică setarea implicită din fabrică.	

E-mailul

Configurare poștă electronică

Element de meniu	Descriere
Gateway SMTP principal	Introducerea adresei IP sau numele gazdă al serverului SMTP principal utilizat pentru trimiterea poştei electronice.
Port gateway SMTP principal 1–65535 (25*)	Introducerea numărului de port al serverului SMTP principal.
Gateway SMTP secundar	Introducerea adresei IP sau numele gazdă al serverului SMTP secundar sau de rezervă.
Port gateway SMTP secundar 1–65535 (25*)	Introducerea numărului de port al serverului SMTP secundar sau de rezervă.
Expirare SMTP 5–30 secunde (30*)	Setaţi care este perioada de expirare a imprimantei dacă serverul SMTP nu răspunde.
Adresă de răspuns	Specificaţi o adresă de răspuns în e-mail.
Notă: Un asterisc (*) în dreptul unei valori indică setarea implicită din fabrică.	

Element de meniu	Descriere
Se utilizează întotdeauna adresa de răspuns SMTP implicită Activat Dezactivat*	Utilizarea permanentă a adresei de răspuns implicite pentru serverul SMTP.
Utilizare SSL/TLS Dezactivat* Negociere Obligatoriu	Specificaţi dacă se trimite e-mail utilizând o legătură criptată.
Solicită Certificat de încredere Dezactivat Activat*	Solicitaţi un certificat de încredere la accesarea serverului SMTP.
Autentificare server SMTP Fără autentificare* Conectare/Simplă NTLM CRAM-MD5 Digest-MD5 Kerberos 5	Setaţi tipul de autentificare pentru serverul SMTP.
E-mail inițiat de dispozitiv Fără* Se utilizează acreditările SMTP ale dispozitivului	Specifică dacă sunt necesare acreditări pentru e-mailul iniţiat de dispozitiv.
E-mail inițiat de utilizator Fără* Se utilizează acreditările SMTP ale dispozitivului Se utilizează ID-ul utilizatorului şi parola de sesiune Se utilizează adresa de poştă electronică şi parola de sesiune Solicitare utilizator	Specifică dacă sunt necesare acreditări pentru e-mailul iniţiat de utilizator.
Utilizare acreditări dispozitiv Active Directory Dezactivat* Activat	Specifică dacă sunt necesare acreditări pentru e-mailul iniţiat de utilizator.
ID de utilizator dispozitiv	Specifică ID-ul de utilizator şi parola pentru conectare la serverul SMTP.
Parolă dispozitiv	
Domeniu Kerberos 5	Specificaţi domeniul pentru protocolul de autentificare Kerberos 5.
Domeniu NTLM	Specificaţi numele domeniului pentru protocolul de securitate NTLM.
Dezactivare eroare „Serverul SMTP nu este configurat” Dezactivat* Activat	Ascunderea mesajului de eroare „Serverul SMTP nu este configurat”.
Notă: Un asterisc (*) în dreptul unei valori indică setarea implicită din fabrică.	

Setări implicite e-mail

Element de meniu	Descriere
Subiect:	Specificaţi subiectul şi mesajul e-mailului.
Mesaj:	
Nume fișier	Precizaţi numele fişierului pentru documentul scanat.
Format JPEG (.jpg) PDF (.pdf)* TIFF (.tif) XPS (.xps) TXT (.txt) RTF (.rtf) DOCX (.docx) CSV (.csv)	Specificaţi formatul de fişier pentru documentul scanat. **Notă:** Elementele de meniu pot să difere în funcţie de modelul imprimantei dvs.
Setări OCR globale Limbi recunoscute Rotaţie automată Estompare puncte Îmbunătăţire contrast automat	Configurarea setărilor pentru recunoaşterea optică a caracterelor (OCR). **Notă:** Acest element de meniu apare numai dacă aţi achiziţionat şi instalat o soluţie OCR.
Setări PDF Versiune PDF (1.5*) Versiune arhivare (A-1a*) Foarte comprimat (Dezactivat*) Securizat (Dezactivat*) Arhivare (PDF/A) (Dezactivat*)	Configuraţi setările PDF ale documentului scanat. **Note:** • Opţiunile Versiune arhivare şi Arhivare (PDF/A) sunt acceptate numai dacă Versiunea PDF este setată la 1.4. • Opţiunea Foarte comprimat apare numai când este instalat un hard disk.
Tip conținut Text Text/Foto* Foto Grafică	Îmbunătăţiţi rezultatul pe baza tipului de conţinut al documentului original.
Sursă conținut Laser alb-negru* Imprimante cu laser color Jet de cerneală Foto/Film Revistă Ziar Presă Altele	Îmbunătăţiţi rezultatul pe baza sursei conţinutului documentului original.
Color Alb-negru Gri Color* Automat	Setaţi imprimanta pentru a captura conţinutul fişierului color sau alb-negru.
Notă: Un asterisc (*) în dreptul unei valori indică setarea implicită din fabrică.	

Element de meniu	Descriere
Rezoluție 75 dpi 150 dpi* 200 dpi 300 dpi 400 dpi 600 dpi	Setează rezoluţia imaginii scanate.
Întunecare 1-9 (5*)	Ajustează luminozitatea imaginii scanate.
Orientare Portret* Vedere	Precizarea orientării documentului original.
Dimensiune original Dimensiuni amestecate*	Setează dimensiunea hârtiei documentului original.
Fețe Dezactivat* Muchie scurtă Muchie lungă	Specificaţi orientarea a documentului original la scanarea pe ambele feţe ale documentului.
Notă: Un asterisc (*) în dreptul unei valori indică setarea implicită din fabrică.	

Imagini complexe

Element de meniu	Descriere
Balanță de culori Cyan (0*) Magenta (0*) Galben (0*)	Reglaţi intensitatea culorilor pentru cyan, magenta şi galben.
Abandonare culori Abandonare culori Fără* Roşu Verde Albastru Prag implicit roşu 0-255 (128*) Prag implicit verde 0-255 (128*) Prag implicit albastru 0-255 (128*)	Specificaţi culoarea pe care să o eliminaţi în timpul scanării şi ajustaţi setarea pentru eliminarea culorii respective.
Notă: Un asterisc (*) în dreptul unei valori indică setarea implicită din fabrică.	

Element de meniu	Descriere
Detectare automată culori Sensibilitate la culori 1-9 (5*) Sensibilitate la zonă 1-9 (5*) Adâncime de culoare poştă electronică 1 bit* 8 bit Rezoluţie minimă de scanare 75 dpi 150 dpi 200 dpi 300 dpi*	Configuraţi setarea de detectare automată a culorilor.
Calitate JPEG Optim pentru conţinut* 5-95	Setaţi calitatea JPEG a imaginii scanate.
Contrast Optim pentru conţinut* 0–5	Specificaţi contrastul pentru imaginea scanată.
Eliminare fundal Detectarea fundalului Pe bază de conţinut* Fix Nivel de la -4 la 4 (0*)	Eliminaţi culoarea de fundal sau zgomotul de imagine din documentul original. **Note:** • Pe bază de conţinut elimină culoarea de fundal din documentul original. • Opţiunea Fix elimină zgomotul de imagine dintr-o fotografie.
Imagine în oglindă Dezactivat* Activat	Creează o imagine în oglindă a documentului original.
Imagine negativă Dezactivat* Activat	Creează o imagine negativă a documentului original.
Detaliu umbră -4 la 4 (0*)	Ajustaţi detaliul umbrei din imaginea scanată.
Scanare de la muchie la muchie Dezactivat* Activat	Scanaţi documentul original de la o margine la alta.
Claritate 1-5 (3*)	Ajustaţi claritatea imaginii scanate.
Temperatură -4 la 4 (0*)	Generaţi un rezultat mai albastru sau mai roşu faţă de documentul original.
Notă: Un asterisc (*) în dreptul unei valori indică setarea implicită din fabrică.	

Element de meniu	Descriere
Pagini goale Eliminare pagină goală (Nu scoateţi*) Sensibilitate pagină goală (5*)	Setaţi sensibilitatea scanărilor în raport cu paginile goale din documentul original.
Notă: Un asterisc (*) în dreptul unei valori indică setarea implicită din fabrică.	

Comenzi administrator

Element de meniu	Descriere
Dimensiune maximă e-mail 0-65535 (0*)	Setaţi dimensiunea permisă a fişierului pentru fiecare e-mail.
Mesaj eroare de dimensiune	Specificaţi un mesaj de eroare pe care-l trimite imprimanta când un e-mail depăşeşte dimensiunea permisă a fişierului. **Notă:** Puteţi introduce până la 1.024 de caractere.
Limitare destinații	Limitaţi trimiterea e-mailului doar la lista specificată de nume de domenii. **Notă:** Utilizaţi o virgulă pentru a separa domeniile.
Trimiteți-mi o copie Nu apare niciodată* Implicit activat Implicit dezactivat Activat permanent	Trimiteţi o copie a mesajului de e-mail la dvs.
Permitere e-mailuri doar la adresa utilizatorului conectat Dezactivat* Activat	Setaţi imprimanta să trimită e-mailuri numai către dvs.
Utilizare cc:/bcc: Dezactivat* Activat	Activaţi funcţiile de copiere către şi copiere ascunsă către, pentru e-mailul respectiv.
Utilizare TIFF cu mai multe pagini Dezactivat Activat*	Permiteţi scanarea mai multor imagini TIFF într-un fişier TIFF.
Compresie TIFF JPEG LZW*	Stabiliţi tipul de compresie pentru fişiere TIFF.
Implicit text 5-95 (75*)	Setaţi calitatea textului din conţinutul scanat.
Prestabilit text/foto 5-95 (75*)	Setaţi calitatea textului şi a imaginii din conţinutul scanat.
Implicit foto 5-95 (50*)	Setaţi calitatea imaginii din conţinutul scanat.
Notă: Un asterisc (*) în dreptul unei valori indică setarea implicită din fabrică.	

Element de meniu	Descriere
Reglare poziționare ADF Dezactivat* Activat	Setaţi imprimanta pentru a ajusta imaginile înclinate din documentele scanate din ADF.
Jurnal trimitere Se imprimă jurnalul* Nu se imprimă jurnalul Se imprimă numai în caz de eroare	Imprimaţi un jurnal de trimitere pentru scanările trimise prin e-mail.
Sursă hârtie jurnal Tava [x] (1*) Alimentator multifuncţional	Specificaţi sursa de hârtie pentru imprimarea jurnalelor de e-mail.
Scanare lucrare particularizată Dezactivat* Activat	Setaţi imprimanta să scaneze primul set de documente originale folosind setările specificate, apoi următorul set cu aceleaşi setări sau cu setări diferite. **Notă:** Acest element de meniu apare numai atunci când este instalat un hard disk.
Examinare scanare Dezactivat Activat*	Afişaţi examinarea scanării documentului original. **Notă:** Acest element de meniu apare numai atunci când este instalat un hard disk.
Se permite salvarea drept comandă rapidă Dezactivat Activat*	Salvaţi o adresă de e-mail drept comandă rapidă.
Trimitere imagini prin e-mail ca Ataşare* Link Web	Specificaţi modul de trimitere a imaginilor care sunt incluse în e-mail.
Resetați informațiile despre poșta electronică după trimitere Dezactivat Activat*	Resetaţi câmpurile Către, Subiect, Mesaj şi Nume fişier la valorile implicite după trimiterea unui e-mail.
Notă: Un asterisc (*) în dreptul unei valori indică setarea implicită din fabrică.	

Configurare link Web

Element de meniu	Descriere
Server	Specificaţi acreditările serverului care găzduieşte imaginile incluse în e-mail.
Conectare	
Parolă	
Cale	
Nume fișier	
Link Web	

FTP

Setări implicite FTP

Element de meniu	Descriere
Format JPEG (.jpg) PDF (.pdf)* TIFF (.tif) XPS (.xps)	Specificaţi formatul fişierului imaginii scanate.
Setări OCR globale Limbi recunoscute Rotaţie automată* Estompare puncte Îmbunătăţire contrast automat	Configurarea setărilor pentru recunoaşterea optică a caracterelor (OCR). **Notă:** Acest meniu apare numai dacă aţi achiziţionat şi instalat o soluţie OCR.
Setări PDF Versiune PDF (1.5*) Versiune arhivare (A-1a*) Foarte comprimat (Dezactivat*) Securizat (Dezactivat*) Arhivare (PDF/A) (Dezactivat*)	Configuraţi setările PDF pentru imaginea scanată. **Notă:** Opţiunea Foarte comprimat apare numai când este instalat un hard disk.
Tip conținut Text Text/Foto* Grafică Foto	Îmbunătăţiţi rezultatul pe baza tipului de conţinut al documentului original.
Sursă conținut Laser alb-negru Imprimante laser color* Jet de cerneală Foto/Film Revistă Ziar Presă Altele	Îmbunătăţiţi rezultatul pe baza sursei conţinutului documentului original.
Color Alb-negru Gri Color* Automat	Setaţi imprimanta pentru a captura conţinutul fişierului color sau alb-negru.
Notă: Un asterisc (*) în dreptul unei valori indică setarea implicită din fabrică.	

Element de meniu	Descriere
Rezoluție 75 dpi 150 dpi* 200 dpi 300 dpi 400 dpi 600 dpi	Setează rezoluţia imaginii scanate.
Luminozitate 1-9 (5*)	Ajustează luminozitatea imaginii scanate.
Orientare Portret* Vedere	Precizarea orientării documentului original.
Dimensiune original Dimensiuni amestecate*	Setează dimensiunea hârtiei documentului original.
Fețe Dezactivat* Muchie lungă Muchie scurtă	Specificaţi orientarea la scanarea documentului pe ambele părţi.
Nume fișier	Specificaţi numele fişierului imaginii scanate.
Notă: Un asterisc (*) în dreptul unei valori indică setarea implicită din fabrică.	

Imagini complexe

Element de meniu	Descriere
Balans culori Cyan (0*) Magenta (0*) Galben (0*)	Reglaţi intensitatea culorilor pentru cyan, magenta şi galben.
Abandonare culori Abandonare culoare (Fără*) Prag prestabilit roşu (128*) Prag prestabilit verde (128*) Prag prestabilit albastru (128*)	Specificaţi culoarea pe care să o eliminaţi în timpul scanării şi ajustaţi setarea pentru eliminarea culorii respective.
Detectare automată culori Sensib. la culori (5*) Sensib. la zonă (5*) Număr de biţi pentru FTP (1 bit*) Rezoluţie minimă de scanare (300 dpi*)	Configuraţi setarea de detectare automată a culorilor.
Calitate JPEG Optim pentru conţinut* 5-95	Setaţi calitatea JPEG a imaginii scanate.
Notă: Un asterisc (*) în dreptul unei valori indică setarea implicită din fabrică.	

Element de meniu	Descriere
Contrast Optim pentru conţinut* 0 1 2 3 4 5	Specificaţi contrastul pentru imaginea scanată.
Eliminare fundal Detectarea fundalului (Pe bază de conţinut*) Nivel (0*)	Eliminaţi culoarea de fundal sau zgomotul de imagine din documentul original. **Note:** • Opţiunea Pe bază de conţinut elimină culoarea de fundal din documentul original. • Opţiunea Fix elimină zgomotul de imagine dintr-o fotografie.
Imagine în oglindă Dezactivat* Activat	Creează o imagine în oglindă a documentului original.
Imagine negativă Dezactivat* Activat	Creează o imagine negativă a documentului original.
Detaliu umbră -4 la 4 (0*)	Ajustaţi detaliul umbrei din imaginea scanată.
Scanare de la muchie la muchie Dezactivat* Activat	Permite scanarea de la o margine la alta a documentului original.
Claritate 1-5 (3*)	Ajustaţi claritatea imaginii scanate.
Temperatură -4 la 4 (0*)	Generaţi un rezultat mai albastru sau mai roşu faţă de documentul original.
Pagini goale Eliminare pagină goală (Eliminare*) Sensibilitate pagină goală (5*)	Setaţi sensibilitatea scanărilor în raport cu paginile goale din documentul original.
Notă: Un asterisc (*) în dreptul unei valori indică setarea implicită din fabrică.	

Comenzi administrator

Element de meniu	Descriere
Implicit text 5-95 (75*)	Setaţi calitatea textului pe imaginea scanată.
Prestabilit text/foto 5-95 (75*)	Setaţi calitatea textului şi imaginii pe imaginea scanată.
Notă: Un asterisc (*) în dreptul unei valori indică setarea implicită din fabrică.	

Element de meniu	Descriere
Implicit foto 5-95 (50*)	Setaţi calitatea unei imagini pe imaginea scanată.
Utilizare TIFF cu mai multe pagini Activat* Dezactivat	Permiteţi scanarea mai multor imagini TIFF într-un fişier TIFF.
Compresie TIFF LZW* JPEG	Stabiliţi tipul de compresie pentru fişiere TIFF.
Jurnal trimitere Se imprimă jurnalul* Nu se imprimă jurnalul Se imprimă numai în caz de eroare	Imprimaţi un jurnal de trimitere pentru scanările FTP.
Sursă hârtie jurnal Tava [x] (1*) Alimentator multifuncţional	Specificaţi sursa hârtiei pentru imprimarea jurnalelor FTP.
Scanare lucrare particularizată Dezactivat* Activat	Setaţi imprimanta să scaneze primul set de documente originale folosind setările specificate, apoi scanaţi următorul set cu aceleaşi setări sau cu setări diferite. **Notă:** Acest element de meniu apare numai atunci când este instalat un hard disk.
Examinare scanare Dezactivat Activat*	Afişaţi o previzualizare a documentului original. **Notă:** Acest element de meniu apare numai atunci când este instalat un hard disk.
Se permite salvarea drept comandă rapidă Dezactivat Activat*	Salvaţi o adresă FTP drept comandă rapidă.
Notă: Un asterisc (*) în dreptul unei valori indică setarea implicită din fabrică.	

Unitate USB

Scanare unitate flash

Element de meniu	Descriere
Format JPEG (.jpg) PDF (.pdf)* TIFF (.tif) XPS (.xps)	Specificaţi formatul fişierului imaginii scanate.
Notă: Un asterisc (*) în dreptul unei valori indică setarea implicită din fabrică.	

Element de meniu	Descriere
Setări OCR globale Limbi recunoscute Rotaţie automată Estompare puncte Îmbunătăţire contrast automat	Configurarea setărilor pentru recunoaşterea optică a caracterelor (OCR). **Notă:** Acest meniu apare numai dacă aţi achiziţionat şi instalat o soluţie OCR.
Setări PDF Versiune PDF (1.5*) Versiune arhivare (A-1a*) Foarte comprimat (Dezactivat*) Securizat (Dezactivat*) Arhivare (PDF/A) (Dezactivat*)	Configuraţi setările PDF ale imaginii scanate. **Note:** • Opţiunile Versiune arhivare şi Arhivare (PDF/A) sunt acceptate numai dacă Versiunea PDF este setată la 1.4. • Opţiunea Foarte comprimat apare numai când este instalat un hard disk.
Tip conținut Text Text/Foto* Grafică Foto	Îmbunătăţiţi rezultatul pe baza tipului de conţinut al documentului original.
Sursă conținut Laser alb-negru Imprimante laser color* Jet de cerneală Foto/Film Revistă Ziar Presă Altele	Îmbunătăţiţi rezultatul pe baza sursei conţinutului documentului original.
Color Alb-negru Gri Color* Auto	Setaţi imprimanta pentru a captura conţinutul fişierului color sau alb-negru.
Rezoluție 75 dpi 150 dpi* 200 dpi 300 dpi 400 dpi 600 dpi	Setaţi rezoluţia imaginii scanate.
Întunecare 1-9 (5*)	Ajustaţi luminozitatea imaginii scanate.
Orientare Portret* Vedere	Specificaţi orientarea documentului original.
Dimensiune original Dimensiuni amestecate*	Setaţi dimensiunea hârtiei documentului original.
Notă: Un asterisc (*) în dreptul unei valori indică setarea implicită din fabrică.	

Element de meniu	Descriere
Fețe Dezactivat* Muchia lungă Muchia scurtă	Specificaţi orientarea a documentului original la scanarea pe ambele feţe ale documentului.
Nume fișier	Specificaţi numele fişierului imaginii scanate.
Notă: Un asterisc (*) în dreptul unei valori indică setarea implicită din fabrică.	

Imagini complexe

Element de meniu	Descriere
Balans culori Cyan (0*) Magenta (0*) Galben (0*)	Reglaţi intensitatea culorilor pentru cyan, magenta şi galben.
Abandonare culori Abandonare culoare (Fără*) Prag prestabilit roşu (128*) Prag prestabilit verde (128*) Prag prestabilit albastru (128*)	Specificaţi culoarea pe care să o eliminaţi în timpul scanării şi ajustaţi setarea pentru eliminarea culorii respective.
Detectare automată culori Sensib. la culori (5*) Sensib. la zonă (5*) Număr de biţi la scanare (1 bit*) Rezoluţie minimă de scanare (300 dpi*)	Configuraţi setarea de detectare automată a culorilor.
Calitate JPEG Optim pentru conţinut* 5-95	Setaţi calitatea JPEG a imaginii scanate.
Contrast Optim pentru conţinut* 0–5	Specificaţi contrastul pentru imaginea scanată.
Eliminare fundal Detectarea fundalului • Pe bază de conţinut* • Fix Nivel (0*)	Eliminaţi culoarea de fundal sau zgomotul de imagine din documentul original. **Note:** • Pe bază de conţinut elimină culoarea de fundal din documentul original. • Opţiunea Fix elimină zgomotul de imagine dintr-o fotografie.
Imagine în oglindă Dezactivat* Activat	Creaţi o imagine în oglindă a documentului original.
Imagine negativă Dezactivat* Activat	Creaţi o imagine negativă a documentului original.
Notă: Un asterisc (*) în dreptul unei valori indică setarea implicită din fabrică.	

Element de meniu	Descriere
Detaliu umbră -4 la 4 (0*)	Ajustaţi detaliul umbrei din imaginea scanată.
Scanare de la muchie la muchie Dezactivat* Activat	Scanaţi documentul original de la o margine la alta.
Claritate 1-5 (3*)	Ajustaţi claritatea imaginii scanate.
Temperatură -4 la 4 (0*)	Generaţi un rezultat mai albastru sau mai roşu faţă de documentul original.
Pagini goale Eliminare pagină goală (Eliminare*) Sensibilitate pagină goală (5*)	Setaţi sensibilitatea scanărilor în raport cu paginile goale din documentul original.
Notă: Un asterisc (*) în dreptul unei valori indică setarea implicită din fabrică.	

Comenzi administrator

Element de meniu	Descriere
Prestabilit Text 5-95 (75*)	Setaţi calitatea textului pe imaginea scanată.
Prestabilit Text/Foto 5-95 (75*)	Setaţi calitatea textului şi imaginii pe imaginea scanată.
Prestabilit Foto 5-95 (50*)	Setaţi calitatea unei imagini pe imaginea scanată.
Utilizare TIFF multi-pagină Dezactivat Activat*	Permiteţi scanarea mai multor imagini TIFF într-un fişier TIFF.
Compresie TIFF LZW* JPEG	Stabiliţi tipul de compresie pentru fişiere TIFF.
Scanare lucrare particularizată Dezactivat* Activat	Setaţi imprimanta să scaneze primul set de documente originale folosind setările specificate, apoi scanaţi următorul set cu aceleaşi setări sau cu setări diferite. **Notă:** Acest element de meniu apare numai atunci când este instalat un hard disk.
Examinare scanare Dezactivat Activat*	Afişaţi examinarea scanării documentului original. **Notă:** Acest element de meniu apare numai atunci când este instalat un hard disk.
Reglare poziționare ADF Dezactivat Activat*	Setaţi imprimanta pentru a ajusta imaginile înclinate din documentele scanate din ADF.
Notă: Un asterisc (*) în dreptul unei valori indică setarea implicită din fabrică.	

Imprimare unitate flash

Element de meniu	Descriere
Număr de copii 1-9999 (1*)	Setaţi numărul de copii.
Sursă hârtie Tava [x] (1*) Alimentator multifuncţional Hârtie alimentată manuală Plic alimentat manual	Setează sursa hârtiei pentru lucrarea de imprimare.
Asamblare (1,1,1) (2,2,2) (1,2,3) (1,2,3)*	În special când se imprimă mai multe copii ale unei lucrări, paginile fiecărei lucrări de imprimare sunt aşezate în ordine.
Fețe 1 faţă* 2 feţe	Specificaţi dacă se imprimă pe o singură faţă sau pe ambele feţe ale paginii.
Capsare Dezactivat* 1 capsă, colţul din stânga sus 2 capse, stânga 1 capsă, colţul din dreapta sus 2 capse, sus 1 capsă, colţul din stânga jos 2 capse, jos 1 capsă, colţul din dreapta jos 2 capse, dreapta 4 capse	Specifică poziţia capselor pentru toate lucrările de imprimare. **Notă:** Acest element de meniu apare numai când este instalat finisorul cu capse.
Perforare Dezactivat* 2 găuri 3 găuri 4 găuri	Setaţi modul de perforare pentru toate lucrările de imprimare. **Notă:** Acest element de meniu apare numai când este instalat un finisor cu capse sau un perforator.
Offset pagini Fără* Între copii Între lucrări	Decalează rezultatul fiecărei lucrări de imprimare sau al fiecărei copii a unei lucrări de imprimare. **Note:** • Opţiunea Între copii decalează fiecare copie a unei lucrări de imprimare dacă opţiunea Asamblare este setată la Activat [1,2,1,2,1,2]. Dacă opţiunea Asamblare este setată la Dezactivat [1,1,1,2,2,2], fiecare set de pagini imprimate este decalat, adică toate paginile desemnate cu numărul 1 şi toate paginile desemnate cu numărul 2. • Opţiunea Între lucrări setează aceeaşi poziţie de decalare pentru întreaga lucrare de imprimare, indiferent de numărul de copii imprimate.
Stil răsturnare pagină Muchia lungă* Muchie scurtă	Stabiliţi care latură a hârtiei este legată de imprimarea faţă-verso.
Notă: Un asterisc (*) în dreptul unei valori indică setarea implicită din fabrică.	

Element de meniu	Descriere
Pagini pe față Dezactivat* 2 pagini pe faţă 3 pagini pe faţă 4 pagini pe faţă 6 pagini pe faţă 9 pagini pe faţă 12 pagini pe faţă 16 pagini pe faţă	Imprimă mai multe imagini pe o singură faţă a hârtiei.
Ordonare pagini per față Orizontal* Rotire pe orizontală Rotire pe verticală Vertical	Specificaţi poziţionarea imaginilor pe mai multe pagini atunci când se utilizează meniul Pagini per faţă.
Orientare pagini per față Auto* Vedere Portret	Specificaţi orientarea imaginilor pe mai multe pagini atunci când se utilizează meniul Pagini per faţă.
Chenar Pagini per față Fără* Compact	Imprimaţi un chenar în jurul fiecărei imagini a unei pagini când utilizaţi meniul Pagini per faţă.
Coli de separare Dezactivat* Între copii Între lucrări Între pagini	Inserarea colilor de separare goale la imprimare.
Sursă coală de separare Tava [x] (1*) Alimentator multifuncţional	Specificaţi sursa hârtiei pentru coala de separare.
Pagini goale Nu se imprimă* Imprimare	Imprimaţi pagini goale într-o lucrare de imprimare.
Notă: Un asterisc (*) în dreptul unei valori indică setarea implicită din fabrică.	

Rețea/Porturi

Prezentare generală rețea

Element de meniu	Descriere
Adaptor activ Auto* Reţea standard Fără fir	Specificaţi tipul de conexiune în reţea. **Notă:** Meniul Fără fir este disponibil numai la imprimantele conectate la o reţea fără fir.
Stare rețea	Afişaţi starea conexiunii în reţea a imprimantei.
Afișare stare rețea pe imprimantă Dezactivat Activat*	Afişare stare reţea pe ecran.
Viteză, Duplex	Afişaţi viteza adaptorului de reţea activ.
IPv4	Afişare adresă IPv4.
Toate adresele IPv6	Afişează toate adresele IPv6.
Reinițializare server de imprimare	Resetaţi toate conexiunile la imprimantă ale reţelei active. **Notă:** Această setare elimină toate setările de configurare a reţelei.
Expirare lucrare în rețea Dezactivat Activat* (90 secunde)	Setarea duratei de timp înainte ca imprimanta să revoce o lucrare de imprimare în reţea.
Pagină banner Dezactivat* Activat	Imprimaţi o pagină banner.
Scanare către interval de porturi PC	Specificaţi un interval valid de porturi pentru imprimantele din spatele unui paravan de protecţie care blochează porturi.
Activare conexiuni la rețea Dezactivat Activat*	Activaţi conectarea imprimantei la o reţea.
Activați LLDP Dezactivat* Activat	Activaţi Link Layer Discovery Protocol (LLDP) pe imprimantă.
Notă: Un asterisc (*) în dreptul unei valori indică setarea implicită din fabrică.	

Fără fir

Notă: Acest meniu este disponibil numai pentru imprimantele conectate la o reţea Wi-Fi sau pentru imprimantele prevăzute cu adaptor de reţea fără fir.

Element de meniu	Descriere
Configurare utilizând aplicația mobilă	Configuraţi conexiunea Wi-Fi folosind Asistentul mobil Lexmark.

Element de meniu	Descriere
Configurare de la panoul imprimantei Alegere reţea Adăugare reţea Wi-Fi Nume reţea Mod Reţea Infrastructură Mod de securitate fără fir Dezactivat* WEP WPA2/WPA - Personal WPA2 - Personal 802.1x - RADIUS	Configuraţi conexiunea Wi-Fi utilizând panoul de control. **Notă:** Metoda 802.1x - RADIUS poate fi modificată numai din Embedded Web Server.
Wi-Fi Protected Setup Detectare automată WPS Dezactivat Activat* Pornire metodă prin apăsare pe buton Pornire metodă PIN	Configuraţi o reţea Wi-Fi şi activaţi securitatea reţelei. **Note:** • Detectare automată WPS apare numai când opţiunea Mod securitate fără fir este setată la WEP. • Pornire metodă prin apăsare pe buton conectează imprimanta la o reţea Wi-Fi când este apăsat atât butonul de pe imprimantă, cât şi butonul de pe punctul de acces (routerul fără fir) într-un interval dat. • Pornire metodă PIN conectează imprimanta la o reţea Wi-Fi când un cod PIN de pe imprimantă este introdus în setările de conexiune fără fir ale punctului de acces.
Mod Rețea Tip BSS Infrastructură*	Specificaţi modul de reţea.
Compatibilitate 802.11b/g/n (2,4 GHz)* 802.11a/b/g/n/ac (2,4 GHz/5 GHz) 802.11a/n/ac (5 GHz)	Specificaţi standardul pentru reţeaua Wi-Fi. **Notă:** Opţiunile 802.11a/b/g/n/ac (2,4 GHz/5 GHz) and 802.11a/n/ac (5 GHz) sunt afişate numai atunci când este instalată o opţiune Wi-Fi.
Mod de securitate fără fir Dezactivat* WEP WPA2/WPA-Personal WPA2-Personal 802.1x - RADIUS	Setaţi modul de securitate pentru conectarea imprimantei la dispozitive Wi-Fi. **Notă:** Metoda 802.1x - RADIUS poate fi modificată numai din Embedded Web Server.
Mod de autentificare WEP Auto* Deschidere Partajat	Setaţi tipul Protocolului de criptare wireless (WEP) utilizat de imprimantă. **Notă:** Acest element de meniu apare numai când opţiunea Mod securitate fără fir este setată la WEP.
Setare cheie WEP	Specificaţi o parolă WEP pentru conexiunea Wi-Fi securizată.
WPA2/WPA Personal AES	Activaţi securitatea Wi-Fi prin protocolul Acces protejat Wi-Fi (WPA). **Notă:** Acest element de meniu apare numai când opţiunea Mod securitate fără fir este setată la WPA2/WPA-Personal.
Setare Cheie de rețea partajată	Setaţi parola pentru conexiunea Wi-Fi securizată.

Element de meniu	Descriere
WPA2-Personal AES	Activaţi securitatea Wi-Fi prin intermediul protocolului WPA2. **Notă:** Acest element de meniu apare numai când opţiunea Mod securitate fără fir este setată la WPA2-Personal.
Mod de criptare 802.1x WPA+ WPA2*	Activaţi securitatea Wi-Fi prin intermediul standardului 802.1x. **Note:** • Acest element de meniu apare numai când opţiunea Mod securitate fără fir este setată la 802.1x - RADIUS. • Metoda 802.1x - RADIUS poate fi modificată numai din Embedded Web Server.
IPv4 Activare DHCP Activat* Dezactivat Setare adresă IP statică Adresă IP Mască de reţea Gateway	Activează şi configurează setările IPv4 la imprimantă.
IPv6 Activare IPv6 Activat* Dezactivat Activare DHCPv6 Activat Dezactivat* Configurare automată adresă fără stare Activat* Dezactivat Adresă server DNS Adresă IPv6 alocată manual Router IPv6 alocat manual Prefix adresă Toate adresele IPv6 Toate adresele de router IPv6	Activează şi configurează setările IPv6 la imprimantă.
Adresă de rețea UAA LAA	Vizualizaţi adresele de reţea.
PCL SmartSwitch Dezactivat Activat*	Setează imprimanta să comute automat la emularea PCL, dacă aceasta este necesară pentru o lucrare de imprimare, indiferent de limbajul implicit al imprimantei. **Notă:** Atunci când PCL SmartSwitch este dezactivat, imprimanta nu analizează datele primite şi utilizează limbajul implicit specificat în meniul Configurare.

Element de meniu	Descriere
PS SmartSwitch Dezactivat Activat*	Setează imprimanta să comute automat la emularea PS, dacă aceasta este necesară pentru o lucrare de imprimare, indiferent de limbajul implicit al imprimantei. **Notă:** Atunci când PS SmartSwitch este dezactivat, imprimanta nu analizează datele primite şi utilizează limbajul implicit specificat în meniul Configurare.
Utilizare buffer pentru operații Activat Dezactivat*	Stocaţi temporar lucrările de imprimare pe hard diskul imprimantei înainte de imprimare. **Notă:** Acest element de meniu apare numai atunci când este instalat un hard disk.
PS binar Mac Auto* Activat Dezactivat	Setaţi imprimanta pentru a procesa lucrări de imprimare PostScript binare Macintosh. **Note:** • Setarea Activat procesează lucrările de imprimare PostScript binare în modul brut. • Setarea Dezactivat filtrează lucrările de imprimare folosind protocolul standard.

Wi-Fi Direct

Element de meniu	Descriere
Activare Wi-Fi Direct Activat Dezactivat*	Setează imprimanta să se conecteze direct la dispozitivele Wi-Fi.
Nume Wi-Fi Direct	Specificaţi numele reţelei Wi-Fi Direct.
Parolă Wi-Fi Direct	Setaţi parola pentru autentificarea şi validarea utilizatorilor la o conexiune Wi-Fi.
Afișare parolă pe pagina de configurare Dezactivat Activat*	Afişaţi Parola Wi-Fi Direct pe Pagina configurare reţea.
Număr canal preferat 1–11 Auto*	Setaţi canalul preferat al reţelei Wi-Fi.
Adresă IP proprietar grup	Specifică adresa IP a proprietarului grupului.
Acceptare automată solicitări prin butonul de comandă Dezactivat* Activat	Acceptă automat solicitări de conectare la reţea. **Notă:** Acceptarea automată a clienţilor nu este sigură.
Notă: Un asterisc (*) în dreptul unei valori indică setarea implicită din fabrică.	

AirPrint

Notă: Acest meniu apare numai în Embedded Web Server.

Element de meniu	Descriere
Toate funcţiile AirPrint	Afişează starea AirPrint a imprimantei.
Activare AirPrint Activat* Dezactivat	Activează funcţia AirPrint. **Notă:** Acest element de meniu apare numai dacă Protocolul de imprimare prin internet (IPP) sau mDNS este dezactivat.
Nume Bonjour	Identifică numele şi locaţia imprimantei.
Nume organizaţie	
Unitate de organizare	
Locaţie imprimantă	
Latitudine imprimantă	
Longitudine imprimantă	
Altitudine imprimantă	
Opţiuni suplimentare	
Notă: Un asterisc (*) în dreptul unei valori indică setarea implicită din fabrică.	

Gestionare servicii mobile

Notă: Acest meniu apare numai în Embedded Web Server.

Element de meniu	Descriere
Activare imprimare IPP Activat* Dezactivat	Permite imprimarea de pe dispozitive mobile utilizând Protocolul de imprimare prin internet (IPP).
Activare fax IPP Activat* Dezactivat	Permite trimiterea de faxuri utilizând Protocolul de imprimare prin internet (IPP).
Activare IPP prin USB Activat* Dezactivat	Permite lucrări de imprimare sau scanare utilizând conexiunea USB.
Activare scanare Activat* Dezactivat	Permite scanarea utilizând protocolul eSCL.
Activare descoperire Mopria Activat* Dezactivat	Permite detectarea imprimantei de dispozitive cu Mopria.
Notă: Un asterisc (*) în dreptul unei valori indică setarea implicită din fabrică.	

Ethernet

Element de meniu	Descriere
Viteză rețea	Afişaţi viteza adaptorului de reţea activ.
IPv4 Activare DHCP (Activat*) Setare adresă IP statică	Configuraţi setările IPv4.
IPv6 Activare IPv6 (Activat*) Activare DHCPv6 (Dezactivat) Configurare automată adresă fără stare (Activat*) Adresă server DNS Adresă IPv6 alocată manual Router IPv6 alocat manual Prefix adresă (64*) Toate adresele IPv6 Toate adresele de router IPv6	Configuraţi setările IPv6.
Adresă de rețea UAA LAA	Specificaţi adresa de reţea.
PCL SmartSwitch Dezactivat Activat*	Setează imprimanta să comute automat la emularea PCL, dacă aceasta este necesară pentru o lucrare de imprimare, indiferent de limbajul implicit al imprimantei. **Notă:** Atunci când această setare este dezactivată, imprimanta nu analizează datele primite şi utilizează limbajul implicit al imprimantei specificat în meniul Configurare.
PS SmartSwitch Dezactivat Activat*	Setaţi imprimanta să comute automat la emularea PostScript dacă aceasta este necesară pentru o lucrare de imprimare, indiferent de limbajul implicit al imprimantei. **Notă:** Atunci când această setare este dezactivată, imprimanta nu analizează datele primite şi utilizează limbajul implicit al imprimantei specificat în meniul Configurare.
Utilizare buffer pentru operații Dezactivat* Activat	Stocaţi temporar lucrările pe hard disk înainte de imprimare. **Notă:** Acest element de meniu apare numai atunci când este instalat un hard disk.
PS binar Mac Auto* Activat Dezactivat	Setaţi imprimanta pentru a procesa lucrări de imprimare PostScript binare Macintosh. **Note:** • Cu Auto, imprimanta procesează lucrări de imprimare de la computere care utilizează sisteme de operare Windows sau Macintosh. • Setarea Dezactivat filtrează lucrările de imprimare PostScript folosind protocolul standard.
Notă: Un asterisc (*) în dreptul unei valori indică setarea implicită din fabrică.	

Element de meniu	Descriere
Ethernet eficient energetic Activat Dezactivat Auto*	Reducerea consumului de energie când imprimanta nu primeşte date din reţeaua Ethernet.
Notă: Un asterisc (*) în dreptul unei valori indică setarea implicită din fabrică.	

TCP/IP

Notă: Acest meniu apare numai la imprimantele de reţea sau la imprimantele conectate la servere de imprimare.

Element de meniu	Descriere
Setare nume gazdă	Setaţi numele gazdei TCP/IP curente.
Nume domeniu	Setaţi numele domeniului.
Permite DHCP/BOOTP să actualizeze serverul NTP Activat* Dezactivat	Permiteţi clienţilor DHCP şi BOOTP să actualizeze setările NTP ale imprimantei.
Nume configurație zero	Specificaţi un nume de serviciu pentru reţeaua cu configuraţie zero.
Activare AutoIP Activat* Dezactivat	Atribuiţi o adresă IP în mod automat.
Adresă server DNS	Specificaţi adresa serverului curent Domain Name System (DNS) (Sistem de nume de domenii).
Adresă server DNS de rezervă	Specificaţi adresele serverului DNS de rezervă.
Adresă server DNS de rezervă 2	
Adresă server DNS de rezervă 3	
Ordine de căutare domeniu	Specificaţi o listă a numelor de domenii pentru localizarea imprimantei şi resurselor sale care se află în domenii diferite ale reţelei.
Activare DDNS Dezactivat* Activat	Actualizarea setărilor DNS dinamic.
DDNS TTL 300-31536000 secunde (3600*)	Specificaţi setările DDNS curente.
TTL implicit 5-254 secunde (254*)	
Durată de reîmprospătare DDNS 300-31536000 secunde (604800*)	
Activare mDNS Activat* Dezactivat	Actualizaţi setările DNS multicast.
Notă: Un asterisc (*) în dreptul unei valori indică setarea implicită din fabrică.	

Element de meniu	Descriere
Adresă server WINS	Specificaţi o adresă de server pentru Windows Internet Name Service (WINS) (Serviciul de alocare a numelui de domeniu pentru Windows).
Activare BOOTP Dezactivat* Activat	Permiteţi BOOTP să atribuie o adresă IP de imprimantă.
Listă server restricționată	Specificaţi o adresă IP pentru conexiunile TCP. **Note:** • Utilizaţi o virgulă pentru a separa fiecare adresă IP. • Aveţi posibilitatea de a adăuga până la 50 de adrese IP.
Opțiuni pentru Listă servere restricționată Se blochează toate porturile* Blocaţi numai imprimarea Blocaţi numai imprimarea şi HTTP	Specificaţi modul în care adresele IP din listă pot să acceseze funcţionalitatea imprimantei.
MTU 256-1500 (1500*)	Specificaţi un parametru al unităţii de transmisie maxime (MTU) pentru conexiunile TCP.
Port de imprimare RAW 1-65535 (9100*)	Specificaţi un număr de port RAW pentru imprimantele conectate la o reţea.
Viteză maximă trafic ieșire Dezactivat* Activat 100-1000000 (100000*)	Activaţi rata maximă de transfer a imprimantei.
Activare TLSv1.0 Activat* Dezactivat	Permiteţi protocolul TLSv1.0.
Activare TLSv1.1 Activat* Dezactivat	Permiteţi protocolul TLSv1.1.
Suită de cifruri SSL	Specificaţi algoritmii de codificare de utilizat pentru conexiunile SSL sau TLS.
Notă: Un asterisc (*) în dreptul unei valori indică setarea implicită din fabrică.	

SNMP

Notă: Acest meniu apare numai pentru modelele de imprimante de reţea sau pentru imprimantele conectate la servere de imprimare.

Element de meniu	Descriere
SNMP Versiunile 1 și 2c Activat Dezactivat Activat* Acceptare setare SNMP Dezactivat Activat* Activare PPM MIB Dezactivat Activat* Comunitate SNMP	Configuraţi Simple Network Management Protocol (SNMP) (Protocol simplu de administrare a reţelei) versiunile 1 şi 2c pentru instalarea driverelor şi aplicaţiilor de imprimare.
SNMP versiunea 3 Activat Dezactivat Activat* Nume context Setaţi acreditări de citire/scriere Nume de utilizator Parolă de autentificare Parolă de confidenţialitate Setaţi acreditări numai-citire Nume de utilizator Parolă de autentificare Parolă de confidenţialitate Cheie de autentificare MD5 SHA1* Nivel minim de autentificare Fără autentificare, Fără confidenţialitate Autentificare, Fără confidenţialitate Autentificare, Confidenţialitate* Algoritm de confidenţialitate DES AES-128*	Configuraţi SNMP versiunea 3 pentru instalarea şi actualizarea securităţii imprimantei.
Notă: Un asterisc (*) în dreptul unei valori indică setarea implicită din fabrică.	

IPSec

Notă: Acest meniu apare numai pentru modelele de imprimante de reţea sau pentru imprimantele conectate la servere de imprimare.

Element de meniu	Descriere
Activare IPSec Dezactivat* Activat	Activaţi Internet Protocol Security (IPSec) (Securizarea protocoalelor de Internet).
Configurație de bază Implicit* Compatibilitate Securizat	Setaţi configuraţia de bază a IPSec. **Notă:** Acest element de meniu apare numai atunci când opţiunea Activare IPSec este setată la Activat.
Propunere grup DH (Diffie-Hellman) modp2048 (14)* modp3072 (15) modp4096 (16) modp6144 (17)	Setaţi configuraţia de bază a IPSec. **Notă:** Acest element de meniu apare numai când opţiunea Configuraţie de bază este setată la Compatibilitate.
Metodă de criptare propusă 3DES AES*	Setaţi metoda de criptare. **Notă:** Acest element de meniu apare numai când opţiunea Configuraţie de bază este setată la Compatibilitate.
Metodă de autentificare propusă SHA1 SHA256* SHA512	Setaţi metoda de autentificare. **Notă:** Acest element de meniu apare numai când opţiunea Configuraţie de bază este setată la Compatibilitate.
Durată de viață IKE SA (Ore) 1 2 4 8 24*	Specificaţi perioada de expirare pentru IKE SA. **Notă:** Acest element de meniu este afişat numai când opţiunea Configuraţie de bază este setată la Compatibilitate.
Durată de viață IPSec SA (Ore) 1 2 4 8* 24	Specificaţi perioada de expirare pentru IPSec SA. **Notă:** Acest element de meniu este afişat numai când opţiunea Configuraţie de bază este setată la Compatibilitate.
Certificat dispozitiv IPSec	Precizaţi un certificat IPSec. **Notă:** Acest element de meniu apare numai atunci când opţiunea Activare IPSec este setată la Activat.
Conexiuni autentificate cheie predistribuită Gazda [x]	Configuraţi conexiunile autentificate ale imprimantei. **Notă:** Aceste elemente de meniu apar numai când opţiunea Activare IPSec este setată la Activat.
Conexiuni autentificate prin certificat Gazda [x] Adresă[/sureţea]	
Notă: Un asterisc (*) în dreptul unei valori indică setarea implicită din fabrică.	

802.1x

Notă: Acest meniu apare numai pentru modelele de imprimante de reţea sau pentru imprimantele conectate la servere de imprimare.

Element de meniu	Descriere
Activ Dezactivat* Activat	Permite imprimantei să se conecteze la reţele care necesită autentificare înainte de a permite accesul.
Autentificare 802.1x Nume conectare dispozitiv Parolă conectare dispozitiv Validare certificat server (Activat*) Activare înregistrare eveniment (Dezactivat*) Certificat dispozitiv 802.1x	Configuraţi setările pentru autentificarea conexiunii 802.1x.
Mecanisme de autentificare permise EAP - MD5 (Activat*) EAP - MSCHAPv2 (Activat*) LEAP (Activat*) PEAP (Activat*) EAP - TLS (Activat*) EAP - TTLS (Activat*) Metodă de autentificare TTLS (MSCHAPv2*)	Configuraţi mecanismele de autentificare permise pentru conexiunea 802.1x.
Notă: Un asterisc (*) în dreptul unei valori indică setarea implicită din fabrică.	

Configurație LPD

Notă: Acest meniu apare numai pentru modelele de imprimante de reţea sau pentru imprimantele conectate la servere de imprimare.

Element de meniu	Descriere
Expirare LPD 0-65535 secunde (90*)	Setaţi valoarea duratei de expirare pentru a opri serverul Line Printer Daemon (LPD) să aştepte pe termen nedefinit lucrările de imprimare blocate sau nevalide.
Pagină baner LPD Dezactivat* Activat	Imprimaţi o pagină banner pentru toate lucrările de imprimare LPD. **Notă:** O pagină banner este prima pagină a unei lucrări de imprimare, utilizată ca separator al lucrărilor de imprimare şi pentru a identifica iniţiatorul solicitării lucrării de imprimare.
Pagină trailer LPD Dezactivat* Activat	Imprimaţi o pagină trailer pentru toate lucrările de imprimare LPD. **Notă:** O pagină trailer este ultima pagină a unei lucrări de imprimare.
Conversie retur de car LPD Dezactivat* Activat	Activaţi conversia returului de car. **Notă:** Returul de care este un mecanism care comandă imprimanta să mute poziţia cursorului la prima valoare de pe aceeaşi linie.
Notă: Un asterisc (*) în dreptul unei valori indică setarea implicită din fabrică.	

Setări HTTP/FTP

Element de meniu	Descriere
Proxy Adresă IP proxy HTPP Port IP implicit HTTP Adresă IP proxy FTP Port IP implicit FTP Autentificare Nume de utilizator Parolă Domenii locale	Configuraţi setările serverelor HTTP şi FTP.
Alte setări Activare server HTTP (Activat*)	Accesaţi serverul Embedded Web Server pentru monitorizarea şi gestionarea imprimantei.
Alte setări Activare HTPPS (Activat*)	Permiteţi Hypertext Transfer Protocol Secure (HTTPS) pentru a cripta transferul de date către şi de la serverul de imprimare.
Alte setări Forţare conexiuni HTTPS (Dezactivat*)	Forţaţi imprimanta să utilizeze conexiunile HTTPS.
Alte setări Activare FTP/TFTP (Activat*)	Trimiteţi fişiere prin FTP/TFTP.
Alte setări Certificat dispozitiv HTTPS (implicit*)	Vizualizaţi certificatul dispozitivului HTTP utilizat pe imprimantă.
Alte setări Expirare pentru solicitări HTTP/FTP (30*)	Precizaţi timpul până la închiderea conexiunii la server.
Alte setări Reîncercări pentru solicitări HTTP/FTP (3*)	Setaţi numărul încercărilor de conectare la serverul HTTP/FTP.
Notă: Un asterisc (*) în dreptul unei valori indică setarea implicită din fabrică.	

ThinPrint

Element de meniu	Descriere
Activare ThinPrint Dezactivat* Activat	Imprimaţi cu ajutorul ThinPrint.
Număr port 4000-4999 (4000*)	Setaţi numărul portului pentru serverul ThinPrint.
Lățime de bandă (biți/sec) 100-1000000 (0*)	Setaţi viteza de transmitere a datelor într-un mediu ThinPrint.
Dimensiune pachet (kB) 0-64000 (0*)	Setaţi dimensiunea pachetelor pentru transmiterea datelor.
Notă: Un asterisc (*) în dreptul unei valori indică setarea implicită din fabrică.	

USB

Element de meniu	Descriere
PCL SmartSwitch Dezactivat Activat*	Setaţi imprimanta să comute la emularea PCL când acest lucru este solicitat de o lucrare de imprimare primită printr-un port USB, indiferent de limbajul implicit al imprimantei. **Notă:** Atunci când această setare este dezactivată, imprimanta nu analizează datele primite şi utilizează limbajul implicit al imprimantei specificat în meniul Configurare.
PS SmartSwitch Dezactivat Activat*	Setaţi imprimanta să comute la emularea PostScript când acest lucru este solicitat de o lucrare de imprimare primită printr-un port USB, indiferent de limbajul implicit al imprimantei. **Notă:** Atunci când această setare este dezactivată, imprimanta nu analizează datele primite şi utilizează limbajul implicit al imprimantei specificat în meniul Configurare.
Utilizare buffer pentru operații Dezactivat* Activat	Stocaţi temporar lucrările pe hard disk înainte de imprimare. **Notă:** Acest element de meniu apare numai atunci când este instalat un hard disk.
PS binar Mac Auto* Activat Dezactivat	Setaţi imprimanta pentru a procesa lucrări de imprimare PostScript binare Macintosh. **Note:** • Cu Auto, imprimanta procesează lucrări de imprimare de la computere care utilizează sisteme de operare Windows sau Macintosh. • Setarea Dezactivat filtrează lucrările de imprimare PostScript folosind protocolul standard.
Activare port USB Dezactivat Activat*	Activaţi portul unităţii USB faţă.
Notă: Un asterisc (*) în dreptul unei valori indică setarea implicită din fabrică.	

Restricționați accesul la rețeaua externă

Element de meniu	Descriere
Restricționați accesul la rețeaua externă Dezactivat* Activat	Restricţionaţi accesul la site-uri de reţea.
Adresă reţea externă	Specificaţi adresele de reţea cu acces restricţionat.
Adresă de e-mail pentru notificări	Specificaţi o adresă de e-mail la care să se trimită o notificare privind evenimentele înregistrate în jurnal.
Frecvență ping 1-300 (10*)	Specificaţi intervalul de interogare a reţelei în secunde.
Subiect	Specificați obiectul și mesajul notificării prin e-mail.
Mesaj	
Notă: Un asterisc (*) în dreptul unei valori indică setarea implicită din fabrică.	

Servicii cloud

Înregistrare la servicii cloud

Element de meniu	Descriere
Vizualizați mai multe informații	Vedeţi informaţii suplimentare despre utilizarea Serviciilor cloud Lexmark.
Activare comunicare cu Serviciile cloud Lexmark Dezactivat* Activat	Permiteţi imprimantei să comunice cu Serviciile cloud Lexmark.
Vizualizați starea curentă	Vedeţi starea conexiunii dintre imprimantă şi Serviciile cloud Lexmark.
Notă: Un asterisc (*) în dreptul unei valori indică setarea implicită din fabrică.	

Securitate

Metode de conectare

Gestionare permisiuni

Element de meniu	Descriere
Acces funcții Accesare agendă în Aplicaţii Modificare agendă Administrare comenzi rapide Creare profiluri Gestionare marcaje Imprimare unitate flash Imprimare color unitate flash Scanare unitate flash Funcţie copiere Imprimare exemplare color Abandonare culori Funcţia de e-mail Funcţia de fax Funcţia FTP Reluare faxuri puse în aşteptare Acces la lucrările în aşteptare Utilizare profiluri Anulare lucrări de la dispozitiv Schimbare limbă Protocolul de imprimare prin Internet (IPP) Iniţiere scanări de la distanţă Imprimare alb-negru Imprimare color Folder de reţea - Scanare Hard disk - Imprimare Hard disk - Imprimare color Hard disk - Scanare	Controlaţi accesul la funcţiile imprimantei. **Notă:** Anumite elemente de meniu sunt afişate numai dacă este instalat un hard disk sau o unitate de stocare inteligentă.
Meniuri de administrare Meniul Securitate Meniul Reţea/Porturi Meniul Hârtie Meniul Rapoarte Meniuri de configurare a funcţiilor Meniul Consumabile Meniul Cartelă opţională Meniul de service Meniul Dispozitiv	Controlaţi accesul la setările de meniu ale imprimantei.

Element de meniu	Descriere
Administrare dispozitiv Administrare la distanţă Actualizări firmware Configuraţie aplicaţii Blocare panou de operare Acces la Embedded Web Server Importare/Exportare toate setările Ştergere pentru scoaterea din uz Înregistrare la servicii cloud	Controlaţi accesul la opţiunile de administrare a imprimantei.
Aplicații Aplicaţii noi Expunere diapozitive Schimbare fundal Economizor de ecran Copiere carte de identitate Scan Center Personalizare Scan Center [x]	Controlaţi accesul la aplicaţiile imprimantei.

Conturi locale

Element de meniu	Descriere
Administrare grupuri/permisiuni	Afişaţi o listă a tuturor grupurilor salvate în imprimantă.
Adăugare utilizator Nume de utilizator/Parolă Nume de utilizator Parolă PIN	Creaţi conturi locale şi specificaţi accesul acestora la funcţiile imprimantei, meniurile de administrare, opţiunile de administrare a imprimantei şi aplicaţii.

Metode de conectare implicite

Notă: Acest meniu este afişat numai când configuraţi setările din meniul Conturi locale.

Element de meniu	Descriere
Panou de control Nume de utilizator/Parolă Nume de utilizator Parolă PIN	Specificaţi metoda de conectare implicită pentru a accesa panoul de control.
Browser Nume de utilizator/Parolă Nume de utilizator Parolă PIN	Specificaţi metoda de conectare implicită pentru a accesa browserul.

Programare dispozitive USB

Element de meniu	Descriere
Programări Adăugare programare nouă	Programaţi accesul la portul USB din faţă.

Jurnal de audit de sec.

Element de meniu	Descriere
Activare audit Dezactivat* Activat	Înregistraţi evenimente în jurnalul auditului de securitate şi jurnalul sistemului la distanţă.
Activare jurnal de sistem la distanță Dezactivat* Activat	Trimiteţi jurnale de audit la un server la distanţă.
Server jurnal de sistem la distanță	Specificaţi serverul pentru jurnalul sistemului la distanţă.
Port jurnal de sistem la distanță 1-65535 (514*)	Specificaţi portul la distanţă syslog.
Metodă jurnal de sistem la distanță UDP normal* Stunnel	Specificaţi o metodă pentru transmiterea evenimentelor înregistrate ale jurnalului de sistem la un server la distanţă.
Notă: Un asterisc (*) în dreptul unei valori indică setarea implicită din fabrică.	

Element de meniu	Descriere
Locație jurnal de sistem la distanță 0 – Mesaje nucleu 1 – Mesaje de nivel utilizator 2 – Sistem de poştă 3 – Daemoni de sistem 4 – Mesaje de securitate/autorizare* 5 – Mesaje generate intern de jurnalele de sistem 6 – Subsistem imprimantă linie 7 – Subsistem informaţii de reţea 8 – Subsistem UUCP 9 – Daemon ceas 10 – Mesaje de securitate/autorizare 11 – Daemon FTP 12 – Subsistem NTP 13 – Jurnal de audit 14 – Alertă jurnal 15 – Daemon ceas 16 – Uz local 0 (local0) 17 – Uz local 1 (local1) 18 – Uz local 2 (local2) 19 – Uz local 3 (local3) 20 – Uz local 4 (local4) 21 – Uz local 5 (local5) 22 – Uz local 6 (local6) 23 – Uz local 7 (local7)	Specificaţi un cod de unitate pe care imprimanta îl utilizează pentru trimiterea evenimentelor de jurnal la un server la distanţă.
Severitatea evenimentelor de înregistrat 0 – Urgenţă 1 – Alertă 2 – Critic 3 – Eroare 4 – Avertisment* 5 – Notificare 6 – Informativ 7 – Depanare	Specificaţi limita nivelului de prioritate pentru jurnalizarea mesajelor şi evenimentelor.
Jurnal sistem la distanță pentru evenimente neînregistrate Dezactivat* Activat	Trimiteţi toate evenimentele, indiferent de nivelul de severitate, la serverul la distanţă.
Adresă de e-mail administrator	Trimite administratorului, prin e-mail, o notificare privind evenimentele jurnalizate.
Alertă jurnal de poștă electronică șters Dezactivat* Activat	Trimiteţi administratorului o notificare prin e-mail când o înregistrare de jurnal este ştearsă.
Alertă jurnal de poștă electronică arhivat Dezactivat* Activat	Trimiteţi administratorului o notificare prin e-mail când jurnalul se umple şi începe să suprascrie înregistrările mai vechi.
Notă: Un asterisc (*) în dreptul unei valori indică setarea implicită din fabrică.	

Element de meniu	Descriere
Comportament jurnal plin Se suprascriu intrările cele mai vechi* Trimitere jurnal prin poştă electronică, şterge toate înregistrările	Rezolvă problemele de stocare a jurnalului când acesta umple memoria alocată.
Alertă % de poștă electronică plină Dezactivat* Activat	Trimite administratorului o notificare prin e-mail când jurnalul umple memoria alocată acestuia.
Nivel de alertă memorie % plină 1-99 (90*)	
Alertă jurnal de poștă electronică exportat Dezactivat* Activat	Trimite administratorului o notificare prin e-mail când un jurnal este exportat.
Alertă setări jurnal de poștă electronică modificate Dezactivat* Activat	Trimiteţi administratorului o notificare prin e-mail când este setată opţiunea Activare audit.
Capete de rând jurnal LF (\n)* CR (\r) CRLF (\r\n)	Specificaţi modul în care se termină capătul fiecărui rând din fişierul jurnal.
Semnare digitală export Dezactivat* Activat	Adăugaţi câte o semnătură digitală la fiecare fişier jurnal exportat.
Ștergere jurnale	Ştergeţi toate jurnalele de audit.
Export jurnal Jurnal sistem (RFC 5424) Jurnal sistem (RFC 3164) CSV	Exportaţi un jurnal de securitate pe o unitate flash.
Notă: Un asterisc (*) în dreptul unei valori indică setarea implicită din fabrică.	

Restricții de conectare

Element de meniu	Descriere
Conectări nereușite 1-10 (3*)	Specificaţi numărul de conectări nereuşite permise înainte de blocarea utilizatorului.
Interval de timp pentru nereușită 1-60 minute (5*)	Specificaţi intervalul de timp dintre conectările nereuşite înainte de blocarea utilizatorului.
Interval de timp de blocare 1-60 minute (5*)	Specificaţi durata blocării.
Expirare conectare prin web 1-120 minute (10*)	Specificaţi întârzierea pentru o conectare la distanţă înainte ca utilizatorul să fie deconectat automat.
Notă: Un asterisc (*) în dreptul unei valori indică setarea implicită din fabrică.	

Configurare imprimare confidențială

Element de meniu	Descriere
Număr maxim de introduceri nevalide PIN 2–10	Setaţi limita pentru introducerea unui PIN nevalid. **Notă:** Când este atinsă limita, lucrările de imprimare pentru numele de utilizator respectiv sunt şterse.
Expirare lucrare confidențială Dezactivat* 1 oră 4 ore 24 ore 1 săptămână	Setaţi o durată de expirare individuală pentru fiecare lucrare în aşteptare înainte ca aceasta să fie ştearsă automat din memoria imprimantei sau de pe hard disk. **Notă:** O lucrare în aşteptare este de tipul Confidenţial, Repetare, Rezervare sau Verificare.
Expirare lucrare repetată Dezactivat* 1 oră 4 ore 24 ore 1 săptămână	Setaţi perioada de expirare pentru o lucrare de imprimare pe care doriţi să o repetaţi.
Expirare lucrare de verificare Dezactivat* 1 oră 4 ore 24 ore 1 săptămână	Setaţi durata de expirare pentru imprimarea unei copii a unei lucrări în scopul verificării calităţii acesteia înainte de a imprima exemplarele rămase.
Rezervare Expirare lucrare Dezactivat* 1 oră 4 ore 24 ore 1 săptămână	Setaţi timpul de expirare pentru lucrările pe care doriţi să le stocaţi pe imprimantă pentru imprimare ulterioară.
Necesită punerea în așteptare a tuturor lucrărilor Dezactivat* Activat	Setaţi imprimanta să pună în aşteptare toate lucrările de imprimare.
Se rețin copii ale documentelor Dezactivat* Activat	Setaţi imprimanta să păstreze toate documentele cu acelaşi nume de fişier.
Notă: Un asterisc (*) în dreptul unei valori indică setarea implicită din fabrică.	

Criptare disc

Notă: Acest meniu este afişat numai dacă este instalat un hard disk sau o unitate de stocare inteligentă.

Element de meniu	Descriere
Hard disk	Afişează starea de criptare a hard diskului.

Element de meniu	Descriere
Unitate de stocare inteligentă	Afişează starea de criptare a unităţii de stocare inteligente (ISD). **Notă:** ISD este dezactivată automat atunci când este instalat un hard disk.

Ștergere fișiere de date temporare

Element de meniu	Descriere
Stocat în memoria integrată Dezactivat* Activat	Ştergeţi toate fişierele stocate în memoria imprimantei.
Stocat pe hard disk Ştergere 1 trecere* Ştergere 3 treceri Ştergere 7 treceri	Ştergeţi toate fişierele stocate pe hard diskul imprimantei. **Notă:** Acest element de meniu apare numai când este instalat un hard disk.
Notă: Un asterisc (*) în dreptul unei valori indică setarea implicită din fabrică.	

Setări soluții LDAP

Element de meniu	Descriere
Urmărire recomandări LDAP Dezactivat* Activat	Căutarea contului de utilizator conectat în diferitele servere ale domeniului.
LDAP Certificate Verification (Verificare certificat LDAP) Da Nu*	Activarea verificării certificatelor LDAP.

Diverse

Element de meniu	Descriere
Funcții protejate Afişare* Ascundere	Afişarea tuturor funcţiilor pe care Control acces la funcţii (FAC) le protejează, indiferent de permisiunea de securitate a utilizatorului. **Notă:** Opţiunea Ascundere afişează numai funcţiile protejate FAC la care are acces utilizatorul.
Permisiune imprimare Dezactivat* Activat	Permite utilizatorului să se autentifice înainte de imprimare.
Conectare permisiune de imprimare implicită Nume de utilizator/Parolă* Nume de utilizator	Setaţi datele de autentificare implicite pentru Permisiune de imprimare.
Notă: Un asterisc (*) în dreptul unei valori indică setarea implicită din fabrică.	

Element de meniu	Descriere
Jumper de resetare securitate Activare acces „Vizitator”* Fără efect	Specificaţi accesul utilizatorilor la imprimantă. **Note:** • Opţiunea Activare acces „Vizitator” oferă acces tuturor la toate funcţiile imprimantei. • Opţiunea Fără efect poate împiedica accesul la imprimantă atunci când informaţiile de securitate necesare nu sunt disponibile.
Utilizați unitatea de stocare inteligentă pentru datele utilizatorului Dezactivat Activat*	Activaţi unitatea de stocare inteligentă pentru a stoca datele utilizatorului. **Notă:** Acest element de meniu este dezactivat atunci când este instalat un hard disk.
Lungime minimă parolă 0-32 (0*)	Specificaţi lungimea parolei.
Activare dezvăluire parolă/PIN Dezactivat* Activat	Afişaţi parola sau numărul de identificare personală.
Notă: Un asterisc (*) în dreptul unei valori indică setarea implicită din fabrică.	

Rapoarte

Pagină setări meniu

Element de meniu	Descriere
Pagină setări meniu	Imprimaţi un raport care conţine meniurile imprimantei.

Dispozitiv

Element de meniu	Descriere
Informații dispozitiv	Imprimaţi un raport care conţine informaţii despre imprimantă.
Statistici echipament	Imprimaţi un raport despre utilizarea imprimantei şi starea alimentării.
Listă de profiluri	Imprimaţi o listă cu profilurile stocate în imprimantă.
Raport despre produs	Imprimaţi un instrument de diagnosticare pentru probleme de imprimare. **Notă:** Pentru a evita decuparea conţinutului, imprimaţi raportul pe hârtie de dimensiune Letter sau A4.

Imprimare

Element de meniu	Descriere
Fonturi imprimare Fonturi PCL Fonturi PS	Imprimarea mostrelor şi a informaţiilor despre fonturile disponibile în fiecare limbaj de imprimantă.

Element de meniu	Descriere
Demonstrație imprimare Pagină demo	Imprimaţi o pagină care arată capacităţile imprimantei şi soluţiile acceptate.
Imprimare director	Imprimarea resurselor stocate în unitatea flash sau pe hard diskul imprimantei. **Notă:** Acest element de meniu apare numai dacă s-a instalat o unitate flash sau un hard disk de imprimantă.

Comenzi rapide

Element de meniu	Descriere
Toate comenzile rapide	Imprimaţi un raport care listează comenzile rapide stocate în imprimantă. **Notă:** Comenzile rapide pentru fax sunt afişate numai când este instalat faxul.
Comenzi rapide pentru fax	
Comenzi rapide pentru copiere	
Comenzi rapide pentru poșta electronică	
Comenzi rapide pentru FTP	
Comenzi rapide pentru folderul de rețea	

Fax

Notă: Acest meniu apare numai dacă funcţia Fax este configurată şi opţiunea Activare jurnal lucrări este setată la Activat.

Element de meniu	Descriere
Jurnal lucrări fax	Imprimaţi un raport despre ultimele 200 de lucrări fax finalizate.
Jurnal apeluri fax	Imprimaţi un raport despre ultimele 100 de apeluri încercate, primite şi blocate.

Rețea

Element de meniu	Descriere
Pagină configurare rețea	Imprimaţi o pagină care prezintă setările configurate pe imprimantă pentru comunicarea în reţea şi comunicarea fără fir. **Notă:** Acest element de meniu apare numai în imprimantele de reţea sau în imprimantele conectate la servere de imprimare.
Clienți conectați la Wi-Fi Direct	Imprimaţi o pagină care arată lista de dispozitive care sunt conectate la imprimantă utilizând Wi-Fi Direct. **Notă:** Acest element de meniu este afişat numai când opţiunea Activare Wi-Fi Direct este setată la Activat.

Rezolvarea problemelor

Element de meniu	Descriere
Pagini de testare a calității imprimării	Imprimaţi pagini de testare pentru a identifica şi corecta defectele de calitate a imprimării.
Curățarea scanerului	Imprimaţi instrucţiuni privind modalitatea de curăţare a scanerului.

Imprimarea Paginii setări meniu

Din ecranul de pornire, atingeţi **Setări** > **Rapoarte** > **Pagină setări meniu**.

Întreținerea imprimantei

Avertisment - Pericol de deteriorare: Nemenţinerea imprimantei într-o stare de funcţionare optimă sau neînlocuirea pieselor şi a consumabilelor poate duce la deteriorarea imprimatei.

Verificarea stării pieselor și consumabilelor

1 Din ecranul de pornire, atingeţi **Status/Supplies** (Stare/Consumabile).

2 Selectaţi componentele sau consumabilele pe care doriţi să le verificaţi.

Notă: Puteţi accesa, de asemenea, această setare atingând secţiunea superioară a ecranului de început.

Configurarea notificărilor de aprovizionare

1 Deschideţi un browser web, apoi tastaţi adresa IP a imprimantei în câmpul de adrese.

Note:

- Vizualizaţi adresa IP a imprimantei pe ecranul de început al acesteia. Adresa IP apare ca patru seturi de numere separate prin puncte, cum ar fi 123.123.123.123.
- Dacă utilizaţi un server proxy, dezactivaţi-l temporar pentru a încărca corect pagina web.

2 Faceţi clic pe **Setări** > **Dispozitiv** > **Notificări**.

3 Din meniul Consumabile, faceţi clic pe **Notificări aprovizionare particularizate**.

4 Selectaţi o notificare pentru fiecare articol consumabil.

5 Aplicaţi modificările.

Setarea avertizărilor prin e-mail

Configuraţi imprimanta astfel încât să trimită alerte prin e-mail când consumabilele au un nivel scăzut, când trebuie schimbată hârtia sau adăugată hârtie sau în cazul unui blocaj de hârtie.

1 Deschideţi un browser web, apoi tastaţi adresa IP a imprimantei în câmpul de adrese.

Note:

- Vizualizaţi adresa IP a imprimantei pe ecranul de pornire al acesteia. Adresa IP apare ca patru seturi de numere separate prin puncte, cum ar fi 123.123.123.123.
- Dacă utilizaţi un server proxy, dezactivaţi-l temporar pentru a încărca corect pagina web.

2 Faceţi clic pe **Setări** > **Dispozitiv** > **Notificări** > **Configurare alerte e-mail**, apoi configuraţi setările.

Notă: Pentru mai multe informaţii despre setările SMTP, contactaţi furnizorul de servicii de e-mail.

3 Aplicaţi modificările.

4 Faceţi clic pe **Configuraţie alerte şi liste de poştă electronică**, apoi configuraţi setările.

5 Aplicaţi modificările.

Vizualizarea rapoartelor

1 Din ecranul de pornire, atingeţi **Setări** > **Rapoarte**.

2 Selectaţi raportul pe care doriţi să îl vizualizaţi.

Comandarea pieselor și consumabilelor

Pentru a comanda piese de schimb în SUA, contactaţi Lexmark la numărul 1-800-539-6275 pentru informaţii despre distribuitorii de piese de schimb autorizate Lexmark din zona dvs. În alte ţări sau regiuni, accesaţi **www.lexmark.com** sau contactaţi magazinul de unde aţi achiziţionat imprimanta.

Notă: Toate duratele de viaţă estimate pentru consumabile presupun imprimarea pe hârtie simplă de dimensiunea Letter sau A4.

Avertisment - Pericol de deteriorare: Nemenţinerea imprimantei într-o stare de funcţionare optimă sau neînlocuirea pieselor şi a consumabilelor poate duce la deteriorarea imprimatei.

Utilizarea pieselor de schimb și a consumabilelor originale Lexmark

Imprimanta dvs. Lexmark este concepută să funcţioneze optim cu piese şi consumabile Lexmark originale. Alte consumabile sau componente pot afecta performanţa, fiabilitatea sau durata de viaţă a imprimantei şi componentelor de imagine. De asemenea, poate afecta acoperirea oferită de garanţie. Deteriorările cauzate de utilizarea de consumabile sau componente produse de terţi nu sunt acoperite de garanţie. Toate termenele de garanţie prevăd funcţionarea cu consumabile şi componente Lexmark, iar în cazul utilizării altor consumabile şi componente, rezultatele nu pot fi predictibile. Utilizarea componentelor de imagine după durata de viaţă prevăzută poate deteriora imprimanta Lexmark sau componentele asociate.

Avertisment - Pericol de deteriorare: Consumabilele şi piesele care nu sunt acoperite de termenii acordului privind Programul de returnare pot fi resetate şi recondiţionate. Cu toate acestea, garanţia producătorului nu acoperă pagubele cauzate de consumabile şi/sau piese neoriginale. Resetarea contoarelor pentru consumabile sau piese fără o recondiţionare adecvată poate duce la deteriorarea imprimantei. După resetarea contorului pentru consumabile sau piese, imprimanta poate afişa o eroare ce indică prezenţa articolului resetat.

Comandarea unui cartuș de toner

Note:

- Capacitatea estimată a cartuşelor se bazează pe standardul ISO/IEC 19798.
- Imprimarea cu acoperiri extrem de mici în decursul unor perioade mari de timp poate să influenţeze negativ capacitatea efectivă.

Cartușe de toner Lexmark CX930, CX931

Element	Global
Cartuşe de toner	
Cyan	85D0HC0
Magenta	85D0HM0

Element	Global
Galben	85D0HY0
Negru	85D0HK0
Cartuşe de toner 5K	
Cyan	85D00C0
Magenta	85D00M0
Galben	85D00Y0
Negru	85D00K0

Cartușe de toner Lexmark XC9325, XC9335

Element	Global
Cyan	24B7519
Magenta	24B7520
Galben	24B7521
Negru	24B7522

Comandarea unei unități fotoconductoare

Element	Global
Unitate fotoconductoare	85D0P00
Unitate fotoconductoare, pachet de 3	85D0Q00

Comandarea recipientului pentru tonerul rezidual

Element	Cod de produs
Recipient pentru toner rezidual	85D0W00

Înlocuirea pieselor și consumabilelor

Înlocuirea unui cartuș de toner

1 Deschideţi uşa frontală.

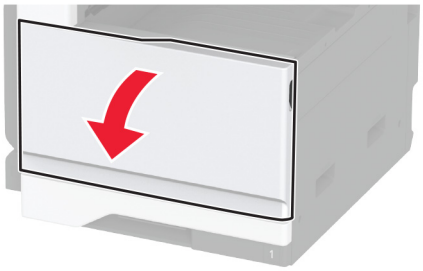

2 Scoateţi cartuşul de toner uzat.

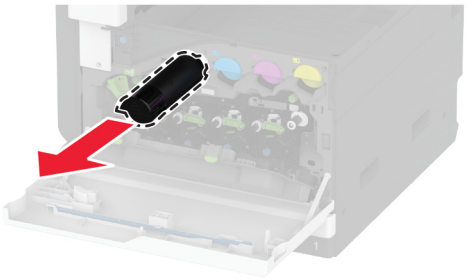

3 Scoateţi cartuşul nou din ambalaj.

4 Scuturaţi cartuşul de toner pentru a redistribui tonerul.

5 Introduceţi noul cartuş de toner.

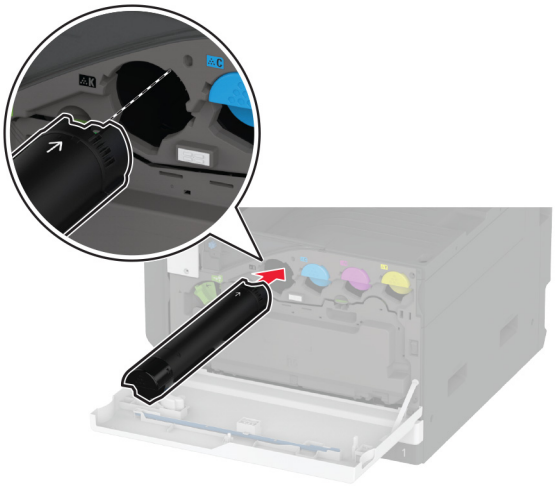

6 Deblocaţi recipientul pentru toner rezidual.

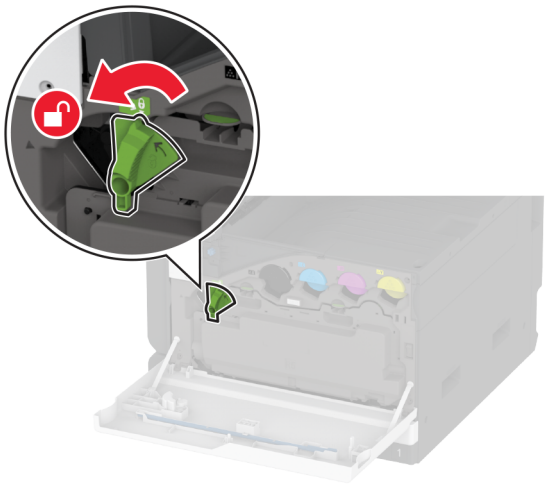

7 Îndepărtaţi recipientul pentru toner rezidual.

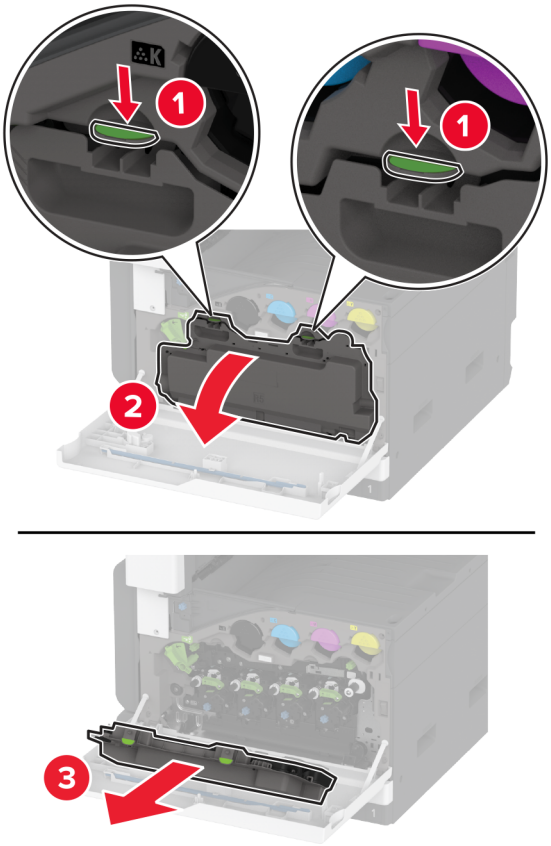

Notă: Pentru a evita vărsarea de toner, aşezaţi recipientul în poziţie verticală.

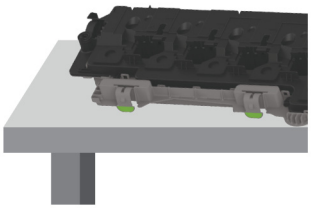

8 Scoateţi ştergătorul capului de imprimare şi apoi curăţaţi lentilele capului de imprimare.

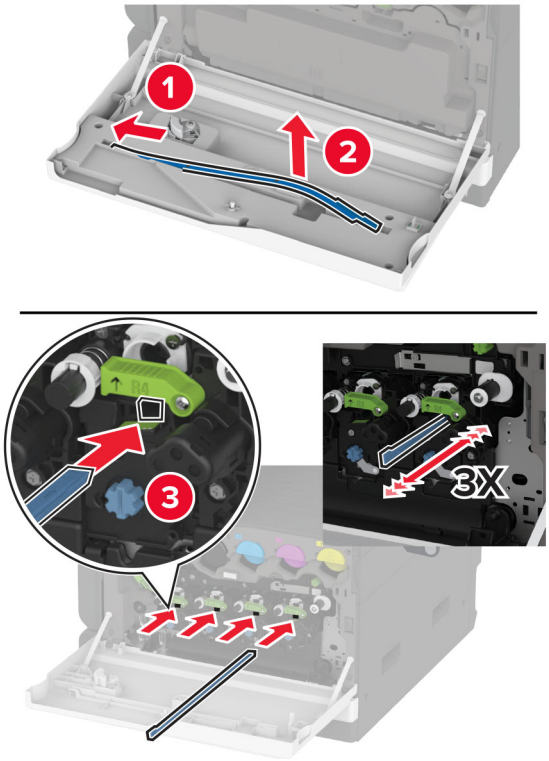

9 Introduceţi la loc ştergătorul capului de imprimare.

10 Introduceţi recipientul pentru toner rezidual până când acesta se fixează în poziţie cu un *clic*.

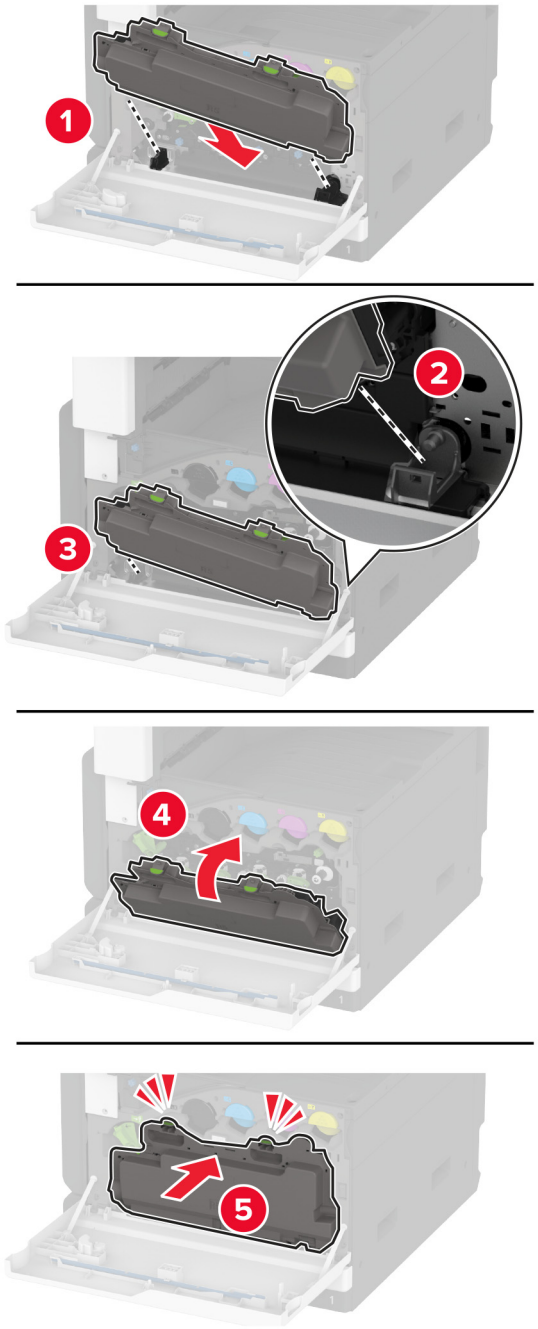

11 Blocaţi recipientul pentru toner rezidual.

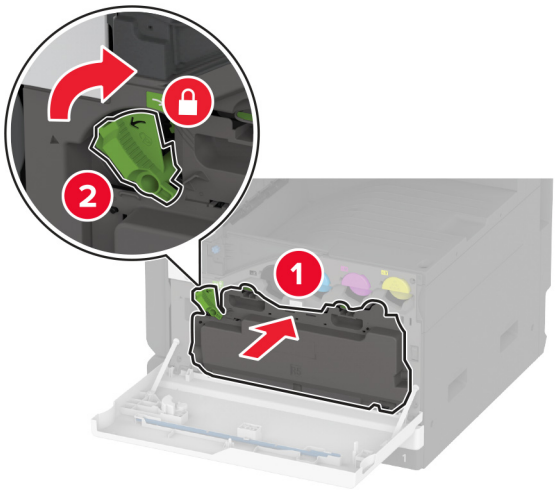

12 Închideţi uşa.

Înlocuirea recipientului pentru toner rezidual

1 Deschideţi uşa frontală.

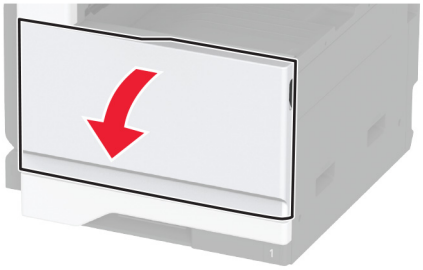

2 Deblocaţi recipientul pentru toner rezidual.

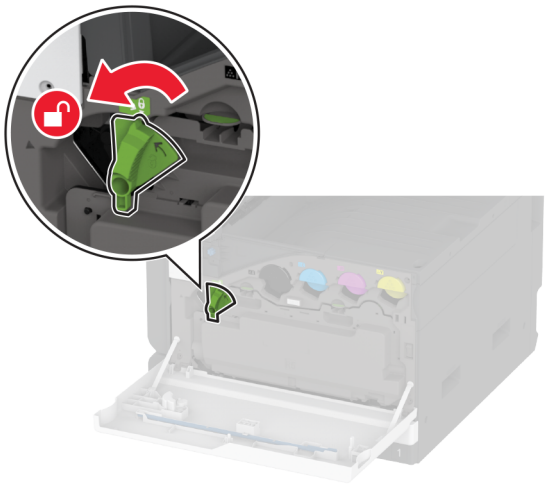

3 Îndepărtaţi recipientul pentru toner rezidual.

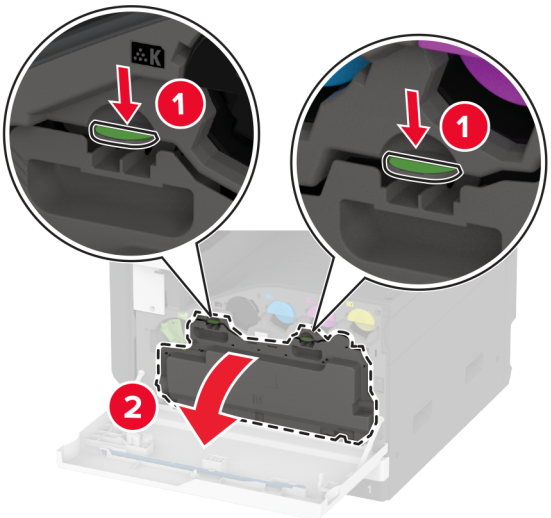

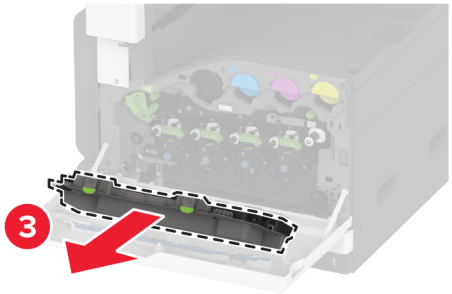

Notă: Pentru a evita vărsarea de toner, aşezaţi recipientul în poziţie verticală.

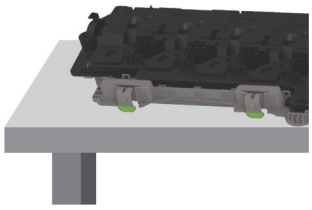

4 Scoateţi ştergătorul capului de imprimare şi apoi curăţaţi lentilele capului de imprimare.

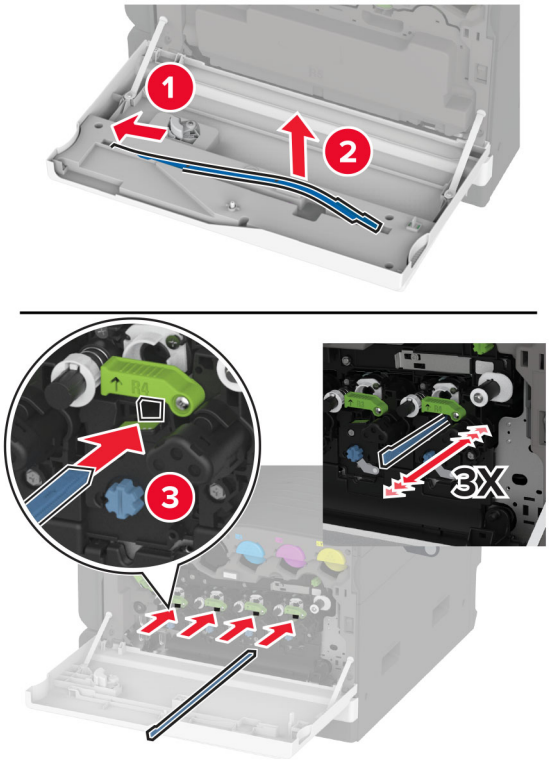

5 Introduceţi la loc ştergătorul capului de imprimare.

6 Despachetaţi recipientul pentru toner rezidual nou.

7 Introduceţi noul recipient pentru toner rezidual până când se fixează în poziţie cu un *clic*.

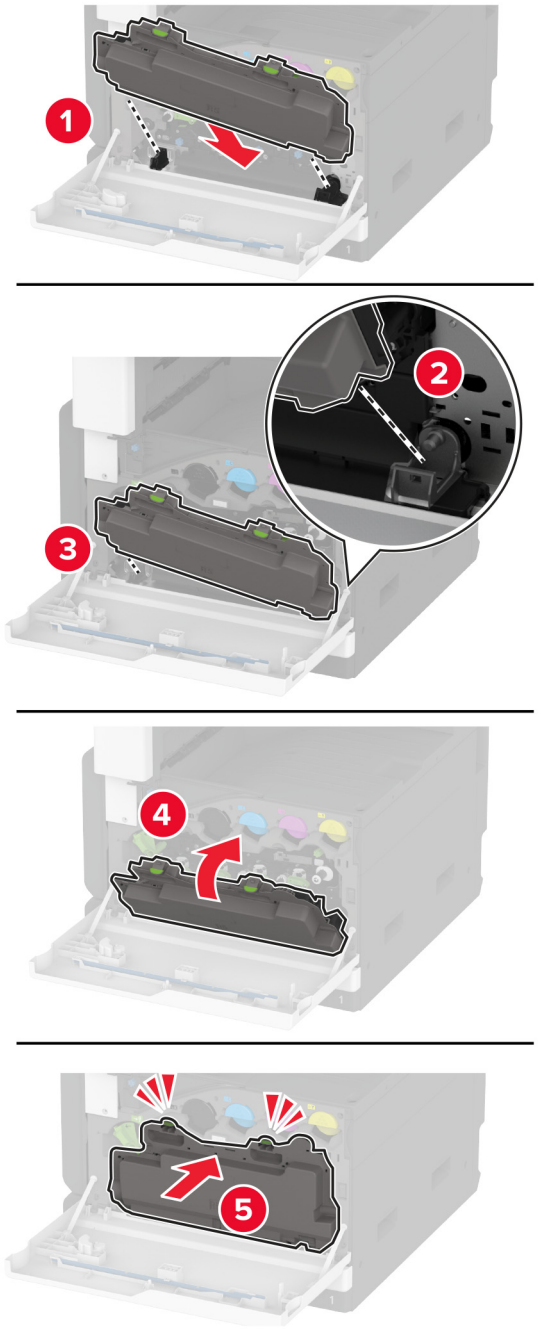

8 Blocaţi recipientul pentru toner rezidual.

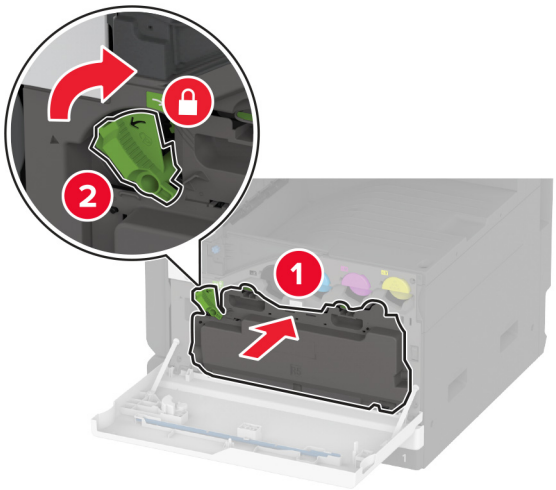

9 Închideţi uşa.

Înlocuirea unei unități fotoconductoare

1 Deschideţi uşa frontală.

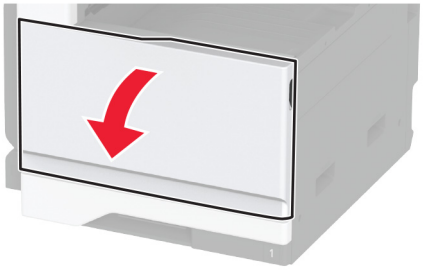

2 Deblocaţi recipientul pentru toner rezidual.

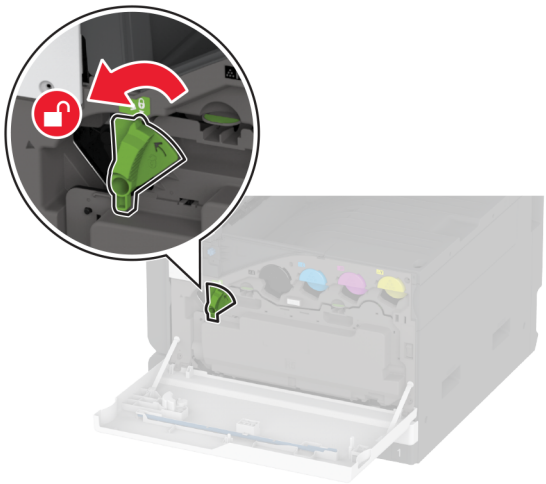

3 Îndepărtaţi recipientul pentru toner rezidual.

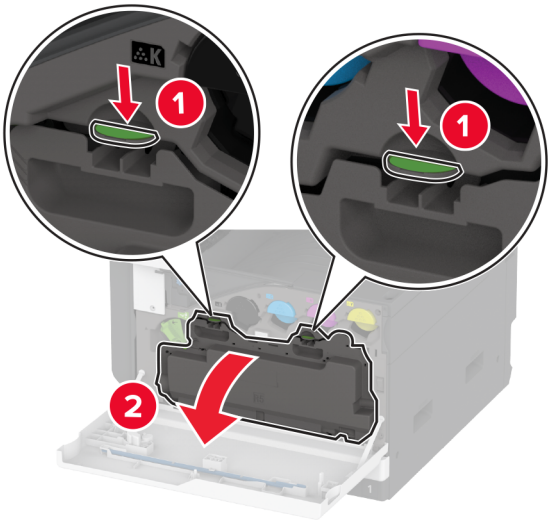

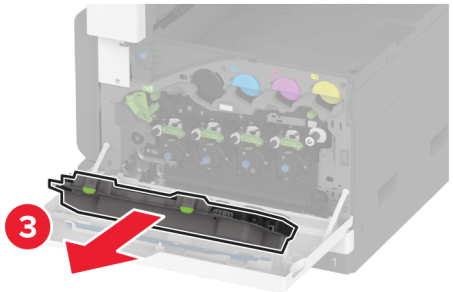

Notă: Pentru a evita vărsarea de toner, aşezaţi recipientul în poziţie verticală.

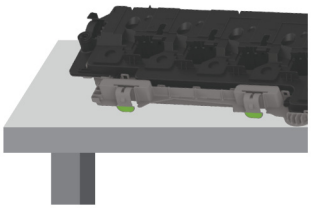

4 Deblocaţi unitatea fotoconductoare uzată.

Avertisment - Pericol de deteriorare: Pentru a evita contaminarea cu toner, nu atingeţi capătul unităţii fotoconductoare.

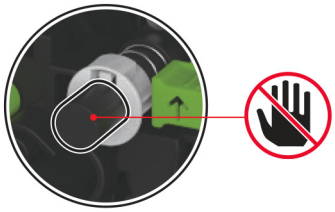

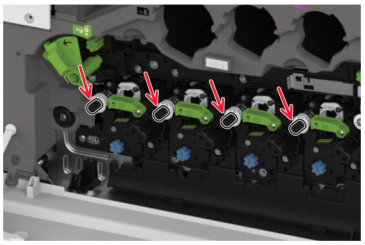

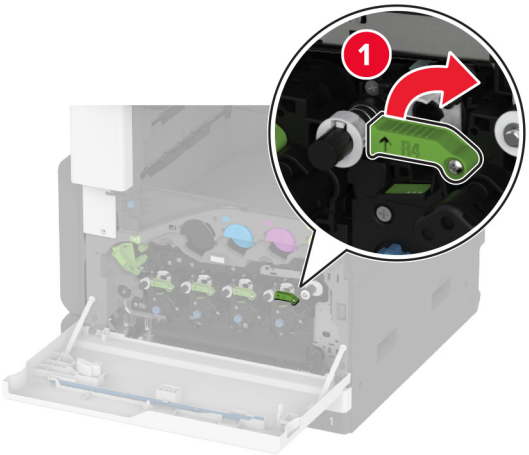
1

2

3

5 Îndepărtaţi unitatea fotoconductoare uzată.

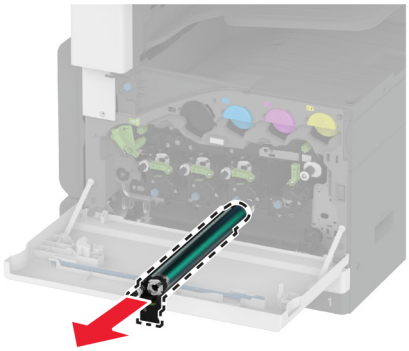

6 Despachetaţi unitatea fotoconductoare nouă.

Avertisment - Pericol de deteriorare: Nu expuneţi unitatea fotoconductoare la lumină directă mai mult de un minut. Expunerea prelungită la lumină poate cauza probleme de calitate a imprimării.

Avertisment - Pericol de deteriorare: Nu atingeţi tamburul fotoconductor. În caz contrar, calitatea viitoarelor lucrări de imprimare poate fi afectată.

7 Introduceţi noua unitate fotoconductoare, apoi blocaţi partea inferioară.

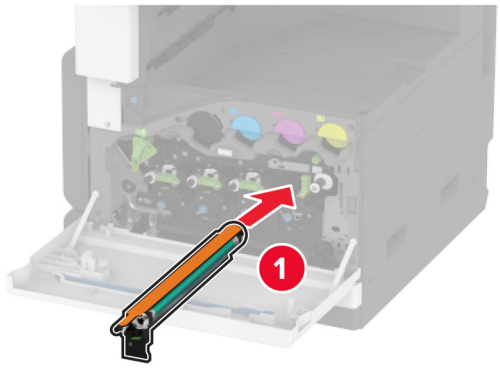

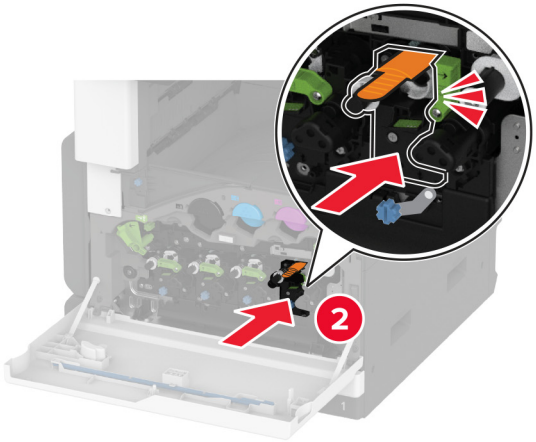

8 Îndepărtaţi materialul de ambalare, apoi blocaţi partea superioară.

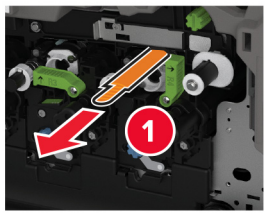

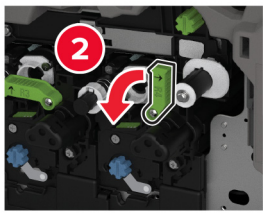

9 Scoateţi ştergătorul capului de imprimare şi apoi curăţaţi lentilele capului de imprimare.

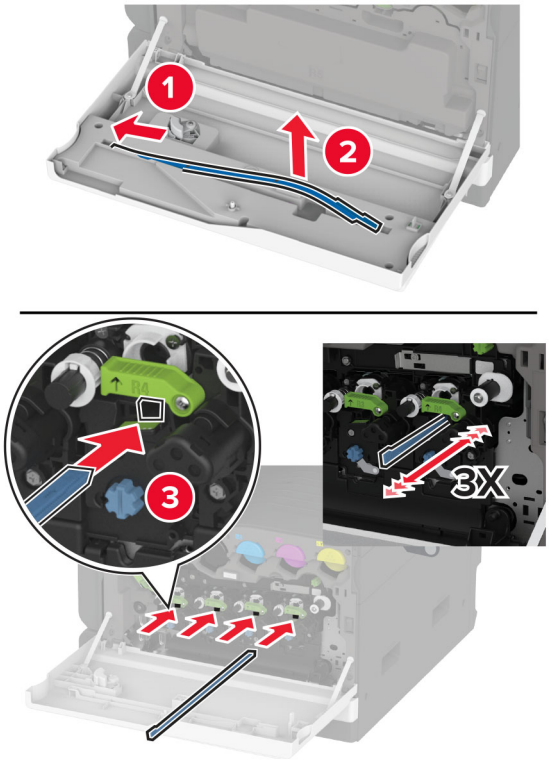

10 Introduceţi la loc elementul de ştergere.

11 Introduceţi recipientul pentru toner rezidual până când acesta se fixează în poziţie cu un *clic*.

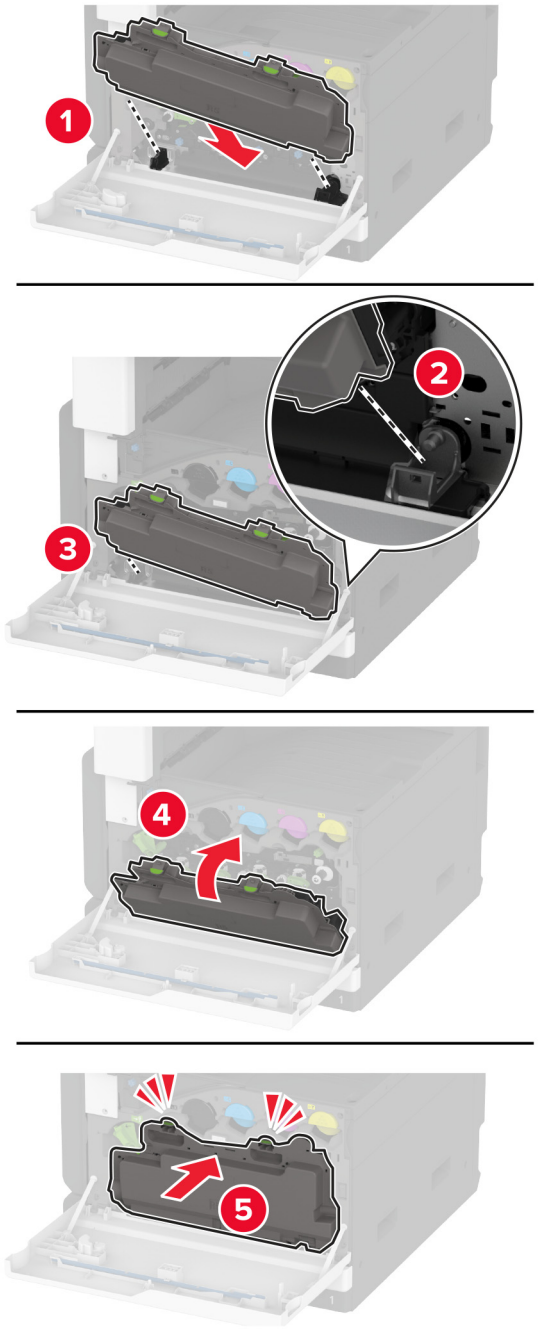

12 Blocaţi recipientul pentru toner rezidual.

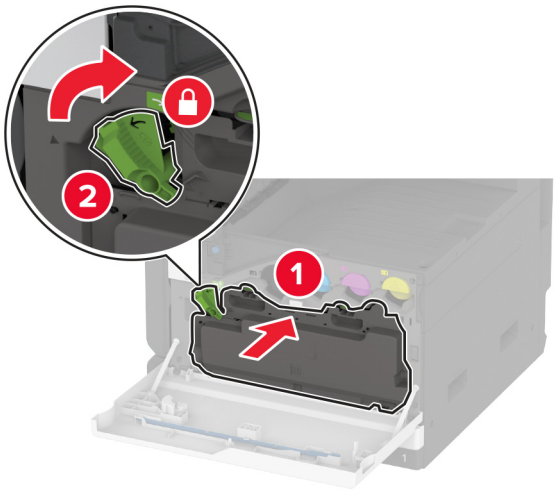

13 Închideţi uşa.

Înlocuirea suportului pentru hârtie de 520 de coli

1 Scoateţi suportul pentru hârtie uzat.

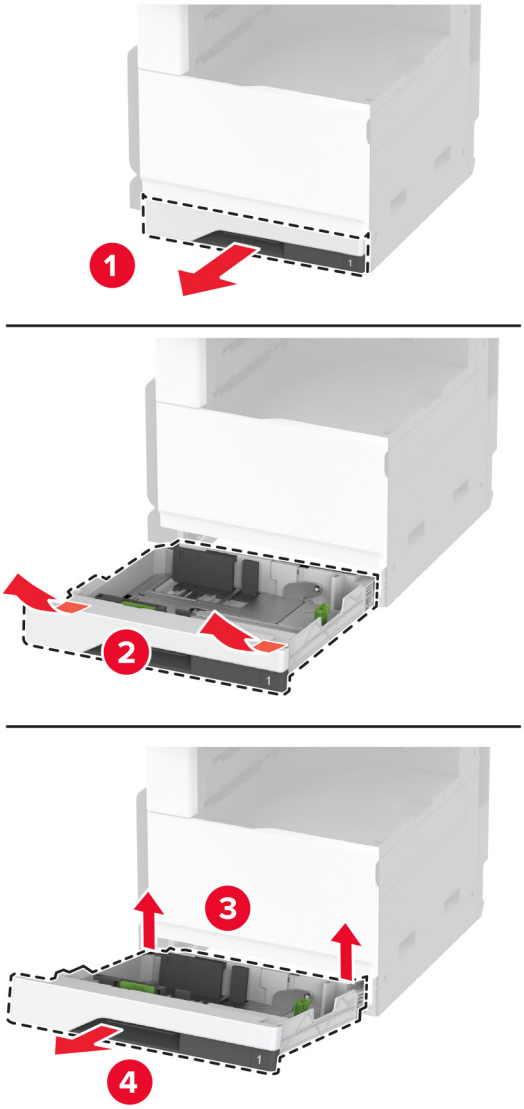

2 Despachetaţi noul suport pentru hârtie, apoi îndepărtaţi toate materialele de ambalare.

3 Instalaţi noul suport pentru hârtie.

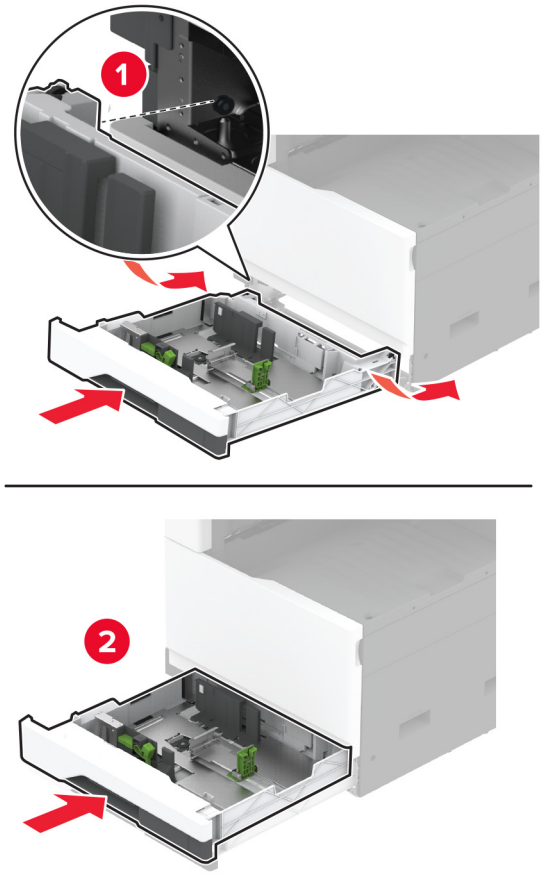

Înlocuirea cuptorului

1 Opriţi imprimanta.

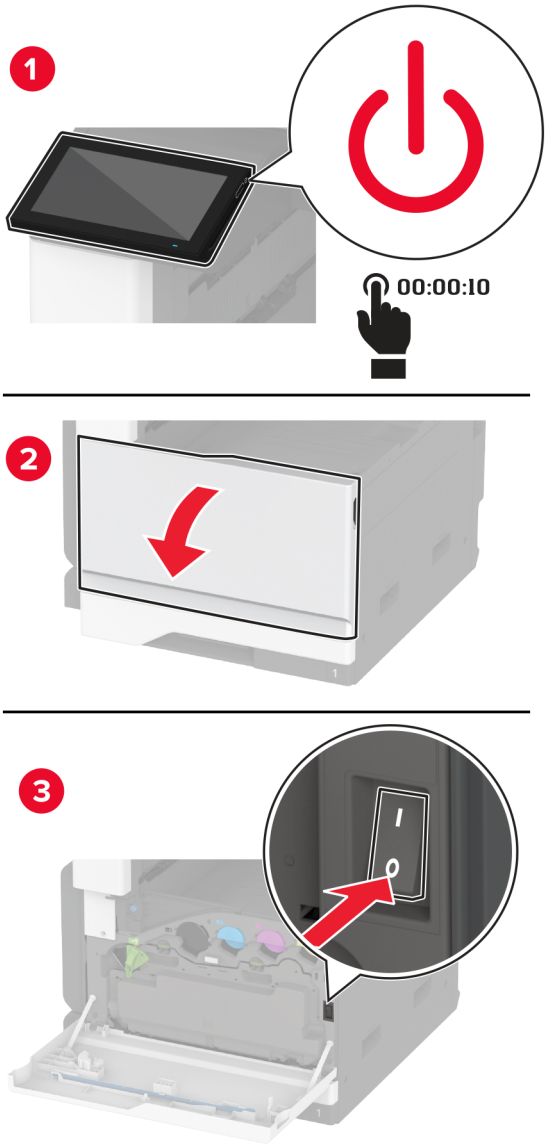

2 Deschideţi uşa A.

ATENŢIE - SUPRAFAŢĂ FIERBINTE: Interiorul imprimantei poate să fie fierbinte. Pentru a reduce riscul de vătămare datorat componentei fierbinţi, lăsaţi suprafaţa să se răcească înainte de a o atinge.

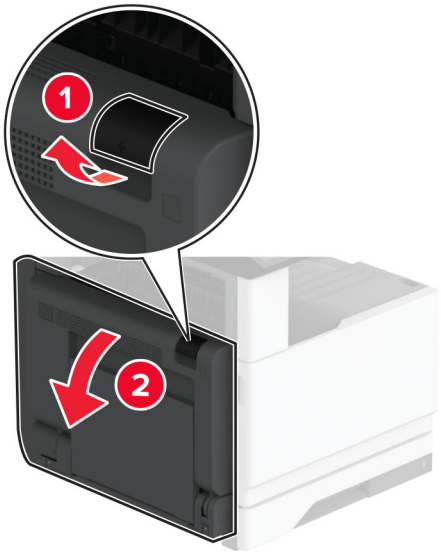

3 Deblocaţi cuptorul uzat.

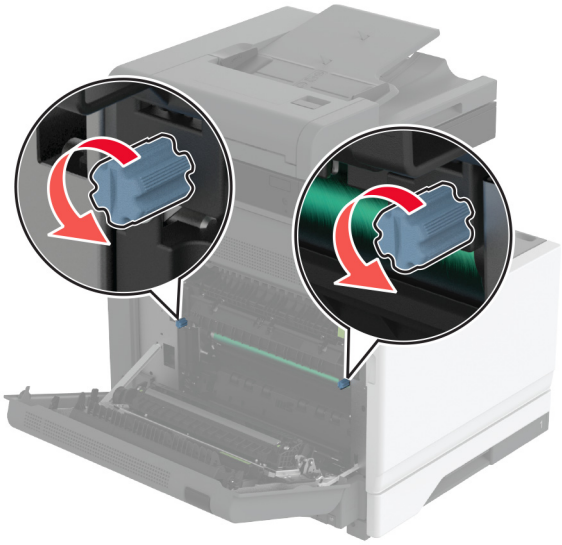

4 Scoateţi cuptorul folosit.

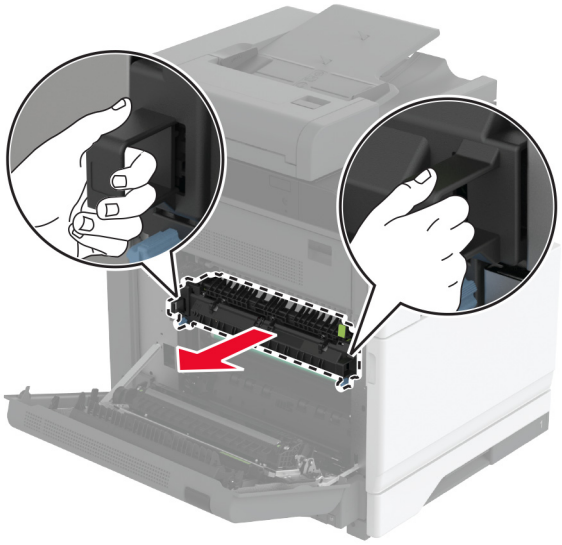

5 Despachetaţi noul cuptor.

6 Introduceţi noul cuptor.

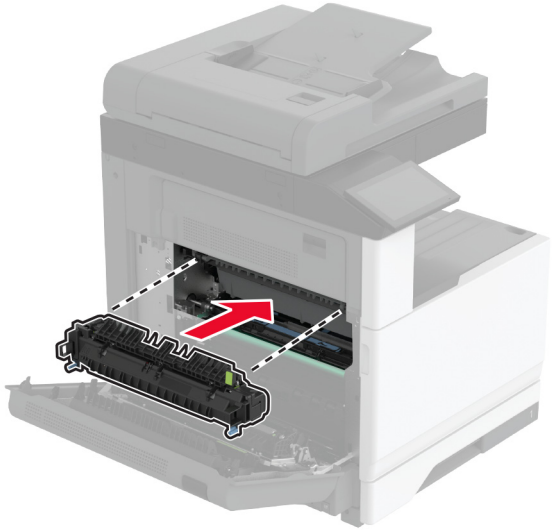

7 Blocaţi noul cuptor.

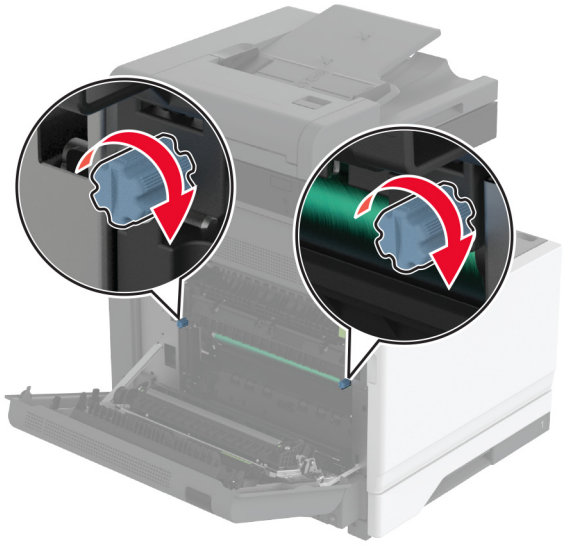

8 Închideţi uşa.

9 Porniţi imprimanta.

Înlocuirea rolei de transfer

1 Opriţi imprimanta.

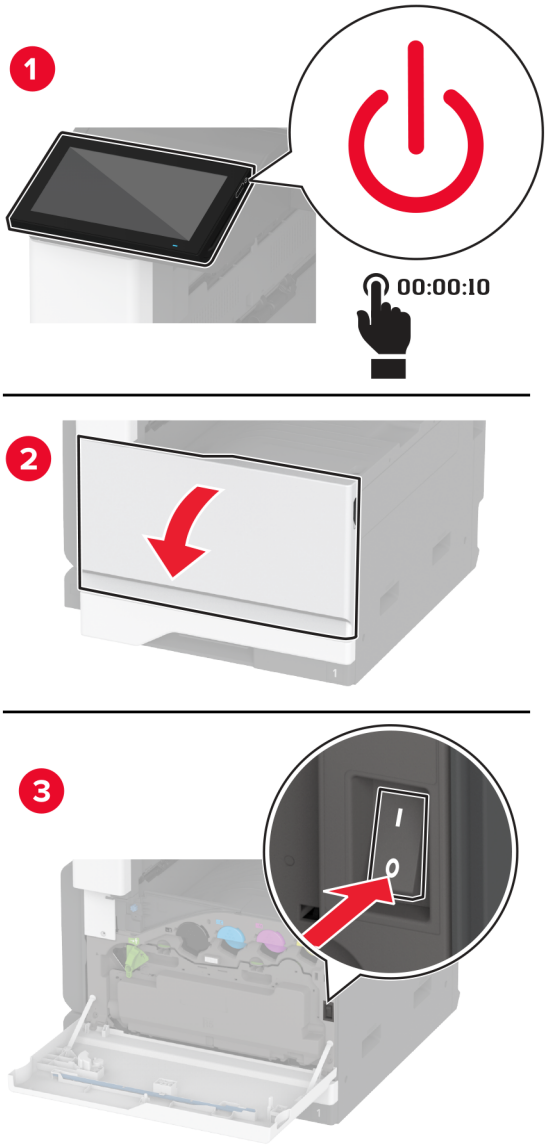

2 Deschideţi uşa A.

ATENŢIE - SUPRAFAŢĂ FIERBINTE: Interiorul imprimantei poate să fie fierbinte. Pentru a reduce riscul de vătămare datorat componentei fierbinţi, lăsaţi suprafaţa să se răcească înainte de a o atinge.

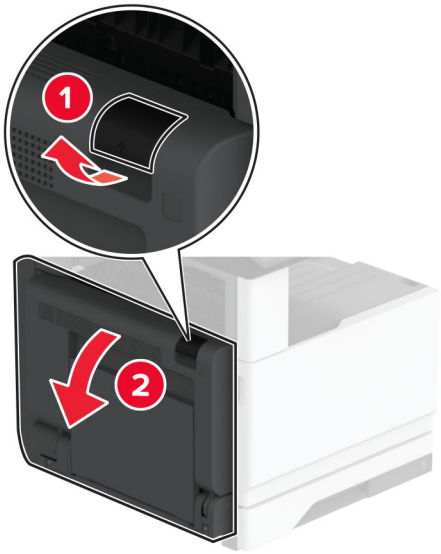

3 Îndepărtaţi vechea rolă de transfer.

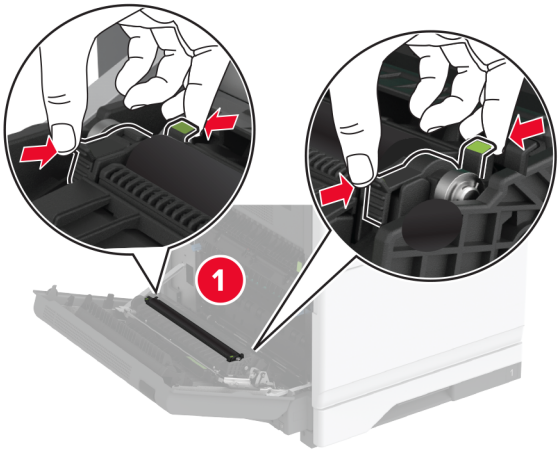

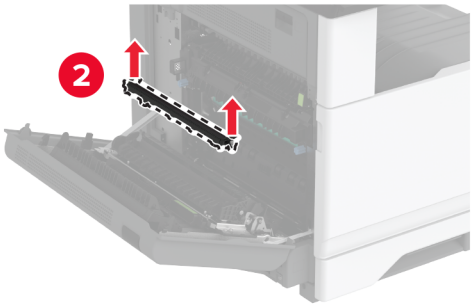

4 Scoateţi noua rolă de transfer din ambalaj.

5 Introduceţi noua rolă de transfer până când se fixează în poziţie cu un *clic*.

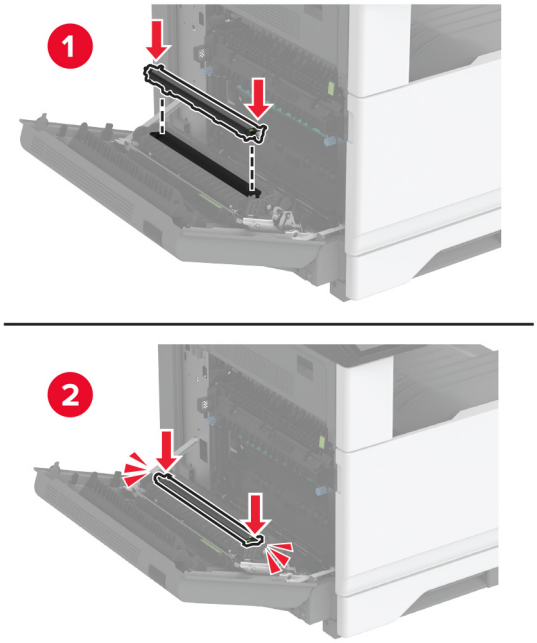

6 Închideţi uşa A, apoi închideţi uşa frontală.

7 Porniţi imprimanta.

Înlocuirea modulului de transfer

1 Opriţi imprimanta.

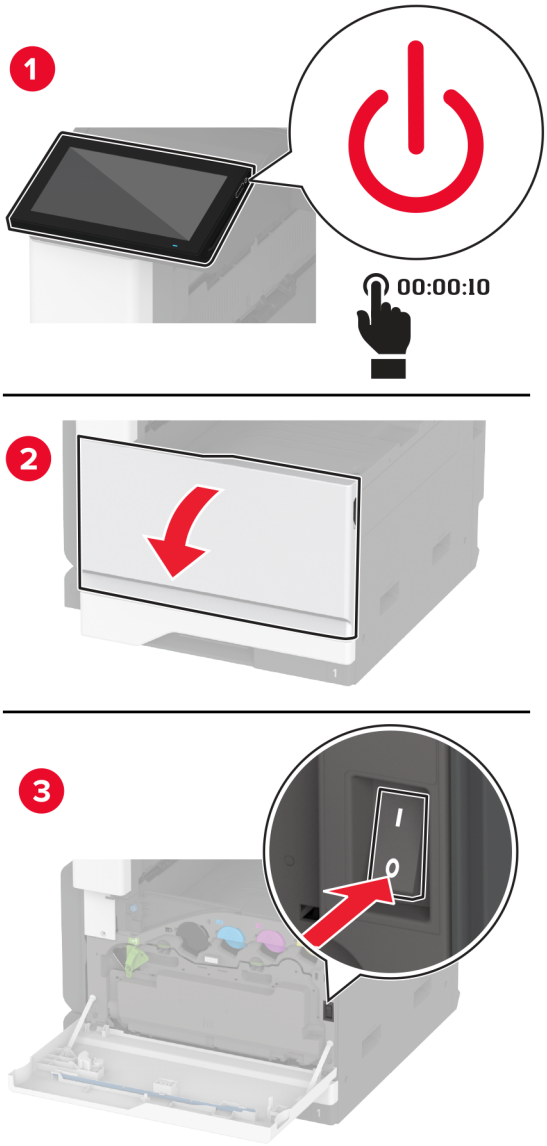

2 Deblocaţi recipientul pentru toner rezidual.

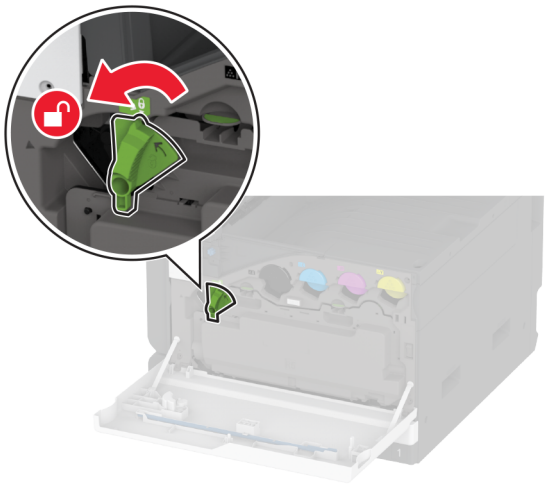

3 Îndepărtaţi recipientul pentru toner rezidual.

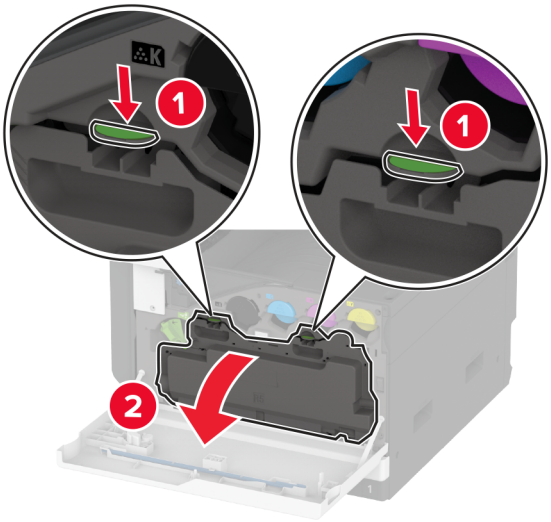

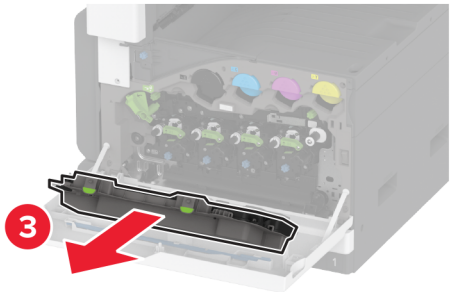

Notă: Pentru a evita vărsarea de toner, aşezaţi recipientul în poziţie verticală.

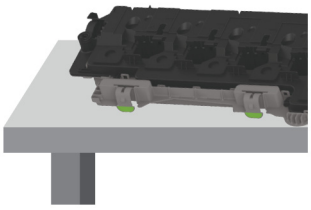

4 Deschideţi uşa A.

ATENŢIE - SUPRAFAŢĂ FIERBINTE: Interiorul imprimantei poate să fie fierbinte. Pentru a reduce riscul de vătămare datorat componentei fierbinţi, lăsaţi suprafaţa să se răcească înainte de a o atinge.

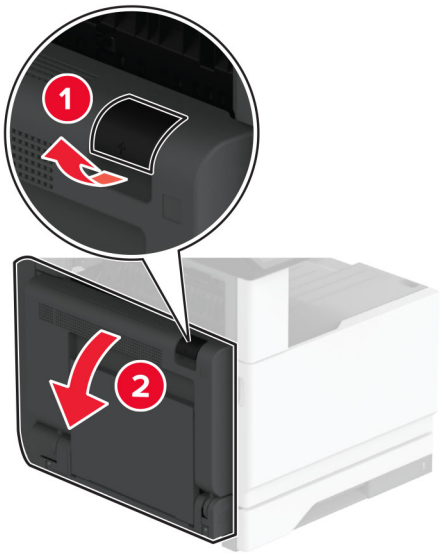

5 Deblocaţi, apoi trageţi afară modulul de transfer uzat.

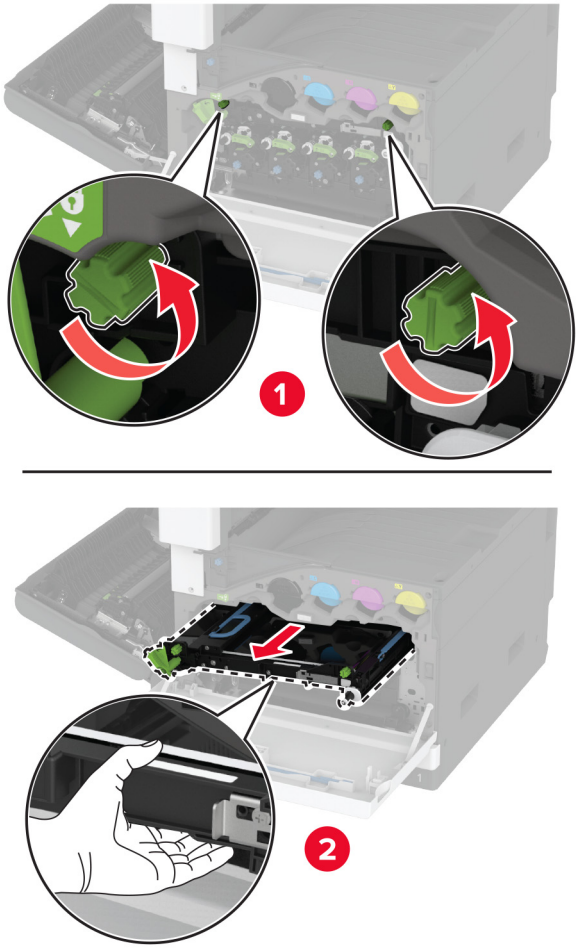

6 Îndepărtaţi modulul de transfer utilizat.

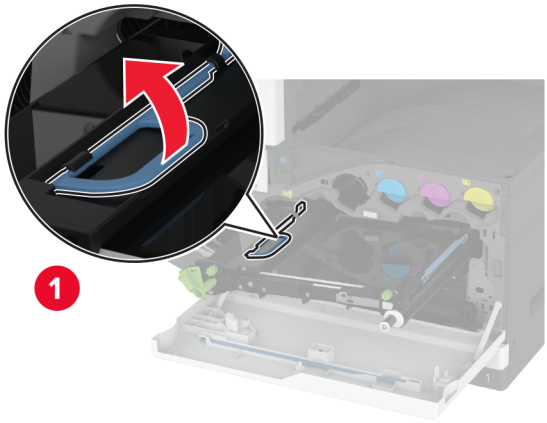

7 Scoateţi noul modul de transfer din ambalaj.

Avertisment - Pericol de deteriorare: Nu atingeţi cureaua de transfer. Dacă îi atingeţi, calitatea viitoarelor imprimări poate fi afectată.

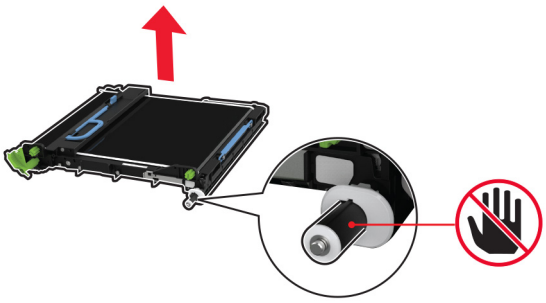

8 Introduceţi noul modul de transfer până când se fixează în poziţie cu un *clic*.

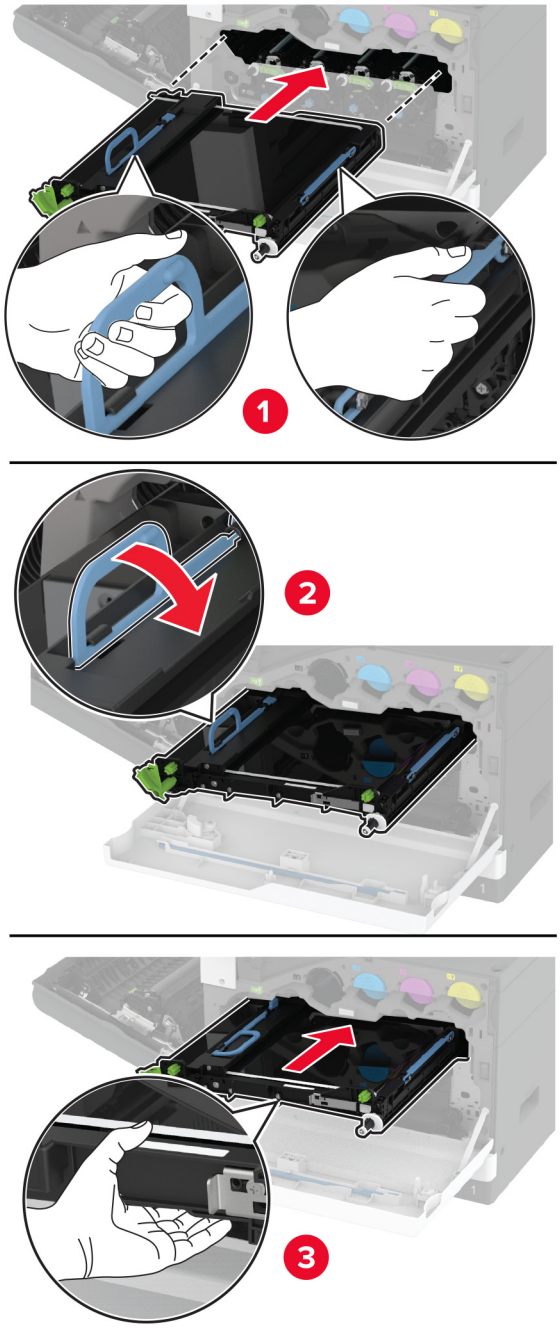

9 Blocaţi noul modul de transfer, apoi închideţi uşa A.

10 Introduceţi recipientul pentru toner rezidual până când acesta se fixează în poziţie cu un *clic*.

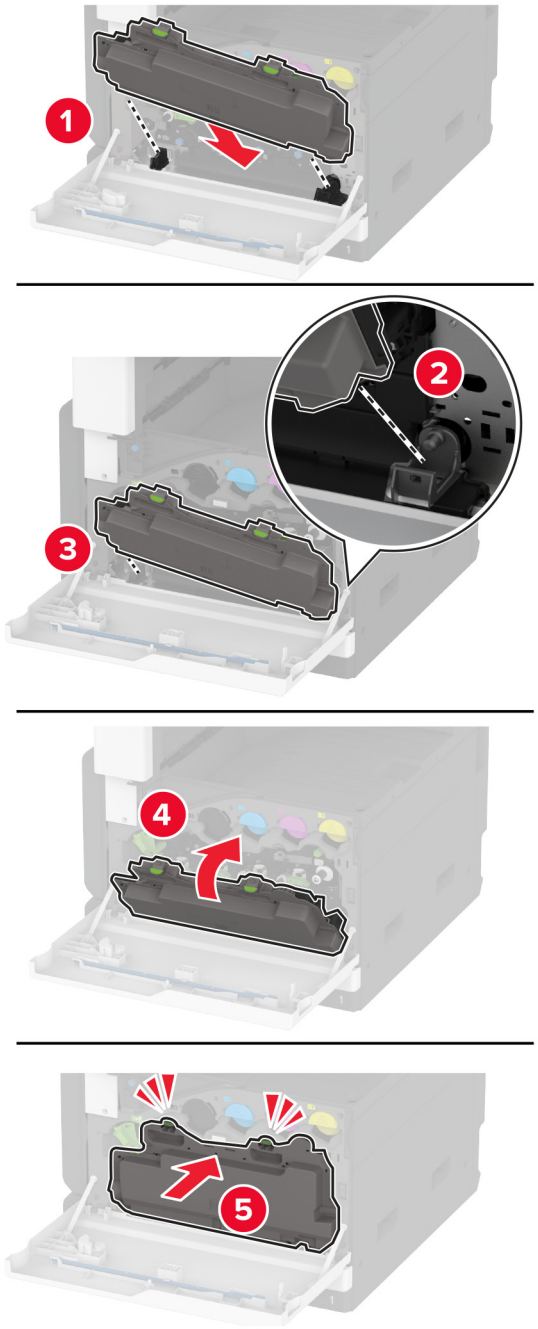

11 Blocaţi recipientul pentru toner rezidual.

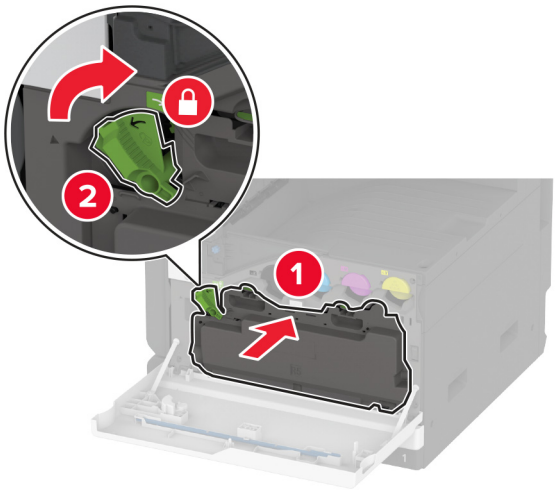

12 Porniţi imprimanta.

Înlocuirea kitului de role al tăvii

1 Opriţi imprimanta.

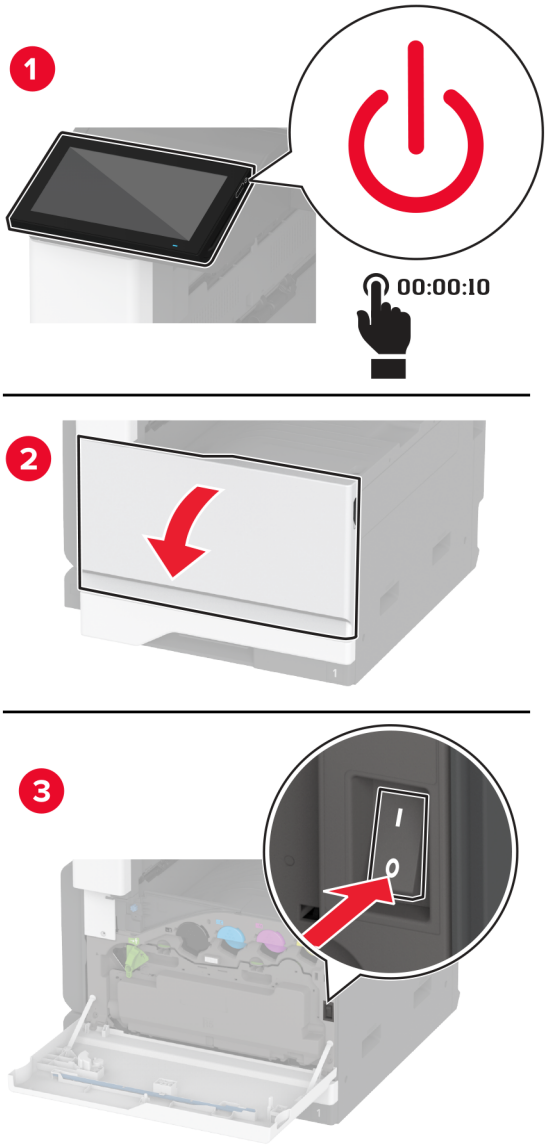

2 Scoateţi tava standard.

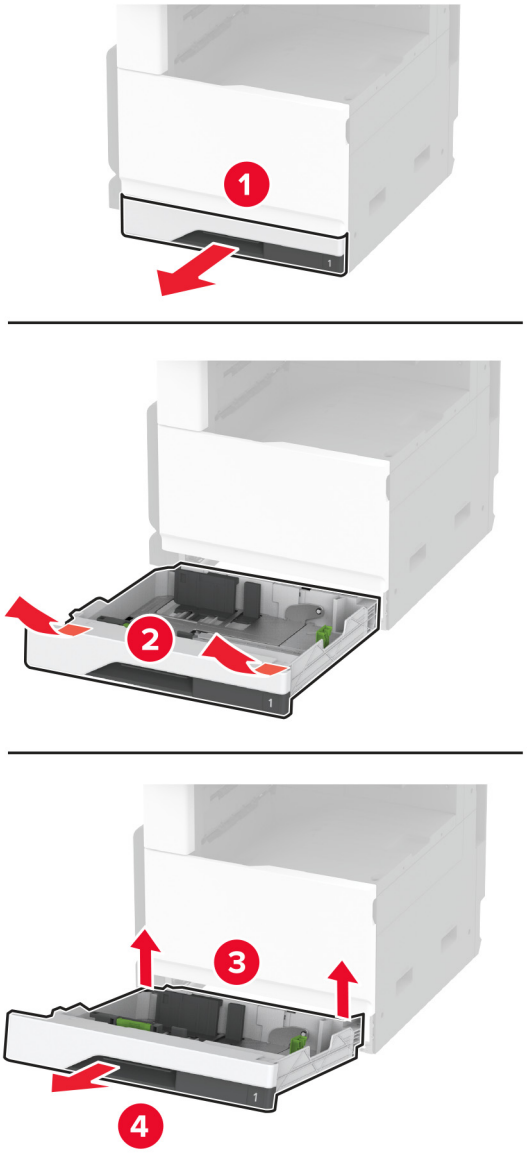

3 Scoateţi kitul de role uzat al tăvii.

Avertisment - Pericol de deteriorare: Pentru a preveni deteriorarea de la descărcarea electrostatică, atingeţi orice cadru metalic expus al imprimantei înainte de a accesa sau atinge zonele interioare ale imprimantei.

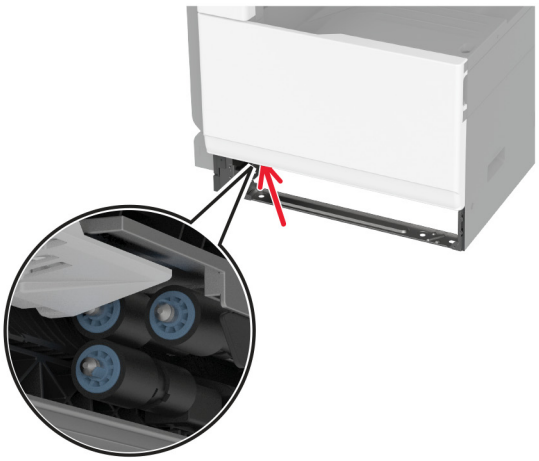

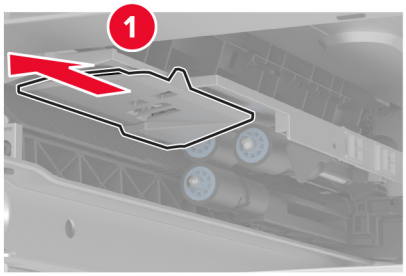

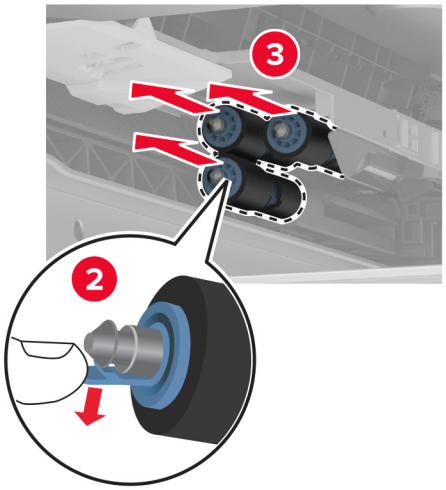

4 Despachetaţi noul kit de role al tăvii.

5 Introduceţi noul kit de role al tăvii până când se fixează în poziţie cu un *clic*.

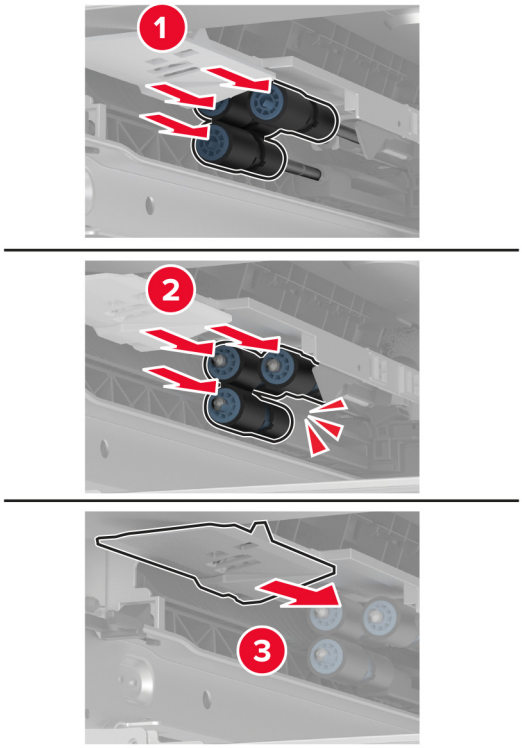

6 Introduceţi tava.

7 Porniţi imprimanta.

Înlocuirea kitului de role ADF

1 Opriţi imprimanta.

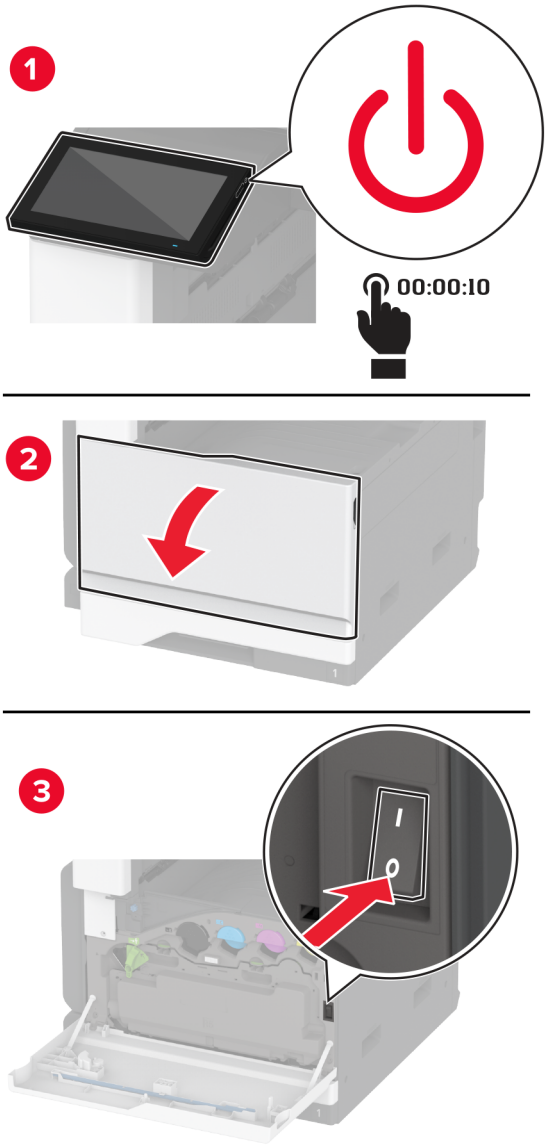

2 Deschideţi capacul superior ADF.

s

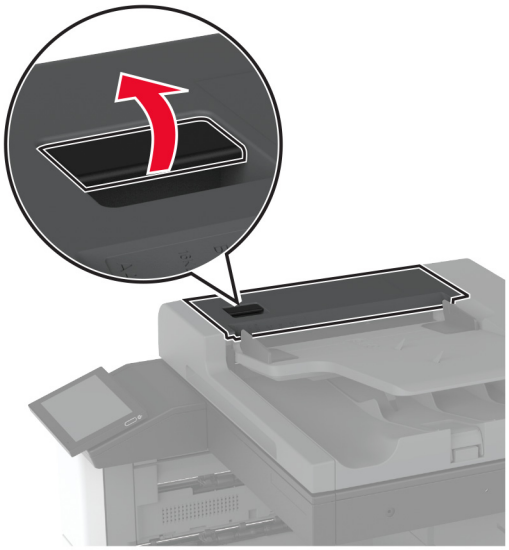

3 Demontaţi capacul rolei de separare.

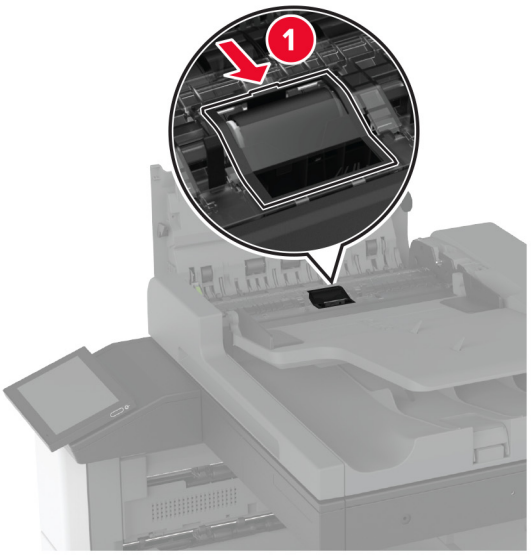

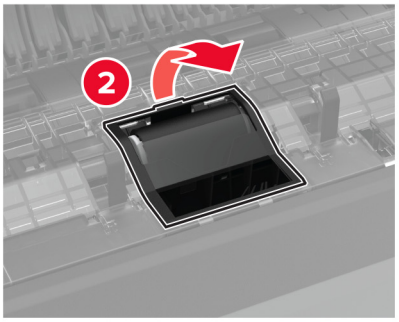

4 Scoateţi rola de separare uzată.

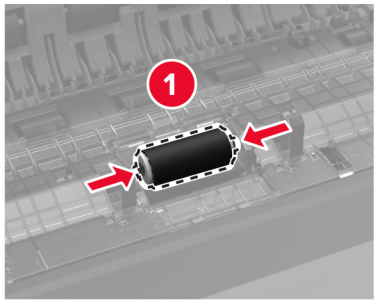

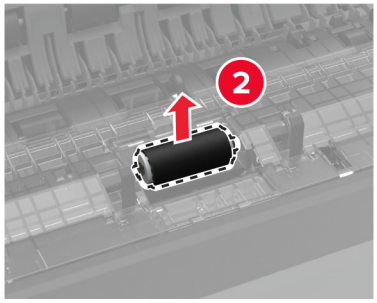

5 Despachetaţi noua rolă de separare.

6 Introduceţi noua rolă de separare.

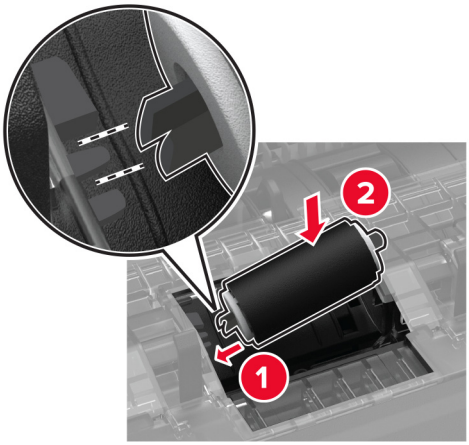

7 Introduceţi capacul rolei de separare până când se fixează în poziţie cu un *clic*.

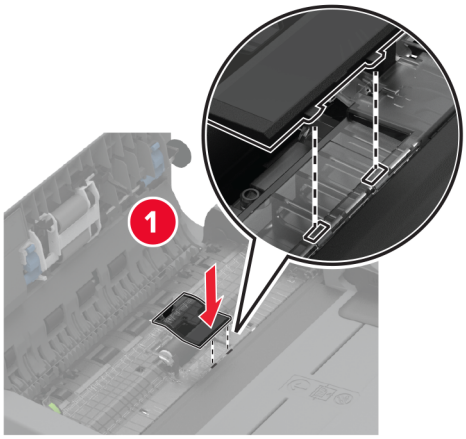

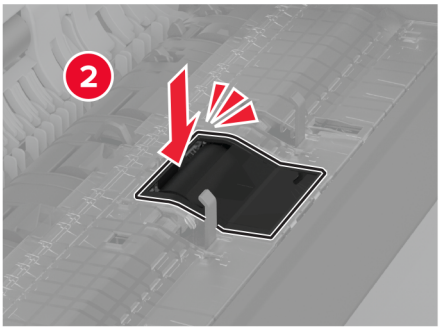

8 Scoateţi ansamblul uzat de role de separare.

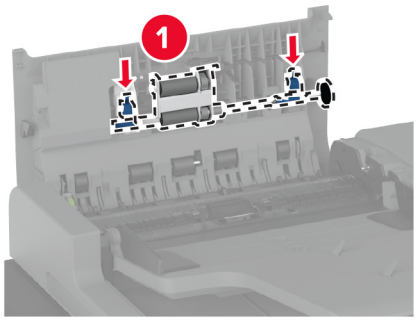

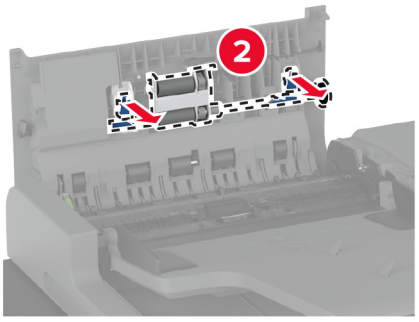

9 Despachetaţi noul ansamblu de role de separare.

10 Introduceţi noul ansamblu de role de separare până când se fixează în poziţie cu un *clic*.

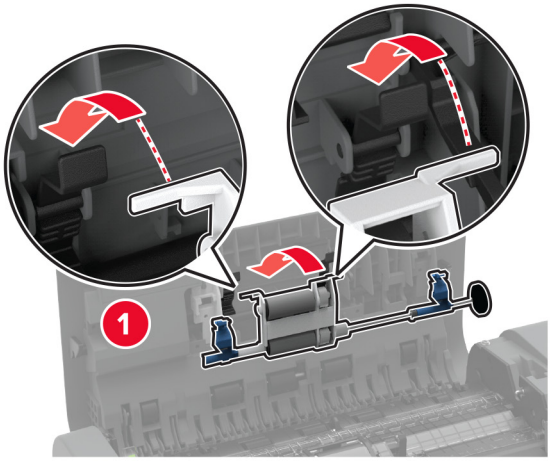

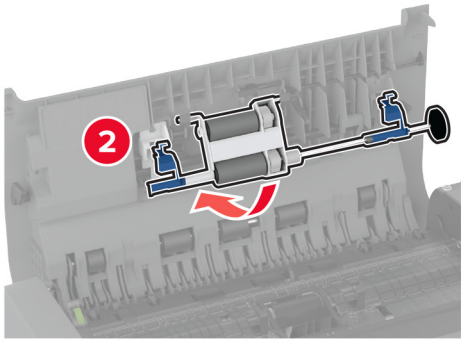

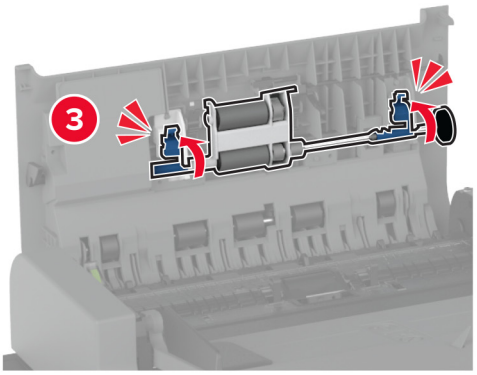

11 Închideţi capacul superior al unităţii ADF.

12 Porniţi imprimanta.

Înlocuirea ștergătorului capului de imprimare

1 Deschideţi uşa frontală.

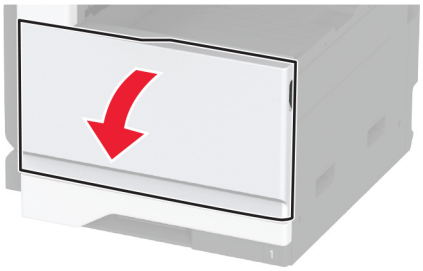

2 Scoateţi ştergătorul uzat al capului de imprimare.

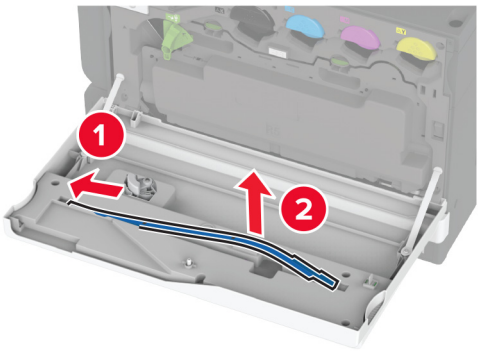

3 Despachetaţi noul ştergător al capului de imprimare.

4 Introduceţi noul ştergător al capului de imprimare.

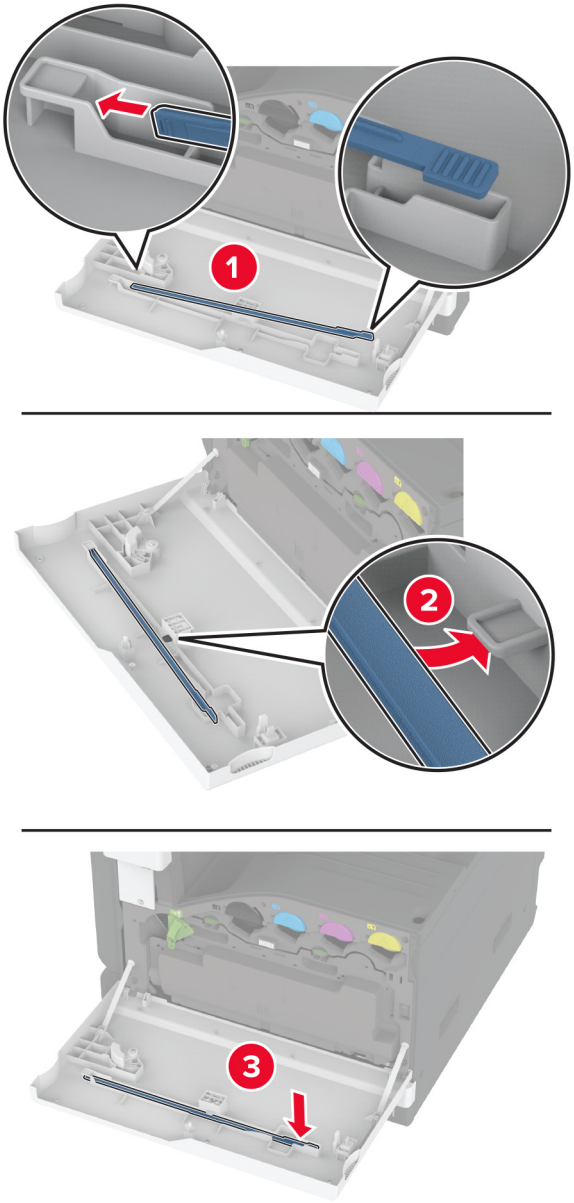

5 Închideţi uşa.

Înlocuirea kitului de role pentru sertarul de 2000 de coli

1 Opriţi imprimanta.

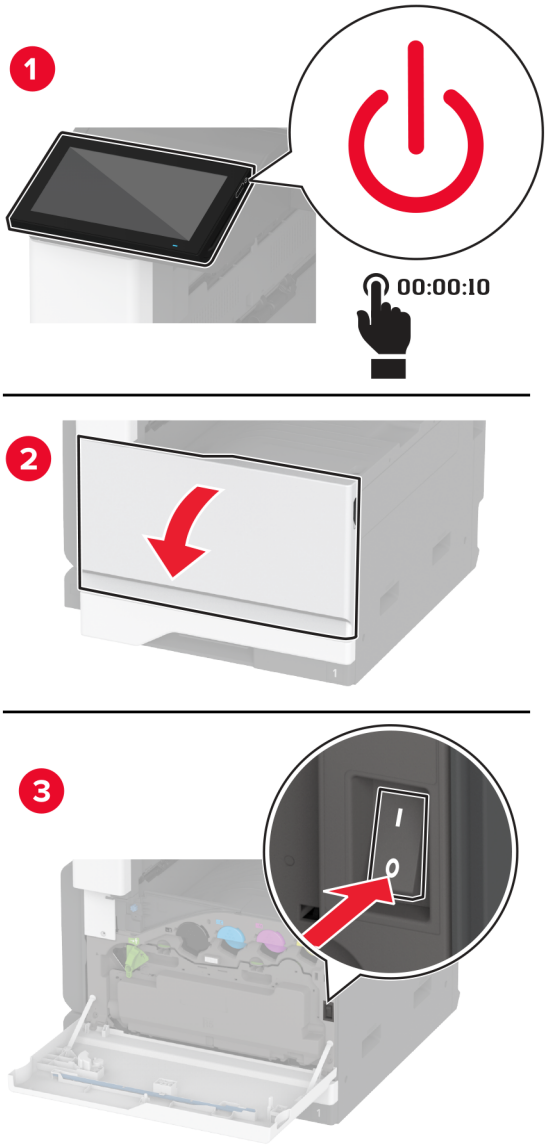

2 Glisaţi tava spre stânga.

3 Deschideţi uşa J, apoi deschideţi capacul kitului de role.

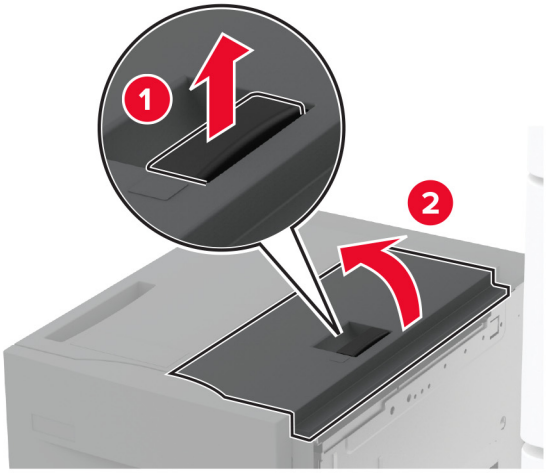

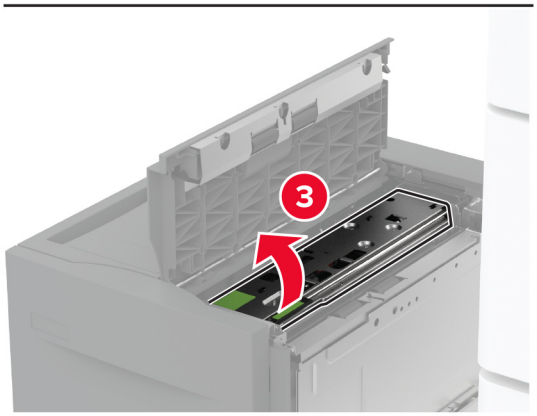

4 Localizaţi şi scoateţi kitul de role uzat.

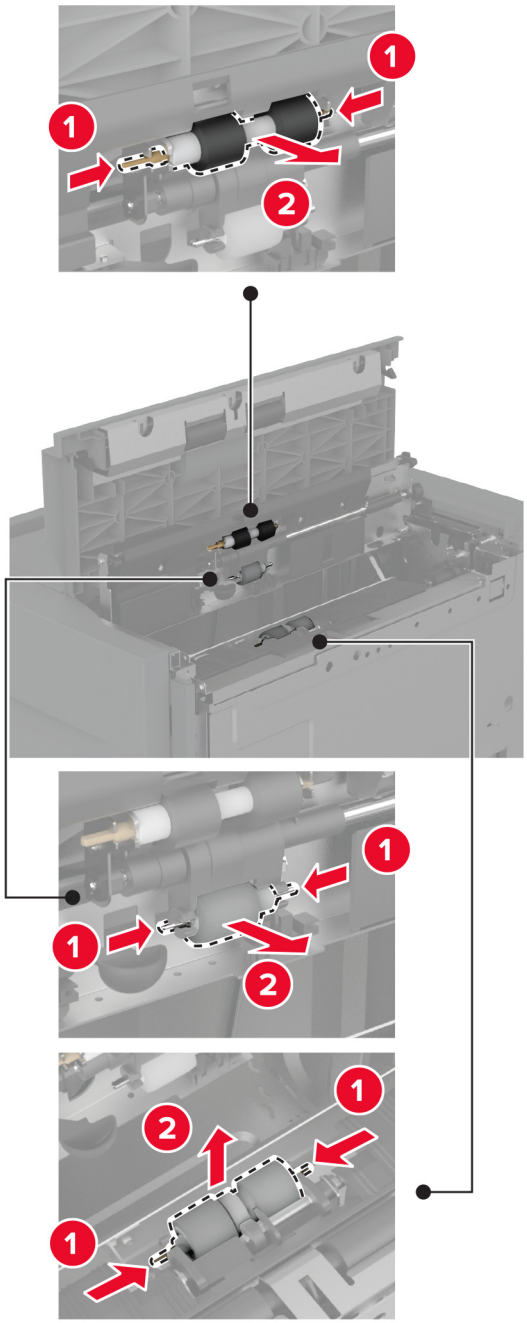

5 Despachetaţi noul kit de role.

6 Introduceţi noul kit de role.

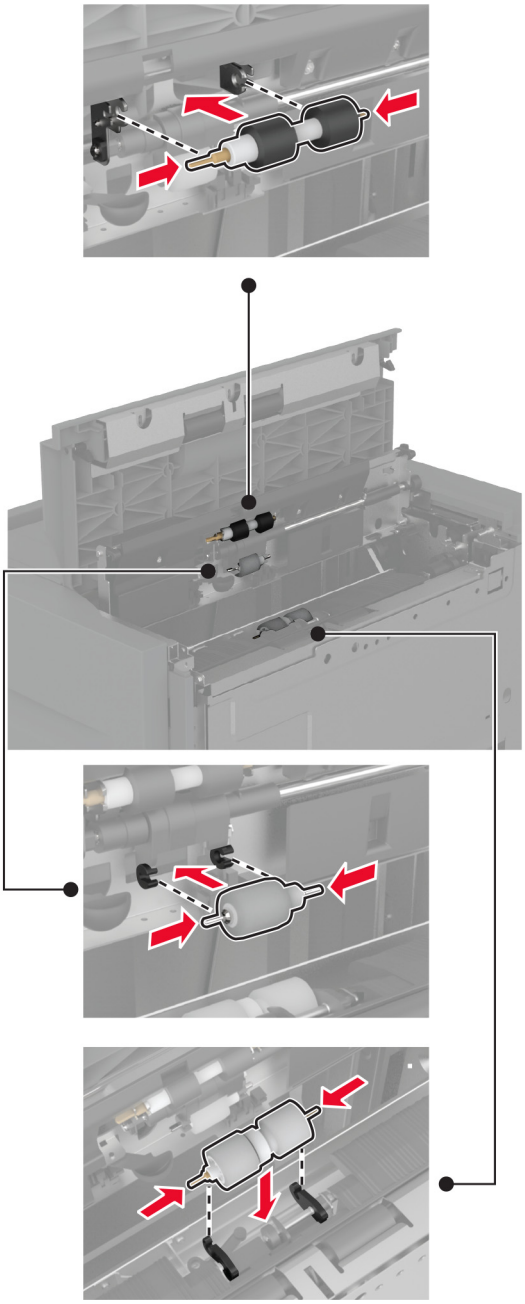

7 Închideţi capacul kitului de role, apoi închideţi uşa J.

8 Glisaţi tava înapoi în poziţie.

9 Porniţi imprimanta.

Înlocuirea capacului rolei de separare ADF

1 Deschideţi capacul superior ADF.

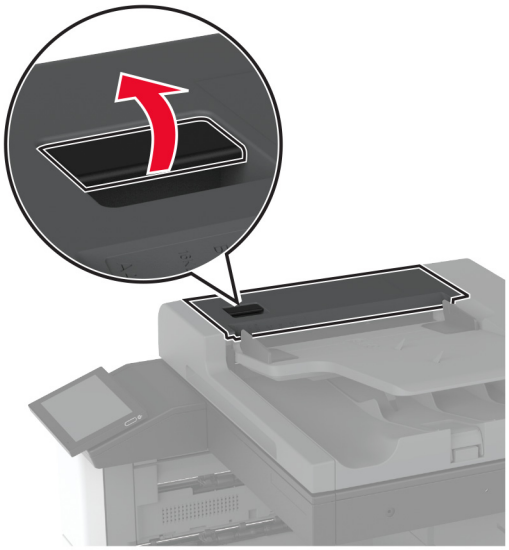

2 Scoateţi capacul uzat al rolei de separare ADF.

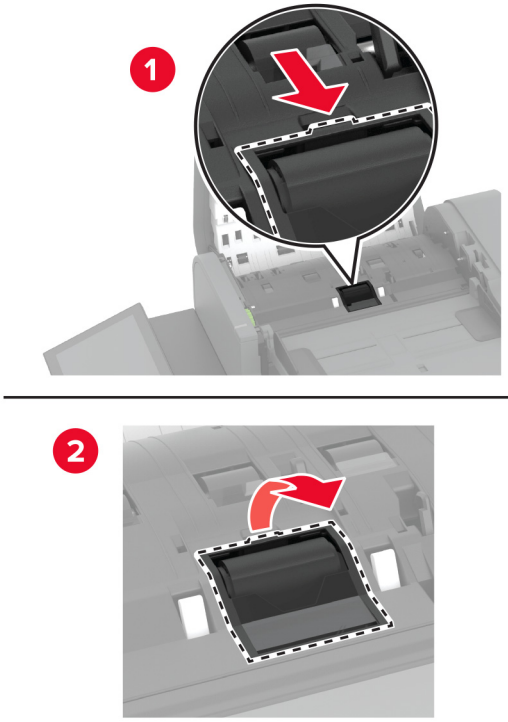

3 Despachetaţi noul capac al rolei de separare.

4 Introduceţi noul capac al rolei de separare până când se fixează în poziţie cu un *clic*.

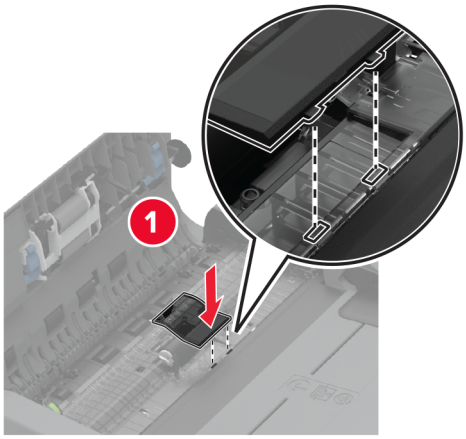

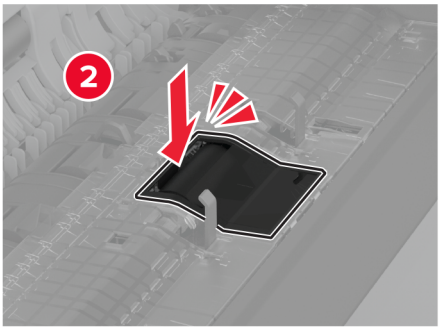

5 Închideţi capacul superior al unităţii ADF.

Înlocuirea capacului conectorului inferior spate

1 Scoateţi capacul conectorului inferior spate uzat.

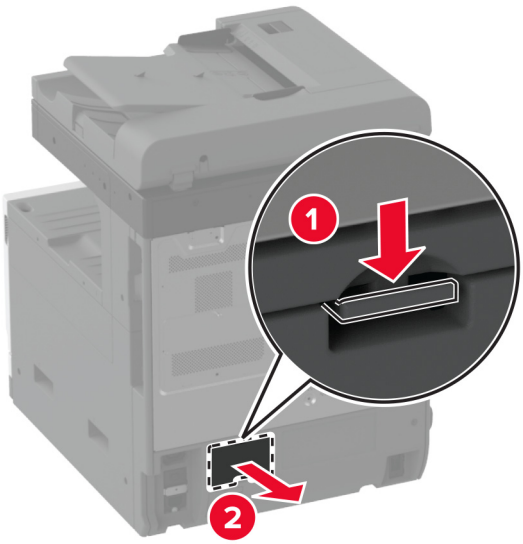

2 Despachetaţi noul capac al conectorului inferior spate.

3 Introduceţi noul capac al conectorului inferior spate până când se fixează în poziţie cu un *clic*.

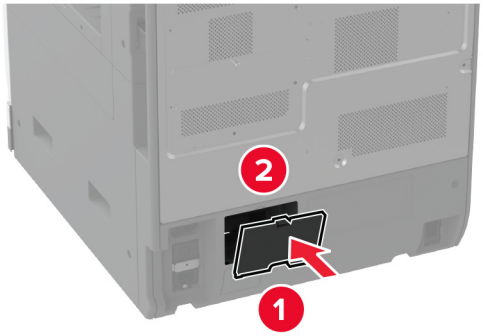

Înlocuirea opritorului de hârtie al recipientului ADF

1 Scoateţi opritorul de hârtie uzat al recipientului ADF.

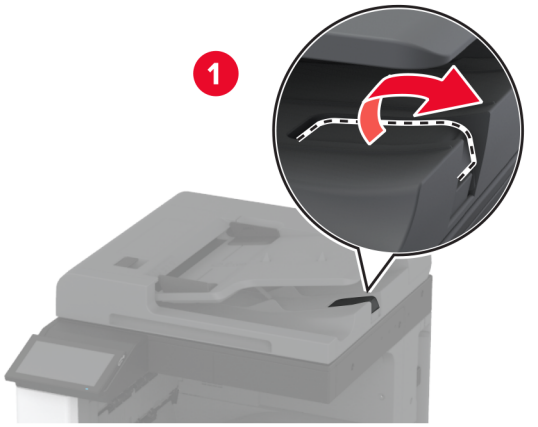

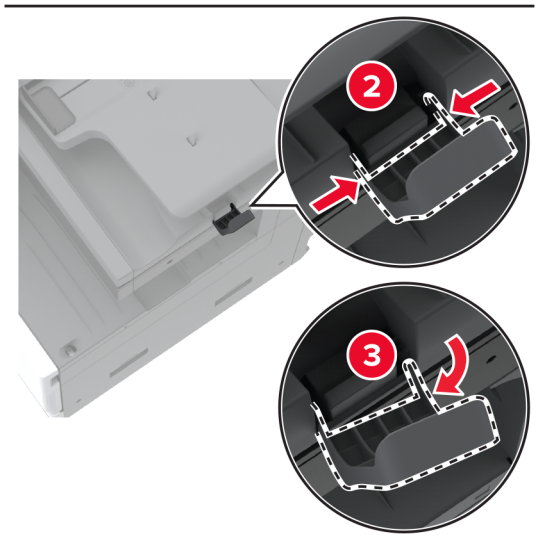

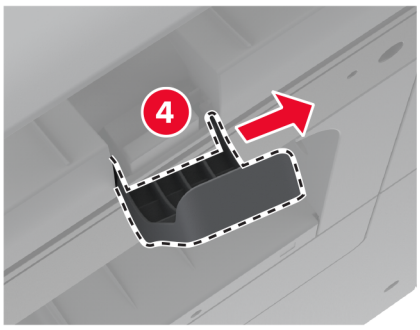

2 Despachetaţi noul opritor de hârtie al recipientului ADF.

3 Introduceţi noul opritor de hârtie al recipientului ADF.

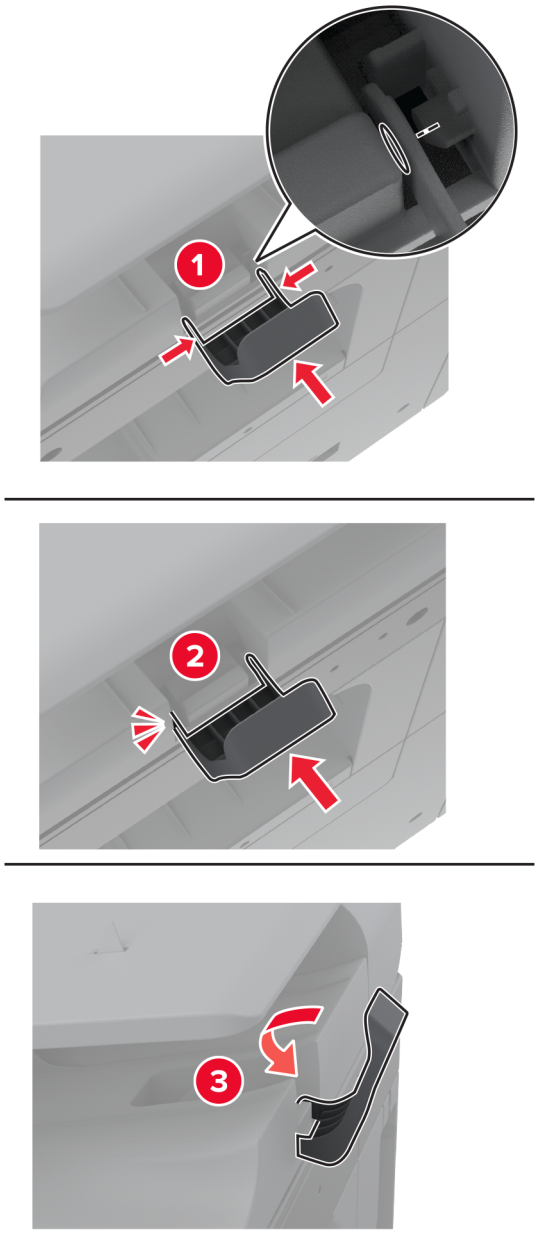

Resetarea contorului de mentenanță

1 Din ecranul de pornire, atingeţi **Setări** > **Dispozitiv** > **Întreţinere** > **Meniu Configurare** > **Utilizare consumabile şi contoare**.

2 Atingeţi **Resetare contor întreţinere**.

Resetarea contoarelor de utilizare a consumabilelor

1 Din ecranul de pornire, atingeţi **Setări** > **Dispozitiv** > **Întreţinere** > **Meniu de configurare** > **Contoare şi utilizare consumabile**.

2 Selectaţi contorul pe care doriţi să îl resetaţi.

Avertisment - Pericol de deteriorare: Consumabilele şi piesele care nu sunt acoperite de termenii acordului privind Programul de returnare pot fi resetate şi recondiţionate. Cu toate acestea, garanţia producătorului nu acoperă pagubele cauzate de consumabile şi/sau piese neoriginale. Resetarea contoarelor pentru consumabile sau piese fără o recondiţionare adecvată poate duce la deteriorarea imprimantei. După resetarea contorului pentru consumabile sau piese, imprimanta poate afişa o eroare ce indică prezenţa articolului resetat.

Înlocuirea cartușului de capse

Înlocuirea cartușului de capse din finisorul cu capse

1 Deschideţi uşa finisorului.

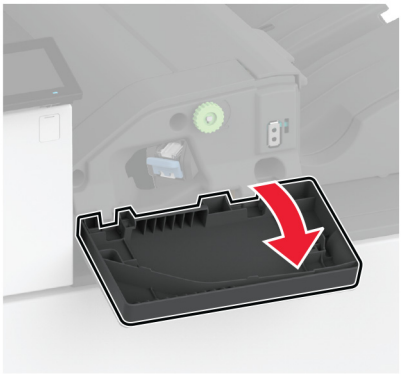

2 Scoateţi suportul cartuşului de capse.

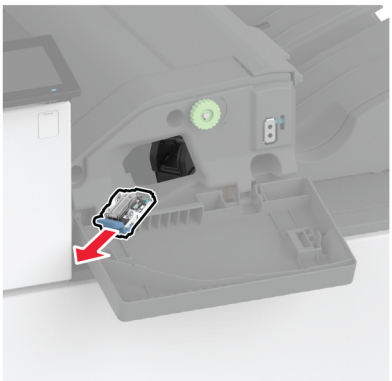

3 Scoateţi cartuşul de capse gol.

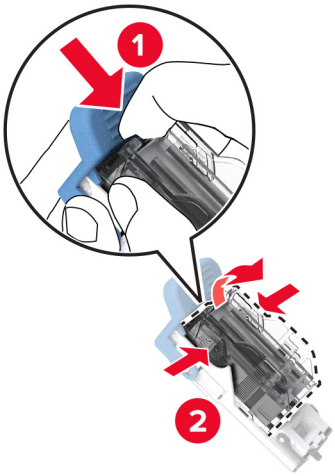

4 Despachetaţi noul cartuş de capse.

5 Introduceţi cartuşul de capse nou în suport până când se fixează în poziţie cu un *clic*.

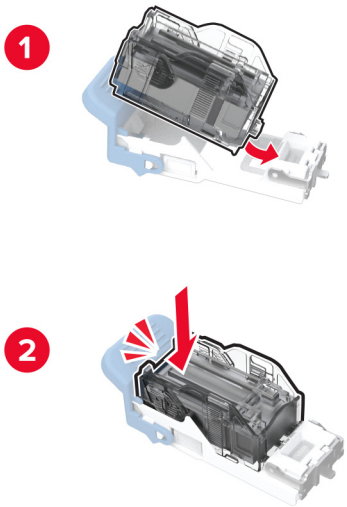

6 Introduceţi suportul cartuşului de capse până se fixează în poziţie cu un *clic*.

7 Închideţi uşa.

Înlocuirea cartușului de capse din finisorul cu capsare și perforare

1 Deschideţi uşa finisorului.

2 Scoateţi suportul cartuşului de capse.

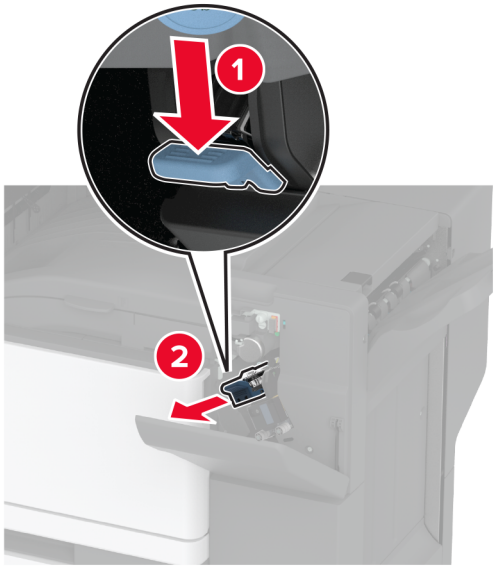

3 Scoateţi cartuşul de capse gol.

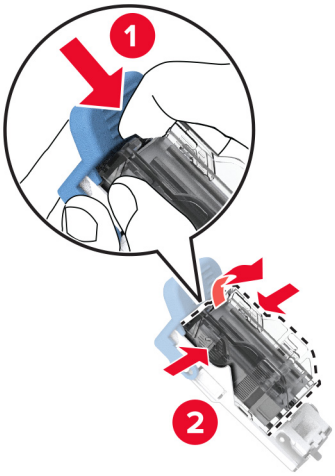

4 Despachetaţi noul cartuş de capse.

5 Introduceţi noul cartuş de capse până când acesta se fixează cu un *clic* în poziţie.

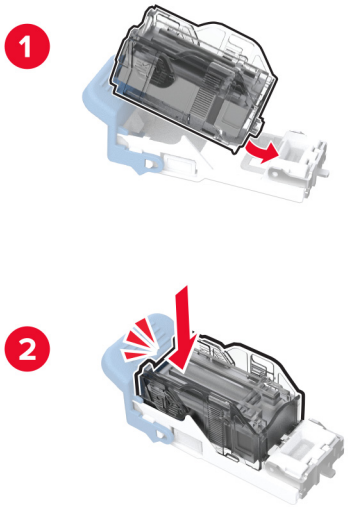

6 Introduceţi suportul cartuşului de capse.

7 Închideţi uşa.

Înlocuirea suportului cartușului de capse standard

1 Deschideţi uşa finisorului.

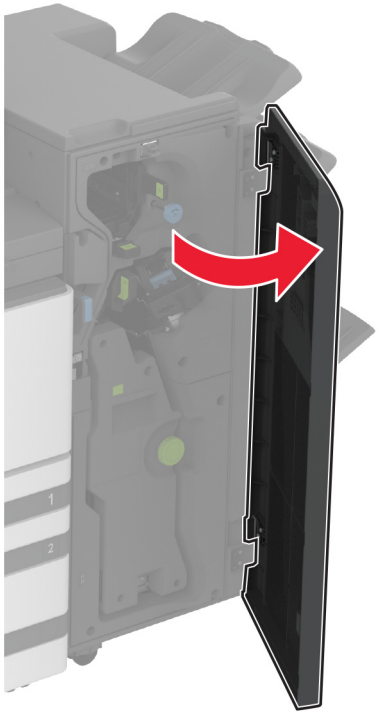

2 Scoateţi suportul uzat al cartuşului de capse.

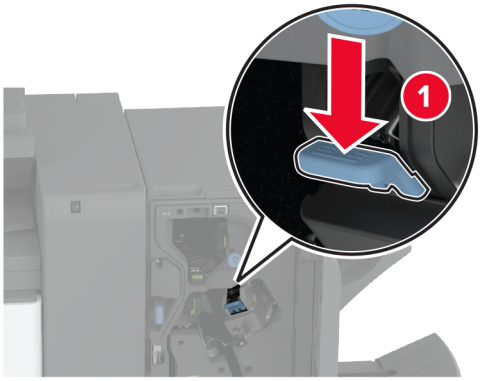

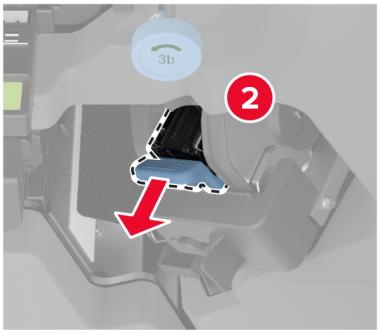

3 Scoateţi cartuşul de capse.

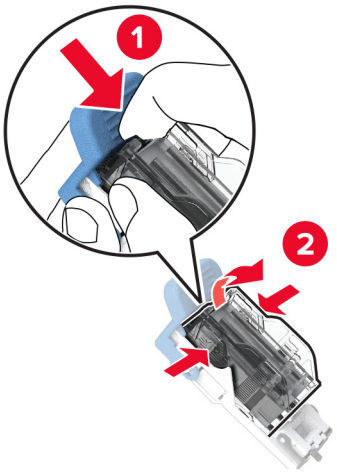

4 Despachetaţi noul suport al cartuşului de capse.

5 Introduceţi cartuşul de capse în noul suport al cartuşului de capse până când se fixează în poziţie cu un *clic*.

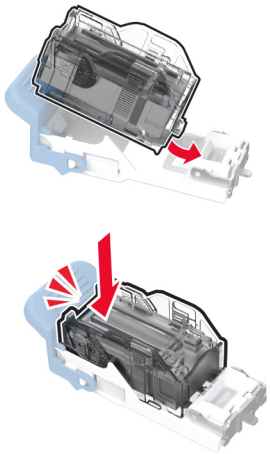

6 Introduceţi noul suport al cartuşului de capse până când se fixează în poziţie cu un *clic*.

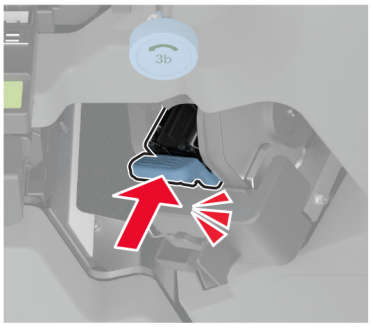

7 Închideţi uşa finisorului.

Curățarea componentelor imprimantei

Curățarea imprimantei

ATENŢIE - PERICOL DE ELECTROCUTARE: Pentru a evita riscul electrocutării în timpul curăţării exterioare a imprimantei, deconectaţi cablul de alimentare de la priza de perete şi deconectaţi toate celelalte cabluri de la imprimantă înainte de a continua.

Note:

- Efectuaţi acestă sarcină odată la câteva luni.
- Deteriorarea imprimantei din cauza manipulării necorespunzătoare nu este acoperită de garanţie.

1 Opriţi imprimanta, apoi deconectaţi cablul de alimentare de la priza electrică.

2 Îndepărtaţi hârtia din recipientul standard şi din alimentatorul multifuncţional.

3 Îndepărtaţi praful, scamele şi bucăţile de hârtie din jurul şi din interiorul imprimantei utilizând o perie moale sau un aspirator.

4 Ştergeţi exteriorul imprimantei cu o lavetă umedă, moale şi fără scame.

Note:

- Nu utilizaţi produse comerciale de curăţare şi nici detergenţi, deoarece aceştia pot să deterioreze finisajul imprimantei.

- Asiguraţi-vă că imprimanta este uscată pe deplin după curăţare.

5 Conectaţi cablul de alimentare din priza electrică, apoi porniţi imprimanta.

ATENŢIE - PERICOL DE ACCIDENTARE: Pentru a evita pericolul de incendiu sau de electrocutare, conectaţi cablul de tensiune direct la o priză electrică legată corespunzător la masă şi cu parametri nominali corespunzători, aflată în apropierea produsului şi uşor accesibilă.

Curățarea ecranului tactil

ATENŢIE - PERICOL DE ELECTROCUTARE: Pentru a evita riscul de electrocutare în timpul curăţării exteriorului imprimantei, deconectaţi cablul de alimentare de la priza de perete şi deconectaţi toate celelalte cabluri de la imprimantă înainte de a continua.

1 Opriţi imprimanta, apoi deconectaţi cablul de alimentare de la priza electrică.

2 Folosind o cârpă umedă, moale, fără scame, ştergeţi ecranul tactil.

Note:

- Nu utilizaţi agenţi de curăţare de uz casnic sau detergenţi, deoarece aceştia pot să deterioreze ecranul tactil.
- Asiguraţi-vă că ecranul tactil este uscat după curăţare.

3 Conectaţi cablul de alimentare din priza electrică, apoi porniţi imprimanta.

ATENŢIE - PERICOL DE ACCIDENTARE: Pentru a evita riscul de incendiu sau electrocutare, conectaţi cablul de alimentare la o priză electrică cu tensiune nominală corespunzătoare sau împământată, care se află în apropierea produsului şi este uşor accesibilă.

Curățarea scanerului

1 Deschideţi capacul scanerului.

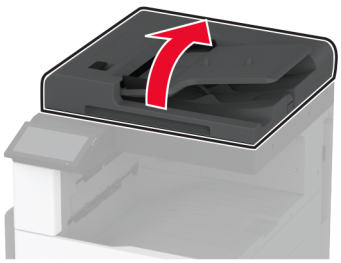

2 Utilizând o cârpă umedă, moale, fără scame, ştergeţi următoarele zone:

- Suportul geamului ADF

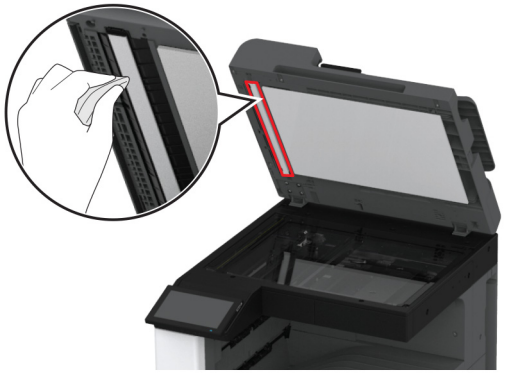

- Suportul geamului scanerului

- Geamul scanerului

- Geam scaner

3 Închideţi capacul scanerului.

Curățarea lentilelor capului de tipărire

1 Deschideţi uşa frontală.

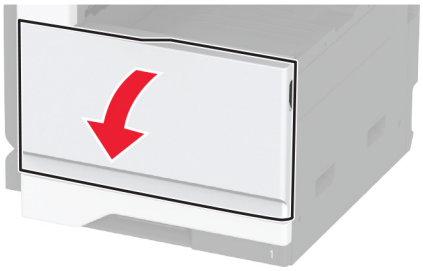

2 Deblocaţi recipientul pentru toner rezidual.

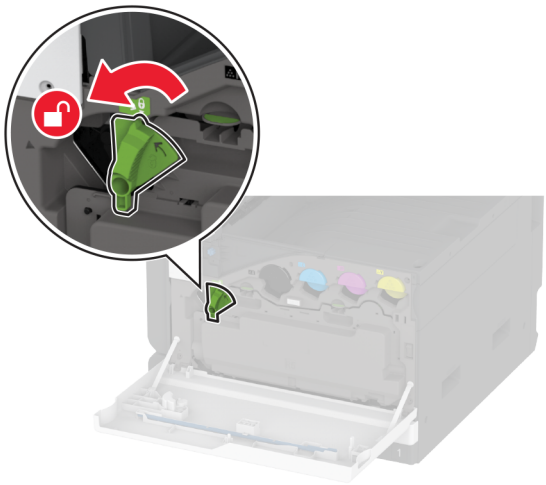

3 Îndepărtaţi recipientul pentru toner rezidual.

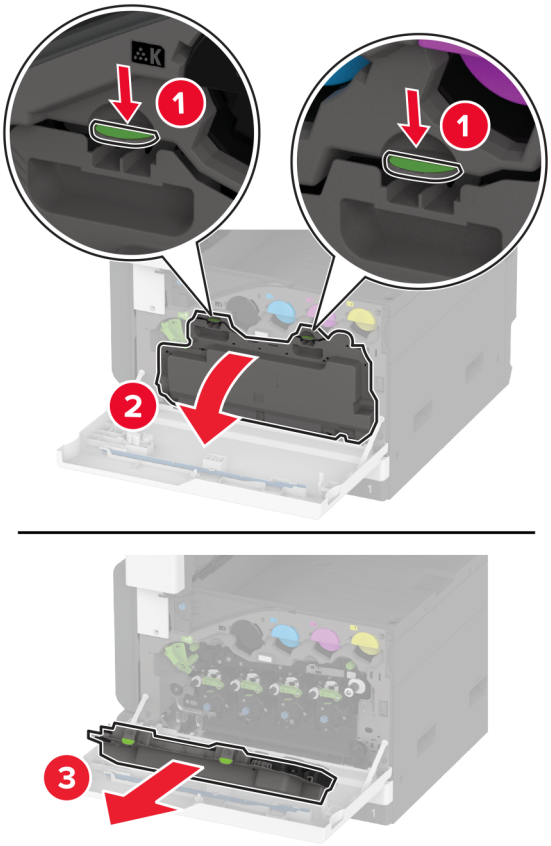

Notă: Pentru a evita vărsarea de toner, aşezaţi recipientul în poziţie verticală.

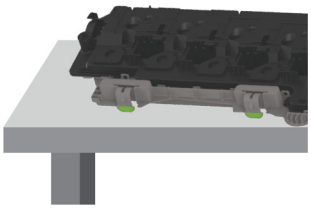

4 Scoateţi ştergătorul capului de imprimare şi apoi curăţaţi lentilele capului de imprimare.

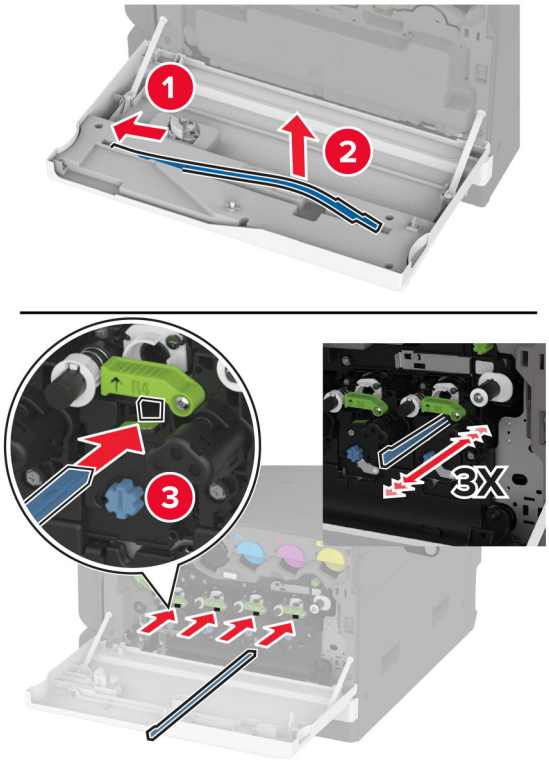

5 Introduceţi la loc ştergătorul capului de imprimare.

6 Introduceţi recipientul pentru toner rezidual până când acesta se fixează în poziţie cu un *clic*.

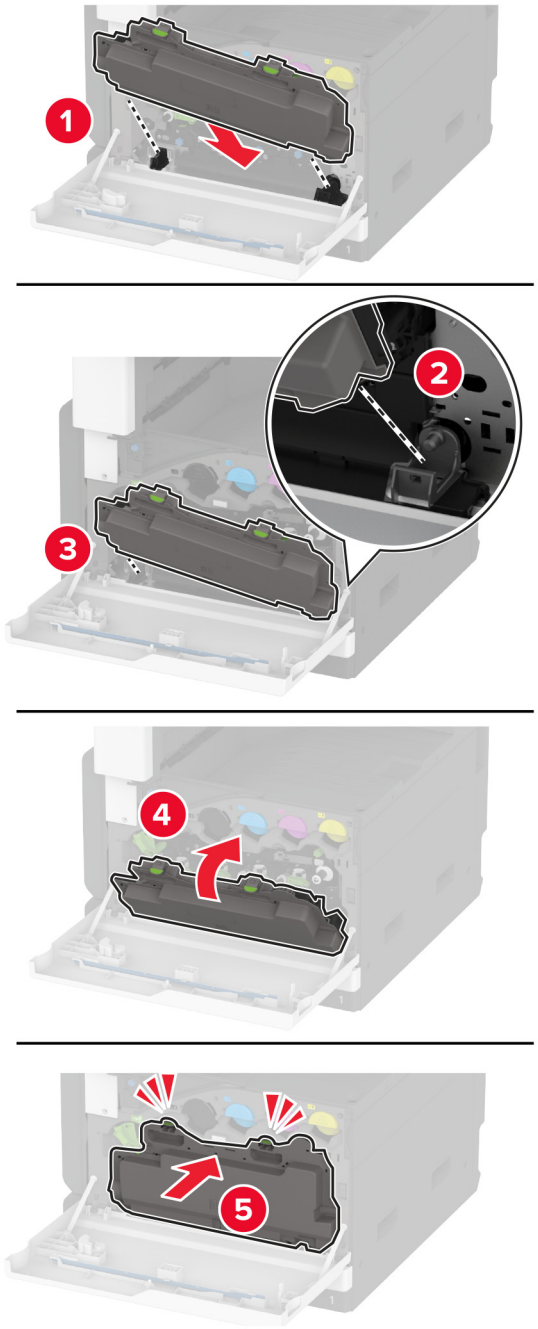

7 Blocaţi recipientul pentru toner rezidual.

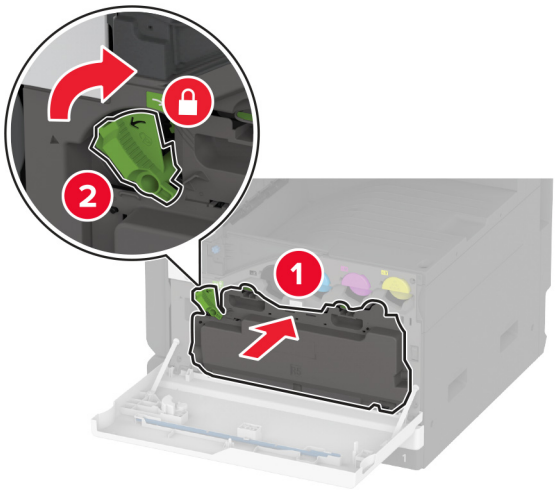

8 Închideţi uşa frontală.

Curățarea kitului de role al tăvii

1 Opriţi imprimanta.

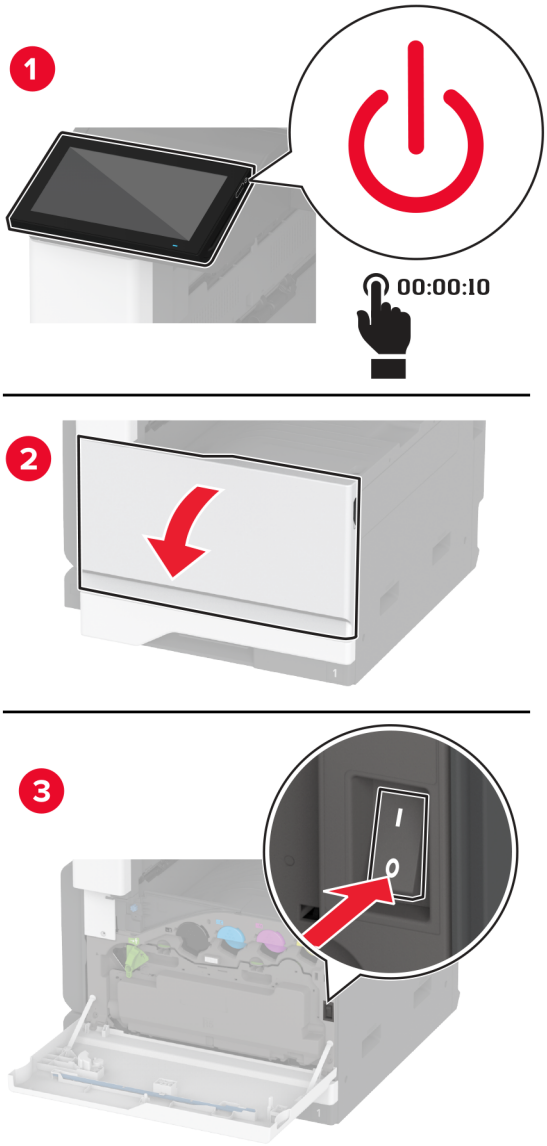

2 Scoateţi tava standard.

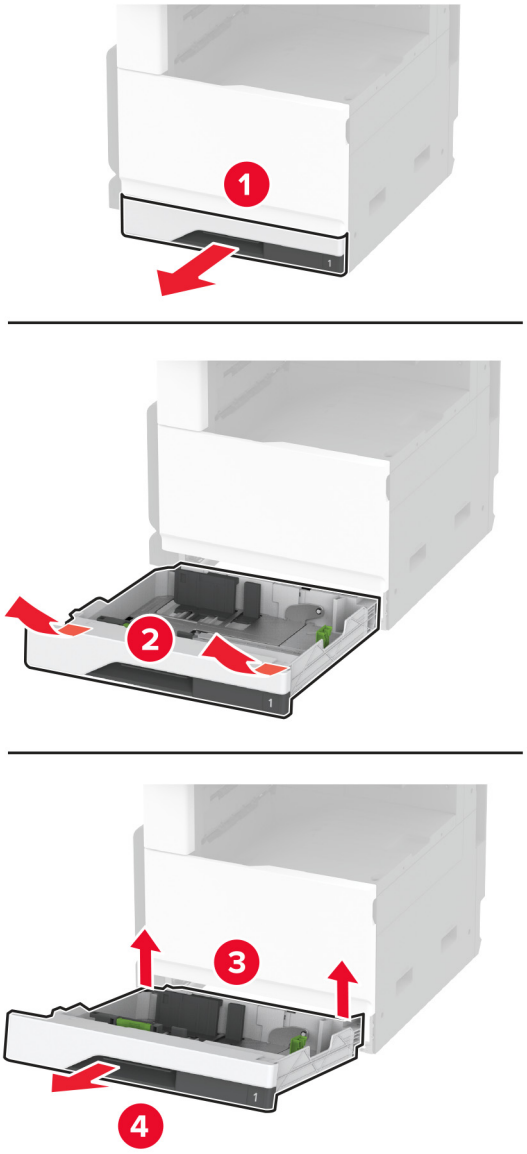

3 Scoateţi kitul de role al tăvii.

Avertisment - Pericol de deteriorare: Pentru a preveni deteriorarea de la descărcarea electrostatică, atingeţi orice cadru metalic expus al imprimantei înainte de a accesa sau atinge zonele interioare ale imprimantei.

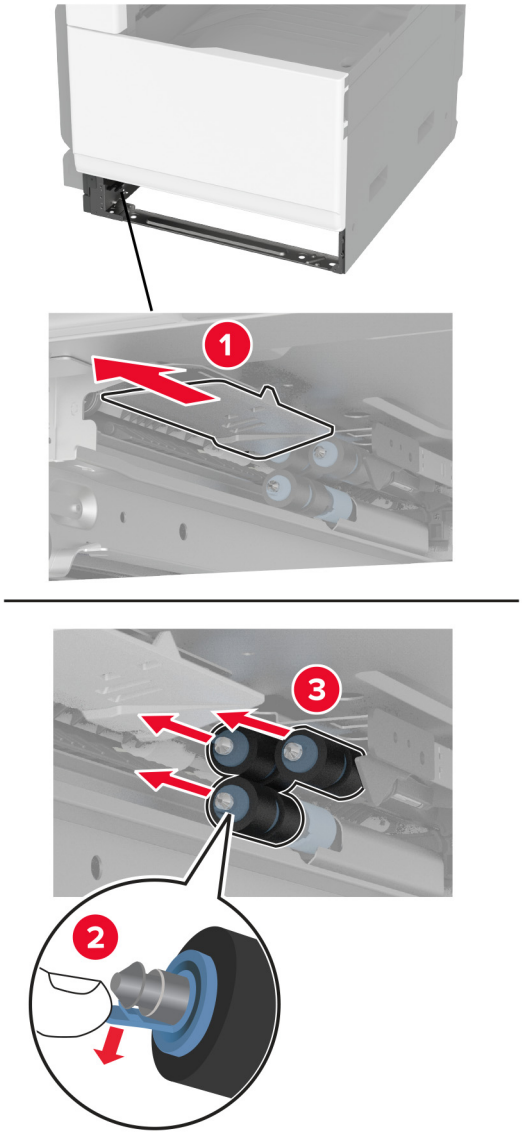

4 Aplicaţi apă pe o cârpă moale, fără scame, apoi ştergeţi rolele de alimentare.

5 Introduceţi kitul de role până când se fixează în poziţie cu un *clic*.

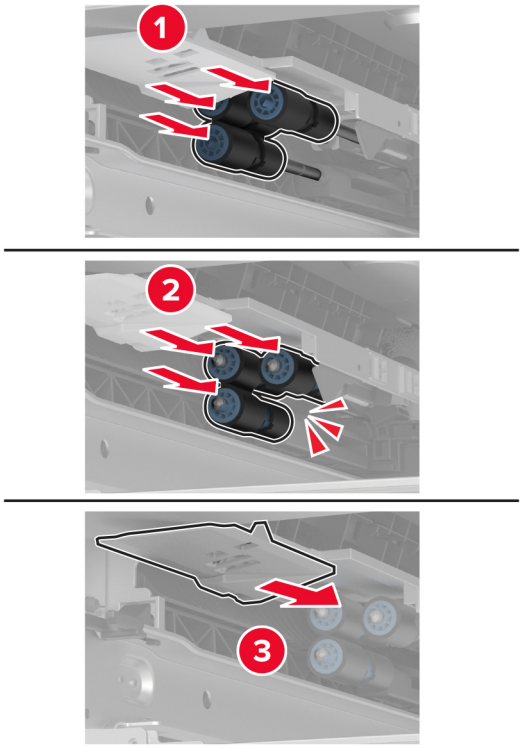

6 Introduceţi tava.

7 Porniţi imprimanta.

Curățarea kitului de role ADF

1 Opriţi imprimanta.

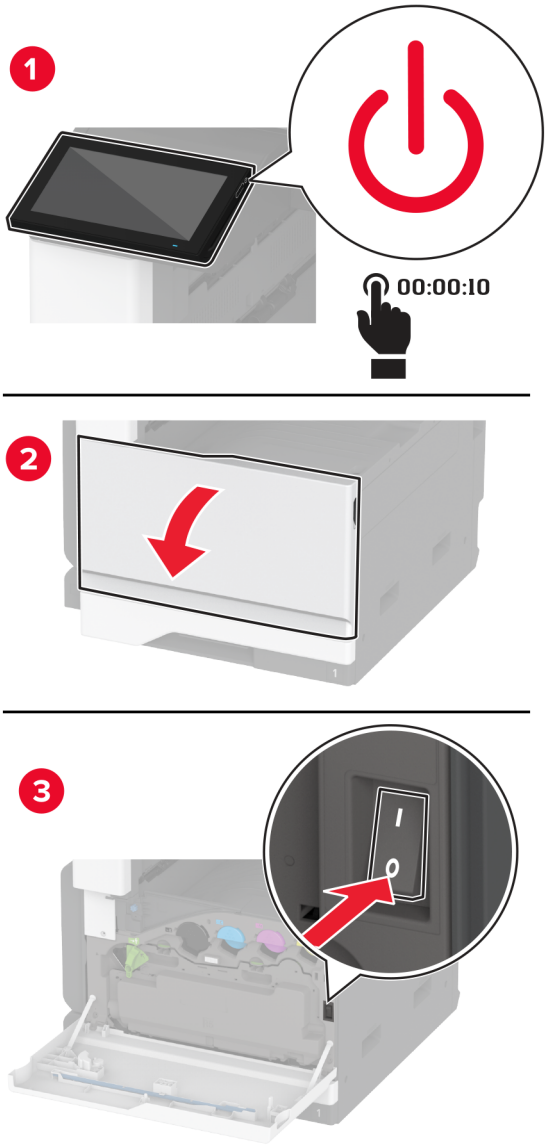

2 Deschideţi capacul superior ADF.

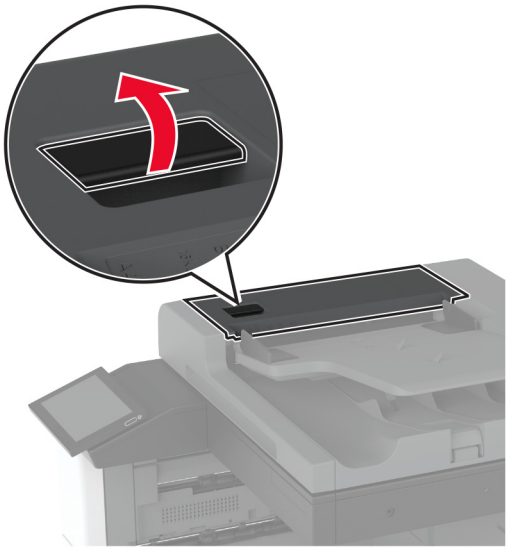

3 Demontaţi capacul rolei de separare.

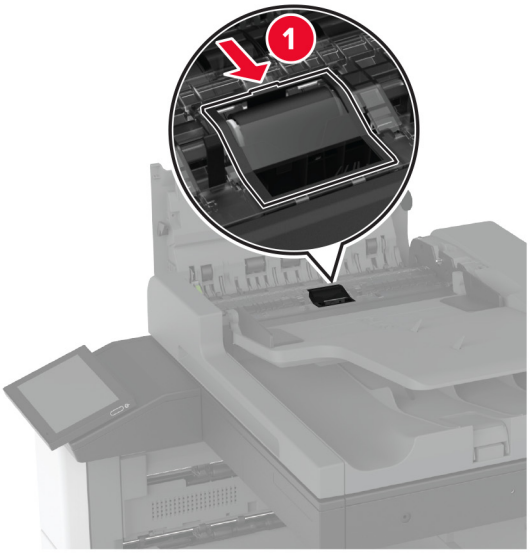

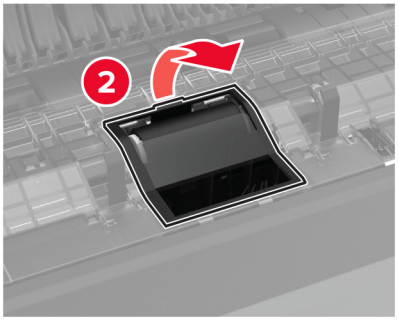

4 Scoateţi rola de separare.

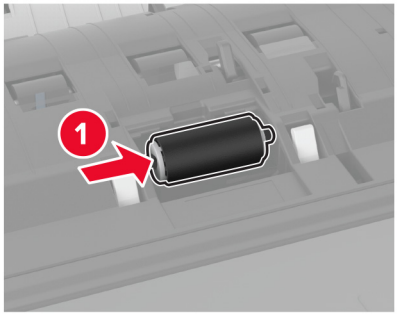

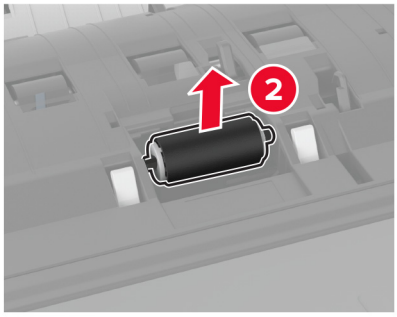

5 Aplicaţi apă pe o cârpă moale, fără scame, apoi ştergeţi kitul rolelor.

6 Introduceţi rola de separare.

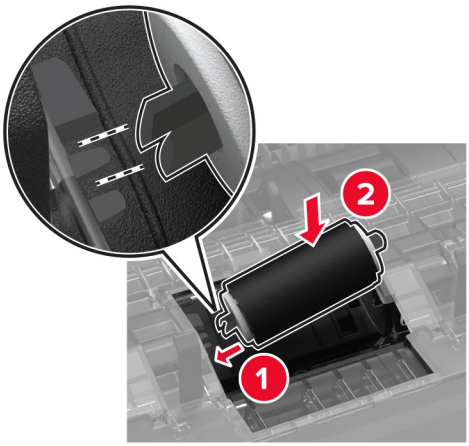

7 Introduceţi capacul rolei de separare până când se fixează în poziţie cu un *clic*.

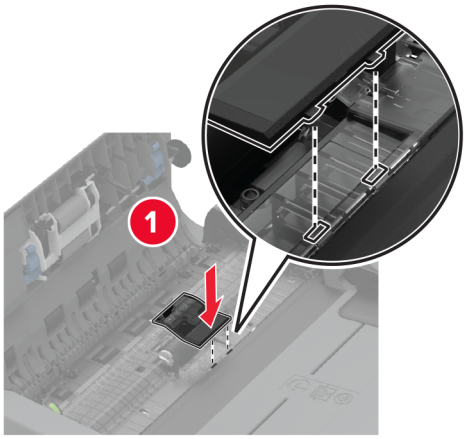

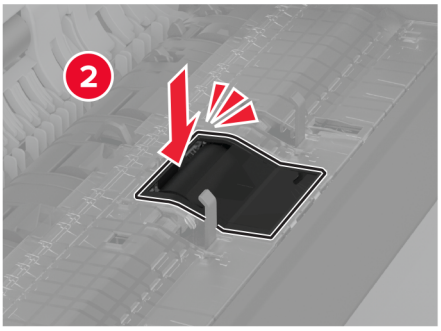

8 Scoateţi ansamblul rolei de separare.

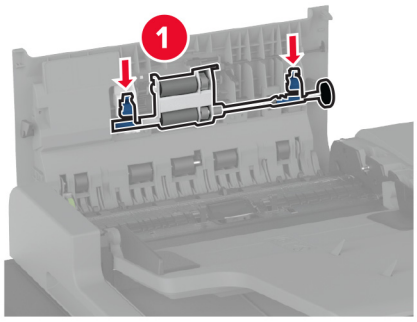

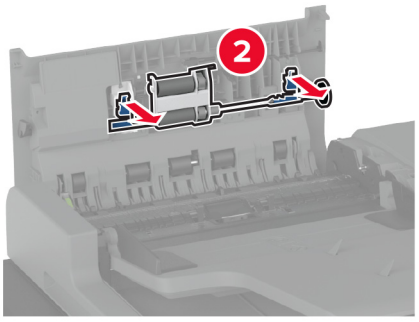

9 Aplicaţi apă pe o cârpă moale, fără scame, apoi ştergeţi kitul rolelor.

10 Introduceţi ansamblul rolei de separare până când se fixează în poziţie cu un *clic*.

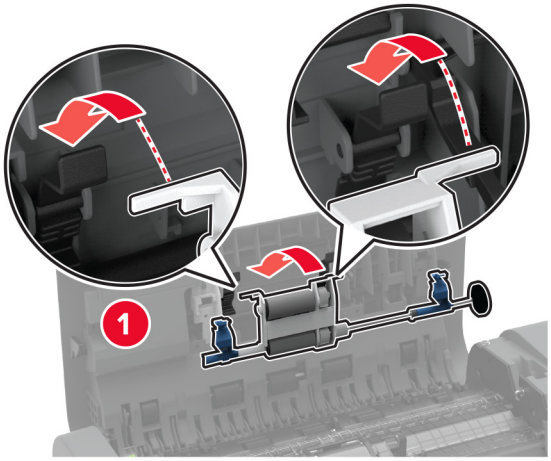

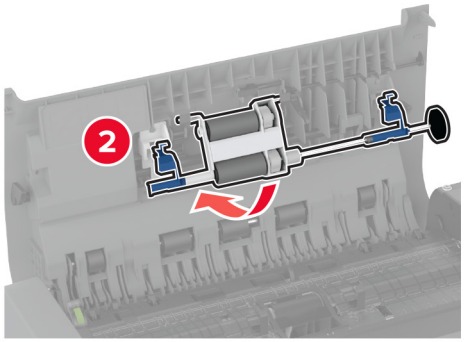

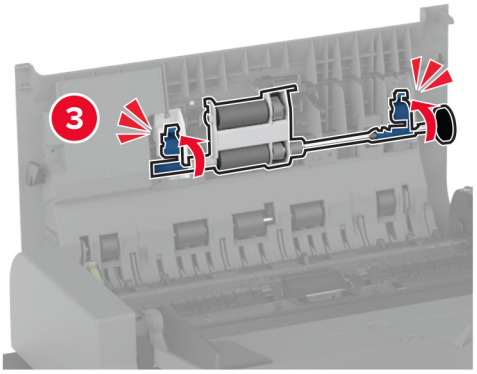

11 Închideţi capacul superior al unităţii ADF.

12 Porniţi imprimanta.

Curățarea kitului de role al sertarului de 2000 de coli

1 Opriţi imprimanta.

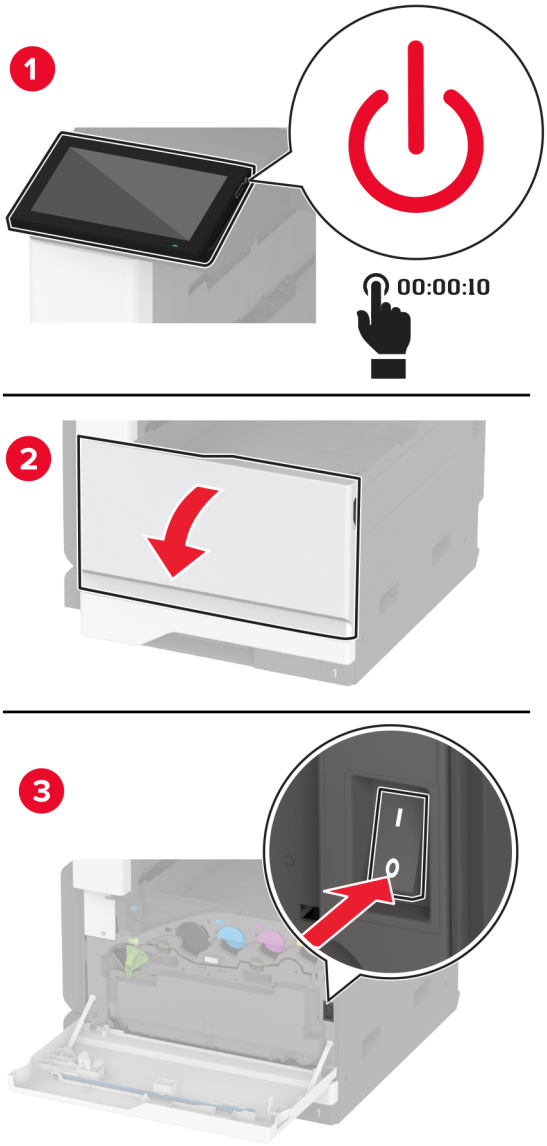

2 Glisaţi tava spre stânga.

3 Deschideţi uşa J, apoi deschideţi capacul kitului de role.

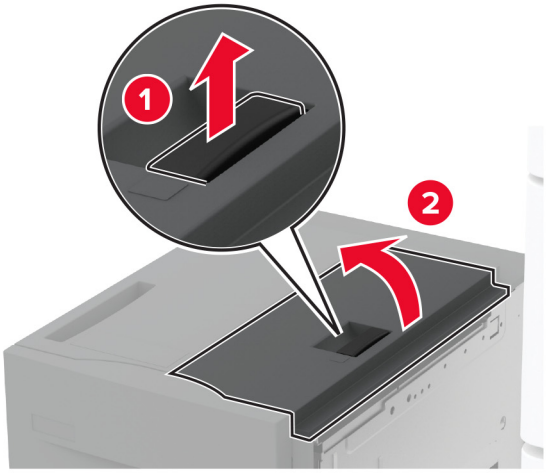

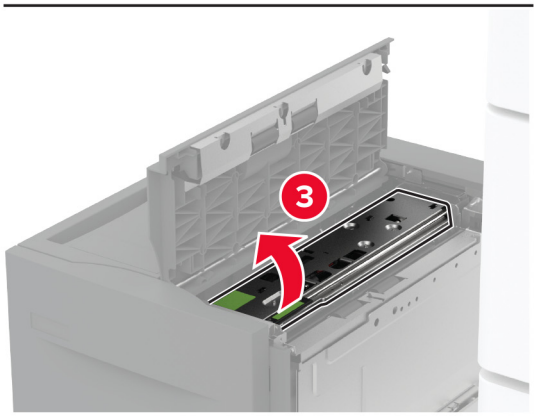

4 Localizaţi şi apoi scoateţi kitul de role al tăvii.

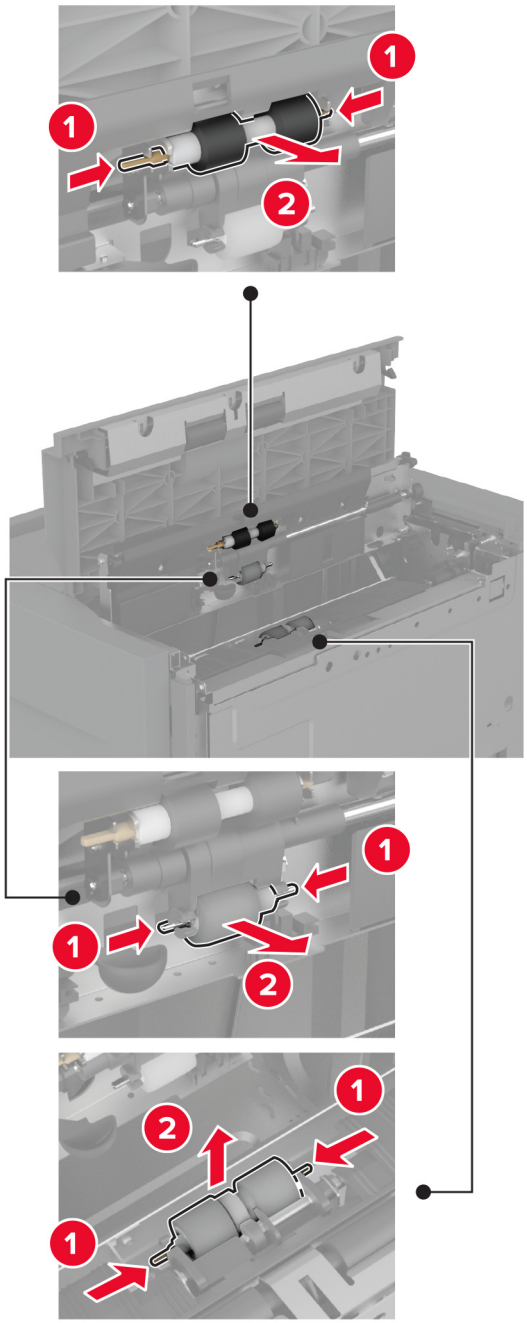

5 Aplicaţi apă pe o cârpă moale, fără scame, apoi ştergeţi kitul rolelor.

6 Introduceţi kitul de role.

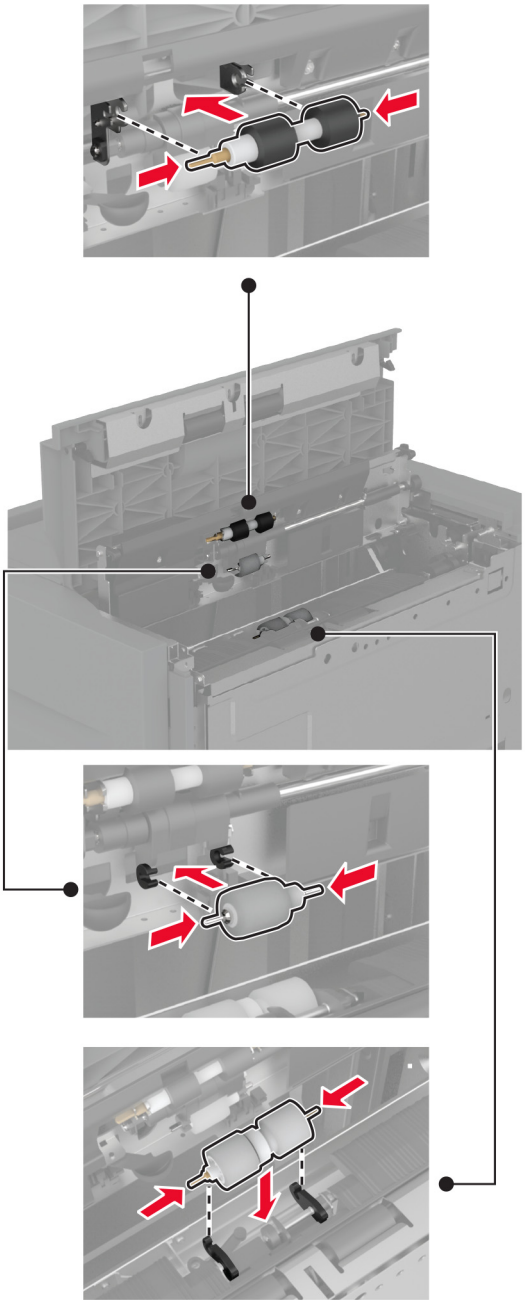

7 Închideţi capacul kitului de role, apoi închideţi uşa J.

8 Glisaţi tava înapoi în poziţie.

9 Porniţi imprimanta.

Golirea casetei perforatorului

1 Ridicaţi capacul transportului de hârtie F.

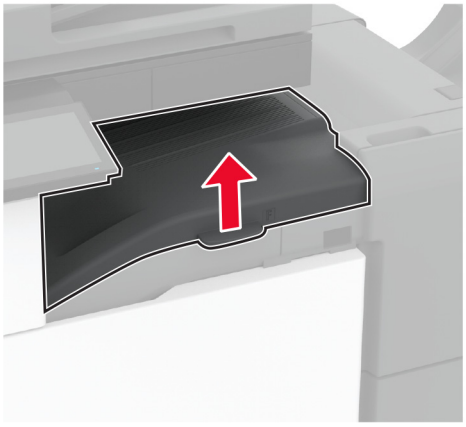

2 Scoateţi şi apoi goliţi caseta perforatorului.

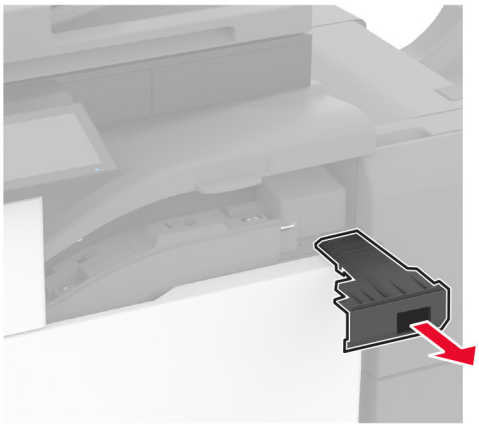

3 Introduceţi caseta perforatorului.

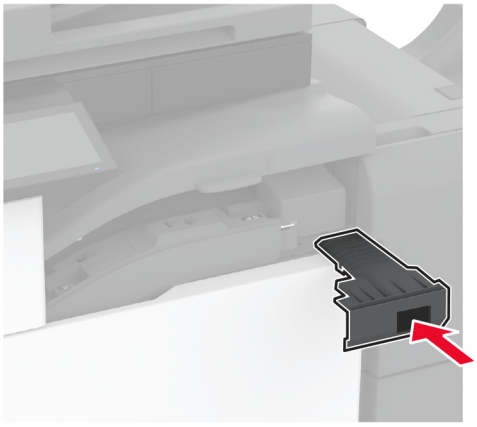

4 Închideţi capacul.

Economisirea de energie și hârtie

Configurarea setărilor pentru modurile de economisire a energiei

Modul Repaus

1 Din ecranul de pornire, atingeţi **Setări** > **Dispozitiv** > **Gestionare consum energie** > **Temporizări** > **Mod Repaus**.

2 Specificaţi durata de inactivitate înainte ca imprimanta să intre în Modul Repaus.

mod Hibernare

1 Din ecranul de început, atingeţi **Setări** > **Dispozitiv** > **Gestionare consum energie** > **Temporizări** > **Temporizare mod Hibernare**.

2 Selectarea duratei de inactivitate înainte ca imprimanta să intre în modul Hibernare.

Note:

- Pentru ca funcţia Expirare hibernare să funcţioneze, setaţi Expirare hibernare la conectare la Hibernare.
- Embedded Web Server este dezactivat când imprimanta se află în modul Hibernare.

Reglarea luminozității ecranului

1 Din ecranul de pornire, atingeţi **Setări** > **Dispozitiv** > **Preferinţe**.

2 În meniul Luminozitate ecran, reglaţi setarea.

Economisirea consumabilelor

- Imprimaţi pe ambele feţe ale hârtiei.

  Notă: Imprimarea pe două feţe este setarea implicită pentru driverul de imprimare.
- Imprimaţi mai multe pagini pe o singură coală de hârtie.
- Utilizaţi funcţia de previzualizare pentru a vedea cum arată documentul înainte de a-l imprima.
- Imprimaţi o copie a documentului pentru a verifica corectitudinea conţinutului şi a formatului.

Mutarea imprimantei în altă locație

ATENŢIE - PERICOL DE ACCIDENTARE: Dacă imprimanta cântăreşte mai mult de 20 kg (44 livre), poate fi nevoie de două sau mai multe persoane pentru a o ridica în siguranţă.

ATENŢIE - PERICOL DE ACCIDENTARE: Pentru a evita riscul de incendiu sau electrocutare, utilizaţi doar cablul de alimentare oferite împreună cu acest produs sau un cablu de schimb autorizat de producător.

ATENŢIE - PERICOL DE ACCIDENTARE: Când mutaţi imprimanta, pentru a evita vătămarea corporală sau deteriorarea imprimantei, urmaţi aceste indicaţii:

- Asiguraţi-vă că toate uşile şi tăvile sunt închise.
- Opriţi imprimanta, apoi deconectaţi cablul de alimentare de la priza electrică.
- Deconectaţi toate cablurile de la imprimantă.
- Dacă imprimanta are tăvi opţionale separate instalate pe podea sau accesorii de ieşire ataşate la aceasta, deconectaţi-le înainte de a muta imprimanta.
- Dacă imprimanta are o platformă cu rotile, deplasaţi-o cu atenţie în noua locaţie. Aveţi grijă când treceţi peste praguri şi denivelări din podea.
- Dacă imprimanta nu are o platformă cu rotile, dar are în configuraţie tăvi opţionale sau accesorii de ieşire, scoateţi accesoriile de ieşire şi ridicaţi imprimata de pe tăvi. Nu încercaţi să ridicaţi imprimanta şi orice accesorii simultan.
- Utilizaţi întotdeauna mânerele imprimantei pentru a o ridica.
- Cărucioarele utilizate pentru a muta imprimanta trebuie să aibă o suprafaţă care să poată susţine integral baza imprimantei.
- Cărucioarele utilizate pentru a muta echipamentele hardware trebuie să aibă o suprafaţă care să poată susţine dimensiunile acestora.
- Menţineţi imprimanta în poziţie verticală.
- Evitaţi mutarea imprimantei prin mişcări de împingere bruşte.
- Asiguraţi-vă că nu vă prindeţi degetele dedesubt când aşezaţi imprimanta jos.
- Asiguraţi-vă că în jurul imprimantei este spaţiu suficient.

Notă: Deteriorarea imprimantei în urma mutării necorespunzătoare nu este acoperită de garanţie.

Expedierea imprimantei

Pentru instrucţiuni de expediere, accesaţi **http://support.lexmark.com** sau contactaţi asistenţa pentru clienţi.

Depanarea unei probleme

Probleme legate de calitatea imprimării

Găsiţi imaginea care este similară cu problema de calitate a imprimării pe care o întâmpinaţi, apoi faceţi clic pe linkul de sub aceasta pentru a citi paşii de rezolvare a problemei.

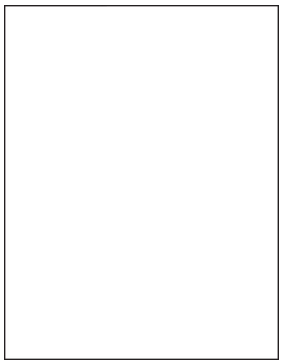

"Pagini albe sau goale" la pagina 361

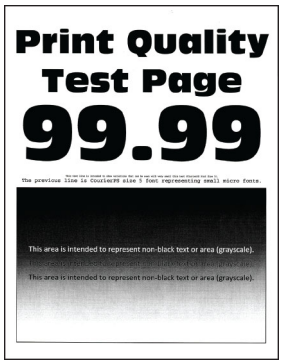

"Materiale imprimate întunecate" la pagina 362

"Imagini fantomă" la pagina 363

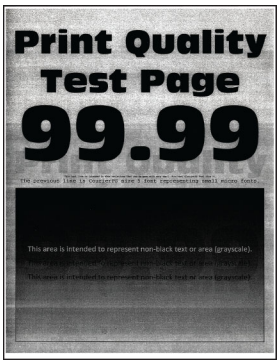

"Fundal gri sau colorat" la pagina 364

"Margini incorecte" la pagina 365

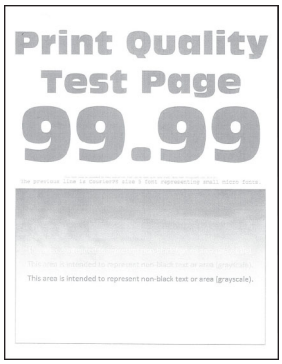

"Materiale imprimate luminoase" la pagina 366

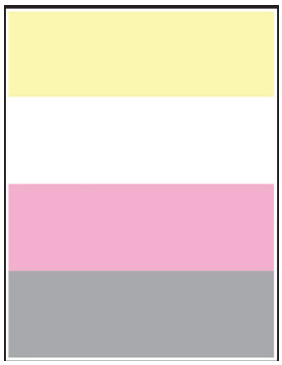

"Culori care lipsesc" la pagina 367

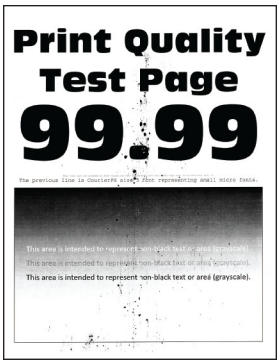

"Documente cu puncte şi modele" la pagina 368

"Încreţire hârtie" la pagina 369

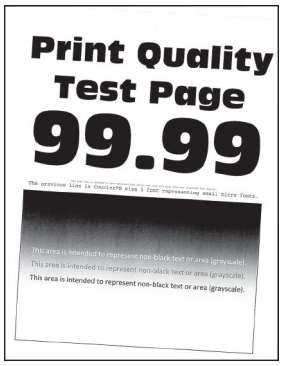

"Imprimare strâmbă sau în poziţie înclinată" la pagina 370

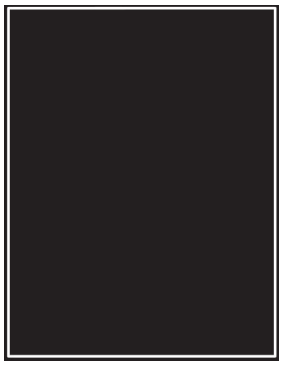

"Imagini negre sau într-o singură culoare" la pagina 371

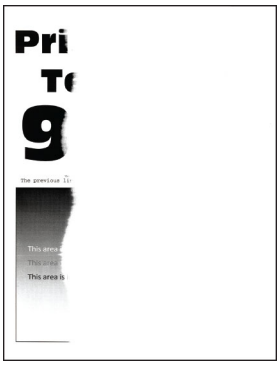

"Text sau imagini trunchiate" la pagina 372

“Tonerul se desprinde uşor” la pagina 373

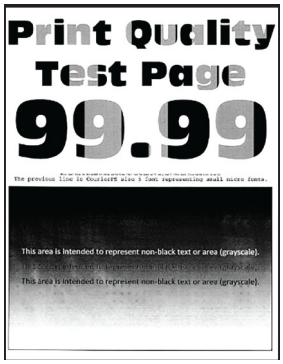

“Densitate de imprimare neuniformă” la pagina 373

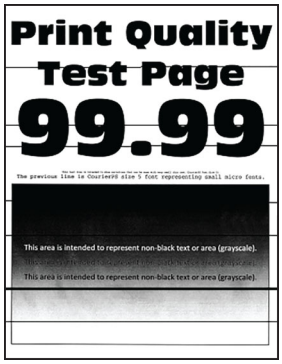

“Linii orizontale închise la culoare” la pagina 374

“Linii verticale închise la culoare” la pagina 375

“Linii orizontale albe” la pagina 376

“Linii verticale albe” la pagina 377

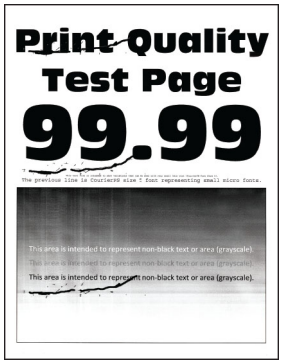

“Defecte repetitive” la pagina 379

Codurile de eroare ale imprimantei

Coduri de eroare	Mesajul de eroare	Soluţie
2.01	**Sunt necesare consumabile.**	Atingeţi **Anulare lucrare** şi comandaţi consumabilele necesare. Pentru informaţii suplimentare, consultaţi “Comandarea pieselor şi consumabilelor” la pagina 264.
3.01	**Recipientul de ieşire standard este plin.**	Îndepărtaţi hârtia din recipient, apoi atingeţi **Continuare**.
3.21, 3.22, 3.23, 3.24	**Scoateţi hârtia din spatele tăvii [x].**	**1** Scoateţi tava indicată. **2** Scoateţi toată hârtia blocată din zonă. **3** Introduceţi tava.
7.13, 7.23, 7.33,7.43, 7.53	**Introduceţi tava [x]**	Încercaţi oricare dintre următoarele operaţii: • Introduceţi tava indicată. • Anulaţi lucrarea de imprimare curentă.
8.01	**Închideţi uşa frontală.**	Dacă nu efectuaţi activităţi de mentenanţă, ţineţi uşa frontală închisă.
8.02, 8.03, 8.04, 8.05	**Închideţi uşa [x]**	Dacă nu efectuaţi activităţi de mentenanţă, ţineţi uşa indicată închisă.
8.06	**Ataşaţi tava 5.**	Glisați tava spre stânga și apoi glisați-o înapoi în poziție.

Coduri de eroare	Mesajul de eroare	Soluţie
8.07	**Închideţi capacul pentru secţiunea F de transport al hârtiei.**	Dacă nu efectuați mentenanță, țineți închis capacul pentru secţiunea F de transport al hârtiei
8.08	**Închideţi uşa frontală a finisorului cu capse.**	Dacă nu efectuaţi activităţi de mentenanţă, ţineţi uşa frontală a finisorului închisă.
8.09	**Închideţi capacul superior al finisorului cu capsare şi perforare.**	Dacă nu efectuaţi activităţi de mentenanţă, ţineţi capacul superior al finisorului închis.
9.00	**A fost necesară repornirea imprimantei. Este posibil ca ultima lucrare de imprimare să fie incompletă.**	Atingeţi **Continuare** pentru a şterge mesajul şi a continua imprimarea.
11.11, 11.21, 11.31, 11.41, 11.51	**Încărcaţi [sursa] cu [tip] [dimensiune].**	Încărcaţi tava indicată cu hârtie. Pentru informaţii suplimentare, consultaţi "Încărcarea hârtiei şi a suporturilor speciale" la pagina 56.
11.12, 11.22, 11.32, 11.42, 11.52	**Încărcaţi [sursa] cu [tip] [dimensiune] [orientare].**	
11.81, 11.91	**Încărcaţi alimentatorul multifuncţional cu [tip] [dimensiune].**	Încărcaţi hârtie în alimentatorul multifuncţional. Pentru informaţii suplimentare, consultaţi "Încărcarea alimentatorului multifuncţional" la pagina 70.
11.82, 11.92	**Încărcaţi alimentatorul multifuncţional cu [tip] [dimensiune] [orientare].**	
12.11, 12.21, 12.31, 12.41, 12.51	**Modificaţi [sursa] la [tip] [dimensiune].**	Trageţi afară tava indicată, scoateţi hârtia, apoi încărcaţi tipul şi dimensiunea corecte de hârtie. Pentru informaţii suplimentare, consultaţi "Încărcarea hârtiei şi a suporturilor speciale" la pagina 56.
12.12, 12.22, 12.32, 12.42, 12.52	**Modificaţi [sursa] la [tip] [dimensiune] [orientare].**	
12.91	**Modificaţi alimentatorul multifuncţional la [tip] [dimensiune].**	Scoateţi hârtia, apoi încărcaţi tipul şi dimensiunea corecte de hârtie. Pentru informaţii suplimentare, consultaţi "Încărcarea alimentatorului multifuncţional" la pagina 70.
12.92	**Modificaţi alimentatorul multifuncţional la [tip] [dimensiune] [orientare].**	
31.00	**Introduceţi caseta perforatorului.**	**1** Deschideţi capacul pentru secţiunea F de transport al hârtiei. **2** Îndepărtaţi caseta perforatorului. **3** Introduceţi caseta perforatorului.

Coduri de eroare	Mesajul de eroare	Soluţie
31.35	**Reinstalaţi recipientul pentru toner rezidual care lipseşte sau nu răspunde.**	**1** Deschideţi uşa frontală. **2** Deblocați, apoi scoateți recipientul pentru toner rezidual. **Notă:** Pentru a evita vărsarea de toner, aşezaţi recipientul în poziţie verticală. **3** Introduceţi recipientul pentru toner rezidual, apoi blocaţi-l în poziție. **4** Închideţi uşa frontală.
31.40, 31.41, 31.42, 31.43	**Reinstalaţi cartuşul [culoare] lipsă sau care nu răspunde.**	**1** Deschideţi uşa frontală. **2** Scoateţi cartuşul. **3** Introduceţi cartuşul. **4** Închideţi uşa frontală.
31.60, 31.61, 31.62, 31.63	**Reinstalaţi unitatea fotoconductoare [color] lipsă sau care nu răspunde.**	**1** Deschideţi uşa frontală. **2** Deblocați, apoi scoateți recipientul pentru toner rezidual. **Notă:** Pentru a evita vărsarea de toner, aşezaţi recipientul în poziţie verticală. **3** Deblocați și apoi scoateţi şi apoi instalaţi din nou unitatea fotoconductoare. **4** Introduceţi unitatea fotoconductoare, apoi fixaţi-o în poziţie. **5** Introduceţi recipientul pentru toner rezidual, apoi blocaţi-l în poziție. **6** Închideţi uşa frontală.
31.40, 31.41, 31.42, 31.43	**Înlocuiţi cartuşul [culoare] neacceptat.**	Consultaţi "Înlocuirea unui cartuş de toner" la pagina 266.
32.60, 32.61, 32.62, 32.63	**Înlocuiţi fotoconductorul [color] necompatibil**	Consultaţi "Înlocuirea unei unităţi fotoconductoare" la pagina 275.
34.00	**Hârtie prea scurtă.**	Setaţi dimensiunea hârtiei pentru a se potrivi cu hârtia încărcată în tavă. În ecranul de pornire, atingeţi **Setări** > **Hârtie** > **Tavă** > **Configuraţie** > **Dimensiune/Tip Hârtie**.
34.10, 34.20, 34.30, 34.40, 34.50	**Verificaţi [sursa], reglaţi ghidajele şi orientarea.**	Trageţi afară tava indicată şi asiguraţi-vă că hârtia este încărcată corect. Pentru informaţii suplimentare, consultaţi "Încărcarea hârtiei şi a suporturilor speciale" la pagina 56.
34.90	**Verificaţi alimentatorul multifuncţional, reglaţi ghidajele şi orientarea.**	Asiguraţi-vă că hârtia este încărcată corect. Pentru informaţii suplimentare, consultaţi "Încărcarea alimentatorului multifuncţional" la pagina 70.
37.10	**Memorie insuficientă pentru a asambla lucrarea.**	Încercaţi oricare dintre următoarele operaţii: • Atingeţi **Continuare** pentru a imprima porţiunea din lucrare care este stocată şi a începe asamblarea restului lucrării de imprimare. • Anulaţi lucrarea de imprimare curentă.
37.30	**Memorie insuficientă, unele sarcini de imprimare reţinute au fost şterse.**	Atingeţi **Continuare** pentru a şterge mesajul şi a continua imprimarea.

Coduri de eroare	Mesajul de eroare	Soluţie
38.10	**Memorie plină.**	Încercaţi una sau mai multe dintre următoarele variante: • Atingeţi **Continuare** pentru a şterge mesajul şi a continua imprimarea. • Anulaţi lucrarea de imprimare curentă. • Instalaţi memorie suplimentară pe imprimantă. • Reduceţi numărul de pagini al lucrării de imprimat.
39.10	**Pagină complexă, este posibil ca unele date să nu se fi imprimat.**	Încercaţi una sau mai multe dintre următoarele variante: • Atingeţi **Continuare** pentru a şterge mesajul şi a continua imprimarea. • Anulaţi lucrarea de imprimare curentă. • Instalaţi memorie suplimentară pe imprimantă. • Reduceţi complexitatea şi dimensiunea lucrării de imprimare înainte de a o trimite pentru a o imprima din nou. • Reduceţi numărul de pagini al lucrării de imprimat. • Reduceţi numărul şi dimensiunea fonturilor descărcate. • Ştergeţi orice fonturi sau macrocomenzi inutile din lucrarea de imprimare. • Reduceţi numărul de elemente grafice ale lucrării de imprimare.
51	**A fost detectată o memorie flash defectă**	Încercaţi una sau mai multe dintre următoarele variante: • Înlocuiţi cardul flash. • Atingeţi **Continuare** pentru a şterge mesajul şi a continua imprimarea. • Anulaţi lucrarea de imprimare curentă.
52	**Spaţiu liber insuficient în memoria flash pentru resurse.**	Încercaţi una sau mai multe dintre următoarele variante: • Atingeţi **Continuare** pentru a şterge mesajul şi a continua imprimarea. • Ştergeţi fonturi, macrocomenzi şi alte date stocate în memoria flash. • Instalaţi un hard disk. Pentru informaţii suplimentare, consultaţi "Instalarea unui hard disk pentru imprimantă" la pagina 120. **Notă:** Fonturile şi macrocomenzile descărcate nestocate anterior în memoria flash sunt şterse.
55.1	**Eroare la citirea unităţii USB. Scoateţi dispozitivul USB**	Scoateţi unitatea flash pentru a continua.
55.2	**Eroare la citirea hub-ului USB. Îndepărtaţi hub-ul.**	Scoateţi hubul USB pentru a continua.
55.3	**Deconectaţi şi schimbaţi modul.**	
61	**Scoateţi hard diskul defect.**	Înlocuiţi unitatea de stocare defectă.

Coduri de eroare	Mesajul de eroare	Soluţie
62	**Disc plin.**	Încercaţi una sau mai multe dintre următoarele variante: • Atingeţi **Continuare** pentru a şterge mesajul şi a continua imprimarea. • Ştergeţi fonturi, macrocomenzi şi alte date stocate pe hard disc. • Instalaţi un hard disk. Pentru informaţii suplimentare, consultaţi "Instalarea unui hard disk pentru imprimantă" la pagina 120.
63	**Formataţi discul.**	Formatarea şterge acum toate informaţiile de pe unitatea de stocare. Pentru a formata unitatea de stocare, procedaţi astfel: 1 Din ecranul de pornire, atingeţi **Setări** > **Dispozitiv** > **Întreţinere** > **Ştergere pentru scoaterea din uz**. 2 Atingeţi **Curăţaţi toate inform. de pe hard disk**, apoi atingeţi **ŞTERGERE**.
71.01	**Numele staţiei de fax nu este configurat. Contactaţi administratorul de sistem.**	Consultaţi "Configurarea funcţiei de fax folosind faxul analogic" la pagina 40.
71.02	**Numărul staţiei de fax nu este configurat. Contactaţi administratorul de sistem.**	
71.03	**Nicio linie telefonică analogică nu este conectată la modem, faxul este dezactivat.**	Verificaţi conexiunea şi dacă linia are semnal. Pentru informaţii suplimentare, consultaţi "Configurarea funcţiei de fax folosind faxul analogic" la pagina 40.
71.06	**Nu se poate stabili conexiunea la serverul de fax HTTPS.**	Conexiunea la serverul de fax HTTPS este deconectată. Verificaţi conexiunea la internet a imprimantei.
71.07	**Imprimanta nu este înregistrată pe serverul de fax HTTPS**	Asiguraţi-vă că imprimanta este adăugată în lista de dispozitive de pe portalul Server de fax HTTPS. Contactaţi administratorul de sistem.
71.11	**Partiţie de fax.**	Partiţia de fax nu funcţionează. Contactaţi administratorul de sistem.
71.12	**Memorie plină, imposibil de imprimat faxuri.**	Atingeţi **Imprimare globală** pentru a imprima toate faxurile salvate.
71.13	**Memorie plină. Nu se pot trimite faxuri.**	Încercaţi oricare dintre următoarele operaţii: • Continuaţi şi încercaţi să trimiteţi din nou faxul. • Scanaţi documentul original câte o pagină pe rând, formaţi numărul de fax, apoi trimiteţi documentul prin fax.
71.40	**Ora imprimantei este incorectă**	Configuraţi ora imprimantei. Din ecranul de pornire, atingeţi **Setări** > **Dispozitiv** > **Preferinţe** > **Dată şi oră** > **Configurare**.
72.01	**Serverul de e-mail SMTP nu este configurat momentan. Contactaţi administratorul de sistem.**	Încercaţi oricare dintre următoarele operaţii: • Configuraţi funcţia de e-mail. Pentru informaţii suplimentare, consultaţi "Configurarea setărilor de e-mail SMTP" la pagina 48. • Dezactivaţi mesajul de eroare. Pentru informaţii suplimentare, consultaţi "Dezactivarea mesajului de eroare 'Serverul SMTP nu este configurat'" la pagina 413.

Coduri de eroare	Mesajul de eroare	Soluţie
72.02	**Server Weblink neconfigurat. Contactaţi administratorul de sistem.**	Contactaţi administratorul de sistem
72.04	**„La format” neconfigurat pentru serverul de fax. Contactaţi administratorul de sistem.**	Încercaţi oricare dintre următoarele operaţii: • În ecranul de pornire, atingeţi **Setări** > **Fax** > **Configurare server fax** > **Setări generale de fax**. Configuraţi setarea La format. • Contactaţi administratorul de sistem
80.21	**Kit de mentenanţă aproape de sfârşitul duratei de viaţă**	Atingeţi **Continuare** pentru a şterge mesajul.
80.31	**Înlocuiţi kitul de mentenanţă.**	Consultaţi “Înlocuirea kitului de role al tăvii” la pagina 301.
81.31	**Înlocuiţi kitul de role; durata de viaţă recomandată a fost depăşită.**	Consultaţi “Înlocuirea kitului de role ADF” la pagina 305.
82.22	**Recipient pentru toner rezidual aproape plin.**	Atingeţi **Continuare** pentru a şterge mesajul.
82.42	**Înlocuiţi recipientul pentru toner rezidual.**	Consultaţi “Înlocuirea recipientului pentru toner rezidual” la pagina 271.
83.20	**Capse prea puţine sau lipsă.**	Încercaţi oricare dintre următoarele operaţii: • Scoateţi, apoi introduceţi cartuşul ed capse. • Înlocuiţi cartuşul de capse. Pentru informaţii suplimentare, consultaţi “Înlocuirea cartuşului de capse” la pagina 321.
83.30	**Capse epuizate sau introduse greşit.**	
84.01	**Nivel destul de scăzut al unităţii fotoconductoare [culoare].**	Atingeţi **Continuare** pentru a şterge mesajul.
84.11	**Nivel scăzut al unităţii fotoconductoare [culoare].**	
84.21	**Nivel foarte scăzut al unităţii fotoconductoare [culoare].**	
84.31	**Înlocuiţi unitatea fotoconductoare [culoare]; durata de viaţă recomandată a fost depăşită.**	Consultaţi “Înlocuirea unei unităţi fotoconductoare” la pagina 275.
86.23	**Mentenanţa scanerului va fi necesară în curând**	Atingeţi **Continuare** pentru a şterge mesajul.
86.33	**Înlocuiţi kitul ADF; durata de viaţă recomandată a fost depăşită**	Consultaţi “Înlocuirea kitului de role ADF” la pagina 305.
87.20	**Caseta perforatorului este aproape plină.**	Atingeţi **Continuare** pentru a şterge mesajul.
87.30	**Goliţi caseta perforatorului.**	**1** Deschideţi capacul pentru secţiunea F de transport al hârtiei. **2** Scoateţi caseta perforatorului şi apoi goliţi-o. **3** Introduceţi caseta perforatorului. **4** Închideţi capacul.

Coduri de eroare	Mesajul de eroare	Soluţie
88.00[x]	**Nivel destul de scăzut al cartuşului [culoare].**	Atingeţi **Continuare** pentru a şterge mesajul.
88.10[x]	**Nivel scăzut al cartuşului [culoare].**	
88.20[x]	**Nivel foarte scăzut al cartu-şului [culoare].**	
88.30[x], 88.40[x]	**Înlocuiţi cartuşul [culoare].**	Consultaţi "Înlocuirea unui cartuş de toner" la pagina 266.
200.03, 240.06	**Blocaj de hârtie, [antet blocaj].**	Consultaţi "Blocaj de hârtie în alimentatorul multifuncţional" la pagina 394.
200.16[x], 241.16a	**Blocaj de hârtie, [antet blocaj].**	Consultaţi "Blocaj de hârtie în tava standard" la pagina 388.
200.26[x], 200.36[x], 200.46[x], 200.56a, 202.95[x], 242.26, 242.33, 242.43, 243.33, 243.36, 24.343, 24.443, 24.446	**Blocaj de hârtie, [antet blocaj].**	Consultaţi "Blocaj de hârtie în tăvile opţionale" la pagina 390.
200.56a, 245.53[x], 245.56	**Blocaj de hârtie, [antet blocaj].**	Consultaţi "Blocaj de hârtie în sertarul de 2000 de coli" la pagina 394.
200.95, 201.96, 202.93, 202.94, 221.93, 221.95, 232.93, 240.25, 240.35, 240.55	**Blocaj de hârtie, [antet blocaj].**	Consultaţi "Blocaj hârtie în uşa A" la pagina 395.
280.06	**Reîncărcaţi originalele în ADF şi reporniţi lucrarea.**	Încercaţi una sau mai multe dintre următoarele variante: • Scoateţi, apoi încărcaţi documentul înapoi în ADF. • Scanaţi documentul de pe geamul scanerului. • Terminaţi lucrarea fără să scanaţi paginile rămase. • Anulaţi lucrarea.

Coduri de eroare	Mesajul de eroare	Soluţie
280.11, 280.13, 280.15, 280.91, 280.93, 280.95, 281.11, 281.15, 281.16, 281.91, 281.95, 281.96, 282.11, 282.13, 282.15, 282.91, 282.93, 282.95, 283.11, 283.13, 283.15, 283.91, 283.93, 283.95, 284.11, 284.13, 284.15, 284.91, 284.93, 284.95, 288.10, 288.90, 295.01, 680.10	**Blocaj scaner.**	Consultaţi "Blocaj de hârtie în alimentatorul automat de documente" la pagina 399.
280.13Q, 280.15Q, 295.01Q, 680.20Q	**Puneţi la loc originalele blocate.**	Încercaţi una sau mai multe dintre următoarele variante: • Scoateţi, apoi încărcaţi documentul înapoi în ADF. • Scanaţi documentul de pe geamul scanerului. • Terminaţi lucrarea fără să scanaţi paginile rămase. • Anulaţi lucrarea.
280.13K, 280.15K, 680.20K, 680.40K, 295.01K,	**Reîncărcaţi originalele şi reporniţi**	Încercaţi oricare dintre următoarele operaţii: • Scoateţi, apoi încărcaţi documentul înapoi în ADF sau pe geamul scanerului. • Anulaţi lucrarea.
420.11a, 420.13a, 420.15a, 420.15b, 420.54a, 420.54b, 425.13a	**Blocaj de hârtie, [antet blocaj].**	Consultaţi "Blocaj de hârtie la finisorul cu capse" la pagina 399.
400,13, 400.13b, 420.13b, 420.15b, 420.54c, 450.23b, 450.91b, 451.33b, 454.23b, 454.25b, 457.25b	**Blocaj de hârtie, [antet blocaj].**	Consultaţi "Blocaj de hârtie în finisorul cu capsare şi perforare" la pagina 403.
457.35b	**Blocaj de hârtie, [antet blocaj].**	• Dacă aţi instalat finisorul cu capse, consultaţi "Blocaj de hârtie la finisorul cu capse" la pagina 399. • Dacă aţi instalat finisorul cu capse şi perforator, consultaţi "Blocaj de hârtie în finisorul cu capsare şi perforare" la pagina 403.

Probleme de imprimare

Calitate slabă la imprimare

Pagini albe sau goale

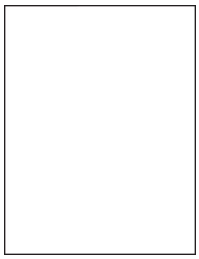

Notă: Înainte de soluţionarea problemei, imprimaţi paginile de testare a calităţii imprimării. Din ecranul de pornire, atingeţi **Setări** > **Rezolvarea problemelor** > **Pagini de testare a calităţii imprimării**.

Acţiune	Da	Nu
Pas 1 **a** Verificaţi dacă imprimanta foloseşte un cartuş de toner Lexmark original şi acceptat. **Notă:** În cazul în care cartuşul nu este acceptat, instalaţi un cartuş acceptat. **b** Imprimaţi documentul. Imprimanta imprimă pagini goale sau albe?	Treceţi la pasul 2.	Problema este rezolvată.
Pas 2 **a** Îndepărtaţi unităţile fotoconductoare. **Avertisment - Pericol de deteriorare:** Nu expuneţi unităţile fotoconductoare la lumină directă. Expunerea prelungită la lumină poate cauza probleme de calitate a imprimării. **Avertisment - Pericol de deteriorare:** Nu atingeţi tamburii fotoconductori. În caz contrar, calitatea viitoarelor lucrări de imprimare poate fi afectată. **b** Introduceţi unităţile fotoconductoare. **c** Imprimaţi documentul. Imprimanta imprimă pagini goale sau albe?	Contactaţi **asistenţa pentru clienţi**.	Problema este rezolvată.

Materiale imprimate întunecate

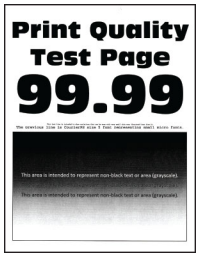

Notă: Înainte de rezolvarea problemei, imprimaţi paginile mostră de calitate, pentru a identifica culoarea care lipseşte. Din ecranul de pornire, atingeţi **Setări** > **Rezolvarea problemelor** > **Pagini de testare a calităţii imprimării**.

Acţiune	Da	Nu
Pas 1 **a** Realizaţi Reglare culori. Din ecranul de pornire, atingeţi **Setări** > **Imprimare** > **Calitate** > **Imagini complexe** > **Reglare culori**. **b** Imprimaţi documentul. Materialele imprimate sunt prea întunecate?	Treceţi la pasul 2.	Problema este rezolvată.
Pas 2 **a** În funcţie de sistemul de operare, măriţi luminozitatea tonerului din dialogul Preferinţe imprimare sau Imprimare. **Notă:** De asemenea, puteţi schimba setările din panoul de control al imprimantei. Din ecranul de pornire, atingeţi **Setări** > **Imprimare** > **Calitate** > **Luminozitate toner**. **b** Imprimaţi documentul. Materialele imprimate sunt prea întunecate?	Treceţi la pasul 3.	Problema este rezolvată.
Pas 3 **a** În funcţie de sistemul de operare, specificaţi tipul hârtiei din dialogul Preferinţe imprimare sau Imprimare. **Note:** • Asiguraţi-vă că setările corespund hârtiei încărcate în tavă. • De asemenea, puteţi schimba setările din panoul de control al imprimantei. Din ecranul de pornire, atingeţi **Setări** > **Hârtie** > **Configuraţie tavă** > **Dimensiune/Tip hârtie**. **b** Imprimaţi documentul. Materialele imprimate sunt prea întunecate?	Treceţi la pasul 4.	Treceţi la pasul 6.
Pas 4 Asiguraţi-vă că hârtia nu are textura pronunţată sau suprafaţa aspră. Imprimaţi pe hârtie cu textură pronunţată sau aspră?	Treceţi la pasul 5.	Treceţi la pasul 6.

Acţiune	Da	Nu
Pas 5 **a** Înlocuiţi hârtia cu textură pronunţată sau aspră cu hârtie simplă. **b** Imprimaţi documentul. Materialele imprimate sunt prea întunecate?	Treceţi la pasul 6.	Problema este rezolvată.
Pas 6 **a** Încărcaţi hârtie dintr-un pachet nou. **Notă:** Hârtia absoarbe umezeală din cauza umidităţii ridicate. Păstraţi hârtia în ambalajul original până când sunteţi gata să o încărcaţi. **b** Imprimaţi documentul. Materialele imprimate sunt prea întunecate?	Contactaţi **asistenţa pentru clienţi**.	Problema este rezolvată.

Imagini fantomă

Notă: Înainte de soluţionarea problemei, imprimaţi paginile de testare a calităţii imprimării. Din ecranul de pornire, atingeţi **Setări** > **Depanare** > **Pagini de testare a calităţii imprimării**.

Acţiune	Da	Nu
Pas 1 **a** Încărcaţi tava cu hârtie de tipul şi greutatea corecte. **b** Imprimaţi documentul. Pe materialele imprimate apar imagini fantomă?	Treceţi la pasul 2.	Problema este rezolvată.
Pas 2 **a** În funcţie de sistemul de operare, specificaţi tipul hârtiei din dialogul Preferinţe imprimare sau Imprimare. **Note:** • Asiguraţi-vă că setarea corespunde hârtiei încărcate în tavă. • De asemenea, puteţi schimba setarea din panoul de control al imprimantei. Din ecranul de pornire, atingeţi **Setări** > **Hârtie** > **Configuraţie tavă** > **Dimensiune/Tip hârtie**. **b** Imprimaţi documentul. Pe materialele imprimate apar imagini fantomă?	Treceţi la pasul 3.	Problema este rezolvată.

Acţiune	Da	Nu
Pas 3 **a** Realizaţi Reglare culori. Din ecranul de pornire, atingeţi **Setări** > **Imprimare** > **Calitate** > **Imagini complexe** > **Reglare culori**. **b** Imprimaţi documentul. Pe materialele imprimate apar imagini fantomă?	Contactaţi **asistenţa pentru clienţi**.	Problema este rezolvată.

Fundal gri sau colorat

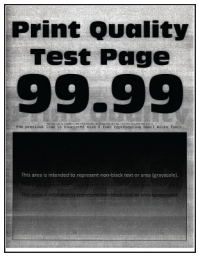

Notă: Înainte de soluţionarea problemei, imprimaţi paginile de testare a calităţii imprimării. Din ecranul de pornire, atingeţi **Setări** > **Depanare** > **Pagini de testare a calităţii imprimării**.

Acţiune	Da	Nu
Pas 1 **a** În funcţie de sistemul de operare, reduceţi luminozitatea tonerului din dialogul Preferinţe imprimare sau Imprimare. **Notă:** De asemenea, puteţi schimba setarea din panoul de control al imprimantei. Din ecranul de pornire, atingeţi **Setări** > **Imprimare** > **Calitate** > **Luminozitate toner**. **b** Imprimaţi documentul. Pe materialele imprimate apare un fundal gri sau colorat?	Treceţi la pasul 2.	Problema este rezolvată.
Pas 2 **a** Realizaţi Reglare culori. Din ecranul de pornire, atingeţi **Setări** > **Imprimare** > **Calitate** > **Imagini complexe** > **Reglare culori**. **b** Imprimaţi documentul. Pe materialele imprimate apare un fundal gri sau colorat?	Treceţi la pasul 3.	Problema este rezolvată.

Acţiune	Da	Nu
Pas 3 **a** Îndepărtaţi unităţile fotoconductoare. **Avertisment - Pericol de deteriorare:** Nu expuneţi unităţile fotoconductoare la lumină directă. Expunerea prelungită la lumină poate cauza probleme de calitate a imprimării. **Avertisment - Pericol de deteriorare:** Nu atingeţi tamburii fotoconductori. În caz contrar, calitatea viitoarelor lucrări de imprimare poate fi afectată. **b** Introduceţi unităţile fotoconductoare. **c** Imprimaţi documentul. Pe materialele imprimate apare un fundal gri sau colorat?	Contactaţi **asistenţa pentru clienţi**.	Problema este rezolvată.

Margini incorecte

Acţiune	Da	Nu
Pas 1 **a** Reglaţi ghidajele pentru hârtia din tavă în poziţia corectă pentru hârtia încărcată. **b** Imprimaţi documentul. Marginile sunt corecte?	Problema este rezolvată.	Treceţi la pasul 2.
Pas 2 **a** În funcţie de sistemul de operare, specificaţi dimensiunea de hârtie din dialogul Preferinţe imprimare sau Imprimare. **Note:** • Asiguraţi-vă că setarea corespunde hârtiei încărcate. • De asemenea, puteţi schimba setarea din panoul de control al imprimantei. Din ecranul de pornire, atingeţi **Setări** > **Hârtie** > **Configuraţie tavă** > **Dimensiune/Tip hârtie**. **Notă:** **b** Imprimaţi documentul. Marginile sunt corecte?	Problema este rezolvată.	Contactaţi **asistenţa pentru clienţi**.

Materiale imprimate luminoase

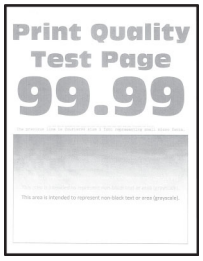

Notă: Înainte de soluţionarea problemei, imprimaţi paginile de testare a calităţii imprimării. Din ecranul de pornire, atingeţi **Setări** > **Depanare** > **Pagini de testare a calităţii imprimării**.

Acţiune	Da	Nu
Pas 1 **a** Realizaţi Reglare culori. Din ecranul de pornire, atingeţi **Setări** > **Imprimare** > **Calitate** > **Imagini complexe** > **Reglare culori**. **b** Imprimaţi documentul. Materialele imprimate sunt deschise la culoare?	Treceţi la pasul 2.	Problema este rezolvată.
Pas 2 **a** În funcţie de sistemul de operare, reduceţi luminozitatea tonerului din dialogul Preferinţe imprimare sau Imprimare. **Notă:** De asemenea, puteţi schimba setarea din panoul de control al imprimantei. Din ecranul de pornire, atingeţi **Setări** > **Imprimare** > **Calitate** > **Luminozitate toner**. **b** Imprimaţi documentul. Materialele imprimate sunt deschise la culoare?	Treceţi la pasul 3.	Problema este rezolvată.
Pas 3 **a** Dezactivaţi opţiunea Color economic. Din ecranul de pornire, atingeţi **Setări** > **Imprimare** > **Calitate** > **Color economic**. **b** Imprimaţi documentul. Materialele imprimate sunt deschise la culoare?	Treceţi la pasul 4.	Problema este rezolvată.
Pas 4 **a** În funcţie de sistemul de operare, specificaţi tipul hârtiei din dialogul Preferinţe imprimare sau Imprimare. **Note:** • Asiguraţi-vă că setarea corespunde hârtiei încărcate. • De asemenea, puteţi schimba setarea din panoul de control al imprimantei. Din ecranul de pornire, atingeţi **Setări** > **Hârtie** > **Configuraţie tavă** > **Dimensiune/Tip hârtie**. **b** Imprimaţi documentul. Materialele imprimate sunt deschise la culoare?	Treceţi la pasul 5.	Problema este rezolvată.

Acţiune	Da	Nu
Pas 5 Verificaţi dacă hârtia are textura pronunţată sau suprafaţa aspră. Imprimaţi pe hârtie cu textură pronunţată sau aspră?	Treceţi la pasul 6.	Treceţi la pasul 7.
Pas 6 **a** Înlocuiţi hârtia cu textură pronunţată sau aspră cu hârtie simplă. **b** Imprimaţi documentul. Materialele imprimate sunt deschise la culoare?	Treceţi la pasul 7.	Problema este rezolvată.
Pas 7 **a** Încărcaţi hârtie dintr-un pachet nou. **Notă:** Hârtia absoarbe umezeală din cauza umidităţii ridicate. Păstraţi hârtia în ambalajul original până când sunteţi gata să o încărcaţi. **b** Imprimaţi documentul. Materialele imprimate sunt deschise la culoare?	Treceţi la pasul 8.	Problema este rezolvată.
Pas 8 **a** Scoateţi, apoi reintroduceţi recipientul pentru toner rezidual. **b** Realizaţi Reglare culori. Din ecranul de pornire, atingeţi **Setări** > **Imprimare** > **Calitate** > **Imagini complexe** > **Reglare culori**. Materialele imprimate sunt deschise la culoare?	Treceţi la pasul 9.	Problema este rezolvată.
Pas 9 **a** Îndepărtaţi unităţile fotoconductoare. **Avertisment - Pericol de deteriorare:** Nu expuneţi unităţile fotoconductoare la lumină directă. Expunerea prelungită la lumină poate cauza probleme de calitate a imprimării. **Avertisment - Pericol de deteriorare:** Nu atingeţi tamburii fotoconductori. În caz contrar, calitatea viitoarelor lucrări de imprimare poate fi afectată. **b** Introduceţi unităţile fotoconductoare. **c** Imprimaţi documentul. Materialele imprimate sunt prea deschise la culoare?	Contactaţi **asistenţa pentru clienţi**.	Problema este rezolvată.

Culori care lipsesc

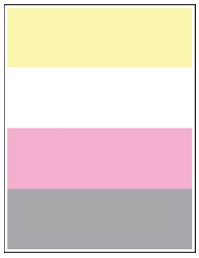

Notă: Înainte de soluţionarea problemei, imprimaţi paginile de testare a calităţii imprimării. Din ecranul de pornire, atingeţi **Setări** > **Depanare** > **Pagini de testare a calităţii imprimării**.

Acţiune	Da	Nu
a Scoateţi unitatea fotoconductoare care corespunde culorii care lipseşte. **Avertisment - Pericol de deteriorare:** Nu expuneţi unitatea fotoconductoare la lumină directă. Expunerea prelungită la lumină poate cauza probleme de calitate a imprimării. **Avertisment - Pericol de deteriorare:** Nu atingeţi tamburul fotoconductor. În caz contrar, calitatea viitoarelor lucrări de imprimare poate fi afectată. **b** Introduceţi unitatea fotoconductoare. **c** Scoateţi cartuşul de toner care corespunde culorii care lipseşte. **d** Introduceţi cartuşul de toner de culoarea care lipseşte. **e** Imprimaţi documentul. Lipsesc anumite culori la imprimare?	Contactaţi **asistenţa pentru clienţi**.	Problema este rezolvată.

Documente cu puncte și modele

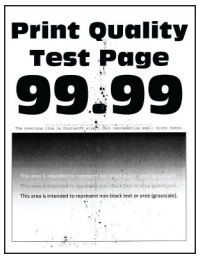

Notă: Înainte de soluţionarea problemei, imprimaţi paginile de testare a calităţii imprimării. Din ecranul de pornire, atingeţi **Setări** > **Depanare** > **Pagini de testare a calităţii imprimării**.

Acţiune	Da	Nu
Pas 1 Verificaţi dacă imprimanta prezintă contaminare cauzată de scurgerea tonerului. Este imprimanta ferită de scurgerea tonerului?	Treceţi la pasul 2.	Contactaţi **asistenţa pentru clienţi**.
Pas 2 **a** Din ecranul de pornire, atingeţi **Setări** > **Hârtie** > **Configuraţie tavă** > **Dimensiune/Tip hârtie**. **b** Verificaţi dacă setările pentru dimensiunea şi tipul de hârtie corespund hârtiei încărcate. **Notă:** Asiguraţi-vă că hârtia nu are textura pronunţată sau suprafaţa aspră. Setările se potrivesc?	Treceţi la pasul 4.	Treceţi la pasul 3.

Acţiune	Da	Nu
Pas 3 **a** În funcţie de sistemul de operare, specificaţi dimensiunea şi tipul hârtiei din dialogul Preferinţe imprimare sau Imprimare. **Note:** • Asiguraţi-vă că setările corespund hârtiei încărcate în tavă. • De asemenea, puteţi schimba setările din panoul de control al imprimantei. Din ecranul de pornire, atingeţi **Setări** > **Hârtie** > **Configuraţie tavă** > **Dimensiune/Tip hârtie**. **b** Imprimaţi documentul. Se imprimă cu pete?	Treceţi la pasul 4.	Problema este rezolvată.
Pas 4 **a** Încărcaţi hârtie dintr-un pachet nou. **Notă:** Hârtia absoarbe umezeală din cauza umidităţii ridicate. Păstraţi hârtia în ambalajul original până când sunteţi gata să o încărcaţi. **b** Imprimaţi documentul. Se imprimă cu pete?	Treceţi la pasul 5.	Problema este rezolvată.
Pas 5 **a** Îndepărtaţi unităţile fotoconductoare. **Avertisment - Pericol de deteriorare:** Nu expuneţi unităţile fotoconductoare la lumină directă. Expunerea prelungită la lumină poate cauza probleme de calitate a imprimării. **Avertisment - Pericol de deteriorare:** Nu atingeţi tamburii fotoconductori. În caz contrar, calitatea viitoarelor lucrări de imprimare poate fi afectată. **b** Introduceţi unităţile fotoconductoare. **c** Imprimaţi documentul. Se imprimă cu pete?	Contactaţi **asistenţa pentru clienţi**.	Problema este rezolvată.

Încreţire hârtie

Acţiune	Da	Nu
Pas 1 **a** Reglaţi ghidajele din tavă în poziţia corectă pentru hârtia încărcată. **b** Imprimaţi documentul. Hârtia este încreţită?	Treceţi la pasul 2.	Problema este rezolvată.
Pas 2 **a** În funcţie de sistemul de operare, specificaţi tipul hârtiei din dialogul Preferinţe imprimare sau Imprimare. **Note:** • Asiguraţi-vă că setarea corespunde hârtiei încărcate. • De asemenea, puteţi schimba setarea din panoul de control al imprimantei. Din ecranul de pornire, atingeţi **Setări** > **Hârtie** > **Configuraţie tavă** > **Dimensiune/Tip hârtie**. **b** Imprimaţi documentul. Hârtia este încreţită?	Treceţi la pasul 3.	Problema este rezolvată.
Pas 3 Imprimaţi pe cealaltă faţă a hârtiei. **a** Scoateţi hârtia, întoarceţi-o, apoi reîncărcaţi-o. **b** Imprimaţi documentul. Hârtia este încreţită?	Treceţi la pasul 4.	Problema este rezolvată.
Pas 4 **a** Încărcaţi hârtie dintr-un pachet nou. **Notă:** Hârtia absoarbe umezeală din cauza umidităţii ridicate. Păstraţi hârtia în ambalajul original până când sunteţi gata să o încărcaţi. **b** Imprimaţi documentul. Hârtia este încreţită?	Contactaţi **asistenţa pentru clienţi**.	Problema este rezolvată.

Imprimare strâmbă sau în poziție înclinată

Notă: Înainte de soluţionarea problemei, imprimaţi paginile de testare a calităţii imprimării. Din ecranul de pornire, atingeţi **Setări** > **Depanare** > **Pagini de testare a calităţii imprimării**.

Acţiune	Da	Nu
Pas 1 **a** Trageţi tava afară. **b** Scoateţi hârtia, apoi încărcaţi hârtie dintr-un pachet nou. **Notă:** Hârtia absoarbe umezeală din cauza umidităţii ridicate. Păstraţi hârtia în ambalajul original până când sunteţi gata să o încărcaţi. **c** Reglaţi ghidajele pentru hârtia din tavă în poziţia corectă pentru hârtia încărcată. **d** Introduceţi tava. **e** Imprimaţi documentul. Imprimarea este strâmbă sau în poziţie înclinată?	Treceţi la pasul 2.	Problema este rezolvată.
Pas 2 **a** Asiguraţi-vă că imprimaţi pe hârtie acceptată. **b** Imprimaţi documentul. Imprimarea este strâmbă sau în poziţie înclinată?	Contactaţi **asistenţa pentru clienţi**.	Problema este rezolvată.

Imagini negre sau într-o singură culoare

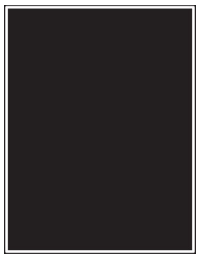

Notă: Înainte de soluţionarea problemei, imprimaţi paginile de testare a calităţii imprimării. Din ecranul de pornire, atingeţi **Setări** > **Depanare** > **Pagini de testare a calităţii imprimării**.

Acţiune	Da	Nu
a Îndepărtaţi unităţile fotoconductoare. **Avertisment - Pericol de deteriorare:** Nu expuneţi unităţile fotoconductoare la lumină directă. Expunerea prelungită la lumină poate cauza probleme de calitate a imprimării. **Avertisment - Pericol de deteriorare:** Nu atingeţi tamburii fotoconductori. În caz contrar, calitatea viitoarelor lucrări de imprimare poate fi afectată. **b** Introduceţi unităţile fotoconductoare. **c** Imprimaţi documentul. Imprimanta imprimă imagini într-o singură culoare sau negre?	Contactaţi **asistenţa pentru clienţi**.	Problema este rezolvată.

Text sau imagini trunchiate

Notă: Înainte de soluţionarea problemei, imprimaţi paginile de testare a calităţii imprimării. Din ecranul de pornire, atingeţi **Setări** > **Depanare** > **Pagini de testare a calităţii imprimării**.

Acţiune	Da	Nu
Pas 1 **a** Reglaţi ghidajele pentru hârtia din tavă în poziţia corectă pentru hârtia încărcată. **b** Imprimaţi documentul. Textul sau imaginea este trunchiată?	Treceţi la pasul 2.	Problema este rezolvată.
Pas 2 **a** În funcţie de sistemul de operare, specificaţi dimensiunea de hârtie din dialogul Preferinţe imprimare sau Imprimare. **Note:** • Asiguraţi-vă că setarea corespunde hârtiei încărcate în tavă. • De asemenea, puteţi schimba setarea din panoul de control al imprimantei. Din ecranul de pornire, atingeţi **Setări** > **Hârtie** > **Configuraţie tavă** > **Dimensiune/Tip hârtie**. **b** Imprimaţi documentul. Textul sau imaginea este trunchiată?	Treceţi la pasul 3.	Problema este rezolvată.
Pas 3 **a** Îndepărtaţi unităţile fotoconductoare. **Avertisment - Pericol de deteriorare:** Nu expuneţi unităţile fotoconductoare la lumină directă. Expunerea prelungită la lumină poate cauza probleme de calitate a imprimării. **Avertisment - Pericol de deteriorare:** Nu atingeţi tamburii fotoconductori. În caz contrar, calitatea viitoarelor lucrări de imprimare poate fi afectată. **b** Introduceţi unităţile fotoconductoare. **c** Imprimaţi documentul. Textul sau imaginea este trunchiată?	Contactaţi **asistenţa pentru clienţi**.	Problema este rezolvată.

Tonerul se desprinde ușor

Notă: Înainte de soluţionarea problemei, imprimaţi paginile de testare a calităţii imprimării. Din ecranul de pornire, atingeţi **Setări** > **Depanare** > **Pagini de testare a calităţii imprimării**.

Acţiune	Da	Nu
1 În funcţie de sistemul de operare, specificaţi tipul hârtiei din dialogul Preferinţe imprimare sau Imprimare. **Note:** • Asiguraţi-vă că setarea corespunde hârtiei încărcate. • De asemenea, puteţi schimba setarea din panoul de control al imprimantei. Din ecranul de pornire, atingeţi **Setări** > **Hârtie** > **Configuraţie tavă** > **Dimensiune/Tip hârtie**. **2** Imprimaţi documentul. Tonerul se şterge?	Contactaţi **asistenţa pentru clienţi**.	Problema este rezolvată.

Densitate de imprimare neuniformă

Notă: Înainte de soluţionarea problemei, imprimaţi paginile de testare a calităţii imprimării. Din ecranul de pornire, atingeţi **Setări** > **Depanare** > **Pagini de testare a calităţii imprimării**.

Acţiune	Da	Nu
Înlocuiţi unităţile fotoconductoare, apoi imprimaţi documentul. Densitatea de imprimare este neuniformă?	Contactaţi **asistenţa pentru clienţi**.	Problema este rezolvată.

Linii orizontale închise la culoare

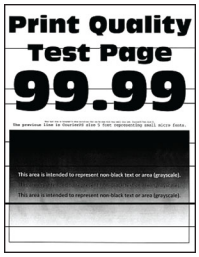

Note:

- Înainte de soluţionarea problemei, imprimaţi paginile de testare a calităţii imprimării. Din ecranul de pornire, atingeţi **Setări** > **Depanare** > **Pagini de testare a calităţii imprimării**.
- În cazul în care liniile orizontale închise la culoare continuă să apară pe materialele imprimate, consultaţi secţiunea „Defecte repetitive”.

Acţiune	Da	Nu
Pas 1 **a** În funcţie de sistemul de operare, specificaţi tipul hârtiei din caseta de dialog Preferinţe imprimare sau Imprimare. **Note:** • Asiguraţi-vă că setarea corespunde hârtiei încărcate. • De asemenea, puteţi schimba setarea din panoul de control al imprimantei. Din ecranul de pornire, atingeţi **Setări** > **Hârtie** > **Configuraţie tavă** > **Dimensiune/Tip hârtie**. **b** Imprimaţi documentul. Pe materialele imprimate apar linii orizontale închise la culoare?	Treceţi la pasul 2.	Problema este rezolvată.
Pas 2 **a** Încărcaţi hârtie dintr-un pachet nou. **Notă:** Hârtia absoarbe umezeală din cauza umidităţii ridicate. Păstraţi hârtia în ambalajul original până când o încărcaţi. **b** Imprimaţi documentul. Pe materialele imprimate apar linii orizontale închise la culoare?	Treceţi la pasul 3.	Problema este rezolvată.
Pas 3 **a** Scoateţi ştergătorul capului de imprimare şi apoi curăţaţi lentilele capului de imprimare. **b** Imprimaţi documentul. Pe materialele imprimate apar linii orizontale închise la culoare?	Treceţi la pasul 4.	Problema este rezolvată.

Acţiune	Da	Nu
Pas 4 **a** Îndepărtaţi unităţile fotoconductoare. **Avertisment - Pericol de deteriorare:** Nu expuneţi unităţile fotoconductoare la lumină directă. Expunerea prelungită la lumină poate cauza probleme de calitate a imprimării. **Avertisment - Pericol de deteriorare:** Nu atingeţi tamburii fotoconductori. În caz contrar, calitatea viitoarelor lucrări de imprimare poate fi afectată. **b** Introduceţi unităţile fotoconductoare. **c** Imprimaţi documentul. Pe materialele imprimate apar linii orizontale închise la culoare?	Contactaţi **asistenţa pentru clienţi**.	Problema este rezolvată.

Linii verticale închise la culoare

Notă: Înainte de soluţionarea problemei, imprimaţi paginile de testare a calităţii imprimării. Din ecranul de pornire, atingeţi **Setări** > **Depanare** > **Pagini de testare a calităţii imprimării**.

Acţiune	Da	Nu
Pas 1 **a** În funcţie de sistemul de operare, specificaţi tipul hârtiei din caseta de dialog Preferinţe imprimare sau Imprimare. **Note:** • Asiguraţi-vă că setarea corespunde hârtiei încărcate în tavă. • De asemenea, puteţi schimba setarea din panoul de control al imprimantei. Din ecranul de pornire, atingeţi **Setări** > **Hârtie** > **Configuraţie tavă** > **Dimensiune/Tip hârtie**. **b** Imprimaţi documentul. Pe materialele imprimate apar linii verticale închise la culoare?	Treceţi la pasul 2.	Problema este rezolvată.
Pas 2 **a** Încărcaţi hârtie dintr-un pachet nou. **Notă:** Hârtia absoarbe umezeală din cauza umidităţii ridicate. Păstraţi hârtia în ambalajul original până când o încărcaţi. **b** Imprimaţi documentul. Pe materialele imprimate apar linii verticale închise la culoare?	Treceţi la pasul 3.	Problema este rezolvată.

Acţiune	Da	Nu
Pas 3 **a** Scoateţi ştergătorul capului de imprimare şi apoi curăţaţi lentilele capului de imprimare. **b** Imprimaţi documentul. Pe materialele imprimate apar linii orizontale închise la culoare?	Treceţi la pasul 4.	Problema este rezolvată.
Pas 4 **a** Îndepărtaţi unităţile fotoconductoare. **Avertisment - Pericol de deteriorare:** Nu expuneţi unităţile fotoconductoare la lumină directă. Expunerea prelungită la lumină poate cauza probleme de calitate a imprimării. **Avertisment - Pericol de deteriorare:** Nu atingeţi tamburii fotoconductori. În caz contrar, calitatea viitoarelor lucrări de imprimare poate fi afectată. **b** Introduceţi unităţile fotoconductoare. **c** Imprimaţi documentul. Pe materialele imprimate apar linii verticale închise la culoare?	Contactaţi **asistenţa pentru clienţi**.	Problema este rezolvată.

Linii orizontale albe

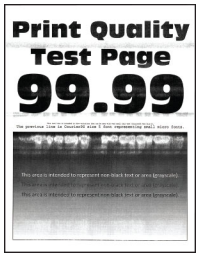

Note:

- Înainte de soluţionarea problemei, imprimaţi paginile de testare a calităţii imprimării. Din ecranul de pornire, atingeţi **Setări** > **Depanare** > **Pagini de testare a calităţii imprimării**.
- În cazul în care pe materialele imprimate continuă să apară linii orizontale albe, consultaţi secţiunea „Defecte repetitive”.

Acţiune	Da	Nu
Pas 1 **a** În funcţie de sistemul de operare, specificaţi tipul hârtiei din dialogul Preferinţe imprimare sau Imprimare. **Note:** • Asiguraţi-vă că setarea corespunde hârtiei încărcate în tavă. • De asemenea, puteţi schimba setarea din panoul de control al imprimantei. Din ecranul de pornire, atingeţi **Setări** > **Hârtie** > **Configuraţie tavă** > **Dimensiune/Tip hârtie**. **b** Imprimaţi documentul. Pe materialele imprimate apar linii orizontale albe?	Treceţi la pasul 2.	Problema este rezolvată.
Pas 2 **a** Încărcaţi sursa de hârtie specificată cu tipul de hârtie recomandat. **b** Imprimaţi documentul. Pe materialele imprimate apar linii orizontale albe?	Treceţi la pasul 3.	Problema este rezolvată.
Pas 3 **a** Scoateţi ştergătorul capului de imprimare şi apoi curăţaţi lentilele capului de imprimare. **b** Imprimaţi documentul. Pe materialele imprimate apar linii orizontale închise la culoare?	Treceţi la pasul 4.	Problema este rezolvată.
Pas 4 **a** Îndepărtaţi unităţile fotoconductoare. **Avertisment - Pericol de deteriorare:** Nu expuneţi unităţile fotoconductoare la lumină directă. Expunerea prelungită la lumină poate cauza probleme de calitate a imprimării. **Avertisment - Pericol de deteriorare:** Nu atingeţi tamburii fotoconductori. În caz contrar, calitatea viitoarelor lucrări de imprimare poate fi afectată. **b** Introduceţi unităţile fotoconductoare. **c** Imprimaţi documentul. Pe materialele imprimate apar linii orizontale albe?	Contactaţi **asistenţa pentru clienţi**.	Problema este rezolvată.

Linii verticale albe

Notă: Înainte de soluţionarea problemei, imprimaţi paginile de testare a calităţii imprimării. Din ecranul de pornire, atingeţi **Setări** > **Depanare** > **Pagini de testare a calităţii imprimării**.

Acţiune	Da	Nu
Pas 1 **a** În funcţie de sistemul de operare, specificaţi tipul hârtiei din caseta de dialog Preferinţe imprimare sau Imprimare. **Note:** • Asiguraţi-vă că setarea corespunde hârtiei încărcate în tavă. • De asemenea, puteţi schimba setarea din panoul de control al imprimantei. Din ecranul de pornire, atingeţi **Setări** > **Hârtie** > **Configuraţie tavă** > **Dimensiune/Tip hârtie**. **b** Imprimaţi documentul. Pe materialele imprimate apar linii verticale albe?	Treceţi la pasul 2.	Problema este rezolvată.
Pas 2 Verificaţi dacă utilizaţi tipul recomandat de hârtie. **a** Încărcaţi sursa de hârtie specificată cu tipul de hârtie recomandat. **b** Imprimaţi documentul. Pe materialele imprimate apar linii verticale albe?	Treceţi la pasul 3.	Problema este rezolvată.
Pas 3 **a** Scoateţi ştergătorul capului de imprimare şi apoi curăţaţi lentilele capului de imprimare. **b** Imprimaţi documentul. Pe materialele imprimate apar linii orizontale închise la culoare?	Treceţi la pasul 4.	Problema este rezolvată.
Pas 4 **a** Îndepărtaţi unităţile fotoconductoare. **Avertisment - Pericol de deteriorare:** Nu expuneţi unităţile fotoconductoare la lumină directă. Expunerea prelungită la lumină poate cauza probleme de calitate a imprimării. **Avertisment - Pericol de deteriorare:** Nu atingeţi tamburii fotoconductori. În caz contrar, calitatea viitoarelor lucrări de imprimare poate fi afectată. **b** Introduceţi unităţile fotoconductoare. **c** Imprimaţi documentul. Pe materialele imprimate apar linii verticale albe?	Contactaţi **asistenţa pentru clienţi**.	Problema este rezolvată.

Defecte repetitive

Notă: Înainte de soluţionarea problemei, imprimaţi paginile de testare a calităţii imprimării. Din ecranul de pornire, atingeţi **Setări** > **Depanare** > **Pagini de testare a calităţii imprimării**.

Acţiune	Da	Nu
Pas 1 **a** Utilizând pagina Riglă pentru defecte de întreţinere, măsuraţi distanţa dintre defectele repetate care apar pe pagina color afectată. **b** Înlocuiţi elementul consumabil care corespunde cu măsurarea de pe pagina color afectată. **Unitate fotoconductoare** • 94,5 mm (3,72 in.) • 38 mm (1,5 in.) **Unitate developer** • 28,7 mm (1,13 in.) **c** Imprimaţi paginile de testare a calităţii imprimării. Apar defecte?	Notaţi-vă distanţa, apoi contactaţi **asistenţa pentru clienţi** sau reprezentantul de service.	Problema este rezolvată.
Pas 2 **a** Utilizând pagina Riglă pentru defecte de întreţinere, măsuraţi distanţa dintre defectele repetate care apar pe pagina color afectată. **b** Înlocuiţi elementul consumabil care corespunde cu măsurarea de pe pagina color afectată. **A doua rolă de transfer** 56,5 mm (2,22 in.) **Cuptor** • 95,1 mm (3,74 in.) • 82,5 mm (3,25 in.) **Curea de transfer** • 56,8 mm (2,24 in.) • 19,1 mm (0,75 in.) • 31,7 mm (1,25 in.) • 70,9 mm (2,79 in.) • 41,0 mm (1,61 in.) **c** Imprimaţi paginile de testare a calităţii imprimării. Apar defecte?	Notaţi-vă distanţa, apoi contactaţi **asistenţa pentru clienţi** sau reprezentantul de service.	Problema este rezolvată.

Lucrările de imprimare nu sunt imprimate

Acţiune	Da	Nu
Pas 1 **a** Din documentul pe care încercaţi să-l imprimaţi, deschideţi caseta de dialog Imprimare şi verificaţi dacă aţi selectat imprimanta corespunzătoare. **b** Imprimaţi documentul. S-a imprimat documentul?	Problema este rezolvată.	Treceţi la pasul 2.
Pas 2 **a** Verificaţi dacă imprimanta este pornită. **b** Eliminaţi toate mesajele de eroare care apar pe afişaj. **c** Imprimaţi documentul. S-a imprimat documentul?	Problema este rezolvată.	Treceţi la pasul 3.
Pas 3 **a** Verificaţi dacă porturile sunt funcţionale şi dacă aţi conectat cablurile în mod corespunzător la computer şi la imprimantă. Pentru informaţii suplimentare, consultaţi documentaţia de configurare furnizată împreună cu imprimanta. **b** Imprimaţi documentul. S-a imprimat documentul?	Problema este rezolvată.	Treceţi la pasul 4.
Pas 4 **a** Opriţi imprimanta, aşteptaţi aproximativ 10 secunde, apoi reporniţi-o. **b** Imprimaţi documentul. S-a imprimat documentul?	Problema este rezolvată.	Treceţi la pasul 5.
Pas 5 **a** Dezinstalaţi şi apoi reinstalaţi driverul de imprimare. **b** Imprimaţi documentul. S-a imprimat documentul?	Problema este rezolvată.	Contact **asistenţă pentru clienţi**.

Lucrările confidențiale și alte documente în așteptare nu se imprimă

Acţiune	Da	Nu
Pas 1 **a** Din panoul de control, verificaţi dacă documentele apar în lista Lucrări în aşteptare. **Notă:** Dacă documentele nu sunt listate, imprimaţi-le folosind opţiunile Imprimare şi aşteptare. **b** Imprimaţi documentele. S-au imprimat documentele?	Problema este rezolvată.	Treceţi la pasul 2.

Acţiune	Da	Nu
Pas 2 Lucrarea de imprimare poate conţine o eroare de formatare sau date nevalide. • Ştergeţi lucrarea de imprimare, apoi retrimiteţi-o. • Pentru fişiere PDF, generaţi un nou fişier şi apoi imprimaţi documentele. S-au imprimat documentele?	Problema este rezolvată.	Treceţi la pasul 3.
Pas 3 Dacă imprimaţi de pe internet, atunci este posibil ca imprimanta să interpreteze titlurile multiple ale lucrărilor drept duplicate. **Pentru utilizatorii de Windows** **a** Deschideţi dialogul Preferinţe imprimare. **b** Din fila Imprimare şi păstrare, faceţi clic pe **Se utilizează Imprimare şi reţinere**, apoi faceţi clic pe **Se reţin copii ale documentelor**. **c** Introduceţi un cod PIN, apoi salvaţi modificările. **d** Trimiteţi lucrarea de imprimare. **Pentru utilizatorii de Macintosh** **a** Salvaţi şi denumiţi fiecare lucrare în mod diferit. **b** Trimiteţi lucrarea individual. S-au imprimat documentele?	Problema este rezolvată.	Treceţi la pasul 4.
Pas 4 **a** Ştergeţi alte lucrări în aşteptare pt. a elibera memoria imprimantei. **b** Imprimaţi documentele. S-au imprimat documentele?	Problema este rezolvată.	Treceţi la pasul 5.
Pas 5 **a** Adăugare memorie imprimantei. **b** Imprimaţi documentele. S-au imprimat documentele?	Problema este rezolvată.	Contactaţi **asistenţa pentru clienţi**.

Lucrările de imprimare sunt executate din tava incorectă sau pe hârtie incorectă

Acţiune	Da	Nu
Pas 1 **a** Verificaţi dacă imprimaţi pe o hârtie adecvată. **b** Imprimaţi documentul. Documentul este imprimat pe o hârtie adecvată?	Treceţi la pasul 2.	Încărcaţi dimensiunea corectă şi tipul corect de hârtie.

Acţiune	Da	Nu
Pas 2 **a** În funcţie de sistemul de operare, specificaţi dimensiunea şi tipul hârtiei din dialogul Preferinţe imprimare sau Imprimare. **Notă:** De asemenea, puteţi schimba setările din panoul de control al imprimantei. Din ecranul de pornire, atingeţi **Setări** > **Hârtie** > **Configuraţie tavă** > **Dimensiune/Tip hârtie**. **b** Asiguraţi-vă că setările corespund hârtiei încărcate. **c** Imprimaţi documentul. Documentul este imprimat pe o hârtie adecvată?	Problema este rezolvată.	Treceţi la pasul 3.
Pas 3 **a** Verificaţi dacă tăvile sunt conectate. Pentru informaţii suplimentare, consultaţi "Legarea tăvilor" la pagina 74. **b** Imprimaţi documentul. Documentul este imprimat din tava corectă?	Problema este rezolvată.	Contactaţi **asistenţa pentru clienţi**.

Imprimare lentă

Acţiune	Da	Nu
Pas 1 Verificaţi conectarea corectă a cablului imprimantei la imprimantă şi la computer, la serverul de imprimare, la echipamentul opţional sau la alt dispozitiv de reţea. Imprimanta imprimă lent?	Treceţi la pasul 2.	Problema este rezolvată.
Pas 2 **a** Asiguraţi-vă că imprimanta nu este în Modul silenţios. Din ecranul de pornire, atingeţi **Setări** > **Dispozitiv** > **Întreţinere** > **Meniu Configurare** > **Operaţii dispozitiv** > **Modul Silenţios**. **b** Imprimaţi documentul. Imprimanta imprimă lent?	Treceţi la pasul 3.	Problema este rezolvată.
Pas 3 **a** În funcţie de sistemul de operare, specificaţi rezoluţia de imprimare din caseta de dialog Preferinţe imprimare sau Imprimare. **b** Setaţi rezoluţia la Calit. imagine 2400. **c** Imprimaţi documentul. Imprimanta imprimă lent?	Treceţi la pasul 4.	Problema este rezolvată.

Acţiune	Da	Nu
Pas 4 **a** În funcţie de sistemul de operare, specificaţi tipul hârtiei din dialogul Preferinţe imprimare sau Imprimare. **Note:** • Asiguraţi-vă că setarea corespunde hârtiei încărcate. • De asemenea, puteţi schimba setarea din panoul de control al imprimantei. Din ecranul de pornire, atingeţi **Setări** > **Hârtie** > **Configuraţie tavă** > **Dimensiune/Tip hârtie**. • Hârtia mai grea se imprimă mai lent. • Hârtia mai îngustă decât formatele Letter, A4 şi Legal se poate imprima mai lent. **b** Imprimaţi documentul. Imprimanta imprimă lent?	Treceţi la pasul 5.	Problema este rezolvată.
Pas 5 **a** Asiguraţi-vă că setările imprimantei pentru textură şi greutate corespund cu hârtia încărcată. Din ecranul de pornire, atingeţi **Setări** > **Hârtie** > **Configurare suporturi** > **Tipuri suporturi**. **Notă:** Hârtia cu textură mai rugoasă şi hârtia grea se poate imprima mai lent. **b** Imprimaţi documentul. Imprimanta imprimă lent?	Treceţi la pasul 6.	Problema este rezolvată.
Pas 6 Eliminaţi lucrările în aşteptare. Imprimanta imprimă lent?	Treceţi la pasul 7.	Problema este rezolvată.
Pas 7 **a** Asiguraţi-vă că imprimanta nu se supraîncălzeşte. **Note:** • Permiteţi imprimantei să se răcească după o lucrare de imprimare cu durată lungă. • Observaţi temperatura ambiantă recomandată pentru imprimantă. Pentru informaţii suplimentare, consultaţi “Alegerea unui loc pentru imprimantă” la pagina 29. **b** Imprimaţi documentul. Imprimanta imprimă lent?	Contactaţi **asistenţa pentru clienţi**.	Problema este rezolvată.

Imprimanta nu răspunde

Acţiune	Da	Nu
Pas 1 Verificaţi conectarea cablului de tensiune la priza electrică. **ATENŢIE - PERICOL DE ACCIDENTARE:** Pentru a evita pericolul de incendiu sau de electrocutare, conectaţi cablul de tensiune direct la o priză electrică legată corespunzător la masă şi cu parametri nominali corespunzători, aflată în apropierea produsului şi uşor accesibilă. Răspunde imprimanta?	Problema este rezolvată.	Treceţi la pasul 2.
Pas 2 Verificaţi dacă priza electrică este oprită de la un comutator sau releu de protecție. Este priza electrică oprită de la un comutator sau releu de protecție?	Aduceţi comutatorul în poziţia „pornit” sau resetaţi releul.	Treceţi la pasul 3.
Pas 3 Verificaţi dacă imprimanta este pornită. Este imprimanta pornită?	Treceţi la pasul 4.	Porniţi imprimanta.
Pas 4 Verificaţi dacă imprimanta este în modul Repaus sau Hibernare. Este imprimanta în modul Repaus sau Hibernare?	Apăsaţi butonul de alimentare pentru a activa imprimanta.	Treceţi la pasul 5.
Pas 5 Verificaţi dacă cablurile care fac legătura între imprimantă şi calculator sunt introduse în mufele corespunzătoare. Sunt cablurile introduse în mufele corespunzătoare?	Treceţi la pasul 6.	Introduceţi cablurile în mufele corespunzătoare.
Pas 6 Opriţi imprimanta, instalaţi opţiunile de hardware şi apoi reporniţi-o. Pentru informaţii suplimentare, consultaţi documentaţia furnizată împreună cu opţiunea. Răspunde imprimanta?	Problema este rezolvată.	Treceţi la pasul 7.
Pas 7 Instalaţi driverul corect de imprimare. Răspunde imprimanta?	Problema este rezolvată.	Treceţi la pasul 8.
Pas 8 Opriţi imprimanta, aşteptaţi aproximativ 10 secunde, apoi reporniţi-o. Răspunde imprimanta?	Problema este rezolvată.	Contact **asistenţa pentru clienţi**.

Nu se poate citi unitatea flash

Acţiune	Da	Nu
Pas 1 Verificaţi dacă imprimanta nu este ocupată cu procesarea altei lucrări de imprimare, copiere, scanare sau fax. Imprimanta este pregătită?	Treceţi la pasul 3.	Treceţi la pasul 2.
Pas 2 • Aşteptaţi ca imprimanta să termine să proceseze cealaltă lucrare. • Scoateţi, apoi introduceţi unitatea flash. Imprimanta recunoaşte unitatea flash?	Problema este rezolvată.	Treceţi la pasul 3.
Pas 3 Verificaţi dacă unitatea flash este introdusă în portul USB frontal. **Notă:** Unitatea flash nu va funcţiona când este introdusă în portul USB din spate. Unitatea flash este introdusă în portul corect?	Treceţi la pasul 5.	Treceţi la pasul 4.
Pas 4 Introduceţi unitatea flash în portul corect. Imprimanta recunoaşte unitatea flash?	Problema este rezolvată.	Treceţi la pasul 5.
Pas 5 Verificaţi dacă unitatea flash este acceptată. Pentru informaţii suplimentare, consultaţi “Unităţi flash şi tipuri de fişiere acceptate” la pagina 159. Unitatea flash este acceptată?	Treceţi la pasul 7.	Treceţi la pasul 6.
Pas 6 Introduceţi o unitate flash acceptată. Imprimanta recunoaşte unitatea flash?	Problema este rezolvată.	Treceţi la pasul 7.
Pas 7 Scoateţi, apoi introduceţi unitatea flash. Imprimanta recunoaşte unitatea flash?	Problema este rezolvată.	Contactaţi **asistenţa pentru clienţi**.

Activarea portului USB

Din ecranul de pornire, atingeţi **Setări** > **Reţea/Porturi** > **USB** > **Activare port USB**.

Îndepărtarea blocajelor

Evitarea blocajelor

Încărcați hârtie în mod corespunzător.

- Asiguraţi-vă că hârtia stă dreaptă în tavă.

Încărcarea corectă a hârtiei	Încărcarea incorectă a hârtiei
	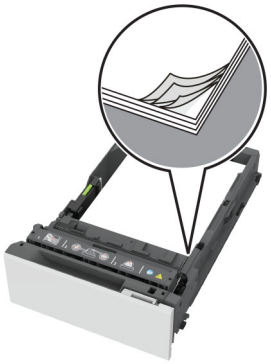

- Nu încărcaţi sau îndepărtaţi nicio tavă în timp ce echipamentul imprimă.
- Nu încărcaţi prea multă hârtie. Asiguraţi-vă că nivelul teancului este inferior indicatorului de umplere maximă.
- Nu glisaţi hârtia în tavă. Încărcaţi hârtia conform ilustraţiei.

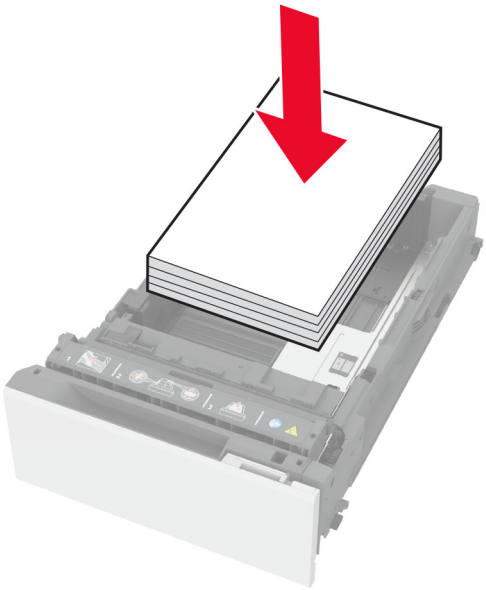

- Asiguraţi-vă că ghidajele pentru hârtie sunt poziţionate corect şi nu apasă cu putere pe hârtie sau plicuri.
- După încărcarea hârtiei, împingeţi ferm tava în imprimantă.

Utilizați hârtia recomandată

- Utilizaţi numai hârtie recomandată sau suporturi media de specialitate.
- Nu încărcaţi hârtie creponată, umedă, îndoită sau ondulată.
- Flexaţi, răsfiraţi şi aliniaţi marginile hârtiei înainte de a o încărca.

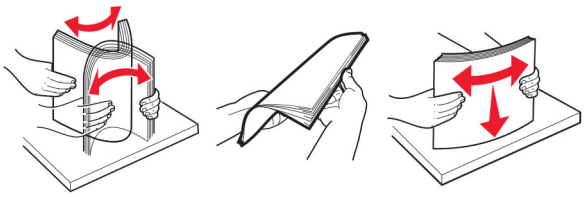

- Nu utilizaţi hârtie care a fost tăiată sau decupată manual.
- Nu amestecaţi coli de dimensiuni, greutăţi sau tipuri diferite în aceeaşi tavă.
- Asiguraţi-vă că aţi setat corect dimensiunea şi tipul hârtiei de la computer sau de la panoul de control al imprimantei.
- Depozitaţi hârtia conform recomandărilor producătorului.

Identificarea locațiilor blocajelor

Note:

- Dacă opţiunea Asistenţă blocaje este setată la Activat, imprimanta scoate pagini goale sau pagini imprimate parţial după îndepărtarea unei pagini blocate. Verificaţi materialele imprimate pentru identificarea paginilor goale.
- Atunci când opţiunea Recuperare pagini blocate este setată la Activat sau Automat, imprimanta reimprimă paginile blocate.

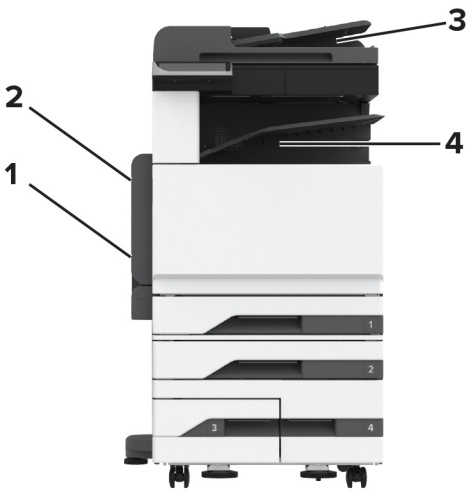

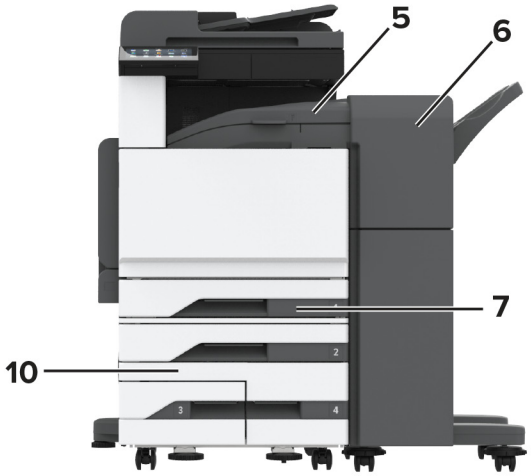

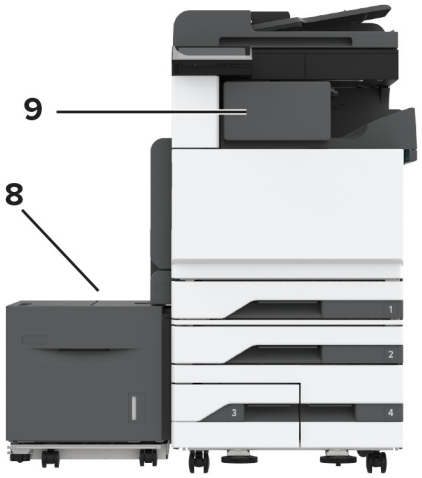

	Locaţii blocaje
1	Alimentator multifuncţional
2	Uşa A
3	Alimentator automat de documente
4	Recipient standard
5	Unitate de transport orizontal
6	Finisor cu capsare şi perforare
7	Tavă standard
8	Sertar de 2000 de coli
9	Finisor cu capse
10	Tăvi opţionale

Blocaj de hârtie în tava standard

1 Deschideţi uşa A.

ATENŢIE - SUPRAFAŢĂ FIERBINTE: Interiorul imprimantei poate să fie fierbinte. Pentru a reduce riscul de vătămare datorat componentei fierbinţi, lăsaţi suprafaţa să se răcească înainte de a o atinge.

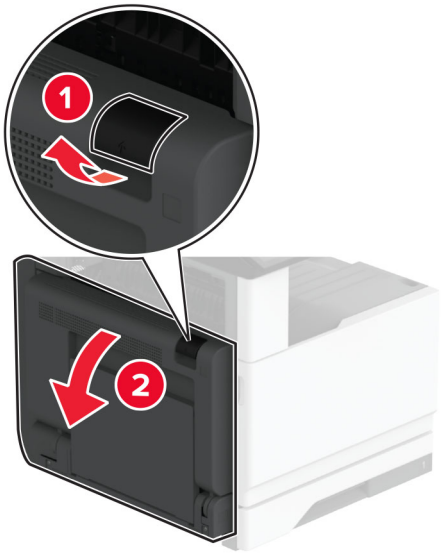

2 Scoateţi hârtia blocată.

Notă: Asiguraţi-vă că toate fragmentele de hârtie sunt îndepărtate.

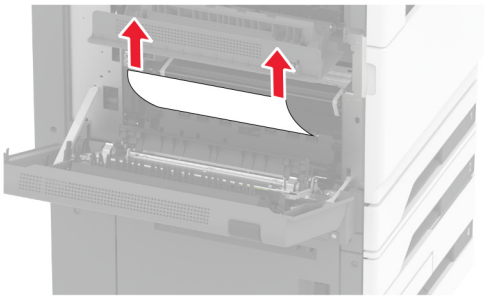

3 Trageţi afară tava standard.

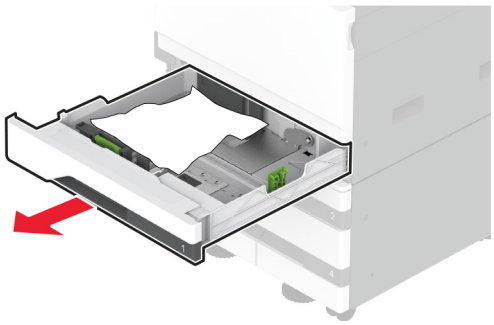

4 Scoateţi hârtia blocată.

Notă: Asiguraţi-vă că toate fragmentele de hârtie sunt îndepărtate.

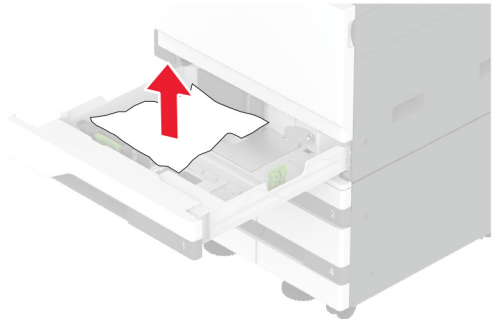

5 Introduceţi tava şi apoi închideţi uşa A.

Blocaj de hârtie în tăvile opționale

1 Deschideţi uşa B.

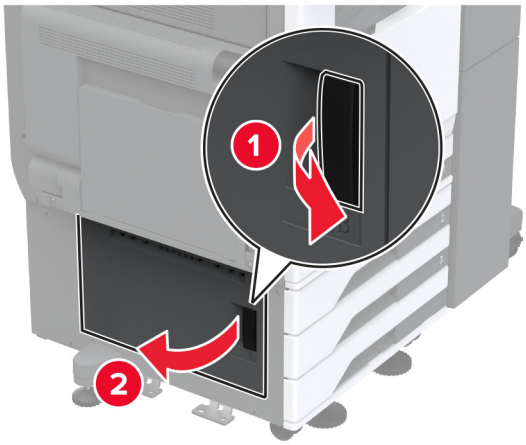

2 Scoateţi hârtia blocată.

Notă: Asiguraţi-vă că toate fragmentele de hârtie sunt îndepărtate.

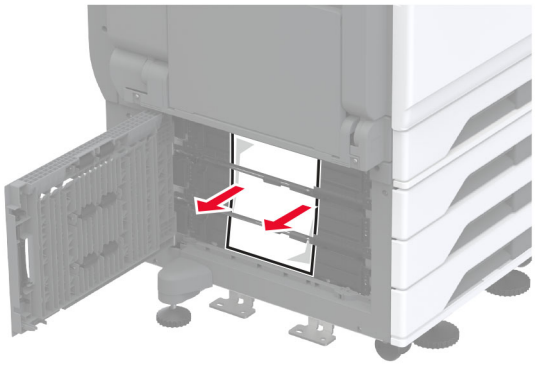

3 Închideţi uşa.

4 Trageţi afară tava opţională de 520 de coli sau tăvile în tandem de 2000 de coli.

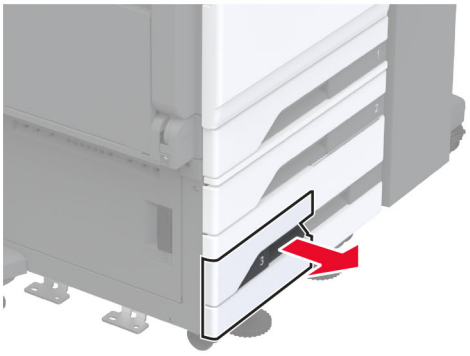

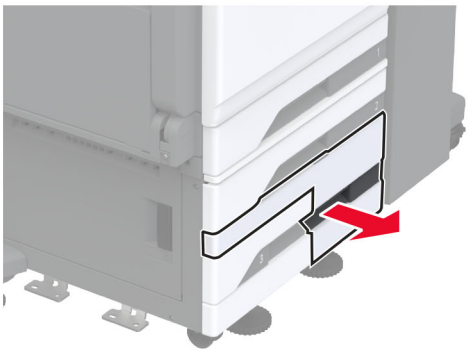

5 Scoateţi hârtia blocată.

Notă: Asiguraţi-vă că toate fragmentele de hârtie sunt îndepărtate.

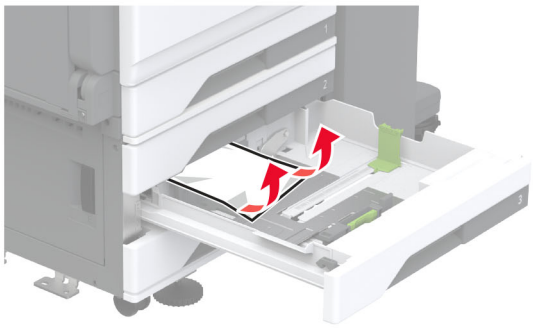

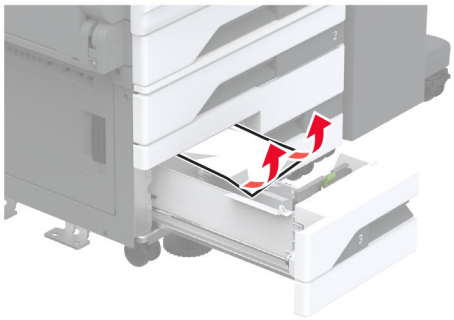

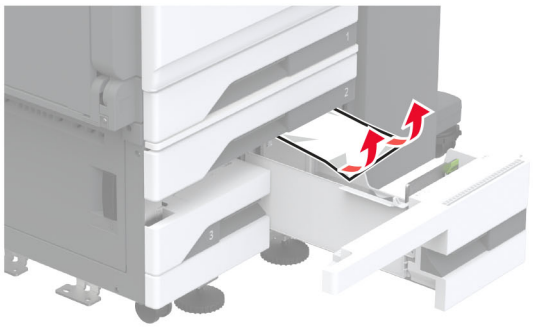

6 În tăvile în tandem, trageţi mânerul C, apoi deschideţi capacul interior.

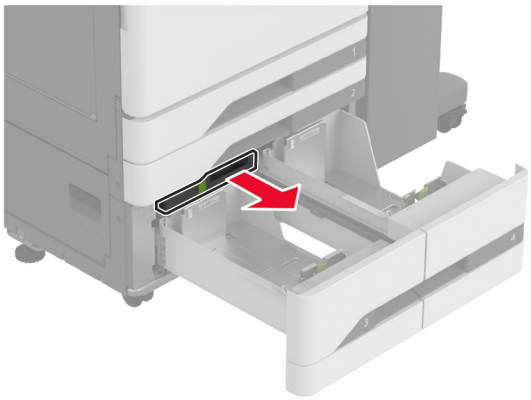

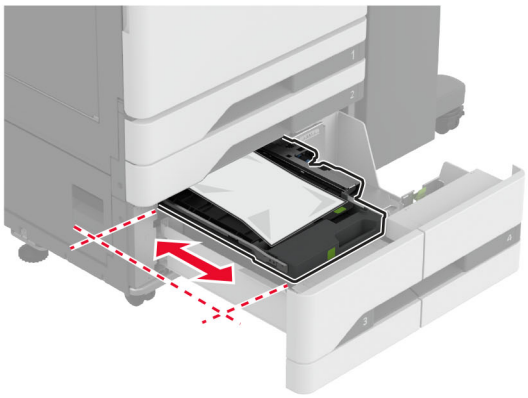

7 Scoateţi hârtia blocată.

Notă: Asiguraţi-vă că toate fragmentele de hârtie sunt îndepărtate.

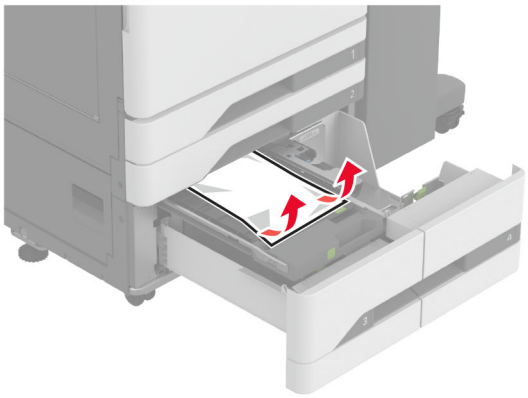

8 Închideţi capacul, apoi introduceţi mânerul C.

9 Introduceţi tava.

Blocaj de hârtie în alimentatorul multifuncțional

Scoateţi hârtia blocată.

Notă: Asiguraţi-vă că toate fragmentele de hârtie sunt îndepărtate.

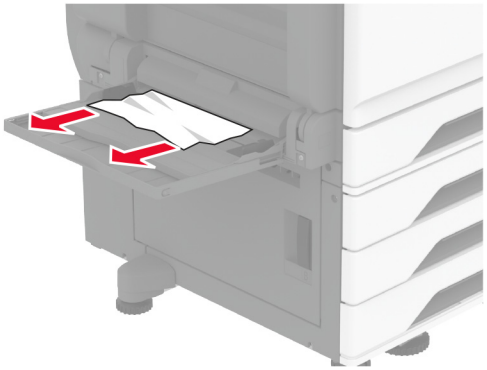

Blocaj de hârtie în sertarul de 2000 de coli

1 Glisaţi tava spre stânga.

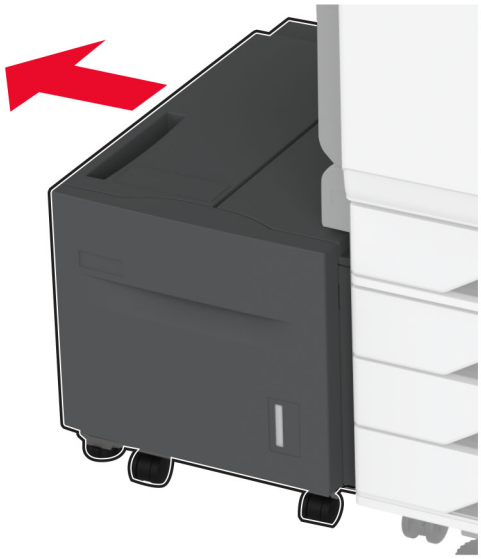

2 Deschideţi uşa J, apoi scoateţi hârtia blocată.

Notă: Asiguraţi-vă că toate fragmentele de hârtie sunt îndepărtate.

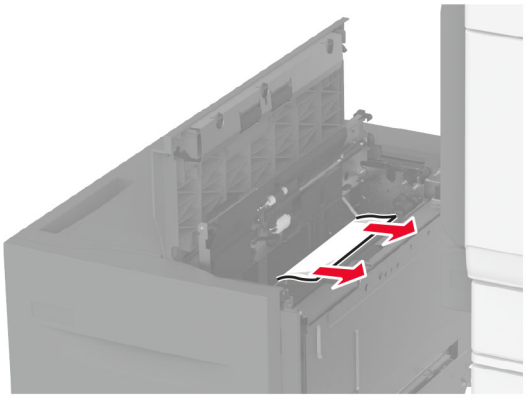

3 Închideţi uşa şi glisaţi tava înapoi la poziţie.

4 Trageţi afară suportul pentru hârtie, apoi îndepărtaţi hârtia blocată.

Notă: Asiguraţi-vă că toate fragmentele de hârtie sunt îndepărtate.

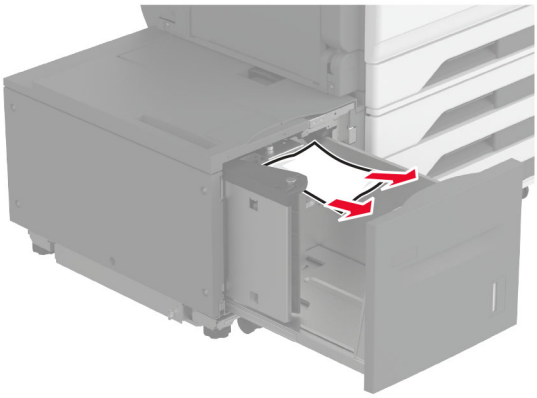

5 Împingeţi înapoi în poziţie suportul pentru hârtie.

Blocaj hârtie în ușa A

1 Deschideţi uşa A.

ATENŢIE - SUPRAFAŢĂ FIERBINTE: Interiorul imprimantei poate să fie fierbinte. Pentru a reduce riscul de vătămare datorat componentei fierbinţi, lăsaţi suprafaţa să se răcească înainte de a o atinge.

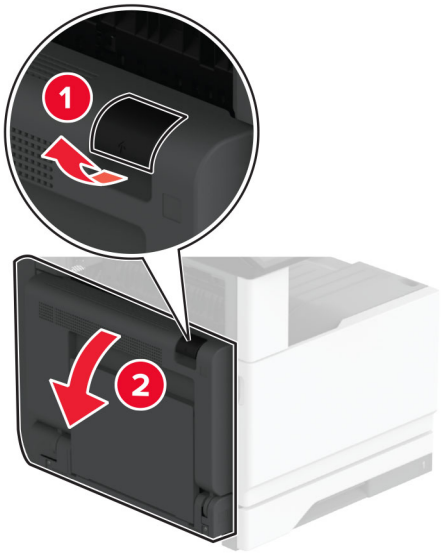

2 Îndepărtaţi hârtia blocată din toate zonele de mai jos:

Notă: Asiguraţi-vă că toate fragmentele de hârtie sunt îndepărtate.

- Zona unităţii de fuziune

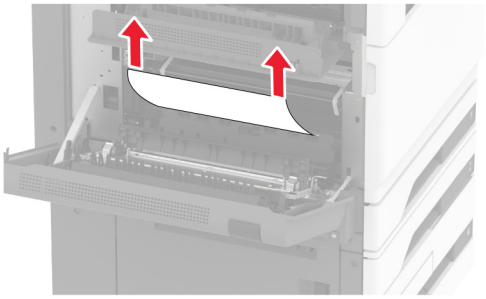

- Unitate duplex

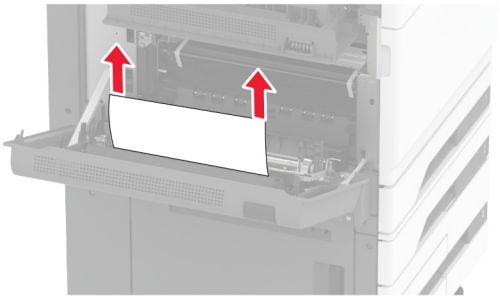

- Uşa C

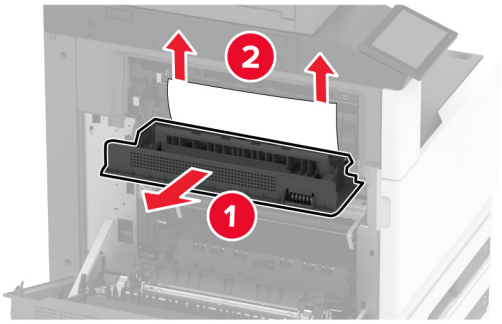

3 Închideţi uşa A.

Blocaj de hârtie în recipientul standard

1 Deschideţi uşa A.

ATENŢIE - SUPRAFAŢĂ FIERBINTE: Interiorul imprimantei poate să fie fierbinte. Pentru a reduce riscul de vătămare datorat componentei fierbinţi, lăsaţi suprafaţa să se răcească înainte de a o atinge.

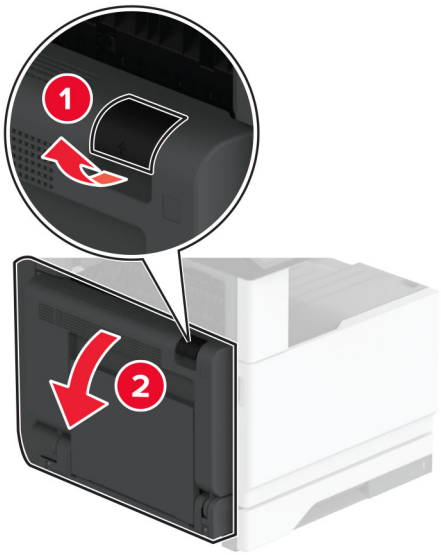

2 Deschideţi uşa C şi apoi scoateţi hârtia blocată.

Notă: Asiguraţi-vă că toate fragmentele de hârtie sunt îndepărtate.

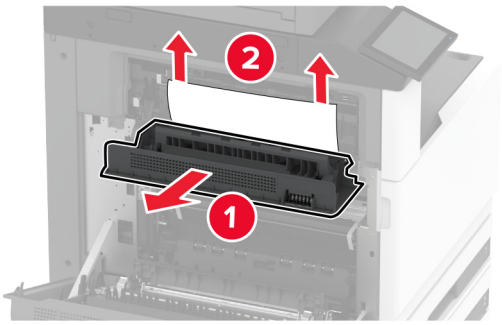

3 Închideţi uşa C, apoi închideţi uşa A.

4 Scoateţi hârtia blocată din recipientul standard.

Notă: Asiguraţi-vă că toate fragmentele de hârtie sunt îndepărtate.

Blocaj de hârtie în alimentatorul automat de documente

1 Scoateţi toate documentele originale din tava ADF.

2 Deschideţi capacul ADF.

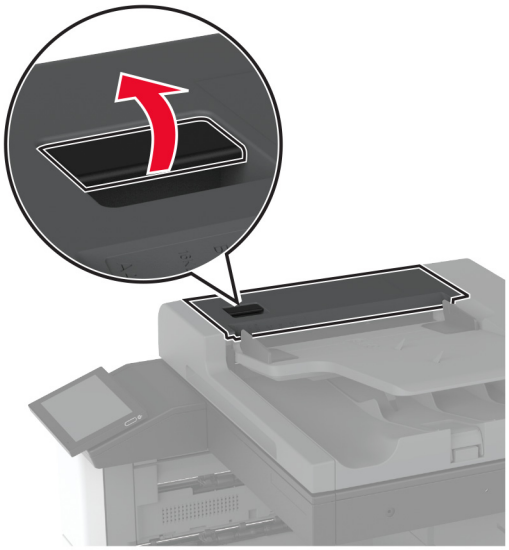

3 Scoateţi hârtia blocată.

Notă: Asiguraţi-vă că toate fragmentele de hârtie sunt îndepărtate.

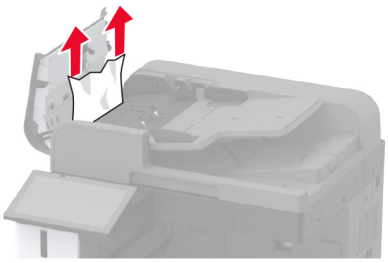

4 Închideţi capacul ADF.

Blocaj de hârtie la finisorul cu capse

1 Deschideţi uşa A.

ATENŢIE - SUPRAFAŢĂ FIERBINTE: Interiorul imprimantei poate să fie fierbinte. Pentru a reduce riscul de vătămare datorat componentei fierbinţi, lăsaţi suprafaţa să se răcească înainte de a o atinge.

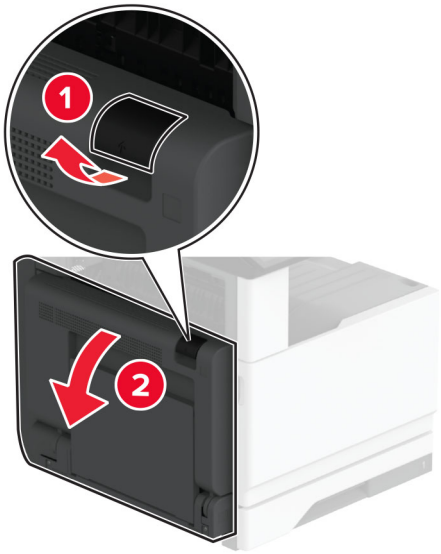

2 Deschideţi uşa A1 şi apoi scoateţi hârtia blocată.

Notă: Asiguraţi-vă că toate fragmentele de hârtie sunt îndepărtate.

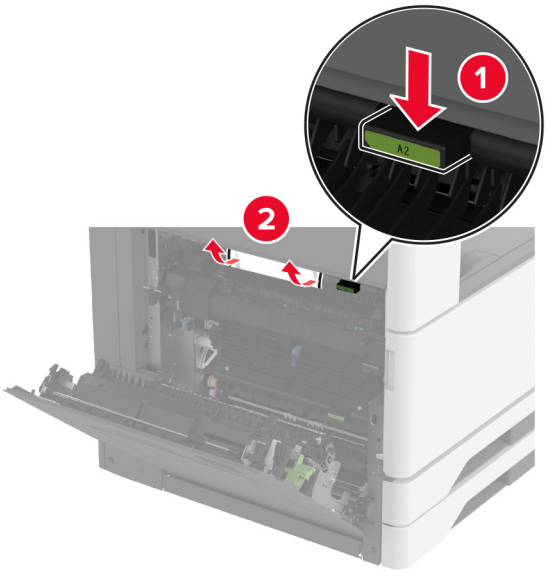

3 Închideţi uşa A1, apoi închideţi uşa A.

4 Deschideţi capacul superior al finisorului şi îndepărtaţi hârtia blocată.

Notă: Asiguraţi-vă că toate fragmentele de hârtie sunt îndepărtate.

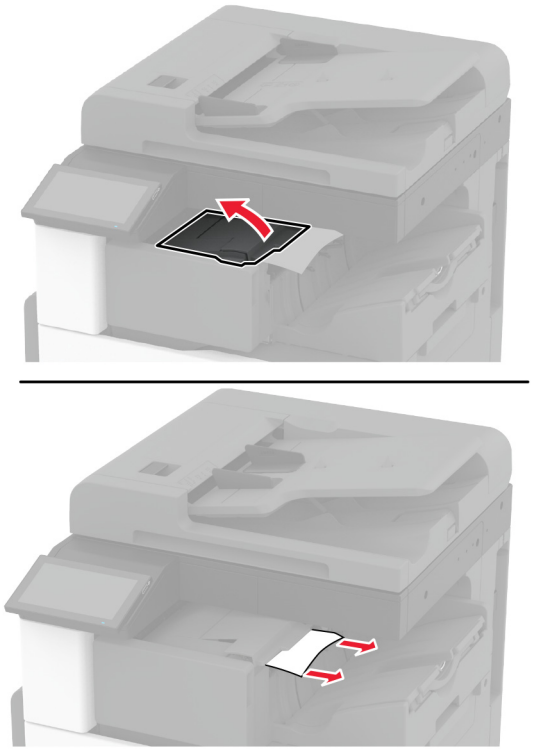

5 Închideţi capacul.

6 Deschideţi capacul frontal al finisorului, rotiţi butonul, apoi scoateţi hârtia blocată.

Notă: Asiguraţi-vă că toate fragmentele de hârtie sunt îndepărtate.

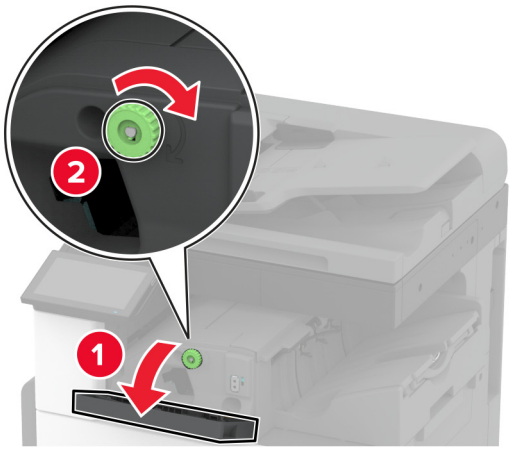

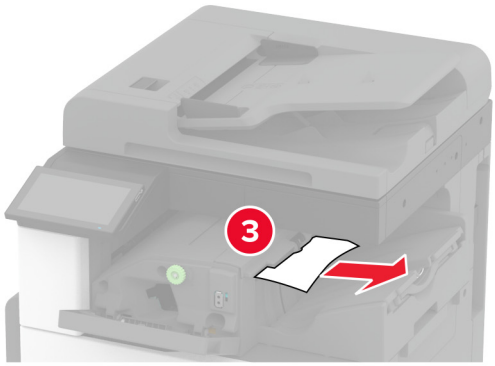

7 Închideţi capacul.

8 Deschideţi uşa A.

ATENŢIE - SUPRAFAŢĂ FIERBINTE: Interiorul imprimantei poate să fie fierbinte. Pentru a reduce riscul de vătămare datorat componentei fierbinţi, lăsaţi suprafaţa să se răcească înainte de a o atinge.

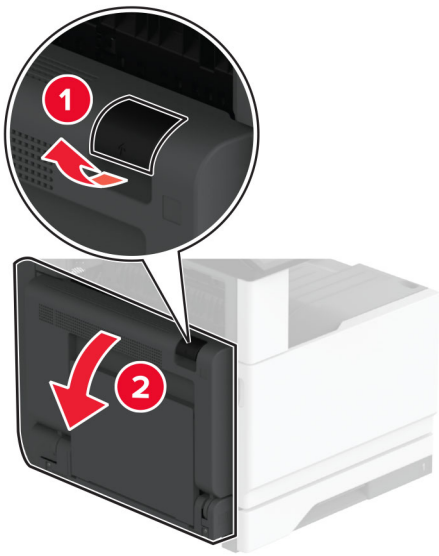

9 Deschideţi uşa C şi apoi scoateţi hârtia blocată.

Notă: Asiguraţi-vă că toate fragmentele de hârtie sunt îndepărtate.

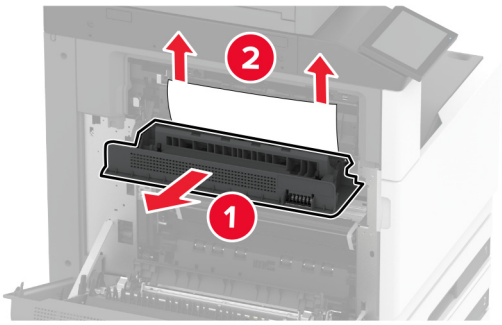

10 Închideţi uşa C, apoi închideţi uşa A.

Blocaj de hârtie în finisorul cu capsare și perforare

1 Deschideţi uşa A.

ATENŢIE - SUPRAFAŢĂ FIERBINTE: Interiorul imprimantei poate să fie fierbinte. Pentru a reduce riscul de vătămare datorat componentei fierbinţi, lăsaţi suprafaţa să se răcească înainte de a o atinge.

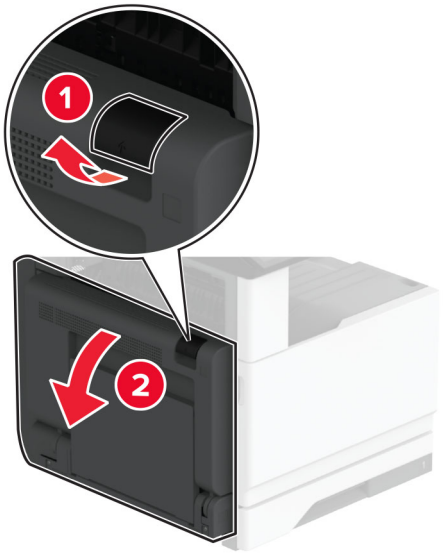

2 Deschideţi uşa A1 şi apoi scoateţi hârtia blocată.

Notă: Asiguraţi-vă că toate fragmentele de hârtie sunt îndepărtate.

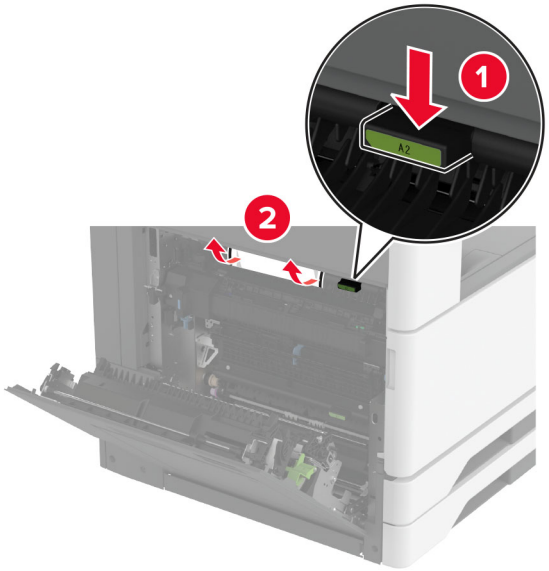

3 Închideţi uşa A1, apoi închideţi uşa A.

4 Ridicaţi capacul F al sistemului de transport al hârtiei, apoi scoateţi hârtia blocată.

Notă: Asiguraţi-vă că toate fragmentele de hârtie sunt îndepărtate.

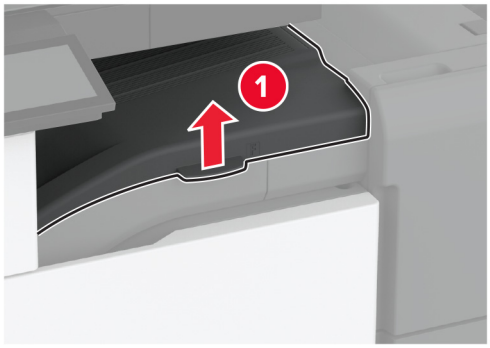

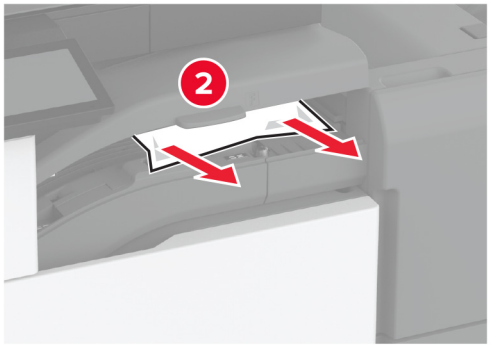

5 Închideţi capacul pentru secţiunea transport al hârtiei.

6 Trageţi maneta de pe finisorul cu capsare şi perforare şi apoi ridicaţi capacul.

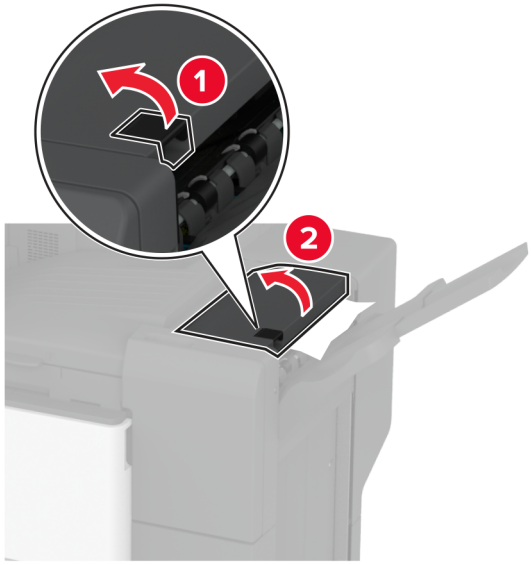

7 Scoateţi hârtia blocată.

Notă: Asiguraţi-vă că toate fragmentele de hârtie sunt îndepărtate.

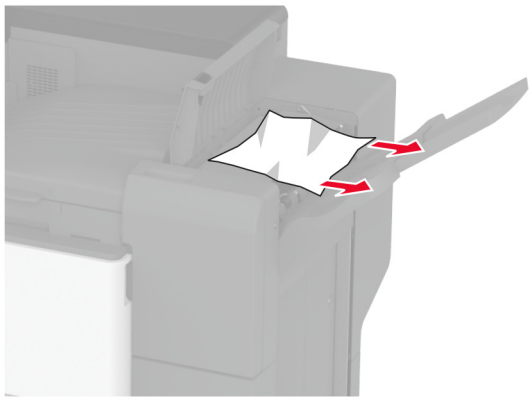

8 Închideţi capacul finisorului

Probleme de conectare la rețea

Nu se poate deschide serverul Embedded Web Server

Acţiune	Da	Nu
Pas 1 **a** Verificaţi dacă imprimanta este pornită. **b** Accesaţi serverul Embedded Web Server (EWS) al imprimantei. Puteţi deschide EWS?	Problema este rezolvată.	Treceţi la pasul 2.
Pas 2 **a** Asiguraţi-vă că adresa IP a imprimantei este corectă. **Note:** • Vizualizaţi adresa IP pe ecranul de pornire. • Adresa IP apare ca patru seturi de numere separate prin puncte, cum ar fi 123.123.123.123. **b** Accesaţi EWS. Puteţi deschide EWS?	Problema este rezolvată.	Treceţi la pasul 3.
Pas 3 **a** Asiguraţi-vă că aţi instalat un browser acceptat: • Internet Explorer versiunea 11 sau ulterioară • Microsoft Edge • Safari versiunea 6 sau o versiune ulterioară • Google Chrome™ versiunea 32 sau o versiune ulterioară • Mozilla Firefox versiunea 24 sau o versiune ulterioară **b** Accesaţi EWS. Puteţi deschide EWS?	Problema este rezolvată.	Treceţi la pasul 4.
Pas 4 **a** Verificaţi dacă conexiunea în reţea funcţionează. **Notă:** În cazul în care conexiunea nu funcţionează, contactaţi administratorul. **b** Accesaţi EWS. Puteţi deschide EWS?	Problema este rezolvată.	Treceţi la pasul 5.
Pas 5 **a** Asiguraţi-vă că sunt corecte conexiunile cablurilor la imprimantă şi serverul de imprimare. Pentru informaţii suplimentare, consultaţi documentaţia furnizată împreună cu serverul de imprimare. **b** Accesaţi EWS. Puteţi deschide EWS?	Problema este rezolvată.	Treceţi la pasul 6.

Acţiune	Da	Nu
Pas 6 **a** Verificaţi dacă serverele proxy web sunt dezactivate. **Notă:** Dacă serverele sunt dezactivate, contactaţi administratorul. **b** Accesaţi EWS. Puteţi deschide EWS?	Problema este rezolvată.	Contactaţi **asistenţa pentru clienţi**.

Imprimanta nu se poate conecta la rețeaua Wi-Fi

Acţiune	Da	Nu
Pas 1 Asiguraţi-vă că opţiunea Adaptor activ este setată la Automat. Din ecranul de pornire, atingeţi **Setări** > **Reţea/Porturi** > **Prezentare generală reţea** > **Adaptor activ** > **Automat**. Imprimanta se poate conecta la reţeaua Wi-Fi?	Problema este rezolvată.	Treceţi la pasul 2.
Pas 2 Verificaţi dacă este selectată reţeaua Wi-Fi corectă. **Notă:** Unele routere pot partaja SSID-ul implicit. Vă conectaţi la reţeaua Wi-Fi corectă?	Treceţi la pasul 4.	Treceţi la pasul 3.
Pas 3 Conectaţi-vă la reţeaua Wi-Fi corectă. Pentru informaţii suplimentare, consultaţi "Conectarea imprimantei la o reţea Wi-Fi" la pagina 149. Imprimanta se poate conecta la reţeaua Wi-Fi?	Problema este rezolvată.	Treceţi la pasul 4.
Pas 4 Verificaţi modul de securitate fără fir. Din ecranul de pornire, atingeţi **Setări** > **Reţea/Porturi** > **Fără fir** > **Mod securitate fără fir**. Este selectat modul corect de securitate fără fir?	Treceţi la pasul 6.	Treceţi la pasul 5.
Pas 5 Selectaţi modul corect de securitate fără fir. Imprimanta se poate conecta la reţeaua Wi-Fi?	Problema este rezolvată.	Treceţi la pasul 6.
Pas 6 Asiguraţi-vă că aţi introdus parola corectă pentru reţea. **Notă:** Aveţi grijă la spaţiile, cifrele şi literele mari din parolă. Imprimanta se poate conecta la reţeaua Wi-Fi?	Problema este rezolvată.	Contactaţi **asistenţa pentru clienţi**.

Probleme legate de opțiunile hardware

Opțiunea internă nu poate fi detectată

Acţiune	Da	Nu
Pas 1 Opriţi imprimanta, aşteptaţi aproximativ 10 secunde, apoi reporniţi-o. Imprimanta detectează opţiunea internă?	Problema este rezolvată.	Treceţi la pasul 2.
Pas 2 Imprimaţi Pagina setări meniuri şi verificaţi dacă opţiunea internă apare în lista Caracteristici instalate. Opţiunea internă apare în listă?	Treceţi la pasul 4.	Treceţi la pasul 3.
Pas 3 Verificaţi dacă opţiunea internă este instalată corespunzător pe placa controlerului. **a** Opriţi imprimanta, apoi deconectaţi cablul de alimentare de la priza electrică. **b** Asiguraţi-vă că opţiunea internă este instalată în conectorul corespunzător de pe placa controlerului. **c** Conectaţi cablul de alimentare din priza electrică, apoi porniţi imprimanta. **ATENŢIE - PERICOL DE ACCIDENTARE:** Pentru a evita riscul de incendiu sau electrocutare, conectaţi cablul de alimentare la o priză electrică cu tensiune nominală corespunzătoare sau împământată, care se află în apropierea produsului şi este uşor accesibilă. Imprimanta detectează opţiunea internă?	Problema este rezolvată.	Treceţi la pasul 4.
Pas 4 **a** Verificaţi dacă opţiunea internă este disponibilă în driverul de imprimare. **Notă:** Dacă este cazul, adăugaţi opţiunea internă manual în driverul de imprimare, pentru a o face disponibilă lucrărilor de imprimare. Pentru informaţii suplimentare, consultaţi "Adăugarea opţiunilor disponibile în driverul de imprimare" la pagina 77. **b** Imprimaţi documentul. Imprimanta detectează opţiunea internă?	Problema este rezolvată.	Contactaţi **asistenţa pentru clienţi**.

A fost detectată o memorie flash defectă

Încercaţi una sau mai multe dintre următoarele variante:

- Înlocuiţi unitatea de stocare inteligentă defectă.
- Din ecranul de pornire, atingeţi **Continuare** pentru a ignora mesajul şi a continua imprimarea.

- Anulaţi lucrarea de imprimare curentă.

Spațiu liber insuficient în memoria flash pentru resurse

Încercaţi una sau mai multe dintre următoarele variante:

- Atingeţi **Continuare** pentru a şterge mesajul şi a continua imprimarea.
- Ştergeţi fonturi, macrocomenzi şi alte date stocate în memoria flash.
- Instalaţi un hard disk.

Notă: Fonturile şi macrocomenzile descărcate nestocate anterior în memoria flash sunt şterse.

Probleme cu consumabilele

Cartușul de toner lipsește sau nu răspunde

Acţiune	Da	Nu
Pas 1 **a** Deschideţi uşa frontală. **b** Scoateţi cartuşul de toner şi apoi introduceţi-l la loc. Cartuşul de toner lipseşte sau nu răspunde?	Treceţi la pasul 2.	Problema este rezolvată.
Pas 2 Verificaţi dacă imprimanta foloseşte un cartuş de toner Lexmark original şi acceptat. **Notă:** În cazul în care cartuşul de toner nu este acceptat, instalaţi un cartuş de toner acceptat. Cartuşul de toner lipseşte sau nu răspunde?	Contactaţi **asistenţa pentru clienţi**.	Problema este rezolvată.

Consumabil care nu provine de la Lexmark

Imprimanta a detectat un consumabil sau o componentă non-Lexmark instalate.

Imprimanta Lexmark este proiectată pt. a funcţiona optim cu consumabile şi componente originale Lexmark. Alte consumabile sau componente pot afecta performanţa, fiabilitatea sau durata de viaţă a imprimantei şi componentelor de imagine.

Toate termenele de garanţie prevăd funcţionarea cu consumabile şi componente Lexmark; în cazul utilizării altor consumabile şi componente rezultatele nu pot fi predictibile. Utilizarea componentelor de imagine după durata de viaţă prevăzută poate deteriora imprimanta Lexmark sau componentele asociate.

Avertisment - Pericol de deteriorare: Utilizarea de consumabile sau componente produse de terţi poate afecta acoperirea garanţiei. Deteriorările cauzate de utilizarea de consumabile sau componente produse de terţi pot să nu fie acoperite de garanţie.

Pentru a accepta oricare şi toate aceste riscuri şi a continua să utilizaţi consumabile sau componente neoriginale în imprimantă, atingeţi şi ţineţi apăsat cu două degete mesajul de eroare de pe afişaj timp de 15 secunde. Când apare o casetă de dialog de confirmare, atingeţi **Continuare**.

Dacă nu doriţi să acceptaţi aceste riscuri, scoateţi consumabilul sau componenta produsă de terţi din imprimantă şi instalaţi un consumabil sau o componentă originală Lexmark. Pentru informaţii suplimentare, consultaţi "Utilizarea pieselor de schimb şi a consumabilelor originale Lexmark" la pagina 264.

Dacă imprimanta nu imprimă după ştergerea mesajului de eroare, resetaţi contorul pentru utilizarea consumabilelor.

1. Din ecranul de pornire, atingeţi **Setări** > **Dispozitiv** > **Întreţinere** > **Meniu Configurare** > **Utilizare consumabile şi contoare**.
2. Selectaţi componenta sau consumabilul pe care doriţi să-l resetaţi, apoi atingeţi **Pornire**.
3. Citiţi mesajul de avertizare şi apoi atingeţi **Continuare**.
4. Utilizând două degete, atingeţi afişajul timp de 15 secunde pentru a şterge mesajul.

Notă: Dacă nu puteţi să resetaţi contoarele de utilizare a consumabilelor, returnaţi consumabilul la magazinul de la care l-aţi achiziţionat.

Probleme cu alimentarea de hârtie

Plicurile se lipesc la imprimare

Acţiune	Da	Nu
Pas 1 **a** Utilizaţi un plic care a fost depozitat într-un mediu uscat. **Notă:** Imprimarea pe plicuri cu conţinut ridicat de umiditate poate cauza lipirea marginilor. **b** Trimiteţi lucrarea de imprimare. Se lipeşte plicul la imprimare?	Treceţi la pasul 2.	Problema este rezolvată.
Pas 2 **a** Asiguraţi-vă că tipul de hârtie este setat la Plic. Din ecranul de pornire, atingeţi **Setări** > **Hârtie** > **Configuraţie tavă** > **Dimensiune/Tip hârtie**. **b** Trimiteţi lucrarea de imprimare. Se lipeşte plicul la imprimare?	Contactaţi **asistenţa pentru clienţi**.	Problema este rezolvată.

Imprimarea de documente asamblate nu funcționează

Acţiune	Da	Nu
Pas 1 **a** Din ecranul de pornire, atingeţi **Setări** > **Imprimare** > **Aspect** > **Asamblare**. **b** Atingeţi **Activat [1,2,1,2,1,2]**. **c** Imprimaţi documentul. Documentul este asamblat corect?	Problema este rezolvată.	Treceţi la pasul 2.

Acţiune	Da	Nu
Pas 2 **a** Din documentul pe care încercaţi să-l imprimaţi, deschideţi caseta de dialog Imprimare şi apoi selectaţi **Asamblare**. **b** Imprimaţi documentul. Documentul este asamblat corect?	Problema este rezolvată.	Treceţi la pasul 3.
Pas 3 **a** Reduceţi numărul de pagini de imprimat. **b** Imprimaţi documentul. Sunt paginile asamblate corect?	Problema este rezolvată.	Contactaţi **asistenţa pentru clienţi**.

Legarea tăvilor nu funcționează

Acţiune	Da	Nu
Pas 1 **a** Verificaţi dacă tăvile conţin aceeaşi dimensiune şi acelaşi tip de hârtie. **b** Verificaţi dacă ghidajele hârtiei sunt poziţionate corect. **c** Imprimaţi documentul. Se leagă corect tăvile de hârtie?	Problema este rezolvată.	Treceţi la pasul 2.
Pas 2 **a** Din ecranul de pornire, atingeţi **Setări** > **Hârtie** > **Configuraţie tavă** > **Dimensiune/Tip hârtie**. **b** Setaţi dimensiunea şi tipul hârtiei pentru a corespunde cu hârtia încărcată în tăvile conectate. **c** Imprimaţi documentul. Se leagă corect tăvile de hârtie?	Problema este rezolvată.	Treceţi la pasul 3.
Pas 3 **a** Asiguraţi-vă că opţiunea Unirea tăvilor este setată la Automat. Pentru informaţii suplimentare, consultaţi “Legarea tăvilor” la pagina 74. **b** Imprimaţi documentul. Se leagă corect tăvile de hârtie?	Problema este rezolvată.	Contactaţi **asistenţa pentru clienţi**.

Hârtia se blochează frecvent

Acţiune	Da	Nu
Pas 1 **a** Scoateţi tava. **b** Verificaţi dacă hârtia este încărcată corect. **Note:** • Asiguraţi-vă că ghidajele pentru hârtie sunt poziţionate corect. • Asiguraţi-vă că nivelul teancului este inferior indicatorului de umplere maximă. • Asiguraţi-vă că imprimaţi pe tipul şi dimensiunea de hârtie recomandate. **c** Introduceţi tava. **d** Imprimaţi documentul. Apar frecvent blocaje de hârtie?	Treceţi la pasul 2.	Problema este rezolvată.
Pas 2 **a** Din ecranul de pornire, atingeţi **Setări** > **Hârtie** > **Configuraţie tavă** > **Dimensiune/Tip hârtie**. **b** Setaţi dimensiunea şi tipul de hârtie corecte. **c** Imprimaţi documentul. Apar frecvent blocaje de hârtie?	Treceţi la pasul 3.	Problema este rezolvată.
Pas 3 **a** Încărcaţi hârtie dintr-un pachet nou. **Notă:** Hârtia absoarbe umezeală din cauza umidităţii ridicate. Păstraţi hârtia în ambalajul original până când sunteţi gata să o încărcaţi. **b** Imprimaţi documentul. Apar frecvent blocaje de hârtie?	Contactaţi **asistenţa pentru clienţi**.	Problema este rezolvată.

Paginile blocate nu sunt reimprimate

Acţiune	Da	Nu
a Din ecranul de pornire, atingeţi **Setări** > **Dispozitiv** > **Notificări** > **Recuperare conţinut blocat**. **b** În meniul Recuperare pagini blocate, atingeţi **Activare** sau **Automat**. **c** Imprimaţi documentul. Au fost reimprimate paginile blocate?	Problema este rezolvată.	Contactaţi **asistenţa pentru clienţi**.

Probleme cu e-mailul

Dezactivarea mesajului de eroare „Serverul SMTP nu este configurat”

Din ecranul de pornire, atingeţi **Setări** > **E-mail** > **Configurare e-mail** > **Dezactivare eroare „Serverul SMTP nu este configurat”** > **Activat**.

Pentru a preveni reapariţia erorii, efectuaţi una sau mai multe dintre următoarele acţiuni:

- Actualizaţi firmware-ul imprimantei. Pentru informaţii suplimentare, consultaţi “Actualizarea firmware-ului” la pagina 76.
- Configuraţi setările de e-mail SMTP. Pentru informaţii suplimentare, consultaţi “Configurarea setărilor de e-mail SMTP” la pagina 48.

Nu se pot trimite e-mailuri

Acţiune	Da	Nu
Pas 1 Asiguraţi-vă că setările de e-mail SMTP sunt configurate corect. Pentru informaţii suplimentare, consultaţi “Configurarea setărilor de e-mail SMTP” la pagina 48. Puteţi trimite un e-mail?	Problema este rezolvată.	Treceţi la pasul 2.
Pas 2 Asiguraţi-vă că utilizaţi parola corectă. În funcţie de furnizorul de servicii de e-mail, utilizaţi parola contului, parola aplicaţiei sau parola de autentificare. Pentru informaţii suplimentare, consultaţi “Configurarea setărilor de e-mail SMTP” la pagina 48. Puteţi trimite un e-mail?	Problema este rezolvată.	Treceţi la pasul 3.
Pas 3 Asiguraţi-vă că imprimanta este conectată la o reţea şi că reţeaua este conectată la internet. Puteţi trimite un e-mail?	Problema este rezolvată.	Contactaţi **asistenţa pentru clienţi**.

Probleme la expedierea faxurilor

ID-ul apelantului nu este afișat

Notă: Aceste instrucţiuni se aplică doar imprimantelor care acceptă faxul analogic. Pentru informaţii suplimentare, consultaţi secţiunea **Configurarea imprimantei pentru fax**.

Acţiune	Da	Nu
Activaţi ID-ul apelantului. Din ecranul de pornire, atingeţi **Setări** > **Fax** > **Configurare fax** > **Setări primire faxuri** > **Comenzi administrator** > **Activare ID apelant**. Este afişat ID-ul apelantului?	Problema este rezolvată.	Contactaţi **asistenţa pentru clienţi**.

Nu se pot trimite sau primi faxuri folosind faxul analogic

Acţiune	Da	Nu
Pas 1 Eliminaţi toate mesajele de eroare care apar pe afişaj. Puteţi trimite sau primi un fax?	Problema este rezolvată.	Treceţi la pasul 2.
Pas 2 Asiguraţi-vă că sunt corecte conexiunile cablurilor ale următoarelor echipamente: • Telefon • Căşti • Robot telefonic Puteţi trimite sau primi un fax?	Problema este rezolvată.	Treceţi la pasul 3.
Pas 3 Verificaţi dacă se aude tonul. • Apelaţi numărul de fax pentru a verifica dacă funcţionează corect. • Dacă utilizaţi opţiunea Apelare cu receptorul în furcă, creşteţi volumul pentru a verifica dacă există ton. Se aude tonul de apel?	Treceţi la pasul 5.	Treceţi la pasul 4.

Acţiune	Da	Nu
Pas 4 Verificaţi priza de perete a telefonului. **a** Conectaţi telefonul analogic direct la priza de perete. **b** Aşteptaţi tonul de apel. **c** Dacă nu auziţi un ton de apel, atunci folosiţi un alt cablu de telefon. **d** Dacă tot nu auziţi tonul de apel, atunci conectaţi telefonul analogic la o altă priză de perete. **e** Dacă auziţi un ton de apel, conectaţi imprimanta la priza de perete respectivă. Puteţi trimite sau primi un fax?	Problema este rezolvată.	Treceţi la pasul 5.
Pas 5 Verificaţi conexiunea imprimantei la un serviciu de telefonie analogic sau la un conector digital corect. • Dacă utilizaţi un serviciu telefonic de tip Servicii Integrate pentru Reţea Digitală (Integrated Services for Digital Network - ISDN), atunci conectaţi-vă la un port de telefon analogic al unui adaptor de terminal ISDN. Pentru informaţii suplimentare, contactaţi furnizorul ISDN. • Dacă utilizaţi DSL, conectaţi-vă la un filtru DSL sau la un router care acceptă utilizare analogică. Pentru informaţii suplimentare, contactaţi furnizorul DSL. • Dacă utilizaţi un serviciu de telefonie de tip centrală telefonică privată (private branch exchange - PBX), asiguraţi-vă că vă conectaţi la o conexiune analogică în PBX. Dacă nu există niciuna, atunci luaţi în considerarea instalarea unei linii telefonice analogice pentru fax. Puteţi trimite sau primi un fax?	Problema este rezolvată.	Treceţi la pasul 6.
Pas 6 Deconectaţi temporar alte echipamente şi dezactivaţi alte servicii de telefonie. **a** Deconectaţi alte echipamente (de ex. roboţi telefonici, computere, modemuri sau splitere de linii telefonice) dintre imprimantă şi linia telefonică. **b** Dezactivaţi funcţia de apel în aşteptare şi mesagerie vocală. Pentru informaţii suplimentare, contactaţi compania de telefonie. Puteţi trimite sau primi un fax?	Problema este rezolvată.	Treceţi la pasul 7.
Pas 7 Scanaţi documentul original, pagină cu pagină. **a** Formaţi numărul de fax. **b** Scanaţi documentul. Puteţi trimite sau primi un fax?	Problema este rezolvată.	Contactaţi **asistenţa pentru clienţi**.

Se pot primi, dar nu și trimite faxuri folosind faxul analogic

Acţiune	Da	Nu
Pas 1 Încărcaţi corespunzător un document original în ADF sau pe geamul scanerului. Puteţi trimite faxuri?	Problema este rezolvată.	Treceţi la pasul 2.
Pas 2 Configuraţi corespunzător numărul de comandă rapidă. • Verificaţi dacă numărul de comandă rapidă a fost configurat pentru numărul de telefon pe care doriţi să îl formaţi. • Formaţi numărul de telefon manual. Puteţi trimite faxuri?	Problema este rezolvată.	Contactaţi **asistenţa pentru clienţi**.

Se pot trimite, dar nu și primi faxuri folosind faxul analogic

Acţiune	Da	Nu
Pas 1 Asiguraţi-vă că sursa hârtiei nu este goală. Puteţi primi faxuri?	Problema este rezolvată.	Treceţi la pasul 2.
Pas 2 Verificaţi setările intervalului dintre numărul de apeluri. De pe ecranul de pornire, atingeţi **Setări** > **Fax** > **Configurare fax** > **Setări primire faxuri** > **Nr. de semnale de apel până la răspuns**. Puteţi primi faxuri?	Problema este rezolvată.	Treceţi la pasul 3.
Pas 3 Dacă imprimanta imprimă pagini goale, consultaţi "Pagini albe sau goale" la pagina 361. Puteţi primi faxuri?	Problema este rezolvată.	Contactaţi **asistenţa pentru clienţi**.

Nu se poate configura etherFAX

Acţiune	Da	Nu
Pas 1 Verificaţi conectivitatea imprimantei. **a** Imprimaţi Pagina configurare reţea. Din ecranul de pornire, atingeţi **Setări** > **Rapoarte** > **Reţea** > **Pagină configurare reţea**. **b** Verificaţi starea reţelei. Imprimanta se poate conecta la reţea?	Treceţi la pasul 3.	Treceţi la pasul 2.

Acţiune	Da	Nu
Pas 2 Asiguraţi-vă că imprimanta este conectată la o reţea şi că reţeaua este conectată la internet. Puteţi configura etherFAX?	Problema este rezolvată.	Treceţi la pasul 3.
Pas 3 Asiguraţi-vă că etherFAX este configurat corect. Pentru informaţii suplimentare, consultaţi "Configurarea funcţiei de fax utilizând etherFAX" la pagina 41. Puteţi configura etherFAX?	Problema este rezolvată.	Accesaţi **https://www.etherfax.net/lexmark**.

Nu se pot trimite sau primi faxuri folosind etherFAX

Acţiune	Da	Nu
Pas 1 Asiguraţi-vă că imprimanta este conectată la o reţea şi că reţeaua este conectată la internet. Puteţi trimite sau primi faxuri folosind etherFAX?	Problema este rezolvată.	Treceţi la pasul 2.
Pas 2 Asiguraţi-vă că etherFAX este configurat corect. **a** Din ecranul de pornire, atingeţi **Setări** > **Fax** > **Configurare fax** > **Setări generale de fax**. **b** Asiguraţi-vă că aveţi numărul de fax corect. **c** Asiguraţi-vă că opţiunea Transport fax este setată la etherFAX. **Note:** • Acest meniu este afişat numai când sunt disponibile mai multe opţiuni de transport pentru fax. • Dacă imprimanta are instalat numai etherFAX, atunci acesta este configurat automat. Puteţi trimite sau primi faxuri folosind etherFAX?	Problema este rezolvată.	Treceţi la pasul 3.
Pas 3 Împărţiţi documentele mari în fişiere de dimensiuni mai mici. Puteţi trimite sau primi faxuri folosind etherFAX?	Problema este rezolvată.	Accesaţi **https://www.etherfax.net/lexmark**.

Calitate slabă a imprimării faxurilor

Acţiune	Da	Nu
Pas 1 Asiguraţi-vă că nu există defecte de calitate de imprimare. **a** Din ecranul de pornire, atingeţi **Setări** > **Depanare** > **Pagini de testare a calităţii imprimării**. **b** Corectaţi orice defecte de calitate de imprimare. Pentru informaţii suplimentare, consultaţi "Calitate slabă la imprimare" la pagina 361. Calitatea de imprimare a faxului este satisfăcătoare?	Problema este rezolvată.	Treceţi la pasul 2.
Pas 2 Dacă utilizaţi un fax analogic, reduceţi viteza de transmisie a faxurilor primite. **a** Din ecranul de pornire, atingeţi **Setări** > **Fax** > **Configurare fax** > **Setări primire faxuri** > **Comenzi administrator**. **b** În meniul Viteză maximă, selectaţi o viteză de trimitere mai redusă. Calitatea de imprimare a faxului este satisfăcătoare?	Problema este rezolvată.	Contactaţi **asistenţa pentru clienţi**.

Informații lipsă pe pagina de însoțire a faxului

Acţiune	Nu	Da
a Opriţi imprimanta, aşteptaţi aproximativ 10 secunde, apoi reporniţi-o. **b** Trimiteţi sau recuperaţi faxul. Există informaţii lipsă pe pagina de însoţire a faxului?	Problema este rezolvată.	Contactaţi **asistenţa pentru clienţi**.

Nu se poate trimite pagina de însoțire a faxului de la computer

Acţiune	Da	Nu
Pas 1 **a** Asiguraţi-vă că driverul de imprimare este actualizat. Pentru informaţii suplimentare, consultaţi "Instalarea software-ului pentru imprimantă" la pagina 74. **b** Trimiteţi faxul. Puteţi trimite pagina de însoţire a faxului?	Problema este rezolvată.	Treceţi la pasul 2.

Acţiune	Da	Nu
Pas 2 **a** Din documentul pe care încercaţi să-l trimiteţi prin fax, deschideţi dialogul Imprimare. **b** Selectaţi imprimanta şi apoi faceţi clic pe **Proprietăţi**, **Preferinţe**, **Opţiuni** sau **Configurare**. **c** Faceţi clic pe **Fax**, apoi debifaţi setarea **Se afişează setările înaintea trimiterii de faxuri**. **d** Trimiteţi faxul. Puteţi trimite pagina de însoţire a faxului?	Problema este rezolvată.	Contactaţi **asistenţa pentru clienţi**.

Probleme de scanare

Nu se poate scana către un computer

Acţiune	Da	Nu
Pas 1 Efectuaţi o lucrare de copiere. A reuşit lucrarea de copiere?	Treceţi la pasul 3.	Treceţi la pasul 2.
Pas 2 **a** Opriţi imprimanta, aşteptaţi aproximativ 10 secunde, apoi reporniţi-o. **b** Scanaţi documentul. Puteţi scana documentul către un computer?	Problema este rezolvată.	Treceţi la pasul 3.
Pas 3 Verificaţi conectivitatea imprimantei. **a** Imprimaţi Pagina configurare reţea. Din ecranul de pornire, atingeţi **Setări** > **Rapoarte** > **Reţea** > **Pagină configurare reţea**. **b** Verificaţi starea reţelei. Imprimanta se poate conecta la reţea?	Treceţi la pasul 5.	Treceţi la pasul 4.
Pas 4 **a** Conectaţi imprimanta la reţea. **b** Scanaţi documentul. Puteţi scana documentul către un computer?	Problema este rezolvată.	Treceţi la pasul 5.
Pas 5 **a** Asiguraţi-vă că imprimanta şi computerul sunt conectate la aceeaşi reţea. **b** Scanaţi documentul. Puteţi scana documentul către un computer?	Problema este rezolvată.	Contactaţi **asistenţa pentru clienţi**.

Nu se poate scana către un folder din rețea

Acţiune	Da	Nu
Pas 1 **a** Creaţi o comandă rapidă pentru un folder din reţea. **b** Scanaţi un document cu ajutorul comenzii rapide. Pentru informaţii suplimentare, consultaţi "Scanare cu trimitere într-un folder din reţea" la pagina 175. Puteţi scana şi salva un document într-un folder din reţea?	Problema este rezolvată.	Treceţi la pasul 2.
Pas 2 Asiguraţi-vă că aţi selectat corect calea şi formatul folderului din reţea. De exemplu, **//*server_hostname*/foldername/path**, unde ***server_hostname*** este un nume de domeniu complet calificat (FQDN) sau o adresă IP. Calea şi formatul folderului din reţea sunt corecte?	Treceţi la pasul 3.	Treceţi la pasul 4.
Pas 3 Asiguraţi-vă că aveţi permisiune de acces la scriere la folderul din reţea. Puteţi scana şi salva un document într-un folder din reţea?	Problema este rezolvată.	Treceţi la pasul 4.

Acţiune	Da	Nu
Pas 4 Actualizaţi comanda rapidă pentru folderul de reţea. **a** Deschideţi un browser web, apoi tastaţi adresa IP a imprimantei în câmpul de adrese. **Note:** • Vizualizaţi adresa IP a imprimantei pe ecranul de pornire. Adresa IP apare ca patru seturi de numere separate prin puncte, cum ar fi 123.123.123.123. • Dacă utilizaţi un server proxy, dezactivaţi-l temporar pentru a încărca corect pagina web. **b** Faceţi clic pe **Comenzi rapide**, apoi selectaţi o comandă rapidă. **Notă:** Dacă aveţi mai multe tipuri de comenzi rapide, selectaţi **Folder de reţea**. **c** În câmpul Cale partajare, introduceţi calea folderului din reţea. **Note:** • În cazul în care calea dvs. de partajare este **\\server_hostname\foldername\path**, introduceţi **//server_hostname/foldername/path**. • Asiguraţi-vă că utilizaţi barele oblice spre dreapta atunci când introduceţi calea de partajare. **d** Din meniul Autentificare, selectaţi metoda dvs. de autentificare. **Notă:** Dacă Autentificarea este setată la „Se utilizează numele de utilizator şi parola alocate”, introduceţi-vă datele de conectare în câmpurile Nume de utilizator şi Parolă. **e** Faceţi clic pe **Salvare**. Puteţi scana şi salva un document într-un folder din reţea?	Problema este rezolvată.	Treceţi la pasul 5.
Pas 5 Asiguraţi-vă că imprimanta şi folderul de reţea sunt conectate la aceeaşi reţea. Puteţi scana şi salva un document într-un folder din reţea?	Problema este rezolvată.	Contactaţi **asistenţa pentru clienţi**.

Copii de documente sau foto parțiale

Acţiune	Da	Nu
Pas 1 **a** Asiguraţi-vă că documentul sau fotografia sunt aşezate cu faţa în jos în colţul din stânga sus al geamului scanerului. **b** Copiaţi documentul sau fotografia. Documentul sau fotografia se copiază corect?	Problema este rezolvată.	Treceţi la pasul 2.

Acţiune	Da	Nu
Pas 2 **a** Setaţi dimensiunea hârtiei corespunzător cu hârtia încărcată în tavă. **b** Copiaţi documentul sau fotografia. Documentul sau fotografia se copiază corect?	Problema este rezolvată.	Contactaţi **asistenţa pentru clienţi**.

Calitate slabă a copierii

Acţiune	Da	Nu
Pas 1 **a** Curăţaţi geamul scanerului şi geamul ADF cu o lavetă umedă, moale şi fără scame. Dacă imprimanta are un al doilea geam ADF în interiorul unităţii ADF, curăţaţi şi acest geam. Pentru informaţii suplimentare, consultaţi "Curăţarea scanerului" la pagina 329. **b** Asiguraţi-vă că documentul sau fotografia sunt aşezate cu faţa în jos în colţul din stânga sus al geamului scanerului. **c** Copiaţi documentul sau fotografia. Calitatea copiei este satisfăcătoare?	Problema este rezolvată.	Treceţi la pasul 2.
Pas 2 **a** Verificaţi calitatea documentului sau fotografiei originale. **b** Ajustaţi setările de calitate a scanării. **c** Copiaţi documentul sau fotografia. Calitatea copiei este satisfăcătoare?	Problema este rezolvată.	Contact **asistenţă pentru clienţi**.

Dungi verticale închise la culoare pe materialele scanate la scanarea din ADF

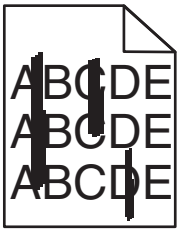

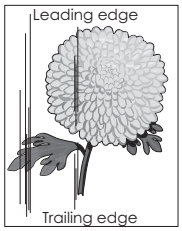

Acţiune	Da	Nu
a Deschideţi capacul scanerului. **b** Utilizând o cârpă umedă, moale, fără scame, ştergeţi geamul ADF şi suportul geamului ADF. **c** Închideţi capacul scanerului. **d** Scanaţi documentul. Dungile verticale apar pe documentele scanate?	Contactaţi **asistenţa pentru clienţi**.	Problema este rezolvată.

Imagine sau text cu margini zimțate la scanarea din ADF

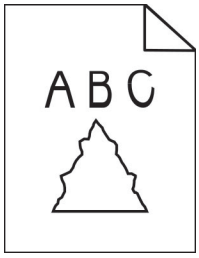

Acţiune	Da	Nu
a Încărcaţi 50 de coli de hârtie simplă curată în ADF. **Notă:** Hârtia simplă ajută la curăţarea sau îndepărtarea prafului şi a altor depuneri de pe rolele de alimentare ADF. **b** Din ecranul de pornire, atingeţi . **c** Încărcaţi un document original în ADF. **d** Scanaţi documentul. În materialele imprimate apar imagini sau text cu margini zimţate?	Contactaţi **asistenţa pentru clienţi**.	Problema este rezolvată.

Operația de scanare nu a reușit

Acţiune	Da	Nu
Pas 1 Verificaţi conexiunile prin cablu. **a** Asiguraţi-vă că este conectat bine cablul de Ethernet sau USB la calculator şi la imprimantă. **b** Retrimiteţi lucrarea de scanare. A reuşit operaţia de scanare?	Problema este rezolvată.	Treceţi la pasul 2.

Acţiune	Da	Nu
Pas 2 Verificaţi fişierul pe care doriţi să îl scanaţi. **a** Asiguraţi-vă că numele fişierului nu este deja în uz în folderul de destinaţie. **b** Asiguraţi-vă că documentul sau fotografia pe care doriţi să o scanaţi nu este deschisă în altă aplicaţie. **c** Retrimiteţi lucrarea de scanare. A reuşit operaţia de scanare?	Problema este rezolvată.	Treceţi la pasul 3.
Pas 3 **a** Verificaţi dacă caseta de dialog **Adăugare marcaj de oră** sau **Suprascriere fişier existent** este selectată în setările de configurare ale destinaţiei. **b** Retrimiteţi lucrarea de scanare. A reuşit operaţia de scanare?	Problema este rezolvată.	Contactaţi **asistenţa pentru clienţi**.

Scanerul nu se închide

Acţiune	Da	Nu
Îndepărtaţi elementele ce împiedică închiderea capacului scanerului. Capacul scanerului s-a închis corect?	Problema este rezolvată.	Contactaţi **asistenţa pentru clienţi**.

Scanarea durează prea mult sau îngheață computerul

Acţiune	Da	Nu
Închideţi toate aplicaţiile care afectează scanarea. Scanarea durează prea mult sau blochează calculatorul?	Contact **asistenţă pentru clienţi**.	Problema este rezolvată.

Scanerul nu răspunde

Acţiune	Da	Nu
Pas 1 **a** Verificaţi conectarea corespunzătoare a cablului de alimentare la imprimantă şi la priza electrică. ⚠ **ATENŢIE - PERICOL DE ACCIDENTARE:** Pentru a evita pericolul de incendiu sau de electrocutare, conectaţi cablul de tensiune direct la o priză electrică legată corespunzător la masă şi cu parametri nominali corespunzători, aflată în apropierea produsului şi uşor accesibilă. **b** Copiaţi sau scanaţi documentul. Scanerul reacţionează?	Problema este rezolvată.	Treceţi la pasul 2.

Acţiune	Da	Nu
Pas 2 **a** Verificaţi dacă imprimanta este pornită. **b** Eliminaţi toate mesajele de eroare care apar pe afişaj. **c** Copiaţi sau scanaţi documentul. Scanerul reacţionează?	Problema este rezolvată.	Treceţi la pasul 3.
Pas 3 **a** Opriţi imprimanta, aşteptaţi aprox. 10 secunde, apoi reporniţi-o. **b** Copiaţi sau scanaţi documentul. Scanerul reacţionează?	Problema este rezolvată.	Contact **asistenţă pentru clienţi**.

Ajustarea înregistrării scanerului

1. Din ecranul de pornire, atingeţi **Setări** > **Dispozitiv** > **Întreţinere** > **Meniu de configurare** > **Configurare scanner** > **Înregistrare manuală scaner**.
2. În meniul Test rapid de imprimare, atingeţi **Pornire**.
3. Amplasaţi pagina pentru testul rapid de imprimare pe geamul scanerului, apoi atingeţi **Înregistrare suport plat**.
4. În meniul Test rapid de copiere, atingeţi **Pornire**.
5. Comparaţi pagina pentru testul rapid de copiere cu documentul original.

   Notă: Dacă marginile paginii de test sunt diferite faţă de documentul original, atunci adjustaţi marginea din stânga şi marginea de sus.
6. Repetaţi pas 4 şi pas 5 până când marginile paginii pentru testul rapid de copiere corespund îndeaproape cu documentul original.

Ajustarea înregistrării ADF

1. Din ecranul de pornire, atingeţi **Setări** > **Dispozitiv** > **Întreţinere** > **Meniu de configurare** > **Configurare scanner** > **Înregistrare manuală scaner**.
2. În meniul Test rapid de imprimare, atingeţi **Pornire**.
3. Amplasaţi pagina pentru testul rapid de imprimare în tava ADF.
4. Atingeţi **Înregistrare ADF faţă** sau **Înregistrare ADF spate**.

   Note:

   - Pentru a alinia înregistrarea ADF faţă, amplasaţi pagina de test cu faţa în sus, astfel încât latura scurtă să intre prima în ADF.
   - Pentru a alinia înregistrarea ADF spate, amplasaţi pagina de test cu faţa în jos, astfel încât latura scurtă să intre prima în ADF.
5. În meniul Test rapid de copiere, atingeţi **Pornire**.

6 Comparaţi pagina pentru testul rapid de copiere cu documentul original.

Notă: Dacă marginile paginii de test sunt diferite faţă de documentul original, atunci adjustaţi marginea orizontală şi marginea de sus.

7 Repetaţi pas 5 şi pas 6 până când marginile paginii pentru testul rapid de copiere corespund îndeaproape cu documentul original.

Probleme legate de calitatea culorilor

Modificarea culorilor din materialele imprimate

1 Din ecranul de pornire, atingeţi **Setări** > **Imprimare** > **Calitate** > **Imagini complexe** > **Corecţie culori**.

2 Din meniul Corecţie culori, atingeţi **Manual** > **Conţinut corecţie culori**.

3 Alegeţi setarea corectă pentru conversia culorii.

Tip obiect	Tabele pentru conversia culorilor
Imagine RGB Text RGB Grafică RGB	• Aprins - Produce culori mai luminoase, mai saturate şi poate fi aplicată tuturor formatelor de culoare de intrare. • Afişaj sRGB – Produce un rezultat care aproximează culorile afişate pe un monitor de computer. Utilizarea tonerului negru este optimizată pentru imprimarea fotografiilor. • Afişaj – Negru intens – Produce un rezultat care aproximează culorile afişate pe un monitor de computer. Această setare utilizează numai toner negru pentru a crea toate nivelurile de gri neutre. • sRGB aprins – Oferă o saturaţie sporită a culorilor pentru corecţia culorilor Afişaj sRGB. Utilizarea tonerului negru este optimizată pentru imprimarea graficii de afaceri. • Oprit
Imagine CMYK Text CMYK Grafică CMYK	• CMYK SUA – Aplică corecţia culorilor pentru a aproxima producţia color SWOP (Specifications for Web Offset Publishing). • CMYK Europa – Aplică corecţia culorilor pentru aproximarea producţiei color EuroScale. • CMYK aprins – Creşte saturaţia culorilor pentru setarea de corecţie a culorilor CMYK SUA. • Oprit

Întrebări frecvente despre tipărirea color

Ce este culoarea RGB?

Culoarea RGB este o modalitate de descriere a culorilor prin indicarea cantităţii de roşu, verde sau albastru necesară pentru a produce o anumită culoare. Luminile roşie, verde şi albastră pot fi combinate în diverse proporţii pentru a crea o gamă largă de culori pe care le putem observa în natură. Ecranele computerelor, scanerele şi camerele digitale utilizează această metodă pentru a afişa culori.

Ce este culoarea CMYK?

Culoarea CMYK este o modalitate de descriere a culorilor cyan, magenta, galben şi negru necesare pentru reproducerea unei anumite culori. Cernelurile sau tonerele cyan, magenta, galbene şi negre pot fi tipărite în diverse cantităţi, pentru a produce o gamă largă de culori observate în natură. Maşinile de tipărit, imprimantele cu jet de cerneală şi imprimantele laser color creează culorile în acest mod.

Cum sunt specificate culorile într-un document care trebuie tipărit?

Programele software sunt utilizate pentru a specifica şi modifică culoarea documentului utilizând combinaţiile de culori RGB sau CMYK. Pentru informaţii suplimentare, consultaţi subiectele secţiunii de asistenţă din programul software.

Cum ştie imprimanta ce culori trebuie tipărite?

La imprimarea unui document, informaţiile care descriu tipul şi culoarea fiecărui obiect sunt trimise către imprimantă şi sunt prelucrate prin tabelele de conversie a culorilor. Culoarea este prelucrată în cantităţile corespunzătoare de cyan, magenta, galben şi negru utilizate pentru a produce culoarea pe care o doriţi. Informaţiile despre obiect determină aplicarea tabelelor pentru conversia culorilor. De exemplu, este posibilă aplicarea unui anumit tip de tabel pentru conversia culorilor pentru text şi a altui tabel pentru conversia culorilor pentru fotografii.

Ce este corectarea manuală a culorilor?

Dacă opţiunea de corectare manuală a culorilor este activată, imprimanta foloseşte tabelele pentru conversia culorilor selectate de utilizator pentru a procesa obiectele. Setările de corectare manuală a culorii sunt specifice tipului de obiect care este imprimat (text, grafică sau imagini). De asemenea, acest lucru este specific modului în care culoarea obiectului este specificată în programul software (combinaţii RGB sau CMYK). Pentru a aplica manual un tabel diferit de conversie a culorii, consultaţi “Modificarea culorilor din materialele imprimate” la pagina 426.

Dacă programul software nu specifică culori cu combinaţii RGB sau CMYK, atunci corectarea manuală a culorii nu este utilă. De asemenea, nu este eficientă în situaţiile în care programul software sau sistemul de operare a calculatorului controlează reglajele pentru culori. În majoritatea situaţiilor, setarea Corecţie culoare la Automat, generează culorile preferate pentru documente.

Cum pot corela o anumită culoare (cum ar fi culoarea siglei unei companii)?

Din meniul Quality (Calitate) al imprimantei, sunt disponibile nouă tipuri de seturi de mostre de culori. De asemenea, aceste seturi sunt disponibile din pagina Mostre culori a serverului Embedded Web Server. Selectarea oricărui set de mostre generează imprimări pe mai multe pagini, care constau în sute de casete colorate. Fiecare casetă conţine o combinaţie de CMYK sau RGB, în funcţie de tabelul selectat. Culoarea pe care o puteţi observa în fiecare casetă se obţine prin trecerea combinaţiei CMYK sau RGB marcate pe casetă prin tabelul de conversie pentru culoarea selectată.

Prin examinarea seturilor de Mostre culori, puteţi identifica caseta de culori cea mai apropiată de culoarea corespunzătoare. Combinaţia de culori indicată pe casetă poate fi ulterior utilizată pentru modificarea culorii obiectului dintr-un program software. Pentru informaţii suplimentare, consultaţi subiectele secţiunii de asistenţă din programul software. Corectarea manuală a culorilor poate fi necesară pentru utilizarea tabelului pentru conversia culorilor selectat pentru un anumit obiect.

Selectarea setului de Mostre culori pentru utilizarea pentru o problemă de potrivire a culorilor, se realizează în funcţie de:

- Setarea Corectare culori care este utilizată (Auto, Oprit sau Manual)
- Tipul de obiect imprimat (text, grafică sau imagini)
- Modul în care culoarea obiectului este specificată în programul software (combinaţii de RGB sau CMYK)

Dacă programul software nu specifică culori cu combinaţii RGB sau CMYK, atunci paginile cu Mostre culori nu sunt utile. În plus, anumite programe software reglează combinaţiile RGB sau CMYK specificate în program prin gestionarea culorilor. În aceste situaţii, culoarea rezultată la tipărire poate să nu corespundă exact celor din paginile cu Mostre culori.

Materialul imprimat are o anumită tentă

Acţiune	Da	Nu
Pas 1 Realizaţi Reglare culori. **a** Din ecranul de pornire, atingeţi **Setări** > **Imprimare** > **Calitate** > **Imagistică avansată** > **Reglare culori**. **b** Imprimaţi documentul. Materialul imprimat are o anumită tentă?	Treceţi la pasul 2.	Problema este rezolvată.
Pas 2 Realizaţi Balans culori. **a** Din ecranul de pornire, atingeţi **Setări** > **Imprimare** > **Calitate** > **Imagistică avansată** > **Balans culori**. **b** Reglaţi setările. **c** Imprimaţi documentul. Materialul imprimat are o anumită tentă?	Contactaţi **asistenţa pentru clienţi**.	Problema este rezolvată.

Contactarea serviciului de asistență pentru clienți

Înainte de a contacta serviciul de asistenţă pentru clienţi, asiguraţi-vă că deţineţi următoarele informaţii:

- Problema imprimantei
- Mesajul de eroare
- Tipul-modelul imprimantei şi numărul de serie

Accesaţi **http://support.lexmark.com** pentru a primi asistenţă prin e-mail sau chat sau pentru a naviga prin biblioteca de manuale, documentaţia de asistenţă, drivere şi alte descărcări.

Este disponibilă de asemenea asistenţa tehnică prin telefon. În S.U.A. sau în Canada, apelaţi 1-800-539-6275. Pentru alte ţări sau regiuni, accesaţi **http://support.lexmark.com**.

Reciclare și eliminare

Reciclarea produselor Lexmark

Dacă doriţi să returnaţi produsele Lexmark pentru reciclare:

1. Accesaţi **www.lexmark.com/recycle**.
2. Selectaţi produsul pe care doriţi să-l reciclaţi.

Notă: Consumabilele şi componentele hardware ale imprimantei, neincluse în programele de colectare şi reciclare Lexmark, pot fi reciclate prin intermediul centrului dvs. local de reciclare.

Reciclarea ambalajelor Lexmark

Lexmark se străduieşte mereu să reducă ambalajele la minimum. Un volum mai mic de ambalaje asigură faptul că imprimantele Lexmark sunt transportate în cel mai eficient şi mai ecologic mod şi că sunt mai puţine ambalaje aruncate. Această eficienţă ajută la generarea unui volum mai mic de emisii de gaze cu efect de seră, la sporirea economiei de energie şi de resurse naturale. De asemenea, în anumite ţări sau regiuni, Lexmark oferă posibilitatea de reciclare a componentelor de ambalaj. Pentru mai multe informaţii, accesaţi **www.lexmark.com/recycle** şi alegeţi ţara sau regiunea. Informaţiile despre programele disponibile de reciclare a ambalajelor sunt incluse împreună cu cele despre reciclarea produselor.

Cutiile Lexmark sunt 100% reciclabile în locurile în care există unităţi de reciclare a materialelor ondulate. Este posibil ca în zona dvs. să nu existe astfel de unităţi.

Spuma folosită în ambalajele Lexmark este reciclabilă în locurile în care există unităţi de reciclare a materialelor din spumă. Este posibil ca în zona dvs. să nu existe astfel de unităţi.

Când returnaţi un cartuş la Lexmark, puteţi reutiliza cutia în care a fost livrat acesta. Lexmark reciclează cutia.

Note

Ghidul informațiilor despre produs

Denumire produs:

Lexmark CX930dse; Lexmark CX931dse, CX931dtse; Lexmark XC9325; Lexmark XC9335 MFPs

Tip de echipament:

7580

Modele:

138, 198, 238, 298

Notă referitoare la ediție

April 2023

Următorul paragraf nu se aplică în cazul ţărilor în care astfel de prevederi nu sunt compatibile cu legile locale: LEXMARK INTERNATIONAL, INC., FURNIZEAZĂ ACEASTĂ PUBLICAŢIE "CA ATARE", FĂRĂ NICI UN FEL DE GARANŢIE, FIE EA EXPRESĂ SAU IMPLICITĂ, INCLUZÂND DAR FĂRĂ A SE LIMITA LA ACESTEA, GARANŢIILE IMPLICITE CU PRIVIRE LA VANDABILITATE SAU POTRIVIRE PENTRU UN ANUMIT SCOP. Unele state nu permit respingerea garanţiilor exprese sau implicite în anumite tranzacţii; prin urmare, este posibil ca această declaraţie să nu se aplice în cazul dumneavoastră.

Această publicaţie poate conţine inadvertenţe tehnice sau erori tipografice. Informaţiile conţinute în această publicaţie se modifică periodic; aceste modificări se vor include în ediţiile viitoare. Îmbunătăţirile sau modificările produselor sau programelor descrise pot fi făcute în orice moment.

Referinţele din această publicaţie cu privire la diverse produse, programe sau servicii nu implică faptul că producătorul intenţionează să le facă disponibile în toate ţările în care operează. Orice referinţă la un produs, program sau serviciu nu se face cu intenţia de a declara sau sugera că numai acel produs, program sau serviciu pot fi utilizate. Orice produs, program sau serviciu, echivalent din punct de vedere funcţional, care nu încalcă nici un drept existent de proprietate intelectuală, poate fi utilizat în locul celor referite. Utilizatorul este singurul responsabil în legătură cu evaluarea şi verificarea interoperabilităţii cu alte produse, programe sau servicii, cu excepţia celor desemnate în mod expres de producător.

Pentru asistenţă tehnică Lexmark, vizitaţi **http://support.lexmark.com**.

Pentru informaţii despre politica de confidenţialitate Lexmark care reglementează utilizarea acestui produs, accesaţi **www.lexmark.com/privacy**.

Pentru informaţii despre consumabile şi descărcări, vizitaţi **www.lexmark.com**.

© 2022 Lexmark International, Inc.

Toate drepturile rezervate.

Mărci comerciale

Lexmark, sigla Lexmark şi MarkNet sunt mărci comerciale sau mărci comerciale înregistrate ale Lexmark International, Inc. în Statele Unite ale Americii şi/sau în alte ţări.

Gmail, Android, Google Play şi Google Chrome sunt mărci comerciale ale Google LLC.

Macintosh, macOS, Safari, and AirPrint are trademarks of Apple Inc., registered in the U.S. and other countries. App Store and iCloud are service marks of Apple Inc., registered in the U.S. and other countries. Use of the Works with Apple badge means that an accessory has been designed to work specifically with the technology identified in the badge and has been certified by the developer to meet Apple performance standards.

Microsoft, Internet Explorer, Microsoft 365, Microsoft Edge, Outlook şi Windows sunt mărci comerciale ale grupului de companii Microsoft.

Marca verbală Mopria® este marcă comercială înregistrată şi/sau neînregistrată a Mopria Alliance, Inc. în Statele Unite şi alte ţări. Utilizarea neautorizată este strict interzisă.

PCL® este marcă înregistrată a Hewlett-Packard Company. PCL este denumirea dată de Hewlett-Packard Company unui set de comenzi (un limbaj) şi funcţii ale imprimantei incluse în produsele sale de tip imprimantă. Această imprimantă este proiectată pentru a fi compatibilă cu limbajul PCL. Aceasta înseamnă că imprimanta recunoaşte comenzile PCL utilizate în diverse aplicaţii şi simulează funcţiile corespunzătoare comenzilor.

PostScript este o marcă comercială înregistrată a Adobe Systems Incorporated în Statele Unite şi/sau în alte ţări.

Wi-Fi® şi Wi-Fi Direct® sunt mărci comerciale înregistrate ale Wi-Fi Alliance®.

Toate celelalte mărci comerciale aparţin proprietarilor respectivi.

Note de licență

Toate notele de licenţă asociate cu acest produs pot fi vizualizate de pe CD:directorul \NOTICES de pe CD-ul de instalare.

Niveluri de poluare fonică

Măsurătorile următoare au fost realizate în conformitate cu standardul ISO 7779 şi raportate în conformitate cu standardul ISO 9296.

Notă: Unele moduri pot să nu fie valabile pentru produsul dvs.

Presiune medie a sunetului pe metru, dBA	
Tipărirea	50
Scanarea	55
Copierea	55
Pregătit	15

Valorile se pot modifica. Pentru valorile actuale, consultaţi **www.lexmark.com**.

Directiva WEEE (Waste from Electrical and Electronic Equipment - Deșeuri din echipamente electrice și electronice)

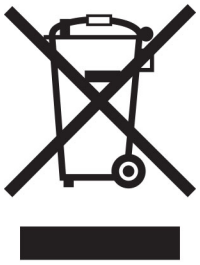

Sigla WEEE indică programe şi proceduri de reciclare specifice pentru produsele electronice din ţările Uniunii Europene. Noi încurajăm utilizatorii să recicleze produsele.

Dacă aveţi alte întrebări cu privire la opţiunile de reciclare, vizitaţi site-ul Web Lexmark, la adresa **www.lexmark.com** pentru a afla numărul de telefon al biroului de vânzări local.

Baterie reîncărcabilă litiu-ion

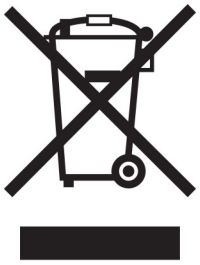

Acest produs poate conţine o baterie reîncărcabilă litiu-ion de tip monedă, care trebuie înlăturată numai de către un tehnician instruit. Coş de gunoi pe roţi barat înseamnă că produsul nu trebuie eliminat drept deşeu nesortat, ci trebuie trimis la facilităţi de colectare separate pentru recuperare şi reciclare. În cazul în care bateria este înlăturată, nu aruncaţi bateria în gunoiul menajer. Este posibil să existe sisteme de colectare separate pentru baterii în comunitatea locală, cum ar fi o locaţie de colectare pentru reciclarea bateriilor. Colectarea separată a bateriilor uzate asigură tratarea corespunzătoare a deşeurilor, inclusiv reutilizarea şi reciclarea, şi previne orice potenţale efecte negative asupra sănătăţii umane şi a mediului. Aruncaţi bateriile în mod responsabil.

Dezafectarea produsului

Normele de dezafectare a imprimantei sau accesoriilor diferă de cele pentru manipularea gunoiului menajer. Consultaţi autorităţile locale pentru informaţii despre opţiunile de dezafectare şi reciclare.

Returnarea cartușelor Lexmark pentru reutilizare sau reciclare

Programul de colectare a deşeurilor Lexmark vă permite să returnaţi gratuit companiei Lexmark cartuşele utilizate, pentru a fi reutilizate sau reciclate. Cartuşele goale returnate companiei Lexmark sunt, în proporţie

de 100%, fie reutilizate, fie dezmembrate pentru reciclare. Cutiile utilizate pentru returnarea cartuşelor sunt, de asemenea, reciclate.

Pentru a returna cartuşe Lexmark pentru reutilizare sau reciclare, efectuaţi următoarele:

1. Accesaţi **www.lexmark.com/recycle**.
2. Selectaţi ţara sau regiunea.
3. Selectaţi **Programul de colectare a cartuşelor Lexmark**.
4. Urmaţi instrucţiunile de pe ecran.

Notificare de sensibilitate statică

Acest simbol identifică componentele cu sensibilitate statică. Nu atingeţi zonele din apropierea acestor simboluri fără a atinge în prealabil o suprafaţă metalică dintr-o zonă aflată în afara simbolului.

Pentru a preveni deteriorarea prin descărcare electrostatică la efectuarea de lucrări de întreţinere, cum ar fi eliminarea blocajelor de hârtie sau înlocuirea consumabilelor, atingeţi orice cadru metalic expus al imprimantei înainte de accesarea sau atingerea zonelor interioare ale imprimantei, chiar dacă simbolul nu este prezent.

ENERGY STAR

Orice produs Lexmark care poartă emblema ENERGY STAR® pe produs sau pe un ecran de pornire este certificat ca respectând cerinţele ENERGY STAR ale Agenţiei americane pentru Protecţia Mediului (EPA) începând cu data fabricaţiei.

Informații cu privire la temperatură

Temperatura în timpul operării şi umiditatea relativă	Între 10 şi 32,2 °C (între 50 şi 90 °F) şi între 15 şi 80 % RH Între 15,6 şi 32,2 °C (între 60 şi 90 °F) şi între 8 şi 80 % RH Temperatură maximă termometru umed[2]: 22,8 °C (73 °F) Mediu fără condens
Depozitare pe termen lung Imprimantă/cartuş/unitate imagistică[1]	Între 15,6 şi 32,2 °C (între 60 şi 90 °F) şi între 8 şi 80 % RH Temperatură maximă termometru umed[2]: 22,8 °C (73 °F)
Expediere pe termen scurt imprimantă/cartuş/unitate imagistică	Între -40 şi 40 °C (între -40 şi 104 °F)

[1] Termenul de valabilitate al consumabilelor este de aproximativ 2 ani. Această valoare presupune depozitarea într-un mediu de birou standard la 22 °C (72 °F) şi la o umiditate de 45 %.

[2] Temperatura termometrului umed este determinată de temperatura aerului şi de umiditatea relativă.

Consumul de energie

Consumul de energie al produsului

În tabelul următor sunt documentate caracteristicile de consum energetic ale produsului.

Notă: Unele moduri pot să nu fie valabile pentru produsul dvs.

Mod	Descriere	Consum de energie (Waţi)
Tipărirea	Produsul generează lucrări imprimate din intrări electronice.	One-sided: 381 (CX930, XC9325); 477 (CX931, XC9335) Two(-sided: 371 (CX930, XC9325); 475 (CX931, XC9335)
Copiere	Produsul generează o lucrare imprimată din documente originale cu suport fizic.	434 (CX930, XC9325); 540 (CX931, XC9335)
Scanare	Produsul scanează documente de pe suport fizic.	103 (CX930, XC9325); 120 (CX931, XC9335)
Pregătit	Produsul aşteaptă o lucrare de imprimare.	72 (CX930, XC9325); 93 (CX931, XC9335)
Sleep Mode (Modul Repaus)	Produsul se află într-un mod de economisire a energiei de nivel înalt.	1.1 (CX930, XC9325); 1.2 (CX931, XC9335)
Hibernate (Hibernare)	Produsul se află într-un mod de economisire a energiei de nivel redus.	0.1
Dezactivat	Produsul este conectat la o priză electrică, dar este oprit de la comutatorul de alimentare.	0.1

Nivelurile de consum energetic listate în tabelul anterior reprezintă măsurători medii efectuate în timp. Valorile energetice instantanee pot fi semnificativ mai ridicate decât media.

Valorile se pot modifica. Pentru valorile actuale, consultaţi **www.lexmark.com**.

Modul Repaus

Acest produs este prevăzut cu un mod de economisire a energiei denumit *Mod Repaus*. Modul Repaus economiseşte energie prin reducerea consumului energetic în perioadele extinse de inactivitate. Modul Repaus este activat automat după ce produsul nu este utilizat o anumită perioadă de timp, perioadă denumită *Expirare mod Repaus*.

Valoarea implicită din fabrică pentru expirarea modului Repaus pentru acest produs (în minute):	15

Utilizând meniurile de configurare, expirarea modului Repaus poate fi modificată între 1 minut şi 120 de minute sau între 1 minut şi 114 de minute, în funcţie de modelul imprimantei. Dacă viteza imprimantei este mai mică sau egală cu 30 de pagini pe minut, puteţi seta un timp de expirare de maximum 60 de minute sau de 54 de minute, în funcţie de modelul imprimantei. Setarea timpului de expirare pentru modul Repaus la o valoare mai mică reduce consumul de energie, dar poate mări timpul de răspuns al produsului. Setarea timpului de expirare pentru modul Repaus la o valoare mai mare menţine un răspuns rapid, dar utilizează mai multă energie.

Unele modele acceptă un *mod Repaus profund*, care reduce şi mai mult consumul de energie după perioade mai lungi de inactivitate.

Modul Hibernare

Acest produs este prevăzut cu un mod de funcţionare la un consum extrem redus de energie, denumit *modul Hibernare*. La funcţionarea în modul Hibernare, toate celelalte sisteme şi dispozitive sunt oprite în siguranţă.

Pentru a intra în modul Hibernare, alegeţi oricare dintre următoarele metode:

- Utilizarea opţiunii Expirare hibernare
- Utilizarea opţiunii Programare moduri alimentare

Opţiunea implicită din fabrică Expirare hibernare pentru acest produs în toate ţările sau regiunile	3 days

Intervalul de timp în care imprimanta aşteaptă după imprimarea unei lucrări înainte de a intra în modul Hibernare poate fi modificat cu valori între o oră şi o lună.

Note despre echipamentele de imagistică înregistrate EPEAT:

- Nivelul de alimentare în standby apare în modul Hibernare sau Dezactivat.
- Produsul se va opri automat la un nivel de alimentare în standby ≤ 1 W. Funcţia de standby automat (Hibernare sau Dezactivat) va fi activată la livrarea produsului.

Modul Oprit

Dacă acest produs are un mod Oprit care încă mai consumă o cantitate mică de energie, atunci pentru a opri complet consumul de energie al produsului, deconectaţi cablul sursei de alimentare de la priza electrică.

Consumul total de energie

Uneori este util să se estimeze consumul total de energie al produsului. Deoarece datele privind consumul de energie sunt furnizate în Waţi, pentru a calcula consumul energetic trebuie să înmulţiţi consumul de energie cu timpul petrecut de produs în fiecare mod. Consumul total de energie al produsului este suma consumurilor de energie în fiecare mod.

Notificări în legătură cu reglementările privind echipamentele terminale de telecomunicații

Această secţiune conţine informaţii privind reglementările aferente produselor ce conţin un card de fax analog:

Număr tip/model Lexmark reglementat:

LEX-M14-002

Conformitate cu directivele Comunității Europene (CE)

Acest produs este în conformitate cu cerinţele de protecţie ale directivelor Consiliului CE 2014/30/UE, 2014/35/UE şi 2011/65/UE, modificată prin (UE) 2015/863 privind aproximarea şi armonizarea legislaţiei din statele membre în legătură cu compatibilitatea electromagnetică, siguranţa echipamentelor electrice proiectate pentru a fi utilizate cu anumite limite ale tensiunii şi restricţiile de utilizare ale anumitor substanţe periculoase la echipamentele electrice şi electronice.

Fabricantul acestui produs este: Lexmark International, Inc., 740 West New Circle Road, Lexington, KY, 40550 S.U.A. Reprezentantul autorizat pentru SEE/UE este: Lexmark International Technology Hungária Kft., 8 Lechner Ödön fasor, Millennium Tower III, 1095 Budapesta, UNGARIA. Importatorul din SEE/UE este: Lexmark International Technology S.à.r.l. 20, Route de Pré-Bois, ICC Building, Bloc A, CH-1215 Genève, Elveţia. O declaraţie de conformitate cu cerinţele Directivelor este disponibilă la cerere de la reprezentantul autorizat sau poate fi obţinută de pe **www.lexmark.com/en_us/about/regulatory-compliance/european-union-declaration-of-conformity.html** .

Acest produs respectă limitele pentru Clasa A ale standardului EN 55032 şi cerinţele de siguranţă ale standardului EN 62368-1.

Notă cu privire la interferențele radio

Avertisment

Acest produs respectă limitele pentru emisii ale Clasei A conform standardului EN 55032 şi cerinţele privind imunitatea ale standardului EN 55035. Acest produs nu este destinat utilizării în medii rezidenţiale/domestice.

Acesta este un produs de clasă A. Într-un mediu domestic, acest produs poate provoca interferenţe radio, caz în care este posibil ca utilizatorul să fie obligat să ia măsurile necesare.

Index

Numerice

sertar de 2000 de coli
instalare 109
rolele de alimentare ale sertarului de 2000 de coli
curăţare 345
kit de role pentru sertarul de 2000 de coli
înlocuire 312
tăvi în tandem de 2520 de coli
încărcare 60, 63
tavă de 2520 de coli
instalare 101
tavă de 3 x 520 de coli
instalare 93
tavă de 520 de coli
instalare 80
încărcare 56
suport pentru hârtie de 520 de coli
înlocuire 284
tavă de 520 de coli cu dulap
instalare 85

A

activarea ghidării vocale 37
mufă adaptoare 45
adăugarea unei comenzi rapide
copiere 167
adăugarea de aplicaţii pe ecranul de pornire 32
adăugarea grupurilor de contacte 37
adăugarea contactelor 37
adăugarea opţiunilor hardware
driver de imprimare 77
adăugarea opţiunilor interne
driver de imprimare 77
adăugarea de imprimante la un computer 75
adăugarea unei comenzi rapide
e-mail 168
destinaţie fax 170
adresă FTP 175
Agendă
utilizare 37
opritor de hârtie recipient ADF
înlocuire 319
înregistrare ADF
reglare 425
kit de role ADF
curăţare 340
înlocuire 305
capacul rolei de separare ADF
înlocuire 316
reglare
înregistrare scaner 425
reglarea înregistrării ADF 425
reglarea luminozităţii
pentru afişaj 350
reglarea volumului implicit
căşti 39
difuzor 39
ajustarea luminozităţii faxurilor 171
reglarea vitezei de vorbire
Ghidare vocală 39
reglarea luminozităţii tonerului 163
AirPrint
utilizare 157
fax analogic
configurare 40
robot telefonic
configurare 43
atribuirea imprimantei la un model pentru sonerie 47
ataşarea cablurilor 30
evitarea blocajelor de hârtie 386

B

configuraţiile de bază ale imprimantei 11
imagini negre 371
pagini goale 361
blocarea faxurilor nesolicitate 171
marcaje
creare 35
crearea folderelor pentru 36

C

identificatorul de apelant nu este afişat 414
anularea unei lucrări de imprimare 163
imprimanta nu se poate conecta la Wi-Fi 407
imposibil de deschis serverul Embedded Web Server 406
nu se pot primi faxuri folosind faxul analogic 416
nu se poate scana către un computer 419
nu se poate scana către un folder din reţea 420
nu se pot trimite e-mailuri 413
nu se pot trimite sau primi faxuri folosind faxul analogic 414
nu se pot trimite sau primi faxuri folosind etherFAX 417
nu se poate trimite pagina de însoţire a faxului de la computer 418
Copiere carte de identitate
configurare 34
cărţi de identitate
copiere 166
schimbarea rezoluţiei faxului 171
schimbarea fundalului ecranului 34
verificarea stării pieselor şi consumabilelor 263
curăţare
exteriorul imprimantei 328
interiorul imprimantei 328
curăţarea lentilelor capului de imprimare 331
curăţarea rolelor de alimentare ale sertarului de 2000 de coli 345
curăţarea kitului de role ADF 340
curăţarea imprimantei 328
Curăţarea scanerului 262
curăţarea scanerului 329
curăţarea ecranului tactil 329
curăţarea kitului de role al tăvii 336
îndepărtarea blocajelor
la uşa A 395
la uşa B 390
în uşa C 395

în alimentatorul multifuncţional 394
în tăvile opţionale 390
în recipientul standard 397
în finisorul cu capsare şi perforare 403
în tăvile în tandem de 2000 de coli 390
în sertarul de 2000 de coli 394
în tava de 520 de coli 390
în alimentatorul automat de documente 399
în unitatea duplex 395
în zona cuptorului 395
din tava standard 388
în finisorul cu capse 399
imprimarea de documente asamblate nu funcţionează 410
asamblarea copiilor 165
corectare culori 426
calitate culoare, depanare
materialul imprimat are o anumită tentă 428
fundal colorat pe materialul imprimat 364
computer
conectarea la imprimantă 152
computer, scanare către 173
documentele confidenţiale nu se imprimă 380
lucrări de imprimare confidenţiale
configurare 159
imprimare 160
configurarea orei de vară 48
configurarea setărilor difuzorului de fax 48
configurarea notificărilor de aprovizionare 263
configurarea setărilor serverului de e-mail 48
configurarea Wi-Fi Direct 151
conectarea unui computer la imprimantă 152
conectarea unui dispozitiv mobil la imprimantă 151
conectarea imprimantei la un serviciu de sonerie distinctă 47
conectarea imprimantei la o reţea fără fir 149
conectarea la reţeaua fără fir
utilizarea metodei PIN 150
utilizarea metodei cu apăsare pe buton 150
conservare consumabile 351
contactarea serviciului de asistenţă pentru clienţi 428
panou de control
utilizare 13
copii
stivuire decalată 167
perforare 166
capsare 166
copiere, depanare
copii parţiale ale documentelor sau fotografiilor 421
calitate slabă copiere 422
scanerul nu răspunde 424
copiere
cărţi de identitate 166
pe ambele feţe ale hârtiei 165
pe hârtie cu antet 165
fotografii 164
utilizarea alimentatorului automat de documente (ADF) 164
utilizarea geamului scanerului 164
copierea pe diferite dimensiuni de hârtie 164
copierea de la tava selectată 164
copierea mai multor pagini pe o singură coală 166
crearea unei comenzi rapide
copiere 167
folder de reţea 175
crearea marcajelor 35
crearea folderelor pentru marcaje 36
crearea unei comenzi rapide
e-mail 168
destinaţie fax 170
adresă FTP 175
crearea de comenzi rapide 33
imprimare strâmbă 370
Asistenţă pentru clienţi
utilizare 35
asistenţa pentru clienţi
contactare 428
personalizarea afişajului 34

D

materiale imprimate întunecate 362
dată şi oră
setări fax 48
oră de vară
configurare 48
dezactivarea reţelei Wi-Fi 152
dezactivarea ghidării vocale 38
volum implicit căşti
reglare 39
volum implicit difuzor
reglare 39
unitate defectă de stocare inteligentă 408
ştergerea grupurilor de contacte 37
ştergerea contactelor 37
Cote dispozitiv
configurare 35
diferite dimensiuni de hârtie, copierea pe 164
listă de directoare
imprimare 161
dezactivarea erorii „Serverul SMTP nu este configurat” 413
luminozitatea afişajului
reglare 350
Particularizarea afişării
utilizare 34
afişarea aplicaţiilor pe ecranul de pornire 32
serviciu de sonerie distinctă, fax
activare 47
documente, imprimare
de la computer 156
de pe un dispozitiv mobil 156
puncte pe pagina imprimată 368
recipient cu două ieşiri
instalare 128

E

editarea contactelor 37
note privitoare la emisii 431
golirea casetei perforatorului 349
activarea modului Mărire 39
activare numere personale de identificare 40
activare parole vocale 40
activarea portului USB 385

activarea Wi-Fi Direct 151
mărirea dimensiunii unei copii 165
plicurile se lipesc la imprimare 410
tavă pentru plicuri
instalare 77
încărcare 67
setări de protejare a mediului 350
ştergere
memoria imprimantei 154
ştergerea memoriei imprimantei 155
ştergerea datelor de pe unitatea de stocare a imprimantei 155
coduri de eroare 353
mesaje de eroare 353
etherFAX
configurarea funcţiei de fax 41
cablu Ethernet 30
port Ethernet 30
exportul unui fişier de configurare
utilizarea Embedded Web Server 76
e-mail
trimitere 168
avertizări prin poşta electronică
configurare 263
funcţia de poştă electronică
configurare 48
server de e-mail
configurare 48
furnizori de servicii de e-mail 48
comandă rapidă pentru e-mail
creare 168
rezolvarea problemelor legate de e-mail
nu se pot trimite e-mailuri 413
trimitere prin e-mail
utilizarea alimentatorului automat de documente (ADF) 168
utilizarea geamului scanerului 168

F

setări implicite din fabrică
restaurare 155
Întrebări frecvente despre imprimarea color 426
fax
redirecţionare 172
păstrare 172
trimitere 169
card de fax
instalare 114
luminozitate fax
reglare 171
comandă rapidă pentru o destinaţie de fax
creare 170
driver de fax
instalare 74
jurnal fax
imprimare 171
rezoluţie fax
modificare 171
server de fax, utilizare
configurarea funcţiei de fax 42
configurare fax
în funcţie de ţară sau regiune 45
conexiune linie telefonică standard 43
setările difuzorului de fax
configurare 48
depanare fax
identificatorul de apelant nu este afişat 414
se pot trimite, dar nu şi primi faxuri folosind faxul analogic 416
nu se pot trimite faxuri folosind faxul analogic 416
nu se pot trimite sau primi faxuri folosind faxul analogic 414
nu se pot trimite sau primi faxuri folosind etherFAX 417
nu se poate trimite pagina de însoţire a faxului de la computer 418
nu se poate configura etherFAX 416
informaţii lipsă pe pagina de însoţire a faxului 418
calitate slabă a imprimării 418
fax, programare 170
trimitere fax
setarea datei şi orei 48
utilizarea alimentatorului automat de documente (ADF) 169
utilizarea geamului scanerului 169
tipuri de fişiere
acceptate 159
găsirea informaţiilor despre imprimantă 9
găsirea numărului de serie al imprimantei 10
firmware, actualizare 76
unitate flash
imprimare din 158
scanare către 176
unităţi flash
acceptate 159
listă de eşantioane de fonturi
imprimare 161
redirecţionarea unui fax 172
adresă FTP
crearea unei comenzi rapide 175
server FTP, scanare la
utilizarea panoului de control 175
imprimantă configurată complet 11
cuptor
înlocuire 286

G

piese de schimb şi consumabile originale Lexmark 264
piese şi consumabile originale 264
imagini fantomă 363
fundal gri pe materialul imprimat 364

H

hard disk
ştergere 155
unitate de stocare hard disk 155
opţiune hardware
tavă de 520 de coli cu dulap 85
opţiuni hardware
sertar de 2000 de coli 109
tavă de 2520 de coli 101
tavă de 3 x 520 de coli 93
tavă de 520 de coli 80

tavă pentru plicuri 77
finisor cu capse 129
opţiuni hardware, adăugare
driver de imprimare 77
documentele în aşteptare nu se imprimă 380
sarcini de imprimare reţinute
imprimare 160
setarea timpului de expirare 159
modul Hibernare
configurare 350
păstrarea faxurilor 172
casetă perforator
golire 349
ecran de pornire
particularizare 32
utilizare 31
pictogramele ecranului de pornire
afişare 32
linii orizontale închise la culoare 374
linii orizontale albe 376
umiditate în jurul imprimantei 434

I

pictograme pe ecranul de pornire
afişare 32
imagini trunchiate în materialul imprimat 372
importul unui fişier de configurare
utilizarea Embedded Web Server 76
margini incorecte 365
indicator luminos
înţelegerea stării 13
instalare
finisor cu capsare şi perforare 137
instalarea sertarului de 2000 de coli 109
instalarea tăvii de 2520 de coli 101
instalarea tăvii de 3 x 520 de coli 93
instalarea tăvii de 520 de coli 80
instalarea tăvii de 520 de coli cu dulap 85
instalarea opţiunilor interne
card de fax 114
instalarea echipamentelor opţionale
hard disk de imprimantă 120
instalarea recipientului cu două ieşiri 128
instalarea tăvii pentru plicuri 77
instalarea driverului de fax 74
instalarea driverului de imprimare 74
instalarea software-ului imprimantei 74
instalarea finisorului cu capse 129
instalarea finisorului cu capsare şi perforare 137
instalarea raftului de lucru 126
instalarea serverului de imprimare fără fir 148
unitate de stocare inteligentă 155
ştergere 155
opţiunea internă nu este detectată 408
opţiuni interne, adăugare
driver de imprimare 77

J

imagine cu margini zimţate
scanare din ADF 423
text cu margini zimţate
scanare din ADF 423
locaţii blocaje
identificare 387
paginile blocate nu sunt reimprimate 412
blocaje, hârtie
evitare 386
lucrarea este imprimată din tava incorectă 381
lucrarea este imprimată pe hârtie incorectă 381
faxuri nesolicitate
blocare 171

L

hârtie cu antet
copiere pe 165
selectare 16
Lexmark Mobile Print
utilizare 156
Imprimare Lexmark
utilizare 156
Lexmark ScanBack Utility
utilizare 173
materiale imprimate luminoase 366
legarea tăvilor 74
încărcarea tăvilor în tandem de 2520 de coli 60, 63
încărcarea tăvii de 520 de coli 56
încărcarea tăvii pentru plicuri 67
încărcarea hârtiei cu antet 70
încărcarea alimentatorului multifuncţional 70
încărcarea hârtiei pre-perforate 70
încărcarea tăvilor 56, 60
localizarea slotului de securitate 154
capac conector inferior spate
înlocuire 317

M

mod Mărire
activare 39
contor de mentenanţă
resetare 320
realizare de copii 164
gestionarea economizorului de ecran 34
corectare manuală culoare 426
server de imprimare fără fir MarkNet N8372 148
meniu
802.1x 248
Despre această imprimantă 192
accesibilitate 185
AirPrint 242
Colectare anonimă a datelor 184
Înregistrare la servicii cloud 252
Configurare imprimare confidenţială 258
Meniul Configurare 186
Setări prestabilite copiere 204
Dimensiuni de scanare particularizate 203

Metode de conectare implicite 254
Dispozitiv 260
Criptare disc 258
Eco Mode 179
Ştergere fişiere de date temporare 259
Ethernet 244
Setări implicite e-mail 225
Configurare e-mail 223
Faxul 261
Mod Fax 208
Configurarea serverului de fax 220
Configurare fax 209
Finisare 194
Imprimare unitate flash 237
Scanare unitate flash 233
Setări prestabilite FTP 230
Particularizare ecran de pornire 191
Setări HTTP/FTP 250
Imagine 201
IPSec 247
Evidenţă lucrări 197
Aspect 193
Conturi locale 254
Restricţii de conectare 257
Configuraţie LPD 249
Gestionare permisiuni 253
Tipuri suport 204
Pagină de setări de meniu 260
Diverse 259
Gestionare servicii mobile 243
Reţea 261
Prezentare generală a reţelei 239
Notificări 181
Ştergere pentru scoaterea din uz 191
PCL 199
PDF 198
PostScript 199
Gestionarea energiei 183
Preferinţe 178
Imprimare 260
Calitate 196
Panou de operare de la distanţă 180
Restore Factory Defaults (Revenire la setările prestabilite din fabrică): 186
Restricţionaţi accesul la reţeaua externă 251
Programare dispozitive USB 255
Jurnal de audit de securitate 255
Configurare 195
Comenzi rapide 261
SNMP 246
Setări soluţii LDAP 259
TCP/IP 245
ThinPrint 250
Configuraţie tavă 202
Depanare 262
Configuraţie universală 202
USB 251
Configurare link web 229
Fără fir 239
Wi-Fi Direct 242
Pagină de setări de meniu imprimare 262
culori care lipsesc 367
informaţii lipsă pe pagina de însoţire a faxului 418
cartuşul de toner lipseşte sau nu răspunde 409
dispozitiv mobil
conectare la imprimantă 151
imprimare din 156, 157
modificarea rezultatelor color 426
Mopria Print Service 157
imprimare cu pete şi puncte 368
mutarea imprimantei 29, 351
Dimensiuni universale multiple activare 56
alimentator multifuncţional încărcare 70

N

navigare pe ecran cu ajutorul gesturilor 38
navigarea pe ecran cu ajutorul gesturilor 38
folder de reţea crearea unei comenzi rapide 175
pagină de configurare reţea imprimare 152
niveluri de poluare fonică 431
memorie nevolatilă ştergere 154
consumabil care nu provine de la Lexmark 409
memorie nevolatilă 155
Spaţiu liber insuficient în memoria flash pentru resurse 409
note 431, 432, 434, 435

O

stivuire decalată a copiilor 167
stivuire decalată a colilor imprimate 162
tastatură pe ecran utilizare 39
comandarea consumabilelor
unitate fotoconductoare 265
cartuş de toner 264
recipient pentru toner rezidual 265

P

hârtie
hârtie cu antet 16
formulare preimprimate 16
selectare 14
neacceptată 15
Setare dimensiune universală 56
caracteristicile hârtiei 14
hârtia se blochează frecvent 412
recomandări privind hârtia 14
blocaj de hârtie
în recipientul standard 397
în sertarul de 2000 de coli 394
în alimentatorul automat de documente 399
din tava standard 388
în finisorul cu capse 399
blocaj hârtie la uşa A 395
blocaj hârtie la uşa B 390
blocaj hârtie la uşa C 395
blocaj de hârtie în alimentatorul multifuncţional 394
blocaj de hârtie în tăvile opţionale 390
blocaj de hârtie în finisorul cu capsare şi perforare 403
blocaj de hârtie în tăvile în tandem de 2000 de coli 390

blocaj de hârtie în tava de 520 de coli 390
blocaj de hârtie în unitatea duplex 395
blocaj de hârtie în zona cuptorului 395
blocaje de hârtie
evitare 386
localizare 387
dimensiune hârtie
setare 56
dimensiuni hârtie, acceptate 16
tip hârtie
setare 56
tipuri de hârtie
acceptate 25
greutăţi hârtie
acceptate 28
stare piese
verificare 263
metoda numărului personal de identificare 150
numere personale de identificare
activare 40
unitate fotoconductoare
comandare 265
înlocuire 275
fotografii, copiere 164
inserarea de coli de separare 161
aşezarea de coli de separare între copii
copiere 165
calitate slabă a imprimării faxului 418
priză pentru cablul de alimentare 30
moduri de economisire de energie
configurare 350
formulare preimprimate
selectare 16
materialul imprimat are o anumită tentă 428
driver de imprimare
opţiuni hardware, adăugare 77
instalare 74
lucrare de imprimare
anulare 163
lucrări de imprimare neimprimate 380
calitatea imprimării
curăţarea scanerului 329
Pagini de testare a calităţii imprimării 262
depanare pentru calitatea imprimării
pagini negre 361
imprimare strâmbă 370
materiale imprimate întunecate 362
pe materialele imprimate apar imagini fantomă 363
fundal gri sau colorat 364
linii orizontale închise la culoare 374
linii orizontale albe 376
materiale imprimate luminoase 366
culori care lipsesc 367
imprimare cu pete şi puncte 368
încreţire hârtie 369
defecte de imprimare repetitive 379
imprimare oblică 370
imagini negre sau într-o singură culoare 371
text sau imagini trunchiate 372
tonerul se desprinde uşor de pe hârtie 373
densitate de imprimare neuniformă 373
pe materialele imprimate apar linii verticale închise la culoare 375
linii verticale albe 377
pagini albe 361
depanare imprimare
imprimarea de documente asamblate nu funcţionează 410
documentele confidenţiale şi alte documente în aşteptare nu se imprimă 380
plicurile se lipesc la imprimare 410
margini incorecte 365
lucrarea este imprimată din tava incorectă 381
lucrarea este imprimată pe hârtie incorectă 381
hârtia se blochează frecvent 412
lucrările de imprimare nu sunt imprimate 380
imprimare lentă 382
legarea tăvilor nu funcţionează 411
nu se poate citi unitatea flash 385
coli imprimate
stivuire decalată 162
perforare 162
capsare 161
imprimantă
spaţii libere minime 29
selectarea unei locaţii pentru 29
expediere 351
configuraţiile imprimantei 11
hard disk de imprimantă
instalare 120
informaţii despre imprimantă
găsire 9
imprimanta nu răspunde 384
memoria imprimantei
ştergere 154
meniuri imprimantă 177, 262
imprimantă, mesaje
A fost detectată o memorie flash defectă 408
consumabil care nu provine de la Lexmark 409
Spaţiu liber insuficient în memoria flash pentru resurse 409
opţiuni imprimantă, depanare
opţiunea internă nu poate fi detectată 408
porturile imprimantei 30
setări imprimantă
revenire la setările prestabilite din fabrică 155
software pentru imprimantă
instalare 74
stare imprimantă 13
lentilele capului de tipărire
curăţare 331
ştergătorul capului de imprimare
înlocuire 310
imprimare
lucrări de imprimare confidenţiale 160

listă de directoare 161
listă de eşantioane de fonturi 161
de la computer 156
de la o unitate flash 158
de pe un dispozitiv mobil 157
sarcini de imprimare reţinute 160
Pagină de setări de meniu 262
pagină de configurare reţea 152
utilizarea Mopria Print Service 157
utilizând Wi-Fi Direct 157
imprimarea unei liste de directoare 161
imprimarea unui jurnal de fax 171
imprimarea unei liste de eşantioane de fonturi 161
imprimarea unei pagini de configurare pentru reţea 152
imprimare de pe un computer 156
perforarea copiilor 166
perforarea colilor imprimate 162
metoda cu apăsare pe buton 150

R

faxuri primite
păstrare 172
reciclare
ambalajul Lexmark 429
produse Lexmark 429
reducerea dimensiunii unei copii 165
eliminarea blocajului de hârtie
la uşa A 395
la uşa B 390
în uşa C 395
în alimentatorul multifuncţional 394
în tăvile opţionale 390
în finisorul cu capsare şi perforare 403
în tăvile în tandem de 2000 de coli 390
în sertarul de 2000 de coli 394
în tava de 520 de coli 390
în alimentatorul automat de documente 399
în unitatea duplex 395
în zona cuptorului 395
din tava standard 388
în finisorul cu capse 399
recipient standard 397
lucrări de imprimare repetate 159
defecte de imprimare repetitive 379
înlocuirea unei unităţi fotoconductoare 275
înlocuirea pieselor
kit de role pentru sertarul de 2000 de coli 312
suport pentru hârtie de 520 de coli 284
opritor de hârtie recipient ADF 319
kit de role ADF 305
capacul rolei de separare ADF 316
cuptor 286
capac conector inferior spate 317
ştergătorul capului de imprimare 310
suportul cartuşului de capse 326
rolă de transfer 290
kitul de role al tăvii 301
înlocuirea consumabilelor
cartuş de capse 321, 323
cartuş de toner 266
modul de transfer 293
recipient pentru toner rezidual 271
rapoarte
stare imprimantă 264
utilizarea imprimantei 264
resetare
contoare de utilizare a consumabilelor 409
resetarea contoarelor de utilizare a consumabilelor 321
resetarea contorului de mentenanţă 320
resetarea contoarelor de utilizare a consumabilelor 409
adaptor RJ-11 45
rularea unui slideshow 34

S

informaţii despre siguranţă 7, 8
economia de hârtie 166
economia de toner 166
Scan Center
configurare 33
scanare, depanare
nu se poate scana către un computer 419
nu se poate scana către folderul de reţea 420
imagine cu margini zimţate la scanarea din ADF 423
text cu margini zimţate la scanarea din ADF 423
copii parţiale ale documentelor sau fotografiilor 421
calitate slabă copiere 422
lucrarea de scanare nu a reuşit 423
scanerul nu răspunde 424
scanarea îngheaţă computerul 424
scanarea durează prea mult 424
dungi verticale închise la culoare pe materialele scanate la scanarea din ADF 422
scaner
curăţare 329
scanerul nu se închide 424
Scanarea
către un computer 173
pe un server FTP 175
pe o unitate flash 176
utilizarea alimentatorului automat de documente (ADF) 173
utilizarea geamului scanerului 173
scanare din ADF
imagine cu margini zimţate 423
text cu margini zimţate 423
problemă legată de calitatea scanării 422
scanare într-un folder din reţea 175
scanarea pe un server FTP
utilizarea panoului de control 175

programarea unui fax 170
securizarea datelor imprimantei 155
slot de securitate
localizare 154
alegerea unui loc pentru imprimantă 29
trimiterea e-mailului 168
trimitere fax 169
rolă de separare
înlocuire 305
ansamblu de role de separare
înlocuire 305
coli de separare
plasare 161
număr de serie, imprimantă
găsire 10
imprimare prin cablu serial
configurare 153
setare dimensiune hârtie
Dimensiuni universale multiple 56
setarea dimensiunii hârtiei 56
setarea tipului de hârtie 56
setarea tipului de hârtie universal 56
configurare
fax analogic 40
configurarea aplicaţiei Cote dispozitiv 35
configurarea avertizărilor prin e-mail 263
configurare fax
în funcţie de ţară sau regiune 45
conexiune linie telefonică standard 43
configurarea funcţiei de fax
utilizarea etherFAX 41
configurarea imprimării prin cablu serial 153
configurarea funcţiei de fax folosind serverul de fax 42
expedierea imprimantei 351
comandă rapidă
Copierea 33
E-mail 33
Faxul 33
FTP 33
comandă rapidă, creare
e-mail 168
destinaţie fax 170
adresă FTP 175
comandă rapidă, creare
copiere 167
comenzi rapide
creare 33
imprimare oblică 370
Mod Repaus
configurare 350
imprimare lentă 382
SMB
Scanarea 175
eroare „Serverul SMTP nu este configurat”
dezactivare 413
setări SMTP
configurare 48
o singură culoare 371
sortarea mai multor copii 165
parole vocale
activare 40
cartuş de capse
înlocuire 321, 323
suportul cartuşului de capse
înlocuire 326
finisor cu capse
instalare 129
capsarea copiilor 166
capsarea colilor imprimate 161
declaraţie de volatilitate 155
unitate de stocare
ştergere 155
depozitarea hârtiei 15
stocarea lucrărilor de imprimare 159
piese de schimb
conservare 351
stare consumabile
verificare 263
depanare consumabile
cartuşul de toner lipseşte sau nu răspunde 409
notificări aprovizionare
configurare 263
contoare de utilizare a consumabilelor
resetare 321, 409
aplicaţii acceptate 33
fax acceptat 40
tipuri de fişiere acceptate 159
unităţi flash acceptate 159
dimensiuni de hârtie acceptate 16
tipuri de hârtie acceptate 25
greutăţi acceptate pentru hârtie 28

T

temperatură în jurul imprimantei 434
text trunchiat pe materialul imprimat 372
cartuş de toner
comandare 264
înlocuire 266
luminozitate toner
reglare 163
tonerul se desprinde uşor de pe hârtie 373
ecran tactil
curăţare 329
modul de transfer
înlocuire 293
rolă de transfer
înlocuire 290
kitul de role al tăvii
curăţare 336
înlocuire 301
tăvi
legare 74
anularea legării 74
rezolvarea problemelor
imprimanta nu se poate conecta la Wi-Fi 407
imposibil de deschis serverul Embedded Web Server 406
Întrebări frecvente despre imprimarea color 426
imprimanta nu răspunde 384
eroare „Serverul SMTP nu este configurat” 413
depanare, calitate culoare
materialul imprimat are o anumită tentă 428
depanare copiere
copii parţiale ale documentelor sau fotografiilor 421
calitate slabă copiere 422
scanerul nu se închide 424
scanerul nu răspunde 424
rezolvarea problemelor, e-mail
nu se pot trimite e-mailuri 413
depanare, fax
identificatorul de apelant nu este afişat 414

se pot trimite, dar nu şi primi faxuri folosind faxul analogic 416
nu se pot trimite faxuri folosind faxul analogic 416
nu se pot trimite sau primi faxuri folosind faxul analogic 414
nu se pot trimite sau primi faxuri folosind etherFAX 417
nu se poate trimite pagina de însoţire a faxului de la computer 418
nu se poate configura etherFAX 416
informaţii lipsă pe pagina de însoţire a faxului 418
calitate slabă a imprimării 418
depanare, imprimare
imprimarea de documente asamblate nu funcţionează 410
documentele confidenţiale şi alte documente în aşteptare nu se imprimă 380
plicurile se lipesc la imprimare 410
margini incorecte 365
paginile blocate nu sunt reimprimate 412
lucrarea este imprimată din tava incorectă 381
lucrarea este imprimată pe hârtie incorectă 381
hârtia se blochează frecvent 412
lucrările de imprimare nu sunt imprimate 380
imprimare lentă 382
legarea tăvilor nu funcţionează 411
depanare, calitate imprimare
pagini goale 361
imprimare strâmbă 370
materiale imprimate întunecate 362
pe materialele imprimate apar imagini fantomă 363
fundal gri sau colorat 364
linii orizontale închise la culoare 374
linii orizontale albe 376
materiale imprimate luminoase 366
culori care lipsesc 367
imprimare cu pete şi puncte 368
încreţire hârtie 369
defecte de imprimare repetitive 379
imprimare oblică 370
imagini negre sau într-o singură culoare 371
text sau imagini trunchiate 372
tonerul se desprinde uşor de pe hârtie 373
densitate de imprimare neuniformă 373
pe materialele imprimate apar linii verticale închise la culoare 375
linii verticale albe 377
pagini albe 361
opţiuni imprimantă, depanare
opţiunea internă nu poate fi detectată 408
depanare scanare
nu se poate scana către un computer 419
nu se poate scana către un folder din reţea 420
imagine cu margini zimţate la scanarea din ADF 423
text cu margini zimţate la scanarea din ADF 423
copii parţiale ale documentelor sau fotografiilor 421
calitate slabă copiere 422
lucrarea de scanare nu a reuşit 423
scanerul nu se închide 424
scanerul nu răspunde 424
dungi verticale închise la culoare pe materialele scanate la scanarea din ADF 422
depanare, consumabile
cartuşul de toner lipseşte sau nu răspunde 409
copiere faţă-verso 165

U

nu se poate citi unitatea flash depanare, imprimare 385
densitate de imprimare neuniformă 373
dimensiune universală hârtie setare 56
anularea legării tăvilor 74
actualizarea firmware-ului 76
cablu USB 30
port USB 30
activare 385
cum se utilizează Asistenţa pentru clienţi 35
utilizarea funcţiei Particularizarea afişării 34
utilizarea pieselor de schimb şi a consumabilelor originale Lexmark 264
utilizare ADF
copiere 164
utilizarea panoului de control 13
utilizarea ecranului de pornire 31
utilizarea geamului scanerului
copiere 164

V

lucrări de imprimare de verificare 159
pe materialele imprimate apar linii verticale închise la culoare 375
dungi verticale închise la culoare pe materialele scanate la scanarea din ADF 422
linii verticale albe 377
vizualizarea rapoartelor 264
Ghidare vocală
activare 37
dezactivare 38
viteză de vorbire 39
viteză de vorbire pentru ghidare vocală
reglare 39
memorie volatilă 155
ştergere 154

W

recipient pentru toner rezidual
comandare 265
înlocuire 271
pagini albe 361

reţea fără fir
  conectarea imprimantei la 149
  Wi-Fi Protected Setup 150
reţea fără fir 149
server de imprimare fără fir
  instalare 148
Wi-Fi Direct
  configurare 151
  activare 151
  imprimare de pe un dispozitiv
    mobil 157
reţea Wi-Fi
  dezactivare 152
Wi-Fi Protected Setup
  reţea fără fir 150
raft de lucru
  instalare 126