CX942, CX943, CX944, XC9445, XC9455, XC9465 daugiafunkciai spausdintuvai

Naudotojo vadovas

2023 m. balandžio mėn.

www.lexmark.com

Įrenginio tipas:

7580

Modeliai:

478, 498, 678, 698, 878, 898

Turinys

Saugos informacija..... 7

Sutartiniai žymenys..... 7

Pareiškimai dėl gaminio..... 7

Žinios apie spausdintuvą..... 10

Informacijos apie spausdintuvą paieška..... 10

Spausdintuvo serijos numerio paieška..... 11

Spausdintuvo konfigūracijos..... 12

Valdymo skydelio naudojimas..... 14

Kaip suprasti indikatoriaus lemputės spalvas..... 14

Popieriaus parinkimas..... 15

Nustatymas, įrengimas ir konfigūravimas..... 35

Vietos spausdintuvui parinkimas..... 35

Laidų ir kabelių prijungimas..... 36

Pradžios ekrano programų diegimas ir naudojimas..... 37

Prieinamumo funkcijų nustatymas ir naudojimas..... 42

Fakso nustatymas spausdintuve..... 45

El. pašto SMTP nustatymų konfigūravimas..... 53

Popieriaus ir specialiųjų laikmenų įdėjimas..... 61

Programinės ir programinės aparatinės įrangos bei tvarkyklių diegimas ir atnaujinimas..... 79

Papildomos aparatinės įrangos įrengimas..... 82

Prijungimas prie tinklo..... 187

Spausdintuvo apsaugojimas..... 191

Saugos lizdo vietos nustatymas..... 191

Spausdintuvo atminties išvalymas..... 191

Spausdintuvo atminties įrenginio išvalymas..... 192

Gamyklinių numatytųjų nustatymų atkūrimas..... 192

Pareiškimas dėl neišliekamosios atminties įtaisų..... 192

Spausdinimas..... 193

Spausdinimas iš kompiuterio..... 193

Spausdinimas iš mobiliojo prietaiso..... 193

Brošiūros spausdinimas..... 194

Spausdinimas iš atmintuko....195
Palaikomi atmintukai ir failų tipai.... 196
Konfidencialių užduočių konfigūravimas.... 196
Konfidencialių ir kitų turimų užduočių spausdinimas.... 197
Šriftų pavyzdžių sąrašo spausdinimas.... 198
Katalogo sąrašo spausdinimas.... 198
Skiriamųjų lapų dėjimas tarp kopijų....198
Spausdintų lapų susegimas.... 198
Skylmuša spausdintuose lapuose.... 199
Spausdintų lapų lankstymas....199
Komplektavimo grupavimo naudojimas spausdintiems lapams....200
Spausdinimo užduoties atšaukimas....200
Dažų tamsumo koregavimas....201

Kopijavimas....202

Automatinio dokumentų tiektuvo ir skenerio stiklo naudojimas....202
Kopijų darymas....202
Nuotraukų kopijavimas....202
Kopijavimas ant firminių blankų....203
Kopijavimas ant abiejų popieriaus pusių.... 203
Kopijų mažinimas arba didinimas....203
Kopijų sudėstymas.... 203
Skiriamųjų lapų dėjimas tarp kopijų....203
Kelių puslapių kopijavimas viename lape....204
Kortelių kopijavimas....204
kopijų susegimas....204
Skylmuša kopijoms....204
Brošiūros kūrimas iš nukopijuotų dokumentų....205
Kopijų lankstymas....205
Komplektavimo grupavimo naudojimas kopijoms.... 205
Sparčiosios kopijavimo nuorodos kūrimas.... 205

El. paštas.... 206

Automatinio dokumentų tiektuvo ir skenerio stiklo naudojimas....206
Elektroninio laiško siuntimas.... 206
El. pašto sparčiosios nuorodos kūrimas....207

Faksas.....208
Automatinio dokumentų tiektuvo ir skenerio stiklo naudojimas.....208
Faksogramos siuntimas.....208
Faksogramos siuntimo planavimas.....209
Faksogramų paskirties vietos sparčiosios nuorodos kūrimas.....209
Faksogramos skiriamosios gebos keitimas.....210
Faksogramos tamsumo koregavimas.....210
Faksogramų žurnalo spausdinimas.....210
Brukalo faksogramų blokavimas.....210
Faksogramų užlaikymas.....211
Faksogramos persiuntimas.....211

Skenavimas.....212
Automatinio dokumentų tiektuvo ir skenerio stiklo naudojimas.....212
Skenavimas į kompiuterį.....212
Nuskaitymas į FTP serverį.....214
Sparčiosios FTP nuorodos kūrimas.....214
Nuskaitymas į tinklo aplanką.....214
Tinklo aplanko sparčiosios nuorodos kūrimas.....214
Skenavimas į atmintuką.....215

Kaip naudoti spausdintuvo meniu.....216
Meniu planas.....216
Įrenginys.....217
Spausdinimas.....232
Popierius.....241
Kopijavimas.....244
Faksas.....248
El. paštas.....262
FTP.....269
USB atmintukas.....272
Tinklas / prievadai.....278
Debesų paslaugos.....291
Saugumas.....292
Ataskaitos.....299
Žinynas.....301

Trikčių šalinimas....301
Meniu nustatymų puslapio spausdinimas....301

Spausdintuvo priežiūra....302
Dalių ir eksploatacinių medžiagų būsenos tikrinimas....302
Pranešimų dėl eksploatacinių medžiagų konfigūravimas....302
Įspėjimų el. paštu nustatymas....302
Ataskaitų peržiūra....303
Dalių ir eksploatacinių reikmenų užsakymas....303
Dalių ir eksploatacinių reikmenų keitimas....304
Spausdintuvo dalių valymas....396
Elektros energijos ir popieriaus taupymas....420
Spausdintuvo perkėlimas į kitą vietą....421
Spausdintuvo transportavimas....421

Trikties šalinimas....422
Spausdinimo kokybės problemos....422
Spausdintuvo klaidų kodai....423
Spausdinimo problemos....431
Spausdintuvas nereaguoja....455
Nepavyksta nuskaityti atmintuko....456
USB jungties įgalinimas....457
Strigčių šalinimas....457
Tinklo ryšio problemos....491
Papildomos aparatinės įrangos problemos....493
Problemos, susijusios su eksploataciniais reikmenimis....494
Popieriaus tiekimo problemos....495
Problemos siunčiant el. paštu....498
Problemos siunčiant faksu....499
Skenavimo problemos....504
Spalvų kokybės problemos....511
Kreipimasis į klientų aptarnavimo skyrių....513

Perdirbimas ir šalinimas....514
Perdirbami „Lexmark“ gaminiai....514
Perdirbamos „Lexmark“ pakuotės....514

Pranešimai..... 515

Rodyklė..... 522

Saugos informacija

Sutartiniai žymenys

Pastaba: *Pastaboje* nurodoma galinti padėti informacija.

Įspėjimas: *Įspėjime* nurodoma tai, kas galėtų sugadinti gaminio aparatinę arba programinę įrangą.

PERSPĖJIMAS: *Perspėjime* nurodoma potencialiai pavojinga situacija, kai galima susižeisti.

Įvairūs perspėjimo teiginių tipai:

DĖMESIO—GALIMA SUSIŽALOTI: Nurodo su(si)žalojimo pavojų.

DĖMESIO—ELEKTROS SMŪGIO PAVOJUS: Nurodo elektros smūgio pavojų.

DĖMESIO—KARŠTAS PAVIRŠIUS: Nurodo nudegimo pavojų palietus.

DĖMESIO—PASVYRIMO PAVOJUS: Nurodo suspaudimo pavojų.

DĖMESIO—PRIVĖRIMO PAVOJUS: Nurodo įsukimo tarp judančių dalių pavojų.

Pareiškimai dėl gaminio

DĖMESIO—GALIMA SUSIŽALOTI: Norėdami išvengti gaisro ar elektros smūgio pavojaus, prijunkite maitinimo laidą prie tinkamos nominaliosios srovės ir tinkamai įžeminto elektros lizdo, kuris yra šalia gaminio ir lengvai pasiekiamas.

DĖMESIO—GALIMA SUSIŽALOTI: Norėdami išvengti gaisro ar elektros smūgio pavojaus, naudokite tik kartu su šiuo gaminiu pateiktą maitinimo laidą arba gamintojo leistą pakaitinį laidą.

DĖMESIO—GALIMA SUSIŽALOTI: Nenaudokite šio gaminio su ilginamaisiais laidais, daugiakištukiniais lizdais, daugiakištukiniais ilgintuvais arba nenutrūkstamo maitinimo šaltinio (UPS) prietaisais. Lazerinis spausdintuvas gali lengvai perkrauti šių rūšių priedų maitinimo galią, todėl gali kilti gaisro, turto sugadinimo ar prasto spausdintuvo veikimo pavojus.

DĖMESIO—GALIMA SUSIŽALOTI: Su šiuo gaminiu galima naudoti tik „Lexmark“ apsaugos nuo linijinių viršįtampių įtaisą, kuris yra tinkamai prijungtas tarp spausdintuvo ir maitinimo laido, pateikto kartu su spausdintuvu. Naudojant ne „Lexmark“ apsaugos nuo viršįtampių įtaisus, gali atsirasti pavojus, kad kils gaisras, bus sugadintas turtas arba prastai veiks spausdintuvas.

DĖMESIO—GALIMA SUSIŽALOTI: Jei norite sumažinti gaisro pavojų, jungdami šį gaminį prie viešo komutuojamo telefono ryšio tinklo, naudokite tik 26 AWG ar storesnį telekomunikacinės linijos (RJ-11) laidą. Jei tai Australijos vartotojai, laidas turi būti patvirtintas Australijos ryšių ir žiniasklaidos tarnybos.

DĖMESIO—ELEKTROS SMŪGIO PAVOJUS: Norėdami išvengti elektros smūgio pavojaus, nestatykite arba nenaudokite šio gaminio netoli vandens arba drėgnose vietose.

DĖMESIO—ELEKTROS SMŪGIO PAVOJUS: Norėdami išvengti elektros smūgio pavojaus, nenustatinėkite šio gaminio arba nejunkite jokių elektros ar kabelių jungčių, pavyzdžiui, maitinimo laido, fakso funkcijos ar telefono, perkūnijos metu.

DĖMESIO—GALIMA SUSIŽALOTI: Nenukirskite, nesusukite, nesuriškite, nesuspauskite elektros laido ir nedėkite ant jo sunkių daiktų. Saugokite maitinimo laidą nuo trinties ar įtempimo. Nesuspauskite maitinimo laido tarp objektų, pavyzdžiui, baldų ir sienų. Jei atsitinka bet kuris iš šių dalykų, gali kilti gaisro ar elektros smūgio pavojus. Nuolat tikrinkite maitinimo laidą, ar nėra tokių problemų požymių. Prieš tikrindami ištraukite maitinimo laidą iš elektros lizdo.

DĖMESIO—ELEKTROS SMŪGIO PAVOJUS: Norėdami išvengti elektros smūgio pavojaus, įsitikinkite, kad visos išorinės jungtys (pavyzdžiui, eterneto, telefonų sistemos jungtys) yra tinkamai įvestos į pažymėtus įjungimo į tinklą prievadus.

DĖMESIO—ELEKTROS SMŪGIO PAVOJUS: Jei norite išvengti elektros smūgio pavojaus, kai bandote prieiti prie valdiklių plokštės arba diegiate papildomą aparatinę įrangą ar atminties įtaisus jau būdami nustatę spausdintuvą, prieš vykdydami veiksmus išjunkite spausdintuvą ir ištraukite maitinimo laidą iš elektros lizdo. Jei prie spausdintuvo esate prijungę kokius nors kitus įrenginius, juos taip pat išjunkite ir atjunkite visus į spausdintuvą einančius kabelius.

DĖMESIO—ELEKTROS SMŪGIO PAVOJUS: Norėdami išvengti elektros smūgio pavojaus, nesinaudokite fakso funkcija perkūnijos metu.

DĖMESIO—ELEKTROS SMŪGIO PAVOJUS: Norėdami išvengti elektros smūgio pavojaus valant spausdintuvo išorę, prieš pradėdami valyti ištraukite maitinimo laidą iš elektros lizdo ir atjunkite visus spausdintuvo laidus.

DĖMESIO—GALIMA SUSIŽALOTI: Jei spausdintuvo svoris yra didesnis nei 20 kg (44 sv.), norint jį saugiai pakelti gali prireikti dviejų ar daugiau žmonių.

DĖMESIO—GALIMA SUSIŽALOTI: Norėdami perkelti spausdintuvą, laikykitės šių nurodymų, kad būtų išvengta sužalojimų ar spausdintuvo sugadinimo:

- Įsitikinkite, kad visos durelės ir dėklai yra uždaryti.
- Išjunkite spausdintuvą ir ištraukite maitinimo laidą iš elektros lizdo.
- Atjunkite visus spausdintuvo laidus ir kabelius.
- Jei prie spausdintuvo yra pritvirtinta atskirų pastatomų papildomų dėklų arba išvesčių įtaisų, prieš perkeldami spausdintuvą juos atskirkite.
- Jei spausdintuvas su ratukais, atsargiai nuridenkite jį į naują vietą. Būkite atsargūs ridendami per slenksčius ir grindų tarpus.
- Jei spausdintuvas ne su ratukais, bet yra sukonfigūruotas su papildomai pasirenkamais dėklais arba išvesčių įtaisais, pašalinkite papildomus išvesčių įtaisus ir nukelkite spausdintuvą nuo dėklų. Nebandykite tuo pačiu metu kelti ir spausdintuvo, ir papildomų įtaisų.
- Keldami spausdintuvą visada naudokitės ant jo esančiomis rankenomis.
- Į spausdintuvo perkėlimui naudojamo vežimėlio paviršių turi remtis visi spausdintuvo lietimosi taškai.
- Į pasirinktos aparatinės įrangos perkėlimui naudojamo vežimėlio paviršių įranga turi remtis visu dydžiu.
- Laikykite spausdintuvą vertikalioje padėtyje.
- Venkite staigių nedarnių judesių.
- Statydami spausdintuvą įsitikinkite, kad jūsų pirštai ne po spausdintuvu.
- Įsitikinkite, kad aplink spausdintuvą yra pakankamai erdvės.

DĖMESIO—PASVYRIMO PAVOJUS: Įprastame ar daugiafunkciame spausdintuve įdiegiant vieną ar daugiau techninių galimybių gali prireikti ratukų pagrindo, baldo ar kitos funkcijos, kad būtų išvengta galimo su(si)žalojimo dėl įrenginio nestabilumo. Norėdami gauti daugiau informacijos apie palaikomas konfigūracijas, žr. www.lexmark.com/multifunctionprinters.

DĖMESIO—PASVYRIMO PAVOJUS: Siekdami sumažinti įrangos nestabilumo pavojų, į kiekvieną dėklą popierių dėkite atskirai. Visus kitus dėklus laikykite uždarytus, iki prireiks.

DĖMESIO—KARŠTAS PAVIRŠIUS: Spausdintuvo vidus gali būti karštas. Norėdami sumažinti pavojų susižaloti nuo karšto komponento, prieš liesdami leiskite paviršiui atvėsti.

DĖMESIO—PRIVĖRIMO PAVOJUS: Norėdami išvengti sugnybimo traumos pavojaus, šiuo ženklu pažymėtose zonose elkitės atsargiai. Sugnybimo traumos gali įvykti esant šalia judančių dalių, pavyzdžiui, krumpliaračių, durelių, dėklų ir dangčių.

DĖMESIO—GALIMA SUSIŽALOTI: Nėra numatyta, kad šiame gaminyje esanti ličio baterija būtų keičiama. Jei ličio baterija neteisingai pakeičiama, gali kilti sprogimo pavojus. Ličio baterijos nekraukite, neardykite ir nedeginkite. Panaudotas ličio baterijas išmeskite laikydamiesi gamintojo nurodymų ir vietos taisyklių.

Šis gaminys yra sukurtas, išbandytas ir pripažintas atitinkančiu griežtus pasaulinius saugumo standartus naudojant konkretaus gamintojo komponentus. Kai kurių dalių saugos savybės ne visada gali būti akivaizdžios. Gamintojas nėra atsakingas už kitų atsarginių dalių naudojimą.

Dėl įrenginio techninės priežiūros ar remonto, išskyrus aprašytuosius naudotojui skirtuose dokumentuose, kreipkitės į techninės priežiūros atstovą.

IŠSAUGOKITE ŠIUOS NURODYMUS.

Žinios apie spausdintuvą

Informacijos apie spausdintuvą paieška

Ko ieškote?	Ieškoti čia
Pradinės sąrankos instrukcijos	Žr. sąrankos dokumentaciją, kurią gavote kartu su spausdintuvu.
• Spausdintuvo programinė įranga • Spausdinimo arba fakso tvarkyklė • Spausdintuvo programinė aparatinė įranga • Paslaugų programa	Eikite į www.lexmark.com/downloads, suraskite savo spausdintuvo modelį ir meniu „Tipas“ pasirinkite reikiamą tvarkyklę, programinę aparatinę įrangą ar paslaugų programą.
• Popieriaus ir specialiųjų laikmenų pasirinkimas ir laikymas • Popieriaus įdėjimas • Spausdintuvo nustatymų konfigūravimas • Dokumentų ir nuotraukų peržiūra ir spausdinimas • Spausdintuvo konfigūravimas tinkle • Spausdintuvo priežiūra • Trikčių šalinimas ir problemų sprendimas	Informacijos centras. Eikite adresu https://infoserve.lexmark.com. Mokomieji vaizdo įrašai. Eikite adresu https://infoserve.lexmark.com/idv/. *Jutiklinio ekrano vadovas*. Eikite adresu http://support.lexmark.com.
Spausdintuvo prieinamumo funkcijų diegimas ir konfigūravimas	*„Lexmark“ prieinamumo vadovas*. Eikite adresu http://support.lexmark.com.
Žinyno informacija spausdintuvo programinei įrangai naudoti.	Žinynas „Microsoft Windows“ arba „Macintosh“ operacinėms sistemoms. Atidarykite spausdintuvo programą ir spustelėkite **Žinynas**. Norėdami peržiūrėti kontekstinę informaciją, spustelėkite ?. **Pastabos:** • Žinynas automatiškai įdiegiamas su spausdintuvo programine įranga. • Priklausomai nuo operacinės sistemos spausdintuvo programinė įranga būna arba spausdintuvo programų aplanke, arba darbalaukyje.
• Dokumentai • Pagalba tiesioginio pokalbio metu • Pagalba el. paštu • Pagalba balso paštu	Eikite adresu http://support.lexmark.com. **Pastaba:** Pasirinkite šalį arba regioną, tada pasirinkite savo gaminį, kad galėtumėte peržiūrėti atitinkamą palaikymo svetainę. Svetainėje arba spausdintoje garantijoje, kuri pridedama prie spausdintuvo, galima rasti kontaktinę palaikymo informaciją jūsų šalyje arba regione. Susisiekdami su pagalbos klientams skyriumi būkite pasiruošę šią informaciją: • pirkimo vietą ir datą; • įrenginio tipą ir serijos numerį. Norėdami gauti daugiau informacijos, žr. „Spausdintuvo serijos numerio paieška“ 11 puslapyje.

Ko ieškote?	Ieškoti čia
• Saugos informacija • Teisinio reglamentavimo informacija • Informacija apie garantiją • Aplinkos apsaugos informacija	Informacija apie garantiją skiriasi priklausomai nuo šalies arba regiono: • **JAV**– žr. prie spausdintuvo pridedamą Pareiškimą dėl ribotos garantijos arba eikite adresu http://support.lexmark.com. • **Kitose šalyse ir regionuose**. Žr. prie spausdintuvo pridedamą spausdintą garantiją. *Informacijos apie gaminį vadovas*. Žr. dokumentaciją, kurią gavote kartu su spausdintuvu, arba eikite adresu http://support.lexmark.com.
Informacija apie „Lexmark“ skaitmeninį pasą	Eikite adresu https://csr.lexmark.com/digital-passport.php.

Spausdintuvo serijos numerio paieška

1 Atidarykite priekines dureles.

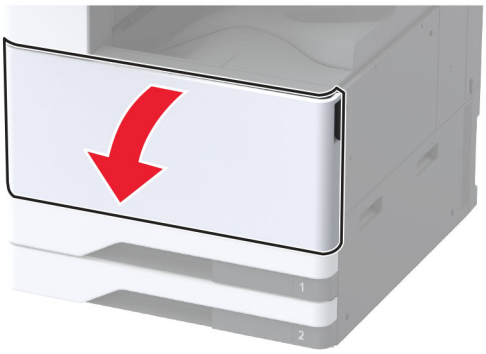

2 Raskite serijos numerį kairiajame spausdintuvo šone.

Spausdintuvo konfigūracijos

Pastaba: Įsitikinkite, kad spausdintuvas sukonfigūruotas ant plokščio, tvirto ir stabilaus paviršiaus.

Bazinis modelis

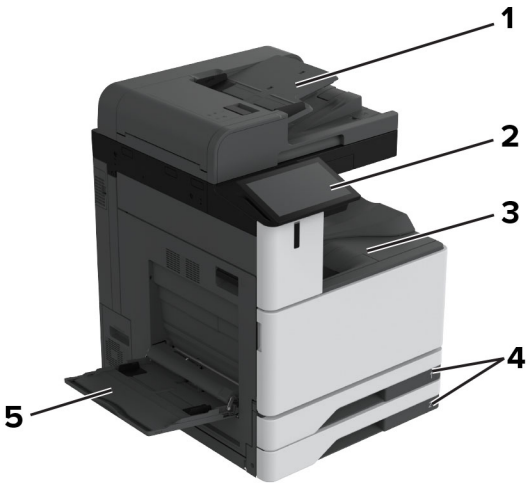

1	Automatinis dokumentų tiektuvas (ADT)
2	Valdymo skydelis
3	Standartinė dėtuvė
4	Standartinis 2 x 520 lapų dėklas
5	Daugiafunkcis tiektuvas

Sukonfigūruotas modelis

DĖMESIO—PASVYRIMO PAVOJUS: Įprastame ar daugiafunkciame spausdintuve įrengiant vieną ar daugiau techninių galimybių gali prireikti ratukų pagrindo, baldo ar kitos funkcijos, kad būtų išvengta galimo su(si)žalojimo dėl įrenginio nestabilumo. Norėdami gauti daugiau informacijos apie palaikomas konfigūracijas, žr. www.lexmark.com/multifunctionprinters.

DĖMESIO—PASVYRIMO PAVOJUS: Siekdami sumažinti įrangos nestabilumo pavojų, į kiekvieną dėklą popierių dėkite atskirai. Visus kitus dėklus laikykite uždarytus, iki prireiks.

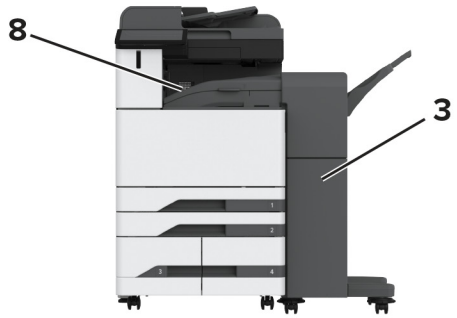

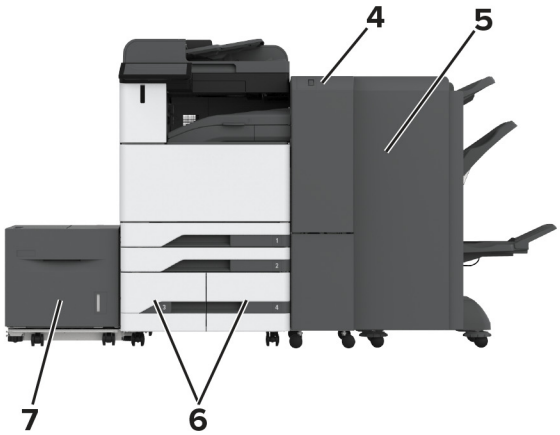

1	Sąsagėlių segiklis **Pastaba:** Nepalaikoma, jei įrengtas kitas apipavidalinimo įtaisas.
2	Papildomas 2 x 520 lapų dėklas
3	Sąsagėlių segimo, skylmušos įtaisas **Pastaba:** Palaikomas tik tada, jei yra įrengtas papildomas dėklas arba tarpiklis.
4	Trigubo sulenkimo / Z sulenkimo apipavidalinimo įtaisas **Pastaba:** Palaikomas tik tada, jei yra įrengtas papildomas dėklas arba tarpiklis.
5	Brošiūrų apipavidalinimo įtaisas **Pastaba:** Palaikomas tik tada, jei yra įrengtas papildomas dėklas arba tarpiklis.

6	Papildomas 2000 lapų sudvejintas dėklas
7	Papildomai pasirenkamas 2000 lapų dėklas
8	Popieriaus perkėlimas **Pastaba:** Pateikiamas su brošiūrų apipavidalinimo įtaisu arba sąsagėlių segimo, skylmušos įtaisu.

Valdymo skydelio naudojimas

	Valdymo skydelio dalis	Funkcija
1	Maitinimo mygtukas	• Spausdintuvas įjungiamas arba išjungiamas. **Pastaba:** Norėdami išjungti spausdintuvą, penkias sekundes palaikykite paspaudę maitinimo mygtuką. • Spausdintuvas nustatomas veikti miego režimu. • Spausdintuvas pažadinamas iš veikimo miego arba užmigdymo režimu.
2	Ekranas	• Peržiūrimi spausdintuvo pranešimai ir eksploatacinių medžiagų būsena. • Nustatomas ir valdomas spausdintuvas.
3	Indikatoriaus lemputė	Patikrinama spausdintuvo būsena.

Kaip suprasti indikatoriaus lemputės spalvas

Indikatoriaus lemputė	Spausdintuvo būsena
Išjungta	Spausdintuvas yra išjungtas.
Nemirkčiojanti mėlyna	Spausdintuvas yra pasirengęs.
Mirkčiojanti mėlyna	Spausdintuvas spausdina arba apdoroja duomenis.
Mirkčiojanti raudona	Spausdintuvui būtinas naudotojo įsikišimas.
Pastovi geltona	Spausdintuvas veikia miego režimu.
Mirkčiojanti geltona	Spausdintuvas veikia giliaus miego arba užmigdymo režimu.

Popieriaus parinkimas

Popieriaus naudojimo rekomendacijos

Naudokite tinkamą popierių, kad išvengtumėte jo strigčių ir užtikrintumėte sklandų spausdinimą.

- Visada naudokite naują, nepažeistą popierių.
- Prieš dėdami popierių sužinokite, ant kurios popieriaus pusės rekomenduojama spausdinti. Ši informacija paprastai nurodoma ant popieriaus pakuotės.
- Nenaudokite ranka nukirpto ar patrumpinto popieriaus.
- Nemaišykite popieriaus formatų, rūšių ir svorių tame pačiame dėkle; sumaišius, popierius užstringa.
- Nenaudokite kreidinio popieriaus, nebent jis yra skirtas būtent elektrofotografiniam spausdinimui.

Jei norite sužinoti daugiau, žr. *Popieriaus ir specialiųjų laikmenų vadovas*.

Popieriaus savybės

Toliau išvardytos popieriaus savybės turi įtakos spausdinimo kokybei ir patikimumui. Prieš spausdindami ant jo apsvarstykite šiuos veiksnius.

Svoris

Dėklai gali tiekti skirtingo svorio popierių. Popierius, lengvesnis nei 60 g/m^2 (16 sv.), gali būti nepakankamai kietas tinkamai tiekti ir todėl strigti. Norėdami gauti daugiau informacijos, žr. temą „Palaikomi popieriaus svoriai“.

Užsirietimas

Užsirietimas – tai popieriaus tendencija užsiriesti kraštuose. Popieriui per daug užsiriečiant gali kilti jo tiekimo problemų. Popierius gali užsiriesti po to, kai pereina per spausdintuvą, kuriame yra veikiamas aukštos temperatūros. Nesupakuotą popierių laikant karštomis, drėgnomis, šaltomis ar sausomis sąlygomis, popierius gali užsiriesti prieš spausdinant ant jo, todėl gali kilti tiekimo problemų.

Glotnumas

Popieriaus glotnumas daro tiesioginę įtaką spausdinimo kokybei. Jei popierius per daug šiurkštus, dažai gali netinkamai su juo susilieti. Jei popierius per daug glotnus, gali kilti popieriaus tiekimo arba spausdinimo kokybės problemų. Rekomenduojame naudoti 50 Šefildo taškų popierių.

Drėgmės kiekis

Drėgmės kiekis popieriuje veikia ir spausdinimo kokybę, ir spausdintuvo gebėjimą tinkamai tiekti popierių. Iki naudodami, popierių laikykite originalioje pakuotėje. Naudojant drėgmės pokyčių paveiktą popierių gali pablogėti spausdinimo rezultatai.

Prieš spausdindami, popierių originalioje pakuotėje palaikykite 24–48 valandas. Aplinka, kurioje laikomas popierius, turi būti tokia pati kaip spausdintuvo. Keliomis dienomis pailginkite laiką, jei popieriaus laikymo arba gabenimo aplinka labai skiriasi nuo spausdintuvo aplinkos. Ilgesnio laikotarpio gali prireikti ir storam popieriui.

Pluošto (grūdėtumo) kryptis

Pluošto kryptis reiškia popieriaus skaidulų išsidėstymą popieriaus lape. Pluoštas būna arba *išilginis*, einantis išilgai popieriaus, arba *skersinis*, einantis skersai popieriaus. Apie rekomenduojamą pluošto kryptį žr. temą „Palaikomi popieriaus svoriai“.

Pluošto sudėtis

Dauguma aukštos kokybės kserografinio popieriaus yra pagaminta iš 100 proc. chemiškai apdorotos medienos plaušienos. Ši sudėtis suteikia popieriui didelį stabilumą, todėl kyla mažiau popieriaus tiekimo problemų ir užtikrinama geresnė spausdinimo kokybė. Jei popieriaus sudėtyje yra tokių pluoštų kaip medvilnė, tai gali neigiamai paveikti popieriaus apdorojimą.

Netinkamas popierius

Spausdintuve nerekomenduojama naudoti šių popieriaus rūšių:

- chemiškai apdoroto popieriaus, naudojamo kopijoms be anglinio popieriaus. Jis taip pat vadinamas savaiminio kopijavimo popieriumi (CCP) arba neangliniu popieriumi (NCR);
- iš anksto paruoštos formos popieriaus, kuriame naudojamos cheminės medžiagos, galinčios užteršti spausdintuvą;
- iš anksto paruoštos formos popieriaus, kurį gali paveikti spausdintuvo kaitintuvo temperatūra;
- iš anksto paruoštos formos popieriaus, kuriame reikia įrašo (tikslios spausdinimo vietos puslapyje), didesnio arba mažesnio nei±2,3 mm (±0,09 col.). Pavyzdžiui, optinio simbolių atpažinimo (OCR) formų.

  Kartais įrašą galima pakoreguoti programinės įrangos programa, kad būtų galima sėkmingai spausdinti ant šių formų;
- dengto popieriaus (nutrinamo standžiojo popieriaus), sintetinio popieriaus ar terminio popieriaus;
- popieriaus neapipjaustytais kraštais, šiurkščios ar sunkios tekstūros popieriaus arba glamžyto popieriaus;
- perdirbto popieriaus, kuris neatitinka EN 12281:2002 standarto (Europoje);
- popieriaus, kuris sveria mažiau nei 60 g/m^2 (16 sv.);
- kelių dalių formų ar dokumentų.

Popieriaus laikymas

Naudokitės šiomis popieriaus laikymo rekomendacijomis, kurios padės išvengti popieriaus strigčių ir nevienodos spausdinimo kokybės:

- Prieš spausdindami, 24–48 valandas popierių laikykite originalioje pakuotėje toje pačioje aplinkoje kaip ir spausdintuvą.
- Keliomis dienomis pailginkite laiką, jei popieriaus laikymo arba gabenimo aplinka labai skiriasi nuo spausdintuvo aplinkos. Ilgesnio laikotarpio gali prireikti ir storam popieriui.
- Norėdami pasiekti geriausių rezultatų, popierių laikykite patalpoje, kurioje temperatūra siekia 21 °C (70 °F), o santykinė drėgmė – 40 procentų.
- Dauguma etikečių gamintojų rekomenduoja spausdinti esant 18–24 °C (65–75 °F) temperatūrai ir 40–60 procentų santykinei drėgmei.
- Laikykite popierių kartono dėžėse, ant padėklo arba lentynoje, o ne ant grindų.
- Atskiras pakuotes laikykite ant lygaus paviršiaus.

- Nieko nelaikykite ant atskirų popieriaus pakuočių viršaus.
- Popierių iš kartoninės dėžės arba pakuotės imkite tik tada, kai ruošiatės jį dėti į spausdintuvą. Dėžutėje ir pakuotėje laikomas popierius išlieka švarus, sausas ir lygus.

Iš anksto paruoštų formų ir firminių blankų pasirinkimas

- Naudokite išilginio pluošto popierių.
- Naudokite tik formas ir firminius blankus, kurie bus spausdinami naudojant ofsetinį litografinį arba graviruoto spausdinimo metodą.
- Venkite popieriaus šiurkščiu ar sunkios tekstūros paviršiumi.
- Naudokite spaustuvinius dažus, kurių neveikia spausdintuvo dažų derva. Paprastai šiuos reikalavimus atitinka spaustuviniai dažai, kurie yra stabilios oksidacijos arba aliejiniai; latekso rašalai gali netikti.
- Prieš pirkdami didelius kiekius, ant iš anksto paruoštų formų ir firminių blankų, kuriuos ketinate naudoti, atsispausdinkite bandinius. Nuo šio veiksmo priklauso, ar iš anksto paruoštų formų ar firminių blankų dažai turės įtakos spausdinimo kokybei.
- Jei abejojate, kreipkitės į popieriaus tiekėją.
- Spausdindami ant firminių blankų spausdintuve popierių dėkite tinkama orientacija. Jei norite sužinoti daugiau, žr. *Popieriaus ir specialiųjų laikmenų vadovas*.

Palaikomi popieriaus formatai

Popieriaus formatai, kuriuos palaiko standartinis dėklas, daugiafunkcis spausdintuvas, vokų dėklas ir dvipusis spausdinimas

Popieriaus formatas	Standartinis 2 x 520 lapų dėklas	Daugiafunkcis tiektuvas	Vokų dėklas	Abipusis spausdinimas
A3[1] 297 x 420 mm (11,69 x 16,54 col.)	√	√	X	√
A4 210 x 297 mm (8,27 x 11,7 col.)	√	√[2]	X	√
A5 148 x 210 mm (5,83 x 8,27 col.)	√[1]	√[2]	X	√
A6 105 x 148 mm (4,13 x 5,83 col.)	√[1]	√[1]	X	X

[1] Įkeliama tik esant trumpo krašto orientacijai.

[2] Įkeliama tik esant ilgo krašto orientacijai.

[3] Palaikomas nuo 99,99 x 147,99 mm (3,93 x 5,83 col.) iki 296,93 x 431,8 mm (11,69 x 17 col.) dydžio popierius.

[4] Palaikomas nuo 88,9 x 98,38 mm (3,5 x 3,87 col.) iki 320,04 x 1320,8 mm (12,6 x 52 col.) dydžio popierius.

[5] Palaikomas nuo 128 x 139,7 mm (5 x 5,5 col.) iki 320,04 x 482,6 mm (12,6 x 19 col.) dydžio popierius.

[6] Palaikoma tik 2 dėkle.

Popieriaus formatas	Standartinis 2 x 520 lapų dėklas	Daugiafunkcis tiektuvas	Vokų dėklas	Abipusis spausdinimas
„Arch B“ 304,8 x 457,2 mm (12 x 18 col.)	√[6]	√	X	X
„Executive“ 184,2 x 266,7 mm (7,25 x 10,5 col.)	√	√[2]	X	√
„Folio“[1] 215,9 x 330,2 mm (8,5 x 13 col.)	√	√	X	√
„Hagaki“ 100 x 148 mm (3,94 x 5,83 col.)	X	√[1]	X	X
JIS B4[1] 257 x 364 mm (10,12 x 14,33 col.)	√	√	X	√
JIS B5 182 x 257 mm (7,17 x 10,1 col.)	√	√[2]	X	√
Didžioji knyga[1] 279,4 x 4431,8 mm (11 x 17 col.)	√	√	X	√
„Legal“[1] 215,9 x 355,6 mm (8,5 x 14 col.)	√	√	X	√
„Letter“ 215,9 x 279,4 mm (8,5 x 11 col.)	√	√[2]	X	√
„Oficio (Mexico)“[1] 215,9 x 340,4 mm (8,5 x 13,4 col.)	√	√	X	√
SRA3 320,04 x 449,58 mm (12,6 x 17,7 col.)	√[6]	√	X	X

[1] Įkeliama tik esant trumpo krašto orientacijai.

[2] Įkeliama tik esant ilgo krašto orientacijai.

[3] Palaikomas nuo 99,99 x 147,99 mm (3,93 x 5,83 col.) iki 296,93 x 431,8 mm (11,69 x 17 col.) dydžio popierius.

[4] Palaikomas nuo 88,9 x 98,38 mm (3,5 x 3,87 col.) iki 320,04 x 1320,8 mm (12,6 x 52 col.) dydžio popierius.

[5] Palaikomas nuo 128 x 139,7 mm (5 x 5,5 col.) iki 320,04 x 482,6 mm (12,6 x 19 col.) dydžio popierius.

[6] Palaikoma tik 2 dėkle.

Popieriaus formatas	Standartinis 2 x 520 lapų dėklas	Daugiafunkcis tiektuvas	Vokų dėklas	Abipusis spausdinimas
„Statement“ 139,7 x 215,9 mm (5,5 x 8,5 col.)	√[1]	√[2]	X	√
Universalus	√[3]	√[4]	X	√[5]
„7 3/4 Envelope“ 98,4 x 190,5 mm (3,875 x 7,5 col.)	X	√[2]	√	X
„9 Envelope“ 98,4 x 225,4 mm (3,875 x 8,9 col.)	X	√[2]	√	X
„10 Envelope“ 104,8 x 241,3 mm (4,12 x 9,5 col.)	X	√[2]	√	X
„B5 Envelope“ 176 x 250 mm (6,93 x 9,84 col.)	X	√[1]	√	X
„C5 Envelope“ 162 x 229 mm (6,38 x 9,01col.)	X	√[2]	√	X
„DL Envelope“ 110 x 220 mm (4,33 x 8,66 col.)	X	√[2]	√	X

[1] Įkeliama tik esant trumpo krašto orientacijai.

[2] Įkeliama tik esant ilgo krašto orientacijai.

[3] Palaikomas nuo 99,99 x 147,99 mm (3,93 x 5,83 col.) iki 296,93 x 431,8 mm (11,69 x 17 col.) dydžio popierius.

[4] Palaikomas nuo 88,9 x 98,38 mm (3,5 x 3,87 col.) iki 320,04 x 1320,8 mm (12,6 x 52 col.) dydžio popierius.

[5] Palaikomas nuo 128 x 139,7 mm (5 x 5,5 col.) iki 320,04 x 482,6 mm (12,6 x 19 col.) dydžio popierius.

[6] Palaikoma tik 2 dėkle.

Popieriaus formatai, kuriuos palaiko papildomi dėklai

Popieriaus formatas	Papildomas 2 x 520 lapų dėklas	Papildomas 2000 lapų sudvejintas dėklas	Papildomai pasirenkamas 2000 lapų dėklas
A3[1] 297 x 420 mm (11,69 x 16,54 col.)	√	X	X
A4 210 x 297 mm (8,27 x 11,7 col.)	√	√[2]	√[2]
A5[1] 148 x 210 mm (5,83 x 8,27 col.)	√[1]	X	X
A6 105 x 148 mm (4,13 x 5,83 col.)	√[1]	X	X
„Arch B“ 304,8 x 457,2 mm (12 x 18 col.)	√	X	X
„Executive“ 184,2 x 266,7 mm (7,25 x 10,5 col.)	√	√[2]	√[2]
„Folio“[1] 215,9 x 330,2 mm (8,5 x 13 col.)	√	X	X
„Hagaki“ 100 x 148 mm (3,94 x 5,83 col.)	√[1]	X	X
JIS B4[1] 257 x 364 mm (10,12 x 14,33 col.)	√[1]	X	X
JIS B5 182 x 257 mm (7,17 x 10,1 col.)	√	√[2]	√[2]
Didžioji knyga[1] 279,4 x 4431,8 mm (11 x 17 col.)	√[1]	X	X

[1] Įkeliama tik esant trumpo krašto orientacijai.

[2] Įkeliama tik esant ilgo krašto orientacijai.

[3] Palaikomas nuo 99,99 x 147,99 mm (3,93 x 5,83 col.) iki 296,93 x 431,8 mm (11,69 x 17 col.) dydžio popierius.

[4] Palaikomas nuo 99,99 x 147,99 mm (3,93 x 5,83 col.) iki 320,04 x 457,2 mm (12,6 x 18 col.) dydžio popierius.

Popieriaus formatas	Papildomas 2 x 520 lapų dėklas	Papildomas 2000 lapų sudvejintas dėklas	Papildomai pasirenkamas 2000 lapų dėklas
„Legal“[1] 215,9 x 355,6 mm (8,5 x 14 col.)	√[1]	X	X
„Letter“ 215,9 x 279,4 mm (8,5 x 11 col.)	√	√[2]	√[2]
„Oficio (Mexico)“[1] 215,9 x 340,4 mm (8,5 x 13,4 col.)	√	X	X
SRA3 320,04 x 449,58 mm (12,6 x 17,7 col.)	√	X	X
„Statement“[1] 139,7 x 215,9 mm (5,5 x 8,5 col.)	√[1]	X	X
Universalus	√[3]	√[4]	√[4]
„7 3/4 Envelope“ 98,4 x 190,5 mm (3,875 x 7,5 col.)	X	X	X
„9 Envelope“ 98,4 x 225,4 mm (3,875 x 8,9 col.)	X	X	X
„10 Envelope“ 104,8 x 241,3 mm (4,12 x 9,5 col.)	X	X	X
„B5 Envelope“ 176 x 250 mm (6,93 x 9,84 col.)	X	X	X
„C5 Envelope“ 162 x 229 mm (6,38 x 9,01col.)	X	X	X
„DL Envelope“ 110 x 220 mm (4,33 x 8,66 col.)	X	X	X

[1] Įkeliama tik esant trumpo krašto orientacijai.

[2] Įkeliama tik esant ilgo krašto orientacijai.

[3] Palaikomas nuo 99,99 x 147,99 mm (3,93 x 5,83 col.) iki 296,93 x 431,8 mm (11,69 x 17 col.) dydžio popierius.

[4] Palaikomas nuo 99,99 x 147,99 mm (3,93 x 5,83 col.) iki 320,04 x 457,2 mm (12,6 x 18 col.) dydžio popierius.

Popieriaus formatai, kuriuos palaiko išvedinių dėtuvės

Popieriaus formatas	Standartinė dėtuvė		Dvigubo paėmimo krepšelis
	Sukrovimas į krūvą	Poslinkis	Sukrovimas į krūvą
A3[1] 297 x 420 mm (11,69 x 16,54 col.)	√	√	√
A4 210 x 297 mm (8,27 x 11,7 col.)	√	√	√
A5 148 x 210 mm (5,83 x 8,27 col.)	√	√	√
A6[1] 105 x 148 mm (4,13 x 5,83 col.)	√	√	√
„Arch B“ 304,8 x 457,2 mm (12 x 18 col.)	√	X	√
„Banner“ Didž. plotis: 215,9 mm (8,5 colio) Didž. ilgis: 1320,8 mm (52 coliai)	√	X	√
„Executive“ 184,2 x 266,7 mm (7,25 x 10,5 col.)	√	√	√
„Folio“[1] 215,9 x 330,2 mm (8,5 x 13 col.)	√	√	√
„Hagaki“[1] 100 x 148 mm (3,94 x 5,83 col.)	√	√	√
JIS B4[1] 257 x 364 mm (10,12 x 14,33 col.)	√	√	√
JIS B5 182 x 257 mm (7,17 x 10,1 col.)	√	√	√

[1] Įkeliama tik esant trumpo krašto orientacijai.

[2] Įkeliama tik esant ilgo krašto orientacijai.

[3] Palaikomas nuo 88,9 x 98,38 mm (3,5 x 3,87 col.) iki 320,04 x 1320,8 mm (12,6 x 52 col.) dydžio popierius.

[4] Palaikomas nuo 88,9 x 98,38 mm (3,5 x 3,87 col.) iki 296,93 x 431,8 mm (11,69 x 17 col.) dydžio popierius.

Popieriaus formatas	Standartinė dėtuvė		Dvigubo paėmimo krepšelis
	Sukrovimas į krūvą	Poslinkis	Sukrovimas į krūvą
Didžioji knyga[1] 279,4 x 4431,8 mm (11 x 17 col.)	√	√	√
„Legal“[1] 215,9 x 355,6 mm (8,5 x 14 col.)	√	√	√
„Letter“ 215,9 x 279,4 mm (8,5 x 11 col.)	√	√	√
„Oficio (Mexico)“[1] 215,9 x 340,4 mm (8,5 x 13,4 col.)	√	√	√
SRA3 320,04 x 449,58 mm (12,6 x 17,7 col.)	√	X	√
„Statement“ 139,7 x 215,9 mm (5,5 x 8,5 col.)	√	√	√
Universalus	√[3]	√[4]	X
„7 3/4 Envelope“[2] 98,4 x 190,5 mm (3,875 x 7,5 col.)	√	√	√
„9 Envelope“[2] 98,4 x 225,4 mm (3,875 x 8,9 col.)	√	√	√
„10 Envelope“[2] 104,8 x 241,3 mm (4,12 x 9,5 col.)	√	√	√
„B5 Envelope“[2] 176 x 250 mm (6,93 x 9,84 col.)	√	√	√
„C5 Envelope“[2] 162 x 229 mm (6,38 x 9,01col.)	√	√	√

[1] Įkeliama tik esant trumpo krašto orientacijai.

[2] Įkeliama tik esant ilgo krašto orientacijai.

[3] Palaikomas nuo 88,9 x 98,38 mm (3,5 x 3,87 col.) iki 320,04 x 1320,8 mm (12,6 x 52 col.) dydžio popierius.

[4] Palaikomas nuo 88,9 x 98,38 mm (3,5 x 3,87 col.) iki 296,93 x 431,8 mm (11,69 x 17 col.) dydžio popierius.

Popieriaus formatas	Standartinė dėtuvė		Dvigubo paėmimo krepšelis
	Sukrovimas į krūvą	Poslinkis	Sukrovimas į krūvą
„DL Envelope“[2] 110 x 220 mm (4,33 x 8,66 col.)	√	√	√

[1] Įkeliama tik esant trumpo krašto orientacijai.
[2] Įkeliama tik esant ilgo krašto orientacijai.
[3] Palaikomas nuo 88,9 x 98,38 mm (3,5 x 3,87 col.) iki 320,04 x 1320,8 mm (12,6 x 52 col.) dydžio popierius.
[4] Palaikomas nuo 88,9 x 98,38 mm (3,5 x 3,87 col.) iki 296,93 x 431,8 mm (11,69 x 17 col.) dydžio popierius.

Popieriaus formatai, kuriuos palaiko sąsagėlių segiklis įtaisas ir sąsagėlių segimo, skylmušos įtaisas

Popieriaus formatas	Sąsagėlių segiklis			Sąsagėlių segimo, skylmušos įtaisas			
	Sukrovimas į krūvą	Poslinkis	Susegimas	Sukrovimas į krūvą	Poslinkis	Susegimas	Skylmuša
A3[1] 297 x 420 mm (11,69 x 16,54 col.)	√	√	√	√	√	√	√
A4 210 x 297 mm (8,27 x 11,7 col.)	√	√	√	√	√	√	√
A5 148 x 210 mm (5,83 x 8,27 col.)	√	√[2]	X	√	√[2]	√[2]	√[6]
A6 105 x 148 mm (4,13 x 5,83 col.)	√	X	X	√	X	X	X
„Arch B“ 304,8 x 457,2 mm (12 x 18 col.)	√	X	X	√	X	X	X

[1] Įkeliama tik esant trumpo krašto orientacijai.
[2] Įkeliama tik esant ilgo krašto orientacijai.
[3] Palaikomas nuo 88,9 x 98,38 mm (3,5 x 3,87 col.) iki 296,93 x 431,8 mm (11,69 x 17 col.) dydžio popierius.
[4] Palaikomas nuo 190 x 139,7 mm (7,48 x 5,5 col.) iki 296,93 x 431,8 mm (11,69 x 17 col.) dydžio popierius.
[5] Palaikomas nuo 202,9 x 182,03 mm (7,99 x 7,17 col.) iki 296,93 x 431,8 mm (11,69 x 17 col.) dydžio popierius.
[6] Palaikomas tik iki dviejų skylių pramušimas.
[7] Palaikomas tik iki dviejų skylių pramušimas, kai įkeliama esant trumpo krašto orientacijai.
[8] Palaikomas nuo 88,9 x 98,38 mm (3,5 x 3,87 col.) iki 320,04 x 1320,8 mm (12,6 x 52 col.) dydžio popierius.
[9] Palaikomas nuo 209,97 x 148 mm (8,27 x 5,83 col.) iki 296,93 x 431,8 mm (11,69 x 17 col.) dydžio popierius.

Popieriaus formatas	Sąsagėlių segiklis			Sąsagėlių segimo, skylmušos įtaisas			
	Sukrovimas į krūvą	Poslinkis	Susegimas	Sukrovimas į krūvą	Poslinkis	Susegimas	Skylmuša
„Banner“ Didž. plotis: 215,9 mm (8,5 colio) Didž. ilgis: 1320,8 mm (52 coliai)	√[1]	X	X	√[1]	X	X	X
„Executive“ 184,2 x 266,7 mm (7,25 x 10,5 col.)	√[2]	√[2]	√[2]	√	√[2]	√[2]	√[2]
„Folio“[1] 215,9 x 330,2 mm (8,5 x 13 col.)	√	√	√	√	√	√	√
„Hagaki“ 100 x 148 mm (3,94 x 5,83 col.)	√	X	X	√	X	X	X
JIS B4[1] 257 x 364 mm (10,12 x 14,33 col.)	√	√	√	√	√	√	√
JIS B5 182 x 257 mm (7,17 x 10,1 col.)	√	√[2]	√[2]	√	√[2]	√[2]	√[7]
Didžioji knyga[1] 279,4 x 4431,8 mm (11 x 17 col.)	√	√	√	√	√	√	√
„Legal“[1] 215,9 x 355,6 mm (8,5 x 14 col.)	√	√	√	√	√	√	√
„Letter“ 215,9 x 279,4 mm (8,5 x 11 col.)	√	√	√	√	√	√	√

[1] Įkeliama tik esant trumpo krašto orientacijai.

[2] Įkeliama tik esant ilgo krašto orientacijai.

[3] Palaikomas nuo 88,9 x 98,38 mm (3,5 x 3,87 col.) iki 296,93 x 431,8 mm (11,69 x 17 col.) dydžio popierius.

[4] Palaikomas nuo 190 x 139,7 mm (7,48 x 5,5 col.) iki 296,93 x 431,8 mm (11,69 x 17 col.) dydžio popierius.

[5] Palaikomas nuo 202,9 x 182,03 mm (7,99 x 7,17 col.) iki 296,93 x 431,8 mm (11,69 x 17 col.) dydžio popierius.

[6] Palaikomas tik iki dviejų skylių pramušimas.

[7] Palaikomas tik iki dviejų skylių pramušimas, kai įkeliama esant trumpo krašto orientacijai.

[8] Palaikomas nuo 88,9 x 98,38 mm (3,5 x 3,87 col.) iki 320,04 x 1320,8 mm (12,6 x 52 col.) dydžio popierius.

[9] Palaikomas nuo 209,97 x 148 mm (8,27 x 5,83 col.) iki 296,93 x 431,8 mm (11,69 x 17 col.) dydžio popierius.

Popieriaus formatas	Sąsagėlių segiklis			Sąsagėlių segimo, skylmušos įtaisas			
	Sukrovimas į krūvą	Poslinkis	Susegimas	Sukrovimas į krūvą	Poslinkis	Susegimas	Skylmuša
„Oficio (Mexico)“[1] 215,9 x 340,4 mm (8,5 x 13,4 col.)	√	√	√	√	√	√	√
SRA3 320,04 x 449,58 mm (12,6 x 17,7 col.)	√	X	X	√	X	X	X
„Statement“ 139,7 x 215,9 mm (5,5 x 8,5 col.)	√	√[2]	X	X	X	X	X
Universalus	√[3]	√[4]	√[5]	√[8]	√[9]	√[9]	X
„7 3/4 Envelope“ 98,4 x 190,5 mm (3,875 x 7,5 col.)	√	X	X	X	X	X	X
„9 Envelope“ 98,4 x 225,4 mm (3,875 x 8,9 col.)	√	X	X	X	X	X	X
„10 Envelope“ 104,8 x 241,3 mm (4,12 x 9,5 col.)	√	X	X	X	X	X	X
„B5 Envelope“ 176 x 250 mm (6,93 x 9,84 col.)	√[2]	X	X	X	X	X	X
„C5 Envelope“ 162 x 229 mm (6,38 x 9,01col.)	√[1]	X	X	X	X	X	X
„DL Envelope“ 110 x 220 mm (4,33 x 8,66 col.)	√	X	X	X	X	X	X

[1] Įkeliama tik esant trumpo krašto orientacijai.

[2] Įkeliama tik esant ilgo krašto orientacijai.

[3] Palaikomas nuo 88,9 x 98,38 mm (3,5 x 3,87 col.) iki 296,93 x 431,8 mm (11,69 x 17 col.) dydžio popierius.

[4] Palaikomas nuo 190 x 139,7 mm (7,48 x 5,5 col.) iki 296,93 x 431,8 mm (11,69 x 17 col.) dydžio popierius.

[5] Palaikomas nuo 202,9 x 182,03 mm (7,99 x 7,17 col.) iki 296,93 x 431,8 mm (11,69 x 17 col.) dydžio popierius.

[6] Palaikomas tik iki dviejų skylių pramušimas.

[7] Palaikomas tik iki dviejų skylių pramušimas, kai įkeliama esant trumpo krašto orientacijai.

[8] Palaikomas nuo 88,9 x 98,38 mm (3,5 x 3,87 col.) iki 320,04 x 1320,8 mm (12,6 x 52 col.) dydžio popierius.

[9] Palaikomas nuo 209,97 x 148 mm (8,27 x 5,83 col.) iki 296,93 x 431,8 mm (11,69 x 17 col.) dydžio popierius.

Popieriaus formatai, kuriuos palaiko trigubo sulenkimo / Z sulenkimo įtaisas ir bukletų apipavidalinimo įtaisas

Popieriaus formatas	Trigubo sulenkimo / Z sulenkimo apipavidalinimo įtaisas		Brošiūrų apipavidalinimo įtaisas				
	Trigubas sulenkimas	Z sulenkimas	Sukrovimas į krūvą	Poslinkis	Susegimas	Skylmuša	Sulenkimas
A3 297 x 420 mm (11,69 x 16,54 col.)	X	X	√[1]	√[1]	X	√[1]	X
A4 210 x 297 mm (8,27 x 11,7 col.)	X	√	√	√	X	√	X
A5 148 x 210 mm (5,83 x 8,27 col.)	X	X	√	X	X	√[3]	X
A6 105 x 148 mm (4,13 x 5,83 col.)	X	X	√[1]	X	X	X	X
„Arch B“ 304,8 x 457,2 mm (12 x 18 col.)	X	X	√	X	X	X	X
„Banner“ Didž. plotis: 215,9 mm (8,5 colio) Didž. ilgis: 1320,8 mm (52 coliai)	X	X	√[1]	X	X	X	X
„Executive“ 184,2 x 266,7 mm (7,25 x 10,5 col.)	X	X	√	√[2]	√[2]	√[2]	X
„Folio“ 215,9 x 330,2 mm (8,5 x 13 col.)	X	X	√[1]	√[1]	X	√[1]	X
„Hagaki“ 100 x 148 mm (3,94 x 5,83 col.)	X	X	√[1]	X	X	X	X

[1] Įkeliama tik esant trumpo krašto orientacijai.

[2] Įkeliama tik esant ilgo krašto orientacijai.

[3] Palaikomas tik iki dviejų skylių pramušimas, kai įkeliama esant ilgo krašto orientacijai.

[4] Palaikomas nuo 202,9 x 181,86 mm (7,99 x 7,16 col.) iki 320,04 x 482,94 mm (12,6 x 19,01 col.) dydžio popierius.

[5] Palaikomas nuo 202,9 x 181,86 mm (7,99 x 7,16 col.) iki 296,93 x 431,8 mm (17 x 11,69 col.) dydžio popierius.

Popieriaus formatas	Trigubo sulenkimo / Z sulenkimo apipavidalinimo įtaisas		Brošiūrų apipavidalinimo įtaisas				
	Trigubas sulenkimas	Z sulenkimas	Sukrovimas į krūvą	Poslinkis	Susegimas	Skylmuša	Sulenkimas
JIS B4[1] 257 x 364 mm (10,12 x 14,33 col.)	X	√	√[1]	√[1]	X	√[1]	X
JIS B5 182 x 257 mm (7,17 x 10,1 col.)	X	X	√	√[2]	X	√[2]	X
Didžioji knyga[1] 279,4 x 4431,8 mm (11 x 17 col.)	X	√	√[1]	√[1]	X	√[1]	X
„Legal“[1] 215,9 x 355,6 mm (8,5 x 14 col.)	X	X	√[1]	√[1]	X	√[1]	X
„Letter“ 215,9 x 279,4 mm (8,5 x 11 col.)	X	√[1]	√	√	X	√	X
„Oficio (Mexico)“[1] 215,9 x 340,4 mm (8,5 x 13,4 col.)	X	X	√[1]	√[1]	X	√[1]	X
SRA3 320,04 x 449,58 mm (12,6 x 17,7 col.)	X	X	√	X	X	X	X
„Statement“ 139,7 x 215,9 mm (5,5 x 8,5 col.)	X	X	√	X	X	X	X
Universalus	X	X	√[4]	√[5]	√[5]	X	X
„7 3/4 Envelope“ 98,4 x 190,5 mm (3,875 x 7,5 col.)	X	X	X	X	X	X	X
„9 Envelope“ 98,4 x 225,4 mm (3,875 x 8,9 col.)	X	X	X	X	X	X	X

[1] Įkeliama tik esant trumpo krašto orientacijai.

[2] Įkeliama tik esant ilgo krašto orientacijai.

[3] Palaikomas tik iki dviejų skylių pramušimas, kai įkeliama esant ilgo krašto orientacijai.

[4] Palaikomas nuo 202,9 x 181,86 mm (7,99 x 7,16 col.) iki 320,04 x 482,94 mm (12,6 x 19,01 col.) dydžio popierius.

[5] Palaikomas nuo 202,9 x 181,86 mm (7,99 x 7,16 col.) iki 296,93 x 431,8 mm (17 x 11,69 col.) dydžio popierius.

Popieriaus formatas	Trigubo sulenkimo / Z sulenkimo apipavidalinimo įtaisas		Brošiūrų apipavidalinimo įtaisas				
	Trigubas sulenkimas	Z sulen-kimas	Sukrovimas į krūvą	Poslinkis	Susegimas	Skylmuša	Sulen-kimas
„10 Envelope“ 104,8 x 241,3 mm (4,12 x 9,5 col.)	X	X	X	X	X	X	X
„B5 Envelope“ 176 x 250 mm (6,93 x 9,84 col.)	X	X	✓[1]	X	X	X	X
„C5 Envelope“ 162 x 229 mm (6,38 x 9,01col.)	X	X	✓[1]	X	X	X	X
„DL Envelope“ 110 x 220 mm (4,33 x 8,66 col.)	X	X	X	X	X	X	X

[1] Įkeliama tik esant trumpo krašto orientacijai.

[2] Įkeliama tik esant ilgo krašto orientacijai.

[3] Palaikomas tik iki dviejų skylių pramušimas, kai įkeliama esant ilgo krašto orientacijai.

[4] Palaikomas nuo 202,9 x 181,86 mm (7,99 x 7,16 col.) iki 320,04 x 482,94 mm (12,6 x 19,01 col.) dydžio popierius.

[5] Palaikomas nuo 202,9 x 181,86 mm (7,99 x 7,16 col.) iki 296,93 x 431,8 mm (17 x 11,69 col.) dydžio popierius.

Palaikomos popieriaus rūšys

Popieriaus rūšys, kurias palaiko standartinis dėklas, daugiafunkcis spausdintuvas, vokų dėklas ir dvipusis spausdinimas

Popieriaus rūšis	Standartinis 2 x 520 lapų dėklas	Daugiafunkcis tiektuvas	Vokų dėklas	Abipusis spausdi-nimas
Standus popierius	✓	✓	X	✓
Kartoninis popierius („Card Stock“)	✓	✓	X	✓
Spalvotas popierius	✓	✓	X	✓
Tinkinta rūšis	✓	✓	X	✓
Vokai	X	✓	✓	X
Blizgus popierius („Glossy“)	✓	✓	X	✓
Sunkus blizgus popierius („Heavy Glossy“)	✓	✓	X	✓
Sunkus popierius	✓	✓	X	✓
Etiketės	✓	✓	X	X

Popieriaus rūšis	Standartinis 2 x 520 lapų dėklas	Daugiafunkcis tiektuvas	Vokų dėklas	Abipusis spausdinimas
Firminiai blankai	✓	✓	X	✓
Lengvas popierius	✓	✓	X	✓
Paprastas popierius („Plain Paper“)	✓	✓	X	✓
Iš anksto paruoštos formos	✓	✓	X	✓
Perdirbtas popierius	✓	✓	X	✓
Šiurkštūs vokai („Rough Envelope“)	X	✓	✓	X
Šiurkštus medvilninis popierius	✓	✓	X	✓
Permatomos laikmenos („Transparencies“)	X	X	X	X
Vinilinės etiketės („Vinyl Labels“)	X	X	X	X

Popieriaus rūšys, kurias palaiko papildomi dėklai

Popieriaus rūšis	Papildomas 2 x 520 lapų dėklas	Papildomas 2000 lapų sudvejintas dėklas	Papildomai pasirenkamas 2000 lapų dėklas
Standus popierius	✓	✓	✓
Kartoninis popierius („Card Stock“)	✓	✓	✓
Spalvotas popierius	✓	✓	✓
Tinkinta rūšis	✓	✓	✓
Vokai	X	X	X
Blizgus popierius („Glossy“)	✓	✓	✓
Sunkus blizgus popierius („Heavy Glossy“)	✓	✓	✓
Sunkus popierius	✓	✓	✓
Etiketės	✓	✓	✓
Firminiai blankai	✓	✓	✓
Lengvas popierius	✓	✓	✓
Paprastas popierius („Plain Paper“)	✓	✓	✓
Iš anksto paruoštos formos	✓	✓	✓
Perdirbtas popierius	✓	✓	✓
Šiurkštūs vokai („Rough Envelope“)	X	X	X
Šiurkštus medvilninis popierius	✓	✓	✓

Popieriaus rūšis	Papildomas 2 x 520 lapų dėklas	Papildomas 2000 lapų sudvejintas dėklas	Papildomai pasirenkamas 2000 lapų dėklas
Permatomos laikmenos („Transparencies“)	X	X	X
Vinilinės etiketės („Vinyl Labels“)	X	X	X

Popieriaus rūšys, kurias palaiko išvedinių dėtuvės

Popieriaus rūšis	Standartinė dėtuvė		Dvigubo paėmimo krepšelis
	Sukrovimas į krūvą	Poslinkis	Sukrovimas į krūvą
Standus popierius	✓	✓	✓
Kartoninis popierius („Card Stock“)	✓	✓	✓
Spalvotas popierius	✓	✓	✓
Tinkinta rūšis	✓	✓	✓
Vokai	✓	✓	✓
Blizgus popierius („Glossy“)	✓	✓	✓
Sunkus blizgus popierius („Heavy Glossy“)	✓	✓	✓
Sunkus popierius	✓	✓	✓
Etiketės	✓	✓	✓
Firminiai blankai	✓	✓	✓
Lengvas popierius	✓	✓	✓
Paprastas popierius („Plain Paper“)	✓	✓	✓
Iš anksto paruoštos formos	✓	✓	✓
Perdirbtas popierius	✓	✓	✓
Šiurkštūs vokai („Rough Envelope“)	✓	✓	✓
Šiurkštus medvilninis popierius	✓	✓	✓
Permatomos laikmenos („Transparencies“)	X	X	X
Vinilinės etiketės („Vinyl Labels“)	X	X	X

Popieriaus rūšys, kurias palaiko sąsagėlių segiklis įtaisas ir sąsagėlių segimo, skylmušos įtaisas

Popieriaus rūšis	Sąsagėlių segiklis			Sąsagėlių segimo, skylmušos įtaisas			
	Sukrovimas į krūvą	Poslinkis	Susegimas	Sukrovimas į krūvą	Poslinkis	Susegimas	Skylmuša
Standus popierius	✓	✓	✓	✓	✓	✓	✓

Popieriaus rūšis	Sąsagėlių segiklis			Sąsagėlių segimo, skylmušos įtaisas			
	Sukrovimas į krūvą	Poslinkis	Susegimas	Sukrovimas į krūvą	Poslinkis	Susegimas	Skylmuša
Kartoninis popierius („Card Stock“)	√	√	X	√	√	X	√
Spalvotas popierius	√	√	√	√	√	√	√
Tinkinta rūšis	√	√	√	√	√	√	√
Vokai	√	X	X	X	X	X	X
Blizgus popierius („Glossy“)	√	√	√	√	√	√	√
Sunkus blizgus popierius („Heavy Glossy“)	√	√	X	√	√	X	√
Sunkus popierius	√	√	X	√	√	X	√
Etiketės	√	√	X	X	X	X	X
Firminiai blankai	√	√	√	√	√	√	√
Lengvas popierius	√	√	√	√	√	√	√
Paprastas popierius („Plain Paper“)	√	√	√	√	√	√	√
Iš anksto paruoštos formos	√	√	√	√	√	√	√
Perdirbtas popierius	√	√	√	√	√	√	√
Šiurkštūs vokai („Rough Envelope“)	√	X	X	X	X	X	X
Šiurkštus medvilninis popierius	√	√	X	√	√	X	√
Permatomos laikmenos („Transparencies“)	X	X	X	X	X	X	X
Vinilinės etiketės („Vinyl Labels“)	X	X	X	X	X	X	X

Popieriaus rūšys, kurias palaiko trigubo sulenkimo / Z sulenkimo įtaisas ir bukletų apipavidalinimo įtaisas

Popieriaus rūšis	Trigubo sulenkimo / Z sulenkimo apipavidalinimo įtaisas		Brošiūrų apipavidalinimo įtaisas				
	Trigubas sulenkimas	Z sulenkimas	Sukrovimas į krūvą	Poslinkis	Susegimas	Skylmuša	Sulenkimas
Standus popierius	√	X	√	√	√	√	X
Kartoninis popierius („Card Stock“)	X	X	√	√	X	√	X

Popieriaus rūšis	Trigubo sulenkimo / Z sulenkimo apipavidalinimo įtaisas		Brošiūrų apipavidalinimo įtaisas				
	Trigubas sulenkimas	Z sulenkimas	Sukrovimas į krūvą	Poslinkis	Susegimas	Skylmuša	Sulenkimas
Spalvotas popierius	√	√	√	√	√	√	√
Tinkinta rūšis	√	√	√	√	√	√	√
Vokai	X	X	X	X	X	X	X
Blizgus popierius („Glossy“)	√	X	√	√	√	√	√
Sunkus blizgus popierius („Heavy Glossy“)	X	X	√	√	X	√	X
Sunkus popierius	X	X	√	√	X	√	X
Etiketės	X	X	X	X	X	X	X
Firminiai blankai	X	X	√	√	√	√	√
Lengvas popierius	√	√	√	√	√	√	√
Paprastas popierius („Plain Paper“)	√	√	√	√	√	√	√
Iš anksto paruoštos formos	√	√	√	√	X	√	X
Perdirbtas popierius	√	√	√	√	√	√	√
Šiurkštūs vokai („Rough Envelope“)	X	X	X	X	X	X	X
Šiurkštus medvilninis popierius	X	X	√	√	X	√	X
Permatomos laikmenos („Transparencies“)	X	X	X	X	X	X	X
Vinilinės etiketės („Vinyl Labels“)	X	X	X	X	X	X	X

Pastabos:

- Etiketės, vokai ir kartoninis popierius visada spausdinami mažesne sparta.
- Spausdinant ant abiejų pusių palaikomas popieriaus svoris – tik iki 163 g/m^2 (90 sv. stand.). Visos sunkesnės laikmenos palaikomos tik spausdinant ant vienos pusės.
- Retkarčiais tinka naudoti vinilines etiketes, bet jas reikia išbandyti dėl priimtinumo. Kai kurias vinilines etiketes patikimiau tiekti iš daugiafunkcio tiektuvo.

Palaikomi popieriaus svoriai

Standartinis arba papildomas 2 x 520 lapų dėklas ir papildomas 2000 lapų sudvejintas dėklas	Daugiafunkcis tiektuvas	Vokų dėklas	Papildomai pasirenkamas 2000 lapų dėklas
60–256 g/m^2 (12–68 sv. standus popierius)	60–216 g/m^2 (12–57 sv. standus popierius)	75–90 g/m^2 (20–24 sv. standus popierius)	60–216 g/m^2 (12–57 sv. standus popierius)

Pastabos:

- Jei popierius sveria 60–176 g/m^2 (16– 47 sv. stand.), rekomenduojama naudoti išilginio pluošto popierių.
- Ant popieriaus, kurio svoris mažesnis nei 75 g/m^2 (20 sv. stand.), reikia spausdinti Popieriaus rūšį nustačius į parinktį Lengvas popierius. To nepadarius, popierius gali per daug užsiriesti ir dėl to atsirasti tiekimo klaidų, ypač esant drėgnesnei aplinkai.
- Spausdinant ant abiejų pusių palaikomas popieriaus svoris nuo 60–162 g/m^2 (16–43 sv. stand.).
- Maksimalus 100 % medvilnės sudėties laikmenos svoris – 90 g/m^2 (24 sv. stand.).

Nustatymas, įrengimas ir konfigūravimas

Vietos spausdintuvui parinkimas

- Palikite pakankamai vietos dėklams, dangčiams, durelėms atidaryti ir papildomai aparatinei įrangai įrengti.
- Spausdintuvą pastatykite arti elektros lizdo.

  DĖMESIO—GALIMA SUSIŽALOTI: Norėdami išvengti gaisro ar elektros smūgio pavojaus, prijunkite maitinimo laidą prie tinkamos nominaliosios srovės ir tinkamai įžeminto elektros lizdo, kuris yra šalia įrenginio ir lengvai pasiekiamas.

  DĖMESIO—ELEKTROS SMŪGIO PAVOJUS: Norėdami išvengti elektros smūgio pavojaus, nestatykite arba nenaudokite šio gaminio netoli vandens arba drėgnose vietose.
- Įsitikinkite, kad oro srautas patalpoje atitinka naujausią persvarstytą ASHRAE 62 standartą arba CEN Technikos komiteto 156 standartą.
- Pasirūpinkite lygiu, tvirtu ir stabiliu grindų paviršiumi.
- Spausdintuvą laikykite tokiomis sąlygomis:
  - Jis turi būti švarus, sausas ir nedulkėtas.
  - Ant jo neturi būti išsibarsčiusių sąsagėlių ir sąvaržėlių.
  - Jis turi būti atokiau nuo tiesioginio kondicionierių, šildytuvų ir ventiliatorių oro srauto.
  - Jis turi būti apsaugotas nuo tiesioginių saulės spindulių ir per didelės drėgmės.
- Laikykitės rekomenduojamos temperatūros ir venkite jos svyravimų:

Aplinkos temperatūra	Nuo 10 iki 32,2 °C (nuo 50 iki 90 °F)
Laikymo temperatūra	Nuo 15,6 iki 32,2 °C (nuo 60 iki 90 °F)

- Aplink spausdintuvą palikite šiuos rekomenduojamus laisvus atstumus, kad jis būtų tinkamai vėdinamas:

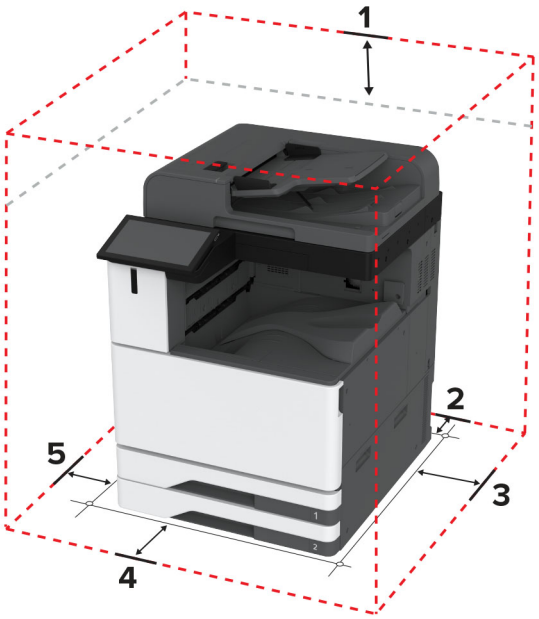

1	Viršus	330 mm (13 col.)
2	Galas	203 mm (8 col.)
3	Dešinė pusė	152 mm (6 col.)
4	Priekis	381 mm (15 col.)
5	Kairė pusė	457 mm (18 col.)

Laidų ir kabelių prijungimas

DĖMESIO—ELEKTROS SMŪGIO PAVOJUS: Norėdami išvengti elektros smūgio pavojaus, nenustatinėkite šio gaminio arba nejunkite jokių elektros ar kabelių jungčių, pavyzdžiui, maitinimo laido, fakso funkcijos ar telefono, perkūnijos metu.

DĖMESIO—GALIMA SUSIŽALOTI: Norėdami išvengti gaisro ar elektros smūgio pavojaus, prijunkite maitinimo laidą prie tinkamos nominaliosios srovės ir tinkamai įžeminto elektros lizdo, kuris yra šalia įrenginio ir lengvai pasiekiamas.

DĖMESIO—GALIMA SUSIŽALOTI: Norėdami išvengti gaisro ar elektros smūgio pavojaus, naudokite tik kartu su šiuo gaminiu pateiktą maitinimo laidą arba gamintojo leistą pakaitinį laidą.

DĖMESIO—GALIMA SUSIŽALOTI: Jei norite sumažinti gaisro pavojų, jungdami šį gaminį prie viešo komutuojamo telefono ryšio tinklo, naudokite tik 26 AWG ar storesnį telekomunikacinės linijos (RJ-11) laidą. Jei tai Australijos vartotojai, laidas turi būti patvirtintas Australijos ryšių ir žiniasklaidos tarnybos.

Įspėjimas—Galima sugadinti: Norėdami išvengti duomenų praradimo arba spausdintuvo veikimo sutrikimo, aktyviai spausdindami spausdintuvu nelieskite USB laido, belaidžio tinklo adapterio ar spausdintuvo nurodytose vietose.

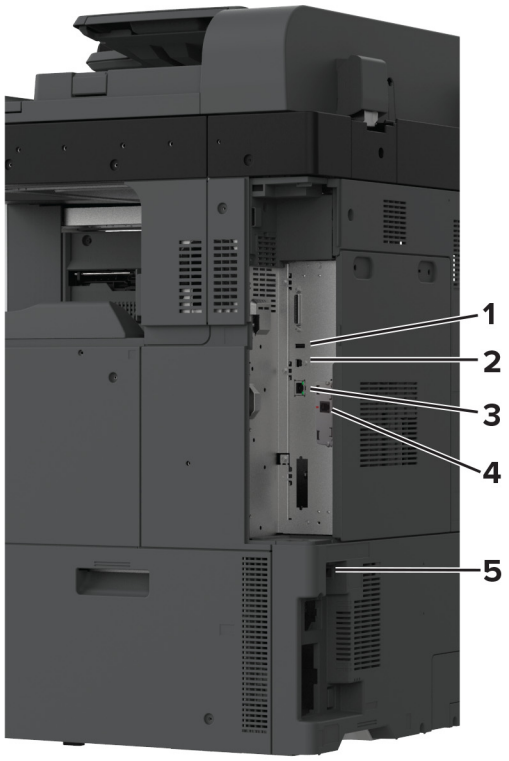

	Spausdintuvo jungtis	Funkcija
1	USB jungtis	Prijungiama klaviatūra arba panašus suderinamas įtaisas.
2	Spausdintuvo USB jungtis	Spausdintuvas prijungiamas prie kompiuterio.
3	Eterneto prievadas	Spausdintuvas prijungiamas prie tinklo.
4	LINE jungtis	Spausdintuvas prie veikiančios telefono ryšio linijos prijungiamas naudojantis standartiniu sieniniu lizdu (RJ-11), DSL filtru, VoIP adapteriu ar bet kokiu kitu adapteriu, kuris suteikia prieigą prie telefono ryšio linijos, kad būtų galima siųsti ir priimti faksogramas.
5	Maitinimo laido kištukinis lizdas	Spausdintuvas įjungiamas į tinkamai įžemintą elektros lizdą.

Pradžios ekrano programų diegimas ir naudojimas

Pradžios ekrano naudojimas

Pastaba: Jūsų pradžios ekranas gali skirtis priklausomai nuo jo tinkinimo nustatymų, administracinės sąrankos ir aktyvių įtaisytųjų sprendimų.

Nr.	Piktograma	Funkcija
1	Sustabdymo arba atšaukimo mygtukas	Sustabdoma dabartinė užduotis.
2	Kopijavimas	Daromos kopijos.
3	Keisti kalbą	Keičiama spausdintuvo ekrano kalba.
4	El. paštas	Siunčiami elektroniniai laiškai.
5	Nustatymai	Patenkama į įvairius spausdintuvo meniu.
6	Faksas	Siunčiamos faksogramos.
7	Adresų knyga	Pasiekiami, kuriami ir tvarkomi adresatai.
8	Būsena / eksploataciniai reikmenys	• Rodomas spausdintuvo įspėjimas arba klaidos pranešimas, kai reikia naudotojo įsikišimo, kad spausdintuvas galėtų tęsti užduotį. • Peržiūrima daugiau informacijos apie spausdintuvo įspėjimą ar pranešimą ir apie tai, kaip juos išvalyti. **Pastaba:** Šį nustatymą galima pasiekti ir palietus viršutinę pradžios ekrano dalį.
9	Turimos užduotys	Rodomos visos šiuo metu užlaikomos spausdinimo užduotys.
10	Užduočių eilė	Rodomos visos esamos spausdinimo užduotys. **Pastaba:** Šį nustatymą galima pasiekti ir palietus viršutinę pradžios ekrano dalį.
11	USB atmintukas	Peržiūrimos, pasirenkamos arba spausdinamos nuotraukos ir dokumentai iš atmintuko.
12	Skenavimo profiliai	Dokumentai nuskaitomi ir išsaugomi tiesiai kompiuteryje.
13	FTP	Dokumentai nuskaitomi ir išsaugomi tiesiai FTP profilyje.
14	Adresynas	Tvarkomi visi adresyno įrašai.
15	Standusis diskas	Peržiūrimi, pasirenkami ir tvarkomi dokumentai iš standžiojo disko arba išmoningojo atminties įrenginio.
16	Tinklo aplankas	Nuskenuojama į tinklo aplanką arba tinklo vietą.
17	Paleidimo mygtukas	Atsižvelgiant į pasirinktą režimą pradedama užduotis.

Nr.	Piktograma	Funkcija
18	Ekraninė klaviatūra	Įvesties lauke įvedami skaičiai arba simboliai.

Pradžios ekrano tinkinimas

1 Atidarykite interneto naršyklę ir adreso lauke įveskite spausdintuvo IP adresą.

Pastabos:

- Spausdintuvo pradžios ekrane peržiūrėkite spausdintuvo IP adresą. IP adresas rodomas kaip keturi taškais atskirtų skaičių rinkiniai, pavyzdžiui, 123.123.123.123.
- Jei naudojate įgaliotąjį serverį, laikinai jį išjunkite, kad galėtumėte tinkamai įkelti tinklalapį.

2 Spustelėkite **Nustatymai** > **Įrenginys** > **Pradžios ekrano tinkinimas**.

3 Atlikite vieną ar daugiau iš šių veiksmų:

- Jei norite pridėti piktogramą pradžios ekrane, spustelėkite **+**, pasirinkite programos pavadinimą ir spustelėkite **Pridėti**.
- Jei norite pašalinti pradžios ekrane esančią piktogramą, pasirinkite programos pavadinimą ir spustelėkite **Pašalinti**.
- Jei norite tinkinti programos pavadinimą, pasirinkite programos pavadinimą, spustelėkite **Redaguoti** ir priskirkite pavadinimą.
- Jei norite atkurti programos pavadinimą, pasirinkite programos pavadinimą, spustelėkite **Redaguoti** ir pasirinkite **Atkurti programos etiketę**.
- Jei norite pridėti tarpą tarp programų, spustelėkite **+**, pasirinkite **TUŠČIA VIETA** ir spustelėkite **Pridėti**.
- Jei norite išdėstyti programas, vilkite programų pavadinimus norima tvarka.
- Jei norite atkurti numatytąjį pradžios ekraną, spustelėkite **Atkurti pradžios ekraną**.

4 Vykdykite pakeitimus.

Palaikomos programos

Programa	Spausdintuvų modeliai
Skenavimo centras	CX942, CX943, CX944, XC9445, XC9455, XC9465
Sparčiųjų nuorodų centras	CX942, CX943, CX944, XC9445, XC9455, XC9465
„Kortelių kopijavimas“	CX942, CX943, CX944, XC9445, XC9455, XC9465
Ekrano tinkinimas	CX942, CX943, CX944, XC9445, XC9455, XC9465
Klientų aptarnavimo skyrius	XC9445, XC9455, XC9465
Įrenginio kvotos	XC9445, XC9455, XC9465

Nuskaitymo centro diegimas

1 Pradžios ekrane palieskite **Nuskaitymo centras**.

2 Pasirinkite ir sukurkite paskirties vietą, po to sukonfigūruokite nustatymus.

Pastabos:

- Kurdami tinklo paskirties vietą, būtinai patikrinkite ir pakoreguokite nustatymus, kol nebus jokių klaidų.
- Išsaugomos tik įtaisytajame tinklo serveryje sukurtos paskirties vietos. Norėdami gauti daugiau informacijos, žr. dokumentaciją, kurią gavote kartu su programa.

3 Vykdykite pakeitimus.

Sparčiosios nuorodos kūrimas

1 Pradžios ekrane palieskite **Sparčiųjų nuorodų centras**.

Pastaba: Piktograma ir pavadinimas gali būti pakeisti. Norėdami gauti daugiau informacijos, kreipkitės į administratorių.

2 Pasirinkite spausdintuvo funkciją ir palieskite **Kurti sparčiąją nuorodą**.

Pastaba: Saugaus el. pašto funkcija nepalaikoma.

3 Sukonfigūravę nustatymus, palieskite **Išsaugoti**.

4 Įveskite unikalų sparčiosios nuorodos pavadinimą.

Pastaba: Norėdami išvengti nukirptų pavadinimų pradžios ekrane, įveskite ne daugiau nei 25 simbolius.

5 Palieskite **Gerai**.

Programa automatiškai sukuria unikalų sparčiosios nuorodos numerį.

Pastaba: Norėdami vykdyti sparčiąją nuorodą, palieskite , palieskite **Nr.** ir įveskite sparčiosios nuorodos numerį.

„Card Copy“ diegimas

1 Atidarykite interneto naršyklę ir adreso lauke įveskite spausdintuvo IP adresą.

Pastabos:

- Spausdintuvo pradžios ekrane peržiūrėkite spausdintuvo IP adresą. IP adresas rodomas kaip keturi taškais atskirtų skaičių rinkiniai, pavyzdžiui, 123.123.123.123.
- Jei naudojate įgaliotąjį serverį, laikinai jį išjunkite, kad galėtumėte tinkamai įkelti tinklalapį.

2 Spustelėkite **Programos** > **„Kortelių kopijavimas“** > **Konfigūruoti**.

Pastabos:

- Įsitikinkite, kad įjungta Ekrano piktograma.
- Įsitikinkite, kad sukonfigūruoti El. pašto nustatymai ir Tinklo bendrinimo nustatymai.
- Nuskaitydami kortelę įsitikinkite, kad spalvoto nuskaitymo skiriamoji geba yra ne didesnė kaip 200 tšk./col., o nespalvoto – 400 tšk./col.
- Nuskaitydami ne vieną kortelę įsitikinkite, kad spalvoto nuskaitymo skiriamoji geba yra ne didesnė kaip 150 tšk./col., o nespalvoto – 300 tšk./col.

3 Vykdykite pakeitimus.

Pastaba: Norint nuskaityti ne vieną kortelę, reikia spausdintuvo standžiojo disko arba išmoningojo atminties įrenginio.

Ekrano tinkinimo funkcijos naudojimas

Prieš naudodami programą būtinai atlikite šiuos veiksmus:

- Įtaisytajame tinklo serveryje spustelėkite **Programos** > **Ekrano tinkinimas** > **Konfigūruoti**.
- Įgalinkite ir konfigūruokite ekrano užsklandą, skaidrių demonstravimą ir darbalaukio fono nustatymus.

Ekrano užsklandos ir skaidrių demonstravimo vaizdų tvarkymas

1. Skiltyse „Ekrano užsklanda“ ir „Skaidrių demonstravimo vaizdai“ pridėkite, redaguokite arba šalinkite vaizdą.

   Pastabos:

   - Galima pridėti iki 10 vaizdų.
   - Kai įjungta, būsenos piktogramos ekrano užsklandoje rodomos tik tada, kai yra klaidų, įspėjimų ar debesijos pranešimų.

2. Vykdykite pakeitimus.

Darbalaukio fono vaizdo keitimas

1. Pradžios ekrane palieskite **Keisti darbalaukio foną**.
2. Pasirinkite norimą naudoti vaizdą.
3. Vykdykite pakeitimus.

Skaidrių demonstracijos paleidimas iš atmintuko

1. Įkiškite atmintuką į USB lizdą.
2. Pradžios ekrane palieskite **Skaidrių demonstravimas**.

   Vaizdai rodomi abėcėlės tvarka.

   Pastaba: Pradėjus skaidrių demonstravimą atmintuką galima išimti, tačiau vaizdai spausdintuve nėra išsaugomi. Jei skaidrių demonstravimas sustoja, vėl įdėkite atmintuką, kad galėtumėte peržiūrėti vaizdus.

Naudojimasis klientų aptarnavimo paslaugomis

Pastabos:

- Ši programa palaikoma tik kai kurių modelių spausdintuvuose. Norėdami gauti daugiau informacijos, žr. „Palaikomos programos“ 39 puslapyje.
- Informacijos apie tai, kaip sukonfigūruoti programos nustatymus, ieškokite *Klientų aptarnavimo administratoriaus vadove.*

1. Pradžios ekrane palieskite **Klientų aptarnavimas**.
2. Atsispausdinkite arba išsiųskite el. laišką.

Įrenginio kvotų nustatymas

Pastabos:

- Ši programa palaikoma tik kai kurių modelių spausdintuvuose. Norėdami gauti daugiau informacijos, žr. „Palaikomos programos“ 39 puslapyje.
- Informacijos, kaip konfigūruoti programos nustatymus, ieškokite *Įrenginio kvotų administratoriaus vadove*.

1 Atidarykite interneto naršyklę ir adreso lauke įveskite spausdintuvo IP adresą.

   Pastabos:

   - Spausdintuvo pradžios ekrane peržiūrėkite spausdintuvo IP adresą. IP adresas rodomas kaip keturi taškais atskirtų skaičių rinkiniai, pavyzdžiui, 123.123.123.123.
   - Jei naudojate įgaliotąjį serverį, laikinai jį išjunkite, kad galėtumėte tinkamai įkelti tinklalapį.

2 Spustelėkite **Programos** > **Įrenginio kvotos** > **Konfigūruoti**.

3 Skiltyje Naudotojų paskyros pridėkite arba redaguokite naudotoją, o tada nustatykite naudotojo kvotą.

4 Vykdykite pakeitimus.

Prieinamumo funkcijų nustatymas ir naudojimas

Valdymo balsu aktyvinimas

pradžios ekrane;

1 Vienu judesiu vienu pirštu ekrane lėtai braukite kairėn, o tada aukštyn, kol išgirsite balso pranešimą.

2 Dviem pirštais palieskite **Gerai**.

   Pastaba: Jei gestas neveikia, spauskite stipriau.

Klaviatūroje

1 Nuspauskite ir palaikykite **5** klavišą, kol išgirsite balso pranešimą.

2 Paspauskite **Tab**, kad įvesties žymeklį nuvestumėte prie mygtuko „Gerai“, ir paspauskite **Įvesti**.

Pastabos:

- Kai įjungtas valdymas balsu, bet kurį elementą ekrane visada pasirinkite dviem pirštais.
- Valdymas balsu palaikomas ne visomis kalbomis.

Valdymo balsu pasyvinimas

1 Vienu judesiu vienu pirštu ekrane lėtai braukite kairėn, o tada aukštyn, kol išgirsite balso pranešimą.

2 Dviem pirštais atlikite vieną iš šių veiksmų:
   - Palieskite **Valdymas balsu**, tada palieskite **Gerai**.
   - Palieskite **Atšaukti**.

Pastaba: Jei gestas neveikia, spauskite stipriau.

Valdymą balsu galite pasyvinti ir atlikdami vieną iš šių veiksmų:

- Dviem pirštais dukart bakstelėkite pradžios ekraną.
- Paspauskite maitinimo mygtuką, kad įvestumėte spausdintuvą į miego arba užmigdymo režimą.

Naršymas ekrane naudojant gestus

Pastabos:

- Dauguma gestų naudojami tik tada, kai suaktyvinama valdymo balsu funkcija.
- Įjunkite didinimo funkciją, kad galėtumėte naudoti mastelio keitimo ir vaizdo išskleidimo gestus.
- Jei norite įrašyti simbolius ir koreguoti tam tikrus nustatymus, naudokite fizinę klaviatūrą.

Gestas	Funkcija
Vienu pirštu braukite kairėn, tada aukštyn	Paleidžiamas pritaikymo neįgaliesiems režimas. Norint išeiti iš pritaikymo neįgaliesiems režimo naudojamas tas pats gestas. **Pastaba:** Šis gestas naudojamas ir kai spausdintuvas veikia įprastu režimu.
Dukart bakstelėkite vienu pirštu	Ekrane pasirenkama parinktis arba elementas.
Dviem pirštais dukart bakstelėkite pradžios ekrano piktogramą	Išjungiamas pritaikymo neįgaliesiems režimas.
Triskart bakstelėkite vienu pirštu	Padidinamas arba sumažinamas teksto ir atvaizdų mastelis.
Vienu pirštu braukite dešinėn arba žemyn	Pereinama prie kito elemento ekrane.
Vienu pirštu braukite kairėn arba aukštyn	Pereinama prie ankstesnio elemento ekrane.
Vienu pirštu braukite aukštyn, tada žemyn	Pereinama prie pirmojo elemento ekrane.
Vaizdo išskleidimas	Prieinama prie padidinto vaizdo elementų, kurie yra už ekrano ribos. **Pastaba:** Padidintam vaizdui traukti naudojami du pirštai.
Vienu pirštu braukite aukštyn, tada dešinėn	Padidinama apimtis. **Pastaba:** Šis gestas naudojamas ir kai spausdintuvas veikia įprastu režimu.
Vienu pirštu braukite žemyn, tada dešinėn	Sumažinama apimtis. **Pastaba:** Šis gestas naudojamas ir kai spausdintuvas veikia įprastu režimu.
Vienu pirštu braukite aukštyn, tada kairėn	Išeinama iš programos ir grįžtama į pradžios ekraną.
Vienu pirštu braukite žemyn, tada kairėn	Grįžtama į ankstesnį nustatymą.

Ekraninės klaviatūros naudojimas

Pasirodžius ekraninei klaviatūrai atlikite vieną ar daugiau iš toliau nurodytų veiksmų.

- Palieskite klavišą, kad paskelbtumėte ir įvestumėte simbolį lauke.
- Vilkite pirštu per skirtingus simbolius, kad paskelbtumėte ir įvestumėte simbolį lauke.
- Dviem pirštais palieskite teksto laukelį, kad paskelbtumėte simbolius lauke.
- Norėdami ištrinti simbolius, palieskite **Grįžimas**.

Didinimo režimo įgalinimas

1 Vienu judesiu vienu pirštu ekrane lėtai braukite kairėn, o tada aukštyn, kol išgirsite balso pranešimą.

Pastaba: Jei naudojate spausdintuvo modelį be įmontuotų garsiakalbių, norėdami išgirsti pranešimą naudokite ausines.

2 Dviem pirštais atlikite šiuos veiksmus:

a Palieskite **Didinimo režimas**.

b Palieskite **Gerai**.

Pastaba: Jei gestas neveikia, spauskite stipriau.

Jei norite sužinoti daugiau apie padidinto ekrano naršymą, žr. „Naršymas ekrane naudojant gestus“ 43 puslapyje.

Kalbėjimo tempo valdant balsu koregavimas

1 Pradžios ekrane palieskite **Nustatymai** > **Įrenginys** > **Pritaikymas neįgaliesiems** > **Kalbėjimo tempas**.

2 Pasirinkite kalbėjimo tempą.

Numatytojo ausinių garsumo koregavimas

1 Pradžios ekrane palieskite **Nustatymai** > **Įrenginys** > **Pritaikymas neįgaliesiems**.

2 Koreguojamas ausinių garsumas.

Pastaba: Garsumas iš naujo nustatomas į numatytąją vertę naudotojui išėjus iš pritaikymo neįgaliesiems režimo arba spausdintuvui atsibudus iš miego ar užmigdymo režimo.

Numatytojo vidinio garsiakalbio garsumo koregavimas

1 Pradžios ekrane palieskite .

2 Pakoreguokite garsumą.

Pastabos:

- Jei įgalinamas tylusis režimas, garsiniai įspėjimai išjungiami. Įjungus šį nustatymą, sulėtėja spausdintuvo našumas.
- Garsumas iš naujo nustatomas į numatytąją vertę naudotojui išėjus iš pritaikymo neįgaliesiems režimo arba spausdintuvui atsibudus iš miego ar užmigdymo režimo.

Ištariamų slaptažodžių arba asmens identifikavimo numerių įgalinimas

1 Pradžios ekrane palieskite **Nustatymai** > **Įrenginys** > **Pritaikymas neįgaliesiems** > **Sakyti slaptažodžius / PIN kodus**.

2 Įgalinkite nustatymą.

Fakso nustatymas spausdintuve

Palaikomas faksimilinis ryšys

Spausdintuvo modelis	Analoginis faksimilinis ryšys	„etherFAX“[1]	Fakso serveris	„Fax over IP“ (FoIP)[2]
CX942	✓	✓	✓	✓
CX943	✓	✓	✓	✓
CX944	✓	✓	✓	✓
XC9445	✓	✓	✓	✓
XC9455	✓	✓	✓	✓
XC9465	✓	✓	✓	✓

[1] Reikia prenumeratos. Norėdami gauti daugiau informacijos, apsilankykite adresu https://www.etherfax.net/lexmark arba kreipkitės į vietą, kurioje pirkote spausdintuvą.

[2] Reikia įdiegto licencijos paketo. Norėdami gauti daugiau informacijos, kreipkitės į vietą, kurioje pirkote spausdintuvą.

Fakso funkcijos nustatymas naudojant analoginį faksimilinį ryšį

Pastabos:

- Kai kurie ryšio metodai taikomi tik kai kuriose šalyse ar regionuose.
- Jei fakso funkcija yra įjungta ir nėra visiškai nustatyta, indikatoriaus lemputė gali mirksėti raudona spalva.
- Jei nėra TCP / IP aplinkos, nustatydami faksą naudokitės valdymo skydeliu.

Įspėjimas—Galima sugadinti: Norėdami išvengti duomenų praradimo arba spausdintuvo veikimo sutrikimo, aktyviai siųsdami ar priimdami faksogramas nelieskite laidų arba spausdintuvo nurodytose vietose.

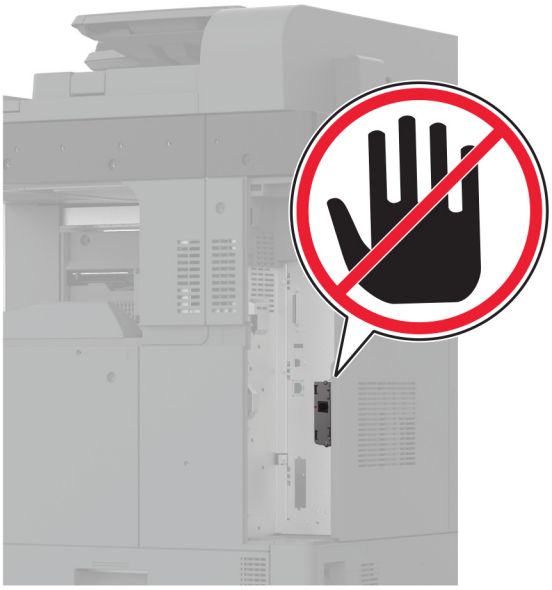

Meniu Nustatymai naudojimas spausdintuve

1 Pradžios ekrane palieskite **Nustatymai** > **Faksas** > **Faksimilinio ryšio sąranka** > **Bendrieji fakso nustatymai**.

2 Sukonfigūruokite nustatymus.

Įtaisytojo interneto serverio (EWS) naudojimas

1 Atidarykite interneto naršyklę ir adreso lauke įveskite spausdintuvo IP adresą.

Pastabos:

- Pradžios ekrane pasižiūrėkite spausdintuvo IP adresą. IP adresas rodomas kaip keturi taškais atskirtų skaičių rinkiniai, pavyzdžiui, 123.123.123.123.
- Jei naudojate įgaliotąjį serverį, laikinai jį išjunkite, kad galėtumėte tinkamai įkelti tinklalapį.

2 Spustelėkite **Nustatymai** > **Faksas** > **Faksimilinio ryšio sąranka** > **Bendrieji fakso nustatymai**.

3 Sukonfigūruokite nustatymus.

4 Vykdykite pakeitimus.

Faksimilinio ryšio funkcijos nustatymas naudojant „etherFAX“

Pastabos:

- Spausdintuvo programinę aparatinę įrangą reikia atnaujinti į naujausią versiją. Norėdami gauti daugiau informacijos, žr. „Programinės aparatinės įrangos naujinimas“ 80 puslapyje.
- Jūsų spausdintuve turi būti įdiegtas atitinkamas licencijos paketas. Norėdami gauti daugiau informacijos, kreipkitės į „etherFAX“.
- Įsitikinkite, kad spausdintuvą esate užregistravę „etherFAX“ portale. Norėdami gauti daugiau informacijos, apsilankykite adresu **https://www.etherfax.net/lexmark**.
- Registruojant spausdintuvą reikia jo serijos numerio. Norėdami rasti serijos numerį žr. „Spausdintuvo serijos numerio paieška“ 11 puslapyje.

1 Atidarykite interneto naršyklę ir adreso lauke įveskite spausdintuvo IP adresą.

   Pastabos:

   - Pradžios ekrane pasižiūrėkite spausdintuvo IP adresą. IP adresas rodomas kaip keturi taškais atskirtų skaičių rinkiniai, pavyzdžiui, 123.123.123.123.
   - Jei naudojate įgaliotąjį serverį, laikinai jį išjunkite, kad galėtumėte tinkamai įkelti tinklalapį.

2 Spustelėkite **Nustatymai** > **Faksas** > **Faksimilinio ryšio sąranka** > **Bendrieji fakso nustatymai**.

   Pastaba: Meniu elementas Faksimilinio ryšio sąranka rodomas tik tada, kai Fakso režimas yra nustatytas į Faksas.

3 Lauke Fakso pavadinimas įveskite unikalų vardą.

4 Lauke Fakso numeris įveskite „etherFAX“ suteiktą fakso numerį.

5 Meniu Faksogramų transportas pasirinkite **„etherFAX“**.

   Pastabos:

   - Šis meniu rodomas tik tada, kai galimas daugiau nei vienas faksogramų transportas.
   - Jei spausdintuve įdiegta tik „etherFAX“, jis sukonfigūruojamas automatiškai.

6 Vykdykite pakeitimus.

Fakso funkcijos nustatymas naudojant fakso serverį

Pastabos:

- Ši funkcija leidžia siųsti faksogramas faksimilinių paslaugų teikėjui, palaikančiam el. laiškų gavimą.
- Ši funkcija palaiko tik išsiunčiamas faksogramas. Norėdami palaikyti faksogramų priėmimą, įsitikinkite, kad spausdintuve turite sukonfigūruotą faksimilinį ryšį pagal įrenginį, pavyzdžiui, analoginį faksimilinį ryšį, „etherFAX“ arba „Fax over IP“ (FoIP).

1 Atidarykite interneto naršyklę ir adreso lauke įveskite spausdintuvo IP adresą.

   Pastabos:

   - Pradžios ekrane pasižiūrėkite spausdintuvo IP adresą. IP adresas rodomas kaip keturi taškais atskirtų skaičių rinkiniai, pavyzdžiui, 123.123.123.123.

- Jei naudojate įgaliotąjį serverį, laikinai jį išjunkite, kad galėtumėte tinkamai įkelti tinklalapį.

2 Spustelėkite **Nustatymai** > **Faksas**.

3 Meniu Fakso režimas pasirinkite **Fakso serveris**, tada spustelėkite **Išsaugoti**.

4 Spustelėkite **Fakso serverio sąranka**.

5 Lauke Formatuoti įveskite **[#]@myfax.com**, kai **[#]** reiškia fakso numerį, o **myfax.com** – fakso paslaugos teikėjo sritį (domeną).

Pastabos:

- Jei reikia, sukonfigūruokite laukus Atgalinis adresas, Tema arba Pranešimas.
- Norėdami leisti spausdintuvui priimti faksogramas, įgalinkite faksogramų priėmimo nustatymą pagal įrenginį. Įsitikinkite, kad esate sukonfigūravę faksimilinį ryšį pagal įrenginį.

6 Spustelėkite **Išsaugoti**.

7 Spustelėkite **Fakso serverio el. pašto nustatymai**, po to atlikite vieną iš šių veiksmų:

- Įgalinkite parinktį **Naudoti el. pašto SMTP serverį**.

  Pastaba: Jei el. pašto SMTP nustatymai nesukonfigūruoti, žr „El. pašto SMTP nustatymų konfigūravimas“ 53 puslapyje.
- Sukonfigūruokite SMTP nustatymus. Norėdami gauti daugiau informacijos, kreipkitės į el. pašto paslaugos teikėją.

8 Vykdykite pakeitimus.

Faksimilinio ryšio diegimas naudojant įprastą telefono ryšio liniją

Pastaba: Šios instrukcijos taikomos tik spausdintuvams, kuriuose palaikomas analoginis faksimilinis ryšys. Norėdami gauti daugiau informacijos, žr. „Palaikomas faksimilinis ryšys“ 45 puslapyje.

DĖMESIO—ELEKTROS SMŪGIO PAVOJUS: Norėdami išvengti elektros smūgio pavojaus, nenustatinėkite šio gaminio arba nejunkite jokių elektros ar kabelių jungčių, pavyzdžiui, maitinimo laido, fakso funkcijos ar telefono, perkūnijos metu.

DĖMESIO—ELEKTROS SMŪGIO PAVOJUS: Norėdami išvengti elektros smūgio pavojaus, nesinaudokite fakso funkcija perkūnijos metu.

DĖMESIO—GALIMA SUSIŽALOTI: Jei norite sumažinti gaisro pavojų, jungdami šį gaminį prie viešo komutuojamo telefono ryšio tinklo, naudokite tik 26 AWG ar storesnį telekomunikacinės linijos (RJ-11) laidą. Jei tai Australijos vartotojai, laidas turi būti patvirtintas Australijos ryšių ir žiniasklaidos tarnybos.

1 sąranka: Spausdintuvas prijungiamas prie faksimiliniam ryšiui skirtos linijos

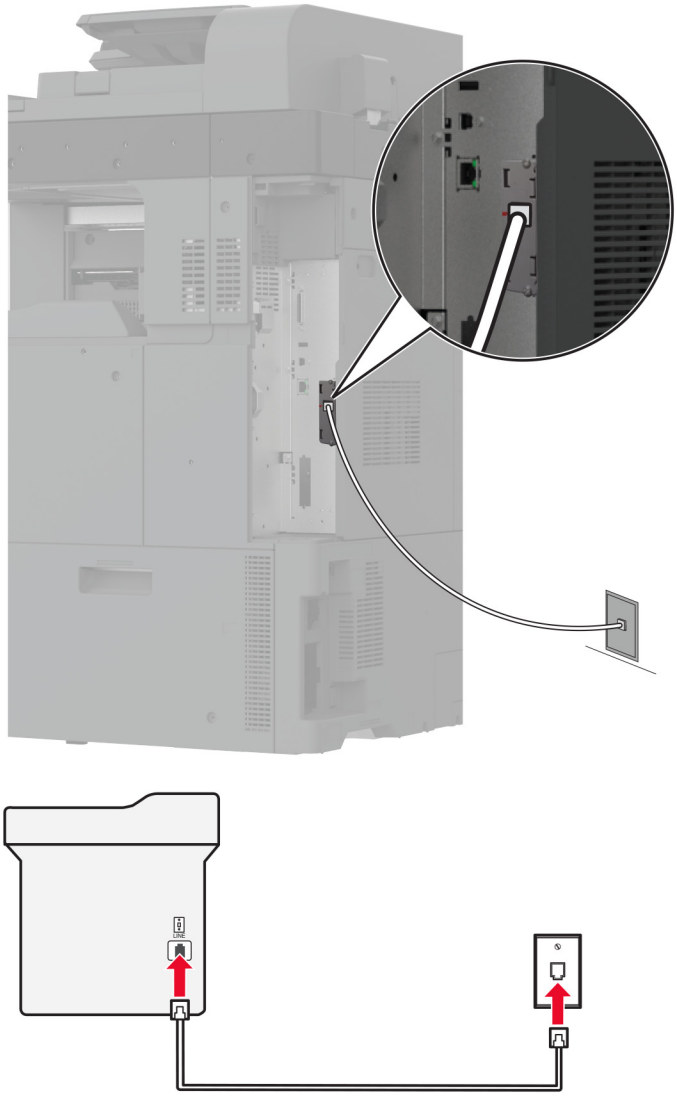

1 Vieną telefono laido galą prijunkite prie spausdintuvo linijos prievado.

2 Kitą laido galą prijunkite prie veikiančio analoginio sieninio lizdo.

Pastabos:

- Galite nustatyti, kad spausdintuvas faksogramas priimtų automatiškai (parinktį Automatinis atsiliepimas nustatykite į **Įjungta**) arba rankiniu būdu (parinktį Automatinis atsiliepimas nustatykite į **Išjungta**).
- Jei faksogramas norite priimti automatiškai, nustatykite, kad spausdintuvas atsilieptų po tam tikro skambėjimų skaičiaus.

2 sąranka: Spausdintuvas prijungiamas prie tos pačios linijos kaip ir automatinis atsakiklis

Pastaba: Jei užsisakote skiriamojo skambėjimo paslaugą, įsitikinkite, kad spausdintuve nustatote tinkamą skambėjimo melodiją. Priešingu atveju, spausdintuvas nepriims faksogramų, net jei nustatėte, kad jis jas priimtų automatiškai.

Įjungiama į skirtingus sieninius lizdus

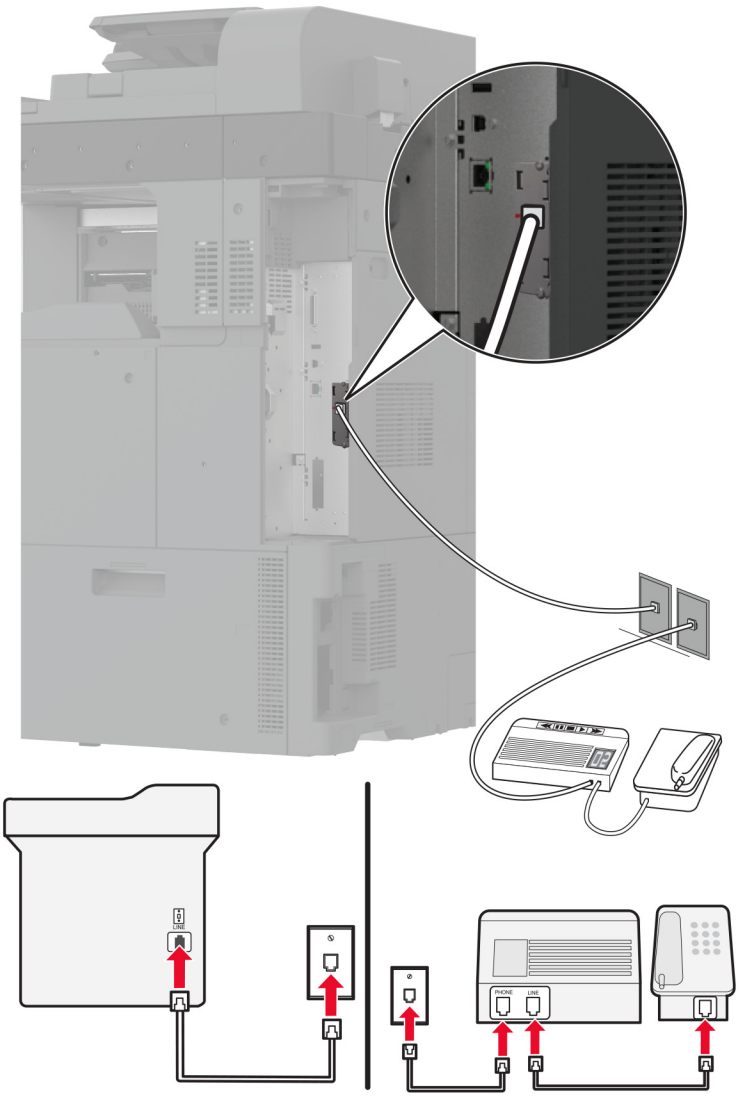

1 Vieną telefono laido galą prijunkite prie spausdintuvo linijos prievado.

2 Kitą laido galą prijunkite prie veikiančio analoginio sieninio lizdo.

Pastabos:

- Jei į liniją įjungtas tik vienas telefono numeris, nustatykite, kad spausdintuvą faksogramas priimtų automatiškai.

- Nustatykite, kad spausdintuvas atsilieptų po dviejų automatinio atsakiklio skambėjimų. Pavyzdžiui, jei atsakiklis atsiliepia po keturių skambėjimų, spausdintuvo nustatymą Skambėjimai prieš atsiliepiant nustatykite į **6**.

Fakso diegimas šalyse arba regionuose, kuriuose naudojami skirtingi sieniniai telefono lizdai ir kištukai

Pastaba: Šios instrukcijos taikomos tik spausdintuvams, kuriuose palaikomas analoginis faksimilinis ryšys. Norėdami gauti daugiau informacijos, žr. „Palaikomas faksimilinis ryšys“ 45 puslapyje.

DĖMESIO—ELEKTROS SMŪGIO PAVOJUS: Norėdami išvengti elektros smūgio pavojaus, nenustatinėkite šio gaminio arba nejunkite jokių elektros ar kabelių jungčių, pavyzdžiui, maitinimo laido, fakso funkcijos ar telefono, perkūnijos metu.

DĖMESIO—ELEKTROS SMŪGIO PAVOJUS: Norėdami išvengti elektros smūgio pavojaus, nesinaudokite fakso funkcija perkūnijos metu.

DĖMESIO—GALIMA SUSIŽALOTI: Jei norite sumažinti gaisro pavojų, jungdami šį gaminį prie viešo komutuojamo telefono ryšio tinklo, naudokite tik 26 AWG ar storesnį telekomunikacinės linijos (RJ-11) laidą. Jei tai Australijos vartotojai, laidas turi būti patvirtintas Australijos ryšių ir žiniasklaidos tarnybos.

Daugelyje šalių ir regionų pasirinktas standartinis sieninis lizdas – RJ-11. Jei sieninis lizdas ar įranga jūsų patalpose yra nesuderinamas su šiuo jungties tipu, naudokite telefono adapterį. Adapteris jūsų šalyje ar regione gali nebūti pridėtas prie spausdintuvo, todėl gali prireikti jį įsigyti atskirai.

Adapterio kištukas gali būti įkišamas į spausdintuvo telefono ryšio prievadą. Jei jungiatės prie nuoseklios ar pakopinės telefono ryšio sistemos, neištraukite adapterio kištuko iš spausdintuvo telefono ryšio prievado.

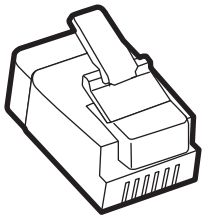

Dalies pavadinimas	Dalies numeris
„Lexmark“ adapterio kištukas	40X8519

Spausdintuvo įjungimas į ne RJ-11 sieninį lizdą

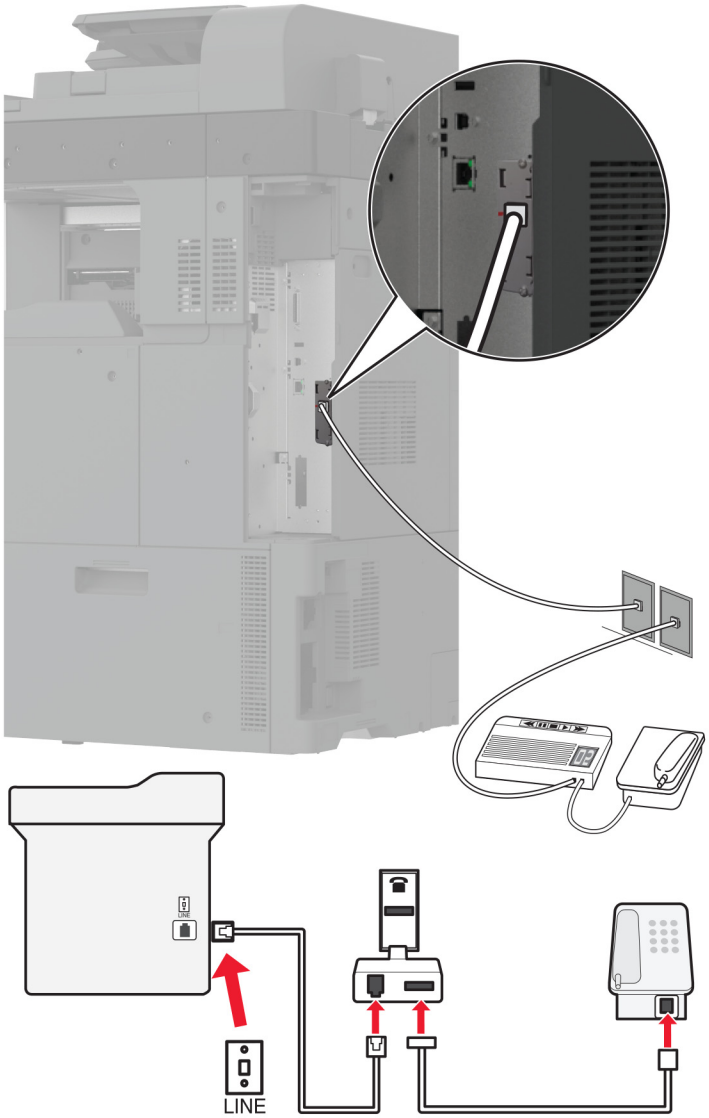

1 Vieną telefono laido galą prijunkite prie spausdintuvo linijos prievado.

2 Kitą laido galą prijunkite prie RJ-11 adapterio, o tada adapterį įjunkite į sieninį lizdą.

3 Jei į tą patį sieninį lizdą norite įjungti kitą įrenginį su ne RJ-11 jungtimi, prijunkite jį tiesiai prie telefono adapterio.

Prijungimas prie skiriamojo skambėjimo paslaugos

Skiriamojo skambėjimo paslauga suteikia galimybę viena telefono linija naudoti kelis telefono numerius. Kiekvienam telefono numeriui priskiriamas skirtingas skambėjimo tonas.

1 Pradžios ekrane palieskite **Nustatymai** > **Faksas** > **Faksimilinio ryšio sąranka** > **Faksogramų gavimo nustatymai** > **Administratoriaus valdikliai** > **Atsiliepti į**.

2 Pasirinkite skambėjimo toną.

Faksogramos datos ir laiko nustatymas

1 Pradžios ekrane palieskite **Nustatymai** > **Įrenginys** > **Parinktys** > **Data ir laikas** > **Konfigūruoti**.

2 Sukonfigūruokite nustatymus.

Vasaros laiko konfigūravimas

1 Pradžios ekrane palieskite **Nustatymai** > **Įrenginys** > **Parinktys** > **Data ir laikas** > **Konfigūruoti**.

2 Meniu Laiko juosta palieskite **(UTC+naudotojas) pasirinktinis**.

3 Meniu Konfigūruoti palieskite **UTC poslinkis**.

4 Sukonfigūruokite nustatymus.

Fakso garsiakalbio nustatymų konfigūravimas

1 Pradžios ekrane pasirinkite **Nustatymai** > **Faksas** > **Faksimilinio ryšio sąranka** > **Garsiakalbio nustatymai**.

2 Atlikite šiuos veiksmus:
- Parinktį Garsiakalbio režimas nustatykite į **Visada įjungta**.
- Parinktį Garsiakalbio garsumas nustatykite į **Didelis**.
- Suaktyvinkite parinktį Šaukiklio garsumas.

El. pašto SMTP nustatymų konfigūravimas

Norėdami nusiųsti nuskenuotą dokumentą el. paštu, sukonfigūruokite paprastojo pašto siuntimo protokolo (SMTP) nustatymus. Kiekvieno el. pašto paslaugų teikėjo nustatymai skiriasi.

Prieš pradėdami įsitikinkite, kad spausdintuvas yra prijungtas prie tinklo, o tinklas yra prijungtas prie interneto.

Įtaisytojo interneto serverio (EWS) naudojimas

1 Atidarykite interneto naršyklę ir adreso lauke įveskite spausdintuvo IP adresą.

Pastabos:
- Spausdintuvo pradžios ekrane peržiūrėkite spausdintuvo IP adresą. IP adresas rodomas kaip keturi taškais atskirtų skaičių rinkiniai, pavyzdžiui, 123.123.123.123.
- Jei naudojate įgaliotąjį serverį, laikinai jį išjunkite, kad galėtumėte tinkamai įkelti tinklalapį.

2 Spustelėkite **Nustatymai** > **El. laiškas**.

3 Dalyje El. pašto sąranka sukonfigūruokite nustatymus.

Pastabos:
- Norėdami gauti daugiau informacijos, peržiūrėkite el. pašto paslaugų teikėjų sąrašą.
- Jei jūsų paslaugų teikėjo sąraše nėra, susisiekite su savo paslaugų teikėju ir paprašykite nustatymų.

4 Spustelėkite **Išsaugoti**.

Meniu Nustatymai naudojimas spausdintuve

1 Pradžios ekrane palieskite **Nustatymai** > **El. paštas** > **Elektroninio pašto sąranka**.

2 Sukonfigūruokite nustatymus.

Pastabos:

- Norėdami gauti daugiau informacijos, peržiūrėkite el. pašto paslaugų teikėjų sąrašą.
- Jei jūsų paslaugų teikėjo sąraše nėra, susisiekite su savo paslaugų teikėju ir paprašykite nustatymų.

El. pašto paslaugų teikėjai

- „AOL Mail“
- „Comcast Mail“
- „Gmail“
- „iCloud Mail“
- „Mail.com“
- „NetEase Mail“ (mail.126.com)
- „NetEase Mail“ (mail.163.com)
- „NetEase Mail“ (mail.yeah.net)
- „Outlook Live“ arba „Microsoft 365“
- „QQ Mail“
- „Sina Mail“
- „Sohu Mail“
- „Yahoo! Mail“
- „Zoho Mail“

Pastabos:

- Jei naudodami pateiktus nustatymus pastebite klaidų, susisiekite su savo el. pašto paslaugų teikėju.
- Jei jūsų paslaugų teikėjo sąraše nėra, susisiekite su savo paslaugų teikėju.

„AOL Mail“

Nustatymas	Vertė
Pirminis SMTP tinklų sietuvas	smtp.aol.com
Pirminio SMTP tinklų sietuvo prievadas	587
Naudoti SSL/TLS	Privalomas
Būtinas patikimas liudijimas	Išjungta
Atgalinis adresas	Jūsų el. pašto adresas
SMTP serverio tapatumo nustatymas	Prisijungimas / atviras tekstas
Įrenginio inicijuojamas elektroninis laiškas	Naudoti įrenginio SMTP prisijungimo duomenis
Įrenginio naudotojo vardas	Jūsų el. pašto adresas

Nustatymas	Vertė
Įrenginio slaptažodis	Programos slaptažodis **Pastaba:** Norėdami sukurti programos slaptažodį, eikite į puslapį AOL paskyrų saugumas, prisijunkite prie savo paskyros ir spustelėkite **Generuoti programos slaptažodį**.

„Comcast Mail“

Nustatymas	Vertė
Pirminis SMTP tinklų sietuvas	smtp.comcast.net
Pirminio SMTP tinklų sietuvo prievadas	587
Naudoti SSL/TLS	Privalomas
Būtinas patikimas liudijimas	Išjungta
Atgalinis adresas	Jūsų el. pašto adresas
SMTP serverio tapatumo nustatymas	Prisijungimas / atviras tekstas
Įrenginio inicijuojamas elektroninis laiškas	Naudoti įrenginio SMTP prisijungimo duomenis
Įrenginio naudotojo vardas	Jūsų el. pašto adresas
Įrenginio slaptažodis	Paskyros slaptažodis

Pastaba: Įsitikinkite, kad paskyroje įgalintas trečiosios šalies prieigos saugos nustatymas. Daugiau informacijos rasite „Comcast Xfinity Connect“ žinyno puslapyje.

„Gmail“™

Pastaba: Įsitikinkite, kad jūsų „Google“ paskyroje įgalintas verifikavimas dviem veiksmais. Jei norite įgalinti verifikavimą dviem veiksmais, eikite į puslapį „Google“ paskyrų saugumas, prisijunkite prie savo paskyros ir sekcijoje „Prisijungimas prie „Google““ spustelėkite **Verifikavimas dviem veiksmais**.

Nustatymas	Vertė
Pirminis SMTP tinklų sietuvas	smtp.gmail.com
Pirminio SMTP tinklų sietuvo prievadas	587
Naudoti SSL/TLS	Privalomas
Būtinas patikimas liudijimas	Išjungta
Atgalinis adresas	Jūsų el. pašto adresas
SMTP serverio tapatumo nustatymas	Prisijungimas / atviras tekstas
Įrenginio inicijuojamas elektroninis laiškas	Naudoti įrenginio SMTP prisijungimo duomenis
Įrenginio naudotojo vardas	Jūsų el. pašto adresas

Nustatymas	Vertė
Įrenginio slaptažodis	Programos slaptažodis **Pastabos:** • Jei norite sukurti programos slaptažodį, eikite į puslapį „Google“ paskyrų saugumas, prisijunkite prie savo paskyros ir sekcijoje „Prisijungimas prie „Google““ spustelėkite **Programų slaptažodžiai**. • Elementas „Programų slaptažodžiai“ rodomas, tik jei yra įgalintas verifikavimas dviem veiksmais.

„iCloud Mail“

Pastaba: Įsitikinkite, kad jūsų paskyroje įgalintas verifikavimas dviem veiksmais.

Nustatymas	Vertė
Pirminis SMTP tinklų sietuvas	smtp.mail.me.com
Pirminio SMTP tinklų sietuvo prievadas	587
Naudoti SSL/TLS	Privalomas
Būtinas patikimas liudijimas	Išjungta
Atgalinis adresas	Jūsų el. pašto adresas
SMTP serverio tapatumo nustatymas	Prisijungimas / atviras tekstas
Įrenginio inicijuojamas elektroninis laiškas	Naudoti įrenginio SMTP prisijungimo duomenis
Įrenginio naudotojo vardas	Jūsų el. pašto adresas
Įrenginio slaptažodis	Programos slaptažodis **Pastaba:** Jei norite sukurti programos slaptažodį, eikite į puslapį „iCloud“ paskyrų tvarkymas, prisijunkite prie savo paskyros ir sekcijoje Saugumas spustelėkite **Generuoti slaptažodį**.

„Mail.com“

Nustatymas	Vertė
Pirminis SMTP tinklų sietuvas	smtp.mail.com
Pirminio SMTP tinklų sietuvo prievadas	587
Naudoti SSL/TLS	Privalomas
Būtinas patikimas liudijimas	Išjungta
Atgalinis adresas	Jūsų el. pašto adresas
SMTP serverio tapatumo nustatymas	Prisijungimas / atviras tekstas
Įrenginio inicijuojamas elektroninis laiškas	Naudoti įrenginio SMTP prisijungimo duomenis
Įrenginio naudotojo vardas	Jūsų el. pašto adresas
Įrenginio slaptažodis	Paskyros slaptažodis

„NetEase Mail“ (mail.126.com)

Pastaba: Įsitikinkite, kad jūsų paskyroje įgalinta SMTP paslauga. Norėdami įjungti paslaugą, „NetEase Mail“ tinklapyje spustelėkite **Nustatymai** > **POP3 / SMTP / IMAP**, o tada įjunkite **IMAP / SMTP** arba **POP3 / SMTP** paslaugą.

Nustatymas	Vertė
Pirminis SMTP tinklų sietuvas	smtp.126.com
Pirminio SMTP tinklų sietuvo prievadas	465
Naudoti SSL/TLS	Privalomas
Būtinas patikimas liudijimas	Išjungta
Atgalinis adresas	Jūsų el. pašto adresas
SMTP serverio tapatumo nustatymas	Prisijungimas / atviras tekstas
Įrenginio inicijuojamas elektroninis laiškas	Naudoti įrenginio SMTP prisijungimo duomenis
Įrenginio naudotojo vardas	Jūsų el. pašto adresas
Įrenginio slaptažodis	Prieigos teisės slaptažodis **Pastaba:** Prieigos teisės slaptažodis suteikiamas, kai yra įgalinta IMAP/SMTP paslauga arba POP3/SMTP paslauga.

„NetEase Mail“ (mail.163.com)

Pastaba: Įsitikinkite, kad jūsų paskyroje įgalinta SMTP paslauga. Norėdami įjungti paslaugą, „NetEase Mail“ tinklapyje spustelėkite **Nustatymai** > **POP3 / SMTP / IMAP**, o tada įjunkite **IMAP / SMTP** arba **POP3 / SMTP** paslaugą.

Nustatymas	Vertė
Pirminis SMTP tinklų sietuvas	smtp.163.com
Pirminio SMTP tinklų sietuvo prievadas	465
Naudoti SSL/TLS	Privalomas
Būtinas patikimas liudijimas	Išjungta
Atgalinis adresas	Jūsų el. pašto adresas
SMTP serverio tapatumo nustatymas	Prisijungimas / atviras tekstas
Įrenginio inicijuojamas elektroninis laiškas	Naudoti įrenginio SMTP prisijungimo duomenis
Įrenginio naudotojo vardas	Jūsų el. pašto adresas
Įrenginio slaptažodis	Prieigos teisės slaptažodis **Pastaba:** Prieigos teisės slaptažodis suteikiamas, kai yra įgalinta IMAP/SMTP paslauga arba POP3/SMTP paslauga.

„NetEase Mail“ (mail.yeah.net)

Pastaba: Įsitikinkite, kad jūsų paskyroje įgalinta SMTP paslauga. Norėdami įjungti paslaugą, „NetEase Mail“ tinklapyje spustelėkite **Nustatymai** > **POP3 / SMTP / IMAP**, o tada įjunkite **IMAP / SMTP** arba **POP3 / SMTP** paslaugą.

Nustatymas	Vertė
Pirminis SMTP tinklų sietuvas	smtp.yeah.net
Pirminio SMTP tinklų sietuvo prievadas	465
Naudoti SSL/TLS	Privalomas
Būtinas patikimas liudijimas	Išjungta
Atgalinis adresas	Jūsų el. pašto adresas
SMTP serverio tapatumo nustatymas	Prisijungimas / atviras tekstas
Įrenginio inicijuojamas elektroninis laiškas	Naudoti įrenginio SMTP prisijungimo duomenis
Įrenginio naudotojo vardas	Jūsų el. pašto adresas
Įrenginio slaptažodis	Prieigos teisės slaptažodis **Pastaba:** Prieigos teisės slaptažodis suteikiamas, kai yra įgalinta IMAP/SMTP paslauga arba POP3/SMTP paslauga.

„Outlook Live“ arba „Microsoft 365“

Šie nustatymai taikomi outlook.com ir hotmail.com el. pašto sritims (domenams) bei „Microsoft 365“ paskyroms.

Nustatymas	Vertė
Pirminis SMTP tinklų sietuvas	smtp.office365.com
Pirminio SMTP tinklų sietuvo prievadas	587
Naudoti SSL/TLS	Privalomas
Būtinas patikimas liudijimas	Išjungta
Atgalinis adresas	Jūsų el. pašto adresas
SMTP serverio tapatumo nustatymas	Prisijungimas / atviras tekstas
Įrenginio inicijuojamas elektroninis laiškas	Naudoti įrenginio SMTP prisijungimo duomenis
Įrenginio naudotojo vardas	Jūsų el. pašto adresas
Įrenginio slaptažodis	Paskyros slaptažodis arba programos slaptažodis **Pastabos:** • Paskyroms, kurioms išjungtas verifikavimas dviem veiksmais, naudokite savo paskyros slaptažodį. • outlook.com arba hotmail.com paskyroms, kurioms įjungtas verifikavimas dviem veiksmais, naudokite programos slaptažodį. Norėdami sukurti programos slaptažodį, eikite į puslapį „Outlook Live“ paskyrų tvarkymas ir prisijunkite prie savo paskyros.

Pastaba: Norėdami sužinoti apie papildomus sąrankos variantus „Microsoft 365“ naudojančiam verslui, eikite į „Microsoft 365“ žinyno puslapį.

„QQ Mail“

Pastaba: Įsitikinkite, kad jūsų paskyroje įgalinta SMTP paslauga. Norėdami įjungti paslaugą, „QQ Mail“ tinklalapyje spustelėkite **Nustatymai** > **Paskyra**. Sekcijoje POP3/IMAP/SMTP/Exchange/CardDAV/CalDAV paslauga įgalinkite arba **POP3/SMTP paslaugą**, arba **IMAP/SMTP paslaugą**.

Nustatymas	Vertė
Pirminis SMTP tinklų sietuvas	smtp.qq.com
Pirminio SMTP tinklų sietuvo prievadas	587
Naudoti SSL/TLS	Privalomas
Būtinas patikimas liudijimas	Išjungta
Atgalinis adresas	Jūsų el. pašto adresas
SMTP serverio tapatumo nustatymas	Prisijungimas / atviras tekstas
Įrenginio inicijuojamas elektroninis laiškas	Naudoti įrenginio SMTP prisijungimo duomenis
Įrenginio naudotojo vardas	Jūsų el. pašto adresas
Įrenginio slaptažodis	Prieigos teisės kodas **Pastaba:** Norėdami sugeneruoti prieigos teisės kodą, „QQ Mail“ pradžios tinklalapyje spustelėkite **Nustatymai** > **Paskyra**, o tada skyriuje POP3 / IMAP / SMTP / Exchange / CardDAV / CalDAV paslauga spustelėkite **Generuoti prieigos kodą**.

„Sina Mail“

Pastaba: Įsitikinkite, kad jūsų paskyroje įgalinta POP3/SMTP paslauga. Norėdami įjungti paslaugą, „Sina Mail“ tinklalapyje spustelėkite **Nustatymai** > **Daugiau nustatymų** > **Naudotojo POP / IMAP / SMTP**, o tada įjunkite **POP3 / SMTP pasalugą**.

Nustatymas	Vertė
Pirminis SMTP tinklų sietuvas	smtp.sina.com
Pirminio SMTP tinklų sietuvo prievadas	587
Naudoti SSL/TLS	Privalomas
Būtinas patikimas liudijimas	Išjungta
Atgalinis adresas	Jūsų el. pašto adresas
SMTP serverio tapatumo nustatymas	Prisijungimas / atviras tekstas
Įrenginio inicijuojamas elektroninis laiškas	Naudoti įrenginio SMTP prisijungimo duomenis
Įrenginio naudotojo vardas	Jūsų el. pašto adresas
Įrenginio slaptažodis	Prieigos teisės kodas **Pastaba:** Norėdami sukurti prieigos kodą, el. pašto tinklalapyje spustelėkite **Nustatymai** > **Daugiau nustatymų** > **Naudotojo POP / IMAP / SMTP**, o tada įjunkite **Patvirtinimo kodo būsena**.

„Sohu Mail“

Pastaba: Įsitikinkite, kad jūsų paskyroje įgalinta SMTP paslauga. Norėdami įjungti paslaugą, „Sohu Mail“ tinklalapyje spustelėkite **Parinktys** > **Nustatymai** > **POP3 / SMTP / IMAP**, o tada įjunkite **IMAP / SMTP** arba **POP3 / SMTP** paslaugą.

Nustatymas	Vertė
Pirminis SMTP tinklų sietuvas	smtp.sohu.com
Pirminio SMTP tinklų sietuvo prievadas	465
Naudoti SSL/TLS	Privalomas
Būtinas patikimas liudijimas	Išjungta
Atgalinis adresas	Jūsų el. pašto adresas
SMTP serverio tapatumo nustatymas	Prisijungimas / atviras tekstas
Įrenginio inicijuojamas elektroninis laiškas	Naudoti įrenginio SMTP prisijungimo duomenis
Įrenginio naudotojo vardas	Jūsų el. pašto adresas
Įrenginio slaptažodis	Nepriklausomas slaptažodis **Pastaba:** Nepriklausomas slaptažodis suteikiamas, kai yra įgalinta IMAP/SMTP paslauga arba POP3/SMTP paslauga.

„Yahoo! Mail“

Nustatymas	Vertė
Pirminis SMTP tinklų sietuvas	smtp.mail.yahoo.com
Pirminio SMTP tinklų sietuvo prievadas	587
Naudoti SSL/TLS	Privalomas
Būtinas patikimas liudijimas	Išjungta
Atgalinis adresas	Jūsų el. pašto adresas
SMTP serverio tapatumo nustatymas	Prisijungimas / atviras tekstas
Įrenginio inicijuojamas elektroninis laiškas	Naudoti įrenginio SMTP prisijungimo duomenis
Įrenginio naudotojo vardas	Jūsų el. pašto adresas
Įrenginio slaptažodis	Programos slaptažodis **Pastaba:** Norėdami sukurti programos slaptažodį, eikite į puslapį „Yahoo“ paskyrų saugumas, prisijunkite prie savo paskyros ir spustelėkite **Generuoti programos slaptažodį**.

„Zoho Mail“

Nustatymas	Vertė
Pirminis SMTP tinklų sietuvas	smtp.zoho.com
Pirminio SMTP tinklų sietuvo prievadas	587
Naudoti SSL/TLS	Privalomas
Būtinas patikimas liudijimas	Išjungta

Nustatymas	Vertė
Atgalinis adresas	Jūsų el. pašto adresas
SMTP serverio tapatumo nustatymas	Prisijungimas / atviras tekstas
Įrenginio inicijuojamas elektroninis laiškas	Naudoti įrenginio SMTP prisijungimo duomenis
Įrenginio naudotojo vardas	Jūsų el. pašto adresas
Įrenginio slaptažodis	Paskyros slaptažodis arba programos slaptažodis **Pastabos:** • Paskyroms, kurioms išjungtas verifikavimas dviem veiksmais, naudokite savo paskyros slaptažodį. • Paskyroms, kurioms įjungtas verifikavimas dviem veiksmais, naudokite programos slaptažodį. Jei norite sukurti programos slaptažodį, eikite į puslapį „Zoho Mail“ paskyrų saugumas, prisijunkite prie savo paskyros ir sekcijoje Konkrečių programų slaptažodžiai spustelėkite **Generuoti naują slaptažodį**.

Popieriaus ir specialiųjų laikmenų įdėjimas

Specialiųjų laikmenų formato ir rūšies nustatymas

Dėklai automatiškai nustato paprasto popieriaus formatą. Jei naudojate specialiąsias laikmenas, pavyzdžiui, etiketes, kartoninį popierių ar vokus, atlikite toliau nurodytus veiksmus.

1 Pradžios ekrane palieskite **Nustatymai** > **Popierius** > **Dėklų konfigūracija** > **Popieriaus formatas / rūšis** > pasirinkite popieriaus šaltinį.

2 Nustatykite specialiųjų laikmenų formatą ir rūšį.

Universalaus popieriaus formato nustatymų konfigūravimas

1 Pradžios ekrane palieskite **Nustatymai** > **Popierius** > **Laikmenų konfigūracija** > **Universalaus popieriaus formato sąranka**.

2 Sukonfigūruokite nustatymus.

Popieriaus įdėjimas į 520 lapų dėklą

DĖMESIO—PASVYRIMO PAVOJUS: Siekdami sumažinti įrangos nestabilumo pavojų, į kiekvieną dėklą popierių dėkite atskirai. Visus kitus dėklus laikykite uždarytus, iki prireiks.

1 Ištraukite dėklą.

Pastaba: Norėdami išvengti popieriaus strigčių, neištraukite dėklų, kol spausdintuvas veikia.

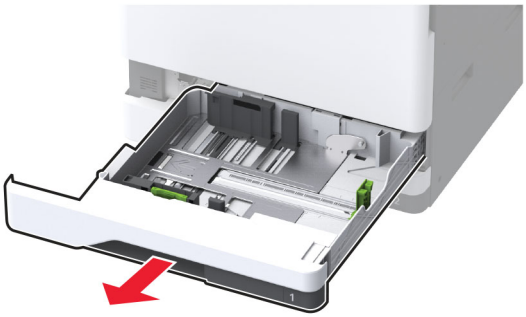

2 Nustatykite kreiptuvus, kad jie atitiktų įdedamo popieriaus formatą.

Pastabos:

- Naudokite dėklo apačioje esančius indikatorius, kurie padės nustatyti kreiptuvų vietą.
- Norėdami įdėti A3, B4 arba 11 colių formato lapus, atitinkamai sureguliuokite galinį popieriaus kreiptuvą.
- Norėdami į antrą arba papildomai pasirenkamą 520-ies lapų dėtuvę įdėti A3 formato lapus, atitinkamai sureguliuokite galinį ir šoninius popieriaus kreiptuvus. Už šoninio kreiptuvo esantys stabdikliai užfiksuoja A3 popieriaus formatą. Jei norite įdėti 12,6 colių formato lapus, atitinkamai sureguliuokite galinį ir šoninius popieriaus kreiptuvus ir paspauskite žemyn stabdiklius, kad atfiksuotumėte.

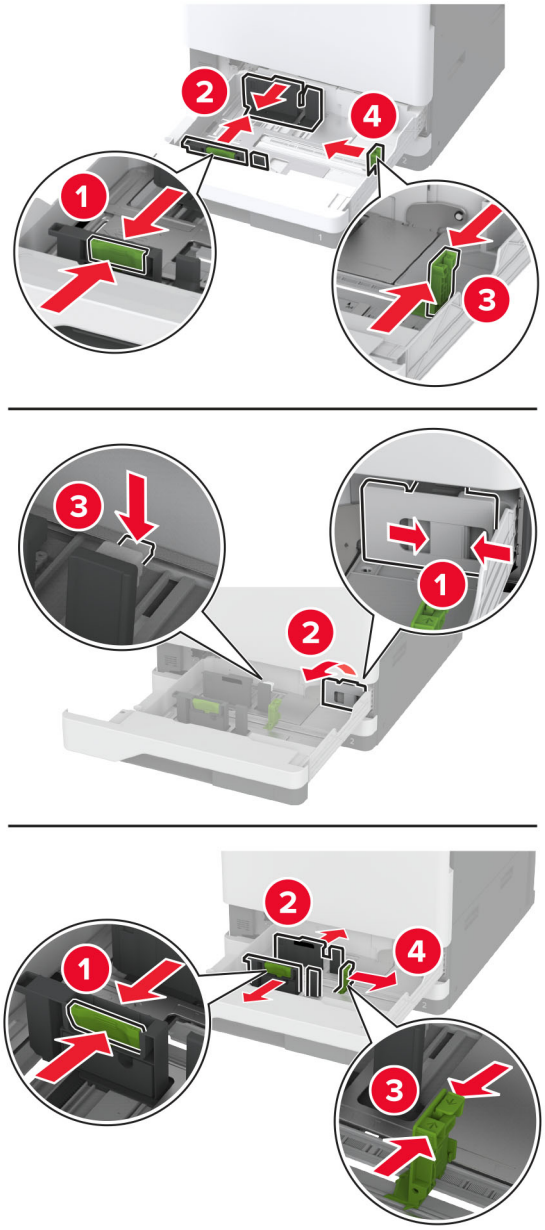

3 Prieš dėdami popierių, jį palankstykite, pavėduokite ir sulyginkite lapų kraštus.

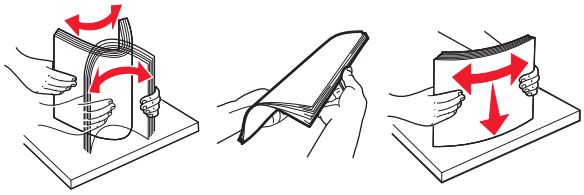

4 Įdėkite popieriaus krūvą spausdinamąja puse į viršų.

Dėdami firminius blankus ar iš anksto perforuotą popierių, atlikite vieną iš šių veiksmų:

Vienpusiam spausdinimui, popieriui ilgais kraštais

- Firminius blankus dėkite gerąja puse į viršų, viršutine antrašte dėdami į dėklo galą.

- Įdėkite iš anksto perforuotą popierių gerąja puse į viršų, kad skylutės būtų kairėje dėklo pusėje.

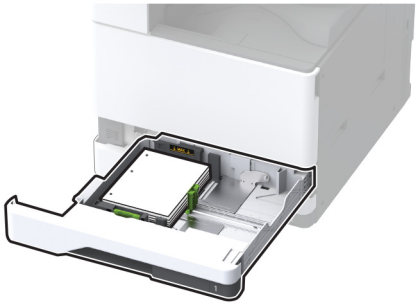

Vienpusiam spausdinimui, popieriui trumpais kraštais

- Firminius blankus dėkite gerąja puse į viršų, viršutine antrašte dėdami į dėklo kairę pusę.

- Įdėkite iš anksto perforuotą popierių gerąja puse į viršų, kad skylutės būtų nukreiptos į dėklo priekį.

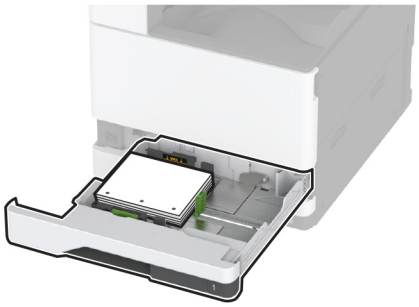

Dvipusiam spausdinimui, popieriui ilgais kraštais

- Firminius blankus dėkite gerąja puse į apačią, viršutine antrašte dėdami į dėklo galą.

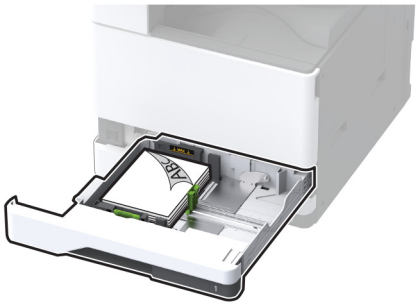

- Įdėkite iš anksto perforuotą popierių gerąja puse į apačią, kad skylutės būtų dešinėje dėklo pusėje.

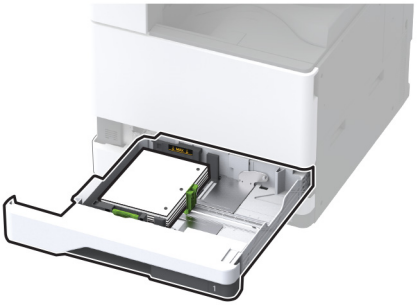

Dvipusiam spausdinimui, popieriui trumpais kraštais

- Firminius blankus dėkite gerąja puse į apačią, viršutine antrašte dėdami į dėklo kairę pusę.

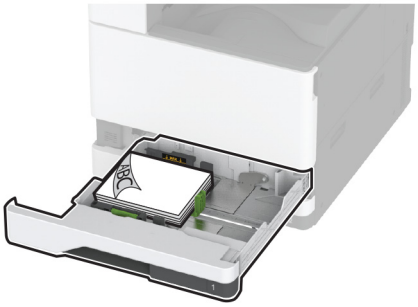

- Įdėkite iš anksto perforuotą popierių gerąja puse į apačią, kad skylutės būtų nukreiptos į dėklo galą.

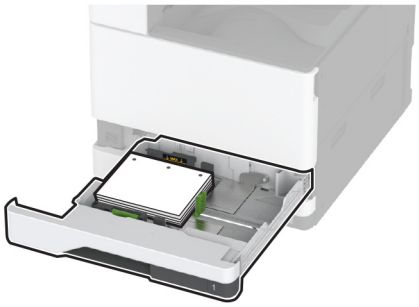

Pastabos:

- Nestumkite popieriaus į dėklą.
- Įsitikinkite, kad šoniniai kreiptuvai tvirtai priglunda prie popieriaus.
- Įsitikinkite, kad popieriaus pluoštas yra žemiau maksimalaus popieriaus užpildymo indikatoriaus. Perpildžius, popierius gali užstrigti.

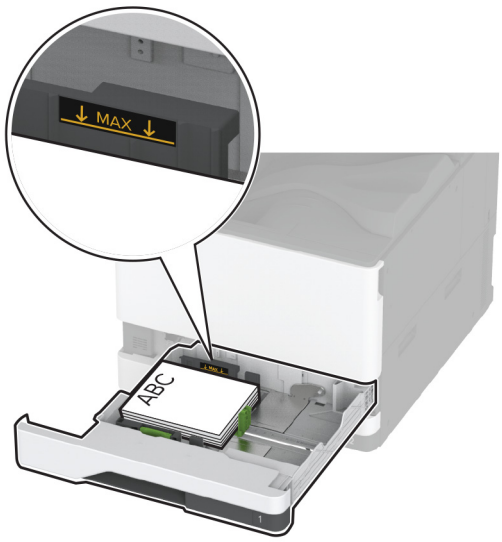

5 Įdėkite dėklą.

Jei reikia, nustatykite popieriaus formatą ir rūšį, kurie atitiktų į dėklą įdėto popieriaus formatą ir rūšį.

Pastaba: Įdėjus apipavidalinimo įtaisą, spausdinami vaizdai pasukami 180° kampu.

Popieriaus įdėjimas į 2000 lapų sudvejintą dėklą

DĖMESIO—PASVYRIMO PAVOJUS: Siekdami sumažinti įrangos nestabilumo pavojų, į kiekvieną dėklą popierių dėkite atskirai. Visus kitus dėklus laikykite uždarytus, iki prireiks.

1 Ištraukite dėklą.

Pastaba: Norėdami išvengti popieriaus strigčių, neištraukite dėklų, kol spausdintuvas veikia.

2 Nustatykite kreiptuvus, kad jie atitiktų įdedamo popieriaus formatą.

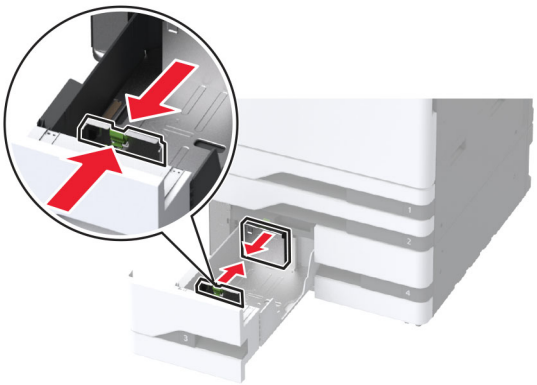

3 Prieš dėdami popierių, jį palankstykite, pavėduokite ir sulyginkite lapų kraštus.

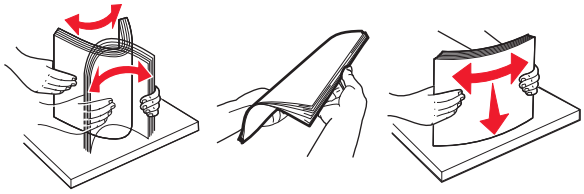

4 Įdėkite popieriaus krūvą spausdinamąja puse į viršų.

Dėdami firminius blankus ar iš anksto perforuotą popierių, atlikite vieną iš šių veiksmų:

Vienpusiam spausdinimui

- Firminius blankus dėkite gerąja puse į viršų, viršutine antrašte dėdami į dėklo galą.

- Įdėkite iš anksto perforuotą popierių gerąja puse į viršų, kad skylutės būtų kairėje dėklo pusėje.

Abipusiam spausdinimui

- Firminius blankus dėkite gerąja puse į apačią, viršutine antrašte dėdami į dėklo galą.

- Įdėkite iš anksto perforuotą popierių gerąja puse į apačią, kad skylutės būtų dešinėje dėklo pusėje.

Pastabos:

- Nestumkite popieriaus į dėklą.
- Įsitikinkite, kad popieriaus pluoštas yra žemiau maksimalaus popieriaus užpildymo indikatoriaus. Perpildžius, popierius gali užstrigti.

5 Įdėkite dėklą.

Jei reikia, nustatykite popieriaus formatą ir rūšį, kurie atitiktų į dėklą įdėto popieriaus formatą ir rūšį.

Pastaba: Įdėjus apipavidalinimo įtaisą, spausdinami vaizdai pasukami 180° kampu.

Popieriaus įdėjimas į 2000 lapų dėklą

DĖMESIO—PASVYRIMO PAVOJUS: Siekdami sumažinti įrangos nestabilumo pavojų, į kiekvieną dėklą popierių dėkite atskirai. Visus kitus dėklus laikykite uždarytus, iki prireiks.

1 Ištraukite dėklą ir atidarykite šonines dėklo dureles.

Pastaba: Norėdami išvengti popieriaus strigčių, neištraukite dėklų, kol spausdintuvas veikia.

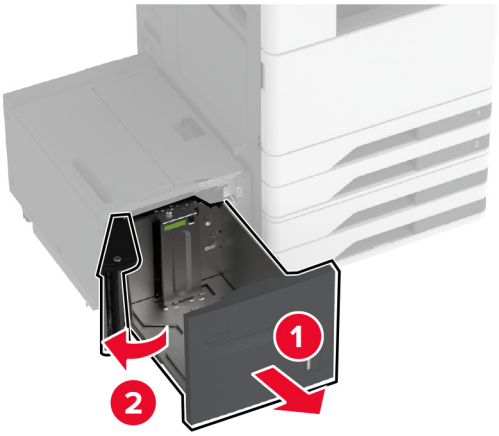

2 Sureguliuokite dėklo gale esantį kreiptuvą. Tą patį atlikite ir dėklo priekyje.

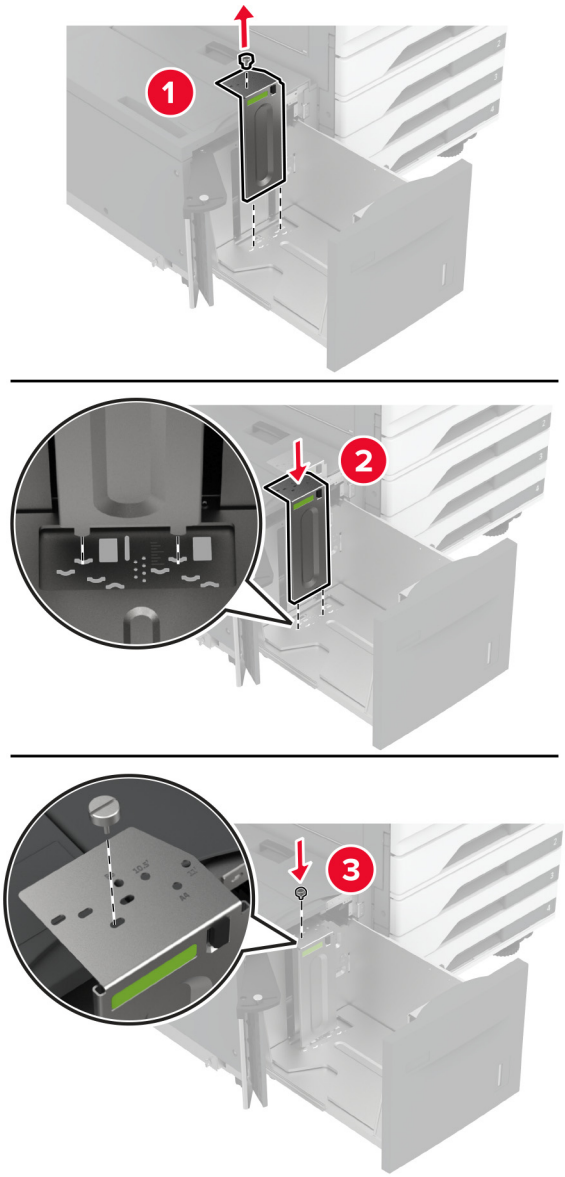

3 Sureguliuokite dėklo šoninių durelių svirtį.

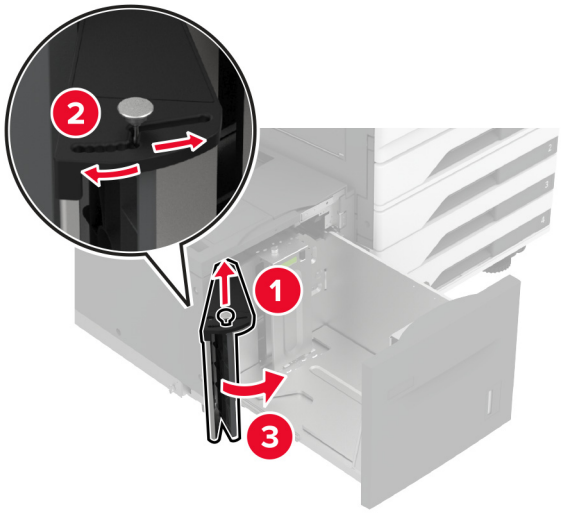

4 Prieš dėdami popierių, jį palankstykite, pavėduokite ir sulyginkite lapų kraštus.

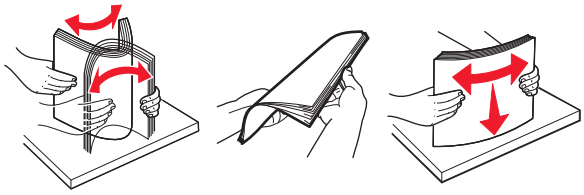

5 Įdėkite popieriaus krūvą spausdinamąja puse į viršų.

Dėdami firminius blankus ar iš anksto perforuotą popierių, atlikite vieną iš šių veiksmų:

Vienpusiam spausdinimui

- Firminius blankus dėkite gerąja puse į apačią, viršutine antrašte dėdami į dėklo galą.

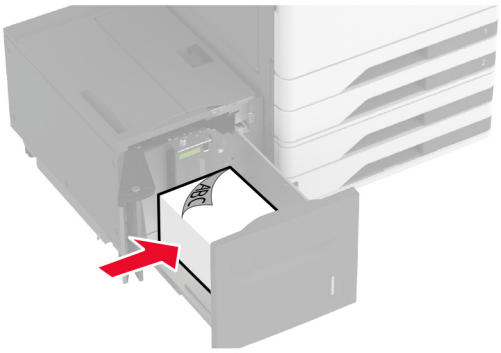

- Įdėkite iš anksto perforuotą popierių gerąja puse į apačią, kad skylutės būtų kairėje dėklo pusėje.

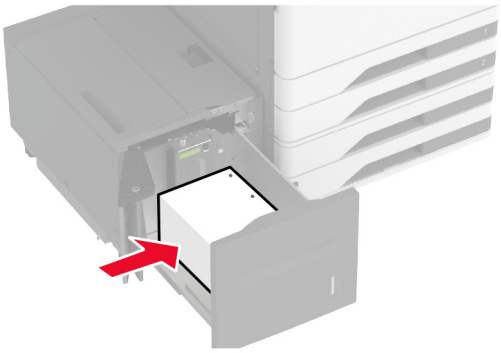

Abipusiam spausdinimui

- Firminius blankus dėkite gerąja puse į viršų, viršutine antrašte dėdami į dėklo galą.

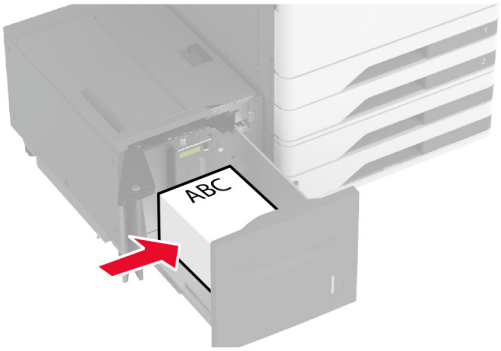

- Įdėkite iš anksto perforuotą popierių gerąja puse į viršų, kad skylutės būtų kairėje dėklo pusėje.

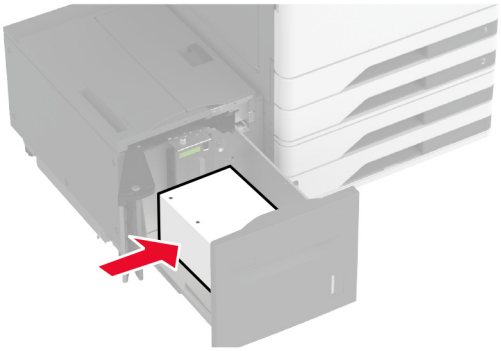

Pastaba: Įsitikinkite, kad popieriaus pluoštas yra žemiau maksimalaus popieriaus užpildymo indikatoriaus. Perpildžius, popierius gali užstrigti.

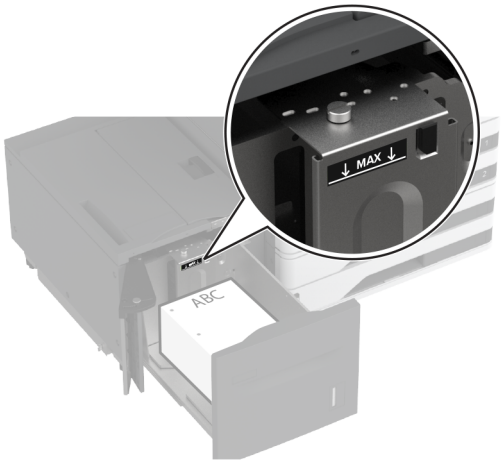

6 Uždarykite dėklo šonines dureles ir įdėkite dėklą.

Jei reikia, nustatykite popieriaus formatą ir rūšį, kurie atitiktų į dėklą įdėto popieriaus formatą ir rūšį.

Pastaba: Įdėjus apipavidalinimo įtaisą, spausdinami vaizdai pasukami 180° kampu.

Vokų dėklo įdėjimas

DĖMESIO—PASVYRIMO PAVOJUS: Siekdami sumažinti įrangos nestabilumo pavojų, į kiekvieną dėklą popierių dėkite atskirai. Visus kitus dėklus laikykite uždarytus, iki prireiks.

1 Ištraukite vokų dėklą.

Pastaba: Norėdami išvengti popieriaus strigčių, neištraukite dėklų, kol spausdintuvas veikia.

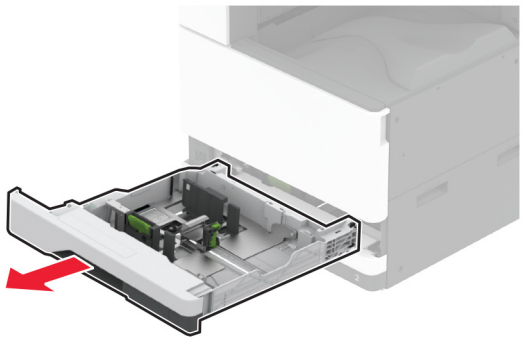

2 Prieš dėdami voką, jį palankstykite, pavėduokite ir sulyginkite lapų kraštus.

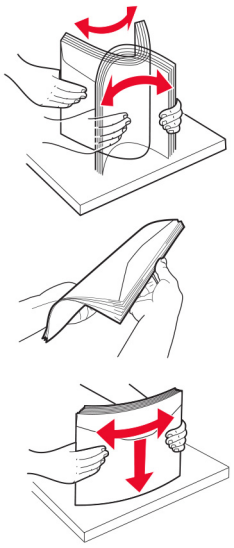

3 Nustatykite kreiptuvus, kad jie atitiktų įdedamo voko formatą.

Pastaba: Naudokite dėklo apačioje esančius indikatorius, kurie padės nustatyti kreiptuvų vietą.

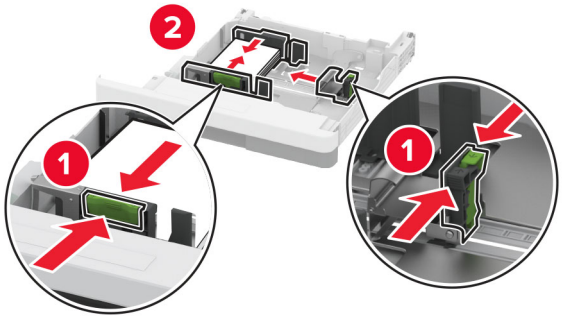

4 Vokus dėkite atlanko puse žemyn ir prie kairiojo dėklo šono.

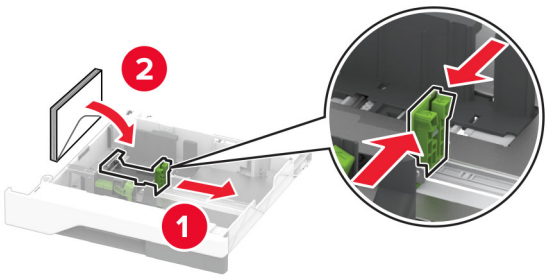

Pastabos:

- Įsitikinkite, kad šoniniai kreiptuvai tvirtai priglunda prie vokų.
- Įsitikinkite, kad pluoštas yra žemiau maksimalaus užpildymo indikatoriaus. Perpildžius gali įvykti strigtys.

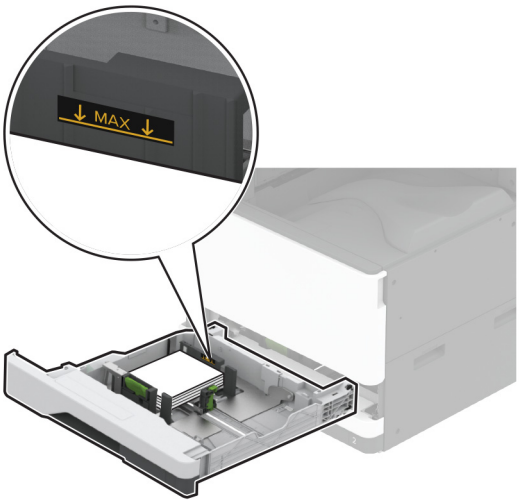

5 Įdėkite dėklą.

Jei reikia, nustatykite popieriaus formatą ir rūšį, kurie atitiktų į dėklą įdėto voko formatą ir rūšį.

Popieriaus įdėjimas į daugiafunkcį tiektuvą

1 Atidarykite daugiafunkcį tiektuvą.

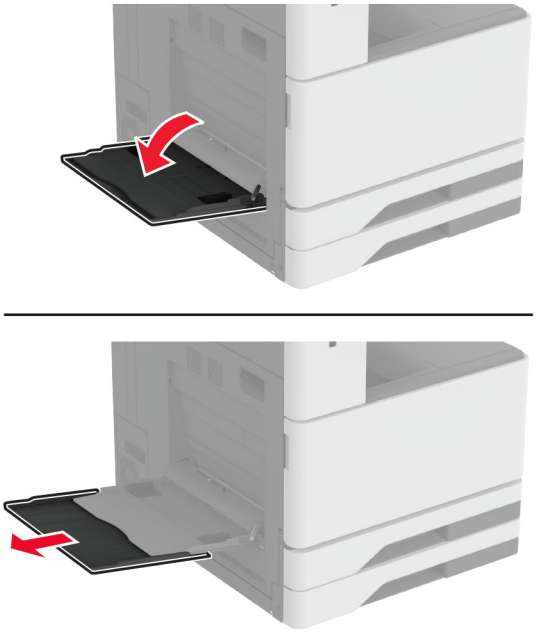

2 Nustatykite šonų kreiptuvus, kad jie atitiktų įdedamo popieriaus formatą.

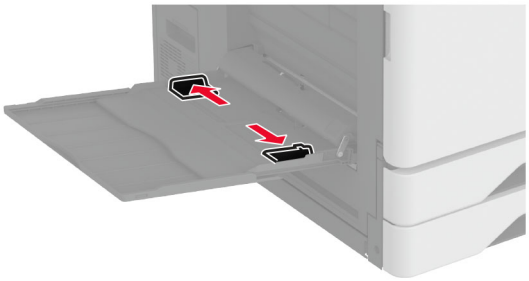

3 Prieš dėdami popierių, jį palankstykite, pavėduokite ir sulyginkite lapų kraštus.

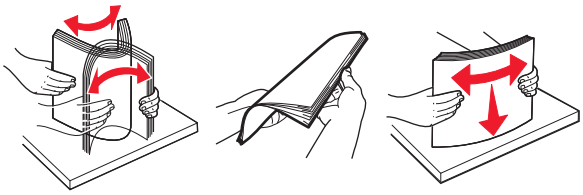

4 Įdėkite popierių.

Pastaba: Įsitikinkite, kad šoniniai kreiptuvai tvirtai priglunda prie popieriaus.

Dedant ilguoju kraštu:

- jei tai vienpusis spausdinimas, firminius blankus dėkite gerąja puse į apačią, viršutine antrašte dėdami į spausdintuvo galą. Įdėkite perforuotą popierių gerąja puse į apačią, kad skylutės būtų dešinėje popieriaus pusėje.

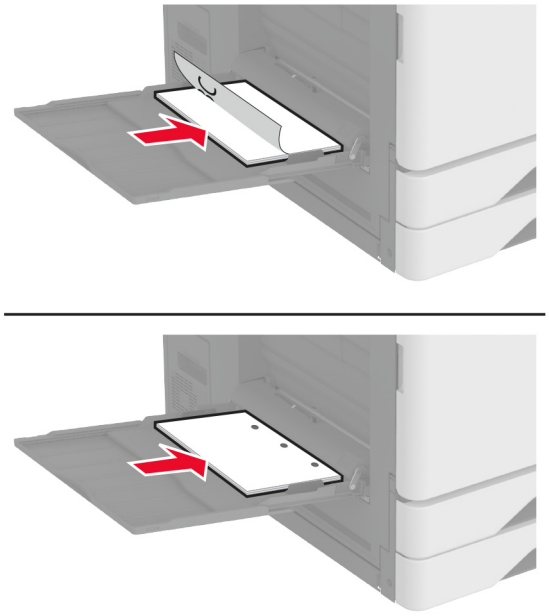

- Jei tai dvipusis spausdinimas, firminius blankus dėkite gerąja puse į viršų, viršutine antrašte dėdami į spausdintuvo galą. Įdėkite perforuotą popierių gerąja puse į viršų, kad skylutės būtų kairėje popieriaus pusėje.

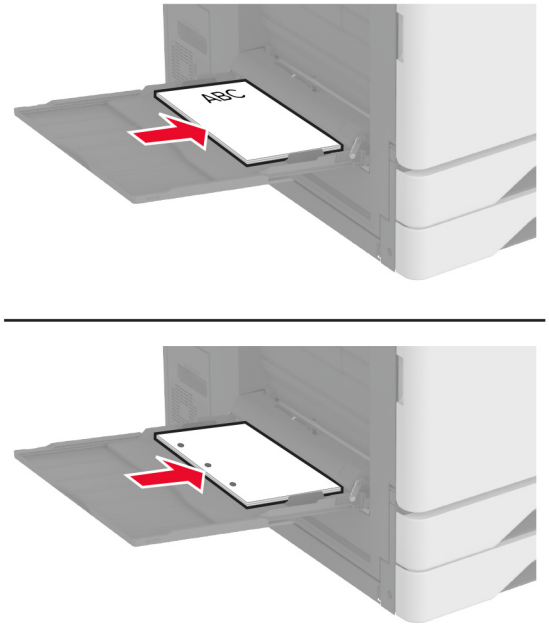

Dedant trumpuoju kraštu:

- jei tai vienpusis spausdinimas, firminius blankus dėkite gerąja puse į apačią, viršutine antrašte į kairę popieriaus pusę. Įdėkite perforuotą popierių gerąja puse į apačią, kad skylutės būtų į spausdintuvo priekį.

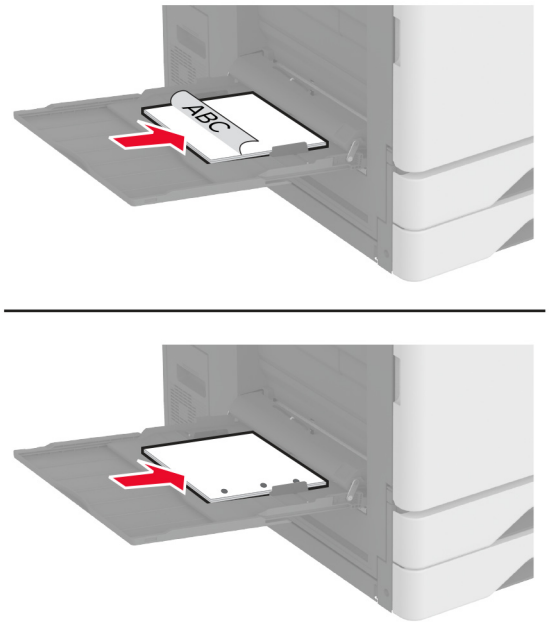

- Jei tai dvipusis spausdinimas, firminius blankus dėkite gerąja puse į viršų, viršutine antrašte į kairę popieriaus pusę. Įdėkite perforuotą popierių gerąja puse į viršų, kad skylutės būtų galinėje spausdintuvo pusėje.

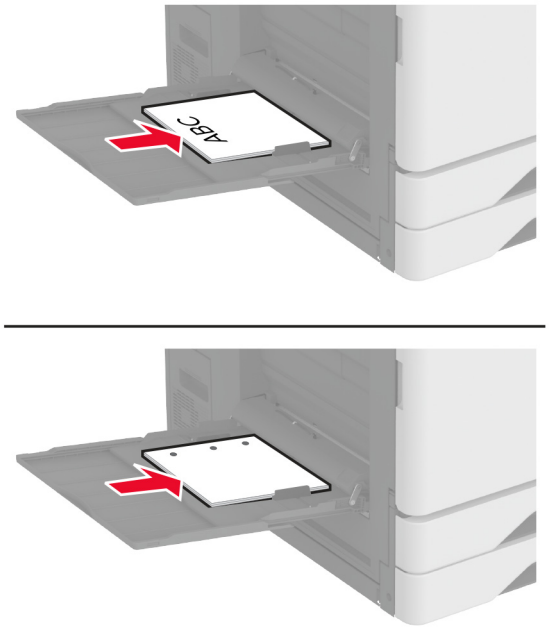

Pastaba: Įdėjus apipavidalinimo įtaisą, spausdintuvas pasuka vaizdus 180° kampu.

Dėklų susiejimas

1. Pradžios ekrane palieskite **Nustatymai** > > **Popierius** > **Dėklų konfigūracija** > > pasirinkite popieriaus šaltinį.
2. Dėklams, kuriuos norite susieti, nustatykite tą patį popieriaus formatą ir rūšį.
3. Pradžios ekrane palieskite **Nustatymai** > **Įrenginys** > **Eksploatacija** > **Meniu „Konfigūracija“** > **Dėklų konfigūracija** > **Dėklų susiejimas**.
4. Palieskite **Automatinis**.

Norėdami atsieti dėklus įsitikinkite, kad jokiems dėklams nėra nustatyti vienodi popieriaus formato ar rūšies nustatymai.

Įspėjimas—Galima sugadinti: Kaitintuvo temperatūra kinta priklausomai nuo nurodytos popieriaus rūšies. Norėdami išvengti spausdinimo problemų, suderinkite popieriaus rūšies nustatymą spausdintuve pagal į dėklą dedamą popierių.

Programinės ir programinės aparatinės įrangos bei tvarkyklių diegimas ir atnaujinimas

Spausdintuvo programinės įrangos diegimas

Pastabos:

- Spausdinimo tvarkyklė yra programinės įrangos diegimo programos pakete.
- Jei naudojate „Macintosh“ kompiuterius su „macOS“ 10.7 ar naujesne versija, jums nereikia įdiegti tvarkyklės norint spausdinti „AirPrint“ sertifikuotu spausdintuvu. Jei pageidaujate tinkintų spausdinimo funkcijų, atsisiųskite spausdinimo tvarkyklę.

1 Gaukite programinės įrangos diegimo programos paketą.
   - Programinės įrangos kompaktiniame diske, kurį gavote kartu su spausdintuvu.
   - Eikite adresu www.lexmark.com/downloads.
2 Paleidę diegimo programą vykdykite kompiuterio ekrane pateikiamus nurodymus.

Fakso tvarkyklės diegimas

1 Eikite į www.lexmark.com/downloads, suraskite savo spausdintuvo modelį ir atsisiųskite atitinkamos diegimo programos paketą.
2 Kompiuteryje spustelėkite **Spausdintuvo savybės** ir atverkite kortelę **Konfigūracija**.
3 Pasirinkite **Faksas** ir spustelėkite **Vykdyti**.

Spausdintuvų pridėjimas prie kompiuterio

Prieš pradėdami atlikite vieną iš šių veiksmų:

- Prijunkite spausdintuvą ir kompiuterį prie to paties tinklo. Norėdami gauti daugiau informacijos apie spausdintuvo prijungimą prie tinklo, žr. „Spausdintuvo prijungimas prie ‘Wi-Fi' tinklo“ 187 puslapyje.
- Prijunkite kompiuterį prie spausdintuvo. Norėdami gauti daugiau informacijos, žr. „Kompiuterio prijungimas prie spausdintuvo“ 189 puslapyje.
- Spausdintuvą prie kompiuterio prijunkite USB laidu. Norėdami gauti daugiau informacijos, žr. „Laidų ir kabelių prijungimas“ 36 puslapyje.

  Pastaba: USB laidas parduodamas atskirai.

„Windows“ naudotojams

1 Kompiuteryje įdiekite spausdinimo tvarkyklę.

   Pastaba: Norėdami gauti daugiau informacijos, žr. „Spausdintuvo programinės įrangos diegimas“ 79 puslapyje.
2 Atidarykite **Spausdintuvai ir skeneriai**, po to spustelėkite **Pridėti spausdintuvą arba skenerį**.

3 Priklausomai nuo prijungto spausdintuvo atlikite vieną iš šių veiksmų:
   - Pasirinkite spausdintuvą iš sąrašo ir spustelėkite **Pridėti įrenginį**.
   - Spustelėkite **Rodyti „Wi-Fi Direct“ spausdintuvus**, pasirinkite spausdintuvą ir spustelėkite **Pridėti įrenginį**.
   - Spustelėkite **Spausdintuvo, kurio pageidauju, nėra sąraše** ir lange Pridėti spausdintuvą atlikite šiuos veiksmus:
     a Pasirinkite **Pridėti spausdintuvą naudojant TCP/IP adresą arba kompiuterio vardą** ir spustelėkite **Toliau**.
     b Lauke „Kompiuterio vardas arba IP adresas“ įveskite spausdintuvo IP adresą ir spustelėkite **Toliau**.

       Pastabos:

       – Spausdintuvo pradžios ekrane peržiūrėkite spausdintuvo IP adresą. IP adresas rodomas kaip keturi taškais atskirtų skaičių rinkiniai, pavyzdžiui, 123.123.123.123.
       – Jei naudojate įgaliotąjį serverį, laikinai jį išjunkite, kad galėtumėte tinkamai įkelti tinklalapį.
     c Pasirinkite spausdinimo tvarkyklę ir spustelėkite **Toliau**.
     d Pasirinkite **Naudoti spausdinimo tvarkyklę, kuri šiuo metu yra įdiegta (rekomenduojama)** ir spustelėkite **Toliau**.
     e Įvedę spausdintuvo vardą, spustelėkite **Toliau**.
     f Pasirinkite spausdintuvo bendrinimo parinktį ir spustelėkite **Toliau**.
     g Spustelėkite **Baigti**.

„Macintosh“ naudotojams

1 Kompiuteryje atidarykite **Spausdintuvai ir skeneriai**.

2 Spustelėkite + ir pasirinkite spausdintuvą.

3 Meniu Naudoti pasirinkite spausdinimo tvarkyklę.

   Pastabos:

   - Norėdami naudoti „Macintosh“ spausdinimo tvarkyklę, pasirinkite arba **„AirPrint“**, arba **Saugus „AirPrint“**.
   - Jei pageidaujate tinkintų spausdinimo funkcijų, pasirinkite „Lexmark“ spausdinimo tvarkyklę. Norėdami įdiegti tvarkyklę žr. „Spausdintuvo programinės įrangos diegimas“ 79 puslapyje.

4 Pridėkite spausdintuvą.

Programinės aparatinės įrangos naujinimas

Norėdami pagerinti spausdintuvo našumą ir išspręsti problemas, reguliariai atnaujinkite spausdintuvo programinę aparatinę įrangą.

Norėdami gauti daugiau informacijos apie programinės aparatinės įrangos atnaujinimą, kreipkitės į savo „Lexmark“ atstovą.

Jei norite gauti naujausią programinę aparatinę įrangą, eikite adresu www.lexmark.com/downloads ir raskite savo spausdintuvo modelį.

1 Atidarykite interneto naršyklę ir adreso lauke įveskite spausdintuvo IP adresą.

Pastabos:

- Spausdintuvo pradžios ekrane peržiūrėkite spausdintuvo IP adresą. IP adresas rodomas kaip keturi taškais atskirtų skaičių rinkiniai, pavyzdžiui, 123.123.123.123.
- Jei naudojate įgaliotąjį serverį, laikinai jį išjunkite, kad galėtumėte tinkamai įkelti tinklalapį.

2 Spustelėkite **Nustatymai** > **Įrenginys** > **Atnaujinti programinę aparatinę įrangą**.

3 Atlikite vieną iš šių veiksmų:
- Spustelėkite **Patikrinti, ar yra naujinių** > **Sutinku, pradėti atnaujinimą**.
- Įkelkite atmintuko failą.
  a Parinkite atmintuko failą.

  Pastaba: Įsitikinkite, kad programinės aparatinės įrangos ZIP failą ištraukėte.
  b Spustelėkite **Įkelti** > **Pradėti**.

Konfigūracijos failo eksportavimas arba importavimas

Spausdintuvo konfigūracijos nustatymus galite eksportuoti į tekstinį failą, o tada importuoti failą, kad nustatymus galėtumėte pritaikyti kitiems spausdintuvams.

1 Atidarykite interneto naršyklę ir adreso lauke įveskite spausdintuvo IP adresą.

Pastabos:

- Spausdintuvo pradžios ekrane peržiūrėkite spausdintuvo IP adresą. IP adresas rodomas kaip keturi taškais atskirtų skaičių rinkiniai, pavyzdžiui, 123.123.123.123.
- Jei naudojate įgaliotąjį serverį, laikinai jį išjunkite, kad galėtumėte tinkamai įkelti tinklalapį.

2 Įtaisytajame interneto serveryje (EWS) spustelėkite **Eksportuoti konfigūraciją** arba **Importuoti konfigūraciją**.

3 Vadovaukitės ekrane pateikiamais nurodymais.

4 Jei spausdintuve palaikomos programos, atlikite toliau nurodytus veiksmus:
  a Spustelėję **Programos** > pasirinkite programą > **Konfigūruoti**.
  b Spustelėkite **Eksportuoti** arba **Importuoti**.

Galimos papildomos įrangos pridėjimas spausdinimo tvarkyklėje

„Windows“ naudotojams

1 Atidarykite spausdintuvų aplanką.

2 Pasirinkę spausdintuvą, kurį norite atnaujinti, atlikite vieną iš šių veiksmų:
- Jei naudojatės „Windows 7“ ar naujesnėmis versijomis, pasirinkite **Spausdintuvo savybės**.
- Jei naudojatės senesnėmis versijomis, pasirinkite **Savybės**.

3 Paspaudę ąselę „Konfigūracija“ pasirinkite **Atnaujinti dabar – Paklausti spausdintuvo**.

4 Vykdykite pakeitimus.

„Macintosh“ naudotojams

1 Meniu „Apple“ esančiose Sistemos parinktyse eikite į savo spausdintuvą ir pasirinkite **Papildoma įranga ir eksploatacinės medžiagos**.

2 Įėję į papildomos aparatinės įrangos sąrašą pridėkite įrengtą papildomą įrangą.

3 Vykdykite pakeitimus.

Papildomos aparatinės įrangos įrengimas

Vokų dėklo įdėjimas

1 Išimkite 1 dėklą.

Pastaba: Neišmeskite standartinio dėklo.

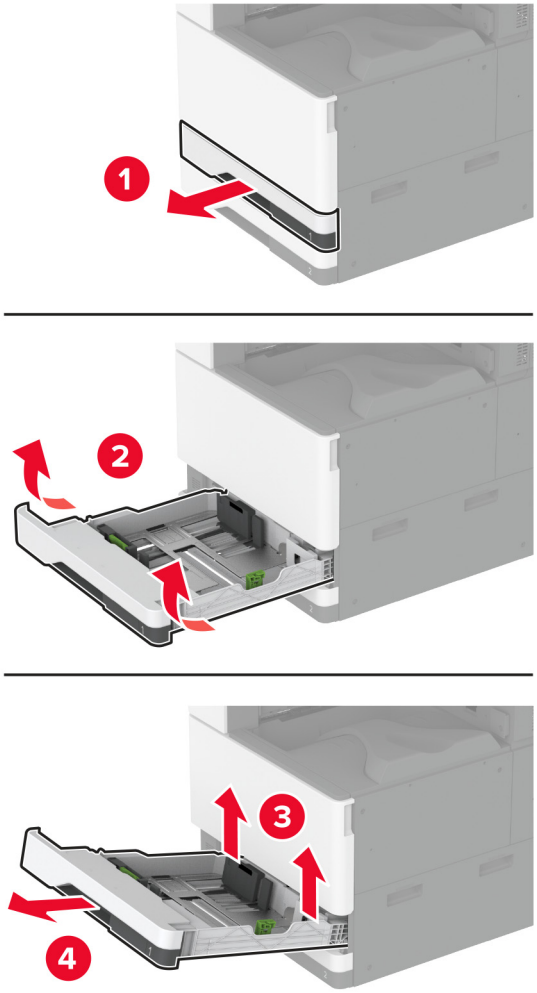

2 Išpakuokite vokų dėklą ir nuimkite visas pakuotės medžiagas.

3 Įdėkite vokų dėklą.

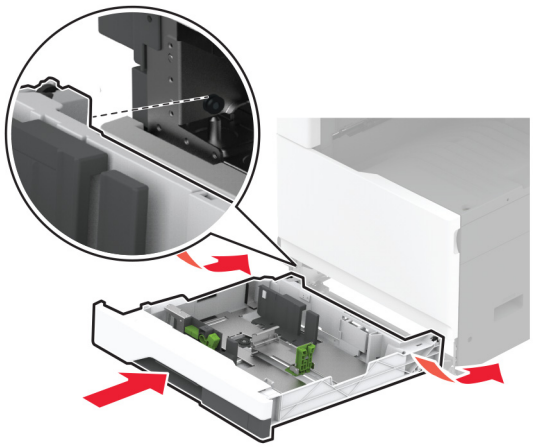

Norėdami, kad vokų dėklą būtų galima naudoti spausdinimo užduotims, pagrindiniame ekrane palieskite **Nustatymai** > **Įrenginys** > **Priežiūra** > **Konfigūracijos meniu** > **Dėklo konfigūracija** > **Vokų dėklo sąranka** > **Įjungta**.

Papildomo tarpiklio įdėjimas

DĖMESIO—ELEKTROS SMŪGIO PAVOJUS: Jei norite išvengti elektros smūgio pavojaus, kai bandote prieiti prie valdiklių plokštės arba įrenginėjate papildomą aparatinę įrangą ar atminties įtaisus jau būdami nustatę spausdintuvą, prieš vykdydami veiksmus išjunkite spausdintuvą ir ištraukite maitinimo laidą iš elektros lizdo. Jei prie spausdintuvo esate prijungę kokius nors kitus įrenginius, juos taip pat išjunkite ir atjunkite visus į spausdintuvą einančius kabelius.

1 Išjunkite spausdintuvą.

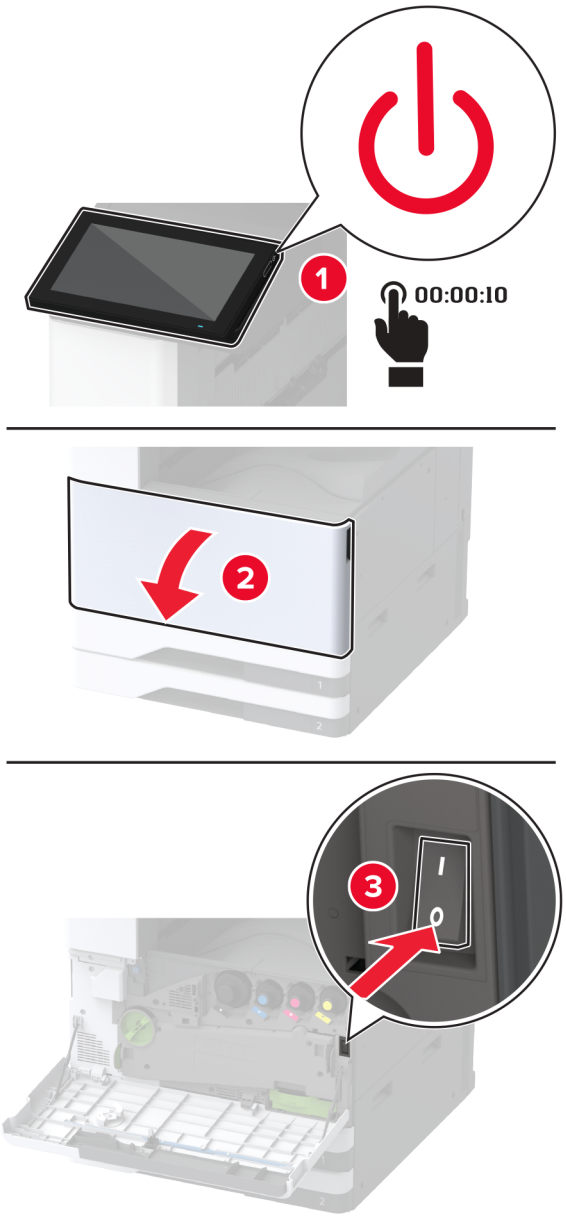

2 Ištraukite maitinimo laidą iš elektros lizdo, po to – iš spausdintuvo.

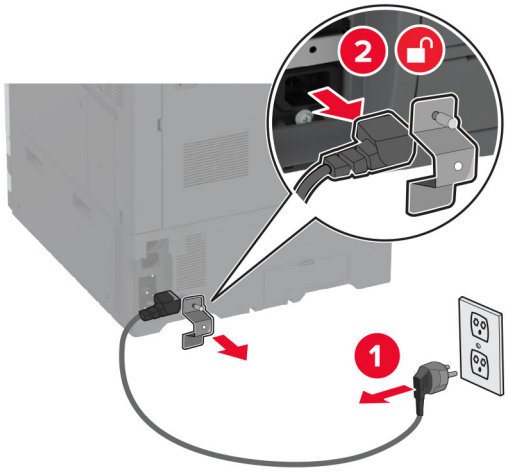

3 Išpakuokite papildomą tarpiklį ir nuimkite visą pakavimo medžiagą.

4 Užfiksuokite ratukus, kad tarpiklis nejudėtų.

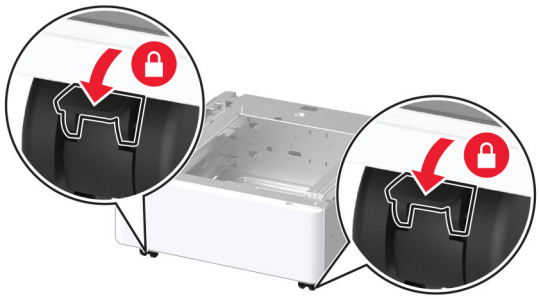

5 Nuimkite parinkčių įrengimo dangtį po kairiąja spausdintuvo puse.

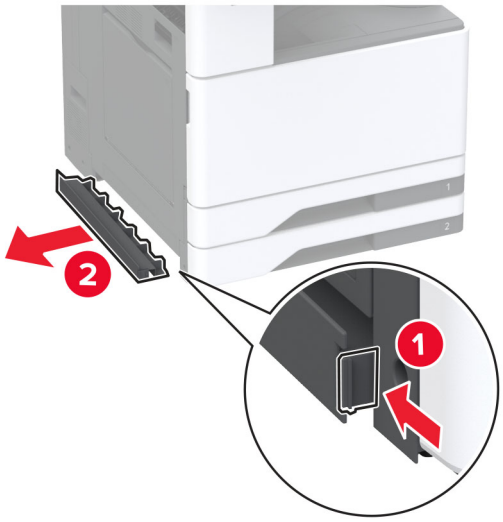

6 Ištraukite kairėje spausdintuvo pusėje esančią kėlimo rankeną.

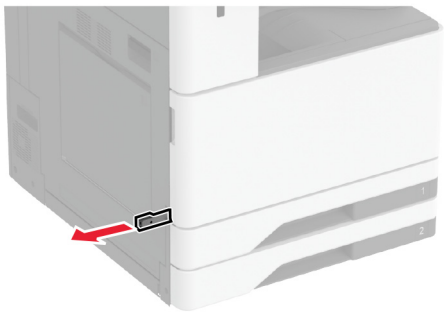

7 Sulygiuokite spausdintuvą su tarpikliu ir nuleiskite į vietą.

DĖMESIO—GALIMA SUSIŽALOTI: Jei spausdintuvo svoris yra didesnis nei 20 kg (44 sv.), norint jį saugiai pakelti gali prireikti dviejų ar daugiau žmonių.

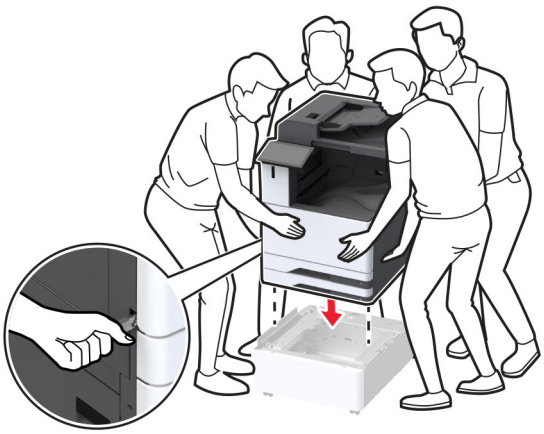

8 Išimkite 2 dėklą.

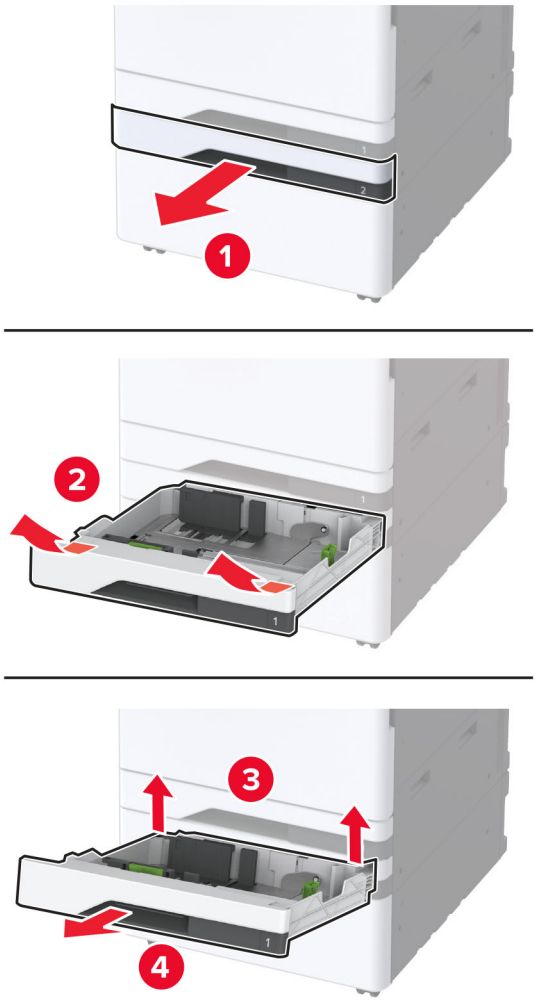

9 Tarpiklį prie spausdintuvo pritvirtinkite varžtais.

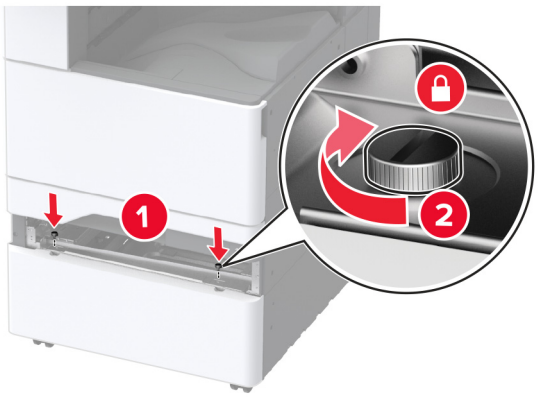

10 Įdėkite 2 dėklą.

11 Nuimkite jungties dangtelį nuo galinės spausdintuvo dalies.

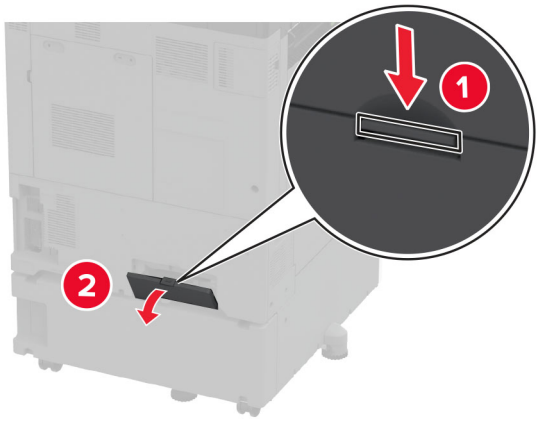

12 Pritvirtinkite fiksavimo laikiklį prie spausdintuvo, tada pritvirtinkite dangtelį.

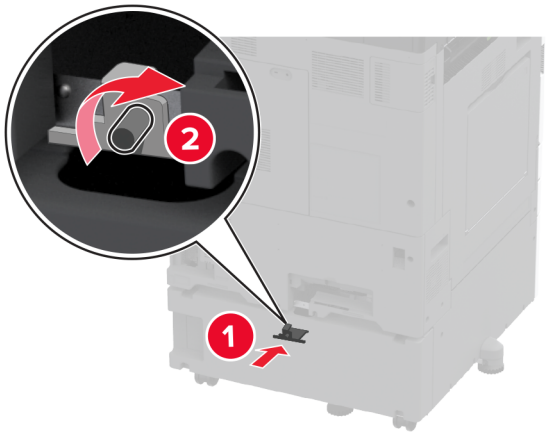

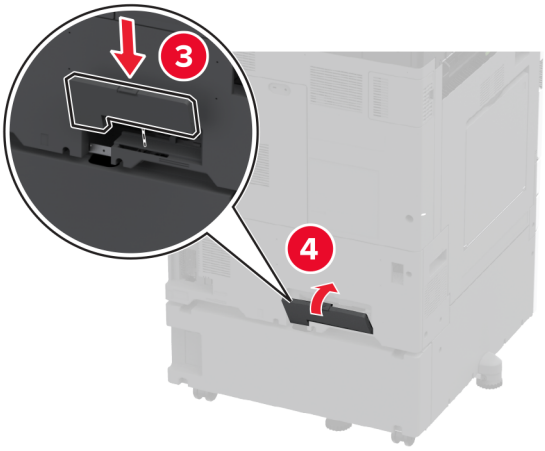

13 Sureguliuokite lygintuvus, kad visi spausdintuvo šonai būtų tokiame pačiame aukštyje.

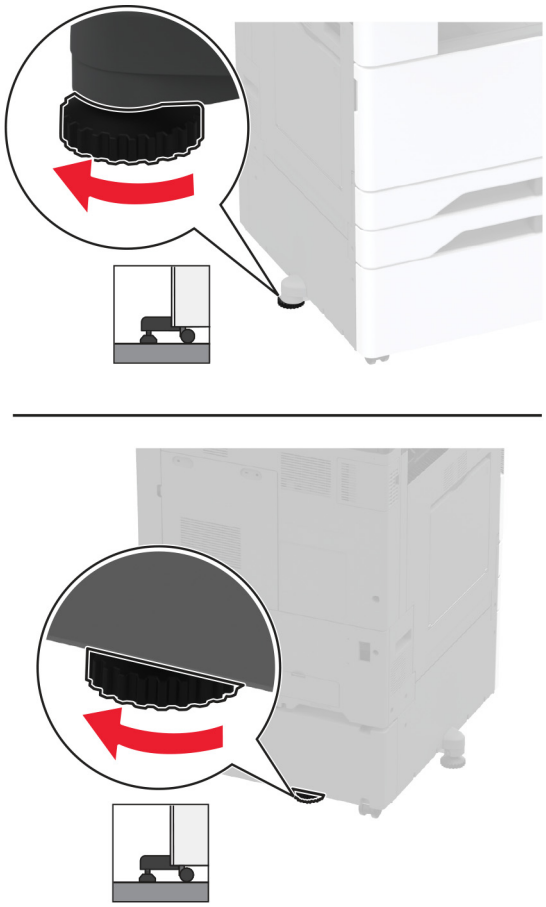

14 Maitinimo laidą prijunkite prie spausdintuvo ir įjunkite į elektros lizdą.

DĖMESIO—GALIMA SUSIŽALOTI: Norėdami išvengti gaisro ar elektros smūgio pavojaus, prijunkite maitinimo laidą prie tinkamos nominaliosios srovės ir tinkamai įžeminto elektros lizdo, kuris yra šalia įrenginio ir lengvai pasiekiamas.

15 Įjunkite spausdintuvą.

Papildomo 2 x 520 lapų dėklo įrengimas

DĖMESIO—ELEKTROS SMŪGIO PAVOJUS: Jei norite išvengti elektros smūgio pavojaus, kai bandote prieiti prie valdiklių plokštės arba įrenginėjate papildomą aparatinę įrangą ar atminties įtaisus jau būdami nustatę spausdintuvą, prieš vykdydami veiksmus išjunkite spausdintuvą ir ištraukite maitinimo laidą iš elektros lizdo. Jei prie spausdintuvo esate prijungę kokius nors kitus įrenginius, juos taip pat išjunkite ir atjunkite visus į spausdintuvą einančius kabelius.

1 Išjunkite spausdintuvą.

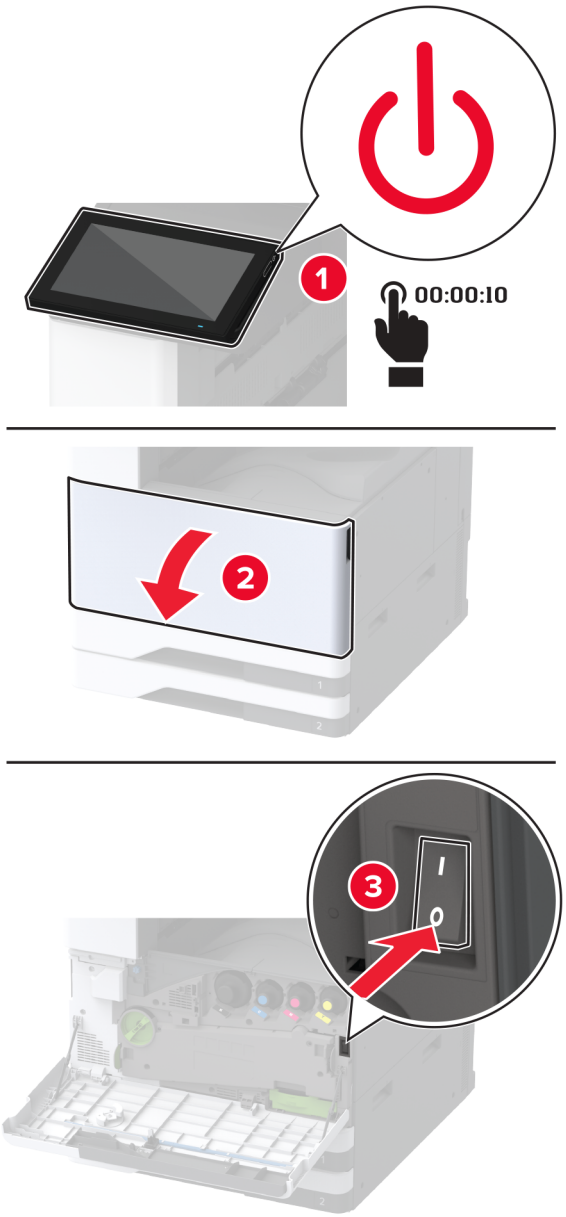

2 Ištraukite maitinimo laidą iš elektros lizdo, po to – iš spausdintuvo.

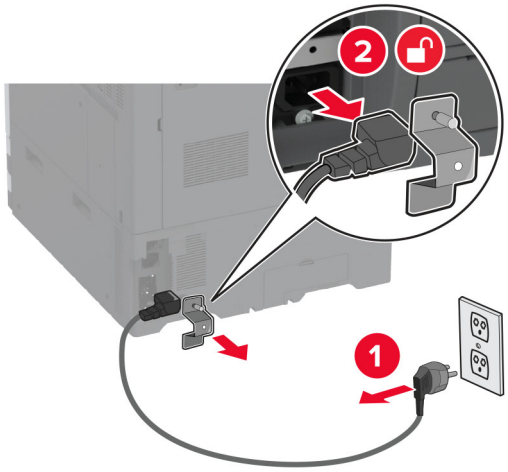

3 Išpakuokite papildomą dėklą ir nuimkite visas pakuotės medžiagas.

4 1 dėkle laikykite kartu su papildomu dėklu pateiktą lapą.

Pastaba: Šiame lape pateikiama svarbi informacija, kurios reikia techninės priežiūros specialistui remontuojant arba keičiant papildomą dėklą.

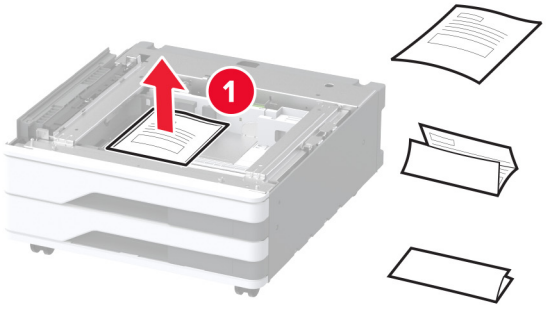

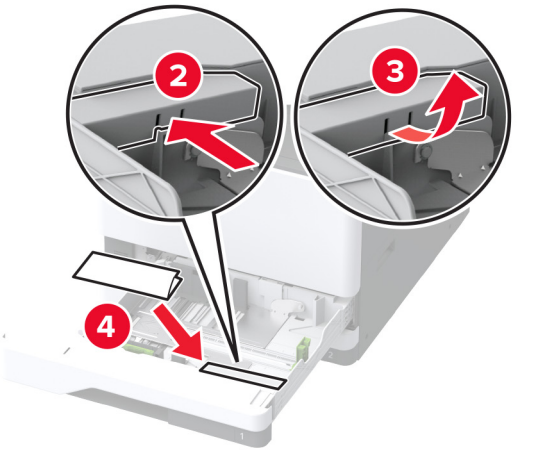

5 Užfiksuokite ratukus, kad papildomas dėklas nejudėtų.

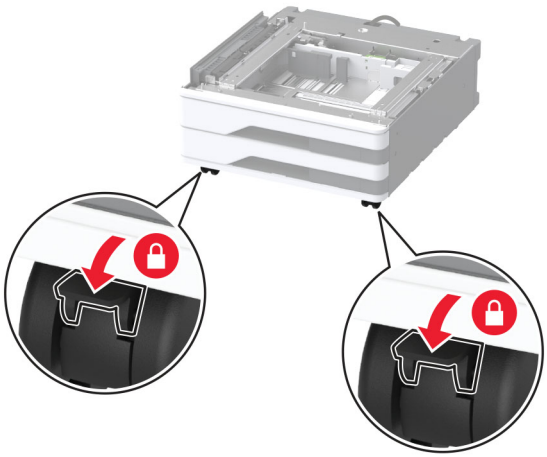

6 Nuimkite parinkčių įrengimo dangtį po kairiąja spausdintuvo puse.

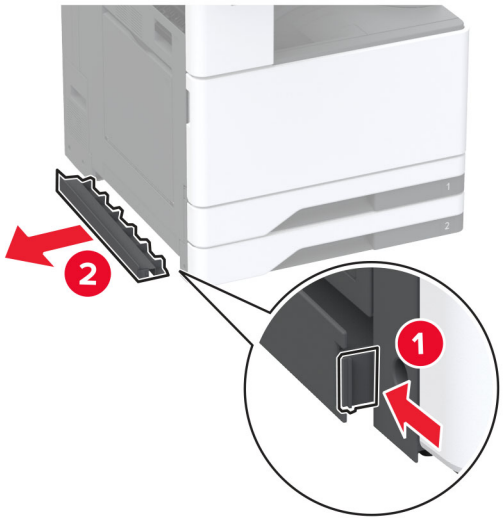

7 Ištraukite kairėje spausdintuvo pusėje esančią kėlimo rankeną.

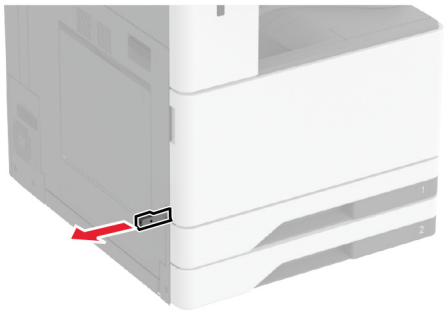

8 Sulygiuokite spausdintuvą su papildomu dėklu ir nuleiskite į vietą.

DĖMESIO—GALIMA SUSIŽALOTI: Jei spausdintuvo svoris yra didesnis nei 20 kg (44 sv.), norint jį saugiai pakelti gali prireikti dviejų ar daugiau žmonių.

9 Išimkite 2 dėklą.

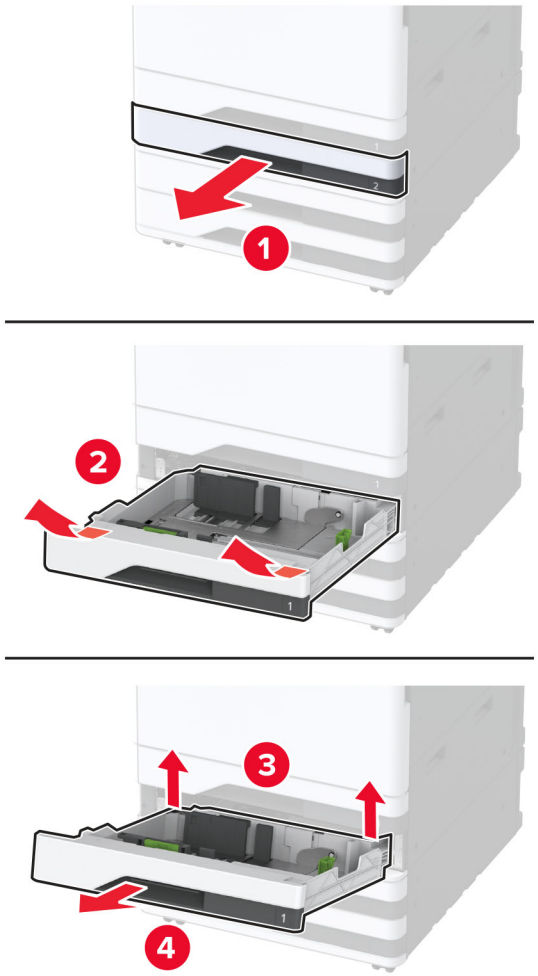

10 Papildomą dėklą prie spausdintuvo pritvirtinkite varžtais.

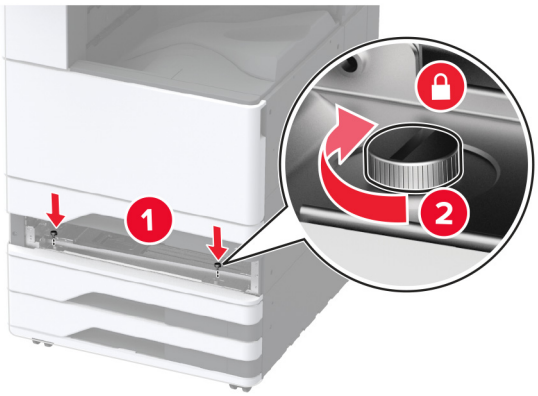

11 Įdėkite 2 dėklą.

12 Nuimkite jungties dangtelį nuo galinės spausdintuvo dalies.

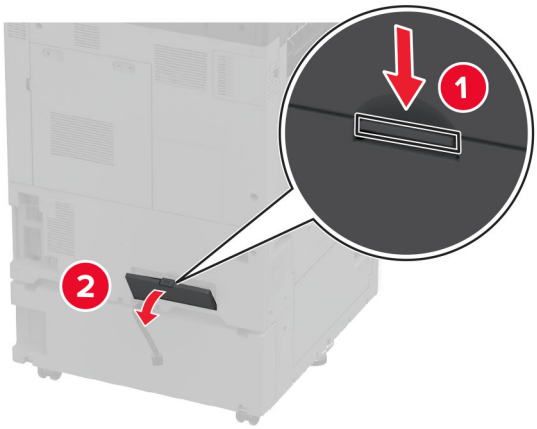

13 Prijunkite dėklo jungtį prie spausdintuvo ir uždėkite dangtelį.

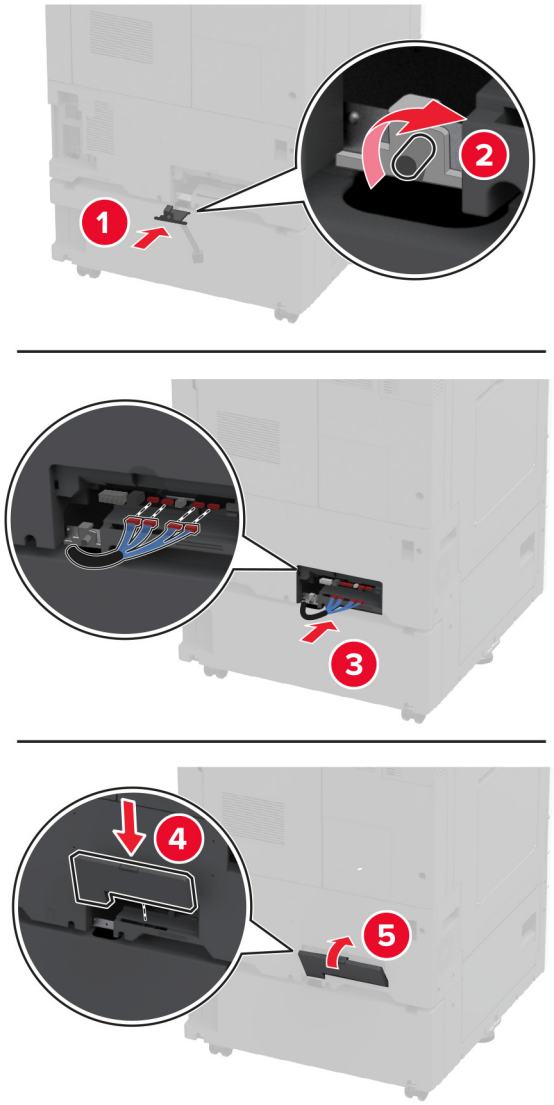

14 Sureguliuokite lygintuvus, kad visi spausdintuvų šonai būtų tokiame pačiame aukštyje.

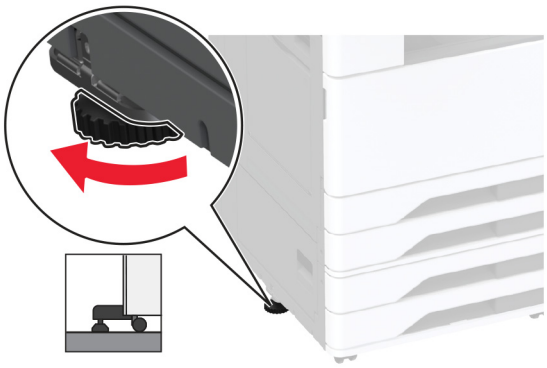

15 Maitinimo laidą prijunkite prie spausdintuvo ir įjunkite į elektros lizdą.

DĖMESIO—GALIMA SUSIŽALOTI: Norėdami išvengti gaisro ar elektros smūgio pavojaus, prijunkite maitinimo laidą prie tinkamos nominaliosios srovės ir tinkamai įžeminto elektros lizdo, kuris yra šalia įrenginio ir lengvai pasiekiamas.

16 Įjunkite spausdintuvą.

Pridėkite dėklą spausdintuvo tvarkyklėje, kad jis būtų prieinamas spausdinimo užduotims. Norėdami gauti daugiau informacijos, žr. „Galimos papildomos įrangos pridėjimas spausdinimo tvarkyklėje“ 81 puslapyje.

Papildomo 2000 lapų sudvejinto dėklo įrengimas

DĖMESIO—ELEKTROS SMŪGIO PAVOJUS: Jei norite išvengti elektros smūgio pavojaus, kai bandote prieiti prie valdiklių plokštės arba įrenginėjate papildomą aparatinę įrangą ar atminties įtaisus jau būdami nustatę spausdintuvą, prieš vykdydami veiksmus išjunkite spausdintuvą ir ištraukite maitinimo laidą iš elektros lizdo. Jei prie spausdintuvo esate prijungę kokius nors kitus įrenginius, juos taip pat išjunkite ir atjunkite visus į spausdintuvą einančius kabelius.

1 Išjunkite spausdintuvą.

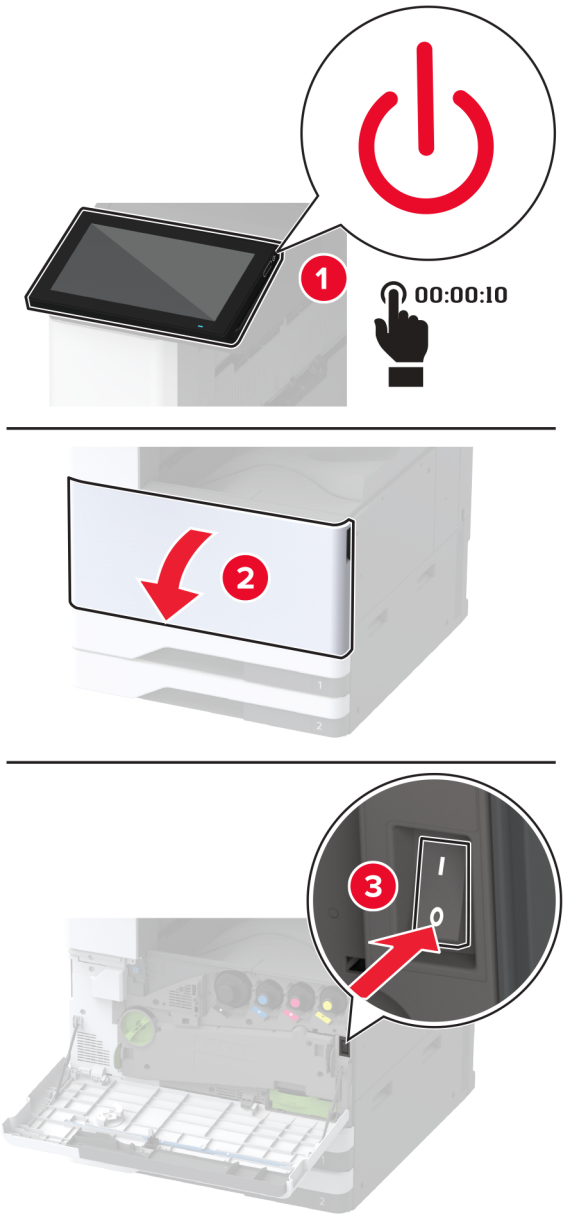

2 Ištraukite maitinimo laidą iš elektros lizdo, po to – iš spausdintuvo.

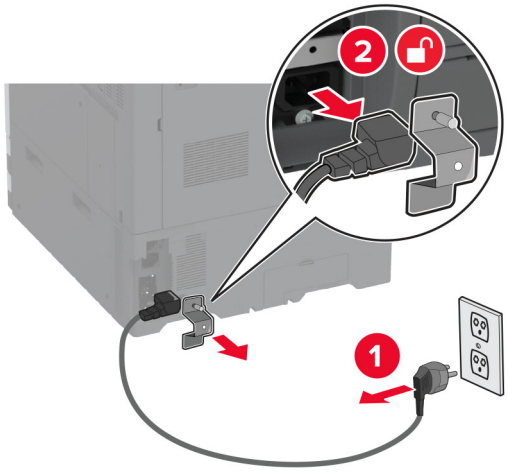

3 Išpakuokite papildomą dėklą ir nuimkite visas pakuotės medžiagas.

4 1 dėkle laikykite kartu su papildomu dėklu pateiktą lapą.

Pastaba: Šiame lape pateikiama svarbi informacija, kurios reikia techninės priežiūros specialistui remontuojant arba keičiant papildomą dėklą.

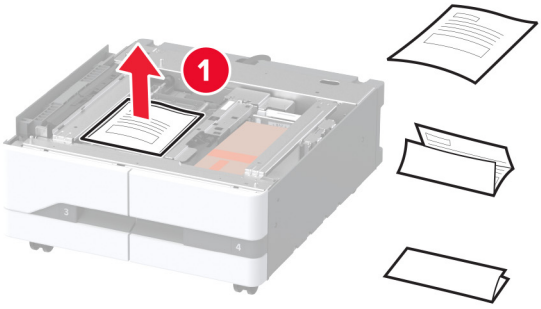

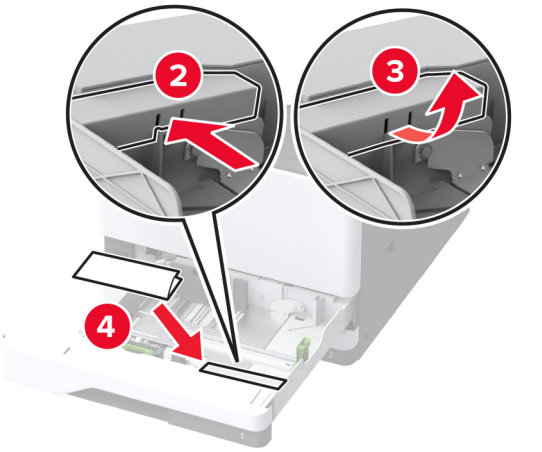

5 Užfiksuokite ratukus, kad papildomas dėklas nejudėtų.

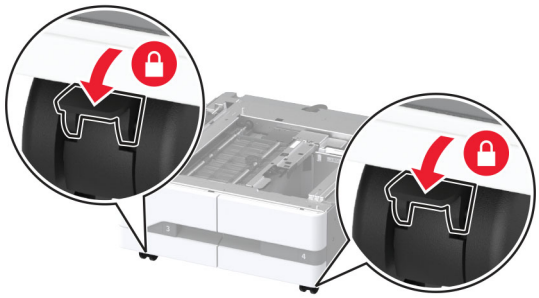

6 Atidarykite B dureles.

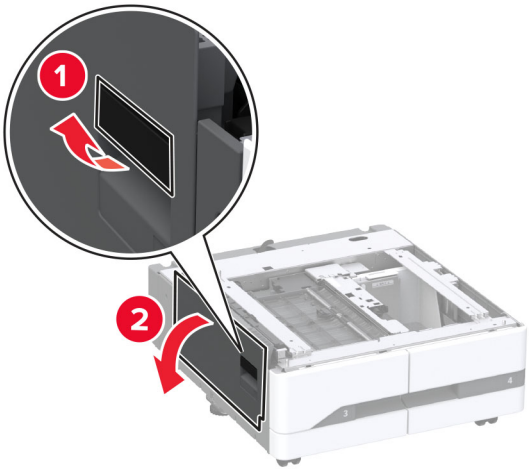

7 Nuimkite parinkčių įrengimo dangtį po kairiąja spausdintuvo puse.

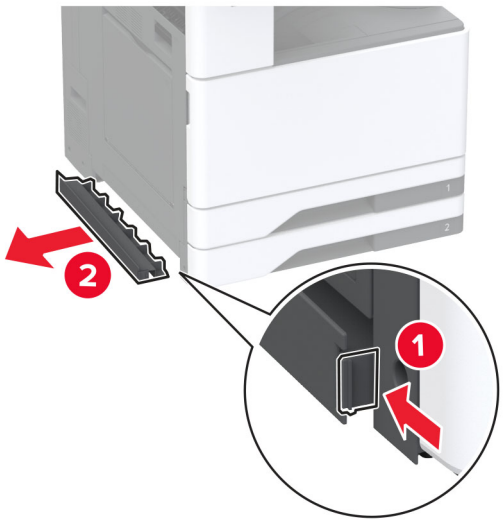

8 Ištraukite kairėje spausdintuvo pusėje esančią kėlimo rankeną.

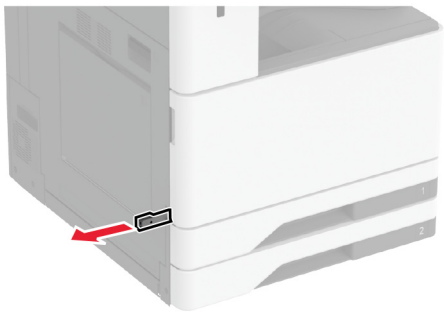

9 Sulygiuokite spausdintuvą su papildomu dėklu ir nuleiskite į vietą.

DĖMESIO—GALIMA SUSIŽALOTI: Jei spausdintuvo svoris yra didesnis nei 20 kg (44 sv.), norint jį saugiai pakelti gali prireikti dviejų ar daugiau žmonių.

10 Uždarykite B dureles.

11 Išimkite 2 dėklą.

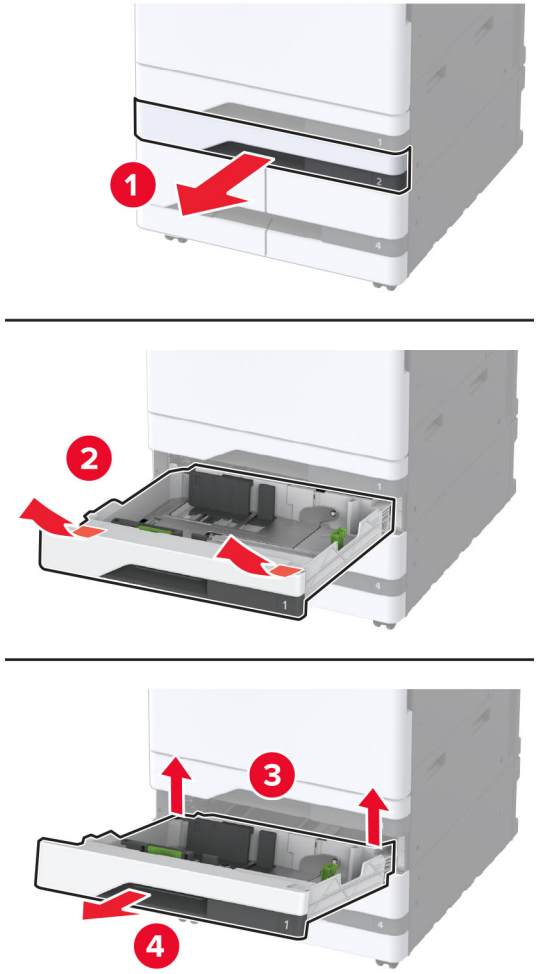

12 Papildomą dėklą prie spausdintuvo pritvirtinkite varžtais.

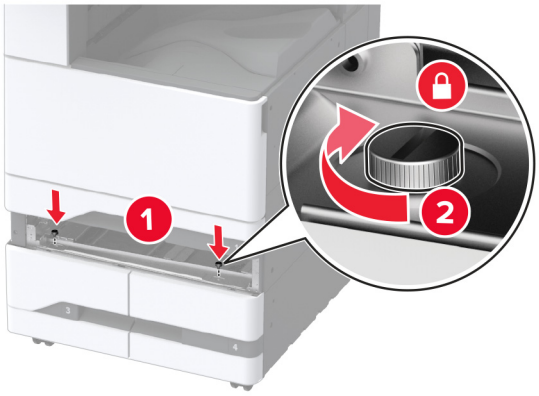

13 Įdėkite 2 dėklą.

14 Nuimkite jungties dangtelį nuo galinės spausdintuvo dalies.

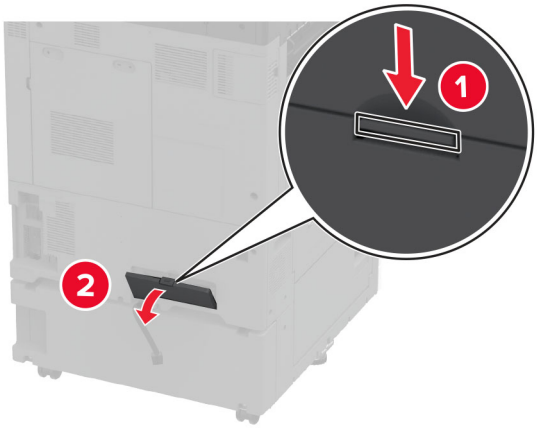

15 Prijunkite dėklo jungtį prie spausdintuvo ir uždėkite dangtelį.

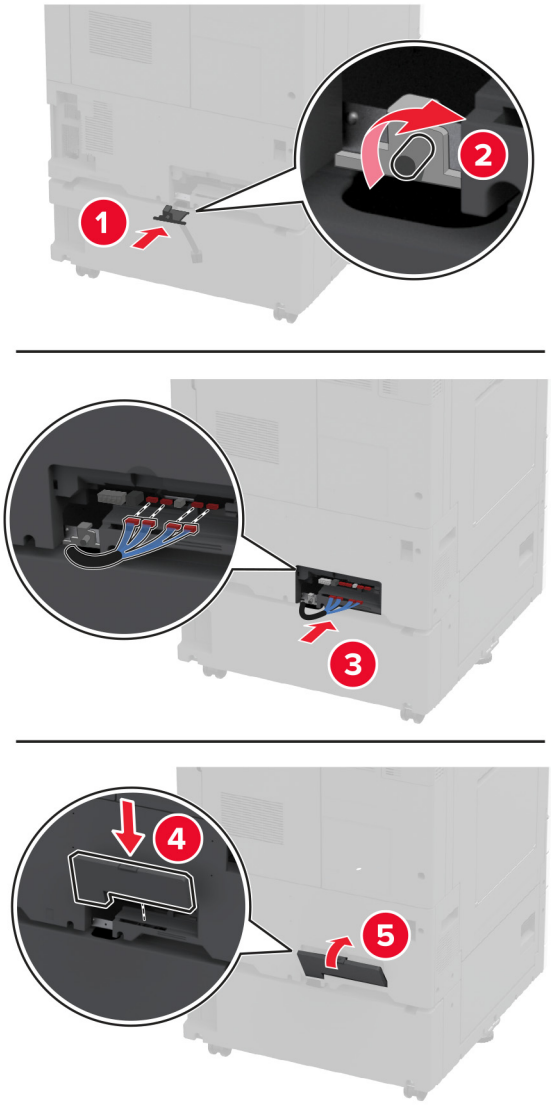

16 Sureguliuokite lygintuvus, kad visi spausdintuvų šonai būtų tokiame pačiame aukštyje.

17 Maitinimo laidą prijunkite prie spausdintuvo ir įjunkite į elektros lizdą.

DĖMESIO—GALIMA SUSIŽALOTI: Norėdami išvengti gaisro ar elektros smūgio pavojaus, prijunkite maitinimo laidą prie tinkamos nominaliosios srovės ir tinkamai įžeminto elektros lizdo, kuris yra šalia įrenginio ir lengvai pasiekiamas.

18 Įjunkite spausdintuvą.

Pridėkite dėklą spausdintuvo tvarkyklėje, kad jis būtų prieinamas spausdinimo užduotims. Norėdami gauti daugiau informacijos, žr. „Galimos papildomos įrangos pridėjimas spausdinimo tvarkyklėje“ 81 puslapyje.

Papildomo 2000 lapų dėklo įrengimas

DĖMESIO—ELEKTROS SMŪGIO PAVOJUS: Jei norite išvengti elektros smūgio pavojaus, kai bandote prieiti prie valdiklių plokštės arba įrenginėjate papildomą aparatinę įrangą ar atminties įtaisus jau būdami nustatę spausdintuvą, prieš vykdydami veiksmus išjunkite spausdintuvą ir ištraukite maitinimo laidą iš elektros lizdo. Jei prie spausdintuvo esate prijungę kokius nors kitus įrenginius, juos taip pat išjunkite ir atjunkite visus į spausdintuvą einančius kabelius.

1 Išjunkite spausdintuvą.

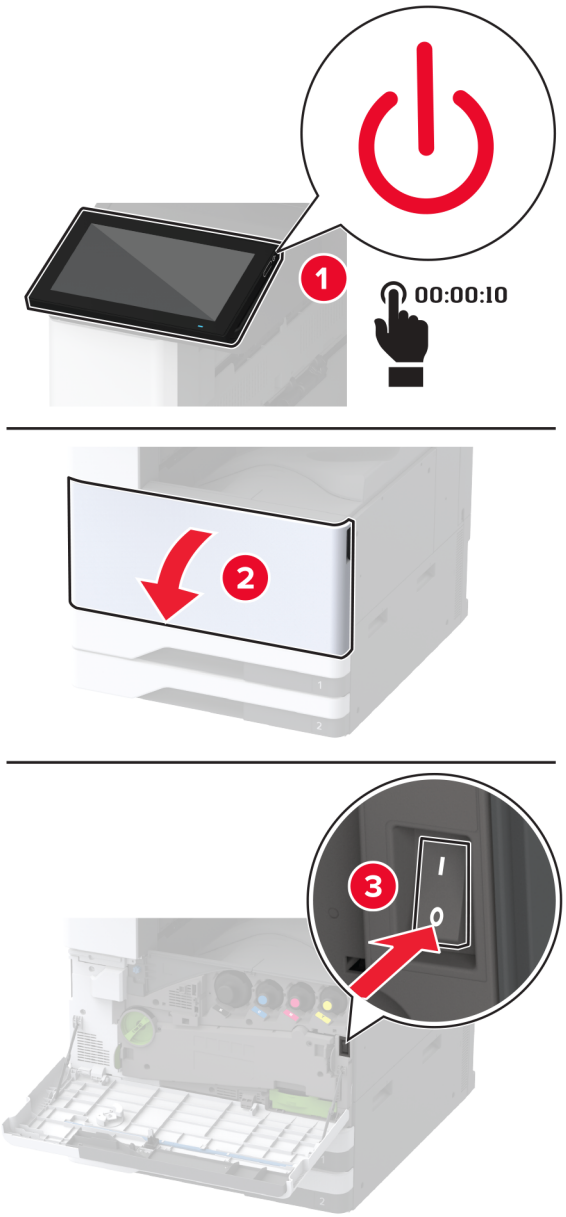

2 Ištraukite maitinimo laidą iš elektros lizdo, po to – iš spausdintuvo.

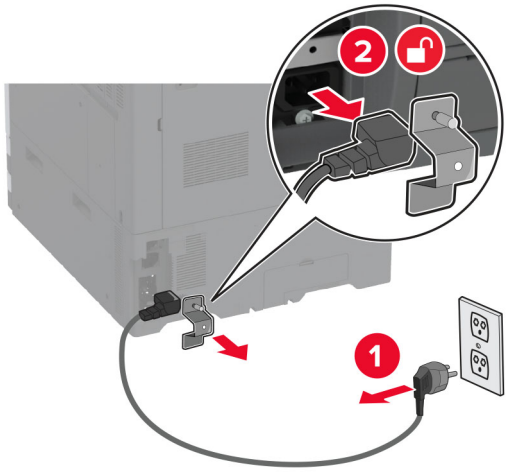

3 Išpakuokite papildomą dėklą ir nuimkite visas pakuotės medžiagas.

4 Išsukite išlyginimo varžtą iš kairiosios spausdintuvo pusės.

Pastaba: Neišmeskite varžto.

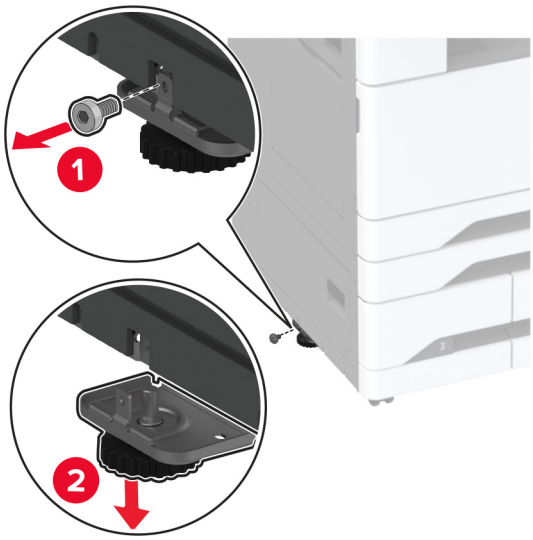

5 Prie spausdintuvo pritvirtinkite prijungimo laikiklį.

Pastaba: Naudokite kartu su papildomu dėklu pateiktą prijungimo laikiklį.

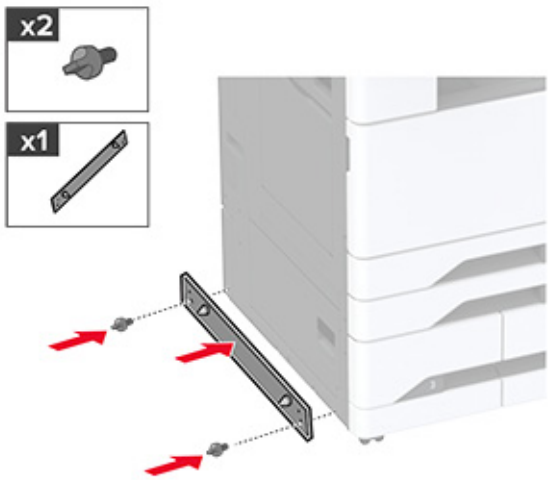

6 Įdėkite papildomą dėklą.

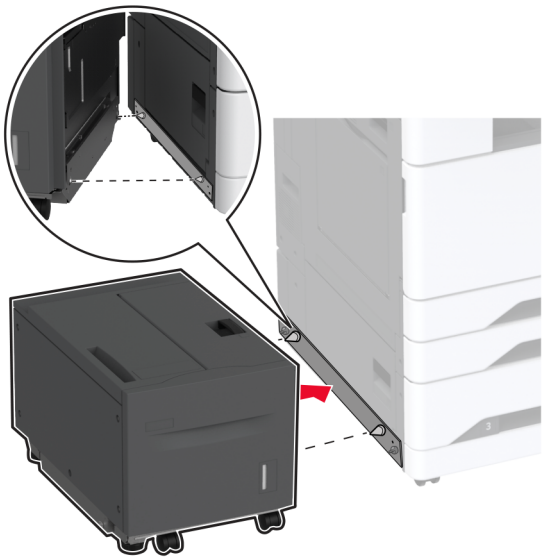

7 Prijunkite dėklo jungtį prie spausdintuvo.

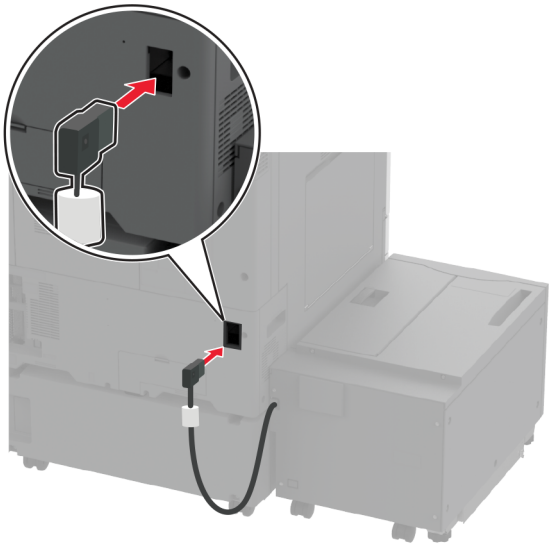

8 Sureguliuokite išlyginimo varžtus, kad dėklas su spausdintuvu būtų tokiame pačiame aukštyje.

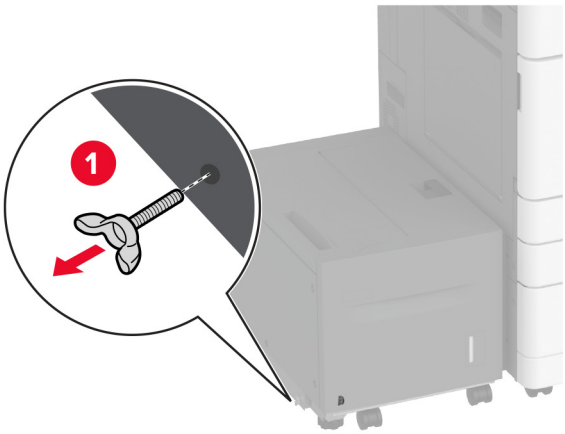

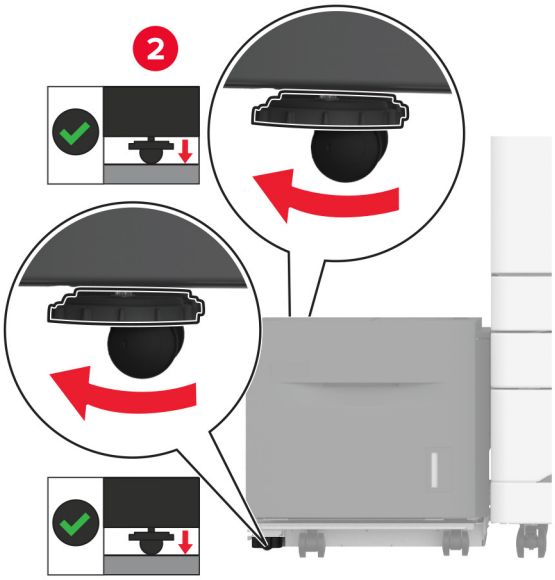

9 Maitinimo laidą prijunkite prie spausdintuvo ir įjunkite į elektros lizdą.

DĖMESIO—GALIMA SUSIŽALOTI: Norėdami išvengti gaisro ar elektros smūgio pavojaus, prijunkite maitinimo laidą prie tinkamos nominaliosios srovės ir tinkamai įžeminto elektros lizdo, kuris yra šalia įrenginio ir lengvai pasiekiamas.

10 Įjunkite spausdintuvą.

Pridėkite dėklą spausdintuvo tvarkyklėje, kad jis būtų prieinamas spausdinimo užduotims. Norėdami gauti daugiau informacijos, žr. „Galimos papildomos įrangos pridėjimas spausdinimo tvarkyklėje“ 81 puslapyje.

Spintelės montavimas

DĖMESIO—ELEKTROS SMŪGIO PAVOJUS: Jei norite išvengti elektros smūgio pavojaus, kai bandote prieiti prie valdiklių plokštės arba įrenginėjate papildomą aparatinę įrangą ar atminties įtaisus jau būdami nustatę spausdintuvą, prieš vykdydami veiksmus išjunkite spausdintuvą ir ištraukite maitinimo laidą iš elektros lizdo. Jei prie spausdintuvo esate prijungę kokius nors kitus įrenginius, juos taip pat išjunkite ir atjunkite visus į spausdintuvą einančius kabelius.

1 Išjunkite spausdintuvą.

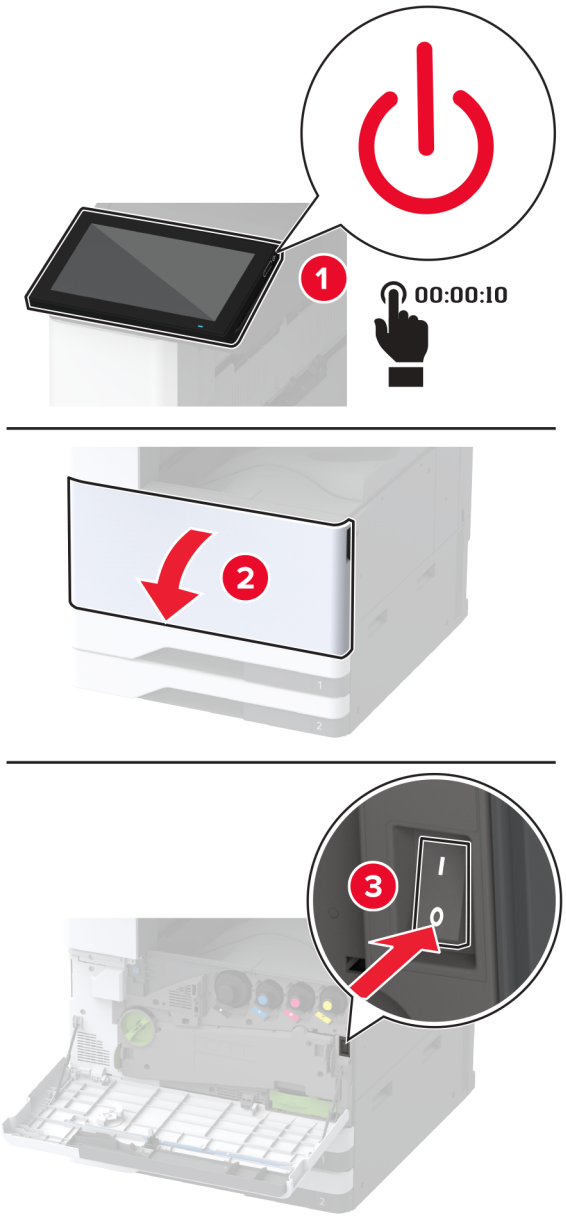

2 Ištraukite maitinimo laidą iš elektros lizdo, po to – iš spausdintuvo.

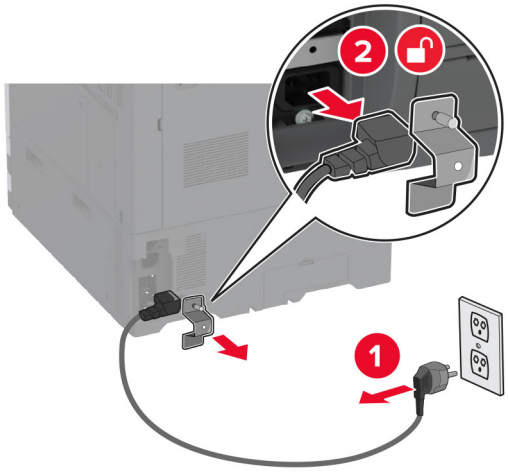

3 Išpakuokite spintelę.

4 Užfiksuokite ratukus, kad spintelė nejudėtų.

5 Nuimkite parinkčių įrengimo dangtį po kairiąja spausdintuvo puse.

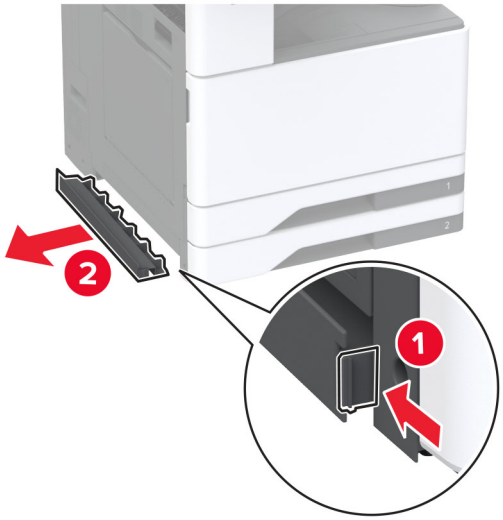

6 Ištraukite kairėje spausdintuvo pusėje esančią kėlimo rankeną.

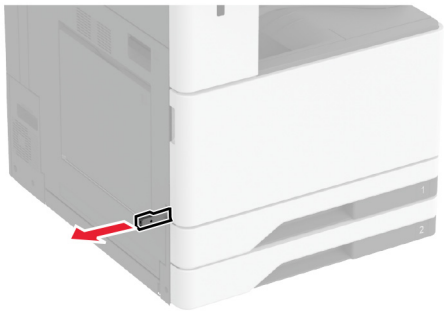

7 Sulygiuokite spausdintuvą su spintele ir nuleiskite spausdintuvą į vietą.

DĖMESIO—GALIMA SUSIŽALOTI: Jei spausdintuvo svoris yra didesnis nei 20 kg (44 sv.), norint jį saugiai pakelti gali prireikti dviejų ar daugiau žmonių.

8 Išimkite 2 dėklą.

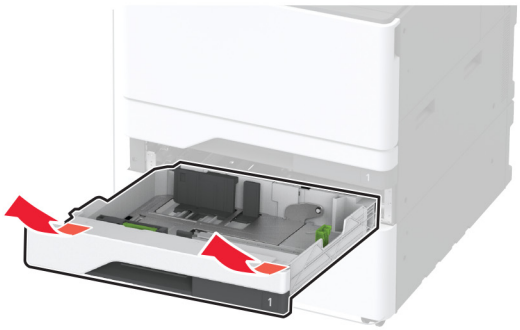

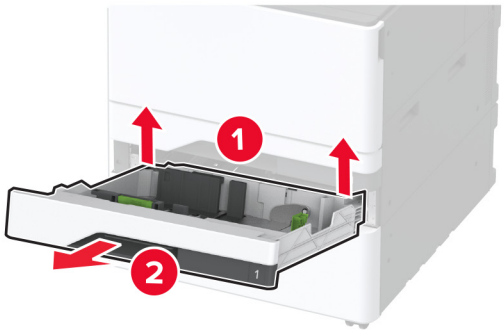

9 Papildomą spintelę prie spausdintuvo pritvirtinkite varžtais.

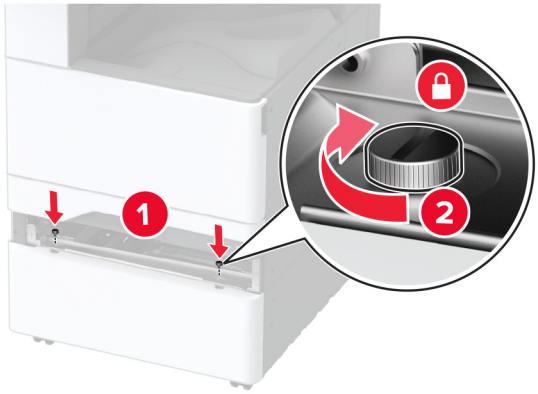

10 Įdėkite 2 dėklą.

11 Nuimkite jungties dangtelį nuo galinės spausdintuvo dalies.

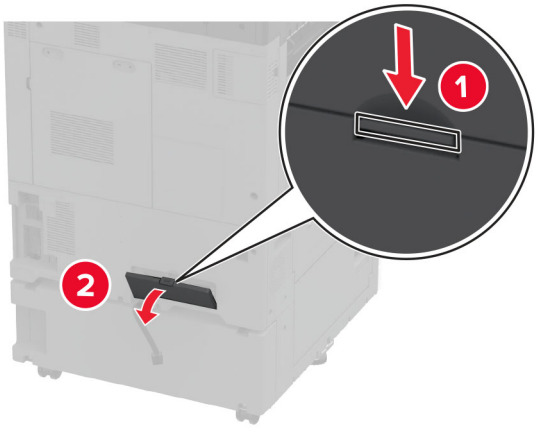

12 Pritvirtinkite spintelę prie spausdintuvo ir uždėkite jungties dangtelį.

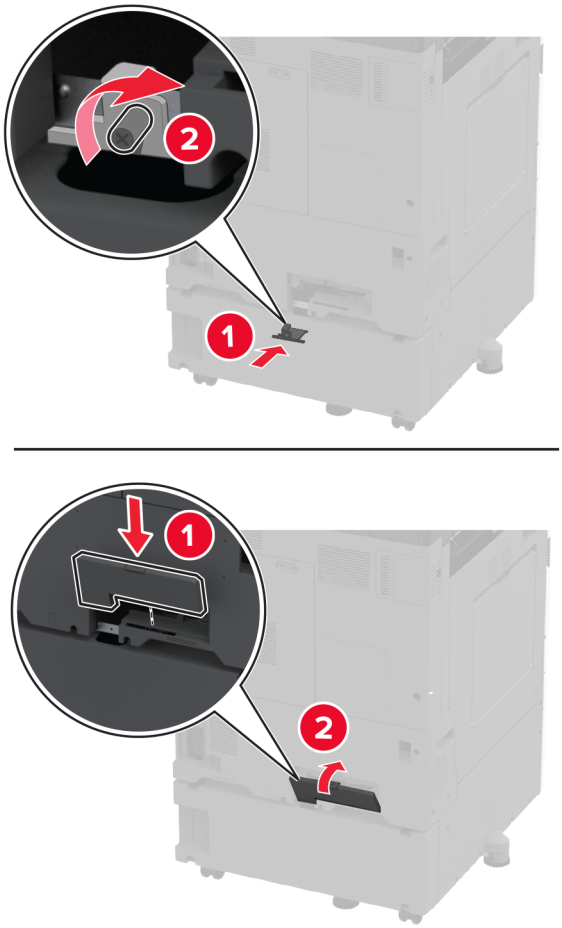

13 Sureguliuokite lygintuvus, kad visi spausdintuvų šonai būtų tokiame pačiame aukštyje.

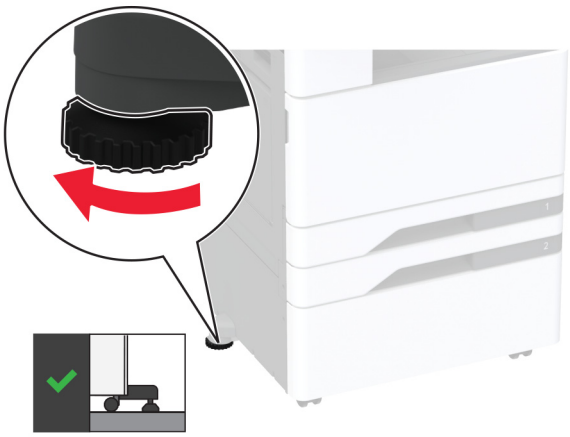

14 Maitinimo laidą prijunkite prie spausdintuvo ir įjunkite į elektros lizdą.

DĖMESIO—GALIMA SUSIŽALOTI: Norėdami išvengti gaisro ar elektros smūgio pavojaus, prijunkite maitinimo laidą prie tinkamos nominaliosios srovės ir tinkamai įžeminto elektros lizdo, kuris yra šalia įrenginio ir lengvai pasiekiamas.

15 Įjunkite spausdintuvą.

Plakatų dėklo įdėjimas

1 Išjunkite spausdintuvą.

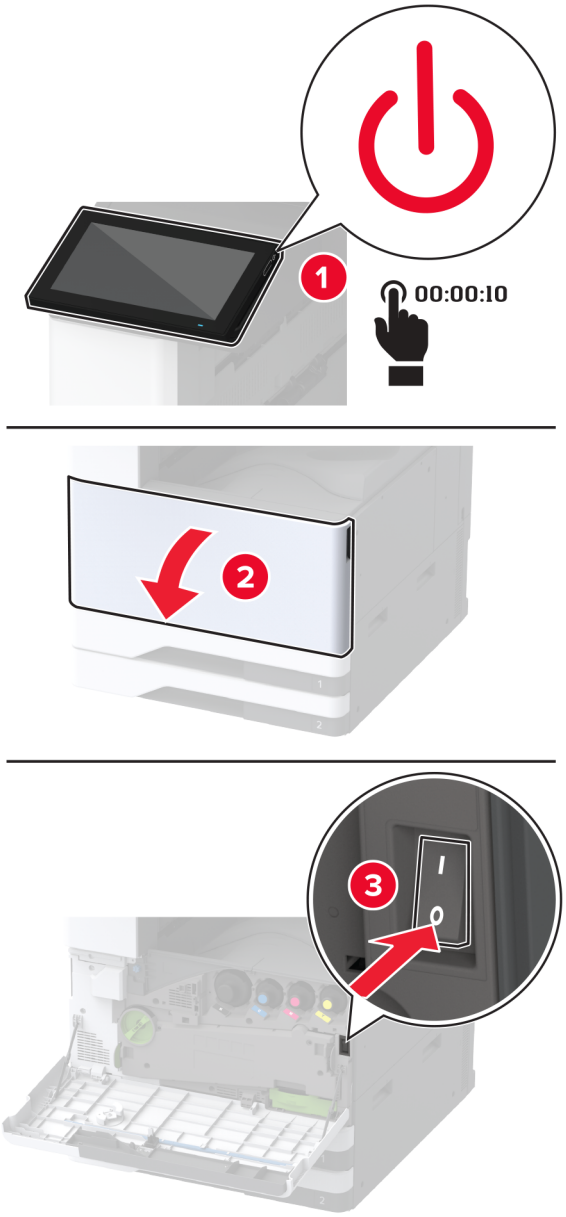

2 Ištraukite maitinimo laidą iš elektros lizdo, po to – iš spausdintuvo.

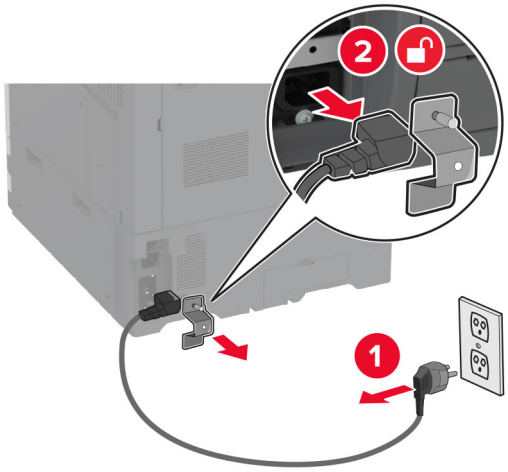

3 Atidarykite daugiafunkcį tiektuvą ir ištieskite šoninius kreiptuvus.

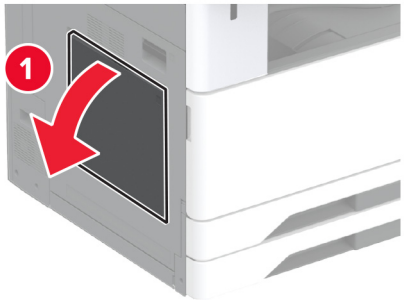

4 Išpakuokite plakatų dėklą ir nuimkite visas pakuotės medžiagas.

5 Prie daugiafunkcio tiektuvo pritvirtinkite palaktų dėklą.

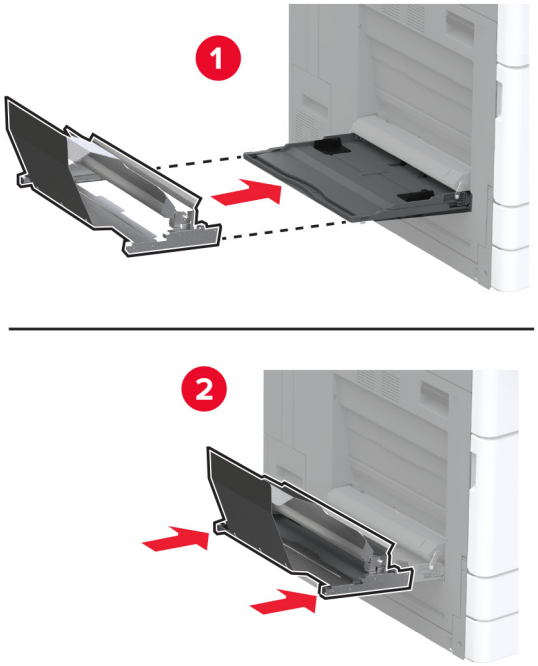

6 Pastumkite plakatų ritininį fiksatorių spausdintuvo link.

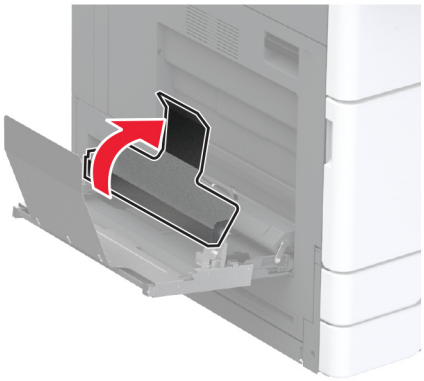

7 Įdėkite į dėklą plakatų popieriaus, kad priekinis kraštas būtų po plakatų ritininiu fiksatoriumi.

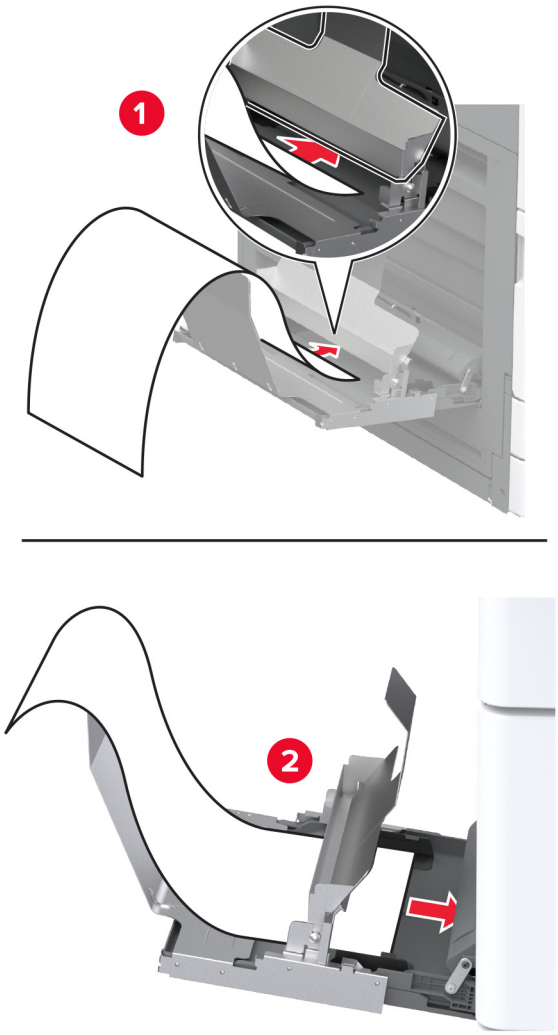

8 Uždėkite galinį plakatų popieriaus kraštą ant plakatų ritininio fiksatoriaus ir sureguliuokite šoninius kreiptuvus.

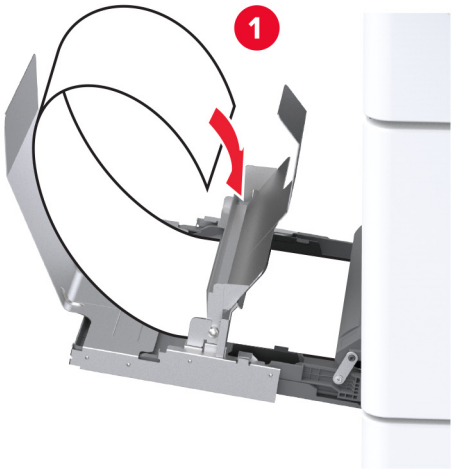

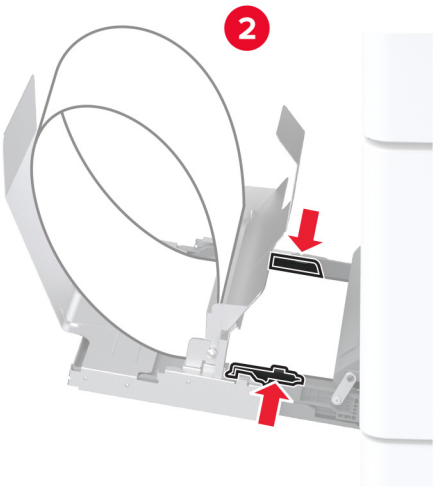

9 Maitinimo laidą prijunkite prie spausdintuvo ir įjunkite į elektros lizdą.

DĖMESIO—GALIMA SUSIŽALOTI: Norėdami išvengti gaisro ar elektros smūgio pavojaus, prijunkite maitinimo laidą prie tinkamos nominaliosios srovės ir tinkamai įžeminto elektros lizdo, kuris yra šalia įrenginio ir lengvai pasiekiamas.

10 Įjunkite spausdintuvą.

Darbo lentynos įdėjimas

1 Išjunkite spausdintuvą.

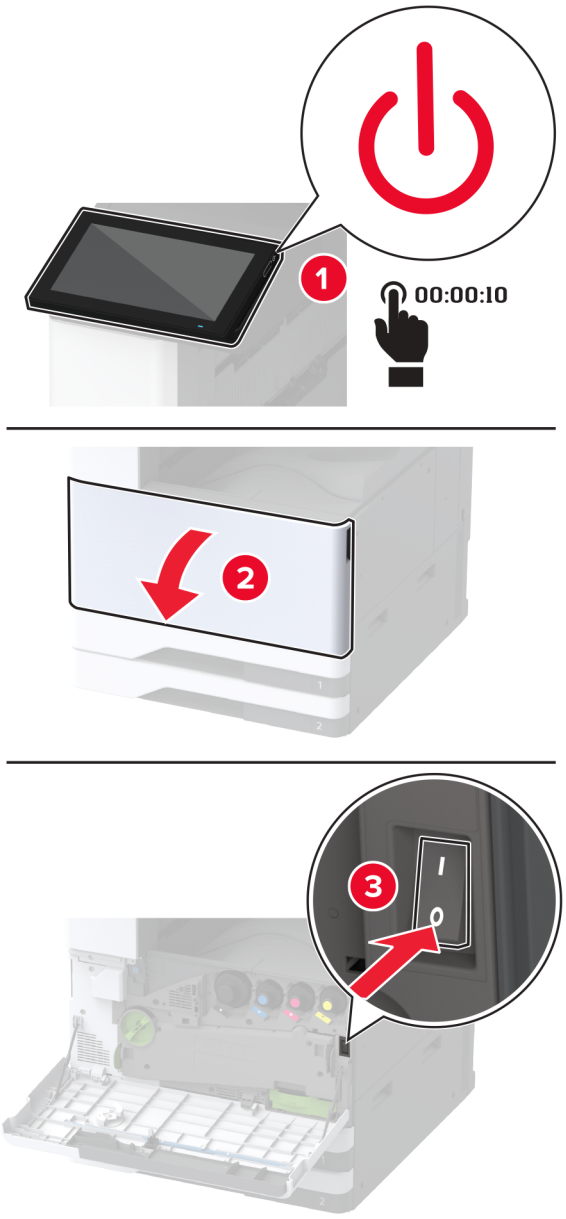

2 Naudodami plokščiąjį atsuktuvą nuimkite dengiančiąsias plokšteles.

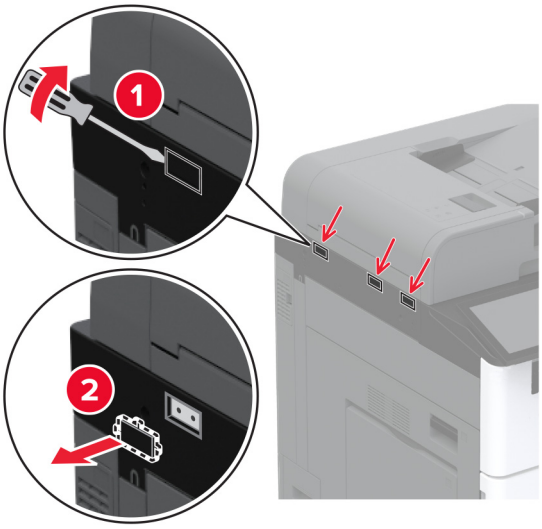

3 Išpakuokite darbo lentyną.

4 Tvirtinimo laikiklį pritvirtinkite prie spausdintuvo.

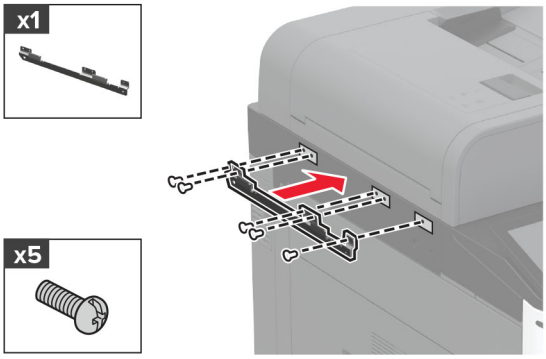

5 Pritvirtinkite darbo lentyną prie tvirtinimo laikiklio.

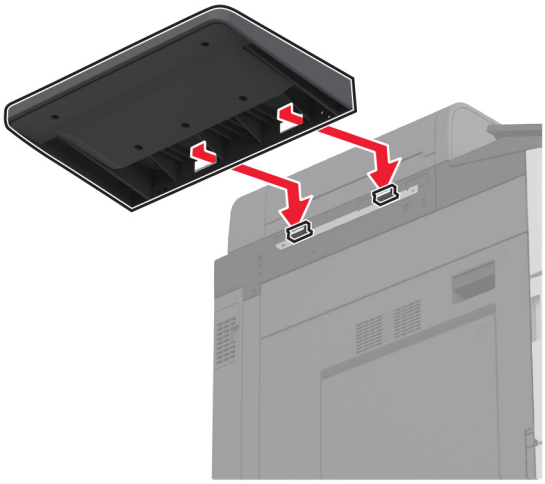

6 Pritvirtinkite lentyną prie spausdintuvo.

7 Įjunkite spausdintuvą.

dvigubo paėmimo krepšelio įrengimas

1 Išpakuokite dvigubo paėmimo krepšelį.

2 Pritvirtinkite dvigubo paėmimo krepšelį prie spausdintuvo.

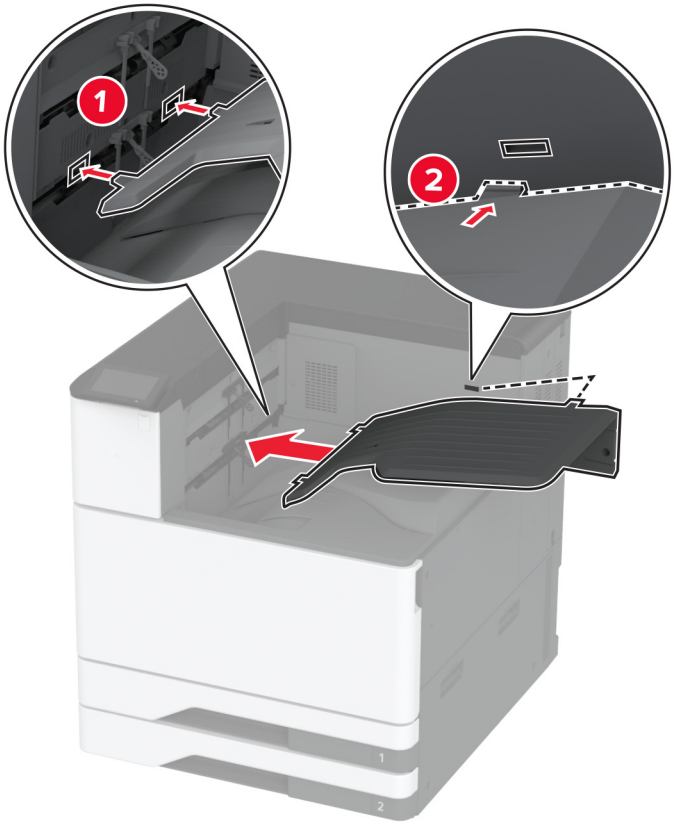

Kad krepšelis būtų prieinamas spausdinimo darbams, pradžios lange paspauskite **Nustatymai** > **Įrenginys** > **Techninė priežiūra** > **Meniu „Konfigūracija“** > **Apipavidalinimo įtaiso konfigūracija** > **2 dėklo išėjimo nustatymas** > **Įjungta**.

Sąsagėlių segiklio įrengimas

DĖMESIO—ELEKTROS SMŪGIO PAVOJUS: Jei norite išvengti elektros smūgio pavojaus, kai bandote prieiti prie valdiklių plokštės arba įrenginėjate papildomą aparatinę įrangą ar atminties įtaisus jau būdami nustatę spausdintuvą, prieš vykdydami veiksmus išjunkite spausdintuvą ir ištraukite maitinimo laidą iš elektros lizdo. Jei prie spausdintuvo esate prijungę kokius nors kitus įrenginius, juos taip pat išjunkite ir atjunkite visus į spausdintuvą einančius kabelius.

1 Išjunkite spausdintuvą.

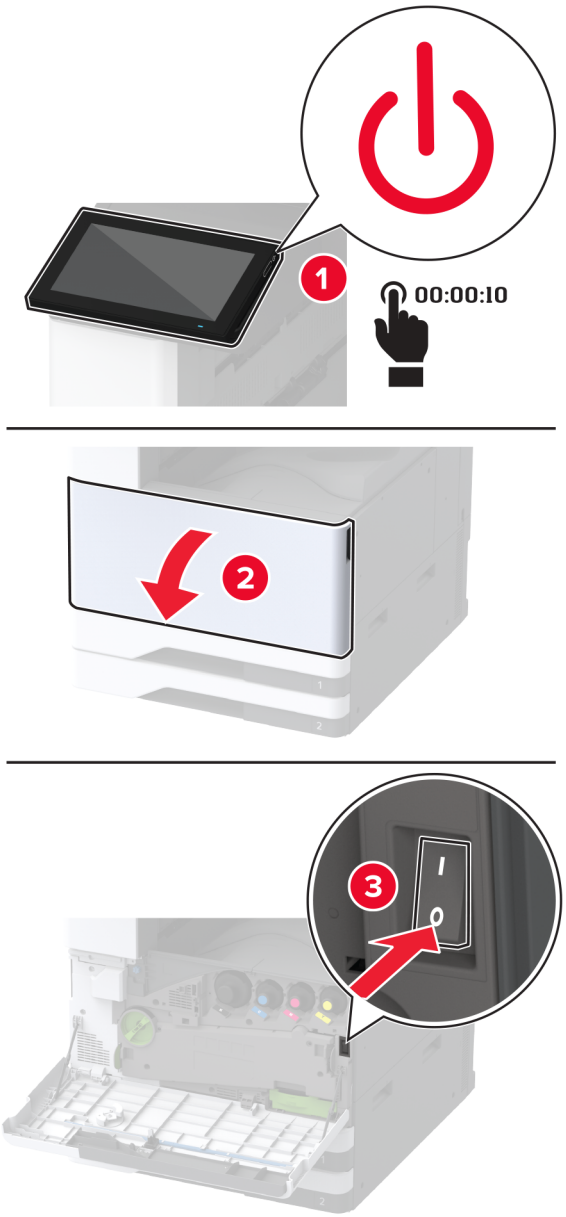

2 Ištraukite maitinimo laidą iš elektros lizdo, po to – iš spausdintuvo.

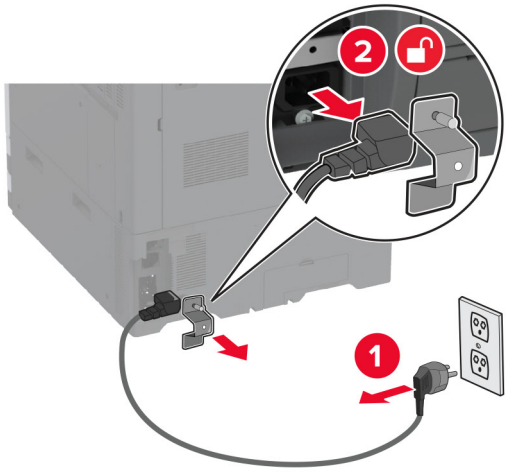

3 Nuimkite standartinę dėtuvę.

Pastaba: Neišmeskite dėtuvės.

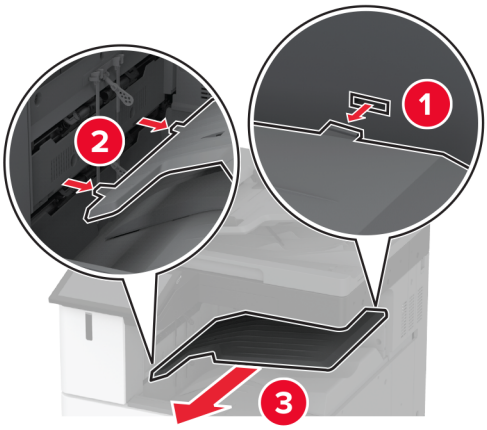

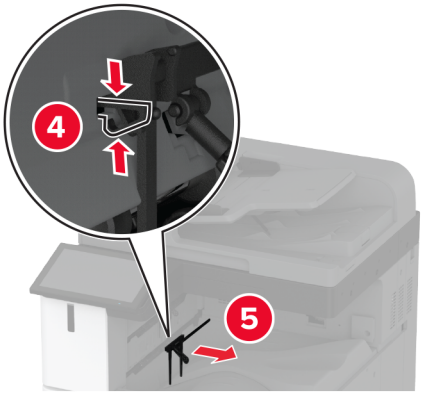

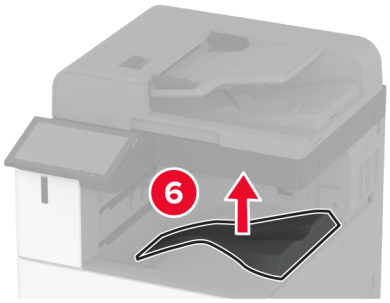

4 Atidarykite priekines dureles ir nuimkite mėlyną sukamąją rankenėlę.

Pastaba: Neišmeskite rankenėlės.

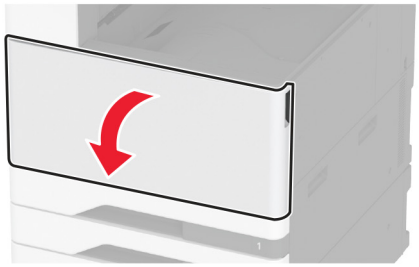

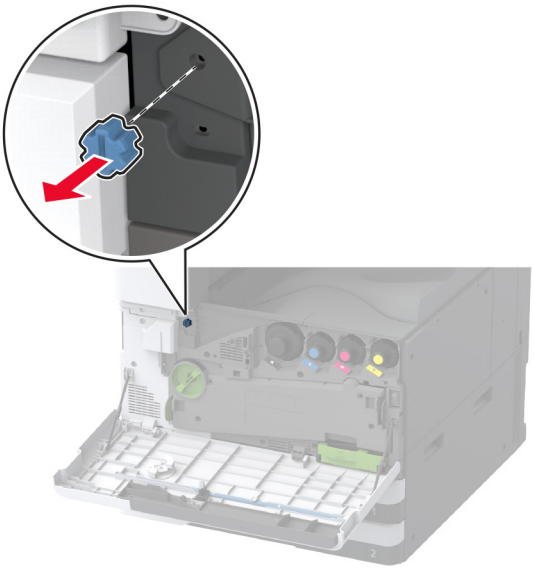

5 Nuimkite standartinės dėtuvės šoninį dangtį.

Pastaba: Neišmeskite dangčio.

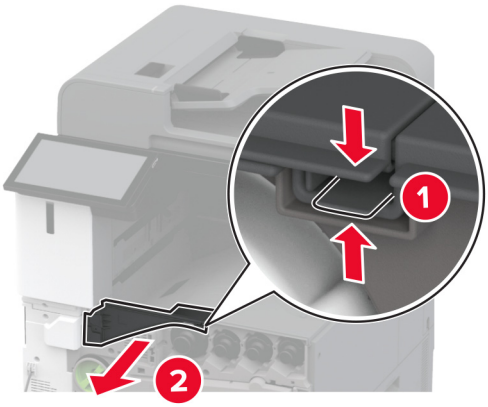

6 Išpakuokite sąsagėlių segiklį ir nuimkite visas pakuotės medžiagas.

7 Įdėkite apipavidalinimo įtaisą.

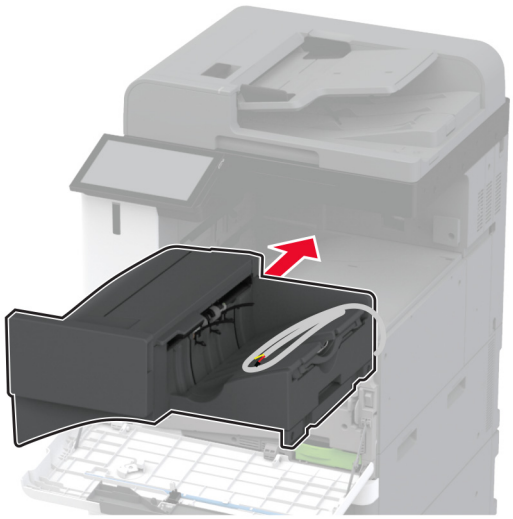

8 Uždarykite priekines dureles.

9 Pritvirtinkite apipavidalinimo įtaisą prie spausdintuvo.

Pastaba: Naudokite kartu su apipavidalinimo įtaisu pateiktus varžtus.

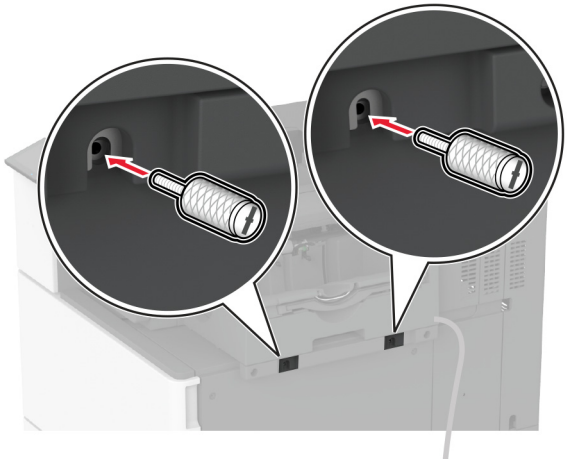

10 Pritvirtinkite apipavidalinimo įtaiso kabelį prie spausdintuvo.

Pastaba: Naudokite kartu su apipavidalinimo įtaisu pateiktus spaustukus.

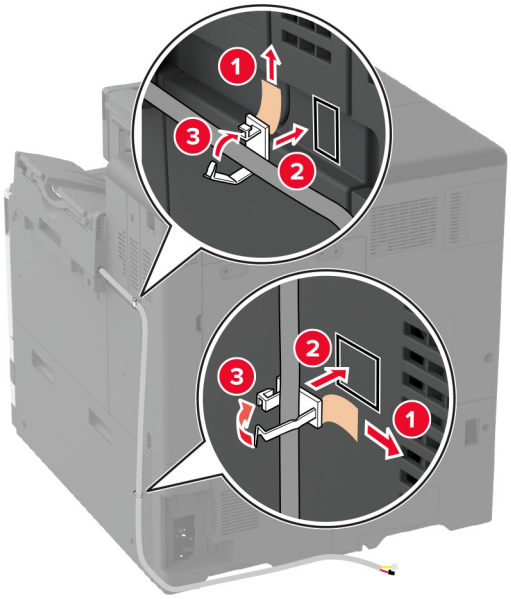
1
2
3
2
3
1

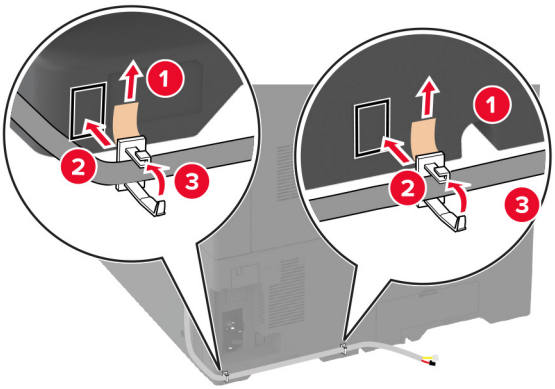
1
2
3
1
2
3

11 Prijunkite apipavidalinimo įtaiso kabelį prie spausdintuvo.

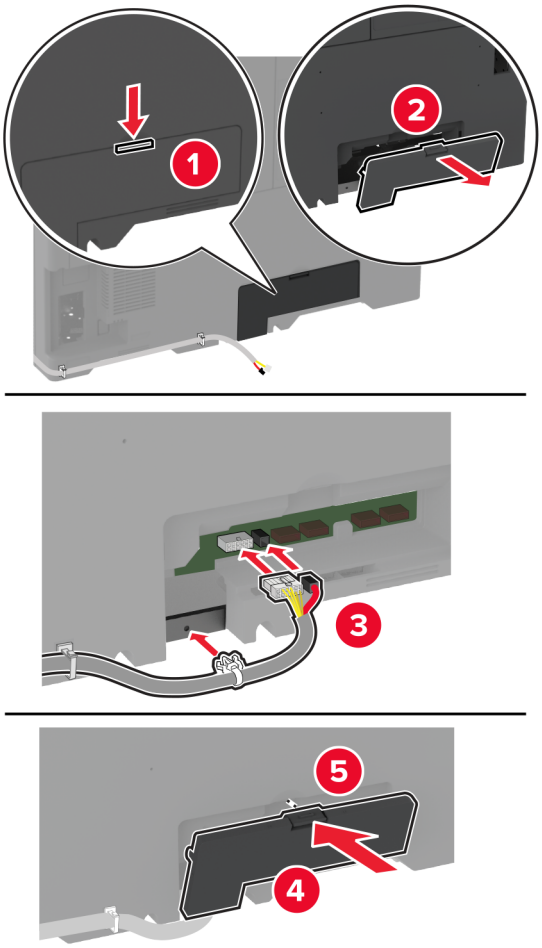

12 Maitinimo laidą prijunkite prie spausdintuvo ir įjunkite į elektros lizdą.

DĖMESIO—GALIMA SUSIŽALOTI: Norėdami išvengti gaisro ar elektros smūgio pavojaus, prijunkite maitinimo laidą prie tinkamos nominaliosios srovės ir tinkamai įžeminto elektros lizdo, kuris yra šalia įrenginio ir lengvai pasiekiamas.

13 Įjunkite spausdintuvą.

Pridėkite apipavidalinimo įtaisą spausdintuvo tvarkyklėje, kad jis būtų prieinamas spausdinimo užduotims. Norėdami gauti daugiau informacijos, žr. „Galimos papildomos įrangos pridėjimas spausdinimo tvarkyklėje“ 81 puslapyje.

Sąsagėlių, skylmušos įtaiso įrengimas

DĖMESIO—ELEKTROS SMŪGIO PAVOJUS: Jei norite išvengti elektros smūgio pavojaus, kai bandote prieiti prie valdiklių plokštės arba įrenginėjate papildomą aparatinę įrangą ar atminties įtaisus jau būdami nustatę spausdintuvą, prieš vykdydami veiksmus išjunkite spausdintuvą ir ištraukite maitinimo laidą iš elektros lizdo. Jei prie spausdintuvo esate prijungę kokius nors kitus įrenginius, juos taip pat išjunkite ir atjunkite visus į spausdintuvą einančius kabelius.

1 Išjunkite spausdintuvą.

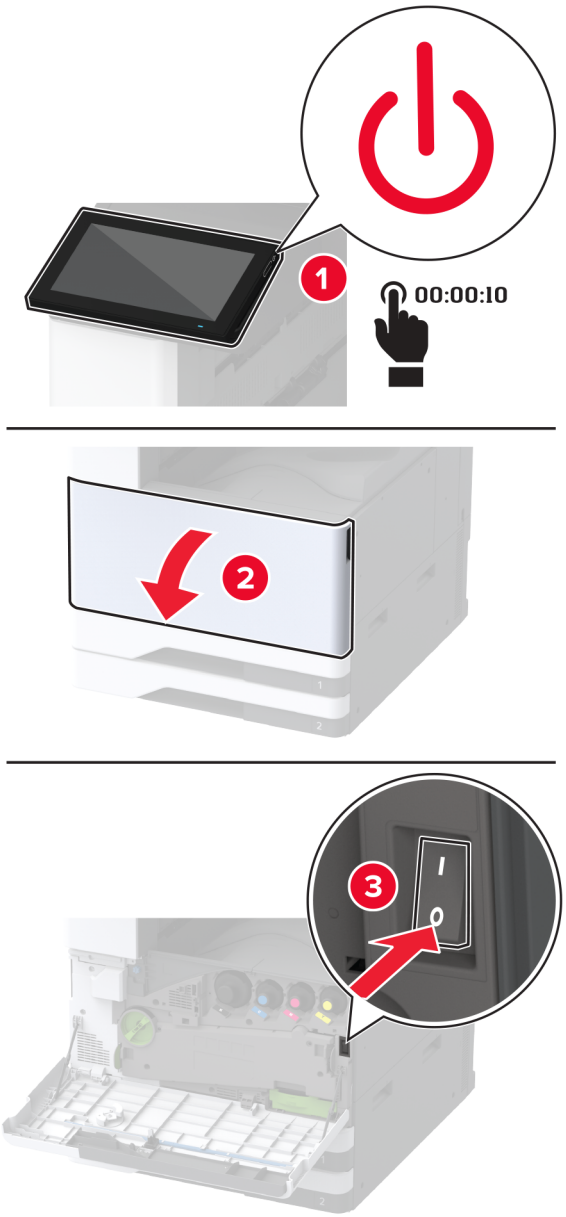

2 Ištraukite maitinimo laidą iš elektros lizdo, po to – iš spausdintuvo.

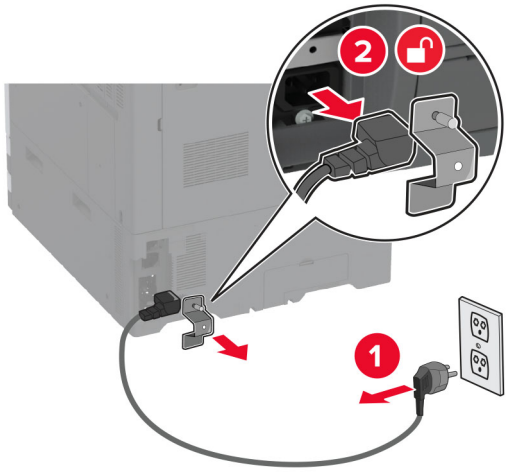

3 Išpakuokite sąsagėlių segimo, skylmušos įtaisą ir nuimkite visas pakuotės medžiagas.

4 Įdėkite sąsagėlių kasetės apkabą į apipavidalinimo įtaisą.

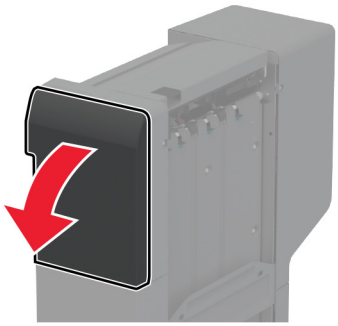

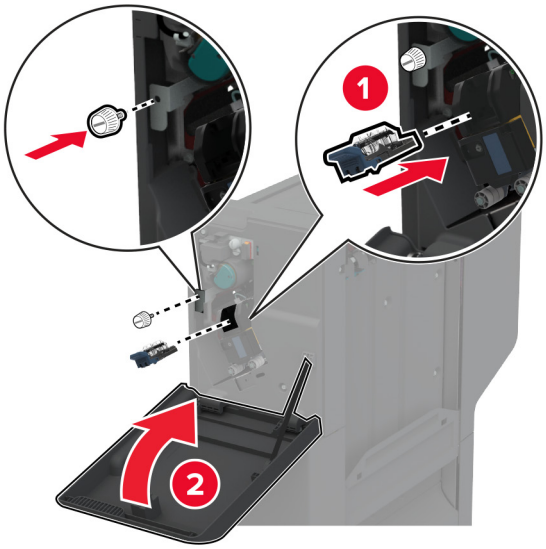

5 Pritvirtinkite prie apipavidalinimo įtaiso laikiklius.

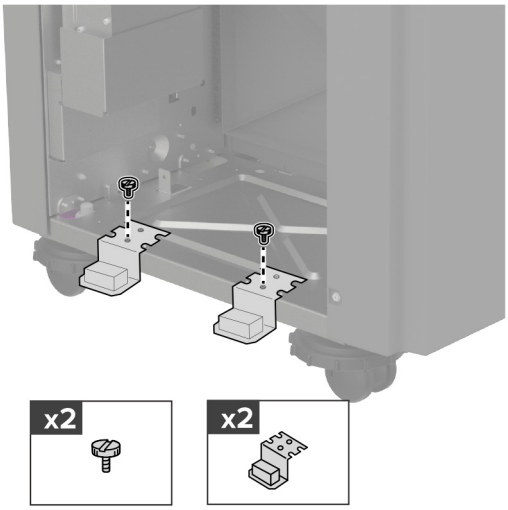

6 Įkiškite dėtuvę į apipavidalinimo įtaisą.

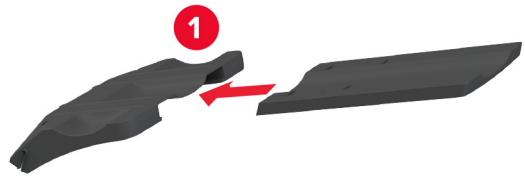

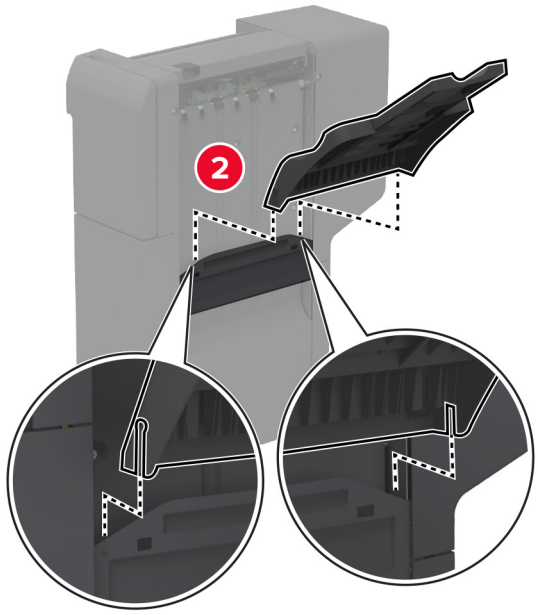

7 Nuimkite standartinę dėtuvę.

Pastaba: Neišmeskite standartinės dėtuvės.

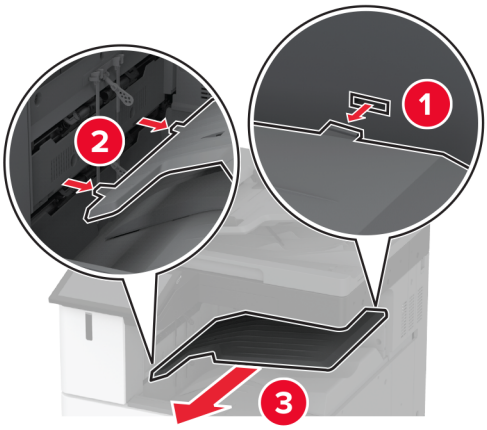

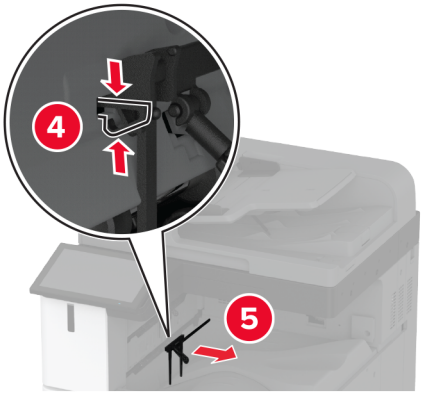

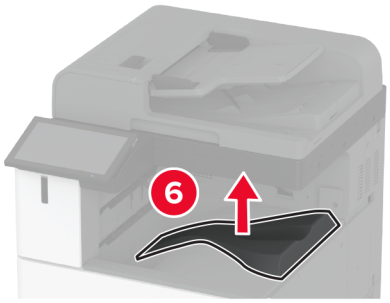

8 Atidarykite priekines dureles ir nuimkite mėlyną sukamąją rankenėlę.

Pastaba: Neišmeskite mėlynos rankenėlės.

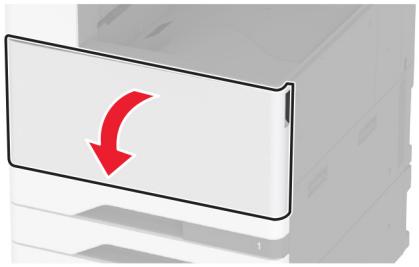

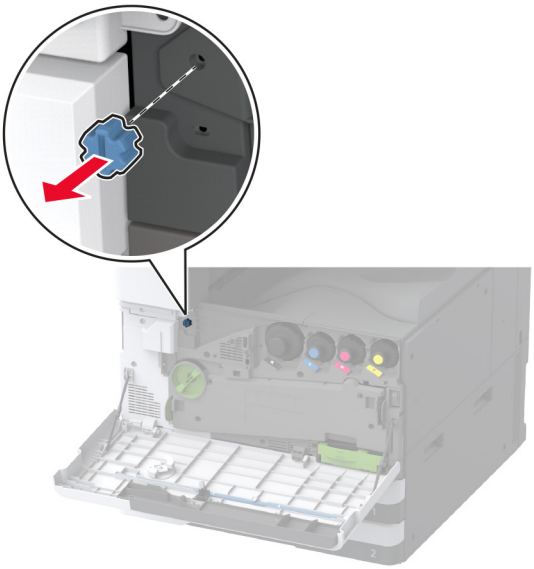

9 Nuimkite standartinės dėtuvės šoninį dangtį.

Pastaba: Neišmeskite standartinės dėtuvės šoninio dangčio.

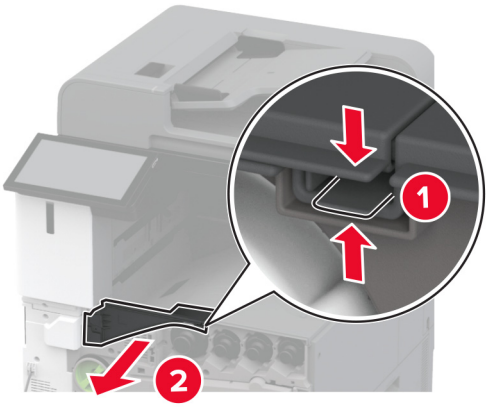

10 Uždarykite priekines dureles.

11 Įdėkite popieriaus perkėlimo įtaisą ir priveržkite varžtais.

Pastaba: Naudokite kartu su apipavidalinimo įtaisu pateiktus varžtus.

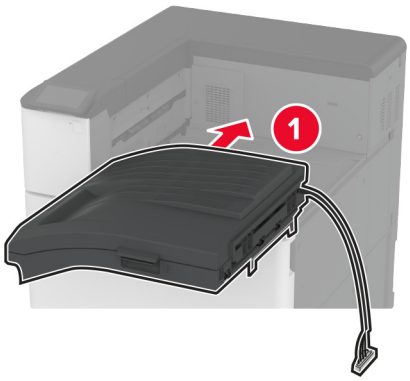

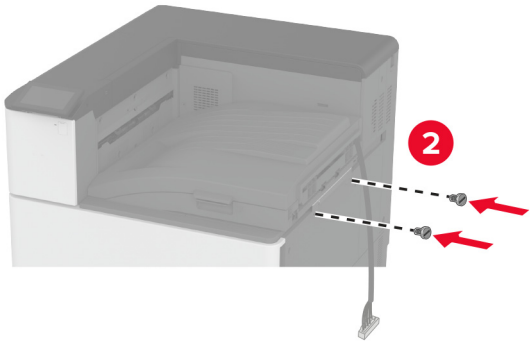

12 Prie spausdintuvo pritvirtinkite apipavidalinimo įtaisą.

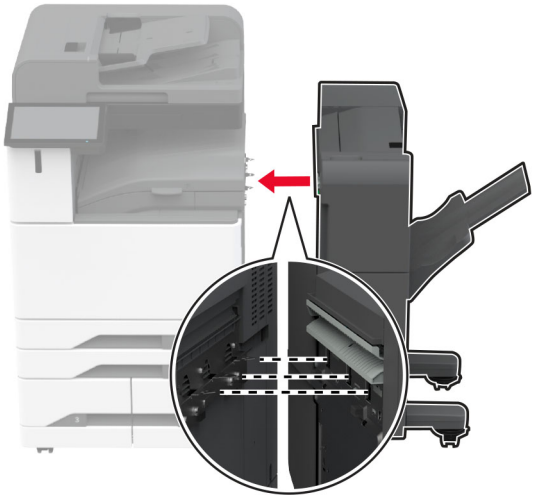

13 Sureguliuokite lyginimo varžtus, kad visi apipavidalinimo įtaiso šonai būtų tokiame pačiame aukštyje kaip spausdintuvas.

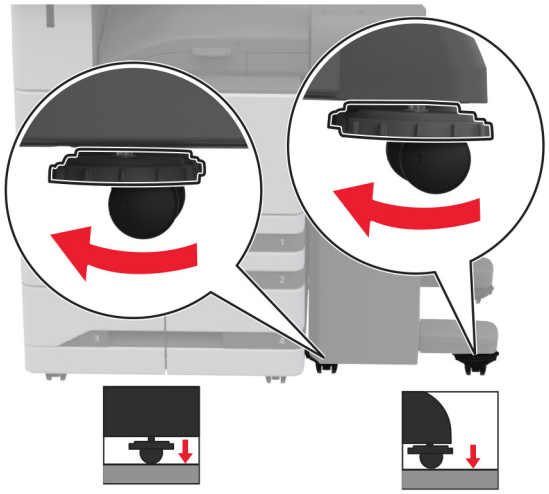

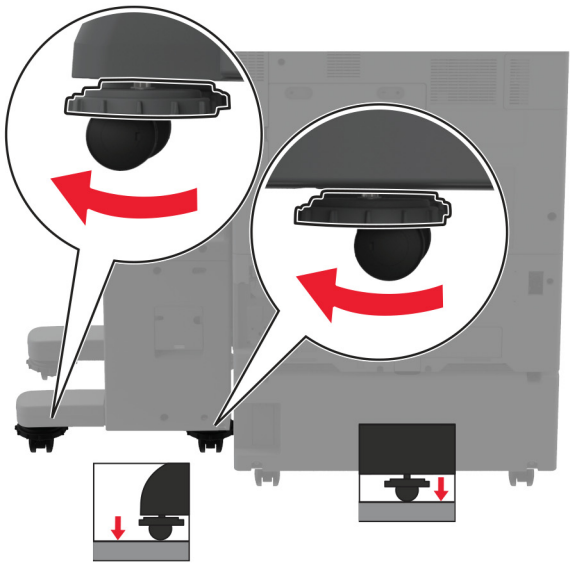

14 Atidarykite apipavidalinimo įtaiso dureles ir įsukite varžtą į kairiąją apipavidalinimo įtaiso dalį.

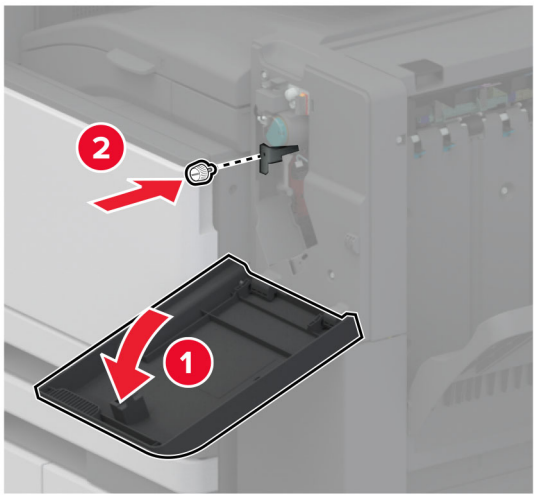

15 Uždarykite apipavidalinimo įtaiso dureles.

16 Prijunkite popieriaus perdavimo laidą prie apipavidalinimo įtaiso galo.

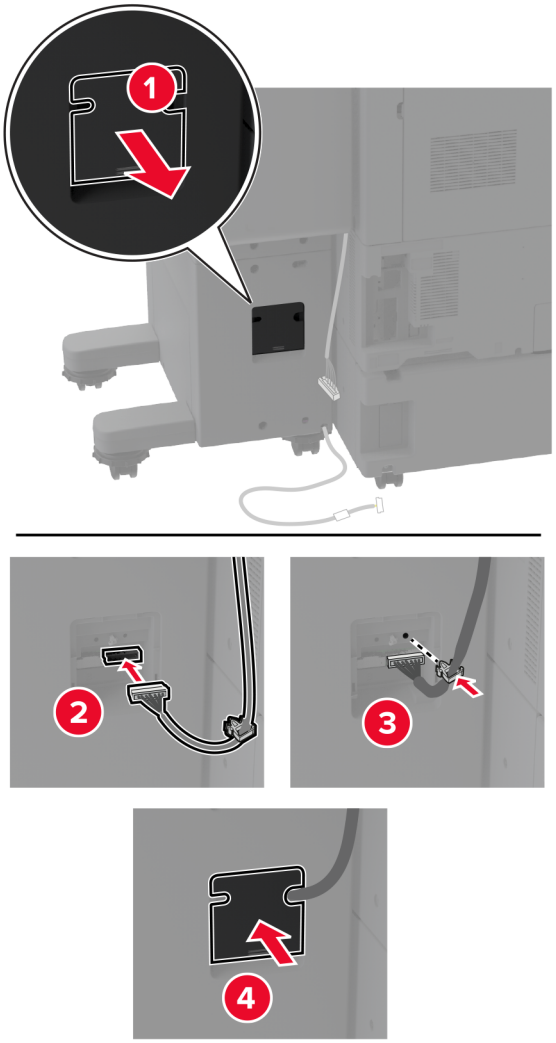

17 Prijunkite apipavidalinimo įtaiso laidą prie galinės spausdintuvo dalies.

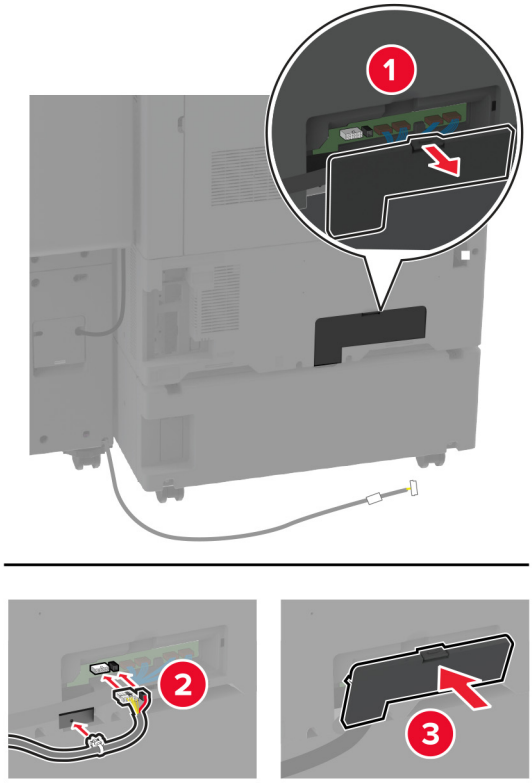

18 Pritvirtinkite laidą prie galinės spausdintuvo dalies.

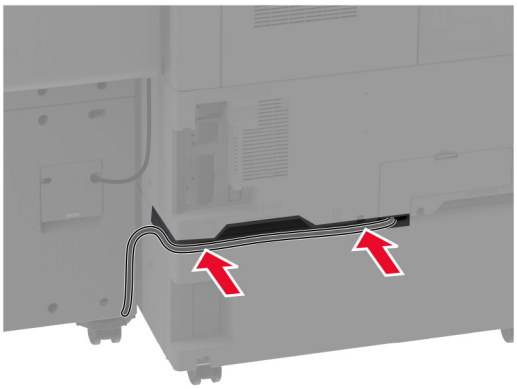

19 Maitinimo laidą prijunkite prie spausdintuvo ir įjunkite į elektros lizdą.

DĖMESIO—GALIMA SUSIŽALOTI: Norėdami išvengti gaisro ar elektros smūgio pavojaus, prijunkite maitinimo laidą prie tinkamos nominaliosios srovės ir tinkamai įžeminto elektros lizdo, kuris yra šalia įrenginio ir lengvai pasiekiamas.

20 Įjunkite spausdintuvą.

Norėdami, kad spausdinimo užduotims būtų galima naudoti apipavidalinimo įtaisą, pagrindiniame ekrane palieskite **Nustatymai** > **Įrenginys** > **Priežiūra** > **Konfigūracijos meniu** > **Apipavidalinimo įtaiso konfigūracija** > **Skylmušos konfigūracija** > , kad pasirinktumėte konfigūraciją.

Brošiūrų apipavidalinimo įtaiso įrengimas

DĖMESIO—ELEKTROS SMŪGIO PAVOJUS: Jei norite išvengti elektros smūgio pavojaus, kai bandote prieiti prie valdiklių plokštės arba įrenginėjate papildomą aparatinę įrangą ar atminties įtaisus jau būdami nustatę spausdintuvą, prieš vykdydami veiksmus išjunkite spausdintuvą ir ištraukite maitinimo laidą iš elektros lizdo. Jei prie spausdintuvo esate prijungę kokius nors kitus įrenginius, juos taip pat išjunkite ir atjunkite visus į spausdintuvą einančius kabelius.

1 Išjunkite spausdintuvą.

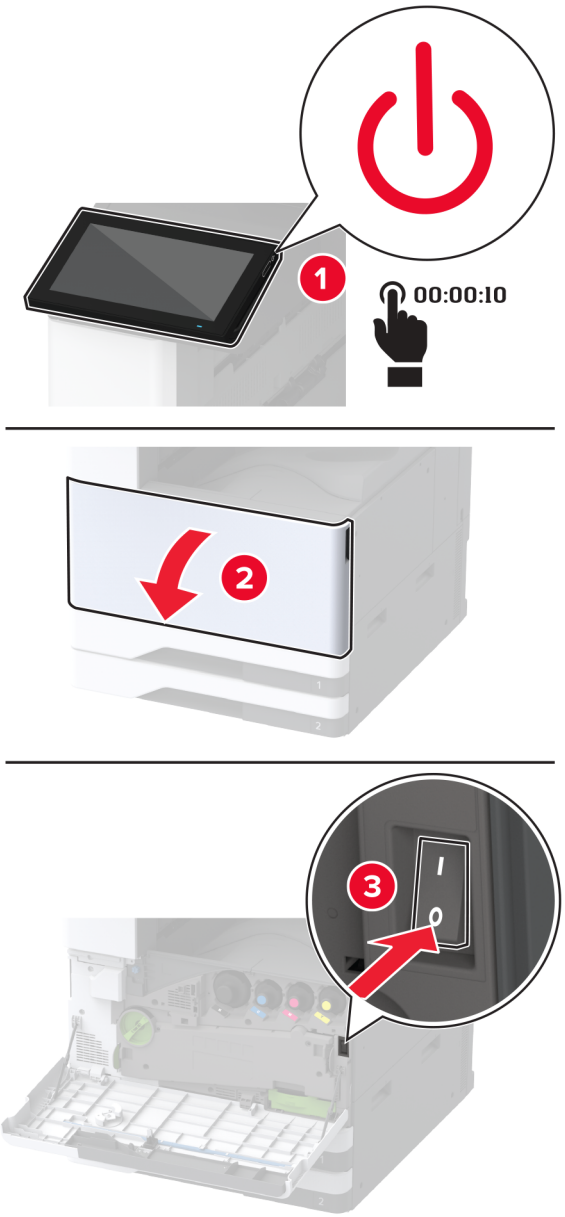

2 Ištraukite maitinimo laidą iš elektros lizdo, po to – iš spausdintuvo.

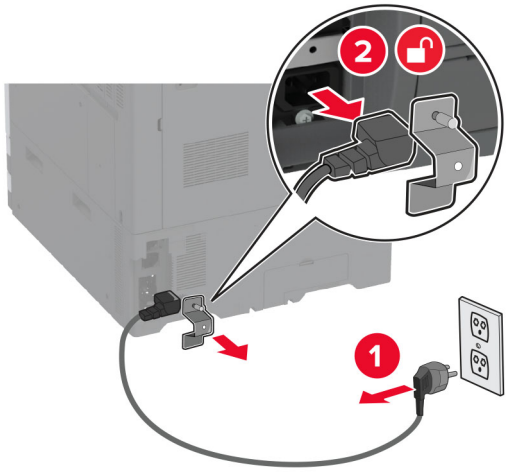

3 Išpakuokite brošiūrų apipavidalinimo įtaisą ir nuimkite visas pakuotės medžiagas.

4 Atidarykite brošiūrų apipavidalinimo įtaiso dureles.

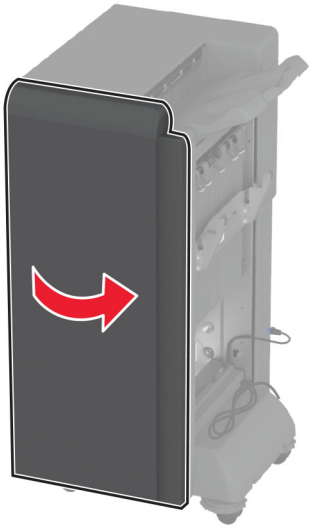

5 Išimkite pakavimo medžiagą iš brošiūrų apipavidalinimo įtaiso.

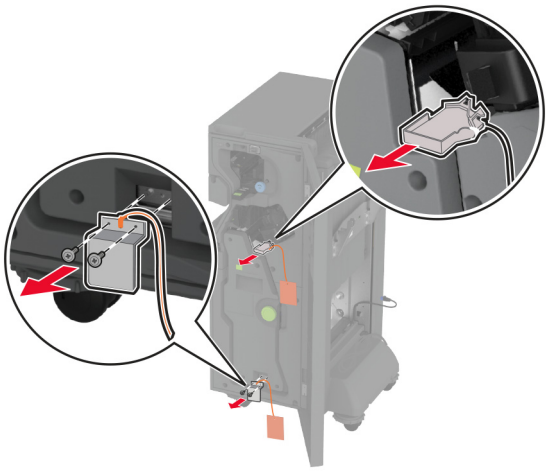

6 Įdėkite sąsagėlių kasetės apkabą.

7 Įdėkite skylmušos dėžutę.

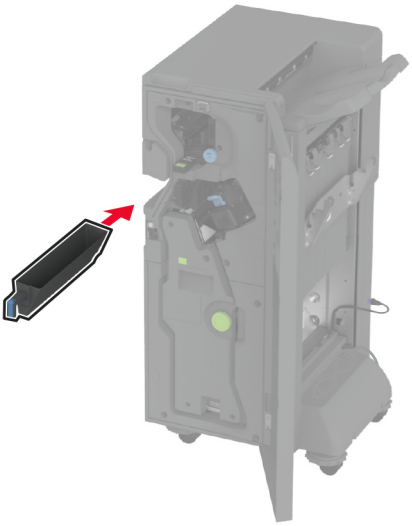

8 Uždarykite brošiūrų apipavidalinimo įtaiso dureles.

9 Įdėkite dėtuves.

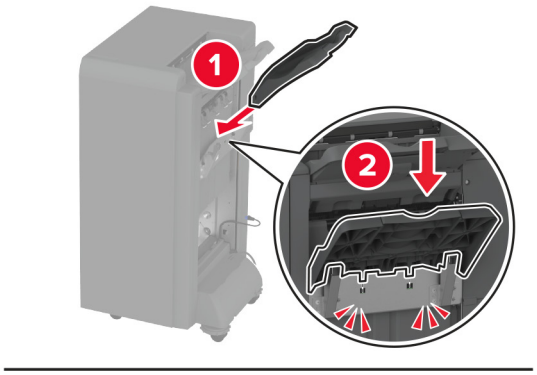

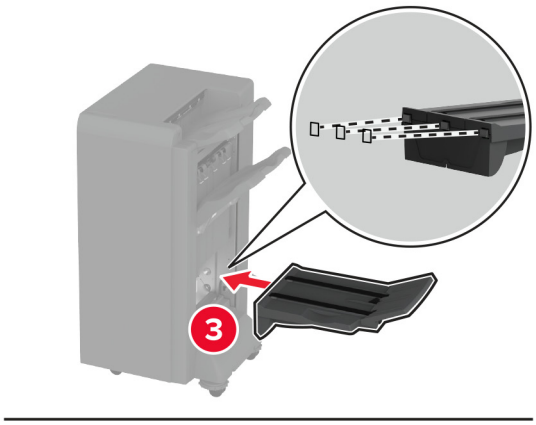

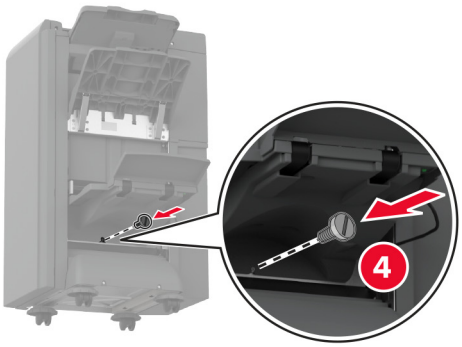

10 Įkiškite brošiūrų apipavidalinimo įtaiso laidą.

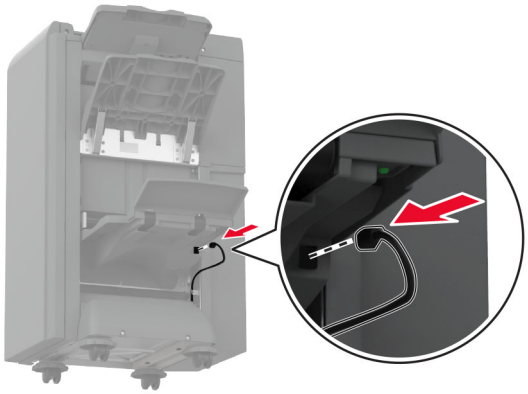

11 Nuimkite standartinę dėtuvę.

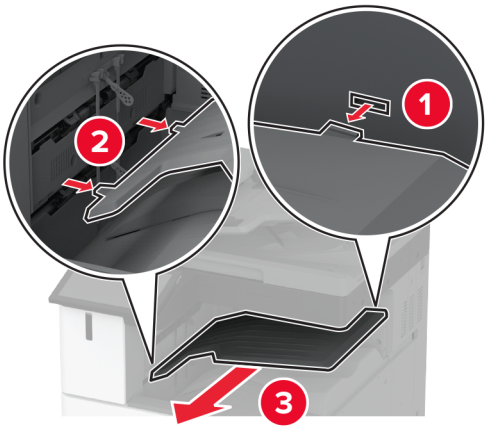

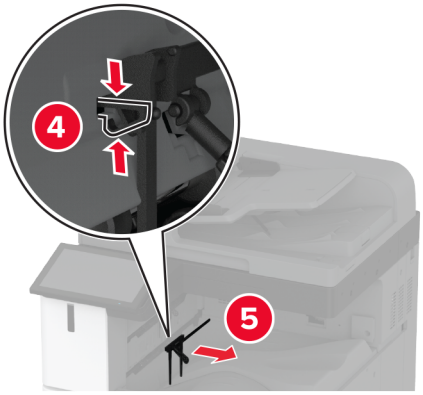

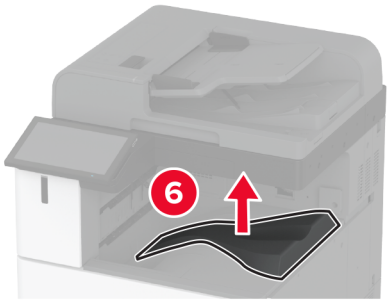

Pastaba: Neišmeskite standartinės dėtuvės.

12 Atidarykite priekines dureles ir nuimkite mėlyną sukamąją rankenėlę.

Pastaba: Neišmeskite rankenėlės.

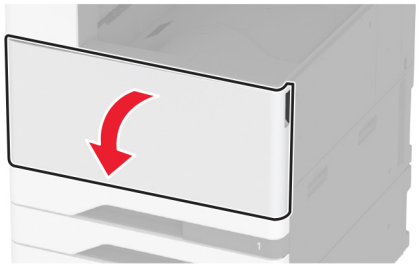

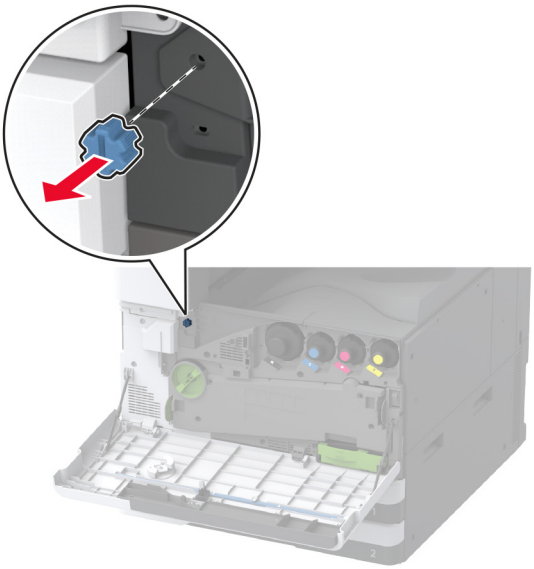

13 Nuimkite standartinės dėtuvės šoninį dangtį.

Pastaba: Neišmeskite dėtuvės šoninio dangčio.

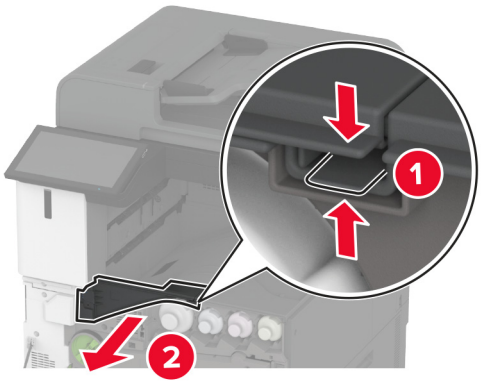

14 Uždarykite priekines dureles.

15 Pritvirtinkite laikiklį prie apipavidalinimo įtaiso.

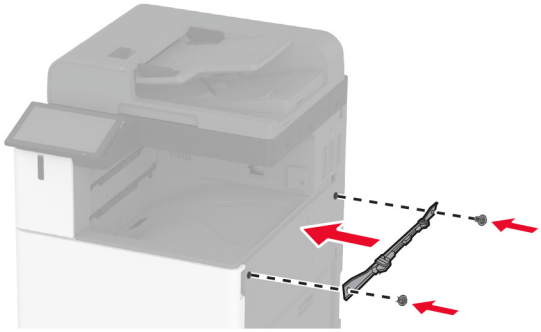

16 Įdėkite popieriaus perkėlimo įtaisą ir priveržkite varžtais.

Pastaba: Naudokite kartu su apipavidalinimo įtaisu pateiktus varžtus.

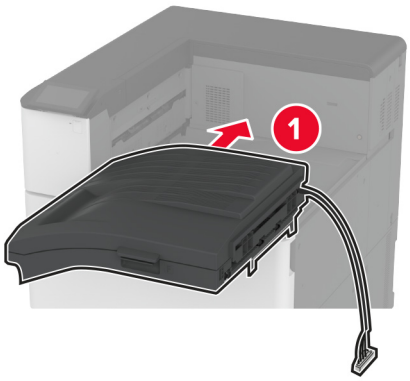

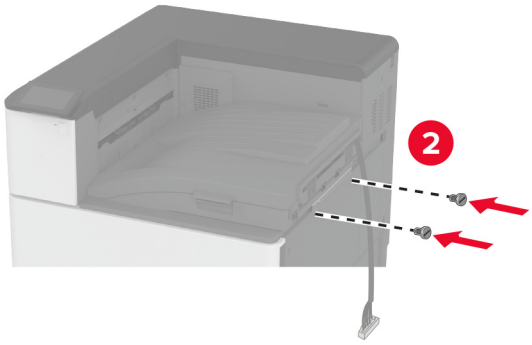

17 Nuimkite galinių prievadų dangtį.

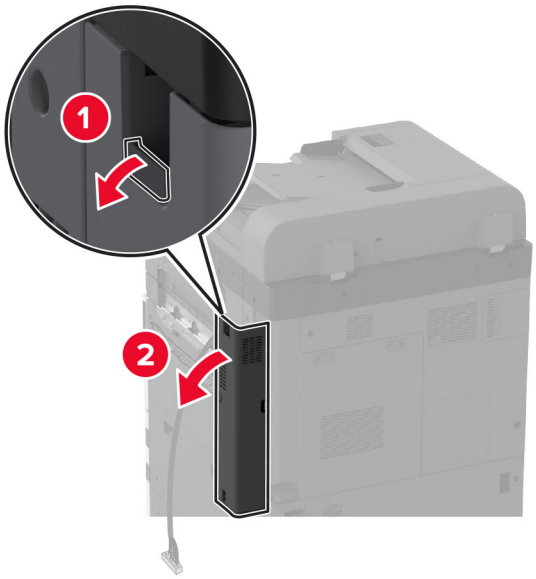

18 Pritvirtinkite laidą.

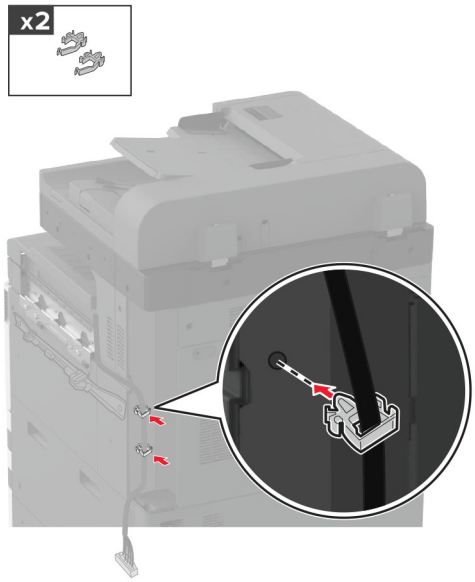

19 Pritvirtinkite galinių prievadų dangtį.

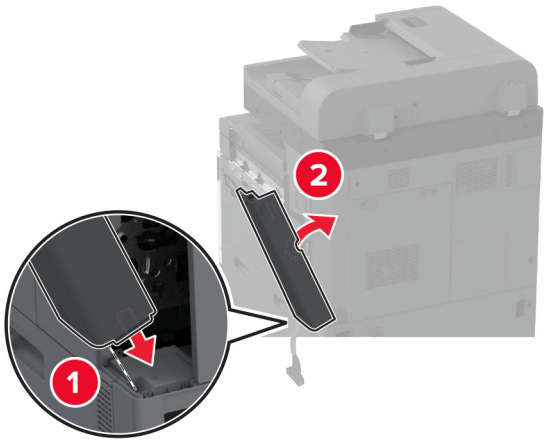

20 Pritvirtinkite laikiklius prie apipavidalinimo įtaiso apačios.

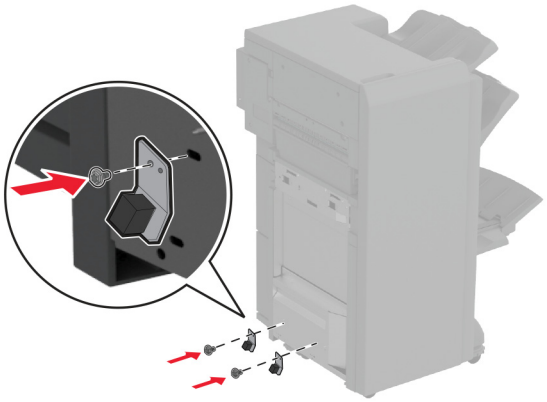

21 Atidarykite brošiūrų apipavidalinimo įtaiso dureles.

22 Plokščiu atsuktuvu atsukite varžtą ir uždarykite apipavidalinimo įtaiso dureles.

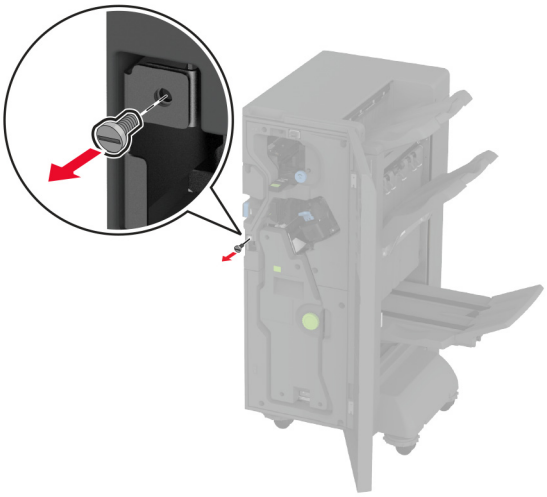

23 Prie spausdintuvo pritvirtinkite apipavidalinimo įtaisą.

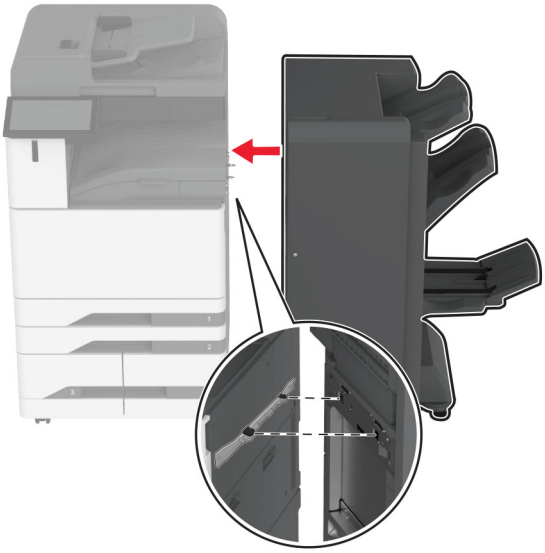

24 Atidarykite apipavidalinimo įtaiso dureles, varžtu pritvirtinkite apipavidalinimo įtaisą prie spausdintuvo ir uždarykite dureles.

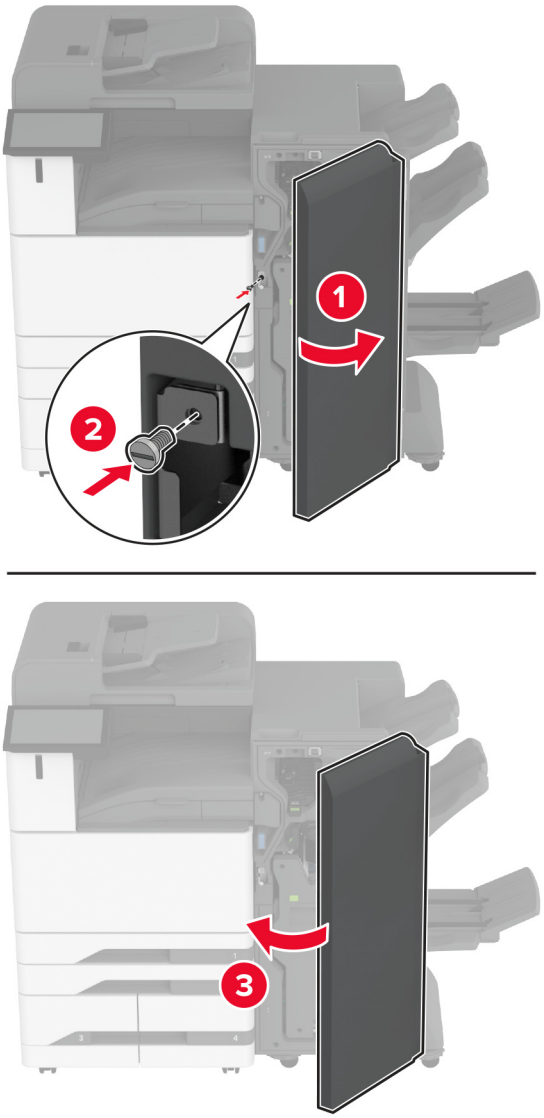

25 Pasukite apipavidalinimo įtaiso šoninius ratukus pagal laikrodžio rodyklę, kad visi apipavidalinimo įtaiso šonai būtų tokiame pačiame aukštyje.

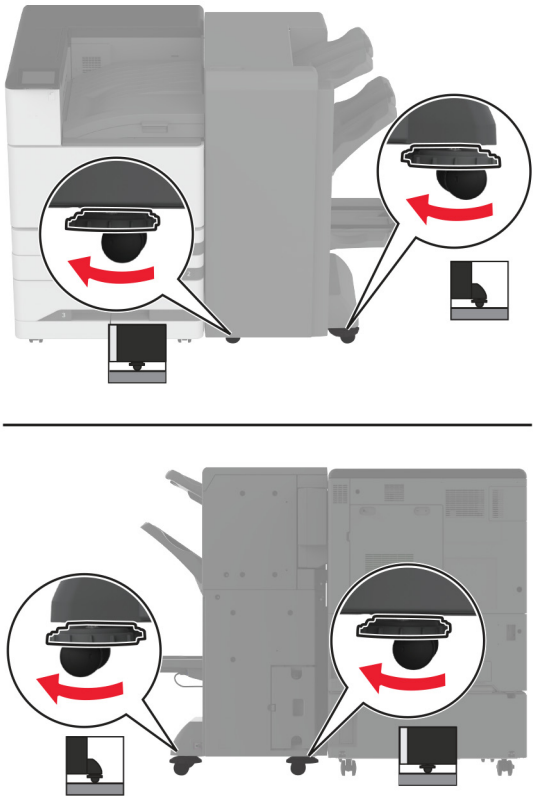

26 Laidus prijunkite prie spausdintuvo prievadų ir apipavidalinimo įtaiso prievadų.

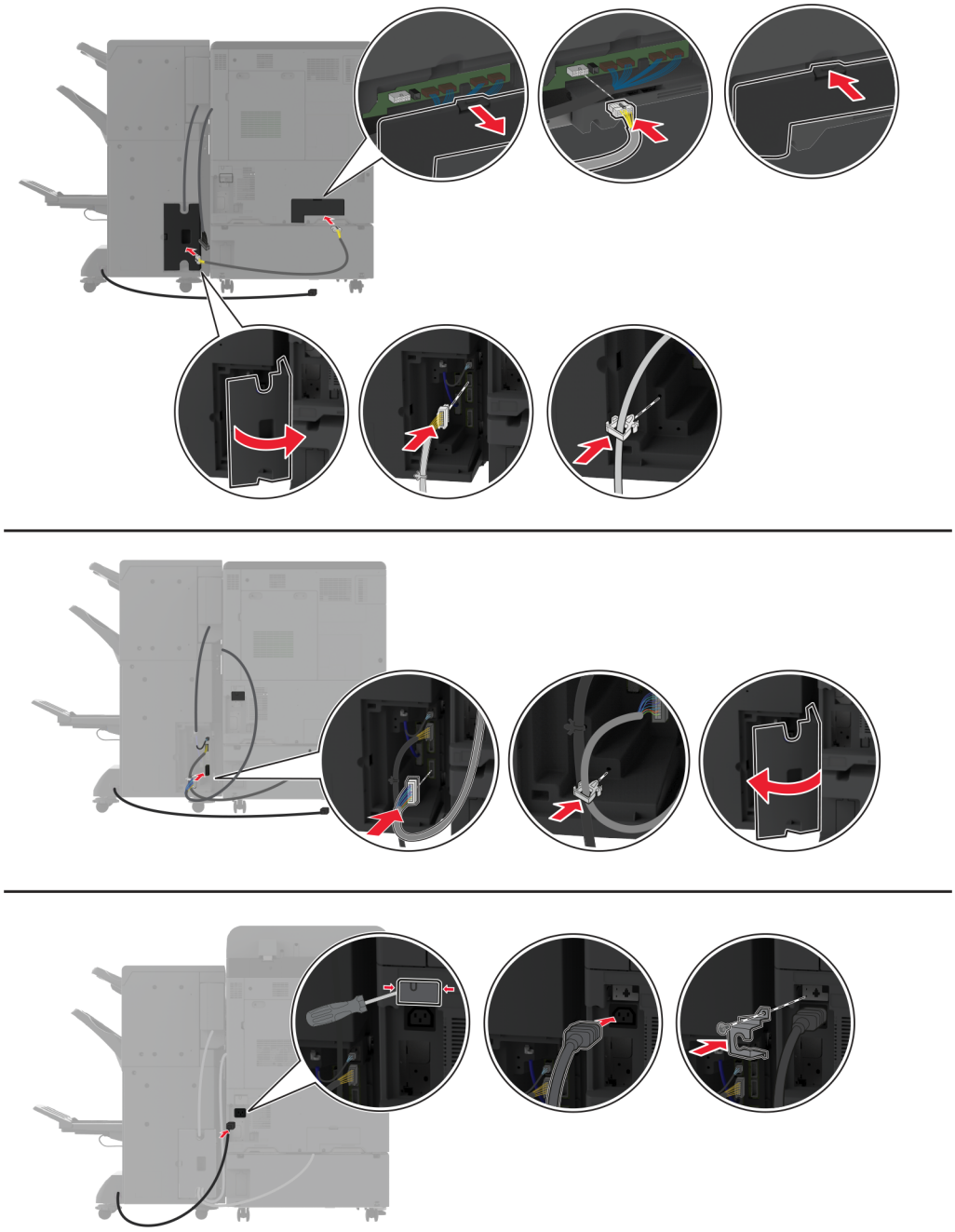

27 Maitinimo laidą prijunkite prie spausdintuvo ir įjunkite į elektros lizdą.

DĖMESIO—GALIMA SUSIŽALOTI: Norėdami išvengti gaisro ar elektros smūgio pavojaus, prijunkite maitinimo laidą prie tinkamos nominaliosios srovės ir tinkamai įžeminto elektros lizdo, kuris yra šalia įrenginio ir lengvai pasiekiamas.

28 Įjunkite spausdintuvą.

Pridėkite apipavidalinimo įtaisą spausdintuvo tvarkyklėje, kad jis būtų prieinamas spausdinimo užduotims. Norėdami gauti daugiau informacijos, žr. „Galimos papildomos įrangos pridėjimas spausdinimo tvarkyklėje“ 81 puslapyje.

Trigubo sulenkimo /Z sulenkimo apipavidalinimo įtaiso įdėjimas

DĖMESIO—ELEKTROS SMŪGIO PAVOJUS: Jei norite išvengti elektros smūgio pavojaus, kai bandote prieiti prie valdiklių plokštės arba įrenginėjate papildomą aparatinę įrangą ar atminties įtaisus jau būdami nustatę spausdintuvą, prieš vykdydami veiksmus išjunkite spausdintuvą ir ištraukite maitinimo laidą iš elektros lizdo. Jei prie spausdintuvo esate prijungę kokius nors kitus įrenginius, juos taip pat išjunkite ir atjunkite visus į spausdintuvą einančius kabelius.

Pastaba: Norėdami įdėti trigubo sulenkimo / Z sulenkimo apipavidalinimo įtaisą, pirmiausia turite įdėti brošiūrų apipavidalinimo įtaisą.

1 Išjunkite spausdintuvą.

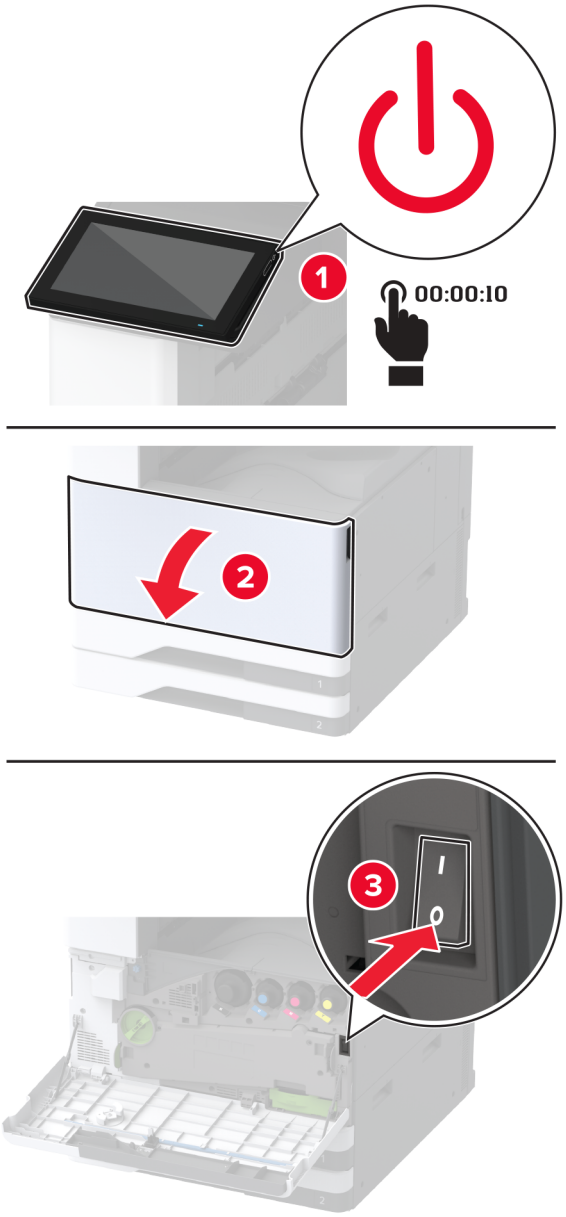

2 Ištraukite maitinimo laidą iš elektros lizdo, po to – iš spausdintuvo.

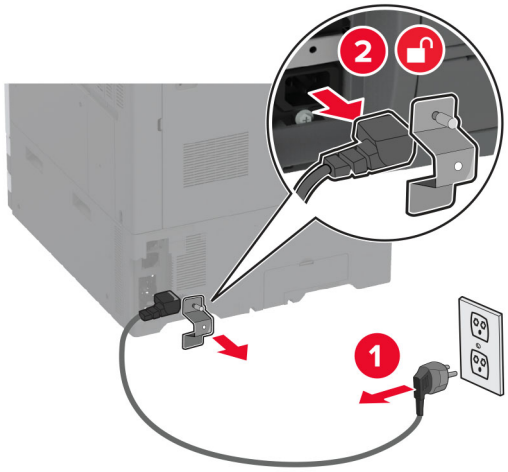

3 Ištraukite brošiūrų apipavidalinimo įtaiso laidus iš spausdintuvo.

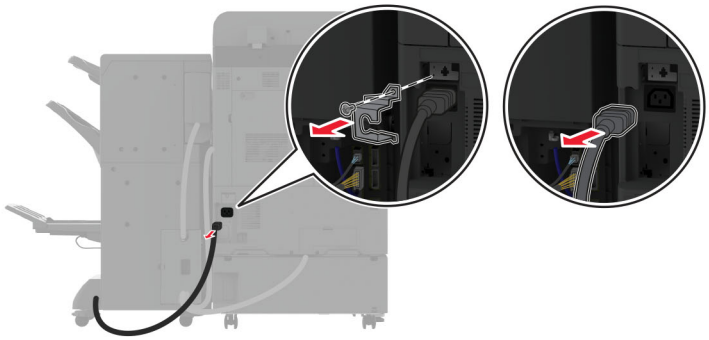

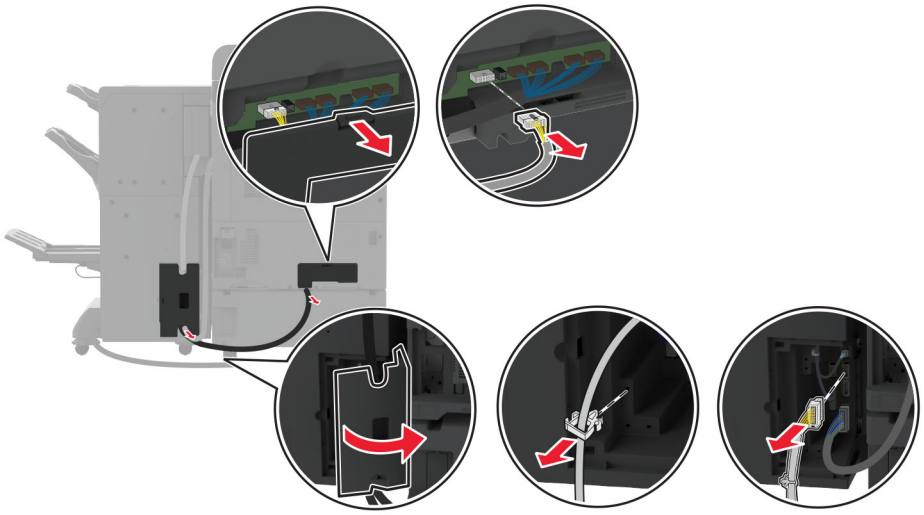

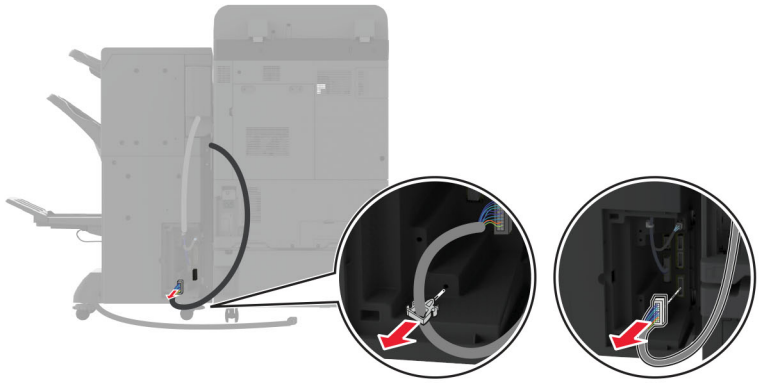

4 Atidarykite brošiūrų apipavidalinimo įtaiso dureles, plokščiu atsuktuvu atsukite varžtą ir metalinį laikiklį, tada uždarykite dureles.

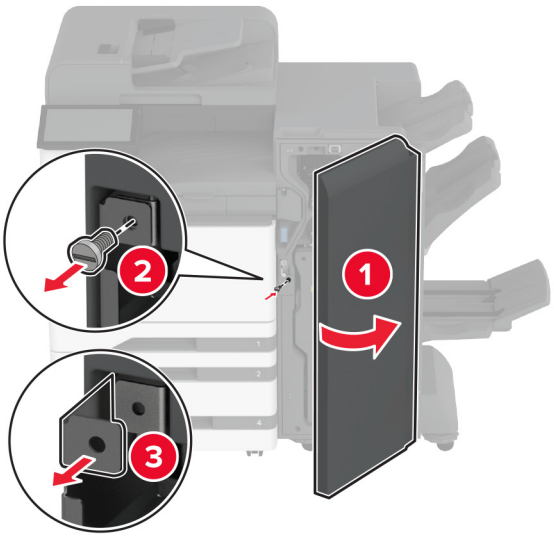

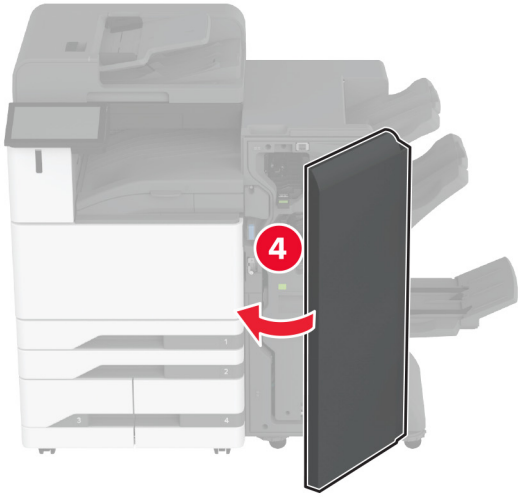

5 Išimkite brošiūrų apipavidalinimo įtaisą.

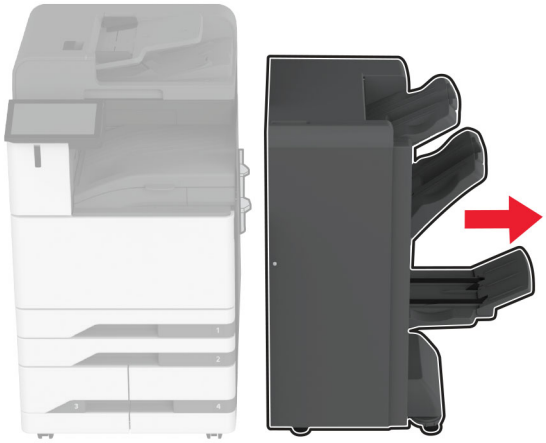

6 Išpakuokite trigubo sulenkimo / Z sulenkimo apipavidalinimo įtaisą ir nuimkite visas pakuotės medžiagas.

7 Atidarykite apipavidalinimo įtaiso dureles.

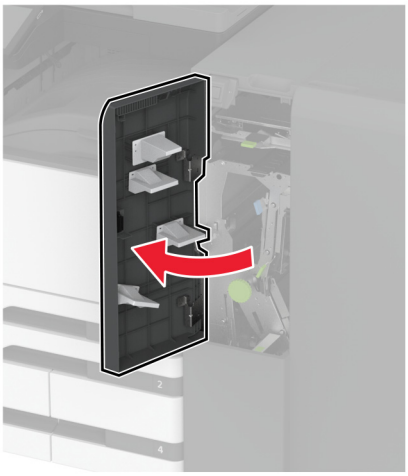

8 Išimkite trigubo sulenkimo dėtuvę, prisukite varžtus prie dėtuvės ir įdėkite dėtuvę.

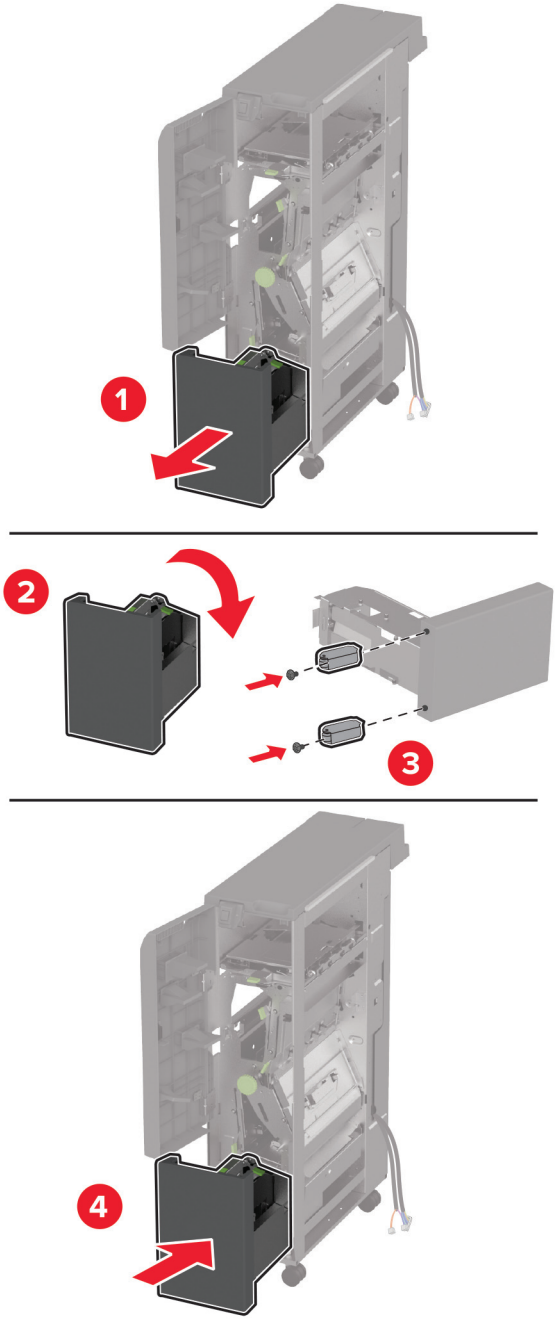

9 Plokščiu atsuktuvu pritvirtinkite trigubo sulenkimo / Z sulenkimo apipavidalinimo įtaiso montavimo laikiklį, atsukite varžtą ir uždarykite apipavidalinimo įtaiso dureles.

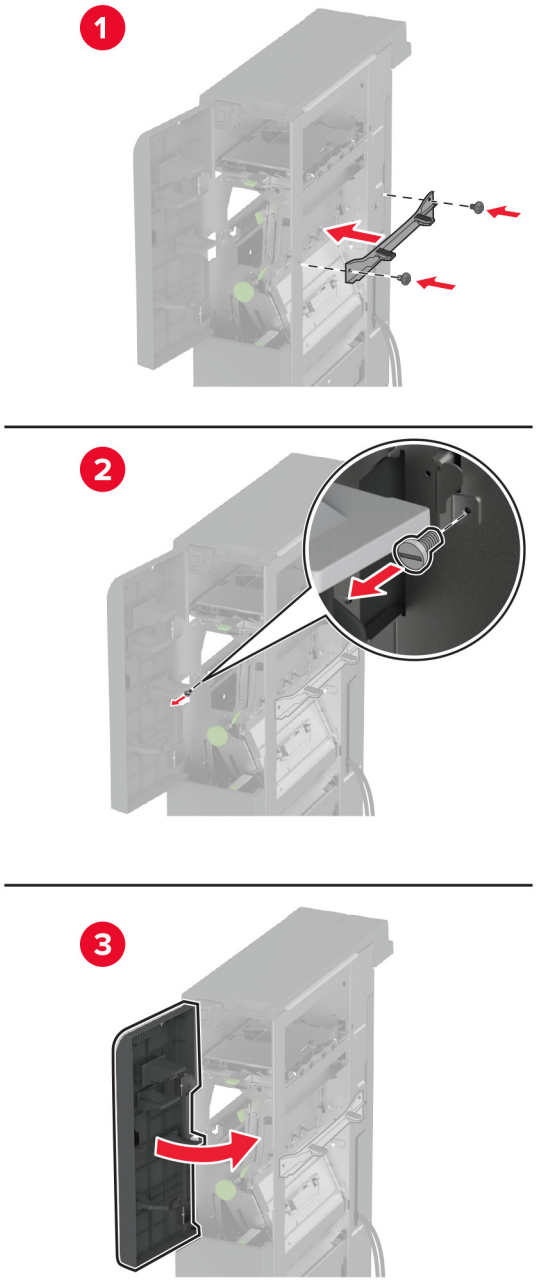

10 Trigubo sulenkimo / Z sulenkimo apipavidalinimo įtaisą pritvirtinkite prie spausdintuvo.

11 Atidarykite trigubo sulenkimo / Z sulenkimo apipavidalinimo įtaiso dureles, varžtu pritvirtinkite apipavidalinimo įtaisą prie spausdintuvo ir uždarykite apipavidalinimo įtaiso dureles.

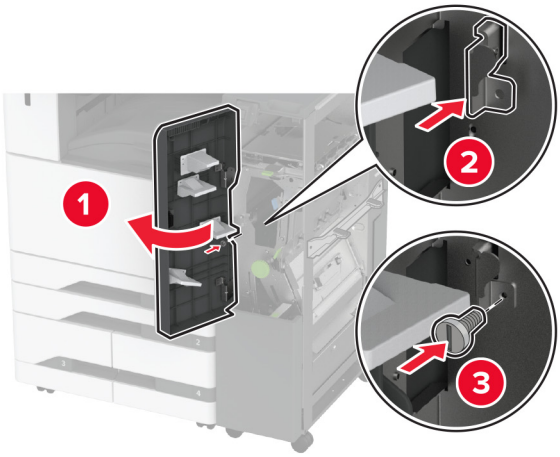

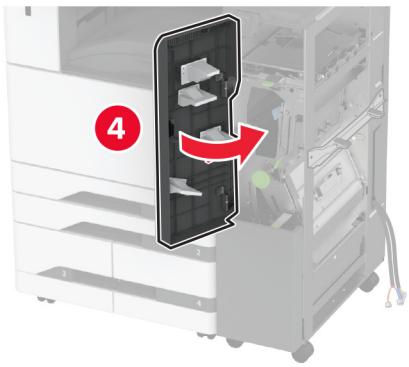

12 Nuimkite veržliaraktį ir sureguliuokite lygiavimo varžtus, kad apipavidalinimo įtaiso priekinė dalis būtų tokio pat aukščio kaip spausdintuvas.

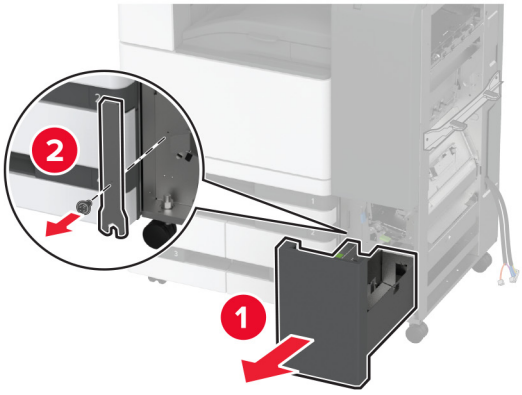

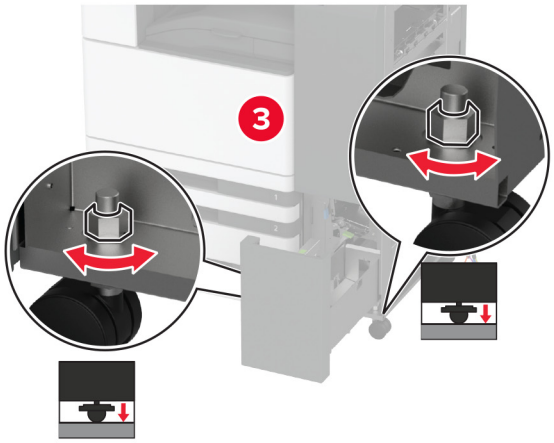

13 Sureguliuokite lyginimo varžtus, kad apipavidalinimo įtaiso galas būtų tokiame pačiame aukštyje kaip spausdintuvas.

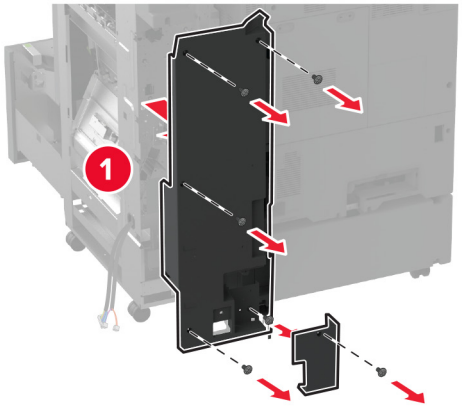

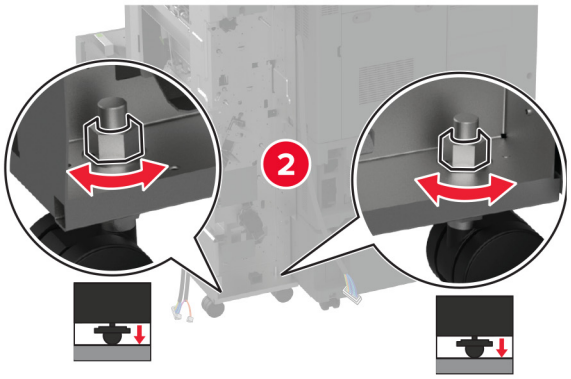

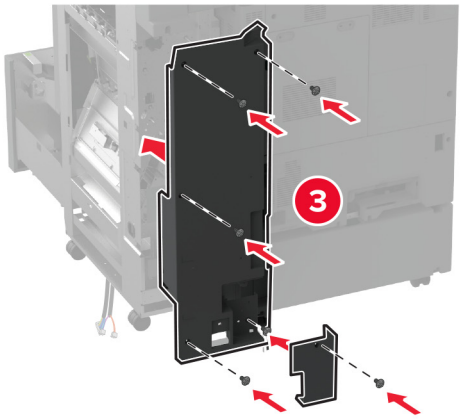

14 Pritvirtinkite veržliaraktį prie trigubo sulenkimo / Z sulenkimo apipavidalinimo įtaiso.

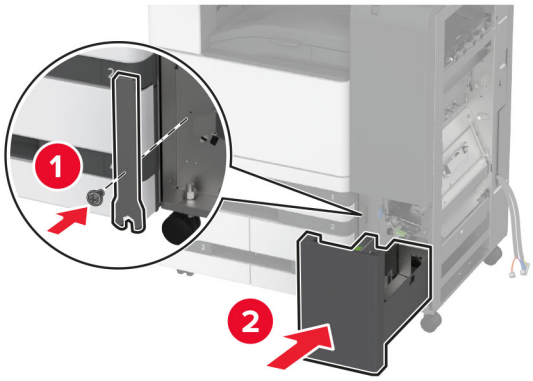

15 Pritvirtinkite brošiūrų apipavidalinimo įtaisą prie trigubo sulenkimo / Z sulenkimo apipavidalinimo įtaiso.

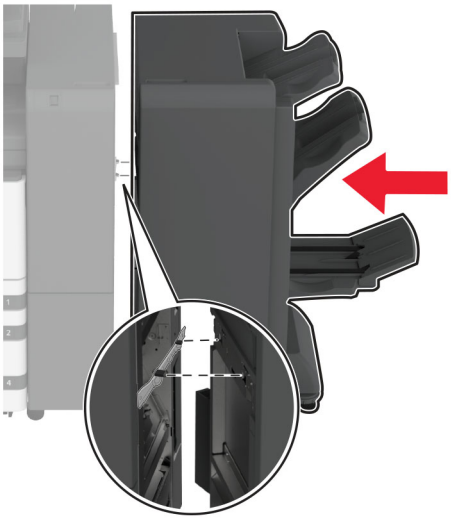

16 Atidarykite brošiūrų apipavidalinimo įtaiso dureles, varžtu pritvirtinkite brošiūrų apipavidalinimo įtaisą prie trigubo sulenkimo / Z sulenkimo apipavidalinimo įtaiso ir uždarykite apipavidalinimo įtaiso dureles.

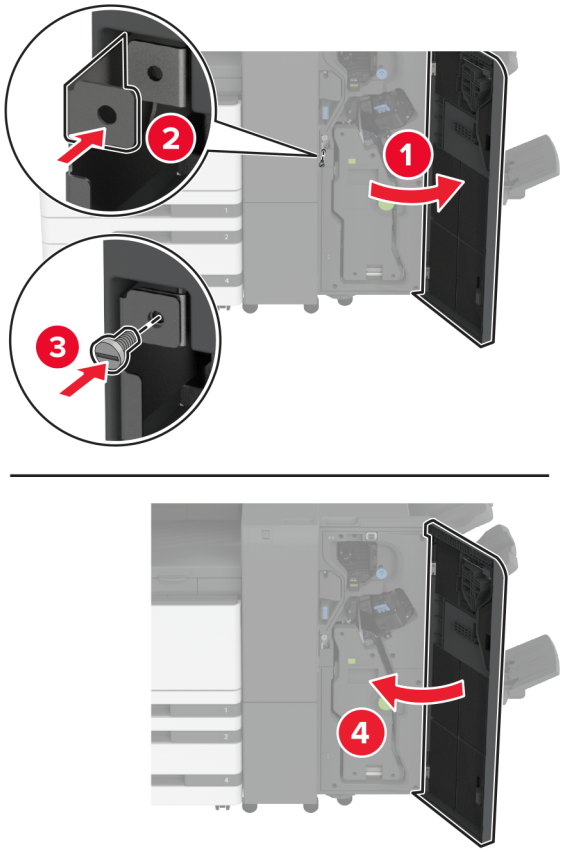

17 Sureguliuokite lyginimo varžtus, kad visi apipavidalinimo įtaiso šonai būtų tokiame pačiame aukštyje.

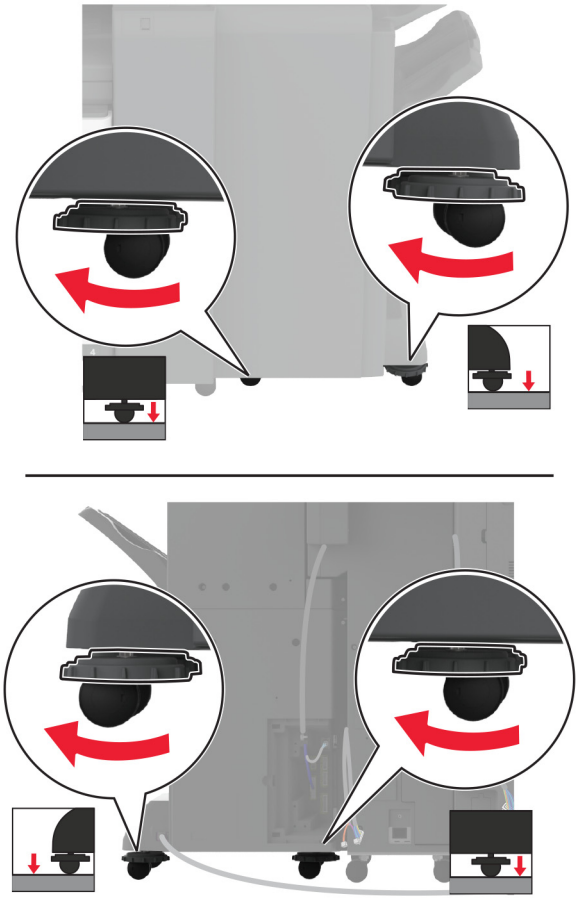

18 Laidus prijunkite prie spausdintuvo prievadų ir apipavidalinimo įtaiso prievadų.

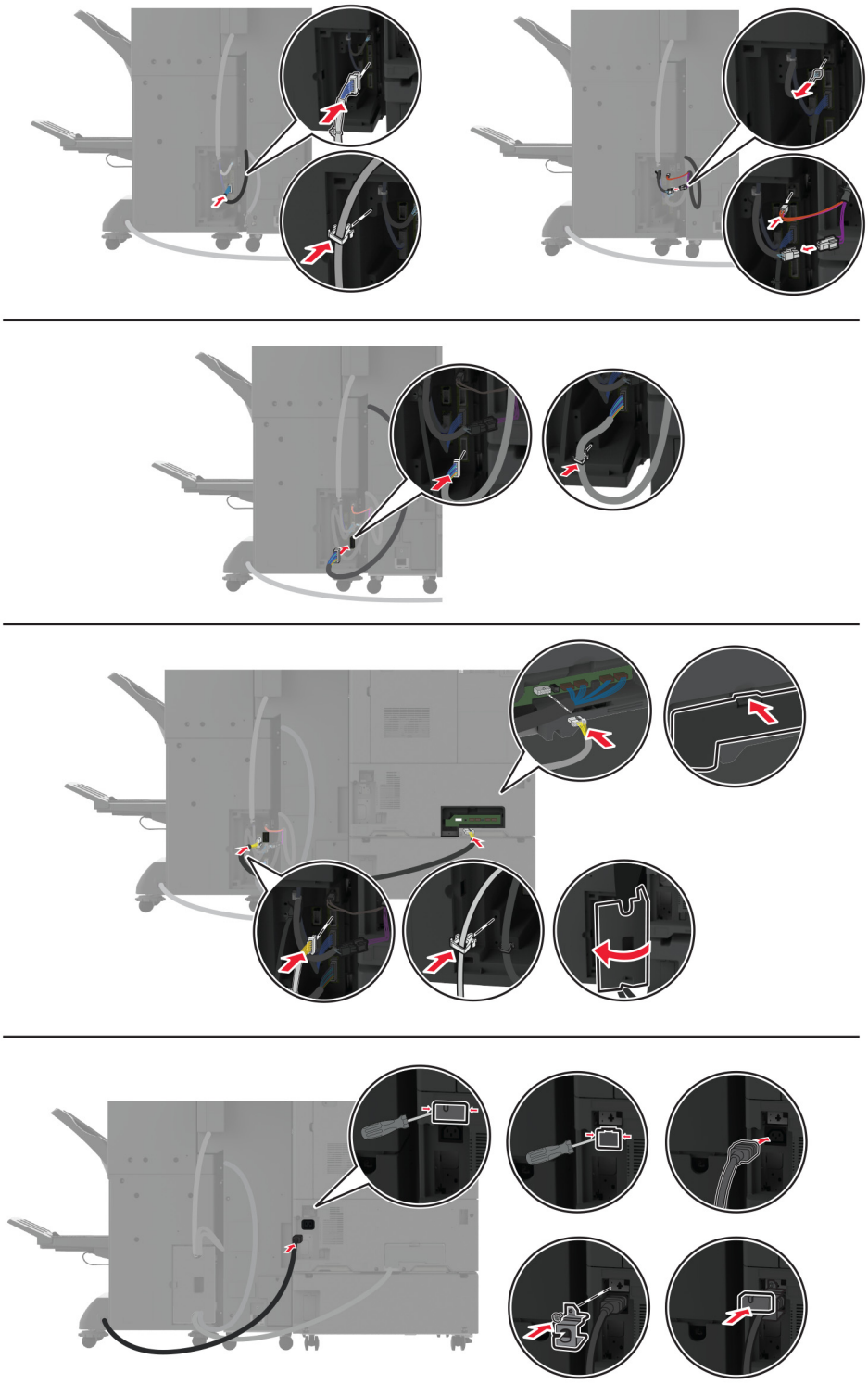

19 Spausdintuvo ir apipavidalinimo įtaiso maitinimo laidus prijunkite prie spausdintuvo ir apipavidalinimo įtaiso ir įjunkite į elektros lizdą.

DĖMESIO—GALIMA SUSIŽALOTI: Norėdami išvengti gaisro ar elektros smūgio pavojaus, prijunkite maitinimo laidą prie tinkamos nominaliosios srovės ir tinkamai įžeminto elektros lizdo, kuris yra šalia įrenginio ir lengvai pasiekiamas.

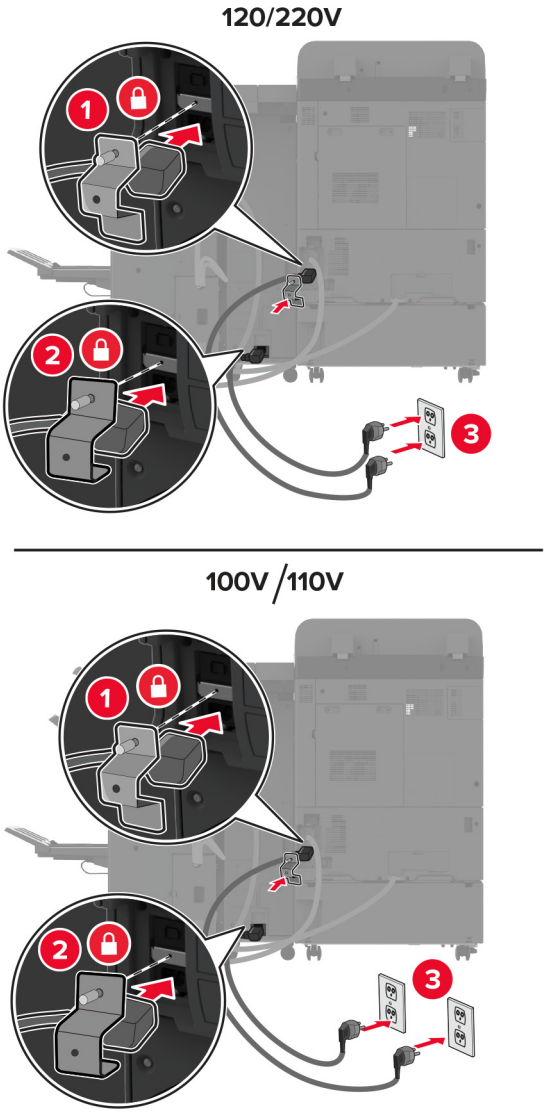

Pastaba: Jei lizdas yra 120 arba 220 voltų, į tą patį lizdą galite jungti abu maitinimo laidus. Jei lizdas yra 100 arba 110 voltų, maitinimo laidus turite įjungti į atskirus lizdus.

20 Įjunkite spausdintuvą.

Pridėkite apipavidalinimo įtaisą spausdintuvo tvarkyklėje, kad jis būtų prieinamas spausdinimo užduotims. Norėdami gauti daugiau informacijos, žr. „Galimos papildomos įrangos pridėjimas spausdinimo tvarkyklėje“ 81 puslapyje.

Spausdintuvo standžiojo disko įrengimas

DĖMESIO—ELEKTROS SMŪGIO PAVOJUS: Jei norite išvengti elektros smūgio pavojaus, kai bandote prieiti prie valdiklių plokštės arba įrenginėjate papildomą aparatinę įrangą ar atminties įtaisus jau būdami nustatę spausdintuvą, prieš vykdydami veiksmus išjunkite spausdintuvą ir ištraukite maitinimo laidą iš elektros lizdo. Jei prie spausdintuvo esate prijungę kokius nors kitus įrenginius, juos taip pat išjunkite ir atjunkite visus į spausdintuvą einančius kabelius.

1 Išjunkite spausdintuvą.

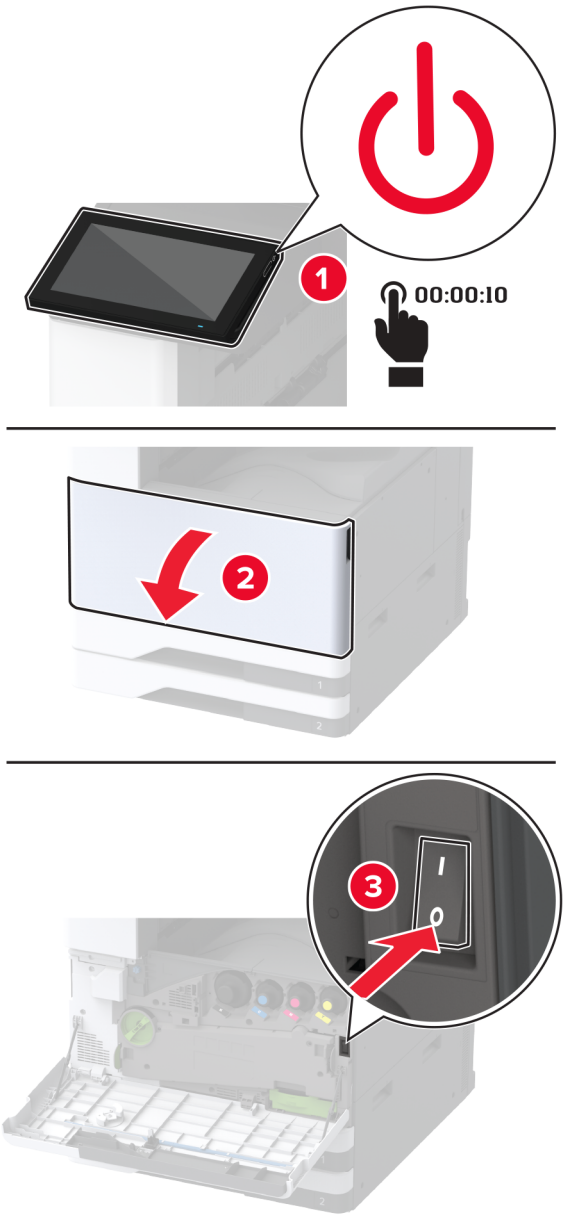

2 Nuimkite galinių prievadų dangtį.

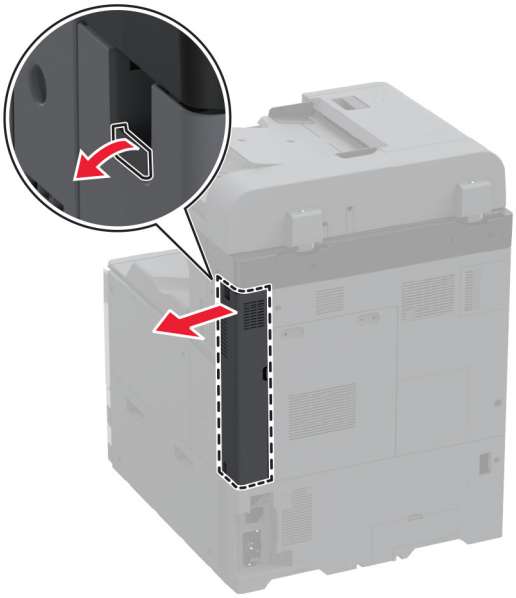

3 Ištraukite maitinimo laidą iš elektros lizdo, po to – iš spausdintuvo.

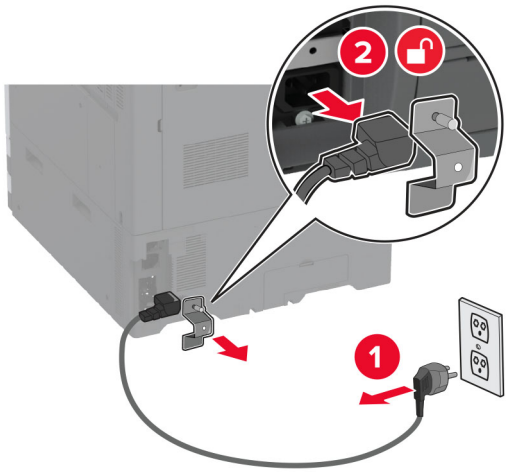

4 Naudodami plokščiąjį atsuktuvą nuimkite valdiklių plokštės prieigos dangtį.

Įspėjimas—Galima sugadinti: Valdiklių plokštės elektroninius komponentus gali lengvai pažeisti statinė elektra. Prieš liesdami valdiklių plokštės elektroninius komponentus ar jungtis, palieskite metalinį spausdintuvo paviršių.

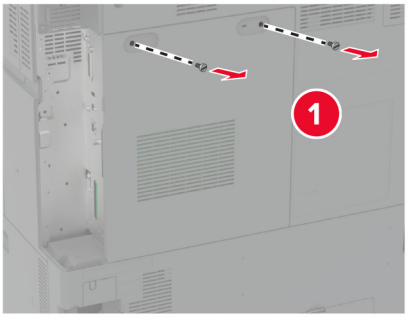

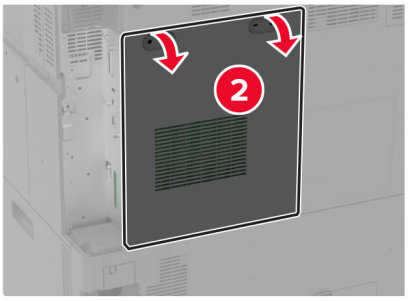

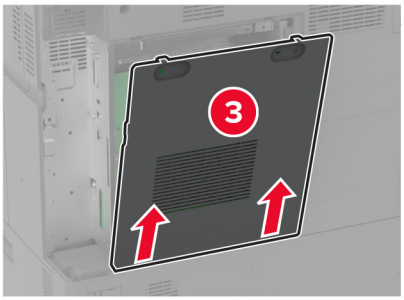

5 Išpakuokite standųjį diską.

Įspėjimas—Galima sugadinti: Nelieskite ir nespauskite standžiojo disko vidurio.

6 Prijunkite standžiojo disko sąsajos laidą prie valdiklių plokštės.

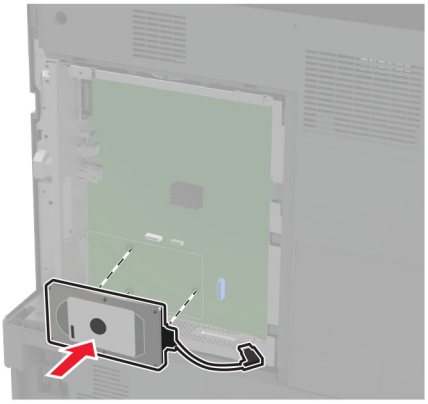

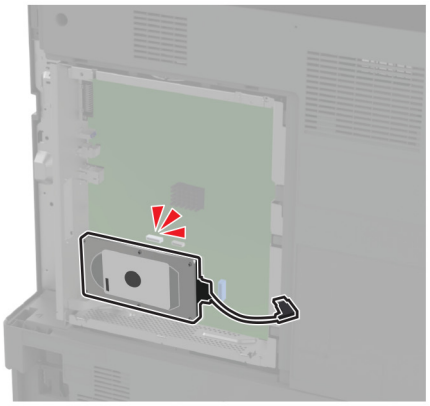

7 Prie valdiklio plokštės prijunkite standžiojo disko jungties kabelį.

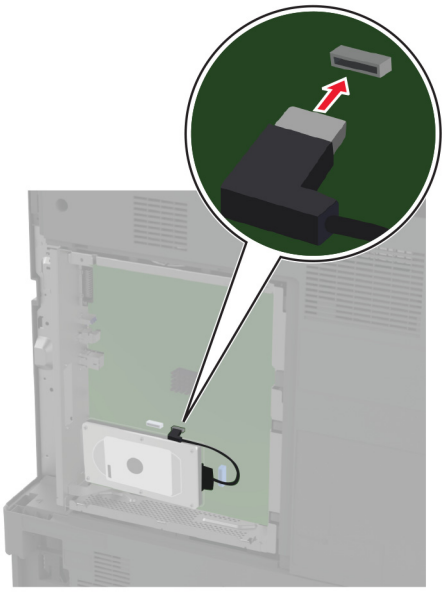

8 Uždėkite valdiklių plokštės prieigos dangtį.

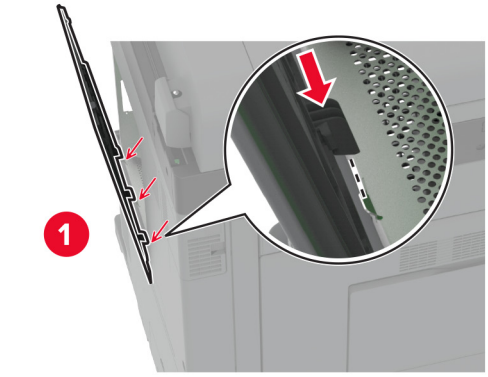

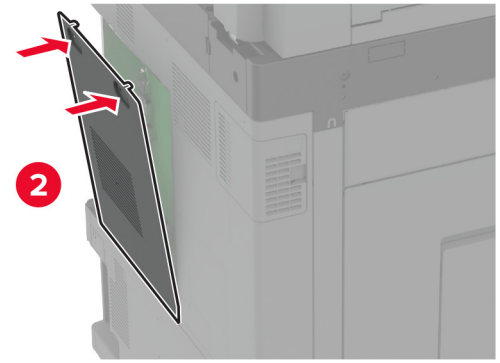

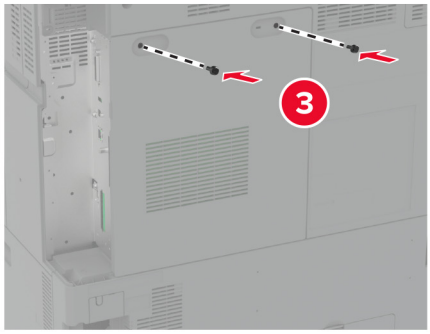

9 Pritvirtinkite galinių prievadų dangtį.

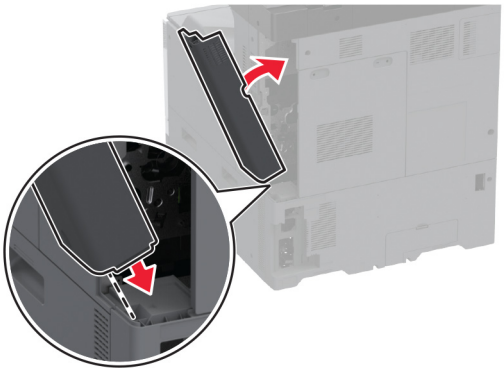

10 Įkiškite maitinimo laidą į elektros lizdą ir įjunkite spausdintuvą.

DĖMESIO—GALIMA SUSIŽALOTI: Norėdami išvengti gaisro ar elektros smūgio pavojaus, prijunkite maitinimo laidą prie tinkamos nominaliosios srovės ir tinkamai įžeminto elektros lizdo, kuris yra šalia gaminio ir lengvai pasiekiamas.

Belaidžio spausdinimo serverio įrengimas

Belaidžio tinklo spausdinimo serverio „MarkNet N8372“ prijungimas

1 Išjunkite spausdintuvą.

2 Užpilkite izopropilo alkoholio ant drėgno, minkšto, nepūkuoto audinio ir nuvalykite paviršių aplink USB jungtį.

3 Prijunkite belaidžio tinklo modulį.

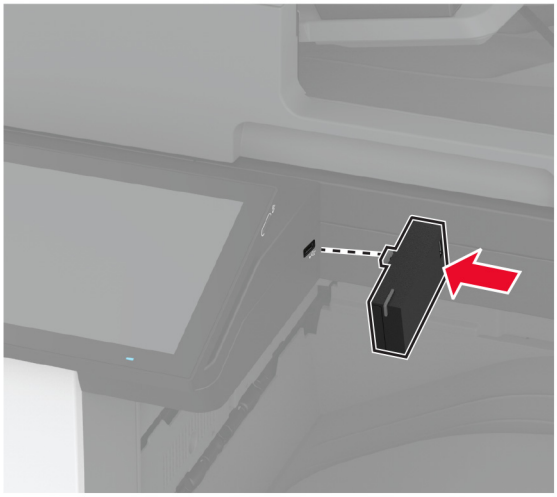

Pastabos:

- Tvirtai spauskite, kad įsitikintumėte, jog juosta prilimpa prie spausdintuvo paviršiaus.

- Įsitikinkite, kad spausdintuvo paviršius yra sausas ir ant jo nėra susikondensavusios drėgmės.
- Modulis geriausiai prisitvirtins prie spausdintuvo po 72 valandų.

4 Patikrinkite, ar tarp modulio ir spausdintuvo nėra tarpo; jei reikia, pritvirtinkite tarpiklio modulį.

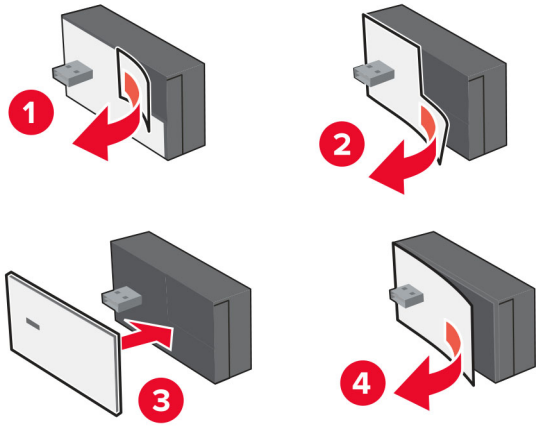

5 Pritvirtinkite NFC kortelę.

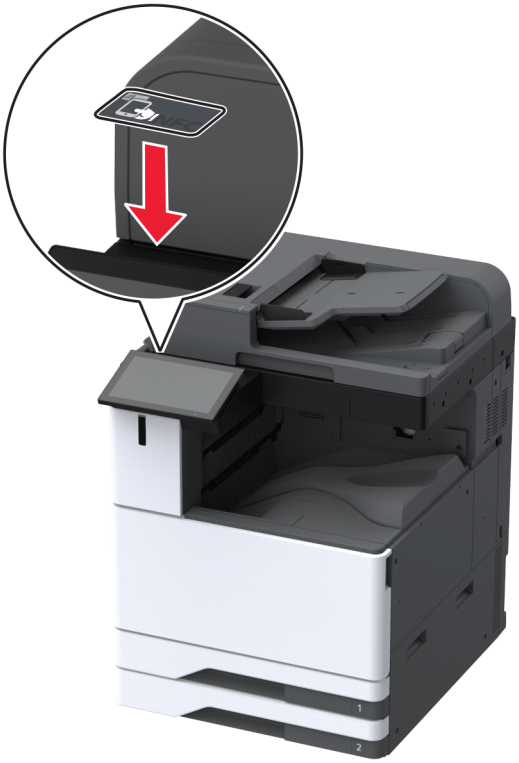

6 Įjunkite spausdintuvą.

Vidaus sprendimų prievado įrengimas

DĖMESIO—ELEKTROS SMŪGIO PAVOJUS: Jei norite išvengti elektros smūgio pavojaus, kai bandote prieiti prie valdiklių plokštės arba įrenginėjate papildomą aparatinę įrangą ar atminties įtaisus jau būdami nustatę spausdintuvą, prieš vykdydami veiksmus išjunkite spausdintuvą ir ištraukite maitinimo laidą iš elektros lizdo. Jei prie spausdintuvo esate prijungę kokius nors kitus įrenginius, juos taip pat išjunkite ir atjunkite visus į spausdintuvą einančius kabelius.

1 Išjunkite spausdintuvą ir ištraukite maitinimo laidą iš elektros lizdo.

2 Nuimkite galinių prievadų dangtį.

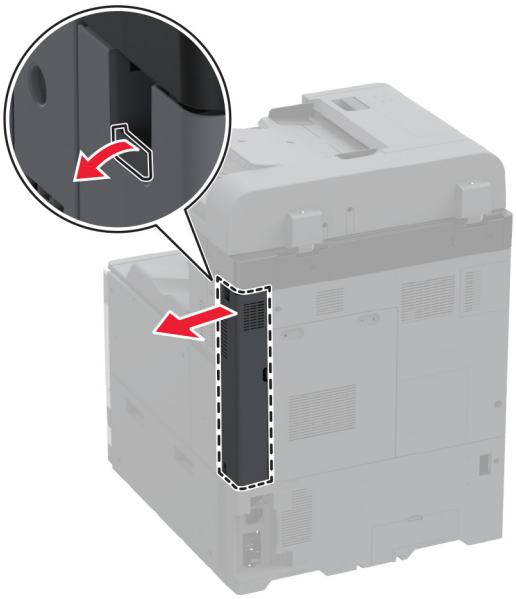

3 Naudodami plokščiąjį atsuktuvą nuimkite valdiklių plokštės prieigos dangtį.

Įspėjimas—Galima sugadinti: Valdiklių plokštės elektroninius komponentus gali lengvai pažeisti statinė elektra. Prieš liesdami valdiklių plokštės elektroninius komponentus ar jungtis, palieskite metalinį spausdintuvo paviršių.

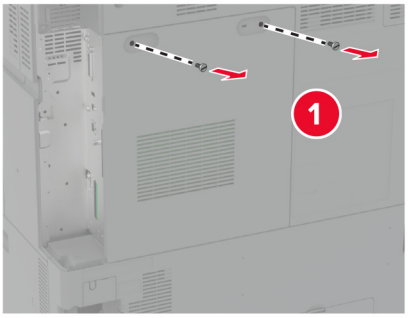
1

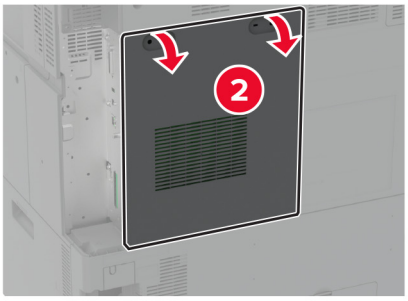
2

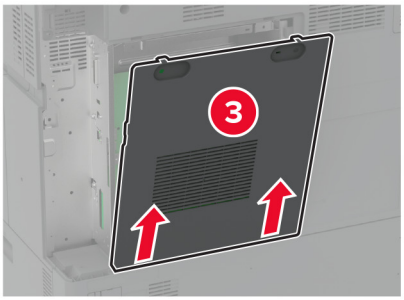
3

4 Nuimkite vidaus sprendimų prievado (ISP) komplektą.

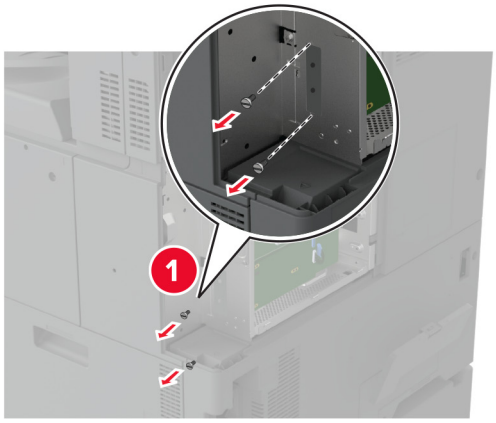

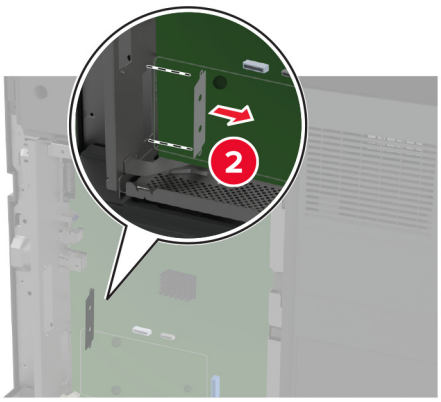

5 Išpakuokite ISP komplektą.

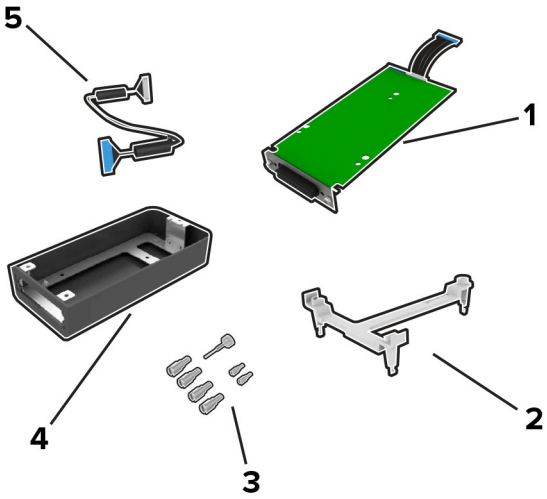

1	ISP
2	Tvirtinimo laikiklis

3	Sparnuotosios veržlės
4	Korpusas **Pastaba:** Netaikoma šiam spausdintuvo modeliui.
5	ISP pailgintas laidas

6 Tvirtinimo laikiklį pritvirtinkite prie valdiklių plokštės.

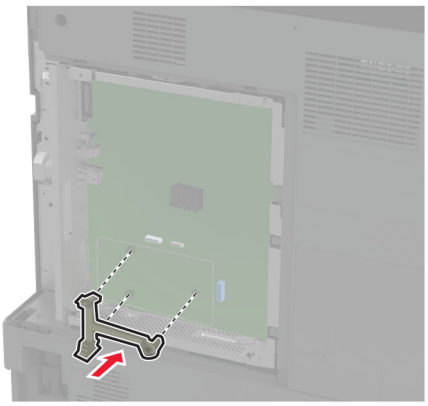

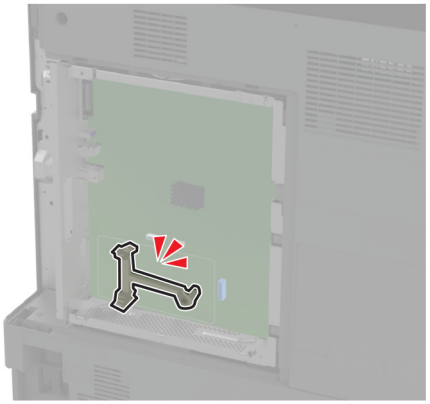

7 Pritvirtinkite ISP prie tvirtinimo laikiklio.

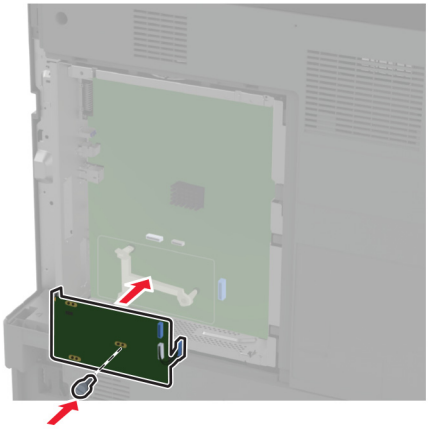

8 Prie valdiklių plokštėje esančios ISP jungties prijunkite ISP pailgintą laidą.

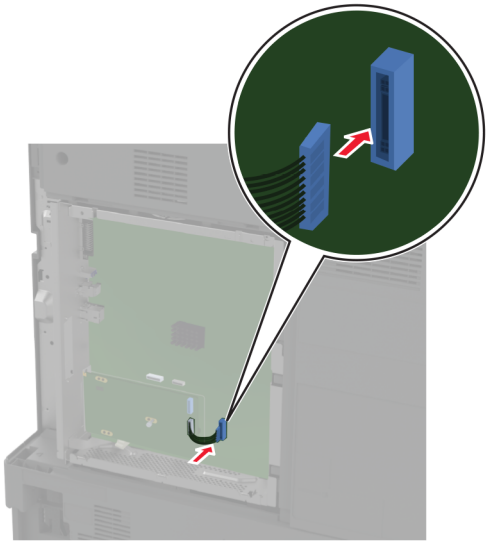

9 Prie spausdintuvo pritvirtinkite ISP.

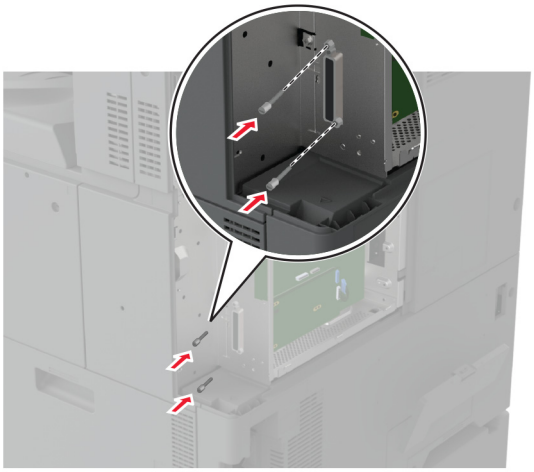

10 Uždėkite valdiklių plokštės prieigos dangtį.

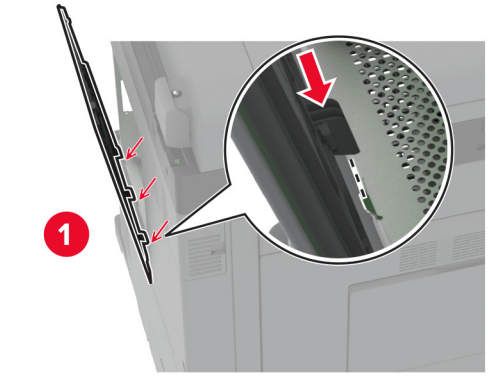

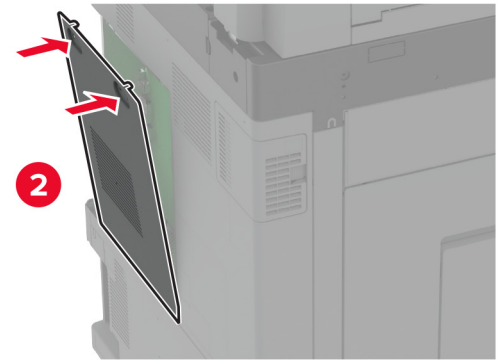

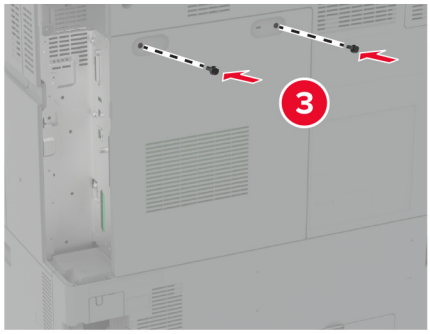

11 Pritvirtinkite galinių prievadų dangtį.

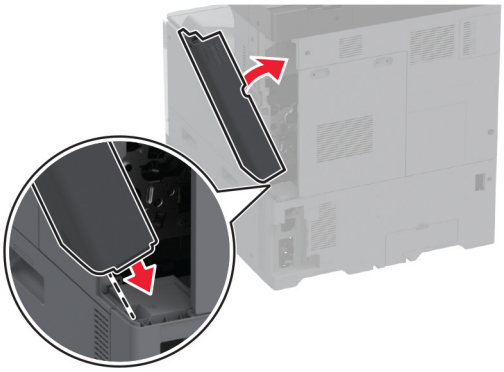

12 Įkiškite maitinimo laidą į elektros lizdą ir įjunkite spausdintuvą.

DĖMESIO—GALIMA SUSIŽALOTI: Norėdami išvengti gaisro ar elektros smūgio pavojaus, prijunkite maitinimo laidą prie tinkamos nominaliosios srovės ir tinkamai įžeminto elektros lizdo, kuris yra šalia gaminio ir lengvai pasiekiamas.

Spausdintuvo prievadų nustatymų keitimas įrengus vidaus sprendimų prievadą

Pastabos:

- Jei spausdintuvui priskirtas statinis IP adresas, konfigūracijos keisti nereikia.
- Jei kompiuteriai yra sukonfigūruoti naudoti tinklo pavadinimą, o ne IP adresą, konfigūracijos keisti nereikia.
- Jei norite pridėti belaidį vidaus sprendimų prievadą (ISP) spausdintuve, kuris prieš tai buvo sukonfigūruotas eterneto ryšiui, atjunkite spausdintuvą iš eterneto tinklo.

„Windows“ naudotojams

1 Atidarykite spausdintuvų aplanką.

2 Spausdintuvo, kuriame įrengtas naujas vidaus sprendimų prievadas (ISP), kontekstiniame meniu atidarykite spausdintuvo savybes.

3 Sukonfigūruokite prievadą, kuris yra sąraše.

4 Atnaujinkite IP adresą.

5 Vykdykite pakeitimus.

„Macintosh“ naudotojams

1 Meniu „Apple“ esančiose „Sistemos parinktyse“ eikite į spausdintuvų sąrašą ir pasirinkite **+** > **IP**.

2 Įrašykite IP adresą į adreso lauką.

3 Vykdykite pakeitimus.

Prijungimas prie tinklo

Šis gaminys belaidžio tinklo adapterio neturi. Jei norite naudoti belaidį tinklą, įsigykite ir įdiekite šį priedą:

„MarkNet™“ N8372 belaidis spausdinimo serveris

Toliau pateikti nurodymai taikomi tik jei įdiegtas šis priedas. Daugiau informacijos apie priedo įdiegimą rasite skyriuje „Belaidžio spausdinimo serverio įdiegimas“.

Spausdintuvo prijungimas prie „Wi-Fi“ tinklo

Patikrinkite, ar elementas Aktyvus adapteris yra nustatytas į Automatiškai. Pradžios ekrane palieskite **Nustatymai** > **Tinklas / prievadai** > **Tinklo apžvalga** > **Aktyvus adapteris**.

Valdymo skydelio naudojimas

1. Pradžios ekrane palieskite **Nustatymai** > **Tinklas / prievadai** > **Belaidis tinklas** > **Sąranka spausdintuvo skydelyje** > **Pasirinkti tinklą**.
2. Pasirinkite „Wi-Fi“ tinklą ir įveskite tinklo slaptažodį.

   Pastaba: „Wi-Fi“ tinklui parengtuose spausdintuvų modeliuose pradinės sąrankos metu rodomas „Wi-Fi“ tinklo sąrankos raginimas.

„Lexmark Mobile Assistant“ naudojimas

1. Priklausomai nuo mobiliojo prietaiso programą „Lexmark Mobile Assistant“ atsisiųskite arba iš Google Play™ parduotuvės, arba „App Store“ internetinės parduotuvės.
2. Spausdintuvo pradžios ekrane palieskite **Nustatymai** > **Tinklas / prievadai** > **Belaidis tinklas** > **Sąranka naudojant programą mobiliesiems** > **Spausdintuvo ID**.
3. Mobiliajame prietaise paleiskite programą, tada sutikite su naudojimo sąlygų nuostatomis.

   Pastaba: Jei reikia, suteikite leidimus.
4. Bakstelėkite **Prisijungti prie spausdintuvo** > **Eiti į „Wi-Fi“ nustatymus**.
5. Prijunkite savo mobilųjį prietaisą prie belaidžio spausdintuvo tinklo.
6. Grįžkite į programą ir bakstelėkite **Nustatyti „Wi-Fi“ ryšį**
7. Pasirinkite „Wi-Fi“ tinklą ir įveskite tinklo slaptažodį.
8. Bakstelėkite **Atlikta**.

Spausdintuvo prijungimas prie belaidžio tinklo naudojant „Wi-Fi“ apsaugotą sąranką (WPS)

Prieš pradėdami įsitikinkite, kad:

- Prieigos taškas (belaidis maršruto parinktuvas) yra patvirtintas arba suderinamas su „Wi-Fi“ apsaugota sąranka (WPS). Norėdami gauti daugiau informacijos, žr. dokumentaciją, kurią gavote kartu su prieigos tašku.
- Spausdintuve yra įrengtas belaidžio tinklo adapteris. Norėdami gauti daugiau informacijos, žr instrukciją, kurią gavote kartu su adapteriu.

- Aktyvus adapteris yra nustatytas į Automatiškai. Pradžios ekrane palieskite **Nustatymai** > **Tinklas / prievadai** > **Tinklo apžvalga** > **Aktyvus adapteris**.

Mygtuko paspaudimo metodo naudojimas

1. Pradžios ekrane palieskite **Nustatymai** > **Tinklas/ prievadai** > **Belaidis tinklas** > **„Wi-Fi“ apsaugota sąranka** > **Pradėti mygtuko paspaudimo metodą**.
2. Vadovaukitės ekrane pateikiamais nurodymais.

Asmeninio identifikavimo numerio (PIN) metodo naudojimas

1. Pradžios ekrane palieskite **Nustatymai** > **Tinklas / prievadai** > **Belaidis tinklas** > **„Wi-Fi“ apsaugota sąranka** > **Pradėti PIN kodo metodą**.
2. Nukopijuokite aštuonių skaitmenų WPS PIN kodą.
3. Atidarykite interneto naršyklę ir adreso lauke įveskite prieigos taško IP adresą.

   Pastabos:

   - Norėdami sužinoti IP adresą, žr. dokumentaciją, kurią gavote kartu su prieigos tašku.
   - Jei naudojate įgaliotąjį serverį, laikinai jį išjunkite, kad galėtumėte tinkamai įkelti tinklalapį.
4. Pereikite į WPS nustatymus. Norėdami gauti daugiau informacijos, žr. dokumentaciją, kurią gavote kartu su prieigos tašku.
5. Įveskite aštuonių skaitmenų PIN kodą ir išsaugokite pakeitimus.

„Wi-Fi Direct“ konfigūravimas

„Wi-Fi Direct“® yra „Wi-Fi“ pagrindu sukurta lygiarangių technologija, suteikianti galimybę belaidžiams įrenginiams tiesiogiai prisijungti prie spausdintuvo, kuriame įgalinta „Wi-Fi Direct“, nenaudojant prieigos taško (belaidžio maršruto parinktuvo).

1. Pradžios ekrane palieskite **Nustatymai** > **Tinklas / prievadai** > **„Wi-Fi Direct“**.
2. Sukonfigūruokite nustatymus.
   - **Įgalinti „Wi-Fi Direct“** – spausdintuvas įgalinamas transliuoti jo paties „Wi-Fi Direct“ tinklą.
   - **„Wi-Fi Direct“ vardas** – „Wi-Fi Direct“ tinklui priskiriamas vardas.
   - **„Wi-Fi Direct“ slaptažodis** – priskiriamas slaptažodis dėl belaidžio ryšio saugumo, kai naudojamas lygiarangių ryšys.
   - **Rodyti slaptažodį sąrankos puslapyje** – slaptažodis rodomas tinklo sąrankos puslapyje.
   - **Automatiškai priimti mygtukinio prijungimo užklausas** – spausdintuvui leidžiama automatiškai priimti prijungimo užklausas.

     Pastaba: Mygtukinio prijungimo užklausų priėmimas automatiškai nėra apsaugotas.

Pastabos:

- Pagal numatytuosius nustatymus „Wi-Fi Direct“ tinklo slaptažodis spausdintuvo ekrane nerodomas. Jei norite, kad slaptažodis būtų parodytas, įgalinkite žvilgtelėjimo į slaptažodį piktogramą. Pradžios ekrane palieskite **Nustatymai** > **Saugumas** > **Įvairūs** > **Įgalinti slaptažodžio / PIN kodo parodymą**.
- Norėdami sužinoti „Wi-Fi Direct“ tinklo slaptažodį jo nerodydami spausdintuvo ekrane, pradžios ekrane palieskite **Nustatymai** > **Ataskaitos** > **Tinklas** > **Tinklo sąrankos puslapis**.

Mobiliojo prietaiso prijungimas prie spausdintuvo

Prieš prijungdami savo mobilųjį prietaisą įsitikinkite, kad sukonfigūruotas „Wi-Fi Direct“. Norėdami gauti daugiau informacijos, žr. „‘Wi-Fi Direct' konfigūravimas“ 188 puslapyje.

Prijungimas naudojant Wi-Fi Direct

Pastaba: Šie nurodymai taikomi tik „Android“ mobiliesiems prietaisams.

1. Mobiliajame prietaise eikite į nustatymų meniu.
2. Įjunkite **„Wi-Fi“** ir bakstelėkite **„Wi-Fi Direct“**.
3. Pasirinkite spausdintuvo „Wi-Fi Direct“ vardą.
4. Spausdintuvo valdymo skydelyje patvirtinkite prijungimą.

Prijungimas naudojant „Wi-Fi“

1. Mobiliajame prietaise eikite į nustatymų meniu.
2. Bakstelėkite **„Wi-Fi“** ir pasirinkite spausdintuvo „Wi-Fi Direct“ vardą.

   Pastaba: Prieš „Wi-Fi Direct“ vardą pridedama eilutė DIRECT-xy (kai x ir y – du atsitiktiniai simboliai).
3. Įveskite „Wi-Fi Direct“ slaptažodį.

Kompiuterio prijungimas prie spausdintuvo

Prieš prijungdami savo kompiuterį įsitikinkite, kad sukonfigūruotas „Wi-Fi Direct“. Norėdami gauti daugiau informacijos, žr. „‘Wi-Fi Direct' konfigūravimas“ 188 puslapyje.

„Windows“ naudotojams

1. Atidarykite **Spausdintuvai ir skeneriai**, po to spustelėkite **Pridėti spausdintuvą arba skenerį**.
2. Spustelėkite **Rodyti „Wi-Fi Direct“ spausdintuvus**, po to pasirinkite spausdintuvo „Wi-Fi Direct“ vardą.
3. Spausdintuvo ekrane atkreipkite dėmesį į aštuonių skaitmenų spausdintuvo PIN kodą.
4. Kompiuteryje įveskite PIN kodą.

   Pastaba: Jei spausdinimo tvarkyklė dar neįdiegta, „Windows“ atsisiunčia atitinkamą tvarkyklę.

„Macintosh“ naudotojams

1. Spustelėkite belaidžio ryšio piktogramą ir pasirinkite spausdintuvo „Wi-Fi Direct“ vardą.

   Pastaba: Prieš „Wi-Fi Direct“ vardą pridedama eilutė DIRECT-xy (kai x ir y – du atsitiktiniai simboliai).
2. Įveskite „Wi-Fi Direct“ slaptažodį.

Pastaba: Atsijungę nuo „Wi-Fi Direct“ tinklo, kompiuterį vėl prijunkite prie ankstesnio tinklo.

„Wi-Fi“ tinklo pasyvinimas

1 Pradžios ekrane palieskite **Nustatymai** > **Tinklas / prievadai** > **Tinklo apžvalga** > **Aktyvus adapteris** > **Standartinis tinklas**.

2 Vadovaukitės ekrane pateikiamais nurodymais.

Spausdintuvo prijungimo tikrinimas

1 Pradžios ekrane palieskite **Nustatymai** > **Ataskaitos** > **Tinklas** > **Tinklo sąrankos puslapis**.

2 Patikrinę pirmąją tinklo sąrankos puslapio dalį patvirtinkite, kad būsena – prijungta.

Jei tinklo būsena – neprijungta, gali būti, kad nėra aktyvus vietinio tinklo (LAN) ryšio taškas arba sugadintas tinklo kabelis. Susisiekite su administratoriumi, kad gautumėte pagalbos.

Spausdinimo per nuoseklųjį prievadą diegimas (tik „Windows“)

1 Nustatykite parametrus spausdintuve.

a Valdymo skydelyje eikite į prievadų nustatymams skirtą meniu.

b Raskite nuosekliųjų prievadų nustatymų meniu ir, jei reikia, pakoreguokite nustatymus.

c Vykdykite pakeitimus.

2 Kompiuteryje atidarę spausdintuvų aplanką, pasirinkite savo spausdintuvą.

3 Atidarę spausdintuvo savybes, iš sąrašo pasirinkite COM prievadą.

4 Įtaisų tvarkytuvėje nustatykite COM prievado parametrus.

Pastabos:

- Spausdinant per nuoseklųjį prievadą sulėtėja spausdinimo greitis.
- Įsitikinkite, kad nuoseklusis laidas yra prijungtas prie spausdintuvo nuosekliojo prievado.

Spausdintuvo apsaugojimas

Saugos lizdo vietos nustatymas

Spausdintuve yra įrengta saugumo užrakto funkcija. Nurodytoje vietoje pritvirtinkite saugumo užraktą, kuris yra suderinamas su dauguma nešiojamųjų kompiuterių, kad apsaugotumėte spausdintuvą.

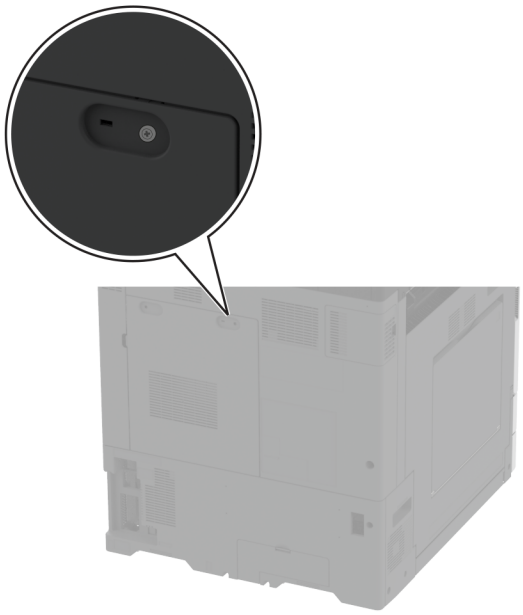

Spausdintuvo atminties išvalymas

Norėdami spausdintuve išvalyti neišliekamąją atmintį arba buferinius duomenis, išjunkite spausdintuvą.

Norėdami išvalyti išliekamąją atmintį, įrenginio, tinklo ir saugos nustatymus bei įtaisytuosius sprendimus, atlikite šiuos veiksmus:

1. Pradžios ekrane palieskite **Nustatymai** > **Įrenginys** > **Eksploatacija priežiūra** > **Nenaudojamus duomenis išvalyti**.
2. Palieskite žymimąjį langelį **Apvalyti visą neišliekamojoje atmintyje esančią informaciją**, po to palieskite **IŠVALYTI**.
3. Palieskite **Paleisti pradinės sąrankos vediklį** arba **Palikti spausdintuvą neprijungtą**, tada palieskite **Toliau**.
4. Pradėkite darbą.

Pastaba: Šis procesas taip pat sunaikina šifravimo raktą, kuris naudojamas naudotojo duomenims apsaugoti. Sunaikinus šifravimo raktą, duomenys tampa neatkuriami.

Spausdintuvo atminties įrenginio išvalymas

1 Pradžios ekrane palieskite **Nustatymai** > **Įrenginys** > **Eksploatacija priežiūra** > **Nenaudojamus duomenis išvalyti**.

2 Atsižvelgdami į tai, koks atminties įrenginys yra įrengtas jūsų spausdintuve, atlikite vieną iš šių veiksmų:
   - Jei naudojate standųjį diską, palieskite žymimąjį langelį **Apvalyti visą standžiajame diske esančią informaciją**, palieskite **TRINTI** ir pasirinkite duomenų trynimo metodą.

     Pastaba: Standžiojo disko apvalymas gali trukti nuo kelių minučių iki daugiau nei valandą, o jo metu spausdintuvu negalima atlikti kitų užduočių.
   - Išmoningajame atminties įrenginyje (ISD) palieskite **Išvalyti išmoningąjį atminties įrenginį**, tada palieskite **TRINTI**, kad ištrintumėte visus naudotojo duomenis.

3 Pradėkite darbą.

Gamyklinių numatytųjų nustatymų atkūrimas

1 Pradžios ekrane palieskite **Nustatymai** > **Įrenginys** > **Atkurti numatytuosius gamyklinius nustatymus**.

2 Palieskite **Atkurti nustatymus** > pasirinkite nustatymus, kuriuos norite atkurti > **ATKURTI**.

3 Pradėkite darbą.

Pareiškimas dėl neišliekamosios atminties įtaisų

Atminties tipas	Paaiškinimas
Neišliekamoji atmintis	Spausdintuve naudojama standartinė laisvosios prieigos atmintis (RAM), skirta laikinai apsaugoti naudotojo duomenis paprastų spausdinimo ir kopijavimo užduočių metu.
Išliekamoji atmintis	Spausdintuve gali būti naudojama dviejų formų išliekamoji atmintis: EEPROM ir NAND (atmintukas). Abiejuose tipuose saugoma operacinė sistema, spausdintuvo nustatymai ir tinklo informacija. Juose taip pat saugomi skenerio ir adresyno nustatymai bei įtaisytieji sprendimai.
Standžiojo disko atminties įrenginys	Kai kuriuose spausdintuvuose gali būti įrengta standžiojo disko atmintinė. Spausdintuvo standusis diskas yra skirtas spausdintuvui būdingoms funkcijoms palaikyti. Standusis diskas leidžia spausdintuvui išlaikyti saugomus naudotojo duomenis iš kompleksinių spausdinimo užduočių, taip pat formų ir šriftų duomenis.
Išmoningasis atminties įrenginys(ISD)	Kai kuriuose spausdintuvuose gali būti įrengtas ISD. ISD naudojama išliekamoji atmintuko atmintis, kad jame būtų saugomi naudotojo duomenys iš sudėtingų spausdinimo užduočių bei formų ir šriftų duomenys.

Įdiegtos spausdintuvo atminties turinį išvalykite esant šioms aplinkybėms:

- Nutraukiamas spausdintuvo naudojimas.
- Pakeičiamas spausdintuvo standusis diskas arba ISD.
- Spausdintuvas perkeliamas į kitą skyrių ar vietą.
- Spausdintuvas aptarnaujamas ne jūsų organizacijai priklausančių asmenų.
- Spausdintuvas išgabenamas remontui iš jūsų patalpų.
- Spausdintuvas parduodamas kitai organizacijai.

Pastaba: Norėdami išmesti atminties įrenginį, vadovaukitės savo organizacijos taisyklėmis ir tvarka.

Spausdinimas

Spausdinimas iš kompiuterio

Pastaba: Jei tai etiketės, kartoninis popierius ir vokai, prieš spausdindami dokumentą spausdintuve nustatykite popieriaus formatą ir rūšį.

1 Dokumente, kurį bandote spausdinti, atidarykite dialogo langą „Spausdinti“.

2 Jei reikia, pakoreguokite nustatymus.

3 Atspausdinkite dokumentą.

Spausdinimas iš mobiliojo prietaiso

Spausdinimas iš mobiliojo prietaiso naudojant „Lexmark Mobile Print“

Lexmark™ „Mobile Print“ leidžia siųsti dokumentus ir vaizdus tiesiai į palaikomą „Lexmark“ spausdintuvą.

1 Atidarykite dokumentą ir jį išsiųskite arba bendrinkite su „Lexmark Mobile Print“.

   Pastaba: Kai kuriose trečiųjų šalių programose siuntimo ar bendrinimo funkcija gali būti nepalaikoma. Norėdami gauti daugiau informacijos, žr. dokumentaciją, kurią gavote kartu su programa.

2 Pasirinkite spausdintuvą.

3 Atspausdinkite dokumentą.

Spausdinimas iš mobiliojo prietaiso naudojant „Mopria Print Service“

„Mopria® Print Service“ yra mobiliojo spausdinimo programa mobiliesiems prietaisams su Android™ 5.0 ir naujesnėmis versijomis. Ji leidžia spausdinti tiesiai į bet kurį „Mopria“ patvirtintą spausdintuvą.

Pastaba: Atsisiuntę „Mopria Print Service“ programą iš Google Play parduotuvės, būtinai ją įgalinkite mobiliajame prietaise.

1 „Android“ mobiliajame prietaise paleiskite suderinamą programą arba pasirinkite dokumentą iš failų tvarkytuvės.

2 Bakstelėkite ⋮ > **Spausdinti**.

3 Pasirinkite spausdintuvą ir, jei reikia, pakoreguokite nustatymus.

4 Bakstelėkite 🖶.

Spausdinimas iš mobiliojo prietaiso naudojant „AirPrint“

Programinės įrangos funkcija „AirPrint“ yra mobiliojo spausdinimo programa, leidžianti iš „Apple“ prietaisų siųsti spausdinimo užduotis tiesiai į „AirPrint“ patvirtintą spausdintuvą.

Pastabos:

- Įsitikinkite, kad „Apple“ prietaisas ir spausdintuvas yra prijungti prie to paties tinklo. Jei tinkle yra keli belaidžiai šakotuvai, įsitikinkite, kad abu įrenginiai yra prijungti prie to paties potinklio.
- Ši programa yra palaikoma tik tam tikruose „Apple“ prietaisuose.

1 Mobiliajame prietaise pasirinkite dokumentą iš failų tvarkytuvės arba paleiskite suderinamą programą.

2 Bakstelėkite ⬆ > **Spausdinti**.

3 Pasirinkite spausdintuvą ir, jei reikia, pakoreguokite nustatymus.

4 Atspausdinkite dokumentą.

Spausdinimas iš mobiliojo prietaiso naudojant „Wi-Fi Direct®“

„Wi-Fi Direct“ yra spausdinimo paslauga, kuri leidžia spausdinti bet kuriuo su „Wi-Fi Direct“ suderintu spausdintuvu.

Pastaba: Įsitikinkite, kad mobilusis prietaisas yra prijungtas prie belaidžio spausdintuvo tinklo. Norėdami gauti daugiau informacijos, žr. „Mobiliojo prietaiso prijungimas prie spausdintuvo“ 189 puslapyje.

1 Mobiliajame prietaise paleiskite suderinamą programą arba pasirinkite dokumentą iš failų tvarkytuvės.

2 Priklausomai nuo savo mobiliojo prietaiso atlikite vieną iš šių veiksmų:
   - Bakstelėkite ⋮ > **Spausdinti**.
   - Bakstelėkite ⬆ > **Spausdinti**.
   - Bakstelėkite ... > **Spausdinti**.

3 Pasirinkite spausdintuvą ir, jei reikia, pakoreguokite nustatymus.

4 Atspausdinkite dokumentą.

Brošiūros spausdinimas

Pastaba: Brošiūrų spausdinimas palaikomas bet kokio formato popieriui, kurį palaiko dvipusis spausdinimas.

„Windows“ naudotojams

1 Esant atidarytam dokumentui spustelėkite **Failas** > **Spausdinti**.

2 Pasirinkę spausdintuvą, spustelėkite **Savybės**, **Nuostatos**, **Parinktys** arba **Sąranka**.

3 Spustelėkite **Išdėstymas**, tada sekcijoje Puslapių išdėstymai pasirinkite **Brošiūra**.

   Pastaba: Jei reikia, sukonfigūruokite brošiūros nustatymus.

4 Spustelėkite **Gerai** arba **Spausdinti**.

„Macintosh“ naudotojams

1 Esant atidarytam dokumentui pasirinkite **Failas** > **Spausdinti**.

2 Pasirinkę spausdintuvą, meniu Išankstiniai nustatymai pasirinkite **Išplėstinis išdėstymas** > **Brošiūra**.

3 Spustelėkite **Spausdinti**.

Spausdinimas iš atmintuko

1 Įdėkite atmintuką.

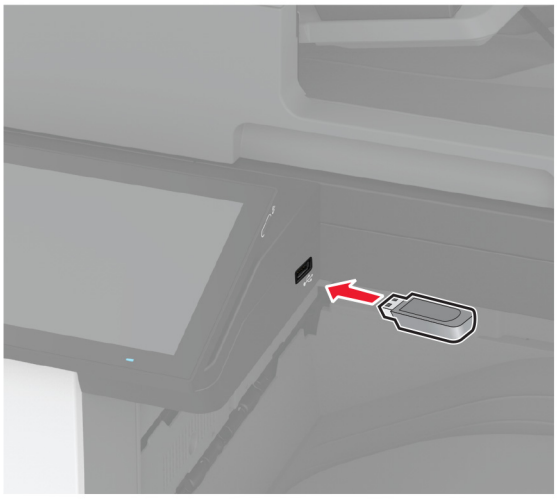

Pastabos:

- Jei atmintukas įdedamas, kai rodomas klaidos pranešimas, spausdintuvas atmintuką ignoruoja.
- Jei atmintukas įdedamas, kai spausdintuvas atlieka kitas spausdinimo užduotis, ekrane parodomas pranešimas **Užimtas**.

2 Ekrane palieskite norimą spausdinti dokumentą.

Jei reikia, sukonfigūruokite spausdinimo nustatymus.

3 Atspausdinkite dokumentą.

Jei norite spausdinti kitą dokumentą, palieskite **USB atmintukas**.

Įspėjimas—Galima sugadinti: Norėdami išvengti duomenų praradimo arba spausdintuvo veikimo sutrikimo, aktyviai spausdindami, nuskaitydami ar įrašydami iš atminties įtaiso, nelieskite atmintuko arba spausdintuvo nurodytose vietose.

Palaikomi atmintukai ir failų tipai

Atmintukai

- „Lexar JumpDrive S70“ (16 GB ir 32 GB)
- „SanDisk Cruzer Micro“ (16 GB ir 32 GB)
- „PNY Attaché“ (16 GB ir 32 GB)

Pastabos:

– Spausdintuve palaikomi didelės spartos atmintukai su didelės spartos („full-speed“) standartu.
– Atmintukuose turi būti palaikoma FAT failų išdėstymo sistema.

Failų tipai

Dokumentai	Paveikslai
• PDF (1.7 arba ankstesnė versija) • „Microsoft“ failų formatai (DOC, DOCX, XLS, XLSX, PPT, PPTX)	• JPEG arba JPG • TIFF arba TIF • GIF • BMP • PNG • PCX • DCX

Konfidencialių užduočių konfigūravimas

1 Pradžios ekrane palieskite **Nustatymai** > **Saugumas** > **Konfidencialaus spausdinimo sąranka**.
2 Sukonfigūruokite nustatymus.

Nustatymas	Paaiškinimas
Maksimalus neteisingo PIN kodo įvedimų skaičius	Nustatoma neteisingo PIN kodo įvedimų skaičiaus riba. **Pastaba:** Pasiekus maksimalų skaičių su to naudotojo vardu susijusios spausdinimo užduotys yra pašalinamos.
Konfidencialių užduočių galiojimo laikas	Nustatomas atskiras kiekvienos užlaikomos užduoties galiojimo laikas, kol ji automatiškai pašalinama iš spausdintuvo atminties, standžiojo disko arba išmoningojo atminties įrenginio. **Pastaba:** Užlaikoma užduotis gali būti Konfidenciali, Kartotina, Atidėta arba Tikrintina.
Kartotinų užduočių galiojimo laikas	Nustatomas spausdinimo užduočių, kurias norima pakartoti, galiojimo laikas.
Tikrintinų užduočių galiojimo laikas	Nustatomas užduoties kopijos spausdinimo galiojimo laikas, kad būtų galima patikrinti jos kokybę prieš spausdinant likusias kopijas.
Atidėtų užduočių galiojimo laikas	Nustatomas galiojimo laikas užduotims, kurias norima išsaugoti spausdintuve, kad būtų galima atspausdinti vėliau.
Reikalauti, kad visos užduotys būtų užlaikomos	Nustatoma, kad spausdintuvas užlaikytų visas spausdinimo užduotis.
Išlaikyti besidubliuojančius dokumentus	Nustatoma, kad spausdintuvas visus dokumentus išlaikytų tuo pačiu failo pavadinimu.

Konfidencialių ir kitų turimų užduočių spausdinimas

„Windows“ naudotojams

1. Esant atidarytam dokumentui spustelėkite **Failas** > **Spausdinti**.
2. Pasirinkę spausdintuvą, spustelėkite **Savybės**, **Nuostatos**, **Parinktys** arba **Sąranka**.
3. Spustelėkite **Spausdinti ir laikyti**.
4. Pasirinkite **Naudoti funkciją „Spausdinti ir laikyti“** ir priskirkite naudotojo vardą.
5. Pasirinkite spausdinimo užduoties rūšį (konfidenciali, kartotinė, atidėta ar tikrintina).

   Jei pasirenkate **Konfidenciali**, spausdinimo užduotį apsaugokite asmeniniu identifikavimo numeriu (PIN kodu).
6. Spustelėkite **Gerai** arba **Spausdinti**.
7. Spausdintuvo pradžios ekrane paleiskite spausdinimo užduotį.
   - Konfidencialių spausdinimo užduočių atveju palieskite **Turimos užduotys** > pasirinkite naudotojo vardą > **Konfidenciali** > įveskite PIN kodą > pasirinkite spausdinimo užduotį > sukonfigūruokite nustatymus > **Spausdinti**.
   - Kitoms spausdinimo užduotimis palieskite **Turimos užduotys** > pasirinkite naudotojo vardą > pasirinkite spausdinimo užduotį > sukonfigūruokite nustatymus > **Spausdinti**.

„Macintosh“ naudotojams

„AirPrint“ naudojimas

1 Esant atidarytam dokumentui pasirinkite **Failas** > **Spausdinti**.
2 Pasirinkite spausdintuvą ir išskleidžiamajame meniu, kuris eina po meniu Orientacija pasirinkite **Spausdinimas naudojant PIN kodą**.
3 Įgalinkite **Spausdinti su PIN kodu** ir įveskite keturių skaitmenų PIN kodą.
4 Spustelėkite **Spausdinti**.
5 Spausdintuvo pradžios ekrane paleiskite spausdinimo užduotį. Palieskite **Turimos užduotys** > pasirinkite kompiuterio vardą > **Konfidenciali** > įveskite PIN kodą > pasirinkite spausdinimo užduotį > **Spausdinti**.

Spausdinimo tvarkyklės naudojimas

1 Esant atidarytam dokumentui pasirinkite **Failas** > **Spausdinti**.
2 Pasirinkite spausdintuvą ir išskleidžiamajame meniu, kuris eina po meniu Orientacija pasirinkite **Spausdinti ir laikyti**.
3 Pasirinkite **Konfidencialus spausdinimas** ir įveskite keturių skaitmenų PIN kodą.
4 Spustelėkite **Spausdinti**.
5 Spausdintuvo pradžios ekrane paleiskite spausdinimo užduotį. Palieskite **Turimos užduotys** > pasirinkite savo kompiuterio vardą > **Konfidenciali** > pasirinkite spausdinimo užduotį > įveskite PIN kodą > **Spausdinti**.

Šriftų pavyzdžių sąrašo spausdinimas

1 Pradžios ekrane palieskite **Nustatymai** > **Ataskaitos** > **Spausdinti** > **Spausdinti šriftus**.
2 Palieskite **PCL šriftai** arba **PS šriftai**.

Katalogo sąrašo spausdinimas

Pradžios ekrane palieskite **Nustatymai** > **Ataskaitos** > **Spausdinti** > **Spausdinti katalogą**.

Skiriamųjų lapų dėjimas tarp kopijų

1 Pradžios ekrane palieskite **Nustatymai** > **Spausdinti** > **Išdėstymas** > **Skiriamieji lapai** > **Tarp kopijų**.
2 Atspausdinkite dokumentą.

Spausdintų lapų susegimas

„Windows“ naudotojams

1 Esant atidarytam dokumentui spustelėkite **Failas** > **Spausdinti**.
2 Pasirinkę spausdintuvą, spustelėkite **Savybės**, **Nuostatos**, **Parinktys** arba **Sąranka**.

3 Spustelėkite **Popierius / Apipavidalinimas**.

Jei reikia, sukonfigūruokite popieriaus nustatymus.

4 Apipavidalinimo meniu sąsagėlių nustatymą.

5 Spustelėkite **Gerai** arba **Spausdinti**.

„Macintosh“ naudotojams

1 Esant atidarytam dokumentui pasirinkite **Failas** > **Spausdinti**.

2 Pasirinkite spausdintuvą ir išskleidžiamajame meniu, kuris eina po Orientacijos meniu, pasirinkite **Apipavidalinimas**.

3 Spustelėkite **Sąsagėlės** ir pasirinkite nustatymą.

4 Spustelėkite **Spausdinti**.

Skylmuša spausdintuose lapuose

Pastaba: Prieš pradėdami įsitikinkite, kad sukonfigūruoti skylmušos nustatymai. Pradžios ekrane palieskite **Nustatymai** > **Įrenginys** > **Priežiūra** > **Konfigūracijos meniu** > **Apipavidalinimo įtaiso konfigūracija** > **Skylmušos konfigūracija** > , kad pasirinktumėte konfigūraciją.

„Windows“ naudotojams

1 Esant atidarytam dokumentui spustelėkite **Failas** > **Spausdinti**.

2 Pasirinkę spausdintuvą, spustelėkite **Savybės**, **Nuostatos**, **Parinktys** arba **Sąranka**.

3 Spustelėkite **Popierius / Apipavidalinimas**.

Jei reikia, sukonfigūruokite popieriaus nustatymus.

4 Apipavidalinimo meniu pasirinkite skylmušos nustatymą.

5 Spustelėkite **Gerai** arba **Spausdinti**.

„Macintosh“ naudotojams

1 Esant atidarytam dokumentui pasirinkite **Failas** > **Spausdinti**.

2 Pasirinkite spausdintuvą ir išskleidžiamajame meniu, kuris eina po orientacijos meniu, pasirinkite **Apipavidalinimas**.

3 Spustelėkite **Skylmuša** ir pasirinkite nustatymą.

4 Spustelėkite **Spausdinti**.

Spausdintų lapų lankstymas

„Windows“ naudotojams

1 Esant atidarytam dokumentui spustelėkite **Failas** > **Spausdinti**.

2 Pasirinkę spausdintuvą, spustelėkite **Savybės**, **Nuostatos**, **Parinktys** arba **Sąranka**.

3 Spustelėkite **Popierius / Apipavidalinimas**.
Jei reikia, sukonfigūruokite popieriaus nustatymus.
4 Apipavidalinimo meniu pasirinkite lankstymo nustatymą.
5 Spustelėkite **Gerai** arba **Spausdinti**.

„Macintosh“ naudotojams

1 Esant atidarytam dokumentui pasirinkite **Failas** > **Spausdinti**.
2 Pasirinkite spausdintuvą ir išskleidžiamajame meniu, kuris eina po orientacijos meniu, pasirinkite **Apipavidalinimas**.
3 Spustelėkite **Lankstyti** ir pasirinkite nustatymą.
4 Spustelėkite **Spausdinti**.

Komplektavimo grupavimo naudojimas spausdintiems lapams

„Windows“ naudotojams

1 Esant atidarytam dokumentui spustelėkite **Failas** > **Spausdinti**.
2 Pasirinkę spausdintuvą, spustelėkite **Savybės**, **Nuostatos**, **Parinktys** arba **Sąranka**.
3 Spustelėkite **Popierius / Apipavidalinimas**.
Jei reikia, sukonfigūruokite popieriaus nustatymus.
4 Apipavidalinimo meniu pasirinkite nustatymą „Sukomplektuoti“.
5 Spustelėkite **Gerai** arba **Spausdinti**.

„Macintosh“ naudotojams

1 Esant atidarytam dokumentui pasirinkite **Failas** > **Spausdinti**.
2 Pasirinkite spausdintuvą ir išskleidžiamajame meniu, kuris eina po Orientacijos meniu, pasirinkite **Apipavidalinimas**.
3 Spustelėkite **Sukomplektuoti** ir pasirinkite nustatymą.
4 Spustelėkite **Spausdinti**.

Spausdinimo užduoties atšaukimas

1 Pradžios ekrane palieskite .
2 Pasirinkite užduotį, kurią norite atšaukti.

Pastaba: Užduotį galite atšaukti ir palietę parinktį **Užduočių eilė**.

Dažų tamsumo koregavimas

1 Pradžios ekrane palieskite **Nustatymai** > **Spausdinti** > **Kokybė**.

2 Meniu „Dažų tamsumas“ pakoreguokite nustatymą.

Kopijavimas

Automatinio dokumentų tiektuvo ir skenerio stiklo naudojimas

Automatinis dokumentų tiektuvas (ADT)	Skenerio stiklas
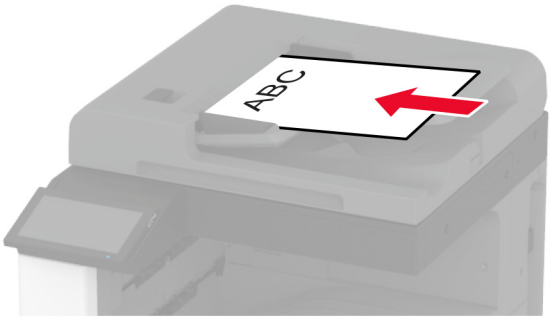 • ADT naudokite kelių puslapių arba ant abiejų pusių spausdinamiems dokumentams. • Dokumento originalą dėkite gerąja puse į viršų. Jei tai – kelių ar daugiau puslapių dokumentai, prieš juos dėdami būtinai sulygiuokite jų priekinį kraštą. • Būtinai pareguliuokite popieriaus kreiptuvus, kad jie atitiktų įdedamo popieriaus plotį.	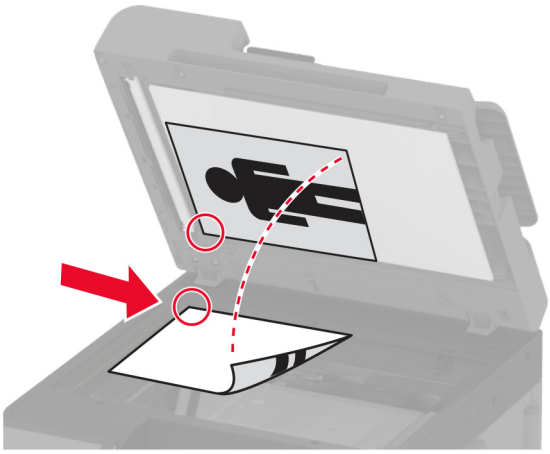 • Skenerio stiklą naudokite vieno puslapio dokumentams, knygų puslapiams, nedidelėms laikmenoms (pavyzdžiui, atvirukams arba nuotraukoms), permatomoms laikmenoms, foto popieriui arba plonoms laikmenoms (pavyzdžiui, iškarpoms iš žurnalų). • Dokumentą dėkite gerąja puse žemyn į kampą su rodykle.

Kopijų darymas

1 Dokumento originalą įdėkite į ADT dėklą arba padėkite ant skenerio stiklo.

Pastaba: Norėdami išvengti apkarpyto vaizdo, įsitikinkite, kad dokumento originalas ir spaudinys yra tokio paties popieriaus formato.

2 Pradžios ekrane palieskite **Kopijuoti** ir nurodykite kopijų skaičių.

Jei reikia, pakoreguokite kopijavimo nustatymus.

3 Nukopijuokite dokumentą.

Pastaba: Norėdami kopiją padaryti greitai, pradžios ekrane palieskite .

Nuotraukų kopijavimas

1 Padėkite nuotrauką ant skaitytuvo stiklo.

2 Pradžios ekrane palieskite **Kopijuoti** > **Turinys** > **Turinio rūšis** > **Nuotrauka**.

3 Palieskite **Turinio šaltinis** ir pasirinkite nustatymą, kuris labiausiai atitinka nuotraukos originalą.

4 Nukopijuokite nuotrauką.

Kopijavimas ant firminių blankų

1 Dokumento originalą įdėkite į ADT dėklą arba padėkite ant skenerio stiklo.

2 Pradžios ekrane palieskite **Kopijuoti** > **Kopijuoti iš** > pasirinkite dokumento originalo formatą.

3 Palieskite **Kopijuoti į**, tada pasirinkite popieriaus šaltinį, kuriame yra firminiai blankai.

Jei firminius blankus įdėjote į daugiafunkcį tiektuvą, palieskite **Kopijuoti į** > **Daugiafunkcis tiektuvas** > pasirinkite popieriaus formatą > **Firminiai blankai**.

4 Nukopijuokite dokumentą.

Kopijavimas ant abiejų popieriaus pusių

1 Dokumento originalą įdėkite į ADT dėklą arba padėkite ant skenerio stiklo.

2 Pradžios ekrane palieskite **Kopijuoti** > **Pusės**.

3 Palieskite **Iš vienpusio į dvipusį** arba **Iš dvipusio į dvipusį**.

4 Nukopijuokite dokumentą.

Kopijų mažinimas arba didinimas

1 Dokumento originalą įdėkite į ADT dėklą arba padėkite ant skenerio stiklo.

2 Pradžios ekrane palieskite **Kopijuoti** > **Mastelis** > pasirinkite mastelio vertę.

Pastaba: Pakeitus dokumento originalo arba spaudinio dydį esant nustatytai parinkčiai Mastelis, mastelio vertė bus atkurta į Automatiškai.

3 Nukopijuokite dokumentą.

Kopijų sudėstymas

1 Dokumento originalą įdėkite į ADT dėklą arba padėkite ant skaitytuvo stiklo.

2 Pradžios ekrane palieskite **Kopijavimas** > **Sudėstyti** > **Įjungta [1,2,1,2,1,2]**.

3 Nukopijuokite dokumentą.

Skiriamųjų lapų dėjimas tarp kopijų

1 Dokumento originalą įdėkite į ADT dėklą arba padėkite ant skaitytuvo stiklo.

2 Pradžios ekrane palieskite **Kopijuoti** > **Skiriamieji lapai**.

3 Pakoreguokite nustatymus.

4 Išsiųskite kopijavimo užduotį.

Kelių puslapių kopijavimas viename lape

1 Dokumento originalą įdėkite į ADT dėklą arba padėkite ant skaitytuvo stiklo.

2 Pradžios ekrane palieskite **Kopijuoti** > **Puslapiai vienoje pusėje**.

3 Pakoreguokite nustatymus.

4 Nukopijuokite dokumentą.

Kortelių kopijavimas

1 Padėkite kortelę ant skaitytuvo stiklo.

2 Pradžios ekrane palieskite **Kopijuoti** > **Kopijuoti iš**.

3 Palieskite **Asmens tapatybės kortelė**.

4 Nukopijuokite kortelę.

kopijų susegimas

1 Dokumento originalą įdėkite į ADT dėklą arba padėkite ant skenerio stiklo.

Pastaba: Norėdami išvengti apkarpyto vaizdo, įsitikinkite, kad dokumento originalas ir spaudinys yra tokio paties popieriaus formato.

2 Pradžios ekrane palieskite **Kopijuoti** ir nurodykite kopijų skaičių.

Jei reikia, pakoreguokite kopijavimo nustatymus.

3 Palieskite **Apipavidalinimas** > **Sąsagėlės** ir pasirinkite sąsagėlių nustatymą.

4 Nukopijuokite dokumentą.

Skylmuša kopijoms

1 Dokumento originalą įdėkite į ADT dėklą arba padėkite ant skenerio stiklo.

Pastaba: Norėdami išvengti apkarpyto vaizdo, įsitikinkite, kad dokumento originalas ir spaudinys yra tokio paties popieriaus formato.

2 Pradžios ekrane palieskite **Kopijuoti** ir nurodykite kopijų skaičių.

Jei reikia, pakoreguokite kopijavimo nustatymus.

3 Palieskite **Apipavidalinimas** > **Išmušti** ir pasirinkite skylmušos nustatymą.

4 Nukopijuokite dokumentą.

Brošiūros kūrimas iš nukopijuotų dokumentų

1 Dokumento originalą įdėkite į ADT dėklą arba padėkite ant skenerio stiklo.

   Pastaba: Norėdami išvengti apkarpyto vaizdo, įsitikinkite, kad dokumento originalas ir spaudinys yra tokio paties popieriaus formato.

2 Pradžios ekrane palieskite **Kopijuoti** ir nurodykite kopijų skaičių.

   Jei reikia, pakoreguokite kopijavimo nustatymus.

3 Palieskite **Kurti brošiūrą**, įjunkite nustatymą ir pasirinkite režimą.

4 Nukopijuokite dokumentą.

Kopijų lankstymas

1 Dokumento originalą įdėkite į ADT dėklą arba padėkite ant skenerio stiklo.

   Pastaba: Norėdami išvengti apkarpyto vaizdo, įsitikinkite, kad dokumento originalas ir spaudinys yra tokio paties popieriaus formato.

2 Pradžios ekrane palieskite **Kopijuoti** ir nurodykite kopijų skaičių.

   Jei reikia, pakoreguokite kopijavimo nustatymus.

3 Palieskite **Apipavidalinimas**, **Sulankstyti** ir pasirinkite lankstymo parametrą.

4 Nukopijuokite dokumentą.

Komplektavimo grupavimo naudojimas kopijoms

1 Dokumento originalą įdėkite į ADT dėklą arba padėkite ant skenerio stiklo.

   Pastaba: Norėdami išvengti apkarpyto vaizdo, įsitikinkite, kad dokumento originalas ir spaudinys yra tokio paties popieriaus formato.

2 Pradžios ekrane palieskite **Kopijuoti** ir nurodykite kopijų skaičių.

   Jei reikia, pakoreguokite kopijavimo nustatymus.

3 Palieskite **Sukomplektuoti lapus** ir pasirinkite nustatymą.

4 Nukopijuokite dokumentą.

Sparčiosios kopijavimo nuorodos kūrimas

1 Pradžios ekrane palieskite **Kopijuoti**.

2 Sukonfigūravę nustatymus, palieskite ★.

3 Sukurkite sparčiąją nuorodą.

El. paštas

Automatinio dokumentų tiektuvo ir skenerio stiklo naudojimas

Automatinis dokumentų tiektuvas (ADT)	Skenerio stiklas
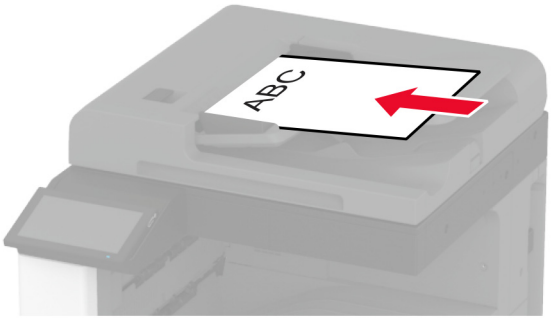 • ADT naudokite kelių puslapių arba ant abiejų pusių spausdinamiems dokumentams. • Dokumento originalą dėkite gerąja puse į viršų. Jei tai – kelių ar daugiau puslapių dokumentai, prieš juos dėdami būtinai sulygiuokite jų priekinį kraštą. • Būtinai pareguliuokite popieriaus kreiptuvus, kad jie atitiktų įdedamo popieriaus plotį.	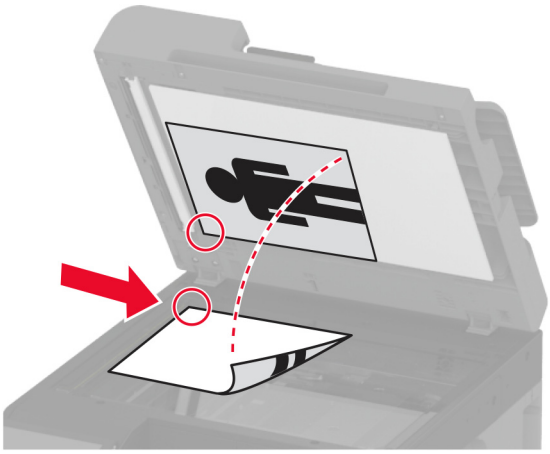 • Skenerio stiklą naudokite vieno puslapio dokumentams, knygų puslapiams, nedidelėms laikmenoms (pavyzdžiui, atvirukams arba nuotraukoms), permatomoms laikmenoms, foto popieriui arba plonoms laikmenoms (pavyzdžiui, iškarpoms iš žurnalų). • Dokumentą dėkite gerąja puse žemyn į kampą su rodykle.

Elektroninio laiško siuntimas

Prieš pradėdami įsitikinkite, kad sukonfigūruoti SMTP nustatymai. Norėdami gauti daugiau informacijos, žr. „El. pašto SMTP nustatymų konfigūravimas“ 53 puslapyje.

Valdymo skydelio naudojimas

1. Dokumento originalą įdėkite į ADT dėklą arba padėkite ant skenerio stiklo.
2. Pradžios ekrane palieskite **El. paštas** ir įveskite reikiamą informaciją.
3. Jei reikia, sukonfigūruokite išvesties failo tipo nustatymus.
4. Išsiųskite elektroninį laišką.

El. pašto sparčiosios nuorodos kūrimas

1 Pradžios ekrane palieskite **El. paštas**.

2 Sukonfigūravę nustatymus, palieskite ★.

3 Sukurkite sparčiąją nuorodą.

Faksas

Automatinio dokumentų tiektuvo ir skenerio stiklo naudojimas

Automatinis dokumentų tiektuvas (ADT)	Skenerio stiklas
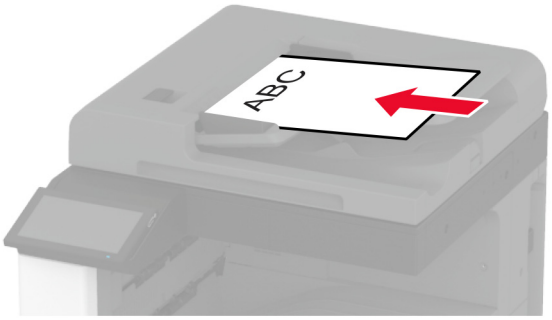 • ADT naudokite kelių puslapių arba ant abiejų pusių spausdinamiems dokumentams. • Dokumento originalą dėkite gerąja puse į viršų. Jei tai – kelių ar daugiau puslapių dokumentai, prieš juos dėdami būtinai sulygiuokite jų priekinį kraštą. • Būtinai pareguliuokite popieriaus kreiptuvus, kad jie atitiktų įdedamo popieriaus plotį.	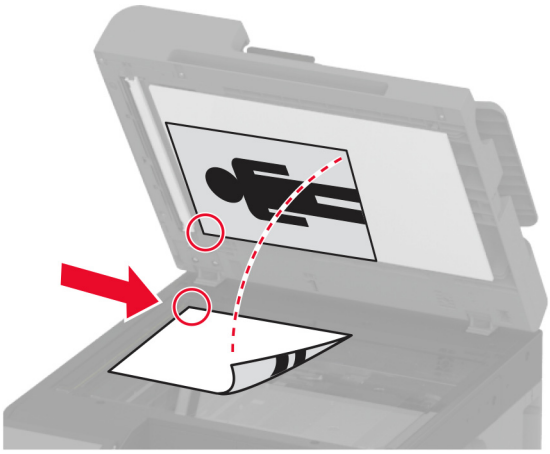 • Skenerio stiklą naudokite vieno puslapio dokumentams, knygų puslapiams, nedidelėms laikmenoms (pavyzdžiui, atvirukams arba nuotraukoms), permatomoms laikmenoms, foto popieriui arba plonoms laikmenoms (pavyzdžiui, iškarpoms iš žurnalų). • Dokumentą dėkite gerąja puse žemyn į kampą su rodykle.

Faksogramos siuntimas

Pastaba: Įsitikinkite, kad faksas yra sukonfigūruotas. Norėdami gauti daugiau informacijos žr. skirsnį Fakso nustatymas spausdintuve.

Valdymo skydelio naudojimas

1 Dokumento originalą įdėkite į ADT dėklą arba padėkite ant skenerio stiklo.

2 Pradžios ekrane palieskite **Faksas** ir įveskite reikiamą informaciją.

   Jei reikia, pakoreguokite nustatymus.

3 Išsiųskite faksogramą.

Naudojant kompiuterį

Prieš pradėdami įsitikinkite, kad įdiegta fakso tvarkyklė. Norėdami gauti daugiau informacijos, žr. „Fakso tvarkyklės diegimas“ 79 puslapyje.

„Windows“ naudotojams

1 Dokumente, kurį bandote išsiųsti faksu, atidarykite dialogo langą Spausdinti.

2 Pasirinkę spausdintuvą, spustelėkite **Savybės**, **Nuostatos**, **Parinktys** arba **Sąranka**.

3 Spustelėkite **Faksas** > **Įgalinti faksą** > **Prieš siunčiant faksu visada rodyti nustatymus** ir įveskite gavėjo numerį.

   Jei reikia, sukonfigūruokite kitus fakso nustatymus.

4 Išsiųskite faksogramą.

„Macintosh“ naudotojams

1 Esant atidarytam dokumentui pasirinkite **Failas** > **Spausdinti**.

2 Pasirinkite spausdintuvą, po kurio pavadinimo yra parašyta **- Siųsti faksu**.

3 Lauke Kam įveskite gavėjo numerį.

   Jei reikia, sukonfigūruokite kitus fakso nustatymus.

4 Išsiųskite faksogramą.

Faksogramos siuntimo planavimas

Pastaba: Įsitikinkite, kad faksas yra sukonfigūruotas. Norėdami gauti daugiau informacijos žr. skirsnį Fakso nustatymas spausdintuve.

1 Dokumento originalą įdėkite į ADT dėklą arba padėkite ant skenerio stiklo.

2 Pradžios ekrane palieskite **Faksas** > **Kam** > įveskite fakso numerį > **Atlikta**.

3 Palieskite **Siuntimo laikas**, sukonfigūruotumėte datą ir laiką, po to paliekite **Gerai**.

4 Išsiųskite faksogramą.

Faksogramų paskirties vietos sparčiosios nuorodos kūrimas

Pastaba: Įsitikinkite, kad faksas yra sukonfigūruotas. Norėdami gauti daugiau informacijos, žr. „Fakso nustatymas spausdintuve“ 45 puslapyje.

1 Pradžios ekrane palieskite **Faksas** > **Kam**.

2 Įveskite gavėjo numerį ir palieskite **Atlikta**.

3 Palieskite ★.

4 Sukurkite sparčiąją nuorodą.

Faksogramos skiriamosios gebos keitimas

Pastaba: Įsitikinkite, kad faksas yra sukonfigūruotas. Norėdami gauti daugiau informacijos žr. skirsnį Fakso nustatymas spausdintuve.

1 Dokumento originalą įdėkite į ADT dėklą arba padėkite ant skenerio stiklo.
2 Pradžios ekrane palieskite **Faksas** ir įveskite reikiamą informaciją.
3 Palieskite **Skiriamoji geba** ir pasirinkite nustatymą.
4 Išsiųskite faksogramą.

Faksogramos tamsumo koregavimas

Pastaba: Įsitikinkite, kad faksas yra sukonfigūruotas. Norėdami gauti daugiau informacijos žr. skirsnį Fakso nustatymas spausdintuve.

1 Dokumento originalą įdėkite į ADT dėklą arba padėkite ant skenerio stiklo.
2 Pradžios ekrane palieskite **Faksas** ir įveskite reikiamą informaciją.
3 Palieskite **Tamsumas** ir pakoreguokite nustatymą.
4 Išsiųskite faksogramą.

Faksogramų žurnalo spausdinimas

Pastaba: Įsitikinkite, kad sukonfigūruotas analoginis faksimilinis ryšys arba „etherFAX“. Norėdami gauti daugiau informacijos žr. skirsnį Fakso nustatymas spausdintuve.

1 Pradžios ekrane palieskite **Nustatymai** > **Ataskaitos** > **Faksas**.
2 Palieskite **Fakso užduočių žurnalas** arba **Fakso skambučių žurnalas**.

Brukalo faksogramų blokavimas

Pastaba: Įsitikinkite, kad sukonfigūruotas analoginis faksimilinis ryšys arba „etherFAX“. Norėdami gauti daugiau informacijos žr. skirsnį Fakso nustatymas spausdintuve.

1 Pradžios ekrane palieskite **Nustatymai** > **Faksas** > **Faksimilinio ryšio sąranka** > **Faksogramų gavimo nustatymai** > **Administratoriaus valdikliai**.
2 Parinktį Blokuoti bevardę faksogramą nustatykite į **Įjungta**.

Faksogramų užlaikymas

Pastaba: Įsitikinkite, kad sukonfigūruotas analoginis faksimilinis ryšys arba „etherFAX“. Norėdami gauti daugiau informacijos žr. skirsnį Fakso nustatymas spausdintuve.

1 Pradžios ekrane palieskite **Nustatymai** > **Faksas** > **Faksimilinio ryšio sąranka** > **Faksogramų gavimo nustatymai** > **Faksogramų užlaikymas**.

2 Pasirinkite režimą.

Faksogramos persiuntimas

Pastaba: Įsitikinkite, kad sukonfigūruotas analoginis faksimilinis ryšys arba „etherFAX“. Norėdami gauti daugiau informacijos žr. skirsnį Fakso nustatymas spausdintuve.

1 Sukurkite paskirties vietos sparčiąją nuorodą.

   a Atidarykite interneto naršyklę ir adreso lauke įveskite spausdintuvo IP adresą.

   Pastabos:

   - Pradžios ekrane pasižiūrėkite spausdintuvo IP adresą. IP adresas rodomas kaip keturi taškais atskirtų skaičių rinkiniai, pavyzdžiui, 123.123.123.123.
   - Jei naudojate įgaliotąjį serverį, laikinai jį išjunkite, kad galėtumėte tinkamai įkelti tinklalapį.

   b Spustelėkite **Sparčiosios nuorodos** > **Pridėti sparčiąją nuorodą**.

   c Pasirinkite sparčiosios nuorodos tipą ir sukonfigūruokite nustatymus.

   Pastaba: Atkreipkite dėmesį į sparčiosios nuorodos numerį.

   d Vykdykite pakeitimus.

2 Spustelėkite **Nustatymai** > **Faksas** > **Faksimilinio ryšio sąranka** > **Faksogramų priėmimo nustatymai** > **Administratoriaus valdymas**.

3 Meniu Faksogramų persiuntimas pasirinkite **Persiųsti** arba **Spausdinti ir persiųsti**.

4 Meniu Persiųsti į pasirinkite paskirties vietos tipą ir įveskite sparčiosios nuorodos numerį.

5 Vykdykite pakeitimus.

Skenavimas

Automatinio dokumentų tiektuvo ir skenerio stiklo naudojimas

Automatinis dokumentų tiektuvas (ADT)	Skenerio stiklas
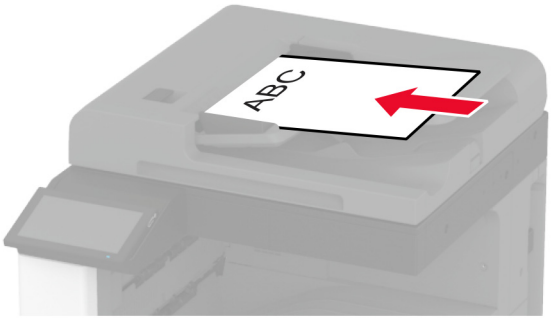 • ADT naudokite kelių puslapių arba ant abiejų pusių spausdinamiems dokumentams. • Dokumento originalą dėkite gerąja puse į viršų. Jei tai – kelių ar daugiau puslapių dokumentai, prieš juos dėdami būtinai sulygiuokite jų priekinį kraštą. • Būtinai pareguliuokite popieriaus kreiptuvus, kad jie atitiktų įdedamo popieriaus plotį.	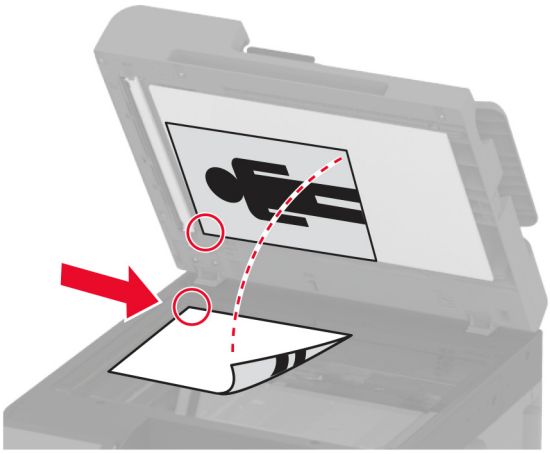 • Skenerio stiklą naudokite vieno puslapio dokumentams, knygų puslapiams, nedidelėms laikmenoms (pavyzdžiui, atvirukams arba nuotraukoms), permatomoms laikmenoms, foto popieriui arba plonoms laikmenoms (pavyzdžiui, iškarpoms iš žurnalų). • Dokumentą dėkite gerąja puse žemyn į kampą su rodykle.

Skenavimas į kompiuterį

Prieš pradėdami įsitikinkite, kad kompiuteris ir spausdintuvas yra prijungti prie to paties tinklo.

„Windows“ naudotojams

Skenavimo paslaugų programos „Lexmark ScanBack Utility“ naudojimas

1. Kompiuteryje paleiskite skenavimo paslaugų programą „Lexmark ScanBack Utility“ ir spustelėkite **Toliau**.

   Pastaba: Jei norite atsisiųsti paslaugų programą, eikite adresu www.lexmark.com/downloads.

2. Spustelėkite **Sąranka** ir pridėkite spausdintuvo IP adresą.

   Pastaba: Spausdintuvo pradžios ekrane peržiūrėkite spausdintuvo IP adresą. IP adresas rodomas kaip keturi taškais atskirtų skaičių rinkiniai, pavyzdžiui, 123.123.123.123.

3. Spustelėkite **Uždaryti** > **Toliau**.
4. Pasirinkę dokumento originalo formatą, spustelėkite **Toliau**.
5. Pasirinkę failo formatą ir skenavimo skiriamąją gebą, spustelėkite **Toliau**.

6 Įrašę unikalų skenavimo profilio vardą, spustelėkite **Toliau**.

7 Raskite, kur norite išsaugoti nuskenuotą dokumentą, sukurkite failo pavadinimą ir spustelėkite **Toliau**.

Pastaba: Norėdami pakartotinai naudoti skenavimo profilį įgalinkite parinktį **Kurti sparčiąją nuorodą** ir sukurkite unikalų sparčiosios nuorodos vardą.

8 Spustelėkite **Baigti**.

9 Dokumento originalą įdėkite į automatinį dokumentų tiektuvą arba padėkite ant skenerio stiklo.

10 Spausdintuvo pradžios ekrane palieskite **Skenuoti profilius** > **Skenuoti į kompiuterį** ir pasirinkite skenavimo profilį.

Pastaba: Įsitikinkite, kad Skenuoti profilius yra įtraukta į pradžios ekraną. Norėdami gauti daugiau informacijos, žr. „Pradžios ekrano tinkinimas“ 39 puslapyje.

„Windows“ fakso ir skenavimo funkcijų naudojimas

Pastaba: Įsitikinkite, kad spausdintuvas yra prijungtas prie tinklo. Norėdami gauti daugiau informacijos, žr. „Spausdintuvų pridėjimas prie kompiuterio“ 79 puslapyje.

1 Dokumento originalą įdėkite į automatinį dokumentų tiektuvą arba padėkite ant skenerio stiklo.

2 Kompiuteryje atidarykite funkciją **„Windows“ siuntimas faksu ir skenavimas**.

3 Meniu Pirminis šaltinis pasirinkite pirminį skenerio šaltinį.

4 Jei reikia, pakeiskite skenavimo nustatymus.

5 Nuskenuokite dokumentą.

„Macintosh“ naudotojams

Pastaba: Įsitikinkite, kad spausdintuvas yra prijungtas prie tinklo. Norėdami gauti daugiau informacijos, žr. „Spausdintuvų pridėjimas prie kompiuterio“ 79 puslapyje.

1 Dokumento originalą įdėkite į automatinį dokumentų tiektuvą arba padėkite ant skenerio stiklo.

2 Kompiuteryje atlikite vieną iš šių veiksmų:
- Atidarykite **Vaizdo fiksavimas**.
- Atidarykite **Spausdintuvai ir skeneriai** ir pasirinkite spausdintuvą. Spustelėkite **Skenuoti** > **Atidaryti skenerį**.

3 Lange Skeneris atlikite vieną ar daugiau iš toliau nurodytų veiksmų:
- Pasirinkite, kur norite išsaugoti skenuojamą dokumentą.
- Pasirinkite dokumento originalo formatą.
- Jei norite skenuoti iš ADT, pasirinkite meniu elementą **Dokumentų tiektuvas**, esantį Meniu „Skenuoti“, arba įgalinkite elementą **Naudoti dokumentų tiektuvą**.
- Jei reikia, sukonfigūruokite skenavimo nustatymus.

4 Spustelėkite **Skenuoti**.

Nuskaitymas į FTP serverį

1 Dokumento originalą įdėkite į ADT dėklą arba padėkite ant skaitytuvo stiklo.
2 Pradžios ekrane palieskite **FTP** ir įveskite reikiamą informaciją.
3 Jei reikia, sukonfigūruokite kitus FTP nustatymus.
4 Išsiųskite FTP užduotį.

Sparčiosios FTP nuorodos kūrimas

1 Pradžios ekrane palieskite **FTP**.
2 Įveskite FTP serverio adresą ir palieskite ★.
3 Sukurkite sparčiąją nuorodą.

Nuskaitymas į tinklo aplanką

1 Dokumento originalą įdėkite į ADT dėklą arba padėkite ant skaitytuvo stiklo.
2 Pradžios ekrane palieskite **Nuskaitymo centras**.

   Pastaba: Piktograma ir pavadinimas gali būti pakeisti. Norėdami gauti daugiau informacijos, kreipkitės į administratorių.
3 Atlikite vieną iš šių veiksmų:
   - Pasirinkite paskirties vietą.

     Pastaba: SFTP nustatykite **22** prievado numerį.
   - Naudokite sparčiąją nuorodą, paliesdami ★, o tada iš sąrašo pasirinkdami nuorodą.
4 Nuskaitykite dokumentą.

Tinklo aplanko sparčiosios nuorodos kūrimas

1 Atidarykite interneto naršyklę ir adreso lauke įveskite spausdintuvo IP adresą.

   Pastabos:

   - Spausdintuvo pradžios ekrane peržiūrėkite spausdintuvo IP adresą. IP adresas rodomas kaip keturi taškais atskirtų skaičių rinkiniai, pavyzdžiui, 123.123.123.123.
   - Jei naudojate įgaliotąjį serverį, laikinai jį išjunkite, kad galėtumėte tinkamai įkelti tinklalapį.
2 Spustelėkite **Sparčiosios nuorodos** > **Pridėti sparčiąją nuorodą**.
3 Meniu „Sparčiosios nuorodos tipas“ pasirinkite **Tinklo aplankas** ir sukonfigūruokite nustatymus.
4 Vykdykite pakeitimus.

Skenavimas į atmintuką

1 Dokumento originalą įdėkite į ADT dėklą arba padėkite ant skenerio stiklo.

2 Įdėkite atmintuką.

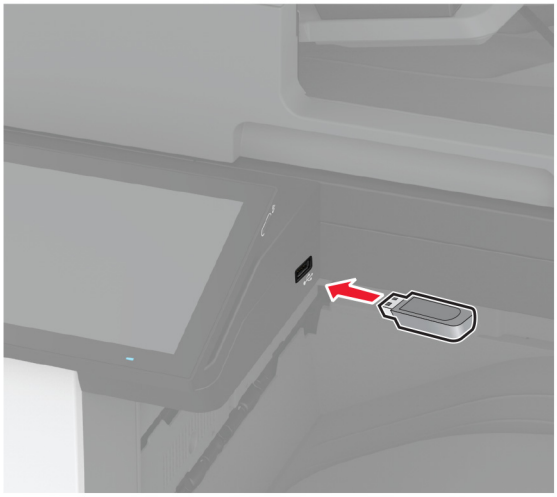

3 Palieskite **Skenuoti į USB** ir, jei reikia, pakoreguokite nustatymus.

Pastabos:

- Jei nuskenuotą dokumentą norite išsaugoti aplanke, palieskite **Skenuoti į**, pasirinkite aplanką ir palieskite **Skenuoti čia**.
- Jei nerodomas ekranas USB atmintukas, valdymo skydelyje palieskite **USB atmintukas**.

4 Nuskenuokite dokumentą.

Įspėjimas—Galima sugadinti: Norėdami išvengti duomenų praradimo arba spausdintuvo veikimo sutrikimo, aktyviai spausdindami, nuskaitydami ar įrašydami iš atminties įtaiso, nelieskite atmintuko arba spausdintuvo nurodytose vietose.

Kaip naudoti spausdintuvo meniu

Meniu planas

Įrenginys	• Parinktys • Ekonominis režimas • Nuotolinis operatoriaus skydelis • Pranešimai • Energijos sąnaudų valdymas • Anoniminių duomenų rinkimas	• Prieinamumas • Atkurti gamyklinius numatytuosius nustatymus • Techninė priežiūra • Pradžios ekrano tinkinimas • Apie šį spausdintuvą
Spausdinimas	• Išdėstymas • Apipavidalinimas • Sąranka • Kokybė • Užduočių apskaita	• PDF • „PostScript“ • PCL • Vaizdas
Popierius	• Dėklų konfigūracija	• Laikmenų konfigūracija
Kopijavimas	Numatytieji kopijavimo nustatymai	
Faksas	Numatytieji fakso nustatymai	
El. paštas	• Elektroninio pašto sąranka • Numatytieji el. pašto nustatymai	• Saityno sąranka
FTP	Numatytieji FTP nustatymai	
USB atmintukas	• Skenavimas iš atmintuko	• Spausdinimas iš atmintuko
Tinklas / prievadai	• Tinklo apžvalga • Belaidis ryšys • „Wi-Fi Direct“ • „AirPrint“ • Mobiliųjų paslaugų valdymas • Eternetas • TCP / IP • SNMP	• IPSec • 802.1x • LPD konfigūracija • HTTP / FTP nustatymai • „ThinPrint“ • USB • Apriboti išorinę tinklo prieigą
Saugumas	• Prisijungimo metodai • Sudaryti USB įtaisų tvarkaraštį • Saugumo audito žurnalas • Prisijungimo apribojimai • Konfidencialaus spausdinimo sąranka	• Disko užšifravimas • Išvalyti laikinuosius duomenų failus • Sprendimų LDAP nustatymai • Įvairūs
Debesų paslaugos	Registracija debesų paslaugose	
Ataskaitos	• Meniu nustatymų puslapis • Įrenginys • Spausdinimas	• Sparčiosios nuorodos • Faksas • Tinklas
Trikčių šalinimas	Spausdinimo kokybės testavimo puslapiai	Skenerio valymas

Įrenginys

Parinktys

Meniu elementas	Paaiškinimas
Ekrano kalba [Kalbų sąrašas]	Nustatoma ekrane rodomo teksto kalba.
Šalis / regionas [Šalių arba regionų sąrašas]	Nurodoma šalis arba regionas, kuriuose spausdintuvas sukonfigūruotas veikti.
Paleisti pradinę sąranką Išjungta* Įjungta	Paleidžiamas sąrankos vediklis.
Klaviatūra Klaviatūros tipas [Kalbų sąrašas]	Pasirenkama kalba kaip klaviatūros tipas. **Pastaba:** Ne visos Klaviatūros tipas reikšmės gali būti rodomos arba tam, kad būtų rodomos, gali prireikti specialios aparatinės įrangos.
Rodytina informacija 1 rodomas tekstas (IP adresas*) 2 rodomas tekstas (Data / laikas*) 1 tinkintas tekstas 2 tinkintas tekstas	Nurodoma informacija, kuri bus rodoma pradžios ekrane.
Data ir laikas Konfigūruoti Dabartinė data ir laikas Rankiniu būdu nustatyti datą ir laiką Datos formatas (MM-DD-MMMM*) Laiko formatas (12 valandų priešpiet / popiet*) Laiko juosta (UTC-5:00*) Tinklo laiko protokolas (angl. Network Time Protocol, NTP) Įjungti NTP (Įjungta*) NTP serveris Įgalinti tapatumo nustatymą (Nėra*)	Sukonfigūruojama spausdintuvo data, laikas ir tinklo laiko protokolas.
Popieriaus formatai JAV* Metrinė matų sistema	Nurodomas popieriaus formatų matavimo vienetas. **Pastaba:** Pradinis popieriaus formato nustatymas priklauso nuo pradinės sąrankos vediklyje pasirinktos šalies arba regiono.
Ekrano skaistis 20–100 % (100*)	Koreguojamas ekrano skaistis.
Prieiga prie atmintuko Išjungta Įgalinta*	Įgalinama prieiga prie atmintuko.
Pastaba: Žvaigždutė (*) šalia vertės nurodo gamyklinį numatytąjį nustatymą.	

Meniu elementas	Paaiškinimas
Leisti fono pašalinimą Išjungta Įjungta*	Nurodoma, ar bus leidžiamas fono pašalinimas.
Leisti tinkintų užduočių nuskaitymą Išjungta Įjungta*	Nurodoma, ar nustatymas Tinkintos užduoties skenavimas rodomas kopijaivimui skenavimui ar siuntimui faksu. **Pastaba:** Šis meniu elementas rodomas tik tada, kai yra įrengtas standusis diskas arba išmoningasis atminties įrenginys.
Vieno puslapio skenavimas ant stiklo plokštumos Išjungta* Įjungta	Nustatoma, kad spausdintuvas bet kokio tipo užduotis, padėtas ant skaitytuvo stiklo, skenuotų kaip vieną puslapį. **Pastaba:** Atlikęs vieno puslapio skenavimą ant stiklo plokštumos spausdintuvas grįžta į pradžios ekraną, o ne rodo raginimus.
Įrenginio garsai Nutildyti visus garsus (Išjungta*) Mygtukinis atsakas (Įjungta*) Garsumas (5*) Pyptelėjimas įdėjus popieriaus į ADT (Įjungta*) Pavojaus signalų valdymas (Pavienis*) Kasetės pavojaus signalas (Pavienis*) Garsiakalbio režimas (Įjungta, kol prijungtas*) Šaukiklio garsumas (Įjungta*)	Konfigūruojami spausdintuvo garsų nustatymai.
Ekrano skirtasis laikas 5–300 sekundžių (60*)	Nustatomas neveikos laikas sekundėmis, iki parodomas pradžios ekranas arba iki spausdintuvas automatiškai atjungia naudotojo paskyrą.
Pastaba: Žvaigždutė (*) šalia vertės nurodo gamyklinį numatytąjį nustatymą.	

Ekonominis režimas

Meniu elementas	Paaiškinimas
Spausdinimas Pusės Vienpusis* Dvipusis	Nurodoma, ar bus spausdinama iš vienos popieriaus pusės ar iš abiejų.
Pastaba: Žvaigždutė (*) šalia vertės nurodo gamyklinį numatytąjį nustatymą.	

Meniu elementas	Paaiškinimas
Spausdinimas Puslapiai vienoje pusėje Išjungta* 2 puslapiai vienoje pusėje 3 puslapiai vienoje pusėje 4 puslapiai vienoje pusėje 6 puslapiai vienoje pusėje 9 puslapiai vienoje pusėje 12 puslapių vienoje pusėje 16 puslapių vienoje pusėje	Kelių puslapių atvaizdai spausdinami ant vienos popieriaus lapo pusės.
Spausdinimas Dažų tamsumas 1–5 (4*)	Nustatomas teksto atvaizdų šviesumas arba tamsumas.
Spausdinimas Spalvų taupymas Išjungta* Įjungta	Sumažinamas grafikai ir vaizdams atspausdinti naudojamas dažų kiekis.
Kopijavimas Pusės Viepusis į vienpusį* Viepusis į abipusį Abipusis į viepusį Abipusis į abipusį	Nurodoma originalaus dokumento skenavimo elgsena.
Kopijavimas Puslapiai vienoje pusėje Išjungta* 2 stati puslapiai 4 stati puslapiai 2 gulsti puslapiai 4 gulsti puslapiai	Nurodoma originalaus dokumento skenavimo elgsena.
Kopijavimas Tamsumas 1–9 (5*)	Nustatomas skenuojamo teksto atvaizdų tamsumas.
Pastaba: Žvaigždutė (*) šalia vertės nurodo gamyklinį numatytąjį nustatymą.	

Nuotolinis operatoriaus skydelis

Meniu elementas	Paaiškinimas
Išorinis VNC prijungimas Neleisti* Leisti	Išorinis virtualiojo tinklo kompiuterijos (angl. Virtual Network Computing, VNC) klientas prijungiamas prie nuotolinio valdymo skydelio.
Pastaba: Žvaigždutė (*) šalia vertės nurodo gamyklinį numatytąjį nustatymą.	

Meniu elementas	Paaiškinimas
Autentifikavimo tipas Nėra* Standartinis autentifikavimas	Nustatomas autentifikavimo tipas prisijungiant prie VNC kliento serverio.
VNC slaptažodis	Nurodomas slaptažodis, skirtas prisijungti prie VNC kliento serverio. **Pastaba:** Šis meniu elementas rodomas, tik jei Autentifikavimo tipas yra nustatytas į Standartinis autentifikavimas.
Pastaba: Žvaigždutė (*) šalia vertės nurodo gamyklinį numatytąjį nustatymą.	

Pranešimai

Meniu elementas	Paaiškinimas
Lemputės užsidegimas įvykus klaidai Išjungta Įjungta*	Nustatoma, kad įvykus klaidai spausdintuve užsidegtų indikatoriaus lemputė.
Pyptelėjimas įdėjus popieriaus į ADT Išjungta Įjungta*	Dedant popierių į ADT įgalinamas garsinis signalas.
Pavojaus signalų valdymas Išjungta Pavienis* Ištisinis	Nustatoma, kiek kartų suskamba pavojaus signalas, kai spausdintuve reikia naudotojo įsikišimo.
Eksploataciniai reikmenys Rodyti likusį eksploatacinių reikmenų kiekį Rodyti likusį kiekį* Nerodyti likusio kiekio	Rodoma apytikrė spausdintuvo eksploatacinių reikmenų būsena.
Eksploataciniai reikmenys Kasetės įspėjamasis signalas Išjungta Pavienis* Ištisinis	Nustatoma, kiek kartų suskamba įspėjamasis signalas, kai baigiasi dažų kasetė.
Eksploataciniai reikmenys Tinkinti pranešimai dėl eksploatacinių reikmenų	Sukonfigūruojami pranešimų nustatymai, kai spausdintuvui reikia naudotojo įsikišimo. **Pastaba:** Šis meniu elementas rodomas tik įtaisytajame interneto serveryje (EWS).
El. pašto įspėjimų sąranka Elektroninio pašto sąranka Pirminis SMTP tinklų sietuvas	Įvedamas pirminio SMTP serverio IP adresas arba pagrindinio kompiuterio vardas el. pašto siuntimui.
El. pašto įspėjimų sąranka Elektroninio pašto sąranka Pirminio SMTP tinklų sietuvo prievadas (25*)	Įvedamas pirminio SMTP serverio prievado numeris.
Pastaba: Žvaigždutė (*) šalia vertės nurodo gamyklinį numatytąjį nustatymą.	

Meniu elementas	Paaiškinimas
El. pašto įspėjimų sąranka Elektroninio pašto sąranka Antrinis SMTP tinklų sietuvas	Įvedamas antrinio arba atsarginio SMTP serverio IP adresas arba pagrindinio kompiuterio vardas.
El. pašto įspėjimų sąranka Elektroninio pašto sąranka Antrinio SMTP tinklų sietuvo prievadas (25*)	Įvedamas antrinio arba atsarginio SMTP serverio prievado numeris.
El. pašto įspėjimų sąranka Elektroninio pašto sąranka SMTP skirtasis laikas (30*)	Nurodoma, kada baigsis spausdintuvo skirtasis laikas, jei SMTP serveris neatsako.
El. pašto įspėjimų sąranka Elektroninio pašto sąranka Atgalinis adresas	Elektroniniame laiške nurodomas atgalinis adresas.
El. pašto įspėjimų sąranka Elektroninio pašto sąranka Visada naudoti SMTP numatytąjį atgalinį adresą (Išjungta*)	Naudojamas SMTP numatytasis atgalinis adresas.
El. pašto įspėjimų sąranka Elektroninio pašto sąranka Naudoti SSL/TLS (Neveiksnus*)	El. paštas siunčiamas naudojant užšifruotą nuorodą.
El. pašto įspėjimų sąranka Elektroninio pašto sąranka Būtinas patikimas liudijimas (Įjungta*)	Jungiantis prie SMTP serverio reikalaujama patikimo liudijimo.
El. pašto įspėjimų sąranka Elektroninio pašto sąranka SMTP serverio autentifikavimas (Autentifikavimo nereikia*)	Nustatomas SMTP serverio tapatumo nustatymo tipas.
El. pašto įspėjimų sąranka Elektroninio pašto sąranka Įrenginio inicijuojamas elektroninis laiškas (Nėra*)	Nustatoma, ar įrenginio inicijuojamiems el. laiškams reikalingi prisijungimo duomenys.
El. pašto įspėjimų sąranka Elektroninio pašto sąranka Naudotojo inicijuojamas elektroninis laiškas (Nėra*)	Nustatoma, ar naudotojo inicijuojamiems el. laiškams reikalingi prisijungimo duomenys.
El. pašto įspėjimų sąranka Elektroninio pašto sąranka Naudoti veikiamojo katalogo įrenginio prisijungimo duomenis (Išjungta*)	Prie SMTP serverio leidžiama prisijungti naudojant naudotojo prisijungimo duomenis ir grupinius pavadinimus.
El. pašto įspėjimų sąranka Elektroninio pašto sąranka Įrenginio naudotojo vardas	Nurodomas naudotojo vardas, skirtas prisijungti prie SMTP serverio.
El. pašto įspėjimų sąranka Elektroninio pašto sąranka Įrenginio slaptažodis	Nurodomas slaptažodis, skirtas prisijungti prie SMTP serverio.
Pastaba: Žvaigždutė (*) šalia vertės nurodo gamyklinį numatytąjį nustatymą.	

Meniu elementas	Paaiškinimas
El. pašto įspėjimų sąranka Elektroninio pašto sąranka „Kerberos 5“ sritis	Nurodoma „Kerberos 5“ autentifikavimo protokolo sritis.
El. pašto įspėjimų sąranka Elektroninio pašto sąranka NTLM sritis	Nurodomas NTLM saugumo protokolo srities vardas.
El. pašto įspėjimų sąranka Elektroninio pašto sąranka Išjungti „SMTP serveris neįdiegtas“ klaidą (Išjungta*)	Neleidžiama, kad ekrane būtų rodomas SMTP sąrankos klaidos pranešimas.
Klaidų prevencija ADT iškart kelių lapų tiekimo jutiklis Išjungta Įjungta*	Aptinkama, kai ADT paima daugiau nei vieną laikmenos lapą vienu metu.
Klaidų prevencija Strigčių pagelbiklis Išjungta Įjungta*	Nustatoma, kad spausdintuvas automatiškai ieškotų užstrigusio popieriaus.
Klaidų prevencija Automatiškai tęsti Išjungta Įjungta* Automatinio tęsimo laikas (5*)	Spausdintuvas gali toliau automatiškai apdoroti arba spausdinti užduotį, išvalius tam tikras priežiūros sąlygas.
Klaidų prevencija Automatinis kartotinis paleidimas Automatinis kartotinis paleidimas Pakartoti paleidimą, kai nenaudojamas Visada pakartoti paleidimą* Niekada nekartoti paleidimo	Nustatoma, kad įvykus klaidai spausdintuvas būtų paleidžiamas iš naujo.
Klaidų prevencija Automatinis kartotinis paleidimas Maksimalus automatinių kartotinių paleidimų skaičius (2*)	Nustatomas automatinių kartotinių spausdintuvo paleidimų, kuriuos jis gali atlikti, skaičius.
Klaidų prevencija Automatinis kartotinis paleidimas Automatinio kartotinio paleidimo langas (720*)	Nustatomas sekundžių skaičius, po kurio spausdintuvas atliks automatinį kartotinį paleidimą.
Klaidų prevencija Automatinis kartotinis paleidimas Automatinių kartotinių paleidimų skaitiklio vertės	Rodoma nekeičiamoji kartotinių paleidimų skaitiklio informacija.
Klaidų prevencija Automatinis kartotinis paleidimas Iš naujo nustatyti automatinių kartotinių paleidimų skaitiklį Atšaukti Tęsti	Iš naujo nustatomas Automatinių kartotinių paleidimų skaitiklis.
Pastaba: Žvaigždutė (*) šalia vertės nurodo gamyklinį numatytąjį nustatymą.	

Meniu elementas	Paaiškinimas
Klaidų prevencija Rodyti klaidą dėl per trumpo popieriaus Įjungta Automatinis išvalymas*	Nustatoma, kad spausdintuve būtų rodomas pranešimas, kai įvyksta klaida dėl per trumpo popieriaus. **Pastaba:** „Per trumpas popierius“ reiškia įdėto popieriaus formatą.
Klaidų prevencija Puslapio apsauga Išjungta* Įjungta	Nustatoma, kad prieš spausdindamas spausdintuvas visą lapą apdorotų atmintyje.
Turinio atkūrimas po strigčių šalinimo Atkūrimas po strigčių šalinimo Išjungta Įjungta Automatiškai*	Nustatoma, kad spausdintuvas visada iš naujo atspausdintų užstrigusius puslapius.
Turinio atkūrimas po strigčių šalinimo Skaitytuvo atkūrimas po strigčių šalinimo Užduoties lygmuo Puslapio lygmuo*	Nurodoma, kaip iš naujo paleisti nuskaitymo užduotį pašalinus popieriaus strigtį.
Pastaba: Žvaigždutė (*) šalia vertės nurodo gamyklinį numatytąjį nustatymą.	

Energijos sąnaudų valdymas

Meniu elementas	Paaiškinimas
Miego režimo profilis Spausdinti esant miego režimui Po spausdinimo likti parengties režime Po spausdinimo įeiti į miego režimą*	Nustatoma, kad po spausdinimo spausdintuvas liktų parengties režime arba įeitų į miego režimą.
Miego režimo profilis Paliesti norint pažadinti iš giliaus miego režimo Išjungta* Įjungta`	Spausdintuvas pažadinamas iš giliaus miego režimo paliečiant spausdintuvo ekraną.
Skirtieji laikai Miego režimas 1–114 min. (15*)	Nustatoma spausdintuvo nenaudojimo trukmė, po kurios jis pradeda veikti miego režimu.
Pastaba: Žvaigždutė (*) šalia vertės nurodo gamyklinį numatytąjį nustatymą.	

Meniu elementas	Paaiškinimas
Skirtieji laikai Užmigdymo skirtasis laikas Išjungta 1 valanda 2 valandos 3 valandos 6 valandos 1 diena 2 dienos 3 dienos* 1 savaitė 2 savaitės 1 mėnuo	Nustatomas laikas, kuriam praėjus spausdintuvas išsijungia.
Skirtieji laikai Užmigdymo skirtasis laikas prisijungiant Užmigdymas Neužmigdyti*	Nustatomas Užmigdymo skirtasis laikas, kuriam praėjus spausdintuvas išjungiamas esant aktyviam eterneto ryšiui.
Nustatyti energijos režimų tvarkaraštį Tvarkaraščiai Pridėti naują tvarkaraštį	Suplanuojama, kada spausdintuvas veiks miego arba užmigdymo režimu.
Pastaba: Žvaigždutė (*) šalia vertės nurodo gamyklinį numatytąjį nustatymą.	

Anoniminių duomenų rinkimas

Meniu elementas	Paaiškinimas
Anoniminių duomenų rinkimas Įrenginio naudojimo ir našumo informacija Nėra*	Įmonei „Lexmark“ siunčiama spausdintuvo naudojimo ir našumo informacija. **Pastaba:** Meniu elementas Anoniminių duomenų siuntimo laikas rodomas tik kai nustatyta parinkties Anoniminių duomenų rinkimas reikšmė Įrenginio naudojimo ir našumo informacija.
Anoniminių duomenų siuntimo laikas Pradžios laikas Pabaigos laikas	
Pastaba: Žvaigždutė (*) šalia vertės nurodo gamyklinį numatytąjį nustatymą.	

Prieinamumas

Meniu elementas	Paaiškinimas
Laiko tarpas tarp pakartotinių klavišo paspaudimų 0–5 (0*)	Nustatomas laiko tarpas sekundėmis, per kurias spausdintuvas ignoruoja prijungtoje klaviatūroje antrą kartą paspaudžiamą klavišą.
Pastaba: Žvaigždutė (*) šalia vertės nurodo gamyklinį numatytąjį nustatymą.	

Meniu elementas	Paaiškinimas
Pradinės delsos trukmė iki pakartotinai paspaudžiant klavišą 0,25–5 (1*)	Nustatoma pradinės delsos trukmė sekundėmis, kol bus galima iš naujo paspausti pakartotinai spaudžiamą klavišą. **Pastaba:** Šis meniu elementas rodomas tik tada, kai prie spausdintuvo yra prijungta klaviatūra.
Pakartotinių klavišo paspaudimų dažnis 0,5-30 (30*)	Nustatomas pakartotinių klavišo paspaudimų per sekundę skaičius. **Pastaba:** Šis meniu elementas rodomas tik tada, kai prie spausdintuvo yra prijungta klaviatūra.
Prailginti ekrano skirtąjį laiką Išjungta* Įjungta	Naudotojui leidžiama likti toje pačioje vietoje ir yra iš naujo nustatomas Ekrano skirtasis laikaslaikmatis, o ne grįžtama į pradžios ekraną.
Ausinių garsumas 1–10 (5*)	Koreguojamas ausinių garsumas. **Pastaba:** Šis meniu elementas rodomas tik tada, kai prie spausdintuvo yra prijungtos ausinės.
Įgalinti valdymą balsu, kai yra prijungtos ausinės Išjungta* Įjungta	Įgalinamas valdymo balsu funkcija, kai prie spausdintuvo yra prijungtos ausinės
Ištarti slaptažodžius / PIN kodus Išjungta* Įjungta	Nustatoma, kad spausdintuvas kad galėtų nuskaityti garsiai ištartus slaptažodžius arba asmens identifikavimo numerius. **Pastaba:** Šis meniu elementas rodomas tik tada, kai prie spausdintuvo yra prijungtos ausinės arba garsiakalbis.
Kalbėjimo tempas Labai lėtas Lėtas Normalu* Greitas Greitesnis Labai greitas Spartus Labai spartus Greičiausias	Nustatomas kalbėjimo tempas valdant balsu. **Pastaba:** Šis meniu elementas rodomas tik tada, kai prie spausdintuvo yra prijungtos ausinės arba garsiakalbis.
Pastaba: Žvaigždutė (*) šalia vertės nurodo gamyklinį numatytąjį nustatymą.	

Atkurti gamyklinius numatytuosius nustatymus

Meniu elementas	Paaiškinimas
Atkurti nustatymus Atkurti visus nustatymus Atkurti spausdintuvo nustatymus Atkurti tinklo nustatymus Atkurti fakso nustatymus Atkurti programų nustatymus	Atkuriami gamykliniai numatytieji spausdintuvo nustatymai.

Techninė priežiūra

Meniu „Konfigūracija“

Meniu elementas	Paaiškinimas
USB konfigūracija USB PnP 1* 2	Keičiamas spausdintuvo USB tvarkyklės režimas, kad pagerėtų jo suderinamumas su asmeniniu kompiuteriu.
USB konfigūracija USB nuskaitymas į vietinį Įjungta* Išjungta	Nustatoma, ar USB įrenginį tvarkyklė įvardija kaip paprastą USB įrenginį (vienos sąsajos) arba kaip USB sudėtinį įrenginį (kelių sąsajų).
USB konfigūracija USB sparta Visa Automatiškai*	Nustatoma, kad USB jungtis veiktų visa sparta ir būtų išjungtos didelės spartos galimybės.
Dėklų konfigūracija Formato atpažinimas Dėklo [x] atpažinimas Išjungta Įjungta*	Nustatoma, kad dėklas automatiškai atpažintų į jį įdėto popieriaus formatą.
Dėklų konfigūracija Dėklų susiejimas Automatinis* Išjungta	Spausdintuve nustatoma, kad būtų susieti dėklai, kurių popieriaus rūšies ir formato nustatymai yra tokie patys.
Dėklų konfigūracija Rodyti pranešimą apie dėklo įdėjimą Išjungta Tik nežinomiems formatams* Visada	Rodomas pranešimas, leidžiantis naudotojui pakeisti popieriaus formato ir rūšies nustatymus įdėjus dėklą.
Dėklų konfigūracija A5 formato įdėjimas Trumpasis kraštas Ilgasis kraštas*	Nustatoma numatytoji A5 formato popieriaus įdėjimo į visus popieriaus šaltinius orientacija.
Dėklų konfigūracija Raginimai įdėti popieriaus Automatiškai* Daugiafunkcis tiektuvas Rankiniu būdu įdedamas popierius	Nustatomas popieriaus šaltinis, kurį naudotojas pripildo, kai parodomas raginimas įdėti popieriaus. **Pastaba:** Tam, kad meniu elementas Daugiafunkcis tiektuvas būtų rodomas meniu Popierius, parinktį Konfigūruoti rankiniu būdu įdedamą popierių nustatykite į Kasetinis.
Pastaba: Žvaigždutė (*) šalia vertės nurodo gamyklinį numatytąjį nustatymą.	

Meniu elementas	Paaiškinimas
Dėklų konfigūracija Raginimai įdėti vokų Automatiškai* Daugiafunkcis tiektuvas Rankiniu būdu įdedami vokai	Nustatomas popieriaus šaltinis, kurį naudotojas pripildo, kai parodomas raginimas įdėti vokų. **Pastaba:** Tam, kad meniu elementas Daugiafunkcis tiektuvas būtų rodomas meniu Popierius, parinktį Konfigūruoti rankiniu būdu įdedamą popierių nustatykite į Kasetinis.
Dėklų konfigūracija Veiksmai reaguojant į raginimus Klausti naudotojo* Tęsti Naudoti esamą (-us)	Nustatoma, kad spausdintuve būtų atlikti su raginimais dėl popieriaus ar vokų pakeitimo susiję veiksmai.
Ataskaitos Meniu nustatymų puslapis Įvykių žurnalas Įvykių žurnalo suvestinė Būklės patikros statistika	Spausdinamos ataskaitos apie spausdintuvo meniu nustatymus ir būseną bei įvykių žurnalai.
Eksploatacinių reikmenų naudojimas ir skaitikliai Išvalyti eksploatacinių reikmenų naudojimo istoriją	Eksploatacinių reikmenų naudojimo istorija, pavyzdžiui, puslapių ir likusių dienų skaičius, iš naujo nustatoma į gamyklinį lygį.
Eksploatacinių reikmenų naudojimas ir skaitikliai ITM nustatymas iš naujo Iš naujo nustatyti juodos spalvos dažų kasetės skaitiklį Iš naujo nustatyti žydros spalvos dažų kasetės skaitiklį Iš naujo nustatyti purpurinės spalvos dažų kasetės skaitiklį Iš naujo nustatyti geltonos spalvos dažų kasetės skaitiklį Iš naujo nustatyti techninės priežiūros skaitiklį	Įdėjus naują eksploatacinį reikmenį ar techninės priežiūros komplektą skaitiklis nustatomas iš naujo.
Eksploatacinių reikmenų naudojimas ir skaitikliai Skirtingo padengimo diapazonai	Kiekvienam spausdinimo diapazonui koreguojama spalvinio padengimo apimtis.
Spausdintuvo emuliacijos PPDS emuliacija Išjungta* Įjungta	Nustatoma, kad spausdintuvas atpažintų ir naudotų PPDS duomenų srautą.
Spausdintuvo emuliacijos PS emuliacija Išjungta Įjungta*	Nustatoma, kad spausdintuvas atpažintų ir naudotų PS duomenų srautą.
Spausdintuvo emuliacijos Įgalinti „Formsmerge“ Išjungta* Įjungta	Suaktyvinama „Formsmerge“, kad standžiajame diske arba išmoningajame atminties įrenginyje (ISD) būtų išsaugomos formos. **Pastaba:** Spausdintuve turi būti įrengtas standusis diskas arba ISD.
Pastaba: Žvaigždutė (*) šalia vertės nurodo gamyklinį numatytąjį nustatymą.	

Meniu elementas	Paaiškinimas
Spausdintuvo emuliacijos Įgalinti „Prescribe“ Išjungta* Įjungta	Suaktyvinama „Prescribe“. **Pastaba:** Turi būti įdiegta „Prescribe“ licencija.
Spausdintuvo emuliacijos Emuliatoriaus saugumas Puslapio skirtasis laikas 0-60 (60*)	Nustatomas puslapio skirtasis laikas emuliacijos metu.
Spausdintuvo emuliacijos Emuliatoriaus saugumas Po užduoties emuliatorių nustatyti iš naujo Išjungta* Įjungta	Po spausdinimo užduoties emuliatorius nustatomas iš naujo.
Spausdintuvo emuliacijos Emuliatoriaus saugumas Išjungti prieigą prie spausdintuvo pranešimų Išjungta Įjungta*	Emuliacijos metu išjungiama prieiga prie spausdintuvo pranešimų.
Fakso konfigūracija Fakso mažos galios palaikymas Išjungti miego režimą Leisti miego režimą Automatiškai*	Nustatoma, kad faksas įeitų į miego režimą spausdintuvui tai nustačius.
Fakso konfigūracija Faksogramų atmintinės vieta NAND Diskas*	Nustatoma atmintinės vieta visoms faksogramoms. **Pastaba:** Šis meniu elementas rodomas tik tada, kai yra įrengtas standusis diskas arba ISD.
Spausdinimo konfigūracija Režimas „Tik nespalvotai“ Išjungta* Įjungta	Ne kopijavimo užduotys spausdinamos pilkais tonais.
Spausdinimo konfigūracija Spalvų persidengimas Išjungta 1 2* 3 4 5	Spaudiniai paryškinami, kad būtų subalansuotas neteisingas spausdintuvo spalvų registras.
Spausdinimo konfigūracija Šrifto ryškinimas 0-150 (24*)	Nustatoma teksto taškų dydžio reikšmė, žemiau kurios spausdinant šrifto duomenis naudojami aukšto dažnio ekranai. Pavyzdžiui, jei vertė – 24, visi šriftai, kurių dydis 24 ar mažesnis, naudojami aukšto dažnio ekranuose.
Pastaba: Žvaigždutė (*) šalia vertės nurodo gamyklinį numatytąjį nustatymą.	

Meniu elementas	Paaiškinimas
Įrenginio veiksenos Tylusis režimas Išjungta* Įjungta	Nustatoma, kad spausdintuvas veiktų Tyliuoju režimu. **Pastaba:** Įgalinus šį nustatymą sulėtėja bendras spausdintuvo darbas.
Įrenginio veiksenos Skydelio meniu Išjungta Įjungta*	Prieiga prie spausdintuvo meniu įgalinama iš valdymo skydelio.
Įrenginio veiksenos Ribotoji veiksena Išjungta* Įjungta	Nustatoma, kad spausdintuvas veiktų specialiu režimu, kuriame bandoma ir toliau siūlyti kuo daugiau funkcijų nepaisant žinomų problemų. Pavyzdžiui, kai spausdintuvas yra įjungtas, bet neveikia dvipusio spausdinimo įrenginio variklis, spausdintuvas atlieka vienpusį dokumentų spausdinimą, net jei užduotis – dvipusis spausdinimas.
Įrenginio veiksenos Minimali kopijavimo atmintis 80 MB* 100 MB	Nustatomas minimalios atminties paskyrimas kopijavimo užduočių saugojimui.
Įrenginio veiksenos Išvalyti pasirinktinę būseną	Ištrinamos naudotojo nustatytos eilutės tinkintuose pranešimuose Numatytieji arba Alternatyvieji.
Įrenginio veiksenos Išvalyti visus nuotoliniu būdu įdiegtus pranešimus	Ištrinami nuotoliniu būdu įdiegti pranešimai.
Įrenginio veiksenos Automatiškai rodyti klaidų ekranus Išjungta Įjungta*	Ekrane rodomi esami klaidų pranešimai, kai spausdintuvo pradžios ekranas tam tikrą laiką būna neaktyvus.
Įrenginio veiksenos Nustatyti orientaciją kopijuojant greituoju būdu Išjungta* Įjungta	Kai siunčiamos greito kopijavimo užduotys, spausdintuvas įgalinamas naudoti meniu Kopijuoti esantį orentacijos nustatymą.
Dažų jutiklio sąranka Kalibravimo dažnio parinktis Išjungta Mažiausio spalvotumo nustatymai Mažesnio spalvotumo nustatymai Normalu* Geresnis spalvų atitikimas Geriausias spalvų atitikimas	Nustatoma, kad spausdintuve būtų tiekiamas tinkamas dažų kiekis spalvų darnai išlaikyti.
Dažų jutiklio sąranka Visas kalibravimas	Paleidžiamas visas spalvų kalibravimas.
Dažų jutiklio sąranka Spausdinti TPS informacijos puslapį	Atspausdinamas diagnostikos puslapis, kuriame yra informacijos apie dažų jutiklio kalibravimą.
Pastaba: Žvaigždutė (*) šalia vertės nurodo gamyklinį numatytąjį nustatymą.	

Meniu elementas	Paaiškinimas
Programų konfigūracija LES programos Išjungta Įjungta*	Įgalinamos „Lexmark“ įtaisytųjų sprendimų (LES) programos.
Skenerio konfigūracija Neautomatinė skenerio registracija Spausdinti greitąjį testą	Atspausdinamas tikslinis greitojo testo puslapis. **Pastaba:** Patikrinkite, ar tiksliniame puslapyje paraščių tarpai yra visur vienodi. Jei taip nėra, spausdintuve reikia iš naujo nustatyti paraštes.
Skenerio konfigūracija Neautomatinė skenerio registracija Priekinė ADT registracija Galinė ADT registracija Skenerio plokštumos registracija	Pakeitus ADT, skenerio stiklą arba valdiklių plokštę, rankiniu būdu užregistruojama skenerio plokštuma ir ADT.
Skenerio konfigūracija Iš naujo nustatyti techninės priežiūros skaitiklį	Pakeitę ADT eksploatacijos komplektą, iš naujo nustatykite skaitiklį.
Skenerio konfigūracija Kraštų išvalymas Skenerio plokštumos kraštų išvalymas (3*) ADT kraštų išvalymas (3*)	Nustatomas skenavimo užduoties nespausdintinos srities dydis (milimetrais) aplink ADT arba skenerio plokštumą.
Skenerio konfigūracija Sukreivinimo panaikinimas ADT Elektroninis sukreivinimo panaikinimas ADT (Įjungta*)	Sumažinamas iš ADT nuskaitomų dokumentų sukreivinimas.
Skenerio konfigūracija Išjungti skenerį Ne* Taip Tik ADT	Jei skeneris netinkamai veikia, jis išjungiamas.
Skenerio konfigūracija TIFF baitų eiliškumas CPU baitų eiliškumas* Mažėjantys baitai Didėjantys baitai	Nustatomas TIFF formato skenavimo išvedinių baitų eiliškumas.
Skenerio konfigūracija Tikslios TIFF formato eilutės juostoje Įjungta* Išjungta	Nustatoma TIFF formato skenavimo išvedinių suženklinimo vertė „Eilutės juostoje“.
Pastaba: Žvaigždutė (*) šalia vertės nurodo gamyklinį numatytąjį nustatymą.	

Nenaudojamų duomenų išvalymas

Meniu elementas	Paaiškinimas
Nenaudojamų duomenų išvalymas Paskutinį kartą atmintis apvalyta Paskutinį kartą standusis diskas apvalytas Paskutinį kartą ištrintas ISD	Rodoma nekeičiamoji informacija apie tai, kada paskutinį kartą buvo išvalyta spausdintuvo atmintis arba atminties įrenginys. **Pastaba:** Meniu elementas Paskutinį kartą standusis diskas apvalytas rodomas tik tada, kai yra įrengtas standusis diskas.
Nenaudojamų duomenų išvalymas Apvalyti visą išliekamojoje atmintyje esančią informaciją Išvalyti visus spausdintuvo ir tinklo nustatymus Išvalyti visas programas ir programų nustatymus Išvalyti visas sparčiąsias nuorodas ir sparčiųjų nuorodų nustatymus Apvalyti visą standžiajame diske esančią informaciją Išvalyti siuntas (išvalomos visos makrokomandos, šriftai, PFO ir t. t.) Išvalyti buferines užduotis Išvalyti turimas užduotis Išvalyti išmoningąjį atminties įrenginį	Išvaloma visa išliekamosios atminties informacija ir informacija atminties įrenginyje. **Pastaba:** Meniu elementas Apvalyti visą standžiajame diske esančią informaciją rodomas tik tada, kai yra įrengtas standusis diskas.

Pradžios ekrano tinkinimas

Pastaba: * Šis meniu rodomas tik įtaisytajame interneto serveryje (EWS).

Meniu	Paaiškinimas
Kopijavimas Elektroninis paštas Faksas Užlaikytos faksogramos Perduoti užlaikytas faksogramas Būsena / eksploataciniai reikmenys Užduočių eilė Nustatymai Keisti kalbą Adresų knyga Adresynas Turimos užduotys USB atmintukas FTP Skenavimo profiliai Užrakinti įrenginį Skenavimo centras „Kortelių kopijavimas“ Sparčiųjų nuorodų centras	Nurodoma, kurios piktogramos bus rodomos pradžios ekrane.

Apie šį spausdintuvą

Meniu elementas	Paaiškinimas
Įrenginio etiketė	Nurodomas spausdintuvo tapatumas. Maksimalus ilgis – 32 ženklai.
Spausdintuvo buvimo vieta	Nurodoma spausdintuvo buvimo vieta. Maksimalus ilgis – 63 ženklai.
Kontaktinis asmuo	Nurodomas spausdintuvo kontaktinio asmens informacija. Maksimalus ilgis – 63 ženklai.
Programinės aparatinės įrangos versija	Rodoma spausdintuve įdiegta programinės įrangos versija.
Variklis	Rodomas spausdintuvo variklio numeris.
Serijos numeris	Rodomas spausdintuvo serijos numeris.
Eksportuoti konfigūracijos failą į USB	Konfigūracijos failas eksportuojamas į atmintuką.
Eksportuoti suglaudintus žurnalus į USB	Suglaudinti žurnalų failai eksportuojami į atmintuką.
Siųsti žurnalus	Įmonei „Lexmark“ siunčiama spausdintuvo žurnalų informacija.

Spausdinimas

Išdėstymas

Meniu elementas	Paaiškinimas
Pusės Vienpusis* Dvipusis	Nurodoma, ar bus spausdinama iš vienos popieriaus pusės ar iš abiejų.
Apvertimo stilius Ilgasis kraštas* Trumpasis kraštas	Nustatoma, kuriuo popieriaus kraštu įrišama, kai spausdinama iš abiejų pusių.
Tušti lapai Spausdinti Nespausdinti*	Spausdinami į spausdinimo užduotį įterpiami tušti lapai.
Sudėstyti Išjungta (1,1,1,2,2,2) Įjungta (1,2,1,2,1,2)*	Spausdinimo užduoties puslapiai sudėliojami iš eilės, ypač spausdinant keletą užduoties kopijų.
Skiriamieji lapai Nėra* Tarp kopijų Tarp užduočių Tarp puslapių	Spausdinant įterpiami tušti skiriamieji lapai.
Skiriamųjų lapų šaltinis Dėklas [x] (1*) Daugiafunkcis tiektuvas	Nurodomas skiriamųjų lapų popieriaus šaltinis.
Pastaba: Žvaigždutė (*) šalia vertės nurodo gamyklinį numatytąjį nustatymą.	

Meniu elementas	Paaiškinimas
Puslapiai vienoje pusėje Išjungta* 2 puslapiai vienoje pusėje 3 puslapiai vienoje pusėje 4 puslapiai vienoje pusėje 6 puslapiai vienoje pusėje 9 puslapiai vienoje pusėje 12 puslapių vienoje pusėje 16 puslapių vienoje pusėje	Kelių puslapių atvaizdai spausdinami ant vienos popieriaus lapo pusės.
Puslapių vienoje pusėje rikiavimas Horizontaliai* Horizontaliai atvirkštine tvarka Vertikaliai Vertikaliai atvirkštine tvarka	Naudojant meniu Puslapiai vienoje pusėje nurodoma, kaip bus išdėstyti kelių puslapių atvaizdai.
Puslapių vienoje pusėje orientacija Automatinė* Gulsčiai Stačiai	Naudojant meniu Puslapiai vienoje pusėje nurodoma, kokia bus kelių puslapių atvaizdų orientacija.
Puslapių vienoje pusėje rėmelis Nėra* Ištisinis	Naudojant meniu Puslapiai vienoje pusėje aplink kiekvieną puslapyje esantį atvaizdą atspausdinamas rėmelis.
Kopijos 1–9999 (1*)	Kiekvienai spausdinimo užduočiai nurodomas kopijų skaičius.
Spausdinimo plotas Įprastas* Talpinti į puslapį Visas puslapis	Nurodomas spausdintinas plotas popieriaus lape.
Pastaba: Žvaigždutė (*) šalia vertės nurodo gamyklinį numatytąjį nustatymą.	

Apipavidalinimas

Meniu elementas	Paaiškinimas
Susegimo sąsagėlėmis užduotis Išjungta* 1 sąsagėlė, viršutiniame kairiajame kampe 2 sąsagėlės, kairėje 1 sąsagėlė, viršutiniame dešiniajame kampe 2 sąsagėlės, viršuje 1 sąsagėlė, apatiniame kairiajame kampe 2 sąsagėlės, apačioje 1 sąsagėlė, apatiniame dešiniajame kampe 2 sąsagėlės, dešinėje	Nurodoma sąsagėlių padėtis visoms spausdinimo užduotims. **Pastaba:** Šis meniu elementas rodomas tik tada, kai yra įrengtas segiklis.
Susegimo testavimas Pradėti	Nustatoma, ar segiklis veikia tinkamai. **Pastaba:** Šis meniu elementas rodomas tik tada, kai yra įrengtas segiklis.
Skylmuša Išjungta* Įjungta	Išmušamos skylės palei spaudinių kraštą. **Pastaba:** Šis meniu elementas rodomas tik tada, kai segiklis, skylmuša yra įrengti.
Skylmušos režimas 2 skylės 3 skylės 4 skylės	Spaudiniams nustatomas skylmušos režimas. **Pastabos:** • 3 skylės – JAV gamyklinis numatytasis nustatymas. 4 skylės – tarptautinis gamyklinis numatytasis nustatymas. • Šis meniu elementas rodomas tik tada, kai segiklis, skylmuša yra įrengti.
Sukomplektuoti lapus Nėra* Tarp kopijų Tarp užduočių	Sukomplektuojami kiekvienos spausdinimo užduoties spaudiniai arba kiekviena spausdinimo užduoties kopija. **Pastabos:** • Esant nustatymui Tarp kopijų sukomplektuojama kiekviena spausdinimo užduoties kopija, jei parinktis Sudėstyti nustatyta į Įjungta [1,2,1,2,1,2]. Jei parinktis Sudėstyti nustatyta į Išjungta [1,1,1,2,2,2], kiekvienas atspausdintų puslapių rinkinys sukomplektuojamas į visus pirmuosius (1) puslapius ir visus antruosius (2) puslapius. • Esant nustatymui Tarp užduočių visai spausdinimo užduočiai nustatoma ta pati komplektavimo pozicija nepriklausomai nuo spausdinamų kopijų skaičiaus.
Pastaba: Žvaigždutė (*) šalia vertės nurodo gamyklinį numatytąjį nustatymą.	

Sąranka

Meniu elementas	Paaiškinimas
Spausdintuvo kalba PCL emuliacija PS emuliacija*	Nustatoma spausdintuvo kalba. **Pastaba:** Numatytosios spausdintuvo kalbos nustatymas netrukdo programinės įrangos programai siųsti spausdinimo užduotis, kuriose naudojama kita spausdintuvo kalba.
Laukia užduotis Išjungta* Įjungta	Išsaugomos spausdinimo užduotys, kurioms atlikti reikia eksploatacinių medžiagų, kad būtų galima spausdinti užduotis, kurioms nereikia nesamų eksploatacinių medžiagų. **Pastaba:** Šis meniu elementas rodomas tik tada, kai spausdintuve yra įrengtas standusis diskas.
Užduoties atidėjimo skirtasis laikas 0–255 (30*)	Nustatomas laikas sekundėmis, kurį spausdintuvas laukia naudotojo įsikišimo, po kurio užduotys, kurioms reikia neturimų išteklių, užlaikomos. **Pastaba:** Šis meniu elementas rodomas tik tada, kai yra įdėtas standusis diskas.
Spausdintuvo naudojimas Maksimali sparta Maksimali išeiga*	Nustatoma, kaip ryškalo blokai veiks spausdinimo metu. **Pastabos:** • Pasirinkus nustatymą Maksimali išeiga ir spausdinant tik nespalvotų puslapių grupes, ryškalo blokai veiks lėčiau arba nustos veikti. • Pasirinkus nustatymą Maksimali sparta, ryškalo blokai spausdinimo metu visuomet veiks, ar būtų spausdinami spalvoti, ar nespalvoti puslapiai.
Siuntų paskirties vieta Laisvosios prieigos atmintis (RAM)* Diskas	Nurodoma, kur išsaugoti visus nuolatinius išteklius, kurie buvo atsiųsti į spausdintuvą. **Pastaba:** Šis meniu elementas rodomas tik tada, kai spausdintuve yra įrengtas standusis diskas.
Išteklių išsaugojimas Išjungta* Įjungta	Nustatoma, ką spausdintuvas daro su atsisiųstais ištekliais, kai gauna užduotį, kuriai atlikti reikia daugiau laisvos atminties. **Pastabos:** • Pasirinkus nustatymą Išjungta, spausdintuvas atsisiųstus išteklius išsaugo, tik kol reikia atminties. Su neaktyvia spausdintuvo kalba susiję ištekliai ištrinami. • Pasirinkus nustatymą Įjungta, spausdintuvas išsaugo visus nuolatinius atsisiųstus išteklius kiekviena perjungiama kalba. Jei reikia, spausdintuvas ne ištrina nuolatinius išteklius, o rodo pranešimus, kad atmintis užpildyta.
„Spausdinti viską“ tvarka Abėcėlinė* Pirma naujausios Pirma seniausios	Nurodoma tvarka, kada pasirenkate spausdinti visas laikomas ir konfidencialias užduotis.
Pastaba: Žvaigždutė (*) šalia vertės nurodo gamyklinį numatytąjį nustatymą.	

Kokybė

Meniu elementas	Paaiškinimas
Spausdinimo režimas Nespalvotai Spalvotai*	Nustatoma, kaip spausdintuvas generuos spalvotą turinį.
Pastaba: Žvaigždutė (*) šalia vertės nurodo gamyklinį numatytąjį nustatymą.	

Meniu elementas	Paaiškinimas
Spausdinimo skiriamoji geba 2400 vaizdo kokybė* 1200 tšk./col.	Nustatoma atspausdintų išvedinių skiriamoji geba.
Dažų tamsumas Nuo 1 iki 5 (4*)	Nustatomas teksto atvaizdų šviesumas arba tamsumas.
Pustoninis spausdinimas Normalu* Detalus	Paryškinami atspausdinti išvediniai, kad būtų lygesnės linijos ir ryškesni kraštai.
Spalvų taupymas Išjungta* Įjungta	Sumažinamas grafikai ir vaizdams atspausdinti naudojamas dažų kiekis. **Pastaba:** Kai šis nustatymas būna nustatytas į Įjungta, jis pakeičia nustatymo Dažų tamsumas vertę.
RGB (RŽM) spalvų skaistis Nuo –6 iki 6 (0*)	Koreguojamas kiekvieno RGB (RŽM) ir pilkos spalvos objekto skaistis puslapyje. **Pastaba:** Šis nustatymas neturi įtakos failams, kuriuose naudojamos CMYK (ŽPGJ) spalvų specifikacijos.
RGB (RŽM) spalvų kontrastas Nuo –6 iki 6 (0*)	Koreguojamas kiekvieno RGB (RŽM) ir pilkos spalvos objekto kontrastas puslapyje. **Pastaba:** Šis nustatymas neturi įtakos failams, kuriuose naudojamos CMYK (ŽPGJ) spalvų specifikacijos.
RGB (RŽM) spalvų grynis Nuo 0 iki 5 (0*)	Koreguodami kiekvieno puslapyje esančio objekto spalvų vertes išsaugokite juodos ir baltos spalvų vertes. **Pastaba:** Šis nustatymas neturi įtakos failams, kuriuose naudojamos CMYK (ŽPGJ) spalvų specifikacijos.
Pastaba: Žvaigždutė (*) šalia vertės nurodo gamyklinį numatytąjį nustatymą.	

Išplėstinis vaizdo gavimas

Meniu elementas	Paaiškinimas
Spalvų balansas Žydra (0*) Purpurinė (0*) Geltona (0*) Juoda (0*)	Koreguojamas kiekvienai spalvai naudojamų dažų kiekis.
Spalvų balansas Atkurti numatytuosius nustatymus	Atkuriamos visų spalvų nustatymų numatytosios vertės.
Spalvų korekcija Išjungta Automatiškai* Rankinis	Keičiami dokumentams spausdinti naudojami spalvų nustatymai. **Pastabos:** • Parinktimi Išjungta nustatoma, kad spausdintuvas spalvų korekciją gautų iš programinės įrangos. • Parinktimi Automatinė nustatoma, kad spausdintuvas kiekvienam objektui spausdinamame puslapyje pritaikytų skirtingus spalvų profilius. • Parinktimi Neautomatinė kiekvienam objektui spausdinamame puslapyje galima pritaikyti RGB (RŽM) arba CMYK (ŽPGJ) spalvų konvertavimus.
Pastaba: Žvaigždutė (*) šalia vertės nurodo gamyklinį numatytąjį nustatymą.	

Meniu elementas	Paaiškinimas
Spalvų modeliai Spausdinti spalvų modelius	Atspausdinami pavyzdiniai kiekvienos spausdintuve naudojamos RGB (RŽM) ir CMYK (ŽPGJ) spalvų konvertavimo lentelės puslapiai.
Spalvų priderinimas	Spausdintuvas sukalibruojamas, kad spausdinamuose išvediniuose būtų priderinti spalvų variantai.
Papildomų spalvų pakeitimas Nustatyti tinkintas CMYK (ŽPGJ) spalvas	Nurodytoms dvidešimčiai papildomų spalvų (spot colors) priskiriamos tam tikros CMYK (ŽPGJ) spalvų modelio vertės.
Pastaba: Žvaigždutė (*) šalia vertės nurodo gamyklinį numatytąjį nustatymą.	

Užduočių apskaita

Meniu elementas	Paaiškinimas
Užduočių apskaita Išjungta* Įjungta	Nustatoma, kad spausdintuvas sukurtų gaunamų spausdinimo užduočių žurnalą. **Pastaba:** Šis meniu elementas rodomas tik tada, kai yra įrengtas standusis diskas arba išmoningasis atminties įrenginys (ISD).
Apskaitos žurnalo failo sukūrimo dažnis Kasdien Kas savaitę Kas mėnesį*	Nurodoma, kaip dažnai spausdintuvas sukurs žurnalo failą.
Žurnalo reagavimas pasibaigus nustatyto dažnio laikui Nėra* Išsiųsti dabartinį žurnalą į el. paštą Išsiųsti dabartinį žurnalą į el. paštą ir pašalinti Išsiųsti dabartinį žurnalą Išsiųsti dabartinį žurnalą ir pašalinti	Nurodoma, kaip spausdintuvas reaguoja, kai pasibaigia nustatyto dažnio laikas. **Pastaba:** Meniu elemento Apskaitos žurnalo failo sukūrimo dažnis vertė lemia, kada prasideda šis reagavimas.
Žurnalas beveik užpildytas Išjungta Įjungta (5)*	Nurodomas maksimalus žurnalo failo dydis, iki spausdintuve įvyksta Žurnalo reagavimas jam esant beveik užpildytam. **Pastaba:** Šis meniu elementas rodomas tik tada, kai yra įrengtas standusis diskas arba ISD.
Žurnalo reagavimas jam esant beveik užpildytam Nėra* Išsiųsti dabartinį žurnalą į el. paštą Išsiųsti dabartinį žurnalą į el. paštą ir pašalinti Išsiųsti seniausią žurnalą į el. paštą ir pašalinti Išsiųsti dabartinį žurnalą Išsiųsti dabartinį žurnalą ir pašalinti Išsiųsti seniausią žurnalą ir pašalinti Pašalinti dabartinį žurnalą Pašalinti seniausią žurnalą Pašalinti visus, išskyrus dabartinį Pašalinti visus žurnalus	Nurodoma, kaip spausdintuvas reaguos standžiajam diskui arba ISD esant beveik užpildytiems. **Pastaba:** Meniu elemento Žurnalas beveik užpildytas vertė lemia, kada prasideda šis reagavimas.
Pastaba: Žvaigždutė (*) šalia vertės nurodo gamyklinį numatytąjį nustatymą.	

Meniu elementas	Paaiškinimas
Žurnalo reagavimas jam esant užpildytam Nėra* Išsiųsti dabartinį žurnalą į el. paštą ir pašalinti Išsiųsti seniausią žurnalą į el. paštą ir pašalinti Išsiųsti dabartinį žurnalą ir pašalinti Išsiųsti seniausią žurnalą ir pašalinti Pašalinti dabartinį žurnalą Pašalinti seniausią žurnalą Pašalinti visus, išskyrus dabartinį Pašalinti visus žurnalus	Nurodoma, kaip spausdintuvas reaguos standžiojo disko arba ISD panaudojimui pasiekus didžiausią ribą (100 MB).
URL žurnalo siuntimui	Nurodoma, kur spausdintuvas išsiunčia užduočių apskaitos žurnalus.
El. pašto adresas žurnalams siųsti	Nurodomas el. pašto adresas, kuriuo spausdintuvas siunčia užduočių apskaitos žurnalus.
Žurnalo failo priešdėlis	Nurodomas žurnalo failų pavadinimo priešdėlis. **Pastaba:** Kaip numatytasis žurnalo failo priešdėlis naudojamas dabartinis TCP/IP meniu nustatytas kompiuterio vardas.
Pastaba: Žvaigždutė (*) šalia vertės nurodo gamyklinį numatytąjį nustatymą.	

PDF

Meniu elementas	Paaiškinimas
Nustatyti tinkantį mastelį Išjungta* Įjungta	Nustatomas mastelis, kad puslapio turinys tilptų pasirinktame popieriaus formate.
Komentarai Spausdinti Nespausdinti*	Nurodoma, ar spausdinti komentarus PDF faile.
Spausdinti PDF klaidą Išjungta Įjungta*	Įgalinamas PDF klaidos spausdinimas.
Pastaba: Žvaigždutė (*) šalia vertės nurodo gamyklinį numatytąjį nustatymą.	

„PostScript“

Meniu elementas	Paaiškinimas
Atspausdinti PS klaidą Išjungta* Įjungta	Atspausdinamas puslapis, kuriame apibūdinama „PostScript“ klaida. **Pastaba:** Įvykus klaidai užduoties apdorojimas sustoja, spausdintuvas atspausdina klaidos pranešimą, o likusi spausdinimo užduotis yra išvaloma.
Minimalus eilutės plotis 1–30 (2*)	Nustatomas minimalus stulpelio plotis. **Pastaba:** Užduotims, spausdinamoms 1200 tšk./col., vertė naudojama tiesiogiai.
Pastaba: Žvaigždutė (*) šalia vertės nurodo gamyklinį numatytąjį nustatymą.	

Meniu elementas	Paaiškinimas
Užrakinti PS paleidimo režimą Išjungta Įjungta*	Išjungiamas „SysStart“ failas. **Pastaba:** Jei aktyvinsite „SysStart“ failą, spausdintuvas ar vietinis tinklas bus pažeidžiami išorinių pavojų.
Vaizdo glodinimas Išjungta* Įjungta	Padidinamas mažos skiriamosios gebos vaizdų kontrastas ir ryškumas. **Pastaba:** Šis nustatymas neturi įtakos vaizdams, kurių skiriamoji geba yra 300 tšk./col. ar didesnė.
Šrifto prioritetas Rezidentinis* Atmintukas / diskas	Nustatoma šrifto paieškos tvarka. **Pastabos:** • Pasirinkus Rezidentinis nustatoma, kad spausdintuvas, prieš ieškodamas prašomo šrifto standžiajame diske arba išmoningajame atminties įrenginyje (ISD), pirmiausia jo ieškos savo atmintyje. • Pasirinkus Atmintukas / diskas nustatoma, kad spausdintuvas, prieš ieškodamas prašomo šrifto savo atmintyje, pirmiausia jo ieško standžiajame diske arba ISD. • Šis meniu elementas rodomas tik tada, kai yra įrengtas standusis diskas arba ISD.
Laukimo skirtasis laikas Išjungta Įjungta* (40 sekundžių)	Įgalinama, kad spausdintuvas lauktų daugiau duomenų iki atšaukiant spausdinimo užduotį.
Pastaba: Žvaigždutė (*) šalia vertės nurodo gamyklinį numatytąjį nustatymą.	

PCL

Meniu elementas	Paaiškinimas
Šrifto šaltinis Rezidentinis* Diskas Siunta Atmintukas Visi	Pasirenkamas šaltinis, kuriame yra numatytasis šrifto parinkimas. **Pastabos:** • Elementai Diskas ir Atmintukas rodomi tik tada, kai yra įdėtas nesugadintas, neapsaugotas standusis diskas arba atmintukas su šriftais. • Elementas Siunta rodomas tik tada, kai spausdintuvo atmintyje yra atsisiųstų šriftų.
Šrifto pavadinimas [Prieinamų šriftų sąrašas] (Courier*)	Iš nurodyto šriftų šaltinio pasirenkamas šriftas.
Simbolių rinkinys [Prieinamų simbolių rinkinių sąrašas] (10U PC-8*)	Kiekvienam šrifto pavadinimui nurodomas simbolių rinkinys. **Pastaba:** Simbolių rinkinys – raidinių ir skaitinių simbolių, skyrybos ženklų ir specialių simbolių rinkinys. Simbolių rinkinius tinka naudoti skirtingoms kalboms arba konkrečioms programoms, pavyzdžiui, matematinius simbolius moksliniam tekstui.
Intervalas 0,08–100,00 (10,00*)	Nurodomas intervalas fiksuoto dydžio arba lygiapločiams šriftams. **Pastaba:** Intervalas reiškia fiksuoto dydžio ženklų skaičių horizontaliame šrifto colyje.
Pastaba: Žvaigždutė (*) šalia vertės nurodo gamyklinį numatytąjį nustatymą.	

Meniu elementas	Paaiškinimas
Orientacija Stačiai* Gulsčiai Pakeisti stačiai Pakeisti gulsčiai	Nurodoma puslapio teksto ir grafikos orientacija.
Eilučių viename puslapyje skaičius 1–255	Nurodomas kiekvieno puslapio, išspausdinto per PCL® duomenų srautą, teksto eilučių skaičius. **Pastabos:** • Šis meniu elementas suaktyvina vertikalaus judėjimo reguliatorių, dėl kurio pasirinktas prašomų eilučių skaičius spausdinamas tarp numatytųjų puslapio paraščių. • 60 – JAV gamyklinis numatytasis nustatymas. 64 – tarptautinis gamyklinis numatytasis nustatymas.
PCL5 minimalus eilutės plotis 1–30 (2*)	Nustatomas pradinis minimalus stulpelio plotis.
PCLXL minimalus eilutės plotis 1–30 (2*)	
A4 formato plotis 198 mm* 203 mm	Nustatomas loginio puslapio plotis A4 formato popieriuje. **Pastaba:** Loginis puslapis – tai vieta fiziniame puslapyje, kuriame spausdinami duomenys.
Automatinis grįžimas į eilutės pradžią (CR) po eilutės patraukimo (LF) Įjungta Išjungta*	Nustatoma, kad spausdintuvas atliktų grįžimą į eilutės pradžią po eilutės patraukimo valdymo komandos. **Pastaba:** Grįžimas į eilutės pradžią – mechanizmas, kuris leidžia spausdintuvui perkelti žymeklio padėtį į pirmąją tos pačios eilutės poziciją.
Automatinis eilutės patraukimas (LF) po grįžimo į eilutės pradžią (CR) Įjungta Išjungta*	Nustatoma, kad spausdintuvas atliktų eilutės patraukimą po grįžimo į eilutės pradžią valdymo komandos.
Dėklų pernumeravimas Priskirti DF tiektuvą Priskirti dėklą [x] Priskirti rankiniu būdu įdedamą popierių Priskirti rankiniu būdu įdedamus vokus	Sukonfigūruojama, kad spausdintuvas veiktų su kita spausdinimo tvarkykle arba tinkinta programa, kurioje naudojamas kitoks šaltinio paskyrimų rinkinys, norint paprašyti tam tikro popieriaus šaltinio.
Dėklų pernumeravimas Peržiūrėti gamyklinius numatytuosius nustatymus	Rodoma kiekvienam popieriaus šaltiniui priskirta gamyklinė numatytoji vertė.
Dėklų pernumeravimas Atkurti numatytuosius nustatymus	Dėklų pernumeravimo vertės atkuriamos į gamyklines numatytąsias.
Spausdinimo skirtasis laikas Išjungta Įjungta* (90 sekundžių)	Spausdintuvas nustatomas, kad užbaigtų spausdinimo užduotį po to, kai buvo nenaudojamas nurodytą laiko tarpą.
Pastaba: Žvaigždutė (*) šalia vertės nurodo gamyklinį numatytąjį nustatymą.	

Vaizdas

Meniu elementas	Paaiškinimas
Automatiškai pritaikyti Įjungta Išjungta*	Vaizdui parenkamas geriausias galimas popieriaus formato ir padėties nustatymas. **Pastaba:** Kai šis meniu elementas yra nustatytas į Įjungta, nepaisoma vaizdo mastelio ir padėties nustatymų.
Invertuoti Išjungta* Įjungta	Invertuojami bitiniai nespalvoti vaizdai. **Pastaba:** Šis meniu elementas netaikomas GIF arba JPEG formato vaizdams.
Mastelis Pririšti viršuje kairėje Labiausiai tinka* Pririšti per vidurį Pritaikyti aukštį / plotį Pritaikyti aukštį Pritaikyti plotį	Vaizdas koreguojamas, kad tilptų į spausdintiną plotą. **Pastaba:** Kai parinktis Automatiškai pritaikyti yra nustatyta į Įjungta, Mastelis automatiškai nustatomas į Labiausiai tinka.
Padėtis Stačiai* Gulsčiai Pakeisti į stačią padėtį Pakeisti į gulsčią padėtį	Nurodoma puslapio teksto ir grafikos padėtis.
Pastaba: Žvaigždutė (*) šalia vertės nurodo gamyklinį numatytąjį nustatymą.	

Popierius

Dėklų konfigūracija

Meniu elementas	Paaiškinimas
Numatytasis šaltinis Dėklas [x] (1*) Daugiafunkcis tiektuvas Rankiniu būdu įdedamas popierius Rankiniu būdu įdedami vokai	Visoms spausdinimo užduotims nustatomas popieriaus šaltinis.
Popieriaus formatas / rūšis Dėklas [x] Daugiafunkcis tiektuvas Rankiniu būdu įdedamas popierius Rankiniu būdu įdedami vokai	Nurodomas į kiekvieną popieriaus šaltinį įdėto popieriaus formatas arba rūšis.
Pastaba: Žvaigždutė (*) šalia vertės nurodo gamyklinį numatytąjį nustatymą.	

Meniu elementas	Paaiškinimas
Pakaitinis formatas Išjungta „Statement“ / A5 „Letter“ / A4 11 x 17/A3 Visi išvardyti*	Nustatoma, kad spausdintuve būtų pakeistas nurodytas popieriaus formatas, jei reikalaujamo formato popieriaus nėra įdėta nei į vieną popieriaus šaltinį. **Pastabos:** • Esant nustatymui Išjungta, naudotojas paraginamas įdėti reikiamo formato popieriaus. • Esant nustatymui Visi išvardyti leidžiami visi galimi pakeitimai.
Konfigūruoti daugiafunkcį tiektuvą Kasetinis* Rankinis Pirmasis	Nustatomas daugiafunkcio tiektuvo veikimas. **Pastabos:** • Pasirinkus nustatymą Kasetinis daugiafunkcis tiektuvas sukonfigūruojamas kaip automatinis popieriaus šaltinis. • Pasirinkus nustatymą Rankinis daugiafunkcis tiektuvas nustatomas tik spausdinimo užduotimis, kurias atliekant popierius paduodamus rankiniu būdu. • Pasirinkus nustatymą Pirmasis daugiafunkcis tiektuvas sukonfigūruojamas kaip pirminis popieriaus šaltinis.
Pastaba: Žvaigždutė (*) šalia vertės nurodo gamyklinį numatytąjį nustatymą.	

Laikmenų konfigūracija

Universalaus formato sąranka

Meniu elementas	Paaiškinimas
Matavimo vienetai Coliai Milimetrai	Nurodomas universalaus popieriaus formato matavimo vienetas. **Pastaba:** Coliai – JAV gamyklinis numatytasis nustatymas. Milimetrai – tarptautinis gamyklinis numatytasis nustatymas.
Stačio lapo plotis 3,5–52 col. (8.5*) 89–1321 mm (216*)	Nustatomas universalaus formato popieriaus stačio lapo plotis.
Stačio lapo aukštis 3,5–52 col. (14*) 89–1321 mm (356*)	Nustatomas universalaus formato popieriaus stačio lapo aukštis.
Tiekimo kryptis Trumpasis kraštas* Ilgasis kraštas	Nustatoma, kad spausdintuvas popierių imtų trumpuoju arba ilguoju kraštu. **Pastaba:** Nustatymas Ilgasis kraštas rodomas tik tada, kai ilgiausias kraštas yra trumpesnis nei didžiausias palaikomas plotis.
Pastaba: Žvaigždutė (*) šalia vertės nurodo gamyklinį numatytąjį nustatymą.	

Tinkinti skenavimo formatai

Meniu elementas	Paaiškinimas
Tinkintas skenavimo formatas [x] Skenavimo formato pavadinimas Plotis 1–8,5 col. (8,5*) 25,4–215,9 mm (215,9*) Aukštis 1–25 col. (11*) 25,4–635 mm (279,4*) Orientacija Stačiai* Gulsčiai 2 vienos pusės nuskaitymai Išjungta* Įjungta	Priskiriamas nuskaitomo dokumento popieriaus formato pavadinimas ir sukonfigūruojami nuskaitymo nustatymai.

Laikmenų rūšys

Meniu elementas	Paaiškinimas
Paprastas popierius Kartoninis popierius („Card Stock“) Perdirbtas popierius Blizgus popierius („Glossy“) Etiketės Standus popierius Vokai Šiurkštūs vokai („Rough Envelope“) Firminiai blankai Iš anksto paruoštos formos Spalvotas popierius Lengvas popierius Sunkus popierius Šiurkštus / medvilninis popierius Tinkinta rūšis [X]	Nurodoma popieriaus tekstūra, svoris ir orientacija.

Kopijavimas

Numatytieji kopijavimo nustatymai

Meniu elementas	Paaiškinimas
Turinio rūšis Tekstas Tekstas / nuotrauka* Nuotrauka Grafika	Pagerinamas išvedinių rezultatas, pagrįstas dokumento originalo turiniu.
Turinio šaltinis Nespalvinis lazerinis spausdintuvas Spalvinis lazerinis spausdintuvas* Rašalinis spausdintuvas Nuotrauka / fotojuosta Žurnalas Laikraštis Presas Kita	Pagerinamas išvedinių rezultatas, pagrįstas dokumento originalo šaltiniu.
Pusės Viepusis į vienpusį* Viepusis į abipusį Abipusis į viepusį Abipusis į abipusį	Nurodoma originalaus dokumento skenavimo elgsena.
Skiriamieji lapai Nėra* Tarp kopijų Tarp užduočių Tarp puslapių	Nurodoma, ar spausdinant įterpti tuščius skiriamuosius lapus.
Skiriamųjų lapų šaltinis Dėklas [x] (1*) Daugiafunkcis tiektuvas	Nurodomas skiriamųjų lapų popieriaus šaltinis.
Spalva Išjungta Įjungta* Automatiškai	Nustatoma, kad spausdintuvo skenavimo užduotyje būtų generuojama spalvota išvestis.
Puslapiai vienoje pusėje Išjungta* 2 stati puslapiai 4 stati puslapiai 2 gulsti puslapiai 4 gulsti puslapiai	Nurodoma, kiek puslapių vaizdų bus spausdinama ant vienos popieriaus lapo pusės.
Pastaba: Žvaigždutė (*) šalia vertės nurodo gamyklinį numatytąjį nustatymą.	

Meniu elementas	Paaiškinimas
Spausdinti puslapio rėmelius Išjungta* Įjungta	Spausdinant kelis puslapius viename puslapyje aplink kiekvieną atvaizdą uždedamas rėmelis.
Sudėstyti Išjungta [1,1,1,2,2,2] Įjungta [1,2,1,2,1,2]*	Spausdinama keletas kopijų iš eilės.
Sukomplektuoti lapus Nėra* Tarp kopijų Tarp užduočių	Sukomplektuojami kiekvienos spausdinimo užduoties spaudiniai arba kiekviena spausdinimo užduoties kopija. **Pastabos:** • Esant nustatymui Tarp kopijų sukomplektuojama kiekviena spausdinimo užduoties kopija, jei parinktis Sudėstyti nustatyta į Įjungta [1,2,1,2,1,2]. Jei parinktis Sudėstyti nustatyta į Išjungta [1,1,1,2,2,2], kiekvienas atspausdintų puslapių rinkinys sukomplektuojamas į visus pirmuosius puslapius ir visus antruosius puslapius. • Esant nustatymui Tarp užduočių visai spausdinimo užduočiai nustatoma ta pati komplektavimo pozicija nepriklausomai nuo spausdinamų kopijų skaičiaus. • Šis meniu elementas rodomas tik tada, kai segiklis, skylmuša yra įrengti.
Susegimas Išjungta* 1 sąsagėlė, viršutiniame kairiajame kampe 2 sąsagėlės, kairėje 1 sąsagėlė, viršutiniame dešiniajame kampe 2 sąsagėlės, viršuje 1 sąsagėlė, apatiniame kairiajame kampe 2 sąsagėlės, apačioje 1 sąsagėlė, apatiniame dešiniajame kampe 2 sąsagėlės, dešinėje 4 sąsagėlės	Nurodoma sąsagėlių padėtis visoms spausdinimo užduotims. **Pastaba:** Šis meniu elementas rodomas tik tada, kai yra įrengtas segiklis.
Skylmuša Išjungta* 2 skylės 3 skylės 4 skylės	Spaudiniuose išmuštos skylės. **Pastaba:** Šis meniu elementas rodomas tik tada, kai segiklis, skylmuša yra įrengti.
„Kopijuoti iš“ formatas [Popieriaus formatų sąrašas]	Nurodomas dokumento originalo popieriaus formatas. **Pastaba:** Letter – JAV gamyklinis numatytasis nustatymas. A4 – tarptautinis gamyklinis numatytasis nustatymas.
„Kopijuoti į“ šaltinis Dėklas [x] (1*) Daugiafunkcis tiektuvas Automatiškai priderinti formatą	Nurodomas kopijavimo užduoties popieriaus šaltinis.
Pastaba: Žvaigždutė (*) šalia vertės nurodo gamyklinį numatytąjį nustatymą.	

Meniu elementas	Paaiškinimas
Temperatūra Nuo –4 iki 4 (0*)	Nurodoma, ar išvediniai bus vėsesni ar šiltesni.
Tamsumas Nuo 1 iki 9 (5*)	Koreguojamas skenuojamo vaizdo tamsumas.
Kopijų skaičius 1-9999 (1*)	Nurodomas kopijų skaičius.
Puslapinė antraštė ir poraštė Puslapinė antraštė kairėje Puslapinė antraštė per vidurį Puslapinė antraštė dešinėje Puslapinė poraštė kairėje Puslapinė poraštė per vidurį Puslapinė poraštė dešinėje	Nurodoma skenuojamo vaizdo antraštės arba poraštės informacija.
Užkloja Konfidencialu Kopijavimas Projektas Skubu Tinkinta Išjungta*	Nurodomas užklojos tekstas, kuris bus spausdinamas ant kiekvienos kopijos.
Tinkinta užkloja	Įvedamas tekstas pasirinkus meniu elementą Tinkinta meniu Užkloja.
Pastaba: Žvaigždutė (*) šalia vertės nurodo gamyklinį numatytąjį nustatymą.	

Išplėstinis vaizdo gavimas

Meniu elementas	Paaiškinimas
Spalvų balansas Nuo žydros iki raudonos Nuo –4 iki 4 (0*) Nuo purpurinės iki žalios Nuo –4 iki 4 (0*) Nuo geltonos iki mėlynos Nuo –4 iki 4 (0*)	Reguliuojamas mėlynos, purpurinės ir geltonos spalvos ryškumas.
Spalvų pašalinimas Spalvų pašalinimas (Nėra*) Numatytoji ribinė raudonos spalvos vertė (128*) Numatytoji ribinė žalios spalvos vertė (128*) Numatytoji ribinė mėlynos spalvos vertė (128*)	Nurodoma, kurią spalvą pašalinti nuskaitant, ir pakoreguojamas tos spalvos pašalinimo nustatymas.
Automatinis spalvų aptikimas Spalvų aptikimas 1–9 (5*) Ploto aptikimas 1–9 (5*)	Sukonfigūruojamas automatinio spalvų aptikimo nustatymas.
Pastaba: Žvaigždutė (*) šalia vertės nurodo gamyklinį numatytąjį nustatymą.	

Meniu elementas	Paaiškinimas
Kontrastas Labiausiai tinka turiniui* 0–5	Nurodomas skenuojamo vaizdo kontrastas.
Fono pašalinimas Fono aptikimas Turinio pagrindu* Fiksuotas Lygis Nuo –4 iki 4 (0*)	Pašalinamas dokumento originale esantis fono atspalvis arba vaizdo triukšmas. **Pastabos:** • Pasirinkus Turinio pagrindu, pašalinamas dokumento originale esančio fono atspalvis. • Pasirinkus Fiksuotas, iš nuotraukos pašalinamas vaizdo triukšmas.
Automatiškai centre Išjungta* Įjungta	Sulygiuojamas turinys puslapio centre.
Veidrodinis atvaizdas Išjungta* Įjungta	Sukuriamas veidrodinis originalaus dokumento atvaizdas.
Negatyvinis atvaizdas Išjungta* Įjungta	Sukuriamas negatyvinis originalaus dokumento atvaizdas.
Šešėlių detalės Nuo –4 iki 4 (0*)	Koreguojamos šešėlių detalės originaliame dokumente.
Nuskaityti nuo krašto iki krašto Išjungta* Įjungta	Dokumento originalas skenuojamas nuo krašto iki krašto.
Ryškumas 1–5 (3*)	Koreguojamas skenuojamo vaizdo ryškumas.
Pastaba: Žvaigždutė (*) šalia vertės nurodo gamyklinį numatytąjį nustatymą.	

Administratoriaus valdymas

Meniu elementas	Paaiškinimas
Leisti spalvotas kopijas Išjungta Įjungta*	Spausdinamos spalvotos kopijos.
Leisti prioritetines kopijas Išjungta Įjungta*	Nutraukiama spausdinimo užduotis, kad būtų padarytos kopijos.
Tinkintos užduoties nuskaitymas Išjungta* Įjungta	Nustatoma, kad spausdintuvas pirmąjį dokumentų originalų rinkinį skenuotų pagal nurodytus nustatymus, o kitą rinkinį skenuotų esant tiems patiems arba skirtingiems nustatymams. **Pastaba:** Šis meniu elementas rodomas tik tada, kai yra įdėtas standusis diskas.
Pastaba: Žvaigždutė (*) šalia vertės nurodo gamyklinį numatytąjį nustatymą.	

Meniu elementas	Paaiškinimas
Leisti išsaugoti kaip sparčiąją nuorodą Išjungta Įjungta*	Kopijų nustatymai išsaugomi kaip sparčioji nuoroda.
Kopijos mėginys Išjungta* Įjungta	Prieš spausdindami likusias kopijas, atsispausdinkite kopijos mėginį, kad patikrintumėte kokybę. **Pastaba:** Šis meniu elementas rodomas tik tada, kai yra įdėtas standusis diskas.
Pastaba: Žvaigždutė (*) šalia vertės nurodo gamyklinį numatytąjį nustatymą.	

Faksas

Numatytieji fakso nustatymai

Fakso režimas

Meniu elementas	Paaiškinimas
Fakso režimas Faksas* Fakso serveris Išjungta	Pasirenkamas fakso režimas.
Pastaba: Žvaigždutė (*) šalia vertės nurodo gamyklinį numatytąjį nustatymą.	

Faksimilinio ryšio sąranka

Bendrieji fakso nustatymai

Meniu elementas	Paaiškinimas
Fakso vardas	Nurodomas jūsų fakso ID.
Fakso numeris	Nurodomas fakso numeris.
Fakso identifikavimas Fakso vardas Fakso numeris*	Nustatomas fakso identifikatorius, kuris bus naudojamas fakso derybų metu.
Įgalinti faksogramų siuntimą neautomatiniu būdu Išjungta* Įjungta	Spausdintuve įjungiama neautomatinė fakso funkcija. **Pastabos:** • Šiam meniu elementui reikia linijos skirstytuvo ir telefono ragelio. • Į gaunamą fakso užduotį atsiliepti ir fakso numeriui rinkti naudojama įprasta telefono linija. • Norėdami eiti tiesiai į faksogramų siuntimo neautomatiniu būdu funkciją, klaviatūroje palieskite **#** ir **0**.
Pastaba: Žvaigždutė (*) šalia vertės nurodo gamyklinį numatytąjį nustatymą.	

Meniu elementas	Paaiškinimas
Atminties naudojimas Visas priimti Daugiausia priimti Vienodai* Daugiausia siųsti Visas siųsti	Nustatomas vidinės spausdintuvo atminties, skirtos faksogramoms siųsti, kiekis. **Pastaba:** Šis meniu elementas apsaugo nuo atminties buferio sąlygų ir neišsiųstų faksogramų.
Atšaukti faksogramas Leisti* Neleisti	Atšaukiamos siunčiamos arba gaunamos faksogramos.
Fakso numerio maskavimas Išjungta* Iš kairės Iš dešinės	Nurodomas išsiuntimo fakso numerio maskavimo formatas.
Maskuotini skaitmenys 0-58 (0*)	Nurodomas maskuotinų siunčiančiojo fakso numerio skaitmenų skaičius.
Įgalinti linijos prijungimo aptikimą Išjungta Įjungta*	Nustatoma, ar prie spausdintuvo prijungta telefono linija. **Pastaba:** Įvykiai aptinkami nedelsiant.
Įgalinti linijos neteisingame lizde aptikimą Išjungta Įjungta*	Nustatoma, ar telefono linija įjungta į teisingą spausdintuvo prievadą. **Pastaba:** Įvykiai aptinkami nedelsiant.
Įgalinti plėtinį naudojimo palaikyme Išjungta Įjungta*	Nustatoma, ar telefono liniją naudos kitas įrenginys, pavyzdžiui, kitas telefonas toje pačioje linijoje. **Pastaba:** Įvykiai aptinkami nedelsiant.
Optimizuoti fakso suderinamumą	Sukonfigūruojamas spausdintuvo fakso funkcionalumas, kad jį būtų galima optimaliai suderinti su kitais fakso aparatais.
Faksogramų transportas T.38 Analoginis (-ė) G.711 „etherFAX“	Nustatomas faksogramų transporto metodas. **Pastaba:** Šis meniu elementas rodomas tik tuo atveju, jei spausdintuve yra įdiegtas „etherFAX“ arba „Fax over IP“ (FoIP) licencijos paketas.
Pastaba: Žvaigždutė (*) šalia vertės nurodo gamyklinį numatytąjį nustatymą.	

HTTPS fakso nustatymai

Pastaba: Šis meniu rodomas tik tuo atveju, jei Faksogramų transportas yra nustatytas į „etherFAX“.

Meniu elementas	Paaiškinimas
HTTPS tarnybos URL	Nurodomas „etherFAX“ tarnybos URL.
HTTPS įgaliotasis serveris	Nurodomas įgaliotojo serverio URL.
HTTPS įgaliotojo serverio naudotojas	Nurodomas įgaliotojo serverio naudotojo vardas ir slaptažodis.
HTTPS įgaliotojo serverio slaptažodis	
Pastaba: Žvaigždutė (*) šalia vertės nurodo gamyklinį numatytąjį nustatymą.	

Meniu elementas	Paaiškinimas
Faksogramų siuntimo užšifravimas Išjungta Įgalinta* Privalomas	Įgalinamas išsiunčiamų faksogramų užšifravimas.
Faksogramų priėmimo užšifravimas Išjungta Įgalinta* Privalomas	Įgalinamas priimamų faksogramų užšifravimas.
HTTPS faksimilinio ryšio būsena	Rodoma „etherFAX“ ryšio būsena.
Pastaba: Žvaigždutė (*) šalia vertės nurodo gamyklinį numatytąjį nustatymą.	

Faksogramų siuntimo nustatymai

Meniu elementas	Paaiškinimas
Skiriamoji geba Standartinė* Didelė Labai didelė Itin didelė	Nurodoma skenuojamo vaizdo skiriamoji geba. **Pastaba:** Nustačius didesnę skiriamąją gebą pailgėja faksogramų perdavimo laikas ir reikia daugiau atminties.
Originalus formatas [Popieriaus formatų sąrašas] (Įvairūs formatai*)	Nurodomas originalaus dokumento formatas.
Orientacija Stačiai* Gulsčiai	Nurodoma dokumento originalo orientacija.
Pusės Išjungta* Trumpasis kraštas Ilgasis kraštas	Nurodoma dokumento originalo orientacija skenuojant abi dokumento puses.
Turinio rūšis Tekstas* Tekstas / nuotrauka Nuotrauka Grafika	Pagerinamas išvedinių rezultatas, pagrįstas dokumento originalo turiniu.
Turinio šaltinis Nespalvinis lazerinis spausdintuvas Spalvinis lazerinis spausdintuvas* Rašalinis spausdintuvas Nuotrauka / fotojuosta Žurnalas Laikraštis Presas Kita	Pagerinamas išvedinių rezultatas, pagrįstas dokumento originalo šaltiniu.
Pastaba: Žvaigždutė (*) šalia vertės nurodo gamyklinį numatytąjį nustatymą.	

Meniu elementas	Paaiškinimas
Tamsumas 1–9 (5*)	Koreguojamas skenuojamo vaizdo tamsumas.
Už PABX Įjungta Išjungta*	Nustatoma, kad spausdintuvas rinktų fakso numerį, nelaukdamas, kol atpažins rinkimo toną. **Pastaba:** PABX (privačioji automatizuota telefono stotis) – tai telefonų tinklas, kuriame vienos prieigos numeris gali suteikti keletą linijų skambučiams iš išorės.
Skambinimo režimas Signalas* Impulsas	Nurodomas skambinimo režimas gaunamoms ir siunčiamoms faksogramoms.
Pastaba: Žvaigždutė (*) šalia vertės nurodo gamyklinį numatytąjį nustatymą.	

Išplėstinis vaizdo gavimas

Meniu elementas	Paaiškinimas
Spalvų balansas Žydra – raudona Nuo –4 iki 4 (0*) Purpurinė – žalia Nuo –4 iki 4 (0*) Geltona – mėlyna Nuo –4 iki 4 (0*)	Skenuojant koreguojamas spalvų intensyvumas.
Spalvų pašalinimas Spalvų pašalinimas (Nėra*) Numatytoji ribinė raudonos spalvos vertė (128*) Numatytoji ribinė žalios spalvos vertė (128*) Numatytoji ribinė mėlynos spalvos vertė (128*)	Nurodoma, kurią spalvą pašalinti nuskaitant, ir pakoreguojamas tos spalvos pašalinimo nustatymas.
Kontrastas Labiausiai tinka turiniui* 0 1 2 3 4 5	Nustatomas išvedinių kontrastas.
Fono pašalinimas Lygis Nuo –4 iki 4 (0*)	Koreguojamas skenuojamame vaizde matomas fonas.
Veidrodinis atvaizdas Išjungta* Įjungta	Sukuriamas veidrodinis originalaus dokumento atvaizdas.
Negatyvinis atvaizdas Išjungta* Įjungta	Sukuriamas negatyvinis originalaus dokumento atvaizdas.
Pastaba: Žvaigždutė (*) šalia vertės nurodo gamyklinį numatytąjį nustatymą.	

Meniu elementas	Paaiškinimas
Šešėlių detalės Nuo –4 iki 4 (0*)	Koreguojamos skenuojamame vaizde matomos šešėlių detalės.
Nuskaityti nuo krašto iki krašto Įjungta Išjungta*	Dokumento originalą leidžiama skenuoti nuo krašto iki krašto.
Ryškumas 1–5 (3*)	Koreguojamas skenuojamo vaizdo ryškumas.
Temperatūra Nuo –4 iki 4 (0*)	Nurodoma, ar išvediniai bus vėsesni ar šiltesni.
Pastaba: Žvaigždutė (*) šalia vertės nurodo gamyklinį numatytąjį nustatymą.	

Administratoriaus valdymas

Meniu elementas	Paaiškinimas
Automatinis numerio perrinkimas 0-9 (5*)	Nurodomas spausdintuvo bandymų perrinkti numerį skaičius prieš atšaukiant faksogramos siuntimą į nurodytą paskirties vietą.
Numerio perrinkimo dažnis 1–200 min. (3*)	Pailginamas laikas tarp pakartotinio rinkimo bandymų siekiant padidinti galimybę sėkmingai išsiųsti faksogramas.
Įjungti klaidų taisymo režimą Įjungta* Išjungta	Įjungiamas klaidų taisymo režimas (ECM) faksogramų siuntimo užduotims. **Pastaba:** ECM aptinka ir ištaiso perduodamų faksogramų klaidas, kurios atsiranda dėl telefono linijos triukšmo ir prasto signalo stiprumo.
Įjungti nuskenuotų dokumentų siuntimą faksu Įjungta* Išjungta	Faksogramos kuriamos naudojant spausdintuvo skenerį.
Tvarkyklė faksogramoms siųsti Įjungta* Išjungta	Spausdintuvo tvarkyklei leidžiama siųsti faksogramas.
Leisti išsaugoti kaip sparčiąją nuorodą Įjungta* Išjungta	Fakso numeriai išsaugomi spausdintuve kaip sparčiosios nuorodos.
Maksimali sparta 33600* 14400 9600 4800 2400	Nustatoma maksimali faksogramos siuntimo sparta.
Tinkintos užduoties nuskaitymas Išjungta* Įjungta	Įjungiamas tinkintų užduočių nuskaitymas pagal numatytuosius nustatymus. **Pastaba:** Šis meniu elementas rodomas tik tada, kai yra įrengtas standusis diskas arba išmoningasis atminties įrenginys (ISD).
Pastaba: Žvaigždutė (*) šalia vertės nurodo gamyklinį numatytąjį nustatymą.	

Meniu elementas	Paaiškinimas
Skenuojamo dokumento peržiūra Išjungta* Įjungta	Ekrane galima peržiūrėti skenuojamus dokumentus. **Pastaba:** Šis meniu elementas rodomas tik tada, kai yra įrengtas standusis diskas arba ISD.
Koreguoti ADT atvaizdo pakreipimą Išjungta Įjungta*	Pakoreguojamas nedidelis nuskaityto atvaizdo pakreipimas.
Įjungti spalvotą faksogramų skenavimą Numatytasis nustatymas – „Išjungta“* Numatytasis nustatymas – „Įjungta“ Niekada nenaudoti Visada naudoti	Įgalinamas spalvotas faksogramų skenavimas.
Automatiškai konvertuoti spalvotas faksogramas į vienspalves Įjungta* Išjungta	Visos siunčiamos spalvotos faksogramos konvertuojamos į nespalvotas.
Patvirtinti fakso numerį Išjungta* Įjungta	Naudotojo prašoma patvirtinti fakso numerį.
Renkamo numerio prefiksas	Nustatomas renkamo numerio prefiksas.
Renkamo numerio prefikso taisyklės	Sukuriama renkamo numerio prefikso taisyklė.
Pastaba: Žvaigždutė (*) šalia vertės nurodo gamyklinį numatytąjį nustatymą.	

Faksogramų priėmimo nustatymai

Meniu elementas	Paaiškinimas
Laukia fakso užduotis Nėra* Dažai Dažai ir eksploatacinės medžiagos	Pašalinamos fakso užduotys, kurioms reikia konkrečių nepasiekiamų išteklių iš spausdinimo eilės.
Skambėjimai prieš atsiliepiant 1–25 (3*)	Nustatomas reikiamas skambėjimų skaičius prieš spausdintuvui atsiliepiant į gaunamuosius skambučius.
Automatinis mažinimas Įjungta* Išjungta	Nustatomas gaunamos faksogramos mastelis, kad tilptų į puslapį.
Popieriaus šaltinis Dėklas [X] Automatiškai*	Nustatomas popieriaus šaltinis gaunamoms fakso užduotims spausdinti.
Pusės Įjungta Išjungta*	Spausdinama ant abiejų popieriaus pusių.
Pastaba: Žvaigždutė (*) šalia vertės nurodo gamyklinį numatytąjį nustatymą.	

Meniu elementas	Paaiškinimas
Skiriamieji lapai Nėra* Prieš užduotį Po užduoties	Nurodoma, ar spausdinant įterpti tuščius skiriamuosius lapus.
Skiriamųjų lapų šaltinis Dėklas [X] (1*)	Nurodomas skiriamųjų lapų popieriaus šaltinis.
Išvedinių dėtuvė Standartinė dėtuvė	Nurodoma gautų faksogramų dėtuvė.
Faksogramos poraštė Įjungta Išjungta*	Kiekvieno gautos faksogramos puslapio apačioje spausdinama perdavimo informacija.
Faksogramos poraštės laiko žyma Gavimas* Spausdinimas	Kiekvieno gautos faksogramos puslapio apačioje atspausdinama laiko žyma.
Faksogramų užlaikymas Užlaikomų faksogramų režimas Išjungta* Visada įjungta Rankinis Suplanuotas	Gautos faksogramos užlaikomos, iki bus atspausdintos.
Faksogramų užlaikymas Faksogramų užlaikymo tvarkaraštis	Priskiriamas faksogramų užlaikymo tvarkaraštis. **Pastaba:** Šis meniu elementas rodomas tik tada, kai Faksogramų užlaikymo režimas nustatytas į Suplanuotas.
Pastaba: Žvaigždutė (*) šalia vertės nurodo gamyklinį numatytąjį nustatymą.	

Administratoriaus valdymas

Meniu elementas	Paaiškinimas
Įjungti faksogramų priėmimą Įjungta* Išjungta	Nustatoma, kad spausdintuvas priimtų faksogramas.
Įjungti spalvotų faksogramų priėmimą Įjungta* Išjungta	Nustatoma, kad spausdintuvas faksogramas priimtų spalvotai.
Įgalinti siuntėjo identifikavimą Įjungta Išjungta*	Spausdintuvo ekrane matoma siuntėjo identifikavimo informacija.
Blokuoti bevardę faksogramą Įjungta Išjungta*	Blokuojamos gaunamos faksogramos be fakso ID.
Blokuojamų faksų sąrašas Pridėti blokuojamą faksą	Nurodomi blokuotini telefono numeriai.
Pastaba: Žvaigždutė (*) šalia vertės nurodo gamyklinį numatytąjį nustatymą.	

Meniu elementas	Paaiškinimas
Atsiliepti Į visus skambučius* Tik suskambėjus vieną kartą Tik suskambėjus du kartus Tik suskambėjus tris kartus Tik suskambėjus vieną arba du kartus Tik suskambėjus vieną arba tris kartus Tik suskambėjus du arba tris kartus	Nustatomas skiriamasis gaunamos faksogramos skambėjimo signalas.
Automatinis atsiliepimas Įjungta* Išjungta	Nustatoma, kad spausdintuvas faksogramas priimtų automatiškai.
Rankinio atsiliepimo kodas 0–9 (9*)	Telefono numerių rinkimo klaviatūra rankiniu būdu įvedamas kodas, kad būtų galima priimti faksogramą. **Pastabos:** • Šis meniu elementas rodomas tik tada, tik kai spausdintuvui ir telefonui priskiriama ta pati ryšio linija. • Šis meniu elementas rodomas tik tada, kai nustatoma, kad spausdintuve faksogramos būtų priimamos rankiniu būdu.
Faksogramų persiuntimas Spausdinti* Spausdinti ir persiųsti Persiųsti	Nurodoma, ar persiųsti gautą faksogramą.
Persiųsti į Paskirties vieta 1 Paskirties vieta 2	Nurodoma, kur persiųsti gautą faksogramą. **Pastaba:** Šis meniu elementas rodomas tik tada, kai Faksogramų persiuntimas yra nustatyta į Spausdinti ir persiųsti arba Persiųsti.
Maksimali sparta 33600* 14400 9600 4800 2400	Nustatoma maksimali faksogramos perdavimo sparta.
Pastaba: Žvaigždutė (*) šalia vertės nurodo gamyklinį numatytąjį nustatymą.	

Faksogramos antraštinis lapas

Meniu elementas	Paaiškinimas
Faksogramos antraštinis lapas Numatytasis nustatymas – „Išjungta“* Numatytasis nustatymas – „Įjungta“ Niekada nenaudoti Visada naudoti	Sukonfigūruojami faksogramos antraštinio lapo nustatymai.
Įtraukti į lauką Išjungta* Įjungta	
Įtraukti ne lauke Išjungta* Įjungta	
Nuo	
Įtraukti laiško lauką Išjungta* Įjungta	
Laiškas:	
Įtraukti logotipą Išjungta* Įjungta	
Įtraukti poraštę [x] Išjungta* Įjungta	
Poraštė [x]	
Pastaba: Žvaigždutė (*) šalia vertės nurodo gamyklinį numatytąjį nustatymą.	

Faksogramų žurnalo nustatymai

Meniu elementas	Paaiškinimas
Perdavimo žurnalo sukūrimo dažnis Visada* Niekada Tik esant klaidai	Nurodoma, kaip dažnai spausdintuvas sukurs perdavimo žurnalą.
Veiksmas, susijęs su perdavimo žurnalu Spausdinimas Išjungta Įjungta* El. paštas Išjungta* Įjungta	Atspausdinamas arba išsiunčiamas el. paštu sėkmingai perduotų faksogramų arba perdavimo klaidų žurnalas.
Pastaba: Žvaigždutė (*) šalia vertės nurodo gamyklinį numatytąjį nustatymą.	

Meniu elementas	Paaiškinimas
Gauti klaidų žurnalą Niekada nespausdinti* Spausdinti esant klaidai	Atspausdinamas faksogramų, kurių nepavyko priimti, žurnalas.
Automatiškai spausdinti žurnalus Įjungta* Išjungta	Atspausdinama visa siuntimo faksu veikla.
Žurnalų popieriaus šaltinis Dėklas [x] (1*)	Nurodomas popieriaus šaltinis žurnalams spausdinti.
Rodymas žurnaluose Nuotolinio fakso vardas* Rinktas numeris	Siuntėjas nurodomas nuotolinio fakso vardu arba fakso numeriu.
Įjungti užduočių žurnalą Įjungta* Išjungta	Peržiūrima visų fakso užduočių suvestinė.
Įjungti skambučių žurnalą Įjungta* Išjungta	Peržiūrima faksu rinktų numerių istorijos suvestinė.
Žurnalo išvesčių dėtuvė Standartinė dėtuvė* Dėtuvė [x]	Nurodoma atspausdintų žurnalų dėtuvė.
Pastaba: Žvaigždutė (*) šalia vertės nurodo gamyklinį numatytąjį nustatymą.	

Garsiakalbio nustatymai

Meniu elementas	Paaiškinimas
Garsiakalbio režimas Visada išjungta* Visada įjungta Įjungta iki sujungimo	Nustatomas fakso garsiakalbio režimas.
Garsiakalbio garsumas Mažas* Didelis	Koreguojamas fakso garsiakalbio garsumas.
Šaukiklio garsumas Išjungta* Įjungta	Įjungiamas šaukiklio garsumas.
Pastaba: Žvaigždutė (*) šalia vertės nurodo gamyklinį numatytąjį nustatymą.	

VoIP nustatymai

Meniu elementas	Paaiškinimas
VoIP protokolas SIP* H.323	Nustatomas interneto telefonijos protokolas (VoIP).
Pastaba: Žvaigždutė (*) šalia vertės nurodo gamyklinį numatytąjį nustatymą.	

Meniu elementas	Paaiškinimas
STUN serveris	Nurodomas STUN serveris, kad būtų galima pereiti užkardą.
Priverstinio faksogramos siuntimo režimas Išjungta Įjungta*	Fakso skambučio pradžioje analoginis VoIP tinklų sietuvas perjungiamas į T.38.
Priverstinio faksogramos siuntimo režimo delsa 0–15 (7*)	Nustatoma laiko delsa sekundėmis siunčiant kitą Priverstinio faksogramos siuntimo režimo kvietimą.
Pastaba: Žvaigždutė (*) šalia vertės nurodo gamyklinį numatytąjį nustatymą.	

SIP nustatymai

Meniu elementas	Paaiškinimas
Įgaliotasis serveris	Nurodomas sistemos, konvertuojančios telefono numerį į IP adresą, kuriuo siunčiama faksograma, IP adresas.
Registratorius	Nurodomas sistemos, kuri tvarko seanso inicijavimo protokolo (SIP) klientų registraciją, pavadinimas arba IP adresas.
Naudotojas	Nurodomas SIP naudotojo vardas.
Slaptažodis	Nurodomas slaptažodis, kuris naudojamas registruojantis SIP registratoriuje.
Aut. ID	Naudotojo vardas, kuris naudojamas registruojantis. **Pastaba:** Jei Aut. ID nustatymas nenustatytas, vietoj jo nustatymui naudojamas laukas Naudotojas.
Registracijos transportas UDP* TCP	Nustatomas registracijos SIP transporto tipas.
Gaunamųjų skambučių transportas UDP* TCP UDP ir TCP	Nustatomas gaunamųjų skambučių SIP transporto tipas.
Išsiunčiamųjų skambučių transportas UDP* TCP	Nustatomas išsiunčiamųjų skambučių SIP transporto tipas.
Įgaliotasis išsiuntimo serveris	Nurodomas įgaliotasis išsiuntimo serveris visai SIP komunikacijai persiųsti.
Kontaktinis asmuo	Nurodomas SIP kontaktinio asmens vardas.
Sritis	Nurodomas SIP srities vardas. **Pastaba:** Jei srities nustatymas nenustatytas, vietoj jo naudojamas Kontaktinio asmens vardas.
SIP registracijos būsena	Rodoma SIP registracijos būsena.
Pastaba: Žvaigždutė (*) šalia vertės nurodo gamyklinį numatytąjį nustatymą.	

H.323 nustatymai

Meniu elementas	Paaiškinimas
Tinklų sietuvas	Nurodomas H.323 tinklų sietuvo IP adresas.
Pastaba: Žvaigždutė (*) šalia vertės nurodo gamyklinį numatytąjį nustatymą.	

Meniu elementas	Paaiškinimas
Prieigos kontrolės sistema	Nurodoma H.323 prieigos kontrolės sistema.
Naudotojas	Nurodomas naudotojo vardas, naudojamas H.323 tinklų sietuve.
Slaptažodis	Nurodomas H.323 tinklų sietuvo slaptažodis.
Įgalinti greitąjį paleidimą Išjungta* Įjungta	Įgalinamas greitasis paleidimas.
Išjungti H.245 tuneliavimą Išjungta* Įjungta	Išjungiamas H.323 tuneliavimas.
Išjungti prieigos kontrolės sistemos atskleidimą Išjungta Įjungta*	Išjungiamas H.323 prieigos kontrolės sistemos atskleidimas.
Pastaba: Žvaigždutė (*) šalia vertės nurodo gamyklinį numatytąjį nustatymą.	

T.38 nustatymai

Meniu elementas	Paaiškinimas
Indikatoriaus perteklumas 0–5 (3*)	Nustatoma, kiek kartų fakso indikatorius pasikartos T.38 ryšiu.
Mažos spartos perteklumas 0–5 (3*)	Nustatoma, kiek kartų mažos spartos duomenys pasikartos T.38 ryšiu.
Didelės spartos perteklumas 0–5 (1*)	Nustatoma, kiek kartų didelės spartos duomenys pasikartos T.38 ryšiu.
Pastaba: Žvaigždutė (*) šalia vertės nurodo gamyklinį numatytąjį nustatymą.	

Fakso serverio sąranka

Bendrieji fakso nustatymai

Meniu elementas	Paaiškinimas
Formatuoti	Nurodomas faksogramos gavėjas. **Pastaba:** Jei norite naudoti fakso numerį, prieš jį įveskite numerio ženklą (#).
Atgalinis adresas	Nurodomas atgalinis adresas siunčiant faksogramą.
Tema	Nurodoma faksogramos tema ir laiško turinys.
Laiškas	
Įjungti analoginį priėmimą Išjungta* Įjungta	Nustatoma, kad spausdintuvas priimtų analogines faksogramas.
Pastaba: Žvaigždutė (*) šalia vertės nurodo gamyklinį numatytąjį nustatymą.	

Fakso serverio elektroninio pašto nustatymai

Meniu elementas	Paaiškinimas
Naudoti el. pašto SMTP serverį Įjungta Išjungta*	Faksogramoms priimti ir siųsti naudojami paprastojo pašto siuntimo protokolo (SMTP) nustatymai el. paštui. **Pastaba:** Esant nustatymui Įjungta, visi kiti meniu Fakso serverio elektroninio pašto nustatymai nustatymai nerodomi.
Pirminis SMTP tinklų sietuvas	Įvedamas pirminio SMTP serverio IP adresas arba pagrindinio kompiuterio vardas.
Pirminio SMTP tinklų sietuvo prievadas 1–65535 (25*)	Įvedamas pirminio SMTP serverio prievado numeris.
Antrinis SMTP tinklų sietuvas	Įvedamas antrinio arba atsarginio SMTP serverio IP adresas arba pagrindinio kompiuterio vardas.
Antrinio SMTP tinklų sietuvo prievadas 1–65535 (25*)	Įvedamas antrinio arba atsarginio SMTP serverio prievado numeris.
SMTP skirtasis laikas 5–30 (30*)	Nustatoma, kada baigsis spausdintuvo skirtasis laikas, jei SMTP serveris neatsako.
Atgalinis adresas	Nurodomas atgalinis adresas siunčiant faksogramą.
Naudoti SSL/TLS Išjungtas* Sutartinis Privalomas	Nurodoma, ar faksogramą siųsti naudojant šifruotą nuorodą.
Reikalauti patikimo liudijimo Išjungta Įjungta*	Jungiantis prie SMTP serverio nurodomas patikimas liudijimas.
SMTP serverio tapatumo nustatymas Nereikia tapatumo nustatymo* Prisijungimas / atviras tekstas NTLM CRAM-MD5 Digest-MD5 Kerberos 5	Nustatomas SMTP serverio tapatumo nustatymo tipas.
Įrenginio inicijuojamas elektroninis laiškas Nėra* Naudoti įrenginio SMTP prisijungimo duomenis	Nurodoma, ar įrenginio inicijuojamam el. laiškui reikalingi prisijungimo duomenys.
Naudotojo inicijuojamas elektroninis laiškas Nėra* Naudoti įrenginio SMTP prisijungimo duomenis Naudoti seanso naudotojo vardą ir slaptažodį Naudoti seanso elektroninio pašto adresą ir slaptažodį Klausti apie naudotoją	Nurodoma, ar naudotojo inicijuojamam el. laiškui reikalingi prisijungimo duomenys.
Pastaba: Žvaigždutė (*) šalia vertės nurodo gamyklinį numatytąjį nustatymą.	

Meniu elementas	Paaiškinimas
Naudoti veikiamojo katalogo įrenginio prisijungimo duomenis Išjungta* Įjungta	Prie SMTP serverio leidžiama prisijungti naudojant naudotojo prisijungimo duomenis ir grupines paskirties vietas.
Įrenginio naudotojo vardas	Nurodomas naudotojo vardas ir slaptažodis, skirti prisijungti prie SMTP serverio.
Įrenginio slaptažodis	
„Kerberos 5“ sritis	Nurodoma „Kerberos 5“ autentifikavimo protokolo sritis.
NTLM sritis	Nurodomas NTLM saugumo protokolo srities vardas.
Išjungti „SMTP serveris neįdiegtas“ klaidą Išjungta* Įjungta	Paslepiamas „SMTP serveris neįdiegtas“ klaidos pranešimas.
Pastaba: Žvaigždutė (*) šalia vertės nurodo gamyklinį numatytąjį nustatymą.	

Fakso serverio skenavimo nustatymai

Meniu elementas	Paaiškinimas
Atvaizdo formatas TIFF (.tif) PDF (.pdf)* XPS (.xps) TXT (.txt) RTF (.rtf) DOCX (.docx) XLSX (.xlsx) CSV (.csv)	Nurodomas skenuojamo vaizdo failo formatas.
Turinio rūšis Tekstas* Tekstas / nuotrauka Nuotrauka Grafika	Pagerinamas išvedinių rezultatas, pagrįstas dokumento originalo turiniu.
Turinio šaltinis Nespalvinis lazerinis spausdintuvas Spalvinis lazerinis spausdintuvas* Rašalinis spausdintuvas Nuotrauka / fotojuosta Žurnalas Laikraštis Presas Kita	Pagerinamas išvedinių rezultatas, pagrįstas dokumento originalo šaltiniu.
Pastaba: Žvaigždutė (*) šalia vertės nurodo gamyklinį numatytąjį nustatymą.	

Meniu elementas	Paaiškinimas
Faksogramos skiriamoji geba Standartinė* Didelė Labai didelė Itin didelė	Nustatoma faksogramos skiriamoji geba.
Pusės Išjungta* Trumpasis kraštas Ilgasis kraštas	Nurodoma dokumento originalo orientacija skenuojant abi dokumento puses.
Tamsumas 1–9 (5*)	Nustatomas išvedinių tamsumas.
Orientacija Stačiai* Gulsčiai	Nurodoma puslapio teksto ir grafikos orientacija.
Originalus formatas [Popieriaus formatų sąrašas]	Nurodomas dokumento originalo popieriaus formatas. **Pastabos:** • Įvairūs formatai – JAV gamyklinis numatytasis nustatymas. A4 – tarptautinis gamyklinis numatytasis nustatymas. • Šis nustatymas gali skirtis priklausomai nuo spausdintuvo modelio.
Naudoti kelių puslapių TIFF Išjungta Įjungta*	Pasirenkami arba vieno puslapio, arba kelių puslapių TIFF failai.
Pastaba: Žvaigždutė (*) šalia vertės nurodo gamyklinį numatytąjį nustatymą.	

El. paštas

Elektroninio pašto sąranka

Meniu elementas	Paaiškinimas
Pirminis SMTP tinklų sietuvas	Įvedamas pirminio SMTP serverio IP adresas arba pagrindinio kompiuterio vardas el. pašto siuntimui.
Pirminio SMTP tinklų sietuvo prievadas 1–65535 (25*)	Įvedamas pirminio SMTP serverio prievado numeris.
Antrinis SMTP tinklų sietuvas	Įvedamas antrinio arba atsarginio SMTP serverio IP adresas arba pagrindinio kompiuterio vardas.
Antrinio SMTP tinklų sietuvo prievadas 1–65535 (25*)	Įvedamas antrinio arba atsarginio SMTP serverio prievado numeris.
SMTP skirtasis laikas 5–30 sek. (30*)	Nustatoma, kada baigsis spausdintuvo skirtasis laikas, jei SMTP serveris neatsako.
Atgalinis adresas	Elektroniniame laiške nurodomas atgalinis adresas.
Pastaba: Žvaigždutė (*) šalia vertės nurodo gamyklinį numatytąjį nustatymą.	

Meniu elementas	Paaiškinimas
Visada naudoti SMTP numatytąjį atgalinį adresą Įjungta Išjungta*	Visada naudojamas SMTP serveryje numatytasis atgalinis adresas.
Naudoti SSL/TLS Išjungtas* Sutartinis Privalomas	Nurodoma, ar el. laišką siųsti naudojant šifruotą nuorodą.
Reikalauti patikimo liudijimo Išjungta Įjungta*	Jungiantis prie SMTP serverio reikalaujama patikimo liudijimo.
SMTP serverio tapatumo nustatymas Nereikia autentifikavimo* Prisijungimas / atviras tekstas NTLM CRAM-MD5 Digest-MD5 Kerberos 5	Nustatomas autentifikavimo tipas SMTP serveriui.
Įrenginio inicijuojamas elektroninis laiškas Nėra* Naudoti įrenginio SMTP prisijungimo duomenis	Nurodoma, ar įrenginio inicijuojamam el. laiškui reikalingi prisijungimo duomenys.
Naudotojo inicijuojamas elektroninis laiškas Nėra* Naudoti įrenginio SMTP prisijungimo duomenis Naudoti seanso naudotojo vardą ir slaptažodį Naudoti seanso elektroninio pašto adresą ir slaptažodį Klausti apie naudotoją	Nurodoma, ar naudotojo inicijuojamam el. laiškui reikalingi prisijungimo duomenys.
Naudoti veikiamojo katalogo įrenginio prisijungimo duomenis Išjungta* Įjungta	Nurodoma, ar naudotojo inicijuojamam el. laiškui reikalingi prisijungimo duomenys.
Įrenginio naudotojo vardas	Nurodomas naudotojo vardas ir slaptažodis, skirti prisijungti prie SMTP serverio.
Įrenginio slaptažodis	
„Kerberos 5“ sritis	Nurodoma „Kerberos 5“ autentifikavimo protokolo sritis.
NTLM sritis	Nurodomas NTLM saugumo protokolo srities vardas.
Išjungti „SMTP serveris neįdiegtas“ klaidą Išjungta* Įjungta	Paslepiamas „SMTP serveris neįdiegtas“ klaidos pranešimas.
Pastaba: Žvaigždutė (*) šalia vertės nurodo gamyklinį numatytąjį nustatymą.	

Numatytieji el. pašto nustatymai

Meniu elementas	Paaiškinimas
Tema:	Nurodoma elektroninio laiško tema ir laiško turinys.
Laiškas:	
Failo pavadinimas	Nurodomas skenuojamo dokumento failo pavadinimas.
Failo formatas JPEG (.jpg) PDF (.pdf)* TIFF (.tif) XPS (.xps) TXT (.txt) RTF (.rtf) DOCX (.docx) CSV (.csv)	Nurodomas skenuojamo dokumento failo formatas. **Pastaba:** Šie meniu elementai gali skirtis priklausomai nuo spausdintuvo modelio.
Globalieji OCR (optinio ženklų atpažinimo) nustatymai Atpažįstamos kalbos Automatiškai pasukti Panaikinti taškelius Automatiškai padidinti kontrastą	Sukonfigūruojami optinio ženklų atpažinimo (OCR) nustatymai. **Pastaba:** Šis meniu elementas rodomas tik tuo atveju, jei įsigijote ir įdiegėte OCR programą.
PDF nustatymai PDF versija (1.5*) Archyvinė versija (A-1a*) Labai suglaudinta (Išjungta*) Saugi (Išjungta*) Archyvinė (PDF/A) (Išjungta*)	Konfigūruojami skenuojamo dokumento PDF nustatymai. **Pastabos:** • Meniu elementai Archyvinė versija ir Archyvinė (PDF/A) palaikomi tik tuo atveju, kai meniu elementas PDF versija yra nustatytas į 1.4. • Meniu elementas Labai suglaudinta rodomas tik tada, kai yra įrengtas standusis diskas.
Turinio rūšis Tekstas Tekstas / nuotrauka* Nuotrauka Grafika	Pagerinamas išvedinių rezultatas, pagrįstas dokumento originalo turinio rūšimi.
Turinio šaltinis Nespalvinis lazerinis spausdintuvas* Spalvinis lazerinis spausdintuvas Rašalinis spausdintuvas Nuotrauka / fotojuosta Žurnalas Laikraštis Presas Kita	Pagerinamas išvedinių rezultatas, pagrįstas dokumento originalo turinio šaltiniu.
Pastaba: Žvaigždutė (*) šalia vertės nurodo gamyklinį numatytąjį nustatymą.	

Meniu elementas	Paaiškinimas
Spalva Nespalvotai Pilkai Spalvotai* Automatiškai	Nustatoma, kad spausdintuvas failų turinį užfiksuotų spalvotai arba vienspalviai.
Skiriamoji geba 75 tšk./col. 150 tšk./col.* 200 tšk./col. 300 tšk./col. 400 tšk./col. 600 tšk./col.	Nurodoma skenuojamo vaizdo skiriamoji geba.
Tamsumas 1–9 (5*)	Koreguojamas skenuojamo vaizdo tamsumas.
Orientacija Stačiai* Gulsčiai	Nurodoma dokumento originalo orientacija.
Originalus formatas Įvairūs formatai*	Nurodomas dokumento originalo popieriaus formatas.
Pusės Išjungta* Trumpasis kraštas Ilgasis kraštas	Nurodoma dokumento originalo orientacija skenuojant abi dokumento puses.
Pastaba: Žvaigždutė (*) šalia vertės nurodo gamyklinį numatytąjį nustatymą.	

Išplėstinis vaizdo gavimas

Meniu elementas	Paaiškinimas
Spalvų balansas Žydra (0*) Purpurinė (0*) Geltona (0*)	Reguliuojamas mėlynos, purpurinės ir geltonos spalvos ryškumas.
Spalvų pašalinimas Spalvų pašalinimas Nėra* Raudona Žalia Mėlyna Numatytoji ribinė raudonos spalvos vertė 0–255 (128*) Numatytoji ribinė žalios spalvos vertė 0–255 (128*) Numatytoji ribinė mėlynos spalvos vertė 0–255 (128*)	Nurodoma, kurią spalvą pašalinti nuskaitant, ir pakoreguojamas tos spalvos pašalinimo nustatymas.
Pastaba: Žvaigždutė (*) šalia vertės nurodo gamyklinį numatytąjį nustatymą.	

Meniu elementas	Paaiškinimas
Automatinis spalvų aptikimas Spalvų aptikimas 1–9 (5*) Ploto aptikimas 1–9 (5*) Siuntimo el. paštu gylis bitais 1 bitas* 8 bitai Minimum Scan Resolution 75 tšk./col. 150 tšk./col. 200 tšk./col. 300 tšk./col.*	Sukonfigūruojamas automatinio spalvų aptikimo nustatymas.
JPEG kokybė Labiausiai tinka turiniui* 5–95	Nustatoma skenuojamo vaizdo JPEG formato kokybė.
Kontrastas Labiausiai tinka turiniui* 0–5	Nurodomas skenuojamo vaizdo kontrastas.
Fono pašalinimas Fono aptikimas Turinio pagrindu* Fiksuotas Lygis nuo –4 iki 4 (0*)	Pašalinamas dokumento originale esantis fono atspalvis arba vaizdo triukšmas. **Pastabos:** • Pasirinkus Turinio pagrindu, pašalinamas dokumento originale esančio fono atspalvis. • Pasirinkus Fiksuotas, iš nuotraukos pašalinamas vaizdo triukšmas.
Veidrodinis atvaizdas Išjungta* Įjungta	Sukuriamas veidrodinis originalaus dokumento atvaizdas.
Negatyvinis atvaizdas Išjungta* Įjungta	Sukuriamas negatyvinis originalaus dokumento atvaizdas.
Šešėlių detalės Nuo –4 iki 4 (0*)	Koreguojamos šešėlių detalės skenuojamame vaizde.
Skenuoti nuo krašto iki krašto Išjungta* Įjungta	Dokumento originalas skenuojamas nuo krašto iki krašto.
Ryškumas 1–5 (3*)	Koreguojamas skenuojamo vaizdo ryškumas.
Temperatūra Nuo –4 iki 4 (0*)	Sugeneruojama, kas dokumento originalo išvediniai turėtų mėlynesnį ar raudonesnį atspalvį.
Pastaba: Žvaigždutė (*) šalia vertės nurodo gamyklinį numatytąjį nustatymą.	

Meniu elementas	Paaiškinimas
Tušti lapai Tuščių lapų pašalinimas (Nepašalinti*) Tuščių lapų atpažinimas (5*)	Nustatomas skenuojamų dokumentų atpažinimas dokumento originale esančių tuščių lapų atžvilgiu.
Pastaba: Žvaigždutė (*) šalia vertės nurodo gamyklinį numatytąjį nustatymą.	

Administratoriaus valdymas

Meniu elementas	Paaiškinimas
Maksimalus el. laiško dydis 0–65535 (0*)	Kiekvienam el. laiškui nustatomas leistinas failo dydis.
Dydžio klaidos pranešimas	Nurodomas klaidos pranešimas, kurį spausdintuvas siunčia el. laiškui viršijus leistiną failo dydį. **Pastaba:** Galima įvesti iki 1024 ženklų.
Apriboti paskirties vietas	El. laiškų siuntimas apribojamas tik nurodytu sričių vardų sąrašu. **Pastaba:** Kiekviena sritis atskiriama kableliu.
Siųsti man kopiją Niekada nerodoma* Numatytasis nustatymas – „Įjungta“ Numatytasis nustatymas – išjungta Visada įjungta	Atsisiunčiama el. laiško kopija sau.
Leisti tik el. laiškus sau Išjungta* Įjungta	Nustatoma, kad spausdintuvas el. laiškus siųstų tik jums.
Naudoti cc:/bcc: (kopija: / nematomoji kopija:) Išjungta* Įjungta	El. laiške įgalinama kopija ir nematomoji kopija.
Naudoti kelių puslapių TIFF Išjungta Įjungta*	Įgalinamas kelių puslapių TIFF vaizdų skenavimas viename TIFF faile.
TIFF glaudinimas JPEG LZW*	Nustatomas TIFF failų glaudinimo tipas.
Numatytasis nustatymas – „Tekstas“ 5–95 (75*)	Nustatoma skenuojamo turinio teksto kokybė.
Numatytasis nustatymas – „Tekstas / nuotrauka“ 5–95 (75*)	Nustatoma skenuojamo turinio teksto ir nuotraukų kokybė.
Numatytasis nustatymas – „Nuotrauka“ 5–95 (50*)	Nustatoma skenuojamo turinio nuotraukų kokybė.
Koreguoti ADT atvaizdo pakreipimą Išjungta* Įjungta	Nustatoma, kad spausdintuvas koreguotų iš ADT skenuojamų dokumentų iškreiptus vaizdus.
Pastaba: Žvaigždutė (*) šalia vertės nurodo gamyklinį numatytąjį nustatymą.	

Meniu elementas	Paaiškinimas
Perdavimo žurnalas Spausdinti žurnalą* Nespausdinti žurnalo Spausdinti tik esant klaidai	Išspausdinamas el. paštu siunčiamų skenuotų vaizdų perdavimo žurnalas.
Žurnalų popieriaus šaltinis Dėklas [x] (1*) Daugiafunkcis tiektuvas	Nurodomas popieriaus šaltinis siuntimo el. paštu žurnalams spausdinti.
Tinkintos užduoties nuskaitymas Išjungta* Įjungta	Nustatoma, kad spausdintuvas pirmąjį dokumentų originalų rinkinį skenuotų pagal nurodytus nustatymus, o kitą rinkinį – pagal tuos pačius arba skirtingus nustatymus. **Pastaba:** Šis meniu elementas rodomas tik tada, kai yra įdėtas standusis diskas.
Skenuojamo dokumento peržiūra Išjungta Įjungta*	Rodoma skenuojamo dokumento peržiūra. **Pastaba:** Šis meniu elementas rodomas tik tada, kai yra įdėtas standusis diskas.
Leisti išsaugoti kaip sparčiąją nuorodą Išjungta Įjungta*	El. pašto adresas išsaugomas kaip sparčioji nuoroda.
El. laiško vaizdai siunčiami kaip Priedas* Saitynas	Nurodoma, kaip siųsti į el. laišką įtrauktus vaizdus.
Po siuntimo iš naujo nustatyti el. laiško informaciją Išjungta Įjungta*	Išsiuntus el. laišką, iš naujo nustatomi laukai „Kam“, „Tema“, „Laiškas“ ir „Failo pavadinimas“.
Pastaba: Žvaigždutė (*) šalia vertės nurodo gamyklinį numatytąjį nustatymą.	

Saityno sąranka

Meniu elementas	Paaiškinimas
Serveris	Nurodomi serverio, kuriame yra į el. laišką įtraukti vaizdai, prisijungimo duomenys.
Prisijungimo vardas	
Slaptažodis	
Kelias	
Failo pavadinimas	
Saitynas	

FTP

Numatytieji FTP nustatymai

Meniu elementas	Paaiškinimas
Failo formatas JPEG (.jpg) PDF (.pdf)* TIFF (.tif) XPS (.xps)	Nurodomas skenuojamo vaizdo failo formatas.
Globalieji OCR (optinio ženklų atpažinimo) nustatymai Atpažįstamos kalbos Automatiškai pasukti* Panaikinti taškelius Automatiškai padidinti kontrastą	Sukonfigūruojami optinio ženklų atpažinimo (OCR) nustatymai. **Pastaba:** Šis meniu elementas rodomas tik tuo atveju, jei įsigijote ir įdiegėte OCR programą.
PDF nustatymai PDF versija (1.5*) Archyvinė versija (A-1a*) Labai suglaudinta (Išjungta*) Saugi (Išjungta*) Archyvinė (PDF/A) (Išjungta*)	Konfigūruojami skenuojamo vaizdo PDF nustatymai. **Pastaba:** Meniu elementas Labai suglaudinta rodomas tik tada, kai yra įrengtas standusis diskas.
Turinio rūšis Tekstas Tekstas / nuotrauka* Grafika Nuotrauka	Pagerinamas išvedinių rezultatas, pagrįstas dokumento originalo turinio rūšimi.
Turinio šaltinis Nespalvinis lazerinis spausdintuvas Spalvinis lazerinis spausdintuvas* Rašalinis spausdintuvas Nuotrauka / fotojuosta Žurnalas Laikraštis Presas Kita	Pagerinamas išvedinių rezultatas, pagrįstas dokumento originalo turinio šaltiniu.
Spalvotai Nespalvotai Pilkai Spalvotai* Automatiškai	Nustatoma, kad spausdintuvas užfiksuotų failo turinį spalvotai arba vienspalviai.
Pastaba: Žvaigždutė (*) šalia vertės nurodo gamyklinį numatytąjį nustatymą.	

Meniu elementas	Paaiškinimas
Skiriamoji geba 75 tšk./col. 150 tšk./col.* 200 tšk./col. 300 tšk./col. 400 tšk./col. 600 tšk./col.	Nurodoma skenuojamo vaizdo skiriamoji geba.
Tamsumas 1–9 (5*)	Koreguojamas skenuojamo vaizdo tamsumas.
Orientacija Stačiai* Gulsčiai	Nurodoma dokumento originalo orientacija.
Originalus formatas Įvairūs formatai*	Nurodomas dokumento originalo popieriaus formatas.
Pusės Išjungta* Ilgasis kraštas Trumpasis kraštas	Nurodoma dokumento orientacija skenuojant abi jo puses.
Failo pavadinimas	Nurodomas skenuojamo vaizdo failo pavadinimas.
Pastaba: Žvaigždutė (*) šalia vertės nurodo gamyklinį numatytąjį nustatymą.	

Išplėstinis vaizdo gavimas

Meniu elementas	Paaiškinimas
Spalvų balansas Žydra (0*) Purpurinė (0*) Geltona (0*)	Reguliuojamas žydros, purpurinės ir geltonos spalvos ryškumas.
Spalvų pašalinimas Spalvų pašalinimas (Joks*) Numatytoji ribinė raudonos spalvos vertė (128*) Numatytoji ribinė žalios spalvos vertė (128*) Numatytoji ribinė mėlynos spalvos vertė (128*)	Nurodoma, kurią spalvą pašalinti nuskaitant, ir pakoreguojamas tos spalvos pašalinimo nustatymas.
Automatinis spalvų aptikimas Spalvų aptikimas (5*) Ploto aptikimas (5*) FTP gylis bitais (1 bitas*) Minimali skiriamoji skenavimo geba (300 tšk./col.*)	Konfigūruojamas automatinio spalvų aptikimo nustatymas.
JPEG kokybė Labiausiai tinka turiniui* 5–95	Nustatomas skenuojamo vaizdo JPEG kokybė.
Pastaba: Žvaigždutė (*) šalia vertės nurodo gamyklinį numatytąjį nustatymą.	

Meniu elementas	Paaiškinimas
Kontrastas Labiausiai tinka turiniui* 0 1 2 3 4 5	Nurodomas skenuojamo vaizdo kontrastas.
Fono pašalinimas Fono aptikimas (Turinio pagrindu*) Lygis (0*)	Iš dokumento originalo pašalinamas fono atspalvis arba vaizdo triukšmas. **Pastabos:** • Pasirinkus Turinio pagrindu iš dokumento originalo pašalinamas fono atspalvis. • Pasirinkus Fiksuotas iš nuotraukos pašalinamas vaizdo triukšmas.
Veidrodinis atvaizdas Išjungta* Įjungta	Sukuriamas veidrodinis originalaus dokumento atvaizdas.
Negatyvinis atvaizdas Išjungta* Įjungta	Sukuriamas negatyvinis originalaus dokumento atvaizdas.
Šešėlių detalės Nuo –4 iki 4 (0*)	Koreguojamos šešėlių detalės skenuojamame vaizde.
Skenuoti nuo krašto iki krašto Išjungta* Įjungta	Dokumento originalą leidžiama skenuoti nuo krašto iki krašto.
Ryškumas 1–5 (3*)	Koreguojamas skenuojamo vaizdo ryškumas.
Temperatūra Nuo –4 iki 4 (0*)	Sugeneruojama mėlynesnė arba raudonesnė dokumento originalo išvestis.
Tušti lapai Tuščių lapų pašalinimas (Pašalinti*) Tuščių lapų aptikimas (5*)	Nustatomas skenuojamų vaizdų aptikimas, susijęs su tuščiais dokumento originalo puslapiais.
Pastaba: Žvaigždutė (*) šalia vertės nurodo gamyklinį numatytąjį nustatymą.	

Administratoriaus valdymas

Meniu elementas	Paaiškinimas
Numatytasis nustatymas – „Tekstas“ 5–95 (75*)	Nustatoma teksto kokybė skenuojamame vaizde.
Numatytasis nustatymas – „Tekstas / nuotrauka“ 5–95 (75*)	Nustatoma teksto ir nuotraukos kokybė skenuojamame vaizde.
Pastaba: Žvaigždutė (*) šalia vertės nurodo gamyklinį numatytąjį nustatymą.	

Meniu elementas	Paaiškinimas
Numatytasis nustatymas – „Nuotrauka“ 5–95 (50*)	Nustatoma nuotraukos kokybė skenuojamame vaizde.
Naudoti kelių puslapių TIFF Įjungta* Išjungta	Įgalinamas kelių TIFF vaizdų skenavimas į vieną TIFF failą.
TIFF glaudinimas LZW* JPEG	Nustatomas TIFF failų glaudinimo tipas.
Perdavimo žurnalas Spausdinti žurnalą* Nespausdinti žurnalo Spausdinti tik esant klaidai	Atspausdinamas į FTP perduotų nuskenuotų dokumentų žurnalas.
Žurnalų popieriaus šaltinis Dėklas [x] (1*) Daugiafunkcis tiektuvas	Nurodomas popieriaus šaltinis FTP žurnalams spausdinti.
Tinkintos užduoties nuskaitymas Išjungta* Įjungta	Nustatoma, kad pagal nurodytus nustatymus spausdintuvas skenuotų pirmąjį originalių dokumentų rinkinį, o po to skenuotų kitą rinkinį esant tiems patiems arba skirtingiems nustatymams. **Pastaba:** Šis meniu elementas rodomas tik tada, kai yra įdėtas standusis diskas.
Nuskaitymo peržiūra Išjungta Įjungta*	Rodoma dokumento originalo peržiūra. **Pastaba:** Šis meniu elementas rodomas tik tada, kai yra įdėtas standusis diskas.
Leisti išsaugoti kaip sparčiąją nuorodą Išjungta Įjungta*	FTP adresas išsaugomas kaip sparčioji nuoroda.
Pastaba: Žvaigždutė (*) šalia vertės nurodo gamyklinį numatytąjį nustatymą.	

USB atmintukas

Skenavimas iš atmintuko

Meniu elementas	Paaiškinimas
Failo formatas JPEG (.jpg) PDF (.pdf)* TIFF (.tif) XPS (.xps)	Nurodomas skenuojamo vaizdo failo formatas.
Pastaba: Žvaigždutė (*) šalia vertės nurodo gamyklinį numatytąjį nustatymą.	

Meniu elementas	Paaiškinimas
Globalieji OCR (optinio ženklų atpažinimo) nustatymai Atpažįstamos kalbos Automatiškai pasukti Panaikinti taškelius Automatiškai padidinti kontrastą	Sukonfigūruojami optinio ženklų atpažinimo (OCR) nustatymai. **Pastaba:** Šis meniu elementas rodomas tik tuo atveju, jei įsigijote ir įdiegėte OCR programą.
PDF nustatymai PDF versija (1.5*) Archyvinė versija (A-1a*) Labai suglaudinta (Išjungta*) Saugi (Išjungta*) Archyvinė (PDF/A) (Išjungta*)	Konfigūruojami skenuojamo vaizdo PDF nustatymai. **Pastabos:** • Meniu elementai Archyvinė versija ir Archyvinė (PDF/A) palaikomi tik tuo atveju, kai meniu elementas PDF versija yra nustatytas į 1.4. • Meniu elementas Labai suglaudinta rodomas tik tada, kai yra įrengtas standusis diskas.
Turinio rūšis Tekstas Tekstas / nuotrauka* Grafika Nuotrauka	Pagerinamas išvedinių rezultatas, pagrįstas dokumento originalo turinio rūšimi.
Turinio šaltinis Nespalvinis lazerinis spausdintuvas Spalvinis lazerinis spausdintuvas* Rašalinis spausdintuvas Nuotrauka / fotojuosta Žurnalas Laikraštis Presas Kita	Pagerinamas išvedinių rezultatas, pagrįstas dokumento originalo turinio šaltiniu.
Spalva Nespalvotai Pilkai Spalvotai* Automatiškai	Nustatoma, kad spausdintuvas failų turinį užfiksuotų spalvotai arba vienspalviai.
Skiriamoji geba 75 tšk./col. 150 tšk./col.* 200 tšk./col. 300 tšk./col. 400 tšk./col. 600 tšk./col.	Nurodoma skenuojamo vaizdo skiriamoji geba.
Tamsumas 1–9 (5*)	Koreguojamas skenuojamo vaizdo tamsumas.
Orientacija Stačiai* Gulsčiai	Nurodoma dokumento originalo orientacija.
Pastaba: Žvaigždutė (*) šalia vertės nurodo gamyklinį numatytąjį nustatymą.	

Meniu elementas	Paaiškinimas
Originalus formatas Įvairūs formatai*	Nurodomas dokumento originalo popieriaus formatas.
Pusės Išjungta* Ilgasis kraštas Trumpasis kraštas	Nurodoma dokumento originalo orientacija skenuojant abi dokumento puses.
Failo pavadinimas	Nurodomas skenuojamo vaizdo failo pavadinimas.
Pastaba: Žvaigždutė (*) šalia vertės nurodo gamyklinį numatytąjį nustatymą.	

Išplėstinis vaizdo gavimas

Meniu elementas	Paaiškinimas
Spalvų balansas Žydra (0*) Purpurinė (0*) Geltona (0*)	Reguliuojamas mėlynos, purpurinės ir geltonos spalvos ryškumas.
Spalvų pašalinimas Spalvų pašalinimas (Nėra*) Numatytoji ribinė raudonos spalvos vertė (128*) Numatytoji ribinė žalios spalvos vertė (128*) Numatytoji ribinė mėlynos spalvos vertė (128*)	Nurodoma, kurią spalvą pašalinti nuskaitant, ir pakoreguojamas tos spalvos pašalinimo nustatymas.
Automatinis spalvų aptikimas Spalvų atpažinimas (5*) Ploto atpažinimas (5*) Skenavimo gylis bitais (1 bitas*) Minimali skiriamoji skenavimo geba (300 tšk./col.*)	Sukonfigūruojamas automatinio spalvų aptikimo nustatymas.
JPEG kokybė Labiausiai tinka turiniui* 5–95	Nustatoma skenuojamo vaizdo JPEG formato kokybė.
Kontrastas Labiausiai tinka turiniui* 0–5	Nurodomas skenuojamo vaizdo kontrastas.
Fono pašalinimas Fono aptikimas • Turinio pagrindu* • Fiksuotas Lygis (0*)	Pašalinamas dokumento originale esantis fono atspalvis arba vaizdo triukšmas. **Pastabos:** • Pasirinkus Turinio pagrindu, pašalinamas dokumento originale esančio fono atspalvis. • Pasirinkus Fiksuotas, iš nuotraukos pašalinamas vaizdo triukšmas.
Veidrodinis atvaizdas Išjungta* Įjungta	Sukuriamas veidrodinis originalaus dokumento atvaizdas.
Pastaba: Žvaigždutė (*) šalia vertės nurodo gamyklinį numatytąjį nustatymą.	

Meniu elementas	Paaiškinimas
Negatyvinis atvaizdas Išjungta* Įjungta	Sukuriamas negatyvinis originalaus dokumento atvaizdas.
Šešėlių detalės Nuo –4 iki 4 (0*)	Koreguojamos šešėlių detalės skenuojamame vaizde.
Nuskaityti nuo krašto iki krašto Išjungta* Įjungta	Dokumento originalas skenuojamas nuo krašto iki krašto.
Ryškumas 1–5 (3*)	Koreguojamas skenuojamo vaizdo ryškumas.
Temperatūra Nuo –4 iki 4 (0*)	Sugeneruojama mėlynesnė arba raudonesnė dokumento originalo išvestis.
Tušti puslapiai Tuščių lapų pašalinimas (Pašalinti*) Tuščių lapų atpažinimas (5*)	Nustatomas skenuojamų dokumentų atpažinimas dokumento originale esančių tuščių lapų atžvilgiu.
Pastaba: Žvaigždutė (*) šalia vertės nurodo gamyklinį numatytąjį nustatymą.	

Administratoriaus valdymas

Meniu elementas	Paaiškinimas
Numatytasis nustatymas – „Tekstas“ 5–95 (75*)	Nustatoma teksto kokybė skenuojamame vaizde.
Numatytasis nustatymas – „Tekstas / nuotrauka“ 5–95 (75*)	Nustatoma teksto arba nuotraukos kokybė skenuojamame vaizde.
Numatytasis nustatymas – „Nuotrauka“ 5–95 (50*)	Nustatoma nuotraukos kokybė skenuojamame vaizde.
Naudoti kelių puslapių TIFF Išjungta Įjungta*	Įgalinamas kelių puslapių TIFF vaizdų skenavimas viename TIFF faile.
TIFF glaudinimas LZW* JPEG	Nustatomas TIFF failų glaudinimo tipas.
Tinkintos užduoties nuskaitymas Išjungta* Įjungta	Nustatoma, kad spausdintuvas pirmąjį dokumentų originalų rinkinį skenuotų pagal nurodytus nustatymus, o kitą rinkinį skenuotų esant tiems patiems arba skirtingiems nustatymams. **Pastaba:** Šis meniu elementas rodomas tik tada, kai yra įdėtas standusis diskas.
Skenuojamo dokumento peržiūra Išjungta Įjungta*	Rodoma skenuojamo dokumento peržiūra. **Pastaba:** Šis meniu elementas rodomas tik tada, kai yra įdėtas standusis diskas.
Pastaba: Žvaigždutė (*) šalia vertės nurodo gamyklinį numatytąjį nustatymą.	

Meniu elementas	Paaiškinimas
Koreguoti ADT atvaizdo pakreipimą Išjungta Įjungta*	Nustatoma, kad spausdintuvas koreguotų iš ADT skenuojamų dokumentų iškreiptus vaizdus.
Pastaba: Žvaigždutė (*) šalia vertės nurodo gamyklinį numatytąjį nustatymą.	

Spausdinimas iš atmintuko

Meniu elementas	Paaiškinimas
Kopijų skaičius 1-9999 (1*)	Nustatomas kopijų skaičius.
Popieriaus šaltinis Dėklas [x] (1*) Daugiafunkcis tiektuvas Rankiniu būdu įdedamas popierius Rankiniu būdu įdedami vokai	Nustatomas spausdinimo užduoties popieriaus šaltinis.
Sudėstyti (1,1,1) (2,2,2) (1,2,3) (1,2,3)*	Spausdinimo užduoties puslapiai sudėliojami iš eilės, ypač spausdinant keletą užduoties kopijų.
Pusės Vienpusis* Dvipusis	Nurodoma, ar bus spausdinama iš vienos popieriaus pusės ar iš abiejų.
Susegimas Išjungta* 1 sąsagėlė, viršutiniame kairiajame kampe 2 sąsagėlės, kairėje 1 sąsagėlė, viršutiniame dešiniajame kampe 2 sąsagėlės, viršuje 1 sąsagėlė, apatiniame kairiajame kampe 2 sąsagėlės, apačioje 1 sąsagėlė, apatiniame dešiniajame kampe 2 sąsagėlės, dešinėje 4 sąsagėlės	Nurodoma sąsagėlių padėtis visoms spausdinimo užduotims. **Pastaba:** Šis meniu elementas rodomas tik tada, kai yra įrengtas segiklis.
Skylmuša Išjungta* 2 skylės 3 skylės 4 skylės	Visoms spausdinimo užduotims nustatoma skylių mušimo veiksena. **Pastaba:** Šis meniu elementas rodomas tik tada, kai segiklis, skylmuša yra įrengti.
Pastaba: Žvaigždutė (*) šalia vertės nurodo gamyklinį numatytąjį nustatymą.	

Meniu elementas	Paaiškinimas
Sukomplektuoti lapus Nėra* Tarp kopijų Tarp užduočių	Sukomplektuojami kiekvienos spausdinimo užduoties spaudiniai arba kiekviena spausdinimo užduoties kopija. **Pastabos:** • Esant nustatymui Tarp kopijų sukomplektuojama kiekviena spausdinimo užduoties kopija, jei parinktis Sudėstyti nustatyta į Įjungta [1,2,1,2,1,2]. Jei parinktis Sudėstyti nustatyta į Išjungta [1,1,1,2,2,2], kiekvienas atspausdintų puslapių rinkinys sukomplektuojamas į visus pirmuosius (1) puslapius ir visus antruosius (2) puslapius. • Esant nustatymui Tarp užduočių visai spausdinimo užduočiai nustatoma ta pati komplektavimo pozicija nepriklausomai nuo spausdinamų kopijų skaičiaus.
Apvertimo stilius Ilgasis kraštas* Trumpasis kraštas	Nustatoma, kuriuo popieriaus kraštu įrišama, kai spausdinama iš abiejų pusių.
Puslapiai vienoje pusėje Išjungta* 2 puslapiai vienoje pusėje 3 puslapiai vienoje pusėje 4 puslapiai vienoje pusėje 6 puslapiai vienoje pusėje 9 puslapiai vienoje pusėje 12 puslapių vienoje pusėje 16 puslapių vienoje pusėje	Kelių puslapių atvaizdai spausdinami ant vienos popieriaus lapo pusės.
Puslapių vienoje pusėje rikiavimas Horizontaliai* Horizontaliai atvirkštine tvarka Vertikaliai atvirkštine tvarka Vertikaliai	Naudojant meniu Puslapiai vienoje pusėje nurodoma, kaip bus išdėstyti kelių puslapių atvaizdai.
Puslapių vienoje pusėje orientacija Automatiškai* Gulsčiai Stačiai	Naudojant meniu Puslapiai vienoje pusėje nurodoma, kokia bus kelių puslapių atvaizdų orientacija.
Puslapių vienoje pusėje rėmelis Nėra* Ištisinis	Naudojant meniu Puslapiai vienoje pusėje aplink kiekvieną puslapyje esantį atvaizdą atspausdinamas rėmelis.
Skiriamieji lapai Išjungta* Tarp kopijų Tarp užduočių Tarp puslapių	Spausdinant įterpiami tušti skiriamieji lapai.
Skiriamųjų lapų šaltinis Dėklas [x] (1*) Daugiafunkcis tiektuvas	Nurodomas skiriamųjų lapų popieriaus šaltinis.
Pastaba: Žvaigždutė (*) šalia vertės nurodo gamyklinį numatytąjį nustatymą.	

Meniu elementas	Paaiškinimas
Tušti puslapiai Nespausdinti* Spausdinimas	Spausdinimo užduotyje spausdinami tušti puslapiai.
Pastaba: Žvaigždutė (*) šalia vertės nurodo gamyklinį numatytąjį nustatymą.	

Tinklas / prievadai

Tinklo apžvalga

Meniu elementas	Paaiškinimas
Aktyvus adapteris Automatinė* Tipinis tinklas Belaidis ryšys	Nurodomas tinklo ryšio tipas. **Pastaba:** Meniu elementas Belaidis ryšys galimas tik spausdintuvuose, prijungtuose prie belaidžio tinklo.
Tinklo būsena	Rodoma spausdintuvo prijungimo prie tinklo būsena.
Rodyti spausdintuvo tinklo būseną Išjungta Įjungta*	Ekrane rodoma tinklo būsena.
Sparta, dvipusis spausdinimas	Rodoma šiuo metu aktyvios tinklo plokštės sparta.
IPv4	Rodomas IPv4 adresas.
Visi IPv6 adresai	Rodomi visi IPv6 adresai.
Iš naujo nustatyti spausdintuvo serverį	Iš naujo nustatomos visos aktyvios spausdintuvo tinklo jungtys. **Pastaba:** Šiuo nustatymu pašalinami visi tinklo konfigūracijos parametrai.
Tinklo užduoties skirtasis laikas Išjungta Įjungta* (90 sekundžių)	Nustatomas laikas, iki spausdintuve atšaukiama tinklo spausdinimo užduotis.
Reklamjuostės puslapis Išjungta* Įjungta	Atspausdinamas reklamjuostės puslapis.
Nuskaityti į kompiuterio prievadų sritį	Nurodoma spausdintuvams tinkama prievadų, esančių už prievadų blokavimo užkardos, sritis.
Įgalinti tinklo jungtis Išjungta Įjungta*	Leidžiama spausdintuvui prisijungti prie tinklo.
Įgalinti LLDP Išjungta* Įjungta	Spausdintuve įgalinamas jungties lygmens aptikimo protokolas (angl. Link Layer Discovery Protocol (LLDP).
Pastaba: Žvaigždutė (*) šalia vertės nurodo gamyklinį numatytąjį nustatymą.	

Belaidis ryšys

Pastaba: Šis meniu yra galimas tik prie „Wi-Fi“ tinklo prijungtuose spausdintuvuose arba spausdintuvuose su belaidžio tinklo adapteriu.

Meniu elementas	Paaiškinimas
Sąranka naudojant mobiliąją programą	„Wi-Fi“ ryšys sukonfigūruojamas naudojant „Lexmark Mobile Assistant“.
Sąranka spausdintuvo valdymo skydelyje Pasirinkti tinklą Pridėti „Wi-Fi“ tinklą Tinklo pavadinimas Tinklo režimas Infrastruktūrinis Belaidžio tinklo saugumo režimas Išjungtas* WEP WPA2 / WPA – asmeninis WPA2 asmeninis 802.1X – RADIUS	„W-Fi“ ryšys sukonfigūruojamas naudojant valdymo skydelį. **Pastaba:** 802.1x - RADIUS galima sukonfigūruoti tik įtaisytajame tinklo serveryje (EWS).
„Wi-Fi“ apsaugota sąranka WPS automatinis aptikimas Išjungta Įjungta* Mygtukinis prijungimo metodas Prijungimo metodas naudojant PIN kodą	Nustatomas „Wi-Fi“ tinklas ir įgalinama tinklo apsauga. **Pastabos:** • Meniu elementas WPS automatinis aptikimas rodomas tik tada, kai Belaidžio ryšio saugumo režimas nustatytas kaip WEP. • Pasirinkus nustatymą Mygtukinis prijungimo metodas spausdintuvas prie „Wi-Fi“ tinklo prijungiamas per tam tikrą laiką paspaudžiant ir spausdintuvo, ir prieigos taško (belaidžio maršruto parinktuvo) mygtukus. • Pasirinkus nustatymą Prijungimo metodas naudojant PIN kodą spausdintuvas prie „W-Fi“ tinklo prijungiamas spausdintuvo PIN kodą įvedant į prieigos taško belaidžio tinklo nustatymus.
Tinklo režimas BSS tipas Infrastruktūrinis*	Nurodomas tinklo režimas.
Suderinama 802.11b/g/n (2,4 GHz)* 802.11a/b/g/n/ac (2,4 GHz / 5 GHz) 802.11a/n/ac (5 GHz)	„Wi-Fi“ tinklui nurodomas belaidžio ryšio standartas. **Pastaba:** Meniu elementai 802.11a/b/g/n/ac (2,4 GHz / 5 GHz) ir 802.11a/n/ac (5 GHz) rodomi tik tada, kai yra įdiegta pasirinktinė „Wi-Fi“ įranga.
Belaidžio tinklo saugumo režimas Išjungtas* WEP WPA2 / WPA – asmeninis WPA2 – asmeninis 802.1X – RADIUS	Nustatomas spausdintuvo prijungimo prie „Wi-Fi“ įrenginių saugumo režimas. **Pastaba:** 802.1x - RADIUS galima sukonfigūruoti tik įtaisytajame tinklo serveryje (EWS).
WEP tapatumo nustatymo režimas Automatinis* Atviras Bendras	Nustatomas spausdintuvo naudojamo belaidžio šifravimo protokolo (WEP) tipas. **Pastaba:** Šis meniu elementas rodomas tik tada, kai Belaidžio tinklo saugumo režimas nustatytas kaip WEP.

Meniu elementas	Paaiškinimas
Nustatyti WEP raktą	Nurodomas saugaus „Wi-Fi“ ryšio WEP slaptažodis.
WPA2 / WPA asmeninis AES	Įgalinamas „Wi-Fi“ ryšio saugumas naudojant apsaugotąją „Wi-Fi“ prieigą (WPA). **Pastaba:** Šis meniu elementas rodomas tik tada, kai Belaidžio tinklo saugumo režimas nustatytas kaip WPA2/WPA – asmeninis.
Nustatyti bendrąjį raktą	Nustatomas saugaus „Wi-Fi“ ryšio slaptažodis.
WPA2 – asmeninis AES	Įgalinamas „Wi-Fi“ ryšio saugumas naudojant WPA2. **Pastaba:** Šis meniu elementas rodomas tik tada, kai Belaidžio tinklo saugumo režimas nustatytas kaip WPA2 – asmeninis.
802.1x šifravimo režimas WPA+ WPA2*	Įgalinamas „Wi-Fi“ ryšio saugumas naudojant 802.1x standartą. **Pastabos:** • Šis meniu elementas rodomas tik tada, kai Belaidžio tinklo saugumo režimas nustatytas kaip 802.1x - RADIUS. • 802.1x - RADIUS galima sukonfigūruoti tik įtaisytajame tinklo serveryje (EWS).
IPv4 Įjungti DHCP Įjungta* Išjungta Nustatyti statinį IP adresą IP adresas Tinklo kaukė Tinklų sietuvas	Spausdintuve įgalinami ir sukonfigūruojami IPv4 nustatymai.
IPv6 Įjungti IPv6 Įjungta* Išjungta Įjungti DHCPv6 Įjungta Išjungta* Automatinė neįsimenamojo adreso konfigūracija Įjungta* Išjungta DNS serverio adresas Rankiniu būdu priskiriamas IPv6 adresas Rankiniu būdu priskiriamas IPv6 maršruto parinktuvas Adreso priešdėlis Visi IPv6 adresai Visi IPv6 maršruto parinktuvo adresai	Spausdintuve įgalinami ir sukonfigūruojami IPv6 nustatymai.
Tinklo adresas UAA LAA	Peržiūrimi tinklo adresai.

Meniu elementas	Paaiškinimas
„PCL SmartSwitch“ Išjungta Įjungta*	Nustatoma, kad spausdintuvas būtų automatiškai perjungiamas į PCL emuliaciją, kai ji reikalinga spausdinimo užduočiai atlikti, nepriklausomai nuo numatytosios spausdintuvo kalbos. **Pastaba:** Parinkčiai PCL SmartSwitch esant išjungtai, įeinantys duomenys spausdintuve neanalizuojami ir naudojama meniu Sąranka nurodyta numatytoji spausdintuvo kalba.
„PS SmartSwitch“ Išjungta Įjungta*	Nustatoma, kad spausdintuvas būtų automatiškai perjungiamas į PS emuliaciją, kai ji reikalinga spausdinimo užduočiai atlikti, nepriklausomai nuo numatytosios spausdintuvo kalbos. **Pastaba:** Parinkčiai PS SmartSwitch esant išjungtai, įeinantys duomenys spausdintuve neanalizuojami ir naudojama meniu Sąranka nurodyta numatytoji spausdintuvo kalba.
Užduoties suderinimas Įjungta Išjungta*	Prieš spausdinant, spausdinimo užduotys laikinai išsaugomos spausdintuvo standžiajame diske. **Pastaba:** Šis meniu elementas rodomas tik tada, kai yra įdėtas standusis diskas.
„Mac“ dvejetainė PS Automatinis* Įjungta Išjungta	Nustatoma, kad spausdintuvas galėtų apdoroti „Macintosh“ dvejetainės „PostScript“ spausdinimo užduotis. **Pastabos:** • Pasirinkus nustatymą Įjungta, apdorojamos neapdorotos dvejetainės „PostScript“ spausdinimo užduotys. • Pasirinkus nustatymą Išjungta, spausdinimo užduotys filtruojamos naudojant standartinį protokolą.

„Wi-Fi Direct“

Meniu elementas	Paaiškinimas
Įjungti „Wi-Fi Direct“ Įjungta Išjungta*	Nustatoma, kad spausdintuvas tiesiogiai prisijungtų prie „Wi-Fi“ įrenginių.
„Wi-Fi Direct“ vardas	Nurodomas „Wi-Fi Direct“ tinklo vardas.
„Wi-Fi Direct“ slaptažodis	Nustatomas slaptažodis, kad būtų galima nustatyti ir patikrinti „Wi-Fi“ ryšio naudotojų tapatybę.
Rodyti slaptažodį sąrankos puslapyje Išjungta Įjungta*	„Wi-Fi Direct“ slaptažodis rodomas Tinklo sąrankos puslapyje.
Pageidaujamas kanalo numeris 1–11 Automatiškai*	Nustatomas pageidaujamas „Wi-Fi“ tinklo kanalas.
Grupės savininko IP adresas	Nurodomas grupės savininko IP adresas.
Pastaba: Žvaigždutė (*) šalia vertės nurodo gamyklinį numatytąjį nustatymą.	

Meniu elementas	Paaiškinimas
Automatiškai priimti mygtukinio prijungimo užklausas Išjungta* Įjungta	Automatiškai priimamos užklausos prisijungti prie tinklo. **Pastaba:** Automatinis klientų priėmimas nėra apsaugotas.
Pastaba: Žvaigždutė (*) šalia vertės nurodo gamyklinį numatytąjį nustatymą.	

„AirPrint“

Pastaba: * Šis meniu rodomas tik įtaisytajame interneto serveryje (EWS).

Meniu elementas	Paaiškinimas
Visos „AirPrint“ funkcijos	Rodoma spausdintuvo „AirPrint“ būsena.
Įgalinti „AirPrint“ Įjungta* Išjungta	Įjungiama „AirPrint“ funkcija. **Pastaba:** Šis meniu elementas rodomas tik tada, kai interneto spausdinimo protokolas (IPP) arba mDNS yra išjungti.
Pasisveikinimo vardas	Nustatykite spausdintuvo priskirtį ir vietą.
Organizacijos pavadinimas	
Organizacijos padalinys	
Spausdintuvo vieta	
Spausdintuvo platuma	
Spausdintuvo ilguma	
Spausdintuvo altitudė	
Daugiau parinkčių	
Pastaba: Žvaigždutė (*) šalia vertės nurodo gamyklinį numatytąjį nustatymą.	

Mobiliųjų paslaugų valdymas

Pastaba: * Šis meniu rodomas tik įtaisytajame interneto serveryje (EWS).

Meniu elementas	Paaiškinimas
Įgalinti IPP spausdinimą Įjungta* Išjungta	Leidžiama spausdinti iš mobiliųjų prietaisų naudojant interneto spausdinimo protokolą (IPP).
Įgalinti IPP faksogramų siuntimą Įjungta* Išjungta	Leidžiama siųsti faksogramas naudojant interneto spausdinimo protokolą (IPP).
Įgalinti IPP per USB Įjungta* Išjungta	Leidžiama spausdinti arba nuskaityti užduotis naudojant USB jungtį.
Pastaba: Žvaigždutė (*) šalia vertės nurodo gamyklinį numatytąjį nustatymą.	

Meniu elementas	Paaiškinimas
Įgalinti nuskaitymą Įjungta* Išjungta	Leidžiama nuskaityti naudojant eScL protokolą.
Įgalinti „Mopria“ aptikimą Įjungta* Išjungta	Leiskite prietaisams su įjungta „Mopria“ aptikti spausdintuvą.
Pastaba: Žvaigždutė (*) šalia vertės nurodo gamyklinį numatytąjį nustatymą.	

Eternetas

Meniu elementas	Paaiškinimas
Tinklo sparta	Rodoma aktyvaus tinklo adapterio veikimo sparta.
IPv4 Įjungti DHCP (Įjungta*) Nustatyti statinį IP adresą	Konfigūruojami IPv4 nustatymai.
IPv6 Įjungti IPv6 (Įjungta*) Įjungti DHCPv6 (Išjungta*) Automatinė neįsimenamojo adreso konfigūracija (Įjungta*) DNS serverio adresas Rankiniu būdu priskiriamas IPv6 adresas Rankiniu būdu priskiriamas IPv6 maršruto parinktuvas Adreso priešdėlis (64*) Visi IPv6 adresai Visi IPv6 maršruto parinktuvo adresai	Konfigūruojami IPv6 nustatymai.
Tinklo adresas UAA LAA	Nurodomas tinklo adresas.
„PCL SmartSwitch“ Išjungta Įjungta*	Nustatoma, kad spausdintuvas būtų automatiškai perjungiamas į PCL emuliaciją, kai ji reikalinga spausdinimo užduočiai atlikti, nepriklausomai nuo numatytosios spausdintuvo kalbos. **Pastaba:** Šiam nustatymui esant išjungtam, įeinantys duomenys spausdintuve neanalizuojami ir naudojama meniu Sąranka nurodyta numatytoji spausdintuvo kalba.
„PS SmartSwitch“ Išjungta Įjungta*	Nustatoma, kad spausdintuvas būtų automatiškai perjungiamas į „PostScript“ emuliaciją, kai ji reikalinga spausdinimo užduočiai atlikti, nepriklausomai nuo numatytosios spausdintuvo kalbos. **Pastaba:** Šiam nustatymui esant išjungtam, įeinantys duomenys spausdintuve neanalizuojami ir naudojama meniu Sąranka nurodyta numatytoji spausdintuvo kalba.
Pastaba: Žvaigždutė (*) šalia vertės nurodo gamyklinį numatytąjį nustatymą.	

Meniu elementas	Paaiškinimas
Užduoties suderinimas Išjungta* Įjungta	Prieš spausdinant, užduotys laikinai išsaugomos standžiajame diske. **Pastaba:** Šis meniu elementas rodomas tik tada, kai yra įdėtas standusis diskas.
„Mac“ dvejetainė PS Automatinė* Įjungta Išjungta	Nustatoma, kad spausdintuvas galėtų apdoroti „Macintosh“ dvejetainės „PostScript“ spausdinimo užduotis. **Pastabos:** • Esant parinkčiai Automatiškai, spausdintuvas apdoroja spausdinimo užduotis iš kompiuterių, kuriuose naudojamos „Windows“ arba „Macintosh“ operacinės sistemos. • Pasirinkus nustatymą Išjungta, spausdinimo užduotys filtruojamos naudojant standartinį protokolą.
Efektyviai energiją vartojantis eternetas Įjungta Išjungta Automatinė*	Sumažinamas energijos suvartojimas spausdintuvui negaunant duomenų iš eterneto tinklo.
Pastaba: Žvaigždutė (*) šalia vertės nurodo gamyklinį numatytąjį nustatymą.	

TCP / IP

Pastaba: Šis meniu rodomas tik tinklo spausdintuvuose arba spausdintuvuose, prijungtuose prie spausdinimo serverių.

Meniu elementas	Paaiškinimas
Nustatyti pagrindinio kompiuterio vardą	Nustatomas esamas TCP / IP pagrindinio kompiuterio vardas.
Srities vardas	Nustatomas srities vardas.
Leisti DHCP / BOOTP atnaujinti NTP serverį Įjungta* Išjungta	DHCP ir BOOTP klientai gali atnaujinti spausdintuvo NTP nustatymus.
Nulinės konfigūracijos pavadinimas	Nurodomas nulinės konfigūracijos tinklo paslaugos pavadinimas.
Įjungti automatinį IP Išjungta Įjungta*	IP adresas priskiriamas automatiškai.
DNS serverio adresas	Nurodomas dabartinis sričių vardų sistemos (DNS) serverio adresas.
Atsarginės kopijos DNS serverio adresas	Nurodomi atsarginės kopijos DNS serverio adresai.
2 atsarginės kopijos DNS serverio adresas	
3 atsarginės kopijos DNS serverio adresas	
Sričių paieškos tvarka	Nurodomas sričių vardų sąrašas, kad būtų galima rasti spausdintuvą ir jo išteklius, esančius skirtingose tinklo srityse.
Įjungti DDNS Išjungta* Įjungta	Atnaujinami dinaminės DNS nustatymai.
Pastaba: Žvaigždutė (*) šalia vertės nurodo gamyklinį numatytąjį nustatymą.	

Meniu elementas	Paaiškinimas
DDNS TTL	Nurodomi dabartiniai DDNS nustatymai.
Numatytasis TTL	
DDNS atnaujinimo laikas	
Įjungti „mDNS“ Išjungta Įjungta*	Atnaujinami daugiaadresės DNS nustatymai.
WINS serverio adresas	Nurodomas „Windows“ interneto vardų (WINS) serverio adresas.
Įjungti BOOTP Išjungta* Įjungta	BOOTP gali priskirti spausdintuvo IP adresą.
Apribotas serverių sąrašas	Nurodomi IP adresai, kuriems leidžiama susisiekti su spausdintuvu naudojant TCP / IP. **Pastabos:** • Kiekvienas IP adresas atskiriamas kableliu. • Galima pridėti iki 50 IP adresų.
Apriboto serverių sąrašo parinktys Blokuoti visus prievadus* Blokuoti tik spausdinimą Blokuoti tik spausdinimą ir HTTP	Nurodoma prieigos parinktis IP adresams, kurių nėra sąraše.
MTU 256–1500 eternetas (1500*)	Nurodomas didžiausio perdavimo vieneto (MTU) parametras TCP prisijungimams.
RAW spausdintuvo prievadas 1-65535 (9100*)	Nurodomas prie tinklo prijungtų spausdintuvų RAW prievadų skaičius.
Didžiausia duomenų išsiuntimo sparta Išjungta* Įjungta	Nustatoma maksimali spausdintuvo duomenų perdavimo sparta. **Pastaba:** Šiai nustatymo parinkčiai esant įjungtai, ji yra 100–1000000 kilobitų per sekundę.
TLS palaikymas Įjungti TLSv1.0 (Išjungta) Įjungti TLSv1.1 (Išjungta*) Įjungti TLSv1.2 (Įjungta*)	Įgalinamas apsaugotojo duomenų perdavimo tarp mazgų internete (angl. Transport Layer Security, TLS) protokolas.
SSL šriftų sąrašas	Nurodomi šriftų algoritmai, kurie bus naudojami SSL arba TLS ryšiui.
TLSv1.3 SSL šriftų sąrašas	
Pastaba: Žvaigždutė (*) šalia vertės nurodo gamyklinį numatytąjį nustatymą.	

SNMP

Pastaba: Šis meniu rodomas tik tinklo spausdintuvuose arba spausdintuvuose, prijungtuose prie spausdinimo serverių.

Meniu elementas	Paaiškinimas
1 ir 2c SNMP versijos Įjungta Išjungta Įjungta* Leisti įdiegti SNMP Išjungta Įjungta* Įjungti PPM MIB Išjungta Įjungta* SNMP bendruomenė	Sukonfigūruojamos paprastojo tinklo valdymo protokolo (angl. Simple Network Management Protocol, SNMP) 1 ir 2c versijos, kad būtų galima įdiegti spausdinimo tvarkykles ir programas.
3 SNMP versija Įjungta Išjungta Įjungta* Kontekstinis pavadinimas Nustatyti skaitymo ir rašymo prisijungimo duomenis Naudotojo vardas Autentifikavimo slaptažodis Privatumo slaptažodis Nustatyti pastoviuosius prisijungimo duomenis Naudotojo vardas Autentifikavimo slaptažodis Privatumo slaptažodis Autentifikavimo maiša MD5 SHA1* Minimalus autentifikavimo lygis Be autentifikavimo, be privatumo Autentifikavimas, be privatumo Autentifikavimas, privatumas* Privatumo algoritmas DES AES-128*	Sukonfigūruojama SNMP 3 versija, kad būtų galima įdiegti ir atnaujinti spausdintuvo saugumą.
Pastaba: Žvaigždutė (*) šalia vertės nurodo gamyklinį numatytąjį nustatymą.	

IPSec

Pastaba: Šis meniu rodomas tik tinklo spausdintuvuose arba spausdintuvuose, prijungtuose prie spausdinimo serverių.

Meniu elementas	Paaiškinimas
Įjungti IPSec Išjungta* Įjungta	Įjungiama interneto protokolo apsauga (angl. Internet Protocol Security, IPSec).
Bazinė konfigūracija Numatytoji* Suderinama Saugi	Nustatoma bazinė IPSec konfigūracija. **Pastaba:** Šis meniu elementas rodomas tik tada, kai parinktis Įjungti IPSec yra nustatyta į Įjungta.
DH (Diffie-Hellman) grupės pasiūlymas modp2048 (14)* modp3072 (15) modp4096 (16) modp6144 (17)	Nustatoma bazinė IPSec konfigūracija. **Pastaba:** Šis meniu elementas rodomas tik tada, kai parinktis Bazinė konfigūracija yra nustatyta į Suderinama.
Siūlomas užšifravimo metodas 3DES AES*	Nustatymas užšifravimo metodas. **Pastaba:** Šis meniu elementas rodomas tik tada, kai parinktis Bazinė konfigūracija yra nustatyta į Suderinama.
Siūlomas autentifikavimo metodas SHA1 SHA256* SHA512	Nustatomas autentifikavimo metodas. **Pastaba:** Šis meniu elementas rodomas tik tada, kai parinktis Bazinė konfigūracija yra nustatyta į Suderinama.
IKE SA naudojimo trukmė (valandos) 1 2 4 8 24*	Nurodoma IKE SA naudojimo trukmė. **Pastaba:** Šis meniu elementas rodomas tik tada, kai parinktis Bazinė konfigūracija yra nustatyta į Saugi.
IPSec SA naudojimo trukmė (valandos) 1 2 4 8* 24	Nurodoma IPSec SA naudojimo trukmė. **Pastaba:** Šis meniu elementas rodomas tik tada, kai parinktis Bazinė konfigūracija yra nustatyta į Saugi.
IPSec įrenginio sertifikatas	Nurodomas IPSec sertifikatas. **Pastaba:** Šis meniu elementas rodomas tik tada, kai parinktis Įjungti IPSec yra nustatyta į Įjungta.
Bendruoju raktu (Pre-Shared Key) autentifikuojami prisijungimai Kompiuteris [x]	Sukonfigūruojami autentifikuojami spausdintuvo prisijungimai. **Pastaba:** Šie meniu elementai rodomi tik tada, kai parinktis Įjungti IPSec yra nustatyta į Įjungta.
Sertifikatu autentifikuojami prisijungimai Kompiuterio [x] adresas [/potinklis]	
Pastaba: Žvaigždutė (*) šalia vertės nurodo gamyklinį numatytąjį nustatymą.	

802.1x

Pastaba: Šis meniu rodomas tik tinklo spausdintuvuose arba spausdintuvuose, prijungtuose prie spausdinimo serverių.

Meniu elementas	Paaiškinimas
Aktyvus Išjungta* Įjungta	Spausdintuvas gali prisijungti prie tinklų, kuriuose prieš suteikiant prieigą reikalaujama autentifikavimo.
802.1x autentifikavimas Įrenginio prisijungimo vardas Įrenginio prisijungimo slaptažodis Patikrinti serverio sertifikatą (Įjungta*) Įgalinti įvykių registravimą (Išjungta*) 802.1x įrenginio sertifikatas	Sukonfigūruojami 802.1x ryšio autentifikavimo nustatymai.
Leistini autentifikavimo mechanizmai EAP - MD5 (Įjungta*) EAP - MSCHAPv2 (Įjungta*) LEAP (Įjungta*) PEAP (Įjungta*) EAP - TLS (Įjungta*) EAP - TTLS (Įjungta*) TTLS autentifikavimo metodas (MSCHAPv2*)	Sukonfigūruojami leistini 802.1x ryšio autentifikavimo mechanizmai.
Pastaba: Žvaigždutė (*) šalia vertės nurodo gamyklinį numatytąjį nustatymą.	

LPD konfigūracija

Pastaba: Šis meniu rodomas tik tinklo spausdintuvuose arba spausdintuvuose, prijungtuose prie spausdinimo serverių.

Meniu elementas	Paaiškinimas
LPD skirtasis laikas 0–65535 sek. (90*)	Nustatoma skirtojo laiko vertė, kad linijinio spausdintuvo posistemio (angl. Line Printer Daemon, LPD) serveris užstrigusių ar netinkamų spausdinimo užduočių nelauktų neribotą laiką.
LPD reklamjuostės puslapis Išjungta* Įjungta	Visoms LPD spausdinimo užduotims atspausdinamas reklamjuostės puslapis. **Pastaba:** Reklamjuostės puslapis – pirmasis spausdinimo užduoties puslapis, naudojamas kaip spausdinimo užduočių atskyriklis ir yra skirtas spausdinimo užduoties rengėjui identifikuoti.
LPD pabaigoje pridedamas puslapis Išjungta* Įjungta	Visoms LPD spausdinimo užduotims atspausdinamas pabaigoje pridedamas puslapis. **Pastaba:** Pabaigoje pridedamas puslapis – paskutinis spausdinimo užduoties puslapis.
LPD grįžimo į eilutės pradžią konvertavimas Išjungta* Įjungta	Įgalinamas grįžimo į eilutės pradžią konvertavimas. **Pastaba:** Grįžimas į eilutės pradžią – mechanizmas, kuris leidžia spausdintuvui perkelti žymeklio padėtį į pirmąją tos pačios eilutės poziciją.
Pastaba: Žvaigždutė (*) šalia vertės nurodo gamyklinį numatytąjį nustatymą.	

HTTP / FTP nustatymai

Meniu elementas	Paaiškinimas
Įgaliotasis serveris HTPP įgaliotojo serverio IP adresas HTTP numatytasis IP prievadas FTP įgaliotojo serverio IP adresas FTP numatytasis IP prievadas Autentifikavimas Naudotojo vardas Slaptažodis Vietinės sritys	Sukonfigūruojami HTTP ir FTP serverių nustatymai.
Kiti nustatymai Įgalinti HTTP serverį (Įjungta*)	Prisijungiama prie įtaisytojo interneto serverio (EWS), kad būtų galima stebėti ir valdyti spausdintuvą.
Kiti nustatymai Įgalinti HTPPS (Įjungta*)	Įgalinamas „Hypertext Transfer Protocol Secure“ (HTTPS, saugaus hipertekstų persiuntimo protokolas), kad būtų galima užšifruoti duomenų perkėlimą į spausdinimo serverį ir iš jo.
Kiti nustatymai Paskatinti priverstinį prisijungimą per HTTPS (Išjungta*)	Paskatinama, kad spausdintuve būtų naudojamas prisijungimas per HTTPS.
Kiti nustatymai Įgalinti FTP / TFTP (Įjungta*)	Siunčiami failai naudojantis FTP / TFTP.
Kiti nustatymai HTTPS įrenginio sertifikatas (numatytasis*)	Peržiūrimas spausdintuve naudojamas HTTP įrenginio sertifikatas.
Kiti nustatymai HTTP / FTP užklausų atidėjimo laikas (30*)	Nurodoma, per kiek laiko baigsis prisijungimas prie serverio.
Kiti nustatymai Pakartotiniai HTTP / FTP užklausų bandymai (3*)	Nustatomas pakartotinių bandymų prisijungti prie HTTP / FTP serverio skaičius.
Pastaba: Žvaigždutė (*) šalia vertės nurodo gamyklinį numatytąjį nustatymą.	

„ThinPrint“

Meniu elementas	Paaiškinimas
Įjungti „ThinPrint“ Išjungta* Įjungta	Spausdinama naudojant „ThinPrint“.
Jungties numeris 4000–4999 (4000*)	Nustatomas jungties numeris „ThinPrint“ serveriui.
Pralaidumas (b/s) 100–1000000 (0*)	Nustatoma, kokia sparta „ThinPrint“ aplinkoje perduodami duomenys.
Duomenų paketo dydis (kilobaitais) 0–64000 (0*)	Nustatomas perduodamų duomenų paketo dydis.
Pastaba: Žvaigždutė (*) šalia vertės nurodo gamyklinį numatytąjį nustatymą.	

USB

Meniu elementas	Paaiškinimas
„PCL SmartSwitch“ Išjungta Įjungta*	Nustatoma, kad spausdintuvas būtų perjungiamas į PCL emuliaciją, kai ji reikalinga per USB prievadą gautai spausdinimo užduočiai, nepriklausomai nuo numatytosios spausdintuvo kalbos. **Pastaba:** Šiam nustatymui esant išjungtam, įeinantys duomenys spausdintuve neanalizuojami ir naudojama meniu Sąranka nurodyta numatytoji spausdintuvo kalba.
„PS SmartSwitch“ Išjungta Įjungta*	Nustatoma, kad spausdintuvas būtų perjungiamas į „PostScript“ emuliaciją, kai ji reikalinga per USB prievadą gautai spausdinimo užduočiai, nepriklausomai nuo numatytosios spausdintuvo kalbos. **Pastaba:** Šiam nustatymui esant išjungtam, įeinantys duomenys spausdintuve neanalizuojami ir naudojama meniu Sąranka nurodyta numatytoji spausdintuvo kalba.
Užduoties suderinimas Išjungta* Įjungta	Prieš spausdinant, užduotys laikinai išsaugomos standžiajame diske. **Pastaba:** Šis meniu elementas rodomas tik tada, kai yra įdėtas standusis diskas.
„Mac“ dvejetainė PS Automatinė* Įjungta Išjungta	Nustatoma, kad spausdintuvas galėtų apdoroti „Macintosh“ dvejetainės „PostScript“ spausdinimo užduotis. **Pastabos:** • Esant parinkčiai Automatiškai, apdorojamos spausdinimo užduotys iš kompiuterių, kuriuose naudojamos „Windows“ arba „Macintosh“ operacinės sistemos. • Pasirinkus nustatymą Išjungta, „PostScript“ spausdinimo užduotys filtruojamos naudojant standartinį protokolą.
Įgalinti USB jungtį Išjungta Įjungta*	Įgalinamas priekinis USB atmintuko prievadas.
Pastaba: Žvaigždutė (*) šalia vertės nurodo gamyklinį numatytąjį nustatymą.	

Apriboti išorinę tinklo prieigą

Meniu elementas	Paaiškinimas
Apriboti išorinę tinklo prieigą Išjungta* Įjungta	Apribojama prieiga prie tinklo svetainių.
Išorinis tinklo adresas	Nurodomi tinklo adresai su apribota prieiga.
El. pašto adresas pranešimams	Nurodomas el. pašto adresas, kuriuo bus siunčiami pranešimai apie užregistruotus įvykius.
Ryšio patikrinimo dažnis 1–300 (10*)	Nurodomas tinklo ryšio patikrinimo intervalas sekundėmis.
Tema	Nurodoma elektroninio pranešimo laiško tema ir laiško turinys.
Laiškas	
Pastaba: Žvaigždutė (*) šalia vertės nurodo gamyklinį numatytąjį nustatymą.	

Debesų paslaugos

Registracija debesų paslaugose

Meniu elementas	Paaiškinimas
Peržiūrėti daugiau informacijos	Peržiūrima papildoma informacija apie naudojimąsi „Lexmark“ debesų paslaugomis.
Įgalinti ryšį su „Lexmark Cloud Services“ Išjungta* Įjungta	Spausdintuvas įgalinamas užmegzti ryšį su „Lexmark“ debesų paslaugomis.
Peržiūrėti dabartinę būseną	Peržiūrima ryšio tarp spausdintuvo ir „Lexmark“ debesų paslaugų būsena.
Pastaba: Žvaigždutė (*) šalia vertės nurodo gamyklinį numatytąjį nustatymą.	

Saugumas

Prisijungimo metodai

Tvarkyti leidimus

Meniu elementas	Paaiškinimas
Prieiga prie funkcijų Prisijungti prie adresų knygos programose Modifikuoti adresų knygą Tvarkyti sparčiąsias nuorodas Kurti profilius Tvarkyti adresyno įrašus Spausdinimas iš atmintuko Spalvotas spausdinimas iš atmintuko Skenavimas iš atmintuko Kopijavimo funkcija Spalvotų kopijų spausdinimas Spalvų pašalinimas El. pašto funkcija Fakso funkcija FTP funkcija Perduoti užlaikytas faksogramas Prieiga prie turimų užduočių Naudoti profilius Atšaukti užduotis įrenginyje Keisti kalbą Interneto spausdinimo protokolas (IPP) Inicijuoti nuskaitymą nuotoliniu būdu Nespalvotas spausdinimas Spalvotas spausdinimas Tinklo aplankas – skenuoti Standusis diskas – spausdinti Standusis diskas – spausdinti spalvotai Standusis diskas – skenuoti	Valdoma prieiga prie spausdintuvo funkcijų. **Pastaba:** Kai kurie meniu elementai rodomi tik tada, kai yra įrengtas standusis diskas arba išmoningasis atminties įrenginys.
Administraciniai meniu Meniu „Apsauga“ Meniu „Tinklas / prievadai“ Meniu „Popierius“ Meniu „Ataskaitos“ Meniu „Funkcijų konfigūracija“ Meniu „Eksploataciniai reikmenys“ Meniu „Papildomos plokštės“ Meniu „SE“ Meniu „Įrenginys“	Valdoma prieiga prie spausdintuvo meniu nustatymų.

Meniu elementas	Paaiškinimas
Įrenginio tvarkymas Nuotolinis tvarkymas Programinės aparatinės įrangos naujinimai Programų konfigūracija Operatoriaus skydelio užraktas Prieiga prie įtaisytojo interneto serverio (EWS) Importuoti / eksportuoti visus nustatymus Nenaudojamų duomenų išvalymas Registracija debesų paslaugose	Valdoma prieiga prie spausdintuvo valdymo parinkčių.
Programos Naujos programos Skaidrių demonstravimas Darbalaukio fono keitimas Ekrano užsklanda „Kortelių kopijavimas“ Skenavimo centras Tinkintas skenavimo centras [x]	Valdoma prieiga prie spausdintuvo programų.

Vietinės paskyros

Meniu elementas	Paaiškinimas
Tvarkyti grupes / leidimus	Rodomas visų spausdintuve išsaugotų grupių sąrašas.
Pridėti naudotoją Naudotojo vardas / slaptažodis Naudotojo vardas Slaptažodis PIN kodas	Sukuriamos vietinės paskyros ir nurodoma jų prieiga prie spausdintuvo funkcijų, administravimo meniu, spausdintuvo valdymo parinkčių ir programų.

Numatytieji prisijungimo metodai

Pastaba: Šis meniu rodomas, kai sukonfigūruojami nustatymai meniu Vietinės paskyros.

Meniu elementas	Paaiškinimas
Valdymo skydelis Naudotojo vardas / slaptažodis Naudotojo vardas Slaptažodis PIN kodas	Nurodomas numatytasis prisijungimo metodas prieigai prie valdymo skydelio.
Naršyklė Naudotojo vardas / slaptažodis Naudotojo vardas Slaptažodis PIN kodas	Nurodomas numatytasis prisijungimo metodas prieigai prie naršyklės.

Sudaryti USB įtaisų tvarkaraštį

Meniu elementas	Paaiškinimas
Tvarkaraščiai Pridėti naują tvarkaraštį	Sudarykite prieigos prie priekinio USB lizdo tvarkaraštį.

Saugumo audito žurnalas

Meniu elementas	Paaiškinimas
Įjungti auditą Išjungta* Įjungta	Saugiame audito žurnale ir nuotoliniame sisteminiame žurnale registruojami įvykiai.
Įjungti nuotolinį sisteminį žurnalą Išjungta* Įjungta	Audito žurnalai siunčiami į nuotolinį serverį.
Nuotolinio sisteminio žurnalo serveris	Nurodomas nuotolinis sisteminio žurnalo serveris.
Nuotolinio sisteminio žurnalo prievadas 1–65535 (514*)	Nurodomas nuotolinis sisteminio žurnalo prievadas.
Nuotolinio sisteminio žurnalo metodas Įprastas UDP* „Stunnel“	Nurodomas sisteminio žurnalo metodas, kuriuo užregistruoti įvykiai perduodami į nuotolinį serverį.
Pastaba: Žvaigždutė (*) šalia vertės nurodo gamyklinį numatytąjį nustatymą.	

Meniu elementas	Paaiškinimas
Nuotolinio sisteminio žurnalo priemonė 0 - branduolio pranešimai (Kernel Messages) 1 - naudotojo lygmens pranešimai (User-Level Messages) 2 - pašto sistema (Mail System) 3 - sistemos tarnybos (System Daemons) 4 - saugumo / leidimo pranešimai (Security/Authorization Messages)* 5 - sisteminių žurnalų sukurti pranešimai (Messages Generated Internally by Syslogs) 6 - linijinis spausdintuvo posistemis (Line Printer Subsystem) 7 - tinklo naujienų posistemis (Network News Subsystem) 8 - UUCP posistemis (UUCP Subsystem) 9 - laikrodžio tarnyba (Clock Daemon) 10 - saugumo / leidimo pranešimai (Security/Authorization Messages) 11 - FTP tarnyba (FTP Daemon) 12 - NTP posistemis (NTP Subsystem) 13 - žurnalų auditas (Log Audit) 14 - įspėjimai dėl žurnalų (Log Alert) 15 - laikrodžio tarnyba (Clock Daemon) 16 - vietinis naudojimas (Local Use) 0 (vietinis 0) 17- vietinis naudojimas (Local Use) 1 (vietinis 1) 18 - vietinis naudojimas (Local Use) 2 (vietinis 2) 19 - vietinis naudojimas (Local Use) 3 (vietinis 3) 20 - vietinis naudojimas (Local Use) 4 (vietinis 4) 21 - vietinis naudojimas (Local Use) 5 (vietinis 5) 22 - vietinis naudojimas (Local Use) 6 (vietinis 6) 23 - vietinis naudojimas (Local Use) 7 (vietinis 7)	Nurodomas priemonės kodas, kuris naudojamas spausdintuvui siunčiant žurnalo įvykius į nuotolinį serverį.
Registruotinų įvykių svarbumas 0 - avarinė situacija (Emergency) 1 - įspėjimas (Alert) 2 - kritinė situacija (Critical) 3 - klaida (Error) 4 - perspėjimas (Warning)* 5 - pranešimas (Notice) 6 - informacinis pranešimas (Informational) 7 - derinimas (Debug)	Nurodoma prioriteto lygio riba pranešimams ir įvykiams registruoti.
Nuotoliniame sisteminiame žurnale neregistruoti įvykiai Išjungta* Įjungta	Visi įvykiai, nepriklausomai nuo jų svarbumo lygio, siunčiami į nuotolinį serverį.
Administratoriaus el. pašto adresas	Administratoriui el. paštu siunčiamas pranešimas apie registruotus įvykius.
El. paštu išsiųsti įspėjimą, kad žurnalas išvalytas Išjungta* Įjungta	Pašalinus žurnalo įrašą, administratoriui el. paštu išsiunčiamas pranešimas.
Pastaba: Žvaigždutė (*) šalia vertės nurodo gamyklinį numatytąjį nustatymą.	

Meniu elementas	Paaiškinimas
El. paštu išsiųsti įspėjimą, kad žurnalas suglaustas Išjungta* Įjungta	Administratoriui el. paštu siunčiamas pranešimas, kai žurnalas tampa užpildytas ir seniausi įrašai pradedami keisti naujais.
Elgsena žurnalui esant užpildytam Seniausius įrašus suglausti* Žurnalą išsiųsti el. paštu, po to visus įrašus pašalinti	Žurnalui užpildžius paskirtąją atmintį, išsprendžiamos žurnalo saugojimo problemos.
El. paštu išsiųsti įspėjimą apie % užpildymą Išjungta* Įjungta	Žurnalui užpildžius paskirtąją atmintį, administratoriui el. paštu išsiunčiamas pranešimas.
Įspėjamasis % užpildymo lygis 1–99 (90*)	
El. paštu išsiųsti įspėjimą, kad žurnalas eksportuotas Išjungta* Įjungta	Eksportavus žurnalą, administratoriui el. paštu išsiunčiamas pranešimas.
El. paštu išsiųsti įspėjimą, kad žurnalo nustatymai pakeisti Išjungta* Įjungta	Nustačius Įjungti auditą, administratoriui el. paštu išsiunčiamas pranešimas.
Žurnalo eilučių skirtukai LF (\n) (eilutės patraukimas)* CR (\r) (grįžimas į eilutės pradžią) CRLF (\r\n) (grįžimas į eilutės pradžią ir eilutės patraukimas)	Nurodoma, kokia bus kiekvienos eilutės pabaiga žurnalo faile.
Skaitmeniniu būdu pasirašyti eksportuojamus žurnalus Išjungta* Įjungta	Kiekviename eksportuojamo žurnalo faile pridedamas skaitmeninis parašas.
Išvalyti žurnalą	Pašalinami visi audito žurnalai.
Eksportuoti žurnalą Sisteminis žurnalas (RFC 5424) Sisteminis žurnalas (RFC 3164) CSV	Saugumo žurnalas eksportuojamas į atmintuką.
Pastaba: Žvaigždutė (*) šalia vertės nurodo gamyklinį numatytąjį nustatymą.	

Prisijungimo apribojimai

Meniu elementas	Paaiškinimas
Nepavykę prisijungimai 1–10 (3*)	Nurodomas nepavykusių bandymų prisijungti skaičius, iki naudotojas užblokuojamas.
Laiko tarpas bandant prisijungti nepavykus 1–60 min. (5*)	Nurodomas laiko tarpas tarp nepavykusių bandymų prisijungti, iki naudotojas užblokuojamas.
Blokavimo trukmė 1–60 min. (5*)	Nurodoma blokavimo trukmė.
Pastaba: Žvaigždutė (*) šalia vertės nurodo gamyklinį numatytąjį nustatymą.	

Meniu elementas	Paaiškinimas
Skirtasis interneto sąsajos laikas 1–120 min. (10*)	Nurodomas nuotolinio prisijungimo pauzės trukmė, iki naudotojas automatiškai atjungiamas.
Pastaba: Žvaigždutė (*) šalia vertės nurodo gamyklinį numatytąjį nustatymą.	

Konfidencialaus spausdinimo sąranka

Meniu elementas	Paaiškinimas
Maksimalus neteisingo PIN kodo įvedimų skaičius 2–10	Nustatoma neteisingo PIN kodo įvedimų skaičiaus riba. **Pastaba:** Pasiekus maksimalų skaičių su to naudotojo vardu susijusios spausdinimo užduotys yra pašalinamos.
Konfidencialių užduočių galiojimo laikas Išjungta* 1 valanda 4 valandos 24 valandos 1 savaitė	Nustatomas atskiras kiekvienos užlaikomos užduoties galiojimo laikas, kol ji automatiškai pašalinama iš spausdintuvo atminties ar standžiojo disko. **Pastaba:** Užlaikoma užduotis gali būti Konfidenciali, Kartotina, Atidėta arba Tikrintina.
Kartotinų užduočių galiojimo laikas Išjungta* 1 valanda 4 valandos 24 valandos 1 savaitė	Nustatomas spausdinimo užduoties, kurią norima pakartoti, galiojimo laikas.
Tikrintinų užduočių galiojimo laikas Išjungta* 1 valanda 4 valandos 24 valandos 1 savaitė	Nustatomas užduoties kopijos spausdinimo galiojimo laikas, kad būtų galima patikrinti jos kokybę prieš spausdinant likusias kopijas.
Atidėtų užduočių galiojimo laikas Išjungta* 1 valanda 4 valandos 24 valandos 1 savaitė	Nustatomas galiojimo laikas užduotims, kurias norima išsaugoti spausdintuve, kad būtų galima atspausdinti vėliau.
Reikalauti, kad visos užduotys būtų užlaikomos Išjungta* Įjungta	Nustatoma, kad spausdintuvas užlaikytų visas spausdinimo užduotis.
Išlaikyti besidubliuojančius dokumentus Išjungta* Įjungta	Nustatoma, kad spausdintuvas visus dokumentus išlaikytų tuo pačiu failo pavadinimu.
Pastaba: Žvaigždutė (*) šalia vertės nurodo gamyklinį numatytąjį nustatymą.	

Disko užšifravimas

Pastaba: Šis meniu rodomas tik tada, kai yra įrengtas standusis diskas arba išmoningasis atminties įrenginys.

Meniu elementas	Paaiškinimas
Standusis diskas	Rodoma standžiojo disko šifravimo būsena.
Išmoningasis atminties įrenginys	Rodoma išmoningojo atminties disko (ISD) šifravimo būsena. **Pastaba:** Įdiegus standųjį diską, ISD automatiškai išjungiamas.

Išvalyti laikinuosius duomenų failus

Meniu elementas	Paaiškinimas
Saugoma įrenginio atmintyje Išjungta* Įjungta	Pašalinami visi spausdintuvo atmintyje saugomi failai.
Saugoma standžiajame diske Išvalyti 1 kartu* Išvalyti 3 kartais Išvalyti 7 kartais	Pašalinami visi spausdintuvo standžiajame diske saugomi failai. **Pastaba:** Šis meniu elementas rodomas tik tada, kai spausdintuve yra įrengtas standusis diskas.
Pastaba: Žvaigždutė (*) šalia vertės nurodo gamyklinį numatytąjį nustatymą.	

Sprendimų LDAP nustatymai

Meniu elementas	Paaiškinimas
Sekti LDAP persiuntimus Išjungta* Įjungta	Skirtinguose srities serveriuose ieškoma prisijungusio naudotojo paskyros.
LDAP liudijimų patikra Taip Ne*	Įgalinama LDAP liudijimų patikra.

Įvairūs

Meniu elementas	Paaiškinimas
Apsaugotos funkcijos Rodyti* Slėpti	Rodomos visos funkcijos, kurias funkcijų prieigos kontrolė (FAC) saugo nepriklausomai nuo naudotojo turimo apsaugos leidimo. **Pastaba:** Meniu elementas Slėpti rodo tik FAC apsaugotas funkcijas, prie kurių naudotojas turi prieigą.
Leidimas spausdinti Išjungta* Įjungta	Prieš spausdinant naudotojui leidžiama prisijungti.
Pastaba: Žvaigždutė (*) šalia vertės nurodo gamyklinį numatytąjį nustatymą.	

Meniu elementas	Paaiškinimas
Numatytieji leidimo spausdinti prisijungimo duomenys Naudotojo vardas / slaptažodis* Naudotojo vardas	Meniu elementui Leidimas spausdinti nustatomas numatytasis prisijungimo vardas.
Apsaugos nustatymo iš naujo trumpiklis Įgalinti prieigą „Svečias“* Jokio poveikio	Nurodoma naudotojo prieiga prie spausdintuvo. **Pastabos:** • Nustačius Įgalinti prieigą „Svečias“ prieiga prie bet kurio spausdintuvo aspekto suteikiama kiekvienam. • Nustačius Jokio poveikio prieiga prie spausdintuvo gali būti neįmanoma nepateikus reikiamos saugos informacijos.
Naudotojo duomenims naudoti išmoningąjį atminties įrenginį Išjungta Įjungta*	Išmoningasis atminties įrenginys įgalinamas saugoti naudotojo duomenis. **Pastaba:** Šis meniu elementas būna išjungtas, kai yra įdėtas standusis diskas.
Minimalus slaptažodžio ilgis 0–32 (0*)	Nurodomas slaptažodžio ilgis.
Įgalinti slaptažodžio / PIN kodo rodymą Išjungta* Įjungta	Rodomas slaptažodis arba asmeninio identifikavimo numeris.
Pastaba: Žvaigždutė (*) šalia vertės nurodo gamyklinį numatytąjį nustatymą.	

Ataskaitos

Meniu nustatymų puslapis

Meniu elementas	Paaiškinimas
Meniu nustatymų puslapis	Atspausdinama ataskaita su visais spausdintuvo meniu.

Įrenginys

Meniu elementas	Paaiškinimas
Įrenginio informacija	Atspausdinama ataskaita, kurioje pateikiama informacija apie spausdintuvą.
Įrenginio statistika	Atspausdinama ataskaita apie spausdintuvo naudojimą ir eksploatacinių medžiagų būseną.
Profilių sąrašas	Atspausdinamas spausdintuve saugomų profilių sąrašas.
Įrenginio informacijos ataskaita	Atspausdinama diagnostikos priemonė spausdinimo problemoms spręsti. **Pastaba:** Kad turinys nebūtų nukirptas, ataskaitą spausdinkite ant „Letter“ arba A4 formato popieriaus.

Spausdinti

Meniu elementas	Paaiškinimas
Spausdinimo šriftai PCL šriftai PS šriftai	Spausdinami pavyzdžiai ir informacija apie šriftus, kurie yra prieinami kiekviena spausdintuvo kalba.
Demonstracinė spausdinimo versija Demonstracinis puslapis	Spausdinamas puslapis, kuriame parodytos spausdintuvo galimybės ir palaikomi sprendimai.
Spausdinimo katalogas	Spausdinami ištekliai, kurie saugomi atmintuke arba spausdintuvo standžiajame diske. **Pastaba:** Šis meniu elementas rodomas tik tada, kai yra įdėtas atmintukas arba įrengtas spausdintuvo standusis diskas.

Sparčiosios nuorodos

Meniu elementas	Paaiškinimas
Visos sparčiosios nuorodos	Atspausdinama ataskaita, kurioje išvardintos spausdintuve saugomos sparčiosios nuorodos. **Pastaba:** Meniu elementas Fakso numerių sparčiosios nuorodos rodomas tik tada, kai yra įrengtas faksas.
Fakso numerių sparčiosios nuorodos	
Kopijavimo sparčiosios nuorodos	
El. pašto sparčiosios nuorodos	
FTP sparčiosios nuorodos	
Tinklo aplanko sparčiosios nuorodos	

Faksas

Pastaba: Šis meniu rodomas tik tada, kai yra sukonfigūruotas faksas, o meniu elementas Įgalinti užduočių žurnalą yra nustatytas į Įjungta.

Meniu elementas	Paaiškinimas
Fakso užduočių žurnalas	Atspausdinama ataskaita apie paskutines atliktas 200 fakso užduočių.
Fakso skambučių žurnalas	Atspausdinama ataskaita apie paskutinius 100 nepavykusių, gautų ir blokuotų skambučių.

Tinklas

Meniu elementas	Paaiškinimas
Tinklo sąrankos puslapis	Atspausdinamas puslapis, kuriame rodomi konfigūruojami spausdintuvo tinklo ir belaidžio ryšio nustatymai. **Pastaba:** Šis meniu elementas rodomas tik tinklo spausdintuvuose arba spausdintuvuose, prijungtuose prie spausdinimo serverių.

Meniu elementas	Paaiškinimas
Klientai, prisijungę naudojant „Wi-Fi Direct“	Atspausdinamas puslapis, kuriame rodomas įrenginių, prijungtų prie spausdintuvo naudojant „Wi-Fi Direct“, sąrašas. **Pastaba:** Šis meniu elementas rodomas tik tada, kai parinktis Įgalinti „Wi-Fi Direct“ nustatyta į Įjungta.

Žinynas

Meniu elementas	Paaiškinimas
Spausdinti visus vadovus	Atspausdinami visi vadovai
Spalvų kokybės vadovas	Pateikiama informacija, kaip spręsti spalvų kokybės problemas
Prijungimo vadovas	Pateikiama informacija apie spausdintuvo prijungimą vietoje (USB) arba prie tinklo
Kopijavimo vadovas	Pateikiama informacija apie kopijavimą ir nustatymų konfigūravimą
Elektroninio pašto vadovas	Pateikiama informacija apie el. laiško siuntimą ir nustatymų konfigūravimą
Fakso vadovas	Pateikiama informacija apie faksogramos siuntimą ir nustatymų konfigūravimą
Informacijos vadovas	Pateikiama informacija apie spausdintuvą
Laikmenų vadovas	Pateikiama informacija, kaip įdėti popierių ir specialiąsias laikmenas
Perkėlimo vadovas	Pateikiama informacija apie spausdintuvo perkėlimą, buvimo vietą ir transportavimą
Spausdinimo kokybės vadovas	Pateikiama informacija, kaip spręsti spausdinimo kokybės problemas
Skenavimo vadovas	Pateikiama informacija apie dokumento nuskaitymą ir nustatymų konfigūravimą
Eksploatacinių reikmenų vadovas	Pateikiama informacija apie eksploatacinių medžiagų užsakymą

Trikčių šalinimas

Meniu elementas	Paaiškinimas
Spausdinimo kokybės testavimo puslapiai	Atspausdinami pavyzdiniai puslapiai spausdinimo kokybės defektų nustatymui ir taisymui.
Skaitytuvo valymas	Atspausdinami nurodymai, kaip valyti skaitytuvą.

Meniu nustatymų puslapio spausdinimas

Pradžios ekrane palieskite **Nustatymai** > **Ataskaitos** > **Meniu nustatymų puslapis**.

Spausdintuvo priežiūra

Įspėjimas—Galima sugadinti: Nepalaikant optimalaus spausdintuvo veikimo arba nepakeitus jo dalių ir eksploatacinių reikmenų, spausdintuvas gali sugesti.

Dalių ir eksploatacinių medžiagų būsenos tikrinimas

1 Pradžios ekrane palieskite **Būsena / eksploatacinės medžiagos**.

2 Pasirinkite dalis arba eksploatacines medžiagas, kurias norite patikrinti.

Pastaba: Šį nustatymą galima pasiekti ir palietus viršutinę pradžios ekrano dalį.

Pranešimų dėl eksploatacinių medžiagų konfigūravimas

1 Atidarykite interneto naršyklę ir adreso lauke įveskite spausdintuvo IP adresą.

Pastabos:

- Spausdintuvo pradžios ekrane peržiūrėkite spausdintuvo IP adresą. IP adresas rodomas kaip keturi taškais atskirtų skaičių rinkiniai, pavyzdžiui, 123.123.123.123.
- Jei naudojate įgaliotąjį serverį, laikinai jį išjunkite, kad galėtumėte tinkamai įkelti tinklalapį.

2 Spustelėkite **Nustatymai** > **Įrenginys** > **Pranešimai**.

3 Meniu „Eksploatacinės medžiagos“ spustelėkite **Tinkinti pranešimai dėl eksploatacinių medžiagų**.

4 Pasirinkite pranešimą kiekvienai eksploatacinei medžiagai.

5 Vykdykite pakeitimus.

Įspėjimų el. paštu nustatymas

Sukonfigūruokite spausdintuvą, kad jis siųstų įspėjimus elektroniniu paštu, kai reikia pakeisti popierių, įdėti jo daugiau arba kai jis užstringa.

1 Atidarykite interneto naršyklę ir adreso lauke įveskite spausdintuvo IP adresą.

Pastabos:

- Spausdintuvo pradžios ekrane peržiūrėkite spausdintuvo IP adresą. IP adresas rodomas kaip keturi taškais atskirtų skaičių rinkiniai, pavyzdžiui, 123.123.123.123.
- Jei naudojate įgaliotąjį serverį, laikinai jį išjunkite, kad galėtumėte tinkamai įkelti tinklalapį.

2 Spustelėkite **Nustatymai** > **Įrenginys** > **Pranešimai** > **Įspėjimų el. paštu sąranka** ir sukonfigūruokite nustatymus.

Pastaba: Jei reikia daugiau informacijos apie SMTP nustatymus, kreipkitės į el. pašto paslaugų teikėją.

3 Vykdykite pakeitimus.

4 Spustelėkite **Nustatyti el. pašto adresų sąrašus ir įspėjimus**, tada sukonfigūruokite nustatymus.

5 Vykdykite pakeitimus.

Ataskaitų peržiūra

1 Pradžios ekrane palieskite **Nustatymai** > **Ataskaitos**.

2 Pasirinkite norimą peržiūrėti ataskaitą.

Dalių ir eksploatacinių reikmenų užsakymas

Jei eksploatacinius reikmenis užsakote JAV, kreipkitės į „Lexmark“ tel. 1-800-539-6275, kad sužinotumėte apie „Lexmark“ įgaliotuosius eksploatacinių reikmenų prekybos atstovus jūsų vietovėje. Jei užsakote kitose šalyse arba regionuose, apsilankykite interneto svetainėje www.lexmark.com arba kreipkitės į vietą, kurioje įsigijote spausdintuvą.

Pastaba: Visų spausdintuvo eksploatacinių reikmenų naudojimo trukmė apskaičiuojama darant prielaidą, kad spausdinama ant popieriaus laiškams „Letter“ arba A4 formato paprasto popieriaus.

Įspėjimas—Galima sugadinti: Nepalaikant optimalaus spausdintuvo veikimo arba nepakeitus jo dalių ir eksploatacinių reikmenų, spausdintuvas gali sugesti.

Originalių „Lexmark“ dalių ir eksploatacinių reikmenų naudojimas

„Lexmark“ spausdintuvas geriausiai veikia, jei jame naudojamos originalios „Lexmark“ dalys ir eksploataciniai reikmenys. Trečiųjų šalių eksploatacinių reikmenų ar dalių naudojimas gali pakenkti spausdintuvo ir jo vaizdo gavimo komponentų efektyvumui, patikimumui arba naudojimo trukmei. Tai gali turėti neigiamos įtakos garantijos taikymui. Jei spausdintuvas sugenda naudojant trečiųjų šalių dalis ir eksploatacinius reikmenis, garantija netaikoma. Visi gyvavimo ciklo indikatoriai yra skirti veikti naudojant „Lexmark“ dalis ir eksploatacinius reikmenis, todėl naudojant trečiųjų šalių dalis ir eksploatacinius reikmenis rezultatai gali būti neprognozuojami. Naudojant vaizdo gavimo komponentus ilgiau nei numatyta jų naudojimo trukmė, „Lexmark“ spausdintuvas arba jo komponentai gali sugesti.

Įspėjimas—Galima sugadinti: Eksploatacinius reikmenis ir dalis, kurioms netaikomos Grąžinimo programos sutarties sąlygos, galima nustatyti iš naujo ir atnaujinti. Tačiau gamintojo garantija netaikoma žalai, kurią sukėlė neoriginalūs eksploataciniai reikmenys ar dalys. Iš naujo nustačius skaitiklius eksploataciniam reikmeniui ar daliai, kurie nebuvo tinkamai atnaujinti, galima pakenkti spausdintuvui. Iš naujo nustačius eksploatacinio reikmens ar dalies skaitiklį, spausdintuve gali būti rodoma klaida, reiškianti, kad jame yra iš naujo nustatytas elementas.

Dažų kasetės užsakymas

Pastabos:

- Kasetės išeiga yra apskaičiuota pagal ISO/IEC 19798 standartą.
- Jei ilgą laiką labai mažai spausdinama, tai gali neigiamai paveikti realią išeigą.

„Lexmark“ CX942, CX943, CX944 dažų kasetės

Gaminys	Visame pasaulyje
Žydra	83D0HC0
Purpurinė	83D0HM0

Gaminys	Visame pasaulyje
Geltona	83D0HY0
Juoda	83D0HK0

„Lexmark“ XC9445, XC9455, XC9465 dažų kasetės

Gaminys	Visame pasaulyje
Žydra	24B7523
Purpurinė	24B7524
Geltona	24B7525
Juoda	24B7526

Fotolaidininko bloko užsakymas

Gaminys	Visame pasaulyje
Fotolaidininko blokas	73D0P00
Fotolaidininko blokas 3 pakuotėje	73D0Q00

Dažų atliekų konteinerio užsakymas

Gaminys	Dalies numeris
Dažų atliekų konteineris	73D0W00

Dalių ir eksploatacinių reikmenų keitimas

Dažų kasetės keitimas

1 Atidarykite priekines dureles.

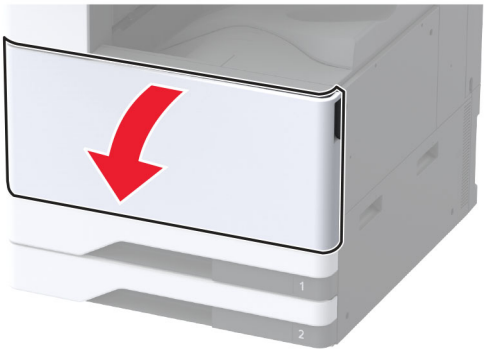

2 Išimkite panaudotą dažų kasetę.

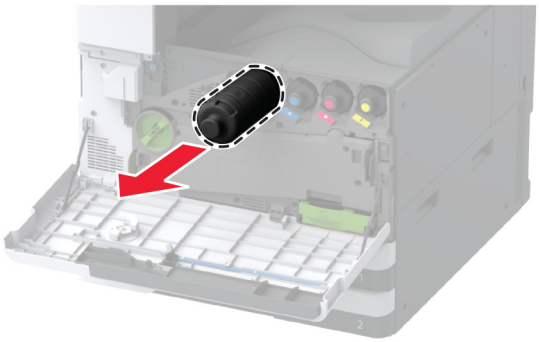

3 Išpakuokite naują dažų kasetę.

4 Pakratykite kasetę, kad paskirstytumėte dažus.

5 Įdėkite naują dažų kasetę.

6 Išimkite dažų atliekų konteinerio perkėlimo įtaisą.

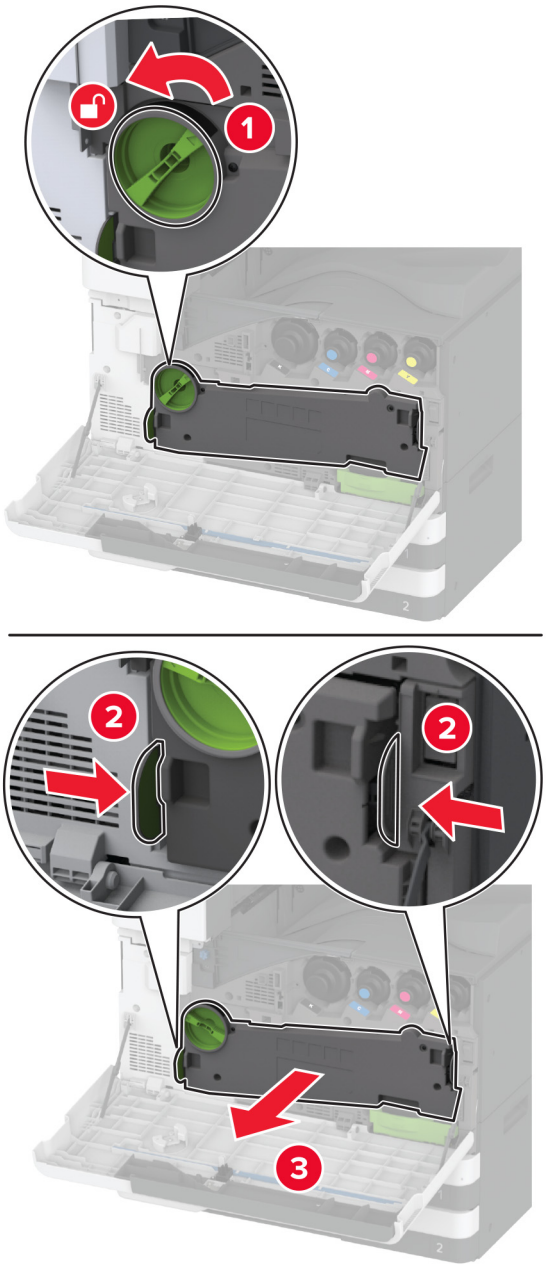

Pastaba: Įtaisą pastatykite vertikalioje padėtyje, kad neišbyrėtų dažai.

7 Nuimkite spausdinimo galvutės valytuvą ir išvalykite spausdinimo galvutės lęšius.

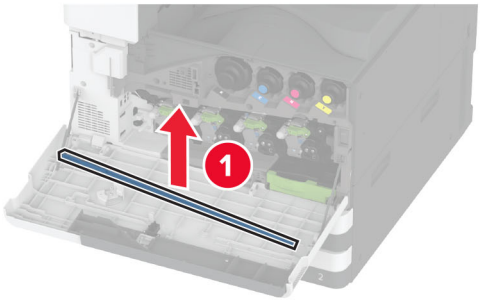

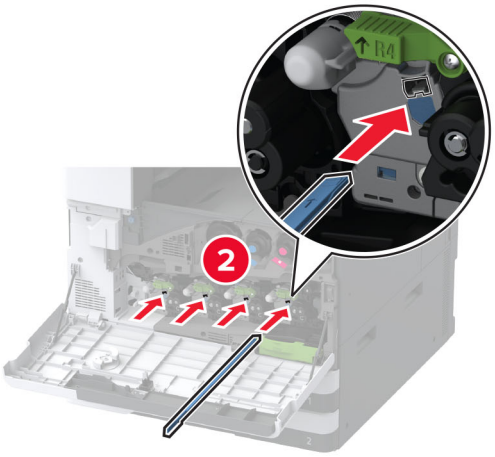

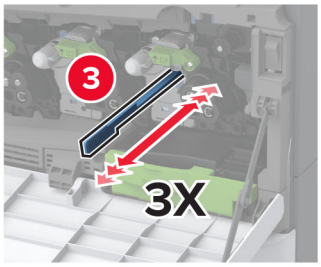

8 Įdėkite spausdinimo galvutės valytuvą atgal į vietą.

9 Dėkite dažų atliekų konteinerio perkėlimo įtaisą, kol jis *užsifiksuos*, tada jį užfiksuokite užraktu.

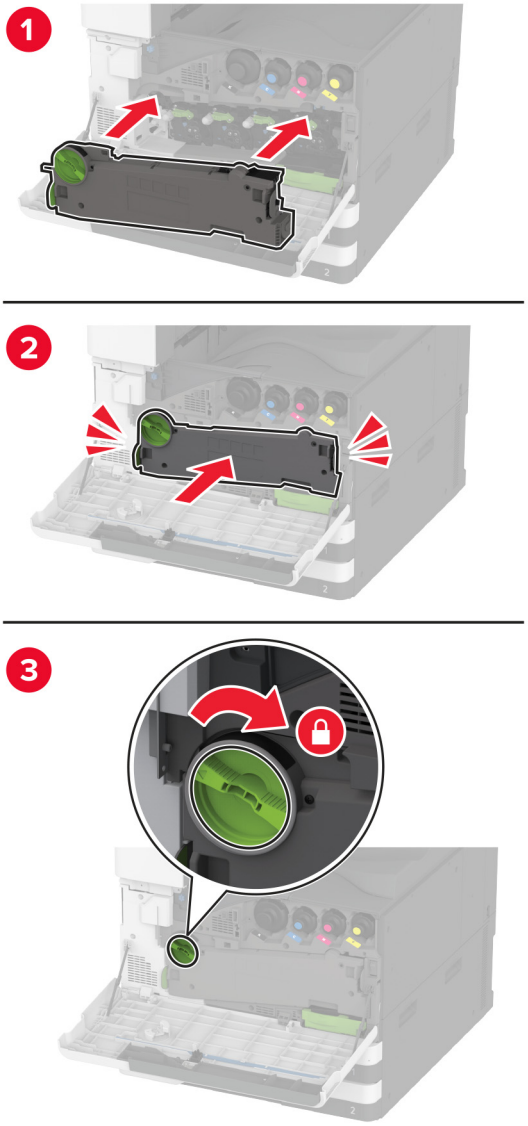

10 Uždarykite dureles.

Fotolaidininko bloko keitimas

1 Atidarykite priekines dureles.

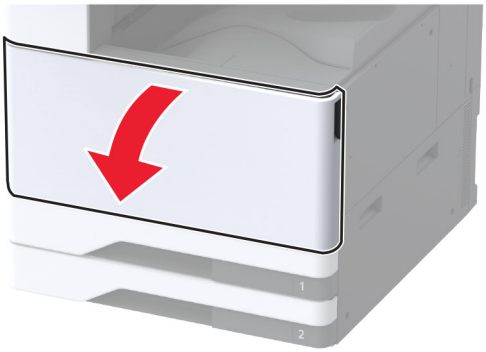

2 Išimkite dažų atliekų konteinerio perkėlimo įtaisą.

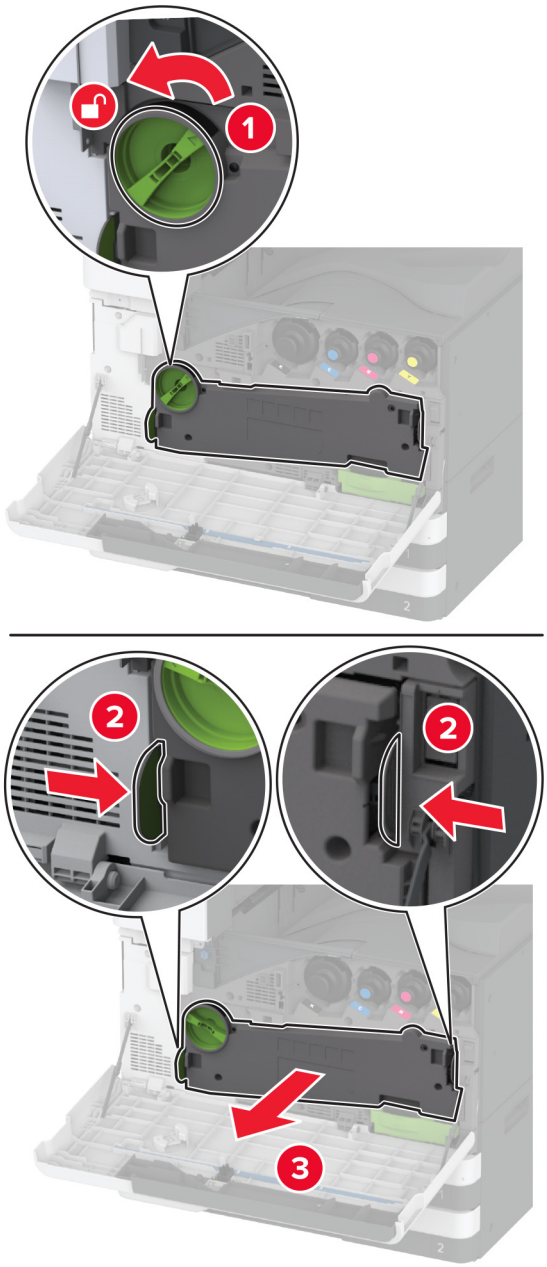

Pastaba: Įtaisą pastatykite vertikalioje padėtyje, kad neišbyrėtų dažai.

3 Atblokuokite panaudotą fotolaidininko bloką.

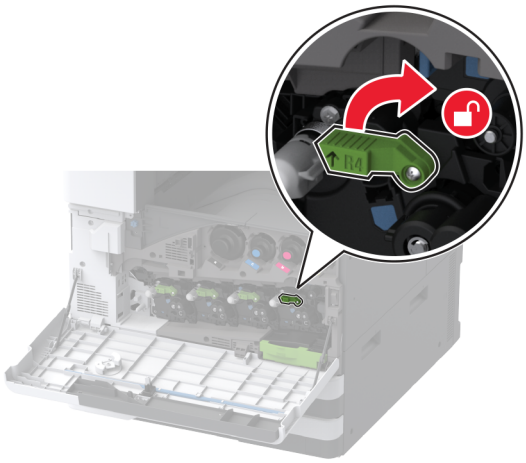

4 Išimkite panaudotą fotolaidininko bloką.

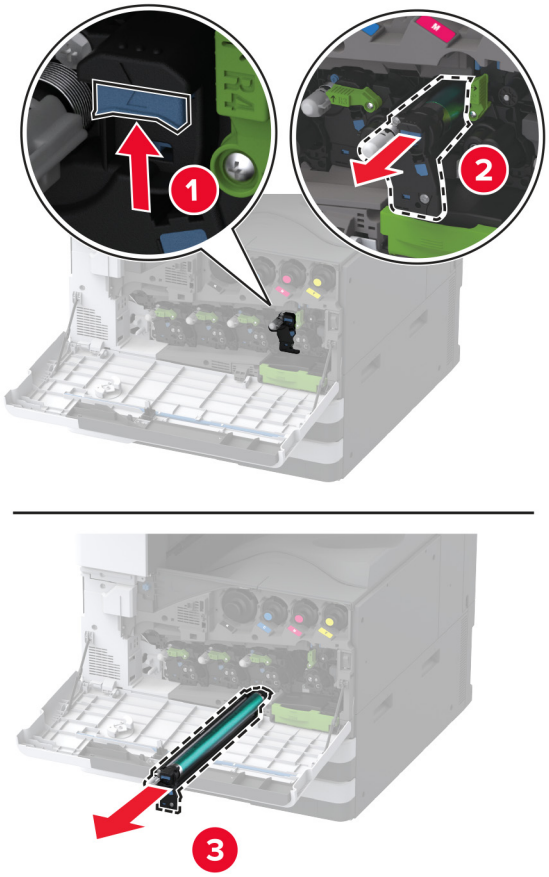

5 Išpakuokite naują fotolaidininko bloką.

Įspėjimas—Galima sugadinti: Nelaikykite fotolaidininko bloko tiesioginėje šviesoje ilgiau nei vieną minutę. Dėl ilgo buvimo šviesoje gali kilti spausdinimo kokybės problemų.

Įspėjimas—Galima sugadinti: Nelieskite fotolaidininko būgno. Tai gali turėti neigiamos įtakos būsimų spausdinimo užduočių kokybei.

6 Kiškite naują fotolaidininko bloką į spausdintuvą, kol pasigirs *spragtelėjimas*.

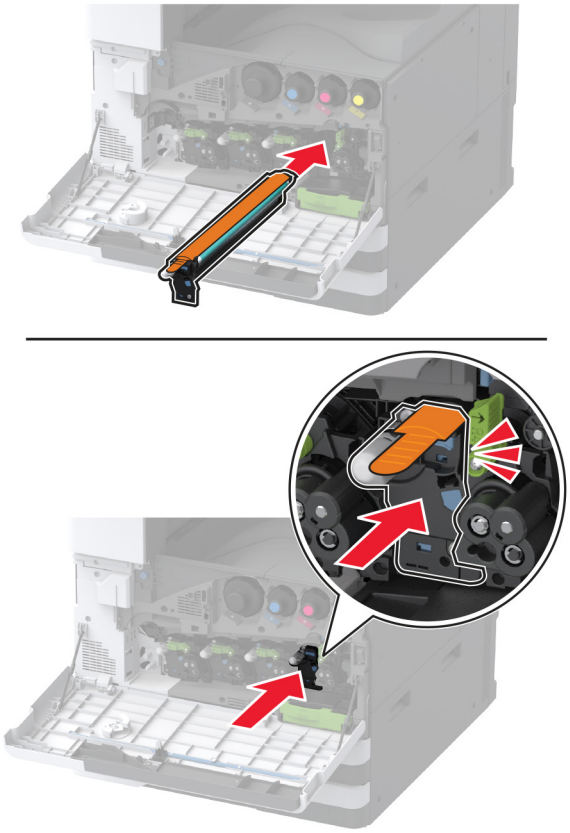

7 Nuimkite pakavimo medžiagą, tada užfiksuokite naują fotolaidininko bloką.

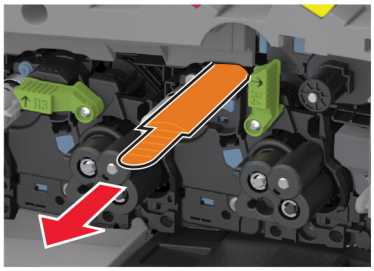

8 Nuimkite spausdinimo galvutės valytuvą ir išvalykite spausdinimo galvutės lęšius.

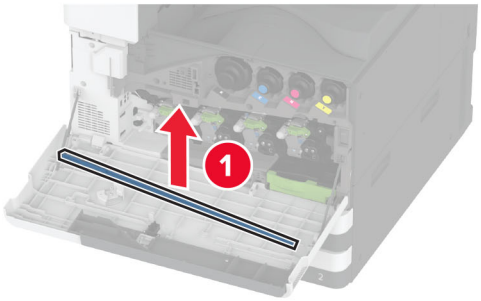

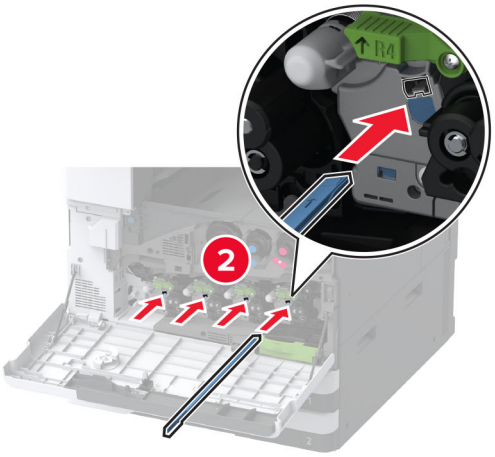

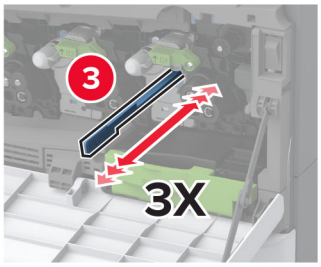

9 Įdėkite spausdinimo galvutės valytuvą atgal į vietą.

10 Dėkite dažų atliekų konteinerio perkėlimo įtaisą, kol jis *užsifiksuos*, tada jį užfiksuokite užraktu.

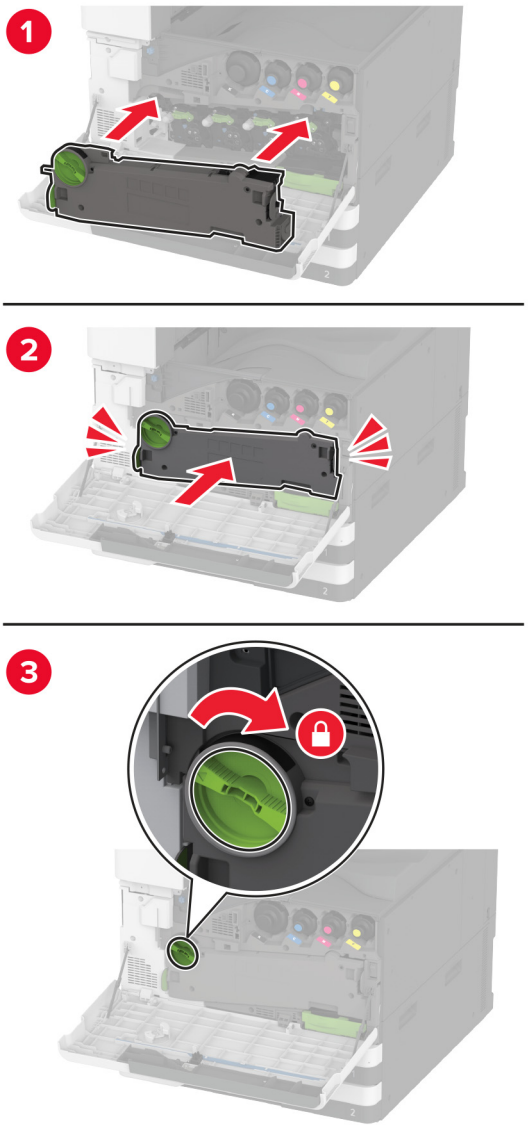

11 Uždarykite dureles.

520 lapų dėklo įdėklo keitimas

1 Išimkite panaudotą dėklo įdėklą.

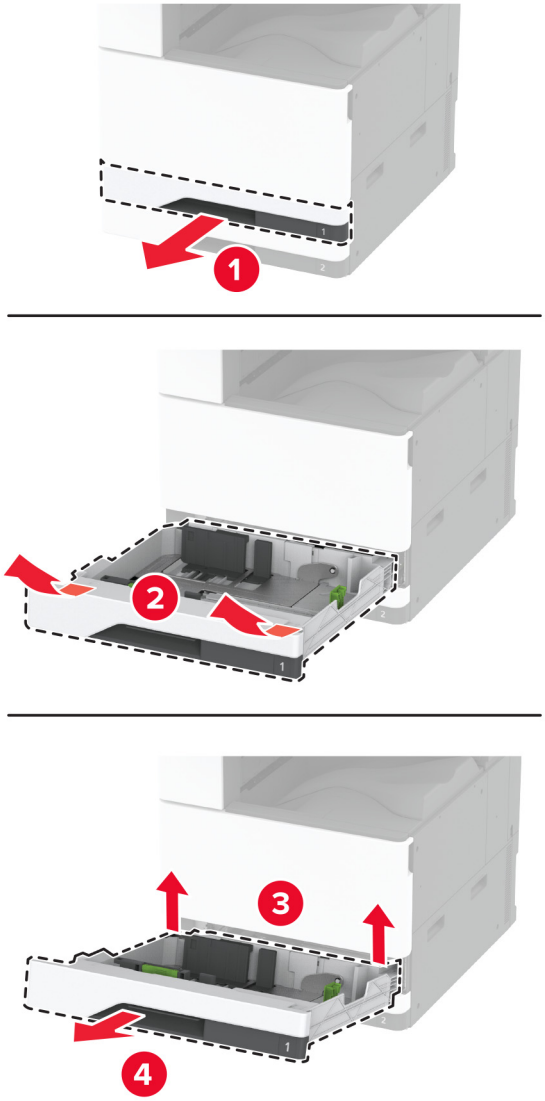

2 Išpakuokite papildomą dėklo įdėklą ir nuimkite visas pakuotės medžiagas.

3 Įdėkite naują dėklo įdėklą.

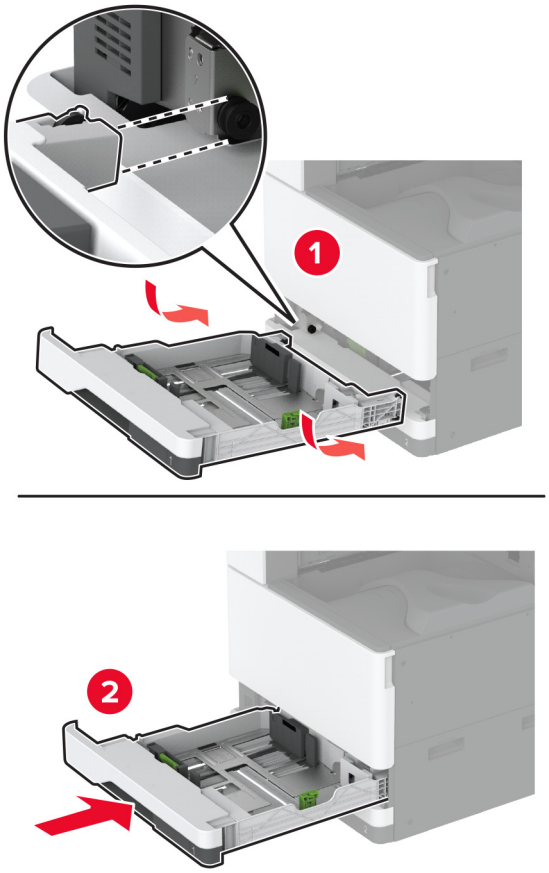

Kaitintuvo keitimas

1 Išjunkite spausdintuvą.

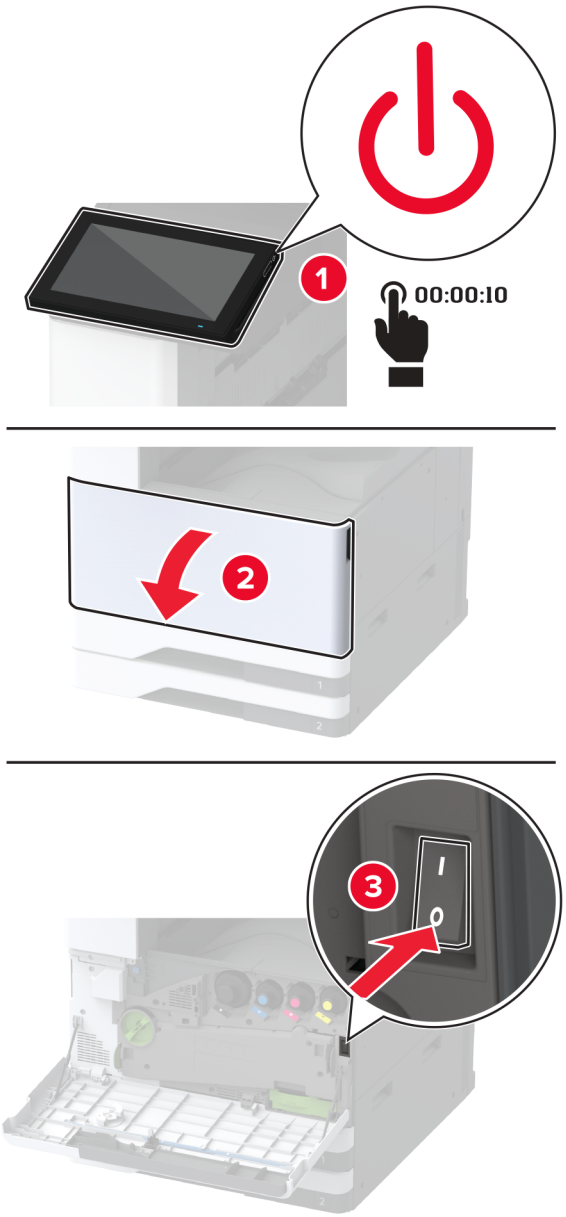

2 Atidarykite A dureles.

DĖMESIO—KARŠTAS PAVIRŠIUS: Spausdintuvo vidus gali būti karštas. Norėdami sumažinti pavojų susižaloti nuo karšto komponento, prieš liesdami leiskite paviršiui atvėsti.

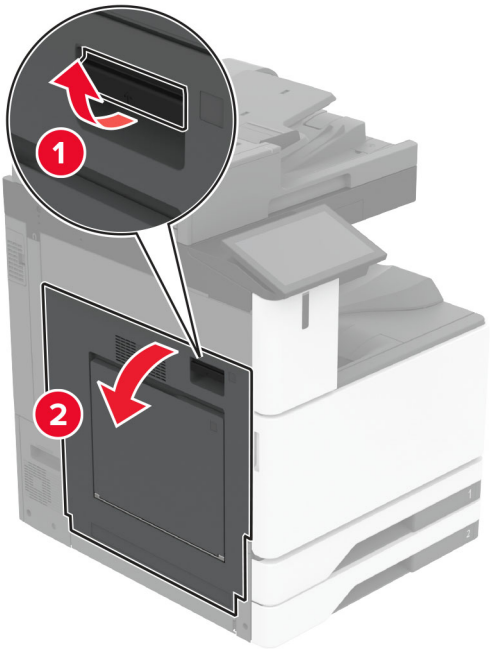
1
2

3 Atlaisvinkite kaitintuvą.

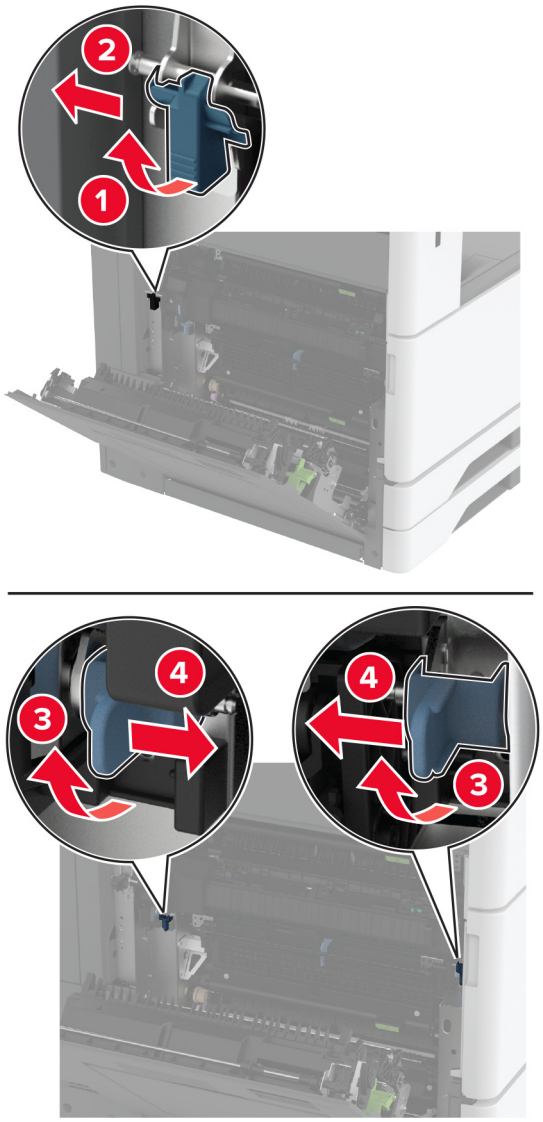

4 Išimkite panaudotą kaitintuvą.

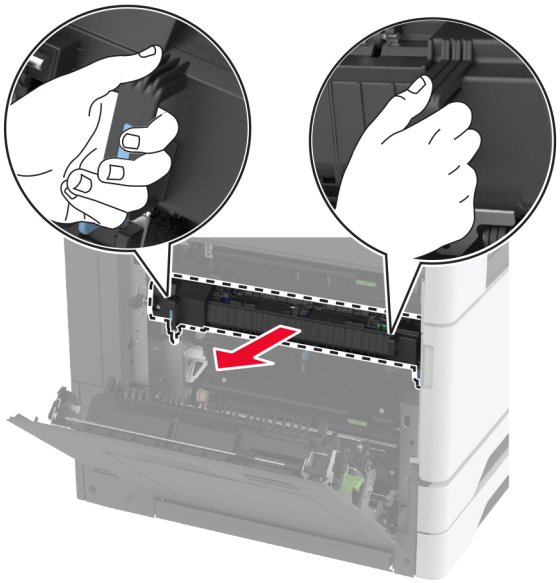

5 Išpakuokite naują kaitintuvą.

6 Dėkite naują kaitintuvą, kol jis *užsifiksuos*, tada jį užfiksuokite užraktu.

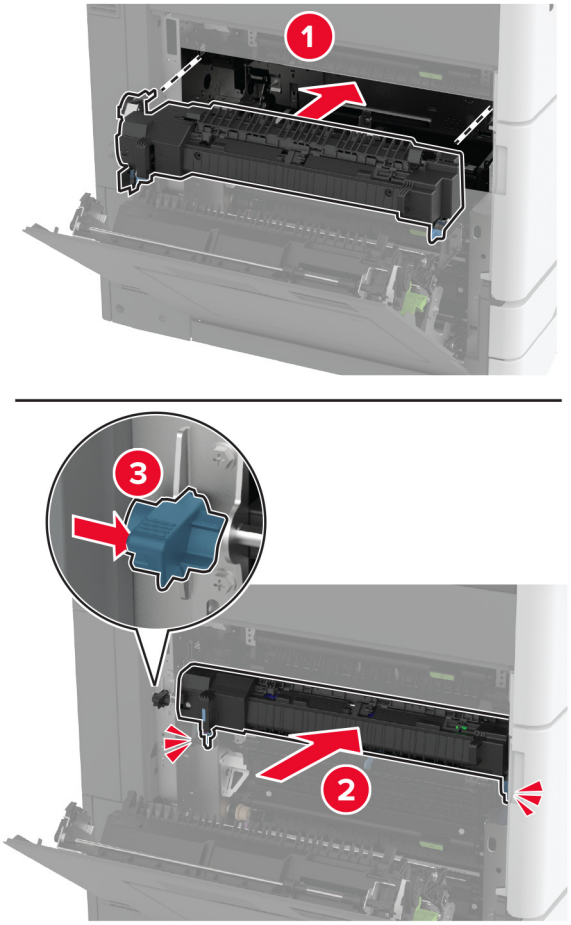

7 Uždarykite A dureles.

8 Įjunkite spausdintuvą.

Spausdinimo galvutės valytuvo keitimas

1 Atidarykite priekines dureles.

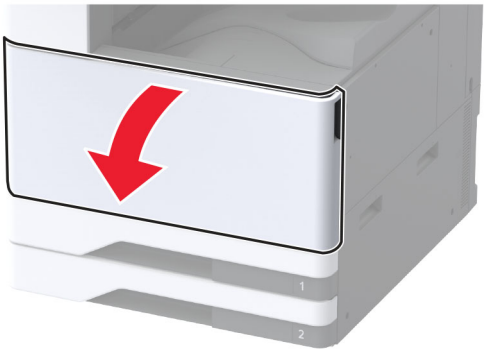

2 Nuimkite panaudotą spausdinimo galvutės valytuvą.

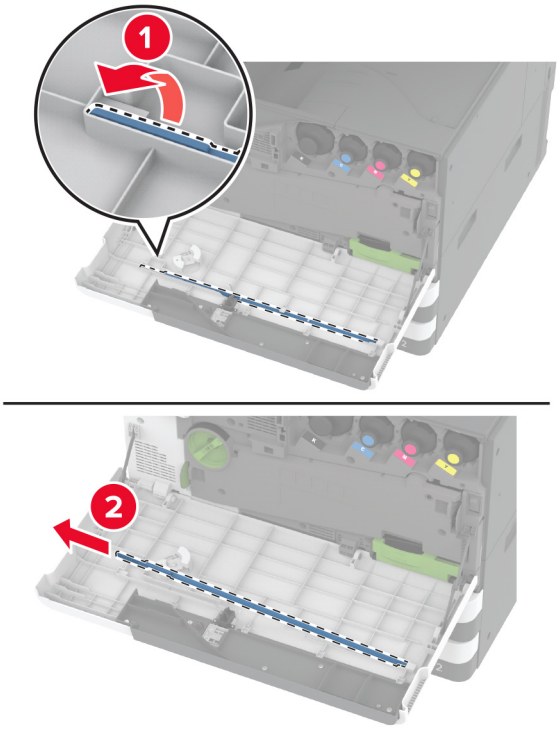

3 Išpakuokite naują spausdinimo galvutės valytuvą.

4 Įdėkite naują spausdinimo galvutės valytuvą.

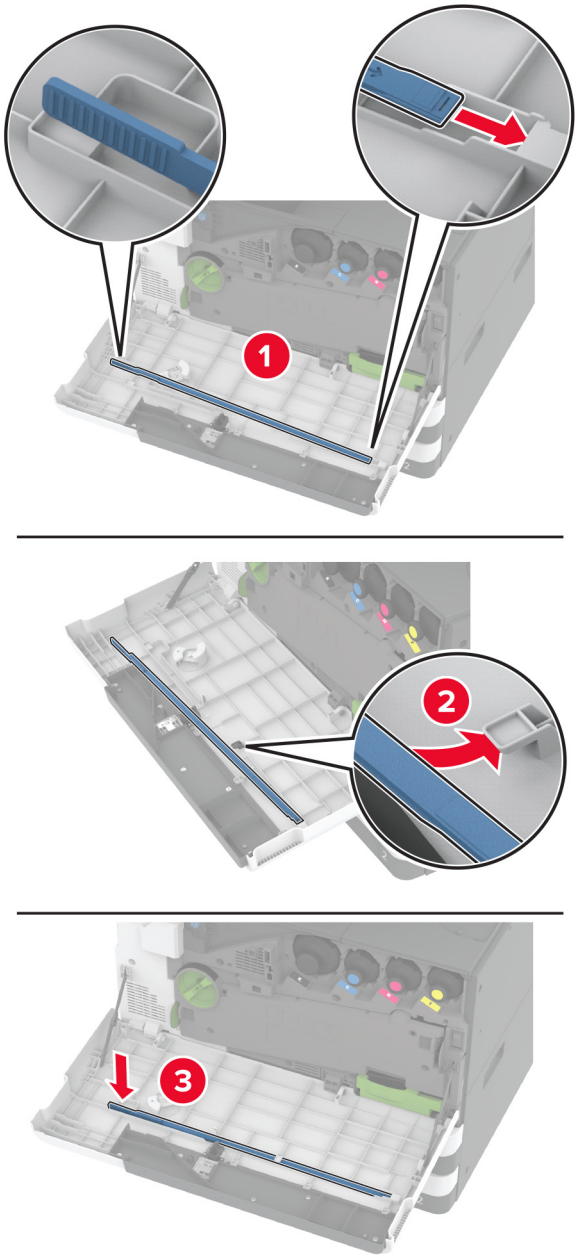

5 Uždarykite priekines dureles.

Perdavimo modulio valytuvo keitimas

1 Atidarykite priekines dureles.

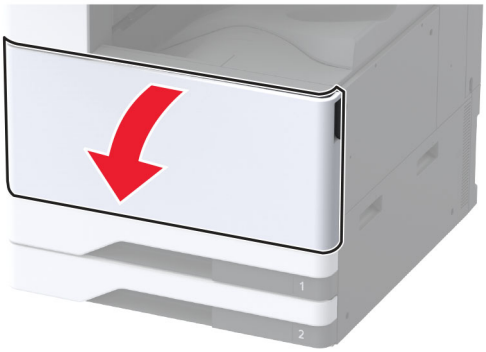

2 Išimkite dažų atliekų konteinerio perkėlimo įtaisą.

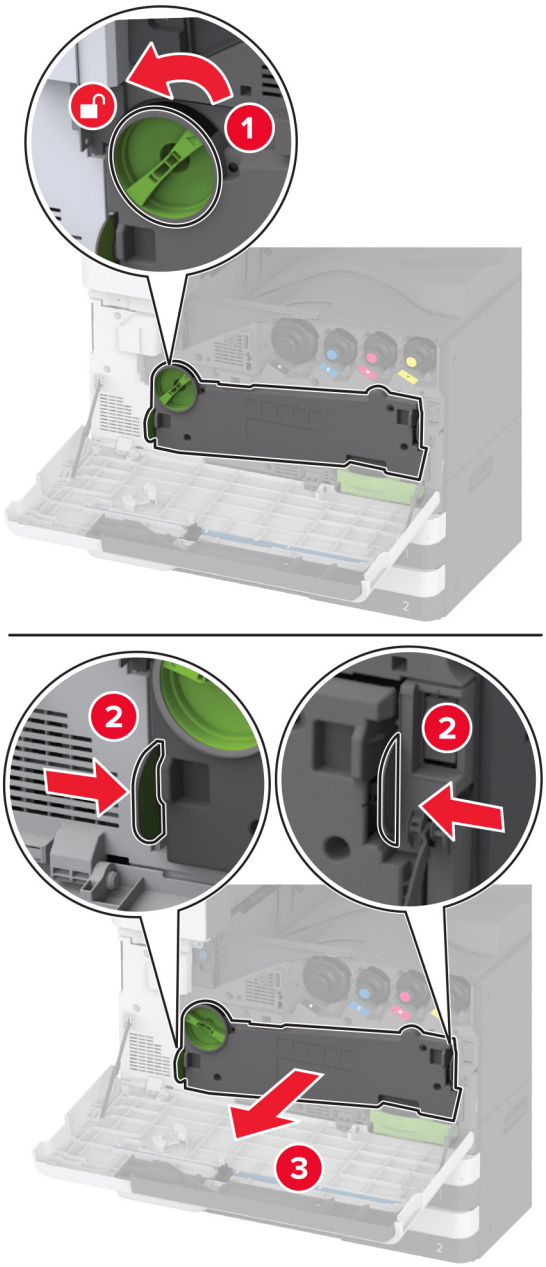

Pastaba: Įtaisą pastatykite vertikalioje padėtyje, kad neišbyrėtų dažai.

3 Išimkite panaudotą perdavimo modulio valytuvą.

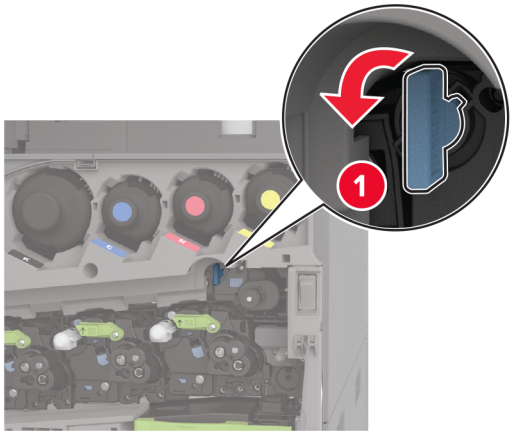

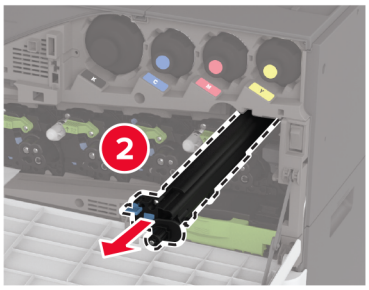

4 Išpakuokite naują perdavimo modulio valytuvą.

5 Įdėkite naują perdavimo modulio valytuvą.

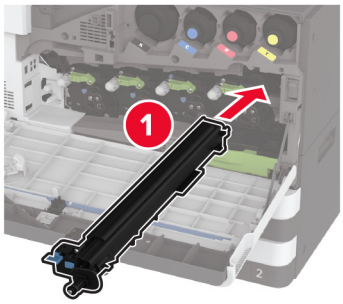

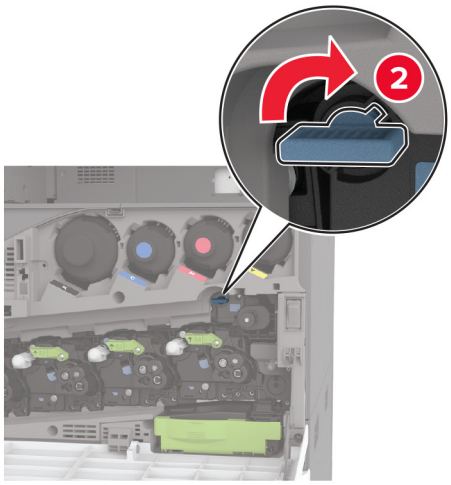

6 Dėkite dažų atliekų konteinerio perkėlimo įtaisą, kol jis *užsifiksuos*, tada jį užfiksuokite užraktu.

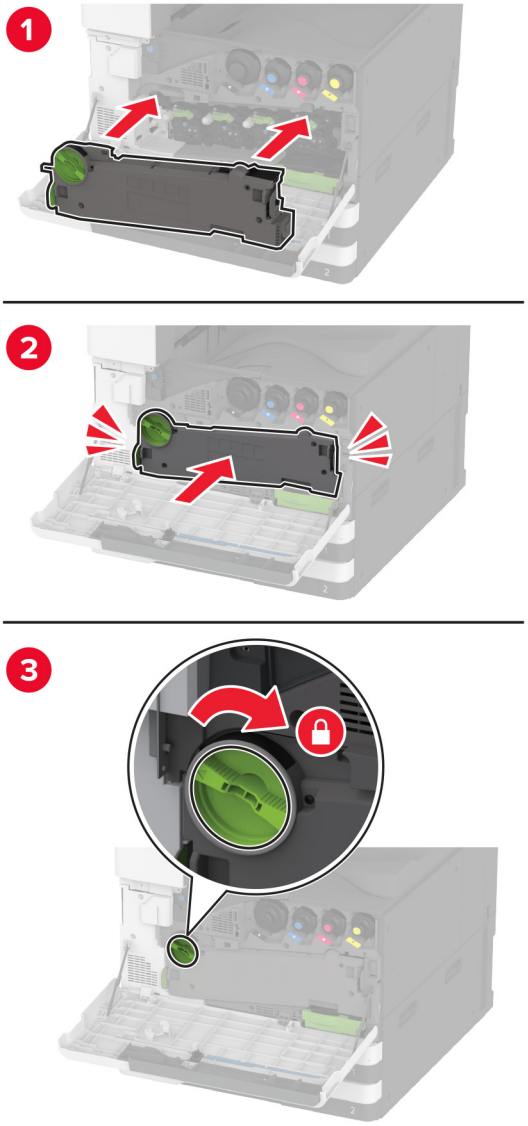

7 Uždarykite priekines dureles.

Pakeiskite dėklo velenėlių komplektą.

1 Išjunkite spausdintuvą.

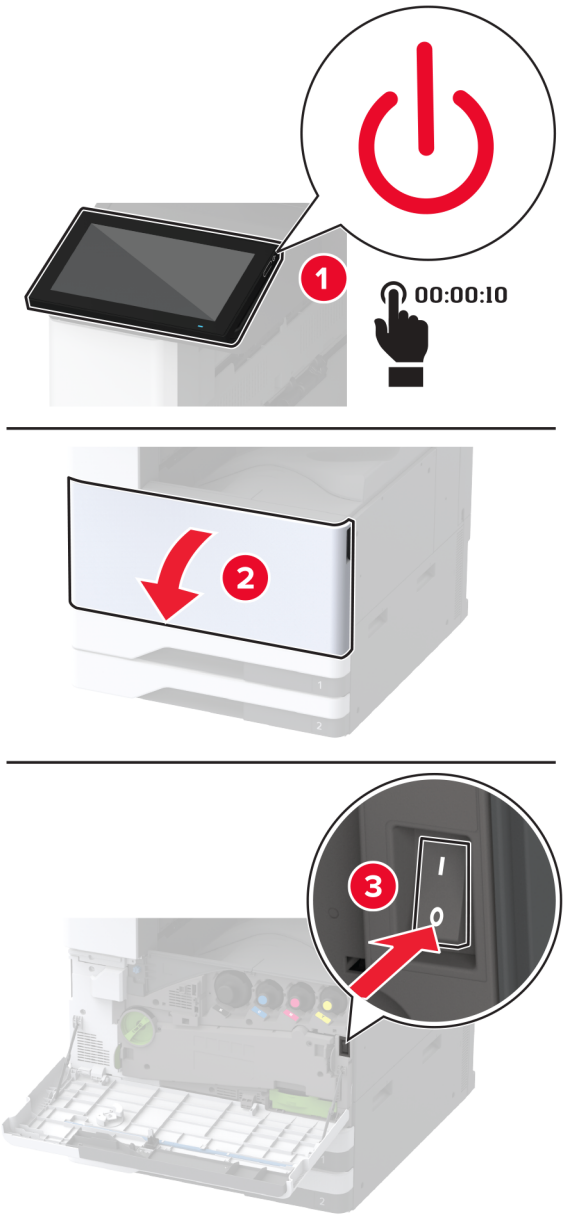

2 Išimkite standartinį dėklą.

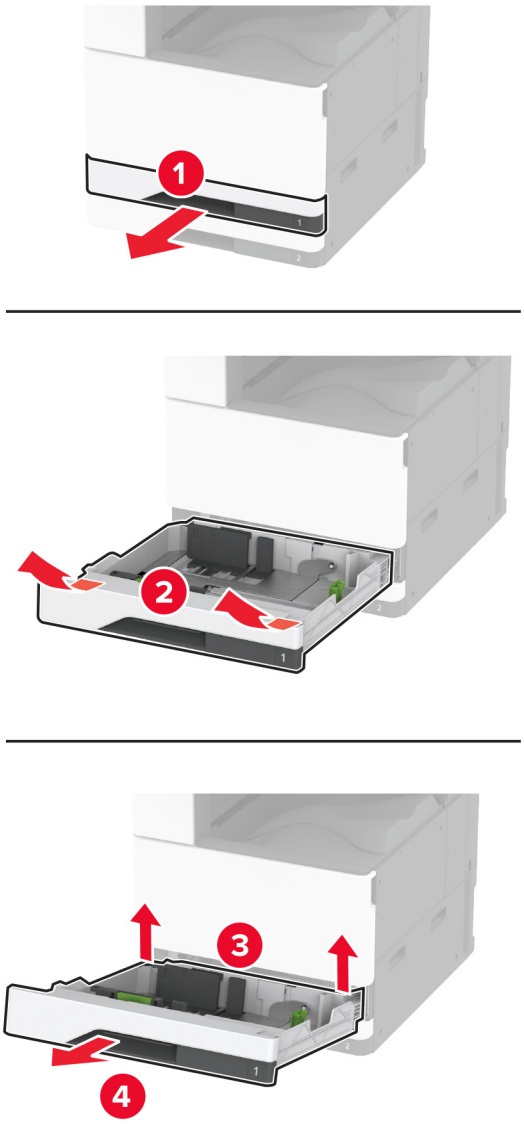

3 Išimkite panaudotą dėklo velenėlių komplektą.

Įspėjimas—Galima sugadinti: Prieš pasiekdami arba liesdami vidines spausdintuvo sritis, palieskite bet kurią neapsaugotą spausdintuvo metalinio korpuso vietą, kad išvengtumėte gedimų dėl elektrostatinės iškrovos.

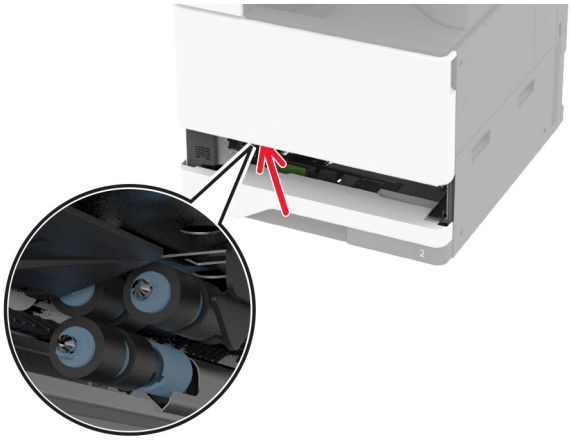

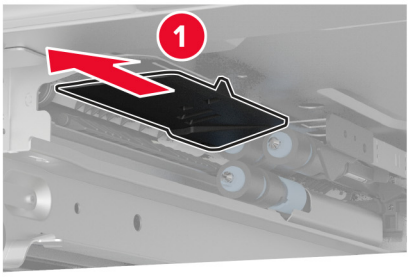

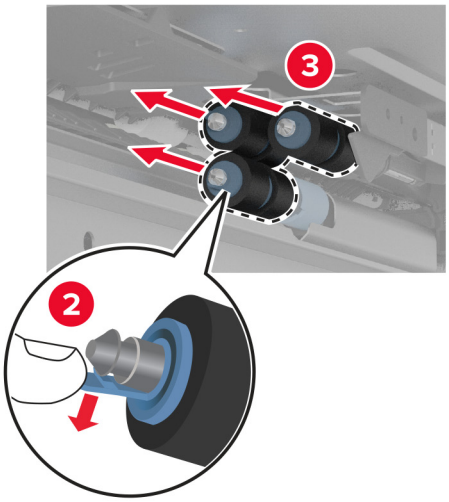

4 Išpakuokite naują dėklo velenėlių komplektą.

5 Kiškite naują dėklo velenėlių komplektą į spausdintuvą, kol pasigirs *spragtelėjimas*.

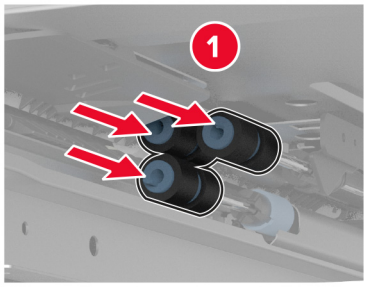

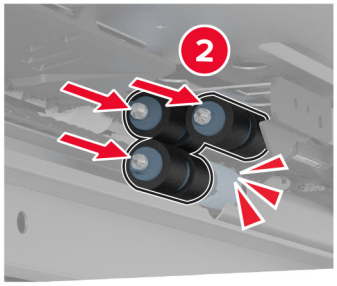

6 Įdėkite dėklą.

7 Įjunkite spausdintuvą.

ADT velenėlių komplekto keitimas

1 Išjunkite spausdintuvą.

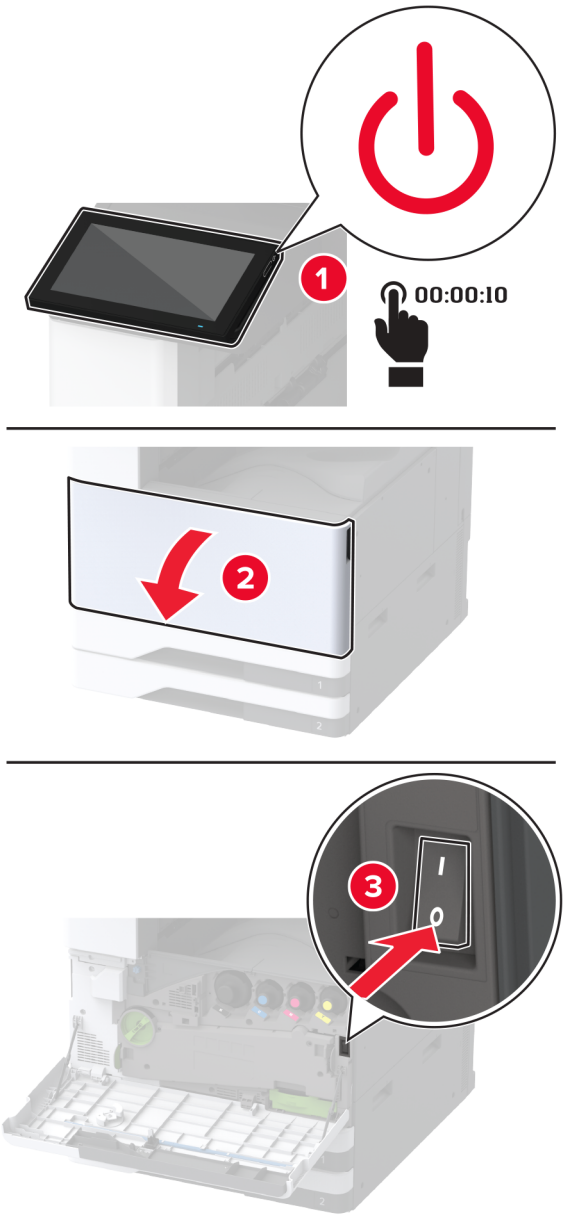

2 Atidarykite viršutinį ADT dangtį.

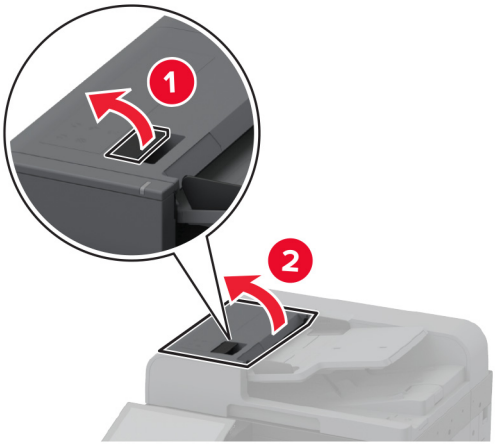

3 Nuimkite skyriklio velenėlio dangtelį.

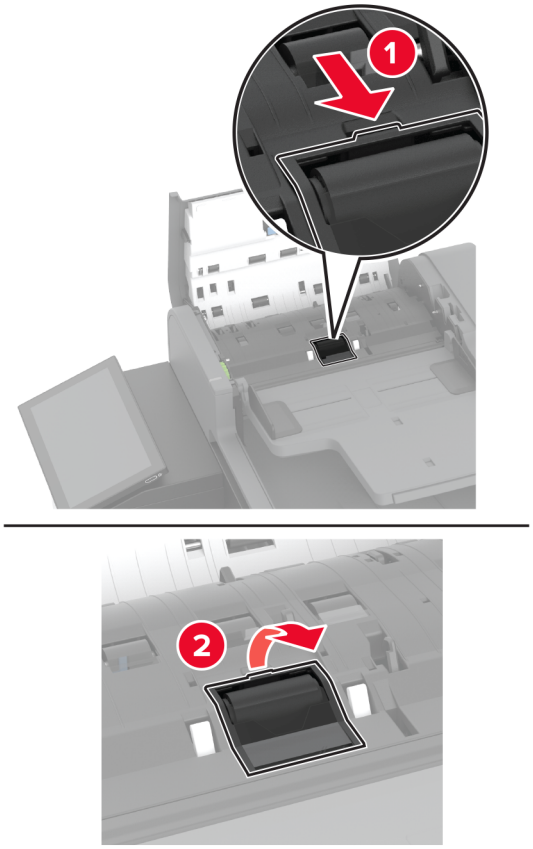

4 Išimkite panaudotą skyriklio velenėlį.

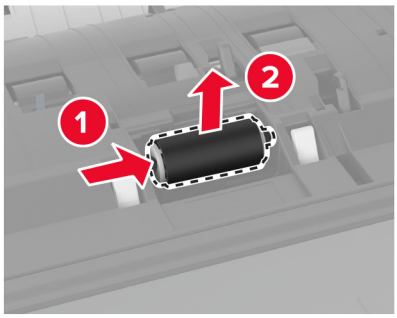

5 Išpakuokite naują skyriklio velenėlį.

6 Įdėkite naują skyriklio velenėlį.

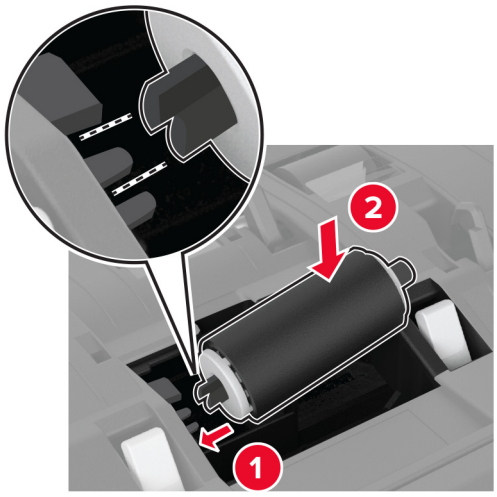

7 Kiškite skyriklio velenėlio dangtelį, kol pasigirs *spragtelėjimas*.

8 Atidarykite ADT vidinį dangtį.

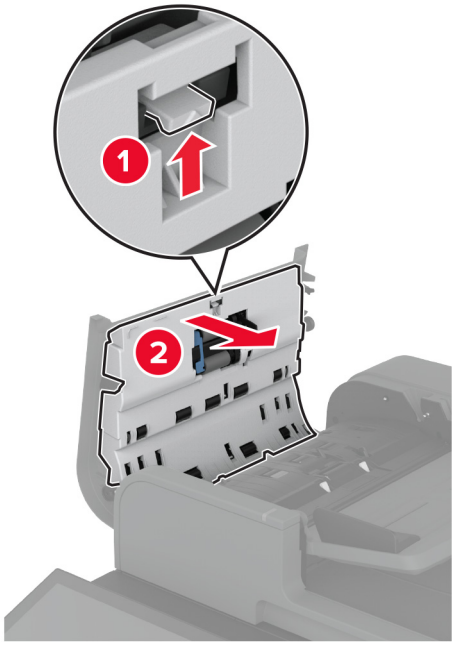

9 Nuimkite velenėlio spaustuką.

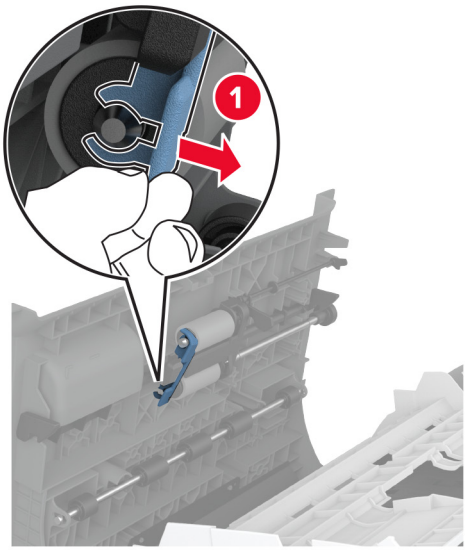

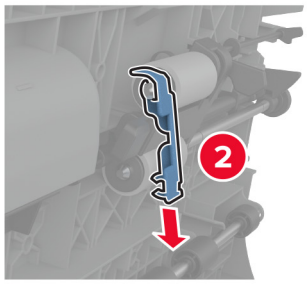

10 Išimkite panaudotus tiekimo velenėlius.

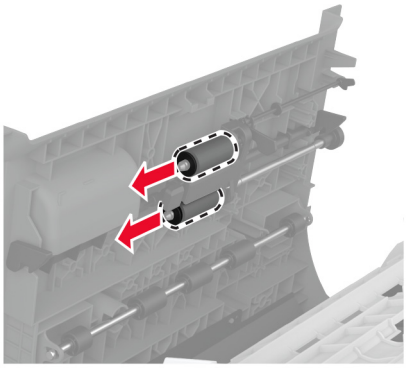

11 Išpakuokite naujus tiekimo velenėlius.

12 Įdėkite naujus tiekimo velenėlius.

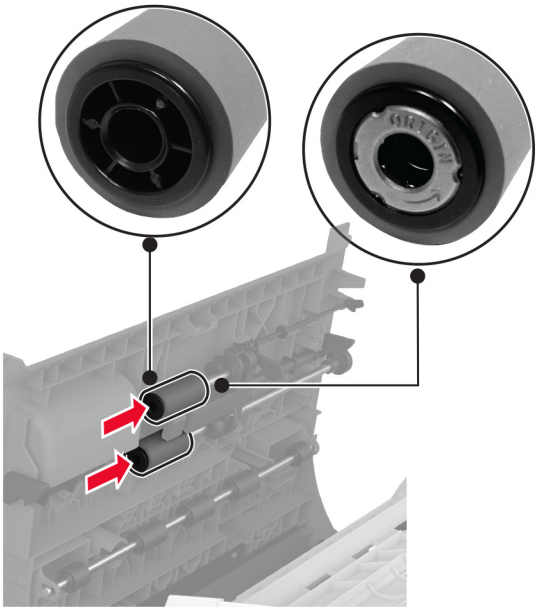

13 Pritvirtinkite velenėlių spaustuką, kad pasigirstų *spragtelėjimas*.

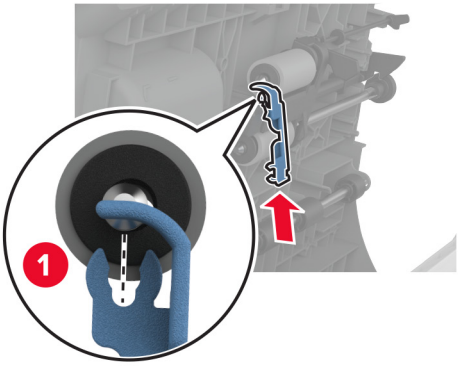

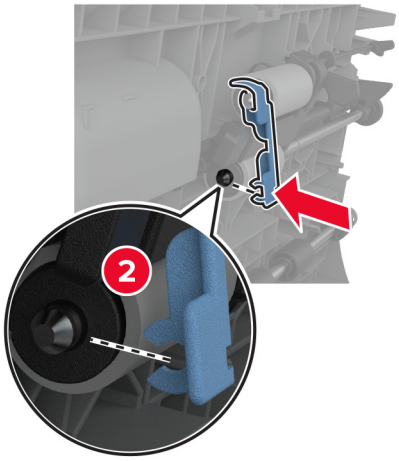

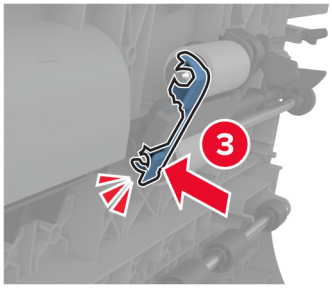

14 Uždarykite ADT vidinį veleno dangtį, kol pasigirs *spragtelėjimas*.

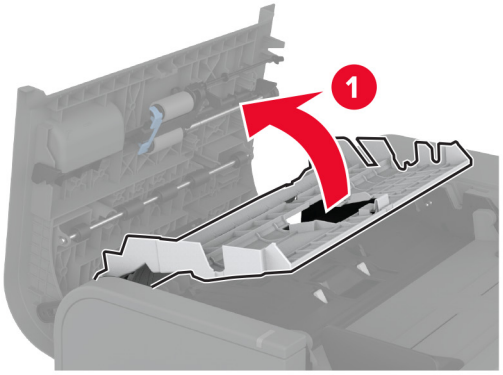

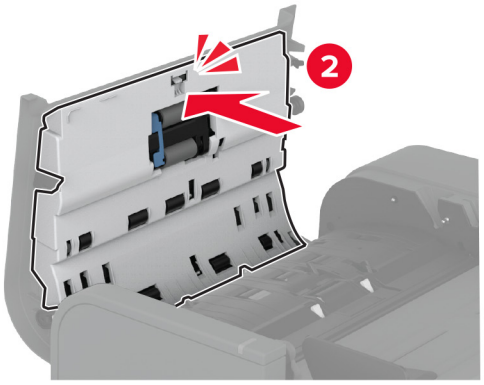

15 Uždarykite viršutinį ADT dangtį.

16 Įjunkite spausdintuvą.

2000 lapų dėklo velenėlių komplekto keitimas

1 Išjunkite spausdintuvą.

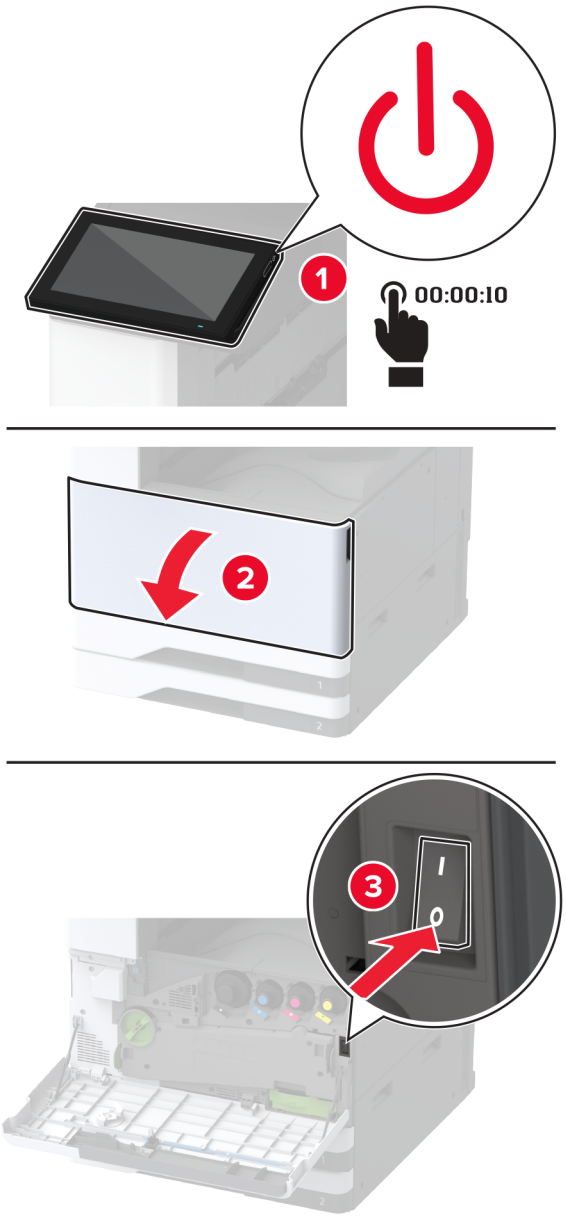

2 Pastumkite dėklą į kairę.

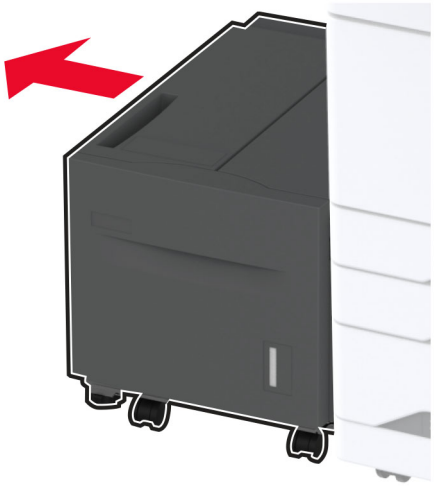

3 Atidarykite J dureles, tada atidarykite velenėlių komplekto dangtį.

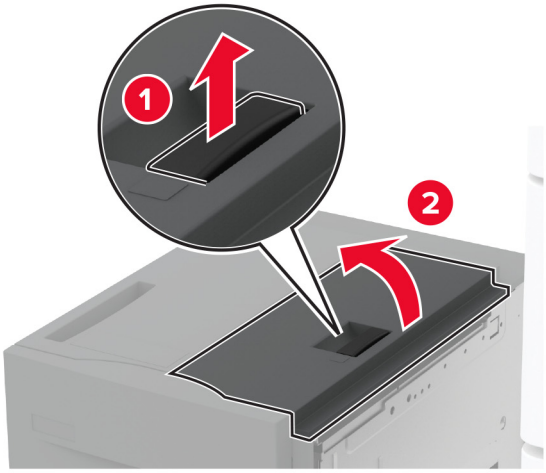

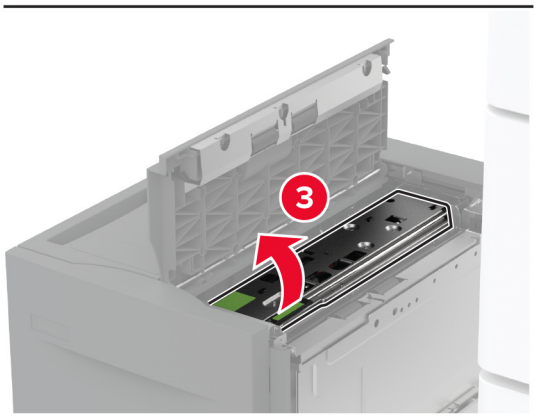

4 Suraskite ir išimkite panaudotą velenėlių komplektą.

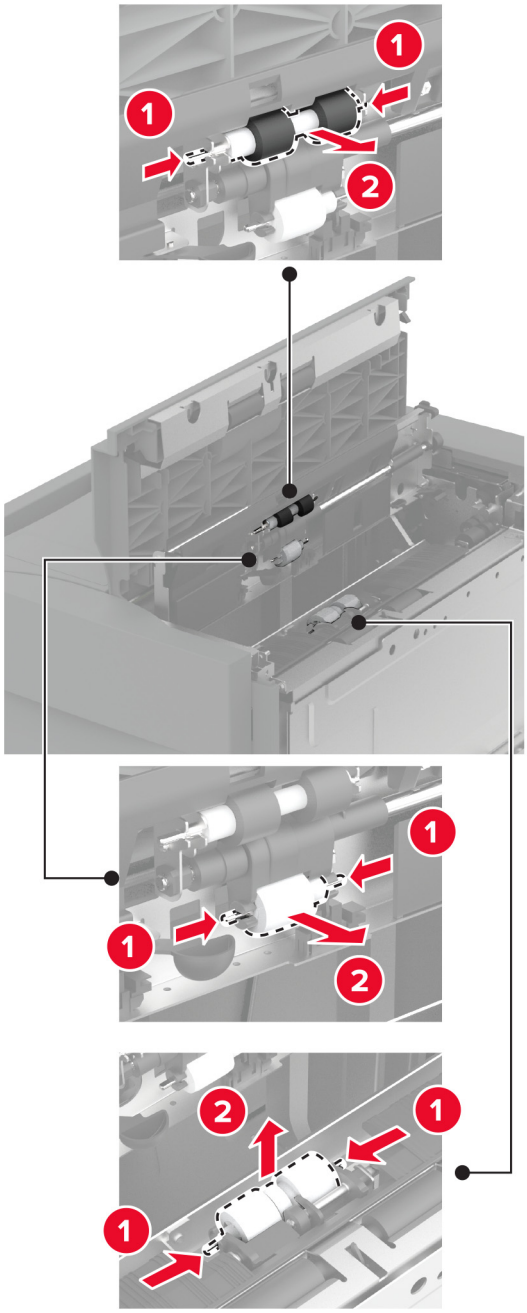

5 Išpakuokite naują velenėlių komplektą.

6 Įdėkite naują velenėlių komplektą.

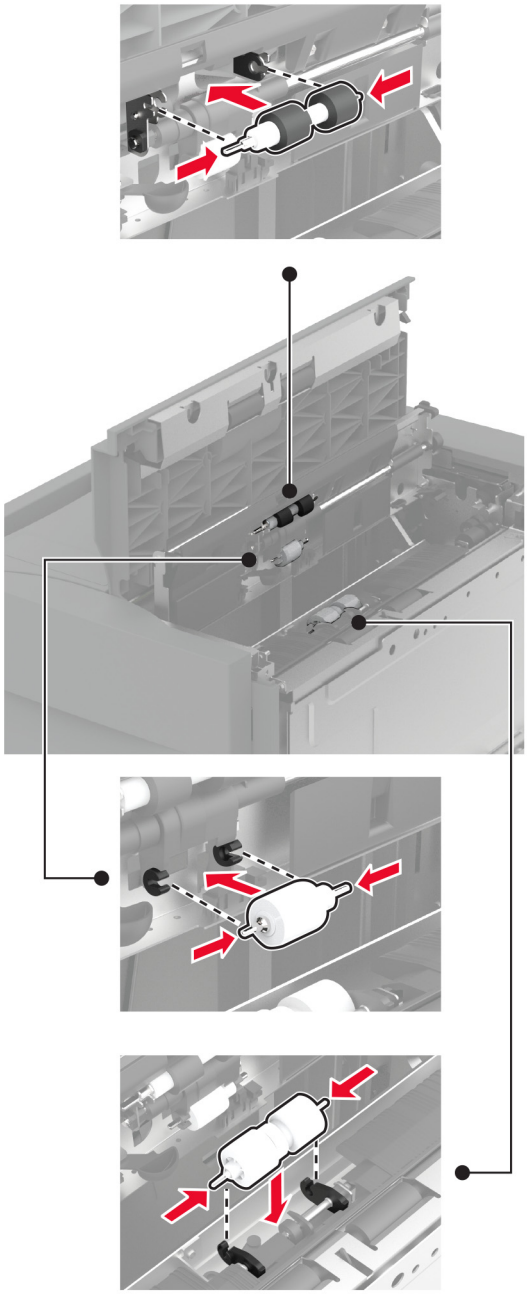

7 Uždarykite velenėlių komplekto dangtį, tada uždarykite J dureles.

8 Pastumkite dėklą atgal į vietą.

9 Įjunkite spausdintuvą.

2000 lapų sudvejinto dėklo velenėlių komplekto keitimas

Rankenoje C

1 Išjunkite spausdintuvą.

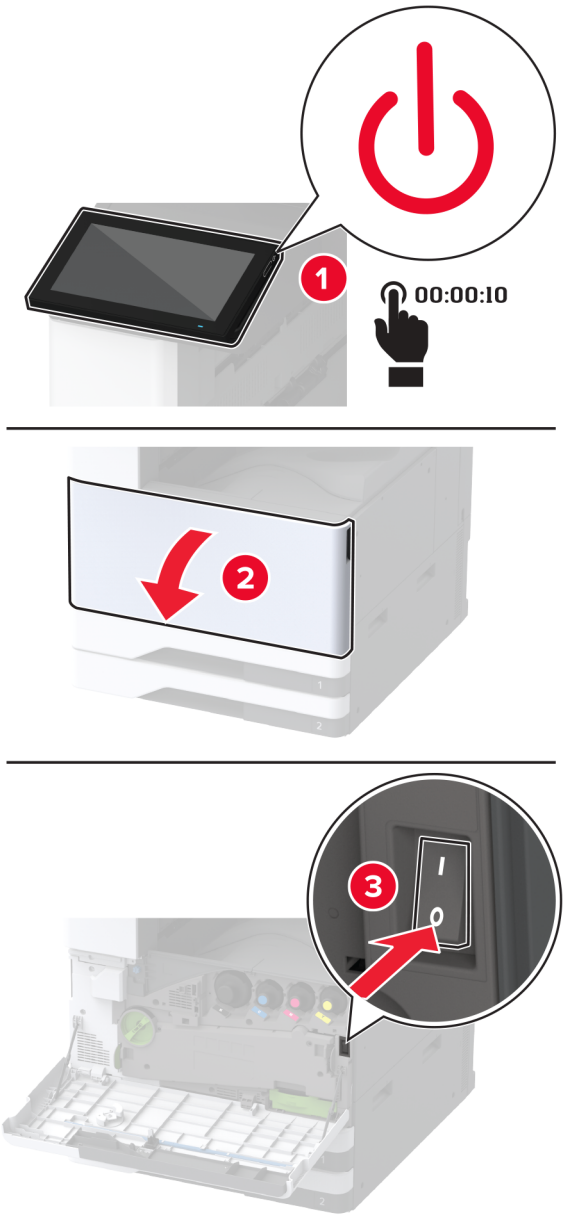

2 Ištraukite dėklą nr. 4, o tada dėklą nr. 3.

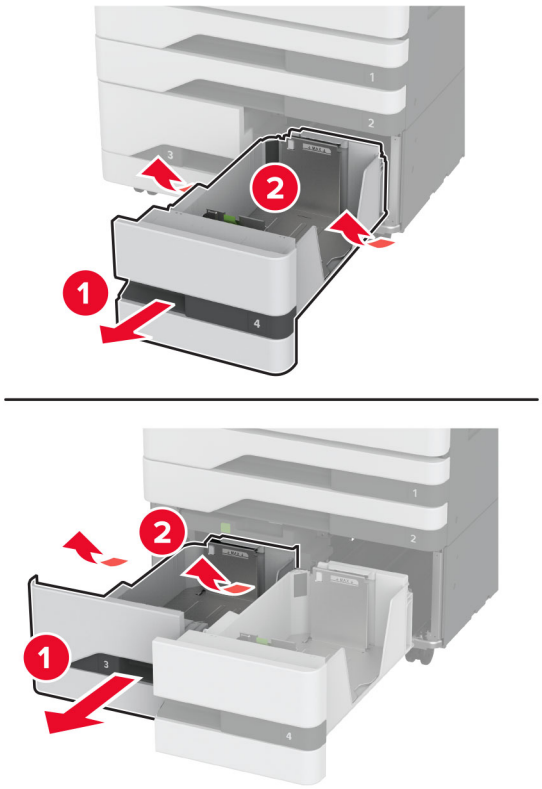

3 Ištraukite C rankeną, tada atidarykite vidinį dangtį.

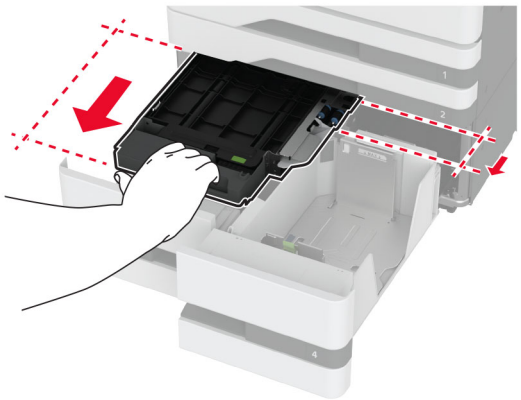

4 Atidarykite velenėlių komplekto dangtį.

5 Išimkite panaudotą dėklo velenėlių komplektą.

Įspėjimas—Galima sugadinti: Prieš pasiekdami arba liesdami vidines spausdintuvo sritis, palieskite bet kurią neapsaugotą spausdintuvo metalinio korpuso vietą, kad išvengtumėte gedimų dėl elektrostatinės iškrovos.

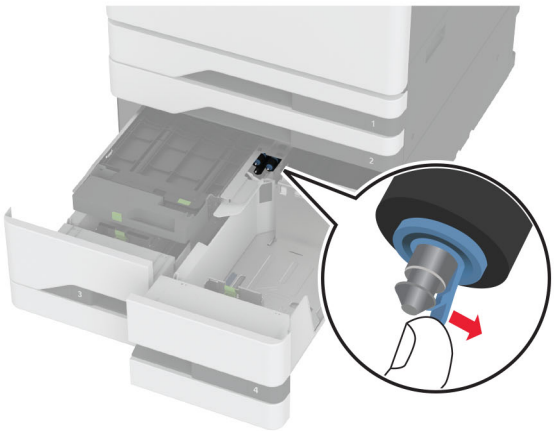

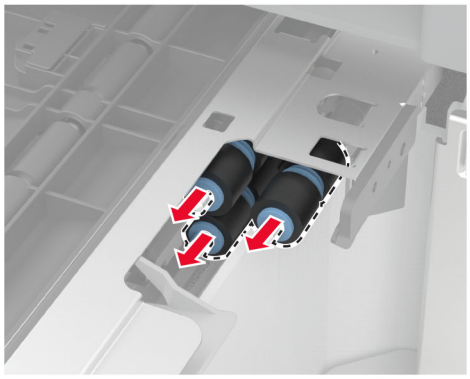

6 Išpakuokite naują dėklo velenėlių komplektą.

7 Kiškite naują dėklo velenėlių komplektą į spausdintuvą, kol pasigirs *spragtelėjimas*.

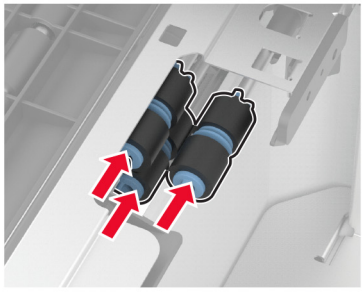

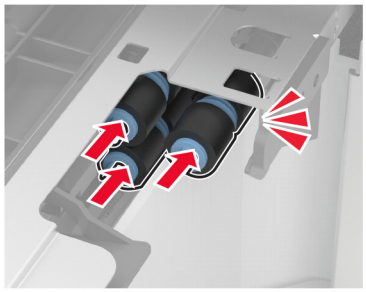

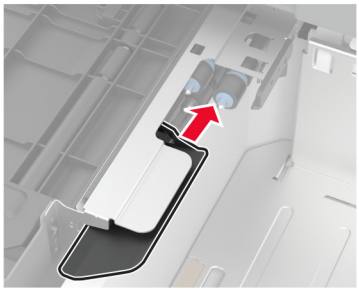

8 Uždarykite velenėlių komplekto dangtį.

9 Uždarykite vidinį dangtelį, tada įdėkite C rankeną.

10 Įdėkite dėklus nr. 3 ir nr. 4.

11 Įjunkite spausdintuvą.

Dėkle nr. 3

1 Išjunkite spausdintuvą.

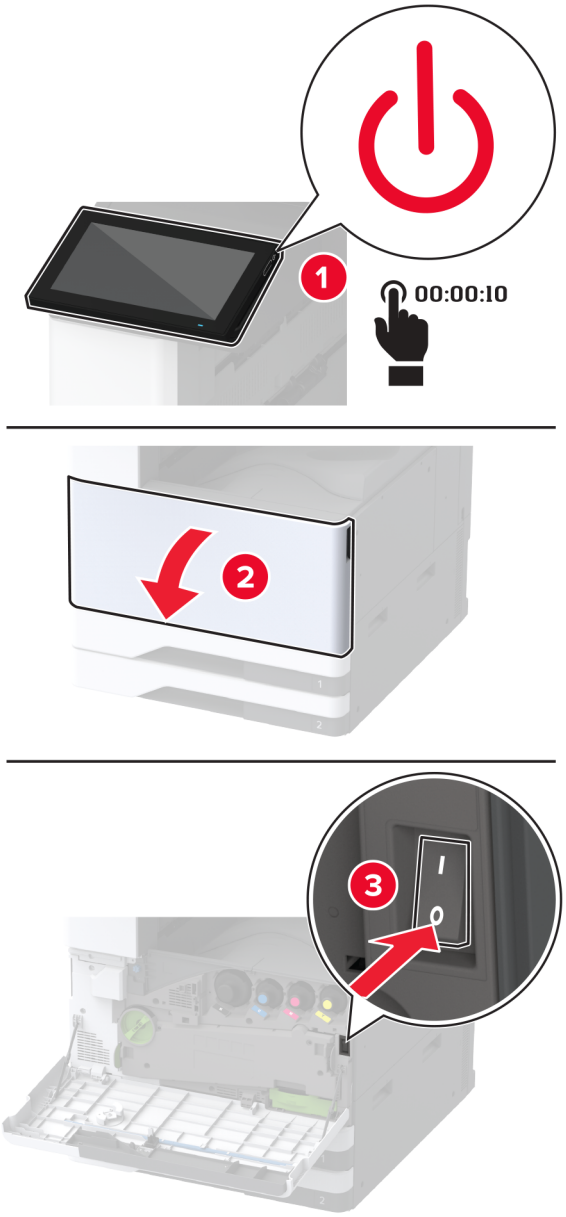

2 Išimkite dėklą nr. 1, o tada dėklą nr. 2.

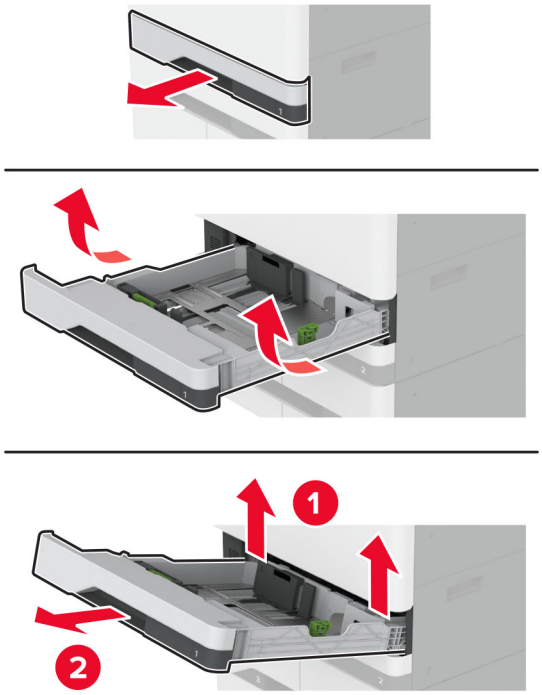

3 Ištraukite dėklus nr. 3 ir nr. 4.

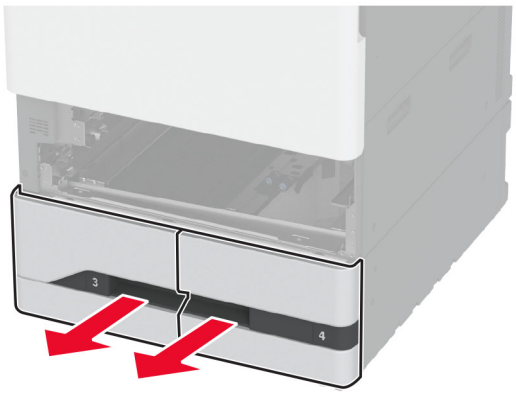

4 Patraukite už rankenėlės C.

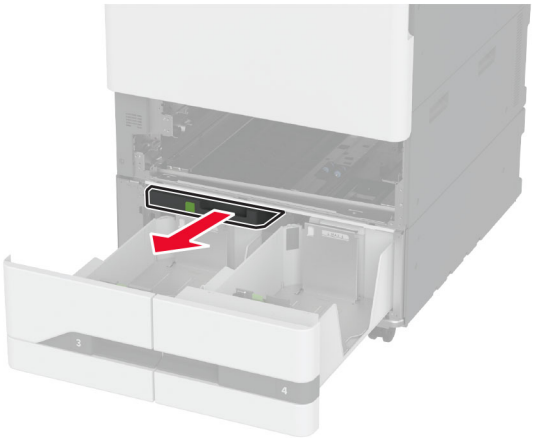

5 Išimkite panaudotą dėklo velenėlių komplektą.

Įspėjimas—Galima sugadinti: Prieš pasiekdami arba liesdami vidines spausdintuvo sritis, palieskite bet kurią neapsaugotą spausdintuvo metalinio korpuso vietą, kad išvengtumėte gedimų dėl elektrostatinės iškrovos.

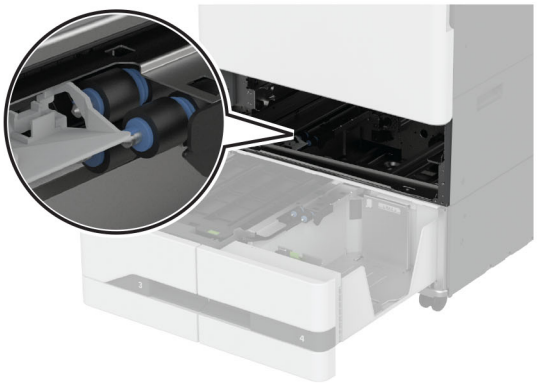

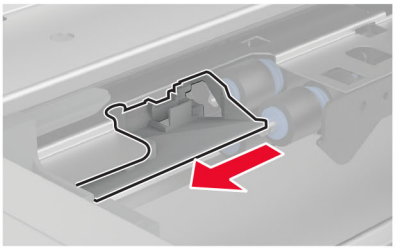

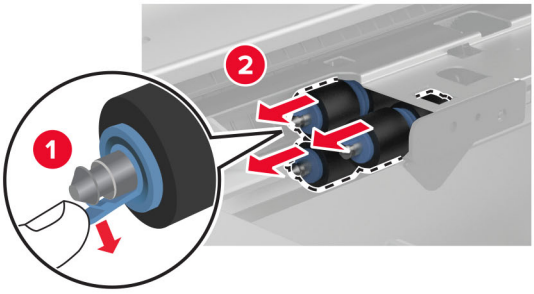
1
2

6 Kiškite naują dėklo velenėlių komplektą į spausdintuvą, kol pasigirs *spragtelėjimas*.

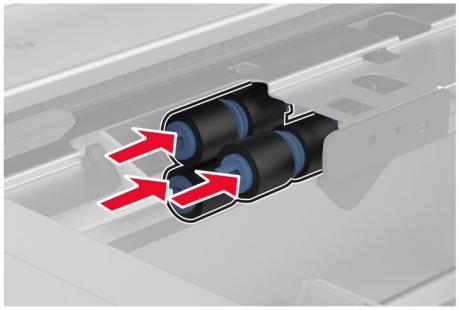

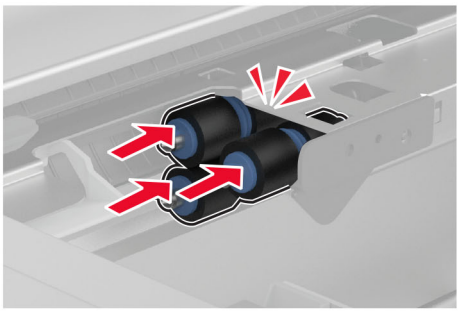

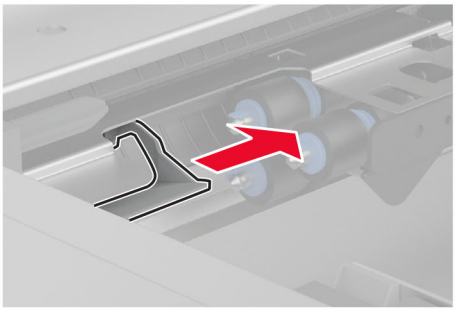

7 Įdėkite rankenėlę C.

8 Įdėkite dėklus nr. 3 ir nr. 4.

9 Įdėkite dėklus nr. 1 ir nr. 2.

10 Įjunkite spausdintuvą.

ADT popieriaus skyriklio velenėlio dangčio keitimas

1 Atidarykite viršutinį ADT dangtį.

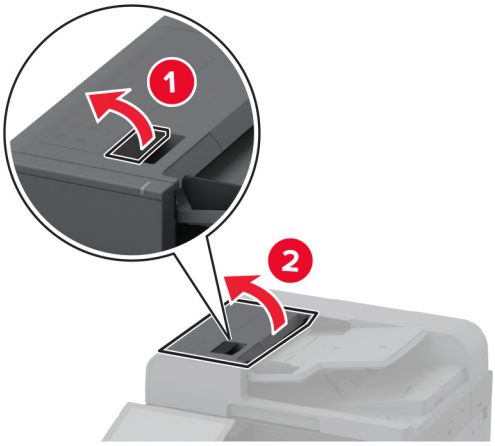

2 Nuimkite panaudoto skyriklio velenėlio dangtelį.

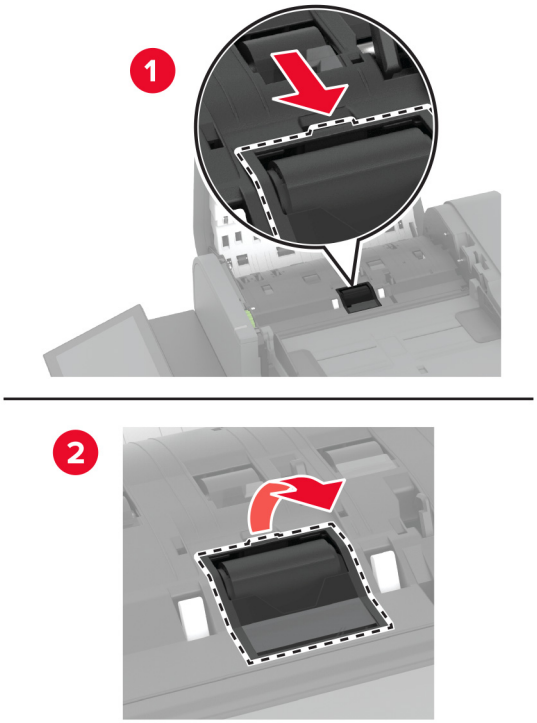

3 Išpakuokite naują skyriklio velenėlio dangtelį.

4 Kiškite naują skyriklio velenėlio dangtelį, kol pasigirs *spragtelėjimas*.

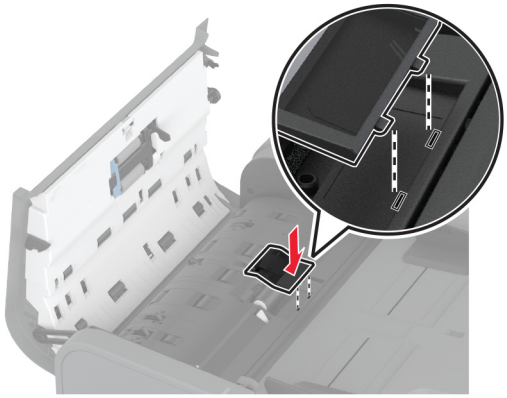

5 Uždarykite viršutinį ADT dangtį.

Antrojo popieriaus perdavimo veleno keitimas

1 Išjunkite spausdintuvą.

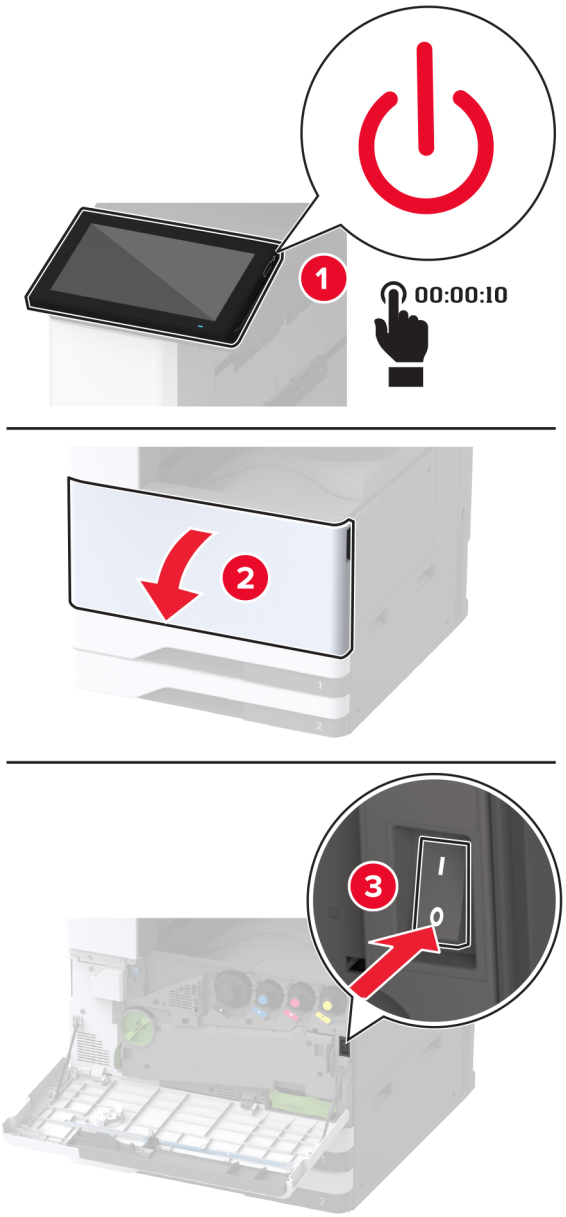

2 Atidarykite A dureles.

DĖMESIO—KARŠTAS PAVIRŠIUS: Spausdintuvo vidus gali būti karštas. Norėdami sumažinti pavojų susižaloti nuo karšto komponento, prieš liesdami leiskite paviršiui atvėsti.

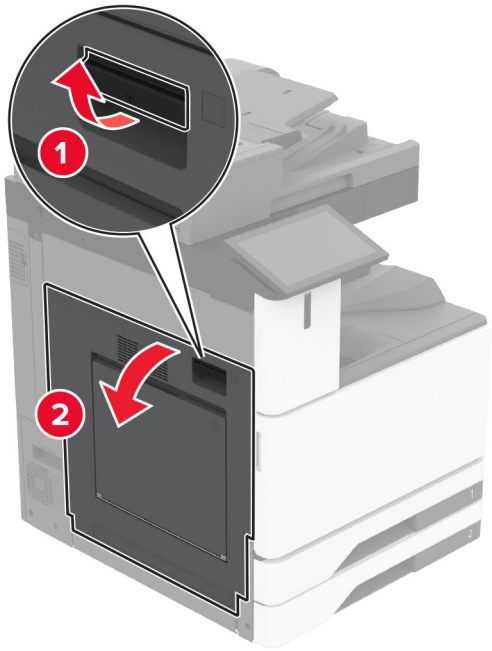

3 Išimkite panaudotą antrąjį popieriaus perdavimo veleną.

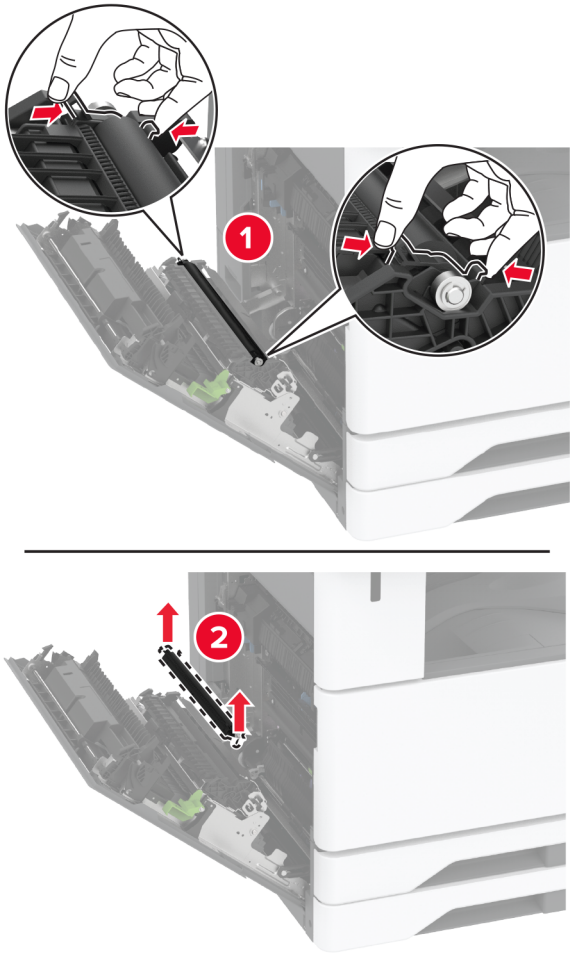

4 Išpakuokite naują antrąjį popieriaus perdavimo veleną.

5 Įdėkite naują antrąjį perdavimo veleną.

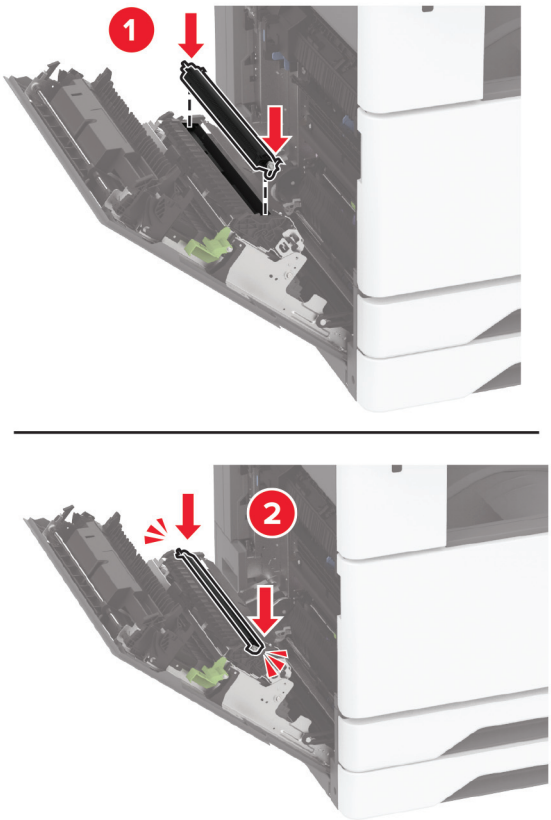

6 Uždarykite dureles.

7 Įjunkite spausdintuvą.

Apatinės galinės jungties dangtelio keitimas

1 Nuimkite panaudotą apatinės galinės jungties dangtelį.

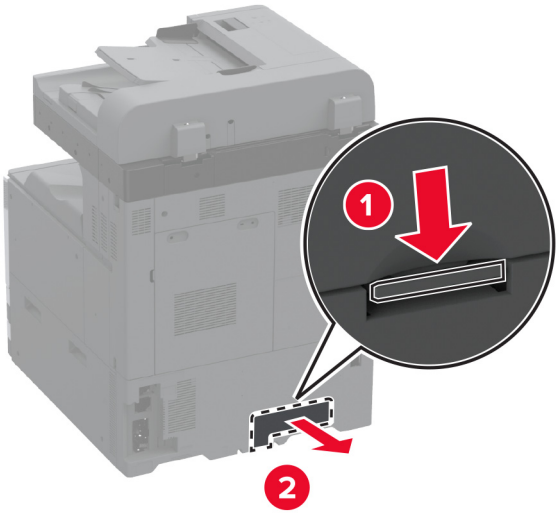

2 Išpakuokite naują apatinės galinės jungties dangtelį.

3 Kiškite naują apatinės galinės jungties dangtelį, kol pasigirs *spragtelėjimas*.

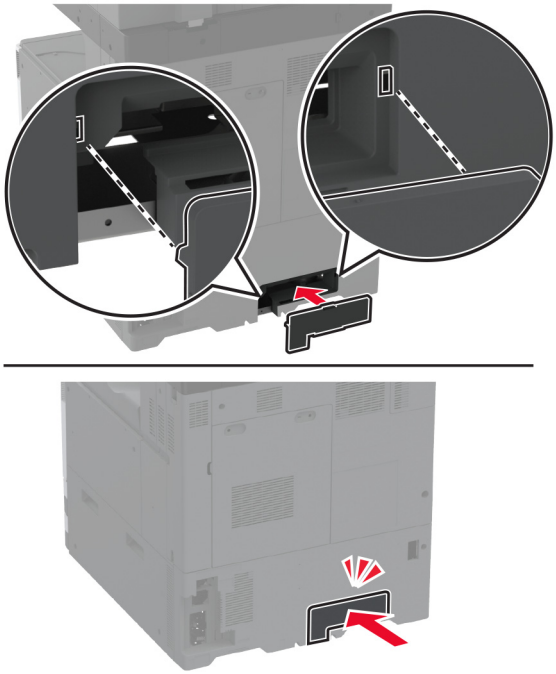

Dažų atliekų konteinerio keitimas

1 Atidarykite priekines dureles.

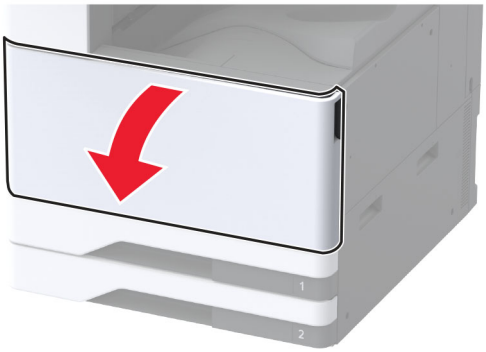

2 Išimkite dažų atliekų konteinerio perkėlimo įtaisą.

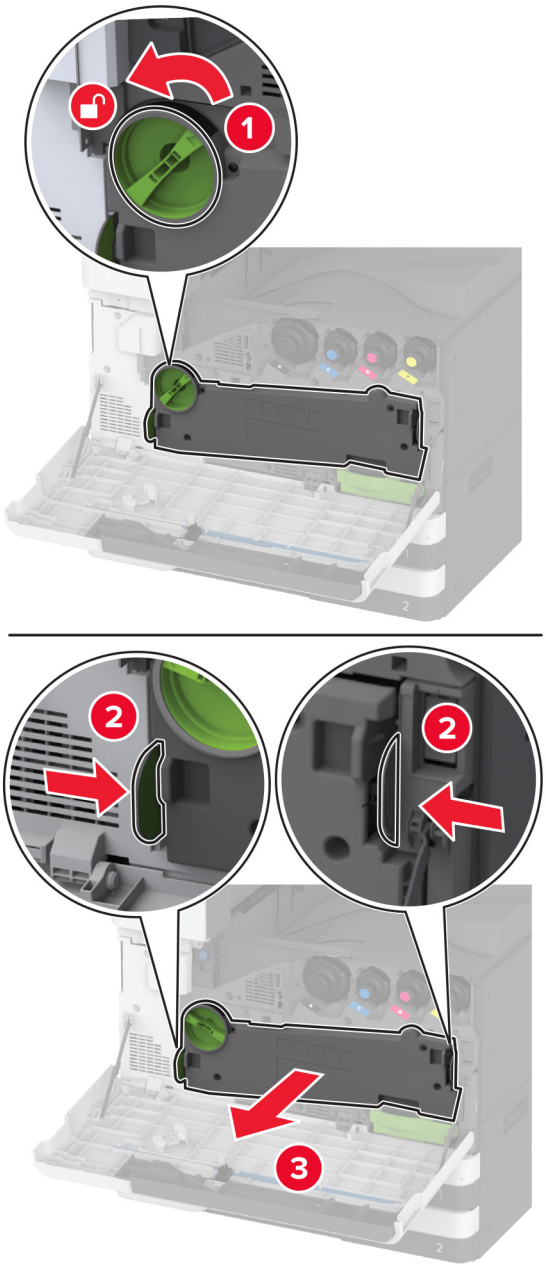

Pastaba: Įtaisą pastatykite vertikalioje padėtyje, kad neišbyrėtų dažai.

3 Nuimkite spausdinimo galvutės valytuvą ir išvalykite spausdinimo galvutės lęšius.

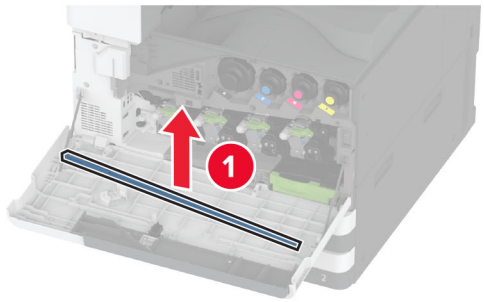

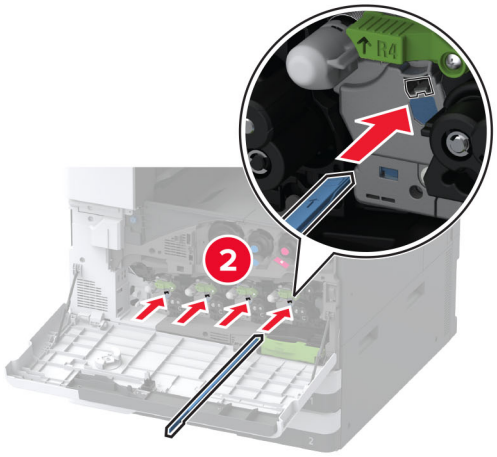

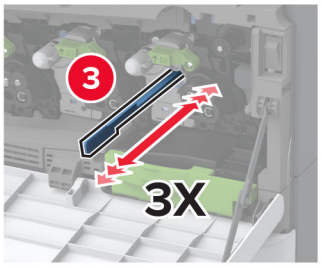

4 Įdėkite spausdinimo galvutės valytuvą atgal į vietą.

5 Dėkite dažų atliekų konteinerio perkėlimo įtaisą, kol jis *užsifiksuos*, tada jį užfiksuokite užraktu.

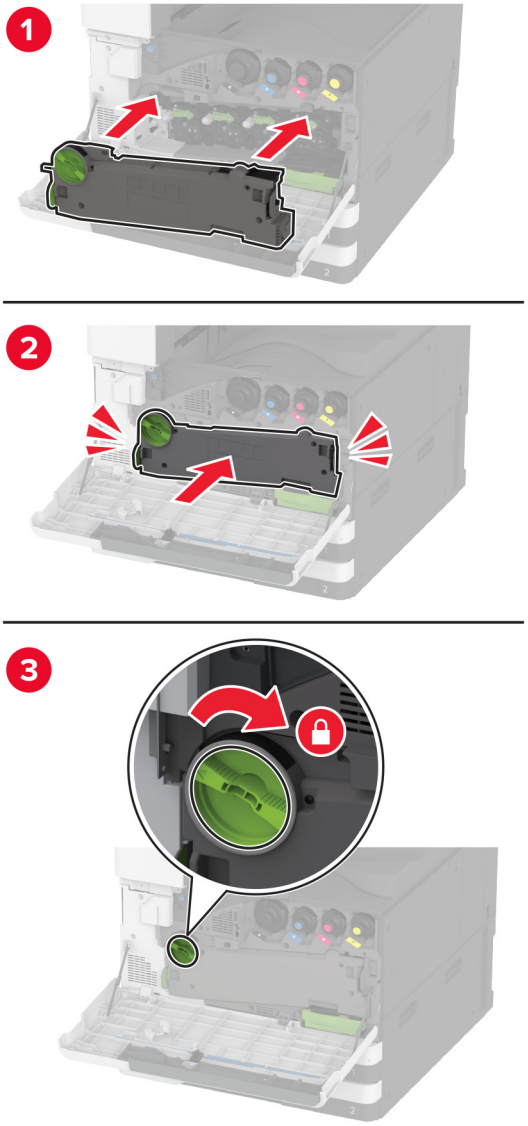

6 Išimkite panaudotą dažų atliekų konteinerį.

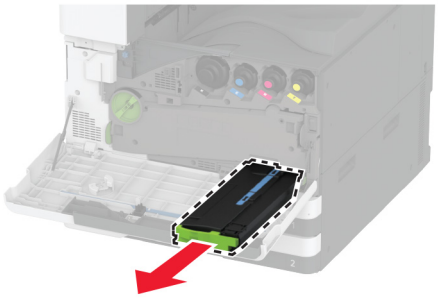

7 Išpakuokite naują dažų atliekų konteinerį.

8 Įdėkite naują dažų atliekų konteinerį, kol jis *užsifiksuos,* tada uždarykite dureles.

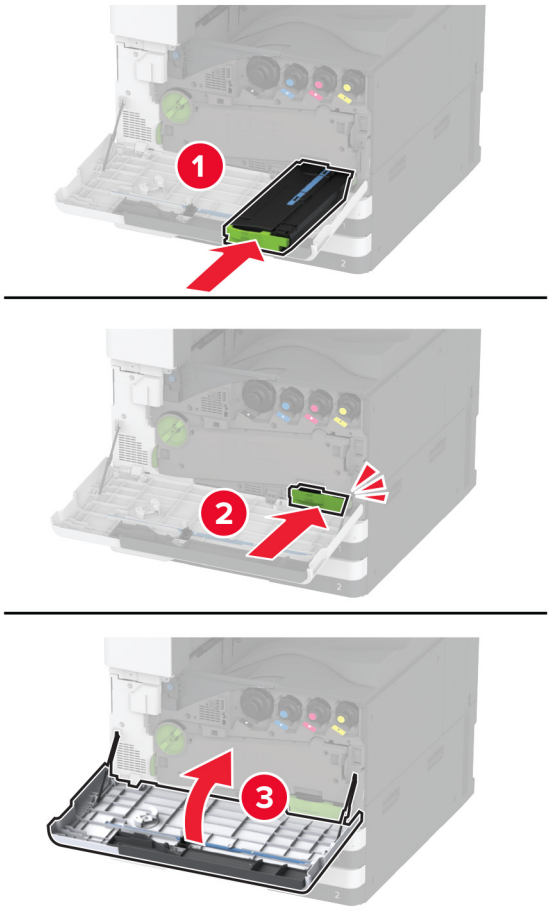

Dažų atliekų konteinerio perkėlimo įtaiso keitimas

1 Atidarykite priekines dureles.

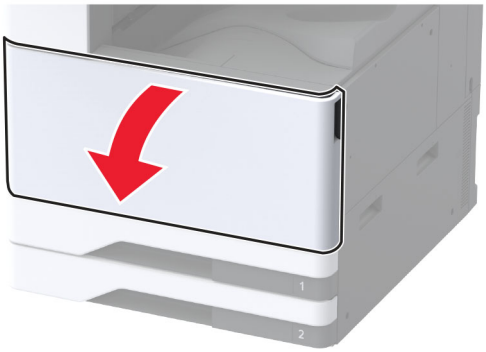

2 Išimkite panaudotą dažų atliekų konteinerio perkėlimo įtaisą.

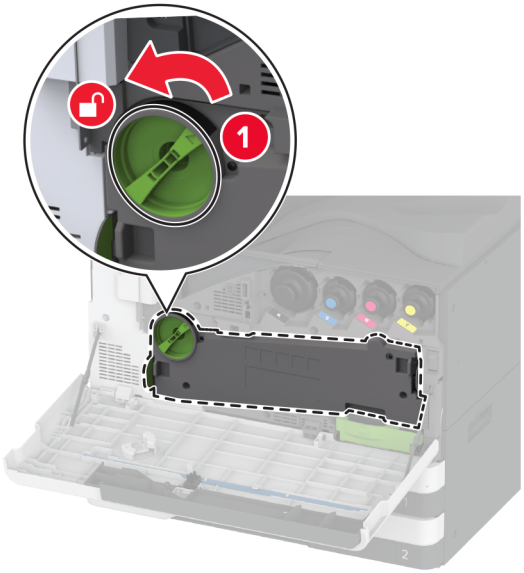

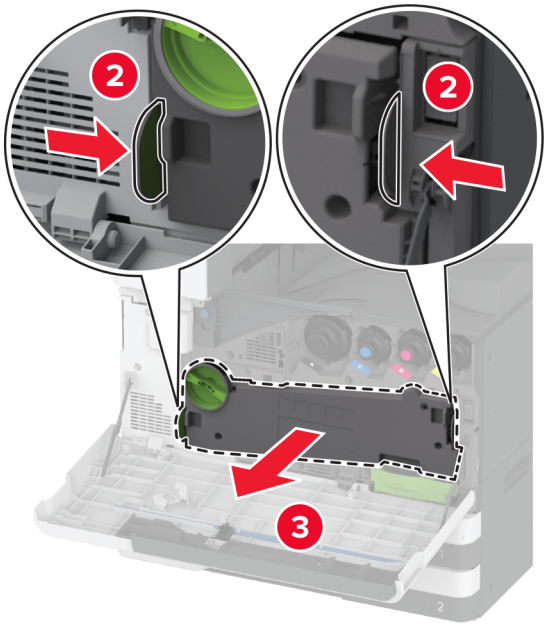

Pastaba: Įtaisą pastatykite vertikalioje padėtyje, kad neišbyrėtų dažai.

3 Išpakuokite naują dažų atliekų konteinerio perkėlimo įtaisą.

4 Dėkite naują dažų atliekų konteinerio perkėlimo įtaisą, kol jis *užsifiksuos*, tada jį užfiksuokite užraktu.

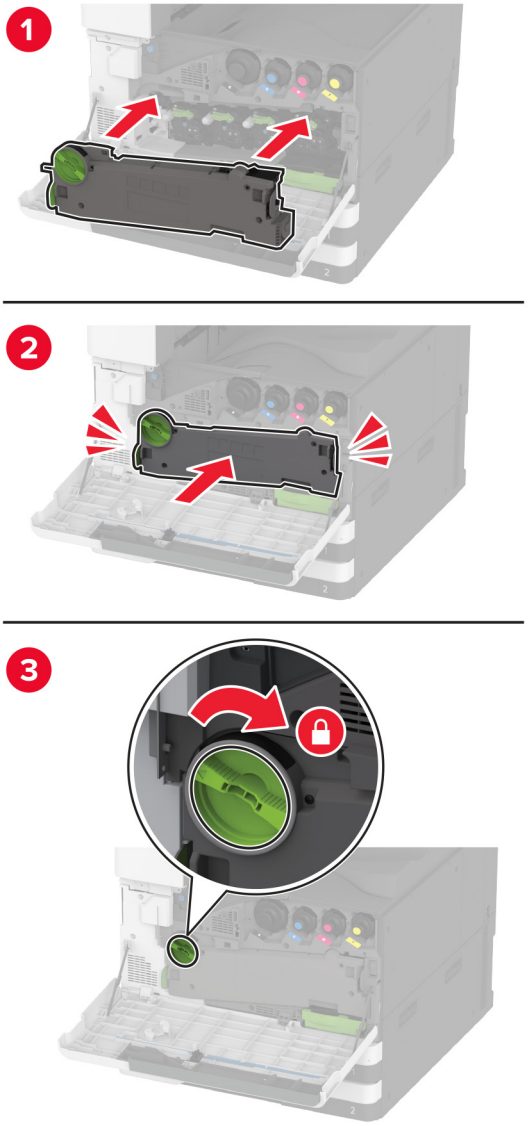

5 Uždarykite priekines dureles.

Mažo dėklo įdėklo dangtelio uždėjimas

1 Ištraukite dėklą.

2 Nuimkite panaudotą mažą dangtelį.

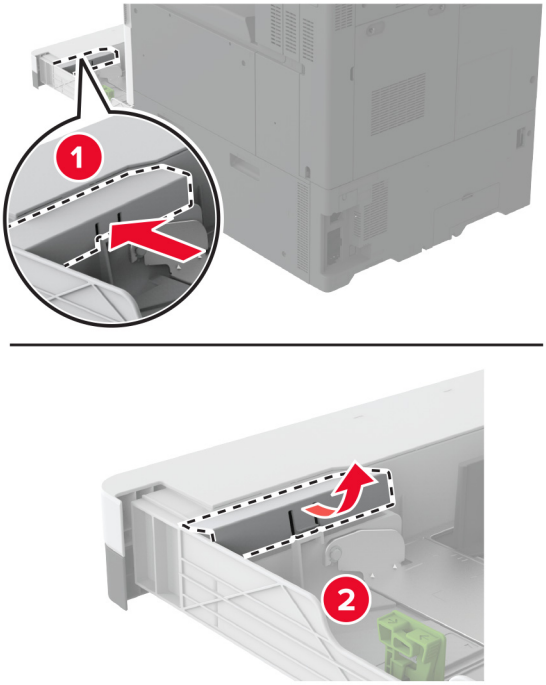

3 Išpakuokite naują mažą dangtelį.

4 Įdėkite naują mažą dangtelį.

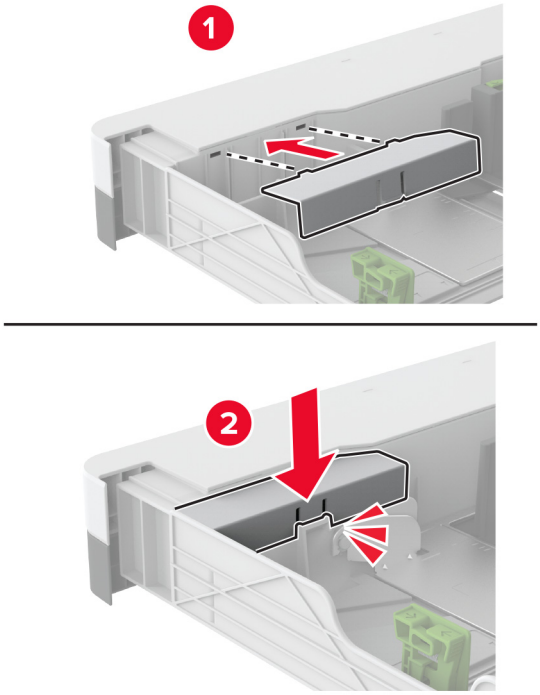

5 Įdėkite dėklą.

B4 popieriaus kreiptuvo įdėjimas į dėklo įdėklą

1 Ištraukite dėklą.

2 Išimkite panaudotą B4 popieriaus kreiptuvą.

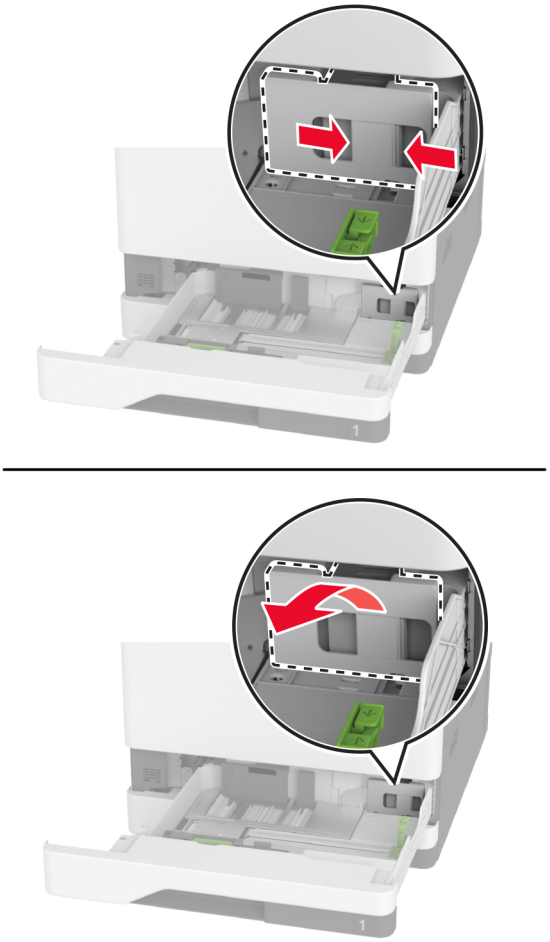

3 Išpakuokite naują B4 popieriaus kreiptuvą.

4 Įdėkite naują B4 popieriaus kreiptuvą.

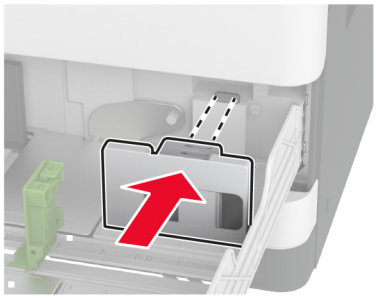

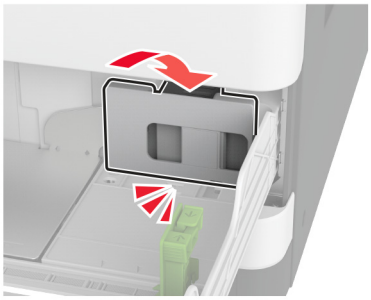

5 Įdėkite dėklą.

Skenerio stiklo tarpiklio keitimas

1 Atidarykite skenerio dangtį.

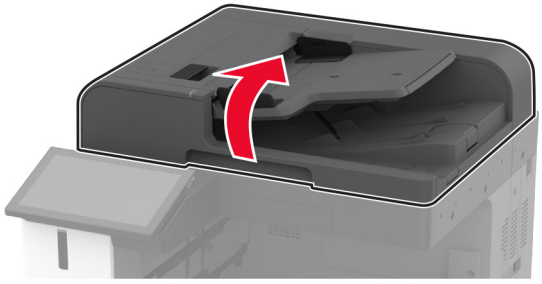

2 Nuimkite panaudotą skenerio stiklo tarpiklį.

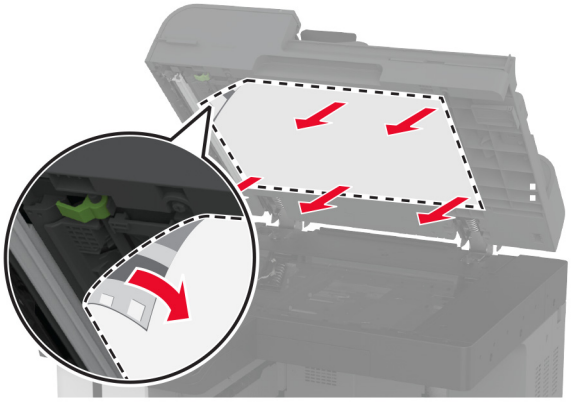

3 Išpakuokite naują skenerio stiklo tarpiklį.

4 Sulygiuokite naują skenerio stiklo tarpiklį su skenerio stiklu.

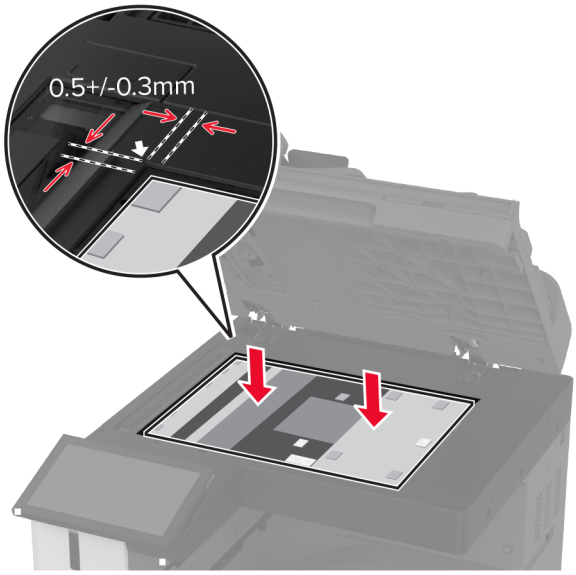

5 Uždarykite skenerio dangtį, kad naujasis skenerio stiklo tarpiklis prisitvirtintų.

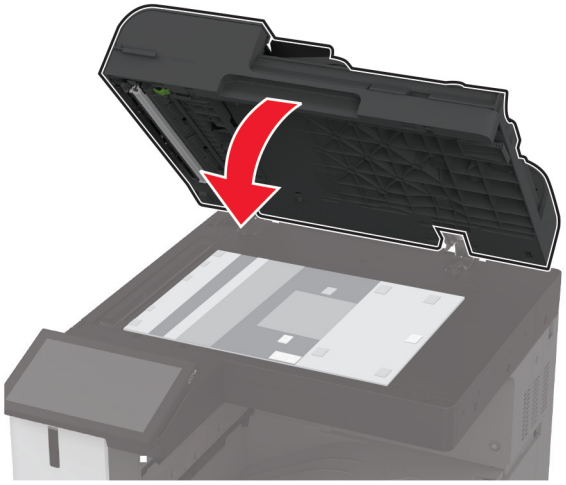

6 Atidarykite skenerio dangtį.

7 Spauskite skenerio stiklo tarpiklį, kad jis prisitvirtintų.

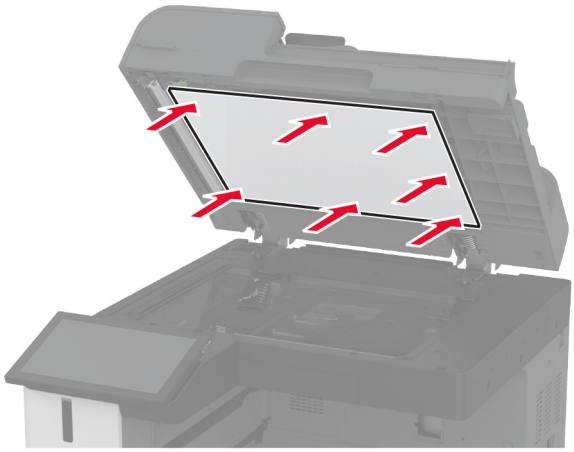

8 Uždarykite skenerio dangtį.

Skylmušos dėžutės keitimas brošiūrų apipavidalinimo įtaise

1 Atidarykite brošiūrų apipavidalinimo įtaiso dureles.

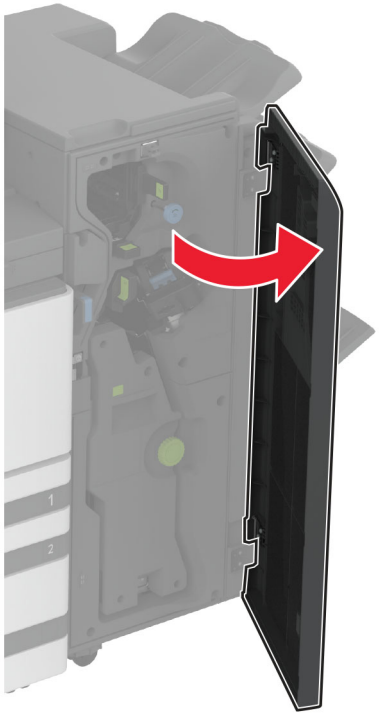

2 Išimkite panaudotą skylmušos dėžutę.

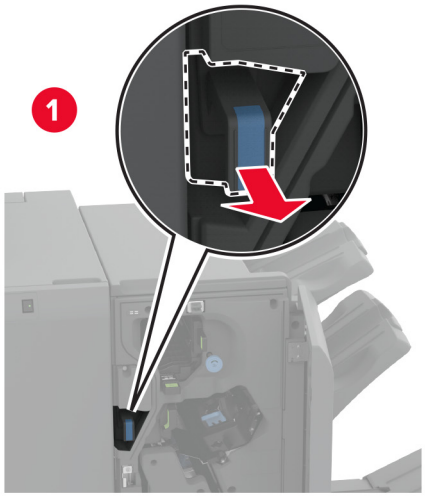

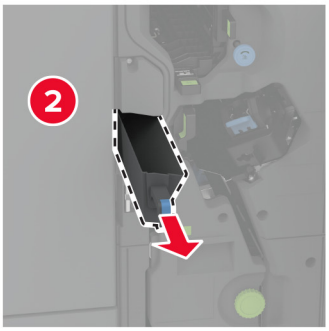

3 Išpakuokite naują skylmušos dėžutę.

4 Įdėkite naują skylmušos dėžutę.

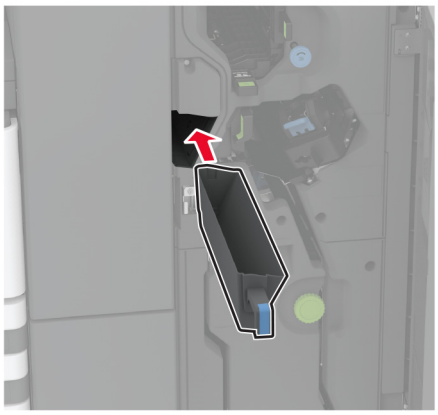

5 Uždarykite brošiūrų apipavidalinimo įtaiso dureles.

Trigubo sulenkimo /Z sulenkimo apipavidalinimo įtaiso dėtuvės keitimas

1 Išjunkite spausdintuvą.

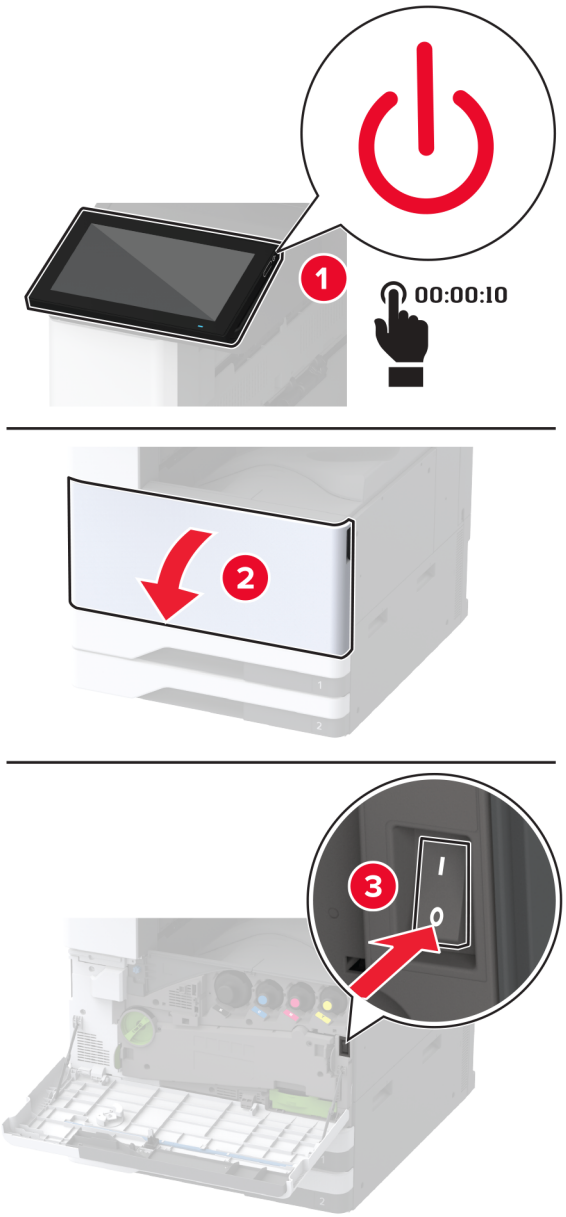

2 Atidarykite trigubo sulenkimo / Z sulenkimo apipavidalinimo įtaiso dureles.

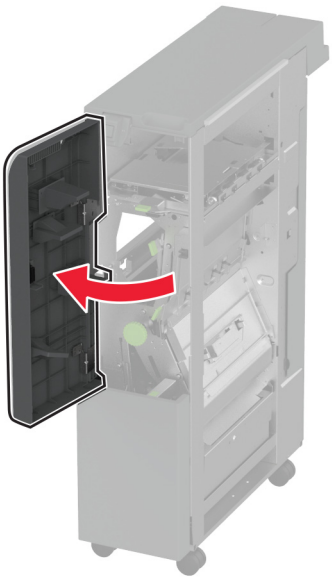

3 Išimkite panaudotą apipavidalinimo įtaiso dėtuvę.

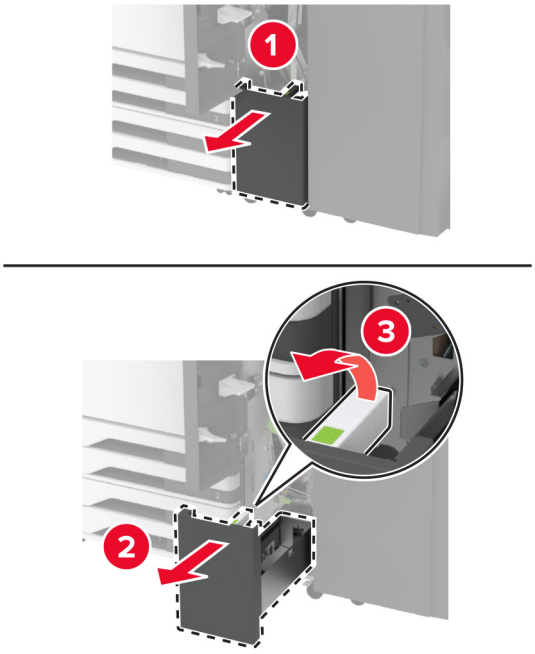

4 Išpakuokite naują apipavidalinimo įtaiso dėtuvę.

5 Įdėkite naują apipavidalinimo įtaiso dėtuvę.

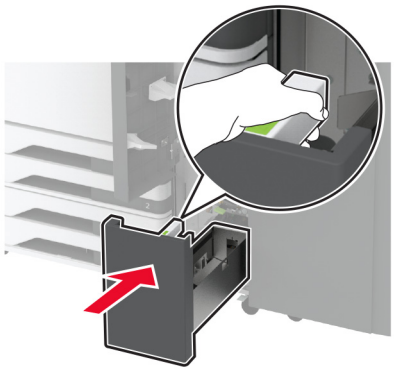

6 Uždarykite apipavidalinimo įtaiso dureles.

7 Įjunkite spausdintuvą.

Popieriaus laikiklio keitimas

1 Suimkite kairįjį popieriaus laikiklio kraštą, kad jį atfiksuotumėte.

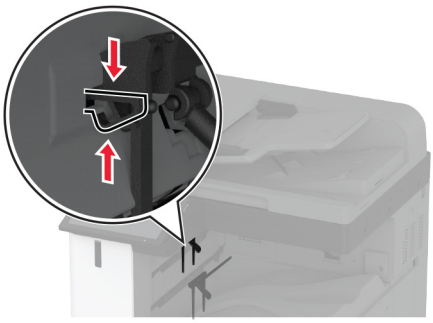

2 Nuimkite panaudotą popieriaus laikiklį.

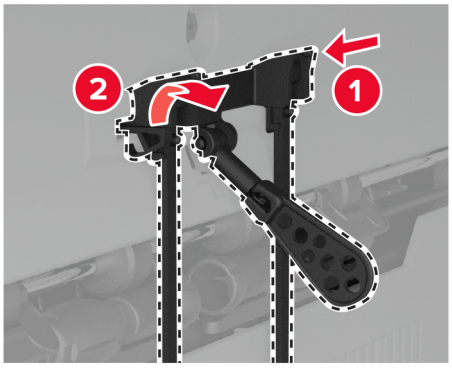

3 Išpakuokite naują popieriaus laikiklį.

4 Kiškite naują popieriaus laikiklį, kol pasigirs *spragtelėjimas*.

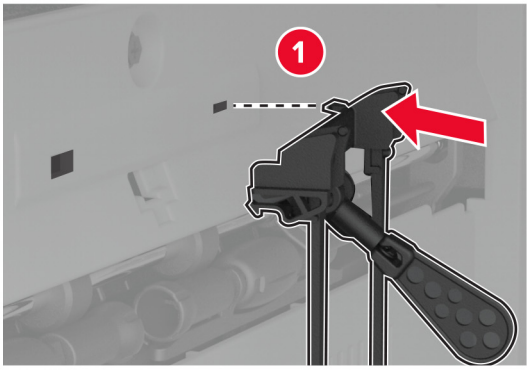

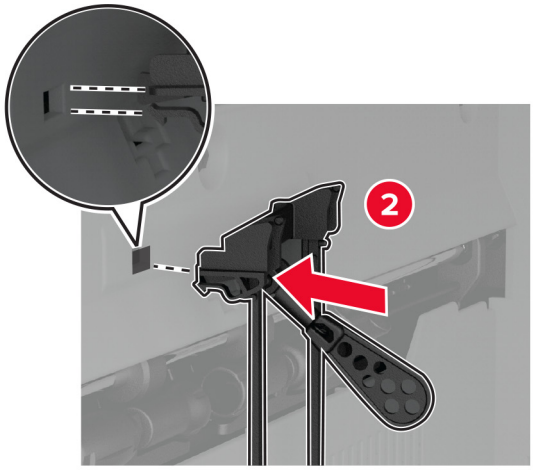

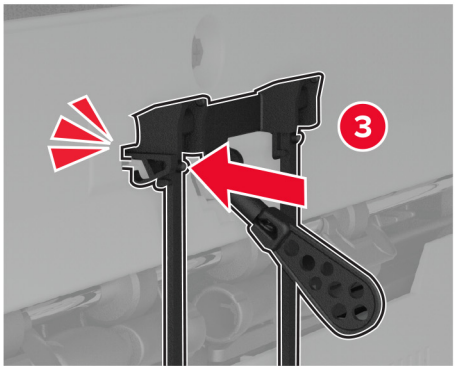

Dvigubo paėmimo krepšelio keitimas

1 Išimkite panaudotą dvigubo paėmimo krepšelį.

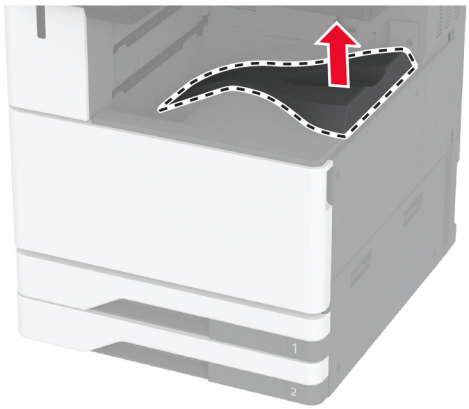

2 Išpakuokite naują dvigubo paėmimo krepšelį.

3 Pritvirtinkite naują dvigubo paėmimo krepšelį, kad pasigirstų *spragtelėjimas*.

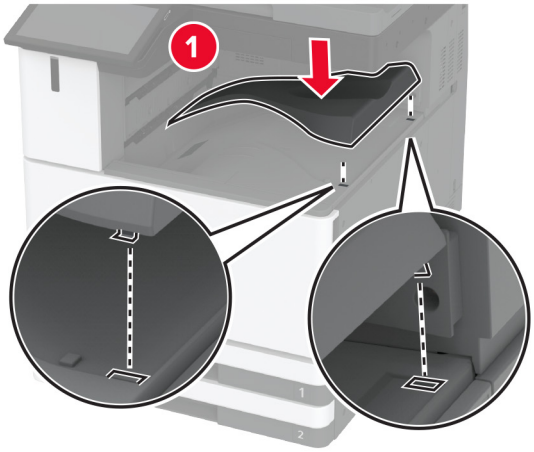

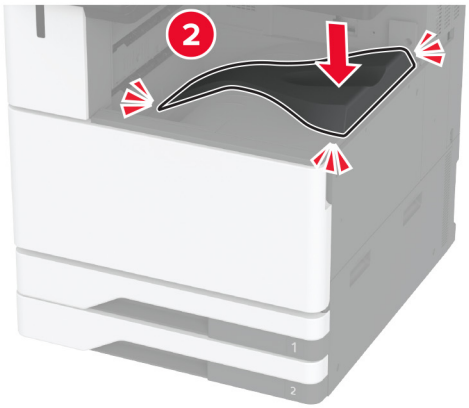

Valdiklių plokštės prieigos dangčio keitimas

1 Nuimkite galinių prievadų dangtį.

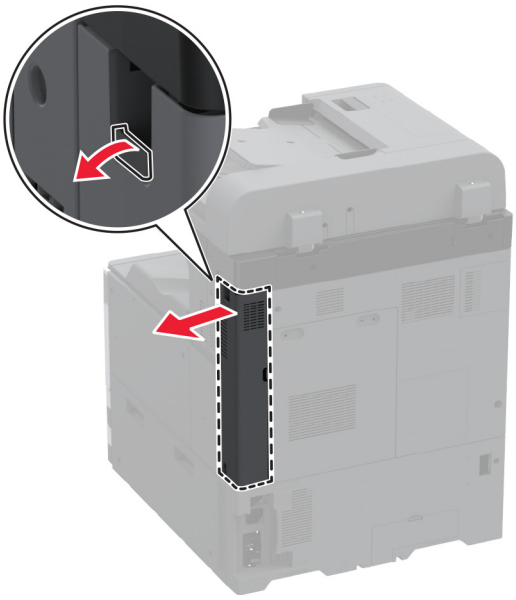

2 Naudodami plokščiąjį atsuktuvą nuimkite naudotą valdiklių plokštės prieigos dangtį.

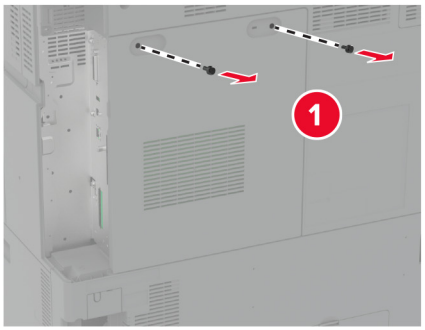

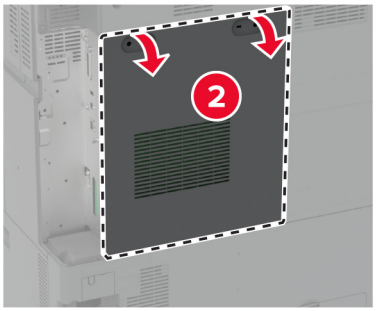

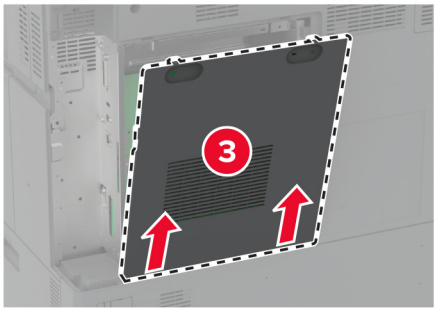

3 Išpakuokite valdiklių plokštės prieigos dangtį.

4 Pritvirtinkite naują valdiklių plokštės prieigos dangtį.

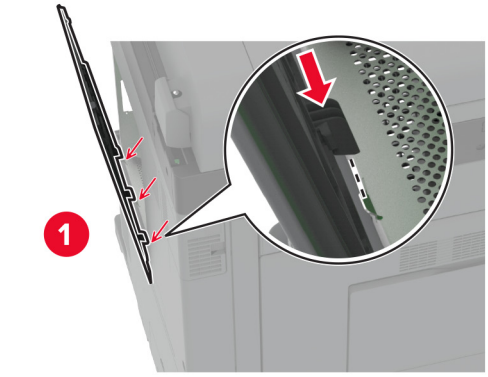

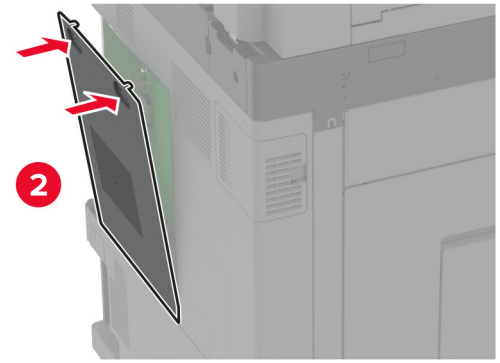

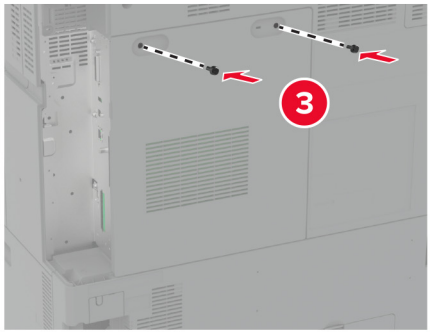

5 Pritvirtinkite galinių prievadų dangtį.

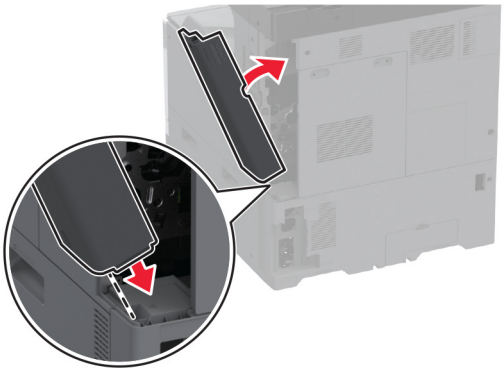

Galinių prievadų dangčio keitimas

1 Nuimkite naudotą galinių prievadų dangtį.

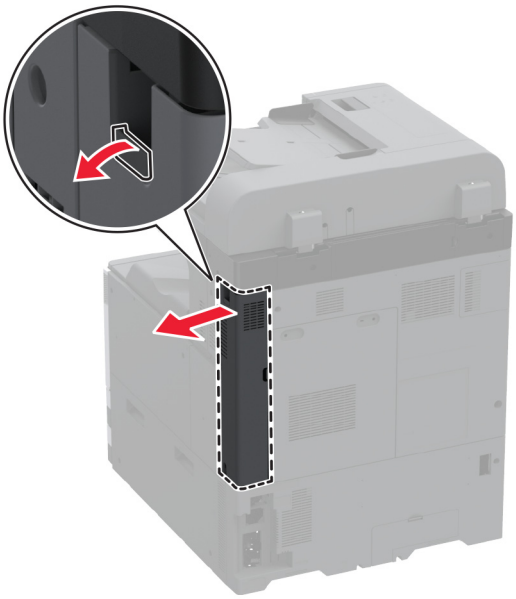

2 Išpakuokite naują galinių prievadų dangtį.

3 Pritvirtinkite naują galinių prievadų dangtį.

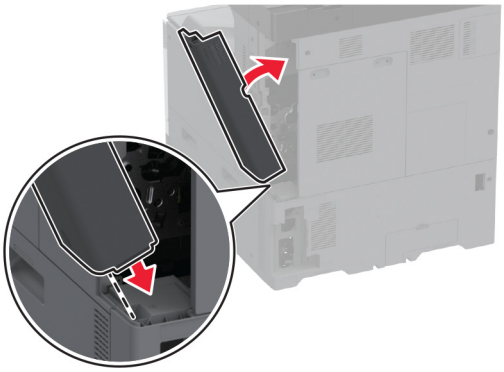

R9 galinio dangčio keitimas

1 Nuimkite naudotą R9 galinį dangtį.

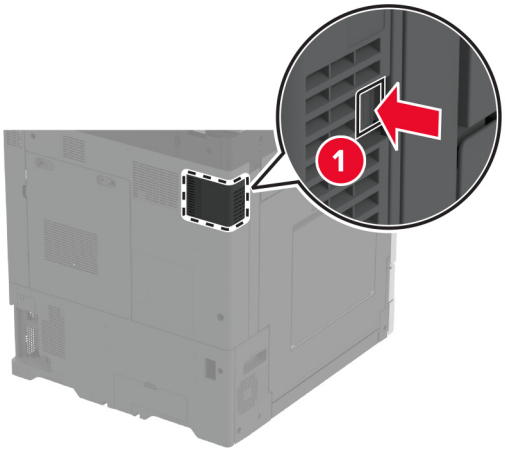

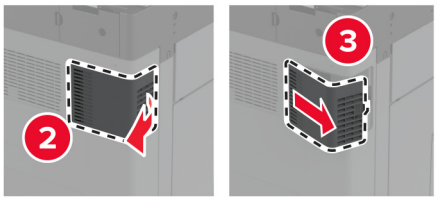

2 Išpakuokite naują R9 galinį dangtį.

3 Pritvirtinkite naują R9 galinį dangtį, kad pasigirstų *spragtelėjimas*.

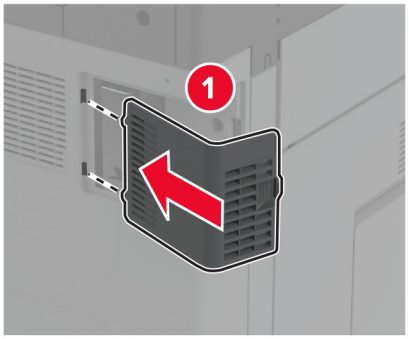

Sąsagėlių kasetės bloko keitimas

Sąsagėlių kasetės keitimas segiklyje

1 Atidarykite apipavidalinimo įtaiso dureles.

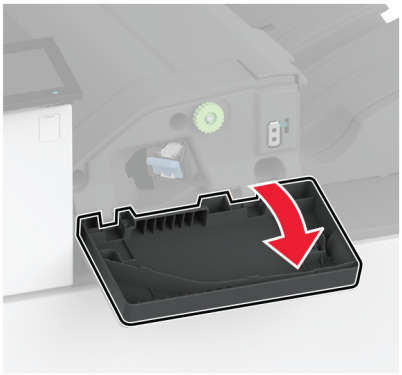

2 Išimkite sąsagėlių kasetės apkabą.

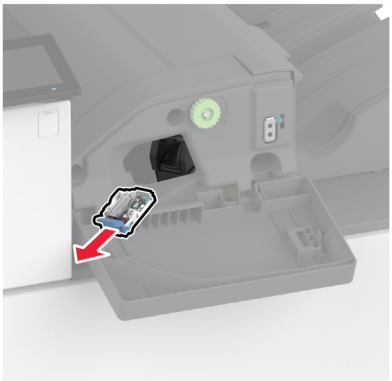

3 Ištraukite tuščią sąsagėlių kasetę.

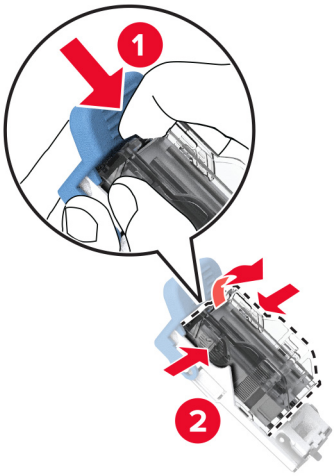

4 Išpakuokite naują sąsagėlių kasetę.

5 Kiškite naują sąsagėlių kasetę į laikiklį, kol ji *užsifiksuos*.

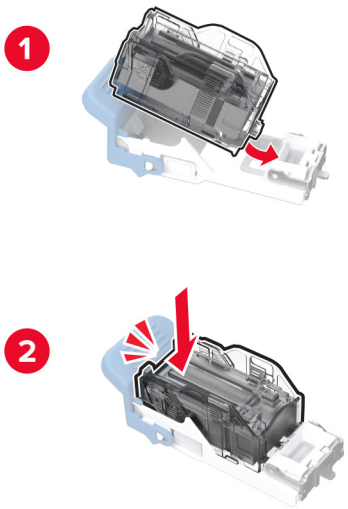

6 Kiškite sąsagėlių kasetės apkabą, kol ji *užsifiksuos*.

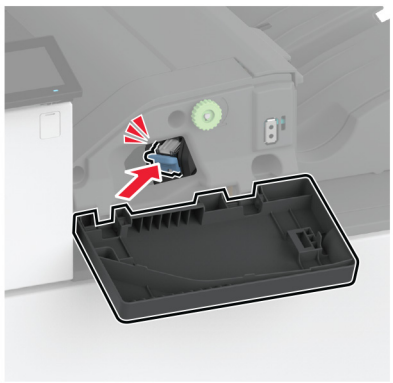

7 Uždarykite dureles.

Sąsagėlių kasetės keitimas sąsagėlių, skylmušos įtaise

1 Atidarykite apipavidalinimo įtaiso dureles.

2 Išimkite sąsagėlių kasetės apkabą.

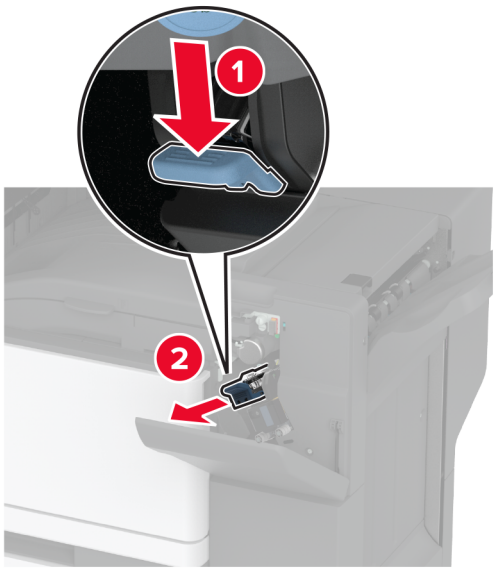

3 Ištraukite tuščią sąsagėlių kasetę.

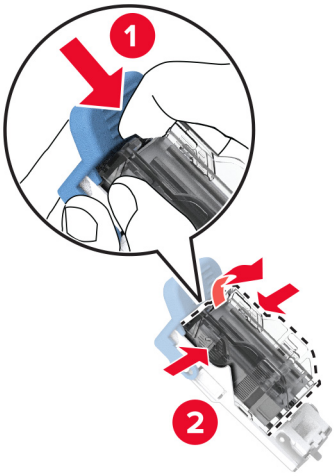

4 Išpakuokite naują sąsagėlių kasetę.

5 Kiškite naują sąsagėlių kasetę, kol ji *užsifiksuos*.

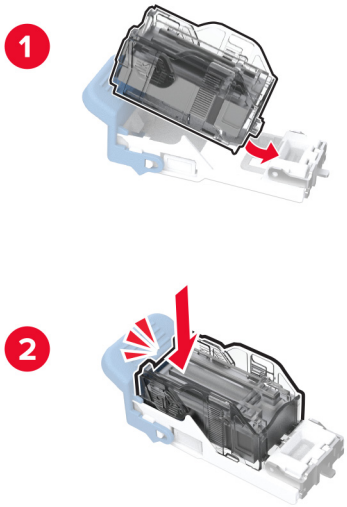

6 Įdėkite sąsagėlių kasetės apkabą.

7 Uždarykite dureles.

Standartinės sąsagėlių kasetės apkabos keitimas

1 Atidarykite apipavidalinimo įtaiso dureles.

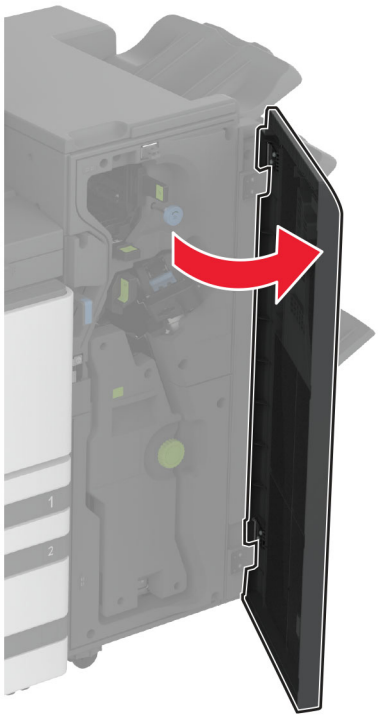

2 Išimkite panaudotą sąsagėlių kasetės apkabą.

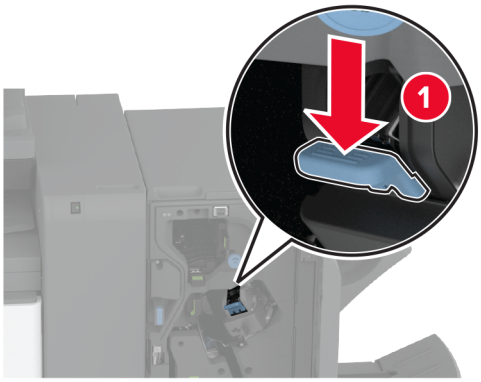

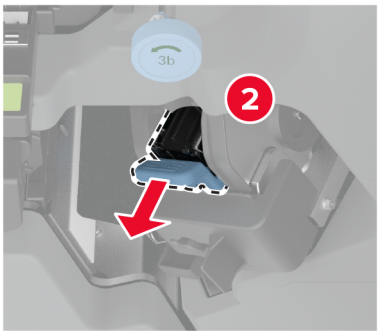

3 Išimkite sąsagėlių kasetę.

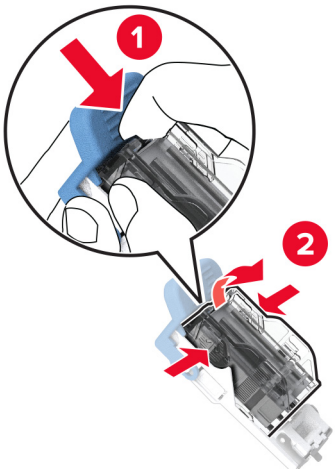

4 Išpakuokite naują sąsagėlių kasetės apkabą.

5 Kiškite sąsagėlių kasetę į naują sąsagėlių kasetės apkabą, kol ji *užsifiksuos*.

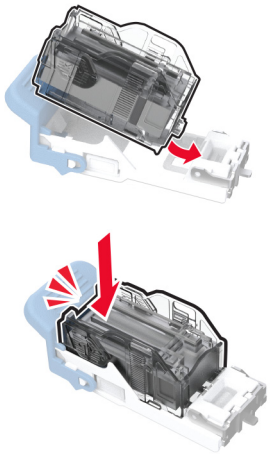

6 Kiškite naują sąsagėlių kasetės apkabą, kol ji *užsifiksuos*.

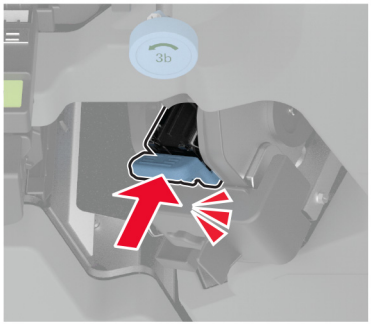

7 Uždarykite apipavidalinimo įtaiso dureles.

Sąsagėlių kasetės apkabos keitimas brošiūrų apipavidalinimo įtaise

1 Atidarykite apipavidalinimo įtaiso dureles ir ištraukite brošiūrų ruošimo įrenginį.

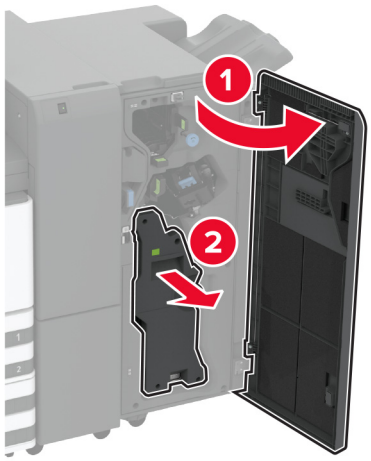

2 Išimkite panaudotą sąsagėlių kasetės apkabą.

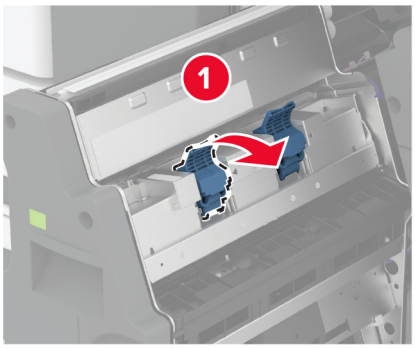

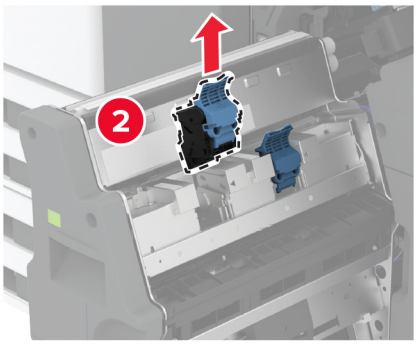

3 Išimkite sąsagėlių kasetę.

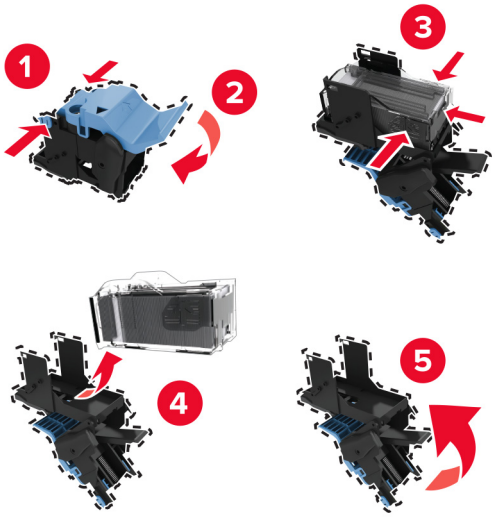

4 Išpakuokite naują sąsagėlių kasetės apkabą.

5 Įdėkite sąsagėlių kasetę į naują sąsagėlių kasetės apkabą.

6 Įdėkite naują sąsagėlių kasetės apkabą.

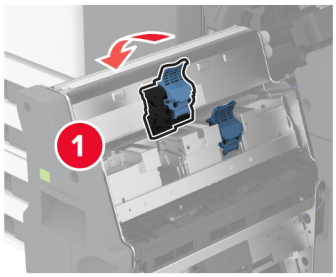

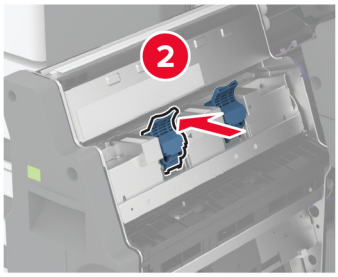

7 Įdėkite brošiūrų ruošimo įrenginį ir uždarykite apipavidalinimo įtaiso dureles.

Eksploatacinių reikmenų naudojimo skaitiklių nustatymas iš naujo

1 Pradžios ekrane palieskite **Nustatymai** > **Įrenginys** > **Eksploatacija** > **Meniu „Konfigūracija“** > **Eksploatacinių medžiagų naudojimas ir skaitikliai**.

2 Pasirinkite skaitiklį, kurį norite nustatyti iš naujo.

Įspėjimas—Galima sugadinti: Eksploatacinius reikmenis ir dalis, kurioms netaikomos Grąžinimo programos sutarties sąlygos, galima nustatyti iš naujo ir atnaujinti. Tačiau gamintojo garantija neapima jokios žalos, kurią sukėlė neoriginalūs eksploataciniai reikmenys ar dalys. Iš naujo nustačius skaitiklius eksploataciniam reikmeniui ar daliai, kurie nebuvo tinkamai perdaryti, spausdintuvas gali sugesti. Iš naujo nustačius eksploatacinio reikmens ar dalies skaitiklį, spausdintuvas gali rodyti klaidą, nurodančią iš naujo nustatyto elemento buvimą.

Spausdintuvo dalių valymas

Spausdintuvo valymas

DĖMESIO—ELEKTROS SMŪGIO PAVOJUS: Norėdami išvengti elektros smūgio pavojaus valant spausdintuvo išorę, prieš pradėdami valyti ištraukite maitinimo laidą iš elektros lizdo ir atjunkite visus spausdintuvo laidus.

Pastabos:

- Šį darbą atlikite kas du mėnesius.
- Jei spausdintuvas sugadinamas netinkamai jį prižiūrint, garantija netaikoma.

1 Išjunkite spausdintuvą ir ištraukite maitinimo laidą iš elektros lizdo.

2 Išimkite popierių iš standartinės dėtuvės ir daugiafunkcio tiektuvo.

3 Minkštu šepečiu arba dulkių siurbliu aplink spausdintuvą pašalinkite visas dulkes, pūkelius ir popieriaus gabalėlius.

4 Spausdintuvo išorę nuvalykite drėgnu, minkštu audiniu be pūkelių.

Pastabos:

- Nenaudokite buitinių valiklių ar ploviklių, kad nepažeistumėte spausdintuvo paviršiaus.
- Įsitikinkite, kad nuvalius visos spausdintuvo sritys lieka sausos.

5 Įkiškite maitinimo laidą į elektros lizdą ir įjunkite spausdintuvą.

DĖMESIO—GALIMA SUSIŽALOTI: Norėdami išvengti gaisro ar elektros smūgio pavojaus, prijunkite maitinimo laidą prie tinkamos nominaliosios srovės ir tinkamai įžeminto elektros lizdo, kuris yra šalia gaminio ir lengvai pasiekiamas.

Jutiklinio ekrano valymas

DĖMESIO—ELEKTROS SMŪGIO PAVOJUS: Norėdami išvengti elektros smūgio pavojaus valant spausdintuvo išorę, prieš pradėdami valyti ištraukite maitinimo laidą iš elektros lizdo ir atjunkite visus spausdintuvo laidus.

1 Išjunkite spausdintuvą ir ištraukite maitinimo laidą iš elektros lizdo.

2 Drėgnu, minkštu, pūkelių neturinčiu audiniu nuvalykite jutiklinį ekraną.

Pastabos:

- Nenaudokite buitinių valiklių ar ploviklių, kad nepažeistumėte jutiklinio ekrano.
- Įsitikinkite, kad nuvalius jutiklinis ekranas būtų sausas.

3 Įkiškite maitinimo laidą į elektros lizdą ir įjunkite spausdintuvą.

DĖMESIO—GALIMA SUSIŽALOTI: Norėdami išvengti gaisro ar elektros smūgio pavojaus, prijunkite maitinimo laidą prie tinkamos nominaliosios srovės ir tinkamai įžeminto elektros lizdo, kuris yra šalia gaminio ir lengvai pasiekiamas.

Skenerio valymas

1 Atidarykite skenerio dangtį.

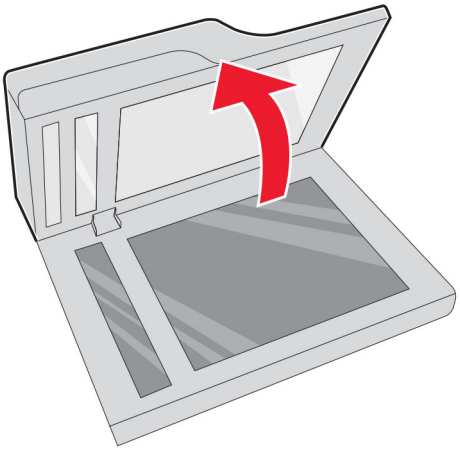

2 Drėgnu, minkštu, pūkelių neturinčiu audiniu nuvalykite šias vietas:
   - ADT stiklo tarpiklį

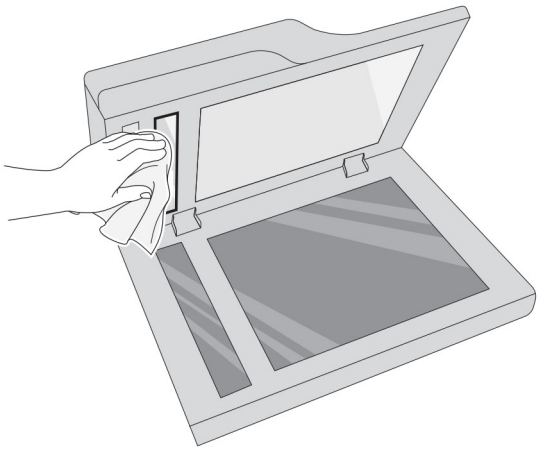

- Skenerio stiklo tarpiklį

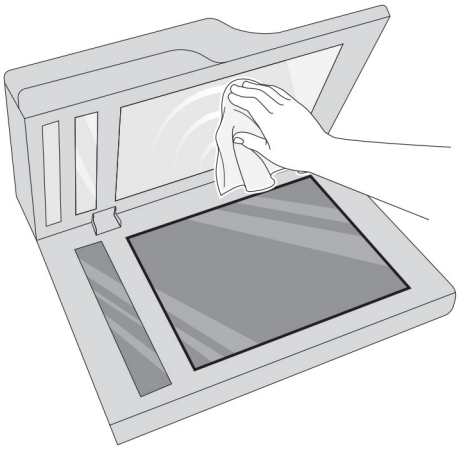

- ADT stiklą

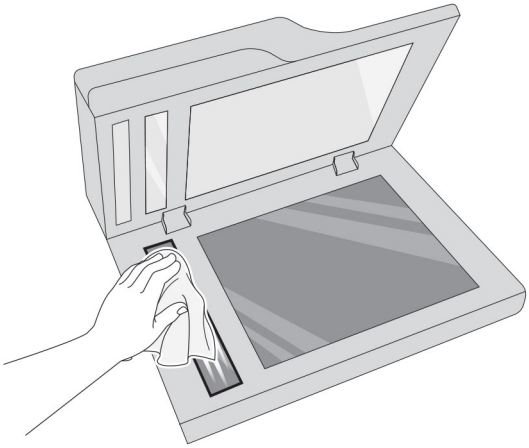

- Skaitytuvo stiklą

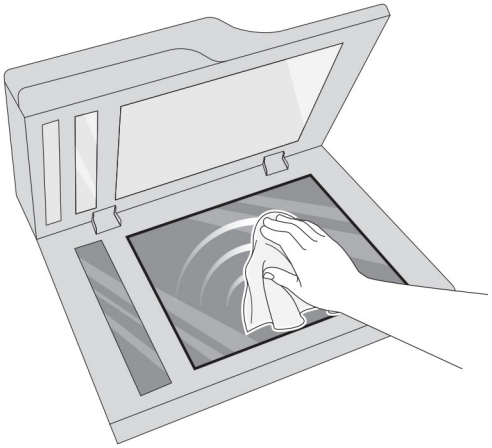

3 Uždarykite skenerio dangtį.

Spausdinimo galvučių lęšių valymas

1 Atidarykite priekines dureles.

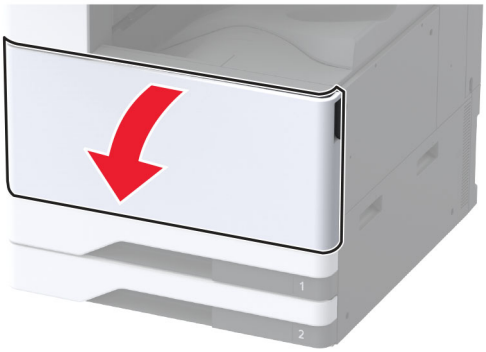

2 Išimkite dažų atliekų konteinerio perkėlimo įtaisą.

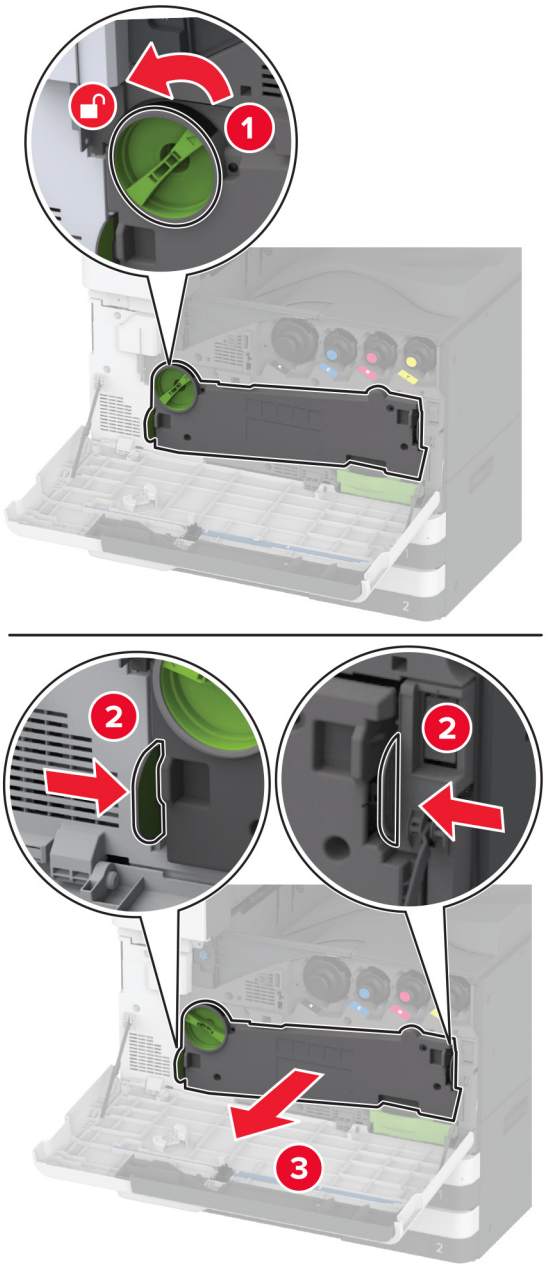

Pastaba: Įtaisą pastatykite vertikalioje padėtyje, kad neišbyrėtų dažai.

3 Nuimkite spausdinimo galvutės valytuvą ir išvalykite spausdinimo galvutės lęšius.

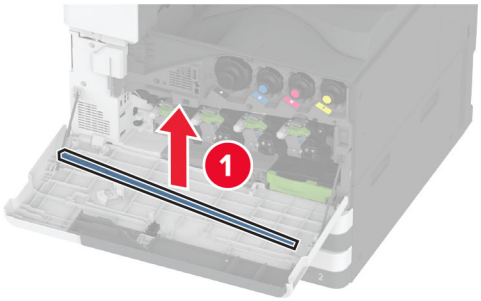

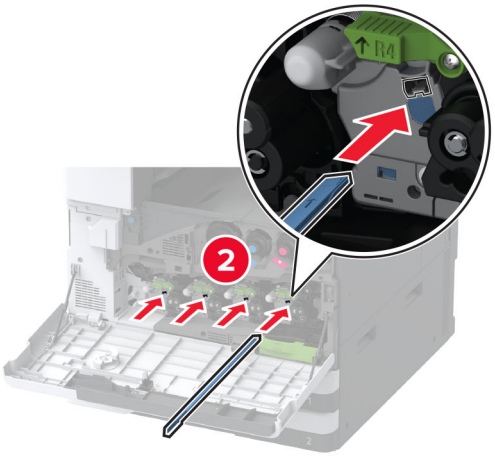

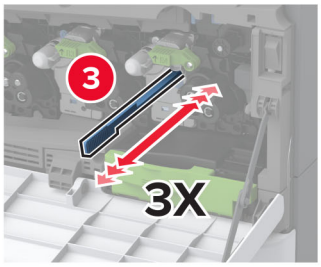

4 Įdėkite spausdinimo galvutės valytuvą atgal į vietą.

5 Dėkite dažų atliekų konteinerio perkėlimo įtaisą, kol jis *užsifiksuos*, tada jį užfiksuokite užraktu.

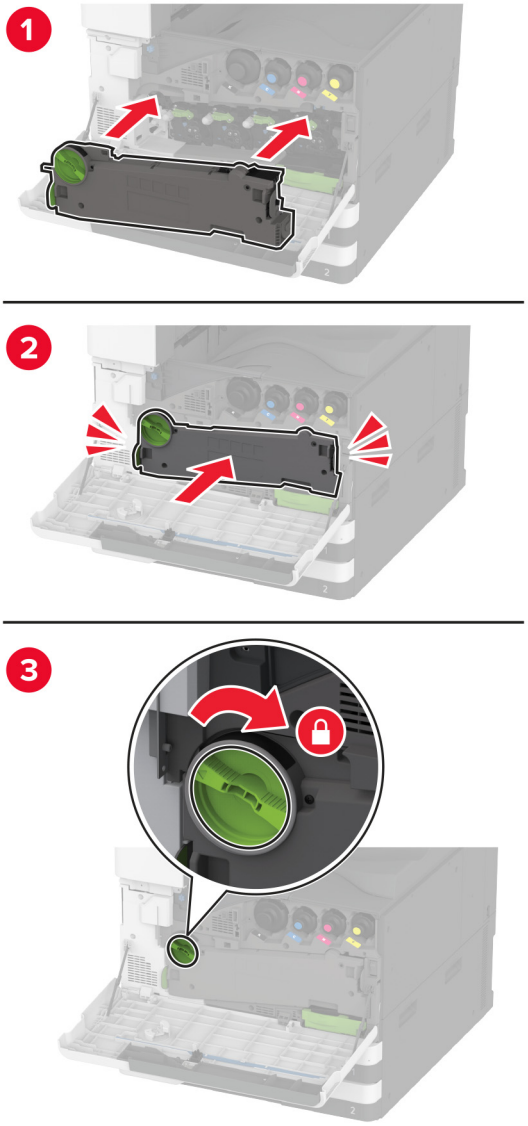

6 Uždarykite dureles.

Dėklo velenėlių komplekto valymas

1 Išjunkite spausdintuvą.

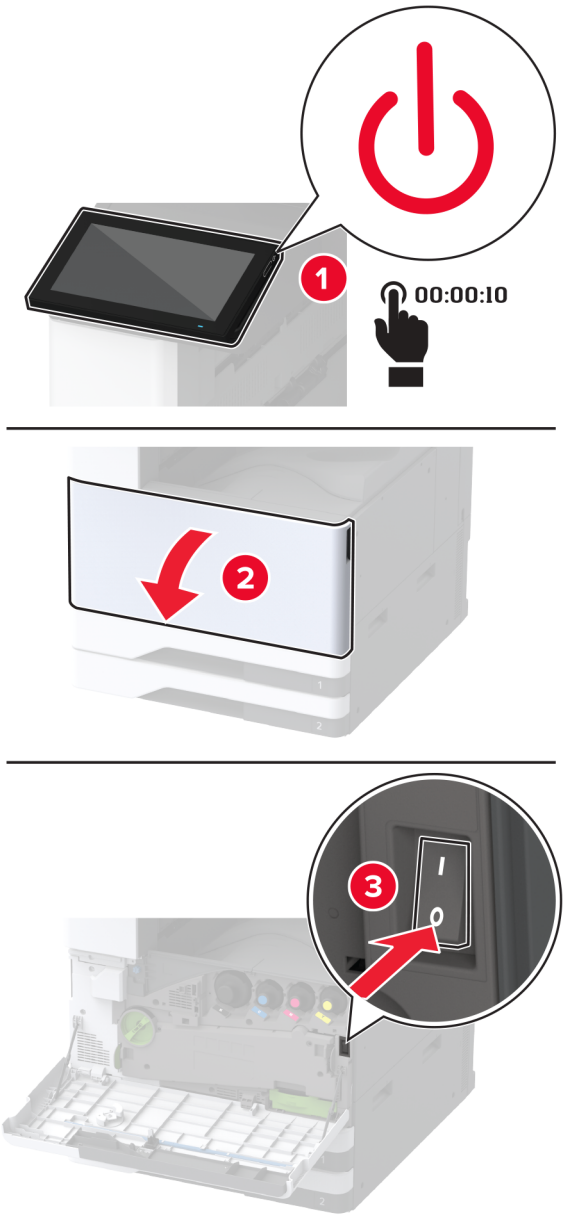

2 Išimkite standartinį dėklą.

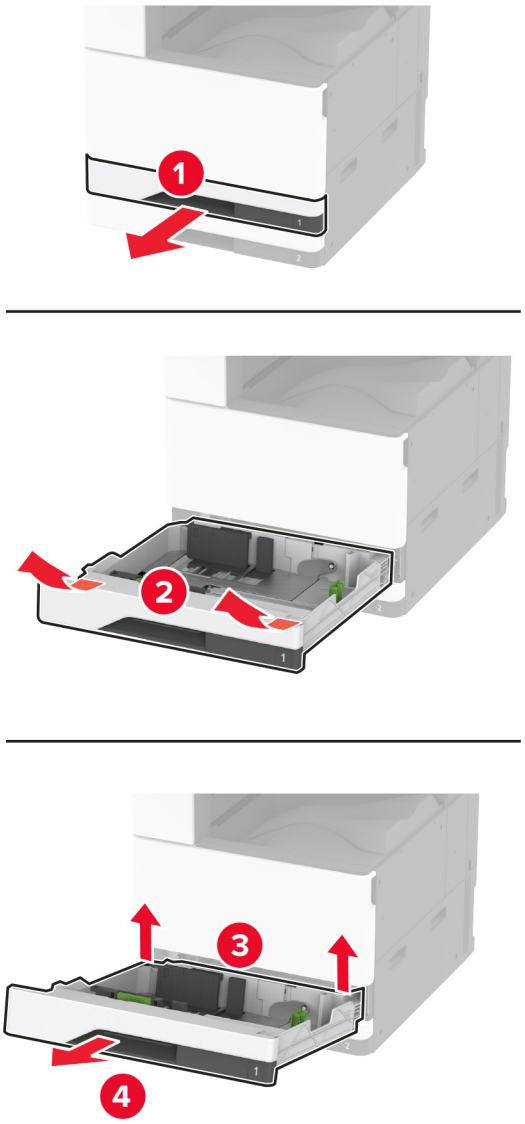

3 Išimkite dėklo velenėlių komplektą.

Įspėjimas—Galima sugadinti: Prieš pasiekdami arba liesdami vidines spausdintuvo sritis, palieskite bet kurią neapsaugotą spausdintuvo metalinio korpuso vietą, kad išvengtumėte gedimų dėl elektrostatinės iškrovos.

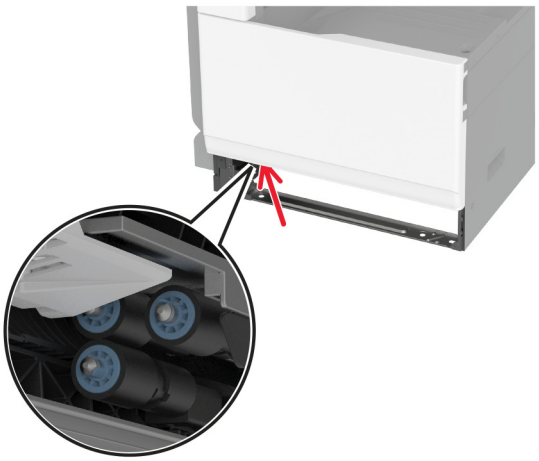

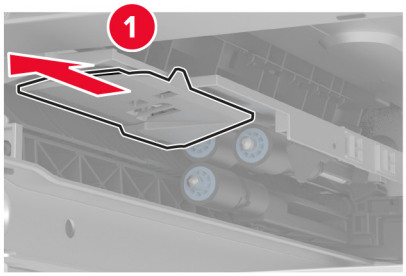

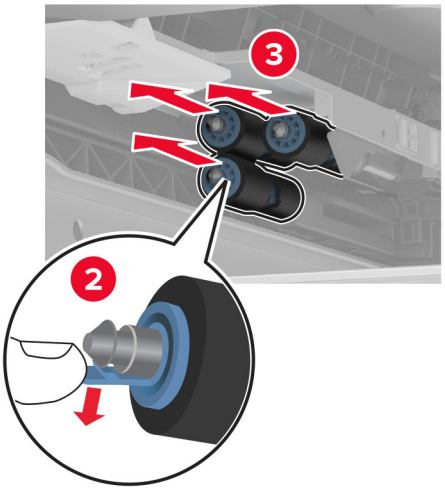

4 Užpilkite vandens ant minkšto, nepūkuoto audinio ir nuvalykite teikimo velenėlius.

5 Kiškite velenėlių komplektą, kol pasigirs *spragtelėjimas*.

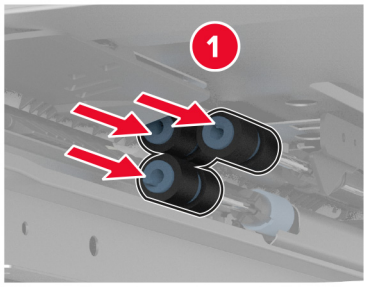

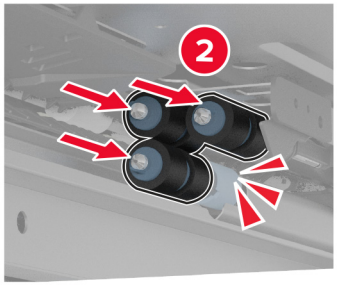

6 Įdėkite dėklą.

7 Įjunkite spausdintuvą.

2000 lapų dėklo velenėlių komplekto valymas

1 Išjunkite spausdintuvą.

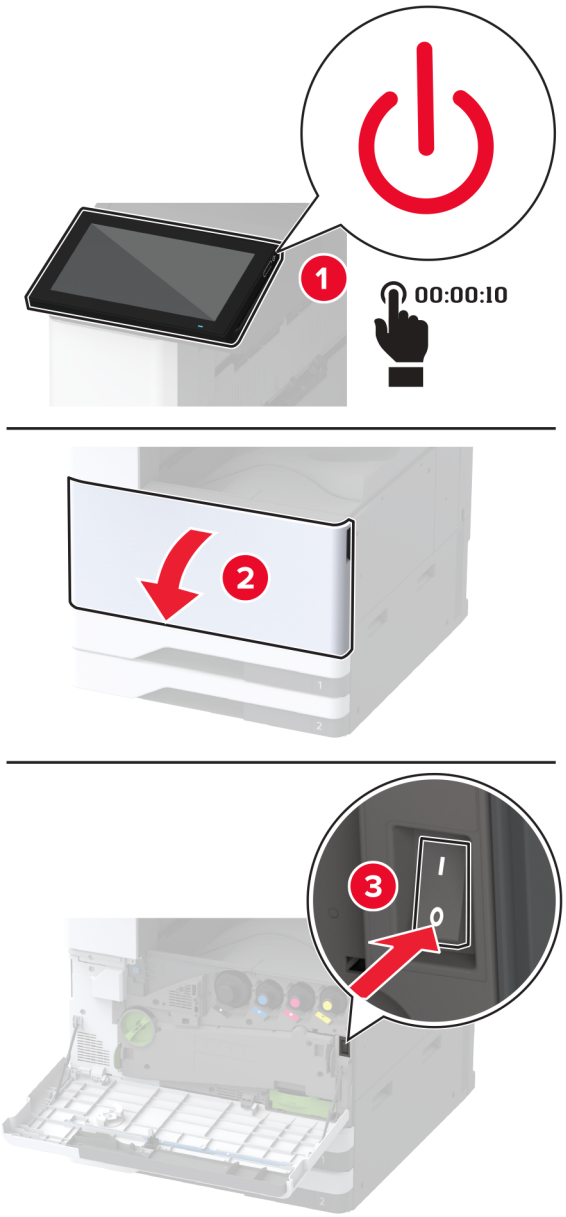

2 Pastumkite dėklą į kairę.

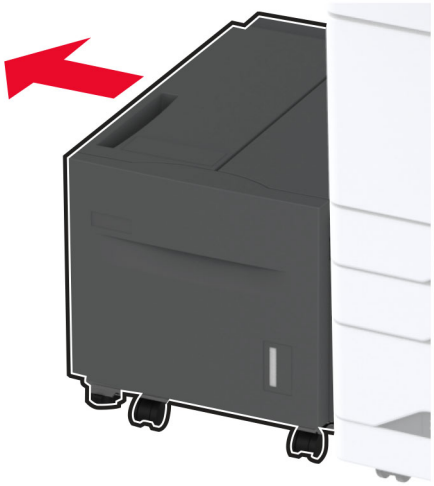

3 Atidarykite J dureles, tada atidarykite velenėlių komplekto dangtį.

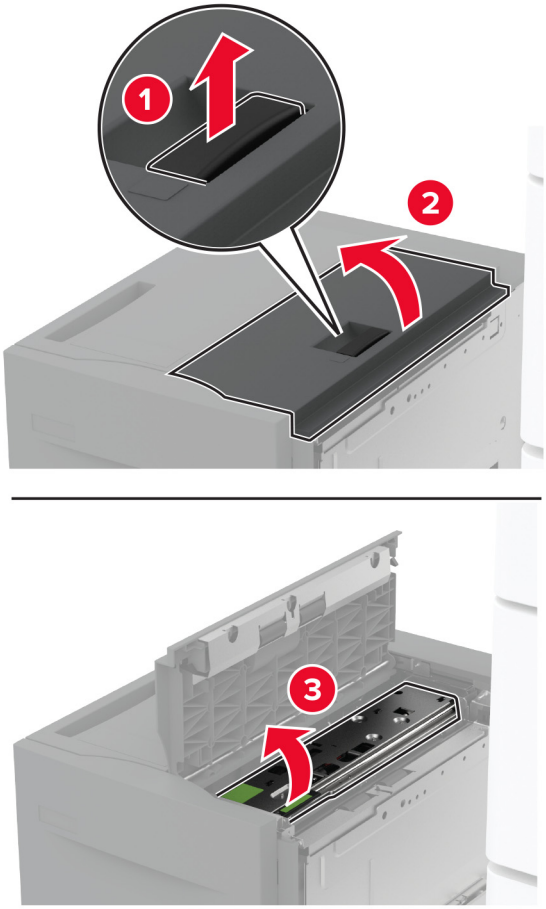

4 Raskite ir nuimkite dėklo velenėlių komplektą.

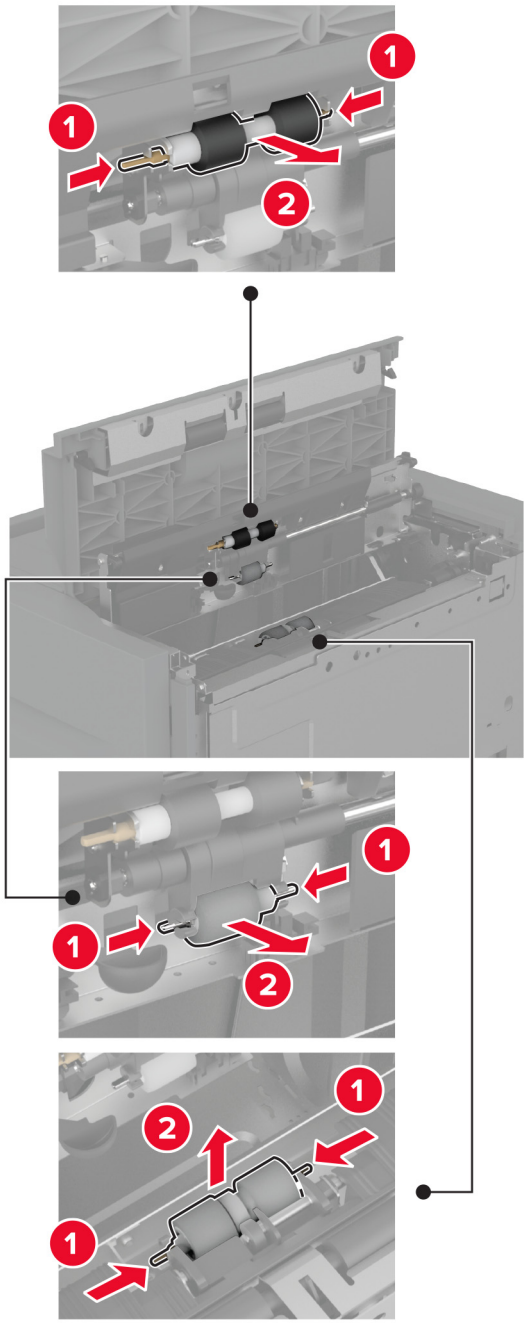

5 Užpilkite vandens ant minkšto, nepūkuoto audinio ir nuvalykite velenėlių komplektą.

6 Įdėkite velenėlių komplektą.

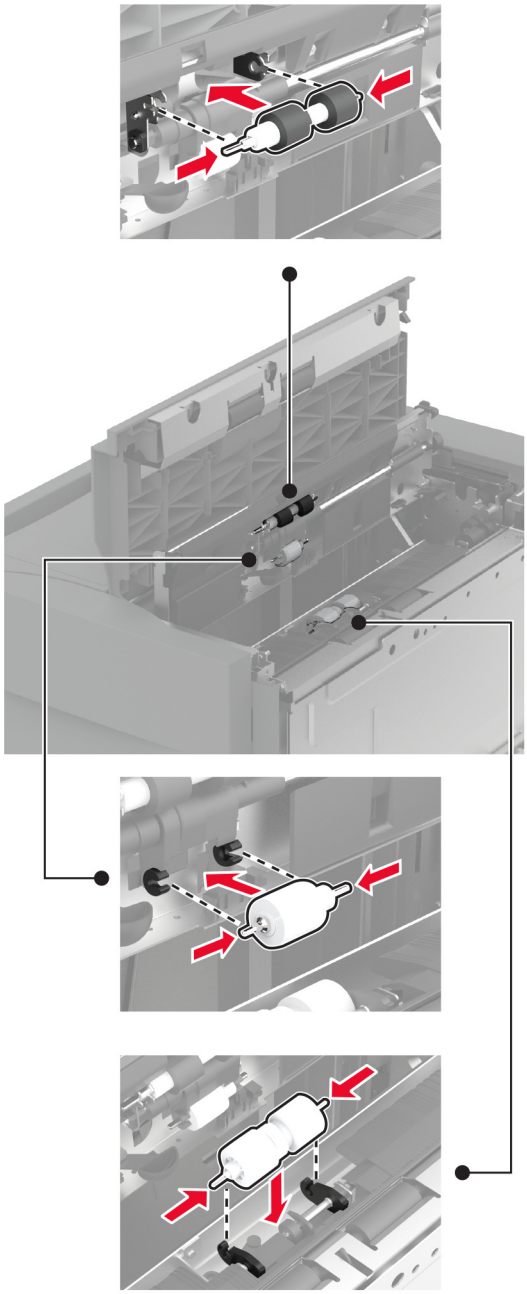

7 Uždarykite velenėlių komplekto dangtį, tada uždarykite J dureles.

8 Pastumkite dėklą atgal į vietą.

9 Įjunkite spausdintuvą.

2000 lapų sudvejinto dėklo velenėlių komplekto valymas

Rankenoje C

1 Išjunkite spausdintuvą.

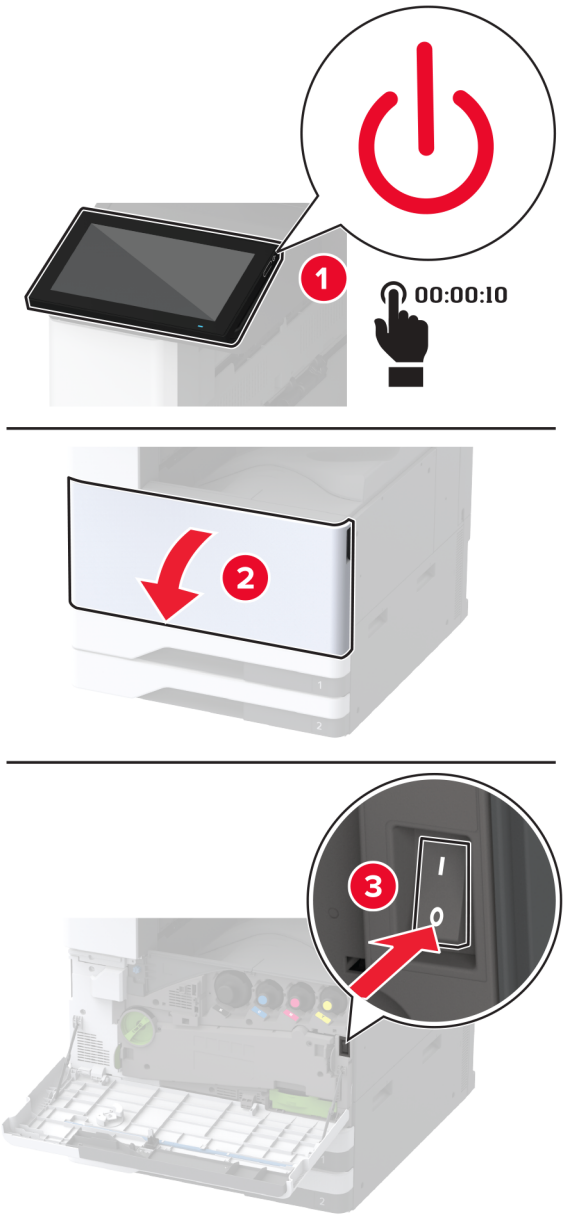

2 Ištraukite dėklą nr. 4, o tada dėklą nr. 3.

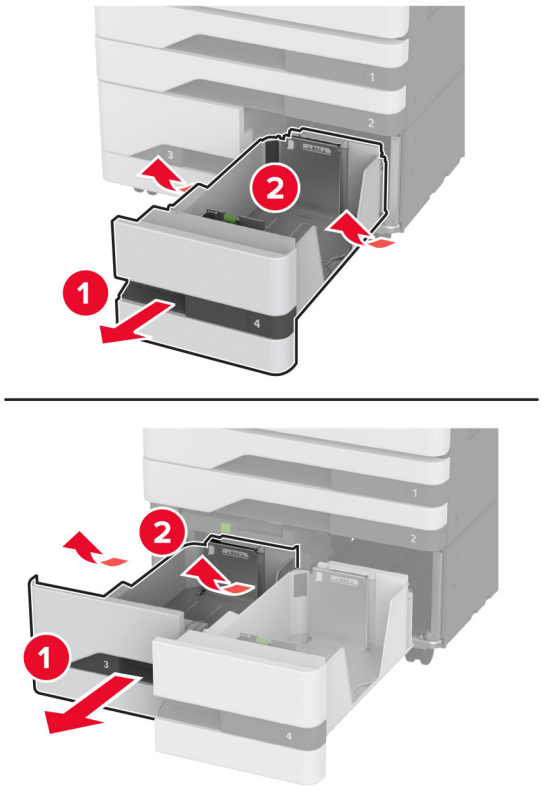

3 Ištraukite C rankeną, tada atidarykite vidinį dangtį.

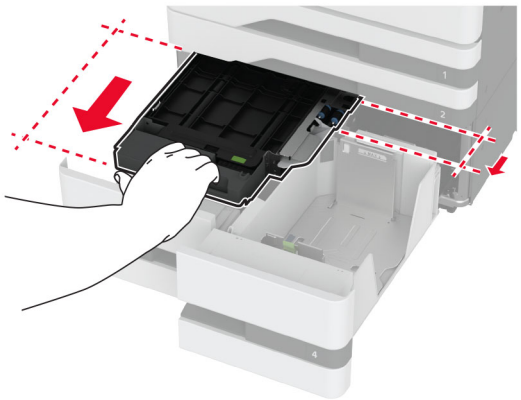

4 Atidarykite velenėlių komplekto dangtį.

5 Išimkite dėklo velenėlių komplektą.

Įspėjimas—Galima sugadinti: Prieš pasiekdami arba liesdami vidines spausdintuvo sritis, palieskite bet kurią neapsaugotą spausdintuvo metalinio korpuso vietą, kad išvengtumėte gedimų dėl elektrostatinės iškrovos.

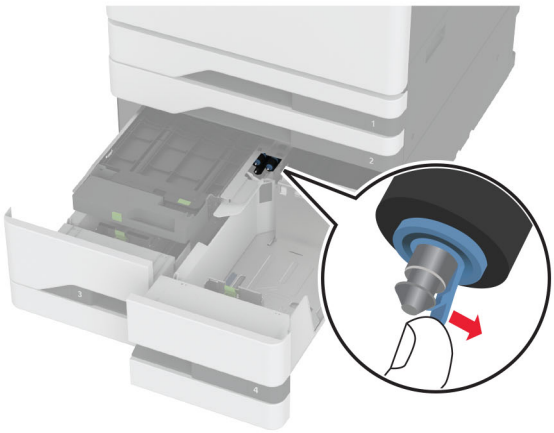

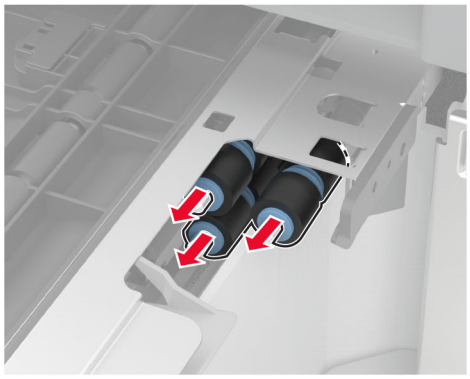

6 Užpilkite vandens ant minkšto nepūkuoto audinio ir nuvalykite paėmimo velenėlius.

7 Kiškite velenėlių komplektą, kol pasigirs *spragtelėjimas*.

8 Uždarykite velenėlių komplekto dangtį.

9 Uždarykite vidinį dangtelį, tada įdėkite C rankeną.

10 Įdėkite dėklus nr. 3 ir nr. 4.

11 Įjunkite spausdintuvą.

Dėkle nr. 3

1 Išjunkite spausdintuvą.

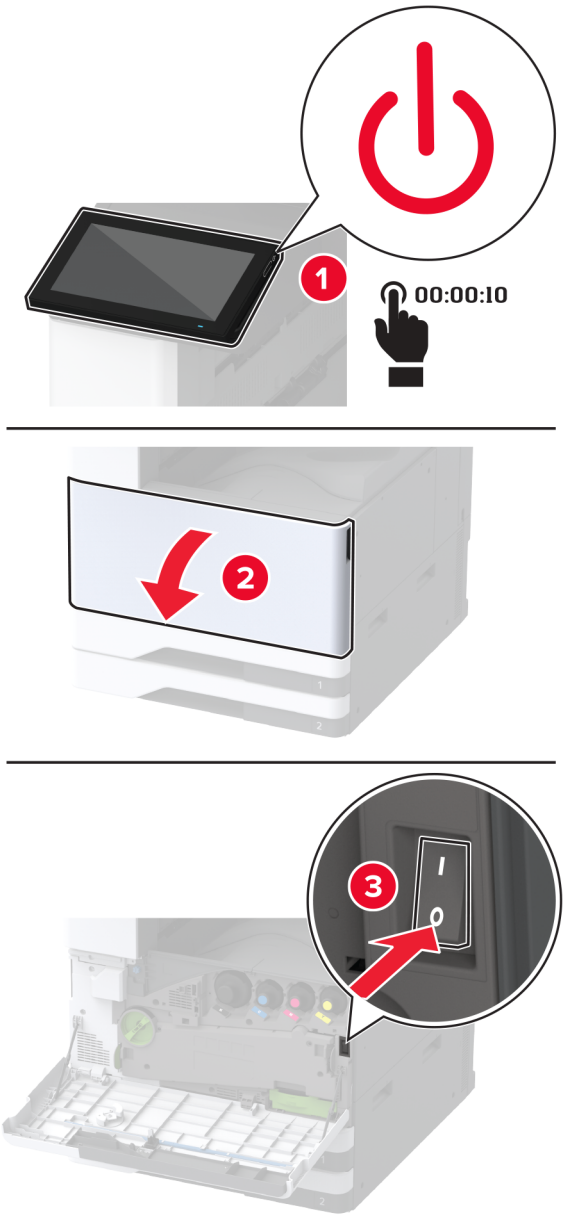

2 Išimkite dėklą nr. 1, o tada dėklą nr. 2.

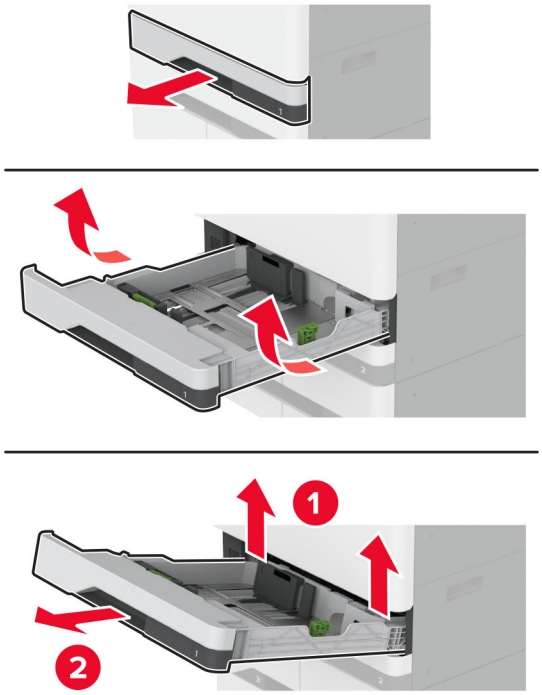

3 Ištraukite dėklus nr. 3 ir nr. 4.

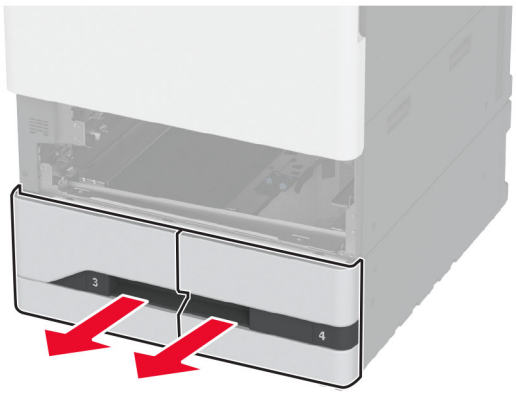

4 Patraukite už rankenėlės C.

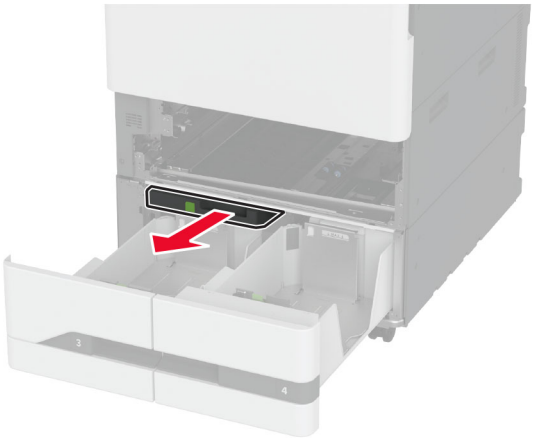

5 Išimkite dėklo velenėlių komplektą.

Įspėjimas—Galima sugadinti: Prieš pasiekdami arba liesdami vidines spausdintuvo sritis, palieskite bet kurią neapsaugotą spausdintuvo metalinio korpuso vietą, kad išvengtumėte gedimų dėl elektrostatinės iškrovos.

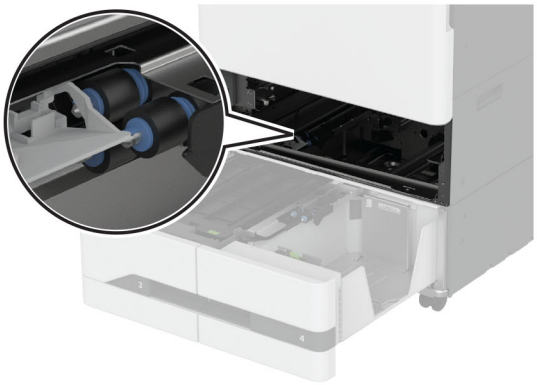

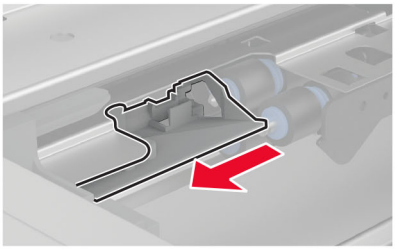

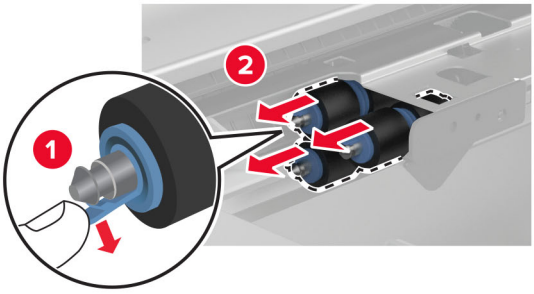

6 Užpilkite vandens ant minkšto nepūkuoto audinio ir nuvalykite paėmimo velenėlius.

7 Kiškite velenėlių komplektą, kol pasigirs *spragtelėjimas*.

8 Įdėkite rankenėlę C.

9 Įdėkite dėklus nr. 3 ir nr. 4.

10 Įdėkite dėklus nr. 1 ir nr. 2.

11 Įjunkite spausdintuvą.

Skylmušos dėžutės ištuštinimas

1 Pakelkite popieriaus gabenimo dangtį F.

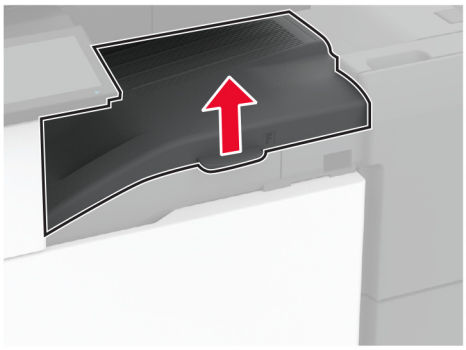

2 Išimkite ir ištuštinkite skylmušos dėžutę.

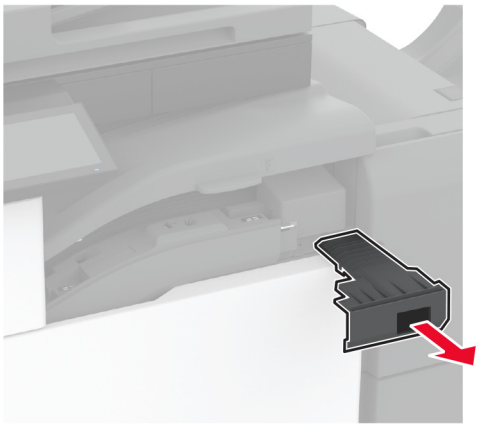

3 Įdėkite skylmušos dėžutę.

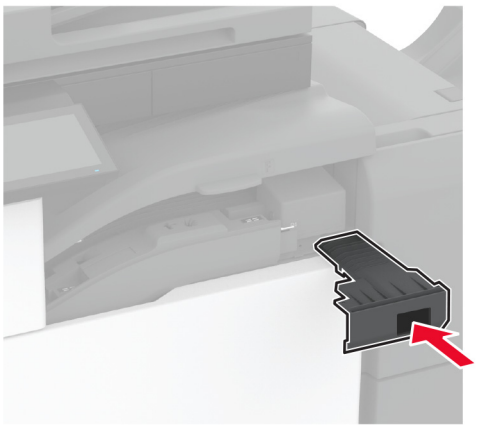

4 Uždarykite popieriaus gabenimo dangtį F.

5 Atidarykite brošiūrų apipavidalinimo įtaiso dureles.

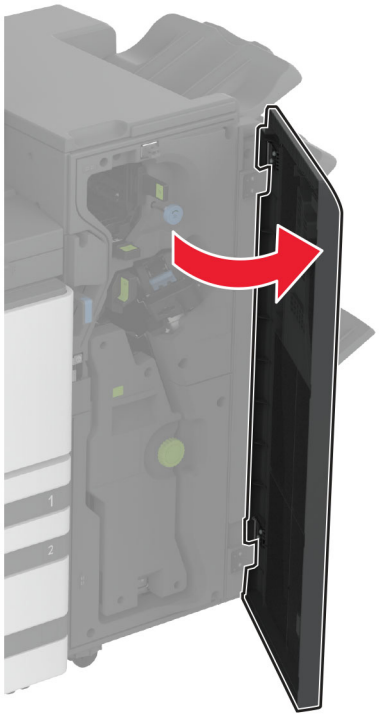

6 Išimkite ir ištuštinkite skylmušos dėžutę.

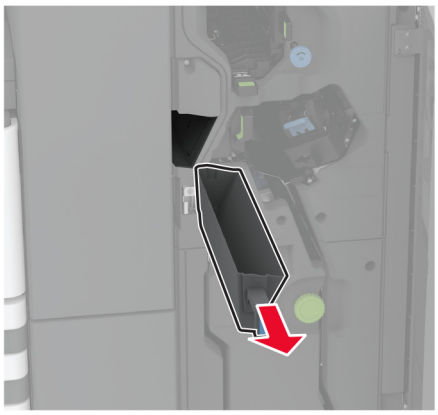

7 Įdėkite skylmušos dėžutę.

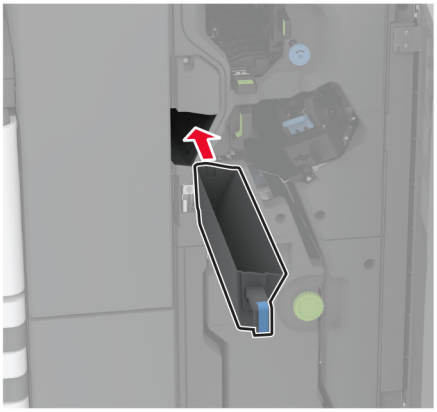

8 Uždarykite apipavidalinimo įtaiso dureles.

Elektros energijos ir popieriaus taupymas

Energijos taupymo režimo nustatymų konfigūravimas

miego režimas

1 Pradžios ekrane palieskite **Nustatymai** > **Įrenginys** > **Energijos sąnaudų valdymas** > **Skirtieji laikai** > **Miego režimas**.

2 Nurodykite spausdintuvo neveikos laiką prieš jam pereinant į Miego režimą.

užmigdymo režimas

1 Pradžios ekrane palieskite **Nustatymai** > **Įrenginys** > **Energijos sąnaudų valdymas** > **Skirtieji laikai** > **Užmigdymo režimas**.

2 Pasirinkite spausdintuvo neveikos laiką prieš jam pereinant į užmigdymo režimą.

Pastabos:

- Norėdami, kad veiktų nustatymas Užmigdymo skirtasis laikas, parinktį Užmigdymo skirtasis laikas prisijungiant nustatykite į Užmigdyti.
- Spausdintuvui veikiant Užmigdymo režimu įtaisytasis interneto serveris (EWS) būna išjungtas.

Ekrano skaisčio koregavimas

1 Pradžios ekrane palieskite **Nustatymai** > **Įrenginys** > **Nuostatos**.

2 Meniu Ekrano skaistis pakoreguokite nustatymą.

Eksploatacinių medžiagų taupymas

- Spausdinkite ant abiejų popieriaus pusių.

  Pastaba: Numatytasis nustatymas spausdinimo tvarkyklėje – abipusis spausdinimas.
- Spausdinkite keletą puslapių ant vieno popieriaus lapo.
- Naudokitės peržiūros funkcija, kad pažiūrėtumėte, kaip dokumentas atrodo prieš jį spausdinant.
- Atspausdinkite vieną dokumento kopiją, kad patikrintumėte, ar jo turinys ir formatas yra tinkami.

Spausdintuvo perkėlimas į kitą vietą

DĖMESIO—GALIMA SUSIŽALOTI: Jei spausdintuvo svoris yra didesnis nei 20 kg (44 sv.), norint jį saugiai pakelti gali prireikti dviejų ar daugiau žmonių.

DĖMESIO—GALIMA SUSIŽALOTI: Norėdami išvengti gaisro ar elektros smūgio pavojaus, naudokite tik kartu su šiuo gaminiu pateiktą maitinimo laidą arba gamintojo leistą pakaitinį laidą.

DĖMESIO—GALIMA SUSIŽALOTI: Norėdami perkelti spausdintuvą, laikykitės šių nurodymų, kad būtų išvengta sužalojimų ar spausdintuvo sugadinimo:

- Įsitikinkite, kad visos durelės ir dėklai yra uždaryti.
- Išjunkite spausdintuvą ir ištraukite maitinimo laidą iš elektros lizdo.
- Atjunkite visus spausdintuvo laidus ir kabelius.
- Jei prie spausdintuvo yra pritvirtinta atskirų pastatomų papildomų dėklų arba išvesčių įtaisų, prieš perkeldami spausdintuvą juos atskirkite.
- Jei spausdintuvas su ratukais, atsargiai nuridenkite jį į naują vietą. Būkite atsargūs ridendami per slenksčius ir grindų tarpus.
- Jei spausdintuvas ne su ratukais, bet yra sukonfigūruotas su papildomai pasirenkamais dėklais arba išvesčių įtaisais, pašalinkite papildomus išvesčių įtaisus ir nukelkite spausdintuvą nuo dėklų. Nebandykite tuo pačiu metu kelti ir spausdintuvo, ir papildomų įtaisų.
- Keldami spausdintuvą visada naudokitės ant jo esančiomis rankenomis.
- Į spausdintuvo perkėlimui naudojamo vežimėlio paviršių turi remtis visi spausdintuvo lietimosi taškai.
- Į pasirinktos aparatinės įrangos perkėlimui naudojamo vežimėlio paviršių įranga turi remtis visu dydžiu.
- Laikykite spausdintuvą vertikalioje padėtyje.
- Venkite staigių nedarnių judesių.
- Statydami spausdintuvą įsitikinkite, kad jūsų pirštai ne po spausdintuvu.
- Įsitikinkite, kad aplink spausdintuvą yra pakankamai erdvės.

Pastaba: Jei spausdintuvas sugadinamas netinkamai jį perkeliant, garantija netaikoma.

Spausdintuvo transportavimas

Norėdami sužinoti, kaip transportuoti, apsilankykite adresu http://support.lexmark.com arba kreipkitės į klientų aptarnavimo skyrių.

Trikties šalinimas

Spausdinimo kokybės problemos

Raskite paveikslėlį, kuris yra panašus į jūsų spausdinimo kokybės problemą, ir spustelėję žemiau esančią nuorodą perskaitykite problemos sprendimo veiksmus.

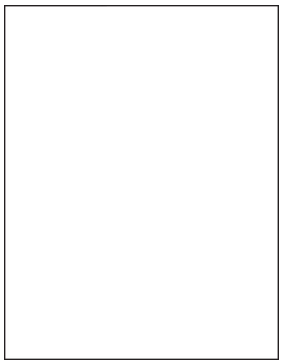

„Tušti arba balti lapai“ 431 puslapyje

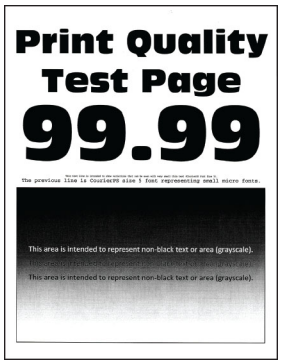

„Spausdinama per tamsiai“ 432 puslapyje

„Sudvejinti vaizdai“ 433 puslapyje

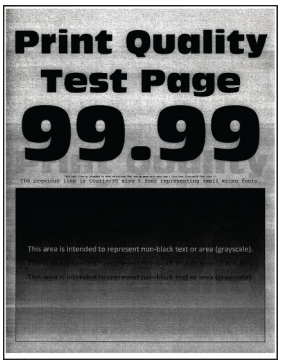

„Pilkas arba spalvotas fonas“ 434 puslapyje

„Neteisingos paraštės“ 435 puslapyje

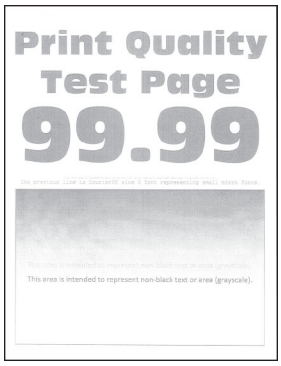

„Spausdinama per šviesiai“ 436 puslapyje

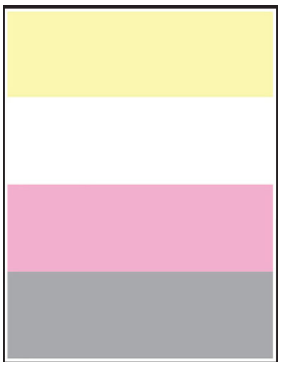

„Trūksta spalvų“ 438 puslapyje

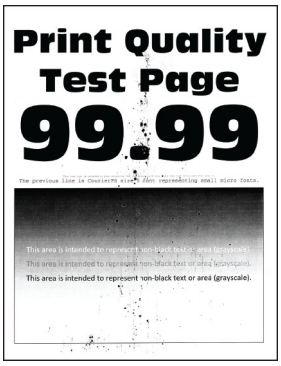

„Spausdinama taškuotai“ 439 puslapyje

„Popierius užsiriečia“ 440 puslapyje

„Spausdinama kreivai arba iškreiptai“ 441 puslapyje

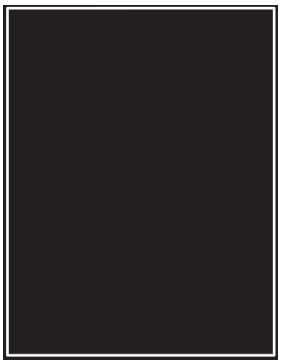

„Vientisi spalvoti arba nespalvoti atvaizdai“ 442 puslapyje

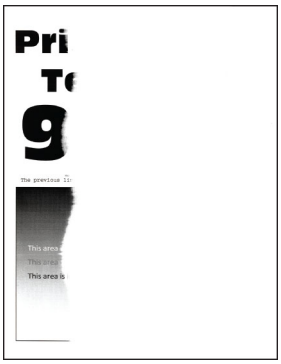

„Nukirptas tekstas arba atvaizdai“ 442 puslapyje

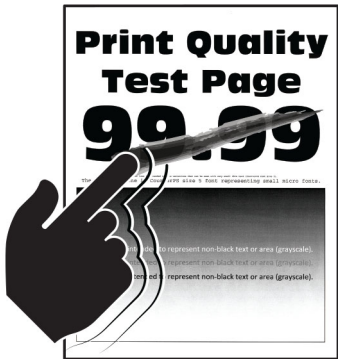

„Dažai lengvai nusitrina“ 443 puslapyje

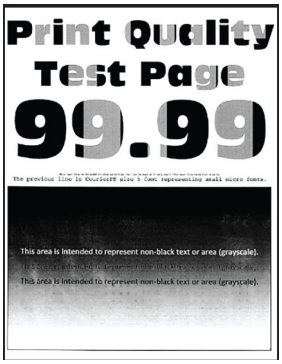

„Netolygus spausdinimo tankis“ 444 puslapyje

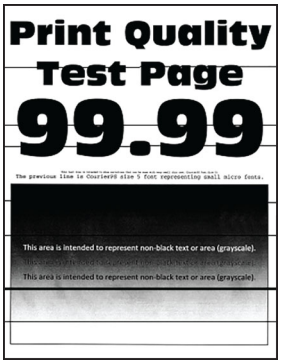

„Horizontalios tamsios linijos“ 444 puslapyje

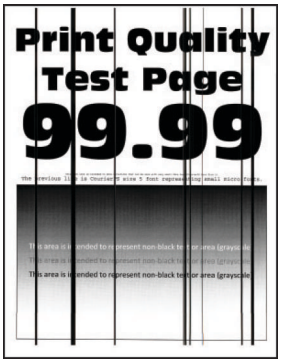

„Vertikalios tamsios linijos“ 446 puslapyje

„Horizontalios baltos linijos“ 447 puslapyje

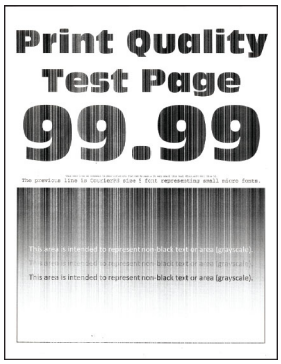

„Vertikalios baltos linijos“ 448 puslapyje

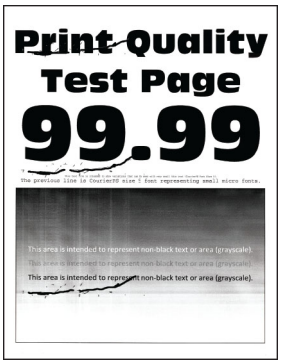

„Pasikartojantys defektai“ 450 puslapyje

Spausdintuvo klaidų kodai

Klaidų kodai	koks klaidos pranešimas;	Sprendimas
2.01	**Reikalingas keitimas / papildymas.**	Palieskite **Atšaukti užduotį** ir užsisakykite trūkstamą dalį. Norėdami gauti daugiau informacijos, žr. „Dalių ir eksploatacinių reikmenų užsakymas“ 303 puslapyje.
3.01	**Standartinė surinkimo dėžė pilna.**	Pašalinkite iš dėžės popierių ir palieskite **Tęsti**.
3.21, 3.22, 3.23, 3.24	**Ištraukite popierių už dėklo nr. [x].**	1 Išimkite nurodytą dėklą. 2 Pašalinkite visus šioje srityje užstrigusius popieriaus lapus. 3 Įdėkite dėklą.
7.13, 7.23, 7.33, 7.43, 7.53	**Įdėkite dėklą nr. [x]**	Pamėginkite atlikti kurį nors iš šių veiksmų: • Išimkite nurodytą dėklą. • Atšaukite šią spausdinimo užduotį.
8.01	**Uždarykite priekines dureles.**	Priekines dureles laikykite uždarytas, nebent atliekate techninę priežiūrą.
8.02, 8.03, 8.04, 8.05	**Uždarykite [x] dureles.**	Nurodytas dureles laikykite uždarytas, nebent atliekate techninę priežiūrą.
8.06	**Pridėkite dėklą nr. 5.**	Paslinkite dėklą į kairę, o atgal į vietą.

Klaidų kodai	koks klaidos pranešimas;	Sprendimas
8.07	**Uždarykite popieriaus gabenimo dangtį F.**	Laikykite popieriaus gabenimo dangtį F uždarytą, nebent atliekate techninę priežiūrą.
8.08	**Uždarykite priekines sąsagėlių segiklio dureles.**	Priekines segiklio dureles laikykite uždarytas, nebent atliekate techninę priežiūrą.
8.09	**Uždarykite sąsagėlių segiklio ir skylmušos įtaiso viršutinį dangtelį.**	Viršutines segiklio dureles laikykite uždarytas, nebent atliekate techninę priežiūrą.
9.00	**Spausdintuvas turėjo būti paleistas iš naujo. Paskutinė užduotis gali būti nebaigta.**	Jei norite pašalinti pranešimą ir tęsti spausdinimą, palieskite **Tęsti**.
11.11, 11.21, 11.31, 11.41, 11.51	**Įdėkite [type] tipo ir [size] dydžio [source].**	Į nurodytą dėklą įdėkite popierių. Norėdami gauti daugiau informacijos, žr. „Popieriaus ir specialiųjų laikmenų įdėjimas“ 61 puslapyje.
11.12, 11.22, 11.32, 11.42, 11.52	**Į [šaltinis] įdėkite [rūšis] [formatas] [orientacija].**	
11.81, 11.91	**Į daugiafunkcį tiektuvą įdėkite [rūšis] [formatas].**	Į daugiafunkcį tiektuvą įdėkite popierių. Norėdami gauti daugiau informacijos, žr. „Popieriaus įdėjimas į daugiafunkcį tiektuvą“ 75 puslapyje.
11.82, 11.92	**Į daugiafunkcį tiektuvą įdėkite [rūšis] [formatas] [orientacija].**	
12.11, 12.21, 12.31, 12.41, 12.51	**Pakeiskite [šaltinis] į [rūšis] [formatas].**	Ištraukite nurodytą dėklą, išimkite popierių ir įdėkite tinkamos rūšies ir formato popierių. Norėdami gauti daugiau informacijos, žr. „Popieriaus ir specialiųjų laikmenų įdėjimas“ 61 puslapyje.
12.12, 12.22, 12.32, 12.42, 12.52	**Pakeiskite [šaltinis] į [rūšis] [formatas] [orientacija].**	
12.91	**Pakeiskite daugiafunkcį tiektuvą į [rūšis] [formatas].**	Išimkite popierių ir įdėkite tinkamos rūšies ir formato popierių. Norėdami gauti daugiau informacijos, žr. „Popieriaus įdėjimas į daugiafunkcį tiektuvą“ 75 puslapyje.
12.92	**Pakeiskite daugiafunkcį tiektuvą į [rūšis] [formatas] [orientacija].**	
31.00	**Įdėkite skylmušos dėžutę.**	1 Atidarykite popieriaus gabenimo dangtį F. 2 Išimkite skylmušos dėžutę. 3 Įdėkite skylmušos dėžutę.
31.35	**Įdėkite trūkstamą arba nereaguojantį dažų atliekų konteinerį.**	1 Atidarykite priekines dureles. 2 Išimkite dažų atliekų konteinerį. **Pastaba:** Konteinerį pastatykite vertikalioje padėtyje, kad neišbyrėtų dažai. 3 Vėl įdėkite dažų atliekų konteinerį. 4 Uždarykite priekines dureles.
31.40, 31.41, 31.42, 31.43	**Įdėkite trūkstamą arba nereaguojančią [spalva] dažų kasetę.**	1 Atidarykite priekines dureles. 2 Išimkite kasetę. 3 Įdėkite kasetę 4 Uždarykite priekines dureles.

Klaidų kodai	koks klaidos pranešimas;	Sprendimas
31.60, 31.61, 31.62, 31.63	**Sumontuokite trūkstamą arba pakeiskite neveikiantį [color] spalvos fotolaidininką.**	1 Atidarykite priekines dureles. 2 Atfiksuokite ir išimkite dažų atliekų konteinerio perkėlimo įtaisą. **Pastaba:** Įtaisą pastatykite vertikalioje padėtyje, kad neišbyrėtų dažai. 3 Atfiksuokite ir išimkite fotolaidininko bloką. 4 Įdėkite naują fotolaidininko bloką ir užfiksuokite. 5 Įdėkite dažų atliekų konteinerio perkėlimo įtaisą ir užsifiksuokite. 6 Uždarykite priekines dureles.
32.40, 31.41, 31.42, 31.43	**Pakeiskite netinkamą [spalva] dažų kasetę.**	Žr. „Dažų kasetės keitimas“ 304 puslapyje.
32.60, 32.61, 32.62, 32.63	**Pakeiskite nesuderinamą [color] fotolaidininką.**	Žr. „Fotolaidininko bloko keitimas“ 309 puslapyje.
34.00	**Per trumpas popieriaus lapas.**	Nustatykite į dėklą įdėto popieriaus lapo formatą. Pradžios ekrane palieskite **Nustatymai** > **Popierius** > **Dėklas** > **Konfigūracija** > **Popieriaus lapo dydis / tipas**.
34.10, 34.20, 34.30, 34.40, 34.50	**Patikrinkite [source], sureguliuokite kreiptuvus ir padėtį.**	Ištraukite nurodytą dėklą ir įsitikinkite, kad popierius įdėtas tinkamai. Norėdami gauti daugiau informacijos, žr. „Popieriaus ir specialiųjų laikmenų įdėjimas“ 61 puslapyje.
34.90	**Patikrinkite daugiafunkcį tiektuvą, sureguliuokite kreiptuvus ir padėtį.**	Įsitikinkite, kad popierius įdėtas tinkamai. Norėdami gauti daugiau informacijos, žr. „Popieriaus įdėjimas į daugiafunkcį tiektuvą“ 75 puslapyje.
37.10	**Nepakanka atminties užduočiai sudėstyti.**	Pamėginkite atlikti kurį nors iš šių veiksmų: • Norėdami atspausdinti saugomos spausdinimo užduoties dalį ir pradėti dėstyti likusią spausdinimo užduotį, palieskite **Tęsti**. • Atšaukite šią spausdinimo užduotį.
37.30	**Nepakanka atminties, kai kurios užlaikomos užduotys buvo pašalintos.**	Jei norite pašalinti pranešimą ir tęsti spausdinimą, palieskite **Tęsti**.
38.10	**Atmintis užpildyta.**	Pabandykite atlikti vieną ar daugiau iš šių veiksmų: • Jei norite pašalinti pranešimą ir tęsti spausdinimą, palieskite **Tęsti**. • Atšaukite šią spausdinimo užduotį. • Įdiekite daugiau spausdintuvo atminties. • Sumažinkite spausdinimo užduoties puslapių skaičių.

Klaidų kodai	koks klaidos pranešimas;	Sprendimas
39.10	**Sudėtingas puslapis, kai kurie duomenys galėjo nebūti išspausdinti.**	Pabandykite atlikti vieną ar daugiau iš šių veiksmų: • Jei norite pašalinti pranešimą ir tęsti spausdinimą, palieskite **Tęsti**. • Atšaukite šią spausdinimo užduotį. • Įdiekite daugiau spausdintuvo atminties. • Prieš vėl siųsdami spausdinti, sumažinkite spausdinimo užduoties sudėtingumą ir dydį. • Sumažinkite spausdinimo užduoties puslapių skaičių. • Sumažinkite atsisiųstų šriftų skaičių ir dydį. • Spausdinimo užduotyje pašalinkite visus nereikalingus šriftus ar makrokomandas. • Sumažinkite spausdinimo užduoties grafikos elementų skaičių.
51	**Aptiktas sugadintas atmintukas.**	Pabandykite atlikti vieną ar daugiau iš šių veiksmų: • Pakeiskite atmintuką. • Norėdami pašalinti pranešimą ir tęsti spausdinimą, pradžios ekrane palieskite **Tęsti**. • Atšaukite šią spausdinimo užduotį.
52	**Atmintuke ištekliams nepakanka laisvos vietos.**	Pabandykite atlikti vieną ar daugiau iš šių veiksmų: • Jei norite pašalinti pranešimą ir tęsti spausdinimą, palieskite **Tęsti**. • Iš atmintuko pašalinkite šriftus, makrokomandas ir kitus duomenis. • Įdėkite standųjį diską. Norėdami gauti daugiau informacijos, žr. „Spausdintuvo standžiojo disko įrengimas“ 171 puslapyje. **Pastaba:** Atsisiųsti šriftai ir makrokomandos, kurie anksčiau nebuvo išsaugoti atmintuke, pašalinami.
55.1	**Klaida nuskaitant USB atmintuką. Išimkite USB atmintuką.**	Jei norite tęsti, išimkite atmintuką.
55.2	**Klaida nuskaitant USB šakotuvą. Išimkite šakotuvą.**	Jei norite tęsti, išimkite USB šakotuvą.
55.3	**Išjunkite ir pakeiskite režimą.**	
61	**Išimkite sugedusį diską.**	Pakeiskite sugadintą atminties įrenginį.
62	**Diskas užpildytas.**	Pabandykite atlikti vieną ar daugiau iš šių veiksmų: • Jei norite pašalinti pranešimą ir tęsti spausdinimą, palieskite **Tęsti**. • Iš standžiojo disko pašalinkite jame laikomus šriftus, makrokomandas ir kitus duomenis. • Įdėkite standųjį diską. Norėdami gauti daugiau informacijos, žr. „Spausdintuvo standžiojo disko įrengimas“ 171 puslapyje.

Klaidų kodai	koks klaidos pranešimas;	Sprendimas
63	**Suformatuokite diską.**	Suformatavus dabar, iš atminties įrenginio bus išvalyta visa informacija. Jei norite suformatuoti diską, atlikite šiuos veiksmus: 1 Palieskite **Nustatymai** > **Įrenginys** > **Techninė priežiūra** > **Nenaudojamų duomenų išvalymas**. 2 Palieskite parinktį **Apvalyti visą standžiajame diske esančią informaciją**, po to palieskite **IŠVALYTI**.
71.01	**Nenustatytas faksimilinio ryšio stoties pavadinimas. Kreipkitės į sistemos administratorių.**	Žr. „Fakso funkcijos nustatymas naudojant analoginį faksimilinį ryšį“ 45 puslapyje.
71.02	**Nenustatytas faksimilinio ryšio stoties numeris. Kreipkitės į sistemos administratorių.**	
71.03	**Jokia analoginio telefono ryšio linija neprijungta prie modemo, faksas yra išjungtas.**	Patikrinkite ryšį ir liniją, ar yra signalas. Norėdami gauti daugiau informacijos, žr. „Fakso funkcijos nustatymas naudojant analoginį faksimilinį ryšį“ 45 puslapyje.
71.06	**Nepavyko prisijungti prie HTTPS fakso serverio.**	Ryšys su HTTPS fakso serveriu atjungtas. Patikrinkite spausdintuvo interneto ryšį.
71.07	**Spausdintuvas nėra užregistruotas HTTPS fakso serveryje.**	Įsitikinkite, kad spausdintuvas pridėtas prie HTTPS fakso serverio portalo įrenginių sąrašo. Kreipkitės į sistemos administratorių.
71.11	**Fakso atskyrimas.**	Fakso atskyrimas neveikia. Kreipkitės į sistemos administratorių.
71.12	**Atmintis užpildyta, nepavyksta atspausdinti faksogramų.**	Palieskite **Spausdinti viską**, kad atspausdintumėte tiek faksogramų, kiek išsaugota.
71.13	**Atmintis užpildyta. Nepavyksta išsiųsti faksogramų.**	Pamėginkite atlikti kurį nors iš šių veiksmų: • Tęskite ir bandykite vėl išsiųsti faksogramą. • Po vieną puslapį nuskenuokite originalų dokumentą, surinkite fakso numerį ir išsiųskite.
71.40	**Netinkamai nustatytas spausdintuvo laikas.**	Nustatykite spausdintuvo laiką. Pradžios ekrane palieskite **Nustatymai** > **Įrenginys** > **Parinktys** > **Data ir laikas** > **Konfigūruoti**
72.01	**Nenustatytas el. pašto SMTP serveris. Kreipkitės į sistemos administratorių.**	Pamėginkite atlikti kurį nors iš šių veiksmų: • Nustatykite el. pašto funkciją. Norėdami gauti daugiau informacijos, žr. „El. pašto SMTP nustatymų konfigūravimas“ 53 puslapyje. • Pasyvinkite klaidos pranešimą. Norėdami gauti daugiau informacijos, žr. „Pranešimo apie ‘SMTP serveris neįdiegtas' klaidą išjungimas“ 498 puslapyje.
72.02	**Žiniatinklio serveris nenustatytas. Kreipkitės į sistemos administratorių.**	Kreipkitės į sistemos administratorių.

Klaidų kodai	koks klaidos pranešimas;	Sprendimas
72.04	**Nenustatytas fakso serverio nustatymas „Formatuoti“. Kreipkitės į sistemos administratorių.**	Pamėginkite atlikti kurį nors iš šių veiksmų: • Palieskite **Nustatymai** > **Faksas** > **Fakso serverio sąranka** > **Bendrieji fakso nustatymai** Sukonfigūruokite nustatymą „Formatuoti“. • Kreipkitės į sistemos administratorių.
80.21	**Baigiasi eksploatacijos komplekto galiojimo laikas**	Norėdami pašalinti pranešimą, palieskite **Tęsti**.
80.31	**Pakeiskite eksploatacijos komplektą.**	Žr. „Pakeiskite dėklo velenėlių komplektą.“ 330 puslapyje.
81.31	**Baigėsi rekomenduojama velenėlių naudojimo trukmė; pakeiskite velenėlių rinkinį.**	
82.22	**Dažų atliekų konteineris beveik pilnas.**	Norėdami pašalinti pranešimą, palieskite **Tęsti**.
82.42	**Pakeiskite dažų atliekų konteinerį.**	Žr. „Dažų atliekų konteinerio keitimas“ 360 puslapyje.
83.20	**Nebėra arba baigiasi sąsagėlės**	Pamėginkite atlikti kurį nors iš šių veiksmų: • Išimkite ir vėl įdėkite sąsagėlių kasetę. • Pakeiskite sąsagėlių kasetę. Norėdami gauti daugiau informacijos, žr. „Sąsagėlių kasetės bloko keitimas“ 385 puslapyje.
83.30	**Nebėra sąsagėlių arba jos paduodamos netinkamai**	
84.01	**[Color] spalvos fotolaidininko blokas – beveik žemas lygis.**	Norėdami pašalinti pranešimą, palieskite **Tęsti**.
84.11	**[Color] spalvos fotolaidininko blokas – žemas lygis.**	
84.21	**[Color] spalvos fotolaidininko blokas – labai žemas lygis.**	
84.31	**Rekomenduojamas [Color] spalvos fotolaidininko bloko naudojimo laikas baigėsi; pakeiskite jį.**	Žr. „Fotolaidininko bloko keitimas“ 309 puslapyje.
86.23	**Neužilgo reikės atlikti skenerio techninės priežiūros darbus.**	Norėdami pašalinti pranešimą, palieskite **Tęsti**.
86.33	**Baigėsi rekomenduojama ADF rinkinio naudojimo trukmė; pakeiskite jį.**	Žr. „ADT velenėlių komplekto keitimas“ 334 puslapyje.
87.20	**Skylamušos dėžutė beveik užsipildė.**	Norėdami pašalinti pranešimą, palieskite **Tęsti**.
87.30	**Ištuštinkite skylmušos dėžutę.**	1 Atidarykite popieriaus gabenimo dangtį F. 2 Išimkite ir ištuštinkite skylmušos dėžutę. 3 Įdėkite skylmušos dėžutę. 4 Uždarykite dangtį.

Klaidų kodai	koks klaidos pranešimas;	Sprendimas
88.00[x]	**Beveik baigiasi [spalva] dažų kasetė.**	Norėdami pašalinti pranešimą, palieskite **Tęsti**.
88.10[x]	**Baigiasi [spalva] dažų kasetė.**	
88.20[x]	**Visiškai baigiasi [spalva] dažų kasetė.**	
88.30[x], 88.40[x]	**Pakeiskite [color] spalvos dažų kasetę.**	Žr. „Dažų kasetės keitimas“ 304 puslapyje.
200.03, 240.06	**Popieriaus strigtis, [strigties antraštė].**	Žr. „Popieriaus strigtis daugiafunkciame tiektuve“ 465 puslapyje.
200.16[x], 241.16a	**Popieriaus strigtis, [strigties antraštė].**	Žr. „Popieriaus strigtis standartiniame dėkle“ 460 puslapyje.
200.26[x], 200.36[x], 200.46[x], 200.56a, 202.95[x], 242.26, 242.33, 242.43, 243.33, 243.36, 243.43, 244.43, 244.46	**Popieriaus strigtis, [strigties antraštė].**	Žr. „Popieriaus strigtis papildomuose dėkluose“ 461 puslapyje.
200.56a, 245.53[x], 245.56	**Popieriaus strigtis, [strigties antraštė].**	Žr. „Popieriaus strigtis 2000 lapų dėkle“ 465 puslapyje.
200.95, 201.96, 202.93, 202.94, 221.93, 232.93, 240.25, 240.35, 240.55	**Popieriaus strigtis, [strigties antraštė].**	Žr. „Popieriaus strigtis A durelėse“ 466 puslapyje.
280.06	**Iš naujo įdėkite originalus į ADT ir iš naujo paleiskite užduotį.**	Pabandykite atlikti vieną iš šių veiksmų: • Išimkite popierių iš ADT, o tada vėl sudėkite. • Skenuokite nuo skaitytuvo stiklo. • Baikite užduotį nenuskenavę likusių puslapių. • Atšaukite užduotį.

Klaidų kodai	koks klaidos pranešimas;	Sprendimas
280.11, 280.13, 280.15, 280.91, 280.93, 280.95, 281.11, 281.15, 281.16, 281.91, 281.95, 281.96, 282.11, 282.13, 282.15, 282.91, 282.93, 282.95, 283.11, 283.13, 283.15, 283.91, 283.93, 283.95, 284.11, 284.13, 284.15, 284.91, 284.93, 284.95, 288.10, 288.90, 295.01, 680.10	**Skenerio strigtis.**	Žr. „Popieriaus strigtis automatiniame dokumentų tiektuve“ 470 puslapyje.
280.13Q, 280.15Q, 295.01Q, 680.20Q	**Išimkite užstrigusius originalus.**	Pabandykite atlikti vieną iš šių veiksmų: • Išimkite popierių iš ADT, o tada vėl sudėkite. • Skenuokite nuo skaitytuvo stiklo. • Baikite užduotį nenuskenavę likusių puslapių. • Atšaukite užduotį.
280.13K, 280.15K, 680.20K, 680.40K, 295.01K,	**Dar kartą įdėkite originalus ir pradėkite iš naujo.**	Pabandykite atlikti vieną iš šių veiksmų: • Išimkite popierių iš ADT, o tada vėl sudėkite. • Skenuokite nuo skaitytuvo stiklo. • Atšaukite užduotį.
400,13, 400.13b, 420.13b, 420.15b, 420.54c, 450.23b, 450.91b, 451.33b, 454.23b, 454.25b, 457.25b	**Popieriaus strigtis, [strigties antraštė].**	Žr. „Popieriaus strigtis sąsagėlių, skylmušos įtaise“ 473 puslapyje.
420.11a, 420.13a, 420.15a, 420.15b, 420.54a, 420.54b, 425.13a	**Popieriaus strigtis, [strigties antraštė].**	Žr. „Popieriaus strigtis sąsagėlių segiklyje“ 471 puslapyje.

Klaidų kodai	koks klaidos pranešimas;	Sprendimas
420.15b, 450.33, 450.91a, 451.33a, 451.33b, 451.35, 454.33, 454.35, 454.36, 454.37, 457.35a, 457.35b, 490.33, 491.33, 491.35, 550.23, 551.23, 552.23, 553.23, 553.25, 555.23, 556.23	**Popieriaus strigtis, [strigties antraštė].**	Žr. „Popieriaus strigtis trigubo sulenkimo /Z sulenkimo apipavidalinimo įtaise“ 476 puslapyje.
457.35b	**Popieriaus strigtis, [strigties antraštė].**	Pamėginkite atlikti kurį nors iš šių veiksmų: • Jei sumontavote sąsagėlių segiklį, žr. „Popieriaus strigtis sąsagėlių segiklyje“ 471 puslapyje. • Jei sumontavote sąsagėlių segiklį ir skylamušą, žr. „Popieriaus strigtis sąsagėlių, skylmušos įtaise“ 473 puslapyje.

Spausdinimo problemos

Prasta spausdinimo kokybė

Tušti arba balti lapai

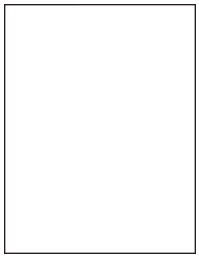

Pastaba: Prieš spręsdami problemą, atsispausdinkite spausdinimo kokybės testavimo puslapius. Pradžios ekrane palieskite **Nustatymai** > **Trikčių šalinimas** > **Spausdinimo kokybės testavimo puslapiai**.

Veiksmas	Taip	Ne
1 veiksmas **a** Patikrinkite, ar spausdintuve naudojama originali ir tinkama „Lexmark“ dažų kasetė. **Pastaba:** Jei dažų kasetė netinkama, įdėkite tinkamą. **b** Atspausdinkite dokumentą. Ar spausdintuvas spausdina tuščius arba baltus lapus?	Pereikite prie 2 veiksmo.	Problema išspręsta.

Veiksmas	Taip	Ne
2 veiksmas **a** Išimkite fotolaidininko blokus. **Įspėjimas—Galima sugadinti:** Saugokite fotolaidininko blokus nuo tiesioginės šviesos. Dėl ilgo buvimo šviesoje gali kilti spausdinimo kokybės problemų. **Įspėjimas—Galima sugadinti:** Nelieskite fotolaidininko būgno. Tai gali turėti neigiamos įtakos būsimų spausdinimo užduočių kokybei. **b** Įstatykite fotolaidininko blokus. **c** Atspausdinkite dokumentą. Ar spausdintuvas spausdina tuščius arba baltus lapus?	Kreipkitės į klientų aptarnavimo skyrių.	Problema išspręsta.

Spausdinama per tamsiai

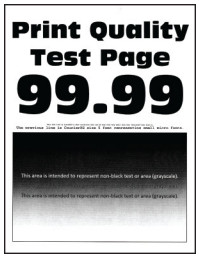

Pastaba: Prieš spręsdami problemą, išspausdinkite kokybiškus pavyzdinius puslapius, kad nustatytumėte trūkstamą spalvą. Pradžios ekrane palieskite **Nustatymai** > **Trikčių šalinimas** > **Spausdinimo kokybės testavimo puslapiai**.

Veiksmas	Taip	Ne
1 veiksmas **a** Atlikite Spalvų priderinimą. Pradžios ekrane palieskite **Nustatymai** > **Spausdinimas** > **Kokybė** > **Išplėstinis vaizdo gavimas** > **Spalvų priderinimas**. **b** Atspausdinkite dokumentą. Ar spausdinama per tamsiai?	Pereikite prie 2 veiksmo.	Problema išspręsta.
2 veiksmas **a** Priklausomai nuo savo operacinės sistemos sumažinkite dažų tamsumą „Spausdinimo parinktyse“ arba dialogo lange „Spausdinti“. **Pastaba:** Nustatymus galima pakeisti ir spausdintuvo valdymo skydelyje. Pradžios ekrane palieskite **Nustatymai** > **Spausdinti** > **Kokybė** > **Dažų tamsumas**. **b** Atspausdinkite dokumentą. Ar spausdinama per tamsiai?	Pereikite prie 3 veiksmo.	Problema išspręsta.

Veiksmas	Taip	Ne
3 veiksmas **a** Priklausomai nuo savo operacinės sistemos popieriaus rūšį nurodykite „Spausdinimo parinktyse“ arba dialogo lange „Spausdinti“. **Pastabos:** • Įsitikinkite, kad nustatymai atitinka į dėklą įdėto popieriaus nustatymus. • Nustatymus galima pakeisti ir spausdintuvo valdymo skydelyje. Pradžios ekrane palieskite **Nustatymai** > **Popierius** > **Dėklų konfigūracija** > **Popieriaus formatas / rūšis**. **b** Atspausdinkite dokumentą. Ar spausdinama per tamsiai?	Pereikite prie 4 veiksmo.	Eikite į 6 veiksmą.
4 veiksmas Įsitikinkite, kad popieriaus paviršius nėra reljefiškas arba šiurkštus. Ar spausdinate ant reljefiško arba šiurkštaus popieriaus?	Pereikite prie 5 veiksmo.	Eikite į 6 veiksmą.
5 veiksmas **a** Popierių reljefišku arba šiurkščiu paviršiumi pakeiskite paprastu. **b** Atspausdinkite dokumentą. Ar spausdinama per tamsiai?	Pereikite prie 6 veiksmo.	Problema išspręsta.
6 veiksmas **a** Įdėkite popierių iš naujos pakuotės. **Pastaba:** Esant didelei drėgmei popierius ją sugeria. Kol nesate pasiruošę popieriaus naudoti, laikykite jį originalioje pakuotėje. **b** Atspausdinkite dokumentą. Ar spausdinama per tamsiai?	Kreipkitės į klientų aptarnavimo skyrių.	Problema išspręsta.

Sudvejinti vaizdai

Pastaba: Prieš spręsdami problemą, atsispausdinkite spausdinimo kokybės testavimo puslapius. Pradžios ekrane palieskite **Nustatymai** > **Trikčių šalinimas** > **Spausdinimo kokybės testavimo puslapiai**.

Veiksmas	Taip	Ne
1 veiksmas **a** Į dėklą įdėkite tinkamos rūšies ir svorio popierių. **b** Atspausdinkite dokumentą. Ar spaudiniuose matomi sudvejinti vaizdai?	Pereikite prie 2 veiksmo.	Problema išspręsta.
2 veiksmas **a** Priklausomai nuo savo operacinės sistemos popieriaus rūšį nurodykite „Spausdinimo parinktyse“ arba dialogo lange „Spausdinti“. **Pastabos:** • Įsitikinkite, kad nustatymas atitinka į dėklą įdėto popieriaus nustatymą. • Nustatymą galima pakeisti ir spausdintuvo valdymo skydelyje. Pradžios ekrane palieskite **Nustatymai** > **Popierius** > **Dėklų konfigūracija** > **Popieriaus formatas / rūšis**. **b** Atspausdinkite dokumentą. Ar spaudiniuose matomi sudvejinti vaizdai?	Pereikite prie 3 veiksmo.	Problema išspręsta.
3 veiksmas **a** Atlikite Spalvų priderinimą. Pradžios ekrane palieskite **Nustatymai** > **Spausdinimas** > **Kokybė** > **Išplėstinis vaizdo gavimas** > **Spalvų priderinimas**. **b** Atspausdinkite dokumentą. Ar spaudiniuose matomi sudvejinti vaizdai?	Kreipkitės į klientų aptarnavimo skyrių.	Problema išspręsta.

Pilkas arba spalvotas fonas

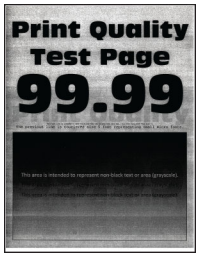

Pastaba: Prieš spręsdami problemą, atsispausdinkite spausdinimo kokybės testavimo puslapius. Pradžios ekrane palieskite **Nustatymai** > **Trikčių šalinimas** > **Spausdinimo kokybės testavimo puslapiai**.

Veiksmas	Taip	Ne
1 veiksmas **a** Priklausomai nuo savo operacinės sistemos padidinkite dažų tamsumą „Spausdinimo parinktyse“ arba dialogo lange „Spausdinti“. **Pastaba:** Nustatymą galima pakeisti ir spausdintuvo valdymo skydelyje. Pradžios ekrane palieskite **Nustatymai** > **Spausdinti** > **Kokybė** > **Dažų tamsumas**. **b** Atspausdinkite dokumentą. Ar spaudiniuose matyti pilkas arba spalvotas fonas?	Pereikite prie 2 veiksmo.	Problema išspręsta.
2 veiksmas **a** Atlikite Spalvų priderinimą. Pradžios ekrane palieskite **Nustatymai** > **Spausdinimas** > **Kokybė** > **Išplėstinis vaizdo gavimas** > **Spalvų priderinimas**. **b** Atspausdinkite dokumentą. Ar spaudiniuose matyti pilkas arba spalvotas fonas?	Pereikite prie 3 veiksmo.	Problema išspręsta.
3 veiksmas **a** Išimkite fotolaidininko blokus. **Įspėjimas—Galima sugadinti:** Saugokite fotolaidininko blokus nuo tiesioginės šviesos. Dėl ilgo buvimo šviesoje gali kilti spausdinimo kokybės problemų. **Įspėjimas—Galima sugadinti:** Nelieskite fotolaidininko būgno. Tai gali turėti neigiamos įtakos būsimų spausdinimo užduočių kokybei. **b** Įstatykite fotolaidininko blokus. **c** Atspausdinkite dokumentą. Ar spaudiniuose matyti pilkas arba spalvotas fonas?	Kreipkitės į klientų aptarnavimo skyrių.	Problema išspręsta.

Neteisingos paraštės

Veiksmas	Taip	Ne
1 veiksmas **a** Perkelkite popieriaus kreiptuvus dėkle į įdėtam popieriui tinkamą padėtį. **b** Atspausdinkite dokumentą. Ar paraštės teisingos?	Problema išspręsta.	Pereikite prie 2 veiksmo.

Veiksmas	Taip	Ne
2 veiksmas **a** Priklausomai nuo savo operacinės sistemos popieriaus formatą nurodykite „Spausdinimo parinktyse“ arba dialogo lange „Spausdinti“. **Pastabos:** • Įsitikinkite, kad nustatymas atitinka įdėto popieriaus nustatymus. • Nustatymą galima pakeisti ir spausdintuvo valdymo skydelyje. Pradžios ekrane palieskite **Nustatymai** > **Popierius** > **Dėklų konfigūracija** > **Popieriaus formatas / rūšis**. **Pastaba:** **b** Atspausdinkite dokumentą. Ar paraštės teisingos?	Problema išspręsta.	Kreipkitės į klientų aptarnavimo skyrių.

Spausdinama per šviesiai

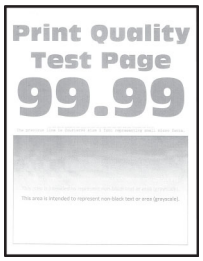

Pastaba: Prieš spręsdami problemą, atsispausdinkite spausdinimo kokybės testavimo puslapius. Pradžios ekrane palieskite **Nustatymai** > **Trikčių šalinimas** > **Spausdinimo kokybės testavimo puslapiai**.

Veiksmas	Taip	Ne
1 veiksmas **a** Atlikite Spalvų priderinimą. Pradžios ekrane palieskite **Nustatymai** > **Spausdinimas** > **Kokybė** > **Išplėstinis vaizdo gavimas** > **Spalvų priderinimas**. **b** Atspausdinkite dokumentą. Ar spausdinama per šviesiai?	Pereikite prie 2 veiksmo.	Problema išspręsta.
2 veiksmas **a** Priklausomai nuo savo operacinės sistemos padidinkite dažų tamsumą „Spausdinimo parinktyse“ arba dialogo lange „Spausdinti“. **Pastaba:** Nustatymą galima pakeisti ir spausdintuvo valdymo skydelyje. Pradžios ekrane palieskite **Nustatymai** > **Spausdinti** > **Kokybė** > **Dažų tamsumas**. **b** Atspausdinkite dokumentą. Ar spausdinama per šviesiai?	Pereikite prie 3 veiksmo.	Problema išspręsta.

Veiksmas	Taip	Ne
3 veiksmas a Išjunkite funkciją Spalvų taupymas. Pradžios ekrane palieskite **Nustatymai** > **Spausdinti** > **Kokybė** > **Spalvų taupymas**. b Atspausdinkite dokumentą. Ar spausdinama per šviesiai?	Pereikite prie 4 veiksmo.	Problema išspręsta.
4 veiksmas a Priklausomai nuo savo operacinės sistemos popieriaus rūšį nurodykite „Spausdinimo parinktyse“ arba dialogo lange „Spausdinti“. **Pastabos:** • Įsitikinkite, kad nustatymas atitinka įdėto popieriaus nustatymus. • Nustatymą galima pakeisti ir spausdintuvo valdymo skydelyje. Pradžios ekrane palieskite **Nustatymai** > **Popierius** > **Dėklų konfigūracija** > **Popieriaus formatas / rūšis**. b Atspausdinkite dokumentą. Ar spausdinama per šviesiai?	Pereikite prie 5 veiksmo.	Problema išspręsta.
5 veiksmas Patikrinkite, ar popieriaus paviršius nėra reljefiškas arba šiurkštus. Ar spausdinate ant reljefiško arba šiurkštaus popieriaus?	Pereikite prie 6 veiksmo.	Eikite į 7 veiksmą.
6 veiksmas a Popierių reljefišku arba šiurkščiu paviršiumi pakeiskite paprastu. b Atspausdinkite dokumentą. Ar spausdinama per šviesiai?	Pereikite prie 7 veiksmo.	Problema išspręsta.
7 veiksmas a Įdėkite popierių iš naujos pakuotės. **Pastaba:** Esant didelei drėgmei popierius ją sugeria. Kol nesate pasiruošę popieriaus naudoti, laikykite jį originalioje pakuotėje. b Atspausdinkite dokumentą. Ar spausdinama per šviesiai?	Pereikite prie 8 veiksmo.	Problema išspręsta.
8 veiksmas a Išimkite ir vėl įdėkite dažų atliekų konteinerį. b Atlikite Spalvų priderinimą. Pradžios ekrane palieskite **Nustatymai** > **Spausdinimas** > **Kokybė** > **Išplėstinis vaizdo gavimas** > **Spalvų priderinimas**. Ar spausdinama per šviesiai?	Pereikite prie 9 veiksmo.	Problema išspręsta.

Veiksmas	Taip	Ne
9 veiksmas **a** Išimkite fotolaidininko blokus. **Įspėjimas—Galima sugadinti:** Saugokite fotolaidininko blokus nuo tiesioginės šviesos. Dėl ilgo buvimo šviesoje gali kilti spausdinimo kokybės problemų. **Įspėjimas—Galima sugadinti:** Nelieskite fotolaidininko būgno. Tai gali turėti neigiamos įtakos būsimų spausdinimo užduočių kokybei. **b** Įstatykite fotolaidininko blokus. **c** Atspausdinkite dokumentą. Spausdinama per šviesiai?	Kreipkitės į klientų aptarnavimo skyrių.	Problema išspręsta.

Trūksta spalvų

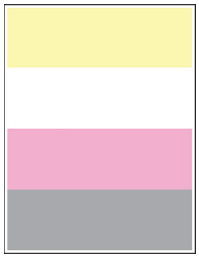

Pastaba: Prieš spręsdami problemą, atsispausdinkite spausdinimo kokybės testavimo puslapius. Pradžios ekrane palieskite **Nustatymai** > **Trikčių šalinimas** > **Spausdinimo kokybės testavimo puslapiai**.

Veiksmas	Taip	Ne
a Išimkite trūkstamos spalvos fotolaidininko bloką. **Įspėjimas—Galima sugadinti:** Saugokite fotolaidininko bloką nuo tiesioginės šviesos. Dėl ilgo buvimo šviesoje gali kilti spausdinimo kokybės problemų. **Įspėjimas—Galima sugadinti:** Nelieskite fotolaidininko būgno. Tai gali turėti neigiamos įtakos būsimų spausdinimo užduočių kokybei. **b** Įdėkite fotolaidininko bloką. **c** Išimkite trūkstamos spalvos dažų kasetę. **d** Įdėkite trūkstamos spalvos dažų kasetę. **e** Atspausdinkite dokumentą. Spaudiniuose trūksta kai kurių spalvų?	Kreipkitės į klientų aptarnavimo skyrių.	Problema išspręsta.

Spausdinama taškuotai

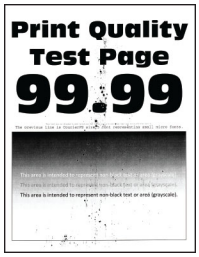

Pastaba: Prieš spręsdami problemą, atsispausdinkite spausdinimo kokybės testavimo puslapius. Pradžios ekrane palieskite **Nustatymai** > **Trikčių šalinimas** > **Spausdinimo kokybės testavimo puslapiai**.

Veiksmas	Taip	Ne
1 veiksmas Patikrinkite, ar išbirę dažai neužteršė spausdintuvo. Ar spausdintuve nėra išbirusių dažų?	Pereikite prie 2 veiksmo.	Kreipkitės į klientų aptarnavimo skyrių.
2 veiksmas a Pradžios ekrane palieskite **Nustatymai** > **Popierius** > **Dėklų konfigūracija** > **Popieriaus formatas / rūšis**. b Patikrinkite, ar popieriaus formatas ir rūšis atitinka įdėto popieriaus nustatymus. **Pastaba:** Įsitikinkite, kad popieriaus paviršius nėra reljefiškas arba šiurkštus. Ar nustatymai atitinka?	Eikite į 4 veiksmą.	Pereikite prie 3 veiksmo.
3 veiksmas a Priklausomai nuo savo operacinės sistemos popieriaus formatą ir rūšį nurodykite „Spausdinimo parinktyse“ arba dialogo lange „Spausdinti“. **Pastabos:** • Įsitikinkite, kad nustatymai atitinka į dėklą įdėto popieriaus nustatymus. • Nustatymus galima pakeisti ir spausdintuvo valdymo skydelyje. Pradžios ekrane palieskite **Nustatymai** > **Popierius** > **Dėklų konfigūracija** > **Popieriaus formatas / rūšis**. b Atspausdinkite dokumentą. Ar spausdinama taškuotai?	Pereikite prie 4 veiksmo.	Problema išspręsta.
4 veiksmas a Įdėkite popierių iš naujos pakuotės. **Pastaba:** Esant didelei drėgmei popierius ją sugeria. Kol nesate pasiruošę popieriaus naudoti, laikykite jį originalioje pakuotėje. b Atspausdinkite dokumentą. Ar spausdinama taškuotai?	Pereikite prie 5 veiksmo.	Problema išspręsta.

Veiksmas	Taip	Ne
5 veiksmas **a** Išimkite fotolaidininko blokus. **Įspėjimas—Galima sugadinti:** Saugokite fotolaidininko blokus nuo tiesioginės šviesos. Dėl ilgo buvimo šviesoje gali kilti spausdinimo kokybės problemų. **Įspėjimas—Galima sugadinti:** Nelieskite fotolaidininko būgno. Tai gali turėti neigiamos įtakos būsimų spausdinimo užduočių kokybei. **b** Įstatykite fotolaidininko blokus. **c** Atspausdinkite dokumentą. Ar spausdinama taškuotai?	Kreipkitės į klientų aptarnavimo skyrių.	Problema išspręsta.

Popierius užsiriečia

Veiksmas	Taip	Ne
1 veiksmas **a** Perkelkite kreiptuvus dėkle į įdėtam popieriui tinkamą padėtį. **b** Atspausdinkite dokumentą. Ar popierius užsirietęs?	Pereikite prie 2 veiksmo.	Problema išspręsta.
2 veiksmas **a** Priklausomai nuo savo operacinės sistemos popieriaus rūšį nurodykite „Spausdinimo parinktyse“ arba dialogo lange „Spausdinti“. **Pastabos:** • Įsitikinkite, kad nustatymas atitinka įdėto popieriaus nustatymus. • Nustatymą galima pakeisti ir spausdintuvo valdymo skydelyje. Pradžios ekrane palieskite **Nustatymai** > **Popierius** > **Dėklų konfigūracija** > **Popieriaus formatas / rūšis**. **b** Atspausdinkite dokumentą. Ar popierius užsirietęs?	Pereikite prie 3 veiksmo.	Problema išspręsta.

Veiksmas	Taip	Ne
3 veiksmas Spausdinkite ant kitos popieriaus pusės. **a** Popierių išimkite, apverskite ir vėl įdėkite. **b** Atspausdinkite dokumentą. Ar popierius užsirietęs?	Pereikite prie 4 veiksmo.	Problema išspręsta.
4 veiksmas **a** Įdėkite popierių iš naujos pakuotės. **Pastaba:** Esant didelei drėgmei popierius ją sugeria. Kol nesate pasiruošę popieriaus naudoti, laikykite jį originalioje pakuotėje. **b** Atspausdinkite dokumentą. Ar popierius užsirietęs?	Kreipkitės į klientų aptarnavimo skyrių.	Problema išspręsta.

Spausdinama kreivai arba iškreiptai

Pastaba: Prieš spręsdami problemą, atsispausdinkite spausdinimo kokybės testavimo puslapius. Pradžios ekrane palieskite **Nustatymai** > **Trikčių šalinimas** > **Spausdinimo kokybės testavimo puslapiai**.

Veiksmas	Taip	Ne
1 veiksmas **a** Ištraukite dėklą. **b** Išimkite ten esantį popierių ir įdėkite popierių iš naujos pakuotės. **Pastaba:** Esant didelei drėgmei popierius ją sugeria. Kol nesate pasiruošę popieriaus naudoti, laikykite jį originalioje pakuotėje. **c** Perkelkite popieriaus kreiptuvus dėkle į įdėtam popieriui tinkamą padėtį. **d** Įdėkite dėklą. **e** Atspausdinkite dokumentą. Ar spausdinama kreivai arba iškreiptai?	Pereikite prie 2 veiksmo.	Problema išspręsta.
2 veiksmas **a** Įsitikinkite, kad spausdinate ant palaikomo popieriaus. **b** Atspausdinkite dokumentą. Ar spausdinama kreivai arba iškreiptai?	Kreipkitės į klientų aptarnavimo skyrių.	Problema išspręsta.

Vientisi spalvoti arba nespalvoti atvaizdai

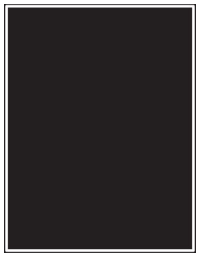

Pastaba: Prieš spręsdami problemą, atsispausdinkite spausdinimo kokybės testavimo puslapius. Pradžios ekrane palieskite **Nustatymai** > **Trikčių šalinimas** > **Spausdinimo kokybės testavimo puslapiai**.

Veiksmas	Taip	Ne
a Išimkite fotolaidininko blokus. **Įspėjimas—Galima sugadinti:** Saugokite fotolaidininko blokus nuo tiesioginės šviesos. Dėl ilgo buvimo šviesoje gali kilti spausdinimo kokybės problemų. **Įspėjimas—Galima sugadinti:** Nelieskite fotolaidininko būgno. Tai gali turėti neigiamos įtakos būsimų spausdinimo užduočių kokybei. **b** Įstatykite fotolaidininko blokus. **c** Atspausdinkite dokumentą. Ar spausdintuvas spausdina vientisus spalvotus arba juodus puslapius?	Kreipkitės į klientų aptarnavimo skyrių.	Problema išspręsta.

Nukirptas tekstas arba atvaizdai

Pastaba: Prieš spręsdami problemą, atsispausdinkite spausdinimo kokybės testavimo puslapius. Pradžios ekrane palieskite **Nustatymai** > **Trikčių šalinimas** > **Spausdinimo kokybės testavimo puslapiai**.

Veiksmas	Taip	Ne
1 veiksmas **a** Perkelkite popieriaus kreiptuvus dėkle į įdėtam popieriui tinkamą padėtį. **b** Atspausdinkite dokumentą. Tekstas arba vaizdas nukirptas?	Pereikite prie 2 veiksmo.	Problema išspręsta.

Veiksmas	Taip	Ne
2 veiksmas **a** Priklausomai nuo savo operacinės sistemos popieriaus formatą nurodykite „Spausdinimo parinktyse“ arba dialogo lange „Spausdinti“. **Pastabos:** • Įsitikinkite, kad nustatymas atitinka į dėklą įdėto popieriaus nustatymą. • Nustatymą galima pakeisti ir spausdintuvo valdymo skydelyje. Pradžios ekrane palieskite **Nustatymai** > **Popierius** > **Dėklų konfigūracija** > **Popieriaus formatas / rūšis**. **b** Atspausdinkite dokumentą. Tekstas arba vaizdas nukirptas?	Pereikite prie 3 veiksmo.	Problema išspręsta.
3 veiksmas **a** Išimkite fotolaidininko blokus. **Įspėjimas—Galima sugadinti:** Saugokite fotolaidininko blokus nuo tiesioginės šviesos. Dėl ilgo buvimo šviesoje gali kilti spausdinimo kokybės problemų. **Įspėjimas—Galima sugadinti:** Nelieskite fotolaidininko būgno. Tai gali turėti neigiamos įtakos būsimų spausdinimo užduočių kokybei. **b** Įstatykite fotolaidininko blokus. **c** Atspausdinkite dokumentą. Tekstas arba vaizdas nukirptas?	Kreipkitės į klientų aptarnavimo skyrių.	Problema išspręsta.

Dažai lengvai nusitrina

Pastaba: Prieš spręsdami problemą, atsispausdinkite spausdinimo kokybės testavimo puslapius. Pradžios ekrane palieskite **Nustatymai** > **Trikčių šalinimas** > **Spausdinimo kokybės testavimo puslapiai**.

Veiksmas	Taip	Ne
1 Priklausomai nuo savo operacinės sistemos popieriaus rūšį nurodykite „Spausdinimo parinktyse“ arba dialogo lange „Spausdinti“. **Pastabos:** • Įsitikinkite, kad nustatymas atitinka įdėto popieriaus nustatymus. • Nustatymą galima pakeisti ir spausdintuvo valdymo skydelyje. Pradžios ekrane palieskite **Nustatymai** > **Popierius** > **Dėklų konfigūracija** > **Popieriaus formatas / rūšis**. 2 Atspausdinkite dokumentą. Dažai vis tiek nusitrina?	Kreipkitės į klientų aptarnavimo skyrių.	Problema išspręsta.

Netolygus spausdinimo tankis

Pastaba: Prieš spręsdami problemą, atsispausdinkite spausdinimo kokybės testavimo puslapius. Pradžios ekrane palieskite **Nustatymai** > **Trikčių šalinimas** > **Spausdinimo kokybės testavimo puslapiai**.

Veiksmas	Taip	Ne
Pakeiskite fotolaidininko blokus ir atspausdinkite dokumentą. Ar spausdinimo tankis netolygus?	Kreipkitės į klientų aptarnavimo skyrių.	Problema išspręsta.

Horizontalios tamsios linijos

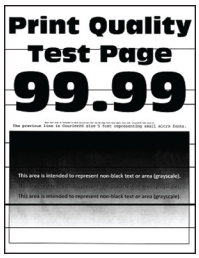

Pastabos:

- Prieš spręsdami problemą, atsispausdinkite spausdinimo kokybės testavimo puslapius. Pradžios ekrane palieskite **Nustatymai** > **Trikčių šalinimas** > **Spausdinimo kokybės testavimo puslapiai**.
- Jei spaudiniuose vis tiek matomos horizontalios tamsios linijos, žr. temą „Pasikartojantys defektai“.

Veiksmas	Taip	Ne
1 veiksmas **a** Priklausomai nuo savo operacinės sistemos popieriaus rūšį nurodykite „Spausdinimo parinktyse“ arba dialogo lange „Spausdinti“. **Pastabos:** • Įsitikinkite, kad nustatymas atitinka įdėto popieriaus nustatymus. • Nustatymą galima pakeisti ir spausdintuvo valdymo skydelyje. Pradžios ekrane palieskite **Nustatymai** > **Popierius** > **Dėklų konfigūracija** > **Popieriaus formatas / rūšis**. **b** Atspausdinkite dokumentą. Spaudiniuose matomos tamsios horizontalios linijos?	Pereikite prie 2 veiksmo.	Problema išspręsta.
2 veiksmas **a** Įdėkite popierių iš naujos pakuotės. **Pastaba:** Esant didelei drėgmei popierius ją sugeria. Iki naudodami, popierių laikykite originalioje pakuotėje. **b** Atspausdinkite dokumentą. Spaudiniuose matomos tamsios horizontalios linijos?	Pereikite prie 3 veiksmo.	Problema išspręsta.
3 veiksmas **a** Nuimkite spausdinimo galvutės valytuvą ir išvalykite spausdinimo galvutės lęšius. **b** Atspausdinkite dokumentą. Spaudiniuose matomos tamsios horizontalios linijos?	Pereikite prie 4 veiksmo.	Problema išspręsta.
4 veiksmas **a** Išimkite fotolaidininko blokus. **Įspėjimas—Galima sugadinti:** Saugokite fotolaidininko blokus nuo tiesioginės šviesos. Dėl ilgo buvimo šviesoje gali kilti spausdinimo kokybės problemų. **Įspėjimas—Galima sugadinti:** Nelieskite fotolaidininko būgno. Tai gali turėti neigiamos įtakos būsimų spausdinimo užduočių kokybei. **b** Įstatykite fotolaidininko blokus. **c** Atspausdinkite dokumentą. Spaudiniuose matomos tamsios horizontalios linijos?	Kreipkitės į klientų aptarnavimo skyrių.	Problema išspręsta.

Vertikalios tamsios linijos

Pastaba: Prieš spręsdami problemą, atsispausdinkite spausdinimo kokybės testavimo puslapius. Pradžios ekrane palieskite **Nustatymai** > **Trikčių šalinimas** > **Spausdinimo kokybės testavimo puslapiai**.

Veiksmas	Taip	Ne
1 veiksmas a Priklausomai nuo savo operacinės sistemos popieriaus rūšį nurodykite „Spausdinimo parinktyse“ arba dialogo lange „Spausdinti“. **Pastabos:** • Įsitikinkite, kad nustatymas atitinka į dėklą įdėto popieriaus nustatymą. • Nustatymą galima pakeisti ir spausdintuvo valdymo skydelyje. Pradžios ekrane palieskite **Nustatymai** > **Popierius** > **Dėklų konfigūracija** > **Popieriaus formatas / rūšis**. b Atspausdinkite dokumentą. Ar spaudiniuose matomos vertikalios tamsios linijos?	Pereikite prie 2 veiksmo.	Problema išspręsta.
2 veiksmas a Įdėkite popierių iš naujos pakuotės. **Pastaba:** Esant didelei drėgmei popierius ją sugeria. Iki naudodami, popierių laikykite originalioje pakuotėje. b Atspausdinkite dokumentą. Ar spaudiniuose matomos vertikalios tamsios linijos?	Pereikite prie 3 veiksmo.	Problema išspręsta.
3 veiksmas a Nuimkite spausdinimo galvutės valytuvą ir išvalykite spausdinimo galvutės lęšius. b Atspausdinkite dokumentą. Spaudiniuose matomos tamsios horizontalios linijos?	Pereikite prie 4 veiksmo.	Problema išspręsta.

Veiksmas	Taip	Ne
4 veiksmas **a** Išimkite fotolaidininko blokus. **Įspėjimas—Galima sugadinti:** Saugokite fotolaidininko blokus nuo tiesioginės šviesos. Dėl ilgo buvimo šviesoje gali kilti spausdinimo kokybės problemų. **Įspėjimas—Galima sugadinti:** Nelieskite fotolaidininko būgno. Tai gali turėti neigiamos įtakos būsimų spausdinimo užduočių kokybei. **b** Įstatykite fotolaidininko blokus. **c** Atspausdinkite dokumentą. Ar spaudiniuose matomos vertikalios tamsios linijos?	Kreipkitės į klientų aptarnavimo skyrių.	Problema išspręsta.

Horizontalios baltos linijos

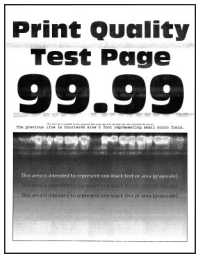

Pastabos:

- Prieš spręsdami problemą, atsispausdinkite spausdinimo kokybės testavimo puslapius. Pradžios ekrane palieskite **Nustatymai** > **Trikčių šalinimas** > **Spausdinimo kokybės testavimo puslapiai**.
- Jei spaudiniuose vis tiek matomos horizontalios baltos linijos, žr. temą „Pasikartojantys defektai“.

Veiksmas	Taip	Ne
1 veiksmas **a** Priklausomai nuo savo operacinės sistemos popieriaus rūšį nurodykite „Spausdinimo parinktyse“ arba dialogo lange „Spausdinti“. **Pastabos:** • Įsitikinkite, kad nustatymas atitinka į dėklą įdėto popieriaus nustatymą. • Nustatymą galima pakeisti ir spausdintuvo valdymo skydelyje. Pradžios ekrane palieskite **Nustatymai** > **Popierius** > **Dėklų konfigūracija** > **Popieriaus formatas / rūšis**. **b** Atspausdinkite dokumentą. Ar spaudiniuose matomos horizontalios baltos linijos?	Pereikite prie 2 veiksmo.	Problema išspręsta.

Veiksmas	Taip	Ne
2 veiksmas **a** Į nurodytą popieriaus šaltinį įdėkite rekomenduojamos rūšies popierių. **b** Atspausdinkite dokumentą. Ar spaudiniuose matomos horizontalios baltos linijos?	Pereikite prie 3 veiksmo.	Problema išspręsta.
3 veiksmas **a** Nuimkite spausdinimo galvutės valytuvą ir išvalykite spausdinimo galvutės lęšius. **b** Atspausdinkite dokumentą. Spaudiniuose matomos tamsios horizontalios linijos?	Pereikite prie 4 veiksmo.	Problema išspręsta.
4 veiksmas **a** Išimkite fotolaidininko blokus. **Įspėjimas—Galima sugadinti:** Saugokite fotolaidininko blokus nuo tiesioginės šviesos. Dėl ilgo buvimo šviesoje gali kilti spausdinimo kokybės problemų. **Įspėjimas—Galima sugadinti:** Nelieskite fotolaidininko būgno. Tai gali turėti neigiamos įtakos būsimų spausdinimo užduočių kokybei. **b** Įstatykite fotolaidininko blokus. **c** Atspausdinkite dokumentą. Ar spaudiniuose matomos horizontalios baltos linijos?	Kreipkitės į klientų aptarnavimo skyrių.	Problema išspręsta.

Vertikalios baltos linijos

Pastaba: Prieš spręsdami problemą, atsispausdinkite spausdinimo kokybės testavimo puslapius. Pradžios ekrane palieskite **Nustatymai** > **Trikčių šalinimas** > **Spausdinimo kokybės testavimo puslapiai**.

Veiksmas	Taip	Ne
1 veiksmas **a** Priklausomai nuo savo operacinės sistemos popieriaus rūšį nurodykite „Spausdinimo parinktyse“ arba dialogo lange „Spausdinti“. **Pastabos:** • Įsitikinkite, kad nustatymas atitinka į dėklą įdėto popieriaus nustatymą. • Nustatymą galima pakeisti ir spausdintuvo valdymo skydelyje. Pradžios ekrane palieskite **Nustatymai** > **Popierius** > **Dėklų konfigūracija** > **Popieriaus formatas / rūšis**. **b** Atspausdinkite dokumentą. Ar spaudiniuose matomos vertikalios baltos linijos?	Pereikite prie 2 veiksmo.	Problema išspręsta.
2 veiksmas Patikrinkite, ar naudojate rekomenduojamos rūšies popierių. **a** Į nurodytą popieriaus šaltinį įdėkite rekomenduojamos rūšies popierių. **b** Atspausdinkite dokumentą. Ar spaudiniuose matomos vertikalios baltos linijos?	Pereikite prie 3 veiksmo.	Problema išspręsta.
3 veiksmas **a** Nuimkite spausdinimo galvutės valytuvą ir išvalykite spausdinimo galvutės lęšius. **b** Atspausdinkite dokumentą. Spaudiniuose matomos tamsios horizontalios linijos?	Pereikite prie 4 veiksmo.	Problema išspręsta.
4 veiksmas **a** Išimkite fotolaidininko blokus. **Įspėjimas—Galima sugadinti:** Saugokite fotolaidininko blokus nuo tiesioginės šviesos. Dėl ilgo buvimo šviesoje gali kilti spausdinimo kokybės problemų. **Įspėjimas—Galima sugadinti:** Nelieskite fotolaidininko būgno. Tai gali turėti neigiamos įtakos būsimų spausdinimo užduočių kokybei. **b** Įstatykite fotolaidininko blokus. **c** Atspausdinkite dokumentą. Ar spaudiniuose matomos vertikalios baltos linijos?	Kreipkitės į klientų aptarnavimo skyrių.	Problema išspręsta.

Pasikartojantys defektai

Pastaba: Prieš spręsdami problemą, atsispausdinkite spausdinimo kokybės testavimo puslapius. Pradžios ekrane palieskite **Nustatymai** > **Trikčių šalinimas** > **Spausdinimo kokybės testavimo puslapiai**.

Veiksmas	Taip	Ne
1 veiksmas **a** Naudodamiesi puslapiu „Eksploatacijos defektų liniuotė“, atitinkamame spalvotame lape išmatuokite atstumą tarp pasikartojančių defektų. **b** Pakeiskite eksploatacinę medžiagą, kuri atitinka matavimą atitinkamame spalvotame lape. **Fotolaidininko blokas** • 94,6 mm (3,72 col.) • 37,7 mm (1,48 col.) **Ryškalo blokas** • 32,7 mm (1,29 col.) **c** Atspausdinkite spausdinimo kokybės testavimo puslapius. Ar vis dar matomi defektai?	Įsidėmėję atstumą kreipkitės į klientų aptarnavimo skyrių arba savo aptarnavimo atstovą.	Problema išspręsta.
2 veiksmas **a** Naudodamiesi puslapiu „Eksploatacijos defektų liniuotė“, atitinkamame spalvotame lape išmatuokite atstumą tarp pasikartojančių defektų. **b** Pakeiskite eksploatacinę medžiagą, kuri atitinka matavimą atitinkamame spalvotame lape. **Antras perdavimo velenas** 64,4 mm (2,54 col.) **Kaitintuvas** • 96 mm (3,78 col.) • 88 mm (3,46 col.) **Perdavimo diržas** • 37,7 mm (1,48 col.) • 31,4 mm (1,24 col.) • 70,7 mm (2,78 col.) • 46,9 mm (1,85 col.) **c** Atspausdinkite spausdinimo kokybės testavimo puslapius. Ar vis dar matomi defektai?	Įsidėmėję atstumą kreipkitės į klientų aptarnavimo skyrių arba savo aptarnavimo atstovą.	Problema išspręsta.

Spausdinimo užduotys nespausdinamos

Veiksmas	Taip	Ne
1 veiksmas **a** Dokumente, kurį bandote atspausdinti, atidarykite dialogo langą „Spausdinimas“ ir patikrinkite, ar pasirinkote tinkamą spausdintuvą. **b** Atspausdinkite dokumentą. Ar dokumentas spausdinamas?	Problema išspręsta.	Pereikite prie 2 veiksmo.
2 veiksmas **a** Patikrinkite, ar spausdintuvas įjungtas. **b** Imkitės veiksmų, susijusių su visais ekrane rodomais klaidų pranešimais. **c** Atspausdinkite dokumentą. Ar dokumentas spausdinamas?	Problema išspręsta.	Pereikite prie 3 veiksmo.
3 veiksmas **a** Patikrinkite, ar veikia prievadai ir ar tvirtai prijungti laidai prie kompiuterio ir spausdintuvo. Norėdami gauti daugiau informacijos, žr sąrankos dokumentaciją, kurią gavote kartu su spausdintuvu. **b** Atspausdinkite dokumentą. Ar dokumentas spausdinamas?	Problema išspręsta.	Pereikite prie 4 veiksmo.
4 veiksmas **a** Išjunkite spausdintuvą, palaukite apie 10 sekundžių ir vėl jį įjunkite. **b** Atspausdinkite dokumentą. Ar dokumentas spausdinamas?	Problema išspręsta.	Pereikite prie 5 veiksmo.
5 veiksmas **a** Pašalinkite ir vėl įdiekite spausdinimo tvarkyklę. **b** Atspausdinkite dokumentą. Ar dokumentas spausdinamas?	Problema išspręsta.	Kreipkitės į klientų aptarnavimo skyrių.

Nespausdinami konfidencialūs ir kiti turimi dokumentai

Veiksmas	Taip	Ne
1 veiksmas a Valdymo skydelyje patikrinkite, ar dokumentai rodomi sąraše Turimos užduotys. **Pastaba:** Jei dokumentų sąraše nėra, juos atspausdinkite naudodamiesi parinktimis Spausdinti ir laikyti. b Atspausdinkite dokumentus. Ar dokumentai spausdinami?	Problema išspręsta.	Pereikite prie 2 veiksmo.
2 veiksmas Spausdinimo užduotyje gali būti formatavimo klaida ar neteisingi duomenys. • Pašalinkite spausdinimo užduotį ir išsiųskite ją dar kartą. • Jei norite spausdinti PDF failus,sukurkite naują failą ir atspausdinkite dokumentus. Ar dokumentai spausdinami?	Problema išspręsta.	Pereikite prie 3 veiksmo.
3 veiksmas Jei spausdinate iš interneto, spausdintuvas keleto užduočių pavadinimus gali nuskaityti kaip besidubliuojančius. **„Windows“ naudotojams** a Atidarykite dialogo langą „Spausdinimo parinktys“. b Ąselėje „Spausdinti ir laikyti“ spustelėkite **Naudoti „Spausdinti ir laikyti“**, po to spustelėkite **Laikyti pasikartojančius dokumentus**. c Įveskite PIN kodą ir išsaugokite pakeitimus. d Išsiųskite spausdinimo užduotį. **„Macintosh“ naudotojams** a Kiekvieną užduotį išsaugokite ir pavadinkite skirtingai. b Atskirai išsiųskite užduotį. Ar dokumentai spausdinami?	Problema išspręsta.	Pereikite prie 4 veiksmo.
4 veiksmas a Pašalinkite keletą turimų užduočių, kad atlaisvintumėte vietos spausdintuvo atmintyje. b Atspausdinkite dokumentus. Ar dokumentai spausdinami?	Problema išspręsta.	Pereikite prie 5 veiksmo.
5 veiksmas a Spausdintuve pridėkite atminties. b Atspausdinkite dokumentus. Ar dokumentai spausdinami?	Problema išspręsta.	Kreipkitės į klientų aptarnavimo skyrių.

Užduotis spausdinama ne iš to dėklo arba ne ant to popieriaus

Veiksmas	Taip	Ne
1 veiksmas **a** Patikrinkite, ar spausdinate ant tinkamo popieriaus. **b** Atspausdinkite dokumentą. Ar dokumentas atspausdintas ant tinkamo popieriaus?	Pereikite prie 2 veiksmo.	Įdėkite tinkamo formato ir rūšies popierių.
2 veiksmas **a** Priklausomai nuo savo operacinės sistemos popieriaus formatą ir rūšį nurodykite „Spausdinimo parinktyse“ arba dialogo lange „Spausdinti“. **Pastaba:** Nustatymus galima pakeisti ir spausdintuvo valdymo skydelyje. Pradžios ekrane palieskite **Nustatymai** > **Popierius** > **Dėklų konfigūracija** > **Popieriaus formatas / rūšis**. **b** Įsitikinkite, kad nustatymai atitinka įdėto popieriaus nustatymus. **c** Atspausdinkite dokumentą. Ar dokumentas atspausdintas ant tinkamo popieriaus?	Problema išspręsta.	Pereikite prie 3 veiksmo.
3 veiksmas **a** Patikrinkite, ar dėklai susieti. Norėdami gauti daugiau informacijos, žr. „Dėklų susiejimas“ 78 puslapyje. **b** Atspausdinkite dokumentą. Ar dokumentas atspausdintas iš tinkamo dėklo?	Problema išspręsta.	Kreipkitės į klientų aptarnavimo skyrių.

Spausdinama per lėtai

Veiksmas	Taip	Ne
1 veiksmas Įsitikinkite, kad spausdintuvo laidas tvirtai prijungtas prie spausdintuvo ir kompiuterio, spausdinimo serverio, papildomos įrangos arba kito tinklo įrenginio. Ar spausdintuvas spausdina per lėtai?	Pereikite prie 2 veiksmo.	Problema išspręsta.
2 veiksmas **a** Įsitikinkite, kad spausdintuve nėra nustatytas Tylusis režimas. Pradžios ekrane palieskite **Nustatymai** > **Įrenginys** > **Eksploatacija** > **Meniu „Konfigūracija“** > **Įrenginio veiksenos** > **Tylusis režimas**. **b** Atspausdinkite dokumentą. Ar spausdintuvas spausdina per lėtai?	Pereikite prie 3 veiksmo.	Problema išspręsta.

Veiksmas	Taip	Ne
3 veiksmas a Priklausomai nuo jūsų operacinės sistemos spausdinimo skiriamąją gebą nurodykite „Spausdinimo parinktyse“ arba dialogo lange „Spausdinti“. b Nustatykite 2400 tšk./col. vaizdo Q skiriamąją gebą. c Atspausdinkite dokumentą. Ar spausdintuvas spausdina per lėtai?	Pereikite prie 4 veiksmo.	Problema išspręsta.
4 veiksmas a Priklausomai nuo savo operacinės sistemos popieriaus rūšį nurodykite „Spausdinimo parinktyse“ arba dialogo lange „Spausdinti“. **Pastabos:** • Įsitikinkite, kad nustatymas atitinka įdėto popieriaus nustatymus. • Nustatymą galima pakeisti ir spausdintuvo valdymo skydelyje. Pradžios ekrane palieskite **Nustatymai** > **Popierius** > **Dėklų konfigūracija** > **Popieriaus formatas / rūšis**. • Ant sunkesnio popieriaus spausdinama lėčiau. • Lėčiau gali būti spausdinama ir ant popieriaus, kuris yra siauresnis nei „Letter“, A4 ar „Legal“. b Atspausdinkite dokumentą. Ar spausdintuvas spausdina per lėtai?	Pereikite prie 5 veiksmo.	Problema išspręsta.
5 veiksmas a Įsitikinkite, kad spausdintuvo nustatymai popieriaus tekstūrai ir svoriui tinka įdėtam popieriui. Pradžios ekrane palieskite **Nustatymai** > **Popierius** > **Laikmenų konfigūracija** > **Laikmenų rūšys**. **Pastaba:** Ant šiurkščios tekstūros ir didelio svorio popieriaus gali būti spausdinama lėčiau. b Atspausdinkite dokumentą. Ar spausdintuvas spausdina per lėtai?	Pereikite prie 6 veiksmo.	Problema išspręsta.
6 veiksmas Pašalinkite turimas užduotis. Ar spausdintuvas spausdina per lėtai?	Pereikite prie 7 veiksmo.	Problema išspręsta.

Veiksmas	Taip	Ne
7 veiksmas a Įsitikinkite, kad spausdintuvas neperkaista. **Pastabos:** • Po ilgos spausdinimo užduoties leiskite spausdintuvui atvėsti. • Laikykitės spausdintuvo laikymui rekomenduojamos aplinkos temperatūros. Norėdami gauti daugiau informacijos, žr. „Vietos spausdintuvui parinkimas“ 35 puslapyje. b Atspausdinkite dokumentą. Ar spausdintuvas spausdina per lėtai?	Kreipkitės į klientų aptarnavimo skyrių.	Problema išspręsta.

Spausdintuvas nereaguoja

Veiksmas	Taip	Ne
1 veiksmas Patikrinkite, ar maitinimo laidas įjungtas į elektros lizdą. **DĖMESIO—GALIMA SUSIŽALOTI:** Norėdami išvengti gaisro ar elektros smūgio pavojaus, prijunkite maitinimo laidą prie tinkamos nominaliosios srovės ir tinkamai įžeminto elektros lizdo, kuris yra šalia įrenginio ir lengvai pasiekiamas. Ar spausdintuvas reaguoja?	Problema išspręsta.	Pereikite prie 2 veiksmo.
2 veiksmas Patikrinkite, ar elektros lizdas nėra išjungtas jungikliu arba pertraukikliu. Ar elektros lizdas nėra išjungtas jungikliu arba pertraukikliu?	Įjunkite jungiklį arba iš naujo nustatykite pertraukiklį.	Pereikite prie 3 veiksmo.
3 veiksmas Patikrinkite, ar spausdintuvas įjungtas. Ar spausdintuvas įjungtas?	Pereikite prie 4 veiksmo.	Įjunkite spausdintuvą.
4 veiksmas Patikrinkite, ar spausdintuvas neveikia miego arba užmigdymo režimu. Ar spausdintuvas veikia miego arba užmigdymo režimu?	Paspauskite įjungimo mygtuką, kad pažadintumėte spausdintuvą.	Pereikite prie 5 veiksmo.
5 veiksmas Patikrinkite, ar spausdintuvą ir kompiuterį jungiantys laidai įkišti į tinkamus prievadus. Ar laidai įkišti į tinkamus prievadus?	Pereikite prie 6 veiksmo.	Įkiškite laidus į tinkamus prievadus.

Veiksmas	Taip	Ne
6 veiksmas Išjunkite spausdintuvą, įdėkite papildomą aparatinę įrangą ir vėl jį įjunkite. Norėdami gauti daugiau informacijos, žr. dokumentaciją, kurią gavote kartu su papildoma įranga. Ar spausdintuvas reaguoja?	Problema išspręsta.	Pereikite prie 7 veiksmo.
7 veiksmas Įdiekite tinkamą spausdinimo tvarkyklę. Ar spausdintuvas reaguoja?	Problema išspręsta.	Pereikite prie 8 veiksmo.
8 veiksmas Išjunkite spausdintuvą, palaukite apie 10 sekundžių ir vėl jį įjunkite. Ar spausdintuvas reaguoja?	Problema išspręsta.	Kreipkitės į klientų aptarnavimo skyrių.

Nepavyksta nuskaityti atmintuko

Veiksmas	Taip	Ne
1 veiksmas Patikrinkite, ar spausdintuvas tuo metu neatlieka kitos spausdinimo, kopijavimo, nuskaitymo ar faksogramos siuntimo užduoties. Ar spausdintuvas pasiruošęs?	Eikite į 3 veiksmą.	Pereikite prie 2 veiksmo.
2 veiksmas • Palaukite, kol spausdintuvas baigs apdoroti kitą užduotį. • Išimkite ir vėl įkiškite atmintuką. Ar spausdintuvas atpažįsta atmintuką?	Problema išspręsta.	Pereikite prie 3 veiksmo.
3 veiksmas Patikrinkite, ar atmintukas įkištas į priekinį USB lizdą. **Pastaba:** Atmintukas neveiks, jei jis įkištas į galinį USB lizdą. Ar atmintukas įkištas į tinkamą lizdą?	Eikite į 5 veiksmą.	Pereikite prie 4 veiksmo.
4 veiksmas Įkiškite atmintuką į tinkamą lizdą. Ar spausdintuvas atpažįsta atmintuką?	Problema išspręsta.	Pereikite prie 5 veiksmo.
5 veiksmas Patikrinkite, ar atmintukas yra palaikomas. Norėdami gauti daugiau informacijos, žr. „Palaikomi atmintukai ir failų tipai“ 196 puslapyje. Ar atmintukas palaikomas?	Eikite į 7 veiksmą.	Pereikite prie 6 veiksmo.

Veiksmas	Taip	Ne
6 veiksmas Įkiškite palaikomą atmintuką. Ar spausdintuvas atpažįsta atmintuką?	Problema išspręsta.	Pereikite prie 7 veiksmo.
7 veiksmas Išimkite ir vėl įkiškite atmintuką. Ar spausdintuvas atpažįsta atmintuką?	Problema išspręsta.	Kreipkitės į klientų aptarnavimo skyrių.

USB jungties įgalinimas

Pradžios ekrane palieskite **Nustatymai** > **Tinklas / prievadai** > **USB** > **Įgalinti USB jungtį**.

Strigčių šalinimas

Kaip išvengti strigčių

Tinkamai įdėkite popierių

- Įsitikinkite, kad popierius dėkle guli lygiai.

Tinkamas popieriaus įdėjimas	Netinkamas popieriaus įdėjimas
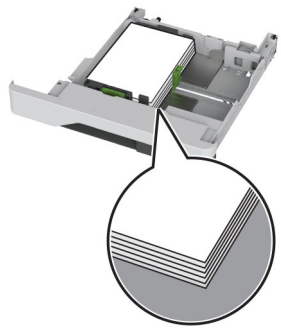	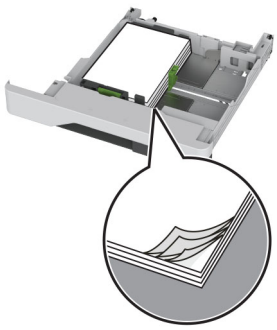

- Nedėkite popieriaus ir neišimkite dėklo spausdintuvui spausdinant.
- Nedėkite per daug popieriaus. Įsitikinkite, kad popieriaus pluoštas yra žemiau maksimalaus popieriaus užpildymo indikatoriaus.

- Nestumkite popieriaus į dėklą. Dėkite popierių, kaip parodyta iliustracijoje.

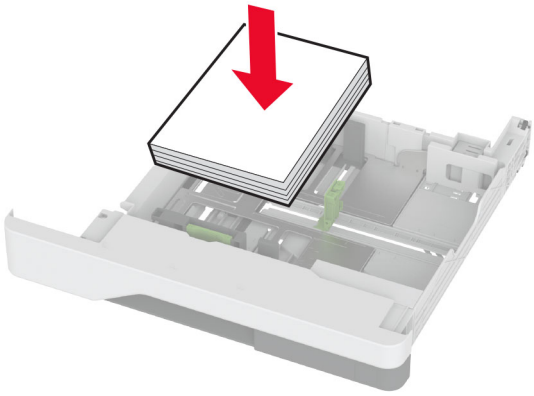

- Įsitikinkite, kad popieriaus kreiptuvai yra nustatyti teisingai ir ne per stipriai spaudžia popierių ar vokus.
- Įdėję popieriaus tvirtai įstumkite dėklą į spausdintuvą.

Naudokite rekomenduojamą popierių

- Naudokite tik rekomenduojamą popierių arba specialiąsias laikmenas.
- Nedėkite susiraukšlėjusio, sulenkto, drėgno, sulankstyto arba užsirietusio popieriaus.
- Prieš dėdami popierių, jį palankstykite, pavėduokite ir sulyginkite lapų kraštus.

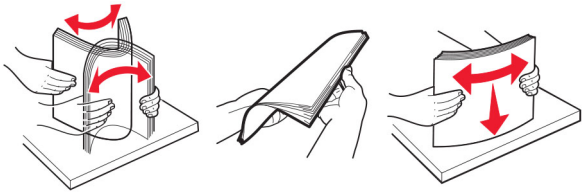

- Nenaudokite ranka nukirpto ar patrumpinto popieriaus.
- Tame pačiame dėkle nedėkite skirtingų formatų, svorių ar rūšių popieriaus.
- Įsitikinkite, kad kompiuteryje ar spausdintuvo valdymo skydelyje popieriaus formatas ir rūšis yra tinkamai nustatyti.
- Popierių laikykite laikydamiesi gamintojo rekomendacijų.

Strigčių vietų nustatymas

Pastabos:

- Kai funkcijos Strigčių pagelbiklis nustatymas – Įjungta, pašalinus užstrigusį puslapį spausdintuvas išleidžia tuščius puslapius arba puslapius su daliniais spaudiniais. Patikrinkite, ar tarp spaudinių nėra tuščių lapų.
- Kai funkcijos Atkūrimas po strigčių nustatymas – Įjungta arba Automatiškai, užstrigusius lapus spausdintuvas atspausdina iš naujo.

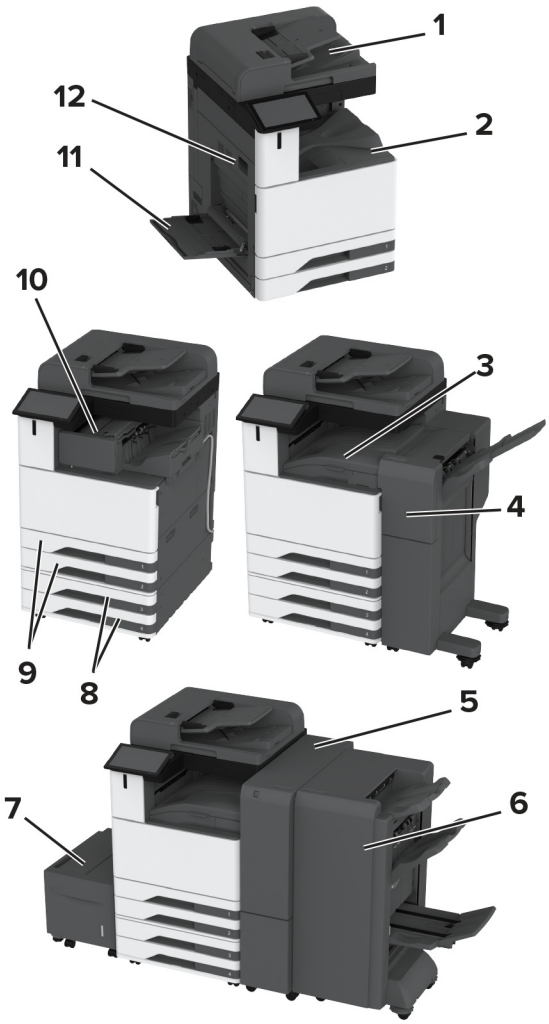

	Strigčių vietos
1	Automatinis dokumentų tiektuvas
2	Standartinė dėtuvė
3	Popieriaus perkėlimas
4	Sąsagėlių segimo, skylmušos įtaisas
5	Trigubo sulenkimo / Z sulenkimo apipavidalinimo įtaisas
6	Brošiūrų apipavidalinimo įtaisas
7	2000 lapų dėklas
8	Papildomi dėklai
9	Standartiniai dėklai
10	Sąsagėlių segiklis
11	Daugiafunkcis tiektuvas
12	A durelės

Popieriaus strigtis standartiniame dėkle

1 Atidarykite A dureles.

DĖMESIO—KARŠTAS PAVIRŠIUS: Spausdintuvo vidus gali būti karštas. Norėdami sumažinti pavojų susižaloti nuo karšto komponento, prieš liesdami leiskite paviršiui atvėsti.

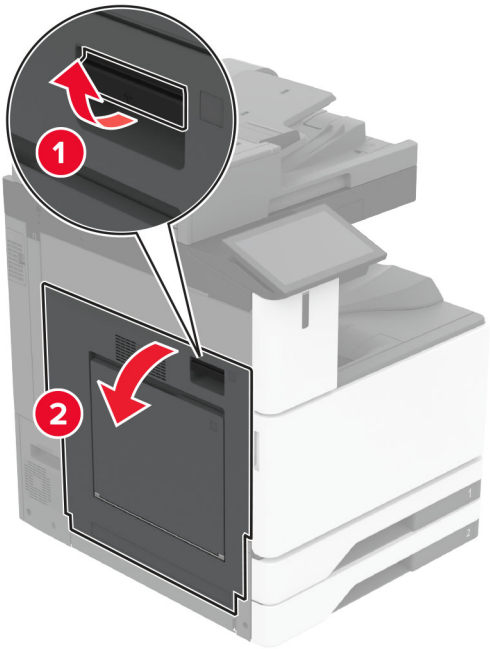

2 Išimkite užstrigusį popierių.

Pastaba: Įsitikinkite, kad pašalinote visas popieriaus daleles.

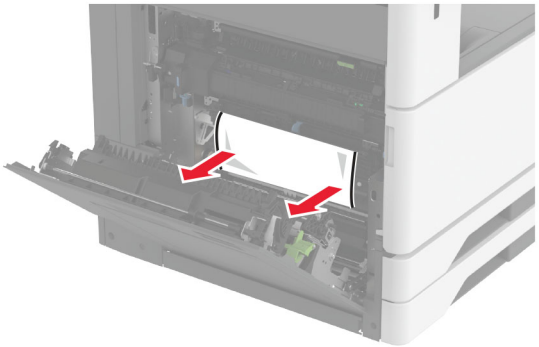

3 Ištraukite standartinį dėklą.

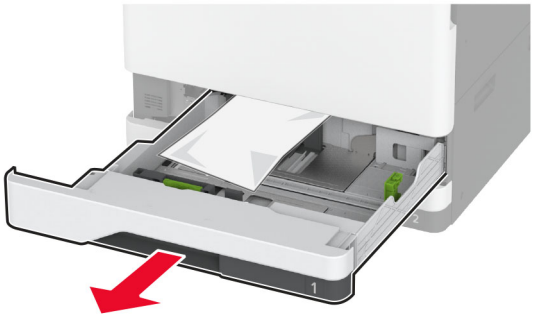

4 Išimkite užstrigusį popierių.

Pastaba: Įsitikinkite, kad pašalinote visas popieriaus daleles.

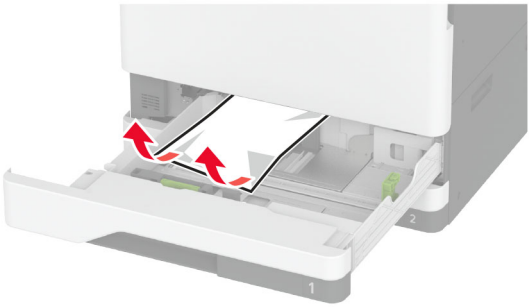

5 Įdėkite dėklą, tada uždarykite A dureles.

Popieriaus strigtis papildomuose dėkluose

1 Atidarykite B dureles.

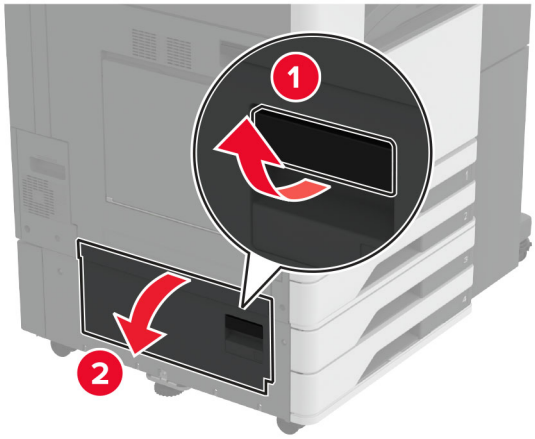

2 Išimkite užstrigusį popierių.

Pastaba: Įsitikinkite, kad pašalinote visas popieriaus daleles.

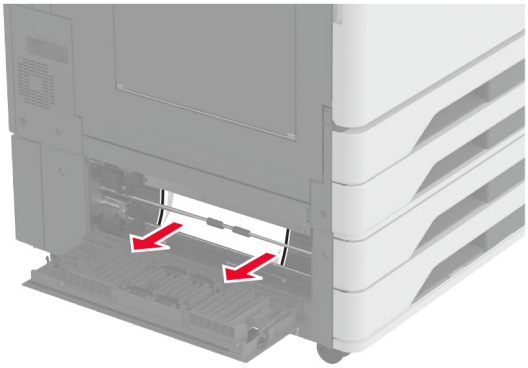

3 Uždarykite dureles.

4 Ištraukite papildomą 520 lapų dėklą arba 2000 lapų sudvejintą dėklą.

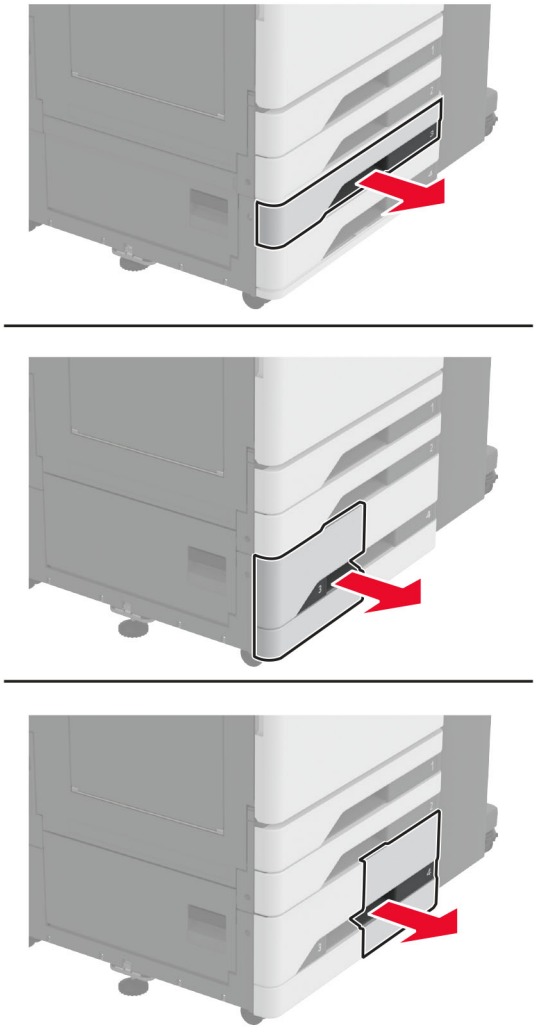

5 Išimkite užstrigusį popierių.

Pastaba: Įsitikinkite, kad pašalinote visas popieriaus daleles.

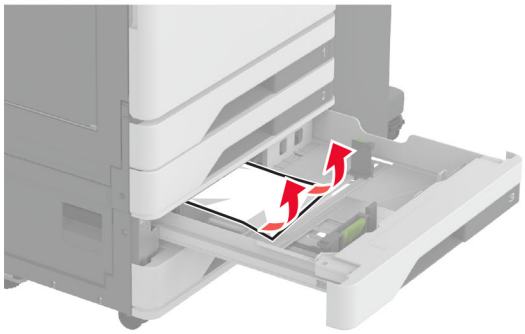

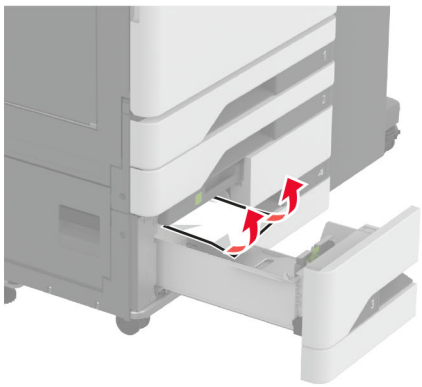

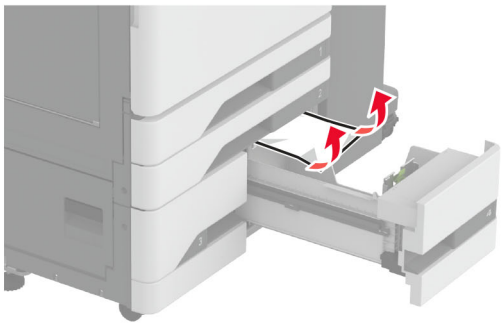

6 Sudvejintuose dėkluose ištraukite C rankeną, tada atidarykite vidinį dangtį.

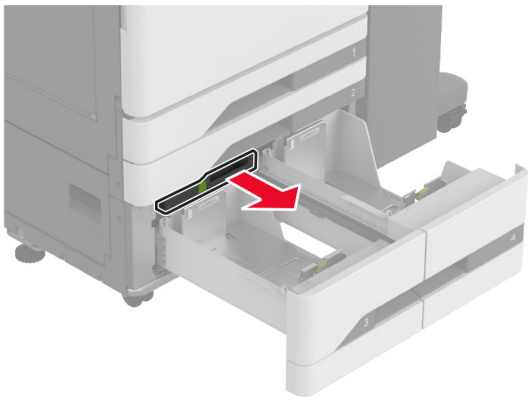

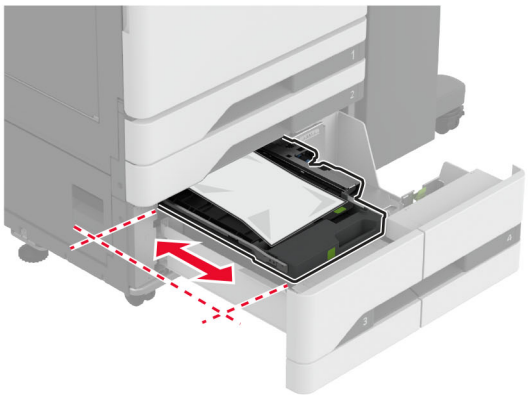

7 Išimkite užstrigusį popierių.

Pastaba: Įsitikinkite, kad pašalinote visas popieriaus daleles.

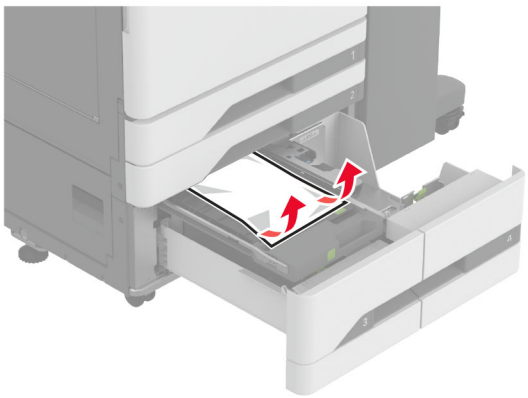

8 Uždarykite dangtį ir įdėkite C rankeną.

9 Įdėkite dėklą.

Popieriaus strigtis daugiafunkciame tiektuve

Išimkite užstrigusį popierių.

Pastaba: Įsitikinkite, kad pašalinote visas popieriaus daleles.

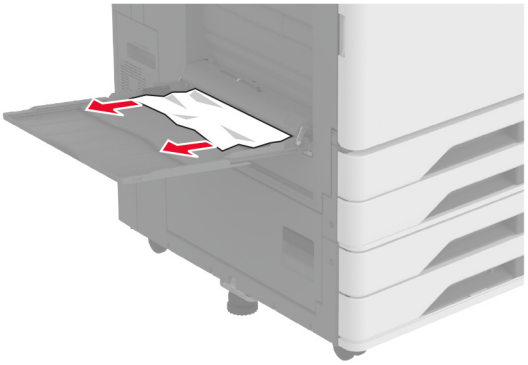

Popieriaus strigtis 2000 lapų dėkle

1 Pastumkite dėklą į kairę.

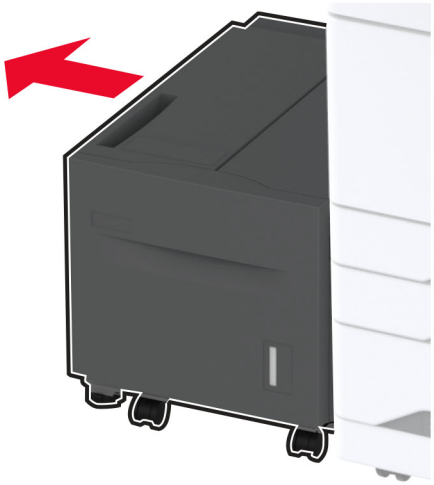

2 Atidarykite J dureles ir pašalinkite užstrigusį popierių.

Pastaba: Įsitikinkite, kad pašalinote visas popieriaus daleles.

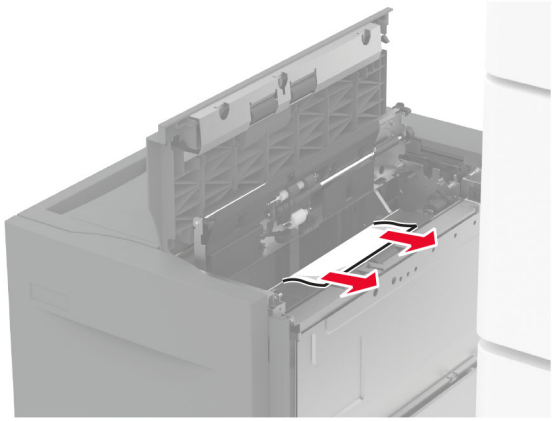

3 Uždarykite dureles ir įstumkite dėklą atgal į vietą.

4 Ištraukite dėklo įdėklą ir išimkite užstrigusį popierių.

Pastaba: Įsitikinkite, kad pašalinote visas popieriaus daleles.

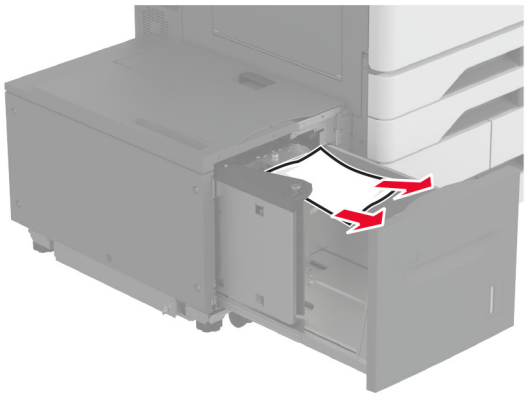

5 Pastumkite dėklo įdėklą atgal į vietą.

Popieriaus strigtis A durelėse

1 Atidarykite A dureles.

DĖMESIO—KARŠTAS PAVIRŠIUS: Spausdintuvo vidus gali būti karštas. Norėdami sumažinti pavojų susižaloti nuo karšto komponento, prieš liesdami leiskite paviršiui atvėsti.

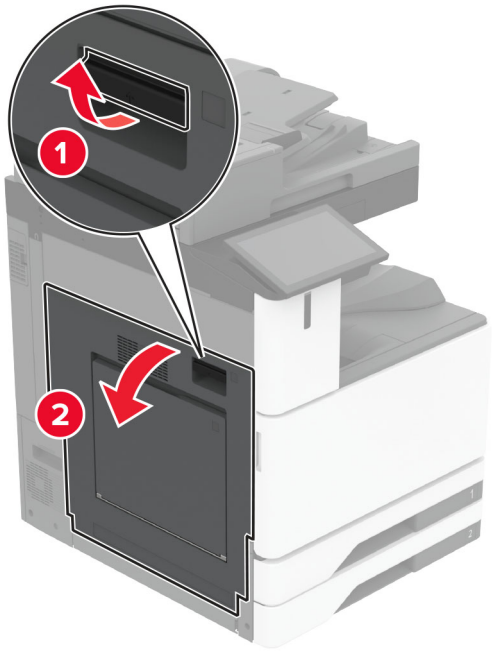

2 Išimkite užstrigusį popierių.

Pastaba: Įsitikinkite, kad pašalinote visas popieriaus daleles.

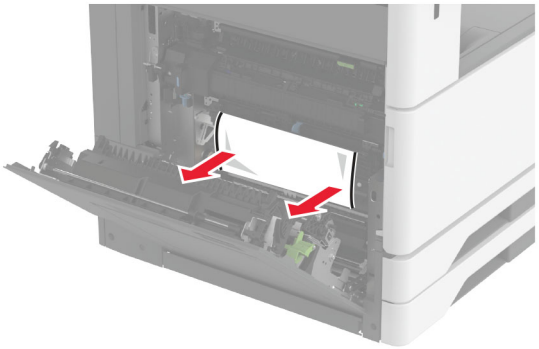

3 Atidarykite A2 dureles ir pašalinkite užstrigusį popierių.

Pastaba: Įsitikinkite, kad pašalinote visas popieriaus daleles.

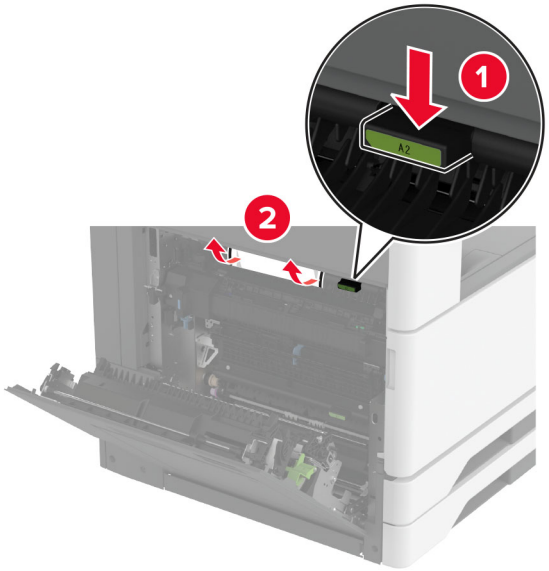

4 Pakelkite A3 dureles.

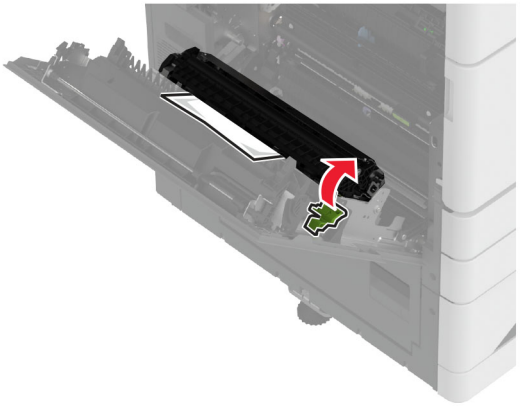

5 Išimkite užstrigusį popierių.

Pastaba: Įsitikinkite, kad pašalinote visas popieriaus daleles.

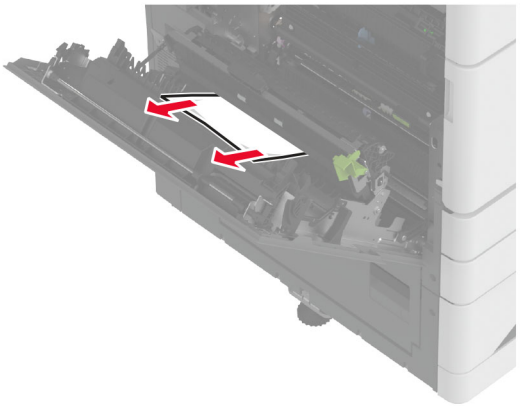

6 Uždarykite A2 dureles, po to – A dureles.

Popieriaus strigtis standartinėje dėtuvėje

1 Atidarykite A dureles.

DĖMESIO—KARŠTAS PAVIRŠIUS: Spausdintuvo vidus gali būti karštas. Norėdami sumažinti pavojų susižaloti nuo karšto komponento, prieš liesdami leiskite paviršiui atvėsti.

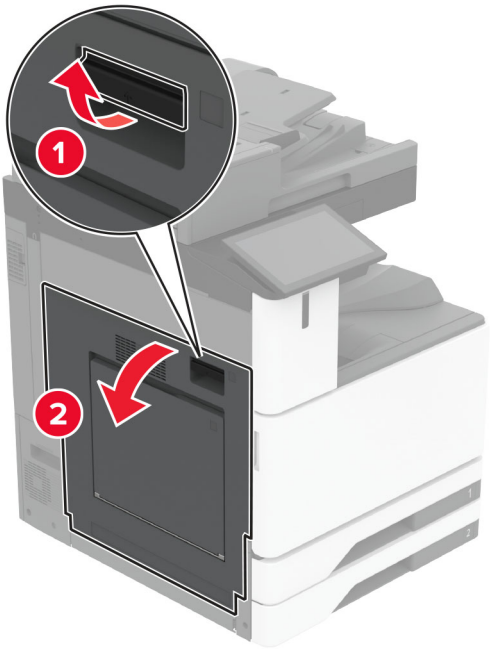

2 Atidarykite C dureles ir pašalinkite užstrigusį popierių.

Pastaba: Įsitikinkite, kad pašalinote visas popieriaus daleles.

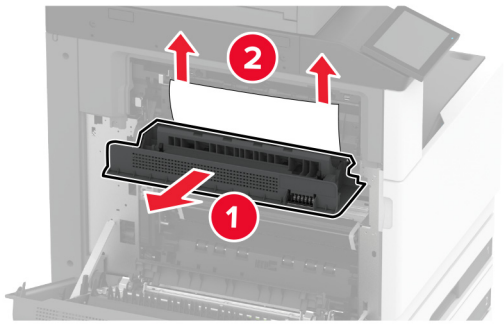

3 Uždarykite C dureles, po to – A dureles.

4 Iš standartinės dėtuvės išimtas įstrigęs popierius.

Pastaba: Įsitikinkite, kad pašalinote visas popieriaus daleles.

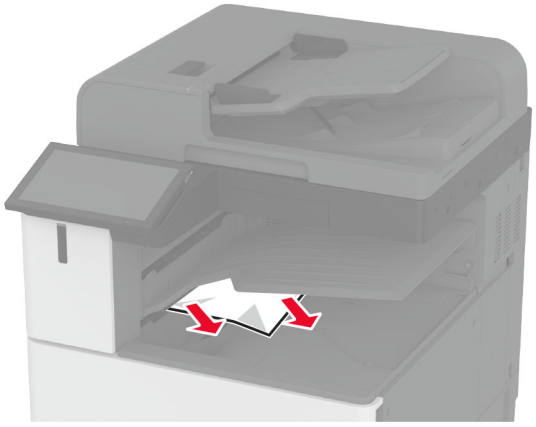

Popieriaus strigtis automatiniame dokumentų tiektuve

1 Visus dokumentų originalus išimkite iš ADT dėklo.

2 Atidarykite ADT dangtį.

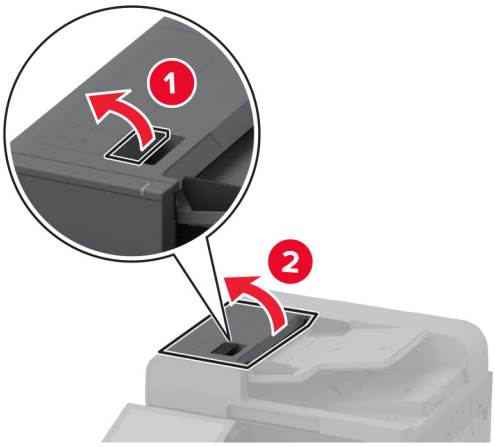

3 Išimkite užstrigusį popierių.

Pastaba: Įsitikinkite, kad pašalinote visas popieriaus daleles.

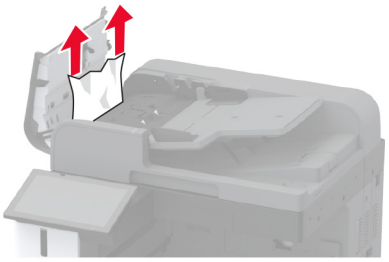

4 Uždarykite ADT dangtį.

Popieriaus strigtis sąsagėlių segiklyje

1 Atidarykite A dureles.

DĖMESIO—KARŠTAS PAVIRŠIUS: Spausdintuvo vidus gali būti karštas. Norėdami sumažinti pavojų susižaloti nuo karšto komponento, prieš liesdami leiskite paviršiui atvėsti.

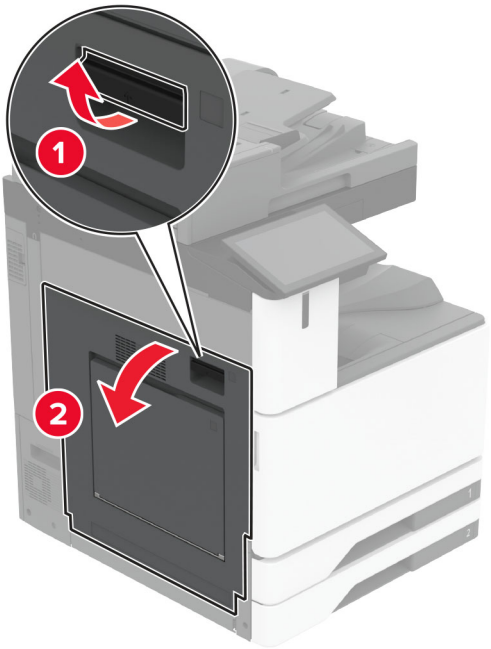

2 Atidarykite A1 dureles ir pašalinkite užstrigusį popierių.

Pastaba: Įsitikinkite, kad pašalinote visas popieriaus daleles.

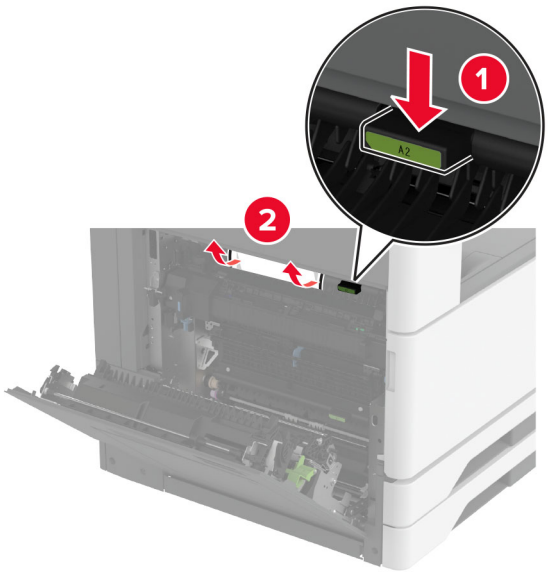

3 Uždarykite A1 dureles, po to – A dureles.

4 Atidarykite apipavidalinimo įtaiso viršutinį dangtį ir pašalinkite užstrigusį popierių.

Pastaba: Įsitikinkite, kad pašalinote visas popieriaus daleles.

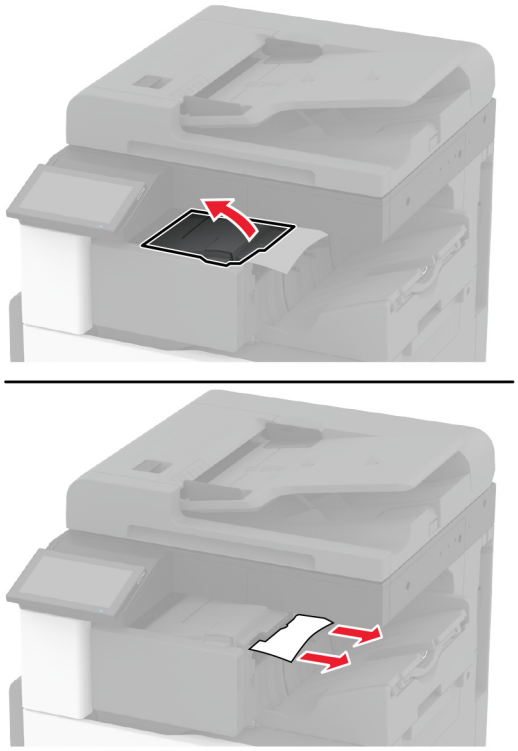

5 Uždarykite dangtį.

6 Atidarykite apipavidalinimo įtaiso viršutinį dangtį, pasukite rankenėlę ir pašalinkite užstrigusį popierių.

Pastaba: Įsitikinkite, kad pašalinote visas popieriaus daleles.

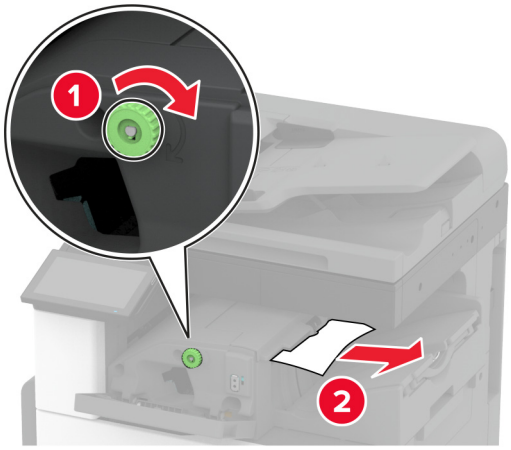

7 Uždarykite dangtį.

8 Atidarykite A dureles.

DĖMESIO—KARŠTAS PAVIRŠIUS: Spausdintuvo vidus gali būti karštas. Norėdami sumažinti pavojų susižaloti nuo karšto komponento, prieš liesdami leiskite paviršiui atvėsti.

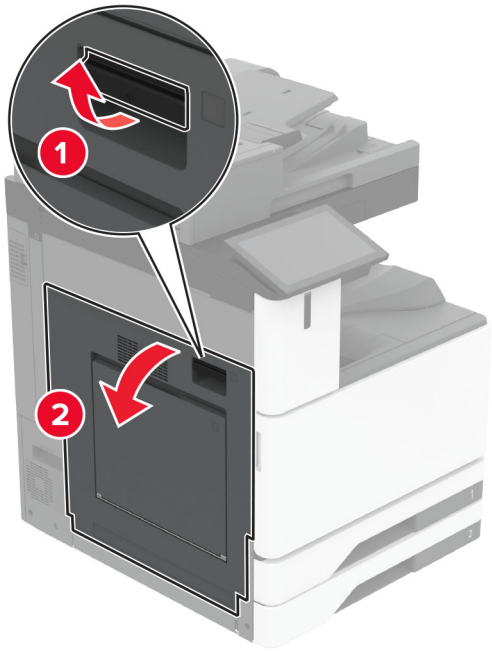

9 Atidarykite C dureles ir pašalinkite užstrigusį popierių.

Pastaba: Įsitikinkite, kad pašalinote visas popieriaus daleles.

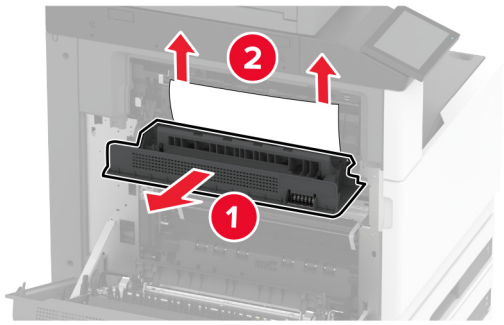

10 Uždarykite C dureles, po to – A dureles.

Popieriaus strigtis sąsagėlių, skylmušos įtaise

1 Atidarykite A dureles.

DĖMESIO—KARŠTAS PAVIRŠIUS: Spausdintuvo vidus gali būti karštas. Norėdami sumažinti pavojų susižaloti nuo karšto komponento, prieš liesdami leiskite paviršiui atvėsti.

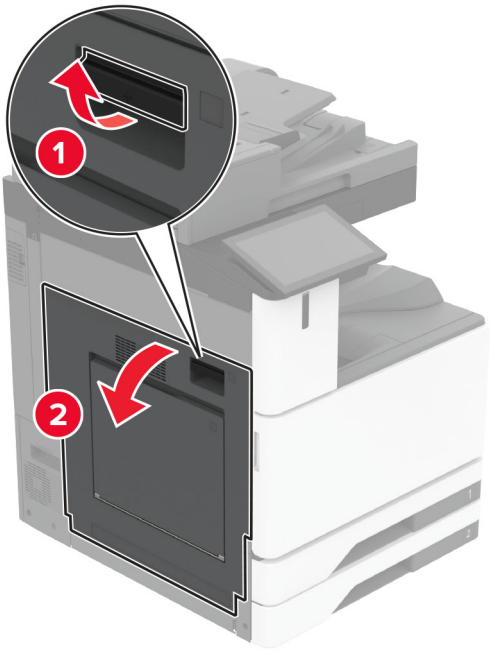

2 Atidarykite A1 dureles ir pašalinkite užstrigusį popierių.

Pastaba: Įsitikinkite, kad pašalinote visas popieriaus daleles.

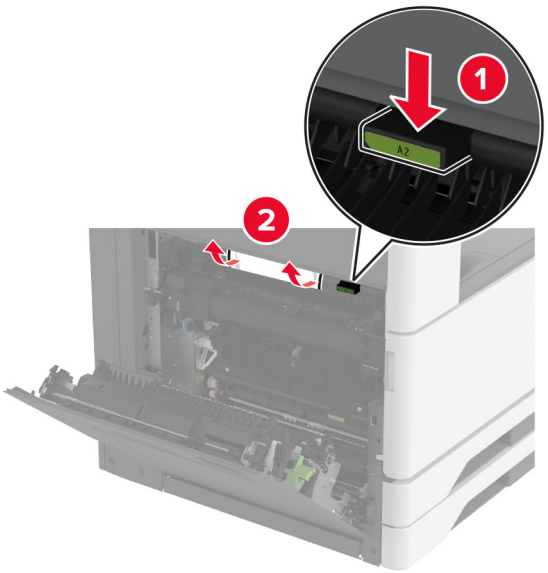

3 Uždarykite A1 dureles, po to – A dureles.

4 Pakelkite popieriaus perdavimo dangtį F, tada išimkite užstrigusį popierių.

Pastaba: Įsitikinkite, kad pašalinote visas popieriaus daleles.

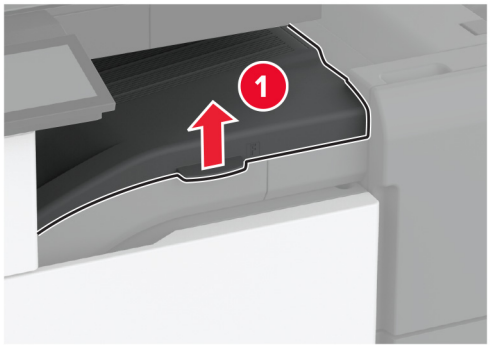

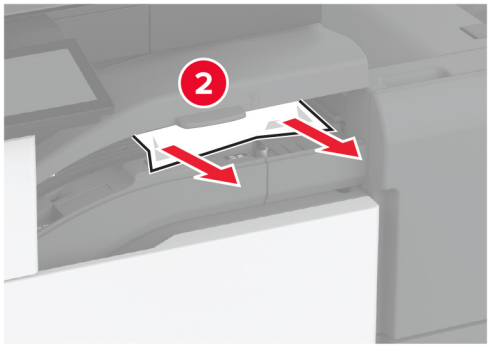

5 Uždarykite popieriaus gabenimo dangtį.

6 Patraukite sąsagėlių segimo ir skylmušos įtaiso svirtį ir pakelkite dangtį.

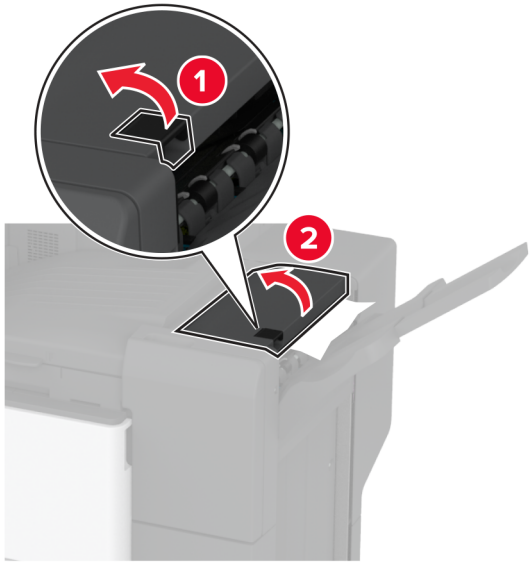

7 Išimkite užstrigusį popierių.

Pastaba: Įsitikinkite, kad pašalinote visas popieriaus daleles.

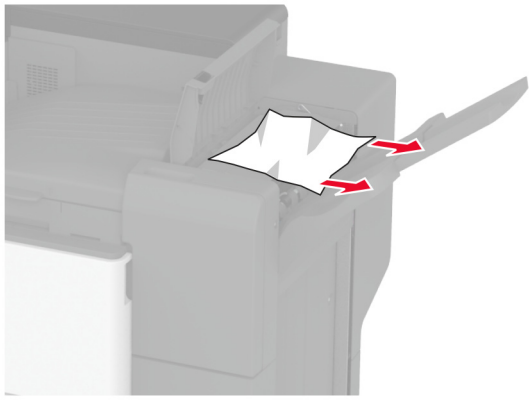

8 Uždarykite baigiamojo įtaiso dureles.

Popieriaus strigtis trigubo sulenkimo /Z sulenkimo apipavidalinimo įtaise

1 Atidarykite A dureles.

DĖMESIO—KARŠTAS PAVIRŠIUS: Spausdintuvo vidus gali būti karštas. Norėdami sumažinti pavojų susižaloti nuo karšto komponento, prieš liesdami leiskite paviršiui atvėsti.

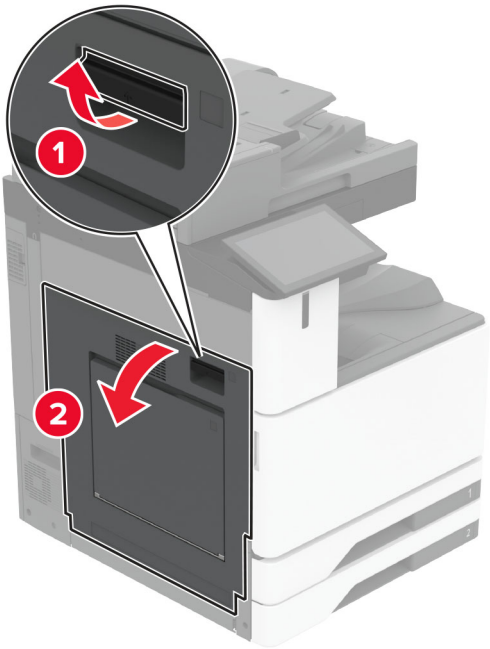

2 Atidarykite A1 dureles ir pašalinkite užstrigusį popierių.

Pastaba: Įsitikinkite, kad pašalinote visas popieriaus daleles.

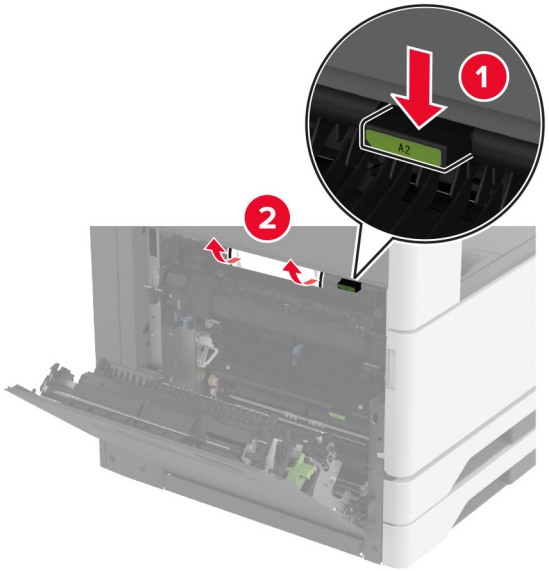

3 Uždarykite A1 dureles, po to – A dureles.

4 Pakelkite popieriaus perdavimo dangtį F, tada išimkite užstrigusį popierių.

Pastaba: Įsitikinkite, kad pašalinote visas popieriaus daleles.

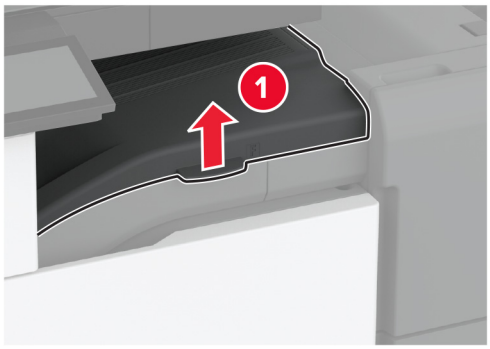

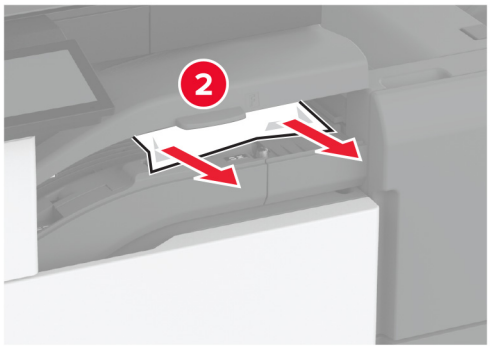

5 Uždarykite dangtį.

6 Atidarykite trigubo sulenkimo / Z sulenkimo apipavidalinimo įtaiso dureles.

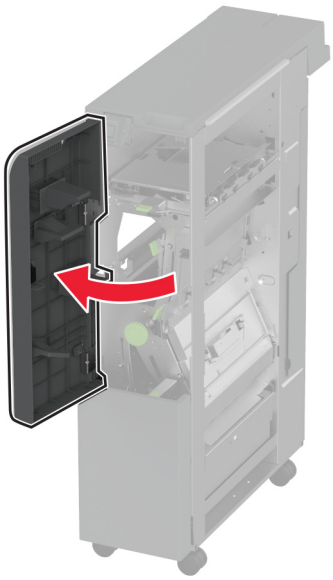

7 Pašalinkite popierių, įstrigusį bet kurioje iš šių vietų:

Pastaba: Įsitikinkite, kad pašalinote visas popieriaus daleles.

- Rankena 2A

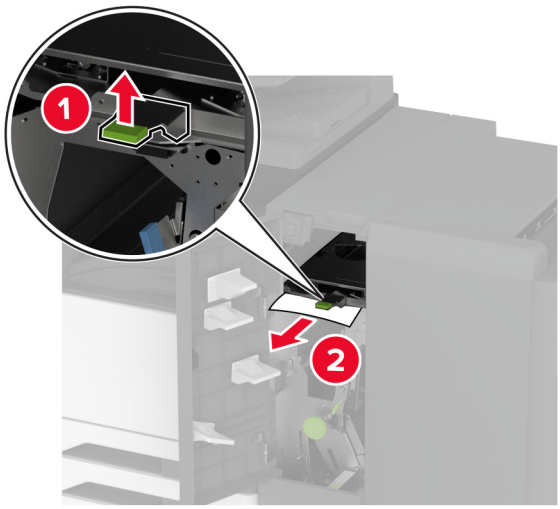

Pastaba: Įsitikinkite, kad sugrąžinote rankeną į pradinę padėtį.

- Rankena 2B

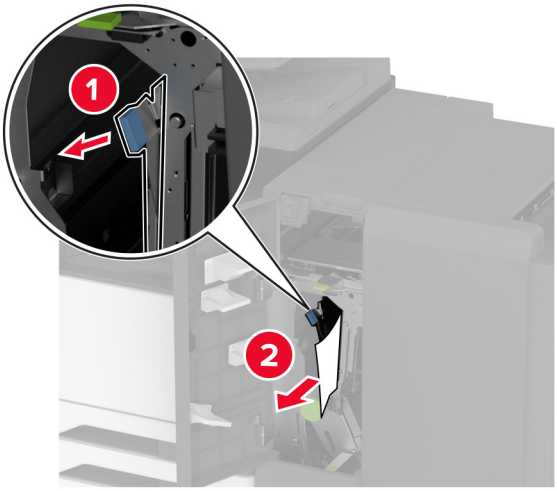

Pastaba: Įsitikinkite, kad sugrąžinote rankeną į pradinę padėtį.

8 Ištraukite apipavidalinimo įtaiso dėtuvę.

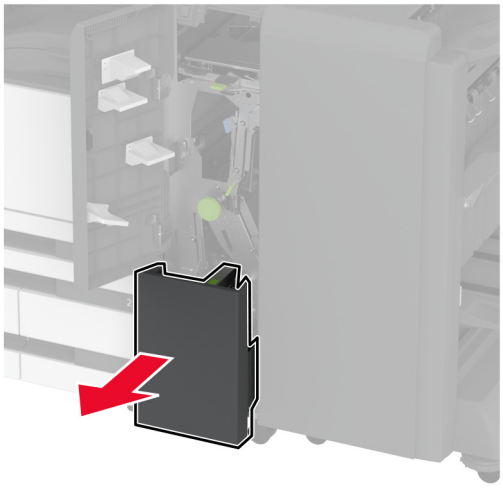

9 Pašalinkite popierių, įstrigusį bet kurioje iš šių vietų:

Pastaba: Įsitikinkite, kad pašalinote visas popieriaus daleles.

- Rankena 2E

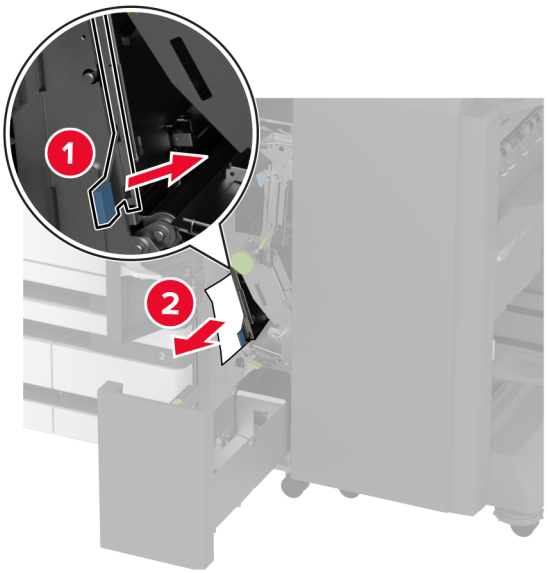

Pastaba: Įsitikinkite, kad sugrąžinote rankeną į pradinę padėtį.

- Sukamoji rankenėlė 2C

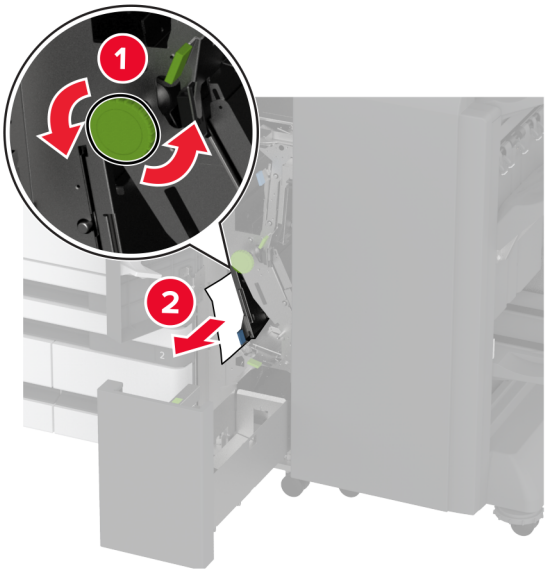

- Rankena 2F

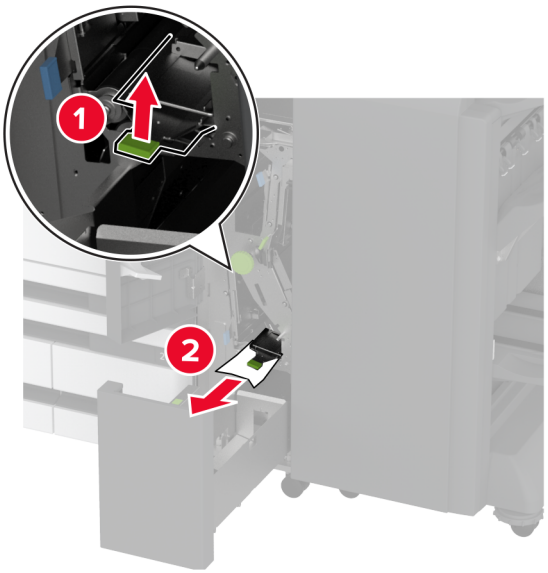

Pastaba: Įsitikinkite, kad sugrąžinote rankeną į pradinę padėtį.

- Rankena 2G

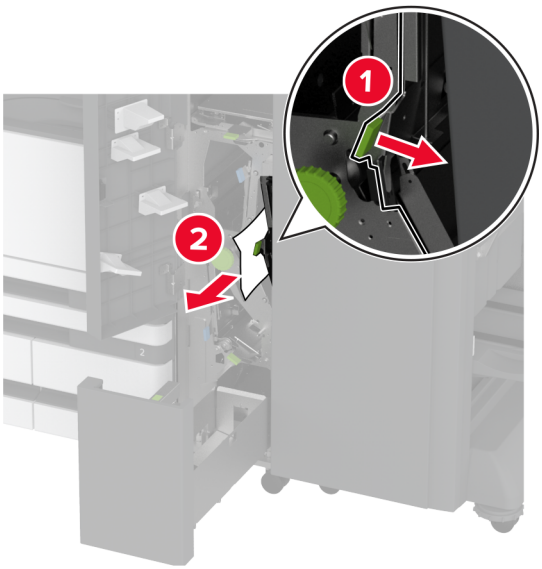

Pastaba: Įsitikinkite, kad sugrąžinote rankeną į pradinę padėtį.

10 Įstumkite apipavidalinimo įtaiso dėtuvę atgal į vietą, tada uždarykite trigubo sulenkimo / Z sulenkimo apipavidalinimo įtaiso dureles.

11 Atidarykite brošiūrų apipavidalinimo įtaiso dureles.

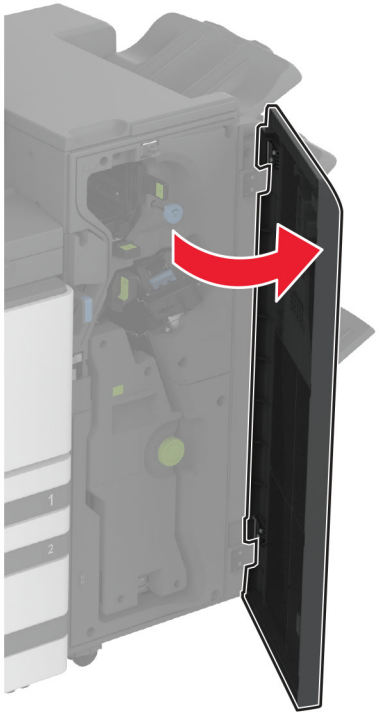

12 Pašalinkite popierių, įstrigusį bet kurioje iš šių vietų:

Pastaba: Įsitikinkite, kad pašalinote visas popieriaus daleles.

- Rankena 3A

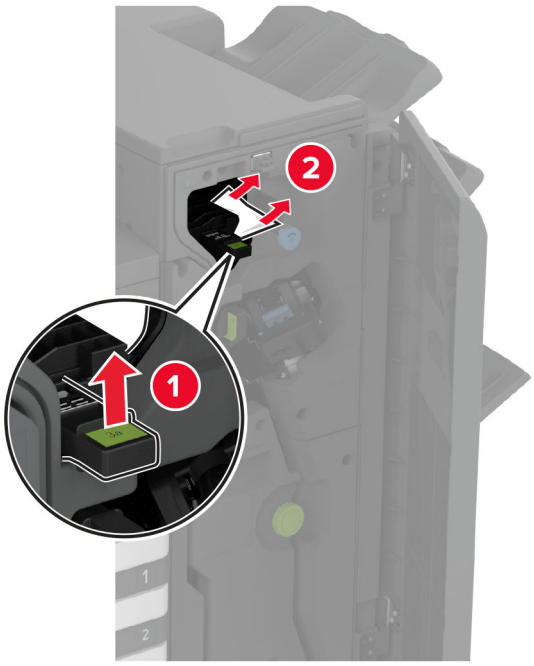

Pastaba: Įsitikinkite, kad sugrąžinote rankeną į pradinę padėtį.

- Sukamoji rankenėlė 3B

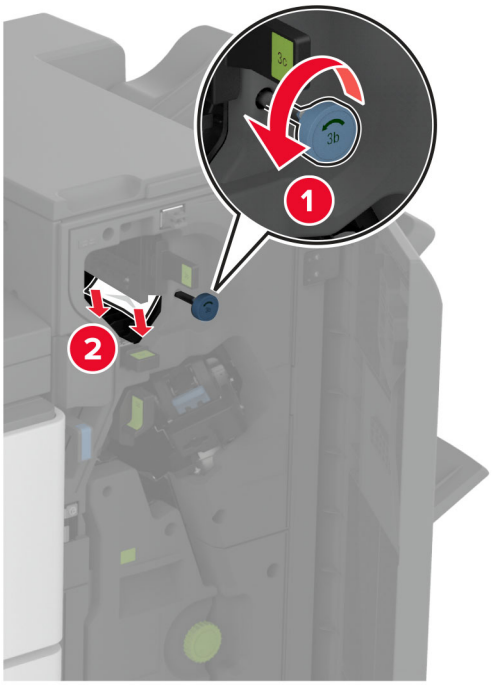

- Rankena 3C

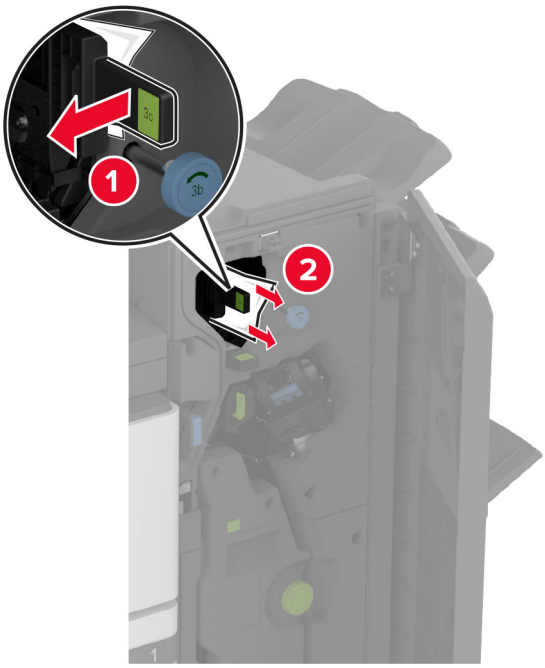

Pastaba: Įsitikinkite, kad sugrąžinote rankeną į pradinę padėtį.

- Rankena 3D

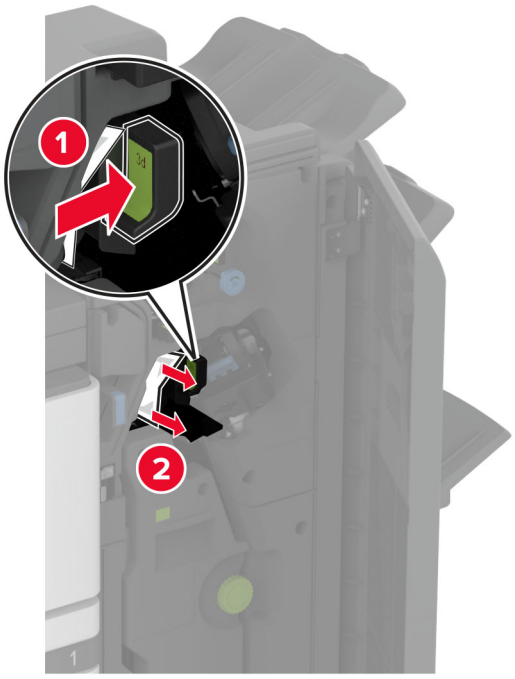

Pastaba: Įsitikinkite, kad sugrąžinote rankeną į pradinę padėtį.

13 Ištraukite brošiūrų ruošimo įrenginį.

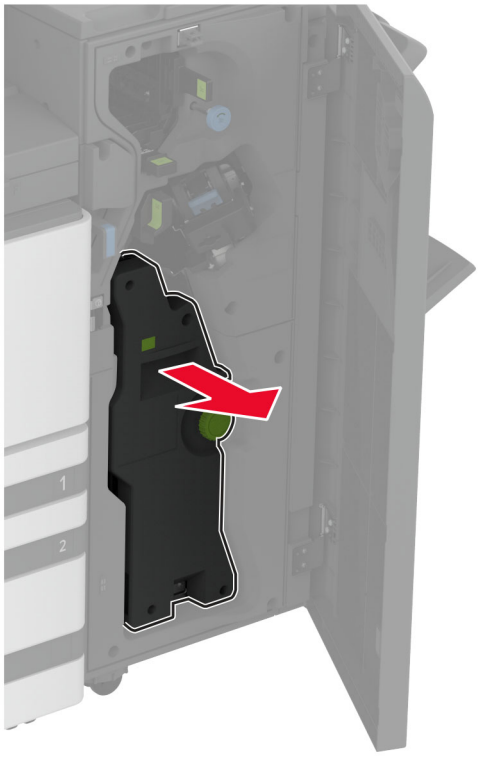

14 Pasukite rankenėlę 4A ir išimkite užstrigusį popierių.

Pastaba: Įsitikinkite, kad pašalinote visas popieriaus daleles.

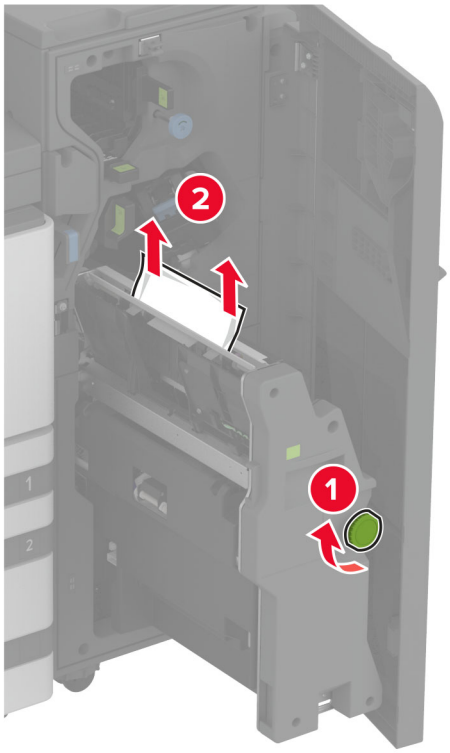

15 Pastumkite brošiūrų ruošimo įrenginį atgal į vietą, tada uždarykite apipavidalinimo įtaiso dureles.

Popieriaus strigtis brošiūrų apipavidalinimo įtaise

1 Atidarykite A dureles.

DĖMESIO—KARŠTAS PAVIRŠIUS: Spausdintuvo vidus gali būti karštas. Norėdami sumažinti pavojų susižaloti nuo karšto komponento, prieš liesdami leiskite paviršiui atvėsti.

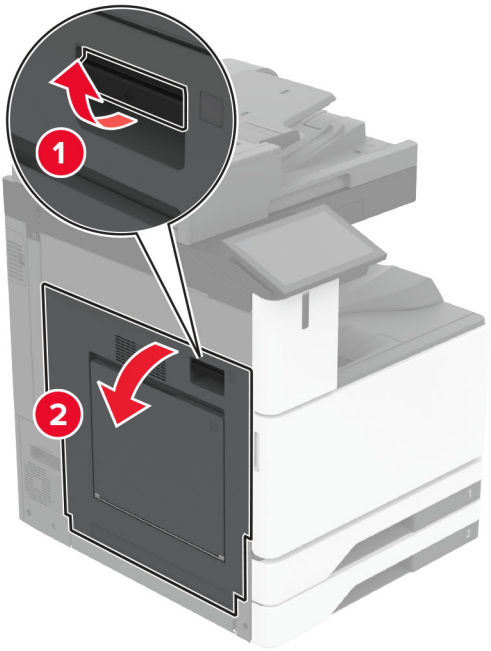

2 Atidarykite A1 dureles ir pašalinkite užstrigusį popierių.

Pastaba: Įsitikinkite, kad pašalinote visas popieriaus daleles.

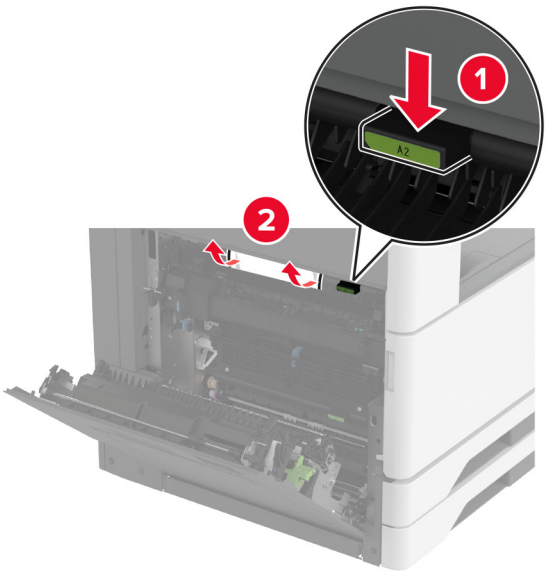

3 Uždarykite A1 dureles, po to – A dureles.

4 Pakelkite popieriaus perdavimo dangtį, tada išimkite užstrigusį popierių.

Pastaba: Įsitikinkite, kad pašalinote visas popieriaus daleles.

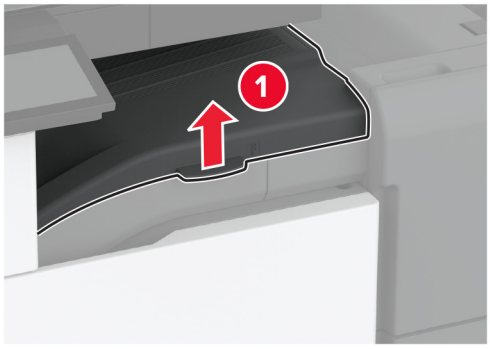

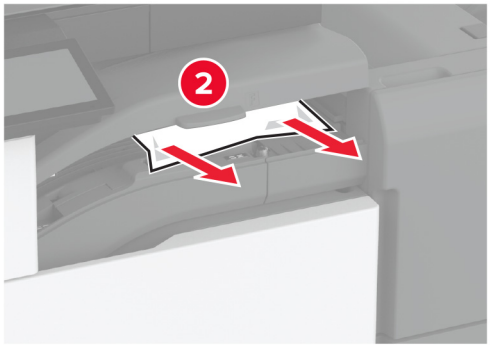

5 Uždarykite dangtį.

6 Atidarykite brošiūrų apipavidalinimo įtaiso dureles.

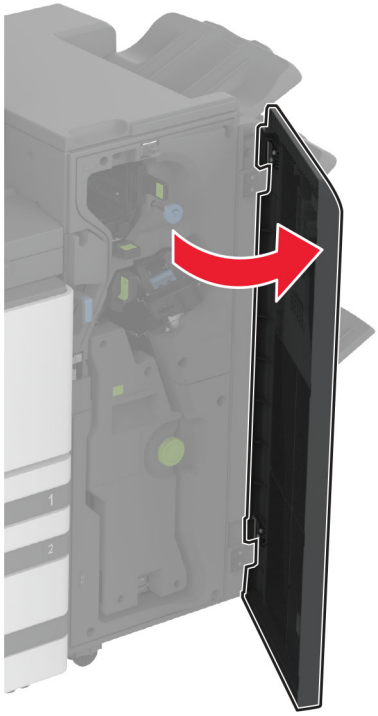

7 Pašalinkite popierių, įstrigusį bet kurioje iš šių vietų:

- Rankena 3A

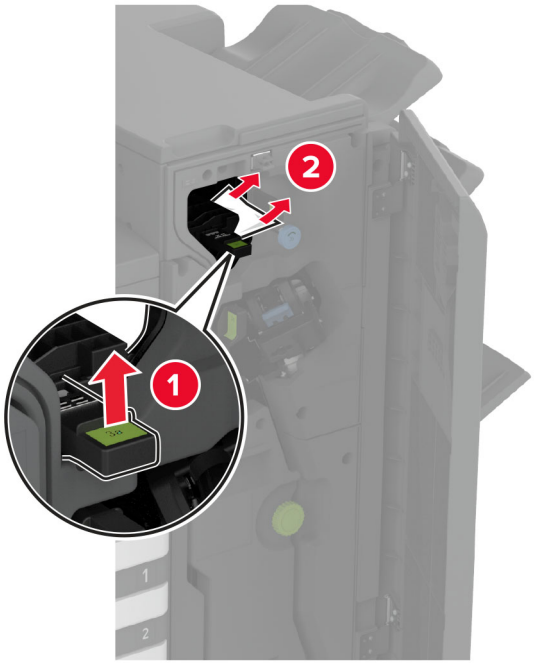

Pastaba: Įsitikinkite, kad sugrąžinote rankeną į pradinę padėtį.

- Sukamoji rankenėlė 3B

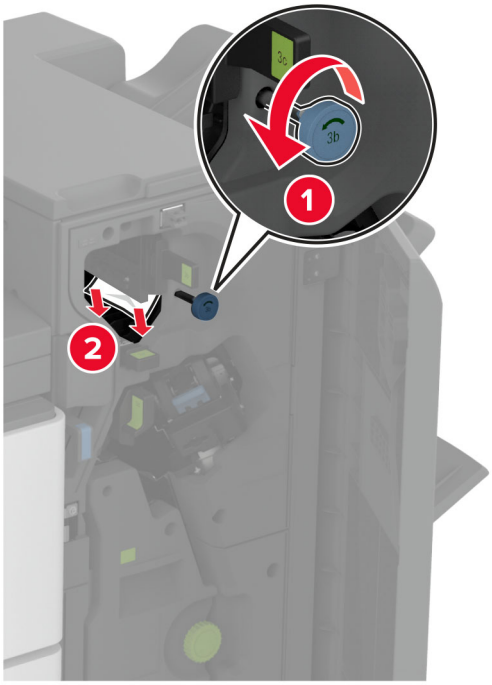

Pastaba: Įsitikinkite, kad sugrąžinote rankeną į pradinę padėtį.

- Rankena 3C

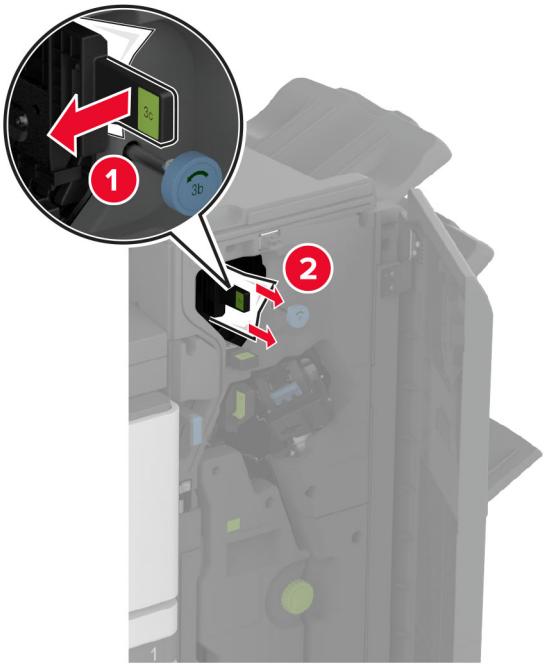

Pastaba: Įsitikinkite, kad sugrąžinote rankeną į pradinę padėtį.

- Rankena 3D

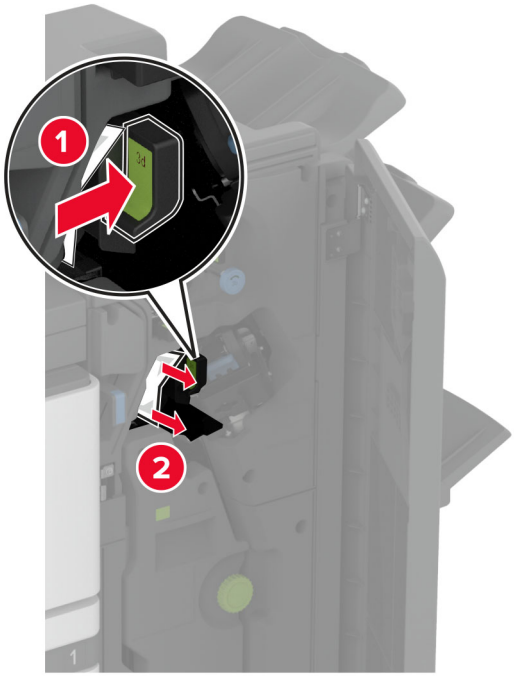

Pastaba: Įsitikinkite, kad sugrąžinote rankeną į pradinę padėtį.

8 Ištraukite brošiūrų ruošimo įrenginį.

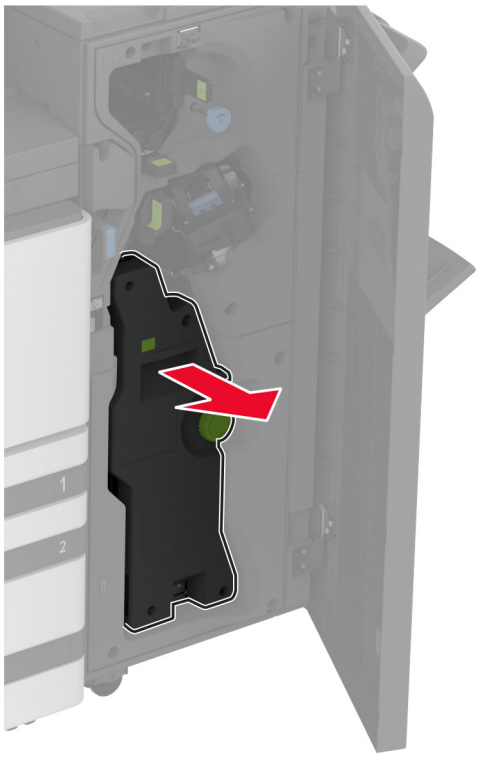

9 Pasukite rankenėlę 4A ir išimkite užstrigusį popierių.

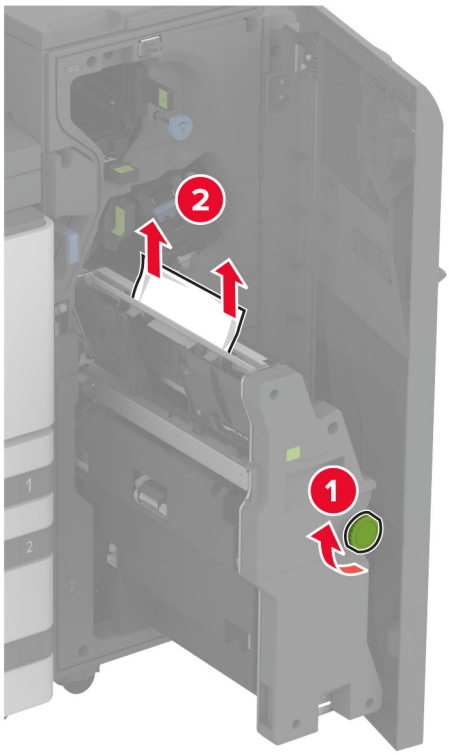

10 Pastumkite brošiūrų ruošimo įrenginį atgal į vietą, tada uždarykite apipavidalinimo įtaiso dureles.

Tinklo ryšio problemos

Nepavyksta atidaryti įtaisytojo interneto serverio (EWS)

Veiksmas	Taip	Ne
1 veiksmas a Patikrinkite, ar spausdintuvas įjungtas. b Prisijunkite prie spausdintuvo įtaisytojo interneto serverio (EWS). Ar galite atidaryti EWS?	Problema išspręsta.	Pereikite prie 2 veiksmo.
2 veiksmas a Įsitikinkite, kad spausdintuvo IP adresas yra teisingas. **Pastabos:** • IP adresą pasižiūrėkite pradžios ekrane. • IP adresas rodomas kaip keturi taškais atskirtų skaičių rinkiniai, pavyzdžiui, 123.123.123.123. b Prisijunkite prie EWS. Ar galite atidaryti EWS?	Problema išspręsta.	Pereikite prie 3 veiksmo.
3 veiksmas a Įsitikinkite, kad įdiegėte palaikomą naršyklę: • „Internet Explorer“ 11 ar naujesnę versiją; • „Microsoft Edge“ • „Safari“ 6 ar naujesnę versiją; • Google Chrome™ 32 ar naujesnę versiją; • „Mozilla Firefox“ 24 ar naujesnę versiją. b Prisijunkite prie EWS. Ar galite atidaryti EWS?	Problema išspręsta.	Pereikite prie 4 veiksmo.
4 veiksmas a Patikrinkite, ar veikia tinklo ryšys. **Pastaba:** Jei ryšys neveikia, susisiekite su administratoriumi. b Prisijunkite prie EWS. Ar galite atidaryti EWS?	Problema išspręsta.	Pereikite prie 5 veiksmo.
5 veiksmas a Įsitikinkite, kad laidai yra tvirtai prijungti prie spausdintuvo ir spausdinimo serverio. Norėdami gauti daugiau informacijos, žr. dokumentaciją, kurią gavote kartu su spausdinimo serveriu. b Prisijunkite prie EWS. Ar galite atidaryti EWS?	Problema išspręsta.	Pereikite prie 6 veiksmo.

Veiksmas	Taip	Ne
6 veiksmas a Patikrinkite, ar išjungti įgaliotieji interneto serveriai. **Pastaba:** Jei serveriai išjungti, susisiekite su administratoriumi. b Prisijunkite prie EWS. Ar galite atidaryti EWS?	Problema išspręsta.	Kreipkitės į klientų aptarnavimo skyrių.

Nepavyksta prijungti spausdintuvo prie „Wi-Fi“ tinklo

Veiksmas	Taip	Ne
1 veiksmas Patikrinkite, ar elementas Aktyvus adapteris yra nustatytas į Automatiškai. Pradžios ekrane palieskite **Nustatymai** > **Tinklas / prievadai** > **Trumpa tinklo informacija** > **Aktyvus adapteris** > **Automatiškai**. Ar spausdintuvas gali prisijungti prie „Wi-Fi“ tinklo?	Problema išspręsta.	Pereikite prie 2 veiksmo.
2 veiksmas Patikrinkite, ar pasirinktas tinkamas „Wi-Fi“ tinklas. **Pastaba:** Kai kurie maršrutų parinktuvai gali bendrinti numatytąjį SSID. Ar jungiatės prie tinkamo „Wi-Fi“ tinklo?	Eikite į 4 veiksmą.	Pereikite prie 3 veiksmo.
3 veiksmas Prisijunkite prie tinkamo „Wi-Fi“ tinklo. Norėdami gauti daugiau informacijos, žr. „Spausdintuvo prijungimas prie ‘Wi-Fi’ tinklo“ 187 puslapyje. Ar spausdintuvas gali prisijungti prie „Wi-Fi“ tinklo?	Problema išspręsta.	Pereikite prie 4 veiksmo.
4 veiksmas Patikrinkite belaidžio ryšio saugumo režimą. Pradžios ekrane palieskite **Nustatymai** > **Tinklas / prievadai** > **Belaidis ryšys** > **Belaidžio ryšio saugumo režimas**. Ar pasirinktas tinkamas belaidžio ryšio saugumo režimas?	Eikite į 6 veiksmą.	Pereikite prie 5 veiksmo.
5 veiksmas Pasirinkite tinkamą belaidžio ryšio saugumo režimą. Ar spausdintuvas gali prisijungti prie „Wi-Fi“ tinklo?	Problema išspręsta.	Pereikite prie 6 veiksmo.
6 veiksmas Įsitikinkite, kad įvedėte teisingą tinklo slaptažodį. **Pastaba:** Atkreipkite dėmesį į slaptažodžio tarpus, skaičius ir didžiąsias raides. Ar spausdintuvas gali prisijungti prie „Wi-Fi“ tinklo?	Problema išspręsta.	Kreipkitės į klientų aptarnavimo skyrių.

Papildomos aparatinės įrangos problemos

Nepavyksta aptikti papildomo vidinio įtaiso

Veiksmas	Taip	Ne
1 veiksmas Išjunkite spausdintuvą, palaukite apie 10 sekundžių ir vėl jį įjunkite. Ar spausdintuvas aptinka papildomą vidinį įtaisą?	Problema išspręsta.	Pereikite prie 2 veiksmo.
2 veiksmas Atsispausdinkite meniu nustatymų puslapį ir patikrinkite, ar papildomas vidinis įtaisas yra įdiegtų funkcijų sąraše. Ar papildomas vidinis įtaisas yra sąraše?	Eikite į 4 veiksmą.	Pereikite prie 3 veiksmo.
3 veiksmas Patikrinkite, ar papildomas vidinis įtaisas yra tinkamai įrengtas valdiklių plokštėje. a Išjunkite spausdintuvą ir ištraukite maitinimo laidą iš elektros lizdo. b Įsitikinkite, kad papildomas vidinis įtaisas yra įkištas į tinkamą valdiklių plokštės jungtį. c Įkiškite maitinimo laidą į elektros lizdą ir įjunkite spausdintuvą. ⚠ **DĖMESIO—GALIMA SUSIŽALOTI:** Norėdami išvengti gaisro ar elektros smūgio pavojaus, prijunkite maitinimo laidą prie tinkamos nominaliosios srovės ir tinkamai įžeminto elektros lizdo, kuris yra šalia gaminio ir lengvai pasiekiamas. Ar spausdintuvas aptinka papildomą vidinį įtaisą?	Problema išspręsta.	Pereikite prie 4 veiksmo.
4 veiksmas a Patikrinkite, ar papildomą vidinį įtaisą galima rasti spausdinimo tvarkyklėje. **Pastaba:** Jei reikia, spausdinimo tvarkyklėje rankiniu būdu pridėkite papildomą vidinį įtaisą, kad jis būtų prieinamas spausdinimo užduotims. Norėdami gauti daugiau informacijos, žr. „Galimos papildomos įrangos pridėjimas spausdinimo tvarkyklėje“ 81 puslapyje. b Atspausdinkite dokumentą. Ar spausdintuvas aptinka papildomą vidinį įtaisą?	Problema išspręsta.	Kreipkitės į klientų aptarnavimo skyrių.

Aptiktas sugadintas atmintukas

Pabandykite atlikti vieną ar daugiau iš šių veiksmų:

- Pakeiskite sugadintą išmoningąjį atminties įrenginį.
- Norėdami ignoruoti pranešimą ir tęsti spausdinimą, pradžios ekrane palieskite **Tęsti**.
- Atšaukite šią spausdinimo užduotį.

Atmintuke ištekliams nepakanka laisvos vietos

Pabandykite atlikti vieną ar daugiau iš šių veiksmų:

- Jei norite pašalinti pranešimą ir tęsti spausdinimą, palieskite **Tęsti**.
- Iš atmintuko pašalinkite šriftus, makrokomandas ir kitus duomenis.
- Įdėkite standųjį diską.

Pastaba: Atsisiųsti šriftai ir makrokomandos, kurie anksčiau nebuvo išsaugoti atmintuke, pašalinami.

Problemos, susijusios su eksploataciniais reikmenimis

Trūkstama arba nereaguojanti dažų kasetė

Veiksmas	Taip	Ne
1 veiksmas **a** Atidarykite priekines dureles. **b** Išimkite ir vėl įdėkite dažų kasetę. Ar dažų kasetės nėra arba ji nereaguoja?	Pereikite prie 2 veiksmo.	Problema išspręsta.
2 veiksmas Patikrinkite, ar spausdintuve naudojama originali ir tinkama „Lexmark“ dažų kasetė. **Pastaba:** Jei dažų kasetė netinkama, įdėkite tinkamą. Ar dažų kasetės nėra arba ji nereaguoja?	Kreipkitės į klientų aptarnavimo skyrių.	Problema išspręsta.

Ne „Lexmark“ eksploatacinis reikmuo

Spausdintuvas aptiko jame įdėtą ne „Lexmark“ eksploatacinį reikmenį arba dalį.

„Lexmark“ spausdintuvas geriausiai veikia, jei jame naudojami originalūs „Lexmark“ eksploataciniai reikmenys ir dalys. Trečiųjų šalių eksploatacinių reikmenų ar dalių naudojimas gali pakenkti spausdintuvo ir jo vaizdo gavimo komponentų efektyvumui, patikimumui arba naudojimo trukmei.

Visi gyvavimo ciklo indikatoriai yra skirti veikti naudojant „Lexmark“ eksploatacinius reikmenis ir dalis, todėl naudojant trečiųjų šalių eksploatacinius reikmenis ar dalis rezultatai gali būti neprognozuojami. Naudojant vaizdo gavimo komponentus ilgiau nei numatyta jų naudojimo trukmė, „Lexmark“ spausdintuvas ar susiję komponentai gali sugesti.

Įspėjimas—Galima sugadinti: Trečiųjų šalių eksploatacinių reikmenų ar dalių naudojimas gali turėti neigiamos įtakos garantijos taikymui. Jei spausdintuvas sugenda naudojant trečiųjų šalių eksploatacinius reikmenis ar dalis, garantija gali būti netaikoma.

Jei prisiimate visą riziką ir spausdintuve toliau norite naudoti neoriginalius eksploatacinius reikmenis ar dalis, spausdintuvo ekrane dviem pirštais palieskite ir 15 sekundžių palaikykite nuspaudę klaidos pranešimą. Pasirodžius patvirtinimo dialogo langui, palieskite **Tęsti**.

Jei nenorite prisiimti šios rizikos, pašalinkite trečiųjų šalių eksploatacinį reikmenį arba dalį iš savo spausdintuvo ir įdėkite originalų „Lexmark“ eksploatacinį reikmenį arba dalį. Norėdami gauti daugiau informacijos, žr. „Originalių ‘Lexmark' dalių ir eksploatacinių reikmenų naudojimas“ 303 puslapyje.

Jei išvalius klaidos pranešimą spausdintuvas nespausdina, iš naujo nustatykite eksploatacinių reikmenų naudojimo skaitiklį.

1 Pradžios ekrane palieskite **Nustatymai** > **Įrenginys** > **Eksploatacija** > **Meniu „Konfigūracija“** > **Eksploatacinių reikmenų naudojimas ir skaitikliai**.
2 Pažymėkite dalį arba eksploatacinį reikmenį, kurį norite nustatyti iš naujo, ir palieskite **Pradėti**.
3 Perskaitykite įspėjamąjį pranešimą ir palieskite **Tęsti**.
4 Norėdami išvalyti klaidos pranešimą, dviem pirštais 15 sekundžių lieskite ekraną.

Pastaba: Jei eksploatacinių reikmenų naudojimo skaitiklių nepavyksta nustatyti iš naujo, eksploatacinį reikmenį grąžinkite į pirkimo vietą.

Popieriaus tiekimo problemos

Spausdinant vokas užsiklijuoja

Veiksmas	Taip	Ne
1 veiksmas a Naudokite voką, kuris buvo laikomas sausoje aplinkoje. **Pastaba:** Spausdinant ant vokų, į kuriuos įsigėrę daug drėgmės, jų atlankai gali užsiklijuoti. b Išsiųskite spausdinimo užduotį. Ar spausdinant voką jis užsiklijuoja?	Pereikite prie 2 veiksmo.	Problema išspręsta.
2 veiksmas a Patikrinkite, ar popieriaus rūšis yra Vokai. Pradžios ekrane palieskite **Nustatymai** > **Popierius** > **Dėklų konfigūracija** > **Popieriaus formatas / rūšis**. b Išsiųskite spausdinimo užduotį. Ar spausdinant voką jis užsiklijuoja?	Kreipkitės į klientų aptarnavimo skyrių.	Problema išspręsta.

Spausdinimas sudėstant neveikia

Veiksmas	Taip	Ne
1 veiksmas a Pradžios ekrane palieskite **Nustatymai** > **Spausdinti** > **Išdėstymas** > **Sudėstyti**. b Palieskite **Įjungta [1,2,1,2,1,2]**. c Atspausdinkite dokumentą. Ar dokumentas tinkamai sudėstomas?	Problema išspręsta.	Pereikite prie 2 veiksmo.

Veiksmas	Taip	Ne
2 veiksmas a Dokumente, kurį bandote atspausdinti, atidarykite dialogo langą „Spausdinti“ ir pasirinkite **Sudėstyti**. b Atspausdinkite dokumentą. Ar dokumentas tinkamai sudėstomas?	Problema išspręsta.	Pereikite prie 3 veiksmo.
3 veiksmas a Sumažinkite spausdintinų puslapių skaičių. b Atspausdinkite dokumentą. Ar puslapiai sudėstyti tinkamai?	Problema išspręsta.	Kreipkitės į klientų aptarnavimo skyrių.

Dėklų susiejimas neveikia

Veiksmas	Taip	Ne
1 veiksmas a Patikrinkite, ar dėkluose yra tokio paties formato ir rūšies popierius. b Patikrinkite, ar tinkamai nustatyti popieriaus kreiptuvai. c Atspausdinkite dokumentą. Ar dėklai tinkamai susieti?	Problema išspręsta.	Pereikite prie 2 veiksmo.
2 veiksmas a Pradžios ekrane palieskite **Nustatymai** > **Popierius** > **Dėklų konfigūracija** > **Popieriaus formatas / rūšis**. b Popieriaus formato ir rūšies nustatymai turi atitikti į susietus dėklus įdėto popieriaus formatą ir rūšį. c Atspausdinkite dokumentą. Ar dėklai tinkamai susieti?	Problema išspręsta.	Pereikite prie 3 veiksmo.
3 veiksmas a Patikrinkite, ar parinktis Dėklų susiejimas yra nustatyta kaip Automatinis. Norėdami gauti daugiau informacijos, žr. „Dėklų susiejimas“ 78 puslapyje. b Atspausdinkite dokumentą. Ar dėklai tinkamai susieti?	Problema išspręsta.	Kreipkitės į klientų aptarnavimo skyrių.

Popierius dažnai stringa

Veiksmas	Taip	Ne
1 veiksmas **a** Išimkite dėklą. **b** Patikrinkite, ar tinkamai įdėtas popierius. **Pastabos:** • Įsitikinkite, kad nustatyta tinkama popieriaus kreiptuvų padėtis. • Įsitikinkite, kad popieriaus pluoštas yra žemiau maksimalaus popieriaus užpildymo indikatoriaus. • Būtinai spausdinkite ant rekomenduojamo formato ir rūšies popieriaus. **c** Įdėkite dėklą. **d** Atspausdinkite dokumentą. Ar dažnai pasitaiko popieriaus strigčių?	Pereikite prie 2 veiksmo.	Problema išspręsta.
2 veiksmas **a** Pradžios ekrane palieskite **Nustatymai** > **Popierius** > **Dėklų konfigūracija** > **Popieriaus formatas / rūšis**. **b** Nustatykite tinkamą popieriaus formatą ir rūšį. **c** Atspausdinkite dokumentą. Ar dažnai pasitaiko popieriaus strigčių?	Pereikite prie 3 veiksmo.	Problema išspręsta.
3 veiksmas **a** Įdėkite popierių iš naujos pakuotės. **Pastaba:** Esant didelei drėgmei popierius ją sugeria. Kol nesate pasiruošę popieriaus naudoti, laikykite jį originalioje pakuotėje. **b** Atspausdinkite dokumentą. Ar dažnai pasitaiko popieriaus strigčių?	Kreipkitės į klientų aptarnavimo skyrių.	Problema išspręsta.

Užstrigę lapai neatspausdinami iš naujo

Veiksmas	Taip	Ne
a Pradžios ekrane palieskite **Nustatymai** > **Įrenginys** > **Pranešimai** > **Turinio atkūrimas po strigčių šalinimo**. **b** Meniu „Atkūrimas po strigčių“ palieskite **Įjungta** arba **Automatiškai**. **c** Atspausdinkite dokumentą. Ar užstrigę puslapiai atspausdinami iš naujo?	Problema išspręsta.	Kreipkitės į klientų aptarnavimo skyrių.

Problemos siunčiant el. paštu

Pranešimo apie „SMTP serveris neįdiegtas“ klaidą išjungimas

Pradžios ekrane palieskite **Nustatymai** > **El. paštas** > **El. pašto sąranka** > **Išjungti „SMTP serveris neįdiegtas“ klaidą** > **Įjungta**.

Norėdami išvengti klaidos pasikartojimo, atlikite vieną ar kelis iš šių veiksmų:

- Atnaujinkite spausdintuvo programinę aparatinę įrangą. Norėdami gauti daugiau informacijos, žr. „Programinės aparatinės įrangos naujinimas“ 80 puslapyje.
- Sukonfigūruokite el. pašto SMTP nustatymus. Norėdami gauti daugiau informacijos, žr. „El. pašto SMTP nustatymų konfigūravimas“ 53 puslapyje.

Nepavyksta išsiųsti el. laiškų

Veiksmas	Taip	Ne
1 veiksmas Įsitikinkite, kad el. pašto SMTP nustatymai yra tinkamai sukonfigūruoti. Norėdami gauti daugiau informacijos, žr. „El. pašto SMTP nustatymų konfigūravimas“ 53 puslapyje. Ar galite išsiųsti el. laišką?	Problema išspręsta.	Pereikite prie 2 veiksmo.
2 veiksmas Įsitikinkite, kad naudojate teisingą slaptažodį. Priklausomai nuo jūsų el. pašto paslaugų teikėjo, naudokite paskyros slaptažodį, programos slaptažodį arba tapatumo nustatymo slaptažodį. Norėdami gauti daugiau informacijos, žr. „El. pašto SMTP nustatymų konfigūravimas“ 53 puslapyje. Ar galite išsiųsti el. laišką?	Problema išspręsta.	Pereikite prie 3 veiksmo.
3 veiksmas Įsitikinkite, kad spausdintuvas yra prijungtas prie tinklo, o tinklas yra prijungtas prie interneto. Ar galite išsiųsti el. laišką?	Problema išspręsta.	Kreipkitės į **klientų aptarnavimo skyrių**.

Problemos siunčiant faksu

Nerodomas siuntėjo identifikavimo numeris

Pastaba: Šios instrukcijos taikomos tik spausdintuvams, kuriuose palaikomas analoginis faksimilinis ryšys. Norėdami gauti daugiau informacijos žr. skirsnį Fakso nustatymas spausdintuve.

Veiksmas	Taip	Ne
Įgalinkite siuntėjo identifikavimo numerį. Pradžios ekrane palieskite **Nustatymai** > **Faksas** > **Faksimilinio ryšio sąranka** > **Faksogramų gavimo nustatymai** > **Administratoriaus valdymas** > **Įgalinti siuntėjo identifikavimą**. Ar rodomas siuntėjo identifikavimo numeris?	Problema išspręsta.	Kreipkitės į klientų aptarnavimo skyrių.

Nepavyksta išsiųsti arba priimti faksogramų naudojant analoginį faksimilinį ryšį

Veiksmas	Taip	Ne
1 veiksmas Imkitės veiksmų, susijusių su visais ekrane rodomais klaidų pranešimais. Ar galite išsiųsti arba priimti faksogramą?	Problema išspręsta.	Pereikite prie 2 veiksmo.
2 veiksmas Patikrinkite, ar tvirtai prijungtos šių įrenginių laidų jungtys: • telefono; • ragelio; • atsakiklio. Ar galite išsiųsti arba priimti faksogramą?	Problema išspręsta.	Pereikite prie 3 veiksmo.
3 veiksmas Patikrinkite, ar girdimas rinkimo signalas. • Paskambinkite fakso numeriu, kad patikrintumėte, ar jis tinkamai veikia. • Jei naudojatės girdimo rinkimo signalo (On Hook Dial) funkcija, įjunkite garsį, kad patikrintumėte, ar išgirsite rinkimo signalą. Ar girdite rinkimo signalą?	Eikite į 5 veiksmą.	Pereikite prie 4 veiksmo.

Veiksmas	Taip	Ne
4 veiksmas Patikrinkite sieninį telefono lizdą. **a** Įjunkite analoginės telefono linijos laidą tiesiai į sieninį lizdą. **b** Paklausykite, ar girdimas rinkimo signalas. **c** Jei negirdite rinkimo signalo, naudokite kitą telefono laidą. **d** Jei vis tiek negirdite rinkimo signalo, analoginės telefono linijos laidą įjunkite į kitą sieninį lizdą. **e** Jei išgirsite rinkimo signalą, spausdintuvą prijunkite prie to sieninio lizdo. Ar galite išsiųsti arba priimti faksogramą?	Problema išspręsta.	Pereikite prie 5 veiksmo.
5 veiksmas Patikrinkite, ar spausdintuvas prijungtas prie analoginės telefono linijos paslaugos arba tinkamos skaitmeninės jungties. • Jei naudojate skaitmeninio visuminių paslaugų tinklo (Integrated Services for Digital Network, ISDN) telefono ryšio paslaugą, prisijunkite prie ISDN terminalo adapterio analoginės telefono linijos prievado. Norėdami gauti daugiau informacijos, kreipkitės į ISDN paslaugos teikėją. • Jei naudojatės skaitmenine abonento linija (DSL), prisijunkite prie DSL filtro arba maršruto parinktuvo, kuris palaiko analoginio ryšio naudojimą. Norėdami gauti daugiau informacijos, kreipkitės į DSL paslaugos teikėją. • Jei naudojatės privataus telefonų tinklo (PBX) telefono ryšio paslauga, įsitikinkite, kad jungiatės prie analoginio ryšio jungties PBX tinkle. Jei nei vieno iš išvardintųjų nėra, apsvarstykite galimybę įrengti analoginę telefono liniją, skirtą fakso aparatui. Ar galite išsiųsti arba priimti faksogramą?	Problema išspręsta.	Pereikite prie 6 veiksmo.
6 veiksmas Laikinai atjunkite kitą įrangą ir išjunkite kitas telefono paslaugas. **a** Išjunkite tarp spausdintuvo ir telefono linijos esančią kitą įrangą (pvz., atsakiklius, kompiuterius, modemus ar telefono linijos dalytuvus). **b** Išjunkite skambučio laukimo ir balso pašto funkcijas. Norėdami gauti daugiau informacijos, kreipkitės į telefono ryšio įmonę. Ar galite išsiųsti arba priimti faksogramą?	Problema išspręsta.	Pereikite prie 7 veiksmo.
7 veiksmas Vienu metu nuskaitykite vieną dokumento originalo puslapį. **a** Surinkite fakso numerį. **b** Nuskenuokite dokumentą. Ar galite išsiųsti arba priimti faksogramą?	Problema išspręsta.	Kreipkitės į klientų aptarnavimo skyrių.

Galima priimti, bet nepavyksta išsiųsti faksogramų naudojant analoginį faksimilinį ryšį

Veiksmas	Taip	Ne
1 veiksmas Dokumento originalą tinkamai įdėkite į ADT dėklą arba padėkite ant skenerio stiklo. Ar galite siųsti faksogramas?	Problema išspręsta.	Pereikite prie 2 veiksmo.
2 veiksmas Tinkamai įdiekite sparčiosios nuorodos numerį. • Patikrinkite, ar sparčiosios nuorodos numeris nustatytas telefono numeriui, kurį norite rinkti. • Telefono numerį surinkite ranka. Ar galite siųsti faksogramas?	Problema išspręsta.	Kreipkitės į klientų aptarnavimo skyrių.

Galima išsiųsti, bet nepavyksta priimti faksogramų naudojant analoginį faksimilinį ryšį

Veiksmas	Taip	Ne
1 veiksmas Įsitikinkite, kad popieriaus šaltinis netuščias. Ar galite gauti faksogramas?	Problema išspręsta.	Pereikite prie 2 veiksmo.
2 veiksmas Patikrinkite skambėjimo skaičiavimo delsos nustatymus. Pradžios ekrane palieskite **Nustatymai** > **Faksas** > **Faksimilinio ryšio sąranka** > **Faksogramų gavimo nustatymai** > **Skambėjimai prieš atsiliepiant**. Ar galite gauti faksogramas?	Problema išspręsta.	Pereikite prie 3 veiksmo.
3 veiksmas Jei spausdintuvas spausdina tuščius lapus, žr. „Tušti arba balti lapai“ 431 puslapyje. Ar galite gauti faksogramas?	Problema išspręsta.	Kreipkitės į klientų aptarnavimo skyrių.

Nepavyksta nustatyti „etherFAX“

Veiksmas	Taip	Ne
1 veiksmas Patikrinkite spausdintuvo jungtis. a Atsispausdinkite Tinklo sąrankos puslapį. Pradžios ekrane palieskite **Nustatymai** > **Ataskaitos** > **Tinklas** > **Tinklo sąrankos puslapis**. b Patikrinkite tinklo būseną. Ar spausdintuvas prijungtas prie tinklo?	Eikite į 3 veiksmą.	Pereikite prie 2 veiksmo.
2 veiksmas Įsitikinkite, kad spausdintuvas yra prijungtas prie tinklo, o tinklas yra prijungtas prie interneto. Ar galite nustatyti „etherFAX“?	Problema išspręsta.	Pereikite prie 3 veiksmo.
3 veiksmas Įsitikinkite, kad „etherFAX“ nustatytas tinkamai. Norėdami gauti daugiau informacijos, žr. „Faksimilinio ryšio funkcijos nustatymas naudojant ‘etherFAX‘“ 47 puslapyje. Ar galite nustatyti „etherFAX“?	Problema išspręsta.	Eikite adresu https://www.etherfax.net/lexmark.

Nepavyksta išsiųsti arba priimti faksogramų naudojant „etherFAX“

Veiksmas	Taip	Ne
1 veiksmas Įsitikinkite, kad spausdintuvas yra prijungtas prie tinklo, o tinklas yra prijungtas prie interneto. Ar galite išsiųsti arba priimti faksogramas naudodamiesi „etherFAX“?	Problema išspręsta.	Pereikite prie 2 veiksmo.
2 veiksmas Įsitikinkite, kad „etherFAX“ nustatytas tinkamai. a Pradžios ekrane palieskite **Nustatymai** > **Faksas** > **Faksimilinio ryšio sąranka** > **Bendrieji fakso nustatymai**. b Įsitikinkite, kad įvedėte teisingą fakso numerį. c Patikrinkite, ar parinktis Faksogramų siuntimas yra nustatyta kaip „etherFAX“. **Pastabos:** • Šis meniu rodomas tik tada, kai galimas daugiau nei vienas faksogramų transportas. • Jei spausdintuve įdiegta tik „etherFAX“, jis sukonfigūruojamas automatiškai. Ar galite išsiųsti arba priimti faksogramas naudodamiesi „etherFAX“?	Problema išspręsta.	Pereikite prie 3 veiksmo.

Veiksmas	Taip	Ne
3 veiksmas Didelės apimties dokumentus padalinkite į mažesnio dydžio failus. Ar galite išsiųsti arba priimti faksogramas naudodamiesi „etherFAX“?	Problema išspręsta.	Eikite adresu https://www.etherfax.net/lexmark.

Bloga faksogramų spausdinimo kokybė

Veiksmas	Taip	Ne
1 veiksmas Įsitikinkite, kad nėra spausdinimo kokybės defektų. a Pradžios ekrane palieskite **Nustatymai** > **Trikčių šalinimas** > **Spausdinimo kokybės testavimo puslapiai**. b Ištaisykite bet kokius spausdinimo kokybės defektus. Norėdami gauti daugiau informacijos, žr. „Prasta spausdinimo kokybė“ 431 puslapyje. Ar faksogramos spausdinimo kokybė patenkinama?	Problema išspręsta.	Pereikite prie 2 veiksmo.
2 veiksmas Jei naudojate analoginį faksimilinį ryšį, sumažinkite gaunamos faksogramos perdavimo greitį. a Pradžios ekrane palieskite **Nustatymai** > **Faksas** > **Faksimilinio ryšio sąranka** > **Faksogramų priėmimo nustatymai** > **Administratoriaus valdikliai**. b Meniu „Maksimali sparta“ pasirinkite mažesnę perdavimo spartą. Ar faksogramos spausdinimo kokybė patenkinama?	Problema išspręsta.	Kreipkitės į klientų aptarnavimo skyrių.

Trūksta informacijos faksogramos antraštiniame lape

Veiksmas	Ne	Taip
a Išjunkite spausdintuvą, palaukite apie 10 sekundžių ir vėl jį įjunkite. b Išsiųskite arba gaukite faksogramą. Ar trūksta informacijos faksogramos antraštiniame lape?	Problema išspręsta.	Kreipkitės į klientų aptarnavimo skyrių.

nepavyksta išsiųsti faksogramos antraštinio lapo iš kompiuterio

Veiksmas	Taip	Ne
1 veiksmas a Įsitikinkite, kad spausdinimo tvarkyklė yra atnaujinta. Norėdami gauti daugiau informacijos, žr. „Spausdintuvo programinės įrangos diegimas“ 79 puslapyje. b Išsiųskite faksogramą. Ar galite išsiųsti faksogramos antraštinį lapą?	Problema išspręsta.	Pereikite prie 2 veiksmo.
2 veiksmas a Dokumente, kurį bandote išsiųsti faksu, atidarykite dialogo langą Spausdinti. b Pasirinkę spausdintuvą, spustelėkite **Savybės**, **Nuostatos**, **Parinktys** arba **Sąranka**. c Spustelėkite **Faksas** ir išvalykite nustatymą **Prieš siunčiant faksogramą visada rodyti nustatymus**. d Išsiųskite faksogramą. Ar galite išsiųsti faksogramos antraštinį lapą?	Problema išspręsta.	Kreipkitės į klientų aptarnavimo skyrių.

Skenavimo problemos

Nepavyksta nuskenuoti į kompiuterį

Veiksmas	Taip	Ne
1 veiksmas Atlikite kopijavimo užduotį. Ar pavyko atlikti kopijavimo užduotį?	Eikite į 3 veiksmą.	Pereikite prie 2 veiksmo.
2 veiksmas a Išjunkite spausdintuvą, palaukite apie 10 sekundžių ir vėl jį įjunkite. b Nuskenuokite dokumentą. Ar galite nuskenuoti dokumentą į kompiuterį?	Problema išspręsta.	Pereikite prie 3 veiksmo.
3 veiksmas Patikrinkite spausdintuvo jungtis. a Atsispausdinkite Tinklo sąrankos puslapį. Pradžios ekrane palieskite **Nustatymai** > **Ataskaitos** > **Tinklas** > **Tinklo sąrankos puslapis**. b Patikrinkite tinklo būseną. Ar spausdintuvas prijungtas prie tinklo?	Eikite į 5 veiksmą.	Pereikite prie 4 veiksmo.

Veiksmas	Taip	Ne
4 veiksmas a Prijunkite spausdintuvą prie tinklo. b Nuskenuokite dokumentą. Ar galite nuskenuoti dokumentą į kompiuterį?	Problema išspręsta.	Pereikite prie 5 veiksmo.
5 veiksmas a Įsitikinkite, kad spausdintuvas ir kompiuteris yra prijungti prie to paties tinklo. b Nuskenuokite dokumentą. Ar galite nuskenuoti dokumentą į kompiuterį?	Problema išspręsta.	Kreipkitės į klientų aptarnavimo skyrių.

Nepavyksta nuskenuoti į tinklo aplanką

Veiksmas	Taip	Ne
1 veiksmas a Sukurkite tinklo aplanko sparčiąją nuorodą. b Nuskenuokite dokumentą naudodami sparčiąją nuorodą. Norėdami gauti daugiau informacijos, žr. „Nuskaitymas į tinklo aplanką“ 214 puslapyje. Ar galite nuskenuoti dokumentą ir išsaugoti jį tinklo aplanke?	Problema išspręsta.	Pereikite prie 2 veiksmo.
2 veiksmas Įsitikinkite, kad tinklo aplanko kelias ir formatas yra teisingi. Pavyzdžiui, *//server_hostname*/**foldername/path**, kai *server_hostname* yra visas srities (FQDN) vardas arba IP adresas. Ar tinklo aplanko kelias ir formatas teisingi?	Pereikite prie 3 veiksmo.	Eikite į 4 veiksmą.
3 veiksmas Įsitikinkite, kad turite rašymo teisę tinklo aplanke. Ar galite nuskenuoti dokumentą ir išsaugoti jį tinklo aplanke?	Problema išspręsta.	Pereikite prie 4 veiksmo.

Veiksmas	Taip	Ne
4 veiksmas Atnaujinkite tinklo aplanko sparčiąją nuorodą. a Atidarykite interneto naršyklę ir adreso lauke įveskite spausdintuvo IP adresą. **Pastabos:** • Pradžios ekrane pasižiūrėkite spausdintuvo IP adresą. IP adresas rodomas kaip keturi taškais atskirtų skaičių rinkiniai, pavyzdžiui, 123.123.123.123. • Jei naudojate įgaliotąjį serverį, laikinai jį išjunkite, kad galėtumėte tinkamai įkelti tinklalapį. b Spustelėkite **Sparčiosios nuorodos** ir pasirinkite sparčiąją nuorodą. **Pastaba:** Jei jūsų sparčiosios nuorodos yra keleto tipų, pasirinkite **Tinklo aplankas**. c Lauke Bendrasis kelias įveskite tinklo aplanko kelią. **Pastabos:** • Jei jūsų bendrasis kelias yra **\\server_hostname\foldername\path**, įveskite **//server_hostname/foldername/path**. • Įvesdami bendrąjį kelią įsitikinkite, kad naudojate dešininius brūkšnius. d Meniu Tapatumo nustatymas pasirinkite tapatumo nustatymo būdą. **Pastaba:** Jei meniu elementas Tapatumo nustatymas yra nustatytas kaip „Naudoti priskirtąjį naudotojo vardą ir slaptažodį“, laukuose Naudotojo vardas ir Slaptažodis įveskite savo prisijungimo duomenis. e Spustelėkite **Išsaugoti**. Ar galite nuskenuoti dokumentą ir išsaugoti jį tinklo aplanke?	Problema išspręsta.	Pereikite prie 5 veiksmo.
5 veiksmas Įsitikinkite, kad spausdintuvas ir tinklo aplankas yra prijungti prie to paties tinklo. Ar galite nuskenuoti dokumentą ir išsaugoti jį tinklo aplanke?	Problema išspręsta.	Kreipkitės į klientų aptarnavimo skyrių.

Iš dalies atspausdintos dokumento arba nuotraukos kopijos

Veiksmas	Taip	Ne
1 veiksmas a Įsitikinkite, kad dokumentas ar nuotrauka yra padėti gerąja puse viršutiniame kairiajame skaitytuvo stiklo kampe. b Nukopijuokite dokumentą arba nuotrauką. Ar dokumentas arba nuotrauka nukopijuoti tinkamai?	Problema išspręsta.	Pereikite prie 2 veiksmo.

Veiksmas	Taip	Ne
2 veiksmas **a** Nustatykite popieriaus formatą pagal į dėklą įdėtą popierių. **b** Nukopijuokite dokumentą arba nuotrauką. Ar dokumentas arba nuotrauka nukopijuoti tinkamai?	Problema išspręsta.	Kreipkitės į klientų aptarnavimo skyrių.

Prasta kopijavimo kokybė

Veiksmas	Taip	Ne
1 veiksmas **a** Nuvalykite skaitytuvo ir ADT stiklą drėgnu, minkštu, pūkelių nepaliekančiu audiniu. Jei spausdintuve yra antras ADT stiklas, esantis ADT viduje, jį taip pat nuvalykite. Norėdami gauti daugiau informacijos, žr. „Skenerio valymas“ 397 puslapyje. **b** Įsitikinkite, kad dokumentas ar nuotrauka yra padėti gerąja puse viršutiniame kairiajame skaitytuvo stiklo kampe. **c** Nukopijuokite dokumentą arba nuotrauką. Ar kopijų kokybė patenkinama?	Problema išspręsta.	Pereikite prie 2 veiksmo.
2 veiksmas **a** Patikrinkite dokumento arba nuotraukos originalo kokybę. **b** Pakoreguokite nuskaitymo kokybės nustatymus. **c** Nukopijuokite dokumentą arba nuotrauką. Ar kopijų kokybė patenkinama?	Problema išspręsta.	Kreipkitės į klientų aptarnavimo skyrių.

Vertikalūs tamsūs dryžiai spaudiniuose nuskaitant iš ADT

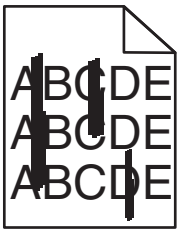

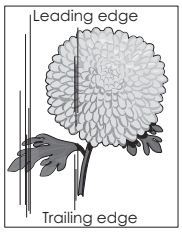

Veiksmas	Taip	Ne
1 veiksmas **a** Atidarykite skaitytuvo dangtį. **b** Drėgnu, minkštu, neturinčiu pūkelių audiniu nuvalykite ADT stiklą ir baltą apatinę skaitytuvo dangčio pusę. **c** Uždarykite skaitytuvo dangtį. Ar nuskaitytuose dokumentuose matomi vertikalūs dryžiai?	Pereikite prie 2 veiksmo.	Problema išspręsta.

Veiksmas	Taip	Ne
2 veiksmas **a** Atidarykite ADT dangtį. **b** Drėgnu, minkštu, neturinčiu pūkelių audiniu nuvalykite ADT stiklą ir baltą apatinę ADT dangčio pusę. **c** Uždarykite ADT dangtį. Ar nuskaitytuose dokumentuose matomi vertikalūs dryžiai?	Kreipkitės į klientų aptarnavimo skyrių.	Problema išspręsta.

Nelygus vaizdas arba tekstas skenuojant iš ADT

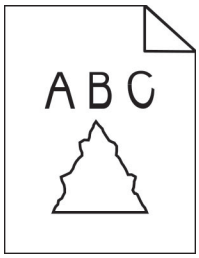

Veiksmas	Taip	Ne
a Įdėkite į ADT 50 lapų švaraus, lygaus popieriaus. **Pastaba:** Lygus popierius padeda nuvalyti arba pašalinti dulkes ir kitas apnašas nuo ADT popieriaus tiekimo velenėlių. **b** Pradžios ekrane palieskite . **c** Į ADT įdėkite dokumento originalą. **d** Nuskenuokite dokumentą. Ar išvedinyje matyti nelygūs vaizdai arba tekstas?	Kreipkitės į klientų aptarnavimo skyrių.	Problema išspręsta.

Nepavyko atlikti nuskaitymo užduoties

Veiksmas	Taip	Ne
1 veiksmas Patikrinkite laidų jungtis. **a** Įsitikinkite, kad eterneto arba USB laidas tvirtai prijungtas prie kompiuterio ir spausdintuvo. **b** Iš naujo išsiųskite nuskaitymo užduotį. Ar pavyko atlikti nuskaitymo užduotį?	Problema išspręsta.	Pereikite prie 2 veiksmo.

Veiksmas	Taip	Ne
2 veiksmas Patikrinkite failą, kurį norite nuskaityti. **a** Patikrinkite, ar paskirties aplanke nėra failo tokiu pačiu pavadinimu. **b** Įsitikinkite, kad dokumentas ar nuotrauka, kuriuos norite nuskaityti, nėra atidaryti kitoje programoje. **c** Iš naujo išsiųskite nuskaitymo užduotį. Ar pavyko atlikti nuskaitymo užduotį?	Problema išspręsta.	Pereikite prie 3 veiksmo.
3 veiksmas **a** Įsitikinkite, kad paskirties vietos konfigūracijos nustatymuose yra pažymėtas žymimasis langelis **Papildyti laiko žyma** arba **Pakeisti esamą failą**. **b** Iš naujo išsiųskite nuskaitymo užduotį. Ar pavyko atlikti nuskaitymo užduotį?	Problema išspręsta.	Kreipkitės į klientų aptarnavimo skyrių.

Nepavyksta uždaryti skaitytuvo

Veiksmas	Taip	Ne
Pašalinkite kliuvinius, dėl kurių neužsidaro skaitytuvo dangtis. Ar skaitytuvo dangtis užsidaro tinkamai?	Problema išspręsta.	Kreipkitės į klientų aptarnavimo skyrių.

Nuskaitymas trunka per ilgai arba sustabdo kompiuterį

Veiksmas	Taip	Ne
Uždarykite visas programas, kurios trukdo nuskaityti. Ar nuskaitymas trunka per ilgai arba sustabdo kompiuterį?	Kreipkitės į klientų aptarnavimo skyrių.	Problema išspręsta.

Skaitytuvas nereaguoja

Veiksmas	Taip	Ne
1 veiksmas **a** Patikrinkite, ar maitinimo laidas tinkamai prijungtas prie spausdintuvo ir įjungtas į elektros lizdą. ⚠ **DĖMESIO—GALIMA SUSIŽALOTI:** Norėdami išvengti gaisro ar elektros smūgio pavojaus, prijunkite maitinimo laidą prie tinkamos nominaliosios srovės ir tinkamai įžeminto elektros lizdo, kuris yra šalia įrenginio ir lengvai pasiekiamas. **b** Nukopijuokite arba nuskaitykite dokumentą. Ar skaitytuvas reaguoja?	Problema išspręsta.	Pereikite prie 2 veiksmo.

Veiksmas	Taip	Ne
2 veiksmas **a** Patikrinkite, ar spausdintuvas įjungtas. **b** Imkitės veiksmų, susijusių su visais ekrane rodomais klaidų pranešimais. **c** Nukopijuokite arba nuskaitykite dokumentą. Ar skaitytuvas reaguoja?	Problema išspręsta.	Pereikite prie 3 veiksmo.
3 veiksmas **a** Išjunkite spausdintuvą, palaukite apie 10 sekundžių ir vėl jį įjunkite. **b** Nukopijuokite arba nuskaitykite dokumentą. Ar skaitytuvas reaguoja?	Problema išspręsta.	Kreipkitės į klientų aptarnavimo skyrių.

Skaitytuvo registracijos koregavimas

1 Pradžios ekrane palieskite **Nustatymai** > **Įrenginys** > **Techninė priežiūra** > **Meniu „Konfigūracija“** > **Skaitytuvo konfigūracija** > **Neautomatinė skaitytuvo registracija**.

2 Meniu „Greitasis spausdinimo testas“ palieskite **Pradėti**.

3 Padėkite greitojo spausdinimo testo puslapį ant skaitytuvo stiklo ir palieskite **Skaitytuvo registracija**.

4 Meniu „Greitasis kopijavimo testas“ palieskite **Pradėti**.

5 Palyginkite greitojo kopijavimo testo puslapį su dokumento originalu.

Pastaba: Jei testo puslapio ir dokumento originalo paraštės skiriasi, pakoreguokite kairiąją ir viršutinę paraštes.

6 Kartokite 4 veiksmas ir 5 veiksmas, kol greitojo kopijavimo testo puslapis atitiks dokumento originalą.

ADT registracijos koregavimas

1 Pradžios ekrane palieskite **Nustatymai** > **Įrenginys** > **Techninė priežiūra** > **Meniu „Konfigūracija“** > **Skaitytuvo konfigūracija** > **Neautomatinė skaitytuvo registracija**.

2 Meniu „Greitasis spausdinimo testas“ palieskite **Pradėti**.

3 Į ADT dėklą įdėkite greitojo spausdinimo testo puslapį.

4 Palieskite **Priekinė ADT registracija** arba **Galinė ADT registracija**.

Pastabos:

- Norėdami sulygiuoti priekinę ADT registraciją, testo puslapį į ADT dėklą įdėkite gerąja puse aukštyn, pirma įdėdami trumpąjį kraštą.
- Norėdami sulygiuoti galinę ADT registraciją, testo puslapį į ADT dėklą įdėkite gerąja puse žemyn, pirma įdėdami trumpąjį kraštą.

5 Meniu „Greitasis kopijavimo testas“ palieskite **Pradėti**.

6 Palyginkite greitojo kopijavimo testo puslapį su dokumento originalu.

Pastaba: Jei testo puslapio ir dokumento originalo paraštės skiriasi, pakoreguokite horizontaliąją lygiuotę ir viršutinę paraštę.

7 Kartokite 5 veiksmas ir 6 veiksmas, kol greitojo kopijavimo testo puslapis atitiks dokumento originalą.

Spalvų kokybės problemos

Spalvų keitimas spausdintuose išvediniuose

1 Pradžios ekrane palieskite **Nustatymai** > **Spausdinti** > **Kokybė** > **Išplėstinis vaizdo gavimas** > **Spalvų korekcija**.

2 Meniu Spalvų korekcija palieskite **Neautomatinė** > **Spalvų korekcijos turinys**.

3 Pasirinkite atitinkamą spalvų konvertavimo nustatymą.

Objekto tipas	Spalvų konvertavimo lentelės
RGB (RŽM) spalvų vaizdas RGB (RŽM) spalvų tekstas RGB (RŽM) spalvų grafika	• Vivid – gaunamos ryškesnės, sodresnės spalvos; šis nustatymas gali būti taikomas visiems įeinantiems spalvotiems formatams. • sRGB Display – gaunami spaudiniai, kurių spalvos yra artimos kompiuterio monitoriuje matomoms spalvoms. Juodos spalvos dažų naudojimas yra optimizuotas nuotraukoms spausdinti. • Display-True Black – gaunami spaudiniai, kurių spalvos yra artimos kompiuterio monitoriuje matomoms spalvoms. Esant šiam nustatymui, siekiant gauti visų atspalvių neutralią pilką spalvą naudojami tik juodi dažai. • sRGB Vivid – sRGB Display spalvų korekcijai suteikiamas didesnis spalvų grynis. Juodos spalvos dažų naudojimas yra optimizuotas verslo grafikai spausdinti. • Išjungta
CMYK (ŽPGJ) spalvų vaizdas CMYK (ŽPGJ) spalvų tekstas CMYK (ŽPGJ) spalvų grafika	• JAV CMYK (ŽPGJ) – taikoma spalvų korekcija, kuri prilygsta SWOP (interneto ofsetinių leidinių specifikacijų) spalvotiems spaudiniams. • Euro CMYK – taikoma spalvų korekcija, kuri prilygsta „Euroscale“ spalvotiems spaudiniams. • Vivid CMYK – padidinamas spalvų korekcijos nustatymo JAV CMYK (ŽPGJ) spalvų grynis. • Išjungta

DUK apie spalvotą spausdinimą

Kas yra RGB (RŽM) spalvų modelis?

RGB (RŽM) spalvų modelis – tai spalvų apibūdinimo metodas nurodant raudonos, žalios arba mėlynos spalvos proporciją, kuri naudojama tam tikrai spalvai gauti. Įvairiomis proporcijomis sumaišius raudoną, žalią ir mėlyną spalvas gaunama didelė gamtoje sutinkamų spalvų gama. Kompiuterių ekranuose, skaitytuvuose ir skaitmeniniuose fotoaparatuose spalvos rodomos naudojant šį metodą.

Kas yra CMYK (ŽPGJ) spalvų modelis?

CMYK (ŽPGJ) spalvų modelis – tai spalvų apibūdinimo metodas nurodant žydros, purpurinės, geltonos ir juodos spalvos proporciją, kuri naudojama tam tikrai spalvai gauti. Spausdinant įvairių proporcijų žydros, purpurinės, geltonos ir juodos spalvos rašalu arba dažais gaunama plati gamtoje sutinkamų spalvų gama. Tokiu būdu gaunamos spalvos spausdinimo presuose, rašaliniuose ir spalviniuose lazeriniuose spausdintuvuose.

Kaip bus spausdinama dokumente nurodyta spalva?

Dokumento spalvai nurodyti ir keisti naudojant RGB (RŽM) arba CMYK (ŽPGJ) spalvų derinius naudojamos programinės įrangos programos. Norėdami gauti daugiau informacijos, žr. programų žinyno temas.

Kaip spausdintuvas žino, kokia spalva spausdinti?

Spausdinant dokumentą, informacija apie kiekvieno objekto tipą ir spalvą pateikiama spausdintuvui ir perduodama per spalvų konvertavimo lenteles. Spalva paverčiama atitinkamomis žydros, purpurinės, geltonos ir juodos spalvos dažų, naudojamų norint gauti norimą spalvą, proporcijomis. Objekto informacija apsprendžia, kokios spalvų konvertavimo lentelės bus taikomos. Pavyzdžiui, tekstui galima taikyti vienos rūšies spalvų konvertavimo lentelę, o nuotraukoms – kitą.

Kas yra rankinė spalvų korekcija?

Rankinei spalvų korekcija esant įjungtai, spausdintuve objektams apdoroti naudojamos naudotojo pasirinktos spalvų konvertavimo lentelės. Rankinės spalvų korekcijos nustatymai yra skirti konkrečiam spausdinamo objekto tipui (tekstui, grafikai arba paveikslams). Be to, programoje konkrečiai nurodoma ir objekto spalva (RGB (RŽM) arba CMYK (ŽPGJ) derinys). Jei norite rankiniu būdu pritaikyti kitą spalvų konvertavimo lentelę, žr. „Spalvų keitimas spausdintuose išvediniuose“ 511 puslapyje.

Jei programoje nėra nurodytos spalvos su RGB ar CMYK deriniais, rankinė spalvų korekcija neturi prasmės. Ji nėra veiksminga, ir kai spalvų priderinimą reguliuoja programinės įrangos programa arba kompiuterio operacinė sistema. Nustačius automatinę spalvų korekciją, dažniausiai dokumentams sukuriamos pageidaujamos spalvos.

Kaip galėčiau atitaikyti tam tikrą spalvą (pavyzdžiui, įmonės logotipą)?

Spausdintuvo meniu „Kokybė“ yra devynių tipų spalvų šablonų rinkiniai. Šiuos rinkinius galima rasti ir įtaisytojo tinklo serverio (EWS) puslapyje „Spalvų šablonai“. Pasirinkus bet kurį spalvų šablono rinkinį generuojami kelių puslapių spaudiniai, kuriuos sudaro šimtai spalvotų langelių. Priklausomai nuo pasirinktos lentelės kiekviename langelyje būna arba CMYK ŽPGJ), arba RGB (RŽM) spalvų derinys. Nustatyta kiekvieno langelio spalva gaunama langelyje pažymėtam CMYK (ŽPGJ) arba RGB (RŽM) deriniui pereinant per pasirinktą spalvų konvertavimo lentelę.

Išanalizavę spalvų šablonų rinkinius galite nustatyti, kurio langelio spalva labiausiai atitinka derinamą spalvą. Tada langelyje pažymėtas spalvų derinys gali būti naudojamas objekto spalvai programoje pakeisti. Norėdami gauti daugiau informacijos, žr. programų žinyno temas. Rankinė spalvų korekcija gali būti reikalinga norint pasirinktą spalvų konvertavimo lentelę panaudoti konkrečiam objektui.

Kokį spalvų šablono rinkinį, kuris bus naudojamas konkrečiai spalvų atitikimo problemai, pasirinkti, priklauso nuo šių dalykų:

- naudojamo spalvų korekcijos nustatymo (automatinė, išjungta ar rankinė);
- spausdinamo objekto tipo (tekstas, grafika ar paveikslai);
- kaip programoje nurodoma objekto spalva (RGB (RŽM) ar CMYK (ŽPGJ) derinys).

Jei programoje nėra nurodytos spalvos su RGB (RŽM) ar CMYK (ŽPGJ) deriniais, naudoti spalvų šablonų puslapių nėra prasmės. Be to, kai kuriose programose nurodyti RGB (RŽM) arba CMYK (ŽPGJ) spalvų deriniai koreguojami naudojant spalvų valdymą. Tokiais atvejais atspausdinta spalva nebūtinai tiksliai atitiks spalvų šablonų puslapiuose pateiktą spalvą.

Spaudinyje matomas atspalvis

Veiksmas	Taip	Ne
1 veiksmas Atlikite Spalvų priderinimą. a Pradžios ekrane palieskite **Nustatymai** > **Spausdinti** > **Kokybė** > **Išplėstinis vaizdo gavimas** > **Spalvų priderinimas**. b Atspausdinkite dokumentą. Ar spaudinyje matomas atspalvis?	Pereikite prie 2 veiksmo.	Problema išspręsta.
2 veiksmas Atlikite Spalvų subalansavimą. a Pradžios ekrane palieskite **Nustatymai** > **Spausdinti** > **Kokybė** > **Išplėstinis vaizdo gavimas** > **Spalvų subalansavimas**. b Pakoreguokite nustatymus. c Atspausdinkite dokumentą. Ar spaudinyje matomas atspalvis?	Kreipkitės į klientų aptarnavimo skyrių.	Problema išspręsta.

Kreipimasis į klientų aptarnavimo skyrių

Prieš kreipdamiesi į klientų aptarnavimo skyrių įsitikinkite, kad žinote šią informaciją:

- kokia spausdintuvo problema;
- koks klaidos pranešimas;
- koks spausdintuvo modelio tipas ir serijos numeris.

Eikite adresu http://support.lexmark.com, kad gautumėte pagalbą elektroniniu paštu ar pokalbio metu arba kad bibliotekoje galėtumėte peržiūrėti vadovus, pagalbinius dokumentus, tvarkykles ir kitas siuntas.

Galima ir techninė pagalba telefonu. JAV arba Kanadoje skambinkite tel. 1-800-539-6275. Jei esate kitose šalyse ar regionuose, apsilankykite adresu http://support.lexmark.com.

Perdirbimas ir šalinimas

Perdirbami „Lexmark“ gaminiai

Norėdami grąžinti „Lexmark“ gaminius perdirbimui:

1 Eikite adresu www.lexmark.com/recycle.

2 Pasirinkite gaminį, kurį norite atiduoti perdirbti.

Pastaba: „Lexmark“ surinkimo ir perdirbimo programoje neišvardinti spausdintuvų priedai ir aparatinė įranga gali būti perdirbama kreipiantis į vietos perdirbimo centrą.

Perdirbamos „Lexmark“ pakuotės

„Lexmark“ nuolat siekia mažinti pakuotes. Mažesnės pakuotės padeda užtikrinti, kad „Lexmark“ spausdintuvai bus gabenami efektyviausiu ir aplinką tausojančiu būdu bei reiks šalinti mažiau pakuočių. Dėl tokio efektyvumo atsiranda mažiau šiltnamio efektą sukeliančių dujų, taupoma energija ir gamtos ištekliai. Kai kuriose šalyse arba regionuose „Lexmark“ taip pat užtikrina pakuočių komponentų perdirbimą. Norėdami gauti daugiau informacijos, eikite į www.lexmark.com/recycle ir pasirinkite savo šalį arba regioną. Informacija apie esamas pakuočių perdirbimo programas yra pridėta prie informacijos apie gaminio perdirbimą.

„Lexmark“ kartoninės dėžės yra 100 % perdirbamos, kur veikia gofruotų pakavimo gaminių perdirbimo įmonės. Jūsų teritorijoje tokių įmonių gali nebūti.

„Lexmark“ pakuotėse naudojamas putplastis yra perdirbamas, kur veikia putplasčio perdirbimo įmonės. Jūsų teritorijoje tokių įmonių gali nebūti.

Kai „Lexmark“ grąžinate kasetę, galite pakartotinai panaudoti kasetės dėžę. „Lexmark“ perdirba dėžę.

Pranešimai

Gaminio informacija

Gaminio pavadinimas:

Lexmark CX942adse; Lexmark CX943adtse, CX943adxse; Lexmark CX944adtse, CX944adxse; Lexmark XC9445; Lexmark XC9455; Lexmark XC9465 MFPs

Įrenginio tipas:

7580

Modeliai:

478, 498, 678, 698, 878, 898

Pranešimas apie leidimą

2023 m. balandžio mėn.

Ši dalis netaikoma šalims, kuriose tokios nuostatos yra nesuderinamos su vietos teisės aktais: „LEXMARK INTERNATIONAL, INC.“ ŠĮ LEIDINĮ PATEIKIA „KAIP YRA“, BE JOKIOS GARANTIJOS, NEI KONKREČIAI IŠREIKŠTOS, NEI NUMANOMOS, ĮSKAITANT, BET NEAPSIRIBOJANT, NUMANOMAS PERKAMUMO ARBA TINKAMUMO TAM TIKRAM TIKSLUI GARANTIJAS. Kai kurios šalys tam tikriems sandoriams neleidžia apriboti atsakomybės už konkrečiai išreikštas ar numanomas garantijas; todėl šis pareiškimas jums gali būti netaikomas.

Šiame leidinyje gali būti techninių netikslumų ar tipografinių klaidų. Jame pateikiama informacija kartkartėmis keičiama; šie pakeitimai bus įtraukti į vėlesnius leidimus. Aprašyti gaminiai arba programos bet kada gali būti patobulinti arba pakeisti.

Šiame leidinyje nurodyti gaminiai, programos ar paslaugos nereiškia, kad gamintojas numato, jog jie bus prieinami visose šalyse, kuriose jis vykdo veiklą. Bet kokio gaminio, programos ar paslaugos nurodymas nereiškia, kad galima naudoti tik tą gaminį, programą ar paslaugą. Vietoj jų gali būti naudojamas bet kuris funkciškai lygiavertis gaminys, programa arba paslauga, nepažeidžiantys esamos intelektinės nuosavybės teisės. Už naudojimo kartu su kitais gaminiais, programomis ar paslaugomis, išskyrus tuos, kuriuos gamintojas aiškiai įvardija, vertinimą ir patikrą atsako naudotojas.

Norėdami gauti „Lexmark“ techninę pagalbą, eikite į http://support.lexmark.com.

Norėdami gauti informacijos apie „Lexmark“ privatumo politiką, reglamentuojančią šio produkto naudojimą, eikite į www.lexmark.com/privacy.

Norėdami gauti informacijos apie eksploatacinius reikmenis ir atsisiuntimus, eikite į www.lexmark.com.

© 2022 m. „Lexmark International, Inc.“

Visos teisės saugomos.

Prekių ženklai

„Lexmark“, „Lexmark“ logotipas ir „MarkNet“ yra „Lexmark International, Inc.“ prekių ženklai arba registruotieji prekių ženklai Jungtinėse Amerikos Valstijose ir (arba) kitose šalyse.

„Gmail“, „Android“, „Google Play“ ir „Google Chrome“ yra „Google LLC“ prekių ženklai.

Macintosh, macOS, Safari, and AirPrint are trademarks of Apple Inc., registered in the U.S. and other countries. App Store and iCloud are service marks of Apple Inc., registered in the U.S. and other countries. Use of the Works with Apple badge means that an accessory has been designed to work specifically with the technology identified in the badge and has been certified by the developer to meet Apple performance standards.

„Microsoft“, „Internet Explorer“, „Microsoft 365“, „Microsoft Edge“, „Outlook“ ir „Windows“ yra „Microsoft“ įmonių grupės prekių ženklai.

„Mopria®“ žodinis prekių ženklas yra registruotasis ir (arba) neregistruotasis „Mopria Alliance, Inc.“ prekių ženklas Jungtinėse Valstijose ir kitose šalyse. Griežtai draudžiama neteisėtai jais naudotis.

„PCL®“ yra „Hewlett-Packard Company“ registruotasis prekių ženklas. „PCL“ yra „Hewlett-Packard Company“ spausdintuvo komandų (kalbos) ir funkcijų rinkinio, naudojamo jos spausdintuvų gaminiuose, pavadinimas. Šis spausdintuvas yra suderinamas su PCL kalba. Tai reiškia, kad spausdintuvas atpažįsta PCL komandas, kurios naudojamos įvairiose taikomosiose programose, ir, kad spausdintuvas emuliuoja komandas atitinkančias funkcijas.

„PostScript“ yra „Adobe Systems Incorporated“ registruotasis prekių ženklas Jungtinėse Amerikos Valstijose ir (arba) kitose šalyse.

„Wi-Fi®“ ir „Wi-Fi Direct®“ yra registruotieji „Wi-Fi Alliance®“ prekių ženklai.

Visi kiti prekių ženklai yra jų atitinkamų savininkų nuosavybė.

Licencijavimo pranešimai

Visus su šiuo gaminiu susijusius licencijavimo pranešimus galima peržiūrėti kompaktiniame diske:\Diegimo programinės įrangos CD katalogas PRANEŠIMAI.

Triukšmo lygiai

Šie matavimai buvo atliekami pagal ISO 7779 standartą ir pateikti pagal ISO 9296 standartą.

Pastaba: Kai kurie režimai jūsų įrenginiui gali būti netaikomi.

Vidutinis garso slėgis 1 metro atstumu, dBA	
Spausdinimas	Vienpusiai: 48 Abipusiai: 50
Nuskaitymas	56
Kopijavimas	57
Pasirengęs	29

Vertės gali keistis. Esamas vertes galima rasti adresu www.lexmark.com.

Direktyva dėl elektros ir elektroninės įrangos atliekų (EEĮA direktyva)

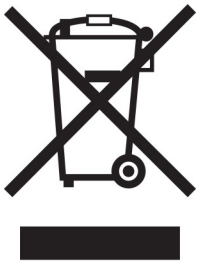

EEĮA ženklas reiškia konkrečias elektroninių gaminių perdirbimo programas ir procedūras Europos Sąjungos šalyse. Mes skatiname savo gaminių perdirbimą.

Jei turite daugiau klausimų apie perdirbimo galimybes, apsilankykite „Lexmark“ interneto svetainėje adresu www.lexmark.com ir sužinokite vietos pardavimo įstaigos telefono numerį.

Pakartotinai įkraunama ličio jonų baterija

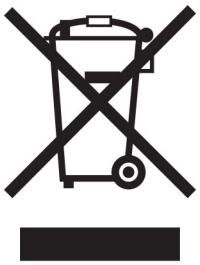

Šiame gaminyje gali būti diskinė įkraunama ličio jonų baterija, kurią gali pašalinti tik apmokytas technikos specialistas. Perbraukta šiukšliadėžė su ratukais reiškia, kad gaminys neturėtų būti išmetamas kaip nerūšiuotos atliekos, bet turi būti siunčiamas į atskiras atliekų surinkimo įmones, kad būtų galima utilizuoti ir perdirbti. Jei baterija bus išimta, neišmeskite jos į buitines atliekas. Vietinėje bendruomenėje gali būti atskiros baterijų surinkimo sistemos, pavyzdžiui, išmetamų baterijų perdirbimo vieta. Atskiras baterijų atliekų surinkimas užtikrina tinkamą atliekų apdorojimą, įskaitant pakartotinį naudojimą ir perdirbimą, bei užkerta kelią galimam neigiamam poveikiui žmonių sveikatai ir aplinkai. Prašome atsakingai išmesti baterijas.

Gaminio šalinimas

Neišmeskite spausdintuvo ar jo dalių taip pat, kaip įprastų buitinių atliekų. Pasitarkite su vietos institucijomis dėl šalinimo ir perdirbimo galimybių.

„Lexmark“ kasečių grąžinimas pakartotiniam naudojimui arba perdirbimui

„Lexmark“ kasečių surinkimo programa suteikia galimybę nemokamai grąžinti „Lexmark“ naudotas kasetes pakartotiniam naudojimui ar perdirbimui. Šimtas procentų „Lexmark“ grąžintų tuščių kasečių yra arba pakartotinai panaudojamos, arba išardomos perdirbimui. Kastėms grąžinti naudojamos dėžės taip pat perdirbamos.

Norėdami grąžinti „Lexmark“ kasetes pakartotiniam naudojimui arba perdirbimui, atlikite šiuos veiksmus:

1 Eikite adresu www.lexmark.com/recycle.
2 Pasirinkite savo šalį arba regioną.
3 Pasirinkite **„Lexmark“ dažų kasečių surinkimo programa**
4 Vadovaukitės ekrane pateikiamais nurodymais.

Pranešimas dėl statinio elektros krūvio poveikio

Šis simbolis nurodo statiniam elektros krūviui jautrias dalis. Nelieskite sričių šalia šių simbolių, pirma nepalietę metalinio paviršiaus toliau nuo simbolio esančioje srityje.

Net jei nėra simbolio, prieš pasiekdami arba liesdami vidines spausdintuvo sritis, palieskite bet kurią neapsaugotą spausdintuvo metalinio korpuso vietą, kad išvengtumėte gedimų dėl elektrostatinės iškrovos atlikdami techninės priežiūros darbus, pvz., šalindami įstrigusį popierių ar keisdami eksploatacines medžiagas.

„ENERGY STAR“

Bet koks „Lexmark“ gaminys su ant jo ar prisistatymo lange esančia emblema „ENERGY STAR“® yra sertifikuotas kaip atitinkantis Aplinkos apsaugos agentūros (EPA) „ENERGY STAR“ reikalavimus nuo pagaminimo dienos.

Temperatūros duomenys

Darbinė temperatūra ir santykinė drėgmė	Nuo 10 iki 32,2 °C (nuo 50 iki 90 °F) ir nuo 15 iki 80 % SD Nuo 15,6 iki 32,2 °C (nuo 60 iki 90 °F) ir nuo 8 iki 80 % SD Maksimali drėgnuoju termometru matuojama temperatūra[2]: 22,8 °C (73 °F) Aplinka, kurioje nėra kondensacijos
Spausdintuvo / dažų kasetės / vaizdo gavimo įtaiso ilgalaikis laikymas[1]	Nuo 15,6 iki 32,2 °C (nuo 60 iki 90 °F) ir nuo 8 iki 80 % SD Maksimali drėgnuoju termometru matuojama temperatūra[2]: 22,8 °C (73 °F)

[1] Eksploatacinių medžiagų galiojimo laikas – maždaug 2 metai. Remiamasi laikymu standartinėje biuro aplinkoje esant 22 °C (72 °F) temperatūrai ir 45 % drėgmei.

[2] Drėgnuoju termometru matuojama temperatūra nustatoma pagal oro temperatūrą ir santykinę drėgmę.

Spausdintuvo / dažų kasetės / vaizdo gavimo įtaiso trumpalaikis gabenimas	Nuo –40 iki 40°C (nuo –40 iki 104°F)

[1] Eksploatacinių medžiagų galiojimo laikas – maždaug 2 metai. Remiamasi laikymu standartinėje biuro aplinkoje esant 22 °C (72 °F) temperatūrai ir 45 % drėgmei.

[2] Drėgnuoju termometru matuojama temperatūra nustatoma pagal oro temperatūrą ir santykinę drėgmę.

Elektros energijos suvartojimas

Gaminio suvartojama elektros energija

Toliau pateiktoje lentelėje nurodytos gaminio elektros energijos suvartojimo charakteristikos.

Pastaba: Kai kurie režimai jūsų gaminiui gali būti netaikomi.

Režimas	Apibūdinimas	Elektros energijos suvartojimas (vatais)
Spausdinimas	Įrenginys generuoja spausdintinių kopijų išvedinius iš elektroninių įvesčių.	Vienpusiai: 710 (CX942, XC9445); 790 (CX943, XC9455); 840 (CX944, XC9465) Abipusiai: 640 (CX942, XC9445); 710 (CX943, XC9455); 770 (CX944, XC9465)
Kopijavimas	Įrenginys generuoja spausdintinių kopijų išvedinius iš originalių dokumentų.	780 (CX942, XC9445); 880 (CX943, XC9455); 870 (CX944, XC9465)
Skenavimas	Įrenginys nuskaito spausdintines dokumentų kopijas.	136 (CX942, XC9445); 132 (CX943, XC9455); 125 (CX944, XC9465)
Pasirengęs	Įrenginys laukia spausdinimo užduoties.	96 (CX942, XC9445); 88 (CX943, CX944, XC9455, XC9465)
Miego režimas	Įrenginys veikia aukšto lygio energijos taupymo režimu.	1,2
Užmigdyti	Įrenginys veikia žemo lygio energijos taupymo režimu.	0,1
Išjungta	Įrenginys yra įjungtas į elektros lizdą, bet maitinimo jungiklis yra išjungtas.	0,1

Ankstesnėje lentelėje nurodyti elektros energijos suvartojimo lygiai reiškia vidutinius matavimus per tam tikrą laiką. Sunaudojama momentinė galia gali būti gerokai didesnė nei vidurkis.

Vertės gali keistis. Esamas vertes galima rasti adresu www.lexmark.com.

Miego režimas

Šis gaminys gali veikti energiją taupančiu režimu, vadinamu *miego režimu*. Miego režimas taupo elektros energiją, sumažindamas jos suvartojimą per ilgus neveiklumo laikotarpius. Miego režimas įsijungia automatiškai, kai šis gaminys nėra naudojamas tam tikrą laiką, vadinamą *skirtuoju miego režimo laiku*.

Šio gaminio gamyklinis numatytasis skirtasis miego režimo laikas (minutėmis):	15

Naudojant konfigūracijos meniu, skirtasis miego režimo laikas priklausomai nuo spausdintuvo modelio gali būti keičiamas nuo 1 minutės iki 120 minučių arba nuo 1 minutės iki 114 minučių. Jei spausdintuvo greitis

mažesnis arba lygus 30 puslapių per minutę, tuomet skirtąjį laiką priklausomai nuo spausdintuvo modelio galima nustatyti tik iki 60 arba 54 minučių. Nustačius mažą skirtojo miego režimo laiko vertę sumažėja elektros energijos suvartojimas, bet gali pailgėti įrenginio reakcijos laikas. Nustačius didelę skirtojo miego režimo laiko vertę išlaikoma greita reakcija, bet sunaudojama daugiau elektros energijos.

Kai kuriuose modeliuose palaikomas *gilaus miego režimas*, kuris dar labiau sumažina energijos suvartojimą po ilgesnio neveiklumo.

Užmigdymo režimas

Šis gaminys gali veikti itin mažos galios režimu, vadinamuoju *užmigdymo režimu*. Veikiant užmigdymo režimu, visos kitos sistemos ir įrenginiai yra saugiai išjungiami.

Įeiti į užmigdymo režimą galima bet kuriuo iš šių būdų:

- naudojant skirtąjį užmigdymo laiką;
- naudojant programos galios režimus.

Šio gaminio gamyklinis numatytasis skirtasis užmigdymo laikas visose šalyse ar regionuose	3 dienos

Laikas, kurį spausdintuvas laukia, kol darbas bus atspausdintas prieš jam įeinant į užmigdymo režimą, gali būti keičiamas nuo vienos valandos iki vieno mėnesio.

Pastabos apie EPEAT registruotus vaizdavimo įrenginius:

- Budėjimo režimo galios lygis – tai užmigdymo arba „išjungta“ režimo galios lygis.
- Gaminys automatiškai sumažins energijos sunaudojimą ir veiks budėjimo režimu, $\leq$ 1 W galios lygiu. Pristatant gaminį jame bus įjungta automatinio budėjimo funkcija (užmigdymo režimas arba režimas „išjungta“).

Išjungties režimas

Jei šis gaminys yra išjungties režime, kuris vis tiek naudoja šiek tiek elektros energijos, norėdami, kad gaminys visiškai nenaudotų elektros energijos, ištraukite maitinimo laidą iš elektros lizdo.

Bendras elektros energijos suvartojimas

Kartais naudinga apskaičiuoti bendrą gaminio elektros energijos suvartojimą. Kadangi elektros energijos suvartojimo tvirtinimai pateikiami galios vienetais vatais (W), elektros energijos suvartojimas turėtų būti padaugintas iš laiko, kurį gaminys veikia kiekvienu režimu, kad būtų galima apskaičiuoti suvartojamą elektros energiją. Bendra suvartojama gaminio elektros energija yra kiekvienu režimu suvartojamos elektros energijos suma.

Reglamentiniai pranešimai dėl galinių telekomunikacijų įrenginių

Šiame skirsnyje pateikiama reglamentinė informacija, susijusi su gaminiais, kuriuose yra analoginė faksimilinio ryšio kortelė:

„Lexmark“ patvirtinto tipo / modelio numeris:

LEX-M14-002

Atitiktis Europos Bendrijos (EB) direktyvoms

Šis gaminys atitinka EB Tarybos direktyvų 2014/30/ES, 2014/35/ES ir 2011/65/ES, ir 2011/65/ES su pakeitimais, padarytais Direktyva (ES) 2015/863 dėl valstybių narių įstatymų, susijusių su elektros įrangos, skirtos naudoti tam tikrose įtampos ribose, elektromagnetiniu suderinamumu ir saugumu, suderinimo ir dėl tam tikrų pavojingų medžiagų naudojimo elektros ir elektroninėje įrangoje apribojimų apsaugos reikalavimus.

Šio gaminio gamintojas: „Lexmark International, Inc.“, 740 West New Circle Road, Lexington, KY, 40550 USA (JAV). Įgaliotasis EEE / ES atstovas: „Lexmark International Technology Hungária Kft.“, 8 Lechner Ödön fasor, Millennium Tower III, 1095 Budapest HUNGARY (Vengrija). Importuotojas į EEE / ES: „Lexmark International Technology S.à.r.l.“ 20, Route de Pré-Bois, ICC Building, Bloc A, CH-1215 Genève, Switzerland (Šveicarija). Atitikties direktyvų reikalavimams deklaraciją galima gauti paprašius įgaliotojo atstovo arba rasti adresu www.lexmark.com/en_us/about/regulatory-compliance/european-union-declaration-of-conformity.html.

Šis gaminys atitinka EN 55032 standarto A klasės apribojimus ir EN 62368-1 standarto saugos reikalavimus.

Pranešimas dėl radijo trukdžių

Įspėjimas

Tai yra gaminys, kuris atitinka taršos reikalavimus pagal EN55032 A klasės apribojimus ir atsparumo reikalavimus pagal EN55035 standartą. Šis gaminys nėra skirtas naudoti gyvenamojoje / namų aplinkoje.

Tai A klasės gaminys. Namų aplinkoje šis gaminys gali sukelti radijo trukdžius, kuriems atsiradus naudotojui gali reikėti imtis atitinkamų priemonių.

Rodyklė

Skaitmenys

2 x 520 lapų dėklas
  įrengimas, įdiegimas 90
2000 lapų sudvejintas dėklas
  įdėjimas 66
2000 lapų sudvejintas dėklas
  įrengimas, įdiegimas 97
2000 lapų sudvejinto dėklo
velenėlių komplektas
  valymas 411
  keitimas 345
2000 lapų dėklas
  įrengimas, įdiegimas 104
2000 lapų dėklo tiekimo
velenėliai
  valymas 407
2000 lapų dėklo velenėlių
rinkinys
  keitimas 341
2520 lapų sudvejintas dėklas
  įdėjimas 69
520 lapų dėklas
  įdėjimas 61
520 lapų dėklo įdėklas
  keitimas 316

A

valdymo balsu aktyvinimas 42
adapterio kištukas 51
sparčiosios nuorodos pridėjimas
  kopijavimas 205
programų pridėjimas pradžios
ekrane 39
papildomos aparatinės įrangos
pridėjimas
  spausdinimo tvarkyklė 81
papildomos vidinės įrangos
pridėjimas
  spausdinimo tvarkyklė 81
spausdintuvų pridėjimas prie
kompiuterio 79
sparčiosios nuorodos pridėjimas
  el. paštas 207
  faksogramų paskirties
    vieta 209
  FTP adresas 214
ADT registracija
  koregavimas 510
ADT velenėlių komplektas
  keitimas 334
ADT popieriaus skyriklio
velenėlio dangtis
  keitimas 354
koregavimas
  skenerio registracija 510
ADT registracijos
koregavimas 510
skaisčio reguliavimas,
koregavimas
  ekrano 420
numatytojo garsumo
koregavimas
  ausinės 44
  garsiakalbis 44
faksogramos tamsumo
koregavimas 210
kalbėjimo tempo koregavimas
  valdymas balsu 44
dažų tamsumo
koregavimas 201
„AirPrint“
  naudojimas 193
analoginis faksimilinis ryšys
  nustatymas 45
atsakiklis
  nustatymas 48
programos, palaikomos 39
spausdintuvo priskyrimas
skambėjimo tonui 52
laidų ir kabelių prijungimas 36
kaip išvengti popieriaus
strigčių 457

B

B4 popieriaus kreiptuvas
  keitimas 369
plakatų dėklas
  įrengimas, įdiegimas 116
nespalvoti vaizdai 442
tušti puslapiai 431
brukalo faksogramų
blokavimas 210
brošiūra
  spausdinimas 194
brošiūrų kopijavimas 205
brošiūrų apipavidalinimo įtaisas
  naudojimas 194

C

nerodomas siuntėjo
identifikavimo numeris 499
spausdinimo užduoties
atšaukimas 200
nepavyksta prijungti
spausdintuvo prie „Wi-Fi“ 492
nepavyksta atidaryti įtaisytojo
interneto serverio (EWS) 491
nepavyksta priimti faksogramų
naudojant analoginį faksimilinį
ryšį 501
nepavyksta nuskenuoti į
kompiuterį 504
nepavyksta nuskenuoti į tinklo
aplanką 505
nepavyksta išsiųsti el.
laiškų 498
nepavyksta išsiųsti arba priimti
faksogramų naudojant analoginį
faksimilinį ryšį 499
nepavyksta išsiųsti arba priimti
faksogramų naudojant
„etherFAX“ 502
nepavyksta išsiųsti faksogramos
antraštinio lapo iš
kompiuterio 504
„Kortelių kopijavimas“
  nustatymas 40
kortelės
  kopijavimas 204
faksogramų skiriamosios gebos
keitimas 210
spausdintuvo prievadų
nustatymų keitimas įrengus
ISP 186
darbalaukio fono keitimas 41
dalių ir eksploatacinių reikmenų
būklės tikrinimas 302
valymas
  spausdintuvo išorė 396
  spausdintuvo vidus 396
dalių valymas
  2000 lapų sudvejinto dėklo
    velenėlių komplektas 411

paėmimo velenų valymas 411
spausdinimo galvučių lęšių valymas 399
2000 lapų dėklo tiekimo velenėlių valymas 407
spausdintuvo valymas 396
Skenerio valymas 301
skenerio valymas 397
jutiklinio ekrano valymas 396
dėklo velenėlių komplekto valymas 403
strigties šalinimas
A durelėse 466
B durelėse 461
daugiafunkciame tiektuve 465
papildomuose dėkluose 461
standartinėje dėtuvėje 469
sąsagėlių segimo, skylmušos įtaise 473
2000 lapų sudvejintame dėkle 461
2000 lapų dėkle 465
520 lapų dėkle 461
automatiniame dokumentų tiektuve 470
brošiūrų apipavidalinimo įtaise 485
standartiniame dėkle 460
sąsagėlių segiklyje 471
strigčių šalinimas
trigubo sulenkimo /Z sulenkimo apipavidalinimo įtaise 476
spausdinimas sudėstant neveikia 495
kopijų sudėstymas 203
spalvų korekcija 511
spalvų kokybė, trikčių šalinimas
spaudinyje matomas atspalvis 513
spalvotas fonas spaudinyje 434
kompiuteris
prijungimas prie spausdintuvo 189
kompiuteris, skenavimas į 212
nespausdinami konfidencialūs dokumentai 452
konfidencialios spausdinimo užduotys
konfigūravimas 196
spausdinimas 197
vasaros laiko konfigūravimas 53
pranešimų dėl eksploatacinių reikmenų konfigūravimas 302
el. pašto serverio nustatymų konfigūravimas 53
nustatymų konfigūravimas
fakso garsiakalbis 53
„Wi-Fi Direct“
konfigūravimas 188
kompiuterio prijungimas prie spausdintuvo 189
mobiliojo prietaiso prijungimas prie spausdintuvo 189
spausdintuvo prijungimas prie skiriamojo skambėjimo paslaugos 52
spausdintuvo prijungimas prie belaidžio tinklo 187
prijungimas prie belaidžio tinklo
asmeninio identifikavimo numerio (PIN) metodo naudojimas 187
mygtuko paspaudimo metodo naudojimas 187
eksploatacinių reikmenų taupymas 421
kreipimasis į klientų aptarnavimo skyrių 513
valdymo skydelis
naudojimas 14
valdiklių plokštės prieigos dangtis
keitimas 380
kopijos
lankstymas 205
komplektavimo grupavimas 205
skylmuša 204
susegimas 204
kopijavimo trikčių šalinimas
dalinės dokumentų arba nuotraukų kopijos 506
prasta kopijų kokybė 507
skeneris nereaguoja 509
kopijavimas
kortelės 204
ant abiejų popieriaus pusių 203
ant firminių blankų 203
nuotraukos 202
naudojant automatinį dokumentų tiektuvą (ADT) 202
naudojant skenerio stiklą 202
skirtingų popieriaus formatų kopijavimas 202
kopijavimas iš pasirinktas dėklas 202
kelių puslapių kopijavimas ant vieno lapo 204
sparčiosios nuorodos kūrimas
kopijavimas 205
tinklo aplankas 214
brošiūros kūrimas iš nukopijuotų dokumentų 205
sparčiosios nuorodos kūrimas
el. paštas 207
faksogramų paskirties vieta 209
FTP adresas 214
sparčiųjų nuorodų kūrimas 40
spausdinama kreivai 441
Klientų aptarnavimo skyrius
naudojimas 41
klientų aptarnavimo skyrių kreipimasis į 513
ekrano tinkinimas 41

D

spausdinama per tamsiai 432
data ir laikas
fakso nustatymai 53
vasaros laikas
konfigūravimas 53
„Wi-Fi“ tinklo pasyvinimas 190
valdymo balsu pasyvinimas 42
numatytasis ausinių garsumas
koregavimas 44
numatytasis garsiakalbio garsumas
koregavimas 44
sugedęs išmoningasis atminties įrenginys 493
Įrenginio kvotos
nustatymas 42
skirtingi popieriaus formatai, kopijavimas 202
katalogo sąrašas
spausdinimas 198
„SMTP serveris neįdiegtas“
klaidos išjungimas 498
ekrano skaistis
koregavimas 420
Ekrano tinkinimas
naudojimas 41

programų rodymas pradžios ekrane 39
skiriamojo skambėjimo paslauga, faksas
  įgalinimas 52
dokumentai, spausdinimas
  iš kompiuterio 193
  iš mobiliojo prietaiso 193
taškeliai atspausdintame puslapyje 439
dvigubo paėmimo krepšelis
  įrengimas, įdiegimas 124
  keitimas 379

E

pranešimai dėl teršalų emisijų 516
skylmušos dėžutės ištuštinimas 418
didinimo režimo įgalinimas 44
asmeninio identifikavimo numerių įgalinimas 44
ištariamų slaptažodžių įgalinimas 44
USB jungties įgalinimas 457
įgalinant „Wi-Fi Direct“ 189
kopijos formato didinimas 203
spausdinant vokas užsiklijuoja 495
vokų dėklas
  įrengimas, įdiegimas 82
  įdėjimas 73
aplinkos apsaugos nustatymai 420
išvalymas
  spausdintuvo atmintis 191
spausdintuvo atminties išvalymas 192
spausdintuvo atminties įrenginio išvalymas 192
klaidų kodai 423
klaidų pranešimai 423
„etherFAX“
  faksimilinio ryšio funkcijos diegimas 47
Eterneto prievadas 36
konfigūracijos failo eksportavimas
  įtaisytojo interneto serverio (EWS) naudojimas 81
el. paštas
  siuntimas 206
įspėjimai el. paštu
  nustatymas 302
el. pašto funkcija
  nustatymas 53
el. pašto serveris
  konfigūravimas 53
el. pašto paslaugų teikėjai 53
el. pašto sparčioji nuoroda
  kūrimas 207
el. pašto trikčių šalinimas
  nepavyksta išsiųsti el. laiškų 498
siuntimas el. paštu
  naudojant automatinį dokumentų tiektuvą (ADT) 206
  naudojant skenerio stiklą 206

F

gamykliniai numatytieji nustatymai
  atkūrimas 192
DUK apie spalvotą spausdinimą 511
faksas
  persiuntimas 211
  užlaikymas 211
  siuntimas 208
faksogramos tamsumas
  koregavimas 210
faksogramų paskirties vietos sparčioji nuoroda
  kūrimas 209
fakso tvarkyklė
  įrengimas, įdiegimas 79
faksogramų žurnalas
  spausdinimas 210
faksogramos skiriamoji geba
  keitimas 210
fakso serveris, naudojimas
  faksimilinio ryšio funkcijos diegimas 47
faksimilinio ryšio sąranka
  skirta konkrečiai šaliai arba regionui 51
  prijungimas prie įprastos telefono ryšio linijos 48
fakso garsiakalbis
  nustatymų konfigūravimas 53
fakso trikčių šalinimas
  nerodomas siuntėjo identifikavimo numeris 499
  galima išsiųsti, bet nepriimti faksogramų naudojant analoginį faksimilinį ryšį 501
  nepavyksta išsiųsti faksogramų naudojant analoginį faksimilinį ryšį 501
  nepavyksta išsiųsti arba priimti faksogramų naudojant analoginį faksimilinį ryšį 499
  nepavyksta išsiųsti arba priimti faksogramų naudojant „etherFAX“ 502
  nepavyksta išsiųsti faksogramos antraštinio lapo iš kompiuterio 504
  nepavyksta įdiegti „etherFAX“ 502
  trūksta informacijos faksogramos antraštiniame lape 503
  prasta spausdinimo kokybė 503
faksograma, siuntimo planavimas 209
siuntimas faksu
  datos ir laiko nustatymas 53
  naudojant automatinį dokumentų tiektuvą (ADT) 208
  naudojant skenerio stiklą 208
tiekimo velenas
  keitimas 334
failų tipai
  palaikomi 196
spausdintuvo informacijos paieška 10
spausdintuvo serijos numerio paieška 11
programinė aparatinė įranga, atnaujinimas 80
atmintukas
  spausdinimas iš 195
  skenavimas į 215
atmintukai
  palaikomi 196
kopijų lankstymas 205
spausdintų lapų lankstymas 199
šriftų pavyzdžių sąrašas
  spausdinimas 198
faksogramų persiuntimas 211

FTP adresas
sparčiosios nuorodos
kūrimas 214
FTP serveris, skenavimas į
valdymo skydelio
naudojimas 214
kaitintuvas
keitimas 318

G

originalios „Lexmark“ dalys ir
eksploataciniai reikmenys 303
originalios dalys ir
eksploataciniai reikmenys 303
sudvejinti vaizdai 433
pilkas fonas spaudinyje 434

H

standusis diskas
išvalymas 192
standžiojo disko atminties
įrenginys 192
papildomi aparatinės įrangos
įtaisai
2 x 520 lapų dėklas 90
2000 lapų sudvejintas
dėklas 97
2000 lapų dėklas 104
plakatų dėklas 116
brošiūrų apipavidalinimo
įtaisas 142
spintelė 109
vokų dėklas 82
tarpiklis 84
sąsagėlių segiklis 125
papildoma aparatinė įranga,
pridėjimas
spausdinimo tvarkyklė 81
nespausdinami turimi
dokumentai 452
turimos užduotys
spausdinimas 197
galiojimo laiko nustatymas 196
užmigdymo režimas
konfigūravimas 420
faksogramų užlaikymas 211
skylmušos dėžutė
ištuštinimas 418
keitimas 373
pradžios ekranas
tinkinimas 39
naudojimas 37
pradžios ekrano piktogramos
rodymas 39
horizontalios tamsios linijos 444
horizontalios baltos linijos 447
drėgmė aplink spausdintuvą 518

I

piktogramos pradžios ekrane
rodymas 39
nukirpti vaizdai
spaudiniuose 442
konfigūracijos failo
importavimas
įtaisytojo interneto serverio
(EWS) naudojimas 81
neteisingos paraštės 435
indikatoriaus lemputė
kaip suprasti būseną 14
įrengimas, įdiegimas
brošiūrų apipavidalinimo
įtaisas 142
sąsagėlių segiklis 132
2 x 520 lapų dėklo įrengimas 90
2000 lapų sudvejinto dėklo
įrengimas 97
2000 lapų dėklo įrengimas 104
spintelės montavimas 109
papildomo tarpiklio įdėjimas 84
papildomos įrangos įrengimas
vidaus sprendimų
prievadas 179
spausdintuvo standusis
diskas 171
plakatų dėklo įdėjimas 116
brošiūrų apipavidalinimo įtaiso
įrengimas 142
dvigubo paėmimo krepšelio
įrengimas 124
vokų dėklo įdėjimas 82
fakso tvarkyklės diegimas 79
spausdinimo tvarkyklės
diegimas 79
spausdintuvo programinės
įrangos diegimas 79
sąsagėlių segiklio įrengimas 125
sąsagėlių, skylmušos įtaiso
įrengimas 132
darbo lentynos įdėjimas 121
trigubo sulenkimo /Z sulenkimo
apipavidalinimo įtaiso
įrengimas 156
belaidžio spausdinimo serverio
įrengimas 177
išmoningasis atminties
įrenginys 192
išvalymas 192
neaptiktas papildomas vidinis
įtaisas 493
papildoma vidinė įranga,
pridėjimas
spausdinimo tvarkyklė 81
vidaus sprendimų prievadas
įrengimas, įdiegimas 179

J

nelygus vaizdas
skenavimas iš ADT 508
nelygus tekstas
skenavimas iš ADT 508
strigčių vietos
nustatymas 458
užstrigę puslapiai
neatspausdinami iš naujo 497
strigtys, popierius
kaip išvengti 457
užduotis spausdinama ne iš to
dėklo 453
užduotis spausdinama ne ant to
popieriaus 453
brukalo faksogramos
blokavimas 210

L

firminiai blankai
kopijavimas ant 203
pasirinkimas 17
„Lexmark Mobile Print“
naudojimas 193
skenavimo paslaugų programa
„Lexmark ScanBack Utility“
naudojimas 212
spausdinama per šviesiai 436
dėklų susiejimas 78
2000 lapų sudvejinto dėklo
įdėjimas 66
2520 lapų sudvejinto dėklo
įdėjimas 69
520 lapų dėklo įdėjimas 61
vokų dėklo įdėjimas 73
firminių blankų įdėjimas 75
daugiafunkcio tiektuvo
įdėjimas 75

perforuoto popieriaus
  įdėjimas 75
dėklų įdėjimas 61, 66
saugos lizdo vietos
  nustatymas 191
apatinis galinės jungties
  dangtelis
    keitimas 359

M

didinimo režimas
  įgalinimas 44
brošiūrų kūrimas iš kopijų 205
kopijų darymas 202
ekrano užsklandos
  tvarkymas 41
neautomatinė spalvų
  korekcija 511
„MarkNet“ N8372 belaidis
  spausdinimo serveris 177
meniu
  802.1x 288
  Apie šį spausdintuvą 232
  Prieinamumas 224
  „AirPrint“ 282
  Anoniminių duomenų
    rinkimas 224
  Registracija debesų
    paslaugose 291
  Konfidencialaus spausdinimo
    sąranka 297
  Meniu „Konfigūracija“ 226
  Numatytieji kopijavimo
    nustatymai 244
  Tinkinti skenavimo
    formatai 243
  Numatytieji prisijungimo
    metodai 293
  Įrenginys 299
  Disko užšifravimas 298
  Ekonominis režimas 218
  Išvalyti laikinuosius duomenų
    failus 298
  Eternetas 283
  Numatytieji el. pašto
    nustatymai 264
  Elektroninio pašto sąranka 262
  Faksas 300
  Fakso režimas 248
  Fakso serverio sąranka 259
  Faksimilinio ryšio sąranka 248
  Apipavidalinimas 234
  Spausdinimas iš atmintuko 276
  Skenavimas iš atmintuko 272
  Numatytieji FTP
    nustatymai 269
  Žinynas 301
  Pradžios ekrano
    tinkinimas 231
  HTTP / FTP nustatymai 289
  Vaizdas 241
  IPSec 286
  Užduočių apskaita 237
  Išdėstymas 232
  Vietinės paskyros 293
  Prisijungimo apribojimai 296
  LPD konfigūracija 288
  Tvarkyti leidimus 292
  Laikmenų rūšys 243
  Meniu nustatymų puslapis 299
  Įvairūs 298
  Mobiliųjų paslaugų
    valdymas 282
  Tinklas 300
  Tinklo apžvalga 278
  Pranešimai 220
  Nenaudojamų duomenų
    išvalymas 231
  PCL 239
  PDF 238
  „PostScript“ 238
  Energijos sąnaudų
    valdymas 223
  Parinktys 217
  Spausdinimas 300
  Kokybė 235
  Nuotolinis operatoriaus
    skydelis 219
  Atkurti gamyklinius
    numatytuosius
    nustatymus 225
  Apriboti išorinę tinklo
    prieigą 290
  Sudaryti USB įtaisų
    tvarkaraštį 294
  Saugumo audito žurnalas 294
  Sąranka 235
  Sparčiosios nuorodos 300
  SNMP 285
  Sprendimų LDAP
    nustatymai 298
  TCP / IP 284
  „ThinPrint“ 289
  Dėklų konfigūracija 241
  Trikčių šalinimas 301
  Universalaus formato
    sąranka 242
  USB 290
  Saityno sąranka 268
  Belaidis ryšys 279
  „Wi-Fi Direct“ 281
meniu planas 216
Meniu nustatymų puslapis
  spausdinimas 301
trūksta spalvų 438
trūksta informacijos faksogramos
  antraštiniame lape 503
trūkstama arba nereaguojanti
  dažų kasetė 494
mobilusis prietaisas
  prijungimas prie
    spausdintuvo 189
  spausdinimas iš 193, 194
spalvinių išvesčių
  modifikavimas 511
„Mopria Print Service“ 193
spausdinama taškuotai 439
spausdintuvo
  perkėlimas 35, 421
daugiafunkcis tiektuvas
  įdėjimas 75

N

naršymas ekrane
  gestų naudojimas 43
naršymas ekrane naudojant
  gestus 43
tinklo aplankas
  sparčiosios nuorodos
    kūrimas 214
tinklo sąrankos puslapis
  spausdinimas 190
triukšmo lygiai 516
išliekamoji atmintis
  išvalymas 191
Ne „Lexmark“ eksploatacinis
  reikmuo 494
išliekamoji atmintis 192
Atmintuke ištekliams nepakanka
  laisvos vietos 494
pranešimai 516, 517, 519, 520

O

komplektavimo grupavimas
  kopijoms 205

komplektavimo grupavimas
spausdintuose lapuose 200
ekraninė klaviatūra
naudojimas 43
papildomas tarpiklis
įrengimas, įdiegimas 84
eksploatacinių reikmenų
užsakymas
fotolaidininko blokas 304
dažų kasetė 303
dažų atliekų konteineris 304

P

popierius
firminiai blankai 17
iš anksto paruoštos formos 17
pasirinkimas 15
nepriimtinas, netinkamas 16
universalaus formato
nustatymas 61
popieriaus laikiklis
keitimas 377
popieriaus savybės 15
popierius dažnai stringa 497
popieriaus naudojimo
rekomendacijos 15
popieriaus strigtis
A durelėse 466
standartinėje dėtuvėje 469
2000 lapų dėkle 465
automatiniame dokumentų
tiektuve 470
brošiūrų apipavidalinimo
įtaise 485
standartiniame dėkle 460
sąsagėlių segiklyje 471
trigubo sulenkimo /Z sulenkimo
apipavidalinimo įtaise 476
popieriaus strigtis B
durelėse 461
popieriaus strigtis
daugiafunkciame tiektuve 465
popieriaus strigtis papildomuose
dėkluose 461
popieriaus strigtis sąsagėlių,
skylmušos įtaise 473
popieriaus strigtis 2000 lapų
sudvejintame dėkle 461
popieriaus strigtis 520 lapų
dėkle 461
popieriaus strigtys
kaip išvengti 457
vietos nustatymas 458
popieriaus formatas
nustatymas 61
popieriaus formatai
palaikomi 17
popieriaus rūšis
nustatymas 61
popieriaus rūšys
palaikomi 29
popieriaus svoriai
palaikomi 34
dalių būsena
tikrinimas 302
asmeninio identifikavimo
numerio metodas 187
asmeninio identifikavimo
numeriai
įgalinimas 44
fotolaidininko blokas
užsakymas 304
keitimas 309
nuotraukos, kopijavimas 202
skiriamųjų lapų įdėjimas 198
skiriamųjų lapų dėjimas tarp
kopijų
kopijavimas 203
prasta faksogramų spausdinimo
kokybė 503
maitinimo laido kištukinis
lizdas 36
energijos taupymo režimai
konfigūravimas 420
iš anksto paruoštos formos
pasirinkimas 17
spaudinyje matomas
atspalvis 513
spausdinimo tvarkyklė
papildoma aparatinė įranga,
pridėjimas 81
įrengimas, įdiegimas 79
spausdinimo užduotis
atšaukimas 200
nespausdinamos spausdinimo
užduotys 451
spausdinimo kokybė
skenerio valymas 397
Spausdinimo kokybės testavimo
puslapiai 301
spausdinimo kokybės trikčių
šalinimas
juodi puslapiai 431
spausdinama kreivai 441
spausdinama per tamsiai 432
spaudiniuose matomi sudvejinti
vaizdai 433
pilkas arba spalvotas
fonas 434
horizontalios tamsios
linijos 444
horizontalios baltos linijos 447
spausdinama per šviesiai 436
trūksta spalvų 438
spausdinama taškuotai 439
popierius užsiriečia 440
pasikartojantys spausdinimo
defektai 450
spausdinama sukreivintai 441
vientisi spalvoti arba nespalvoti
atvaizdai 442
nukirptas tekstas arba
atvaizdai 442
lengvai nusitrina dažai 443
netolygus spausdinimo
tankis 444
spaudiniuose matomos
vertikalios tamsios linijos 446
vertikalios baltos linijos 448
balti puslapiai 431
spausdinimo trikčių šalinimas
spausdinimas sudėstant
neveikia 495
nespausdinami konfidencialūs
ir kiti turimi dokumentai 452
spausdinant vokas
užsiklijuoja 495
neteisingos paraštės 435
užduotis spausdinama ne iš to
dėklo 453
užduotis spausdinama ne ant to
popieriaus 453
popierius dažnai stringa 497
nespausdinamos spausdinimo
užduotys 451
spausdinama per lėtai 453
dėklų susiejimas neveikia 496
nepavyksta nuskaityti
atmintuko 456
spausdinti lapai
komplektavimo
grupavimas 200
skylmuša 199
susegimas 198
spausdinti lapai, lankstymas 199

spausdintuvas
minimalūs tarpai 35
vietos parinkimas 35
transportavimas 421
spausdintuvo konfigūracijos 12
spausdintuvo klaidų kodai 423
spausdintuvo klaidų
pranešimai 423
spausdintuvo standusis diskas
įrengimas, įdiegimas 171
informacija apie spausdintuvą
paieška 10
spausdintuvas nereaguoja 455
spausdintuvo atmintis
išvalymas 191
spausdintuvo meniu 216, 301
spausdintuvo pranešimai
Aptiktas sugadintas
atmintukas 493
Ne „Lexmark“ eksploatacinis
reikmuo 494
Atmintuke ištekliams
nepakanka laisvos vietos 494
papildomos spausdintuvo
įrangos trikčių šalinimas
nepavyksta aptikti papildomo
vidinio įtaiso 493
spausdintuvo prievadų
nustatymai
keitimas 186
spausdintuvo jungtys 36
spausdintuvo nustatymai
gamyklinio numatytojo
nustatymo atkūrimas 192
spausdintuvo programinė įranga
įrengimas, įdiegimas 79
spausdintuvo būsena 14
spausdinimo galvučių lęšiai
valymas 399
spausdinimo galvutės valytuvas
keitimas 322
spausdinimas
konfidencialios spausdinimo
užduotys 197
katalogo sąrašas 198
šriftų pavyzdžių sąrašas 198
iš kompiuterio 193
iš atmintuko 195
iš mobiliojo prietaiso 193, 194
turimos užduotys 197
Meniu nustatymų puslapis 301
tinklo sąrankos puslapis 190
naudojant „Mopria Print
Service“ 193
naudojant „Wi-Fi Direct“ 194
brošiūros spausdinimas 194
katalogo sąrašo
spausdinimas 198
faksogramų žurnalo
spausdinimas 210
šriftų pavyzdžių sąrašo
spausdinimas 198
tinklo sąrankos puslapio
spausdinimas 190
spausdinimas iš
kompiuterio 193
skylmuša kopijoms 204
skylmuša spausdintuose
lapuose 199
mygtuko paspaudimo
metodas 187

R

R9 galinis dangtis
keitimas 384
galinių prievadų dangtis
keitimas 383
gautos faksogramos
užlaikymas 211
perdirbimas
„Lexmark“ pakuotės 514
„Lexmark“ gaminiai 514
kopijos formato mažinimas 203
popieriaus strigties šalinimas
A durelėse 466
B durelėse 461
daugiafunkciame tiektuve 465
papildomuose dėkluose 461
sąsagėlių segimo, skylmušos
įtaise 473
2000 lapų sudvejintame
dėkle 461
2000 lapų dėkle 465
520 lapų dėkle 461
automatiniame dokumentų
tiektuve 470
brošiūrų apipavidalinimo
įtaise 485
standartiniame dėkle 460
sąsagėlių segiklyje 471
trigubo sulenkimo /Z sulenkimo
apipavidalinimo įtaise 476
standartinė dėtuvė 469
kartotinės spausdinimo
užduotys 196
pasikartojantys spausdinimo
defektai 450
dalių keitimas
2000 lapų sudvejinto dėklo
velenėlių komplektas 345
2000 lapų dėklo velenėlių
rinkinys 341
520 lapų dėklo įdėklas 316
ADT velenėlių komplektas 334
ADT popieriaus skyriklio
velenėlio dangtis 354
B4 popieriaus kreiptuvas 369
valdiklių plokštės prieigos
dangtis 380
dvigubo paėmimo
krepšelis 379
kaitintuvas 318
apatinis galinės jungties
dangtelis 359
popieriaus laikiklis 377
spausdinimo galvutės
valytuvas 322
R9 galinis dangtis 384
galinių prievadų dangtis 383
skenerio stiklo tarpiklis 370
antras perdavimo velenas 356
mažas dangtelis 367
sąsagėlių kasetės
laikiklis 390, 393
perdavimo modulio
valytuvas 325
dėklo velenėlių
komplektas 330
Trigubo sulenkimo / Z
sulenkimo apipavidalinimo
įtaiso dėtuvė 375
dažų atliekų konteinerio
perkėlimo įtaisas 364
popieriaus paėmimo veleno
keitimas 345
eksploatacinių reikmenų
keitimas
skylmušos dėžutė 373
fotolaidininko blokas 309
sąsagėlių kasetė 385, 388
dažų kasetė 304
dažų atliekų konteineris 360
dažų atliekų konteinerio
keitimas 360

ataskaitos
spausdintuvo būsena 303
spausdintuvo naudojimas 303
nustatymas iš naujo
eksploatacinių reikmenų naudojimo skaitikliai 494
eksploatacinių reikmenų naudojimo skaitiklių nustatymas iš naujo 395
eksploatacinių reikmenų naudojimo skaitiklių nustatymas iš naujo 494
RJ-11 adapteris 51
skaidrių demonstravimo paleidimas 41

S

saugos informacija 8, 9
popieriaus taupymas 204
dažų taupymas 204
Skenavimo centras
nustatymas 39
skenavimo trikčių šalinimas
nepavyksta nuskenuoti į kompiuterį 504
nepavyksta nuskenuoti į tinklo aplanką 505
nelygus vaizdas skenuojant iš ADT 508
nelygus tekstas skenuojant iš ADT 508
dalinės dokumentų arba nuotraukų kopijos 506
prasta kopijų kokybė 507
nepavyko atlikti skenavimo užduoties 508
skeneris nereaguoja 509
skenuojant sustabdomas kompiuteris 509
skenavimas trunka per ilgai 509
vertikalūs tamsūs dryžiai spaudiniuose skenuojant iš ADT 507
skeneris
valymas 397
skeneris neužsidaro 509
skenerio stiklo tarpiklis
keitimas 370
skenavimas
į kompiuterį 212
į FTP serverį 214
į atmintuką 215
naudojant automatinį dokumentų tiektuvą (ADT) 212
naudojant skenerio stiklą 212
skenavimas iš ADT
nelygus vaizdas 508
nelygus tekstas 508
skenavimo kokybės problema 507
nuskaitymas į tinklo aplanką 214
skenavimas į FTP serverį
valdymo skydelio naudojimas 214
faksogramos siuntimo planavimas 209
antras perdavimo velenas
keitimas 356
spausdintuvo duomenų apsaugojimas 192
saugos lizdas
vietos nustatymas 191
vietos parinkimas
spausdintuvui 35
elektroninių laiškų siuntimas 206
faksogramos siuntimas 208
skyriklio velenėlis
keitimas 334
skiriamieji lapai
dėjimas 198
serijos numeris, spausdintuvas
paieška 11
spausdinimas per nuoseklųjį prievadą
nustatymas 190
popieriaus formato nustatymas 61
popieriaus rūšies nustatymas 61
universalaus popieriaus formato nustatymas 61
nustatymas
analoginis faksimilinis ryšys 45
Įrenginio kvotų nustatymas 42
įspėjimų el. paštu nustatymas 302
faksimilinio ryšio diegimas
skirta konkrečiai šaliai arba regionui 51
prijungimas prie įprastos telefono ryšio linijos 48
faksimilinio ryšio funkcijos diegimas
„etherFAX“ naudojimas 47
spausdinimo per nuoseklųjį prievadą diegimas 190
faksimilinio ryšio funkcijos diegimas naudojant fakso serverį 47
spausdintuvo transportavimas 421
sparčioji nuoroda
Kopijavimas 40
El. paštas 40
Faksas 40
FTP 40
sparčioji nuoroda, kūrimas
el. paštas 207
faksogramų paskirties vieta 209
FTP adresas 214
sparčioji nuoroda, kūrimas
kopijavimas 205
sparčiosios nuorodos
kūrimas 40
spausdinama sukreivintai 441
miego režimas
konfigūravimas 420
spausdinama per lėtai 453
mažas dangtelis
keitimas 367
SMB
skenavimas 214
„SMTP serveris neįdiegtas“ klaida
išjungimas 498
SMTP nustatymai
konfigūravimas 53
grynoji spalva 442
kelių kopijų rikiavimas 203
ištariami slaptažodžiai
įgalinimas 44
sąsagėlių kasetė
keitimas 385, 388
sąsagėlių kasetės laikiklis
keitimas 390, 393
sąsagėlių segiklis
įrengimas, įdiegimas 125
kopijų susegimas 204
spausdintų lapų susegimas 198
pareiškimas dėl neišliekamosios atminties įtaisų 192

atminties įrenginys
  išvalymas 192
popieriaus laikymas 16
spausdinimo užduočių
saugojimas 196
eksploataciniai reikmenys
  taupymas 421
eksploatacinių reikmenų būsena
  tikrinimas 302
reikmenys trikčių šalinimui
  trūkstama arba nereaguojanti
    dažų kasetė 494
pranešimai dėl eksploatacinių
reikmenų
  konfigūravimas 302
eksploatacinių reikmenų
naudojimo skaitikliai
  nustatymas iš naujo 395, 494
palaikomos programos 39
palaikomas faksimilinis ryšys 45
palaikomi failų tipai 196
palaikomi atmintukai 196
palaikomi popieriaus formatai 17
palaikomos popieriaus rūšys 29
palaikomi popieriaus svoriai 34

T

temperatūra aplink
spausdintuvą 518
nukirptas tekstas
spaudiniuose 442
dažų kasetė
  užsakymas 303
  keitimas 304
dažų tamsumas
  koregavimas 201
lengvai nusitrina dažai 443
jutiklinis ekranas
  valymas 396
perdavimo modulio valytuvas
  keitimas 325
dėklo velenėlių komplektas
  valymas 403
  keitimas 330
dėklai
  susiejimas 78
  atsiejimas 78
trigubo sulenkimo / Z sulenkimo
apipavidalinimo įtaisas
  įrengimas, įdiegimas 156
Trigubo sulenkimo / Z sulenkimo
apipavidalinimo įtaiso dėtuvė
  keitimas 375
trikčių šalinimas
  nepavyksta prijungti
    spausdintuvo prie „Wi-Fi“ 492
  nepavyksta atidaryti įtaisytojo
    interneto serverio (EWS) 491
  DUK apie spalvotą
    spausdinimą 511
  spausdintuvas nereaguoja 455
  „SMTP serveris neįdiegtas“
    klaida 498
trikčių šalinimas, spalvų kokybė
  spaudinyje matomas
    atspalvis 513
trikčių šalinimas, kopijavimas
  dalinės dokumentų arba
    nuotraukų kopijos 506
  prasta kopijų kokybė 507
  skeneris neužsidaro 509
  skeneris nereaguoja 509
trikčių šalinimas, el. paštas
  nepavyksta išsiųsti el.
    laiškų 498
trikčių šalinimas, faksas
  nerodomas siuntėjo
    identifikavimo numeris 499
  galima išsiųsti, bet nepriimti
    faksogramų naudojant
    analoginį faksimilinį ryšį 501
  nepavyksta išsiųsti faksogramų
    naudojant analoginį faksimilinį
    ryšį 501
  nepavyksta išsiųsti arba priimti
    faksogramų naudojant
    analoginį faksimilinį ryšį 499
  nepavyksta išsiųsti arba priimti
    faksogramų naudojant
    „etherFAX“ 502
  nepavyksta išsiųsti
    faksogramos antraštinio lapo
    iš kompiuterio 504
  nepavyksta įdiegti
    „etherFAX“ 502
  trūksta informacijos
    faksogramos antraštiniame
    lape 503
  prasta spausdinimo
    kokybė 503
trikčių šalinimas, spausdinimas
  spausdinimas sudėstant
    neveikia 495
  nespausdinami konfidencialūs
    ir kiti turimi dokumentai 452
  spausdinant vokas
    užsiklijuoja 495
  neteisingos paraštės 435
  užstrigę puslapiai
    neatspausdinami iš naujo 497
  užduotis spausdinama ne iš to
    dėklo 453
  užduotis spausdinama ne ant to
    popieriaus 453
  popierius dažnai stringa 497
  nespausdinamos spausdinimo
    užduotys 451
  spausdinama per lėtai 453
  dėklų susiejimas neveikia 496
trikčių šalinimas, spausdinimo
kokybė
  tušti puslapiai 431
  spausdinama kreivai 441
  spausdinama per tamsiai 432
  spaudiniuose matomi sudvejinti
    vaizdai 433
  pilkas arba spalvotas
    fonas 434
  horizontalios tamsios
    linijos 444
  horizontalios baltos linijos 447
  spausdinama per šviesiai 436
  trūksta spalvų 438
  spausdinama taškuotai 439
  popierius užsiriečia 440
  pasikartojantys spausdinimo
    defektai 450
  spausdinama sukreivintai 441
  vientisi spalvoti arba nespalvoti
    atvaizdai 442
  nukirptas tekstas arba
    atvaizdai 442
  lengvai nusitrina dažai 443
  netolygus spausdinimo
    tankis 444
  spaudiniuose matomos
    vertikalios tamsios linijos 446
  vertikalios baltos linijos 448
  balti puslapiai 431

trikčių šalinimas, papildoma spausdintuvo įranga
nepavyksta aptikti papildomo vidinio įtaiso 493
trikčių šalinimas, skenavimas
nepavyksta nuskenuoti į kompiuterį 504
nepavyksta nuskenuoti į tinklo aplanką 505
nelygus vaizdas skenuojant iš ADT 508
nelygus tekstas skenuojant iš ADT 508
dalinės dokumentų arba nuotraukų kopijos 506
prasta kopijų kokybė 507
nepavyko atlikti skenavimo užduoties 508
skeneris neužsidaro 509
skeneris nereaguoja 509
vertikalūs tamsūs dryžiai spaudiniuose skenuojant iš ADT 507
trikčių šalinimas, reikmenys
trūkstama arba nereaguojanti dažų kasetė 494
dvipusis spausdinimas 203

U

nepavyksta nuskaityti atmintuko
trikčių šalinimas, spausdinimas 456
netolygus spausdinimo tankis 444
universalus popieriaus formatas
nustatymas 61
dėklų atsiejimas 78
programinės aparatinės įrangos naujinimas 80
USB jungtis 36
įgalinimas 457
naudojimasis Klientų aptarnavimo paslaugomis 41
funkcijos „Ekrano tinkinimas“ naudojimas 41
originalių „Lexmark“ dalių ir eksploatacinių reikmenų naudojimas 303
ADT naudojimas
kopijavimas 202
valdymo skydelio naudojimas 14
naudojant pradžios ekraną 37
naudojant skenerio stiklą
kopijavimas 202

V

tikrintinos spausdinimo užduotys 196
spaudiniuose matomos vertikalios tamsios linijos 446
vertikalūs tamsūs dryžiai spaudiniuose skenuojant iš ADT 507
vertikalios baltos linijos 448
ataskaitų peržiūra 303
valdymas balsu
aktyvinimas 42
pasyvinimas 42
kalbėjimo tempas 44
kalbėjimo tempas valdant balsu
koregavimas 44
neišliekamoji atmintis 192
išvalymas 191

W

dažų atliekų konteineris
užsakymas 304
keitimas 360
dažų atliekų konteinerio perkėlimo įtaisas
keitimas 364
balti puslapiai 431
belaidis tinklas
spausdintuvo prijungimas prie 187
„Wi-Fi“ apsaugota sąranka 187
prijungimas prie belaidžio tinklo 187
belaidis spausdinimo serveris
įrengimas, įdiegimas 177
„Wi-Fi Direct“
konfigūravimas 188
įgalinimas 189
spausdinimas iš mobiliojo prietaiso 194
„Wi-Fi“ tinklas
pasyvinimas 190
„Wi-Fi“ apsaugota sąranka
belaidis tinklas 187
darbo lentyna
įrengimas, įdiegimas 121