# MB2650, MX622, XM3250 multifunkciós készülék

## Használati útmutató

**2021. február** **www.lexmark.com**

Készülék típusa:

7018

Modellek:

676, 678, 679, 686

# Tartalom


## Biztonsági információk.....7

Konvenciók.....7
Terméknyilatkozatok.....7

## Információk a nyomtatóról.....10

További információk a nyomtatóról.....10
A nyomtató sorozatszámának megtalálása.....11
A nyomtató helyének kiválasztása.....12
Nyomtatóbeállítások.....13
Kábelek csatlakoztatása.....14
A kezelőpanel használata.....15
A bekapcsológomb és jelzőfény állapotának jelentései.....16

## A kezdőképernyő-alkalmazások beállítása és használata.....17

A kezdőképernyő használata.....17
A kezdőképernyő testreszabása.....18
Támogatott alkalmazások.....18
Kártya másolása funkció beállítása.....18
Parancsikon létrehozása.....19
Megjelenés testreszabása funkció használata.....19
Energiatakarékos beállítások konfigurálása.....20
Ügyféltámogatás használata.....20
QR-kód-készítő használata.....20
A Scan Center beállítása.....21
Eszközkvóták beállítása.....21
Cloud Connector-profil létrehozása.....22
Könyvjelzők kezelése.....22
Partnerek kezelése.....23

## A kisegítő funkciók telepítése és használata.....25

Nagyítás üzemmód engedélyezése.....25
Hangutasítások aktiválása.....25
Navigáció a képernyőn kézmozdulatok segítségével.....25
A hangutasítások beszédsebességének beállítása.....26
Billentyűzet használata a kijelzőn.....26

Hangos jelszavak vagy személyes azonosítószámok engedélyezése 26

**Papír és speciális hordozó betöltése 27**

A papírméret és papírtípus beállítása 27
Az Univerzális papírbeállítások konfigurálása 27
Tálcák betöltése 27
A többcélú adagoló betöltése 29
Tálcák összekapcsolása 30

**Papírtartó 31**

Támogatott papírméretek 31
Támogatott papírtípusok 33
Támogatott papírsúlyok 34

**Nyomtatás 35**

Nyomtatás a számítógépről 35
Nyomtatás mobileszközről 35
Nyomtatás flash-meghajtóról 37
Támogatott flash-meghajtók és fájltípusok 38
Titkosított feladatok konfigurálása 39
Titkosított és más felfüggesztett feladatok nyomtatása 39
Nyomtatás Cloud Connector-profilból 40
Betűtípusminták listájának nyomtatása 40
Könyvtárlista nyomtatása 41
Nyomtatási feladat megszakítása 41

**Másolás 42**

Az automatikus lapadagoló és a lapolvasó üveglapjának használata 42
Másolatok készítése 42
Fényképmásolás 42
Másolás fejléces papírra 43
Másolás a papír mindkét oldalára 43
A másolatok kicsinyítése és nagyítása 43
Példányok leválogatása 43
Elválasztólapok másolatok közé helyezése 44
Több oldal másolása egyetlen lapra 44
Másolási parancsikon létrehozása 44

**E-mail küldése.....45**
Az automatikus lapadagoló és a lapolvasó üveglapjának használata.....45
E-mail SMTP-beállítások konfigurálása.....45
E-mail küldése.....53
E-mail parancsikon létrehozása.....54

**Faxolás.....55**
Nyomtató beállítása faxolásra.....55
Az automatikus lapadagoló és a lapolvasó üveglapjának használata.....64
Faxküldés.....64
Fax beütemezése.....65
Faxelérési útvonal parancsikon létrehozása.....65
A fax felbontásának módosítása.....65
Fax sötétségének módosítása.....66
Faxnapló nyomtatása.....66
Kéretlen faxok blokkolása.....66
Faxok tartása.....66
Fax továbbítása.....67

**Beolvasás.....68**
Az automatikus lapadagoló és a lapolvasó üveglapjának használata.....68
Beolvasás számítógépre.....68
Beolvasás FTP-kiszolgálóra.....70
Beolvasás hálózati mappába.....70
FTP-parancsikon létrehozása.....70
Beolvasás flash-meghajtóra.....71
Beolvasás Cloud Connector-profilba.....72

**A nyomtató menüinek ismertetése.....73**
Menütérkép.....73
Eszköz.....74
Nyomtatás.....87
Papír.....96
Másolás.....98
Fax.....101
E-mail.....113

FTP....118
USB-meghajtó....122
Hálózat/portok....127
Biztonság....139
Jelentések....146
Súgó....148
Hibaelhárítás....148
Menübeállítások oldal nyomtatása....148

**A nyomtató biztonsága....149**

Biztonsági nyílás pozíciója....149
Nyomtatómemória törlése....149
A nyomtató merevlemez-memóriájának törlése....149
A nyomtató merevlemezének titkosítása....150
Gyári alapbeállítások visszaállítása....150
Törölhetőségi nyilatkozat....150

**A nyomtató karbantartása....152**

A hangszóró hangerejének módosítása....152
Hálózatok....153
Nyomtatóalkatrészek tisztítása....157
Alkatrészek és kellékanyagok rendelése....161
Alkatrészek és kellékanyagok cseréje....165
Nyomtató áthelyezése....180
Energia- és papírtakarékosság....181
Újrahasznosítás....181

**Elakadások megszüntetése....183**

Papírelakadások elkerülése....183
Elakadás helyének azonosítása....184
Papírelakadás az A ajtónál....185
Papírelakadás a hátsó ajtónál....189
Papírelakadás a normál tárolóban....190
Papírelakadás a duplex egységben....191
Papírelakadás a tálcákban....192
Papírelakadás a többcélú adagolóban....192
Papírelakadás az automatikus lapadagolóban....193

Papírelakadás a kiadóegységnél....194
Kapocselakadás a kiadóegységnél....196

**Hibaelhárítás.... 198**

Nyomtatási minőséggel kapcsolatos problémák....198
Nyomtatási problémák....199
Hálózatikapcsolat-hibák....227
Hardverkiegészítőkkel kapcsolatos problémák....230
Kellékanyagokkal kapcsolatos problémák....232
Papíradagolási problémák....233
E-mail-küldési problémák....236
Faxolási problémák....237
Beolvasási problémák....242
Kapcsolatba lépés az ügyfélszolgálattal....249

**Fejlesztés és áthelyezés....250**

Hardver....250
Szoftver....264
Firmware....266

**Értesítések....268**

**Index....276**

# Biztonsági információk

## Konvenciók

**Megjegyzés**: A *megjegyzés* jelölés olyan információra utal, amely segítséget nyújthat.

**Figyelem**: A *Vigyázat!* jelölésű részek olyan dolgokra hívják fel a figyelmet, amelyek kárt okozhatnak a készülék hardverében vagy szoftverében.

**FIGYELEM**: A *figyelem* jelölés olyan veszélyes helyzetre hívja fel a figyelmet, amelyek sérülést okozhatnak Önnek.

A különböző figyelmeztetések között megtalálhatók a következők:

**VIGYÁZAT – SÉRÜLÉSVESZÉLY:** Személyes sérülés veszélyére hívja fel a figyelmet.

**VIGYÁZAT – ÁRAMÜTÉS VESZÉLYE:** Áramütés veszélyére hívja fel a figyelmet.

**VIGYÁZAT – FORRÓ FELÜLET:** Égési sérülés veszélyére hívja fel a figyelmet érintés esetén.

**VIGYÁZAT – LELÖKÉS VESZÉLYE:** Az összenyomás veszélyére hívja fel a figyelmet.

**VIGYÁZAT – A RÁZÓEGYSÉG BIZTONSÁGI KOCKÁZATOT JELENT:** A mozgó alkatrészek közé való beszorulásra hívja fel a figyelmet.

## Terméknyilatkozatok

**VIGYÁZAT – SÉRÜLÉSVESZÉLY:** A tűz és áramütés kockázatának elkerülése érdekében csatlakoztassa a tápkábelt közvetlenül egy megfelelő teljesítményt biztosító, gondosan földelt, a készülék közelében levő és könnyen hozzáférhető csatlakozóaljzathoz.

**VIGYÁZAT – SÉRÜLÉSVESZÉLY:** A tűzveszély és az áramütés elkerülése érdekében csak a termékhez kapott vagy a gyártó által hitelesített tápkábelt használja.

**VIGYÁZAT – SÉRÜLÉSVESZÉLY:** Ne használjon a készülék csatlakoztatásánál hosszabbító kábelt, elosztót, hosszabbító elosztót, illetve szünetmentes tápegységet. Az ilyen készülékek kapacitását könnyen túlterhelheti egy lézernyomtató, aminek következménye lehet a tűzveszély, az anyagi kár, illetve a nyomtató hibás működése.

**VIGYÁZAT – SÉRÜLÉSVESZÉLY:** A készülékkel csak olyan Lexmark túlfeszültségvédő használható, amelyik megfelelően van csatlakoztatva a nyomtató és a nyomtatóhoz kapott tápkábel között. A nem a Lexmark által biztosított túlfeszültségvédő eszközök használatának következménye lehet a tűzveszély, az anyagi kár, illetve a nyomtató hibás működése.

**VIGYÁZAT – SÉRÜLÉSVESZÉLY:** Ha a terméket a nyilvános telefonhálózathoz csatlakoztatja, a tűzveszély csökkentése érdekében csak 26 AWG vagy nagyobb keresztmetszetű telekommunikációs (RJ-11) kábelt használjon. Ausztráliai felhasználás esetén a kábelnek az ausztrál kommunikációs és médiahatóság által jóváhagyottnak kell lennie.

**VIGYÁZAT – ÁRAMÜTÉS VESZÉLYE:** Az áramütés kockázatának elkerülése érdekében ne helyezze a terméket víz közelébe vagy nedves helyekre.

**VIGYÁZAT – ÁRAMÜTÉS VESZÉLYE:** Az áramütés kockázatának elkerülése érdekében zivataros időben ne végezze a készülék üzembe helyezését, illetve elektromos vagy kábelezési csatlakozásokat, például a fax, a tápkábel vagy a telefon csatlakoztatását.

**VIGYÁZAT – SÉRÜLÉSVESZÉLY:** Ne vágja meg, ne csavarja meg és ne nyomja össze a tápkábelt, és ne helyezzen rá nehéz tárgyakat. Ne tegye ki a tápkábelt dörzsölődésnek és nyomásnak. Ne engedje, hogy a tápkábel becsípődjön tárgyak, például bútorok vagy falak közé. A fentiek bármelyikének előfordulása tüzet vagy áramütést okozhat. Rendszeresen ellenőrizze, hogy vannak-e a tápkábelen ilyen problémákra utaló jelek. A vizsgálat előtt távolítsa el a tápkábelt az elektromos aljzatból.

**VIGYÁZAT – ÁRAMÜTÉS VESZÉLYE:** Az áramütés kockázatának elkerülése érdekében győződjön meg arról, hogy minden külső csatlakozást (például az Ethernet- és a telefonkapcsolatokat) megfelelően létesítettek a számukra kijelölt aljzatoknál.

**VIGYÁZAT – ÁRAMÜTÉS VESZÉLYE:** Ha a vezérlőkártyával dolgozik, vagy kiegészítő hardvert vagy memóriát helyez a nyomtatóba a beállítást követően, akkor az áramütés kockázatának elkerülése érdekében kapcsolja ki a nyomtatót, és húzza ki a tápkábelt a konnektorból. Ha bármilyen más eszköz is csatlakozik a nyomtatóhoz, akkor azt is kapcsolja ki, és húzza ki a nyomtatóval összekötő kábelt.

**VIGYÁZAT – ÁRAMÜTÉS VESZÉLYE:** Az áramütés kockázatának elkerülése érdekében ne használja a faxot olyankor, amikor villámlik.

**VIGYÁZAT – ÁRAMÜTÉS VESZÉLYE:** A nyomtató külsejének tisztításakor az áramütés veszélyének elkerülése érdekében először húzza ki a tápkábelt a fali aljzatból, majd húzzon ki minden kábelt a nyomtatóból.

**VIGYÁZAT – SÉRÜLÉSVESZÉLY:** Ha a nyomtató nehezebb mint 20 kg (44 font), a biztonságos megemeléséhez legalább két ember szükséges.

**VIGYÁZAT – SÉRÜLÉSVESZÉLY:** A nyomtató mozgatásakor tartsa be az alábbi útmutatásokat a személyi sérülések és a nyomtató károsodásának elkerülése érdekében:

- Ellenőrizze, hogy az összes ajtó és tálca zárva legyen.
- Kapcsolja ki a nyomtatót, és húzza ki a tápkábelt a konnektorból.
- Húzzon ki a nyomtatóból minden vezetéket és kábelt.
- Ha a nyomtatóhoz padlón álló, külön megvásárolható tálcák vagy kimeneti egységek csatlakoznak, a nyomtató mozgatása előtt csatlakoztassa le azokat.
- Ha a nyomtatóhoz görgős talp tartozik, tolja át a készüléket óvatosan az új helyére. Legyen óvatos, amikor küszöbökön vagy padlórepedéseken halad keresztül!
- Ha a nyomtató nem rendelkezik görgős talppal, de külön megvásárolható tálcák vagy kimeneti egységek csatlakoznak hozzá, vegye le a kimeneti egységeket, majd emelje le a nyomtatót a tálcákról. Ne próbálja egyszerre megemelni a nyomtatót és a többi egységet.
- A nyomtatót mindig a rajta található fogantyúk használatával emelje fel.
- A nyomtató mozgatására használt kocsinak elegendő rakfelülettel kell rendelkeznie a nyomtató teljes alapterületéhez.
- A hardveres kiegészítők mozgatására használt kocsinak elegendő rakfelülettel kell rendelkeznie a kiegészítők teljes méretéhez.
- Tartsa a nyomtatót függőlegesen.
- Óvakodjon az rázkódással járó mozgástól.
- Ügyeljen rá, hogy az ujja ne kerüljön a nyomtató alá, amikor lerakja.
- Ügyeljen rá, hogy elég szabad hely maradjon a nyomtató körül.

**VIGYÁZAT – LELÖKÉS VESZÉLYE:** Amennyiben egy vagy több kiegészítő egységet helyez nyomtatójára vagy többfunkciós eszközére, akkor görgős talpra, bútordarabra vagy más tárgyra lehet szükség annak érdekében, hogy elkerülje az instabilitásból adódó esetleges sérüléseket. A támogatott konfigurációkra vonatkozó további információért látogasson el a **www.lexmark.com/multifunctionprinters** webhelyre.

**VIGYÁZAT – LELÖKÉS VESZÉLYE:** A berendezés stabilitásvesztésének elkerülése érdekében minden egyes tálcába külön-külön töltse be a papírt. A többi tálcát tartsa csukva, amíg szüksége nincs rájuk.

**VIGYÁZAT – FORRÓ FELÜLET:** Előfordulhat, hogy a nyomtató belseje forró. Az égési sérülések elkerülése érdekében várja meg, amíg a forró felületek kihűlnek.

**VIGYÁZAT – A RÁZÓEGYSÉG BIZTONSÁGI KOCKÁZATOT JELENT:** A becsípődés veszélyének elkerülése érdekében legyen óvatos az erre figyelmeztető címkével ellátott területeknél. A mozgó alkatrészek – pl. fogaskerekek, ajtók, tálcák és fedelek – becsípődést okozhatnak.

**VIGYÁZAT – SÉRÜLÉSVESZÉLY:** A termék lézert használ. A *Használati útmutatóban* leírtaktól különböző eljárások és beállítások veszélyes sugárzást eredményezhetnek.

**VIGYÁZAT – SÉRÜLÉSVESZÉLY:** A termékben található lítium akkumulátor nem cserélhető. Ha nem megfelelően cserélik ki a lítium akkumulátort, az azzal a veszéllyel jár, hogy felrobban az akkumulátor. A lítium akkumulátort ne töltse újra, ne szedje szét és ne égesse el. A használt lítium akkumulátorokat a gyártó utasításai és a helyi előírások szerint dobja el.

A készülékben speciális gyártói alkatrészeket használtunk, hogy a készülék megfeleljen a szigorú, globális biztonsági elősírásoknak. Előfordulhat, hogy egyes alkatrészek biztonsági jellemzői nem maguktól értetődőek. A gyártó nem vállal felelősséget a cserealkatrészekért.

A használati útmutatóban nem szereplő szervizelési és javítási teendőket bízza szakemberre.

Ez a termék olyan nyomtatási folyamatot használ, amely felmelegíti a nyomathordozót, és a hő a nyomathordozót anyagkibocsátásra késztetheti. A káros anyagok kibocsátásának elkerülése érdekében tanulmányozza át a nyomathordozó kiválasztását leíró szakaszt.

A készülék normál üzemi körülmények közt kisebb mennyiségű ózont termel, és rendelkezhet olyan szűrővel, amelynek használatával az ózonkoncentráció szintje jóval az ajánlott expozíciós határérték alatt marad. Ha hosszú távú használat mellett is alacsony szinten kívánja tartani az ózonkoncentrációt, a készüléket jól szellőző térben helyezze el, és a készülék karbantartási utasításai szerint cserélje az ózonszűrőt, valamint a kifúvott levegő szűrőjét. Ha nincs a szűrőkre vonatkozó utalás a készülék karbantartási utasításaiban, akkor ebben a termékben nincs olyan szűrő, amelyet le kellene cserélni.

**ŐRIZZE MEG EZEKET AZ UTASÍTÁSOKAT.**

# Információk a nyomtatóról

## További információk a nyomtatóról

| Mit keres? | Itt található |
|---|---|
| Kezdeti beállítási utasítások | Lásd a nyomtatóhoz mellékelt üzembe helyezési útmutatóban. |
| • Nyomtatószoftver<br>• Nyomtató- vagy faxillesztő-program<br>• Nyomtatófirmware<br>• Segédprogram | Látogasson el a **www.lexmark.com/downloads** weboldalra, keresse ki a nyomtatómodelljét, majd a Típus menüben válassza ki a szükséges illesztőprogramot, firmware-t vagy segédprogramot. |
| • Papír és speciális hordozók kiválasztása és tárolása<br>• Papír betöltése<br>• Nyomtatóbeállítások konfigurálása<br>• Dokumentumok és fotók megtekintése, nyomtatása<br>• A nyomtató konfigurálása a hálózaton<br>• A nyomtató ápolása és karbantartása<br>• Hibaelhárítás és probléma-megoldás | Információs Központ – A következő címen: **https://infoserve.lexmark.com**.<br>Útmutató videók – A következő címen: **https://infoserve.lexmark.com/idv/**.<br>*A súgómenü oldalai* – Nyissa meg a nyomtató firmware-re vonatkozó útmutatókat, vagy menjen a következő címre: **http://support.lexmark.com**.<br>*Az érintőképernyő útmutatója* – A következő címen: **http://support.lexmark.com**. |
| A nyomtató kisegítő lehetőségeinek beállítása és konfigurálása | *Lexmark kisegítő megoldások útmutató* – A következő címen: **http://support.lexmark.com**. |
| Súgó a nyomtatószoftver használatához | Súgó Microsoft Windows vagy Macintosh operációs rendszerhez – Nyissa meg a nyomtatószoftver programját vagy alkalmazását, majd kattintson a **Súgó** lehetőségre.<br>Környezetérzékeny segítséget a ? ikonra kattintva kaphat.<br>**Megjegyzések:**<br>• A súgó automatikusan települ a nyomtatószoftverrel.<br>• Az operációs rendszertől függően a nyomtatószoftver a nyomtatóprogram mappájában vagy az asztalon található. |
| • Dokumentáció<br>• Élő chat támogatás<br>• E-mail támogatás<br>• Telefonos támogatás | Látogasson el a következő címre: **http://support.lexmark.com**.<br>**Megj.:** A megfelelő támogatási webhely megjelenítéséhez válassza ki az országot vagy régiót, majd a terméket.<br>Az adott országban vagy régióban érvényes támogatási elérhetőségeket a támogatási webhelyen vagy a nyomtatóhoz kapott garancialapon találja.<br>Az ügyfélszolgálattal való kapcsolatfelvétel előtt készítse elő a következő adatokat:<br>• Vásárlás helye és ideje<br>• A készülék típusa és sorozatszáma<br>További információkért lásd: "A nyomtató sorozatszámának megtalálása" itt: 11. oldal. |

| Mit keres? | Itt található |
|---|---|
| • Biztonsági információk<br>• Jogszabályi információk<br>• Jótállási információk<br>• Környezetvédelmi információ | A jótállási feltételek országonként, területenként változhatnak:<br>• **Az Egyesült Államokban** – lásd a nyomtatóhoz mellékelt Korlátozott szavatosságról szóló nyilatkozatot vagy látogasson el a következő weblapra: **http://support.lexmark.com**.<br>• **Más országokban, illetve régiókban** – lásd a készülékhez mellékelt nyomtatott jótállási jegyet.<br>*Termékismertető* – lásd a készülékhez mellékelt dokumentációt, vagy látogasson el a következő weboldalra: **http://support.lexmark.com**. |

# A nyomtató sorozatszámának megtalálása

**1** Nyissa ki az elülső ajtót.

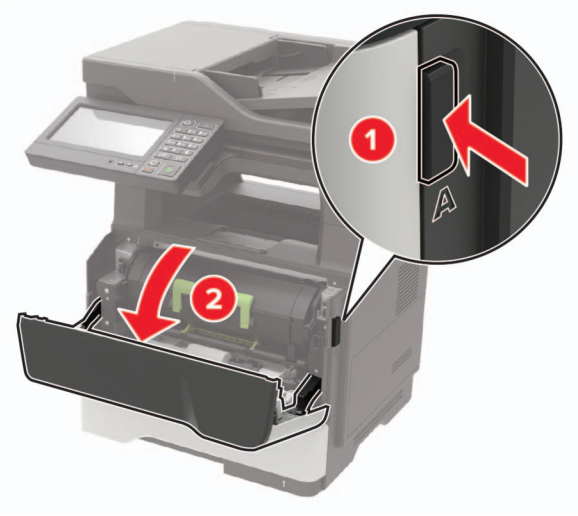


**2** Keresse meg a nyomtató sorozatszámát az elülső ajtó mögött.

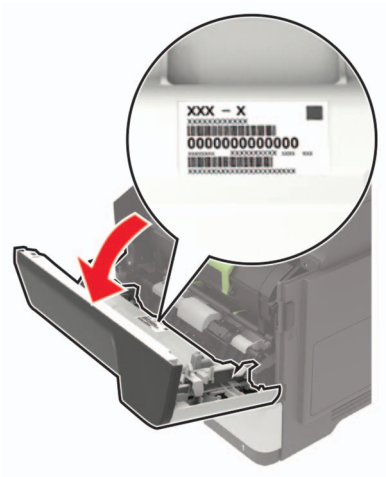

# A nyomtató helyének kiválasztása

- Hagyjon elég helyet a tálcák, fedelek és ajtók kinyitásához, illetve hardveropciók telepítéséhez.
- Elektromos aljzat közelébe helyezze a nyomtatót.

  **VIGYÁZAT – SÉRÜLÉSVESZÉLY:** A tűzveszély és az áramütés elkerülése érdekében a tápkábelt közvetlenül egy, a készülékhez közeli és könnyen hozzáférhető, megfelelő besorolású és megfelelően földelt csatlakozóaljzatba csatlakoztassa.

  **VIGYÁZAT – ÁRAMÜTÉS VESZÉLYE:** Az áramütés kockázatának elkerülése érdekében ne helyezze a terméket víz közelébe vagy nedves helyekre.
- Győződjön meg róla, hogy a helyiségben a légmozgás megfelel az ASHRAE 62 szabvány vagy a CEN Technical Committee 156 szabvány legutolsó verziójának.
- A készüléket egy sima, szilárd és stabil felületre helyezze.
- A nyomtatót:
  - Tartsa tisztán, szárazon és pormentesen.
  - Tartsa távol tűzőkapcsoktól és gemkapcsoktól.
  - Tartsa távol a légkondicionálók, fűtőtestek vagy ventilátorok közvetlen légmozgásától.
  - Ne tegye ki közvetlen napfénynek vagy túlzott nedvességnek.
- Tartsa be az ajánlott hőmérsékleti értékeket, és kerülje az ingadozásokat.

| | |
|---|---|
| Környezeti hőmérséklet | 10–32° C (50–90° F) |
| Tárolási hőmérséklet | 0–40 °C (32–104 °F) |

- A megfelelő szellőzés érdekében tartsa be a következő javasolt távolságokat:

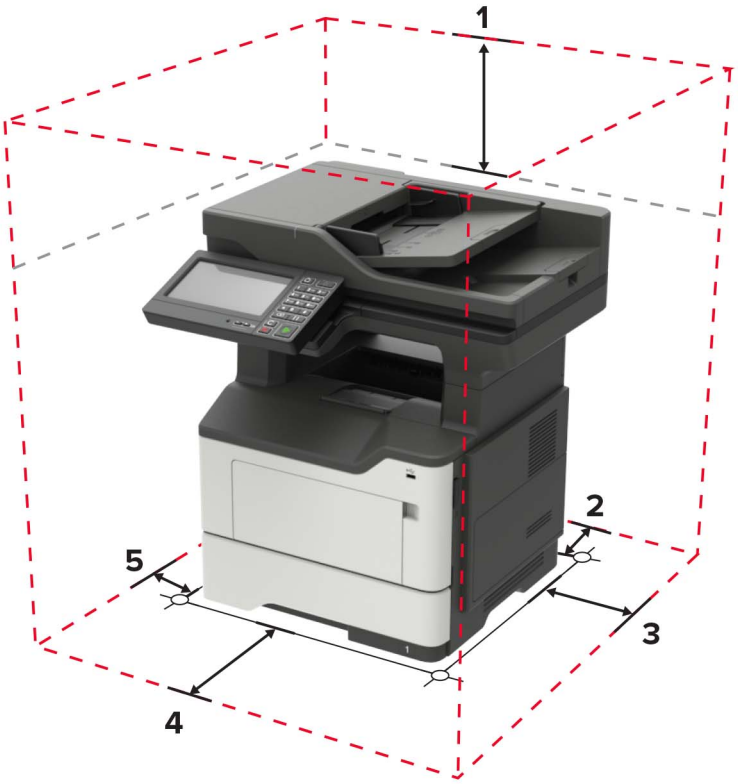

| | | |
|---|---|---|
| **1** | Felül | 800 mm (32 hüvelyk) |
| **2** | Hátul | 203 mm (8 hüvelyk) |
| **3** | Jobb oldalon | 305 mm (12 hüvelyk) |
| **4** | Elöl | 510 mm (20 hüvelyk)<br>**Megj.:** A nyomtató előtt legalább 76 mm (3 hüvelyk) helyet kell hagyni. |
| **5** | Bal oldalon | 203 mm (8 hüvelyk) |

# Nyomtatóbeállítások

**VIGYÁZAT – LELÖKÉS VESZÉLYE:** Amennyiben egy vagy több kiegészítő egységet telepít nyomtatójára vagy többfunkciós eszközére, akkor görgős talpra, bútordarabra vagy más berendezésre lehet szükség annak érdekében, hogy elkerülje az instabilitásból adódó esetleges sérüléseket. A támogatott konfigurációkra vonatkozó további információért látogasson el a **www.lexmark.com/multifunctionprinters** webhelyre.

**VIGYÁZAT – LELÖKÉS VESZÉLYE:** A berendezés stabilitásvesztésének elkerülése érdekében minden egyes tálcába külön-külön töltse be a papírt. A többi tálcát tartsa csukva, amíg szüksége nincs rájuk.

Konfigurálhatja úgy a nyomtatót, hogy külön megvásárolható 250 vagy 550 lapos tálcákat ad hozzá. További információkért lásd: “Külön megvásárolható tálcák beszerelése” itt: 263. oldal.

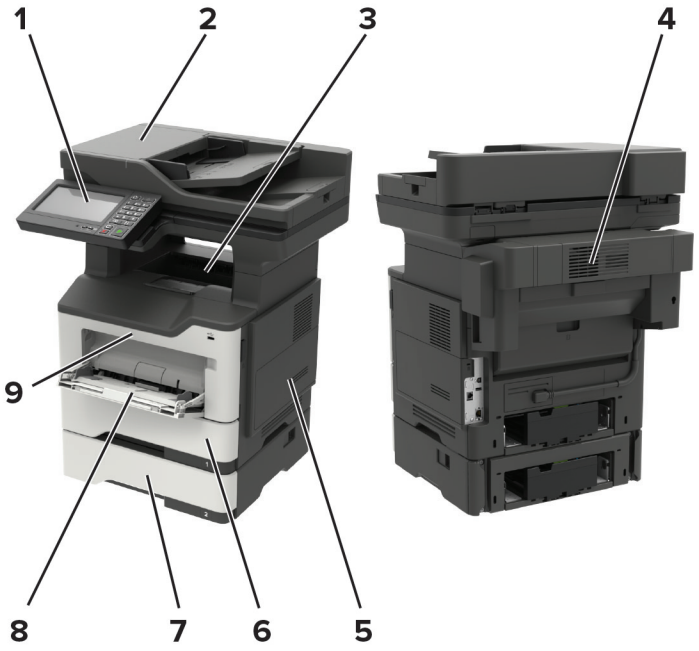


| | |
|---|---|
| **1** | Kezelőpanel |
| **2** | Automatikus lapadagoló (ADF) |
| **3** | Normál rekesz |
| **4** | Külön megvásárolható kapcsozó kiadó<br>**Megj.:** Ezt az opciót csak műszaki képviselő tudja telepíteni. |

| | |
|---|---|
| **5** | Vezérlőkártya-ajtó |
| **6** | Normál 550 lapos tálca |
| **7** | 250 vagy 550 lapos külön megvásárolható tálca |
| **8** | Többcélú adagoló |
| **9** | A ajtó |

# Kábelek csatlakoztatása

**VIGYÁZAT – ÁRAMÜTÉS VESZÉLYE:** Az áramütés elkerülése érdekében zivataros időben ne helyezze üzembe a készüléket, illetve ne csatlakoztasson hozzá kábeleket, vagy elektromos berendezéseket, például a tápkábelt, a faxfunkciót vagy a telefont.

**VIGYÁZAT – SÉRÜLÉSVESZÉLY:** A tűzveszély és az áramütés elkerülése érdekében a tápkábelt közvetlenül egy, a készülékhez közeli, könnyen hozzáférhető, megfelelő besorolású és megfelelően földelt konnektorba csatlakoztassa.

**VIGYÁZAT – SÉRÜLÉSVESZÉLY:** A tűzveszély és az áramütés elkerülése érdekében csak a termékhez kapott vagy a gyártó által hitelesített tápkábelt használja.

**VIGYÁZAT – SÉRÜLÉSVESZÉLY:** Ha a terméket a nyilvános telefonhálózathoz csatlakoztatja, a tűzveszély csökkentése érdekében csak 26 AWG, vagy nagyobb keresztmetszetű telekommunikációs (RJ-11) kábelt használjon. Ausztráliai felhasználás esetén a kábelnek az ausztrál kommunikációs és médiahatóság által jóváhagyottnak kell lennie.

**Figyelem – sérülésveszély:** Az adatvesztés és a nyomtató hibás működésének elkerülése érdekében nyomtatás közben ne érjen az USB-kábelhez, a vezeték nélküli hálózati adapterhez, valamint a nyomtató ábrán jelzett részeihez.

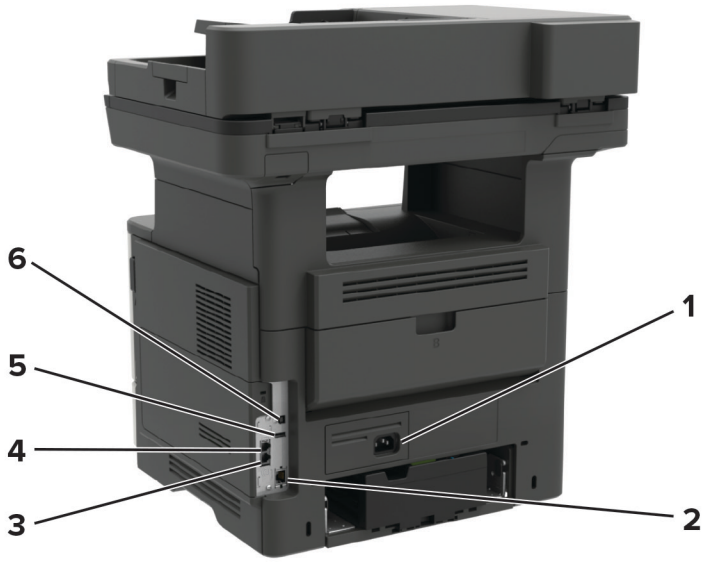


| | Nyomtatóport | Funkció |
|---|---|---|
| **1** | Tápkábel-csatlakozó | A nyomtató konnektorhoz csatlakoztatása. |
| **2** | Ethernet-port | A nyomtató csatlakoztatása Ethernet-hálózathoz. |

| | Nyomtatóport | Funkció |
|---|---|---|
| **3** | EXT-port<br>**Megj.:** Csak bizonyos nyomtatómodelleknél elérhető. | További eszközök (telefon vagy üzenetrögzítő) csatlakoztatása a nyomtatóhoz és a telefonvonalhoz. Akkor használja ezt a portot, ha a nyomtatóhoz nem tartozik dedikált faxvonal, és az országa, illetve régiója támogatja ezt a kapcsolati módot. |
| **4** | LINE-port<br>**Megj.:** Csak bizonyos nyomtatómodelleknél áll rendelkezésre | A nyomtató csatlakoztatása aktív telefonvonalhoz, normál fali csatlakozóval (RJ-11), DSL-szűrővel, VoIP-adapterrel vagy egyéb olyan adapterrel, amely lehetővé teszi a telefonvonalhoz való hozzáférést faxküldés és -fogadás céljából. |
| **5** | USB-port | Billentyűzetet vagy bármely más, kompatibilis kiegészítő csatlakoztatása. |
| **6** | USB-nyomtatóport | A nyomtató számítógéphez csatlakoztatása. |

# A kezelőpanel használata

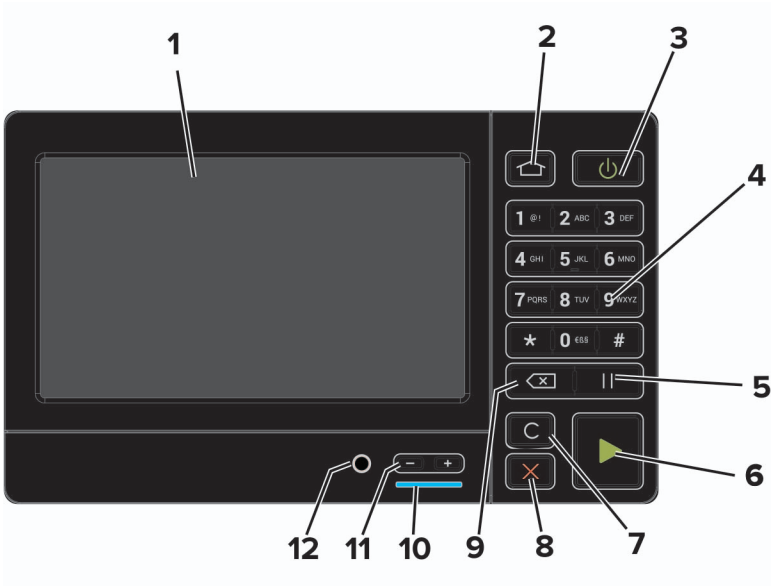


| | Elem | Funkció |
|---|---|---|
| **1** | Megjelenítés | • A nyomtató üzeneteinek és a készletek állapotának megtekintése.<br>• A nyomtató beállítása és kezelése. |
| **2** | Kezdőlap gomb | Visszatérés a kezdőképernyőre. |
| **3** | Be-/kikapcsolás gomb | A nyomtató be- és kikapcsolása.<br>**Megj.:** A nyomtató kikapcsolásához tartsa nyomva öt másodpercig a bekapcsológombot. |
| **4** | Számbillentyűzet | Számok és szimbólumok megadása a beviteli mezőkben. |
| **5** | Szünet gomb | Tárcsázási szünet megadása a faxszámoknál. |
| **6** | Start gomb | A kiválasztott módtól függő feladat elindítása. |
| **7** | Minden törlése vagy Visszaállítás gomb | Visszaállítja az adott funkció (például másolás, faxolás vagy beolvasás) alapértelmezett értékét. |
| **8** | Leállítás vagy Mégse gomb | Aktuális nyomtatás leállítása. |

| | Elem | Funkció |
|---|---|---|
| **9** | Backspace gomb | Visszafelé lépteti a kurzort és törli az ott lévő karaktert a beviteli mezőben. |
| **10** | Jelzőfény | A nyomtató állapotának ellenőrzése. |
| **11** | Hangerő-szabályzó gombok | A hangszóró hangerejének módosítása. |
| **12** | Hangszóróport | Ide csatlakoztathatja a hangszórót. |

# A bekapcsológomb és jelzőfény állapotának jelentései

| Jelzőfény | A nyomtató állapota |
|---|---|
| Kikapcsolt | A nyomtató kikapcsolt vagy Hibernált üzemmódban van. |
| Kék | A nyomtató készenléti állapotban van vagy adatokat dolgoz fel. |
| Vörös | A nyomtató felhasználói beavatkozást igényel. |

| Tápkapcsoló fénye | A nyomtató állapota |
|---|---|
| Kikapcsolt | A nyomtató ki van kapcsolva, készenléti állapotban van, vagy adatokat dolgoz fel. |
| Folyamatos aranysárga fény | A nyomtató alvó üzemmódban van. |
| Villogó aranysárga | A nyomtató Hibernált üzemmódban van. |

# A kezdőképernyő-alkalmazások beállítása és használata

**Megj.:** Ezek az alkalmazások csak bizonyos nyomtatómodellekkel használhatók.

## A kezdőképernyő használata

**Megj.:** A kezdőképernyő a kezdőképernyő testre szabási beállításaitól, a rendszergazdai beállítástól és az aktív beágyazott megoldásoktól függően változhat.

| Gomb | | Funkció |
|---|---|---|
| **1** | Másolás | Másolatok készítése. |
| **2** | E-mail | E-mail küldése. |
| **3** | Beállítások | A nyomtató menüinek elérése. |
| **4** | Fax | Faxküldés. |
| **5** | Címjegyzék | A nyomtató egyéb alkalmazásai számára hozzáférhető névjegyzék kezelése. |
| **6** | Állapot/Kellékek | • Figyelmeztető vagy hibaüzenet megjelenítése, amikor a feldolgozás folytatásához beavatkozás szükséges.<br>• További információkat tekinthet meg a nyomtató figyelmeztetéséről vagy üzenetéről, illetve azok törléséről.<br>**Megj.:** A kezdőképernyő felső részének megérintése ehhez a beállításhoz is hozzáférést biztosít. |
| **7** | USB-meghajtó | • Fényképek és dokumentumok nyomtatása flash-meghajtóról.<br>• Fényképek és dokumentumok beolvasása flash-meghajtóról. |
| **8** | Feladatsor | Az összes nyomtatási feladat megjelenítése.<br>**Megj.:** A kezdőképernyő felső részének megérintése ehhez a beállításhoz is hozzáférést biztosít. |
| **9** | Függő feladatok | A nyomtatómemóriában lévő függő nyomtatási feladatok megjelenítése. |

| Gomb | | Funkció |
|---|---|---|
| **10** | Parancsikon központ | Parancsikonok rendezése. |
| **11** | Alkalmazásprofilok | Hozzáférés az alkalmazási profilokhoz. |
| **12** | Profilok beolvasása | Dokumentumok beolvasása és mentése közvetlenül a számítógépre. |
| **13** | FTP | Dokumentumok beolvasása és mentése közvetlenül FTP-kiszolgálóra. |
| **14** | Könyvjelzők | Az összes könyvjelző rendezése. |
| **15** | Nyelv módosítása | Nyelv módosítása a kijelzőn. |

# A kezdőképernyő testreszabása

1. A kezelőpanel érintse meg a **Beállítások** > **Eszköz** > **A kezdőképernyő látható ikonjai** elemet.
2. Válassza ki a kezdőképernyőn megjeleníteni kívánt ikonokat.
3. Alkalmazza a módosításokat.

# Támogatott alkalmazások

| Alkalmazás | Nyomtatómodellek |
|---|---|
| Beolvasóközpont | MB2650, MX622, XM3250 |
| Hivatkozásközpont | MB2650, MX622, XM3250 |
| Kártya másolása | MX622, XM3250 |
| Megjelenés testreszabása | MX622, XM3250 |
| Ügyfélszolgálat | XM3250 |
| Eszközkvóták | XM3250 |
| QR-kód | XM3250 |
| Gazdaságos beállítások | XM3250 |
| Cloud Connector | MB2650, XM3250 |

# Kártya másolása funkció beállítása

**Megj.:** Ezt az alkalmazást nem minden nyomtatómodell támogatja. További információkért lásd: “Támogatott alkalmazások” itt: 18. oldal.

1. Nyisson meg egy webböngészőt, és írja be a nyomtató IP-címét a címmezőbe.

   **Megjegyzések:**

   - Tekintse meg a nyomtató IP-címét a nyomtató kezdőképernyőjén. Az IP-cím számok négyelemű, pontokkal elválasztott halmaza, például 123.123.123.123.
   - Ha proxykiszolgálót használ, átmenetileg tiltsa le azt a weboldal megfelelő betöltése érdekében.
2. Kattintson az **Alkalmazások** > **Kártya másolása** > **Konfigurálás** elemre.

**Megjegyzések:**

- Győződjön meg róla, hogy az Ikon megjelenítése funkció engedélyezve van.
- Győződjön meg róla, hogy az E-mail beállítások és a Hálózatmegosztási beállítások konfigurálva vannak.
- Kártya beolvasásakor a beolvasás felbontása ne legyen nagyobb mint 200 dpi színes, illetve 400 dpi fekete-fehér dokumentum esetén.
- Több kártya beolvasásakor a beolvasás felbontása ne legyen nagyobb mint 150 dpi színes, illetve 300 dpi fekete-fehér dokumentum esetén.
- Több kártya beolvasásához nyomtató-merevlemez szükséges.

3 Alkalmazza a módosításokat.

# Parancsikon létrehozása

1 Érintse meg a kezdőképernyőn a **Hivatkozásközpont** parancsot.

**Megj.:** Előfordulhat, hogy az ikon és a név megváltozott. További tájékoztatásért forduljon a rendszergazdához.

2 Válasszon egy nyomtatófunkciót, majd érintse meg a **Parancsikon létrehozása** lehetőséget.

**Megj.:** A biztonságos e-mail funkció nem támogatott.

3 Konfigurálja a beállításokat, majd érintse meg a **Mentés** lehetőséget.

4 Írjon be egy egyedi parancsikonnevet.

**Megj.:** Legfeljebb 25 karaktert használjon, hogy a nevek teljesen kiférjenek a kezdőképernyőn.

5 Érintse meg az **OK** gombot.

Az alkalmazás automatikusan létrehoz egy egyedi parancsikonszámot. A parancsikon elindításához nyomja meg a **#** gombot, majd adja meg a parancsikon számát.

# Megjelenés testreszabása funkció használata

**Megj.:** Ezt az alkalmazást nem minden nyomtatómodell támogatja. További információkért lásd: “Támogatott alkalmazások” itt: 18. oldal.

Az alkalmazás futtatása előtt végezze el az alábbiakat:

- Kattintson a beágyazott webkiszolgálón az **Alkalmazások** > **Megjelenés testreszabása** > **Konfigurálás** opcióra.
- A képernyővédő, a diavetítés és a háttérkép beállításainak engedélyezése és konfigurálása.

## A képernyővédő és a diavetítés képeinek kezelése

1 A Képernyővédő és diavetítési képek résznél adjon hozzá, szerkesszen vagy töröljön egy képet.

**Megjegyzések:**

- Legfeljebb 10 képet adhat hozzá.

- Bekapcsolt állapotban az állapotikonok csak akkor jelennek meg a képernyővédőn, ha hibák, figyelmeztetések vagy felhőalapú értesítések vannak a rendszerben.

2 Alkalmazza a módosításokat.

### Háttérkép módosítása

1 Érintse meg a **Háttérkép módosítása** elemet a kezdőképernyőn.

2 Válassza ki a használni kívánt képet.

3 Alkalmazza a módosításokat.

### Diavetítés futtatása flash-meghajtóról

1 Helyezzen be egy flash-meghajtót az USB-portba.

2 Érintse meg a kezdőképernyőn a **Diavetítés** opciót.

A képek betűrendben jelennek meg.

**Megj.:** A diavetítés indítását követően eltávolíthatja a flash-meghajtót, de a nyomtató nem fogja tárolni a képeket. Ha a diavetítés leáll, a képek megtekintéséhez helyezze vissza a flash-meghajtót.

## Energiatakarékos beállítások konfigurálása

**Megj.:** Ezt az alkalmazást nem minden nyomtatómodell támogatja. További információkért lásd: “Támogatott alkalmazások” itt: 18. oldal.

1 A kezdőképernyőn érintse meg az **Energiatakarékos beállítások** elemet.

2 Konfigurálja a Gazdaságos üzemmód beállításait, vagy időzítsen energiatakarékos módot.

## Ügyféltámogatás használata

**Megj.:** Ezt az alkalmazást nem minden nyomtatómodell támogatja. További információkért lásd: “Támogatott alkalmazások” itt: 18. oldal.

1 A kezdőképernyőn érintse meg az **Ügyféltámogatás** elemet.

2 Nyomtassa ki vagy küldje el e-mailben az információkat.

**Megj.:** Az alkalmazásbeállítások konfigurálásával kapcsolatos információkért illetően lásd: *Ügyféltámogatás rendszergazdai kézikönyve*.

## QR-kód-készítő használata

**Megjegyzések:**

- Ezt az alkalmazást nem minden nyomtatómodell támogatja. További információkért lásd: “Támogatott alkalmazások” itt: 18. oldal.
- Előfordulhat, hogy az alkalmazás elindításához rendszergazdai jogokra van szüksége.

1 Nyisson meg egy webböngészőt, és írja be a nyomtató IP-címét a címmezőbe.

**Megjegyzések:**

- Tekintse meg a nyomtató IP-címét a nyomtató kezdőképernyőjén. Az IP-cím számok négyelemű, pontokkal elválasztott halmaza, például 123.123.123.123.
- Ha proxykiszolgálót használ, átmenetileg tiltsa le azt a weboldal megfelelő betöltése érdekében.

2 Válassza a következő lehetőséget: **Alkalmazások** > **QR-kód-készítő** > **Konfigurálás**.

3 Tegye a következők egyikét:
- Válasszon egy alapértelmezett QR-kód értéket.
- Írjon be egy QR-kód értéket.

4 Alkalmazza a módosításokat.

# A Scan Center beállítása

1 Érintse meg a kezdőképernyőn a **Scan Center** parancsot.

2 Válasszon ki és hozzon létre egy célhelyet, majd végezze el a beállítások konfigurálását.

**Megjegyzések:**

- Hálózati célhely létrehozásakor addig érvényesítse és módosítsa a beállításokat, amíg már nem történnek hibák.
- Csak a beágyazott webkiszolgáló segítségével létrehozott célhelyek kerülnek mentésre. További tudnivalók a megoldás dokumentációjában találhatók.

3 Alkalmazza a módosításokat.

# Eszközkvóták beállítása

**Megjegyzések:**

- Ezt az alkalmazást nem minden nyomtatómodell támogatja. További információkért lásd: “Támogatott alkalmazások” itt: 18. oldal.
- Előfordulhat, hogy az alkalmazás elindításához rendszergazdai jogokra van szüksége.

1 Nyisson meg egy webböngészőt, és írja be a nyomtató IP-címét a címmezőbe.

**Megjegyzések:**

- Tekintse meg a nyomtató IP-címét a nyomtató kezdőképernyőjén. Az IP-cím számok négyelemű, pontokkal elválasztott halmaza, például 123.123.123.123.
- Ha proxykiszolgálót használ, átmenetileg tiltsa le azt a weboldal megfelelő betöltése érdekében.

2 Válassza a következő lehetőséget: **Alkalmazások** > **Eszközkvóták** > **Konfigurálás**.

3 A Felhasználói fiókok részben adjon meg egy új felhasználót vagy nyisson meg egy már meglévőt szerkesztésre, majd állítsa be a felhasználó kvótáját.

4 Alkalmazza a módosításokat.

**Megj.:** További információt az alkalmazás és az alkalmazás biztonsági beállításainak konfigurálásáról a következő helyen talál: *Eszközkvóták rendszergazdai kézikönyve*.

# Cloud Connector-profil létrehozása

**Megj.:** Ez az alkalmazás csak bizonyos országokban vagy régiókban érhető el. További információért forduljon Lexmark képviselőjéhez.

1. A kezdőképernyőn érintse meg a **Cloud Connector** elemet.
2. Válasszon egy felhőszolgáltatót.
3. Érintse meg a **Létrehozás** vagy ⊕ elemet.
4. Gépeljen be egy egyedi profilnevet.

   **Megj.:** A profil védelme érdekében javasoljuk PIN-kód létrehozását.
5. Érintse meg az **OK** elemet, majd jegyezze le a megerősítő kódot.

   **Megj.:** A megerősítő kód csak 24 órán keresztül érvényes.
6. Nyisson meg egy böngészőt, majd lépjen a következő oldalra: **https://lexmark.cloud-connect.co**.
7. Kattintson a **Következő**, gombra, majd fogadja el a Felhasználási feltételeket.
8. Adja meg a megerősítő kódot, majd kattintson a **Csatlakozás** lehetőségre.
9. Lépjen be a felhőszolgáltatói fiókjába.
10. Adjon meg engedélyeket.

    **Megj.:** A hitelesítési folyamat befejezéséhez 72 órán belül meg kell nyitnia a profilját.

# Könyvjelzők kezelése

## Könyvjelzők létrehozása

Használjon könyvjelzőket a kiszolgálókon vagy az interneten tárolt, gyakran felkeresett dokumentumok nyomtatásához.

1. Nyisson meg egy webböngészőt, és írja be a nyomtató IP-címét a címmezőbe.

   **Megjegyzések:**

   - Tekintse meg a nyomtató IP-címét a nyomtató kezdőképernyőjén. Az IP-cím számok négyelemű, pontokkal elválasztott halmaza, például 123.123.123.123.
   - Ha proxykiszolgálót használ, átmenetileg tiltsa le azt a weboldal megfelelő betöltése érdekében.
2. Kattintson a **Könyvjelzők** > **Könyvjelző hozzáadása** elemre, majd írjon be egy könyvjelzőnevet.
3. Válasszon ki egy címprotokolltípust, majd tegye a következők egyikét:
   - HTTP és HTTPS esetén írja be a könyvjelzőzni kívánt URL-címet.
   - HTTPS esetében az állomásnevet használja az IP-cím helyett. Például gépelje be a **myWebsite.com/sample.pdf** szöveget a **123.123.123.123/sample.pdf** helyett. Győződjön meg arról, hogy az állomásnév megegyezik a kiszolgálótanúsítvány CN (Common Name) értékével. Ha további információra van szüksége azzal kapcsolatban, hogyan juthat hozzá a kiszolgálótanúsítványban található CN-értékhez, tekintse meg böngészőjének súgóját.

- FTP esetén írja be az FTP-címet. Például **myServer/myDirectory**. Írja be az FTP-portot. A 21. port az alapértelmezett port a parancsküldéshez.
- Az SMB mezőbe írja be a hálózati mappa címét. Például **myServer/myShare/myFile.pdf**. Írja be a hálózati tartomány nevét.
- Szükség esetén válassza ki a hitelesítés típusát az FTP-hez és az SMB-hez.

A könyvjelzőhöz való hozzáférés korlátozása érdekében adjon meg egy PIN-kódot.

**Megj.:** Az alkalmazás a következő fájltípusokat támogatja: PDF, JPEG, TIFF és HTML-alapú weboldalak. A DOCX-hez és az XLXS-hez hasonló egyéb fájltípusok támogatottak egyes nyomtatómodelleken.

4 Kattintson a **Mentés** gombra.

## Mappák létrehozása

1 Nyisson meg egy webböngészőt, és írja be a nyomtató IP-címét a címmezőbe.

**Megjegyzések:**

- Tekintse meg a nyomtató IP-címét a nyomtató kezdőképernyőjén. Az IP-cím számok négyelemű, pontokkal elválasztott halmaza, például 123.123.123.123.
- Ha proxykiszolgálót használ, átmenetileg tiltsa le azt a weboldal megfelelő betöltése érdekében.

2 Kattintson a **Könyvjelzők** > **Mappa hozzáadása** elemre, majd írjon be egy mappanevet.

**Megj.:** A mappához való hozzáférés korlátozása érdekében adjon meg egy PIN-kódot.

3 Kattintson a **Mentés** gombra.

**Megj.:** Mappákat vagy könyvjelzőket hozhat létre egy mappán belül. A könyvjelző létrehozását lásd: “Könyvjelzők létrehozása” itt: 22. oldal.

# Partnerek kezelése

## Partnerek hozzáadása

1 Nyisson meg egy webböngészőt, és írja be a nyomtató IP-címét a címmezőbe.

**Megjegyzések:**

- Tekintse meg a nyomtató IP-címét a nyomtató főképernyőjén. Az IP-cím számok négyelemű, pontokkal elválasztott halmaza, például 123.123.123.123.
- Ha proxykiszolgálót használ, átmenetileg tiltsa le azt a weboldal megfelelő betöltése érdekében.

2 Kattintson a **Címjegyzékre**.

3 A Partnerek szakaszban adjon hozzá egy partnert.

**Megj.:** A partnert hozzárendelheti egy vagy több csoporthoz.

4 Ha szükséges, adja meg a bejelentkezés módját, hogy lehetővé tegye az alkalmazások számára a hozzáférést.

5 Alkalmazza a módosításokat.

## Csoportok hozzáadása

1 Nyisson meg egy webböngészőt, és írja be a nyomtató IP-címét a címmezőbe.

**Megjegyzések:**

- Tekintse meg a nyomtató IP-címét a nyomtató főképernyőjén. Az IP-cím számok négyelemű, pontokkal elválasztott halmaza, például 123.123.123.123.
- Ha proxykiszolgálót használ, átmenetileg tiltsa le azt a weboldal megfelelő betöltése érdekében.

2 Kattintson a **Címjegyzékre**.

3 A Partnercsoportok szakaszban adjon hozzá egy csoportnevet.

**Megj.:** Egy vagy több partnert rendelhet hozzá a csoporthoz.

4 Alkalmazza a módosításokat.

## Partnerek és csoportok szerkesztése

1 Nyisson meg egy webböngészőt, és írja be a nyomtató IP-címét a címmezőbe.

**Megjegyzések:**

- Tekintse meg a nyomtató IP-címét a nyomtató főképernyőjén. Az IP-cím számok négyelemű, pontokkal elválasztott halmaza, például 123.123.123.123.
- Ha proxykiszolgálót használ, átmenetileg tiltsa le azt a weboldal megfelelő betöltése érdekében.

2 Kattintson a **Címjegyzékre**.

3 Tegye az alábbiak valamelyikét:

- A Partnerek szakaszban kattintson egy partner nevére, majd szerkessze az adatait.
- A Partnercsoportok szakaszban kattintson egy csoport nevére, majd szerkessze az adatait.

4 Alkalmazza a módosításokat.

## Partnerek és csoportok törlése

1 Nyisson meg egy webböngészőt, és írja be a nyomtató IP-címét a címmezőbe.

**Megjegyzések:**

- Tekintse meg a nyomtató IP-címét a nyomtató főképernyőjén. Az IP-cím számok négyelemű, pontokkal elválasztott halmaza, például 123.123.123.123.
- Ha proxykiszolgálót használ, átmenetileg tiltsa le azt a weboldal megfelelő betöltése érdekében.

2 Kattintson a **Címjegyzékre**.

3 Tegye az alábbiak valamelyikét:

- A Partnerek szakaszban válassza ki a törölni kívánt partnert.
- A Partnercsoportok szakaszban válassza ki a törölni kívánt csoport nevét.

# A kisegítő funkciók telepítése és használata

**Megj.:** Az Ön által vásárolt nyomtatómodellen elérhető kisegítő funkciókért olvassa el a Kisegítő megoldások útmutatót: **http://support.lexmark.com**.

## Nagyítás üzemmód engedélyezése

1. A kezelőpanelen tartsa nyomva az **5**-ös billentyűt, amíg egy hangüzenetet nem hall.
2. Válassza a **Nagyítás üzemmód** lehetőséget.
3. Nyomja meg az **OK** gombot.

A nagyított képernyőn történő navigálással kapcsolatos további információért lásd: "Navigáció a képernyőn kézmozdulatok segítségével" itt: 25. oldal.

## Hangutasítások aktiválása

### A kezelőpanelről

1. Tartsa nyomva az **5**-ös billentyűt, amíg egy hangüzenetet nem hall.
2. Nyomja meg az **OK** gombot.

### A billentyűzetről

1. Tartsa nyomva az **5**-ös billentyűt, amíg egy hangüzenetet nem hall.
2. Nyomja meg a **Tab** billentyűt, hogy az OK gombhoz navigálja a fókuszkurzort, majd nyomja meg az **Enter** billentyűt.

**Megjegyzések:**

- A hangutasításokat az is aktiválja, ha egy fejhallgatót illeszt a fejhallgató-csatlakozóba.
- A hangerő beállításához használja a kezelőpanel alsó részén lévő hangerő-szabályozó gombokat.
- A hangutasításokhoz egyes nyomtatómodelleknél csak korlátozott nyelvi támogatás érhető el.

## Navigáció a képernyőn kézmozdulatok segítségével

**Megjegyzések:**

- A kézmozdulatokat csak akkor lehet használni, ha a hangutasítások aktiválva vannak.
- A nagyítás és a széthúzó ujjmozdulatok használatához engedélyezze a Nagyítás opciót.
- Karakterek begépeléséhez és bizonyos beállítások módosításához használjon fizikai billentyűzetet.

| Kézmozdulat | Funkció |
|---|---|
| Dupla koppintás | Egy beállítás vagy elem kiválasztása a képernyőn. |
| Tripla koppintás | Szövegek és képek nagyítása vagy kicsinyítése. |

| Kézmozdulat | Funkció |
|---|---|
| Húzás jobbra vagy lefelé | Lépés a képernyő következő elemére. |
| Húzás balra vagy felfelé | Lépés a képernyő előző elemére. |
| Pásztázás | A nagyított kép olyan részeihez férhet hozzá, melyek a képernyő keretén kívülre esnek.<br>**Megj.:** Ehhez a kézmozdulathoz két ujját húzza keresztül a kinagyított képen. |
| Húzás felfelé, majd balra | Kilépés az alkalmazásból, majd visszatérés a kezdőképernyőre. |
| Húzás lefelé, majd balra | • Feladat törlése.<br>• Visszalépés az előző beállításra.<br>• Kilépés a megjelenő képernyőből beállítások vagy értékek módosítása nélkül. |
| Húzás felfelé, majd lefelé | Hangos utasítás megismétlése. |

# A hangutasítások beszédsebességének beállítása

1. A kezdőképernyőn válassza ki a **Beállítások** > **Eszköz** > **Kisegítő lehetőségek** > **Beszédsebesség** elemeket.
2. Válassza ki a beszédsebességet.

# Billentyűzet használata a kijelzőn

Próbálkozzon az alábbiakkal:

- Húzza az ujját a billentyű fölé a karakter bemondásához.
- Emelje fel az ujját a karakter mezőben történő megadásához vagy begépeléséhez.
- Válassza ki a **Törlés** billentyűt a karakterek törléséhez.
- Egy beviteli mező tartalmának meghallgatásához válassza a **Tab**, majd a **Shift** + **Tab** billentyűt.

# Hangos jelszavak vagy személyes azonosítószámok engedélyezése

1. A kezdőképernyőn válassza ki a **Beállítások** > **Eszköz** > **Kisegítő lehetőségek** > **Hangos jelszavak/PIN-ek** elemeket.
2. Engedélyezze a beállítást.

# Papír és speciális hordozó betöltése

## A papírméret és papírtípus beállítása

1 Lépjen a kezdőképernyőről a következő elemhez:

**Beállítások** > **Papír** > **Tálcakonfiguráció** > **Papírméret/-típus** > válasszon ki egy papírforrást

2 Állítsa be a papírméretet és a papírtípust.

## Az Univerzális papírbeállítások konfigurálása

1 A kezdőképernyőn érintse meg a **Beállítások** > **Papír** > **Média konfigurációja** > **Univerzális beállítás** elemet.

2 Konfigurálja a beállításokat.

## Tálcák betöltése

**VIGYÁZAT – LELÖKÉS VESZÉLYE:** A berendezés stabilitásvesztésének elkerülése érdekében minden egyes tálcába külön-külön töltse be a papírt. A többi tálcát tartsa csukva, amíg szüksége nincs rájuk.

1 Vegye ki a tálcát.

**Megj.:** A papírelakadás elkerülése érdekében ne távolítsa el a tálcákat, amíg a nyomtató elfoglalt.

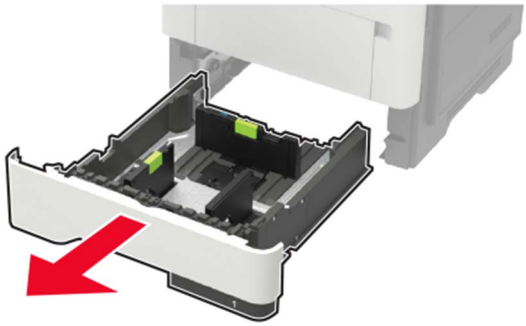

**2** Igazítsa úgy a papírvezetőket, hogy azok megegyezzenek a betöltött papír méretével.

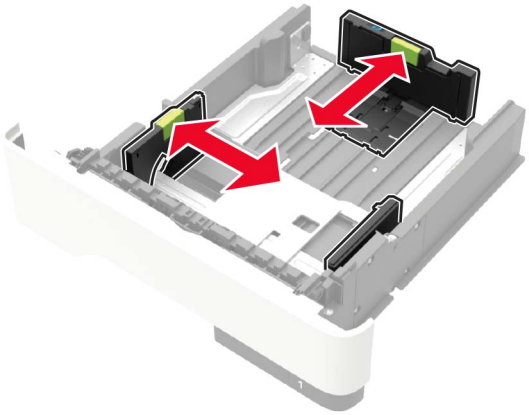

**3** Mielőtt behelyezné a papírt, hajlítsa meg, pörgesse át, és igazítsa össze a köteget.

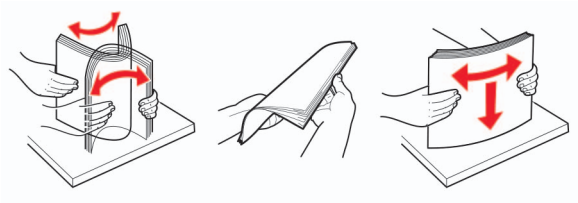

**4** Töltse be a papírköteget a nyomtatandó oldalával lefelé, majd győződjön meg róla, hogy az oldalsó papírvezetők pontosan illeszkednek a papírhoz.

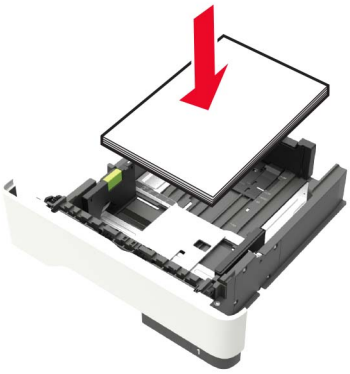

**Megjegyzések:**

- Az egyoldalas nyomtatáshoz a fejléces papírt helyezze a nyomtatott felével lefelé úgy, hogy annak felső éle a tálca eleje felé essen.
- Kétoldalas nyomtatáshoz a fejléces papírt a nyomtatott felületével felfelé töltse be a tálca elülső feléhez.
- Ne csúsztasson papírt a tálcába.

- A papírelakadás elkerülése érdekében ügyeljen arra, a köteg magassága ne haladja meg a maximális papírmennyiséget mutató jeleket.

5 Helyezze vissza a tálcát.

Amennyiben szükséges, állítsa be a papír méretét és típusát a kezelőpanelen, hogy az megfeleljen a betöltött papírnak.

# A többcélú adagoló betöltése

1 Nyissa ki a többcélú adagolót.

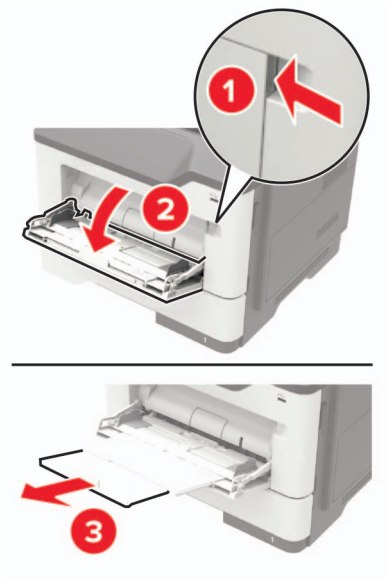


2 Igazítsa úgy a papírvezetőt, hogy az megegyezzen a betöltött papír méretével.

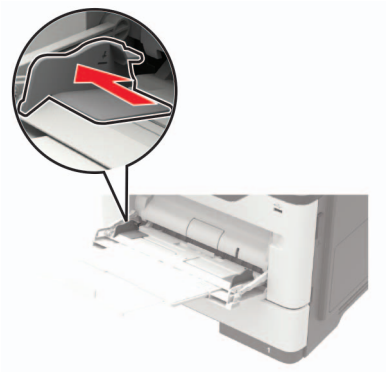

3 Mielőtt behelyezné a papírt, hajlítsa meg, pörgesse át, és igazítsa össze a köteget.

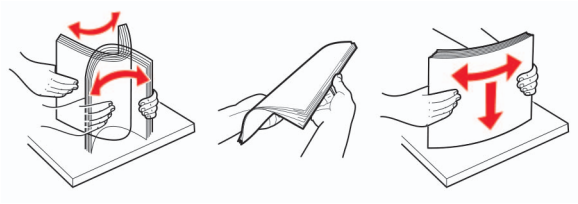

4 A papírt a nyomtatandó oldalával felfelé töltse be.

**Megjegyzések:**

- Az egyoldalas nyomtatáshoz a fejléces papírt helyezze a nyomtatott felével felfelé úgy, hogy annak felső éle a tálca eleje felé essen.
- Kétoldalas nyomtatáshoz a fejléces papírt helyezze a nyomtatott felével lefelé úgy, hogy annak felső éle a tálca eleje felé essen.
- A borítékokat a hajtókákkal lefelé és az adagoló bal oldalába kell betölteni.
- Úgy tegye be az európai borítékokat, hogy a hajtóka felőli oldaluk lefelé nézzen, és először az érkezzen be a nyomtatóba.

**Figyelem – sérülésveszély:** Ne használjon bélyegekkel, kapcsokkal, tűzőkkel, ablakokkal, bevonatos betéttel vagy öntapadós ragasztóval ellátott borítékokat.

5 A vezérlőpanelen állítsa be a papírméretet és a -típust úgy, hogy azok megegyezzenek a tálcába töltött papírral.

# Tálcák összekapcsolása

1 A kezdőképernyőn érintse meg a **Beállítások** > **Papír** > **Tálcakonfiguráció** > Papírforrás kiválasztása elemet.

2 Állítsa be ugyanazt a papírméretet és -típust az összekapcsolni kívánt tálcákhoz.

3 A kezdőképernyőn érintse meg a **Beállítások** > **Eszköz** > **Karbantartás** > **Konfigurációs menü** > **Tálcakonfiguráció** > **Tálca-összekapcsolás** elemet.

4 Érintse meg az **Automatikus** lehetőséget.

A tálcák szétkapcsolásánál ügyeljen arra, hogy egyik tálcának se legyenek ugyanazok a papírméret- és papírtípus-beállításai.

**Figyelem – sérülésveszély:** A beégető egység hőmérséklete a beállított papírtípustól függ. A nyomtatási problémák elkerülése érdekében egyeztesse össze a nyomtató papírtípus-beállításait a tálcába betöltött papírral.

# Papírtartó

## Támogatott papírméretek

| Papírméret | Normál 550-lapos tálca | Opcionális 250- vagy 550-lapos tálca | Többcélú adagoló | Kétoldalas nyomtatás | ADF | Lapolvasó üveglapja |
|---|---|---|---|---|---|---|
| **A4**<br>210 x 297 mm<br>(8,3 x 11,7 hüvelyk) | √ | √ | √ | √ | √ | √ |
| **A5**<br>210 x 148 mm<br>(8,3 x 5,8 hüvelyk) | √ | √ | √ | X | √ | √ |
| **A5 LEF**<br>148 x 210 mm<br>(5,8 x 8,3 hüvelyk) | √ | X | √ | X | √ | √ |
| **A6**<br>105 x 148 mm<br>(4,1 x 5,8 hüvelyk) | √ | X | √ | X | √ | √ |
| **JIS B5**<br>182 x 257 mm<br>(7,2 x 10,1 hüvelyk) | √ | √ | √ | X | √ | √ |
| **Oficio (Mexico)**<br>216 x 340 mm<br>(8,5 x 13,4 hüvelyk) | √ | √ | √ | √ | √ | √ |
| **Hagaki**<br>100 x 148 mm<br>(3,9 x 5,8 hüvelyk) | X | X | √ | X | X | √ |
| **Névjegykártya**<br>50,8 x 88,9 mm<br>(2 x 3,5 hüvelyk) | X | X | X | X | X | √ |
| **Statement**<br>140 x 216 mm<br>(5,5 x 8,5 hüvelyk) | √ | √ | √ | X | √ | √ |
| **Executive**<br>184 x 267 mm<br>(7,3 x 10,5 hüvelyk) | √ | √ | √ | X | √ | √ |
| **Letter**<br>216 x 279 mm<br>(8,5 x 11 hüvelyk) | √ | √ | √ | √ | √ | √ |

| Papírméret | Normál 550-lapos tálca | Opcionális 250- vagy 550-lapos tálca | Többcélú adagoló | Kétoldalas nyomtatás | ADF | Lapolvasó üveglapja |
|---|---|---|---|---|---|---|
| **Legal**<br>216 x 356 mm<br>(8,5 x 14 hüvelyk) | √ | √ | √ | √ | √ | √ |
| **Folio**<br>216 x 330 mm<br>(8,5 x 13 hüvelyk) | √ | √ | √ | √ | √ | √ |
| **Universal**<br>76,2 x 127 mm–216 x 356 mm<br>(3 x 5 hüvelyk és 8,5 x 14 hüvelyk) között | X | X | √ | X | X | √ |
| **Universal**<br>105 x 148 mm–216 x 356 mm<br>(4,13 x 5,83 hüvelyk és 8,5 x 14 hüvelyk) között | √ | X | X | X | √ | √ |
| **Universal**<br>148 x 210 mm–216 x 356 mm<br>(5,83 x 8,27 hüvelyk és 8,5 x 14 hüvelyk) között | X | √ | X | X | X | √ |
| **7 3/4 boríték (Monarch)**<br>98 x 191 mm<br>(3,9 x 7,5 hüvelyk) | X | X | √ | X | X | √ |
| **9 Boríték**<br>98 x 225 mm<br>(3,9 x 8,9 hüvelyk) | X | X | √ | X | X | √ |
| **10 Boríték**<br>105 x 241 mm<br>(4,1 x 9,5 hüvelyk) | X | X | √ | X | X | √ |
| **DL boríték**<br>110 x 220 mm<br>(4,3 x 8,7 hüvelyk) | X | X | √ | X | X | √ |
| **C5 boríték**<br>162 x 229 mm<br>(6,4 x 9 hüvelyk) | X | X | √ | X | X | √ |
| **B5 boríték**<br>176 x 250 mm<br>(6,9 x 9,8 hüvelyk) | X | X | √ | X | X | √ |
| **Egyéb boríték**<br>76,2 x 127 mm–216 x 356 mm<br>(3 x 5 hüvelyk és 8,5 x 14 hüvelyk) között | X | X | √ | X | X | √ |

# Támogatott papírtípusok

| Papírtípus | Normál 550-lapos tálca | Opcionális 250- vagy 550-lapos tálca | Többcélú adagoló | Kétoldalas nyomtatás | ADF | Lapolvasó üveglapja |
|---|---|---|---|---|---|---|
| **Normál papír** | √ | √ | √ | √ | √ | √ |
| **Kártya** | X | X | √ | X | X | √ |
| **Átlátszóság** | √ | X | √ | X | X | √ |
| **Újrahasznosított** | √ | √ | √ | √ | √ | √ |
| **Papírcímkék**[1] | √ | √ | √ | X | X | √ |
| **Másolópapír**[2] | √ | √ | √ | √ | √ | √ |
| **Fejléces papír** | √ | √ | √ | √ | √ | √ |
| **Előnyomott** | √ | √ | √ | √ | √ | √ |
| **Színes papír** | √ | √ | √ | √ | √ | √ |
| **Könnyű papír** | √ | √ | √ | √ | √ | √ |
| **Nehéz papír**[2] | √ | √ | √ | √ | √ | √ |
| **Durva/vatta** | √ | √ | √ | √ | √ | √ |
| **Boríték** | X | X | √ | X | X | √ |
| **Boríték (durva papír)** | X | X | √ | X | X | √ |

[1] A lézernyomtatóhoz tervezett egyoldalas papírcímkék csak alkalmanként használhatók. Havonta 20 vagy kevesebb ív papírcímkét ajánlott nyomtatni. A nyomtató nem támogatja a vinilalapú, az orvosi és a kétoldalas címkéket.

[2] Kétoldalas nyomtatás esetén a levélpapír és a nehéz papír 90 g/m$^2$ (24 font) súlyig támogatott.

# Támogatott papírsúlyok

| Papírtípus | Tálca | Többcélú adagoló | ADF | Kétoldalas nyomtatás |
|---|---|---|---|---|
| **Normál papír** | 60-120 g/m$^2$<br>(16-32 font) | 60-216 g/m$^2$<br>(16-58 font) | Normál méretű papír:<br>52-120 g/m$^2$<br>(14-32 font)<br>Univerzális méretű hordozó:<br>60-90 g/m$^2$<br>(16-24 font) | 60-90 g/m$^2$<br>(16-24 font) |
| **Kártya** | N/A | 60-216 g/m$^2$<br>(16-58 font) | 52-120 g/m$^2$<br>(14-32 font) | N/A |
| **Átlátszóság** | 60-120 g/m$^2$<br>(16-32 font) | 60-216 g/m$^2$<br>(16-58 font) | N/A | N/A |
| **Címkék*** | 60-120 g/m$^2$<br>(16-32 font) | 60-216 g/m$^2$<br>(16-58 font) | N/A | N/A |
| **Borítékok** | N/A | N/A | 60-216 g/m$^2$<br>(16-58 font) | N/A |

* A lézernyomtatóhoz tervezett egyoldalas papírcímkék csak alkalmanként használhatók. Havonta 20 vagy kevesebb ív papírcímkét ajánlott nyomtatni. A nyomtató nem támogatja a vinilalapú, az orvosi és a kétoldalas címkéket.

# Nyomtatás

## Nyomtatás a számítógépről

**Megj.:** Címkék, kártyák és borítékok esetén a dokumentum kinyomtatása előtt állítsa be a nyomtatón a papír méretét és típusát.

1. Nyissa meg a Nyomtatás párbeszédablakot úgy, hogy közben meg van nyitva a nyomtatandó dokumentum.
2. Szükség esetén módosítson a beállításokon.
3. Nyomtassa ki a dokumentumot.

## Nyomtatás mobileszközről

### Nyomtatás mobileszközről a Lexmark Mobile Print szolgáltatás használatával

Lexmark™ A Mobile Print segítségével dokumentumok és képek közvetlenül a támogatott Lexmark nyomtatóra küldhetők.

1. Nyissa meg a dokumentumot, majd küldje el a Lexmark Mobile Printre vagy ossza meg.

   **Megj.:** Néhány, harmadik fél által nyújtott alkalmazás nem támogatja a küldés vagy a megosztás funkciót. További tudnivalók az alkalmazás dokumentációjában találhatók.
2. Itt kiválaszthatja a kívánt nyomtatót.
3. Nyomtassa ki a dokumentumot.

### Nyomtatás mobileszközről a Mopria nyomtatószolgáltatás használatával

A Mopria® nyomtatási szolgáltatás egy mobilnyomtatási megoldást kínál az Android™ 5.0 vagy újabb rendszerű mobileszközök számára. Lehetőséget biztosít, hogy közvetlenül nyomtasson bármilyen Mopria-tanúsítvánnyal rendelkező nyomtató használatával.

**Megj.:** Töltse le a Mopria nyomtatási szolgáltatás alkalmazást a Google Play™ áruházból, és engedélyezze mobileszközén.

1. Indítson el egy kompatibilis alkalmazást az Android alapú mobileszközön, vagy válasszon ki egy dokumentumot a fájlkezelőben.
2. Koppintson a ⋮ > **Nyomtatás** gombra.
3. Válasszon ki egy nyomtatót, majd szükség esetén állítsa be a beállításokat.
4. Koppintson 🖶.

## Nyomtatás mobileszközről az AirPrint szolgáltatás használatával

Az AirPrint szoftver egy mobilnyomtatási megoldás, amely lehetővé teszi az Apple eszközökről közvetlenül egy AirPrint-tanúsítvánnyal rendelkező nyomtatóval történő nyomtatást.

**Megjegyzések:**

- Győződjön meg róla, hogy az Apple eszköz és a nyomtató ugyanahhoz a hálózathoz csatlakozik. Ha a hálózat több vezeték nélküli hubbal rendelkezik, akkor győződjön meg róla, hogy mindkét eszköz ugyanahhoz az alhálózathoz csatlakozik.
- Az alkalmazást csak néhány Apple készülék támogatja.

1. A mobilkészülékről válasszon ki egy dokumentumot a fájlkezelőben, vagy indítson el egy kompatibilis alkalmazást.
2. Koppintson a > **Nyomtatás** gombra.
3. Válasszon ki egy nyomtatót, majd szükség esetén állítsa be a beállításokat.
4. Nyomtassa ki a dokumentumot.

## Nyomtatás mobileszközről a Wi-Fi Direct® szolgáltatás használatával

A Wi-Fi Direct® egy nyomtatási szolgáltatás, amely lehetővé teszi, hogy bármilyen Wi-Fi Direct szolgáltatást támogató nyomtatóval nyomtathasson.

**Megj.:** Bizonyosodjon meg arról, hogy a mobileszköz csatlakozik a nyomtató vezeték nélküli hálózatához. További információkért lásd: “Mobileszköz csatlakoztatása a nyomtatóhoz” itt: 155. oldal.

1. Indítson el egy kompatibilis alkalmazást a mobileszközön, vagy válasszon ki egy dokumentumot a fájlkezelőben.
2. Tegye a következők egyikét a mobileszköztől függően:
   - Koppintson a > **Nyomtatás** gombra.
   - Koppintson a > **Nyomtatás** gombra.
   - Koppintson a > **Nyomtatás** gombra.
3. Válasszon ki egy nyomtatót, majd szükség esetén állítsa be a beállításokat.
4. Nyomtassa ki a dokumentumot.

# Nyomtatás flash-meghajtóról

1 Helyezze be a flash-meghajtót.

**Megjegyzések:**

- Ha a flash-meghajtót olyankor helyezi be, amikor a kijelzőn hibaüzenet látható, a nyomtató figyelmen kívül hagyja a flash-meghajtót.
- Ha a flash-meghajtót olyankor helyezi be, amikor a nyomtató más nyomtatási feladatokat dolgoz fel, a kijelzőn a **Foglalt** üzenet jelenik meg.

2 A kijelzőn érintse meg a nyomtatni kívánt dokumentumot.

Ha szükséges, konfigurálja az egyéb nyomtatási beállításokat.

3 Küldje el a nyomtatási munkát a nyomtatóra.

Másik dokumentum nyomtatásához érintse meg az **USB-meghajtó** elemet.

**Figyelem – sérülésveszély:** Az adatvesztés és a nyomtatóhibák elkerülése érdekében memóriaeszközről való nyomtatás, olvasás vagy írás közben ne érjen hozzá a flash-meghajtóhoz vagy a nyomtatóhoz az ábrán jelzett részen.

# Támogatott flash-meghajtók és fájltípusok

## Flash meghajtók

- Lexar JumpDrive S70 (16 GB és 32 GB méretben)
- SanDisk Cruzer (16 GB és 32 GB méretben)
- PNY Attache (16 GB és 32 GB méretben)

**Megjegyzések:**

- A nyomtató támogatja a teljes sebességű szabvány alapján készült nagy sebességű USB flash-meghajtókat.
- Az USB flash-meghajtóknak támogatniuk kell a FAT (File Allocation Table) rendszert.

## Fájltípusok

Dokumentumok

- PDF (1.7-es vagy korábbi verziószámú)
- XPS
- Microsoft-fájlformátumok (.doc, .docx, .xls, .xlsx, .ppt, .pptx)

Képek

- .dcx
- .gif
- .JPEG vagy .jpg
- .bmp
- .pcx
- .TIFF vagy .tif
- .png

# Titkosított feladatok konfigurálása

1 Lépjen a következő elemhez a kezelőpanelen:

**Beállítások** > **Biztonság** > **Titkosított nyomtatás beállítása**

2 Konfigurálja a beállításokat.

| Használat | Rendeltetés |
|---|---|
| Érvénytelen PIN-kód maximális száma | Azt határozza meg, hogy hányszor adható meg rossz PIN-kód.<br>**Megj.:** A korlát elérésekor a nyomtató törli az adott felhasználónévhez tartozó nyomtatási feladatokat. |
| Titkosított feladatok lejárata | Lejárati idő beállítása a titkosított nyomtatási feladatokhoz.<br>**Megj.:** A felfüggesztett titkosított feladatokat addig tárolja a nyomtató, amíg fel nem oldja vagy törli őket manuálisan. |
| Feladatismétlés lejárata | Lejárati idő beállítása az ismételni kívánt nyomtatási feladatokhoz.<br>**Megj.:** Az ismételni kívánt felfüggesztett feladatok a nyomtató memóriájában tárolódnak. |
| Feladat-ellenőrzés lejárata | Azt a lejárati időt határozza meg, amelynek eltelte után az ellenőrző nyomatot követően a nyomtató a maradékot kinyomtatja.<br>**Megj.:** Az ellenőrzőfeladatok arra szolgálnak, hogy a fennmaradó példányok nyomtatása előtt a felhasználó egyetlen másolat kinyomtatásával ellenőrizhesse annak megfelelőségét. |
| Feladatmegőrzés lejárata | Azt a lejárati időt határozza meg, ameddig a nyomtató tárolhatja a nyomtatási feladatokat.<br>**Megj.:** A felfüggesztett megőrzött feladatokat a kinyomtatásuk után automatikusan törli a rendszer. |
| Minden feladat várakozzon | Ezzel a funkcióval beállíthatja, hogy a nyomtató várakoztassa a nyomtatási feladatokat. |
| Másolat megőrzése a dokumentumokról | Beállítja, hogy a nyomtató az össze azonos fájlnevű dokumentumot kinyomtassa. |

# Titkosított és más felfüggesztett feladatok nyomtatása

## Útmutatás Windows-felhasználók számára

1 Miközben a dokumentum meg van nyitva, kattintson a **Fájl** > **Nyomtatás** parancsra.

2 Kattintson a **Tulajdonságok**, **Nyomtatási beállítások**, **Beállítások** vagy a **Beállítás** lehetőségre.

3 Kattintson a **Nyomtatás és várakozás** lehetőségre.

4 Válassza a **Nyomtatás és várakoztatás használata** lehetőséget, majd rendeljen hozzá felhasználónevet.

5 Válassza ki a nyomtatási feladat típusát (titkos, ismétlés, megőrzés vagy ellenőrzés).

Amennyiben a nyomtatási feladat titkos, adjon meg egy négy számjegyből álló PIN-kódot.

6 Kattintson az **OK** vagy a **Nyomtatás** gombra.

7 A nyomtató kezdőképernyőjén szüntesse meg a nyomtatási feladat visszatartását.
   - Titkosított nyomtatási feladat esetében lépjen a következő elemekre:
     **Felfüggesztett feladatok** > válassza ki a felhasználónevét > **Titkosított** > adja meg a PIN-kódot > válassza ki a nyomtatási feladatot > adja meg a példányszámot > **Nyomtatás**
   - Egyéb nyomtatási feladatok esetében lépjen a következő elemekre:
     **Felfüggesztett feladatok** > válassza ki a felhasználónevét > válassza ki a nyomtatási feladatot > módosítsa a beállításokat > **Nyomtatás**

### Útmutatás Macintosh-felhasználók számára

1 Miközben a dokumentum meg van nyitva, válassza a **Fájl** > **Nyomtatás** menüpontot.

   Ha szükséges, kattintson a bővítésháromszögre, hogy több lehetőséget lásson.

2 A nyomtatóbeállítások közül vagy a Példányok és oldalak menüben válassza a **Feladat útválasztása** lehetőséget.

3 Válassza ki a nyomtatási feladat típusát (titkos, ismétlés, megőrzés vagy ellenőrzés).

   Amennyiben a nyomtatási feladat titkos, rendeljen hozzá egy felhasználónevet és egy négy számjegyből álló PIN-kódot.

4 Kattintson az **OK** vagy a **Nyomtatás** gombra.

5 A nyomtató kezdőképernyőjén szüntesse meg a nyomtatási feladat visszatartását.
   - Titkosított nyomtatási feladat esetében lépjen a következő elemekre:
     **Felfüggesztett feladatok** > válassza ki a felhasználónevét > **Titkosított** > adja meg a PIN-kódot > válassza ki a nyomtatási feladatot > módosítsa a beállításokat > **Nyomtatás**
   - Egyéb nyomtatási feladatok esetében lépjen a következő elemekre:
     **Felfüggesztett feladatok** > válassza ki a felhasználónevét > válassza ki a nyomtatási feladatot > módosítsa a beállításokat > **Nyomtatás**

## Nyomtatás Cloud Connector-profilból

1 A kezdőképernyőn érintse meg a **Cloud Connector** elemet.

2 Válasszon egy felhőszolgáltatót és egy profilt.

   **Megj.:** A Cloud Connector-profil létrehozásával kapcsolatos további információkért lásd: “Cloud Connector-profil létrehozása” itt: 22. oldal.

3 Érintse meg a **Nyomtatás** elemet, majd válasszon egy fájlt.

   Szükség esetén módosítsa a beállításokat.

   **Megj.:** Válasszon ki egy támogatott fájlt.

4 Nyomtassa ki a dokumentumot.

## Betűtípusminták listájának nyomtatása

1 A kezdőképernyőn érintse meg a **Beállítások** > **Jelentések** > **Nyomtatás** > **Betűtípusok nyomtatása** elemet.

2 Érintse meg a **PCL betűtípusok** vagy a **PS betűtípusok** elemet.

# Könyvtárlista nyomtatása

A kezdőképernyőn érintse meg a **Beállítások** > **Jelentések** > **Nyomtatás** > **Könyvtár nyomtatása** elemet.

# Nyomtatási feladat megszakítása

## A nyomtató kezelőpaneljén

1. A kezdőképernyőn érintse meg a **Feladatsor** elemet.

   **Megj.:** A kezdőképernyő felső részének megérintése ehhez a beállításhoz is hozzáférést biztosít.

2. Válassza ki a törölni kívánt munkát.

## Számítógépről

1. Az operációs rendszer verziójától függően tegye az alábbiak valamelyikét:
   - Nyissa meg a nyomtatók mappát, majd válassza ki a nyomtatót.
   - Az Apple menü Rendszerbeállítások eleménél keresse meg a nyomtatóját.
2. Válassza ki a törölni kívánt munkát.

# Másolás

## Az automatikus lapadagoló és a lapolvasó üveglapjának használata

| Automatikus lapadagoló | Lapolvasó üveglapja |
|---|---|
| <br>• Az automatikus lapadagolót egy- és többoldalas dokumentumok esetén használja.<br>• Töltse be az eredeti, felfelé néző dokumentumot. Többoldalas dokumentumok betöltésekor ellenőrizze, hogy a vezetők széle a lapokhoz vannak-e igazítva.<br>• Igazítsa úgy az ADF-papírvezetőket, hogy azok megegyezzenek a betöltött papír szélességével. | <br>• Egyetlen oldalból álló dokumentumok, könyvoldalak, kisméretű anyagok (például képeslapok vagy fényképek), valamint fólia, fotópapír vagy vékony papír (például újságkivágások) beolvasásához használja a lapolvasó üveglapját.<br>• Tegye a dokumentumok nyomtatott oldalával lefelé a nyíllal jelölt sarokba. |

## Másolatok készítése

1. Tegye az eredeti dokumentumot az automatikus lapadagoló tálcájába vagy a lapolvasó üveglapjára.

   **Megj.:** A kép levágásának elkerülése érdekében győződjön meg arról, hogy az eredeti dokumentum és a kimeneti papír mérete megegyezik.

2. Érintse meg a kezdőképernyőn a **Másolás** elemet, majd adja meg a másolatok számát.

   Szükség szerint állítsa be a másolási beállításokat.

3. Indítsa el a másolási műveletet.

**Megj.:** A kezelőpanelről történő gyorsmásoláshoz nyomja meg a következő gombot: .

## Fényképmásolás

1. Tegye a fényképet a lapolvasó üveglapjára.
2. Érintse meg a kezdőképernyőn a **Másolás** > **Tartalom** > **Tartalom típusa** > **Fénykép** elemeket.

3 Érintse meg a **Tartalom forrása** elemet, majd válassza ki az eredeti fényképnek leginkább megfelelő beállítást.

4 Másolja át a fényképet.

# Másolás fejléces papírra

1 Tegye az eredeti dokumentumot az automatikus lapadagoló tálcájába vagy a lapolvasó üveglapjára.

2 A kezdőképernyőn érintse meg a **Másolás** > **Másolás innen** > elemet, majd válassza ki az eredeti dokumentum méretét.

3 Érintse meg a **Másolás ide** elemet, majd válassza ki a papírforrást, amely a fejléces papírt tartalmazza.

Ha a fejléces papírt a többcélú adagolóba töltötte be, navigáljon a következőhöz:

**Másolás ide** > **Többcélú adagoló** > papírtípus kiválasztása > **Fejléces**

4 Indítsa el a másolási műveletet.

# Másolás a papír mindkét oldalára

1 Tegye az eredeti dokumentumot az automatikus lapadagoló tálcájába vagy a lapolvasó üveglapjára.

2 Érintse meg a kezdőképernyőn a **Másolás** > **Papírbeállítás** elemeket.

3 Adja meg a beállításokat.

4 Indítsa el a másolási műveletet.

# A másolatok kicsinyítése és nagyítása

1 Tegye az eredeti dokumentumot az automatikus lapadagoló tálcájába vagy a lapolvasó üveglapjára.

2 Lépjen a kezdőképernyőről a következő elemhez:

**Másolás** > **Arány** > és adja meg a nagyítás mértékét

**Megj.:** Az eredeti vagy a kimenő dokumentum méretének a Méretezés beállítása utáni változtatásakor a méretezés visszaáll Automatikus értékre.

3 Indítsa el a másolási műveletet.

# Példányok leválogatása

1 Tegye az eredeti dokumentumot az automatikus lapadagoló tálcájába vagy a lapolvasó üveglapjára.

2 A kezdőképernyőn érintse meg a **Másolás** > **Leválogatás** > **Be [1,2,1,2,1,2]** lehetőséget.

3 Indítsa el a másolási műveletet.

# Elválasztólapok másolatok közé helyezése

1. Tegye az eredeti dokumentumot az automatikus lapadagoló tálcájába vagy a lapolvasó üveglapjára.
2. Érintse meg a kezdőképernyőn a **Másolás** > **Elválasztólapok** elemeket.
3. Adja meg a beállításokat.
4. Indítsa el a másolást.

# Több oldal másolása egyetlen lapra

1. Tegye az eredeti dokumentumot az automatikus lapadagoló tálcájába vagy a lapolvasó üveglapjára.
2. Érintse meg a főképernyőn a **Másolás** > **Oldal/lap** elemeket.
3. Adja meg a beállításokat.
4. Indítsa el a másolási műveletet.

# Másolási parancsikon létrehozása

1. Érintse meg a kezdőképernyőn a **Másolás** parancsot.
2. Konfigurálja a beállításokat, majd érintse meg a ★ lehetőséget.
3. Hozzon létre egy parancsikont.

# E-mail küldése

## Az automatikus lapadagoló és a lapolvasó üveglapjának használata

| Automatikus lapadagoló | Lapolvasó üveglapja |
|---|---|
| <br>• Az automatikus lapadagolót egy- és többoldalas dokumentumok esetén használja.<br>• Töltse be az eredeti, felfelé néző dokumentumot. Többoldalas dokumentumok betöltésekor ellenőrizze, hogy a vezetők széle a lapokhoz vannak-e igazítva.<br>• Igazítsa úgy az ADF-papírvezetőket, hogy azok megegyezzenek a betöltött papír szélességével. | <br>• Egyetlen oldalból álló dokumentumok, könyvoldalak, kisméretű anyagok (például képeslapok vagy fényképek), valamint fólia, fotópapír vagy vékony papír (például újságkivágások) beolvasásához használja a lapolvasó üveglapját.<br>• Tegye a dokumentumok nyomtatott oldalával lefelé a nyíllal jelölt sarokba. |

## E-mail SMTP-beállítások konfigurálása

Konfigurálja a Simple Mail Transfer Protocol (SMTP) beállításokat, hogy beolvasott dokumentumot küldhessen e-mailben. A beállítások az e-mail-szolgáltatótól függően változhatnak.

Mielőtt elkezdené a műveleteket, ellenőrizze, hogy a nyomtató csatlakozik-e egy hálózathoz, és hogy a hálózat csatlakozik-e az internethez.

### A nyomtató Beállítások menüjének használata

1. A kezdőképernyőről indulva érintse meg a **Beállítások** > **E-mail** > **E-mail beállítása** lehetőséget.
2. Konfigurálja a beállításokat.

   **Megjegyzések:**

   - További információkért a jelszóval kapcsolatban tekintse meg az **e-mail-szolgáltatók**.
   - Ha az e-mail-szolgáltatója nem szerepel a listán, lépjen kapcsolatba a szolgáltatójával, és kérdezze őket a beállításokról.

### Az Embedded Web Server használata

1. Nyisson meg egy webböngészőt, és írja be a nyomtató IP-címét a címmezőbe.

**Megjegyzések:**

- Tekintse meg a nyomtató IP-címét a nyomtató kezdőképernyőjén. Az IP-cím számok négyelemű, pontokkal elválasztott halmaza, például 123.123.123.123.
- Ha proxykiszolgálót használ, átmenetileg tiltsa le azt a weboldal megfelelő betöltése érdekében.

2 Kattintson a **Beállítások** > **E-mail** elemre.

3 Az E-mail beállítása részből konfigurálja a beállításokat.

**Megjegyzések:**

- További információkért a jelszóval kapcsolatban tekintse meg az **e-mail-szolgáltatók**.
- Ha az e-mail-szolgáltatója nem szerepel a listán, lépjen kapcsolatba a szolgáltatójával, és kérdezze őket a beállításokról.

4 Kattintson a **Mentés** gombra.

## E-mail-szolgáltatók

- **AOL Mail**
- **Comcast Mail**
- **Gmail**
- **iCloud Mail**
- **Mail.com**
- **NetEase Mail (mail.126.com)**
- **NetEase Mail (mail.163.com)**
- **NetEase Mail (mail.yeah.net)**
- **Outlook Live**
- **QQ Mail**
- **Sina Mail**
- **Sohu Mail**
- **Yahoo! Mail**
- **Zoho Mail**

**Megjegyzések:**

- Ha hibába ütközik a megadott beállítások használata közben, lépjen kapcsolatba az e-mail-szolgáltatójával.
- Ha az e-mail-szolgáltatója nem szerepel a listán, lépjen kapcsolatba a szolgáltatójával.

### AOL Mail

| Beállítás | Érték |
|---|---|
| **Elsődleges SMTP-átjáró** | smtp.aol.com |
| **Elsődleges SMTP-átjáró port** | 587 |
| **SSL/TLS használata** | Szükséges |
| **Megbízható tanúsítvány kérése** | Letiltva |
| **Válaszcím** | Az Ön e-mail-címe |

| Beállítás | Érték |
|---|---|
| **SMTP-kiszolgáló hitelesítése** | Bejelentkezés / normál |
| **Eszköz által kezdeményezett e-mail** | Az eszköz SMTP-belépési adatainak használata |
| **Eszköz felhasználói azonosítója** | Az Ön e-mail-címe |
| **Eszköz jelszava** | Alkalmazás jelszava<br>**Megj.:** Az alkalmazás jelszavának létrehozásához menjen az **AOL Account Security (AOL Fiókbiztonság)** oldalra, jelentkezzen be a fiókjába, majd kattintson a **Generate app password (Alkalmazásjelszó létrehozása)** lehetőségre. |

## Comcast Mail

| Beállítás | Érték |
|---|---|
| **Elsődleges SMTP-átjáró** | smtp.comcast.net |
| **Elsődleges SMTP-átjáró port** | 587 |
| **SSL/TLS használata** | Szükséges |
| **Megbízható tanúsítvány kérése** | Letiltva |
| **Válaszcím** | Az Ön e-mail-címe |
| **SMTP-kiszolgáló hitelesítése** | Bejelentkezés / normál |
| **Eszköz által kezdeményezett e-mail** | Az eszköz SMTP-belépési adatainak használata |
| **Eszköz felhasználói azonosítója** | Az Ön e-mail-címe |
| **Eszköz jelszava** | Fiók jelszava |

## Gmail™

**Megj.:** Győződjön meg arról, hogy a kétlépcsős azonosítás engedélyezve van a Google-fiókjában. A kétlépcsős azonosítás bekapcsolásához menjen a **Google-fiók Biztonság** oldalra, jelentkezzen be a fiókjába, majd a „Bejelentkezés a Google-ba” szakaszban kattintson a **Kétlépcsős azonosítás** opcióra.

| Beállítás | Érték |
|---|---|
| **Elsődleges SMTP-átjáró** | smtp.gmail.com |
| **Elsődleges SMTP-átjáró port** | 587 |
| **SSL/TLS használata** | Szükséges |
| **Megbízható tanúsítvány kérése** | Letiltva |
| **Válaszcím** | Az Ön e-mail-címe |
| **SMTP-kiszolgáló hitelesítése** | Bejelentkezés / normál |
| **Eszköz által kezdeményezett e-mail** | Az eszköz SMTP-belépési adatainak használata |
| **Eszköz felhasználói azonosítója** | Az Ön e-mail-címe |

| Beállítás | Érték |
|---|---|
| **Eszköz jelszava** | Alkalmazás jelszava<br>**Megjegyzések:**<br>• Alkalmazásjelszó létrehozásához menjen a **Google-fiók Biztonság** oldalra, jelentkezzen be a fiókjába, majd a „Bejelentkezés a Google-ba” szakaszban kattintson az **Alkalmazásjelszavak** opcióra.<br>• Az „Alkalmazásjelszó” csak akkor jelenik meg, ha a kétlépcsős azonosítás engedélyezve van. |

## iCloud Mail

**Megj.:** Győződjön meg arról, hogy a kétlépcsős azonosítás engedélyezve van a fiókjában.

| Beállítás | Érték |
|---|---|
| **Elsődleges SMTP-átjáró** | smtp.mail.me.com |
| **Elsődleges SMTP-átjáró port** | 587 |
| **SSL/TLS használata** | Szükséges |
| **Megbízható tanúsítvány kérése** | Letiltva |
| **Válaszcím** | Az Ön e-mail-címe |
| **SMTP-kiszolgáló hitelesítése** | Bejelentkezés / normál |
| **Eszköz által kezdeményezett e-mail** | Az eszköz SMTP-belépési adatainak használata |
| **Eszköz felhasználói azonosítója** | Az Ön e-mail-címe |
| **Eszköz jelszava** | Alkalmazás jelszava<br>**Megj.:** Alkalmazásjelszó létrehozásához menjen az **iCloud Fiókkezelés** oldalra, jelentkezzen be a fiókjába, majd a Biztonság szakaszban kattintson a **Jelszó létrehozása** opcióra. |

## Mail.com

| Beállítás | Érték |
|---|---|
| **Elsődleges SMTP-átjáró** | smtp.mail.com |
| **Elsődleges SMTP-átjáró port** | 587 |
| **SSL/TLS használata** | Szükséges |
| **Megbízható tanúsítvány kérése** | Letiltva |
| **Válaszcím** | Az Ön e-mail-címe |
| **SMTP-kiszolgáló hitelesítése** | Bejelentkezés / normál |
| **Eszköz által kezdeményezett e-mail** | Az eszköz SMTP-belépési adatainak használata |
| **Eszköz felhasználói azonosítója** | Az Ön e-mail-címe |
| **Eszköz jelszava** | Fiók jelszava |

### NetEase Mail (mail.126.com)

**Megj.:** Győződjön meg arról, hogy az SMTP-szolgáltatás engedélyezve van a fiókjában. A szolgáltatás engedélyezéséhez a NetEase Mail kezdőlapján kattintson a **Settings (Beállítások)** > **POP3/SMTP/IMAP** elemre, majd engedélyezze az **IMAP/SMTP szolgáltatást** vagy a **POP3/SMTP szolgáltatást**.

| Beállítás | Érték |
|---|---|
| **Elsődleges SMTP-átjáró** | smtp.126.com |
| **Elsődleges SMTP-átjáró port** | 465 |
| **SSL/TLS használata** | Szükséges |
| **Megbízható tanúsítvány kérése** | Letiltva |
| **Válaszcím** | Az Ön e-mail-címe |
| **SMTP-kiszolgáló hitelesítése** | Bejelentkezés / normál |
| **Eszköz által kezdeményezett e-mail** | Az eszköz SMTP-belépési adatainak használata |
| **Eszköz felhasználói azonosítója** | Az Ön e-mail-címe |
| **Eszköz jelszava** | Hitelesítő jelszó<br>**Megj.:** Akkor kapja meg a hitelesítő jelszót, ha az IMAP/SMTP szolgáltatás vagy POP3/SMTP szolgáltatás engedélyezve van. |

### NetEase Mail (mail.163.com)

**Megj.:** Győződjön meg arról, hogy az SMTP-szolgáltatás engedélyezve van a fiókjában. A szolgáltatás engedélyezéséhez a NetEase Mail kezdőlapján kattintson a **Settings (Beállítások)** > **POP3/SMTP/IMAP** elemre, majd engedélyezze az **IMAP/SMTP szolgáltatást** vagy a **POP3/SMTP szolgáltatást**.

| Beállítás | Érték |
|---|---|
| **Elsődleges SMTP-átjáró** | smtp.163.com |
| **Elsődleges SMTP-átjáró port** | 465 |
| **SSL/TLS használata** | Szükséges |
| **Megbízható tanúsítvány kérése** | Letiltva |
| **Válaszcím** | Az Ön e-mail-címe |
| **SMTP-kiszolgáló hitelesítése** | Bejelentkezés / normál |
| **Eszköz által kezdeményezett e-mail** | Az eszköz SMTP-belépési adatainak használata |
| **Eszköz felhasználói azonosítója** | Az Ön e-mail-címe |
| **Eszköz jelszava** | Hitelesítő jelszó<br>**Megj.:** Akkor kapja meg a hitelesítő jelszót, ha az IMAP/SMTP szolgáltatás vagy POP3/SMTP szolgáltatás engedélyezve van. |

### NetEase Mail (mail.yeah.net)

**Megj.:** Győződjön meg arról, hogy az SMTP-szolgáltatás engedélyezve van a fiókjában. A szolgáltatás engedélyezéséhez a NetEase Mail kezdőlapján kattintson a **Settings (Beállítások)** > **POP3/SMTP/IMAP** elemre, majd engedélyezze az **IMAP/SMTP szolgáltatást** vagy a **POP3/SMTP szolgáltatást**.

| Beállítás | Érték |
|---|---|
| **Elsődleges SMTP-átjáró** | smtp.yeah.net |
| **Elsődleges SMTP-átjáró port** | 465 |
| **SSL/TLS használata** | Szükséges |
| **Megbízható tanúsítvány kérése** | Letiltva |
| **Válaszcím** | Az Ön e-mail-címe |
| **SMTP-kiszolgáló hitelesítése** | Bejelentkezés / normál |
| **Eszköz által kezdeményezett e-mail** | Az eszköz SMTP-belépési adatainak használata |
| **Eszköz felhasználói azonosítója** | Az Ön e-mail-címe |
| **Eszköz jelszava** | Hitelesítő jelszó<br>**Megj.:** Akkor kapja meg a hitelesítő jelszót, ha az IMAP/SMTP szolgáltatás vagy POP3/SMTP szolgáltatás engedélyezve van. |

### Outlook Live

Ezek a beállítások érvényesek az outlook.com és a hotmail.com e-mail tartományokra.

| Beállítás | Érték |
|---|---|
| **Elsődleges SMTP-átjáró** | smtp.office365.com |
| **Elsődleges SMTP-átjáró port** | 587 |
| **SSL/TLS használata** | Szükséges |
| **Megbízható tanúsítvány kérése** | Letiltva |
| **Válaszcím** | Az Ön e-mail-címe |
| **SMTP-kiszolgáló hitelesítése** | Bejelentkezés / normál |
| **Eszköz által kezdeményezett e-mail** | Az eszköz SMTP-belépési adatainak használata |
| **Eszköz felhasználói azonosítója** | Az Ön e-mail-címe |
| **Eszköz jelszava** | Fiók jelszava vagy az alkalmazás jelszava<br>**Megjegyzések:**<br>• Azoknál a fiókoknál, amelyeknél a kétlépcsős azonosítás ki van kapcsolva, használja a fiók jelszavát.<br>• Azoknál a fiókoknál, amelyeknél a kétlépcsős azonosítás be van kapcsolva, használja az alkalmazás jelszavát. Alkalmazásjelszó létrehozásához menjen az **Outlook Live Fiókkezelés** oldalra, majd jelentkezzen be a fiókába. |

## QQ Mail

**Megj.:** Győződjön meg arról, hogy az SMTP-szolgáltatás engedélyezve van a fiókjában. A szolgáltatás engedélyezéséhez menjen a QQ Mail kezdőoldalára, és kattintson a **Settings (Beállítások)** > **Account (Fiók)** opcióra. A POP3/IMAP/SMTP/Exchange/CardDAV/CalDAV Service szakaszból engedélyezze a **POP3/SMTP szolgáltatást** vagy az **IMAP/SMTP szolgáltatást**.

| Beállítás | Érték |
|---|---|
| **Elsődleges SMTP-átjáró** | smtp.qq.com |
| **Elsődleges SMTP-átjáró port** | 587 |
| **SSL/TLS használata** | Szükséges |
| **Megbízható tanúsítvány kérése** | Letiltva |
| **Válaszcím** | Az Ön e-mail-címe |
| **SMTP-kiszolgáló hitelesítése** | Bejelentkezés / normál |
| **Eszköz által kezdeményezett e-mail** | Az eszköz SMTP-belépési adatainak használata |
| **Eszköz felhasználói azonosítója** | Az Ön e-mail-címe |
| **Eszköz jelszava** | Engedélyezési kód<br>**Megj.:** Engedélyezési kód generálásához a QQ Mail kezdőoldalán kattintson a **Settings (Beállítások)** > **Account (Fiók)** opcióra, majd a POP3/IMAP/SMTP/Exchange/CardDAV/CalDAV Service szakaszban kattintson a **Generate authorization code (Engedélyezési kód generálása)** opcióra. |

## Sina Mail

**Megj.:** Győződjön meg arról, hogy az POP3/SMTP-szolgáltatás engedélyezve van a fiókjában. A szolgáltatás engedélyezéséhez a Sina Mail kezdőlapján kattintson a **Settings (Beállítások)** > **More settings (További beállítások)** > **User-end POP/IMAP/SMTP (Felhasználóoldali POP/IMAP/SMTP)** opcióra, majd engedélyezze a **POP3/SMTP szolgáltatást**.

| Beállítás | Érték |
|---|---|
| **Elsődleges SMTP-átjáró** | smtp.sina.com |
| **Elsődleges SMTP-átjáró port** | 587 |
| **SSL/TLS használata** | Szükséges |
| **Megbízható tanúsítvány kérése** | Letiltva |
| **Válaszcím** | Az Ön e-mail-címe |
| **SMTP-kiszolgáló hitelesítése** | Bejelentkezés / normál |
| **Eszköz által kezdeményezett e-mail** | Az eszköz SMTP-belépési adatainak használata |
| **Eszköz felhasználói azonosítója** | Az Ön e-mail-címe |

| Beállítás | Érték |
|---|---|
| **Eszköz jelszava** | Engedélyezési kód<br>**Megj.:** Engedélyezési kód létrehozásához az e-mail kezdőlapján kattintson a **Settings (Beállítások)** > **More settings (További beállítások)** > **User-end POP/IMAP/SMTP (Felhasználóoldali POP/IMAP/SMTP)** opcióra, majd engedélyezze a következőt: **Authorization code status (Engedélyezési kód státusza)**. |

## Sohu Mail

**Megj.:** Győződjön meg arról, hogy az SMTP-szolgáltatás engedélyezve van a fiókjában. A szolgáltatás engedélyezéséhez a Sohu Mail kezdőlapján kattintson az **Options (Opciók)** > **Settings (Beállítások)** > **POP3/SMTP/IMAP** opcióra, majd engedélyezze az **IMAP/SMTP szolgáltatást** vagy a **POP3/SMTP szolgáltatást**.

| Beállítás | Érték |
|---|---|
| **Elsődleges SMTP-átjáró** | smtp.sohu.com |
| **Elsődleges SMTP-átjáró port** | 465 |
| **SSL/TLS használata** | Szükséges |
| **Megbízható tanúsítvány kérése** | Letiltva |
| **Válaszcím** | Az Ön e-mail-címe |
| **SMTP-kiszolgáló hitelesítése** | Bejelentkezés / normál |
| **Eszköz által kezdeményezett e-mail** | Az eszköz SMTP-belépési adatainak használata |
| **Eszköz felhasználói azonosítója** | Az Ön e-mail-címe |
| **Eszköz jelszava** | Független jelszó<br>**Megj.:** Akkor kap független jelszót, amikor engedélyezi az IMAP/SMTP szolgáltatást vagy a POP3/SMTP szolgáltatást. |

## Yahoo! Mail

| Beállítás | Érték |
|---|---|
| **Elsődleges SMTP-átjáró** | smtp.mail.yahoo.com |
| **Elsődleges SMTP-átjáró port** | 587 |
| **SSL/TLS használata** | Szükséges |
| **Megbízható tanúsítvány kérése** | Letiltva |
| **Válaszcím** | Az Ön e-mail-címe |
| **SMTP-kiszolgáló hitelesítése** | Bejelentkezés / normál |
| **Eszköz által kezdeményezett e-mail** | Az eszköz SMTP-belépési adatainak használata |
| **Eszköz felhasználói azonosítója** | Az Ön e-mail-címe |
| **Eszköz jelszava** | Alkalmazás jelszava<br>**Megj.:** Az alkalmazás jelszavának létrehozásához menjen a **Yahoo Account Security (Fiókbiztonság)** oldalra, jelentkezzen be a fiókjába, majd kattintson a **Generate app password (Alkalmazásjelszó létrehozása)** opcióra. |

### Zoho Mail

| Beállítás | Érték |
|---|---|
| **Elsődleges SMTP-átjáró** | smtp.zoho.com |
| **Elsődleges SMTP-átjáró port** | 587 |
| **SSL/TLS használata** | Szükséges |
| **Megbízható tanúsítvány kérése** | Letiltva |
| **Válaszcím** | Az Ön e-mail-címe |
| **SMTP-kiszolgáló hitelesítése** | Bejelentkezés / normál |
| **Eszköz által kezdeményezett e-mail** | Az eszköz SMTP-belépési adatainak használata |
| **Eszköz felhasználói azonosítója** | Az Ön e-mail-címe |
| **Eszköz jelszava** | Fiók jelszava vagy az alkalmazás jelszava<br>**Megjegyzések:**<br>• Azoknál a fiókoknál, amelyeknél a kétlépcsős azonosítás ki van kapcsolva, használja a fiók jelszavát.<br>• Azoknál a fiókoknál, amelyeknél a kétlépcsős azonosítás be van kapcsolva, használja az alkalmazás jelszavát. Alkalmazásjelszó létrehozásához menjen a **Zoho Mail Account Security (Fiókbiztonság)** oldalra, jelentkezzen be a fiókjába, majd az Application-Specific Passwords (Alkalmazásspecifikus jelszavak) szakaszban kattintson a **Generate New Password (Új jelszó létrehozása)** opcióra. |

# E-mail küldése

Mielőtt elkezdené a műveletet, győződjön meg róla, hogy az SMTP-beállítások konfigurálva vannak-e. További információkért lásd: “E-mail SMTP-beállítások konfigurálása” itt: 45. oldal.

## A kezelőpanel használata

1. Tegye az eredeti dokumentumot az automatikus lapadagoló tálcájába vagy a lapolvasó üveglapjára.
2. A kezdőképernyőn érintse meg az **E-mail** elemet, majd adja meg a kért adatokat.
3. Szükség szerint konfigurálja a kimenő fájltípus beállításait.
4. Küldje el az e-mailt.

## Gyorstárcsázó szám használata

1. Tegye az eredeti dokumentumot az automatikus lapadagoló tálcájába vagy a lapolvasó üveglapjára.
2. A főképernyőről indulva érintse meg a **Parancsikonok** > **E-mail** lehetőséget.
3. Válassza ki a parancsikon számát.
4. Küldje el az e-mailt.

# E-mail parancsikon létrehozása

1. A kezdőképernyőn érintse meg az **E-mail** elemet.
2. Konfigurálja a beállításokat, majd érintse meg a ★ lehetőséget.
3. Hozzon létre egy parancsikont.

# Faxolás

## Nyomtató beállítása faxolásra

**Megjegyzések:**

- A következő csatlakozási módszerek csak bizonyos országokban vagy régiókban használhatók.
- A nyomtató első beállítása során törölje a fax és az egyéb olyan funkciók kijelölését, amelyeket később szeretne beállítani, majd érintse meg a **Folytatás** lehetőséget.
- Ha a faxolás funkció engedélyezve van, de nincs teljesen beállítva, a jelzőfény pirosan villoghat.

**Figyelem – sérülésveszély:** Fax küldése és fogadása közben ne érjen hozzá a kábelekhez és a nyomtató ábrán jelzett részéhez.

## Támogatott fax

| Nyomtatómodell | Analóg fax | etherFAX[1] | Faxkiszolgáló | Fax over IP (FoIP)[2] |
|---|---|---|---|---|
| MB2650ade | √ | √ | √ | √ |
| MB2650adwe | √ | √ | √ | √ |
| MX622ade | √ | √ | √ | √ |
| MX622adhe | √ | √ | √ | √ |
| MX622de | x | √ | √ | √ |

[1] előfizetést igényel. További információért lásd: **https://www.etherfax.net/lexmark**, vagy lépjen kapcsolatba azzal a kereskedővel, akitől a nyomtatót vásárolta.

[2] Telepített licenccsomagot igényel. További információért vegye fel a kapcsolatot az üzlettel, ahol a nyomtatót vásárolta.

| Nyomtatómodell | Analóg fax | etherFAX[1] | Faxkiszolgáló | Fax over IP (FoIP)[2] |
|---|---|---|---|---|
| XM3250 | ✓ | ✓ | ✓ | ✓ |
| XM3250i | x | ✓ | ✓ | ✓ |

[1] előfizetést igényel. További információért lásd: **https://www.etherfax.net/lexmark**, vagy lépjen kapcsolatba azzal a kereskedővel, akitől a nyomtatót vásárolta.

[2] Telepített licenccsomagot igényel. További információért vegye fel a kapcsolatot az üzlettel, ahol a nyomtatót vásárolta.

## Az analóg faxot használó faxfunkció beállítása

**Megjegyzések:**

- Ez a funkció csak néhány nyomtatómodellen érhető el.
- Néhány csatlakozási módszer csak bizonyos országokban vagy régiókban használható.
- Ha a faxolás funkció engedélyezve van, de nincs teljesen beállítva, a jelzőfény pirosan villoghat.
- Ha nem rendelkezik TCP/IP környezettel, a fax beállítási adatainak megadásához a nyomtató kezelőpanelét kell használnia.

**Figyelem – sérülésveszély:** Az adatvesztés és a nyomtatóhibák elkerülése érdekében fax küldése vagy fogadása közben ne érjen hozzá a kábelekhez és a nyomtató ábrán jelzett részéhez.

### A Beállítások menü használata a nyomtatóban

1. A kezdőképernyőn érintse meg a következőket: **Beállítások** > **Fax** > **Fax beállítása** > **Általános faxbeállítások**.
2. Konfigurálja a beállításokat.

### Az Embedded Web Server kiszolgáló segítségével

1. Nyisson meg egy webböngészőt, és írja be a nyomtató IP-címét a címmezőbe.

**Megjegyzések:**

- Tekintse meg a nyomtató IP-címét a főképernyőn. Az IP-cím számok négyelemű, pontokkal elválasztott halmaza, például 123.123.123.123.
- Ha proxykiszolgálót használ, átmenetileg tiltsa le azt a weboldal megfelelő betöltése érdekében.

2 Kattintson a következőre: **Beállítások** > **Fax** > **Fax beállítása** > **Általános faxbeállítások**.

3 Konfigurálja a beállításokat.

4 Alkalmazza a módosításokat.

## Az etherFAX-ot használó faxfunkció beállítása

**Megjegyzések:**

- A nyomtató-firmware-t frissíteni kell a legújabb verzióra. További információkért lásd: "Firmware frissítése" itt: 266. oldal.
- A nyomtatóra megfelelő licenccsomagot kell telepíteni. További információkért vegye fel a kapcsolatot az etherFAX-szal.
- Győződjön meg arról, hogy nyomtatóját regisztrálta az etherFAX portálon. További információért lásd: **https://www.etherfax.net/lexmark**.
- A regisztrációkor szükség van a nyomtató sorozatszámára. A sorozatszám helyének azonosításához lásd: "A nyomtató sorozatszámának megtalálása" itt: 11. oldal.

1 Nyisson meg egy webböngészőt, és írja be a nyomtató IP-címét a címmezőbe.

**Megjegyzések:**

- Tekintse meg a nyomtató IP-címét a kezdőképernyőn. Az IP-cím számok négyelemű, pontokkal elválasztott halmaza, például 123.123.123.123.
- Ha proxykiszolgálót használ, átmenetileg tiltsa le azt a weboldal megfelelő betöltése érdekében.

2 Kattintson a következőre: **Beállítások** > **Fax** > **Fax beállítása** > **Általános faxbeállítások**.

**Megj.:** A Fax beállítása csak akkor jelenik meg, ha a Fax mód Fax értékre van állítva.

3 A Faxnév mezőben adjon meg egy egyedi nevet.

4 A Faxszám mezőben adja meg az etherFAX által megadott faxszámot.

5 A Faxtovábbítás menüben válassza az **etherFAX** lehetőséget.

6 Alkalmazza a módosításokat.

## A faxfunkció beállítása a faxkiszolgáló használatával

**Megjegyzések:**

- Ezzel a funkcióval faxüzeneteket küldhet olyan faxszolgáltatóknak, amelyek támogatják az e-mail-fogadást.
- Ez a funkció csak a kimenő faxüzeneteket támogatja. A faxfogadáshoz bizonyosodjon meg róla, hogy a nyomtatójához konfigurálva van egy eszközalapú faxmegoldás. Ilyen például az analóg fax, az etherFAX, vagy a Fax over IP (FoIP).

1. Nyisson meg egy webböngészőt, és írja be a nyomtató IP-címét a címmezőbe.

   **Megjegyzések:**

   - Tekintse meg a nyomtató IP-címét a főképernyőn. Az IP-cím számok négyelemű, pontokkal elválasztott halmaza, például 123.123.123.123.
   - Ha proxykiszolgálót használ, átmenetileg tiltsa le azt a weboldal megfelelő betöltése érdekében.
2. Kattintson a **Beállítások** > **Fax** elemre.
3. A Fax mód menüből válassza ki **Faxkiszolgáló** opciót, majd kattintson a **Mentés** gombra.
4. Kattintson a **Faxkiszolgáló beállítása** opcióra
5. A Címjegyzék formátuma mezőbe írja be, hogy „**[#]@myfax.com**”, amelyben **[#]** a faxszám és **myfax.com** a faxszolgáltató tartománya.

   **Megjegyzések:**

   - Ha szükséges, konfigurálja a Válaszcím, a Címzett, vagy az Üzenet mezőket.
   - Ha szeretné, hogy a nyomtató faxüzeneteket fogadjon, engedélyezze az eszközalapú faxfogadás beállítást. Bizonyosodjon meg róla, hogy az eszközalapú fax be van állítva.
6. Kattintson a **Mentés** gombra.
7. Kattintson a **Faxkiszolgáló e-mail beállításai** elemre, és tegye a következők egyikét:
   - Engedélyezze az **E-mail SMTP-kiszolgáló használata** lehetőséget

     **Megj.:** Ha az e-mail SMTP beállítások nincsenek konfigurálva, lásd: “E-mail SMTP-beállítások konfigurálása” itt: 45. oldal.
   - Az SMTP-beállítások konfigurálása. További információért forduljon a e-mail-szolgáltatójához.
8. Alkalmazza a módosításokat.

## Fax beállítása normál telefonvonal használatával

**Megj.:** Ezek az utasítások csak az analóg faxot támogató nyomtatókra vonatkoznak. További információkért lásd: “Támogatott fax” itt: 55. oldal.

**VIGYÁZAT – ÁRAMÜTÉS VESZÉLYE:** Az áramütés elkerülése érdekében zivataros időben ne helyezze üzembe a készüléket, illetve ne csatlakoztasson hozzá kábeleket, vagy elektromos berendezéseket, például a tápkábelt, a faxfunkciót vagy a telefont.

**VIGYÁZAT – ÁRAMÜTÉS VESZÉLYE:** Az áramütés kockázatának elkerülése érdekében ne használja a faxot villámlással járó vihar idején.

**VIGYÁZAT – SÉRÜLÉSVESZÉLY:** Ha a terméket a nyilvános telefonhálózathoz csatlakoztatja, a tűzveszély csökkentése érdekében csak 26 AWG, vagy nagyobb keresztmetszetű telekommunikációs (RJ-11) kábelt használjon. Ausztráliai felhasználás esetén a kábelnek az ausztrál kommunikációs és médiahatóság által jóváhagyottnak kell lennie.

## 1. konfiguráció: A nyomtató dedikált faxvonalhoz csatlakozik

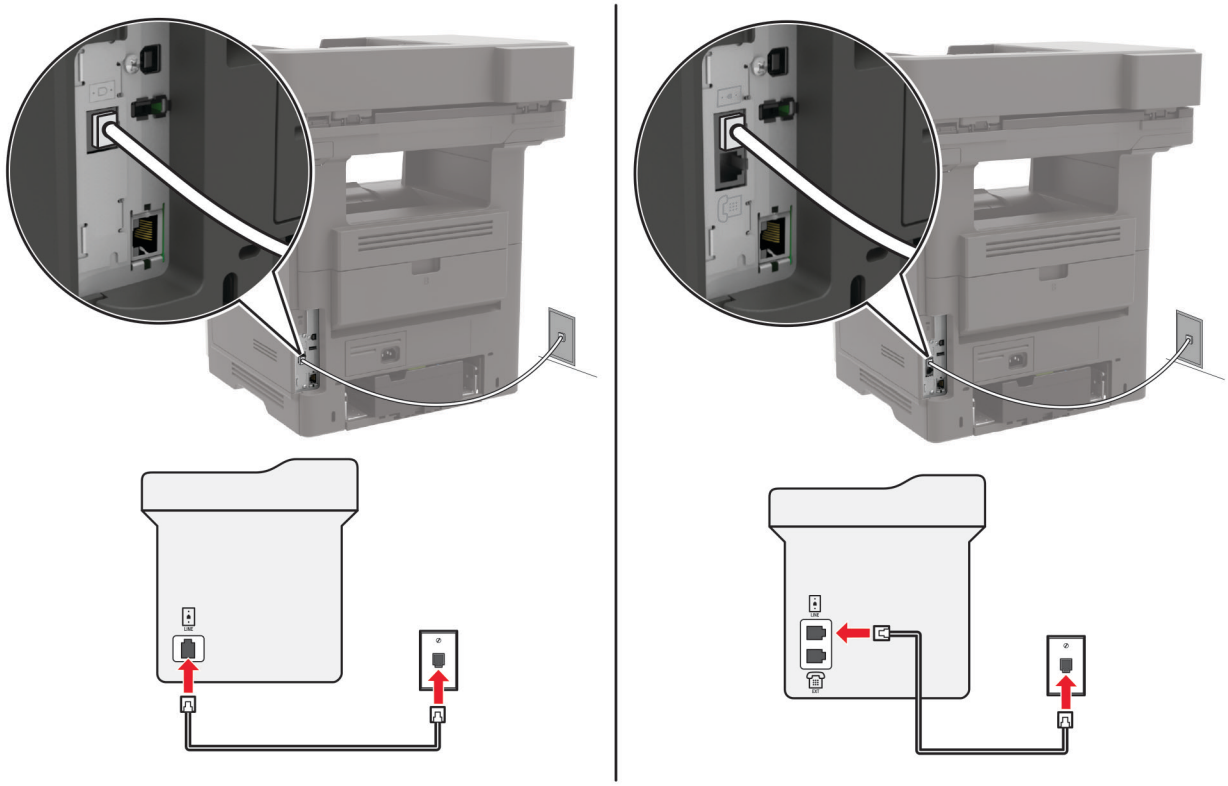

1 Csatlakoztassa a telefonkábel egyik végét a nyomtató telefonvonal-portjához.

2 A kábel másik végét csatlakoztassa egy aktív analóg fali aljzathoz.

**Megjegyzések:**

- Beállíthatja, hogy a nyomtató automatikusan (Automatikus válasz **Be**) vagy manuálisan (Automatikus válasz **Ki**) fogadja a faxokat.
- Ha azt szeretné, hogy a nyomtató automatikusan fogadja a faxokat, állítsa be a kívánt csengésszámot, amely után a nyomtató válaszol.

## 2. konfiguráció: A nyomtató egy üzenetrögzítővel közösen használja a telefonvonalat

**Megj.:** Ha előfizet a megkülönböztető csengetési minta szolgáltatásra, akkor győződjön meg róla, hogy a megfelelő csengetési mintát rendeli a nyomtatóhoz. Ellenkező esetben a nyomtató még akkor sem fogadja a faxokat, ha Ön az automatikus fogadást állította be.

**Ugyanahhoz a fali telefonaljzathoz csatlakoztatva**

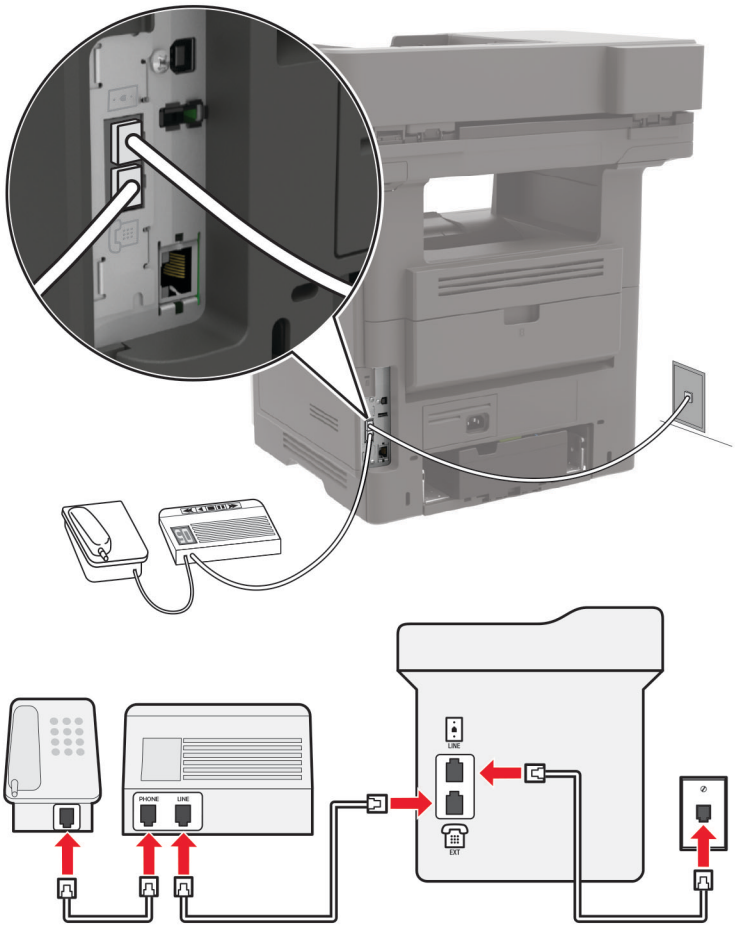


**Megj.:** Ezek az utasítások csak az EXT-vel és telefonvonalporttal rendelkező nyomtatókra vonatkoznak.

- Csatlakoztassa a telefonkábel egyik végét a nyomtató telefonvonal-portjához.
- A kábel másik végét csatlakoztassa egy aktív analóg fali telefonaljzathoz.
- Csatlakoztassa az üzenetrögzítőt a nyomtató telefonportjához.

**Külön fali aljzathoz csatlakoztatva**

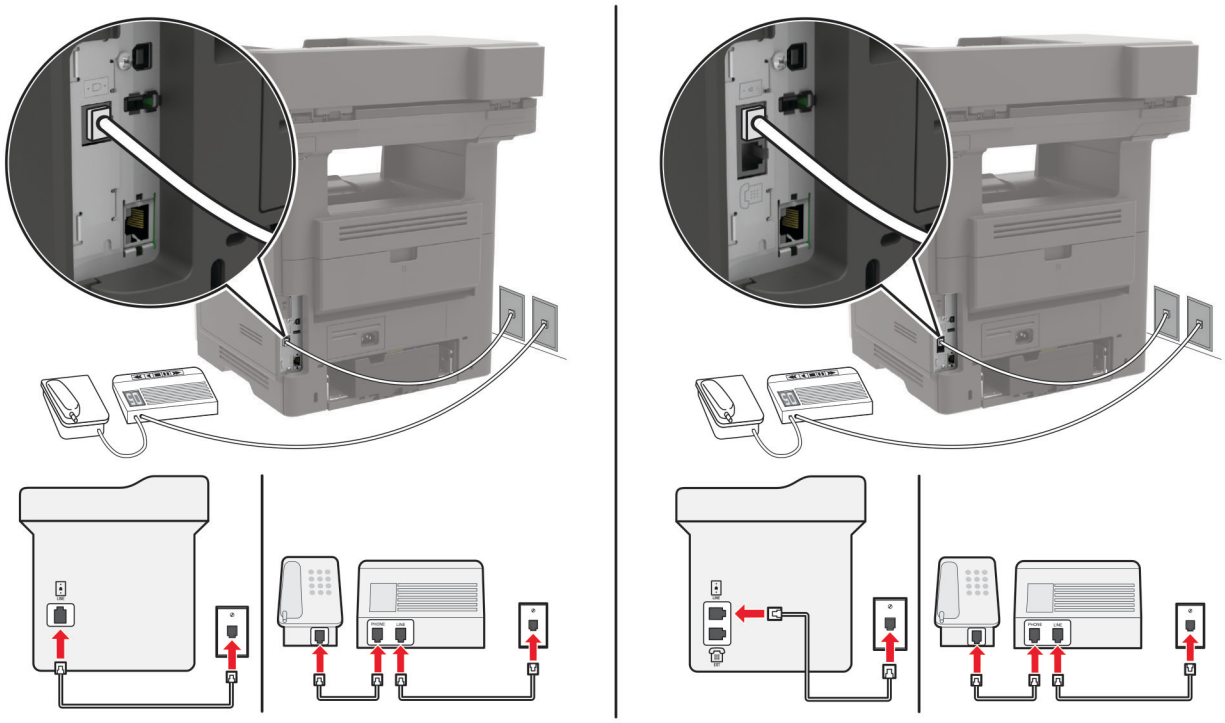

1 Csatlakoztassa a telefonkábel egyik végét a nyomtató telefonvonal-portjához.

2 A kábel másik végét csatlakoztassa egy aktív analóg fali telefonaljzathoz.

**Megjegyzések:**

- Ha csak egy telefonszám tartozik a telefonfonalhoz, akkor állítsa automatikus faxfogadásra a nyomtatót.
- Állítsa be, hogy a nyomtató az üzenetrögzítő után két csengéssel válaszoljon a hívásra. Ha például az üzenetrögzítő négy csengés után veszi fel a hívást, állítsa a nyomtató Csengések a válaszig beállítását **6** csengésre.

## Fax beállítása olyan országokban vagy régiókban, amelyekben különböző fali telefonaljzat van használatban

**Megj.:** Ezek az utasítások csak az analóg faxot támogató nyomtatókra vonatkoznak. További információkért lásd: “Támogatott fax” itt: 55. oldal.

**VIGYÁZAT – ÁRAMÜTÉS VESZÉLYE:** Az áramütés elkerülése érdekében zivataros időben ne helyezze üzembe a készüléket, illetve ne csatlakoztasson hozzá kábeleket, vagy elektromos berendezéseket, például a tápkábelt, a faxfunkciót vagy a telefont.

**VIGYÁZAT – ÁRAMÜTÉS VESZÉLYE:** Az áramütés kockázatának elkerülése érdekében ne használja a faxot villámlással járó vihar idején.

**VIGYÁZAT – SÉRÜLÉSVESZÉLY:** Ha a terméket a nyilvános telefonhálózathoz csatlakoztatja, a tűzveszély csökkentése érdekében csak 26 AWG, vagy nagyobb keresztmetszetű telekommunikációs (RJ-11) kábelt használjon. Ausztráliai felhasználás esetén a kábelnek az ausztrál kommunikációs és médiahatóság által jóváhagyottnak kell lennie.

A szabványos fali csatlakozó az RJ-11 a legtöbb országban, illetve régióban. Ha a fali telefonaljzat vagy az adott készülék nem használható ilyen típusú csatlakozással, akkor telefonadapterre lesz szüksége. Az adaptert általában nem mellékelik a nyomtatóhoz, hanem külön kell megvásárolnia.

Előfordulhat, hogy a nyomtató telefonportjában egy adaptercsatlakozó is található. Ne húzza ki az adaptercsatlakozót a nyomtató telefonportjából, ha a készüléket soros vagy kaszkád telefonrendszerhez csatlakoztatja.

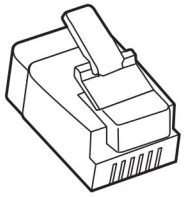

| Az alkatrész neve | Cikkszám |
|---|---|
| Lexmark adaptercsatlakozó | 40X8519 |

## A nyomtató csatlakoztatása nem RJ-11 típusú fali aljzathoz

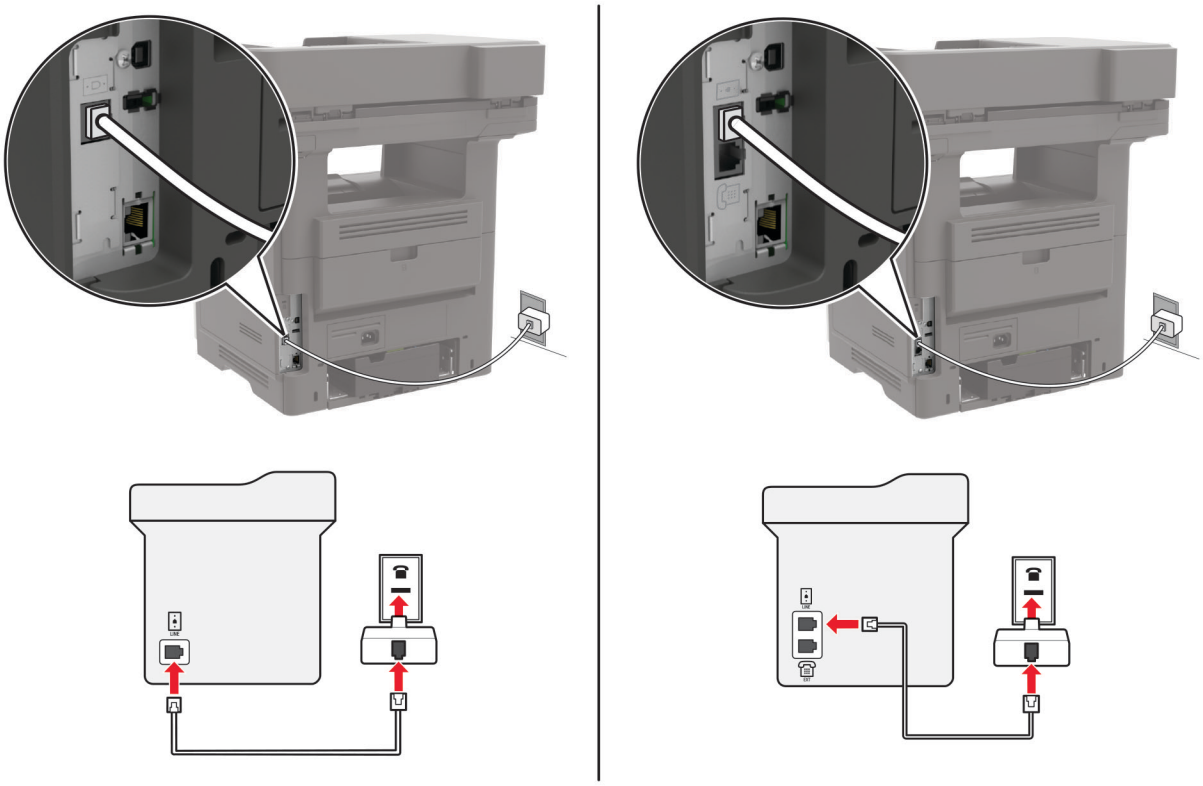

1. Csatlakoztassa a telefonkábel egyik végét a nyomtató telefonvonal-portjához.
2. Csatlakoztassa a kábel másik végét az RJ-11 adapterhez, majd dugja az adaptert a fali aljzatba.
3. Ha egy másik, nem RJ-11 típusú csatlakozóval ellátott készüléket is szeretne ugyanahhoz a fali aljzathoz csatlakoztatni, csatlakoztassa közvetlenül a telefonadapterhez.

## Csatlakozás megkülönböztető csengetési szolgáltatáshoz

A megkülönböztető csengési szolgáltatással több telefonszámmal rendelkezhet ugyanazon a telefonvonalon. Mindegyik telefonszámhoz különböző csengési minta van hozzárendelve.

**Megj.:** Ezek az utasítások csak az analóg faxot támogató nyomtatókra vonatkoznak. További információkért lásd: “Támogatott fax” itt: 55. oldal.

1. Érintse meg a kezdőképernyőn a **Beállítások** > **Fax** > **Fax beállítása** > **Faxfogadási beállítások** > **Rendszergazdai beállítások** > **Válasz be** lehetőséget.
2. Válasszon ki egy csengési mintát.

## Faxdátum és -idő beállítása

**Megj.:** Győződjön meg arról, hogy a fax konfigurálva van. További információkért lásd: “Nyomtató beállítása faxolásra” itt: 55. oldal.

1. Érintse meg a kezdőképernyőn a **Beállítások** > **Készülék** > **Beállítások** > **Dátum és idő** > **Konfigurálás** lehetőséget.
2. Konfigurálja a beállításokat.

## Nyári időszámítás konfigurálása

**Megj.:** Győződjön meg arról, hogy a fax konfigurálva van. További információkért lásd: “Nyomtató beállítása faxolásra” itt: 55. oldal.

1. Érintse meg a kezdőképernyőn a **Beállítások** > **Készülék** > **Beállítások** > **Dátum és idő** > **Konfigurálás** lehetőséget.
2. Az Időzóna menüben válassza ki az **(UTC+felhasználó) Egyéni** elemet.
3. Konfigurálja a beállításokat.

# Az automatikus lapadagoló és a lapolvasó üveglapjának használata

| Automatikus lapadagoló | Lapolvasó üveglapja |
| --- | --- |
| <br>• Az automatikus lapadagolót egy- és többoldalas dokumentumok esetén használja.<br>• Töltse be az eredeti, felfelé néző dokumentumot. Többoldalas dokumentumok betöltésekor ellenőrizze, hogy a vezetők széle a lapokhoz vannak-e igazítva.<br>• Igazítsa úgy az ADF-papírvezetőket, hogy azok megegyezzenek a betöltött papír szélességével. | <br>• Egyetlen oldalból álló dokumentumok, könyvoldalak, kisméretű anyagok (például képeslapok vagy fényképek), valamint fólia, fotópapír vagy vékony papír (például újságkivágások) beolvasásához használja a lapolvasó üveglapját.<br>• Tegye a dokumentumok nyomtatott oldalával lefelé a nyíllal jelölt sarokba. |

# Faxküldés

**Megj.:** Győződjön meg arról, hogy a fax konfigurálva van. További információkért lásd: “Nyomtató beállítása faxolásra” itt: 55. oldal.

## A kezelőpanel használata

1. Tegye az eredeti dokumentumot az automatikus lapadagoló tálcájába vagy a lapolvasó üveglapjára.
2. A kezdőképernyőn érintse meg a **Fax** lehetőséget, majd adja meg a szükséges adatokat.

   Szükség esetén módosítson a beállításokon.
3. Küldje el a faxot.

## Számítógép segítségével

Mielőtt elkezdené a műveleteket, ellenőrizze, hogy a fax illesztőprogramja telepítve van-e. További információkért lásd: “Faxoláshoz használt illesztőprogram telepítése” itt: 264. oldal.

### Útmutatás Windows-felhasználók számára

1. Nyissa meg a Nyomtatás párbeszédpanelt úgy, hogy közben meg van nyitva a faxolni kívánt dokumentum.
2. Válassza ki a nyomtatót, majd kattintson a **Tulajdonságok**, **Jellemzők**, **Beállítások** vagy **Beállítás** gombra.

3 Kattintson a következőkre: **Fax** > **Fax engedélyezése** > **Mindig mutassa a beállításokat a fax elküldése előtt**, majd adja meg a címzett faxszámát.

   Ha szükséges, konfigurálja a fax egyéb beállításait.

4 Küldje el a faxot.

### Útmutatás Macintosh-felhasználók számára

1 Miközben a dokumentum meg van nyitva, válassza a **Fájl** > **Nyomtatás** menüpontot.

2 Válassza ki azt a nyomtatót, amelynek a neve után a **- Fax** szöveg szerepel.

3 A Címzett mezőben adja meg a címzett számát.

   Ha szükséges, konfigurálja a fax egyéb beállításait.

4 Küldje el a faxot.

## Fax beütemezése

**Megj.:** Győződjön meg arról, hogy a fax konfigurálva van. További információkért lásd: “Nyomtató beállítása faxolásra” itt: 55. oldal.

1 Tegye az eredeti dokumentumot az automatikus lapadagoló tálcájába vagy a lapolvasó üveglapjára.

2 Érintse meg a kezdőképernyőn a **Fax** > **Címzett** > faxszám megadása > **Kész** elemet.

3 Érintse meg a **Küldés ideje** lehetőséget a dátum és az idő beállításához, majd érintse meg az **OK** elemet.

4 Küldje el a faxot.

## Faxelérési útvonal parancsikon létrehozása

**Megj.:** Győződjön meg arról, hogy a fax konfigurálva van. További információkért lásd: “Nyomtató beállítása faxolásra” itt: 55. oldal.

1 Érintse meg a kezdőképernyőn a **Fax** > **Cél** elemet.

2 Adja meg a címzett faxszámát, majd érintse meg a **Kész** elemet.

3 Érintse meg a következőt: ★.

4 Hozzon létre egy parancsikont.

## A fax felbontásának módosítása

**Megj.:** Győződjön meg arról, hogy a fax konfigurálva van. További információkért lásd: “Nyomtató beállítása faxolásra” itt: 55. oldal.

1 Tegye az eredeti dokumentumot az automatikus lapadagoló tálcájába vagy a lapolvasó üveglapjára.

2 A kezdőképernyőn érintse meg a **Fax** lehetőséget, majd adja meg a szükséges adatokat.

3 Érintse meg a **Felbontás** elemet, majd végezze el a beállítást.

4 Küldje el a faxot.

# Fax sötétségének módosítása

**Megj.:** Győződjön meg arról, hogy a fax konfigurálva van. További információkért lásd: “Nyomtató beállítása faxolásra” itt: 55. oldal.

1. Tegye az eredeti dokumentumot az automatikus lapadagoló tálcájába vagy a lapolvasó üveglapjára.
2. A kezdőképernyőn érintse meg a **Fax** lehetőséget, majd adja meg a szükséges adatokat.
3. Érintse meg a **Sötétség** elemet, majd végezze el a beállítást.
4. Küldje el a faxot.

# Faxnapló nyomtatása

**Megj.:** Győződjön meg arról, hogy a fax konfigurálva van. További információkért lásd: “Nyomtató beállítása faxolásra” itt: 55. oldal.

1. A kezdőképernyőn érintse meg a **Beállítások** > **Jelentések** > **Fax** elemet.
2. Érintse meg a **Faxolási feladat naplója** vagy a **Faxhívási napló** elemet.

# Kéretlen faxok blokkolása

**Megj.:** Győződjön meg arról, hogy a fax konfigurálva van. További információkért lásd: “Nyomtató beállítása faxolásra” itt: 55. oldal.

1. A kezdőképernyőn érintse meg a következőket: **Beállítások** > **Fax** > **Fax beállítása** > **Faxfogadási beállítások** > **Rendszergazdai beállítások**.
2. Állítsa a Névtelen fax tiltása lehetőséget **Be** értékre.

# Faxok tartása

**Megj.:** Győződjön meg arról, hogy a fax konfigurálva van. További információkért lásd: “Nyomtató beállítása faxolásra” itt: 55. oldal.

1. A kezdőképernyőn érintse meg a következőket: **Beállítások** > **Fax** > **Fax beállítása** > **Faxfogadási beállítások** > **Faxok tartása**.
2. Válasszon egy üzemmódot.

# Fax továbbítása

**Megj.:** Győződjön meg arról, hogy a fax konfigurálva van. További információkért lásd: “Nyomtató beállítása faxolásra” itt: 55. oldal.

1. Célhely parancsikon létrehozása.
   a. Érintse meg a kezdőképernyőn a **Hivatkozásközpont** parancsot.

      **Megj.:** Előfordulhat, hogy az ikon és a név megváltozott. További tájékoztatásért forduljon a rendszergazdához.
   b. Válasszon egy nyomtatófunkciót, majd érintse meg a **Parancsikon létrehozása** lehetőséget.
   c. Konfigurálja a beállításokat, majd érintse meg a **Mentés** lehetőséget.
   d. Írjon be egy egyedi parancsikonnevet.
   e. Érintse meg az **OK** gombot.

      **Megj.:** Jegyezze fel a hivatkozás számát.
2. A kezdőképernyőn érintse meg a következőket: **Beállítások** > **Fax** > **Fax beállítása** > **Faxfogadási beállítások** > **Rendszergazdai beállítások**.
3. Érintse meg a **Faxtovábbítás** elemet, majd a **Továbbítás** vagy a **Nyomtatás és továbbítás** elemet.
4. Érintse meg a **Továbbítás ide** elemet, majd válasszon egy célhelyet.
5. Válassza ki a célhely típusát, majd adja meg a célhely hivatkozási számát.

# Beolvasás

## Az automatikus lapadagoló és a lapolvasó üveglapjának használata

| Automatikus lapadagoló | Lapolvasó üveglapja |
|---|---|
| <br>• Az automatikus lapadagolót egy- és többoldalas dokumentumok esetén használja.<br>• Töltse be az eredeti, felfelé néző dokumentumot. Többoldalas dokumentumok betöltésekor ellenőrizze, hogy a vezetők széle a lapokhoz vannak-e igazítva.<br>• Igazítsa úgy az ADF-papírvezetőket, hogy azok megegyezzenek a betöltött papír szélességével. | <br>• Egyetlen oldalból álló dokumentumok, könyvoldalak, kisméretű anyagok (például képeslapok vagy fényképek), valamint fólia, fotópapír vagy vékony papír (például újságkivágások) beolvasásához használja a lapolvasó üveglapját.<br>• Tegye a dokumentumok nyomtatott oldalával lefelé a nyíllal jelölt sarokba. |

## Beolvasás számítógépre

Mielőtt elkezdené a műveleteket, ellenőrizze a következőket:

- A nyomtató firmware-ét frissítette. További információkért lásd: “Firmware frissítése” itt: 266. oldal.
- A számítógép és a nyomtató ugyanahhoz a hálózathoz csatlakozik.

### Útmutatás Windows-felhasználók számára

#### A Lexmark ScanBack Utility segédprogram használata

1. A számítógépről futtassa a Lexmark ScanBack Utility segédprogramot, majd kattintson a **Tovább** gombra.

   **Megj.:** A segédprogram letöltéséhez látogasson el ide: **www.lexmark.com/downloads**.

2. Kattintson a **Beállítás** lehetőségre, majd adja meg a nyomtató IP-címét.

   **Megj.:** Tekintse meg a nyomtató IP-címét a nyomtató kezdőképernyőjén. Az IP-cím számok négyelemű, pontokkal elválasztott halmaza, például 123.123.123.123.

3. Kattintson a **Bezárás** > **Tovább** lehetőségre.
4. Válassza ki az eredeti dokumentum méretét, majd kattintson a **Tovább** gombra.
5. Válasszon ki egy fájlformátumot és egy beolvasási felbontást, majd kattintson a **Tovább** gombra.
6. Gépeljen be egy egyedi beolvasási profilnevet, majd kattintson a **Tovább** gombra.

7 Tallózással keresse meg, ahová el akarja menteni a beolvasott dokumentumot, adjon meg egy fájlnevet, majd kattintson a **Tovább** gombra.

**Megj.:** A beolvasási profil újbóli használatához engedélyezze a **Parancsikon létrehozása** lehetőséget, majd adja meg a parancsikon egyedi nevét.

8 Kattintson a **Befejezés** gombra.

9 Tegyen egy eredeti dokumentumot az automatikus lapadagolóba, vagy a lapolvasó üveglapjára.

10 A nyomtató kezdőképernyőjén érintse meg a **Beolvasás számítógépre** lehetőséget, majd válasszon ki egy beolvasási profilt.

**Megj.:** Győződjön meg róla, hogy a Beolvasás számítógépre funkció engedélyezve van. Érintse meg a következő lehetőséget a kezdőképernyőn: **Beállítások** > **Eszköz** > **A kezdőképernyő látható ikonjai** > **Beolvasás számítógépre** > **Megjelenítés**.

**Windows Fax és Beolvasás**

**Megj.:** Győződjön meg róla, hogy a nyomtató hozzá van adva a számítógéphez. További információkért lásd: "Nyomtatók hozzáadása a számítógéphez" itt: 264. oldal.

1 Tegyen egy eredeti dokumentumot az automatikus lapadagolóba, vagy a lapolvasó üveglapjára.

2 A számítógépről nyissa meg a **Windows fax és lapolvasó** elemet.

3 Válasszon ki egy lapolvasó forrást a Forrás menüből.

4 Szükség szerint módosítsa a beolvasási beállításokat.

5 Olvassa be a dokumentumot.

## Útmutatás Macintosh-felhasználók számára

**Megj.:** Győződjön meg róla, hogy a nyomtató hozzá van adva a számítógéphez. További információkért lásd: "Nyomtatók hozzáadása a számítógéphez" itt: 264. oldal.

1 Tegyen egy eredeti dokumentumot az automatikus lapadagolóba, vagy a lapolvasó üveglapjára.

2 A számítógépről végezze el a következő lépések valamelyikét:
- Nyissa meg az **Image Capture** programot.
- Nyissa meg a következőt: **Nyomtatók és lapolvasók**, majd válasszon ki egy nyomtatót. Kattintson a **Beolvasás** > **Lapolvasó megnyitása** lehetőségre.

3 A Lapolvasó ablakból próbálkozzon az alábbiakkal:
- Válassza ki azt a helyet, ahová menteni szeretné a beolvasott dokumentumot.
- Válassza ki az eredeti dokumentum méretét.
- Az ADF-ből való beolvasáshoz válassza ki a **Lapadagoló** opciót a Beolvasási menüből, vagy engedélyezze a **Lapadagoló használata** opciót.
- Ha szükséges, konfigurálja a beolvasási beállításokat.

4 Kattintson a **Beolvasás** gombra.

# Beolvasás FTP-kiszolgálóra

1. Tegye az eredeti dokumentumot az automatikus lapadagoló tálcájára vagy a lapolvasó üveglapjára.
2. Érintse meg a főképernyőn az **FTP** elemet, majd adja meg a kért adatokat.
3. Ha szükséges, konfigurálja az egyéb FTP-beállításokat.
4. Indítsa el az FTP-beolvasást.

# Beolvasás hálózati mappába

1. Helyezze a dokumentumot az automatikus lapadagoló tálcájára vagy a lapolvasó üvegére.
2. Érintse meg a kezdőképernyőn a **Beolvasási központ** elemet.

   **Megj.:** Ezt az alkalmazást nem minden nyomtatómodell támogatja. További információkért lásd: "Támogatott alkalmazások" itt: 18. oldal.
3. Tegye a következők egyikét:
   - Válasszon célhelyet.

     **Megj.:** SFTP esetén a portszám legyen **22**.
   - Használjon parancsikont. Érintse meg a ★ elemet, majd válassza ki a parancsikont a listából.
4. Olvassa be a dokumentumot.

# FTP-parancsikon létrehozása

1. Érintse meg a kezdőképernyőn az **FTP** lehetőséget.
2. Adja meg az FTP-kiszolgáló címét, majd érintse meg a ★ lehetőséget.
3. Hozzon létre egy parancsikont.

# Beolvasás flash-meghajtóra

1 Tegye az eredeti dokumentumot az automatikus lapadagoló tálcájába vagy a lapolvasó üveglapjára.

2 Helyezze be a flash-meghajtót.

3 Érintse meg a **Beolvasás USB-re** lehetőséget, majd módosítsa a beállításokat, ha szükséges.

**Megjegyzések:**

- A beolvasott dokumentum mappába történő elmentéséhez érintse meg a **Beolvasási célhely** lehetőséget, válassza ki a kívánt mappát, majd érintse meg a **Beolvasás ide** elemet.
- Ha nem jelenik meg az USB-meghajtó képernyője, érintse meg az **USB-meghajtó** elemet a kezelőpanelen.

4 Olvassa be a dokumentumot.

**Figyelem – sérülésveszély:** Az adatvesztés és a nyomtatóhibák elkerülése érdekében memóriaeszközről való nyomtatás, olvasás vagy írás közben ne érjen hozzá a flash-meghajtóhoz vagy a nyomtatóhoz az ábrán jelzett részen.

# Beolvasás Cloud Connector-profilba

1. Tegye az eredeti dokumentumot az automatikus lapadagoló tálcájába vagy a lapolvasó üveglapjára.
2. A kezdőképernyőn érintse meg a **Cloud Connector** elemet.
3. Válasszon egy felhőszolgáltatót és egy profilt.

   **Megj.:** A Cloud Connector-profil létrehozásával kapcsolatos további információkért lásd: “Cloud Connector-profil létrehozása” itt: 22. oldal.
4. Érintse meg a **Beolvasás** elemet, majd társítson hozzá egy fájlnevet és rendeltetési mappát.
5. Érintse meg a **Beolvasás ide** gombot.

   Szükség szerint módosítsa a beolvasási beállításokat.
6. Olvassa be a dokumentumot.

# A nyomtató menüinek ismertetése

## Menütérkép

| | | |
|---|---|---|
| **Eszköz** | • Beállítások<br>• Gazdaságos üzemmód<br>• Távoli kezelőpanel<br>• Értesítések<br>• Energiagazdálkodás<br>• Névtelen adatgyűjtés | • Kisegítő lehetőségek<br>• Gyári alapbeállítások visszaállítása<br>• Karbantartás<br>• A kezdőképernyő látható ikonjai<br>• Nyomtató névjegye |
| **Nyomtatás** | • Elrendezés<br>• Kiadási műveletek<br>• Beállítás<br>• Minőség<br>• Feladat-nyilvántartás<br>• XPS | • PDF<br>• PostScript<br>• PCL<br>• HTML<br>• Kép |
| **Papír** | • Tálcakonfiguráció | • Hordozókonfiguráció |
| **Másolás** | Másolási alapbeállítások | |
| **Fax** | Fax alapbeállítások | |
| **E-mail** | • E-mail beállítása<br>• E-mail alapbeállítások | • Webes kapcsolat beállítása |
| **FTP** | FTP alapbeállítások | |
| **USB-meghajtó** | • Flash-meghajtó vizsgálata | • Nyomtatás flash-meghajtóról |
| **Hálózat/portok** | • Hálózati áttekintés<br>• Vezeték nélküli<br>• Wi-Fi Direct<br>• Ethernet<br>• TCP/IP<br>• SNMP<br>• IPSec | • 802.1x<br>• LPD-konfiguráció<br>• HTTP-/FTP-beállítások<br>• ThinPrint<br>• USB<br>• Külső hálózati hozzáférés korlátozása |
| **Biztonság** | • Bejelentkezési módok<br>• USB-eszközök ütemezése<br>• Biztonsági ellenőrzési napló<br>• Bejelentkezési korlátozások<br>• Titkosított nyomtatás beállításai | • Lemeztitkosítás<br>• Ideiglenes adatfájlok törlése<br>• Megoldások LDAP-beállításai<br>• Egyéb |
| **Jelentések** | • Menübeállítási oldal<br>• Eszköz<br>• Nyomtatás | • Parancsikonok<br>• Fax<br>• Hálózat |

| | | |
|---|---|---|
| **Súgó** | • Összes útmutató nyomtatása<br>• Csatlakoztatási útmutató<br>• Másolási útmutató<br>• E-mail küldési útmutató<br>• Faxolási útmutató<br>• FTP-útmutató | • Információs útmutató<br>• Hordozók útmutató<br>• Monokróm minőségi útmutató<br>• Szállítási útmutató<br>• Nyomtatási minőség útmutató<br>• Kellékanyagok útmutató |
| **Hibaelhárítás** | Tesztoldal nyomtatása | Lapolvasó tisztítása |

# Eszköz

## Beállítások

| Menüelem | Leírás |
|---|---|
| **Kijelző nyelve**<br>[Nyelvlista] | Beállíthatja a kijelzőn megjelenő szöveg nyelvét. |
| **Ország/terület**<br>[Országok vagy területek listája] | Adja meg a nyomtató működéséhez beállított országot vagy területet. |
| **Kezdeti beállítások futtatása**<br>On (Be)<br>Off* (Ki) | Futtassa a beállítási varázslót. |
| **Billentyűzet**<br>Billentyűzettípus<br>[Nyelvlista] | Válasszon nyelvet a billentyűzettípushoz.<br>**Megjegyzések:**<br>• Előfordulhat, hogy a billentyűzettípus nem minden értéke jelenik meg, vagy ahhoz speciális hardverre lehet szükség.<br>• Ez a menüelem csak bizonyos nyomtatótípusoknál látható. |
| **Megjelenített adatok**<br>1. szöveg megjelenítése [IP-cím*]<br>2. szöveg megjelenítése [Dátum/Idő*]<br>1. egyéni szöveg<br>2. egyéni szöveg | A kezdőképernyőn megjelenítendő információk beállítása.<br>**Megj.:** Az 1. egyéni és 2. egyéni szöveg csak néhány nyomtatótípusnál jelenik meg. |
| **Dátum és idő**<br>Konfigurálás<br>Aktuális dátum és idő<br>Dátum és idő kézi beállítása<br>Dátumformátum [HH-NN-ÉÉÉÉ*]<br>Időformátum [12 órás de./du.*]<br>Időzóna [GMT*] | Dátum és idő beállítása. |
| **Megj.:** Az érték melletti csillag (*) az alapértelmezett gyári beállításokat jelöli. | |

| Menüelem | Leírás |
|---|---|
| **Dátum és idő**<br>Hálózati időprotokoll<br>Hálózati idő engedélyezése [Be*]<br>NTP-kiszolgáló<br>Hitelesítés engedélyezése | Hálózati időprotokoll (Network Time Protocol, NTP) beállításainak megadása.<br>**Megjegyzések:**<br>• Az Enable Authentication (Hitelesítés engedélyezése) funkció csak bizonyos nyomtatótípusokon jelenik meg.<br>• Ha az Enable Authentication (Hitelesítés engedélyezése) beállítás az MD5 key (MD5 kulcs) lehetőségre van állítva, megjelenik a kulcsazonosító és jelszó. |
| **Papírméretek**<br>U.S.*<br>Metrikus | A papírméretek mértékegységeinek meghatározása.<br>**Megj.:** Az az ország vagy régió, amelyet a kezdeti beállításvarázslóban kiválasztott, meghatározza a papírméret kezdeti beállítását. |
| **Kijelző fényereje**<br>20–100% (100*) | A kijelző fényerejének beállítása.<br>**Megj.:** Ez a menüelem csak bizonyos nyomtatótípusoknál látható. |
| **Hozzáférés a flash-meghajtóhoz**<br>Engedélyezve*<br>Letiltva | Hozzáférés engedélyezése vagy letiltása a flash-meghajtóhoz. |
| **Háttér eltávolításának engedélyezése**<br>On* (Be)<br>Off (Kikapcsolás) | Meghatározza, hogy engedélyezve van-e a háttér eltávolítása. |
| **Egyéni beolvasási feladat engedélyezése**<br>On* (Be)<br>Off (Kikapcsolás) | Több feladat beolvasása egyetlen fájlba. |
| **Egyoldalas síkágybeolvasás**<br>On (Be)<br>Off* (Ki) | Beállítja egyidejűleg csak egy oldal másolását a lapolvasó üveglapjáról. |
| **Hangos visszajelzés**<br>Gombos visszajelzés<br>On* (Be)<br>Off (Kikapcsolás) | Gombnyomások, panelvezérlés, papírbetöltés-figyelmeztetések és hibaértesítések hangos visszajelzésének engedélyezése.<br>**Megj.:** Ez a menüelem csak bizonyos nyomtatótípusoknál látható. |
| **Hangos visszajelzés**<br>Hangerősség<br>1-10 (5*) | Hangerő beállítása a nyomtató hangszóróján.<br>**Megjegyzések:**<br>• A hangerőt a jelenlegi felhasználói munkamenet befejezése után módosítja a rendszer.<br>• Ez a menüelem csak bizonyos nyomtatótípusoknál látható. |
| **Kijelző időtúllépése**<br>10-300 (60*) | Adja meg, hogy a képernyőn hány másodperc tétlenség után jelenjen meg a kezdőképernyő, illetve a nyomtató mennyi idő után jelentkeztesse ki automatikusan a felhasználót. |
| **Megj.:** Az érték melletti csillag (*) az alapértelmezett gyári beállításokat jelöli. | |

## Gazdaságos üzemmód

| Menüelem | Leírás |
|---|---|
| **Nyomtatás**<br>Oldalak<br>Egyoldalas*<br>Kétoldalas | Megadhatja, hogy a nyomtatás egyoldalasan vagy kétoldalasan történjen-e. |
| **Nyomtatás**<br>Oldal/lap<br>Ki*<br>2 oldal/lap<br>3 oldal/lap<br>4 oldal/lap<br>6 oldal/lap<br>9 oldal/lap<br>12 oldal/lap<br>16 oldal/lap | Több egy oldalon lévő kép nyomtatása a papír egyik oldalára. |
| **Nyomtatás**<br>Festék sötétsége<br>1-10 (8)* | A szövegbeli képek fényességének vagy sötétségének a beállítása. |
| **Másolás**<br>Oldalak<br>Egyoldalas egyoldalassá*<br>Egyoldalas kétoldalassá<br>Kétold. egyoldalassá<br>Kétold. kétoldalassá | A beolvasás módjának beállítása az eredeti dokumentum alapján. |
| **Másolás**<br>Oldal/lap<br>Ki*<br>2 álló oldal<br>4 álló oldal<br>2 fekvő oldal<br>4 fekvő oldal | A beolvasás módjának beállítása az eredeti dokumentum alapján. |
| **Másolás**<br>Sötétség<br>1–9 (5*) | Határozza meg a beolvasott szövegbeli képek sötétségét. |
| **Megj.:** Az érték melletti csillag (*) az alapértelmezett gyári beállításokat jelöli. | |

## Távoli kezelőpanel

| Menüelem | Leírás |
|---|---|
| **Külső VNC csatlakozás**<br>Nem engedélyez*<br>Engedélyezés | Egy külső Virtual Network Computing (VNC) kliens csatlakoztatása a távoli kezelőpanelhez. |
| **Megj.:** Az érték melletti csillag (*) az alapértelmezett gyári beállításokat jelöli. | |

| Menüelem | Leírás |
|---|---|
| **Hitelesítés típusa**<br>Nincs*<br>Standard hitelesítés | A VNC-ügyfélkiszolgáló elérésekor használandó hitelesítési típus beállítása.<br>**Megj.:** Ha a Standard Authentication (Standard hitelesítés) van beállítva, megjelenik a VNC jelszó. |
| **Megj.:** Az érték melletti csillag (*) az alapértelmezett gyári beállításokat jelöli. | |

## Értesítések

| Menüelem | Leírás |
|---|---|
| **ADF betöltve hangjelzés**<br>Ki<br>Be* | A papír automatikus lapadagolóba (ADF) való betöltését jelző hang engedélyezése. |
| **Riasztásvezérlés**<br>Ki<br>Egyszeri*<br>Folyamatos | Állítsa be hányszor szólaljon meg a riasztó, amikor a nyomtató felhasználói beavatkozást igényel. |
| **Kellékanyagok**<br>Kellékanyagbecslés megjelenítése<br>Becslések megjelenítése*<br>Becslések elrejtése | A kellékanyagok becsült állapotának megjelenítése. |
| **Kellékanyagok**<br>Becslések megjelenítése<br>Oldal*<br>Százalék | Meghatározza a mértékegységet, amelyet a nyomtató használ a kellékanyag-használat becsléséhez, és egyéni értesítéseket aktivál a felhasználói beavatkozás szükségessége esetén.<br>**Megj.:** Ezt a menüelemet csak a Embedded Web Server kiszolgáló használatával lehet elérni. |
| **Kellékanyagok**<br>Kazettariasztás<br>Ki<br>Egyszeri*<br>Folyamatos | Állítsa be hányszor szólaljon meg a riasztó a kifogyóban lévő tonerkazetta miatt. |
| **Kellékanyagok**<br>Egyéni kellékanyagbecslés<br>Becslések megjelenítése<br>Becslések elrejtése* | Értesítési beállítások konfigurálása arra az esetre vonatkozóan, ha a nyomtató felhasználói beavatkozást igényel.<br>**Megj.:** Ezt a menüelemet csak a Embedded Web Server kiszolgáló használatával lehet elérni. |
| **Megj.:** Az érték melletti csillag (*) az alapértelmezett gyári beállításokat jelöli. | |

| Menüelem | Leírás |
|---|---|
| **E-mail-riasztások beállítása**<br>E-mail beállítása<br>Elsődleges SMTP-átjáró<br>Elsődleges SMTP-átjáró port (25*)<br>Másodlagos SMTP-átjáró<br>Másodlagos SMTP-átjáró port (25*)<br>SMTP időtúllépés (30 másodperc*)<br>Válaszcím<br>Alapértelmezett SMTP-válaszcím használata mindig(Ki*)<br>SSL/TLS használata(Letiltva*)<br>Megbízható tanúsítvány kérése(Be*)<br>SMTP-kiszolgáló hitelesítése<br>(Nem szükséges hitelesítés*)<br>Eszköz által kezdeményezett e-mail(Nincs*)<br>Felhasználó által kezdeményezett e-mail(Nincs*)<br>Aktív könyvtáreszköz hitelesítési adatok használata(Ki*)<br>Eszköz felhasználói azonosítója<br>Eszköz jelszava<br>Kerberos 5 TARTOMÁNY<br>NTLM-tartomány<br>„Az SMTP-kiszolgáló nincs beállítva.” hiba letiltása(Ki*) | A nyomtató e-mail beállításainak megadása. |
| **E-mail-riasztások beállítása**<br>E-mail listák és értesítések beállítása<br>1. e-mail-cím lista<br>2. e-mail-cím lista<br>Események küldése e-mailben | Adja meg az e-mail-címeket, és engedélyezze az e-mail riasztási eseményeket.<br>**Megj.:** Ezt a menüelemet csak a Embedded Web Server kiszolgáló használatával lehet elérni. |
| **Hibamegelőzés**<br>Elakadássegéd<br>Ki<br>Be* | Beállítja, hogy a nyomtató egy elakadt oldalt eltávolítását követően automatikusan továbbítsa az üres vagy részleges nyomatot tartalmazó oldalakat. |
| **Hibamegelőzés**<br>Automatikus folytatás<br>Ki<br>Be* (5 másodperc) | Beállíthatja, hogy a nyomtató bizonyos felhasználói beavatkozást igénylő feltételek törlése után automatikusan folytassa a feldolgozást vagy a nyomtatást. |
| **Hibamegelőzés**<br>Automatikus újraindítás<br>Automatikus újraindítás<br>Újraindítás, ha tétlen<br>Újraindítás mindig*<br>Újraindítás soha | A nyomtató újraindítása, ha valamilyen hiba történt. |
| **Hibamegelőzés**<br>Automatikus újraindítás<br>Automatikus újraindítások maximális száma<br>1-20 (2*) | Meghatározza a nyomtató által végrehajtható automatikus újraindítások számát. |
| **Megj.:** Az érték melletti csillag (*) az alapértelmezett gyári beállításokat jelöli. | |

| Menüelem | Leírás |
|---|---|
| **Hibamegelőzés**<br>Automatikus újraindítás<br>Automatikus újraindítási időtartam<br>1-525600 másodperc (720*) | Beállíthatja, hogy a nyomtató mennyi idő után induljon újra automatikusan. |
| **Hibamegelőzés**<br>Automatikus újraindítás<br>automatikus újraindítások számlálóját | Az újraindítás-számláló információinak csak olvasható formátumban való megjelenítése. |
| **Hibamegelőzés**<br>Automatikus újraindítás<br>Automatikus újraindítások számlálójának nullázása<br>Mégse<br>Folytatás | Az Automatikus újraindítások számlálója elem nullázása. |
| **Hibamegelőzés**<br>Hibamegjelenítés rövid papír esetén<br>Be<br>Automatikus törlés* | A nyomtató beállítása a papír rövidsége esetén küldött hibaüzenet megjelenítésére.<br>**Megj.:** A rövid papír a betöltött papír méretére vonatkozik. |
| **Hibamegelőzés**<br>Oldalvédelem<br>Ki*<br>Be | Ezzel a funkcióval azt állíthatja be, hogy a nyomtató a nyomtatási művelet elindítása előtt az egész oldalt beolvassa a memóriába. |
| **Elakadáselhárítás**<br>Elakadás utáni helyreállítás<br>Ki<br>Be<br>Auto* | Úgy állítja be a nyomtatót, hogy újból kinyomtassa az elakadt oldalakat. |
| **Elakadáselhárítás**<br>Lapolvasó elakadásának elhárítása<br>Feladatszint<br>Oldalszint* | Azt határozza meg, hogy a rendszer hogyan indítsa újra a beolvasási feladatokat a papírelakadás elhárítása után. |
| **Megj.:** Az érték melletti csillag (*) az alapértelmezett gyári beállításokat jelöli. | |

## Energiagazdálkodás

| Menüelem | Leírás |
|---|---|
| **Alvó üzemmód profilja**<br>Nyomtatás alvó üzemmódból<br>Aktív állapot nyomtatás után<br>Nyomtatás után belépés alvó üzemmódba* | Beállítja a nyomtatót, hogy nyomtatás után maradjon készenléti üzemmódban, vagy térjen vissza alvó üzemmódba. |
| **Időtúllépések**<br>Alvó üzemmód<br>1–120 perc (15*) | Beállítja azt az időt, mielőtt a nyomtató Alvó üzemmódba lép. |
| **Megj.:** Az érték melletti csillag (*) az alapértelmezett gyári beállításokat jelöli. | |

| Menüelem | Leírás |
|---|---|
| **Időtúllépések**<br>Hibernálási idő<br>Letiltva<br>1 óra<br>2 óra<br>3 óra<br>6 óra<br>1 nap<br>2 nap<br>3 nap*<br>1 hét<br>2 hét<br>1 hónap | Beállítja azt az időt, mielőtt a nyomtató kikapcsol. |
| **Időtúllépések**<br>Hibernálási idő kapcsolat esetén<br>Hibernálás<br>Ne hibernáljon* | Beállítja a Hibernálási időt, hogy kikapcsolja a nyomtatót, amíg van aktív Ethernet kapcsolat. |
| **Teljesítmény-üzemmódok ütemezése**<br>Ütemezések<br>Új ütemezés hozzáadása | A nyomtató Alvás vagy a Hibernálás üzemmódba történő lépésének ütemezése. |
| **Megj.:** Az érték melletti csillag (*) az alapértelmezett gyári beállításokat jelöli. | |

## Névtelen adatgyűjtés

| Menüelem | Leírás |
|---|---|
| **Névtelen adatgyűjtés**<br>Eszk. haszn. és telj. adatok<br>Nincs* | Nyomtatóhasználati és teljesítményinformációk küldése a Lexmarknak.<br>**Megj.:** A Névtelen adatküldés időpontja csak akkor jelenik meg, ha a Névtelen adatgyűjtés az Eszk. haszn. és telj. adatok lehetőségre van állítva. |
| **Névtelen adatküldés időpontja**<br>Kezdési idő<br>Befejezési idő | |
| **Megj.:** Az érték melletti csillag (*) az alapértelmezett gyári beállításokat jelöli. | |

## Elérhetőség

**Megj.:** Ez a menü csak bizonyos nyomtatótípusokon látható.

| Menüelem | Leírás |
|---|---|
| **Duplabillentyű-leütési intervallum**<br>0-5 (0*) | Beállítja azt a másodpercenkénti időközt, amely során a nyomtató figyelmen kívül hagyja a dupla billentyűleütést a csatlakoztatott billentyűzet esetén. |
| **Megj.:** Az érték melletti csillag (*) az alapértelmezett gyári beállításokat jelöli. | |

| Menüelem | Leírás |
|---|---|
| **Gombismétlési kezdeti késleltetés**<br>0,25-5 (1*) | Beállítja a kezdeti késleltetés hosszát (másodpercben), mielőtt az ismétlődő gomb megismétlődne.<br>**Megj.:** Ez a menüelem csak akkor jelenik meg, ha billentyűzetet csatlakoztatnak a nyomtatóhoz. |
| **Gombismétlési arány**<br>0,5–30 (30*) | Beállítja egy ismétlődő gomb másodpercenkénti megnyomásának számát.<br>**Megj.:** Ez a menüelem csak akkor jelenik meg, ha billentyűzetet csatlakoztatnak a nyomtatóhoz. |
| **Kijelző időtúllépésének hosszabbítása**<br>Off* (Ki)<br>On (Be) | A felhasználó maradhat ugyanazon a helyen, és visszaállíthatja a Kijelző időtúllépésének időzítőjét annak lejártakor a kezdőképernyőre való visszalépés helyett. |
| **Fejhallgató-hangerő**<br>1-10 (5*) | A fejhallgató hangerejének módosítása.<br>**Megj.:** Ez a menüelem csak akkor jelenik meg, ha fejhallgatót csatlakoztatnak a nyomtatóhoz. |
| **Hangutasítások engedélyezése, amikor a fejhallgató csatlakoztatva van**<br>Off* (Ki)<br>On (Be) | Hangutasítások engedélyezése, amikor a fejhallgató csatlakoztatva van a nyomtatóhoz. |
| **Jelszavak/PIN-kódok felolvasása**<br>Off* (Ki)<br>On (Be) | Nyomtató beállítása a jelszavak és személyes azonosító kódok felolvasásához.<br>**Megj.:** Ez a menüelem csak akkor jelenik meg, ha fejhallgatót vagy hangszórót csatlakoztatnak a nyomtatóhoz. |
| **Beszédsebesség**<br>Nagyon lassú<br>Lassú<br>Normál*<br>Gyors<br>Gyorsabb<br>Nagyon gyors<br>Sebes<br>Nagyon sebes<br>Leggyorsabb | A hangutasítások beszédsebességének beállítása.<br>**Megj.:** Ez a menüelem csak akkor jelenik meg, ha fejhallgatót vagy hangszórót csatlakoztatnak a nyomtatóhoz. |
| **Megj.:** Az érték melletti csillag (*) az alapértelmezett gyári beállításokat jelöli. | |

## Gyári alapértelmezett értékek visszaállítása

| Menüelem | Leírás |
|---|---|
| **Beáll. visszaá.**<br>Összes beállítás visszaállítása<br>Nyomtatóbeállítások visszaállítása<br>Hálózati beállítások visszaállítása<br>Faxbeállítások visszaállítása<br>Alkalmazásbeállítások visszaállítása | A nyomtató gyári alapbeállításainak visszaállítása.<br>**Megj.:** Az alapértelmezett érték az, amelyet a kezdeti beállítás során kiválasztott. |

# Karbantartás

## Konfiguráció menü

| Menüelem | Leírás |
|---|---|
| **USB-konfiguráció**<br>USB PnP<br>1*<br>2 | A nyomtató és a számítógép kompatibilitásának javításához változtassa meg a nyomtató USB-illesztőjének üzemmódját. |
| **USB-konfiguráció**<br>USB-beolvasás helyire<br>Be*<br>Ki | Beállíthatja, hogy az USB-eszközillesztő egyszerű USB-eszközként (egyetlen kezelőfelület) vagy összetett USB-eszközként (több kezelőfelület) szerepeljen. |
| **USB-konfiguráció**<br>USB-sebesség<br>Teljes<br>Auto* | Állítsa be az USB-port futtatását teljes sebességre, és kapcsolja ki a nagy sebességű üzemmódot. |
| **Tálcakonfiguráció**<br>Tálca csatolása<br>Automatikus*<br>Ki | Meghatározza, hogy a nyomtató összekapcsolja-e az azonos papírtípusra és -méretre beállított tálcákat. |
| **Tálcakonfiguráció**<br>Tálcabehelyezés üzenet megjelenítése<br>Ki<br>Csak az ismeretlen méretek esetében*<br>Mindig | A tálca beillesztése után megjelenít egy üzenetet a papírméret és -típus kiválasztására. |
| **Tálcakonfiguráció**<br>A5-ös méret betöltése<br>Rövid oldal*<br>Hosszú oldal | Azt határozza meg, hogy a rendszer milyen oldaltájolást használjon A5 méretű papír behelyezése esetén. |
| **Tálcakonfiguráció**<br>Papír megadása<br>Auto*<br>Többcélú adagoló<br>Kézi papíradagolás | Amikor a rendszer papír behelyezését kéri, határozza meg a használni kívánt papírforrást. |
| **Tálcakonfiguráció**<br>Boríték megadása<br>Auto*<br>Többcélú adagoló<br>Manuális borítékadagolás | Amikor a rendszer boríték behelyezését kéri, határozza meg a használni kívánt papírforrást. |
| **Megj.:** Az érték melletti csillag (*) az alapértelmezett gyári beállításokat jelöli. | |

| Menüelem | Leírás |
|---|---|
| **Tálcakonfiguráció**<br>Kérdésekhez tartozó műveletek<br>Azonosító adatok bekérése<br>Folytatás*<br>Aktuális használata | Azt határozza meg, hogy a nyomtató automatikusan váltson-e papír vagy boríték nyomtatására. |
| **Jelentések**<br>Menübeállítási oldal<br>Eseménynapló<br>Eseménynapló összegzése<br>Állapotfelmérési statisztika | Jelentések nyomtatása a nyomtató menüinek beállításairól és állapotáról, illetve eseménynaplók nyomtatása. |
| **Kellékanyag-használat és számlálók**<br>Kellékanyag-használat előzményeinek törlése<br>Fekete festékkazetta számlálójának nullázása<br>Karbantartási számláló nullázása | Kellék oldalszámlálójának nullázása, vagy az összesen nyomtatott oldalak számának megtekintése. |
| **Nyomtatóemulációk**<br>PPDS-emuláció<br>Ki*<br>Be | A nyomtató beállítása a PPDS-adatfolyam felismerésére és használatára. |
| **Nyomtatóemulációk**<br>PS-emuláció<br>Ki<br>Be* | A nyomtató beállítása a PS-adatfolyam felismerésére és használatára. |
| **Nyomtatóemulációk**<br>Emulátorbiztonság<br>Oldal időtúllépés<br>0–60 (60)* | Az oldal időtúllépésének beállítása emuláció alatt. |
| **Nyomtatóemulációk**<br>Emulátorbiztonság<br>Emulátor visszaállítása a feladat után<br>Ki*<br>Be | Az emulátor visszaállítása nyomtatási feladat után. |
| **Nyomtatóemulációk**<br>Emulátorbiztonság<br>Nyomtatóüzenet hozzáférés letiltása<br>Be*<br>Ki | Hozzáférés letiltása a nyomtatóüzenethez emuláció alatt. |
| **Nyomtatás konfigurálása**<br>Betűélesítés<br>0–150 (24)* | Állítsa be azt a betűtípusméretet, amely alatt a rendszer a nagy frissítési gyakoriságú képernyőket használja a betűtípusadatok nyomtatásához. |
| **Megj.:** Az érték melletti csillag (*) az alapértelmezett gyári beállításokat jelöli. | |

| Menüelem | Leírás |
|---|---|
| **Fax beállítása**<br>Fax alacsony telj. támogat.<br>Alvó üzemmód letiltása<br>Alvó üzemmód engedélyezése<br>Auto* | A fax Alvó üzemmódjának beállítása a nyomtató megítélése szerint. |
| **Fax beállítása**<br>Faxtárolási hely<br>Lemez*<br>NAND | Meghatározza az összes fax tárolási helyét. |
| **Nyomtatás konfigurálása**<br>Nyomtatási sűrűség<br>Letiltva*<br>1-5<br>Másolási sűrűség<br>Letiltva*<br>1-5 | Állítsa be a dokumentumok nyomtatásához és fénymásolásához szükséges tonersűrűséget. |
| **Eszközműveletek**<br>Csendes üzemmód<br>Ki*<br>Be | Beállítja a nyomtató által kiadott zaj mértékét.<br>**Megj.:** Ennek a beállításnak az engedélyezése lelassítja a nyomtató általános teljesítményét. |
| **Eszközműveletek**<br>Panelmenük<br>Engedélyezés*<br>Kikapcsolás | A nyomtató beállítása a vezérlőpult menüinek megjelenítésére.<br>**Megj.:** Ezt a menüelemet csak az Embedded Web Server kiszolgáló használatával lehet elérni. |
| **Eszközműveletek**<br>Biztonságos mód<br>Ki*<br>Be | A nyomtató speciális üzemmódjának beállítása, amelyben az ismert problémák ellenére is számos funkciót képes nyújtani.<br>Ha például a funkció be van kapcsolva, és a kétoldalas egység motorja nem működik, a nyomtató a kétoldalas nyomtatási feladat ellenére csak az egyik oldalra nyomtat. |
| **Eszközműveletek**<br>Egyéni állapot törlése | Egyéni üzenetek törlése |
| **Eszközműveletek**<br>A távolról telepített üzenetek törlése | A távolról telepített üzenetek törlése |
| **Eszközműveletek**<br>Hibaképernyők automatikus megjelenítése<br>Be*<br>Ki | A fennálló hibaüzenetek megjelenítése a kijelzőn, ha a nyomtató kezdőképernyője a Képernyő időtúllépés beállításának megfelelő időtartamig inaktív marad. |
| **Alkalmazások konfigurálása**<br>LES alkalmazások<br>Be*<br>Ki | A Lexmark Embedded Solutions (LES) alkalmazások engedélyezése. |
| **Megj.:** Az érték melletti csillag (*) az alapértelmezett gyári beállításokat jelöli. | |

| Menüelem | Leírás |
|---|---|
| **Lapolvasó beállítása**<br>Lapolvasó kézi regisztrálása<br>Nyomtatási gyorsteszt | Gyorsteszt oldal nyomtatása.<br>**Megj.:** Győződjön meg arról, hogy a margó térköze mindenhol egységes az oldalon. Ellenkező esetben a nyomtatómargókat vissza kell állítani. |
| **Lapolvasó beállítása**<br>Lapolvasó kézi regisztrálása<br>Elülső ADF regisztrálása<br>Hátsó ADF regisztrálása<br>Síkágy regisztrálása | A síkágy és az ADF manuális regisztrálása az ADF, a lapolvasó üveglapjának vagy a vezérlőkártya cseréjét követően. |
| **Lapolvasó beállítása**<br>Szegélytörlés<br>Síkágy szél törlése<br>0–6 (3)*<br>ADF szél törlése<br>0–6 (3)* | Adja meg milliméterben az ADF vagy síkágyas beolvasási feladat nem nyomtatandó területének méretét. |
| **Lapolvasó beállítása**<br>ADF ferdeség korrigálása<br>ADF – ferdeség mechanikus korrigálása<br>Ki<br>Be<br>Auto* | Nyomtató beállítása mechanikus ADF ferdeség-korrigálás elvégzéséhez. |
| **Lapolvasó beállítása**<br>Lapolvasó letiltása<br>Engedélyezve*<br>Letiltva<br>ADF letiltva | Tiltsa le a lapolvasót, ha az nem működik megfelelően. |
| **Lapolvasó beállítása**<br>Tiff-bájtsorrend<br>CPU-bájtsorrend*<br>Kis bájtsorrend<br>Nagy bájtsorrend | TIFF-formázott beolvasott fájl bájtsorrendjének beállítása. |
| **Lapolvasó beállítása**<br>Pontos Tiff-sorok csíkonként<br>Be*<br>Ki | A TIFF-formázott beolvasás-kimeneteli fájl RowsPerStrip címkéjének értékének beállítása. |
| **Megj.:** Az érték melletti csillag (*) az alapértelmezett gyári beállításokat jelöli. | |

## Üzemen kívüli törl.

| Menüelem | Leírás |
|---|---|
| **Üzemen kívüli törl.**<br>Memória utolsó tisztítása<br>M.lem. utolj. tisztítva | Információ megjelenítése azzal kapcsolatban, hogy a nyomtató memóriáját vagy merevlemezét mikor tisztították meg utoljára.<br>**Megj.:** Az M.lem. utolj. tisztítva szöveg csak merevlemezzel felszerelt nyomtatókon jelenik meg. |

| Menüelem | Leírás |
|---|---|
| **Üzemen kívüli törl.**<br>A nem felejtő memórián található összes adat tisztítása<br>Minden információ tisztítása a merevlemezről<br>Az összes nyomtató- és hálózati beállítás törlése | A nyomtató memóriájában vagy merevlemezén tárolt összes beállítás és alkalmazás törlése.<br>**Megj.:** A Minden információ tisztítása a merevlemezről lehetőség csak merevlemezzel felszerelt nyomtatókon jelenik meg. |

## A kezdőképernyő látható ikonjai

| Menü | Leírás |
|---|---|
| **A kezdőképernyő látható ikonjai**<br>Másolás<br>E-mail<br>Fax<br>Állapot/Kellékanyagok<br>Feladatsor<br>Nyelv módosítása<br>Hivatkozásközpont<br>Címjegyzék<br>Könyvjelzők<br>Felfüggesztett feladatok<br>USB<br>FTP<br>Profilok beolvasása<br>Alkalmazásprofilok<br>Megjelenés testreszabása<br>Beolvasási központ<br>Kártya másolása | A kezdőképernyőn megjelenített ikonok beállítása. |

## Nyomtató névjegye

| Menüelem | Leírás |
|---|---|
| **Leltári címke** | A nyomtató leírása. A maximális hossz 32 karakter. |
| **Nyomtató helye** | A nyomtató helyének megadása. A maximális hossz 63 karakter. |
| **Kapcsolatfelvétel** | A nyomtató nevének személyre szabása. A maximális hossz 63 karakter. |
| **Konfigurációs fájl exportálása USB-re*** | Konfigurációs fájlok exportálása pendrive-ra. |
| **Tömörített naplófájl exportálása USB-re*** | Tömörített naplófájlok exportálása pendrive-ra. |
| **Naplók küldése**<br>Mégse<br>Küldés | Diagnosztikai információk küldése a Lexmarknak. |
| * Ez a menüelem csak bizonyos nyomtatómodelleknél látható. | |

# Nyomtatás

## Elrendezés

| Menüelem | Leírás |
|---|---|
| **Oldalak**<br>Egyoldalas*<br>Kétoldalas | Meghatározhatja, hogy a nyomtatás a papír egyik vagy mindkét oldalára készüljön. |
| **Lapozási stílus**<br>Hosszú oldal*<br>Rövid oldal | Meghatározza, hogy a lap melyik oldala lesz kötve kétoldalas nyomtatáskor. |
| **Üres oldalak**<br>Nyomtatás<br>Nincs nyomtatás* | A nyomtatási feladathoz tartozó üres oldalak nyomtatása. |
| **Leválogatás**<br>Ki (1,1,1,2,2,2)<br>Be (1,2,1,2,1,2)* | Ha ugyanarról az eredetiről több másolatot is nyomtat, akkor a nyomtató az egyes példányokat összerendezi. |
| **Elválasztólapok**<br>Nincs*<br>Példányok között<br>Feladatok között<br>Oldalak között | Üres elválasztólapok beillesztése a nyomtatás során. |
| **Elválasztólap forrása**<br>[x]. tálca (1*)<br>Többcélú adagoló | Papírforrás beállítása elválasztólapokhoz. |
| **Oldal/lap**<br>Ki*<br>2 oldal/lap<br>3 oldal/lap<br>4 oldal/lap<br>6 oldal/lap<br>9 oldal/lap<br>12 oldal/lap<br>16 oldal/lap | Több egy oldalon lévő kép nyomtatása a papír egyik oldalára. |
| **Oldal/lap rendelése**<br>Vízszintes*<br>Fordított vízszintes<br>Függőleges<br>Fordított függőleges | Több, az oldalon lévő kép elrendezésének beállítása az Oldal/lap menü használata esetén. |
| **Oldal/lap tájolása**<br>Auto*<br>Fekvő<br>Álló | Több, az oldalon lévő kép tájolásának beállítása az Oldal/lap menü használata esetén. |
| **Megj.:** Az érték melletti csillag (*) az alapértelmezett gyári beállításokat jelöli. | |

| Menüelem | Leírás |
|---|---|
| **Oldal/lap szegélye**<br>Nincs*<br>Folytonos | Oldalszegély nyomtatása az oldalon lévő képek köré az Oldal/lap menü használata esetén. |
| **Példányok**<br>1–9999 (1*) | Itt adhatja meg a példányszámot az egyes nyomtatási feladatokhoz. |
| **Nyomtatási terület**<br>Normál*<br>Teljes oldal | Nyomtatási terület beállítása a papíron. |
| **Megj.:** Az érték melletti csillag (*) az alapértelmezett gyári beállításokat jelöli. | |

## Utófeldolgozás

| Menüelem | Leírás |
|---|---|
| **Tűzési feladat**<br>Ki*<br>1 kapocs, bal felső sarok<br>2 kapocs, balra<br>1 kapocs, jobb felső sarok<br>2 kapocs, fent<br>1 kapocs, bal alsó sarok<br>2 kapocs, alul<br>1 kapocs, jobb alsó sarok<br>2 kapocs, jobb oldalt | A kapcsok helyzetének beállítása az összes nyomtatási feladathoz.<br>**Megj.:** Ez a menü csak akkor jelenik meg, ha a kapcsozó kiadóegység telepítve van. |
| **Tűzőteszt**<br>Indítás | A kapcsozó kiadóegység megfelelő működésének ellenőrzése.<br>**Megj.:** Ez a menü csak akkor jelenik meg, ha a kapcsozó kiadóegység telepítve van. |
| **Oldalak eltolása**<br>Nincs*<br>Példányok között<br>Feladatok között | Az egyes nyomtatási feladatok, vagy az azokból származó egyes példányok kimenetének eltolása.<br>**Megjegyzések:**<br>• Ha a Példányok között beállítást választja, a rendszer a nyomtatási feladat minden példányát eltolja, ha a Leválogatás beállításnál a Be [1, 2, 1, 2, 1, 2] értéket választotta. Ha a Leválogatás beállításnál a Ki [1, 1, 1, 2, 2, 2] értéket választotta, akkor a rendszer készletenként (azaz az összes első oldalt, az összes második oldalt stb.) tolja el az oldalakat.<br>• A Feladatok közé lehetőség ugyanazt az eltolási helyzetet állítja be a teljes nyomtatási feladatra, függetlenül a kinyomtatott példányszámtól.<br>• Ez a menü csak akkor jelenik meg, ha a kapcsozó kiadóegység telepítve van. |
| **Megj.:** Az érték melletti csillag (*) az alapértelmezett gyári beállításokat jelöli. | |

## Beállítás

| Menüelem | Leírás |
|---|---|
| **Printer Language (Nyomtató nyelve)**<br>PCL Emulation (PCL-emuláció)<br>PS-emuláció* | Beállítja a nyomtató nyelvét.<br>**Megj.:** A nyomtatónyelv alapértelmezettként való beállítása nem akadályozza meg a szoftvert abban, hogy más nyomtatónyelvet használó nyomtatási feladatokat küldjön. |
| **Feladatvárakoztatás**<br>Off* (Ki)<br>On (Be) | Az anyagra váró nyomtatási feladatokat úgy őrzi meg, hogy az anyagra nem váró nyomtatási feladatokat kinyomtatja.<br>**Megj.:** Ez a menüelem csak akkor jelenik meg, ha a nyomtató merevlemeze telepítve van. |
| **Feladattartási időtúllépés**<br>0-255 (30*) | Beállítja azt az időtartamot (másodpercben), amennyit a nyomtató vár a felhasználó beavatkozására, mielőtt felfüggeszti a nem létező erőforrásokat igénylő feladatokat, és folytatja a nyomtatási várakozási sorban lévő egyéb nyomtatási feladatok feldolgozását.<br>**Megj.:** Ez a menüelem csak akkor jelenik meg, ha a nyomtató merevlemeze telepítve van. |
| **Download Target (célfájl letöltése)**<br>RAM*<br>Lemez | Adja meg a nyomtatóra letöltött állandó erőforrások (például betűtípusok, makrók) mentési helyét.<br>**Megj.:** Ez a menüelem csak akkor jelenik meg, ha a nyomtató merevlemeze telepítve van. |
| **Resource Save (Erőforrás-kímélő mód)**<br>Off* (Ki)<br>On (Be) | Megállapítja, hogy a nyomtató hogyan kezelje a letöltött erőforrásokat (például betűtípusokat és makrókat) azoknál a feladatoknál, amelyek az elérhető memóriánál többet igényelnek.<br>**Megjegyzések:**<br>• Kikapcsolás esetén a nyomtató csak addig őrzi meg a letöltött erőforrásokat, amíg memóriára van szükség. Az inaktív nyomtatónyelvvel kapcsolatos erőforrások törlésre kerülnek.<br>• Bekapcsolás esetén a nyomtató minden nyelvváltoztatáskor megőrzi az összes letöltött állandó erőforrást. Szükség esetén a nyomtató a memória megteltére vonatkozó üzeneteket jelenít meg az állandó erőforrások törlése helyett. |
| **Print All Order (Az összes kinyomtatása)**<br>Ábécérendben*<br>Newest First (A legújabbat előre)<br>Oldest First (A legrégebbit előre) | Megadja a bizalmas és függő feladatok nyomtatásának sorrendjét Az összes kinyomtatása beállítás esetén.<br>**Megj.:** Ez a menüelem csak akkor jelenik meg, ha a nyomtató merevlemeze telepítve van. |
| **Megj.:** Az érték melletti csillag (*) az alapértelmezett gyári beállításokat jelöli. | |

## Minőség

| Menüelem | Leírás |
|---|---|
| **Nyomtatási felbontás**<br>600 dpi*<br>1200 Image Q<br>2400 Image Q<br>1200 dpi<br>300 dpi | Állítsa be a kinyomtatott oldalak szövegeinek és ábráinak felbontását.<br>**Megj.:** A felbontás értékét pont/hüvelykben vagy képminőségben adhatja meg. |
| **Képpontjavítás**<br>Off* (Ki)<br>Betűkészletek<br>Vízszintesen<br>Függőlegesen<br>Mindkét irányban | A szövegek és ábrák élességének javításához engedélyezze a képpontok pixelfoltokban való nyomtatását. |
| **Festék sötétsége**<br>1-10 (8)* | A szövegbeli képek fényességének vagy sötétségének a beállítása. |
| **Féltónus**<br>Normál*<br>Részlet | Javítja a kinyomtatott anyag minőségét azáltal, hogy simább vonalakat hoz létre élesebb szélekkel. |
| **Világosság**<br>-6–6 (0*) | A nyomtatott anyag fényerejének beállítása. |
| **Kontraszt**<br>0–5 (0*) | A nyomtatott anyag kontrasztjának beállítása. |
| **Szürkekorrekció**<br>Off (Kikapcsolás)<br>Auto* (Automatikus) | Beállítja a képekre alkalmazott kontrasztjavítást. |
| **Megj.:** Az érték melletti csillag (*) az alapértelmezett gyári beállításokat jelöli. | |

## Feladat-nyilvántartás

**Megj.:** Ez a menü csak akkor jelenik meg, ha a nyomtató-merevlemez telepítve van.

| Menüelem | Leírás |
|---|---|
| **Feladat-nyilvántartás**<br>Kikapcsolás*<br>Bekapcsolás | Meghatározza, hogy a nyomtató készítsen-e naplót a kapott nyomtatási feladatokról. |
| **Nyilvántartási napló készítésének gyakorisága**<br>Naponta<br>Hetente<br>Havonta* | A naplófájl-létrehozás gyakoriságának beállítása. |
| **Megj.:** Az érték melletti csillag (*) az alapértelmezett gyári beállításokat jelöli. | |

| Menüelem | Leírás |
|---|---|
| **Naplózási művelet az időköz végén**<br>Nincs*<br>Aktuális napló küldése e-mailben<br>Aktuális napló küldése e-mailben, majd törlése<br>Aktuális napló küldése<br>Aktuális napló küldése, majd törlése | Beállítja, hogyan reagáljon a nyomtató, amikor a gyakorisági küszöbérték lejár.<br>**Megj.:** A nyilvántartási napló készítésének gyakoriságára vonatkozóan megadott érték határozza meg, hogy a művelet mikor induljon el. |
| **Napló majdnem megtelt szint**<br>Kikapcsolás*<br>Bekapcsolás | Meghatározza a naplófájl maximális méretét, mielőtt a nyomtató végrehajtaná a „Naplóművelet majdnem megtelt szintnél” műveletet. |
| **Naplóművelet majdnem megtelt szintnél**<br>Nincs*<br>Aktuális napló küldése e-mailben<br>Aktuális napló küldése e-mailben, majd törlése<br>Legrégebbi napló küldése e-mailben, majd törlése<br>Aktuális napló küldése<br>Aktuális napló küldése, majd törlése<br>Legrégebbi napló küldése, majd törlése<br>Aktuális napló törlése<br>A legrégebbi napló törlése<br>Minden napló törlése, az aktuális kivételével<br>Minden napló törlése | Beállítja, hogy hogyan reagáljon a nyomtató, amikor a merevlemez kezd megtelni.<br>**Megj.:** A Napló majdnem megtelt szintnél megadott érték meghatározza, hogy a művelet mikor induljon el. |
| **Naplózási művelet tele szintnél**<br>Nincs*<br>Aktuális napló küldése e-mailben, majd törlése<br>Legrégebbi napló küldése e-mailben, majd törlése<br>Aktuális napló küldése, majd törlése<br>Legrégebbi napló küldése, majd törlése<br>Aktuális napló törlése<br>A legrégebbi napló törlése<br>Minden napló törlése, az aktuális kivételével<br>Minden napló törlése | Beállítja, hogy hogyan reagáljon a nyomtató, amikor a lemez foglaltsága eléri a maximális határértéket (100 MB). |
| **URL-cím a napló küldéséhez** | A nyomtató által készített feladat-nyilvántartási naplók küldési helyének beállítása. |
| **E-mail-cím a naplók küldéséhez** | Meghatározza azt az e-mail címet, amelyre a nyomtató a feladat-nyilvántartási naplókat küldi. |
| **Naplófájl-előtag** | A naplófájl nevéhez használt előtag megadása.<br>**Megj.:** A TCP/IP menüben meghatározott állomásnév használható alapértelmezett naplófájl-előtagként. |
| **Megj.:** Az érték melletti csillag (*) az alapértelmezett gyári beállításokat jelöli. | |

## XPS

| Menüelem | Leírás |
|---|---|
| **Hibaoldalak nyomtatása**<br>Off* (Ki)<br>On (Be) | A hibákra (például az XML-címkézési hibákra) vonatkozó tesztoldal nyomtatása. |
| **Minimális vonalvastagság**<br>1–30 (2*) | Az 1200 dpi felbontásban nyomtatott feladatok során használt minimális leütési szélesség beállítása. |
| **Megj.:** Az érték melletti csillag (*) az alapértelmezett gyári beállításokat jelöli. | |

## PDF

| Menüelem | Leírás |
|---|---|
| **Lapmérethez igazítás**<br>Ki*<br>Be | Úgy méretezi az oldal tartalmát, hogy elférjen a kiválasztott méretű papíron. |
| **Megjegyzések**<br>Nyomtatás<br>Nincs nyomtatás* | Azt határozza meg, hogy az eszköz kinyomtassa-e a PDF-ben szereplő megjegyzéseket. |
| **PDF-hiba nyomtatása**<br>Ki<br>Be* | PDF-hiba nyomtatásának engedélyezése. |
| **Megj.:** Az érték melletti csillag (*) az alapértelmezett gyári beállításokat jelöli. | |

## PostScript

| Menüelem | Leírás |
|---|---|
| **PS-hiba nyomtatása**<br>Ki*<br>Be | PostScript® hibát tartalmazó tesztoldal kinyomtatása.<br>**Megj.:** Hiba esetén a nyomtatási feladat feldolgozása szünetel, a nyomtató hibaüzenetet nyomtat és a nyomtatási feladat többi részét továbbítja. |
| **Minimális vonalvastagság**<br>1–30 (2*) | Az 1200 dpi felbontásban nyomtatott feladatok során használt minimális leütési szélesség beállítása. |
| **PS-indítási mód zárolása**<br>Ki<br>Be* | A SysStart fájl letiltása. |
| **Megj.:** Az érték melletti csillag (*) az alapértelmezett gyári beállításokat jelöli. | |

| Menüelem | Leírás |
|---|---|
| **Betűkészlet prioritása**<br>Beépített*<br>Flash/lemez | Megadja a betűtípusok keresési sorrendjét.<br>**Megjegyzések:**<br>• Ha a Beépített beállítást választja, a nyomtató először a saját memóriájában próbálja megkeresni a kért betűtípust, és csak utána a flash memóriában vagy a nyomtató-merevlemezen.<br>• Ha a Flash/lemez beállítást választja, a nyomtató először a flash memóriában vagy a nyomtató-merevlemezen próbálja megkeresni a kért betűtípust, és csak utána a saját memóriájában.<br>• Ez a menüpont csak telepített flash memória vagy merevlemez esetén látható. |
| **Várakozási időtúllépés**<br>Ki<br>Be* | Engedélyezi, hogy a nyomtató további adatokra várjon, mielőtt törölné a nyomtatási feladatot.<br>**Megj.:** Ha be van kapcsolva, a gyári alapértelmezett érték 40 másodperc. |
| **Megj.:** Az érték melletti csillag (*) az alapértelmezett gyári beállításokat jelöli. | |

## PCL

| Menüelem | Leírás |
|---|---|
| **Forrás betűtípus**<br>Beépített*<br>Lemez<br>Flash<br>Mind | Kiválasztja azt a forrást, amely az alapértelmezett betűkészletet tartalmazza.<br>**Megjegyzések:**<br>• A Flash és a Lemez menüelem csak telepített flash memória vagy merevlemez esetén látható.<br>• A Flash és a Lemez megjelenítéséhez ellenőrizze, hogy azok nem olvasás- vagy írásvédettek. |
| **Betűtípus**<br>Courier* | Betűtípus kiválasztása a megadott betűtípusforrásból. |
| **Szimbólumtábla**<br>10U PC-8* | Megadja az egyes betűtípusnevekhez tartozó jelkészletet.<br>**Megj.:** A jelkészlet egy betűkből és számokból, írásjelekből és különleges szimbólumokból álló készlet. A jelkészletek támogatják az egyes nyelveket, illetve a különleges alkalmazásokat, pl. a matematikai szimbólumokat tudományos szövegekben. |
| **Betűtávolság**<br>0,08-100 (10*) | Megadja a rögzített vagy az egy szélességű betűtípusok betűtávolságát.<br>**Megj.:** A Betűtávolság a rögzített szélességű betűtípusok számát jelöli hüvelykenként. |
| **Tájolás**<br>Álló*<br>Fekvő | Megadja a szöveg és grafika tájolását az oldalon. |
| **Megj.:** Az érték melletti csillag (*) az alapértelmezett gyári beállításokat jelöli. | |

| Menüelem | Leírás |
|---|---|
| **Sorok/lap**<br>1–255 | Megadja a PCL® adatfolyamon keresztül nyomtatott oldalon megjelenő szövegsorok számát.<br>**Megjegyzések:**<br>• Ez a menüelem függőleges térközt aktivál, amely a megadott számú nyomtatandó sorokat az oldal alapértelmezett margói közé nyomtatja.<br>• Az Egyesült Államokban 60 a gyári alapértelmezett érték. A gyári alapértelmezett érték világszerte 64. |
| **PCL5 minimális vonalvastagság**<br>1–30 (2*) | Az 1200 dpi felbontásban nyomtatott feladatok során használt kezdeti minimális leütési szélesség beállítása. |
| **PCLXL minimális vonalvastagság**<br>1–30 (2*) | |
| **A4-es szélesség**<br>198 mm*<br>203 mm | Az A4-es papírméretben való nyomtatás esetén használandó logikai oldalszélesség beállítása.<br>**Megj.:** A logikai oldal a fizikai lap azon területe, amelyre az adat nyomtatásra kerül. |
| **CR automatikusan LF után**<br>Ki*<br>Be | Azt állítja be, hogy a nyomtató automatikusan hajtson-e végre egy „kocsi vissza” műveletet a soremelés vezérlőparancs után.<br>**Megj.:** A „kocsi vissza” művelet parancsot ad a nyomtatónak arra, hogy a kurzort az aktuális sor első pozíciójába állítsa. |
| **LF automatikusan CR után**<br>Ki*<br>Be | Azt állítja be, hogy a nyomtató automatikusan szúrjon-e be egy soremelést minden „kocsi vissza” vezérlőparancs után. |
| **Tálcák átszámozása**<br>MP-adagoló hozzárendelése<br>[x]. tálca hozzárendelése<br>Kézi papíradagoló hozzárendelése<br>Kézi borítékadagoló hozzárendelése<br>Gyári beállítások megtekintése<br>Alapbeállítások visszaállítása | • Azt állítja be, hogy a nyomtató olyan más nyomtató-illesztőprogrammal vagy egyedi alkalmazásokkal is működjön-e együtt, amelyek különböző forráshozzárendelés-készleteket használnak egy adott papírforráshoz.<br>• Az egyes papírforrásokhoz hozzárendelt gyári alapértelmezett érték megjelenítése.<br>• A tálca visszaállításával az értékek visszaállnak a gyári alapértelmezettre. |
| **Nyomtatási időtúllépés**<br>Ki<br>Be* (90 másodperc) | Beállíthatja, hogy a nyomtató fejezze be a nyomtatási feladatot, ha az megadott ideig készenlétben volt. |
| **Megj.:** Az érték melletti csillag (*) az alapértelmezett gyári beállításokat jelöli. | |

## HTML

| Menüelem | Leírás |
|---|---|
| **Betűtípus**<br>[Betűtípusok listája] (Időtartamok*) | A HTML-dokumentumokhoz használandó betűtípus beállítása. |
| **Betűméret**<br>1-255 (12*) | A HTML-dokumentumokhoz használandó betűméret beállítása. |
| **Megj.:** Az érték melletti csillag (*) jelöli az alapértelmezett gyári beállításokat. | |

| Menüelem | Leírás |
|---|---|
| **Arány**<br>1–400% (100*) | A HTML-dokumentumok méretének beállítása. |
| **Tájolás**<br>Álló*<br>Fekvő | A HTML-dokumentumok tájolásának beállítása. |
| **Margóméret**<br>8-255 mm (19*) | A HTML-dokumentumok margójának beállítása. |
| **Háttér**<br>Nincs nyomtatás<br>Nyomtatás* | A HTML-dokumentumokhoz tartozó háttéradatok vagy grafikus elemek nyomtatásának beállítása. |
| **Megj.:** Az érték melletti csillag (*) jelöli az alapértelmezett gyári beállításokat. | |

## Kép

| Menüelem | Leírás |
|---|---|
| **Auto. igazítás**<br>On (Be)<br>Off* (Ki) | A képhez legjobban illő papírméret és tájolás kiválasztása az elérhető lehetőségek közül.<br>**Megj.:** Ha a Be beállítást választotta, ez felülírja a képre vonatkozó nagyítási és tájolási beállításokat. |
| **Megfordítás**<br>Off* (Ki)<br>On (Be) | Felcseréli a feketét és a fehéret a fekete-fehér képeken.<br>**Megj.:** Ez a menüpont a GIF és a JPEG formátumú képekre nem lesz érvényes. |
| **Nagyítás**<br>Bal f. sarok rögz.<br>Legjobb illesztés*<br>Középpont rögz.<br>Mag./szél. ig.<br>Magasság igazítása<br>Szélesség igazítása | A kép igazítása úgy, hogy illeszkedjen a nyomtatási területhez.<br>**Megj.:** Ha az Automatikus kitöltés be van kapcsolva, a Méretezés értéke automatikusan Legjobb kitöltésre vált. |
| **Tájolás**<br>Álló*<br>Fekvő<br>Fordított álló<br>Fordított fekvő | Megadja a szöveg és grafika tájolását az oldalon. |
| **Megj.:** Az érték melletti csillag (*) az alapértelmezett gyári beállításokat jelöli. | |

# Papír

## Tálcakonfiguráció

| Menüelem | Leírás |
|---|---|
| **Alapértelmezett forrás**<br>[x]. tálca (1*)<br>Többcélú adagoló<br>Kézi papíradagolás<br>Kézi borítékadagolás | A papírforrás beállítása az összes nyomtatási feladathoz. |
| **Papírméret/-típus**<br>[x]. tálca<br>Többcélú adagoló<br>Kézi papíradagolás<br>Kézi borítékadagolás | Az egyes papírforrásokba töltött papír méretének vagy típusának beállítása. |
| **Csereméret**<br>Ki<br>Letter/A4<br>Mindegyik* | Ezzel a funkcióval beállíthat egy papírméretet, amelyet a nyomtató akkor fog használni, ha a papírforrásban nincs a kért méretű papírból.<br>**Megjegyzések:**<br>• Ha a Ki beállítást választja, a rendszer felszólítja a felhasználót, hogy töltse be a megfelelő méretű papírt.<br>• Az Összes felsorolt az összes elérhető cserét lehetővé teszi. |
| **MP konfigurálása**<br>Kazetta*<br>Kézi<br>Első | A többcélú adagoló viselkedésének meghatározása.<br>**Megjegyzések:**<br>• A Kazetta a többcélú adagolót állítja be automatikus papírforrásként.<br>• A Kézi csak a kézi adagolású nyomtatási feladatoknál állítja be a többcélú adagolót.<br>• Az Első a többcélú adagolót állítja be elsődleges papírforrásként. |
| **Megj.:** Az érték melletti csillag (*) az alapértelmezett gyári beállításokat jelöli. | |

## Hordozókonfiguráció

### Univerzális beállítás

| Menüelem | Leírás |
|---|---|
| **Mértékegységek**<br>Hüvelyk<br>Milliméter | Az univerzális papírmérethez használt mértékegység meghatározása.<br>**Megj.:** A hüvelyk az USA-beli gyári alapértelmezett érték. A gyári alapértelmezett érték világszerte a milliméter. |
| **Lapszélesség**<br>3–14,17 hüvelyk (8.50*)<br>76–359,91 mm (216*) | Az univerzális papírméret szélességének beállítása álló tájolás esetén. |
| **Lapmagasság**<br>3–14,17 hüvelyk(14*)<br>76–359,91 mm (356*) | Az univerzális papírméret magasságának beállítása álló tájolás esetén. |
| **Megj.:** Az érték melletti csillag (*) az alapértelmezett gyári beállításokat jelöli. | |

| Menüelem | Leírás |
|---|---|
| **Adagolási irány**<br>Rövid oldal*<br>Hosszú oldal | Azt határozza meg, hogy a nyomtató a hosszú vagy a rövid oldal irányából kezdje el felvenni a lapokat.<br>**Megj.:** A Hosszú él lehetőség csak akkor látható, ha a leghosszabb él rövidebb, mint a támogatott maximális lapszélesség. |
| **Megj.:** Az érték melletti csillag (*) az alapértelmezett gyári beállításokat jelöli. | |

## Egyéni szken. méretek

| Menüelem | Leírás |
|---|---|
| **[x] egyéni beolvasási méret**<br>A szkennelési méret neve<br>Szélesség<br>1-8,50 hüvelyk (8,50*)<br>25-216 mm (216*)<br>Magasság<br>1–14 hüvelyk (14*)<br>25-356 mm (297*)<br>Tájolás<br>Álló*<br>Fekvő<br>2 szkennelés oldalanként<br>Off* (Ki)<br>On (Be) | A beolvasási méret nevének megadása, valamint a beolvasási beállítások konfigurálása. |

## Adathordozó-típusok

| Menüelem | Leírás |
|---|---|
| Normál papír<br>Kártya<br>Átlátszóság<br>Recycled (Újrahasznosított)<br>Címkék<br>Finom írópapír<br>Boríték<br>Durva boríték<br>Cégjelzéses<br>Előnyomott<br>Színes papír<br>Könnyű<br>Nehéz<br>Durva/karton<br>[x] egyéni típus | Adja meg a betöltött papír anyagát és súlyát.<br>Válasszon az alábbi beállítások közül:<br>Papír textúra<br>Sima<br>Normál*<br>Durva<br>Papírsúly<br>Könnyű<br>Normál*<br>Nehéz |
| **Megj.:** Az érték melletti csillag (*) az alapértelmezett gyári beállításokat jelöli. | |

# Másolás

## Másolási alapbeállítások

| Menüelem | Leírás |
|---|---|
| **Tartalom típusa**<br>Szöveg<br>Szöveg/fénykép*<br>Fénykép<br>Grafikák | A kimeneteli fájl minőségének javítása az eredeti dokumentum tartalmának használatával. |
| **Tartalom forrása**<br>Fekete-fehér lézer*<br>Színes lézer<br>Tintasugaras<br>Fénykép/Film<br>Magazin<br>Újság<br>Sajtótermék<br>Egyéb | A kimeneteli fájl minőségének javítása az eredeti dokumentum forrásának használatával. |
| **Oldalak**<br>Egyoldalas egyoldalassá*<br>Egyoldalas kétoldalassá<br>Kétold. egyoldalassá<br>Kétold. kétoldalassá | A beolvasás módjának beállítása az eredeti dokumentum alapján. |
| **Elválasztólapok**<br>Nincs*<br>Példányok között<br>Feladatok között<br>Oldalak között | Azt határozza meg, hogy a rendszer illesszen-e be üres elválasztólapokat a nyomtatás során. |
| **Elválasztólap forrása**<br>[x]. tálca (1*)<br>Többcélú adagoló | Papírforrás beállítása elválasztólapokhoz. |
| **Oldal/lap**<br>Ki*<br>2 álló oldal<br>4 álló oldal<br>2 fekvő oldal<br>4 fekvő oldal | Azt adja meg, hogy az eszköz hány oldalképet nyomtasson a papír egyik oldalára. |
| **Oldalkeretek nyomtatása**<br>Ki*<br>Be | Oldalszegély elhelyezése az egyes képek köré, ha egy oldalra több oldalt nyomtat. |
| **Leválogatás**<br>Ki [1, 1, 1, 2, 2, 2]<br>Be [1, 2, 1, 2, 1, 2]* | Több példány nyomtatása egymás után. |
| **Megj.:** Az érték melletti csillag (*) az alapértelmezett gyári beállításokat jelöli. | |

| Menüelem | Leírás |
|---|---|
| **„Másolás innen” mérete** | Az eredeti dokumentum papírméretének beállítása.<br>**Megj.:** A Letter az egyesült államokbeli gyári alapértelmezett érték. A gyári alapértelmezett érték világszerte az A4. |
| **„Másolás ide” forrása**<br>[x]. tálca (1*)<br>Többcélú adagoló<br>Automatikus méretigazítás | A másolási feladatokhoz tartozó papírforrás megadása. |
| **Sötétség**<br>1 – 9 (5*) | A beolvasott kép sötétségének beállítása. |
| **Példányszám**<br>1–9999 (1*) | Azt határozza meg, hogy hány fénymásolt példány készüljön. |
| **Fejléc/Lábléc**<br>Bal fejléc<br>Középső fejléc<br>Jobb fejléc<br>Bal lábléc<br>Középső lábléc<br>Jobb lábléc | A fejléc és lábléc adatokat határozza meg a beolvasott képen. |
| **Átfedés**<br>Bizalmas<br>Másolás<br>Vázlat<br>Sürgős<br>Egyéni<br>Ki* | Háttérnyomat szöveg meghatározása az egyes másolatokon. |
| **Egyéni háttérnyomat** | Szöveget adhat meg az Átfedés menü Egyéni lehetőségénél. |
| **Megj.:** Az érték melletti csillag (*) az alapértelmezett gyári beállításokat jelöli. | |

## Haladó képfeldolgozás

| Menüelem | Leírás |
|---|---|
| **Színkihagyás**<br>Színkihagyás (Nincs*)<br>Alapértelmezett vörös szín küszöbérték (128*)<br>Alapértelmezett zöld szín küszöbérték (128*)<br>Alapértelmezett kék szín küszöbérték (128*) | Meghatározza, hogy a beolvasás során melyik színt kell elhagyni, illetve lehetőséget kínál a színre vonatkozó elhagyási beállítások módosítására. |
| **Kontraszt**<br>A tartalomhoz legjobb*<br>0-5 | A beolvasott kép kontrasztjának beállítása. |
| **Megj.:** Az érték melletti csillag (*) az alapértelmezett gyári beállításokat jelöli. | |

| Menüelem | Leírás |
|---|---|
| **Háttér-eltávolítás**<br>Háttérérzékelés (Tartalomalapú*)<br>Szint (0*) | Eltávolítja a háttérszínt vagy képzajt az eredeti dokumentumból.<br>**Megjegyzések:**<br>• A Tartalomalapú lehetőség eltávolítja a háttérszínt az eredeti dokumentumból.<br>• A Fix lehetőség eltávolítja a képzajt a fényképről. |
| **Automatikus középre igazítás**<br>Ki*<br>Be | A tartalom középre igazítása az oldalon. |
| **Kép tükrözése**<br>Ki*<br>Be | Tükörképet készít az eredeti dokumentumról. |
| **Inverz kép**<br>Ki*<br>Be | Negatív képet készít az eredeti dokumentumról. |
| **Árnyék részletei**<br>-4 – 4 (0*) | Az árnyék részleteinek beállítása az eredeti dokumentumban. |
| **Beolvasás széltől szélig**<br>Ki*<br>Be | Az eredeti dokumentum beolvasása széltől szélig. |
| **Élesség**<br>1–5 (3*) | A beolvasott kép élességének beállítása |
| **Megj.:** Az érték melletti csillag (*) az alapértelmezett gyári beállításokat jelöli. | |

## Rendszergazdai beállítások

| Menüelem | Leírás |
|---|---|
| **Átlátszósági elválasztók**<br>Ki<br>Be* | Üres oldalak beillesztése a fotópapírok közé. |
| **Prioritási másolatok engedélyezése**<br>Ki<br>Be* | Nyomtatási feladat félbeszakítása másolatok készítéséhez. |
| **Egyéni feladat beolvasása**<br>Ki*<br>Be | Úgy állítja be a nyomtatót, hogy az eredeti dokumentumok első készletét a megadott beállításokkal olvassa be, majd a következő készletet ugyanazokkal vagy más beállításokkal olvassa be.<br>**Megj.:** Ez a menüelem csak telepített merevlemez esetén jelenik meg. |
| **Mentés engedélyezése parancsi-konként**<br>Ki<br>Be* | A másolási beállítások mentése parancsikonként. |
| **Minta másolás** | Egy mintapéldány kinyomtatásával ellenőrzi a minőséget, és csak ezután nyomtatja ki a többi példányt. |
| **Megj.:** Az érték melletti csillag (*) az alapértelmezett gyári beállításokat jelöli. | |

# Fax

## Fax alapbeállítások

### Fax mód

| Menüelem | Leírás |
|---|---|
| **Fax mód**<br>Fax<br>Faxkiszolgáló<br>Letiltva | Válasszon ki egy faxolási üzemmódot.<br>**Megj.:** A nyomtatómodelltől függően változhatnak a gyári alapértelmezett beállítások. |

### Faxbeállítás

#### Általános faxbeállítások

| Menüelem | Leírás |
|---|---|
| **Fax neve** | A faxkészülék azonosítására szolgál. |
| **Faxszám** | A faxszám azonosítására szolgál. |
| **Faxazonosító**<br>Fax neve<br>Faxszám* | A fax címzettjeinek értesítése az Ön faxának nevéről és számáról. |
| **Memóriahasználat**<br>Az összes fogadás<br>Legtöbbet fogadott<br>Egyenlő*<br>Nagyrészt küldés<br>Az összes küldés | A belső nyomtatómemória mennyiségének beállítása a faxküldéshez.<br>**Megj.:** Ez a menüelem megakadályozza a memóriapufferelést, valamint a sikertelen faxküldést. |
| **Faxok törlése**<br>Engedélyezett*<br>Nem engedélyezett | A kimenő faxok küldés előtti, illetve a beérkező faxok nyomtatás előtti törlésére szolgál. |
| **Faxszám maszkolása**<br>Ki*<br>Balról<br>Jobbról | A kimenő faxszám maszkolásának formátuma. |
| **Maszkolandó számjegyek**<br>0–58 (0)* | Megadja egy kimenő faxszám maszkolandó számjegyeinek a darabszámát. |
| **Vonal csatlakoztatva érzékelés engedélyezése**<br>Be*<br>Ki | A telefonvonal és a nyomtató közötti kapcsolat ellenőrzése.<br>**Megj.:** Az ellenőrzést a nyomtató bekapcsolása, és a hívások indítása előtt kell elvégezni. |
| **Faxkompatibilitás optimalizálása** | A nyomtató faxolási funkciójának optimalizálása a más faxokkal való együttműködés érdekében. |
| **Megj.:** Az érték melletti csillag (*) az alapértelmezett gyári beállításokat jelöli. | |

| Menüelem | Leírás |
|---|---|
| **Faxtovábbítás**<br>T.38<br>Analóg<br>G.711<br>etherFAX | Állítsa be a faxküldés módját.<br>**Megjegyzések:**<br>• Ez a menüelem csak akkor jelenik meg, ha telepítve van egy etherFAX vagy Fax over IP (FoIP) licenccsomag a nyomtatón.<br>• A nyomtatómodelltől függően változhatnak a gyári alapértelmezett beállítások. |
| **Megj.:** Az érték melletti csillag (*) az alapértelmezett gyári beállításokat jelöli. | |

## HTTPS fax beállításai

**Megj.:** Ez a menü csak akkor jelenik meg, ha a Faxtovábbítás etherFAX értékre van állítva.

| Menüelem | Leírás |
|---|---|
| **HTTPS szolgáltatás URL-címe** | Határozza meg az etherFAX-szolgáltatás URL-címét. |
| **HTTPS proxy** | Határozzon meg egy proxy kiszolgáló URL-címet. |
| **HTTPS proxy felhasználója** | Határozza meg a proxy kiszolgáló felhasználónevét és jelszavát. |
| **HTTPS proxy jelszava** | |
| **Faxküldés titkosítása**<br>Letiltva<br>Engedélyezve*<br>Szükséges | Engedélyezze a kimenő faxüzenetek titkosítását. |
| **Faxfogadás titkosítása**<br>Letiltva<br>Engedélyezve*<br>Szükséges | Engedélyezze a bejövő faxüzenetek titkosítását. |
| **HTTPS fax állapota** | Az etherFAX kommunikációs állapotának megjelenítése. |
| **Megj.:** Az érték melletti csillag (*) az alapértelmezett gyári beállításokat jelöli. | |

## Faxküldési beállítások

| Menüelem | Leírás |
|---|---|
| **Felbontás**<br>Normál*<br>Kiváló<br>Szuperfinom<br>Ultrafinom | A beolvasott kép felbontásának beállítása.<br>**Megj.:** A magasabb felbontás megnöveli a faxátvitel idejét és több memória szükséges hozzá. |
| **Eredeti méret**<br>[Papírméretek listája] (Vegyes méretek*) | Az eredeti dokumentum méretének megadása. |
| **Tájolás**<br>Álló*<br>Fekvő | Az eredeti dokumentum tájolásának megadása.<br>**Megj.:** Ez a menüelem csak bizonyos nyomtatómodelleknél látható. |
| **Megj.:** Az érték melletti csillag (*) az alapértelmezett gyári beállításokat jelöli. | |

| Menüelem | Leírás |
|---|---|
| **Oldalak**<br>Ki*<br>Rövid oldal<br>Hosszú oldal | Az eredeti dokumentum tájolásának meghatározása a dokumentum mindkét oldalának beolvasása esetén.<br>**Megj.:** Ez a menüelem csak bizonyos nyomtatómodelleknél látható. |
| **Tartalom típusa**<br>Szöveg*<br>Szöveg/fénykép<br>Fotó<br>Grafika | A kimeneteli fájl minőségének javítása az eredeti dokumentum tartalmának használatával. |
| **Tartalom forrása**<br>Fekete-fehér lézer*<br>Színes lézer<br>Tintasugaras<br>Fénykép/Film<br>Magazin<br>Újság<br>Nyomja meg<br>Egyéb | A kimeneteli fájl minőségének javítása az eredeti dokumentum forrásának használatával. |
| **Sötétség**<br>1–9 (5)* | A beolvasott kép sötétségének beállítása. |
| **PABX mögött**<br>Be<br>Ki* | Beállíthatja, hogy a nyomtató a tárcsahangra való várakozás nélkül tárcsázza a faxszámot.<br>**Megj.:** A Private Automated Branch Exchange (PABX) egy olyan telefonhálózat, amely egy egyedi hozzáférési kóddal lehetővé teszi a vonal biztosítását kívülről jövő hívások esetén. |
| **Hívás módja**<br>Hangfrekvencia*<br>Impulzusos | A ki- és bejövő faxok tárcsázási módjának megadása. |
| **Megj.:** Az érték melletti csillag (*) az alapértelmezett gyári beállításokat jelöli. | |

## Speciális képalkotás

| Menüelem | Leírás |
|---|---|
| **Színegyensúly**<br>Cián - vörös<br>-4–4 (0*)<br>Bíbor - zöld<br>-4–4 (0*)<br>Sárga - kék<br>-4–4 (0*) | Színintenzitás beállítása beolvasás közben. |
| **Megj.:** Az érték melletti csillag (*) az alapértelmezett gyári beállításokat jelöli. | |

| Menüelem | Leírás |
|---|---|
| **Színkihagyás**<br>Színkihagyás (Nincs*)<br>Alapértelmezett vörös szín küszöbérték (128*)<br>Alapértelmezett zöld szín küszöbérték (128*)<br>Alapértelmezett kék szín küszöbérték (128*) | Azt határozza meg, hogy a beolvasás során melyik színt kell elhagyni, illetve lehetőséget kínál a színre vonatkozó elhagyási beállítások módosítására. |
| **Kontraszt**<br>A tartalomhoz legjobb*<br>0<br>1<br>2<br>3<br>4<br>5 | A kimenet kontrasztjának beállítása. |
| **Háttér-eltávolítás**<br>Szint<br>-4–4 (0*) | Megadja, hogy a háttér mennyire látszódjék a beolvasott képen. |
| **Tükörkép**<br>Ki*<br>Be | Tükörképet készít az eredeti dokumentumról. |
| **Inverz kép**<br>Ki*<br>Be | Negatív képet készít az eredeti dokumentumról. |
| **Mélyárnyék**<br>-4–4 (0*) | Megadja, hogy az árnyékok mennyire részletesen jelenjenek meg a beolvasott képen. |
| **Beolvasás széltől szélig**<br>Be<br>Ki* | Engedélyezze az eredeti dokumentum széltől szélig tartó beolvasását. |
| **Élesség**<br>1-5 (3)* | A beolvasott kép élességének beállítása. |
| **Hőmérséklet**<br>-4–4 (0*) | Meghatározza, hogy hűvösebb vagy melegebb színű legyen az eredmény. |
| **Megj.:** Az érték melletti csillag (*) az alapértelmezett gyári beállításokat jelöli. | |

## Rendszergazdai beállítások

| Menüelem | Leírás |
|---|---|
| **Automatikus újrahívás**<br>0–9 (5)* | Az újrahívások számának beállítása a fogadó faxkészülékek aktivitási szintje alapján. |
| **Újrahívás gyakorisága**<br>1–200 perc (3*) | Az újrahívások között eltelt idő növelésével a sikeres faxküldés esélye is nő. |
| **Megj.:** Az érték melletti csillag (*) az alapértelmezett gyári beállításokat jelöli. | |

| Menüelem | Leírás |
|---|---|
| **ECM bekapcsolása**<br>Be*<br>Ki | Engedélyezze a hibajavító üzemmódot (ECM) faxműveletek esetén.<br>**Megj.:** Az ECM felismeri és kijavítja a vonalzaj és gyenge jelerősség okozta hibákat a faxátviteli folyamat során. |
| **Faxbeolvasás engedélyezése**<br>Be*<br>Ki | A nyomtatón beolvasott dokumentumok faxolása. |
| **Faxoláshoz használt illesztőprogram**<br>Be*<br>Ki | Engedélyezze, hogy a nyomtató illesztőprogramja faxolási feladatokat küldjön. |
| **Mentés engedélyezése parancsikonként**<br>Be*<br>Ki | Faxszámok gyorshívó számokként történő mentése a nyomtatóban. |
| **Max. sebesség**<br>33600*<br>14400<br>9600<br>4800<br>2400 | A faxküldés maximális sebességének beállítása. |
| **Egyéni feladat beolvasása**<br>Ki*<br>Be | Egyéni feladat beolvasásának bekapcsolása alapértelmezésben.<br>**Megj.:** Ez a menüelem csak telepített merevlemez esetén jelenik meg. |
| **Előkép beolvasása**<br>Ki*<br>Be | Beolvasási előnézet megjelenítése a kijelzőn.<br>**Megj.:** Ez a menüelem csak telepített merevlemez esetén jelenik meg. |
| **Színes faxok auto. átalakítása fekete-fehérré**<br>Be*<br>Ki | A kimenő faxok fekete-fehérré alakítása. |
| **Erősítse meg a faxszámot**<br>Ki*<br>Be | Azt határozza meg, hogy a rendszer kérje-e meg a felhasználót a faxszám megerősítésére. |
| **Előhívószám** | Tárcsázási előtag beállítása. |
| **Előtagtárcsázási szabályok** | Előtagtárcsázási szabály létrehozása. |
| **Megj.:** Az érték melletti csillag (*) az alapértelmezett gyári beállításokat jelöli. | |

## Faxfogadási beállítások

| Menüelem | Leírás |
|---|---|
| **Várakozó faxfeladat**<br>Nincs*<br>Festék<br>Festékkazetta és kellékek | Eltávolítja azokat a faxfeladatokat, amelyek külön, rendelkezésre nem álló erőforrásokat igényelnek a nyomtatási sorból. |
| **Megj.:** Az érték melletti csillag (*) az alapértelmezett gyári beállításokat jelöli. | |

| Menüelem | Leírás |
|---|---|
| **Csengések a válaszig**<br>1–25 (3)* | Azt határozza meg, hogy hányat csörögjön az eszköz, ha fax érkezik be. |
| **Aut. kicsinyítés**<br>Be*<br>Ki | Beérkező faxok méretének igazítása az oldalhoz. |
| **Papírforrás**<br>[X]. tálca<br>Auto* | A beérkező faxok nyomtatásához használt papírforrás beállítása. |
| **Oldalak**<br>Be<br>Ki* | Nyomtatás a papír mindkét oldalára. |
| **Elválasztólapok**<br>Nincs*<br>Feladat előtt<br>Feladat után | Azt határozza meg, hogy a rendszer illesszen-e be üres elválasztólapokat a nyomtatás során. |
| **Elválasztólap forrása**<br>[X]. tálca (1*) | Papírforrás beállítása elválasztólapokhoz. |
| **Kimeneti rekesz**<br>Normál rekesz | Kimeneti rekesz beállítása a fogadott faxokhoz. |
| **Fax lábléce**<br>Be<br>Ki* | Az átviteli adatokat a beérkező fax oldalainak aljára nyomtatja. |
| **Faxlábléc időbélyegző**<br>Fogadás*<br>Nyomtatás | Az időbélyegzőket a beérkező fax oldalainak aljára nyomtatja. |
| **Tűzés**<br>Ki*<br>1 kapocs<br>2 kapocs | A kinyomtatott faxdokumentum összetűzése.<br>**Megj.:** Ez a menü csak telepített kiadóegység esetén jelenik meg. |
| **Faxok tartása**<br>Függő faxok üzemmód<br>Ki*<br>Mindig be<br>Kézi<br>Ütemezett | Lehetővé teszi a nyomtató számára, hogy visszatartsa a beérkezett faxok nyomtatását, amíg azok tartása megszűnik. |
| **Megj.:** Az érték melletti csillag (*) az alapértelmezett gyári beállításokat jelöli. | |

## Rendszergazdai beállítások

| Menüelem | Leírás |
|---|---|
| **Faxfogadás engedélyezése**<br>Be*<br>Ki | A nyomtató beállítása a faxok fogadására. |
| **Színes faxok fogadásának engedélyezése**<br>Be*<br>Ki | A nyomtató beállítása a színes faxok fogadására. |
| **Hívófél-azonosító engedélyezése**<br>Be<br>Ki* | A beérkező fax feladójához tartozó telefonszám megjelenítése. |
| **Névtelen fax tiltása**<br>Be<br>Ki* | Az állomásazonosítót vagy faxazonosítót nem tartalmazó eszközökről érkező faxok letiltása. |
| **Tiltott faxszámok listája**<br>Tiltott faxszám hozzáadása | A letiltani kívánt telefonszámok beállítása. |
| **Válasz bekapcsolva**<br>Minden csengés*<br>Csak az egycsengéses<br>Csak a kétcsengéses<br>Csak a háromcsengéses<br>Csak szimpla vagy dupla csengés<br>Csak szimpla vagy tripla csengés<br>Csak a két- vagy háromcsengéses | Egyedi csengőhang beállítása a beérkező faxokhoz. |
| **Automatikus válasz**<br>Be*<br>Ki | A nyomtató beállítása a faxok automatikus fogadására. |
| **Fax továbbítása**<br>Nyomtatás*<br>Nyomtatás és továbbítás<br>Tovább | Beállítja, hogy továbbítsa-e a beérkező faxokat. |
| **Továbbítás ide**<br>1. célhely<br>2. célhely | A beérkező faxok továbbítási célhelyének beállítása.<br>**Megj.:** Ez a menüelem csak akkor jelenik meg, ha a Fax továbbítása Nyomtatás és továbbítás vagy Továbbítás értékre van állítva. |
| **Megerősítő e-mail** | Adja meg azt az e-mail-címet, ahová a fax továbbítása után a megerősítő e-mail érkezik.<br>**Megjegyzések:**<br>• Ez a menüelem csak akkor jelenik meg, ha a Fax továbbítása Nyomtatás és továbbítás vagy Továbbítás értékre van állítva.<br>• Megerősítő e-mailt csak akkor küld a rendszer, ha a fax továbbítása FTP vagy hálózati megosztás típusú célhelyre történik. |
| **Megj.:** Az érték melletti csillag (*) az alapértelmezett gyári beállításokat jelöli. | |

| Menüelem | Leírás |
|---|---|
| **Max. sebesség**<br>33600*<br>14400<br>9600<br>4800<br>2400 | A faxátvitel maximális sebességének beállítása. |
| **Megj.:** Az érték melletti csillag (*) az alapértelmezett gyári beállításokat jelöli. | |

## Faxfedőlap

| Menüelem | Leírás |
|---|---|
| **Faxfedőlap**<br>Kikapcs. alapértelmezésben*<br>Alapértelmezés szerint bekapcsolva<br>Soha ne használja<br>Mindig használja | A fax fedőlapjára vonatkozó beállítások megadása. |
| **Címzett mező beillesztése**<br>Ki*<br>Be | |
| **Feladó mező beillesztése**<br>Ki*<br>Be | |
| **Feladó** | |
| **Üzenetmező beillesztése**<br>Ki*<br>Be | |
| **Üzenet:** | |
| **Logó beillesztése**<br>Ki*<br>Be | |
| **[x]. lábléc beillesztése**<br>Ki*<br>Be | |
| **Lábléc [x]** | |
| **Megj.:** Az érték melletti csillag (*) az alapértelmezett gyári beállításokat jelöli. | |

## Faxnaplózási beállítások

| Menüelem | Leírás |
|---|---|
| **Átviteli napló gyakorisága**<br>Mindig*<br>Soha<br>Csak hiba esetén | Az átviteli napló létrehozási gyakoriságának beállítása. |
| **Megj.:** Az érték melletti csillag (*) az alapértelmezett gyári beállításokat jelöli. | |

| Menüelem | Leírás |
|---|---|
| **Átviteli napló tevékenység**<br>Nyomtatás<br>Ki<br>Be*<br>E-mail<br>Ki*<br>Be | Napló nyomtatása vagy küldése e-mailben a sikeresen elküldött faxok és az átviteli hibák esetén. |
| **Fogadási hiba naplója**<br>Soha nincs nyomtatás*<br>Nyomtatás hiba esetén | Napló nyomtatása faxfogadási hiba esetén. |
| **Naplók automatikus nyomtatása**<br>Be*<br>Ki | Napló nyomtatása minden faxos tevékenység esetén. |
| **Naplópapír forrása**<br>[x]. tálca (1*) | Megadja a naplók nyomtatásához használt papír forrását. |
| **Naplók megjelenítése**<br>Távoli fax neve*<br>Tárcsázott szám | A feladó azonosítása a távoli fax neve vagy a faxszám alapján. |
| **Feladatnapló engedélyezése**<br>Be*<br>Ki | Az összes faxfeladat összegzésének megtekintése. |
| **Hívásnapló engedélyezése**<br>Be*<br>Ki | A fax tárcsázási előzményeinek megtekintése. |
| **Napló kimeneti rekesze**<br>Normál rekesz*<br>[X]. rekesz | Megadja, hogy a nyomtatott naplók melyik kimeneti rekeszbe kerüljenek. |
| **Megj.:** Az érték melletti csillag (*) az alapértelmezett gyári beállításokat jelöli. | |

## Hangszóró-beállítások

| Menüelem | Leírás |
|---|---|
| **Hangszórómód**<br>Mindig ki<br>Mindig be<br>Kapcsolódásig bekapcsolva* | A faxhangszóró üzemmódjának beállítása. |
| **Kihangosító hangereje**<br>Alacsony*<br>Magas | A faxhangszóró hangerejének módosítása. |
| **Csengési hangerő**<br>Ki*<br>Be | A csengetési hangerő beállításának engedélyezése. |
| **Megj.:** Az érték melletti csillag (*) az alapértelmezett gyári beállításokat jelöli. | |

# Faxkiszolgáló beállítása

## Általános faxbeállítások

| Menüelem | Leírás |
|---|---|
| **Címjegyzék formátuma** | A fax címzettjének megadása.<br>**Megj.:** Ha faxszámot szeretne használni, írja be a kettőskereszt (#) karaktert, és írja utána a számot. |
| **Válaszcím** | A faxoláshoz használatos válaszadási cím megadása. |
| **Tárgy** | A fax tárgyának megadása, és az üzenet megkomponálása. |
| **Üzenet** | |
| **Analóg fogadás engedélyezése**<br>Ki*<br>Be | A nyomtató beállítása analóg faxok fogadására. |
| **Megj.:** Az érték melletti csillag (*) az alapértelmezett gyári beállításokat jelöli. | |

## Faxkiszolgáló e-mail-beállításai

| Menüelem | Leírás |
|---|---|
| **E-mail SMTP-kiszolgáló használata.**<br>Be*<br>Ki | Faxok küldéséhez és fogadásához használja az e-mailekre vonatkozó Simple Mail Transfer Protocol (SMTP) beállításokat.<br>**Megj.:** Ha a Be érték van beállítva, a Faxkiszolgáló e-mail-beállításai menü egyéb beállításai nem jelennek meg. |
| **Elsődleges SMTP-átjáró** | Adja meg az elsődleges SMTP-kiszolgáló IP-címét vagy állomásnevét. |
| **Elsődleges SMTP-átjáró port**<br>1–65535 (25*) | Adja meg az elsődleges SMTP-kiszolgáló portszámát. |
| **Másodlagos SMTP-átjáró** | Adja meg a másodlagos vagy tartalék SMTP-kiszolgáló kiszolgálói IP-címét vagy állomásnevét. |
| **Másodlagos SMTP-átjáró port**<br>1–65535 (25*) | Adja meg a másodlagos vagy tartalék SMTP-kiszolgáló kiszolgálói portszámát. |
| **SMTP időtúllépés**<br>5–30 (30*) | Azt az időtartamot adja meg, amelynek elteltével a nyomtató megszakítja a kapcsolatot, ha az SMTP-kiszolgáló nem válaszol. |
| **Válaszcím** | A faxoláshoz használatos válaszadási cím megadása. |
| **SSL/TLS használata**<br>Letiltva*<br>Egyeztetés<br>Szükséges | Azt határozza meg, hogy a rendszer titkosított kapcsolat segítségével küldje-e el a faxokat. |
| **Megbízható tanúsítvány kérése**<br>Ki<br>Be* | Azt határozza meg, hogy a rendszer kérjen-e megbízható tanúsítványt az SMTP-kiszolgálóhoz való hozzáféréshez. |
| **Megj.:** Az érték melletti csillag (*) az alapértelmezett gyári beállításokat jelöli. | |

| Menüelem | Leírás |
|---|---|
| **SMTP-kiszolgáló hitelesítése**<br>Nem szükséges hitelesítés*<br>Bejelentkezés / normál<br>NTLM<br>CRAM-MD5<br>Digest-MD5<br>Kerberos 5 | Az SMTP-kiszolgáló hitelesítési típusának beállítása. |
| **Eszköz által kezdeményezett e-mail**<br>Nincs*<br>Az eszköz SMTP-belépési adatainak használata | Azt határozza meg, hogy kérjen-e a rendszer hitelesítő adatokat az eszköz által kezdeményezett e-mailek esetében. |
| **Felhasználó által kezdeményezett e-mail**<br>Nincs*<br>Az eszköz SMTP-belépési adatainak használata<br>Munkamenet felhasználói azonosítójának és jelszavának használata<br>Munkafolyam e-mail cím és jelszó haszn.<br>Azonosító adatok bekérése | Azt határozza meg, hogy kérjen-e a rendszer hitelesítő adatokat a felhasználók által kezdeményezett e-mailek esetében. |
| **Active Directory eszköz hitelesítő használata**<br>Ki*<br>Be | Ezzel a funkcióval engedélyezheti a felhasználói hitelesítő adatok és a csoportcélok használatát az SMTP-kiszolgálóhoz való csatlakozáshoz. |
| **Eszköz felhasználói azonosítója** | Az SMTP-kiszolgálóhoz való csatlakozáshoz használandó felhasználói azonosítót és jelszót határozza meg. |
| **Eszköz jelszava** | |
| **Kerberos 5 TARTOMÁNY** | A Kerberos 5 hitelesítési protokoll tartományának meghatározására szolgál. |
| **NTLM-tartomány** | Az NTLM biztonsági protokoll tartománynevének meghatározására szolgál. |
| **„Az SMTP-kiszolgáló nincs beállítva.” hiba letiltása**<br>Ki*<br>Be | „Az SMTP-kiszolgáló nincs beállítva” hiba elrejtése. |
| **Megj.:** Az érték melletti csillag (*) az alapértelmezett gyári beállításokat jelöli. | |

## Faxkiszolgáló beolvasási beállításai

| Menüelem | Leírás |
|---|---|
| **Képformátum**<br>TIFF (.tif)<br>PDF (.pdf)*<br>XPS (.xps) | A beolvasott kép fájlformátumának kiválasztása. |
| **Megj.:** Az érték melletti csillag (*) az alapértelmezett gyári beállításokat jelöli. | |

| Menüelem | Leírás |
|---|---|
| **Tartalom típusa**<br>Szöveg*<br>Szöveg/fénykép<br>Fénykép<br>Grafikák | A kimeneteli fájl minőségének javítása az eredeti dokumentum tartalmának használatával. |
| **Tartalom forrása**<br>Fekete-fehér lézer<br>Színes lézer*<br>Tintasugaras<br>Fénykép/Film<br>Magazin<br>Újság<br>Sajtótermék<br>Egyéb | A kimeneteli fájl minőségének javítása az eredeti dokumentum forrásának használatával. |
| **Faxfelbontás**<br>Normál*<br>Finomítás<br>Szuperfinom<br>Ultrafinom | A faxok felbontásának beállítása. |
| **Oldalak**<br>Ki*<br>Rövid oldal<br>Hosszú oldal | Az eredeti dokumentum tájolásának meghatározása a dokumentum mindkét oldalának beolvasása esetén. |
| **Sötétség**<br>1–9 (5*) | A nyomtatott anyag sötétségének beállítása. |
| **Tájolás**<br>Álló*<br>Fekvő | Megadja a szöveg és grafika tájolását az oldalon. |
| **Eredeti méret**<br>[Papírméretek listája] | Az eredeti dokumentum papírméretének beállítása.<br>**Megjegyzések:**<br>• A Vegyes méretek az egyesült államokbeli gyári alapértelmezett érték. A gyári alapértelmezett érték világszerte az A4.<br>• Ez a beállítás a nyomtató típusától függően változhat. |
| **Többoldalas TIFF használata**<br>Ki<br>Be* | Lehetővé teszi a választást az egyoldalas és a többoldalas TIFF-fájlok között. |
| **Megj.:** Az érték melletti csillag (*) az alapértelmezett gyári beállításokat jelöli. | |

# E-mail

## E-mail beállítása

| Menüelem | Leírás |
|---|---|
| **Elsődleges SMTP-átjáró** | Adja meg az e-mail küldéshez használt elsődleges SMTP-kiszolgáló IP-címét vagy állomásnevét. |
| **Elsődleges SMTP-átjáró port**<br>1-65535 (25*) | Adja meg az elsődleges SMTP-kiszolgáló portszámát. |
| **Másodlagos SMTP-átjáró** | Adja meg a másodlagos vagy tartalék SMTP-kiszolgáló kiszolgálói IP-címét vagy állomásnevét. |
| **Másodlagos SMTP-átjáró port**<br>1-65535 (25*) | Adja meg a másodlagos vagy tartalék SMTP-kiszolgáló kiszolgálói portszámát. |
| **SMTP időtúllépés**<br>5–30 másodperc (30*) | Azt az időtartamot adja meg, amelynek elteltével a nyomtató megszakítja a kapcsolatot, ha az SMTP-kiszolgáló nem válaszol. |
| **Válaszcím** | Válaszcím megadása az e-mailben. |
| **Alapértelmezett SMTP-válaszcím használata mindig**<br>Be<br>Ki* | Mindig használja az alapértelmezett válaszadási címet az SMTP-kiszolgálóban. |
| **SSL/TLS használata**<br>Letiltva*<br>Egyeztetés<br>Szükséges | Azt határozza meg, hogy a rendszer titkosított kapcsolat segítségével küldje-e el az e-maileket. |
| **Megbízható tanúsítvány kérése**<br>Ki<br>Be* | Azt határozza meg, hogy a rendszer kérjen-e megbízható tanúsítványt az SMTP-kiszolgálóhoz való hozzáféréshez. |
| **SMTP-kiszolgáló hitelesítése**<br>Nem szükséges hitelesítés*<br>Bejelentkezés / normál<br>NTLM<br>CRAM-MD5<br>Digest-MD5 | Az SMTP-kiszolgáló hitelesítési típusának beállítása. |
| **Eszköz által kezdeményezett e-mail**<br>Nincs*<br>Az eszköz SMTP-belépési adatainak használata | Azt határozza meg, hogy kérjen-e a rendszer hitelesítő adatokat az eszköz által kezdeményezett e-mailek esetében. |
| **Eszköz felhasználói azonosítója** | Az SMTP-kiszolgálóhoz való csatlakozáshoz használandó felhasználói azonosítót és jelszót határozza meg. |
| **Eszköz jelszava** | |
| **NTLM-tartomány** | Az NTLM biztonsági protokoll tartománynevének meghatározására szolgál. |
| **Megj.:** Az érték melletti csillag (*) az alapértelmezett gyári beállításokat jelöli. | |

| Menüelem | Leírás |
|---|---|
| **„Az SMTP-kiszolgáló nincs beállítva.” hiba letiltása**<br>Ki*<br>Be | **Az SMTP-kiszolgáló nincs beállítva** hibaüzenet elrejtése. |
| **Megj.:** Az érték melletti csillag (*) az alapértelmezett gyári beállításokat jelöli. | |

## E-mail alapbeállítások

| Menüelem | Leírás |
|---|---|
| **Tárgy:** | Az e-mail tárgyának megadása, és az üzenet megkomponálása. |
| **Üzenet:** | |
| **Fájlnév** | A beolvasott dokumentum fájlnevének megadása. |
| **Formátum**<br>JPEG (.jpg)<br>PDF (.pdf)*<br>TIFF (.tif)<br>XPS (.xps) | A beolvasott dokumentum fájlformátumának meghatározása. |
| **PDF beállítások**<br>PDF-verzió (1.5*)<br>Archív változat (A-1a*)<br>Nagymértékben tömörített (Ki*)<br>Biztonságos (Ki*)<br>Archiválás (PDF/A) (Ki*) | A beolvasott dokumentum PDF-beállításainak konfigurálása.<br>**Megjegyzések:**<br>• Az Archív változat és az Archiválás (PDF/A) csak akkor támogatott, ha a PDF-verzió 1.4-re van beállítva.<br>• A Nagymértékben tömörített menüelem csak telepített merevlemez esetén jelenik meg. |
| **Tartalom típusa**<br>Szöveg<br>Szöveg/fénykép*<br>Fénykép<br>Grafikák | A kimeneti eredmény javítása az eredeti dokumentum tartalomtípusa alapján. |
| **Tartalom forrása**<br>Fekete-fehér lézer<br>Színes lézer*<br>Tintasugaras<br>Fénykép/Film<br>Magazin<br>Újság<br>Sajtótermék<br>Egyéb | A kimeneteli eredmény javítása az eredeti dokumentum tartalomforrása alapján. |
| **Színes**<br>Fekete-fehér<br>Szürkeárnyalatos<br>Színes*<br>Automatikus | A nyomtató beállítása, hogy színesben vagy fekete-fehérben rögzítse a fájl tartalmát. |
| **Megj.:** Az érték melletti csillag (*) az alapértelmezett gyári beállításokat jelöli. | |

| Menüelem | Leírás |
|---|---|
| **Felbontás**<br>75 dpi<br>150 dpi*<br>200 dpi<br>300 dpi<br>400 dpi<br>600 dpi | A beolvasott kép felbontásának beállítása. |
| **Sötétség**<br>1–9 (5*) | A beolvasott kép sötétségének beállítása. |
| **Tájolás**<br>Álló*<br>Fekvő | Az eredeti dokumentum tájolásának megadása. |
| **Eredeti méret**<br>Vegyes méretek* | Az eredeti dokumentum papírméretének beállítása. |
| **Oldalak**<br>Ki*<br>Rövid oldal<br>Hosszú oldal | Az eredeti dokumentum tájolásának meghatározása a dokumentum mindkét oldalának beolvasása esetén. |
| **Megj.:** Az érték melletti csillag (*) az alapértelmezett gyári beállításokat jelöli. | |

## Haladó képfeldolgozás

| Menüelem | Leírás |
|---|---|
| **Színegyensúly**<br>Ciánkék (0*)<br>Bíbor (0*)<br>Sárga (0*) | A ciánkék, bíbor és sárga színintenzitásának beállítása. |
| **Színkihagyás**<br>Színkihagyás (Nincs*)<br>Alapértelmezett vörös szín küszöbérték (128*)<br>Alapértelmezett zöld szín küszöbérték (128*)<br>Alapértelmezett kék szín küszöbérték (128*) | Meghatározza, hogy a beolvasás során melyik színt kell elhagyni, illetve lehetőséget kínál a színre vonatkozó elhagyási beállítások módosítására. |
| **Au. színérzékelés**<br>Színérzékenység (5*)<br>Ter. érzékenység (5*)<br>E-mail bitmélysége (1 bit*) | Az automatikus színérzékelés beállításának megadása. |
| **JPEG minőség**<br>A tartalomhoz legjobb*<br>5-95 | A beolvasott kép JPEG-minőségének beállítása. |
| **Kontraszt**<br>A tartalomhoz legjobb*<br>0-5 | A beolvasott kép kontrasztjának beállítása. |
| **Megj.:** Az érték melletti csillag (*) az alapértelmezett gyári beállításokat jelöli. | |

| Menüelem | Leírás |
|---|---|
| **Háttér-eltávolítás**<br>Háttérérzékelés (Tartalomalapú*)<br>Szint (0*) | Eltávolítja a háttérszínt vagy képzajt az eredeti dokumentumból.<br>**Megjegyzések:**<br>• A Tartalomalapú lehetőség eltávolítja a háttérszínt az eredeti dokumentumból.<br>• A Fix lehetőség eltávolítja a képzajt a fényképről. |
| **Kép tükrözése**<br>Ki*<br>Be | Tükörképet készít az eredeti dokumentumról. |
| **Inverz kép**<br>Ki*<br>Be | Negatív képet készít az eredeti dokumentumról. |
| **Árnyék részletei**<br>-4 – 4 (0*) | Az árnyék részleteinek beállítása a beolvasott képen. |
| **Beolvasás széltől szélig**<br>Ki*<br>Be | Az eredeti dokumentum beolvasása széltől szélig. |
| **Élesség**<br>1–5 (3*) | A beolvasott kép élességének beállítása. |
| **Hőmérséklet**<br>-4 – 4 (0*) | Az eredeti dokumentum kékebb vagy vörösebb kimenetét hozza létre. |
| **Üres oldalak**<br>Üres oldal eltávolítása (Eltávolítás*)<br>Üres oldal érzékelése (5*) | A beolvasások érzékenységét állítja be az üres oldalakhoz viszonyítva az eredeti dokumentumban. |
| **Megj.:** Az érték melletti csillag (*) az alapértelmezett gyári beállításokat jelöli. | |

## Rendszergazdai beállítások

| Menüelem | Leírás |
|---|---|
| **E-mailek maximális mérete**<br>0–65535 (0*) | Az egyes e-mailek esetében megengedett maximális fájlméret beállítása. |
| **Méret-hibaüzenet** | Itt azt választhatja ki, hogy milyen hibaüzenetet küldjön a nyomtató, ha az e-mail meghaladja a megengedett fájlméretet.<br>**Megj.:** Legfeljebb 1024 karaktert írhat be. |
| **Célok korlátozása** | Ezzel beállíthat egy tartománynévlistát, és megadhatja, hogy a rendszer csak ezekre engedélyezze az e-mailek küldését.<br>**Megj.:** Az egyes tartományneveket vesszővel elválasztva adja meg. |
| **Más. küld. nekem**<br>Soha ne jelenjen meg!*<br>Alapértelmezés szerint bekapcsolva<br>Kikapcs. alapértelmezésben<br>Mindig bekapcsolva | Elküldi az e-mail másolatát Önnek is. |
| **Megj.:** Az érték melletti csillag (*) az alapértelmezett gyári beállításokat jelöli. | |

| Menüelem | Leírás |
|---|---|
| **Csak saját e-mailek engedélyezése**<br>Ki*<br>Be | Ezzel a funkcióval beállíthatja, hogy a nyomtató csak Önnek küldjön e-maileket. |
| **A Másolatot kap: (cc:)/Titkos másolat: (bcc:) használata**<br>Ki*<br>Be | A „másolatot kap” és a „titkos másolat” funkciók engedélyezése az e-mailekben. |
| **Többoldalas TIFF használata**<br>Ki<br>Be* | Egyetlen TIFF-fájlban több TIFF-kép beolvasásának engedélyezése. |
| **TIFF-tömörítés**<br>JPEG<br>LZW* | A TIFF-fájlok tömörítési típusának meghatározása. |
| **Szöveg mód alapértelmezett értéke**<br>5-95 (75*) | A beolvasás alatt lévő tartalomban található szöveg minőségének beállítása. |
| **Szöveg/fénykép mód alapértelmezett értéke**<br>5-95 (75*) | A beolvasás alatt lévő tartalomban található szöveg és fénykép minőségének beállítása. |
| **Fénykép mód alapértelmezett értéke**<br>5-95 (50*) | A beolvasás alatt lévő fényképben található szöveg minőségének beállítása. |
| **Átviteli napló**<br>Napló nyomtatása*<br>Ne nyomtasson naplót<br>Csak a hibák ny. | Átviteli napló nyomtatása e-mail beolvasásokhoz. |
| **Naplópapír forrása**<br>[x]. tálca (1*)<br>Többcélú adagoló | Az e-mail naplók nyomtatásához használt papír forrásának megadása. |
| **Egyéni feladat beolvasása**<br>Ki*<br>Be | Úgy állítja be a nyomtatót, hogy az eredeti dokumentumok első készletét a megadott beállításokkal olvassa be, majd a következő készletet ugyanazokkal vagy más beállításokkal olvassa be.<br>**Megj.:** Ez a menüelem csak telepített merevlemez esetén jelenik meg. |
| **Beolvasási előnézet**<br>Ki<br>Be* | Az eredeti dokumentum beolvasási előnézetének megjelenítése.<br>**Megj.:** Ez a menüelem csak telepített merevlemez esetén jelenik meg. |
| **Mentés engedélyezése parancsikonként**<br>Ki<br>Be* | E-mail cím mentése parancsikonként. |
| **A következő formában küldött e-mail képek**<br>Melléklet*<br>Webes kapcsolat | Az e-mailben szereplő képek küldési módjának meghatározása. |
| **E-mail adatok visszaállítása a küldés után**<br>Ki<br>Be* | A Címzett, Tárgy, Üzenet és Fájlnév mezők visszaállítása az alapértelmezett értékekre e-mail küldés után. |
| **Megj.:** Az érték melletti csillag (*) az alapértelmezett gyári beállításokat jelöli. | |

## Webes kapcsolat beállítása

| Menüelem | Leírás |
|---|---|
| **Kiszolgáló** | Ezzel a funkcióval beállíthatja, hogy a nyomtató webes hivatkozásként küldje el az e-maileket. |
| **Bejelentkezés** | |
| **Jelszó** | |
| **Útvonal** | |
| **Fájlnév** | |
| **Webhivatkozásként** | |

# FTP

## FTP alapbeállítások

| Menüelem | Leírás |
|---|---|
| **Formátum**<br>JPEG (.jpg)<br>PDF (.pdf)*<br>TIFF (.tif)<br>XPS (.xps) | A beolvasott kép fájlformátumának kiválasztása. |
| **Globális OCR-beállítások**<br>Felismert nyelvek<br>Auto. elforg.*<br>Fekete pontok eltávolítása<br>Autom. kontr. jav. | Az optikai karakterfelismerés (OCR) beállításainak konfigurálása.<br>**Megj.:** Ez a menü csak akkor jelenik meg, ha megvásárolt és telepített egy OCR megoldást. |
| **PDF beállítások**<br>PDF-verzió (1.5*)<br>Archív változat (A-1a*)<br>Nagymértékben tömörített (Ki*)<br>Biztonságos (Ki*)<br>Archiválás (PDF/A) (Ki*) | A beolvasott kép PDF-beállításainak konfigurálása.<br>**Megj.:** A Nagymértékben tömörített menüelem csak telepített merevlemez esetén jelenik meg. |
| **Tartalom típusa**<br>Szöveg<br>Szöveg/fénykép*<br>Grafikák<br>Fénykép | A kimeneti eredmény javítása az eredeti dokumentum tartalomtípusa alapján. |
| **Megj.:** Az érték melletti csillag (*) az alapértelmezett gyári beállításokat jelöli. | |

| Menüelem | Leírás |
|---|---|
| **Tartalom forrása**<br>Fekete-fehér lézer<br>Színes lézer*<br>Tintasugaras<br>Fénykép/Film<br>Magazin<br>Újság<br>Sajtótermék<br>Egyéb | A kimeneteli eredmény javítása az eredeti dokumentum tartalomforrása alapján. |
| **Színes**<br>Fekete-fehér<br>Szürkeárnyalatos<br>Színes*<br>Automatikus | A nyomtató beállítása, hogy színesben vagy fekete-fehérben rögzítse a fájl tartalmát. |
| **Felbontás**<br>75 dpi<br>150 dpi*<br>200 dpi<br>300 dpi<br>400 dpi<br>600 dpi | A beolvasott kép felbontásának beállítása. |
| **Sötétség**<br>1–9 (5*) | A beolvasott kép sötétségének beállítása. |
| **Tájolás**<br>Álló*<br>Fekvő | Az eredeti dokumentum tájolásának megadása. |
| **Eredeti méret**<br>Vegyes méretek* | Az eredeti dokumentum papírméretének beállítása. |
| **Oldalak**<br>Ki*<br>Hosszú oldal<br>Rövid oldal | A tájolás meghatározása a dokumentum mindkét oldalának beolvasása esetén. |
| **Fájlnév** | A beolvasott kép fájlnevének beállítása. |
| **Megj.:** Az érték melletti csillag (*) az alapértelmezett gyári beállításokat jelöli. | |

## Haladó képfeldolgozás

| Menüelem | Leírás |
|---|---|
| **Színegyensúly**<br>Ciánkék (0*)<br>Bíbor (0*)<br>Sárga (0*) | A ciánkék, bíbor és sárga színintenzitásának beállítása. |
| **Megj.:** Az érték melletti csillag (*) az alapértelmezett gyári beállításokat jelöli. | |

| Menüelem | Leírás |
|---|---|
| **Színkihagyás**<br>Színkihagyás (Nincs*)<br>Alapértelmezett vörös szín küszöbérték (128*)<br>Alapértelmezett zöld szín küszöbérték (128*)<br>Alapértelmezett kék szín küszöbérték (128*) | Meghatározza, hogy a beolvasás során melyik színt kell elhagyni, illetve lehetőséget kínál a színre vonatkozó elhagyási beállítások módosítására. |
| **Au. színérzékelés**<br>Színérzékenység (5*)<br>Ter. érzékenység (5*)<br>FTP bitmélysége (1 bit*)<br>Minimális beolvasási felbontás (300 dpi*) | Az automatikus színérzékelés beállításának megadása. |
| **JPEG minőség**<br>A tartalomhoz legjobb*<br>5-95 | A beolvasott kép JPEG-minőségének beállítása. |
| **Kontraszt**<br>A tartalomhoz legjobb*<br>0<br>1<br>2<br>3<br>4<br>5 | A beolvasott kép kontrasztjának beállítása. |
| **Háttér-eltávolítás**<br>Háttérérzékelés (Tartalomalapú*)<br>Szint (0*) | Eltávolítja a háttérszínt vagy képzajt az eredeti dokumentumból.<br>**Megjegyzések:**<br>• A Tartalomalapú lehetőség eltávolítja a háttérszínt az eredeti dokumentumból.<br>• A Fix lehetőség eltávolítja a képzajt a fényképről. |
| **Kép tükrözése**<br>Ki*<br>Be | Tükörképet készít az eredeti dokumentumról. |
| **Inverz kép**<br>Ki*<br>Be | Negatív képet készít az eredeti dokumentumról. |
| **Árnyék részletei**<br>-4 – 4 (0*) | Az árnyék részleteinek beállítása a beolvasott képen. |
| **Beolvasás széltől szélig**<br>Ki*<br>Be | Lehetővé teszi az eredeti dokumentum széltől szélig tartó beolvasását. |
| **Élesség**<br>1–5 (3*) | A beolvasott kép élességének beállítása. |
| **Hőmérséklet**<br>-4 – 4 (0*) | Az eredeti dokumentum kékebb vagy vörösebb kimenetét hozza létre. |
| **Megj.:** Az érték melletti csillag (*) az alapértelmezett gyári beállításokat jelöli. | |

| Menüelem | Leírás |
|---|---|
| **Üres oldalak**<br>Üres oldal eltávolítása (Eltávolítás*)<br>Üres oldal érzékelése (5*) | A beolvasások érzékenységét állítja be az üres oldalakhoz viszonyítva az eredeti dokumentumban. |
| **Megj.:** Az érték melletti csillag (*) az alapértelmezett gyári beállításokat jelöli. | |

## Rendszergazdai beállítások

| Menüelem | Leírás |
|---|---|
| **Szöveg mód alapértelmezett értéke**<br>5-95 (75*) | A beolvasott képeken szereplő szöveg minőségének beállítása. |
| **Szöveg/fénykép mód alapértelmezett értéke**<br>5-95 (75*) | A beolvasott képeken szereplő szöveg és fénykép minőségének beállítása. |
| **Fénykép mód alapértelmezett értéke**<br>5-95 (50*) | A beolvasott képeken szereplő fénykép minőségének beállítása. |
| **Többoldalas TIFF használata**<br>Be*<br>Ki | Egyetlen TIFF-fájlban több TIFF-kép beolvasásának engedélyezése. |
| **TIFF-tömörítés**<br>LZW*<br>JPEG | A TIFF-fájlok tömörítési típusának meghatározása. |
| **Átviteli napló**<br>Napló nyomtatása*<br>Ne nyomtasson naplót<br>Csak a hibák ny. | Átviteli napló nyomtatása FTP-beolvasásokhoz. |
| **Naplópapír forrása**<br>[x]. tálca (1*)<br>Többcélú adagoló | Az FTP-naplók nyomtatásához használt papír forrásának megadása. |
| **Egyéni feladat beolvasása**<br>Ki*<br>Be | Úgy állítja be a nyomtatót, hogy az eredeti dokumentumok első készletét a megadott beállításokkal olvassa be, majd a következő készletet ugyanazokkal vagy más beállításokkal olvassa be.<br>**Megj.:** Ez a menüelem csak telepített merevlemez esetén jelenik meg. |
| **Beolvasási előnézet**<br>Ki<br>Be* | Az eredeti dokumentum előnézetének megjelenítése.<br>**Megj.:** Ez a menüelem csak telepített merevlemez esetén jelenik meg. |
| **Mentés engedélyezése parancsikonként**<br>Ki<br>Be* | FTP-cím mentése parancsikonként. |
| **Megj.:** Az érték melletti csillag (*) az alapértelmezett gyári beállításokat jelöli. | |

# USB-meghajtó

## Flash-meghajtó vizsgálata

| Menüelem | Leírás |
|---|---|
| **Formátum**<br>JPEG (.jpg)<br>PDF (.pdf)*<br>TIFF (.tif)<br>XPS (.xps) | A beolvasott kép fájlformátumának kiválasztása. |
| **Globális OCR-beállítások**<br>Felismert nyelvek<br>Auto. elforg.<br>Fekete pontok eltávolítása<br>Autom. kontr. jav. | Az optikai karakterfelismerés (OCR) beállításainak konfigurálása.<br>**Megj.:** Ez a menü csak akkor jelenik meg, ha megvásárolt és telepített egy OCR megoldást. |
| **PDF beállítások**<br>PDF-verzió (1.5*)<br>Archív változat (A-1a*)<br>Nagymértékben tömörített (Ki*)<br>Biztonságos (Ki*)<br>Archiválás (PDF/A) (Ki*) | A beolvasott kép PDF-beállításainak konfigurálása.<br>**Megjegyzések:**<br>• Az Archív változat és az Archiválás (PDF/A) csak akkor támogatott, ha a PDF-verzió 1.4-re van beállítva.<br>• A Nagymértékben tömörített menüelem csak telepített merevlemez esetén jelenik meg. |
| **Tartalom típusa**<br>Szöveg<br>Szöveg/fénykép*<br>Grafikák<br>Fénykép | A kimeneti eredmény javítása az eredeti dokumentum tartalomtípusa alapján. |
| **Tartalom forrása**<br>Fekete-fehér lézer<br>Színes lézer*<br>Tintasugaras<br>Fénykép/Film<br>Magazin<br>Újság<br>Sajtótermék<br>Egyéb | A kimeneteli eredmény javítása az eredeti dokumentum tartalomforrása alapján. |
| **Színes**<br>Fekete-fehér<br>Szürkeárnyalatos<br>Színes*<br>Automatikus | A nyomtató beállítása, hogy színesben vagy fekete-fehérben rögzítse a fájl tartalmát. |
| **Megj.:** Az érték melletti csillag (*) az alapértelmezett gyári beállításokat jelöli. | |

| Menüelem | Leírás |
|---|---|
| **Felbontás**<br>75 dpi<br>150 dpi*<br>200 dpi<br>300 dpi<br>400 dpi<br>600 dpi | A beolvasott kép felbontásának beállítása. |
| **Sötétség**<br>1–9 (5*) | A beolvasott kép sötétségének beállítása. |
| **Tájolás**<br>Álló*<br>Fekvő | Az eredeti dokumentum tájolásának megadása. |
| **Eredeti méret**<br>Vegyes méretek* | Az eredeti dokumentum papírméretének beállítása. |
| **Oldalak**<br>Ki*<br>Hosszú oldal<br>Rövid oldal | Az eredeti dokumentum tájolásának meghatározása a dokumentum mindkét oldalának beolvasása esetén. |
| **Fájlnév** | A beolvasott kép fájlnevének beállítása. |
| **Megj.:** Az érték melletti csillag (*) az alapértelmezett gyári beállításokat jelöli. | |

## Haladó képfeldolgozás

| Menüelem | Leírás |
|---|---|
| **Színegyensúly**<br>Ciánkék (0*)<br>Bíbor (0*)<br>Sárga (0*) | A ciánkék, bíbor és sárga színintenzitásának beállítása. |
| **Színkihagyás**<br>Színkihagyás (Nincs*)<br>Alapértelmezett vörös szín küszöbérték (128*)<br>Alapértelmezett zöld szín küszöbérték (128*)<br>Alapértelmezett kék szín küszöbérték (128*) | Meghatározza, hogy a beolvasás során melyik színt kell elhagyni, illetve lehetőséget kínál a színre vonatkozó elhagyási beállítások módosítására. |
| **Au. színérzékelés**<br>Színérzékenység (5*)<br>Ter. érzékenység (5*)<br>A beolvasás bitmélysége (1 bit*)<br>Minimális beolvasási felbontás (300 dpi*) | Az automatikus színérzékelés beállításának megadása. |
| **JPEG minőség**<br>A tartalomhoz legjobb*<br>5-95 | A beolvasott kép JPEG-minőségének beállítása. |
| **Megj.:** Az érték melletti csillag (*) az alapértelmezett gyári beállításokat jelöli. | |

| Menüelem | Leírás |
|---|---|
| **Kontraszt**<br>A tartalomhoz legjobb*<br>0-5 | A beolvasott kép kontrasztjának beállítása. |
| **Háttér-eltávolítás**<br>Háttérérzékelés (Tartalomalapú*)<br>Szint (0*) | Eltávolítja a háttérszínt vagy képzajt az eredeti dokumentumból.<br>**Megjegyzések:**<br>• A Tartalomalapú lehetőség eltávolítja a háttérszínt az eredeti dokumentumból.<br>• A Fix lehetőség eltávolítja a képzajt a fényképről. |
| **Kép tükrözése**<br>Ki*<br>Be | Tükörképet készít az eredeti dokumentumról. |
| **Inverz kép**<br>Ki*<br>Be | Negatív képet készít az eredeti dokumentumról. |
| **Árnyék részletei**<br>-4 – 4 (0*) | Az árnyék részleteinek beállítása a beolvasott képen. |
| **Beolvasás széltől szélig**<br>Ki*<br>Be | Az eredeti dokumentum beolvasása széltől szélig. |
| **Élesség**<br>1–5 (3*) | A beolvasott kép élességének beállítása. |
| **Hőmérséklet**<br>-4 – 4 (0*) | Az eredeti dokumentum kékebb vagy vörösebb kimenetét hozza létre. |
| **Üres oldalak**<br>Üres oldal eltávolítása (Eltávolítás*)<br>Üres oldal érzékelése (5*) | A beolvasások érzékenységét állítja be az üres oldalakhoz viszonyítva az eredeti dokumentumban. |
| **Megj.:** Az érték melletti csillag (*) az alapértelmezett gyári beállításokat jelöli. | |

## Rendszergazdai beállítások

| Menüelem | Leírás |
|---|---|
| **Szöveg mód alapértelmezett értéke**<br>5-95 (75*) | A beolvasott képeken szereplő szöveg minőségének beállítása. |
| **Szöveg/fénykép mód alapértelmezett értéke**<br>5-95 (75*) | A beolvasott képeken szereplő szöveg és fénykép minőségének beállítása. |
| **Fénykép mód alapértelmezett értéke**<br>5-95 (50*) | A beolvasott képen szereplő fénykép minőségének beállítása. |
| **Többoldalas TIFF használata**<br>Ki<br>Be* | Egyetlen TIFF-fájlban több TIFF-kép beolvasásának engedélyezése. |
| **Megj.:** Az érték melletti csillag (*) az alapértelmezett gyári beállításokat jelöli. | |

| Menüelem | Leírás |
|---|---|
| **TIFF-tömörítés**<br>LZW*<br>JPEG | A TIFF-fájlok tömörítési típusának meghatározása. |
| **Egyéni feladat beolvasása**<br>Ki*<br>Be | Úgy állítja be a nyomtatót, hogy az eredeti dokumentumok első készletét a megadott beállításokkal olvassa be, majd a következő készletet ugyanazokkal vagy más beállításokkal olvassa be.<br>**Megj.:** Ez a menüelem csak telepített merevlemez esetén jelenik meg. |
| **Beolvasási előnézet**<br>Ki<br>Be* | Az eredeti dokumentum beolvasási előnézetének megjelenítése.<br>**Megj.:** Ez a menüelem csak telepített merevlemez esetén jelenik meg. |
| **Automatikus lapadagoló ferdeségének igazítása**<br>Ki<br>Be* | Úgy állítja be a nyomtatót, hogy kiigazítsa az automatikus lapadagolóból beolvasott dokumentumok képeinek ferdeségét. |
| **Megj.:** Az érték melletti csillag (*) az alapértelmezett gyári beállításokat jelöli. | |

## Nyomtatás flash meghajtóról

| Menüelem | Leírás |
|---|---|
| **Példányszám**<br>1–9999 (1*) | A példányszám megadása. |
| **Papírforrás**<br>[x]. tálca (1*)<br>Többcélú adagoló<br>Kézi papíradagolás<br>Kézi borítékadagolás | Papírforrás beállítása a nyomtatási feladathoz. |
| **Színes**<br>Ki<br>Be* | Egy fájl színes nyomtatása flash meghajtóról. |
| **Leválogatás**<br>(1,1,1) (2,2,2)<br>(1,2,3) (1,2,3)* | Ha ugyanarról az eredetiről több másolatot is nyomtat, akkor a nyomtató az egyes példányokat összerendezi. |
| **Oldalak**<br>Egyoldalas*<br>Kétoldalas | Meghatározhatja, hogy a nyomtatás a papír egyik vagy mindkét oldalára készüljön. |
| **Lapozási stílus**<br>Hosszú oldal*<br>Rövid oldal | Meghatározza, hogy a lap melyik oldala lesz kötve kétoldalas nyomtatáskor. |
| **Megj.:** Az érték melletti csillag (*) az alapértelmezett gyári beállításokat jelöli. | |

| Menüelem | Leírás |
|---|---|
| **Oldal/lap**<br>Ki*<br>2 oldal/lap<br>3 oldal/lap<br>4 oldal/lap<br>6 oldal/lap<br>9 oldal/lap<br>12 oldal/lap<br>16 oldal/lap | Több egy oldalon lévő kép nyomtatása a papír egyik oldalára. |
| **Oldal/lap rendelése**<br>Vízszintes*<br>Fordított vízszintes<br>Fordított függőleges<br>Függőleges | Több egy oldalon lévő kép elrendezésének beállítása az Oldal/lap menü használata esetén. |
| **Oldal/lap tájolása**<br>Auto*<br>Fekvő<br>Álló | Több egy oldalon lévő kép tájolásának beállítása az Oldal/lap menü használata esetén. |
| **Oldal/lap szegélye**<br>Nincs*<br>Folytonos | Oldalszegély nyomtatása az oldalon lévő képek köré az Oldal/lap menü használata esetén. |
| **Elválasztólapok**<br>Ki*<br>Példányok között<br>Feladatok között<br>Oldalak között | Üres elválasztólapok beillesztése a nyomtatás során. |
| **Elválasztólap forrása**<br>[x]. tálca (1*)<br>Többcélú adagoló | Papírforrás beállítása elválasztólapokhoz. |
| **Üres oldalak**<br>Nincs nyomtatás*<br>Nyomtatás | Üres oldalak nyomtatása egy nyomtatási feladatban. |
| **Megj.:** Az érték melletti csillag (*) az alapértelmezett gyári beállításokat jelöli. | |

# Hálózat/portok

## Hálózati áttekintés

| Menüelem | Leírás |
|---|---|
| **Aktív adapter**<br>Auto*<br>Szabványos hálózat<br>Vezeték nélküli | A hálózati kapcsolat típusát határozza meg.<br>**Megj.:** A Vezeték nélküli opció kizárólag vezeték nélküli hálózathoz csatlakoztatott nyomtatóknál áll rendelkezésre. |
| **Hálózat állapota** | A nyomtatóhálózat kapcsolódási állapotának megjelenítése. |
| **A hálózati állapot megjelenítése a nyomtatón**<br>Ki<br>Be* | A hálózat állapotának megjelenítése a kijelzőn. |
| **Sebesség, kétoldalas** | Az éppen aktív hálózati kártya sebességét jeleníti meg. |
| **IPv4** | IPv4-cím megjelenítése. |
| **Összes IPv6-cím** | Összes IPv6-cím megjelenítése. |
| **Nyomtatókiszolgáló visszaállítása** | A nyomtatóra irányuló aktív hálózati kapcsolatok visszaállítása.<br>**Megj.:** Ez a beállítás törli a hálózati konfiguráció összes beállítását. |
| **Hálózati feladat időtúllépése**<br>Ki<br>Be* (90 másodperc) | Beállíthatja azt az időt, ameddig a nyomtató várakozik, mielőtt törölné a hálózati nyomtatási feladatokat. |
| **Szalagcímlap**<br>Ki*<br>Be | Szalagcímlap nyomtatása. |
| **PC-re szkennelés porttartománya** | Megadja a portokat letiltó tűzfal mögötti nyomtatók érvényes porttartományát. |
| **Hálózati kapcsolatok engedélyezése**<br>Ki<br>Be* | Engedélyezi a nyomtató hálózathoz való kapcsolódását. |
| **LLDP engedélyezése**<br>Ki*<br>Be | A kapcsolati réteg felderítő protokollt (LLDP) engedélyezi a nyomtatóban. |
| **Megj.:** Az érték melletti csillag (*) az alapértelmezett gyári beállításokat jelöli. | |

## Vezeték nélküli

**Megj.:** Ez a menü csak vezeték nélküli hálózathoz csatlakoztatott nyomtatókon vagy vezeték nélküli hálózati adapterrel rendelkező nyomtatómodelleken érhető el.

| Menüelem | Leírás |
|---|---|
| **Beállítás mobilalkalmazás segítségével** | Wi-Fi kapcsolat beállítása Lexmark Mobile Assistant alkalmazás segítségével. |

| Menüelem | Leírás |
|---|---|
| **Beállítás a nyomtató kezelőpaneljén**<br>Hálózat kiválasztása<br>Wi-Fi hálózat hozzáadása<br>Hálózat neve<br>Hálózati mód<br>Infrastruktúra<br>Vezeték nélküli biztonságos mód<br>Letiltva*<br>WEP<br>WPA2/WPA – Személyes<br>WPA2 – Személyes<br>802.1X – RADIUS | A vezeték nélküli kapcsolat beállítása a kezelőpanelen keresztül.<br>**Megj.:** 802.1x - RADIUS szolgáltatást csak a beágyazott webkiszolgálón keresztül lehet módosítani. |
| **Wi-Fi Protected Setup**<br>WPS automatikus felismerés<br>Kikapcsolás<br>Bekapcsolás*<br>Gombnyomásos módszer indítása<br>PIN-kódos módszer indítása | Hozzon létre egy vezeték nélküli hálózatot, és aktiválja a hálózati biztonság beállítását.<br>**Megjegyzések:**<br>• A WPS automatikus felismerés menüelem csak akkor jelenik meg, ha a Vezeték nélküli biztonságos mód a WEP lehetőségre van állítva.<br>• A gombnyomásos módszer indítása lehetővé teszi a nyomtató csatlakoztatását a vezeték nélküli hálózathoz, ha a nyomtatón és a hozzáférési ponton lévő (vezeték nélküli útválasztó) gombokat a megadott időn belül nyomja meg.<br>• A PIN-kódos módszer indítása lehetővé teszi a nyomtató csatlakozását a vezeték nélküli hálózathoz, ha a nyomtató PIN-kódját megadja a vezeték nélküli hozzáférési pont beállításainál. |
| **Hálózati mód**<br>BSS-típus<br>Infrastruktúra* | Adja meg a hálózati módot. |
| **Wi-Fi Direct engedélyezése**<br>Bekapcsolás<br>Kikapcsolás* | A Wi-Fi Direct kapcsolódásra képes eszközöket csatlakoztassa közvetlenül a nyomtatóhoz. |
| **Kompatibilitás**<br>802.11b/g/n (2,4GHz)*<br>802.11a/b/g/n/ac (2.4GHz/5GHz)<br>802.11a/n/ac (5GHz) | Adja meg a Wi-Fi hálózat vezeték nélküli szabványát.<br>**Megj.:** A 802.11a/b/g/n/ac (2.4GHz/5GHz) és 802.11a/n/ac (5GHz) csak a Wi-Fi opció telepítése után jelenik meg. |
| **Vezeték nélküli biztonságos mód**<br>Letiltva*<br>WEP<br>WPA2/WPA-személyes<br>WPA2-személyes<br>802.1X – RADIUS | A nyomtató WI-Fi eszközökre történő csatlakoztatásához állítsa be a biztonságos módot.<br>**Megj.:** 802.1x - RADIUS szolgáltatást csak a beágyazott webkiszolgálón keresztül lehet módosítani. |
| **WEP hitelesítési mód**<br>Automatikus*<br>Nyílt<br>Megosztott | Adja meg a nyomtató vezeték nélküli titkosítási protokollját (WEP).<br>**Megj.:** Ez a menüelem csak akkor jelenik meg, ha a Vezeték nélküli biztonságos mód a WEP-lehetőségre van állítva. |
| **WEP-kulcs beállítása** | A biztonságos Wi-Fi kapcsolathoz állítson be WEP-jelszót. |

| Menüelem | Leírás |
|---|---|
| **WPA2/WPA – Személyes**<br>AES | Vezeték nélküli biztonság engedélyezése Wi-Fi-védett hozzáféréssel (WPA).<br>**Megj.:** Ez a menüelem csak akkor jelenik meg, ha a Vezeték nélküli biztonságos WPA2/WPA-személyes módra van állítva. |
| **Előzetesen megosztott kulcs beállítása** | Jelszó beállítása a biztonságos vezeték nélküli kapcsolódáshoz. |
| **WPA2-személyes**<br>AES | Vezeték nélküli biztonság engedélyezése WPA2 beállítással.<br>**Megj.:** Ez a menüelem csak akkor jelenik meg, ha a Vezeték nélküli biztonságos mód beállítás a WPA2-személyes lehetőségre van állítva. |
| **802.1x titkosítási mód**<br>WPA+<br>WPA2* | Vezeték nélküli biztonság engedélyezése 802.1x szabvánnyal.<br>**Megjegyzések:**<br>• Ez a menüelem csak akkor jelenik meg, ha a Vezeték nélküli biztonságos mód beállítás a 802.1x - Radius (802.1x – Hatókör) lehetőségre van állítva.<br>• 802.1x - RADIUS szolgáltatást csak a beágyazott webkiszolgálón keresztül lehet módosítani. |
| **IPv4**<br>DHCP engedélyezése<br>Bekapcsolás*<br>Kikapcsolás<br>Statikus IP-cím beállítása<br>IP-cím<br>Hálózati maszk<br>Átjáró | Az IPv4 beállítások engedélyezése és konfigurálása a nyomtatón. |
| **IPv6**<br>IPv6 engedélyezése<br>Bekapcsolás*<br>Kikapcsolás<br>DHCPv6 engedélyezése<br>Bekapcsolás<br>Kikapcsolás*<br>Állapotmentes automatikus címbeállítás<br>Bekapcsolás*<br>Kikapcsolás<br>DNS-kiszolgáló címe<br>Manuálisan kirendelt IPv6-cím<br>Manuálisan kirendelt IPv6-útválasztó<br>Cím előtagja<br>Összes IPv6-cím<br>Összes IPv6-útválasztócím | Az IPv6 beállítások engedélyezése és konfigurálása a nyomtatón. |
| **Hálózati cím**<br>UAA<br>LAA | A hálózati címek megtekintése. |

| Menüelem | Leírás |
|---|---|
| **PCL SmartSwitch**<br>Kikapcsolás<br>Bekapcsolás* | Beállíthatja, hogy a nyomtató az alapértelmezett nyomtatónyelvtől függetlenül átváltson-e PCL-emulációra, amikor egy nyomtatási feladathoz arra van szükség.<br>**Megj.:** Ha a PCL SmartSwitch ki van kapcsolva, a nyomtató nem vizsgálja meg a bejövő adatokat, és a Beállítás menüben megadott alapértelmezett nyomtatónyelvet használja. |
| **PS SmartSwitch**<br>Kikapcsolás<br>Bekapcsolás* | Beállíthatja, hogy a nyomtató az alapértelmezett nyomtatónyelvtől függetlenül átváltson-e PS-emulációra, amikor egy nyomtatási feladathoz arra van szükség.<br>**Megj.:** Ha a PS SmartSwitch ki van kapcsolva, a nyomtató nem vizsgálja meg a bejövő adatokat, és a Beállítás menüben megadott alapértelmezett nyomtatónyelvet használja. |
| **Feladat pufferelése**<br>Bekapcsolás<br>Kikapcsolás* | A nyomtatás előtt ideiglenesen tárolja a nyomtatási feladatokat a nyomtató merevlemezén.<br>**Megj.:** Ez a menüelem csak telepített merevlemez esetén jelenik meg. |
| **Mac bináris PS**<br>Automatikus*<br>Bekapcsolás<br>Kikapcsolás | Beállítja, hogy a nyomtató Macintosh rendszerbeli bináris PostScript nyomtatási feladatokat dolgozzon fel.<br>**Megjegyzések:**<br>• Az On (Be) beállítással a nyomtató nyers bináris PostScript nyomtatási feladatokat dolgoz fel.<br>• Az Off (Ki) beállítás normál protokollt használva szűri a nyomtatási feladatokat. |

## Wi-Fi Direct

| Menüelem | Leírás |
|---|---|
| **Wi-Fi Direct engedélyezése**<br>Be<br>Ki* | Állítsa be a nyomtatót, hogy közvetlenül kapcsolódhasson a Wi-Fi-eszközökre. |
| **Wi-Fi Direct név** | Adja meg a Wi-Fi Direct hálózat nevét. |
| **Wi-Fi Direct jelszó** | A Wi-Fi-kapcsolat felhasználóinak hitelesítésére és ellenőrzésére szolgáló jelszó megadása. |
| **Jelszó megjelenítése a Beállítások oldalon**<br>Ki<br>Be* | A Wi-Fi Direct jelszó megjelenítése a Hálózati beállítások oldalán. |
| **Preferált csatornaszám**<br>1–11<br>Auto* | Állítsa be a Wi-Fi-hálózat kívánt csatornáját. |
| **Csoporttulajdonos IP-címe** | A csoporttulajdonos IP-címének megadása. |
| **A nyomógombkérések automatikus elfogadása**<br>Ki*<br>Be | A hálózati csatlakozási kérések automatikus elfogadása.<br>**Megj.:** Az ügyfelek automatikus elfogadása nem biztonságos. |
| **Megj.:** Az érték melletti csillag (*) az alapértelmezett gyári beállításokat jelöli. | |

## Ethernet

| Menüelem | Leírás |
|---|---|
| **Hálózati sebesség** | Az aktív hálózati adapter sebességét jeleníti meg. |
| **IPv4**<br>DHCP engedélyezése (Be*)<br>Statikus IP-cím beállítása | Az IPv4 beállítások konfigurálása. |
| **IPv6**<br>IPv6 engedélyezése (Be*)<br>DHCPv6 engedélyezése (Ki*)<br>Állapotmentes automatikus címbeállítás (Be*)<br>DNS-kiszolgáló címe<br>Manuálisan kirendelt IPv6-cím<br>Manuálisan kirendelt IPv6-útválasztó<br>Cím előtagja (64*)<br>Összes IPv6-cím<br>Összes IPv6-útválasztócím | Az IPv6 beállítások konfigurálása. |
| **Hálózati cím**<br>UAA<br>LAA | A hálózati cím meghatározása. |
| **PCL SmartSwitch**<br>Ki<br>Be* | Beállíthatja, hogy a nyomtató az alapértelmezett nyomtatónyelvtől függetlenül átváltson-e PCL-emulációra, amikor egy nyomtatási feladathoz arra van szükség.<br>**Megj.:** Ha ez a beállítás le van tiltva, akkor a nyomtató nem vizsgálja meg a bejövő adatokat, és a Beállítás menüben megadott alapértelmezett nyomtatónyelvet használja. |
| **PS SmartSwitch**<br>Ki<br>Be* | Beállíthatja, hogy a nyomtató az alapértelmezett nyomtatónyelvtől függetlenül átváltson-e automatikusan a PostScript emulációra, amikor egy nyomtatási feladathoz arra van szükség.<br>**Megj.:** Ha ez a beállítás le van tiltva, akkor a nyomtató nem vizsgálja meg a bejövő adatokat, és a Beállítás menüben megadott alapértelmezett nyomtatónyelvet használja. |
| **Feladat pufferelése**<br>Ki*<br>Be | A nyomtatás előtt ideiglenesen tárolja a feladatokat a merevlemezen.<br>**Megj.:** Ez a menüelem csak telepített merevlemez esetén jelenik meg. |
| **Mac bináris PS**<br>Auto*<br>Be<br>Ki | Beállítja, hogy a nyomtató Macintosh rendszerbeli bináris PostScript nyomtatási feladatokat dolgozzon fel.<br>**Megjegyzések:**<br>• Az Automatikus beállítással a nyomtató Windows vagy Macintosh operációs rendszert futtató számítógépekről származó nyomtatási feladatokat dolgoz fel.<br>• A Ki beállítás normál protokollt használva szűri a PostScript nyomtatási feladatokat. |
| **Megj.:** Az érték melletti csillag (*) az alapértelmezett gyári beállításokat jelöli. | |

| Menüelem | Leírás |
|---|---|
| **Energiahatékony Ethernet**<br>Be<br>Ki<br>Auto* | Csökkenti az energiafelhasználást, amikor a nyomtató nem kap adatokat az Ethernet-hálózatból. |
| **Megj.:** Az érték melletti csillag (*) az alapértelmezett gyári beállításokat jelöli. | |

## TCP/IP

**Megj.:** Ez a menü csak a hálózati nyomtatók, illetve a nyomtatókiszolgálókhoz csatlakoztatott nyomtatók esetében jelenik meg.

| Menüelem | Leírás |
|---|---|
| **Állomásnév beállítása** | Itt állíthatja be az aktuális TCP/IP-állomásnevet. |
| **Tartománynév** | Állítsa be a tartománynevet. |
| **DHCP/BOOTP engedélyezése az NTP-kiszolgáló frissítéséhez**<br>Be*<br>Ki | Ezzel engedélyezi, hogy a DHCP- és a BOOTP-ügyfelek frissítsék a nyomtató NTP-beállításait. |
| **Konfigurációmentes név** | Szolgáltatásnév megadása a konfigurációmentes hálózathoz. |
| **Auto IP engedélyezése**<br>Ki*<br>Be | IP-cím automatikus hozzárendelése. |
| **DNS-kiszolgáló címe** | Az aktuális Domain Name System (DNS) kiszolgáló címének beállítása. |
| **Biztonsági DNS-cím** | A másodlagos DNS-kiszolgáló címének beállítása. |
| **2. biztonsági DNS-cím** | |
| **3. biztonsági DNS-címe** | |
| **Tartománykeresési sorrend** | Egy tartománynévlista beállítása, amely leegyszerűsíti a keresést, ha a nyomtató és erőforrásai a hálózat különböző tartományaiban helyezkednek el. |
| **DDNS engedélyezése**<br>Ki*<br>Be | A Dynamic DNS beállításainak frissítése. |
| **DDNS TTL** | A DDNS-beállítások megadása. |
| **Alapértelmezett TTL** | |
| **DDNS frissítési ideje** | |
| **mDNS engedélyezése**<br>Ki<br>Be* | A multicast DNS beállításainak frissítése. |
| **WINS-kiszolgálócím** | Kiszolgáló címének beállítása a Windows Internet Name Service (WINS) szolgáltatáshoz. |
| **Megj.:** Az érték melletti csillag (*) az alapértelmezett gyári beállításokat jelöli. | |

| Menüelem | Leírás |
|---|---|
| **BOOTP engedélyezése**<br>Ki*<br>Be | A BOOTP engedélyezése a nyomtató IP-címének kiosztásához. |
| **Korlátozott kiszolgálólista** | Azoknak az IP-címeknek a megadása, amelyek engedélyt kapnak a nyomtatóval folytatott kommunikációra TCP/IP-n keresztül.<br>**Megjegyzések:**<br>• Tegyen vesszőt az egyes IP-címek közé.<br>• Legfeljebb 50 IP-címet adhat meg. |
| **Korlátozott kiszolgálólista beállításai**<br>Összes port blokkolása*<br>Csak a nyomtatás blokkolása<br>Csak a nyomtatás és a HTTP blokkolása | Az IP-címek a listában nem szereplő hozzáférési lehetőségeinek megadása. |
| **MTU**<br>256–1500 Ethernet (1500*) | A maximális átviteli egység (MTU) paraméter beállítása a TCP-kapcsolatokhoz. |
| **Nyomtató nyers portja**<br>1-65535 (9100*) | A hálózathoz csatlakoztatott nyomtatók nyers portszámának beállítása. |
| **Kimenő forgalom maximális sebessége**<br>Ki*<br>Be | A nyomtató maximális átviteli sebességének beállítása.<br>**Megj.:** Bekapcsolása esetén ehhez a beállításhoz a 100–1 000 000 kilobit/másodperc lehetőség tartozik. |
| **TLSv1.0 engedélyezése**<br>Ki<br>Be* | TLSv1.0 protokoll engedélyezése. |
| **TLSv1.1 engedélyezése**<br>Ki<br>Be* | TLSv1.1 protokoll engedélyezése. |
| **SSL titkosítási lista** | Adja meg az SSL vagy a TLS csatlakozókon használatos titkosítási algoritmusokat. |
| **Megj.:** Az érték melletti csillag (*) az alapértelmezett gyári beállításokat jelöli. | |

## SNMP

**Megj.:** Ez a menü kizárólag hálózati nyomtatókon, illetve nyomtatókiszolgálóra csatlakoztatott nyomtatókon érhető el.

| Menüelem | Leírás |
|---|---|
| **SNMP 1 és 2c verziók**<br>Bekapcsolva<br>Ki<br>Be*<br>SNMP-beállítás engedélyezése<br>Ki<br>Be*<br>Enable PPM MIB<br>Ki<br>Be*<br>SNMP-közösség | Azt határozza meg, hogy a Simple Network Management Protocol (SNMP) 1 és 2c verziója telepítse-e a nyomtató illesztőprogramjait és alkalmazásait. |
| **SNMP 3 verzió**<br>Bekapcsolva<br>Ki<br>Be*<br>Írási/olvasási hitelesítő adatok beállítása<br>Felhasználónév<br>Jelszó<br>Csak olvasási hitelesítő adatok beállítása<br>Felhasználónév<br>Jelszó<br>Hitelesítési kivonat<br>MD5<br>SHA1*<br>Minimális hitelesítési szint<br>Nincs hitelesítés, nincs adatvédelem<br>Hitelesítés, nincs adatvédelem<br>Hitelesítés, adatvédelem*<br>Adatvédelmi algoritmus<br>DES<br>AES-128* | Azt határozza meg, hogy az SNMP 3 verzió konfigurálja és frissítse-e a nyomtató biztonsági beállításait. |
| **Megj.:** Az érték melletti csillag (*) az alapértelmezett gyári beállításokat jelöli. | |

## IPSec

**Megj.:** Ez a menü kizárólag hálózati nyomtatókon, illetve nyomtatókiszolgálóra csatlakoztatott nyomtatókon érhető el.

| Menüelem | Leírás |
|---|---|
| **IPSec engedélyezése**<br>Off* (Ki)<br>On (Be) | Az Internet Protocol Security (IPSec) protokoll engedélyezése. |
| **Megj.:** Az érték melletti csillag (*) az alapértelmezett gyári beállításokat jelöli. | |

| Menüelem | Leírás |
|---|---|
| **Alapkonfiguráció**<br>Alapértelmezett*<br>Compatibility (Kompatibilitás)<br>Biztonságos | Az IPSec alapkonfigurációjának beállítása.<br>**Megj.:** Ez a menüelem csak akkor jelenik meg, ha az Enable IPSec (IPSec engedélyezése) lehetőség az On (Be) értékre van állítva. |
| **DH (Diffie-Hellman) csoportos javaslat**<br>modp2048 (14)*<br>modp3072 (15)<br>modp4069 (16)<br>modp6144 (17)<br>modp8192 (18) | Az IPSec-titkosítás beállítása.<br>**Megj.:** Ez a menüelem csak akkor használható, ha az Alapkonfiguráció beállítás értéke Kompatibilitás. |
| **IKE SA élettartam (órában)**<br>1<br>2<br>4<br>8<br>24* | Állítsa be azt az időtartamot, amelynek letelte előtt új hitelesítési kulcsot kell generálni.<br>**Megj.:** Ez a menüelem csak akkor használható, ha a Base Configuration (Alapkonfiguráció) beállítás értéke Secure (Biztonságos). |
| **IPSec SA Lifetime (Hours) (IPsec SA élettartam (órában))**<br>1<br>2<br>4<br>8<br>24* | |
| **Javasolt titkosítási módszer**<br>3DES<br>AES* | A hálózatokhoz való biztonságos csatlakozás érdekében használandó titkosítási és hitelesítési módszer beállítása.<br>**Megj.:** Ez a menüelem csak akkor használható, ha a Base Configuration (Alapkonfiguráció) beállítás értéke Compatibility (Kompatibilitás). |
| **Javasolt hitelesítési módszer**<br>SHA1<br>SHA256*<br>SHA512 | |
| **IPSec-eszköztanúsítvány** | Az IPSec-tanúsítvány beállítása.<br>**Megj.:** Ez a menüelem csak akkor használható, ha az Alapkonfiguráció beállítás értéke Kompatibilitás. |
| **Előmegosztott kulcs hitelesített kapcsolatai**<br>[x] gazdagép<br>Cím<br>Kulcs | A nyomtató hitelesített kapcsolatainak konfigurálása.<br>**Megj.:** Ez a menüelem csak akkor jelenik meg, ha az Enable IPSec (IPSec engedélyezése) lehetőség az On (Be) értékre van állítva. |
| **Tanúsítvány hitelesített kapcsolatai**<br>[x] gazdagép címe[/alhálózat]<br>Cím[/alhálózat] | |
| **Megj.:** Az érték melletti csillag (*) az alapértelmezett gyári beállításokat jelöli. | |

## 802.1x

**Megj.:** Ez a menü kizárólag hálózati nyomtatókon, illetve nyomtatókiszolgálóra csatlakoztatott nyomtatókon érhető el.

| Menüelem | Leírás |
|---|---|
| **Aktív**<br>Off* (Ki)<br>On (Be) | Engedélyezi, hogy a nyomtató olyan hálózatokhoz csatlakozzon, amelyek a hozzáférés engedélyezése előtt hitelesítést kérnek.<br>**Megj.:** A menüelem beállításainak konfigurálásához nyissa meg az Embedded Web Servert (beágyazott webkiszolgálót). |
| **Megj.:** Az érték melletti csillag (*) az alapértelmezett gyári beállításokat jelöli. | |

## LPD-konfiguráció

**Megj.:** Ez a menü kizárólag hálózati nyomtatókon, illetve nyomtatókiszolgálóra csatlakoztatott nyomtatókon érhető el.

| Menüelem | Leírás |
|---|---|
| **LPD időtúllépés**<br>0–65535 másodperc (90*) | Ezzel a beállítással megadhat egy időtúllépési értéket, így megakadályozhatja, hogy a Line Printer Daemon (LPD) kiszolgáló határozatlan ideig várjon a megakadt vagy hibás nyomtatási feladatokra. |
| **LPD szalagcím-lap**<br>Ki*<br>Be | Szalagcímlap nyomtatása az összes LPD-s nyomtatási feladat esetében.<br>**Megj.:** A szalagcímlap a nyomtatási feladat első oldala, amely a nyomtatási feladatok elválasztására, valamint a nyomtatási kérések küldőjének azonosítására szolgál. |
| **LPD lezárólap**<br>Ki*<br>Be | Lezárólap nyomtatása az összes LPD-s nyomtatási feladat esetében.<br>**Megj.:** A lezárólap a nyomtatási feladatok utolsó oldala. |
| **LPD kocsi vissza konverzió**<br>Ki*<br>Be | A kocsivissza-konverzió engedélyezése.<br>**Megj.:** A kocsivissza-művelet parancsot ad a nyomtatónak arra, hogy a kurzort az aktuális sor első pozíciójába állítsa. |
| **Megj.:** Az érték melletti csillag (*) jelöli az alapértelmezett gyári beállításokat. | |

## HTTP-/FTP-beállítások

| Menüelem | Leírás |
|---|---|
| **HTTP-kiszolgáló engedélyezése**<br>Ki<br>Be* | A nyomtató figyelésére és felügyeletére használható beágyazott webkiszolgáló elérése. |
| **HTTPS engedélyezése**<br>Ki<br>Be* | A biztonságos hiperszöveg-átviteli protokoll (HTTPS) engedélyezése a nyomtatókiszolgáló felé irányuló és onnan származó adatátvitel titkosításához. |
| **HTTPS-kapcsolatok kényszerítése**<br>Be<br>Ki* | A nyomtató kényszerítése a HTTPS-kapcsolatok használatára. |
| **Megj.:** Az érték melletti csillag (*) az alapértelmezett gyári beállításokat jelöli. | |

| Menüelem | Leírás |
|---|---|
| **FTP/TFTP engedélyezése**<br>Ki<br>Be* | Fájlok küldése FTP/TFTP használatával. |
| **Helyi tartományok** | A HTTP- és az FTP-kiszolgálók tartománynevének megadása. |
| **HTTP Proxy IP-cím** | A HTTP- és az FTP-kiszolgálók beállításainak konfigurálása. |
| **FTP Proxy IP-cím** | |
| **HTTP alapértelmezett IP-port** | |
| **HTTPS-eszköztanúsítvány** | |
| **FTP alapértelmezett IP-port** | |
| **HTTP/FTP kérések időtúllépése**<br>1–299 (30*) | Azt az időtartamot határozza meg, amelynek elteltével a rendszer megszakítja a kapcsolódást a kiszolgálóhoz. |
| **HTTP/FTP kérések ismétlései**<br>1–299 (3*) | Azt határozza meg, hogy a rendszer hányszor próbáljon meg csatlakozni a HTTP-/FTP-kiszolgálóhoz. |
| **Megj.:** Az érték melletti csillag (*) az alapértelmezett gyári beállításokat jelöli. | |

## ThinPrint

| Menüelem | Leírás |
|---|---|
| **ThinPrint engedélyezése**<br>Off (Ki)<br>On* (Be) | Nyomtatás ThinPrint használatával. |
| **Portszám**<br>4000-4999 (4000*) | A ThinPrint-kiszolgáló portszámának beállítása. |
| **Sávszélesség (bit/másodperc)**<br>0*<br>100–1000000 | A ThinPrint-környezetben használandó adatátviteli sebesség beállítása. |
| **Csomagméret (kbyte)**<br>0-64000 (0*) | Az adatátviteli csomagok méretének beállítása. |
| **Megj.:** Az érték melletti csillag (*) az alapértelmezett gyári beállításokat jelöli. | |

## USB

| Menüelem | Leírás |
|---|---|
| **PCL SmartSwitch**<br>Ki<br>Be* | Beállítja, hogy a nyomtató átváltson-e PCL-emulációra, amikor egy USB-porton érkező nyomtatási feladatnak arra van szüksége, az alapértelmezett nyomtatónyelvtől függetlenül.<br>**Megj.:** Ha ez a beállítás le van tiltva, akkor a nyomtató nem vizsgálja meg a bejövő adatokat, és a Beállítás menüben megadott alapértelmezett nyomtatónyelvet használja. |
| **Megj.:** Az érték melletti csillag (*) az alapértelmezett gyári beállításokat jelöli. | |

| Menüelem | Leírás |
|---|---|
| **PS SmartSwitch**<br>Ki<br>Be* | Beállítja, hogy a nyomtató az alapértelmezett nyomtatónyelvtől függetlenül átváltson-e PostScript emulációra, amikor egy USB-porton érkező nyomtatási feladathoz arra van szükség.<br>**Megj.:** Ha ez a beállítás le van tiltva, akkor a nyomtató nem vizsgálja meg a bejövő adatokat, és a Beállítás menüben megadott alapértelmezett nyomtatónyelvet használja. |
| **Feladat pufferelése**<br>Ki*<br>Be | A nyomtatás előtt ideiglenesen tárolja a feladatokat a merevlemezen.<br>**Megj.:** Ez a menüelem csak telepített merevlemez esetén jelenik meg. |
| **Mac bináris PS**<br>Auto*<br>Be<br>Ki | Beállítja, hogy a nyomtató Macintosh rendszerbeli bináris PostScript nyomtatási feladatokat dolgozzon fel.<br>**Megjegyzések:**<br>• Az Automatikus beállítással a nyomtató Windows vagy Macintosh operációs rendszert futtató számítógépekről származó nyomtatási feladatokat dolgoz fel.<br>• A Ki beállítás normál protokollt használva szűri a PostScript nyomtatási feladatokat. |
| **USB-port engedélyezése**<br>Ki<br>Be* | Az elülső USB-port engedélyezése. |
| **Megj.:** Az érték melletti csillag (*) az alapértelmezett gyári beállításokat jelöli. | |

## Külső hálózati hozzáférés korlátozása

| Menüelem | Leírás |
|---|---|
| **Külső hálózati hozzáférés korlátozása**<br>Ki*<br>Be | Korlátozza a hozzáférést a hálózati oldalakhoz. |
| **Külső hálózati cím** | Meghatározza a korlátozott hozzáférésű hálózati címeket. |
| **Értesítési e-mail cím** | Meghatároz egy e-mail címet, amelyre a naplózott eseményekről értesítést küld. |
| **Pingelés gyakorisága**<br>1–300 (10*) | Meghatározza a hálózati lekérés időközeit másodpercben. |
| **Tárgy** | Meghatározza az értesítő e-mail tárgyát és tartalmát. |
| **Üzenet** | |
| **Megj.:** Az érték melletti csillag (*) az alapértelmezett gyári beállításokat jelöli. | |

# Biztonság

## Bejelentkezési módok

### Engedélyek kezelése

| Menüelem | Leírás |
|---|---|
| **Funkció elérése**<br>Címjegyzék elérése az alkalmazásokban<br>Címjegyzék módosítása<br>Parancsikonok kezelése<br>Profilok létrehozása<br>Könyvjelzők kezelése<br>Nyomtatás flash-meghajtóról<br>Flash-meghajtó vizsgálata<br>Másolás funkció<br>Színkihagyás<br>E-mail-funkció<br>Fax funkció<br>FTP funkció<br>Felfüggesztett faxüzenetek feloldása<br>Felfüggesztett feladatok elérése<br>Felhasználói profilok<br>Feladatok megszakítása az eszközön<br>Nyelv módosítása<br>Internetes Nyomt. Prot. (IPP)<br>Beolvasás indítása távolról<br>B/W nyomtatás<br>Hálózati mappa – Beolvasás | A nyomtatófunkciókhoz való hozzáférés szabályozása. |
| **Adminisztrációs menük**<br>Biztonság menü<br>Hálózat/portok menü<br>Papír menü<br>Jelentések menü<br>Funkciókonfigurációs menü<br>Kellékanyagok menü<br>Kiegészítő kártya menü<br>SE menü<br>Eszközmenü | A nyomtató menübeállításaihoz való hozzáférés szabályozása. |
| **Eszközkezelés**<br>Távoli kezelés<br>Firmware-frissítések<br>Alkalmazások konfigurálása<br>Kezelőpanelzár<br>Minden beállítás importálása/exportálása<br>Üzemen kívüli törlés<br>Embedded Web Server kiszolgáló hozzáférés | A nyomtató felügyeleti beállításaihoz való hozzáférés szabályozása. |

| Menüelem | Leírás |
|---|---|
| **Alkalmazások**<br>Új alkalmazások<br>Diavetítés<br>Háttérkép módosítása<br>Képernyővédő<br>Kártya másolása<br>Beolvasási központ<br>Beolvasóközpont, egyedi 1<br>Beolvasóközpont, egyedi 2<br>Beolvasóközpont, egyedi 3<br>Beolvasóközpont, egyedi 4<br>Beolvasóközpont, egyedi 5<br>Beolvasóközpont, egyedi 6<br>Beolvasóközpont, egyedi 7<br>Beolvasóközpont, egyedi 8<br>Beolvasóközpont, egyedi 9<br>Beolvasóközpont, egyedi 10<br>Űrlapok és kedvencek | A nyomtatóalkalmazásokhoz való hozzáférés szabályozása. |

## Helyi fiókok

| Menüelem | Leírás |
|---|---|
| **Csoportok/engedélyek kezelése**<br>Csoport hozzáadása<br>Hozzáférés-vezérlők importálása<br>Funkció elérése<br>Adminisztrációs menük<br>Eszközkezelés<br>Alk.<br>Minden felhasználó<br>Hozzáférés-vezérlők importálása<br>Funkció elérése<br>Adminisztrációs menük<br>Eszközkezelés<br>Alk.<br>Rendszergazda | A csoportok és a felhasználók hozzáférésének szabályozása a nyomtatófunkciókhoz, az alkalmazásokhoz és a biztonsági beállításokhoz. |

| Menüelem | Leírás |
|---|---|
| **Felhasználó hozzáadása**<br>Felhasználónév/jelszó<br>Felhasználónév<br>Jelszó<br>PIN-kód | Helyi fiókok létrehozása a nyomtatófunkciók felügyeletéhez. |
| **Felhasználónév/jelszó – fiókok**<br>Felhasználó hozzáadása | |
| **Felhasználónév – fiókok**<br>Felhasználó hozzáadása | |
| **Jelszó – fiókok**<br>Felhasználó hozzáadása | |
| **PIN – fiókok**<br>Felhasználó hozzáadása | |

## USB-eszközök ütemezése

| Menüelem | Leírás |
|---|---|
| **Ütemezések**<br>Új ütemezés hozzáadása | Az USB-portokhoz való hozzáférés szabályozása. |

## Biztonsági ellenőrzési napló

| Menüelem | Leírás |
|---|---|
| **Ellenőrzés engedélyezése**<br>Off* (Ki)<br>On (Be) | Események rögzítése a biztonsági ellenőrzési naplóban és a távoli rendszernaplóban. |
| **Távoli rendszernapló engedélyezése**<br>Off* (Ki)<br>On (Be) | Ellenőrzési naplók küldése egy távoli kiszolgálóra. |
| **Távoli rendszernapló-kiszolgáló** | Adja meg a távoli rendszernapló-kiszolgálót. |
| **Távoli rendszernaplóport**<br>1-65535 (514*) | Adja meg a távoli rendszernaplóportot. |
| **Távoli rendszernaplózási módszer**<br>Normál UDP*<br>Stunnel | Rendszernaplózási módszer beállítása a naplózott események távoli kiszolgálóra történő továbbításához. |
| **Megj.:** Az érték melletti csillag (*) az alapértelmezett gyári beállításokat jelöli. | |

| Menüelem | Leírás |
|---|---|
| **Távoli rendszernaplózási szolgáltatás**<br>0 – Kernelüzenetek<br>1 – Felhasználószintű üzenetek<br>2 – Levelezőrendszer<br>3 – Rendszerdémonok<br>4 – Biztonsági/hitelesítési üzenetek<br>5 – A rendszernaplók által belsőleg generált üzenetek<br>6 – Soros nyomtató alrendszere<br>7 – Hálózati hírek alrendszere<br>8 – UUCP-alrendszer<br>9 – Óradémon<br>10 – Biztonsági/hitelesítési üzenetek<br>11 – FTP-démon<br>12 – NTP-alrendszer<br>13 – Megfigyelési napló<br>14 – Riasztási napló<br>15 – Óradémon<br>16 – Helyi használat 0 (helyi0)<br>17 – Helyi használat 1 (helyi1)<br>18 – Helyi használat 2 (helyi2)<br>19 – Helyi használat 3 (helyi3)<br>20 – Helyi használat 4 (helyi4)<br>21 – Helyi használat 5 (helyi5)<br>22 – Helyi használat 6 (helyi6)<br>23 – Helyi használat 7 (helyi7) | A nyomtató által a naplóesemények távoli kiszolgálóra történő küldésekor használt létesítménykód beállítása. |
| **Naplózandó események súlyossága**<br>0 – Vészhelyzet<br>1 – Riasztás<br>2 – Kritikus<br>3 – Hiba<br>4 – Figyelmeztetés*<br>5 – Értesítés<br>6 – Tájékoztató jellegű<br>7 – Hibakeresés | A naplózandó üzenetekre és az eseményekre vonatkozó prioritási szint beállítása. |
| **Távoli rendszernapló által nem naplózott események**<br>Off* (Ki)<br>On (Be) | Súlyossági szinttől függetlenül minden esemény küldése távoli kiszolgálóra. |
| **Rendszergazda e-mail-címe** | Értesítő e-mail küldése a rendszergazdának a naplózott eseményekről. |
| **Naplóból való törlésre vonatkozó e-mail-riasztás**<br>Off* (Ki)<br>On (Be) | Értesítő e-mail küldése a rendszergazdának, ha egy naplóbejegyzést törölnek. |
| **Napló megtelésére vonatkozó e-mail-riasztás**<br>Off* (Ki)<br>On (Be) | Értesítő e-mail küldése a rendszergazdának abban az esetben, ha a napló megtelik, és a rendszer elkezdi felülírni a legrégebbi bejegyzéseket. |
| **Megj.:** Az érték melletti csillag (*) az alapértelmezett gyári beállításokat jelöli. | |

| Menüelem | Leírás |
|---|---|
| **Művelet napló megtelése esetén**<br>Legrégebbi bejegyzések felülírása*<br>Napló küldése e-mailben, majd az összes bejegyzés törlése | Naplótárolási problémák megoldása abban az esetben, ha a naplóktól megtelik a rendelkezésre álló memória. |
| **E-mail % teljes riasztása**<br>Off* (Ki)<br>On (Be) | Értesítő e-mail küldése a rendszergazdának abban az esetben, ha a naplóktól megtelik a rendelkezésre álló memória. |
| **Százalékos telítettségi riasztás szintje**<br>1–99 (90%*) | |
| **Napló exportálására figyelmeztető riasztás**<br>Off* (Ki)<br>On (Be) | Értesítő e-mail küldése a rendszergazdának, ha a naplót valaki exportálja. |
| **Naplóbeállítások módosítására figyelmeztető riasztás**<br>Off* (Ki)<br>On (Be) | Értesítő e-mail küldése a rendszergazdának, ha az Ellenőrzés engedélyezése funkciót bekapcsolják. |
| **Naplózási sor vége**<br>LF (\n)*<br>CR (\r)<br>CRLF (\r\n) | Azt határozza meg, hogy a naplófájl hogyan jelezze az egyes sorok végét. |
| **Exportált fájlok digitális aláírása**<br>Off* (Ki)<br>On (Be) | Digitális aláírás hozzáadása minden exportált napló-fájlhoz. |
| **Napló törlése** | Az összes ellenőrzési napló törlése. |
| **Napló exportálása**<br>Rendszernapló (RFC 5424)<br>Rendszernapló (RFC 3164)<br>CSV | A biztonsági napló exportálása egy flash-meghajtóra. |
| **Megj.:** Az érték melletti csillag (*) az alapértelmezett gyári beállításokat jelöli. | |

## Bejelentkezési korlátozások

| Menüelem | Leírás |
|---|---|
| **Sikertelen bejelentkezések**<br>1-10 (3*) | A felhasználók felfüggesztése előtt tehető sikertelen bejelentkezési kísérletek számát adja meg. |
| **Sikertelenség időkerete**<br>1–60 perc (5*) | A felhasználók felfüggesztése előtt tehető sikertelen bejelentkezési kísérletek közötti időtartamot adja meg. |
| **Felfüggesztés időtartama**<br>1–60 perc (5*) | A felfüggesztés időtartamát határozza meg. |
| **Webes bejelentkezés időkorlátja**<br>1-120 perc (10*) | Azt határozza meg, hogy mennyi idő után jelentkeztesse ki a rendszer automatikusan a távolról bejelentkező felhasználókat. |
| **Megj.:** Az érték melletti csillag (*) jelöli az alapértelmezett gyári beállításokat. | |

## Titkosított nyomtatás beállításai

| Menüelem | Leírás |
|---|---|
| **Érvényt. PIN-kód max.**<br>2–10 | Azt határozza meg, hogy hányszor adható meg rossz PIN-kód.<br>**Megjegyzések:**<br>• A 0 érték beállításával kikapcsolhatja ezt a funkciót.<br>• A korlát elérésekor a nyomtató törli az adott felhasználónévhez és PIN-kódhoz tartozó nyomtatási feladatokat.<br>• Ez a menüelem csak telepített merevlemez esetén jelenik meg. |
| **Titkosított feladat lejárata**<br>Ki*<br>1 óra<br>4 óra<br>24 óra<br>1 hét | Lejárati idő beállítása a titkosított nyomtatási feladatokhoz.<br>**Megjegyzések:**<br>• Ha ezt a beállítást úgy módosítják, hogy még titkosított nyomtatási feladatok találhatók a nyomtató memóriájában vagy merevlemezén, akkor ezeknek a nyomtatási feladatoknak a lejárati ideje nem módosul az új alapértelmezett értékre.<br>• Ha a nyomtatót kikapcsolják, akkor a nyomtató memóriájában lévő összes titkosított feladat törlődik. |
| **Feladatismétlés lejárata**<br>Ki*<br>1 óra<br>4 óra<br>24 óra<br>1 hét | Ismételni kívánt nyomtatási feladatok lejárati idejének beállítása. |
| **Feladat-ellenőrzés lejárata**<br>Ki*<br>1 óra<br>4 óra<br>24 óra<br>1 hét | A mintapéldány lejárati idejének beállítása, amelyet a nyomtató készít felhasználó számára, hogy a további példányok nyomtatása előtt ellenőrizhesse a minőséget. |
| **Feladatmegőrzés lejárata**<br>Ki*<br>1 óra<br>4 óra<br>24 óra<br>1 hét | Azt a lejárati időt határozza meg, ameddig a nyomtató tárolhatja a nyomtatási feladatokat későbbi nyomtatáshoz. |
| **Minden feladat várakozzon**<br>Ki*<br>Be | Ezzel a funkcióval beállíthatja, hogy a nyomtató várakoztassa a nyomtatási feladatokat. |
| **Másolat megőrzése a dokumentumokról**<br>Ki*<br>Be | Beállítja, hogy a nyomtató az azonos fájlnevű dokumentumokat nyomtassa ki, anélkül, hogy felülírná a nyomtatási feladatot. |
| **Megj.:** Az érték melletti csillag (*) az alapértelmezett gyári beállításokat jelöli. | |

## Lemeztitkosítás

**Megj.:** Ez a menü csak akkor jelenik meg, ha a nyomtató-merevlemez telepítve van.

| Menüelem | Leírás |
|---|---|
| **Állapot**<br>Bekapcsolva<br>Letiltva | Lemeztitkosítás engedélyezésének megállapítása. |
| **Titkosítás indítása** | Érzékeny adatok elvesztésének megelőzése a nyomtató vagy a merevlemez ellopása esetén.<br>**Megj.:** A lemeztitkosítás bekapcsolásakor a rendszer törli a merevlemez összes tartalmát. Ha szükséges, a titkosítás elindítása előtt készítsen biztonsági másolatot a nyomtatón lévő fontos adatokról. |

## Ideiglenes adatfájlok törlése

| Menüelem | Leírás |
|---|---|
| **Beépített memóriában tárolt elemek**<br>Ki*<br>Be | A nyomtató memóriájában tárolt összes fájl törlése. |
| **Merevlemezen tárolt elemek**<br>Egysz. törl.*<br>Háromsz. törl.<br>Hétsz. törl. | A nyomtató merevlemezén tárolt összes fájl törlése. |
| **Megj.:** Az érték melletti csillag (*) jelöli az alapértelmezett gyári beállításokat. | |

## Megoldások LDAP-beállításai

| Elem | Funkció |
|---|---|
| **LDAP-hivatkozások követése**<br>Off* (Ki)<br>On (Be) | Bejelentkezett felhasználói fiók keresése a tartományban lévő különböző kiszolgálókban. |
| **LDAP-tanúsítvány ellenőrzése**<br>No* (Nem)<br>Yes (Igen) | LDAP-tanúsítványok ellenőrzésének engedélyezése. |

## Mobilszolgáltatás-kezelő

| Elem | Funkció |
|---|---|
| **AirPrint**<br>Nyomtatás<br>Beolvasás<br>Fax | Funkciók engedélyezése az AirPrint szoftverben. |

## Egyéb

| Menüelem | Leírás |
|---|---|
| **Védett funkciók**<br>Megjelenítés*<br>Elrejtés | Megmutatja azokat a funkciókat, amelyeket a funkció-hozzáférési vezérlés (FAC) a felhasználó biztonsági engedélyétől függetlenül véd.<br>**Megj.:** Az FAC bizonyos menük és funkciók hozzáférését kezeli, vagy teljesen letiltja azokat. |
| **Nyomtatási engedély**<br>Off* (Ki)<br>On (Be) | Lehetővé teszi a felhasználó bejelentkezését nyomtatás előtt. |
| **Alapértelmezett nyomtatási engedély bejelentkezési adatai** | Beállítja a nyomtatási engedély alapértelmezett bejelentkezési adatait. |
| **Biztonsági visszaállító összekötő**<br>Vendéghozzáférés engedélyezése*<br>Nincs hatása | Azt határozza meg, hogy milyen hatással van a nyomtatóra a biztonsági visszaállító összekötő használata.<br>**Megjegyzések:**<br>• Az összekötő a vezérlőkártyán, egy zár ikon mellett található.<br>• A Vendéghozzáférés engedélyezésével teljes körű hozzáférést kapnak azok a felhasználók, akik nincsenek bejelentkezve.<br>• Ha a Nincs hatása beállítást választja, a visszaállítás nem lesz hatással a nyomtató biztonsági konfigurációjára. |
| **Jelszó minimális hossza**<br>0-32 (0*) | Azt határozza meg, hogy legalább hány karaktert kell tartalmaznia a jelszavaknak. |
| **Megj.:** Az érték melletti csillag (*) az alapértelmezett gyári beállításokat jelöli. | |

# Jelentések

## Menübeállítási oldal

| Menüelem | Leírás |
|---|---|
| **Menübeállítási oldal** | Nyomtasson ki egy jelentést, amely tartalmazza a nyomtatási preferenciákat, beállításokat és konfigurációkat. |

## Eszköz

| Menüelem | Leírás |
|---|---|
| **Készülékadatok** | A nyomtatóval kapcsolatos információkat tartalmazó jelentés nyomtatása. |
| **Készülékstatisztika** | A nyomtatóhasználatra, illetve a kellékanyagok állapotára vonatkozó jelentés nyomtatása. |
| **Profilok listája** | A nyomtatóban tárolt profilok listájának nyomtatása. |
| **Készletjelentés** | A nyomtató sorozatszámát, illetve a nyomtató típusának nevét tartalmazó jelentés nyomtatása. |

## Nyomtatás

| Menüelem | Leírás |
|---|---|
| **Betűtípusok nyomtatása**<br>PCL karakterkészletek<br>PS betűtípusok | Minták nyomtatása és információk az egyes nyomtatónyelvekhez elérhető betűtípusokról. |
| **Nyomtatási bemutató** | Mintaoldalak nyomtatása. |
| **Könyvtár nyomtatása** | A flash meghajtón vagy merevlemezen tárolt források nyomtatása.<br>**Megj.:** Ez a menüelem csak telepített flash meghajtó vagy merevlemez esetén jelenik meg. |

## Parancsikonok

| Menüelem | Leírás |
|---|---|
| **Összes parancsikon** | A nyomtatóban tárolt összes parancsikont tartalmazó lista nyomtatása.<br>**Megj.:** A Hitelesítés engedélyezése funkció csak bizonyos nyomtatómodelleken jelenik meg. |
| **Faxolási parancsikonok** | |
| **Másolási parancsikonok** | |
| **E-mail parancsikonok** | |
| **FTP-parancsikonok** | |
| **Hálózati mappa parancsikonok** | |

## Fax

**Megj.:** Ez a menü csak bizonyos nyomtatómodelleken látható.

| Menüelem | Leírás |
|---|---|
| **Faxfeladatok naplója** | A legutóbb végrehajtott 200 faxolási feladatra vonatkozó jelentés nyomtatása.<br>**Megj.:** Ez a menüpont csak akkor jelenik meg, ha a Feladatnapló engedélyezése lehetőség Be értékre van állítva. |
| **Faxhívási napló** | Kinyomtat egy, a legutóbbi 100 megkísérelt, fogadott vagy letiltott hívásra vonatkozó jelentést.<br>**Megj.:** Ez a menüpont csak akkor jelenik meg, ha a Feladatnapló engedélyezése lehetőség Be értékre van állítva. |

## Hálózat

| Menüelem | Leírás |
|---|---|
| **Hálózati beállítások oldala** | A konfigurált hálózatot, valamint a nyomtató vezeték nélküli beállításait tartalmazó oldal nyomtatása.<br>**Megj.:** Ez a menüelem csak a hálózati nyomtatók, illetve a nyomtatókiszolgálókhoz csatlakoztatott nyomtatók esetében jelenik meg. |
| **Wi-Fi Direct segítségével csatlakozott ügyfelek** | A nyomtatóhoz WiFi Direct segítségével csatlakozott eszközöket tartalmazó oldal nyomtatása.<br>**Megj.:** Ez a menüelem csak akkor jelenik meg, ha a Wi-Fi Direct engedélyezése lehetőség a Be értékre van állítva. |

# Súgó

| Menüelem | Leírás |
|---|---|
| Összes útmutató nyomtatása | Kinyomtatja az összes útmutatót |
| Csatlakoztatási útmutató | A nyomtató helyi (USB) vagy hálózathoz történő csatlakoztatásával kapcsolatban nyújt információkat |
| Másolási útmutató | A másolatok készítésével és a beállítások konfigurálásával kapcsolatban nyújt információkat |
| E-mail küldési útmutató | Az e-mailek küldésével és a beállítások konfigurálásával kapcsolatban nyújt információkat |
| Faxolási útmutató | A faxok küldésével és a beállítások konfigurálásával kapcsolatban nyújt információkat |
| FTP-útmutató | A dokumentumok beolvasásával és a beállítások konfigurálásával kapcsolatban nyújt információkat |
| Információs útmutató | További információforrásokat biztosít a nyomtatóhoz |
| Hordozók útmutató | Papírok és speciális hordozók betöltéséhez nyújt információkat |
| Monokróm minőségi útmutató | A monokróm nyomtatási minőséggel kapcsolatos problémák megoldásához nyújt információkat |
| Szállítási útmutató | A nyomtató szállításával, elhelyezésével és csomagként feladásával kapcsolatban nyújt információkat |
| Nyomtatási minőség útmutató | Nyomtatási minőséggel kapcsolatos problémák megoldásához nyújt információkat |
| Kellékanyagok útmutató | Információt biztosít a kellékanyagok rendeléséről |

# Hibaelhárítás

| Menüelem | Leírás |
|---|---|
| **Nyomtatási minőséget ellenőrző tesztoldalak** | A nyomtatási minőséggel kapcsolatos hibák azonosítására és kijavítására nyomtasson tesztoldalakat. |
| **A lapolvasó tisztítása** | Nyomtassa ki a lapolvasó tisztításával kapcsolatos utasításokat. |

# Menübeállítások oldal nyomtatása

A kezdőképernyőn érintse meg a **Beállítások** > **Jelentések** > **Menübeállítási oldal** elemet.

# A nyomtató biztonsága

## Biztonsági nyílás pozíciója

A nyomtató biztonsági zár funkcióval van ellátva. A nyomtató védelme érdekében szereljen be egy a legtöbb laptop számítógéppel kompatibilis biztonsági zárat a nyomtatón jelölt helyre.

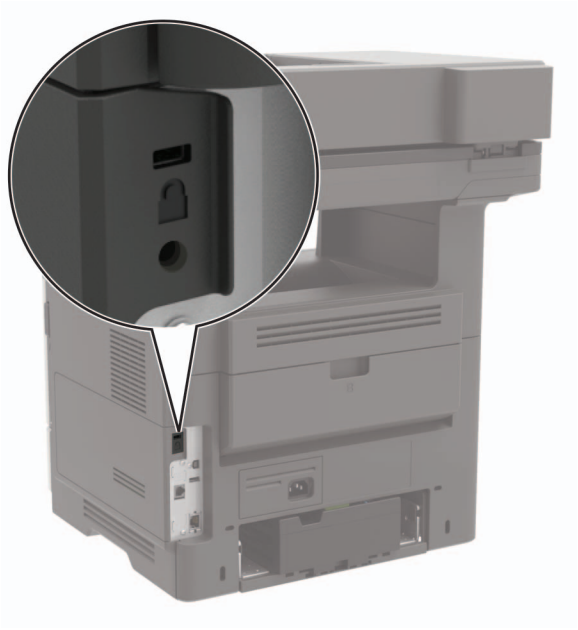

## Nyomtatómemória törlése

A nyomtató felejtő memóriájának vagy pufferelt adatainak törléséhez kapcsolja ki a nyomtatót.

A nem felejtő memória vagy egyéni beállítások, eszköz- és hálózati beállítások, biztonsági beállítások és beágyazott megoldások törléséhez az alábbiak szerint járjon el:

1. A kezdőképernyőn érintse meg a **Beállítások** > **Eszköz** > **Karbantartás** > **Szolgált. törlése** lehetőséget.
2. Jelölje be az **A nem felejtő memóriában lévő összes adat törlése** jelölőnégyzetet, majd érintse meg az **OK** gombot.
3. Válassza az **Első beállítás indítása** vagy a **Nyomtató offline üzemmódban marad** lehetőséget, majd érintse meg az **OK** gombot.

## A nyomtató merevlemez-memóriájának törlése

1. A kezdőképernyőn érintse meg a **Beállítások** > **Eszköz** > **Karbantartás** > **Szolgált. törlése** lehetőséget.
2. Jelölje be az **A merevlemezen lévő összes adat törlése** jelölőnégyzetet, majd érintse meg a **TÖRLÉS** gombot.
3. Válasszon ki egy adattörlési módszert.
4. Indítsa el a műveletet.

**Megj.:** Ez a folyamat néhány perctől akár több mint egy óráig is eltarthat, ezalatt a nyomtató nem vehető igénybe más feladatokra.

# A nyomtató merevlemezének titkosítása

Ez a folyamat törli a merevlemez összes tartalmát. Ha szükséges, a titkosítás elindítása előtt készítsen biztonsági másolatot a nyomtatón lévő fontos adatokról.

1. A kezdőképernyőn érintse meg a **Beállítások** > **Biztonság** > **Lemeztitkosítás** > **Titkosítás indítása** lehetőséget.
2. Kövesse a kijelzőn megjelenő utasításokat.

**Megjegyzések:**

- Az adatvesztés elkerülése érdekében a titkosítási folyamat közben ne kapcsolja ki a nyomtatót.
- Ez a folyamat néhány perctől akár több mint egy óráig is eltarthat, ezalatt a nyomtató nem vehető igénybe más feladatokra.
- A titkosítás után a nyomtató automatikusan újraindul.

# Gyári alapbeállítások visszaállítása

1. A kezdőképernyőn érintse meg a **Beállítások** > **Eszköz** > **Gyári alapértelmezett értékek visszaállítása** elemet.
2. A **Beállítások visszaállítása** menüben válassza ki a visszaállítani kívánt beállításokat, és kattintson a > **VISSZAÁLLÍTÁS** lehetőségre.
3. Indítsa el a műveletet.

# Törölhetőségi nyilatkozat

| Memóriatípus | Leírás |
|---|---|
| Felejtő memória | A nyomtató szabványos közvetlen elérésű memóriát (RAM) használ az ideiglenes felhasználói adatok puffereléséhez az egyszerű nyomtatási és másolási feladatok végrehajtása során. |
| Nem felejtő memória | A nyomtató a következő két típusú nem felejtő memóriát használhatja: EEPROM és NAND (flash-memória). Mindkét típus használható az operációs rendszerek, nyomtatóbeállítások, hálózati információk, lapolvasó- és címjegyzék-beállítások, valamint a beépített megoldások tárolására. |
| Merevlemez-memória | Egyes nyomtatókban merevlemez is található. A nyomtató-merevlemez nyomtatóspecifikus feladatokhoz van kialakítva. A merevlemez segítségével a nyomtatón összetett nyomtatási feladatok pufferelt felhasználói adatai, űrlapadatok és betűtípusadatok tárolhatók. |

A következő körülmények esetén törölje a telepített nyomtatómemóriák tartalmát:

- A nyomtatót szétszerelik.
- Lecserélik a nyomtató-merevlemezt.
- A nyomtatót másik részlegbe vagy helyre szállítják.
- A nyomtatót egy külső szolgáltató javítja.
- A nyomtatót javítás céljából elszállítják a vállalat telephelyéről.
- A nyomtatót eladják egy másik szervezetnek.

## Nyomtató-merevlemez kidobása

- **Lemágnesezés** – Mágneses mezővel töltik fel a merevlemezt, ami törli a tárolt adatokat.
- **Összetörés**—Fizikailag összenyomja a merevlemezt, ami összetöri és olvashatatlanná teszi az összetevő részeket
- **Őrlés**—Fizikailag apró fémdarabokra vágja a merevlemezt

**Megj.:** Ha szeretné, hogy az adatok garantáltan megsemmisüljenek, pusztítsa el az adatok tárolására szolgáló összes merevlemezt.

# A nyomtató karbantartása

**Figyelem – sérülésveszély:** Ha nem gondoskodik a nyomtató optimális teljesítményének megőrzéséről, vagy nem cseréli az alkatrészeket és kellékanyagokat, azzal kárt tehet a nyomtatóban.

## A hangszóró hangerejének módosítása

### Az alapértelmezett belső hangszóróhangerő módosítása

1. Lépjen a következő elemhez a kezelőpanelen:

   **Beállítások** > **Eszköz** > **Beállítások** > **Hangos visszajelzés**

2. Állítsa be a hangerőt.

**Megjegyzések:**

- Ha a csendes üzemmód engedélyezve van, akkor ki vannak kapcsolva a hallható riasztások. Ez a beállítás lassítja a nyomtató működését.
- A hangerő az alapértelmezett értékre áll vissza a munkamenetből való kijelentkezést követően, amikor a nyomtató alvó vagy hibernált üzemmódból felébred.

### Az alapértelmezett fejhallgató-hangerő módosítása

1. Lépjen a következő elemhez a kezelőpanelen:

   **Beállítások** > **Eszköz** > **Elérhetőség**

2. A fejhallgató hangerejének módosítása.

   **Megj.:** A hangerő az alapértelmezett értékre áll vissza a munkamenetből való kijelentkezést követően, amikor a nyomtató alvó vagy hibernált üzemmódból felébred.

### Faxhangszóró beállításainak konfigurálása

**Megj.:** Győződjön meg arról, hogy a fax konfigurálva van. További információkért lásd: “Nyomtató beállítása faxolásra” itt: 55. oldal.

1. A kezdőképernyőn érintse meg a következőket: **Beállítások** > **Fax** > **Fax beállítása** > **Hangszóró-beállítások**.

2. Tegye a következőt:
   - Állítsa a hangszóró üzemmódot **Mindig be** értékre.
   - Állítsa a hangszóró hangerejét **Nagy** értékre.
   - A csengetési hangerő beállításának engedélyezése.

# Hálózatok

## Nyomtató csatlakoztatása Wi-Fi hálózathoz

Ügyeljen rá, hogy az Aktív adapter Automatikus beállításra legyen állítva. A kezdőképernyőn érintse meg a **Beállítások** > **Hálózat/Portok** > **Hálózati áttekintés** > **Aktív adapter** elemet.

### A kezelőpanel használata

1. Érintse meg a kezdőképernyőn a **Beállítások** > **Hálózat/Portok** > **Vezeték nélküli** > **Beállítás a nyomtató kezelőpaneljén** > **Hálózat kiválasztása** elemet.
2. Válasszon ki egy Wi-Fi hálózatot, majd írja be a hálózati jelszót.

   **Megj.:** A Wi-Fi hálózatra csatlakoztatható nyomtatómodellek esetén a kezdeti beállításoknál megjelenik a Wi-Fi hálózati beállítások ablaka.

### A Lexmark Mobile Assistant használata

1. Mobileszközétől függően letöltheti a Lexmark Mobile Assistant alkalmazást a Google Play áruházból vagy az App Store online áruházból.
2. A nyomtató kezdőképernyőjén érintse meg a **Beállítások** > **Hálózat/Portok** > **Vezeték nélküli** > **Beállítás mobil alkalmazással** > **Nyomtatóazonosító** elemet.
3. Indítsa el az alkalmazást mobileszközén, és fogadja el a felhasználási feltételeket.

   **Megj.:** Adjon jogosultságot, ha szükséges.
4. Koppintson a **Csatlakozás nyomtatóra** > **Ugrás a Wi-Fi-beállításokra** elemre.
5. Csatlakoztassa mobileszközét a nyomtató vezeték nélküli hálózatához.
6. Lépjen vissza az alkalmazásra, majd koppintson a **Wi-Fi-kapcsolat beállítása** elemre
7. Válasszon ki egy Wi-Fi hálózatot, majd írja be a hálózati jelszót.
8. Koppintson a **Kész** elemre.

## A nyomtató csatlakoztatása vezeték nélküli hálózathoz Wi-Fi Protected Setup (WPS) használatával

Mielőtt elkezdené a műveleteket, ellenőrizze a következőket:

- A hozzáférési pont (vezeték nélküli útválasztó) rendelkezik WPS-tanúsítvánnyal, illetve kompatibilis a WPS technológiával. További információ a hozzáférési ponthoz mellékelt dokumentációban található.
- A vezeték nélküli hálózati adapter csatlakoztatva van a nyomtatójához. További információ az adapterhez mellékelt útmutatóban található.
- Az Aktív adapter Automatikus értékre van állítva. A kezdőképernyőn érintse meg a **Beállítások** > **Hálózat/Portok** > **Hálózati áttekintés** > **Aktív adapter** elemet.

### A gombnyomásos módszer használata

1 A kezdőképernyőn érintse meg a **Beállítások** > **Hálózat/portok** > **Vezeték nélküli** > **Wi-Fi védett beállítás** > **Gombnyomásos módszer indítása** elemet.

2 Kövesse a kijelzőn megjelenő utasításokat.

### A személyes azonosító kód (PIN-kód) használata

1 A kezdőképernyőn érintse meg a **Beállítások** > **Hálózat/portok** > **Vezeték nélküli** > **Wi-Fi védett beállítás** > **PIN-kódos módszer indítása** elemet.

2 Másolja ki a nyolc karakteres WPS PIN-kódot.

3 Nyisson meg egy webböngészőt, és írja be a hozzáférési pont IP-címét a címmezőbe.

**Megjegyzések:**

- Az IP-cím megismeréséhez szükséges információ a hozzáférési ponthoz mellékelt dokumentációban található.
- Ha proxykiszolgálót használ, átmenetileg tiltsa le azt a weboldal megfelelő betöltése érdekében.

4 Hozzáférés a WPS-beállításokhoz: További információ a hozzáférési ponthoz mellékelt dokumentációban található.

5 Adja meg a nyolc számjegyű PIN-kódot, majd mentse a módosításokat.

## Wi-Fi Direct konfigurálása

A Wi-Fi Direct® egy wi-fi-alapú peer-to-peer technológia, amely segítségével a vezeték nélküli eszközök közvetlenül, hozzáférési pont (vezeték nélküli útválasztó) nélkül csatlakozhatnak egy Wi-Fi Direct nyomtatóhoz.

1 A kezdőképernyőn érintse meg a **Beállítások** > **Hálózat/Portok** > **Wi-Fi Direct** elemet.

2 Konfigurálja a beállításokat.

- **Wi-Fi Direct engedélyezése** – Engedélyezi, hogy a nyomtató a saját Wi-Fi Direct hálózatát szórja.
- **Wi-Fi Direct neve** – Nevet rendel a Wi-Fi Direct hálózathoz.
- **Wi-Fi Direct jelszava** – Jelszót rendel az eszközhöz, aminek segítségével az engedi egy peer-to-peer eszköz kapcsolódását a vezeték nélküli hálózathoz.
- **Mutassa a jelszót Beállítások oldalon** – Megjeleníti a jelszót a Hálózatbeállítási oldalon.
- **A nyomógombkérések automatikus elfogadása** – Engedélyezi, hogy a nyomtató automatikusan elfogadja a kapcsolódási kéréseket.

  **Megj.:** A nyomógombkérések automatikus elfogadása nem biztonságos.

**Megj.:** A Wi-Fi Direct hálózat jelszavának megismerése érdekében nyomtassa ki a Hálózatbeállítási oldalt. A kezdőképernyőn érintse meg a **Beállítások** > **Jelentések** > **Hálózat** > **Hálózatbeállítási oldal** elemet.

## Mobileszköz csatlakoztatása a nyomtatóhoz

A mobileszköz csatlakoztatása előtt győződjön meg róla, hogy a Wi-Fi Direct konfigurálva van. További információkért lásd: “Wi-Fi Direct konfigurálása” itt: 154. oldal.

### Csatlakozás Wi-Fi Direct használatával

**Megj.:** Ezek az utasítások csak Android mobileszközökre vonatkoznak.

1. A mobileszközön lépjen a beállítások menüre.
2. Engedélyezze a **Wi-Fi** funkciót, majd érintse meg a **Wi-Fi Direct** elemet.
3. Válassza ki a nyomtató Wi-Fi Direct nevét.
4. Erősítse meg a csatlakozást a nyomtató kezelőpaneljén.

### Csatlakozás Wi-Fi használatával

1. A mobileszközön lépjen a beállítások menüre.
2. Érintse meg a **Wi-Fi** elemet, majd válassza ki a nyomtató Wi-Fi Direct nevét.

   **Megj.:** A Wi-Fi Direct név elé a DIRECT-xy karakterlánc kerül (ahol x és y két véletlenszerű karakter).
3. Írja be a Wi-Fi Direct jelszót.

## A számítógép csatlakoztatása a nyomtatóhoz

A számítógép csatlakoztatása előtt győződjön meg róla, hogy a Wi-Fi Direct konfigurálva van. További információkért lásd: “Wi-Fi Direct konfigurálása” itt: 154. oldal.

### Útmutatás Windows-felhasználók számára

1. Nyissa meg a következőt: **Nyomtatók és lapolvasók**, majd kattintson a **Nyomtató vagy lapolvasó hozzáadása** elemre.
2. Kattintson a **Wi-Fi Direct nyomtatók megjelenítése** elemre, majd válassza ki a nyomtató Wi-Fi Direct nevét.
3. Jegyezze meg a nyomtató nyolcjegyű PIN-kódját, amely a nyomtató kijelzőjén jelenik meg.
4. Adja meg a PIN-kódot a számítógépen.

   **Megj.:** Ha a nyomtató illesztőprogramja még nincs telepítve, a Windows letölti a megfelelő illesztőprogramot.

### Útmutatás Macintosh-felhasználók számára

1. Kattintson a vezeték nélküli ikonra, majd válassza ki a nyomtató Wi-Fi Direct nevét.

   **Megj.:** A Wi-Fi Direct név elé a DIRECT-xy karakterlánc kerül (ahol x és y két véletlenszerű karakter).
2. Írja be a Wi-Fi Direct jelszavát.

**Megj.:** Miután lecsatlakozott a Wi-Fi Direct hálózatról, váltson vissza a számítógépén az előző hálózatra.

## Wi-Fi hálózat kikapcsolása

1 A kezdőképernyőn érintse meg a **Beállítások** > **Hálózat/Portok** > **Hálózati áttekintés** > **Aktív adapter** > **Szabványos hálózat** elemet.

2 Kövesse a kijelzőn megjelenő utasításokat.

## A nyomtatóport-beállítások módosítása belső megoldások port telepítése után

**Megjegyzések:**

- Ha a nyomtatónak statikus IP-címe van, akkor nem kell módosításokat végeznie a konfiguráción.
- Ha a számítógépek úgy vannak konfigurálva, hogy IP-cím helyett hálózati nevet használjanak, akkor ne végezzen módosítást.
- Ha egy korábban Ethernet kapcsolatra konfigurált nyomtatóra vezeték nélküli belső megoldások portot (ISP) telepít, akkor a nyomtatót mindenképpen csatlakoztassa le az Ethernet hálózatról.

### Útmutatás Windows-felhasználók számára

1 Nyissa meg a nyomtatók mappáját.

2 Az új ISP-vel rendelkező nyomtató menüjének parancsikonjával nyissa meg a Nyomtató tulajdonságai párbeszédpanelt.

3 Konfigurálja a port elemet a listából.

4 Frissítse az IP-címet.

5 Alkalmazza a módosításokat.

### Útmutatás Macintosh-felhasználók számára

1 Az Apple menü System Preferences (Rendszerbeállítások) részében lépjen a nyomtatók listájához, majd válassza a **+** > **IP** elemet.

2 Írja be az IP-címet a címmezőbe.

3 Alkalmazza a módosításokat.

## Soros porton keresztüli nyomtatás beállítása (csak Windows rendszeren)

1 Állítsa be a paramétereket a nyomtatón.

   **a** A kezelőpanelről navigáljon a portbeállításokat tartalmazó menühöz.

   **b** Keresse meg a soros portbeállítások menüjét, majd szükség esetén módosítsa a beállításokat.

   **c** Alkalmazza a módosításokat.

2 A számítógépen nyissa meg a Nyomtatók mappát, majd válassza ki a nyomtatót.

3 Nyissa meg a Nyomtató tulajdonságai párbeszédpanelt, majd válassza a COM port lehetőséget a listából.

4 Adja meg a COM port paramétereit az Eszközkezelőben.

**Megjegyzések:**

- A soros nyomtatás csökkenti a nyomtatási sebességet.
- Ügyeljen rá, hogy a soros kábel a nyomtató soros portjához legyen csatlakoztatva.

# Nyomtatóalkatrészek tisztítása

## A nyomtató tisztítása

**VIGYÁZAT – ÁRAMÜTÉS VESZÉLYE:** A nyomtató külsejének tisztításakor az áramütés veszélyének elkerülése érdekében először húzza ki a tápkábelt a fali aljzatból, majd húzzon ki minden kábelt a nyomtatóból.

**Megjegyzések:**

- Néhány havonta végezze el ezt a feladatot.
- A helytelen kezelésből adódó károkra a nyomtató jótállása nem terjed ki.

1. Kapcsolja ki a nyomtatót, és húzza ki a tápkábelt a konnektorból.
2. Vegye ki a papírt a normál rekeszből és a többcélú adagolóból.
3. Távolítsa el puha kefével vagy porszívóval a port, a szalagfoszlányokat és a papírdarabokat a nyomtatóról.
4. Törölje le a nyomtató külsejét nedves, puha, szöszmentes ronggyal.

   **Megjegyzések:**

   - Ne használjon háztartási tisztítószereket vagy mosószereket, mert azok kárt tehetnek a nyomtató külsejében.
   - Ügyeljen, hogy a tisztítás után a nyomtató összes része száraz legyen.
5. Csatlakoztassa a tápkábelt a fali konnektorhoz, majd kapcsolja be a nyomtatót.

   **VIGYÁZAT – SÉRÜLÉSVESZÉLY:** A tűzveszély és az áramütés elkerülése érdekében a tápkábelt közvetlenül egy, a készülékhez közeli és könnyen hozzáférhető, megfelelő besorolású és megfelelően földelt csatlakozóaljzatba csatlakoztassa.

## Az érintőkijelző tisztítása

**VIGYÁZAT – ÁRAMÜTÉS VESZÉLYE:** A nyomtató külsejének tisztításakor az áramütés veszélyének elkerülése érdekében először húzza ki a tápkábelt a csatlakozóaljzatból, majd húzzon ki minden kábelt a nyomtatóból.

1. Kapcsolja ki a nyomtatót, majd húzza ki a tápkábelt a csatlakozóaljzatból.
2. Egy puha, nedves, szöszmentes ruhaanyaggal törölje le az érintőkijelzőt.

   **Megjegyzések:**

   - Ne használjon háztartási tisztítószert vagy mosószert, mert ezek kárt tehetnek az érintőkijelzőben.
   - Tisztítás után ellenőrizze, hogy az érintőkijelző száraz-e.

3 Csatlakoztassa a tápkábelt a fali konnektorhoz, majd kapcsolja be a nyomtatót.

**VIGYÁZAT – SÉRÜLÉSVESZÉLY:** A tűzveszély és az áramütés elkerülése érdekében a tápkábelt közvetlenül egy, a készülékhez közeli, könnyen hozzáférhető, megfelelő besorolású és megfelelően földelt konnektorba csatlakoztassa.

## A lapolvasó tisztítása

1 Nyissa fel a lapolvasó fedelét.

2 Egy puha, nedves, szöszmentes ruhaanyaggal törölje le a következő területeket:

- Az automatikus lapadagoló üvege

- ADF üveg beolvasólapja

- Lapolvasó üveglapja

- Lapolvasó üveg beolvasólapja

**3** Zárja le a lapolvasó fedelét.

**4** Nyissa ki az automatikus lapadagoló fedelét.

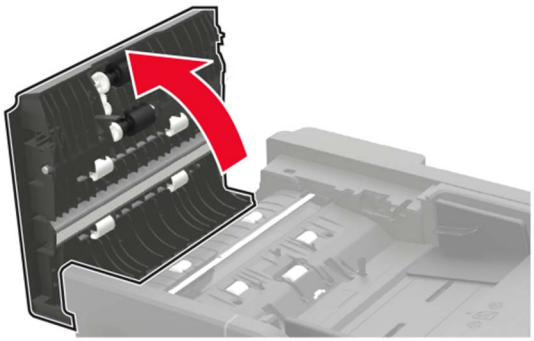

**5** Egy puha, nedves, szöszmentes ruhaanyaggal törölje le a következő területeket:

- ADF üveg beolvasólapja az ADF fedelén

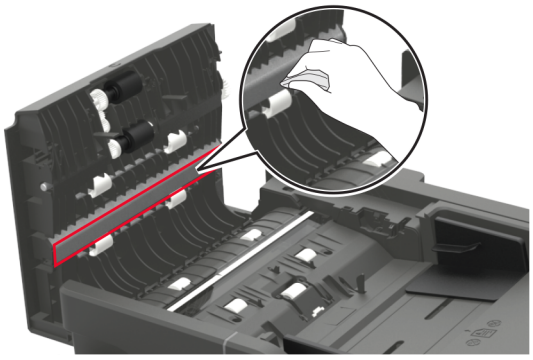

- ADF üveg az ADF fedelén

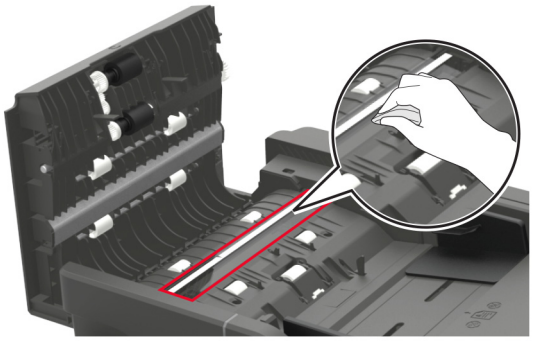

**6** Csukja le az automatikus lapadagoló fedelét.

# Alkatrészek és kellékanyagok rendelése

Alkatrészek és kellékanyagok rendeléséhez az Egyesült Államokban hívja az 1-800-539-6275 számot, ahol információkat kaphat az Önhöz közeli hivatalos Lexmark-viszonteladókról. Más országokban/térségekben keresse fel a **www.lexmark.com** oldalt, vagy lépjen kapcsolatba a nyomtatót értékesítő kereskedővel.

**Megj.:** A nyomtató kellékanyagainak élettartambecslése levél-, vagy A4-es méretű, normál papírra való nyomtatást tételez fel.

## Eredeti Lexmark-alkatrészek és -kellékanyagok használata

A Lexmark nyomtatót úgy tervezték, hogy a legjobban eredeti Lexmark alkatrészekkel és kellékanyagokkal működjön. Egyéb márkájú kellékanyag vagy alkatrész használata befolyásolhatja a nyomtató teljesítményét, megbízhatóságát vagy élettartamát, valamint képalkotó-alkatrészeit. Emellett a garancia érvényességét is befolyásolhatja. Nem vállalunk garanciát az egyéb márkájú alkatrészek és kellékanyagok használata által okozott kárra. A termék élettartama eredeti Lexmark alkatrészek és kellékanyagok használatához van megtervezve; ha egyéb márkájú alkatrészeket vagy kellékanyagokat használ, az váratlan eredményhez vezethet. A tervezett élettartama után használt képalkotó-összetevő károsíthatja a Lexmark nyomtatót vagy a hozzá kapcsolt alkatrészeket.

**Figyelem – sérülésveszély:** A visszajuttatási program szerződési feltételekkel nem rendelkező kellékanyagok és alkatrészek visszaállíthatók és utángyárthatók. A gyártói garancia azonban nem vonatkozik a nem eredeti kellékanyagok vagy alkatrészek által okozott károkra. Ha megfelelő utángyártás nélküli kellékanyagra vagy alkatrészre állítja vissza a számlálót, az kárt okozhat a nyomtatóban. A kellékanyag- vagy alkatrészszámláló visszaállítása után előfordulhat, hogy a nyomtató a visszaállított elem hiányára utaló hibát jelez.

## Az alkatrészek és kellékek állapotának ellenőrzése

1. A kezdőképernyőn érintse meg az **Állapot/Kiegészítők** elemet.
2. Válassza ki az ellenőrizni kívánt alkatrészeket vagy kiegészítőket.

   **Megj.:** A kezdőképernyő felső részének megérintése ehhez a beállításhoz is hozzáférést biztosít.

## Tonerkazetta rendelése

**Megjegyzések:**

- A becsült oldalkapacitás meghatározása az ISO/IEC 19752 szabványon alapul.
- Ha hosszabb ideig nagyon alacsony a nyomtatás lefedettsége, az negatívan befolyásolhatja a tényleges kapacitást.

### Visszajuttatási programban részt vevő Lexmark MX622 tonerkazetták

| Elem | Egyesült Államok és Kanada | Európai Gazdasági Térség | Ázsiai és csendes-óceáni térség egyéb részei | Latin-Amerika | Európa egyéb részei, Közel-Kelet és Afrika | Ausztrália és Új-Zéland |
|---|---|---|---|---|---|---|
| Visszajuttatási programban részt vevő tonerkazetta | 56F1000 | 56F2000 | 56F3000 | 56F4000 | 56F5000 | 56F6000 |
| A visszajuttatási programban részt vevő nagy kapacitású toner-kazetta | 56F1H00 | 56F2H00 | 56F3H00 | 56F4H00 | 56F5H00 | 56F6H00 |
| Visszajuttatási programban részt vevő különlegesen nagy kapacitású tonerkazetta | 56F1X00 | 56F2X00 | 56F3X00 | 56F4X00 | 56F5X00 | 56F6X00 |
| A visszajuttatási programban részt vevő ultranagy kapacitású tonerkazetta | 56F1U00 | 56F2U00 | 56F3U00 | 56F4U00 | 56F5U00 | 56F6U00 |
| A vállalati visszajuttatási programban részt vevő nagy kapacitású toner-kazetta | 56F1H0E | 56F2H0E | 56F3H0E | 56F4H0E | 56F5H0E | 56F6H0E |
| Vállalati visszajuttatási programban részt vevő különlegesen nagy kapacitású tonerka-zetta* | 56F1X0E | 56F2X0E | 56F3X0E | 56F4X0E | 56F5X0E | 56F6X0E |
| A vállalati visszajuttatási programban részt vevő ultranagy kapacitású tonerkazetta* | 56F1U0E | 56F2U0E | 56F3U0E | 56F4U0E | 56F5U0E | 56F6U0E |
| * Ez a tonerkazetta csak a szerződéses alapon kezelt nyomtatóknál áll rendelkezésre. További információért forduljon Lexmark-képviselőjéhez vagy rendszergazdához. | | | | | | |

### Lexmark MX622 hagyományos tonerkazetta

| Elem | Világszerte |
|---|---|
| Hagyományos tonerkazetta | 56F0UA0 |

### Visszajuttatási programban részt vevő Lexmark XM3250 tonerkazetta

| Elem | Egyesült Államok, Kanada, Ausztrália és Új-Zéland | Európai Gazdasági Térség | Ázsiai és csendes-óceáni térség egyéb részei | Latin-Amerika |
|---|---|---|---|---|
| Visszajuttatási programban részt vevő tonerkazetta | 24B6887 | 24B6890 | 24B6893 | 24B6896 |

### Visszajuttatási programban részt vevő Lexmark MB2650 tonerkazetták

| Elem | Egyesült Államok és Kanada | Európai Gazdasági Térség | Ázsiai és csendes-óceáni térség egyéb részei | Latin-Amerika | Európa egyéb részei, Közel-Kelet és Afrika | Ausztrália és Új-Zéland |
|---|---|---|---|---|---|---|
| Visszajuttatási programban részt vevő tonerkazetta | B231000 | B232000 | B233000 | B234000 | B235000 | B236000 |
| A visszajuttatási programban részt vevő nagy kapacitású tonerkazetta | B241H00 | B242H00 | B243H00 | B244H00 | B245H00 | B246H00 |
| Visszajuttatási programban részt vevő különlegesen nagy kapacitású tonerkazetta | B251X00 | B252X00 | B253X00 | B254X00 | B255X00 | B256X00 |
| A visszajuttatási programban részt vevő ultranagy kapacitású tonerkazetta | B261U00 | B262U00 | B263U00 | B264U00 | B265U00 | B266U00 |

### Lexmark MB2650 hagyományos tonerkazetta

| Elem | Világszerte |
|---|---|
| Hagyományos tonerkazetta | B260UA0 |

## Képalkotó egység rendelése

Ha hosszabb ideig nagyon alacsony a nyomtatási fedettség, előfordulhat, hogy a képalkotó egység a festék kifogyása előtt tönkremegy.

| Elem | Cikkszám |
|---|---|
| A visszajuttatási programban részt vevő képalkotó egység | 56F0Z00 |
| Hagyományos képalkotó egység | 56F0ZA0 |
| A vállalati visszajuttatási programban részt vevő képalkotó egység | 56F0Z0E |
| * Ez a képalkotó egység csak a szerződéses alapon kezelt nyomtatóknál elérhető. További információért forduljon Lexmark-képviselőjéhez vagy rendszergazdájához. | |

## Karbantartó készlet rendelése

A nyomtató feszültségének megfelelő karbantartó készletet válasszon.

**Megjegyzések:**

- Bizonyos papírtípusok használata esetén a karbantartó készletet gyakrabban kell cserélni.
- A karbantartó készlet tartalma: beégető, MPF behúzógörgő és elválasztólap, behúzógörgő gumija, szétválasztó behúzógörgő egység és továbbítógörgő. Ezek szükség szerint külön is megrendelhetők és cserélhetők.

| Elem | Cikkszám |
|---|---|
| 200K karbantartó készlet, 100 V | 41X1227 |
| 200K karbantartó készlet, 110 V | 41X1225 |
| 200K karbantartó készlet, 220 V | 41X1226 |
| **Megj.:** A karbantartó készlet cseréjét csak az arra felhatalmazott szervizszakember végezheti el. Forduljon szolgáltatójához. | |

## Tűzőkazetták rendelése

| Az alkatrész neve | Cikkszám |
|---|---|
| Tűzőkazetták | 35S8500 |

## Kellékanyagok értesítéseinek konfigurálása

1 Nyisson meg egy webböngészőt, és írja be a nyomtató IP-címét a címmezőbe.

**Megjegyzések:**

- Tekintse meg a nyomtató IP-címét a nyomtató főképernyőjén. Az IP-cím számok négyelemű, pontokkal elválasztott halmaza, például 123.123.123.123.
- Ha proxykiszolgálót használ, átmenetileg tiltsa le azt a weboldal megfelelő betöltése érdekében.

2 Kattintson a **Beállítások** > **Eszköz** > **Értesítések** elemre.

3 A Kellékek menüben kattintson az **Egyéni értesítések kellékanyagokhoz** elemre.

4 Válasszon ki értesítést az egyes kellékekhez.

5 Alkalmazza a módosításokat.

# Alkatrészek és kellékanyagok cseréje

## A festékkazetta kicserélése

1 Nyissa ki az A ajtót.

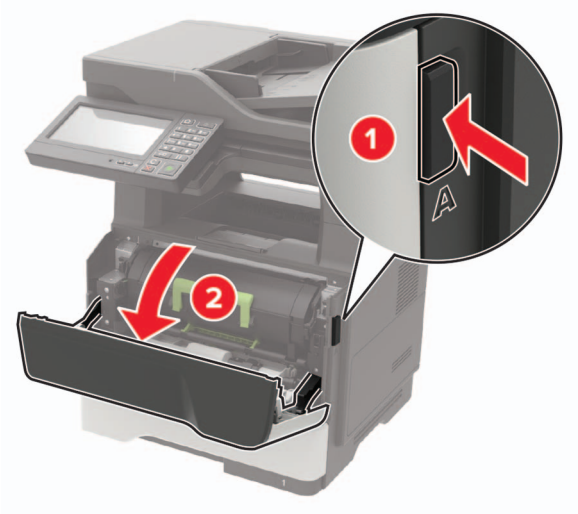


2 Vegye ki a használt tonerkazettát.

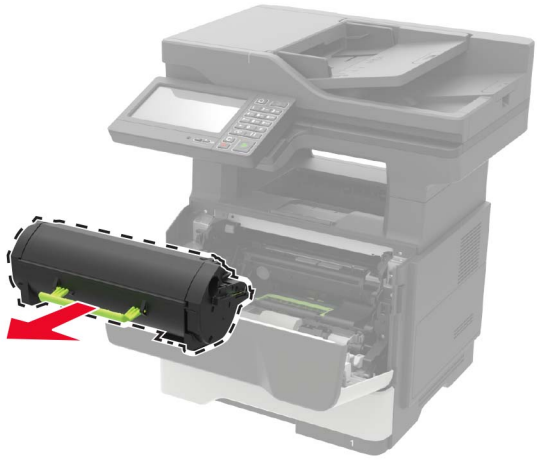

**3** Csomagolja ki az új festékkazettát, majd rázza össze háromszor a festék eloszlatásához.

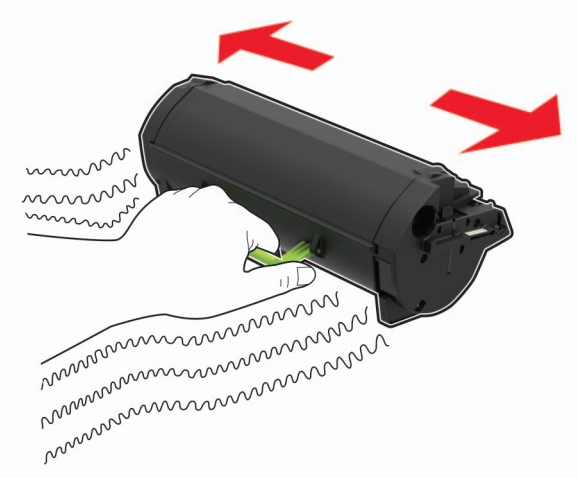

**4** Helyezze be az új festékkazettát.

**Megj.:** Az elhelyezésben a nyomtató belsejében lévő nyilak segítenek.

**5** Csukja be az A ajtót.

## A képalkotó egység cseréje

1 Nyissa ki az A ajtót.

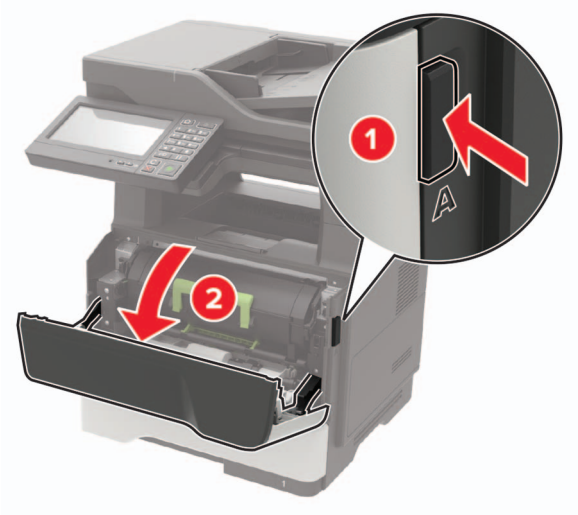


2 Vegye ki a tonerkazettát.

3 Távolítsa el a használt képalkotó egységet.

**4** Csomagolja ki az új képalkotó egységet, majd rázza meg háromszor a festék eloszlatásához.

**Figyelem – sérülésveszély:** Ne tegye ki közvetlen fény hatásának a képalkotó egységet 10 percnél hosszabb ideig. A hosszabb ideig tartó közvetlen napsugárzás nyomtatási minőségbeli problémákat okozhat.

**Figyelem – sérülésveszély:** Ne érjen a fényvezetődobhoz. Ha hozzáér, azzal romolhat a nyomtatás minősége.

**5** Helyezze be az új képalkotó egységet.

**Megj.:** Az elhelyezésben a nyomtató belsejében lévő nyilak segítenek.

**6** Helyezze be a festékkazettát.

**Megj.:** Az elhelyezésben a nyomtató belsejében lévő nyilak segítenek.

**7** Csukja be az A ajtót.

## Tűzőkazetta cseréje

**1** Nyissa fel a kapcsozó ajtaját.

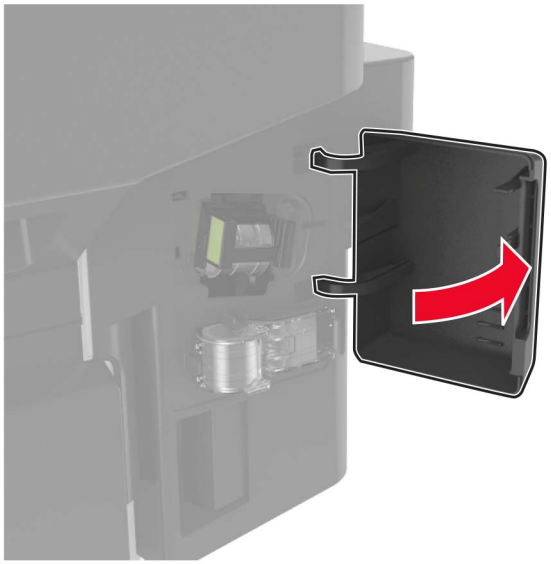

**2** Vegye ki a tűzőkazettát.

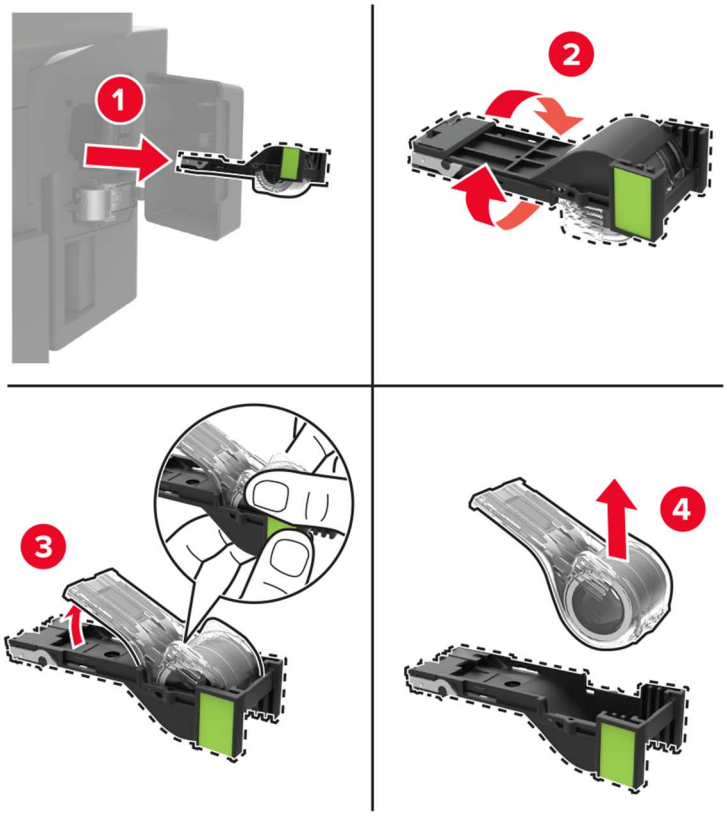


**3** Vegye ki a csere tűzőkazettát.

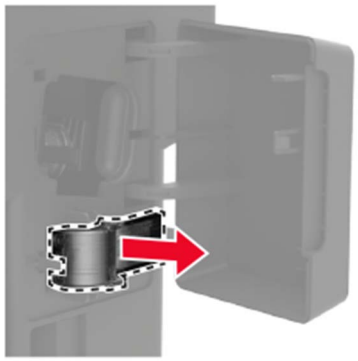

4 Helyezze be a csere tűzőkazettát.

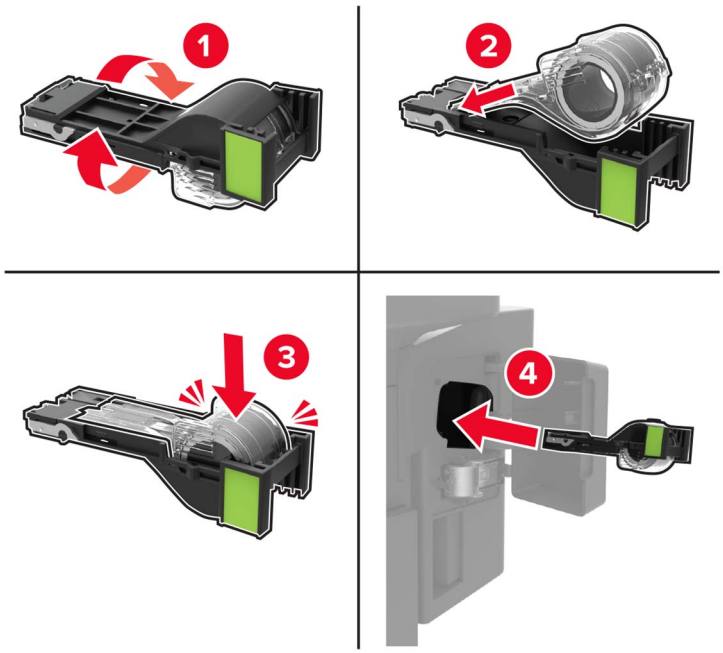


**Megj.:** Cserélje ki a csere tűzőkazettát a későbbi használathoz.

5 Zárja be a kapcsozó ajtaját.

## Behúzógörgő gumijának cseréje

1 Kapcsolja ki a nyomtatót.

2 Húzza ki a tápkábelt a fali aljzatból, majd a nyomtatóból.

3 Vegye ki a tálcát.

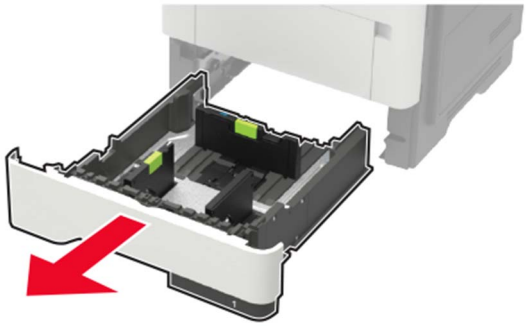

**4** Egymás után távolítsa el a használt gumikat.

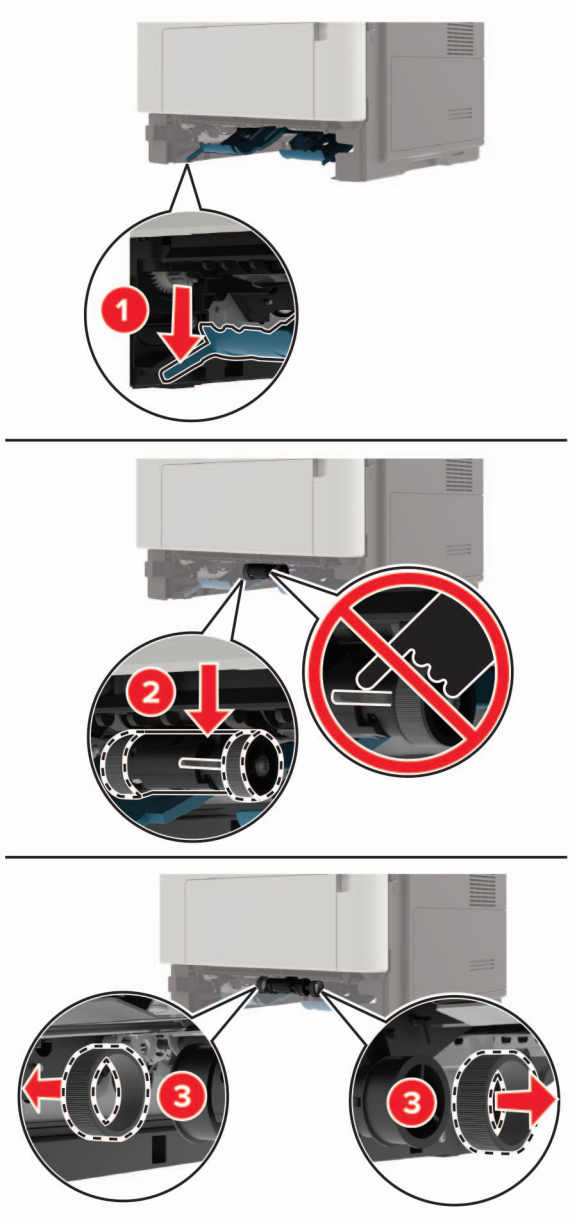


**5** Csomagolja ki az új alkatrészt.

6 Illessze be az új gumit.

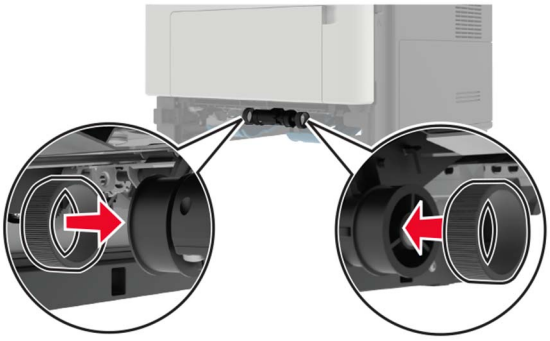

7 Helyezze vissza a tálcát.

8 Csatlakoztassa a tápkábelt a nyomtatóhoz, majd ezután az elektromos aljzathoz.

**VIGYÁZAT – SÉRÜLÉSVESZÉLY:** A tűzveszély és az áramütés elkerülése érdekében a tápkábelt közvetlenül egy, a készülékhez közeli és könnyen hozzáférhető, megfelelő besorolású és megfelelően földelt csatlakozóaljzatba csatlakoztassa.

9 Kapcsolja be a nyomtatót.

## A behúzógörgő-egység cseréje

1 Kapcsolja ki a nyomtatót.

2 Húzza ki a tápkábelt a konnektorból, majd a nyomtatóból.

3 Távolítsa el a kiegészítő tálcát.

**VIGYÁZAT – SÉRÜLÉSVESZÉLY:** Ha a nyomtató nehezebb mint 20 kg (44 font), előfordulhat, hogy a biztonságos megemeléséhez legalább két ember szükséges.

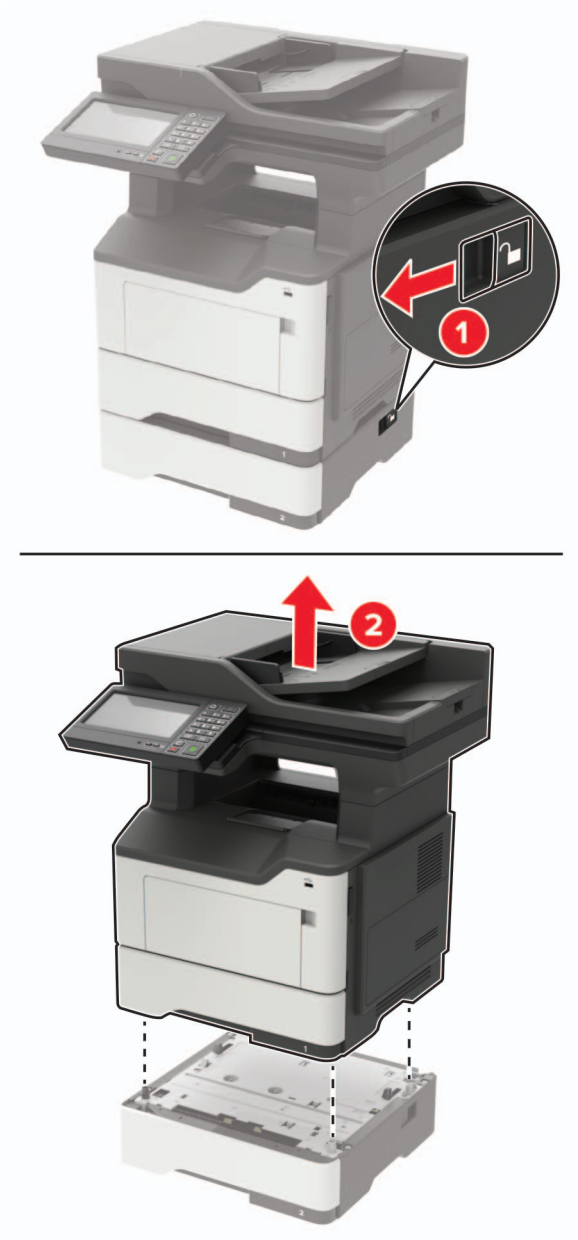
1
2

**4** Távolítsa el a behelyezett tálcát, majd fordítsa meg a tálcát.

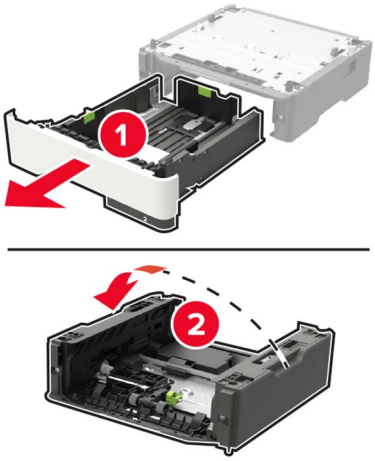


**5** Távolítsa el a behúzógörgő egységet.

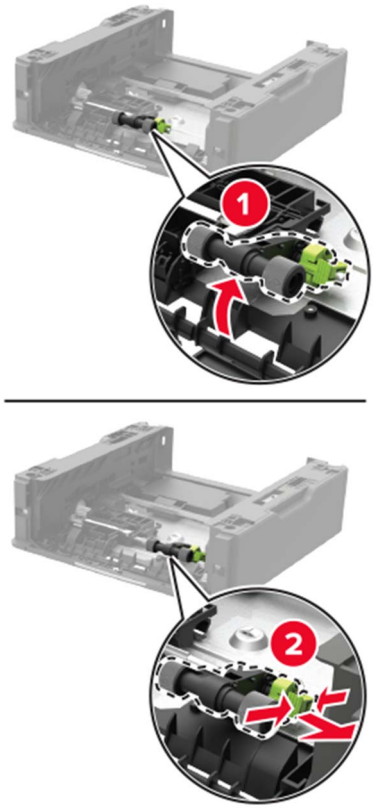


**6** Csomagolja ki az új behúzógörgő egységet.

**7** Illessze a helyére az új behúzógörgő egységet.

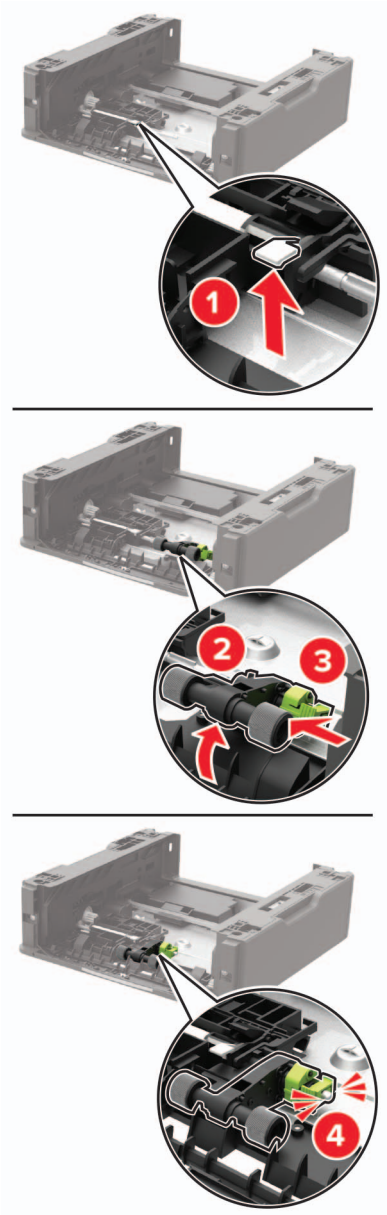


**8** Fordítsa vissza a tálcát, majd illessze a tálcát a helyére.

9 Igazítsa egymáshoz a nyomtatót és a külön megvásárolható tálcát, majd eressze le a nyomtatót, amíg a helyére nem *pattan*.

10 Csatlakoztassa a tápkábelt a nyomtatóhoz, majd ezután a konnektorhoz.

**VIGYÁZAT – SÉRÜLÉSVESZÉLY:** A tűzveszély és az áramütés elkerülése érdekében a tápkábelt közvetlenül egy, a készülékhez közeli, könnyen hozzáférhető, megfelelő besorolású és megfelelően földelt konnektorba csatlakoztassa.

11 Kapcsolja be a nyomtatót.

## ADF-elválasztógörgő cseréje

1 Nyissa ki az automatikus lapadagoló fedelét.

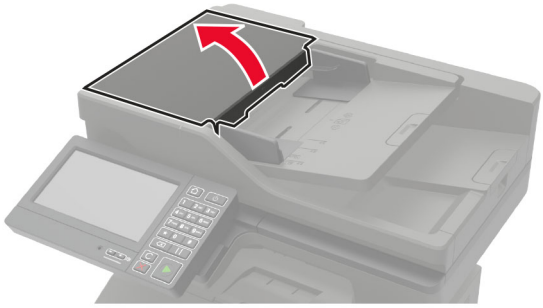

**2** Távolítsa el az automatikus lapadagoló használt elválasztógörgőjét.

**3** Csomagolja ki az automatikus lapadagoló elválasztógörgőjét.

**Figyelem – sérülésveszély:** A károsodások és a nyomtató teljesítménycsökkenésének elkerülése érdekében tiszta kézzel nyúljon az alkatrészhez.

4 Tolja be az automatikus lapadagoló új elválasztógörgőjét, amíg a helyére nem *kattan*.

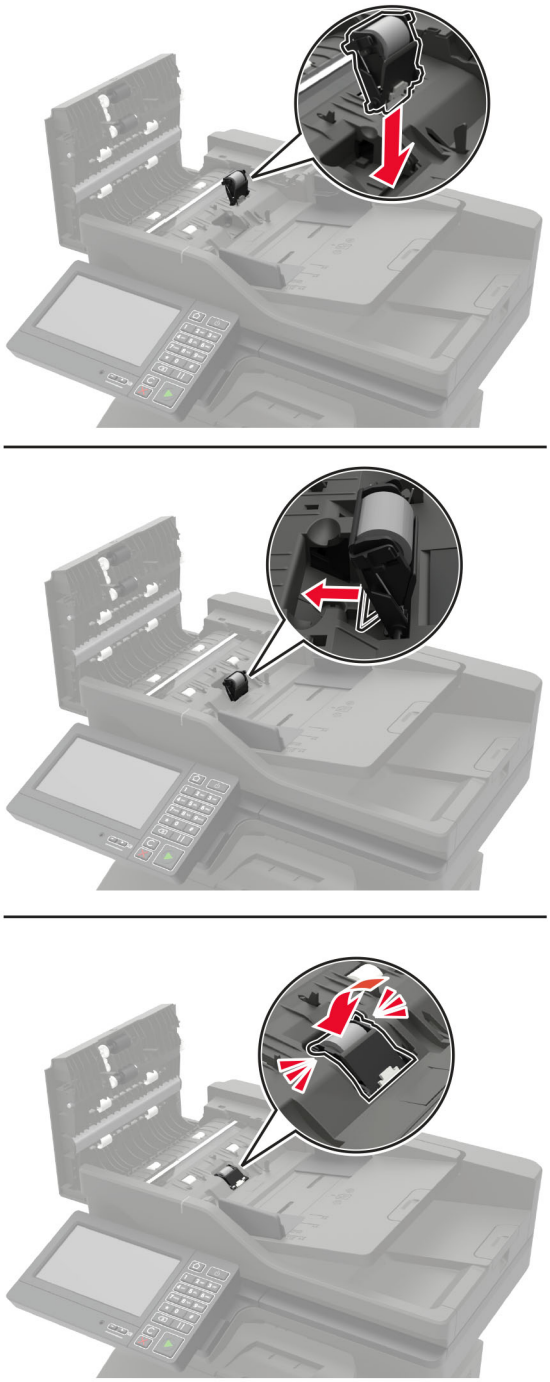

5 Csukja le az automatikus lapadagoló fedelét.

## Kellékanyag-használati számlálók visszaállítása

1 A kezdőképernyőn érintse meg a **Beállítások** > **Eszköz** > **Karbantartás** > **Konfigurációs menü** > **Kellékhasználat és számlálók** elemet.

2 Válassza ki a visszaállítani kívánt számlálót.

**Figyelem – sérülésveszély:** A visszajuttatási program szerződési feltételekkel nem rendelkező kellékanyagok és alkatrészek visszaállíthatók és utángyárthatók. A gyártói garancia azonban nem vonatkozik a nem eredeti kellékanyagok vagy alkatrészek által okozott károkra. Ha megfelelő utángyártás nélküli kellékanyagra vagy alkatrészre állítja vissza a számlálót, az kárt okozhat a nyomtatóban. A kellékanyag- vagy alkatrészszámláló visszaállítása után előfordulhat, hogy a nyomtató a visszaállított elem hiányára utaló hibát jelez.

# Nyomtató áthelyezése

## A nyomtató áthelyezése más helyre

**VIGYÁZAT – SÉRÜLÉSVESZÉLY:** Ha a nyomtató nehezebb mint 20 kg (44 font), a biztonságos megemeléséhez legalább két ember szükséges.

**VIGYÁZAT – SÉRÜLÉSVESZÉLY:** A tűzveszély és az áramütés elkerülése érdekében csak a termékhez kapott vagy a gyártó által hitelesített tápkábelt használja.

**VIGYÁZAT – SÉRÜLÉSVESZÉLY:** A nyomtató mozgatásakor tartsa be az alábbi útmutatásokat a személyi sérülések és a nyomtató károsodásának elkerülése érdekében:

- Ellenőrizze, hogy az összes ajtó és tálca zárva legyen.
- Kapcsolja ki a nyomtatót, és húzza ki a tápkábelt a konnektorból.
- Húzzon ki a nyomtatóból minden vezetéket és kábelt.
- Ha a nyomtatóhoz padlón álló, külön megvásárolható tálcák vagy kimeneti egységek csatlakoznak, a nyomtató mozgatása előtt csatlakoztassa le azokat.
- Ha a nyomtatóhoz görgős talp tartozik, tolja át a készüléket óvatosan az új helyére. Legyen óvatos, amikor küszöbökön vagy padlórepedéseken halad keresztül!
- Ha a nyomtató nem rendelkezik görgős talppal, de külön megvásárolható tálcák vagy kimeneti egységek csatlakoznak hozzá, vegye le a kimeneti egységeket, majd emelje le a nyomtatót a tálcákról. Ne próbálja egyszerre megemelni a nyomtatót és a többi egységet.
- A nyomtatót mindig a rajta található fogantyúk használatával emelje fel.
- A nyomtató mozgatására használt kocsinak elegendő rakfelülettel kell rendelkeznie a nyomtató teljes alapterületéhez.
- A hardveres kiegészítők mozgatására használt kocsinak elegendő rakfelülettel kell rendelkeznie a kiegészítők teljes méretéhez.
- Tartsa a nyomtatót függőlegesen.
- Óvakodjon az rázkódással járó mozgástól.
- Ügyeljen rá, hogy az ujja ne kerüljön a nyomtató alá, amikor lerakja.
- Ügyeljen rá, hogy elég szabad hely maradjon a nyomtató körül.

**Megj.:** A helytelen áthelyezésből adódó károkra a nyomtató jótállása nem terjed ki.

## A nyomtató szállítása

A szállítással kapcsolatos információkért látogasson el a **http://support.lexmark.com** webhelyre, vagy lépjen kapcsolatba az ügyfélszolgálattal.

# Energia- és papírtakarékosság

## Energiatakarékos üzemmód beállításainak módosítása

### Alvó üzemmód

1 A kezdőképernyőről érintse meg a **Beállítások** > **Eszköz** > **Energiagazdálkodás** > **Időtúllépések** > **Alvó üzemmód** elemeket.

2 Állítsa be, hogy a nyomtató mennyi ideig maradjon készenléti állapotban, mielőtt Alvó üzemmódra váltana.

### Hibernált üzemmód

1 A kezdőképernyőről érintse meg a **Beállítások** > **Eszköz** > **Energiagazdálkodás** > **Időtúllépések** > **Hibernálás csatlakozáskor** elemeket.

2 Állítsa be, hogy a nyomtató mennyi ideig maradjon készenléti állapotban, mielőtt Hibernált üzemmódra váltana.

**Megjegyzések:**

- A Hibernálási idő működtetéséhez állítsa be a Hibernálási idő kapcsolat esetén elemet Hibernált értékre.
- A beágyazott webkiszolgáló le van tiltva, amikor a nyomtató Hibernált üzemmódban van.

## A nyomtatókijelző fényerejének beállítása

1 A kezdőképernyőn válassza ki a **Beállítások** > **Eszköz** > **Tulajdonságok** > **Kijelző fényereje** lehetőséget.

2 Adja meg a beállítást.

## Kellékanyagok megőrzése

- Nyomtatás a papír mindkét oldalára.

  **Megj.:** A kétoldalas nyomtatás az alapértelmezett beállítás a nyomtató-illesztőprogram.
- Több oldal nyomtatása egyetlen lapra.
- A nyomtatás előtt az előnézet funkció használatával tekintheti meg, hogyan fog mutatni a kész nyomtatás.
- Nyomtasson egy példányt a dokumentumból és ellenőrizze tartalmának és formátumának helyességét.

# Újrahasznosítás

## Lexmark termékek újrahasznosítása

Ha vissza szeretné küldeni a Lexmark termékeket újrafelhasználás céljából, tegye a következőket:

1 Keresse fel a **www.lexmark.com/recycle** weboldalt.

2 Válassza ki az újrahasznosítani kívánt terméket.

**Megj.:** A Lexmark begyűjtési és újrahasznosítási programjában nem szereplő nyomtatókellékek és hardverek újrafelhasználása a helyi újrahasznosítási központon keresztül történhet.

## A Lexmark csomagolások újrahasznosítása

A Lexmark folyamatosan arra törekszik, hogy minél kevesebb csomagolóanyagot használjon. A kevesebb csomagolóanyag azt jelenti, hogy a Lexmark nyomtatókat a lehető leghatékonyabb és legkörnyezetbarátabb módon szállítjuk, és gondoskodunk arról, ahogy minél kevesebb legyen a kidobott csomagolóanyag. Az ilyen hatékonyságnövelő törekvések révén kevesebb üvegházgáz kerül a légkörbe, miközben mérsékeltebb az energia- és természeteserőforrás-felhasználás. A Lexmark emellett egyes országokban és régiókban a csomagolóanyagok összetevőinek újrahasznosítását is kínálja. További információkért látogasson el a **www.lexmark.com/recycle** webhelyre, majd válassza ki az országát vagy régióját. A rendelkezésre álló csomagolóanyag-újrahasznosítási programokról a termék-újrahasznosítási tájékoztatóban olvashat.

A Lexmark kartonpapírjai 100%-ban újrahasznosíthatók ott, ahol találhatók hullámpapír-újrahasznosító létesítmények. Előfordulhat, hogy ilyen létesítmények nincsenek az Ön területén.

A Lexmark csomagolásaiban használt puha anyagok újrahasznosíthatók ott, ahol találhatók ilyen jellegű újrahasznosító létesítmények. Előfordulhat, hogy ilyen létesítmények nincsenek az Ön területén.

Amikor visszaküld egy patront a Lexmarknak, újrahasználhatja a patron eredeti dobozát. A Lexmark ezt követően újrahasznosítja a dobozt.

# Elakadások megszüntetése

## Papírelakadások elkerülése

### Töltse be a papírt megfelelően

- Ügyeljen, hogy a papír egyenletesen feküdjön a tálcában.

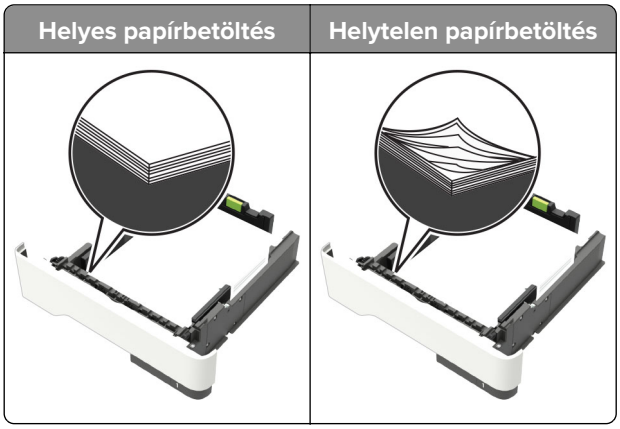


- Ne töltse fel és ne távolítsa el a tálcákat nyomtatás közben.
- Ne töltsön be túl sok papírt. Ügyeljen, hogy a köteg magassága ne haladja meg a papírtöltés maximum jelzését.
- Ne csúsztasson papírt a tálcába. A papírt az ábrán látható módon töltse be.

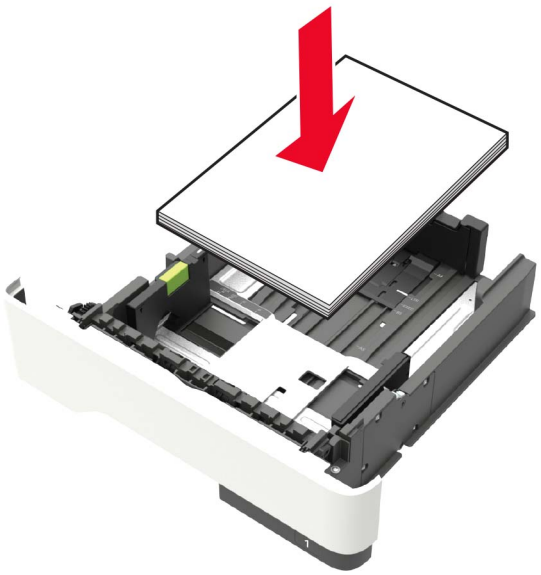

- Ügyeljen arra, hogy a papírvezetők helyesen helyezkedjenek el, és ne nyomódjanak neki szorosan a papírnak vagy borítékoknak.
- A papír behelyezése után határozott mozdulattal helyezze vissza a tálcát a nyomtatóba.

### Használjon javasolt papírfajtát

- Csak ajánlott papírtípusokat és nyomathordozókat használjon.
- Ne töltsön be gyűrött, szamárfüles, nedves, behajtott vagy hullámos papírt.
- Mielőtt behelyezné a papírt, hajlítsa meg, pörgesse át, és igazítsa össze a köteget.

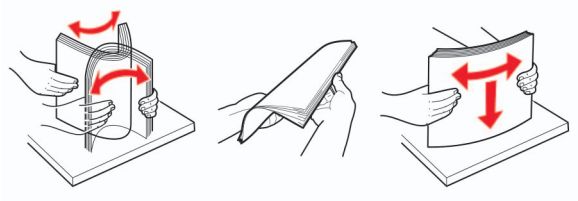

- Ne használjon vágott vagy kézzel tépett papírt.
- Ne tegyen különböző papírméreteket, -súlyokat és -típusokat egy tálcába.
- Ügyeljen, hogy helyesen legyen megadva a papír mérete és típusa a nyomtató kezelőpanelén.
- A papírt tárolja a gyártó előírásai szerint.

## Elakadás helyének azonosítása

**Megjegyzések:**

- Ha az Elakadássegéd funkció beállítása Be, akkor a nyomtató egy elakadt oldal eltávolítását követően az üres vagy részleges nyomatot tartalmazó oldalakat automatikusan a normál tárolóba továbbítja. Ellenőrizze, hogy a kinyomtatott oldalak között nincsenek-e üres oldalak.
- Ha az Elakadás elhárítása beállítása Bekapcsolva vagy Automatikus, akkor a nyomtató újból kinyomtatja az elakadt oldalakat.

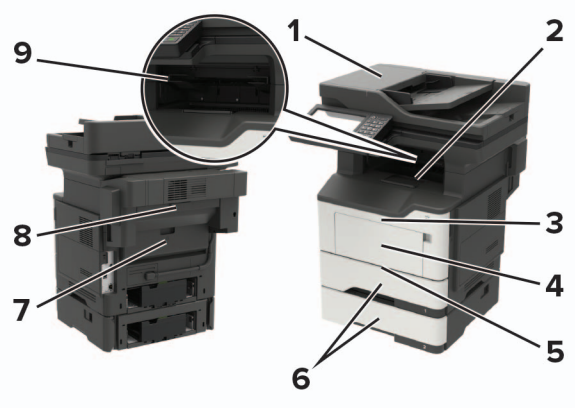


| | Az elakadás helye |
|---|---|
| **1** | automatikus lapadagoló |
| **2** | Normál rekesz |
| **3** | A ajtó |
| **4** | Többcélú adagoló |
| **5** | Duplex egység |
| **6** | Tálcák |

| | Az elakadás helye |
|---|---|
| **7** | B ajtó |
| **8** | Külön megvásárolható kapcsozó kiadó |
| **9** | Szétválogató tároló |

# Papírelakadás az A ajtónál

**1** Vegye ki a tálcát.

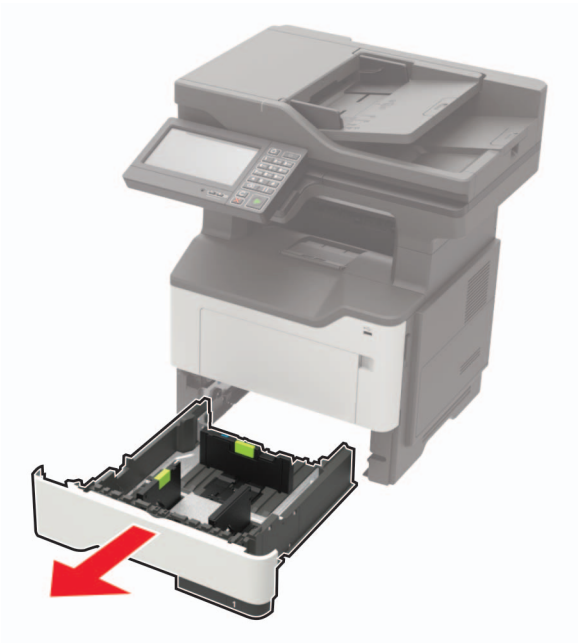

**2** Nyissa ki az A ajtót.

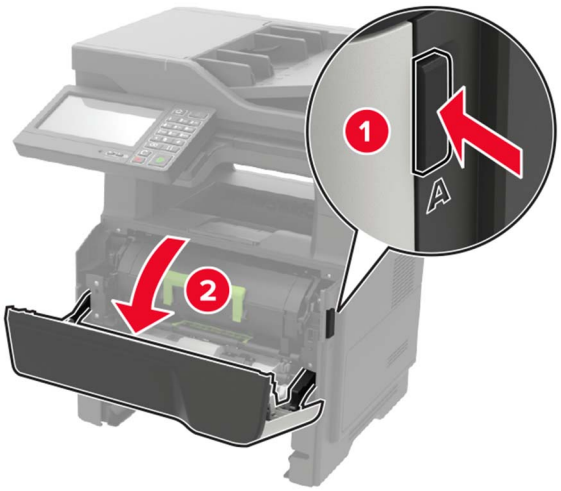

**3** Vegye ki a tonerkazettát.

**4** Távolítsa el a képalkotó egységet.

**Figyelem – sérülésveszély:** Ne tegye ki közvetlen fény hatásának a képalkotó egységet 10 percnél hosszabb ideig. A hosszabb ideig tartó, fényforrásnak való közvetlen kitétel nyomtatási minőségbeli problémákat okozhat.

**Figyelem – sérülésveszély:** Ne érjen a fényvezetődobhoz. Ha hozzáér, azzal romolhat a nyomtatás minősége.

**5** Távolítsa el az elakadt papírlapot.

**VIGYÁZAT – FORRÓ FELÜLET:** Előfordulhat, hogy a nyomtató belseje forró. Az égési sérülések elkerülése érdekében várja meg, amíg a forró felületek kihűlnek.

**Megj.:** Ügyeljen arra, hogy minden papírdarabot eltávolítson.

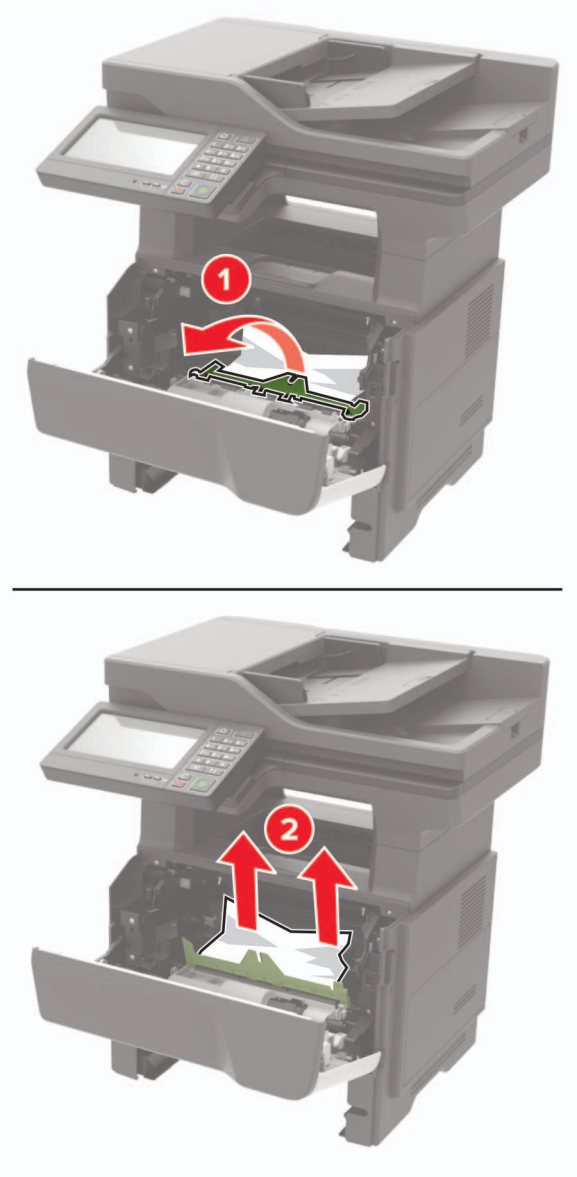


**6** Helyezze be a képalkotó egységet.

**Megj.:** Az elhelyezésben a nyomtató belsejében lévő nyilak segítenek.

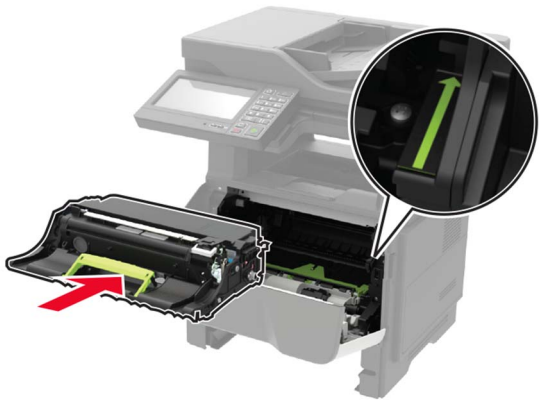

7 Helyezze be a festékkazettát.

**Megj.:** Az elhelyezésben a nyomtató belsejében lévő nyilak segítenek.

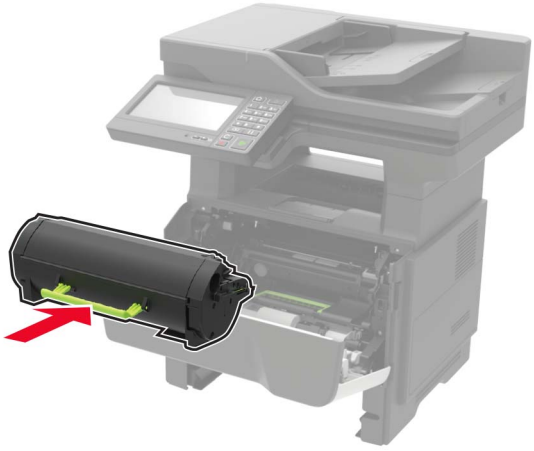

8 Csukja be az A ajtót.

9 Helyezze vissza a tálcát.

# Papírelakadás a hátsó ajtónál

1 Nyissa fel a hátsó ajtót.

**VIGYÁZAT – FORRÓ FELÜLET:** Előfordulhat, hogy a nyomtató belseje forró. Az égési sérülések elkerülése érdekében várja meg, amíg a forró felületek kihűlnek.

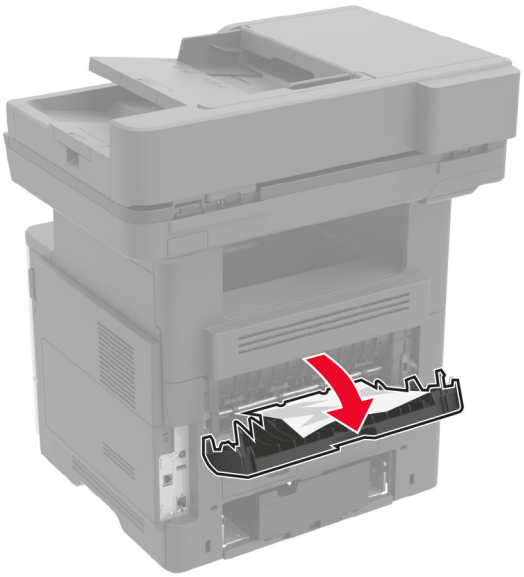

2 Távolítsa el az elakadt papírlapot.

**Megj.:** Ügyeljen arra, hogy minden papírdarabot eltávolítson.

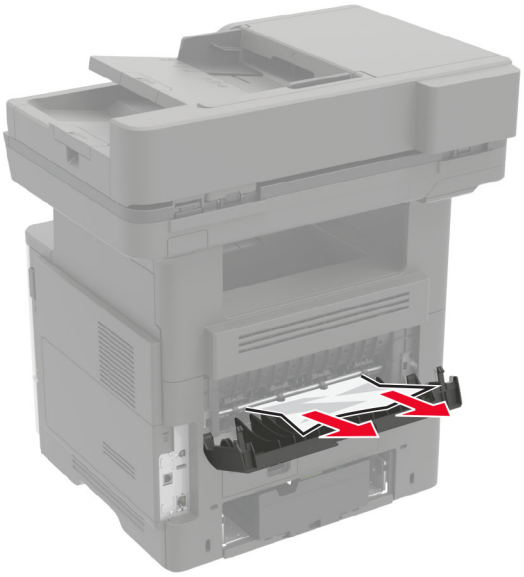

**3** Zárja be a hátsó ajtót.

# Papírelakadás a normál tárolóban

Távolítsa el az elakadt papírlapot.

**Megj.:** Ügyeljen arra, hogy minden papírdarabot eltávolítson.

# Papírelakadás a duplex egységben

1 Vegye ki a tálcát.

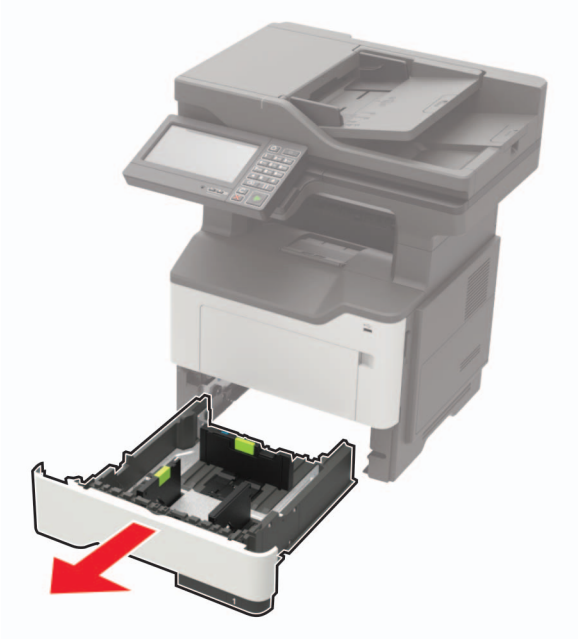

2 Távolítsa el az elakadt papírlapot.

**Megj.:** Ügyeljen arra, hogy minden papírdarabot eltávolítson.

3 Szerelje fel a tálcát.

# Papírelakadás a tálcákban

1 Vegye ki a tálcát.

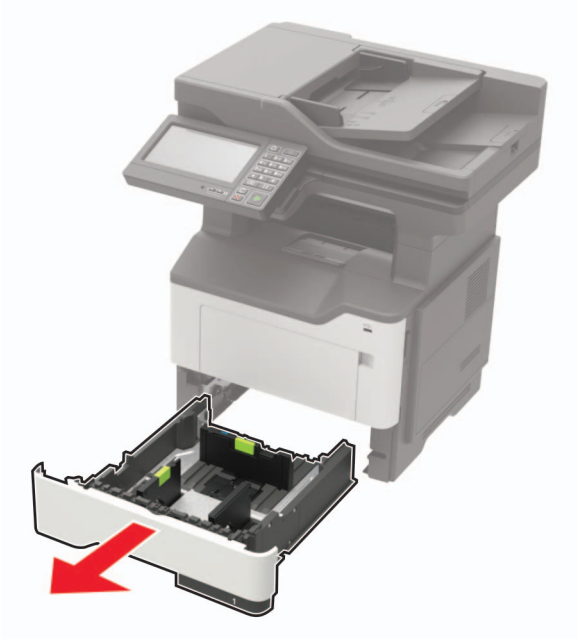

2 Távolítsa el az elakadt papírlapot.

**Megj.:** Ügyeljen arra, hogy minden papírdarabot eltávolítson.

3 Helyezze vissza a tálcát.

# Papírelakadás a többcélú adagolóban

1 Távolítsa el a papírt a többcélú adagolóból.

2 Távolítsa el az elakadt papírlapot.

**Megj.:** Ügyeljen arra, hogy minden papírdarabot eltávolítson.

3 Mielőtt behelyezné a papírt, hajlítsa meg, pörgesse át, és igazítsa össze a köteget.

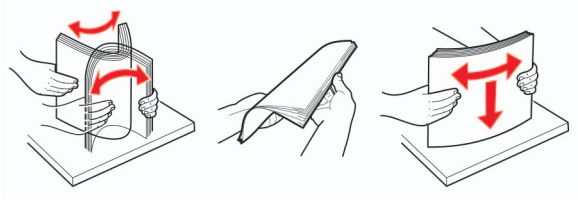

4 Töltse be újra a papírt, majd állítsa be a papírvezetőt.

# Papírelakadás az automatikus lapadagolóban

1 Vegye ki az eredeti dokumentumokat az automatikus lapadagoló tálcájáról.

2 Nyissa ki az automatikus lapadagoló fedelét.

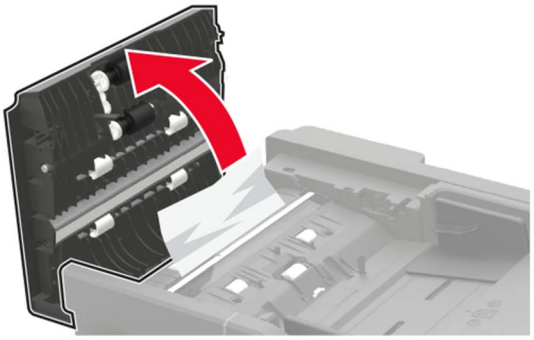

3 Távolítsa el az elakadt papírlapot.

**Megj.:** Ügyeljen arra, hogy minden papírdarabot eltávolítson.

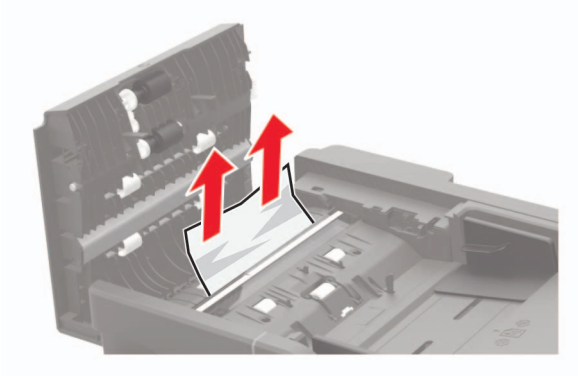

4 Csukja le az automatikus lapadagoló fedelét.

# Papírelakadás a kiadóegységnél

## Papírelakadás a szétválogatóban

1 Távolítsa el a papírt a kiadóegység tárolójából.

2 Távolítsa el az elakadt papírlapot.

**Megj.:** Ügyeljen arra, hogy minden papírdarabot eltávolítson.

## Papírelakadás a kiadóegység hátsó ajtajánál

1 Nyissa ki a kiadóegység hátsó ajtaját.

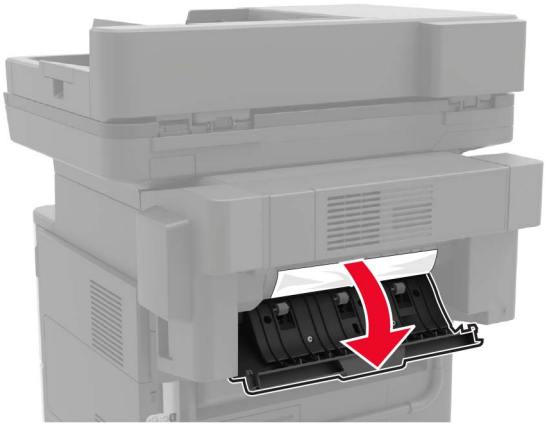

2 Távolítsa el az elakadt papírlapot.

**Megj.:** Ügyeljen arra, hogy minden papírdarabot eltávolítson.

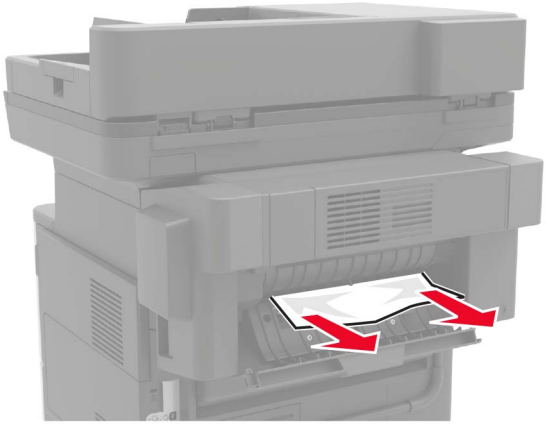

3 Nyissa ki a kiadóegység keskeny ajtaját, majd távolítsa el a papírdarabokat.

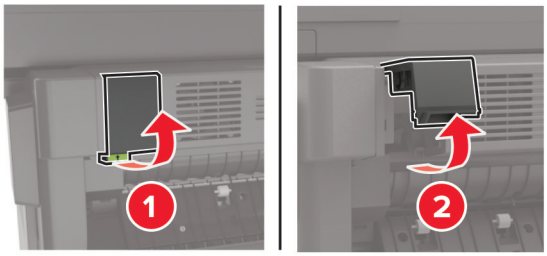


4 Csukja be az ajtókat.

# Kapocselakadás a kiadóegységnél

1 Nyissa fel a kapcsozó ajtaját.

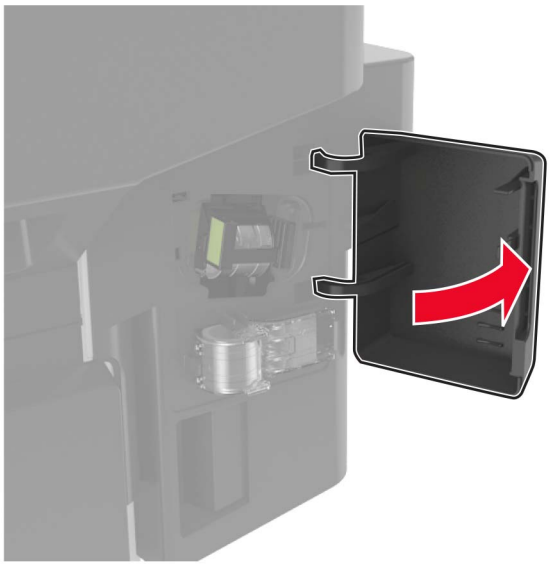

2 Vegye ki a tűzőkazetta tartóját.

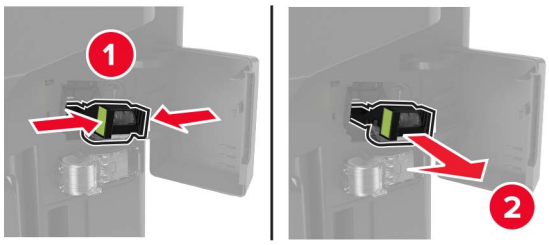


3 Emelje fel a kapocsvezetőt, majd távolítsa el a kilazult kapcsokat.

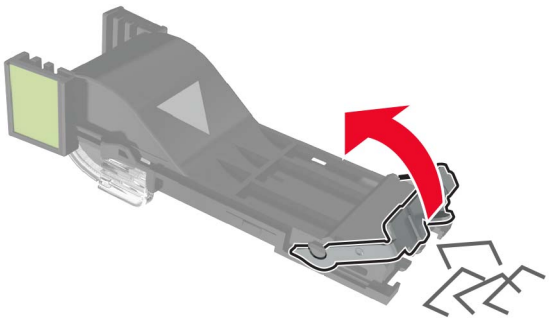

**4** Csukja be a kapocsvezetőt.

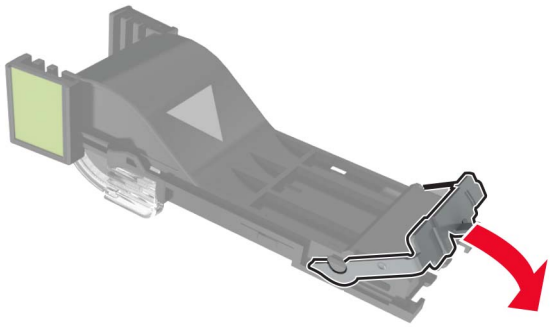

**5** Helyezze vissza a tűzőkazetta tartóját.

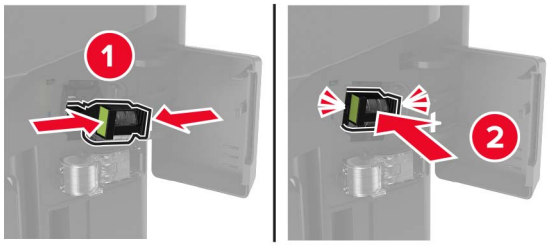


**6** Zárja be a kapcsozó ajtaját.

# Hibaelhárítás

## Nyomtatási minőséggel kapcsolatos problémák

Keresse meg az Ön által tapasztalt nyomtatási hibát illusztráló képet, majd kattintson az alatta lévő hivatkozásra a megoldás megtekintéséhez.

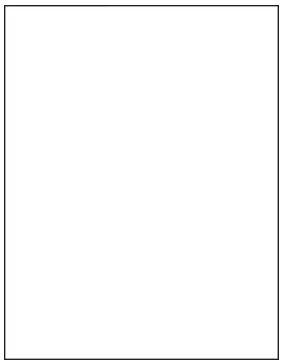

“Üres vagy fehér oldalak” itt: 199. oldal

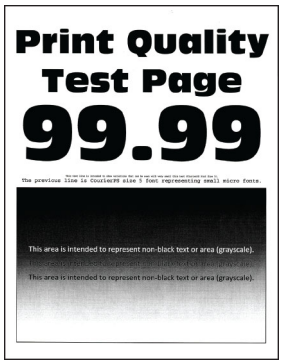


“Sötét nyomtatás” itt: 200. oldal

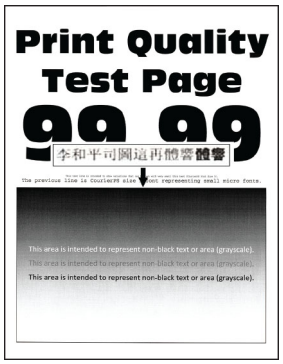


“A vékony vonalak nyomtatása nem megfelelő” itt: 202. oldal

“Hajlott vagy gyűrött papír” itt: 203. oldal

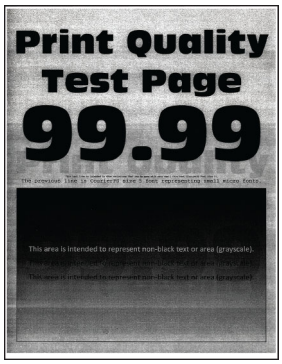


“Szürke háttér” itt: 204. oldal

“Vízszintes világos sávok” itt: 206. oldal

“Helytelen margók” itt: 206. oldal

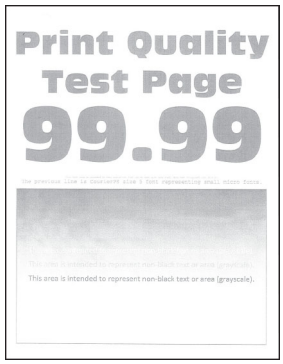


“Túl világos nyomat” itt: 207. oldal

“Tarka és pöttyös nyomat” itt: 209. oldal

“Papírmeghajlás” itt: 210. oldal

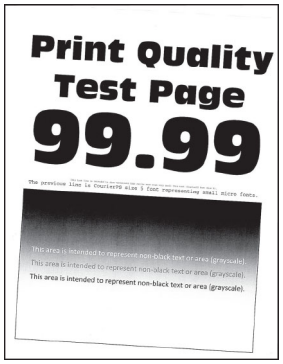


“Görbe vagy ferde nyomat” itt: 211. oldal

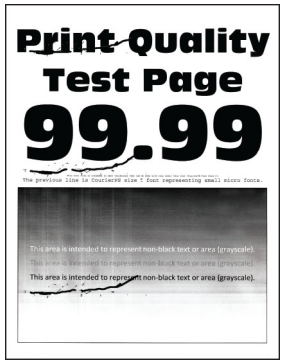


“Ismétlődő hibák” itt: 212. oldal

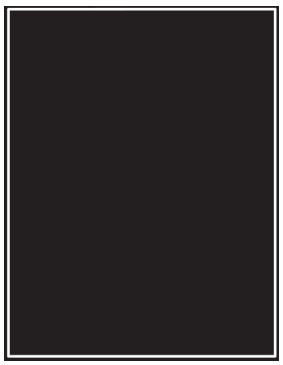

“Egyszínű fekete oldalak” itt: 213. oldal

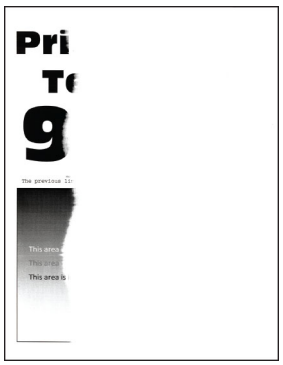

“Levágott szöveg vagy kép” itt: 214. oldal

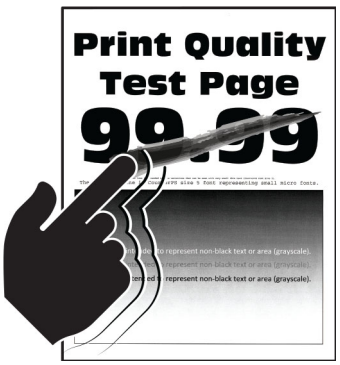


“Könnyen ledörzsölődik a festék” itt: 216. oldal

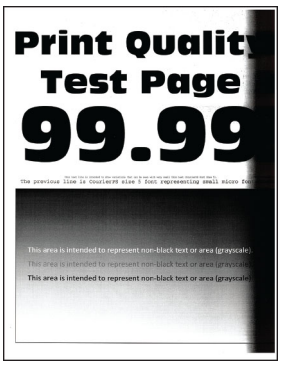


“Függőleges sötét sávok” itt: 217. oldal

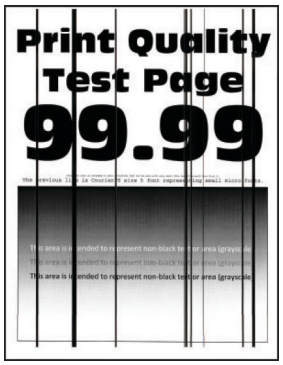


“Függőleges sötét vonalak vagy csíkok” itt: 218. oldal

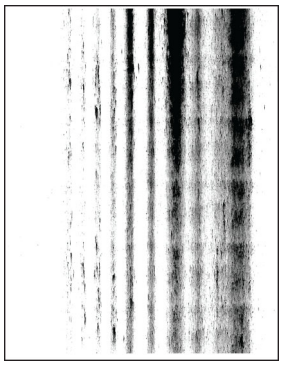

“Függőleges sötét csíkok és hiányos nyomat” itt: 219. oldal

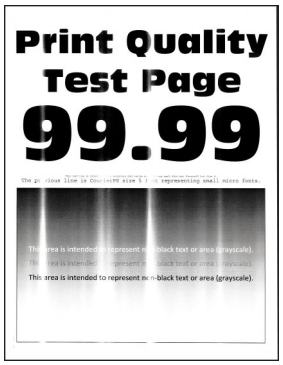


“Függőleges világos sávok” itt: 220. oldal

“Függőleges fehér vonalak” itt: 221. oldal

# Nyomtatási problémák

## Gyenge a nyomtatási minőség

### Üres vagy fehér oldalak

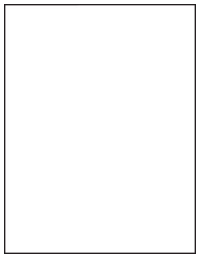

**Megj.:** A probléma megoldása előtt nyomtasson tesztoldalakat. A kezelőpanelen navigáljon a következő lehetőségre: **Beállítások** > **Hibaelhárítás** > **Tesztoldal nyomtatása**. Nem érintőképernyős nyomtatómodelleknél a OK gomb megnyomásával navigálhat a beállítások között.

| Művelet | Igen | Nem |
|---|---|---|
| **1. lépés**<br>**a** Ellenőrizze, hogy a nyomtató eredeti, támogatott Lexmark toner-kazettát használ-e.<br>**Megj.:** Ha a festékkazetta nem támogatott, helyezzen be egy támogatott kazettát.<br>**b** Nyomtassa ki a dokumentumot.<br><br>A nyomtató üres vagy fehér lapokat ad ki a nyomtatásnál? | Ugorjon a(z) 2. lépéshez. | Probléma megoldva. |
| **2. lépés**<br>**a** Távolítsa el a maradék csomagolóanyagokat a képalkotó egységről.<br>**1** Vegye ki a tonerkazettát, majd vegye ki a képalkotó egységet.<br>**Figyelem – sérülésveszély:** Ne tegye ki közvetlen fény hatásának a képalkotó egységet 10 percnél hosszabb ideig. A hosszabb ideig tartó közvetlen napsugárzás nyomtatási minőségbeli problémákat okozhat.<br>**Figyelem – sérülésveszély:** Ne érjen a képalkotó egység alatt található fényvezetődobhoz. Ha hozzáér, azzal romolhat a nyomtatás minősége.<br>**2** Ellenőrizze, hogy a képalkotó egység nem sérült-e meg, és cserélje ki, ha szükséges.<br>**Megj.:** Győződjön meg arról, hogy a fényvezető dob érint-kezője nem hajlott meg és nem mozdult el.<br>**3** Erősen rázza meg a képalkotó egységet a toner eloszlatá-sához.<br>**4** Helyezze be a képalkotó egységet, majd a tonerkazettát.<br>**b** Nyomtassa ki a dokumentumot.<br><br>A nyomtató üres vagy fehér lapokat ad ki a nyomtatásnál? | Ugorjon a(z) 3. lépéshez. | Probléma megoldva. |
| **3. lépés**<br>Ellenőrizze a tonerkazetta állapotát, és cserélje ki, ha szükséges.<br>**a** Lépjen a következő elemhez a kezelőpanelen:<br>**Állapot/Kellékek** > **Kellékanyagok**<br>**b** Nyomtassa ki a dokumentumot.<br><br>A nyomtató üres vagy fehér lapokat ad ki a nyomtatásnál? | Forduljon **az ügyfé-lszolgálathoz**. | Probléma megoldva. |

## Sötét nyomtatás

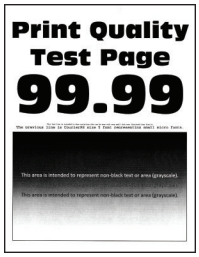

**Megj.:** A probléma megoldása előtt nyomtasson tesztoldalakat. A kezelőpanelen navigáljon a következő lehetőségre: **Beállítások** > **Hibaelhárítás** > **Tesztoldal nyomtatása**. Nem érintőképernyős nyomtatómodelleknél a OK gomb megnyomásával navigálhat a beállítások között.

| Művelet | Igen | Nem |
|---|---|---|
| **1. lépés**<br>**a** Ellenőrizze, hogy a nyomtató eredeti, támogatott Lexmark-toner-kazettát használ-e.<br>**Megj.:** Ha a kazetta nem támogatott, helyezzen be egy támogatott kazettát.<br>**b** Nyomtassa ki a dokumentumot.<br>Sötét a nyomat? | Ugorjon a(z) 2. lépéshez. | Probléma megoldva. |
| **2. lépés**<br>**a** Kapcsolja ki a nyomtatót, várjon körülbelül 10 másodpercet, majd kapcsolja vissza.<br>**b** Csökkentse a festéksötétséget.<br>Lépjen a következő elemhez a kezelőpanelen:<br>**Beállítások** > **Nyomtatás** > **Minőség** > **Festék sötétsége**<br>**c** Nyomtassa ki a dokumentumot.<br>Sötét a nyomat? | Ugorjon a(z) 3. lépéshez. | Probléma megoldva. |
| **3. lépés**<br>**a** A papír típusát az operációs rendszertől függően a Nyomtatási beállítások vagy a Nyomtatás párbeszédpanelen adhatja meg.<br>**Megjegyzések:**<br>• Ügyeljen arra, hogy a beállítás megfeleljen a betöltött papírnak.<br>• A beállítások a nyomtató kezelőpaneljéről is módosíthatók. Lépjen a **Beállítások** > **Papír** > **Tálcakonfiguráció** > **Papír-méret/-típus** menüponthoz.<br>**b** Nyomtassa ki a dokumentumot.<br>Sötét a nyomat? | Ugorjon a(z) 4. lépéshez. | Probléma megoldva. |
| **4. lépés**<br>Ellenőrizze, hogy a tálcába töltött papír felülete texturált vagy durva-e.<br>Durva felületű papírra nyomtat? | Ugorjon a(z) 5. lépéshez. | Folytassa a 6. lépéssel. |
| **5. lépés**<br>**a** Cserélje ki a texturált papírt normál papírra.<br>**b** Nyomtassa ki a dokumentumot.<br>Sötét a nyomat? | Ugorjon a(z) 6. lépéshez. | Probléma megoldva. |

| Művelet | Igen | Nem |
|---|---|---|
| **6. lépés**<br>**a** Töltsön be papírt egy bontatlan csomagból.<br>**Megj.:** A papír magas páratartalom esetén megszívja magát nedvességgel. Tárolja a papírt az eredeti csomagolásban, amíg nem használja fel.<br>**b** Nyomtassa ki a dokumentumot.<br><br>Sötét a nyomat? | Ugorjon a(z) 7. lépéshez. | Probléma megoldva. |
| **7. lépés**<br>**a** Vegye ki a képalkotó egységet, majd helyezze be újra.<br>**Figyelem – sérülésveszély:** Ne tegye ki közvetlen fény hatásának a képalkotó egységet 10 percnél hosszabb ideig. A hosszabb ideig tartó, fényforrásnak való közvetlen kitétel nyomtatási minőségbeli problémákat okozhat.<br>**Figyelem – sérülésveszély:** Ne érjen a képalkotó egység alatt található fényvezetődobhoz. Ha hozzáér, azzal később romolhat a nyomtatási feladatok minősége.<br>**b** Nyomtassa ki a dokumentumot.<br><br>Sötét a nyomat? | Ugorjon a(z) 8. lépéshez. | Probléma megoldva. |
| **8. lépés**<br>**a** Cserélje ki a képalkotó egységet.<br>**b** Nyomtassa ki a dokumentumot.<br><br>Sötét a nyomat? | Kapcsolatfelvétel **ügyféltámogatás**. | Probléma megoldva. |

## A vékony vonalak nyomtatása nem megfelelő

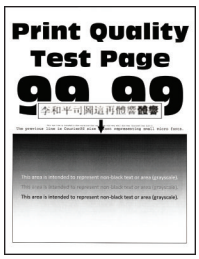


**Megj.:** A probléma megoldása előtt nyomtasson tesztoldalakat. A kezelőpanelen navigáljon a következő lehetőségre: **Beállítások** > **Hibaelhárítás** > **Tesztoldal nyomtatása**. Nem érintőképernyős nyomtatómodelleknél a OK gomb megnyomásával navigálhat a beállítások között.

| Művelet | Igen | Nem |
|---|---|---|
| **1. lépés**<br>**a** Ellenőrizze, hogy a nyomtató eredeti, támogatott Lexmark toner-kazettát használ-e.<br>**Megj.:** Ha a festékkazetta nem támogatott, helyezzen be egy támogatott kazettát.<br>**b** Nyomtassa ki a dokumentumot.<br><br>A vékony vonalak nyomtatása nem megfelelő? | Ugorjon a(z) 2. lépéshez. | Probléma megoldva. |
| **2. lépés**<br>**a** Módosítsa a nyomtatási minőség beállításait.<br>**1** Lépjen a következő elemhez a kezelőpanelen:<br>**Beállítások** > **Nyomtatás** > **Minőség** > **Pixelkiemelés** > **Betűtípusok**<br>**2** Állítsa a festék sötétségét 7-es szintre. Lépjen a következő elemhez a kezelőpanelen:<br>**Beállítások** > **Nyomtatás** > **Minőség**<br>**b** Nyomtassa ki a dokumentumot.<br><br>A vékony vonalak nyomtatása nem megfelelő? | Forduljon **az ügyfélszolgálathoz**. | Probléma megoldva. |

## Hajlott vagy gyűrött papír

**Megj.:** A probléma megoldása előtt nyomtasson tesztoldalakat. A kezelőpanelen navigáljon a következő lehetőségre: **Beállítások** > **Hibaelhárítás** > **Tesztoldal nyomtatása**. Nem érintőképernyős nyomtatómodelleknél a OK gomb megnyomásával navigálhat a beállítások között.

| Művelet | Igen | Nem |
|---|---|---|
| **1. lépés**<br>**a** Ellenőrizze, hogy a nyomtató eredeti, támogatott Lexmark-toner-kazettát használ-e.<br>**Megj.:** Ha a kazetta nem támogatott, helyezzen be egy támogatott kazettát.<br>**b** Nyomtassa ki a dokumentumot.<br><br>A papír hajlott vagy gyűrött? | Ugorjon a(z) 2. lépéshez. | Probléma megoldva. |

| Művelet | Igen | Nem |
|---|---|---|
| **2. lépés**<br>**a** Töltsön be papírt egy bontatlan csomagból.<br>**Megj.:** A papír magas páratartalom esetén megszívja magát nedvességgel. Tárolja a papírt az eredeti csomagolásban, amíg nem használja fel.<br>**b** Nyomtassa ki a dokumentumot.<br><br>A papír hajlott vagy gyűrött? | Ugorjon a(z) 3. lépéshez. | Probléma megoldva. |
| **3. lépés**<br>**a** A papír típusát az operációs rendszertől függően a Nyomtatási beállítások vagy a Nyomtatás párbeszédpanelen adhatja meg.<br>**Megjegyzések:**<br>• Ügyeljen arra, hogy a beállítás megfeleljen a betöltött papírnak.<br>• A beállítás a nyomtató kezelőpaneljéről is módosítható. Lépjen a **Beállítások** > **Papír** > **Tálcakonfiguráció** > **Papír-méret/-típus** menüponthoz.<br>**b** Nyomtassa ki a dokumentumot.<br><br>A papír hajlott vagy gyűrött? | Kapcsolatfelvétel **ügyféltámogatás**. | Probléma megoldva. |

## Szürke háttér

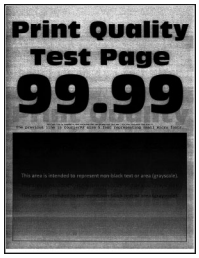


**Megj.:** A probléma megoldása előtt nyomtasson tesztoldalakat. A kezelőpanelen navigáljon a következő lehetőségre: **Beállítások** > **Hibaelhárítás** > **Tesztoldal nyomtatása**. Nem érintőképernyős nyomtatómodelleknél a OK megnyomásával navigálhat a beállítások között.

| Művelet | Igen | Nem |
|---|---|---|
| **1. lépés**<br>**a** Kapcsolja ki a nyomtatót, várjon 10 másodpercet, majd kapcsolja vissza.<br>**b** Festéksötétség csökkentése.<br>Lépjen a következő elemhez a kezelőpanelen:<br>**Beállítások** > **Nyomtatás** > **Minőség** > **Festék sötétsége**<br>**c** Nyomtassa ki a dokumentumot.<br><br>Szürke háttér látható a nyomatokon? | Ugorjon a(z) 2. lépéshez. | Probléma megoldva. |

| Művelet | Igen | Nem |
|---|---|---|
| **2. lépés**<br>**a** Ellenőrizze, hogy a nyomtató eredeti, támogatott Lexmark-toner-kazettát használ-e.<br>**Megj.:** Ha a tonerkazetta nem támogatott, helyezzen be egy támogatott kazettát.<br>**b** Nyomtassa ki a dokumentumot.<br>Szürke háttér látható a nyomatokon? | Ugorjon a(z) 3. lépéshez. | Probléma megoldva. |
| **3. lépés**<br>**a** A papír típusát az operációs rendszertől függően a Nyomtatási beállítások vagy a Nyomtatás párbeszédpanelen adhatja meg.<br>**Megjegyzések:**<br>• Ügyeljen arra, hogy a beállítás megfeleljen a betöltött papírnak.<br>• A beállítás a nyomtató kezelőpaneljéről is módosítható. Lépjen a **Beállítások** > **Papír** > **Tálcakonfiguráció** > **Papír-méret/-típus** menüponthoz.<br>**b** Nyomtassa ki a dokumentumot.<br>Szürke háttér látható a nyomatokon? | Ugorjon a(z) 4. lépéshez. | Probléma megoldva. |
| **4. lépés**<br>**a** Vegye ki a képalkotó egységet, majd helyezze be újra.<br>**Figyelem – sérülésveszély:** Ne tegye ki közvetlen fény hatásának a képalkotó egységet 10 percnél hosszabb ideig. A hosszabb ideig tartó, fényforrásnak való közvetlen kitétel nyomtatási minőségbeli problémákat okozhat.<br>**Figyelem – sérülésveszély:** Ne érjen a képalkotó egység alatt található fényvezetődobhoz. Ha hozzáér, azzal később romolhat a nyomtatási feladatok minősége.<br>**b** Nyomtassa ki a dokumentumot.<br>Szürke háttér látható a nyomatokon? | Ugorjon a(z) 5. lépéshez. | Probléma megoldva. |
| **5. lépés**<br>**a** Frissítse a nyomtató-firmware-t. További információkért lásd: “Firmware frissítése” itt: 266. oldal.<br>**b** Nyomtassa ki a dokumentumot.<br>Szürke háttér látható a nyomatokon? | Ugorjon a(z) 6. lépéshez. | Probléma megoldva. |
| **6. lépés**<br>**a** Cserélje ki a képalkotó egységet.<br>**b** Nyomtassa ki a dokumentumot.<br>Szürke háttér látható a nyomatokon? | Kapcsolatfelvétel **ügyféltámogatás**. | Probléma megoldva. |

## Vízszintes világos sávok

**Megj.:** A probléma megoldása előtt nyomtasson tesztoldalakat. A kezelőpanelen navigáljon a következő lehetőségre: **Beállítások** > **Hibaelhárítás** > **Tesztoldal nyomtatása**. Nem érintőképernyős nyomtatómodelleknél a OK gomb megnyomásával navigálhat a beállítások között.

| Művelet | Igen | Nem |
|---|---|---|
| **a** Ellenőrizze, hogy a nyomtató eredeti, támogatott Lexmark toner-kazettát használ-e.<br>**Megj.:** Ha a festékkazetta nem támogatott, helyezzen be egy támogatott kazettát.<br>**b** Nyomtassa ki a dokumentumot.<br><br>Megjelennek vízszintes világos sávok a nyomatokon? | Forduljon **az ügyfé-lszolgálathoz**. | Probléma megoldva. |

## Helytelen margók

**Megj.:** A probléma megoldása előtt nyomtasson tesztoldalakat. A kezelőpanelen navigáljon a következő lehetőségre: **Beállítások** > **Hibaelhárítás** > **Tesztoldal nyomtatása**. Nem érintőképernyős nyomtatómodelleknél a OK megnyomásával navigálhat a beállítások között.

| Művelet | Igen | Nem |
|---|---|---|
| **1. lépés**<br>**a** Állítsa a papírvezetőket a betöltött papírnak megfelelő pozícióba.<br>**b** Nyomtassa ki a dokumentumot.<br><br>Helyesek a margók? | Probléma megoldva. | Ugorjon a(z) 2. lépéshez. |

| Művelet | Igen | Nem |
|---|---|---|
| **2. lépés**<br>**a** A papír méretét az operációs rendszertől függően a Nyomtatási beállítások vagy a Nyomtatás párbeszédpanelen adhatja meg.<br>**Megjegyzések:**<br>• Ügyeljen arra, hogy a beállítás megfeleljen a betöltött papírnak.<br>• A beállítás a nyomtató kezelőpaneljéről is módosítható. Lépjen a **Beállítások** > **Papír** > **Tálcakonfiguráció** > **Papír-méret/-típus** menüponthoz.<br>**b** Nyomtassa ki a dokumentumot.<br>Helyesek a margók? | Probléma megoldva. | Kapcsolatfelvétel **ügyfélszolgálat**. |

## Túl világos nyomat

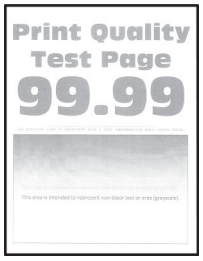


**Megj.:** A probléma megoldása előtt nyomtasson tesztoldalakat. A kezelőpanelen navigáljon a következő lehetőségre: **Beállítások** > **Hibaelhárítás** > **Tesztoldal nyomtatása**. Nem érintőképernyős nyomtatómodelleknél a OK megnyomásával navigálhat a beállítások között.

| Művelet | Igen | Nem |
|---|---|---|
| **1. lépés**<br>**a** Ellenőrizze, hogy a nyomtató eredeti, támogatott Lexmark-toner-kazettát használ-e.<br>**Megj.:** Ha a kazetta nem támogatott, helyezzen be egy támogatott kazettát.<br>**b** Nyomtassa ki a dokumentumot.<br>Világos a nyomat? | Ugorjon a(z) 2. lépéshez. | Probléma megoldva. |
| **2. lépés**<br>**a** Kapcsolja ki a nyomtatót, várjon körülbelül 10 másodpercet, majd kapcsolja vissza.<br>**b** A festék sötétségének növelése.<br>Lépjen a következő elemhez a kezelőpanelen:<br>**Beállítások** > **Nyomtatás** > **Minőség** > **Festék sötétsége**<br>**c** Nyomtassa ki a dokumentumot.<br>Világos a nyomat? | Ugorjon a(z) 3. lépéshez. | Probléma megoldva. |

| Művelet | Igen | Nem |
|---|---|---|
| **3. lépés**<br>**a** A papír típusát az operációs rendszertől függően a Nyomtatási beállítások vagy a Nyomtatás párbeszédpanelen adhatja meg.<br>**Megjegyzések:**<br>• Ügyeljen arra, hogy a beállítás megfeleljen a betöltött papírnak.<br>• A beállítások a nyomtató kezelőpaneljéről is módosíthatók. Lépjen a **Beállítások** > **Papír** > **Tálcakonfiguráció** > **Papír-méret/-típus** menüponthoz.<br>**b** Nyomtassa ki a dokumentumot.<br>Világos a nyomat? | Ugorjon a(z) 4. lépéshez. | Probléma megoldva. |
| **4. lépés**<br>**a** A nyomtatási felbontást az operációs rendszertől függően a Nyomtatási beállítások vagy a Nyomtatás párbeszédpanelen adhatja meg.<br>**b** Állítsa a felbontást **600 dpi** értékre.<br>**c** Nyomtassa ki a dokumentumot.<br>Világos a nyomat? | Ugorjon a(z) 5. lépéshez. | Probléma megoldva. |
| **5. lépés**<br>**a** Távolítsa el a képalkotó egységet.<br>**Figyelem – sérülésveszély:** Ne tegye ki közvetlen fény hatásának a képalkotó egységet 10 percnél hosszabb ideig. A hosszabb ideig tartó közvetlen napsugárzás nyomtatási minőségbeli problémákat okozhat.<br>**Figyelem – sérülésveszély:** Ne érjen a képalkotó egység alatt található fényvezetődobhoz. Ha hozzáér, azzal később romolhat a nyomtatási feladatok minősége.<br>**b** Erősen rázza meg a képalkotó egységet a toner eloszlatásához.<br>**c** Helyezze be a képalkotó egységet.<br>**d** Kapcsolja ki a nyomtatót, várjon 10 másodpercet, majd kapcsolja vissza.<br>**e** Nyomtassa ki a dokumentumot.<br>Világos a nyomat? | Ugorjon a(z) 6. lépéshez. | Probléma megoldva. |
| **6. lépés**<br>**a** Ellenőrizze a tonerkazetta állapotát.<br>Lépjen a következő elemhez a kezelőpanelen:<br>**Beállítások** > **Jelentések** > **Eszköz** > **Eszközstatisztikák**<br>**b** A kinyomtatott lapok kellékanyag-információs részén ellenőrizze a tonerkazetta állapotát.<br>A tonerkazetta élettartama hamarosan lejár? | Ugorjon a(z) 7. lépéshez. | Kapcsolatfelvétel **ügyféltámogatás**. |

| Művelet | Igen | Nem |
|---|---|---|
| **7. lépés**<br>**a** Cserélje ki a tonerkazettát.<br>**b** Nyomtassa ki a dokumentumot.<br><br>Világos a nyomat? | Kapcsolatfelvétel **ügyféltámogatás**. | Probléma megoldva. |

## Tarka és pöttyös nyomat

**Megj.:** A probléma megoldása előtt nyomtasson tesztoldalakat. A kezelőpanelen navigáljon a következő lehetőségre: **Beállítások** > **Hibaelhárítás** > **Tesztoldal nyomtatása**. Nem érintőképernyős nyomtatómodelleknél a OK gomb megnyomásával navigálhat a beállítások között.

| Művelet | Igen | Nem |
|---|---|---|
| **1. lépés**<br>**a** Ellenőrizze, hogy a nyomtató eredeti, támogatott Lexmark toner-kazettát használ-e.<br>**Megj.:** Ha a tonerkazetta nem támogatott, helyezzen be egy támogatott kazettát.<br>**b** Nyomtassa ki a dokumentumot.<br><br>Tarka a nyomat? | Ugorjon a(z) 2. lépéshez. | Probléma megoldva. |
| **2. lépés**<br>Ellenőrizze, nem szennyezte-e be a nyomtatót a kiszivárgott festék.<br><br>A nyomtató kiszivárgott festéktől mentes? | Folytassa a 4. lépéssel. | Ugorjon a(z) 3. lépéshez. |
| **3. lépés**<br>**a** Cserélje ki a tonerkazettát.<br>**b** Nyomtassa ki a dokumentumot.<br><br>Tarka a nyomat? | Ugorjon a(z) 4. lépéshez. | Probléma megoldva. |
| **4. lépés**<br>Ellenőrizze a képalkotó egység állapotát. Lépjen a következő elemhez a kezelőpanelen:<br>**Állapot/Kellékek** > **Kellékanyagok**<br><br>A képalkotó egység élettartama végéhez közeledik? | Ugorjon a(z) 5. lépéshez. | Forduljon **ügyfélszolgálat**. |

| Művelet | Igen | Nem |
|---|---|---|
| **5. lépés**<br>**a** Cserélje ki a képalkotó egységet.<br>**b** Nyomtassa ki a dokumentumot.<br><br>Tarka a nyomat? | Forduljon **ügyfélszolgálat**. | Probléma megoldva. |

## Papírmeghajlás

| Művelet | Igen | Nem |
|---|---|---|
| **1. lépés**<br>**a** Ellenőrizze, hogy a nyomtató eredeti, támogatott Lexmark-tonerkazettát használ-e.<br>**Megj.:** Ha a tonerkazetta nem támogatott, helyezzen be egy támogatott kazettát.<br>**b** Nyomtassa ki a dokumentumot.<br><br>Meghajlik a papír? | Ugorjon a(z) 2. lépéshez. | Probléma megoldva. |
| **2. lépés**<br>**a** Állítsa a tálcában lévő vezetőket a betöltött papírnak megfelelő pozícióba.<br>**b** Nyomtassa ki a dokumentumot.<br><br>Meghajlik a papír? | Ugorjon a(z) 3. lépéshez. | Probléma megoldva. |
| **3. lépés**<br>**a** A papírméretet és papírtípust az operációs rendszertől függően a Nyomtatási beállítások vagy a Nyomtatás párbeszédpanelen adhatja meg.<br>**Megjegyzések:**<br>• Ügyeljen arra, hogy a beállítások megfeleljenek a betöltött papírnak.<br>• A beállítások a nyomtató kezelőpaneljéről is módosíthatók.<br>**b** Nyomtassa ki a dokumentumot.<br><br>Meghajlik a papír? | Ugorjon a(z) 4. lépéshez. | Probléma megoldva. |

| Művelet | Igen | Nem |
|---|---|---|
| **4. lépés**<br>**a** Vegye ki a papírt a tálcából, majd fordítsa meg.<br>**b** Nyomtassa ki a dokumentumot.<br><br>Meghajlik a papír? | Ugorjon a(z) 5. lépéshez. | Probléma megoldva. |
| **5. lépés**<br>**a** Töltsön be papírt egy bontatlan csomagból.<br>**Megj.:** A papír magas páratartalom esetén megszívja magát nedvességgel. Tárolja a papírt az eredeti csomagolásban, amíg nem használja fel.<br>**b** Nyomtassa ki a dokumentumot.<br><br>Meghajlik a papír? | Ugorjon a(z) 6. lépéshez. | Probléma megoldva. |
| **6. lépés**<br>**a** Ellenőrizze, hogy a rendszer támogatja-e a betöltött papírt.<br>**Megj.:** Ha a rendszer nem támogatja a papírt, töltsön be olyat, amelyet támogat.<br>**b** Nyomtassa ki a dokumentumot.<br><br>Meghajlik a papír? | Vegye fel a kapcsolatot **az ügyféltámogatással**. | Probléma megoldva. |

## Görbe vagy ferde nyomat

**Megj.:** A probléma megoldása előtt nyomtasson tesztoldalakat. A kezdőképernyőről navigáljon a következő lehetőségre: **Beállítások** > **Hibaelhárítás** > **Tesztoldal nyomtatása**.

| Művelet | Igen | Nem |
|---|---|---|
| **1. lépés**<br>**a** Húzza ki a tálcát.<br>**b** Távolítsa el a papírt, majd töltsön be papírt egy bontatlan csomagból.<br>**Megj.:** A papír magas páratartalom esetén megszívja magát nedvességgel. Tárolja a papírt az eredeti csomagolásban, amíg nem használja fel.<br>**c** Nyomja össze a papírvezetőket, majd csúsztassa a megfelelő pozícióba a betöltendő papírmérethez.<br>**d** Helyezze be a tálcát.<br>**e** Nyomtassa ki a dokumentumot.<br><br>A nyomat görbe vagy ferde? | Ugorjon a(z) 2. lépéshez. | Probléma megoldva. |
| **2. lépés**<br>**a** Ellenőrizze, hogy támogatott papírra nyomtat-e.<br>**b** Nyomtassa ki a dokumentumot.<br><br>A nyomat görbe vagy ferde? | Vegye fel a kapcsolatot **az ügyféltámogatással**. | Probléma megoldva. |

## Ismétlődő hibák

**Megj.:** A probléma megoldása előtt nyomtasson tesztoldalakat. A kezelőpanelen navigáljon a következő lehetőségre: **Beállítások** > **Hibaelhárítás** > **Tesztoldal nyomtatása**. Nem érintőképernyős nyomtatómodelleknél a OK gomb megnyomásával navigálhat a beállítások között.

| Művelet | Igen | Nem |
|---|---|---|
| **1. lépés**<br>A Tesztoldal nyomtatása funkció segítségével ellenőrizze, hogy az ismétlődő hibák közötti távolság megegyezik-e a következők egyikével:<br>• 97 mm (3,82 hüvelyk)<br>• 47 mm (1,85 hüvelyk)<br>• 38 mm (1,5 hüvelyk)<br><br>Megegyezik az ismétlődő hibák közötti távolság a méretek egyikével? | Ugorjon a(z) 2. lépéshez. | Jegyezze le a távolságot, és forduljon **az ügyfélszolgálathoz**. |

| Művelet | Igen | Nem |
|---|---|---|
| **2. lépés**<br>**a** Cserélje ki a képalkotó egységet.<br>**b** Nyomtassa ki a dokumentumot.<br><br>Megjelennek az ismétlődő hibák? | Forduljon **az ügyfélszolgálathoz**. | Probléma megoldva. |

## Egyszínű fekete oldalak

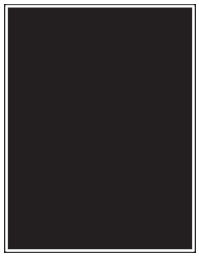

**Megj.:** A probléma megoldása előtt nyomtasson tesztoldalakat. A kezelőpanelen navigáljon a következő lehetőségre: **Beállítások** > **Hibaelhárítás** > **Tesztoldal nyomtatása**. Nem érintőképernyős nyomtatómodelleknél a OK gomb megnyomásával navigálhat a beállítások között.

| Művelet | Igen | Nem |
|---|---|---|
| **1. lépés**<br>**a** Ellenőrizze, hogy a nyomtató eredeti, támogatott Lexmark tonerkazettát használ-e.<br>**Megj.:** Ha a tonerkazetta nem támogatott, helyezzen be egy támogatott kazettát.<br>**b** Nyomtassa ki a dokumentumot.<br><br>A nyomtató egyszínű fekete lapokat ad ki a nyomtatásnál? | Ugorjon a(z) 2. lépéshez. | Probléma megoldva. |
| **2. lépés**<br>**a** Vegye ki a képalkotó egységet, majd helyezze be újra.<br>**Figyelem – sérülésveszély:** Ne tegye ki közvetlen fény hatásának a képalkotó egységet 10 percnél hosszabb ideig. A hosszabb ideig tartó közvetlen napsugárzás nyomtatási minőségbeli problémákat okozhat.<br>**Figyelem – sérülésveszély:** Ne érjen a képalkotó egység alatt található fényvezetődobhoz. Ha hozzáér, azzal romolhat a nyomtatás minősége.<br>**b** Nyomtassa ki a dokumentumot.<br><br>A nyomtató egyszínű fekete lapokat ad ki a nyomtatásnál? | Ugorjon a(z) 3. lépéshez. | Probléma megoldva. |

| Művelet | Igen | Nem |
|---|---|---|
| **3. lépés**<br>**a** Távolítsa el a képalkotó egységet.<br>**Figyelem – sérülésveszély:** Ne tegye ki közvetlen fény hatásának a képalkotó egységet 10 percnél hosszabb ideig. A hosszabb ideig tartó közvetlen napsugárzás nyomtatási minőségbeli problémákat okozhat.<br>**Figyelem – sérülésveszély:** Ne érjen a képalkotó egység alatt található fényvezetődobhoz. Ha hozzáér, azzal romolhat a nyomtatás minősége.<br>**b** Távolítsa el a ráragadt csomagolóanyagokat a képalkotó egységről.<br> 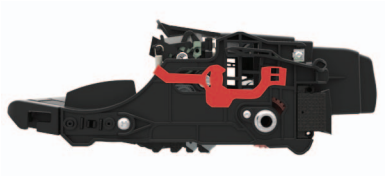 <br>**Megj.:** Távolítsa el a töltőhenger és a fényvezető dob közötti akadályokat.<br>**c** Helyezze be a képalkotó egységet.<br>**d** Nyomtassa ki a dokumentumot.<br><br>A nyomtató egyszínű fekete lapokat ad ki a nyomtatásnál? | Ugorjon a(z) 4. lépéshez. | Probléma megoldva. |
| **4. lépés**<br>Ellenőrizze, hogy a képalkotó egység nem sérült-e meg.<br><br>A képalkotó egység sérülésektől mentes? | Forduljon **az ügyfélszolgálathoz**. | Ugorjon a(z) 5. lépéshez. |
| **5. lépés**<br>**a** Cserélje ki a képalkotó egységet.<br>**b** Nyomtassa ki a dokumentumot.<br><br>A nyomtató egyszínű fekete lapokat ad ki a nyomtatásnál? | Forduljon **az ügyfélszolgálathoz**. | Probléma megoldva. |

## Levágott szöveg vagy kép

**Megj.:** A probléma megoldása előtt nyomtasson tesztoldalakat. A kezelőpanelen navigáljon a következő lehetőségre: **Beállítások** > **Hibaelhárítás** > **Tesztoldal nyomtatása**. Nem érintőképernyős nyomtatómodelleknél a OK gomb megnyomásával navigálhat a beállítások között.

| Művelet | Igen | Nem |
|---|---|---|
| **1. lépés**<br>**a** Ellenőrizze, hogy a nyomtató eredeti, támogatott Lexmark toner-kazettát használ-e.<br>**Megj.:** Ha a tonerkazetta nem támogatott, helyezzen be egy támogatott kazettát.<br>**b** Nyomtassa ki a dokumentumot.<br><br>A nyomtató levágja a szöveg vagy a képek egy részét? | Ugorjon a(z) 2. lépéshez. | Probléma megoldva. |
| **2. lépés**<br>**a** Vegye ki a képalkotó egységet, majd helyezze be újra.<br>**Figyelem – sérülésveszély:** Ne tegye ki közvetlen fény hatásának a képalkotó egységet 10 percnél hosszabb ideig. A hosszabb ideig tartó közvetlen napsugárzás nyomtatási minőségbeli problémákat okozhat.<br>**Figyelem – sérülésveszély:** Ne érjen a képalkotó egység alatt található fényvezetődobhoz. Ha hozzáér, azzal romolhat a nyomtatás minősége.<br>**b** Nyomtassa ki a dokumentumot.<br><br>A nyomtató levágja a szöveg vagy a képek egy részét? | Ugorjon a(z) 3. lépéshez. | Probléma megoldva. |
| **3. lépés**<br>**a** Távolítsa el a képalkotó egységet.<br>**Figyelem – sérülésveszély:** Ne tegye ki közvetlen fény hatásának a képalkotó egységet 10 percnél hosszabb ideig. A hosszabb ideig tartó közvetlen napsugárzás nyomtatási minőségbeli problémákat okozhat.<br>**Figyelem – sérülésveszély:** Ne érjen a képalkotó egység alatt található fényvezetődobhoz. Ha hozzáér, azzal romolhat a nyomtatás minősége.<br>**b** Távolítsa el a ráragadt csomagolóanyagokat a képalkotó egységről.<br> 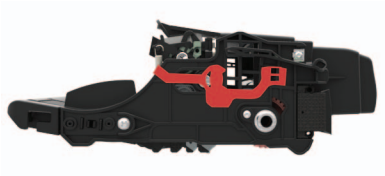 <br>**Megj.:** Távolítsa el a töltőhenger és a fényvezető dob közötti akadályokat.<br>**c** Helyezze be a képalkotó egységet.<br>**d** Nyomtassa ki a dokumentumot.<br><br>A nyomtató levágja a szöveg vagy a képek egy részét? | Ugorjon a(z) 4. lépéshez. | Probléma megoldva. |

| Művelet | Igen | Nem |
|---|---|---|
| **4. lépés**<br>**a** Cserélje ki a képalkotó egységet.<br>**b** Nyomtassa ki a dokumentumot.<br><br>A nyomtató levágja a szöveg vagy a képek egy részét? | Forduljon **az ügyfélszolgálathoz**. | Probléma megoldva. |

## Könnyen ledörzsölődik a festék

**Megj.:** A probléma megoldása előtt nyomtasson tesztoldalakat. A kezelőpanelen navigáljon a következő lehetőségre: **Beállítások** > **Hibaelhárítás** > **Tesztoldal nyomtatása**. Nem érintőképernyős nyomtatómodelleknél a OK gomb megnyomásával navigálhat a beállítások között.

| Művelet | Igen | Nem |
|---|---|---|
| **1. lépés**<br>**a** Ellenőrizze, hogy a nyomtató eredeti, támogatott Lexmark tonerkazettát használ-e.<br>**Megj.:** Ha a tonerkazetta nem támogatott, helyezzen be egy támogatott kazettát.<br>**b** Nyomtassa ki a dokumentumot.<br><br>Még mindig könnyen ledörzsölődik a festék a papírról? | Ugorjon a(z) 2. lépéshez. | Probléma megoldva. |
| **2. lépés**<br>**a** A papír típusát az operációs rendszertől függően a Nyomtatási beállítások vagy a Nyomtatás párbeszédpanelen adhatja meg.<br>**Megjegyzések:**<br>• Ügyeljen arra, hogy a beállítás megfeleljen a betöltött papírnak.<br>• A beállítások a nyomtató kezelőpaneljéről is módosíthatók.<br>**b** Nyomtassa ki a dokumentumot.<br><br>Még mindig könnyen ledörzsölődik a festék a papírról? | Forduljon **az ügyfélszolgálathoz**. | Probléma megoldva. |

## Függőleges sötét sávok

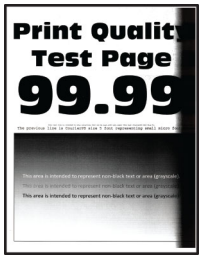


**Megj.:** A probléma megoldása előtt nyomtasson tesztoldalakat. A kezelőpanelen navigáljon a következő lehetőségre: **Beállítások** > **Hibaelhárítás** > **Tesztoldal nyomtatása**. Nem érintőképernyős nyomtatómodelleknél a OK gomb megnyomásával navigálhat a beállítások között.

| Művelet | Igen | Nem |
|---|---|---|
| **1. lépés**<br>**a** Ellenőrizze, hogy a nyomtató eredeti, támogatott Lexmark toner-kazettát használ-e.<br>**Megj.:** Ha a tonerkazetta nem támogatott, helyezzen be egy támogatott kazettát.<br>**b** Nyomtassa ki a dokumentumot.<br><br>Megjelennek függőleges sötét sávok a nyomatokon? | Ugorjon a(z) 2. lépéshez. | Probléma megoldva. |
| **2. lépés**<br>**a** Vegye ki a tonerkazettát, majd vegye ki a képalkotó egységet.<br>**Figyelem – sérülésveszély:** Ne tegye ki közvetlen fény hatásának a képalkotó egységet 10 percnél hosszabb ideig. A hosszabb ideig tartó közvetlen napsugárzás nyomtatási minőségbeli problémákat okozhat.<br>**Figyelem – sérülésveszély:** Ne érjen a képalkotó egység alatt található fényvezetődobhoz. Ha hozzáér, azzal romolhat a nyomtatás minősége.<br>**b** Helyezze be a képalkotó egységet, majd a festékkazettát.<br>**c** Nyomtassa ki a dokumentumot.<br><br>Megjelennek függőleges sötét sávok a nyomatokon? | Ugorjon a(z) 3. lépéshez. | Probléma megoldva. |

| Művelet | Igen | Nem |
|---|---|---|
| **3. lépés**<br>**a** Távolítsa el a képalkotó egységet.<br>**Figyelem – sérülésveszély:** Ne tegye ki közvetlen fény hatásának a képalkotó egységet 10 percnél hosszabb ideig. A hosszabb ideig tartó közvetlen napsugárzás nyomtatási minőségbeli problémákat okozhat.<br>**Figyelem – sérülésveszély:** Ne érjen a képalkotó egység alatt található fényvezetődobhoz. Ha hozzáér, azzal romolhat a nyomtatás minősége.<br>**b** Távolítsa el a ráragadt csomagolóanyagokat a képalkotó egységről.<br> 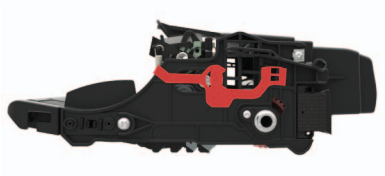 <br>**Megj.:** Távolítsa el a töltőhenger és a fényvezető dob közötti akadályokat.<br>**c** Helyezze be a képalkotó egységet.<br>**d** Nyomtassa ki a dokumentumot.<br><br>Megjelennek függőleges sötét sávok a nyomatokon? | Ugorjon a(z) 4. lépéshez. | Probléma megoldva. |
| **4. lépés**<br>**a** Ellenőrizze, hogy nem éri-e erős fény a nyomtató jobb oldalát, és helyezze át a nyomtatót, ha szükséges.<br>**b** Nyomtassa ki a dokumentumot.<br><br>Megjelennek függőleges sötét sávok a nyomatokon? | Forduljon **az ügyfélszolgálathoz**. | Probléma megoldva. |

## Függőleges sötét vonalak vagy csíkok

| Művelet | Igen | Nem |
|---|---|---|
| **1. lépés**<br>**a** Lépjen a következő elemhez a kezelőpanelen:<br>**Beállítások** > **Hibaelhárítás** > **A lapolvasó tisztítása**<br>**b** Nyomtassa ki a dokumentumot.<br><br>Függőleges sötét vonalak vagy csíkok láthatók a nyomatokon? | Folytassa a 3. lépéssel. | Ugorjon a(z) 2. lépéshez. |

| Művelet | Igen | Nem |
|---|---|---|
| **2. lépés**<br>**a** Egy puha, nedves, szöszmentes ruhaanyaggal törölje le a lapolvasót. További információkért lásd: "A lapolvasó tisztítása" itt: 158. oldal.<br>**b** Dokumentum másolása az automatikus lapadagoló segítségével.<br><br>Függőleges sötét vonalak vagy csíkok láthatók a nyomatokon? | Forduljon **az ügyfélszolgálathoz**. | Probléma megoldva. |
| **3. lépés**<br>**a** Ellenőrizze, hogy a nyomtató eredeti, támogatott Lexmark tonerkazettát használ-e.<br>**Megj.:** Ha a tonerkazetta nem támogatott, helyezzen be egy támogatott kazettát.<br>**b** Nyomtassa ki a dokumentumot.<br><br>Függőleges sötét vonalak vagy csíkok láthatók a nyomatokon? | Ugorjon a(z) 4. lépéshez. | Probléma megoldva. |
| **4. lépés**<br>**a** Vegye ki a képalkotó egységet, majd helyezze be újra.<br>**Figyelem – sérülésveszély:** Ne tegye ki közvetlen fény hatásának a képalkotó egységet 10 percnél hosszabb ideig. A hosszabb ideig tartó közvetlen napsugárzás nyomtatási minőségbeli problémákat okozhat.<br>**Figyelem – sérülésveszély:** Ne érjen a képalkotó egység alatt található fényvezetődobhoz. Ha hozzáér, azzal romolhat a nyomtatás minősége.<br>**b** Nyomtassa ki a dokumentumot.<br><br>Függőleges sötét vonalak vagy csíkok láthatók a nyomatokon? | Ugorjon a(z) 5. lépéshez. | Probléma megoldva. |
| **5. lépés**<br>**a** Cserélje ki a képalkotó egységet.<br>**b** Nyomtassa ki a dokumentumot.<br><br>Függőleges sötét vonalak vagy csíkok láthatók a nyomatokon? | Forduljon **az ügyfélszolgálathoz**. | Probléma megoldva. |

## Függőleges sötét csíkok és hiányos nyomat

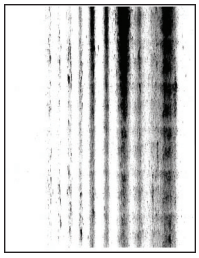

**Megj.:** A probléma megoldása előtt nyomtasson tesztoldalakat. A kezelőpanelen navigáljon a következő lehetőségre: **Beállítások** > **Hibaelhárítás** > **Tesztoldal nyomtatása**. Nem érintőképernyős nyomtatómodelleknél a OK gomb megnyomásával navigálhat a beállítások között.

| Művelet | Igen | Nem |
|---|---|---|
| **1. lépés**<br>**a** Távolítsa el a képalkotó egységet.<br>**Figyelem – sérülésveszély:** Ne tegye ki közvetlen fény hatásának a képalkotó egységet 10 percnél hosszabb ideig. A hosszabb ideig tartó közvetlen napsugárzás nyomtatási minőségbeli problémákat okozhat.<br>**Figyelem – sérülésveszély:** Ne érjen a képalkotó egység alatt található fényvezetődobhoz. Ha hozzáér, azzal romolhat a nyomtatás minősége.<br>**b** Távolítsa el a ráragadt csomagolóanyagokat a képalkotó egységről.<br> 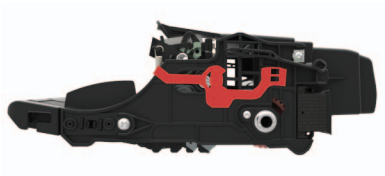 <br>**Megj.:** Távolítsa el a töltőhenger és a fényvezető dob közötti akadályokat.<br>**c** Helyezze be a képalkotó egységet.<br>**d** Nyomtassa ki a dokumentumot.<br><br>Függőleges sötét csíkok jelennek meg a nyomatokon, és képek hiányoznak róluk? | Ugorjon a(z) 2. lépéshez. | Probléma megoldva. |
| **2. lépés**<br>**a** Ellenőrizze, hogy a nyomtató eredeti, támogatott Lexmark toner-kazettát használ-e.<br>**Megj.:** Ha a tonerkazetta nem támogatott, helyezzen be egy támogatott kazettát.<br>**b** Nyomtassa ki a dokumentumot.<br><br>Függőleges sötét csíkok jelennek meg a nyomatokon, és képek hiányoznak róluk? | Forduljon **az ügyfé-lszolgálathoz**. | Probléma megoldva. |

## Függőleges világos sávok

**Megj.:** A probléma megoldása előtt nyomtasson tesztoldalakat. A kezelőpanelen navigáljon a következő lehetőségre: **Beállítások** > **Hibaelhárítás** > **Tesztoldal nyomtatása**. Nem érintőképernyős nyomtatómodelleknél a OK gomb megnyomásával navigálhat a beállítások között.

| Művelet | Igen | Nem |
|---|---|---|
| **a** Ellenőrizze, hogy a nyomtató eredeti, támogatott Lexmark toner-kazettát használ-e.<br>**Megj.:** Ha a festékkazetta nem támogatott, helyezzen be egy támogatott kazettát.<br>**b** Nyomtassa ki a dokumentumot.<br><br>Megjelennek függőleges világos sávok a nyomatokon? | Forduljon **az ügyfélszolgálathoz**. | Probléma megoldva. |

## Függőleges fehér vonalak

**Megj.:** A probléma megoldása előtt nyomtasson tesztoldalakat. A kezelőpanelen navigáljon a következő lehetőségre: **Beállítások** > **Hibaelhárítás** > **Tesztoldal nyomtatása**. Nem érintőképernyős nyomtatómodelleknél a OK gomb megnyomásával navigálhat a beállítások között.

| Művelet | Igen | Nem |
|---|---|---|
| **1. lépés**<br>**a** Ellenőrizze, hogy a nyomtató eredeti, támogatott Lexmark toner-kazettát használ-e.<br>**Megj.:** Ha a festékkazetta nem támogatott, helyezzen be egy támogatott kazettát.<br>**b** Nyomtassa ki a dokumentumot.<br><br>Függőleges fehér vonalak jelennek meg a nyomatokon? | Ugorjon a(z) 2. lépéshez. | Probléma megoldva. |
| **2. lépés**<br>**a** A papír típusát az operációs rendszertől függően a Nyomtatási beállítások vagy a Nyomtatás párbeszédpanelen adhatja meg.<br>**Megjegyzések:**<br>• Ügyeljen arra, hogy a beállítás megfeleljen a betöltött papírnak.<br>• A beállítások a nyomtató kezelőpaneljéről is módosíthatók.<br>**b** Nyomtassa ki a dokumentumot.<br><br>Függőleges fehér vonalak jelennek meg a nyomatokon? | Forduljon **az ügyfélszolgálathoz**. | Probléma megoldva. |

## Nyomtatási feladatok nem nyomtatódnak ki

| Művelet | Igen | Nem |
|---|---|---|
| **1. lépés**<br>**a** Nyissa meg a Nyomtatás párbeszédpanelt a nyomtatni kívánt dokumentumból, majd ellenőrizze, hogy a helyes nyomtatót választotta-e ki.<br>**b** Nyomtassa ki a dokumentumot.<br><br>Kinyomtatódott a dokumentum? | Probléma megoldva. | Ugorjon a(z) 2. lépéshez. |
| **2. lépés**<br>**a** Ellenőrizze, hogy be van-e kapcsolva a nyomtató.<br>**b** Hárítsa el a kijelzőn megjelenő esetleges hibaüzeneteket.<br>**c** Nyomtassa ki a dokumentumot.<br><br>Kinyomtatódott a dokumentum? | Probléma megoldva. | Ugorjon a(z) 3. lépéshez. |
| **3. lépés**<br>**a** Ellenőrizze, hogy a portok működnek-e, és a kábelek megfelelően csatlakoznak-e a számítógéphez és a nyomtatóhoz.<br>További információ a nyomtatóhoz mellékelt beállítási útmutatóban található.<br>**b** Nyomtassa ki a dokumentumot.<br><br>Kinyomtatódott a dokumentum? | Probléma megoldva. | Ugorjon a(z) 4. lépéshez. |
| **4. lépés**<br>**a** Kapcsolja ki a nyomtatót, várjon körülbelül 10 másodpercet, majd kapcsolja vissza.<br>**b** Nyomtassa ki a dokumentumot.<br><br>Kinyomtatódott a dokumentum? | Probléma megoldva. | Ugorjon a(z) 5. lépéshez. |
| **5. lépés**<br>**a** Távolítsa el, majd telepítse újra a nyomtató-illesztőprogramot.<br>**b** Nyomtassa ki a dokumentumot.<br><br>Kinyomtatódott a dokumentum? | Probléma megoldva. | Forduljon **az ügyféltámogatáshoz**. |

## Titkosított és felfüggesztett dokumentumok nem nyomtatódnak ki

| Művelet | Igen | Nem |
|---|---|---|
| **1. lépés**<br>**a** Ellenőrizze a kezelőpanelen, hogy a dokumentumok megjelennek-e a Felfüggesztett feladatok listájában.<br>**Megj.:** Ha a dokumentumok nem szerepelnek a listában, nyomtassa ki őket a Nyomtatás és várakozás lehetőség használatával.<br>**b** Nyomtassa ki a dokumentumokat.<br><br>Kinyomtatódtak a dokumentumok? | Probléma megoldva. | Ugorjon a(z) 2. lépéshez. |
| **2. lépés**<br>A nyomtatási feladat formázási hibát vagy érvénytelen adatot tartalmaz.<br>• Törölje a nyomtatási feladatot, majd küldje el újra.<br>• PDF fájlok esetében hozzon létre egy új fájlt, majd nyomtassa ki a dokumentumokat.<br><br>Kinyomtatódtak a dokumentumok? | Probléma megoldva. | Ugorjon a(z) 3. lépéshez. |
| **3. lépés**<br>Internetről történő nyomtatás esetén a nyomtató a több feladatcímet másolatként olvashatja be.<br>**Útmutatás Windows-felhasználók számára**<br>**a** Nyissa meg a Nyomtatási beállítások párbeszédpanelt.<br>**b** A Nyomtatás és várakozás lapon kattintson a **Nyomtatás és várakozás használata** lehetőségre, majd a **Dokumentummásolatok megőrzése** lehetőségre.<br>**c** Adja meg a PIN-kódot, majd mentse a módosításokat.<br>**d** Küldje el a nyomtatási feladatot.<br>**Útmutatás Macintosh-felhasználók számára**<br>**a** Minden nyomtatási feladatot különböző néven mentsen.<br>**b** Egyenként küldje el a feladatokat.<br><br>Kinyomtatódtak a dokumentumok? | Probléma megoldva. | Ugorjon a(z) 4. lépéshez. |
| **4. lépés**<br>**a** Nyomtatómemória felszabadításához töröljön néhány felfüggesztett feladatot.<br>**b** Nyomtassa ki a dokumentumokat.<br><br>Kinyomtatódtak a dokumentumok? | Probléma megoldva. | Ugorjon a(z) 5. lépéshez. |
| **5. lépés**<br>**a** Telepítsen nyomtatómemóriát.<br>**b** Nyomtassa ki a dokumentumokat.<br><br>Kinyomtatódtak a dokumentumok? | Probléma megoldva. | Vegye fel a kapcsolatot **ügyféltámogatás**. |

## A feladat nyomtatása rossz tálcából vagy rossz papírra történik

| Művelet | Igen | Nem |
|---|---|---|
| **1. lépés**<br>**a** Ellenőrizze, hogy megfelelő papírra nyomtat-e.<br>**b** Nyomtassa ki a dokumentumot.<br><br>A dokumentum nyomtatása a megfelelő papírra történt? | Ugorjon a(z) 2. lépéshez. | Töltse be a megfelelő papírméretet és -típust. |
| **2. lépés**<br>**a** A papírméretet és papírtípust az operációs rendszertől függően a Nyomtatási beállítások vagy a Nyomtatás párbeszédpanelen adhatja meg.<br>**Megj.:** A beállítások a nyomtató kezelőpaneljéről is módosíthatók. Lépjen a következő ponthoz:<br>**Beállítások** > **Papír** > **Tálcakonfiguráció** > **Papírméret/-típus**<br>**b** Ügyeljen arra, hogy a beállítások megfeleljenek a betöltött papírnak.<br>**c** Nyomtassa ki a dokumentumot.<br><br>A dokumentum nyomtatása a megfelelő papírra történt? | Probléma megoldva. | Ugorjon a(z) 3. lépéshez. |
| **3. lépés**<br>**a** Ellenőrizze, hogy a tálcák össze vannak-e kapcsolva.<br>További információkért lásd: “Tálcák összekapcsolása” itt: 30. oldal.<br>**b** Nyomtassa ki a dokumentumot.<br><br>A nyomtatás a megfelelő tálcából történt? | Probléma megoldva. | Kapcsolatfelvétel **ügyféltámogatás**. |

## Lassú nyomtatás

| Művelet | Igen | Nem |
|---|---|---|
| **1. lépés**<br>Ellenőrizze, hogy a nyomtatókábel biztonságosan csatlakozik-e a nyomtatóhoz, illetve a számítógéphez, a nyomtatókiszolgálóhoz, kiegészítőhöz vagy egyéb hálózati eszközhöz.<br><br>A nyomtató lassan nyomtat? | Ugorjon a(z) 2. lépéshez. | Probléma megoldva. |
| **2. lépés**<br>**a** Győződjön meg arról, hogy a nyomtató nincs Csendes üzemmódban.<br>A kezdőképernyőn érintse meg a **Beállítások** > **Eszköz** > **Karbantartás** > **Konfigurációs menü** > **Eszközműveletek** > **Csendes üzemmód** elemet.<br>**b** Nyomtassa ki a dokumentumot.<br><br>A nyomtató lassan nyomtat? | Ugorjon a(z) 3. lépéshez. | Probléma megoldva. |

| Művelet | Igen | Nem |
|---|---|---|
| **3. lépés**<br>**a** A nyomtatási felbontást az operációs rendszertől függően a Nyomtatási beállítások vagy a Nyomtatás párbeszédpanelen adhatja meg.<br>**b** Állítsa a felbontást **600 dpi** értékre.<br>**c** Nyomtassa ki a dokumentumot.<br><br>A nyomtató lassan nyomtat? | Ugorjon a(z) 4. lépéshez. | Probléma megoldva. |
| **4. lépés**<br>**a** A kezdőképernyőn érintse meg a **Beállítások** > **Nyomtatás** > **Minőség** > **Nyomtatási felbontás** elemet.<br>**b** Állítsa a felbontást **600 dpi** értékre.<br>**c** Nyomtassa ki a dokumentumot.<br><br>A nyomtató lassan nyomtat? | Ugorjon a(z) 5. lépéshez. | Probléma megoldva. |
| **5. lépés**<br>**a** A papír típusát az operációs rendszertől függően a Nyomtatási beállítások vagy a Nyomtatás párbeszédpanelen adhatja meg.<br>**Megjegyzések:**<br>• Ügyeljen arra, hogy a beállítás megfeleljen a betöltött papírnak.<br>• A beállítások a nyomtató kezelőpaneljéről is módosíthatók.<br>• A nehezebb papírra lassabban történik a nyomtatás.<br>• A levél, A4 és legal papíroknál keskenyebb papírokra sokkal lassabban történhet a nyomtatás.<br>**b** Nyomtassa ki a dokumentumot.<br><br>A nyomtató lassan nyomtat? | Ugorjon a(z) 6. lépéshez. | Probléma megoldva. |
| **6. lépés**<br>**a** Győződjön meg arról, hogy a nyomtató Textúra és Tömeg beállításai megegyeznek a betöltött papír adataival.<br>A kezdőképernyőn érintse meg a **Beállítások** > **Papír** > **Hordozó-konfiguráció** > **Adathordozó-típusok** elemet.<br>**Megj.:** A durva papírtextúrákra és a nehezebb papírokra lassabban történhet a nyomtatás.<br>**b** Nyomtassa ki a dokumentumot.<br><br>A nyomtató lassan nyomtat? | Ugorjon a(z) 7. lépéshez. | Probléma megoldva. |
| **7. lépés**<br>Törölje a felfüggesztett feladatokat.<br><br>A nyomtató lassan nyomtat? | Ugorjon a(z) 8. lépéshez. | Probléma megoldva. |

| Művelet | Igen | Nem |
|---|---|---|
| **8. lépés**<br>**a** Ellenőrizze, hogy a nyomtató nem melegedett-e túl.<br>**Megjegyzések:**<br>• Hosszabb nyomtatási feladat után hagyja a nyomtatót hűlni.<br>• Vegye figyelembe a nyomtató számára ajánlott környezeti hőmérsékletet. További információkért lásd: "A nyomtató helyének kiválasztása" itt: 12. oldal.<br>**b** Nyomtassa ki a dokumentumot.<br>A nyomtató lassan nyomtat? | Vegye fel a kapcsolatot **ügyféltámogatás**. | Probléma megoldva. |

## A nyomtató nem válaszol

| Művelet | Igen | Nem |
|---|---|---|
| **1. lépés**<br>Ellenőrizze, hogy a tápkábel csatlakoztatva van-e a csatlakozóaljzathoz.<br>**VIGYÁZAT – SÉRÜLÉSVESZÉLY:** A tűzveszély és az áramütés elkerülése érdekében a tápkábelt közvetlenül egy, a készülékhez közeli és könnyen hozzáférhető, megfelelő besorolású és megfelelően földelt csatlakozóaljzatba csatlakoztassa.<br>Válaszol a nyomtató? | Probléma megoldva. | Ugorjon a(z) 2. lépéshez. |
| **2. lépés**<br>Ellenőrizze, hogy a konnektor ki van-e kapcsolva kapcsolóval vagy megszakítóval.<br>A konnektor ki van kapcsolva kapcsolóval vagy megszakítóval? | Kapcsolja vissza a kapcsolót vagy élesítse újra a megszakítót. | Ugorjon a(z) 3. lépéshez. |
| **3. lépés**<br>Ellenőrizze, hogy be van-e kapcsolva a nyomtató.<br>A nyomtató be van kapcsolva? | Ugorjon a(z) 4. lépéshez. | Kapcsolja be a nyomtatót. |
| **4. lépés**<br>Ellenőrizze, hogy a nyomtató nincs-e alvó vagy hibernált üzemmódban.<br>A nyomtató alvó vagy hibernált üzemmódban van? | A nyomtató felébresztéséhez nyomja meg a bekapcsológombot. | Ugorjon a(z) 5. lépéshez. |
| **5. lépés**<br>Ellenőrizze, hogy a nyomtatót és a számítógépet csatlakoztató kábelek a megfelelő portokhoz csatlakoznak-e.<br>A kábelek a megfelelő portokba csatlakoznak? | Ugorjon a(z) 6. lépéshez. | Csatlakoztassa a kábeleket a megfelelő portokhoz. |

| Művelet | Igen | Nem |
|---|---|---|
| **6. lépés**<br>Kapcsolja ki a nyomtatót, szerelje be a hardverkiegészítőket, majd kapcsolja be a nyomtatót.<br>További tudnivalók az opció dokumentációjában találhatók.<br><br>Válaszol a nyomtató? | Probléma megoldva. | Ugorjon a(z) 7. lépéshez. |
| **7. lépés**<br>Telepítse a megfelelő nyomtató-illesztőprogramot.<br><br>Válaszol a nyomtató? | Probléma megoldva. | Ugorjon a(z) 8. lépéshez. |
| **8. lépés**<br>Kapcsolja ki a nyomtatót, várjon körülbelül 10 másodpercet, majd kapcsolja vissza.<br><br>Válaszol a nyomtató? | Probléma megoldva. | Forduljon **az ügyfélszolgálathoz**. |

## Toner sötétségének beállítása

1 A kezdőképernyőn érintse meg a **Beállítások** > **Nyomtatás** > **Minőség** elemet.

2 Módosítsa a beállításokat a Festék sötétsége menüben.

# Hálózatikapcsolat-hibák

## A beágyazott webkiszolgálót nem lehet megnyitni

| Művelet | Igen | Nem |
|---|---|---|
| **1. lépés**<br>Ellenőrizze, hogy be van-e kapcsolva a nyomtató.<br><br>A nyomtató be van kapcsolva? | Ugorjon a(z) 2. lépéshez. | Kapcsolja be a nyomtatót. |
| **2. lépés**<br>Ügyeljen, hogy helyes legyen a nyomtató IP-címe.<br>**Megjegyzések:**<br>• Tekintse meg az IP-címet a főképernyőn.<br>• Az IP-cím számok négyelemű, pontokkal elválasztott halmaza, például 123.123.123.123.<br><br>Helyes a nyomtató IP-címe? | Ugorjon a(z) 3. lépéshez. | Írja be a nyomtató helyes IP-címét a címmezőbe. |

| Művelet | Igen | Nem |
|---|---|---|
| **3. lépés**<br>Ellenőrizze, hogy támogatott böngészőt használ-e:<br>• 11-es verziójú vagy újabb Internet Explorer<br>• Microsoft Edge<br>• 6-os verziójú vagy újabb Safari<br>• Google Chrome™ 32-es verziójú vagy újabb<br>• 24-es verziójú vagy újabb Mozilla Firefox<br><br>Támogatott a böngészője? | Ugorjon a(z) 4. lépéshez. | Telepítsen egy támogatott böngészőt. |
| **4. lépés**<br>Ellenőrizze, hogy működik-e a hálózati kapcsolat.<br><br>Működik a hálózati kapcsolat? | Ugorjon a(z) 5. lépéshez. | Forduljon a rendszergazdához. |
| **5. lépés**<br>Ügyeljen, hogy megfelelőek legyenek a nyomtató és a nyomtatókiszolgáló kábelcsatlakozásai. További tudnivalók a nyomtató dokumentációjában találhatók.<br><br>Megfelelően vannak csatlakoztatva a kábelek? | Ugorjon a(z) 6. lépéshez. | Biztosítsa a kábelcsatlakozásokat. |
| **6. lépés**<br>Ellenőrizze, hogy le vannak-e tiltva a webes proxykiszolgálók.<br><br>Le vannak tiltva a webes proxykiszolgálók? | Ugorjon a(z) 7. lépéshez. | Forduljon a rendszergazdához. |
| **7. lépés**<br>Nyissa meg a beágyazott webkiszolgálót.<br><br>Megnyílt a beágyazott webkiszolgáló? | Probléma megoldva. | Kapcsolatfelvétel **ügyféltámogatás**. |

## Nem lehet olvasni a flash meghajtót

| Művelet | Igen | Nem |
|---|---|---|
| **1. lépés**<br>Ellenőrizze, hogy a nyomtató nem végez-e másik nyomtatási, másolási, beolvasási vagy faxolási feladatot.<br><br>A nyomtató készen áll? | Ugorjon a(z) 2. lépéshez. | Várja meg, amíg a nyomtató feldolgozza a másik munkát. |
| **2. lépés**<br>Ellenőrizze, hogy a rendszer támogatja-e a flash meghajtót. További információkért lásd: “Támogatott flash-meghajtók és fájltípusok” itt: 38. oldal.<br><br>Támogatja a nyomtató a flash meghajtót? | Ugorjon a(z) 3. lépéshez. | Helyezzen be egy támogatott flash meghajtót. |

| Művelet | Igen | Nem |
|---|---|---|
| **3. lépés**<br>Távolítsa el, majd helyezze vissza a flash meghajtót.<br><br>Felismeri a nyomtató a flash meghajtót? | Probléma megoldva. | Kapcsolatfelvétel **ügyfélszolgálat**. |

## Az USB port engedélyezése

A kezdőképernyőn érintse meg a **Beállítások** > **Hálózat/Portok** > **USB** > **USB-port engedélyezése** elemet.

## A nyomtató csatlakozásának ellenőrzése

1 A kezdőképernyőn érintse meg a **Beállítások** > **Jelentések** > **Hálózat** > **Hálózatbeállítási oldal** elemet.

2 Ellenőrizze a hálózatbeállítási oldal első szakaszát, és győződjön meg arról, hogy az állapot értéke a csatlakoztatva.

Ha az állapot értéke a nincs csatlakoztatva, akkor előfordulhat, hogy a hálózati csatlakozó inaktív, vagy a hálózati kábel ki van húzva, vagy hibásan működik. Kérjen segítséget a rendszergazdától.

## A nyomtató nem csatlakoztatható a Wi-Fi hálózathoz

| Művelet | Igen | Nem |
|---|---|---|
| **1. lépés**<br>Ügyeljen rá, hogy az Aktív adapter Automatikus beállításra legyen állítva.<br>A főképernyőről indulva érintse meg a **Beállítások** > **Hálózat/portok** > **Hálózati áttekintés** > **Aktív adapter** > **Automatikus** elemet.<br><br>Csatlakoztatható a nyomtató a Wi-Fi hálózathoz? | Probléma megoldva. | Ugorjon a(z) 2. lépéshez. |
| **2. lépés**<br>Ellenőrizze, hogy a megfelelő Wi-Fi hálózat van-e kiválasztva.<br>**Megj.:** Előfordulhat, hogy egyes útválasztók osztoznak az alapértelmezett SSID-n.<br><br>A megfelelő Wi-Fi hálózathoz csatlakozik? | Folytassa a 4. lépéssel. | Ugorjon a(z) 3. lépéshez. |
| **3. lépés**<br>Csatlakozzon a megfelelő Wi-Fi hálózathoz. További információkért lásd: “Nyomtató csatlakoztatása Wi-Fi hálózathoz” itt: 153. oldal.<br><br>Csatlakoztatható a nyomtató a Wi-Fi hálózathoz? | Probléma megoldva. | Ugorjon a(z) 4. lépéshez. |
| **4. lépés**<br>Ellenőrizze a vezeték nélküli biztonságos módot.<br>A kezdőképernyőn érintse meg a **Beállítások** > **Hálózat/portok** > **Vezeték nélküli** > **Vezeték nélküli biztonságos mód** elemet.<br><br>A megfelelő vezeték nélküli biztonságos mód van kiválasztva? | Folytassa a 6. lépéssel. | Ugorjon a(z) 5. lépéshez. |

| Művelet | Igen | Nem |
|---|---|---|
| **5. lépés**<br>Válassza ki a megfelelő vezeték nélküli biztonságos módot.<br><br>Csatlakoztatható a nyomtató a Wi-Fi hálózathoz? | Probléma megoldva. | Ugorjon a(z) 6. lépéshez. |
| **6. lépés**<br>Ellenőrizze, hogy a megfelelő hálózati jelszót adta-e meg.<br>**Megj.:** Ellenőrizze a jelszóban használt szóközöket, számokat és nagybetűket.<br><br>Csatlakoztatható a nyomtató a Wi-Fi hálózathoz? | Probléma megoldva. | Vegye fel a kapcsolatot **az ügyféltámogatással**. |

# Hardverkiegészítőkkel kapcsolatos problémák

## Nem található belső kiegészítő

| Művelet | Igen | Nem |
|---|---|---|
| **1. lépés**<br>Kapcsolja ki a nyomtatót, várjon körülbelül 10 másodpercet, majd kapcsolja vissza.<br><br>Megfelelően működik a belső kiegészítő? | Probléma megoldva. | Ugorjon a(z) 2. lépéshez. |
| **2. lépés**<br>Nyomtassa ki a menübeállítási oldalt, és ellenőrizze, hogy a belső kiegészítő megjelenik-e a Telepített funkciók listában.<br><br>Megjelenik a belső kiegészítő a menübeállítási oldalon? | Folytassa a 4. lépéssel. | Ugorjon a(z) 3. lépéshez. |
| **3. lépés**<br>Ellenőrizze, hogy a belső kiegészítő megfelelően van-e a vezérlőkártyára szerelve.<br>**a** Kapcsolja ki a nyomtatót, és húzza ki a tápkábelt a konnektorból.<br>**b** Győződjön meg arról, hogy a belső kiegészítő a vezérlőkártya megfelelő csatlakozójába van helyezve.<br>**c** Csatlakoztassa a tápkábelt a fali konnektorhoz, majd kapcsolja be a nyomtatót.<br>⚠ **VIGYÁZAT – SÉRÜLÉSVESZÉLY:** A tűzveszély és az áramütés elkerülése érdekében a tápkábelt közvetlenül egy, a készülékhez közeli és könnyen hozzáférhető, megfelelő besorolású és megfelelően földelt konnektorba csatlakoztassa.<br><br>Megfelelően működik a belső kiegészítő? | Probléma megoldva. | Ugorjon a(z) 4. lépéshez. |

| Művelet | Igen | Nem |
|---|---|---|
| **4. lépés**<br>**a** Ellenőrizze, hogy a belső kiegészítő elérhető-e a nyomtató-illesztőprogramban.<br>**Megj.:** Szükség esetén kézzel adja hozzá a belső kiegészítőt a nyomtató-illesztőprogramban, hogy az elérhető legyen a nyomtatási feladatokhoz. További információkért lásd: "Választható lehetőségek hozzáadása a nyomtató-illesztőprogramban" itt: 265. oldal.<br>**b** Küldje el újra a nyomtatási feladatot.<br><br>Megfelelően működik a belső kiegészítő? | Probléma megoldva. | Kapcsolatfelvétel **ügyféltámogatás**. |

## A belső megoldások portjának működése nem megfelelő

| Művelet | Igen | Nem |
|---|---|---|
| **1. lépés**<br>Nyomtasson menübeállítási oldalt, és ellenőrizze, hogy a belső megoldások portja (ISP) megjelenik-e a Telepített funkciók listában.<br><br>Szerepel az ISP a Telepített funkciók listában? | Ugorjon az 3. lépéshez. | Ugorjon a(z) 2. lépéshez. |
| **2. lépés**<br>Vegye ki, majd szerelje vissza az ISP-t. További információkért lásd: "Belső port beszerelése" itt: 257. oldal.<br>**Megj.:** Támogatott ISP-t használjon.<br><br>Megfelelően működik az ISP? | Probléma megoldva. | Ugorjon a(z) 3. lépéshez. |
| **3. lépés**<br>Ellenőrizze a kábelt és az ISP csatlakozását.<br>**a** Használja a megfelelő kábelt, majd ellenőrizze, hogy megfelelően csatlakozik-e az ISP-hez.<br>**b** Ellenőrizze, hogy az ISP-megoldás csatlakozókábele megfelelően van-e csatlakoztatva a vezérlő alaplapjának a csatlakozójába.<br><br>Megfelelően működik az ISP? | Probléma megoldva. | Forduljon **az ügyfélszolgálathoz**. |

## Hibás flash észlelve

Próbálkozzon az alábbiak valamelyikével:

- Cserélje ki a hibás flash memóriát.
- A nyomtató kezelőpaneljén érintse meg a **Folytatás** elemet az üzenet figyelmen kívül hagyásához és a nyomtatás folytatásához.
- Szakítsa meg az aktuális nyomtatási feladatot.

## Nincs elég szabad hely a flash memóriában az erőforrások számára

Próbálkozzon az alábbiak valamelyikével:

- A nyomtató kezelőpaneljén érintse meg a **Folytatás** elemet az üzenet törléséhez és a nyomtatás folytatásához.
- Törölje a flash memórián tárolt betűtípusokat, makrókat és egyéb adatokat.
- Telepítsen nagyobb kapacitású flash memóriát.

**Megj.:** A flash memórián előzőleg nem tárolt, letöltött betűtípusok és makrók törölve lesznek.

## Nem formázott flash észlelve

Próbálkozzon az alábbiak valamelyikével:

- A nyomtató kezelőpaneljén válassza a **Folytatás** elemet a töredezettség-mentesítés befejezéséhez és a nyomtatás folytatásához.
- Formázza a flash memóriát.

  **Megj.:** Ha a hibaüzenet nem szűnik meg, lehet, hogy a flash memória hibás, és ki kell cserélni.

# Kellékanyagokkal kapcsolatos problémák

## Cserélje ki a festékkazettát – nem megfelelő régió

A probléma kijavításához vásároljon megfelelő festékkazettát, amelynek régiója megegyezik a nyomtató régiójával, vagy válasszon nemzetközi festékkazettát.

- A hibaüzenetben a 42-es szám után látható első számjegy jelzi a nyomtató régióját.
- A hibaüzenetben a 42-es szám után látható második számjegy jelzi a festékkazetta régióját.

### Nyomtató- és tonerkazetta-régiók

| Régió | Számkód |
|---|---|
| Nemzetközi, vagy nem értelmezhető régió | 0 |
| Észak-Amerika (Egyesült Államok, Kanada) | 1 |
| Európai Gazdasági Térség, Nyugat-Európa, Észak-Európa, Svájc | 2 |
| Ázsia csendes-óceáni területei | 3 |
| Latin-Amerika | 4 |
| Európa egyéb részei, Közel-Kelet, Afrika | 5 |
| Ausztrália, Új-Zéland | 6 |
| Érvénytelen régió | 9 |

**Megj.:** A nyomtató és a tonerkazetta régiójának megállapításához nyomtassa ki a tesztoldalt. Lépjen a következő elemhez a kezelőpanelen: **Beállítások** > **Hibaelhárítás** > **Tesztoldal nyomtatása**.

## Nem Lexmark márkájú kellékanyagok

A nyomtató nem a Lexmark által gyártott kellékanyag vagy alkatrész beszerelését észlelte.

A Lexmark nyomtatót úgy tervezték, hogy legjobban eredeti Lexmark-kellékanyagokkal és kiegészítőkkel működjön. Egyéb márkájú kellékanyag vagy alkatrész használata befolyásolhatja a nyomtató teljesítményét, megbízhatóságát vagy élettartamát, valamint képalkotó-alkatrészeit.

A termék élettartamának becslése eredeti Lexmark-kellékanyagok és kiegészítők használatán alapul. Egyéb márkájú kellékanyagok vagy alkatrészek használata váratlan eredményhez vezethet. A képalkotó alkatrész tervezett élettartamot meghaladó használata károsíthatja a Lexmark nyomtatót vagy a kapcsolódó alkatrészeket.

**Figyelem – sérülésveszély:** Egyéb márkájú kellékanyag vagy alkatrész használata befolyásolhatja a garancia érvényességét. Az egyéb márkájú kellékanyagok vagy kiegészítők használata által okozott kárra nem vállalunk garanciát.

Ezen kockázatok részben és egészben való elfogadásához és a nyomtatóhoz nem eredeti kellékanyag vagy alkatrész használatának folytatásához érintse meg és tartsa lenyomva 15 másodpercig a nyomtató kezelőpaneljén egyszerre a **X** és a **#** gombot.

Ha nem szeretné felvállalni ezeket a kockázatokat, akkor távolítsa el a nyomtatóból az egyéb márkájú kellékanyagot vagy kiegészítőt, majd szereljen be egy eredeti, Lexmark által gyártottat. További információkért lásd: “Eredeti Lexmark-alkatrészek és -kellékanyagok használata” itt: 161. oldal.

Ha a nyomtató nem nyomtat a **X** és **#** gombok egyidejű, 15 másodpercen át történő nyomva tartása után, akkor állítsa vissza a kellékhasználat-számlálókat.

1. Lépjen a következő elemhez a kezelőpanelen:

   **Beállítások** > **Eszköz** > **Karbantartás** > **Konfigurációs menü** > **Kellékhasználat és számlálók**

2. Jelölje ki a visszaállítani kívánt alkatrészeket és kellékanyagokat, majd válassza a **Start** elemet.
3. Olvassa el a „Vigyázat!” üzenetet, majd válassza a **Folytatás** elemet.
4. Tartsa egyszerre lenyomva 15 másodpercig a **X** és a **#** gombokat az üzenet törléséhez.

**Megj.:** Ha nem tudja visszaállítani a kellékanyag-használat számlálóit, vigye vissza a készüléket a vásárlás helyére.

# Papíradagolási problémák

## Boríték összetapad nyomtatás közben

| Művelet | Igen | Nem |
|---|---|---|
| **1. lépés**<br>**a** Használjon száraz helyen tárolt borítékot.<br>**Megj.:** Ha nagy nedvességtartalmú borítékokra nyomtat, a ragasztós fülek összetapadhatnak.<br>**b** Küldje el a nyomtatási munkát a nyomtatóra.<br><br>Összetapad a boríték nyomtatás közben? | Ugorjon a(z) 2. lépéshez. | Probléma megoldva. |

| Művelet | Igen | Nem |
|---|---|---|
| **2. lépés**<br>**a** Ügyeljen rá, hogy a papírtípus Boríték legyen.<br>Lépjen a következő elemhez a kezelőpanelen:<br>**Beállítások** > **Papír** > **Tálcakonfiguráció** > **Papírméret/-típus**<br>**b** Küldje el a nyomtatási munkát a nyomtatóra.<br><br>Összetapad a boríték nyomtatás közben? | Kapcsolatfelvétel **ügyféltámogatás**. | Probléma megoldva. |

## Nem működik a leválogatás

| Művelet | Igen | Nem |
|---|---|---|
| **1. lépés**<br>**a** Lépjen a következő elemhez a kezelőpanelen:<br>**Beállítások** > **Nyomtatás** > **Elrendezés** > **Leválogatás**<br>**b** Érintse meg az **1,2,1,2,1,2**] elemet.<br>**c** Nyomtassa ki a dokumentumot.<br><br>Megfelelően van leválogatva a dokumentum? | Probléma megoldva. | Ugorjon a(z) 2. lépéshez. |
| **2. lépés**<br>**a** A nyomtatandó dokumentumból nyissa meg a Nyomtatás párbeszédablakot, majd válassza a **Leválogatás** lehetőséget.<br>**b** Nyomtassa ki a dokumentumot.<br><br>Megfelelően van leválogatva a dokumentum? | Probléma megoldva. | Ugorjon a(z) 3. lépéshez. |
| **3. lépés**<br>**a** Csökkentse a kinyomtatandó oldalak számát.<br>**b** Nyomtassa ki a dokumentumot.<br><br>Megfelelően vannak leválogatva az oldalak? | Probléma megoldva. | Vegye fel a kapcsolatot **az ügyfélszolgálattal**. |

## Tálca-összekapcsolás nem működik

| Művelet | Igen | Nem |
|---|---|---|
| **1. lépés**<br>**a** Ellenőrizze, hogy a tálcáknál azonos papírméret és -típus van-e megadva.<br>**b** Ellenőrizze, hogy a papírvezetők megfelelően vannak-e beállítva.<br>**c** Nyomtassa ki a dokumentumot.<br><br>Megfelelően össze vannak kapcsolva a tálcák? | Probléma megoldva. | Ugorjon a(z) 2. lépéshez. |

| Művelet | Igen | Nem |
|---|---|---|
| **2. lépés**<br>**a** A kezelőpanelen érintse meg a **Beállítások** > **Papír** > **Tálcakonfiguráció** > **Papírméret/-típus** elemet.<br>**b** Az összekapcsolt tálcákba betöltött papír paramétereivel megegyező papírméretet és -típust állítson be.<br>**c** Nyomtassa ki a dokumentumot.<br><br>Megfelelően össze vannak kapcsolva a tálcák? | Probléma megoldva. | Ugorjon a(z) 3. lépéshez. |
| **3. lépés**<br>**a** Ügyeljen rá, hogy a Tálca-összekapcsolás Automatikus beállításra legyen állítva. További információkért lásd: “Tálcák összekapcsolása” itt: 30. oldal.<br>**b** Nyomtassa ki a dokumentumot.<br><br>Megfelelően össze vannak kapcsolva a tálcák? | Probléma megoldva. | Vegye fel a kapcsolatot **az ügyfélszolgálattal**. |

## Gyakori papírelakadás

| Művelet | Igen | Nem |
|---|---|---|
| **1. lépés**<br>**a** Vegye ki a tálcát.<br>**b** Ellenőrizze, hogy megfelelő módon van-e betöltve a papír.<br>**Megjegyzések:**<br>• Ügyeljen arra, hogy a papírvezetők megfelelően legyenek beállítva.<br>• Ügyeljen arra, a köteg magassága ne haladja meg a maximális papírmennyiséget mutató jelet.<br>• Ügyeljen arra, hogy az ajánlott méretű és típusú papírra nyomtasson.<br>**c** Helyezze be a tálcát.<br>**d** Nyomtassa ki a dokumentumot.<br><br>Még mindig gyakran előfordul papírelakadás? | Ugorjon a(z) 2. lépéshez. | Probléma megoldva. |
| **2. lépés**<br>**a** Lépjen a következő elemhez a kezelőpanelen:<br>**Beállítások** > **Papír** > **Tálcakonfiguráció** > **Papírméret/-típus**<br>**b** Állítsa be a papírméretet és a papírtípust.<br>**c** Nyomtassa ki a dokumentumot.<br><br>Még mindig gyakran előfordul papírelakadás? | Ugorjon a(z) 3. lépéshez. | Probléma megoldva. |

| Művelet | Igen | Nem |
|---|---|---|
| **3. lépés**<br>**a** Töltsön be papírt egy bontatlan csomagból.<br>**Megj.:** A papír magas páratartalom esetén megszívja magát nedvességgel. Tárolja a papírt az eredeti csomagolásban, amíg nem használja fel.<br>**b** Nyomtassa ki a dokumentumot.<br><br>Még mindig gyakran előfordul papírelakadás? | Vegye fel a kapcsolatot **az ügyféltámogatással**. | Probléma megoldva. |

## Az elakadt lapokat a nyomtató nem nyomtatja ki újra

| Művelet | Igen | Nem |
|---|---|---|
| **a** Lépjen a következő elemhez a kezelőpanelen:<br>**Beállítások** > **Eszköz** > **Értesítések** > **Elakadás elhárítása**<br>**b** Az Elakadás elhárítása menüben válassza a **Be** vagy az **Automatikus** lehetőséget.<br>**c** Nyomtassa ki a dokumentumot.<br><br>A nyomtató újranyomtatta az elakadt lapokat? | Probléma megoldva. | Vegye fel a kapcsolatot **az ügyféltámogatással**. |

# E-mail-küldési problémák

## Nem lehet e-mailt küldeni

| Művelet | Igen | Nem |
|---|---|---|
| **1. lépés**<br>Ellenőrizze, hogy az e-mail SMTP-beállításai megfelelően vannak-e konfigurálva. További információkért lásd: "E-mail SMTP-beállítások konfigurálása" itt: 45. oldal.<br><br>Tud e-mailt küldeni? | Probléma megoldva. | Ugorjon a(z) 2. lépéshez. |
| **2. lépés**<br>Győződjön meg róla, hogy a megfelelő jelszót használja. E-mail szolgáltatójától függően használja a fiók jelszavát, az alkalmazás jelszavát vagy a hitelesítési jelszót. További információkért lásd: "E-mail SMTP-beállítások konfigurálása" itt: 45. oldal.<br><br>Tud e-mailt küldeni? | Probléma megoldva. | Ugorjon a(z) 3. lépéshez. |
| **3. lépés**<br>Ellenőrizze, hogy a nyomtató csatlakozik-e egy hálózathoz, és hogy a hálózat csatlakozik-e az internethez.<br><br>Tud e-mailt küldeni? | Probléma megoldva. | Vegye fel a kapcsolatot **az Ügyféltámogatással**. |

# Faxolási problémák

## Nem jelenik meg a hívófél-azonosító

**Megj.:** Ezek az utasítások csak az analóg faxot támogató nyomtatókra vonatkoznak. További információkért lásd: “Nyomtató beállítása faxolásra” itt: 55. oldal.

| Művelet | Igen | Nem |
|---|---|---|
| Hívófél-azonosító engedélyezése.<br>Érintse meg a kezdőképernyőn a **Beállítások** > **Fax** > **Fax beállítása** > **Faxfogadási beállítások** > **Rendszergazdai beállítások** > **Hívófél-azonosító engedélyezése** lehetőséget.<br><br>Megjelenik a hívófél-azonosító? | Probléma megoldva. | Vegye fel a kapcsolatot **az ügyfélszolgálattal**. |

## Sikertelen etherFAX-beállítás

| Művelet | Igen | Nem |
|---|---|---|
| **1. lépés**<br>Ellenőrizze a nyomtató csatlakozását.<br>**a** Nyomtassa ki a Hálózati beállítások oldalát. A kezdőképernyőn érintse meg a **Beállítások** > **Jelentések** > **Hálózat** > **Hálózatbeállítási oldal** elemet.<br>**b** Ellenőrizze a hálózat állapotát.<br><br>Csatlakozik a nyomtató a hálózathoz? | Folytassa a 3. lépéssel. | Ugorjon a(z) 2. lépéshez. |
| **2. lépés**<br>Ellenőrizze, hogy a nyomtató csatlakozik-e egy hálózathoz, és hogy a hálózat csatlakozik-e az internethez.<br><br>Be tudja állítani az etherFAX-ot? | Probléma megoldva. | Ugorjon a(z) 3. lépéshez. |
| **3. lépés**<br>Győződjön meg arról, hogy az etherFAX megfelelően van beállítva. További információkért lásd: “Az etherFAX-ot használó faxfunkció beállítása” itt: 57. oldal.<br><br>Be tudja állítani az etherFAX-ot? | Probléma megoldva. | Látogasson el a következő oldalra: **https://www.etherfax.net/lexmark**. |

## Nem lehet faxot küldeni vagy fogadni analóg fax használatakor

| Művelet | Igen | Nem |
|---|---|---|
| **1. lépés**<br>Hárítsa el a kijelzőn megjelenő esetleges hibaüzeneteket.<br><br>Tud faxot küldeni vagy fogadni? | Probléma megoldva. | Ugorjon a(z) 2. lépéshez. |
| **2. lépés**<br>Ügyeljen, hogy a következő berendezések kábelcsatlakozásai megfelelőek legyenek:<br>• Telefon<br>• Kézibeszélő<br>• Üzenetrögzítő<br><br>Tud faxot küldeni vagy fogadni? | Probléma megoldva. | Ugorjon a(z) 3. lépéshez. |
| **3. lépés**<br>Ellenőrizze a tárcsahangot.<br>• Hívja fel a faxszámot a helyes működése ellenőrzéséhez.<br>• Ha az On Hook Dial alkalmazást használja, akkor csavarja fel a hangerőt a tárcsahang ellenőrzéséhez.<br><br>Hallható a tárcsahang? | Ugorjon az 5-ös lépéshez. | Ugorjon a(z) 4. lépéshez. |
| **4. lépés**<br>Ellenőrizze a fali telefonaljzatot.<br>**a** Csatlakoztassa az analóg telefont közvetlenül a fali aljzathoz.<br>**b** Várja meg, hogy hallható legyen a tárcsahang.<br>**c** Ha nem hall tárcsahangot, használjon másik telefonkábelt.<br>**d** Ha ezután sem hall tárcsahangot, csatlakoztassa az analóg telefont egy másik fali aljzathoz.<br>**e** Ha hall tárcsahangot, akkor csatlakoztassa a nyomtatót abba a fali aljzatba.<br><br>Tud faxot küldeni vagy fogadni? | Probléma megoldva. | Ugorjon a(z) 5. lépéshez. |

| Művelet | Igen | Nem |
|---|---|---|
| **5. lépés**<br>Ellenőrizze, hogy a nyomtató csatlakozik-e analóg telefonszolgáltatáshoz vagy megfelelő digitális csatlakozóhoz.<br>• Ha integrált szolgáltatású digitális hálózati (Integrated Services Digital Network, ISDN) telefonszolgáltatást használ, csatlakoztassa a készüléket egy ISDN termináladapter analóg telefonportjához. További információért forduljon az ISDN szolgáltatóhoz.<br>• Ha DSL telefont használ, csatlakozzon olyan DSL szűrőhöz vagy forgalomirányítóhoz, amely lehetővé teszi az analóg használatot. További információért forduljon az DSL szolgáltatóhoz.<br>• Ha alközpontos (private branch exchange, PBX) telefonszolgáltatást használ, ügyeljen arra, hogy az alközponton analóg porthoz csatlakoztassa a készüléket. Ha az alközpont nem rendelkezik analóg aljzattal, javasoljuk, hogy a faxkészülékhez helyezzen üzembe egy analóg telefonvonalat.<br><br>Tud faxot küldeni vagy fogadni? | Probléma megoldva. | Ugorjon a(z) 6. lépéshez. |
| **6. lépés**<br>Ideiglenesen válassza le az egyéb berendezéseket, és kapcsolja ki az egyéb telefonszolgáltatásokat.<br>**a** Válassza le a nyomtató és a telefonvonal közötti egyéb berendezéseket (például üzenetrögzítőket, számítógépeket, modemeket vagy telefonvonali frekvenciaosztókat).<br>**b** Tiltsa le a hívásvárakoztatást és a hangpostát. További információért forduljon a telefonszolgáltatóhoz.<br><br>Tud faxot küldeni vagy fogadni? | Probléma megoldva. | Ugorjon a(z) 7. lépéshez. |
| **7. lépés**<br>Olvassa be az eredeti dokumentumot oldalanként.<br>**a** Tárcsázza a faxszámot.<br>**b** Olvassa be a dokumentumot.<br><br>Tud faxot küldeni vagy fogadni? | Probléma megoldva. | Vegye fel a kapcsolatot **az ügyfélszolgálattal**. |

## Nem lehet faxot küldeni vagy fogadni az etherFAX használatával

| Művelet | Igen | Nem |
|---|---|---|
| **1. lépés**<br>Ellenőrizze, hogy a nyomtató csatlakozik-e egy hálózathoz, és hogy a hálózat csatlakozik-e az internethez.<br><br>Tud faxot küldeni vagy fogadni az etherFAX használatával? | Probléma megoldva. | Ugorjon a(z) 2. lépéshez. |
| **2. lépés**<br>**a** Lépjen a következő elemhez a kezelőpanelen:<br>**Beállítások** > **Fax** > **Fax beállítása** > **Általános faxbeállítások**.<br>Nem érintőkijelzős nyomtatómodelleknél a OK megnyomásával navigálhat a beállítások között.<br>**b** Ellenőrizze, hogy a megfelelő faxszámot adta-e meg.<br>**c** Ellenőrizze, hogy a Faxtovábbítás beállítása etherFAX értékre legyen állítva.<br><br>Tud faxot küldeni vagy fogadni az etherFAX használatával? | Probléma megoldva. | Ugorjon a(z) 3. lépéshez. |
| **3. lépés**<br>Ossza fel a nagy dokumentumokat kisebb méretű fájlokra.<br><br>Tud faxot küldeni vagy fogadni az etherFAX használatával? | Probléma megoldva. | Látogasson el a következő oldalra: **https://www.etherfax.net/lexmark**. |

## Faxot küldeni lehet, de fogadni nem analóg fax használatakor

| Művelet | Igen | Nem |
|---|---|---|
| **1. lépés**<br>Tegyen egy eredeti dokumentumot az automatikus lapadagolóba vagy a lapolvasó üveglapjára.<br><br>Tud faxot küldeni? | Probléma megoldva. | Ugorjon a(z) 2. lépéshez. |
| **2. lépés**<br>Állítsa be helyesen a parancsikonnevet.<br>• Ellenőrizze, hogy korábban beállított-e gyorstárcsázó számot a tárcsázni kívánt számhoz.<br>• Manuálisan tárcsázza a kívánt számot.<br><br>Tud faxot küldeni? | Probléma megoldva. | Vegye fel a kapcsolatot **az ügyfélszolgálattal**. |

## Faxot küldeni lehet, de fogadni nem analóg fax használatakor

| Művelet | Igen | Nem |
|---|---|---|
| **1. lépés**<br>Ellenőrizze, hogy a papírforrás nem üres-e.<br><br>Tud faxot fogadni? | Probléma megoldva. | Ugorjon a(z) 2. lépéshez. |
| **2. lépés**<br>Ellenőrizze a kicsengések számához tartozó beállítást.<br>Érintse meg a kezdőképernyőn a következő elemeket: **Beállítások** > **Fax** > **Fax beállítása** > **Faxfogadási beállítások** > **Csengések a válaszig**.<br><br>Tud faxot fogadni? | Probléma megoldva. | Ugorjon a(z) 3. lépéshez. |
| **3. lépés**<br>Ha a nyomtató üres oldalakat nyomtat, lásd a következőt: “Üres vagy fehér oldalak” itt: 199. oldal.<br><br>Tud faxot fogadni? | Probléma megoldva. | Vegye fel a kapcsolatot **az ügyfélszolgálattal**. |

## Gyenge faxnyomtatási minőség

| Művelet | Igen | Nem |
|---|---|---|
| **1. lépés**<br>Győződjön meg arról, hogy a nyomtatási minőség hibátlan.<br>**a** A kezelőpanelen érintse meg a következő elemeket: **Beállítások** > **Hibaelhárítás** > **Tesztoldal nyomtatása**.<br>**b** Javítsa ki a nyomtatási minőséggel kapcsolatos hibákat. További információkért lásd: “Gyenge a nyomtatási minőség” itt: 199. oldal.<br><br>Megfelelő a faxnyomtatási minőség? | Probléma megoldva. | Ugorjon a(z) 2. lépéshez. |
| **2. lépés**<br>Csökkentse a beérkező fax átviteli sebességét.<br>**a** A kezelőpanelen érintse meg a következőket: **Beállítások** > **Fax** > **Fax beállítása** > **Faxfogadási beállítások** > **Rendszergazdai beállítások**.<br>**b** A Max. sebesség menüben válasszon ki egy alacsonyabb átviteli sebességet.<br><br>Megfelelő a faxnyomtatási minőség? | Probléma megoldva. | Vegye fel a kapcsolatot **az ügyfélszolgálattal**. |

## Hiányzó információk a fax fedőlapján

| Művelet | Nem | Igen |
|---|---|---|
| **a** Kapcsolja ki a nyomtatót, várjon körülbelül 10 másodpercet, majd kapcsolja vissza.<br>**b** Küldje el vagy kérje le a faxot.<br><br>Hiányoznak információk a fax fedőlapjáról? | Probléma megoldva. | Vegye fel a kapcsolatot **az ügyfélszolgálattal**. |

## Nem lehet elküldeni a fax fedőlapját a számítógépről

| Művelet | Igen | Nem |
|---|---|---|
| **1. lépés**<br>**a** Győződjön meg róla, hogy a nyomtató-illesztőprogram frissítve van. További információkért lásd: "Nyomtatószoftver telepítése" itt: 264. oldal.<br>**b** Küldje el a faxot.<br><br>El tudja küldeni a fax fedőlapját? | Probléma megoldva. | Ugorjon a(z) 2. lépéshez. |
| **2. lépés**<br>**a** Nyissa meg a Nyomtatás párbeszédpanelt úgy, hogy közben meg van nyitva a faxolni kívánt dokumentum.<br>**b** Válassza ki a nyomtatót, majd kattintson a **Tulajdonságok**, **Jellemzők**, **Beállítások** vagy **Beállítás** gombra.<br>**c** Kattintson a **Fax** elemre, majd törölje a **Mindig mutassa a beállításokat a fax elküldése előtt** beállítást.<br>**d** Küldje el a faxot.<br><br>El tudja küldeni a fax fedőlapját? | Probléma megoldva. | Vegye fel a kapcsolatot **az ügyfélszolgálattal**. |

# Beolvasási problémák

## Nem lehetséges a beolvasás számítógépre

| Művelet | Igen | Nem |
|---|---|---|
| **1. lépés**<br>Hajtson végre egy másolási feladatot.<br><br>Sikeres a másolási feladat? | Folytassa a 3. lépéssel. | Ugorjon a(z) 2. lépéshez. |
| **2. lépés**<br>**a** Kapcsolja ki a nyomtatót, várjon körülbelül 10 másodpercet, majd kapcsolja vissza.<br>**b** Olvassa be a dokumentumot.<br><br>Be tudja olvasni a dokumentumot a számítógépre? | Probléma megoldva. | Ugorjon a(z) 3. lépéshez. |

| Művelet | Igen | Nem |
|---|---|---|
| **3. lépés**<br>Ellenőrizze a nyomtató csatlakozását.<br>**a** Nyomtassa ki a Hálózati beállítások oldalát. Lépjen a következő elemhez a kezelőpanelen:<br>**Beállítások** > **Jelentések** > **Hálózat** > **Hálózati beállítások oldala**.<br>**b** Ellenőrizze a hálózat állapotát.<br><br>Csatlakozik a nyomtató a hálózathoz? | Ugorjon az 5-ös lépéshez. | Ugorjon a(z) 4. lépéshez. |
| **4. lépés**<br>**a** Csatlakoztassa a nyomtatót a hálózathoz.<br>**b** Olvassa be a dokumentumot.<br><br>Be tudja olvasni a dokumentumot a számítógépre? | Probléma megoldva. | Ugorjon a(z) 5. lépéshez. |
| **5. lépés**<br>**a** Győződjön meg róla, hogy a nyomtató és a számítógép ugyanahhoz a hálózathoz csatlakozik.<br>**b** Olvassa be a dokumentumot.<br><br>Be tudja olvasni a dokumentumot a számítógépre? | Probléma megoldva. | Vegye fel a kapcsolatot **az Ügyféltámogatással**. |

## Nem lehetséges a beolvasás hálózati mappába

| Művelet | Igen | Nem |
|---|---|---|
| **1. lépés**<br>**a** Hálózati mappa parancsikonjának létrehozása.<br>**b** Dokumentum beolvasása a parancsikon használatával. További információkért lásd: “Beolvasás hálózati mappába” itt: 70. oldal.<br><br>Be tud olvasni egy dokumentumot és el tudja menteni egy hálózati mappába? | Probléma megoldva. | Ugorjon a(z) 2. lépéshez. |
| **2. lépés**<br>Ellenőrizze, hogy a hálózati mappa elérési útvonala és formátuma megfelelő-e. Például **: //*server_hostname*/foldername/path**, ahol a ***server_hostname*** teljes tartománynév (FQDN) vagy IP-cím.<br><br>Megfelelő a hálózati mappa elérési útvonala és formátuma? | Ugorjon a(z) 3. lépéshez. | Folytassa a 4. lépéssel. |
| **3. lépés**<br>Ellenőrizze, hogy rendelkezik-e írási jogosultsággal a hálózati mappához.<br><br>Be tud olvasni egy dokumentumot és el tudja menteni egy hálózati mappába? | Probléma megoldva. | Ugorjon a(z) 4. lépéshez. |

| Művelet | Igen | Nem |
|---|---|---|
| **4. lépés**<br>Frissítse a hálózati mappa parancsikonját.<br>**a** Nyisson meg egy webböngészőt, és írja be a nyomtató IP-címét a címmezőbe.<br>**Megjegyzések:**<br>• Tekintse meg a nyomtató IP-címét a kezdőképernyőn. Az IP-cím számok négyelemű, pontokkal elválasztott halmaza, például 123.123.123.123.<br>• Ha proxykiszolgálót használ, átmenetileg tiltsa le azt a weboldal megfelelő betöltése érdekében.<br>**b** Kattintson a **Parancsikonok** elemre, majd válasszon ki egy parancsikont.<br>**Megj.:** Több parancsikontípus esetén válassza a **Hálózati mappa** lehetőséget.<br>**c** Írja be a hálózati mappa elérési útvonalát az Elérési útvonal megosztása mezőbe.<br>**Megjegyzések:**<br>• Ha az elérési útvonal **\\server_hostname\foldername\path** formátumú, akkor írja be a **//server_hostname/foldername/path** adatokat.<br>• A megosztandó elérési útvonal beírásakor előre dőlő perjeleket használjon.<br>**d** A Hitelesítés menüben válassza ki a hitelesítés típusát.<br>**Megj.:** Ha a Hitelesítés beállítása „Hozzárendelt felhasználónév és jelszó használata”, akkor a Felhasználónév és a Jelszó mezőkben adja meg hitelesítési adatait.<br>**e** Kattintson a **Mentés** gombra.<br><br>Be tud olvasni egy dokumentumot és el tudja menteni egy hálózati mappába? | Probléma megoldva. | Ugorjon a(z) 5. lépéshez. |
| **5. lépés**<br>Győződjön meg róla, hogy a nyomtató és a hálózati mappa ugyanahhoz a hálózathoz csatlakozik.<br><br>Be tud olvasni egy dokumentumot és el tudja menteni egy hálózati mappába? | Probléma megoldva. | Vegye fel a kapcsolatot **ügyféltámogatás**. |

## A dokumentum vagy fénykép részleges másolása

| Művelet | Igen | Nem |
|---|---|---|
| **1. lépés**<br>**a** Ügyeljen arra, hogy a dokumentum vagy fénykép a színével lefelé legyen betöltve, a lapolvasó üveglapjának bal felső sarkához.<br>**b** Másolja le a dokumentumot vagy fényképet.<br><br>Megfelelően került lemásolásra a dokumentum vagy fénykép? | Probléma megoldva. | Ugorjon a(z) 2. lépéshez. |

| Művelet | Igen | Nem |
|---|---|---|
| **2. lépés**<br>**a** Állítsa be a papírméretet a tálcába betöltött papírnak megfelelően.<br>**b** Másolja le a dokumentumot vagy fényképet.<br><br>Megfelelően került lemásolásra a dokumentum vagy fénykép? | Probléma megoldva. | Forduljon **az ügyfélszolgálathoz**. |

## Gyenge másolási minőség

| Művelet | Igen | Nem |
|---|---|---|
| **1. lépés**<br>**a** Tisztítsa meg a lapolvasó üveglapját és az automatikus lapadagoló üvegét nedves, puha, szöszmentes ronggyal. Ha a nyomtatója második automatikus lapadagoló üveggel is rendelkezik az automatikus lapadagolón belül, azt az üveget is tisztítsa meg.<br>További információkért lásd: "A lapolvasó tisztítása" itt: 158. oldal.<br>**b** Ügyeljen arra, hogy a dokumentum vagy fénykép a színével lefelé legyen betöltve, a lapolvasó üveglapjának bal felső sarkához.<br>**c** Másolja le a dokumentumot vagy fényképet.<br><br>Megfelelő a nyomtatási minőség? | Probléma megoldva. | Ugorjon a(z) 2. lépéshez. |
| **2. lépés**<br>**a** Ellenőrizze az eredeti dokumentum vagy fénykép minőségét.<br>**b** Módosítsa a beolvasási minőség beállításait.<br>**c** Másolja le a dokumentumot vagy fényképet.<br><br>Megfelelő a nyomtatási minőség? | Probléma megoldva. | Forduljon **ügyféltámogatás**. |

## Függőleges sötét csíkok a beolvasott oldalakon, amikor az automatikus lapadagolóból olvas be

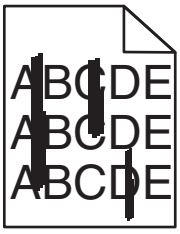


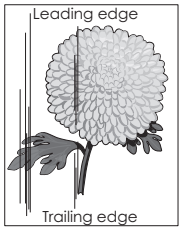

| Művelet | Igen | Nem |
|---|---|---|
| **1. lépés**<br>**a** Nyissa fel a lapolvasó fedelét.<br>**b** Egy puha, nedves, szöszmentes ruhaanyaggal törölje le az automatikus lapolvasó üvegét és az automatikus lapadagoló fedelének fehér alsó részét.<br>**c** Zárja le a lapolvasó fedelét.<br><br>Még mindig függőleges csíkok vannak a beolvasott dokumentumokon? | Ugorjon a(z) 2. lépéshez. | Probléma megoldva. |
| **2. lépés**<br>**a** Nyissa ki a C ajtót.<br>**b** Egy puha, nedves, szöszmentes ruhaanyaggal törölje le az automatikus lapolvasó üvegét és az automatikus lapadagoló fedelének fehér alsó részét.<br>**c** Csukja be az ajtót.<br><br>Még mindig függőleges csíkok vannak a beolvasott dokumentumokon? | Forduljon **az ügyfélszolgálathoz**. | Probléma megoldva. |

## Recés kép vagy szöveg az automatikus lapadagolóból való beolvasáskor

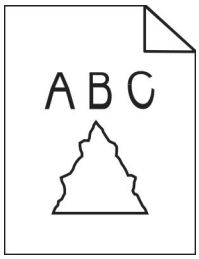


| Művelet | Igen | Nem |
|---|---|---|
| **a** Töltsön 50 tiszta, normál papírlapot az automatikus lapadagolóba.<br>**Megj.:** A normál papír segít megtisztítani az automatikus lapadagoló adagológörgőit a portól és a rajtuk lévő egyéb anyagoktól.<br>**b** Nyomja meg a kezelőpanel gombját.<br>**c** Tegyen be egy eredeti dokumentumot az automatikus lapadagolóba.<br>**d** Olvassa be a dokumentumot.<br><br>Recés kép vagy szöveg jelenik meg a nyomaton? | Vegye fel a kapcsolatot **az ügyfélszolgálattal**. | Probléma megoldva. |

## A beolvasási feladat nem sikerült

| Művelet | Igen | Nem |
|---|---|---|
| **1. lépés**<br>Ellenőrizze a kábeles összeköttetéseket.<br>**a** Ügyeljen, hogy az Ethernet- vagy az USB-kábel biztonságosan csatlakozzon a számítógéphez és a nyomtatóhoz.<br>**b** Küldje el újra a beolvasási feladatot.<br><br>Sikeres a beolvasási feladat? | Probléma megoldva. | Ugorjon a(z) 2. lépéshez. |
| **2. lépés**<br>Ellenőrizze a beolvasni kívánt fájlt.<br>**a** Ügyeljen, hogy a fájlnév mg ne legyen használatban a célmappában.<br>**b** Ügyeljen, hogy a beolvasni kívánt dokumentum vagy fénykép ne legyen nyitva egy másik alkalmazásban.<br>**c** Küldje el újra a beolvasási feladatot.<br><br>Sikeres a beolvasási feladat? | Probléma megoldva. | Ugorjon a(z) 3. lépéshez. |
| **3. lépés**<br>**a** Ügyeljen, hogy az **Időbélyeg hozzáfűzése** vagy a **Meglévő fájl felülírása** négyzet be legyen jelölve a célhely konfigurációs beállításai között.<br>**b** Küldje el újra a beolvasási feladatot.<br><br>Sikeres a beolvasási feladat? | Probléma megoldva. | Forduljon **az ügyfélszolgálathoz**. |

## Nem lehet lecsukni a lapolvasó egységet

| Művelet | Igen | Nem |
|---|---|---|
| Távolítsa el a lapolvasó egységet nyitva tartó akadályokat.<br><br>Megfelelően lezárható a lapolvasó egység? | Probléma megoldva. | Forduljon **az ügyfélszolgálathoz**. |

## A beolvasás sokáig tart, vagy lefagy tőle a számítógép

| Művelet | Igen | Nem |
|---|---|---|
| Zárja be a beolvasást zavaró összes alkalmazást.<br><br>Sokáig tart a beolvasás, vagy lefagy tőle a számítógép? | Forduljon **ügyfélszolgálat**. | Probléma megoldva. |

## lapolvasó nem válaszol

| Művelet | Igen | Nem |
|---|---|---|
| **1. lépés**<br>**a** Ellenőrizze, hogy a tápkábel megfelelően csatlakoztatva van-e a nyomtatóhoz és a csatlakozóaljzathoz.<br>**VIGYÁZAT – SÉRÜLÉSVESZÉLY:** A tűzveszély és az áramütés elkerülése érdekében a tápkábelt közvetlenül egy, a készülékhez közeli, és könnyen hozzáférhető, megfelelő besorolású és megfelelően földelt konnektorba csatlakoztassa.<br>**b** Másolja le vagy olvassa be a dokumentumot.<br><br>Válaszol a lapolvasó? | Probléma megoldva. | Ugorjon a(z) 2. lépéshez. |
| **2. lépés**<br>**a** Ellenőrizze, hogy a nyomtató be van-e kapcsolva.<br>**b** Hárítsa el a kijelzőn megjelenő esetleges hibaüzeneteket.<br>**c** Másolja le vagy olvassa be a dokumentumot.<br><br>Válaszol a lapolvasó? | Probléma megoldva. | Ugorjon a(z) 3. lépéshez. |
| **3. lépés**<br>**a** Kapcsolja ki a nyomtatót, várjon körülbelül 10 másodpercet, majd kapcsolja vissza.<br>**b** Másolja le vagy olvassa be a dokumentumot.<br><br>Válaszol a lapolvasó? | Probléma megoldva. | Forduljon **ügyféltá-mogatás**. |

## A lapolvasó-regisztráció módosítása

1. A kezdőképernyőn érintse meg a **Beállítások** > **Eszköz** > **Karbantartás** > **Konfiguráció menü** > **Lapolvasó beállítása** > **Lapolvasó kézi regisztrálása** elemet.
2. A Nyomtatási gyorsteszt menüben érintse meg a **Start** elemet.
3. Helyezze a Nyomtatási gyorsteszt oldalt a lapolvasó üveglapjára, majd érintse meg a **Síkágy regisztrálása** elemet.
4. A Másolási gyorsteszt menüben érintse meg a **Start** elemet.
5. Hasonlítsa össze a Másolási gyorsteszt oldalt az eredeti dokumentummal.

   **Megj.:** Ha a tesztoldal margói eltérnek az eredeti dokumentumétól, módosítsa a bal és a felső margót.
6. Ismételje a 4. lépés. és 5. lépés. lépéseket addig, amíg a Másolási gyorsteszt oldal margói meg nem egyeznek az eredeti dokumentum margóival.

## Az ADF-regisztráció módosítása

1. A kezdőképernyőn érintse meg a **Beállítások** > **Eszköz** > **Karbantartás** > **Konfiguráció menü** > **Lapolvasó beállítása** > **Lapolvasó kézi regisztrálása** elemet.
2. A Nyomtatási gyorsteszt menüben érintse meg a **Start** elemet.

3 Helyezze a Nyomtatási gyorsteszt oldalt az ADF tálcájára.

4 Érintse meg az **Elülső ADF regisztrálása** vagy a **Hátsó ADF regisztrálása** elemet.

**Megjegyzések:**

- Az elülső ADF regisztrálásához a tesztoldalt színével felfelé, rövid oldalával előre helyezze az ADF-be.
- A hátsó ADF regisztrálásához a tesztoldalt színével lefelé, rövid oldalával előre helyezze az ADF-be.

5 A Másolási gyorsteszt menüben érintse meg a **Start** elemet.

6 Hasonlítsa össze a Másolási gyorsteszt oldalt az eredeti dokumentummal.

**Megj.:** Ha a tesztoldal margói eltérnek az eredeti dokumentumétól, módosítsa a vízszintes beállítást és a felső margót.

7 Ismételje a 5. lépés. és 6. lépés. lépéseket addig, amíg a Másolási gyorsteszt oldal margói meg nem egyeznek az eredeti dokumentum margóival.

# Kapcsolatba lépés az ügyfélszolgálattal

Mielőtt felvenné a kapcsolatot az ügyfélszolgálattal, gyűjtse össze a következő információkat:

- A probléma
- A hibaüzenet
- A nyomtató típusa és sorozatszáma

Látogasson el a következő címre: **http://support.lexmark.com** címre e-mailes vagy chat alapú támogatásért, illetve a kézikönyvek, dokumentációk, illesztőprogramok és más letöltések eléréséért.

Telefonos műszaki támogatás is elérhető. Az Egyesült Államokban vagy Kanadában hívja az 1-800-539-6275 számot. Más ország vagy régió esetén: **http://support.lexmark.com**.

# Fejlesztés és áthelyezés

## Hardver

### Rendelkezésre álló belső kiegészítők

- Flash memória
- Betűtípuskártyák
- Firmware-kártyák
  - Űrlapok és vonalkód
  - IPDS
  - PRESCRIBE
- Internal Solutions Port
  - RS-232C soros illesztőkártya
  - 1284-B párhuzamos illesztőkártya
  - MarkNet™ N8230 száloptikás Ethernet-kábel
- MarkNet N8372 vezeték nélküli nyomtatókiszolgáló illesztőkártya
- Nyomtató-merevlemez

### Hozzáférés a vezérlőkártyához

**VIGYÁZAT – ÁRAMÜTÉS VESZÉLYE:** Ha a vezérlőkártyával dolgozik, illetve kiegészítő hardvert vagy memóriaeszközöket helyez a nyomtatóba a beállítást követően, akkor az áramütés kockázatának elkerülése érdekében kapcsolja ki a nyomtatót, és húzza ki a tápkábelt a konnektorból. Ha bármilyen más eszköz is csatlakoztatva van a nyomtatóhoz, akkor azt is kapcsolja ki, és húzza ki a kábelét.

1. Kapcsolja ki a nyomtatót.
2. Húzza ki a tápkábelt a fali aljzatból, majd a nyomtatóból.
3. Egy laposfejű csavarhúzó segítségével nyissa fel a vezérlőkártya borítását.

   **Figyelem – sérülésveszély:** A vezérlőkártyán található elektronikus alkatrészekben könnyen kárt tehet a statikus elektromosság. Érintse meg a nyomtató valamelyik fém alkatrészét, mielőtt a vezérlőkártya alkatrészeihez vagy csatlakozóihoz nyúlna.

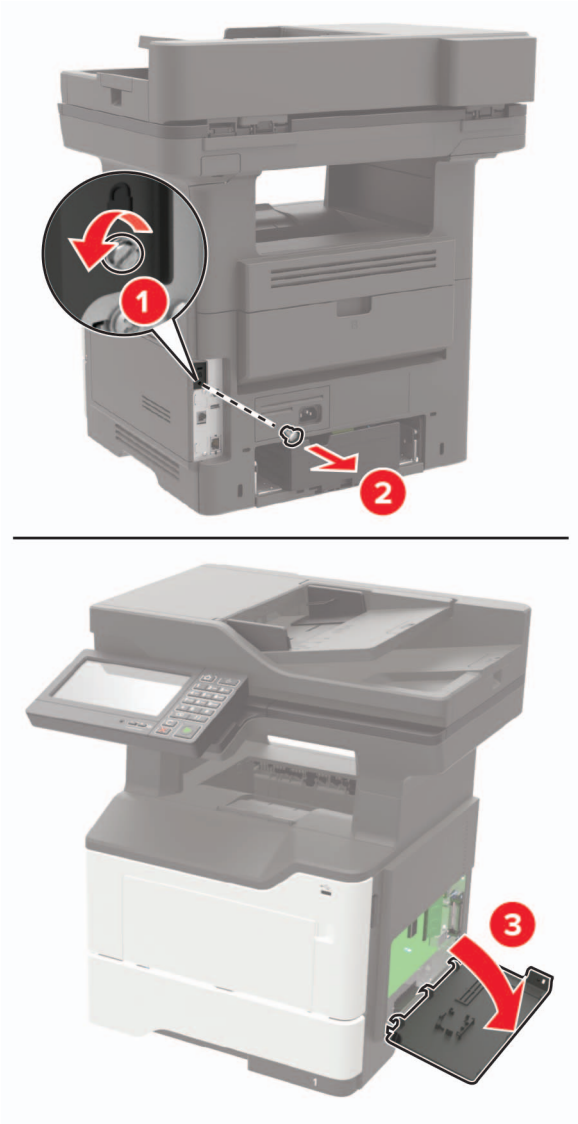


**4** Zárja le a borítást.

**5** Csatlakoztassa a tápkábelt a nyomtatóhoz, majd ezután az elektromos aljzathoz.

**VIGYÁZAT – SÉRÜLÉSVESZÉLY:** A tűzveszély és az áramütés elkerülése érdekében a tápkábelt közvetlenül egy, a készülékhez közeli és könnyen hozzáférhető, megfelelő besorolású és megfelelően földelt csatlakozóaljzatba csatlakoztassa.

**6** Kapcsolja be a nyomtatót.

## Memóriakártya beszerelése

**VIGYÁZAT – ÁRAMÜTÉS VESZÉLYE:** Ha a vezérlőkártyával dolgozik, vagy kiegészítő hardvert vagy memóriát helyez a nyomtatóba a beállítást követően, akkor az áramütés kockázatának elkerülése érdekében kapcsolja ki a nyomtatót, és húzza ki a tápkábelt a konnektorból. Ha bármilyen más eszköz is csatlakozik a nyomtatóhoz, akkor azt is kapcsolja ki, és húzza ki a nyomtatóval összekötő kábelt.

1 Kapcsolja ki a nyomtatót.

2 Húzza ki a tápkábelt a fali aljzatból, majd a nyomtatóból.

3 Nyissa ki a vezérlőkártya fedelét.

**Figyelem – sérülésveszély:** A vezérlő alaplapján található elektronikus alkatrészekben könnyen kárt tehet a statikus elektromosság. Érintse meg a nyomtató valamelyik fém alkatrészét, mielőtt a vezérlőkártya alkatrészeihez vagy csatlakozóihoz nyúlna.

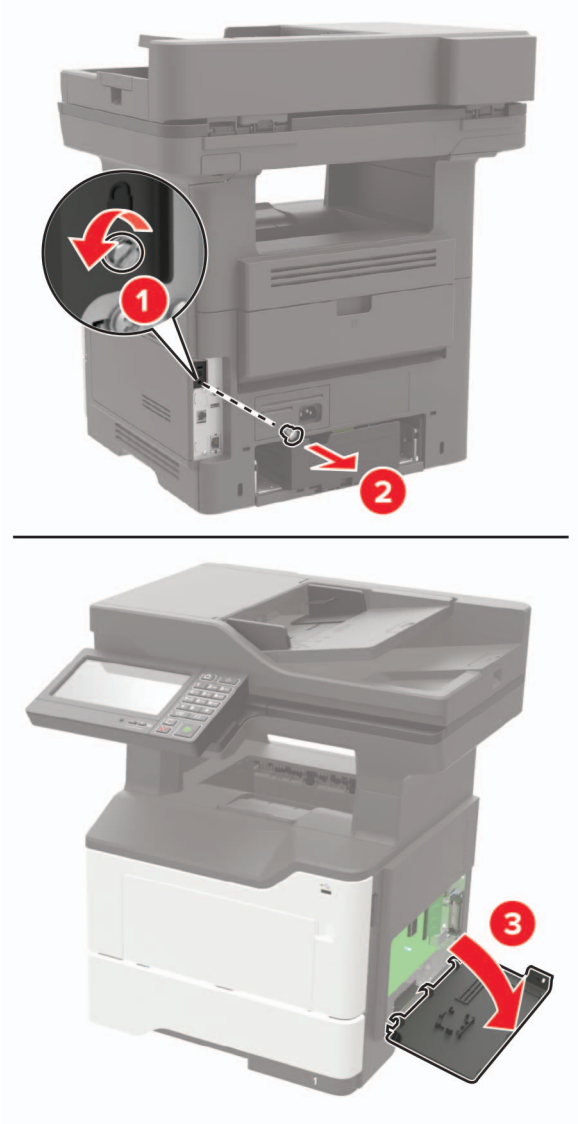


4 Csomagolja ki a memóriakártyát.

**Figyelem – sérülésveszély:** Ne érintse meg a kártya élén található csatlakozópontokat.

5 Helyezze be a memóriakártyát úgy, hogy az *bepattanjon* a helyére.

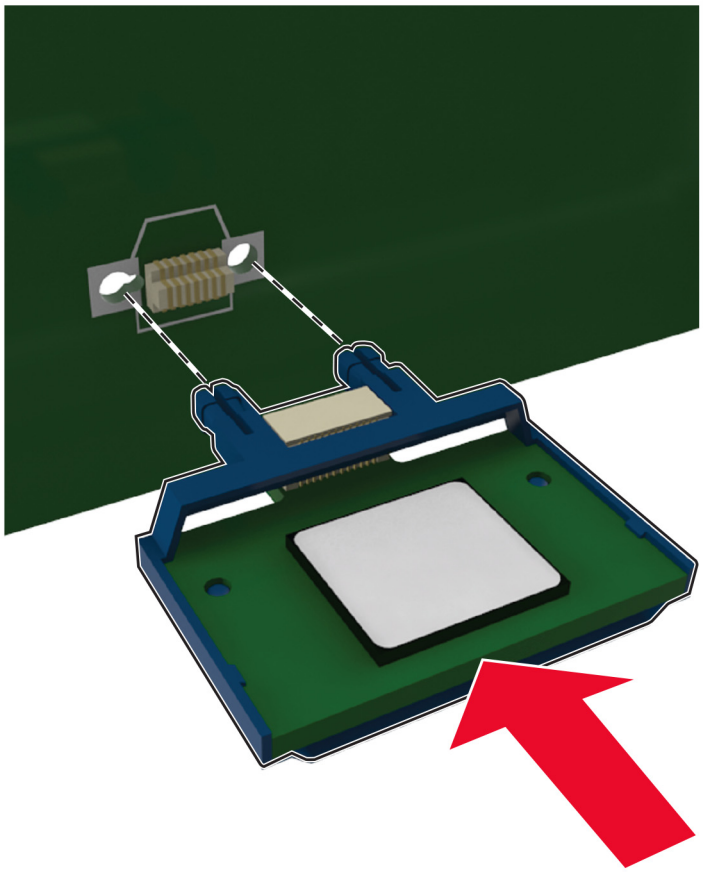

6 Csukja vissza a vezérlőkártya ajtaját.

7 Csatlakoztassa a tápkábelt a nyomtatóhoz, majd ezután az elektromos aljzathoz.

**VIGYÁZAT – SÉRÜLÉSVESZÉLY:** A tűzveszély és az áramütés elkerülése érdekében a tápkábelt közvetlenül egy, a készülékhez közeli és könnyen hozzáférhető, megfelelő besorolású és megfelelően földelt csatlakozóaljzatba csatlakoztassa.

8 Kapcsolja be a nyomtatót.

## Kiegészítő kártya beszerelése

**VIGYÁZAT – ÁRAMÜTÉS VESZÉLYE:** Ha a vezérlőkártyával dolgozik, vagy kiegészítő hardvert vagy memóriát helyez a nyomtatóba a beállítást követően, akkor az áramütés kockázatának elkerülése érdekében kapcsolja ki a nyomtatót, és húzza ki a tápkábelt a konnektorból. Ha bármilyen más eszköz is csatlakozik a nyomtatóhoz, akkor azt is kapcsolja ki, és húzza ki a nyomtatóval összekötő kábelt.

1 Kapcsolja ki a nyomtatót.

2 Húzza ki a tápkábelt a fali aljzatból, majd a nyomtatóból.

3 Nyissa ki a vezérlőkártya fedelét.

**Figyelem – sérülésveszély:** A vezérlő alaplapján található elektronikus alkatrészekben könnyen kárt tehet a statikus elektromosság. Érintse meg a nyomtató valamelyik fém alkatrészét, mielőtt az alkatrészekhez vagy csatlakozókhoz nyúlna.

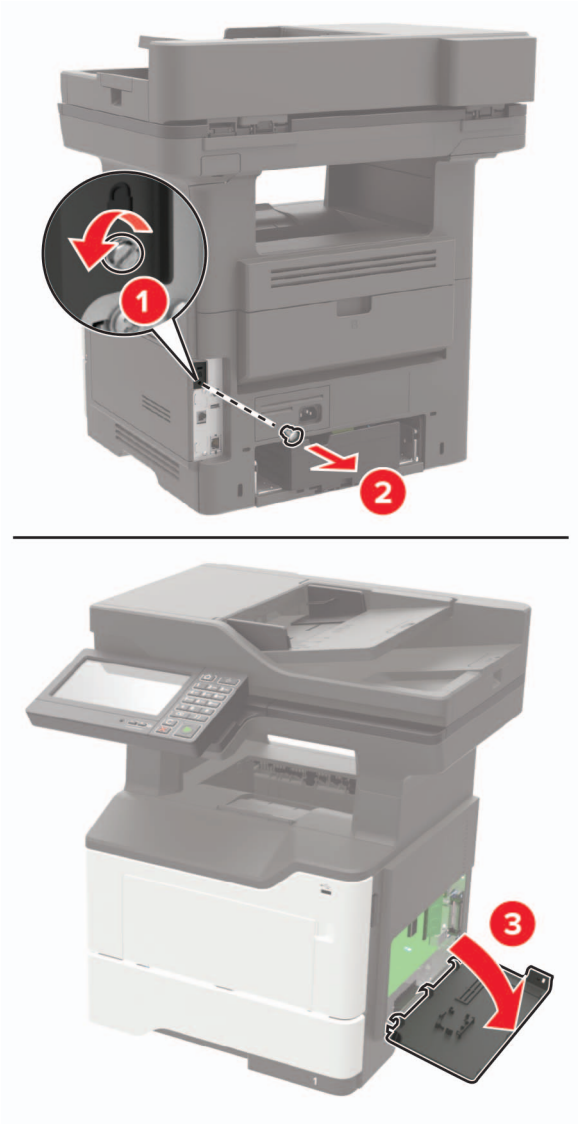


**4** Vegye ki a kiegészítő kártyát a védőcsomagolásból.

**Figyelem – sérülésveszély:** Ne érintse meg a kártya élén található csatlakozópontokat.

5 Nyomja a kártyát határozottan a helyére.

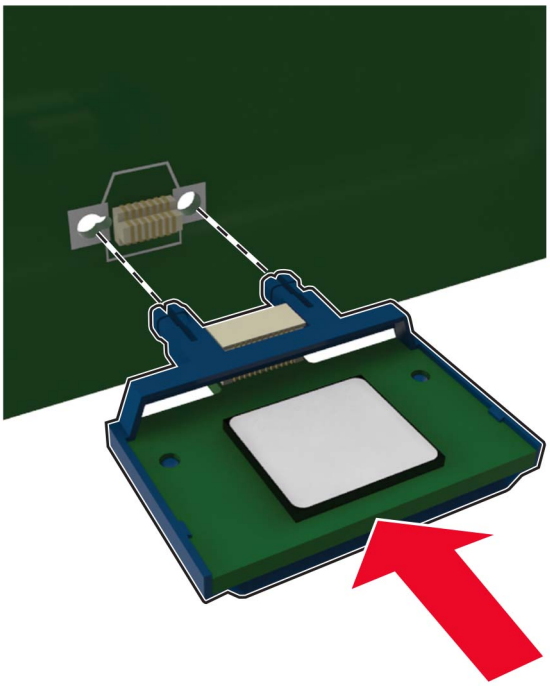

**Megj.:** A kártya csatlakozójának teljes hosszában fel kell feküdnie a vezérlőkártyára.

**Figyelem – sérülésveszély:** A kártya helytelen behelyezése a kártya és a vezérlőkártya sérüléséhez vezethet.

6 Zárja be a borítást.

7 Csatlakoztassa a tápkábelt a nyomtatóhoz, majd ezután az elektromos aljzathoz.

**VIGYÁZAT – SÉRÜLÉSVESZÉLY:** A tűzveszély és az áramütés elkerülése érdekében a tápkábelt közvetlenül egy, a készülékhez közeli és könnyen hozzáférhető, megfelelő besorolású és megfelelően földelt csatlakozóaljzatba csatlakoztassa.

8 Kapcsolja be a nyomtatót.

## A nyomtató merevlemezének beszerelése

**VIGYÁZAT – ÁRAMÜTÉS VESZÉLYE:** Ha a vezérlőkártyával dolgozik, vagy kiegészítő hardvert vagy memóriát helyez a nyomtatóba a beállítást követően, akkor az áramütés kockázatának elkerülése érdekében kapcsolja ki a nyomtatót, és húzza ki a tápkábelt a konnektorból. Ha bármilyen más eszköz is csatlakozik a nyomtatóhoz, akkor azt is kapcsolja ki, és húzza ki a nyomtatóval összekötő kábelt.

1 Kapcsolja ki a nyomtatót.

2 Húzza ki a tápkábelt a fali aljzatból, majd a nyomtatóból.

3 Nyissa ki a vezérlőkártya fedelét.

**Figyelem – sérülésveszély:** A vezérlő alaplapján található elektronikus alkatrészekben könnyen kárt tehet a statikus elektromosság. Érintse meg a nyomtató valamelyik fém alkatrészét, mielőtt a vezérlőkártya alkatrészeihez vagy csatlakozóihoz nyúlna.

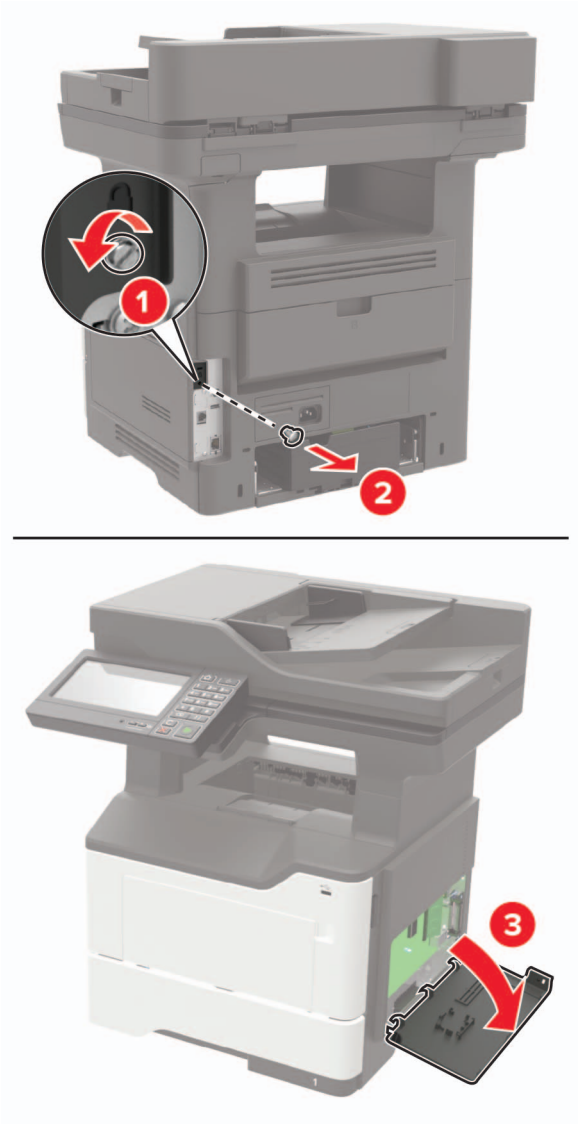


4 Csomagolja ki a merevlemezt.

5 Rögzítse a merevlemezt a vezérlőkártyához.

**Figyelem – sérülésveszély:** Ne érintse vagy nyomja meg a merevlemez közepét.

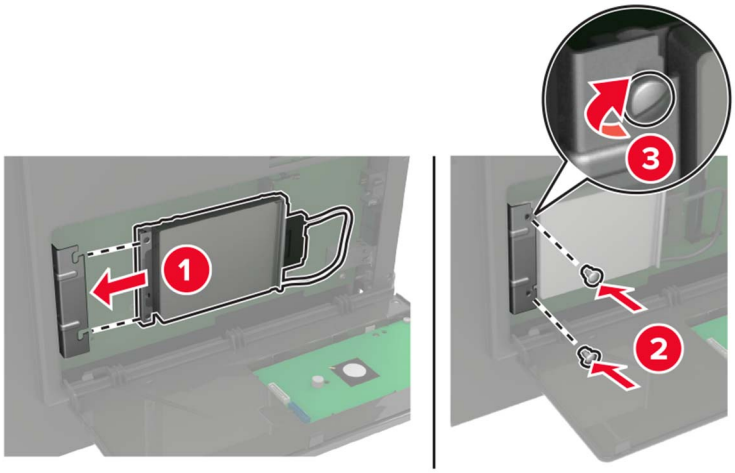


6 Csatlakoztassa a merevlemez csatlakozókábelét a vezérlőkártyához.

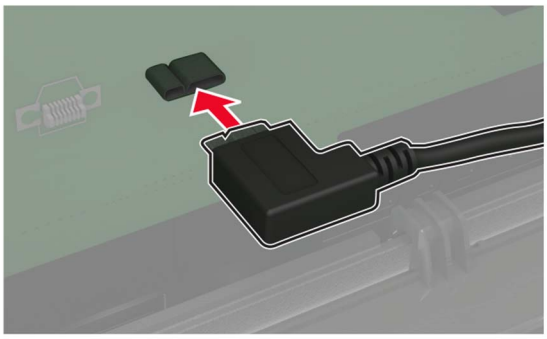

7 Zárja be a borítást.

8 Csatlakoztassa a tápkábelt a nyomtatóhoz, majd ezután az elektromos aljzathoz.

**VIGYÁZAT – SÉRÜLÉSVESZÉLY:** A tűzveszély és az áramütés elkerülése érdekében a tápkábelt közvetlenül egy, a készülékhez közeli és könnyen hozzáférhető, megfelelő besorolású és megfelelően földelt csatlakozóaljzatba csatlakoztassa.

9 Kapcsolja be a nyomtatót.

## Belső port beszerelése

**VIGYÁZAT – ÁRAMÜTÉS VESZÉLYE:** Ha a vezérlőkártyával dolgozik, illetve kiegészítő hardvert vagy memóriaeszközöket helyez a nyomtatóba a beállítást követően, akkor az áramütés kockázatának elkerülése érdekében kapcsolja ki a nyomtatót, és húzza ki a tápkábelt a konnektorból. Ha bármilyen más eszköz is csatlakoztatva van a nyomtatóhoz, akkor azt is kapcsolja ki, és húzza ki a kábelét.

1 Kapcsolja ki a nyomtatót.

2 Húzza ki a tápkábelt a fali aljzatból, majd a nyomtatóból.

3 Csomagolja ki a belső megoldások port (ISP) készletet.

**Megj.:** Távolítsa el a gyári csatlakozókábelt az ISP portból.

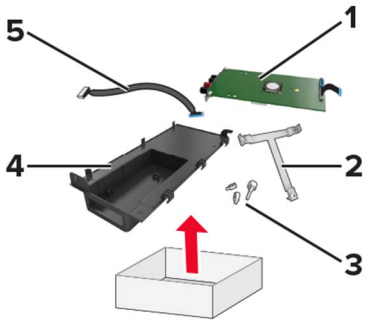


| | |
|---|---|
| **1** | ISP |
| **2** | Tartópánt |
| **3** | Csavarok |
| **4** | Külső fedél |
| **5** | Csatlakozókábel |

**4** Helyezze az ISP-t a helyére.

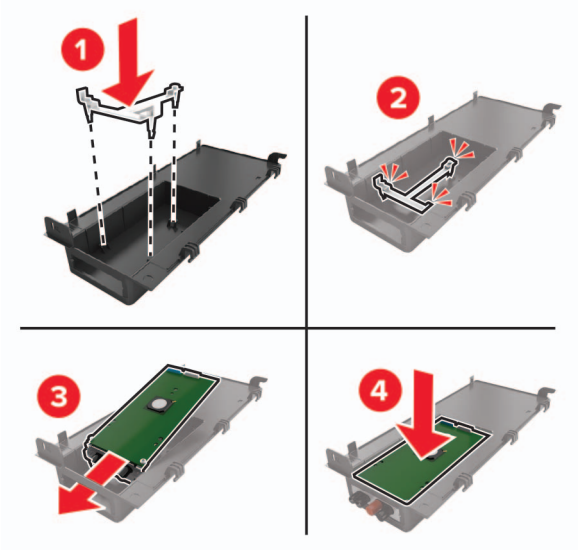


**5** Rögzítse az ISP portot, majd csatlakoztassa a meghosszabbított ISP-kábelt.

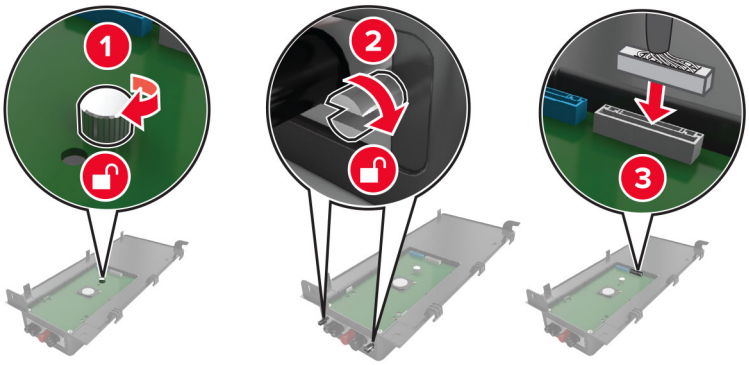

**6** Nyissa fel, majd távolítsa el a vezérlőkártya borítását.

**Figyelem – sérülésveszély:** A vezérlőkártyán található elektronikus alkatrészekben könnyen kárt tehet a statikus elektromosság. Érintse meg a nyomtató valamelyik fém alkatrészét, mielőtt a vezérlő alaplapjának elektronikus alkatrészeihez vagy csatlakozóihoz nyúlna.

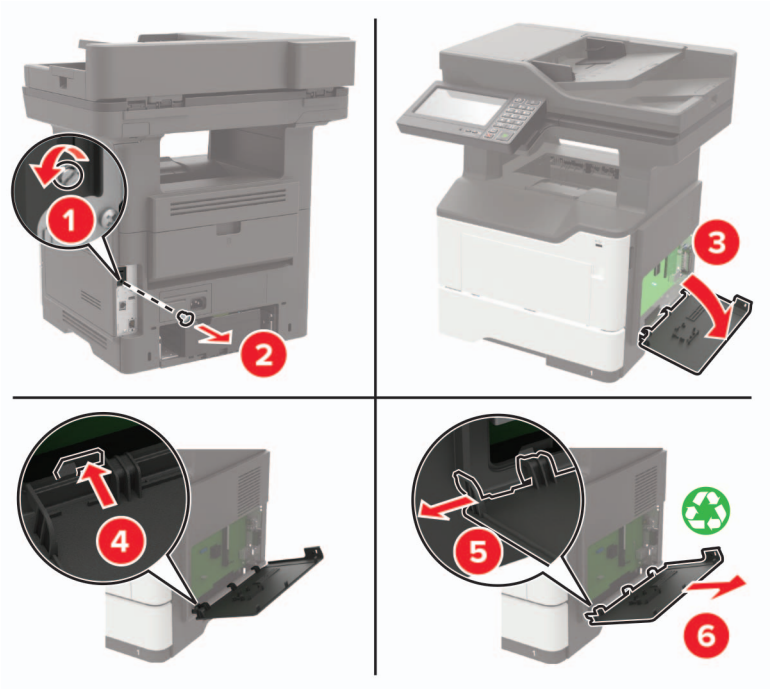


**7** Szerelje fel az IPS-készletet a nyomtatóra.

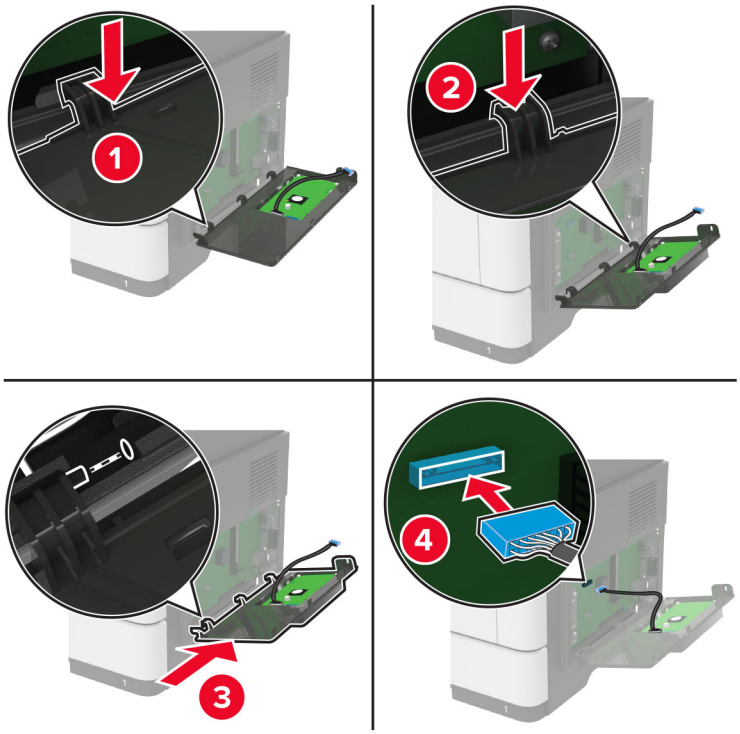

Ha a nyomtató rendelkezik beszerelt merevlemezzel, akkor távolítsa el azt az ISP beszerelése előtt.

**a** Húzza le a merevlemez csatlakozókábelét a vezérlő alaplapjáról.

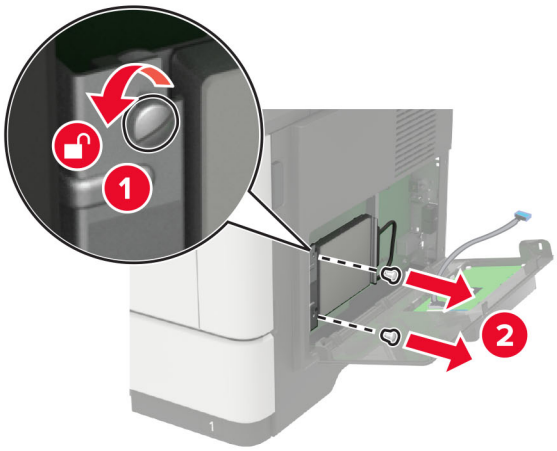


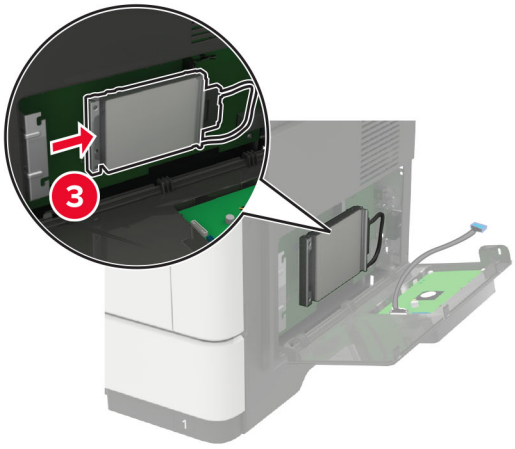


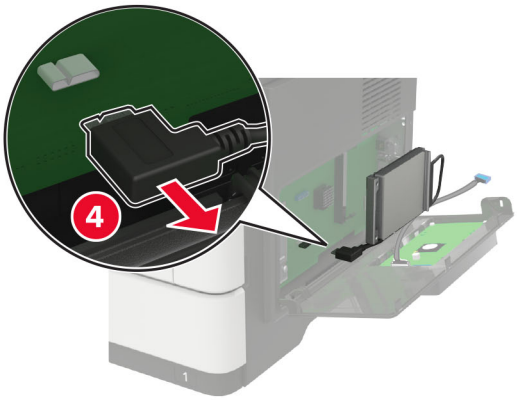

**b** Csatlakoztassa a meghosszabbított ISP kábelt az ISP port csatlakozójához.

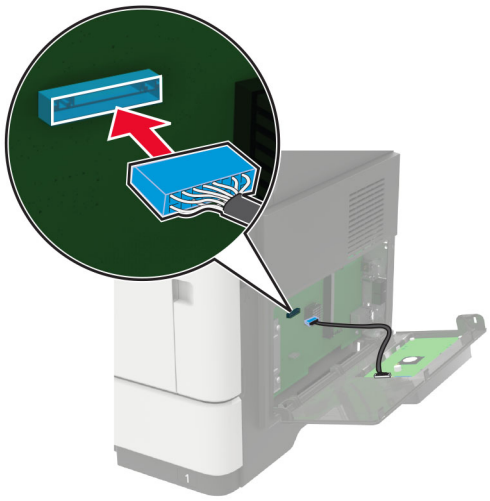

**c** Szerelje be a merevlemezt.

8 Zárja le a borítást.

9 Csatlakoztassa a tápkábelt a nyomtatóhoz, majd ezután az elektromos aljzathoz.

**VIGYÁZAT – SÉRÜLÉSVESZÉLY:** A tűzveszély és az áramütés elkerülése érdekében a tápkábelt közvetlenül egy, a készülékhez közeli és könnyen hozzáférhető, megfelelő besorolású és megfelelően földelt csatlakozóaljzatba csatlakoztassa.

10 Kapcsolja be a nyomtatót.

## Külön megvásárolható tálcák beszerelése

**VIGYÁZAT – ÁRAMÜTÉS VESZÉLYE:** Ha a vezérlőkártyával dolgozik, illetve külön megvásárolható hardvert vagy memóriaeszközöket helyez a nyomtatóba a beállítást követően, akkor az áramütés kockázatának elkerülése érdekében kapcsolja ki a nyomtatót, és húzza ki a tápkábelt a konnektorból. Ha bármilyen más eszköz is csatlakozik a nyomtatóhoz, akkor azt is kapcsolja ki, és húzza ki a nyomtatóval összekötő kábelt.

1 Kapcsolja ki a nyomtatót.

2 Húzza ki a tápkábelt a konnektorból, majd a nyomtatóból.

3 Csomagolja ki a külön megvásárolható tálcát, majd távolítsa el róla az összes csomagolóanyagot.

4 Igazítsa egymáshoz a nyomtatót és a külön megvásárolható tálcát, majd eressze le a nyomtatót a helyére.

**VIGYÁZAT – SÉRÜLÉSVESZÉLY:** Ha a nyomtató nehezebb mint 20 kg (44 font), a biztonságos megemeléséhez legalább két ember szükséges.

5 Csatlakoztassa a tápkábelt a nyomtatóhoz, majd ezután a konnektorhoz.

**VIGYÁZAT – SÉRÜLÉSVESZÉLY:** A tűzveszély és az áramütés elkerülése érdekében a tápkábelt közvetlenül egy, a készülékhez közeli, könnyen hozzáférhető, megfelelő besorolású és megfelelően földelt konnektorba csatlakoztassa.

6 Kapcsolja be a nyomtatót.

Adja hozzá a tálcát a nyomtató-illesztőprogramban, hogy az elérhető legyen a nyomtatási feladatokhoz. További információkért lásd: “Választható lehetőségek hozzáadása a nyomtató-illesztőprogramban” itt: 265. oldal.

# Szoftver

## Nyomtatószoftver telepítése

**Megjegyzések:**

- A nyomtató illesztőprogramja a szoftvertelepítő csomagban található.
- A macOS 10.7 vagy újabb verziójú operációs rendszert használó Macintosh számítógépek esetén nem kell illesztőprogramot telepítenie az AirPrint-nyomtatókra történő nyomtatáshoz. Ha egyéni nyomtatási funkciókat szeretne, töltse le a nyomtató-illesztőprogramot.

1. Szerezze be a szoftvertelepítő csomag egy példányát.
   - A nyomtatóhoz kapott szoftvereket tartalmazó CD lemezről.
   - Látogasson el a **www.lexmark.com/downloads** webhelyre.
2. Indítsa el a telepítőt, és kövesse a képernyőn megjelenő utasításokat.

## Faxoláshoz használt illesztőprogram telepítése

1. Lépjen a **www.lexmark.com/downloads** oldalra, keresse meg a nyomtatómodellt, majd töltse le a megfelelő telepítőcsomagot.
2. A számítógépén kattintson a **Nyomtató tulajdonságai** elemre, majd lépjen a **Konfiguráció** lapra.
3. Válassza ki a **Fax** elemet, majd kattintson az **Alkalmaz** gombra.

## Nyomtatók hozzáadása a számítógéphez

Mielőtt elkezdené, tegye a következők egyikét:

- Csatlakoztassa a nyomtatót és a számítógépet ugyanahhoz a hálózathoz. A nyomtató hálózathoz való csatlakoztatásával kapcsolatos további információkat lásd: “Nyomtató csatlakoztatása Wi-Fi hálózathoz” itt: 153. oldal.
- A számítógép csatlakoztatása a nyomtatóhoz. További információkért lásd: “A számítógép csatlakoztatása a nyomtatóhoz” itt: 155. oldal.
- A nyomtató csatlakoztatása a számítógéphez USB-kábel használatával. További információkért lásd: “Kábelek csatlakoztatása” itt: 14. oldal.

  **Megj.:** Az USB-kábel külön vásárolható meg.

### Útmutatás Windows-felhasználók számára

1. Számítógépről telepítse a nyomtató-illesztőprogramot.

   **Megj.:** További információkért lásd: “Nyomtatószoftver telepítése” itt: 264. oldal.
2. Nyissa meg a következőt: **Nyomtatók és lapolvasók**, majd kattintson a **Nyomtató vagy lapolvasó hozzáadása** elemre.

3 A nyomtató csatlakozásától függően tegye a következők egyikét:
- Válasszon ki egy nyomtatót a listából, majd kattintson az **Eszköz hozzáadása** lehetőségre.
- Kattintson a **Wi-Fi Direct nyomtatók megjelenítése**elemre, válasszon ki egy nyomtatót, majd kattintson az **Eszköz hozzáadása** lehetőségre.
- Kattintson **A kívánt nyomtató nem szerepel a listán**elemre, majd a Nyomtató hozzáadása ablakban tegye a következőket:
  a Válassza ki a **Nyomtató hozzáadása TCP/IP-cím vagy állomásnév használatával** lehetőséget, majd kattintson a **Tovább** gombra.
  b Az „Állomásnév vagy IP-cím” mezőben adja meg a nyomtató IP-címét, majd kattintson a **Tovább** gombra.

  **Megjegyzések:**
  - Tekintse meg a nyomtató IP-címét a nyomtató kezdőképernyőjén. Az IP-cím számok négyelemű, pontokkal elválasztott halmaza, például 123.123.123.123.
  - Ha proxykiszolgálót használ, átmenetileg tiltsa le azt a weboldal megfelelő betöltése érdekében.

  c Válasszon ki egy nyomtató-illesztőprogramot, majd kattintson a **Tovább** gombra.
  d Válassza ki a **Jelenleg telepített nyomtató-illesztőprogram használata (ajánlott)** lehetőséget, majd kattintson a **Tovább** gombra.
  e Gépelje be a nyomtató nevét, majd kattintson a **Tovább** gombra.
  f Válasszon ki egy nyomtatómegosztási beállítást, majd kattintson a **Tovább** gombra.
  g Kattintson a **Befejezés** gombra.

### Útmutatás Macintosh-felhasználók számára

1 Számítógépről nyissa meg a **Nyomtatók és lapolvasók** elemet.

2 Kattintson a(z) ➕ elemre, majd válasszon ki egy nyomtatót.

3 Válasszon ki egy nyomtató-illesztőprogramot a Használat menüből.

**Megjegyzések:**
- Macintosh nyomtató-illesztőprogram használatához válassza az **AirPrint** vagy a **Biztonságos AirPrint** lehetőséget.
- Ha egyéni nyomtatási funkciókat szeretne, válassza a Lexmark nyomtató-illesztőprogramot. Az illesztőprogram telepítésével kapcsolatban lásd: “Nyomtatószoftver telepítése” itt: 264. oldal.

4 Végezze el a nyomtató hozzáadását.

## Választható lehetőségek hozzáadása a nyomtató-illesztőprogramban

### Útmutatás Windows-felhasználók számára

1 Nyissa meg a nyomtatók mappáját.

2 Válassza ki a frissíteni kívánt nyomtatót, majd tegye az alábbiak egyikét:
- Windows 7 vagy újabb rendszeren válassza a **Nyomtató tulajdonságai** elemet.
- Korábbi verziójú rendszeren válassza a **Tulajdonságok** elemet.

3 Lépjen a Konfiguráció lapra, majd válassza a **Frissítés most - Nyomtató megkérdezése** elemet.

4 Alkalmazza a módosításokat.

### Macintosh-felhasználók számára

1 Az Apple menüben a System Preferences (Rendszerbeállítások) lehetőségnél lépjen a nyomtatóhoz, majd válassza az **Options & Supplies** (Kiegészítők és kellékanyagok) lehetőséget.

2 Lépjen a hardverkiegészítők listájára, majd adja hozzá a telepített hardverkiegészítőket.

3 Alkalmazza a módosításokat.

# Firmware

## Konfigurációs fájl exportálása vagy importálása

Lehetőség van a nyomtató konfigurációs beállításainak exportálására egy szöveges fájlba, majd a fájl importálására a beállítások másik nyomtatóra történő alkalmazásához.

1 Nyisson meg egy webböngészőt, és írja be a nyomtató IP-címét a címmezőbe.

**Megjegyzések:**

- Tekintse meg a nyomtató IP-címét a nyomtató kezdőképernyőjén. Az IP-cím számok négyelemű, pontokkal elválasztott halmaza, például 123.123.123.123.
- Ha proxykiszolgálót használ, átmenetileg tiltsa le azt a weboldal megfelelő betöltése érdekében.

2 Kattintson a beágyazott webkiszolgálóban alkalmazásban a **Konfiguráció exportálás** vagy a **Konfiguráció importálása** elemre.

3 Kövesse a kijelzőn megjelenő utasításokat.

4 Ha a nyomtató támogat alkalmazásokat, tegye a következőt:

a Kattintson a következőre: **Alkalmazások** > válassza ki az alkalmazást > **Konfigurálás**.

b Kattintson az **Exportálás** vagy **Importálás** lehetőségre.

## Firmware frissítése

Bizonyos alkalmazások esetében a készülék minimális firmware-szintjére van szükség a helyes működéshez.

Ha további tájékoztatást szeretne kapni a készülék firmware-ének frissítésével kapcsolatban, forduljon a Dell képviselőjéhez.

1 Nyisson meg egy webböngészőt, és írja be a nyomtató IP-címét a címmezőbe.

**Megjegyzések:**

- Tekintse meg a nyomtató IP-címét a nyomtató kezdőképernyőjén. Az IP-cím számok négyelemű, pontokkal elválasztott halmaza, például 123.123.123.123.
- Ha proxykiszolgálót használ, átmenetileg tiltsa le azt a weboldal megfelelő betöltése érdekében.

2 Kattintson a **Beállítások** > **Eszköz** > **Firmware frissítése** elemre.

3 Tegye a következők egyikét:
- Kattintson a **Frissítések keresése** > **Elfogadom, elindítom a frissítést** lehetőségre.
- Töltse fel a frissítésfájlt.

  **Megj.:** A legújabb firmware letöltéséhez látogasson el a **www.lexmark.com/downloads** weboldalra, majd keresse ki a nyomtatómodellt.

  a Tallózással keresse meg a frissítésfájlt.

  **Megj.:** Ellenőrizze, hogy kicsomagolta-e a firmware zip fájlját.

  b Kattintson a **Feltöltés** > **Indítás** gombra.

# Értesítések

## Termékismertető

A termék neve:

Lexmark MB2650ade, Lexmark MB2650adwe; Lexmark MX622ade, Lexmark MX622adhe, Lexmark MX622de; Lexmark XM3250, Lexmark XM3250i multifunkciós készülékek

Gép típusa:

7018

Modellek:

676, 678, 679, 686

## Megjegyzés a kiadáshoz

2021. február

**A következő bekezdés nem vonatkozik azokra az országokra, ahol ütközne a helyi törvényekkel:** A LEXMARK INTERNATIONAL, INC. ERRE A DOKUMENTUMRA NEM VÁLLAL SEMMILYEN – SEM KIFEJEZETT, SEM JÁRULÉKOS – GARANCIÁT, BELEÉRTVE TÖBBEK KÖZÖTT AZ ÉRTÉKESÍTHETŐSÉGRE VAGY EGY ADOTT CÉLRA VALÓ FELHASZNÁLÁSRA VONATKOZÓ JÁRULÉKOS GARANCIÁKAT IS. Egyes államok bizonyos tranzakciók esetén nem teszik lehetővé a kifejezett vagy a járulékos garanciákról való lemondást, így lehet, hogy önre ez a bekezdés nem vonatkozik.

Előfordulhat, hogy a dokumentum technikai pontatlanságokat és gépelési hibákat tartalmaz. A dokumentum tartalmát folyamatosan módosítjuk; ezek a változtatások a későbbi kiadásokban fognak megjelenni. A leírt termékek vagy programok bármikor megváltozhatnak vagy továbbfejlesztett verziójuk jelenhet meg.

A kiadványban a termékekre, programokra vagy szolgáltatásokra való hivatkozások nem jelentik azt, hogy a gyártó azokat minden olyan országban elérhetővé kívánja tenni, ahol üzleti tevékenységet folytat. A termékekre, programokra vagy szolgáltatásokra való hivatkozás nem jelenti azt, hogy csak az a termék, program vagy szolgáltatás használható. Használható helyettük bármilyen, működésében egyenértékű termék, program vagy szolgáltatás, amely nem sért létező szellemi tulajdonjogot. Azon termékek, programok vagy szolgáltatások működésének kiértékelése és ellenőrzése, amelyeket nem a gyártó ajánlott, a felhasználó feladata.

A Lexmark terméktámogatáshoz látogasson el a következő címre: **http://support.lexmark.com**.

A Lexmark termékhasználatot érintő adatvédelmi szabályzatát a következő oldalon olvashatja el: **www.lexmark.com/privacy**.

Információ a kellékanyagokkal és a letöltésekkel kapcsolatban: **www.lexmark.com**.

© **2018 Lexmark International, Inc.**

**Minden jog fenntartva.**

## Védjegyek

A Lexmark, a Lexmark logó és a MarkNet a Lexmark International, Inc. védjegye vagy bejegyzett védjegye az Egyesült Államokban és/vagy más országokban.

A Gmail, az Android, a Google Play és a Google Chrome a Google LLC védjegye.

Macintosh, Safari, and AirPrint are trademarks of Apple Inc., registered in the U.S. and other countries. App Store and iCloud are service marks of Apple Inc., registered in the U.S. and other countries. Use of the Works with Apple badge means that an accessory has been designed to work specifically with the technology identified in the badge and has been certified by the developer to meet Apple performance standards.

A Mopria® szóvédjegy a Mopria Alliance, Inc. társaságnak az Egyesült Államokban és más országokban bejegyzett és/vagy nem bejegyzett védjegye. A jogosulatlan felhasználás szigorúan tilos.

A PCL® a Hewlett-Packard Company bejegyzett védjegye. A PCL jelölést a Hewlett-Packard Company a nyomtatóiban használt nyomtatóparancsok (nyelv) és funkciók megjelölésére használja. A tervek szerint ez a nyomtató kompatibilis a PCL nyelvvel. Ez azt jelenti, hogy a nyomtató felismeri a különböző alkalmazásokban használt PCL parancsokat, és a nyomtató képes emulálni a parancsoknak megfelelő funkciókat.

A PostScript az Adobe Systems Incorporated bejegyzett védjegye az Egyesült Államokban és/vagy más országokban.

A Wi-Fi® és a Wi-Fi Direct® a Wi-Fi Alliance® bejegyzett védjegye.

A többi védjegy a megfelelő tulajdonosok védjegye.

## Licencnyilatkozat

A termékhez kapcsolódó összes licencnyilatkozat megtekinthető a CD-ről:\NOTICES (nyilatkozatok) könyvtár a telepítő szoftver CD-n.

## Zajkibocsátási szintek

A következő méréseket végeztük el az ISO 7779 előírással kapcsolatban, és azokat az ISO 9296 szerint tettük közzé.

**Megj.:** Egyes üzemmódok nem vonatkoznak az Ön által vásárolt termékre.

| Átlagos hangnyomás 1 m távolságban (dBA) | |
|---|---|
| Nyomtatás | Egyoldalas: 55<br>Kétoldalas: 54 |
| Beolvasás | 56 |
| Másolás | 56 |
| Kész | 14 |

Az értékek megváltozhatnak. Az aktuális értékeket lásd a **www.lexmark.com** webhelyen.

## Az elektromos és elektronikus termékekből keletkező hulladékokra vonatkozó (WEEE) direktíva

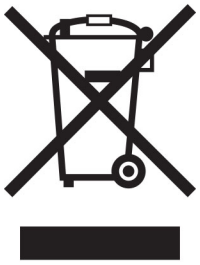

A WEEE logó az Európai Unió országaiban az elektronikai készülékek újrafelhasználására bevezetett programokat és eljárásokat jelöl. Vásárlóinkat bátorítjuk készülékeink újrafelhasználására.

Ha az újrahasznosítási opciókkal kapcsolatban további kérdései lennének, keresse fel a Lexmark webhelyét a **www.lexmark.com** címen, ahol megtalálható a helyi képviseletek telefonszáma.

## A termék kidobása

A nyomtatót és kellékanyagokat ne dobja a háztartási hulladékba. Az elhelyezéssel és újrahasznosítással kapcsolatban forduljon a helyi hatóságokhoz.

## Az elemekről és akkumulátorokról szóló uniós irányelv

A készülék újratölthető lítium gombelemet tartalmazhat. Ez a termék megfelel az Európai Parlament és a Tanács 2008/12/EK, 2008/103/EK, és 2013/56/EU irányelvvel módosított 2006/66/EK irányelvének.

## A Lexmark festékkazetták visszajuttatása újbóli felhasználásra vagy újrahasznosításra

A Lexmark Kellékvisszagyűjtési Program lehetővé teszi a festékkazetták ingyenes visszaküldését ismételt használat vagy újrahasznosítás céljából. A Lexmarkhoz visszajuttatott üres festékkazetták 100%-át ismételten felhasználjuk vagy újrahasznosítjuk. A festékkazetták visszajuttatásához használt dobozokat is újrahasznosítjuk.

A Lexmark festékkazetták ismételt felhasználásához vagy újrahasznosításához tegye a következőket:

1. Keresse fel a **www.lexmark.com/recycle** weboldalt.
2. Válassza ki az újrahasznosítani kívánt terméket.

## Statikus érzékenységgel kapcsolatos figyelmeztetés

Ez a jel statikus elektromosságra érzékeny alkatrészeket jelöl. Az ezen szimbólumokkal jelölt területek megérintése előtt mindig érintsen meg egy, a szimbólumtól távol lévő fém felületet.

Az elektrosztatikus kisülés miatti sérülés megelőzése érdekében a karbantartási feladatok (például: papírelakadás megszüntetése vagy kellékanyagok cseréje) végzésekor a nyomtató kinyitása vagy belső területeinek megérintése előtt érintse meg a nyomtató bármely külső fém keretét még akkor is, ha erre külön szimbólum nem hívja fel a figyelmet.

## ENERGY STAR

Valamennyi Lexmark-termék, ENERGY STAR® amelyen magán a terméken vagy a kezdőképernyőn látható ez az embléma, a gyártás időpontjában megfelelt az Environmental Protection Agency (EPA) ENERGY STAR követelményeinek.

## Hőmérsékletadatok

| | |
|---|---|
| Környezeti működési hőmérséklet | 10–32° C (50–90° F) |
| Szállítási hőmérséklet | -20–40 °C (-4–104 °F) |
| Tárolási hőmérséklet és relatív páratartalom | 0–40 °C (32–104 °F)<br>8–80% RH |

## Megjegyzés a lézerrel kapcsolatban

A készülék az Egyesült Államokban megfelel a Class I (1) besorolású lézertermékekre vonatkozó DHHS 21 CFR előírás I fejezete J alfejezetének, máshol pedig IEC 60825-1 előírás követelményeinek megfelelő Class I besorolású lézerterméknek számít. 2014.

Megállapítást nyert, hogy a Class I lézerek veszélytelenek. A lézerrendszer és a nyomtató úgy lett megtervezve, hogy senki se kerüljön kapcsolatba Class I feletti lézersugárzással a normál működés, felhasználói karbantartás vagy előírt javítások során. A nyomtató nem javítható nyomtatófej egységgel van felszerelve, amely a következő műszaki jellemzőkkel rendelkező lézert tartalmazza:

Kategória: IIIb (3b) AlGaInP

Névleges kimeneti teljesítmény (milliwatt): 15

Hullámhossz (nanométer): 650-670

# Energiafelhasználás

## A termék áramfogyasztása

A következő táblázat a készülék áramfogyasztási adatait tartalmazza.

**Megj.:** Egyes üzemmódok nem vonatkoznak az Ön által vásárolt termékre.

| Mód | Leírás | Teljesítményfelvétel (W) |
|---|---|---|
| Nyomtatás | A készülék elektronikus formátumú eredetiről nyomtat. | Egyoldalas: 610<br>Kétoldalas: 410 |
| Másolás | A készülék papíron lévő eredetiről nyomtat. | 680 |
| Beolvasás | A készülék papírról olvas be. | 23,5 |
| Kész | A készülék nyomtatásra vár. | 16,5 |
| Alvó üzemmód | A készülék magas szintű energiatakarékos módban van. | 1,8 |
| Hibernált mód | A készülék alacsony szintű energiatakarékos módban van. | 0,1 |
| Ki | A készülék be van dugva a konnektorba, de ki van kapcsolva. | 0,1 |

A táblázatban szereplő energiafelhasználási szintek átlagértékek. A pillanatnyi teljesítményfelvétel lényegesen meghaladhatja az átlagot.

Az értékek megváltozhatnak. Az aktuális értékeket lásd a **www.lexmark.com** webhelyen.

## Alvó üzemmód

A termék energiatakarékos módban is tud működni, amelynek neve *alvó üzemmód*. Az alvó üzemmódban a készülék csökkenti a teljesítményfelvételt a hosszabb inaktív időszakokban. Ha a készüléket az *alvó üzemmód időhatárát* meghaladó ideig nem használják, a készülék automatikusan alvó üzemmódba vált.

| | |
|---|---|
| Az alvó üzemmód alapértelmezett gyári időhatára ennél a terméknél (perc): | 15 |

Az alvó üzemmód időhatára 1 és 120 perc között módosítható a beállítási menük használatával. Ha a nyomtatási sebesség percenként legfeljebb 30 oldal, az időtúllépést maximum 60 percre állíthatja be. Ha alacsony értékre állítja az alvó üzemmód időhatárát, kisebb lesz az energiafelhasználás, nagyobb lehet viszont a termék válaszideje. Ha magas értékre állítja az alvó üzemmód időhatárát, megmarad a rövid reakcióidő, viszont a készülék több energiát fog felhasználni.

## Hibernált üzemmód

A termék ultraalacsony energiafelhasználású módban is tud működni, amelynek neve *Hibernált üzemmód*. Hibernált üzemmódban történő működéskor minden más rendszer és eszköz tápellátása biztonságosan ki van kapcsolva.

A Hibernált üzemmódba az alábbi módszerek valamelyikével lehet belépni:

- A hibernálási idő beállításával
- A Teljesítmény-üzemmódok ütemezése funkció használatával

| | |
|---|---|
| Gyári alapértelmezett Hibernálási idő erre a termékre vonatkozóan minden országban vagy régióban | 3 nap |

Az az időtartam, amennyit a nyomtató egy feladat kinyomtatása után a hibernált üzemmódra való váltás előtt vár, egy óra és egy hónap közötti értékre állítható be.

**Megjegyzések az EPEAT-regisztrált képalkotó-berendezésekhez:**

- A készenléti energiaszint Hibernált vagy kikapcsolt üzemmódban lép életbe.
- Az eszköz automatikusan ≤1W-os készenléti energiaszintre kapcsol. Az automatikus készenléti funkció (Hibernált vagy kikapcsolt üzemmódban) a termék szállításakor engedélyezve van.

### Kikapcsolva

Ha a készülék rendelkezik olyan kikapcsolt üzemmóddal, amelyben vesz fel némi áramot, akkor ha teljesen meg szeretné akadályozni az áramfelvételt, húzza ki a készüléket a konnektorból.

### Teljes energiafelhasználás

Esetenként hasznos lehet megbecsülni a készülék teljes energiafelhasználását. Mivel az energiafelhasználást wattban adják meg, a teljes energiafelhasználás kiszámításához a fogyasztást meg kell szorozni azzal az idővel, amit a készülék az egyes üzemmódokban eltölt. A készülék teljes energiafelhasználását az egyes üzemmódokban kiszámított energiafelhasználás összege adja meg.

## A telekommunikációs végberendezésekre vonatkozó szabályok

Ez a szakasz tájékoztatást tartalmaz azokról a szabályokról, amelyek analóg faxkártyát tartalmazó termékekre vonatkoznak:

Lexmark hatósági típus-/modellmegjelölés:

LEX-M14-002 vagy LEX-M03-002

## A vezeték nélküli termékekre vonatkozó szabályok

Ez a rész olyan szabályokat tartalmaz, amelyek csak a vezeték nélküli modellekre vonatkoznak.

Ha nem tudja biztosan, hogy készüléke vezeték nélküli modell-e, látogasson el a következő webhelyre: **http://support.lexmark.com**.

## Megjegyzés a moduláris összetevőkről

A vezeték nélküli modellek a következő moduláris alkatrészeket tartalmazzák:

Lexmark hatósági típus-/modellmegjelölés LEX-M07-001; FCC ID:IYLLEXM07001; Industry Canada IC:2376A-LEXM07001
Lexmark hatósági típus-/modellmegjelölés LEX-M08-001; FCC ID:IYLLEXM08001; IC:2376A-LEXM08001

Annak megállapításához, hogy az Ön termékében mely moduláris alkatrészek találhatók meg, tekintse meg a termék címkéjét.

## A rádiófrekvenciás sugárzás hatása

A készülék kisugárzott teljesítménye lényegesen alatta van az FCC és más szabályozó hatóságok által meghatározott rádiófrekvenciás sugárzási határértékeknek. Az FCC és más hatóságok rádiófrekvenciás sugárzási előírásainak betartásához a készülék antennája és a személyek között legalább 20 cm-t kell biztosítani.

## Az Európai Közösség (EK) előírásainak való megfelelés

Ez a termék megfelel az Európai Tanács 2014/53/EU irányelvében lefektetett védelmi követelményeknek, melyek a tagállamok rádióberendezésekre vonatkozó jogszabályainak közelítéséről és harmonizációjáról szólnak.

E termék gyártója: Lexmark International, Inc., 740 West New Circle Road, Lexington, KY, 40550 USA. Az EGT/EU területén a hivatalos képviselő: Lexmark International Technology Hungária Kft., Lechner Ödön fasor 8., Millennium Tower III, 1095 Budapest MAGYARORSZÁG. Az EGT/EU importőr: Lexmark International Technology S.à.r.l. 20, Route de Pré-Bois, ICC Building, Bloc A, CH-1215 Genève, Svájc. Az előírásoknak való megfelelést igazoló tanúsítvány a hivatalos képviselőtől, illetve a következő weboldalról szerezhető be: **www.lexmark.com/en_us/about/regulatory-compliance/european-union-declaration-of-conformity.html**.

A megfelelőséget a CE felirat jelzi:

### Korlátozások

Ez a rádióberendezés csak beltéri használatra alkalmas. Kültéri használata tilos. Ez a korlátozás az alábbi táblázatban felsorolt minden országra érvényes:

| | | | | | | | | |
|---|---|---|---|---|---|---|---|---|
| AT | BE | BG | CH | CY | CZ | DE | DK | EE |
| EL | ES | FI | FR | HR | HU | IE | IS | IT |
| LI | LT | LU | LV | MT | NL | NO | PL | PT |
| RO | SE | SI | SK | TR | UK (NI) | | | |

### Az EU és egyéb országok nyilatkozata a rádióadók működési frekvenciatartományairól és maximális rádiófrekvenciás teljesítményéről

Ez a rádiótermék a 2,4 GHz-es (2,412–2,472 GHz az EU területén) vagy az 5 GHz-es (5,15–5,35, 5,47–5,725 az EU területén) tartományban sugároz. Az adó maximális kimeneti EIRP teljesítménye az antennaerősítési tényezővel együtt ≤ 20 dBm mindkét sávszélességen.

## Az Európai Közösség (EK) előírásainak való megfelelés

Ez a termék megfelel az Európai Közösség Tanácsának 2014/30/EU, 2014/35/EU és az (EU) 2015/863 irányelvvel módosított 2011/65/EU irányelvében lefektetett védelmi követelményeknek, melyek a tagállamok elektromágneses kompatibilitásra, a meghatározott feszültséghatáron belüli használatra tervezett elektromos berendezések biztonságára, valamint egyes veszélyes anyagok elektromos és elektronikus berendezésekben való alkalmazásának korlátozására vonatkozó jogszabályainak közelítéséről és harmonizációjáról szólnak.

E termék gyártója: Lexmark International, Inc., 740 West New Circle Road, Lexington, KY, 40550 USA. Az EGT/EU területén a hivatalos képviselő: Lexmark International Technology Hungária Kft., Lechner Ödön fasor 8., Millennium Tower III, 1095 Budapest MAGYARORSZÁG. Az EGT/EU importőr: Lexmark International Technology S.à.r.l. 20, Route de Pré-Bois, ICC Building, Bloc A, CH-1215 Genève, Svájc. Az előírásoknak való megfelelést igazoló tanúsítvány a hivatalos képviselőtől, illetve a következő weboldalról szerezhető be: **www.lexmark.com/en_us/about/regulatory-compliance/european-union-declaration-of-conformity.html**.

Ez a termék megfelel az EN 55032 Class B előírásoknak és az EN 62368-1 biztonsági követelményeknek.

## Rádióinterferenciával kapcsolatos tudnivalók

**Vigyázat!**

Ez a termék megfelel az EN55032 Class A előírásokban szereplő kibocsátási követelményeknek és az EN55024 zavartűrési követelményeinek. Ezt a terméket nem lakossági környezetben való felhasználásra szánták.

Ez egy Class A termék. Lakossági felhasználás esetén a készülék rádióinterferenciát okozhat. Ebben az esetben megfelelő lépéseket kell tenni az interferencia megszüntetése érdekében.

# Index

## A

a beágyazott webkiszolgálót nem lehet megnyitni 227
a faxfunkció beállítása faxkiszolgáló használatával 58
a kezelőpanel használata 15
a megjelenés testreszabásának segítségével 19
a nyomtató állapota 16
a nyomtató csatlakoztatása megkülönböztető csengési szolgáltatáshoz 63
a nyomtató nem csatlakoztatható a Wi-Fi-hez 229
a nyomtató portbeállításainak módosítása az ISP-port telepítését követően 156
adaptercsatlakozó 61
ADF regisztrálása
  beállítás 248
ADF-elválasztógörgő
  csere 177
ADF-regisztráció módosítása 248
AirPrint
  használata 36
alapértelmezett fejhallgató-hangerő
  beállítása 152
alapértelmezett hangerő módosítása
  fejhallgató 152
  hangszóró 152
alapértelmezett hangszóróhangerő
  beállítása 152
alaphelyzetbe állítása
  kellékanyag-használati számlálók 233
alkatrészek állapota
  ellenőrzése 161
alkatrészek cseréje
  ADF-elválasztógörgő 177
alkatrészek és kellékanyagok állapotának ellenőrzése 161
Alvó üzemmód
  konfigurálása 181
analóg fax
  beállítása 56
automatikus lapadagoló
  használata 42, 45, 64, 68
automatikus lapadagoló segítségével
  másolás 42
az automatikus lapadagoló (ADF) használatával 42, 45, 64, 68
az e-mail-kiszolgáló beállításainak konfigurálása 45
az érintőkijelző tisztítása 157
az Ügyféltámogatás segítségével 20

## B

beállítás
  lapolvasó regisztrálása 248
beállítása
  analóg fax 56
  Kártya másolása 18
behúzógörgő egység
  csere 173
behúzógörgő gumija
  csere 171
behúzógörgő gumijának cseréje 171
behúzógörgő-egység cseréje 173
belső kiegészítő nem érzékelhető 230
belső kiegészítők
  betűtípuskártyák 250
  firmware-kártyák 250
  flash memória 250
  internal solutions port 250
  memóriakártya 252
  nyomtató-merevlemez 250, 255
  telepítése 253
belső kiegészítők hozzáadása
  nyomtató-illesztőprogram 265
belső kiegészítők, hozzáadása
  nyomtató-illesztőprogram 265
beolvasás
  az automatikus lapadagoló (ADF) használatával 68
  Cloud Connector-profilba 72
  flash-meghajtóra 71
  FTP-kiszolgálóra 70
  hálózati mappába 70
  lapolvasó üveglapjának segítségével 68
  számítógépre 68
beolvasás automatikus lapadagolóból
  recés kép 246
  recés szöveg 246
beolvasás FTP-kiszolgálóra
  a kezelőpanel használata 70
beolvasás minőségével kapcsolatos problémák 245
beolvasással kapcsolatos hibaelhárítás
  a beolvasás lefagyasztja a számítógépet 247
  a beolvasás túl sokáig tart 247
  a lapolvasó egységet nem lehet lecsukni 247
  a lapolvasó nem válaszol 248
  beolvasási feladat nem sikerült 247
  dokumentum vagy fénykép részleges másolása 244
  függőleges sötét csíkok a beolvasott oldalakon, amikor az automatikus lapadagolóból olvas be 245
  gyenge másolási minőség 245
  nem lehetséges a beolvasás hálózati mappába 243
  nem lehetséges a beolvasás számítógépre 242
  recés a kép az automatikus lapadagolóból való beolvasáskor 246
  recés a szöveg az automatikus lapadagolóból való beolvasáskor 246
Beolvasóközpont
  beállítása 21
beszédsebesség beállítása
  Hangutasítások 26
betöltés
  többcélú adagoló 29

betűtípusminták listája
nyomtatás 40
betűtípusminták listájának nyomtatása 40
billentyűzet a kijelzőn
használata 26
biztonsági információk 8, 9
biztonsági nyílás
keresés 149
biztonsági nyílás pozíciója 149
boríték betöltése
többcélú adagolóban 29

## C

Cloud Connector-profil
beolvasás a következőre 72
létrehozás 22
nyomtatás innen 40
Cloud Connector-profil létrehozása 22

## Cs

csatlakozás vezeték nélküli hálózathoz
gombnyomásos módszer
használata 153
PIN-módszer használata 153
Cserélje ki a kazettát – nem megfelelő régió 232
csoportok
hozzáadás 24
szerkesztés 24
törlés 24
csoportok hozzáadása 24
csoportok szerkesztése 24
csoportok törlése 24

## D

dátum és idő
faxbeállítások 63
diavetítés indítása 19
dokumentumok, nyomtatás
mobileszközről 35
számítógépről 35

## E

e-mail
küldés 53
e-mail küldése 53
az automatikus lapadagoló (ADF) használatával 45
lapolvasó üveglapjának segítségével 45
e-mail küldési lehetőség beállítása 45
e-mail parancsikon
létrehozás 54
e-mail-szolgáltatók 45
e-maillel kapcsolatos hibaelhárítás
nem lehet e-mailt küldeni 236
elakadás helyének azonosítása 184
elakadás megszüntetése
az „A” ajtóban 185
elakadások
elkerülése 183
elakadások megszüntetése
kiadóegységben 194
elválasztólapok másolatok közé helyezése
másolás 44
energiatakarékos üzemmódok
konfigurálása 181
eredeti Lexmark alkatrészek és -kellékanyagok 161
eredeti Lexmark-alkatrészek és -kellékanyagok használata 161
Eszközkvóták
beállítása 21
Eszközkvóták beállítása 21
etherFAX, használat
faxfunkció beállítása 57
Ethernet-port 14
e-mail kiszolgáló
konfigurálása 45

## É

érintőkijelző
tisztítás 157

## F

fax
küldés 64
küldés dátumának és időpontjának ütemezése 65
tartása 66
továbbítás 67
fax beállítása
normál telefonvonalas kapcsolat 58
ország-, illetve régióspecifikus 61
fax beütemezése 65
fax hangszóró-beállításai
konfigurálása 152
fax sötétsége
beállítása 66
fax sötétségének módosítása 66
faxbeállítás
normál telefonvonalas kapcsolat 58
ország-, illetve régióspecifikus 61
faxelérési útvonal parancsikon
létrehozás 65
faxfelbontás
módosítás 65
faxfunkció beállítása etherFAX használatával 57
faxhangszóró beállításainak konfigurálása 152
faxkiszolgáló, használat
a faxfunkció beállítása 58
faxküldés 64
faxnapló
megtekintése 66
faxnapló megtekintése 66
faxok tartása 66
faxolás
az automatikus lapadagoló (ADF) használatával 64
dátum és idő beállítása 63
lapolvasó üveglapjának segítségével 64
faxoláshoz használt illesztőprogram
telepítése 264
faxoláshoz használt illesztőprogram telepítése 264
faxolással kapcsolatos hibaelhárítás
gyenge nyomtatási minőség 241
hiányzó információk a fax fedőlapján 242
nem jelenik meg a hívófél-azonosító 237
nem lehet elküldeni a fax fedőlapját a számítógépről 242
nem lehet faxot fogadni analóg fax használatakor 241

nem lehet faxot küldeni analóg fax használatakor 240
nem lehet faxot küldeni vagy fogadni analóg fax használatakor 238
nem lehet faxot küldeni vagy fogadni az etherFAX használatával 240
sikertelen etherFAX-beállítás 237
faxot küldeni lehet, de fogadni nem analóg fax használatakor 241
faxport 14
faxtovábbítás 67
FCC-figyelmeztetések 274
fehér lapok 199
fehér vonalak 221
fejléces papír
másolás 43
felejtő memória 150
törlése 149
felfüggesztett dokumentumok nem nyomtatódnak ki 223
felfüggesztett feladatok 39
nyomtatás Macintosh számítógépről 39
nyomtatás Windows rendszerből 39
fényerő módosítása
nyomtató kijelzője 181
fényképek, másolása 42
ferde nyomat 211
festék sötétsége
beállítása 227
festék sötétségének beállítása 227
figyelmeztetések 269, 270, 271, 272, 273, 274
firmware frissítése 266
firmware, frissítés 266
flash-meghajtó
beolvasás a következőre 71
nyomtatás innen 37
foltos nyomat 209
FTP-cím
parancsikon létrehozása 70
FTP-kiszolgáló, beolvasás ide a kezelőpanel használata 70
függőleges csíkok a nyomatokon 218
függőleges sötét csíkok a beolvasott oldalakon, amikor az automatikus lapadagolóból olvas be 245
függőleges sötét vonalak a nyomatokon 218

## G

Gazdaságos beállítások konfigurálása 20
Gombnyomásos módszer 153
görbe nyomat 211

## Gy

gyári alapértelmezések visszaállítás 150
gyenge faxnyomtatási minőség 241
gyűrött papír 203

## H

hajlott papír 203
hálózati beállítások oldalának nyomtatása 229
hangos jelszavak
engedélyezés 26
hangos jelszavak engedélyezése 26
Hangutasítások
aktiválása 25
beszédsebesség 26
hangutasítások aktiválása 25
Hangutasítások beszédsebessége beállítása 26
hardverkiegészítők hozzáadása
nyomtató-illesztőprogram 265
hardverkiegészítők, hozzáadása
nyomtató-illesztőprogram 265
hardveropciók
tálcák 263
háttérkép módosítása 19
helytelen margók 206
hiányzó információk a fax fedőlapján 242
hibaelhárítás
a beágyazott webkiszolgálót nem lehet megnyitni 227
a nyomtató nem csatlakoztatható a Wi-Fi-hez 229
nyomtatás minőségével kapcsolatos problémák 198
nyomtató nem válaszol 226
hibaelhárítás, beolvasással kapcsolatos
a lapolvasó egységet nem lehet lecsukni 247
a lapolvasó nem válaszol 248
beolvasási feladat nem sikerült 247
dokumentum vagy fénykép részleges másolása 244
függőleges sötét csíkok a beolvasott oldalakon, amikor az automatikus lapadagolóból olvas be 245
gyenge másolási minőség 245
nem lehetséges a beolvasás hálózati mappába 243
nem lehetséges a beolvasás számítógépre 242
recés a kép az automatikus lapadagolóból való beolvasáskor 246
recés a szöveg az automatikus lapadagolóból való beolvasáskor 246
hibaelhárítás, e-mail
nem lehet e-mailt küldeni 236
hibaelhárítás, fax
gyenge nyomtatási minőség 241
hiányzó információk a fax fedőlapján 242
nem jelenik meg a hívófél-azonosító 237
nem lehet elküldeni a fax fedőlapját a számítógépről 242
nem lehet faxot küldeni analóg fax használatakor 240
nem lehet faxot küldeni vagy fogadni analóg fax használatakor 238
nem lehet faxot küldeni vagy fogadni az etherFAX használatával 240
sikertelen etherFAX-beállítás 237

hibaelhárítás, másolással kapcsolatos
a lapolvasó egységet nem lehet lecsukni 247
a lapolvasó nem válaszol 248
dokumentum vagy fénykép részleges másolása 244
gyenge másolási minőség 245
hibaelhárítás, nyomtatási minőség
egyszínű fekete oldalak 213
ferde nyomat 211
függőleges fehér vonalak 221
függőleges sötét csíkok és hiányos nyomat 219
függőleges sötét sávok 217
függőleges sötét vonalak vagy csíkok 218
függőleges világos sávok 220
görbe nyomat 211
hajlott vagy gyűrött papír 203
ismétlődő hibák 212
könnyen ledörzsölődik a festék 216
levágott szöveg vagy kép 214
papírmeghajlás 210
sötét nyomtatás 200
szürke háttér nyomatokon 204
tarka és pöttyös nyomat 209
túl világos nyomat 207
üres vagy fehér oldalak 199
vékony vonalak nyomtatása nem megfelelő 202
vízszintes világos sávok 206
hibaelhárítás, nyomtatással kapcsolatos
az elakadt lapokat a nyomtató nem nyomtatja ki újra 236
boríték összetapad nyomtatás közben 233
gyakori papírelakadás 235
helytelen margók 206
lassú nyomtatás 224
nem megfelelő papírra történő feladatnyomtatás 224
nem működik a leválogatás 234
nyomtatási feladatok nem nyomtatódnak ki 222
rossz tálcából történő nyomtatás 224
tálca-összekapcsolás nem működik 234
titkosított és felfüggesztett dokumentumok nem nyomtatódnak ki 223
hibaelhárítás, nyomtatókiegészítőkkel kapcsolatos
internal solutions port 231
nem található belső kiegészítő 230
Hibás flash észlelve 231
Hibernált üzemmód konfigurálása 181
Hordozótípusok menü 97
hozzáférés a vezérlőkártyához 250

## I

ikonok a kezdőképernyőn megjelenítése 18
információk a nyomtatóról keresése 10
internal solutions port
hibaelhárítás 231
telepítése 257
internal solutions port telepítése 257
IPSec menü 134

## J

jelzőfény
állapot értelmezése 16

## K

kábel
Ethernet 14
USB 14
kábelek csatlakoztatása 14
kapcsolatba lépés az ügyféltámogatással 249
kapocselakadás a kiadóegységnél 196
kapocselakadás, elhárítása kiadóegység- 196
karbantartó készlet rendelés 163
Kártya másolása beállítás 18
kellékanyag-értesítések konfigurálása 164
kellékanyag-használati számlálók
alaphelyzetbe állítása 233
kellékanyag-használati számlálók visszaállítása 233
kellékanyagok megőrzése 181
kellékanyagok állapota ellenőrzése 161
kellékanyagok cseréje
képalkotó egység 167
tonerkazetta 165
tűzőkazetta 169
kellékanyagok értesítéseinek konfigurálása 164
kellékanyagok megőrzése 181
kellékanyagok rendelése tonerkazetta 161
kellékanyagok, rendelése
karbantartó készlet 163
tűzőkazetták 164
képalkotó egység
csere 167
rendelés 163
képernyővédő kezelése 19
kéretlen faxok blokkolása 66
kéretlen faxok blokkolása 66
kétoldalas másolás 43
kezdőképernyő testre szabás 18
kezdőképernyő ikonjai
használata 17
megjelenítés 18
kezdőképernyő segítségével 17
kezelőpanel használata 15
kibocsátással kapcsolatos figyelmeztetések 269, 274
kiegészítők beszerelése nyomtató-merevlemez 255
kijelző testreszabása 19
konfigurációs fájl exportálása Embedded Web Server kiszolgáló segítségével 266
konfigurációs fájl importálása Embedded Web Server kiszolgáló segítségével 266
könyvjelzők
létrehozás 22
mappák létrehozása 23
könyvjelzők létrehozása 22

könyvtárlista
nyomtatás 41
könyvtárlista nyomtatása 41
környezeti beállítások 181
külön megvásárolható kártya
telepítése 253
külön megvásárolható kártya
beszerelése 253
különböző papírméretek,
másolás 42
különböző papírméretű oldalak
másolása 42

## L

lapolvasó
tisztítás 158
lapolvasó tisztítása 148, 158
lapolvasó üveglapja
használata 42, 45, 64, 68
lapolvasó üveglapjának
segítségével 42, 45, 64, 68
másolás 42
lassú nyomtatás 224
Lexmark Mobilnyomtatás
használata 35
Lexmark Scanback Utility
használata 68
LINE-port 14

## M

mappák létrehozása
könyvjelzőkhöz 23
másolás
a papír mindkét oldalán 43
az automatikus lapadagoló
(ADF) használatával 42
fejléces papírra 43
fényképek 42
lapolvasó üveglapjának
segítségével 42
másolás innen
kiválasztott tálca 42
másolással kapcsolatos
hibaelhárítás
a lapolvasó egységet nem lehet
lecsukni 247
a lapolvasó nem válaszol 248
dokumentum vagy fénykép
részleges másolása 244
gyenge másolási minőség 245
másolatok készítése 42
másolatok kicsinyítése 43
másolatok nagyítása 43
Megjelenés testreszabása
használata 19
megkülönböztető csengési
szolgáltatás, fax
engedélyezés 63
memóriakártya
telepítése 252
memóriakártya beszerelése 252
menü
802.1x 136
A kezdőképernyő látható
ikonjai 86
Beállítás 89
Beállítások 74
Bejelentkezési
korlátozások 143
Biztonsági ellenőrzési napló 141
E-mail beállítása 113
Egyéb 146
Egyéni beolvasási méretek 97
Elrendezés 87
Energiagazdálkodás 79
Engedélyek kezelése 139
Értesítések 77
Eszköz 146
Ethernet 131
E-mail alapbeállítások 114
Fax 147
Fax mód 101
Faxbeállítás 101
Faxkiszolgáló beállítása 110
Feladat-nyilvántartás 90
Flash-meghajtó vizsgálata 122
FTP alapbeállítások 118
Gazdaságos üzemmód 76
Hálózat 147
Hálózati áttekintés 127
Helyi fiókok 140
Hibaelhárítás 148
Hordozótípusok 97
HTML 94
HTTP-/FTP-beállítások 136
Ideiglenes adatfájlok
törlése 145
IPSec 134
Kép 95
Kiadási műveletek 88
Kisegítő lehetőségek 80
Konfiguráció menü 82
Külső hálózati hozzáférés
korlátozása 138
LPD-konfiguráció 136
Másolási alapbeállítások 98
Megoldások LDAP-
beállításai 145
Menübeállítási oldal 146
Minőség 90
Mobilszolgáltatás-kezelő 145
Névtelen adatgyűjtés 80
Nyomtatás 147
Nyomtatás flash-
meghajtóról 125
Nyomtató névjegye 86
Parancsikonok 147
PCL 93
PDF 92
PostScript 92
SNMP 133
Tálcakonfiguráció 96
Távoli kezelőpanel 76
TCP/IP 132
ThinPrint 137
Titkosított nyomtatás
beállításai 144
Univerzális beállítás 96
USB 137
Üzemen kívüli törlés 85
Webes kapcsolat beállítása 118
Wi-Fi Direct 130
XPS 92
Menübeállítási oldal
nyomtatás 148
menük
Gyári alapbeállítások
visszaállítása 81
Lemeztitkosítás 145
USB-eszközök ütemezése 141
Vezeték nélküli 127
merevlemez-memória
törlése 149
merevlemez-memória
törlése 149
mobileszköz
a nyomtató csatlakoztatása 155
nyomtatás innen 35, 36
mobileszköz csatlakoztatása
nyomtatóhoz 155
módosítás, felbontás
fax 65
Mopria nyomtatási
szolgáltatás 35

## N

Nagyítás üzemmód
engedélyezés 25
nagyítás üzemmód
engedélyezése 25
navigáció a képernyőn
kézmozdulatok
segítségével 25
navigáció a képernyőn
kézmozdulatok segítségével 25
nem felejtő memória 150
törlése 149
Nem formázott flash
észlelve 232
nem lehet e-mailt küldeni 236
nem lehet elküldeni a fax
fedőlapját a számítógépről 242
nem lehet faxot fogadni analóg
fax használatakor 241
nem lehet faxot küldeni vagy
fogadni az etherFAX
használatával 240
nem lehet olvasni a flash-
meghajtót
hibaelhárítás, nyomtatással
kapcsolatos 228
nem lehetséges a beolvasás
hálózati mappába 243
Nem Lexmark kellékanyag 233
nem működik a leválogatás 234
Nincs elég szabad hely a flash
memóriában az erőforrások
számára 232

## Ny

nyári időszámítás
konfigurálása 63
nyári időszámítás
konfigurálása 63
nyomtatás
betűtípusminták listája 40
Cloud Connector-profilból 40
flash-meghajtóról 37
könyvtárlista 41
Menübeállítási oldal 148
mobileszközről 35, 36
Mopria nyomtatási szolgáltatás
használata 35
nyomtatási minőséget ellenőrző
tesztoldalak 148
számítógépről 35
Wi-Fi Direct használata 36
nyomtatás flash-meghajtóról 37
nyomtatás minőségével
kapcsolatos problémák 198
nyomtatás számítógépről 35
nyomtatási feladat
megszakítás a nyomtató
kezelőpaneljéről 41
megszakítás a számítógépről 41
nyomtatási feladat törlése
a nyomtató kezelőpaneljén 41
számítógépről 41
nyomtatási feladatok
ellenőrzése 39
nyomtatás Macintosh
számítógépről 39
nyomtatás Windows
rendszerből 39
nyomtatási feladatok
ismétlése 39
nyomtatás Macintosh
számítógépről 39
nyomtatás Windows
rendszerből 39
nyomtatási feladatok megőrzése
nyomtatás Macintosh
számítógépről 39
nyomtatás Windows
rendszerből 39
nyomtatási feladatok nem
nyomtatódnak ki 222
nyomtatási feladatok tárolása 39
nyomtatási minőséggel
kapcsolatos hibaelhárítás
egyszínű fekete oldalak 213
ferde nyomat 211
függőleges fehér vonalak 221
függőleges sötét csíkok és
hiányos nyomat 219
függőleges sötét sávok 217
függőleges sötét vonalak vagy
csíkok 218
függőleges világos sávok 220
görbe nyomat 211
hajlott vagy gyűrött papír 203
ismétlődő hibák 212
könnyen ledörzsölődik a
festék 216
levágott szöveg vagy kép 214
nyomtatás minőségével
kapcsolatos problémák 198
papírmeghajlás 210
sötét nyomtatás 200
szürke háttér nyomatokon 204
tarka és pöttyös nyomat 209
túl világos nyomat 207
üres vagy fehér oldalak 199
vékony vonalak nyomtatása
nem megfelelő 202
vízszintes világos sávok 206
nyomtatással kapcsolatos
hibaelhárítás
az elakadt lapokat a nyomtató
nem nyomtatja ki újra 236
boríték összetapad nyomtatás
közben 233
gyakori papírelakadás 235
helytelen margók 206
lassú nyomtatás 224
nem lehet olvasni a flash-
meghajtót 228
nem megfelelő papírra történő
feladatnyomtatás 224
nem működik a
leválogatás 234
nyomtatási feladatok nem
nyomtatódnak ki 222
rossz tálcából történő
nyomtatás 224
tálca-összekapcsolás nem
működik 234
titkosított és felfüggesztett
dokumentumok nem
nyomtatódnak ki 223
nyomtató
hely kiválasztása 12
minimális nyomtató körüli
szabad hely 12
szállítás 180
nyomtató áthelyezése 12, 180
nyomtató csatlakozásának
ellenőrzése 229
nyomtató csatlakoztatása
vezeték nélküli hálózathoz 153
nyomtató helyének
kiválasztása 12
nyomtató hozzárendelése
csengőhanghoz 63
nyomtató kijelzője
fényerő módosítása 181
nyomtató merevlemezének
beszerelése 255
nyomtató merevlemezének
memóriája 150

nyomtató nem válaszol 226
nyomtató sorozatszáma
keresése 11
nyomtató szállítása 180
nyomtató tisztítása 157
nyomtató-illesztőprogram
hardverkiegészítők,
hozzáadása 265
telepítése 264
nyomtató-illesztőprogram
telepítése 264
nyomtató-merevlemez
titkosítás 150
nyomtató-portbeállítások
módosítás 156
nyomtatók hozzáadása a
számítógéphez 264
nyomtatókiegészítők
hibaelhárítása
internal solutions port 231
nem található belső
kiegészítő 230
nyomtatókijelző fényerejének
beállítása 181
nyomtatómemória
törlése 149
nyomtatómemória
biztosítása 150
nyomtatómemória
törlése 149, 150
nyomtatómenük 73
nyomtatóportok 14
nyomtatószoftver
telepítése 264
nyomtatószoftver telepítése 264
nyomtatóüzenetek
Cserélje ki a kazettát – nem
megfelelő régió 232
Hibás flash észlelve 231
Nem formázott flash
észlelve 232
Nem Lexmark kellékanyag 233
Nincs elég szabad hely a flash
memóriában az erőforrások
számára 232

## O

opciók
internal solutions port 257

## P

papír
Univerzális méret beállítása 27
papírelakadás a duplex
egységben 191
papírelakadás a hátsó
ajtónál 189
papírelakadás a
kiadóegységben 194
papírelakadás a tálcákban 192
papírelakadás a többcélú
adagolóban 192
papírelakadás az A ajtónál 185
papírelakadás az automatikus
lapadagolóban 193
papírelakadás helyének
meghatározása 184
papírelakadás megszüntetése
az „A” ajtóban 185
papírelakadás, elhárítása
automatikus
lapadagolóban 193
duplex egységben 191
hátsó ajtónál 189
kiadóegység- 196
normál rekeszben 190
tálcák 192
többcélú adagolóban 192
papírelakadások
elkerülése 183
papírelakadások elkerülése 183
papírelakadások, elhárítás
normál rekeszben 190
papírméret beállítása 27
papírméretek
támogatott 31
papírsúlyok
támogatott 34
papírtakarékosság 44
papírtípus beállítása 27
papírtípusok
támogatott 33
parancsikon
E-mail 19
Fax 19
FTP 19
Másolás 19
parancsikon hozzáadása
e-mail 54
fax címzettje 65
FTP-cím 70
másolás 44
parancsikon létrehozása
e-mail 54
fax címzettje 65
FTP-cím 70
másolás 44
parancsikon, létrehozás
e-mail 54
fax címzettje 65
FTP-cím 70
másolás 44
parancsikonok
létrehozás 19
parancsikonok létrehozása 19
partnerek
hozzáadás 23
szerkesztés 24
törlés 24
partnerek hozzáadása 23
partnerek szerkesztése 24
partnerek törlése 24
példányok leválogatása 43
pöttyös nyomat 209

## Q

QR-kód-készítő használatával 20
QR-kódok
hozzáadás 20

## R

recés kép
beolvasás az automatikus
lapadagolóból 246
recés szöveg
beolvasás az automatikus
lapadagolóból 246
rendelés
karbantartó készlet 163
képalkotó egység 163
tűzőkazetták 164
RJ-11 adapter 61

## S

SMTP-beállítások
konfigurálása 45
sorozatnyomtatás
beállítása 156
sorozatnyomtatás beállítása 156
sorozatszám, nyomtató
keresése 11
sötét nyomtatás 200

Súgó menü 148

## Sz

számítógép
  csatlakozás a nyomtatóhoz 155
számítógép csatlakoztatása a nyomtatóhoz 155
számítógép, beolvasás 68
személyes azonosítószámok
  engedélyezés 26
személyes azonosítószámok engedélyezése 26
személyes azonosítószámos módszer 153
szürke háttér nyomatokon 204

## T

tálca-összekapcsolás
bontása 30
tálcák
  betöltés 27
  összekapcsolás bontása 30
  összekapcsolása 30
  telepítése 263
tálcák beszerelése 263
tálcák betöltése 27
tálcák összekapcsolása 30
támogatott alkalmazások 18
támogatott fájltípusok 38
támogatott fax 55
támogatott flash-meghajtók 38
támogatott papírméretek 31
támogatott papírsúlyok 34
támogatott papírtípusok 33
tápkapcsoló jelzőfénye
  állapot értelmezése 16
tisztítás
  nyomtató belseje 157
  nyomtató külseje 157
titkosítás
  nyomtató-merevlemez 150
titkosított dokumentumokat nem nyomtatódnak ki 223
titkosított és más felfüggesztett feladatok nyomtatása
  Macintosh számítógépről 39
  Windows rendszeren 39
titkosított nyomtatási feladatok 39
  nyomtatás Macintosh
    számítógépről 39
  nyomtatás Windows
    rendszerből 39
több oldal másolása
  egyetlen lapra 44
több példány rendezése 43
többcélú adagoló
  betöltés 29
tonerkazetta
  csere 165
  rendelés 161
tonertakarékosság 44
törölhetőségi nyilatkozat 150
további információ a nyomtatóról 10
túl világos nyomat 207
tűzőkazetta
  csere 169
tűzőkazetta cseréje 169
tűzőkazetták
  rendelés 164

## U

Univerzális papírméret
  beállítása 27
univerzális papírméret beállítása 27
USB-port 14
  engedélyezés 229
USB-port engedélyezése 229

## Ú

újrahasznosítás
  Lexmark termékek 181
  Lexmark-csomagolás 182

## Ü

Ügyfélszolgálat
  használata 20
ügyféltámogatás
  kapcsolatfelvétel 249
üres oldalak 199
üzenetrögzítő
  beállítása 58

## V

vezérlőkártya
  hozzáférés 250
vezeték nélküli hálózat
  nyomtató csatlakoztatása 153
  Wi-Fi Protected Setup 153
vezeték nélküli hálózatok 153
Vezeték nélküli menü 127
virtuális billentyűzet
  használata 26

## W

Wi-Fi hálózat
  kikapcsolása 156
Wi-Fi Direct
  engedélyezés 155
  konfigurálása 154
  nyomtatás mobileszközről 36
Wi-Fi Direct engedélyezése 155
Wi-Fi Direct konfigurálása 154
Wi-Fi hálózat kikapcsolása 156
Wi-Fi Protected Setup
  vezeték nélküli hálózat 153

## Z

zajkibocsátási szintek 269