Multifuncționale laser MB2650, MX622, XM3250

Ghidul utilizatorului

Februarie 2021 **www.lexmark.com**

Tip de echipament:

7018

Modele:

676, 678, 679, 686

Cuprins

Informații de siguranță..... 7

Convenții.....7

Declarații privind produsul..... 7

Aflați despre imprimantă.....10

Găsirea informațiilor despre imprimantă.....10

Găsirea numărului de serie al imprimantei..... 11

Alegerea unui loc pentru imprimantă.....12

Configurații imprimantă.....13

Ataşarea cablurilor.....14

Utilizare panou de comandă.....16

Înțelegerea stării butonului de alimentare şi a indicatorului luminos..... 17

Configurarea și utilizarea aplicațiilor din ecranul de pornire.....18

Utilizarea ecranului de început..... 18

Particularizarea ecranului de început..... 19

Aplicații acceptate.....19

Setare Card Copy.....19

Crearea unei comenzi rapide..... 20

Utilizarea funcției Particularizarea afişării.....20

Configurarea Setărilor economice şi ecologice..... 21

Cum se utilizează Asistența pentru clienți.....21

Cum se utilizează Generatorul de coduri QR.....21

Configurarea Centru de scanare..... 22

Configurarea aplicației Cote dispozitiv..... 22

Crearea unui profil Cloud Connector.....23

Gestionarea marcajelor..... 23

Gestionarea contactelor..... 24

Configurarea și utilizarea caracteristicilor de accesibilitate.....27

Activarea modului Mărire.....27

Activarea ghidării vocale.....27

Navigarea pe ecran cu ajutorul gesturilor.....27

Reglarea ratei de vorbire pentru ghidarea vocală..... 28

Utilizarea tastaturii de pe afişaj.....28

Activarea parolelor vocale sau a numerelor personale de identificare....28

Încărcarea hârtiei și a suporturilor speciale....29

Setarea dimensiunii şi a tipului de hârtie....29
Configurarea setărilor pentru formatul universal de hârtie....29
Încărcarea tăvilor....29
Încărcarea alimentatorului multifuncțional....31
Legarea tăvilor....32

Suport pentru hârtie....33

Dimensiuni acceptate pentru hârtie....33
Tipuri de hârtie acceptate....35
Greutăți acceptate pentru hârtie....36

Imprimarea....37

Imprimarea de pe un computer....37
Imprimarea de pe un dispozitiv mobil....37
Imprimarea de pe o unitate flash....39
Unități flash şi tipuri de fişiere acceptate....40
Configurarea lucrărilor de imprimare confidențiale....41
Imprimarea lucrărilor confidențiale şi a altor lucrări în aşteptare....41
Imprimarea dintr-un profil Cloud Connector....42
Tipărirea unei liste de eşantioane de fonturi....42
Tipărirea unei liste de directoare....43
Anularea unei operații de tipărire....43

Copierea....44

Utilizarea alimentatorului automat de documente și a geamului scanerului....44
Realizarea de copii....44
Copierea fotografiilor....44
Copierea pe hârtie cu antet....45
Copierea pe ambele fețe ale hârtiei....45
Micşorarea sau mărirea copiilor....45
Asamblarea copiilor....45
Inserarea colilor de separare între copii....45
Copierea mai multor pagini pe o singură foaie....46
Crearea unei comenzi rapide pentru copiere....46

E-mailul.....47
Utilizarea alimentatorului automat de documente și a geamului scanerului.....47
Configurarea setărilor de e-mail SMTP.....47
Trimiterea unui e-mail.....55
Crearea unei comenzi rapide pentru poşta electronică.....55

Faxul.....56
Configurarea imprimantei pentru fax.....56
Utilizarea alimentatorului automat de documente și a geamului scanerului.....65
Trimiterea unui fax.....65
Programarea unui fax.....66
Crearea unei comenzi rapide pentru o destinație de fax.....66
Schimbarea rezoluției faxului.....66
Ajustarea întunecimii faxului.....67
Imprimarea unui jurnal de fax.....67
Blocarea faxurilor nesolicitate.....67
Păstrarea faxurilor.....67
Redirecționarea unui fax.....68

Scanarea.....69
Utilizarea alimentatorului automat de documente și a geamului scanerului.....69
Scanarea către un computer.....69
Scanarea pe un server FTP.....71
Scanare cu trimitere într-un folder din rețea.....71
Crearea unei comenzi rapide pentru FTP.....71
Scanarea către o unitate flash.....72
Scanarea într-un profil Cloud Connector.....73

Despre meniurile imprimantei.....74
Hartă meniuri.....74
Dispozitiv.....75
Imprimare.....88
Hârtie.....96
Copiere.....99
Fax.....102
Poştă electronică.....113

FTP ... 119
Unitate USB ... 123
Rețea/Porturi ... 128
Securitate ... 140
Rapoarte ... 147
Ajutor ... 149
Rezolvarea problemelor ... 149
Imprimarea paginii de setări meniuri ... 149

Securizarea imprimantei ... 150

Localizarea slotului de securitate ... 150
Ştergerea memoriei imprimantei ... 150
Golirea memoriei din hard diskul imprimantei ... 150
Criptarea hard discului imprimantei ... 151
Revenirea la setările prestabilite din fabrică ... 151
Declarație privind volatilitatea ... 151

Întreținerea imprimantei ... 153

Reglarea volumului difuzorului ... 153
Lucrul în rețea ... 154
Curățarea componentelor imprimantei ... 158
Comandarea pieselor şi consumabilelor ... 162
Înlocuirea pieselor şi consumabilelor ... 166
Mutarea imprimantei ... 181
Economisirea de energie şi hârtie ... 182
Reciclarea ... 182

Eliminarea blocajelor ... 184

Evitarea blocajelor ... 184
Identificarea locațiilor blocajelor ... 185
Blocaj hârtie în uşa A ... 186
Blocaj de hârtie la uşa din spate ... 190
Blocaj de hârtie în recipientul standard ... 191
Blocaj de hârtie în unitatea duplex ... 192
Blocaj hârtie în tăvi ... 193
Blocaj de hârtie în alimentatorul multifuncțional ... 193
Blocaj de hârtie în alimentatorul automat de documente ... 194

Blocaj de hârtie în finisor..... 195
Blocaj capse în finisor.....197

Rezolvarea problemelor.....199

Probleme legate de calitatea imprimării..... 199
Probleme de imprimare.....200
Probleme de conectare la rețea..... 228
Probleme legate de opțiunile hardware.....231
Probleme cu consumabilele..... 233
Probleme cu alimentarea de hârtie..... 234
Probleme cu e-mailul.....237
Probleme la expedierea faxurilor.....237
Probleme de scanare..... 242
Contactarea serviciului de asistență pentru clienți..... 249

Actualizarea și migrarea.....250

Hardware.....250
Software..... 264
Firmware.....266

Note.....268

Index.....276

Informații de siguranță

Convenții

Notă: O *notă* identifică informații care v-ar putea ajuta.

Avertisment: Un *avertisment* identifică informații despre acțiuni care ar putea avaria echipamentul hardware sau aplicațiile software ale dispozitivului.

ATENȚIE: O *atenționare* indică o situație potențial periculoasă care v-ar putea vătăma.

Diferitele tipuri de declarații de atenționare includ:

ATENȚIE - PERICOL DE ACCIDENTARE: Indică un pericol de vătămare.

ATENȚIE - PERICOL DE ELECTROCUTARE: Indică un pericol de electrocutare.

ATENȚIE - SUPRAFAȚĂ FIERBINTE: Indică un pericol de arsuri prin atingere.

ATENȚIE - PERICOL DE RĂSTURNARE: Indică un pericol de strivire.

ATENȚIE—PERICOL DE PRINDERE A DEGETELOR: Indică riscul de prindere a degetelor între piesele mobile.

Declarații privind produsul

ATENȚIE - PERICOL DE ACCIDENTARE: Pentru a evita pericolul de incendiu sau de electrocutare, conectați cablul de tensiune direct la o priză electrică legată corespunzător la masă şi cu parametri nominali corespunzători, aflată în apropierea produsului şi uşor accesibilă.

ATENȚIE - PERICOL DE ACCIDENTARE: Pentru a evita riscul de incendiu sau electrocutare, utilizați doar cablul de alimentare oferite împreună cu acest produs sau piese de schimb autorizate de producător.

ATENȚIE - PERICOL DE ACCIDENTARE: Nu utilizați acest produs cu cabluri de extensie, prize multiple, prelungitoare cu prize multiple sau cu dispozitive UPS. Puterea nominală a acestor tipuri de accesorii poate fi depăşită cu uşurință de o imprimantă laser şi poate avea ca rezultat incendii, daune materiale sau performanțe slabe ale imprimantei.

ATENȚIE - PERICOL DE ACCIDENTARE: Cu acest produs, poate fi utilizat doar un dispozitiv Lexmark de protecție la supratensiune, corect conectat între imprimantă şi cablul de tensiune. Utilizarea dispozitivelor de protecție la supratensiune care nu sunt produse de Lexmark poate avea ca rezultat incendii, daune materiale sau performanțe slabe ale imprimantei.

ATENȚIE - PERICOL DE ACCIDENTARE: Pentru a reduce riscul de incendiu, când conectați acest produs la rețeaua telefonică publică cu comutare de circuite, utilizați numai un cablu de telecomunicații (RJ-11) 26 AWG sau superior. Pentru utilizatorii din Australia, cablul trebuie să fie aprobat de Autoritatea de comunicații şi media din Australia.

ATENȚIE - PERICOL DE ELECTROCUTARE: Pentru a evita pericolul de electrocutare, nu plasați şi nu utilizați acest produs în apropierea apei sau în locuri umede.

ATENȚIE - PERICOL DE ELECTROCUTARE: Pentru a evita pericolul de electrocutare, nu instalați acest produs şi nu realizați conexiuni electrice sau de cablu, cum ar fi la cablul de tensiune, la fax sau la telefon, în timpul unei furtuni cu fulgere.

ATENȚIE - PERICOL DE ACCIDENTARE: Nu tăiați, răsuciți, legați sau striviți cablul de tensiune şi nu plasați obiecte grele pe acesta. Nu amplasați cablul de tensiune în locuri în care poate fi întins excesiv sau ros. Nu strângeți cablul între obiecte cum ar fi mobila şi pereții. Dacă se întâmplă aşa ceva, există pericol de incendiu sau de electrocutare. Cercetați regulat cablul de tensiune pentru a verifica dacă există semne ale unor astfel de probleme. Înainte de a-l inspecta, scoateți cablul de tensiune din priza electrică.

ATENȚIE - PERICOL DE ELECTROCUTARE: Pentru a evita pericolul de electrocutare, asigurați-vă că toate conexiunile externe (cum ar fi conexiunile Ethernet şi cele pentru telefonie) sunt instalate corespunzător în porturile de conectare marcate.

ATENȚIE - PERICOL DE ELECTROCUTARE: Pentru a evita pericolul de electrocutare, dacă accesați placa de control sau instalați dispozitive hardware sau de memorie opționale la un anumit timp după configurarea imprimantei, înainte de a continua opriți imprimanta şi deconectați cablul de tensiune de la priza electrică. Dacă aveți alte aparate ataşate la imprimantă, închideți-le şi pe acestea şi deconectați cablurile care conduc la imprimantă.

ATENȚIE - PERICOL DE ELECTROCUTARE: Pentru a evita pericolul de electrocutare, nu utilizați caracteristica fax în timpul unei furtuni cu fulgere.

ATENȚIE - PERICOL DE ELECTROCUTARE: Pentru a evita riscul electrocutării în timpul curățării exterioare a imprimantei, deconectați cablul de alimentare de la priza de perete şi deconectați toate celelalte cabluri de la imprimantă înainte de a continua.

ATENȚIE - PERICOL DE ACCIDENTARE: Dacă imprimanta cântăreşte mai mult de 20 kg (44 livre), poate fi nevoie de două sau mai multe persoane pentru a o ridica în siguranță.

ATENȚIE - PERICOL DE ACCIDENTARE: Când mutați imprimanta, pentru a evita vătămarea corporală sau deteriorarea imprimantei, urmați aceste indicații:

- Asigurați-vă că toate uşile şi tăvile sunt închise.
- Opriți imprimanta, apoi deconectați cablul de alimentare de la priza electrică.
- Deconectați toate cablurile de la imprimantă.
- Dacă imprimanta are tăvi opționale verticale de podea separate sau opțiuni de ieşire ataşate de aceasta, deconectați-le înainte de a muta imprimanta.
- Dacă imprimanta are o platformă cu rotile, rulați-o cu atenție către noua locație. Fiți precauți când treceți peste praguri şi denivelările din podea.
- Dacă imprimanta nu are o platformă cu rotile, dar are în configurație tăvi opționale sau opțiuni de ieşire, scoateți opțiunile de ieşire şi ridicați imprimata de pe tăvi. Nu încercați să ridicați imprimanta şi orice opțiuni simultan.
- Utilizați întotdeauna mânerele imprimantei pentru a o ridica.
- Cărucioarele utilizate pentru a muta imprimanta trebuie să aibă o suprafață care să poată susține integral baza imprimantei.
- Cărucioarele utilizate pentru a muta echipamentele hardware trebuie să aibă o suprafață care să poată susține dimensiunile opțiunilor acestora.
- Mențineți imprimanta în poziție verticală.
- Evitați mutarea imprimantei prin mişcări de împingere bruşte.

- Asigurați-vă că nu vă prindeți degetele dedesubt când aşezați imprimanta jos.
- Asigurați-vă că în jurul imprimantei este spațiu suficient.

ATENȚIE - PERICOL DE RĂSTURNARE: Atunci când instalați una sau mai multe opțiuni pe imprimantă sau pe dispozitivul multifuncțional, poate fi necesar să utilizați o platformă cu rotile, o piesă de mobilier sau alt obiect pentru a preveni vătămarea din cauza instabilității. Pentru informații suplimentare despre configurațiile acceptate, consultați **www.lexmark.com/multifunctionprinters**.

ATENȚIE - PERICOL DE RĂSTURNARE: Pentru a reduce riscul de instabilitate a echipamentului, încărcați separat fiecare tavă. Păstrați închise toate celelalte tăvi, până când este necesar să le deschideți.

ATENȚIE - SUPRAFAȚĂ FIERBINTE: Interiorul imprimantei poate să fie fierbinte. Pentru a reduce riscul de vătămare datorat componentei fierbinți, lăsați suprafața să se răcească înainte de a o atinge.

ATENȚIE—PERICOL DE PRINDERE A DEGETELOR: Pentru a evita riscul de prindere a degetelor, fiți atenți la zonele marcate cu această etichetă. Accidentele de prindere a degetelor pot surveni în preajma pieselor mobile cum ar fi angrenajele, uşile, tăvile şi capacele.

ATENȚIE - PERICOL DE ACCIDENTARE: Acest produs foloseşte laser. Utilizarea controalelor, reglajele sau executarea de proceduri, altele decât cele specificate în *Ghidul de utilizare* pot avea ca rezultat expunerea la radiații periculoase.

ATENȚIE - PERICOL DE ACCIDENTARE: Bateria cu litiu existentă în acest produs nu este destinată a fi înlocuită. Există pericol de explozie dacă o baterie cu litiu este înlocuită incorect. Nu reîncărcați, nu dezasamblați şi nu incinerați o baterie cu Litiu. Aruncați bateriile cu litiu uzate în conformitate cu instrucțiunile producătorului şi cu reglementările locale.

Acest produs este proiectat, testat şi aprobat pentru a îndeplini standarde stricte de securitate globală, dacă utilizează componente specifice ale producătorului. Caracteristicile de siguranță ale unor componente nu sunt întotdeauna evidente. Producătorul nu răspunde în cazul utilizării altor componente înlocuitoare.

Pentru service sau reparații, altele decât cele descrise în documentația utilizatorului, apelați la un reprezentant de service.

Acest produs utilizează un proces care încălzeşte suportul de tipărire şi căldura poate provoca emisii. Trebuie să înțelegeți secțiunea din instrucțiunile de utilizare care tratează îndrumările pentru selectarea suportului de tipărire, pentru a evita posibilitatea emisiilor periculoase.

Acest produs poate genera mici cantități de ozon în cursul funcționării normale şi poate fi prevăzut cu un filtru proiectat pentru limitarea concentrațiilor de ozon la niveluri mult sub limitele de expunere recomandate. Pentru a evita niveluri ridicate ale concentrației de ozon în timpul utilizării excesive, instalați acest produs în zone bine aerisite şi înlocuiți filtrele de ozon şi de evacuare dacă acest lucru este specificat în instrucțiunile de întreținere ale produsului. Dacă în instrucțiunile de întreținere ale produsului nu se face referire la filtre, înseamnă că acest produs nu include filtre care necesită înlocuire.

PĂSTRAȚI ACESTE INSTRUCȚIUNI.

Aflați despre imprimantă

Găsirea informațiilor despre imprimantă

Ce anume căutați?	Găsiți tot ce vă trebuie aici
Instrucțiuni pentru configurarea inițială	Consultați documentația de configurare furnizată împreună cu imprimanta.
• Software-ul imprimantei • Driverul de imprimare sau de fax • Firmware-ul imprimantei • Utilitar	Accesați **www.lexmark.com/downloads**, căutați modelul de imprimantă şi apoi, în meniul Tip, selectați driverul, firmware-ul sau utilitarul de care aveți nevoie.
• Selectarea şi depozitarea hârtiei şi a suporturilor de imprimare speciale • Încărcarea hârtiei • Configurarea setărilor imprimantei • Vizualizarea şi imprimarea documentelor şi a fotografiilor • Configurarea imprimantei într-o rețea • Îngrijirea şi întreținerea imprimantei • Depanarea şi rezolvarea problemelor	Centrul de informații – accesați **https://infoserve.lexmark.com**. Videoclipuri explicative – accesați **https://infoserve.lexmark.com/idv/**. *Pagini Meniu asistență* – accesați ghidurile pentru firmware-ul imprimantei sau accesați **http://support.lexmark.com**. *Ghid ecran tactil*—Accesați **http://support.lexmark.com**.
Setarea şi configurarea caracteristicilor de accesibilitate ale imprimantei	*Ghidul de accesibilitate Lexmark*—Accesați **http://support.lexmark.com**.
Informații de asistență pentru utilizarea software-ului imprimantei	Asistență pentru sistemele de operare Microsoft Windows sau Macintosh – Deschideți un program software sau o aplicație a imprimantei şi faceți clic pe **Ajutor**. Faceți clic pe ? pentru a vedea informații sensibile la context. **Note:** • Fişierul Help (Ajutor) se instalează automat împreună cu software-ul imprimantei. • În funcție de sistemul de operare, software-ul imprimantei se află în folderul de programe al imprimantei sau pe desktop.

Ce anume căutați?	Găsiți tot ce vă trebuie aici
• Documentație • Asistență prin chat • Asistență prin poştă electronică • Suport pentru voce	Accesați **http://support.lexmark.com**. **Notă:** Selectați țara sau regiunea dvs., apoi selectați produsul pentru a vedea site-ul de asistență corespunzător. Informațiile de contact pentru asistență specifică țării sau regiunii dvs. pot fi găsite pe site-ul web sau pe garanția imprimată furnizată împreună cu imprimanta. Păstrați la îndemână următoarele informații când contactați asistența pentru clienți: • Locul şi data achiziționării • Tipul produsului şi numărul de serie Pentru informații suplimentare, consultați "Găsirea numărului de serie al imprimantei" la pagina 11.
• Informații de siguranță • Informații de conformitate • Informații despre garanție • Informații despre mediu	Informațiile referitoare la garanție diferă în funcție de țară sau de regiune: • **Pentru S.U.A.** – Consultați Declarația de garanție limitată furnizată împreună cu imprimanta sau accesați **http://support.lexmark.com**. • **Pentru celelalte țări şi regiuni** – consultați certificatul de garanție imprimat, livrat împreună cu imprimanta. *Ghidul informațiilor despre produs*—Consultați documentația furnizată împreună cu imprimanta sau accesați **http://support.lexmark.com**.

Găsirea numărului de serie al imprimantei

1 Deschideți uşa frontală.

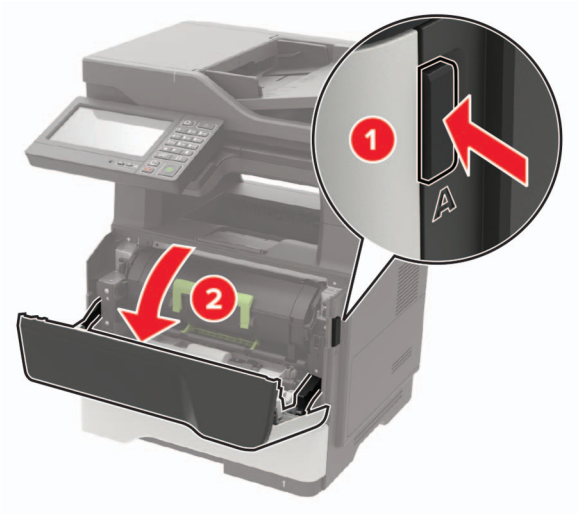

2 Găsiți numărul de serie al imprimantei în spatele uşii frontale.

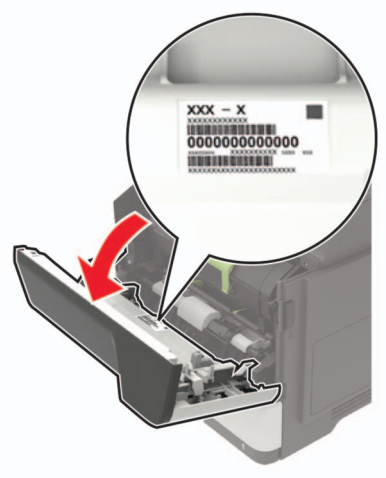

Alegerea unui loc pentru imprimantă

- Lăsați suficient loc pentru a deschide tăvile, capacele şi uşile şi pentru instalarea opțiunilor de hardware.
- Poziționați imprimanta în apropierea unei prize electrice.

  ATENȚIE - PERICOL DE ACCIDENTARE: Pentru a evita pericolul de incendiu sau de electrocutare, conectați cablul de tensiune direct la o priză electrică legată corespunzător la masă şi cu parametri nominali corespunzători, aflată în apropierea produsului şi uşor accesibilă.

  ATENȚIE - PERICOL DE ELECTROCUTARE: Pentru a evita pericolul de electrocutare, nu plasați şi nu utilizați acest produs în apropierea apei sau în locuri umede.
- Asigurați-vă că fluxul de aer din încăpere respectă cea mai recentă revizuire a standardului ASHRAE 62 sau a standardului 156 al Comitetului Tehnic CEN.
- Puneți la dispoziție o suprafață dreaptă, masivă şi stabilă.
- Imprimanta trebuie menținută:
  - Curată, uscată şi fără praf
  - Departe de capse şi agrafe pentru hârtie împrăştiate
  - La distanță de curenți de aer direcți de la aparate de aer condiționat, încălzitoare sau ventilatoare
  - Ferită de lumina solară directă şi de condițiile extreme de umiditate
- Respectați temperaturile recomandate şi evitați fluctuațiile.

Informații cu privire la ambient	Între 10 şi 32 °C (între 50 şi 90 °F)
Temperatură în timpul stocării	Între 0 şi 40 °C (între 32 şi 104 °F)

- În jurul imprimantei trebuie să existe următoarele spații, pentru ventilare corespunzătoare:

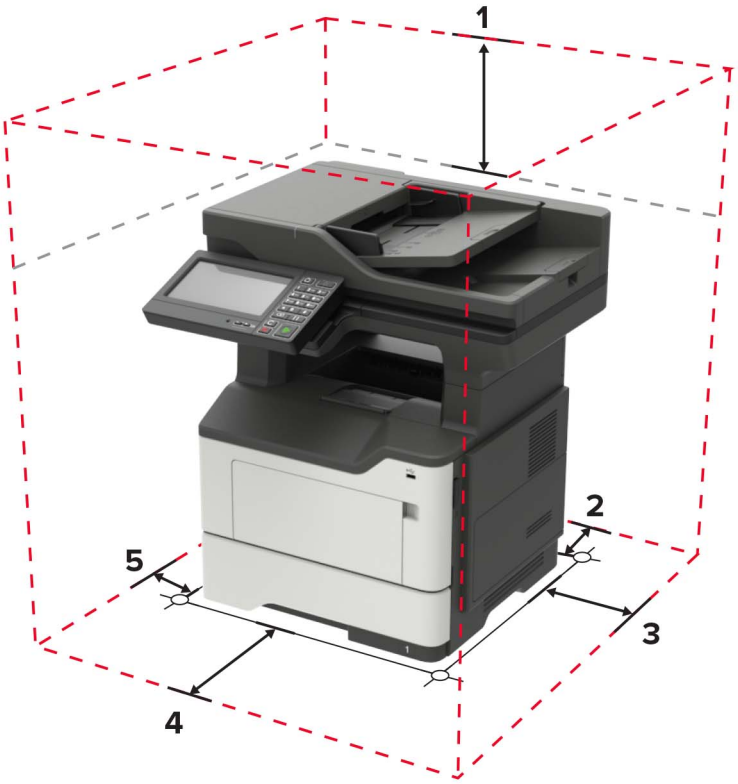

1	Partea superioară	800 mm (32 in.)
2	Spate	203 mm (8 in.)
3	Partea dreaptă	305 mm (12 in.)
4	Față	510 mm (20 in.) **Notă:** Spațiul minim necesar în fața imprimantei este de 76 mm (3 in.).
5	Partea stângă	203 mm (8 in.)

Configurații imprimantă

ATENȚIE - PERICOL DE RĂSTURNARE: Atunci când instalați una sau mai multe opțiuni pe imprimantă sau pe dispozitivul multifuncțional, poate fi necesară utilizarea unei platforme cu rotile, o piesă de mobilier sau alt obiect pentru a preveni vătămările corporale din cauza instabilității. Pentru informații suplimentare despre configurațiile acceptate, consultați **www.lexmark.com/multifunctionprinters**.

ATENȚIE - PERICOL DE RĂSTURNARE: Pentru a reduce riscul de instabilitate a echipamentului, încărcați separat fiecare tavă. Păstrați închise toate celelalte tăvi, până când este necesar să le deschideți.

Puteți configura imprimanta adăugând tăvi opționale de 250 sau de 550 de coli. Pentru informații suplimentare, consultați “Instalarea tăvilor opționale” la pagina 263.

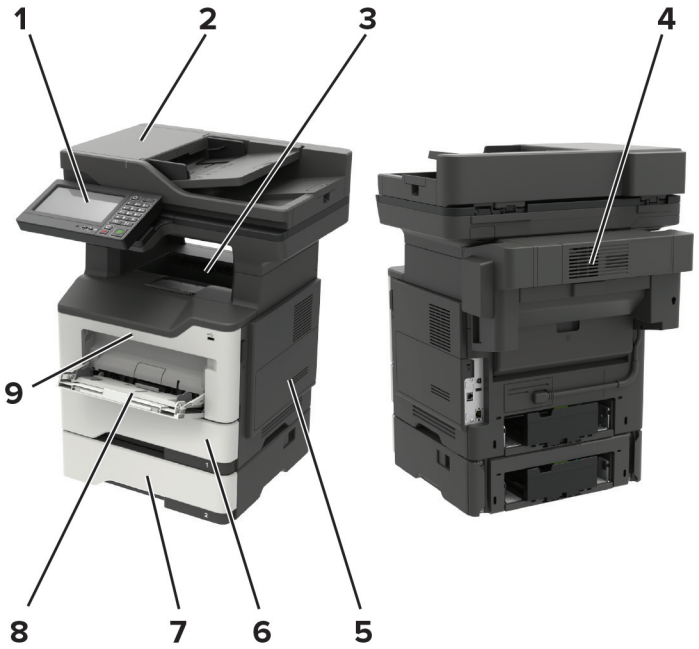

1	Panou de control
2	Alimentator automat de documente (ADF)
3	Recipient standard
4	Finisor cu capse opțional **Notă:** Această opțiune poate fi instalată numai de un reprezentant de service tehnic.
5	Capac de acces la placa de sistem
6	Tavă standard de 550 de coli
7	Tavă opțională de 250 sau 550 de coli
8	Alimentator multifuncțional
9	Uşa A

Atașarea cablurilor

ATENȚIE - PERICOL DE ELECTROCUTARE: Pentru a evita riscul de electrocutare, nu configurați acest produs şi nu realizați nicio o conexiune electrică sau cablare, de exemplu la cablul de alimentare, funcția de fax sau telefon, în timpul unei furtuni cu descărcări electrice.

ATENȚIE - PERICOL DE ACCIDENTARE: Pentru a evita riscul de incendiu sau electrocutare, conectați cablul de alimentare la o priză electrică cu tensiune nominală corespunzătoare sau împământată, care se află în apropierea produsului şi este uşor accesibilă.

ATENȚIE - PERICOL DE ACCIDENTARE: Pentru a evita riscul de incendiu sau electrocutare, utilizați doar cablul de alimentare oferit împreună cu acest produs sau un cablu de schimb autorizat de producător.

ATENȚIE - PERICOL DE ACCIDENTARE: Pentru a reduce riscul de incendiu, când conectați acest produs la rețeaua telefonică publică cu comutare de circuite, utilizați numai un cablu de telecomunicații (RJ-11) 26 AWG sau superior. Pentru utilizatorii din Australia, cablul de alimentare trebuie să fie aprobat de Autoritatea de Comunicații şi Media din Australia.

Avertisment - Pericol de deteriorare: Pentru a evita pierderea de date sau o defecțiune la imprimantă, nu atingeți cablul USB, orice adaptor de rețea fără fir sau imprimanta în zonele indicate în timpul imprimării.

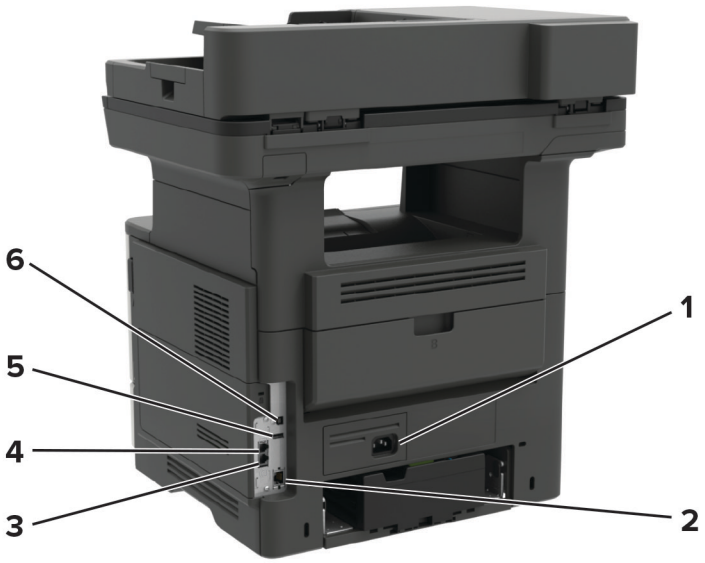

	Port imprimantă	Funcție
1	Priză pentru cablul de alimentare	Conectați imprimanta la o priză electrică.
2	Portul Ethernet	Conectați imprimanta la o rețea Ethernet.
3	Port EXT **Notă:** Disponibil numai la anumite modele de imprimante.	Conectați mai multe dispozitive (telefon sau un robot telefonic) la imprimantă şi la linia telefonică. Utilizați acest port dacă nu aveți o linie de fax dedicată imprimantei şi dacă această metodă de conectare este acceptată în țara sau regiunea dvs.
4	Port LINE **Notă:** Disponibil numai la anumite modele de imprimante	Conectați imprimanta la o linie telefonică activă utilizând o priză telefonică de perete standard (RJ-11), un filtru DSL sau un adaptor VoIP sau orice alt adaptor care vă permite să accesați linia telefonică pentru a trimite şi a primi faxuri.
5	Port USB	Ataşați o tastatură sau orice opțiune compatibilă.
6	Portul USB al imprimantei	Conectați imprimanta la un computer.

Utilizare panou de comandă

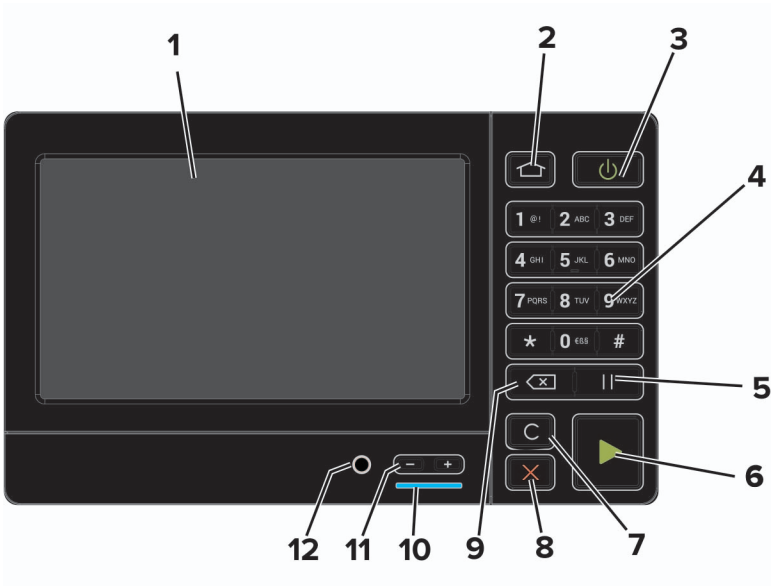

	Utilizați	Pentru
1	Afişaj	• Vizualizați mesajele imprimantei şi starea alimentării. • Configurați şi utilizați imprimanta.
2	Buton Pagină de pornire	Accesați ecranul de pornire.
3	Buton Pornire	Porniți sau opriți imprimanta. **Notă:** Pentru a dezactiva imprimanta, mențineți apăsat butonul de alimentare timp de cinci secunde.
4	Tastatură numerică	Introduceți numerele sau simbolurile într-un câmp de intrare.
5	Buton Pauză	Lansați o pauză de apel pentru un număr de fax.
6	Butonul Start	Începeți o lucrare, în funcție de modul selectat.
7	Buton Ştergere completă sau Resetare	Resetați setările implicite ale funcției, cum ar fi copierea, trimiterea prin fax sau scanarea.
8	Butoanele Oprire sau Revocare	Opriți lucrarea de imprimare actuală.
9	Buton deplasare înapoi	Deplasați cursorul înapoi şi ştergeți caracterele într-un câmp de intrare.
10	LED indicator	Vizualizarea stării imprimantei.
11	Butoane de volum	Reglați volumul difuzorului
12	Port difuzor	Ataşați un difuzor.

Înțelegerea stării butonului de alimentare și a indicatorului luminos

LED indicator	Starea imprimantei
Dezactivat	Imprimanta este oprită sau în modul Hibernare.
Albastru	Imprimanta este pregătită sau procesează date.
Roşu	Imprimanta necesită intervenția utilizatorului.

Culoarea butonului de alimentare	Starea imprimantei
Dezactivat	Imprimanta este oprită, pregătită sau procesează date.
Galben închis continuu	Imprimanta este în modul Repaus.
Galben închis intermitent	Imprimanta este în modul Hibernare.

Configurarea și utilizarea aplicațiilor din ecranul de pornire

Notă: Aceste aplicații sunt acceptate numai de anumite modele de imprimantă.

Utilizarea ecranului de început

Notă: Ecranul de început poate varia în funcție de setările de particularizare, configurația administrativă şi soluțiile încorporate ale acestuia.

Atingeți		Pentru
1	Copiere	Realizați copii.
2	E-mail	Trimiteți e-mailuri.
3	Setări	Accesați meniurile imprimantei.
4	Fax	Trimitere fax.
5	Agendă	Gestionarea unei liste de contacte pe care alte aplicații de pe imprimantă o pot accesa.
6	Stare/Consumabile	• Afişați un avertisment sau un mesaj de eroare al imprimantei de fiecare dată când imprimanta necesită o intervenție pentru a continua procesarea. • Vizualizați informații suplimentare despre avertismentul sau mesajul imprimantei şi despre modalitatea de a-l elimina. **Notă:** Puteți accesa, de asemenea, această setare atingând secțiunea superioară a ecranului de început.
7	Unitate USB	• Imprimarea de fotografii şi documente de pe o unitate flash. • Scanarea de fotografii şi documente către o unitate flash
8	Listă de aşteptare lucrări	Afişați toate operații de imprimare curente. **Notă:** Puteți accesa, de asemenea, această setare atingând secțiunea superioară a ecranului de început.
9	Lucrări în aşteptare	Afişarea lucrărilor de imprimare reținute în memoria imprimantei.

Atingeți		Pentru
10	Centru comenzi rapide	Organizați toate comenzile rapide.
11	Profiluri de aplicații	Accesare profiluri de aplicații.
12	Profiluri de scanare	Scanați şi salvați documentele direct pe computer.
13	FTP	Scanați şi salvați documentele direct pe un server FTP.
14	Marcaje în document	Organizați toate marcajele.
15	Schimbare limbă	Modificarea limbii afişajului.

Particularizarea ecranului de început

1 De pe panoul de control, atingeți **Setări** > **Dispozitiv** > **Pictograme vizibile pe ecranul de pornire**.

2 Selectați pictogramele care doriți să apară pe ecranul de pornire.

3 Aplicați modificările.

Aplicații acceptate

Aplicație	Modele de imprimante
Scan Center	MB2650, MX622, XM3250
Centru de comenzi rapide	MB2650, MX622, XM3250
Copiere carte de identitate	MX622, XM3250
Particularizarea afişării	MX622, XM3250
Asistență pentru clienți	XM3250
Cote dispozitiv	XM3250
Cod QR	XM3250
Setări economice şi ecologice	XM3250
Cloud Connector	MB2650, XM3250

Setare Card Copy

Notă: Această aplicație este acceptată numai pe anumite modele de imprimantă. Pentru informații suplimentare, consultați “Aplicații acceptate” la pagina 19.

1 Deschideți un browser web, apoi tastați adresa IP a imprimantei în câmpul de adrese.

Note:

- Vizualizați adresa IP a imprimantei pe ecranul de pornire al acesteia. Adresa IP apare ca patru seturi de numere separate prin puncte, cum ar fi 123.123.123.123.
- Dacă utilizați un server proxy, dezactivați-l temporar pentru a încărca corect pagina web.

2 Faceți clic pe **Aplicații** > > **Copie card** > **Configurare**.

Note:

- Asigurați-vă că Pictograma de afişare este activată.
- Asigurați-vă că Setările de e-mail şi Setările de partajare în rețea sunt configurate.
- La scanarea unui card, asigurați-vă că rezoluția de scanare nu este mai mare de 200 dpi pentru color şi 400 dpi pentru alb-negru.
- La scanarea mai multor carduri, asigurați-vă că rezoluția de scanare nu este mai mare de 150 dpi pentru color şi 300 dpi pentru alb negru.
- Aveți nevoie de un hard disc de imprimantă pentru a scana mai multe carduri.

3 Aplicați modificările.

Crearea unei comenzi rapide

1 Din ecranul de pornire, atingeți **Centru de comenzi rapide**.

Notă: Este posibil ca pictograma şi denumirea să fi fost schimbate. Pentru informații suplimentare, contactați administratorul.

2 Selectați o funcție a imprimantei, apoi atingeți **Creare comandă rapidă**.

Notă: Funcția E-mail securizat nu este acceptată.

3 Configurați setările şi atingeți **Salvare**.

4 Introduceți un nume de comandă rapidă unic.

Notă: Pentru a evita afişarea de nume trunchiate pe ecranul de pornire, introduceți maximum 25 de caractere.

5 Atingeți **OK**.

Aplicația generează automat un număr de comandă rapidă unic. Pentru a lansa comanda rapidă, apăsați pe **#**, apoi pe numărul comenzii rapide.

Utilizarea funcției Particularizarea afișării

Notă: Această aplicație este acceptată numai pe anumite modele de imprimantă. Pentru informații suplimentare, consultați “Aplicații acceptate” la pagina 19.

Înainte de utilizarea aplicației, executați următorii paşi:

- Din Embedded Web Server, faceți clic pe **Aplicații** > **Particularizarea afişării** > **Configurare**.
- Activați şi configurați setările pentru economizorul de ecran, expunerea de diapozitive şi tapet.

Administrarea imaginilor din economizorul de ecran și expunerea de diapozitive

1 Din secțiunea Imagini pentru economizorul de ecran şi expunerea de diapozitive, adăugați, editați sau ştergeți o imagine.

Note:

- Puteți adăuga până la 10 imagini.

- Când sunt activate, pictogramele de stare apar pe economizorul de ecran numai când există erori, avertismente sau notificări bazate pe cloud.

2 Aplicați modificările.

Schimbarea imaginii de fundal

1 Din ecranul de pornire, atingeți **Schimbare fundal**.

2 Selectați o imagine pe care să o folosiți.

3 Aplicați modificările.

Rularea unei expuneri de diapozitive de pe unitatea flash

1 Introduceți o unitate flash în portul USB frontal.

2 Din ecranul de pornire, atingeți **Expunere diapozitive**.

Imaginile sunt afişate în ordine alfabetică.

Notă: Puteți îndepărta unitatea flash după începerea expunerii diapozitivelor, dar imaginile nu vor fi stocate în imprimantă. Dacă expunerea se opreşte, introduceți unitatea flash din nou pentru a vizualiza imaginile.

Configurarea Setărilor economice și ecologice

Notă: Această aplicație este acceptată numai pe anumite modele de imprimantă. Pentru informații suplimentare, consultați “Aplicații acceptate” la pagina 19.

1 Din ecranul de pornire, atingeți **Setări economice şi ecologice**.

2 Configurați setările Eco Mode sau programați un mod cu consum redus de energie.

Cum se utilizează Asistența pentru clienți

Notă: Această aplicație este acceptată numai pe anumite modele de imprimantă. Pentru informații suplimentare, consultați “Aplicații acceptate” la pagina 19.

1 Din ecranul de pornire, atingeți **Asistență pentru clienți**.

2 Imprimați sau trimiteți informațiile prin e-mail.

Notă: Pentru informații despre cum să configurați setările aplicației, consultați *Ghidul administratorului referitor la asistență pentru clienți.*

Cum se utilizează Generatorul de coduri QR

Note:

- Această aplicație este acceptată numai pe anumite modele de imprimantă. Pentru informații suplimentare, consultați “Aplicații acceptate” la pagina 19.

- Este nevoie să aveți drepturi administrative pentru a accesa această aplicație.

1 Deschideți un browser web, apoi tastați adresa IP a imprimantei în câmpul de adrese.

Note:

- Vizualizați adresa IP a imprimantei pe ecranul de pornire al acesteia. Adresa IP apare ca patru seturi de numere separate prin puncte, cum ar fi 123.123.123.123.
- Dacă utilizați un server proxy, dezactivați-l temporar pentru a încărca corect pagina web.

2 Faceți clic pe **Aplicații** > **Generator cod QR** > **Configurare**.

3 Efectuați oricare dintre următoarele operații:
- Selectați o valoare implicită a codului QR.
- Introduceți o valoare a codului QR.

4 Aplicați modificările.

Configurarea Centru de scanare

1 Din ecranul de pornire, atingeți **Centru de scanare**.

2 Selectați şi creați o destinație şi apoi configurați setările.

Note:

- La crearea unei destinații de rețea, asigurați-vă că validați şi reglați setările până când nu mai apar erori.
- Sunt salvate numai destinațiile create de la Embedded Web Server. Pentru informații suplimentare, consultați documentația furnizată împreună cu dispozitivul.

3 Aplicați modificările.

Configurarea aplicației Cote dispozitiv

Note:

- Această aplicație este acceptată numai pe anumite modele de imprimantă. Pentru informații suplimentare, consultați “Aplicații acceptate” la pagina 19.
- Este nevoie să aveți drepturi administrative pentru a accesa această aplicație.

1 Deschideți un browser web, apoi tastați adresa IP a imprimantei în câmpul de adrese.

Note:

- Vizualizați adresa IP a imprimantei pe ecranul de pornire al acesteia. Adresa IP apare ca patru seturi de numere separate prin puncte, cum ar fi 123.123.123.123.
- Dacă utilizați un server proxy, dezactivați-l temporar pentru a încărca corect pagina web.

2 Faceți clic pe **Aplicații** > **Cote dispozitiv** > **Configurare**.

3 Din secțiunea Conturi utilizator, adăugați sau editați un utilizator, apoi setați cota de utilizator.

4 Aplicați modificările.

Notă: Pentru informații despre cum să configurați aplicația şi setările acesteia de securitate, consultați *Ghidul administratorului pentru cote de dispozitiv*.

Crearea unui profil Cloud Connector

Notă: Această aplicație este disponibilă numai în anumite țări sau regiuni. Pentru informații suplimentare, contactați reprezentantul Lexmark.

1. Din ecranul de pornire, atingeți **Cloud Connector**.
2. Selectați un furnizor de servicii cloud.
3. Atingeți **Creare** sau ⊕.
4. Introduceți un nume unic de profil.

   Notă: Vă recomandăm să creați un cod PIN pentru a proteja profilul.
5. Atingeți **OK**, apoi notați codul de autorizare.

   Notă: Codul de autorizare este valabil doar 24 de ore.
6. Deschideți un browser web, apoi accesați **https://lexmark.cloud-connect.co**.
7. Faceți clic pe **Următorul**, apoi acceptați Condițiile de utilizare.
8. Introduceți codul de autorizare, apoi faceți clic pe **Conectare**.
9. Conectați-vă la contul furnizorului de servicii cloud.
10. Acordați permisiunile.

    Notă: Pentru a finaliza procesul de autorizare, deschideți profilul în termen de 72 de ore.

Gestionarea marcajelor

Crearea marcajelor

Utilizați marcaje pentru a imprima documente accesate frecvent care sunt stocate pe servere sau pe web.

1. Deschideți un browser web, apoi tastați adresa IP a imprimantei în câmpul de adrese.

   Note:

   - Vizualizați adresa IP a imprimantei pe ecranul de început al acesteia. Adresa IP apare ca patru seturi de numere separate prin puncte, cum ar fi 123.123.123.123.
   - Dacă utilizați un server proxy, dezactivați-l temporar pentru a încărca corect pagina web.
2. Faceți clic pe **Marcaje** > **Adăugare marcaj** şi apoi introduceți un nume de marcaj.

3 Selectați un tip de protocol pentru adresă, apoi efectuați una din următoarele:
   - Pentru HTTP şi HTTPS, introduceți URL-ul pe care doriți să îl marcați.
   - Pentru HTTPS, utilizați numele gazdă în locul adresei IP. De exemplu, introduceți **myWebsite.com/sample.pdf** în loc să tastați **123.123.123.123/sample.pdf**. Asigurați-vă că numele gazdă corespunde şi valorii Nume comun (CN) din certificatul de server. Pentru mai multe informații despre obținerea valorii CN din certificatul de server, consultați informațiile de asistență pentru browserul dvs. Web.
   - Pentru FTP, introduceți adresa FTP. De exemplu, **myServer/myDirectory**. Introduceți portul FTP. Portul 21 este portul implicit pentru trimiterea comenzilor.
   - Pentru SMB, introduceți adresa folderului de rețea. De exemplu, **myServer/myShare/myFile.pdf**. Introduceți numele de domeniu pentru rețea.
   - Dacă este necesar, selectați tipul de autentificare pentru FTP şi SMB.

   Pentru a limita accesul la marcaj, introduceți un PIN.

   Notă: Aplicația acceptă următoarele tipuri de fişiere: PDF, JPEG, TIFF şi paginile web bazate pe HTML. Alte tipuri de fişiere, precum DOCX şi XLXS, sunt acceptate de unele modele de imprimantă.

4 Faceți clic pe **Salvare**.

Crearea folderelor

1 Deschideți un browser web, apoi tastați adresa IP a imprimantei în câmpul de adrese.

   Note:

   - Vizualizați adresa IP a imprimantei pe ecranul de început al acesteia. Adresa IP apare ca patru seturi de numere separate prin puncte, cum ar fi 123.123.123.123.
   - Dacă utilizați un server proxy, dezactivați-l temporar pentru a încărca corect pagina web.

2 Faceți clic pe **Marcaje** > **Adăugare folder**, apoi introduceți un nume de folder.

   Notă: Pentru a limita accesul la folder, introduceți un PIN.

3 Faceți clic pe **Salvare**.

Notă: Puteți crea foldere sau marcaje într-un folder. Pentru a crea un marcaj, consultați “Crearea marcajelor” la pagina 23.

Gestionarea contactelor

Adăugarea contactelor

1 Deschideți un browser web, apoi tastați adresa IP a imprimantei în câmpul de adrese.

   Note:

   - Vizualizați adresa IP a imprimantei pe ecranul de început al acesteia. Adresa IP apare ca patru seturi de numere separate prin puncte, cum ar fi 123.123.123.123.
   - Dacă utilizați un server proxy, dezactivați-l temporar pentru a încărca corect pagina web.

2 Faceți clic pe **Agendă**.

3 Din secțiunea Contacte, adăugați un contact.

Notă: Puteți atribui contactul unuia sau mai multor grupuri.

4 Dacă este necesar, specificați o metodă de conectare pentru a permite accesul la aplicație.

5 Aplicați modificările.

Adăugarea grupurilor

1 Deschideți un browser web, apoi tastați adresa IP a imprimantei în câmpul de adrese.

Note:

- Vizualizați adresa IP a imprimantei pe ecranul de început al acesteia. Adresa IP apare ca patru seturi de numere separate prin puncte, cum ar fi 123.123.123.123.
- Dacă utilizați un server proxy, dezactivați-l temporar pentru a încărca corect pagina web.

2 Faceți clic pe **Agendă**.

3 Din secțiunea Grupuri de contacte, adăugați un nume de grup.

Notă: Puteți atribui unul sau mai multe contacte grupului.

4 Aplicați modificările.

Editarea contactelor sau a grupurilor

1 Deschideți un browser web, apoi tastați adresa IP a imprimantei în câmpul de adrese.

Note:

- Vizualizați adresa IP a imprimantei pe ecranul de început al acesteia. Adresa IP apare ca patru seturi de numere separate prin puncte, cum ar fi 123.123.123.123.
- Dacă utilizați un server proxy, dezactivați-l temporar pentru a încărca corect pagina web.

2 Faceți clic pe **Agendă**.

3 Efectuați oricare dintre următoarele operații:

- Din secțiunea Contacte, faceți clic pe un nume de contact şi apoi editați informația.
- Din secțiunea Grupuri de contacte, faceți clic pe un nume de grup şi apoi editați informația.

4 Aplicați modificările.

Ștergerea contactelor sau a grupurilor

1 Deschideți un browser web, apoi tastați adresa IP a imprimantei în câmpul de adrese.

Note:

- Vizualizați adresa IP a imprimantei pe ecranul de început al acesteia. Adresa IP apare ca patru seturi de numere separate prin puncte, cum ar fi 123.123.123.123.
- Dacă utilizați un server proxy, dezactivați-l temporar pentru a încărca corect pagina web.

2 Faceți clic pe **Agendă**.

3 Efectuați oricare dintre următoarele operații:

- Din secțiunea Contacte, selectați contactul pe care doriți să-l ştergeți.
- Din secțiunea Grupuri de contacte, selectați numele grupului pe care doriți să îl ştergeți.

Configurarea și utilizarea caracteristicilor de accesibilitate

Notă: Pentru informații suplimentare privind caracteristicile de accesibilitate a imprimantei consultați Ghidul de accesibilitate la adresa **http://support.lexmark.com**.

Activarea modului Mărire

1. De la panoul de control, apăsați şi mențineți apăsată tasta **5** până când se aude un mesaj vocal.
2. Selectați **Modul Mărire**.
3. Selectați **OK**.

Pentru mai multe informații despre navigarea într-un ecran mărit, consultați "Navigarea pe ecran cu ajutorul gesturilor" la pagina 27.

Activarea ghidării vocale

De la panoul de control

1. Apăsați şi mențineți apăsată tasta **5** până când auziți un mesaj vocal.
2. Selectați **OK**.

De la tastatură

1. Apăsați şi mențineți apăsată tasta **5** până când auziți un mesaj vocal.
2. Apăsați **Tab** pentru a deplasa cursorul pentru focalizare la butonul OK şi apăsați pe butonul **Enter**.

Note:

- Ghidarea vocală se activează şi la introducerea căştilor în mufa pentru căşti.
- Pentru reglarea volumului, utilizați butoanele de volum din partea de jos a panoului de control.
- Ghidarea vocală acceptă un număr limitat de limbi la unele modele de imprimante.

Navigarea pe ecran cu ajutorul gesturilor

Note:

- Gesturile pot fi utilizate numai atunci când ghidarea vocală este activată.
- Activați Mărirea pentru a utiliza gesturile de mărire/micşorare şi de panoramare.
- Utilizați o tastatură fizică pentru a introduce caractere şi a ajusta anumite setări.

Gest	Funcție
Atingere dublă	Selectați o opțiune sau un element de pe ecran.
Atingere triplă	Măriți sau micşorați text şi imagini.
Glisați la dreapta sau în jos	Treceți la elementul următor de pe ecran.
Glisați la stânga sau glisați în sus	Treceți la elementul anterior de pe ecran.
Panoramare	Accesați părți din imaginea mărită care depăşesc limitele ecranului. **Notă:** Acest gest necesită utilizarea a două degete, pentru a glisa de-a latul unei imagini mărite.
Glisați în sus, apoi la stânga	Ieşiți dintr-o aplicație şi reveniți la ecranul de pornire.
Glisați în jos, apoi la stânga	• Revocați o lucrare. • Reveniți la setarea anterioară. • Închideți ecranul care apare, fără modificarea oricărei setări sau valori.
Glisați în sus, apoi în jos	Repetați o invitație rostită.

Reglarea ratei de vorbire pentru ghidarea vocală

1. Din ecranul de pornire, selectați **Setări** > **Dispozitiv** > **Accesibilitate** > **Rată de vorbire**.
2. Selectați rata de vorbire.

Utilizarea tastaturii de pe afișaj

Alegeți una sau mai multe dintre următoarele opțiuni:

- Glisați un deget peste tastă pentru a anunța caracterul.
- Ridicați degetul pentru a introduce sau a tasta caracterul în câmp.
- Selectați **Backspace** pentru a şterge caractere.
- Pentru a asculta conținutul din câmpul de introducere, selectați **Tab**, apoi selectați **Shift + Tab**.

Activarea parolelor vocale sau a numerelor personale de identificare

1. Din ecranul de pornire, selectați **Setări** > **Dispozitiv** > **Accesibilitate** > **Parole vocale/Coduri PIN**.
2. Activați setarea.

Încărcarea hârtiei și a suporturilor speciale

Setarea dimensiunii și a tipului de hârtie

1 Din ecranul de pornire, navigați la:

Setări > **Hârtie** > **Configurație tavă** > **Dimensiune/Tip hârtie** > selectați o sursă de hârtie

2 Setați dimensiunea şi tipul de hârtie.

Configurarea setărilor pentru formatul universal de hârtie

1 Din ecranul de pornire, atingeți **Setări** > **Hârtie** > **Configurație media** > **Configurare universală**.

2 Configurați setările.

Încărcarea tăvilor

ATENȚIE - PERICOL DE RĂSTURNARE: Pentru a reduce riscul de instabilitate a echipamentului, încărcați separat fiecare tavă. Păstrați închise toate celelalte tăvi, până când este necesar să le deschideți.

1 Scoateți tava.

Notă: Pentru a evita blocajele de hârtie, nu scoateți tăvile în timp ce imprimanta este ocupată.

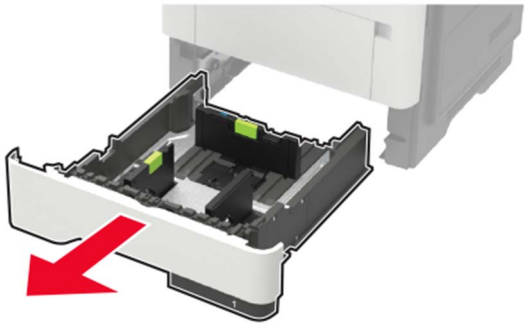

2 Reglați ghidajele pentru hârtie pentru a se potrivi cu dimensiunea hârtiei pe care o încărcați.

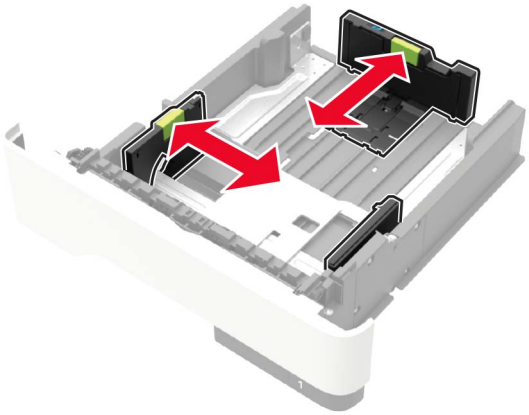

3 Flexați, răsfirați şi aliniați marginile hârtiei înainte de a o încărca.

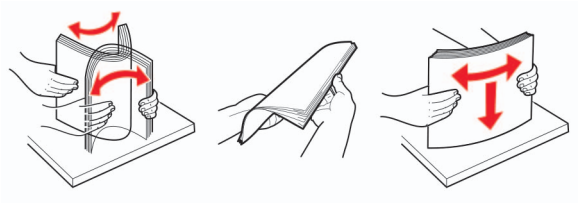

4 Încărcați teancul de hârtie cu fața imprimabilă îndreptată în jos şi apoi asigurați-vă că ghidajele laterale se potrivesc perfect cu hârtia.

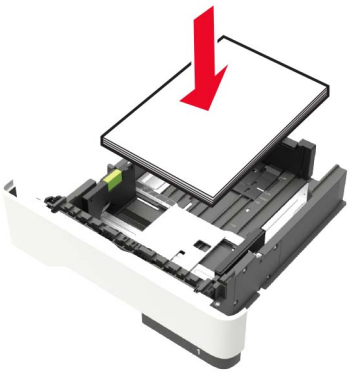

Note:

- Încărcați hârtia cu antet cu fața în jos şi cu latura superioară a colii spre partea din față a tăvii pentru imprimarea pe o față.
- Încărcați hârtia cu antet cu fața în sus şi cu latura inferioară a colii spre partea din față a tăvii pentru imprimarea față-verso.
- Nu glisați hârtia în tavă.

- Pentru a evita blocarea hârtiei, asigurați-vă că nivelul teancului este inferior indicatorului de umplere maximă cu hârtie.

5 Introduceți tava.

Dacă este nevoie, setați dimensiunea şi tipul hârtiei din panoul de control, pentru a se potrivi cu hârtia încărcată.

Încărcarea alimentatorului multifuncțional

1 Deschideți alimentatorul multifuncțional.

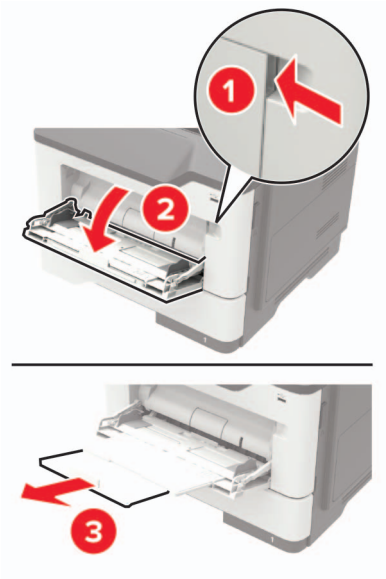

2 Reglați ghidajul pentru a se potrivi cu dimensiunea hârtiei pe care o încărcați.

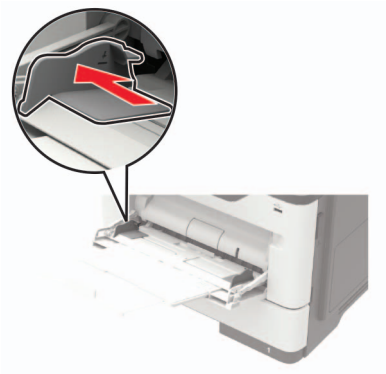

3 Flexați, răsfirați şi aliniați marginile hârtiei înainte de a o încărca.

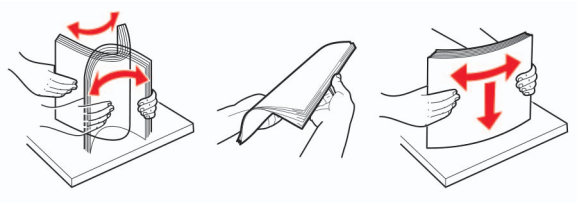

4 Încărcați hârtia cu fața imprimabilă îndreptată în sus.

Note:

- Încărcați hârtia cu antet cu fața în sus şi cu latura superioară a colii spre partea din față a tăvii pentru imprimarea pe o față.
- Încărcați hârtia cu antet cu fața în jos şi cu latura inferioară a colii spre partea din față a tăvii pentru imprimarea față-verso.
- Încărcați plicurile cu partea cu deschidere orientată în jos şi spre stânga.
- Încărcați plicuri europene cu partea cu deschidere orientată în jos şi spre intrarea în imprimantă.

Avertisment - Pericol de deteriorare: Nu utilizați plicuri cu timbre, cleme, clapete, ferestre, învelitori sau adezivi autocolanți.

5 De la panoul de control, setați dimensiunea şi tipul de hârtie pentru a corespunde cu hârtia încărcată.

Legarea tăvilor

1 Din ecranul de pornire, atingeți **Setări** > **Hârtie** > **Configurație tavă** > selectați o sursă de hârtie.

2 Setați aceeaşi dimensiune a hârtiei şi acelaşi tip de hârtie pe tăvile la care vă conectați.

3 Din ecranul de pornire, atingeți **Setări** > **Dispozitiv** > **Întreținere** > **Meniu Configurare** > **Configurație tavă** > **Unirea tăvilor**.

4 Atingeți **Automat**.

Pentru a anula legarea tăvilor, asigurați-vă că niciuna dintre tăvi nu conține aceeaşi dimensiune sau aceleaşi setări pentru tip de hârtie.

Avertisment - Pericol de deteriorare: Temperatura unității de fuziune diferă în funcție de tipul de hârtie specificat. Pentru a evita problemele de imprimare, reglați setarea tipului de hârtie din imprimantă în funcție de hârtia din tavă.

Suport pentru hârtie

Dimensiuni acceptate pentru hârtie

Dimensiune hârtie	Tavă standard de 550 de coli	Tavă opțională de 250 sau 550 de coli	Alimentator multifunc-țional	Imprimare față-verso	ADF	Geamul scanerului
A4 210 x 297 mm (8,3 x 11,7 in.)	√	√	√	√	√	√
A5 210 x 148 mm (8,3 x 5,8 in.)	√	√	√	X	√	√
A5 LEF 148 x 210 mm (5,8 x 8,3 in.)	√	X	√	X	√	√
A6 105 x 148 mm (4,1 x 5,8 in.)	√	X	√	X	√	√
JIS B5 182 x 257 mm (7,2 x 10,1 in.)	√	√	√	X	√	√
Oficio (Mexic) 216 x 340 mm (8,5 x 13,4 in.)	√	√	√	√	√	√
Hagaki 100 x 148 mm (3,9 x 5,8 in.)	X	X	√	X	X	√
Carte de vizită 50,8 x 88,9 mm (2 x 3,5 in.)	X	X	X	X	X	√
Statement 140 x 216 mm (5,5 x 8,5 in.)	√	√	√	X	√	√
Executive 184 x 267 mm (7,3 x 10,5 in.)	√	√	√	X	√	√
Letter 216 x 279 mm (8,5 x 11 in.)	√	√	√	√	√	√

Dimensiune hârtie	Tavă standard de 550 de coli	Tavă opțională de 250 sau 550 de coli	Alimentator multifunc-țional	Imprimare față-verso	ADF	Geamul scanerului
Legal 216 x 356 mm (8,5 x 14 in.)	√	√	√	√	√	√
Folio 216 x 330 mm (8,5 x 13 in.)	√	√	√	√	√	√
Universal 76,2 x 127 mm până la 216 x 356 mm (3 x 5 in. până la 8,5 x 14 in.)	X	X	√	X	X	√
Universal 105 x 148 mm până la 216 x 356 mm (4,13 x 5,83 in. până la 8,5 x 14 in.)	√	X	X	X	√	√
Universal 148 x 210 mm până la 216 x 356 mm (5,83 x 8,27 in. până la 8,5 x 14 in.)	X	√	X	X	X	√
Plic 7 3/4 (Monarch) 98 x 191 mm (3,9 x 7,5 in.)	X	X	√	X	X	√
Plic 9 98 x 225 mm (3,9 x 8,9 in.)	X	X	√	X	X	√
Plic 10 105 x 241 mm (4,1 x 9,5 in.)	X	X	√	X	X	√
Plic DL 110 x 220 mm (4,3 x 8,7 in.)	X	X	√	X	X	√
Plic C5 162 x 229 mm (6,4 x 9 in.)	X	X	√	X	X	√
Plic B5 176 x 250 mm (6,9 x 9,8 in.)	X	X	√	X	X	√

Dimensiune hârtie	Tavă standard de 550 de coli	Tavă opțională de 250 sau 550 de coli	Alimentator multifunc-țional	Imprimare față-verso	ADF	Geamul scanerului
Alte plicuri 76,2 x 127 mm până la 216 x 356 mm (3 x 5 in. până la 8,5 x 14 in.)	X	X	√	X	X	√

Tipuri de hârtie acceptate

Tip de hârtie	Tavă standard de 550 de coli	Tavă opțională de 250 sau 550 de coli	Alimentator multifuncțional	Imprimare față-verso	ADF	Geamul scanerului
Hârtie simplă	√	√	√	√	√	√
Carton	X	X	√	X	X	√
Folie trans-parentă	√	X	√	X	X	√
Reciclată	√	√	√	√	√	√
Etichete de hârtie[1]	√	√	√	X	X	√
Bond[2]	√	√	√	√	√	√
Hârtie cu antet	√	√	√	√	√	√
Preimprimată	√	√	√	√	√	√
Hârtie colorată	√	√	√	√	√	√
Hârtie uşoară	√	√	√	√	√	√
Hârtie grea[2]	√	√	√	√	√	√
Hârtie aspră/de bumbac	√	√	√	√	√	√
Plic	X	X	√	X	X	√

[1] Etichetele pe o singură față a hârtiei, destinate imprimării cu laser, sunt acceptate pentru utilizare ocazională. Se recomandă imprimarea a maximum 20 de pagini de etichete pe lună. Etichetele de vinil, farmaceutice şi cu două fețe nu sunt acceptate.

[2] Hârtia de corespondență şi hârtia grea sunt acceptate pentru imprimarea față-verso dacă au o greutate maximă de 90 g/m^2 (24 lb).

Tip de hârtie	Tavă standard de 550 de coli	Tavă opțională de 250 sau 550 de coli	Alimentator multifuncțional	Imprimare față-verso	ADF	Geamul scanerului
Plic aspru	X	X	√	X	X	√

[1] Etichetele pe o singură față a hârtiei, destinate imprimării cu laser, sunt acceptate pentru utilizare ocazională. Se recomandă imprimarea a maximum 20 de pagini de etichete pe lună. Etichetele de vinil, farmaceutice şi cu două fețe nu sunt acceptate.

[2] Hârtia de corespondență şi hârtia grea sunt acceptate pentru imprimarea față-verso dacă au o greutate maximă de 90 g/m^2 (24 lb).

Greutăți acceptate pentru hârtie

Tip de hârtie	Tavă	Alimentator multi-funcțional	ADF	Imprimare față-verso
Hârtie simplă	60-120 g/m^2 (16–32 lb)	60-216 g/m^2 (16-58 lb)	Hârtie de dimensiuni standard: 52-120 g/m^2 (14-32 lb) Suport de dimensiune universală: 60-90 g/m^2 (16-24 lb)	60-90 g/m^2 (16-24 lb)
Carton	---	60-216 g/m^2 (16-58 lb)	52-120 g/m^2 (14–32 lb)	---
Folie transparentă	60-120 g/m^2 (16–32 lb)	60-216 g/m^2 (16-58 lb)	---	---
Etichete*	60-120 g/m^2 (16–32 lb)	60-216 g/m^2 (16-58 lb)	---	---
Plicuri	---	---	60-216 g/m^2 (16-58 lb)	---

* Etichetele pe o singură față a hârtiei, destinate imprimării cu laser, sunt acceptate pentru utilizare ocazională. Se recomandă imprimarea a maximum 20 de pagini de etichete pe lună. Etichetele de vinil, farmaceutice şi cu două fețe nu sunt acceptate.

Imprimarea

Imprimarea de pe un computer

Notă: Pentru etichete, hârtie cartonată şi plicuri, setați dimensiunea hârtiei şi selectați imprimanta înainte de imprimarea documentului.

1. Din documentul pe care încercați să-l imprimați, deschideți dialogul Imprimare.
2. Dacă este necesar, reglați setările.
3. Imprimați documentul.

Imprimarea de pe un dispozitiv mobil

Imprimarea de pe un dispozitiv mobil utilizând Lexmark Mobile Print

Lexmark™ Mobile Print vă permite să trimiteți documente şi imagini direct către o imprimantă Lexmark acceptată.

1. Deschideți documentul, apoi trimiteți-l sau partajați-l cu Lexmark Mobile Print.

   Notă: Unele aplicații terțe ar putea să nu accepte funcția de trimitere sau partajare. Pentru mai multe informații, consultați documentația livrată împreună cu aplicația.
2. Selectați o imprimantă.
3. Imprimați documentul.

Imprimarea de pe un dispozitiv mobil utilizând serviciul de imprimare Mopria

Serviciul de imprimare Mopria® este o soluție de Mobile Printing pentru dispozitivele mobile care rulează versiunea Android™ 5.0 sau o versiune ulterioară. Acesta vă permite să imprimați direct pe orice imprimantă certificată Mopria.

Notă: Descărcați aplicația Mopria Print Service din Google Play™ şi activați-o pe dispozitivul mobil.

1. De pe dispozitivul mobil Android, lansați o aplicație compatibilă sau selectați un document din managerul de fişiere.
2. Atingeți ⋮ > **Imprimare**.
3. Selectați o imprimantă şi apoi reglați setările, dacă este necesar.
4. Apăsați 🖶.

Imprimarea de pe un dispozitiv mobil utilizând AirPrint

Caracteristica software AirPrint este o soluție de Mobile Printing care vă permite să imprimați direct de pe dispozitivele Apple la o imprimantă certificată AirPrint.

Note:

- Asigurați-vă că dispozitivul Apple şi imprimanta sunt conectate la aceeaşi rețea. Dacă rețeaua are mai multe huburi wireless, asigurați-vă că ambele dispozitive sunt conectate la aceeaşi subrețea.
- Această aplicație este acceptată numai pe anumite dispozitive Apple.

1. De pe dispozitivul mobil, selectați un document din managerul de fişiere sau lansați o aplicație compatibilă.
2. Atingeți > **Imprimare**.
3. Selectați o imprimantă şi apoi reglați setările, dacă este necesar.
4. Imprimați documentul.

Imprimarea de pe un dispozitiv mobil utilizând Wi-Fi Direct®

Wi-Fi Direct® este un serviciu care vă permite să imprimați la orice imprimantă compatibilă cu Wi-Fi Direct.

Notă: Asigurați-vă că dispozitivul mobil este conectat la rețeaua fără fir a imprimantei. Pentru informații suplimentare, consultați “Conectarea unui dispozitiv mobil la imprimantă” la pagina 156.

1. De pe dispozitivul mobil, lansați o aplicație compatibilă sau selectați un document din managerul de fişiere.
2. În funcție de dispozitivul mobil, efectuați una dintre următoarele operații:
   - Atingeți > **Imprimare**.
   - Atingeți > **Imprimare**.
   - Atingeți > **Imprimare**.
3. Selectați o imprimantă şi apoi reglați setările, dacă este necesar.
4. Imprimați documentul.

Imprimarea de pe o unitate flash

1 Introduceți o unitate flash.

Note:

- Dacă introduceți unitatea flash atunci când este afişat un mesaj de eroare, imprimanta va ignora unitatea flash.
- Dacă introduceți unitatea flash în timp ce imprimanta procesează alte lucrări de imprimare, pe ecran va apărea mesajul **Ocupat**.

2 De pe ecran, atingeți documentul pe care doriți să îl imprimați.

Dacă este necesar, configurați alte setări de imprimare.

3 Trimiteți lucrarea de imprimare.

Pentru a imprima un alt document, atingeți **Unitate USB**.

Avertisment - Pericol de deteriorare: Pentru a evita pierderea de date sau defectarea imprimantei, nu atingeți unitatea flash sau imprimanta în zonele indicate în timp ce un dispozitiv de memorie este utilizat activ pentru imprimare, citire sau scriere.

Unități flash și tipuri de fișiere acceptate

Unități flash

- Lexar JumpDrive S70 (16 GB şi 32 GB)
- SanDisk Cruzer (16 GB şi 32 GB)
- PNY Attache (16 GB şi 32 GB)

Note:

– Imprimanta acceptă unități flash USB de mare viteză cu standard full-speed (viteză integrală).
– Unitățile flash USB trebuie să accepte sistemul File Allocation Tables (FAT).

Tipuri de fișiere

Documente

- PDF (versiunea 1.7 sau versiuni anterioare)
- XPS
- Formate de fişiere Microsoft (.doc, .docx, .xls, .xlsx, .ppt, .pptx)

Imagini

- .dcx
- .gif
- .JPEG sau .jpg
- .bmp
- .pcx
- .TIFF sau .tif
- .png

Configurarea lucrărilor de imprimare confidențiale

1 De la panoul de control, navigați până la:

Setări > **Securitate** > **Configurare imprimare confidențială**

2 Configurați setările.

Utilizați	Pentru
Număr maxim de introduceri nevalide PIN	Setați numărul de introduceri nevalide ale codului PIN. **Notă:** Când este atinsă limita, lucrările de imprimare pentru numele de utilizator respectiv sunt şterse.
Expirare lucrare confidențială	Setați perioada de expirare pentru lucrările de imprimare confidențială. **Notă:** Lucrările confidențiale în aşteptare sunt memorate în imprimantă până când sunt autorizate sau şterse manual.
Expirare lucrare repetată	Setați perioada de expirare pentru o lucrare de imprimare repetată. **Notă:** Lucrările în aşteptare repetate sunt stocate în memoria imprimantei pentru reimprimare.
Expirare lucrare de verificare	Setați perioada de expirare în care imprimanta imprimă o copie înainte de imprimarea copiilor rămase. **Notă:** Lucrările de verificare imprimă o copie în scopul verificării calității înainte de a imprima restul copiilor.
Rezervare Expirare lucrare	Setați perioada de expirare în care imprimanta stochează lucrări de imprimare. **Notă:** Lucrările de imprimare rezervate în aşteptare sunt şterse automat după imprimare.
Necesită punerea în aşteptare a tuturor lucrărilor	Setați imprimanta să pună în aşteptare toate lucrările de imprimare.
Păstrare documente duplicate	Setați imprimanta să imprime toate documentele cu acelaşi nume de fişier.

Imprimarea lucrărilor confidențiale și a altor lucrări în așteptare

Pentru utilizatorii de Windows

1 Având documentul deschis, faceți clic pe **Fişier** > **Imprimare**.

2 Faceți clic pe **Proprietăți**, **Preferințe**, **Opțiuni** sau **Configurare**.

3 Faceți clic pe **Imprimare şi păstrare**.

4 Selectați **Utilizare Imprimare şi păstrare**, apoi atribuiți un nume de utilizator.

5 Selectați tipul de lucrare de imprimare (confidențială, repetată, rezervată sau de verificare).

Dacă lucrarea de imprimare este confidențială, introduceți apoi un cod PIN din patru cifre.

6 Faceți clic pe **OK** sau pe **Imprimare**.

7 Din ecranul de pornire al imprimantei, iniţiaţi lucrarea de imprimare.
   - Pentru lucrări de imprimare confidenţiale, navigaţi la:
     Lucrări în aşteptare > selectaţi numele de utilizator > **Confidenţial** > introduceţi codul PIN > selectaţi lucrarea de imprimare > configuraţi setările > **Imprimare**
   - Pentru alte lucrări de imprimare, navigaţi la:
     Lucrări în aşteptare > selectaţi numele de utilizator > selectaţi lucrarea de imprimare > configuraţi setările > **Imprimare**

Pentru utilizatorii de Macintosh

1 Având documentul deschis, selectaţi **Fişier** > **Tipărire**.

   Dacă este necesar, faceţi clic pe triunghiul de informare pentru a vedea mai multe opţiuni.

2 Din opţiunile de imprimare sau din meniul Copii şi pagini, selectaţi **Direcţionare lucrare**.

3 Selectaţi tipul de lucrare de imprimare (confidenţială, repetată, rezervată sau de verificare).

   Dacă lucrarea de imprimare este confidenţială, atribuiţi apoi un nume de utilizator şi un cod PIN din patru cifre.

4 Faceţi clic pe **OK** sau pe **Imprimare**.

5 Din ecranul de pornire al imprimantei, iniţiaţi lucrarea de imprimare.
   - Pentru lucrări de imprimare confidenţiale, navigaţi la:
     Lucrări în aşteptare > selectaţi numele de utilizator > **Confidenţial** > introduceţi codul PIN > selectaţi lucrarea de imprimare > configuraţi setările > **Imprimare**
   - Pentru alte lucrări de imprimare, navigaţi la:
     Lucrări în aşteptare > selectaţi numele de utilizator > selectaţi lucrarea de imprimare > configuraţi setările > **Imprimare**

Imprimarea dintr-un profil Cloud Connector

1 Din ecranul de pornire, atingeţi **Cloud Connector**.

2 Selectaţi un furnizor de servicii cloud, apoi selectaţi un profil.

   Notă: Pentru mai multe informaţii privind crearea unui profil Cloud Connector, consultaţi “Crearea unui profil Cloud Connector” la pagina 23.

3 Atingeţi **Imprimare**, apoi selectaţi un fişier.

   Dacă este nevoie, modificaţi setările.

   Notă: Selectaţi un fişier acceptat.

4 Imprimaţi documentul.

Tipărirea unei liste de eşantioane de fonturi

1 Din ecranul de pornire, atingeţi **Setări** > **Rapoarte** > **Imprimare** > **Fonturi imprimare**.

2 Atingeţi **Fonturi PCL** sau **Fonturi PS**.

Tipărirea unei liste de directoare

Din ecranul de pornire, atingeți **Setări** > **Rapoarte** > **Imprimare** > **Director imprimare**.

Anularea unei operații de tipărire

De la panoul de control al imprimantei

1. Din ecranul de pornire, atingeți **Listă de aşteptare lucrări**.

   Notă: Puteți accesa, de asemenea, această setare atingând secțiunea superioară a ecranului de început.

2. Selectați operația de anulat.

De la computer

1. În funcție de sistemul de operare, efectuați una dintre următoarele operații:
   - Deschideți folderul cu imprimante, după care selectați imprimanta dorită.
   - Din Preferințe sistem din meniul Apple, navigați la imprimanta dvs.
2. Selectați operația de anulat.

Copierea

Utilizarea alimentatorului automat de documente și a geamului scanerului

Alimentator automat de documente (ADF)	Geamul scanerului
 • Utilizați ADF pentru documentele cu pagini-multiple sau două fețe. • Încărcați un document original cu fața în sus. Pentru documentele cu pagini multiple, asigurați-vă că ați aliniat marginea frontală înainte de încărcare. • Asigurați-vă că ați reglat ghidajele ADF pentru a se potrivi cu lățimea hârtiei pe care o încărcați.	 • Utilizați geamul scanerului pentru documentele cu o singură pagină,pentru paginile cărților, elementele mici (cum ar fi cărțile poştale şi fotografiile), foliile transparente, hârtia fotografică sau suporturile subțiri (cum ar fi decupaje din reviste). • Amplasați documentul cu fața în jos, în colțul cu săgeata.

Realizarea de copii

1 Încărcați un document original în tava ADF sau pe geamul scanerului.

Notă: Pentru a evita trunchierea imaginii, asigurați-vă că documentul original şi hârtia de ieşire au aceeaşi dimensiune.

2 Din ecranul principal, atingeți **Copiere**, apoi specificați numărul de copii.

Dacă este necesar, reglați setările pentru copiere.

3 Copiați documentul.

Notă: Pentru a realiza o copie rapidă, din panoul de comandă, apăsați .

Copierea fotografiilor

1 Amplasați o fotografie pe geamul scanerului.

2 De pe ecranul de pornire, atingeți **Copiere** > **Conținut** > **Tip conținut** > **Foto**.

3 Atingeți **Sursă conținut**, apoi selectați setarea care corespunde cel mai bine fotografiei originale.

4 Copiați fotografia.

Copierea pe hârtie cu antet

1 Încărcați un document original în tava ADF sau pe geamul scanerului.
2 Din ecranul principal, atingeți **Copiere** > **Copiere din** > selectați dimensiunea documentului original.
3 Atingeți **Copiere în**, apoi selectați sursa de hârtie care conține hârtia cu antet.
   Dacă ați încărcat hârtia cu antet în alimentatorul multifuncțional, navigați apoi la:
   Copiere în > **Alimentator multifuncțional** > selectați o dimensiune de hârtie > **Hârtie cu antet**
4 Copiați documentul.

Copierea pe ambele fețe ale hârtiei

1 Încărcați un document original în tava ADF sau pe geamul scanerului.
2 Din ecranul de început, atingeți **Copiere** > **Configurare hârtie**.
3 Reglați setările.
4 Copiați documentul.

Micșorarea sau mărirea copiilor

1 Încărcați un document original în tava ADF sau pe geamul scanerului.
2 Din ecranul de început, navigați la:
   Copiere > **Scalare** > specificați o valoare de scalare
   Notă: Modificarea dimensiunii documentului original sau a celui imprimat după setarea opțiunii Scalare restabileşte valoarea de scalare la Automat.
3 Copiați documentul.

Asamblarea copiilor

1 Încărcați un document original în tava ADF sau pe geamul scanerului.
2 Din ecranul de pornire, atingeți **Copiere** > **Asamblare** > **Activat [1,2,1,2,1,2]**.
3 Copiați documentul.

Inserarea colilor de separare între copii

1 Încărcați un document original în tava ADF sau pe geamul scanerului.
2 Din ecranul de pornire, atingeți **Copiere** > **Coli separatoare**.
3 Reglați setările.
4 Trimiteți lucrarea de copiere.

Copierea mai multor pagini pe o singură foaie

1 Încărcați un document original în tava ADF sau pe geamul scanerului.
2 De la ecranul de pornire, atingeți **Copiere** > **Pagini pe o față**.
3 Reglați setările.
4 Copiați documentul.

Crearea unei comenzi rapide pentru copiere

1 Din ecranul de început, atingeți **Copiere**.
2 Configurați setările şi atingeți ★.
3 Creați o comandă rapidă.

E-mailul

Utilizarea alimentatorului automat de documente și a geamului scanerului

Alimentator automat de documente (ADF)	Geamul scanerului
 • Utilizați ADF pentru documentele cu pagini-multiple sau două fețe. • Încărcați un document original cu fața în sus. Pentru documentele cu pagini multiple, asigurați-vă că ați aliniat marginea frontală înainte de încărcare. • Asigurați-vă că ați reglat ghidajele ADF pentru a se potrivi cu lățimea hârtiei pe care o încărcați.	 • Utilizați geamul scanerului pentru documentele cu o singură pagină,pentru paginile cărților, elementele mici (cum ar fi cărțile poştale şi fotografiile), foliile transparente, hârtia fotografică sau suporturile subțiri (cum ar fi decupaje din reviste). • Amplasați documentul cu fața în jos, în colțul cu săgeata.

Configurarea setărilor de e-mail SMTP

Configurați setările Simple Mail Transfer Protocol (SMTP) pentru a trimite un document scanat prin e-mail. Setările variază în funcție de fiecare furnizor de servicii de e-mail.

Înainte de a începe, asigurați-vă că imprimanta este conectată la o rețea şi că rețeaua este conectată la internet.

Utilizarea meniului Setări de pe imprimantă

1 Din ecranul de pornire, atingeți **Setări** > **E-mail** > **Configurare e-mail**.

2 Configurați setările.

Note:

- Pentru mai multe informații despre parolă, consultați lista de **furnizorii de servicii de e-mail**.
- Pentru furnizorii de servicii de e-mail care nu sunt pe listă, contactați furnizorul dvs. şi solicitați-i setările.

Utilizarea serverului EWS

1 Deschideți un browser web, apoi tastați adresa IP a imprimantei în câmpul de adrese.

Note:

- Vizualizați adresa IP a imprimantei pe ecranul de pornire al acesteia. Adresa IP apare ca patru seturi de numere separate prin puncte, cum ar fi 123.123.123.123.
- Dacă utilizați un server proxy, dezactivați-l temporar pentru a încărca corect pagina web.

2 Faceți clic pe **Setări** > **E-mail**.

3 Configurați setările în secțiunea Configurare e-mail.

Note:

- Pentru mai multe informații despre parolă, consultați lista de **furnizorii de servicii de e-mail**.
- Pentru furnizorii de servicii de e-mail care nu sunt pe listă, contactați furnizorul dvs. şi solicitați-i setările.

4 Faceți clic pe **Salvare**.

Furnizori de servicii de e-mail

- **AOL Mail**
- **Comcast Mail**
- **Gmail**
- **iCloud Mail**
- **Mail.com**
- **NetEase Mail (mail.126.com)**
- **NetEase Mail (mail.163.com)**
- **NetEase Mail (mail.yeah.net)**
- **Outlook Live**
- **QQ Mail**
- **Sina Mail**
- **Sohu Mail**
- **Yahoo! Mail**
- **Zoho Mail**

Note:

- Dacă întâmpinați erori folosind setările furnizate, contactați furnizorul de servicii de e-mail.
- Pentru furnizorii de servicii de e-mail care nu sunt pe listă, contactați furnizorul dvs.

AOL Mail

Setare	Valoare
Gateway SMTP principal	smtp.aol.com
Port gateway SMTP principal	587
Utilizare SSL/TLS	Obligatoriu
Solicită Certificat de încredere	Dezactivată
Adresă de răspuns	Adresa dvs. de e-mail
Autentificare server SMTP	Conectare/Simplă

Setare	Valoare
E-mail inițiat de dispozitiv	Se utilizează acreditările SMTP ale dispozitivului
ID de utilizator dispozitiv	Adresa dvs. de e-mail
Parolă dispozitiv	Parolă aplicație **Notă:** Pentru a crea o parolă de aplicație, accesați pagina **Securitate cont AOL**, conectați-vă la contul dvs. şi apoi faceți clic pe **Generare parolă aplicație**.

Comcast Mail

Setare	Valoare
Gateway SMTP principal	smtp.comcast.net
Port gateway SMTP principal	587
Utilizare SSL/TLS	Obligatoriu
Solicită Certificat de încredere	Dezactivată
Adresă de răspuns	Adresa dvs. de e-mail
Autentificare server SMTP	Conectare/Simplă
E-mail inițiat de dispozitiv	Se utilizează acreditările SMTP ale dispozitivului
ID de utilizator dispozitiv	Adresa dvs. de e-mail
Parolă dispozitiv	Parolă cont

Gmail™

Notă: Asigurați-vă că verificarea în doi paşi este activată în contul dvs. Google. Pentru a activa verificarea în doi paşi, accesați pagina **Securitate cont Google**, conectați-vă la contul dvs. şi apoi, din secțiunea „Conectarea la Google”, faceți clic pe **Verificare în doi paşi**.

Setare	Valoare
Gateway SMTP principal	smtp.gmail.com
Port gateway SMTP principal	587
Utilizare SSL/TLS	Obligatoriu
Solicită Certificat de încredere	Dezactivată
Adresă de răspuns	Adresa dvs. de e-mail
Autentificare server SMTP	Conectare/Simplă
E-mail inițiat de dispozitiv	Se utilizează acreditările SMTP ale dispozitivului
ID de utilizator dispozitiv	Adresa dvs. de e-mail

Setare	Valoare
Parolă dispozitiv	Parolă aplicație **Note:** • Pentru a crea o parolă pentru aplicație, accesați pagina **Securitate cont Google**, conectați-vă la contul dvs. şi apoi, din secțiunea „Conectarea la Google”, faceți clic pe **Parole pentru aplicații**. • Opțiunea „Parole pentru aplicații” se afişează numai dacă este activată verificarea în doi paşi.

iCloud Mail

Notă: Asigurați-vă că verificarea în doi paşi este activată în contul dvs.

Setare	Valoare
Gateway SMTP principal	smtp.mail.me.com
Port gateway SMTP principal	587
Utilizare SSL/TLS	Obligatoriu
Solicită Certificat de încredere	Dezactivată
Adresă de răspuns	Adresa dvs. de e-mail
Autentificare server SMTP	Conectare/Simplă
E-mail inițiat de dispozitiv	Se utilizează acreditările SMTP ale dispozitivului
ID de utilizator dispozitiv	Adresa dvs. de e-mail
Parolă dispozitiv	Parolă aplicație **Notă:** Pentru a crea o parolă pentru aplicație, accesați pagina **Administrare cont iCloud**, conectați-vă la contul dvs. şi apoi, din secțiunea „Securitate”, faceți clic pe **Generare parolă**.

Mail.com

Setare	Valoare
Gateway SMTP principal	smtp.mail.com
Port gateway SMTP principal	587
Utilizare SSL/TLS	Obligatoriu
Solicită Certificat de încredere	Dezactivată
Adresă de răspuns	Adresa dvs. de e-mail
Autentificare server SMTP	Conectare/Simplă
E-mail inițiat de dispozitiv	Se utilizează acreditările SMTP ale dispozitivului
ID de utilizator dispozitiv	Adresa dvs. de e-mail
Parolă dispozitiv	Parolă cont

NetEase Mail (mail.126.com)

Notă: Asigurați-vă că serviciul SMTP este activat în contul dvs. Pentru a activa serviciul, din pagina de pornire NetEase Mail, faceți clic pe **Setări** > **POP3/SMTP/IMAP**, apoi activați fie **serviciul IMAP/SMTP**, fie **serviciul POP3/SMTP**.

Setare	Valoare
Gateway SMTP principal	smtp.126.com
Port gateway SMTP principal	465
Utilizare SSL/TLS	Obligatoriu
Solicită Certificat de încredere	Dezactivată
Adresă de răspuns	Adresa dvs. de e-mail
Autentificare server SMTP	Conectare/Simplă
E-mail inițiat de dispozitiv	Se utilizează acreditările SMTP ale dispozitivului
ID de utilizator dispozitiv	Adresa dvs. de e-mail
Parolă dispozitiv	Parolă de autorizare **Notă:** Parola de autorizare este furnizată atunci când este activat serviciul IMAP/SMTP sau serviciul POP3/SMTP.

NetEase Mail (mail.163.com)

Notă: Asigurați-vă că serviciul SMTP este activat în contul dvs. Pentru a activa serviciul, din pagina de pornire NetEase Mail, faceți clic pe **Setări** > **POP3/SMTP/IMAP**, apoi activați fie **serviciul IMAP/SMTP**, fie **serviciul POP3/SMTP**.

Setare	Valoare
Gateway SMTP principal	smtp.163.com
Port gateway SMTP principal	465
Utilizare SSL/TLS	Obligatoriu
Solicită Certificat de încredere	Dezactivată
Adresă de răspuns	Adresa dvs. de e-mail
Autentificare server SMTP	Conectare/Simplă
E-mail inițiat de dispozitiv	Se utilizează acreditările SMTP ale dispozitivului
ID de utilizator dispozitiv	Adresa dvs. de e-mail
Parolă dispozitiv	Parolă de autorizare **Notă:** Parola de autorizare este furnizată atunci când este activat serviciul IMAP/SMTP sau serviciul POP3/SMTP.

NetEase Mail (mail.yeah.net)

Notă: Asigurați-vă că serviciul SMTP este activat în contul dvs. Pentru a activa serviciul, din pagina de pornire NetEase Mail, faceți clic pe **Setări** > **POP3/SMTP/IMAP**, apoi activați fie **serviciul IMAP/SMTP**, fie **serviciul POP3/SMTP**.

Setare	Valoare
Gateway SMTP principal	smtp.yeah.net
Port gateway SMTP principal	465
Utilizare SSL/TLS	Obligatoriu
Solicită Certificat de încredere	Dezactivată
Adresă de răspuns	Adresa dvs. de e-mail
Autentificare server SMTP	Conectare/Simplă
E-mail inițiat de dispozitiv	Se utilizează acreditările SMTP ale dispozitivului
ID de utilizator dispozitiv	Adresa dvs. de e-mail
Parolă dispozitiv	Parolă de autorizare **Notă:** Parola de autorizare este furnizată atunci când este activat serviciul IMAP/SMTP sau serviciul POP3/SMTP.

Outlook Live

Aceste setări se aplică domeniilor de e-mail outlook.com şi hotmail.com.

Setare	Valoare
Gateway SMTP principal	smtp.office365.com
Port gateway SMTP principal	587
Utilizare SSL/TLS	Obligatoriu
Solicită Certificat de încredere	Dezactivată
Adresă de răspuns	Adresa dvs. de e-mail
Autentificare server SMTP	Conectare/Simplă
E-mail inițiat de dispozitiv	Se utilizează acreditările SMTP ale dispozitivului
ID de utilizator dispozitiv	Adresa dvs. de e-mail
Parolă dispozitiv	Parola contului sau parola aplicației **Note:** • Pentru conturile cu verificarea în doi paşi dezactivată, utilizați parola contului dvs. • Pentru conturile cu verificarea în doi paşi activată, utilizați o parolă de aplicație. Pentru a crea o parolă de aplicație, accesați pagina **Administrare cont Outlook Live**, apoi conectați-vă la contul dvs.

QQ Mail

Notă: Asiguraţi-vă că serviciul SMTP este activat în contul dvs. Pentru a activa serviciul, din pagina de pornire QQ Mail, faceţi clic pe **Setări** > **Cont**. Din secţiunea Serviciu POP3/IMAP/SMTP/Exchange/CardDAV/CalDAV, activaţi **serviciul POP3/SMTP** sau **serviciul IMAP/SMTP**.

Setare	Valoare
Gateway SMTP principal	smtp.qq.com
Port gateway SMTP principal	587
Utilizare SSL/TLS	Obligatoriu
Solicită Certificat de încredere	Dezactivată
Adresă de răspuns	Adresa dvs. de e-mail
Autentificare server SMTP	Conectare/Simplă
E-mail iniţiat de dispozitiv	Se utilizează acreditările SMTP ale dispozitivului
ID de utilizator dispozitiv	Adresa dvs. de e-mail
Parolă dispozitiv	Cod de autorizare **Notă:** Pentru a genera un cod de autorizare, din pagina de pornire QQ Mail, faceţi clic pe **Setări** > **Cont**, apoi din secţiunea Serviciu POP3/IMAP/SMTP/Exchange/CardDAV/CalDAV, faceţi clic pe **Generare cod de autorizare**.

Sina Mail

Notă: Asiguraţi-vă că serviciul POP3/SMTP este activat în contul dvs. Pentru a activa serviciul, din pagina de pornire Sina Mail, faceţi clic pe **Setări** > **Mai multe setări** > **POP/IMAP/SMTP utilizator final** şi apoi activaţi **serviciul POP3/SMTP**.

Setare	Valoare
Gateway SMTP principal	smtp.sina.com
Port gateway SMTP principal	587
Utilizare SSL/TLS	Obligatoriu
Solicită Certificat de încredere	Dezactivată
Adresă de răspuns	Adresa dvs. de e-mail
Autentificare server SMTP	Conectare/Simplă
E-mail iniţiat de dispozitiv	Se utilizează acreditările SMTP ale dispozitivului
ID de utilizator dispozitiv	Adresa dvs. de e-mail
Parolă dispozitiv	Cod de autorizare **Notă:** Pentru a crea un cod de autorizare, din pagina de pornire a e-mailului, faceţi clic pe **Setări** > **Mai multe setări** > **POP/IMAP/SMTP utilizator final** şi apoi activaţi **Stare cod de autorizare**.

Sohu Mail

Notă: Asiguraţi-vă că serviciul SMTP este activat în contul dvs. Pentru a activa serviciul, din pagina de pornire Sohu Mail, faceţi clic pe **Opţiuni** > **Setări** > **POP3/SMTP/IMAP** şi apoi activaţi fie **serviciul IMAP/SMTP**, fie **serviciul POP3/SMTP**.

Setare	Valoare
Gateway SMTP principal	smtp.sohu.com
Port gateway SMTP principal	465
Utilizare SSL/TLS	Obligatoriu
Solicită Certificat de încredere	Dezactivată
Adresă de răspuns	Adresa dvs. de e-mail
Autentificare server SMTP	Conectare/Simplă
E-mail iniţiat de dispozitiv	Se utilizează acreditările SMTP ale dispozitivului
ID de utilizator dispozitiv	Adresa dvs. de e-mail
Parolă dispozitiv	Parolă independentă **Notă:** Parola independentă este furnizată atunci când este activat serviciul IMAP/SMTP sau serviciul POP3/SMTP.

Yahoo! Mail

Setare	Valoare
Gateway SMTP principal	smtp.mail.yahoo.com
Port gateway SMTP principal	587
Utilizare SSL/TLS	Obligatoriu
Solicită Certificat de încredere	Dezactivată
Adresă de răspuns	Adresa dvs. de e-mail
Autentificare server SMTP	Conectare/Simplă
E-mail iniţiat de dispozitiv	Se utilizează acreditările SMTP ale dispozitivului
ID de utilizator dispozitiv	Adresa dvs. de e-mail
Parolă dispozitiv	Parolă aplicaţie **Notă:** Pentru a crea o parolă de aplicaţie, accesaţi pagina **Securitate cont Yahoo**, conectaţi-vă la contul dvs. şi apoi faceţi clic pe **Generare parolă aplicaţie**.

Zoho Mail

Setare	Valoare
Gateway SMTP principal	smtp.zoho.com
Port gateway SMTP principal	587
Utilizare SSL/TLS	Obligatoriu
Solicită Certificat de încredere	Dezactivată

Setare	Valoare
Adresă de răspuns	Adresa dvs. de e-mail
Autentificare server SMTP	Conectare/Simplă
E-mail inițiat de dispozitiv	Se utilizează acreditările SMTP ale dispozitivului
ID de utilizator dispozitiv	Adresa dvs. de e-mail
Parolă dispozitiv	Parola contului sau parola aplicației **Note:** • Pentru conturile cu verificarea în doi paşi dezactivată, utilizați parola contului dvs. • Pentru conturile cu verificarea în doi paşi activată, utilizați o parolă de aplicație. Pentru a crea o parolă pentru aplicație, accesați pagina **Securitate cont Zoho Mail**, conectați-vă la contul dvs. şi apoi, din secțiunea „Parole specifice aplicației”, faceți clic pe **Generare parolă nouă**.

Trimiterea unui e-mail

Înainte de a începe, asigurați-vă că setările SMTP sunt configurate. Pentru informații suplimentare, consultați “Configurarea setărilor de e-mail SMTP” la pagina 47.

Utilizarea panoului de control

1. Încărcați un document original în tava ADF sau pe geamul scanerului.
2. Din ecranul de pornire, atingeți **E-mail**, apoi introduceți informațiile necesare.
3. Dacă este necesar, configurați setările pentru tipul de fişier trimis.
4. Trimiteți e-mailul.

Utilizarea unui număr de comandă rapidă

1. Încărcați un document original în tava ADF sau pe geamul scanerului.
2. Din ecranul de pornire, atingeți **Comenzi rapide** > **E-mail**.
3. Selectați numărul comenzii rapide.
4. Trimiteți e-mailul.

Crearea unei comenzi rapide pentru poșta electronică

1. Din ecranul de pornire, atingeți **E-mail**.
2. Configurați setările şi atingeți ★.
3. Creați o comandă rapidă.

Faxul

Configurarea imprimantei pentru fax

Note:

- Următoarele metode de conectare sunt aplicabile numai în anumite țări sau regiuni.
- În timpul configurării inițiale a imprimantei, debifați caseta de validare pentru funcția de fax şi orice altă opțiune pe care intenționați s-o configurați ulterior, apoi atingeți **Continuare**.
- Dacă funcția de fax este activată, însă nu este complet configurată, indicatorul luminos se poate aprinde intermitent în culoarea roşie.

Avertisment - Pericol de deteriorare: Nu atingeți cablurile şi nu atingeți imprimanta în zona prezentată în timp ce o utilizați activ pentru trimiterea sau primirea unui fax.

Fax acceptat

Model de imprimantă	Fax analogic	etherFAX[1]	Server de fax	Fax prin IP (FoIP)[2]
MB2650ade	√	√	√	√
MB2650adwe	√	√	√	√
MX622ade	√	√	√	√
MX622adhe	√	√	√	√

[1] Necesită abonament. Pentru mai multe informații, accesați **https://www.etherfax.net/lexmark** sau contactați magazinul de la care ați achiziționat imprimanta.

[2] Necesită un pachet de licență instalat. Pentru informații suplimentare, contactați distribuitorul imprimantei.

Model de imprimantă	Fax analogic	etherFAX[1]	Server de fax	Fax prin IP (FoIP)[2]
MX622de	X	✓	✓	✓
XM3250	✓	✓	✓	✓
XM3250i	X	✓	✓	✓

[1] Necesită abonament. Pentru mai multe informații, accesați **https://www.etherfax.net/lexmark** sau contactați magazinul de la care ați achiziționat imprimanta.

[2] Necesită un pachet de licență instalat. Pentru informații suplimentare, contactați distribuitorul imprimantei.

Configurarea funcției de fax folosind faxul analogic

Note:

- Această funcție este disponibilă numai pe anumite modele de imprimante.
- Unele metode de conectare sunt aplicabile numai în anumite țări sau regiuni.
- Dacă funcția de fax este activată, însă nu este complet configurată, indicatorul luminos se poate aprinde intermitent în culoarea roşie.
- Dacă nu aveți un mediu TCP/IP, utilizați panoul de control al imprimantei pentru configurarea faxului.

Avertisment - Pericol de deteriorare: Pentru a evita pierderea de date sau defectarea imprimantei, nu atingeți cablurile şi nu atingeți imprimanta în zona prezentată în timp ce o utilizați activ pentru trimiterea sau primirea unui fax.

Utilizarea meniului Setări de pe imprimantă

1. Din ecranul de pornire, atingeți **Setări** > **Fax** > **Configurare fax** > **Setări generale de fax**.
2. Configurați setările.

Utilizarea serverului EWS

1 Deschideți un browser web, apoi tastați adresa IP a imprimantei în câmpul de adrese.

Note:

- Vizualizați adresa IP a imprimantei pe ecranul de pornire. Adresa IP apare ca patru seturi de numere separate prin puncte, cum ar fi 123.123.123.123.
- Dacă utilizați un server proxy, dezactivați-l temporar pentru a încărca corect pagina web.

2 Faceți clic pe **Setări** > **Fax** > **Configurare fax** > **Setări generale de fax**.

3 Configurați setările.

4 Aplicați modificările.

Configurarea funcției de fax utilizând etherFAX

Note:

- Firmware-ul imprimantei trebuie actualizat la cea mai recentă versiune. Pentru informații suplimentare, consultați “Actualizare firmware” la pagina 266.
- Trebuie instalat un pachet de licență corespunzător pe imprimantă. Pentru informații suplimentare, contactați etherFAX.
- Asigurați-vă că v-ați înregistrat imprimanta pe portalul etherFAX. Pentru mai multe informații, accesați **https://www.etherfax.net/lexmark**.
- La înregistrare, aveți nevoie de numărul de serie al imprimantei. Pentru a găsi numărul de serie, consultați “Găsirea numărului de serie al imprimantei” la pagina 11.

1 Deschideți un browser web, apoi tastați adresa IP a imprimantei în câmpul de adrese.

Note:

- Vizualizați adresa IP a imprimantei pe ecranul de pornire. Adresa IP apare ca patru seturi de numere separate prin puncte, cum ar fi 123.123.123.123.
- Dacă utilizați un server proxy, dezactivați-l temporar pentru a încărca corect pagina web.

2 Faceți clic pe **Setări** > **Fax** > **Configurare fax** > **Setări generale de fax**.

Notă: Opțiunea Configurare fax apare numai dacă Mod fax este setat la Fax.

3 Introduceți un nume unic în câmpul Nume fax.

4 În câmpul Număr fax, introduceți numărul de fax furnizat de etherFAX.

5 Din meniul Transport fax, selectați **etherFAX**.

6 Aplicați modificările.

Configurarea funcției de fax folosind serverul de fax

Note:

- Această caracteristică vă permite să trimiteți mesaje de fax unui furnizor de servicii de fax care acceptă primirea e-mailurilor.
- Această caracteristică acceptă numai mesajele de fax de ieşire. Pentru a accepta primirea faxurilor, asigurați-vă că pe imprimantă este configurat un serviciu de fax bazat pe dispozitiv, precum fax analogic, etherFAX sau Fax prin IP (FoIP).

1. Deschideți un browser web, apoi tastați adresa IP a imprimantei în câmpul de adrese.

   Note:

   - Vizualizați adresa IP a imprimantei pe ecranul de pornire. Adresa IP apare ca patru seturi de numere separate prin puncte, cum ar fi 123.123.123.123.
   - Dacă utilizați un server proxy, dezactivați-l temporar pentru a încărca corect pagina web.

2. Faceți clic pe **Setări** > **Fax**.
3. Din meniul Mod fax, selectați **Server de fax**, apoi faceți clic pe **Salvare**.
4. Faceți clic pe **Configurare server fax**.
5. În câmpul Format destinație, tastați **[#]@myfax.com**, unde **[#]** este numărul de fax, iar **myfax.com** este domeniul furnizorului de fax.

   Note:

   - Dacă este necesar, configurați câmpurile Adresă de răspuns, Subiect sau Mesaj.
   - Pentru a permite imprimantei să primească mesaje de fax, activați setarea de primire a faxurilor bazată pe dispozitiv. Asigurați-vă că aveți configurat un serviciu de fax bazat pe dispozitiv.

6. Faceți clic pe **Salvare**.
7. Faceți clic pe **Setările poştei electronice pentru serverul de fax**, apoi efectuați una dintre următoarele operații:
   - Activați **Utilizare server de e-mail SMTP**.

     Notă: Dacă setările de e-mail SMTP nu sunt configurate, consultați “Configurarea setărilor de e-mail SMTP” la pagina 47.
   - Configurați setările SMTP. Pentru informații suplimentare, contactați furnizorul dvs. de servicii de e-mail.
8. Aplicați modificările.

Configurarea faxului folosind o linie telefonică standard

Notă: Aceste instrucțiuni se aplică doar imprimantelor care acceptă faxul analogic. Pentru informații suplimentare, consultați “Fax acceptat” la pagina 56.

ATENȚIE - PERICOL DE ELECTROCUTARE: Pentru a evita riscul de electrocutare, nu configurați acest produs şi nu realizați nicio o conexiune electrică sau cablare, de exemplu la cablul de alimentare, funcția de fax sau telefon, în timpul unei furtuni cu descărcări electrice.

ATENȚIE - PERICOL DE ELECTROCUTARE: Pentru a evita pericolul de electrocutare, nu utilizați caracteristica fax în timpul unei furtuni cu fulgere.

ATENȚIE - PERICOL DE ACCIDENTARE: Pentru a reduce riscul de incendiu, când conectați acest produs la rețeaua telefonică publică cu comutare de circuite, utilizați numai un cablu de telecomunicații (RJ-11) 26 AWG sau superior. Pentru utilizatorii din Australia, cablul de alimentare trebuie să fie aprobat de Autoritatea de Comunicații şi Media din Australia.

Configurare 1: Imprimanta este conectată la o linie de fax dedicată

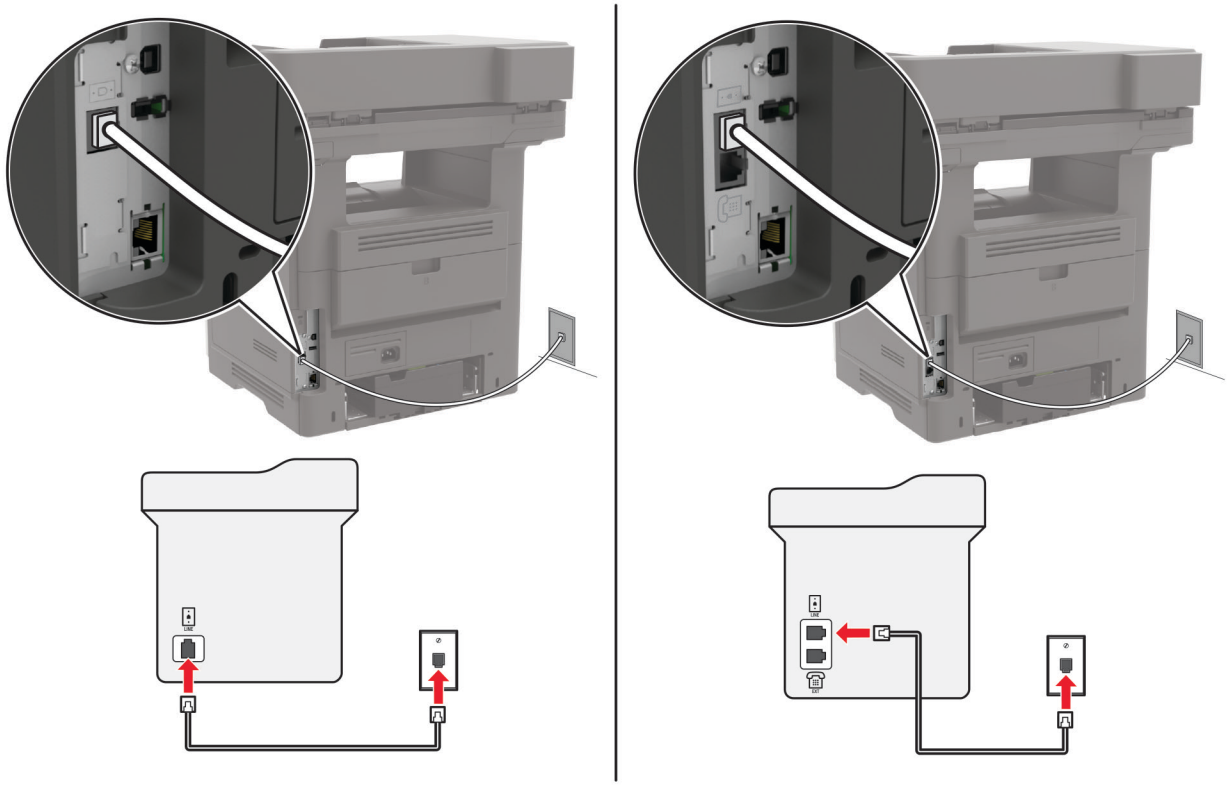

1. Conectați un capăt al cablului telefonic în portul line (linie) al imprimantei.
2. Conectați celălalt capăt al cablului la o priză telefonică analogică de perete activă.

Note:

- Puteți seta imprimanta să primească faxurile automat (setați Răspuns automat la **Activat**) sau manual (setați Răspuns automat la **Dezactivat**).
- Dacă doriți să primiți faxuri în mod automat, setați imprimanta să preia apelurile după un număr stabilit de semnale de apel.

Configurare 2: Imprimanta partajează linia împreună cu un robot telefonic

Notă: Dacă vă abonați la un serviciu de sonerie distinctă, asigurați-vă că setați modelul de sonerie corect pentru imprimantă. În caz contrar, imprimanta nu va primi faxuri, chiar dacă ați setat-o să primească faxuri automat.

Conectate la aceeaşi priză telefonică de perete

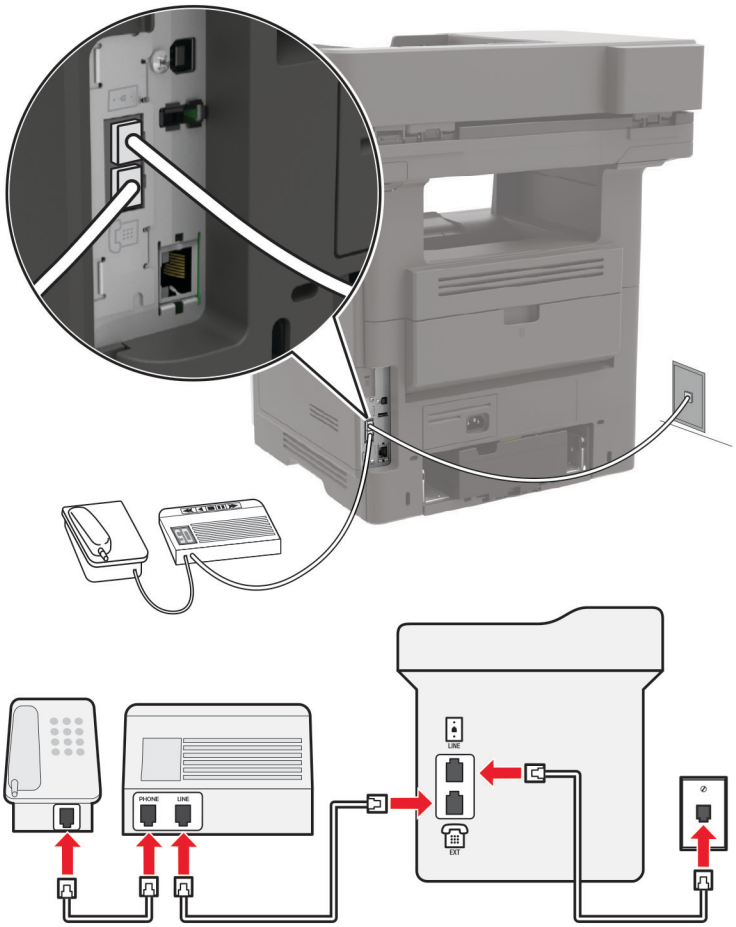

Notă: Aceste instrucțiuni se aplică numai imprimantelor care au porturi EXT şi LINE.

- Conectați un capăt al cablului telefonic în portul line (linie) al imprimantei.
- Conectați celălalt capăt al cablului la o priză analogică de perete activă.
- Conectați robotul dvs. telefonic la portul de telefon al imprimantei.

Conectate la prize de perete diferite

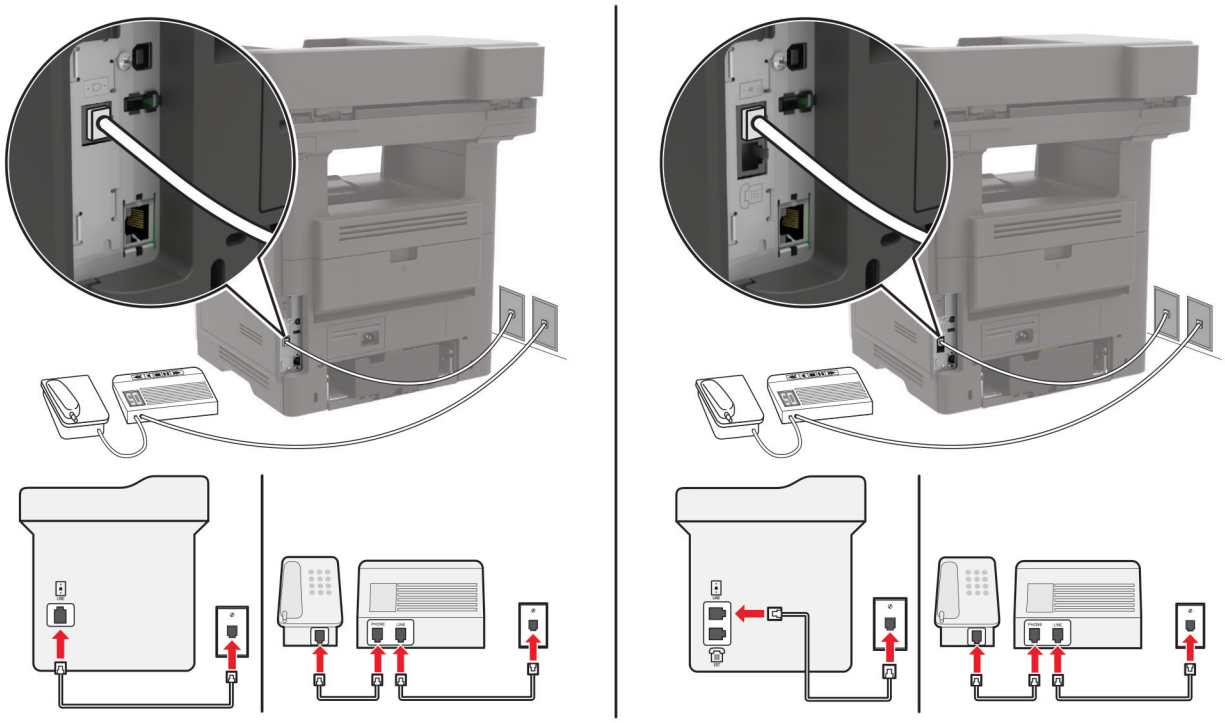

1 Conectați un capăt al cablului telefonic în portul line (linie) al imprimantei.

2 Conectați celălalt capăt al cablului la o priză analogică de perete activă.

Note:

- Dacă aveți un singur număr de telefon pe linia dvs., configurați imprimanta să primească faxuri în mod automat.
- Setați imprimanta să preia apelurile la două semnale de apel după robotul telefonic. De exemplu, dacă robotul telefonic preia apelurile după patru semnale de apel, configurați setarea Nr. de semnale de apel până la răspuns a imprimantei la **6**.

Configurarea faxului în țări cu prize telefonice de perete și conectori diferiți

Notă: Aceste instrucțiuni se aplică doar imprimantelor care acceptă faxul analogic. Pentru informații suplimentare, consultați "Fax acceptat" la pagina 56.

ATENȚIE - PERICOL DE ELECTROCUTARE: Pentru a evita riscul de electrocutare, nu configurați acest produs şi nu realizați nicio o conexiune electrică sau cablare, de exemplu la cablul de alimentare, funcția de fax sau telefon, în timpul unei furtuni cu descărcări electrice.

ATENȚIE - PERICOL DE ELECTROCUTARE: Pentru a evita pericolul de electrocutare, nu utilizați caracteristica fax în timpul unei furtuni cu fulgere.

ATENȚIE - PERICOL DE ACCIDENTARE: Pentru a reduce riscul de incendiu, când conectați acest produs la rețeaua telefonică publică cu comutare de circuite, utilizați numai un cablu de telecomunicații (RJ-11) 26 AWG sau superior. Pentru utilizatorii din Australia, cablul de alimentare trebuie să fie aprobat de Autoritatea de Comunicații şi Media din Australia.

Priza de perete standard în majoritatea țărilor sau regiunilor este RJ-11. Dacă priza de perete sau echipamentul de la locația dvs. nu este compatibil cu acest tip de legătură, atunci trebuie să utilizați un adaptor de telefon. Este posibil ca un adaptor pentru țara sau regiunea dvs. să nu fie furnizat împreună cu imprimanta şi trebuie să-l achiziționați separat.

Este posibil să fie o mufă de adaptor instalată în portul de telefon al imprimantei. Nu îndepărtați mufa de adaptor din portul de telefon al imprimantei dacă vă conectați la un sistem telefonic în serie sau în cascadă.

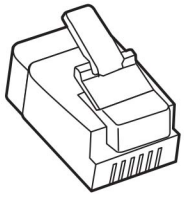

Nume componentă	Cod de produs
Mufă de adaptor Lexmark	40X8519

Conectarea imprimantei la o priză de perete non-RJ-11

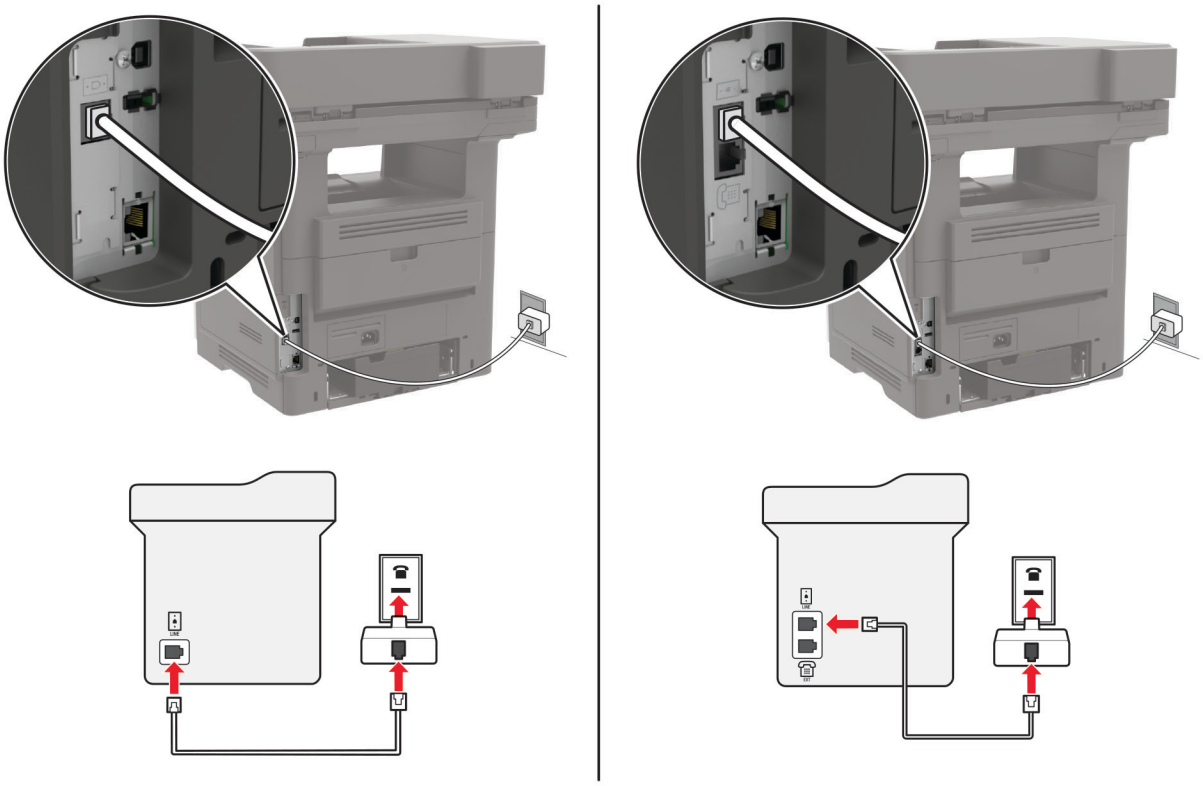

1. Conectați un capăt al cablului telefonic în portul line (linie) al imprimantei.
2. Conectați celălalt capăt al cablului la adaptorul RJ-11, apoi conectați adaptorul la priza telefonică de perete.
3. Dacă doriți să conectați alt dispozitiv ce dispune de conector non-RJ-11 la aceeaşi priză de perete, conectați-l direct la adaptorul de telefon.

Conectarea la un serviciu de sonerie distinctă

Un serviciu de sonerie distinct permite comasarea mai multor numere de telefon pe o singură linie telefonică. La fiecare număr de telefon este asociat un model de sonerie diferit.

Notă: Aceste instrucțiuni se aplică doar imprimantelor care acceptă faxul analogic. Pentru informații suplimentare, consultați "Fax acceptat" la pagina 56.

1. Din ecranul de pornire, atingeți **Setări** > **Fax** > **Configurare fax** > **Setări primire faxuri** > **Comenzi administrator** > **Răspuns după**.
2. Selectați un model de sonerie.

Setarea datei și orei de fax

Notă: Asigurați-vă că faxul este configurat. Pentru informații suplimentare, consultați "Configurarea imprimantei pentru fax" la pagina 56.

1. Din ecranul de pornire, atingeți **Setări** > **Dispozitiv** > **Preferințe** > **Dată şi oră** > **Configurare**.
2. Configurați setările.

Configurarea orei de vară

Notă: Asigurați-vă că faxul este configurat. Pentru informații suplimentare, consultați "Configurarea imprimantei pentru fax" la pagina 56.

1. Din ecranul de pornire, atingeți **Setări** > **Dispozitiv** > **Preferințe** > **Dată şi oră** > **Configurare**.
2. Din meniul Fus orar, selectați **Particularizat (UTC+utilizator)**.
3. Configurați setările.

Utilizarea alimentatorului automat de documente și a geamului scanerului

Alimentator automat de documente (ADF)	Geamul scanerului
 • Utilizați ADF pentru documentele cu pagini-multiple sau două fețe. • Încărcați un document original cu fața în sus. Pentru documentele cu pagini multiple, asigurați-vă că ați aliniat marginea frontală înainte de încărcare. • Asigurați-vă că ați reglat ghidajele ADF pentru a se potrivi cu lățimea hârtiei pe care o încărcați.	 • Utilizați geamul scanerului pentru documentele cu o singură pagină,pentru paginile cărților, elementele mici (cum ar fi cărțile poştale şi fotografiile), foliile transparente, hârtia fotografică sau suporturile subțiri (cum ar fi decupaje din reviste). • Amplasați documentul cu fața în jos, în colțul cu săgeata.

Trimiterea unui fax

Notă: Asigurați-vă că faxul este configurat. Pentru informații suplimentare, consultați "Configurarea imprimantei pentru fax" la pagina 56.

Utilizarea panoului de control

1. Încărcați un document original în tava ADF sau pe geamul scanerului.
2. Din ecranul de început, atingeți **Fax**, apoi introduceți informațiile necesare.

   Dacă este necesar, reglați setările.
3. Trimiteți faxul.

Utilizând computerul

Înainte de a începe, asigurați-vă că driverul de fax este instalat. Pentru informații suplimentare, consultați "Instalarea driverului de fax" la pagina 264.

Pentru utilizatorii de Windows

1. Din documentul pe care încercați să-l trimiteți prin fax, deschideți dialogul Imprimare.
2. Selectați imprimanta şi apoi faceți clic pe **Proprietăți**, **Preferințe**, **Opțiuni** sau **Configurare**.

3 Faceți clic pe **Fax** > **Activare fax** > **Se afişează setările înaintea trimiterii de faxuri**, apoi introduceți numărul destinatarului.

   Dacă este necesar, configurați alte setări pentru fax.

4 Trimiteți faxul.

Pentru utilizatorii de Macintosh

1 Având documentul deschis, selectați **Fişier** > **Imprimare**.

2 Selectați imprimanta care conține **- Fax** adăugat după numele acesteia.

3 În câmpul Către, introduceți numărul destinatarului.

   Dacă este necesar, configurați alte setări pentru fax.

4 Trimiteți faxul.

Programarea unui fax

Notă: Asigurați-vă că faxul este configurat. Pentru informații suplimentare, consultați "Configurarea imprimantei pentru fax" la pagina 56.

1 Încărcați un document original în tava ADF sau pe geamul scanerului.

2 Din ecranul de pornire, atingeți **Fax** > **Către** > introduceți numărul de fax > **Finalizare**.

3 Atingeți **Oră trimitere**, configurați data şi ora, apoi atingeți **OK**.

4 Trimiteți faxul.

Crearea unei comenzi rapide pentru o destinație de fax

Notă: Asigurați-vă că faxul este configurat. Pentru informații suplimentare, consultați "Configurarea imprimantei pentru fax" la pagina 56.

1 Din ecranul de pornire, atingeți **Fax** > **Către**.

2 Introduceți numărul destinatarului, apoi atingeți **Finalizare**.

3 Apăsați ★.

4 Creați o comandă rapidă.

Schimbarea rezoluției faxului

Notă: Asigurați-vă că faxul este configurat. Pentru informații suplimentare, consultați "Configurarea imprimantei pentru fax" la pagina 56.

1 Încărcați un document original în tava ADF sau pe geamul scanerului.

2 Din ecranul de început, atingeți **Fax**, apoi introduceți informațiile necesare.

3 Atingeți **Rezoluție** şi apoi reglați setarea.

4 Trimiteți faxul.

Ajustarea întunecimii faxului

Notă: Asigurați-vă că faxul este configurat. Pentru informații suplimentare, consultați “Configurarea imprimantei pentru fax” la pagina 56.

1 Încărcați un document original în tava ADF sau pe geamul scanerului.
2 Din ecranul de început, atingeți **Fax**, apoi introduceți informațiile necesare.
3 Atingeți **Luminozitate** şi apoi reglați setarea.
4 Trimiteți faxul.

Imprimarea unui jurnal de fax

Notă: Asigurați-vă că faxul este configurat. Pentru informații suplimentare, consultați “Configurarea imprimantei pentru fax” la pagina 56.

1 Din ecranul de pornire, atingeți **Setări** > **Rapoarte** > **Fax**.
2 Atingeți **Jurnal lucrări fax** sau **Jurnal apeluri fax**.

Blocarea faxurilor nesolicitate

Notă: Asigurați-vă că faxul este configurat. Pentru informații suplimentare, consultați “Configurarea imprimantei pentru fax” la pagina 56.

1 Din ecranul de pornire, atingeți **Setări** > **Fax** > **Configurare fax** > **Setări primire faxuri** > **Comenzi administrator**.
2 Setați opțiunea Blocare faxuri fără nume la **Activat**.

Păstrarea faxurilor

Notă: Asigurați-vă că faxul este configurat. Pentru informații suplimentare, consultați “Configurarea imprimantei pentru fax” la pagina 56.

1 Din ecranul de pornire, atingeți **Setări** > **Fax** > **Configurare fax** > **Setări primire faxuri** > **Punerea în aşteptare a faxurilor**.
2 Selectați un mod.

Redirecționarea unui fax

Notă: Asigurați-vă că faxul este configurat. Pentru informații suplimentare, consultați “Configurarea imprimantei pentru fax” la pagina 56.

1. Creați o comandă rapidă pentru o destinație.
   a. Din ecranul de pornire, atingeți **Centru de comenzi rapide**.

      Notă: Este posibil ca pictograma şi denumirea să fi fost schimbate. Pentru informații suplimentare, contactați administratorul.
   b. Selectați o funcție a imprimantei, apoi atingeți **Creare comandă rapidă**.
   c. Configurați setările şi atingeți **Salvare**.
   d. Introduceți un nume de comandă rapidă unic.
   e. Atingeți **OK**.

      Notă: Notați numărul comenzii rapide.
2. Din ecranul de pornire, atingeți **Setări** > **Fax** > **Configurare fax** > **Setări primire faxuri** > **Comenzi administrator**.
3. Atingeți **Redirecționare fax** şi apoi atingeți **Redirecționare** sau **Imprimare şi redirecționare**.
4. Atingeți **Redirecționare către**, apoi selectați o destinație.
5. Selectați un tip de destinație, apoi introduceți numărul comenzii rapide a destinației.

Scanarea

Utilizarea alimentatorului automat de documente și a geamului scanerului

Alimentator automat de documente (ADF)	Geamul scanerului
 • Utilizați ADF pentru documentele cu pagini-multiple sau două fețe. • Încărcați un document original cu fața în sus. Pentru documentele cu pagini multiple, asigurați-vă că ați aliniat marginea frontală înainte de încărcare. • Asigurați-vă că ați reglat ghidajele ADF pentru a se potrivi cu lățimea hârtiei pe care o încărcați.	 • Utilizați geamul scanerului pentru documentele cu o singură pagină,pentru paginile cărților, elementele mici (cum ar fi cărțile poştale şi fotografiile), foliile transparente, hârtia fotografică sau suporturile subțiri (cum ar fi decupaje din reviste). • Amplasați documentul cu fața în jos, în colțul cu săgeata.

Scanarea către un computer

Înainte de a începe, asigurați-vă că:

- Firmware-ul imprimantei este actualizat. Pentru informații suplimentare, consultați “Actualizare firmware” la pagina 266.
- Imprimanta şi computerul sunt conectate la aceeaşi rețea.

Pentru utilizatorii de Windows

Utilizarea Lexmark ScanBack Utility

1. De pe computer, executați Lexmark ScanBack Utility, apoi faceți clic pe **Următorul**.

   Notă: Pentru a descărca utilitarul, accesați **www.lexmark.com/downloads**.

2. Faceți clic pe **Configurare** şi apoi adăugați adresa IP a imprimantei.

   Notă: Vizualizați adresa IP a imprimantei pe ecranul de pornire al acesteia. Adresa IP apare ca patru seturi de numere separate prin puncte, cum ar fi 123.123.123.123.

3. Faceți clic pe **Închidere** > **Următorul**.
4. Selectați dimensiunea documentului original, apoi faceți clic pe **Următorul**.
5. Selectați un format de fişier şi rezoluția de scanare, apoi faceți clic pe **Următorul**.

6 Introduceți un nume unic al profilului de scanare şi apoi faceți clic pe **Următorul**.

7 Navigați până la locația în care doriți să salvați documentul scanat, creați un nume de fişier şi faceți clic pe **Următorul**.

Notă: Pentru a reutiliza profilul de scanare, activați **Creare comandă rapidă** şi apoi creați un nume de comandă rapidă unic.

8 Faceți clic pe **Finish (Terminare)**.

9 Încărcați un document original în alimentatorul automat de documente sau pe geamul scanerului.

10 Din ecranul de pornire al imprimantei, atingeți **Scanare către computer**, apoi selectați un profil de scanare.

Notă: Asigurați-vă că opțiunea Scanare către computer este activată. Din ecranul de pornire, atingeți **Setări** > **Dispozitiv** > **Pictograme vizibile pe ecranul de pornire** > **Scanare către computer** > **Afişaj**.

Utilizarea faxului şi a scanării Windows

Notă: Asigurați-vă că imprimanta este adăugată la computer. Pentru informații suplimentare, consultați "Adăugarea de imprimante la un computer" la pagina 264.

1 Încărcați un document original în alimentatorul automat de documente sau pe geamul scanerului.

2 De pe computer, deschideți **Fax şi scanare Windows**.

3 Din meniul Sursă, selectați un scaner sursă.

4 Dacă este nevoie, modificați setările SharePoint.

5 Scanați documentul.

Pentru utilizatorii de Macintosh

Notă: Asigurați-vă că imprimanta este adăugată la computer. Pentru informații suplimentare, consultați "Adăugarea de imprimante la un computer" la pagina 264.

1 Încărcați un document original în alimentatorul automat de documente sau pe geamul scanerului.

2 De pe computer, efectuați una dintre următoarele:
- Deschideți **Capturare imagini**.
- Deschideți **Imprimante şi scanere**, apoi selectați o imprimantă. Faceți clic pe **Scanare** > **Deschidere scaner**.

3 Din fereastra Scaner, efectuați una sau mai multe dintre următoarele:
- Selectați unde doriți să salvați documentul scanat.
- Selectarea dimensiunii documentului original.
- Pentru a scana din ADF, selectați **Alimentator de documente** din Meniul Scanare sau activați **Utilizare alimentator de documente**.
- Dacă este necesar, configurați setările de scanare.

4 Faceți clic pe **Scanare**.

Scanarea pe un server FTP

1 Încărcați documentul original în tava ADF sau pe geamul scanerului.
2 Din ecranul principal, atingeți **FTP**, apoi introduceți informațiile necesare.
3 Dacă este necesar, configurați alte setări FTP.
4 Trimiteți operația FTP.

Scanare cu trimitere într-un folder din rețea

1 Încărcați documentul în tava ADF sau pe geamul scanerului.
2 Din ecranul de pornire, atingeți **Centru de scanare**.

   Notă: Această aplicație este acceptată numai pe anumite modele de imprimantă. Pentru informații suplimentare, consultați “Aplicații acceptate” la pagina 19.

3 Efectuați oricare dintre următoarele operații:
   - Selectați o destinație.

     Notă: Pentru SFTP, setați numărul portului la **22**.
   - Utilizați o comandă rapidă. Atingeți ★ şi apoi selectați comanda rapidă din listă.
4 Scanați documentul.

Crearea unei comenzi rapide pentru FTP

1 Din ecranul de pornire, atingeți **FTP**.
2 Introduceți adresa serverului FTP, apoi atingeți ★.
3 Creați o comandă rapidă.

Scanarea către o unitate flash

1 Încărcați un document original în tava ADF sau pe geamul scanerului.

2 Introduceți o unitate flash.

3 Atingeți **Scanare către USB** şi reglați setările, dacă este necesar.

Note:

- Pentru a salva documentul scanat într-un folder, atingeți **Scanare către**, selectați un folder, apoi atingeți **Scanare aici**.
- Dacă ecranul Unitate USB nu este afişat, atingeți **Unitate USB** pe panoul de control.

4 Scanați documentul.

Avertisment - Pericol de deteriorare: Pentru a evita pierderea de date sau defectarea imprimantei, nu atingeți unitatea flash sau imprimanta în zonele indicate în timp ce un dispozitiv de memorie este utilizat activ pentru imprimare, citire sau scriere.

Scanarea într-un profil Cloud Connector

1 Încărcați un document original în tava ADF sau pe geamul scanerului.

2 Din ecranul de pornire, atingeți **Copiere carte de identitate**.

3 Selectați un furnizor de servicii cloud, apoi selectați un profil.

Notă: Pentru mai multe informații privind crearea unui profil Cloud Connector, consultați “Crearea unui profil Cloud Connector” la pagina 23.

4 Atingeți **Scanare**, apoi atribuiți un nume de fişier şi un folder de destinație.

5 Atingeți **Scanare aici**.

Dacă este nevoie, modificați setările SharePoint.

6 Scanați documentul.

Despre meniurile imprimantei

Hartă meniuri

Dispozitiv	• Preferințe • Eco Mode • Panou de operare la distanță • Notificări • Gestionarea energiei • Colectare anonimă a datelor	• Accesibilitate • Revenire la setările prestabilite din fabrică • Întreținere • Pictograme vizibile pe ecranul de pornire • Despre această imprimantă
Imprimare	• Aspect • Finisare • Configurare • Calitate • Evidență lucrări • XPS	• PDF • PostScript • PCL • HTML • Imagine
Hârtie	• Configurație tavă	• Configurare suporturi
Copiere	Setări prestabilite copiere	
Fax	Setări prestabilite fax	
E-mail	• Configurare poştă electronică • Setări implicite e-mail	• Configurare link Web
FTP	Setări implicite FTP	
Unitate USB	• Scanare unitate flash	• Imprimare unitate flash
Rețea/Porturi	• Prezentare generală rețea • Fără fir • Wi-Fi Direct • Ethernet • TCP/IP • SNMP • IPSec	• 802.1x • Configurație LPD • Setări HTTP/FTP • ThinPrint • USB • Restricționați accesul la rețeaua externă
Securitate	• Metode de conectare • Programare dispozitive USB • Jurnalul auditului de securitate • Restricții de conectare • Configurare imprimare confidențială	• Criptare disc • Ştergere fişiere de date temporare • Setări soluții LDAP • Diverse
Rapoarte	• Pagină setări meniu • Dispozitiv • Imprimare	• Comenzi rapide • Fax • Rețea

Ajutor	• Imprimarea tuturor ghidurilor • Ghid de conectare • Ghid de copiere • Ghid pentru e-mail • Ghid pentru fax • Ghid pentru FTP	• Ghid informativ • Ghid media • Ghid pentru calitatea monocromă • Ghid pentru mutare • Ghid pentru calitatea imprimării • Ghid pentru consumabile
Rezolvarea proble-melor	Pagini de testare a calității imprimării	Curățarea scanerului

Dispozitiv

Preferințe

Element de meniu	Descriere
Limbă afișaj [Lista limbilor]	Setați limba textului care apare pe afişaj.
Țară/Regiune [Lista țărilor sau regiunilor]	Identificați țara sau regiunea pentru care imprimanta este configurată să funcționeze.
Execut. config. inițială Activat Dezactivat*	Execută expertul de configurare.
Tastatură Tip tastatură [Lista limbilor]	Selectarea unei limbi ca tip de tastatură. **Note:** • Nicio valoare pentru Tipurile de tastatură nu poate fi afişată sau necesită hardware special pentru a fi afişată. • Acest element de meniu apare numai pe anumite modele de imprimantă.
Informații afișate Text afişat 1 [Adresa IP*] Text afişat 2 [Dată/Oră*] Text particularizat 1 Text particularizat 2	Specificați ce informații doriți să apară pe ecranul principal. **Notă:** Text particularizat 1 şi Text particularizat 2 vor fi afişate doar pe anumite modele de imprimantă.
Data și ora Configurare Data şi ora curente Setare manuală dată şi oră Format dată [LL-ZZ-AAAA*] Format oră [12 ore A.M./P.M.*] Fus orar [GMT*]	Configurați data şi ora imprimantei.
Notă: Un asterisc (*) în dreptul unei valori indică setarea implicită din fabrică.	

Element de meniu	Descriere
Data și ora Protocol oră de rețea Activare NTP [Activat*] Server NTP Activare autentificare	Configurează setările pentru Protocol oră de rețea (Network Time Protocol - NTP). **Note:** • Funcția Activare autentificare apare numai pe anumite modele de imprimantă. • Atunci când funcția Activare autentificare este setată la cheie MD5, vor fi afişate câmpurile ID cheie şi Parolă.
Dimensiuni hârtie S.U.A.* Sistem metric	Specifică unitatea de măsură pentru dimensiunile hârtiei. **Notă:** Țara sau regiunea selectate în expertul de configurare inițială stabileşte setarea inițială cu privire la dimensiunea hârtiei.
Luminozitate ecran 20–100% (100*)	Reglarea luminozității ecranului. **Notă:** Acest element de meniu apare numai pe anumite modele de imprimantă.
Acces unitate flash Activat* Dezactivat	Permite accesul la unitatea flash.
Permite eliminare fundal Activat* Dezactivat	Specifică dacă este permisă eliminarea fundalului.
Permit. operații de scanare part. Activat* Dezactivat	Scanează mai multe lucrări într-un singur fişier.
Scanare suport plat pentru o pagină Activat Dezactivat*	Setează copiile de pe geamul scanerului la numai câte o pagină la un moment dat.
Audio Feedback (Feedback audio) Button Feedback (Feedback buton) Activat* Dezactivat	Activează feedbackul audio pentru apăsarea butoanelor, interacțiunile cu panoul, solicitările de încărcare a hârtiei şi notificările de eroare. **Notă:** Acest element de meniu apare numai pe anumite modele de imprimantă.
Audio Feedback (Feedback audio) Volum 1-10 (5*)	Reglează volumul difuzoarelor imprimantei. **Note:** • Modificările de volum se aplică după terminarea sesiunii curente a utilizatorului. • Acest element de meniu apare numai pe anumite modele de imprimantă.
Expirare ecran 10-300 (60*)	Setați durata de inactivitate în secunde până când va fi afişat ecranul principal, sau până când imprimanta va deconecta automat un cont de utilizator.
Notă: Un asterisc (*) în dreptul unei valori indică setarea implicită din fabrică.	

Eco Mode

Element de meniu	Descriere
Imprimare Fețe 1 față* 2 fețe	Specifică dacă se imprimă pe o singură față sau pe ambele fețe ale paginii.
Imprimare Pagini pe față Dezactivat* 2 pagini pe față 3 pagini pe față 4 pagini pe față 6 pagini pe față 9 pagini pe față 12 pagini pe față 16 pagini pe față	Imprimă mai multe imagini pe o singură față a hârtiei.
Imprimare Luminozitate toner 1–10 (8*)	Determină nivelul de luminozitate sau de întunecare al imaginilor textului.
Copiere Fețe 1 față la 1 față* 1 față pe 2 fețe 2 fețe pe 1 față 2 fețe pe 2 fețe	Setați comportamentul de scanare pe baza documentului original.
Copiere Pagini pe față Dezactivat* 2 pagini în format Portret 4 pagini în format Portret 2 pagini în format Vedere 4 pagini în format Vedere	Setați comportamentul de scanare pe baza documentului original.
Copiere Luminozitate 1-9 (5*)	Stabiliți luminozitatea imaginilor din textul scanat.
Notă: Un asterisc (*) în dreptul unei valori indică setarea implicită din fabrică.	

Panou de operare de la distanță

Element de meniu	Descriere
Conexiune VNC externă Nu se permite* Se permite	Conectează un client extern Virtual Network Computing (VNC) la panoul de control de la distanță.
Notă: Un asterisc (*) în dreptul unei valori indică setarea prestabilită din fabrică.	

Element de meniu	Descriere
Tip de autentificare Niciuna* Autentificare standard	Setați tipul autentificării la accesarea serverului clientului VNC. **Notă:** Atunci când este seta la Autentificare standard, va fi afișat câmpul Parolă VNC.
Notă: Un asterisc (*) în dreptul unei valori indică setarea prestabilită din fabrică.	

Notificări

Element de meniu	Descriere
Semnal sonor ADF încărcat Dezactivat Activat*	Activați un semnal sonor la încărcarea hârtiei în ADF.
Control alarmă Dezactivat Unic* Continuu	Setați de câte ori va suna alarma atunci când imprimanta va necesita intervenție din partea utilizatorului.
Consumabile Afişare estimări consumabile Afişare estimări* Nu mai afişa estimări	Afişează starea estimată a consumabilelor.
Consumabile Afişați estimările Pagini* Procent	Identificați unitate pe care imprimantă o utilizează pentru a estima utilizarea consumabilelor şi pentru a declanşa notificări atunci când este necesară intervenția utilizatorului. **Notă:** Acest element de meniu apare numai la Embedded Web Server.
Consumabile Alarmă cartuş Dezactivat Unic* Continuu	Setați de câte ori va suna alarma atunci când nivelul tonerului în cartuş este scăzut.
Consumabile Estimări consumabile particularizate Afişare estimări Nu mai afişa estimări*	Configurați setările privind notificările atunci când imprimanta necesită intervenția utilizatorului. **Notă:** Acest element de meniu apare numai la Embedded Web Server.
Notă: Un asterisc (*) în dreptul unei valori indică setarea implicită din fabrică.	

Element de meniu	Descriere
Configurare alerte prin e-mail Configurare poştă electronică Gateway SMTP principal Port gateway SMTP principal (25*) Gateway SMTP secundar Port poartă SMTP secundară (25*) Expirare SMTP (30 secunde*) Adresă de răspuns Se utilizează întotdeauna adresa de răspuns SMTP implicită(Dezactivat*) Utilizare SSL/TLS(Dezactivat*) Solicită certificat de încredere(Activat*) Autentificare server SMTP (Fără autentificare*) E-mail inițiat de dispozitiv(Fără*) E-mail inițiat de utilizator(Fără*)) Utilizare acreditări dispozitiv Active Directory(Dezactivat*) ID de utilizator dispozitiv Parolă dispozitiv Domeniu Kerberos 5 Domeniu NTLM Dezactivare eroare „Serverul SMTP nu este configurat” (Dezactivat*)	Configurați setările pentru e-mail ale imprimantei.
Configurare alerte prin e-mail Configurare alerte şi liste de e-mail Listă e-mail 1 Listă e-mail 2 Evenimente e-mail	Specificați adresele e-mail şi activați evenimentele la care se trimit alerte prin e-mail. **Notă:** Acest element de meniu apare numai la Embedded Web Server.
Prevenire erori Asistență blocaje Dezactivat Activat*	Setați imprimanta să elimine automat paginile goale sau paginile imprimate parțial după îndepărtarea unei pagini blocate.
Prevenire erori Continuare automată Dezactivat Activat* (5 secunde)	Permiterea imprimantei să continue procesarea sau imprimarea automată a unei lucrări după rezolvarea anumitor situații care necesită intervenția utilizatorului.
Prevenire erori Repornire automată Repornire automată Reporneşte la inactivitate Reporneşte întotdeauna* Nu reporneşte niciodată	Setați imprimanta să repornească atunci când apare o eroare.
Notă: Un asterisc (*) în dreptul unei valori indică setarea implicită din fabrică.	

Element de meniu	Descriere
Prevenire erori Repornire automată Nr. maxim reporniri automate 1-20 (2*)	Setați numărul de reporniri automate pe care le poate efectua imprimanta.
Prevenire erori Repornire automată Fereastra Repornire automată 1-525600 secunde (720*)	Setați durata de timp care trebuie să treacă înainte ca imprimanta să efectueze o repornire automată.
Prevenire erori Repornire automată Contor de repornire automată	Afişează informații numai-citire despre contorul de reporniri.
Prevenire erori Repornire automată Resetare contor de repornire automată Revocare Continuare	Resetați Contorul de repornire automată.
Prevenire erori Afişare eroare hârtie scurtă Activat Ştergere automată*	Setați imprimanta să afişeze un mesaj când survine o eroare de hârtie scurtă. **Notă:** Hârtia scurtă se referă la dimensiunea hârtiei încărcate.
Prevenire erori Protejare pagină Dezactivat* Activat	Setați imprimanta să proceseze toată pagina în memorie înainte de a o imprima.
Recuperare conținut blocaj Recuperare pagini blocate Dezactivat Activat Auto*	Setați imprimanta să reimprime paginile blocate.
Recuperare conținut blocaj Recuperare blocaj la scaner Nivel lucrare Nivel pagină*	Specificați modul de repornire a lucrării de scanare după rezolvarea unui blocaj de hârtie.
Notă: Un asterisc (*) în dreptul unei valori indică setarea implicită din fabrică.	

Gestionarea energiei

Element de meniu	Descriere
Profil Mod Repaus Imprimare din modul Repaus Imprimanta rămâne activă după imprimare Accesare mod Repaus după imprimare*	Setați imprimanta pentru a rămâne în modul Pregătit sau pentru a reveni în modul Repaus după imprimare.
Notă: Un asterisc (*) în dreptul unei valori indică setarea implicită din fabrică.	

Element de meniu	Descriere
Expirări Modul Repaus 1-120 minute (15*)	Setați durata de inactivitate dinainte ca imprimanta să înceapă să funcționeze în modul Repaus.
Expirări Expirare hibernare Dezactivat 1 oră 2 ore 3 ore 6 ore 1 zi 2 zile 3 zile* 1 săptămână 2 săptămâni 1 lună	Setați timpul înainte ca imprimanta să se oprească.
Expirări Expirare hibernare la conectare Hibernare Fără hibernare*	Setați Expirare hibernare pentru a dezactiva imprimanta în timp ce există o conexiune Ethernet activă.
Programare moduri alimentare Programări Adăugare programare nouă	Programați când să intre imprimanta în modul Repaus sau Hibernare.
Notă: Un asterisc (*) în dreptul unei valori indică setarea implicită din fabrică.	

Colectare anonimă a datelor

Element de meniu	Descriere
Colectare anonimă a datelor Informații privind utilizarea şi performanțele dispozitivului Fără*	Trimiteți informații către Lexmark despre utilizarea şi performanțele imprimantei. **Notă:** Oră de trimitere date anonime apare numai atunci când setați Colectare anonimă a datelor la Utilizarea şi performanțele dispozitivului.
Oră de trimitere date anonime Oră de început Oră de sfârşit	
Notă: Un asterisc (*) în dreptul unei valori indică setarea implicită din fabrică.	

Accesibilitate

Notă: Acest meniu apare numai la anumite modele de imprimantă.

Element de meniu	Descriere
Interval acționare repetată tastă 0-5 (0*)	Setează intervalul de timp, în secunde, în care imprimanta ignoră apăsarea repetată pe tastele de la o tastatură ataşată.
Amânare inițială repetare taste 0,25-5 (1*)	Setează durata de întârziere inițială, în secunde, înainte de repetarea unei taste apăsate în mod repetat. **Notă:** Acest element de meniu apare numai când o tastatură este ataşată la imprimantă.
Rată de repetare taste 0,5-30 (30*)	Setează numărul de apăsări pe secundă pentru o tastă care se repetă. **Notă:** Acest element de meniu apare numai când o tastatură este ataşată la imprimantă.
Prelung. expirare ecran Dezactivat* Activat	Permite utilizatorului să rămână în aceeaşi locație şi resetează temporizatorul Expirare ecran atunci când expiră, în loc de a reveni la ecranul de pornire.
Volum căști 1-10 (5*)	Ajustarea volumului căştilor. **Notă:** Acest element de meniu apare numai când o cască este ataşată la imprimantă.
Activare ghidare vocală când sunt atașate căștile Dezactivat* Activat	Activare Ghidare vocală când sunt ataşate căşti la imprimantă.
Rostire parole/PIN Dezactivat* Activat	Setarea imprimantei să citească cu voce tare parolele sau numerele de identificare personală. **Notă:** Acest element de meniu apare numai când o cască sau un difuzor este ataşat la imprimantă.
Rată de vorbire Foarte lentă Lent Normal* Rapid Mai rapidă Foarte rapidă Accelerată Foarte accelerată Cea mai rapidă	Setarea ratei de vorbire pentru ghidarea vocală. **Notă:** Acest element de meniu apare numai când o cască sau un difuzor este ataşat la imprimantă.
Notă: Un asterisc (*) în dreptul unei valori indică setarea implicită din fabrică.	

Revenire la setările prestabilite din fabrică

Element de meniu	Descriere
Restabilire setări Restabilire toate setările Restabilire setări imprimantă Restabilire setări rețea Restabilire setări fax Restabilire setări aplicație	Restabiliți setările implicite din fabrică ale imprimantei. **Notă:** Valoarea implicită este valoarea selectată în timpul configurării inițiale.

Întreținere

Meniul Configurare

Element de meniu	Descriere
Configurare USB USB PnP 1* 2	Schimbă modul de funcționare al driverului USB de imprimantă pentru a mări compatibilitatea cu un computer personal.
Configurare USB Scanare USB pe comp. local Activat* Dezactivat	Setarea enumerării driverului de dispozitiv USB ca dispozitiv USB simplu (interfață singulară) sau ca dispozitiv USB compus (interfețe multiple).
Configurare USB Viteză USB Plin Auto*	Setează portul USB să ruleze la viteză maximă şi dezactivează capacitățile sale de rulare la viteză ridicată.
Configurație tavă Unirea tăvilor Automat* Dezactivat	Setează imprimanta să conecteze tăvile cu acelaşi tip de hârtie şi cu aceleaşi setări pentru dimensiunea hârtiei.
Configurație tavă Afişare mesaj suport pentru hârtie Dezactivat Numai pentru dimensiuni necunoscute* Întotdeauna	Afişați un mesaj pentru a selecta dimensiunea şi tipul hârtiei după introducerea tăvii.
Configurație tavă Încărcare A5 Muchia scurtă* Muchie lungă	Specificați orientarea paginii la încărcarea hârtiei de dimensiune A5.
Configurație tavă Solicitări hârtie Auto* Alimentator multifuncțional Hârtie alimentată manual	Stabileşte sursa de hârtie pe care utilizatorul o va umple atunci când apare o solicitare de a încărca hârtie.
Configurație tavă Solicitări plicuri Auto* Alimentator multifuncțional Plicuri alimentate manual	Stabileşte sursa de hârtie pe care utilizatorul o va umple atunci când apare o solicitare de a încărca plicuri.
Notă: Un asterisc (*) în dreptul unei valori indică setarea implicită din fabrică.	

Element de meniu	Descriere
Configurație tavă Acț. pt. solicitări Solicitare utilizator Continuare* Utilizare curent	Setați imprimanta pentru rezolvarea solicitărilor de schimbare a hârtiei sau a plicurilor.
Rapoarte Pagină setări meniu Jurnal evenimente Sumar jurnal de evenimente Statistici bilanț de funcționare	Imprimați rapoarte despre setările meniului imprimantei, starea imprimantei şi jurnale de evenimente ale imprimantei.
Utilizare consumabile și contoare Ştergere istoric utilizare consumabile Resetare contor cartuş alb-negru Resetare contor întreținere	Resetați contorul de alimentare cu pagini sau vizualizați numărul total de pagini imprimate.
Emulări imprimantă Emulare PPDS Dezactivat* Activat	Setează imprimanta să recunoască şi să utilizeze fluxul de date PPDS.
Emulări imprimantă Emulare PS Dezactivat Activat*	Setează imprimanta să recunoască şi să utilizeze fluxul de date PS.
Emulări imprimantă Securitate emulator Expirare pagină 0-60 (60*)	Setați timpul de expirare a paginii în timpul emulării.
Emulări imprimantă Securitate emulator Resetare Emulator după lucrare Dezactivat* Activat	Resetați emulatorul după o lucrare de imprimare.
Emulări imprimantă Securitate emulator Dezactivare acces la mesajele imprimantei Activat* Dezactivat	Dezactivați accesul la mesajele imprimantei în timpul emulării.
Configurație de imprimare Conturare font 0-150 (24*)	Setează o valoare a dimensiunii punctului pentru text sub cea la care ecranele de înaltă frecvență sunt utilizate când se imprimă datele fontului.
Notă: Un asterisc (*) în dreptul unei valori indică setarea implicită din fabrică.	

Element de meniu	Descriere
Configurare fax Asistență energie redusă fax Dezactivare Repaus Activare Hibernare Auto*	Setarea faxului să intre în modul Repaus ori de câte ori imprimanta consideră că acest lucru este necesar.
Configurare fax Loc. depoz. fax Disc* NAND	Setarea locației de stocare pentru toate faxurile.
Configurație de imprimare Densitate de imprimare Dezactivat* 1-5 Densitate de copiere Dezactivat* 1-5	Reglați densitatea tonerului la imprimarea sau copierea documentelor.
Operații dispozitiv Modul silențios Dezactivat* Activat	Setează imprimanta pentru a reduce nivelul de zgomot pe care îl face în timpul imprimării. **Notă:** Activarea acestei setări încetineşte performanța globală a imprimantei.
Operații dispozitiv Meniuri panou Activare* Dezactivare	Setați imprimanta să afişeze meniurile panoului de control. **Notă:** Acest element de meniu apare numai la Embedded Web Server.
Operații dispozitiv Mod siguranță Dezactivat* Activat	Setați imprimanta să funcționeze într-un mod special în care aceasta încearcă să ofere în continuare cât mai multă funcționalitate, în pofida problemelor cunoscute. De exemplu, atunci când modul este setat la Activat, iar motorul unității duplex este nefuncțional, imprimanta va imprima documentele pe o singură față chiar dacă lucrarea este de tip față-verso.
Operații dispozitiv Ştergeți toate mesajele particularizate	Ştergeți toate mesajele particularizate.
Operații dispozitiv Ştergeți toate mesajele instalate de la distanță	Ştergeți toate mesajele instalate de la distanță.
Operații dispozitiv Afişare automată ecrane de erori Activat* Dezactivat	Afişează pe ecranul de pornire mesajele de eroare existente după ce imprimanta rămâne inactivă o durată de timp egală cu cea stabilită pentru setarea Expirare ecran.
Configurare aplicație Aplicații LES Activat* Dezactivat	Activați aplicațiile Lexmark Embedded Solutions (LES).
Notă: Un asterisc (*) în dreptul unei valori indică setarea implicită din fabrică.	

Element de meniu	Descriere
Configurație scaner Înregistrare manuală scaner Test rapid imprimare	Imprimarea unei pagini țintă de test rapid. **Notă:** Asigurați-vă că spațierea marginii de pe pagina țintă este uniformă de jur împrejurul țintei. Dacă nu este uniformă, marginile imprimantei trebuie resetate.
Configurație scaner Înregistrare manuală scaner Înregistrare ADF față Înregistrare ADF spate Înregistrare suport plat	Înregistrarea manuală a suportului plat şi ADF după înlocuirea ADF, a geamului scanerului sau a plăcii controlerului.
Configurație scaner Ştergere muchie Ştergere muchie suport plat 0-6 (3*) Ştergere muchie ADF 0-6 (3*)	Setarea dimensiunii, în milimetri, a zonei neimprimabile din jurul unei lucrări de scanare de la ADF sau de pe suportul plat.
Configurație scaner Corectare aliniere ADF necorespunzătoare Corectare aliniere mecanică ADF necorespunzătoare Dezactivat Activat Auto*	Setarea imprimantei să efectueze reglarea mecanică a poziționării ADF.
Configurație scaner Dezactivare scaner Activat* Dezactivată ADF dezactivat	Dezactivați scanerul dacă acesta nu funcționează corect.
Configurație scaner Ordine byți TIFF Ordine de octeți CPU* Little Endian Big Endian	Setați ordinea octeților dintr-o scanare în format TIFF.
Configurație scaner Linii TIFF exacte per bandă Activat* Dezactivat	Setați valoarea etichetei RowsPerStrip pentru o scanare în format TIFF.
Notă: Un asterisc (*) în dreptul unei valori indică setarea implicită din fabrică.	

Funcție de ștergere defectă

Element de meniu	Descriere
Funcție de ștergere defectă Memorie curățată ultima dată Hard disk curățat ultima dată	Afişează informații despre ultima curățare a memoriei sau a hard diskului imprimantei. **Notă:** Opțiunea Hard disk curățat ultima dată apare numai pe imprimantele cu un hard disk instalat.

Element de meniu	Descriere
Funcție de ștergere defectă Curățare toate informațiile din memoria nevolatilă Curățare toate informațiile de pe hard disk Şterge toate setările imprimantei şi setările de rețea	Şterge toate setările şi aplicațiile stocate în memoria sau pe hard diskul imprimantei. **Notă:** Opțiunea Curățare toate informațiile de pe hard disk apare numai pe imprimantele cu un hard disk instalat.

Pictograme vizibile pe ecranul de pornire

Meniu	Descriere
Pictograme vizibile pe ecranul de pornire Copiere E-mail Fax Stare/Consumabile Listă de aşteptare lucrări Schimbare limbă Centru de comenzi rapide Agendă Marcaje în document Lucrări în aşteptare USB FTP Profiluri de scanare Profiluri de aplicații Particularizarea afişării Scan Center Copiere carte de identitate	Specificați ce pictograme doriți să apară pe ecranul de pornire.

Despre această imprimantă

Element de meniu	Descriere
Eticheta obiectului	Descrie imprimanta. Lungimea maximă a textului este de 32 de caractere.
Locație imprimantă	Identifică locația imprimantei. Lungimea maximă a textului este de 63 de caractere.
Contactați	Personalizează numele imprimantei. Lungimea maximă a textului este de 63 de caractere.
Export fişier de configurare pe USB*	Export fişiere de configurare pe o unitate flash.
Export jurnale comprimate pe USB*	Exportă fişierele jurnale comprimate pe o unitate flash.
Jurnale trimitere Revocare Trimitere	Trimitere informații de diagnosticare la Lexmark.
* Acest element de meniu este afişat numai pe anumite modele de imprimantă.	

Imprimare

Aspect

Element de meniu	Descriere
Fețe 1 față* 2 fețe	Specificați dacă se imprimă pe o singură față sau pe ambele fețe ale paginii.
Stil răsturnare pagină Muchia lungă* Muchie scurtă	Stabiliți care latură a hârtiei este legată de imprimarea față-verso.
Pagini goale Imprimare Nu se imprimă*	Imprimarea paginilor goale incluse într-o lucrare de imprimare.
Asamblare Off (Dezactivat) (1,1,1,2,2,2) Activat (1,2,1,2,1,2)*	În special când se imprimă mai multe copii ale unei lucrări, paginile fiecărei lucrări de imprimare sunt aşezate în ordine.
Coli de separare Fără* Între copii Între lucrări Între pagini	Inserarea colilor de separare goale la imprimare.
Sursă coală separatoare Tava [x] (1*) Alimentator multifuncțional	Specificați sursa hârtiei pentru coala de separare.
Pagini pe față Dezactivat* 2 pagini pe față 3 pagini pe față 4 pagini pe față 6 pagini pe față 9 pagini pe față 12 pagini pe față 16 pagini pe față	Imprimă mai multe imagini pe o singură față a hârtiei.
Ordonare pagini per față Orizontal* Rotire pe orizontală Vertical Rotire pe verticală	Specificați poziționarea imaginilor pe mai multe pagini când se utilizează meniul Pagini per față.
Orientare pagini per față Auto* Vedere Portret	Specificați orientarea imaginilor pe mai multe pagini când se utilizează meniul Pagini per față.
Notă: Un asterisc (*) în dreptul unei valori indică setarea implicită din fabrică.	

Element de meniu	Descriere
Chenar Pagini per față Fără* Compact	Imprimați un chenar în jurul fiecărei imagini a unei pagini când se utilizează meniul Pagini per față.
Copii 1-9999 (1*)	Specificați numărul de copii pentru fiecare lucrare de imprimare.
Zonă de imprimare Normal* Întreaga pagină	Setați suprafața imprimabilă pe o coală de hârtie.
Notă: Un asterisc (*) în dreptul unei valori indică setarea implicită din fabrică.	

Finisare

Element de meniu	Descriere
Lucrare de capsare Dezactivat* 1 capsă, colțul din stânga sus 2 capse, stânga 1 capsă, colțul din dreapta sus 2 capse, sus 1 capsă, colțul din stânga jos 2 capse, jos 1 capsă, colțul din dreapta jos 2 capse, dreapta	Specifică poziția capselor pentru toate lucrările de imprimare. **Notă:** Acest element de meniu apare numai când este instalat finisorul cu capse.
Test capsator Start	Determinați dacă finisorul cu capse funcționează în mod corespunzător. **Notă:** Acest element de meniu apare numai când este instalat finisorul cu capse.
Offset pagini Fără* Între copii Între lucrări	Decalează rezultatul fiecărei lucrări de imprimare sau al fiecărei copii a unei lucrări de imprimare. **Note:** • Opțiunea Între copii decalează fiecare copie a unei lucrări de imprimare dacă opțiunea Colaționare este setată la Activat [1,2,1,2,1,2]. Dacă opțiunea Colaționare este setată la Dezactivat [1,1,1,2,2,2], fiecare set de pagini imprimate este decalat, adică toate paginile numărul 1 şi toate paginile numărul 2. • Opțiunea Între lucrări setează aceeaşi poziție de decalaj pentru întreaga lucrare de imprimare, indiferent de numărul de copii imprimate. • Acest element de meniu apare numai când este instalat finisorul cu capse.
Notă: Un asterisc (*) în dreptul unei valori indică setarea implicită din fabrică.	

Configurare

Element de meniu	Descriere
Limbaj imprimantă Emulare PCL Emulare PS*	Setați limbajul imprimantei. **Notă:** Setarea unui limbaj pentru imprimantă ca prestabilit nu împiedică aplicația software să trimită lucrări de imprimare care folosesc un alt limbaj.
Lucrare în așteptare Dezactivat* Activat	Păstrează lucrările de imprimare care necesită consumabile, astfel încât lucrările care nu necesită consumabilele lipsă să se poată imprima. **Notă:** Acest element de meniu apare numai când este instalat un hard disk.
Expirare lucrare în așteptare 0-255 (30*)	Setează durata, în secunde, în care imprimanta aşteaptă intervenția utilizatorului înainte de a pune în aşteptare lucrări care necesită resurse indisponibile şi înainte de a continua să imprime alte lucrări din coada de imprimare. **Notă:** Acest element de meniu apare numai când este instalat un hard disk.
Locație de descărcare RAM* Disc	Specifică locația de salvare a tuturor resurselor permanente, precum fonturi şi macrocomenzi care au fost descărcate în imprimantă. **Notă:** Acest element de meniu apare numai când este instalat un hard disk.
Salvare resurse Dezactivat* Activat	Stabileşte modul în care imprimanta gestionează resursele descărcate, precum fonturile şi macrocomenzile, atunci când primeşte o lucrare care necesită mai mult spațiu decât memoria disponibilă. **Note:** • Când este setat la Dezactivat, imprimanta păstrează resursele descărcate numai dacă nu este necesară memorie. Resursele asociate cu limbajul de imprimantă inactiv sunt şterse. • Când este setat la Activat, imprimanta păstrează toate resursele permanente descărcate pe durata tuturor comutărilor între limbaje. Când este necesar, imprimanta afişează mesaje de memorie plină în loc să şteargă resursele permanente.
Ordine imprimare tot Ordine alfabetică* Cea mai nouă prima Cea mai veche prima	Specificați ordinea în care se imprimă lucrările în aşteptare şi cele confidențiale, când este selectată opțiunea Imprimare tot. **Notă:** Acest element de meniu apare numai când este instalat un hard disk.
Notă: Un asterisc (*) în dreptul unei valori indică setarea implicită din fabrică.	

Calitate

Element de meniu	Descriere
Rezoluție de tipărire 600 dpi* Calit. imagine 1200 Calit. imagine 2400 1200 dpi 300 dpi	Setează rezoluția textului şi imaginilor de pe lucrarea imprimată. **Notă:** Rezoluția este determinată în puncte per inci sau calitate imagine.
Notă: Un asterisc (*) în dreptul unei valori indică setarea implicită din fabrică.	

Element de meniu	Descriere
Intensificare de pixeli Dezactivat* Fonturi Orizontal Vertical În ambele direcții	Permite imprimarea mai multor pixeli în grupuri pentru claritate, în scopul amplificării textului şi imaginilor.
Luminozitate toner 1–10 (8*)	Determină nivelul de luminozitate sau de întunecare al imaginilor textului.
Semiton Normal* Detalii	Îmbunătățeşte materialele imprimate, cu linii mai netede şi margini mai clare.
Luminozitate De la -6 la 6 (0*)	Reglează luminozitatea materialelor imprimate.
Contrast 0 - 5 (0*)	Reglează contrastul materialelor imprimate.
Corectare gri Dezactivat Auto*	Ajustează îmbunătățirea contrastului aplicat imaginilor.
Notă: Un asterisc (*) în dreptul unei valori indică setarea implicită din fabrică.	

Evidență lucrări

Notă: Acest meniu apare numai când este instalat un hard disk de imprimantă.

Element de meniu	Descriere
Evidență lucrări Dezactivat* Activat	Setați imprimanta să creeze un jurnal al lucrărilor de imprimare primite.
Frecvență evidență lucrări Zilnic Săptămânal Lunar*	Stabiliți frecvența cu care doriți ca imprimanta să creeze un fişier jurnal.
Acțiune jurnal la finalul frecvenței Niciuna* Se trimite jurnalul curent prin poşta electronică Se trimite jurnalul curent prin poşta electronică, apoi se şterge Se postează jurnalul curent Se postează jurnalul curent, apoi se şterge	Specificați modul în care reacționează imprimanta la expirarea limitei de frecvență. **Notă:** Valoarea definită de setarea Frecvență evidență lucrări determină momentul de declanşare a acestei acțiuni.
Jurn. mem. aproape plină Dezactivat* Activat	Specifică dimensiunea maximă a fişierului jurnal înainte ca imprimanta să execute funcția Acțiune jurnal memorie aproape plină.
Notă: Un asterisc (*) în dreptul unei valori indică setarea implicită din fabrică.	

Element de meniu	Descriere
Acț. jurn. mem. aproape plină Niciuna* Se trimite jurnalul curent prin poşta electronică Se trimite jurnalul curent prin poşta electronică, apoi se şterge Se trimite jurnalul cel mai vechi prin poşta electronică, apoi se şterge Se postează jurnalul curent Se postează jurnalul curent, apoi se şterge Se postează jurnalul cel mai vechi, apoi se şterge Se şterge jurnalul curent Se şterge jurnalul cel mai vechi Se şterg toate, cu excepția celui curent Se şterg toate jurnalele	Specificați modul în care reacționează imprimanta când hard diskul este aproape plin. **Notă:** Valoarea definită de setarea Jurnal memorie aproape plină determină momentul de declanşare a acestei acțiuni.
Acț. jurn. plină Niciuna* Se trimite jurnalul curent prin poşta electronică, apoi se şterge Se trimite jurnalul cel mai vechi prin poşta electronică, apoi se şterge Se postează jurnalul curent, apoi se şterge Se postează jurnalul cel mai vechi, apoi se şterge Se şterge jurnalul curent Se şterge jurnalul cel mai vechi Se şterg toate, cu excepția celui curent Se şterg toate jurnalele	Specificați modul în care reacționează imprimanta când utilizarea hard diskului atinge limita maximă (100 MB).
URL pt. tr. p. jur.	Specificați locația în care imprimanta postează jurnalele de evidență a lucrărilor.
Adresă de poștă electronică pentru trimiterea jurnalelor	Specifică adresa de poştă electronică la care trimite imprimanta jurnalele de evidență a lucrărilor.
Prefix fișier jurnal	Specificați prefixul pentru numele fişierului jurnal. **Notă:** Numele de gazdă curent definit în meniul TCP/IP este utilizat ca prefix implicit pentru fişierul jurnal.
Notă: Un asterisc (*) în dreptul unei valori indică setarea implicită din fabrică.	

XPS

Element de meniu	Descriere
Impr. pag. eroare Dezactivat* Activat	Imprimați o pagină test care conține informații despre erori, inclusiv erorile de marcare XML.
Lățime minimă a liniei 1-30 (2*)	Setează lățimea minimă a cursei pentru orice lucrare tipărită la 1200 dpi.
Notă: Un asterisc (*) în dreptul unei valori indică setarea implicită din fabrică.	

PDF

Element de meniu	Descriere
Redimensionare pentru încadrare Dezactivat* Activat	Redimensionați conținutul paginii pentru a se încadra în dimensiunea hârtiei selectate.
Adnotări Imprimare Nu se imprimă*	Specificați dacă doriți să imprimați adnotările din PDF.
Imprimare eroare PDF Dezactivat Activat*	Permiteți imprimarea erorii PDF.
Notă: Un asterisc (*) în dreptul unei valori indică setarea implicită din fabrică.	

PostScript

Element de meniu	Descriere
Imprimare eroare PS Dezactivat* Activat	Imprimă o pagină care descrie eroarea PostScript®. **Notă:** La apariția unei erori, procesarea lucrării se va opri, imprimanta va imprima un mesaj de eroare iar restul lucrării va fi abandonat.
Lățime minimă a liniei 1-30 (2*)	Setați lățimea minimă a cursei pentru orice lucrare imprimată la 1200 dpi.
Blocare mod pornire PS Dezactivat Activat*	Dezactivați fişierul SysStart.
Prioritate font Rezident* Flash/Disc	Stabiliți ordinea de căutare a fonturilor. **Note:** • Opțiunea Rezident setează imprimanta să caute în memorie fontul solicitat, înainte de a căuta în memoria flash sau pe hard diskul imprimantei. • Opțiunea Flash/Disc setează imprimanta să caute fontul solicitat în memoria flash sau pe hard diskul imprimantei înainte de a căuta în memoria imprimantei. • Acest element de meniu este afişat numai dacă este instalată o memorie flash sau un hard disk.
Expirare așteptare Dezactivat Activat*	Permiteți imprimantei să aştepte date suplimentare înainte de anularea unei lucrări de imprimare. **Notă:** Când opțiunea este activată, setarea implicită din fabrică este 40 de secunde.
Notă: Un asterisc (*) în dreptul unei valori indică setarea implicită din fabrică.	

PCL

Element de meniu	Descriere
Sursă font Rezident* Disc Flash Toate	Alege sursa care conține selecția de fonturi implicită. **Note:** • Opțiunile Flash şi Disc apar numai dacă este instalată o memorie flash sau un hard disk. • Pentru ca opțiunile Flash şi Disc să fie afişate, asigurați-vă că nu sunt doar în citire sau protejate împotriva scrierii.
Nume font Courier*	Selectați un font din sursa de fonturi specificată.
Set de simboluri 10U PC-8*	Specificați setul de simboluri pentru fiecare nume de font. **Notă:** Un set de simboluri este un set de caractere alfabetice şi numerice, semne de punctuație şi simboluri speciale. Seturile de simboluri acceptă diverse limbi sau programe specifice cum sunt simbolurile matematice pentru text ştiințific.
Pas 0,08-100 (10*)	Specificați pasul pentru fonturile fixe sau monospațiu. **Notă:** Pasul reprezintă numărul de caractere cu lățime fixă dintr-un inch pe orizontală al tipului.
Orientare Portret* Vedere	Specifică orientarea textului şi a elementelor grafice de pe pagină.
Rânduri pe pagină 1-255	Specificați numărul de rânduri de text pentru fiecare pagină imprimată prin intermediul fluxului de date PCL®. **Note:** • Acest element de meniu activează distanțierea verticală, care determină ca numărul selectat de rânduri solicitate să fie imprimate între marginile implicite ale paginii. • 60 este setarea implicită din fabrică pentru S.U.A. Setarea internațională prestabilită din fabrică este 64.
Lățime minimă a liniei PCL5 1-30 (2*)	Setați lățimea minimă inițială a cursei pentru orice lucrare imprimată la 1200 dpi.
Lățimea minimă a liniei PCLXL 1-30 (2*)	
Lățime A4 198 mm* 203 mm	Specifică lățimea paginii logice pe hârtia de dimensiuni A4. **Notă:** Pagina logică este spațiul de pe pagina fizică unde sunt imprimate datele.
CR automat după LF Dezactivat* Activat	Setați imprimanta să efectueze un retur de car după comanda de control salt la rând nou. **Notă:** Returul de care este un mecanism care comandă imprimanta să mute poziția cursorului la prima valoare de pe aceeaşi linie.
LF automat după CR Dezactivat* Activat	Setați imprimanta să efectueze un salt la rând nou după o comandă de control retur car.
Notă: Un asterisc (*) în dreptul unei valori indică setarea implicită din fabrică.	

Element de meniu	Descriere
Renumerotare tăvi Atribuire alimentator multi-funcțional Atribuire tavă [x] Atribuire hârtie alimentată manual Atribuire plic alimentat manual Vizualizare valori prestabilite din fabrică Restabilire valori implicite	• Configurați imprimanta să funcționeze cu alt driver de imprimare sau aplicație personalizată, care utilizează un set diferit de atribuiri ale sursei pentru a solicita o anumită sursă de hârtie. • Afişează valoarea implicită din fabrică atribuită fiecărei surse de hârtie. • Restabiliți valorile de renumerotare a tăvii la valorile implicite din fabrică.
Expirare imprimare Dezactivat Activat* (90 secunde)	Setați imprimanta să finalizeze o lucrare de imprimare după ce a fost inactivă pe durata unui interval de timp specificat.
Notă: Un asterisc (*) în dreptul unei valori indică setarea implicită din fabrică.	

HTML

Element de meniu	Descriere
Nume font [Lista fonturilor] (Times*)	Setați fontul utilizat pentru documentele HTML.
Dimensiune font 1-255 (12*)	Setați dimensiunea fontului utilizat pentru documentele HTML.
Redimensionare 1-400% (100*)	Redimensionați documentele HTML.
Orientare Portret* Vedere	Setați orientarea paginii pentru documentele HTML.
Dimensiune margini 8-255 mm (19*)	Setați marginile paginilor pentru documentele HTML.
Fundaluri Nu se imprimă Se tipăresc*	Imprimați informațiile sau grafica de fundal pentru documentele HTML.
Notă: Un asterisc (*) în dreptul unei valori indică setarea implicită din fabrică.	

Imagine

Element de meniu	Descriere
Încadrare automată Activat Dezactivat*	Selectați cea mai bună setare disponibilă pentru dimensiunea şi orientarea hârtiei în cazul unei imagini. **Notă:** Dacă este setat la Activat, acest element de meniu înlocuieşte setările de redimensionare şi orientare pentru imagine.
Notă: Un asterisc (*) în dreptul unei valori indică setarea implicită din fabrică.	

Element de meniu	Descriere
Inversare Dezactivat* Activat	Inversați imaginile monocromatice în două tonuri. **Notă:** Acest element de meniu nu este valabil pentru imaginile în format GIF sau JPEG.
Redimensionare Ancorare stânga sus Încadrare optimă* Ancorare în centru Încadrare pe înălțime/lățime Încadrare pe înălțime Încadrare pe lățime	Potriviți imaginea pe suprafața imprimabilă. **Notă:** Când opțiunea Încadrare automată este setată la valoarea Activat, redimensionarea este setată automat la Încadrare optimă.
Orientare Portret* Vedere Inversare portret Inversare vedere	Specifică orientarea textului şi a elementelor grafice de pe pagină.
Notă: Un asterisc (*) în dreptul unei valori indică setarea implicită din fabrică.	

Hârtie

Configurație tavă

Element de meniu	Descriere
Sursă prestabilită Tava [x] (1*) Alimentator multifuncțional Hârtie alimentată manual Plic alimentat manual	Setați sursa hârtiei pentru toate lucrările de imprimare.
Dimensiune/Tip hârtie Tava [x] Alimentator multifuncțional Hârtie alimentată manual Plic alimentat manual	Specificați dimensiunea sau tipul hârtiei încărcate în fiecare sursă de hârtie.
Dimensiune înlocuitoare Dezactivat Letter/A4 Toate valorile listate*	Setați imprimanta să înlocuiască o dimensiune specificată a hârtiei dacă dimensiunea solicitată nu este încărcată în nicio sursă de hârtie. **Note:** • Opțiunea Dezactivat solicită utilizatorului să încarce dimensiunea de hârtie necesară. • Toate valorile listate permite toate înlocuirile disponibile.
Notă: Un asterisc (*) în dreptul unei valori indică setarea implicită din fabrică.	

Element de meniu	Descriere
Configurare MP Casetă* Manual Prima	Stabiliți comportamentul alimentatorului multifuncțional. **Note:** • Setarea Casetă determină configurarea alimentatorului multifuncțional drept sursă de hârtie automată. • Setarea Manual determină configurarea alimentatorului multifuncțional doar pentru lucrări de imprimare cu alimentare manuală. • Setarea Prima determină configurarea alimentatorului multifuncțional drept sursă de hârtie principală.
Notă: Un asterisc (*) în dreptul unei valori indică setarea implicită din fabrică.	

Configurare suporturi

Configurare universală

Element de meniu	Descriere
Unități de măsură Inchi Milimetri	Specificați unitatea de măsură pentru formatul universal de hârtie. **Notă:** Setarea implicită din fabrică pentru S.U.A. din fabrică pentru S.U.A. Setarea implicită din fabrică internațională este milimetrul.
Lățime portret 3-14,17 inchi (8,50*) 76-359,91 mm (216*)	Setați lățimea portret a hârtiei format universal.
Înălțime portret 3-14,17 inchi (14*) 76-359,91 mm (356*)	Setați înălțimea portret a hârtiei format universal.
Direcție alimentare Muchie scurtă* Muchie lungă	Setați imprimanta să preia hârtie din marginea scurtă sau cea lungă. **Notă:** Opțiunea Margine lungă este afişată numai dacă marginea mai lungă este mai scurtă decât lățimea maximă acceptată.
Notă: Un asterisc (*) în dreptul unei valori indică setarea implicită din fabrică.	

Dimensiuni de scanare particularizate

Element de meniu	Descriere
Dimensiune de scanare particularizată [x] Nume dimensiune de scanare Lățime 1-8,50 inchi (8,50*) 25-216 mm (216*) Înălțime 1-14 inchi (14*) 25-356 mm (297*) Orientare Portret* Vedere 2 scanări pe față Dezactivat* Activat	Atribuiți un nume dimensiunii de scanare şi configurați setările de scanare.

Tipuri de suport

Element de meniu	Descriere
Obişnuită Carton Folie transparentă Reciclată Etichete Bond Plicuri Plic aspru Hârtie cu antet Preimprimată Hârtie colorată Uşoară Grea Hârtie aspră/de bumbac Custom Type (Tip personalizat) [x]	Specificați textura şi greutatea hârtiei încărcate. Selectați dintre următoarele opțiuni: Paper Texture (Textură hârtie) Neted Normal* Aspru Greutate hârtie Uşoară Normal* Grea
Notă: Un asterisc (*) în dreptul unei valori indică setarea prestabilită din fabrică.	

Copiere

Setări prestabilite copiere

Element de meniu	Descriere
Tip conținut Text Text/Foto* Foto Grafică	Îmbunătățiți rezultatul de ieşire pe baza conținutului documentului original.
Sursă conținut Laser alb-negru* Imprimante laser color Jet de cerneală Foto/Film Revistă Ziar Presă Altele	Îmbunătățeşte rezultatul de ieşire pe baza sursei documentului original.
Fețe 1 față la 1 față* 1 față pe 2 fețe 2 fețe pe 1 față 2 fețe pe 2 fețe	Setați comportamentul de scanare pe baza documentului original.
Coli de separare Fără* Între copii Între lucrări Între pagini	Specificați dacă să inserați coli de separare goale la imprimare.
Sursă coală separatoare Tava [x] (1*) Alimentator multifuncțional	Specificați sursa hârtiei pentru coala de separare.
Pagini pe față Dezactivat* 2 pagini în format Portret 4 pagini în format Portret 2 pagini în format Vedere 4 pagini în format Vedere	Specificați numărul de imagini de pagini de imprimat pe o singură față a unei coli de hârtie.
Imprimare cu margini Dezactivat* Activat	Plasați un chenar în jurul fiecărei imagini la imprimarea mai multor pagini pe o singură pagină.
Asamblare Dezactivat [1,1,1,2,2,2] Activat [1,2,1,2,1,2]*	Imprimați mai multe copii în mod secvențial.
Notă: Un asterisc (*) în dreptul unei valori indică setarea implicită din fabrică.	

Element de meniu	Descriere
Dimensiune „Copiere de pe”	Setează dimensiunea hârtiei documentului original. **Notă:** Letter este setarea implicită din fabrică pentru S.U.A. A4 este setarea implicită internațională.
Sursă copiere Tava [x] (1*) Alimentator multifuncțional Potrivire automată a dimensiunii	Specificați sursa hârtiei pentru lucrarea de copiere.
Luminozitate De la 1 la 9 (5*)	Ajustează luminozitatea imaginii scanate.
Număr de copii 1-9999 (1*)	Specificați numărul de copii.
Antet/Subsol Antet stânga Antet mijloc Antet dreapta Subsol stânga Subsol mijloc Subsol dreapta	Specificați informațiile din antet sau subsol de pe imaginea scanată.
Acoperire Confidențial Copiere Schiță Urgent Particularizat Dezactivat*	Specificați textul suprapus de imprimat pe fiecare exemplar.
Acoperire particularizată	Introduceți textul pentru opțiunea Particularizat în meniul Acoperire.
Notă: Un asterisc (*) în dreptul unei valori indică setarea implicită din fabrică.	

Imagini complexe

Element de meniu	Descriere
Abandonare culori Abandonare culoare (Fără*) Prag prestabilit roşu (128*) Prag prestabilit verde (128*) Prag prestabilit albastru (128*)	Specificați culoarea pe care să o eliminați în timpul scanării şi ajustați setarea pentru eliminarea culorii respective.
Contrast Optim pentru conținut* 0-5	Specificați contrastul pentru imaginea scanată.
Notă: Un asterisc (*) în dreptul unei valori indică setarea implicită din fabrică.	

Element de meniu	Descriere
Eliminare fundal Detectarea fundalului (Pe bază de conținut*) Nivel (0*)	Eliminați culoarea de fundal sau zgomotul de imagine din documentul original. **Note:** • Opțiunea Pe bază de conținut elimină culoarea de fundal din documentul original. • Opțiunea Fix elimină zgomotul de imagine dintr-o fotografie.
Centrare automată Dezactivat* Activat	Aliniați conținutul la centrul paginii.
Imagine în oglindă Dezactivat* Activat	Creează o imagine în oglindă a documentului original.
Imagine negativă Dezactivat* Activat	Creează o imagine negativă a documentului original.
Detaliu umbră -4 la 4 (0*)	Reglați detaliile umbrelor în documentul original.
Scanare de la muchie la muchie Dezactivat* Activat	Scanați documentul original de la o margine la alta.
Claritate 1-5 (3*)	Ajustați claritatea imaginii scanate.
Notă: Un asterisc (*) în dreptul unei valori indică setarea implicită din fabrică.	

Comenzi administrator

Element de meniu	Descriere
Separatori folii transparente Dezactivat Activat*	Introduceți câte o pagină goală între folii transparente.
Se permite copierea cu prioritate Dezactivat Activat*	Întrerupeți o lucrare de imprimare pentru a realiza copii.
Scanare lucrare particularizată Dezactivat* Activat	Setați imprimanta să scaneze primul set de documente originale folosind setările specificate, apoi scanați următorul set cu aceleaşi setări sau cu setări diferite. **Notă:** Acest element de meniu apare numai atunci când este instalat un hard disk.
Se permite salvarea drept comandă rapidă Dezactivat Activat*	Salvați setările de copiere drept comandă rapidă.
Notă: Un asterisc (*) în dreptul unei valori indică setarea implicită din fabrică.	

Element de meniu	Descriere
Exemplar de probă	Imprimați un exemplu de copie pentru verificarea calității înainte de a imprima exemplarele rămase.
Notă: Un asterisc (*) în dreptul unei valori indică setarea implicită din fabrică.	

Fax

Setări prestabilite fax

Mod Fax

Element de meniu	Descriere
Mod Fax Fax Server fax Dezactivată	Selectați un mod de fax. **Notă:** Setarea implicită din fabrică poate varia în funcție de modelul de imprimantă.

Configurare fax

Setări generale de fax

Element de meniu	Descriere
Nume fax	Identifică aparatul dvs. de fax.
Număr fax	Identifică numărul dvs. de fax.
ID fax Nume fax Număr fax*	Notifică destinatarii faxului în legătură cu numele sau numărul dvs. de fax.
Utilizare memorie Toate primite În special pentru primire Egal* Majoritatea trimise Toate trimise	Setați nivelul memoriei interne din imprimantă, alocată pentru operații de fax. **Notă:** Acest element de meniu previne depăşirea bufferului de memorie şi eşuarea faxului.
Revocare faxuri Se permite* Nu se permite	Anulați faxurile de ieşire înainte de a fi transmise sau anulați faxurile de intrare înainte de finalizarea imprimării acestora.
Ascundere număr fax Dezactivat* De la stânga De la dreapta	Specificați formatul pentru ascunderea unui număr de fax de ieşire.
Nr. cifre ascunse 0-58 (0*)	Specifică numărul de cifre ascunse într-un număr de fax de ieşire.
Notă: Un asterisc (*) în dreptul unei valori indică setarea implicită din fabrică.	

Element de meniu	Descriere
Activare detectare linie conectată Activat* Dezactivat	Stabiliți dacă o linie telefonică este conectată la imprimantă. **Notă:** Detecția are loc la pornirea imprimantei şi înaintea fiecărui apel.
Optimizare compatib. fax	Configurați funcționalitatea de fax a imprimantei pentru compatibilitate optimă cu alte maşini de fax.
Transport fax T.38 Analogic G.711 etherFAX	Setați metoda de transport al faxului. **Note:** • Acest element de meniu apare numai dacă în imprimantă este instalat un pachet de licență etherFAX sau Fax prin IP (FoIP). • Setarea implicită din fabrică poate varia în funcție de modelul de imprimantă.
Notă: Un asterisc (*) în dreptul unei valori indică setarea implicită din fabrică.	

Setări de fax HTTPS

Notă: Acest meniu apare numai dacă Transport fax este setat la etherFAX.

Element de meniu	Descriere
URL serviciu HTTPS	Specificați adresa URL a serviciului etherFAX.
Proxy HTTPS	Specificați adresa URL a unui server proxy.
Utilizator proxy HTTPS	Specificați numele de utilizator şi parola pentru serverul proxy.
Parolă proxy HTTPS	
Criptare trimitere faxuri Dezactivată Activat* Obligatoriu	Activați criptarea pentru mesajele de fax trimise.
Criptare primire faxuri Dezactivată Activat* Obligatoriu	Activați criptarea pentru mesajele de fax primite.
Stare fax HTTPS	Afişați starea de comunicare etherFAX.
Notă: Un asterisc (*) în dreptul unei valori indică setarea implicită din fabrică.	

Setări trimitere faxuri

Element de meniu	Descriere
Rezoluție Standard* Bună Foarte fin Ultrafin	Setează rezoluția imaginii scanate. **Notă:** O rezoluție mai mare măreşte timpul de transmitere a faxurilor şi necesită mai multă memorie.
Notă: Un asterisc (*) în dreptul unei valori indică setarea implicită din fabrică.	

Element de meniu	Descriere
Dimensiune original [Lista dimensiunilor de hârtie] (Dimensiuni amestecate*)	Precizarea dimensiunii documentului original.
Orientare Portret* Vedere	Precizarea orientării documentului original. **Notă:** Acest element de meniu apare numai pe anumite modele de imprimantă.
Fețe Dezactivat* Muchie scurtă Muchie lungă	Specificați orientarea a documentului original la scanarea pe ambele fețe ale documentului. **Notă:** Acest element de meniu apare numai pe anumite modele de imprimantă.
Tip conținut Text* Text/Foto Foto Grafică	Îmbunătățiți rezultatul de ieşire pe baza conținutului documentului original.
Sursă conținut Laser alb-negru* Imprimante cu laser color Jet de cerneală Foto/Film Revistă Ziar Presă Altele	Îmbunătățeşte rezultatul de ieşire pe baza sursei documentului original.
Întunecare 1-9 (5*)	Ajustează luminozitatea imaginii scanate.
În spatele unui PABX Activat Dezactivat*	Setați imprimanta să formeze un număr de fax fără a aştepta să recunoască tonul. **Notă:** Private Automated Branch Exchange (PABX) este o rețea de telefonie care permite ca un număr cu acces unic să ofere mai multe linii apelanților din exterior.
Mod apelare Ton* Impulsuri	Specificați modul de apelare pentru faxurile de intrare sau ieşire.
Notă: Un asterisc (*) în dreptul unei valori indică setarea implicită din fabrică.	

Imagini complexe

Element de meniu	Descriere
Balanță de culori Cyan – Roşu De la -4 la 4 (0*) Magenta – Verde De la -4 la 4 (0*) Galben – Albastru De la -4 la 4 (0*)	Reglați intensitatea culorilor în timpul scanării.
Abandonare culori Abandonare culoare (Fără*) Prag prestabilit roşu (128*) Prag prestabilit verde (128*) Prag prestabilit albastru (128*)	Specificați culoarea pe care să o eliminați în timpul scanării şi ajustați setarea pentru eliminarea culorii respective.
Contrast Optim pentru conținut* 0 1 2 3 4 5	Setați contrastul rezultatului.
Eliminare fundal Nivel -4 la 4 (0*)	Modifică proporția de fundal vizibil într-o imagine scanată.
Imagine în oglindă Dezactivat* Activat	Creează o imagine în oglindă a documentului original.
Imagine negativă Dezactivat* Activat	Creează o imagine negativă a documentului original.
Detaliu umbră -4 la 4 (0*)	Modifică proporția de detaliu al umbrei vizibilă pe o imagine scanată.
Scanare de la muchie la muchie Activat Dezactivat*	Permite scanarea de la o margine la alta a documentului original.
Claritate 1-5 (3*)	Ajustați claritatea imaginii scanate.
Temperatură -4 la 4 (0*)	Specifică dacă se generează o ieşire mai rece sau mai caldă.
Notă: Un asterisc (*) în dreptul unei valori indică setarea implicită din fabrică.	

Comenzi administrator

Element de meniu	Descriere
Reapelare automată 0-9 (5*)	Ajustați numărul încercărilor de reapelare pe baza nivelurilor de activitate ale maşinilor de fax ale destinatarilor.
Frecvență reapelare 1-200 minute (3*)	Măriți durata dintre încercările de reapelare pentru a mări şansa de expediere cu succes a faxului.
Enable ECM (Activare NTP) Activat* Dezactivat	Activați modul Corectare erori (ECM) pentru lucrările de fax. **Notă:** Modul ECM detectează şi corectează erorile din procesul de transmitere a faxului cauzate de zgomotul de pe linia telefonică şi de intensitatea slabă a semnalului.
Activare scanare faxuri Activat* Dezactivat	Trimiteți prin fax documente scanate la imprimantă.
De la driver la fax Activat* Dezactivat	Permiteți driverului de imprimantă să trimită faxuri.
Se permite salvarea drept comandă rapidă Activat* Dezactivat	Salvează în imprimantă numerele de fax drept comenzi rapide.
Viteză maximă 33600* 14400 9600 4800 2400	Setați viteza maximă de trimitere a faxului.
Scanare lucrare particularizată Dezactivat* Activat	Se activează în mod implicit scanarea lucrărilor particularizate. **Notă:** Acest element de meniu apare numai atunci când este instalat un hard disk.
Examinare scanare Dezactivat* Activat	Arată o previzualizare a scanării pe afişaj. **Notă:** Acest element de meniu apare numai atunci când este instalat un hard disk.
Convertire automată faxuri color în faxuri alb-negru Activat* Dezactivat	Convertiți automat toate faxurile de ieşire color în alb-negru.
Confirmare număr fax Dezactivat* Activat	Solicitați utilizatorului să confirme numărul de fax.
Prefix apelare	Setați un prefix de apelare.
Reguli prefix apelare	Stabileşte o regulă pentru prefixul de apelare.
Notă: Un asterisc (*) în dreptul unei valori indică setarea implicită din fabrică.	

Setări primire faxuri

Element de meniu	Descriere
Lucrări de fax în aşteptare Fără* Toner Toner şi consumabile	Elimină din coada de imprimare lucrările de fax care solicită resurse specifice indisponibile.
Nr. de semnale de apel până la răspuns 1-25 (3*)	Setați numărul de apeluri pentru faxurile primite.
Micșorare automată Activat* Dezactivat	Redimensionați faxurile primite pentru a se încadra în pagină.
Sursă hârtie Tava [X] Auto*	Specificați sursa hârtiei pentru imprimarea faxurilor primite.
Fețe Activat Dezactivat*	Imprimați pe ambele fețe ale hârtiei.
Coli de separare Fără* Înaintea lucrării După lucrare	Specificați dacă să inserați coli de separare goale la imprimare.
Sursă coală separatoare Tava [X] (1*)	Specificați sursa hârtiei pentru coala de separare.
Recipient de ieșire Recipient standard	Specificați recipientul de ieşire pentru faxurile primite.
Subsol fax Activat Dezactivat*	Imprimă informațiile de transmitere în subsolul fiecărei pagini de la un fax recepționat.
Marcaj de oră subsol fax Primire* Imprimare	Imprimă ora în subsolul fiecărei pagini de la un fax recepționat.
Capsare Dezactivat* 1 capsă 2 capse	Capsați documentul de fax imprimat. **Notă:** Acest element de meniu apare numai când este instalat un finisor.
Punerea în aşteptare a faxurilor Punere în aşteptare fax Dezactivat* Activat permanent Manual Programat	Amână imprimarea faxurilor primite până la eliberarea acestora.
Notă: Un asterisc (*) în dreptul unei valori indică setarea implicită din fabrică.	

Comenzi administrator

Element de meniu	Descriere
Activare primire faxuri Activat* Dezactivat	Setați imprimanta să primească faxuri.
Activare primire faxuri color Activat* Dezactivat	Setați imprimanta să primească faxuri color.
Activare ID apelant Activat Dezactivat*	Afişați numărul de la care este expediat faxul primit.
Blocare faxuri fără nume Activat Dezactivat*	Blocați faxurile de intrare trimise de la dispozitive care nu specifică ID-ul stației sau ID-ul faxului.
Listă faxuri respinse Adăugare fax respins	Specificați numerele de telefon pe care doriți să le blocați.
Răspuns activat Toate soneriile* Numai sonerie simplă Numai sonerie dublă Numai sonerie triplă Numai la unul sau două semnale de apel Numai la unul sau trei semnale de apel Numai sonerii duble sau triple	Setați un model de sonerie distinct pentru faxurile primite.
Răspuns automat Activat* Dezactivat	Setați imprimanta să primească automat faxuri.
Redirecționare fax Imprimare* Imprimare şi redirecționare Redirecționare	Specificați dacă să redirecționați faxul primit.
Redirecționare către Destinația 1 Destinația 2	Specificați adresa de redirecționare a faxului primit. **Notă:** Acest element de meniu este afişat numai când opțiunea Redirecționare fax este setată la Imprimare şi redirecționare sau Redirecționare.
E-mail de confirmare	Specificați adresa de e-mail care primeşte un e-mail de confirmare după redirecționarea unui fax. **Note:** • Acest element de meniu este afişat numai când opțiunea Redirecționare fax este setată la Imprimare şi redirecționare sau Redirecționare. • E-mailurile de confirmare sunt trimise numai la redirecționarea unui fax către destinațiile FTP sau de tip partajare în rețea.
Notă: Un asterisc (*) în dreptul unei valori indică setarea implicită din fabrică.	

Element de meniu	Descriere
Viteză maximă 33600* 14400 9600 4800 2400	Setați viteza maximă de trimitere a faxului.
Notă: Un asterisc (*) în dreptul unei valori indică setarea implicită din fabrică.	

Pagină de însoțire a faxului

Element de meniu	Descriere
Pagină de însoțire a faxului Dezactivat în mod prestabilit* Implicit activat Nu se utilizează niciodată Se utilizează întotdeauna	Configurați setările pentru pagina de însoțire a faxului.
Includere câmp Către Dezactivat* Activat	
Includere câmp De la Dezactivat* Activat	
De la	
Includere câmp Mesaj Dezactivat* Activat	
Mesaj:	
Includere siglă Dezactivat* Activat	
Includere subsol [x] Dezactivat* Activat	
Subsol [x]	
Notă: Un asterisc (*) în dreptul unei valori indică setarea implicită din fabrică.	

Setări jurnal faxuri

Element de meniu	Descriere
Frecvență de creare jurnale de trimitere Întotdeauna* Niciodată Numai în caz de eroare	Stabiliți frecvența cu care doriți ca imprimanta să creeze un jurnal de trimitere.
Notă: Un asterisc (*) în dreptul unei valori indică setarea implicită din fabrică.	

Element de meniu	Descriere
Acțiune privind jurnalele de trimitere Imprimare Dezactivat Activat* E-mail Dezactivat* Activat	Imprimați sau trimiteți prin e-mail un jurnal pentru trimiterea cu succes a faxului sau pentru erorile de trimitere.
Jurnal erori de primire Nu se imprimă niciodată* Se imprimă la eroare	Imprimați un jurnal pentru erori de primire a faxurilor.
Imprimare automată jurnale Activat* Dezactivat	Imprimați toată activitatea legată de fax.
Sursă hârtie jurnal Tava [x] (1*)	Specificați sursa hârtiei utilizate pentru imprimarea jurnalelor.
Afișare jurnale Nume fax la distanță* Număr format	Identifică expeditorul după numele faxului la distanță sau numărul de fax la distanță.
Activare jurnal lucrări Activat* Dezactivat	Vizualizați un sumar al tuturor lucrărilor de fax.
Activare jurnal apeluri Activat* Dezactivat	Vizualizați un sumar al istoricului de apelare a numerelor de fax.
Recipient de ieșire pentru jurnal Recipient standard* Recipient [x]	Specifică recipientul de ieşire pentru jurnalele imprimate.
Notă: Un asterisc (*) în dreptul unei valori indică setarea implicită din fabrică.	

Setări difuzor

Element de meniu	Descriere
Mod difuzor Dezactivat permanent Activat permanent Activat până la conectare*	Setați modul difuzorului pentru fax.
Volum difuzor Redus* Ridicat	Reglați volumului difuzorului de fax.
Volum sonerie Dezactivat* Activat	Activați volumul soneriei.
Notă: Un asterisc (*) în dreptul unei valori indică setarea implicită din fabrică.	

Configurarea serverului de fax

Setări generale de fax

Element de meniu	Descriere
Format Către	Specificați un destinatar de fax. **Notă:** Dacă doriți să utilizați numărul de fax, introduceți simbolul (#) înaintea numărului.
Adresă de răspuns	Specifică o adresă de răspuns pentru expedierea faxului.
Subiect	Specificați subiectul şi mesajul faxului.
Mesaj	
Activare primire analogică Dezactivat* Activat	Configurați imprimanta să primească faxuri analogice.
Notă: Un asterisc (*) în dreptul unei valori indică setarea implicită din fabrică.	

Setările poștei electronice pentru serverul de fax

Element de meniu	Descriere
Utilizare server de e-mail SMTP Activat* Dezactivat	Utilizați setările Simple Mail Transfer Protocol (SMTP) pentru e-mail la primirea şi trimiterea faxurilor. **Notă:** Când este setat la Activat, nu sunt afişate celelalte setări din meniul Setările poştei electronice pentru serverul de fax.
Gateway SMTP principal	Introduceți adresa IP sau numele de gazdă al serverului SMTP principal.
Port gateway SMTP principal 1-65535 (25*)	Introducerea numărului de port al serverului SMTP principal.
Gateway SMTP secundar	Introducerea adresei IP sau numele gazdă al serverului SMTP secundar sau de rezervă.
Port gateway SMTP secundar 1-65535 (25*)	Introducerea numărului de port al serverului SMTP secundar sau de rezervă.
Expirare SMTP 5-30 (30*)	Setați care este perioada de expirare a imprimantei dacă serverul SMTP nu răspunde.
Adresă de răspuns	Specifică o adresă de răspuns pentru expedierea faxului.
Utilizare SSL/TLS Dezactivat* Negociere Obligatoriu	Specificați dacă se trimite fax utilizând o legătură criptată.
Solicită Certificat de încredere Dezactivat Activat*	Specificați un certificat de încredere la accesarea serverului SMTP.
Notă: Un asterisc (*) în dreptul unei valori indică setarea implicită din fabrică.	

Element de meniu	Descriere
Autentificare server SMTP Fără autentificare* Conectare/Simplă NTLM CRAM-MD5 Digest-MD5 Kerberos 5	Setați tipul de autentificare pentru serverul SMTP.
E-mail inițiat de dispozitiv Fără* Se utilizează acreditările SMTP ale dispozitivului	Specifică dacă sunt necesare acreditări pentru e-mailul inițiat de dispozitiv.
E-mail inițiat de utilizator Fără* Se utilizează acreditările SMTP ale dispozitivului Se utilizează ID-ul utilizatorului şi parola de sesiune Se utilizează adresa de poştă electronică şi parola de sesiune Solicitare utilizator	Specifică dacă sunt necesare acreditări pentru e-mailul inițiat de utilizator.
Utilizare acreditări dispozitiv Active Directory Dezactivat* Activat	Activați acreditările utilizatorului şi denumirile de grup pentru conectare la serverul SMTP.
ID de utilizator dispozitiv	Specifică ID-ul de utilizator şi parola pentru conectare la serverul SMTP.
Parolă dispozitiv	
Domeniu Kerberos 5	Specificați domeniul pentru protocolul de autentificare Kerberos 5.
Domeniu NTLM	Specificați numele domeniului pentru protocolul de securitate NTLM.
Dezactivare eroare „Serverul SMTP nu este configurat” Dezactivat* Activat	Ascunderea mesajului de eroare „Serverul SMTP nu este configurat”.
Notă: Un asterisc (*) în dreptul unei valori indică setarea implicită din fabrică.	

Setările de scanare pentru serverul de fax

Element de meniu	Descriere
Format imagine TIFF (.tif) PDF (.pdf)* XPS (.xps)	Specificați formatul fişierului imaginii scanate.
Tip conținut Text* Text/Foto Foto Grafică	Îmbunătățiți rezultatul de ieşire pe baza conținutului documentului original.
Notă: Un asterisc (*) în dreptul unei valori indică setarea implicită din fabrică.	

Element de meniu	Descriere
Sursă conținut Laser alb-negru Imprimante laser color* Jet de cerneală Foto/Film Revistă Ziar Presă Altele	Îmbunătățeşte rezultatul de ieşire pe baza sursei documentului original.
Rezoluție fax Standard* Fin Foarte fin Ultrafin	Setați rezoluția faxului.
Fețe Dezactivat* Muchie scurtă Muchie lungă	Specificați orientarea a documentului original la scanarea pe ambele fețe ale documentului.
Luminozitate 1-9 (5*)	Setați întunecarea documentului de ieşire.
Orientare Portret* Vedere	Specifică orientarea textului şi a elementelor grafice de pe pagină.
Dimensiune original [Lista dimensiunilor hârtiei]	Setează dimensiunea hârtiei documentului original. **Note:** • Dimensiuni amestecate este setarea implicită din fabrică pentru S.U.A. A4 este setarea implicită internațională. • Această setare poate să difere în funcție de modelul imprimantei dvs.
Utilizare TIFF cu mai multe pagini Dezactivat Activat*	Alegeți între fişiere TIFF formate dintr-o singură pagină şi fişiere TIFF formate din mai multe pagini.
Notă: Un asterisc (*) în dreptul unei valori indică setarea implicită din fabrică.	

Poștă electronică

Configurare poștă electronică

Element de meniu	Descriere
Gateway SMTP principal	Introducerea adresei IP sau numele gazdă al serverului SMTP principal utilizat pentru trimiterea poştei electronice.
Notă: Un asterisc (*) în dreptul unei valori indică setarea implicită din fabrică.	

Element de meniu	Descriere
Port gateway SMTP principal 1-65535 (25*)	Introducerea numărului de port al serverului SMTP principal.
Gateway SMTP secundar	Introducerea adresei IP sau numele gazdă al serverului SMTP secundar sau de rezervă.
Port gateway SMTP secundar 1-65535 (25*)	Introducerea numărului de port al serverului SMTP secundar sau de rezervă.
Expirare SMTP 5-30 secunde (30*)	Setați care este perioada de expirare a imprimantei dacă serverul SMTP nu răspunde.
Adresă de răspuns	Specificați o adresă de răspuns în e-mail.
Se utilizează întotdeauna adresa de răspuns SMTP implicită Activat Dezactivat*	Utilizarea permanentă a adresei de răspuns implicite pentru serverul SMTP.
Utilizare SSL/TLS Dezactivat* Negociere Obligatoriu	Specificați dacă se trimite e-mail utilizând o legătură criptată.
Solicită Certificat de încredere Oprit Activat*	Solicitați un certificat de încredere la accesarea serverului SMTP.
Autentificare server SMTP Fără autentificare* Conectare/Simplă NTLM CRAM-MD5 Digest-MD5	Setați tipul de autentificare pentru serverul SMTP.
E-mail inițiat de dispozitiv Fără* Se utilizează acreditările SMTP ale dispozitivului	Specifică dacă sunt necesare acreditări pentru e-mailul inițiat de dispozitiv.
ID-ul de utilizator al dispozitivului	Specifică ID-ul de utilizator şi parola pentru conectare la serverul SMTP.
Parola dispozitivului	
Domeniu NTLM	Specificați numele domeniului pentru protocolul de securitate NTLM.
Dezactivare eroare „Serverul SMTP nu este configurat” Dezactivat* Activat	Ascundeți mesajul de eroare **Serverul SMTP nu este configurat**.
Notă: Un asterisc (*) în dreptul unei valori indică setarea implicită din fabrică.	

Setări implicite poștă electronică

Element de meniu	Descriere
Subiect:	Specificați subiectul şi mesajul e-mailului.
Mesaj:	
Nume fișier	Precizați numele fişierului pentru documentul scanat.
Format JPEG (.jpg) PDF (.pdf)* TIFF (.tif) XPS (.xps)	Specificați formatul de fişier pentru documentul scanat.
Setări PDF Versiune PDF (1.5*) Versiune arhivare (A-1a*) Foarte comprimat (Dezactivat*) Securizat (Dezactivat*) Arhivare (PDF/A) (Dezactivat*)	Configurați setările PDF ale documentului scanat. **Note:** • Opțiunile Versiune arhivare şi Arhivare (PDF/A) sunt acceptate numai dacă Versiunea PDF este setată la 1.4. • Opțiunea Foarte comprimat apare numai când este instalat un hard disk.
Tip conținut Text Text/Foto* Foto Grafică	Îmbunătățiți rezultatul pe baza tipului de conținut al documentului original.
Sursă conținut Laser alb-negru Imprimante laser color* Jet de cerneală Foto/Film Revistă Ziar Presă Altele	Îmbunătățiți rezultatul pe baza sursei conținutului documentului original.
Color Alb-negru Gri Color* Automat	Setați imprimanta pentru a captura conținutul fişierului color sau alb-negru.
Rezoluție 75 dpi 150 dpi* 200 dpi 300 dpi 400 dpi 600 dpi	Setează rezoluția imaginii scanate.
Luminozitate 1-9 (5*)	Ajustează luminozitatea imaginii scanate.
Notă: Un asterisc (*) în dreptul unei valori indică setarea implicită din fabrică.	

Element de meniu	Descriere
Orientare Portret* Vedere	Precizarea orientării documentului original.
Dimensiune original Dimensiuni amestecate*	Setează dimensiunea hârtiei documentului original.
Fețe Dezactivat* Muchie scurtă Muchie lungă	Specificați orientarea a documentului original la scanarea pe ambele fețe ale documentului.
Notă: Un asterisc (*) în dreptul unei valori indică setarea implicită din fabrică.	

Imagini complexe

Element de meniu	Descriere
Balans culori Cyan (0*) Magenta (0*) Galben (0*)	Reglați intensitatea culorilor pentru cyan, magenta şi galben.
Abandonare culori Abandonare culoare (Fără*) Prag prestabilit roşu (128*) Prag prestabilit verde (128*) Prag prestabilit albastru (128*)	Specificați culoarea pe care să o eliminați în timpul scanării şi ajustați setarea pentru eliminarea culorii respective.
Detectare automată culori Sensib. la culori (5*) Sensib. la zonă (5*) Adâncime de culoare e-mail (1 bit*)	Configurați setarea de detectare automată a culorilor.
Calitate JPEG Optim pentru conținut* 5-95	Setați calitatea JPEG a imaginii scanate.
Contrast Optim pentru conținut* 0-5	Specificați contrastul pentru imaginea scanată.
Eliminare fundal Detectarea fundalului (Pe bază de conținut*) Nivel (0*)	Eliminați culoarea de fundal sau zgomotul de imagine din documentul original. **Note:** • Pe bază de conținut elimină culoarea de fundal din documentul original. • Opțiunea Fix elimină zgomotul de imagine dintr-o fotografie.
Imagine în oglindă Dezactivat* Activat	Creează o imagine în oglindă a documentului original.
Notă: Un asterisc (*) în dreptul unei valori indică setarea implicită din fabrică.	

Element de meniu	Descriere
Imagine negativă Dezactivat* Activat	Creează o imagine negativă a documentului original.
Detaliu umbră -4 la 4 (0*)	Ajustați detaliul umbrei din imaginea scanată.
Scanare de la muchie la muchie Dezactivat* Activat	Scanați documentul original de la o margine la alta.
Claritate 1-5 (3*)	Ajustați claritatea imaginii scanate.
Temperatură -4 la 4 (0*)	Generați un rezultat mai albastru sau mai roşu față de documentul original.
Pagini goale Eliminare pagină goală (Eliminare*) Sensibilitate pagină goală (5*)	Setați sensibilitatea scanărilor în raport cu paginile goale din documentul original.
Notă: Un asterisc (*) în dreptul unei valori indică setarea implicită din fabrică.	

Comenzi administrator

Element de meniu	Descriere
Dimensiune maximă e-mail 0-65535 (0*)	Setați dimensiunea permisă a fişierului pentru fiecare e-mail.
Mesaj eroare de dimensiune	Specificați un mesaj de eroare pe care-l trimite imprimanta când un e-mail depăşeşte dimensiunea permisă a fişierului. **Notă:** Puteți introduce până la 1.024 de caractere.
Limitare destinații	Limitați trimiterea e-mailului doar la lista specificată de nume de domenii. **Notă:** Utilizați o virgulă pentru a separa domeniile.
Trimiteți-mi o copie Nu apare niciodată* Implicit activat Implicit dezactivat Mereu activat	Trimiteți o copie a mesajului de e-mail la dvs.
Permitere e-mailuri doar la adresa utilizatorului conectat Dezactivat* Activat	Setați imprimanta să trimită e-mailuri numai către dvs.
Utilizare cc:/bcc: Dezactivat* Activat	Activați funcțiile de copiere către şi copiere ascunsă către, pentru e-mailul respectiv.
Notă: Un asterisc (*) în dreptul unei valori indică setarea implicită din fabrică.	

Element de meniu	Descriere
Utilizare TIFF cu mai multe pagini Dezactivat Activat*	Permiteți scanarea mai multor imagini TIFF într-un fişier TIFF.
Compresie TIFF JPEG LZW*	Stabiliți tipul de compresie pentru fişiere TIFF.
Implicit text 5-95 (75*)	Setați calitatea textului din conținutul scanat.
Prestabilit text/foto 5-95 (75*)	Setați calitatea textului şi a imaginii din conținutul scanat.
Implicit foto 5-95 (50*)	Setați calitatea imaginii din conținutul scanat.
Jurnal trimitere Se imprimă jurnalul* Nu se imprimă jurnalul Se imprimă numai în caz de eroare	Imprimați un jurnal de trimitere pentru scanările trimise prin e-mail.
Sursă hârtie jurnal Tava [x] (1*) Alimentator multifuncțional	Specificați sursa de hârtie pentru imprimarea jurnalelor de e-mail.
Scanare lucrare particularizată Dezactivat* Activat	Setați imprimanta să scaneze primul set de documente originale folosind setările specificate, apoi scanați următorul set cu aceleaşi setări sau cu setări diferite. **Notă:** Acest element de meniu apare numai atunci când este instalat un hard disk.
Examinare scanare Dezactivat Activat*	Afişați examinarea scanării documentului original. **Notă:** Acest element de meniu apare numai atunci când este instalat un hard disk.
Se permite salvarea drept comandă rapidă Dezactivat Activat*	Salvați o adresă de e-mail drept comandă rapidă.
Trimitere imagini prin e-mail ca Ataşare* Link Web	Specificați modul de trimitere a imaginilor care sunt incluse în e-mail.
Resetați informațiile despre poșta electronică după trimitere Dezactivat Activat*	Resetați câmpurile Către, Subiect, Mesaj şi Nume fişier la valorile implicite după trimiterea unui e-mail.
Notă: Un asterisc (*) în dreptul unei valori indică setarea implicită din fabrică.	

Configurare link Web

Element de meniu	Descriere
Server	Setați imprimanta să trimită un e-mail sub forma unul link web.
Conectare	
Parolă	
Cale	
Nume fișier	
Link Web	

FTP

Setări implicite FTP

Element de meniu	Descriere
Format JPEG (.jpg) PDF (.pdf)* TIFF (.tif) XPS (.xps)	Specificați formatul fişierului imaginii scanate.
Setări OCR globale Limbi recunoscute Rotație automată* Estompare puncte Îmbunătățire contrast automat	Configurarea setărilor pentru recunoaşterea optică a caracterelor (OCR). **Notă:** Acest meniu apare numai dacă ați achiziționat şi instalat o soluție OCR.
Setări PDF Versiune PDF (1.5*) Versiune arhivare (A-1a*) Foarte comprimat (Dezactivat*) Securizat (Dezactivat*) Arhivare (PDF/A) (Dezactivat*)	Configurați setările PDF pentru imaginea scanată. **Notă:** Opțiunea Foarte comprimat apare numai când este instalat un hard disk.
Tip conținut Text Text/Foto* Grafică Foto	Îmbunătățiți rezultatul pe baza tipului de conținut al documentului original.
Notă: Un asterisc (*) în dreptul unei valori indică setarea implicită din fabrică.	

Element de meniu	Descriere
Sursă conținut Laser alb-negru Imprimante laser color* Jet de cerneală Foto/Film Revistă Ziar Presă Altele	Îmbunătățiți rezultatul pe baza sursei conținutului documentului original.
Color Alb-negru Gri Color* Automat	Setați imprimanta pentru a captura conținutul fişierului color sau alb-negru.
Rezoluție 75 dpi 150 dpi* 200 dpi 300 dpi 400 dpi 600 dpi	Setează rezoluția imaginii scanate.
Luminozitate 1-9 (5*)	Ajustează luminozitatea imaginii scanate.
Orientare Portret* Vedere	Precizarea orientării documentului original.
Dimensiune original Dimensiuni amestecate*	Setează dimensiunea hârtiei documentului original.
Fețe Dezactivat* Muchie lungă Muchie scurtă	Specificați orientarea la scanarea documentului pe ambele părți.
Nume fișier	Specificați numele fişierului imaginii scanate.
Notă: Un asterisc (*) în dreptul unei valori indică setarea implicită din fabrică.	

Imagini complexe

Element de meniu	Descriere
Balans culori Cyan (0*) Magenta (0*) Galben (0*)	Reglați intensitatea culorilor pentru cyan, magenta şi galben.
Notă: Un asterisc (*) în dreptul unei valori indică setarea implicită din fabrică.	

Element de meniu	Descriere
Abandonare culori Abandonare culoare (Fără*) Prag prestabilit roşu (128*) Prag prestabilit verde (128*) Prag prestabilit albastru (128*)	Specificați culoarea pe care să o eliminați în timpul scanării şi ajustați setarea pentru eliminarea culorii respective.
Detectare automată culori Sensib. la culori (5*) Sensib. la zonă (5*) Număr de biți pentru FTP (1 bit*) Rezoluție minimă de scanare (300 dpi*)	Configurați setarea de detectare automată a culorilor.
Calitate JPEG Optim pentru conținut* 5-95	Setați calitatea JPEG a imaginii scanate.
Contrast Optim pentru conținut* 0 1 2 3 4 5	Specificați contrastul pentru imaginea scanată.
Eliminare fundal Detectarea fundalului (Pe bază de conținut*) Nivel (0*)	Eliminați culoarea de fundal sau zgomotul de imagine din documentul original. **Note:** • Opțiunea Pe bază de conținut elimină culoarea de fundal din documentul original. • Opțiunea Fix elimină zgomotul de imagine dintr-o fotografie.
Imagine în oglindă Dezactivat* Activat	Creează o imagine în oglindă a documentului original.
Imagine negativă Dezactivat* Activat	Creează o imagine negativă a documentului original.
Detaliu umbră -4 la 4 (0*)	Ajustați detaliul umbrei din imaginea scanată.
Scanare de la muchie la muchie Dezactivat* Activat	Permite scanarea de la o margine la alta a documentului original.
Claritate 1-5 (3*)	Ajustați claritatea imaginii scanate.
Temperatură -4 la 4 (0*)	Generați un rezultat mai albastru sau mai roşu față de documentul original.
Notă: Un asterisc (*) în dreptul unei valori indică setarea implicită din fabrică.	

Element de meniu	Descriere
Pagini goale Eliminare pagină goală (Eliminare*) Sensibilitate pagină goală (5*)	Setați sensibilitatea scanărilor în raport cu paginile goale din documentul original.
Notă: Un asterisc (*) în dreptul unei valori indică setarea implicită din fabrică.	

Comenzi administrator

Element de meniu	Descriere
Implicit text 5-95 (75*)	Setați calitatea textului pe imaginea scanată.
Prestabilit text/foto 5-95 (75*)	Setați calitatea textului şi imaginii pe imaginea scanată.
Implicit foto 5-95 (50*)	Setați calitatea unei imagini pe imaginea scanată.
Utilizare TIFF cu mai multe pagini Activat* Dezactivat	Permiteți scanarea mai multor imagini TIFF într-un fişier TIFF.
Compresie TIFF LZW* JPEG	Stabiliți tipul de compresie pentru fişiere TIFF.
Jurnal trimitere Se imprimă jurnalul* Nu se imprimă jurnalul Se imprimă numai în caz de eroare	Imprimați un jurnal de trimitere pentru scanările FTP.
Sursă hârtie jurnal Tava [x] (1*) Alimentator multifuncțional	Specificați sursa hârtiei pentru imprimarea jurnalelor FTP.
Scanare lucrare particularizată Dezactivat* Activat	Setați imprimanta să scaneze primul set de documente originale folosind setările specificate, apoi scanați următorul set cu aceleaşi setări sau cu setări diferite. **Notă:** Acest element de meniu apare numai atunci când este instalat un hard disk.
Examinare scanare Dezactivat Activat*	Afişați o previzualizare a documentului original. **Notă:** Acest element de meniu apare numai atunci când este instalat un hard disk.
Se permite salvarea drept comandă rapidă Dezactivat Activat*	Salvați o adresă FTP drept comandă rapidă.
Notă: Un asterisc (*) în dreptul unei valori indică setarea implicită din fabrică.	

Unitate USB

Scanare unitate flash

Element de meniu	Descriere
Format JPEG (.jpg) PDF (.pdf)* TIFF (.tif) XPS (.xps)	Specificați formatul fişierului imaginii scanate.
Setări OCR globale Limbi recunoscute Rotație automată Estompare puncte Îmbunătățire contrast automat	Configurarea setărilor pentru recunoaşterea optică a caracterelor (OCR). **Notă:** Acest meniu apare numai dacă ați achiziționat şi instalat o soluție OCR.
Setări PDF Versiune PDF (1.5*) Versiune arhivare (A-1a*) Foarte comprimat (Dezactivat*) Securizat (Dezactivat*) Arhivare (PDF/A) (Dezactivat*)	Configurați setările PDF ale imaginii scanate. **Note:** • Opțiunile Versiune arhivare şi Arhivare (PDF/A) sunt acceptate numai dacă Versiunea PDF este setată la 1.4. • Opțiunea Foarte comprimat apare numai când este instalat un hard disk.
Tip conținut Text Text/Foto* Grafică Foto	Îmbunătățiți rezultatul pe baza tipului de conținut al documentului original.
Sursă conținut Laser alb-negru Imprimante laser color* Jet de cerneală Foto/Film Revistă Ziar Presă Altele	Îmbunătățiți rezultatul pe baza sursei conținutului documentului original.
Color Alb-negru Gri Color* Automat	Setați imprimanta pentru a captura conținutul fişierului color sau alb-negru.
Notă: Un asterisc (*) în dreptul unei valori indică setarea implicită din fabrică.	

Element de meniu	Descriere
Rezoluție 75 dpi 150 dpi* 200 dpi 300 dpi 400 dpi 600 dpi	Setează rezoluția imaginii scanate.
Luminozitate 1-9 (5*)	Ajustează luminozitatea imaginii scanate.
Orientare Portret* Vedere	Precizarea orientării documentului original.
Dimensiune original Dimensiuni amestecate*	Setează dimensiunea hârtiei documentului original.
Fețe Dezactivat* Muchie lungă Muchie scurtă	Specificați orientarea a documentului original la scanarea pe ambele fețe ale documentului.
Nume fișier	Specificați numele fişierului imaginii scanate.
Notă: Un asterisc (*) în dreptul unei valori indică setarea implicită din fabrică.	

Imagini complexe

Element de meniu	Descriere
Balans culori Cyan (0*) Magenta (0*) Galben (0*)	Reglați intensitatea culorilor pentru cyan, magenta şi galben.
Abandonare culori Abandonare culoare (Fără*) Prag prestabilit roşu (128*) Prag prestabilit verde (128*) Prag prestabilit albastru (128*)	Specificați culoarea pe care să o eliminați în timpul scanării şi ajustați setarea pentru eliminarea culorii respective.
Detectare automată culori Sensib. la culori (5*) Sensib. la zonă (5*) Număr de biți la scanare (1 bit*) Rezoluție minimă de scanare (300 dpi*)	Configurați setarea de detectare automată a culorilor.
Calitate JPEG Optim pentru conținut* 5-95	Setați calitatea JPEG a imaginii scanate.
Notă: Un asterisc (*) în dreptul unei valori indică setarea implicită din fabrică.	

Element de meniu	Descriere
Contrast Optim pentru conținut* 0-5	Specificați contrastul pentru imaginea scanată.
Eliminare fundal Detectarea fundalului (Pe bază de conținut*) Nivel (0*)	Eliminați culoarea de fundal sau zgomotul de imagine din documentul original. **Note:** • Pe bază de conținut elimină culoarea de fundal din documentul original. • Opțiunea Fix elimină zgomotul de imagine dintr-o fotografie.
Imagine în oglindă Dezactivat* Activat	Creează o imagine în oglindă a documentului original.
Imagine negativă Dezactivat* Activat	Creează o imagine negativă a documentului original.
Detaliu umbră -4 la 4 (0*)	Ajustați detaliul umbrei din imaginea scanată.
Scanare de la muchie la muchie Dezactivat* Activat	Scanați documentul original de la o margine la alta.
Claritate 1-5 (3*)	Ajustați claritatea imaginii scanate.
Temperatură -4 la 4 (0*)	Generați un rezultat mai albastru sau mai roşu față de documentul original.
Pagini goale Eliminare pagină goală (Eliminare*) Sensibilitate pagină goală (5*)	Setați sensibilitatea scanărilor în raport cu paginile goale din documentul original.
Notă: Un asterisc (*) în dreptul unei valori indică setarea implicită din fabrică.	

Comenzi administrator

Element de meniu	Descriere
Implicit text 5-95 (75*)	Setați calitatea textului pe imaginea scanată.
Prestabilit text/foto 5-95 (75*)	Setați calitatea textului şi imaginii pe imaginea scanată.
Implicit foto 5-95 (50*)	Setați calitatea unei imagini pe imaginea scanată.
Utilizare TIFF cu mai multe pagini Dezactivat Activat*	Permiteți scanarea mai multor imagini TIFF într-un fişier TIFF.
Notă: Un asterisc (*) în dreptul unei valori indică setarea implicită din fabrică.	

Element de meniu	Descriere
Compresie TIFF LZW* JPEG	Stabiliți tipul de compresie pentru fişiere TIFF.
Scanare lucrare particularizată Dezactivat* Activat	Setați imprimanta să scaneze primul set de documente originale folosind setările specificate, apoi scanați următorul set cu aceleaşi setări sau cu setări diferite. **Notă:** Acest element de meniu apare numai atunci când este instalat un hard disk.
Examinare scanare Dezactivat Activat*	Afişați examinarea scanării documentului original. **Notă:** Acest element de meniu apare numai atunci când este instalat un hard disk.
Reglare poziționare ADF Dezactivat Activat*	Setați imprimanta pentru a ajusta imaginile înclinate din documentele scanate din ADF.
Notă: Un asterisc (*) în dreptul unei valori indică setarea implicită din fabrică.	

Imprimare unitate flash

Element de meniu	Descriere
Număr de copii 1-9999 (1*)	Setați numărul de copii.
Sursă hârtie Tava [x] (1*) Alimentator multifuncțional Hârtie alimentată manual Plic alimentat manual	Setează sursa hârtiei pentru lucrarea de imprimare.
Color Dezactivat Activat*	Imprimați color un fişier de pe unitatea flash.
Colaționare (1,1,1) (2,2,2) (1,2,3) (1,2,3)*	În special când se imprimă mai multe copii ale unei lucrări, paginile fiecărei lucrări de imprimare sunt aşezate în ordine.
Fețe 1 față* 2 fețe	Specificați dacă se imprimă pe o singură față sau pe ambele fețe ale paginii.
Stil răsturnare pagină Muchia lungă* Muchie scurtă	Stabiliți care latură a hârtiei este legată de imprimarea față-verso.
Notă: Un asterisc (*) în dreptul unei valori indică setarea implicită din fabrică.	

Element de meniu	Descriere
Pagini pe față Dezactivat* 2 pagini pe față 3 pagini pe față 4 pagini pe față 6 pagini pe față 9 pagini pe față 12 pagini pe față 16 pagini pe față	Imprimă mai multe imagini pe o singură față a hârtiei.
Ordonare pagini per față Orizontal* Rotire pe orizontală Rotire pe verticală Vertical	Specificați poziționarea imaginilor pe mai multe pagini atunci când se utilizează meniul Pagini per față.
Orientare pagini per față Auto* Vedere Portret	Specificați orientarea imaginilor pe mai multe pagini atunci când se utilizează meniul Pagini per față.
Chenar Pagini per față Fără* Compact	Imprimați un chenar în jurul fiecărei imagini a unei pagini când utilizați meniul Pagini per față.
Coli de separare Dezactivat* Între exemplare Între lucrări Între pagini	Inserarea colilor de separare goale la imprimare.
Sursă coală de separare Tava [x] (1*) Alimentator multifuncțional	Specificați sursa hârtiei pentru coala de separare.
Pagini goale Nu se imprimă* Imprimare	Imprimați pagini goale într-o lucrare de imprimare.
Notă: Un asterisc (*) în dreptul unei valori indică setarea implicită din fabrică.	

Rețea/Porturi

Prezentare generală rețea

Element de meniu	Descriere
Adaptor activ Auto* Rețea standard Fără fir	Specificați tipul de conexiune în rețea. **Notă:** Meniul Fără fir este disponibil numai la imprimantele conectate la o rețea fără fir.
Stare rețea	Afişați starea conexiunii în rețea a imprimantei.
Afișare stare rețea pe imprimantă Dezactivat Activat*	Afişare stare rețea pe ecran.
Viteză, Duplex	Afişați viteza adaptorului de rețea activ.
IPv4	Afişare adresă IPv4.
Toate adresele IPv6	Afişează toate adresele IPv6.
Reinițializare server de imprimare	Resetați toate conexiunile la imprimantă ale rețelei active. **Notă:** Această setare elimină toate setările de configurare a rețelei.
Expirare lucrare în rețea Dezactivat Activat* (90 secunde)	Setarea duratei de timp înainte ca imprimanta să revoce o lucrare de imprimare în rețea.
Pagină banner Dezactivat* Activat	Imprimați o pagină banner.
Scanare către interval de porturi PC	Specificați un interval valid de porturi pentru imprimantele din spatele unui paravan de protecție care blochează porturi.
Activare conexiuni la rețea Dezactivat Activat*	Activați conectarea imprimantei la o rețea.
Activați LLDP Dezactivat* Activat	Activați Link Layer Discovery Protocol (LLDP) pe imprimantă.
Notă: Un asterisc (*) în dreptul unei valori indică setarea implicită din fabrică.	

Fără fir

Notă: Acest meniu este disponibil numai pentru imprimantele conectate la o rețea Wi-Fi sau pentru imprimantele prevăzute cu adaptor de rețea fără fir.

Element de meniu	Descriere
Configurare utilizând aplicația mobilă	Configurați conexiunea Wi-Fi folosind Asistentul mobil Lexmark.

Element de meniu	Descriere
Configurare de la panoul imprimantei Alegere rețea Adăugare rețea Wi-Fi Nume rețea Mod Rețea Infrastructură Mod de securitate fără fir Dezactivat* WEP WPA2/WPA - Personal WPA2 - Personal 802.1x - RADIUS	Configurați conexiunea Wi-Fi utilizând panoul de control. **Notă:** Metoda 802.1x - RADIUS poate fi modificată numai din Embedded Web Server.
Wi-Fi Protected Setup Detectare automată WPS Dezactivat Activat* Pornire metodă prin apăsare pe buton Pornire metodă PIN	Configurați o rețea Wi-Fi şi activați securitatea rețelei. **Note:** • Detectare automată WPS apare numai când opțiunea Mod de securitate fără fir este setată la WEP. • Pornire metodă prin apăsare pe buton conectează imprimanta la o rețea Wi-Fi când este apăsat atât butonul de pe imprimantă, cât şi butonul de pe punctul de acces (routerul fără fir) într-un interval dat. • Pornire metodă PIN conectează imprimanta la o rețea Wi-Fi când un cod PIN de pe imprimantă este introdus în setările de conexiune fără fir ale punctului de acces.
Mod Rețea Tip BSS Infrastructură*	Specificați modul de rețea.
Activare Wi-Fi Direct Activat Dezactivat*	Permiteți dispozitivelor cu funcție Wi-Fi Direct să se conecteze direct la imprimantă.
Compatibilitate 802.11b/g/n (2,4 GHz)* 802.11a/b/g/n/ac (2,4 GHz/5 GHz) 802.11a/n/ac (5 GHz)	Specificați standardul pentru rețeaua Wi-Fi. **Notă:** Opțiunile 802.11a/b/g/n/ac (2,4 Ghz/5 GHz) şi 802.11a/n/ac (5 GHz) sunt afişate numai atunci când este instalată o opțiune Wi-Fi.
Mod de securitate fără fir Dezactivat* WEP WPA2/WPA-Personal WPA2-Personal 802.1x - RADIUS	Setați modul de securitate pentru conectarea imprimantei la dispozitive Wi-Fi. **Notă:** Metoda 802.1x - RADIUS poate fi modificată numai din Embedded Web Server.
Mod de autentificare WEP Auto* Deschidere Partajat	Setați tipul Protocolului de criptare wireless (WEP) utilizat de imprimantă. **Notă:** Acest element de meniu apare numai când opțiunea Mod de securitate fără fir este setată la WEP.
Setare cheie WEP	Specificați o parolă WEP pentru conexiunea Wi-Fi securizată.

Element de meniu	Descriere
WPA2/WPA Personal AES	Activați securitatea Wi-Fi prin protocolul Acces protejat Wi-Fi (WPA). **Notă:** Acest element de meniu apare numai când opțiunea Mod de securitate fără fir este setată la WPA2/WPA-Personal.
Setare Cheie de rețea partajată	Setați parola pentru conexiunea Wi-Fi securizată.
WPA2-Personal AES	Activați securitatea Wi-Fi prin intermediul protocolului WPA2. **Notă:** Acest element de meniu apare numai când opțiunea Mod de securitate fără fir este setată la WPA2-Personal.
Mod de criptare 802.1x WPA+ WPA2*	Activați securitatea Wi-Fi prin intermediul standardului 802.1x. **Note:** • Acest element de meniu apare numai când opțiunea Mod de securitate fără fir este setată la 802.1x - RADIUS. • Metoda 802.1x - RADIUS poate fi modificată numai din Embedded Web Server.
IPv4 Activare DHCP Activat* Dezactivat Setare adresă IP statică Adresă IP Mască de rețea Gateway	Activează şi configurează setările IPv4 la imprimantă.
IPv6 Activare IPv6 Activat* Dezactivat Activare DHCPv6 Activat Dezactivat* Configurare automată adresă fără stare Activat* Dezactivat Adresă server DNS Adresă IPv6 alocată manual Router IPv6 alocat manual Prefix adresă Toate adresele IPv6 Toate adresele de router IPv6	Activează şi configurează setările IPv6 la imprimantă.
Adresă de rețea UAA LAA	Vizualizați adresele de rețea.

Element de meniu	Descriere
Comutare inteligentă PCL Dezactivat Activat*	Setează imprimanta să comute automat la emularea PCL, dacă aceasta este necesară pentru o lucrare de imprimare, indiferent de limbajul implicit al imprimantei. **Notă:** Atunci când comutarea inteligentă PCL este dezactivată, imprimanta nu analizează datele primite şi utilizează limbajul implicit specificat în meniul Configurare.
Comutare inteligentă PS Dezactivat Activat*	Setează imprimanta să comute automat la emularea PS, dacă aceasta este necesară pentru o lucrare de imprimare, indiferent de limbajul implicit al imprimantei. **Notă:** Atunci când comutarea inteligentă PS este dezactivată, imprimanta nu analizează datele primite şi utilizează limbajul implicit specificat în meniul Configurare.
Utilizare buffer pentru operații Activat Dezactivat*	Stocați temporar lucrările de imprimare pe hard diskul imprimantei înainte de imprimare. **Notă:** Acest element de meniu apare numai atunci când este instalat un hard disk.
PS binar Mac Auto* Activat Dezactivat	Setați imprimanta pentru a procesa lucrări de imprimare PostScript binare Macintosh. **Note:** • Setarea Activat procesează lucrările de imprimare PostScript binare în modul brut. • Setarea Dezactivat filtrează lucrările de imprimare folosind protocolul standard.

Wi-Fi Direct

Element de meniu	Descriere
Activare Wi-Fi Direct Activat Dezactivat*	Setează imprimanta să se conecteze direct la dispozitivele Wi-Fi.
Nume Wi-Fi Direct	Specificați numele rețelei Wi-Fi Direct.
Parolă Wi-Fi Direct	Setați parola pentru autentificarea şi validarea utilizatorilor la o conexiune Wi-Fi.
Afișare parolă pe pagina de configurare Dezactivat Activat*	Afişați Parola Wi-Fi Direct pe Pagina configurare rețea.
Număr canal preferat 1–11 Auto*	Setați canalul preferat al rețelei Wi-Fi.
Adresă IP proprietar grup	Specifică adresa IP a proprietarului grupului.
Notă: Un asterisc (*) în dreptul unei valori indică setarea implicită din fabrică.	

Element de meniu	Descriere
Acceptare automată solicitări prin butonul de comandă Dezactivat* Activat	Acceptă automat solicitări de conectare la rețea. **Notă:** Acceptarea automată a clienților nu este sigură.
Notă: Un asterisc (*) în dreptul unei valori indică setarea implicită din fabrică.	

Ethernet

Element de meniu	Descriere
Viteză rețea	Afişați viteza adaptorului de rețea activ.
IPv4 Activare DHCP (Activat*) Setare adresă IP statică	Configurați setările IPv4.
IPv6 Activare IPv6 (Activat*) Activare DHCPv6 (Dezactivat) Configurare automată adresă fără stare (Activat*) Adresă server DNS Adresă IPv6 alocată manual Router IPv6 alocat manual Prefix adresă (64*) Toate adresele IPv6 Toate adresele de router IPv6	Configurați setările IPv6.
Adresă de rețea UAA LAA	Specificați adresa de rețea.
PCL SmartSwitch Dezactivat Activat*	Setează imprimanta să comute automat la emularea PCL, dacă aceasta este necesară pentru o lucrare de imprimare, indiferent de limbajul implicit al imprimantei. **Notă:** Atunci când această setare este dezactivată, imprimanta nu analizează datele primite şi utilizează limbajul implicit al imprimantei specificat în meniul Configurare.
PS SmartSwitch Dezactivat Activat*	Setați imprimanta să comute automat la emularea PostScript dacă aceasta este necesară pentru o lucrare de imprimare, indiferent de limbajul implicit al imprimantei. **Notă:** Atunci când această setare este dezactivată, imprimanta nu analizează datele primite şi utilizează limbajul implicit al imprimantei specificat în meniul Configurare.
Utilizare buffer pentru operații Dezactivat* Activat	Stocați temporar lucrările pe hard disk înainte de imprimare. **Notă:** Acest element de meniu apare numai atunci când este instalat un hard disk.
Notă: Un asterisc (*) în dreptul unei valori indică setarea implicită din fabrică.	

Element de meniu	Descriere
PS binar Mac Auto* Activat Dezactivat	Setați imprimanta pentru a procesa lucrări de imprimare PostScript binare Macintosh. **Note:** • Cu Auto, imprimanta procesează lucrări de imprimare de la computere care utilizează sisteme de operare Windows sau Macintosh. • Setarea Dezactivat filtrează lucrările de imprimare PostScript folosind protocolul standard.
Ethernet eficient energetic Activat Dezactivat Auto*	Reducerea consumului de energie când imprimanta nu primeşte date din rețeaua Ethernet.
Notă: Un asterisc (*) în dreptul unei valori indică setarea implicită din fabrică.	

TCP/IP

Notă: Acest meniu apare numai la imprimantele de rețea sau la imprimantele conectate la servere de imprimare.

Element de meniu	Descriere
Setare nume gazdă	Setați numele gazdei TCP/IP curente.
Nume domeniu	Setați numele domeniului.
Permite DHCP/BOOTP să actualizeze serverul NTP Activat* Dezactivat	Permiteți clienților DHCP şi BOOTP să actualizeze setările NTP ale imprimantei.
Nume configurație zero	Specificați un nume de serviciu pentru rețeaua cu configurație zero.
Activare AutoIP Dezactivat* Activat	Atribuiți o adresă IP în mod automat.
Adresă server DNS	Specificați adresa serverului curent Domain Name System (DNS) (Sistem de nume de domenii).
Adresă DNS de rezervă	Specificați adresele serverului DNS de rezervă.
Adresă DNS de rezervă 2	
Adresă DNS de rezervă 3	
Ordine de căutare domeniu	Specificați o listă a numelor de domenii pentru localizarea imprimantei şi resurselor sale care se află în domenii diferite ale rețelei.
Activare DDNS Dezactivat* Activat	Actualizarea setărilor DNS dinamic.
Notă: Un asterisc (*) în dreptul unei valori indică setarea implicită din fabrică.	

Element de meniu	Descriere
DDNS TTL	Specificați setările DDNS curente.
TTL implicit	
Durată de reîmprospătare DDNS	
Activare mDNS Dezactivat Activat*	Actualizați setările DNS multicast.
Adresă server WINS	Specificați o adresă de server pentru Windows Internet Name Service (WINS) (Serviciul de alocare a numelui de domeniu pentru Windows).
Activare BOOTP Dezactivat* Activat	Permiteți BOOTP să atribuie o adresă IP de imprimantă.
Listă server restricționată	Specificați adresele IP permise pentru comunicarea cu imprimanta prin TCP/IP. **Note:** • Utilizați o virgulă pentru a separa fiecare adresă IP. • Aveți posibilitatea de a adăuga până la 50 de adrese IP.
Opțiuni pentru Listă servere restricționată Se blochează toate porturile* Blocați numai imprimarea Blocați numai imprimarea şi HTTP	Specificați opțiunea de acces pentru adresele IP care nu sunt în listă.
MTU 256–1500 Ethernet (1500*)	Specificați un parametru al unității de transmisie maxime (MTU) pentru conexiunile TCP.
Port de imprimare RAW 1-65535 (9100*)	Specificați un număr de port RAW pentru imprimantele conectate la o rețea.
Viteză maximă trafic ieșire Dezactivat* Activat	Setați viteza maximă de transfer a imprimantei. **Notă:** Când este activată, opțiunea pentru această setare este 100–1.000.000 de kilobiți/secundă.
Activare TLSv1.0 Dezactivat Activat*	Permiteți protocolul TLSv1.0.
Activare TLSv1.1 Dezactivat Activat*	Permiteți protocolul TLSv1.1.
Suită de cifruri SSL	Specificați algoritmii de codificare de utilizat pentru conexiunile SSL sau TLS.
Notă: Un asterisc (*) în dreptul unei valori indică setarea implicită din fabrică.	

SNMP

Notă: Acest meniu apare numai pentru modelele de imprimante de rețea sau pentru imprimantele conectate la servere de imprimare.

Element de meniu	Descriere
SNMP Versiunile 1 și 2c Activat Dezactivat Activat* Acceptare setare SNMP Dezactivat Activat* Activare PPM MIB Dezactivat Activat* Comunitate SNMP	Configurați Simple Network Management Protocol (SNMP) (Protocol simplu de administrare a rețelei) versiunile 1 şi 2c pentru instalarea driverelor şi aplicațiilor de imprimare.
SNMP versiunea 3 Activat Dezactivat Activat* Setați acreditări de citire/scriere Nume de utilizator Parolă Setați acreditări numai-citire Nume de utilizator Parolă Cheie de autentificare MD5 SHA1* Nivel minim de autentificare Fără autentificare, Fără confidențialitate Autentificare, Fără confidențialitate Autentificare, Confidențialitate* Algoritm de confidențialitate DES AES-128*	Configurați SNMP versiunea 3 pentru instalarea şi actualizarea securității imprimantei.
Notă: Un asterisc (*) în dreptul unei valori indică setarea implicită din fabrică.	

IPSec

Notă: Acest meniu apare numai pentru modelele de imprimante de rețea sau pentru imprimantele conectate la servere de imprimare.

Element de meniu	Descriere
Activare IPSec Dezactivat* Activat	Activați Internet Protocol Security (IPSec) (Securizarea protocoalelor de Internet).
Notă: Un asterisc (*) în dreptul unei valori indică setarea prestabilită din fabrică.	

Element de meniu	Descriere
Configurație de bază Implicit* Compatibilitate Securizat	Setați configurația de bază a IPSec. **Notă:** Acest element de meniu apare numai atunci când opțiunea Activare IPSec este setată la Activat.
Propunere grup DH (Diffie-Hellman) modp2048 (14)* modp3072 (15) modp4069 (16) modp6144 (17) modp8192 (18)	Setați criptarea IPSec. **Notă:** Acest element de meniu apare numai când opțiunea Configurație de bază este setată la Compatibilitate.
Durată de viață IKE SA (Ore) 1 2 4 8 24*	Setează durata de timp după care va fi generată o nouă cheie de autentificare. **Notă:** Acest element de meniu apare numai când opțiunea Configurație de bază este setată la Securizată.
Durată de viață IPSec SA (Ore) 1 2 4 8 24*	
Metodă de criptare propusă 3DES AES*	Specificați metodele de criptare şi autentificare pentru conectare în siguranță la o rețea. **Notă:** Aceste elemente de meniu apar numai când opțiunea Configurație de bază este setată la Compatibilitate.
Metodă de autentificare propusă SHA1 SHA256* SHA512	
Certificat dispozitiv IPSec	Precizați un certificat IPSec. **Notă:** Acest element de meniu apare numai când opțiunea Configurație de bază este setată la Compatibilitate.
Conexiuni autentificate cheie predistribuită Gazda [x] Adresă Cheie	Configurați conexiunile autentificate ale imprimantei. **Notă:** Acest element de meniu apare numai atunci când opțiunea Activare IPSec este setată la Activat.
Conexiuni autentificate prin certificat Adresă[/subrețea] gazda [x] Adresă[/subrețea]	
Notă: Un asterisc (*) în dreptul unei valori indică setarea prestabilită din fabrică.	

802.1x

Notă: Acest meniu apare numai pentru modelele de imprimante de rețea sau pentru imprimantele conectate la servere de imprimare.

Element de meniu	Descriere
Activ Dezactivat* Activat	Permite imprimantei să se conecteze la rețele care necesită autentificare înainte de a permite accesul. **Notă:** Pentru a configura setările acestui element din meniu, accesați Embedded Web Server.
Notă: Un asterisc (*) în dreptul unei valori indică setarea implicită din fabrică.	

Configurație LPD

Notă: Acest meniu apare numai pentru modelele de imprimante de rețea sau pentru imprimantele conectate la servere de imprimare.

Element de meniu	Descriere
Expirare LPD 0-65535 secunde (90*)	Setați valoarea duratei de expirare pentru a opri serverul Line Printer Daemon (LPD) să aştepte pe termen nedefinit lucrările de imprimare blocate sau nevalide.
Pagină baner LPD Dezactivat* Activat	Imprimați o pagină banner pentru toate lucrările de imprimare LPD. **Notă:** O pagină banner este prima pagină a unei lucrări de imprimare, utilizată ca separator al lucrărilor de imprimare şi pentru a identifica inițiatorul solicitării lucrării de imprimare.
Pagină trailer LPD Dezactivat* Activat	Imprimați o pagină trailer pentru toate lucrările de imprimare LPD. **Notă:** O pagină trailer este ultima pagină a unei lucrări de imprimare.
Conversie retur de car LPD Dezactivat* Activat	Activați conversia returului de car. **Notă:** Returul de care este un mecanism care comandă imprimanta să mute poziția cursorului la prima valoare de pe aceeaşi linie.
Notă: Un asterisc (*) în dreptul unei valori indică setarea implicită din fabrică.	

Setări HTTP/FTP

Element de meniu	Descriere
Activare server HTTP Dezactivat Activat*	Accesați serverul Embedded Web Server pentru monitorizarea şi gestionarea imprimantei.
Activare HTTPS Dezactivat Activat*	Permiteți Hypertext Transfer Protocol Secure (HTTPS) pentru a cripta transferul de date către şi de la serverul de imprimare.
Forțare conexiuni HTTPS Activat Dezactivat*	Forțați imprimanta să utilizeze conexiunile HTTPS.
Notă: Un asterisc (*) în dreptul unei valori indică setarea implicită din fabrică.	

Element de meniu	Descriere
Activare FTP/TFTP Dezactivat Activat*	Trimiteți fişiere prin FTP/TFTP.
Domenii locale	Precizați numele de domeniu pentru serverele HTTP şi FTP.
Adresă IP proxy HTTP	Configurați setările serverelor HTTP şi FTP.
Adresă IP proxy FTP	
Port IP implicit HTTP	
Certificat dispozitiv HTTPS	
Port IP implicit FTP	
Expirare pentru solicitări HTTP/FTP 1-299 (30*)	Precizați timpul până la închiderea conexiunii la server.
Reîncercări pentru solicitări HTTP/FTP 1-299 (3*)	Setați numărul încercărilor de conectare la serverul HTTP/FTP.
Notă: Un asterisc (*) în dreptul unei valori indică setarea implicită din fabrică.	

ThinPrint

Element de meniu	Descriere
Activare ThinPrint Dezactivat Activat*	Imprimați cu ajutorul ThinPrint.
Număr port 4000-4999 (4000*)	Setați numărul portului pentru serverul ThinPrint.
Lățime de bandă (biți/sec) 0* 100–1000000	Setați viteza de transmitere a datelor într-un mediu ThinPrint.
Dimensiune pachet (kB) 0-64000 (0*)	Setați dimensiunea pachetelor pentru transmiterea datelor.
Notă: Un asterisc (*) în dreptul unei valori indică setarea implicită din fabrică.	

USB

Element de meniu	Descriere
PCL SmartSwitch Dezactivat Activat*	Setați imprimanta să comute la emularea PCL când acest lucru este solicitat de o lucrare de imprimare primită printr-un port USB, indiferent de limbajul implicit al imprimantei. **Notă:** Atunci când această setare este dezactivată, imprimanta nu analizează datele primite şi utilizează limbajul implicit al imprimantei specificat în meniul Configurare.
Notă: Un asterisc (*) în dreptul unei valori indică setarea implicită din fabrică.	

Element de meniu	Descriere
PS SmartSwitch Dezactivat Activat*	Setați imprimanta să comute la emularea PostScript când acest lucru este solicitat de o lucrare de imprimare primită printr-un port USB, indiferent de limbajul implicit al imprimantei. **Notă:** Atunci când această setare este dezactivată, imprimanta nu analizează datele primite şi utilizează limbajul implicit al imprimantei specificat în meniul Configurare.
Utilizare buffer pentru operații Dezactivat* Activat	Stocați temporar lucrările pe hard disk înainte de imprimare. **Notă:** Acest element de meniu apare numai atunci când este instalat un hard disk.
PS binar Mac Auto* Activat Dezactivat	Setați imprimanta pentru a procesa lucrări de imprimare PostScript binare Macintosh. **Note:** • Cu Auto, imprimanta procesează lucrări de imprimare de la computere care utilizează sisteme de operare Windows sau Macintosh. • Setarea Dezactivat filtrează lucrările de imprimare PostScript folosind protocolul standard.
Activare port USB Dezactivat Activat*	Activați portul unității USB față.
Notă: Un asterisc (*) în dreptul unei valori indică setarea implicită din fabrică.	

Restricționați accesul la rețeaua externă

Element de meniu	Descriere
Restricționați accesul la rețeaua externă Dezactivat* Activat	Restricționați accesul la site-uri de rețea.
Adresă rețea externă	Specificați adresele de rețea cu acces restricționat.
Adresă de e-mail pentru notificări	Specificați o adresă de e-mail la care să se trimită o notificare privind evenimentele înregistrate în jurnal.
Frecvență ping 1-300 (10*)	Specificați intervalul de interogare a rețelei în secunde.
Subiect	Specificați obiectul și mesajul notificării prin e-mail.
Mesaj	
Notă: Un asterisc (*) în dreptul unei valori indică setarea implicită din fabrică.	

Securitate

Metode de conectare

Gestionare permisiuni

Element de meniu	Descriere
Acces funcții Accesare agendă în Aplicații Modificare agendă Gestionare comenzi rapide Creare profiluri Gestionare marcaje Imprimare unitate flash Scanare unitate flash Funcție copiere Abandonare culori Funcția de e-mail Funcția de fax Funcția FTP Reluare faxuri puse în aşteptare Acces la lucrările în aşteptare Profiluri de utilizator Revocare operații la dispozitiv Schimbare limbă Protocolul de imprimare prin Internet (IPP) Inițiere scanări de la distanță Imprimare alb-negru Folder de rețea - Scanare	Controlați accesul la funcțiile imprimantei.
Meniuri de administrare Meniul Securitate Meniul Rețea/Porturi Meniul Hârtie Meniul Rapoarte Meniuri de configurare a funcțiilor Meniul Consumabile Meniul Cartelă opțională Meniul de service Meniul Dispozitiv	Controlați accesul la setările de meniu ale imprimantei.
Administrare dispozitiv Administrare la distanță Actualizări firmware Configurație aplicații Blocare panou de operare Importare/Exportare toate setările Ştergere pentru scoaterea din uz Acces la Embedded Web Server	Controlați accesul la opțiunile de administrare a imprimantei.

Element de meniu	Descriere
Aplicații Aplicații noi Expunere diapozitive Schimbare fundal Economizor de ecran Copiere carte de identitate Scan Center Personalizare 1 Centru de scanare Personalizare 2 Centru de scanare Personalizare 3 Centru de scanare Personalizare 4 Centru de scanare Personalizare 5 Centru de scanare Personalizare 6 Centru de scanare Personalizare 7 Centru de scanare Personalizare 8 Centru de scanare Personalizare 9 Centru de scanare Personalizare 10 Centru de scanare Formulare şi preferințe	Controlați accesul la aplicațiile imprimantei.

Conturi locale

Element de meniu	Descriere
Administrare grupuri/permisiuni Adăugare grup Import controale de acces Acces funcții Meniuri de administrare Administrare dispozitiv Aplicații Toți utilizatorii Import controale de acces Acces funcții Meniuri de administrare Administrare dispozitiv Aplicații Admin	Controlați accesul grupului sau al utilizatorilor la funcțiile, aplicațiile şi setările de securitate ale imprimantei.

Element de meniu	Descriere
Adăugare utilizator Nume de utilizator/Parolă Nume de utilizator Parolă PIN	Creați conturi locale pentru administrarea accesului la funcțiile imprimantei.
Conturi cu nume de utilizator/parolă Adăugare utilizator	
Conturi cu nume de utilizator Adăugare utilizator	
Conturi cu parolă Adăugare utilizator	
Conturi cu PIN Adăugare utilizator	

Programare dispozitive USB

Element de meniu	Descriere
Programări Adăugare programare nouă	Programați accesul la porturile USB.

Jurnalul auditului de securitate

Element de meniu	Descriere
Activare audit Dezactivat* Activat	Înregistrați evenimente în jurnalul auditului de securitate şi jurnalul sistemului la distanță.
Activare jurnal de sistem la distanță Dezactivat* Activat	Trimiteți jurnale de audit la un server la distanță.
Server jurnal de sistem la distanță	Specificați serverul pentru jurnalul sistemului la distanță.
Port jurnal de sistem la distanță 1-65535 (514*)	Specificați portul la distanță syslog.
Metodă jurnal de sistem la distanță UDP normal* Stunnel	Specificați o metodă pentru transmiterea evenimentelor înregistrate ale jurnalului de sistem la un server la distanță.
Notă: Un asterisc (*) în dreptul unei valori indică setarea implicită din fabrică.	

Element de meniu	Descriere
Locație jurnal de sistem la distanță 0 – Mesaje nucleu 1 – Mesaje de nivel utilizator 2 – Sistem de poştă 3 – Daemoni de sistem 4 – Mesaje de securitate/autorizare* 5 – Mesaje generate intern de jurnalele de sistem 6 – Subsistem imprimantă linie 7 – Subsistem informații de rețea 8 – Subsistem UUCP 9 – Daemon ceas 10 – Mesaje de securitate/autorizare 11 – Daemon FTP 12 – Subsistem NTP 13 – Jurnal de audit 14 – Alertă jurnal 15 – Daemon ceas 16 – Uz local 0 (local0) 17 – Uz local 1 (local1) 18 – Uz local 2 (local2) 19 – Uz local 3 (local3) 20 – Uz local 4 (local4) 21 – Uz local 5 (local5) 22 – Uz local 6 (local6) 23 – Uz local 7 (local7)	Specificați un cod de unitate pe care imprimanta îl utilizează pentru trimiterea evenimentelor de jurnal la un server la distanță.
Severitatea evenimentelor de înregistrat 0 – Urgență 1 – Alertă 2 – Critic 3 – Eroare 4 – Avertisment* 5 – Notificare 6 – Informativ 7 – Depanare	Specificați limita nivelului de prioritate pentru jurnalizarea mesajelor şi evenimentelor.
Jurnal sistem la distanță pentru evenimente neînregistrate Dezactivat* Activat	Trimiteți toate evenimentele, indiferent de nivelul de severitate, la serverul la distanță.
Adresă de e-mail administrator	Trimite administratorului, prin e-mail, o notificare privind evenimentele jurnalizate.
Alertă jurnal de poștă electronică șters Dezactivat* Activat	Trimiteți administratorului o notificare prin e-mail când o înregistrare de jurnal este ştearsă.
Alertă jurnal de poștă electronică arhivat Dezactivat* Activat	Trimiteți administratorului o notificare prin e-mail când jurnalul se umple şi începe să suprascrie înregistrările mai vechi.
Notă: Un asterisc (*) în dreptul unei valori indică setarea implicită din fabrică.	

Element de meniu	Descriere
Comportament jurnal plin Se suprascriu cele mai vechi înregistrări* Trimitere jurnal prin poştă electronică, şterge toate înregistrările	Rezolvă problemele de stocare a jurnalului când acesta umple memoria alocată.
Alertă % de poștă electronică plină Dezactivat* Activat	Trimite administratorului o notificare prin e-mail când jurnalul umple memoria alocată acestuia.
Nivel de alertă memorie % plină 1–99 (90*)	
Alertă jurnal de poștă electronică exportat Dezactivat* Activat	Trimite administratorului o notificare prin e-mail când un jurnal este exportat.
Alertă setări jurnal de poștă electronică modificate Dezactivat* Activat	Trimiteți administratorului o notificare prin e-mail când opțiunea Activare audit este setată.
Capete de rând jurnal LF (\n)* CR (\r) CRLF (\r\n)	Specificați modul în care se termină capătul fiecărui rând din fişierul jurnal.
Semnare digitală export Dezactivat* Activat	Adăugați câte o semnătură digitală la fiecare fişier jurnal exportat.
Ștergere jurnale	Ştergeți toate jurnalele de audit.
Export jurnal Jurnal sistem (RFC 5424) Jurnal sistem (RFC 3164) CSV	Exportați un jurnal de securitate pe o unitate flash.
Notă: Un asterisc (*) în dreptul unei valori indică setarea implicită din fabrică.	

Restricții de conectare

Element de meniu	Descriere
Conectări nereușite 1-10 (3*)	Specificați numărul de conectări nereuşite permise înainte de blocarea utilizatorului.
Interval de timp pentru nereușită 1-60 minute (5*)	Specificați intervalul de timp dintre conectările nereuşite înainte de blocarea utilizatorului.
Interval de timp de blocare 1-60 minute (5*)	Specificați durata blocării.
Expirare conectare prin web 1-120 minute (10*)	Specificați întârzierea pentru o conectare la distanță înainte ca utilizatorul să fie deconectat automat.
Notă: Un asterisc (*) în dreptul unei valori indică setarea prestabilită din fabrică.	

Configurație imprimare confidențială

Element de meniu	Descriere
Număr maxim de introduceri nevalide PIN 2–10	Setați numărul de introduceri nevalide ale codului PIN. **Note:** • Valoarea zero dezactivează această setare. • Când este atinsă limita, lucrările de imprimare pentru numele de utilizator şi codul PIN respectiv sunt şterse. • Acest element de meniu apare numai atunci când este instalat un hard disk.
Expirare lucrare confidențială Dezactivat* 1 oră 4 ore 24 ore 1 săptămână	Setați perioada de expirare pentru lucrările de imprimare confidențială. **Note:** • Dacă acest element de meniu este modificat în timp ce există lucrări de imprimare confidențială în memoria sau pe hard diskul imprimantei, perioada de expirare pentru lucrările respective nu se modifică la noua valoare implicită. • Dacă imprimanta este oprită, atunci toate lucrările confidențiale care se află în aşteptare în memoria imprimantei sunt şterse.
Repetare Expirare lucrare Dezactivat* 1 oră 4 ore 24 ore 1 săptămână	Setați perioada de expirare pentru o lucrare de imprimare pe care doriți să o repetați.
Verificare Expirare lucrare Dezactivat* 1 oră 4 ore 24 ore 1 săptămână	Setați perioada de expirare în care imprimanta imprimă o copie a cărei calitate trebuie examinată de utilizator înainte de imprimarea copiilor rămase.
Rezervare Expirare lucrare Dezactivat* 1 oră 4 ore 24 ore 1 săptămână	Setați perioada de expirare în care imprimanta stochează lucrări de imprimare pentru a fi imprimate ulterior.
Necesită punerea în așteptare a tuturor lucrărilor Dezactivat* Activat	Setați imprimanta să pună în aşteptare toate lucrările de imprimare.
Păstrare documente duplicate Dezactivat* Activat	Setați imprimanta pentru a imprima alte documente cu acelaşi nume de fişier fără a suprascrie oricare din sarcinile de imprimare.
Notă: Un asterisc (*) în dreptul unei valori indică setarea implicită din fabrică.	

Criptare disc

Notă: Acest meniu apare numai când este instalat un hard disk de imprimantă.

Element de meniu	Descriere
Stare Activat Dezactivat	Determinarea dacă funcția Criptare disc este activată.
Inițializare criptare	Prevenirea pierderii de date sensibile în cazul furtului imprimantei sau al hard diskului acesteia. **Notă:** Activarea criptării discului şterge întreg conținutul hard diskului. Dacă este necesar, faceți copii de rezervă ale informațiilor importante de pe imprimantă înainte de a iniția criptarea.

Ștergere fișiere de date temporare

Element de meniu	Descriere
Stocat în memoria integrată Dezactivat* Activat	Ştergeți toate fişierele stocate în memoria imprimantei.
Stocat pe hard disk Ştergere 1 trecere* Ştergere 3 treceri Ştergere 7 treceri	Ştergeți toate fişierele stocate pe hard diskul imprimantei.
Notă: Un asterisc (*) în dreptul unei valori indică setarea implicită din fabrică.	

Setări soluții LDAP

Utilizați	Pentru
Urmărire recomandări LDAP Dezactivat* Activat	Căutarea contului de utilizator conectat în diferitele servere ale domeniului.
LDAP Certificate Verification (Verificare certificat LDAP) Nu* Da	Activarea verificării certificatelor LDAP.

Gestionare servicii mobile

Utilizați	Pentru
AirPrint Imprimare Scanare Fax	Activarea funcțiilor din caracteristica software AirPrint.

Diverse

Element de meniu	Descriere
Funcții protejate Afişare* Ascundere	Afişarea tuturor funcțiilor pe care Control acces la funcții (FAC) le protejează, indiferent de permisiunea de securitate a utilizatorului. **Notă:** FAC gestionează accesul la anumite meniuri şi funcții sau le dezactivează în totalitate.
Permisiune imprimare Dezactivat* Activat	Permite utilizatorului să se autentifice înainte de imprimare.
Conectare permisiune de imprimare implicită	Setarea datelor de autentificare implicite pentru Permisiune imprimare.
Jumper de resetare securitate Activare acces „Vizitator”* Fără efect	Specificați efectul de utilizare a jumperului de resetare a securității. **Note:** • Jumperul este amplasat alături de o pictogramă de blocare de pe placa controlerului. • Activarea accesului de tip „Vizitator” asigură controlul complet al accesului pentru utilizatorii care nu sunt autentificați. • „Fără efect” indică faptul că resetarea nu are niciun efect asupra configurației de securitate a imprimantei.
Lungime minimă parolă 0-32 (0*)	Specificarea numărului minim de caractere permis pentru o parolă.
Notă: Un asterisc (*) în dreptul unei valori indică setarea implicită din fabrică.	

Rapoarte

Pagină setări meniu

Element de meniu	Descriere
Pagină setări meniu	Imprimați un raport care conține preferințele pentru imprimantă, setări şi configurații.

Dispozitiv

Element de meniu	Descriere
Informații dispozitiv	Imprimați un raport care conține informații despre imprimantă.
Statistici dispozitiv	Imprimați un raport despre utilizarea imprimantei şi starea alimentării.
Listă de profiluri	Imprimați o listă cu profilurile stocate în imprimantă.
Raport despre produs	Imprimați un raport care conține numărul de serie al imprimantei şi numele modelului.

Imprimare

Element de meniu	Descriere
Fonturi imprimare Fonturi PCL Fonturi PS	Imprimarea mostrelor şi a informațiilor despre fonturile disponibile în fiecare limbaj de imprimantă.
Demonstrație imprimare	Imprimați pagini mostră.
Imprimare director	Imprimați resursele stocate în unitatea flash sau pe hard disk. **Notă:** Acest element de meniu apare numai dacă s-a instalat o unitate flash sau un hard disk.

Comenzi rapide

Element de meniu	Descriere
Toate comenzile rapide	Imprimați un raport care listează comenzile rapide stocate în imprimantă. **Notă:** Opțiunea Comenzi rapide pentru fax apare numai pe anumite modele de imprimante.
Comenzi rapide pentru fax	
Copiere comenzi rapide	
Comenzi rapide pentru poșta electronică	
Comenzi rapide pentru FTP	
Comenzi rapide pentru folderul de rețea	

Fax

Notă: Acest meniu apare numai la anumite modele de imprimantă.

Element de meniu	Descriere
Jurnal lucrări fax	Imprimați un raport despre ultimele 200 de lucrări fax finalizate. **Notă:** Acest element de meniu este afişat numai când opțiunea Activare jurnal de lucrări este setată la Activat.
Jurnal apeluri fax	Imprimați un raport despre ultimele 100 de apeluri încercate, primite şi blocate. **Notă:** Acest element de meniu este afişat numai când opțiunea Activare jurnal de lucrări este setată la Activat.

Rețea

Element de meniu	Descriere
Pagină configurare rețea	Imprimați o pagină care prezintă setările configurate pe imprimantă pentru comunicarea în rețea şi comunicarea fără fir. **Notă:** Acest element de meniu apare numai în imprimantele de rețea sau în imprimantele conectate la servere de imprimare.

Element de meniu	Descriere
Clienți conectați la Wi-Fi Direct	Imprimați o pagină care arată lista de dispozitive care sunt conectate la imprimantă utilizând Wi-Fi Direct. **Notă:** Acest element de meniu este afişat numai când opțiunea Activare Wi-Fi Direct este setată la Activat.

Ajutor

Element de meniu	Descriere
Imprimarea tuturor ghidurilor	Imprimă toate ghidurile
Ghid de conectare	Conține informații despre conectarea imprimantei local (USB) sau la o rețea
Ghid de copiere	Oferă informații despre realizarea de copii şi configurarea setărilor
Ghid pentru e-mail	Oferă informații despre trimiterea de e-mailuri şi configurarea setărilor
Ghid pentru fax	Oferă informații despre trimiterea de faxuri şi configurarea setărilor
Ghid pentru FTP	Oferă informații despre scanarea documentelor şi configurarea setărilor
Ghid informativ	Furnizează mai multe surse de informații despre imprimantă
Ghid media	Furnizează informații despre încărcarea hârtiei şi a suporturilor speciale
Ghid pentru calitatea monocromă	Furnizează informații despre setările de calitate a imprimării monocrome
Ghid pentru mutare	Furnizează informații despre mutarea, amplasarea sau transportul imprimantei
Ghid pentru calitatea imprimării	Conține informații despre soluționarea problemelor calitative
Ghid pentru consumabile	Oferă informații despre comandarea consumabilelor

Rezolvarea problemelor

Element de meniu	Descriere
Pagini de testare a calității imprimării	Imprimați pagini de testare pentru a identifica şi corecta defectele de calitate a imprimării.
Curățarea scanerului	Imprimă instrucțiunile privind modalitatea de curățare a scanerului.

Imprimarea paginii de setări meniuri

Din ecranul de pornire, atingeți **Setări** > **Rapoarte** > **Pagină setări meniuri**.

Securizarea imprimantei

Localizarea slotului de securitate

Această imprimantă este echipată cu o caracteristică de securitate prin blocare. Ataşați un dispozitiv de blocare a securității compatibil cu majoritatea computerelor laptop în locația afişată pentru a asigura imprimanta.

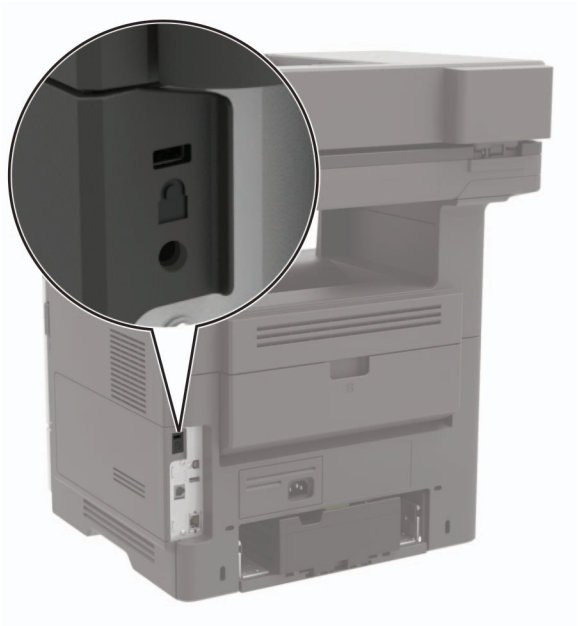

Ștergerea memoriei imprimantei

Pentru a şterge memoria volatilă sau datele de buffer ale imprimantei, opriți imprimanta.

Pentru a şterge memoria nevolatilă sau setările individuale, setările dispozitivului sau de rețea, setările de securitate şi soluțiile integrate, urmați paşii de mai jos:

1. Din ecranul de pornire, atingeți **Setări** > **Dispozitiv** > **Întreținere** > **Ştergere în stare de repaus**.
2. Selectați caseta **Curățați toate informațiile din memoria nevolatilă**, apoi atingeți **OK**.
3. Selectați fie **Începere configurare inițială**, fie **Lăsați imprimanta offline**, apoi atingeți **OK**.

Golirea memoriei din hard diskul imprimantei

1. Din ecranul de pornire, atingeți **Setări** > **Dispozitiv** > **Întreținere** > **Ştergere în stare de repaus**.
2. Selectați caseta **Şterge toate informațiile de pe hard disk**, apoi atingeți **ŞTERGERE**.
3. Selectați o metodă de a şterge datele.
4. Începeți operația.

Notă: Acest proces poate dura de la câteva minute la peste o oră, imprimanta nefiind disponibilă în acest interval pentru alte activități.

Criptarea hard discului imprimantei

Acest proces şterge întregul conținut de pe hard disk. Dacă este necesar, faceți copii de rezervă ale informațiilor importante de pe imprimantă înainte de a inița criptarea.

1. Din ecranul de pornire, atingeți **Setări** > **Securitate** > **Criptare disc** > **Inițializare criptare**.
2. Urmați instrucțiunile de pe afişaj.

Note:

- Pentru a evita pierderea datelor, nu opriți imprimanta în timpul procesului de criptare.
- Acest proces poate dura de la câteva minute la peste o oră, imprimanta nefiind disponibilă în acest interval pentru alte activități.
- După criptare, imprimanta reporneşte automat.

Revenirea la setările prestabilite din fabrică

1. Din ecranul de pornire, atingeți **Setări** > **Dispozitiv** > **Revenire la setările prestabilite din fabrică**.
2. Atingeți **Restabilire setări** > selectați setările pe care doriți să le restabiliți > **RESTABILIRE**.
3. Începeți operația.

Declarație privind volatilitatea

Tip de memorie	Descriere
Memoria volatilă	Imprimanta utilizează o memorie cu acces aleator (Random Access Memory, RAM) standard pentru a stoca temporar în buffer datele de utilizator în timpul lucrărilor simple de imprimare şi de copiere.
Memoria nevolatilă	Imprimanta poate să utilizeze două forme de memorie nevolatilă: EEPROM şi NAND (memorie flash). Ambele tipuri sunt utilizate pentru a stoca datele de sistem de operare, setări de imprimantă, informații de rețea, setări pentru scaner şi marcaje şi soluții încorporate.
Memoria hard diskului	Unele imprimante pot avea instalat un hard disk. Hard diskul imprimantei este proiectat pentru funcționalitate specifică imprimantei. Hard diskul permite imprimantei să rețină datele de utilizator stocate în buffer din lucrările complexe de imprimare, datele asociate cu formularele şi cu fonturile.

Ştergeți conținutul oricărei memorii instalate în imprimantă, în următoarele situații:

- Imprimanta este dezafectată.
- Hard diskul imprimantei este înlocuit.
- Imprimanta este mutată într-un alt departament sau într-o altă locație.
- Operațiile de service asupra imprimantei sunt efectuate de o persoană din afara organizației.
- Imprimanta este ridicată de la sediul dvs. pentru service.
- Imprimanta este vândută unei alte organizații.

Dezafectarea hard diskului imprimantei

- **Demagnetizare**—Hard diskul imprimantei este supus unui câmp magnetic care şterge datele stocate
- **Concasare**—Comprimă fizic hard diskul pentru a deteriora părțile componente, astfel încât datele să fie indescifrabile
- **Aşchiere**—Sfâşie fizic hard diskul în bucăți mici de metal

Notă: Pentru a garanta ştergerea completă a tuturor datelor, distrugeți fizic toate hard diskurile pe care sunt stocate date.

Întreținerea imprimantei

Avertisment - Pericol de deteriorare: Nemenținerea imprimantei într-o stare de funcționare optimă sau neînlocuirea pieselor şi a consumabilelor poate duce la deteriorarea imprimatei.

Reglarea volumului difuzorului

Reglarea volumului implicit al difuzorului intern

1. De la panoul de control, navigați până la:

   Setări > **Dispozitiv** > **Preferințe** > **Feedback audio**

2. Reglați volumul.

Note:

- Dacă este activat modul silențios, alertele sonore sunt dezactivate. De asemenea, această setare încetineşte performanța imprimantei.
- Volumul se resetează la valoarea implicită după deconectarea sesiunii sau când imprimanta revine din modul Repaus sau din modul Hibernare.

Reglarea volumului implicit al căștilor

1. De la panoul de control, navigați până la:

   Setări > **Dispozitiv** > **Accesibilitate**

2. Ajustarea volumului căştilor.

   Notă: Volumul se resetează la valoarea implicită după deconectarea sesiunii sau când imprimanta revine din modul Repaus sau din modul Hibernare.

Configurarea setărilor difuzorului de fax

Notă: Asigurați-vă că faxul este configurat. Pentru informații suplimentare, consultați “Configurarea imprimantei pentru fax” la pagina 56.

1. Din ecranul de pornire, atingeți **Setări** > **Fax** > **Configurare fax** > **Setări difuzor**.
2. Efectuați următoarele:
   - Setați Modul Difuzor la **Mereu activat**.
   - Setați Volum difuzor la **Ridicat**.
   - Activați Volum sonerie.

Lucrul în rețea

Conectarea imprimantei la o rețea Wi-Fi

Asigurați-vă că opțiunea Adaptor activ este setată la Automat. Din ecranul de pornire, atingeți **Setări** > **Rețea/Porturi** > **Prezentare generală rețea** > **Adaptor activ**.

Utilizarea panoului de control

1. Din ecranul de pornire, atingeți **Setări** > **Rețea/Porturi** > **Fără fir** > **Configurare de la panoul imprimantei** > **Alegere rețea**.
2. Selectați o rețea Wi-Fi, apoi introduceți parola de rețea.

   Notă: Pentru modelele de imprimantă compatibile cu rețele Wi-Fi, o solicitare pentru configurarea rețelei Wi-Fi apare în timpul configurării inițiale.

Utilizarea aplicației Lexmark Mobile Assistant

1. În funcție de dispozitivul dvs. mobil, descărcați aplicația Lexmark Mobile Assistant fie din magazinul Google Play, fie din magazinul online App Store.
2. Din ecranul de pornire al imprimantei, atingeți **Setări** > **Rețea/Porturi** > **Fără fir** > **Configurare utilizând aplicația mobilă** > **ID-ul imprimantei**.
3. Pe dispozitivul mobil, lansați aplicația şi apoi acceptați Termenii de utilizare.

   Notă: Dacă este necesar, acordați permisiuni.
4. Atingeți **Conectare la imprimantă** > **Accesați setările Wi-Fi**.
5. Conectați dispozitivul mobil la rețeaua fără fir a imprimantei.
6. Reveniți la aplicație, apoi atingeți **Configurare conexiune Wi-Fi**.
7. Selectați o rețea Wi-Fi, apoi introduceți parola de rețea.
8. Atingeți **Finalizare**.

Conectarea imprimantei la o rețea fără fir utilizând Wi-Fi Protected Setup (WPS)

Înainte de a începe, asigurați-vă că:

- Punctul de acces (routerul fără fir) are certificare WPS sau este compatibil cu WPS. Pentru mai multe informații, consultați documentația livrată împreună cu punctul de acces.
- Pe imprimantă este instalat un adaptor de rețea fără fir. Pentru informații suplimentare, consultați instrucțiunile livrate cu adaptorul.
- Opțiunea Adaptor activ este setată la Automat. Din ecranul de pornire, atingeți **Setări** > **Rețea/Porturi** > **Prezentare generală rețea** > **Adaptor activ**.

Utilizarea metodei cu apăsare pe buton

1. Din ecranul de pornire, atingeți **Setări** > **Rețea/Porturi** > **Fără fir** > **Wi-Fi Protected Setup** > **Pornire metodă cu apăsare pe buton**.
2. Urmați instrucțiunile de pe afişaj.

Utilizarea metodei numărului personal de identificare (PIN)

1. Din ecranul de pornire, atingeți **Setări** > **Rețea/Porturi** > **Fără fir** > **Wi-Fi Protected Setup** > **Pornire metodă PIN**.
2. Copiați numărul personal de identificare WPS format din opt cifre.
3. Deschideți un browser web, apoi introduceți adresa IP a punctului de acces în câmpul pentru adresă.

   Note:

   - Pentru a afla adresa IP, consultați documentația inclusă cu punctul de acces.
   - Dacă utilizați un server proxy, dezactivați-l temporar pentru a încărca corect pagina web.
4. Accesați setările WPS. Pentru mai multe informații, consultați documentația livrată împreună cu punctul de acces.
5. Introduceți PIN-ul din opt cifre, apoi salvați modificările.

Configurarea Wi-Fi Direct

Wi-Fi Direct® Este o tehnologie peer-to-peer bazată pe Wi-Fi, care permite dispozitivelor wireless să se conecteze direct la o imprimantă cu Wi-Fi Direct activat fără a utiliza un punct de acces (router fără fir).

1. Din ecranul de pornire, atingeți **Setări** > **Rețea/Porturi** > **Wi-Fi Direct**.
2. Configurați setările.
   - **Activare Wi-Fi Direct** – Permite imprimantei să transmită propria rețea Wi-Fi Direct.
   - **Nume Wi-Fi Direct** – Atribuie un nume rețelei Wi-Fi Direct.
   - **Parolă Wi-Fi Direct** – Atribuie parola pentru negocierea securității fără fir atunci când utilizați conexiunea peer-to-peer.
   - **Afişare parolă pe pagina de configurare** – Afişează parola pe pagina de configurare a rețelei.
   - **Acceptare automată solicitări buton** – Permite imprimantei să accepte automat solicitările de conectare.

     Notă: Acceptarea automată a solicitărilor prin apăsare de buton nu este securizată.

   Notă: Pentru a cunoaşte parola rețelei Wi-Fi Direct, imprimați Pagina configurare rețea. Din ecranul de pornire, atingeți **Setări** > **Rapoarte** > **Rețea** > **Pagină configurare rețea**.

Conectarea unui dispozitiv mobil la imprimantă

Înainte de a conecta dispozitivul mobil, asigurați-vă că Wi-Fi Direct a fost configurat. Pentru informații suplimentare, consultați “Configurarea Wi-Fi Direct” la pagina 155.

Conectarea utilizând Wi-Fi Direct

Notă: Aceste instrucțiuni se aplică numai dispozitivelor mobile Android.

1. De pe dispozitivul mobil, accesați meniul de setări.
2. Activați **Wi-Fi**, apoi atingeți **Wi-Fi Direct**.
3. Selectați numele Wi-Fi Direct al imprimantei.
4. Confirmați conexiunea pe panoul de control al imprimantei.

Conectarea utilizând Wi-Fi

1. De pe dispozitivul mobil, accesați meniul de setări.
2. Atingeți **Wi-Fi**, apoi selectați numele Wi-Fi Direct al imprimantei.

   Notă: Înaintea numelui Wi-Fi Direct este adăugat şirul DIRECT-xy (unde x şi y sunt două caractere aleatorii).
3. Introduceți parola Wi-Fi Direct.

Conectarea unui computer la imprimantă

Înainte de a conecta computerul, asigurați-vă că Wi-Fi Direct a fost configurat. Pentru informații suplimentare, consultați “Configurarea Wi-Fi Direct” la pagina 155.

Pentru utilizatorii de Windows

1. Deschideți **Imprimante şi scanere**, apoi faceți clic pe **Adăugare imprimantă sau scaner**.
2. Faceți clic pe **Afişare imprimante Wi-Fi Direct**, apoi selectați numele Wi-Fi Direct al imprimantei.
3. De pe afişajul imprimantei, notați-vă codul PIN din opt cifre al imprimantei.
4. Introduceți codul PIN pe computer.

   Notă: Dacă driverul imprimantei nu este deja instalat, Windows descarcă driverul corespunzător.

Pentru utilizatorii de Macintosh

1. Faceți clic pe pictograma wireless, apoi selectați numele Wi-Fi Direct al imprimantei.

   Notă: Înaintea numelui Wi-Fi Direct este adăugat şirul DIRECT-xy (unde x şi y sunt două caractere aleatorii).
2. Introduceți parola Wi-Fi Direct.

Notă: Comutați computerul înapoi la rețeaua sa anterioară după deconectarea de la rețeaua Wi-Fi Direct.

Dezactivarea rețelei Wi-Fi

1 Din ecranul de pornire, atingeți **Setări** > **Rețea/Porturi** > **Prezentare generală a rețelei** > **Adaptor activ** > **Rețea standard**.

2 Urmați instrucțiunile de pe afişaj.

Modificarea setărilor portului imprimantei după instalarea unui port de soluții intern

Note:

- Dacă imprimanta are o adresă IP statică, atunci nu modificați configurația.
- În cazul în care computerele sunt configurate să utilizeze numele rețelei în locul adresei IP, atunci nu modificați configurația.
- Dacă adăugați un port Internal Solutions (ISP) la o imprimantă configurată anterior pentru o conexiune Ethernet, asigurați-vă că imprimanta este deconectată de la rețeaua Ethernet.

Pentru utilizatorii de Windows

1 Deschideți folderul de imprimante.

2 Din meniul de comenzi rapide al imprimantei cu ISP nou, deschideți proprietățile imprimantei.

3 Configurați portul din listă.

4 Actualizați adresa IP.

5 Aplicați modificările.

Pentru utilizatorii de Macintosh

1 Din System Preferences, din meniul Apple, navigați la lista de imprimante şi apoi selectați **+** > **IP**.

2 Introduceți adresa IP în câmpul de adrese.

3 Aplicați modificările.

Configurarea imprimării seriale (numai Windows)

1 Setați parametrii din imprimantă.
   - **a** Din panoul de control, navigați la meniul cu setările portului.
   - **b** Localizați meniul pentru setările portului serial şi apoi ajustați setările, dacă este necesar.
   - **c** Aplicați modificările.

2 Din computer, deschideți folderul de imprimante şi apoi selectați imprimanta.

3 Deschideți proprietățile imprimantei şi apoi selectați portul COM din listă.

4 Configurați parametrii portului COM în Managerul de dispozitive.

Note:

- Imprimarea prin cablu serial reduce viteza de imprimare.

- Asigurați-vă că cablul serial este conectat la portul serial de pe imprimanta dvs.

Curățarea componentelor imprimantei

Curățarea imprimantei

ATENȚIE - PERICOL DE ELECTROCUTARE: Pentru a evita riscul electrocutării în timpul curățării exterioare a imprimantei, deconectați cablul de alimentare de la priza de perete şi deconectați toate celelalte cabluri de la imprimantă înainte de a continua.

Note:

- Efectuați acestă sarcină odată la câteva luni.
- Deteriorarea imprimantei din cauza manipulării necorespunzătoare nu este acoperită de garanție.

1. Opriți imprimanta, apoi deconectați cablul de alimentare de la priza electrică.
2. Îndepărtați hârtia din recipientul standard şi din alimentatorul multifuncțional.
3. Îndepărtați praful, scamele şi bucățile de hârtie din jurul şi din interiorul imprimantei utilizând o perie moale sau un aspirator.
4. Ştergeți exteriorul imprimantei cu o lavetă umedă, moale şi fără scame.

   Note:

   - Nu utilizați produse comerciale de curățare şi nici detergenți, deoarece aceştia pot să deterioreze finisajul imprimantei.
   - Asigurați-vă că imprimanta este uscată pe deplin după curățare.
5. Conectați cablul de alimentare din priza electrică, apoi porniți imprimanta.

   ATENȚIE - PERICOL DE ACCIDENTARE: Pentru a evita pericolul de incendiu sau de electrocutare, conectați cablul de tensiune direct la o priză electrică legată corespunzător la masă şi cu parametri nominali corespunzători, aflată în apropierea produsului şi uşor accesibilă.

Curățarea ecranului tactil

ATENȚIE - PERICOL DE ELECTROCUTARE: Pentru a evita riscul de electrocutare în timpul curățării exteriorului imprimantei, deconectați cablul de alimentare de la priza de perete şi deconectați toate celelalte cabluri de la imprimantă înainte de a continua.

1. Opriți imprimanta, apoi deconectați cablul de alimentare de la priza electrică.
2. Folosind o cârpă umedă, moale, fără scame, ştergeți ecranul tactil.

   Note:

   - Nu utilizați agenți de curățare de uz casnic sau detergenți, deoarece aceştia pot să deterioreze ecranul tactil.
   - Asigurați-vă că ecranul tactil este uscat după curățare.

3 Conectați cablul de alimentare din priza electrică, apoi porniți imprimanta.

ATENȚIE - PERICOL DE ACCIDENTARE: Pentru a evita riscul de incendiu sau electrocutare, conectați cablul de alimentare la o priză electrică cu tensiune nominală corespunzătoare sau împământată, care se află în apropierea produsului şi este uşor accesibilă.

Curățarea scanerului

1 Deschideți capacul scanerului.

2 Utilizând o cârpă umedă, moale, fără scame, ştergeți următoarele zone:

- Geamul ADF

- Suportul geamului ADF

- Geamul scanerului

- Suportul geamului scanerului

3 Închideți capacul scanerului.

4 Deschideți capacul ADF.

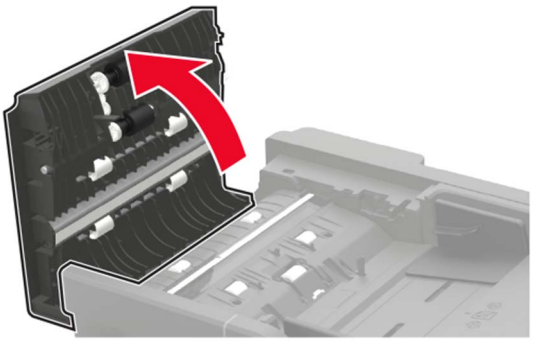

5 Utilizând o cârpă umedă, moale, fără scame, ştergeți următoarele zone:

- Suportul geamului ADF din interiorul capacului ADF

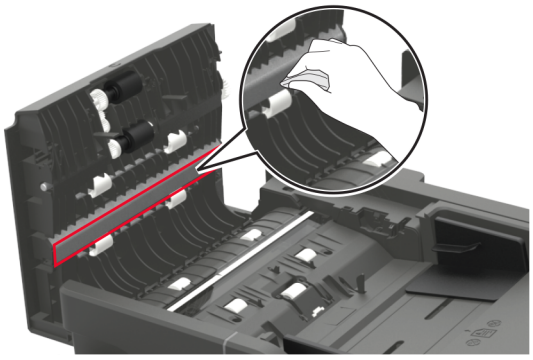

- Geamul ADF din interiorul capacului ADF

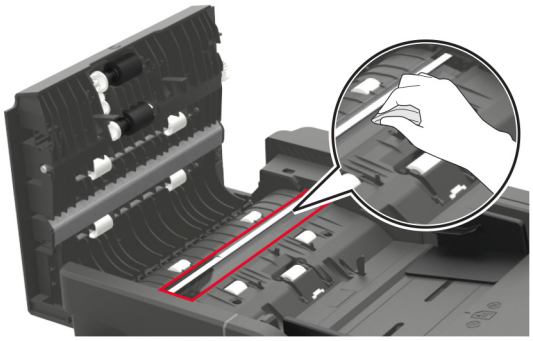

6 Închideți capacul ADF.

Comandarea pieselor și consumabilelor

Pentru a comanda piese de schimb şi consumabile în SUA, apelați numărul 1-800-539-6275 pentru informații despre distribuitorii de piese de schimb autorizați Lexmark din zona dvs. În alte țări sau regiuni, accesați **www.lexmark.com** sau contactați magazinul de unde ați achiziționat imprimanta.

Notă: Toate duratele de viață estimate pentru consumabile presupun imprimarea pe hârtie simplă de dimensiunea Letter sau A4.

Utilizarea pieselor de schimb și a consumabilelor originale Lexmark

Imprimanta dvs. Lexmark este concepută să funcționeze optim cu piese şi consumabile Lexmark originale. Alte consumabile sau componente pot afecta performanța, fiabilitatea sau durata de viață a imprimantei şi componentelor de imagine. De asemenea, poate afecta acoperirea oferită de garanție. Deteriorările cauzate de utilizarea de consumabile sau componente produse de terți nu sunt acoperite de garanție. Toate termenele de garanție prevăd funcționarea cu consumabile şi componente Lexmark, iar în cazul utilizării altor consumabile şi componente, rezultatele nu pot fi predictibile. Utilizarea componentelor de imagine după durata de viață prevăzută poate deteriora imprimanta Lexmark sau componentele asociate.

Avertisment - Pericol de deteriorare: Consumabilele şi piesele care nu sunt acoperite de termenii acordului privind Programul de returnare pot fi resetate şi recondiționate. Cu toate acestea, garanția producătorului nu acoperă pagubele cauzate de consumabile şi/sau piese neoriginale. Resetarea contoarelor pentru consumabile sau piese fără o recondiționare adecvată poate duce la deteriorarea imprimantei. După resetarea contorului pentru consumabile sau piese, imprimanta poate afişa o eroare ce indică prezența articolului resetat.

Verificarea stării pieselor și consumabilelor

1. Din ecranul de pornire, atingeți **Status/Supplies** (Stare/Consumabile).
2. Selectați componentele sau consumabilele pe care doriți să le verificați.

   Notă: Puteți accesa, de asemenea, această setare atingând secțiunea superioară a ecranului de început.

Comandarea unui cartuș de toner

Note:

- Capacitatea estimată a cartuşelor se bazează pe standardul ISO/IEC 19752.
- Imprimarea cu acoperiri extrem de mici în decursul unor perioade mari de timp poate să influențeze negativ capacitatea efectivă.

Cartușe de toner Lexmark MX622 cu program de returnare

Articol	Statele Unite şi Canada	Spațiul Economic European	Restul regiunii Asia Pacific	America Latină	Restul Europei, Orientul Mijlociu şi Africa	Australia şi Noua Zeelandă
Cartuş de toner cu program de returnare	56F1000	56F2000	56F3000	56F4000	56F5000	56F6000
Cartuş de toner de mare capacitate, cu program de returnare	56F1H00	56F2H00	56F3H00	56F4H00	56F5H00	56F6H00
Cartuş de toner de foarte mare capacitate, cu program de returnare	56F1X00	56F2X00	56F3X00	56F4X00	56F5X00	56F6X00
Cartuş de toner cu capacitate extrem de mare, cu program de returnare	56F1U00	56F2U00	56F3U00	56F4U00	56F5U00	56F6U00
Cartuş de toner de mare capacitate, cu program de returnare pentru firme*	56F1H0E	56F2H0E	56F3H0E	56F4H0E	56F5H0E	56F6H0E
Cartuş de toner de foarte mare capacitate, cu program de returnare pentru firme*	56F1X0E	56F2X0E	56F3X0E	56F4X0E	56F5X0E	56F6X0E
Cartuş de toner de capacitate extrem de mare, cu program de returnare pentru firme*	56F1U0E	56F2U0E	56F3U0E	56F4U0E	56F5U0E	56F6U0E
* Disponibil numai pentru imprimantele administrate pe bază de contract. Pentru informații suplimentare, contactați reprezentantul Lexmark sau administratorul de sistem.						

Cartuș de toner obișnuit Lexmark MX622

Articol	Global
Cartuş de toner obişnuit	56F0UA0

Cartuș de toner Lexmark XM3250 cu program de returnare

Articol	Statele Unite, Canada, Australia şi Noua Zeelandă	Spațiul Economic European	Restul regiunii Asia Pacific	America Latină
Cartuş de toner cu program de returnare	24B6887	24B6890	24B6893	24B6896

Cartușe de toner Lexmark MB2650 cu program de returnare

Articol	Statele Unite şi Canada	Spațiul Economic European	Restul regiunii Asia Pacific	America Latină	Restul Europei, Orientul Mijlociu şi Africa	Australia şi Noua Zeelandă
Cartuş de toner cu program de returnare	B231000	B232000	B233000	B234000	B235000	B236000
Cartuş de toner de mare capacitate, cu program de returnare	B241H00	B242H00	B243H00	B244H00	B245H00	B246H00
Cartuş de toner de foarte mare capacitate, cu program de returnare	B251X00	B252X00	B253X00	B254X00	B255X00	B256X00
Cartuş de toner cu capacitate extrem de mare, cu program de returnare	B261U00	B262U00	B263U00	B264U00	B265U00	B266U00

Cartuș de toner obișnuit Lexmark MB2650

Articol	Global
Cartuş de toner obişnuit	B260UA0

Comandarea unei unități imagistice

Imprimarea cu acoperiri extrem de mici în decursul unor perioade mari de timp poate duce la defectarea pieselor unității imagistice înainte de epuizarea tonerului.

Articol	Număr componentă
Unitate imagistică cu program de returnare	56F0Z00
Unitate imagistică obişnuită	56F0ZA0
Unitate imagistică cu program de returnare pentru firme	56F0Z0E
* Această unitate imagistică este disponibilă numai pentru imprimantele administrate în baza unui contract. Pentru informații suplimentare, contactați reprezentantul Lexmark sau administratorul de sistem.	

Comandarea unui kit de întreținere

Alegeți un kit de întreținere corespunzător pentru tensiunea imprimantei.

Note:

- Utilizarea anumitor tipuri de hârtie pot să necesite înlocuirea mai frecventă a kitului de întreținere.
- Kitul de întreținere include o unitate de fuziune, o rolă de tragere MPF şi un tampon de separare, role de preluare, un ansamblu de role de separare şi o rolă de transfer. Aceste piese pot fi comandate separat şi înlocuite la nevoie.

Articol	Număr componentă
Kit de întreținere 200K, 100 V	41X1227
Kit de întreținere 200K, 110 V	41X1225
Kit de întreținere 200K, 220 V	41X1226
Notă: Numai un tehnician de service autorizat poate înlocui kitul de întreținere. Contactați furnizorul de servicii.	

Comandarea cartușelor de capse

Nume componentă	Număr componentă
Cartuşe de capse	35S8500

Configurarea notificărilor de aprovizionare

1 Deschideți un browser web, apoi tastați adresa IP a imprimantei în câmpul de adrese.

Note:

- Vizualizați adresa IP a imprimantei pe ecranul de început al acesteia. Adresa IP apare ca patru seturi de numere separate prin puncte, cum ar fi 123.123.123.123.
- Dacă utilizați un server proxy, dezactivați-l temporar pentru a încărca corect pagina web.

2 Faceți clic pe **Setări** > **Dispozitiv** > **Notificări**.

3 Din meniul Consumabile, faceți clic pe **Notificări aprovizionare particularizate**.

4 Selectați o notificare pentru fiecare articol consumabil.

5 Aplicați modificările.

Înlocuirea pieselor și consumabilelor

Înlocuirea cartușului de toner

1 Deschideți uşa A.

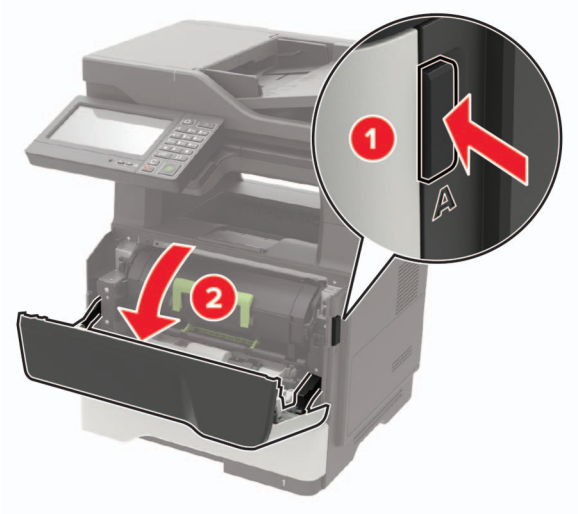

2 Scoateți cartuşul de toner uzat.

3 Despachetați noul cartuş de toner şi scuturați-l pentru a redistribui tonerul.

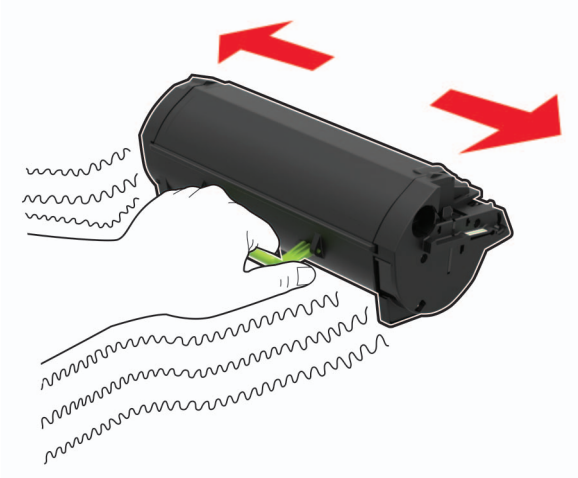

4 Introduceți noul cartuş de toner.

Notă: Utilizați săgețile de pe partea interioară a imprimantei pentru a vă ghida.

5 Închideți uşa A.

Înlocuirea unității de imagistică

1 Deschideți uşa A.

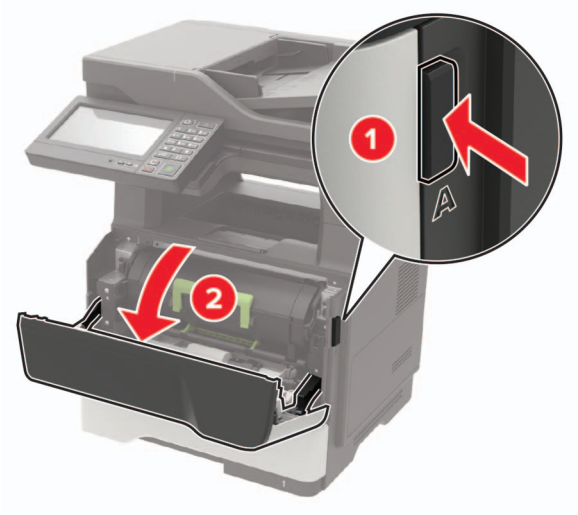

2 Scoateți cartuşul de toner.

3 Scoateți unitatea imagistică uzată.

4 Despachetați noua unitate imagistică, apoi scuturați-o pentru a redistribui tonerul.

Avertisment - Pericol de deteriorare: Nu expuneți unitatea imagistică la lumină directă mai mult de 10 minute. Expunerea prelungită la lumină poate cauza probleme de calitate a imprimării.

Avertisment - Pericol de deteriorare: Nu atingeți tamburul fotoconductorului. Dacă îl atingeți, calitatea viitoarelor lucrări de imprimare poate fi afectată.

5 Introduceți noua unitate imagistică.

Notă: Utilizați săgețile de pe partea interioară a imprimantei pentru a vă ghida.

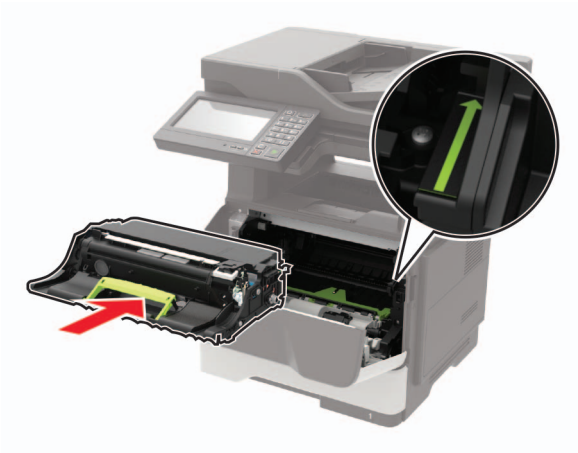

6 Introduceți cartuşul de toner.

Notă: Utilizați săgețile de pe partea interioară a imprimantei pentru a vă ghida.

7 Închideți uşa A.

Înlocuirea cartușului de capse

1 Deschideți uşa de acces a capsatorului.

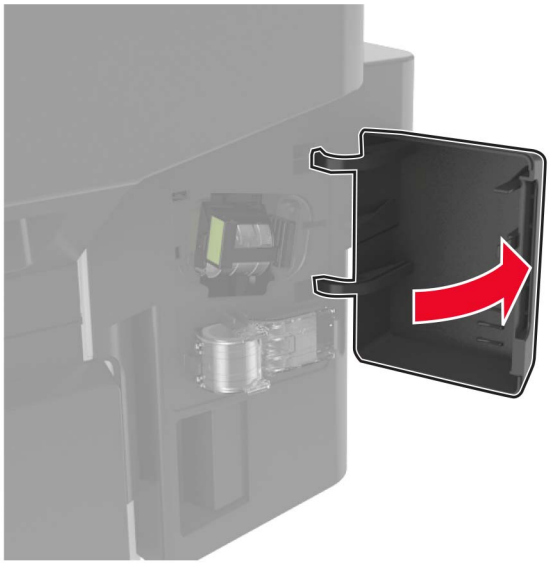

2 Scoateți cartuşul de capse.

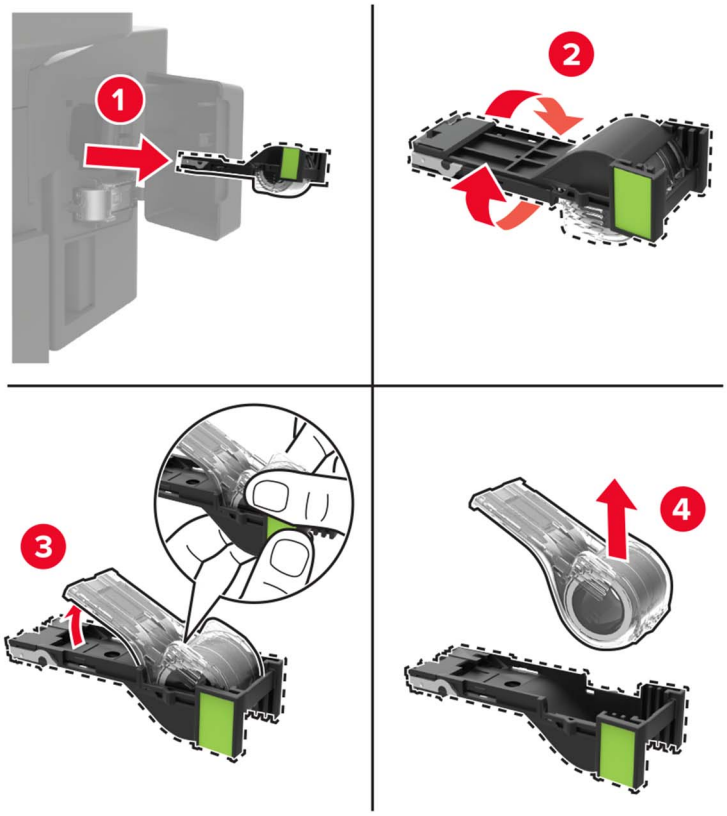

3 Scoateți cartuşul de capse de rezervă.

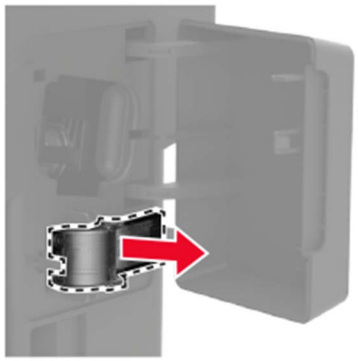

4 Introduceți cartuşul de capse de rezervă.

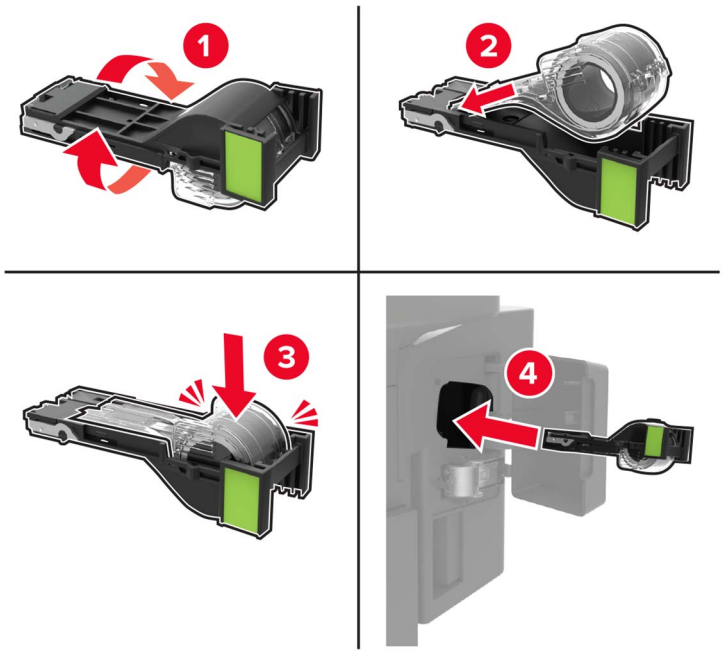

Notă: Înlocuiți cartuşul de capse de rezervă pentru utilizarea pe viitor.

5 Închideți uşa de acces a capsatorului.

Înlocuirea rolelor de tragere

1 Opriți imprimanta.

2 Deconectați cablul de alimentare din priza electrică, apoi de la imprimantă.

3 Scoateți tava.

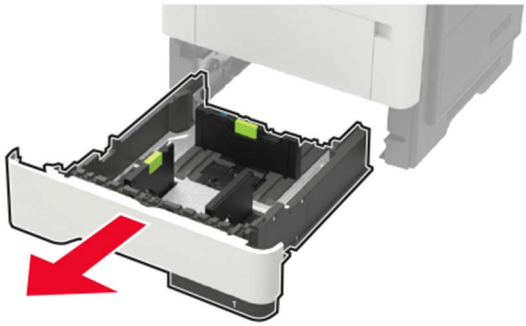

4 Îndepărtați rolele uzate una câte una.

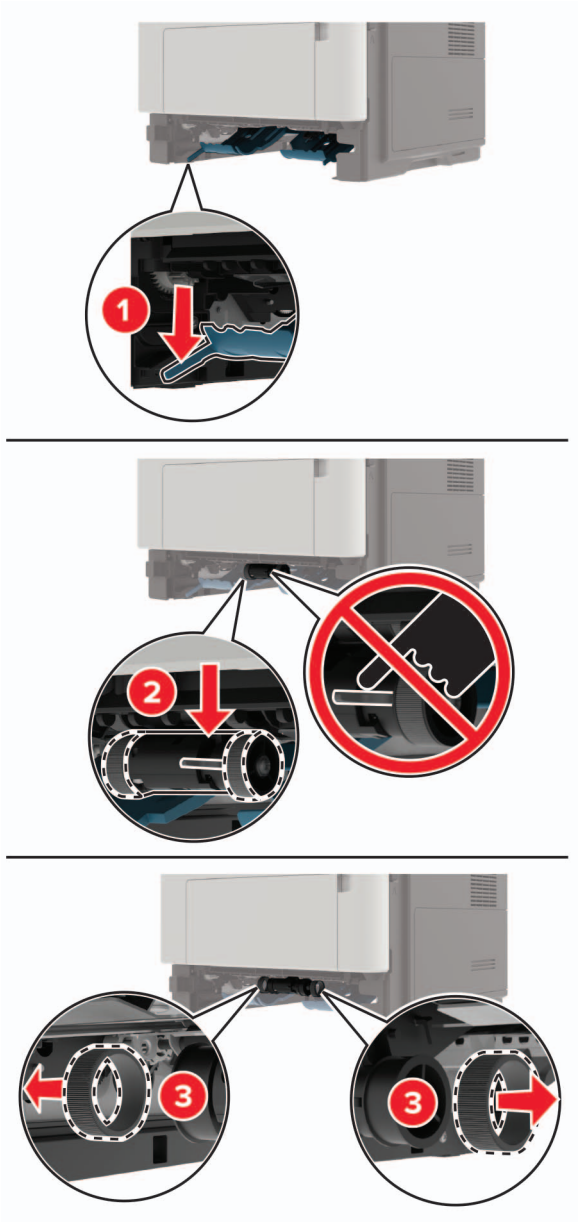

5 Despachetați noile role de tragere.

6 Inserați noile role de tragere.

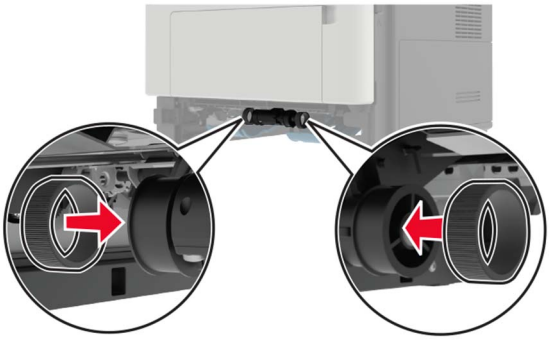

7 Introduceți tava.

8 Conectați cablul de alimentare la imprimantă şi apoi la priza electrică.

ATENȚIE - PERICOL DE ACCIDENTARE: Pentru a evita riscul de incendiu sau electrocutare, conectați cablul de alimentare la o priză electrică cu tensiune nominală corespunzătoare sau împământată, care se află în apropierea produsului şi este uşor accesibilă.

9 Porniți imprimanta.

Înlocuirea ansamblului rolelor de tragere

1 Opriți imprimanta.

2 Deconectați cablul de alimentare din priza electrică, apoi de la imprimantă.

3 Scoateți tava opțională.

ATENȚIE - PERICOL DE ACCIDENTARE: Dacă imprimanta cântăreşte mai mult de 20 kg (44 livre), poate fi nevoie de două sau mai multe persoane pentru a o ridica în siguranță.

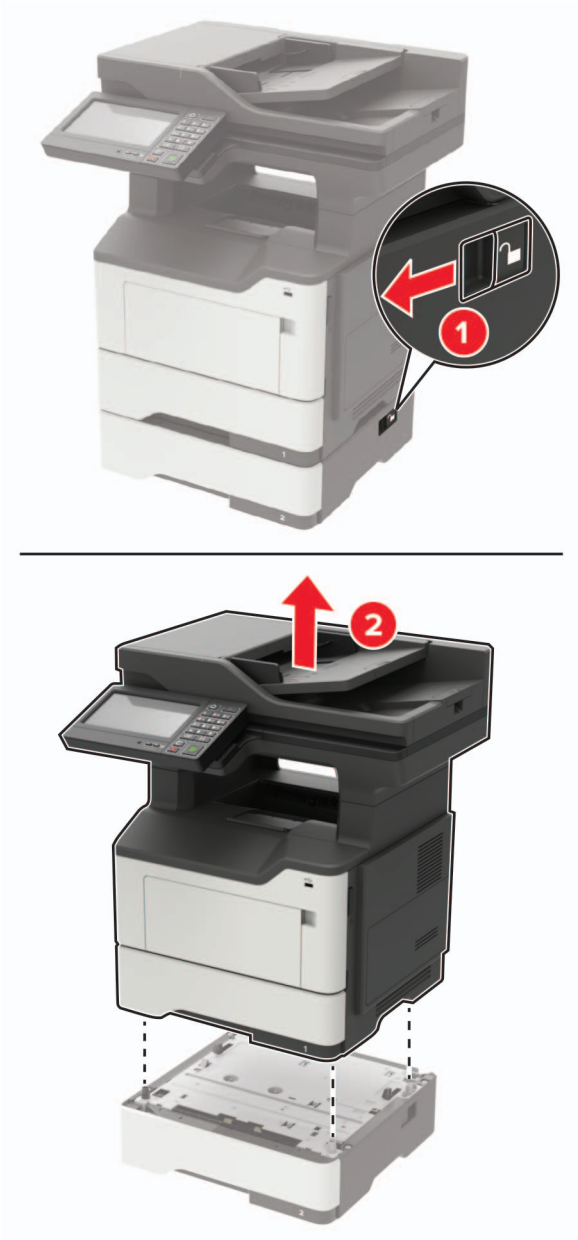
1
2

4 Îndepărtați tava de intrare, apoi basculați baza acesteia.

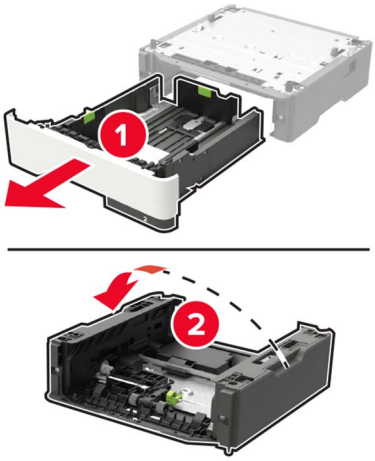

5 Îndepărtați ansamblul uzat al rolelor de tragere a hârtiei.

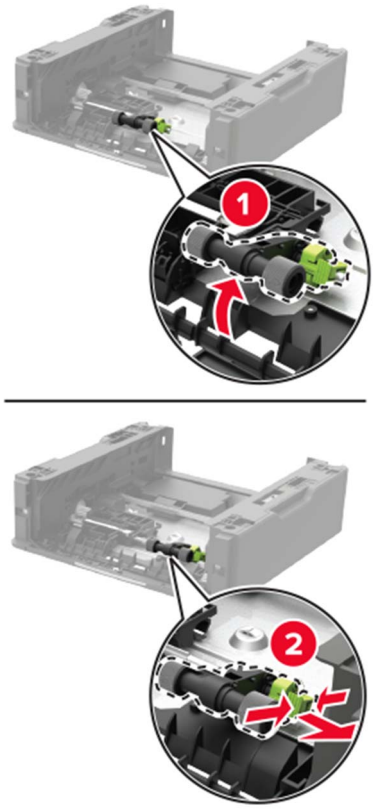

6 Despachetați noul ansamblu al rolelor de tragere.

7 Inserați noul ansamblu al rolelor de tragere.

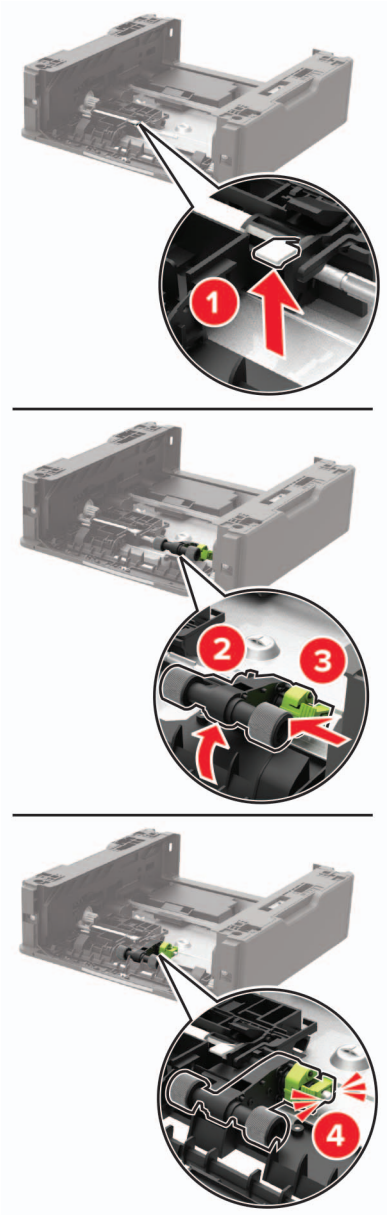

8 Coborâți baza tăvii, apoi reinserați tava de intrare.

9 Aliniați imprimanta cu tava opțională, apoi coborâți imprimanta până când se fixează cu un *clic* în poziție.

10 Conectați cablul de alimentare la imprimantă şi apoi la priza electrică.

ATENȚIE - PERICOL DE ACCIDENTARE: Pentru a evita riscul de incendiu sau electrocutare, conectați cablul de alimentare la o priză electrică cu tensiune nominală corespunzătoare sau împământată, care se află în apropierea produsului şi este uşor accesibilă.

11 Porniți imprimanta.

Înlocuirea rolei de separare a unității ADF

1 Deschideți capacul ADF.

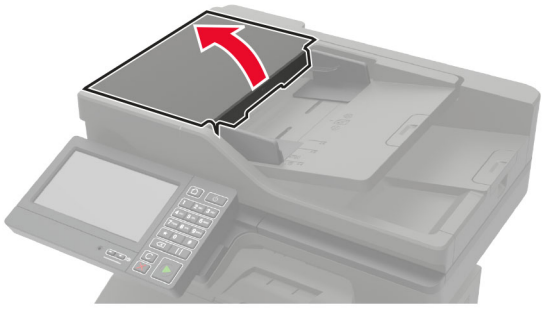

2 Scoateți rola de separare ADF folosită.

3 Despachetați noua rolă de separare a unității ADF.

Avertisment - Pericol de deteriorare: Pentru a evita deteriorarea şi slaba performanță a imprimantei, manipulați această piesă cu mâinile curate.

4 Introduceți noua rolă separare a unității ADF până când aceasta se fixează cu un *clic*.

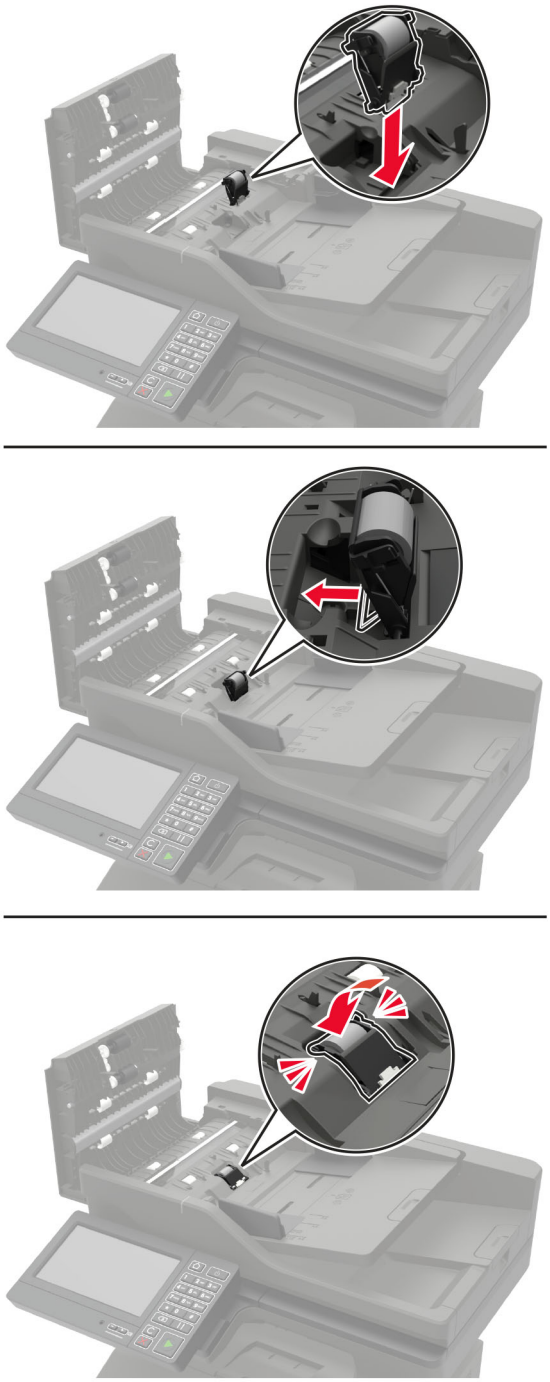

5 Închideți capacul ADF.

Resetarea contoarelor de utilizare a consumabilelor

1 Din ecranul de pornire, atingeți **Setări** > **Dispozitiv** > **Întreținere** > **Meniu de configurare** > **Contoare şi utilizare consumabile**.

2 Selectați contorul pe care doriți să îl resetați.

Avertisment - Pericol de deteriorare: Consumabilele şi piesele care nu sunt acoperite de termenii acordului privind Programul de returnare pot fi resetate şi recondiționate. Cu toate acestea, garanția producătorului nu acoperă pagubele cauzate de consumabile şi/sau piese neoriginale. Resetarea contoarelor pentru consumabile sau piese fără o recondiționare adecvată poate duce la deteriorarea imprimantei. După resetarea contorului pentru consumabile sau piese, imprimanta poate afişa o eroare ce indică prezența articolului resetat.

Mutarea imprimantei

Mutarea imprimantei în altă locație

ATENȚIE - PERICOL DE ACCIDENTARE: Dacă imprimanta cântăreşte mai mult de 20 kg (44 livre), poate fi nevoie de două sau mai multe persoane pentru a o ridica în siguranță.

ATENȚIE - PERICOL DE ACCIDENTARE: Pentru a evita riscul de incendiu sau electrocutare, utilizați doar cablul de alimentare oferite împreună cu acest produs sau un cablu de schimb autorizat de producător.

ATENȚIE - PERICOL DE ACCIDENTARE: Când mutați imprimanta, pentru a evita vătămarea corporală sau deteriorarea imprimantei, urmați aceste indicații:

- Asigurați-vă că toate uşile şi tăvile sunt închise.
- Opriți imprimanta, apoi deconectați cablul de alimentare de la priza electrică.
- Deconectați toate cablurile de la imprimantă.
- Dacă imprimanta are tăvi opționale separate instalate pe podea sau accesorii de ieşire ataşate la aceasta, deconectați-le înainte de a muta imprimanta.
- Dacă imprimanta are o platformă cu rotile, deplasați-o cu atenție în noua locație. Aveți grijă când treceți peste praguri şi denivelări din podea.
- Dacă imprimanta nu are o platformă cu rotile, dar are în configurație tăvi opționale sau accesorii de ieşire, scoateți accesoriile de ieşire şi ridicați imprimata de pe tăvi. Nu încercați să ridicați imprimanta şi orice accesorii simultan.
- Utilizați întotdeauna mânerele imprimantei pentru a o ridica.
- Cărucioarele utilizate pentru a muta imprimanta trebuie să aibă o suprafață care să poată susține integral baza imprimantei.
- Cărucioarele utilizate pentru a muta echipamentele hardware trebuie să aibă o suprafață care să poată susține dimensiunile acestora.
- Mențineți imprimanta în poziție verticală.
- Evitați mutarea imprimantei prin mişcări de împingere bruşte.
- Asigurați-vă că nu vă prindeți degetele dedesubt când aşezați imprimanta jos.
- Asigurați-vă că în jurul imprimantei este spațiu suficient.

Notă: Deteriorarea imprimantei în urma mutării necorespunzătoare nu este acoperită de garanție.

Expedierea imprimantei

Pentru instrucțiuni de expediere, accesați **http://support.lexmark.com** sau contactați asistența pentru clienți.

Economisirea de energie și hârtie

Configurarea setărilor pentru modurile de economisire a energiei

Modul Repaus

1. Din ecranul de pornire, atingeți **Setări** > **Dispozitiv** > **Gestionare consum energie** > **Temporizări** > **Mod Repaus**.
2. Specificați durata de inactivitate înainte ca imprimanta să intre în Modul Repaus.

mod Hibernare

1. Din ecranul de început, atingeți **Setări** > **Dispozitiv** > **Gestionare consum energie** > **Temporizări** > **Temporizare mod Hibernare**.
2. Selectarea duratei de inactivitate înainte ca imprimanta să intre în modul Hibernare.

Note:

- Pentru ca funcția Expirare hibernare să funcționeze, setați Expirare hibernare la conectare la Hibernare.
- Embedded Web Server este dezactivat când imprimanta se află în modul Hibernare.

Reglarea luminozității ecranului imprimantei

1. Din ecranul de pornire, atingeți **Setări** > **Dispozitiv** > **Preferințe** > **Luminozitate ecran**.
2. Reglați setarea.

Economisirea consumabilelor

- Imprimați pe ambele fețe ale hârtiei.

  Notă: Imprimarea pe două fețe este setarea implicită pentru driverul de imprimare.
- Imprimați mai multe pagini pe o singură coală de hârtie.
- Utilizați funcția de previzualizare pentru a vedea cum arată documentul înainte de a-l imprima.
- Imprimați o copie a documentului pentru a verifica corectitudinea conținutului şi a formatului.

Reciclarea

Reciclarea produselor Lexmark

Dacă doriți să returnați produsele Lexmark pentru reciclare:

1. Accesați **www.lexmark.com/recycle**.
2. Selectați produsul pe care doriți să-l reciclați.

Notă: Consumabilele şi componentele hardware ale imprimantei, neincluse în programele de colectare şi reciclare Lexmark, pot fi reciclate prin intermediul centrului dvs. local de reciclare.

Reciclarea ambalajelor Lexmark

Lexmark se străduieşte mereu să reducă ambalajele la minimum. Un volum mai mic de ambalaje asigură faptul că imprimantele Lexmark sunt transportate în cel mai eficient şi mai ecologic mod şi că sunt mai puține ambalaje aruncate. Această eficiență ajută la generarea unui volum mai mic de emisii de gaze cu efect de seră, la sporirea economiei de energie şi de resurse naturale. De asemenea, în anumite țări sau regiuni, Lexmark oferă posibilitatea de reciclare a componentelor de ambalaj. Pentru mai multe informații, accesați **www.lexmark.com/recycle** şi alegeți țara sau regiunea. Informațiile despre programele disponibile de reciclare a ambalajelor sunt incluse împreună cu cele despre reciclarea produselor.

Cutiile Lexmark sunt 100% reciclabile în locurile în care există unități de reciclare a materialelor ondulate. Este posibil ca în zona dvs. să nu existe astfel de unități.

Spuma folosită în ambalajele Lexmark este reciclabilă în locurile în care există unități de reciclare a materialelor din spumă. Este posibil ca în zona dvs. să nu existe astfel de unități.

Când returnați un cartuş la Lexmark, puteți reutiliza cutia în care a fost livrat acesta. Lexmark reciclează cutia.

Eliminarea blocajelor

Evitarea blocajelor

Încărcați hârtia în mod corespunzător

- Asigurați-vă că hârtia stă dreaptă în tavă.

Încărcarea corectă a hârtiei	Încărcarea incorectă a hârtiei
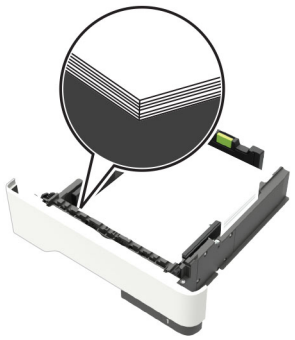	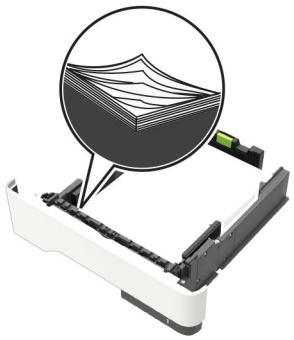

- Nu încărcați sau îndepărtați nicio tavă în timp ce echipamentul imprimă.
- Nu încărcați prea multă hârtie. Asigurați-vă că nivelul teancului este inferior indicatorului de umplere maximă.
- Nu glisați hârtia în tavă. Încărcați hârtia conform ilustrației.

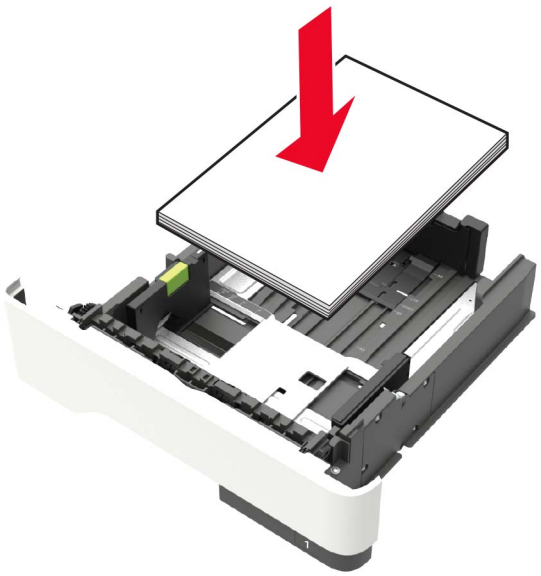

- Asigurați-vă că ghidajele pentru hârtie sunt poziționate corect şi nu apasă cu putere pe hârtie sau plicuri.
- După încărcarea hârtiei, împingeți ferm tava în imprimantă.

Utilizați hârtia recomandată

- Utilizați numai hârtie recomandată sau suporturi media de specialitate.
- Nu încărcați hârtie creponată, umedă, îndoită sau ondulată.

- Îndoiți, răsfirați şi aliniați marginile hârtiei înainte de a o încărca.

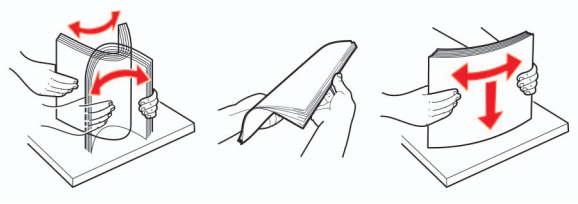

- Nu utilizați hârtie care a fost tăiată sau decupată manual.
- Nu amestecați coli de dimensiuni, greutăți sau tipuri diferite în aceeaşi tavă.
- Asigurați-vă că ați setat corect dimensiunea şi tipul hârtiei de la computer sau de la panoul de control al imprimantei.
- Depozitați hârtia conform recomandărilor producătorului.

Identificarea locațiilor blocajelor

Note:

- Dacă opțiunea Asistență blocaje este setată la Activat, imprimanta scoate automat pagini goale sau pagini imprimate parțial după îndepărtarea unei pagini blocate. Verificați materialele tipărite pentru identificarea paginilor albe.
- Atunci când opțiunea Recuperare pagini blocate este setată în poziția Pornit sau Automat, imprimanta va retipări paginile blocate.

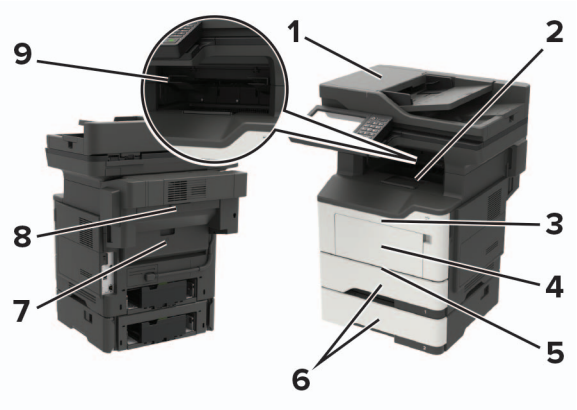

	Locație blocaj
1	Alimentator automat de documente
2	Recipient standard
3	Uşa A
4	Alimentator multifuncțional
5	Unitate duplex
6	Tăvi
7	Uşa B
8	Finisor cu capse opțional

	Locație blocaj
9	Recipient finisor

Blocaj hârtie în ușa A

1 Scoateți tava.

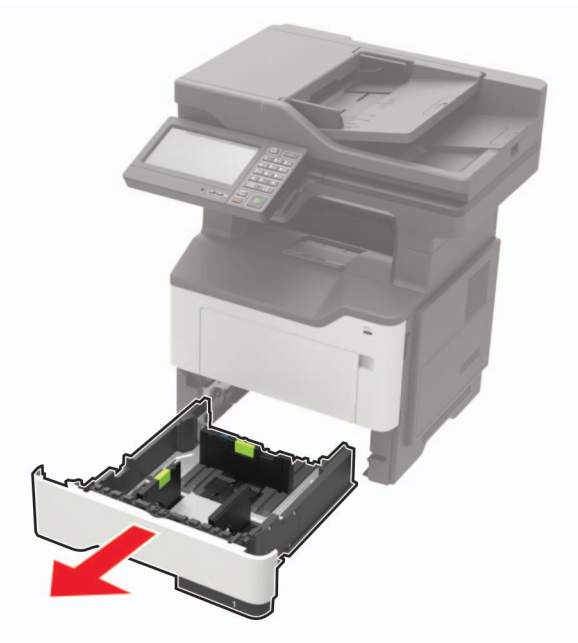

2 Deschideți uşa A.

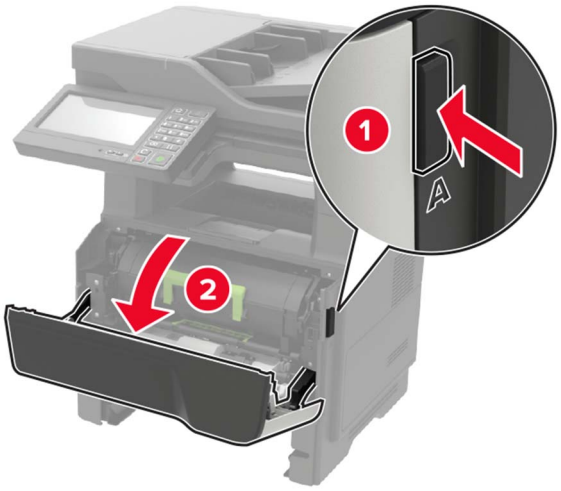

3 Scoateți cartuşul de toner.

4 Scoateți unitatea imagistică.

Avertisment - Pericol de deteriorare: Nu expuneți unitatea imagistică la lumină directă mai mult de 10 minute. Expunerea prelungită la lumină poate cauza probleme de calitate a imprimării.

Avertisment - Pericol de deteriorare: Nu atingeți tamburul fotoconductorului. Dacă îl atingeți, calitatea viitoarelor lucrări de imprimare poate fi afectată.

5 Scoateți hârtia blocată.

ATENȚIE - SUPRAFAȚĂ FIERBINTE: Interiorul imprimantei poate să fie fierbinte. Pentru a reduce riscul de vătămare datorat componentei fierbinți, lăsați suprafața să se răcească înainte de a o atinge.

Notă: Asigurați-vă că toate fragmentele de hârtie sunt îndepărtate.

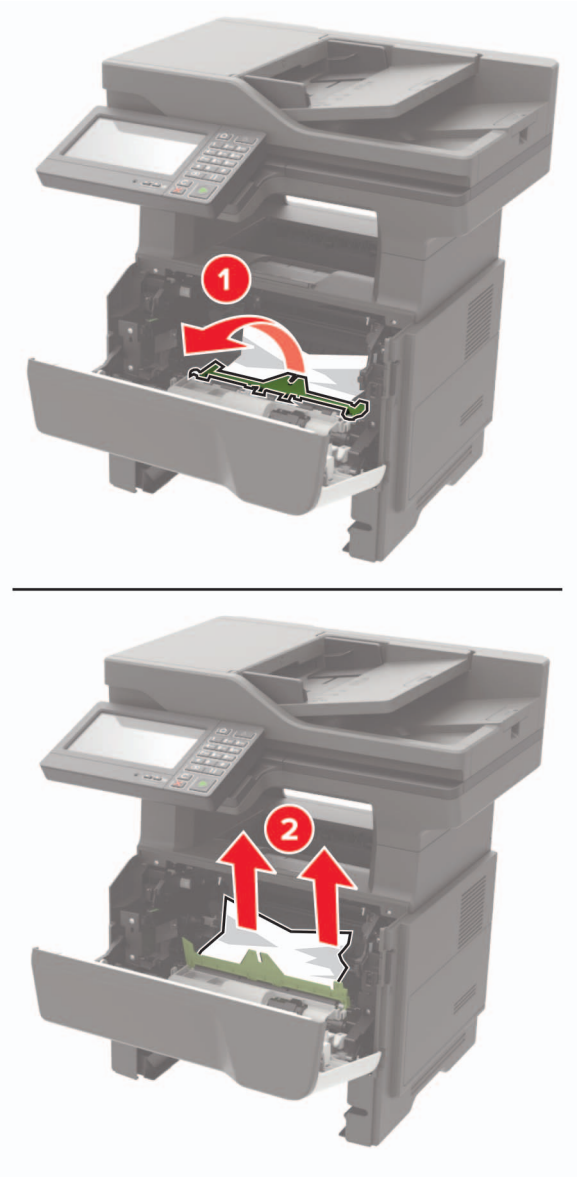

6 Introduceți unitatea imagistică.

Notă: Utilizați săgețile de pe partea interioară a imprimantei pentru a vă ghida.

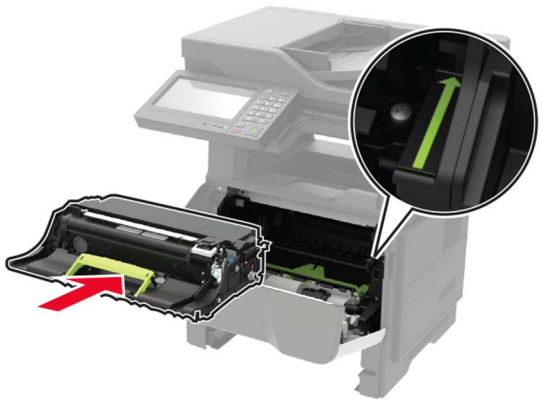

7 Introduceți cartuşul de toner.

Notă: Utilizați săgețile de pe partea interioară a imprimantei pentru a vă ghida.

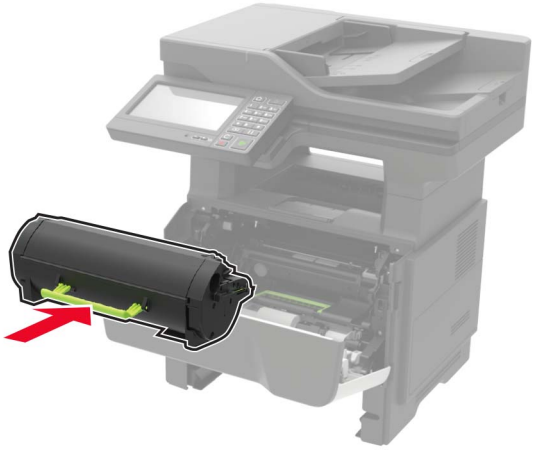

8 Închideți uşa A.

9 Introduceți tava.

Blocaj de hârtie la ușa din spate

1 Deschideți uşa de acces din spate.

ATENȚIE - SUPRAFAȚĂ FIERBINTE: Interiorul imprimantei poate să fie fierbinte. Pentru a reduce riscul de vătămare datorat componentei fierbinți, lăsați suprafața să se răcească înainte de a o atinge.

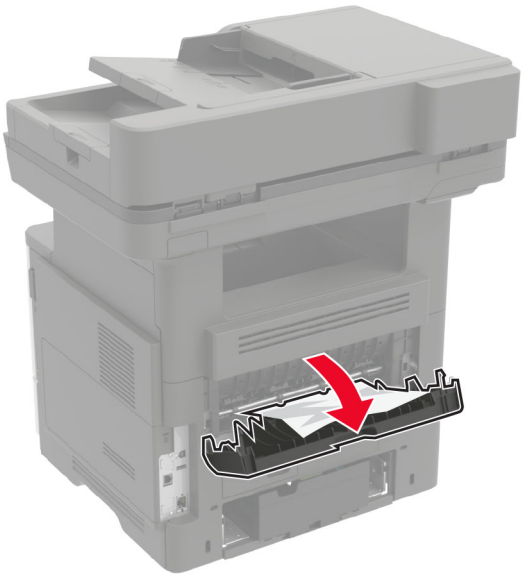

2 Scoateți hârtia blocată.

Notă: Asigurați-vă că toate fragmentele de hârtie sunt îndepărtate.

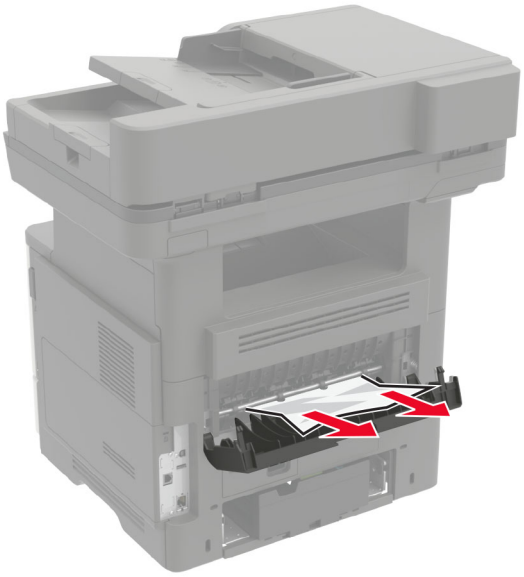

3 Închideți ușa din spate.

Blocaj de hârtie în recipientul standard

Scoateți hârtia blocată.

Notă: Asigurați-vă că toate fragmentele de hârtie sunt îndepărtate.

Blocaj de hârtie în unitatea duplex

1 Scoateți tava.

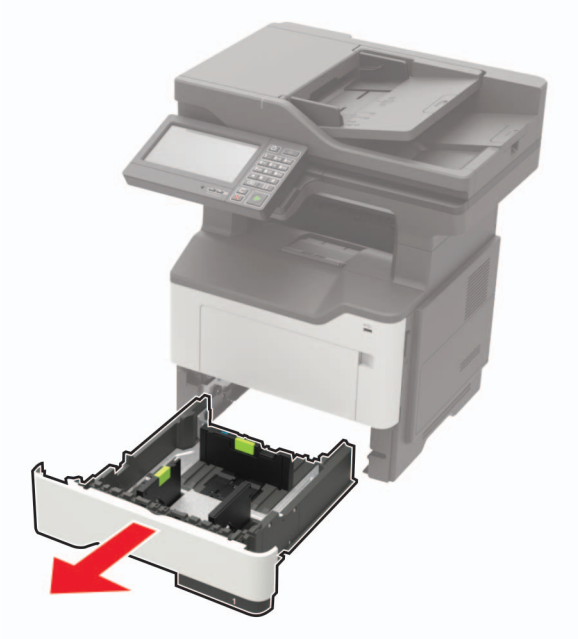

2 Scoateți hârtia blocată.

Notă: Asigurați-vă că toate fragmentele de hârtie sunt îndepărtate.

3 Introduceți tava.

Blocaj hârtie în tăvi

1 Scoateți tava.

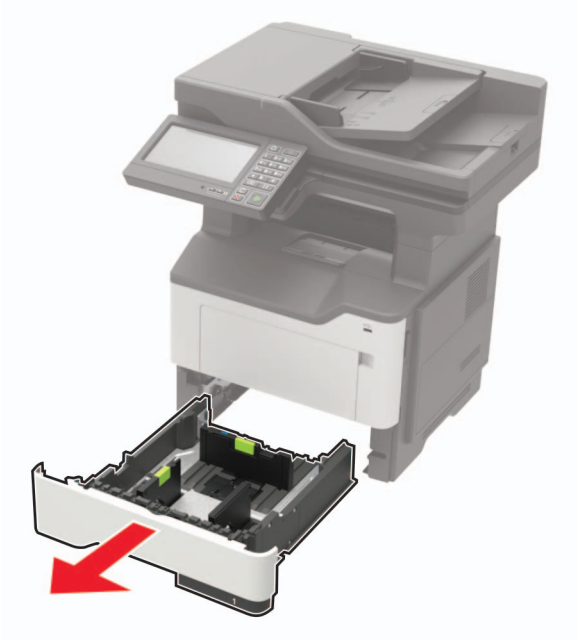

2 Scoateți hârtia blocată.

Notă: Asigurați-vă că toate fragmentele de hârtie sunt îndepărtate.

3 Introduceți tava.

Blocaj de hârtie în alimentatorul multifuncțional

1 Îndepărtați colile din alimentatorul multifuncțional.

2 Scoateți hârtia blocată.

Notă: Asigurați-vă că toate fragmentele de hârtie sunt îndepărtate.

3 Flexați, răsfirați şi aliniați marginile hârtiei înainte de a o încărca.

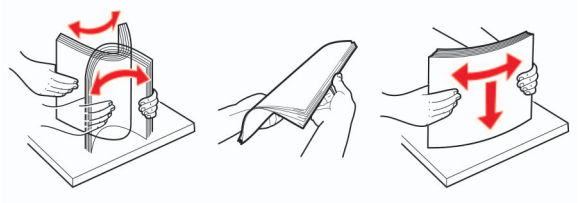

4 Reîncărcați hârtie, apoi reglați ghidajele de hârtie.

Blocaj de hârtie în alimentatorul automat de documente

1 Scoateți toate docum. originale din tava ADF.

2 Deschideți capacul ADF.

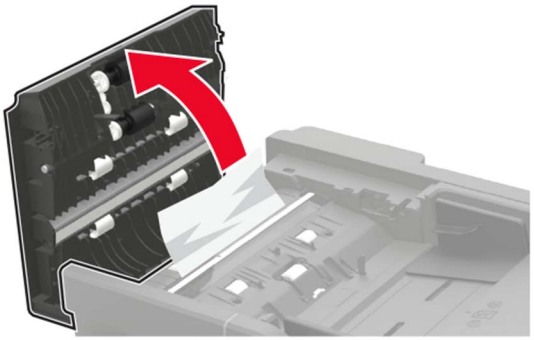

3 Scoateți hârtia blocată.

Notă: Asigurați-vă că toate fragmentele de hârtie sunt îndepărtate.

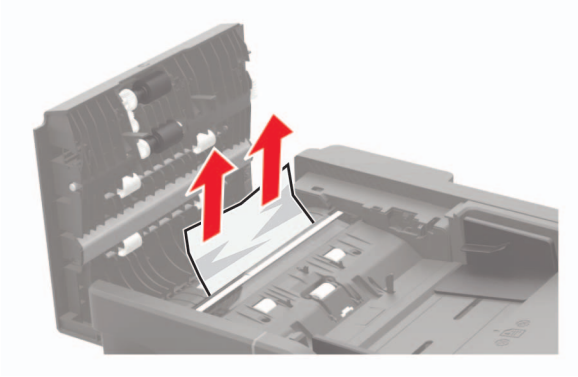

4 Închideți capacul ADF.

Blocaj de hârtie în finisor

Paper jam in the finisher bin (Blocaj de hârtie în recipientul finisorului)

1 Scoateți hârtia din finisor.

2 Scoateți hârtia blocată.

Notă: Asigurați-vă că toate fragmentele de hârtie sunt îndepărtate.

Blocaj de hârtie la ușa din spate a finisorului

1 Deschideți uşa din spate a finisorului.

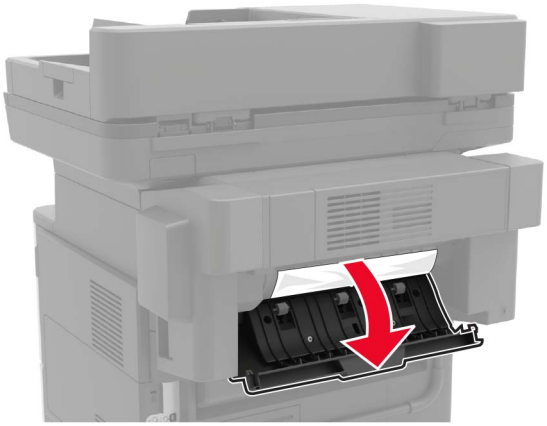

2 Scoateți hârtia blocată.

Notă: Asigurați-vă că toate fragmentele de hârtie sunt îndepărtate.

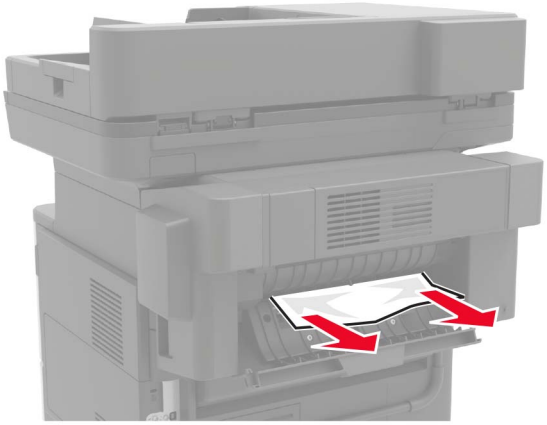

3 Deschideți uşa îngustă a finisorului şi îndepărtați orice fragment de hârtie.

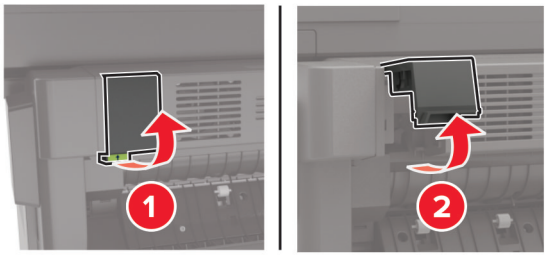

4 Închideți capacele.

Blocaj capse în finisor

1 Deschideți uşa de acces a capsatorului.

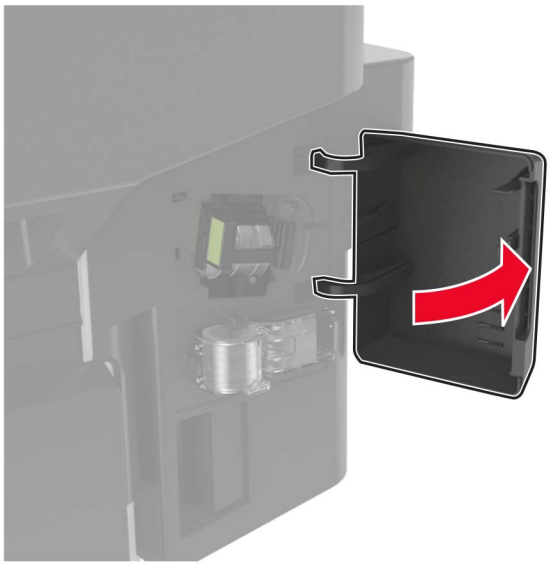

2 Scoateți suportul cartuşului de capse.

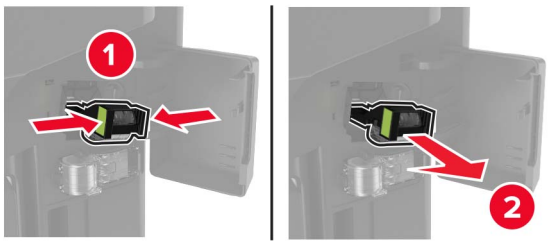

3 Ridicați garda capsatorului şi scoateți capsele slăbite.

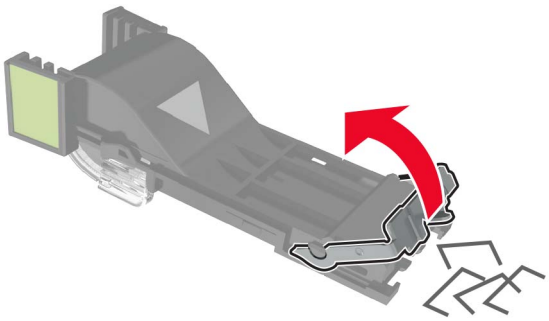

4 Închideți garda capsatorului.

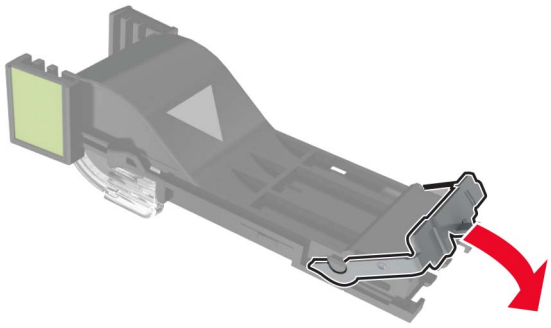

5 Introduceți suportul cartuşului de capse.

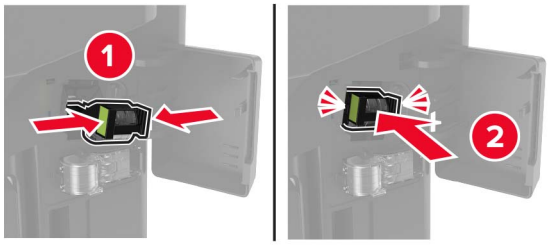

6 Închideți uşa de la acces a capsatorului.

Rezolvarea problemelor

Probleme legate de calitatea imprimării

Găsiți imaginea care este similară cu problema de calitate a imprimării pe care o întâmpinați, apoi faceți clic pe linkul de sub aceasta pentru a citi paşii de rezolvare a problemei.

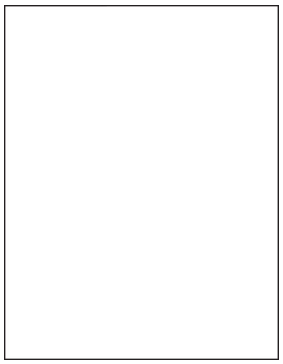

“Pagini necompletate sau albe” la pagina 200

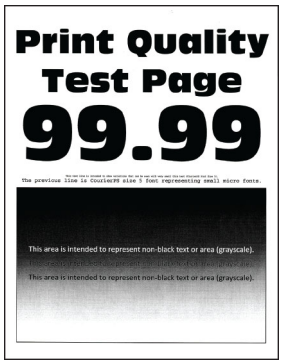

“Materiale imprimate întunecate” la pagina 201

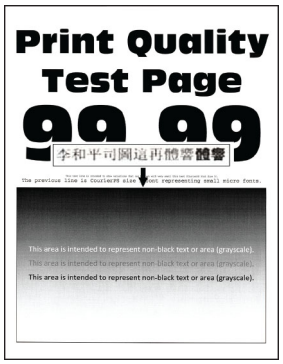

“Liniile fine nu sunt imprimate corect” la pagina 203

“Hârtie pliată sau încrețită” la pagina 204

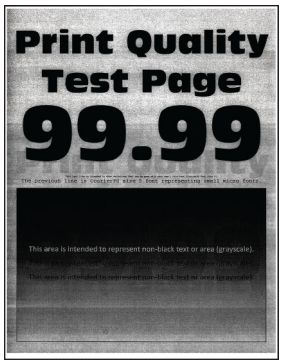

“Fundal gri” la pagina 205

“Benzi orizontale deschise la culoare” la pagina 207

“Margini incorecte” la pagina 207

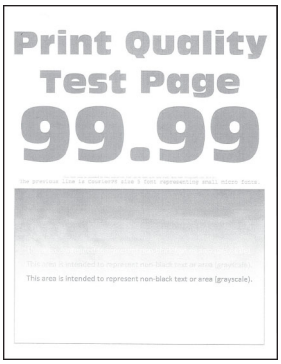

“Materiale imprimate luminoase” la pagina 208

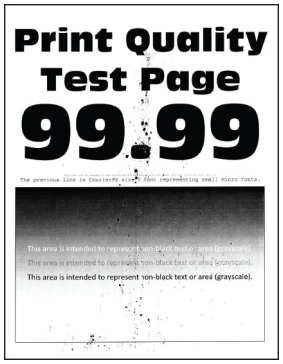

“Documente cu puncte şi modele” la pagina 210

“Încrețire hârtie” la pagina 211

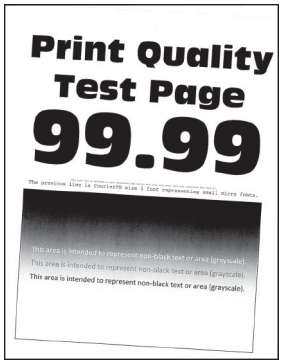

“Imprimare strâmbă sau în poziție înclinată” la pagina 212

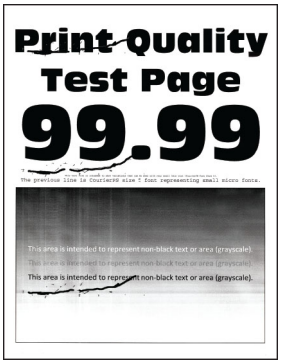

“Defecțiunile se repetă” la pagina 213

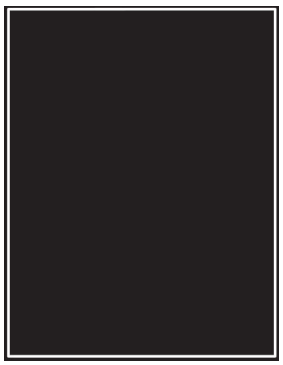

“Pagini negre” la pagina 213

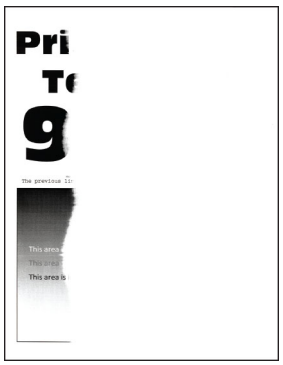

“Text sau imagini trunchiate” la pagina 215

“Tonerul se desprinde uşor” la pagina 216

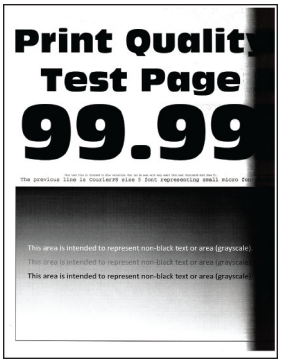

“Dungi verticale închise la culoare” la pagina 217

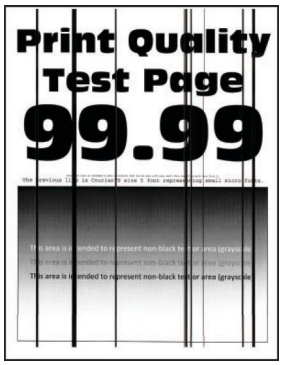

“Linii sau dungi verticale, închise la culoare” la pagina 219

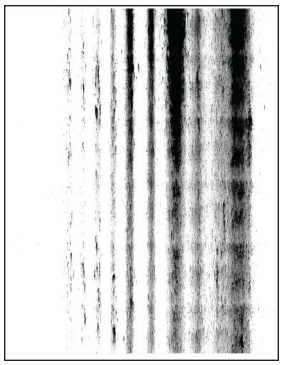

“Dungi verticale închise la culoare şi lipsa imprimării” la pagina 220

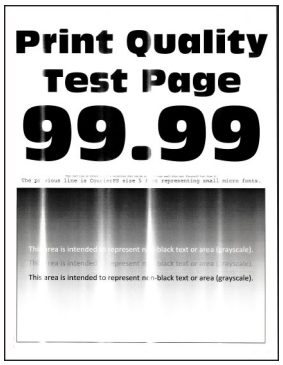

“Benzi verticale deschise la culoare” la pagina 221

“Linii verticale albe” la pagina 221

Probleme de imprimare

Calitate slabă la imprimare

Pagini necompletate sau albe

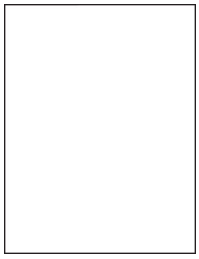

Notă: Înainte de soluționarea problemei, imprimați paginile de testare a calității imprimării. Din panoul de control, accesați **Setări** > **Depanare** > **Pagini de testare a calității imprimării**. Pentru modelele de imprimantă care nu dispun de ecran tactil, apăsați OK pentru a naviga printre setări.

Acțiune	Da	Nu
Pas 1 **a** Verificați dacă imprimanta foloseşte un cartuş de toner Lexmark original şi acceptat. **Notă:** În cazul în care cartuşul nu este acceptat, instalați un cartuş acceptat. **b** Imprimați documentul. Imprimanta imprimă pagini goale sau albe?	Treceți la pasul 2.	Problema este rezolvată.
Pas 2 **a** Scoateți toate ambalajele rămase în unitatea imagistică. **1** Scoateți cartuşul de toner, apoi unitatea imagistică. **Avertisment - Pericol de deteriorare:** Nu expuneți unitatea imagistică la lumină directă mai mult de 10 minute. Expunerea prelungită la lumină poate cauza probleme de calitate a imprimării. **Avertisment - Pericol de deteriorare:** Nu atingeți tamburul fotoconductorului de sub unitatea imagistică. Dacă îl atingeți, calitatea viitoarelor lucrări de imprimare poate fi afectată. **2** Verificați dacă unitatea imagistică prezintă semne de deteriorare şi înlocuiți-o dacă este necesar. **Notă:** Asigurați-vă că nu este îndoit sau deplasat contactul tamburului fotoconductor. **3** Scuturați ferm unitatea imagistică, pentru a redistribui tonerul. **4** Introduceți unitatea imagistică, apoi cartuşul de toner. **b** Imprimați documentul. Imprimanta imprimă pagini goale sau albe?	Treceți la pasul 3.	Problema este rezolvată.
Pas 3 Verificați starea cartuşului de toner şi înlocuiți-l dacă este necesar. **a** De la panoul de control, navigați până la: **Stare/Consumabile** > **Consumabile** **b** Imprimați documentul. Imprimanta imprimă pagini goale sau albe?	Contact **asistența pentru clienți**.	Problema este rezolvată.

Materiale imprimate întunecate

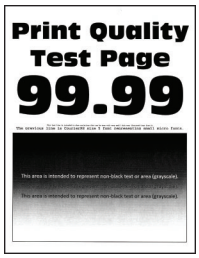

Notă: Înainte de soluționarea problemei, imprimați paginile de testare a calității imprimării. Din panoul de control, accesați **Setări** > **Rezolvarea problemelor** > **Pagini de testare a calității imprimării**. Pentru modelele de imprimantă care nu dispun de ecran tactil, apăsați OK pentru a naviga printre setări.

Acțiune	Da	Nu
Pas 1 **a** Verificați dacă imprimanta foloseşte un cartuş de toner Lexmark original şi acceptat. **Notă:** În cazul în care cartuşul nu este acceptat, instalați un cartuş acceptat. **b** Imprimați documentul. Materialul imprimat este întunecat?	Treceți la pasul 2.	Problema este rezolvată.
Pas 2 **a** Opriți imprimanta, aşteptați aproximativ 10 secunde, apoi reporniți-o. **b** Măriți luminozitatea tonerului. De la panoul de control, navigați până la: **Setări** > **Imprimare** > **Calitate** > **Luminozitate toner** **c** Imprimați documentul. Materialul imprimat este întunecat?	Treceți la pasul 3.	Problema este rezolvată.
Pas 3 **a** În funcție de sistemul de operare, specificați tipul hârtiei din dialogul Preferințe imprimare sau Imprimare. **Note:** • Asigurați-vă că setarea corespunde hârtiei încărcate. • De asemenea, puteți schimba setarea din panoul de control al imprimantei. Navigați la **Setări** > **Hârtie** > **Configurație tavă** > **Dimensiune/Tip hârtie**. **b** Imprimați documentul. Materialul imprimat este întunecat?	Treceți la pasul 4.	Problema este rezolvată.
Pas 4 Verificați dacă hârtia are textura pronunțată sau suprafața aspră. Imprimați pe hârtie cu textură pronunțată sau aspră?	Treceți la pasul 5.	Treceți la pasul 6.
Pas 5 **a** Înlocuiți hârtia cu textură pronunțată cu hârtie simplă. **b** Imprimați documentul. Materialul imprimat este întunecat?	Treceți la pasul 6.	Problema este rezolvată.

Acțiune	Da	Nu
Pas 6 **a** Încărcați hârtie dintr-un pachet nou. **Notă:** Hârtia absoarbe umezeală din cauza umidității ridicate. Păstrați hârtia în ambalajul original până când sunteți gata să o încărcați. **b** Imprimați documentul. Materialul imprimat este întunecat?	Treceți la pasul 7.	Problema este rezolvată.
Pas 7 **a** Scoateți şi apoi introduceți unitatea imagistică. **Avertisment - Pericol de deteriorare:** Nu expuneți unitatea imagistică la lumină directă mai mult de 10 minute. Expunerea prelungită la lumină poate cauza probleme de calitate a imprimării. **Avertisment - Pericol de deteriorare:** Nu atingeți tamburul fotoconductorului de sub unitatea imagistică. Dacă îl atingeți, calitatea viitoarelor lucrări de imprimare poate fi afectată. **b** Imprimați documentul. Materialul imprimat este întunecat?	Treceți la pasul 8.	Problema este rezolvată.
Pas 8 **a** Înlocuiți unitatea imagistică. **b** Imprimați documentul. Materialul imprimat este întunecat?	Contactați **asistența pentru clienți**.	Problema este rezolvată.

Liniile fine nu sunt imprimate corect

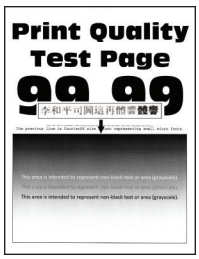

Notă: Înainte de soluționarea problemei, imprimați paginile de testare a calității imprimării. Din panoul de control, accesați **Setări** > **Depanare** > **Pagini de testare a calității imprimării**. Pentru modelele de imprimantă care nu dispun de ecran tactil, apăsați OK pentru a naviga printre setări.

Acțiune	Da	Nu
Pas 1 **a** Verificați dacă imprimanta foloseşte un cartuş de toner Lexmark original şi acceptat. **Notă:** În cazul în care cartuşul nu este acceptat, instalați un cartuş acceptat. **b** Imprimați documentul. Liniile fine nu sunt imprimate corect?	Treceți la pasul 2.	Problema este rezolvată.
Pas 2 **a** Ajustați setările de calitate a imprimării. **1** De la panoul de control, navigați până la: **Setări** > **Imprimare** > **Calitate** > **Intensificare pixeli** > **Fonturi** **2** Reglați luminozitatea tonerului la 7. De la panoul de control, navigați până la: **Setări** > **Imprimare** > **Calitate** **b** Imprimați documentul. Liniile fine nu sunt imprimate corect?	Contactați **asistența pentru clienți**.	Problema este rezolvată.

Hârtie pliată sau încrețită

Notă: Înainte de soluționarea problemei, imprimați paginile de testare a calității imprimării. Din panoul de control, accesați **Setări** > **Rezolvarea problemelor** > **Pagini de testare a calității imprimării**. Pentru modelele de imprimantă care nu dispun de ecran tactil, apăsați OK pentru a naviga printre setări.

Acțiune	Da	Nu
Pas 1 **a** Verificați dacă imprimanta foloseşte un cartuş de toner Lexmark original şi acceptat. **Notă:** În cazul în care cartuşul nu este acceptat, instalați un cartuş acceptat. **b** Imprimați documentul. Hârtia este pliată sau încrețită?	Treceți la pasul 2.	Problema este rezolvată.

Acțiune	Da	Nu
Pas 2 **a** Încărcați hârtie dintr-un pachet nou. **Notă:** Hârtia absoarbe umezeală din cauza umidității ridicate. Păstrați hârtia în ambalajul original până când sunteți gata să o încărcați. **b** Imprimați documentul. Hârtia este pliată sau încrețită?	Treceți la pasul 3.	Problema este rezolvată.
Pas 3 **a** În funcție de sistemul de operare, specificați tipul hârtiei din dialogul Preferințe imprimare sau Imprimare. **Note:** • Asigurați-vă că setarea corespunde hârtiei încărcate. • De asemenea, puteți schimba setarea din panoul de control al imprimantei. Navigați la **Setări** > **Hârtie** > **Configurație tavă** > **Dimensiune/Tip hârtie**. **b** Imprimați documentul. Hârtia este pliată sau încrețită?	Contactați **asistența pentru clienți**.	Problema este rezolvată.

Fundal gri

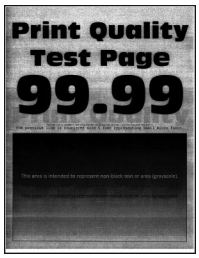

Notă: Înainte de soluționarea problemei, imprimați paginile de testare a calității imprimării. Din panoul de control, accesați **Setări** > **Rezolvarea problemelor** > **Pagini de testare a calității imprimării**. Pentru modelele de imprimantă care nu dispun de ecran tactil, apăsați OK pentru a naviga printre setări.

Acțiune	Da	Nu
Pas 1 **a** Opriți imprimanta, aşteptați timp de 10 secunde, apoi reporniți-o. **b** Creşteți luminozitatea tonerului. De la panoul de control, navigați până la: **Setări** > **Imprimare** > **Calitate** > **Luminozitate toner** **c** Imprimați documentul. Pe materialele imprimate apare un fundal gri?	Treceți la pasul 2.	Problema este rezolvată.

Acțiune	Da	Nu
Pas 2 **a** Verificați dacă imprimanta foloseşte un cartuş de toner Lexmark original şi acceptat. **Notă:** În cazul în care cartuşul de toner nu este acceptat, instalați un cartuş de toner acceptat. **b** Imprimați documentul. Pe materialele imprimate apare un fundal gri?	Treceți la pasul 3.	Problema este rezolvată.
Pas 3 **a** În funcție de sistemul de operare, specificați tipul hârtiei din dialogul Preferințe imprimare sau Imprimare. **Note:** • Asigurați-vă că setarea corespunde hârtiei încărcate. • De asemenea, puteți schimba setarea din panoul de control al imprimantei. Navigați la **Setări** > **Hârtie** > **Configurație tavă** > **Dimensiune/Tip hârtie**. **b** Imprimați documentul. Pe materialele imprimate apare un fundal gri?	Treceți la pasul 4.	Problema este rezolvată.
Pas 4 **a** Scoateți şi apoi introduceți unitatea imagistică. **Avertisment - Pericol de deteriorare:** Nu expuneți unitatea imagistică la lumină directă mai mult de 10 minute. Expunerea prelungită la lumină poate cauza probleme de calitate a imprimării. **Avertisment - Pericol de deteriorare:** Nu atingeți tamburul fotoconductorului de sub unitatea imagistică. Dacă îl atingeți, calitatea viitoarelor lucrări de imprimare poate fi afectată. **b** Imprimați documentul. Pe materialele imprimate apare un fundal gri?	Treceți la pasul 5.	Problema este rezolvată.
Pas 5 **a** Actualizați firmware-ul imprimantei. Pentru informații suplimentare, consultați “Actualizare firmware” la pagina 266. **b** Imprimați documentul. Pe materialele imprimate apare un fundal gri?	Treceți la pasul 6.	Problema este rezolvată.
Pas 6 **a** Înlocuiți unitatea imagistică. **b** Imprimați documentul. Pe materialele imprimate apare un fundal gri?	Contactați **asistența pentru clienți**.	Problema este rezolvată.

Benzi orizontale deschise la culoare

Notă: Înainte de soluționarea problemei, imprimați paginile de testare a calității imprimării. Din panoul de control, accesați **Setări** > **Depanare** > **Pagini de testare a calității imprimării**. Pentru modelele de imprimantă care nu dispun de ecran tactil, apăsați OK pentru a naviga printre setări.

Acțiune	Da	Nu
a Verificați dacă imprimanta foloseşte un cartuş de toner Lexmark original şi acceptat. **Notă:** În cazul în care cartuşul nu este acceptat, instalați un cartuş acceptat. **b** Imprimați documentul. Pe materialele imprimate apar benzi orizontale deschise la culoare?	Contactați **asistența pentru clienți**.	Problema este rezolvată.

Margini incorecte

Notă: Înainte de soluționarea problemei, imprimați paginile de testare a calității imprimării. Din panoul de control, accesați **Setări** > **Rezolvarea problemelor** > **Pagini de testare a calității imprimării**. Pentru modelele de imprimantă care nu dispun de ecran tactil, apăsați OK pentru a naviga printre setări.

Acțiune	Da	Nu
Pas 1 **a** Reglați ghidajele pentru hârtie în poziția corectă pentru hârtia încărcată. **b** Imprimați documentul. Marginile sunt corecte?	Problema este rezolvată.	Treceți la pasul 2.

Acțiune	Da	Nu
Pas 2 **a** În funcție de sistemul de operare, specificați dimensiunea de hârtie din dialogul Preferințe imprimare sau Imprimare. **Note:** • Asigurați-vă că setarea corespunde hârtiei încărcate. • De asemenea, puteți schimba setarea din panoul de control al imprimantei. Navigați la **Setări** > **Hârtie** > **Configurație tavă** > **Dimensiune/Tip hârtie**. **b** Imprimați documentul. Marginile sunt corecte?	Problema este rezolvată.	Contactați **asistența pentru clienți**.

Materiale imprimate luminoase

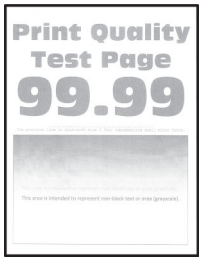

Notă: Înainte de soluționarea problemei, imprimați paginile de testare a calității imprimării. Din panoul de control, accesați **Setări** > **Rezolvarea problemelor** > **Pagini de testare a calității imprimării**. Pentru modelele de imprimantă care nu dispun de ecran tactil, apăsați OK pentru a naviga printre setări.

Acțiune	Da	Nu
Pas 1 **a** Verificați dacă imprimanta foloseşte un cartuş de toner Lexmark original şi acceptat. **Notă:** În cazul în care cartuşul nu este acceptat, instalați un cartuş acceptat. **b** Imprimați documentul. Materialele imprimate sunt deschise la culoare?	Treceți la pasul 2.	Problema este rezolvată.
Pas 2 **a** Opriți imprimanta, aşteptați aproximativ 10 secunde, apoi reporniți-o. **b** Micşorați luminozitatea tonerului. De la panoul de control, navigați până la: **Setări** > **Imprimare** > **Calitate** > **Luminozitate toner** **c** Imprimați documentul. Materialele imprimate sunt deschise la culoare?	Treceți la pasul 3.	Problema este rezolvată.

Acțiune	Da	Nu
Pas 3 **a** În funcție de sistemul de operare, specificați tipul hârtiei din dialogul Preferințe imprimare sau Imprimare. **Note:** • Asigurați-vă că setarea corespunde hârtiei încărcate. • De asemenea, puteți schimba setarea din panoul de control al imprimantei. Navigați la **Setări** > **Hârtie** > **Configurație tavă** > **Dimensiune/Tip hârtie**. **b** Imprimați documentul. Materialele imprimate sunt deschise la culoare?	Treceți la pasul 4.	Problema este rezolvată.
Pas 4 **a** În funcție de sistemul de operare, specificați rezoluția de imprimare din caseta de dialog Preferințe imprimare sau Imprimare. **b** Setați rezoluția la **600 dpi**. **c** Imprimați documentul. Materialele imprimate sunt deschise la culoare?	Treceți la pasul 5.	Problema este rezolvată.
Pas 5 **a** Scoateți unitatea imagistică. **Avertisment - Pericol de deteriorare:** Nu expuneți unitatea imagistică la lumină directă mai mult de 10 minute. Expunerea prelungită la lumină poate cauza probleme de calitate a imprimării. **Avertisment - Pericol de deteriorare:** Nu atingeți tamburul fotoconductorului de sub unitatea imagistică. Dacă îl atingeți, calitatea viitoarelor lucrări de imprimare poate fi afectată. **b** Scuturați ferm unitatea imagistică, pentru a redistribui tonerul. **c** Introduceți unitatea imagistică. **d** Opriți imprimanta, aşteptați timp de 10 secunde, apoi reporniți-o. **e** Imprimați documentul. Materialele imprimate sunt deschise la culoare?	Treceți la pasul 6.	Problema este rezolvată.
Pas 6 **a** Afişează starea cartuşului de toner. De la panoul de control, navigați până la: **Setări** > **Rapoarte** > **Dispozitiv** > **Statistici dispozitiv** **b** Din secțiunea Informații consumabile a paginilor imprimate, verificați starea cartuşului de toner. Cartuşul tonerului este aproape de sfârşitul duratei sale de viață?	Treceți la pasul 7.	Contactați **asistența pentru clienți**.

Acțiune	Da	Nu
Pas 7 **a** Schimbați cartuşul de toner. **b** Imprimați documentul. Materialele imprimate sunt deschise la culoare?	Contactați **asistența pentru clienți**.	Problema este rezolvată.

Documente cu puncte și modele

Notă: Înainte de soluționarea problemei, imprimați paginile de testare a calității imprimării. Din panoul de control, accesați **Setări** > **Depanare** > **Pagini de testare a calității imprimării**. Pentru modelele de imprimantă care nu dispun de ecran tactil, apăsați OK pentru a naviga printre setări.

Acțiune	Da	Nu
Pas 1 **a** Verificați dacă imprimanta foloseşte un cartuş de toner Lexmark original şi acceptat. **Notă:** În cazul în care cartuşul de toner nu este acceptat, instalați un cartuş de toner acceptat. **b** Imprimați documentul. Se imprimă cu pete?	Treceți la pasul 2.	Problema este rezolvată.
Pas 2 Verificați dacă imprimanta prezintă contaminare cauzată de scurgerea tonerului. Este imprimanta ferită de scurgerea tonerului?	Treceți la pasul 4.	Treceți la pasul 3.
Pas 3 **a** Schimbați cartuşul de toner. **b** Imprimați documentul. Se imprimă cu pete?	Treceți la pasul 4.	Problema este rezolvată.
Pas 4 Verificați starea unității imagistice. De la panoul de control, navigați până la: **Stare/Consumabile** > **Consumabile** Unitatea imagistică este aproape de sfârşitul duratei sale de viață?	Treceți la pasul 5.	Contact **asistența pentru clienți**.

Acțiune	Da	Nu
Pas 5 **a** Înlocuiți unitatea imagistică. **b** Imprimați documentul. Se imprimă cu pete?	Contactați **asistența pentru clienți**.	Problema este rezolvată.

Încrețire hârtie

Acțiune	Da	Nu
Pas 1 **a** Verificați dacă imprimanta foloseşte un cartuş de toner Lexmark original şi acceptat. **Notă:** În cazul în care cartuşul de toner nu este acceptat, instalați un cartuş de toner acceptat. **b** Imprimați documentul. Hârtia este încrețită?	Treceți la pasul 2.	Problema este rezolvată.
Pas 2 **a** Reglați ghidajele din tavă în poziția corectă pentru hârtia încărcată. **b** Imprimați documentul. Hârtia este încrețită?	Treceți la pasul 3.	Problema este rezolvată.
Pas 3 **a** În funcție de sistemul de operare, specificați dimensiunea şi tipul hârtiei din dialogul Preferințe imprimare sau Imprimare. **Note:** • Asigurați-vă că setările corespund hârtiei încărcate. • De asemenea, puteți schimba setările din panoul de control al imprimantei. **b** Imprimați documentul. Hârtia este încrețită?	Treceți la pasul 4.	Problema este rezolvată.

Acțiune	Da	Nu
Pas 4 **a** Scoateți hârtia din tavă şi întoarceți-o. **b** Imprimați documentul. Hârtia este încrețită?	Treceți la pasul 5.	Problema este rezolvată.
Pas 5 **a** Încărcați hârtie dintr-un pachet nou. **Notă:** Hârtia absoarbe umezeală din cauza umidității ridicate. Păstrați hârtia în ambalajul original până când sunteți gata să o încărcați. **b** Imprimați documentul. Hârtia este încrețită?	Treceți la pasul 6.	Problema este rezolvată.
Pas 6 **a** Verificați dacă hârtia încărcată este acceptată. **Notă:** Dacă hârtia nu este acceptată, încărcați hârtie acceptată. **b** Imprimați documentul. Hârtia este încrețită?	Contactați **asistența pentru clienți**.	Problema este rezolvată.

Imprimare strâmbă sau în poziție înclinată

Notă: Înainte de soluționarea problemei, imprimați paginile de testare a calității imprimării. Din ecranul de pornire, atingeți **Setări** > **Depanare** > **Pagini de testare a calității imprimării**.

Acțiune	Da	Nu
Pas 1 **a** Trageți tava afară. **b** Scoateți hârtia, apoi încărcați hârtie dintr-un pachet nou. **Notă:** Hârtia absoarbe umezeală din cauza umidității ridicate. Păstrați hârtia în ambalajul original până când sunteți gata să o încărcați. **c** Strângeți şi deplasați ghidajele hârtiei în poziția corectă pentru dimensiunea de hârtie încărcată. **d** Introduceți tava. **e** Imprimați documentul. Imprimarea este strâmbă sau în poziție înclinată?	Treceți la pasul 2.	Problema este rezolvată.

Acțiune	Da	Nu
Pas 2 **a** Verificați dacă imprimați pe o hârtie acceptată. **b** Imprimați documentul. Imprimarea este strâmbă sau în poziție înclinată?	Contactați **asistența pentru clienți**.	Problema este rezolvată.

Defecțiunile se repetă

Notă: Înainte de soluționarea problemei, imprimați paginile de testare a calității imprimării. Din panoul de control accesați **Setări** > **Depanare** > **Pagini de testare a calității imprimării**. Pentru modelele de imprimantă care nu dispun de ecran tactil, apăsați OK pentru a naviga printre setări.

Acțiune	Da	Nu
Pas 1 Utilizând Pagini de testare a calității imprimării, verificați dacă distanța dintre defectele repetate este egală cu oricare dintre următoarele: • 97 mm (3,82 in.) • 47 mm (1,85 in.) • 38 mm (1,5 in.) Distanța dintre defectele care se repetă corespunde vreuneia dintre măsurători?	Treceți la pasul 2.	Observați distanța, apoi contactați **asistența pentru clienți**.
Pas 2 **a** Înlocuiți unitatea imagistică. **b** Imprimați documentul. Apar defecte repetitive?	Contact **asistența pentru clienți**.	Problema este rezolvată.

Pagini negre

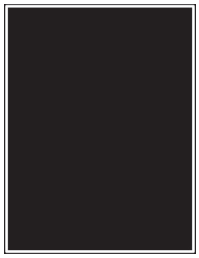

Notă: Înainte de soluționarea problemei, imprimați paginile de testare a calității imprimării. Din panoul de control, accesați **Setări** > **Depanare** > **Pagini de testare a calității imprimării**. Pentru modelele de imprimantă care nu dispun de ecran tactil, apăsați OK pentru a naviga printre setări.

Acțiune	Da	Nu
Pas 1 **a** Verificați dacă imprimanta foloseşte un cartuş de toner Lexmark original şi acceptat. **Notă:** În cazul în care cartuşul de toner nu este acceptat, instalați un cartuş de toner acceptat. **b** Imprimați documentul. Echipamentul imprimă pagini complet negre?	Treceți la pasul 2.	Problema este rezolvată.
Pas 2 **a** Scoateți şi apoi introduceți unitatea imagistică. **Avertisment - Pericol de deteriorare:** Nu expuneți unitatea imagistică la lumină directă mai mult de 10 minute. Expunerea prelungită la lumină poate cauza probleme de calitate a imprimării. **Avertisment - Pericol de deteriorare:** Nu atingeți tamburul fotoconductorului de sub unitatea imagistică. Dacă îl atingeți, calitatea viitoarelor lucrări de imprimare poate fi afectată. **b** Imprimați documentul. Echipamentul imprimă pagini complet negre?	Treceți la pasul 3.	Problema este rezolvată.
Pas 3 **a** Scoateți unitatea imagistică. **Avertisment - Pericol de deteriorare:** Nu expuneți unitatea imagistică la lumină directă mai mult de 10 minute. Expunerea prelungită la lumină poate cauza probleme de calitate a imprimării. **Avertisment - Pericol de deteriorare:** Nu atingeți tamburul fotoconductorului de sub unitatea imagistică. Dacă îl atingeți, calitatea viitoarelor lucrări de imprimare poate fi afectată. **b** Scoateți toate ambalajele blocate în unitatea imagistică. 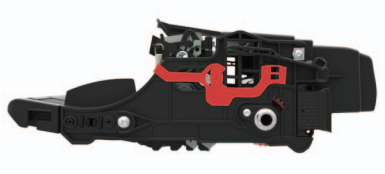 **Notă:** Asigurați-vă că îndepărtați toate obstrucțiile dintre rola de încărcare şi tamburul fotoconductorului. **c** Introduceți unitatea imagistică. **d** Imprimați documentul. Echipamentul imprimă pagini complet negre?	Treceți la pasul 4.	Problema este rezolvată.

Acțiune	Da	Nu
Pas 4 Verificați dacă unitatea imagistică prezintă semne de deteriorare. Este unitatea imagistică în stare corespunzătoare?	Contactați **asistența pentru clienți**.	Treceți la pasul 5.
Pas 5 **a** Înlocuiți unitatea imagistică. **b** Imprimați documentul. Echipamentul imprimă pagini complet negre?	Contactați **asistența pentru clienți**.	Problema este rezolvată.

Text sau imagini trunchiate

Notă: Înainte de soluționarea problemei, imprimați paginile de testare a calității imprimării. Din panoul de control, accesați **Setări** > **Depanare** > **Pagini de testare a calității imprimării**. Pentru modelele de imprimantă care nu dispun de ecran tactil, apăsați OK pentru a naviga printre setări.

Acțiune	Da	Nu
Pas 1 **a** Verificați dacă imprimanta foloseşte un cartuş de toner Lexmark original şi acceptat. **Notă:** În cazul în care cartuşul de toner nu este acceptat, instalați un cartuş de toner acceptat. **b** Imprimați documentul. Textul sau imaginile sunt trunchiate?	Treceți la pasul 2.	Problema este rezolvată.
Pas 2 **a** Scoateți şi apoi introduceți unitatea imagistică. **Avertisment - Pericol de deteriorare:** Nu expuneți unitatea imagistică la lumină directă mai mult de 10 minute. Expunerea prelungită la lumină poate cauza probleme de calitate a imprimării. **Avertisment - Pericol de deteriorare:** Nu atingeți tamburul fotoconductorului de sub unitatea imagistică. Dacă îl atingeți, calitatea viitoarelor lucrări de imprimare poate fi afectată. **b** Imprimați documentul. Textul sau imaginile sunt trunchiate?	Treceți la pasul 3.	Problema este rezolvată.

Acțiune	Da	Nu
Pas 3 **a** Scoateți unitatea imagistică. **Avertisment - Pericol de deteriorare:** Nu expuneți unitatea imagistică la lumină directă mai mult de 10 minute. Expunerea prelungită la lumină poate cauza probleme de calitate a imprimării. **Avertisment - Pericol de deteriorare:** Nu atingeți tamburul fotoconductorului de sub unitatea imagistică. Dacă îl atingeți, calitatea viitoarelor lucrări de imprimare poate fi afectată. **b** Scoateți toate ambalajele blocate în unitatea imagistică. 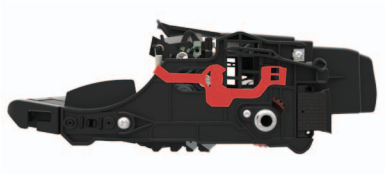 **Notă:** Asigurați-vă că îndepărtați toate obstrucțiile dintre rola de încărcare şi tamburul fotoconductorului. **c** Introduceți unitatea imagistică. **d** Imprimați documentul. Textul sau imaginile sunt trunchiate?	Treceți la pasul 4.	Problema este rezolvată.
Pas 4 **a** Înlocuiți unitatea imagistică. **b** Imprimați documentul. Textul sau imaginile sunt trunchiate?	Contactați **asistența pentru clienți**.	Problema este rezolvată.

Tonerul se desprinde ușor

Notă: Înainte de soluționarea problemei, imprimați paginile de testare a calității imprimării. Din panoul de control accesați **Setări** > **Depanare** > **Pagini de testare a calității imprimării**. Pentru modelele de imprimantă care nu dispun de ecran tactil, apăsați OK pentru a naviga printre setări.

Acțiune	Da	Nu
Pas 1 **a** Verificați dacă imprimanta foloseşte un cartuş de toner Lexmark original şi acceptat. **Notă:** În cazul în care cartuşul de toner nu este acceptat, instalați un cartuş de toner acceptat. **b** Imprimați documentul. Tonerul se desprinde uşor?	Treceți la pasul 2.	Problema este rezolvată.
Pas 2 **a** În funcție de sistemul de operare, specificați tipul hârtiei din dialogul Preferințe imprimare sau Imprimare. **Note:** • Asigurați-vă că setarea corespunde hârtiei încărcate. • De asemenea, puteți schimba setarea din panoul de control al imprimantei. **b** Imprimați documentul. Tonerul se desprinde uşor?	Contact **asistența pentru clienți**.	Problema este rezolvată.

Dungi verticale închise la culoare

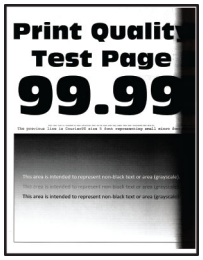

Notă: Înainte de soluționarea problemei, imprimați paginile de testare a calității imprimării. Din panoul de control, accesați **Setări** > **Depanare** > **Pagini de testare a calității imprimării**. Pentru modelele de imprimantă care nu dispun de ecran tactil, apăsați OK pentru a naviga printre setări.

Acțiune	Da	Nu
Pas 1 **a** Verificați dacă imprimanta foloseşte un cartuş de toner Lexmark original şi acceptat. **Notă:** În cazul în care cartuşul de toner nu este acceptat, instalați un cartuş de toner acceptat. **b** Imprimați documentul. Pe materialele imprimate apar dungi verticale închise la culoare?	Treceți la pasul 2.	Problema este rezolvată.

Acțiune	Da	Nu
Pas 2 **a** Scoateți cartuşul de toner, apoi unitatea imagistică. **Avertisment - Pericol de deteriorare:** Nu expuneți unitatea imagistică la lumină directă mai mult de 10 minute. Expunerea prelungită la lumină poate cauza probleme de calitate a imprimării. **Avertisment - Pericol de deteriorare:** Nu atingeți tamburul fotoconductorului de sub unitatea imagistică. Dacă îl atingeți, calitatea viitoarelor lucrări de imprimare poate fi afectată. **b** Reintroduceți unitatea imagistică, apoi cartuşul. **c** Imprimați documentul. Pe materialele imprimate apar dungi verticale închise la culoare?	Treceți la pasul 3.	Problema este rezolvată.
Pas 3 **a** Scoateți unitatea imagistică. **Avertisment - Pericol de deteriorare:** Nu expuneți unitatea imagistică la lumină directă mai mult de 10 minute. Expunerea prelungită la lumină poate cauza probleme de calitate a imprimării. **Avertisment - Pericol de deteriorare:** Nu atingeți tamburul fotoconductorului de sub unitatea imagistică. Dacă îl atingeți, calitatea viitoarelor lucrări de imprimare poate fi afectată. **b** Scoateți toate ambalajele blocate în unitatea imagistică. 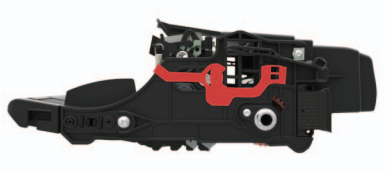 **Notă:** Asigurați-vă că îndepărtați toate obstrucțiile dintre rola de încărcare şi tamburul fotoconductorului. **c** Introduceți unitatea imagistică. **d** Imprimați documentul. Pe materialele imprimate apar dungi verticale închise la culoare?	Treceți la pasul 4.	Problema este rezolvată.
Pas 4 **a** Verificați dacă intră o lumină puternică pe partea dreaptă a imprimantei şi mutați imprimanta dacă este necesar. **b** Imprimați documentul. Pe materialele imprimate apar dungi verticale închise la culoare?	Contactați **asistența pentru clienți**.	Problema este rezolvată.

Linii sau dungi verticale, închise la culoare

Acțiune	Da	Nu
Pas 1 **a** De la panoul de control, navigați până la: **Setări** > **Depanare** > **Curățarea scanerului** **b** Imprimați documentul. Linii sau dungi verticale închise la culoare apar pe materialele imprimate?	Treceți la pasul 3.	Treceți la pasul 2.
Pas 2 **a** Curățați scanerul utilizând o cârpă umedă, moale, fără scame. Pentru informații suplimentare, consultați "Curățarea scanerului" la pagina 159. **b** Copiați documentul utilizând ADF. Linii sau dungi verticale închise la culoare apar pe materialele imprimate?	Contactați **asistența pentru clienți**.	Problema este rezolvată.
Pas 3 **a** Verificați dacă imprimanta foloseşte un cartuş de toner Lexmark original şi acceptat. **Notă:** În cazul în care cartuşul de toner nu este acceptat, instalați un cartuş de toner acceptat. **b** Imprimați documentul. Linii sau dungi verticale închise la culoare apar pe materialele imprimate?	Treceți la pasul 4.	Problema este rezolvată.
Pas 4 **a** Scoateți şi apoi introduceți unitatea imagistică. **Avertisment - Pericol de deteriorare:** Nu expuneți unitatea imagistică la lumină directă mai mult de 10 minute. Expunerea prelungită la lumină poate cauza probleme de calitate a imprimării. **Avertisment - Pericol de deteriorare:** Nu atingeți tamburul fotoconductorului de sub unitatea imagistică. Dacă îl atingeți, calitatea viitoarelor lucrări de imprimare poate fi afectată. **b** Imprimați documentul. Linii sau dungi verticale închise la culoare apar pe materialele imprimate?	Treceți la pasul 5.	Problema este rezolvată.

Acțiune	Da	Nu
Pas 5 **a** Înlocuiți unitatea imagistică. **b** Imprimați documentul. Linii sau dungi verticale închise la culoare apar pe materialele imprimate?	Contactați **asistența pentru clienți**.	Problema este rezolvată.

Dungi verticale închise la culoare și lipsa imprimării

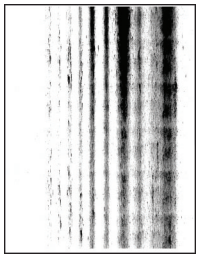

Notă: Înainte de soluționarea problemei, imprimați paginile de testare a calității imprimării. Din panoul de control, accesați **Setări** > **Depanare** > **Pagini de testare a calității imprimării**. Pentru modelele de imprimantă care nu dispun de ecran tactil, apăsați OK pentru a naviga printre setări.

Acțiune	Da	Nu
Pas 1 **a** Scoateți unitatea imagistică. **Avertisment - Pericol de deteriorare:** Nu expuneți unitatea imagistică la lumină directă mai mult de 10 minute. Expunerea prelungită la lumină poate cauza probleme de calitate a imprimării. **Avertisment - Pericol de deteriorare:** Nu atingeți tamburul fotoconductorului de sub unitatea imagistică. Dacă îl atingeți, calitatea viitoarelor lucrări de imprimare poate fi afectată. **b** Scoateți toate ambalajele blocate în unitatea imagistică. 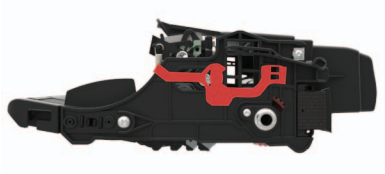 **Notă:** Asigurați-vă că îndepărtați toate obstrucțiile dintre rola de încărcare şi tamburul fotoconductorului. **c** Introduceți unitatea imagistică. **d** Imprimați documentul. Pe materialele imprimate apar dungi verticale închise la culoare şi imagini lipsă?	Treceți la pasul 2.	Problema este rezolvată.

Acțiune	Da	Nu
Pas 2 **a** Verificați dacă imprimanta foloseşte un cartuş de toner Lexmark original şi acceptat. **Notă:** În cazul în care cartuşul de toner nu este acceptat, instalați un cartuş de toner acceptat. **b** Imprimați documentul. Pe materialele imprimate apar dungi verticale închise la culoare şi imagini lipsă?	Contactați **asistența pentru clienți**.	Problema este rezolvată.

Benzi verticale deschise la culoare

Notă: Înainte de soluționarea problemei, imprimați paginile de testare a calității imprimării. Din panoul de control, accesați **Setări** > **Depanare** > **Pagini de testare a calității imprimării**. Pentru modelele de imprimantă care nu dispun de ecran tactil, apăsați OK pentru a naviga printre setări.

Acțiune	Da	Nu
a Verificați dacă imprimanta foloseşte un cartuş de toner Lexmark original şi acceptat. **Notă:** În cazul în care cartuşul nu este acceptat, instalați un cartuş acceptat. **b** Imprimați documentul. Pe materialele imprimate apar benzi verticale deschise la culoare?	Contactați **asistența pentru clienți**.	Problema este rezolvată.

Linii verticale albe

Notă: Înainte de soluționarea problemei, imprimați paginile de testare a calității imprimării. Din panoul de control, accesați **Setări** > **Depanare** > **Pagini de testare a calității imprimării**. Pentru modelele de imprimantă care nu dispun de ecran tactil, apăsați OK pentru a naviga printre setări.

Acțiune	Da	Nu
Pas 1 **a** Verificați dacă imprimanta foloseşte un cartuş de toner Lexmark original şi acceptat. **Notă:** În cazul în care cartuşul nu este acceptat, instalați un cartuş acceptat. **b** Imprimați documentul. Pe materialele imprimate apar linii verticale albe?	Treceți la pasul 2.	Problema este rezolvată.
Pas 2 **a** În funcție de sistemul de operare, specificați tipul hârtiei din dialogul Preferințe imprimare sau Imprimare. **Note:** • Asigurați-vă că setarea corespunde hârtiei încărcate. • De asemenea, puteți schimba setarea din panoul de control al imprimantei. **b** Imprimați documentul. Pe materialele imprimate apar linii verticale albe?	Contactați **asistența pentru clienți**.	Problema este rezolvată.

Lucrările de imprimare nu sunt imprimate

Acțiune	Da	Nu
Pas 1 **a** Din documentul pe care încercați să-l imprimați, deschideți caseta de dialog Imprimare şi verificați dacă ați selectat imprimanta corespunzătoare. **b** Imprimați documentul. S-a imprimat documentul?	Problema este rezolvată.	Treceți la pasul 2.
Pas 2 **a** Verificați dacă imprimanta este pornită. **b** Eliminați toate mesajele de eroare care apar pe afişaj. **c** Imprimați documentul. S-a imprimat documentul?	Problema este rezolvată.	Treceți la pasul 3.
Pas 3 **a** Verificați dacă porturile sunt funcționale şi dacă ați conectat cablurile în mod corespunzător la computer şi la imprimantă. Pentru informații suplimentare, consultați documentația de configurare furnizată împreună cu imprimanta. **b** Imprimați documentul. S-a imprimat documentul?	Problema este rezolvată.	Treceți la pasul 4.

Acțiune	Da	Nu
Pas 4 **a** Opriți imprimanta, aşteptați aproximativ 10 secunde, apoi reporniți-o. **b** Imprimați documentul. S-a imprimat documentul?	Problema este rezolvată.	Treceți la pasul 5.
Pas 5 **a** Dezinstalați şi apoi reinstalați driverul de imprimare. **b** Imprimați documentul. S-a imprimat documentul?	Problema este rezolvată.	Contact **asistență pentru clienți**.

Lucrările confidențiale și alte documente în așteptare nu se imprimă

Acțiune	Da	Nu
Pas 1 **a** Din panoul de control, verificați dacă documentele apar în lista Lucrări în aşteptare. **Notă:** Dacă documentele nu sunt listate, imprimați-le folosind opțiunile Imprimare şi aşteptare. **b** Imprimați documentele. S-au imprimat documentele?	Problema este rezolvată.	Treceți la pasul 2.
Pas 2 Lucrarea de imprimare poate conține o eroare de formatare sau date nevalide. • Ştergeți lucrarea de imprimare, apoi retrimiteți-o. • Pentru fişiere PDF, generați un nou fişier şi apoi imprimați documentele. S-au imprimat documentele?	Problema este rezolvată.	Treceți la pasul 3.

Acțiune	Da	Nu
Pas 3 Dacă imprimați de pe internet, atunci este posibil ca imprimanta să interpreteze titlurile multiple ale lucrărilor drept duplicate. **Pentru utilizatorii de Windows** **a** Deschideți dialogul Preferințe imprimare. **b** Din fila Imprimare şi păstrare, faceți clic pe **Se utilizează Imprimare şi reținere**, apoi faceți clic pe **Se rețin copii ale documentelor**. **c** Introduceți un cod PIN, apoi salvați modificările. **d** Trimiteți lucrarea de imprimare. **Pentru utilizatorii de Macintosh** **a** Salvați şi denumiți fiecare lucrare în mod diferit. **b** Trimiteți lucrarea individual. S-au imprimat documentele?	Problema este rezolvată.	Treceți la pasul 4.
Pas 4 **a** Ştergeți alte lucrări în aşteptare pt. a elibera memoria imprimantei. **b** Imprimați documentele. S-au imprimat documentele?	Problema este rezolvată.	Treceți la pasul 5.
Pas 5 **a** Adăugare memorie imprimantei. **b** Imprimați documentele. S-au imprimat documentele?	Problema este rezolvată.	Contactați **asistența pentru clienți**.

Lucrările de imprimare sunt executate din tava incorectă sau pe hârtie incorectă

Acțiune	Da	Nu
Pas 1 **a** Verificați dacă imprimați pe o hârtie adecvată. **b** Imprimați documentul. Documentul este imprimat pe o hârtie adecvată?	Treceți la pasul 2.	Încărcați dimensiunea corectă şi tipul corect de hârtie.

Acțiune	Da	Nu
Pas 2 **a** În funcție de sistemul de operare, specificați dimensiunea şi tipul hârtiei din dialogul Preferințe imprimare sau Imprimare. **Notă:** De asemenea, puteți schimba setările din panoul de control al imprimantei. Navigați la: **Setări** > **Hârtie** > **Configurarea tăvii** > **Dimensiune/Tip hârtie** **b** Asigurați-vă că setările corespund hârtiei încărcate. **c** Imprimați documentul. Documentul este imprimat pe o hârtie adecvată?	Problema este rezolvată.	Treceți la pasul 3.
Pas 3 **a** Verificați dacă tăvile sunt conectate. Pentru informații suplimentare, consultați "Legarea tăvilor" la pagina 32. **b** Imprimați documentul. Documentul este imprimat din tava corectă?	Problema este rezolvată.	Contact **asistență pentru clienți**.

Imprimare lentă

Acțiune	Da	Nu
Pas 1 Verificați conectarea corectă a cablului imprimantei la imprimantă şi la computer, la serverul de imprimare, la echipamentul opțional sau la alt dispozitiv de rețea. Imprimanta imprimă lent?	Treceți la pasul 2.	Problema este rezolvată.
Pas 2 **a** Asigurați-vă că imprimanta nu este în Modul silențios. Din ecranul de pornire, atingeți **Setări** > **Dispozitiv** > **Întreținere** > **Meniu Configurare** > **Operații dispozitiv** > **Modul Silențios**. **b** Imprimați documentul. Imprimanta imprimă lent?	Treceți la pasul 3.	Problema este rezolvată.
Pas 3 **a** În funcție de sistemul de operare, specificați rezoluția de imprimare din caseta de dialog Preferințe imprimare sau Imprimare. **b** Setați rezoluția la **600 dpi**. **c** Imprimați documentul. Imprimanta imprimă lent?	Treceți la pasul 4.	Problema este rezolvată.

Acțiune	Da	Nu
Pas 4 **a** Din ecranul de pornire, atingeți **Setări** > **Imprimare** > **Calitate** > **Rezoluție de imprimare**. **b** Setați rezoluția la **600 dpi**. **c** Imprimați documentul. Imprimanta imprimă lent?	Treceți la pasul 5.	Problema este rezolvată.
Pas 5 **a** În funcție de sistemul de operare, specificați tipul hârtiei din dialogul Preferințe imprimare sau Imprimare. **Note:** • Asigurați-vă că setarea corespunde hârtiei încărcate. • De asemenea, puteți schimba setarea din panoul de control al imprimantei. • Hârtia mai grea se imprimă mai lent. • Hârtia mai îngustă decât formatele Letter, A4 şi Legal se poate imprima mai lent. **b** Imprimați documentul. Imprimanta imprimă lent?	Treceți la pasul 6.	Problema este rezolvată.
Pas 6 **a** Asigurați-vă că setările imprimantei pentru textură şi greutate corespund cu hârtia încărcată. Din ecranul de pornire, atingeți **Setări** > **Hârtie** > **Configurare suporturi** > **Tipuri suport**. **Notă:** Hârtia cu textură mai rugoasă şi hârtia mai grea se poate imprima mai lent. **b** Imprimați documentul. Imprimanta imprimă lent?	Treceți la pasul 7.	Problema este rezolvată.
Pas 7 Eliminați lucrările în aşteptare. Imprimanta imprimă lent?	Treceți la pasul 8.	Problema este rezolvată.
Pas 8 **a** Asigurați-vă că imprimanta nu se supraîncălzeşte. **Note:** • Permiteți imprimantei să se răcească după o lucrare de imprimare cu durată lungă. • Observați temperatura ambiantă recomandată pentru imprimantă. Pentru informații suplimentare, consultați “Alegerea unui loc pentru imprimantă” la pagina 12. **b** Imprimați documentul. Imprimanta imprimă lent?	Contactați **asistența pentru clienți**.	Problema este rezolvată.

Imprimanta nu răspunde

Acțiune	Da	Nu
Pas 1 Verificați conectarea cablului de tensiune la priza electrică. **ATENȚIE - PERICOL DE ACCIDENTARE:** Pentru a evita pericolul de incendiu sau de electrocutare, conectați cablul de tensiune direct la o priză electrică legată corespunzător la masă şi cu parametri nominali corespunzători, aflată în apropierea produsului şi uşor accesibilă. Răspunde imprimanta?	Problema este rezolvată.	Treceți la pasul 2.
Pas 2 Verificați dacă priza electrică este oprită de la un comutator sau releu de protecție. Este priza electrică oprită de la un comutator sau releu de protecție?	Aduceți comutatorul în poziția „pornit” sau resetați releul.	Treceți la pasul 3.
Pas 3 Verificați dacă imprimanta este pornită. Este imprimanta pornită?	Treceți la pasul 4.	Porniți imprimanta.
Pas 4 Verificați dacă imprimanta este în modul Repaus sau Hibernare. Este imprimanta în modul Repaus sau Hibernare?	Apăsați butonul de alimentare pentru a activa imprimanta.	Treceți la pasul 5.
Pas 5 Verificați dacă cablurile care fac legătura între imprimantă şi calculator sunt introduse în mufele corespunzătoare. Sunt cablurile introduse în mufele corespunzătoare?	Treceți la pasul 6.	Introduceți cablurile în mufele corespunzătoare.
Pas 6 Opriți imprimanta, instalați opțiunile de hardware şi apoi reporniți-o. Pentru informații suplimentare, consultați documentația furnizată împreună cu opțiunea. Răspunde imprimanta?	Problema este rezolvată.	Treceți la pasul 7.
Pas 7 Instalați driverul corect de imprimare. Răspunde imprimanta?	Problema este rezolvată.	Treceți la pasul 8.
Pas 8 Opriți imprimanta, aşteptați aproximativ 10 secunde, apoi reporniți-o. Răspunde imprimanta?	Problema este rezolvată.	Contact **asistența pentru clienți**.

Reglarea luminozității tonerului

1 Din ecranul de pornire, atingeți **Setări** > **Imprimare** > **Calitate**.

2 Reglați setările din meniul Luminozitate toner.

Probleme de conectare la rețea

Nu se poate deschide serverul Embedded Web Server

Acțiune	Da	Nu
Pas 1 Verificați dacă imprimanta este pornită. Este imprimanta pornită?	Treceți la pasul 2.	Porniți imprimanta.
Pas 2 Asigurați-vă că adresa IP a imprimantei este corectă. **Note:** • Vizualizați adresa IP în ecranul de început. • Adresa IP apare ca patru seturi de numere separate prin puncte, cum ar fi 123.123.123.123. Este corectă adresa IP a imprimantei?	Treceți la pasul 3.	Introduceți adresa IP corectă a imprimantei în câmpul de adrese.
Pas 3 Asigurați-vă că utilizați un browser compatibil: • Internet Explorer versiunea 11 sau ulterioară • Microsoft Edge • Safari versiunea 6 sau o versiune ulterioară • Google Chrome™ versiunea 32 sau o versiune ulterioară • Mozilla Firefox versiunea 24 sau o versiune ulterioară Browserul dvs. este compatibil?	Treceți la pasul 4.	Instalați un browser compatibil.
Pas 4 Verificați dacă conexiunea în rețea funcționează. Funcționează conexiunea în rețea?	Treceți la pasul 5.	Contactați administratorul.
Pas 5 Asigurați-vă că sunt corecte conexiunile cablurilor la imprimantă şi serverul de imprimare. Pentru informații suplimentare, consultați documentația furnizată împreună cu imprimanta. Sunt conexiunile cablurilor sigure?	Treceți la pasul 6.	Securizați conexiunile prin cablu.

Acțiune	Da	Nu
Pas 6 Verificați dacă serverele proxy web sunt dezactivate. Sunt dezactivate serverele proxy web?	Treceți la pasul 7.	Contactați administratorul.
Pas 7 Accesarea serverului Embedded Web Server. S-a deschis serverul EWS?	Problema este rezolvată.	Contactați **asistența pentru clienți**.

Nu se poate citi unitatea flash

Acțiune	Da	Nu
Pas 1 Verificați dacă imprimanta nu este ocupată cu procesarea altei lucrări de imprimare, copiere, scanare sau fax. Imprimanta este pregătită?	Treceți la pasul 2.	Aşteptați ca imprimanta să termine să proceseze cealaltă lucrare.
Pas 2 Verificați dacă unitatea flash este acceptată. Pentru informații suplimentare, consultați "Unități flash şi tipuri de fişiere acceptate" la pagina 40. Unitatea flash este acceptată?	Treceți la pasul 3.	Introduceți o unitate flash acceptată.
Pas 3 Scoateți, apoi introduceți unitatea flash. Imprimanta recunoaşte unitatea flash?	Problema este rezolvată.	Contactați **asistența pentru clienți**.

Activarea portului USB

Din ecranul de pornire, atingeți **Setări** > **Rețea/Porturi** > **USB** > **Activare port USB**.

Verificarea conectivității imprimantei

1. Din ecranul de pornire, atingeți **Setări** > **Rapoarte** > **Rețea** > **Pagină configurare rețea**.
2. Consultați prima secțiune a paginii de configurare pentru rețea şi confirmați dacă starea este Connected (Conectat).

   Dacă starea afişată este Neconectat, conexiunea la rețeaua LAN poate să fie inactivă sau este posibil să apară o deconectare sau o defecțiune a cablului de rețea. Contactați administratorul pentru asistență.

Imprimanta nu se poate conecta la rețeaua Wi-Fi

Acțiune	Da	Nu
Pas 1 Asigurați-vă că opțiunea Adaptor activ este setată la Automat. Din ecranul de pornire, atingeți **Setări** > **Rețea/Porturi** > **Prezentare generală rețea** > **Adaptor activ** > **Automat**. Imprimanta se poate conecta la rețeaua Wi-Fi?	Problema este rezolvată.	Treceți la pasul 2.
Pas 2 Verificați dacă este selectată rețeaua Wi-Fi corectă. **Notă:** Unele routere pot partaja SSID-ul implicit. Vă conectați la rețeaua Wi-Fi corectă?	Treceți la pasul 4.	Treceți la pasul 3.
Pas 3 Conectați-vă la rețeaua Wi-Fi corectă. Pentru informații suplimentare, consultați "Conectarea imprimantei la o rețea Wi-Fi" la pagina 154. Imprimanta se poate conecta la rețeaua Wi-Fi?	Problema este rezolvată.	Treceți la pasul 4.
Pas 4 Verificați modul de securitate fără fir. Din ecranul de pornire, atingeți **Setări** > **Rețea/Porturi** > **Fără fir** > **Mod securitate fără fir**. Este selectat modul corect de securitate fără fir?	Treceți la pasul 6.	Treceți la pasul 5.
Pas 5 Selectați modul corect de securitate fără fir. Imprimanta se poate conecta la rețeaua Wi-Fi?	Problema este rezolvată.	Treceți la pasul 6.
Pas 6 Asigurați-vă că ați introdus parola corectă pentru rețea. **Notă:** Aveți grijă la spațiile, cifrele şi literele mari din parolă. Imprimanta se poate conecta la rețeaua Wi-Fi?	Problema este rezolvată.	Contactați **asistența pentru clienți**.

Probleme legate de opțiunile hardware

Opțiunea internă nu poate fi detectată

Acțiune	Da	Nu
Pas 1 Opriți imprimanta, aşteptați aproximativ 10 secunde, apoi reporniți-o. Funcționează corect opțiunea internă?	Problema este rezolvată.	Treceți la pasul 2.
Pas 2 Imprimați Pagina setări meniuri şi verificați dacă opțiunea internă apare în lista Caracteristici instalate. Apare opțiunea internă pe pagina de setări de meniu?	Treceți la pasul 4.	Treceți la pasul 3.
Pas 3 Verificați dacă opțiunea internă este instalată corespunzător pe placa controlerului. **a** Opriți imprimanta, apoi deconectați cablul de alimentare de la priza electrică. **b** Asigurați-vă că opțiunea internă este instalată în conectorul corespunzător de pe placa de bază. **c** Conectați cablul de alimentare din priza electrică, apoi porniți imprimanta. **ATENȚIE - PERICOL DE ACCIDENTARE:** Pentru a evita riscul de incendiu sau electrocutare, conectați cablul de alimentare la o priză electrică cu tensiune nominală corespunzătoare sau împământată, care se află în apropierea produsului şi este uşor accesibilă. Funcționează corect opțiunea internă?	Problema este rezolvată.	Treceți la pasul 4.
Pas 4 **a** Verificați dacă opțiunea internă este disponibilă în driverul de imprimare. **Notă:** Dacă este cazul, adăugați opțiunea internă manual în driverul de imprimare, pentru a o face disponibilă lucrărilor de imprimare. Pentru informații suplimentare, consultați "Adăugarea opțiunilor disponibile în driverul de imprimare" la pagina 265. **b** Retrimiteți lucrarea de imprimare. Funcționează corect opțiunea internă?	Problema este rezolvată.	Contact **asistență pentru clienți**.

Portul de soluții intern nu funcționează corect

Acțiune	Da	Nu
Pas 1 Imprimați o pagină de setări meniuri şi verificați dacă portul ISP apare în lista Caracteristici instalate. Apare ISP-ul în lista de Caracteristici instalate?	Treceți la pasul 3.	Treceți la pasul 2.
Pas 2 Eliminați şi apoi instalați portul ISP. Pentru informații suplimentare, consultați "Instalarea unui port Internal Solutions" la pagina 257. **Notă:** Utilizați un port ISP acceptat. Funcționează portul ISP corect?	Problema este rezolvată.	Treceți la pasul 3.
Pas 3 Verificați cablul şi conexiunea ISP. **a** Utilizați cablul corespunzător şi asigurați-vă că acesta este conectat în mod corespunzător la ISP. **b** Verificați dacă ați conectat corespunzător cablul de interfață al soluției ISP în priza de pe placa de sistem. Funcționează portul ISP corect?	Problema este rezolvată.	Contactați **asistența pentru clienți**.

A fost detectată o memorie flash defectă

Încercați una sau mai multe dintre următoarele variante:

- Înlocuiți memoria flash defectă.
- Pe panoul de control al imprimantei, selectați **Cont.** pentru a şterge mesajul şi a continua imprimarea.
- Anulați operația de tipărire curentă.

Spațiu liber insuficient în memoria flash pentru resurse

Încercați una sau mai multe dintre următoarele variante:

- Pe panoul de control al imprimantei, selectați **Cont.** pentru a şterge mesajul şi a continua imprimarea.
- Ştergeți fonturi, macrocomenzi şi alte date stocate în memoria flash.
- Instalați o memorie flash cu o capacitate mai mare.

Notă: Fonturile şi macrocomenzile descărcate nestocate anterior în memoria flash sunt şterse.

A fost detectată o memorie flash neformatată

Încercați una sau mai multe dintre următoarele variante:

- Din panoul de control, selectați **Continuare** pentru a opri defragmentarea şi a continua imprimarea.
- Formatați memoria flash.

  Notă: Dacă mesajul de eroare persistă, este posibil ca memoria flash să fie defectă şi să necesite înlocuirea.

Probleme cu consumabilele

Înlocuiți cartușul, nepotrivire cu regiunea imprimantei

Pentru a corecta această problemă, achiziționați un cartuş pentru regiunea corectă, care se potriveşte cu regiunea imprimantei sau achiziționați un cartuş universal.

- Prima cifră din mesaj după 42 indică regiunea imprimantei.
- A doua cifră din mesaj după 42 indică regiunea cartuşului.

Regiuni pentru imprimante și cartușe de toner

Regiune	Cod numeric
Universal sau regiune nedefinită	0
America de Nord (Statele Unite, Canada)	1
Spațiul Economic European, Europa de Vest, țările nordice, Elveția	2
Asia Pacific	3
America latină	4
Restul Europei, Orientul Mijlociu, Africa	5
Australia, Noua Zeelandă	6
Regiune nevalidă	9

Notă: Pentru a găsi setările privind regiunea imprimantei şi a cartuşului de toner, imprimați paginile de testare a calității imprimării. De la panoul de control, navigați până la: **Setări** > **Depanare** > **Pagini de testare a calității imprimării**.

Consumabil care nu provine de la Lexmark

Imprimanta a detectat un consumabil sau o componentă non-Lexmark instalate.

Imprimanta Lexmark este proiectată pt. a funcționa optim cu consumabile şi componente originale Lexmark. Alte consumabile sau componente pot afecta performanța, fiabilitatea sau durata de viață a imprimantei şi componentelor de imagine.

Toate termenele de garanție prevăd funcționarea cu consumabile şi componente Lexmark; în cazul utilizării altor consumabile şi componente rezultatele nu pot fi predictibile. Utilizarea componentelor de imagine după durata de viață prevăzută poate deteriora imprimanta Lexmark sau componentele asociate.

Avertisment - Pericol de deteriorare: Utilizarea de consumabile sau componente produse de terți poate afecta acoperirea garanției. Deteriorările cauzate de utilizarea de consumabile sau componente produse de terți pot să nu fie acoperite de garanție.

Pentru a accepta oricare şi toate aceste riscuri şi a continua, utilizând consumabile sau componente neoriginale în imprimantă, din panoul de control, apăsați şi mențineți apăsat simultan **X** şi **#** timp de 15 secunde.

Dacă nu doriți să acceptați aceste riscuri, scoateți consumabilul sau componenta produsă de terți din imprimantă şi instalați un consumabil sau o componentă originală Lexmark. Pentru informații suplimentare, consultați “Utilizarea pieselor de schimb şi a consumabilelor originale Lexmark” la pagina 162.

Dacă imprimanta nu imprimă după ce apăsați şi mențineți apăsat simultan **X** şi **#** timp de 15 secunde, resetați contorul privind utilizarea consumabilelor.

1. De la panoul de control, navigați până la:

   Setări > **Dispozitiv** > **Întreținere** > **Meniu de configurare** > **Contoare şi utilizare consumabile**
2. Selectați componenta sau consumabilul pe care doriți să-l resetați, apoi selectați **Pornire**.
3. Citiți mesajul de avertizare şi apoi selectați **Continuare**.
4. Apăsați şi mențineți apăsat simultan **X** şi **#** timp de 15 secunde pentru a şterge mesajul.

Notă: Dacă nu puteți să resetați contoarele privind utilizarea consumabilelor, returnați consumabilul la magazinul de unde l-ați achiziționat.

Probleme cu alimentarea de hârtie

Plicurile se lipesc la imprimare

Acțiune	Da	Nu
Pas 1 **a** Utilizați un plic care a fost depozitat într-un mediu uscat. **Notă:** Imprimarea pe plicuri cu conținut ridicat de umiditate poate cauza lipirea marginilor. **b** Trimiteți lucrarea de imprimare. Se lipeşte plicul la imprimare?	Treceți la pasul 2.	Problema este rezolvată.
Pas 2 **a** Asigurați-vă că tipul de hârtie este setat la Plic. De la panoul de control, navigați până la: **Setări** > **Hârtie** > **Configurarea tăvii** > **Dimensiune/Tip hârtie** **b** Trimiteți lucrarea de imprimare. Se lipeşte plicul la imprimare?	Contact **asistența pentru clienți**.	Problema este rezolvată.

Imprimarea de documente colaționate nu funcționează

Acțiune	Da	Nu
Pas 1 **a** De la panoul de control, navigați până la: **Setări** > **Imprimare** > **Aspect** > **Asamblare** **b** Atingeți **Activat [1,2,1,2,1,2]**. **c** Imprimați documentul. Documentul este asamblat corect?	Problema este rezolvată.	Treceți la pasul 2.

Acțiune	Da	Nu
Pas 2 **a** Din documentul pe care încercați să-l imprimați, deschideți dialogul Imprimare şi apoi selectați **Asamblare**. **b** Imprimați documentul. Documentul este asamblat corect?	Problema este rezolvată.	Treceți la pasul 3.
Pas 3 **a** Reduceți numărul de pagini de imprimat. **b** Imprimați documentul. Sunt paginile asamblate corect?	Problema este rezolvată.	Contactați **asistența pentru clienți**.

Legarea tăvilor nu funcționează

Acțiune	Da	Nu
Pas 1 **a** Verificați dacă tăvile conțin aceeaşi dimensiune şi acelaşi tip de hârtie. **b** Verificați dacă ghidajele hârtiei sunt poziționate corect. **c** Imprimați documentul. Se leagă corect tăvile de hârtie?	Problema este rezolvată.	Treceți la pasul 2.
Pas 2 **a** De la panoul de control, atingeți **Setări** > **Hârtie** > **Configurație tavă** > **Dimensiune/Tip hârtie** **b** Setați dimensiunea şi tipul hârtiei pentru a corespunde cu hârtia încărcată în tăvile conectate. **c** Imprimați documentul. Se leagă corect tăvile de hârtie?	Problema este rezolvată.	Treceți la pasul 3.
Pas 3 **a** Asigurați-vă că opțiunea Unirea tăvilor este setată la Automat. Pentru informații suplimentare, consultați "Legarea tăvilor" la pagina 32. **b** Imprimați documentul. Se leagă corect tăvile de hârtie?	Problema este rezolvată.	Contactați **asistența pentru clienți**.

Hârtia se blochează frecvent

Acțiune	Da	Nu
Pas 1 **a** Scoateți tava. **b** Verificați dacă hârtia este încărcată corect. **Note:** • Asigurați-vă că ghidajele pentru hârtie sunt poziționate corect. • Asigurați-vă că nivelul teancului este inferior indicatorului de umplere maximă. • Asigurați-vă că imprimați pe tipul şi dimensiunea de hârtie recomandate. **c** Introduceți tava. **d** Imprimați documentul. Apar frecvent blocaje de hârtie?	Treceți la pasul 2.	Problema este rezolvată.
Pas 2 **a** De la panoul de control, navigați până la: **Setări** > **Hârtie** > **Configurarea tăvii** > **Dimensiune/Tip hârtie** **b** Setați dimensiunea şi tipul de hârtie corecte. **c** Imprimați documentul. Apar frecvent blocaje de hârtie?	Treceți la pasul 3.	Problema este rezolvată.
Pas 3 **a** Încărcați hârtie dintr-un pachet nou. **Notă:** Hârtia absoarbe umezeală din cauza umidității ridicate. Păstrați hârtia în ambalajul original până când sunteți gata să o încărcați. **b** Imprimați documentul. Apar frecvent blocaje de hârtie?	Contactați **asistența pentru clienți**.	Problema este rezolvată.

Paginile blocate nu sunt reimprimate

Acțiune	Da	Nu
a De la panoul de control, navigați până la: **Setări** > **Dispozitiv** > **Notificări** > **Recuperare pagini blocate** **b** În meniul Recuperare pagini blocate, selectați **Activare** sau **Auto**. **c** Imprimați documentul. Au fost reimprimate paginile blocate?	Problema este rezolvată.	Contactați **asistența pentru clienți**.

Probleme cu e-mailul

Nu se pot trimite e-mailuri

Acțiune	Da	Nu
Pas 1 Asigurați-vă că setările de e-mail SMTP sunt configurate corect. Pentru informații suplimentare, consultați "Configurarea setărilor de e-mail SMTP" la pagina 47. Puteți trimite un e-mail?	Problema este rezolvată.	Treceți la pasul 2.
Pas 2 Asigurați-vă că utilizați parola corectă. În funcție de furnizorul de servicii de e-mail, utilizați parola contului, parola aplicației sau parola de autentificare. Pentru informații suplimentare, consultați "Configurarea setărilor de e-mail SMTP" la pagina 47. Puteți trimite un e-mail?	Problema este rezolvată.	Treceți la pasul 3.
Pas 3 Asigurați-vă că imprimanta este conectată la o rețea şi că rețeaua este conectată la internet. Puteți trimite un e-mail?	Problema este rezolvată.	Contactați **asistența pentru clienți**.

Probleme la expedierea faxurilor

ID-ul apelantului nu este afișat

Notă: Aceste instrucțiuni se aplică doar imprimantelor care acceptă faxul analogic. Pentru informații suplimentare, consultați "Configurarea imprimantei pentru fax" la pagina 56.

Acțiune	Da	Nu
Activați ID-ul apelantului. Din ecranul de pornire, atingeți **Setări** > **Fax** > **Configurare fax** > **Setări primire faxuri** > **Comenzi administrator** > **Activare ID apelant**. Este afişat ID-ul apelantului?	Problema este rezolvată.	Contactați **asistența pentru clienți**.

Nu se poate configura etherFAX

Acțiune	Da	Nu
Pas 1 Verificați conectivitatea imprimantei. **a** Imprimați Pagina configurare rețea. Din ecranul de pornire, atingeți **Setări** > **Rapoarte** > **Rețea** > **Pagină configurare rețea**. **b** Verificați starea rețelei. Imprimanta se poate conecta la rețea?	Treceți la pasul 3.	Treceți la pasul 2.
Pas 2 Asigurați-vă că imprimanta este conectată la o rețea şi că rețeaua este conectată la internet. Puteți configura etherFAX?	Problema este rezolvată.	Treceți la pasul 3.
Pas 3 Asigurați-vă că etherFAX este configurat corect. Pentru informații suplimentare, consultați "Configurarea funcției de fax utilizând etherFAX" la pagina 58. Puteți configura etherFAX?	Problema este rezolvată.	Accesați **https://www.etherfax.net/lexmark**.

Nu se pot trimite sau primi faxuri folosind faxul analogic

Acțiune	Da	Nu
Pas 1 Eliminați toate mesajele de eroare care apar pe afişaj. Puteți trimite sau primi un fax?	Problema este rezolvată.	Treceți la pasul 2.
Pas 2 Asigurați-vă că sunt corecte conexiunile cablurilor ale următoarelor echipamente: • Telefon • Căşti • Robot telefonic Puteți trimite sau primi un fax?	Problema este rezolvată.	Treceți la pasul 3.
Pas 3 Verificați dacă se aude tonul. • Apelați numărul de fax pentru a verifica dacă funcționează corect. • Dacă utilizați opțiunea Apelare cu receptorul în furcă, creşteți volumul pentru a verifica dacă există ton. Se aude tonul de apel?	Treceți la pasul 5.	Treceți la pasul 4.

Acțiune	Da	Nu
Pas 4 Verificați priza de perete a telefonului. **a** Conectați telefonul analogic direct la priza de perete. **b** Aşteptați tonul de apel. **c** Dacă nu auziți un ton de apel, atunci folosiți un alt cablu de telefon. **d** Dacă tot nu auziți tonul de apel, atunci conectați telefonul analogic la o altă priză de perete. **e** Dacă auziți un ton de apel, conectați imprimanta la priza de perete respectivă. Puteți trimite sau primi un fax?	Problema este rezolvată.	Treceți la pasul 5.
Pas 5 Verificați conexiunea imprimantei la un serviciu de telefonie analogic sau la un conector digital corect. • Dacă utilizați un serviciu telefonic de tip Servicii Integrate pentru Rețea Digitală (Integrated Services for Digital Network - ISDN), atunci conectați-vă la un port de telefon analogic al unui adaptor de terminal ISDN. Pentru informații suplimentare, contactați furnizorul ISDN. • Dacă utilizați DSL, conectați-vă la un filtru DSL sau la un router care acceptă utilizare analogică. Pentru informații suplimentare, contactați furnizorul DSL. • Dacă utilizați un serviciu de telefonie de tip centrală telefonică privată (private branch exchange - PBX), asigurați-vă că vă conectați la o conexiune analogică în PBX. Dacă nu există niciuna, atunci luați în considerarea instalarea unei linii telefonice analogice pentru fax. Puteți trimite sau primi un fax?	Problema este rezolvată.	Treceți la pasul 6.
Pas 6 Deconectați temporar alte echipamente şi dezactivați alte servicii de telefonie. **a** Deconectați alte echipamente (de ex. roboți telefonici, computere, modemuri sau splitere de linii telefonice) dintre imprimantă şi linia telefonică. **b** Dezactivați funcția de apel în aşteptare şi mesagerie vocală. Pentru informații suplimentare, contactați compania de telefonie. Puteți trimite sau primi un fax?	Problema este rezolvată.	Treceți la pasul 7.
Pas 7 Scanați documentul original, pagină cu pagină. **a** Formați numărul de fax. **b** Scanați documentul. Puteți trimite sau primi un fax?	Problema este rezolvată.	Contactați **asistența pentru clienți**.

Nu se pot trimite sau primi faxuri folosind etherFAX

Acțiune	Da	Nu
Pas 1 Asigurați-vă că imprimanta este conectată la o rețea şi că rețeaua este conectată la internet. Puteți trimite sau primi faxuri folosind etherFAX?	Problema este rezolvată.	Treceți la pasul 2.
Pas 2 **a** De la panoul de control, navigați până la: **Setări** > **Fax** > **Configurare fax** > **Setări generale de fax**. Pentru modelele de imprimantă care nu dispun de ecran tactil, apăsați OK pentru a naviga printre setări. **b** Asigurați-vă că aveți numărul de fax corect. **c** Asigurați-vă că opțiunea Transport fax este setată la etherFAX. Puteți trimite sau primi faxuri folosind etherFAX?	Problema este rezolvată.	Treceți la pasul 3.
Pas 3 Împărțiți documentele mari în fişiere de dimensiuni mai mici. Puteți trimite sau primi faxuri folosind etherFAX?	Problema este rezolvată.	Accesați **https://www.etherfax.net/lexmark**.

Se pot primi, dar nu și trimite faxuri folosind faxul analogic

Acțiune	Da	Nu
Pas 1 Încărcați corespunzător un document original în ADF sau pe geamul scanerului. Puteți trimite faxuri?	Problema este rezolvată.	Treceți la pasul 2.
Pas 2 Configurați corespunzător numărul de comandă rapidă. • Verificați dacă numărul de comandă rapidă a fost configurat pentru numărul de telefon pe care doriți să îl formați. • Formați numărul de telefon manual. Puteți trimite faxuri?	Problema este rezolvată.	Contactați **asistența pentru clienți**.

Se pot trimite, dar nu și primi faxuri folosind faxul analogic

Acțiune	Da	Nu
Pas 1 Asigurați-vă că sursa hârtiei nu este goală. Puteți primi faxuri?	Problema este rezolvată.	Treceți la pasul 2.
Pas 2 Verificați setările intervalului dintre numărul de apeluri. De pe ecranul de pornire, atingeți **Setări** > **Fax** > **Configurare fax** > **Setări primire faxuri** > **Nr. de semnale de apel până la răspuns**. Puteți primi faxuri?	Problema este rezolvată.	Treceți la pasul 3.
Pas 3 Dacă imprimanta imprimă pagini goale, consultați "Pagini necompletate sau albe" la pagina 200. Puteți primi faxuri?	Problema este rezolvată.	Contactați **asistența pentru clienți**.

Calitate deficitară a imprimării faxului

Acțiune	Da	Nu
Pas 1 Asigurați-vă că nu există defecte de calitate de imprimare. **a** De pe panoul de control, atingeți **Setări** > **Rezolvarea problemelor** > **Pagini de testare a calității imprimării**. **b** Corectați orice defecte de calitate de imprimare. Pentru informații suplimentare, consultați "Calitate slabă la imprimare" la pagina 200. Calitatea de imprimare a faxului este satisfăcătoare?	Problema este rezolvată.	Treceți la pasul 2.
Pas 2 Scădeți viteza de transmitere a faxului de intrare. **a** De pe panoul de control, atingeți **Setări** > **Fax** > **Configurare fax** > **Setări primire faxuri** > **Comenzi administrator**. **b** În meniul Viteză maximă, selectați o viteză de trimitere mai redusă. Calitatea de imprimare a faxului este satisfăcătoare?	Problema este rezolvată.	Contactați **asistența pentru clienți**.

Informații lipsă pe pagina de însoțire a faxului

Acțiune	Nu	Da
a Opriți imprimanta, aşteptați aproximativ 10 secunde, apoi reporniți-o. **b** Trimiteți sau recuperați faxul. Există informații lipsă pe pagina de însoțire a faxului?	Problema este rezolvată.	Contactați **asistența pentru clienți**.

Nu se poate trimite pagina de însoțire a faxului de la computer

Acțiune	Da	Nu
Pas 1 **a** Asigurați-vă că driverul de imprimare este actualizat. Pentru informații suplimentare, consultați "Instalarea software-ului pentru imprimantă" la pagina 264. **b** Trimiteți faxul. Puteți trimite pagina de însoțire a faxului?	Problema este rezolvată.	Treceți la pasul 2.
Pas 2 **a** Din documentul pe care încercați să-l trimiteți prin fax, deschideți dialogul Imprimare. **b** Selectați imprimanta şi apoi faceți clic pe **Proprietăți**, **Preferințe**, **Opțiuni** sau **Configurare**. **c** Faceți clic pe **Fax**, apoi debifați setarea **Se afişează setările înaintea trimiterii de faxuri**. **d** Trimiteți faxul. Puteți trimite pagina de însoțire a faxului?	Problema este rezolvată.	Contactați **asistența pentru clienți**.

Probleme de scanare

Nu se poate scana către un computer

Acțiune	Da	Nu
Pas 1 Efectuați o lucrare de copiere. A reuşit lucrarea de copiere?	Treceți la pasul 3.	Treceți la pasul 2.
Pas 2 **a** Opriți imprimanta, aşteptați aproximativ 10 secunde, apoi reporniți-o. **b** Scanați documentul. Puteți scana documentul către un computer?	Problema este rezolvată.	Treceți la pasul 3.

Acțiune	Da	Nu
Pas 3 Verificați conectivitatea imprimantei. **a** Imprimați Pagina configurare rețea. De la panoul de control, navigați până la: **Setări** > **Rapoarte** > **Rețea** > **Pagină configurare rețea**. **b** Verificați starea rețelei. Imprimanta se poate conecta la rețea?	Treceți la pasul 5.	Treceți la pasul 4.
Pas 4 **a** Conectați imprimanta la rețea. **b** Scanați documentul. Puteți scana documentul către un computer?	Problema este rezolvată.	Treceți la pasul 5.
Pas 5 **a** Asigurați-vă că imprimanta şi computerul sunt conectate la aceeaşi rețea. **b** Scanați documentul. Puteți scana documentul către un computer?	Problema este rezolvată.	Contactați **asistența pentru clienți**.

Nu se poate scana către un folder din rețea

Acțiune	Da	Nu
Pas 1 **a** Creați o comandă rapidă pentru un folder din rețea. **b** Scanați un document cu ajutorul comenzii rapide. Pentru informații suplimentare, consultați "Scanare cu trimitere într-un folder din rețea" la pagina 71. Puteți scana şi salva un document într-un folder din rețea?	Problema este rezolvată.	Treceți la pasul 2.
Pas 2 Asigurați-vă că ați selectat corect calea şi formatul folderului din rețea. De exemplu, **//*server_hostname*/foldername/path**, unde ***server_hostname*** este un nume de domeniu complet calificat (FQDN) sau o adresă IP. Calea şi formatul folderului din rețea sunt corecte?	Treceți la pasul 3.	Treceți la pasul 4.
Pas 3 Asigurați-vă că aveți permisiune de acces la scriere la folderul din rețea. Puteți scana şi salva un document într-un folder din rețea?	Problema este rezolvată.	Treceți la pasul 4.

Acțiune	Da	Nu
Pas 4 Actualizați comanda rapidă pentru folderul de rețea. **a** Deschideți un browser web, apoi tastați adresa IP a imprimantei în câmpul de adrese. **Note:** • Vizualizați adresa IP a imprimantei pe ecranul de pornire. Adresa IP apare ca patru seturi de numere separate prin puncte, cum ar fi 123.123.123.123. • Dacă utilizați un server proxy, dezactivați-l temporar pentru a încărca corect pagina web. **b** Faceți clic pe **Comenzi rapide**, apoi selectați o comandă rapidă. **Notă:** Dacă aveți mai multe tipuri de comenzi rapide, selectați **Folder de rețea**. **c** În câmpul Cale partajare, introduceți calea folderului din rețea. **Note:** • În cazul în care calea dvs. de partajare este **\\server_hostname\foldername\path**, introduceți **//server_hostname/foldername/path**. • Asigurați-vă că utilizați barele oblice spre dreapta atunci când introduceți calea de partajare. **d** Din meniul Autentificare, selectați metoda dvs. de autentificare. **Notă:** Dacă Autentificarea este setată la „Se utilizează numele de utilizator şi parola alocate”, introduceți-vă datele de conectare în câmpurile Nume de utilizator şi Parolă. **e** Faceți clic pe **Salvare**. Puteți scana şi salva un document într-un folder din rețea?	Problema este rezolvată.	Treceți la pasul 5.
Pas 5 Asigurați-vă că imprimanta şi folderul de rețea sunt conectate la aceeaşi rețea. Puteți scana şi salva un document într-un folder din rețea?	Problema este rezolvată.	Contactați **asistența pentru clienți**.

Copii de documente sau foto parțiale

Acțiune	Da	Nu
Pas 1 **a** Asigurați-vă că documentul sau fotografia sunt aşezate cu fața în jos în colțul din stânga sus al geamului scanerului. **b** Copiați documentul sau fotografia. Documentul sau fotografia se copiază corect?	Problema este rezolvată.	Treceți la pasul 2.

Acțiune	Da	Nu
Pas 2 **a** Setați dimensiunea hârtiei corespunzător cu hârtia încărcată în tavă. **b** Copiați documentul sau fotografia. Documentul sau fotografia se copiază corect?	Problema este rezolvată.	Contactați **asistența pentru clienți**.

Calitate slabă a copierii

Acțiune	Da	Nu
Pas 1 **a** Curățați geamul scanerului şi geamul ADF cu o lavetă umedă, moale şi fără scame. Dacă imprimanta are un al doilea geam ADF în interiorul unității ADF, curățați şi acest geam. Pentru informații suplimentare, consultați "Curățarea scanerului" la pagina 159. **b** Asigurați-vă că documentul sau fotografia sunt aşezate cu fața în jos în colțul din stânga sus al geamului scanerului. **c** Copiați documentul sau fotografia. Calitatea copiei este satisfăcătoare?	Problema este rezolvată.	Treceți la pasul 2.
Pas 2 **a** Verificați calitatea documentului sau fotografiei originale. **b** Ajustați setările de calitate a scanării. **c** Copiați documentul sau fotografia. Calitatea copiei este satisfăcătoare?	Problema este rezolvată.	Contact **asistență pentru clienți**.

Dungi verticale închise la culoare pe materialele scanate la scanarea din ADF

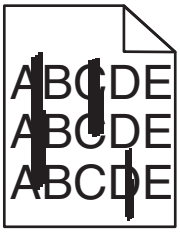

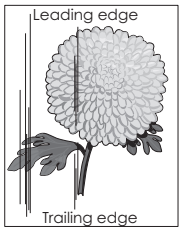

Acțiune	Da	Nu
Pas 1 **a** Deschideți capacul scanerului. **b** Utilizând o cârpă umedă, moale, fără scame, ştergeți geamul ADF şi suprafața inferioară albă a capacului ADF. **c** Închideți capacul scanerului. Dungile verticale apar în continuare pe documentele scanate?	Treceți la pasul 2.	Problema este rezolvată.
Pas 2 **a** Deschideți uşa C. **b** Utilizând o cârpă umedă, moale, fără scame, ştergeți geamul ADF şi suprafața inferioară albă a capacului ADF. **c** Închideți uşa. Dungile verticale apar în continuare pe documentele scanate?	Contactați **asistența pentru clienți**.	Problema este rezolvată.

Imagine sau text cu margini zimțate la scanarea din ADF

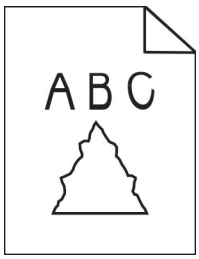

Acțiune	Da	Nu
a Încărcați 50 de coli de hârtie simplă curată în ADF. **Notă:** Hârtia simplă ajută la curățarea sau îndepărtarea prafului şi a altor depuneri de pe rolele de alimentare ADF. **b** De la panoul de control, apăsați . **c** Încărcați un document original în ADF. **d** Scanați documentul. În materialele imprimate apar imagini sau text cu margini zimțate?	Contactați **asistența pentru clienți**.	Problema este rezolvată.

Operația de scanare nu a reușit

Acțiune	Da	Nu
Pas 1 Verificați conexiunile prin cablu. **a** Asigurați-vă că este conectat bine cablul de Ethernet sau USB la calculator şi la imprimantă. **b** Retrimiteți lucrarea de scanare. A reuşit operația de scanare?	Problema este rezolvată.	Treceți la pasul 2.
Pas 2 Verificați fişierul pe care doriți să îl scanați. **a** Asigurați-vă că numele fişierului nu este deja în uz în folderul de destinație. **b** Asigurați-vă că documentul sau fotografia pe care doriți să o scanați nu este deschisă în altă aplicație. **c** Retrimiteți lucrarea de scanare. A reuşit operația de scanare?	Problema este rezolvată.	Treceți la pasul 3.
Pas 3 **a** Verificați dacă caseta de dialog **Adăugare marcaj de oră** sau **Suprascriere fişier existent** este selectată în setările de configurare ale destinației. **b** Retrimiteți lucrarea de scanare. A reuşit operația de scanare?	Problema este rezolvată.	Contactați **asistența pentru clienți**.

Scanerul nu se închide

Acțiune	Da	Nu
Îndepărtați obstrucțiunile ce împiedică închiderea scanerului. Unitatea de scanare s-a închis corect?	Problema este rezolvată.	Contactați **asistența pentru clienți**.

Scanarea durează prea mult sau îngheață computerul

Acțiune	Da	Nu
Închideți toate aplicațiile care afectează scanarea. Scanarea durează prea mult sau blochează calculatorul?	Contact **asistență pentru clienți**.	Problema este rezolvată.

Scanerul nu răspunde

Acțiune	Da	Nu
Pas 1 **a** Verificați conectarea corespunzătoare a cablului de alimentare la imprimantă şi la priza electrică. ⚠ **ATENȚIE - PERICOL DE ACCIDENTARE:** Pentru a evita pericolul de incendiu sau de electrocutare, conectați cablul de tensiune direct la o priză electrică legată corespunzător la masă şi cu parametri nominali corespunzători, aflată în apropierea produsului şi uşor accesibilă. **b** Copiați sau scanați documentul. Scanerul reacționează?	Problema este rezolvată.	Treceți la pasul 2.
Pas 2 **a** Verificați dacă imprimanta este pornită. **b** Eliminați toate mesajele de eroare care apar pe afişaj. **c** Copiați sau scanați documentul. Scanerul reacționează?	Problema este rezolvată.	Treceți la pasul 3.
Pas 3 **a** Opriți imprimanta, aşteptați aprox. 10 secunde, apoi reporniți-o. **b** Copiați sau scanați documentul. Scanerul reacționează?	Problema este rezolvată.	Contact **asistență pentru clienți**.

Ajustarea înregistrării scanerului

1. Din ecranul de pornire, atingeți **Setări** > **Dispozitiv** > **Întreținere** > **Meniu de configurare** > **Configurare scanner** > **Înregistrare manuală scaner**.
2. În meniul Test rapid de imprimare, atingeți **Pornire**.
3. Amplasați pagina pentru testul rapid de imprimare pe geamul scanerului, apoi atingeți **Înregistrare suport plat**.
4. În meniul Test rapid de copiere, atingeți **Pornire**.
5. Comparați pagina pentru testul rapid de copiere cu documentul original.

   Notă: Dacă marginile paginii de test sunt diferite față de documentul original, atunci adjustați marginea din stânga şi marginea de sus.
6. Repetați pas 4 şi pas 5 până când marginile paginii pentru testul rapid de copiere corespund îndeaproape cu documentul original.

Ajustarea înregistrării ADF

1. Din ecranul de pornire, atingeți **Setări** > **Dispozitiv** > **Întreținere** > **Meniu de configurare** > **Configurare scanner** > **Înregistrare manuală scaner**.
2. În meniul Test rapid de imprimare, atingeți **Pornire**.
3. Amplasați pagina pentru testul rapid de imprimare în tava ADF.
4. Atingeți **Înregistrare ADF față** sau **Înregistrare ADF spate**.

   Note:

   - Pentru a alinia înregistrarea ADF față, amplasați pagina de test cu fața în sus, astfel încât latura scurtă să intre prima în ADF.
   - Pentru a alinia înregistrarea ADF spate, amplasați pagina de test cu fața în jos, astfel încât latura scurtă să intre prima în ADF.
5. În meniul Test rapid de copiere, atingeți **Pornire**.
6. Comparați pagina pentru testul rapid de copiere cu documentul original.

   Notă: Dacă marginile paginii de test sunt diferite față de documentul original, atunci adjustați marginea orizontală şi marginea de sus.
7. Repetați pas 5 şi pas 6 până când marginile paginii pentru testul rapid de copiere corespund îndeaproape cu documentul original.

Contactarea serviciului de asistență pentru clienți

Înainte de a contacta serviciul de asistență pentru clienți, asigurați-vă că dețineți următoarele informații:

- Problema imprimantei
- Mesajul de eroare
- Tipul-modelul imprimantei şi numărul de serie

Accesați **http://support.lexmark.com** pentru a primi asistență prin e-mail sau chat sau pentru a naviga prin biblioteca de manuale, documentația de asistență, drivere şi alte descărcări.

Este disponibilă de asemenea asistența tehnică prin telefon. În S.U.A. sau în Canada, apelați 1-800-539-6275. Pentru alte țări sau regiuni, accesați **http://support.lexmark.com**.

Actualizarea și migrarea

Hardware

Opțiuni interne disponibile

- Memorie flash
- Carduri de fonturi
- Carduri firmware
  - Formulare şi coduri de bare
  - IPDS
  - PRESCRIERE
- Port de soluții intern
  - Card de interfață serială RS-232C
  - Card de interfață paralelă 1284-B
  - MarkNet™ N8230 Fiber Ethernet
- Card de interfață server de imprimare fără fir MarkNet N8372
- Hard diskul imprimantei

Accesarea plăcii controlerului

ATENȚIE - PERICOL DE ELECTROCUTARE: Pentru a evita pericolul de electrocutare, dacă accesați placa controlerului sau instalați dispozitive hardware sau de memorie opționale la un anumit timp după configurarea imprimantei, înainte de a continua opriți imprimanta şi deconectați cablul de tensiune de la priza electrică. Dacă aveți alte aparate ataşate la imprimantă, închideți-le şi pe acestea şi deconectați cablurile care conduc la imprimantă.

1. Opriți imprimanta.
2. Deconectați cablul de alimentare din priza electrică, apoi de la imprimantă.
3. Cu ajutorul unei şurubelnițe drepte, deschideți capacul de acces la placa controlerului.

   Avertisment - Pericol de deteriorare: Componentele electrice ale plăcii controlerului pot fi deteriorate cu uşurință de electricitatea statică. Atingeți o suprafață metalică a imprimantei înainte de a atinge componentele sau conectorii de pe placa controlerului.

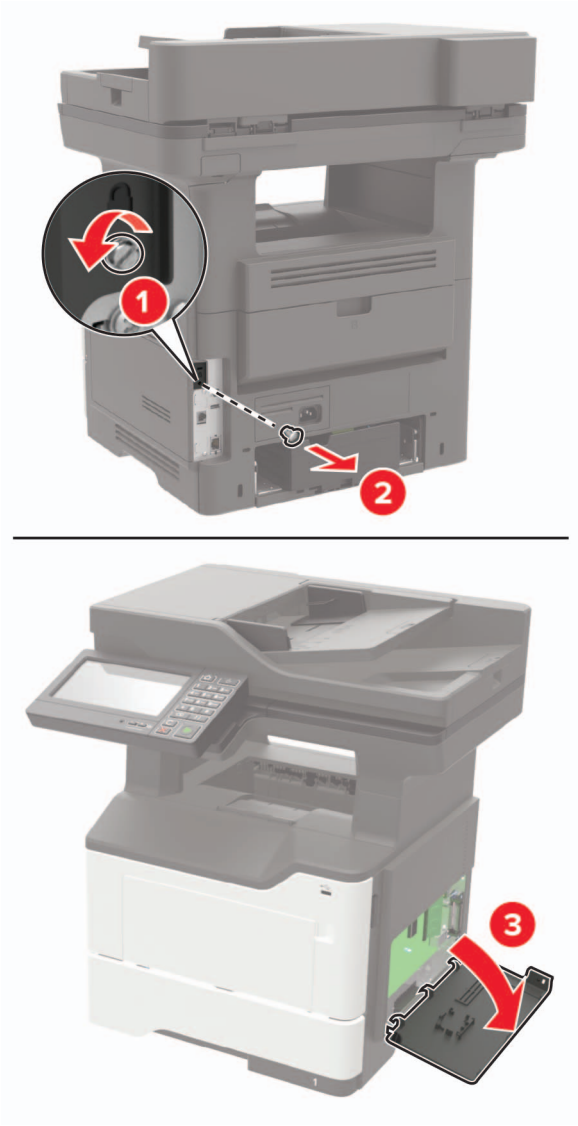

4 Închideți capacul de acces.

5 Conectați cablul de alimentare la imprimantă şi apoi la priza electrică.

ATENȚIE - PERICOL DE ACCIDENTARE: Pentru a evita riscul de incendiu sau electrocutare, conectați cablul de alimentare la o priză electrică cu tensiune nominală corespunzătoare sau împământată, care se află în apropierea produsului şi este uşor accesibilă.

6 Porniți imprimanta.

Instalarea unui card de memorie

ATENȚIE - PERICOL DE ELECTROCUTARE: Pentru a evita pericolul de electrocutare, dacă accesați placa de control sau instalați dispozitive hardware sau de memorie opționale la un anumit timp după configurarea imprimantei, înainte de a continua opriți imprimanta şi deconectați cablul de tensiune de la priza electrică. Dacă aveți alte aparate ataşate la imprimantă, închideți-le şi pe acestea şi deconectați cablurile care conduc la imprimantă.

1. Opriți imprimanta.
2. Deconectați cablul de alimentare din priza electrică, apoi de la imprimantă.
3. Închideți capacul de acces la placa controllerului.

   Avertisment - Pericol de deteriorare: Componentele electrice ale plăcii de sistem pot fi deteriorate cu uşurință de electricitatea statică. Atingeți o suprafață metalică a imprimantei înainte de a atinge componentele sau conectorii de pe placa de sistem.

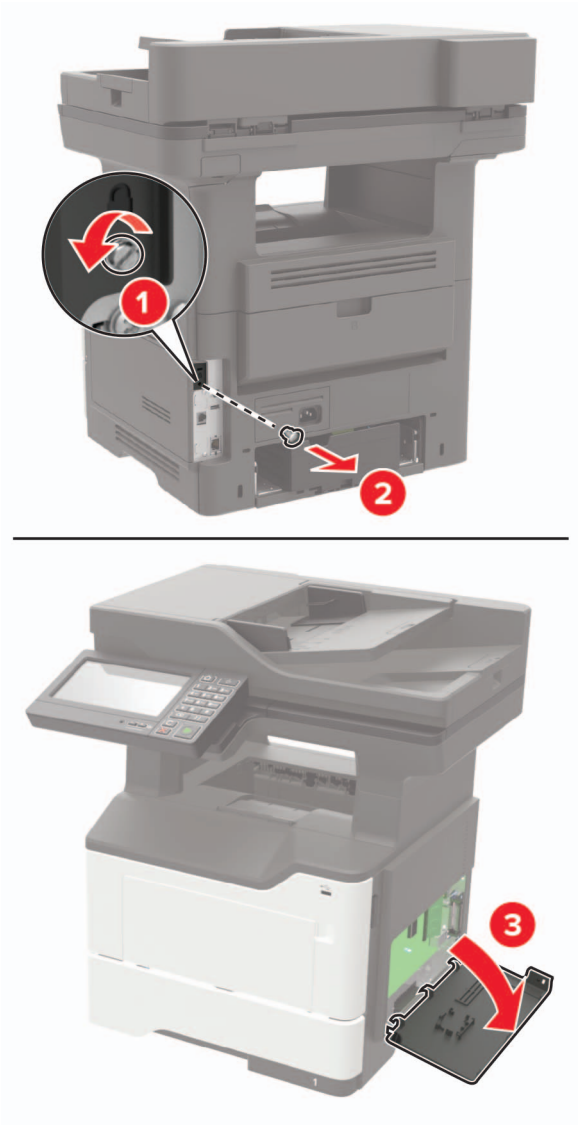

4 Despachetați cardul de memorie.

Avertisment - Pericol de deteriorare: Nu atingeți punctele de conectare de pe marginea cartelei.

5 Introduceți cardul de memorie până când se fixează cu un *clic* în poziție.

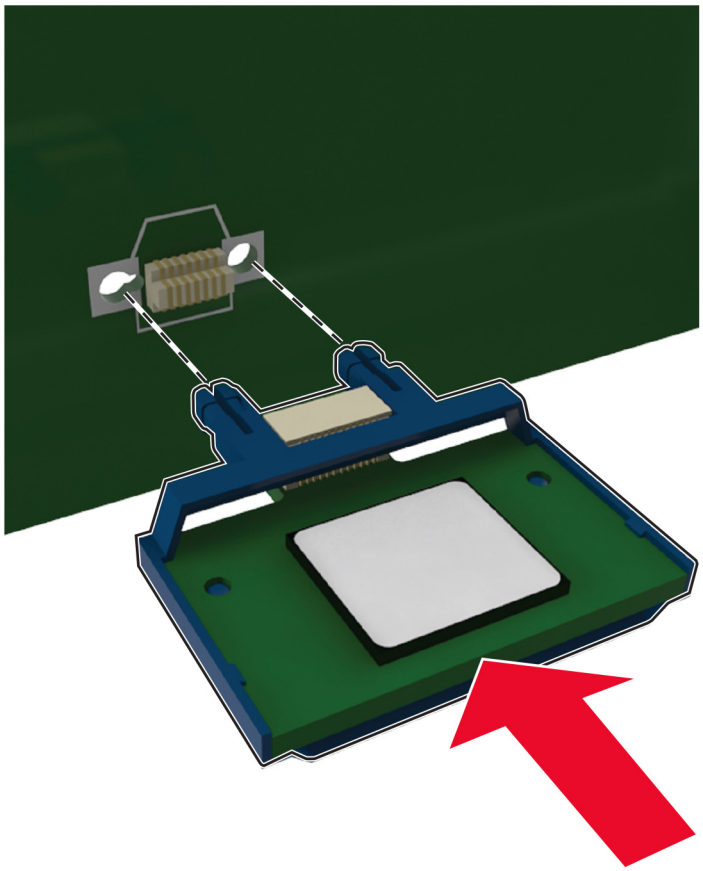

6 Închideți capacul de acces al plăcii controlerului.

7 Conectați cablul de alimentare la imprimantă şi apoi la priza electrică.

ATENȚIE - PERICOL DE ACCIDENTARE: Pentru a evita riscul de incendiu sau electrocutare, conectați cablul de alimentare la o priză electrică cu tensiune nominală corespunzătoare sau împământată, care se află în apropierea produsului şi este uşor accesibilă.

8 Porniți imprimanta.

Instalarea unei cartele opționale

ATENȚIE - PERICOL DE ELECTROCUTARE: Pentru a evita pericolul de electrocutare, dacă accesați placa de control sau instalați dispozitive hardware sau de memorie opționale la un anumit timp după configurarea imprimantei, înainte de a continua opriți imprimanta şi deconectați cablul de tensiune de la priza electrică. Dacă aveți alte aparate ataşate la imprimantă, închideți-le şi pe acestea şi deconectați cablurile care conduc la imprimantă.

1. Opriți imprimanta.
2. Deconectați cablul de alimentare din priza electrică, apoi de la imprimantă.
3. Închideți capacul de acces la placa controllerului.

   Avertisment - Pericol de deteriorare: Componentele electrice ale plăcii de sistem pot fi deteriorate cu uşurință de electricitatea statică. Atingeți o suprafață metalică a imprimantei înainte de a atinge orice componente sau conectori.

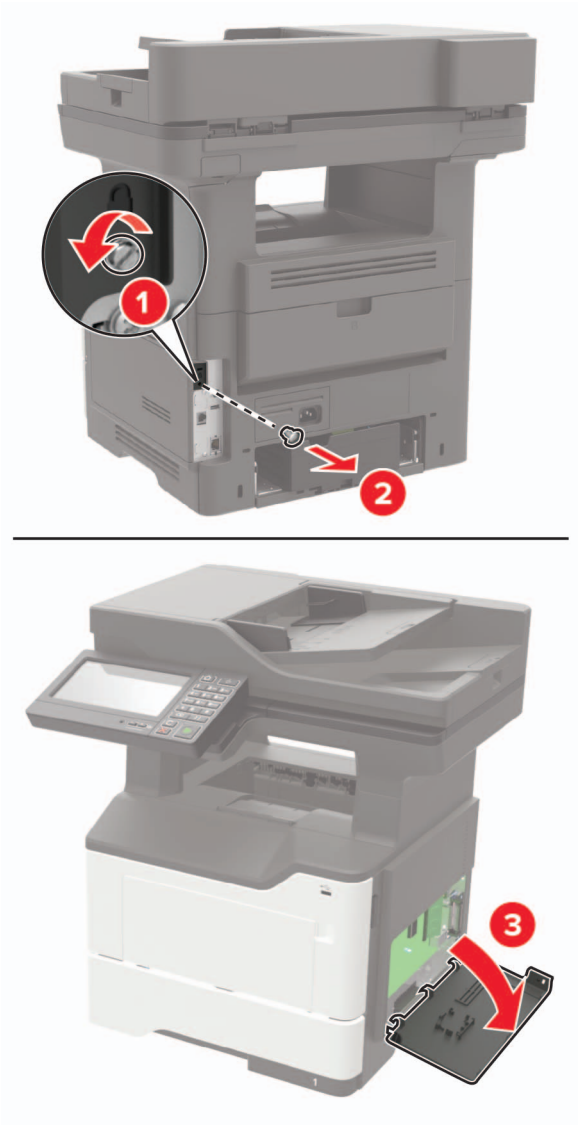

4 Despachetați cartela opțională.

Avertisment - Pericol de deteriorare: Nu atingeți punctele de conectare de pe marginea cartelei.

5 Împingeți placa ferm.

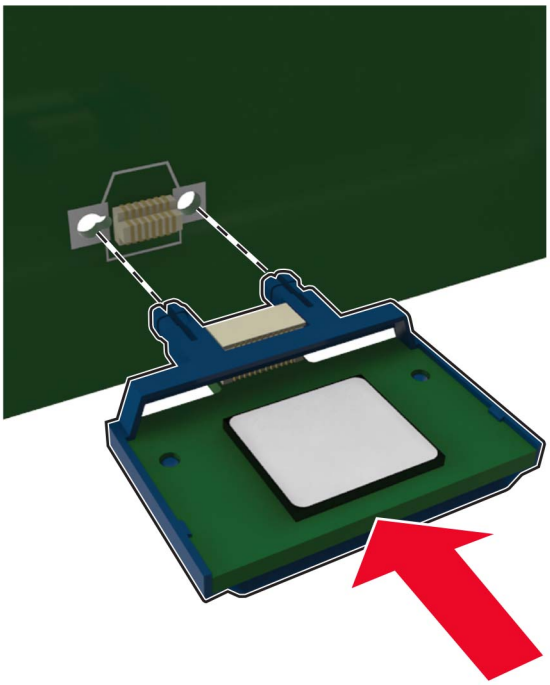

Notă: Întreaga lungime a conectorului cardului trebuie să atingă şi să fie la acelaşi nivel cu placa de sistem.

Avertisment - Pericol de deteriorare: Instalarea necorespunzătoare a cartelei poate deteriora cartela şi placa controllerului.

6 Închideți capacul de acces.

7 Conectați cablul de alimentare la imprimantă şi apoi la priza electrică.

ATENȚIE - PERICOL DE ACCIDENTARE: Pentru a evita riscul de incendiu sau electrocutare, conectați cablul de alimentare la o priză electrică cu tensiune nominală corespunzătoare sau împământată, care se află în apropierea produsului şi este uşor accesibilă.

8 Porniți imprimanta.

Instalarea unui hard disc pentru imprimantă

ATENȚIE - PERICOL DE ELECTROCUTARE: Pentru a evita pericolul de electrocutare, dacă accesați placa de control sau instalați dispozitive hardware sau de memorie opționale la un anumit timp după configurarea imprimantei, înainte de a continua opriți imprimanta şi deconectați cablul de tensiune de la priza electrică. Dacă aveți alte aparate ataşate la imprimantă, închideți-le şi pe acestea şi deconectați cablurile care conduc la imprimantă.

1 Opriți imprimanta.

2 Deconectați cablul de alimentare din priza electrică, apoi de la imprimantă.

3 Închideți capacul de acces la placa controllerului.

Avertisment - Pericol de deteriorare: Componentele electrice ale plăcii de sistem pot fi deteriorate cu uşurință de electricitatea statică. Atingeți o suprafață metalică a imprimantei înainte de a atinge componentele sau conectorii de pe placa de sistem.

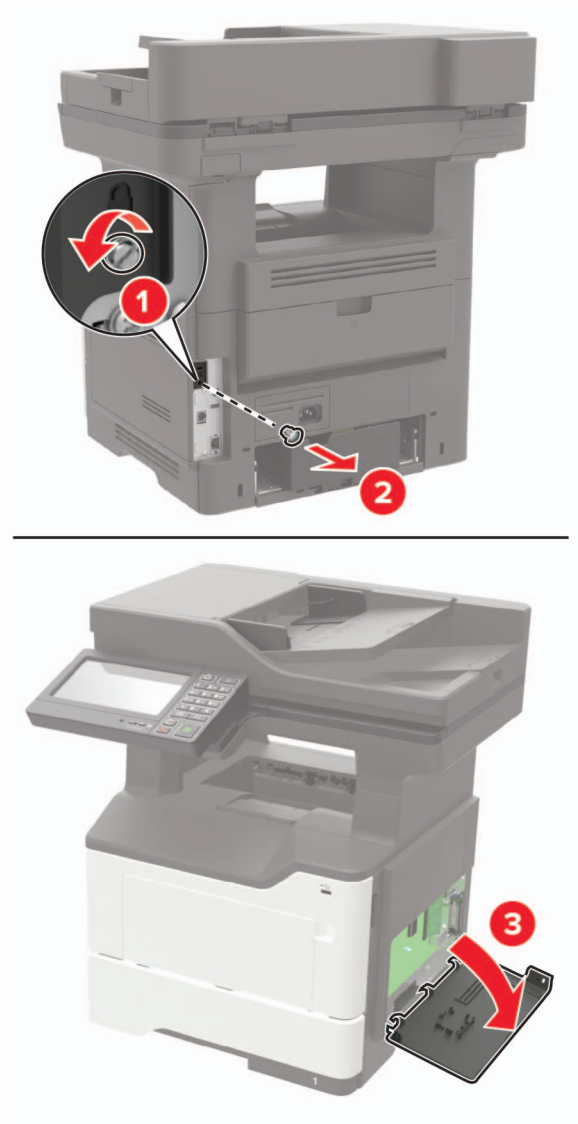

4 Despachetați hard diskul.

5 Fixați hard diskul pe placa de sistem.

Avertisment - Pericol de deteriorare: Nu atingeți sau apăsați centrul hard diskului.

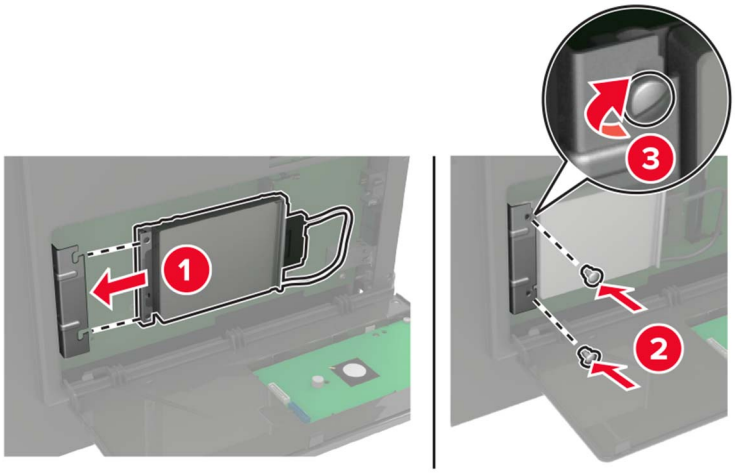

6 Fixați cablul de interfață al hard diskului pe placa controlerului.

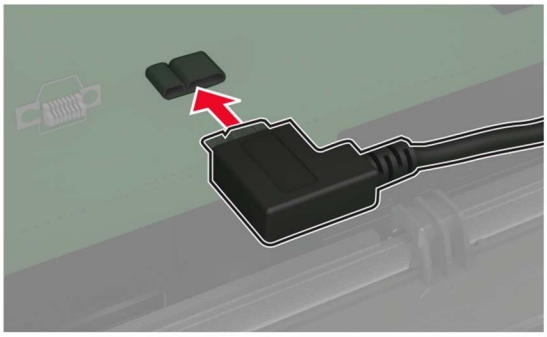

7 Închideți capacul de acces.

8 Conectați cablul de alimentare la imprimantă şi apoi la priza electrică.

ATENȚIE - PERICOL DE ACCIDENTARE: Pentru a evita riscul de incendiu sau electrocutare, conectați cablul de alimentare la o priză electrică cu tensiune nominală corespunzătoare sau împământată, care se află în apropierea produsului şi este uşor accesibilă.

9 Porniți imprimanta.

Instalarea unui port Internal Solutions

ATENȚIE - PERICOL DE ELECTROCUTARE: Pentru a evita pericolul de electrocutare, dacă accesați placa controlerului sau instalați dispozitive hardware sau de memorie opționale la un anumit timp după configurarea imprimantei, înainte de a continua opriți imprimanta şi deconectați cablul de tensiune de la priza electrică. Dacă aveți alte aparate ataşate la imprimantă, închideți-le şi pe acestea şi deconectați cablurile care conduc la imprimantă.

1 Opriți imprimanta.

2 Deconectați cablul de alimentare din priza electrică, apoi de la imprimantă.

3 Despachetați kitul portului Internal Solutions (ISP).

Notă: Deconectați cablul de interfață preinstalat de la ISP.

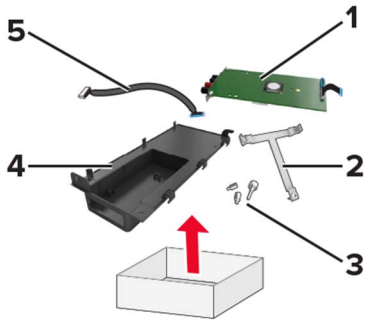

1	ISP
2	Suport de montare
3	Şuruburi cu piuliță fluture
4	Carcasă
5	Cablu de interfață

4 Instalați ISP în carcasa acestuia.

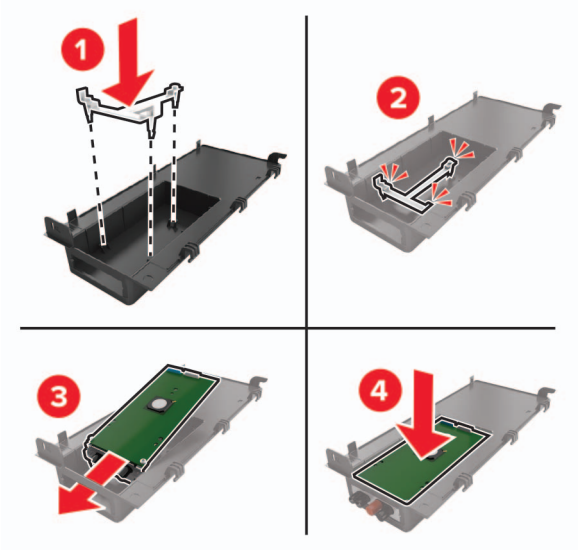

5 Fixați ISP în poziție şi conectați cablul ISP extins.

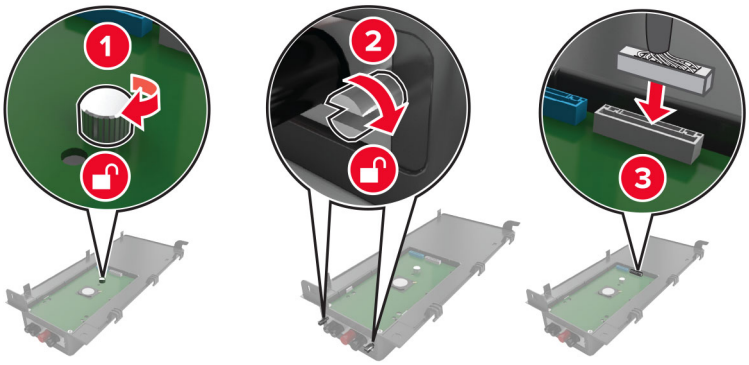

6 Deschideți, apoi îndepărtați capacul de acces la placa controlerului.

Avertisment - Pericol de deteriorare: Componentele electrice ale plăcii controlerului pot fi deteriorate cu uşurință de electricitatea statică. Atingeți o suprafață metalică a imprimantei înainte de a atinge componentele electronice sau conectorii de pe placa de sistem.

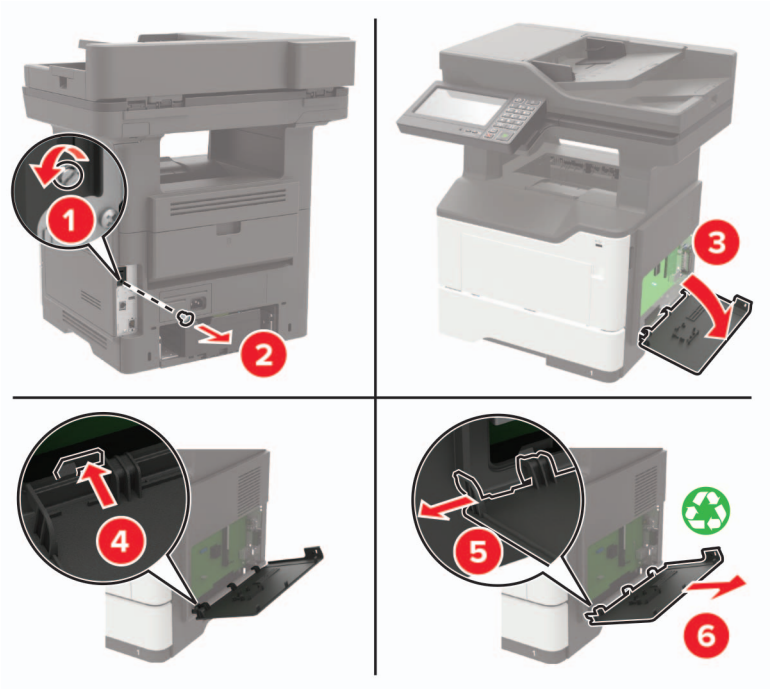

7 Ataşați kitul ISP la imprimantă.

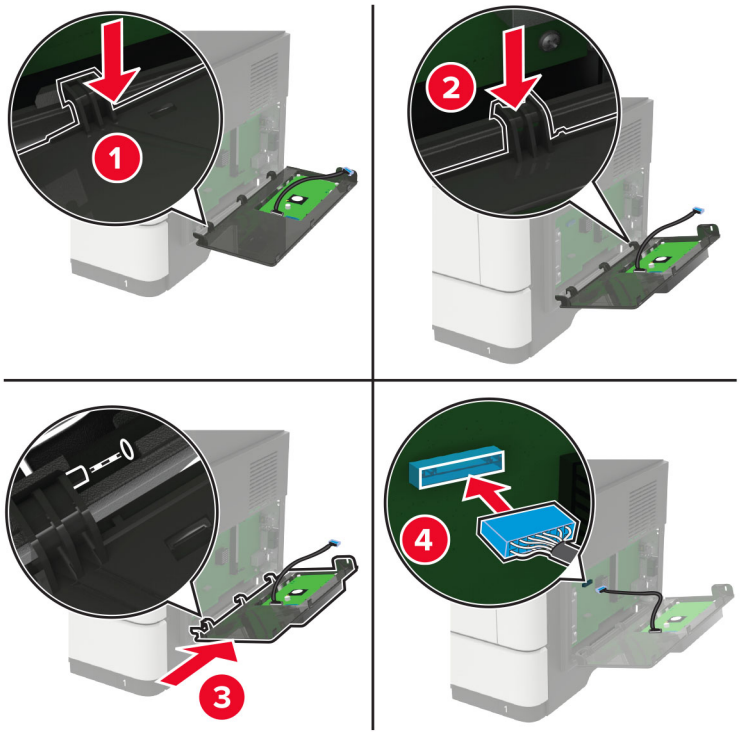

Dacă este instalat un hard disk de imprimantă, scoateți hard diskul înainte de a instala ISP.

a Deconectați cablul interfeței hard diskului de pe placa controlerului.

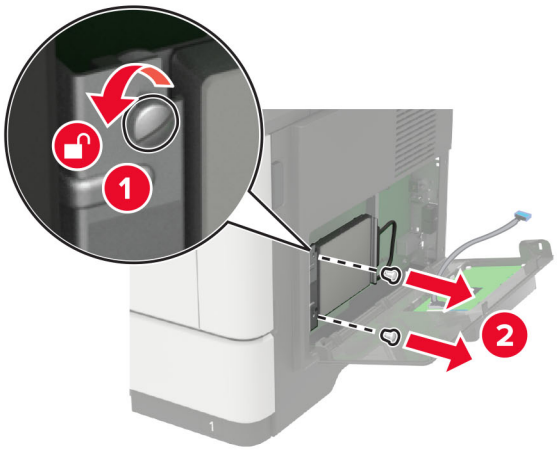

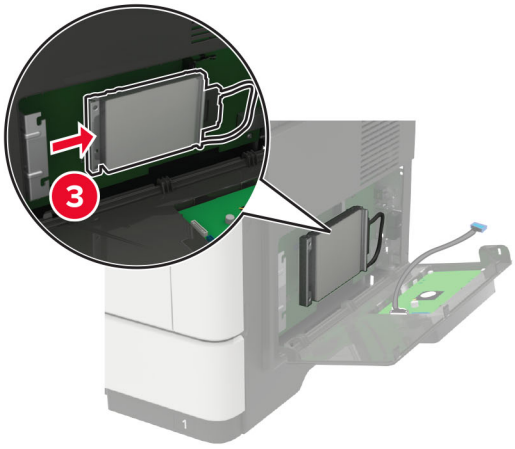

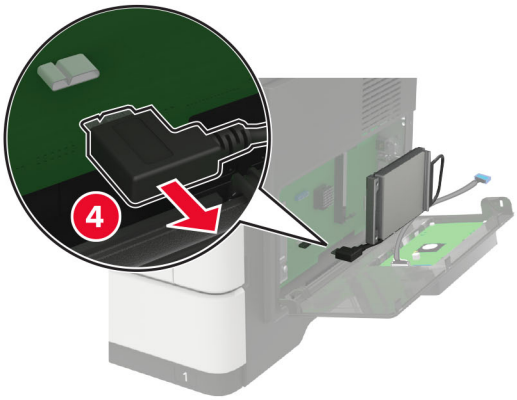

b Conectați cablul ISP extins la conectorul ISP.

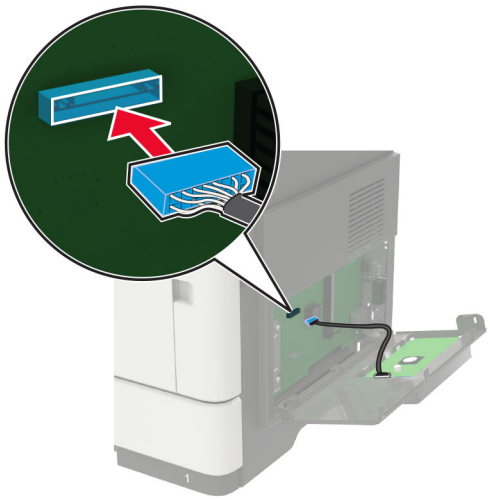

c Instalați hard diskul.

8 Închideți capacul de acces.

9 Conectați cablul de alimentare la imprimantă şi apoi la priza electrică.

ATENȚIE - PERICOL DE ACCIDENTARE: Pentru a evita riscul de incendiu sau electrocutare, conectați cablul de alimentare la o priză electrică cu tensiune nominală corespunzătoare sau împământată, care se află în apropierea produsului şi este uşor accesibilă.

10 Porniți imprimanta.

Instalarea tăvilor opționale

ATENȚIE - PERICOL DE ELECTROCUTARE: Pentru a evita pericolul de electrocutare, dacă accesați placa controlerului sau instalați dispozitive hardware sau de memorie opționale la un anumit timp după configurarea imprimantei, înainte de a continua, opriți imprimanta şi deconectați cablul de alimentare de la priza electrică. Dacă aveți alte dispozitive ataşate la imprimantă, închideți-le şi pe acestea şi deconectați orice cabluri conectate la imprimantă.

1 Opriți imprimanta.

2 Deconectați cablul de alimentare din priza electrică, apoi de la imprimantă.

3 Despachetați tava opțională, apoi îndepărtați toate materialele de ambalare.

4 Aliniați imprimanta cu tava opțională, apoi coborâți imprimanta în poziție.

ATENȚIE - PERICOL DE ACCIDENTARE: Dacă imprimanta cântăreşte mai mult de 20 kg (44 livre), poate fi nevoie de două sau mai multe persoane pentru a o ridica în siguranță.

5 Conectați cablul de alimentare la imprimantă şi apoi la priza electrică.

ATENȚIE - PERICOL DE ACCIDENTARE: Pentru a evita riscul de incendiu sau electrocutare, conectați cablul de alimentare la o priză electrică cu tensiune nominală corespunzătoare sau împământată, care se află în apropierea produsului şi este uşor accesibilă.

6 Porniți imprimanta.

Adăugați tava în driverul de imprimare pentru a o face disponibilă pentru lucrările de imprimare. Pentru informații suplimentare, consultați “Adăugarea opțiunilor disponibile în driverul de imprimare” la pagina 265.

Software

Instalarea software-ului pentru imprimantă

Note:

- Driverul de imprimare este inclus în pachetul de instalare a software-ului.
- Pentru computere Macintosh cu versiunea MacOS 10.7 sau ulterioară, nu trebuie să instalați driverul pentru a imprima pe o imprimantă certificată AirPrint. Dacă doriți funcții de imprimare personalizate, descărcați driverul de imprimare.

1. Obțineți o copie a pachetului de instalare a software-ului.
   - De pe CD-ul cu software livrat împreună cu imprimanta dvs.
   - Accesați **www.lexmark.com/downloads**.
2. Executați programul de instalare a software-ului, apoi urmați instrucțiunile de pe ecranul computerului.

Instalarea driverului de fax

1. Accesați **www.lexmark.com/downloads**, căutați modelul dvs. de imprimantă şi apoi descărcați pachetul de instalare corespunzător.
2. De pe computer, faceți clic pe **Proprietăți imprimantă**, apoi navigați la fila Configurație.
3. Selectați **Fax**, apoi faceți clic pe **Aplicare**.

Adăugarea de imprimante la un computer

Înainte de a începe, efectuați una dintre următoarele:

- Conectați imprimanta şi computerul la aceeaşi rețea. Pentru informații suplimentare despre conectarea imprimantei la o rețea, consultați “Conectarea imprimantei la o rețea Wi-Fi” la pagina 154.
- Conectați computerul la imprimantă. Pentru informații suplimentare, consultați “Conectarea unui computer la imprimantă” la pagina 156.
- Conectați imprimanta la computer utilizând un cablu USB. Pentru informații suplimentare, consultați “Ataşarea cablurilor” la pagina 14.

  Notă: Cablul USB se comercializează separat.

Pentru utilizatorii de Windows

1. De pe un computer, instalați driverul de imprimare.

   Notă: Pentru informații suplimentare, consultați “Instalarea software-ului pentru imprimantă” la pagina 264.
2. Deschideți **Imprimante şi scanere**, apoi faceți clic pe **Adăugare imprimantă sau scaner**.
3. În funcție de conexiunea imprimantei, efectuați una dintre următoarele:
   - Selectați imprimanta din listă, apoi faceți clic pe **Adăugare dispozitiv**.
   - Faceți clic pe **Afişare imprimante Wi-Fi Direct**, selectați o imprimantă, apoi faceți clic pe **Adăugare dispozitiv**.

- Faceți clic pe **Imprimanta pe care o doresc nu se află în listă** şi apoi, din fereastra Adăugare imprimantă, faceți următoarele:
  - **a** Selectați **Adăugați o imprimantă utilizând o adresă TCP/IP sau un nume de gazdă**, apoi faceți clic pe **Următorul**.
  - **b** În câmpul „Nume de gazdă sau adresă IP”, introduceți adresa IP a imprimantei, apoi faceți clic pe **Următorul**.

    Note:

    - Vizualizați adresa IP a imprimantei pe ecranul de pornire al acesteia. Adresa IP apare ca patru seturi de numere separate prin puncte, cum ar fi 123.123.123.123.
    - Dacă utilizați un server proxy, dezactivați-l temporar pentru a încărca corect pagina web.
  - **c** Selectați un driver de imprimare şi apoi faceți clic pe **Următorul**.
  - **d** Selectați **Utilizați driverul de imprimare instalat curent (recomandat)**, apoi faceți clic pe **Următorul**.
  - **e** Introduceți un nume de imprimantă şi apoi faceți clic pe **Următorul**.
  - **f** Selectați o opțiune de partajare a imprimantei, apoi faceți clic pe **Următorul**.
  - **g** Faceți clic pe **Terminare**.

Pentru utilizatorii de Macintosh

1. De pe computer, deschideți **Imprimante şi scanere**.
2. Faceți clic pe **+**, apoi selectați o imprimantă.
3. Din meniul Utilizare, selectați un driver de imprimare.

   Note:

   - Pentru a utiliza driverul de imprimare Macintosh, selectați fie **AirPrint**, fie **Secure AirPrint**.
   - Dacă doriți funcții de imprimare personalizate, selectați driverul de imprimare Lexmark. Pentru a instala driverul, consultați “Instalarea software-ului pentru imprimantă” la pagina 264.
4. Adăugați imprimanta.

Adăugarea opțiunilor disponibile în driverul de imprimare

Pentru utilizatorii de Windows

1. Deschideți folderul de imprimante.
2. Selectați imprimanta pe care doriți să o actualizați şi apoi alegeți oricare dintre următoarele variante:
   - Pentru Windows 7 sau variante ulterioare, selectați **Proprietăți imprimantă**.
   - Pentru versiuni anterioare, selectați **Proprietăți**.
3. Navigați la fila Configurație, apoi selectați **Actualizare imediată - Interogare imprimantă**.
4. Aplicați modificările.

Pentru utilizatorii de Macintosh

1 Din System Preferences (Preferințe sistem) din meniul Apple, navigați la imprimantă, apoi selectați **Options & Supplies** (Opțiuni şi consumabile).
2 Navigați în lista opțiunilor hardware şi adăugați toate opțiunile instalate.
3 Aplicați modificările.

Firmware

Exportarea sau importarea unui fișier de configurare

Puteți exporta setările de configurare ale imprimantei dvs. într-un fişier text şi apoi îl puteți importa pentru a aplica setările altor imprimante.

1 Deschideți un browser web, apoi tastați adresa IP a imprimantei în câmpul de adrese.

   Note:

   - Vizualizați adresa IP a imprimantei pe ecranul de început al acesteia. Adresa IP apare ca patru seturi de numere separate prin puncte, cum ar fi 123.123.123.123.
   - Dacă utilizați un server proxy, dezactivați-l temporar pentru a încărca corect pagina web.

2 Din Embedded Web Server, faceți clic pe **Exportare configurare** sau **Importare configurare**.
3 Urmați instrucțiunile de pe ecran.
4 Dacă imprimanta acceptă aplicații, faceți următoarele:
   a Faceți clic pe **Aplicații** > selectați aplicația > **Configurare**.
   b Faceți clic pe **Exportare** sau **Importare**.

Actualizare firmware

Unele aplicații necesită un nivel minim de firmware pe dispozitiv pentru a funcționa corect.

Pentru mai multe informații privind actualizarea firmware-ului de pe dispozitiv, contactați reprezentantul dvs. Lexmark.

1 Deschideți un browser web, apoi tastați adresa IP a imprimantei în câmpul de adrese.

   Note:

   - Vizualizați adresa IP a imprimantei pe ecranul de pornire al acesteia. Adresa IP apare ca patru seturi de numere separate prin puncte, cum ar fi 123.123.123.123.
   - Dacă utilizați un server proxy, dezactivați-l temporar pentru a încărca corect pagina web.

2 Faceți clic pe**Setări** > **Dispozitiv** > **Actualizare firmware**.
3 Efectuați oricare dintre următoarele operații:
   - Faceți clic pe **Căutare actualizări** > **Sunt de acord, începere actualizare**.
   - Încărcați fişierul flash.

     Notă: Pentru a obține cel mai recent firmware, accesați **www.lexmark.com/downloads**, apoi căutați modelul dvs. de imprimantă.

a Navigați la fişierul flash.

Notă: Asigurați-vă că ați dezarhivat fişierul ZIP cu firmware-ul.

b Faceți clic pe **Încărcare** > **Pornire**.

Note

Informații despre produs

Denumire produs:

Multifuncționale laser Lexmark MB2650ade, Lexmark MB2650adwe; Lexmark MX622ade, Lexmark MX622adhe, Lexmark MX622de; Lexmark XM3250, Lexmark XM3250i

Tip echipament:

7018

Modele:

676, 678, 679, 686

Note referitoare la ediție

Februarie 2021

Următorul paragraf nu se aplică în cazul țărilor în care astfel de prevederi nu sunt compatibile cu legile locale: LEXMARK INTERNATIONAL, INC., FURNIZEAZĂ ACEASTĂ PUBLICAȚIE "CA ATARE", FĂRĂ NICI UN FEL DE GARANȚIE, FIE EA EXPRESĂ SAU IMPLICITĂ, INCLUZÂND DAR FĂRĂ A SE LIMITA LA ACESTEA, GARANȚIILE IMPLICITE CU PRIVIRE LA VANDABILITATE SAU POTRIVIRE PENTRU UN ANUMIT SCOP. Unele state nu permit respingerea garanțiilor exprese sau implicite în anumite tranzacții; prin urmare, este posibil ca această declarație să nu se aplice în cazul dumneavoastră.

Această publicație poate conține inadvertențe tehnice sau erori tipografice. Informațiile conținute în această publicație se modifică periodic; aceste modificări se vor include în edițiile viitoare. Îmbunătățirile sau modificările produselor sau programelor descrise pot fi făcute în orice moment.

Referințele din această publicație cu privire la diverse produse, programe sau servicii nu implică faptul că producătorul intenționează să le facă disponibile în toate țările în care operează. Orice referință la un produs, program sau serviciu nu se face cu intenția de a declara sau sugera că numai acel produs, program sau serviciu pot fi utilizate. Orice produs, program sau serviciu, echivalent din punct de vedere funcțional, care nu încalcă nici un drept existent de proprietate intelectuală, poate fi utilizat în locul celor referite. Utilizatorul este singurul responsabil în legătură cu evaluarea şi verificarea interoperabilității cu alte produse, programe sau servicii, cu excepția celor desemnate în mod expres de producător.

Pentru asistență tehnică Lexmark, vizitați **http://support.lexmark.com**.

Pentru informații despre politica de confidențialitate Lexmark care reglementează utilizarea acestui produs, accesați **www.lexmark.com/privacy**.

Pentru informații despre consumabile şi descărcări, vizitați **www.lexmark.com**.

© 2018 Lexmark International, Inc.

Toate drepturile rezervate.

Mărci comerciale

Lexmark, sigla Lexmark şi MarkNet sunt mărci comerciale sau mărci comerciale înregistrate ale Lexmark International, Inc. în Statele Unite ale Americii şi/sau în alte țări.

Gmail, Android, Google Play şi Google Chrome sunt mărci comerciale ale Google LLC.

Macintosh, Safari, and AirPrint are trademarks of Apple Inc., registered in the U.S. and other countries. App Store and iCloud are service marks of Apple Inc., registered in the U.S. and other countries. Use of the Works with Apple badge means that an accessory has been designed to work specifically with the technology identified in the badge and has been certified by the developer to meet Apple performance standards.

Marca verbală Mopria® este marcă comercială înregistrată şi/sau neînregistrată a Mopria Alliance, Inc. în Statele Unite şi alte țări. Utilizarea neautorizată este strict interzisă.

PCL® este marcă comercială înregistrată a Hewlett-Packard Company. PCL este denumirea dată de Hewlett-Packard Company unui set de comenzi (un limbaj) şi funcții ale imprimantei incluse în produsele sale de tip imprimantă. Această imprimantă este proiectată pentru a fi compatibilă cu limbajul PCL. Aceasta înseamnă că imprimanta recunoaşte comenzile PCL utilizate în diverse aplicații şi simulează funcțiile corespunzătoare comenzilor.

PostScript este o marcă comercială înregistrată a Adobe Systems Incorporated în Statele Unite şi/sau în alte țări.

Wi-Fi® şi Wi-Fi Direct® sunt mărci comerciale înregistrate ale Wi-Fi Alliance®.

Toate celelalte mărci comerciale sunt proprietatea deținătorilor.

Note de licență

Toate notele de licență asociate cu acest produs pot fi vizualizate de pe CD:directorul \NOTICES de pe CD-ul de instalare.

Niveluri de poluare fonică

Măsurătorile următoare au fost realizate în conformitate cu standardul ISO 7779 şi raportate în conformitate cu standardul ISO 9296.

Notă: Unele moduri pot să nu fie valabile pentru produsul dvs.

Presiune medie a sunetului pe metru, dBA	
Tipărirea	Pe o față: 55 Față-verso: 54
Scanarea	56
Copierea	56
Pregătit	14

Valorile se pot modifica. Pentru valorile actuale, consultați **www.lexmark.com**.

Directiva WEEE (Waste from Electrical and Electronic Equipment - Deșeuri din echipamente electrice și electronice)

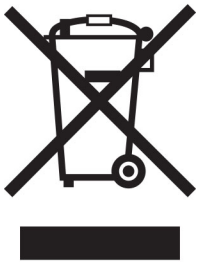

Sigla WEEE indică programe şi proceduri de reciclare specifice pentru produsele electronice din țările Uniunii Europene. Noi încurajăm utilizatorii să recicleze produsele.

Dacă aveți alte întrebări cu privire la opțiunile de reciclare, vizitați site-ul Web Lexmark, la adresa **www.lexmark.com** pentru a afla numărul de telefon al biroului de vânzări local.

Dezafectarea produsului

Normele de dezafectare a imprimantei sau accesoriilor diferă de cele pentru manipularea gunoiului menajer. Consultați autoritățile locale pentru informații despre opțiunile de dezafectare şi reciclare.

Directiva UE privind bateriile

Acest produs poate conține o baterie reîncărcabilă cu litiu de tip monedă. Acest produs este în conformitate cu Directiva UE 2006/66/CE, modificată prin Directiva 208/12/CE, 2008/103/CE şi 2013/56/UE.

Returnarea cartușelor Lexmark pentru reutilizare sau reciclare

Programul de colectare a deşeurilor Lexmark vă permite să returnați gratuit companiei Lexmark cartuşele utilizate, pentru a fi reutilizate sau reciclate. Cartuşele goale returnate companiei Lexmark sunt, în proporție de 100%, fie reutilizate, fie dezmembrate pentru reciclare. Cutiile utilizate pentru returnarea cartuşelor sunt, de asemenea, reciclate.

Pentru a returna cartuşe Lexmark pentru reutilizare sau reciclare, efectuați următoarele:

1. Accesați **www.lexmark.com/recycle**.
2. Selectați produsul pe care doriți să-l reciclați.

Notificare de sensibilitate statică

Acest simbol identifică componentele cu sensibilitate statică. Nu atingeți zonele din apropierea acestor simboluri fără a atinge în prealabil o suprafață metalică dintr-o zonă aflată în afara simbolului.

Pentru a preveni deteriorarea prin descărcare electrostatică la efectuarea de lucrări de întreținere, cum ar fi eliminarea blocajelor de hârtie sau înlocuirea consumabilelor, atingeți orice cadru metalic expus al imprimantei înainte de accesarea sau atingerea zonelor interioare ale imprimantei, chiar dacă simbolul nu este prezent.

ENERGY STAR

Orice produs Lexmark care poartă emblema ENERGY STAR® pe produs sau pe un ecran de pornire este certificat ca respectând cerințele ENERGY STAR ale Agenției americane pentru Protecția Mediului (EPA) începând cu data fabricației.

Informații cu privire la temperatură

Temperatura ambiantă de funcționare	Între 10 şi 32 °C (între 50 şi 90 °F)
Temperatură în timpul transportului	Între -20 şi 40 °C (între -4 şi 104 °F)
Temperatura în timpul stocării şi umiditatea relativă	Între 0 şi 40 °C (între 32 şi 104 °F) Între 8 % şi 80 % RH

Notă cu privire la laser

Imprimanta este certificată în Statele Unite ale Americii pentru a respecta cerințele DHHS 21 CFR, capitolul I, subcapitolul J pentru produse laser din clasa I (1) şi în alte țări este certificată ca produs laser din clasa I care respectă cerințele IEC 60825-1: 2014.

Produsele laser din clasa I nu sunt considerate periculoase. Sistemul laser şi imprimanta sunt concepute pentru a nu permite accesul uman la radiația laser superioară Clasei I în timpul funcționării normale, a întreținerii sau a condițiilor de service stabilite. Imprimanta are un ansamblu al capului de imprimare pentru care nu se poate oferi service şi care conține un laser cu următoarele specificații:

Clasă: IIIb (3b) AlGaInP

Putere de ieşire nominală (miliwați): 15

Lungime de undă (nanometri): 650-670

Consumul de energie

Consumul de energie al produsului

În tabelul următor sunt documentate caracteristicile de consum energetic ale produsului.

Notă: Unele moduri pot să nu fie valabile pentru produsul dvs.

Mod	Descriere	Consum de energie (Wați)
Tipărirea	Produsul generează lucrări imprimate din intrări electronice.	Pe o față: 610 Față-verso: 410
Copiere	Produsul generează o lucrare imprimată din documente originale cu suport fizic.	680
Scanare	Produsul scanează documente de pe suport fizic.	23,5
Pregătit	Produsul aşteaptă o lucrare de imprimare.	16,5
Sleep Mode (Modul Repaus)	Produsul se află într-un mod de economisire a energiei de nivel înalt.	1,8
Hibernate (Hibernare)	Produsul se află într-un mod de economisire a energiei de nivel redus.	0,1
Dezactivat	Produsul este conectat la o priză electrică, dar este oprit de la comutatorul de alimentare.	0,1

Nivelurile de consum energetic listate în tabelul anterior reprezintă măsurători medii efectuate în timp. Valorile energetice instantanee pot fi semnificativ mai ridicate decât media.

Valorile se pot modifica. Pentru valorile actuale, consultați **www.lexmark.com**.

Modul Repaus

Acest produs este prevăzut cu un mod de economisire a energiei denumit *Mod Repaus*. Modul Repaus economiseşte energie prin reducerea consumului energetic în perioadele extinse de inactivitate. Modul Repaus este activat automat după ce produsul nu este utilizat o anumită perioadă de timp, perioadă denumită *Expirare mod Repaus*.

Valoarea implicită din fabrică pentru expirarea modului Repaus pentru acest produs (în minute):	15

Utilizând meniurile de configurare, timpul de expirare a modului Repaus poate fi modificat între 1 minut şi 120 de minute. Dacă viteza de imprimare este mai mică sau egală cu 30 de pagini pe minut, puteți seta un timp de expirare de maximum 60 de minute. Setarea timpului de expirare pentru modul Repaus la o valoare mai mică reduce consumul de energie, dar poate mări timpul de răspuns al produsului. Setarea timpului de expirare pentru modul Repaus la o valoare mai mare menține un răspuns rapid, dar utilizează mai multă energie.

Modul Hibernare

Acest produs este prevăzut cu un mod de funcționare la un consum extrem redus de energie, denumit *modul Hibernare*. La funcționarea în modul Hibernare, toate celelalte sisteme şi dispozitive sunt oprite în siguranță.

Pentru a intra în modul Hibernare, alegeți oricare dintre următoarele metode:

- Utilizarea opțiunii Expirare hibernare
- Utilizarea opțiunii Programare moduri alimentare

Opțiunea implicită din fabrică Expirare hibernare pentru acest produs în toate țările sau regiunile	3 zile

Intervalul de timp în care imprimanta aşteaptă după imprimarea unei lucrări înainte de a intra în modul Hibernare poate fi modificat cu valori între o oră şi o lună.

Note despre echipamentele de imagistică înregistrate EPEAT:

- Nivelul de alimentare în standby apare în modul Hibernare sau Dezactivat.
- Produsul se va opri automat la un nivel de alimentare în standby ≤ 1 W. Funcția de standby automat (Hibernare sau Dezactivat) va fi activată la livrarea produsului.

Modul Oprit

Dacă acest produs are un mod Oprit care încă mai consumă o cantitate mică de energie, atunci pentru a opri complet consumul de energie al produsului, deconectați cablul sursei de alimentare de la priza electrică.

Consumul total de energie

Uneori este util să se estimeze consumul total de energie al produsului. Deoarece datele privind consumul de energie sunt furnizate în Wați, pentru a calcula consumul energetic trebuie să înmulțiți consumul de energie cu timpul petrecut de produs în fiecare mod. Consumul total de energie al produsului este suma consumurilor de energie în fiecare mod.

Notificări în legătură cu reglementările privind echipamentele terminale de telecomunicații

Această secțiune conține informații privind reglementările aferente produselor ce conțin un card de fax analog:

Număr tip/model Lexmark reglementat:

LEX-M14-002 sau LEX-M03-002

Notificări în legătură cu reglementările privind produsele care utilizează comunicațiile fără fir

Această secțiune cuprinde informații de conformitate care se aplică numai modelelor care utilizează comunicațiile fără fir.

În caz de îndoială dacă modelul dvs. este un model care utilizează comunicațiile fără fir, accesați **http://support.lexmark.com**.

Notificare privind componentele modulare

Modelele fără fir conțin una dintre următoarele componente modulare:

Număr tip/model Lexmark LEX-M07-001 reglementat; FCC ID:IYLLEXM07001; Industry Canada IC:2376A-LEXM07001
Număr tip/model Lexmark LEX-M08-001 reglementat; FCC ID:IYLLEXM08001; IC:2376A-LEXM08001

Pentru a stabili care componente modulare sunt instalate pe produsul dvs. specific, consultați eticheta aflată pe produs.

Expunerea la radiații de radio-frecvență

Puterea de ieşire radiată de acest dispozitiv este mult mai mică decât limitele de expunere la radio-frecvență stabilite de FCC şi alte agenții de reglementare. Pentru a respecta cerințele de expunere la RF prevăzute de FCC şi alte agenții de reglementare, trebuie păstrată o distanță minimă de 20 cm (8 inchi) între antenă şi orice persoană.

Conformitate cu directivele Comunității Europene (CE)

Acest produs este în conformitate cu cerințele de protecție ale Directivei Consiliului CE 2014/53/UE privind aproximarea şi armonizarea legislației statelor membre referitoare la echipamentele radio.

Fabricantul acestui produs este: Lexmark International, Inc., 740 West New Circle Road, Lexington, KY, 40550 S.U.A. Reprezentantul autorizat pentru SEE/UE este: Lexmark International Technology Hungária Kft., 8 Lechner Ödön fasor, Millennium Tower III, 1095 Budapesta, UNGARIA. Importatorul din SEE/UE este: Lexmark International Technology S.à.r.l. 20, Route de Pré-Bois, ICC Building, Bloc A, CH-1215 Genève, Elveția. O declarație de conformitate cu cerințele Directivelor este disponibilă la cerere de la reprezentantul autorizat sau poate fi obținută de pe **www.lexmark.com/en_us/about/regulatory-compliance/european-union-declaration-of-conformity.html** .

Conformitatea este indicată prin marcajul CE:

Restricții

Utilizarea acestui echipament radio este restricționată numai pentru interior. Utilizarea în exterior este interzisă. Această restricție se aplică tuturor țărilor enumerate în tabelul de mai jos:

AT	BE	BG	CH	CY	CZ	DE	DK	EE
EL	ES	FI	FR	HR	HU	IE	IS	IT
LI	LT	LU	LV	MT	NL	NU	PL	PT
RO	SE	SI	SK	TR	UK (Irlanda de Nord)			

Declarația UE și a altor țări cu privire la benzile de frecvență operaționale ale emițătoarelor radio și puterea RF maximă

Acest produs radio transmite în benzi de 2,4 GHz (2,412–2,472 GHz în UE) sau de 5 GHz (5,15–5,35, 5,47–5,725 în UE). Puterea de ieşire EIRP maximă a transmițătorului, inclusiv câştigul antenei, este ≤ 20 dBm pentru ambele benzi.

Conformitate cu directivele Comunității Europene (CE)

Acest produs este în conformitate cu cerințele de protecție ale directivelor Consiliului CE 2014/30/UE, 2014/35/UE şi 2011/65/UE, modificată prin (UE) 2015/863 privind aproximarea şi armonizarea legislației din statele membre în legătură cu compatibilitatea electromagnetică, siguranța echipamentelor electrice proiectate pentru a fi utilizate cu anumite limite ale tensiunii şi restricțiile de utilizare ale anumitor substanțe periculoase la echipamentele electrice şi electronice.

Fabricantul acestui produs este: Lexmark International, Inc., 740 West New Circle Road, Lexington, KY, 40550 S.U.A. Reprezentantul autorizat pentru SEE/UE este: Lexmark International Technology Hungária Kft., 8 Lechner Ödön fasor, Millennium Tower III, 1095 Budapesta, UNGARIA. Importatorul din SEE/UE este: Lexmark International Technology S.à.r.l. 20, Route de Pré-Bois, ICC Building, Bloc A, CH-1215 Genève, Elveția. O declarație de conformitate cu cerințele Directivelor este disponibilă la cerere de la reprezentantul autorizat sau poate fi obținută de pe **www.lexmark.com/en_us/about/regulatory-compliance/european-union-declaration-of-conformity.html**.

Acest produs respectă limitele pentru Clasa A ale standardului EN 55032 şi cerințele de siguranță ale standardului EN 62368-1.

Notă cu privire la interferențele radio

Avertisment

Acest produs respectă limitele pentru emisii ale Clasei A conform standardului EN 55032 şi cerințele privind imunitatea ale standardului EN 55024. Acest produs nu este destinat utilizării în medii rezidențiale/domestice.

Acesta este un produs de clasă A. Într-un mediu domestic, acest produs poate provoca interferențe radio, caz în care este posibil ca utilizatorul să fie obligat să ia măsurile necesare.

Index

A

A fost detectată o memorie flash defectă 232
A fost detectată o memorie flash neformatată 232
accesarea plăcii controlerului 250
activare numere personale de identificare 28
activare parole vocale 28
activarea ghidării vocale 27
activarea modului Mărire 27
activarea portului USB 229
activarea Wi-Fi Direct 156
actualizarea firmware-ului 266
adaptor RJ-11 62
adăugarea contactelor 24
adăugarea de imprimante la un computer 264
adăugarea grupurilor 25
adăugarea opțiunilor hardware
  driver de imprimare 265
adăugarea opțiunilor interne
  driver de imprimare 265
adăugarea unei comenzi rapide
  adresă FTP 71
  copiere 46
  destinație fax 66
  e-mail 55
adresă FTP
  crearea unei comenzi rapide 71
afişajul imprimantei
  reglarea luminozității 182
AirPrint
  utilizare 38
ajustarea luminozității faxurilor 67
alimentator automat de documente (ADF)
  utilizare 44, 47, 65, 69
alimentator multifuncțional
  încărcare 31
ansamblu rolă de tragere
  înlocuire 174
anularea legării tăvilor 32
anularea unei lucrări de imprimare
  de la computer 43
  de la panoul de control al imprimantei 43
aplicații acceptate 19
aplicații, acceptate 19
asistența pentru clienți
  contactare 249
Asistență pentru clienți
  utilizare 21
aşezarea de coli de separare între copii
  copiere 45
ataşarea cablurilor 14
atribuirea imprimantei la un model pentru sonerie 64

B

blocaj capsator, eliminare
  finisor 197
blocaj capse în finisor 197
blocaj de hârtie în alimentatorul automat de documente 194
blocaj de hârtie în alimentatorul multifuncțional 193
blocaj de hârtie în finisor 195
blocaj de hârtie în unitatea duplex 192
blocaj de hârtie la uşa din spate 190
blocaj hârtie în panouri 193
blocaj hârtie la uşa A 186
blocaj hârtie, eliminare
  în alimentatorul automat de documente 194
  în alimentatorul multifuncțional 193
  în unitatea duplex 192
  la uşa din spate 190
  tăvi 193
blocaje
  evitare 184
blocaje de hârtie
  evitare 184
blocaje de hârtie, eliminare
  în recipientul standard 191
blocaje, eliminare
  finisor 197
  în alimentatorul automat de documente 194
  în alimentatorul multifuncțional 193
  în recipientul standard 191
  în unitatea duplex 192
  tăvi 193
blocarea faxurilor nesolicitate 67

C

cablu
  Ethernet 14
  USB 14
calitate slabă a imprimării faxului 241
cartelă de memorie
  instalare 252
cartelă opțională
  instalare 254
cartuş de capse
  înlocuire 170
cartuş de toner
  comandă 162
  înlocuire 166
cartuşe de capse
  comandă 165
coduri QR
  adăugare 21
colaționarea copiilor 45
comandarea consumabilelor
  cartuş de toner 162
comandă
  cartuşe de capse 165
  kit de întreținere 164
  unitate imagistică 164
comandă rapidă
  Copiere 20
  E-mail 20
  Fax 20
  FTP 20
comandă rapidă pentru e-mail
  creare 55
comandă rapidă pentru o destinație de fax
  creare 66

comandă rapidă, creare
adresă FTP 71
copiere 46
destinație fax 66
e-mail 55
comenzi rapide
creare 20
computer
conectarea la imprimantă 156
computer, scanare către 69
conectare la rețeaua fără fir
utilizarea metodei cu apăsare pe buton 154
utilizarea metodei PIN 154
conectarea imprimantei la o rețea fără fir 154
conectarea imprimantei la un serviciu de sonerie distinctă 64
conectarea unui computer la imprimantă 156
conectarea unui dispozitiv mobil la imprimantă 156
configurare
Copiere carte de identitate 19
fax analogic 57
configurare fax
conexiune linie telefonică standard 59
în funcție de țară sau regiune 62
configurarea aplicației Cote dispozitiv 22
configurarea funcției de fax folosind serverul de fax 59
configurarea funcției de fax utilizând etherFAX 58
configurarea imprimării prin cablu serial 157
configurarea notificărilor pentru consumabile 165
configurarea orei de vară 64
configurarea setărilor difuzorului de fax 153
configurarea setărilor serverului de e-mail 47
configurarea Wi-Fi Direct 155
conservarea consumabilelor 182
consumabil care nu provine de la Lexmark 233
consumabile
conservare 182
consumabile, comandare
cartuşe de capse 165
kit de întreținere 164
contactarea serviciului de asistență pentru clienți 249
contacte
adăugare 24
editare 25
ştergere 25
contoare de utilizare a consumabilelor
resetare 233
copiere
fotografii 44
pe ambele fețe ale hârtiei 45
pe hârtie cu antet 45
utilizarea alimentatorului automat de documente (ADF) 44
utilizarea geamului scanerului 44
Copiere carte de identitate
configurare 19
copiere față-verso 45
copiere, depanare
calitate slabă copiere 245
copii parțiale ale documentelor sau fotografiilor 244
scanerul nu răspunde 248
unitatea de scanare nu se închide 247
copierea de la tava selectată 44
copierea mai multor pagini pe o singură coală 46
copierea pe diferite dimensiuni de hârtie 44
Cote dispozitiv
configurare 22
crearea de comenzi rapide 20
crearea folderelor pentru marcaje 24
crearea marcajelor 23
crearea unei comenzi rapide
adresă FTP 71
copiere 46
destinație fax 66
e-mail 55
crearea unui profil Cloud Connector 23
criptare
hard disk de imprimantă 151
culoarea butonului de alimentare
înțelegerea stării 17
cum se utilizează Asistența pentru clienți 21
cum se utilizează Generatorul de coduri QR 21
curățare
exteriorul imprimantei 158
interiorul imprimantei 158
curățarea ecranului tactil 158
curățarea imprimantei 158
curățarea scanerului 149, 159

D

dată şi oră
setări fax 64
declarație de volatilitate 151
depanare copiere
calitate slabă copiere 245
copii parțiale ale documentelor sau fotografiilor 244
scanerul nu răspunde 248
unitatea de scanare nu se închide 247
depanare fax
calitate slabă a imprimării 241
identificatorul de apelant nu este afişat 237
informații lipsă pe pagina de însoțire a faxului 242
nu se poate configura etherFAX 238
nu se poate trimite pagina de însoțire a faxului de la computer 242
nu se pot primi faxuri folosind faxul analogic 241
nu se pot trimite faxuri folosind faxul analogic 240
nu se pot trimite sau primi faxuri folosind etherFAX 240
nu se pot trimite sau primi faxuri folosind faxul analogic 238
depanare, fax
calitate slabă a imprimării 241
identificatorul de apelant nu este afişat 237
informații lipsă pe pagina de însoțire a faxului 242

nu se poate configura
etherFAX 238
nu se poate trimite pagina de
însoțire a faxului de la
computer 242
nu se pot trimite faxuri folosind
faxul analogic 240
nu se pot trimite sau primi
faxuri folosind etherFAX 240
nu se pot trimite sau primi
faxuri folosind faxul
analogic 238
dezactivarea rețelei Wi-Fi 157
diferite dimensiuni de hârtie,
copierea pe 44
dimensiune universală hârtie
setare 29
dimensiuni de hârtie
acceptate 33
dimensiuni hârtie
acceptate 33
dispozitiv mobil
conectare la imprimantă 156
imprimare de pe 37, 38
documente, imprimare
de pe computer 37
de pe un dispozitiv mobil 37
documentele confidențiale nu se
imprimă 223
documentele în aşteptare nu se
imprimă 223
driver de fax
instalare 264
driver de imprimare
instalare 264
opțiuni hardware,
adăugare 265
dungi verticale închise la culoare
pe materialele scanate la
scanarea din ADF 245
dungi verticale pe materialele
imprimate 219

E

e-mail
trimitere 55
economia de hârtie 46
economia de toner 46
ecran de pornire
particularizare 19
ecran tactil
curățare 158
editarea contactelor 25
editarea grupurilor 25
eliminarea blocajului de hârtie
la uşa A 186
etherFAX, utilizare
configurarea funcției de fax 58
evitarea blocajelor de hârtie 184
expedierea imprimantei 181
exportul unui fişier de
configurare
utilizarea Embedded Web
Server 266

F

fax
păstrare 67
programarea orei şi datei de
trimitere 66
redirecționare 68
trimitere 65
fax acceptat 56
fax analogic
configurare 57
faxuri nesolicitate
blocare 67
firmware, actualizare 266
fotografii, copiere 44
funcție de e-mail
configurare 47
fundal gri pe materialele
imprimate 205
furnizorii de servicii de e-mail 47

G

găsirea informațiilor
suplimentare despre
imprimantă 10
geam scaner
utilizare 44, 47, 65, 69
gestionarea economizorului de
ecran 20
Ghidare vocală
activare 27
rată de vorbire 28
greutăți acceptate pentru
hârtie 36
greutăți hârtie
acceptate 36
grupuri
adăugare 25
editare 25
ştergere 25

H

hard disk de imprimantă
criptare 151
hârtie
Setare dimensiune
universală 29
hârtie cu antet
copiere pe 45
hârtie încrețită 204
hârtie pliată 204

I

identificarea locațiilor
blocajelor 185
imagine cu margini zimțate
scanare din ADF 246
importul unui fişier de
configurare
utilizarea Embedded Web
Server 266
imposibil de deschis serverul
Embedded Web Server 228
imprimanta nu răspunde 227
imprimanta nu se poate conecta
la Wi-Fi 230
imprimantă
alegerea unui loc 12
expediere 181
spații libere minime 12
imprimantă, mesaje
A fost detectată o memorie
flash defectă 232
A fost detectată o memorie
flash neformatată 232
consumabil care nu provine de
la Lexmark 233
Înlocuiți cartuşul, nepotrivire
regiune imprimantă 233
Spațiu liber insuficient în
memoria flash pentru
resurse 232
imprimare
de la o unitate flash 39
de pe computer 37
de pe un dispozitiv
mobil 37, 38
dintr-un profil Cloud
Connector 42
listă de directoare 43

listă de eşantioane de fonturi 42
Pagină setări meniu 149
pagini de testare a calității 149
utilizarea Mopria Print Service 37
utilizând Wi-Fi Direct 38
imprimare cu pete 210
imprimare de pe un computer 37
imprimare lentă 225
imprimare oblică 212
imprimare prin cablu serial
configurare 157
imprimare strâmbă 212
imprimarea de documente asamblate nu funcționează 234
imprimarea de pe o unitate flash 39
imprimarea lucrărilor confidențiale şi a altor lucrări în aşteptare
de pe un computer Macintosh 41
din Windows 41
imprimarea unei liste de directoare 43
imprimarea unei liste de eşantioane de fonturi 42
imprimarea unei pagini de configurare pentru rețea 229
indicator luminos
înțelegerea stării 17
informații de siguranță 8, 9
informații despre imprimantă
găsire 10
informații lipsă pe pagina de însoțire a faxului 242
instalarea driverului de fax 264
instalarea driverului de Imprimare 264
instalarea echipamentelor opționale
hard disk de imprimantă 255
instalarea software-ului imprimantei 264
instalarea tăvilor 263
instalarea unei cartele de memorie 252
instalarea unei cartele opționale 254
instalarea unui hard disc pentru imprimantă 255
instalarea unui port Internal Solutions 257

Î

încărcare
alimentator multifuncțional 31
încărcare plicuri
în alimentatorul multifuncțional 31
încărcarea tăvilor 29
îndepărtarea blocajelor
în finisor 195
la uşa A 186
înlocuirea ansamblului rolelor de tragere 174
înlocuirea cartuşului de capse 170
înlocuirea consumabilelor
cartuş de capse 170
cartuş de toner 166
unitate imagistică 168
înlocuirea pieselor
rolă de separare unitate ADF 178
înlocuirea rolelor de tragere 172
Înlocuiți cartuşul, nepotrivire regiune imprimantă 233
înregistrare ADF
reglare 249

J

jurnal fax
vizualizare 67

K

kit de întreținere
comandă 164

L

legarea tăvilor 32
Lexmark Mobile Print
utilizare 37
Lexmark ScanBack Utility
utilizare 69
linii albe 221
linii verticale închise la culoare pe materialele imprimate 219
listă de directoare
imprimare 43
listă de eşantioane de fonturi
imprimare 42
localizarea hârtiei blocate 185
localizarea slotului de securitate 150
lucrare de imprimare
anulare de la panoul de control al imprimantei 43
anulare de pe computer 43
lucrări de imprimare confidențiale 41
imprimare de pe un computer Macintosh 41
imprimare din Windows 41
lucrări de imprimare neimprimate 222
lucrări de imprimare repetate 41
imprimare de pe un computer Macintosh 41
imprimare din Windows 41
lucrări în aşteptare 41
imprimare de pe un computer Macintosh 41
imprimare din Windows 41
luminozitate fax
reglare 67
luminozitatea tonerului
reglare 228

M

marcaje
creare 23
crearea folderelor pentru 24
margini incorecte 207
materiale imprimate întunecate 201
materiale imprimate luminoase 208
mărirea copiilor 45
memoria hard diskului
ştergere 150
memoria imprimantei
ştergere 150
memorie din hard diskul imprimantei 151
memorie nevolatilă 151
ştergere 150
memorie volatilă 151
ştergere 150
meniu
802.1x 137
Accesibilitate 81

Aspect 88
Calitate 90
Colectare anonimă a datelor 81
Comenzi rapide 148
Configurare 90
Configurare fax 102
Configurare imprimare confidențială 145
Configurare link Web 119
Configurare poştă electronică 113
Configurarea serverului de fax 111
Configurație LPD 137
Configurație tavă 96
Configurație universală 97
Conturi locale 141
Despre această imprimantă 87
Dimensiuni de scanare particularizate 98
Dispozitiv 147
Diverse 147
Eco Mode 77
Ethernet 132
Evidență lucrări 91
Fax 148
Finisare 89
Gestionare permisiuni 140
Gestionare servicii mobile 146
Gestionarea energiei 80
HTML 95
Imagine 95
Imprimare 148
Imprimare unitate flash 126
IPSec 135
Jurnalul auditului de securitate 142
Meniul Configurare 83
Mod Fax 102
Notificări 78
Pagină setări meniu 147
Panou de operare la distanță 77
PCL 94
PDF 93
Pictograme vizibile pe ecranul de pornire 87
PostScript 93
Preferințe 75
Prezentare generală rețea 128
Restricții de conectare 144
Restricționați accesul la rețeaua externă 139
Rețea 148
Rezolvarea problemelor 149
Scanare unitate flash 123
Setări HTTP/FTP 137
Setări implicite e-mail 115
Setări implicite FTP 119
Setări prestabilite copiere 99
Setări soluții LDAP 146
SNMP 134
Ştergere fişiere de date temporare 146
Ştergere pentru scoaterea din uz 86
TCP/IP 133
ThinPrint 138
Tipuri suport 98
USB 138
Wi-Fi Direct 131
XPS 92
meniul Asistență 149
meniul Fără fir 128
meniul IPSec 135
meniul Tipuri de suport 98
meniuri
Criptare disc 146
Fără fir 128
Programare dispozitive USB 142
Revenire la setările prestabilite din fabrică 82
meniurile imprimantei 74
metoda cu apăsare pe buton 154
metoda numărului personal de identificare 154
micşorarea copiilor 45
mod Hibernare
configurare 182
mod Mărire
activare 27
Mod Repaus
configurare 182
moduri de economisire de energie
configurare 182
Mopria Print Service 37
mufă adaptoare 62
mutarea imprimantei 12, 181

N

navigare pe ecran
cu ajutorul gesturilor 27
navigarea pe ecran cu ajutorul gesturilor 27
niveluri de poluare fonică 269
note 269, 270, 271, 272, 273, 274
note FCC 274
note privitoare la emisii 269, 274
notificări pentru consumabile
configurare 165
nu se poate citi unitatea flash
rezolvarea problemelor, imprimare 229
nu se poate scana către un folder din rețea 243
nu se poate trimite pagina de însoțire a faxului de la computer 242
nu se pot primi faxuri folosind faxul analogic 241
nu se pot trimite e-mailuri 237
nu se pot trimite sau primi faxuri folosind etherFAX 240
număr de serie, imprimantă
găsire 11
numărul de serie al imprimantei
găsire 11
numere personale de identificare
activare 28

O

opțiunea internă nu este detectată 231
opțiuni
port Internal Solutions 257
opțiuni hardware
tăvi 263
opțiuni hardware, adăugare
driver de imprimare 265
opțiuni imprimantă, depanare
opțiunea internă nu poate fi detectată 231
port Internal Solutions 232
opțiuni interne
carduri de fonturi 250
carduri firmware 250
cartelă de memorie 252

hard disk de
imprimantă 250, 255
instalare 254
memorie flash 250
port Internal Solutions 250
opțiuni interne, adăugare
driver de imprimare 265
oră de vară
configurare 64

P

Pagină setări meniu
imprimare 149
pagini albe 200
pagini goale 200
panou de control
utilizare 16
parole vocale
activare 28
Particularizarea afişării
utilizare 20
păstrarea faxurilor 67
personalizarea afişajului 20
pictograme pe ecranul de pornire
afişare 19
utilizare 18
piese de schimb şi consumabile originale Lexmark 162
placă controler
accesare 250
port de fax 14
port Ethernet 14
port Internal Solutions
instalare 257
rezolvarea problemelor 232
port LINE 14
port USB 14
activare 229
porturile imprimantei 14
problemă legată de calitatea scanării 245
probleme legate de calitatea imprimării 199
profil Cloud Connector
creare 23
imprimare de pe 42
scanarea către 73
programarea unui fax 66
puncte la imprimare 210

R

rată de vorbire pentru ghidare vocală
reglare 28
realizare de copii 44
reciclare
ambalaj Lexmark 183
produse Lexmark 182
redirecționarea unui fax 68
reglare
înregistrare scaner 248
reglarea înregistrării ADF 249
reglarea luminozității
afişajul imprimantei 182
reglarea luminozității afişajului imprimantei 182
reglarea luminozității tonerului 228
reglarea ratei de vorbire
Ghidare vocală 28
reglarea volumului implicit
căşti 153
difuzor 153
resetare
contoare de utilizare a consumabilelor 233
resetarea contoarelor de utilizare a consumabilelor 233
rețea fără fir 154
conectarea imprimantei la 154
Wi-Fi Protected Setup 154
rețea Wi-Fi
dezactivare 157
rezervarea lucrărilor de imprimare
imprimare de pe un computer Macintosh 41
imprimare din Windows 41
rezoluție fax
modificare 66
rezolvarea problemelor
imposibil de deschis serverul Embedded Web Server 228
imprimanta nu răspunde 227
imprimanta nu se poate conecta la Wi-Fi 230
probleme legate de calitatea imprimării 199
rezolvarea problemelor de calitate a imprimării
benzi orizontale deschise la culoare 207
benzi verticale deschise la culoare 221
benzi verticale închise la culoare 217
defecte repetitive 213
dungi verticale închise la culoare şi imprimare lipsă 220
fundal gri pe materialele imprimate 205
hârtie pliată sau încrețită 204
imprimare cu pete şi puncte 210
imprimare oblică 212
imprimare strâmbă 212
încrețirea hârtiei 211
linii sau dungi verticale închise la culoare 219
linii verticale albe 221
liniile fine nu sunt imprimate corect 203
materiale imprimate întunecate 201
materiale imprimate luminoase 208
pagini goale sau albe 200
pagini negre 213
probleme legate de calitatea imprimării 199
text sau imagini trunchiate 215
tonerul se desprinde uşor de pe hârtie 216
rezolvarea problemelor de imprimare
documentele confidențiale şi alte documente în aşteptare nu se imprimă 223
hârtia se blochează frecvent 236
imprimare lentă 225
imprimarea de documente asamblate nu funcționează 234
legarea tăvilor nu funcționează 235
lucrarea este imprimată din tava incorectă 224
lucrarea este imprimată pe hârtie incorectă 224

lucrările de imprimare nu sunt imprimate 222
margini incorecte 207
nu se poate citi unitatea flash 229
paginile blocate nu sunt reimprimate 236
plicurile se lipesc la imprimare 234
rezolvarea problemelor de scanare
calitate slabă copiere 245
copii parțiale ale documentelor sau fotografiilor 244
dungi verticale închise la culoare pe materialele scanate la scanarea din ADF 245
imagine cu margini zimțate la scanarea din ADF 246
lucrarea de scanare nu a reuşit 247
nu se poate scana către folderul de rețea 243
nu se poate scana către un computer 242
scanarea durează prea mult 247
scanarea îngheață computerul 247
scanerul nu răspunde 248
text cu margini zimțate la scanarea din ADF 246
unitatea de scanare nu se închide 247
rezolvarea problemelor legate de e-mail
nu se pot trimite e-mailuri 237
rezolvarea problemelor, calitatea imprimării
benzi orizontale deschise la culoare 207
benzi verticale deschise la culoare 221
benzi verticale închise la culoare 217
defecte repetitive 213
dungi verticale închise la culoare şi imprimare lipsă 220
fundal gri pe materialele imprimate 205
hârtie pliată sau încrețită 204
imprimare cu pete şi puncte 210
imprimare oblică 212
imprimare strâmbă 212
încrețirea hârtiei 211
linii sau dungi verticale închise la culoare 219
linii verticale albe 221
liniile fine nu sunt imprimate corect 203
materiale imprimate întunecate 201
materiale imprimate luminoase 208
pagini goale sau albe 200
pagini negre 213
text sau imagini trunchiate 215
tonerul se desprinde uşor de pe hârtie 216
rezolvarea problemelor, e-mail
nu se pot trimite e-mailuri 237
rezolvarea problemelor, imprimare
documentele confidențiale şi alte documente în aşteptare nu se imprimă 223
hârtia se blochează frecvent 236
imprimare lentă 225
imprimarea de documente asamblate nu funcționează 234
legarea tăvilor nu funcționează 235
lucrarea este imprimată din tava incorectă 224
lucrarea este imprimată pe hârtie incorectă 224
lucrările de imprimare nu sunt imprimate 222
margini incorecte 207
paginile blocate nu sunt reimprimate 236
plicurile se lipesc la imprimare 234
rezolvarea problemelor, scanare
calitate slabă copiere 245
copii parțiale ale documentelor sau fotografiilor 244
dungi verticale închise la culoare pe materialele scanate la scanarea din ADF 245
imagine cu margini zimțate la scanarea din ADF 246
lucrarea de scanare nu a reuşit 247
nu se poate scana către un computer 242
nu se poate scana către un folder din rețea 243
scanerul nu răspunde 248
text cu margini zimțate la scanarea din ADF 246
unitatea de scanare nu se închide 247
robot telefonic
configurare 59
rolă de separare unitate ADF
înlocuire 178
role de tragere
înlocuire 172
rularea unei expuneri de diapozitive 20

S

Scan Center
configurare 22
scanare
către un computer 69
într-un folder din rețea 71
într-un profil Cloud Connector 73
pe o unitate flash 72
pe un server FTP 71
utilizarea alimentatorului automat de documente (ADF) 69
utilizarea geamului scanerului 69
scanare din ADF
imagine cu margini zimțate 246
text cu margini zimțate 246
scanarea pe un server FTP
utilizarea panoului de control 71
scaner
curățare 159
schimbarea rezoluției
fax 66
schimbarea setărilor portului imprimantei după instalarea ISP 157

schimbarea tapetului 20
se pot trimite, dar nu şi primi faxuri folosind faxul analogic 241
securizarea memoriei imprimantei 151
selectarea unei locații pentru imprimantă 12
server de e-mail
  configurare 47
server de fax, utilizare
  configurarea funcției de fax 59
server FTP, scanare la
  utilizarea panoului de control 71
serviciu de sonerie distinctă, fax
  activare 64
setarea dimensiunii hârtiei 29
setarea tipului de hârtie 29
setarea tipului de hârtie universal 29
setări de protejare a mediului 182
Setări economice şi ecologice
  configurare 21
setări implicite din fabrică
  restabilire 151
setări port imprimantă
  modificare 157
setări SMTP
  configurare 47
setările difuzorului de fax
  configurare 153
setările imprimantei
  revenire la setările prestabilite din fabrică 151
slot de securitate
  localizare 150
software pentru imprimantă
  instalare 264
sortarea mai multor copii 45
Spațiu liber insuficient în memoria flash pentru resurse 232
stare consumabile
  verificare 162
stare piese
  verificare 162
starea imprimantei 17
stocarea lucrărilor de imprimare 41

Ş

ştergerea contactelor 25
ştergerea grupurilor 25
ştergerea memoriei hard diskului 150
ştergerea memoriei imprimantei 150, 151

T

tastatură pe afişaj
  utilizare 28
tastatură virtuală
  utilizare 28
tăvi
  anularea legării 32
  instalare 263
  încărcare 29
  legare 32
text cu margini zimțate
  scanare din ADF 246
tipuri de fişiere acceptate 40
tipuri de hârtie
  acceptate 35
tipuri de hârtie acceptate 35
trimitere fax 65
  setarea datei şi orei 64
  utilizarea alimentatorului automat de documente (ADF) 65
  utilizarea geamului scanerului 65
trimitere prin e-mail
  utilizarea alimentatorului automat de documente (ADF) 47
  utilizarea geamului scanerului 47
trimiterea e-mailului 55

U

unitate flash
  imprimare de pe 39
  scanarea către 72
unitate imagistică
  comandă 164
  înlocuire 168
unități flash acceptate 40
utilizarea ADF
  copiere 44
utilizarea alimentatorului automat de documente (ADF) 44, 47, 65, 69
utilizarea ecranului de pornire 18
utilizarea funcției Particularizarea afişării 20
utilizarea geamului scanerului 44, 47, 65, 69
  copiere 44
utilizarea panoului de control 16
utilizarea pieselor de schimb şi a consumabilelor originale Lexmark 162

V

verificarea conectivității imprimantei 229
verificarea lucrărilor de imprimare 41
  imprimare de pe un computer Macintosh 41
  imprimare din Windows 41
verificarea stării pieselor şi a consumabilelor 162
vizualizarea unui jurnal de fax 67
volum implicit căşti
  reglare 153
volum implicit difuzor
  reglare 153

W

Wi-Fi Direct
  activare 156
  configurare 155
  imprimare de pe un dispozitiv mobil 38
Wi-Fi Protected Setup
  rețea fără fir 154