MB2650, MX622, XM3250 MFP'ler

Kullanıcı Kılavuzu

Şubat 2021 **www.lexmark.com**

Makine türü:

7018

Modeller:

676, 678, 679, 686

İçerikler

Güvenlik bilgileri....7

Kurallar....7
Ürün beyanları....7

Yazıcıyı tanıma....10

Yazıcı hakkında bilgi bulma....10
Yazıcı seri numarasını bulma....11
Yazıcı için bir yer seçme....12
Yazıcı yapılandırmaları....13
Kabloları takma....14
Kontrol panelini kullanarak....15
Güç düğmesinin ve gösterge ışığının durumunu yorumlama....16

Ana ekran uygulamalarını ayarlama ve kullanma....17

Ana ekranı kullanma....17
Ana ekranı özelleştirme....18
Desteklenen uygulamalar....18
Kart Kopyalama özelliğini kurma....18
Kısayol oluşturma....19
Ekran Özelleştirme özelliğini kullanma....19
Eko Ayarları yapılandırma....20
Müşteri Desteği'ni Kullanma....20
QR Kodu Oluşturucu'yu Kullanma....20
Tarama Merkezi'ni kurma....21
Cihaz Kotaları'nı Ayarlama....21
Cloud Connector profili oluşturma....22
Yer imlerini yönetme....22
Kişileri yönetme....23

Erişilebilirlik özelliklerini kurma ve kullanma....25

Büyüteç modunu etkinleştirme....25
Sesli Kılavuzu Etkinleştirme....25
El hareketlerini kullanarak ekranda gezinme....25
Sesli Kılavuz konuşma hızını ayarlama....26
Ekran klavyesini kullanma....26

Sözlü parolalar veya kişisel tanımlama numaralarını etkinleştirme....26

Kağıt ve özel ortam yükleme....27

Kağıt boyutunu ve türünü ayarlama....27
Universal kağıt ayarlarını yapılandırma....27
Tepsileri yükleme....27
Çok amaçlı besleyiciyi yükleme....29
Tepsileri bağlantılandırma....30

Kağıt desteği....31

Desteklenen kağıt boyutları....31
Desteklenen kağıt türleri....33
Desteklenen kağıt ağırlıkları....34

Yazdırma....35

Bilgisayardan yazdırma....35
Mobil aygıttan yazdırma....35
Bir flash sürücüden yazdırma....37
Desteklenen flash sürücüler ve dosya türleri....38
Gizli işlerin yapılandırılması....39
Gizli ve diğer bekletilen işleri yazdırma....39
Cloud Connector profilinden yazdırma....40
yazı tipi örneği listesi yazdırma....40
Bir dizin listesi yazdırma....40
Bir yazdırma işini iptal etme....41

Kopyalama....42

Otomatik belge besleyicisi ve tarayıcı camını kullanarak....42
Fotokopi çekme....42
Fotoğraf kopyalama....42
Antetli kağıda kopyalama....43
Kağıdın her iki tarafına kopyalama....43
Kopyaları küçültme veya büyütme....43
Kopyaları harmanlama....43
Kopyalar arasına ayırma sayfaları yerleştirme....43
Bir kağıda birden fazla sayfa kopyalama....44
Kopyalama kısayolu oluşturma....44

E-posta gönderme..... 45
Otomatik belge besleyicisi ve tarayıcı camını kullanarak..... 45
E-posta SMTP ayarlarını yapılandırma..... 45
E-posta gönderme..... 53
Bir e-posta kısayolu oluşturma..... 53

Faks alma/gönderme..... 54
Yazıcıyı faks göndermek için ayarlama..... 54
Otomatik belge besleyicisi ve tarayıcı camını kullanarak..... 63
Faks gönderme..... 63
Faks programlama..... 64
Faks hedefi kısayolu oluşturma..... 64
Faks çözünürlüğünü değiştirme..... 64
Faks koyuluğunun ayarlanması..... 65
Faks günlüğü yazdırma..... 65
İstenmeyen faksları engelleme..... 65
Faks bekletme..... 65
Faks iletme..... 65

Tarama..... 67
Otomatik belge besleyicisi ve tarayıcı camını kullanarak..... 67
Bilgisayara tarama..... 67
Bir FTP sunucusuna tarama..... 68
Ağ klasörüne tarama..... 69
FTP kısayolu oluşturma..... 69
Flaş sürücüye tarama..... 70
Cloud Connector profiline tarama..... 71

Yazıcı menülerini anlama..... 72
Menü haritası..... 72
Aygıt..... 73
Yazdırma..... 86
Kağıt..... 94
Kopyalama..... 96
Faks..... 99
E-posta..... 111

FTP....117
USB Sürücüsü....121
Ağ/Bağlantı Noktaları....126
Güvenlik....138
Raporlar....145
Yardım....147
Sorun Giderme....147
Menü Ayarları Sayfasını Yazdırma....147

Yazıcıyı güvenceye alma....148

Güvenlik yuvasının konumlandırılması....148
Yazıcı belleğini silme....148
Yazıcı sabit diski belleğini silme....148
Yazıcının sabit diskini şifreleme....149
Üretici varsayılan ayarlarını geri yükleme....149
Geçicilik Bildirimi....149

Yazıcının bakımını yapma....151

Hoparlör ses düzeyini ayarlama....151
Ağ Oluşturma....152
Yazıcı parçalarını temizleme....156
Parça ve sarf malzemeleri sipariş etme....160
Parça ve sarf malzemeleri değiştirme....163
Yazıcıyı taşıma....178
Enerji ve kağıt tasarrufu....179
Geri dönüştürme....179

Sıkışmaları giderme....181

Sıkışmaları önleme....181
Sıkışma konumlarını belirleme....182
A kapağında kağıt sıkışması....183
Arka kapakta kağıt sıkışması....187
Standart selede kağıt sıkışması....188
Önlü arkalı ünitesinde kağıt sıkışması....189
Tepsilerde kağıt sıkışması....190
Çok amaçlı besleyicide kağıt sıkışması....190
Otomatik belge besleyicisinde kağıt sıkışması....191

Tutucuda kağıt sıkışması....192
Tutucuda zımba sıkışması....194

Sorun Giderme.... 196

Yazdırma kalitesi sorunları....196
Yazdırma sorunları....197
Ağ bağlantısı sorunları....224
Donanım seçenekleri sorunları....227
Sarf malzemeleriyle ilgili sorunlar....229
Kağıt besleme sorunları.... 230
E-posta sorunları.... 233
Faks sorunları....234
Tarama sorunları....239
Müşteri destek merkezine başvurma.... 245

Yükseltme ve geçiş....246

Donanım....246
Yazılım....260
Bellenim....262

Bildirimler.... 263

Dizin.... 271

Güvenlik bilgileri

Kurallar

Not: *Not*, size yardımcı olabilecek bir bilgiyi tanımlar.

Uyarı: *Uyarı*, ürünün donanımına veya yazılımlarına zarar verebilecek durumları anlatır.

DİKKAT: *Dikkat*, yaralanmanıza neden olabilecek olası tehlike durumunu belirtir.

Dikkat bildirimlerinin farklı türleri:

DİKKAT–YARALANMA TEHLİKESİ: Yaralanma riskini belirtir.

DİKKAT—ÇARPILMA TEHLİKESİ: Elektrik çarpması riskini belirtir.

DİKKAT—SICAK YÜZEY: Dokunulursa yanma riskini belirtir.

DİKKAT—DEVRİLME TEHLİKESİ: Çarpışma tehlikesini belirtir.

DİKKAT—SIKIŞMA TEHLİKESİ: Hareketli parçalar arasında sıkışma riskini belirtir.

Ürün beyanları

DİKKAT–YARALANMA TEHLİKESİ: Yangın veya elektrik çarpmasını önlemek için güç kablosunu ürünün yakınındaki ve kolay erişilebilir bir konumdaki uygun bir şekilde tanımlanan ve doğru bir şekilde topraklanan elektrik prizine bağlayın.

DİKKAT–YARALANMA TEHLİKESİ: Yangın ve elektrik çarpması riskini önlemek için yalnızca bu ürünle birlikte tedarik edilen elektrik kablosunu veya üretici onaylı yedek elektrik kablolarını kullanın.

DİKKAT–YARALANMA TEHLİKESİ: Bu ürünü uzatma kabloları, çoklu prizler, çoklu uzatıcılar veya UPS cihazlarıyla kullanmayın. Bu tür aksesuarların güç kapasitesi bir lazer yazıcıyla kolaylıkla aşılabilir ve bu durum yangın riskine, cihazların hasar görmesine ve yazıcı performansının kötüleşmesine neden olabilir.

DİKKAT–YARALANMA TEHLİKESİ: Yazıcı ve yazıcıyla birlikte verilen güç kablosu arasında, bu ürünle birlikte yalnızca Lexmark Dahili Taşma Koruyucusu kullanılabilir. Lexmark dışı taşma koruyucu aygıtların kullanılması yangın riskine, aygıtların hasar görmesine veya yazıcı performansının kötüleşmesine neden olabilir.

DİKKAT–YARALANMA TEHLİKESİ: Bu ürünü kamusal anahtarlamalı telefon şebekesine bağlarken yangın riskini azaltmak için yalnızca 26 AWG veya daha geniş telekomünikasyon (RJ-11) kablosu kullanın. Avustralya'daki kullanıcılar için: Kablo, Avustralya İletişim ve Medya Kurumu tarafından onaylanmış olmalıdır.

DİKKAT—ÇARPILMA TEHLİKESİ: Elektrik çarpmasını önlemek için ürünü suya yakın veya nemli yerlere yerleştirmeyin veya böyle yerlerde kullanmayın.

DİKKAT—ÇARPILMA TEHLİKESİ: Elektrik çarpması riskini önlemek için bu ürünü fırtınalı havalarda kurmayın veya güç kablosu, faks özelliği veya telefon gibi herhangi bir elektrik veya kablo bağlantısı yapmayın.

DİKKAT–YARALANMA TEHLİKESİ: Güç kablosunu kesmeyin, bükmeyin, eğmeyin, çarpmayın veya üzerine ağır nesneler koymayın. Güç kablosunu aşınma veya baskıya maruz bırakmayın. Güç kablosunu mobilya ve duvarlar gibi nesnelerin arasına sıkıştırmayın. Bunlardan herhangi biri söz konusu olursa, yangın veya elektrik çarpması riski oluşabilir. Bu gibi sorunlar olup olmadığını kontrol etmek için güç kablosunu düzenli olarak inceleyin. İncelemeden önce güç kablosunu elektrik prizinden çıkarın.

DİKKAT—ÇARPILMA TEHLİKESİ: Elektrik çarpması riskini önlemek için, tüm dış bağlantıların (Ethernet ve telefon sistem bağlantıları gibi) işaretli eklenti bağlantı noktalarına doğru yapılmış olduğundan emin olun.

DİKKAT—ÇARPILMA TEHLİKESİ: Elektrik çarpması riskini önlemek için, yazıcıyı kurduktan bir süre sonra kontrol kartına erişiyorsanız veya isteğe bağlı donanım veya bellek aygıtları takıyorsanız, devam etmeden önce yazıcının gücünü kapatın ve güç kablosunu prizden çekin. Yazıcıya bağlı başka aygıtlarınız varsa bu aygıtları kapatın ve yazıcıya giden tüm kablolarını çıkarın.

DİKKAT—ÇARPILMA TEHLİKESİ: Elektrik çarpması riskini önlemek için, faks özelliğini fırtınalı havalarda kullanmayın.

DİKKAT—ÇARPILMA TEHLİKESİ: Yazıcının dışını temizlerken elektrik çarpması riskine engel olmak için,güç kablosunu prizden çekin ve yazıcıya takılı tüm kabloları çıkarın.

DİKKAT–YARALANMA TEHLİKESİ: Yazıcının ağırlığı 20 kg'dan (44 lb) fazlaysa yazıcıyı güvenli bir şekilde kaldırmak için iki veya daha fazla kişi gerekebilir.

DİKKAT–YARALANMA TEHLİKESİ: Yazıcı taşınırken yaralanmaların veya yazıcının hasar görmesinin önüne geçmek için aşağıdaki kurallara uyun:

- Tüm kapakların ve tepsilerin kapalı olduğundan emin olun.
- Yazıcıyı kapatın ve güç kablosunun fişini elektrik prizinden çekin.
- Yazıcıdan tüm kordon ve kabloları çıkarın.
- Yazıcının ayrı, yerde duran isteğe bağlı tepsileri varsa veya yazıcıya çıkış seçenekleri takılıysa yazıcıyı taşımadan önce bunları çıkarın.
- Yazıcıda tekerlekli taban varsa dikkatli bir şekilde yeni konuma tekerlekleri kullanarak taşıyın. Eşiklerden ve kırılmış zemin üstünden geçerken dikkatli olun.
- Yazıcıda bir tekerlekli taban yoksa ancak isteğe bağlı tepsilerle veya çıkış seçenekleriyle yapılandırılmışsa çıkış seçeneklerini kaldırın ve yazıcıyı tepsilerden kaldırın. Yazıcıyı ve herhangi bir seçeneği aynı anda kaldırmaya çalışmayın.
- Yazıcıyı kaldırmak için mutlaka tutma yerlerini kullanın.
- Yazıcıyı taşımak için kullanılan tekerlekli aracın taşıyıcı yüzeyi, yazıcının tabanının tamamının oturabileceği genişlikte olmalıdır.
- Donanım seçeneklerini taşımak için kullanılan tekerlekli araçların taşıyıcı yüzeyi, seçeneklerin boyutlarına uygun büyüklükte olmalıdır.
- Yazıcıyı dik tutun.
- Ciddi sarsma hareketlerinden kaçının.
- Yazıcıyı yere bırakırken parmaklarınızın altında olmadığından emin olun.
- Yazıcının çevresinde yeterince boş alan olmasını sağlayın.

DİKKAT—DEVRİLME TEHLİKESİ: Yazıcınıza veya MFP'nize bir veya daha fazla seçeneğin yüklenmesi için tekerlekli taban, mobilya veya yaralanmalara neden olabilecek dengesizliği önlemek amacıyla başka özellikler gerekebilir. Desteklenen yapılandırmalar hakkında daha fazla bilgi için bkz. **www.lexmark.com/multifunctionprinters**.

DİKKAT—DEVRİLME TEHLİKESİ: Donanımın arızalanma riskini azaltmak için her tepsiyi ayrı ayrı yükleyin. Diğer tüm tepsileri kullanılmadıkları sürece kapalı tutun.

DİKKAT—SICAK YÜZEY: Yazıcının içi sıcak olabilir. Sıcak bir yüzeyin neden olabileceği bir yaralanma riskini azaltmak için dokunmadan önce yüzeyin soğumasını bekleyin.

DİKKAT—SIKIŞMA TEHLİKESİ: Sıkışmadan kaynaklanan yaralanmaları önlemek için bu etiketle işaretlenen alanlarda dikkatli olun. Dişliler, kapılar, tepsiler ve kapaklar gibi hareket eden parçaların etrafında sıkışmadan kaynaklanan yaralanmalar oluşabilir.

DİKKAT–YARALANMA TEHLİKESİ: Bu üründe bir lazer düzeneği kullanılmaktadır. *Kullanıcı Kılavuzu*'nda belirtilenler dışında kontrol veya ayar veya prosedür kullanımı tehlikeli radyasyon enerjisi yayılmasına neden olabilir.

DİKKAT–YARALANMA TEHLİKESİ: Bu ürünün içindeki lityum pil değiştirilemez. Lityum piller yanlış değiştirildiği takdirde patlayabilir. Lityum pili yeniden şarj etmeyin, parçalamayın veya yakmayın. Kullanılmış lityum pilleri üretici tarafından verilen yönergelere ve yerel düzenlemelere göre elden çıkarın.

Bu ürün, üreticiye ait parçalar kullanılarak sıkı küresel güvenlik standartlarına uygun olacak şekilde tasarlanmış, test edilmiş ve bu standartlara uygun olduğu onaylanmıştır. Bazı parçaların güvenlik özellikleri daima açık olmayabilir. Üretici, başka yedek parçaların kullanılmasından sorumlu değildir.

Bu elkitabında açıklananlar dışındaki hizmet ve onarımlar için yetkili servis temsilcisine başvurun.

Bu ürün yazdırma ortamını ısıtan bir yazdırma prosesi kullanır ve ısınma bazı ortamların emisyon yaymasına neden olabilir. Muhtemel zararlı emisyonların önüne geçmek için, kullanım kılavuzunda yazdırma ortamı seçimi ile ilgili bölümü anlamanız gerekir.

Bu ürün, normal çalışma sırasında az miktarda ozon üretebilir ve ozon konsantrasyonlarını önerilen maruziyet limitlerinin altındaki seviyelerde tutmak üzere tasarlanmış bir filtre ile donatılabilir. Yoğun kullanım sırasında yüksek ozon konsantrasyon seviyelerini önlemek için bu ürünü, havalandırması iyi olan bir alana kurun, ozon ve egzoz filtrelerini ürün bakım yönergelerinde belirtildiği gibi değiştirin. Ürün bakım yönergelerinde filtreler hakkında hiç referans yoksa bu üründe filtre değişikliği gerekmez.

BU YÖNERGELERİ SAKLAYIN.

Yazıcıyı tanıma

Yazıcı hakkında bilgi bulma

Ne arıyorsunuz?	Aradığınız bilginin bulunduğu yer
Başlangıç kurulum talimatları	Yazıcıyla birlikte verilen kurulum belgelerine bakın.
• Yazıcı yazılımı • Yazdırma veya faks sürücüsü • Yazıcı bellenimi • Yardımcı Program	**www.lexmark.com/downloads** adresine gidin, yazıcı modelinizi arayın ve ardından Tür menüsünden ihtiyacınız olan sürücüyü, ürün yazılımını veya yardımcı programı seçin.
• Kağıt ve özel ortam seçme ve depolama • Kağıt yükleme • Yazıcı ayarlarını yapılandırma • Belge ve fotoğraf görüntüleme ve yazdırma • Yazıcıyı ağ üzerinde yapılandırma • Yazıcının bakımı • Sorun giderme ve sorunları çözme	Bilgi Merkezi: Şu adresi ziyaret edin: **https://infoserve.lexmark.com**. Nasıl yapılır videoları: Şu adresi ziyaret edin: **https://infoserve.lexmark.com/idv/**. *Yardım Menüsü Sayfaları*: Yazıcı bellenimiyle ilgili kılavuzlara erişin veya şu adresi ziyaret edin: **http://support.lexmark.com**. *Dokunmatik Ekran Kılavuzu*: Şu adresi ziyaret edin: **http://support.lexmark.com**.
Yazıcınızın erişilebilirlik özelliklerini ayarlama ve yapılandırma	*Lexmark Erişebilirlik Kılavuzu*: Şu adresi ziyaret edin: **http://support.lexmark.com**.
Yazıcı yazılımının kullanımına yardımcı olacak bilgiler	Microsoft Windows veya Macintosh işletim sistemleri hakkında yardım—Bir yazıcı yazılımı programını veya uygulamasını açın ve ardından **Yardım** öğesine tıklayın. Bağlam-duyarlı bilgileri görmek için ? öğesine tıklayın. **Notlar:** • Yardım, yazıcı yazılımı ile birlikte otomatik olarak yüklenir. • İşletim sistemine bağlı olarak yazıcı yazılımı, yazıcı program klasöründe veya masaüstünde bulunur.
• Belgeler • Canlı sohbet desteği • E-posta desteği • Ses desteği	**http://support.lexmark.com**. **Not:** Ülkenizi veya bölgenizi seçin ve sonra uygun destek sitenizi görüntülemek için ürününüzü seçin. Ülkeniz veya bölgeniz için destek iletişim bilgilerini web sitesinde veya yazıcınızla birlikte verilen garanti belgesinde bulabilirsiniz. Müşteri desteğiyle iletişime geçtiğinizde aşağıdaki bilgileri hazırda bulundurun: • Satın alma yeri ve tarihi • Makine türü ve seri numarası Daha fazla bilgi için bkz. 11. sayfadaki "Yazıcı seri numarasını bulma".

Ne arıyorsunuz?	Aradığınız bilginin bulunduğu yer
• Güvenlik bilgileri • Düzenleyici bilgiler • Garanti bilgileri • Çevre bilgileri	Garanti bilgileri ülkeye veya bölgeye bağlı olarak değişir: • **ABD'de**—Yazıcıyla birlikte verilen Sınırlı Garanti Beyanına bakın veya şu adrese gidin **http://support.lexmark.com**. • **Diğer ülkelerde ve bölgelerde**—Yazıcıyla birlikte verilen garanti belgesine bakın. *Ürün Bilgileri Kılavuzu*: Yazıcıyla birlikte verilen belgelere bakın veya şu adresi ziyaret edin: **http://support.lexmark.com**.

Yazıcı seri numarasını bulma

1 Ön kapağı açın.

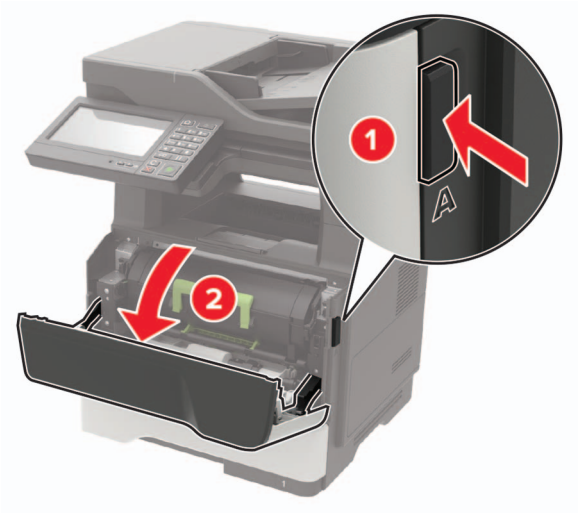

2 Ön kapağın arkasındaki yazıcı seri numarasını bulun.

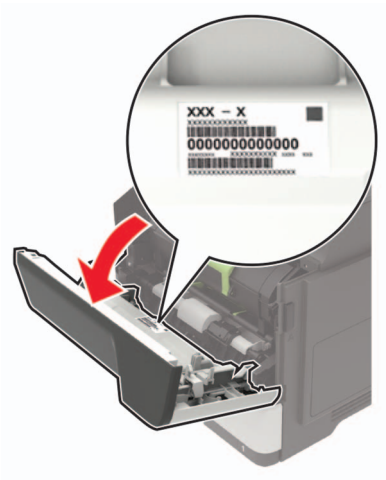

Yazıcı için bir yer seçme

- Donanım seçeneklerini yüklemek için tepsileri, kapakları ve kapıları açmaya yetecek kadar boşluk bırakın.
- Yazıcıyı prizin yakınına kurun.

  DİKKAT–YARALANMA TEHLİKESİ: Yangın veya elektrik çarpmasını önlemek için güç kablosunu ürünün yakınındaki ve kolay erişilebilir bir konumdaki uygun bir şekilde tanımlanan ve doğru bir şekilde topraklanan elektrik prizine bağlayın.

  DİKKAT—ÇARPILMA TEHLİKESİ: Elektrik çarpmasını önlemek için ürünü suya yakın veya nemli yerlere yerleştirmeyin veya böyle yerlerde kullanmayın.
- Odadaki hava akışının ASHRAE 62 standardının veya CEN Teknik Komitesi 156 standardının en son gözden geçirilmiş haline uygun olduğundan emin olun.
- Düz, sağlam ve sabit bir yüzey seçin.
- Yazıcıyı aşağıdaki şartlarda tutun:
  - Temiz, kuru ve tozsuz
  - Zımba tellerin ve ataşların uzağında
  - Klima, ısıtıcı veya vantilatörlerin doğrudan hava akımlarının uzağında
  - Doğrudan güneş ışığı almayan ve aşırı nemli olmayan yerde
- Önerilen sıcaklıklara uymaya ve sıcaklık dalgalanmalarından kaçınmaya dikkat edin.

Ortam sıcaklığı	10 - 32°C (50 - 90°F)
Saklama sıcaklığı	0 - 40°C (32 - 104°F)

- Doğru havalandırma için yazıcının etrafında aşağıdaki önerilen boşlukları bırakın:

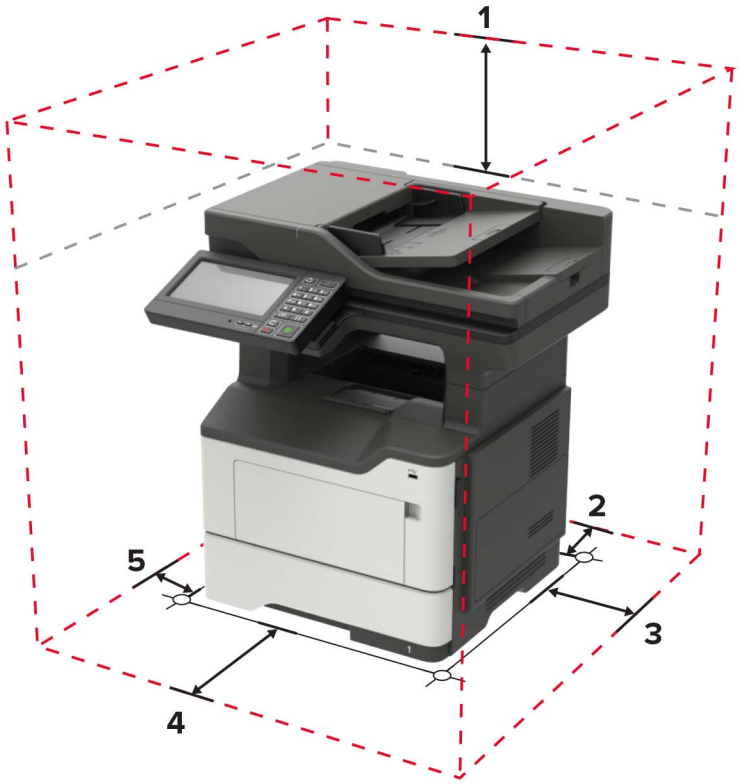

1	Üst	800 mm (32 inç)
2	Arka	203 mm (8 inç)
3	Sağ taraf	305 mm (12 inç)
4	Ön	510 mm (20 inç) **Not:** Yazıcının önünde olması gereken minimum boşluk 76 mm'dir (3 inç).
5	Sol taraf	203 mm (8 inç)

Yazıcı yapılandırmaları

DİKKAT—DEVRİLME TEHLİKESİ: Yazıcınıza veya MFP'nize bir veya daha fazla seçeneğin yüklenmesi için tekerlekli taban, mobilya veya yaralanmalara neden olabilecek dengesizliği önlemek amacıyla başka özellikler gerekebilir. Desteklenen yapılandırmalar hakkında daha fazla bilgi için bkz. **www.lexmark.com/multifunctionprinters**.

DİKKAT—DEVRİLME TEHLİKESİ: Donanımın arızalanma riskini azaltmak için her tepsiyi ayrı ayrı yükleyin. Diğer tüm tepsileri kullanılmadıkları sürece kapalı tutun.

Yazıcınızı isteğe bağlı 250 veya 550 yapraklık tepsi ekleyerek yapılandırabilirsiniz. Daha fazla bilgi için bkz. 259. sayfadaki "İsteğe bağlı tepsileri takma".

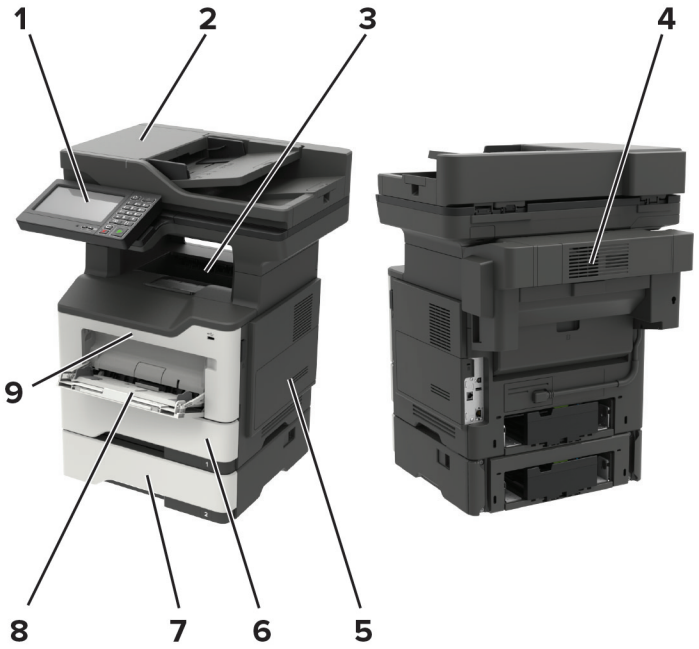

1	Kontrol paneli
2	Otomatik belge besleyici (ADF)
3	Standart kutu
4	İsteğe bağlı zımba tutucu **Not:** Bu seçeneği yalnızca teknik servis temsilcisi takabilir.
5	Denetleyici anakartı erişim kapağı

6	Standart 550 yapraklık tepsi
7	İsteğe bağlı 250 veya 550 sayfalık tepsi
8	Çok amaçlı besleyici
9	Kapak A

Kabloları takma

DİKKAT—ÇARPILMA TEHLİKESİ: Elektrik çarpması riskini önlemek için bu ürünü fırtınalı havalarda kurmayın veya güç kablosu, faks özelliği veya telefon gibi herhangi bir elektrik veya kablo bağlantısı yapmayın.

DİKKAT–YARALANMA TEHLİKESİ: Yangın veya elektrik çarpması riskini önlemek için güç kablosunu ürünün yakınındaki ve kolay erişilebilir bir konumdaki uygun şekilde tanımlanmış ve doğru şekilde topraklanmış bir elektrik prizine bağlayın.

DİKKAT–YARALANMA TEHLİKESİ: Yangın veya elektrik çarpması riskini önlemek için yalnızca bu ürünle birlikte verilen güç kablosunu veya üretici onaylı yedek güç kablolarını kullanın.

DİKKAT–YARALANMA TEHLİKESİ: Bu ürünü kamusal anahtarlamalı telefon şebekesine bağlarken yangın riskini azaltmak için yalnızca 26 AWG veya daha geniş bir telekomünikasyon (RJ-11) kablosu kullanın. Avustralya'daki kullanıcılar için kablo, Avustralya İletişim ve Medya Kurumu tarafından onaylanmalıdır.

Uyarı—Hasar Tehlikesi: Veri kaybını veya yazıcı arızası oluşmasını önlemek için aktif olarak yazdırma işlemi yapılırken USB kablosuna, herhangi bir kablosuz ağ bağdaştırıcısına veya yazıcının gösterilen alanlarına dokunmayın.

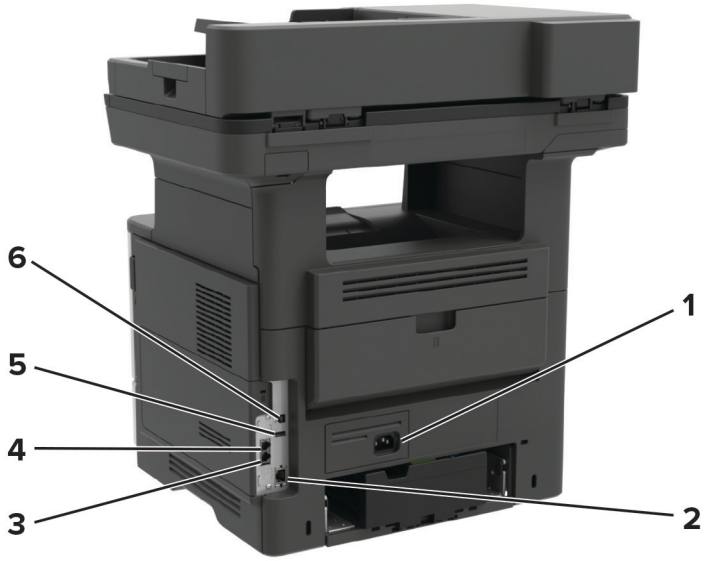

	Yazıcı bağlantı noktası	İşlev
1	Güç kablosu girişi	Yazıcıyı bir prize bağlayın.
2	Ethernet bağlantı noktası	Yazıcıyı bir Ethernet ağına bağlayın.

	Yazıcı bağlantı noktası	İşlev
3	EXT port **Not:** Yalnızca bazı yazıcı modellerinde mevcuttur.	Yazıcıya ve telefon hattına daha fazla cihaz (telefon ya da telesekreter) bağlayın. Yazıcı için ayrı bir faks hattınız yoksa ve bu bağlantı yöntemi ülkenizde ya da bölgenizde destekleniyorsa bu bağlantı noktasını kullanın.
4	LINE port **Not:** Yalnızca bazı yazıcı modellerinde mevcuttur	Faks gönderip almak için standart bir duvar prizi (RJ-11), DSL filtresi veya VoIP adaptörü ya da telefon hattınıza erişmenizi sağlayan herhangi bir adaptör yoluyla yazıcıyı çalışan telefon hattına bağlayın.
5	USB bağlantı noktası	Klavye veya herhangi bir uyumlu seçenek takın.
6	USB yazıcı bağlantı noktası	Yazıcıyı bilgisayara bağlayın.

Kontrol panelini kullanarak

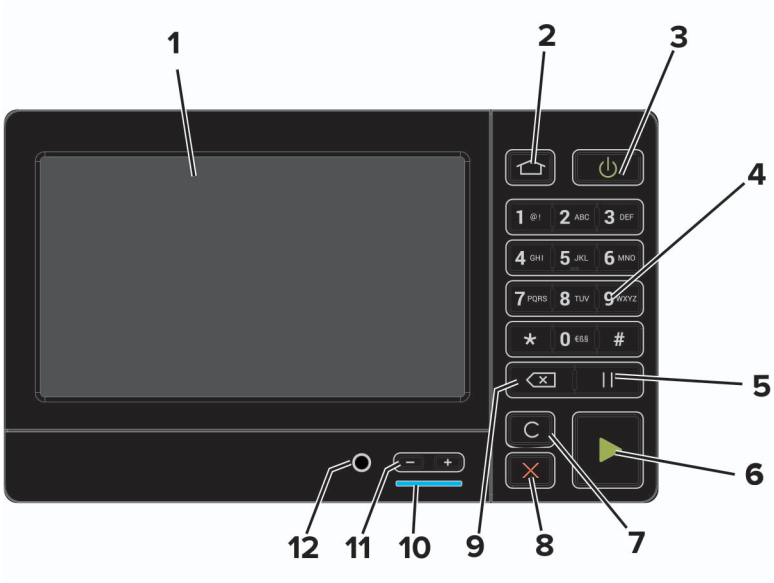

	Kullanın	Bunun için
1	Göster	• Yazıcı mesajlarını ve sarf malzemesi durumunu görüntüleyin. • Yazıcıyı kurun ve çalıştırın.
2	Ana sayfa düğmesi	Ana ekrana dönün.
3	Güç düğmesi	Yazıcıyı açın veya kapatın. **Not:** Yazıcıyı kapatmak için güç düğmesini beş saniye basılı tutun.
4	Sayısal tuş takımı	Giriş alanına sayı veya simge girin.
5	Duraklat düğmesi	Faks numarasına bir çevirme duraklaması yerleştirin.
6	Başlat düğmesi	Seçilen moda bağlı olarak, bir iş başlatın.
7	Tümünü temizle veya Sıfırla düğmesi	Kopyalama, fakslama veya tarama gibi bir işlevin varsayılan ayarlarını sıfırlayın.
8	Durdur veya İptal düğmesi	Geçerli yazıcı görevini durdurun.
9	Geri düğmesi	İmleci geri götürün ve giriş alanından bir karakteri silin.
10	Gösterge ışığı	Yazıcının durumunu denetleyin.

	Kullanın	Bunun için
11	Ses düzeyi düğmeleri	Hoparlör ses düzeyini ayarlar.
12	Hoparlör bağlantı noktası	Hoparlörü bağlar.

Güç düğmesinin ve gösterge ışığının durumunu yorumlama

Gösterge ışığı	Yazıcı durumu
Kapalı	Yazıcı kapalı veya Bekleme modunda.
Mavi	Yazıcı hazır veya verileri işliyor.
Kırmızı	Yazıcı kullanıcı müdahalesi gerektiriyor.

Güç düğmesi ışığı	Yazıcı durumu
Kapalı	Yazıcı kapalı, hazır veya verileri işliyor.
Sürekli sarı	Yazıcı Uyku modunda.
Yanıp sönen sarı	Yazıcı Hazırda Bekleme modunda.

Ana ekran uygulamalarını ayarlama ve kullanma

Not: Bu uygulamalar yalnızca bazı yazıcı modellerinde desteklenir.

Ana ekranı kullanma

Not: Ana ekranınız, ana ekran özelleştirme ayarlarınıza, yönetici ayarlarına ve etkin yerleşik çözümlere bağlı olarak değişebilir.

Dokunun		Bunun için
1	Kopyala	Kopyalama yapar.
2	E-posta	E-posta gönderir.
3	Ayarlar	Yazıcı menülerine erişir.
4	Faks	Faks gönderir.
5	Adres Defteri	Yazıcıdaki diğer uygulamaların erişebildiği kişi listesini yönetir.
6	Durum/Sarf Malzemeleri	• İşleme devam etmek için yazıcı müdahaleye gerek duyduğunda, bir yazıcı uyarısı veya hata mesajı gösterir. • Yazıcı uyarısı veya mesaj ve mesajın nasıl silineceği hakkında daha fazla bilgi görüntüler. **Not:** Bu ayara, ana ekranın üst bölümüne dokunarak da erişebilirsiniz.
7	USB Sürücüsü	• Flash sürücüden fotoğrafları ve belgeleri yazdırır. • Flash sürücüye fotoğrafları ve belgeleri tarar
8	İş Sırası	Tüm geçerli yazdırma işlerini gösterir. **Not:** Bu ayara, ana ekranın üst bölümüne dokunarak da erişebilirsiniz.
9	Bekletilen İşler	Yazıcı belleğinde bekletilen yazdırma işlerini gösterir.
10	Kısayol Merkezi	Tüm kısayolları düzenler.

Dokunun		Bunun için
11	Uygulama Profilleri	Uygulama profillerine erişir.
12	Tarama Profilleri	Belgeleri tarayıp doğrudan bilgisayara kaydeder.
13	FTP	Belgeleri tarayıp doğrudan bir FTP sunucusuna kaydeder.
14	Yer İmleri	Tüm yer imlerini düzenler.
15	Dil Değiştir	Ekrandaki dili değiştirir.

Ana ekranı özelleştirme

1 Kontrol panelinden **Ayarlar** > **Aygıt** > **Görünür Ana Ekran Simgeleri** öğesine dokunun.

2 Ana ekranda görünmesini istediğiniz simgeleri seçin.

3 Değişiklikleri uygulayın.

Desteklenen uygulamalar

Uygulama	Yazıcı modelleri
Tarama Merkezi	MB2650, MX622, XM3250
Kısayol Merkezi	MB2650, MX622, XM3250
Kart Kopyalama	MX622, XM3250
Ekran Özelleştirme	MX622, XM3250
Müşteri Desteği	XM3250
Aygıt Kotaları	XM3250
QR Kodu	XM3250
Eko Ayarları	XM3250
Cloud Connector	MB2650, XM3250

Kart Kopyalama özelliğini kurma

Not: Bu uygulama yalnızca bazı yazıcı modellerinde desteklenir. Daha fazla bilgi için bkz. 18. sayfadaki "Desteklenen uygulamalar".

1 Bir web tarayıcısı açın ve adres alanına yazıcının IP adresini yazın.

Notlar:

- Yazıcının IP adresini yazıcı ana ekranında görüntüleyin. IP adresleri, 123.123.123.123 gibi nokta işareti ile ayrılan dört rakam dizisinden oluşur.
- Bir proxy sunucu kullanıyorsanız web sayfasının doğru yüklenmesi için bir süreliğine sunucuyu devre dışı bırakın.

2 **Uygulamalar** > > **Kart Kopyalama** > **Yapılandır** öğelerine tıklayın.

Notlar:

- Ekran Simgesi seçeneğinin etkinleştirildiğinden emin olun.
- E-posta Ayarları ve Ağ Paylaşım Ayarları öğelerinin yapılandırıldığından emin olun.
- Bir kartı tararken, tarama çözünürlüğünün renkli tarama için 200 dpi ve siyah beyaz tarama için 400 dpi değerinden fazla olmadığına emin olun.
- Birden çok kartı tararken, tarama çözünürlüğünün renkli tarama için 150 dpi ve siyah beyaz tarama için 300 dpi değerinden fazla olmadığına emin olun.
- Birden çok kartı taramak için bir yazıcı sabit diski gerekir.

3 Değişiklikleri uygulayın.

Kısayol oluşturma

1 Ana ekrandan **Kısayol Merkezi** öğesine dokunun.

Not: Simge ve ad değiştirilmiş olabilir. Daha fazla bilgi için yöneticinize başvurun.

2 Bir yazıcı işlevi seçip **Kısayol Oluştur** seçeneğine dokunun.

Not: Güvenli E-posta işlevi desteklenmez.

3 Ayarları yapılandırın ve ardından **Kaydet** öğesine dokunun.

4 Benzersiz bir kısayol adı girin.

Not: Ana ekranda adların kırpılmasını önlemek için en fazla 25 karakterlik bir ad girin.

5 **Tamam** seçeneğine dokunun.

Uygulama, otomatik olarak benzersiz bir kısayol numarası oluşturur. Kısayolu başlatmak için **#** düğmesine basın ve ardından kısayol adını girin.

Ekran Özelleştirme özelliğini kullanma

Not: Bu uygulama yalnızca bazı yazıcı modellerinde desteklenir. Daha fazla bilgi için bkz. 18. sayfadaki "Desteklenen uygulamalar".

Uygulamayı kullanmadan önce aşağıdakileri yaptığınızdan emin olun:

- Embedded Web Server'dan **Uygulamalar** > > **Ekran Özelleştirme** > > **Yapılandır** öğesine tıklayın.
- Ekran koruyucu, slayt gösterisi ve duvar kağıdı ayarlarını etkinleştirin ve yapılandırın.

Ekran koruyucu ve slayt gösterisi görüntülerini yönetme

1 Ekran Koruyucu ve Slayt Gösterisi Görüntüleri bölümünden görüntüleri ekleyin, düzenleyin veya silin.

Notlar:

- 10 taneye kadar görüntü ekleyebilirsiniz.
- Bu özellik etkinleştirildiğinde durum simgeleri, yalnızca hata, uyarı veya bulut tabanlı bildirimler olduğunda ekran koruyucuda görüntülenir.

2 Değişiklikleri uygulayın.

Duvar kağıdı resmini değiştirme

1 Ana ekranda, **Duvar Kağıdını Değiştir** seçeneğine dokunun.
2 Kullanılacak bir görüntü seçin.
3 Değişiklikleri uygulayın.

Flash sürücüden slayt gösterisi yürütme

1 USB bağlantı noktasına bir flaş sürücü takın.
2 Ana ekrandan, **Slayt Gösterisi** öğesine dokunun.

   Görüntüler alfabetik sırayla görünecektir.

   Not: Flash sürücüyü, slayt gösterisi başladıktan sonra çıkarabilirsiniz ama görüntüler yazıcıda saklanmaz. Slayt gösterisi durursa flash sürücüyü görüntüleri görüntülemek için yeniden takın.

Eko Ayarları yapılandırma

Not: Bu uygulama yalnızca bazı yazıcı modellerinde desteklenir. Daha fazla bilgi için bkz. 18. sayfadaki "Desteklenen uygulamalar".

1 Ana ekrandan **Eko Ayarları** öğesine dokunun.
2 Eko Modu ayarlarını yapılandırın veya bir güç tasarruf modu planlayın.

Müşteri Desteği'ni Kullanma

Not: Bu uygulama yalnızca bazı yazıcı modellerinde desteklenir. Daha fazla bilgi için bkz. 18. sayfadaki "Desteklenen uygulamalar".

1 Ana ekrandan **Müşteri Desteği** öğesine dokunun.
2 Bilgileri yazdırın veya e-posta ile gönderin.

   Not: Uygulama ayarlarını yapılandırma ile ilgili bilgi almak için bkz. *Müşteri Desteği Kullanıcı Kılavuzu*.

QR Kodu Oluşturucu'yu Kullanma

Notlar:

- Bu uygulama yalnızca bazı yazıcı modellerinde desteklenir. Daha fazla bilgi için bkz. 18. sayfadaki "Desteklenen uygulamalar".
- Uygulamaya erişmek yönetici haklarına sahip olmanız gerekebilir.

1 Bir web tarayıcısı açın ve adres alanına yazıcının IP adresini yazın.

   Notlar:

   - Yazıcının IP adresini yazıcı ana ekranında görüntüleyin. IP adresleri, 123.123.123.123 gibi nokta işareti ile ayrılan dört rakam dizisinden oluşur.

- Bir proxy sunucu kullanıyorsanız web sayfasının doğru yüklenmesi için bir süreliğine sunucuyu devre dışı bırakın.

2 **Uygulamalar** > **QR Kodu Oluşturucu** > **Yapılandır** öğelerine tıklayın.

3 Aşağıdakilerden birini yapın:
- Varsayılan bir QR kodu değeri seçin.
- Bir QR kodu değeri girin.

4 Değişiklikleri uygulayın.

Tarama Merkezi'ni kurma

1 Ana ekrandan, **Tarama Merkezi** öğesine dokunun.

2 Bir hedef seçin veya oluşturun, ardından ayarlarını yapılandırın.

Notlar:

- Bir ağ hedefi oluştururken, hiçbir hata görüntülenmeyene kadar ayarları doğrulayın ve değiştirin.
- Sadece Embedded Web Server'da oluşturulmuş hedefler olarak kaydedilir. Daha fazla bilgi için çözüm ile birlikte gelen belgelere başvurun.

3 Değişiklikleri uygulayın.

Cihaz Kotaları'nı Ayarlama

Notlar:

- Bu uygulama yalnızca bazı yazıcı modellerinde desteklenir. Daha fazla bilgi için bkz. 18. sayfadaki "Desteklenen uygulamalar".
- Uygulamaya erişmek yönetici haklarına sahip olmanız gerekebilir.

1 Bir web tarayıcısı açın ve adres alanına yazıcının IP adresini yazın.

Notlar:

- Yazıcının IP adresini yazıcı ana ekranında görüntüleyin. IP adresleri, 123.123.123.123 gibi nokta işareti ile ayrılan dört rakam dizisinden oluşur.
- Bir proxy sunucu kullanıyorsanız web sayfasının doğru yüklenmesi için bir süreliğine sunucuyu devre dışı bırakın.

2 **Uygulamalar** > **Cihaz Kotaları** > **Yapılandır** öğelerine tıklayın.

3 Kullanıcı Hesapları bölümünden bir kullanıcı ekleyin veya kullanıcıyı düzenleyin ve ardından kullanıcı kotasını ayarlayın.

4 Değişiklikleri uygulayın.

Not: Uygulamayı ve güvenlik ayarlarını yapılandırma ile ilgili bilgi almak için bkz. *Cihaz Kotaları Kullanıcı Kılavuzu*.

Cloud Connector profili oluşturma

Not: Bu uygulama yalnızca belirli ülke veya bölgelerde kullanılabilir. Daha fazla bilgi için Lexmark temsilcinize başvurun.

1. Ana ekrandan **Cloud Connector** öğesine dokunun.
2. Bir bulut hizmet sağlayıcı seçin.
3. **Oluştur** veya ⊕ öğesine dokunun.
4. Benzersiz bir profil adı girin.

   Not: Profili korumak için bir PIN oluşturmanızı öneririz.
5. **Tamam** öğesine dokunun ve ardından yetkilendirme kodunu not edin.

   Not: Yetkilendirme kodu yalnızca 24 saat geçerlidir.
6. Bir web tarayıcısı açın ve ardından **https://lexmark.cloud-connect.co** adresine gidin.
7. **İleri** öğesine tıklayın ve ardından Kullanım Koşulları'nı kabul edin.
8. Yetkilendirme kodunu girin ve ardından **Bağlan** öğesine tıklayın.
9. Bulut hizmet sağlayıcısı hesabınızda oturum açın.
10. İzinleri verin.

    Not: Yetkilendirme işlemini tamamlamak için profili 72 saat içerisinde açın.

Yer imlerini yönetme

Yer imleri oluşturma

Sunucularda veya web üzerinde kayıtlı sık erişilen belgeleri yazdırmak için yer imlerini kullanın.

1. Bir web tarayıcısı açın ve adres alanına yazıcının IP adresini yazın.

   Notlar:

   - Yazıcının IP adresini yazıcı ana ekranında görüntüleyin. IP adresleri, 123.123.123.123 gibi nokta işareti ile ayrılan dört rakam dizisinden oluşur.
   - Bir proxy sunucu kullanıyorsanız web sayfasının doğru yüklenmesi için bir süreliğine sunucuyu devre dışı bırakın.
2. **Yer İmleri** > **Yer İmi Ekle** öğesine tıklayın ve bir yer imi adı yazın.
3. Bir Adres protokolü türü seçin ve aşağıdakilerden birini gerçekleştirin:
   - HTTP ve HTTPS için yer imini oluşturmak istediğiniz URL'yi yazın.
   - HTTPS için IP adresi yerine ana bilgisayar adı kullandığınızdan emin olun. Örneğin **123.123.123.123/sample.pdf** yazmak yerine **myWebsite.com/sample.pdf** yazın. Ana bilgisayar adının sunucu sertifikasındaki Genel Ad (CN) değeriyle eşleştiğinden de emin olun. Sunucu sertifikasındaki CN değerini edinme hakkında daha fazla bilgi için web tarayıcınızın yardım bilgilerine bakın.
   - FTP için FTP adresini yazın. Örneğin **myServer/myDirectory**. FTP bağlantı noktasını girin. Bağlantı noktası 21, komut yollamak için varsayılan bağlantı noktasıdır.

- SMB için ağ klasörü adresini yazın. Örneğin **myServer/myShare/myFile.pdf**. Ağ etki alanının adını yazın.
- Gerekirse FTP ve SMB için Kimlik Doğrulama türünü seçin.

Yer imine erişimi sınırlandırmak için bir PIN girin.

Not: Uygulama aşağıdaki dosya türlerini destekler: PDF, JPEG, TIFF ve HTML tabanlı web siteleri. DOCX ve XLXS gibi diğer dosya türleri bazı yazıcı modellerinde desteklenir.

4 **Kaydet** öğesine tıklayın.

Klasör oluşturma

1 Bir web tarayıcısı açın ve adres alanına yazıcının IP adresini yazın.

Notlar:

- Yazıcının IP adresini yazıcı ana ekranında görüntüleyin. IP adresleri, 123.123.123.123 gibi nokta işareti ile ayrılan dört rakam dizisinden oluşur.
- Bir proxy sunucu kullanıyorsanız web sayfasının doğru yüklenmesi için bir süreliğine sunucuyu devre dışı bırakın.

2 **Yer İmleri** > **Klasör Ekle** öğesine tıklayın ve ardından bir klasör adı yazın.

Not: Klasöre erişimi sınırlandırmak için bir PIN girin.

3 **Kaydet** öğesine tıklayın.

Not: Bir klasör içerisinde klasörler veya yer imleri oluşturabilirsiniz. Bir yer imi oluşturmak için bkz. 22. sayfadaki "Yer imleri oluşturma".

Kişileri yönetme

Kişi ekleme

1 Bir web tarayıcısı açın ve adres alanına yazıcının IP adresini yazın.

Notlar:

- Yazıcının IP adresini yazıcı ana ekranında görüntüleyin. IP adresleri, 123.123.123.123 gibi nokta işareti ile ayrılan dört rakam dizisinden oluşur.
- Bir proxy sunucu kullanıyorsanız web sayfasının doğru yüklenmesi için bir süreliğine sunucuyu devre dışı bırakın.

2 **Adres Defteri**'ne tıklayın.

3 Kişiler bölümünden bir kişi ekleyin.

Not: Kişiyi bir veya daha fazla gruba atayabilirsiniz.

4 Gerekirse uygulama erişimine izin vermek için bir oturum açma yöntemi belirleyin.

5 Değişiklikleri uygulayın.

Grup ekleme

1 Bir web tarayıcısı açın ve adres alanına yazıcının IP adresini yazın.

Notlar:

- Yazıcının IP adresini yazıcı ana ekranında görüntüleyin. IP adresleri, 123.123.123.123 gibi nokta işareti ile ayrılan dört rakam dizisinden oluşur.
- Bir proxy sunucu kullanıyorsanız web sayfasının doğru yüklenmesi için bir süreliğine sunucuyu devre dışı bırakın.

2 **Adres Defteri**'ne tıklayın.

3 Kişi Grupları bölümünden bir grup adı ekleyin.

Not: Gruba bir veya daha fazla kişi atayabilirsiniz.

4 Değişiklikleri uygulayın.

Kişi ya da grup düzenleme

1 Bir web tarayıcısı açın ve adres alanına yazıcının IP adresini yazın.

Notlar:

- Yazıcının IP adresini yazıcı ana ekranında görüntüleyin. IP adresleri, 123.123.123.123 gibi nokta işareti ile ayrılan dört rakam dizisinden oluşur.
- Bir proxy sunucu kullanıyorsanız web sayfasının doğru yüklenmesi için bir süreliğine sunucuyu devre dışı bırakın.

2 **Adres Defteri**'ne tıklayın.

3 Aşağıdakilerden birini yapın:
- Kişiler bölümünden bir kişinin adına tıklayın ve bilgisini düzenleyin.
- Kişi Grupları bölümünden bir grubun adına tıklayın ve bilgisini düzenleyin.

4 Değişiklikleri uygulayın.

Kişi ya da grup silme

1 Bir web tarayıcısı açın ve adres alanına yazıcının IP adresini yazın.

Notlar:

- Yazıcının IP adresini yazıcı ana ekranında görüntüleyin. IP adresleri, 123.123.123.123 gibi nokta işareti ile ayrılan dört rakam dizisinden oluşur.
- Bir proxy sunucu kullanıyorsanız web sayfasının doğru yüklenmesi için bir süreliğine sunucuyu devre dışı bırakın.

2 **Adres Defteri**'ne tıklayın.

3 Aşağıdakilerden birini yapın:
- Kişiler bölümünden silmek istediğiniz bir kişiyi seçin.
- Kişi Grupları bölümünden silmek istediğiniz bir grup adı seçin.

Erişilebilirlik özelliklerini kurma ve kullanma

Not: Yazıcı modelinizin erişilebilirlik özellikler hakkında daha fazla bilgi için bkz. Erişilebilirlik Kılavuzu, **http://support.lexmark.com**.

Büyüteç modunu etkinleştirme

1. Kontrol panelinde, sesli bir mesaj duyana kadar **5** tuşunu basılı tutun.
2. **Büyüteç modu** öğesini seçin.
3. **Tamam** öğesini seçin.

Büyüteç ekranında gezinme hakkında daha fazla bilgi için bkz. 25. sayfadaki "El hareketlerini kullanarak ekranda gezinme".

Sesli Kılavuzu Etkinleştirme

Kontrol panelinden

1. Sesli bir mesaj duyana kadar **5** tuşunu basılı tutun.
2. **Tamam** öğesini seçin.

Klavyeden

1. Sesli bir mesaj duyana kadar **5** tuşunu basılı tutun.
2. Odak imlecini Tamam düğmesine getirmek için **Tab** tuşuna basın ve ardından **Enter** tuşuna basın.

Notlar:

- Sesli Kılavuz, kulaklık jakına bir kulaklık takıldığında da etkinleştirilir.
- Ses düzeyini ayarlamak için kontrol panelinin alt kısmındaki ses düzeyi düğmelerini kullanın.
- Sesli Kılavuz, bazı yazıcı modellerinde sınırlı dil desteğine sahiptir.

El hareketlerini kullanarak ekranda gezinme

Notlar:

- El hareketleri yalnızca Sesli Kılavuz etkinleştirildiğinde kullanılabilir.
- Yakınlaştırma ve yatay kaydırma el hareketlerini kullanmak için Büyüteç özelliğini etkinleştirin.
- Karakterleri yazmak ve belirli ayarları yapmak için fiziksel klavye kullanın.

El hareketi	Fonksiyon
İki kez dokunma	Ekranda bir seçeneği veya öğeyi seçin.
Üç kez dokunma	Metin veya görüntüleri yakınlaştırıp uzaklaştırın.
Sağa veya aşağı kaydırma	Ekranda sonraki öğeye geçin.

El hareketi	Fonksiyon
Sola veya yukarı kaydırma	Ekranda önceki öğeye geçin.
Yatay kaydırma	Yakınlaştırılan görüntünün ekranın sınırları dışında kalan bölümlerine erişin. **Not:** Bu el hareketi için iki parmağın kullanılması ve yakınlaştırılan görüntü boyunca sürüklenmesi gerekir.
Yukarı kaydırdıktan sonra sola kaydırma	Uygulamadan çıkın ve ana ekrana geri dönün.
Aşağı kaydırdıktan sonra sola kaydırma	• Bir işi iptal edin. • Önceki ayara geri dönün. • Bir ayarı veya değeri değiştirmeden görüntülenen ekrandan çıkın.
Yukarı kaydırdıktan sonra aşağı kaydırma	Söylenen bir istemi tekrarlayın.

Sesli Kılavuz konuşma hızını ayarlama

1 Ana ekranda **Ayarlar** > **Cihaz** > **Erişilebilirlik** > **Konuşma Hızı** öğesini seçin.

2 Konuşma hızını seçin.

Ekran klavyesini kullanma

Aşağıdakilerden birini veya daha fazlasını uygulayın:

- Karakterin seslendirilmesini sağlamak için bir parmağınızı tuş üzerinde sürükleyin.
- Karakteri alana girmek için parmağınızı kaldırın.
- Karakterleri silmek için **Backspace** öğesini seçin.
- Giriş alanındaki içeriği duymak için **Tab** öğesini seçin ve ardından **Shift** + **Tab** öğelerini seçin.

Sözlü parolalar veya kişisel tanımlama numaralarını etkinleştirme

1 Ana ekranda **Ayarlar** > **Cihaz** > **Erişilebilirlik** > **Sözlü Parolalar/PIN'ler** öğesini seçin.

2 Ayarı etkinleştirin.

Kağıt ve özel ortam yükleme

Kağıt boyutunu ve türünü ayarlama

1 Ana ekrandan şuraya gidin:

Ayarlar > **Kağıt** > **Tepsi Yapılandırması** > **Kağıt Boyutu/Türü** > bir kağıt kaynağı seçin

2 Kağıt boyutunu ve türünü ayarlayın.

Universal kağıt ayarlarını yapılandırma

1 Ana ekrandan, **Ayarlar** > **Kağıt** > **Medya Yapılandırma** > **Universal Kurulum** yoluna dokunun.

2 Ayarları yapılandırın.

Tepsileri yükleme

DİKKAT—DEVRİLME TEHLİKESİ: Donanımın arızalanma riskini azaltmak için her tepsiyi ayrı ayrı yükleyin. Diğer tüm tepsileri kullanılmadıkları sürece kapalı tutun.

1 Tepsiyi çıkarın.

Not: Kağıt sıkışmalarını önlemek için tepsileri yazıcı kullanılıyorken çıkarmayın.

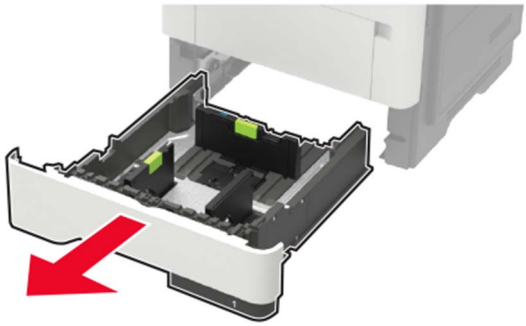

2 Kağıt kılavuzlarını, yüklediğiniz kağıtların boyutuyla eşleşecek şekilde ayarlayın.

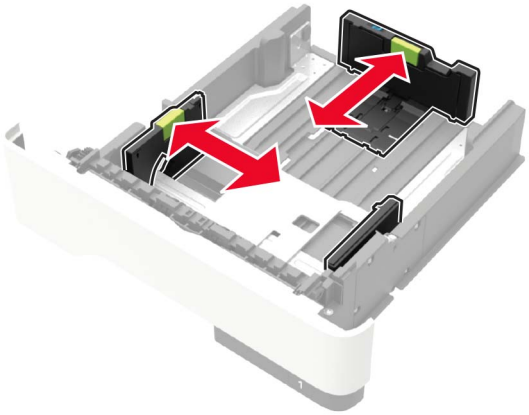

3 Kağıt kenarlarını yüklemeden önce esnetin, havalandırın ve hizalayın.

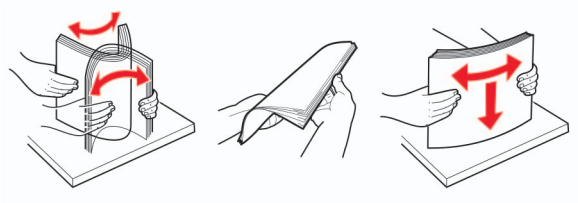

4 Kağıt yığınını yazdırılacak yüzü aşağı bakacak şekilde yükleyin ve sonra kenar kılavuzlarının kağıda iyice uyduğundan emin olun.

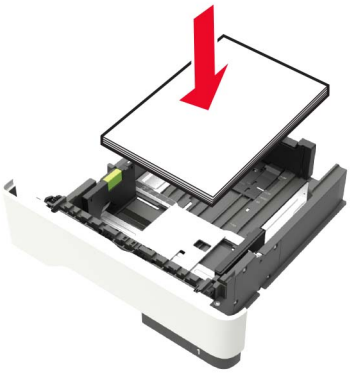

Notlar:

- Tek taraflı yazdırma işlemi için antetli kağıtları, ön yüzü aşağı bakacak, üst kenarı ise tepsinin ön tarafına gelecek şekilde yerleştirin.
- Çift taraflı yazdırma işlemi için antetli kağıtları, ön yüzü yukarı bakacak, alt kenarı ise tepsinin ön tarafına gelecek şekilde yerleştirin.
- Kağıdı tepsiye kaydırarak yerleştirmeyin.

- Kağıt sıkışmasını önlemek amacıyla, yığın yüksekliğinin maksimum kağıt doldurma göstergelerinin altında olduğundan emin olun.

5 Tepsiyi takın.

Gerekirse kontrol panelinden kağıt boyutu ve kağıt türünü yüklenen kağıtla eşleşecek şekilde ayarlayın.

Çok amaçlı besleyiciyi yükleme

1 Çok amaçlı besleyiciyi açın.

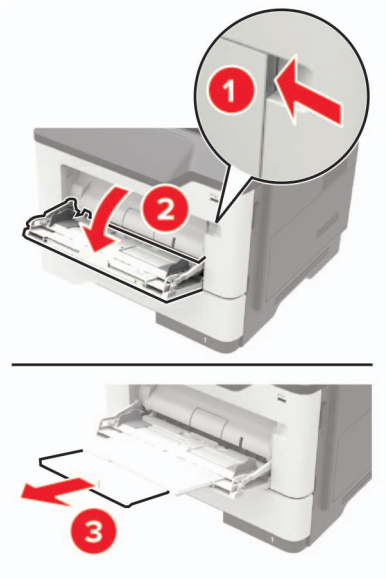

2 Kılavuzu, yüklediğiniz kağıtların boyutuyla eşleşecek şekilde ayarlayın.

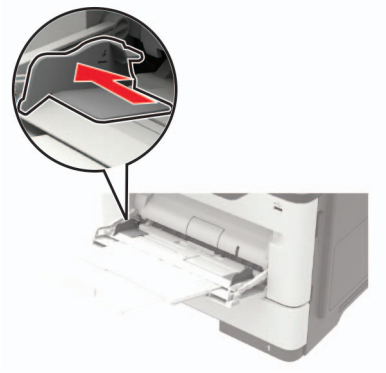

3 Kağıt kenarlarını yüklemeden önce esnetin, havalandırın ve hizalayın.

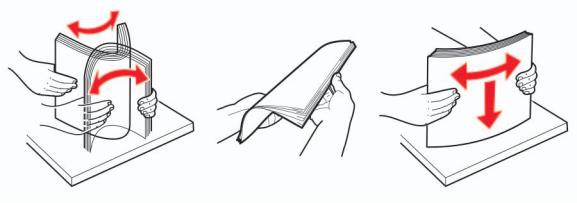

4 Kağıdı yazdırılacak yüzü yukarı dönük şekilde yükleyin.

Notlar:

- Tek taraflı yazdırma işlemi için antetli kağıtları, ön yüzü yukarı bakacak, üst kenarı ise tepsinin ön tarafına gelecek şekilde yerleştirin.
- Çift taraflı yazdırma işlemi için antetli kağıtları, ön yüzü aşağı bakacak, alt kenarı ise tepsinin ön tarafına gelecek şekilde yerleştirin.
- Zarfları, kapak tarafı sol tarafta kalacak ve aşağı bakacak şekilde yerleştirin.
- Avrupa zarflarını, kapak tarafı aşağı bakacak ve yazıcıya önce girecek şekilde yükleyin.

Uyarı—Hasar Tehlikesi: Asla pullu, çıtçıtlı, kopçalı, pencereli, astarlı veya kendiliğinden yapışkanlı zarfları kullanmayın.

5 Kontrol panelinden, kağıt boyutu ve kağıt türünü yüklenen kağıtla eşleşecek şekilde ayarlayın.

Tepsileri bağlantılandırma

1 Ana ekrandan **Ayarlar** > **Kağıt** > **Tepsi Yapılandırması** > bir kağıt kaynağı seçin öğesine dokunun.

2 Bağlantılandırmakta olduğunuz tepsiler için aynı kağıt boyutunu ve kağıt türünü ayarlayın.

3 Ana ekrandan **Ayarlar** > **Aygıt** > **Bakım** > **Yapılandırma Menüsü** > **Tepsi Yapılandırması** > **Tepsi Bağlantısı** öğesine dokunun.

4 **Otomatik** öğesine dokunun.

Tepsilerin bağlantısını kaldırmak için hiçbir tepsinin kağıt boyutu ve kağıt türü ayarlarının aynı olmadığından emin olun.

Uyarı—Hasar Tehlikesi: Isıtıcının sıcaklığı belirtilen kağıt türüne göre değişir. Yazdırma sorunlarını önlemek için yazıcının kağıt türü ayarını tepsiye yüklenen kağıt ile eşleştirin.

Kağıt desteği

Desteklenen kağıt boyutları

Kağıt boyutu	Standart 550 yapraklık tepsi	İsteğe Bağlı 250 veya 550 yapraklık tepsi	Çok amaçlı besleyici	Çift taraflı yazdırma	ADF	Tarayıcı camı
A4 210 x 297 mm (8,3 x 11,7 inç)	√	√	√	√	√	√
A5 210 x 148 mm (8,3 x 5,8 inç)	√	√	√	X	√	√
A5 LEF 148 x 210 mm (5,8 x 8,3 inç)	√	X	√	X	√	√
A6 105 x 148 mm (4,1 x 5,8 inç)	√	X	√	X	√	√
JIS B5 182 x 257 mm (7,2 x 10,1 inç)	√	√	√	X	√	√
Oficio (Meksika) 216 x 340 mm (8,5 x 13,4 inç)	√	√	√	√	√	√
Hagaki 100 x 148 mm (3,9 x 5,8 inç)	X	X	√	X	X	√
Kartvizit 50,8 x 88,9 mm (2 x 3,5 inç)	X	X	X	X	X	√
Statement 140 x 216 mm (5,5 x 8,5 inç)	√	√	√	X	√	√
Executive 184 x 267 mm (7,3 x 10,5 inç)	√	√	√	X	√	√
Letter 216 x 279 mm (8,5 x 11 inç)	√	√	√	√	√	√

Kağıt boyutu	Standart 550 yapraklık tepsi	İsteğe Bağlı 250 veya 550 yapraklık tepsi	Çok amaçlı besleyici	Çift taraflı yazdırma	ADF	Tarayıcı camı
Legal 216 x 356 mm (8,5 x 14 inç)	√	√	√	√	√	√
Folio 216 x 330 mm (8,5 x 13 inç)	√	√	√	√	√	√
Universal 76,2 x 127 mm - 216 x 356 mm (3 x 5 inç - 8,5 x 14 inç)	X	X	√	X	X	√
Universal 105 x 148 mm ila 216 x 356 mm (4,13 x 5,83 inç - 8,5 x 14 inç)	√	X	X	X	√	√
Universal 148 x 210 mm ila 216 x 356 mm (5,83 x 8,27 inç - 8,5 x 14 inç)	X	√	X	X	X	√
7 3/4 Zarf (Monarch) 98 x 191 mm (3,9 x 7,5 inç)	X	X	√	X	X	√
9 Zarf 98 x 225 mm (3,9 x 8,9 inç)	X	X	√	X	X	√
10 Zarf 105 x 241 mm (4,1 x 9,5 inç)	X	X	√	X	X	√
DL Zarf 110 x 220 mm (4,3 x 8,7 inç)	X	X	√	X	X	√
C5 Zarf 162 x 229 mm (6,4 x 9 inç)	X	X	√	X	X	√
B5 Zarf 176 x 250 mm (6,9 x 9,8 inç)	X	X	√	X	X	√
Diğer Zarf 76,2 x 127 mm - 216 x 356 mm (3 x 5 inç - 8,5 x 14 inç)	X	X	√	X	X	√

Desteklenen kağıt türleri

Kağıt türü	Standart 550 yapraklık tepsi	İsteğe Bağlı 250 veya 550 yapraklık tepsi	Çok amaçlı besleyici	Çift taraflı yazdırma	ADF	Tarayıcı camı
Düz kağıt	√	√	√	√	√	√
Karton kağıt	X	X	√	X	X	√
Saydamlık	√	X	√	X	X	√
Geri Dönüştü-rülmüş	√	√	√	√	√	√
Kağıt etiketleri[1]	√	√	√	X	X	√
Bond[2]	√	√	√	√	√	√
Antetli Kağıt	√	√	√	√	√	√
Önceden Basılı	√	√	√	√	√	√
Renkli kağıt	√	√	√	√	√	√
Hafif kağıt	√	√	√	√	√	√
Ağır kağıt[2]	√	√	√	√	√	√
Kaba/Pamuk	√	√	√	√	√	√
Zarf	X	X	√	X	X	√
Pürüzlü zarf	X	X	√	X	X	√

[1] Lazer yazıcılar için tasarlanmış tek taraflı kağıt etiketler, ara sıra kullanım için desteklenir. Ayda 20 veya daha az sayfa kağıt etiket yazdırmanız önerilir. Vinil etiketler, ilaç etiketleri ve çift taraflı etiketler desteklenmez.

[2] Bond ve Ağır kağıt, 90 g/m^2 (24 lb) kağıt ağırlığına kadar iki taraflı yazdırmada desteklenir.

Desteklenen kağıt ağırlıkları

Kağıt türü	Tepsi	Çok amaçlı besleyici	ADF	Çift taraflı yazdırma
Düz Kağıt	60–120 g/m^2 (16–32 lb)	60–216 g/m^2 (16–58 lb)	Standart boyutlu kağıt: 52–120 g/m^2 (14–32 lb) Evrensel boyutlu ortam: 60–90 g/m^2 (16–24 lb)	60–90 g/m^2 (16–24 lb)
Karton Kağıt	-	60–216 g/m^2 (16–58 lb)	52–120 g/m^2 (14–32 lb)	-
Asetat	60–120 g/m^2 (16–32 lb)	60–216 g/m^2 (16–58 lb)	-	-
Etiketler*	60–120 g/m^2 (16–32 lb)	60–216 g/m^2 (16–58 lb)	-	-
Zarflar	-	-	60–216 g/m^2 (16–58 lb)	-

* Lazer yazıcılar için tasarlanmış tek taraflı kağıt etiketler, ara sıra kullanım için desteklenir. Ayda 20 veya daha az sayfa kağıt etiket yazdırmanız önerilir. Vinil etiketler, ilaç etiketleri ve çift taraflı etiketler desteklenmez.

Yazdırma

Bilgisayardan yazdırma

Not: Etiketler, kart destesi ve zarflar için belgeyi yazdırmadan önce yazıcıda kağıt boyutunu ve türünü ayarlayın.

1. Yazdırmak istediğiniz belgeden Yazdır iletişim kutusunu açın.
2. Gerekiyorsa ayarları düzenleyin.
3. Belgeyi yazdırın.

Mobil aygıttan yazdırma

Lexmark Mobile Print kullanarak mobil cihazdan yazdırma

Lexmark™ Mobile Print, doğrudan desteklenen bir Lexmark yazıcıya belge ve görüntü göndermenizi sağlar.

1. Belgeyi açın ve Lexmark Mobile Print'e gönderin veya bununla paylaşın.

   Not: Bazı üçüncü taraf uygulamaları, gönderme veya paylaşma özelliğini desteklemez. Daha fazla bilgi için uygulama ile birlikte gelen belgelere bakın.
2. Bir yazıcı seçin.
3. Belgeyi yazdırın.

Mopria Print Service kullanarak mobil aygıttan yazdırma

Mopria® Print Service, Android™ 5.0 veya üzeri sürüm kullanan mobil aygıtlar için bir mobil yazdırma çözümüdür. Herhangi bir Mopria onaylı yazıcıyla yazdırma yapmanızı sağlar.

Not: Mopria Print Service uygulamasını Google Play™ mağazasından indirdiğinizden ve mobil aygıtta etkinleştirdiğinizden emin olun.

1. Android mobil aygıtınızdan uyumlu bir uygulama başlatın veya dosya yöneticinizden bir belge seçin.
2. ⋮ > **Yazdır** öğesine dokunun.
3. Bir yazıcı seçin ve ardından gerekirse ayarları uygulayın.
4. 🖶 öğesine dokunun.

AirPrint kullanarak mobil aygıttan yazdırma

AirPrint yazılım özelliği, Apple aygıtınızdan doğrudan AirPrint onaylı bir yazıcıya yazdırma yapmanızı sağlayan bir mobil yazdırma çözümüdür.

Notlar:

- Apple aygıtının ve yazıcının aynı ağa bağlı olduğundan emin olun. Ağda birden fazla kablosuz hub varsa her iki aygıtın da aynı alt ağa bağlı olduğundan emin olun.
- Bu uygulama yalnızca bazı Apple aygıtları tarafından desteklenir.

1. Mobil aygıtınızda dosya yöneticinizden bir belge seçin veya uyumlu bir uygulama başlatın.
2. > **Yazdır** öğesine dokunun.
3. Bir yazıcı seçin ve ardından gerekirse ayarları uygulayın.
4. Belgeyi yazdırın.

Wi-Fi Direct® kullanarak mobil aygıttan yazdırma

Wi-Fi Direct® tüm Wi-Fi Direct özellikli yazıcılarla yazdırma işlemi gerçekleştirmenizi sağlayan bir yazdırma hizmetidir.

Not: Mobil aygıtınızın yazıcı kablosuz ağına bağlı olduğundan emin olun. Daha fazla bilgi için bkz. 153. sayfadaki "Yazıcıya mobil aygıt bağlama".

1. Mobil aygıtınızdan uyumlu bir uygulama başlatın veya dosya yöneticinizden bir belge seçin.
2. Mobil aygıtınıza bağlı olarak aşağıdakilerden birini gerçekleştirin:
   - > **Yazdır** öğesine dokunun.
   - > **Yazdır** öğesine dokunun.
   - > **Yazdır** öğesine dokunun.
3. Bir yazıcı seçin ve ardından gerekirse ayarları uygulayın.
4. Belgeyi yazdırın.

Bir flash sürücüden yazdırma

1 Flash sürücüyü takın.

Notlar:

- Bir hata iletisi göründüğünde flash sürücü takarsanız yazıcı flash sürücüyü görmeyecektir.
- Flash sürücüyü yazıcı başka yazdırma işlerini işlerken taktığınız takdirde, ekranda **Meşgul** mesajı görüntülenir.

2 Ekrandan, yazdırmak istediğiniz belgeye dokunun.

Gerekiyorsa diğer yazdırma ayarlarını yapılandırın.

3 Yazdırma işini gönderin.

Başka bir belgeyi yazdırmak için **USB Sürücüsü** öğesine dokunun.

Uyarı—Hasar Tehlikesi: Veri kaybını veya yazıcı arızası oluşmasını önlemek için bellek aygıtından yazdırırken, okurken ya da bellek aygıtından yazarken belirtilen alanda flash sürücüye veya yazıcıya dokunmayın.

Desteklenen flash sürücüler ve dosya türleri

Flash sürücüler

- Lexar JumpDrive S70 (16 GB ve 32 GB)
- SanDisk Cruzer (16 GB ve 32 GB)
- PNY Attache (16 GB ve 32 GB)

Notlar:

- Yazıcı, tam hız standardına sahip yüksek hızlı USB flash sürücülerini destekler.
- USB flash sürücüler FAT (Dosya Ayırma Tabloları) sistemini desteklemelidir.

Dosya türleri

Belgeler

- PDF (sürüm 1.7 veya öncesi)
- XPS
- Microsoft dosya biçimleri (.doc, .docx, .xls, .xlsx, .ppt, .pptx)

Resimler

- .dcx
- .gif
- .JPEG veya .jpg
- .bmp
- .pcx
- .TIFF veya .tif
- .png

Gizli işlerin yapılandırılması

1 Kontrol panelinden şuraya gidin:

Ayarlar > **Güvenlik** > **Gizli Yazdırma Ayarı**

2 Ayarları yapılandırın.

Kullanım	Bunun için
Maks Geçersiz PIN	Kaç defa geçersiz PIN girilebileceğini ayarlar. **Not:** Sınıra ulaşıldığında, ilgili kullanıcı adına ait yazdırma işleri silinir.
Gizli İş Bitimi	Gizli yazdırma işlerinin sona erme süresini ayarlar. **Not:** Gizli bekletilen işler, manuel olarak serbest bırakılana veya silinene kadar yazıcıda saklanır.
Tekrarlanan İş Bitimi	Tekrarlanan yazdırma işinin sona erme süresini ayarlar. **Not:** Tekrarlanan bekletilen işler, yeniden yazdırma için yazıcı belleğinde saklanır.
Doğrulanan İş Bitimi	Yazıcının kalan kopyaları yazdırmadan önce bir kopya yazdırmasının sona erme süresini ayarlar. **Not:** Doğrulanan işler, kalan kopyaları yazdırmadan önce kalitenin yeterli olup olmadığını kontrol etmek amacıyla bir kopya yazdırır.
Yedek İş Bitimi	Yazıcının yazdırma işlerini saklamasının sona erme süresini ayarlar. **Not:** Yedek işler, yazdırma işleminden sonra otomatik olarak silinir.
Tüm İşlerin Bekletil-mesini İste	Yazıcıyı, tüm yazdırma işlerini bekletecek şekilde ayarlar.
Çift belgeleri sakla	Yazıcıyı tüm belgeleri aynı dosya adı ile yazdıracak şekilde ayarlar.

Gizli ve diğer bekletilen işleri yazdırma

Windows kullanıcıları için

1 Bir belge açıkken **Dosya** > **Yazdır** öğesine tıklayın.

2 **Özellikler**, **Tercihler**, **Seçenekler** veya **Kurulum** öğesine tıklayın.

3 **Yazdır ve Beklet** öğesine tıklayın.

4 **Yazdır ve Beklet** öğesini seçin ve ardından bir kullanıcı adı atayın.

5 Yazdırma işi türünü (Gizli, Tekrar, Yedek veya Kontrol) seçin.

Yazdırma işi gizliyse dört rakamlı bir PIN girin.

6 **Tamam** veya **Yazdır** düğmesine tıklayın.

7 Yazıcı ana ekranından, yazdırma işini serbest bırakın.

- Gizli yazdırma işleri için şuraya gidin:

  Bekletilen işler > kullanıcı adınızı seçin > **Gizli** > PIN kodunu girin > yazdırma işini seçin > ayarları yapılandırın > **Yazdır**
- Diğer yazdırma işleri için şuraya gidin:

  Bekletilen işler > kullanıcı adınızı seçin > yazdırma işini seçin > ayarları yapılandırın > **Yazdır**

Macintosh kullanıcıları için

1 Bir belge açıkken, **Dosya** > **Yazdır** menü öğelerini seçin.

Gerekiyorsa, daha fazla seçenek için açıklama üçgenine tıklayın.

2 Yazdırma seçenekleri veya Kopya ve Sayfa Sayısı menüsünden **İş Yönlendirme** öğesini seçin.

3 Yazdırma işi türünü (Gizli, Tekrar, Yedek veya Kontrol) seçin.

Yazdırma işi gizliyse bir kullanıcı adı ve dört rakamlı PIN atayın.

4 **Tamam** veya **Yazdır** düğmesine tıklayın.

5 Yazıcı ana ekranından, yazdırma işini serbest bırakın.

- Gizli yazdırma işleri için şuraya gidin:
  Bekletilen işler > kullanıcı adınızı seçin > **Gizli** > PIN kodunu girin > yazdırma işini seçin > ayarları yapılandırın > **Yazdır**
- Diğer yazdırma işleri için şuraya gidin:
  Bekletilen işler > kullanıcı adınızı seçin > yazdırma işini seçin > ayarları yapılandırın > **Yazdır**

Cloud Connector profilinden yazdırma

1 Ana ekrandan **Cloud Connector** öğesine dokunun.

2 Bir bulut hizmet sağlayıcı seçin ve ardından bir profil seçin.

Not: Cloud Connector profili oluşturmayla ilgili daha fazla bilgi için bkz. 22. sayfadaki "Cloud Connector profili oluşturma".

3 **Yazdır** öğesine dokunun, ardından bir dosya seçin.

Gerekirse ayarları değiştirin.

Not: Desteklenen bir dosya seçtiğinizden emin olun.

4 Belgeyi yazdırın.

yazı tipi örneği listesi yazdırma

1 Ana ekrandan **Ayarlar** > **Raporlar** > **Yazdırma** > **Yazı Tiplerini Yazdır** öğesine dokunun.

2 **PCL Yazı Tipleri** veya **PS Yazı Tipleri** öğesine dokunun.

Bir dizin listesi yazdırma

Ana ekrandan, **Ayarlar** > **Raporlar** > **Yazdır** > **Dizini Yazdır** yoluna dokunun.

Bir yazdırma işini iptal etme

Yazıcı kontrol panelinden

1. Ana ekrandan, **İş Kuyruğu** düğmesine dokunun.

   Not: Bu ayara, ana ekranın üst bölümüne dokunarak da erişebilirsiniz.

2. İptal edeceğiniz işi seçin.

Bilgisayardan

1. İşletim sisteminize bağlı olarak aşağıdakilerden birini yapın:
   - Yazıcılar klasörünü açın ve yazıcınızı seçin.
   - Apple menüsündeki Sistem Tercihleri bölümünden yazıcınıza gidin.
2. İptal edeceğiniz işi seçin.

Kopyalama

Otomatik belge besleyicisi ve tarayıcı camını kullanarak

Otomatik belge besleyici (ADF)	Tarayıcı camı
 • Birden çok sayfalı veya çift taraflı belgeler için ADF kullanın. • Özgün belgeyi ön yüzü yukarı bakacak şekilde yükleyin. Çok sayfalı belgeleri yüklemeden önce ön ucu hizalamayı unutmayın. • ADF kılavuzlarını, yüklediğiniz kağıtların genişliğiyle eşleşecek şekilde ayarladığınızdan emin olun.	 • Tek sayfalık belgeler, kitap sayfaları, küçük kağıtlar (örneğin kartpostallar veya fotoğraflar), asetatlar, fotoğraf kağıdı veya ince kağıtlar (dergi kupürleri) için tarayıcı camını kullanın. • Belgeyi yüzü aşağı bakacak şekilde okun bulunduğu köşeye yerleştirin.

Fotokopi çekme

1. Özgün bir belgeyi ADF tepsisine veya tarayıcı camının üzerine yerleştirin.

   Not: Görüntünün kırpılmasını önlemek için özgün belgenin ve çıktının aynı kağıt boyutuna sahip olduğundan emin olun.

2. Ana ekranda **Kopyala** öğesine dokunun ve kopya sayısını belirtin.

   Gerekiyorsa kopyalama ayarlarını düzenleyin.

3. Belgeyi kopyalayın.

Not: Hızlı kopyalama işlemi gerçekleştirmek için kontrol panelinden düğmesine basın.

Fotoğraf kopyalama

1. Fotoğrafı tarayıcı camına yerleştirin.
2. Ana ekrandan **Kopyalama** > **İçerik** > **İçerik Türü** > **Fotoğraf** öğesine dokunun.
3. **İçerik Kaynağı** öğesine dokunun ve ardından orijinal fotoğrafla en iyi eşleşen ayarı seçin.
4. Fotoğrafı kopyalayın.

Antetli kağıda kopyalama

1. Özgün belgeyi ADF tepsisine veya tarayıcı camının üzerine yerleştirin.
2. Ana ekranda **Kopyalama** > **Kopyalama Kaynağı** öğelerine dokunun > özgün belgenin boyutunu seçin.
3. **Kopyalama Hedefi** öğesine dokunun ve ardından antetli kağıdın bulunduğu kağıt kaynağını seçin.

   Antetli kağıdı çok amaçlı besleyiciye yüklediyseniz şu konuma gidin:

   Kopyalama Hedefi > **Çok Amaçlı Besleyici** > bir kağıt boyutu seçin > **Antetli Kağıt**
4. Belgeyi kopyalayın.

Kağıdın her iki tarafına kopyalama

1. Özgün bir belgeyi ADF tepsisine veya tarayıcı camının üzerine yerleştirin.
2. Ana ekranda **Kopyala** > **Kağıt Ayarı** seçeneklerine dokunun.
3. Ayarları düzenleyin.
4. Belgeyi kopyalayın.

Kopyaları küçültme veya büyütme

1. Özgün bir belgeyi ADF tepsisine veya tarayıcı camının üzerine yerleştirin.
2. Ana ekrandan şuraya gidin:

   Kopyala > **Ölçekle** > ölçekleme değerini belirtin

   Not: Ölçekle ayarı yapıldıktan sonra özgün belgenin veya çıkışın boyutlarını değiştirmek ölçekleme değerini Otomatik olarak değiştirir.
3. Belgeyi kopyalayın.

Kopyaları harmanlama

1. Özgün bir belgeyi ADF tepsisine veya tarayıcı camının üzerine yerleştirin.
2. Ana ekranda **Kopyalama** > **Harmanlama** > **Açık [1,2,1,2,1,2]** öğesine dokunun.
3. Belgeyi kopyalayın.

Kopyalar arasına ayırma sayfaları yerleştirme

1. Özgün bir belgeyi ADF tepsisine veya tarayıcı camının üzerine yerleştirin.
2. Ana ekrandan, **Kopyala** > **Ayırma Sayfaları** öğelerine dokunun.
3. Ayarları düzenleyin.
4. Kopyalama işini gönderin.

Bir kağıda birden fazla sayfa kopyalama

1. Özgün bir belgeyi ADF tepsisine veya tarayıcı camının üzerine yerleştirin.
2. Ana ekrandan, **Kopyala** > **Taraf Başına Sayfa** öğelerine dokunun.
3. Ayarları düzenleyin.
4. Belgeyi kopyalayın.

Kopyalama kısayolu oluşturma

1. Ana ekrandan, **Kopya** öğesine dokunun.
2. Ayarları yapılandırın ve ardından ★ seçeneğine dokunun.
3. Kısayol oluşturun.

E-posta gönderme

Otomatik belge besleyicisi ve tarayıcı camını kullanarak

Otomatik belge besleyici (ADF)	Tarayıcı camı
 • Birden çok sayfalı veya çift taraflı belgeler için ADF kullanın. • Özgün belgeyi ön yüzü yukarı bakacak şekilde yükleyin. Çok sayfalı belgeleri yüklemeden önce ön ucu hizalamayı unutmayın. • ADF kılavuzlarını, yüklediğiniz kağıtların genişliğiyle eşleşecek şekilde ayarladığınızdan emin olun.	 • Tek sayfalık belgeler, kitap sayfaları, küçük kağıtlar (örneğin kartpostallar veya fotoğraflar), asetatlar, fotoğraf kağıdı veya ince kağıtlar (dergi kupürleri) için tarayıcı camını kullanın. • Belgeyi yüzü aşağı bakacak şekilde okun bulunduğu köşeye yerleştirin.

E-posta SMTP ayarlarını yapılandırma

Taranan bir belgeyi e-posta yoluyla göndermek için Basit Posta Aktarım Protokolü (SMTP) ayarlarını yapılandırın. Ayarlar, her e-posta hizmet sağlayıcısında değişiklik gösterir.

Başlamadan önce yazıcının bir ağa bağlı olduğundan ve ağın internete bağlı olduğundan emin olun.

Yazıcıdaki Ayarlar menüsünü kullanma

1. Ana ekrandan **Ayarlar** > **E-posta** > **E-posta Ayarları** öğesine dokunun.
2. Ayarları yapılandırın.

   Notlar:

   - Parola hakkında daha fazla bilgi için şu listeye bakın: **e-posta hizmet sağlayıcıları**.
   - Listede olmayan e-posta hizmet sağlayıcıları için sağlayıcınızla görüşün ve ayarları sorun.

Embedded Web Server'ı kullanma

1. Bir web tarayıcısı açın ve adres alanına yazıcının IP adresini yazın.

   Notlar:

   - Yazıcının IP adresini yazıcı ana ekranında görüntüleyin. IP adresleri, 123.123.123.123 gibi nokta işareti ile ayrılan dört rakam dizisinden oluşur.

- Bir proxy sunucu kullanıyorsanız web sayfasının doğru yüklenmesi için bir süreliğine sunucuyu devre dışı bırakın.

2 **Ayarlar** > **E-posta** öğesine tıklayın.

3 E-posta Ayarları bölümünden ayarları yapılandırın.

Notlar:

- Parola hakkında daha fazla bilgi için şu listeye bakın: **e-posta hizmet sağlayıcıları**.
- Listede olmayan e-posta hizmet sağlayıcıları için sağlayıcınızla görüşün ve ayarları sorun.

4 **Kaydet** öğesine tıklayın.

E-posta hizmet sağlayıcıları

- **AOL Mail**
- **Comcast Mail**
- **Gmail**
- **iCloud Mail**
- **Mail.com**
- **NetEase Mail (mail.126.com)**
- **NetEase Mail (mail.163.com)**
- **NetEase Mail (mail.yeah.net)**
- **Outlook Live**
- **QQ Mail**
- **Sina Mail**
- **Sohu Mail**
- **Yahoo! Mail**
- **Zoho Mail**

Notlar:

- Sağlanan ayarları kullanırken hatalarla karşılaşırsanız e-posta hizmet sağlayıcınızla görüşün.
- Listede olmayan e-posta hizmet sağlayıcıları için sağlayıcınızla görüşün.

AOL Mail

Ayar	Değer
Birincil SMTP Ağ Geçidi	smtp.aol.com
Birincil SMTP Ağ Geçidi Bağlantı Noktası	587
SSL/TLS Kullan	Gerekli
Güvenilir Sertifika Gerektir	Devre dışı
Yanıt Adresi	E-posta adresiniz
SMTP Sunucusu Kimlik Doğrulama	Oturum Aç/Düz
Aygıt-Tarafından Gönderilen E-posta	Aygıt SMTP Kmlk Bilg. Kullan
Aygıt Kullanıcı Kimliği	E-posta adresiniz

Ayar	Değer
Aygıt Parolası	Uygulama parolası **Not:** Bir uygulama parolası oluşturmak için **AOL Hesap Güvenliği** sayfasına gidin, hesabınıza giriş yapıp ardından **Uygulama parolası oluştur** öğesine tıklayın.

Comcast Mail

Ayar	Değer
Birincil SMTP Ağ Geçidi	smtp.comcast.net
Birincil SMTP Ağ Geçidi Bağlantı Noktası	587
SSL/TLS Kullan	Gerekli
Güvenilir Sertifika Gerektir	Devre dışı
Yanıt Adresi	E-posta adresiniz
SMTP Sunucusu Kimlik Doğrulama	Oturum Aç/Düz
Aygıt-Tarafından Gönderilen E-posta	Aygıt SMTP Kmlk Bilg. Kullan
Aygıt Kullanıcı Kimliği	E-posta adresiniz
Aygıt Parolası	Hesap parolası

Gmail™

Not: Google hesabınızda iki adımlı doğrulamanın etkinleştirildiğinden emin olun. İki adımlı doğrulamayı etkinleştirmek için **Google Hesap Güvenliği** sayfasına gidin, hesabınıza giriş yapıp "Google'da oturum açma" bölümünden **2 Adımlı Doğrulama** öğesine tıklayın.

Ayar	Değer
Birincil SMTP Ağ Geçidi	smtp.gmail.com
Birincil SMTP Ağ Geçidi Bağlantı Noktası	587
SSL/TLS Kullan	Gerekli
Güvenilir Sertifika Gerektir	Devre dışı
Yanıt Adresi	E-posta adresiniz
SMTP Sunucusu Kimlik Doğrulama	Oturum Aç/Düz
Aygıt-Tarafından Gönderilen E-posta	Aygıt SMTP Kmlk Bilg. Kullan
Aygıt Kullanıcı Kimliği	E-posta adresiniz
Aygıt Parolası	Uygulama parolası **Notlar:** • Bir uygulama parolası oluşturmak için **Google Hesap Güvenliği** sayfasına gidin, hesabınıza giriş yapıp "Google'da oturum açma" bölümünden **Uygulama şifreleri** öğesini tıklayın. • "Uygulama şifreleri" yalnızca iki adımlı doğrulama etkinleştirildiğinde görüntülenir.

iCloud Mail

Not: Hesabınızda iki adımlı doğrulamanın etkinleştirildiğinden emin olun.

Ayar	Değer
Birincil SMTP Ağ Geçidi	smtp.mail.me.com
Birincil SMTP Ağ Geçidi Bağlantı Noktası	587
SSL/TLS Kullan	Gerekli
Güvenilir Sertifika Gerektir	Devre dışı
Yanıt Adresi	E-posta adresiniz
SMTP Sunucusu Kimlik Doğrulama	Oturum Aç/Düz
Aygıt-Tarafından Gönderilen E-posta	Aygıt SMTP Kmlk Bilg. Kullan
Aygıt Kullanıcı Kimliği	E-posta adresiniz
Aygıt Parolası	Uygulama parolası **Not:** Uygulama parolası oluşturmak için **iCloud Hesap Yönetimi** sayfasına gidin, hesabınıza giriş yapıp Güvenlik bölümünden **Parola Oluştur** öğesine tıklayın.

Mail.com

Ayar	Değer
Birincil SMTP Ağ Geçidi	smtp.mail.com
Birincil SMTP Ağ Geçidi Bağlantı Noktası	587
SSL/TLS Kullan	Gerekli
Güvenilir Sertifika Gerektir	Devre dışı
Yanıt Adresi	E-posta adresiniz
SMTP Sunucusu Kimlik Doğrulama	Oturum Aç/Düz
Aygıt-Tarafından Gönderilen E-posta	Aygıt SMTP Kmlk Bilg. Kullan
Aygıt Kullanıcı Kimliği	E-posta adresiniz
Aygıt Parolası	Hesap parolası

NetEase Mail (mail.126.com)

Not: Hesabınızda SMTP hizmetinin etkinleştirildiğinden emin olun. Hizmeti etkinleştirmek için NetEase Mail ana sayfasından, **Ayarlar** > **POP3/SMTP/IMAP** öğesine tıklayıp ardından **IMAP/SMTP hizmeti** veya **POP3/SMTP hizmeti** öğesini etkinleştirin.

Ayar	Değer
Birincil SMTP Ağ Geçidi	smtp.126.com
Birincil SMTP Ağ Geçidi Bağlantı Noktası	465
SSL/TLS Kullan	Gerekli
Güvenilir Sertifika Gerektir	Devre dışı
Yanıt Adresi	E-posta adresiniz

Ayar	Değer
SMTP Sunucusu Kimlik Doğrulama	Oturum Aç/Düz
Aygıt-Tarafından Gönderilen E-posta	Aygıt SMTP Kmlk Bilg. Kullan
Aygıt Kullanıcı Kimliği	E-posta adresiniz
Aygıt Parolası	Yetkilendirme parolası **Not:** Yetkilendirme parolası, IMAP/SMTP hizmeti veya POP3/SMTP hizmeti etkinleştirildiğinde sağlanır.

NetEase Mail (mail.163.com)

Not: Hesabınızda SMTP hizmetinin etkinleştirildiğinden emin olun. Hizmeti etkinleştirmek için NetEase Mail ana sayfasından, **Ayarlar** > **POP3/SMTP/IMAP** öğesine tıklayıp ardından **IMAP/SMTP hizmeti** veya **POP3/SMTP hizmeti** öğesini etkinleştirin.

Ayar	Değer
Birincil SMTP Ağ Geçidi	smtp.163.com
Birincil SMTP Ağ Geçidi Bağlantı Noktası	465
SSL/TLS Kullan	Gerekli
Güvenilir Sertifika Gerektir	Devre dışı
Yanıt Adresi	E-posta adresiniz
SMTP Sunucusu Kimlik Doğrulama	Oturum Aç/Düz
Aygıt-Tarafından Gönderilen E-posta	Aygıt SMTP Kmlk Bilg. Kullan
Aygıt Kullanıcı Kimliği	E-posta adresiniz
Aygıt Parolası	Yetkilendirme parolası **Not:** Yetkilendirme parolası, IMAP/SMTP hizmeti veya POP3/SMTP hizmeti etkinleştirildiğinde sağlanır.

NetEase Mail (mail.yeah.net)

Not: Hesabınızda SMTP hizmetinin etkinleştirildiğinden emin olun. Hizmeti etkinleştirmek için NetEase Mail ana sayfasından, **Ayarlar** > **POP3/SMTP/IMAP** öğesine tıklayıp ardından **IMAP/SMTP hizmeti** veya **POP3/SMTP hizmeti** öğesini etkinleştirin.

Ayar	Değer
Birincil SMTP Ağ Geçidi	smtp.yeah.net
Birincil SMTP Ağ Geçidi Bağlantı Noktası	465
SSL/TLS Kullan	Gerekli
Güvenilir Sertifika Gerektir	Devre dışı
Yanıt Adresi	E-posta adresiniz
SMTP Sunucusu Kimlik Doğrulama	Oturum Aç/Düz
Aygıt-Tarafından Gönderilen E-posta	Aygıt SMTP Kmlk Bilg. Kullan
Aygıt Kullanıcı Kimliği	E-posta adresiniz

Ayar	Değer
Aygıt Parolası	Yetkilendirme parolası **Not:** Yetkilendirme parolası, IMAP/SMTP hizmeti veya POP3/SMTP hizmeti etkinleştirildiğinde sağlanır.

Outlook Live

Bu ayarlar outlook.com ve hotmail.com e-posta etki alanları için geçerlidir.

Ayar	Değer
Birincil SMTP Ağ Geçidi	smtp.office365.com
Birincil SMTP Ağ Geçidi Bağlantı Noktası	587
SSL/TLS Kullan	Gerekli
Güvenilir Sertifika Gerektir	Devre dışı
Yanıt Adresi	E-posta adresiniz
SMTP Sunucusu Kimlik Doğrulama	Oturum Aç/Düz
Aygıt-Tarafından Gönderilen E-posta	Aygıt SMTP Kmlk Bilg. Kullan
Aygıt Kullanıcı Kimliği	E-posta adresiniz
Aygıt Parolası	Hesap parolası veya uygulama parolası **Notlar:** • İki adımlı doğrulamanın devre dışı bırakıldığı hesaplar için hesap parolanızı kullanın. • İki adımlı doğrulamanın etkinleştirildiği hesaplar için bir uygulama parolası kullanın. Uygulama parolası oluşturmak için **Outlook Live Hesap Yönetimi** sayfasına gidin, ardından hesabınıza giriş yapın.

QQ Mail

Not: Hesabınızda SMTP hizmetinin etkinleştirildiğinden emin olun. Hizmeti etkinleştirmek için QQ Mail ana sayfasından **Ayarlar** > **Hesap** öğesine tıklayın. POP3/IMAP/SMTP/Exchange/CardDAV/CalDAV Hizmeti bölümünden, **POP3/SMTP hizmeti** veya **IMAP/SMTP hizmeti** öğesini etkinleştirin.

Ayar	Değer
Birincil SMTP Ağ Geçidi	smtp.qq.com
Birincil SMTP Ağ Geçidi Bağlantı Noktası	587
SSL/TLS Kullan	Gerekli
Güvenilir Sertifika Gerektir	Devre dışı
Yanıt Adresi	E-posta adresiniz
SMTP Sunucusu Kimlik Doğrulama	Oturum Aç/Düz
Aygıt-Tarafından Gönderilen E-posta	Aygıt SMTP Kmlk Bilg. Kullan
Aygıt Kullanıcı Kimliği	E-posta adresiniz

Ayar	Değer
Aygıt Parolası	Yetkilendirme kodu **Not:** Bir yetkilendirme kodu oluşturmak için QQ Mail ana sayfasından **Ayarlar** > **Hesap** öğesine tıklayın ve ardından POP3/IMAP/SMTP/Exchange/CardDAV/CalDAV Hizmeti bölümünden **Yetkilendirme kodu oluştur** öğesine tıklayın.

Sina Mail

Not: Hesabınızda POP3/SMTP hizmetinin etkinleştirildiğinden emin olun. Hizmeti etkinleştirmek için Sina Mail ana sayfasından **Ayarlar** > **Daha fazla ayar** > **Kullanıcı tarafı POP/IMAP/SMTP** öğesine tıklayın ve ardından **POP3/SMTP hizmeti** öğesini etkinleştirin.

Ayar	Değer
Birincil SMTP Ağ Geçidi	smtp.sina.com
Birincil SMTP Ağ Geçidi Bağlantı Noktası	587
SSL/TLS Kullan	Gerekli
Güvenilir Sertifika Gerektir	Devre dışı
Yanıt Adresi	E-posta adresiniz
SMTP Sunucusu Kimlik Doğrulama	Oturum Aç/Düz
Aygıt-Tarafından Gönderilen E-posta	Aygıt SMTP Kmlk Bilg. Kullan
Aygıt Kullanıcı Kimliği	E-posta adresiniz
Aygıt Parolası	Yetkilendirme kodu **Not:** Bir yetkilendirme kodu oluşturmak için e-posta ana sayfasından **Ayarlar** > **Daha fazla ayar** > **Kullanıcı tarafı POP/IMAP/SMTP** öğesine tıklayın ve ardından **Yetkilendirme kodu durumu** öğesini etkinleştirin.

Sohu Mail

Not: Hesabınızda SMTP hizmetinin etkinleştirildiğinden emin olun. Hizmeti etkinleştirmek için Sohu Mail ana sayfasından **Seçenekler** > **Ayarlar** > **POP3/SMTP/IMAP** öğesine tıklayın ve ardından **IMAP/SMTP hizmeti** veya **POP3/SMTP hizmeti** öğesini etkinleştirin.

Ayar	Değer
Birincil SMTP Ağ Geçidi	smtp.sohu.com
Birincil SMTP Ağ Geçidi Bağlantı Noktası	465
SSL/TLS Kullan	Gerekli
Güvenilir Sertifika Gerektir	Devre dışı
Yanıt Adresi	E-posta adresiniz
SMTP Sunucusu Kimlik Doğrulama	Oturum Aç/Düz
Aygıt-Tarafından Gönderilen E-posta	Aygıt SMTP Kmlk Bilg. Kullan
Aygıt Kullanıcı Kimliği	E-posta adresiniz

Ayar	Değer
Aygıt Parolası	Bağımsız parola **Not:** Bağımsız parola, IMAP/SMTP hizmeti veya POP3/SMTP hizmeti etkinleştirildiğinde sağlanır.

Yahoo! Mail

Ayar	Değer
Birincil SMTP Ağ Geçidi	smtp.mail.yahoo.com
Birincil SMTP Ağ Geçidi Bağlantı Noktası	587
SSL/TLS Kullan	Gerekli
Güvenilir Sertifika Gerektir	Devre dışı
Yanıt Adresi	E-posta adresiniz
SMTP Sunucusu Kimlik Doğrulama	Oturum Aç/Düz
Aygıt-Tarafından Gönderilen E-posta	Aygıt SMTP Kmlk Bilg. Kullan
Aygıt Kullanıcı Kimliği	E-posta adresiniz
Aygıt Parolası	Uygulama parolası **Not:** Bir uygulama parolası oluşturmak için **Yahoo Hesap Güvenliği** sayfasına gidin, hesabınıza giriş yapın ve ardından **Uygulama parolası oluştur** öğesine tıklayın.

Zoho Mail

Ayar	Değer
Birincil SMTP Ağ Geçidi	smtp.zoho.com
Birincil SMTP Ağ Geçidi Bağlantı Noktası	587
SSL/TLS Kullan	Gerekli
Güvenilir Sertifika Gerektir	Devre dışı
Yanıt Adresi	E-posta adresiniz
SMTP Sunucusu Kimlik Doğrulama	Oturum Aç/Düz
Aygıt-Tarafından Gönderilen E-posta	Aygıt SMTP Kmlk Bilg. Kullan
Aygıt Kullanıcı Kimliği	E-posta adresiniz
Aygıt Parolası	Hesap parolası veya uygulama parolası **Notlar:** • İki adımlı doğrulamanın devre dışı bırakıldığı hesaplar için hesap parolanızı kullanın. • İki adımlı doğrulamanın etkinleştirildiği hesaplar için bir uygulama parolası kullanın. Uygulama parolası oluşturmak için **Zoho Mail Hesap Güvenliği** sayfasına gidin, hesabınıza giriş yapın ve ardından Uygulamaya Özgü Parolalar bölümünden **Yeni Parola Oluştur** öğesine tıklayın.

E-posta gönderme

Başlamadan önce SMTP ayarlarının yapılandırıldığından emin olun. Daha fazla bilgi için bkz. 45. sayfadaki "E-posta SMTP ayarlarını yapılandırma".

Kontrol panelini kullanma

1. Özgün belgeyi ADF tepsisine veya tarayıcı camının üzerine yerleştirin.
2. Ana ekranda, **E-posta** öğesine dokunun ve ardından gerekli bilgileri girin.
3. Gerekiyorsa çıkış dosyası türü ayarlarını yapılandırın.
4. E-postayı gönderin.

Kısayol numarası kullanma

1. Özgün belgeyi ADF tepsisine veya tarayıcı camının üzerine yerleştirin.
2. Ana ekrandan **Kısayollar** > **E-posta** öğesine dokunun.
3. Kısayol numarasını seçin.
4. E-postayı gönderin.

Bir e-posta kısayolu oluşturma

1. Ana ekrandan, **E-posta** öğesine dokunun.
2. Ayarları yapılandırın ve ardından ★ seçeneğine dokunun.
3. Kısayol oluşturun.

Faks alma/gönderme

Yazıcıyı faks göndermek için ayarlama

Notlar:

- Aşağıdaki bağlantı yöntemleri yalnızca bazı ülke veya bölgelerde geçerlidir.
- İlk yazıcı kurulumu sırasında faks işlevinin ve daha sonra kurmayı planladığınız diğer tüm işlevlerin onay kutusundaki işareti kaldırın ve **Devam** öğesine dokunun.
- Faks işlevi etkinleştirilmiş olduğu halde tam olarak kurulmazsa gösterge ışığı kırmızı renkte yanıp sönebilir.

Uyarı—Hasar Tehlikesi: Kablolara veya etkin olarak faks gönderilmesi ya da alınması sırasında gösterilen alanda yazıcıya dokunmayın.

Desteklenen faks

Yazıcı modeli	Analog faks	etherFAX[1]	Faks sunucusu	IP üzerinden Faks (FoIP)[2]
MB2650ade	√	√	√	√
MB2650adwe	√	√	√	√
MX622ade	√	√	√	√
MX622adhe	√	√	√	√

[1] Abonelik gereklidir. Daha fazla bilgi için şu adrese gidin: https://www.etherfax.net/lexmark veya yazıcıyı satın aldığınız yere başvurun.

[2] Yüklü bir lisans paketi gerektirir. Daha fazla bilgi için yazıcıyı satın aldığınız yere başvurun.

Yazıcı modeli	Analog faks	etherFAX[1]	Faks sunucusu	IP üzerinden Faks (FoIP)[2]
MX622de	X	✓	✓	✓
XM3250	✓	✓	✓	✓
XM3250i	X	✓	✓	✓

[1] Abonelik gereklidir. Daha fazla bilgi için şu adrese gidin: https://www.etherfax.net/lexmark veya yazıcıyı satın aldığınız yere başvurun.

[2] Yüklü bir lisans paketi gerektirir. Daha fazla bilgi için yazıcıyı satın aldığınız yere başvurun.

Analog faksı kullanarak faks işlevini ayarlama

Notlar:

- Bu özellik yalnızca bazı yazıcı modellerinde bulunur.
- Bazı bağlantı yöntemleri yalnızca bazı ülke veya bölgelerde geçerlidir.
- Faks işlevi etkinleştirilmiş olduğu halde tam olarak kurulmazsa gösterge ışığı kırmızı renkte yanıp sönebilir.
- TCP/IP ortamınız yoksa faksı kurmak için kontrol panelini kullanın.

Uyarı—Hasar Tehlikesi: Veri kaybını veya yazıcı arızası oluşmasını önlemek için kablolara veya etkin olarak faks gönderilmesi ya da alınması sırasında gösterilen alanda yazıcıya dokunmayın.

Yazıcıdaki Ayarlar menüsünü kullanma

1. Ana ekrandan **Ayarlar** > **Faks** > **Faks Kurulumu** > **Genel Faks Ayarları** öğesine dokunun.
2. Ayarları yapılandırın.

Embedded Web Server'ı kullanma

1 Bir web tarayıcısı açın ve adres alanına yazıcının IP adresini yazın.

Notlar:

- Yazıcının IP adresini ana ekranda görüntüleyin. IP adresleri, 123.123.123.123 gibi nokta işareti ile ayrılan dört rakam dizisinden oluşur.
- Bir proxy sunucu kullanıyorsanız web sayfasının doğru yüklenmesi için bir süreliğine sunucuyu devre dışı bırakın.

2 **Ayarlar** > **Faks** > **Faks Kurulumu** > **Genel Faks Ayarları** öğesine tıklayın.

3 Ayarları yapılandırın.

4 Değişiklikleri uygulayın.

etherFAX'ı kullanarak faks işlevini kurma

Notlar:

- Yazıcı ürün yazılımı en yeni sürüme güncellenmelidir. Daha fazla bilgi için bkz. 262. sayfadaki "Bellenim güncelleme".
- Yazıcınıza uygun bir lisans paketi yüklenmiş olmalıdır. Daha fazla bilgi için etherFAX ile iletişime geçin.
- Yazıcınızı etherFAX portalına kaydettiğinizden emin olun. Daha fazla bilgi için şu adrese gidin: **https://www.etherfax.net/lexmark**.
- Kayıt sırasında yazıcı seri numarası gereklidir. Seri numarasını bulmak için bkz. 11. sayfadaki "Yazıcı seri numarasını bulma".

1 Bir web tarayıcısı açın ve adres alanına yazıcının IP adresini yazın.

Notlar:

- Yazıcının IP adresini ana ekranda görüntüleyin. IP adresleri, 123.123.123.123 gibi nokta işareti ile ayrılan dört rakam dizisinden oluşur.
- Bir proxy sunucu kullanıyorsanız web sayfasının doğru yüklenmesi için bir süreliğine sunucuyu devre dışı bırakın.

2 **Ayarlar** > **Faks** > **Faks Kurulumu** > **Genel Faks Ayarları** öğesine tıklayın.

Not: Faks Kurulumu yalnızca Faks Modu Faks olarak ayarlanmışsa görüntülenir.

3 Faks Adı alanına benzersiz bir ad girin.

4 Faks Numarası alanına, etherFAX tarafından verilen faks numarasını girin.

5 Faks Aktarımı menüsünden **etherFAX** öğesini seçin.

6 Değişiklikleri uygulayın.

Faks sunucusunu kullanarak faks işlevini ayarlama

Notlar:

- Bu özellik, e-posta almayı destekleyen bir faks hizmet sağlayıcısına faks mesajları göndermenizi sağlar.
- Bu özellik yalnızca giden faks mesajlarını destekler. Faks almayı desteklemek için yazıcınızda analog faks, etherFAX veya IP üzerinden Faks (FoIP) gibi aygıt tabanlı bir faksın yapılandırıldığından emin olun.

1. Bir web tarayıcısı açın ve adres alanına yazıcının IP adresini yazın.

   Notlar:

   - Yazıcının IP adresini ana ekranda görüntüleyin. IP adresleri, 123.123.123.123 gibi nokta işareti ile ayrılan dört rakam dizisinden oluşur.
   - Bir proxy sunucu kullanıyorsanız web sayfasının doğru yüklenmesi için bir süreliğine sunucuyu devre dışı bırakın.

2. **Ayarlar** > **Faks** öğesine tıklayın.
3. Faks Modu menüsünden **, Faks Sunucusu** öğesini seçin, ardından **Kaydet** öğesine tıklayın.
4. **Faks Sunucusu Kurulumu** öğesine tıklayın.
5. Hedef Biçim alanına, **[#]@myfax.com yazın**. Buradaki **[#]** faks numarası, **myfax.com** ise faks sağlayıcısı etki alanıdır.

   Notlar:

   - Gerekiyorsa Yanıt Adresi, Konu veya Mesaj alanlarını yapılandırın.
   - Yazıcının faks mesajları almasını sağlamak için aygıt tabanlı faks alma ayarını etkinleştirin. Aygıt tabanlı bir faksı yapılandırdığınızdan emin olun.

6. **Kaydet** öğesine tıklayın.
7. **Faks Sunucusu E-posta Ayarları** öğesine tıklayıp aşağıdakilerden birini yapın:
   - **E-posta SMTP Sunucusu Kullan** seçeneğini etkinleştirin.

     Not: E-posta SMTP ayarları yapılandırılmamışsa bkz. 45. sayfadaki "E-posta SMTP ayarlarını yapılandırma".
   - SMTP ayarlarını yapılandırın. Daha fazla bilgi için e-posta hizmet sağlayıcınızla iletişime geçin.
8. Değişiklikleri uygulayın.

Standart telefon hattı kullanarak faks kurulumu yapma

Not: Bu talimatlar yalnızca analog faksı destekleyen yazıcılar için geçerlidir. Daha fazla bilgi için bkz. 54. sayfadaki "Desteklenen faks".

DİKKAT—ÇARPILMA TEHLİKESİ: Elektrik çarpması riskini önlemek için bu ürünü fırtınalı havalarda kurmayın veya güç kablosu, faks özelliği veya telefon gibi herhangi bir elektrik veya kablo bağlantısı yapmayın.

DİKKAT—ÇARPILMA TEHLİKESİ: Elektrik çarpması riskini önlemek için, faks özelliğini fırtınalı havalarda kullanmayın.

DİKKAT–YARALANMA TEHLİKESİ: Bu ürünü kamusal anahtarlamalı telefon şebekesine bağlarken yangın riskini azaltmak için yalnızca 26 AWG veya daha geniş bir telekomünikasyon (RJ-11) kablosu kullanın. Avustralya'daki kullanıcılar için kablo, Avustralya İletişim ve Medya Kurumu tarafından onaylanmalıdır.

Kurulum 1: Yazıcı ayrı bir faks hattına bağlı

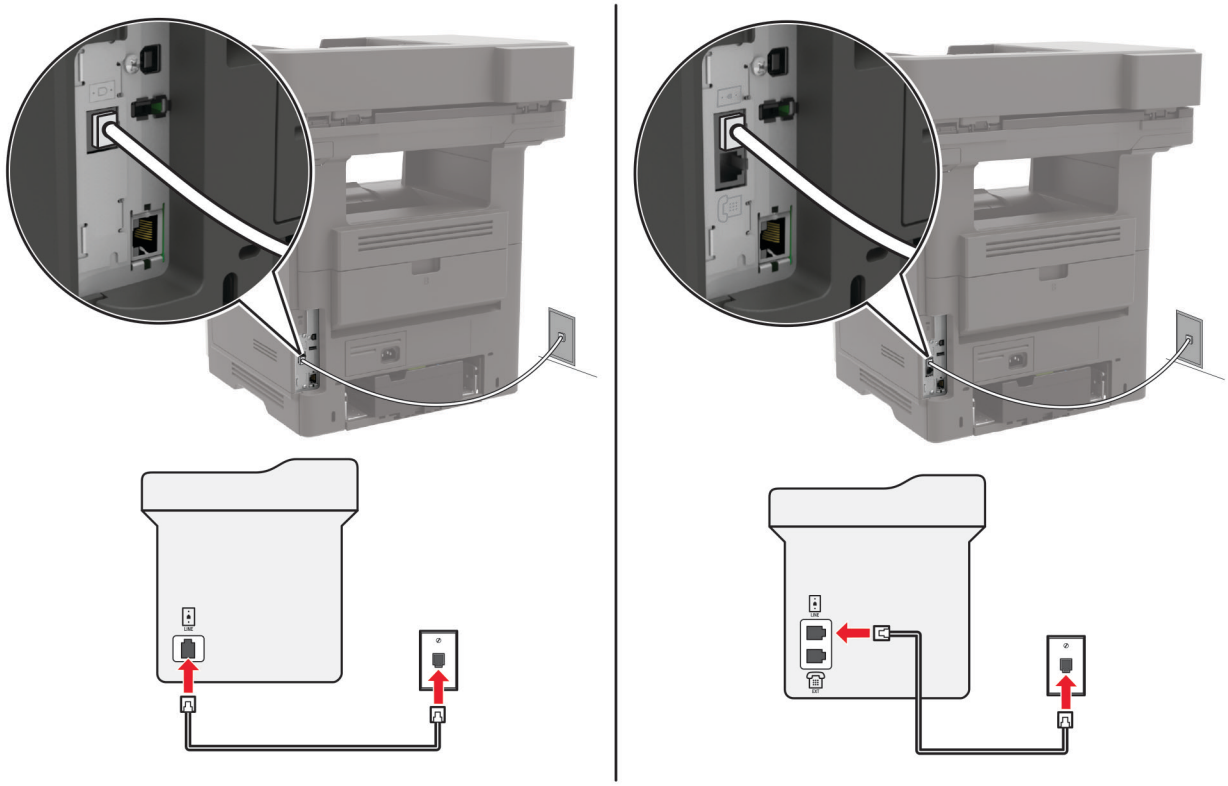

1. Telefon kablosunun bir ucunu yazıcının arka tarafındaki hat bağlantı noktasına takın.
2. Kablonun diğer ucunu etkin bir analog telefon duvar jakına takın.

Notlar:

- Yazıcıyı faksları otomatik olarak (Otomatik Yanıtlama öğesini **Açık** olarak ayarlayın) ya da manuel olarak (Otomatik Yanıtlama öğesini **Kapalı** olarak ayarlayın) alacak şekilde ayarlayabilirsiniz.
- Faksları otomatik olarak almak istiyorsanız yazıcıyı, belirli sayıda zil sesini bekledikten sonra çağrıları yanıtlayacak şekilde ayarlayın.

Kurulum 2: Yazıcı hattı bir telesekreterle paylaşıyor

Not: Farklı bir zil sesi hizmeti aboneliğiniz varsa yazıcı için doğru zil sesi düzenini ayarladığınızdan emin olun. Aksi takdirde, faksları otomatik olarak alacak şekilde ayarlasanız bile, yazıcı faksları alamaz.

Aynı telefon prizine bağlı

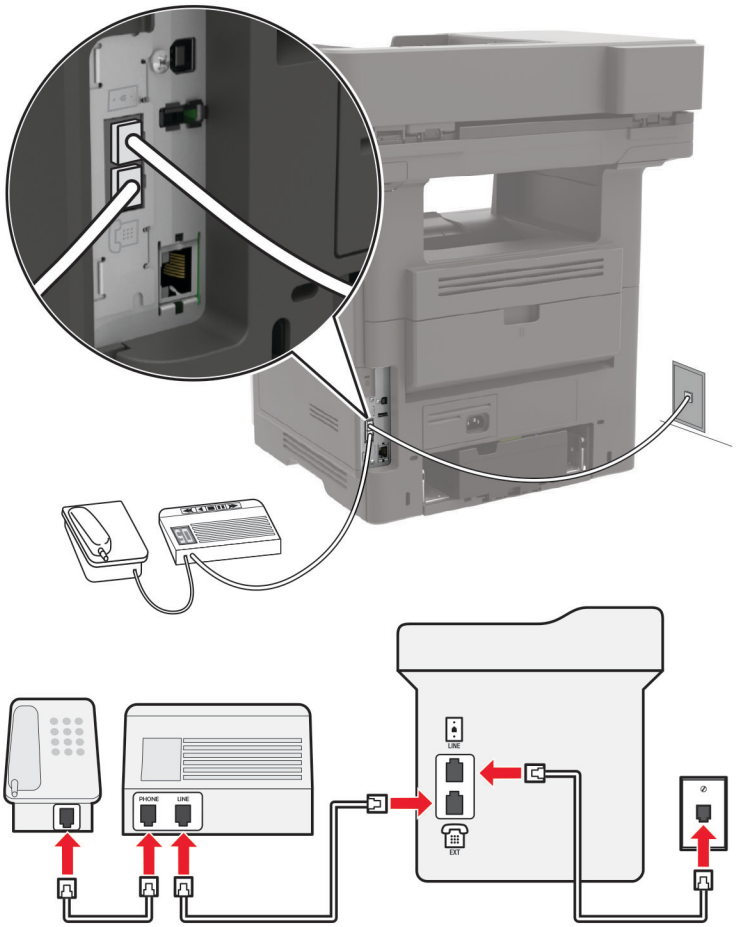

Not: Bu talimatlar yalnızca EXT ve hat bağlantı noktalarına sahip yazıcılar için geçerlidir.

- Telefon kablosunun bir ucunu yazıcının arka tarafındaki hat bağlantı noktasına takın.
- Kablonun diğer ucunu etkin bir analog duvar jakına takın.
- Telesekreteri, yazıcının telefon bağlantı noktasına takın.

Farklı prizlere bağlı

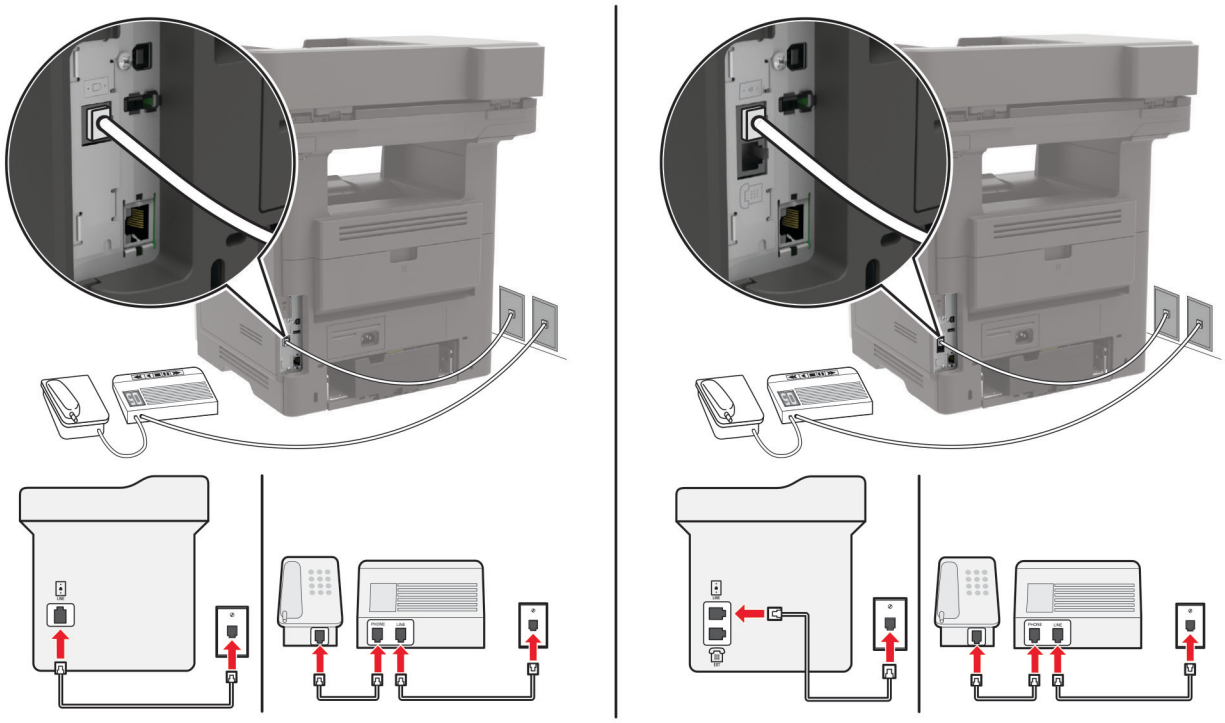

1 Telefon kablosunun bir ucunu yazıcının arka tarafındaki hat bağlantı noktasına takın.

2 Kablonun diğer ucunu etkin bir analog duvar jakına takın.

Notlar:

- Hattınızda sadece bir telefon numaranız varsa yazıcıyı, faksları otomatik olarak alacak şekilde ayarlayın.
- Yazıcıyı telesekreterden sonra zil iki kez çalınca çağrıları yanıtlayacak şekilde ayarlayın. Örneğin, telesekreter zil dört kez çaldıktan sonra çağrıları yanıtlıyorsa yazıcının Çalma Sayısı ayarını **6** olarak ayarlayın.

Farklı priz ve fiş girişleri olan bölge veya ülkelerde faks kurulumu

Not: Bu talimatlar yalnızca analog faksı destekleyen yazıcılar için geçerlidir. Daha fazla bilgi için bkz. 54. sayfadaki "Desteklenen faks".

DİKKAT—ÇARPILMA TEHLİKESİ: Elektrik çarpması riskini önlemek için bu ürünü fırtınalı havalarda kurmayın veya güç kablosu, faks özelliği veya telefon gibi herhangi bir elektrik veya kablo bağlantısı yapmayın.

DİKKAT—ÇARPILMA TEHLİKESİ: Elektrik çarpması riskini önlemek için, faks özelliğini fırtınalı havalarda kullanmayın.

DİKKAT–YARALANMA TEHLİKESİ: Bu ürünü kamusal anahtarlamalı telefon şebekesine bağlarken yangın riskini azaltmak için yalnızca 26 AWG veya daha geniş bir telekomünikasyon (RJ-11) kablosu kullanın. Avustralya'daki kullanıcılar için kablo, Avustralya İletişim ve Medya Kurumu tarafından onaylanmalıdır.

Standart duvar prizi birçok ülkenin veya bölgenin benimsediği RJ-11'dir. Tesisinizde kullanılan priz veya ekipman bu tür bir bağlantıyla uyumlu değilse bir telefon bağdaştırıcısı kullanın. Bulunduğunuz ülke veya bölgede kullanılan bağdaştırıcı yazıcınızla birlikte gelmeyebilir ve ayrı olarak satın almanız gerekebilir.

Yazıcının telefon bağlantı noktasına takılı bir bağdaştırıcı kapağı olabilir. Bir seri ya da kademeli telefon sistemine bağlıyorsanız bağdaştırıcı kapağını yazıcının telefon bağlantı noktasından çıkarmayın.

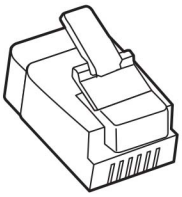

Parça adı	Parça numarası
Lexmark bağdaştırıcı kapağı	40X8519

Yazıcıyı RJ-11 duvar prizi dışında bir prize bağlama

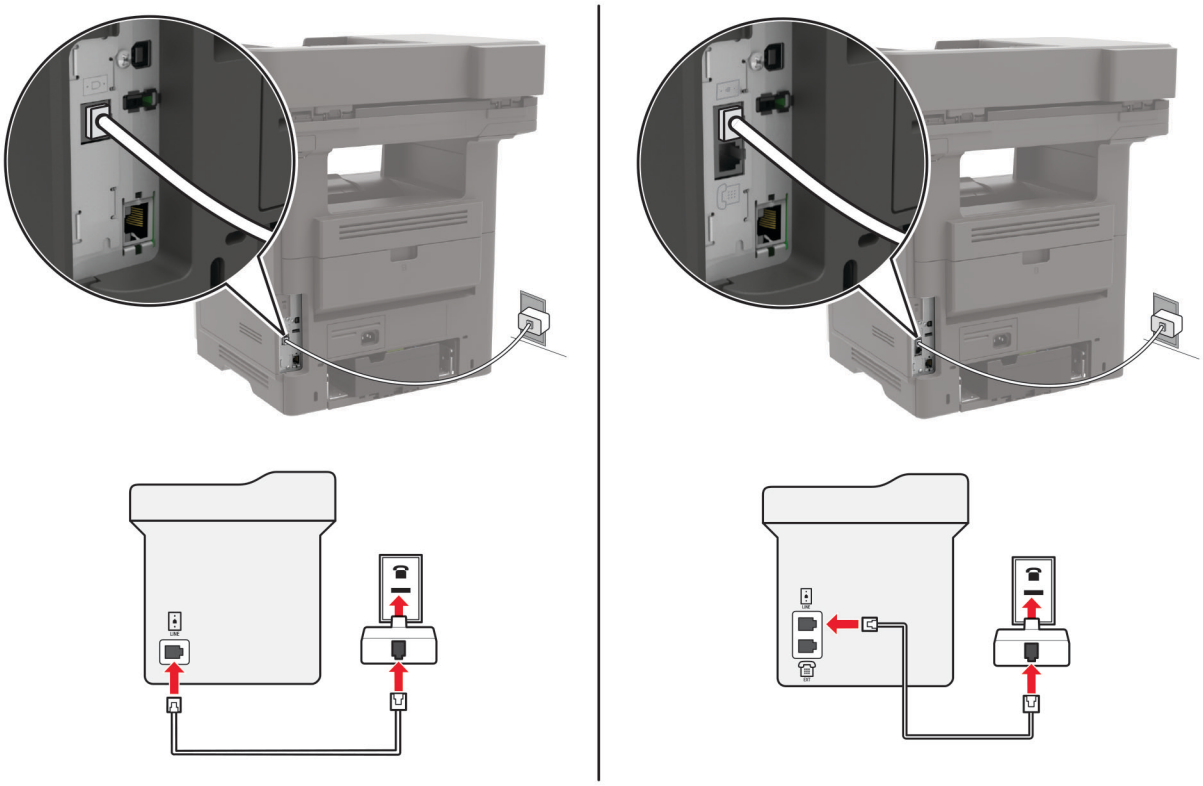

1. Telefon kablosunun bir ucunu yazıcının arka tarafındaki hat bağlantı noktasına takın.
2. Kablonun diğer ucunu RJ-11 bağdaştırıcısına ve bağdaştırıcıyı da prize takın.
3. Aynı prize RJ-11 konektörü olmayan bir diğer aygıtı bağlamak istiyorsanız bu aygıtı doğrudan telefon bağdaştırıcısına bağlayın.

Belirgin bir zil hizmetine bağlama

Belirgin bir zil hizmeti, bir telefon hattında birden fazla telefon numarasına sahip olmanıza olanak sağlar. Her telefon numarasına, farklı bir çalma düzeni atanır.

Not: Bu talimatlar yalnızca analog faksı destekleyen yazıcılar için geçerlidir. Daha fazla bilgi için bkz. 54. sayfadaki "Desteklenen faks".

1. Ana ekrandan **Ayarlar** > **Faks** > **Faks Kurulumu** > **Faks Alma Ayarları** > **Yönetici Kontrolleri** > **Yanıtlama** öğesine dokunun.
2. Zil sesi düzeni seçin.

Faks tarihini ve saatini ayarlama

Not: Faksın yapılandırıldığından emin olun. Daha fazla bilgi için bkz. 54. sayfadaki "Yazıcıyı faks göndermek için ayarlama".

1. Ana ekranda **Ayarlar** > **Aygıt** > **Tercihler** > **Tarih ve Saat** > **Yapılandır** öğesine dokunun.
2. Ayarları yapılandırın.

Yaz saatini yapılandırma

Not: Faksın yapılandırıldığından emin olun. Daha fazla bilgi için bkz. 54. sayfadaki "Yazıcıyı faks göndermek için ayarlama".

1. Ana ekranda **Ayarlar** > **Aygıt** > **Tercihler** > **Tarih ve Saat** > **Yapılandır** öğesine dokunun.
2. Saat Dilimi menüsünden **(UTC+kullanıcı) Özel** öğesini seçin.
3. Ayarları yapılandırın.

Otomatik belge besleyicisi ve tarayıcı camını kullanarak

Otomatik belge besleyici (ADF)	Tarayıcı camı
 • Birden çok sayfalı veya çift taraflı belgeler için ADF kullanın. • Özgün belgeyi ön yüzü yukarı bakacak şekilde yükleyin. Çok sayfalı belgeleri yüklemeden önce ön ucu hizalamayı unutmayın. • ADF kılavuzlarını, yüklediğiniz kağıtların genişliğiyle eşleşecek şekilde ayarladığınızdan emin olun.	 • Tek sayfalık belgeler, kitap sayfaları, küçük kağıtlar (örneğin kartpostallar veya fotoğraflar), asetatlar, fotoğraf kağıdı veya ince kağıtlar (dergi kupürleri) için tarayıcı camını kullanın. • Belgeyi yüzü aşağı bakacak şekilde okun bulunduğu köşeye yerleştirin.

Faks gönderme

Not: Faksın yapılandırıldığından emin olun. Daha fazla bilgi için bkz. 54. sayfadaki "Yazıcıyı faks göndermek için ayarlama".

Kontrol panelini kullanma

1. Özgün belgeyi ADF tepsisine veya tarayıcı camının üzerine yerleştirin.
2. Ana ekranda **Faks** öğesine dokunun, ardından istenen bilgileri girin.

   Gerekiyorsa ayarları düzenleyin.
3. Faksı gönderin.

Bilgisayarı kullanarak

Başlamadan önce faks sürücüsünün yüklü olduğundan emin olun. Daha fazla bilgi için bkz. 260. sayfadaki "Faks sürücüsünü yükleme".

Windows kullanıcıları için

1. Faksla göndermek istediğiniz belgeden Yazdır iletişim kutusunu açın.
2. Yazıcıyı seçin, ardından **Özellikler**, **Tercihler**, **Seçenekler** veya **Ayarlar** öğesine tıklayın.
3. **Faks** > **Faksı etkinleştir** > **Faks göndermeden önce her zaman ayarları görüntüle** öğesine tıklayın ve ardından alıcı numarasını girin.

   Gerekirse diğer faks ayarlarını yapılandırın.
4. Faksı gönderin.

Macintosh kullanıcıları için

1. Bir belge açıkken, **Dosya** > **Yazdır** menü öğelerini seçin.
2. Adından sonra **- Faks** ifadesi eklenen yazıcıyı seçin.
3. Alıcı alanına alıcının numarasını girin.

   Gerekirse diğer faks ayarlarını yapılandırın.
4. Faksı gönderin.

Faks programlama

Not: Faksın yapılandırıldığından emin olun. Daha fazla bilgi için bkz. 54. sayfadaki "Yazıcıyı faks göndermek için ayarlama".

1. Özgün belgeyi ADF tepsisine veya tarayıcı camının üzerine yerleştirin.
2. Ana ekranda **Faks** > **Kime** > faks numarasını girin > **Bitti** öğesine dokunun.
3. **Gönderme Zamanı** öğesine dokunun, tarih ve saati yapılandırın ve ardından **Tamam** öğesine dokunun.
4. Faksı gönderin.

Faks hedefi kısayolu oluşturma

Not: Faksın yapılandırıldığından emin olun. Daha fazla bilgi için bkz. 54. sayfadaki "Yazıcıyı faks göndermek için ayarlama".

1. Ana ekrandan, **Faks** > **Hedef** öğelerine dokunun.
2. Alıcı numarasını girin ve ardından **Bitti** öğesine dokunun.
3. ★ düğmesine dokunun.
4. Kısayol oluşturun.

Faks çözünürlüğünü değiştirme

Not: Faksın yapılandırıldığından emin olun. Daha fazla bilgi için bkz. 54. sayfadaki "Yazıcıyı faks göndermek için ayarlama".

1. Özgün belgeyi ADF tepsisine veya tarayıcı camının üzerine yerleştirin.
2. Ana ekranda **Faks** öğesine dokunun, ardından istenen bilgileri girin.
3. **Çözünürlük** öğesine dokunun ve ardından ayarı yapın.
4. Faksı gönderin.

Faks koyuluğunun ayarlanması

Not: Faksın yapılandırıldığından emin olun. Daha fazla bilgi için bkz. 54. sayfadaki "Yazıcıyı faks göndermek için ayarlama".

1. Özgün belgeyi ADF tepsisine veya tarayıcı camının üzerine yerleştirin.
2. Ana ekranda **Faks** öğesine dokunun, ardından istenen bilgileri girin.
3. **Koyuluk** öğesine dokunun ve ardından ayarı yapın.
4. Faksı gönderin.

Faks günlüğü yazdırma

Not: Faksın yapılandırıldığından emin olun. Daha fazla bilgi için bkz. 54. sayfadaki "Yazıcıyı faks göndermek için ayarlama".

1. Ana ekrandan **Ayarlar** > **Raporlar** > **Faks** öğesine dokunun.
2. **Faks İş Günlüğü** veya **Faks Arama Günlüğü** öğesine dokunun.

İstenmeyen faksları engelleme

Not: Faksın yapılandırıldığından emin olun. Daha fazla bilgi için bkz. 54. sayfadaki "Yazıcıyı faks göndermek için ayarlama".

1. Ana ekrandan **Ayarlar** > **Faks** > **Faks Kurulumu** > **Faks Alma Ayarları** > **Yönetici Kontrolleri** öğesine dokunun.
2. Adsız Faksları Engelle seçeneğini **Açık** olarak ayarlayın.

Faks bekletme

Not: Faksın yapılandırıldığından emin olun. Daha fazla bilgi için bkz. 54. sayfadaki "Yazıcıyı faks göndermek için ayarlama".

1. Ana ekrandan **Ayarlar** > **Faks** > **Faks Kurulumu** > **Faks Alma Ayarları** > **Faksları Bekletme** öğesine dokunun.
2. Bir mod seçin.

Faks iletme

Not: Faksın yapılandırıldığından emin olun. Daha fazla bilgi için bkz. 54. sayfadaki "Yazıcıyı faks göndermek için ayarlama".

1. Hedef kısayolu oluşturun.
   a. Ana ekrandan **Kısayol Merkezi** öğesine dokunun.

      Not: Simge ve ad değiştirilmiş olabilir. Daha fazla bilgi için yöneticinize başvurun.

   b. Bir yazıcı işlevi seçip **Kısayol Oluştur** seçeneğine dokunun.

c Ayarları yapılandırın ve ardından **Kaydet** öğesine dokunun.

d Benzersiz bir kısayol adı girin.

e **Tamam** seçeneğine dokunun.

Not: Kısayol numarasını not edin.

2 Ana ekrandan **Ayarlar** > **Faks** > **Faks Kurulumu** > **Faks Alma Ayarları** > **Yönetici Kontrolleri** öğesine dokunun.

3 **Faks İletme** öğesine dokunun, ardından **İlet** veya **Yazdır ve İlet** öğesine dokunun.

4 **İletme hedefi** öğesine dokunup bir hedef seçin.

5 Bir hedef türü seçtikten sonra hedefin kısayol numarasını girin.

Tarama

Otomatik belge besleyicisi ve tarayıcı camını kullanarak

Otomatik belge besleyici (ADF)	Tarayıcı camı
 • Birden çok sayfalı veya çift taraflı belgeler için ADF kullanın. • Özgün belgeyi ön yüzü yukarı bakacak şekilde yükleyin. Çok sayfalı belgeleri yüklemeden önce ön ucu hizalamayı unutmayın. • ADF kılavuzlarını, yüklediğiniz kağıtların genişliğiyle eşleşecek şekilde ayarladığınızdan emin olun.	 • Tek sayfalık belgeler, kitap sayfaları, küçük kağıtlar (örneğin kartpostallar veya fotoğraflar), asetatlar, fotoğraf kağıdı veya ince kağıtlar (dergi kupürleri) için tarayıcı camını kullanın. • Belgeyi yüzü aşağı bakacak şekilde okun bulunduğu köşeye yerleştirin.

Bilgisayara tarama

Başlamadan önce, şunlardan emin olun:

- Yazıcı bellenimi güncellenir. Daha fazla bilgi için bkz. 262. sayfadaki "Bellenim güncelleme".
- Bilgisayar ve yazıcı aynı ağa bağlı.

Windows kullanıcıları için

Lexmark ScanBack Yardımcı Programı'nı kullanma

1. Bilgisayardan Lexmark ScanBack Yardımcı Programı'nı çalıştırın ve ardından **İleri** öğesine tıklayın.

   Not: Yardımcı programı indirmek için şu adrese gidin: **www.lexmark.com/downloads**.

2. **Kurulum** öğesine tıklayın ve ardından yazıcının IP adresini ekleyin.

   Not: Yazıcının IP adresini yazıcı ana ekranında görüntüleyin. IP adresleri, 123.123.123.123 gibi nokta işareti ile ayrılan dört rakam dizisinden oluşur.

3. **Kapat** > **İleri** öğesine tıklayın.
4. Özgün belgenin boyutunu seçin ve ardından **İleri** öğesine tıklayın.
5. Bir dosya biçimi ve tarama çözünürlüğü seçin ve ardından **İleri** öğesine tıklayın.
6. Benzersiz bir tarama profili adı girin ve ardından **İleri** öğesine tıklayın.

7 Taranan belgeyi kaydetmek istediğiniz konuma gidin, bir dosya adı oluşturun ve ardından **İleri** öğesine tıklayın.

Not: Tarama profilini yeniden kullanmak için **Kısayol Oluştur** öğesini etkinleştirin ve benzersiz bir kısayol adı oluşturun.

8 **Son** öğesine tıklayın.

9 Özgün belgeyi otomatik belge besleyiciye veya tarayıcı camına yerleştirin.

10 Yazıcı ana ekranından **Bilgisayara Tara** öğesine dokunun ve ardından bir tarama profili seçin.

Not: Bilgisayara Tara seçeneğinin etkinleştirildiğinden emin olun. Ana ekrandan **Ayarlar** > **Aygıt** > **Görünür Ana Ekran Simgeleri** > **Bilgisayara Tara** > **Ekran** öğesine dokunun.

Windows Faks ve Tarama özelliğini kullanma

Not: Yazıcının bilgisayara eklendiğinden emin olun. Daha fazla bilgi için bkz. 260. sayfadaki "Bilgisayara yazıcı ekleme".

1 Özgün belgeyi otomatik belge besleyiciye veya tarayıcı camına yerleştirin.

2 Bilgisayardan **Windows Faks ve Tarama**'yı açın.

3 Kaynak menüsünden bir tarayıcı kaynağı seçin.

4 Gerekirse tarama ayarlarını değiştirin.

5 Belgeyi tarayın.

Macintosh kullanıcıları için

Not: Yazıcının bilgisayara eklendiğinden emin olun. Daha fazla bilgi için bkz. 260. sayfadaki "Bilgisayara yazıcı ekleme".

1 Özgün belgeyi otomatik belge besleyiciye veya tarayıcı camına yerleştirin.

2 Bilgisayardan aşağıdakilerden birini yapın:
- **Görüntü Yakalama**'yı açın.
- **Yazıcılar ve Tarayıcılar**'ı açın ve ardından bir yazıcı seçin. **Tarama** > **Tarayıcıyı Aç** öğesine tıklayın.

3 Tarayıcı penceresinden aşağıdakilerden birini veya birkaçını yapın:
- Taranan belgeyi nereye kaydetmek istediğinizi seçin.
- Özgün belgenin boyutunu seçin.
- ADF'den tarama yapmak için Tarama Menüsü'nden **Belge Besleyici** öğesini seçin veya **Belge Besleyici Kullan** seçeneğini etkinleştirin.
- Gerekiyorsa tarama ayarlarını yapılandırın.

4 **Tara**'yı tıklatın.

Bir FTP sunucusuna tarama

1 Özgün belgeyi ADF'e veya tarayıcı camının üzerine yerleştirin.

2 Ana ekranda **FTP** öğesine dokunun, ardından istenen bilgileri girin.

3 Gerekirse diğer FTP ayarlarını yapılandırın.

4 FTP işini gönderin.

Ağ klasörüne tarama

1 Belgeyi ADF tepsisine veya tarayıcı camının üzerine yerleştirin.

2 Ana ekrandan **Tarama Merkezi** öğesine dokunun.

Not: Bu uygulama yalnızca bazı yazıcı modellerinde desteklenir. Daha fazla bilgi için bkz. 18. sayfadaki "Desteklenen uygulamalar".

3 Aşağıdakilerden birini yapın:

- Bir hedef seçin.

  Not: SFTP için bağlantı noktası numarasını **22** olarak ayarlayın.
- Bir kısayol kullanın. ★ öğesine dokunun ve ardından listeden kısayolu seçin.

4 Belgeyi tarayın.

FTP kısayolu oluşturma

1 Ana ekrandan, **FTP** öğesine dokunun.

2 FTP sunucu adresini girin ve ardından ★ seçeneğine dokunun.

3 Kısayol oluşturun.

Flaş sürücüye tarama

1 Özgün belgeyi ADF tepsisine veya tarayıcı camının üzerine yerleştirin.

2 Flash sürücüyü takın.

3 **USB'ye tara** öğesine dokunun ve gerekirse ayarları değiştirin.

Notlar:

- Taranan belgeyi bir klasöre kaydetmek için **Tarama Hedefi** öğesine dokunun, bir klasör seçin ve ardından **Buraya Tara** öğesine dokunun.
- USB Sürücü ekranı açılmıyorsa kontrol panelinden **USB Sürücü** öğesine dokunun.

4 Belgeyi tarayın.

Uyarı—Hasar Tehlikesi: Veri kaybını veya yazıcı arızası oluşmasını önlemek için bellek aygıtından yazdırırken, okurken ya da bellek aygıtından yazarken belirtilen alanda flash sürücüye veya yazıcıya dokunmayın.

Cloud Connector profiline tarama

1 Özgün belgeyi ADF tepsisine veya tarayıcı camının üzerine yerleştirin.

2 Ana ekrandan **Cloud Connector** öğesine dokunun.

3 Bir bulut hizmet sağlayıcı seçin ve ardından bir profil seçin.

Not: Cloud Connector profili oluşturmayla ilgili daha fazla bilgi için bkz. 22. sayfadaki "Cloud Connector profili oluşturma".

4 **Tara** öğesine dokunun ve ardından bir dosya adı ve hedef klasör atayın.

5 **Buraya Tara** öğesine dokunun.

Gerekirse tarama ayarlarını değiştirin.

6 Belgeyi tarayın.

Yazıcı menülerini anlama

Menü haritası

Aygıt	• Tercihler • Eko Modu • Uzak Operatör Paneli • Bildirimler • Güç Yönetimi • Anonim Veri Toplama	• Erişilebilirlik • Fabrika Varsayılanlarını Geri Yükleme • Bakım • Görünür Ana Ekran Simgeleri • Bu Yazıcı Hakkında
Baskı	• Düzen • Sonlandırma • Ayarlar • Kalite • İş Hesaplama • XPS	• PDF • PostScript • PCL • HTML • Görüntü
Kağıt	• Tepsi Yapılandırması	• Ortam Yapılandırması
Kopyala	Varsayılan Kopyalama Ayarları	
Faks	Varsayılan Faks Ayarları	
E-posta	• E-posta Ayarları • Varsayılan E-posta Ayarları	• Web Bağlantısı Kurulumu
FTP	Varsayılan FTP Ayarları	
USB Sürücüsü	• Flash Sürücü Tarama	• Flash Sürücü Yazdırma
Ağ/Bağlantı Noktaları	• Ağa Genel Bakış • Kablosuz • Wi-Fi Direct • Ethernet • TCP/IP • SNMP • IPSec	• 802.1x • LPD Yapılandırması • HTTP/FTP Ayarları • ThinPrint • USB • Harici ağ erişimini sınırlandırma
Güvenlik	• Oturum Açma Yöntemleri • USB Aygıtlarını Zamanla • Güvenlik Denetim Günlüğü • Oturum Açma Sınırlamaları • Gizli Yazdırma Ayarı	• Disk Şifreleme • Geçici Veri Dosyalarını Sil • Çözüm LDAP Ayarları • Muhtelif
Raporlar	• Menü Ayarları Sayfası • Aygıt • Baskı	• Kısayollar • Faks • Ağ

Yardım	• Tüm Kılavuzları Yazdır • Bağlantı Kılavuzu • Kopyalama Kılavuzu • E-posta Kılavuzu • Faks Kılavuzu • FTP Kılavuzu	• Bilgi Kılavuzu • Ortam Kılavuzu • Mono Kalite Kılavuzu • Taşıma Kılavuzu • Yazdırma Kalitesi Kılavuzu • Sarf M. Kılavuzu
Sorun Giderme	Yazdırma Kalitesi Sınama Sayfaları	Tarayıcıyı temizleme

Aygıt

Tercihler

Menü öğesi	Açıklama
Ekran Dili [Dillerin listesi]	Ekranda görüntülenen metnin dilini ayarlar.
Ülke/Bölge [Ülke veya bölge listesi]	Yazıcının çalışmak üzere yapılandırıldığı ülkeyi veya bölgeyi tanımlayın.
Başlangıç kur. çalıştır Açık Kapalı*	Kurulum sihirbazını çalıştırır.
Klavye Klavye Türü [Dillerin listesi]	Bir klavye türü olarak bir dil seçer. **Notlar:** • Tüm Klavye Türü değerleri görünmeyebilir veya görünmesi için özel bir donanım gerekebilir. • Bu menü öğesi yalnızca bazı yazıcı modellerinde görüntülenir.
Görüntülenen bilgiler Ekran Metni 1 [IP Adresi*] Ekran Metni 2 [Tarih/Saat*] Özel Metin 1 Özel Metin 2	Ana ekranda görünecek bilgileri belirler. **Not:** Özel Metin 1 ve Özel Metin 2 yalnızca bazı yazıcı modellerinde görünür.
Tarih ve Saat Yapılandır Geçerli Tarih ve Saat Tarih ve Saati Manuel Ayarla Tarih Biçimi [GG.AA.YYYY*] Zaman Biçimi [12 saat A.M./P.M.*] Zaman Dilimi [GMT*]	Yazıcı tarihini ve saatini yapılandırır.
Not: Bir değerin yanındaki yıldız (*), varsayılan fabrika ayarını belirtir.	

Menü öğesi	Açıklama
Tarih ve Saat Ağ Zaman Protokolü NTP'yi Etkinleştir [Açık*] NTP Sunucusu Kimlik Doğrulamayı Etkinleştir	Ağ Zaman Protokolü (NTP) için ayarları yapılandırır. **Notlar:** • Kimlik Doğrulamayı Etkinleştir yalnızca bazı yazıcı modellerinde görünür. • Kimlik Doğrulamayı Etkinleştir MD5 anahtarı olarak ayarlandığında, Anahtar Kimliği ve Parola görüntülenir.
Kağıt Boyutları ABD* Metrik	Kağıt boyutları ölçüsüne ait birimi belirtir. **Not:** İlk kurulum sihirbazında seçilen ülke veya bölge, ilk kağıt boyutu ayarını belirler.
Ekran Parlaklığı %20–100 (100*)	Ekranın parlaklığını ayarlar. **Not:** Bu menü öğesi yalnızca bazı yazıcı modellerinde görüntülenir.
Flash Sürücü Erişimi Etkin* Devre dışı	Flash sürücüye erişimi etkinleştirir.
Artalan Kaldırmaya İzin Ver Açık* Kapalı	Arka planın kaldırılmasına izin verilip verilmeyeceğini belirtir.
Özel İş taramalarına izin ver Açık* Kapalı	Birden fazla işi bir dosyaya tarar.
Tek Sayfalı Düz Yatak Tarama Açık Kapalı*	Tarayıcı camından bir kerede tek sayfa kopyalamayı ayarlar.
Sesli Geri Bildirim Geri Bildirim Düğmesi Açık* Kapalı	Düğmelere basma, panel etkileşimleri, kağıt yüklü uyarıları ve hata bildirimlerine yönelik sesli geri bildirimi etkinleştirir. **Not:** Bu menü öğesi yalnızca bazı yazıcı modellerinde görüntülenir.
Sesli Geri Bildirim Ses Düzeyi 1–10 (5*)	Yazıcı hoparlörlerinin ses düzeyini ayarlar. **Notlar:** • Ses düzeyi değişiklikleri, mevcut kullanıcı oturumu sona erdikten sonra uygulanır. • Bu menü öğesi yalnızca bazı yazıcı modellerinde görüntülenir.
Ekran Zaman Aşımı 10–300 (60*)	Ekran ana ekranı göstermeden veya yazıcı bir kullanıcı hesabı oturumunu otomatik olarak kapatmadan önce geçmesi gereken boşta kalma süresini ayarlar.
Not: Bir değerin yanındaki yıldız (*), varsayılan fabrika ayarını belirtir.	

Eko Modu

Menü öğesi	Açıklama
Yazdırma Kenarlar Tek Taraflı* Çift Taraflı	Baskıların kağıdın bir yüzüne mi yoksa iki yüzüne mi yazdırılacağını belirler.
Yazdırma Taraf başına Sayfa Kapalı* Taraf başına 2 sayfa Taraf başına 3 sayfa Taraf başına 4 sayfa Taraf başına 6 sayfa Taraf başına 9 sayfa Taraf başına 12 sayfa Taraf başına 16 sayfa	Kağıt yaprağının bir yüzüne birden çok sayfa görüntüsü yazdırır.
Yazdırma Toner Koyuluğu 1–10 (8*)	Metin görüntülerinin açıklığını veya koyuluğunu belirler.
Kopyalama Kenarlar 1 taraflıdan 1 taraflıya* 1 taraflıdan 2 taraflıya 2 taraflıdan 1 taraflıya 2 taraflıdan 2 taraflıya	Özgün belgeye göre tarama davranışını belirler.
Kopyalama Taraf başına Sayfa Kapalı* 2 Dikey sayfa 4 Dikey sayfa 2 Yatay sayfa 4 Yatay sayfa	Özgün belgeye göre tarama davranışını belirler.
Kopyalama Koyuluk 1–9 (5*)	Taranan metin görüntülerinin koyuluğunu belirler.
Not: Bir değerin yanındaki yıldız (*), varsayılan fabrika ayarını belirtir.	

Uzak Operatör Paneli

Menü öğesi	Açıklama
Harici VNC Bağlantısı İzin Verme* İzin Ver	Kullanıcıların kontrol panelini uzaktan çalıştırması için harici Sanal Ağda Bilgi İşlem (VNC) istemcisi bağlayın.
Not: Bir değerin yanındaki yıldız (*), varsayılan fabrika ayarını belirtir.	

Menü öğesi	Açıklama
Kimlik Doğrulama Türü Yok* Standart Kimlik Doğrulama	VNC istemci sunucusuna erişirken kullanılacak kimlik doğrulama türünü ayarlar. **Not:** Standart Kimlik Doğrulama'ya ayarlandığında VNC Parolası görünür.
Not: Bir değerin yanındaki yıldız (*), varsayılan fabrika ayarını belirtir.	

Bildirimler

Menü öğesi	Açıklama
ADF Yüklendi Uyarısı Kapalı Açık*	ADF'ye kağıt yüklerken sesli uyarıyı etkinleştirir.
Alarm Denetimi Kapalı Tek* Sürekli	Yazıcı için kullanıcı müdahalesi gerektiğinde alarmın kaç kez çalacağını ayarlar.
Sarf malzemeleri Sarf Malzemeleriyle İlgili Tahminleri Göster Tahminleri göster* Tahminleri Gösterme	Sarf malzemelerinin tahmini durumunu gösterir.
Sarf malzemeleri Tahminleri Görüntüle Sayfalar* Yüzde	Yazıcının sarf malzemesi kullanımını tahmin etmek için kullandığı birimi belirler ve kullanıcı müdahalesi gerektiğinde özel bildirimleri tetikler. **Not:** Bu menü öğesi yalnızca Embedded Web Server'da görünür.
Sarf malzemeleri Kartuş Alarmı Kapalı Tek* Sürekli	Toner kartuşu az olduğunda alarmın kaç kez çalacağını ayarlar.
Sarf malzemeleri Özel Sarf Malzemesi Tahminleri Tahminleri Göster Tahminleri Gösterme*	Yazıcıya kullanıcı müdahalesi gerektiğinde bildirim ayarlarını yapılandırır. **Not:** Bu menü öğesi yalnızca Embedded Web Server'da görünür.
Not: Bir değerin yanındaki yıldız (*), varsayılan fabrika ayarını belirtir.	

Menü öğesi	Açıklama
E-posta Uyarıları Ayarları E-posta Ayarları Birincil SMTP Ağ Geçidi Birincil SMTP Ağ Geçidi Bağlantı Noktası (25*) İkincil SMTP Ağ Geçidi İkincil SMTP Ağ Geçidi Bağlantı Noktası (25*) SMTP Zaman Aşımı (30 saniye*) Yanıt Adresi Her zaman SMTP varsayılan Yanıt Adresini kullan(Kapalı*) SSL/TLS Kullan(Devre dışı*) Güvenilir Sertifika Gerektir(Açık*) SMTP Sunucusu Kimlik Doğrulama (Kimlik doğrulama gerekmiyor*) Aygıt Tarafından Gönderilen E-Posta(Yok*) Kullanıcı Tarafından Gönderilen E-posta(Yok*) Active Directory Aygıt Bilgilerini Kullan(Kapalı*) Aygıt Kullanıcı Kimliği Aygıt Parolası Kerberos 5 ALANI NTLM Etki Alanı "SMTP sunucusu kurulmadı" hatasını devre dışı bırak(Kapalı*)	Yazıcınızdaki e-posta ayarlarını yapılandırır.
E-posta Uyarıları Ayarları E-posta Listelerini ve Uyarılarını Ayarla E-posta Listesi 1 E-posta Listesi 2 E-posta Etkinlikleri	E-posta adreslerini belirler ve e-posta uyarı etkinliklerini etkinleştirir. **Not:** Bu menü öğesi yalnızca Embedded Web Server'da görünür.
Hata Önleme Sıkışma Yardımı Kapalı Açık*	Sıkışma giderildikten sonra yazıcıyı, boş ya da kısmen yazdırılmış sayfaları otomatik olarak hizalayacak şekilde ayarlar.
Hata Önleme Oto Devam Kapalı Açık* (5 saniye)	Yazıcının kullanıcı müdahalesi gerektiren bazı yazıcı koşullarını sildikten sonra otomatik olarak bir yazdırma işini işlemeye veya yazdırmaya devam etmesine izin verir.
Hata Önleme Otomatik Yeniden Başlatma Otomatik Yeniden Başlatma Boştayken yeniden başlat Daima yeniden başlat* Asla yeniden başlatma	Yazıcıyı, bir hata oluştuğunda yeniden başlatılacak şekilde ayarlar.
Hata Önleme Otomatik Yeniden Başlatma Maks. Oto. Yeniden Başlatma 1-20 (2*)	Yazıcının gerçekleştirebileceği otomatik yeniden başlatma sayısını ayarlar.
Not: Bir değerin yanındaki yıldız (*), varsayılan fabrika ayarını belirtir.	

Menü öğesi	Açıklama
Hata Önleme Otomatik Yeniden Başlatma Otomatik Yeniden Başlatma Penceresi 1-525.600 saniye (720*)	Yazıcı otomatik olarak yeniden başlamadan önceki süreyi belirler.
Hata Önleme Otomatik Yeniden Başlatma Otomatik Yeniden Başlatma Sayacı	Yeniden başlatma sayacının salt okunur bilgilerini gösterir.
Hata Önleme Otomatik Yeniden Başlatma Otomatik Yeniden Başlatma Sayacını Sıfırla İptal Devam	Otomatik Yeniden Başlatma Sayacını sıfırlar.
Hata Önleme Kısa Kağıt Hatasını Görüntüle Açık Otomatik temizle*	Yazıcıyı, kısa kağıt hatası oluştuğunda mesaj gösterecek şekilde ayarlar. **Not:** Kısa kağıt, yüklenen kağıdın boyutunu ifade eder.
Hata Önleme Sayfa Koruması Kapalı* Açık	Yazıcıyı, yazdırmadan önce tüm sayfayı belleğe işleyecek şekilde ayarlar.
Sıkışma İçeriği Giderme Sıkışma Giderme Kapalı Açık Otomatik*	Yazıcıyı, sıkışan sayfaları yeniden yazdıracak şekilde ayarlar.
Sıkışma İçeriği Giderme Tarayıcı Sıkışma Giderme İş seviyesi Sayfa düzeyi*	Kağıt sıkışması çözümlendikten sonra tarama işinin nasıl yeniden başlatılacağını belirler.
Not: Bir değerin yanındaki yıldız (*), varsayılan fabrika ayarını belirtir.	

Güç Yönetimi

Menü öğesi	Açıklama
Uyku Modu Profili Uyku Modundan Yazdırma Yazdırmadan sonra beklemede kal Yazdırmadan sonra Uyku Moduna gir*	Yazıcıyı Hazır modunda kalacak veya yazdırma sonrasında Uyku moduna geri dönecek şekilde ayarlar.
Zaman aşımları Uyku Modu 1-120 dakika (15*)	Yazıcının Uyku moduna geçmeden önceki boşta kalma süresini ayarlar.
Not: Bir değerin yanındaki yıldız (*), varsayılan fabrika ayarını belirtir.	

Menü öğesi	Açıklama
Zaman aşımları Hazırda Bekleme Süre Sonu Devre dışı 1 saat 2 saat 3 saat 6 saat 1 gün 2 gün 3 gün* 1 hafta 2 hafta 1 ay	Yazıcının kapanmasından önce geçen süreyi ayarlar.
Zaman aşımları Bağlantıda Hazırda Bekleme Zaman Aşımı Hazırda Bekleme Hazırda Bekletme*	Aktif Ethernet mevcut olduğunda yazıcıyı kapatmak için Hazırda Bekleme Zaman Aşımı ayarını belirler.
Güç Modlarını Zamanla Programlar Yeni Program Ekle	Yazıcının Uyku veya Hazırda Bekleme moduna gireceği zamanı programlar.
Not: Bir değerin yanındaki yıldız (*), varsayılan fabrika ayarını belirtir.	

Anonim Veri Toplama

Menü öğesi	Açıklama
Anonim Veri Toplama Aygıt Kullanımı ve Performansı Bilgileri Yok*	Yazıcı kullanımı ve performansı bilgilerini Lexmark'a gönderin. **Not:** Anonim Veri Gönderme Saati yalnızca Anonim Veri Toplama'yı Aygıt Kullanımı ve Performansı olarak ayarladığınızda görüntülenir.
Anonim Veri Gönderme Saati Başlangıç Saati Bitiş Saati	
Not: Bir değerin yanındaki yıldız (*), varsayılan fabrika ayarını belirtir.	

Erişilebilirlik

Not: Bu menü yalnızca bazı yazıcı modellerinde görüntülenir.

Menü öğesi	Açıklama
Aynı Tuşa Basma Aralığı 0–5 (0*)	Yazıcının, takılı bir klavyede aynı tuşa tekrar basılmasını yok saydığı saniye aralığını ayarlar.
Not: Bir değerin yanındaki yıldız (*), varsayılan fabrika ayarını belirtir.	

Menü öğesi	Açıklama
Tuş Tekrarı Bşlngç Gecikmesi 0,25–5 (1*)	Bir tekrarlama tuşu tekrarlamaya başlamadan önce saniye olarak ilk gecikme süresini ayarlar. **Not:** Bu menü öğesi yalnızca yazıcıya klavye takıldığında görüntülenir.
Tuş Tekrar Hızı 0,5–30 (30*)	Bir tekrarlama tuşu için saniye başına basma sayısını ayarlar. **Not:** Bu menü öğesi yalnızca yazıcıya klavye takıldığında görüntülenir.
Ekran Zaman Aşımını Uzat Kapalı* Açık	Ekran Zaman Aşımı zamanlayıcısının süresi dolduğunda kullanıcının ana ekrana dönmek yerine aynı konumda kalmasını sağlar ve Ekran Zaman Aşımı zamanlayıcısını sıfırlar.
Kulaklık Ses Düzeyi 1–10 (5*)	Kulaklık ses düzeyini ayarlar. **Not:** Bu menü öğesi yalnızca yazıcıya kulaklık takıldığında görüntülenir.
Kulaklık Takılıyken Sesli Kılavuzu Etkinleştir Kapalı* Açık	Yazıcıya kulaklık takıldığında Sesli Kılavuzu etkinleştirir.
Parolaları/PIN'leri Oku Kapalı* Açık	Yazıcıyı parolaları veya kişisel kimlik numaralarını yüksek sesle okuyacak şekilde ayarlar. **Not:** Bu menü öğesi yalnızca yazıcıya kulaklık veya hoparlör takıldığında görüntülenir.
Konuşma Hızı Çok Yavaş Yavaş Normal* Hızlı Daha Hızlı Çok Hızlı Seri Çok Seri En Hızlı	Sesli Kılavuz konuşma hızını ayarlar. **Not:** Bu menü öğesi yalnızca yazıcıya kulaklık veya hoparlör takıldığında görüntülenir.
Not: Bir değerin yanındaki yıldız (*), varsayılan fabrika ayarını belirtir.	

Fabrika Varsayılanlarını Geri Yükle

Menü öğesi	Açıklama
Ayarları Geri Yükle Tüm ayarları geri yükleyin Yazıcı ayarlarını geri yükleyin Ağ ayarlarını geri yükleyin Faks ayarlarını geri yükleyin Uygulama ayarlarını geri yükleyin	Yazıcıyı varsayılan fabrika ayarlarına geri yükler. **Not:** Varsayılan değer ilk kurulum sırasında seçilen değerdir.

Bakım

Yapılandırma Menüsü

Menü öğesi	Açıklama
USB Yapılandırması USB PnP 1* 2	Bir kişisel bilgisayarla uyumluluğunu iyileştirmek için yazıcının USB sürücüsü modunu değiştirin.
USB Yapılandırması Yerel Konuma USB Tarama Açık* Kapalı	USB aygıtı sürücüsünün bir USB Simple aygıtı (tekli arayüz) veya bir USB Composite aygıtı (çoklu arayüz) olarak sıralama yapıp yapmayacağını ayarlar.
USB Yapılandırması USB Hızı Tam Otomatik*	USB bağlantı noktasını, tam hızla çalışacak ve yüksek hız yeteneklerini devreden çıkaracak şekilde ayarlar.
Tepsi Yapılandırması Tepsi Bağlama Otomatik* Kapalı	Yazıcıyı, aynı kağıt türü ve kağıt boyutu ayarlarına sahip tepsileri bağlayacak şekilde ayarlar.
Tepsi Yapılandırması Tepsi İçliği Mesajını Göster Kapalı Sadece bilinmeyen boyutlar için* Her zaman	Tepsiyi taktıktan sonra kağıt boyutunu ve türünü seçmek için bir mesaj görüntüler.
Tepsi Yapılandırması A5 Yükleme Kısa Kenar* Uzun Kenar	A5 boyutunda kağıt yüklerken sayfa yönlendirmesini ayarlar.
Tepsi Yapılandırması Kağıt Komut İstemleri Otomatik* Çok Amaçlı Besleyici Elle Kağıt	Kağıt yüklenmesine dair bir istem göründüğünde kullanıcının dolduracağı kağıt kaynağını ayarlar.
Tepsi Yapılandırması Zarf Komut İstemleri Otomatik* Çok Amaçlı Besleyici Elle Zarf	Zarf yüklenmesine dair bir istem göründüğünde kullanıcının dolduracağı kağıt kaynağını ayarlar.
Not: Bir değerin yanındaki yıldız (*), varsayılan fabrika ayarını belirtir.	

Menü öğesi	Açıklama
Tepsi Yapılandırması Komut Eylemi Kullanıcıya sor Devam* Geçerli olanı kullan	Yazıcıyı, kağıt veya zarf ile ilgili değişiklik komutlarını çözümleyecek şekilde ayarlar.
Raporlar Menü Ayarları Sayfası Olay Günlüğü Olay Günlüğü Özeti Durum Denetimi İstatistikleri	Yazıcının menü ayarları, durumu ve olay günlükleri hakkında raporlar yazdırır.
Sarf Malzemesi Kullanımı ve Sayaçlar Sarf Malzemesi Kullanım Geçmişini Temizle Siyah Kartuş Sayacını Sıfırla Bakım Sayacını Sıfırla	Sarf malzemesi sayfa sayacını sıfırlar veya yazdırılan toplam sayfayı görüntüler.
Yazıcı Öykünmeleri PPDS Öykünmesi Kapalı* Açık	Yazıcıyı, PPDS veri akışını tanıyacak ve kullanacak şekilde ayarlar.
Yazıcı Öykünmeleri PS Öykünmesi Kapalı Açık*	Yazıcıyı, PS veri akışını tanıyacak ve kullanacak şekilde ayarlar.
Yazıcı Öykünmeleri Emülatör Güvenliği Sayfa Zaman Aşımı 0-60 (60*)	Öykünme sırasında sayfa zaman aşımını ayarlar.
Yazıcı Öykünmeleri Emülatör Güvenliği İşin Ardından Emülatörü Sıfırla Kapalı* Açık	Bir yazdırma işinden sonra emülatörü sıfırlar.
Yazıcı Öykünmeleri Emülatör Güvenliği Yazıcı Mesaj Erişimini Devre Dışı Bırak Açık* Kapalı	Öykünme sırasında yazıcının mesaj erişimini devre dışı bırakır.
Yazdırma Yapılandırması Yazı Tipi Netleştirme 0-150 (24*)	Yazı tipi verilerini yazdırırken yüksek frekanslı ekranların kullanıldığı değerin altında bir metin punto boyutu ayarlar.
Not: Bir değerin yanındaki yıldız (*), varsayılan fabrika ayarını belirtir.	

Menü öğesi	Açıklama
Faks Yapılandırması Faks Düşük Güç Desteği Uykuyu Devre Dışı Bırak Uykuya İzin Ver Otomatik*	Yazıcı gerekli gördüğünde Uyku moduna geçmek için faksı ayarlar.
Faks Yapılandırması Faks Depolama Konumu Disk* NAND	Tüm fakslar için depolama konumunu ayarlar.
Yazdırma Yapılandırması Yazdırma Yoğunluğu Devre dışı* 1-5 Kopyalama Yoğunluğu Devre dışı* 1-5	Belgeleri yazdırırken veya kopyalarken toner yoğunluğunu ayarlar.
Aygıt İşlemleri Sessiz Modu Kapalı* Açık	Yazıcıyı, yazdırma işlemi sırasında çıkardığı gürültü miktarını azaltacak şekilde ayarlar. **Not:** Bu ayar etkinleştirilirse yazıcının genel performansı yavaşlar.
Aygıt İşlemleri Panel Menüleri Etkinleştir* Devreden çıkar	Yazıcıyı, kontrol paneli menülerini gösterecek şekilde ayarlar. **Not:** Bu menü öğesi yalnızca Embedded Web Server'da görünür.
Aygıt İşlemleri Güvenli Mod Kapalı* Açık	Yazıcıyı, bilinen sorunlara rağmen mümkün olduğunca fazla işlevsellik sunmayı denediği özel modda çalışacak şekilde ayarlar. Örneğin Açık olarak ayarlandığında ve çift taraflı motor çalışmadığında yazıcı, çift taraflı yazdırma işlerinde bile belgelerin tek taraflı baskılarını yapar.
Aygıt İşlemleri Özel Durumu Temizle	Tüm özel mesajları siler.
Aygıt İşlemleri Tüm uzaktan yüklenmiş mesajları temizle	Tüm uzaktan yüklenmiş mesajları siler.
Aygıt İşlemleri Hata Ekranlarını Otomatik Göster Açık* Kapalı	Yazıcı, Ekran Zaman Aşımı ayarına eşit bir süre boyunca ana ekranda etkin olmadıysa ekranda mevcut hata mesajları görünür.
Uygulama Yapılandırması LES Uygulamaları Açık* Kapalı	Lexmark Embedded Solutions (LES) uygulamalarını etkinleştirir.
Not: Bir değerin yanındaki yıldız (*), varsayılan fabrika ayarını belirtir.	

Menü öğesi	Açıklama
Tarayıcı Yapılandırması Tarayıcı Elle Kayıt Hızlı Yazdırma Testi	Hızlı Test hedef sayfası yazdırır. **Not:** Hedef sayfadaki kenar boşluğunun, hedef çevresinde tamamen eşit olduğundan emin olun. Eşit olmadığında yazıcı kenar boşluklarının sıfırlanması gerekir.
Tarayıcı Yapılandırması Tarayıcı Elle Kayıt Ön ADF Kaydı Arka ADF Kaydı Düz Yatak Kaydı	ADF, tarayıcı camı veya denetleyici anakartı değiştirildikten sonra düz yatağı ve ADF'yi manuel olarak kaydeder.
Tarayıcı Yapılandırması Kenar Silme Düz Yatak Kenar Silme 0-6 (3*) ADF Kenar Silme 0-6 (3*)	Bir ADF veya düz yataklı tarama işinin çevresindeki yazdırılmayacak alanın boyutunu milimetre cinsinden ayarlar.
Tarayıcı Yapılandırması ADF Eğilmeyi Giderme ADF Eğilmeyi Mekanik Olarak Giderme Kapalı Açık Otomatik*	Yazıcıyı, ADF mekanik eğiklik düzeltmesi yapacak şekilde ayarlar.
Tarayıcı Yapılandırması Tarayıcı Devre Dışı Bırak Etkin* Devre dışı ADF Devre Dışı	Düzgün çalışmıyorsa tarayıcıyı devre dışı bırakır.
Tarayıcı Yapılandırması Tiff Bayt Düzeni CPU Bayt Düzeni* Küçük Bayt Düzeni Büyük Bayt Düzeni	TIFF formatlı tarama çıktısının bayt düzenini ayarlar.
Tarayıcı Yapılandırması Şerit Başına Tam Tiff Satırı Sayısı Açık* Kapalı	TIFF formatlı tarama çıktısının RowsPerStrip etiket değerini ayarlar.
Not: Bir değerin yanındaki yıldız (*), varsayılan fabrika ayarını belirtir.	

Servis Dışı Silme

Menü öğesi	Açıklama
Servis Dışı Silme Bellek Son Silinme Tarihi Sabit Disk Son Silinme Tarihi	Yazıcı belleğinin veya sabit diskin son silinme tarihi bilgisini gösterir. **Not:** Sabit Disk Son Silinme Tarihi, yalnızca yazıcılara sabit disk takıldığında görüntülenir.

Menü öğesi	Açıklama
Servis Dışı Silme Kalıcı bellekteki tüm bilgileri silin Sabit diskteki tüm bilgileri sil Tüm yazıcı ve ağ ayarlarını silin	Yazıcı belleğinde veya sabit diskte saklanan tüm ayarları ve uygulamaları siler. **Not:** Sabit diskteki tüm bilgileri silme seçeneği yalnızca sabit disk takılı yazıcılarda görüntülenir.

Görünür Ana Ekran Simgeleri

Menü	Açıklama
Görünür Ana Ekran Simgeleri Kopyalama E-posta Faks Durum/Sarf Malzemeleri İş Sırası Dil Değiştir Kısayol Merkezi Adres Defteri Yer İmleri Bekletilen İşler USB FTP Tarama Profilleri Uygulama Profilleri Ekran Özelleştirme Tarama Merkezi Kart Kopyalama	Ana ekranda hangi simgelerin gösterileceğini belirler.

Bu Yazıcı Hakkında

Menü öğesi	Açıklama
Varlık Etiketi	Yazıcıyı tanımlar. Maksimum uzunluk 32 karakterdir.
Yazıcının Konumu	Yazıcı konumunu belirler. Maksimum uzunluk 63 karakterdir.
Kişi	Yazıcı adını kişiselleştirir. Maksimum uzunluk 63 karakterdir.
Yapılandırma Dosyasını USB'ye Aktar*	Yapılandırma dosyalarını bir flash sürücüye aktarır.
Sıkıştırılmış Günlükleri USB'ye Aktar*	Sıkıştırılmış günlük dosyalarını bir flash sürücüye aktarır.
Günlükleri Gönder İptal Gönder	Tanılama bilgilerini Lexmark'a gönderir.
* Bu menü öğesi yalnızca bazı yazıcı modellerinde görüntülenir.	

Yazdırma

Düzen

Menü öğesi	Açıklama
Kenarlar Tek Taraflı* Çift Taraflı	Baskıların kağıdın bir yüzüne mi yoksa iki yüzüne mi yazdırılacağını belirler.
Çevirme Stili Uzun Kenar* Kısa Kenar	Çift taraflı yazdırma işlemi gerçekleştirirken kağıdın hangi tarafının ciltleneceğini belirler.
Boş Sayfalar Yazdırma Yazdırma*	Yazdırma işine dahil edilen boş sayfaları yazdırır.
Harmanla Kapalı (1,1,1,2,2,2) Açık (1,2,1,2,1,2)*	Özellikle işin birden fazla kopyası yazdırılırken bir yazdırma işinin sayfalarını sırayla yığınlanmış şekilde tutar.
Ayırma Sayfaları Yok* Kopyalar Arasında İşlerin Arasına Sayfaların Arasına	Yazdırma sırasında boş ayırma sayfaları ekler.
Ayırma Sayfası Kaynağı Tepsi [x] (1*) Çok Amaçlı Besleyici	Ayırma sayfaları için kağıt kaynağını belirler.
Taraf başına Sayfa Kapalı* Taraf başına 2 sayfa Taraf başına 3 sayfa Taraf başına 4 sayfa Taraf başına 6 sayfa Taraf başına 9 sayfa Taraf başına 12 sayfa Taraf başına 16 sayfa	Kağıt yaprağının bir yüzüne birden çok sayfa görüntüsü yazdırır.
Taraf Başına Sayfa Sırası Yatay* Ters Yatay Dikey Ters Dikey	Taraf Başına Sayfa menüsü kullanılırken birden çok sayfalı görüntülerin konumunu belirler.
Taraf Başına Sayfa Yönü Otomatik* Yatay Dikey	Taraf Başına Sayfa menüsü kullanılırken birden çok sayfalı görüntülerin yönünü belirler.
Not: Bir değerin yanındaki yıldız (*), varsayılan fabrika ayarını belirtir.	

Menü öğesi	Açıklama
Taraf Başına Sayfa Kenarlığı Yok* Katı	Taraf Başına Sayfa menüsü kullanılırken her sayfa görüntüsünün çevresine kenarlık yazdırır.
Kopyalar 1-9999 (1*)	Her yazdırma işi için kopya sayısını belirler.
Yazdırma Alanı Normal* Tüm Sayfa	Kağıt yaprağı üzerindeki yazdırılabilir alanı ayarlar.
Not: Bir değerin yanındaki yıldız (*), varsayılan fabrika ayarını belirtir.	

Sonlandırma

Menü öğesi	Açıklama
Zımba İşi Kapalı* 1 zımba, sol üst köşe 2 zımba, sol 1 zımba, sağ üst köşe 2 zımba, üst 1 zımba, sol alt köşe 2 zımba, alt 1 zımba, sağ alt köşe 2 zımba, sağ	Tüm yazdırma işleri için zımbalama konumunu belirler. **Not:** Bu menü öğesi sadece bir zımba tutucu kuruluysa görüntülenir.
Zımba Testi Başlat	Zımba sonlandırıcının düzgün çalışıp çalışmadığını tespit eder. **Not:** Bu menü öğesi sadece bir zımba tutucu kuruluysa görüntülenir.
Ofset Sayfaları Yok* Kopyalar Arasında İşlerin Arasına	Her yazdırma işinin veya yazdırma işinin her kopyasının çıktısını ayırır. **Notlar:** • Kopyalar Arasında seçeneği, Harmanlama Açık [1,2,1,2,1,2] olarak ayarlanmışsa yazdırma işinin her kopyasını ayırır. Harmanlama Kapalı [1,1,1,2,2,2] olarak ayarlanmışsa yazdırılan sayfaların her kümesi ayrılır (ör. tüm 1. sayfalar ve tüm 2. sayfalar). • İşlerin Arasına, tüm yazdırma işi için yazdırılan kopya sayısına bakılmaksızın aynı ayırma konumunu ayarlar. • Bu menü öğesi sadece bir zımba tutucu kuruluysa görüntülenir.
Not: Bir değerin yanındaki yıldız (*), varsayılan fabrika ayarını belirtir.	

Ayarlar

Menü öğesi	Açıklama
Yazıcı Dili PCL Öykünmesi PS Öykünmesi*	Yazıcı dilini ayarlar. **Not:** Bir yazıcı dilinin varsayılan olarak ayarlanması, bir yazılım programının başka bir yazıcı dili kullanılan yazdırma işleri göndermesini engellemez.
Not: Bir değerin yanındaki yıldız (*), varsayılan fabrika ayarını belirtir.	

Menü öğesi	Açıklama
İş Bekletme Kapalı* Açık	Sarf malzemesi gerektiren yazdırma işlerini koruyarak sarf malzemesi gerektirmeyen işlerin yazdırılabilmesini sağlar. **Not:** Bu menü öğesi yalnızca bir yazıcı sabit diski takıldığında kullanılabilir.
İş Bekletme Zaman Aşımı 0–255 (30*)	Yazıcının, mevcut olmayan kaynaklar gerektiren işleri beklemeye almadan ve yazdırma kuyruğundaki diğer işleri yazdırmaya devam etmeden önce kullanıcı müdahalesi için bekleyeceği süreyi saniye cinsinden ayarlar. **Not:** Bu menü öğesi yalnızca bir yazıcı sabit diski takıldığında kullanılabilir.
Hedefi İndir RAM* Disk	Yazıcıya indirilmiş olan fontlar ve makrolar gibi tüm kalıcı kaynakların nereye kaydedileceğini belirtir. **Not:** Bu menü öğesi yalnızca bir yazıcı sabit diski takıldığında kullanılabilir.
Kaynakları Kaydet Kapalı* Açık	Yazıcının, mevcut bellekten daha fazlasını gerektiren bir iş aldığında fontlar ve makrolar gibi indirilen kaynaklarla ne yapacağını belirler. **Notlar:** • Kapalı olarak ayarlandığında yazıcı indirilen kaynakları yalnızca bellek gerekene kadar tutar. Etkin olmayan yazıcı diliyle ilişkili kaynaklar silinir. • Açık olarak ayarlandığında yazıcı tüm dil geçişlerinde indirilmiş olan tüm kalıcı kaynakları korur. Gerektiğinde yazıcı, kalıcı kaynakları silmek yerine bellek dolu mesajlarını gösterir.
Hepsini Yazdır Sırası Alfabetik* Önce En Yeni Önce En Eski	Tümünü Yazdır seçildiğinde, bekletilen ve gizli işlerin yazdırılıp yazdırılmayacağını belirtir. **Not:** Bu menü öğesi yalnızca bir yazıcı sabit diski takıldığında kullanılabilir.
Not: Bir değerin yanındaki yıldız (*), varsayılan fabrika ayarını belirtir.	

Kalite

Menü öğesi	Açıklama
Yaz Çözünürlüğü 600 dpi* 1200 Image Q 2400 Image Q 1200 dpi 300 dpi	Yazdırılan çıktıdaki metin ve görüntüler için çözünürlüğü ayarlar. **Not:** Çözünürlük, inç başına nokta sayısı veya görüntü kalitesi olarak belirlenir.
Piksel Artırma Kapalı* Yazı Tipleri Yatay Dikey Her iki yön	Metin ve görüntüleri geliştirmek üzere netlik için daha fazla pikselin yığınlar halinde yazdırılmasını sağlar.
Toner Koyuluğu 1–10 (8*)	Metin görüntülerinin açıklığını veya koyuluğunu belirler.
Not: Bir değerin yanındaki yıldız (*), varsayılan fabrika ayarını belirtir.	

Menü öğesi	Açıklama
Yarı tonlama Normal* Ayrıntı	Daha keskin kenarlı daha düz çizgilere sahip olması için yazdırılan çıktıyı iyileştirin.
Parlaklık -6 - 6 (0*)	Yazdırılan çıktının parlaklığını ayarlar.
Kontrast 0 - 5 (0*)	Yazdırılan çıktının kontrastını ayarlar.
Gri Düzeltme Kapalı Oto*	Resimlere uygulanan kontrast iyileştirmesini ayarlar.
Not: Bir değerin yanındaki yıldız (*), varsayılan fabrika ayarını belirtir.	

İş Hesaplama

Not: Bu menü yalnızca bir yazıcı sabit diski takıldığında kullanılabilir.

Menü öğesi	Açıklama
İş Hesaplama Kapalı* Açık	Yazıcıyı, aldığı yazdırma işlerinin günlüğünü oluşturacak şekilde ayarlar.
Hesaplama Günlüğü Frekansı Günlük Haftalık Aylık*	Yazıcının hangi sıklıkta günlük dosyası oluşturacağını belirler.
Frekans Sonunda Günlük Eylemi Yok* Geçerli Günlüğü E-posta ile Gönder Geçerli Günlüğü E-posta ile Gönder ve Sil Geçerli Günlüğü Gönder Geçerli Günlüğü Gönder ve Sil	Frekans eşiği sona erdiğinde yazıcının nasıl karşılık vereceğini belirler. **Not:** Hesaplama Günlüğü Frekansı öğesinde tanımlanan değer, bu eylemin ne zaman tetikleneceğini belirler.
Doluya Yakın Günlük Eylemi Kapalı* Açık	Yazıcı Günlük Dolmak Üzere Eylemini çalıştırmadan önce günlük dosyasının maksimum boyutunu belirtir.
Not: Bir değerin yanındaki yıldız (*), varsayılan fabrika ayarını belirtir.	

Menü öğesi	Açıklama
Doluya Yakın Günlük Eylemi Yok* Geçerli Günlüğü E-posta ile Gönder Geçerli Günlüğü E-posta ile Gönder ve Sil En Eski Günlüğü E-posta ile Gönder ve Sil Geçerli Günlüğü Gönder Geçerli Günlüğü Gönder ve Sil En Eski Günlüğü Gönder ve Sil Geçerli Günlüğü Sil En Eski Günlüğü Sil Geçerli Hariç Tüm Günlükleri Sil Tüm Günlükleri Sil	Sabit disk dolmak üzereyken yazıcının nasıl karşılık vereceğini belirler. **Not:** Günlük Dolmak Üzere'de tanımlanan değer eylemin ne zaman tetikleneceğini belirtir.
Dolu Günlük Eylemi Yok* Geçerli Günlüğü E-posta ile Gönder ve Sil En Eski Günlüğü E-posta ile Gönder ve Sil Geçerli Günlüğü Gönder ve Sil En Eski Günlüğü Gönder ve Sil Geçerli Günlüğü Sil En Eski Günlüğü Sil Geçerli Hariç Tüm Günlükleri Sil Tüm Günlükleri Sil	Disk kullanımı maksimum sınıra (100 MB) ulaştığında yazıcının nasıl karşılık vereceğini belirler.
Günl. Yay. URL'si	Yazıcının iş hesaplama günlüklerini nereye göndereceğini belirler.
Günlükleri Göndermek için E-posta Adresi	Yazıcının iş hesaplama günlüklerini gönderdiği e-posta adresini belirtir.
Günlük Dosyası Öneki	Günlük dosyasının adı için öneki belirler. **Not:** TCP/IP menüsünde tanımlanan geçerli ana bilgisayar adı, varsayılan günlük dosyası öneki olarak kullanılır.
Not: Bir değerin yanındaki yıldız (*), varsayılan fabrika ayarını belirtir.	

XPS

Menü öğesi	Açıklama
Hata Sayfalarını Yazdır Kapalı* Açık	XML işaretleme hataları dahil olmak üzere hatalar hakkındaki bilgileri içeren bir test sayfası yazdırır.
Minimum Çizgi Genişliği 1–30 (2*)	1200 dpi'de yazdırılan işler için minimum strok genişliğini ayarlar.
Not: Bir değerin yanındaki yıldız (*), varsayılan fabrika ayarını belirtir.	

PDF

Menü öğesi	Açıklama
Sığdır Kapalı* Açık	Sayfa içeriğini seçili sayfa boyutuna sığacak şekilde ölçeklendirir.
Ek notlar Yazdırma Yazdırma*	PDF'deki notların yazdırılıp yazdırılmayacağını belirler.
PDF Hatasını Yazdır Kapalı Açık*	PDF hatasını yazdırma özelliğini etkinleştirir.
Not: Bir değerin yanındaki yıldız (*), varsayılan fabrika ayarını belirtir.	

PostScript

Menü öğesi	Açıklama
Baskı PS Hatası Kapalı* Açık	PostScript® hatası tanımlayan bir sayfa yazdırır. **Not:** Bir hata oluştuğunda gerçekleştirilen iş durur, yazıcı bir hata mesajı yazdırır ve yazdırma işinin kalanı iptal edilir.
Minimum Çizgi Genişliği 1-30 (2*)	1200 dpi'de yazdırılan işler için minimum strok genişliğini ayarlar.
PS Başlangıç Modunu Kilitle Kapalı Açık*	SysStart dosyasını devre dışı bırakır.
Yazı Tipi Önceliği Yerleşik* Flash/Disk	Yazı tipi arama sırasını belirler. **Notlar:** • Yerleşik, yazıcıyı istenen yazı tipi için flash bellek veya yazıcı sabit diskinden önce kendi belleğinde arama yapacak şekilde ayarlar. • Flash/Disk, yazıcıyı istenen yazı tipi için yazıcı belleğinden önce flash bellek veya yazıcı sabit diskinde arama yapacak şekilde ayarlar. • Bu menü öğesi yalnızca bir flash bellek veya sabit disk takıldığında görüntülenir.
Bekleme Zaman Aşımı Kapalı Açık*	Yazıcıyı, bir yazdırma işini iptal etmeden önce daha fazla veri bekleyecek şekilde etkinleştirir. **Not:** Etkinleştirildiğinde varsayılan fabrika ayarı 40 saniyedir.
Not: Bir değerin yanındaki yıldız (*), varsayılan fabrika ayarını belirtir.	

PCL

Menü öğesi	Açıklama
Yazı Tipi Kaynağı Yerleşik* Disk Flash Tümü	Varsayılan yazı tipi seçimini içeren kaynağı seçer. **Notlar:** • Flash ve Disk seçenekleri yalnızca bir flash bellek veya sabit disk takıldığında görüntülenir. • Flash ve Disk seçeneklerinin görünmesi için okuma veya yazma korumalı olmadıklarından emin olun.
Yazı Tipi Adı Courier*	Belirlenen yazı tipi kaynağından bir yazı tipi seçer.
Simge Takımı 10U PC-8*	Her yazı tipi adının simge takımını belirtir. **Not:** Bir simge takımı alfabetik ve sayısal karakterler, noktalama işaretleri ve özel simgelerden oluşan bir kümedir. Simge takımları farklı diller veya bilimsel metinler için matematik sembolleri gibi özel programları destekler.
Karakter Aralığı 0,08-100 (10*)	Sabit veya tek aralıklı yazı tipleri için karakter aralığını belirleyin. **Not:** Karakter Aralığı, yazının bir yatay inçindeki sabit aralıklı karakterlerin sayısıdır.
Yönlendirme Dikey* Yatay	Sayfadaki metin ve grafiklerin yönünü belirtir.
Sayfa Başına Satır 1–255	PCL® veri akışı aracılığıyla yazdırılan her sayfa için metin çizgilerinin sayısını belirler. **Notlar:** • Bu menü öğesi, seçilen sayıda istenen satırın sayfanın varsayılan kenar boşlukları arasında yazdırılmasına neden olan dikey kaydırmayı etkinleştirir. • 60 ABD'de varsayılan fabrika ayarıdır. 64 uluslararası varsayılan fabrika ayarıdır.
PCL5 Minimum Çizgi Genişliği 1-30 (2*)	1200 dpi'de yazdırılan işler için ilk minimum strok genişliğini ayarlar.
PCLXL Minimum Çizgi Genişliği 1-30 (2*)	
A4 Genişliği 198 mm* 203 mm	A4 boyutunda kağıtta mantıksal sayfanın genişliğini ayarlar. **Not:** Mantıksal sayfa, fiziksel sayfada verilerin yazdırıldığı alandır.
Önce SB sonra SD Kapalı* Açık	Yazıcıyı, satır besleme kontrol komutundan sonra sürgü dönüşü gerçekleştirecek biçimde ayarlar. **Not:** Sürgü dönüşü, imlecin konumunu aynı satırdaki ilk konuma götürmesi için yazıcıya komut veren bir mekanizmadır.
Önce SD sonra SB Kapalı* Açık	Yazıcıyı, sürgü dönüşü kontrol komutundan sonra satır besleme gerçekleştirecek biçimde ayarlar.
Not: Bir değerin yanındaki yıldız (*), varsayılan fabrika ayarını belirtir.	

Menü öğesi	Açıklama
Tepsi Yeninumara ÇA Besleyici Ata Tepsi Ata [x] Elle Kağıt Ata Elle Zarf Ata Ürt. Ayarlarını Göster Varsay. Geri Yükle	• Yazıcıyı, belirli bir kağıt kaynağı talep etmek üzere farklı bir kaynak atamaları seti kullanan farklı bir yazdırma sürücüsü veya özel uygulamayla çalışması için yapılandırır. • Her kağıt kaynağına atanan varsayılan fabrika değerini gösterir. • Yeniden tepsi seçme değerlerini fabrika varsayılanlarına geri yükler.
Yazdırma Zaman Aşımı Kapalı Açık* (90 saniye)	Yazıcı belirlenen bir süre zarfında boşta kaldıktan sonra bir yazdırma işini bitirmesi için yazıcıyı ayarlar.
Not: Bir değerin yanındaki yıldız (*), varsayılan fabrika ayarını belirtir.	

HTML

Menü öğesi	Açıklama
Font Adı [Fontların listesi] (Times*)	HTML belgeleri için kullanılacak fontu ayarlar.
Font Boyutu 1–255 (12*)	HTML belgeleri için kullanılacak font boyutunu ayarlar.
Ölçekle %1–400 (100*)	HTML belgelerini ölçeklendirir.
Yönlendirme Dikey* Yatay	HTML belgelerinin sayfa yönlendirmesini ayarlar.
Marj Boyutu 8–255 mm (19*)	HTML belgelerinin sayfa kenar boşluğunu ayarlar.
Artalanlar Yazdırma Yazdır*	HTML belgeleri için artalan bilgilerini veya grafikleri yazdırır.
Not: Bir değerin yanındaki yıldız (*), varsayılan fabrika ayarını belirtir.	

Görüntü

Menü öğesi	Açıklama
Otomatik Sığdır Açık Kapalı*	Bir görüntü için en uygun kağıt boyutunu ve yönlendirme ayarını seçer. **Not:** Açık olarak ayarlandığında, bu menü öğesi görüntünün ölçeklendirme ve yönlendirme ayarlarını geçersiz kılar.
Negatif Kapalı* Açık	İki-tonlu tek renkli resimlerin negatifini alır. **Not:** Bu menü öğesi GIF veya JPEG görüntü formatlarına uygulanmaz.
Not: Bir değerin yanındaki yıldız (*), varsayılan fabrika ayarını belirtir.	

Menü öğesi	Açıklama
Ölçeklendirme Sol Üstü Sabitle En İyi Sığdır* Ortayı Sabitle Yüks./Genişlik Sığdır Yüksekliği Sığdır Genişliği Sığdır	Görüntüyü yazdırılabilir alana sığacak şekilde ayarlar. **Not:** Otomatik Sığdır için Açık seçildiğinde, Ölçeklendirme otomatik olarak En İyi Sığdır'a ayarlanır.
Yönlendirme Dikey* Yatay Dikey Ters Çevir Yatay Ters Çevir	Sayfadaki metin ve grafiklerin yönünü belirtir.
Not: Bir değerin yanındaki yıldız (*), varsayılan fabrika ayarını belirtir.	

Kağıt

Tepsi Yapılandırması

Menü öğesi	Açıklama
Varsayılan Kaynak Tepsi [x] (1*) Çok Amaçlı Besleyici Elle Kağıt Elle Zarf	Tüm yazdırma işleri için kağıt kaynağını ayarlar.
Kağıt Boyutu/Türü Tepsi [x] Çok Amaçlı Besleyici Elle Kağıt Elle Zarf	Her kağıt kaynağına yüklenen kağıt boyutunu veya kağıt türünü belirler.
Boyut Değiştir Kapalı Letter/A4 Listelenenlerin Tümü*	Yazıcıyı, istenen boyut herhangi bir kağıt kaynağına yüklenmemişse belirlenen bir kağıt boyutuna geçecek şekilde ayarlar. **Notlar:** • Kapalı seçeneği kullanıcıdan gerekli kağıt boyutunu yüklemesini ister. • Listelenenlerin Tümü, tüm mevcut boyut değişikliklerine izin verir.
MP Yapılandır Kaset* Manuel İlk	Çok amaçlı besleyicinin davranışını belirler. **Notlar:** • Kaset, çok amaçlı besleyiciyi otomatik kağıt kaynağı olarak yapılandırır. • Manuel, çok amaçlı besleyiciyi yalnızca manuel olarak beslenen yazdırma işleri için ayarlar. • İlk, çok amaçlı besleyiciyi birincil kağıt kaynağı olarak yapılandırır.
Not: Bir değerin yanındaki yıldız (*), varsayılan fabrika ayarını belirtir.	

Ortam Yapılandırması

Universal Ayarları

Menü öğesi	Açıklama
Ölçüm Birimleri İnç Milimetre	Universal kağıt için ölçüm birimini belirler. **Not:** ABD'de inç varsayılan fabrika ayarıdır. Uluslararası varsayılan fabrika ayarı Milimetre'dir.
Dikey Genişliği 3–14,17 inç (8,50*) 76–359,91 mm (216*)	Universal kağıdın dikey genişliğini ayarlar.
Dikey Yüksekliği 3–14,17 inç (14*) 76–359,91 mm (356*)	Universal kağıdın dikey yüksekliğini ayarlar.
Besleme Yönü Kısa Kenar* Uzun Kenar	Yazıcıyı, kağıdı kısa kenar veya uzun kenar yönünden alacak şekilde ayarlar. **Not:** Uzun Kenar seçeneği yalnızca en uzun kenar desteklenen maksimum genişlikten kısa olduğunda gösterilir.
Not: Bir değerin yanındaki yıldız (*), varsayılan fabrika ayarını belirtir.	

Özel Tarama Boyutları

Menü öğesi	Açıklama
Özel Tarama Boyutu [x] Tarama Boyutu Adı Genişlik 1–8,50 inç (8,50*) 25–216 mm (216*) Yükseklik 1–14 inç (14*) 25–356 mm (297*) Yönlendirme Dikey* Yatay Her yüze 2 tarama Kapalı* Açık	Bir tarama boyutu adı atar ve tarama ayarlarını yapılandırır.

Ortam Türleri

Menü öğesi	Açıklama
Düz Kart Destesi Asetat Geri Dönüştürülmüş Etiketler Bond Zarf Pürüzlü Zarf Antet Önceden Basılı Renkli Kağıt Hafif Ağır Kaba/Pamuk Özel Tür [x]	Yüklenen kağıdın dokusu ve ağırlığını belirtir. Aşağıdaki ayarlar arasından seçiminizi yapın: Kağıt Dokusu Düzgün Normal* Kaba Kağıt Ağırlığı Hafif Normal* Ağır
Not: Bir değerin yanındaki yıldız (*), varsayılan fabrika ayarını belirtir.	

Kopyalama

Varsayılan Kopyalama Ayarları

Menü öğesi	Açıklama
İçerik Türü Metin Metin/Fotoğraf* Fotoğraf Resim	Özgün belgenin içeriğine göre çıktı sonucunu iyileştirir.
İçerik Kaynağı Siyah Beyaz Lazer* Renkli Lazer Mürekkep Püskürtmeli Fotoğraf/Film Magazin Gazete Basın Diğer	Özgün belgenin kaynağına göre çıktı sonucunu iyileştirir.
Kenarlar 1 taraflıdan 1 taraflıya* 1 taraflıdan 2 taraflıya 2 taraflıdan 1 taraflıya 2 taraflıdan 2 taraflıya	Özgün belgeye göre tarama davranışını belirler.
Not: Bir değerin yanındaki yıldız (*), varsayılan fabrika ayarını belirtir.	

Menü öğesi	Açıklama
Ayırma Sayfaları Yok* Kopyalar Arasında İşlerin Arasına Sayfaların Arasına	Yazdırma sırasında boş ayırma sayfaları eklenip eklenmeyeceğini belirler.
Ayırma Sayfası Kaynağı Tepsi [x] (1*) Çok Amaçlı Besleyici	Ayırma sayfaları için kağıt kaynağını belirler.
Taraf başına Sayfa Kapalı* 2 Dikey sayfa 4 Dikey sayfa 2 Yatay sayfa 4 Yatay sayfa	Kağıt yaprağının bir yüzüne yazdırılacak sayfa görüntülerinin sayısını belirler.
Sayfa Kenarlıklarını Yazdır Kapalı* Açık	Tek sayfaya birden çok sayfa yazdırırken her görüntünün çevresine kenarlık yerleştirir.
Harmanla Kapalı [1,1,1,2,2,2] Açık [1,2,1,2,1,2]*	Sırayla birden çok kopya yazdırır.
"Kopyalama Kaynağı" Boyutu	Özgün belgenin kağıt boyutunu ayarlar. **Not:** ABD'de Letter varsayılan fabrika ayarıdır. A4 uluslararası varsayılan fabrika ayarıdır.
"Kopyalama Hedefi" Kaynağı Tepsi [x] (1*) Çok Amaçlı Besleyici Otomatik Boyut Eşleştirme	Kopyalama işi için kağıt kaynağını belirler.
Koyuluk 1 - 9 (5*)	Taranan görüntünün koyuluğunu ayarlar.
Kopya Sayısı 1-9999 (1*)	Kopya sayısını belirler.
Üstbilgi/Altbilgi Sol Başlık Orta Başlık Sağ Başlık Sol Alt Bilgi Orta Alt Bilgi Sağ Alt Bilgi	Taranan resimdeki üst bilgiyi veya alt bilgiyi belirler.
Not: Bir değerin yanındaki yıldız (*), varsayılan fabrika ayarını belirtir.	

Menü öğesi	Açıklama
Kaplama Gizli Kopyalama Taslak Acil Özel Kapalı*	Her kopyada yazdırılacak kaplama metnini belirler.
Özel kaplama	Kaplama menüsündeki Özel seçeneği için metin girer.
Not: Bir değerin yanındaki yıldız (*), varsayılan fabrika ayarını belirtir.	

Gelişmiş Görüntüleme

Menü öğesi	Açıklama
Renk Eksikliği Renk Eksikliği (Yok*) Varsayılan Kırmızı Eşiği (128*) Varsayılan Yeşil Eşiği (128*) Varsayılan Mavi Eşiği (128*)	Tarama sırasında hangi rengin eksik olacağını belirler ve bu renk için eksiltme ayarını yapılandırır.
Kontrast İçerik için en iyisi* 0-5	Taranan görüntü için kontrastı belirler.
Arka Planı Kaldırma Arka Plan Algılaması (İçerik bazlı*) Düzey (0*)	Özgün belgeden arka plan rengini veya görüntüdeki kumlanmayı kaldırır. **Notlar:** • İçerik bazlı, özgün belgeden arka plan rengini kaldırır. • Sabit, bir fotoğraftaki görüntü kumlanmasını giderir.
Otomatik Ortala Kapalı* Açık	İçeriği sayfanın ortasına hizalar.
Ayna Görüntü Kapalı* Açık	Özgün belgenin ayna görüntüsünü oluşturur.
Negatif Resim Kapalı* Açık	Özgün belgenin negatif görüntüsünü oluşturur.
Gölge Ayrıntısı -4 - 4 (0*)	Özgün belgedeki gölge ayrıntısını ayarlar.
Kenardan Kenara Tara Kapalı* Açık	Özgün belgeyi kenardan kenara tarar.
Netlik 1-5 (3*)	Taranan görüntünün netliğini ayarlar.
Not: Bir değerin yanındaki yıldız (*), varsayılan fabrika ayarını belirtir.	

Yönetici Kontrolleri

Menü öğesi	Açıklama
Saydam Ayırıcıları Kapalı Açık*	Asetatlar arasında boş sayfa ekler.
Öncelikli Kopyalara İzin Ver Kapalı Açık*	Bir yazdırma işini kopya çıkarmak için duraklatır.
Özel İş Tarama Kapalı* Açık	Yazıcıyı, belirtilen ayarları kullanarak birinci özgün belge kümesini tarayacak ve ardından aynı ya da farklı ayarlarla bir sonraki kümeyi tarayacak şekilde ayarlar. **Not:** Bu menü öğesi yalnızca bir sabit disk takıldığında kullanılabilir.
Kısayol Olarak Kaydet'e İzin Ver Kapalı Açık*	Kopyalama ayarlarını kısayol olarak kaydeder.
Örnek kopya	Kalan kopyaları yazdırmadan önce kaliteyi kontrol etmek için bir örnek kopya yazdırır.
Not: Bir değerin yanındaki yıldız (*), varsayılan fabrika ayarını belirtir.	

Faks

Varsayılan Faks Ayarları

Faks Modu

Menü öğesi	Açıklama
Faks Modu Faks Faks Sunucusu Devre dışı	Bir faks modu seçer. **Not:** Varsayılan fabrika ayarı, yazıcınızın modeline bağlı olarak farklılık gösterebilir.

Faks Kurulumu

Genel Faks ayarları

Menü öğesi	Açıklama
Faks Adı	Faks makinenizi tanımlar.
Faks Numarası	Faks numaranızı tanımlar.
Faks Kimliği Faks Adı Faks Numarası*	Faks alıcılarına faks adınızı veya faks numaranızı bildirir.
Not: Bir değerin yanındaki yıldız (*), varsayılan fabrika ayarını belirtir.	

Menü öğesi	Açıklama
Bellek Kullanımı Tüm alınanlar Çoğunu al Eşit* En çok gönderilen Tüm gönderilenler	Faks gönderme için ayrılan dahili yazıcı belleği miktarını ayarlar. **Not:** Bu menü öğesi, arabellek koşullarını ve başarısız faksları önler.
Faksları İptal Et İzin Ver* İzin Verme	Giden faksları iletilmeden önce iptal eder ya da gelen faksları yazdırılması bitmeden önce iptal eder.
Faks Numarası Maskeleme Kapalı* Soldan Sağdan	Giden faks numarasını maskeleme formatını belirler.
Maskelenecek Basamaklar 0-58 (0*)	Giden bir faks numarasında maskelenecek basamakların sayısını belirtir.
Hatta Bağlı Algılamayı Etkinleştir Açık* Kapalı	Yazıcıya telefon hattı bağlı olup olmadığını tespit eder. **Not:** Tespit işlemi yazıcı açıldığında ve her aramadan önce gerçekleşir.
Faks Uyumluluğunu Optimize Et	Yazıcının faks işlevini diğer faks makineleriyle optimum uyumluluk için yapılandırır.
Faks Aktarımı T.38 Analog G.711 etherFAX	Faks aktarımı yöntemini ayarlayın. **Notlar:** • Bu menü öğesi, yalnızca yazıcıya bir etherFAX veya IP üzerinden Faks (FoIP) lisans paketi yüklenmişse görüntülenir. • Varsayılan fabrika ayarı, yazıcınızın modeline bağlı olarak farklılık gösterebilir.
Not: Bir değerin yanındaki yıldız (*), varsayılan fabrika ayarını belirtir.	

HTTPS Faks Ayarları

Not: Bu menü yalnızca Faks Aktarımı etherFAX olarak ayarlanmışsa görüntülenir.

Menü öğesi	Açıklama
HTTPS hizmeti URL'si	etherFAX hizmeti URL'sini belirtir.
HTTPS Proxy	Bir proxy sunucu URL'si belirtir.
HTTPS Proxy Kullanıcısı	Proxy sunucusu için kullanıcı adı ve parolayı belirtir.
HTTPS Proxy Parolası	
Faks Gönderme Şifrelemesi Devre dışı Etkin* Gerekli	Giden faks mesajları için şifrelemeyi etkinleştirir.
Not: Bir değerin yanındaki yıldız (*), varsayılan fabrika ayarını belirtir.	

Menü öğesi	Açıklama
Faks Alma Şifrelemesi Devre dışı Etkin* Gerekli	Gelen faks mesajları için şifrelemeyi etkinleştirir.
HTTPS Faks Durumu	etherFAX iletişim durumunu gösterir.
Not: Bir değerin yanındaki yıldız (*), varsayılan fabrika ayarını belirtir.	

Faks Gönderme Ayarları

Menü öğesi	Açıklama
Çözünürlük Standart* Hassas Süper İnce Ultra İnce	Taranan görüntünün çözünürlüğünü ayarlar. **Not:** Çözünürlüğün yüksek olması faksın iletim süresini artırır ve daha fazla bellek gerektirir.
Özgün Boyut [Kağıt boyutlarının listesi] (Karma Boyutlar*)	Özgün belgenin boyutunu belirtin.
Yönlendirme Dikey* Yatay	Özgün belgenin yönlendirmesini belirtir. **Not:** Bu menü öğesi yalnızca bazı yazıcı modellerinde görüntülenir.
Kenarlar Kapalı* Kısa Kenar Uzun Kenar	Belgenin her iki tarafında tarama yaparken özgün belgenin yönünü belirler. **Not:** Bu menü öğesi yalnızca bazı yazıcı modellerinde görüntülenir.
İçerik Türü Metin* Metin/Fotoğraf Fotoğraf Resim	Özgün belgenin içeriğine göre çıktı sonucunu iyileştirir.
İçerik Kaynağı Siyah Beyaz Lazer* Renkli Lazer Mürekkep Püskürtmeli Fotoğraf/Film Magazin Gazete Basın Diğer	Özgün belgenin kaynağına göre çıktı sonucunu iyileştirir.
Koyuluk 1-9 (5*)	Taranan görüntünün koyuluğunu ayarlar.
Not: Bir değerin yanındaki yıldız (*), varsayılan fabrika ayarını belirtir.	

Menü öğesi	Açıklama
PABX arkasında Açık Kapalı*	Yazıcının çevir sesini beklemeden faks numarasını çevirmesini sağlar. **Not:** Private Automated Branch Exchange (PABX), tek bir erişim numarasının dışarıdan arayanlara birkaç hat sunmasını sağlayan bir telefon ağıdır.
Çevirme Modu Ton* Darbeli	Gelen veya giden fakslar için çevirme modunu belirler.
Not: Bir değerin yanındaki yıldız (*), varsayılan fabrika ayarını belirtir.	

Gelişmiş Görüntüleme

Menü öğesi	Açıklama
Renk Dengesi Camgöbeği - Kırmızı -4 - 4 (0*) Macenta - Yeşil -4 - 4 (0*) Sarı - Mavi -4 - 4 (0*)	Tarama sırasında renk yoğunluğunu ayarlar.
Renk Eksikliği Renk Eksikliği (Yok*) Varsayılan Kırmızı Eşiği (128*) Varsayılan Yeşil Eşiği (128*) Varsayılan Mavi Eşiği (128*)	Tarama sırasında hangi rengin eksik olacağını belirler ve bu renk için eksiltme ayarını yapılandırır.
Kontrast İçerik için En İyisi* 0 1 2 3 4 5	Çıktının kontrastını ayarlar.
Arka Planı Kaldırma Düzey -4 - 4 (0*)	Taranmış bir resimdeki görünür arka planın miktarını ayarlar.
Ayna Resmi Kapalı* Açık	Özgün belgenin ayna görüntüsünü oluşturur.
Negatif Resim Kapalı* Açık	Özgün belgenin negatif görüntüsünü oluşturur.
Gölge Ayrıntısı -4 - 4 (0*)	Taranmış bir resimdeki görünür gölge ayrıntısının miktarını ayarlar.
Not: Bir değerin yanındaki yıldız (*), varsayılan fabrika ayarını belirtir.	

Menü öğesi	Açıklama
Kenardan Kenara Tara Açık Kapalı*	Özgün belgenin kenardan kenara taranmasını sağlar.
Keskinlik 1-5 (3*)	Taranan görüntünün netliğini ayarlar.
Sıcaklık -4 - 4 (0*)	Çıktının daha soğuk mu yoksa daha sıcak mı olacağını belirler.
Not: Bir değerin yanındaki yıldız (*), varsayılan fabrika ayarını belirtir.	

Yönetici Kontrolleri

Menü öğesi	Açıklama
Otomatik Yeniden Ara 0-9 (5*)	Alıcı faks makinelerinin etkinlik düzeylerine göre yeniden arama girişimlerinin sayısını ayarlar.
Yeniden Arama Sıklığı 1-200 dakika (3*)	Faksı başarıyla gönderme şansını artırmak için yeniden arama girişimleri arasındaki süreyi artırır.
ECM'yi Etkinleştir Açık* Kapalı	Faks işleri için Hata Düzeltme Modunu (ECM) etkinleştirir. **Not:** ECM, faks iletim işleminde telefon hattı paraziti ve zayıf sinyal gücünden kaynaklanan hataları algılar ve düzeltir.
Faks Taramaları Etknlştr. Açık* Kapalı	Yazıcıda taranan dosyaları fakslar.
Faks için Sürücü Açık* Kapalı	Yazdırma sürücüsünün faks göndermesine izin verir.
Kısayol Olarak Kaydet'e İzin Ver Açık* Kapalı	Faks numaralarını yazıcıda kısayol olarak kaydeder.
Maks Hız 33.600* 14.400 9600 4800 2400	Maksimum faks gönderme hızını ayarlar.
Özel İş Tarama Kapalı* Açık	Özel işlerin taramasını varsayılan olarak açar. **Not:** Bu menü öğesi yalnızca bir sabit disk takıldığında kullanılabilir.
Tarama Önizleme Kapalı* Açık	Ekranda taramanın bir önizlemesini gösterir. **Not:** Bu menü öğesi yalnızca bir sabit disk takıldığında kullanılabilir.
Not: Bir değerin yanındaki yıldız (*), varsayılan fabrika ayarını belirtir.	

Menü öğesi	Açıklama
Renkli Faksları Tek Renk Faksa Otomatik Dönüştür Açık* Kapalı	Tüm giden renkli faksları siyah beyaza dönüştürür.
Faks Numarasını Onaylayın Kapalı* Açık	Kullanıcıdan faks numarasını onaylamasını ister.
Çevirme Öneki	Bir çevirme öneki ayarlar.
Çevirme Öneki Kuralları	Bir çevirme öneki kuralı oluşturur.
Not: Bir değerin yanındaki yıldız (*), varsayılan fabrika ayarını belirtir.	

Faks Alma Ayarları

Menü öğesi	Açıklama
Faks İşi Bekletiliyor Yok* Toner Toner ve Sarf Malzemeleri	Yazdırma kuyruğundan belirli kullanılamayan kaynakları talep eden faks işlerini kaldırır.
Çalma Sayısı 1-25 (3*)	Gelen faks için zil sayısını ayarlar.
Otomatik Küçültme Açık* Kapalı	Gelen faksı sayfaya sığacak şekilde ölçeklendirir.
Kağıt Kaynağı Tepsi [X] Otomatik*	Gelen faksı yazdırmak için kullanılacak kağıt kaynağını ayarlar.
Kenarlar Açık Kapalı*	Kağıdın her iki tarafına yazdırın.
Ayırma Sayfaları Yok* İş Öncesi İş Sonrası	Yazdırma sırasında boş ayırma sayfaları eklenip eklenmeyeceğini belirler.
Ayırma Sayfası Kaynağı Tepsi [X] (1*)	Ayırma sayfaları için kağıt kaynağını belirler.
Çıkış Kutusu Standart Kutu	Alınan fakslar için çıkış kutusunu belirler.
Faks Alt Bilgisi Açık Kapalı*	Alınan bir fakstaki her sayfanın en alt kısmına iletim bilgilerini yazdırır.
Not: Bir değerin yanındaki yıldız (*), varsayılan fabrika ayarını belirtir.	

Menü öğesi	Açıklama
Faks Altbilgisi Saat Damgası Al* Baskı	Saat damgasını alınan faksın her sayfasının alt kısmına yazdırır.
Zımba Kapalı* 1 zımba 2 zımba	Yazdırılan faks belgesini zımbalar. **Not:** Bu menü öğesi sadece bir sonlandırıcı takılıysa görüntülenir.
Faks Bekletme Bekletilen Faks Modu Kapalı* Her Zaman Açık Elle Prgrmlnan	Alınan faksların yazdırılmasını izin verilinceye kadar bekletir.
Not: Bir değerin yanındaki yıldız (*), varsayılan fabrika ayarını belirtir.	

Yönetici Kontrolleri

Menü öğesi	Açıklama
Faks Alımını Etkinleştir Açık* Kapalı	Yazıcıyı faks alacak şekilde ayarlar.
Renkli Faks Alımını Etkinleştir Açık* Kapalı	Yazıcıyı renkli faks alacak şekilde ayarlar.
Arayan Kimliğini Etkinleştir Açık Kapalı*	Gelen faksı gönderen numarayı gösterir.
Adsız Faksları Engelle Açık Kapalı*	İstasyon kimliği veya faks kimliği belirtilmemiş aygıtlardan gönderilen gelen faksları engeller.
Yasak Faks Listesi Yasak Faks Ekle	Engellemek istediğiniz telefon numaralarını belirler.
Yanıt Açık Tüm Ziller* Yalnızca Tek Zil Yalnızca Çift Zil Yalnızca Üç Zil Yalnızca Tek veya Çift Zil Sesi Yalnızca Tek veya Üç Zil Sesi Yalnızca Çift veya Üç Zil	Gelen faks için farklı bir zil sesi ayarlar.
Otomatik Yanıtla Açık* Kapalı	Yazıcıyı, faksı otomatik olarak alacak şekilde ayarlar.
Not: Bir değerin yanındaki yıldız (*), varsayılan fabrika ayarını belirtir.	

Menü öğesi	Açıklama
Faksı İletme Yazdır* Yazdır ve ilet İlet	Alınan faksın iletilip iletilmeyeceğini belirler.
İletme Hedefi Hedef 1 Hedef 2	Alınan faksın nereye iletileceğini belirler. **Not:** Bu menü öğesi yalnızca Faks İletme özelliği Yazdır ve İlet veya İlet olarak ayarlandığında görünür.
Onay E-postası	Faks iletildikten sonra onay e-postası alacak olan e-posta adresini belirler. **Notlar:** • Bu menü öğesi yalnızca Faks İletme özelliği Yazdır ve İlet veya İlet olarak ayarlandığında görünür. • Onay e-postaları, sadece FTP'ye veya Ağ Paylaşımı hedeflerine faks iletilirken gönderilir.
Maks Hız 33.600* 14.400 9600 4800 2400	Maksimum faks iletim hızını ayarlar.
Not: Bir değerin yanındaki yıldız (*), varsayılan fabrika ayarını belirtir.	

Faks Kapak Sayfası

Menü öğesi	Açıklama
Faks Kapak Sayfası Varsayılan Olarak Kapalı* Varsayılan Olarak Açık Hiçbir Zaman Kullanma Her Zaman Kullan	Faks kapak sayfasının ayarlarını yapılandırır.
Kime alanını ekle Kapalı* Açık	
Kimden alanını ekle Kapalı* Açık	
Başlangıç	
Mesaj Alanını Ekle Kapalı* Açık	
Mesaj:	
Logoyu Ekle Kapalı* Açık	
Alt Bilgi Ekle [x] Kapalı* Açık	
Alt Bilgi [x]	
Not: Bir değerin yanındaki yıldız (*), varsayılan fabrika ayarını belirtir.	

Faks Günlüğü ayarları

Menü öğesi	Açıklama
Aktarım Günlüğü Sıklığı Her zaman* Hiçbir zaman Yalnızca Hata İçin	Yazıcının hangi sıklıkta aktarım günlüğü oluşturacağını belirler.
Aktarım Günlüğü Eylemi Baskı Kapalı Açık* E-posta Kapalı* Açık	Başarılı faks iletimi veya iletim hatası için günlük yazdırır veya günlüğün e-postasını gönderir.
Not: Bir değerin yanındaki yıldız (*), varsayılan fabrika ayarını belirtir.	

Menü öğesi	Açıklama
Alma Hatası Günlüğü Asla Yazdırma* Hata Olursa Yazdır	Faks alım hataları için günlük yazdırır.
Otomatik Yazdırma Günlüğü Açık* Kapalı	Tüm faks etkinliklerini yazdırır.
Kağıt Kaynağı Günlüğü Tepsi [x] (1*)	Günlükleri yazdırmak için kullanılan kağıt kaynağını belirler.
Günlük Görüntüle Uzak Faks Adı* Aranan Numara	Göndereni uzak faks adı veya faks numarasıyla tanımlar.
İş Günlüğü Etknlştr. Açık* Kapalı	Tüm faks işlerinin özetini görüntüler.
Arama Günlüğü Etknlştr. Açık* Kapalı	Faks çevirme geçmişinin özetini görüntüler.
Günlük Çıkış Kutusu Standart Kutu* Kutu [x]	Yazdırılan günlükler için çıkış kutusunu belirler.
Not: Bir değerin yanındaki yıldız (*), varsayılan fabrika ayarını belirtir.	

Hoparlör ayarları

Menü öğesi	Açıklama
Hoparlör Modu Her Zaman Kapalı Her Zaman Açık Bağlanana Kadar Açık*	Faks hoparlör modunu ayarlar.
Hoparlör Sesi Düşük* Yüksek	Faks hoparlörünün ses düzeyini ayarlar.
Zil Sesi Düzeyi Kapalı* Açık	Zil sesi düzeyini etkinleştirir.
Not: Bir değerin yanındaki yıldız (*), varsayılan fabrika ayarını belirtir.	

Faks Sunucusu Ayarları

Genel Faks Ayarları

Menü öğesi	Açıklama
Biçimlendirme	Faks alıcısını belirler. **Not:** Faks numarasını kullanmak istiyorsanız numaradan önce numara işaretini (#) yazın.
Yanıt Adresi	Faks göndermek için yanıt adresini belirler.
Konu	Faks konusunu ve mesajını belirler.
Mesaj	
Analog alımı etkinleştir Kapalı* Açık	Yazıcıyı, analog faksları alacak şekilde ayarlar.
Not: Bir değerin yanındaki yıldız (*), varsayılan fabrika ayarını belirtir.	

Faks Sunucusu E-posta Ayarları

Menü öğesi	Açıklama
E-posta SMTP Sunucusu Kullan Açık* Kapalı	Faks alırken ve gönderirken e-posta için Basit Posta Aktarım Protokolü (SMTP) ayarlarını kullanır. **Not:** Açık olarak ayarlandığında Faks Sunucusu E-posta Ayarları menüsündeki diğer tüm ayarlar gösterilmez.
Birincil SMTP Ağ Geçidi	Birincil SMTP sunucusunun IP adresini veya ana bilgisayar adını yazar.
Birincil SMTP Ağ Geçidi Bağlantı Noktası 1-65535 (25*)	Birincil SMTP sunucusunun bağlantı noktası numarasını girer.
İkincil SMTP Ağ Geçidi	İkincil veya yedek SMTP sunucunuzun sunucu IP adresini veya ana bilgisayar adını yazar.
İkincil SMTP Ağ Geçidi Bağlantı Noktası 1-65535 (25*)	İkincil veya yedek SMTP sunucunuzun sunucu bağlantı noktası numarasını girer.
SMTP Zaman Aşımı 5–30 (30*)	SMTP sunucusu yanıt vermiyorsa yazıcı zaman aşımına uğramadan önce geçmesi gereken süreyi ayarlar.
Yanıt Adresi	Faks göndermek için yanıt adresini belirler.
SSL/TLS Kullan Devre dışı* Görüşme Gerekli	Faksın şifreli bağlantı kullanarak gönderilip gönderilmeyeceğini belirler.
Güvenilir Sertifika Gerektir Kapalı Açık*	SMTP sunucusuna erişirken kullanılacak güvenilir sertifikayı belirler.
Not: Bir değerin yanındaki yıldız (*), varsayılan fabrika ayarını belirtir.	

Menü öğesi	Açıklama
SMTP Sunucusu Kimlik Doğrulama Kimlik doğrulama gerekmiyor* Oturum Aç/Düz NTLM CRAM-MD5 Digest-MD5 Kerberos 5	SMTP sunucusu için kimlik doğrulama türünü ayarlar.
Aygıt-Tarafından Gönderilen E-posta Yok* Aygıt SMTP Kmlk Bilg. Kullan	Aygıt tarafından gönderilen e-posta için kimlik bilgileri gerekip gerekmeyeceğini belirler.
Kullanıcı-Tarafından Gönderilen E-Posta Yok* Aygıt SMTP Kmlk Bilg. Kullan Oturum Kullanıcı Kimliği ve Parolası kullan Oturum E-posta Adresi ve Parolası Kullan Kullanıcıya sor	Kullanıcı tarafından gönderilen e-posta için kimlik bilgileri gerekip gerekmeyeceğini belirler.
Active Directory Aygıt Bilgilerini Kullan Kapalı* Açık	Kullanıcı kimlik bilgileri ve grup hedeflerinin SMTP sunucusuna bağlanmasını sağlar.
Aygıt Kullanıcı Kimliği	SMTP sunucusuna bağlanırken kullanılacak kullanıcı kimliği ve parolayı belirler.
Aygıt Parolası	
Kerberos 5 ALANI	Kerberos 5 kimlik doğrulama protokolü için alanı belirler.
NTLM Etki Alanı	NTLM güvenlik protokolü için etki alanı adını belirler.
"SMTP sunucusu kurulmadı" hatasını devre dışı bırak Kapalı* Açık	"SMTP sunucusu kurulmadı" hata mesajını gizler.
Not: Bir değerin yanındaki yıldız (*), varsayılan fabrika ayarını belirtir.	

Faks Sunucusu Tarama Ayarları

Menü öğesi	Açıklama
Görüntü Biçimi TIFF (.tif) PDF (.pdf)* XPS (.xps)	Taranan görüntü için dosya formatını belirler.
İçerik Türü Metin* Metin/Fotoğraf Fotoğraf Resim	Özgün belgenin içeriğine göre çıktı sonucunu iyileştirir.
Not: Bir değerin yanındaki yıldız (*), varsayılan fabrika ayarını belirtir.	

Menü öğesi	Açıklama
İçerik Kaynağı Siyah Beyaz Lazer Renkli Lazer* Mürekkep Püskürtmeli Fotoğraf/Film Magazin Gazete Basın Diğer	Özgün belgenin kaynağına göre çıktı sonucunu iyileştirir.
Faks Çözünürlüğü Standart* İnce Süper İnce Ultra İnce	Faks çözünürlüğünü ayarlar.
Kenarlar Kapalı* Kısa Kenar Uzun Kenar	Belgenin her iki tarafında tarama yaparken özgün belgenin yönünü belirler.
Koyuluk 1-9 (5*)	Çıktının koyuluğunu ayarlar.
Yönlendirme Dikey* Yatay	Sayfadaki metin ve grafiklerin yönünü belirtir.
Özgün Boyut [Kağıt boyutlarının listesi]	Özgün belgenin kağıt boyutunu ayarlar. **Notlar:** • Karma Boyutlar ABD'de varsayılan fabrika ayarıdır. A4 uluslararası varsayılan fabrika ayarıdır. • Bu ayar yazıcınızın modeline göre değişiklik gösterebilir.
Birden-Çok Syf TIFF Kullan Kapalı Açık*	Tek sayfalı ve birden çok sayfalı TIFF dosyaları arasında seçim yapılmasını sağlar.
Not: Bir değerin yanındaki yıldız (*), varsayılan fabrika ayarını belirtir.	

E-posta

E-posta Ayarları

Menü öğesi	Açıklama
Birincil SMTP Ağ Geçidi	E-posta gönderimi için kullanılan birincil SMTP sunucusunun IP adresini veya ana bilgisayar adını yazar.
Not: Bir değerin yanındaki yıldız (*), varsayılan fabrika ayarını belirtir.	

Menü öğesi	Açıklama
Birincil SMTP Ağ Geçidi Bağlantı Noktası 1–65535 (25*)	Birincil SMTP sunucusunun bağlantı noktası numarasını girer.
İkincil SMTP Ağ Geçidi	İkincil veya yedek SMTP sunucunuzun sunucu IP adresini veya ana bilgisayar adını yazar.
İkincil SMTP Ağ Geçidi Noktası 1–65535 (25*)	İkincil veya yedek SMTP sunucunuzun sunucu bağlantı noktası numarasını girer.
SMTP Zaman Aşımı 5–30 saniye (30*)	SMTP sunucusu yanıt vermiyorsa yazıcı zaman aşımına uğramadan önce geçmesi gereken süreyi ayarlar.
Yanıt Adresi	E-postaya yanıt adresini belirler.
Her zaman SMTP varsayılan Yanıt Adresini kullan Açık Kapalı*	SMTP sunucuda her zaman varsayılan yanıt adresini kullanır.
SSL/TLS Kullan Devre dışı* Görüşme Gerekli	E-postanın şifreli bağlantı kullanarak gönderilip gönderilmeyeceğini belirler.
Güvenilir Sertifika Gerektir Kapalı Açık*	SMTP sunucusuna erişirken güvenilir sertifika gerektirir.
SMTP Sunucusu Kimlik Doğrulama Kimlik doğrulama gerekmiyor* Oturum Aç/Düz NTLM CRAM-MD5 Digest-MD5	SMTP sunucusu için kimlik doğrulama türünü ayarlar.
Aygıt-Tarafından Gönderilen E-posta Yok* Aygıt SMTP Kmlk Bilg. Kullan	Aygıt tarafından gönderilen e-posta için kimlik bilgileri gerekip gerekmeyeceğini belirler.
Aygıt Kullanıcı Kimliği	SMTP sunucusuna bağlanırken kullanılacak kullanıcı kimliği ve parolayı belirler.
Aygıt Parolası	
NTLM Etki Alanı	NTLM güvenlik protokolü için etki alanı adını belirler.
"SMTP sunucusu kurulmadı" hatasını devre dışı bırak Kapalı* Açık	**SMTP sunucusu kurulmadı** hata mesajını gizler.
Not: Bir değerin yanındaki yıldız (*), varsayılan fabrika ayarını belirtir.	

Varsayılan E-posta Ayarları

Menü öğesi	Açıklama
Konu:	E-posta konusunu ve mesajını belirler.
Mesaj:	
Dosya Adı	Taranan belge için dosya adını belirler.
Biçim JPEG (.jpg) PDF (.pdf)* TIFF (.tif) XPS (.xps)	Taranan belgenin dosya formatını belirler.
PDF Ayarları PDF Sürümü (1.5*) Arşiv Sürümü (A-1a*) Yüksek Oranda Sıkıştırılmış (Kapalı*) Güvenli (Kapalı*) Arşiv (PDF/A) (Kapalı*)	Taranan belgenin PDF ayarlarını yapılandırır. **Notlar:** • Arşiv Sürümü ve Arşiv (PDF/A) yalnızca PDF Sürümü 1.4'e ayarlıysa destek-lenir. • Yüksek Oranda Sıkıştırılmış seçeneği yalnızca bir sabit disk takıldığında görüntülenir.
İçerik Türü Metin Metin/Fotoğraf* Fotoğraf Resim	Özgün belgenin içerik türüne göre çıktı sonucunu iyileştirir.
İçerik Kaynağı Siyah Beyaz Lazer Renkli Lazer* Mürekkep Püskürtmeli Fotoğraf/Film Magazin Gazete Basın Diğer	Özgün belgenin içerik kaynağına göre çıktı sonucunu iyileştirir.
Renkli Siyah Beyaz Gri Renkli* Otomatik	Yazıcıyı, dosya içeriğini renkli veya siyah beyaz olarak alacak şekilde ayarlar.
Çözünürlük 75 dpi 150 dpi* 200 dpi 300 dpi 400 dpi 600 dpi	Taranan görüntünün çözünürlüğünü ayarlar.
Not: Bir değerin yanındaki yıldız (*), varsayılan fabrika ayarını belirtir.	

Menü öğesi	Açıklama
Koyuluk 1-9 (5*)	Taranan görüntünün koyuluğunu ayarlar.
Yönlendirme Dikey* Yatay	Özgün belgenin yönlendirmesini belirtir.
Özgün Boyut Karma Boyutlar*	Özgün belgenin kağıt boyutunu ayarlar.
Kenarlar Kapalı* Kısa Kenar Uzun Kenar	Belgenin her iki tarafında tarama yaparken özgün belgenin yönünü belirler.
Not: Bir değerin yanındaki yıldız (*), varsayılan fabrika ayarını belirtir.	

Gelişmiş Görüntüleme

Menü öğesi	Açıklama
Renk Dengesi Camgöbeği (0*) Macenta (0*) Sarı (0*)	Camgöbeği, macenta ve sarı için renk yoğunluğunu ayarlar.
Renk Eksikliği Renk Eksikliği (Yok*) Varsayılan Kırmızı Eşiği (128*) Varsayılan Yeşil Eşiği (128*) Varsayılan Mavi Eşiği (128*)	Tarama sırasında hangi rengin eksik olacağını belirler ve bu renk için eksiltme ayarını yapılandırır.
Otomatik Renk Algıla Renk Hassasiyeti (5*) Alan Hassasiyeti (5*) E-posta Bit Derinliği (1 bit*)	Otomatik renk algılama ayarını yapılandırır.
JPEG Kalitesi İçerik için en iyisi* 5-95	Taranan görüntünün JPEG kalitesini ayarlar.
Kontrast İçerik için en iyisi* 0-5	Taranan görüntü için kontrastı belirler.
Arka Planı Kaldırma Arka Plan Algılaması (İçerik bazlı*) Düzey (0*)	Özgün belgeden arka plan rengini veya görüntüdeki kumlanmayı kaldırır. **Notlar:** • İçerik bazlı, özgün belgeden arka plan rengini kaldırır. • Sabit, bir fotoğraftaki görüntü kumlanmasını giderir.
Ayna Görüntü Kapalı* Açık	Özgün belgenin ayna görüntüsünü oluşturur.
Not: Bir değerin yanındaki yıldız (*), varsayılan fabrika ayarını belirtir.	

Menü öğesi	Açıklama
Negatif Resim Kapalı* Açık	Özgün belgenin negatif görüntüsünü oluşturur.
Gölge Ayrıntısı -4 - 4 (0*)	Taranan görüntünün gölge ayrıntısını ayarlar.
Kenardan Kenara Tara Kapalı* Açık	Özgün belgeyi kenardan kenara tarar.
Netlik 1-5 (3*)	Taranan görüntünün netliğini ayarlar.
Sıcaklık -4 - 4 (0*)	Özgün belgenin daha mavi veya daha kırmızı bir çıktısını oluşturur.
Boş Sayfalar Boş Sayfa Kaldırma (Kaldır*) Boş Sayfa Hassasiyeti (5*)	Özgün belgedeki boş sayfalarla ilgili olarak tarama hassasiyetini ayarlar.
Not: Bir değerin yanındaki yıldız (*), varsayılan fabrika ayarını belirtir.	

Yönetici Kontrolleri

Menü öğesi	Açıklama
Maks E-posta Boyutu 0-65535 (0*)	Her e-posta için izin verilen dosya boyutunu ayarlar.
Boyut Hatası Mesajı	E-posta izin verilen dosya boyutunu aştığında yazıcının gönderdiği hata mesajını belirler. **Not:** En fazla 1024 karakter girebilirsiniz.
Hedefleri Sınırla	E-posta gönderimini yalnızca belirtilen etki alanı adı listesiyle sınırlar. **Not:** Etki alanlarını ayırmak için virgül kullanın.
Bana Kopya Gönder Asla görünmez* Varsayılan Olarak Açık Varsayılan Olarak Kapalı Her Zaman Açık	Size e-postanın kopyasını gönderir.
Yalnızca otomatik e-postalara izin ver Kapalı* Açık	Yazıcıyı, e-postaları yalnızca kendinize gönderecek şekilde ayarlar.
Bilgi:/gizli: kullan Kapalı* Açık	E-postada bilgi ve gizli alanlarını etkinleştirir.
Birden-Çok Syf TIFF Kullan Kapalı Açık*	Birden fazla TIFF görüntüsünün tek bir TIFF dosyasında taranmasını sağlar.
Not: Bir değerin yanındaki yıldız (*), varsayılan fabrika ayarını belirtir.	

Menü öğesi	Açıklama
TIFF Sıkıştırma JPEG LZW*	TIFF dosyaları için sıkıştırma türünü belirler.
Metin Varsayılanları 5-95 (75*)	Taranan içerikteki metin kalitesini ayarlar.
Metin/Fotoğraf Varsayılanları 5-95 (75*)	Taranmakta olan içerikteki metin ve fotoğraf kalitesini ayarlar.
Fotoğraf Varsayılanları 5-95 (50*)	Taranmakta olan içerikteki fotoğraf kalitesini ayarlar.
Aktarım Günlüğü Günlük yazdır* Günlük Yazdırma Yalnızca Hata Yazdır	E-posta taramaları için bir aktarım günlüğü yazdırır.
Kağıt Kaynağı Günlüğü Tepsi [x] (1*) Çok Amaçlı Besleyici	E-posta günlüklerinin yazdırılması için bir kağıt kaynağı belirler.
Özel İş Tarama Kapalı* Açık	Yazıcıyı, belirtilen ayarları kullanarak birinci özgün belge kümesini tarayacak ve ardından aynı ya da farklı ayarlarla bir sonraki kümeyi tarayacak şekilde ayarlar. **Not:** Bu menü öğesi yalnızca bir sabit disk takıldığında kullanılabilir.
Tarama Önizleme Kapalı Açık*	Özgün belgenin bir tarama önizlemesini gösterir. **Not:** Bu menü öğesi yalnızca bir sabit disk takıldığında kullanılabilir.
Kısayol Olarak Kaydet'e İzin Ver Kapalı Açık*	E-posta adresini kısayol olarak kaydeder.
E-postayla Görüntü Gönderme Biçimi Ek* Web Bağlantısı	E-postaya eklenen görüntülerin nasıl gönderileceğini belirler.
Gönderdikten Sonra E-posta Bilgilerini Sıfırla Kapalı Açık*	E-postayı gönderdikten sonra Alıcı, Konu, İleti ve Dosya Adı alanlarını varsayılan değerlerine sıfırlar.
Not: Bir değerin yanındaki yıldız (*), varsayılan fabrika ayarını belirtir.	

Web Bağlantı Kurulumu

Menü öğesi	Açıklama
Sunucu	Yazıcıyı, e-postayı web bağlantısı olarak gönderecek şekilde ayarlar.
Oturum Aç düğmesini tıklatın	
Parola	
Yol	
Dosya Adı	
Web Bağlantısı	

FTP

Varsayılan FTP Ayarları

Menü öğesi	Açıklama
Biçim JPEG (.jpg) PDF (.pdf)* TIFF (.tif) XPS (.xps)	Taranan görüntü için dosya formatını belirler.
Genel OCR Ayarları Tanınan Diller Otomatik Döndür* Benekleri Gider Oto Kontrast Geliştirme	Optik karakter tanıma (OCR) için ayarları yapılandırır. **Not:** Bu menü yalnızca bir OCR çözümü satın aldıysanız ve yüklediyseniz görüntülenir.
PDF Ayarları PDF Sürümü (1.5*) Arşiv Sürümü (A-1a*) Yüksek Oranda Sıkıştırılmış (Kapalı*) Güvenli (Kapalı*) Arşiv (PDF/A) (Kapalı*)	Taranan görüntü için PDF ayarlarını yapılandırır. **Not:** Yüksek Oranda Sıkıştırılmış seçeneği yalnızca bir sabit disk takıldığında görüntülenir.
İçerik Türü Metin Metin/Fotoğraf* Resim Fotoğraf	Özgün belgenin içerik türüne göre çıktı sonucunu iyileştirir.
Not: Bir değerin yanındaki yıldız (*), varsayılan fabrika ayarını belirtir.	

Menü öğesi	Açıklama
İçerik Kaynağı Siyah Beyaz Lazer Renkli Lazer* Mürekkep Püskürtmeli Fotoğraf/Film Magazin Gazete Basın Diğer	Özgün belgenin içerik kaynağına göre çıktı sonucunu iyileştirir.
Renkli Siyah Beyaz Gri Renkli* Otomatik	Yazıcıyı, dosya içeriğini renkli veya siyah beyaz olarak alacak şekilde ayarlar.
Çözünürlük 75 dpi 150 dpi* 200 dpi 300 dpi 400 dpi 600 dpi	Taranan görüntünün çözünürlüğünü ayarlar.
Koyuluk 1-9 (5*)	Taranan görüntünün koyuluğunu ayarlar.
Yönlendirme Dikey* Yatay	Özgün belgenin yönlendirmesini belirtir.
Özgün Boyut Karma Boyutlar*	Özgün belgenin kağıt boyutunu ayarlar.
Kenarlar Kapalı* Uzun Kenar Kısa Kenar	Belgenin her iki tarafında tarama yaparken yönü belirler.
Dosya Adı	Taranan görüntünün dosya adını belirler.
Not: Bir değerin yanındaki yıldız (*), varsayılan fabrika ayarını belirtir.	

Gelişmiş Görüntüleme

Menü öğesi	Açıklama
Renk Dengesi Camgöbeği (0*) Macenta (0*) Sarı (0*)	Camgöbeği, macenta ve sarı için renk yoğunluğunu ayarlar.
Not: Bir değerin yanındaki yıldız (*), varsayılan fabrika ayarını belirtir.	

Menü öğesi	Açıklama
Renk Eksikliği Renk Eksikliği (Yok*) Varsayılan Kırmızı Eşiği (128*) Varsayılan Yeşil Eşiği (128*) Varsayılan Mavi Eşiği (128*)	Tarama sırasında hangi rengin eksik olacağını belirler ve bu renk için eksiltme ayarını yapılandırır.
Otomatik Renk Algıla Renk Hassasiyeti (5*) Alan Hassasiyeti (5*) FTP Bit Derinliği (1 bit*) Minimum Tarama Çözünürlüğü (300 dpi*)	Otomatik renk algılama ayarını yapılandırır.
JPEG Kalitesi İçerik için en iyisi* 5-95	Taranan görüntünün JPEG kalitesini ayarlar.
Kontrast İçerik için en iyisi* 0 1 2 3 4 5	Taranan görüntü için kontrastı belirler.
Arka Planı Kaldırma Arka Plan Algılaması (İçerik bazlı*) Düzey (0*)	Özgün belgeden arka plan rengini veya görüntüdeki kumlanmayı kaldırır. **Notlar:** • İçerik bazlı, özgün belgeden arka plan rengini kaldırır. • Sabit, bir fotoğraftaki görüntü kumlanmasını giderir.
Ayna Görüntü Kapalı* Açık	Özgün belgenin ayna görüntüsünü oluşturur.
Negatif Resim Kapalı* Açık	Özgün belgenin negatif görüntüsünü oluşturur.
Gölge Ayrıntısı -4 - 4 (0*)	Taranan görüntünün gölge ayrıntısını ayarlar.
Kenardan Kenara Tara Kapalı* Açık	Özgün belgenin kenardan kenara taranmasını sağlar.
Netlik 1-5 (3*)	Taranan görüntünün netliğini ayarlar.
Sıcaklık -4 - 4 (0*)	Özgün belgenin daha mavi veya daha kırmızı bir çıktısını oluşturur.
Not: Bir değerin yanındaki yıldız (*), varsayılan fabrika ayarını belirtir.	

Menü öğesi	Açıklama
Boş Sayfalar Boş Sayfa Kaldırma (Kaldır*) Boş Sayfa Hassasiyeti (5*)	Özgün belgedeki boş sayfalarla ilgili olarak tarama hassasiyetini ayarlar.
Not: Bir değerin yanındaki yıldız (*), varsayılan fabrika ayarını belirtir.	

Yönetici Kontrolleri

Menü öğesi	Açıklama
Metin Varsayılanları 5-95 (75*)	Taranan görüntüdeki metin kalitesini ayarlar.
Metin/Fotoğraf Varsayılanları 5-95 (75*)	Taranan görüntüdeki metin veya fotoğraf kalitesini ayarlar.
Fotoğraf Varsayılanları 5-95 (50*)	Taranan görüntüdeki fotoğraf kalitesini ayarlar.
Birden-Çok Syf TIFF Kullan Açık* Kapalı	Birden fazla TIFF görüntüsünün tek bir TIFF dosyasında taranmasını sağlar.
TIFF Sıkıştırma LZW* JPEG	TIFF dosyaları için sıkıştırma türünü belirler.
Aktarım Günlüğü Günlük Yazdır* Günlük Yazdırma Yalnızca Hata Yazdır	FTP taramaları için bir aktarım günlüğü yazdırır.
Kağıt Kaynağı Günlüğü Tepsi [x] (1*) Çok Amaçlı Besleyici	FTP günlüklerini yazdırmak için kullanılacak kağıt kaynağını belirler.
Özel İş Tarama Kapalı* Açık	Yazıcıyı, belirtilen ayarları kullanarak birinci özgün belge kümesini tarayacak ve ardından aynı ya da farklı ayarlarla bir sonraki kümeyi tarayacak şekilde ayarlar. **Not:** Bu menü öğesi yalnızca bir sabit disk takıldığında kullanılabilir.
Tarama Önizleme Kapalı Açık*	Özgün belgenin bir önizlemesini gösterir. **Not:** Bu menü öğesi yalnızca bir sabit disk takıldığında kullanılabilir.
Kısayol Olarak Kaydet'e İzin Ver Kapalı Açık*	FTP adresini kısayol olarak kaydeder.
Not: Bir değerin yanındaki yıldız (*), varsayılan fabrika ayarını belirtir.	

USB Sürücüsü

Flash Sürücü Tarama

Menü öğesi	Açıklama
Biçim JPEG (.jpg) PDF (.pdf)* TIFF (.tif) XPS (.xps)	Taranan görüntü için dosya formatını belirler.
Genel OCR Ayarları Tanınan Diller Otomatik Döndür Benekleri Gider Oto Kontrast Geliştirme	Optik karakter tanıma (OCR) için ayarları yapılandırır. **Not:** Bu menü yalnızca bir OCR çözümü satın aldıysanız ve yüklediyseniz görüntülenir.
PDF Ayarları PDF Sürümü (1.5*) Arşiv Sürümü (A-1a*) Yüksek Oranda Sıkıştırılmış (Kapalı*) Güvenli (Kapalı*) Arşiv (PDF/A) (Kapalı*)	Taranan görüntünün PDF ayarlarını yapılandırır. **Notlar:** • Arşiv Sürümü ve Arşiv (PDF/A) yalnızca PDF Sürümü 1.4'e ayarlıysa desteklenir. • Yüksek Oranda Sıkıştırılmış seçeneği yalnızca bir sabit disk takıldığında görüntülenir.
İçerik Türü Metin Metin/Fotoğraf* Resim Fotoğraf	Özgün belgenin içerik türüne göre çıktı sonucunu iyileştirir.
İçerik Kaynağı Siyah Beyaz Lazer Renkli Lazer* Mürekkep Püskürtmeli Fotoğraf/Film Magazin Gazete Basın Diğer	Özgün belgenin içerik kaynağına göre çıktı sonucunu iyileştirir.
Renkli Siyah Beyaz Gri Renkli* Otomatik	Yazıcıyı, dosya içeriğini renkli veya siyah beyaz olarak alacak şekilde ayarlar.
Not: Bir değerin yanındaki yıldız (*), varsayılan fabrika ayarını belirtir.	

Menü öğesi	Açıklama
Çözünürlük 75 dpi 150 dpi* 200 dpi 300 dpi 400 dpi 600 dpi	Taranan görüntünün çözünürlüğünü ayarlar.
Koyuluk 1-9 (5*)	Taranan görüntünün koyuluğunu ayarlar.
Yönlendirme Dikey* Yatay	Özgün belgenin yönlendirmesini belirtir.
Özgün Boyut Karma Boyutlar*	Özgün belgenin kağıt boyutunu ayarlar.
Kenarlar Kapalı* Uzun kenar Kısa kenar	Belgenin her iki tarafında tarama yaparken özgün belgenin yönünü belirler.
Dosya Adı	Taranan görüntünün dosya adını belirler.
Not: Bir değerin yanındaki yıldız (*), varsayılan fabrika ayarını belirtir.	

Gelişmiş Görüntüleme

Menü öğesi	Açıklama
Renk Dengesi Camgöbeği (0*) Macenta (0*) Sarı (0*)	Camgöbeği, macenta ve sarı için renk yoğunluğunu ayarlar.
Renk Eksikliği Renk Eksikliği (Yok*) Varsayılan Kırmızı Eşiği (128*) Varsayılan Yeşil Eşiği (128*) Varsayılan Mavi Eşiği (128*)	Tarama sırasında hangi rengin eksik olacağını belirler ve bu renk için eksiltme ayarını yapılandırır.
Otomatik Renk Algıla Renk Hassasiyeti (5*) Alan Hassasiyeti (5*) Tarama Bit Derinliği (1 bit*) Minimum Tarama Çözünürlüğü (300 dpi*)	Otomatik renk algılama ayarını yapılandırır.
JPEG Kalitesi İçerik için en iyisi* 5-95	Taranan görüntünün JPEG kalitesini ayarlar.
Not: Bir değerin yanındaki yıldız (*), varsayılan fabrika ayarını belirtir.	

Menü öğesi	Açıklama
Kontrast İçerik için en iyisi* 0-5	Taranan görüntü için kontrastı belirler.
Arka Planı Kaldırma Arka Plan Algılaması (İçerik bazlı*) Düzey (0*)	Özgün belgeden arka plan rengini veya görüntüdeki kumlanmayı kaldırır. **Notlar:** • İçerik bazlı, özgün belgeden arka plan rengini kaldırır. • Sabit, bir fotoğraftaki görüntü kumlanmasını giderir.
Ayna Görüntü Kapalı* Açık	Özgün belgenin ayna görüntüsünü oluşturur.
Negatif Resim Kapalı* Açık	Özgün belgenin negatif görüntüsünü oluşturur.
Gölge Ayrıntısı -4 - 4 (0*)	Taranan görüntünün gölge ayrıntısını ayarlar.
Kenardan Kenara Tara Kapalı* Açık	Özgün belgeyi kenardan kenara tarar.
Netlik 1-5 (3*)	Taranan görüntünün netliğini ayarlar.
Sıcaklık -4 - 4 (0*)	Özgün belgenin daha mavi veya daha kırmızı bir çıktısını oluşturur.
Boş Sayfalar Boş Sayfa Kaldırma (Kaldır*) Boş Sayfa Hassasiyeti (5*)	Özgün belgedeki boş sayfalarla ilgili olarak tarama hassasiyetini ayarlar.
Not: Bir değerin yanındaki yıldız (*), varsayılan fabrika ayarını belirtir.	

Yönetici Kontrolleri

Menü öğesi	Açıklama
Metin Varsayılanları 5-95 (75*)	Taranan görüntüdeki metin kalitesini ayarlar.
Metin/Fotoğraf Varsayılanları 5-95 (75*)	Taranan görüntüdeki metin veya fotoğraf kalitesini ayarlar.
Fotoğraf Varsayılanları 5-95 (50*)	Taranan görüntüdeki fotoğraf kalitesini ayarlar.
Birden-Çok Syf TIFF Kullan Kapalı Açık*	Birden fazla TIFF görüntüsünün tek bir TIFF dosyasında taranmasını sağlar.
Not: Bir değerin yanındaki yıldız (*), varsayılan fabrika ayarını belirtir.	

Menü öğesi	Açıklama
TIFF Sıkıştırma LZW* JPEG	TIFF dosyaları için sıkıştırma türünü belirler.
Özel İş Tarama Kapalı* Açık	Yazıcıyı, belirtilen ayarları kullanarak birinci özgün belge kümesini tarayacak ve ardından aynı ya da farklı ayarlarla bir sonraki kümeyi tarayacak şekilde ayarlar. **Not:** Bu menü öğesi yalnızca bir sabit disk takıldığında kullanılabilir.
Tarama Önizleme Kapalı Açık*	Özgün belgenin bir tarama önizlemesini gösterir. **Not:** Bu menü öğesi yalnızca bir sabit disk takıldığında kullanılabilir.
ADF Eğim Ayarı Kapalı Açık*	Yazıcıyı, ADF'den taranan belgelerdeki eğik görüntüleri düzeltecek şekilde ayarlar.
Not: Bir değerin yanındaki yıldız (*), varsayılan fabrika ayarını belirtir.	

Flash Sürücü Yazdırma

Menü öğesi	Açıklama
Kopya Sayısı 1-9999 (1*)	Kopya sayısını ayarlar.
Kağıt Kaynağı Tepsi [x] (1*) Çok Amaçlı Besleyici Elle Kağıt Elle Zarf	Yazdırma işi için kağıt kaynağını ayarlar.
Renkli Kapalı Açık*	Renkli bir flash sürücü dosyası yazdırır.
Harmanla (1, 1, 1) (2, 2, 2) (1, 2, 3) (1, 2, 3)*	Özellikle işin birden fazla kopyası yazdırılırken bir yazdırma işinin sayfalarını sırayla yığınlanmış şekilde tutar.
Kenarlar Tek Taraflı* Çift Taraflı	Baskıların kağıdın bir yüzüne mi yoksa iki yüzüne mi yazdırılacağını belirler.
Çevirme Stili Uzun Kenar* Kısa Kenar	Çift taraflı yazdırma işlemi gerçekleştirirken kağıdın hangi tarafının ciltleneceğini belirler.
Not: Bir değerin yanındaki yıldız (*), varsayılan fabrika ayarını belirtir.	

Menü öğesi	Açıklama
Taraf başına Sayfa Kapalı* Taraf başına 2 sayfa Taraf başına 3 sayfa Taraf başına 4 sayfa Taraf başına 6 sayfa Taraf başına 9 sayfa Taraf başına 12 sayfa Taraf başına 16 sayfa	Kağıt yaprağının bir yüzüne birden çok sayfa görüntüsü yazdırır.
Taraf Başına Sayfa Sırası Yatay* Ters Yatay Ters Dikey Dikey	Taraf Başına Sayfa menüsü kullanılırken birden çok sayfalı görüntülerin konumunu belirler.
Taraf Başına Sayfa Yönü Otomatik* Yatay Dikey	Taraf Başına Sayfa menüsü kullanılırken birden çok sayfalı görüntülerin yönünü belirler.
Taraf Başına Sayfa Kenarlığı Yok* Katı	Taraf Başına Sayfa menüsü kullanılırken her sayfa görüntüsünün çevresine kenarlık yazdırır.
Ayırma Sayfaları Kapalı* Kopyalar Arasında İşlerin Arasına Sayfaların Arasına	Yazdırma sırasında boş ayırma sayfaları ekler.
Ayırma Sayfası Kaynağı Tepsi [x] (1*) Çok Amaçlı Besleyici	Ayırma sayfaları için kağıt kaynağını belirler.
Boş Sayfalar Yazdırma* Yazdırma	Bir yazdırma işinde boş sayfa yazdırır.
Not: Bir değerin yanındaki yıldız (*), varsayılan fabrika ayarını belirtir.	

Ağ/Bağlantı Noktaları

Ağa Genel Bakış

Menü öğesi	Açıklama
Etkin Bağdaştırıcı Otomatik* Standart Ağ Kablosuz	Ağ bağlantısının türünü belirler. **Not:** Kablosuz seçeneği yalnızca kablosuz ağa bağlı yazıcılarda kullanılabilir.
Ağ Durumu	Yazıcı ağının bağlantı durumunu gösterir.
Yazıcıda Ağ Durumunu Göster Kapalı Açık*	Ağ durumunu ekranda gösterir.
Hız, Çift Taraflı	Halen etkin ağ kartının hızını gösterir.
IPv4	IPv4 adresini gösterir.
Tüm IPv6 Adresleri	Tüm IPv6 adreslerini gösterir.
Yazıcı Sunucusunu Sıfırla	Yazıcının tüm etkin ağ bağlantılarını sıfırlar. **Not:** Bu ayar tüm ağ yapılandırma ayarlarını kaldırır.
Ağ İş Zamanaşımı Kapalı Açık* (90 saniye)	Yazıcının bir ağ yazdırma işini iptal etmesinden önceki süreyi ayarlar.
Banner Sayfası Kapalı* Açık	Banner sayfası yazdırır.
PC'ye Tarama Bağlantı Noktası Aralığı	Güvenlik duvarını engelleyen bir bağlantı noktasının arkasındaki yazıcılar için geçerli bağlantı noktası aralığını belirtir.
Ağ Bağlantılarını Etkinleştir Kapalı Açık*	Yazıcının bir ağa bağlanmasını sağlar.
LLDP'yi etkinleştir Kapalı* Açık	Yazıcıda Bağlantı Katmanı Bulma Protokolü'nü (LLDP) etkinleştirin.
Not: Bir değerin yanındaki yıldız (*), varsayılan fabrika ayarını belirtir.	

Kablosuz

Not: Bu menü yalnızca Wi-Fi ağına bağlı yazıcılar veya bir kablosuz ağ bağdaştırıcısı bulunan yazıcılar için kullanılabilir.

Menü öğesi	Açıklama
Mobil Uygulamayı Kullanarak Kur	Lexmark Mobil Yardımcı'yı kullanarak Wi-Fi bağlantısını yapılandırma.

Menü öğesi	Açıklama
Yazıcı Paneli Üzerinden Kurulum Ağ Seç Wi-Fi Ağı Ekleme Ağ Adı Ağ Modu Altyapı Kablosuz Güvenlik Modu Devre dışı* WEP WPA2/WPA - Kişisel WPA2 - Kişisel 802.1x - RADIUS	Kontrol panelini kullanarak Wi-Fi bağlantısını yapılandırır. **Not:** 802.1x - RADIUS yalnızca Embedded Web Server üzerinden yapılandırılabilir.
Wi-Fi Korumalı Kurulum WPS Otomatik Algılama Kapalı Açık* Düğme Yöntemini Başlat PIN Yöntemini Başlatma	Wi-Fi ağı kurun ve ağ güvenliğini etkinleştirin. **Notlar:** • WPS Otomatik Algılama yalnızca Kablosuz Güvenlik Modu WEP olarak ayarlandığında görünür. • Düğme Yöntemini Başlat seçeneği, belirlenen bir sürede hem yazıcıdaki hem de erişim noktasındaki (kablosuz yönlendirici) düğmelere basıldığında yazıcının bir Wi-Fi ağına bağlanmasını sağlar. • PIN Yöntemini Başlat seçeneği, yazıcıda erişim noktasının kablosuz ayarlarına bir PIN girildiğinde yazıcının bir Wi-Fi ağına bağlanmasını sağlar.
Ağ Modu BSS Türü Altyapı*	Ağ modunu belirtir.
Wi-Fi Direct'i Etkinleştir Açık Kapalı*	Doğrudan yazıcıya bağlamak üzere Wi-Fi Direct özellikli aygıtları etkinleştirin.
Uyumluluk 802.11b/g/n (2,4 GHz)* 802.11a/b/g/n/ac (2,4 GHz/5 GHz) 802.11a/n/ac (5 GHz)	Wi-Fi ağı standardını belirler. **Not:** 802.11a/b/g/n/ac (2,4 GHz/5 GHz) ve 802.11a/n/ac (5 GHz) yalnızca bir Wi-Fi seçeneği yüklüyse görüntülenir.
Kablosuz Güvenlik Modu Devre dışı* WEP WPA2/WPA-Kişisel WPA2-Kişisel 802.1x - RADIUS	Yazıcıyı Wi-Fi aygıtlarına bağlamak için güvenlik modunu ayarlar. **Not:** 802.1x - RADIUS yalnızca Embedded Web Server üzerinden yapılandırılabilir.
WEP Kimlik Doğrulama Modu Oto* Açık Paylaştırılmış	Yazıcı için Kablosuz Şifreleme Protokolü (WEP) türünü ayarlar. **Not:** Bu menü öğesi yalnızca Kablosuz Güvenlik Modu WEP olarak ayarlandığında görünür.
WEP Anahtarı Ayarla	Güvenli Wi-Fi bağlantısı için bir WEP parolası belirler.

Menü öğesi	Açıklama
WPA2/WPA Kişisel AES	Wi-Fi Korumalı Erişim (WPA) üzerinden Wi-Fi güvenliğini etkinleştirir. **Not:** Bu menü öğesi yalnızca Kablosuz Güvenlik Modu WPA2/WPA-Kişisel olarak ayarlandığında görünür.
Ön Paylaşımlı Anahtar Ayarla	Güvenli Wi-Fi bağlantısı için parolayı ayarlar.
WPA2-Kişisel AES	WPA2 üzerinden Wi-Fi güvenliğini etkinleştirir. **Not:** Bu menü öğesi yalnızca Kablosuz Güvenlik Modu WPA2-Kişisel olarak ayarlandığında görünür.
802.1x Şifreleme Modu WPA+ WPA2*	802.1x standardı üzerinden Wi-Fi güvenliğini etkinleştirir. **Notlar:** • Bu menü öğesi yalnızca Kablosuz Güvenlik Modu 802.1x - RADIUS olarak ayarlandığında görünür. • 802.1x - RADIUS yalnızca Embedded Web Server üzerinden yapılandırılabilir.
IPv4 DHCP'yi Etkinleştir Açık* Kapalı Statik IP Adresini Ayarla IP Adresi Ağ Maskesi Ağ Geçidi	Yazıcının IPv4 ayarlarını etkinleştirir ve yapılandırır.
IPv6 IPv6'yi Etkinleştir Açık* Kapalı DHCPv6'yi Etkinleştir Açık Kapalı* Durum Bilgisi İçermeyen Adres Otomatik Yapılandırması Açık* Kapalı DNS Sunucusu Adresi Elle Atanmış IPv6 Adresi Elle Atanmış IPv6 Router Adres Öneki Tüm IPv6 Adresleri Tüm IPv6 Yönlendirici Adresleri	Yazıcının IPv6 ayarlarını etkinleştirir ve yapılandırır.
Ağ Adresi UAA LAA	Ağ adreslerini görüntüler.
PCL SmartSwitch Kapalı Açık*	Bir yazdırma işi gerektirdiğinde, varsayılan yazıcı dilinin ne olduğuna bakmaksızın yazıcıyı otomatik olarak PCL öykünmesine geçirir. **Not:** PCL SmartSwitch kapalıysa yazıcı gelen verileri incelemez ve Ayarlar menüsünde belirtilen varsayılan yazıcı dilini kullanır.

Menü öğesi	Açıklama
PS SmartSwitch Kapalı Açık*	Bir yazdırma işi gerektirdiğinde, varsayılan yazıcı dilinin ne olduğuna bakmaksızın yazıcıyı otomatik olarak PS öykünmesine geçirir. **Not:** PS SmartSwitch kapalıysa yazıcı gelen verileri incelemez ve Ayarlar menüsünde belirtilen varsayılan yazıcı dilini kullanır.
İş Arabellekleme Açık Kapalı*	İşleri yazdırmadan önce geçici olarak yazıcının sabit diskinde saklar. **Not:** Bu menü öğesi yalnızca bir sabit disk takıldığında kullanılabilir.
Mac İkili PS Oto* Açık Kapalı	Yazıcıyı Macintosh ikili PostScript yazdırma işlerini işlemek için ayarlar. **Notlar:** • Açık, ham ikili PostScript yazdırma işlerini işler. • Kapalı, yazdırma işlerini standart iletişim kuralını kullanarak filtreler.

Wi-Fi Direct

Menü öğesi	Açıklama
Wi-Fi Direct'i Etkinleştir Açık Kapalı*	Yazıcıyı doğrudan Wi-Fi aygıtlarına bağlanacak şekilde ayarlar.
Wi-Fi Direct Adı	Wi-Fi Direct ağının adını belirler.
Wi-Fi Direct Parolası	Wi-Fi bağlantısındaki kullanıcıların kimliklerini doğrulamak ve bu kullanıcıları onaylamak için parolayı ayarlar.
Ayar Sayfasında Parolayı Göster Kapalı Açık*	Ağ Ayarları Sayfası'nda Wi-Fi Direct Parolası'nı görüntüler.
Tercih Edilen Kanal Numarası 1–11 Otomatik*	Tercih edilen Wi-Fi ağ kanalını ayarlar.
Grup Sahibi IP Adresi	Grup sahibinin IP adresini belirtir.
Push Düğmesi İsteklerini Otomatik Kabul Et Kapalı* Açık	Ağ bağlantısı isteklerini otomatik olarak kabul eder. **Not:** İstemcilerin otomatik olarak kabul edilmesi güvenli değildir.
Not: Bir değerin yanındaki yıldız (*), varsayılan fabrika ayarını belirtir.	

Ethernet

Menü öğesi	Açıklama
Network Speed (Ağ Hızı)	Etkin ağ bağdaştırıcısının hızını gösterir.
IPv4 DHCP'yi Etkinleştir (Açık*) Statik IP Adresini Ayarla	IPv4 ayarlarını yapılandırır.
Not: Bir değerin yanındaki yıldız (*), varsayılan fabrika ayarını belirtir.	

Menü öğesi	Açıklama
IPv6 IPv6'yı Etkinleştir (Açık*) DHCPv6'yı Etkinleştir (Kapalı*) Durum Bilgisi İçermeyen Adres Otomatik Yapılandırması (Açık*) DNS Sunucusu Adresi Elle Atanmış IPv6 Adresi Elle Atanmış IPv6 Router Adres Öneki (64*) Tüm IPv6 Adresleri Tüm IPv6 Yönlendirici Adresleri	IPv6 ayarlarını yapılandırır.
Ağ Adresi UAA LAA	Ağ adresini belirler.
PCL SmartSwitch Kapalı Açık*	Bir yazdırma işi gerektirdiğinde, varsayılan yazıcı dilinin ne olduğuna bakmaksızın yazıcıyı otomatik olarak PCL öykünmesine geçirir. **Not:** Bu ayar devre dışıysa yazıcı gelen verileri incelemez ve Ayarlar menüsünde belirtilen varsayılan yazıcı dilini kullanır.
PS SmartSwitch Kapalı Açık*	Bir yazdırma işi gerektirdiğinde, varsayılan yazıcı dilinin ne olduğuna bakmaksızın yazıcıyı otomatik olarak PostScript öykünmesine geçirir. **Not:** Bu ayar devre dışıysa yazıcı gelen verileri incelemez ve Ayarlar menüsünde belirtilen varsayılan yazıcı dilini kullanır.
İş Arabellekleme Kapalı* Açık	İşleri yazdırmadan önce geçici olarak sabit diskte saklar. **Not:** Bu menü öğesi yalnızca bir sabit disk takıldığında kullanılabilir.
Mac İkili PS Otomatik* Açık Kapalı	Yazıcıyı Macintosh ikili PostScript yazdırma işlerini işlemek için ayarlar. **Notlar:** • Otomatik, Windows veya Macintosh işletim sistemlerini kullanan bilgisayarlardan gelen yazdırma işlerini işler. • Kapalı, PostScript yazdırma işlerini standart protokolü kullanarak filtreler.
Enerji Tasarruflu Ethernet Açık Kapalı Otomatik*	Yazıcı Ethernet ağından veri almadığında güç tüketimini azaltır.
Not: Bir değerin yanındaki yıldız (*), varsayılan fabrika ayarını belirtir.	

TCP/IP

Not: Bu menü yalnızca ağ yazıcılarında veya yazdırma sunucularına bağlı yazıcılarda görünür.

Menü öğesi	Açıklama
Ana Makine Adını Ayarla	Geçerli TCP/IP ana bilgisayar adını ayarlar.
Not: Bir değerin yanındaki yıldız (*), varsayılan fabrika ayarını belirtir.	

Menü öğesi	Açıklama
Etki Alanı Adı	Etki alanı adını ayarlar.
DHCP/BOOTP'nin NTP sunucusunu güncellemesine izin ver Açık* Kapalı	DHCP ve BOOTP istemcilerinin yazıcının NTP ayarlarını güncellemesine izin verir.
Sıfır Yapılandırma Adı	Sıfır yapılandırmalı ağ için bir hizmet adı belirler.
Auto IP'yi etkinleştir Kapalı* Açık	Otomatik olarak bir IP adresi atar.
DNS Sunucusu Adresi	Geçerli Etki Alanı Adı Sistemi (DNS) sunucu adresini belirler.
Yedek DNS Adresi	Yedek DNS sunucu adreslerini belirler.
Yedek DNS Adresi 2	
Yedek DNS Adresi 3	
Etki Alanı Arama Sırası	Ağın farklı etki alanlarında bulunan yazıcıyı ve kaynaklarını bulmak için etki alanı adlarının listesini belirler.
DDNS'yi Etkinleştir Kapalı* Açık	Dinamik DNS ayarlarını günceller.
DDNS TTL	Geçerli DDNS ayarlarını belirtir.
Varsayılan TTL	
DDNS Yenileme Süresi	
mDNS'i Etkinleştir Kapalı Açık*	Multicast DNS ayarlarını günceller.
WINS Sunucusu Adresi	Windows İnternet Ad Hizmeti (WINS) için bir sunucu adresi belirler.
BOOTP'yi Etkinleştir Kapalı* Açık	BOOTP'nin yazıcı IP adresi atamasını sağlar.
Sınırlı Sunucu Listesi	TCP/IP üzerinden yazıcıyla iletişim kurmasına izin verilen IP adreslerini belirler. **Notlar:** • IP adreslerini ayırmak için virgül kullanın. • En fazla 50 IP adresi ekleyebilirsiniz.
Sınırlı Sunucu Listesi Seçenekleri Tüm Bağlantı Noktalarını Engelle* Yalnızca Yazdırmayı Engelle Yalnızca Yazdırmayı ve HTTP'yi Engelle	Listede bulunmayan IP adresleri için erişim seçeneğini belirler.
MTU 256-1500 Ethernet (1500*)	TCP bağlantıları için bir maksimum iletim birimi (MTU) parametresi belirler.
Not: Bir değerin yanındaki yıldız (*), varsayılan fabrika ayarını belirtir.	

Menü öğesi	Açıklama
Ham Baskı Bağlantı Noktası 1-65535 (9100*)	Ağa bağlı yazıcılar için bir ham bağlantı noktası numarası belirler.
Çıkış Trafiği Maksimum Hızı Kapalı* Açık	Yazıcının maksimum aktarım hızını ayarlar. **Not:** Etkinleştirildiğinde bu ayarın seçeneği 100-1.000.000 Kilobit/saniyedir.
TLSv1.0'ı etkinleştir Kapalı Açık*	TLSv1.0 protokolünü etkinleştirir.
TLSv1.1'i etkinleştir Kapalı Açık*	TLSv1.1 protokolünü etkinleştirir.
SSL Şifreleme Listesi	SSL veya TLS bağlantılarında kullanılacak şifre algoritmalarını belirtir.
Not: Bir değerin yanındaki yıldız (*), varsayılan fabrika ayarını belirtir.	

SNMP

Not: Bu menü yalnızca ağ yazıcılarında veya yazdırma sunucularına bağlı yazıcılarda görünür.

Menü öğesi	Açıklama
SNMP Sürüm 1 ve 2c Etkin Kapalı Açık* SNMP Setine İzin Ver Kapalı Açık* PPM MIB'yi Etkinleştir Kapalı Açık* SNMP Topluluğu	Yazdırma sürücüleri ve uygulamaları yüklemek için Simple Network Management Protocol (SNMP) sürüm 1 ve 2c'yi yapılandırır.
Not: Bir değerin yanındaki yıldız (*), varsayılan fabrika ayarını belirtir.	

Menü öğesi	Açıklama
SNMP Sürüm 3 Etkin Kapalı Açık* Okunur/Yazılır Kimlik Bilgilerini Belirle Kullanıcı Adı Parola Salt Okunur Kimlik Bilgilerini Belirle Kullanıcı Adı Parola Kimlik Doğrulama Karması MD5 SHA1* Minimum Kimlik Doğrulama Düzeyi Kimlik Doğrulama Yok, Gizlilik Yok Kimlik Doğrulama, Gizlilik Yok Kimlik Doğrulama, Gizlilik* Gizlilik Algoritması DES AES-128*	Yazıcı güvenliğini yüklemek ve güncellemek için SNMP sürüm 3'ü yapılandırır.
Not: Bir değerin yanındaki yıldız (*), varsayılan fabrika ayarını belirtir.	

IPSec

Not: Bu menü yalnızca ağ yazıcılarında veya yazdırma sunucularına bağlı yazıcılarda görünür.

Menü öğesi	Açıklama
IPSec'i Etkinleştir Kapalı* Açık	Internet Protocol Security'yi (IPSec) etkinleştirir.
Temel Yapılandırma Varsayılan* Uyumluluk Güvenli	IPSec temel yapılandırmasını ayarlar. **Not:** Bu menü öğesi yalnızca IPSec'i Etkinleştir Açık olarak ayarlandığında görünür.
DH (Diffie-Hellman) Grup Önerisi modp2048 (14)* modp3072 (15) modp4069 (16) modp6144 (17) modp8192 (18)	IPSec şifrelemesini ayarlar. **Not:** Bu menü öğesi yalnızca Temel Yapılandırma Uyumluluk olarak ayarlandığında görünür.
Not: Bir değerin yanındaki yıldız (*), varsayılan fabrika ayarını belirtir.	

Menü öğesi	Açıklama
IKE SA Ömrü (Saat) 1 2 4 8 24*	Yeni bir kimlik doğrulama anahtarı oluşturulana kadar geçmesi gereken süreyi ayarlayın. **Not:** Bu menü öğeleri yalnızca Temel Yapılandırma Güvenli olarak ayarlandığında görünür.
IPSec SA Ömrü (Saat) 1 2 4 8 24*	
Önerilen Şifreleme Yöntemi 3DES AES*	Ağa güvenli bir şekilde bağlanmak için kullanılacak şifreleme ve kimlik doğrulama yöntemlerini belirler. **Not:** Bu menü öğeleri yalnızca Temel Yapılandırma Uyumluluk olarak ayarlandığında görünür.
Önerilen Kimlik Doğrulama Yöntemi SHA1 SHA256* SHA512	
IPSec Cihaz Sertifikası	Bir IPSec sertifikası belirler. **Not:** Bu menü öğesi yalnızca Temel Yapılandırma Uyumluluk olarak ayarlandığında görünür.
Ön Paylaşımlı Anahtarla Kimlik Doğrulamalı Bağlantılar Ana Makine [x] Adres Anahtar	Yazıcının kimlik doğrulamalı bağlantılarını yapılandırır. **Not:** Bu menü öğeleri yalnızca IPSec'i Etkinleştir Açık olarak ayarlandığında görünür.
Sertifikayla Kimlik Doğrulamalı Bağlantılar Ana Makine [x] Adresi[/subnet] Adres[/subnet]	
Not: Bir değerin yanındaki yıldız (*), varsayılan fabrika ayarını belirtir.	

802.1x

Not: Bu menü yalnızca ağ yazıcılarında veya yazdırma sunucularına bağlı yazıcılarda görünür.

Menü öğesi	Açıklama
Etkin Kapalı* Açık	Yazıcının erişime izin vermeden önce kimlik doğrulaması isteyen ağlara katılmasını sağlar. **Not:** Bu menü öğesinin ayarlarını yapılandırmak için Embedded Web Server'a erişin.
Not: Bir değerin yanındaki yıldız (*), varsayılan fabrika ayarını belirtir.	

LPD Yapılandırması

Not: Bu menü yalnızca ağ yazıcılarında veya yazdırma sunucularına bağlı yazıcılarda görünür.

Menü öğesi	Açıklama
LPD Zaman Aşımı 0–65535 saniye (90*)	Line Printer Daemon (LPD) sunucusunun askıda kalmış veya geçersiz yazdırma işlerini sonsuza kadar beklemesini önlemek için zaman aşımı değerini ayarlar.
LPD Kapak Sayfası Kapalı* Açık	Tüm LPD yazdırma işleri için kapak sayfası yazdırır. **Not:** Kapak sayfası, yazdırma işinin yazdırma işlerini ayıran ve yazdırma işini isteyen kullanıcıyı tanımlayan ilk sayfasıdır.
LPD Tanıtım Sayfası Kapalı* Açık	Tüm LPD yazdırma işleri için tanıtım sayfası yazdırır. **Not:** Tanıtım sayfası yazdırma işinin son sayfasıdır.
LPD Sürgü Dönüş Dönüşümü Kapalı* Açık	Sürgü dönüş dönüşümünü etkinleştirir. **Not:** Sürgü dönüşü, imlecin konumunu aynı satırdaki ilk konuma götürmesi için yazıcıya komut veren bir mekanizmadır.
Not: Bir değerin yanındaki yıldız (*), varsayılan fabrika ayarını belirtir.	

HTTP/FTP Ayarları

Menü öğesi	Açıklama
HTTP Sunucusunu Etkinleştir Kapalı Açık*	Yazıcıyı izlemek ve yönetmek için Embedded Web Server'a erişir.
HTTPS'yi Etkinleştir Kapalı Açık*	Yazıcı sunucusuna ve yazıcı sunucusundan veri aktarımını şifrelemek için Hypertext Transfer Protocol Secure (HTTPS) öğesini etkinleştirin.
HTTPS Bağlantılarını Zorla Açık Kapalı*	Yazıcıyı HTTPS bağlantılarını kullanmaya zorlar.
FTP/TFTP Etkinleştir Kapalı Açık*	FTP/TFTP'yi kullanarak dosya gönderir.
Yerel Etki Alanları	HTTP ve FTP sunucuları için etki alanı adlarını belirler.
HTTP Proxy IP Adresi	HTTP ve FTP sunucu ayarlarını yapılandırır.
FTP Proxy IP Adresi	
HTTP Varsayılan IP Bağlantı Noktası	
HTTPS Aygıt Sertifikası	
FTP Varsayılan IP Bağlantı Noktası	
HTTP/FTP İstekleri İçin Zaman Aşımı 1-299 (30*)	Sunucu bağlantısı durmadan önce geçmesi gereken süreyi belirler.
Not: Bir değerin yanındaki yıldız (*), varsayılan fabrika ayarını belirtir.	

Menü öğesi	Açıklama
HTTP/FTP İstekleri Deneme Sayısı 1-299 (3*)	HTTP/FTP sunucusuna bağlanma denemelerinin sayısını ayarlar.
Not: Bir değerin yanındaki yıldız (*), varsayılan fabrika ayarını belirtir.	

ThinPrint

Menü öğesi	Açıklama
ThinPrint'i Etkinleştir Kapalı Açık*	ThinPrint'i kullanarak yazdırır.
Bağlantı Noktası Numarası 4000–4999 (4000*)	ThinPrint sunucusu için bağlantı noktası numarasını ayarlar.
Bant Genişliği (bit/sn) 0* 100–1000000	ThinPrint ortamında veri iletme hızını ayarlar.
Paket Boyutu (kbayt) 0–64000 (0*)	Veri iletimi için paket boyutunu ayarlar.
Not: Bir değerin yanındaki yıldız (*), varsayılan fabrika ayarını belirtir.	

USB

Menü öğesi	Açıklama
PCL SmartSwitch Kapalı Açık*	USB bağlantı noktasından alınan bir yazdırma işi gerektirdiğinde, varsayılan yazıcı dili ne olursa olsun yazıcıyı PCL öykünmesine geçirir. **Not:** Bu ayar devre dışıysa yazıcı gelen verileri incelemez ve Ayarlar menüsünde belirtilen varsayılan yazıcı dilini kullanır.
PS SmartSwitch Kapalı Açık*	USB bağlantı noktasından alınan bir yazdırma işi gerektirdiğinde, varsayılan yazıcı dilinin ne olduğuna bakmaksızın yazıcıyı PostScript öykünmesine geçirir. **Not:** Bu ayar devre dışıysa yazıcı gelen verileri incelemez ve Ayarlar menüsünde belirtilen varsayılan yazıcı dilini kullanır.
İş Arabellekleme Kapalı* Açık	İşleri yazdırmadan önce geçici olarak sabit diskte saklar. **Not:** Bu menü öğesi yalnızca bir sabit disk takıldığında kullanılabilir.
Mac İkili PS Otomatik* Açık Kapalı	Yazıcıyı Macintosh ikili PostScript yazdırma işlerini işlemek için ayarlar. **Notlar:** • Otomatik, Windows veya Macintosh işletim sistemlerini kullanan bilgisayarlardan gelen yazdırma işlerini işler. • Kapalı, PostScript yazdırma işlerini standart protokolü kullanarak filtreler.
Not: Bir değerin yanındaki yıldız (*), varsayılan fabrika ayarını belirtir.	

Menü öğesi	Açıklama
USB Bağlantı Noktasını Etkinleştir Kapalı Açık*	Ön USB sürücü bağlantı noktasını etkinleştirir.
Not: Bir değerin yanındaki yıldız (*), varsayılan fabrika ayarını belirtir.	

Harici ağ erişimini sınırlandırma

Menü öğesi	Açıklama
Harici ağ erişimini sınırlandırma Kapalı* Açık	Ağ sitelerine erişimi sınırlandırır.
Harici ağ adresi	Erişimi sınırlandırılmış ağ adreslerini belirtir.
Bildirim için e-posta adresi	Günlüğe alınan olaylara dair bildirimin gönderileceği e-posta adresini belirtir.
Ping sıklığı 1-300 (10*)	Ağ sorgusu aralığını saniye cinsinden belirtir.
Konu	Bildirim e-postasının konusunu ve mesajını belirtir.
Mesaj	
Not: Bir değerin yanındaki yıldız (*), varsayılan fabrika ayarını belirtir.	

Güvenlik

Oturum Açma Yöntemleri

İzinleri Yönet

Menü öğesi	Açıklama
Fonksiyon Erişimi Uygulamalarda Adres Defterine Eriş Adres Defterini Değiştir Kısayol Yönetimi Profilleri Oluştur Yer İmlerini Yönet Flash Sürücü Yazdırma Flash Sürücü Tarama Kopyalama İşlevi Renk Eksikliği E-Posta İşlevi Faks Fonksiyonu FTP Fonksiyonu Bekletilen Faksları Yayımla Bekletilen İşlere Erişim Kullanıcı Profilleri Aygıttaki İşleri İptal Et Dil Değiştir İnternet Yazdırma Protokolü (IPP) Uzaktan Tarama Başlat Siyah Beyaz Yazdırma Ağ Klasörü - Tarama	Yazıcı işlevlerine erişimi kontrol eder.
Yönetici Menüleri Güvenlik Menüsü Ağ/Bağlantı Noktaları Menüsü Kağıt Menüsü Raporlar Menüsü İşlev Yapılandırma Menüleri Sarf Malz. Menüsü Seçenek Kartı Menüsü SE Menüsü Aygıt Menüsü	Yazıcı menü ayarlarına erişimi kontrol eder.
Aygıt Yönetimi Uzaktan Yönetim Bellenim Güncellemeleri Uygulama Yapılandırması Operatör Paneli Kilidi Tüm Ayarları İçe/Dışa Aktar Servis Dışı Silme Embedded Web Server Erişimi	Yazıcı yönetim seçeneklerine erişimi kontrol eder.

Menü öğesi	Açıklama
Uygulamalar Yeni Uygulamalar Slayt Gösterisi Duvar Kağıdını Değiştir Ekran Koruyucu Kart Kopyalama Tarama Merkezi Özel Tarama Merkezi 1 Özel Tarama Merkezi 2 Özel Tarama Merkezi 3 Özel Tarama Merkezi 4 Özel Tarama Merkezi 5 Özel Tarama Merkezi 6 Özel Tarama Merkezi 7 Özel Tarama Merkezi 8 Özel Tarama Merkezi 9 Özel Tarama Merkezi 10 Formlar ve Sık Kullanılanlar	Yazıcı uygulamalarına erişimi kontrol eder.

Yerel Hesaplar

Menü öğesi	Açıklama
Grupları/İzinleri Yönet Grup Ekle Erişim Denetimlerini Al Fonksiyon Erişimi Yönetici Menüleri Aygıt Yönetimi Uyglmlr Tüm Kullanıcılar Erişim Denetimlerini Al Fonksiyon Erişimi Yönetici Menüleri Aygıt Yönetimi Uyglmlr Yönetici	Yazıcı işlevleri, uygulamalar ve güvenlik ayarlarına grup veya kullanıcı erişimini kontrol eder.

Menü öğesi	Açıklama
Kullanıcı Ekle Kullanıcı Adı/Parola Kullanıcı Adı Parola PIN	Yazıcı işlevlerine erişimi yönetmek için yerel hesaplar oluşturur.
Kullanıcı Adı/Parolalı Hesaplar Kullanıcı Ekle	
Kullanıcı Adlı Hesaplar Kullanıcı Ekle	
Parolalı Hesaplar Kullanıcı Ekle	
PIN'li Hesaplar Kullanıcı Ekle	

USB Aygıtlarını Zamanla

Menü öğesi	Açıklama
Zamanlamalar Yeni Program Ekle	USB bağlantı noktalarına erişimi programlar.

Güvenlik Denetim Günlüğü

Menü öğesi	Açıklama
Denetimi Etkinleştir Kapalı* Açık	Olayları güvenli denetim günlüğü ve uzak sistem günlüğünde kaydeder.
Uzak SisGünlüğünü Etkinleştir Kapalı* Açık	Denetim günlüklerini uzak sunucuya gönderir.
Uz. Sis. Gnlğ. Sncs.	Uzak sistem günlüğü sunucusunu belirler.
Uz. Sis. Gnlğ. Bağ Nkt. 1–65535 (514*)	Uzak sistem günlüğü bağlantı noktasını belirtir.
Uz. Sis. Gnlğ. Yntm. Normal UDP* Stunnel	Günlüklenen olayları uzak sunucuya iletmek için bir sistem günlüğü yöntemi belirler.
Not: Bir değerin yanındaki yıldız (*), varsayılan fabrika ayarını belirtir.	

Menü öğesi	Açıklama
Uzak SisGünlüğü Tesisi 0 - Çekirdek Mesajları 1 - Kullanıcı Düzeyi Mesajlar 2 - Posta Sistemi 3 - Sistem Araçları 4 - Güvenlik/Kimlik Doğrulama Mesajları* 5 - Sistem Günlükleri Tarafından Dahili Olarak Oluşturulan Mesajlar 6 - Çizgi Yazıcı Alt Sistemi 7 - Ağ Haberleri Alt Sistemi 8 - UUCP Alt Sistemi 9 - Saat Araçları 10 - Güvenlik/Kimlik Doğrulama Mesajları 11 - FTP Araçları 12 - NTP Alt Sistemi 13 - Günlük Denetimi 14 - Günlük Uyarısı 15 - Saat Araçları 16 - Yerel Kullanım 0 (local0) 17 - Yerel Kullanım 1 (local1) 18 - Yerel Kullanım 2 (local2) 19 - Yerel Kullanım 3 (local3) 20 - Yerel Kullanım 4 (local4) 21 - Yerel Kullanım 5 (local5) 22 - Yerel Kullanım 6 (local6) 23 - Yerel Kullanım 7 (local7)	Yazıcının günlük olaylarını uzak sunucuya gönderirken kullandığı tesis kodunu belirler.
Günlüklenecek Olayların Ciddiyeti 0 - Acil Durum 1 - Uyarı 2 - Kritik 3 - Hata 4 - Uyarı* 5 - Duyuru 6 - Bilgi Amaçlı 7 - Hata Ayıklama	Günlüklenecek mesajlar ve olayların minimum öncelik düzeyini belirler.
Uzak Sistem Günlüğü Günlüğe Alınmayan Olaylar Kapalı* Açık	Ciddiyet düzeyi ne olursa olsun tüm olayları uzak sunucuya gönderir.
Yöneticinin E-posta Adresi	Yöneticiye günlüklenen olayların e-posta bildirimini gönderir.
E-posta Günlüğü Temizlendi Uyarısı Kapalı* Açık	Bir günlük girişi silindiğinde yöneticiye e-posta bildirimi gönderir.
E-posta Günlüğü Silindi Uyarısı Kapalı* Açık	Günlük dolup en eski girişlerin üzerine yazmaya başladığında yöneticiye e-posta bildirimi gönderir.
Not: Bir değerin yanındaki yıldız (*), varsayılan fabrika ayarını belirtir.	

Menü öğesi	Açıklama
Tüm Davranışı Kaydet En Eski Girişlerin Üzerine Kaydır* Günlüğü E-postayla Gönderip Tüm Girişleri Sil	Günlük kendisine ayrılan belleği doldurduğunda günlük depolama sorunlarını çözer.
E-posta % Dolu Uyarısı Kapalı* Açık	Günlük kendisine ayrılan belleği doldurduğunda yöneticiye e-posta bildirimi gönderir.
% Tam Uyarı Düzeyi 1–99 (90*)	
E-posta Günlüğü Dışa Aktarıldı Uyarısı Kapalı* Açık	Bir günlük dışa aktarıldığında yöneticiye e-posta bildirimi gönderir.
E-posta Günlüğü Ayarları Değiştirildi Uyarısı Kapalı* Açık	Denetimi Etkinleştir ayarlandığında yöneticiye e-posta bildirimi gönderir.
Satır Sonlarını Kaydet LF (\n)* CR (\r) CRLF (\r\n)	Günlük dosyasının her satırı nasıl sonlandıracağını belirler.
Dışa Aktarmaları Dijital Olarak İmzala Kapalı* Açık	Dışa aktarılan her günlük dosyasına dijital imza ekler.
Günlüğü Temizle	Tüm denetim günlüklerini siler.
Günlüğü Gönder Syslog (RFC 5424) Syslog (RFC 3164) CSV	Güvenlik günlüğünü flash sürücüye aktarır.
Not: Bir değerin yanındaki yıldız (*), varsayılan fabrika ayarını belirtir.	

Oturum Açma Sınırlamaları

Menü öğesi	Açıklama
Oturum açılamama sayısı 1–10 (3*)	Kullanıcının bağlantısının kaç başarısız oturum açma denemesinden sonra kilitleneceğini belirler.
Açılamama zaman çerçevesi 1–60 dakika (5*)	Kullanıcının bağlantısının kilitlenmemesi için başarısız oturum açma denemeleri arasında geçmesi gereken süreyi belirler.
Kilitlenme süresi 1–60 dakika (5*)	Bağlantının kilitli kaldığı süreyi belirler.
Web'den Oturum Açma Zaman Aşımı 1–120 dakika (10*)	Kullanıcı oturumu otomatik olarak kapatılmadan önceki uzaktan oturum açma gecikmesini belirler.
Not: Bir değerin yanındaki yıldız (*), varsayılan fabrika ayarını belirtir.	

Gizli Yazdırma Ayarı

Menü öğesi	Açıklama
Maks Geçersiz PIN 2–10	Kaç defa geçersiz PIN girilebileceğini ayarlar. **Notlar:** • Sıfır değeri bu ayarı kapatır. • Bu sınıra ulaşıldığında, ilgili kullanıcı adı ve PIN'in yazdırma işleri silinir. • Bu menü öğesi yalnızca bir sabit disk takıldığında kullanılabilir.
Gizli İş Bitimi Kapalı* 1 Saat 4 Saat 24 Saat 1 Hafta	Gizli yazdırma işlerinin sona erme süresini ayarlar. **Notlar:** • Bu menü öğesi yazıcı belleği veya sabit diskinde gizli yazdırma işleri varken değiştirilirse bu yazdırma işlerinin sona erme süresi yeni varsayılan değere değiştirilmez. • Yazıcı kapatılırsa, yazıcı belleğinde bekletilen tüm gizli işler silinir.
Tekrarlanan İş Bitimi Kapalı* 1 Saat 4 Saat 24 Saat 1 Hafta	Tekrarlamak istediğiniz yazdırma işinin sona erme süresini ayarlar.
Doğrulanan İş Bitimi Kapalı* 1 Saat 4 Saat 24 Saat 1 Hafta	Yazıcının kalan kopyaları yazdırmadan önce kullanıcının kalitesini incelemesi için bir kopya yazdırmasının sona erme süresini ayarlar.
Yedek İş Bitimi Kapalı* 1 Saat 4 Saat 24 Saat 1 Hafta	Yazıcının daha sonra yazdırmak üzere yazdırma işlerini saklamasının sona erme süresini ayarlar.
Tüm İşlerin Bekletilmesini İste Kapalı* Açık	Yazıcıyı, tüm yazdırma işlerini bekletecek şekilde ayarlar.
Çift belgeleri sakla Kapalı* Açık	Yazıcıyı, aynı dosya adına sahip belgeleri yazdırırken önceki yazdırma işinin üzerine yazmayacak şekilde ayarlar.
Not: Bir değerin yanındaki yıldız (*), varsayılan fabrika ayarını belirtir.	

Disk Şifreleme

Not: Bu menü yalnızca bir yazıcı sabit diski takıldığında kullanılabilir.

Menü öğesi	Açıklama
Durum Etkin Devre dışı	Disk Şifrelemenin etkinleştirilip etkinleştirilmediğini belirler.
Şifrelemeye başla	Yazıcının veya sabit diskin çalınması durumunda hassas verilerin kaybolmasını önler. **Not:** Disk şifreleme etkinleştirildiğinde sabit diskin tüm içeriği silinir. Şifrelemeye başlamadan önce gerekirse yazıcıdaki önemli bilgilerinizi yedekleyin.

Geçici Veri Dosyalarını Sil

Menü öğesi	Açıklama
Dahili belleğe kaydedildi Kapalı* Açık	Yazıcı belleğinde kayıtlı tüm dosyaları siler.
Sabit diske kaydedildi 1 Geçişle Sil* 3 Geçişle Sil 7 Geçişle Sil	Yazıcının sabit diskinde kayıtlı tüm dosyaları siler.
Not: Bir değerin yanındaki yıldız (*), varsayılan fabrika ayarını belirtir.	

Çözüm LDAP Ayarları

Bunu kullanın	Bunun için
LDAP Yönlendirmelerini İzle Kapalı* Açık	Oturum açan kullanıcı hesabı için etki alanında farklı sunucuları arar.
LDAP Sertifika Doğrulaması Hayır* Evet	LDAP sertifikalarının doğrulamasını etkinleştirir.

Mobil Hizmetler Yönetimi

Bunu kullanın	Bunun için
AirPrint Yazdır Tara Faks	AirPrint yazılım özelliğindeki işlevleri etkinleştirir.

Muhtelif

Menü öğesi	Açıklama
Korunan Özellikler Göster* Gizle	Kullanıcının sahip olduğu güvenlik izninden bağımsız olarak İşlev Erişim Denetimi'nin (FAC) koruduğu tüm özellikleri gösterir. **Not:** FAC belirli menülere ve işlevlere erişimi yönetir veya bunları tamamen devre dışı bırakır.
Yazdırma İzni Kapalı* Açık	Yazdırmadan önce kullanıcının oturum açmasına izin verir.
Varsay. Yazdırma İzni Oturum Açma	Yazdırma İzni için varsayılan oturum açmayı ayarlar.
Güvenlik Sıfırlama Anahtarı "Ziyaretçi" erişimini etkinleştir* Etkisiz	Güvenlik sıfırlama anahtarını kullanmanın etkisini belirler. **Notlar:** • Anahtar, denetleyici anakartındaki kilit simgesinin arkasında bulunur. • "Ziyaretçi" erişimini etkinleştir seçeneği, oturum açmamış kullanıcılara tam erişim denetimi sağlar. • Etkisiz seçeneği, sıfırlamanın yazıcı güvenlik yapılandırması üzerinde hiçbir etkisinin olmamasını sağlar.
Minimum Parola Uzunluğu 0–32 (0*)	Parola için izin verilen minimum karakterleri belirler.
Not: Bir değerin yanındaki yıldız (*), varsayılan fabrika ayarını belirtir.	

Raporlar

Menü Ayarları Sayfası

Menü öğesi	Açıklama
Menü Ayarları Sayfası	Yazıcı tercihleri, ayarlar ve yapılandırmaları içeren bir rapor yazdırır.

Aygıt

Menü öğesi	Açıklama
Aygıt Bilgileri	Yazıcı hakkında bilgiler içeren bir rapor yazdırır.
Aygıt İstatistikleri	Yazıcı kullanımı ve sarf malzemelerinin durumu hakkında bir rapor yazdırır.
Profil Listesi	Yazıcıda kayıtlı profillerin listesini yazdırır.
Değer Raporu	Yazıcının seri numarasını ve model adını içeren bir rapor yazdırır.

Yazdırma

Menü öğesi	Açıklama
Yazı Tiplerini Yazdır PCL Yazı Tipleri PS Yazı Tipleri	Her bir yazıcı dilinde mevcut olan yazı tipleri hakkındaki bilgileri ve örnekleri yazdırır.
Demo Baskısı	Örnek sayfa yazdırır.
Dizin Yazdır	Flash sürücü veya sabit diskte depolanan kaynakları yazdırır. **Not:** Bu menü öğesi yalnızca bir flash sürücü veya sabit disk takıldığında görüntülenir.

Kısayollar

Menü öğesi	Açıklama
Tüm Kısayollar	Yazıcıda depolanan kısayolları listeleyen bir rapor yazdırır. **Not:** Faks Kısayolları yalnızca bazı yazıcı modellerinde görünür.
Faks Kısayolları	
Kısayolları Kopyala	
E-posta Kısayolları	
FTP Kısayolları	
Ağ Klasörü Kısayolları	

Faks

Not: Bu menü yalnızca bazı yazıcı modellerinde görüntülenir.

Menü öğesi	Açıklama
Faks İş Günlüğü	Tamamlanan son 200 faks işi hakkında bir rapor yazdırır. **Not:** Bu menü öğesi yalnızca İş Günlüğünü Etkinleştir Açık olarak ayarlandığında görünür.
Faks Çağrı Günlüğü	Denenen, alınan ve engellenen son 100 çağrı hakkında bir rapor yazdırır. **Not:** Bu menü öğesi yalnızca İş Günlüğünü Etkinleştir Açık olarak ayarlandığında görünür.

Ağ

Menü öğesi	Açıklama
Ağ Ayarları Sayfası	Yazıcının yapılandırılmış ağ ve kablosuz ayarlarını gösteren bir sayfa yazdırır. **Not:** Bu menü öğesi yalnızca yazdırma sunucularına bağlı yazıcılar veya ağ yazıcıları için gösterilir.
Wi-Fi Direct'e Bağlı İstemciler	Yazıcıya Wi-Fi Direct kullanarak bağlanan aygıtların listesini gösteren bir sayfa yazdırır. **Not:** Bu menü öğesi yalnızca Wi-Fi Direct'i Etkinleştir Açık olarak ayarlandığında görünür.

Yardım

Menü öğesi	Açıklama
Tüm Kılavuzları Yazdır	Tüm kılavuzları yazdırır
Bağlantı Kılavuzu	Yazıcıyı yerel olarak (USB) veya bir ağa bağlama ile ilgili bilgileri içerir
Kopyalama Kılavuzu	Kopya oluşturma ve ayarları yapılandırma hakkında bilgi sağlar
E-posta Kılavuzu	E-posta gönderme ve ayarları yapılandırma hakkında bilgi sağlar
Faks Kılavuzu	Faks gönderme ve ayarları yapılandırma hakkında bilgi sağlar
FTP Kılavuzu	Belge tarama ve ayarları yapılandırma hakkında bilgi sağlar
Bilgi Kılavuzu	Yazıcıyla ilgili daha fazla bilgi kaynağı sağlar
Ortam Kılavuzu	Kağıt ve özel ortamları yüklemekle ilgili bilgi sağlar
Mono Kalite Kılavuzu	Tek renkli yazdırma kalitesi ayarlarıyla ilgili bilgi sağlar
Taşıma Kılavuzu	Yazıcıyı taşıma, yerleştirme veya nakletmekle ilgili bilgi sağlar
Yazdırma Kalitesi Kılavuzu	Yazdırma kalitesi sorunlarını çözme ile ilgili bilgileri içerir
Sarf M. Kılavuzu	Sarf malzemeleri sipariş etme hakkında bilgi sağlar

Sorun Giderme

Menü öğesi	Açıklama
Yazdırma Kalitesi Sınama Sayfaları	Yazdırma kalitesi kusurlarını tanımlamak ve düzeltmek için örnek sayfalar yazdırır.
Tarayıcıyı Temizleme	Yazıcının nasıl temizleneceğine dair talimatları yazdırır.

Menü Ayarları Sayfasını Yazdırma

Ana ekrandan, **Ayarlar** > **Raporlar** > **Menü Ayarları Sayfası** yoluna dokunun.

Yazıcıyı güvenceye alma

Güvenlik yuvasının konumlandırılması

Bu yazıcının bir güvenlik kilidi özelliği vardır. Yazıcıyı korumak için gösterilen konuma çoğu dizüstü bilgisayarla uyumlu bir güvenlik kilidi takın.

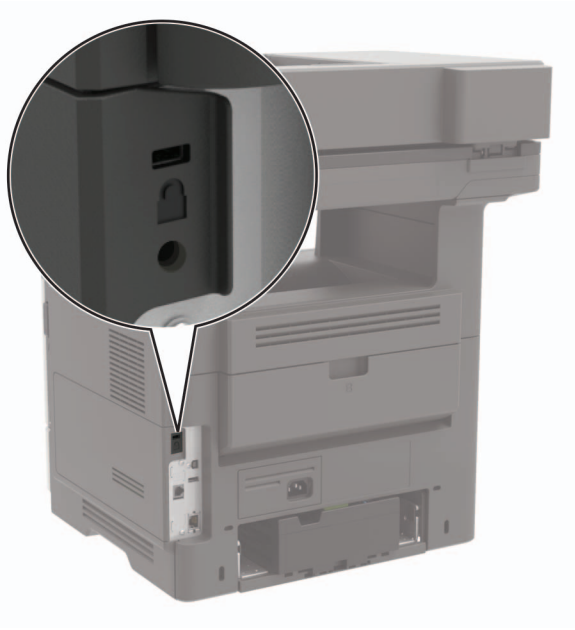

Yazıcı belleğini silme

Yazıcınızdaki geçici belleği veya arabelleğe alınmış verileri silmek için yazıcınızı kapatın.

Kalıcı belleği veya kişisel ayarları, aygıt ve ağ ayarlarını, güvenlik ayarlarını ve yerleşik çözümleri silmek için aşağıdakileri uygulayın:

1. Ana ekranda **Ayarlar** > **Aygıt** > **Bakım** > **Servis Dışı Silme** öğesine dokunun.
2. **Kalıcı bellekteki tüm bilgileri sil** onay kutusunu seçin ve **Tamam** öğesine dokunun.
3. **İlk kurulumu başlat** veya **Yazıcıyı çevrimdışı bırak** seçeneğini belirleyip **Tamam** öğesine dokunun.

Yazıcı sabit diski belleğini silme

1. Ana ekranda **Ayarlar** > **Aygıt** > **Bakım** > **Servis Dışı Silme** öğesine dokunun.
2. **Sabit diskteki tüm bilgileri silin** onay kutusunu işaretleyin ardından **SİL** öğesine dokunun.
3. Verileri silmek için bir yöntem seçin.
4. İşlemi başlatın.

Not: Bu işlem, yazıcıyı diğer görevler için kullanılmaz hale getirerek birkaç dakika veya bir saatten fazla sürebilir.

Yazıcının sabit diskini şifreleme

Bu işlem sabit diskteki tüm içeriği siler. Şifrelemeye başlamadan önce gerekirse yazıcıdaki önemli bilgilerinizi yedekleyin.

1 Ana ekrandan, **Ayarlar** > **Güvenlik** > **Disk Şifreleme** > **Şifrelemeyi başlat** öğesine dokunun.

2 Ekrandaki yönergeleri izleyin.

Notlar:

- Veri kaybını önlemek için şifreleme işlemi sırasında yazıcıyı kapatmayın.
- Bu işlem, yazıcıyı diğer görevler için kullanılmaz hale getirerek birkaç dakika veya bir saatten fazla sürebilir.
- Şifrelemeden sonra yazıcı otomatik olarak yeniden başlatılır.

Üretici varsayılan ayarlarını geri yükleme

1 Ana ekranda **Ayarlar** > **Aygıt** > **Fabrika Ayarlarına Geri Yükle** öğesine dokunun.

2 **Ayarları Geri Yükle** > geri yüklemek istediğiniz ayarları seçin > **GERİ YÜKLE** öğesine dokunun.

3 İşlemi başlatın.

Geçicilik Bildirimi

Bellek türü	Açıklama
Geçici bellek	Yazıcı basit yazdırma ve kopyalama işleri sırasında kullanıcı verilerini geçici olarak arabelleğe almak için standart rastgele erişim belleğini (RAM) kullanır.
Kalıcı bellek	Yazıcı iki tür kalıcı bellek kullanabilir: EEPROM ve NAND (flash bellek). Her iki tür de işletim sistemi, yazıcı ayarları, ağ bilgileri, tarayıcı ve yer imi ayarları ile yerleşik çözümleri depolamak için kullanılır.
Sabit disk belleği	Bazı yazıcılarda sabit disk sürücüsü yüklü olabilir. Yazıcı sabit diski, yazıcıya özel işlevler için tasarlanmıştır. Sabit disk, yazıcının karmaşık yazdırma işleri, form verileri ve yazı tipi verilerinden arabelleğe alınan kullanıcı verilerini korumasına olanak sağlar.

Aşağıda belirtilen durumlarda yüklenmiş tüm yazıcı bellek içeriğini silin:

- Yazıcının hizmet dışı bırakılması.
- Yazıcı sabit diskinin değiştirilmesi.
- Yazıcının farklı bir bölüme veya konuma taşınması.
- Yazıcıya kuruluşunuzun dışından bir kişinin servis vermesi.
- Yazıcının servis için tesisinizden başka bir yere taşınması.
- Yazıcının başka bir kuruluşa satılması.

Yazıcı sabit diskinin elden çıkarılması

- **Manyetik Alanı Etkisizleştirme**—Depolanmış verileri silen bir manyetik alan ile sabit diski temizler
- **Ezme**—Bileşen parçalarını kırmak ve okunamaz hale getirmek için fiziksel olarak sabit diski sıkıştırır
- **Öğütme**—Fiziksel olarak sabit diski küçük metal parçalara ayırır

Not: Tüm verilerin tamamen silindiğinden emin olmak için verilerin depolandığı tüm sabit diskleri fiziksel olarak imha edin.

Yazıcının bakımını yapma

Uyarı—Hasar Tehlikesi: Optimum yazıcı performansı elde edememek veya parçaları ve sarf malzemesini değiştirmemek, yazıcınızın zarar görmesine neden olabilir.

Hoparlör ses düzeyini ayarlama

Varsayılan dahili hoparlör ses düzeyini ayarlama

1. Kontrol panelinden şuraya gidin:

   Ayarlar > **Aygıt** > **Tercihler** > **Sesli Geri Bildirim**

2. Ses düzeyini ayarlayın.

Notlar:

- Sessiz Mod etkinleştirildiğinde sesli uyarılar kapatılır. Bu ayar yazıcı performansını da yavaşlatır.
- Oturum kapatıldıktan sonra ya da yazıcı Uyku veya Hazırda Bekleme modundan çıktığında ses düzeyi varsayılan değere sıfırlanır.

Varsayılan kulaklık ses düzeyini ayarlama

1. Kontrol panelinden şuraya gidin:

   Ayarlar > **Aygıt** > **Erişilebilirlik**

2. Kulaklık ses düzeyini ayarlar.

   Not: Oturum kapatıldıktan sonra ya da yazıcı Uyku veya Hazırda Bekleme modundan çıktığında ses düzeyi varsayılan değere sıfırlanır.

Faks hoparlörü ayarlarını yapılandırma

Not: Faksın yapılandırıldığından emin olun. Daha fazla bilgi için bkz. 54. sayfadaki "Yazıcıyı faks göndermek için ayarlama".

1. Ana ekrandan **Ayarlar** > **Faks** > **Faks Kurulumu** > **Hoparlör Ayarları** öğesine dokunun.
2. Aşağıdakileri yapın:
   - Hoparlör Modu öğesini **Daima Açık** olarak ayarlayın.
   - Hoparlör Ses Düzeyi öğesini **Yüksek** olarak ayarlayın.
   - Zil Sesi Düzeyi öğesini etkinleştirin.

Ağ Oluşturma

Yazıcıyı bir Wi-Fi ağına bağlama

Etkin Bağdaştırıcı özelliğinin Otomatik olarak ayarlandığından emin olun. Ana ekrandan **Ayarlar** > **Ağ/Bağlantı Noktaları** > **Ağa Genel Bakış** > **Etkin Bağdaştırıcı** öğesine dokunun.

Kontrol panelini kullanma

1. Ana ekrandan **Ayarlar** > **Ağ/Bağlantı Noktaları** > **Kablosuz** > **Yazıcı Paneli Üzerinden Kurulum** > **Ağ Seç** öğesine dokunun.
2. Bir Wi-Fi ağı seçin ve ardından ağ parolasını girin.

   Not: Wi-Fi ağı özellikli yazıcı modellerinde, ilk kurulum sırasında bir Wi-Fi ağı kurulumu istemi görüntülenir.

Lexmark Mobile Assistant'ı kullanarak

1. Mobil aygıtınıza bağlı olarak Lexmark Mobile Assistant uygulamasını Google Play mağazası veya App Store çevrimiçi mağazasından indirin.
2. Yazıcı ana ekranından **Ayarlar** > **Ağ/Bağlantı Noktaları** > **Kablosuz** > **Mobil Uygulamayı Kullanarak Kur** > **Yazıcı Kimliği** öğesine dokunun.
3. Mobil aygıtınızdan uygulamayı çalıştırın ve ardından Kullanım Koşullarını kabul edin.

   Not: Gerekirse izinleri verin.
4. **Yazıcıya Bağlan** > **Wi-Fi Ayarlarına Git** öğesine dokunun.
5. Mobil aygıtınızı yazıcının kablosuz ağına bağlayın.
6. Uygulamaya geri dönüp **Wi-Fi Bağlantısı Kur** öğesine dokunun
7. Bir Wi-Fi ağı seçin ve ardından ağ parolasını girin.
8. **Bitti** öğesine dokunun.

Yazıcıyı Wi-Fi Protected Setup (WPS) kullanarak kablosuz ağa bağlama

Başlamadan önce, şunlardan emin olun:

- Erişim noktası (kablosuz yönlendirici) WPS sertifikalı veya WPS onaylıdır. Daha fazla bilgi için erişim noktanızla birlikte gelen belgelere bakın.
- Bir kablosuz ağ adaptörü yazıcınıza bağlıdır. Daha fazla bilgi için adaptörle birlikte verilen yönergelere bakın.
- Etkin Bağdaştırıcı Otomatik olarak ayarlanır. Ana ekrandan **Ayarlar** > **Ağ/Bağlantı Noktaları** > **Ağa Genel Bakış** > **Etkin Bağdaştırıcı** öğesine dokunun.

Push Düğmesi yöntemini kullanma

1. Ana ekrandan **Ayarlar** > **Ağ/Bağlantı Noktaları** > **Kablosuz** > **Wi-Fi Protected Setup** > **Düğme Yöntemini Başlat** öğesine dokunun.
2. Ekrandaki talimatları izleyin.

Kişisel kimlik numarası (PIN) yöntemini kullanma

1 Ana ekrandan **Ayarlar** > **Ağ/Bağlantı Noktaları** > **Kablosuz** > **Wi-Fi Protected Setup** > **PIN Yöntemini Başlat** öğesine dokunun.

2 Sekiz basamaklı WPS PIN'ini kopyalayın.

3 Bir web tarayıcısı açıp adres alanına erişim noktanızın IP adresini yazın.

Notlar:

- IP adresini öğrenmek için erişim noktanızla birlikte gelen belgelere bakın.
- Bir proxy sunucu kullanıyorsanız web sayfasının doğru yüklenmesi için bir süreliğine sunucuyu devre dışı bırakın.

4 WPS ayarlarına erişim sağlayın. Daha fazla bilgi için erişim noktanızla birlikte gelen belgelere bakın.

5 Sekiz basamaklı PIN değerini girin ve değişiklikleri kaydedin.

Wi-Fi Direct'i yapılandırma

Wi-Fi Direct® kablosuz cihazların bir erişim noktası (kablosuz yönlendirici) kullanmadan Wi-Fi Direct destekli yazıcılara doğrudan bağlanmasını sağlayan Wi-Fi tabanlı eşler arası bir teknolojidir.

1 Ana ekrandan **Ayarlar** > **Ağ/Bağlantı Noktaları** > **Wi-Fi Direct** öğesine dokunun.

2 Ayarları yapılandırın.
- **Wi-Fi Direct'i Etkinleştir**: Yazıcının kendi Wi-Fi Direct ağını yayınlamasını sağlar.
- **Wi-Fi Direct Adı**: Wi-Fi Direct ağı için bir ad atar.
- **Wi-Fi Direct Parolası**: Eşler arası bağlantı kullanılırken kablosuz güvenlik haberleşmesi sağlamak için parola atar.
- **Kurulum Sayfasında Parolayı Göster**: Ağ Ayarları Sayfasında parolayı gösterir.
- **Düğme İsteklerini Otomatik Olarak Kabul Et**: Yazıcının bağlantı isteklerini otomatik olarak kabul etmesini sağlar.

  Not: Düğme isteklerinin otomatik olarak kabul edilmesi güvenli değildir.

Not: Wi-Fi Direct ağının parolasını öğrenmek için Ağ Ayarları Sayfasını yazdırın. Ana ekrandan, **Ayarlar** > **Raporlar** > **Ağ** > **Ağ Kurulum Sayfası** yoluna dokunun.

Yazıcıya mobil aygıt bağlama

Mobil aygıtınızı bağlamadan önce Wi-Fi Direct'in yapılandırıldığından emin olun. Daha fazla bilgi için bkz. 153. sayfadaki "Wi-Fi Direct'i yapılandırma".

Wi-Fi Direct kullanarak bağlanma

Not: Bu talimatlar yalnızca Android mobil aygıtlar için geçerlidir.

1 Mobil aygıttan ayarlar menüsüne gidin.

2 **Wi-Fi** öğesini etkinleştirin ve ardından **Wi-Fi Direct** öğesine dokunun.

3 Yazıcının Wi-Fi Direct adını seçin.

4 Yazıcı kontrol panelinde bağlantıyı onaylayın.

Wi-Fi kullanarak bağlanma

1. Mobil aygıttan ayarlar menüsüne gidin.
2. **Wi-Fi** öğesine dokunun ve ardından yazıcının Wi-Fi Direct adını seçin.

   Not: Wi-Fi Direct adından önce DIRECT-xy (x ve y iki rastgele karakterdir) dizesi eklenir.
3. Wi-Fi Direct parolasını girin.

Yazıcıya bilgisayar bağlama

Bilgisayarınızı bağlamadan önce Wi-Fi Direct'in yapılandırıldığından emin olun. Daha fazla bilgi için bkz. 153. sayfadaki "Wi-Fi Direct'i yapılandırma".

Windows kullanıcıları için

1. **Yazıcılar ve tarayıcılar**'ı açın, ardından **Yazıcı veya tarayıcı ekle** öğesine tıklayın.
2. **Wi-Fi Direct yazıcılarını göster** öğesine tıklayın, ardından yazıcının Wi-Fi Direct adını seçin.
3. Yazıcı ekranındaki sekiz haneli yazıcı PIN kodunu not alın.
4. PIN'i bilgisayara girin.

   Not: Yazdırma sürücüsü yüklü değilse Windows uygun sürücüyü indirir.

Macintosh kullanıcıları için

1. Kablosuz bağlantı simgesine tıklayın, ardından yazıcının Wi-Fi Direct adını seçin.

   Not: Wi-Fi Direct adından önce DIRECT-xy (x ve y iki rastgele karakterdir) dizesi eklenir.
2. Wi-Fi Direct parolasını yazın.

Not: Wi-Fi Direct ağı bağlantısını kestikten sonra bilgisayarınızı önceki ağına geri bağlayın.

Wi-Fi ağını devre dışı bırakma

1. Ana ekrandan **Ayarlar** > **Ağ/Bağlantı Noktaları** > **Ağa Genel Bakış** > **Etkin Bağdaştırıcı** > **Standart Ağ** öğesine dokunun.
2. Ekrandaki talimatları izleyin.

Dahili çözüm bağlantı noktasını taktıktan sonra yazıcı bağlantı noktası ayarlarını değiştirme

Notlar:

- Yazıcının statik bir IP adresi varsa yapılandırmayı değiştirmeyin.
- Bilgisayarlar bir IP adresi yerine ağ adını kullanacak şekilde yapılandırılmışsa yapılandırmayı değiştirmeyin.
- Daha önce bir Ethernet bağlantısı için yapılandırılmış bir yazıcıya bir kablosuz dahili çözüm bağlantı noktası (ISP) ekliyorsanız yazıcının Ethernet ağı bağlantısını kesin.

Windows kullanıcıları için

1. Yazıcılar klasörünü açın.
2. Yeni ISP'li yazıcının kısayol menüsünden yazıcı özelliklerini açın.
3. Listeden bağlantı noktasını yapılandırın.
4. IP adresini güncelleyin.
5. Değişiklikleri uygulayın.

Macintosh kullanıcıları için

1. Apple menüsünde Sistem Tercihleri'nden yazıcı listesine geçin ve **+** > **IP**'yi seçin.
2. Adres alanına IP adresini girin.
3. Değişiklikleri uygulayın.

Seri yazdırmayı kurma (yalnızca Windows)

1. Yazıcıdaki parametreleri ayarlayın.
   a. Kontrol panelinden, bağlantı noktası ayarları menüsüne gidin.
   b. Seri bağlantı noktası ayarlarını bulun ve gerekirse ayarları atayın.
   c. Değişiklikleri uygulayın.
2. Bilgisayarınızdan, yazıcılar klasörünü açın ve yazıcınızı seçin.
3. Yazıcı özelliklerini açın ve listeden COM bağlantı noktasını seçin.
4. Aygıt Yöneticisi'nde COM bağlantı noktası parametrelerini ayarlayın.

Notlar:

- Seri yazdırma, yazdırma hızını düşürür.
- Seri kablonun, yazıcınızın seri bağlantı noktasına bağlı olduğundan emin olun.

Yazıcı parçalarını temizleme

Yazıcıyı temizleme

DİKKAT—ÇARPILMA TEHLİKESİ: Yazıcının dışını temizlerken elektrik çarpması riskine engel olmak için,güç kablosunu prizden çekin ve yazıcıya takılı tüm kabloları çıkarın.

Notlar:

- Bu görevi birkaç ayda bir uygulayın.
- Yazıcı garantisi, yazıcıyı yanlış tutmaktan kaynaklanan hasarları kapsamaz.

1. Yazıcıyı kapatın ve güç kablosunun fişini elektrik prizinden çekin.
2. Standart kutu ve çok amaçlı besleyicideki kağıdı çıkarın.
3. Yumuşak bir fırça veya elektrikli süpürgeyle yazıcının çevresindeki toz, tüy ve kağıt parçalarını çıkarın.
4. Yazıcının dışını nemli, yumuşak ve hav bırakmayan bir bezle silin.

   Notlar:

   - Evde kullanılan türden temizleme maddeleri ve deterjan kullanmayın; yazıcının yüzeyine zarar verebilir.
   - Temizleme işlemi sonrasında yazıcının her tarafının kuru olduğundan emin olun.
5. Güç kablosunu prize takın ve ardından yazıcıyı açın.

   DİKKAT–YARALANMA TEHLİKESİ: Yangın veya elektrik çarpmasını önlemek için güç kablosunu ürünün yakınındaki ve kolay erişilebilir bir konumdaki uygun bir şekilde tanımlanan ve doğru bir şekilde topraklanan elektrik prizine bağlayın.

Dokunmatik ekranı temizleme

DİKKAT—ÇARPILMA TEHLİKESİ: Yazıcının dışını temizlerken elektrik çarpması riskini önlemek için güç kablosunu prizden çekin ve yazıcıya takılı tüm kabloları çıkarın.

1. Yazıcıyı kapatın ve güç kablosunun fişini elektrik prizinden çekin.
2. Dokunmatik ekranı nemli, yumuşak ve hav bırakmayan bir bezle silin.

   Notlar:

   - Dokunmatik ekran zarar görebileceğinden evde kullanılan türden temizlik maddelerini ya da deterjanları kullanmayın.
   - Temizledikten sonra dokunmatik ekranın kuru olduğundan emin olun.
3. Güç kablosunu prize takın ve ardından yazıcıyı açın.

   DİKKAT–YARALANMA TEHLİKESİ: Yangın veya elektrik çarpması riskini önlemek için güç kablosunu ürünün yakınındaki ve kolay erişilebilir bir konumdaki uygun şekilde tanımlanmış ve doğru şekilde topraklanmış bir elektrik prizine bağlayın.

Tarayıcıyı temizleme

1 Tarayıcı kapağını açın.

2 Aşağıdaki alanları nemli, yumuşak ve hav bırakmayan bir bezle silin:
   - ADF camı

- ADF camının pad'i

- Tarayıcı camı

- Tarayıcı camının pad'i

3 Tarayıcı kapağını kapatın.

4 ADF kapağını açın.

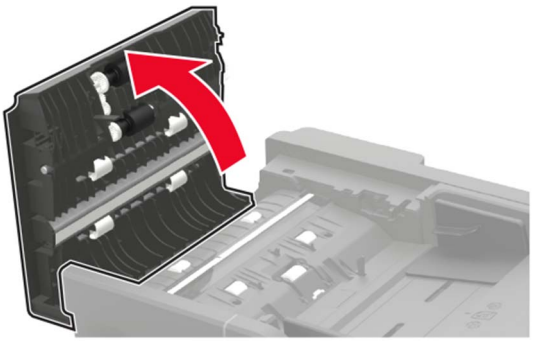

5 Aşağıdaki alanları nemli, yumuşak ve hav bırakmayan bir bezle silin:

- ADF kapağındaki ADF camı pedi

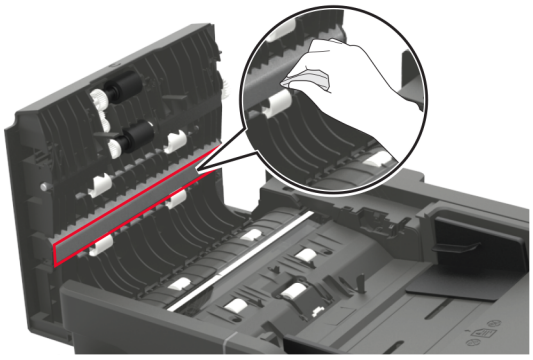

- ADF kapağındaki ADF camı

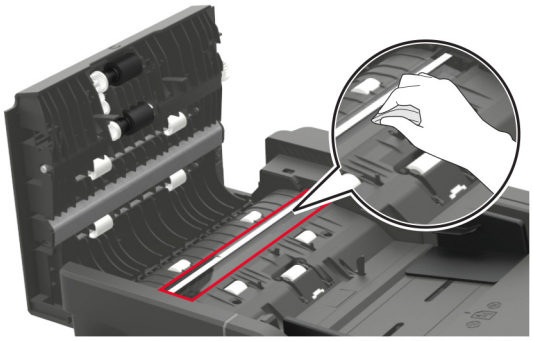

6 ADF kapağını kapatın.

Parça ve sarf malzemeleri sipariş etme

ABD'de parça ve sarf malzemesi siparişi vermek için 1-800-539-6275 numaralı telefondan bölgenizdeki yetkili Lexmark bayileri ile ilgili bilgi alabilirsiniz. Diğer ülkelerde veya bölgelerde, **www.lexmark.com** web sitesine gidin veya yazıcıyı satın aldığınız yere başvurun.

Not: Yazıcı sarf malzemeleri ile ilgili tüm ömür tahminleri letter- veya A4-boyutunda düz kağıda yazdırıldığı varsayımına dayanmaktadır.

Orijinal Lexmark parçaları ve sarf malzemeleri kullanma

Lexmark yazıcınız orijinal Lexmark parçaları ve sarf malzemeleri kullanılacak şekilde tasarlanmıştır. Başka marka sarf malzemesi veya parça kullanılması, yazıcının ve görüntüleme bileşenlerinin performansını, güvenilirliğini veya ömrünü etkileyebilir. Aynı zamanda garanti kapsamını da etkileyebilir. Başka marka parçaların veya sarf malzemelerinin kullanılması nedeniyle oluşan hasarlar garanti kapsamında değildir. Tüm ömür göstergeleri, Lexmark parçaları veya sarf malzemeleriyle çalışacak şekilde tasarlanmıştır ve başka marka sarf malzemeleri ile parçalar kullanılması öngörülemeyen sonuçlara yol açabilir. Görüntüleme bileşeninin öngörülen ömründen fazla kullanılması, Lexmark yazıcınıza veya ilişkili bileşenlerine zarar verebilir.

Uyarı—Hasar Tehlikesi: İade Programı sözleşme koşulları kapsamında olmayan sarf malzemeleri ve parçalar sıfırlanabilir ve yeniden üretilebilir. Ancak üretici garantisi, orijinal olmayan sarf malzemelerinden veya parçalardan kaynaklanan zararları kapsamaz. Doğru şekilde yeniden üretilmemiş sarf malzemelerindeki ya da parçalardaki sayaçların sıfırlanması yazıcınıza zarar verebilir. Sarf malzemesi ya da parça sayacı sıfırlandıktan sonra yazıcınız sıfırlama öğesinin var olduğunu gösteren bir hata görüntüleyebilir.

Parçaların ve sarf malzemelerinin durumunu kontrol etme

1. Ana ekrandan, **Durum/Sarf Malzemeleri** öğesine dokunun.
2. Kontrol etmek istediğiniz parça veya sarf malzemesini seçin.

   Not: Bu ayara, ana ekranın üst bölümüne dokunarak da erişebilirsiniz.

Toner kartuşu sipariş etme

Notlar:

- Tahmini kartuş verimi, ISO/IEC 19752 standardına dayanır.
- Uzun süre boyunca aşırı düşük yazdırma alanı kullanılması, gerçek verimi olumsuz etkileyebilir.

Lexmark MX622 İade Programı toner kartuşları

Öğe	ABD ve Kanada	Avrupa Ekonomik Bölgesi	Asya Pasifik'in Geri Kalanı	Latin Amerika	Avrupa'nın Geri Kalanı, Orta Doğu ve Afrika	Avustralya ve Yeni Zelanda
İade Programı toner kartuşu	56F1000	56F2000	56F3000	56F4000	56F5000	56F6000
Yüksek verimli İade Programı toner kartuşu	56F1H00	56F2H00	56F3H00	56F4H00	56F5H00	56F6H00

Öğe	ABD ve Kanada	Avrupa Ekonomik Bölgesi	Asya Pasifik'in Geri Kalanı	Latin Amerika	Avrupa'nın Geri Kalanı, Orta Doğu ve Afrika	Avustralya ve Yeni Zelanda
Ekstra yüksek verimli İade Programı toner kartuşu	56F1X00	56F2X00	56F3X00	56F4X00	56F5X00	56F6X00
Ultra yüksek verimli İade Programı toner kartuşu	56F1U00	56F2U00	56F3U00	56F4U00	56F5U00	56F6U00
Yüksek verimli Kurumsal İade Programı toner kartuşu*	56F1H0E	56F2H0E	56F3H0E	56F4H0E	56F5H0E	56F6H0E
Ekstra yüksek verimli Kurumsal İade Programı toner kartuşu*	56F1X0E	56F2X0E	56F3X0E	56F4X0E	56F5X0E	56F6X0E
Ultra yüksek verimli Kurumsal İade Programı toner kartuşu*	56F1U0E	56F2U0E	56F3U0E	56F4U0E	56F5U0E	56F6U0E
* Yalnızca sözleşmeye tabi yazıcılarda kullanılabilir. Daha fazla bilgi için Lexmark temsilcinize veya sistem yöneticinize başvurun.						

Lexmark MX622 normal toner kartuşu

Öğe	Tüm Dünyada
Normal toner kartuşu	56F0UA0

Lexmark XM3250 İade Programı toner kartuşu

Öğe	Amerika Birleşik Devletleri, Kanada, Avustralya ve Yeni Zelanda	Avrupa Ekonomik Bölgesi	Asya Pasifik'in Geri Kalanı	Latin Amerika
İade Programı toner kartuşu	24B6887	24B6890	24B6893	24B6896

Lexmark MB2650 İade Programı toner kartuşları

Öğe	ABD ve Kanada	Avrupa Ekonomik Bölgesi	Asya Pasifik'in Geri Kalanı	Latin Amerika	Avrupa'nın Geri Kalanı, Orta Doğu ve Afrika	Avustralya ve Yeni Zelanda
İade Programı toner kartuşu	B231000	B232000	B233000	B234000	B235000	B236000
Yüksek verimli İade Programı toner kartuşu	B241H00	B242H00	B243H00	B244H00	B245H00	B246H00
Ekstra yüksek verimli İade Programı toner kartuşu	B251X00	B252X00	B253X00	B254X00	B255X00	B256X00

Öğe	ABD ve Kanada	Avrupa Ekonomik Bölgesi	Asya Pasifik'in Geri Kalanı	Latin Amerika	Avrupa'nın Geri Kalanı, Orta Doğu ve Afrika	Avustralya ve Yeni Zelanda
Ultra yüksek verimli İade Programı toner kartuşu	B261U00	B262U00	B263U00	B264U00	B265U00	B266U00

Lexmark MB2650 Normal toner kartuşu

Öğe	Tüm Dünyada
Normal toner kartuşu	B260UA0

Görüntüleme ünitesi sipariş etme

Uzun süre boyunca aşırı düşük yazdırma alanı kullanılması, görüntüleme ünitesi parçalarının toner bitmeden arızalanmalarına neden olabilir.

Öğe	Parça Numarası
İade Programı görüntüleme ünitesi	56F0Z00
Normal görüntüleme ünitesi	56F0ZA0
Kurumsal İade Programı görüntüleme ünitesi*	56F0Z0E
* Bu görüntüleme ünitesi yalnızca sözleşmeye tabi yazıcılarda kullanılabilir. Daha fazla bilgi için Lexmark temsilcinize veya sistem yöneticinize başvurun.	

Bakım kiti sipariş etme

Bakım kiti, yazıcının voltaj değerleriyle uyumlu olmalıdır.

Notlar:

- Belirli kağıt türleri kullanıldığında, bakım kitinin daha sık değiştirilmesi gerekebilir.
- Bakım kitinde ısıtıcı, MPF alma silindiri ve ayırma pedi, alma tekerleği, ayırma silindiri düzeneği ve aktarma silindiri bulunur. Bu parçalar gerektiğinde ayrı olarak sipariş edilebilir ve değiştirilebilir.

Öğe	Parça numarası
200K bakım kiti, 100 V	41X1227
200K bakım kiti, 110 V	41X1225
200K bakım kiti, 220 V	41X1226
Not: Bakım kitini yalnızca yetkili bir servis teknisyeni değiştirebilir. Hizmet sağlayıcınıza başvurun.	

Zımba kartuşları sipariş etme

Parça adı	Parça numarası
Zımba kartuşları	35S8500

Sarf malzemesi bildirimlerini yapılandırma

1 Bir web tarayıcısı açın ve adres alanına yazıcının IP adresini yazın.

Notlar:

- Yazıcının IP adresini yazıcı ana ekranında görüntüleyin. IP adresleri, 123.123.123.123 gibi nokta işareti ile ayrılan dört rakam dizisinden oluşur.
- Bir proxy sunucu kullanıyorsanız web sayfasının doğru yüklenmesi için bir süreliğine sunucuyu devre dışı bırakın.

2 **Ayarlar** > **Aygıt** > **Bildirimler** öğesine tıklayın.

3 Sarf Malzemeleri menüsünden **Özel Sarf Malzemeleri Bildirimleri** öğesine tıklayın.

4 Her sarf malzemesi öğesi için bir bildirim seçin.

5 Değişiklikleri uygulayın.

Parça ve sarf malzemeleri değiştirme

Toner kartuşunu değiştirme

1 A kapağını açın.

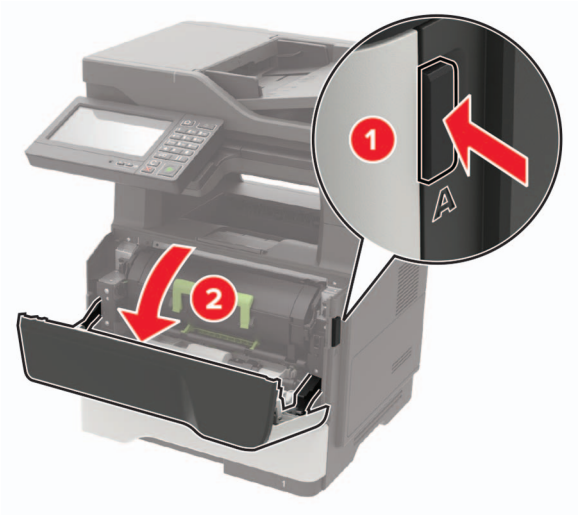

2 Kullanılmış toner kartuşunu çıkarın.

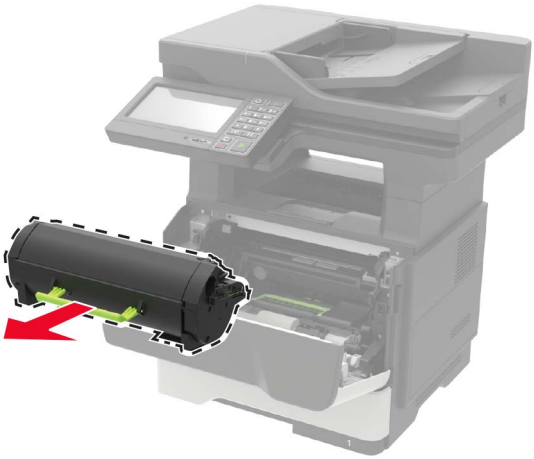

3 Yeni toner kartuşunu paketinden çıkarın ve sonra toneri eşit dağıtmak için üç kez sallayın.

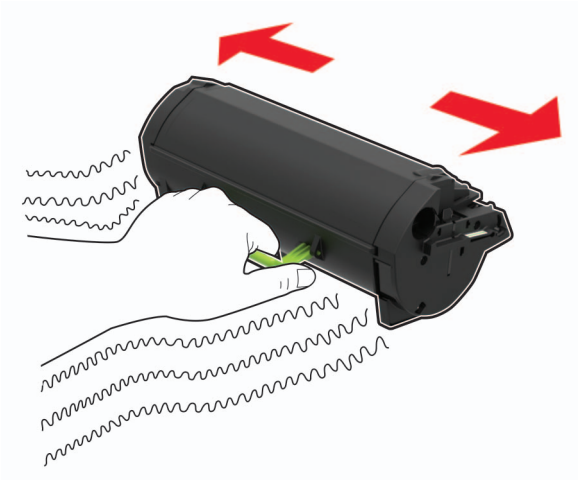

4 Yeni toner kartuşunu takın.

Not: Yazıcının içindeki okları kılavuz olarak kullanın.

5 A kapağını kapatın.

Görüntüleme ünitesini değiştirme

1 A kapağını açın.

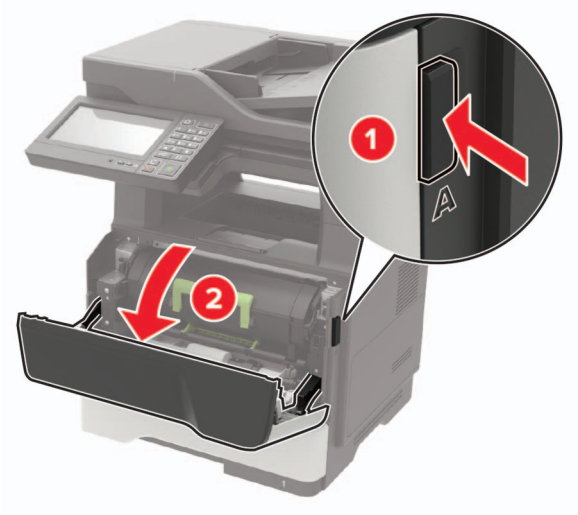

2 Toner kartuşunu çıkarın.

3 Kullanılmış görüntüleme ünitesini çıkarır.

4 Yeni görüntüleme ünitesini paketinden çıkarın ve sonra toneri eşit dağıtmak için üç kez sallayın.

Uyarı—Hasar Tehlikesi: Görüntüleme ünitesini 10 dakikadan daha uzun süre doğrudan ışık altında bırakmayın. Uzun süreli ışığa maruz kalması, yazdırma kalitesi sorunlarına neden olabilir.

Uyarı—Hasar Tehlikesi: Fotoğraf iletkeni tamburuna dokunmayın. Dokunmanız gelecekteki yazdırma işlerinin kalitesini etkileyebilir.

5 Yeni görüntüleme ünitesini takın.

Not: Yazıcının içindeki okları kılavuz olarak kullanın.

6 Toner kartuşunu takın.

Not: Yazıcının içindeki okları kılavuz olarak kullanın.

7 A kapağını kapatın.

Zımba kartuşunu değiştirme

1 Zımba erişim kapağını açın.

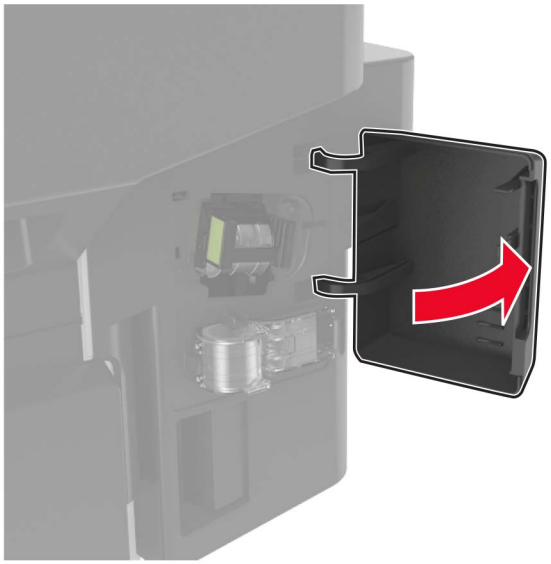

2 Zımba kartuşunu çıkarın.

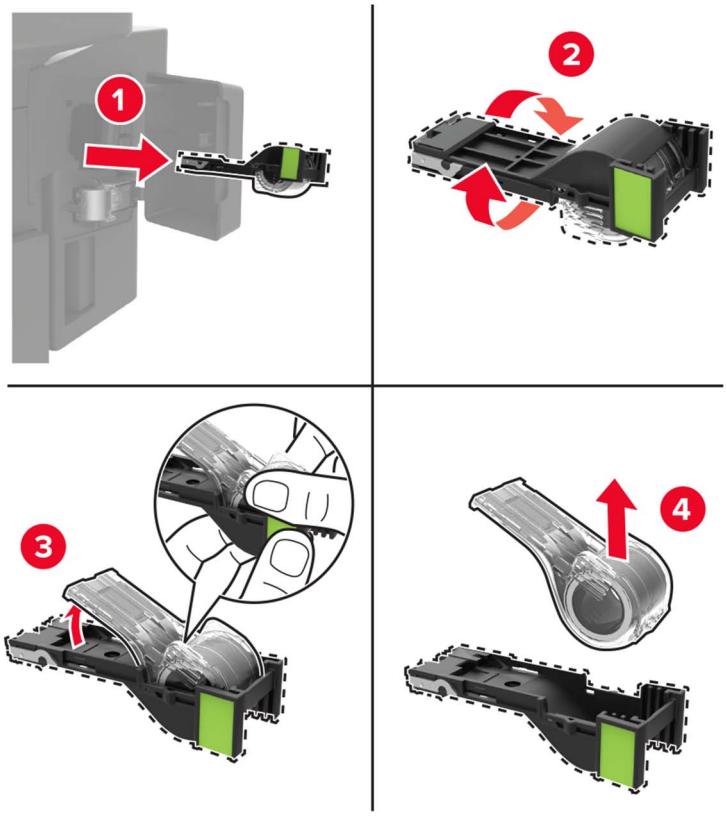

3 Yedek zımba kartuşunu çıkarın.

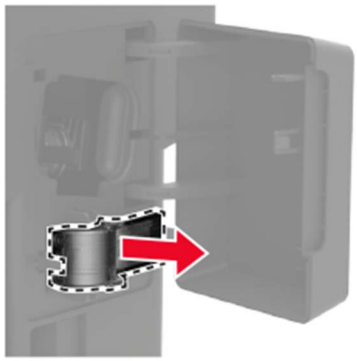

4 Yedek zımba kartuşunu takın.

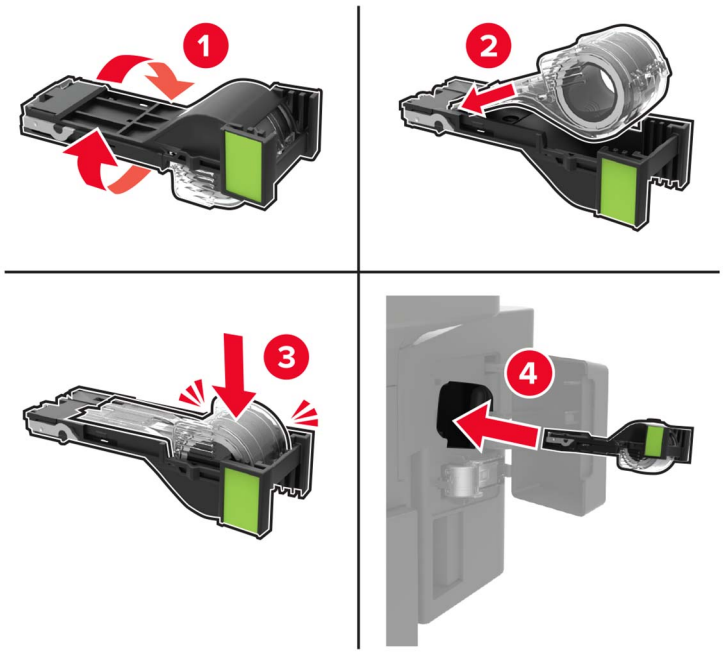

Not: Yedek zımba kartuşunu sonraki kullanım için değiştirin.

5 Zımba erişim kapağını kapatın.

Alma tekerleklerini değiştirme

1 Yazıcıyı kapatın.

2 Güç kablosunu prizden çekin ve ardından yazıcıdan çıkarın.

3 Tepsiyi çıkarın.

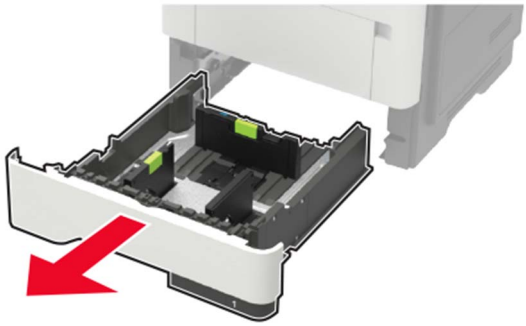

4 Kullanılan alma tekerleklerini sırayla çıkarın.

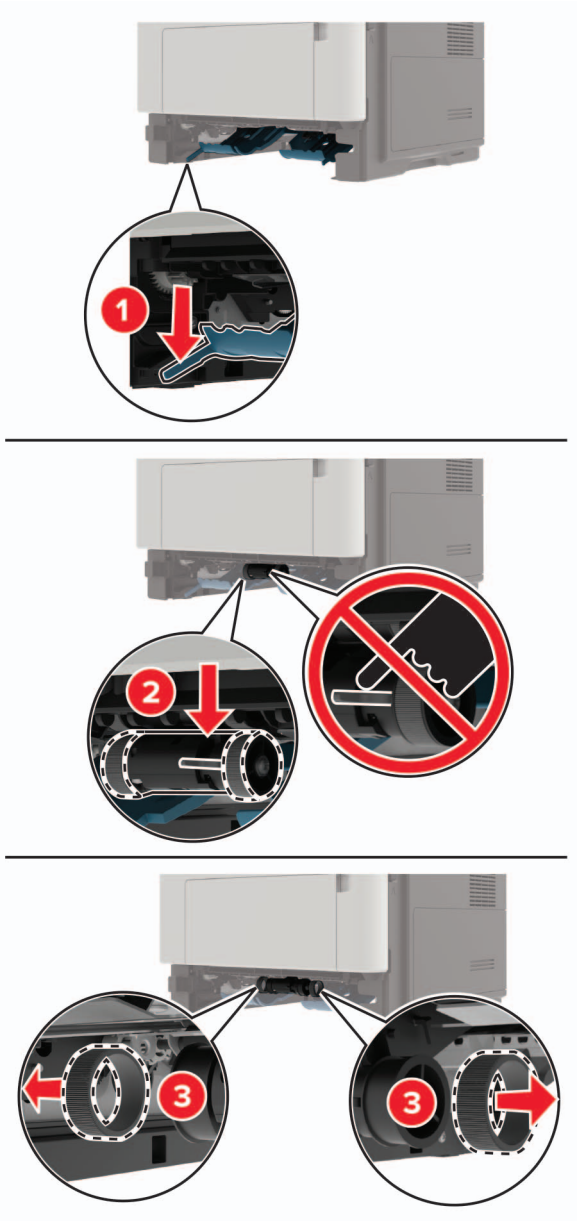

5 Yeni alma tekerleklerini ambalajından çıkarın.

6 Yeni alma tekerleklerini takın.

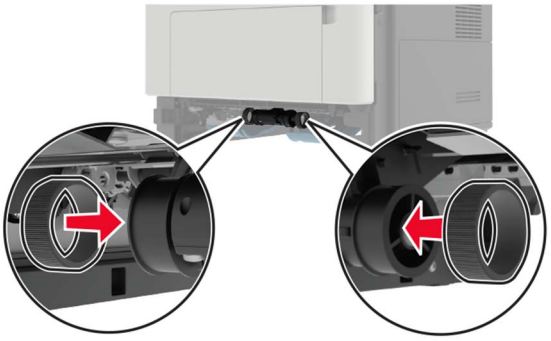

7 Tepsiyi takın.

8 Elektrik kablosunu yazıcıya ve ardından bir prize bağlayın.

DİKKAT–YARALANMA TEHLİKESİ: Yangın veya elektrik çarpmasını önlemek için güç kablosunu ürünün yakınındaki ve kolay erişilebilir bir konumdaki uygun bir şekilde tanımlanan ve doğru bir şekilde topraklanan elektrik prizine bağlayın.

9 Yazıcıyı açın.

Alma silindir grubunu değiştirme

1 Yazıcıyı kapatın.

2 Güç kablosunu prizden çekin ve ardından yazıcıdan çıkarın.

3 İsteğe bağlı tepsiyi çıkarın.

DİKKAT–YARALANMA TEHLİKESİ: Yazıcının ağırlığı 20 kg'dan (44 lb) fazlaysa yazıcıyı güvenli bir şekilde kaldırmak için iki veya daha fazla kişi gerekebilir.

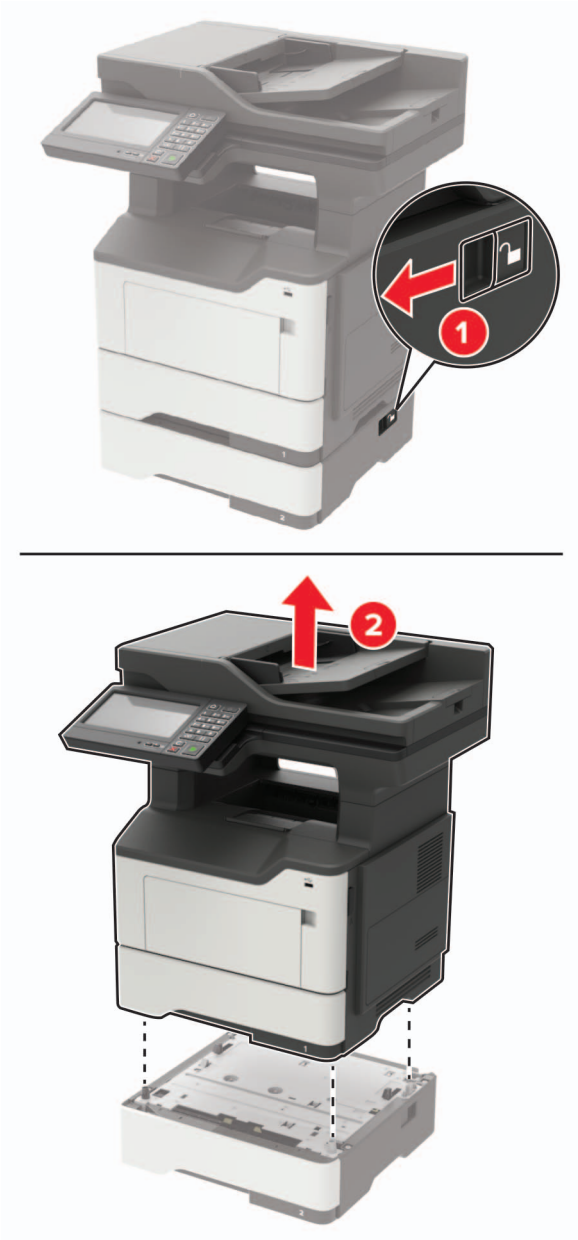
1
2

4 Tepsi içliğini çıkarın ve ardından tepsi altlığını çevirin.

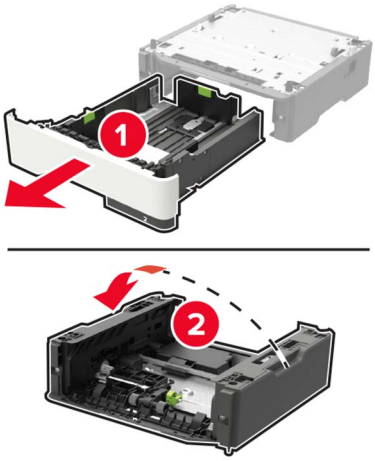

5 Kullanılmış alma silindiri grubunu çıkarın.

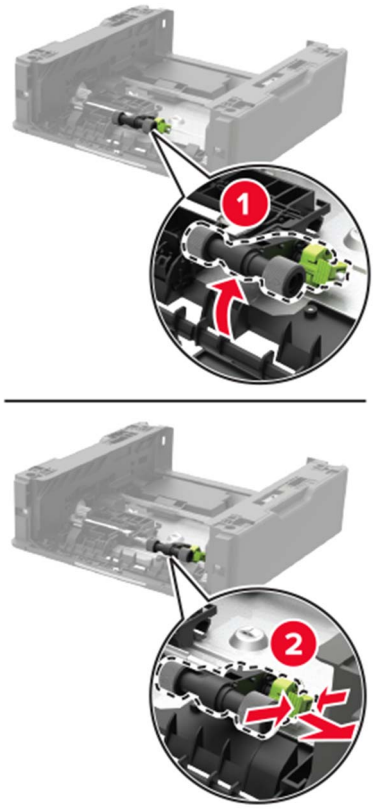

6 Yeni alma silindiri grubunu ambalajından çıkarın.

7 Yeni alma silindiri grubunu takın.

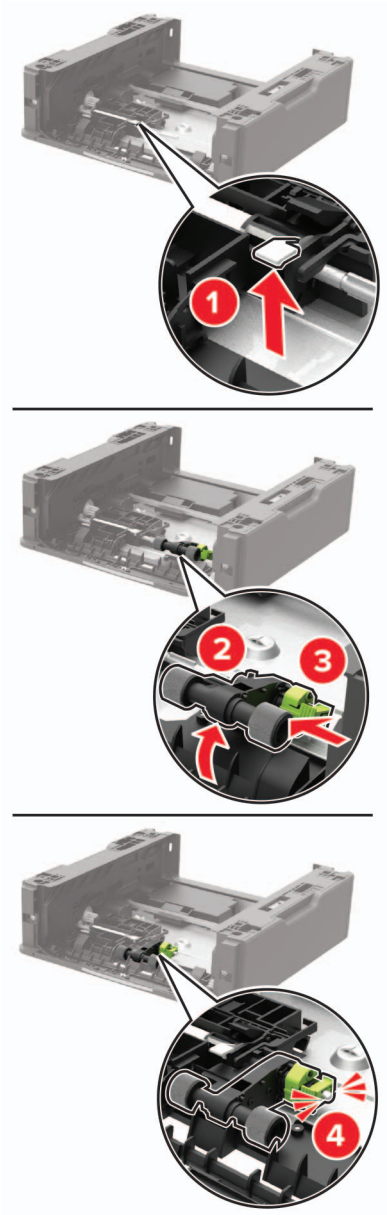

8 Tepsi altlığını çevirin ve ardından tepsi içliğini takın.

9 Yazıcıyı isteğe bağlı tepsi ile hizalayın ve ardından yazıcıyı yerine *oturana* kadar itin.

10 Güç kablosunu yazıcıya ve ardından bir prize bağlayın.

DİKKAT–YARALANMA TEHLİKESİ: Yangın veya elektrik çarpması riskini önlemek için güç kablosunu ürünün yakınındaki ve kolay erişilebilir bir konumdaki uygun şekilde tanımlanmış ve doğru şekilde topraklanmış bir elektrik prizine bağlayın.

11 Yazıcıyı açın.

ADF ayırma silindirini değiştirme

1 ADF kapağını açın.

2 Kullanılan ADF ayırma silindirini çıkarın.

3 Yeni ADF ayırma silindirini ambalajından çıkarın.

Uyarı—Hasar Tehlikesi: Hasarı ve kötü yazıcı performansını önlemek için bu parçayı temiz ellerle tutun.

4 Yeni ADF ayırma silindirini bir *tık* sesi duyuluncaya kadar yerine yerleştirin.

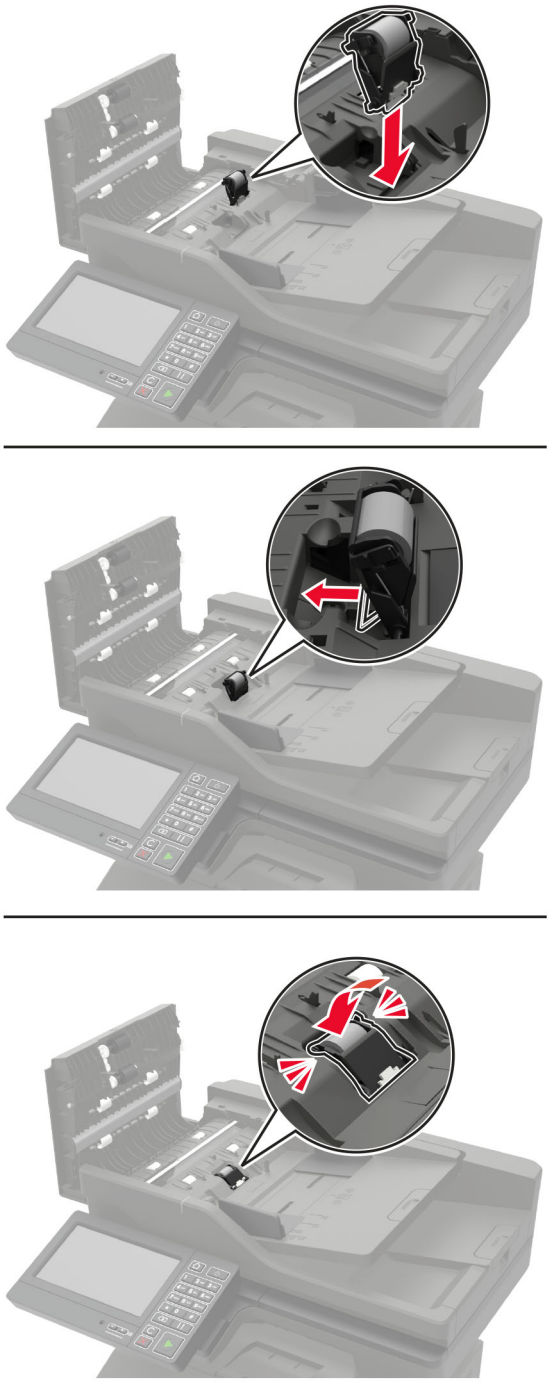

5 ADF kapağını kapatın.

Sarf malzemesi kullanım sayaçlarını sıfırlama

1 Ana ekrandan **Ayarlar** > **Cihaz** > **Bakım** > **Yapılandırma Menüsü** > **Sarf Malzemesi Kullanımı ve Sayaçlar** seçeneğine dokunun.

2 Sıfırlamak istediğiniz sayacı belirleyin.

Uyarı—Hasar Tehlikesi: İade Programı sözleşme koşulları kapsamında olmayan sarf malzemeleri ve parçalar sıfırlanabilir ve yeniden üretilebilir. Ancak üretici garantisi, orijinal olmayan sarf malzemelerinden veya parçalardan kaynaklanan zararları kapsamaz. Doğru şekilde yeniden üretilmemiş sarf malzemelerindeki ya da parçalardaki sayaçların sıfırlanması yazıcınıza zarar verebilir. Sarf malzemesi ya da parça sayacı sıfırlandıktan sonra yazıcınız sıfırlama öğesinin var olduğunu gösteren bir hata görüntüleyebilir.

Yazıcıyı taşıma

Yazıcıyı başka bir yere taşıma

DİKKAT–YARALANMA TEHLİKESİ: Yazıcının ağırlığı 20 kg'dan (44 lb) fazlaysa yazıcıyı güvenli bir şekilde kaldırmak için iki veya daha fazla kişi gerekebilir.

DİKKAT–YARALANMA TEHLİKESİ: Yangın veya elektrik çarpmasını önlemek için yalnızca bu ürünle birlikte verilen güç kablosunu veya üretici onaylı yedek güç kablolarını kullanın.

DİKKAT–YARALANMA TEHLİKESİ: Yazıcı taşınırken yaralanmaların veya yazıcının hasar görmesinin önüne geçmek için aşağıdaki kurallara uyun:

- Tüm kapakların ve tepsilerin kapalı olduğundan emin olun.
- Yazıcıyı kapatın ve güç kablosunun fişini elektrik prizinden çekin.
- Yazıcıdan tüm kordon ve kabloları çıkarın.
- Yazıcının ayrı, yerde duran isteğe bağlı tepsileri varsa veya yazıcıya çıkış seçenekleri takılıysa yazıcıyı taşımadan önce bunları çıkarın.
- Yazıcıda tekerlekli taban varsa dikkatli bir şekilde yeni konuma tekerlekleri kullanarak taşıyın. Eşiklerden ve kırılmış zemin üstünden geçerken dikkatli olun.
- Yazıcıda bir tekerlekli taban yoksa ancak isteğe bağlı tepsilerle veya çıkış seçenekleriyle yapılandırılmışsa çıkış seçeneklerini kaldırın ve yazıcıyı tepsilerden kaldırın. Yazıcıyı ve herhangi bir seçeneği aynı anda kaldırmaya çalışmayın.
- Yazıcıyı kaldırmak için mutlaka tutma yerlerini kullanın.
- Yazıcıyı taşımak için kullanılan tekerlekli aracın taşıyıcı yüzeyi, yazıcının tabanının tamamının oturabileceği genişlikte olmalıdır.
- Donanım seçeneklerini taşımak için kullanılan tekerlekli araçların taşıyıcı yüzeyi, seçeneklerin boyutlarına uygun büyüklükte olmalıdır.
- Yazıcıyı dik tutun.
- Ciddi sarsma hareketlerinden kaçının.
- Yazıcıyı yere bırakırken parmaklarınızın altında olmadığından emin olun.
- Yazıcının çevresinde yeterince boş alan olmasını sağlayın.

Not: Hatalı taşımadan kaynaklanan yazıcı hasarları yazıcı garantisinin kapsamında değildir.

Yazıcıyı uzak bir yere nakletme

Taşıma talimatları için **http://support.lexmark.com** adresine gidin veya sistem destek personeline başvurun.

Enerji ve kağıt tasarrufu

Güç tasarrufu modu ayarlarını yapılandırma

Uyku modu

1 Ana ekranda **Ayarlar** > **Aygıt** > **Güç Yönetimi** > **Zaman Aşımları** > **Uyku Modu** öğesine dokunun.

2 Yazıcının Uyku Modu durumuna girmeden önce boşta bekleyeceği süreyi belirleyin.

Hazırda Bekleme modu

1 Ana ekranda **Ayarlar** > **Aygıt** > **Güç Yönetimi** > **Zaman Aşımları** > **Hazırda Bekleme Zaman Aşımı** öğesine dokunun.

2 Yazıcının Hazırda Bekleme moduna girmeden önce boşta bekleyeceği süreyi girin.

Notlar:

- Hazırda Bekleme Zaman Aşımı ayarının çalışması için Bağlantıda Hazırda Bekleme Zaman Aşımı ayarını Hazırda Bekleme olarak belirleyin.
- Embedded Web Server, yazıcı Hazırda Bekleme modundayken devre dışıdır.

Yazıcı ekranının parlaklığını ayarlama

1 Ana ekranda **Ayarlar** > **Aygıt** > **Tercihler** > **Ekran Parlaklığı** öğesine dokunun.

2 Ayarı uygulayın.

Sarf malzemelerinden tasarruf etme

- Kağıdın her iki tarafına yazdırın.

  Not: Çift taraflı yazdırma, yazdırma sürücüsündeki varsayılan ayardır.
- Tek bir kağıt yaprağına birden çok sayfa yazdırır.
- Yazdırmadan önce belgenin nasıl göründüğünü incelemek için ön izleme özelliğini kullanın.
- İçeriğinin ve biçiminin doğru olduğundan emin olmak belgelerinizin bir kopyasını yazdırın.

Geri dönüştürme

Lexmark ürünlerinin geri dönüşümü

Lexmark ürünlerini geri dönüşüme sokmak üzere göndermek için:

1 www.lexmark.com/recycle adresine gidin.

2 Geri dönüştürmek istediğiniz ürünü seçin.

Not: Lexmark Toplama ve Geri Dönüşüm Programında yer almayan yazıcı sarf malzemeleri ve donanımı, bölgenizdeki bir geri dönüşüm merkezinde geri dönüşüme sokulabilir.

Lexmark ambalajının geri dönüşümü

Lexmark ambalajı azaltmak için sürekli çalışmaktadır. Lexmark yazıcıların en verimli ve çevreye duyarlı şekilde taşınmasını ve çöpe atılacak daha az ambalaj malzemesi olmasını sağlamaya daha az paket malzemesi yardımcı olur. Bu verimlilik daha az sera emisyonu, enerji tasarrufu ve doğal kaynakların korunması sağlar. Lexmark ayrıca ambalaj malzemelerinin bazı ülkelerde veya bölgelerde dönüşüme sokulmasını da sunar. Daha fazla bilgi için **www.lexmark.com/recycle** adresine gidin ve ülkeyi ya da bölgeyi seçin. Ambalaj geri dönüşüm programları ile ilgili bilgiler ürünün geri dönüşümüyle ilgili bilgilerin içindedir.

Lexmark kutuları oluklu mukavva geri dönüşüm tesisleri varsa %100 geri dönüştürülebilir. Bölgenizde tesis olmayabilir.

Lexmark ambalajında kullanılan köpük, köpük geri dönüşüm tesisleri varsa geri dönüştürülebilir. Bölgenizde tesis olmayabilir.

Lexmark'a kartuş iade ettiğinizde kartuşun konduğu kutuyu yeniden kullanabilirsiniz. Lexmark kutuyu geri dönüşüme sokar.

Sıkışmaları giderme

Sıkışmaları önleme

Kağıdı düzgün bir şekilde yerleştirme

- Kağıdın tepsiye düz şekilde yerleştirildiğinden emin olun.

Doğru şekilde kağıt yerleştirme	Yanlış şekilde kağıt yerleştirme
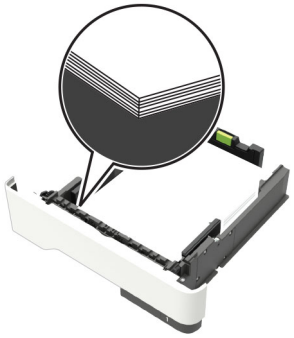	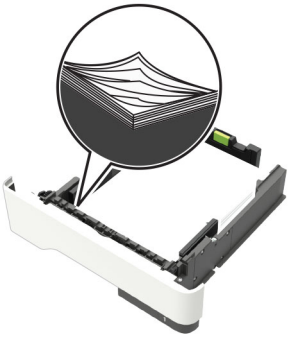

- Yazıcı yazdırırken tepsi yükleme veya çıkarma işlemi yapmayın.
- Çok fazla kağıt yüklemeyin. Yığın yüksekliğinin maksimum kağıt doldurma göstergesinin aşağısında olduğundan emin olun.
- Kağıdı tepsiye kaydırarak yerleştirmeyin. Kağıdı şekilde gösterildiği gibi yükleyin.

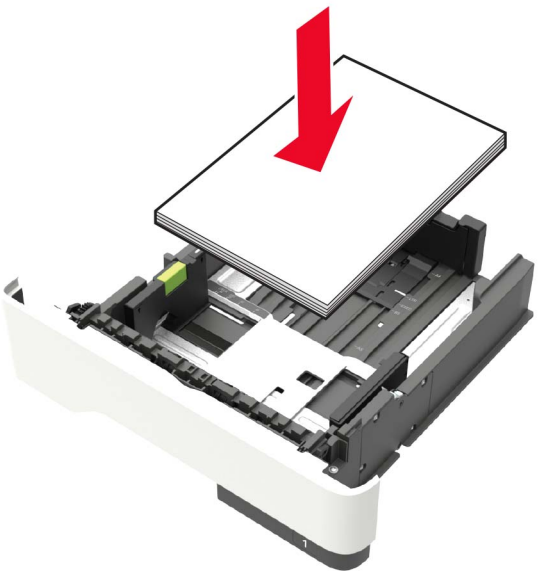

- Kağıt kılavuzlarının doğru şekilde konumlandığından ve kağıt ya da zarfları çok sıkmadığından emin olun.
- Kağıt yükledikten sonra tepsiyi sonuna kadar yazıcıya itin.

Önerilen kağıdı kullanın

- Yalnızca önerilen kağıt veya özel ortamları kullanın.
- Buruşmuş, kırışmış, nemli, kıvrılmış veya bükülmüş kağıt yüklemeyin.

- Kağıt kenarlarını yüklemeden önce esnetin, havalandırın ve hizalayın.

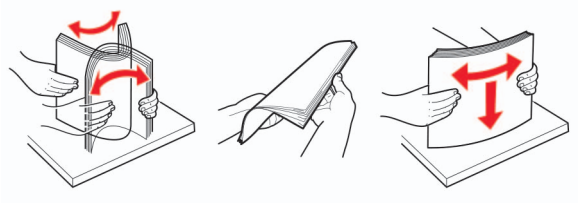

- Kesilmiş veya elle koparılmış kağıt kullanmayın.
- Aynı tepside farklı boyut, ağırlık veya türde kağıt kullanmayın.
- Bilgisayar veya yazıcı kontrol panelindeki kağıt boyutunun ve türünün doğru ayarlandığından emin olun.
- Kağıdı üreticinin önerilerine uygun şekilde saklayın.

Sıkışma konumlarını belirleme

Notlar:

- Sıkışma Yardımı ayarı Açık olarak belirlendiğinde sıkışma giderildikten sonra yazıcı, otomatik olarak standart seleye boş veya kısmen basılı sayfalar gönderir. Yazdırdığınız çıktıda boş sayfalar olup olmadığını kontrol edin.
- Sıkışma Giderme ayarı Açık veya Otomatik olarak ayarlandığında, yazıcı sıkışan sayfaları yeniden yazdırır.

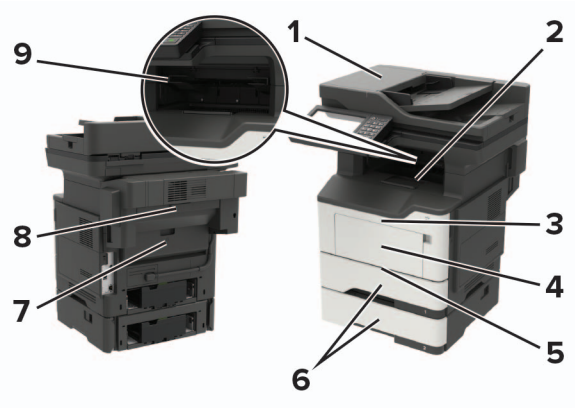

	Sıkışma yeri
1	Otomatik belge besleyici
2	Standart kutu
3	Kapak A
4	Çok amaçlı besleyici
5	Çift taraflı birim
6	Tepsiler
7	Kapak B
8	İsteğe bağlı zımba tutucu
9	Tutucu kutusu

A kapağında kağıt sıkışması

1 Tepsiyi çıkarın.

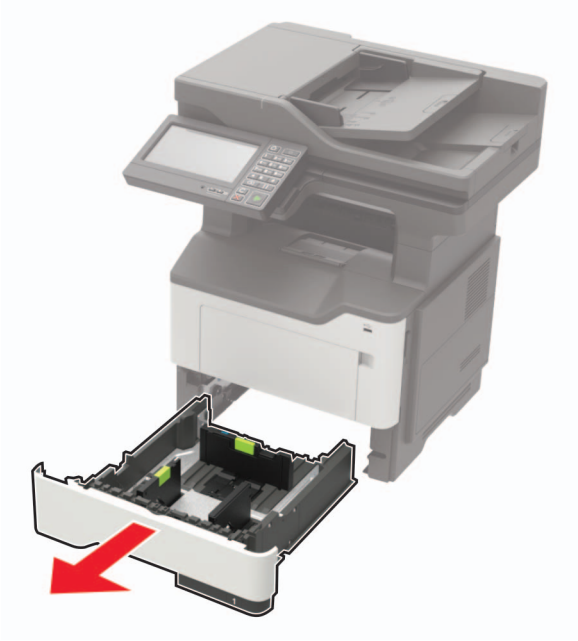

2 A kapağını açın.

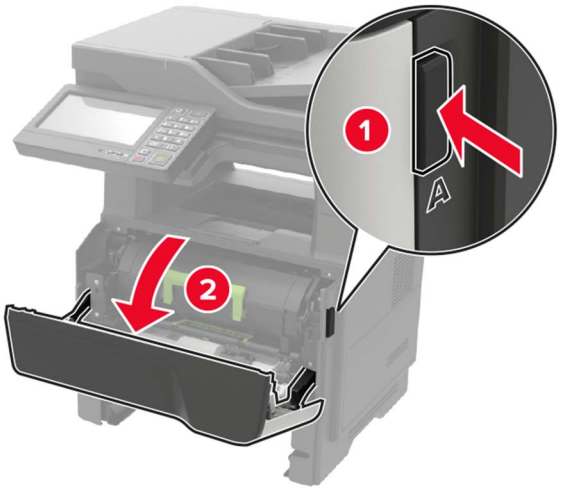

3 Toner kartuşunu çıkarın.

4 Görüntüleme ünitesini çıkarın.

Uyarı—Hasar Tehlikesi: Görüntüleme ünitesini 10 dakikadan daha uzun süre doğrudan ışık altında bırakmayın. Uzun süreli ışığa maruz kalması, yazdırma kalitesi sorunlarına neden olabilir.

Uyarı—Hasar Tehlikesi: Fotoğraf iletkeni tamburuna dokunmayın. Dokunmanız gelecekteki yazdırma işlerinin kalitesini etkileyebilir.

5 Sıkışan kağıdı çıkarın.

DİKKAT—SICAK YÜZEY: Yazıcının içi sıcak olabilir. Sıcak bir yüzeyin neden olabileceği bir yaralanma riskini azaltmak için dokunmadan önce yüzeyin soğumasını bekleyin.

Not: Tüm kağıt parçalarının çıkarıldığından emin olun.

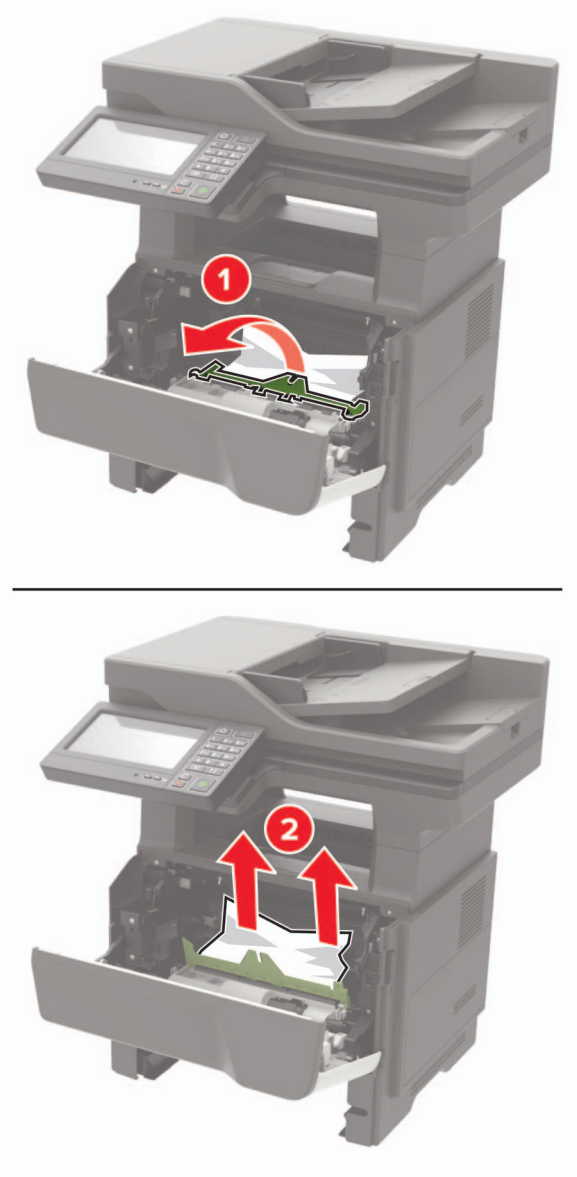

6 Görüntüleme ünitesini takın.

Not: Yazıcının içindeki okları kılavuz olarak kullanın.

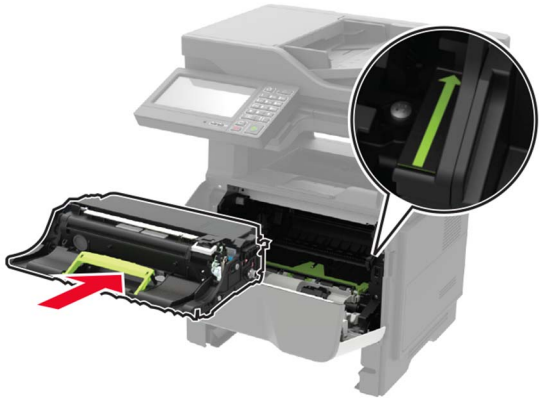

7 Toner kartuşunu takın.

Not: Yazıcının içindeki okları kılavuz olarak kullanın.

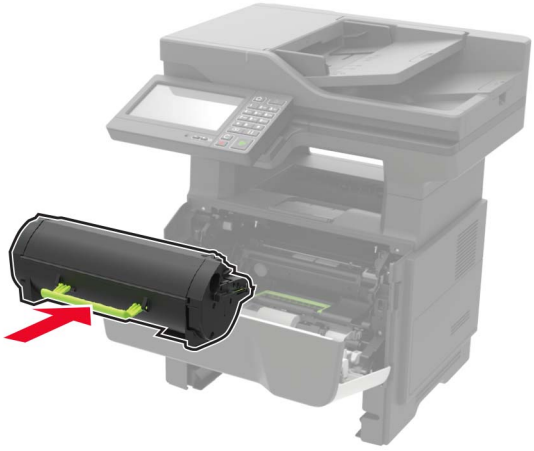

8 A kapağını kapatın.

9 Tepsiyi takın.

Arka kapakta kağıt sıkışması

1 Arka kapağı açın.

DİKKAT—SICAK YÜZEY: Yazıcının içi sıcak olabilir. Sıcak bir yüzeyin neden olabileceği bir yaralanma riskini azaltmak için dokunmadan önce yüzeyin soğumasını bekleyin.

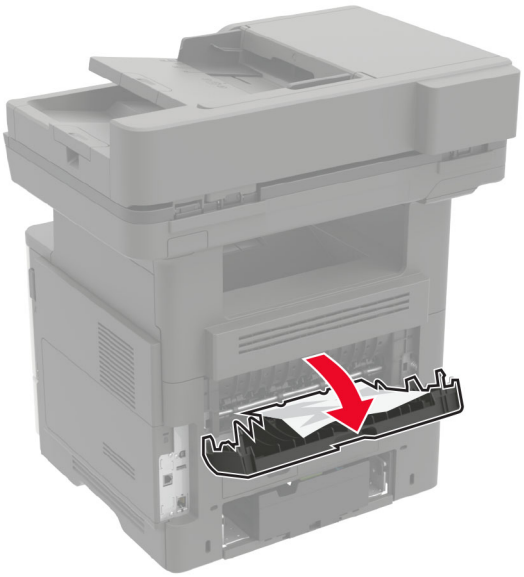

2 Sıkışan kağıdı çıkarın.

Not: Tüm kağıt parçalarının çıkarıldığından emin olun.

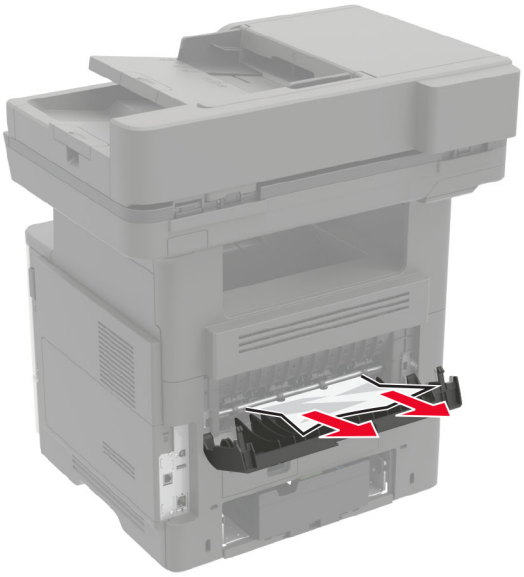

3 Arka kapağı kapatın.

Standart selede kağıt sıkışması

Sıkışan kağıdı çıkarın.

Not: Tüm kağıt parçalarının çıkarıldığından emin olun.

Önlü arkalı ünitesinde kağıt sıkışması

1 Tepsiyi çıkarın.

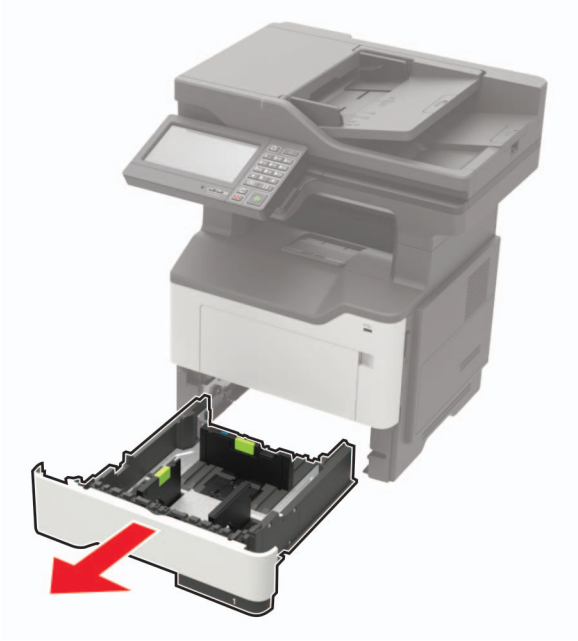

2 Sıkışan kağıdı çıkarın.

Not: Tüm kağıt parçalarının çıkarıldığından emin olun.

3 Tepsiyi takın.

Tepsilerde kağıt sıkışması

1 Tepsiyi çıkarın.

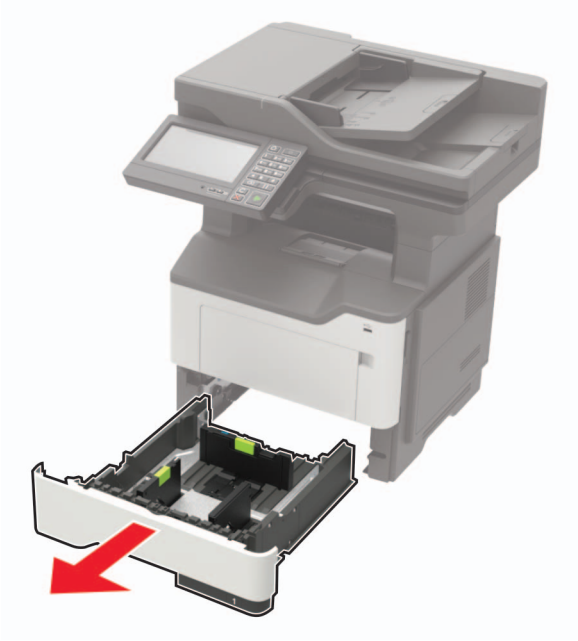

2 Sıkışan kağıdı çıkarın.

Not: Tüm kağıt parçalarının çıkarıldığından emin olun.

3 Tepsiyi takın.

Çok amaçlı besleyicide kağıt sıkışması

1 Çok amaçlı besleyicideki kağıtları çıkarın.

2 Sıkışan kağıdı çıkarın.

Not: Tüm kağıt parçalarının çıkarıldığından emin olun.

3 Kağıt kenarlarını yüklemeden önce esnetin, havalandırın ve hizalayın.

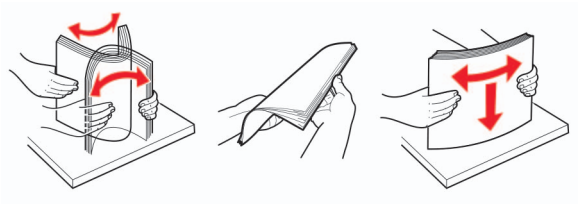

4 Yeniden kağıt yükleyin ve ardından kağıt kılavuzunu ayarlayın.

Otomatik belge besleyicisinde kağıt sıkışması

1 Tüm özgün belgeleri ADF tepsisinden çıkarın.

2 ADF kapağını açın.

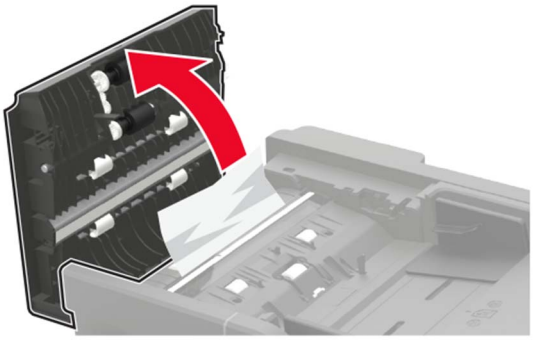

3 Sıkışan kağıdı çıkarın.

Not: Tüm kağıt parçalarının çıkarıldığından emin olun.

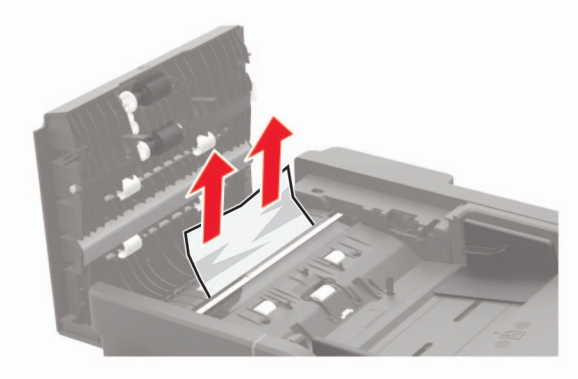

4 ADF kapağını kapatın.

Tutucuda kağıt sıkışması

Tutucu kutusunda kağıt sıkışması

1 Tutucu kutusundan kağıdı çıkarın.

2 Sıkışan kağıdı çıkarın.

Not: Tüm kağıt parçalarının çıkarıldığından emin olun.

Tutucu arka kapağında kağıt sıkışması

1 Tutucu arka kapağını açın.

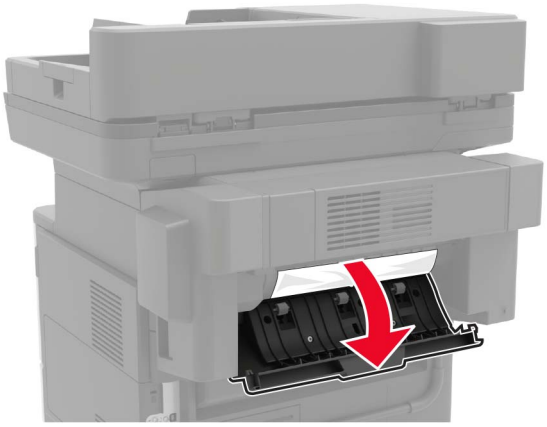

2 Sıkışan kağıdı çıkarın.

Not: Tüm kağıt parçalarının çıkarıldığından emin olun.

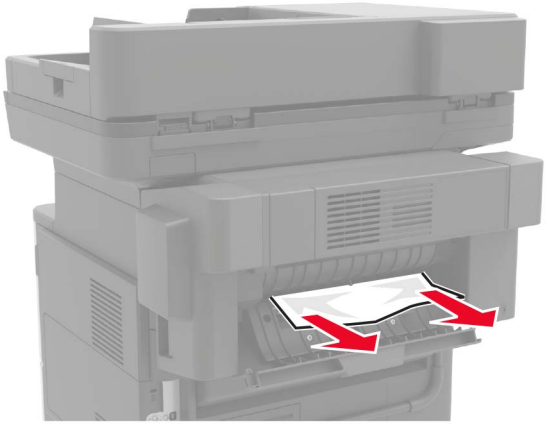

3 Tutucunun dar kapağını açın ve ardından kağıt parçalarını çıkarın.

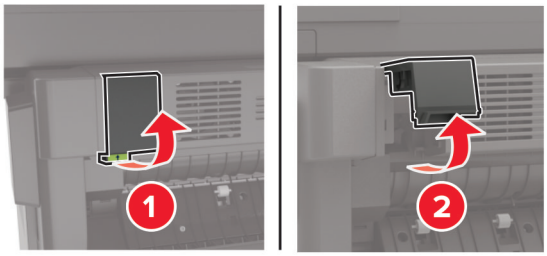

4 Kapakları kapatın.

Tutucuda zımba sıkışması

1 Zımba erişim kapağını açın.

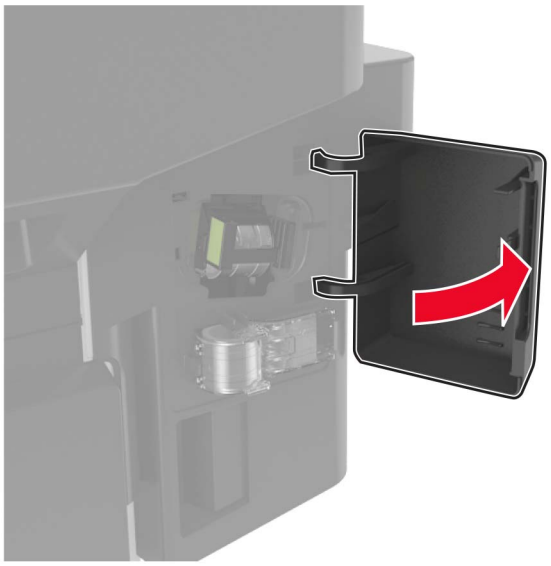

2 Zımba kartuşu tutucusunu çıkarın.

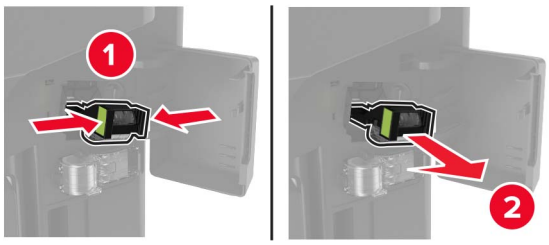

3 Zımba muhafazasını kaldırın ve gevşek zımbaları çıkarın.

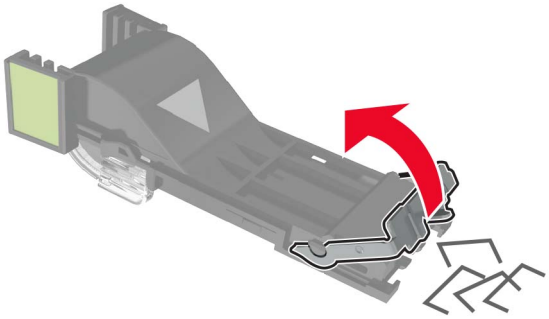

4 Zımba muhafazasını kapatın.

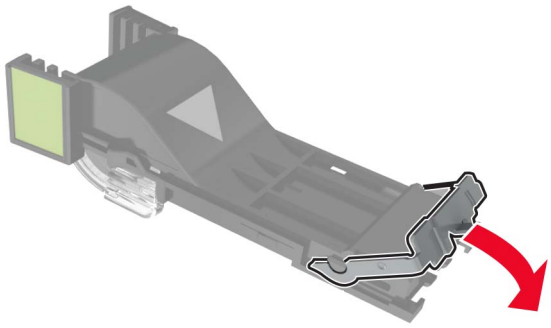

5 Zımba kartuşu tutucusunu takın.

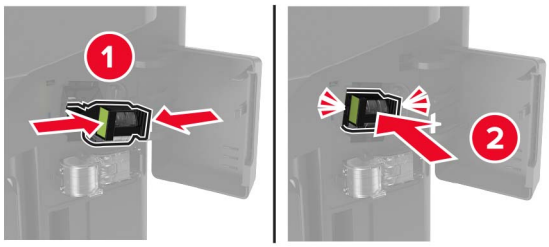

6 Zımba erişim kapağını kapatın.

Sorun Giderme

Yazdırma kalitesi sorunları

Yaşadığınız yazdırma kalitesi sorununa benzeyen görüntüyü bulun ve ardından sorun çözme adımlarını okumak için görüntünün altındaki bağlantıya tıklayın.

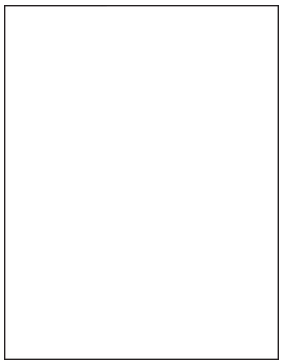

197. sayfadaki "Boş veya beyaz sayfalar"

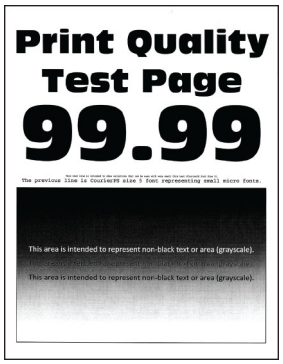

198. sayfadaki "Koyu baskı"

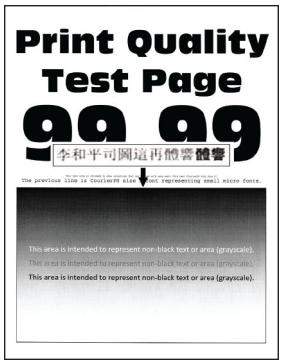

200. sayfadaki "İnce çizgiler doğru şekilde yazdırılmamış"

201. sayfadaki "Katlanmış veya buruşmuş kağıt"

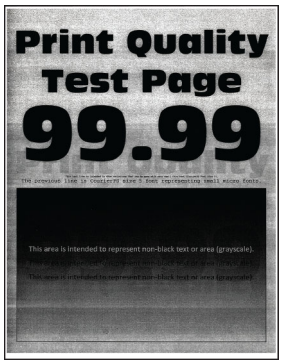

202. sayfadaki "Gri artalan"

203. sayfadaki "Açık renk yatay şeritler"

204. sayfadaki "Hatalı kenar boşlukları"

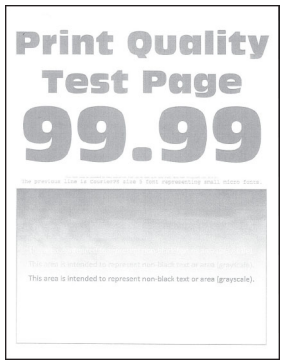

205. sayfadaki "Açık yazdırma"

206. sayfadaki "Benekli baskı ve noktalar"

207. sayfadaki "Kağıt kıvrılması"

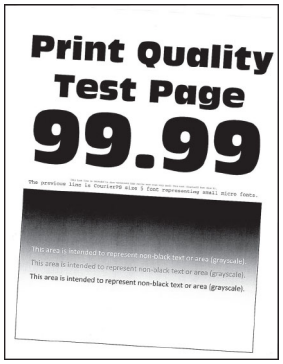

209. sayfadaki "Yamuk veya eğik baskılar"

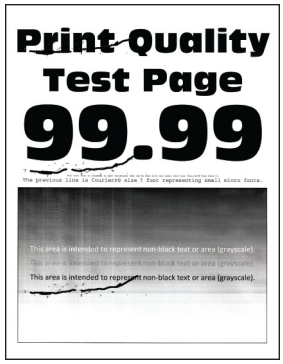

209. sayfadaki "Tekrar-layan kusurlar"

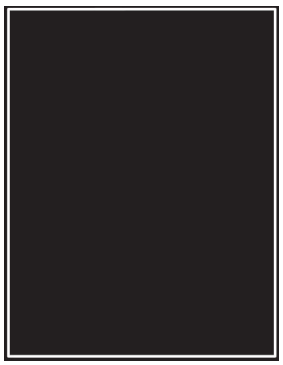

210. sayfadaki "Tamamen siyah sayfalar"

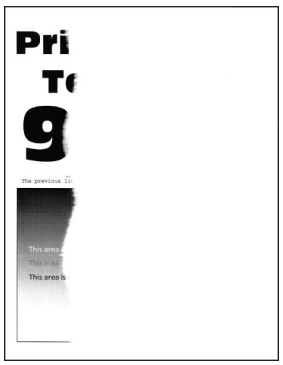

212. sayfadaki "Metin veya resim kesme"

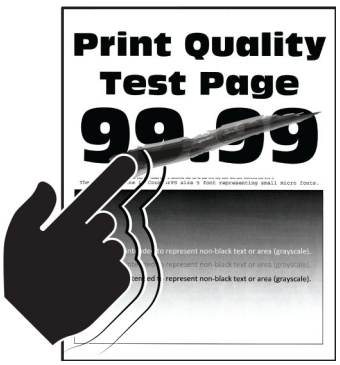

213. sayfadaki "Toner kolay siliniyor"

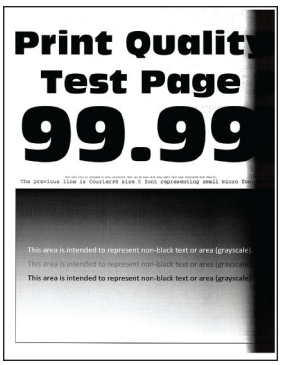

214. sayfadaki "Koyu renk dikey şeritler"

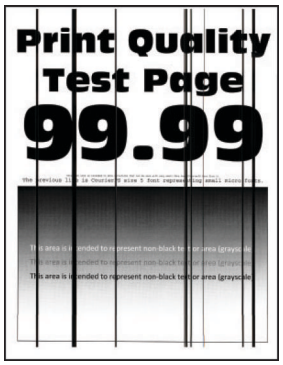

216. sayfadaki "Dikey koyu hatlar veya çizgiler"

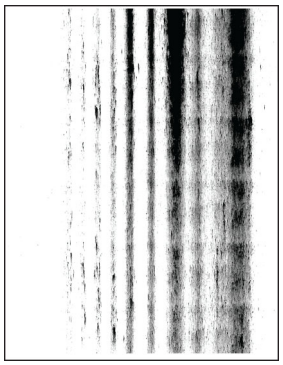

217. sayfadaki "Eksik yazdırma ile koyu renk dikey çizgiler"

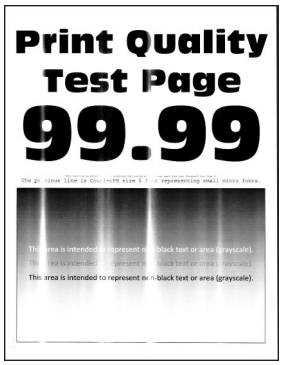

218. sayfadaki "Açık renk dikey şeritler"

218. sayfadaki "Dikey beyaz çizgiler"

Yazdırma sorunları

Yazdırma kalitesi kötü

Boş veya beyaz sayfalar

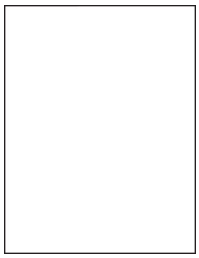

Not: Sorunu çözmeden önce Yazdırma Kalitesi Sınama Sayfalarını yazdırın. Kontrol panelinden **Ayarlar** > **Sorun Giderme** > **Yazdırma Kalitesi Sınama Sayfaları** yoluna gidin. Dokunmatik olmayan ekrana sahip yazıcı modellerinde ayarlarda gezinmek için OK tuşuna basın.

İşlem	Evet	Hayır
Adım 1 **a** Yazıcıda orijinal ve desteklenen bir Lexmark toner kartuşu kullanılıp kullanılmadığını kontrol edin. **Not:** Kartuş desteklenmiyorsa desteklenen bir kartuş takın. **b** Belgeyi yazdırın. Yazıcı boş veya beyaz sayfa mı yazdırıyor?	2 adıma gidin.	Sorun çözüldü.
Adım 2 **a** Görüntüleme ünitesinde kalan tüm ambalaj malzemelerini çıkarın. **1** Önce toner kartuşunu ve ardından görüntüleme ünitesini çıkarın. **Uyarı—Hasar Tehlikesi:** Görüntüleme ünitesini 10 dakikadan daha uzun süre doğrudan ışık altında bırakmayın. Uzun süreli ışığa maruz kalması, yazdırma kalitesi sorunlarına neden olabilir. **Uyarı—Hasar Tehlikesi:** Görüntüleme ünitesinin altındaki fotoğraf iletkeni tamburuna dokunmayın. Dokunmanız gelecekteki yazdırma işlerinin kalitesini etkileyebilir. **2** Görüntüleme ünitesinde hasar belirtileri olup olmadığını kontrol edin ve gerekirse değiştirin. **Not:** Fotoğraf iletkeni tamburu temas noktasının eğilmediğinden veya yerinden çıkmadığından emin olun. **3** Toneri yeniden dağıtmak için görüntüleme ünitesini sertçe sallayın. **4** Önce görüntüleme ünitesini ve ardından toner kartuşunu takın. **b** Belgeyi yazdırın. Yazıcı boş veya beyaz sayfa mı yazdırıyor?	3 adıma gidin.	Sorun çözüldü.
Adım 3 Toner kartuşunun durumunu kontrol edin ve gerekirse değiştirin. **a** Kontrol panelinden şuraya gidin: **Durum/Sarf Malzemeleri** > **Sarf Malzemeleri** **b** Belgeyi yazdırın. Yazıcı boş veya beyaz sayfa mı yazdırıyor?	Müşteri desteği **ile iletişime geçin**.	Sorun çözüldü.

Koyu baskı

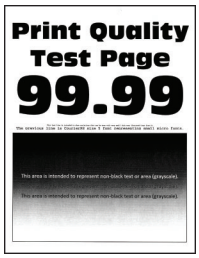

Not: Sorunu çözmeden önce Yazdırma Kalitesi Sınama Sayfalarını yazdırın. Kontrol panelinden **Ayarlar** > **Sorun Giderme** > **Yazdırma Kalitesi Sınama Sayfaları** yoluna gidin. Dokunmatik olmayan ekrana sahip yazıcı modellerinde ayarlarda gezinmek için OK tuşuna basın.

İşlem	Evet	Hayır
Adım 1 **a** Yazıcıda orijinal ve desteklenen bir Lexmark toner kartuşu kullanılıp kullanılmadığını kontrol edin. **Not:** Kartuş desteklenmiyorsa desteklenen bir kartuş takın. **b** Belgeyi yazdırın. Baskı koyu mu?	2 adıma gidin.	Sorun çözüldü.
Adım 2 **a** Yazıcıyı kapatın, yaklaşık 10 saniye bekleyin ve ardından yazıcıyı açın. **b** Toner koyuluğunu azaltın. Kontrol panelinden şuraya gidin: **Ayarlar** > **Yazdırma** > **Kalite** > **Toner Koyuluğu** **c** Belgeyi yazdırın. Baskı koyu mu?	3 adıma gidin.	Sorun çözüldü.
Adım 3 **a** İşletim sisteminize bağlı olarak, kağıt türünü Yazdırma Tercihleri veya Yazdır iletişim kutusundan belirleyin. **Notlar:** • Ayarın, yüklenen kağıtla uyuştuğundan emin olun. • Bu ayarı yazıcı kontrol panelinden de değiştirebilirsiniz. **Ayarlar** > **Kağıt** > **Tepsi Yapılandırması** > **Kağıt Boyutu/Türü** öğesine gidin. **b** Belgeyi yazdırın. Baskı koyu mu?	4 adıma gidin.	Sorun çözüldü.
Adım 4 Kağıdın dokulu veya sert yüzeyli olup olmadığını kontrol edin. Dokulu veya sert yüzeyli kağıda mı yazdırıyorsunuz?	5 adıma gidin.	6. adıma gidin.
Adım 5 **a** Dokulu kağıdı düz kağıtla değiştirin. **b** Belgeyi yazdırın. Baskı koyu mu?	6 adıma gidin.	Sorun çözüldü.

İşlem	Evet	Hayır
Adım 6 **a** Yeni bir paketten kağıt yükleyin. **Not:** Kağıt yüksek nem nedeniyle nemi emiyor. Kağıdı kullanmaya hazır olana kadar orijinal paketinde saklayın. **b** Belgeyi yazdırın. Baskı koyu mu?	7 adıma gidin.	Sorun çözüldü.
Adım 7 **a** Görüntüleme ünitesini çıkarın ve geri takın. **Uyarı—Hasar Tehlikesi:** Görüntüleme ünitesini 10 dakikadan daha uzun süre doğrudan ışık altında bırakmayın. Uzun süreli ışığa maruz kalması, yazdırma kalitesi sorunlarına neden olabilir. **Uyarı—Hasar Tehlikesi:** Görüntüleme ünitesinin altındaki fotoğraf iletkeni tamburuna dokunmayın. Dokunmanız gelecekteki yazdırma işlerinin kalitesini etkileyebilir. **b** Belgeyi yazdırın. Baskı koyu mu?	8 adıma gidin.	Sorun çözüldü.
Adım 8 **a** Görüntüleme ünitesini değiştirin. **b** Belgeyi yazdırın. Baskı koyu mu?	Müşteri desteği **ile iletişime geçin**.	Sorun çözüldü.

İnce çizgiler doğru şekilde yazdırılmamış

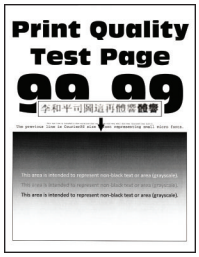

Not: Sorunu çözmeden önce Yazdırma Kalitesi Sınama Sayfalarını yazdırın. Kontrol panelinden **Ayarlar** > **Sorun Giderme** > **Yazdırma Kalitesi Sınama Sayfaları** yoluna gidin. Dokunmatik olmayan ekrana sahip yazıcı modellerinde ayarlarda gezinmek için OK tuşuna basın.

İşlem	Evet	Hayır
Adım 1 **a** Yazıcıda orijinal ve desteklenen bir Lexmark toner kartuşu kullanılıp kullanılmadığını kontrol edin. **Not:** Kartuş desteklenmiyorsa desteklenen bir kartuş takın. **b** Belgeyi yazdırın. İnce çizgiler doğru şekilde yazdırılmamış mı?	2 adıma gidin.	Sorun çözüldü.

İşlem	Evet	Hayır
Adım 2 **a** Yazdırma kalitesi ayarlarını düzenleyin. **1** Kontrol panelinden şuraya gidin: **Ayarlar** > **Yazdırma** > **Kalite** > **Piksel Güçlendirme** > **Yazı Tipleri** **2** Toner Koyuluğunu 7 olarak ayarlayın. Kontrol panelinden şuraya gidin: **Ayarlar** > **Yazdırma** > **Kalite** **b** Belgeyi yazdırın. İnce çizgiler doğru şekilde yazdırılmamış mı?	Müşteri desteği **ile iletişime geçin**.	Sorun çözüldü.

Katlanmış veya buruşmuş kağıt

Not: Sorunu çözmeden önce Yazdırma Kalitesi Sınama Sayfalarını yazdırın. Kontrol panelinden **Ayarlar** > **Sorun Giderme** > **Yazdırma Kalitesi Sınama Sayfaları** yoluna gidin. Dokunmatik olmayan ekrana sahip yazıcı modellerinde ayarlarda gezinmek için OK tuşuna basın.

İşlem	Evet	Hayır
Adım 1 **a** Yazıcıda orijinal ve desteklenen bir Lexmark toner kartuşu kullanılıp kullanılmadığını kontrol edin. **Not:** Kartuş desteklenmiyorsa desteklenen bir kartuş takın. **b** Belgeyi yazdırın. Kağıt katlanmış veya buruşmuş mu?	2 adıma gidin.	Sorun çözüldü.
Adım 2 **a** Yeni bir paketten kağıt yükleyin. **Not:** Kağıt yüksek nem nedeniyle nemi emiyor. Kağıdı kullanmaya hazır olana kadar orijinal paketinde saklayın. **b** Belgeyi yazdırın. Kağıt katlanmış veya buruşmuş mu?	3 adıma gidin.	Sorun çözüldü.

İşlem	Evet	Hayır
Adım 3 **a** İşletim sisteminize bağlı olarak, kağıt türünü Yazdırma Tercihleri veya Yazdır iletişim kutusundan belirleyin. **Notlar:** • Ayarın, yüklenen kağıtla uyuştuğundan emin olun. • Bu ayarı yazıcı kontrol panelinden de değiştirebilirsiniz. **Ayarlar** > **Kağıt** > **Tepsi Yapılandırması** > **Kağıt Boyutu/Türü** öğesine gidin. **b** Belgeyi yazdırın. Kağıt katlanmış veya buruşmuş mu?	Müşteri desteği **ile iletişime geçin**.	Sorun çözüldü.

Gri artalan

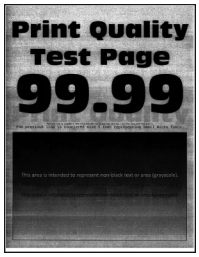

Not: Sorunu çözmeden önce Yazdırma Kalitesi Sınama Sayfalarını yazdırın. Kontrol panelinden **Ayarlar** > **Sorun Giderme** > **Yazdırma Kalitesi Sınama Sayfaları** yoluna gidin. Dokunmatik olmayan ekrana sahip yazıcı modellerinde ayarlarda gezinmek için OK tuşuna basın.

İşlem	Evet	Hayır
Adım 1 **a** Yazıcıyı kapatın, 10 saniye bekleyin ve ardından yazıcıyı açın. **b** Toner koyuluğunu azaltın. Kontrol panelinden şuraya gidin: **Ayarlar** > **Yazdırma** > **Kalite** > **Toner Koyuluğu** **c** Belgeyi yazdırın. Baskılarda gri arka plan mı beliriyor?	2 adıma gidin.	Sorun çözüldü.
Adım 2 **a** Yazıcıda orijinal ve desteklenen bir Lexmark toner kartuşu kullanılıp kullanılmadığını kontrol edin. **Not:** Toner kartuşu desteklenmiyorsa desteklenen bir toner kartuşu takın. **b** Belgeyi yazdırın. Baskılarda gri arka plan mı beliriyor?	3 adıma gidin.	Sorun çözüldü.

İşlem	Evet	Hayır
Adım 3 **a** İşletim sisteminize bağlı olarak, kağıt türünü Yazdırma Tercihleri veya Yazdır iletişim kutusundan belirleyin. **Notlar:** • Ayarın, yüklenen kağıtla uyuştuğundan emin olun. • Bu ayarı yazıcı kontrol panelinden de değiştirebilirsiniz. **Ayarlar** > **Kağıt** > **Tepsi Yapılandırması** > **Kağıt Boyutu/Türü** öğesine gidin. **b** Belgeyi yazdırın. Baskılarda gri arka plan mı beliriyor?	4 adıma gidin.	Sorun çözüldü.
Adım 4 **a** Görüntüleme ünitesini çıkarın ve geri takın. **Uyarı—Hasar Tehlikesi:** Görüntüleme ünitesini 10 dakikadan daha uzun süre doğrudan ışık altında bırakmayın. Uzun süreli ışığa maruz kalması, yazdırma kalitesi sorunlarına neden olabilir. **Uyarı—Hasar Tehlikesi:** Görüntüleme ünitesinin altındaki fotoğraf iletkeni tamburuna dokunmayın. Dokunmanız gelecekteki yazdırma işlerinin kalitesini etkileyebilir. **b** Belgeyi yazdırın. Baskılarda gri arka plan mı beliriyor?	5 adıma gidin.	Sorun çözüldü.
Adım 5 **a** Yazıcı bellenimini güncelleyin. Daha fazla bilgi için bkz. 262. sayfadaki "Bellenim güncelleme". **b** Belgeyi yazdırın. Baskılarda gri arka plan mı beliriyor?	6 adıma gidin.	Sorun çözüldü.
Adım 6 **a** Görüntüleme ünitesini değiştirin. **b** Belgeyi yazdırın. Baskılarda gri arka plan mı beliriyor?	Müşteri desteği **ile iletişime geçin**.	Sorun çözüldü.

Açık renk yatay şeritler

Not: Sorunu çözmeden önce Yazdırma Kalitesi Sınama Sayfalarını yazdırın. Kontrol panelinden **Ayarlar** > **Sorun Giderme** > **Yazdırma Kalitesi Sınama Sayfaları** yoluna gidin. Dokunmatik olmayan ekrana sahip yazıcı modellerinde ayarlarda gezinmek için OK tuşuna basın.

İşlem	Evet	Hayır
a Yazıcıda orijinal ve desteklenen bir Lexmark toner kartuşu kullanılıp kullanılmadığını kontrol edin. **Not:** Kartuş desteklenmiyorsa desteklenen bir kartuş takın. **b** Belgeyi yazdırın. Baskılarda hala açık renk yatay şeritler beliriyor mu?	Müşteri desteği **ile iletişime geçin**.	Sorun çözüldü.

Hatalı kenar boşlukları

Not: Sorunu çözmeden önce Yazdırma Kalitesi Sınama Sayfalarını yazdırın. Kontrol panelinden **Ayarlar** > **Sorun Giderme** > **Yazdırma Kalitesi Sınama Sayfaları** yoluna gidin. Dokunmatik olmayan ekrana sahip yazıcı modellerinde ayarlarda gezinmek için OK tuşuna basın.

İşlem	Evet	Hayır
Adım 1 **a** Kağıt kılavuzlarını yüklediğiniz kağıtlar için doğru konuma getirin. **b** Belgeyi yazdırın. Kenar boşlukları doğru mu?	Sorun çözüldü.	2 adıma gidin.
Adım 2 **a** İşletim sisteminize bağlı olarak, kağıt boyutunu Yazdırma Tercihleri veya Yazdır iletişim kutusundan belirleyin. **Notlar:** • Ayarın, yüklenen kağıtla uyuştuğundan emin olun. • Bu ayarı yazıcı kontrol panelinden de değiştirebilirsiniz. **Ayarlar** > **Kağıt** > **Tepsi Yapılandırması** > **Kağıt Boyutu/Türü** öğesine gidin. **b** Belgeyi yazdırın. Kenar boşlukları doğru mu?	Sorun çözüldü.	Müşteri desteği **ile iletişime geçin**.

Açık yazdırma

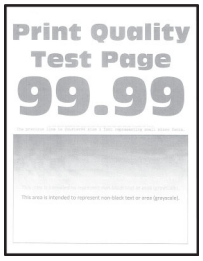

Not: Sorunu çözmeden önce Yazdırma Kalitesi Sınama Sayfalarını yazdırın. Kontrol panelinden **Ayarlar** > **Sorun Giderme** > **Yazdırma Kalitesi Sınama Sayfaları** yoluna gidin. Dokunmatik olmayan ekrana sahip yazıcı modellerinde ayarlarda gezinmek için OK tuşuna basın.

İşlem	Evet	Hayır
Adım 1 **a** Yazıcıda orijinal ve desteklenen bir Lexmark toner kartuşu kullanılıp kullanılmadığını kontrol edin. **Not:** Kartuş desteklenmiyorsa desteklenen bir kartuş takın. **b** Belgeyi yazdırın. Baskı açık mı?	2 adıma gidin.	Sorun çözüldü.
Adım 2 **a** Yazıcıyı kapatın, yaklaşık 10 saniye bekleyin ve ardından yazıcıyı açın. **b** Toner koyuluğunu artırın. Kontrol panelinden şuraya gidin: **Ayarlar** > **Yazdırma** > **Kalite** > **Toner Koyuluğu** **c** Belgeyi yazdırın. Baskı açık mı?	3 adıma gidin.	Sorun çözüldü.
Adım 3 **a** İşletim sisteminize bağlı olarak, kağıt türünü Yazdırma Tercihleri veya Yazdır iletişim kutusundan belirleyin. **Notlar:** • Ayarın, yüklenen kağıtla uyuştuğundan emin olun. • Bu ayarı yazıcı kontrol panelinden de değiştirebilirsiniz. **Ayarlar** > **Kağıt** > **Tepsi Yapılandırması** > **Kağıt Boyutu/Türü** öğesine gidin. **b** Belgeyi yazdırın. Baskı açık mı?	4 adıma gidin.	Sorun çözüldü.

İşlem	Evet	Hayır
Adım 4 **a** İşletim sisteminize bağlı olarak; kağıt türünü Yazdırma Tercihleri veya Yazdır iletişim kutusundan belirleyin. **b** Çözünürlüğü **600 dpi** olarak ayarlayın. **c** Belgeyi yazdırın. Baskı açık mı?	5 adıma gidin.	Sorun çözüldü.
Adım 5 **a** Görüntüleme ünitesini çıkarın. **Uyarı—Hasar Tehlikesi:** Görüntüleme ünitesini 10 dakikadan daha uzun süre doğrudan ışık altında bırakmayın. Uzun süreli ışığa maruz kalması, yazdırma kalitesi sorunlarına neden olabilir. **Uyarı—Hasar Tehlikesi:** Görüntüleme ünitesinin altındaki fotoğraf iletkeni tamburuna dokunmayın. Dokunmanız gelecekteki yazdırma işlerinin kalitesini etkileyebilir. **b** Toneri yeniden dağıtmak için görüntüleme ünitesini sertçe sallayın. **c** Görüntüleme ünitesini takın. **d** Yazıcıyı kapatın, 10 saniye bekleyin ve ardından yazıcıyı açın. **e** Belgeyi yazdırın. Baskı açık mı?	6 adıma gidin.	Sorun çözüldü.
Adım 6 **a** Toner kartuşunun durumunu kontrol edin. Kontrol panelinden şuraya gidin: **Ayarlar** > **Raporlar** > **Aygıt** > **Aygıt İstatistikleri** **b** Yazdırılan sayfaların Sarf Malzemesi Bilgileri bölümünden toner kartuşunun durumunu kontrol edin. Toner kartuşu tükenmek üzere mi?	7 adıma gidin.	Müşteri desteği **ile iletişime geçin**.
Adım 7 **a** Toner kartuşunu değiştirin. **b** Belgeyi yazdırın. Baskı açık mı?	Müşteri desteği **ile iletişime geçin**.	Sorun çözüldü.

Benekli baskı ve noktalar

Not: Sorunu çözmeden önce Yazdırma Kalitesi Sınama Sayfalarını yazdırın. Kontrol panelinden **Ayarlar** > **Sorun Giderme** > **Yazdırma Kalitesi Sınama Sayfaları** yoluna gidin. Dokunmatik olmayan ekrana sahip yazıcı modellerinde ayarlarda gezinmek için OK tuşuna basın.

İşlem	Evet	Hayır
Adım 1 **a** Yazıcıda orijinal ve desteklenen bir Lexmark toner kartuşu kullanılıp kullanılmadığını kontrol edin. **Not:** Toner kartuşu desteklenmiyorsa desteklenen bir toner kartuşu takın. **b** Belgeyi yazdırın. Baskı benekli mi?	2 adıma gidin.	Sorun çözüldü.
Adım 2 Yazıcıda toner sızmasından kaynaklı kirlenme olup olmadığını kontrol edin. Yazıcıda toner sızıntısı yok mu?	Adım 4'e ilerleyin.	3 adıma gidin.
Adım 3 **a** Toner kartuşunu değiştirin. **b** Belgeyi yazdırın. Baskı benekli mi?	4 adıma gidin.	Sorun çözüldü.
Adım 4 Görüntüleme ünitesinin durumunu kontrol edin. Kontrol panelinden şuraya gidin: **Durum/Sarf Malzemeleri** > **Sarf Malzemeleri** Görüntüleme ünitesi tükenmek üzere mi?	5 adıma gidin.	Müşteri desteği **ile iletişime geçin**.
Adım 5 **a** Görüntüleme ünitesini değiştirin. **b** Belgeyi yazdırın. Baskı benekli mi?	Müşteri desteği **ile iletişime geçin**.	Sorun çözüldü.

Kağıt kıvrılması

İşlem	Evet	Hayır
Adım 1 **a** Yazıcıda orijinal ve desteklenen bir Lexmark toner kartuşu kullanılıp kullanılmadığını kontrol edin. **Not:** Toner kartuşu desteklenmiyorsa desteklenen bir toner kartuşu takın. **b** Belgeyi yazdırın. Kağıt kıvrılıyor mu?	2 adıma gidin.	Sorun çözüldü.
Adım 2 **a** Tepsideki kılavuzları yüklediğiniz kağıtlar için doğru konuma getirin. **b** Belgeyi yazdırın. Kağıt kıvrılıyor mu?	3 adıma gidin.	Sorun çözüldü.
Adım 3 **a** İşletim sisteminize bağlı olarak Yazdırma Tercihleri veya Yazdır iletişim kutusundan kağıt boyutunu ve kağıt türünü belirtin. **Notlar:** • Ayarların yüklenen kağıtla uyuştuğundan emin olun. • Bu ayarları yazıcı kontrol panelinden de değiştirebilirsiniz. **b** Belgeyi yazdırın. Kağıt kıvrılıyor mu?	4 adıma gidin.	Sorun çözüldü.
Adım 4 **a** Kağıdı tepsiden çıkarın ve ters çevirin. **b** Belgeyi yazdırın. Kağıt kıvrılıyor mu?	5 adıma gidin.	Sorun çözüldü.
Adım 5 **a** Yeni bir paketten kağıt yükleyin. **Not:** Kağıt yüksek nem nedeniyle nemi emiyor. Kağıdı kullanmaya hazır olana kadar orijinal paketinde saklayın. **b** Belgeyi yazdırın. Kağıt kıvrılıyor mu?	6 adıma gidin.	Sorun çözüldü.
Adım 6 **a** Yüklenen kağıdın desteklenip desteklenmediğini kontrol edin. **Not:** Kağıt desteklenmiyorsa desteklenen bir kağıt yükleyin. **b** Belgeyi yazdırın. Kağıt kıvrılıyor mu?	Müşteri desteği **ile iletişime geçin**.	Sorun çözüldü.

Yamuk veya eğik baskılar

Not: Sorunu çözmeden önce Yazdırma Kalitesi Sınama Sayfalarını yazdırın. Ana ekrandan **Ayarlar** > **Sorun Giderme** > **Yazdırma Kalitesi Sınama Sayfaları** öğesine dokunun.

İşlem	Evet	Hayır
Adım 1 **a** Tepsiyi dışarı doğru çekin. **b** Kağıdı çıkarın ve ardından yeni bir paketten kağıt yükleyin. **Not:** Kağıt yüksek nem nedeniyle nemi emiyor. Kağıdı kullanmaya hazır olana kadar orijinal paketinde saklayın. **c** Kağıt kılavuzunu sıkıştırın ve yüklediğiniz kağıt boyutu için doğru konuma kaydırın. **d** Tepsiyi takın. **e** Belgeyi yazdırın. Baskı yamuk veya eğik mi?	2 adıma gidin.	Sorun çözüldü.
Adım 2 **a** Desteklenen bir kağıda yazdırıp yazdırmadığınızı kontrol edin. **b** Belgeyi yazdırın. Baskı yamuk veya eğik mi?	Müşteri desteği **ile iletişime geçin**.	Sorun çözüldü.

Tekrarlayan kusurlar

Not: Sorunu çözmeden önce Yazdırma Kalitesi Sınama Sayfalarını yazdırın. Kontrol panelinden **Ayarlar** > **Sorun Giderme** > **Yazdırma Kalitesi Sınama Sayfaları** yoluna gidin. Dokunmatik olmayan ekrana sahip yazıcı modellerinde ayarlarda gezinmek için OK tuşuna basın.

İşlem	Evet	Hayır
Adım 1 Yazdırma Kalitesi Sınama Sayfalarını kullanarak tekrarlayan kusurlar arasındaki mesafenin aşağıdakilerden herhangi birine eşit olup olmadığını kontrol edin: • 97 mm (3,82 inç) • 47 mm (1,85 inç) • 38 mm (1,5 inç) Tekrarlayan kusurlar arasındaki mesafe bu ölçülerden herhangi birine uyuyor mu?	2 adıma gidin.	Mesafeyi not edin ve ardından **müşteri desteği ile iletişime geçin**.
Adım 2 **a** Görüntüleme ünitesini değiştirin. **b** Belgeyi yazdırın. Tekrarlayan kusurlar beliriyor mu?	Müşteri desteği **ile iletişime geçin**.	Sorun çözüldü.

Tamamen siyah sayfalar

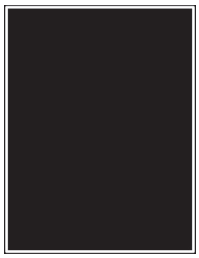

Not: Sorunu çözmeden önce Yazdırma Kalitesi Sınama Sayfalarını yazdırın. Kontrol panelinden **Ayarlar** > **Sorun Giderme** > **Yazdırma Kalitesi Sınama Sayfaları** yoluna gidin. Dokunmatik olmayan ekrana sahip yazıcı modellerinde ayarlarda gezinmek için OK tuşuna basın.

İşlem	Evet	Hayır
Adım 1 **a** Yazıcıda orijinal ve desteklenen bir Lexmark toner kartuşu kullanılıp kullanılmadığını kontrol edin. **Not:** Toner kartuşu desteklenmiyorsa desteklenen bir toner kartuşu takın. **b** Belgeyi yazdırın. Yazıcı tamamen siyah sayfalar yazdırıyor mu?	2 adıma gidin.	Sorun çözüldü.

İşlem	Evet	Hayır
Adım 2 **a** Görüntüleme ünitesini çıkarın ve geri takın. **Uyarı—Hasar Tehlikesi:** Görüntüleme ünitesini 10 dakikadan daha uzun süre doğrudan ışık altında bırakmayın. Uzun süreli ışığa maruz kalması, yazdırma kalitesi sorunlarına neden olabilir. **Uyarı—Hasar Tehlikesi:** Görüntüleme ünitesinin altındaki fotoğraf iletkeni tamburuna dokunmayın. Dokunmanız gelecekteki yazdırma işlerinin kalitesini etkileyebilir. **b** Belgeyi yazdırın. Yazıcı tamamen siyah sayfalar yazdırıyor mu?	3 adıma gidin.	Sorun çözüldü.
Adım 3 **a** Görüntüleme ünitesini çıkarın. **Uyarı—Hasar Tehlikesi:** Görüntüleme ünitesini 10 dakikadan daha uzun süre doğrudan ışık altında bırakmayın. Uzun süreli ışığa maruz kalması, yazdırma kalitesi sorunlarına neden olabilir. **Uyarı—Hasar Tehlikesi:** Görüntüleme ünitesinin altındaki fotoğraf iletkeni tamburuna dokunmayın. Dokunmanız gelecekteki yazdırma işlerinin kalitesini etkileyebilir. **b** Görüntüleme ünitesinde sıkışan tüm ambalaj malzemelerini çıkarın. 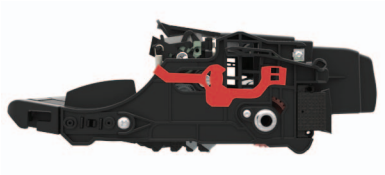 **Not:** Şarj silindiri ile fotoğraf iletkeni tamburu arasındaki tüm engelleri kaldırdığınızdan emin olun. **c** Görüntüleme ünitesini takın. **d** Belgeyi yazdırın. Yazıcı tamamen siyah sayfalar yazdırıyor mu?	4 adıma gidin.	Sorun çözüldü.
Adım 4 Görüntüleme ünitesinde hasar belirtileri olup olmadığını kontrol edin. Görüntüleme ünitesi hasarsız mı?	Müşteri desteği **ile iletişime geçin**.	5 adıma gidin.
Adım 5 **a** Görüntüleme ünitesini değiştirin. **b** Belgeyi yazdırın. Yazıcı tamamen siyah sayfalar yazdırıyor mu?	Müşteri desteği **ile iletişime geçin**.	Sorun çözüldü.

Metin veya resim kesme

Not: Sorunu çözmeden önce Yazdırma Kalitesi Sınama Sayfalarını yazdırın. Kontrol panelinden **Ayarlar** > **Sorun Giderme** > **Yazdırma Kalitesi Sınama Sayfaları** yoluna gidin. Dokunmatik olmayan ekrana sahip yazıcı modellerinde ayarlarda gezinmek için OK tuşuna basın.

İşlem	Evet	Hayır
Adım 1 **a** Yazıcıda orijinal ve desteklenen bir Lexmark toner kartuşu kullanılıp kullanılmadığını kontrol edin. **Not:** Toner kartuşu desteklenmiyorsa desteklenen bir toner kartuşu takın. **b** Belgeyi yazdırın. Metinler veya görüntüler kesik mi?	2 adıma gidin.	Sorun çözüldü.
Adım 2 **a** Görüntüleme ünitesini çıkarın ve geri takın. **Uyarı—Hasar Tehlikesi:** Görüntüleme ünitesini 10 dakikadan daha uzun süre doğrudan ışık altında bırakmayın. Uzun süreli ışığa maruz kalması, yazdırma kalitesi sorunlarına neden olabilir. **Uyarı—Hasar Tehlikesi:** Görüntüleme ünitesinin altındaki fotoğraf iletkeni tamburuna dokunmayın. Dokunmanız gelecekteki yazdırma işlerinin kalitesini etkileyebilir. **b** Belgeyi yazdırın. Metinler veya görüntüler kesik mi?	3 adıma gidin.	Sorun çözüldü.

İşlem	Evet	Hayır
Adım 3 **a** Görüntüleme ünitesini çıkarın. **Uyarı—Hasar Tehlikesi:** Görüntüleme ünitesini 10 dakikadan daha uzun süre doğrudan ışık altında bırakmayın. Uzun süreli ışığa maruz kalması, yazdırma kalitesi sorunlarına neden olabilir. **Uyarı—Hasar Tehlikesi:** Görüntüleme ünitesinin altındaki fotoğraf iletkeni tamburuna dokunmayın. Dokunmanız gelecekteki yazdırma işlerinin kalitesini etkileyebilir. **b** Görüntüleme ünitesinde sıkışan tüm ambalaj malzemelerini çıkarın. 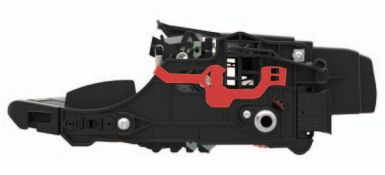 **Not:** Şarj silindiri ile fotoğraf iletkeni tamburu arasındaki tüm engelleri kaldırdığınızdan emin olun. **c** Görüntüleme ünitesini takın. **d** Belgeyi yazdırın. Metinler veya görüntüler kesik mi?	4 adıma gidin.	Sorun çözüldü.
Adım 4 **a** Görüntüleme ünitesini değiştirin. **b** Belgeyi yazdırın. Metinler veya görüntüler kesik mi?	Müşteri desteği **ile iletişime geçin**.	Sorun çözüldü.

Toner kolay siliniyor

Not: Sorunu çözmeden önce Yazdırma Kalitesi Sınama Sayfalarını yazdırın. Kontrol panelinden **Ayarlar** > **Sorun Giderme** > **Yazdırma Kalitesi Sınama Sayfaları** yoluna gidin. Dokunmatik olmayan ekrana sahip yazıcı modellerinde ayarlarda gezinmek için OK tuşuna basın.

İşlem	Evet	Hayır
Adım 1 **a** Yazıcıda orijinal ve desteklenen bir Lexmark toner kartuşu kullanılıp kullanılmadığını kontrol edin. **Not:** Toner kartuşu desteklenmiyorsa desteklenen bir toner kartuşu takın. **b** Belgeyi yazdırın. Toner kolay siliniyor mu?	2 adıma gidin.	Sorun çözüldü.
Adım 2 **a** İşletim sisteminize bağlı olarak, kağıt türünü Yazdırma Tercihleri veya Yazdır iletişim kutusundan belirleyin. **Notlar:** • Ayarın, yüklenen kağıtla uyuştuğundan emin olun. • Bu ayarı yazıcı kontrol panelinden de değiştirebilirsiniz. **b** Belgeyi yazdırın. Toner kolay siliniyor mu?	Müşteri desteği **ile iletişime geçin**.	Sorun çözüldü.

Koyu renk dikey şeritler

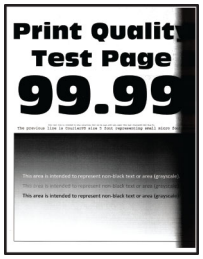

Not: Sorunu çözmeden önce Yazdırma Kalitesi Sınama Sayfalarını yazdırın. Kontrol panelinden **Ayarlar** > **Sorun Giderme** > **Yazdırma Kalitesi Sınama Sayfaları** yoluna gidin. Dokunmatik olmayan ekrana sahip yazıcı modellerinde ayarlarda gezinmek için OK tuşuna basın.

İşlem	Evet	Hayır
Adım 1 **a** Yazıcıda orijinal ve desteklenen bir Lexmark toner kartuşu kullanılıp kullanılmadığını kontrol edin. **Not:** Toner kartuşu desteklenmiyorsa desteklenen bir toner kartuşu takın. **b** Belgeyi yazdırın. Baskılarda koyu renk dikey şeritler beliriyor mu?	2 adıma gidin.	Sorun çözüldü.

İşlem	Evet	Hayır
Adım 2 **a** Önce toner kartuşunu ve ardından görüntüleme ünitesini çıkarın. **Uyarı—Hasar Tehlikesi:** Görüntüleme ünitesini 10 dakikadan daha uzun süre doğrudan ışık altında bırakmayın. Uzun süreli ışığa maruz kalması, yazdırma kalitesi sorunlarına neden olabilir. **Uyarı—Hasar Tehlikesi:** Görüntüleme ünitesinin altındaki fotoğraf iletkeni tamburuna dokunmayın. Dokunmanız gelecekteki yazdırma işlerinin kalitesini etkileyebilir. **b** Önce görüntüleme ünitesini ve ardından kartuşu takın. **c** Belgeyi yazdırın. Baskılarda koyu renk dikey şeritler beliriyor mu?	3 adıma gidin.	Sorun çözüldü.
Adım 3 **a** Görüntüleme ünitesini çıkarın. **Uyarı—Hasar Tehlikesi:** Görüntüleme ünitesini 10 dakikadan daha uzun süre doğrudan ışık altında bırakmayın. Uzun süreli ışığa maruz kalması, yazdırma kalitesi sorunlarına neden olabilir. **Uyarı—Hasar Tehlikesi:** Görüntüleme ünitesinin altındaki fotoğraf iletkeni tamburuna dokunmayın. Dokunmanız gelecekteki yazdırma işlerinin kalitesini etkileyebilir. **b** Görüntüleme ünitesinde sıkışan tüm ambalaj malzemelerini çıkarın. 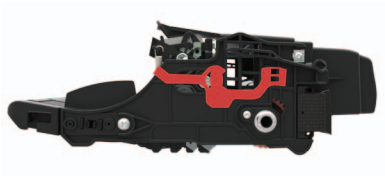 **Not:** Şarj silindiri ile fotoğraf iletkeni tamburu arasındaki tüm engelleri kaldırdığınızdan emin olun. **c** Görüntüleme ünitesini takın. **d** Belgeyi yazdırın. Baskılarda koyu renk dikey şeritler beliriyor mu?	4 adıma gidin.	Sorun çözüldü.
Adım 4 **a** Yazıcının sağ tarafından parlak bir ışığın girip girmediğini kontrol edin ve gerekirse yazıcıyı taşıyın. **b** Belgeyi yazdırın. Baskılarda koyu renk dikey şeritler beliriyor mu?	Müşteri desteği **ile iletişime geçin**.	Sorun çözüldü.

Dikey koyu hatlar veya çizgiler

İşlem	Evet	Hayır
Adım 1 **a** Kontrol panelinden şuraya gidin: **Ayarlar** > **Sorun Giderme** > **Tarayıcıyı temizleme** **b** Belgeyi yazdırın. Baskılarda dikey koyu hatlar veya çizgiler beliriyor mu?	3. adıma gidin.	2 adıma gidin.
Adım 2 **a** Tarayıcıyı nemli, yumuşak ve hav bırakmayan bir bezle temizleyin. Daha fazla bilgi için bkz. 157. sayfadaki "Tarayıcıyı temizleme". **b** ADF'yi kullanarak belgeyi kopyalayın. Baskılarda dikey koyu hatlar veya çizgiler beliriyor mu?	Müşteri desteği **ile iletişime geçin**.	Sorun çözüldü.
Adım 3 **a** Yazıcıda orijinal ve desteklenen bir Lexmark toner kartuşu kullanılıp kullanılmadığını kontrol edin. **Not:** Toner kartuşu desteklenmiyorsa desteklenen bir toner kartuşu takın. **b** Belgeyi yazdırın. Baskılarda dikey koyu hatlar veya çizgiler beliriyor mu?	4 adıma gidin.	Sorun çözüldü.
Adım 4 **a** Görüntüleme ünitesini çıkarın ve geri takın. **Uyarı—Hasar Tehlikesi:** Görüntüleme ünitesini 10 dakikadan daha uzun süre doğrudan ışık altında bırakmayın. Uzun süreli ışığa maruz kalması, yazdırma kalitesi sorunlarına neden olabilir. **Uyarı—Hasar Tehlikesi:** Görüntüleme ünitesinin altındaki fotoğraf iletkeni tamburuna dokunmayın. Dokunmanız gelecekteki yazdırma işlerinin kalitesini etkileyebilir. **b** Belgeyi yazdırın. Baskılarda dikey koyu hatlar veya çizgiler beliriyor mu?	5 adıma gidin.	Sorun çözüldü.
Adım 5 **a** Görüntüleme ünitesini değiştirin. **b** Belgeyi yazdırın. Baskılarda dikey koyu hatlar veya çizgiler beliriyor mu?	Müşteri desteği **ile iletişime geçin**.	Sorun çözüldü.

Eksik yazdırma ile koyu renk dikey çizgiler

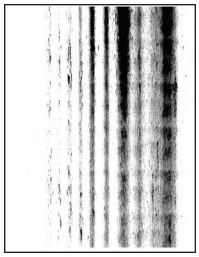

Not: Sorunu çözmeden önce Yazdırma Kalitesi Sınama Sayfalarını yazdırın. Kontrol panelinden **Ayarlar** > **Sorun Giderme** > **Yazdırma Kalitesi Sınama Sayfaları** yoluna gidin. Dokunmatik olmayan ekrana sahip yazıcı modellerinde ayarlarda gezinmek için OK tuşuna basın.

İşlem	Evet	Hayır
Adım 1 **a** Görüntüleme ünitesini çıkarın. **Uyarı—Hasar Tehlikesi:** Görüntüleme ünitesini 10 dakikadan daha uzun süre doğrudan ışık altında bırakmayın. Uzun süreli ışığa maruz kalması, yazdırma kalitesi sorunlarına neden olabilir. **Uyarı—Hasar Tehlikesi:** Görüntüleme ünitesinin altındaki fotoğraf iletkeni tamburuna dokunmayın. Dokunmanız gelecekteki yazdırma işlerinin kalitesini etkileyebilir. **b** Görüntüleme ünitesinde sıkışan tüm ambalaj malzemelerini çıkarın. 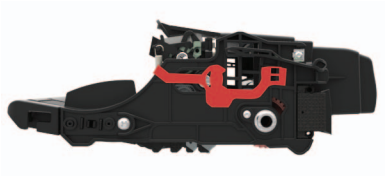 **Not:** Şarj silindiri ile fotoğraf iletkeni tamburu arasındaki tüm engelleri kaldırdığınızdan emin olun. **c** Görüntüleme ünitesini takın. **d** Belgeyi yazdırın. Baskılarda eksik resimler ile koyu renk dikey çizgiler beliriyor mu?	2 adıma gidin.	Sorun çözüldü.
Adım 2 **a** Yazıcıda orijinal ve desteklenen bir Lexmark toner kartuşu kullanılıp kullanılmadığını kontrol edin. **Not:** Toner kartuşu desteklenmiyorsa desteklenen bir toner kartuşu takın. **b** Belgeyi yazdırın. Baskılarda eksik resimler ile koyu renk dikey çizgiler beliriyor mu?	Müşteri desteği **ile iletişime geçin**.	Sorun çözüldü.

Açık renk dikey şeritler

Not: Sorunu çözmeden önce Yazdırma Kalitesi Sınama Sayfalarını yazdırın. Kontrol panelinden **Ayarlar** > **Sorun Giderme** > **Yazdırma Kalitesi Sınama Sayfaları** yoluna gidin. Dokunmatik olmayan ekrana sahip yazıcı modellerinde ayarlarda gezinmek için OK tuşuna basın.

İşlem	Evet	Hayır
a Yazıcıda orijinal ve desteklenen bir Lexmark toner kartuşu kullanılıp kullanılmadığını kontrol edin. **Not:** Kartuş desteklenmiyorsa desteklenen bir kartuş takın. **b** Belgeyi yazdırın. Baskılarda hala açık renk dikey şeritler beliriyor mu?	Müşteri desteği **ile iletişime geçin**.	Sorun çözüldü.

Dikey beyaz çizgiler

Not: Sorunu çözmeden önce Yazdırma Kalitesi Sınama Sayfalarını yazdırın. Kontrol panelinden **Ayarlar** > **Sorun Giderme** > **Yazdırma Kalitesi Sınama Sayfaları** yoluna gidin. Dokunmatik olmayan ekrana sahip yazıcı modellerinde ayarlarda gezinmek için OK tuşuna basın.

İşlem	Evet	Hayır
Adım 1 **a** Yazıcıda orijinal ve desteklenen bir Lexmark toner kartuşu kullanılıp kullanılmadığını kontrol edin. **Not:** Kartuş desteklenmiyorsa desteklenen bir kartuş takın. **b** Belgeyi yazdırın. Baskılarda dikey beyaz çizgiler mi beliriyor?	2 adıma gidin.	Sorun çözüldü.

İşlem	Evet	Hayır
Adım 2 **a** İşletim sisteminize bağlı olarak, kağıt türünü Yazdırma Tercihleri veya Yazdır iletişim kutusundan belirleyin. **Notlar:** • Ayarın, yüklenen kağıtla uyuştuğundan emin olun. • Bu ayarı yazıcı kontrol panelinden de değiştirebilirsiniz. **b** Belgeyi yazdırın. Baskılarda dikey beyaz çizgiler mi beliriyor?	Müşteri desteği **ile iletişime geçin**.	Sorun çözüldü.

Yazdırma işleri yazdırılmıyor

İşlem	Evet	Hayır
Adım 1 **a** Yazdırmaya çalıştığınız belgeden, Yazdır iletişim kutusunu açın ve ardından doğru yazıcıyı seçip seçmediğinizi kontrol edin. **b** Belgeyi yazdırın. Belge yazdırıldı mı?	Sorun çözüldü.	2 adıma gidin.
Adım 2 **a** Yazıcının açık olduğundan emin olun. **b** Ekranda görünen hata mesajlarını çözün. **c** Belgeyi yazdırın. Belge yazdırıldı mı?	Sorun çözüldü.	3 adıma gidin.
Adım 3 **a** Bağlantı noktalarının çalışıyor olduğundan ve kabloların bilgisayara ve yazıcıya sıkıca bağlandığından emin olun. Daha fazla bilgi için yazıcınızla birlikte gelen kurma belgelerine bakın. **b** Belgeyi yazdırın. Belge yazdırıldı mı?	Sorun çözüldü.	4 adıma gidin.
Adım 4 **a** Yazıcıyı kapatın, yaklaşık 10 saniye bekleyin ve ardından yazıcıyı açın. **b** Belgeyi yazdırın. Belge yazdırıldı mı?	Sorun çözüldü.	5 adıma gidin.
Adım 5 **a** Yazdırma sürücüsünü kaldırın ve yeniden yükleyin. **b** Belgeyi yazdırın. Belge yazdırıldı mı?	Sorun çözüldü.	Müşteri desteği **ile iletişime geçin**.

Gizli ve diğer bekletilen belgeler yazdırılmıyor

İşlem	Evet	Hayır
Adım 1 **a** Kontrol panelinden, belgelerin Bekletilen İşler listesinde görüntülenip görüntülenmediğini kontrol edin. **Not:** Belgeler listelenmemiş ise Yazdır ve Beklet seçeneklerini kullanarak belgeleri yazdırın. **b** Belgeleri yazdırın. Belgeler yazdırıldı mı?	Sorun çözüldü.	2 adıma gidin.
Adım 2 Yazdırma işinde biçimlendirme hatası veya geçersiz veriler olabilir. • Yazdırma işini silin ve tekrar gönderin. • PDF dosyaları için yeni bir PDF oluşturun ve ardından belgeleri yazdırın. Belgeler yazdırıldı mı?	Sorun çözüldü.	3 adıma gidin.
Adım 3 Internet'ten yazdırma işlemi yapıyorsanız yazıcı birden çok iş başlığını çift olarak okuyor olabilir. **Windows kullanıcıları için** **a** Yazdırma Tercihleri iletişim kutusunu açın. **b** Yazdır ve Beklet sekmesinden **Yazdır ve Beklet'i Kullan** öğesine tıklayın ve ardından **Çift belgeleri sakla** öğesine tıklayın. **c** Bir PIN girin ve değişiklikleri kaydedin. **d** Yazdırma işini gönderin. **Macintosh kullanıcıları için** **a** Her işi birbirinden farklı olacak şekilde adlandırın ve kaydedin. **b** İşi ayrı ayrı gönderin. Belgeler yazdırıldı mı?	Sorun çözüldü.	4 adıma gidin.
Adım 4 **a** Bekletilen işlerden bazılarını silerek yazıcı belleğinde yer açın. **b** Belgeleri yazdırın. Belgeler yazdırıldı mı?	Sorun çözüldü.	5 adıma gidin.
Adım 5 **a** Yazıcı belleği ekleyin. **b** Belgeleri yazdırın. Belgeler yazdırıldı mı?	Sorun çözüldü.	Kişi **müşteri desteği**.

İş yanlış tepsiden veya yanlış kağıda yazdırılıyor

İşlem	Evet	Hayır
Adım 1 **a** Doğru kağıda yazdırıp yazdırmadığınızı kontrol edin. **b** Belgeyi yazdırın. Belge doğru kağıda yazdırıldı mı?	2 adıma gidin.	Doğru kağıt boyutunu ve kağıt türünü yükleyin.
Adım 2 **a** İşletim sisteminize bağlı olarak Yazdırma Tercihleri veya Yazdır iletişim kutusundan kağıt boyutunu ve kağıt türünü belirtin. **Not:** Bu ayarları yazıcı kontrol panelinden de değiştirebilirsiniz. Aşağıdaki konuma gidin: **Ayarlar** > **Kağıt** > **Tepsi Yapılandırması** > **Kağıt Boyutu/Türü** **b** Ayarların yüklenen kağıtla uyuştuğundan emin olun. **c** Belgeyi yazdırın. Belge doğru kağıda yazdırıldı mı?	Sorun çözüldü.	3 adıma gidin.
Adım 3 **a** Tepsilerin bağlantılı olup olmadıklarını kontrol edin. Daha fazla bilgi için bkz. 30. sayfadaki "Tepsileri bağlantılandırma". **b** Belgeyi yazdırın. Belge doğru tepsiden yazdırıldı mı?	Sorun çözüldü.	Müşteri desteği **ile iletişime geçin**.

Yavaş yazdırılıyor

İşlem	Evet	Hayır
Adım 1 Yazıcı kablosunun yazıcıya ve ana bilgisayara, yazıcı sunucusuna, seçeneğe veya başka bir ağ aygıtına düzgün şekilde bağlanmış olduğundan emin olun. Yazıcı yavaş mı yazdırıyor?	2 adıma gidin.	Sorun çözüldü.
Adım 2 **a** Yazıcının Sessiz Modu ayarında olmadığından emin olun. Ana ekranda **Ayarlar** > **Aygıt** > **Bakım** > **Yapılandırma Menüsü** > **Aygıt İşlemleri** > **Sessiz Modu** öğesine dokunun. **b** Belgeyi yazdırın. Yazıcı yavaş mı yazdırıyor?	3 adıma gidin.	Sorun çözüldü.

İşlem	Evet	Hayır
Adım 3 **a** İşletim sisteminize bağlı olarak; kağıt türünü Yazdırma Tercihleri veya Yazdır iletişim kutusundan belirleyin. **b** Çözünürlüğü **600 dpi** olarak ayarlayın. **c** Belgeyi yazdırın. Yazıcı yavaş mı yazdırıyor?	4 adıma gidin.	Sorun çözüldü.
Adım 4 **a** Ana ekranda **Ayarlar** > **Yazdırma** > **Kalite** > **Yazdırma Çözünürlüğü** öğesine dokunun. **b** Çözünürlüğü **600 dpi** olarak ayarlayın. **c** Belgeyi yazdırın. Yazıcı yavaş mı yazdırıyor?	5 adıma gidin.	Sorun çözüldü.
Adım 5 **a** İşletim sisteminize bağlı olarak kağıt türünü Yazdırma Tercihleri veya Yazdır iletişim kutusundan belirleyin. **Notlar:** • Ayarın, yüklenen kağıtla uyuştuğundan emin olun. • Bu ayarı yazıcı kontrol panelinden de değiştirebilirsiniz. • Daha ağır kağıtlar daha yavaş yazdırılır. • Letter, A4 veya legal boyuttan daha dar kağıtlar daha yavaş yazdırılabilir. **b** Belgeyi yazdırın. Yazıcı yavaş mı yazdırıyor?	6 adıma gidin.	Sorun çözüldü.
Adım 6 **a** Doku ve Ağırlık yazıcı ayarlarının yüklenen kağıtla eşleştiğinden emin olun. Ana ekranda **Ayarlar** > **Kağıt** > **Ortam Yapılandırması** > **Ortam Türleri** öğesine dokunun. **Not:** Sert dokulu ve ağır kağıtlar daha yavaş yazdırılabilir. **b** Belgeyi yazdırın. Yazıcı yavaş mı yazdırıyor?	7 adıma gidin.	Sorun çözüldü.
Adım 7 Bekletilen işleri silin. Yazıcı yavaş mı yazdırıyor?	8 adıma gidin.	Sorun çözüldü.

İşlem	Evet	Hayır
Adım 8 **a** Yazıcının aşırı ısınmadığından emin olun. **Notlar:** • Uzun süren bir yazdırma işinden sonra yazıcının soğumasına izin verin. • Yazıcı için önerilen ortam sıcaklığını gözlemleyin. Daha fazla bilgi için bkz. 12. sayfadaki "Yazıcı için bir yer seçme". **b** Belgeyi yazdırın. Yazıcı yavaş mı yazdırıyor?	Müşteri desteği **ile iletişime geçin**.	Sorun çözüldü.

Yazıcı yanıt vermiyor

İşlem	Evet	Hayır
Adım 1 Güç kablosunun elektrik prizine doğru bir şekilde takılı olduğundan emin olun. **DİKKAT–YARALANMA TEHLİKESİ:** Yangın veya elektrik çarpmasını önlemek için güç kablosunu ürünün yakınındaki ve kolay erişilebilir bir konumdaki uygun bir şekilde tanımlanan ve doğru bir şekilde topraklanan elektrik prizine bağlayın. Yazıcı cevap veriyor mu?	Sorun çözüldü.	2 adıma gidin.
Adım 2 Elektrik prizinin herhangi bir anahtar veya şalter tarafından kesilmiş olup olmadığını kontrol edin. Elektrik prizi herhangi bir anahtar veya şalter tarafından kesilmiş mi?	Anahtarı veya şalteri açın.	3 adıma gidin.
Adım 3 Yazıcının açık olduğundan emin olun. Yazıcı açık mı?	4 adıma gidin.	Yazıcıyı açın.
Adım 4 Yazıcının Uyku veya Hazırda Bekleme modunda olup olmadığını kontrol edin. Yazıcı, Uyku veya Hazırda Bekleme modunda mı?	Yazıcıyı uyandırmak için güç düğmesine basın.	5 adıma gidin.
Adım 5 Yazıcı ile bilgisayarı birbirine bağlayan kabloların doğru bağlantı noktalarına takıldıklarından emin olun. Kablolar doğru bağlantı noktalarına mı takılmış?	6 adıma gidin.	Kabloları doğru bağlantı noktalarına takın.

İşlem	Evet	Hayır
Adım 6 Yazıcıyı kapatın, donanım seçeneklerini yükleyin ve ardından yazıcıyı açın. Daha fazla bilgi için seçenek ile birlikte gelen belgelere başvurun. Yazıcı cevap veriyor mu?	Sorun çözüldü.	7 adıma gidin.
Adım 7 Doğru yazıcı sürücüsünü yükleyin. Yazıcı cevap veriyor mu?	Sorun çözüldü.	8 adıma gidin.
Adım 8 Yazıcıyı kapatın, yaklaşık 10 saniye bekleyin ve ardından yazıcıyı açın. Yazıcı cevap veriyor mu?	Sorun çözüldü.	Müşteri desteği **ile iletişime geçin**.

Toner koyuluğunu ayarlama

1 Ana ekrandan, **Ayarlar** > > **Yazdırma** > **Kalite** yoluna dokunun.

2 Toner Koyuluğu menüsünden ayarları değiştirin.

Ağ bağlantısı sorunları

Embedded Web Server açılamıyor

İşlem	Evet	Hayır
Adım 1 Yazıcının açık olduğundan emin olun. Yazıcı açık mı?	2 adıma gidin.	Yazıcıyı açın.
Adım 2 Yazıcının IP adresinin doğru olduğundan emin olun. **Notlar:** • Ana ekranında IP adresini görüntüleyin. • IP adresi, 123.123.123.123 gibi nokta işareti ile ayrılan dört rakam dizisinden oluşur. Yazıcının IP adresi doğru mu?	3 adıma gidin.	Adres çubuğuna doğru yazıcının IP adresini girin.

İşlem	Evet	Hayır
Adım 3 Desteklenen bir tarayıcı kullanıp kullanmadığınızı kontrol edin: • Internet Explorer sürüm 11 veya üstü • Microsoft Edge • Safari sürüm 6 veya sonraki sürümleri • Google Chrome™ sürüm 32 veya sonraki sürümleri • Mozilla Firefox sürüm 24 veya sonraki sürümleri Tarayıcınız destekleniyor mu?	4 adıma gidin.	Desteklenen bir tarayıcı yükleyin.
Adım 4 Ağ bağlantısının çalıştığından emin olun. Ağ bağlantısı çalışıyor mu?	5 adıma gidin.	Yöneticinize başvurun.
Adım 5 Yazıcı ve yazdırma sunucusunun kablolarının güvenli bir şekilde bağlandığından emin olun. Daha fazla bilgi için, yazıcınızla birlikte gelen belgelere bakın. Kablo bağlantıları düzgün mü?	6 adıma gidin.	Kablo bağlantılarını sabitleyin.
Adım 6 Web proxy sunucularının devre dışı bırakılıp bırakılmadığını kontrol edin. Web proxy sunucuları devre dışı bırakılmış mı?	7 adıma gidin.	Yöneticinize başvurun.
Adım 7 Embedded Web Server'a erişin. Embedded Web Server açıldı mı?	Sorun çözüldü.	Müşteri desteği **ile iletişime geçin**.

Flash sürücü okunamıyor

İşlem	Evet	Hayır
Adım 1 Yazıcının başka bir yazdırma, kopyalama, tarama veya faks işi ile meşgul olup olmadığını kontrol edin. Yazıcı hazır mı?	2 adıma gidin.	Yazıcının diğer işi işlemeyi tamamla-masını bekleyin.
Adım 2 Flash sürücünün desteklendiğinden emin olun. Daha fazla bilgi için bkz. 38. sayfadaki "Desteklenen flash sürücüler ve dosya türleri". Flash sürücü destekleniyor mu?	3 adıma gidin.	Desteklenen bir flash sürücü takın.

İşlem	Evet	Hayır
Adım 3 Flash sürücüyü çıkarıp yeniden takın. Yazıcı, flash sürücüyü tanıdı mı?	Sorun çözüldü.	Müşteri desteği **ile iletişime geçin**.

USB bağlantı noktasını etkinleştirme

Ana ekrandan, **Ayarlar** > **Ağ/Bağlantı Noktaları** > **USB** > **USB Bağlantı Noktasını Etkinleştir** yoluna dokunun.

Yazıcı bağlanabilirliğinin kontrol edilmesi

1 Ana ekrandan, **Ayarlar** > **Raporlar** > **Ağ** > **Ağ Kurulum Sayfası** yoluna dokunun.

2 Ağ ayarları sayfasının ilk bölümünü kontrol edin ve durumun bağlı olduğunu onaylayın.

Durumu bağlı değil ise LAN bağlantısı aktif olmayabilir veya ağ kablosu çıkmış ya da doğru çalışmıyor olabilir. Çözüm için yöneticinize başvurun.

Yazıcı Wi-Fi ağına bağlanamıyor

İşlem	Evet	Hayır
Adım 1 Etkin Bağdaştırıcı özelliğinin Otomatik olarak ayarlandığından emin olun. Ana ekrandan **Ayarlar** > **Ağ/Bağlantı Noktaları** > **Ağa Genel Bakış** > **Etkin Bağdaştırıcı** > **Otomatik** öğesine dokunun. Yazıcı bir Wi-Fi ağına bağlanabiliyor mu?	Sorun çözüldü.	2 adıma gidin.
Adım 2 Doğru Wi-Fi ağının seçilip seçilmediğini kontrol edin. **Not:** Bazı yönlendiriciler varsayılan SSID'yi paylaşabilir. Doğru Wi-Fi ağına bağlanıyor musunuz?	4. adıma gidin.	3 adıma gidin.
Adım 3 Doğru Wi-Fi ağına bağlanın. Daha fazla bilgi için bkz. 152. sayfadaki "Yazıcıyı bir Wi-Fi ağına bağlama". Yazıcı bir Wi-Fi ağına bağlanabiliyor mu?	Sorun çözüldü.	4 adıma gidin.
Adım 4 Kablosuz güvenlik modunu kontrol edin. Ana ekrandan **Ayarlar** > **Ağ/Bağlantı Noktaları** > **Kablosuz** > **Kablosuz Güvenlik Modu** öğesine dokunun. Doğru kablosuz güvenlik modu seçili mi?	6. adıma gidin.	5 adıma gidin.

İşlem	Evet	Hayır
Adım 5 Doğru kablosuz güvenlik modunu seçin. Yazıcı bir Wi-Fi ağına bağlanabiliyor mu?	Sorun çözüldü.	6 adıma gidin.
Adım 6 Doğru ağ parolasını girdiğinizden emin olun. **Not:** Paroladaki boşluklara, rakamlara ve büyük/küçük harf kullanımına dikkat edin. Yazıcı bir Wi-Fi ağına bağlanabiliyor mu?	Sorun çözüldü.	Müşteri desteği **ile iletişime geçin**.

Donanım seçenekleri sorunları

Dahili seçenek algılanamıyor

İşlem	Evet	Hayır
Adım 1 Yazıcıyı kapatın, yaklaşık 10 saniye bekleyin ve ardından yazıcıyı açın. Dahili seçenek düzgün çalışıyor mu?	Sorun çözüldü.	2 adıma gidin.
Adım 2 Menü Ayarları Sayfasını yazdırın ve dahili seçeneğin Kurulu Özellikler listesinde olup olmadığını kontrol edin. Dahili seçenek, menü ayarları sayfasında listeleniyor mu?	Adım 4'e ilerleyin.	3 adıma gidin.
Adım 3 Dahili seçeneğin denetleyici anakartına düzgün takıldığından emin olun. **a** Yazıcıyı kapatın ve güç kablosunun fişini elektrik prizinden çekin. **b** Dahili seçeneğin, denetleyici anakartındaki ilgili konektöre takıldığından emin olun. **c** Güç kablosunu prize takın ve ardından yazıcıyı açın. **DİKKAT–YARALANMA TEHLİKESİ:** Yangın veya elektrik çarpmasını önlemek için güç kablosunu ürünün yakınındaki ve kolay erişilebilir bir konumdaki uygun bir şekilde tanımlanan ve doğru bir şekilde topraklanan elektrik prizine bağlayın. Dahili seçenek düzgün çalışıyor mu?	Sorun çözüldü.	4 adıma gidin.

İşlem	Evet	Hayır
Adım 4 **a** Dahili seçeneğin yazıcı sürücüsünde mevcut olduğundan emin olun. **Not:** Gerekirse yazdırma işleri için kullanılabilir durumda olmasını sağlamak üzere tepsiyi yazıcı sürücüsüne manuel olarak ekleyin. Daha fazla bilgi için bkz. 261. sayfadaki "Yazdırma sürücüsüne mevcut seçenekleri ekleme". **b** Yazdırma işini tekrar gönderin. Dahili seçenek düzgün çalışıyor mu?	Sorun çözüldü.	Müşteri desteği **ile iletişime geçin**.

Dahili çözüm bağlantı noktası düzgün çalışmıyor

İşlem	Evet	Hayır
Adım 1 Bir menü ayarları sayfasını yazdırın ve dahili çözüm bağlantı noktasının (ISP) Kurulu Özellikler listesinde olduğundan emin olun. ISP, Kurulu Özellikler listesinde var mı?	3. adıma gidin.	2 adıma gidin.
Adım 2 ISP'yi kaldırın ve yeniden yükleyin. Daha fazla bilgi için bkz. 253. sayfadaki "Dahili çözüm bağlantı noktası yükleme". **Not:** Desteklenen bir ISP kullanın. ISP doğru şekilde çalışıyor mu?	Sorun çözüldü.	3 adıma gidin.
Adım 3 Kabloyu ve ISP bağlantısını kontrol edin. **a** Doğru kabloyu kullanın ve ISP'ye güvenli bir şekilde bağlandığından emin olun. **b** ISP çözümü arabirimi kablosunun denetleyici anakartı üzerindeki prize sıkıca bağlandığından emin olun. ISP doğru şekilde çalışıyor mu?	Sorun çözüldü.	Müşteri desteği **müşteri desteği**.

Arızalı bellek algılandı

Aşağıdakilerden birini veya daha fazlasını deneyin:

- Arızalı flash belleği değiştirin.
- Yazıcı kontrol panelinde, mesajı yok saymak ve yazdırmaya devam etmek için **Devam**'ı seçin.
- Geçerli yazdırma işini iptal edin.

Flash bellekte kaynaklar için yeterli boş alan yok

Aşağıdakilerden birini veya daha fazlasını deneyin:

- Yazıcı kontrol panelinde, mesajı temizlemek ve yazdırmaya devam etmek için **Devam**'ı seçin.
- Önbellekteki fontları, makroları ve diğer verileri silin.
- Daha büyük kapasiteli bir flash bellek takın.

Not: Önbelleğe daha önce kaydedilmemiş yüklenen fontlar ve makrolar silindi.

Biçimlendirilmemiş bellek algılandı

Aşağıdakilerden birini veya daha fazlasını deneyin:

- Kontrol panelinde, birleştirmeyi durdurmak ve yazdırmaya devam etmek için **Devam** öğesini seçin.
- Önbelleği formatlayın.

  Not: Hata mesajı kaldığı takdirde, flash bellek bozulmuş olabilir ve değiştirilmesi gerekebilir.

Sarf malzemeleriyle ilgili sorunlar

Kartuşu değiştirin, yazıcı bölgesi uyuşmuyor

Bu sorunu düzeltmek için yazıcı bölgesiyle uyuşan doğru bölgeye sahip bir kartuş satın alın veya tüm dünyada geçerli bir kartuş satın alın.

- Mesajda 42'den sonraki ilk sayı, yazıcının bölgesini gösterir.
- Mesajda 42'den sonraki ikinci sayı, kartuşun bölgesini gösterir.

Yazıcı ve toner kartuşu bölgeleri

Bölge	Sayısal kod
Tüm Dünya veya Tanımsız bölge	0
Kuzey Amerika (Amerika Birleşik Devletleri, Kanada)	1
Avrupa Ekonomik Bölgesi, Batı Avrupa, Kuzey ülkeleri, İsviçre	2
Asya Pasifik	3
Latin Amerika	4
Avrupa'nın geri kalanı, Orta Doğu, Afrika	5
Avustralya, Yeni Zelanda	6
Geçersiz bölge	9

Not: Yazıcı ve toner kartuşunun bölge ayarlarını bulmak için yazıcı kalitesi sınama sayfalarını yazdırın. Kontrol panelinden şuraya gidin: **Ayarlar** > **Sorun Giderme** > **Yazdırma Kalitesi Sınama Sayfaları**.

Lexmark markalı olmayan sarf malzemesi

Yazıcı Lexmark dışı bir sarf malzemesi veya parça algıladı.

Lexmark yazıcınız orijinal Lexmark sarf malzemeleri ve parçaları kullanılacak şekilde tasarlanmıştır. Başka marka sarf malzemesi veya parça kullanılması, yazıcının ve görüntüleme bileşenlerinin performansını, güvenilirliğini veya ömrünü etkileyebilir.

Tüm ömür göstergeleri, Lexmark sarf malzemeleri ve parçalarıyla çalışacak şekilde tasarlanmıştır; başka marka sarf malzemeleri ve parçalar kullanılması öngörülemeyen sonuçlara yol açabilir. Görüntüleme bileşeninin öngörülen ömründen fazla kullanılması, Lexmark yazıcınıza veya ilişkili bileşenlerine zarar verebilir.

Uyarı—Hasar Tehlikesi: Başka marka sarf malzemelerinin veya parçaların kullanılması, garanti kapsamını etkileyebilir. Başka marka sarf malzemelerinin veya parçaların kullanılması nedeniyle oluşan hasarlar garanti kapsamında olmayabilir.

Bu risklerin tümünü veya bir bölümünü kabul edip yazıcınızda orijinal olmayan sarf malzemeleri ya da parçalar kullanmaya devam etmek için kontrol panelinden **X** ve **#** düğmelerine aynı anda basın ve 15 saniye basılı tutun.

Bu riskleri kabul etmek istemiyorsanız üçüncü taraf sarf malzemesini ya da parçasını yazıcınızdan çıkarın ve orijinal bir Lexmark sarf malzemesi ya da parçası takın. Daha fazla bilgi için bkz. 160. sayfadaki "Orijinal Lexmark parçaları ve sarf malzemeleri kullanma".

X ve **#** düğmelerine basıp 15 saniye basılı tuttuktan sonra yazıcı yazdırma işlemi yapmıyorsa sarf malzemesi kullanım sayacını sıfırlayın.

1. Kontrol panelinden şuraya gidin:

   Ayarlar > **Cihaz** > **Bakım** > **Yapılandırma Menüsü** > **Sarf Malzemesi Kullanımı ve Sayaçlar**
2. Sıfırlamak istediğiniz parçayı ya da sarf malzemesini seçin, ardından **Başlat** düğmesini seçin.
3. Uyarı mesajını okuyun, ardından **Devam** düğmesini seçin.
4. Mesajı silmek için **X** ve **#** düğmelerine aynı anda basın ve 15 saniye basılı tutun.

Not: Sarf malzemesi kullanım sayaçlarını sıfırlayamıyorsanız öğeyi satın aldığınız yere götürün.

Kağıt besleme sorunları

Yazdırma sırasında zarf yapışkan oluyor

İşlem	Evet	Hayır
Adım 1 **a** Kuru ortamda muhafaza edilmiş bir zarf kullanın. **Not:** Nemli zarflar üzerine yazdırmak, kapakları yapışkan hale getirebilir. **b** Yazdırma işini gönderin. Yazdırırken zarf yapışkan oluyor mu?	2 adıma gidin.	Sorun çözüldü.

İşlem	Evet	Hayır
Adım 2 **a** Kağıt türünün Zarf olarak ayarlandığından emin olun. Kontrol panelinden şuraya gidin: **Ayarlar** > **Kağıt** > **Tepsi Yapılandırması** > **Kağıt Boyutu/Türü** **b** Yazdırma işini gönderin. Yazdırırken zarf yapışkan oluyor mu?	Müşteri desteği **ile iletişime geçin**.	Sorun çözüldü.

Harmanlanmış yazdırma çalışmıyor

İşlem	Evet	Hayır
Adım 1 **a** Kontrol panelinden şuraya gidin: **Ayarlar** > **Yazdırma** > **Düzen** > **Harmanlama** **b** **Açık [1,2,1,2,1,2]** öğesine dokunun. **c** Belgeyi yazdırın. Belge doğru şekilde harmanlandı mı?	Sorun çözüldü.	2 adıma gidin.
Adım 2 **a** Yazdırmak istediğiniz belgeden Yazdır iletişim kutusunu açın, ardından **Harmanlama** seçeneğini belirleyin. **b** Belgeyi yazdırın. Belge doğru şekilde harmanlandı mı?	Sorun çözüldü.	3 adıma gidin.
Adım 3 **a** Yazdırılacak sayfaların sayısını azaltın. **b** Belgeyi yazdırın. Sayfalar doğru şekilde harmanlandı mı?	Sorun çözüldü.	Müşteri desteği **ile iletişime geçin**.

Tepsi bağlantılandırma çalışmıyor

İşlem	Evet	Hayır
Adım 1 **a** Tepsilerin aynı kağıt boyutuna ve kağıt türüne sahip olup olmadığını kontrol edin. **b** Kağıt kılavuzlarının doğru şekilde konumlandırılıp konumlandırılmadığını kontrol edin. **c** Belgeyi yazdırın. Tepsiler doğru bağlantılandı mı?	Sorun çözüldü.	2 adıma gidin.

İşlem	Evet	Hayır
Adım 2 **a** Kontrol panelinden **Ayarlar** > **Kağıt** > **Tepsi Yapılandırması** > **Kağıt Boyutu/Türü** öğesine dokunun **b** İlgili tepside yüklü olan kağıt ile eşleşecek şekilde kağıt boyutu ve kağıt türünü ayarlayın. **c** Belgeyi yazdırın. Tepsiler doğru bağlantılandı mı?	Sorun çözüldü.	3 adıma gidin.
Adım 3 **a** Tepsi Bağlantısı öğesinin Otomatik olarak ayarlandığından emin olun. Daha fazla bilgi için bkz. 30. sayfadaki "Tepsileri bağlantılandırma". **b** Belgeyi yazdırın. Tepsiler doğru bağlantılandı mı?	Sorun çözüldü.	Müşteri desteği **ile iletişime geçin**.

Kağıt çok sık sıkışıyor

İşlem	Evet	Hayır
Adım 1 **a** Tepsiyi çıkarın. **b** Kağıdın doğru şekilde yüklenip yüklenmediğini kontrol edin. **Notlar:** • Kağıt kılavuzlarının doğru şekilde konumlandırıldığından emin olun. • Yığın yüksekliğinin maksimum kağıt doldurma göstergesinin aşağısında olduğundan emin olun. • Önerilen kağıt boyutunu ve türünü kullanarak yazdırdığınızdan emin olun. **c** Tepsiyi takın. **d** Belgeyi yazdırın. Kağıt sıkışmaları sık sık oluyor mu?	2 adıma gidin.	Sorun çözüldü.
Adım 2 **a** Kontrol panelinden şuraya gidin: **Ayarlar** > **Kağıt** > **Tepsi Yapılandırması** > **Kağıt Boyutu/Türü** **b** Doğru kağıt boyutunu ve türünü ayarlayın. **c** Belgeyi yazdırın. Kağıt sıkışmaları sık sık oluyor mu?	3 adıma gidin.	Sorun çözüldü.

İşlem	Evet	Hayır
Adım 3 **a** Yeni bir paketten kağıt yükleyin. **Not:** Kağıt yüksek nem nedeniyle nemi emiyor. Kağıdı kullanmaya hazır olana kadar orijinal paketinde saklayın. **b** Belgeyi yazdırın. Kağıt sıkışmaları sık sık oluyor mu?	Müşteri desteği **ile iletişime geçin**.	Sorun çözüldü.

Sıkışan sayfalar yeniden yazdırılmadı

İşlem	Evet	Hayır
a Kontrol panelinden şuraya gidin: **Ayarlar** > **Aygıt** > **Bildirimler** > **Sıkışan İçeriği Kurtarma** **b** Sıkışma Giderme menüsünden **Açık** veya **Otomatik** ayarını seçin. **c** Belgeyi yazdırın. Sıkışan sayfalar yeniden yazdırıldı mı?	Sorun çözüldü.	Müşteri desteği **ile iletişime geçin**.

E-posta sorunları

E-postalar gönderilemiyor

İşlem	Evet	Hayır
Adım 1 E-posta SMTP ayarlarının doğru yapılandırıldığından emin olun. Daha fazla bilgi için bkz. 45. sayfadaki "E-posta SMTP ayarlarını yapılandırma". E-posta gönderebiliyor musunuz?	Sorun çözüldü.	2 adıma gidin.
Adım 2 Doğru parolayı kullandığınızdan emin olun. E-posta servis sağlayıcınıza bağlı olarak hesap parolanızı, uygulama parolanızı veya kimlik doğrulama parolanızı kullanın. Daha fazla bilgi için bkz. 45. sayfadaki "E-posta SMTP ayarlarını yapılandırma". E-posta gönderebiliyor musunuz?	Sorun çözüldü.	3 adıma gidin.
Adım 3 Yazıcının bir ağa bağlı olduğundan ve ağın internete bağlı olduğundan emin olun. E-posta gönderebiliyor musunuz?	Sorun çözüldü.	Kişi **müşteri desteği**.

Faks sorunları

Arayan kimliği gösterilmiyor

Not: Bu talimatlar yalnızca analog faksı destekleyen yazıcılar için geçerlidir. Daha fazla bilgi için bkz. 54. sayfadaki "Yazıcıyı faks göndermek için ayarlama".

İşlem	Evet	Hayır
Arayan kimliğini etkinleştirin. Ana ekrandan **Ayarlar** > **Faks** > **Faks Kurulumu** > **Faks Alma Ayarları** > **Yönetici Kontrolleri** > **Arayan Kimliğini Etkinleştir** öğesine dokunun. Arayan kimliği görünüyor mu?	Sorun çözüldü.	Kişi **müşteri desteği**.

etherFAX kurulamıyor

İşlem	Evet	Hayır
Adım 1 Yazıcı bağlanabilirliğini kontrol edin. **a** Ağ Ayarları Sayfası'nı yazdırın. Ana ekrandan, **Ayarlar** > **Raporlar** > **Ağ** > **Ağ Kurulum Sayfası** yoluna dokunun. **b** Ağ durumunu kontrol edin. Yazıcı ağa bağlı mı?	3. adıma gidin.	2 adıma gidin.
Adım 2 Yazıcının bir ağa bağlı olduğundan ve ağın internete bağlı olduğundan emin olun. etherFAX'ı kurabiliyor musunuz?	Sorun çözüldü.	3 adıma gidin.
Adım 3 etherFAX'ın doğru kurulduğundan emin olun. Daha fazla bilgi için bkz. 56. sayfadaki "etherFAX'ı kullanarak faks işlevini kurma". etherFAX'ı kurabiliyor musunuz?	Sorun çözüldü.	Şu adrese gidin: **https://www.etherfax.net/lexmark**.

Analog faks kullanılarak faks gönderilemiyor veya alınamıyor

İşlem	Evet	Hayır
Adım 1 Ekranda görünen hata mesajlarını çözün. Faks gönderebiliyor veya alabiliyor musunuz?	Sorun çözüldü.	2 adıma gidin.
Adım 2 Aşağıdaki ekipman için kablo bağlantılarının düzgün yapıldığından emin olun: • Telefon • El cihazı • Telesekreter Faks gönderebiliyor veya alabiliyor musunuz?	Sorun çözüldü.	3 adıma gidin.
Adım 3 Çevir sesini dinleyin. • Doğru şekilde çalışıp çalışmadığını kontrol etmek için faks numarasını arayın. • Sürekli Arama fonksiyonunu kullanıyorsanız çevir sesini duyup duymadığınızı kontrol etmek için ses seviyesini açın. Çevir sesini duyabiliyor musunuz?	5. adıma gidin.	4 adıma gidin.
Adım 4 Telefon prizini kontrol edin. **a** Analog telefonu doğrudan prize bağlayın. **b** Çeviri sesini dinleyin. **c** Bir çevir sesi duymuyorsanız farklı bir telefon kablosu kullanın. **d** Çevir sesini hala duyamıyorsanız analog telefon kablosunu başka bir prize bağlayın. **e** Çevir sesini duyuyorsanız yazıcıyı o prize bağlayın. Faks gönderebiliyor veya alabiliyor musunuz?	Sorun çözüldü.	5 adıma gidin.

İşlem	Evet	Hayır
Adım 5 Yazıcının bir analog telefon hizmetine veya doğru dijital konektöre bağlı olup olmadığını kontrol edin. • Dijital Ağ için Entegre Servisler (ISDN) telefon hizmeti kullanıyorsanız bir ISDN terminal bağdaştırıcısının analog telefon bağlantı noktasına bağlanın. Daha fazla bilgi için ISDN sağlayıcınızla temasa geçin. • DSL kullanıyorsanız analog kullanımını destekleyen bir DSL filtresi ve yönlendirici bağlayın. Daha fazla bilgi için, DSL sağlayıcınıza başvurun. • Bir private branch exchange (PBX) telefon hizmeti kullanıyorsanız PBX üzerindeki bir analog bağlantı noktasına bağlandığınızdan emin olun. Hiçbiri yoksa, faks makinesi için analog bir telefon hattı kurmayı düşünün. Faks gönderebiliyor veya alabiliyor musunuz?	Sorun çözüldü.	6 adıma gidin.
Adım 6 Geçici bir süre diğer ekipmanlar ile bağlantıyı kesin ve diğer telefon hizmetlerini devre dışı bırakın. **a** Yazıcı ve telefon hattı arasındaki diğer ekipmanların (ör. telesekreter, bilgisayar, modem veya telefon hattı ayırıcılar gibi) bağlantısını kesin. **b** Arama bekletme ve sesli postayı devre dışı bırakın. Daha fazla bilgi için telefon şirketinize başvurun. Faks gönderebiliyor veya alabiliyor musunuz?	Sorun çözüldü.	7 adıma gidin.
Adım 7 Özgün belgenin sayfalarını teker teker tarayın. **a** Faks numarasını çevirin. **b** Belgeyi tarayın. Faks gönderebiliyor veya alabiliyor musunuz?	Sorun çözüldü.	Kişi **müşteri desteği**.

etherFAX kullanılarak faks gönderilemiyor veya alınamıyor

İşlem	Evet	Hayır
Adım 1 Yazıcının bir ağa bağlı olduğundan ve ağın internete bağlı olduğundan emin olun. etherFAX ile faks gönderebiliyor veya alabiliyor musunuz?	Sorun çözüldü.	2 adıma gidin.
Adım 2 **a** Kontrol panelinden şuraya gidin: **Ayarlar** > **Faks** > **Faks Kurulumu** > **Genel Faks Ayarları**. Dokunmatik olmayan ekrana sahip yazıcı modellerinde ayarlarda gezinmek için OK tuşuna basın. **b** Doğru faks numarasına sahip olduğunuzdan emin olun. **c** Faks Aktarımı öğesinin etherFAX olarak ayarlandığından emin olun. etherFAX ile faks gönderebiliyor veya alabiliyor musunuz?	Sorun çözüldü.	3 adıma gidin.
Adım 3 Büyük belgeleri daha küçük dosya boyutlarına bölün. etherFAX ile faks gönderebiliyor veya alabiliyor musunuz?	Sorun çözüldü.	Şu adrese gidin: **https://www.etherfax.net/lexmark**.

Analog faks kullanarak faks alınıyor ama gönderilemiyor

İşlem	Evet	Hayır
Adım 1 Özgün belgeyi düzgün bir şekilde ADF tepsisine veya tarayıcı camının üzerine yerleştirin. Faks gönderebiliyor musunuz?	Sorun çözüldü.	2 adıma gidin.
Adım 2 Kısayol numarasını düzgün bir şekilde kurun. • Kısayol numarasının aramak istediğiniz telefon numarası için ayarlandığından emin olun. • Telefon numarasını elle çevirin. Faks gönderebiliyor musunuz?	Sorun çözüldü.	Kişi **müşteri desteği**.

Analog faks kullanarak faks gönderilebiliyor ama alınamıyor

İşlem	Evet	Hayır
Adım 1 Kağıt kaynağının boş olmadığından emin olun. Faks alabiliyor musunuz?	Sorun çözüldü.	2 adıma gidin.
Adım 2 Zil sayısı ayarını kontrol edin. Ana ekrandan **Ayarlar** > **Faks** > **Faks Kurulumu** > **Faks Alma Ayarları** > **Çalma Sayısı** öğesine dokunun. Faks alabiliyor musunuz?	Sorun çözüldü.	3 adıma gidin.
Adım 3 Yazıcı boş sayfa yazdırıyorsa bkz. 197. sayfadaki "Boş veya beyaz sayfalar". Faks alabiliyor musunuz?	Sorun çözüldü.	Kişi **müşteri desteği**.

Düşük faks yazdırma kalitesi

İşlem	Evet	Hayır
Adım 1 Yazdırma kalitesi kusurları olmadığından emin olun. **a** Kontrol panelinden **Ayarlar** > **Sorun Giderme** > **Yazdırma Kalitesi Sınama Sayfaları** öğesine dokunun. **b** Yazdırma kalitesi kusurlarını düzeltin. Daha fazla bilgi için bkz. 197. sayfadaki "Yazdırma kalitesi kötü". Faksın yazdırma kalitesi yeterli mi?	Sorun çözüldü.	2 adıma gidin.
Adım 2 Gelen faks aktarım hızını azaltın. **a** Kontrol panelinden **Ayarlar** > **Faks** > **Faks Kurulumu** > **Faks Alma Ayarları** > **Yönetici Kontrolleri** öğesine dokunun. **b** Maks Hız menüsünden daha düşük bir aktarım hızı seçin. Faksın yazdırma kalitesi yeterli mi?	Sorun çözüldü.	Müşteri desteği **ile iletişime geçin**.

Faks kapak sayfasında eksik bilgi

İşlem	Hayır	Evet
a Yazıcıyı kapatın, yaklaşık 10 saniye bekleyin ve ardından yazıcıyı açın. **b** Faks gönderin veya alın. Faks kapak sayfasında eksik bilgi var mı?	Sorun çözüldü.	Kişi **müşteri desteği**.

Faks kapak sayfası bilgisayardan gönderilemiyor

İşlem	Evet	Hayır
Adım 1 **a** Yazdırma sürücüsünün güncellendiğinden emin olun. Daha fazla bilgi için bkz. 260. sayfadaki "Yazıcı yazılımını kurma". **b** Faksı gönderin. Faks kapak sayfasını gönderebiliyor musunuz?	Sorun çözüldü.	2 adıma gidin.
Adım 2 **a** Faksla göndermek istediğiniz belgeden Yazdır iletişim kutusunu açın. **b** Yazıcıyı seçin, ardından **Özellikler**, **Tercihler**, **Seçenekler** veya **Ayarlar** öğesine tıklayın. **c** **Faks** seçeneğine tıklayın, ardından **Faks göndermeden önce her zaman ayarları görüntüle** seçeneğini kaldırın. **d** Faksı gönderin. Faks kapak sayfasını gönderebiliyor musunuz?	Sorun çözüldü.	Kişi **müşteri desteği**.

Tarama sorunları

Bilgisayara tarama yapılamıyor

İşlem	Evet	Hayır
Adım 1 Bir kopyalama işi gerçekleştirin. Kopyalama işi başarılı oldu mu?	3. adıma gidin.	2 adıma gidin.
Adım 2 **a** Yazıcıyı kapatın, yaklaşık 10 saniye bekleyin ve ardından tekrar açın. **b** Belgeyi tarayın. Belgeyi bilgisayara tarayabiliyor musunuz?	Sorun çözüldü.	3 adıma gidin.
Adım 3 Yazıcı bağlanabilirliğini kontrol edin. **a** Ağ Ayarları Sayfası'nı yazdırın. Kontrol panelinden şuraya gidin: **Ayarlar** > **Raporlar** > **Ağ** > **Ağ Ayarları Sayfası**. **b** Ağ durumunu kontrol edin. Yazıcı ağa bağlı mı?	5. adıma gidin.	4 adıma gidin.

İşlem	Evet	Hayır
Adım 4 **a** Yazıcıyı ağa bağlayın. **b** Belgeyi tarayın. Belgeyi bilgisayara tarayabiliyor musunuz?	Sorun çözüldü.	5 adıma gidin.
Adım 5 **a** Yazıcın ve bilgisayarın aynı ağa bağlı olduğundan emin olun. **b** Belgeyi tarayın. Belgeyi bilgisayara tarayabiliyor musunuz?	Sorun çözüldü.	Kişi **müşteri desteği**.

Ağ klasörüne tarama yapılamıyor

İşlem	Evet	Hayır
Adım 1 **a** Ağ klasörü kısayolu oluşturun. **b** Kısayolu kullanarak belgeyi tarayın. Daha fazla bilgi için bkz. 69. sayfadaki "Ağ klasörüne tarama". Bir belgeyi tarayıp bir ağ klasörüne kaydedebiliyor musunuz?	Sorun çözüldü.	2 adıma gidin.
Adım 2 Ağ klasörü yolunun ve biçiminin doğru olduğundan emin olun. Örneğin, ***server_hostname***'nın tam etki alanı adı (FQDN) veya IP olduğu; **//*server_hostname*/foldername/path** şeklinde bir yol. Ağ klasörü yolu ve biçimi doğru mu?	3 adıma gidin.	4. adıma gidin.
Adım 3 Ağ klasörüne yazma erişimi izniniz olduğundan emin olun. Bir belgeyi tarayıp bir ağ klasörüne kaydedebiliyor musunuz?	Sorun çözüldü.	4 adıma gidin.

İşlem	Evet	Hayır
Adım 4 Ağ klasörü kısayolunu güncelleyin. **a** Bir web tarayıcısı açın ve adres alanına yazıcının IP adresini yazın. **Notlar:** • Yazıcının IP adresini ana ekranda görüntüleyin. IP adresleri, 123.123.123.123 gibi nokta işareti ile ayrılan dört rakam dizisinden oluşur. • Bir proxy sunucu kullanıyorsanız web sayfasının doğru yüklenmesi için bir süreliğine sunucuyu devre dışı bırakın. **b** **Kısayollar** öğesine tıklayın ve ardından bir kısayol seçin. **Not:** Birden çok kısayol türleriniz varsa **Ağ Klasörü** öğesini seçin. **c** Paylaşım Yolu alanına ağ klasörü yolunu yazın. **Notlar:** • Paylaşım yolunuz **\\server_hostname\foldername\path** ise **//server_hostname/foldername/path**. yazın. • Paylaşım yolunu yazarken öne eğik çizgi kullandığınızdan emin olun. **d** Kimlik Doğrulama menüsünden, doğrulama yöntemini seçin. **Not:** Kimlik Doğrulama "Atanmış kullanıcı adı ve parola kullanın" olarak ayarlanmışsa Kullanıcı Adı ve Parola alanlarına kimlik bilgilerinizi girin. **e** **Kaydet** öğesine tıklayın. Bir belgeyi tarayıp bir ağ klasörüne kaydedebiliyor musunuz?	Sorun çözüldü.	5 adıma gidin.
Adım 5 Yazıcının ve ağ klasörünün aynı ağa bağlı olduğundan emin olun. Bir belgeyi tarayıp bir ağ klasörüne kaydedebiliyor musunuz?	Sorun çözüldü.	Kişi **müşteri desteği**.

Belgeler ya da fotoğrafların kısmi kopyaları

İşlem	Evet	Hayır
Adım 1 **a** Belgenin ya da fotoğrafın ön yüzü aşağı gelecek biçimde tarayıcı camının sol üst köşesine yerleştirdiğinizden emin olun. **b** Belge veya fotoğrafı kopyalayın. Belge veya fotoğraf düzgün kopyalandı mı?	Sorun çözüldü.	2 adıma gidin.
Adım 2 **a** Kağıt boyutu ayarını tepsiye yüklü kağıt ile eşleştirin. **b** Belge veya fotoğrafı kopyalayın. Belge veya fotoğraf düzgün kopyalandı mı?	Sorun çözüldü.	Müşteri desteği **müşteri desteği**.

Düşük kopyalama kalitesi

İşlem	Evet	Hayır
Adım 1 **a** Tarayıcı camını ve ADF camını nemli, yumuşak, hav bırakmayan bir bezle temizleyin. Yazıcınızda ADF içinde ikinci bir ADF camı varsa o camı da temizleyin. Daha fazla bilgi için bkz. 157. sayfadaki "Tarayıcıyı temizleme". **b** Belgenin ya da fotoğrafın ön yüzü aşağı gelecek biçimde tarayıcı camının sol üst köşesine yerleştirdiğinizden emin olun. **c** Belge veya fotoğrafı kopyalayın. Kopyalama kalitesi yeterli mi?	Sorun çözüldü.	2 adıma gidin.
Adım 2 **a** Özgün belge veya fotoğrafın kalitesini denetleyin. **b** Tarama kalitesi ayarlarını düzenleyin. **c** Belge veya fotoğrafı kopyalayın. Kopyalama kalitesi yeterli mi?	Sorun çözüldü.	Müşteri desteği **ile iletişime geçin**.

ADF'den tarama yaparken çıktıda oluşan dikey koyu çizgiler

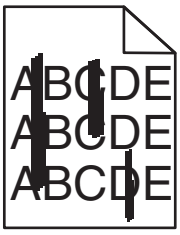

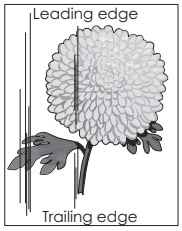

İşlem	Evet	Hayır
Adım 1 **a** Tarayıcı kapağını açın. **b** ADF camını ve ADF kapağının beyaz alt tarafını nemli, yumuşak ve hav bırakmayan bir bezle silin. **c** Tarayıcı kapağını kapatın. Taranan belgelerde hala dikey çizgiler var mı?	2 adıma gidin.	Sorun çözüldü.
Adım 2 **a** C kapağını açın. **b** ADF camını ve ADF kapağının beyaz alt tarafını nemli, yumuşak ve hav bırakmayan bir bezle silin. **c** Kapağı kapatın. Taranan belgelerde hala dikey çizgiler var mı?	Müşteri desteği **müşteri desteği**.	Sorun çözüldü.

ADF'den tarama yaparken titrek görüntü veya metin

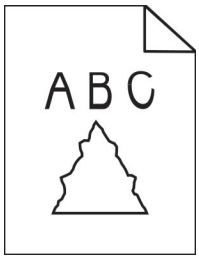

İşlem	Evet	Hayır
a ADF'ye 50 sayfa temiz, düz kağıt yükleyin. **Not:** Düz kağıt, ADF besleme silindirlerindeki toz ve diğer yabancı maddelerin temizlenmesine veya giderilmesine yardımcı olur. **b** Kontrol panelinden düğmesine basın. **c** ADF'ye, özgün bir belge yükleyin. **d** Belgeyi tarayın. Çıktıda titrek görüntüler veya metinler görünüyor mu?	Kişi **müşteri desteği**.	Sorun çözüldü.

Tarama işi başarısız oldu

İşlem	Evet	Hayır
Adım 1 Kablo bağlantılarını denetleyin. **a** Ethernet veya USB kablosunun bilgisayara ve yazıcıya düzgün bir şekilde bağlandığından emin olun. **b** Tarama işini yeniden gönderin. Tarama işi başarılı oldu mu?	Sorun çözüldü.	2 adıma gidin.
Adım 2 Taramak istediğiniz dosyayı kontrol edin. **a** Hedef klasörde dosya adının halihazırda kullanılmadığından emin olun. **b** Taramak istediğiniz belge veya fotoğrafın başka bir uygulamada açık olmadığından emin olun. **c** Tarama işini yeniden gönderin. Tarama işi başarılı oldu mu?	Sorun çözüldü.	3 adıma gidin.
Adım 3 **a** Hedef yapılandırma ayarlarında **Zaman damgası ekle** veya **Mevcut dosyanın üzerine yaz** onay kutusunun seçili olduğundan emin olun. **b** Tarama işini yeniden gönderin. Tarama işi başarılı oldu mu?	Sorun çözüldü.	Müşteri desteği **müşteri desteği**.

Tarayıcı kapanmıyor

İşlem	Evet	Hayır
Tarayıcı biriminin açık kalmasına neden olan engelleri kaldırın. Tarayıcı ünitesi düzgün kapandı mı?	Sorun çözüldü.	Müşteri desteği **müşteri desteği**.

Tarama işlemi çok uzun sürüyor veya bilgisayarın donmasına neden oluyor

İşlem	Evet	Hayır
Tarama işlemini etkileyen tüm uygulamaları kapatın. Tarama işlemi çok uzun sürüyor ya da bilgisayarı donduruyor mu?	Müşteri desteğine **başvurun**.	Sorun çözüldü.

Tarayıcı yanıt vermiyor

İşlem	Evet	Hayır
Adım 1 **a** Güç kablosunun yazıcıya ve prize doğru bir şekilde takılı olduğundan emin olun. ⚠ **DİKKAT–YARALANMA TEHLİKESİ:** Yangın veya elektrik çarpmasını önlemek için güç kablosunu ürünün yakınındaki ve kolay erişilebilir bir konumdaki uygun bir şekilde tanımlanan ve doğru bir şekilde topraklanan elektrik prizine bağlayın. **b** Belgeyi kopyalayın veya tarayın. Tarayıcı yanıt veriyor mu?	Sorun çözüldü.	2 adıma gidin.
Adım 2 **a** Yazıcının açık olduğundan emin olun. **b** Ekranda görünen hata mesajlarını çözün. **c** Belgeyi kopyalayın veya tarayın. Tarayıcı yanıt veriyor mu?	Sorun çözüldü.	3 adıma gidin.
Adım 3 **a** Yazıcıyı kapatın, yaklaşık 10 saniye bekleyin ve ardından yazıcıyı yeniden açın. **b** Belgeyi kopyalayın veya tarayın. Tarayıcı yanıt veriyor mu?	Sorun çözüldü.	Teknik destek **müşteri desteği**.

Tarayıcı kaydını ayarlama

1. Ana ekrandan **Ayarlar** > **Aygıt** > **Bakım** > **Yapılandırma Menüsü** > **Tarayıcı Yapılandırması** > **Tarayıcı Manuel Kaydı** öğesine dokunun.
2. Hızlı Yazdırma Testi menüsünde **Başlat** öğesine dokunun.

3 Hızlı Yazdırma Testi sayfasını tarayıcı camına yerleştirin ve ardından **Düz Yatak Kaydı** öğesine dokunun.

4 Hızlı Kopyalama Testi menüsünde **Başlat** öğesine dokunun.

5 Hızlı Kopyalama Testi sayfasını özgün belgeyle karşılaştırın.

Not: Test sayfasının kenar boşlukları, özgün belgeninkinden farklıysa Sol Kenar Boşluğu ve Üst Kenar Boşluğunu ayarlayın.

6 Hızlı Kopyalama Testi sayfası, özgün belgeyle neredeyse tamamen eşleşene kadar adım 4 ve adım 5 adımlarını tekrarlayın.

ADF kaydını ayarlama

1 Ana ekrandan **Ayarlar** > **Aygıt** > **Bakım** > **Yapılandırma Menüsü** > **Tarayıcı Yapılandırması** > **Tarayıcı Manuel Kaydı** öğesine dokunun.

2 Hızlı Yazdırma Testi menüsünde **Başlat** öğesine dokunun.

3 Hızlı Yazdırma Testi sayfasını ADF tepsisine yerleştirin.

4 **Ön ADF Kaydı** veya **Arka ADF Kaydı** öğesine dokunun.

Notlar:

- Ön ADF Kaydını hizalamak için test sayfasını, sayfanın ön yüzü yukarı bakacak ve kısa kenarı önce girecek şekilde ADF'ye yerleştirin.
- Arka ADF Kaydını hizalamak için test sayfasını, sayfanın ön yüzü aşağı bakacak ve kısa kenarı önce girecek şekilde ADF'ye yerleştirin.

5 Hızlı Kopyalama Testi menüsünde **Başlat** öğesine dokunun.

6 Hızlı Kopyalama Testi sayfasını özgün belgeyle karşılaştırın.

Not: Test sayfasının kenar boşlukları, özgün belgeninkinden farklıysa Yatay Ayarlamayı yapın ve Üst Kenar Boşluğunu ayarlayın.

7 Hızlı Kopyalama Testi sayfası, özgün belgeyle neredeyse tamamen eşleşene kadar adım 5 ve adım 6 adımlarını tekrarlayın.

Müşteri destek merkezine başvurma

Müşteri destek merkezine başvurmadan önce aşağıdaki bilgilere sahip olduğunuzdan emin olun:

- Yazıcı sorunu
- Hata mesajı
- Yazıcı model türü ve seri numarası

http://support.lexmark.com adresine giderek e-posta veya sohbet desteği alabilirsiniz ya da kılavuzlar, destek belgeleri, sürücüler ve diğer indirmeler kitaplığına göz atabilirsiniz.

Ayrıca telefonla teknik destek de mevcuttur. ABD'de veya Kanada'da, 1-800-539-6275 numaralı telefonu arayın. Diğer ülkeler veya bölgeler için şu adrese gidin: **http://support.lexmark.com**.

Yükseltme ve geçiş

Donanım

Mevcut dahili seçenekler

- Flash bellek
- Yazı tipi kartları
- Bellenim kartları
  - Formlar ve Barkod
  - IPDS
  - REÇETE
- Dahili çözüm bağlantı noktası
  - RS-232C Seri Arabirim Kartı
  - Paralel 1284-B Arabirim Kartı
  - MarkNet™ N8230 Fiber Ethernet
- MarkNet N8372 Kablosuz Yazıcı Sunucusu Arabirim Kartı
- Yazıcı sabit diski

Denetleyici anakartına erişim

DİKKAT—ÇARPILMA TEHLİKESİ: Elektrik çarpması riskini önlemek için yazıcıyı kurduktan bir süre sonra denetleyici anakartına erişiyorsanız veya isteğe bağlı donanım veya bellek aygıtları takıyorsanız devam etmeden önce yazıcının gücünü kapatın ve güç kablosunu prizden çekin. Yazıcıya bağlı başka aygıtlarınız varsa bu aygıtları kapatın ve yazıcıya giden tüm kablolarını çıkarın.

1. Yazıcıyı kapatın.
2. Güç kablosunu prizden çekin ve ardından yazıcıdan çıkarın.
3. Düz uçlu bir tornavida kullanarak denetleyici anakartı erişim kapağını açın.

   Uyarı—Hasar Tehlikesi: Denetleyici anakartının elektronik bileşenleri statik elektrikten kolaylıkla zarar görür. Denetleyici anakartının elektronik bileşenlerine veya konektörlerine dokunmadan önce yazıcının üzerindeki bir metal yüzeye dokunun.

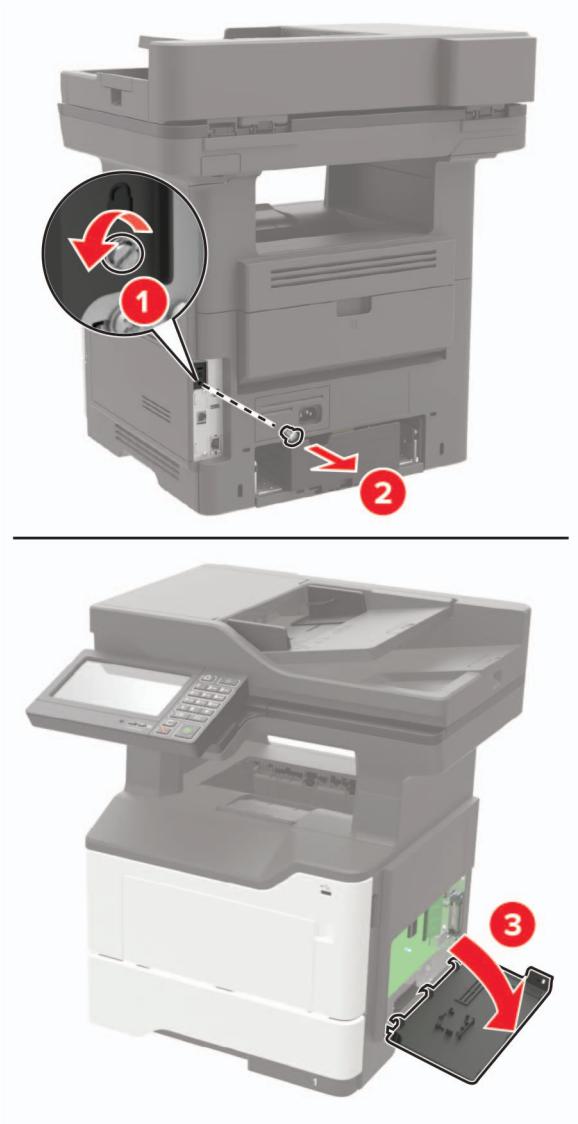

4 Erişim kapağını kapatın.

5 Güç kablosunu yazıcıya ve ardından bir prize bağlayın.

DİKKAT–YARALANMA TEHLİKESİ: Yangın veya elektrik çarpmasını önlemek için güç kablosunu ürünün yakınındaki ve kolay erişilebilir bir konumdaki uygun bir şekilde tanımlanan ve doğru bir şekilde topraklanan elektrik prizine bağlayın.

6 Yazıcıyı açın.

Bir bellek kartı takma

DİKKAT—ÇARPILMA TEHLİKESİ: Elektrik çarpması riskini önlemek için, yazıcıyı kurduktan bir süre sonra kontrol kartına erişiyorsanız veya isteğe bağlı donanım veya bellek kartları takıyorsanız, devam etmeden önce yazıcının gücünü kapatın ve elektrik kablosunu prizden çekin. Yazıcıya bağlı başka aygıtlarınız varsa bu aygıtları kapatın ve yazıcıya giden tüm kablolarını çıkarın.

1. Yazıcıyı kapatın.
2. Güç kablosunu prizden çekin ve ardından yazıcıdan çıkarın.
3. Denetleyici anakartı erişim kapağını açın.

   Uyarı—Hasar Tehlikesi: Denetleyici anakartının elektronik bileşenleri statik elektrikten kolaylıkla zarar görür. Denetleyici anakartının elektronik bileşenlerine veya konektörlerine dokunmadan önce yazıcının üzerindeki bir metal yüzeye dokunun.

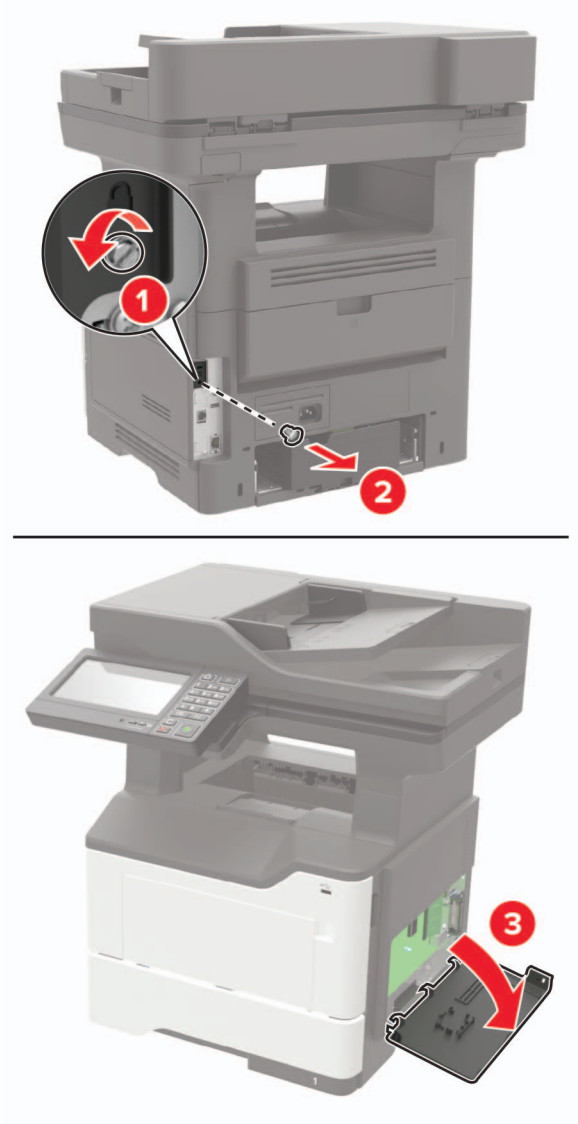

4. Bellek kartını ambalajından çıkarın.

   Uyarı—Hasar Tehlikesi: Kartın kenarındaki bağlantı noktalarına dokunmayın.

5 Hafıza kartını yerine *oturana* kadar itin.

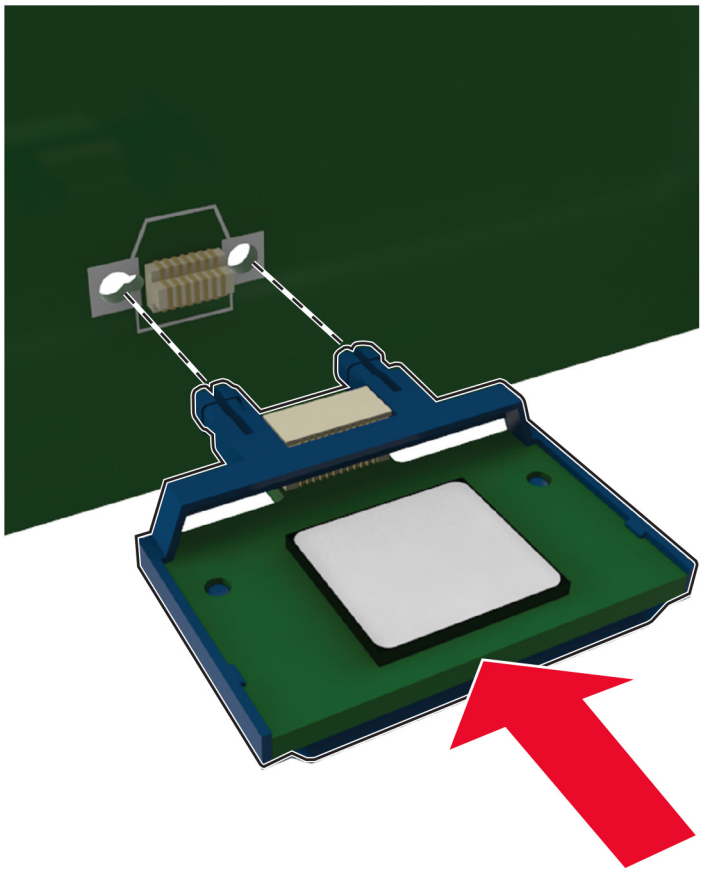

6 Denetleyici anakartın erişim kapağını kapatın.

7 Elektrik kablosunu yazıcıya ve ardından bir prize bağlayın.

DİKKAT–YARALANMA TEHLİKESİ: Yangın veya elektrik çarpmasını önlemek için güç kablosunu ürünün yakınındaki ve kolay erişilebilir bir konumdaki uygun bir şekilde tanımlanan ve doğru bir şekilde topraklanan elektrik prizine bağlayın.

8 Yazıcıyı açın.

İsteğe bağlı bir kart takma

DİKKAT—ÇARPILMA TEHLİKESİ: Elektrik çarpması riskini önlemek için, yazıcıyı kurduktan bir süre sonra kontrol kartına erişiyorsanız veya isteğe bağlı donanım veya bellek kartları takıyorsanız, devam etmeden önce yazıcının gücünü kapatın ve elektrik kablosunu prizden çekin. Yazıcıya bağlı başka aygıtlarınız varsa bu aygıtları kapatın ve yazıcıya giden tüm kablolarını çıkarın.

1 Yazıcıyı kapatın.

2 Güç kablosunu prizden çekin ve ardından yazıcıdan çıkarın.

3 Denetleyici anakartı erişim kapağını açın.

Uyarı—Hasar Tehlikesi: Denetleyici anakartının elektronik bileşenleri statik elektrikten kolaylıkla zarar görür. Elektronik bileşenlere veya konektörlere dokunmadan önce yazıcının üzerindeki bir metal yüzeye dokunun.

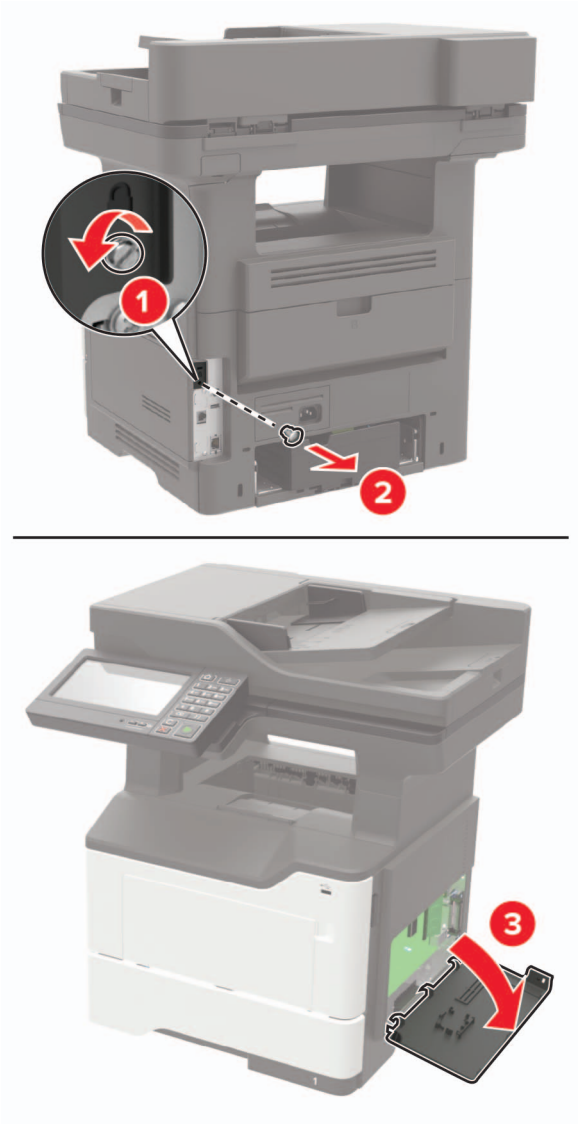

4 İsteğe bağlı kartı ambalajından çıkarın.

Uyarı—Hasar Tehlikesi: Kartın kenarındaki bağlantı noktalarına dokunmayın.

5 Kartı kuvvetlice yerine itin.

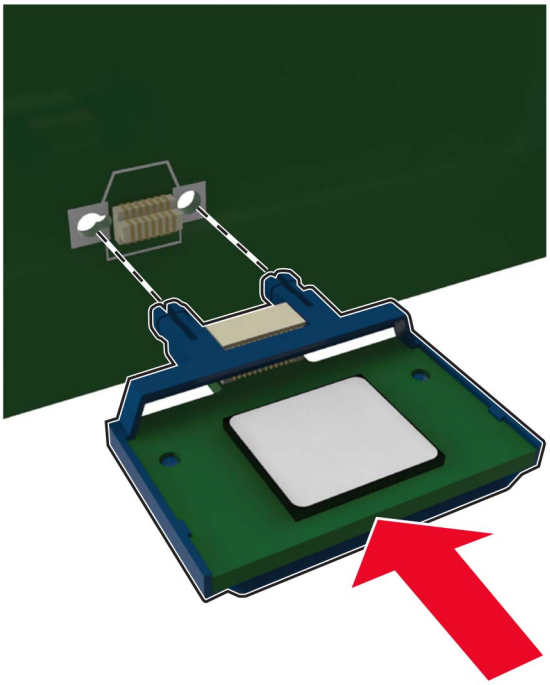

Not: Konektör tüm uzunluğu boyunca denetleyici anakartına dokunmalı ve dayanmalıdır.

Uyarı—Hasar Tehlikesi: Kartın düzgün takılmaması karta ve denetleyici anakartına zarar verebilir.

6 Erişim kapağını kapatın.

7 Elektrik kablosunu yazıcıya ve ardından bir prize bağlayın.

DİKKAT–YARALANMA TEHLİKESİ: Yangın veya elektrik çarpmasını önlemek için güç kablosunu ürünün yakınındaki ve kolay erişilebilir bir konumdaki uygun bir şekilde tanımlanan ve doğru bir şekilde topraklanan elektrik prizine bağlayın.

8 Yazıcıyı açın.

Bir yazıcı sabit diski takma

DİKKAT—ÇARPILMA TEHLİKESİ: Elektrik çarpması riskini önlemek için, yazıcıyı kurduktan bir süre sonra kontrol kartına erişiyorsanız veya isteğe bağlı donanım veya bellek kartları takıyorsanız, devam etmeden önce yazıcının gücünü kapatın ve elektrik kablosunu prizden çekin. Yazıcıya bağlı başka aygıtlarınız varsa bu aygıtları kapatın ve yazıcıya giden tüm kablolarını çıkarın.

1 Yazıcıyı kapatın.

2 Güç kablosunu prizden çekin ve ardından yazıcıdan çıkarın.

3 Denetleyici anakartı erişim kapağını açın.

Uyarı—Hasar Tehlikesi: Denetleyici anakartının elektronik bileşenleri statik elektrikten kolaylıkla zarar görür. Denetleyici anakartının elektronik bileşenlerine veya konektörlerine dokunmadan önce yazıcının üzerindeki bir metal yüzeye dokunun.

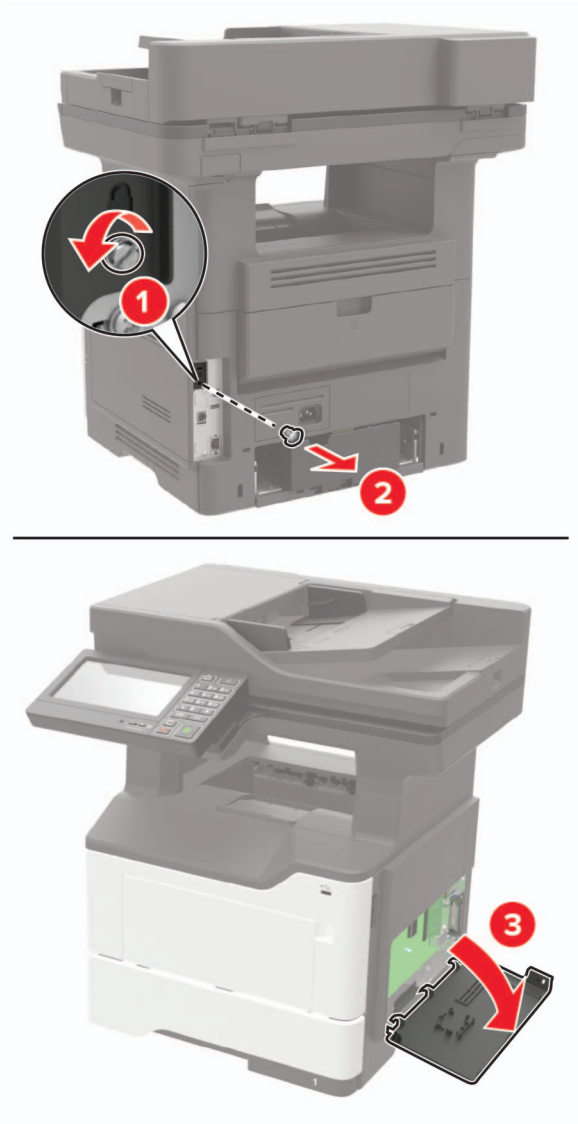

4 Sabit diski ambalajından çıkarın.

5 Sabit diski, denetleyiciyi anakarta takın.

Uyarı—Hasar Tehlikesi: Sabit diske dokunmayın veya ortasına bastırmayın.

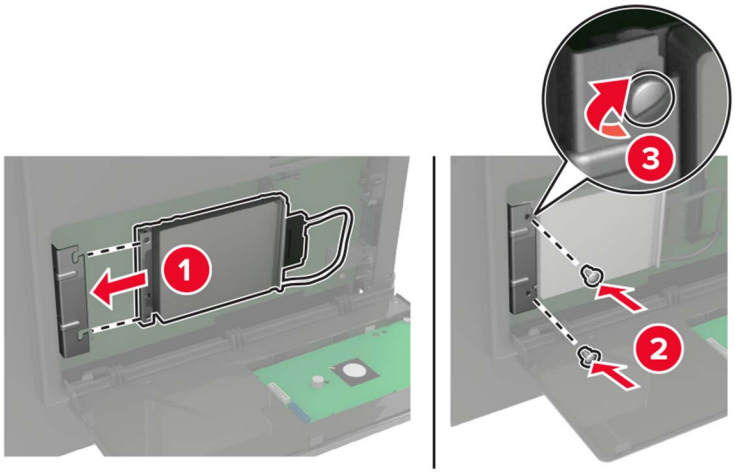

6 Sabit diskin arabirim kablosunu denetleyici anakartına takın.

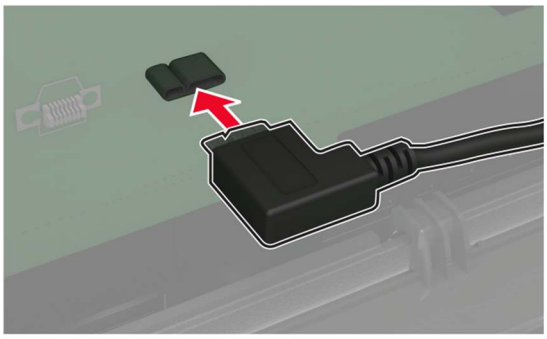

7 Erişim kapağını kapatın.

8 Elektrik kablosunu yazıcıya ve ardından bir prize bağlayın.

DİKKAT–YARALANMA TEHLİKESİ: Yangın veya elektrik çarpmasını önlemek için güç kablosunu ürünün yakınındaki ve kolay erişilebilir bir konumdaki uygun bir şekilde tanımlanan ve doğru bir şekilde topraklanan elektrik prizine bağlayın.

9 Yazıcıyı açın.

Dahili çözüm bağlantı noktası yükleme

DİKKAT—ÇARPILMA TEHLİKESİ: Elektrik çarpması riskini önlemek için yazıcıyı kurduktan bir süre sonra denetleyici anakartına erişiyorsanız veya isteğe bağlı donanım veya bellek aygıtları takıyorsanız devam etmeden önce yazıcının gücünü kapatın ve güç kablosunu prizden çekin. Yazıcıya bağlı başka aygıtlarınız varsa bu aygıtları kapatın ve yazıcıya giden tüm kablolarını çıkarın.

1 Yazıcıyı kapatın.

2 Güç kablosunu prizden çekin ve ardından yazıcıdan çıkarın.

3 Dahili çözüm bağlantı noktası (ISP) kitini ambalajından çıkarın.

Not: Önceden takılmış arabirim kablosunu, ISP'den çıkarın.

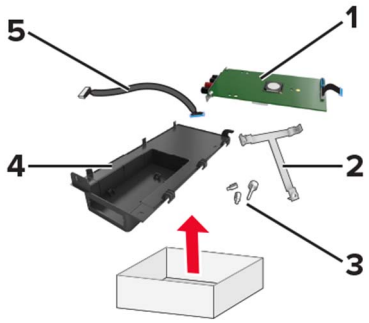

1	ISP
2	Montaj desteği
3	Vidalar
4	Yuva
5	Arabirim kablosu

4 ISP'yi yuvasına takın.

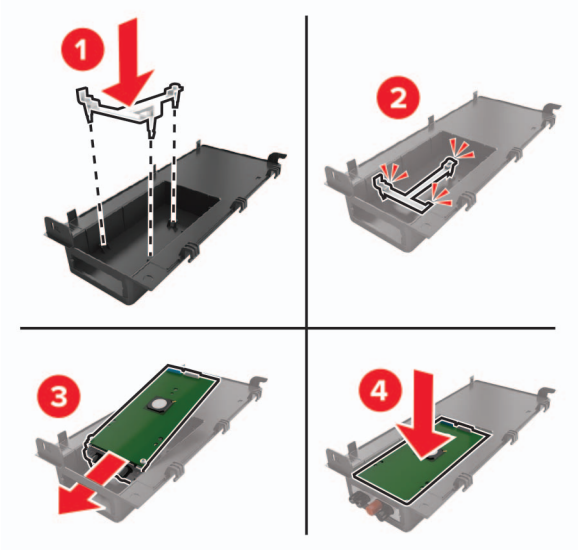

5 ISP'yi sabitleyin ve ISP uzatma kablosunu takın.

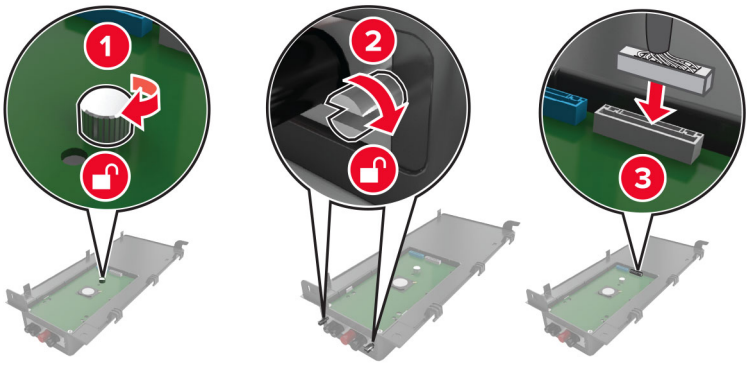

6 Denetleyici anakartı erişim kapağını açıp sökün.

Uyarı—Hasar Tehlikesi: Denetleyici anakartının elektronik bileşenleri statik elektrikten kolaylıkla zarar görür. Denetleyici anakartının elektronik bileşenlerine veya konektörlerine dokunmadan önce yazıcının üzerindeki bir metal yüzeye dokunun.

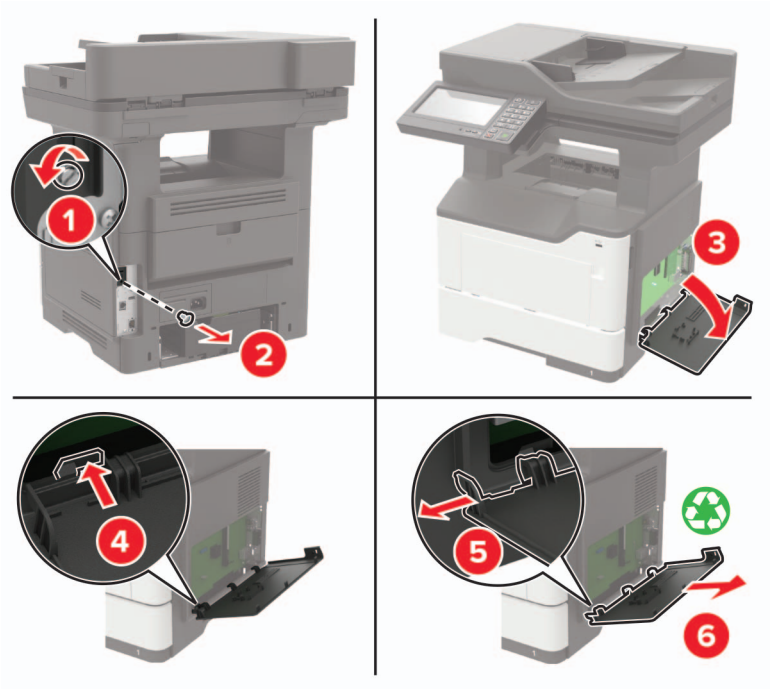

7 ISP kitini yazıcıya bağlayın.

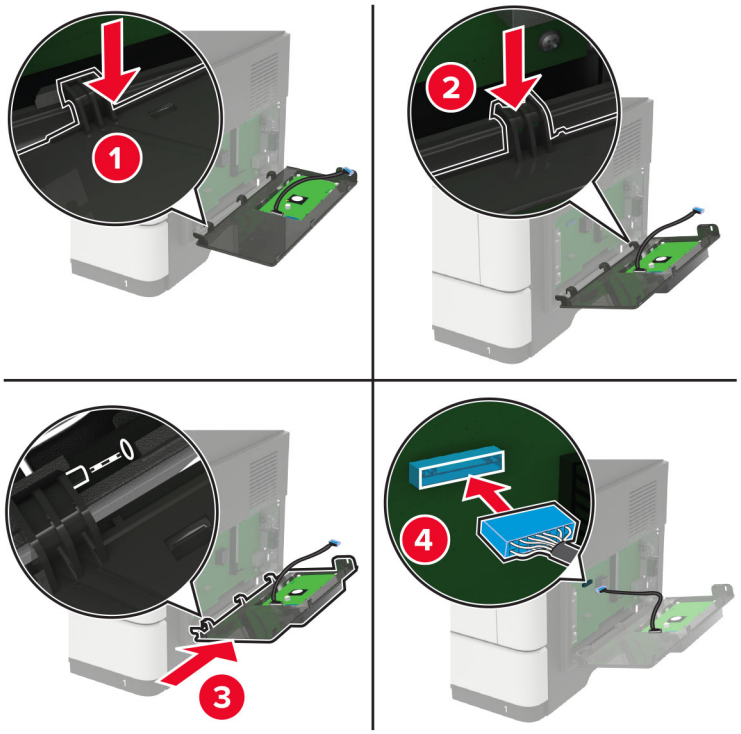

Bir yazıcı sabit diski takılıysa ISP'yi takmadan önce sabit diski çıkarın.

a Sabit diskin arabirim kablosunu denetleyici anakartından ayırın.

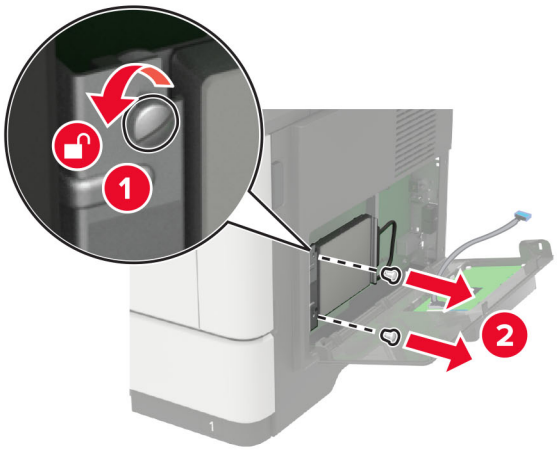

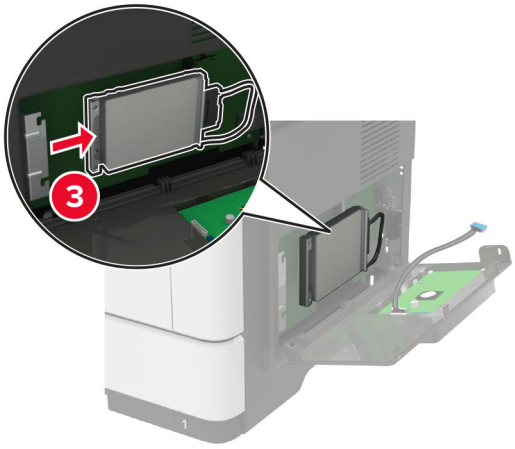

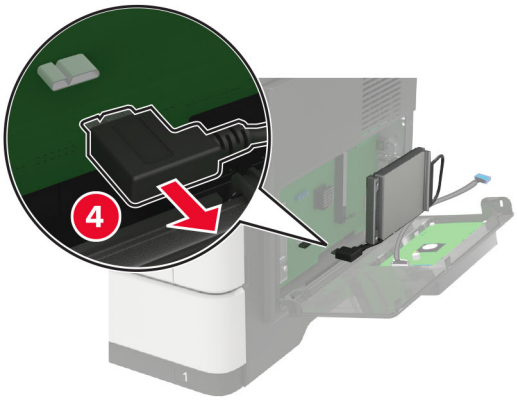

b ISP uzatma kablosunu, ISP konektörüne takın.

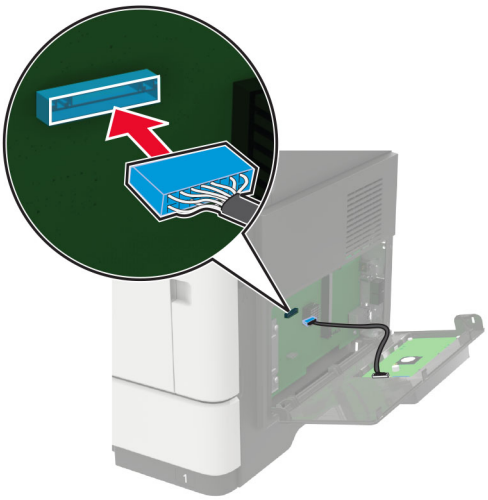

c Sabit diski takın.

8 Erişim kapağını kapatın.

9 Güç kablosunu yazıcıya ve ardından bir prize bağlayın.

DİKKAT–YARALANMA TEHLİKESİ: Yangın veya elektrik çarpmasını önlemek için güç kablosunu ürünün yakınındaki ve kolay erişilebilir bir konumdaki uygun bir şekilde tanımlanan ve doğru bir şekilde topraklanan elektrik prizine bağlayın.

10 Yazıcıyı açın.

İsteğe bağlı tepsileri takma

DİKKAT—ÇARPILMA TEHLİKESİ: Elektrik çarpması riskini önlemek için yazıcıyı kurduktan bir süre sonra denetleyici anakartına erişiyorsanız veya isteğe bağlı donanım veya bellek aygıtları takıyorsanız devam etmeden önce yazıcının gücünü kapatın ve güç kablosunu prizden çekin. Yazıcıya bağlı başka aygıtlarınız varsa bu aygıtları kapatın ve yazıcıya giden tüm kablolarını çıkarın.

1 Yazıcıyı kapatın.

2 Güç kablosunu prizden çekin ve ardından yazıcıdan çıkarın.

3 İsteğe bağlı tepsiyi ambalajından çıkarın ve tüm ambalaj malzemelerini sökün.

4 Yazıcıyı isteğe bağlı tepsiyle hizalayın ve ardından yerine indirin.

DİKKAT–YARALANMA TEHLİKESİ: Yazıcının ağırlığı 20 kg'dan (44 lb) fazlaysa yazıcıyı güvenli bir şekilde kaldırmak için iki veya daha fazla kişi gerekebilir.

5 Güç kablosunu yazıcıya ve ardından bir prize bağlayın.

DİKKAT–YARALANMA TEHLİKESİ: Yangın veya elektrik çarpması riskini önlemek için güç kablosunu ürünün yakınındaki ve kolay erişilebilir bir konumdaki uygun şekilde tanımlanmış ve doğru şekilde topraklanmış bir elektrik prizine bağlayın.

6 Yazıcıyı açın.

Tepsiyi, yazdırma işleri için kullanılabilir olması amacıyla yazıcı sürücüsüne ekleyin. Daha fazla bilgi için bkz. 261. sayfadaki "Yazdırma sürücüsüne mevcut seçenekleri ekleme".

Yazılım

Yazıcı yazılımını kurma

Notlar:

- Yazdırma sürücüsü, yazılım yükleyici paketine dahildir.
- macOS sürüm 10.7 veya üzeri bulunan Macintosh bilgisayarlarda AirPrint sertifikalı bir yazıcıda yazdırmak için sürücüyü yüklemenize gerek yoktur. Özel yazdırma özellikleri istiyorsanız yazıcı sürücüsünü indirin.

1. Yazılım yükleyici paketinin bir kopyasını edinin.
   - Yazıcınızla birlikte verilen yazılım CD'sinden.
   - **www.lexmark.com/downloads** adresine gidin.
2. Yükleyiciyi çalıştırın ve sonra bilgisayar ekranındaki yönergeleri izleyin.

Faks sürücüsünü yükleme

1. **www.lexmark.com/downloads** adresine gidin, yazıcı modelinizi arayın ve ardından uygun yükleyici paketini indirin.
2. Bilgisayarınızdan **Yazıcı Özellikleri**'ne tıklayın ve **Yapılandırma** sekmesine gidin.
3. **Faks** ve ardından **Uygula** öğesine tıklayın.

Bilgisayara yazıcı ekleme

Başlamadan önce aşağıdakilerden birini yapın:

- Yazıcıyı ve bilgisayarı aynı ağa bağlayın. Yazıcıyı ağa bağlama konusunda daha fazla bilgi için bkz: 152. sayfadaki "Yazıcıyı bir Wi-Fi ağına bağlama".
- Bilgisayarı yazıcıya bağlayın. Daha fazla bilgi için bkz. 154. sayfadaki "Yazıcıya bilgisayar bağlama".
- Yazıcıyı USB kablosuyla bilgisayara bağlayın. Daha fazla bilgi için bkz. 14. sayfadaki "Kabloları takma".

  Not: USB kablosu ayrı olarak satılır.

Windows kullanıcıları için

1. Bilgisayardan yazdırma sürücüsünü yükleyin.

   Not: Daha fazla bilgi için bkz. 260. sayfadaki "Yazıcı yazılımını kurma".
2. **Yazıcılar ve tarayıcılar**'ı açın, ardından **Yazıcı veya tarayıcı ekle** öğesine tıklayın.
3. Yazıcı bağlantınıza bağlı olarak aşağıdakilerden birini yapın:
   - Listeden bir yazıcı seçin ve ardından **Aygıt ekle** öğesine tıklayın.
   - **Wi-Fi Direct yazıcıları göster** öğesine tıklayın, bir yazıcı seçin ve ardından **Aygıt ekle** öğesine tıklayın.
   - **İstediğim yazıcı listede yok** seçeneğine tıklayın ve ardından Yazıcı Ekle penceresinden aşağıdakileri yapın:
     a. **TCP/IP adresi veya ana bilgisayar adı kullanarak yazıcı ekle**'yi seçin ve ardından **İleri**'ye tıklayın.
     b. "Ana bilgisayar adı veya IP adresi" alanına yazıcının IP adresini yazın ve ardından **İleri** öğesine tıklayın.

Notlar:

- Yazıcının IP adresini yazıcı ana ekranında görüntüleyin. IP adresleri, 123.123.123.123 gibi nokta işareti ile ayrılan dört rakam dizisinden oluşur.
- Bir proxy sunucu kullanıyorsanız web sayfasının doğru yüklenmesi için bir süreliğine sunucuyu devre dışı bırakın.

c Bir yazdırma sürücüsü seçin ve ardından **İleri** öğesine tıklayın.

d **Şu anda yüklü olan yazdırma sürücüsünü kullan (önerilir)** seçeneğini belirleyin ve **İleri** öğesine tıklayın.

e Yazıcı adını girin ve ardından **İleri** öğesine tıklayın.

f Yazıcı paylaşım seçeneğini belirleyin ve **İleri** öğesine tıklayın.

g **Son** öğesine tıklayın.

Macintosh kullanıcıları için

1. Bilgisayardan **Yazıcılar ve Tarayıcılar**'ı açın.
2. **+** öğesine tıklayın ve ardından bir yazıcı seçin.
3. Kullan menüsünden bir yazdırma sürücüsü seçin.

   Notlar:

   - Macintosh yazdırma sürücüsünü kullanmak için **AirPrint** veya **Secure AirPrint**'i seçin.
   - Özel yazdırma özellikleri istiyorsanız Lexmark yazdırma sürücüsünü seçin. Sürücüyü yüklemek için bkz. 260. sayfadaki "Yazıcı yazılımını kurma".
4. Yazıcıyı ekleyin.

Yazdırma sürücüsüne mevcut seçenekleri ekleme

Windows kullanıcıları için

1. Yazıcılar klasörünü açın.
2. Güncellemek istediğiniz yazıcıyı seçin ve aşağıdaki işlemlerden birini gerçekleştirin:
   - Windows 7 veya sonrası için **Yazıcı özellikleri** öğesini seçin.
   - Önceki sürümler için **Özellikler** öğesini seçin.
3. Yapılandırma sekmesine gidin ve ardından **Şimdi Güncelle - Yazıcıya Sor** öğesini seçin.
4. Değişiklikleri uygulayın.

Macintosh kullanıcıları için

1. Apple menüsündeki Sistem Tercihleri'nden yazıcınıza gidin ve ardından **Seçenekler ve Sarf Malzemeleri** öğesini seçin.
2. Donanım seçenekleri listesine gidin ve ardından yüklü olan seçenekleri ekleyin.
3. Değişiklikleri uygulayın.

Bellenim

Yapılandırma dosyasını içe veya dışa aktarma

Yazıcınızın yapılandırma ayarlarını metin dosyasına aktarıp, daha sonra ayarları diğer yazıcılara uygulamak için bu dosyayı dışa aktarabilirsiniz.

1. Bir web tarayıcısı açın ve adres alanına yazıcının IP adresini yazın.

   Notlar:

   - Yazıcının IP adresini yazıcı ana ekranında görüntüleyin. IP adresleri, 123.123.123.123 gibi nokta işareti ile ayrılan dört rakam dizisinden oluşur.
   - Bir proxy sunucu kullanıyorsanız web sayfasının doğru yüklenmesi için bir süreliğine sunucuyu devre dışı bırakın.
2. Embedded Web Server üzerinden, **Dışa Aktarma Yapılandırması** veya **İçe Aktarma Yapılandırması**öğesini tıklatın.
3. Ekranınızdaki yönergeleri uygulayın.
4. Yazıcı uygulamaları destekliyorsa şunları yapın:
   a. **Uygulamalar** > uygulamayı seçin > **Yapılandır** öğesine tıklayın.
   b. **Dışa Aktar** veya **İçe Aktar** öğesini tıklatın.

Bellenim güncelleme

Bazı uygulamaların düzgün şekilde çalışması için minimum aygıt bellenimi seviyesi gerekmektedir.

Aygıt belleniminin güncellenmesi hakkında daha fazla bilgi almak için Lexmark temsilcinizle iletişime geçin.

1. Bir web tarayıcısı açın ve adres alanına yazıcının IP adresini yazın.

   Notlar:

   - Yazıcının IP adresini yazıcı ana ekranında görüntüleyin. IP adresleri, 123.123.123.123 gibi nokta işareti ile ayrılan dört rakam dizisinden oluşur.
   - Bir proxy sunucu kullanıyorsanız web sayfasının doğru yüklenmesi için bir süreliğine sunucuyu devre dışı bırakın.
2. **Ayarlar** > > **Aygıt** > **Bellenimi Güncelle** öğesine tıklayın.
3. Aşağıdakilerden birini yapın:
   - **Güncellemeleri kontrol et** > **Kabul ediyorum, güncellemeyi başlat** öğelerine tıklayın.
   - Flash dosyasını yükleyin.

     Not: En son bellenimini edinmek için **www.lexmark.com/downloads** adresini ziyaret edin ve yazıcı modelinizi arayın.

     a. Flash dosyasına göz atın.

        Not: Bellenim zip dosyasını ayıkladığınızdan emin olun.

     b. **Yükle** > **Başlat** öğelerine tıklayın.

Bildirimler

Ürün bilgileri

Ürün adı:

Lexmark MB2650ade, Lexmark MB2650adwe; Lexmark MX622ade, Lexmark MX622adhe, Lexmark MX622de; Lexmark XM3250, Lexmark XM3250i MFP'ler

Makine türü:

7018

Modeller:

676, 678, 679, 686

Sürüm bildirimi

Şubat 2021

Aşağıdaki paragraf bu tür şartların yasalara aykırı olduğu ülkeler için geçersizdir. LEXMARK INTERNATIONAL, INC. BU YAYINI, “OLDUĞU GİBİ”, TİCARİ YA DA BELİRLİ BİR AMACA UYGUNLUK GİBİ HERHANGİ BİR KONUDA DOLAYLI VEYA DOĞRUDAN GARANTİ VERMEKSİZİN SAĞLAMAKTADIR. Bazı ülkelerde, belirli konularda dolaylı ya da doğrudan garantilerin reddedilmesine izin verilmez; bu nedenle, bu bildirim sizin için geçerli olmayabilir.

Bu yayın, teknik yanlışlıklar ya da yazım hataları içerebilir. Bu yayında açıklanan bilgilerde düzenli olarak değişiklik yapılmaktadır; bu değişiklikler sonraki basımlara yansıtılacaktır. Hakkında bilgi verilen ürünler ya da programlar üzerinde herhangi bir zamanda geliştirme çalışmaları ya da değişiklikler yapılabilir.

Bu yayında belirli ürünlerden, programlardan ya da hizmetlerden söz edilmesi, bu ürünlerin, programların ya da hizmetlerin sizin ülkenizde de kullanıma sunulacağı anlamına gelmez. Herhangi bir ürün, program ya da hizmetten söz edilmesi, yalnızca o ürünün, programın ya da hizmetin kullanılabileceği anlamına gelmez. Geçerli fikri mülkiyet haklarına aykırı olmayan ve işlevsel olarak eşit herhangi bir ürün, program ya da hizmet kullanılabilir. Üretici tarafından açıkça belirtilenler dışında, diğer ürünlerle, programlarla ya da hizmetlerle birlikte kullanım olanaklarının değerlendirilmesi ve doğrulanması kullanıcının sorumluluğundadır.

Lexmark teknik desteği için şu adrese gidin: **http://support.lexmark.com**.

Lexmark'ın bu ürünün kullanımına ilişkin gizlilik ilkesi hakkında bilgi almak için **www.lexmark.com/privacy** adresine gidin.

Sarf malzemeleri ve indirmeler hakkında bilgi almak için **www.lexmark.com** adresine gidin.

© **2018 Lexmark International, Inc.**

Tüm hakları saklıdır.

Ticari markalar

Lexmark, Lexmark logosu ve MarkNet, Amerika Birleşik Devletleri'ndeki ve/veya diğer ülkelerdeki Lexmark International, Inc.ın ticari markaları veya kayıtlı ticari markalarıdır.

Gmail, Android, Google Play ve Google Chrome Google LLC'nin ticari markalarıdır.

Macintosh, Safari, and AirPrint are trademarks of Apple Inc., registered in the U.S. and other countries. App Store and iCloud are service marks of Apple Inc., registered in the U.S. and other countries. Use of the Works with Apple badge means that an accessory has been designed to work specifically with the technology identified in the badge and has been certified by the developer to meet Apple performance standards.

Mopria® kelime işareti, Mopria Alliance, Inc. şirketinin Amerika Birleşik Devletleri ve diğer ülkelerdeki tescilli ve/veya tescilsiz ticari markasıdır. İzinsiz kullanım kesinlikle yasaktır.

PCL® Hewlett-Packard Company firmasına ait bir ticari markadır. PCL, Hewlett-Packard Company'nin yazıcı ürünlerinde bulunan bir yazıcı komutları seti (dili) ve fonksiyonlarına verdiği addır. Bu yazıcı PCL diline uyumlu olacak şekilde tasarlanmıştır. Bunun anlamı yazıcının farklı uygulamalarda kullanılan PCL komutlarını tanıdığı ve yazıcının bu komutlara denk düşen fonksiyonlara öykündüğüdür.

PostScript, Adobe Systems Incorporated firmasının ABD ve/veya diğer ülkelerde tescilli ticari markasıdır.

Wi-Fi® ve Wi-Fi Direct®, Wi-Fi Alliance®'ın tescilli ticari markalarıdır.

Diğer tüm ticari markalar ilgili sahiplerine aittir.

Lisans uyarıları

Bu ürünle bağlantılı tüm lisans uyarıları, kurulum CD'sinin CD:\NOTICES dizininden görüntülenebilir.

Ses emisyon seviyeleri

Aşağıdaki ölçümler ISO 7779’a uygun olarak yapılmıştır ve ISO 9296 uyarınca bildirilmiştir.

Not: Bazı modlar ürününüzde bulunmuyor olabilir.

1 metredeki ortalama ses basıncı, dBA	
Yazdırılıyor	Tek taraflı: 55 Çift taraflı: 54
Tarama	56
Kopyalama	56
Hazır	14

Değerler değiştirilebilir. Geçerli değerler için, bkz: **www.lexmark.com**.

Atık Elektrik ve Elektronik Cihazlar (WEEE) direktifi

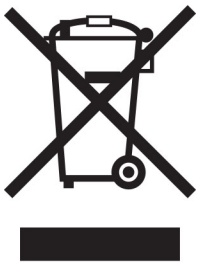

WEEE logosu, Avrupa Birliği ülkelerinde uygulanan elektronik ürünleri geri dönüştürme programları ve prosedürlerini belirtir. Ürünlerin geri dönüştürülmesi gerektiğine inanıyoruz.

Geri dönüşü seçenekleri hakkında başka sorularınız varsa, yerel satış ofisinin telefon numarasını öğrenmek için Lexmark Web sitesini (**www.lexmark.com**) ziyaret edin.

WEEE (Turkey)

Türkiye Cumhuriyeti: AEEE Yönetmeliğine Uygundur.

Ürünü elden çıkarma

Yazıcı veya sarf malzemelerini normal ev atıklarıyla aynı şekilde elden çıkarmayın. Elden çıkarma ve geri dönüşüm seçenekleriyle ilgili olarak yerel yetkililerinize danışın.

AB pil direktifi

Bu üründe şarj edilebilir lityum düğme pil bulunabilir. Bu ürün; 2008/12/AT, 2008/103/AT ve 2013/56/AB sayılı Direktifler ile değiştirildiği üzere 2006/66/AT sayılı AB Direktifine uygundur.

Yeniden kullanım veya geri dönüşüm için Lexmark kartuşlarını iade etme

Lexmark Kartuş Toplama Programı, kullanılmış kartuşları yeniden kullanım veya geri dönüşüm için ücretsiz olarak iade etmenizi sağlar. Lexmark'a iade edilen boş kartuşların yüzde yüzü yeniden kullanılır veya geri dönüşüm için işlemden geçer. Kartuşları iade etmek için kullanılan kutular da geri dönüşüme tabi tutulur.

Yeniden kullanım veya geri dönüşüm amacıyla Lexmark kartuşlarını iade etmek için şunları yapın:

1. **www.lexmark.com/recycle** adresine gidin.
2. Geri dönüştürmek istediğiniz ürünü seçin.

Statik elektriğe duyarlılık uyarısı

Bu simge statik elektriğe duyarlı parçaları belirtir. Önce simgeden uzak bir alanda bulunan metal bir yüzeye dokunmadan bu simgelerin yakınındaki alanlara dokunmayın.

Kağıt sıkışmalarını giderme veya sarf malzemelerini değiştirme gibi bakım işlerini gerçekleştirirken elektrostatik yük boşaltmanın neden olabileceği hasarları önlemek için simge mevcut olmasa bile yazıcının iç kısmına erişmeden veya temas etmeden önce yazıcının açıkta kalan metal gövdesinin herhangi bir yerine dokunun.

ENERGY STAR

Üzerinde veya başlangıç ekranında ENERGY STAR® amblemi bulunan tüm Lexmark ürünlerinin, üretim tarihi itibariyle Çevre Koruma Kurumu (EPA) ENERGY STAR gerekliliklerine uygun oldukları onaylanmıştır.

Sıcaklık bilgileri

Ortam çalışma sıcaklığı	10 - 32°C (50 - 90°F)
Nakliye sıcaklığı	-20 - 40°C (-4 - 104°F)
Saklama sıcaklığı ve bağıl nem	0 - 40°C (32 - 104°F) %8 ila 80 RH

Lazer uyarısı

Bu yazıcı, ABD'de DHHS 21 CFR Bölüm I, Alt paragraf J, Sınıf I (1) lazer ürünleri ve diğer yerlerde IEC 60825-1:2014'ün gerekliliklerine uygun bir Sınıf I lazer ürünü olarak onaylanmıştır.

Sınıf I lazer ürünleri tehlikeli olarak değerlendirilmez. Lazer sistemi ve yazıcı, normal kullanım, kullanıcı bakımı veya servis durumunda hiçbir insanın lazer radyasyonun maruz kalmayacağı şekilde tasarlanmıştır. Yazıcıda, aşağıdaki teknik özelliklere sahip bir lazer içeren, bakım yapılamayan bir yazıcı kafası grubu mevcuttur:

Sınıf: IIIb (3b) AlGaInP

Nominal çıkış gücü (miliwatt): 15

Dalga boyu (nanometre): 650-670

Güç tüketimi

Ürünün güç tüketimi

Aşağıdaki tabloda ürünün güç tüketim özellikleri açıklanmaktadır.

Not: Bazı modlar ürününüzde bulunmuyor olabilir.

Mod	Açıklama	Güç Tüketimi (Watt)
Yazdırılıyor	Ürün, elektronik girişlerden basılı kopya çıktılarını oluşturuyor.	Tek taraflı: 610 Çift taraflı: 410
Kopyala	Ürün özgün basılı belgelerden basılı kopya çıktısı oluşturuyor.	680
Tara	Ürün basılı kopya belgelerini tarıyor.	23,5

Mod	Açıklama	Güç Tüketimi (Watt)
Hazır	Ürün yazdırma işi bekliyor.	16,5
Uyku Modu	Ürün yüksek seviyede enerji tasarrufu modunda.	1,8
Bekleme	Ürün düşük seviyede enerji tasarrufu modunda.	0,1
Kapalı	Ürün elektrik prizine takılı ama güç düğmesi kapalı.	0,1

Önceki tablodaki güç tüketim seviyeleri zaman göre ortalama değerleri göstermektedir. Anlık güç tüketimi ortalama değerlerin oldukça üzerinde olabilir.

Değerler değiştirilebilir. Geçerli değerler için, bkz: **www.lexmark.com**.

Uyku Modu

Bu ürün bir enerji tasarrufu modu olan *Uyku Modu* ile tasarlanmıştır. Uyku Modu, yazıcının uzun süre kullanılmadığı zamanlarda güç tüketimini azaltarak enerji tasarrufu sağlar. Uyku Modu, bu ürün *Uyku Modu Zaman Aşımı* adı verilen belirli sürede kullanılmadığında otomatik olarak devreye girer.

Bu ürünün Uyku Modu Zaman Aşımı fabrika ayarı (dakika olarak):	15

Yapılandırma menüleri kullanılarak Uyku Modu Zaman Aşımı, 1 dakika ile 120 dakika arasında değiştirilebilir. Yazdırma hızı, dakikada 30 sayfaya eşit veya daha azsa zaman aşımını yalnızca 60 dakikaya kadar ayarlayabilirsiniz. Uyku Modu Zaman Aşımının düşük bir değere ayarlanması enerji tüketimini azaltır ancak ürünün yanıt süresini uzatabilir. Uyku Modu Zaman Aşımının yüksek bir değere ayarlaması daha hızlı yanıt almanızı sağlar ama daha fazla enerji kullanılmasına neden olur.

Hazırda Bekleme Modu

Bu ürün çok az güçle çalışan mod olan *Hazırda Bekleme modu* ile tasarlanmıştır. Hazırda Bekleme Modunda çalışırken, diğer tüm sistemler ve aygıtlar güvenle kapatılır.

Hazırda Bekleme modu aşağıdaki yöntemlerden biriyle girilebilir:

- Hazırda Bekleme Süre Sonunu Kullanma
- Güç Modlarını Zamanlamayı Kullanma

Bu ürünün fabrika varsayılanı her ülke veya bölge için Hazırda Bekleme Süre Sonu ayarıdır	3 gün

Yazıcının Hazırda Bekleme moduna girmeden önce iş yazdırıldıktan sonra beklediği süre miktarı bir saat ile bir ay arasında değiştirilebilir.

EPEAT'ye kayıtlı görüntüleme ekipmanı ürünlerine ilişkin notlar:

- Hazırda Bekleme veya Kapalı modlarında bekleme güç düzeyi etkindir.
- Ürün otomatik olarak ≤ 1 W bekleme güç düzeyine geçer. Ürün sevkiyatında otomatik bekleme işlevi (Hazırda Bekleme veya Kapalı) etkinleştirilir.

Kapalı modu

Bu üründe, ürünün tamamen kapalıyken harcadığı güçle kıyasla az miktarda güç tüketen kapalı modu varsa, güç kaynağı kablosunu elektrik prizinden çekin.

Toplam enerji kullanımı

Ürünün toplam enerji kullanımının hesaplanması bazen yararlı olabilir. Güç tüketimi değerlerinin Watt ölçü birimine göre sağlanmış olması nedeniyle, enerji kullanımını hesaplarken, güç tüketimi ürünün tüm modlarda geçirdiği süre ile çarpılmalıdır. Ürünün toplam enerji kullanımı, tüm modların enerji kullanımının toplamıdır.

Telekomünikasyon terminal ekipmanı için düzenleyici bildirimler

Bu bölüm, analog faks iletim kartı içeren ürünlere ilişkin düzenleyici bilgiler içerir:

Lexmark Düzenleme Tipi/Model Numarası:

LEX-M14-002 veya LEX-M03-002

Kablosuz ürünler için düzenleyici bildirimler

Bu bölüm, yalnızca kablosuz modeller için geçerli olan düzenleyici bilgileri içerir.

Modelinizin kablosuz olup olmadığından emin değilseniz şu adresi ziyaret edin: **http://support.lexmark.com**.

Modüler bileşen bildirimi

Kablosuz modellere aşağıdaki modüler bileşenlerden biri dahildir:

Lexmark Düzenleme Tipi/Model Numarası LEX-M07-001; FCC ID:IYLLEXM07001; Industry Canada IC:2376A-LEXM07001
Lexmark Düzenleme Tipi/Model Numarası LEX-M08-001; FCC ID:IYLLEXM08001; IC:2376A-LEXM08001

Sahip olduğunuz ürüne hangi modüler bileşenlerin takılı olduğunu belirlemek için asıl ürünün üzerindeki etikete bakın.

Radyo frekans radyasyonuna maruz kalma

Bu aygıtın ışın yayma gücü, FCC ve diğer düzenleyici organların radyo frekansına maruz kalma sınırlarının çok altındadır. FCC'nin ve diğer düzenleyici bildirimlerin radyo frekansına maruz kalma gereksinimlerini karşılayabilmek için, anten ile bu aygıtı kullanacak kişiler arasında en az 20 cm (8 inç) aralık bırakılmalıdır.

Avrupa Topluluğu (AT) yönergelerine uygunluk

Bu ürün, Üye Ülkelerin radyo ekipmanlarıyla ilgili yasalarının birbirine benzer ve uyumlu olmasına ilişkin 2014/53/EU numaralı AT Konseyi direktifinin koruma gerekliliklerıyle uyum içerisindedir.

Bu ürünün üreticisi: Lexmark International, Inc., 740 West New Circle Road, Lexington, KY, 40550 ABD. AEA/AB yetkili temsilcisi: Lexmark International Technology Hungária Kft., 8 Lechner Ödön fasor, Millennium Tower III, 1095 Budapeşte MACARİSTAN. AEA/AB İthalatçısı: Lexmark International Technology S.à.r.l. 20, Route de Pré-Bois, ICC Building, Bloc A, CH-1215 Cenevre, İsviçre. Direktiflerin şartlarına uyum beyanını, Yetkili Temsilciden talep üzerine veya
www.lexmark.com/en_us/about/regulatory-compliance/european-union-declaration-of-conformity.html
adresinden edinebilirsiniz.

Uyumluluk CE işaretiyle belirtilir:

Sınırlamalar

Bu radyo ekipmanı yalnızca iç mekanlarda kullanılabilir. Dış mekanda kullanımı yasaktır. Bu sınırlama aşağıdaki tabloda yer alan tüm ülkeler için geçerlidir:

AT	BE	BG	CH	CY	CZ	DE	DK	EE
EL	ES	FI	FR	HR	HU	IE	IS	IT
LI	LT	LU	LV	MT	NL	HAYIR	PL	PT
RO	SE	SI	SK	TR	UK (NI)			

Radyo vericisi operasyonel frekans bantları ve maksimum RF gücüne ilişkin AB ve diğer ülkelerin beyanı

Bu radyo ürünü, 2,4 GHz (AB'de 2,412–2,472 GHz) veya 5 GHz (AB'de 5,15–5,35, 5,47–5,725) bantlarda aktarım yapar. Anten kazancı dahil maksimum verici EIRP güç çıkışı her iki bant için de ≤ 20 dBm'dir.

Avrupa Topluluğu (AT) yönergelerine uygunluk

Bu ürün; elektromanyetik uyumluluk, belirli voltaj sınırları içerisinde kullanılması için tasarlanan elektrikli ekipmanların güvenliği ve elektrikli ve elektronik ekipmanlarda belirli tehlikeli maddelerin kullanım kısıtlamalarına ilişkin Üye Ülkelerin yasalarının birbirine benzer ve uyumlu olması konusundaki (AB) 2015/863 ile değiştirildiği üzere 2014/30/EU, 2014/35/EU ve 2011/65/EU numaralı AT Konseyi direktifleri koruma gerekliliklerıyle uyum içerisindedir.

Bu ürünün üreticisi: Lexmark International, Inc., 740 West New Circle Road, Lexington, KY, 40550 ABD. AEA/AB yetkili temsilcisi: Lexmark International Technology Hungária Kft., 8 Lechner Ödön fasor, Millennium Tower III, 1095 Budapeşte MACARİSTAN. AEA/AB İthalatçısı: Lexmark International Technology S.à.r.l. 20, Route de Pré-Bois, ICC Building, Bloc A, CH-1215 Cenevre, İsviçre. Direktiflerin şartlarına uyum beyanını, Yetkili Temsilciden talep üzerine veya **www.lexmark.com/en_us/about/regulatory-compliance/european-union-declaration-of-conformity.html** adresinden edinebilirsiniz.

Bu ürün, EN 55032 A Sınıfı sınırlarını ve EN 62368-1 sayılı güvenlik gereksinimlerini karşılar.

Radyo paraziti uyarısı

Uyarı

Bu ürün, EN 55032 A Sınıfı emisyon gereksinimleri ve EN 55024 muafiyet gereksinimleri ile uyumludur. Bu ürün, ev/kapalı ortamda kullanım amaçlı değildir.

Bu bir A sınıfı üründür. Bu ürün bir ev ortamındayken radyo parazitine neden olabilir. Bu durumda kullanıcının yeterli önlemleri alması gerekebilir.

Dizin

A

A kapağında kağıt sıkışması 183
açık yazdırma 205
ADF ayırma silindiri
  değiştirme 175
ADF kaydı
  ayarlama 245
ADF kaydını ayarlama 245
ADF kullanarak
  kopyalama 42
ADF'den tarama
  titrek görüntü 243
  titrek metin 243
ADF'den tarama yaparken çıktıda oluşan dikey koyu çizgiler 242
ağ ayarları sayfası yazdırma 226
ağ klasörüne tarama yapılamıyor 240
AirPrint
  kullanım 35
alış silindir grubu
  değiştirme 171
alma silindir grubunu
değiştirme 171
alma tekerleği
  değiştirme 169
alma tekerleklerini
değiştirme 169
ana ekran
  özelleştirme 18
ana ekran simgeleri
  görüntüleme 18
  kullanım 17
ana ekrandaki simgeler
  gösterme 18
ana ekranı kullanma 17
analog faks
  kurma 55
analog faks kullanarak faks gönderilebiliyor ama alınamıyor 238
analog faks kullanılarak faks alınamıyor 238
antetli kağıt
  kopyalama 43
Arızalı bellek algılandı 228
arka kapakta kağıt sıkışması 187
ayarlama
  tarayıcı kaydı 244
Aygıt Kotaları
  kurma 21

B

bağdaştırıcı kapağı 60
bakım kiti
  sipariş etme 162
baskıda noktalar 206
baskılarda dikey çizgiler 216
baskılarda dikey koyu çizgiler 216
baskılarda gri arka plan 202
bekletilen belgeler yazdırılmıyor 220
bekletilen işler 39
  Macintosh bilgisayardan
    yazdırma 39
  Windows'dan yazdırma 39
belgeler, yazdırma
  bilgisayardan 35
  mobil aygıttan 35
bellek kartı
  yükleme 248
bellenim güncelleme 262
bellenim, güncelleme 262
benekli baskı 206
beyaz çizgiler 218
beyaz sayfalar 197
Biçimlendirilmemiş bellek algılandı 229
bildirimler 264, 265, 266, 267, 268
bilgisayar
  yazıcıya bağlama 154
bilgisayar, tarama hedefi 67
bilgisayara yazıcı ekleme 260
bilgisayardan yazdırma 35
bir bellek kartı takma 248
bir dizin listesi yazdırma 40
bir faks günlüğünü görüntüleme 65
bir flash sürücüden yazdırma 37
bir FTP sunucusuna tarama
  kontrol panelini kullanma 68
bir slayt gösterisi yapma 19
bir yazdırma işini iptal etme
  bilgisayardan 41
  yazıcı kontrol panelinden 41
bir yazı tipi örnek listesini yazdırma 40
bir yazıcı sabit diski takma 251
birden çok kopya sıralama 43
birden çok sayfa kopyalama
  tek bir sayfa üzerine 44
boş sayfalar 197
buruşmuş kağıt 201
Büyüteç modu
  etkinleştirme 25
Büyüteç modunu etkinleştirme 25

C

Cihaz Kotaları'nı ayarlama 21
Cloud Connector profili
  oluşturma 22
  şuradan yazdırma 40
  tarama hedefi 71
Cloud Connector profili oluşturma 22

Ç

çarpık baskı 209
çevre ayarları 179
çift taraflı ünitede kağıt sıkışması 189
çok amaçlı besleyici
  yükleme 29
çok amaçlı besleyicide kağıt sıkışması 190
çözünürlüğü değiştirme
  faks 64

D

dahili çözüm bağlantı noktası
  sorun giderme 228
  yükleme 253
dahili çözüm bağlantı noktası yükleme 253
dahili seçenek algılanmıyor 227
dahili seçenekler
  bellek kartı 248
  bellenim kartları 246

dahili çözüm bağlantı noktası 246
flash bellek 246
yazı tipi kartları 246
yazıcı sabit diski 246, 251
yükleme 249
dahili seçenekler ekleme yazdırma sürücüsü 261
dahili seçenekler, ekleme yazdırma sürücüsü 261
denetleyici anakartı erişme 246
denetleyici anakartına erişim 246
desteklenen dosya türleri 38
desteklenen faks 54
desteklenen flash sürücüler 38
desteklenen kağıt ağırlıkları 34
desteklenen kağıt boyutları 31
desteklenen kağıt türleri 33
desteklenen uygulamalar 18
dizin listesi yazdırma 40
dokunmatik ekran temizleme 156
dokunmatik ekranı temizleme 156
donanım seçenekleri tepsiler 259
donanım seçenekleri ekleme yazdırma sürücüsü 261
donanım seçenekleri, ekleme yazdırma sürücüsü 261
duvar kağıdını değiştirme 19
Düğme yöntemi 152
düşük faks yazdırma kalitesi 238

E

e-posta sunucusu yapılandırma 45
e-postalar gönderilemiyor 233
e-posta gönderme 53
e-posta fonksiyonu kurma 45
e-posta gönderme 53
otomatik belge besleyicisini (ADF) kullanma 45
tarayıcı camını kullanarak 45
e-posta hizmet sağlayıcıları 45
e-posta kısayolu oluşturma 53
e-posta sorunlarını giderme e-postalar gönderilemiyor 233
e-posta sunucu ayarlarını yapılandırma 45
eherFAX'ı kullanarak faks işlevini kurma 56
Eko Ayarları yapılandırma 20
ekran klavyesi kullanım 26
ekran koruyucuyu yönetme 19
Ekran Özelleştirme kullanım 19
Ekran Özelleştirme özelliğini kullanma 19
ekranda gezinme el hareketlerini kullanma 25
ekranı kişiselleştirme 19
el hareketlerini kullanarak ekranda gezinme 25
Embedded Web Server açılamıyor 224
emisyon bildirimleri 264, 268
etherFAX kullanılarak faks gönderilemiyor veya alınamıyor 237
etherFAX'ı kullanma faks işlevini kurma 56
Ethernet bağlantı noktası 14

F

faks
bekletme 65
gönderme 63
gönderme saati ve tarihini planlama 64
iletme 65
faks alma/gönderme
otomatik belge besleyicisini (ADF) kullanma 63
tarayıcı camını kullanarak 63
tarihi ve saati ayarlama 62
faks ayarlarını yapma
standart telefon hattı bağlantısı 57
ülkeye veya bölgeye özgü 60
faks bağlantı noktası 14
faks bekletme 65
faks çözünürlüğü değiştirme 64
faks gönderme 63
faks günlüğü görüntüleme 65
faks hedefi kısayolu oluşturma 64
faks hoparlörü ayarları yapılandırma 151
faks hoparlörü ayarlarını yapılandırma 151
faks iletme 65
faks kapak sayfası bilgisayardan gönderilemiyor 239
faks kapak sayfasında eksik bilgi 238
faks koyuluğu ayarlama 65
faks koyuluğunu ayarlama 65
faks kurulumu
standart telefon hattı bağlantısı 57
ülkeye veya bölgeye özgü 60
faks programlama 64
faks sorun giderme
analog faks kullanılarak faks alınamıyor 238
analog faks kullanılarak faks gönderilemiyor 237
analog faks kullanılarak faks gönderilemiyor veya alınamıyor 235
arayan kimliği gösterilmiyor 234
düşük baskı kalitesi 238
etherFAX kullanılarak faks gönderilemiyor veya alınamıyor 237
etherFAX kurulamıyor 234
faks kapak sayfası bilgisayardan gönderilemiyor 239
faks kapak sayfasında eksik bilgi 238
faks sunucusu, kullanma faks işlevini ayarlama 57
faks sunucusunu kullanarak faks işlevini ayarlama 57
faks sürücülerini kurma 260
faks sürücüsü yükleme 260
farklı kağıt boyutları, kopyalama 42
farklı kağıt boyutlarını kopyalama 42

farklı zil hizmeti, faks
etkinleştirme 62
FCC bildirimleri 268
Flash bellekte kaynaklar için
yeterli boş alan yok 229
flash sürücü
şuradan yazdırma 37
tarama hedefi 70
flash sürücü okunamıyor
sorun giderme, yazdırma 225
fotoğraflar, kopyalama 42
FTP adresi
kısayol oluşturma 69
FTP sunucusu, tarama
kontrol panelini kullanma 68

G

geçici bellek 149
silme 148
geçicilik bildirimi 149
geri dönüştürme
Lexmark ambalajı 180
Lexmark ürünleri 179
gizli belgeler yazdırılmıyor 220
gizli ve diğer bekletilen işleri
yazdırma
Macintosh bilgisayardan 39
Windows'dan 39
gizli yazdırma işleri 39
Macintosh bilgisayardan
yazdırma 39
Windows'dan yazdırma 39
görüntüleme ünitesi
değiştirme 165
sipariş etme 162
gösterge ışığı
durumu anlama 16
grup ekleme 24
gruplar
düzenleme 24
ekleme 24
silme 24
grupları düzenleme 24
grupları silme 24
güç düğmesi ışığı
durumu anlama 16
güç tasarrufu modları
yapılandırma 179
gün ışığından tasarruf saati
yapılandırma 62
güvenlik bilgileri 8, 9
güvenlik yuvası
bulma 148
güvenlik yuvasını bulma 148

H

harmanlanmış yazdırma
çalışmıyor 231
hatalı kenar boşlukları 204
Hazırda Bekleme modu
yapılandırma 179

I

IPSec menüsü 133
ISP takıldıktan sonra yazıcı
bağlantı noktası ayarlarını
değiştirme 155
iki taraflı kopyalama 43
isteğe bağlı bir kart takma 249
isteğe bağlı kart
yükleme 249
istenmeyen fakslar
engelleme 65
istenmeyen faksları
engelleme 65

K

kablo
Ethernet 14
USB 14
kabloları takma 14
kablosuz ağ 152
Wi-Fi Protected Setup 152
yazıcıyı bağlama 152
kablosuz ağa bağlanma
Düğme yöntemini
kullanarak 152
PIN yöntemini kullanarak 152
Kablosuz menüsü 126
kağıt
Universal boyut ayarı 27
kağıt ağırlıkları
desteklenen 34
kağıt boyutları
desteklenen 31
kağıt boyutunu ayarlama 27
kağıt sıkışmaları
önleme 181
kağıt sıkışmaları, giderme
standart kutuda 188
kağıt sıkışmalarını önleme 181
kağıt sıkışması, giderme
arka kapakta 187
çift taraflı ünitede 189
çok amaçlı besleyicide 190
otomatik belge besleyicide 191
tepsiler 190
kağıt sıkışmasını bulma 182
kağıt sıkışmasını giderme
A kapağındaki 183
kağıt tasarrufu 44
kağıt türleri
desteklenen 33
kağıt türünü ayarlama 27
kalıcı bellek 149
silme 148
Kart Kopyalama
kurma 18
Kartuşu değiştirin, yazıcı bölgesi
uyuşmuyor 229
katlanmış kağıt 201
kısayol
E-posta 19
Faks 19
FTP 19
Kopyala 19
kısayol ekleme
e-posta 53
faks alıcısı 64
FTP adresi 69
kopyalama 44
kısayol oluşturma
e-posta 53
faks alıcısı 64
FTP adresi 69
kopyalama 44
kısayol, oluşturma
e-posta 53
faks alıcısı 64
FTP adresi 69
kopyalama 44
kısayollar
oluşturma 19
kısayolları oluşturma 19
kişi ekleme 23
kişi silme 24
kişiler
düzenleme 24
ekleme 23
silme 24
kişileri düzenleme 24
kişisel kimlik numarası
yöntemi 152

kişisel tanımlama numaraları
etkinleştirme 26
kişisel tanımlama numaralarını
etkinleştirme 26
klasör oluşturma
yer imleri için 23
kontrol paneli
kullanım 15
kontrol panelini kullanma 15
konuşma hızını ayarlama
Sesli Kılavuz 26
kopyalama
antetli kağıda 43
fotoğraflar 42
kağıdın her iki yüzüne
yazdırma 43
otomatik belge besleyicisini
(ADF) kullanma 42
tarayıcı camını kullanarak 42
kopyalama kaynağı
seçili tepsi 42
kopyalama sorun giderme
belgelerin ya da fotoğrafların
kısmi kopyaları 241
düşük kopyalama kalitesi 242
tarayıcı birimi kapanmıyor 244
tarayıcı yanıt vermiyor 244
kopyalama yapma 42
kopyalar arasına ayırma sayfaları
yerleştirme
kopyalama 43
kopyaları büyütme 43
kopyaları harmanlama 43
kopyaları küçültme 43
koyu baskı 198
kurma
analog faks 55
Kart Kopyalama 18
kurulum seçenekleri
yazıcı sabit diski 251

L

Lexmark markalı olmayan sarf
malzemesi 229
Lexmark Mobil Yazdırma
kullanım 35
Lexmark ScanBack Yardımcı
Programı
kullanım 67
LINE port 14

M

menü
802.1x 134
Ağ 146
Ağa Genel Bakış 126
Anonim Veri Toplama 79
Ayarlar 87
Aygıt 145
Baskı 146
Bildirimler 76
Bu Yazıcı Hakkında 85
Çözüm LDAP Ayarları 144
Düzen 86
E-posta Ayarları 111
Eko Modu 75
Erişilebilirlik 79
Ethernet 129
Faks 146
Faks Kurulumu 99
Faks Modu 99
Faks Sunucusu Ayarları 109
Flash Sürücü Tarama 121
Flash Sürücü Yazdırma 124
Geçici Veri Dosyalarını Sil 144
Gizli Yazdırma Ayarı 143
Görüntü 93
Görünür Ana Ekran
Simgeleri 85
Güç Yönetimi 78
Güvenlik Denetim Günlüğü 140
Harici ağ erişimini
sınırlandırma 137
HTML 93
HTTP/FTP Ayarları 135
IPSec 133
İş Hesaplama 89
İzinleri Yönet 138
Kalite 88
Kısayollar 146
LPD Yapılandırması 135
Menü Ayarları Sayfası 145
Mobil Hizmetler Yönetimi 144
Muhtelif 145
Ortam Türleri 96
Oturum Açma Sınırlamaları 142
Özel Tarama Boyutları 95
PCL 92
PDF 91
PostScript 91
Servis Dışı Silme 84
SNMP 132
Sonlandırma 87
Sorun Giderme 147
TCP/IP 130
Tepsi Yapılandırması 94
Tercihler 73
ThinPrint 136
Universal Ayarları 95
USB 136
Uzak Operatör Paneli 75
Varsayılan E-posta Ayarları 113
Varsayılan FTP Ayarları 117
Varsayılan Kopyalama
Ayarları 96
Web Bağlantısı Kurulumu 117
Wi-Fi Direct 129
XPS 90
Yapılandırma Menüsü 81
Yerel Hesaplar 139
Menü Ayarları Sayfası
yazdırma 147
menüler
Disk Şifreleme 143
Fabrika Varsayılanlarını Geri
Yükleme 80
Kablosuz 126
USB Aygıtlarını Zamanla 140
mobil aygıt
şuradan yazdırma 35, 36
yazıcıya bağlama 153
mobil aygıtı
yazıcıya bağlama 153
Mopria Print Service 35
müşteri desteği
başvurma 245
Müşteri Desteği
kullanım 20
Müşteri Desteği'ni kullanma 20
müşteri desteğine başvurma 245

O

orijinal Lexmark parçaları ve sarf
malzemeleri 160
orijinal Lexmark parçalarını ve
sarf malzemelerini kullanma 160
Ortam Türleri menüsü 96
otomatik belge besleyici (ADF)
kullanım 42, 45, 63, 67
otomatik belge besleyicisinde
kağıt sıkışması 191
otomatik belge besleyicisini
(ADF) kullanma 42, 45, 63, 67

P

parça durumları
kontrol etme 160
parçaları değiştirme
ADF ayırma silindiri 175
parçaların ve sarf malzemelerinin durumunu kontrol etme 160
parlaklığı ayarlama
yazıcı ekranı 179

Q

QR kodları
ekleme 20
QR Kodu Oluşturucu'yu kullanma 20

R

RJ-11 bağdaştırıcısı 60

S

sabit disk belleği
silme 148
sabit disk belleğini silme 148
sanal klavye
kullanım 26
sarf malzemeleri
tasarruf etme 179
sarf malzemeleri durumu
kontrol etme 160
sarf malzemeleri, sipariş etme
bakım kiti 162
zımba kartuşları 162
sarf malzemelerinden tasarruf etme 179
sarf malzemelerini değiştirme
görüntüleme ünitesi 165
toner kartuşu 163
zımba kartuşu 167
sarf malzemesi bildirimleri
yapılandırma 163
sarf malzemesi bildirimlerini yapılandırma 163
sarf malzemesi kullanım sayaçları
sıfırlama 229
sarf malzemesi kullanım sayaçlarını sıfırlama 229
sarf malzemesi sipariş etme
toner kartuşu 160
seçenekler
dahili çözüm bağlantı noktası 253
seri yazdırma
kurma 155
seri yazdırmayı ayarlama 155
ses emisyon seviyeleri 264
Sesli Kılavuz
etkinleştirme 25
konuşma hızı 26
Sesli Kılavuz konuşma hızı
ayarlama 26
Sesli Kılavuzu etkinleştirme 25
sıfırlama
sarf malzemesi kullanım sayaçları 229
sıkışma konumlarını belirleme 182
sıkışma, giderme
tutucu 194
sıkışmalar
önleme 181
sıkışmalar, giderme
çift taraflı ünitede 189
çok amaçlı besleyicide 190
otomatik belge besleyicide 191
standart kutuda 188
tepsiler 190
sıkışmaları giderme
tutucuda 192
sıkışmayı giderme
A kapağındaki 183
sipariş etme
bakım kiti 162
görüntüleme ünitesi 162
zımba kartuşları 162
SMTP ayarları
yapılandırma 45
sorun giderme
Embedded Web Server açılamıyor 224
yazdırma kalitesi sorunları 196
yazıcı Wi-Fi'a bağlanamıyor 226
yazıcı yanıt vermiyor 223
sorun giderme, e-posta
e-postalar gönderilemiyor 233
sorun giderme, faks
analog faks kullanılarak faks gönderilemiyor 237
analog faks kullanılarak faks gönderilemiyor veya alınamıyor 235
arayan kimliği gösterilmiyor 234
düşük baskı kalitesi 238
etherFAX kullanılarak faks gönderilemiyor veya alınamıyor 237
etherFAX kurulamıyor 234
faks kapak sayfası bilgisayardan gönderilemiyor 239
faks kapak sayfasında eksik bilgi 238
sorun giderme, kopyalama
belgelerin ya da fotoğrafların kısmi kopyaları 241
düşük kopyalama kalitesi 242
tarayıcı birimi kapanmıyor 244
tarayıcı yanıt vermiyor 244
sorun giderme, tarama
ADF'den tarama yaparken çıktıda oluşan dikey koyu çizgiler 242
ADF'den tarama yaparken titrek görüntü 243
ADF'den tarama yaparken titrek metin 243
ağ klasörüne tarama yapılamıyor 240
belgelerin ya da fotoğrafların kısmi kopyaları 241
bilgisayara tarama yapılamıyor 239
düşük kopyalama kalitesi 242
tarama işi başarısız oldu 243
tarayıcı birimi kapanmıyor 244
tarayıcı yanıt vermiyor 244
sorun giderme, yazdırma
gizli ve diğer bekletilen belgeler yazdırılmıyor 220
harmanlanmış yazdırma çalışmıyor 231
hatalı kenar boşlukları 204
iş yanlış kağıda yazdırılıyor 221
iş yanlış tepsiden yazdırılıyor 221
kağıt çok sık sıkışıyor 232
sıkışan sayfalar yeniden yazdırılmıyor 233
tepsi bağlantılandırma çalışmıyor 231
yavaş yazdırılıyor 221
yazdırma işleri yazdırılmıyor 219

yazdırma sırasında zarf yapışıyor 230
sorun giderme, yazdırma kalitesi
açık renk dikey şeritler 218
açık renk yatay şeritler 203
açık yazdırma 205
baskılarda gri arka plan 202
benekli baskı ve noktalar 206
boş veya beyaz sayfalar 197
çarpık baskı 209
dikey beyaz çizgiler 218
dikey koyu hatlar veya çizgiler 216
eksik yazdırma ile koyu renk dikey çizgiler 217
ince çizgiler doğru şekilde yazdırılmıyor 200
kağıt kıvrılması 207
katlanmış veya buruşmuş kağıt 201
kesik metin veya resim 212
koyu baskı 198
koyu renk dikey şeritler 214
tamamen siyah sayfalar 210
tekrarlayan kusurlar 209
toner kolayca siliniyor 213
yamuk baskı 209
sorun giderme, yazıcı seçenekleri
dahili çözüm bağlantı noktası 228
dahili seçenek algılanamıyor 227
sözlü parolalar
etkinleştirme 26
sözlü parolaları etkinleştirme 26

Ş

şifreleme
yazıcı sabit diski 149

T

tarama
ağ klasörüne 69
bilgisayara 67
bir FTP sunucusuna 68
Cloud Connector profiline 71
flash sürücüye 70
otomatik belge besleyicisini (ADF) kullanma 67
tarayıcı camını kullanarak 67
tarama kalitesi sorunu 242
Tarama Merkezi
kurma 21
tarama sorunlarını giderme
ADF'den tarama yaparken çıktıda oluşan dikey koyu çizgiler 242
ADF'den tarama yaparken titrek görüntü 243
ADF'den tarama yaparken titrek metin 243
ağ klasörüne tarama yapılamıyor 240
belgelerin ya da fotoğrafların kısmi kopyaları 241
bilgisayara tarama yapılamıyor 239
düşük kopyalama kalitesi 242
tarama bilgisayarı donduruyor 244
tarama çok uzun sürüyor 244
tarama işi başarısız oldu 243
tarayıcı birimi kapanmıyor 244
tarayıcı yanıt vermiyor 244
tarayıcı
temizleme 157
tarayıcı camı
kullanım 42, 45, 63, 67
tarayıcı camını kullanarak 42, 45, 63, 67
kopyalama 42
tarayıcıyı temizleme 147, 157
tarih ve saat
faks ayarları 62
telesekreter
kurma 57
temizleme
yazıcının dışı 156
yazıcının içi 156
tepsi bağlantılarını kaldırma 30
tepsiler
bağlantılandırma 30
bağlantıyı kaldırma 30
yükleme 259, 27
tepsilerde kağıt sıkışması 190
tepsileri bağlantılandırma 30
tepsileri takma 259
tepsileri yükleme 27
titrek görüntü
ADF'den tarama 243
titrek metin
ADF'den tarama 243
toner kartuşu
değiştirme 163
sipariş etme 160
toner koyuluğu
ayarlama 224
toner koyuluğunu ayarlama 224
toner tasarrufu 44
tutucuda kağıt sıkışması 192
tutucuda zımba sıkışması 194

U

Universal kağıt boyutu
ayarlama 27
Universal kağıt boyutunu ayarlama 27
USB bağlantı noktası 14
etkinleştirme 226
USB bağlantı noktasını etkinleştirme 226
uygulamalar, desteklenen 18
Uyku modu
yapılandırma 179

V

varsayılan fabrika ayarları
geri yükleme 149
varsayılan hoparlör ses düzeyi
ayarlama 151
varsayılan kulaklık ses düzeyi
ayarlama 151
varsayılan ses düzeyini ayarlama
hoparlör 151
kulaklık 151

W

Wi-Fi ağı
devre dışı bırakma 154
Wi-Fi ağını devre dışı bırakma 154
Wi-Fi Direct'i yapılandırma 153
Wi-Fi Direct
etkinleştirme 153
mobil aygıttan yazdırma 36
yapılandırma 153
Wi-Fi Direct'i etkinleştirme 153
Wi-Fi Protected Setup
kablosuz ağ 152

Y

yamuk baskı 209

yapılandırma dosyasını dışa aktarma
Embedded Web Server'ı kullanarak 262
yapılandırma dosyasını içe aktarma
Embedded Web Server'ı kullanarak 262
Yardım menüsü 147
yavaş yazdırılıyor 221
yaz saatini yapılandırma 62
yazdırma
bilgisayardan 35
Cloud Connector profilinden 40
dizin listesi 40
flash sürücüden 37
kalite sınama sayfaları 147
Menü Ayarları Sayfası 147
mobil aygıttan 35, 36
Mopria Print Service'i kullanarak 35
Wi-Fi Direct kullanarak 36
yazı tipi örneği listesi 40
yazdırma işi
bilgisayardan iptal etme 41
yazıcı kontrol panelinden iptal etme 41
yazdırma işleri yazdırılmadı 219
yazdırma işlerini depolama 39
yazdırma işlerini doğrulama 39
Macintosh bilgisayardan yazdırma 39
Windows'dan yazdırma 39
yazdırma işlerini tekrarlama 39
Macintosh bilgisayardan yazdırma 39
Windows'dan yazdırma 39
yazdırma kalitesi sorunları 196
yazdırma kalitesi sorunlarını giderme
açık renk dikey şeritler 218
açık renk yatay şeritler 203
açık yazdırma 205
baskılarda gri arka plan 202
benekli baskı ve noktalar 206
boş veya beyaz sayfalar 197
çarpık baskı 209
dikey beyaz çizgiler 218
dikey koyu hatlar veya çizgiler 216
eksik yazdırma ile koyu renk dikey çizgiler 217
ince çizgiler doğru şekilde yazdırılmıyor 200
kağıt kıvrılması 207
katlanmış veya buruşmuş kağıt 201
kesik metin veya resim 212
koyu baskı 198
koyu renk dikey şeritler 214
tamamen siyah sayfalar 210
tekrarlayan kusurlar 209
toner kolayca siliniyor 213
yamuk baskı 209
yazdırma kalitesi sorunları 196
yazdırma sorunlarını giderme
flash sürücü okunamıyor 225
gizli ve diğer bekletilen belgeler yazdırılmıyor 220
harmanlanmış yazdırma çalışmıyor 231
hatalı kenar boşlukları 204
iş yanlış kağıda yazdırılıyor 221
iş yanlış tepsiden yazdırılıyor 221
kağıt çok sık sıkışıyor 232
sıkışan sayfalar yeniden yazdırılmıyor 233
tepsi bağlantılandırma çalışmıyor 231
yavaş yazdırılıyor 221
yazdırma işleri yazdırılmıyor 219
yazdırma sırasında zarf yapışıyor 230
yazdırma sürücülerini kurma 260
yazdırma sürücüsü
donanım seçenekleri, ekleme 261
yükleme 260
yazı tipi örneği listesi
yazdırma 40
yazıcı
bir yer seçme 12
gönderme 178
minimum boşluklar 12
yazıcı ayarları
fabrika varsayılanlarını geri yükleme 149
yazıcı bağlanabilirliğini denetleme 226
yazıcı bağlantı noktaları 14
yazıcı bağlantı noktası ayarları
değiştirme 155
yazıcı belleği
silme 148
yazıcı belleğini silme 148, 149
yazıcı belleğinin güvenliğini sağlama 149
yazıcı bilgileri
bulma 10
yazıcı durumu 16
yazıcı ekranı
parlaklığı ayarlama 179
yazıcı ekranının parlaklığını ayarlama 179
yazıcı hakkında daha fazla bilgi bulma 10
yazıcı için bir yer seçme 12
yazıcı menüleri 72
yazıcı mesajları
Arızalı bellek algılandı 228
Biçimlendirilmemiş bellek algılandı 229
Flash bellekte kaynaklar için yeterli boş alan yok 229
Kartuşu değiştirin, yazıcı bölgesi uyuşmuyor 229
Lexmark markalı olmayan sarf malzemesi 229
yazıcı sabit diski
şifreleme 149
yazıcı sabit diski belleği 149
yazıcı seçenekleri sorun giderme
dahili çözüm bağlantı noktası 228
dahili seçenek algılanamıyor 227
yazıcı seri numarası
bulma 11
yazıcı Wi-Fi'a bağlanamıyor 226
yazıcı yanıt vermiyor 223
yazıcı yazılımı
yükleme 260
yazıcı yazılımını kurma 260
yazıcıya bilgisayar bağlama 154
yazıcıyı belirli bir zil hizmetine bağlama 62
yazıcıyı bir zil sesi düzenine atama 62
yazıcıyı gönderme 178
yazıcıyı kablosuz ağa bağlama 152
yazıcıyı taşıma 12, 178
yazıcıyı temizleme 156

yedek yazdırma işleri
  Macintosh bilgisayardan
    yazdırma 39
  Windows'dan yazdırma 39
yer imleri
  oluşturma 22
  şunun için klasör oluşturma 23
yer imleri oluşturma 22
yükleme
  çok amaçlı besleyici 29

Z

zarf yükleme
  çok amaçlı besleyicide 29
zımba kartuşları
  sipariş etme 162
zımba kartuşu
  değiştirme 167
zımba kartuşunu değiştirme 167
zımba sıkışması, giderme
  tutucu 194