MX410, MX417, MX510, MX511, MX517

Οδηγός χρήσης

Νοέμβριος 2017 **www.lexmark.com**

Τύπος(-οι) μηχανήματος:

7015

Μοντέλο(α):

470, 630, 670, 675

Περιεχόμενα

Πληροφορίες ασφαλείας.....7

Ενδείξεις.....7

Γνωριμία με τον εκτυπωτή.....10

Εύρεση πληροφοριών σχετικά με τον εκτυπωτή.....10

Επιλογή θέσης για τον εκτυπωτή.....11

Διαμορφώσεις εκτυπωτή.....12

Κατανόηση των βασικών λειτουργιών του σαρωτή.....13

Με χρήση του αυτόματου τροφοδότη εγγράφων και της γυάλινης επιφάνειας σαρωτή.....14

Παρουσίαση του πίνακα ελέγχου του εκτυπωτή.....15

Χρήση του πίνακα ελέγχου του εκτυπωτή.....15

Επεξήγηση των χρωμάτων του κουμπιού αναστολής λειτουργίας και των ενδεικτικών λυχνιών.....15

Παρουσίαση της αρχικής οθόνης.....16

Χρήση των κουμπιών της οθόνης αφής.....17

Ρύθμιση και χρήση των εφαρμογών της αρχικής οθόνης.....19

Εύρεση της διεύθυνσης IP του υπολογιστή.....19

Εύρεση της διεύθυνσης IP του εκτυπωτή.....19

Πρόσβαση στον Embedded Web Server.....20

Προσαρμογή της αρχικής οθόνης.....20

Παρουσίαση των διαφόρων εφαρμογών.....20

Ενεργοποίηση των εφαρμογών αρχικής οθόνης.....21

Εγκατάσταση του Πίνακα τηλεχειρισμού.....25

Εισαγωγή και εξαγωγή διαμόρφωσης.....26

Πρόσθετη ρύθμιση εκτυπωτή.....27

Εγκατάσταση εσωτερικών επιλογών.....27

Εγκατάσταση πρόσθετων εξαρτημάτων υλικού.....43

Σύνδεση καλωδίων.....47

Εγκατάσταση του λογισμικού του εκτυπωτή.....48

Σύνδεση σε δίκτυο.....49

Επαλήθευση εγκατάστασης εκτυπωτή.....54

Τοποθέτηση χαρτιού και ειδικών μέσων εκτύπωσης.....55
Ορισμός του μεγέθους και του τύπου χαρτιού.....55
Διαμόρφωση των ρυθμίσεων για χαρτί Universal.....55
Τοποθέτηση χαρτιού στις θήκες.....55
Τοποθέτηση μέσων εκτύπωσης στον τροφοδότη διαφορετικών μεγεθών.....60
Σύνδεση και αποσύνδεση θηκών.....65

Οδηγός χαρτιού και ειδικών μέσων.....68
Χρήση ειδικών μέσων εκτύπωσης.....68
Οδηγίες για το χαρτί.....70
Μεγέθη, είδη και βάρη χαρτιού που υποστηρίζονται.....74

Εκτύπωση.....78
Εκτύπωση εγγράφου.....78
Εκτύπωση από κινητή συσκευή.....79
Εκτύπωση από μονάδα flash.....80
Εκτύπωση εμπιστευτικών εργασιών και άλλων εργασιών που είναι σε αναμονή.....82
Εκτύπωση σελίδων πληροφοριών.....84
Ακύρωση εργασίας εκτύπωσης.....85

Αντιγραφή.....86
Δημιουργία αντιγράφων.....86
Αντιγραφή φωτογραφιών.....87
Αντιγραφή σε ειδικά μέσα.....87
Προσαρμογή ρυθμίσεων αντιγραφής.....88
Προσθήκη πληροφοριών σε αντίγραφα.....94
Ακύρωση μιας εργασίας αντιγραφής.....95
Παρουσίαση των επιλογών αντιγραφής.....96

Αποστολή μέσω ηλεκτρονικού ταχυδρομείου.....100
Ρύθμιση λειτουργίας ηλεκτρονικού ταχυδρομείου.....100
Δημιουργία συντόμευσης ηλεκτρονικού ταχυδρομείου.....100
Αποστολή εγγράφου μέσω ηλεκτρονικού ταχυδρομείου.....102
Διαμόρφωση ρυθμίσεων ηλεκτρονικού ταχυδρομείου.....103
Ακύρωση ενός μηνύματος ηλεκτρονικού ταχυδρομείου.....104
Παρουσίαση των επιλογών ηλεκτρονικού ταχυδρομείου.....104

Αποστολή/λήψη φαξ..... 108
Ρύθμιση του εκτυπωτή για λειτουργία φαξ..... 108
Αποστολή φαξ..... 123
Δημιουργία συντομεύσεων..... 125
Προσαρμογή των ρυθμίσεων φαξ..... 126
Ακύρωση ενός εξερχόμενου φαξ..... 128
Αναμονή και προώθηση φαξ..... 129
Παρουσίαση των επιλογών φαξ..... 130

Σάρωση..... 133
Χρήση της εφαρμογής Scan to Network (Σάρωση στο δίκτυο)..... 133
Σάρωση σε μια διεύθυνση FTP..... 134
Σάρωση σε υπολογιστή ή μονάδα flash..... 136
Παρουσίαση των επιλογών σάρωσης..... 137

Κατανόηση των μενού του εκτυπωτή.....141
Λίστα μενού..... 141
Μενού Χαρτί..... 142
Μενού Αναφορές..... 151
Μενού Δίκτυο/Θύρες.....153
Μενού Ασφάλεια.....162
Μενού Ρυθμίσεις.....166
Μενού Βοήθεια..... 214

Οικονομία χρημάτων και προστασία του περιβάλλοντος.....216
Οικονομία χαρτιού και τόνερ.....216
Εξοικονόμηση ενέργειας.....217
Ανακύκλωση.....219

Ασφάλεια του εκτυπωτή..... 221
Δήλωση χειρισμού της μνήμης.....221
Διαγραφή ευμετάβλητης μνήμης.....222
Διαγραφή διαρκούς μνήμης.....222
Διαγραφή μνήμης σκληρού δίσκου εκτυπωτή..... 222
Διαμόρφωση κρυπτογράφησης σκληρού δίσκου εκτυπωτή.....223
Εύρεση πληροφοριών σχετικά με την ασφάλεια του εκτυπωτή.....224

Συντήρηση του εκτυπωτή.....225
Καθαρισμός των εξαρτημάτων του εκτυπωτή.....225
Έλεγχος της κατάστασης των εξαρτημάτων και των αναλώσιμων..... 227
Εκτιμώμενος αριθμός σελίδων που απομένουν 227
Παραγγελία αναλώσιμων.....228
Αποθήκευση αναλώσιμων.....230
Αντικατάσταση αναλώσιμων.....231
Μεταφορά του εκτυπωτή..... 235

Διαχείριση του εκτυπωτή.....236
Εντοπισμός πληροφοριών σχετικά με την προηγμένη δικτύωση και διαχείριση..... 236
Έλεγχος εικονικής οθόνης..... 236
Ρύθμιση ειδοποιήσεων μέσω e-mail.....236
Προβολή αναφορών..... 237
Ρύθμιση παραμέτρων των ειδοποιήσεων για αναλώσιμα από το Embedded Web Server.... 237
Επαναφορά προεπιλεγμένων εργοστασιακών ρυθμίσεων.....238

Αποκατάσταση εμπλοκών.....239
Αποφυγή εμπλοκών..... 239
Εντοπισμός θέσεων εμπλοκής..... 240
Εμπλοκή χαρτιού στην μπροστινή θύρα.....241
Εμπλοκή χαρτιού στην πίσω θύρα..... 243
Εμπλοκή χαρτιού στον βασικό δίσκο.....244
Εμπλοκή χαρτιού στη μονάδα εκτύπωσης διπλής όψης..... 245
Εμπλοκή χαρτιού στις θήκες.....246
Εμπλοκή χαρτιού στον τροφοδότη διαφορετικών μεγεθών..... 246
Εμπλοκή χαρτιού στον αυτόματο τροφοδότη εγγράφων (ADF)..... 248

Αντιμετώπιση προβλημάτων..... 249
Κατανόηση των μηνυμάτων του εκτυπωτή.....249
Επίλυση προβλημάτων του εκτυπωτή.....267
Επίλυση προβλημάτων εκτύπωσης..... 274
Επίλυση προβλημάτων αντιγραφής..... 303
Επίλυση προβλημάτων φαξ..... 306
Επίλυση προβλημάτων σάρωσης..... 313
Επίλυση προβλημάτων εφαρμογών αρχικής οθόνης.....318

Ο Embedded Web Server δεν ανοίγει.....318
Επικοινωνία με την Υποστήριξη πελατών.....320

Σημειώσεις.....321
Πληροφορίες προϊόντος.....321
Σημείωση για την έκδοση.....321
Κατανάλωση ενέργειας.....325

Ευρετήριο.....328

Πληροφορίες ασφαλείας

Ενδείξεις

Σημείωση: Η *σημείωση* αφορά πληροφορίες που ενδέχεται να σας βοηθήσουν.

Προειδοποίηση: Η *προειδοποίηση* αναφέρεται σε καταστάσεις που ενδέχεται να καταστρέψουν το υλικό ή το λογισμικό του προϊόντος.

ΠΡΟΣΟΧΗ: Η *προσοχή* υποδεικνύει μια πιθανώς επικίνδυνη κατάσταση που ενδέχεται να προκαλέσει τραυματισμό.

Η προσοχή μπορεί να αφορά:

ΠΡΟΣΟΧΗ—ΚΙΝΔΥΝΟΣ ΤΡΑΥΜΑΤΙΣΜΟΥ: Κίνδυνο τραυματισμού.

ΠΡΟΣΟΧΗ—ΚΙΝΔΥΝΟΣ ΗΛΕΚΤΡΟΠΛΗΞΙΑΣ: Κίνδυνο ηλεκτροπληξίας.

ΠΡΟΣΟΧΗ—ΖΕΣΤΗ ΕΠΙΦΑΝΕΙΑ: Κίνδυνο εγκαύματος από άγγιγμα.

ΠΡΟΣΟΧΗ—ΚΙΝΔΥΝΟΣ ΑΝΑΤΡΟΠΗΣ: Κίνδυνο σύνθλιψης.

ΠΡΟΣΟΧΗ—ΚΙΝΔΥΝΟΣ ΤΡΑΥΜΑΤΙΣΜΟΥ ΔΑΚΤΥΛΩΝ: Κίνδυνο σε περίπτωση εμπλοκής μεταξύ κινούμενων εξαρτημάτων.

ΠΡΟΣΟΧΗ—ΚΙΝΔΥΝΟΣ ΤΡΑΥΜΑΤΙΣΜΟΥ: Για να αποφύγετε τον κίνδυνο πυρκαγιάς ή ηλεκτροπληξίας, συνδέστε το καλώδιο τροφοδοσίας σε μια σωστά γειωμένη πρίζα με κατάλληλη ονομαστική ισχύ που βρίσκεται κοντά στο προϊόν και στην οποία είναι εύκολη η πρόσβαση.

ΠΡΟΣΟΧΗ—ΚΙΝΔΥΝΟΣ ΤΡΑΥΜΑΤΙΣΜΟΥ: Μην χρησιμοποιείτε αυτό το προϊόν με καλώδια επέκτασης, πολύπριζα, προεκτάσεις πολύπριζων ή συσκευές UPS. Η ισχύς ρεύματος αυτών των τύπων εξαρτημάτων μπορεί να υπερφορτωθεί εύκολα από έναν εκτυπωτή λέιζερ και μπορεί να έχει ως αποτέλεσμα κίνδυνο πυρκαγιάς, υλική ζημιά ή χαμηλή απόδοση του εκτυπωτή.

ΠΡΟΣΟΧΗ—ΚΙΝΔΥΝΟΣ ΤΡΑΥΜΑΤΙΣΜΟΥ: Με αυτό το προϊόν μπορεί να χρησιμοποιηθεί μόνο μια εσωτερική διάταξη προστασίας από τις απότομες διακυμάνσεις του ρεύματος της Lexmark, η οποία πρέπει να είναι σωστά συνδεδεμένη ανάμεσα στον εκτυπωτή και το καλώδιο τροφοδοσίας που παρέχεται με τον εκτυπωτή. Η χρήση διατάξεων προστασίας από τις απότομες διακυμάνσεις του ρεύματος που δεν παρέχονται από τη Lexmark, ενδέχεται να έχει ως αποτέλεσμα κίνδυνο πυρκαγιάς, υλική ζημιά ή χαμηλή απόδοση του εκτυπωτή.

ΠΡΟΣΟΧΗ—ΚΙΝΔΥΝΟΣ ΗΛΕΚΤΡΟΠΛΗΞΙΑΣ: Για να αποφύγετε τον κίνδυνο ηλεκτροπληξίας, μην τοποθετείτε ή χρησιμοποιείτε το συγκεκριμένο προϊόν κοντά σε νερό ή υγρά σημεία.

ΠΡΟΣΟΧΗ—ΚΙΝΔΥΝΟΣ ΗΛΕΚΤΡΟΠΛΗΞΙΑΣ: Για να αποφύγετε τον κίνδυνο ηλεκτροπληξίας σε περίπτωση καταιγίδας με αστραπές, μην εγκαθιστάτε το συγκεκριμένο προϊόν και μην πραγματοποιείτε ηλεκτρικές ή καλωδιακές συνδέσεις, όπως σύνδεση για λειτουργία φαξ, σύνδεση του καλωδίου τροφοδοσίας ή του τηλεφώνου.

ΠΡΟΣΟΧΗ—ΚΙΝΔΥΝΟΣ ΗΛΕΚΤΡΟΠΛΗΞΙΑΣ: Για να αποφύγετε τον κίνδυνο ηλεκτροπληξίας, μην χρησιμοποιείτε τη λειτουργία φαξ σε περίπτωση καταιγίδας με αστραπές.

Αναθέστε τη συντήρηση ή τις επισκευές που δεν περιγράφονται στην τεκμηρίωση σε έναν αντιπρόσωπο υποστήριξης.

ΠΡΟΣΟΧΗ—ΚΙΝΔΥΝΟΣ ΑΝΑΤΡΟΠΗΣ: Τα μοντέλα που τοποθετούνται στο δάπεδο απαιτούν την ύπαρξη πρόσθετου επίπλου για λόγους σταθερότητας. Πρέπει να χρησιμοποιήσετε είτε το υπερυψωμένο στήριγμα εκτυπωτή είτε τη βάση εκτυπωτή, εάν χρησιμοποιείτε επιλογές πολλαπλής εισαγωγής. Εάν προμηθευτήκατε έναν πολυλειτουργικό εκτυπωτή (MFP) με λειτουργίες σάρωσης, αντιγραφής και φαξ, τότε ενδέχεται να απαιτείται πρόσθετο έπιπλο. Για περισσότερες πληροφορίες επισκεφτείτε τη διεύθυνση **www.lexmark.com/multifunctionprinters**.

Το προϊόν αυτό έχει σχεδιαστεί, ελεγχθεί και εγκριθεί ότι ανταποκρίνεται στα αυστηρά παγκόσμια πρότυπα ασφάλειας με τη χρήση συγκεκριμένων εξαρτημάτων του κατασκευαστή. Οι λειτουργίες ασφαλείας κάποιων εξαρτημάτων ενδέχεται να μην είναι πάντα προφανείς. Ο κατασκευαστής δεν φέρει ευθύνη για τη χρήση άλλων εξαρτημάτων αντικατάστασης.

ΠΡΟΣΟΧΗ—ΚΙΝΔΥΝΟΣ ΗΛΕΚΤΡΟΠΛΗΞΙΑΣ: Για να αποφύγετε τον κίνδυνο ηλεκτροπληξίας, βεβαιωθείτε ότι όλες οι εξωτερικές συνδέσεις (όπως οι συνδέσεις Ethernet και τηλεφωνικού συστήματος) έχουν γίνει σωστά στις θύρες υποδοχής με την αντίστοιχη σήμανση.

ΠΡΟΣΟΧΗ—ΚΙΝΔΥΝΟΣ ΤΡΑΥΜΑΤΙΣΜΟΥ: Στο προϊόν αυτό χρησιμοποιείται λέιζερ. Η χρήση ελέγχων ή ρυθμίσεων ή η εκτέλεση διαδικασιών εκτός αυτών που ορίζονται στον *Οδηγό χρήσης* μπορεί να έχει ως αποτέλεσμα έκθεση σε επικίνδυνη ακτινοβολία.

Το προϊόν χρησιμοποιεί μια διαδικασία εκτύπωσης η οποία θερμαίνει το μέσο εκτύπωσης και η θερμότητα ενδέχεται να προκαλέσει εκπομπή επικίνδυνων ουσιών από τα συστατικών του μέσου εκτύπωσης που χρησιμοποιείται. Πρέπει να κατανοήσετε όλα τα θέματα που αναφέρονται στην ενότητα των οδηγιών και αφορούν την επιλογή των μέσων εκτύπωσης, προκειμένου να αποφευχθεί η πιθανότητα εκπομπής επικίνδυνων ουσιών.

ΠΡΟΣΟΧΗ—ΖΕΣΤΗ ΕΠΙΦΑΝΕΙΑ: Η θερμοκρασία στο εσωτερικό του εκτυπωτή μπορεί να είναι υψηλή. Για να ελαχιστοποιηθεί ο κίνδυνος τραυματισμού από τυχόν καυτά εξαρτήματα, αφήστε την επιφάνεια να κρυώσει πριν να την ακουμπήσετε.

ΠΡΟΣΟΧΗ—ΚΙΝΔΥΝΟΣ ΤΡΑΥΜΑΤΙΣΜΟΥ: Η μπαταρία λιθίου σε αυτό το προϊόν δεν αντικαθίσταται. Υπάρχει κίνδυνος έκρηξης σε περίπτωση εσφαλμένης αντικατάστασης μιας μπαταρίας λιθίου. Μην αποφορτίζετε, αποσυναρμολογείτε ή πετάτε την μπαταρία λιθίου στη φωτιά. Να πετάτε τις χρησιμοποιημένες μπαταρίες λιθίου σύμφωνα με τις οδηγίες του κατασκευαστή και την κατά τόπους νομοθεσία.

ΠΡΟΣΟΧΗ—ΚΙΝΔΥΝΟΣ ΤΡΑΥΜΑΤΙΣΜΟΥ: Για να μειωθεί ο κίνδυνος πυρκαγιάς, χρησιμοποιήστε μόνο καλώδιο τηλεπικοινωνιών 26 AWG ή μεγαλύτερο (RJ-11) κατά τη σύνδεση αυτού του προϊόντος σε δίκτυο PSTN. Για τους χρήστες στην Αυστραλία, το καλώδιο πρέπει να έχει εγκριθεί από την Αρχή Επικοινωνιών και Μέσων Ενημέρωσης Αυστραλίας.

ΠΡΟΣΟΧΗ—ΚΙΝΔΥΝΟΣ ΤΡΑΥΜΑΤΙΣΜΟΥ: Μη διπλώνετε, δένετε ή συνθλίβετε το καλώδιο τροφοδοσίας και μην τοποθετείτε βαριά αντικείμενα πάνω του. Μην ταλαιπωρείτε ή προκαλείτε φθορές στο καλώδιο τροφοδοσίας. Μην πιέζετε το καλώδιο τροφοδοσίας μεταξύ αντικειμένων, όπως έπιπλα και τοίχοι. Εάν συμβεί ο,τιδήποτε από τα παραπάνω, υπάρχει κίνδυνος πρόκλησης πυρκαγιάς ή ηλεκτροπληξίας. Εξετάζετε το καλώδιο τροφοδοσίας συχνά για σημάδια τέτοιων προβλημάτων. Αποσυνδέετε το καλώδιο τροφοδοσίας από την πρίζα πριν να το επιθεωρήσετε.

ΠΡΟΣΟΧΗ—ΚΙΝΔΥΝΟΣ ΤΡΑΥΜΑΤΙΣΜΟΥ: Για να μειωθεί ο κίνδυνος από την αστάθεια του εξοπλισμού, η τοποθέτηση χαρτιού πρέπει να πραγματοποιείται μεμονωμένα σε κάθε θήκη. Διατηρείτε κάθε άλλη θήκη κλειστή έως ότου είναι απαραίτητο να χρησιμοποιηθεί.

ΠΡΟΣΟΧΗ—ΚΙΝΔΥΝΟΣ ΗΛΕΚΤΡΟΠΛΗΞΙΑΣ: Για να αποφύγετε τον κίνδυνο ηλεκτροπληξίας κατά τον καθαρισμό της εξωτερικής επιφάνειας του εκτυπωτή, αποσυνδέστε το καλώδιο τροφοδοσίας από την πρίζα και αποσυνδέστε όλα τα καλώδια από τον εκτυπωτή, πριν προχωρήσετε.

ΠΡΟΣΟΧΗ—ΚΙΝΔΥΝΟΣ ΗΛΕΚΤΡΟΠΛΗΞΙΑΣ: Εάν θέλετε να αποκτήσετε πρόσβαση στην πλακέτα του ελεγκτή ή να εγκαταστήσετε προαιρετικό υλικό ή συσκευές μνήμης κάποια στιγμή έπειτα από τη ρύθμιση του εκτυπωτή, απενεργοποιήστε τον εκτυπωτή και αποσυνδέστε το καλώδιο τροφοδοσίας από την πρίζα για να συνεχίσετε. Εάν έχετε άλλες συσκευές συνδεδεμένες στον εκτυπωτή, απενεργοποιήστε τις και αποσυνδέστε τυχόν καλώδια που συνδέονται στον εκτυπωτή.

ΠΡΟΣΟΧΗ—ΚΙΝΔΥΝΟΣ ΤΡΑΥΜΑΤΙΣΜΟΥ: Το βάρος του εκτυπωτή ξεπερνάει τα 18 kg (40 lb) και για την ασφαλή μεταφορά του απαιτούνται δύο ή περισσότεροι εκπαιδευμένοι υπάλληλοι.

ΠΡΟΣΟΧΗ—ΚΙΝΔΥΝΟΣ ΤΡΑΥΜΑΤΙΣΜΟΥ: Σε περίπτωση μετακίνησης του εκτυπωτή, ακολουθήστε αυτές τις οδηγίες για να αποφύγετε τραυματισμούς ή πρόκληση ζημιάς στον εκτυπωτή:

- Βεβαιωθείτε ότι όλες οι θύρες και οι θήκες είναι κλειστές.
- Απενεργοποιήστε τον εκτυπωτή και αποσυνδέστε το καλώδιο παροχής ρεύματος από την πρίζα.
- Αποσυνδέστε όλα τα καλώδια από τον εκτυπωτή.
- Εάν ο εκτυπωτής διαθέτει τροχήλατη βάση, μετακινήστε την προσεκτικά στη νέα θέση. Προσέξτε όταν περνάτε πάνω από κατώφλια και ανοίγματα στο πάτωμα.
- Εάν ο εκτυπωτής δεν διαθέτει τροχήλατη βάση, αλλά έχει διαμορφωθεί με προαιρετικές θήκες, ανασηκώστε τον για να τον αφαιρέσετε από τις θήκες. Μην προσπαθείτε να ανασηκώσετε τον εκτυπωτή και τις θήκες ταυτόχρονα.
- Χρησιμοποιείτε πάντα τις χειρολαβές του εκτυπωτή, για να τον ανασηκώσετε.
- Οποιοδήποτε καρότσι χρησιμοποιηθεί για τη μεταφορά του εκτυπωτή, πρέπει να διαθέτει επιφάνεια ικανή να στηρίξει το πλήρες εμβαδόν του εκτυπωτή.
- Οποιοδήποτε καρότσι χρησιμοποιηθεί για τη μεταφορά των πρόσθετων υλικών εξαρτημάτων, πρέπει να διαθέτει επιφάνεια ικανή να στηρίξει τις διαστάσεις των πρόσθετων εξαρτημάτων.
- Διατηρήστε τον εκτυπωτή σε όρθια θέση.
- Αποφύγετε τις ιδιαίτερα απότομες κινήσεις.
- Βεβαιωθείτε ότι τα δάχτυλά σας δεν βρίσκονται κάτω από τον εκτυπωτή, όταν τον αφήνετε στη θέση του.
- Βεβαιωθείτε ότι υπάρχει επαρκής χώρος γύρω από τον εκτυπωτή.

ΠΡΟΣΟΧΗ—ΚΙΝΔΥΝΟΣ ΤΡΑΥΜΑΤΙΣΜΟΥ: Για να αποφύγετε τον κίνδυνο πυρκαγιάς ή ηλεκτροπληξίας, χρησιμοποιήστε μόνο το καλώδιο παροχής ρεύματος που συνοδεύει αυτό το προϊόν ή ανταλλακτικό καλώδιο εξουσιοδοτημένο από τον κατασκευαστή.

ΑΠΟΘΗΚΕΥΣΤΕ ΑΥΤΕΣ ΤΙΣ ΟΔΗΓΙΕΣ.

Γνωριμία με τον εκτυπωτή

Εύρεση πληροφοριών σχετικά με τον εκτυπωτή

Τι ψάχνετε;	Θα το βρείτε εδώ
Οδηγίες αρχικής εγκατάστασης: • Σύνδεση του εκτυπωτή • Εγκατάσταση του λογισμικού του εκτυπωτή	Τεκμηρίωση εγκατάστασης—Η τεκμηρίωση εγκατάστασης συνοδεύει τον εκτυπωτή και διατίθεται επίσης στη διεύθυνση **http://support.lexmark.com**.
Πρόσθετες οδηγίες εγκατάστασης για χρήση του εκτυπωτή: • Επιλογή και αποθήκευση χαρτιού και μέσων ειδικού τύπου • Τοποθέτηση χαρτιού • Ρύθμιση παραμέτρων εκτυπωτή • Προβολή και εκτύπωση εγγράφων και φωτογραφιών • Εγκατάσταση και χρήση του λογισμικού του εκτυπωτή • Διαμόρφωση εκτυπωτή σε δίκτυο • Φροντίδα και συντήρηση του εκτυπωτή • Αντιμετώπιση και επίλυση προβλημάτων	*Οδηγός χρήσης* και *Οδηγός γρήγορης αναφοράς* — Οι οδηγοί είναι διαθέσιμοι στη διεύθυνση **http://support.lexmark.com**. **Σημ.:** Αυτοί οι οδηγοί διατίθενται επίσης σε άλλες γλώσσες.
Πληροφορίες σχετικά με την εγκατάσταση και τη διαμόρφωση των δυνατοτήτων προσβασιμότητας του εκτυπωτή σας	*Οδηγός προσβασιμότητας Lexmark*—Αυτός ο οδηγός είναι διαθέσιμος στη διεύθυνση **http://support.lexmark.com**.
Βοήθεια χρήσης του λογισμικού του εκτυπωτή	Βοήθεια των Windows ή Mac—Ανοίξτε ένα πρόγραμμα ή μια εφαρμογή του εκτυπωτή και κάντε κλικ στην επιλογή **Βοήθεια**. Κάντε κλικ στην επιλογή ? για να δείτε πληροφορίες ανάλογα με το περιεχόμενο. **Σημειώσεις:** • Η Βοήθεια εγκαθίσταται αυτόματα μαζί με το λογισμικό του εκτυπωτή. • Το λογισμικό του εκτυπωτή βρίσκεται στο φάκελο προγράμματος οδήγησης του εκτυπωτή ή στην επιφάνεια εργασίας, ανάλογα με το λειτουργικό σας σύστημα.

Τι ψάχνετε;	Θα το βρείτε εδώ
Τελευταίες συμπληρωματικές πληροφορίες, ενημερώσεις και τεχνική υποστήριξη: • Τεκμηρίωση • Λήψεις προγραμμάτων οδήγησης • Υποστήριξη μέσω ζωντανής συνομιλίας • Υποστήριξη μέσω ηλεκτρονικού ταχυδρομείου • Τηλεφωνική υποστήριξη	Τοποθεσία υποστήριξης της Lexmark στο Web — **http://support.lexmark.com** **Σημ.:** Επιλέξτε την χώρα ή την περιοχή και κατόπιν το προϊόν σας για να προβάλετε την αντίστοιχη ιστοσελίδα υποστήριξης. Οι τηλεφωνικοί αριθμοί υποστήριξης και οι ώρες λειτουργίας για τη χώρα ή την περιοχή σας αναφέρονται στην τοποθεσία υποστήριξης στο Web και στο έντυπο της εγγύησης που συνοδεύει τον εκτυπωτή σας. Καταγράψτε τις παρακάτω πληροφορίες (βρίσκονται στην απόδειξη που λάβατε από το κατάστημα και στο πίσω μέρος του εκτυπωτή) και να τις έχετε κοντά σας όταν επικοινωνήσετε με την υπηρεσία υποστήριξης, ώστε να μπορέσουμε να σας εξυπηρετήσουμε ταχύτερα: • Αριθμός τύπου μηχανήματος • Αριθμός σειράς • Ημερομηνία αγοράς • Κατάστημα αγοράς
Πληροφορίες σχετικά με την εγγύηση	Οι πληροφορίες εγγύησης διαφέρουν ανά χώρα ή περιοχή: • **Στις ΗΠΑ** — Ανατρέξτε στη Δήλωση περιορισμένης εγγύησης που συνοδεύει αυτόν τον εκτυπωτή ή μεταβείτε στη διεύθυνση **http://support.lexmark.com**. • **Σε άλλες χώρες και περιοχές** — Ανατρέξτε στην έντυπη εγγύηση που συνοδεύει αυτόν τον εκτυπωτή.

Επιλογή θέσης για τον εκτυπωτή

ΠΡΟΣΟΧΗ—ΚΙΝΔΥΝΟΣ ΤΡΑΥΜΑΤΙΣΜΟΥ: Το βάρος του εκτυπωτή ξεπερνάει τα 18 kg (40 lb) και για την ασφαλή μεταφορά του απαιτούνται δύο ή περισσότεροι εκπαιδευμένοι υπάλληλοι.

Κατά την επιλογή θέσης για τον εκτυπωτή, αφήστε αρκετό χώρο για το άνοιγμα των θηκών, των καλυμμάτων και των θυρών. Εάν σκοπεύετε να εγκαταστήσετε πρόσθετα εξαρτήματα, αφήστε αρκετό χώρο και για αυτά. Είναι σημαντικό να:

- Εγκαταστήσετε τον εκτυπωτή κοντά σε πρίζα με κατάλληλη γείωση στην οποία υπάρχει εύκολη πρόσβαση.
- Βεβαιωθείτε ότι η ροή αέρα στο δωμάτιο είναι σύμφωνη με την τελευταία αναθεώρηση του προτύπου ASHRAE 62 ή του προτύπου CEN Technical Committee 156.
- Επιλέξετε επίπεδη, ανθεκτική και σταθερή επιφάνεια.
- Προστατεύστε τον εκτυπωτή:
  - Από σκόνη, βρωμιά και υγρασία.
  - Από συρραπτικά και συνδετήρες.
  - Από άμεση ροή του αέρα κλιματιστικών, θερμαντικών σωμάτων ή ανεμιστήρων.
  - Από άμεσο ηλιακό φως και υπερβολική υγρασία.
- Τηρείτε τις συνιστώμενες θερμοκρασίες και αποφεύγετε τις διακυμάνσεις:

Εύρος θερμοκρασιών περιβάλλοντος	15,6 έως 32,2 °C
Εύρος θερμοκρασιών αποθήκευσης	-40 έως 60°C

- Για λόγους επαρκούς αερισμού, αφήστε γύρω από τον εκτυπωτή τα ακόλουθα συνιστώμενα περιθώρια:

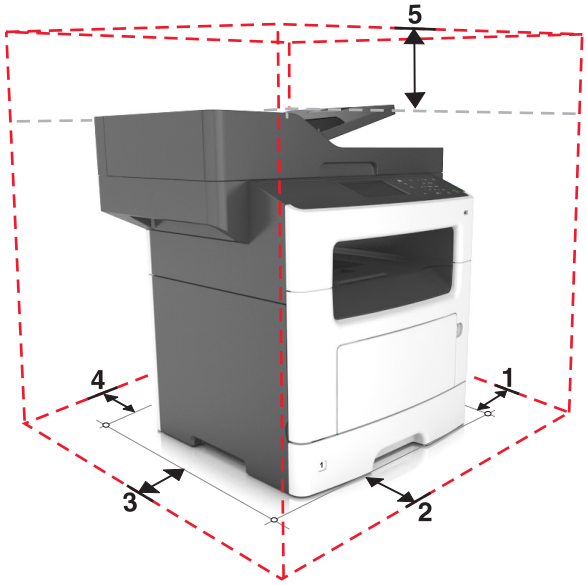

1	Δεξιά πλευρά	304,8 χιλ. (12 ίν.)
2	Μπροστινή πλευρά	508 χιλ. (20 ίν.)
3	Αριστερή πλευρά	203,2 χιλ. (8 ίν.)
4	Πίσω πλευρά	203,2 χιλ. (8 ίν.)
5	Κορυφή	736,6 χιλ. (29 ίν.)

Διαμορφώσεις εκτυπωτή

ΠΡΟΣΟΧΗ—ΚΙΝΔΥΝΟΣ ΑΝΑΤΡΟΠΗΣ: Τα μοντέλα που τοποθετούνται στο δάπεδο απαιτούν την ύπαρξη πρόσθετου επίπλου για λόγους σταθερότητας. Πρέπει να χρησιμοποιήσετε είτε το υπερυψωμένο στήριγμα εκτυπωτή είτε τη βάση εκτυπωτή εάν χρησιμοποιείτε επιλογές πολλαπλής εισαγωγής. Εάν προμηθευτήκατε έναν πολυλειτουργικό εκτυπωτή (MFP) με λειτουργίες σάρωσης, αντιγραφής και φαξ, τότε ενδέχεται να απαιτείται πρόσθετο έπιπλο. Για περισσότερες πληροφορίες, ανατρέξτε στη διεύθυνση **www.lexmark.com/multifunctionprinters**.

ΠΡΟΣΟΧΗ—ΚΙΝΔΥΝΟΣ ΤΡΑΥΜΑΤΙΣΜΟΥ: Για να μειωθεί ο κίνδυνος από την αστάθεια του εξοπλισμού, η τοποθέτηση χαρτιού πρέπει να πραγματοποιείται μεμονωμένα σε κάθε θήκη. Διατηρείτε κάθε άλλη θήκη κλειστή έως ότου είναι απαραίτητο να χρησιμοποιηθεί.

Μπορείτε να διαμορφώσετε τον εκτυπωτή σας προσθέτοντας μια προαιρετική θήκη 250 ή 550 φύλλων. Για οδηγίες σχετικά με την τοποθέτηση της προαιρετικής θήκης, ανατρέξτε στην ενότητα “Εγκατάσταση προαιρετικών θηκών” στη σελίδα 44.

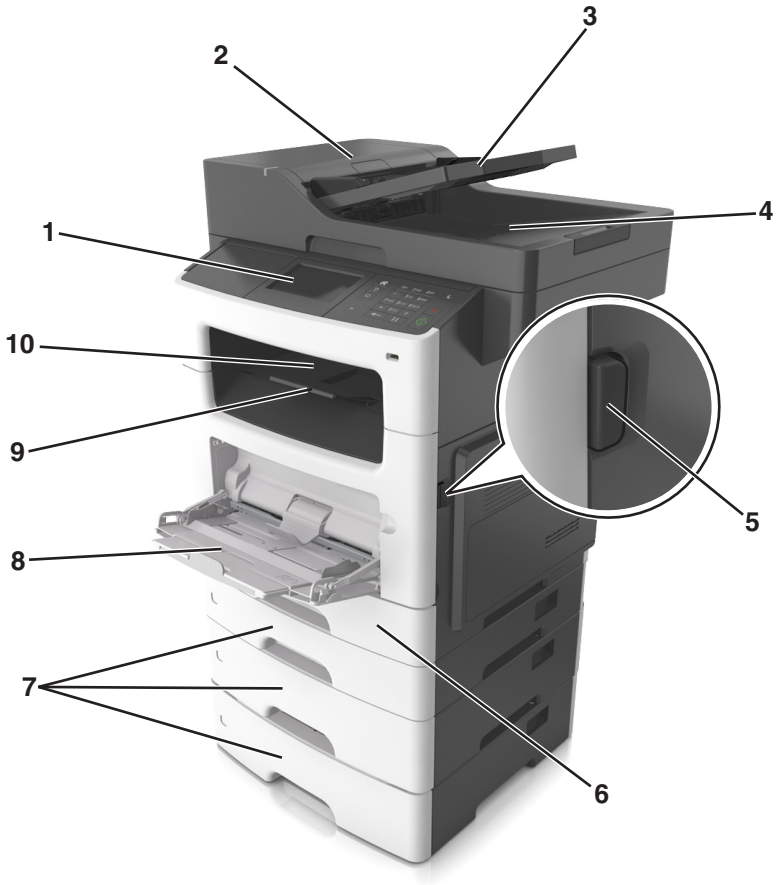

1	Πίνακας ελέγχου του εκτυπωτή
2	Αυτόματος Τροφοδότης Εγγράφων (ADF)
3	Θήκη ADF
4	Υποδοχή ADF
5	Κουμπί απελευθέρωσης μπροστινής θύρας
6	Τυπική θήκη 250 φύλλων
7	Προαιρετική θήκη 250 ή 550 φύλλων
8	Τροφοδότης διαφορετικών μεγεθών 100 φύλλων
9	Στοπ χαρτιού
10	Τυπική υποδοχή

Κατανόηση των βασικών λειτουργιών του σαρωτή

- Δημιουργήστε γρήγορα αντίγραφα ή ορίστε τις ρυθμίσεις στον πίνακα ελέγχου του εκτυπωτή για να εκτελείτε συγκεκριμένες εργασίες αντιγραφής.
- Αποστείλετε φαξ χρησιμοποιώντας τον πίνακα ελέγχου του εκτυπωτή.
- Αποστείλετε φαξ σε πολλούς προορισμούς φαξ ταυτόχρονα.

- Σαρώστε έγγραφα και στείλτε τα στον υπολογιστή σας, σε μια διεύθυνση ηλεκτρονικού ταχυδρομείου, σε μια μονάδα flash ή σε έναν προορισμό FTP.
- Σαρώστε έγγραφα και στείλτε τα σε άλλον εκτυπωτή (PDF μέσω FTP).

Με χρήση του αυτόματου τροφοδότη εγγράφων και της γυάλινης επιφάνειας σαρωτή

Αυτόματος Τροφοδότης Εγγράφων (ADF)	Γυάλινη επιφάνεια σαρωτή
Χρησιμοποιήστε τον αυτόματο τροφοδότη εγγράφων για έγγραφα πολλών σελίδων, καθώς και για τις σελίδες δύο όψεων (διπλής όψης).	Χρησιμοποιήστε τη γυάλινη επιφάνεια σαρωτή για μονοσέλιδα έγγραφα, σελίδες βιβλίων, μικρά αντικείμενα (όπως ταχυδρομικές κάρτες ή φωτογραφίες), διαφάνειες, φωτογραφικό χαρτί ή λεπτά μέσα (όπως αποκόμματα περιοδικών).

Με χρήση του αυτόματου τροφοδότη εγγράφων

Όταν χρησιμοποιείτε τον αυτόματο τροφοδότη εγγράφων:

- Τοποθετήστε το έγγραφο στη θήκη του αυτόματου τροφοδότη εγγράφων με την όψη προς τα επάνω και την μικρή πλευρά να εισέρχεται πρώτη.
- Τοποθετήστε έως 50 φύλλα απλού χαρτιού στη θήκη του αυτόματου τροφοδότη εγγράφων (ADF).
- Μεγέθη σάρωσης με πλάτος 105 x 148 χιλ. (4,1 x 5,8 ίντσες) έως μήκος 216 x 368 χιλ. (8,5 x 14,5 ίντσες).
- Βάρη μέσων σάρωσης από 52 έως 120 g/m^2 14–32 lb).
- Μην τοποθετείτε ταχυδρομικές κάρτες, φωτογραφίες, μικρά αντικείμενα, διαφάνειες, φωτογραφικό χαρτί ή λεπτά μέσα (όπως αποκόμματα περιοδικών) στη θήκη του αυτόματου τροφοδότη εγγράφων. Τοποθετήστε αυτά τα αντικείμενα στη γυάλινη επιφάνεια σαρωτή.

Με χρήση της γυάλινης επιφάνειας σαρωτή

Όταν χρησιμοποιείτε τη γυάλινη επιφάνεια σαρωτή:

- Τοποθετήστε το έγγραφο στην γυάλινη επιφάνεια σάρωσης με την όψη προς τα κάτω στη γωνία με το πράσινο βέλος.
- Σάρωση ή αντιγραφή εγγράφων με μήκος έως 216 x 355,6 χιλ. (8,5 x 14
- Αντιγραφή βιβλίων πάχους έως 25,3 χιλ. (1 ίντσα).

Παρουσίαση του πίνακα ελέγχου του εκτυπωτή

Χρήση του πίνακα ελέγχου του εκτυπωτή

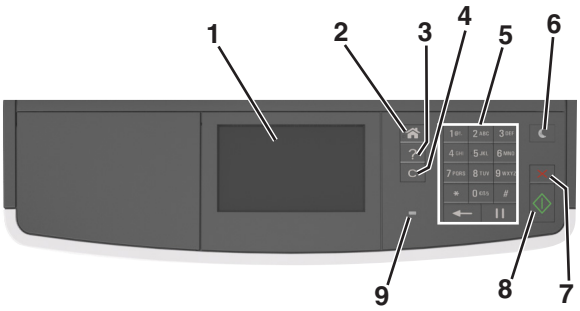

	Στοιχείο	Σκοπός
1	Οθόνη	• Προβολή της κατάστασης του εκτυπωτή και των μηνυμάτων. • Ρύθμιση και χειρισμός του εκτυπωτή.
2	Κουμπί αρχικής οθόνης	Μετάβαση στην αρχική οθόνη
3	Συμβουλές	Άνοιγμα του παραθύρου διαλόγου βοήθειας με βάση το περιεχόμενο.
4	Κουμπί Διαγραφής όλων / Επαναφοράς	Επαναφέρετε τις προεπιλεγμένες ρυθμίσεις μιας λειτουργίας όπως η αντιγραφή, η λειτουργία φαξ ή η σάρωση.
5	Πληκτρολόγιο	Εισαγωγή αριθμών, γραμμάτων ή συμβόλων.
6	Κουμπί Αναστολή λειτουργίας	Ενεργοποίηση κατάστασης "Αναστολή λειτουργίας" ή "Αδρανοποίηση". Κάνετε ένα από τα παρακάτω για να αφυπνίσετε τον εκτυπωτή από την αναστολή λειτουργίας: • Πατήστε οποιοδήποτε υλικό κουμπί. • Ανοίξτε μια θύρα ή κάλυμμα. • Αποστείλετε μια εργασία εκτύπωσης από τον υπολογιστή. • Εκτελέστε επαναφορά χωρίς απενεργοποίηση από τον κεντρικό διακόπτη τροφοδοσίας.
7	Κουμπί Διακοπή ή Άκυρο	Διακοπή κάθε δραστηριότητας του εκτυπωτή.
8	Κουμπί υποβολής	Υποβάλετε αλλαγές που έγιναν στις ρυθμίσεις του εκτυπωτή.
9	Ενδεικτική λυχνία	Έλεγχος της κατάστασης του εκτυπωτή

Επεξήγηση των χρωμάτων του κουμπιού αναστολής λειτουργίας και των ενδεικτικών λυχνιών.

Τα χρώματα του κουμπιού αναστολής λειτουργίας και των ενδεικτικών λυχνιών στον πίνακα ελέγχου υποδεικνύουν μια συγκεκριμένη κατάσταση του εκτυπωτή.

Ενδεικτική λυχνία	Κατάσταση του εκτυπωτή
Απενεργοποίηση	Ο εκτυπωτής είναι απενεργοποιημένος ή βρίσκεται σε λειτουργία αδρανοποίησης.
Αναβοσβήνει με πράσινο χρώμα	Ο εκτυπωτής προθερμαίνεται, επεξεργάζεται δεδομένα ή εκτυπώνει.
Σταθερό πράσινο	Ο εκτυπωτής είναι ενεργοποιημένος, αλλά σε αδράνεια.
Αναβοσβήνει με κόκκινο χρώμα	Απαιτείται παρέμβαση του χειριστή.

Λυχνία κουμπιού αναστολής λειτουργίας	Κατάσταση του εκτυπωτή
Απενεργοποίηση	Ο εκτυπωτής είναι απενεργοποιημένος, σε αδράνεια ή σε κατάσταση ετοιμότητας.
Σταθερά πορτοκαλί	Ο εκτυπωτής βρίσκεται σε κατάσταση αναστολής λειτουργίας.
Αναβοσβήνει με πορτοκαλί χρώμα	Ο εκτυπωτής εισέρχεται ή εξέρχεται από λειτουργία αδρανοποίησης.
Αναβοσβήνει με πορτοκαλί χρώμα για 0,1 δευτερόλεπτο και, στη συνέχεια, σβήνει εντελώς για 1,9 δευτερόλεπτα με αργό ρυθμό παλμού.	Ο εκτυπωτής είναι σε λειτουργία αδρανοποίησης.

Παρουσίαση της αρχικής οθόνης

Όταν είναι ενεργοποιημένος ο εκτυπωτής, στην οθόνη εμφανίζεται μια βασική οθόνη, που αποκαλείται αρχική οθόνη. Χρησιμοποιήστε τα κουμπιά και τα εικονίδια της αρχικής οθόνης για την έναρξη ενεργειών όπως αντιγραφή, αποστολή φαξ ή σάρωση, για να ανοίξετε την οθόνη μενού ή για να απαντήσετε σε μηνύματα.

Σημ.: Η αρχική οθόνη σας ενδέχεται να διαφέρει ανάλογα με τις ρυθμίσεις προσαρμογής της αρχικής οθόνης, τις ρυθμίσεις διαχείρισης και τις ενεργές ενσωματωμένες λύσεις.

Αγγίξτε το κουμπί		Σκοπός
1	Αντιγραφή	Πρόσβαση στα μενού της λειτουργίας "Αντιγραφή" και δημιουργία αντιγράφων.
2	Φαξ	Πρόσβαση στα μενού της λειτουργίας "Φαξ" και αποστολή φαξ.
3	Ηλεκτρονικό ταχυδρομείο	Πρόσβαση στα μενού της λειτουργίας E-mail και αποστολή μηνυμάτων ηλεκτρονικού ταχυδρομείου.
4	FTP	Πρόσβαση στα μενού Πρωτόκολλο μεταφοράς αρχείων - FTP και σάρωση εγγράφων απευθείας σε ένα διακομιστή FTP.

Αγγίξτε το κουμπί		Σκοπός
5	Εικονίδιο Μενού	Πρόσβαση στα μενού του εκτυπωτή. **Σημ.:** Τα μενού είναι διαθέσιμα μόνο όταν ο εκτυπωτής βρίσκεται σε κατάσταση ετοιμότητας.
6	Γραμμή κατάστασης μηνύματος	• Εμφάνιση της τρέχουσας κατάστασης εκτυπωτή όπως **Έτοιμος** ή **Απασχολημένος**. • Εμφάνιση συνθηκών αναλωσίμων εκτυπωτή όπως **Χαμηλή στάθμη μονάδας απεικόνισης** ή **Χαμηλή στάθμη κασέτας**. • Εμφάνιση μηνυμάτων παρέμβασης και οδηγιών σχετικά με την εξάλειψή τους.
7	Κατάσταση/Αναλώσιμα	• Εμφάνιση μιας προειδοποίησης εκτυπωτή ή μηνύματος σφάλματος όταν ο εκτυπωτής απαιτεί παρέμβαση για τη συνέχιση της επεξεργασίας. • Προβολή περισσότερων πληροφοριών για την προειδοποίηση ή το μήνυμα του εκτυπωτή και πώς να γίνει απαλοιφή του.

Επίσης μπορούν να εμφανιστούν στην αρχική οθόνη:

Αγγίξτε το κουμπί	Σκοπός
Αναζήτηση εργασιών σε αναμονή	Πραγματοποιήσετε αναζήτηση στις τρέχουσες εργασίες σε αναμονή.
Εργασίες χρήστη	Πρόσβαση σε εργασίες εκτύπωσης που έχουν αποθηκευθεί από το χρήστη.
Προφίλ και εφαρμογές	Πρόσβαση σε προφίλ και εφαρμογές.

Δυνατότητες

Δυνατότητα	Περιγραφή
Προειδοποίηση μηνύματος παρακολούθησης λειτουργίας	Εάν κάποιο μήνυμα παρακολούθησης λειτουργίας επηρεάζει μια λειτουργία, τότε εμφανίζεται αυτό το εικονίδιο και η κόκκινη φωτεινή ένδειξη αναβοσβήνει.
Προειδοποίηση	Εάν προκύψει μια κατάσταση σφάλματος, τότε εμφανίζεται αυτό το εικονίδιο.
Διεύθυνση IP εκτυπωτή Παράδειγμα: **123.123.123.123**	Η διεύθυνση IP του εκτυπωτή βρίσκεται στην επάνω αριστερή γωνία της αρχικής οθόνης και εμφανίζεται ως τέσσερις ομάδες αριθμών, χωρισμένες από τελείες. Μπορείτε να χρησιμοποιείτε τη διεύθυνση IP όταν συνδέεστε στον ενσωματωμένο διακομιστή Web, ώστε να προβάλλετε και να διαμορφώνετε τις ρυθμίσεις του εκτυπωτή από μακριά όταν δεν βρίσκεστε δίπλα στη συσκευή.

Χρήση των κουμπιών της οθόνης αφής

Σημ.: Η αρχική οθόνη στο δικό σας μηχάνημα ενδέχεται να διαφέρει, ανάλογα με τις ρυθμίσεις προσαρμογής της αρχικής οθόνης, τις ρυθμίσεις διαχείρισης και τις ενεργές ενσωματωμένες λύσεις.

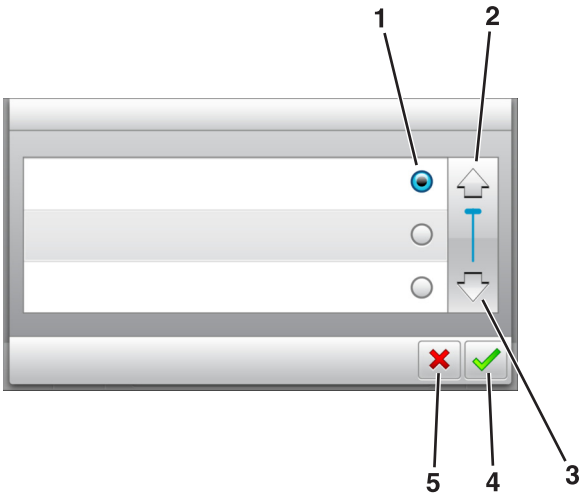

	Αγγίξτε το	Για
1	Κουμπί επιλογής	Επιλογή ή διαγραφή ενός στοιχείου.
2	Πάνω βέλος	Κύλιση προς τα επάνω.
3	Κάτω βέλος	Κύλιση προς τα κάτω.
4	Κουμπί αποδοχής	Αποθήκευση μιας ρύθμισης.
5	Κουμπί Ακύρωσης	• Ακύρωση μιας ενέργειας ή μιας επιλογής. • Επιστροφή στην προηγούμενη οθόνη.

Αγγίξτε το κουμπί	Για να
	Επιστρέψετε στην αρχική οθόνη.
	Ανοίξετε στον πίνακα ελέγχου του εκτυπωτή ένα παράθυρο διαλόγου Βοήθειας με σχετικές πληροφορίες.
	Πραγματοποιήσετε μετακίνηση προς τα αριστερά.
	Πραγματοποιήσετε μετακίνηση προς τα δεξιά.

Ρύθμιση και χρήση των εφαρμογών της αρχικής οθόνης

Σημειώσεις:

- Η αρχική οθόνη, τα εικονίδια και τα κουμπιά ποικίλλουν ανάλογα με τις ρυθμίσεις προσαρμογής, τις ρυθμίσεις διαχείρισης και τις ενεργές ενσωματωμένες εφαρμογές της αρχικής οθόνης.
- Μπορείτε ενδεχομένως να αγοράσετε περισσότερες λύσεις και εφαρμογές. Για περισσότερες πληροφορίες, μεταβείτε στην τοποθεσία **http://support.lexmark.com** ή επικοινωνήστε με το σημείο από το οποίο προμηθευτήκατε τον εκτυπωτή.

Εύρεση της διεύθυνσης IP του υπολογιστή

Για χρήστες των Windows

1. Στο πλαίσιο διαλόγου "Εκτέλεση", πληκτρολογήστε **cmd** για να ανοίξετε τη γραμμή εντολών.
2. Πληκτρολογήστε **ipconfig** και κατόπιν αναζητήστε τη διεύθυνση IP.

Για χρήστες Macintosh

1. Από το System Preferences (Προτιμήσεις συστήματος) στο μενού Apple, επιλέξτε **Network** (Δίκτυο).
2. Επιλέξτε τον τύπο της σύνδεσής σας και κατόπιν κάντε κλικ στην επιλογή **Advanced** (Σύνθετες ρυθμίσεις) > **TCP/IP**.
3. Αναζητήστε τη διεύθυνση IP.

Εύρεση της διεύθυνσης IP του εκτυπωτή

Σημ.: Βεβαιωθείτε ότι ο εκτυπωτής σας είναι συνδεδεμένος σε δίκτυο ή σε διακομιστή εκτύπωσης.

Μπορείτε να βρείτε τη διεύθυνση IP του εκτυπωτή:

- Από την άνω αριστερή γωνία της αρχικής οθόνης του εκτυπωτή.
- Από την ενότητα TCP/IP του μενού Δίκτυο/Θύρες.
- Εκτυπώνοντας μια σελίδα ρύθμισης δικτύου ή μια σελίδα ρυθμίσεων μενού και εντοπίζοντας την ενότητα TCP/IP.

Σημ.: Η διεύθυνση IP εμφανίζεται ως τέσσερα σύνολα αριθμών που χωρίζονται από τελείες, όπως 123.123.123.123.

Πρόσβαση στον Embedded Web Server

Ο Embedded Web Server είναι η ιστοσελίδα του εκτυπωτή που σας δίνει τη δυνατότητα να προβάλλετε και να διαμορφώνετε απομακρυσμένα τις ρυθμίσεις του εκτυπωτή, ακόμα και αν δεν βρίσκεστε κοντά στον εκτυπωτή.

1 Εξασφαλίστε τη διεύθυνση IP του εκτυπωτή:
   - Από την αρχική οθόνη του πίνακα ελέγχου του εκτυπωτή
   - Από την ενότητα TCP/IP του μενού Δίκτυο/Θύρες
   - Εκτυπώνοντας μια σελίδα ρύθμισης δικτύου ή μια σελίδα ρυθμίσεων μενού και εντοπίζοντας την ενότητα TCP/IP

   Σημ.: Η διεύθυνση IP εμφανίζεται ως τέσσερα σύνολα αριθμών που χωρίζονται από τελείες, όπως **123.123.123.123**.

2 Ανοίξτε ένα πρόγραμμα περιήγησης στο Web και πληκτρολογήστε τη διεύθυνση IP στο πεδίο διεύθυνσης.

3 Πατήστε **Enter**.

   Σημ.: Εάν χρησιμοποιείτε διακομιστή μεσολάβησης, τότε απενεργοποιήστε τον προσωρινά για να φορτώσετε σωστά την ιστοσελίδα του εκτυπωτή.

Προσαρμογή της αρχικής οθόνης

1 Ανοίξτε ένα πρόγραμμα περιήγησης στο Web και πληκτρολογήστε τη διεύθυνση IP στο πεδίο διεύθυνσης.

   Σημ.: Δείτε τη διεύθυνση IP του εκτυπωτή στην αρχική οθόνη του εκτυπωτή. Η διεύθυνση IP εμφανίζεται ως τέσσερα σύνολα αριθμών που χωρίζονται από τελείες, όπως 123.123.123.123.

2 Εφαρμόστε μία ή περισσότερες από τις εξής λύσεις:
   - Εμφανίζει ή αποκρύπτει εικονίδια βασικών λειτουργιών του εκτυπωτή.
     α Κάντε κλικ στις επιλογές **Ρυθμίσεις** > **Γενικές ρυθμίσεις** > **Προσαρμογή αρχικής οθόνης**.
     β Επιλέξτε τα πλαίσια ελέγχου, για να καθορίσετε τα εικονίδια που θα εμφανίζονται στην αρχική οθόνη.

       Σημ.: Εάν ακυρώσετε την επιλογή ενός πλαισίου ελέγχου δίπλα από ένα εικονίδιο, το εικονίδιο δεν εμφανίζεται στην αρχική οθόνη.
     γ Κάντε κλικ στο κουμπί **Υποβολή**.
   - Προσαρμόστε το εικονίδιο για κάποια εφαρμογή. Για περισσότερες πληροφορίες, ανατρέξτε στην ενότητα "Εύρεση πληροφοριών σχετικά με τις εφαρμογές αρχικής οθόνης" στη σελίδα 21 ή δείτε την τεκμηρίωση που συνοδεύει την εφαρμογή.

Παρουσίαση των διαφόρων εφαρμογών

Χρήση	Για
Αντιγραφή κάρτας	Σάρωση και εκτύπωση και των δύο όψεων μιας κάρτας σε μια σελίδα. Για περισσότερες πληροφορίες, δείτε "Ρύθμιση της λειτουργίας Αντιγραφή κάρτας" στη σελίδα 22.
Φαξ	Σάρωση ενός εγγράφου και, στη συνέχεια, αποστολή του σε έναν αριθμό φαξ. Για περισσότερες πληροφορίες, δείτε "Αποστολή/λήψη φαξ" στη σελίδα 108.

Χρήση	Για
Φόρμες και Αγαπημένα	Γρήγορη εύρεση και εκτύπωση ηλεκτρονικών φορμών που χρησιμοποιείτε συχνά απευθείας από την αρχική οθόνη του εκτυπωτή. Για περισσότερες πληροφορίες, δείτε "Ρύθμιση της εφαρμογής Forms and Favorites" στη σελίδα 21.
Αποστολή πολλών	Σάρωση ενός εγγράφου και, στη συνέχεια, αποστολή του σε πολλούς προορισμούς. Για περισσότερες πληροφορίες, δείτε "Ρύθμιση της εφαρμογής Αποστολή πολλών" στη σελίδα 23.
Η Συντόμευσή μου	Δημιουργία συντομεύσεων απευθείας στην αρχική οθόνη του εκτυπωτή. Για περισσότερες πληροφορίες, δείτε "Χρήση της εφαρμογής MyShortcut" στη σελίδα 23.
Σάρωση σε E-mail	Σάρωση ενός εγγράφου και, στη συνέχεια, αποστολή του σε μια διεύθυνση ηλεκτρονικού ταχυδρομείου. Για περισσότερες πληροφορίες, δείτε "Αποστολή μέσω ηλεκτρονικού ταχυδρομείου" στη σελίδα 100.
Σάρωση σε υπολογιστή	Σάρωση ενός εγγράφου και, στη συνέχεια, αποθήκευσή του σε προκαθορισμένο φάκελο σε κεντρικό υπολογιστή. Για περισσότερες πληροφορίες, δείτε "Ρύθμιση της λειτουργίας Σάρωση σε υπολογιστή" στη σελίδα 137.
Σάρωση σε FTP	Σάρωση εγγράφων απευθείας σε διακομιστή Πρωτοκόλλου μεταφοράς αρχείων (FTP) . Για περισσότερες πληροφορίες, δείτε "Σάρωση σε μια διεύθυνση FTP" στη σελίδα 135.
Σάρωση σε δίκτυο	Σάρωση ενός εγγράφου και, στη συνέχεια, αποστολή του σε έναν κοινόχρηστο φάκελο δικτύου. Για περισσότερες πληροφορίες, δείτε "Ρύθμιση της εφαρμογής Scan to Network" στη σελίδα 24.

Ενεργοποίηση των εφαρμογών αρχικής οθόνης

Εύρεση πληροφοριών σχετικά με τις εφαρμογές αρχικής οθόνης

Στην αρχική οθόνη του εκτυπωτή έχουν προεγκατασταθεί εφαρμογές. Προκειμένου να μπορέσετε χρησιμοποιήσετε αυτές τις εφαρμογές, πρέπει πρώτα να τις ενεργοποιήσετε και να τις ρυθμίσετε μέσω του Embedded Web Server. Για περισσότερες πληροφορίες σχετικά με την πρόσβαση στον Embedded Web Server, ανατρέξτε στην ενότητα "Πρόσβαση στον Embedded Web Server" στη σελίδα 20.

Για λεπτομερείς πληροφορίες σχετικά με τη διαμόρφωση και τη χρήση των εφαρμογών αρχικής οθόνης, κάντε τα εξής:

1. Μεταβείτε στην τοποθεσία **http://support.lexmark.com**.
2. Κάντε κλικ στην επιλογή **Λύσεις λογισμικού** και, στη συνέχεια, επιλέξτε ένα από τα εξής:
   - **Scan to Network**—Σας επιτρέπει να βρείτε πληροφορίες σχετικά με την εφαρμογή Scan to Network.
   - **Άλλες εφαρμογές**—Σας επιτρέπει να βρείτε πληροφορίες σχετικά με άλλες εφαρμογές.
3. Κάντε κλικ στην καρτέλα **Εγχειρίδια** και, έπειτα, επιλέξτε το έγγραφο για τις εφαρμογές αρχικής οθόνης.

Ρύθμιση της εφαρμογής Forms and Favorites

Σημ.: Μια νεότερη έκδοση του παρόντος *Οδηγού χρήσης* ενδέχεται να περιλαμβάνει απευθείας σύνδεσμο προς τον *Οδηγό διαχειριστή* της παρούσας εφαρμογής. Για έλεγχο ενημερώσεων του παρόντος *Οδηγού χρήσης*, μεταβείτε στην τοποθεσία **http://support.lexmark.com**.

Στοιχείο	Σκοπός
	Βελτίωση των διαδικασιών εργασίας, επιτρέποντάς σας να βρίσκετε και να εκτυπώνετε γρήγορα ηλεκτρονικές φόρμες που χρησιμοποιείτε συχνά απευθείας από την αρχική οθόνη του εκτυπωτή. **Σημ.:** Ο εκτυπωτής πρέπει να έχει δικαίωμα πρόσβασης στο φάκελο δικτύου, στην τοποθεσία FTP ή στην τοποθεσία Web όπου είναι αποθηκευμένος ο σελιδοδείκτης. Από τον υπολογιστή που είναι αποθηκευμένος ο σελιδοδείκτης, χρησιμοποιήστε τις ρυθμίσεις κοινής χρήσης, ασφάλειας και τείχους προστασίας για να εκχωρήσετε στον εκτυπωτή τουλάχιστον πρόσβαση *ανάγνωσης*. Για βοήθεια, ανατρέξτε στην τεκμηρίωση που συνοδεύει το λειτουργικό σύστημα.

1 Ανοίξτε ένα πρόγραμμα περιήγησης στο Web και πληκτρολογήστε τη διεύθυνση IP στο πεδίο διεύθυνσης.

   Σημ.: Δείτε τη διεύθυνση IP του εκτυπωτή στην αρχική οθόνη του εκτυπωτή. Η διεύθυνση IP εμφανίζεται ως τέσσερα σύνολα αριθμών που χωρίζονται από τελείες, όπως 123.123.123.123.

2 Κάντε κλικ στην επιλογή **Ρυθμίσεις** > **Εφαρμογές** > **Διαχείριση εφαρμογών** > **Forms and Favorites**.

3 Κάντε κλικ στην επιλογή **Προσθήκη** και, στη συνέχεια, προσαρμόστε τις ρυθμίσεις.

   Σημειώσεις:

   - Ανατρέξτε στη βοήθεια που εμφανίζεται κατά την κατάδειξη κάθε πεδίου με το ποντίκι για μια περιγραφή της ρύθμισης.
   - Για να βεβαιωθείτε πως οι ρυθμίσεις θέσης του σελιδοδείκτη είναι σωστές, πληκτρολογήστε τη σωστή διεύθυνση IP του κεντρικού υπολογιστή στον οποίο βρίσκεται ο σελιδοδείκτης. Για περισσότερες πληροφορίες σχετικά με τη λήψη της διεύθυνσης IP του κεντρικού υπολογιστή, δείτε “Εύρεση της διεύθυνσης IP του υπολογιστή” στη σελίδα 19.
   - Βεβαιωθείτε ότι ο εκτυπωτής διαθέτει δικαιώματα πρόσβασης στο φάκελο όπου βρίσκεται ο σελιδοδείκτης.

4 Κάντε κλικ στο κουμπί **Εφαρμογή**.

Για να χρησιμοποιήσετε την εφαρμογή, πατήστε **Φόρμες και αγαπημένα** στην αρχική οθόνη του εκτυπωτή και περιηγηθείτε στις κατηγορίες φορμών ή αναζητήστε φόρμες βάσει αριθμού, ονόματος ή περιγραφής.

Ρύθμιση της λειτουργίας Αντιγραφή κάρτας

Σημ.: Μια νεότερη έκδοση του παρόντος *Οδηγού χρήσης* ενδέχεται να περιλαμβάνει απευθείας σύνδεσμο προς τον *Οδηγό διαχειριστή* της παρούσας εφαρμογής. Για έλεγχο ενημερώσεων του παρόντος *Οδηγού χρήσης*, μεταβείτε στην τοποθεσία **http://support.lexmark.com**.

Στοιχείο	Σκοπός
	Αντιγράψτε γρήγορα και εύκολα ασφαλιστήρια, ταυτότητες και άλλες κάρτες μεγέθους πορτοφολιού. Μπορείτε να σαρώσετε και να εκτυπώσετε και τις δύο όψεις μιας κάρτας σε μια σελίδα, εξοικονομώντας χαρτί και εμφανίζοντας τις πληροφορίες της κάρτας με πιο βολικό τρόπο.

1 Ανοίξτε ένα πρόγραμμα περιήγησης στο Web και πληκτρολογήστε τη διεύθυνση IP στο πεδίο διεύθυνσης.

   Σημ.: Δείτε τη διεύθυνση IP του εκτυπωτή στην αρχική οθόνη του εκτυπωτή. Η διεύθυνση IP εμφανίζεται ως τέσσερα σύνολα αριθμών που χωρίζονται από τελείες, όπως 123.123.123.123.

2 Κάντε κλικ στην επιλογή **Ρυθμίσεις** > **Εφαρμογές** > **Διαχείριση εφαρμογών** > **Αντιγραφή κάρτας**.

3 Αλλάξτε τις προεπιλεγμένες ρυθμίσεις σάρωσης, αν απαιτείται.
- **Προεπιλεγμένη θήκη**—Επιλέξτε την προεπιλεγμένη θήκη για χρήση με την εκτύπωση εικόνων σάρωσης.
- **Προεπιλεγμένος αριθμός αντιγράφων**—Καθορίστε τον αριθμό των αντιγράφων που θα εκτυπώνονται αυτόματα όταν χρησιμοποιείται η εφαρμογή.
- **Προεπιλεγμένη ρύθμιση αντίθεσης**—Καθορίστε μια ρύθμιση για την αύξηση ή τη μείωση του επιπέδου αντίθεσης κατά την εκτύπωση αντιγράφου σαρωμένης κάρτας. Επιλέξτε **Βέλτιστη για το περιεχόμενο** εάν θέλετε να ρυθμίζει ο εκτυπωτής αυτόματα την αντίθεση.
- **Προεπιλεγμένη ρύθμιση κλιμάκωσης**—Ορίστε το μέγεθος της σαρωμένης κάρτας κατά την εκτύπωση. Η προεπιλεγμένη ρύθμιση είναι 100% (πλήρες μέγεθος).
- **Ρύθμιση ανάλυσης**—Προσαρμόστε την ποιότητα της σαρωμένης κάρτας.

  Σημειώσεις:

  – Όταν σαρώνετε μια κάρτα, βεβαιωθείτε ότι η ανάλυση σάρωσης δεν είναι μεγαλύτερη από 200 dpi για έγχρωμη σάρωση και 400 dpi για σε ασπρόμαυρη.
  – Όταν σαρώνετε πολλές κάρτες, βεβαιωθείτε ότι η ανάλυση σάρωσης δεν είναι μεγαλύτερη από 150 dpi για έγχρωμη σάρωση και 300 dpi για σε ασπρόμαυρη.
- **Περιθώρια εκτύπωσης**—Επιλέξτε το πλαίσιο ελέγχου για να εκτυπώσετε την εικόνα σάρωσης με περιθώριο γύρω του.

4 Κάντε κλικ στο κουμπί **Εφαρμογή**.

Για να χρησιμοποιήσετε την εφαρμογή, πατήστε **Αντιγραφή κάρτας** στην αρχική οθόνη του εκτυπωτή και ακολουθήστε τις οδηγίες που εμφανίζονται.

Χρήση της εφαρμογής MyShortcut

Σημ.: Μια νεότερη έκδοση του παρόντος *Οδηγού χρήσης* ενδέχεται να περιλαμβάνει απευθείας σύνδεσμο προς τον *Οδηγό διαχειριστή* της παρούσας εφαρμογής. Για έλεγχο ενημερώσεων του παρόντος *Οδηγού χρήσης*, μεταβείτε στην τοποθεσία **http://support.lexmark.com**.

Στοιχείο	Σκοπός
	Δημιουργήστε συντομεύσεις στην αρχική οθόνη του εκτυπωτή, με ρυθμίσεις για έως 25 αντιγραφής, φαξ, ή ελ. ταχυδρομείου που χρησιμοποιείτε συχνά.

Για να χρησιμοποιήσετε την εφαρμογή, πατήστε **Η Συντόμευσή μου** και ακολουθήστε τις οδηγίες που εμφανίζονται στην οθόνη του εκτυπωτή.

Ρύθμιση της εφαρμογής Αποστολή πολλών

Σημ.: Μια νεότερη έκδοση του παρόντος *Οδηγού χρήσης* ενδέχεται να περιλαμβάνει απευθείας σύνδεσμο προς τον *Οδηγό διαχειριστή* της παρούσας εφαρμογής. Για έλεγχο ενημερώσεων του παρόντος *Οδηγού χρήσης*, μεταβείτε στην τοποθεσία **http://support.lexmark.com**.

Στοιχείο	Σκοπός
	Σάρωση ενός εγγράφου και, στη συνέχεια, αποστολή του σαρωμένου εγγράφου σε πολλούς προορισμούς. **Σημ.:** Βεβαιωθείτε ότι υπάρχει αρκετός χώρος στον σκληρό δίσκο του εκτυπωτή.

1 Ανοίξτε ένα πρόγραμμα περιήγησης στο Web και πληκτρολογήστε τη διεύθυνση IP στο πεδίο διεύθυνσης.

   Σημ.: Δείτε τη διεύθυνση IP του εκτυπωτή στην αρχική οθόνη του εκτυπωτή. Η διεύθυνση IP του εκτυπωτή εμφανίζεται ως τέσσερα σύνολα αριθμών που χωρίζονται από τελείες, όπως 123.123.123.123.

2 Κάντε κλικ στην επιλογή **Ρυθμίσεις** > **Εφαρμογές** > **Διαχείριση εφαρμογών** > **Αποστολή πολλών**.

3 Από την ενότητα Προφίλ, κάντε κλικ στην επιλογή **Προσθήκη** και, στη συνέχεια, προσαρμόστε τις ρυθμίσεις.

   Σημειώσεις:

   - Ανατρέξτε στη βοήθεια που εμφανίζεται κατά την κατάδειξη κάθε πεδίου με το ποντίκι για μια περιγραφή της ρύθμισης.
   - Εάν επιλέξετε **FTP** ή **Κοινόχρηστος φάκελος** ως προορισμό, τότε βεβαιωθείτε πως οι ρυθμίσεις θέσης του προορισμού είναι σωστές. Πληκτρολογήστε τη σωστή διεύθυνση IP του κεντρικού υπολογιστή στον οποίο βρίσκεται ο συγκεκριμένος προορισμός. Για περισσότερες πληροφορίες σχετικά με τη λήψη της διεύθυνσης IP του κεντρικού υπολογιστή, δείτε "Εύρεση της διεύθυνσης IP του υπολογιστή" στη σελίδα 19.

4 Κάντε κλικ στο κουμπί **Εφαρμογή**.

Για να χρησιμοποιήσετε την εφαρμογή, πατήστε **Αποστολή πολλών** στην αρχική οθόνη του εκτυπωτή και ακολουθήστε τις οδηγίες που εμφανίζονται στην οθόνη του εκτυπωτή.

Ρύθμιση της εφαρμογής Scan to Network

Σημ.: Μια νεότερη έκδοση του παρόντος *Οδηγού χρήσης* ενδέχεται να περιλαμβάνει απευθείας σύνδεσμο προς τον *Οδηγό διαχειριστή* της παρούσας εφαρμογής. Για έλεγχο ενημερώσεων του παρόντος *Οδηγού χρήσης*, μεταβείτε στην τοποθεσία **http://support.lexmark.com**.

Στοιχείο	Σκοπός
	Σάρωση εγγράφου και αποστολή του σε έναν κοινόχρηστο φάκελο δικτύου. Μπορείτε να ορίσετε έως 30 μοναδικούς προορισμούς φακέλου. **Σημειώσεις:** • Ο εκτυπωτής πρέπει να έχει δικαίωμα εγγραφής στους προορισμούς. Από τον υπολογιστή που έχει οριστεί ο προορισμός, χρησιμοποιήστε τις ρυθμίσεις κοινής χρήσης, ασφάλειας και τείχους προστασίας για να εκχωρήσετε στον εκτυπωτή τουλάχιστον πρόσβαση *εγγραφής*. Για βοήθεια, ανατρέξτε στην τεκμηρίωση που συνοδεύει το λειτουργικό σύστημα. • Το εικονίδιο Scan to Network εμφανίζεται μόνο όταν έχει οριστεί ένας ή περισσότεροι προορισμοί.

1 Ανοίξτε ένα πρόγραμμα περιήγησης στο Web και πληκτρολογήστε τη διεύθυνση IP στο πεδίο διεύθυνσης.

Σημ.: Δείτε τη διεύθυνση IP του εκτυπωτή στην αρχική οθόνη του εκτυπωτή. Η διεύθυνση IP εμφανίζεται ως τέσσερα σύνολα αριθμών που χωρίζονται από τελείες, όπως 123.123.123.123.

2 Κάντε ένα από τα εξής:
- Επιλέξτε **Ρύθμιση της εφαρμογής Scan to Network** > **Κάντε κλικ εδώ**.
- Κάντε κλικ στην επιλογή **Ρυθμίσεις** > **Εφαρμογές** > **Διαχείριση εφαρμογών** > **Scan to Network**.

3 Ορίστε τους προορισμούς και, στη συνέχεια, προσαρμόστε τις ρυθμίσεις.

Σημειώσεις:
- Ανατρέξτε στη βοήθεια που εμφανίζεται κατά την κατάδειξη ορισμένων πεδίων με το ποντίκι για μια περιγραφή της ρύθμισης.
- Για να βεβαιωθείτε πως οι ρυθμίσεις θέσης του προορισμού είναι σωστές, πληκτρολογήστε τη σωστή διεύθυνση IP του κεντρικού υπολογιστή στον οποίο βρίσκεται ο συγκεκριμένος προορισμός. Για περισσότερες πληροφορίες σχετικά με τη λήψη της διεύθυνσης IP του κεντρικού υπολογιστή, δείτε “Εύρεση της διεύθυνσης IP του υπολογιστή” στη σελίδα 19.
- Βεβαιωθείτε ότι ο εκτυπωτής διαθέτει δικαιώματα πρόσβασης στο φάκελο όπου βρίσκεται ο συγκεκριμένος προορισμός.

4 Κάντε κλικ στο κουμπί **Εφαρμογή**.

Για να χρησιμοποιήσετε την εφαρμογή, πατήστε **Σάρωση σε δίκτυο** στην αρχική οθόνη του εκτυπωτή και ακολουθήστε τις οδηγίες που εμφανίζονται στην οθόνη του εκτυπωτή.

Εγκατάσταση του Πίνακα τηλεχειρισμού

Αυτή η εφαρμογή σάς επιτρέπει να αλληλεπιδράσετε με τον πίνακα ελέγχου του εκτυπωτή, ακόμα και αν δεν βρίσκεστε κοντά στον εκτυπωτή δικτύου. Από τον υπολογιστή μπορείτε να δείτε την κατάσταση του εκτυπωτή, να αποδεσμεύσετε εργασίες εκτύπωσης που είναι σε αναμονή, να δημιουργήσετε σελιδοδείκτες και να εκτελέσετε άλλες εργασίες εκτύπωσης.

1 Ανοίξτε ένα πρόγραμμα περιήγησης στο Web και πληκτρολογήστε τη διεύθυνση IP στο πεδίο διεύθυνσης.

Σημ.: Δείτε τη διεύθυνση IP του εκτυπωτή στην αρχική οθόνη του εκτυπωτή. Η διεύθυνση IP εμφανίζεται ως τέσσερα σύνολα αριθμών που χωρίζονται από τελείες, όπως 123.123.123.123.

2 Κάντε κλικ στην επιλογή **Ρυθμίσεις** > **Ρυθμίσεις πίνακα τηλεχειρισμού**.

3 Επιλέξτε το πλαίσιο ελέγχου **Ενεργοποίηση** και, στη συνέχεια, προσαρμόστε τις ρυθμίσεις.

4 Κάντε κλικ στο κουμπί **Υποβολή**.

Για να χρησιμοποιήσετε την εφαρμογή, κάντε κλικ στην επιλογή **Πίνακας τηλεχειρισμού** > **Εκκίνηση της βοηθητικής εφαρμογής VNC**.

Εισαγωγή και εξαγωγή διαμόρφωσης

Μπορείτε να εξαγάγετε τις ρυθμίσεις διαμόρφωσης σε αρχείο κειμένου. Έπειτα μπορείτε να εισαγάγετε το αρχείο, ώστε να ισχύσουν οι ρυθμίσεις σε άλλους εκτυπωτές.

1 Ανοίξτε ένα πρόγραμμα περιήγησης στο Web και πληκτρολογήστε τη διεύθυνση IP στο πεδίο διεύθυνσης.

Σημ.: Δείτε τη διεύθυνση IP στην αρχική οθόνη του εκτυπωτή. Η διεύθυνση IP εμφανίζεται ως τέσσερα σύνολα αριθμών που χωρίζονται από τελείες, όπως 123.123.123.123.

2 Εξαγωγή ή εισαγωγή ενός αρχείου διαμόρφωσης για μία ή πολλές εφαρμογές.

Για μία εφαρμογή

α Ακολουθήστε τη διαδρομή:

Ρυθμίσεις > **Εφαρμογές** > **Διαχείριση εφαρμογών** > επιλέξτε μια εφαρμογή > **Διαμόρφωση**

β Πραγματοποιήστε εξαγωγή ή εισαγωγή του αρχείου διαμόρφωσης.

Σημειώσεις:

- Αν προκύψει σφάλμα **JVM Out of Memory** (Εξαντλήθηκε η μνήμη JVM), επαναλάβετε τη διαδικασία εξαγωγής μέχρι να αποθηκευτεί το αρχείο διαμόρφωσης.
- Αν λήξει το χρονικό όριο και εμφανιστεί κενή οθόνη, ανανεώστε το πρόγραμμα περιήγησης και κάντε κλικ στην επιλογή **Εφαρμογή**.

Για πολλές εφαρμογές

α Κάντε κλικ στις επιλογές **Ρυθμίσεις** > **Εισαγωγή/Εξαγωγή**.

β Εξαγωγή ή εισαγωγή ενός αρχείου διαμόρφωσης.

Σημ.: Κατά την εισαγωγή ενός αρχείου διαμόρφωσης, επιλέξτε **Υποβολή** για να ολοκληρώσετε τη διαδικασία.

Πρόσθετη ρύθμιση εκτυπωτή

Εγκατάσταση εσωτερικών επιλογών

ΠΡΟΣΟΧΗ—ΚΙΝΔΥΝΟΣ ΗΛΕΚΤΡΟΠΛΗΞΙΑΣ: Εάν θέλετε να αποκτήσετε πρόσβαση στην πλακέτα του ελεγκτή ή να εγκαταστήσετε προαιρετικό υλικό ή συσκευές μνήμης κάποια στιγμή έπειτα από τη ρύθμιση του εκτυπωτή, απενεργοποιήστε τον εκτυπωτή και αποσυνδέστε το καλώδιο τροφοδοσίας από την πρίζα για να συνεχίσετε. Εάν υπάρχουν άλλες συσκευές συνδεδεμένες στον εκτυπωτή, απενεργοποιήστε τις και αποσυνδέστε τυχόν καλώδια σύνδεσης με τον εκτυπωτή.

Διαθέσιμα εσωτερικά πρόσθετα εξαρτήματα

- Κάρτα μνήμης
  - DDR3 DIMM
  - Μνήμη Flash
    - Γραμματοσειρές
    - Κάρτες υλικολογισμικού
      - Φόρμες γραμμικού κώδικα
      - Prescribe
      - IPDS
      - Printcryption
- Σκληρός δίσκος εκτυπωτή[1]
- Εσωτερικές θύρες λύσεων (ISP) Lexmark™
  - Παράλληλη διασύνδεση 1284-B
  - Διακομιστής ασύρματων εκτυπώσεων MarkNet™ N8350 802.11 b/g/n[1]
  - Διακομιστής ασύρματων εκτυπώσεων MarkNet N8352 802.11 b/g/n[2]
  - Διασύνδεση οπτικών ινών MarkNet N8130 10/100
  - Σειριακή διασύνδεση RS-232-C

[1] Αυτό το εσωτερικό προαιρετικό εξάρτημα διατίθεται μόνο στα μοντέλα εκτυπωτών MX510, MX511 και MX517.

[2] Αυτό το εσωτερικό προαιρετικό εξάρτημα διατίθεται μόνο στα μοντέλα εκτυπωτών MX410 και MX417.

Πρόσβαση στην πλακέτα ελεγκτή

ΠΡΟΣΟΧΗ—ΚΙΝΔΥΝΟΣ ΗΛΕΚΤΡΟΠΛΗΞΙΑΣ: Εάν θέλετε να αποκτήσετε πρόσβαση στην πλακέτα του ελεγκτή ή να εγκαταστήσετε προαιρετικό υλικό ή συσκευές μνήμης κάποια στιγμή έπειτα από τη ρύθμιση του εκτυπωτή, απενεργοποιήστε τον εκτυπωτή και αποσυνδέστε το καλώδιο τροφοδοσίας από την πρίζα για να συνεχίσετε. Εάν έχετε άλλες συσκευές συνδεδεμένες στον εκτυπωτή, απενεργοποιήστε τις και αποσυνδέστε τυχόν καλώδια που συνδέονται στον εκτυπωτή.

1 Ανοίξτε τη θύρα πρόσβασης της πλακέτας ελεγκτή.

2 Ανοίξτε το προστατευτικό της πλακέτας ελεγκτή χρησιμοποιώντας την πράσινη λαβή.

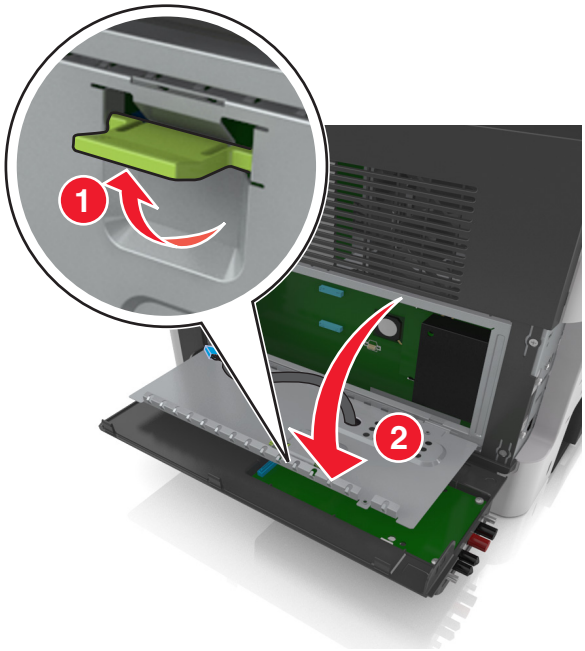

3 Χρησιμοποιήστε την επόμενη εικόνα για να βρείτε την κατάλληλη υποδοχή.

Προειδοποίηση—Πιθανή βλάβη: Τα ηλεκτρονικά εξαρτήματα της πλακέτας ελεγκτή είναι πολύ ευπαθή στον στατικό ηλεκτρισμό. Αγγίξτε ένα μεταλλικό στοιχείο του εκτυπωτή, πριν ακουμπήσετε οποιοδήποτε ηλεκτρικό μέρος ή τις υποδοχές σύνδεσης της πλακέτας ελεγκτή.

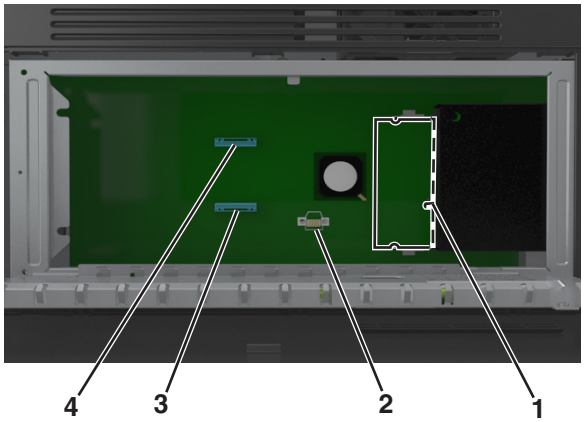

1	Υποδοχή κάρτας μνήμης
2	Υποδοχή πρόσθετης κάρτας
3	Υποδοχή σύνδεσης σκληρού δίσκου εκτυπωτή
4	Υποδοχή εσωτερικής θύρας λύσεων της Lexmark

4 Κλείστε το προστατευτικό και, στη συνέχεια, κλείστε τη θύρα πρόσβασης.

Τοποθέτηση κάρτας μνήμης

ΠΡΟΣΟΧΗ—ΚΙΝΔΥΝΟΣ ΗΛΕΚΤΡΟΠΛΗΞΙΑΣ: Εάν θέλετε να αποκτήσετε πρόσβαση στην πλακέτα του ελεγκτή ή να εγκαταστήσετε προαιρετικό υλικό ή συσκευές μνήμης κάποια στιγμή έπειτα από τη ρύθμιση του εκτυπωτή, απενεργοποιήστε τον εκτυπωτή και αποσυνδέστε το καλώδιο τροφοδοσίας από την πρίζα για να συνεχίσετε. Εάν έχετε άλλες συσκευές συνδεδεμένες στον εκτυπωτή, απενεργοποιήστε τις και αποσυνδέστε τυχόν καλώδια που συνδέονται στον εκτυπωτή.

Προειδοποίηση—Πιθανή βλάβη: Τα ηλεκτρονικά εξαρτήματα της πλακέτας ελεγκτή είναι πολύ ευπαθή στον στατικό ηλεκτρισμό. Αγγίξτε ένα μεταλλικό στοιχείο του εκτυπωτή, πριν ακουμπήσετε οποιοδήποτε ηλεκτρικό μέρος ή τις υποδοχές σύνδεσης της πλακέτας ελεγκτή.

Σημ.: Μπορείτε να αγοράσετε ξεχωριστά μια προαιρετική κάρτα μνήμης και να την συνδέσετε στην πλακέτα ελεγκτή.

1 Αποκτήστε πρόσβαση στην πλακέτα ελεγκτή.

   Για περισσότερες πληροφορίες, ανατρέξτε στην ενότητα “Πρόσβαση στην πλακέτα ελεγκτή” στη σελίδα 28.

2 Βγάλτε την κάρτα μνήμης από τη συσκευασία.

   Προειδοποίηση—Πιθανή βλάβη: Μην αγγίζετε τα σημεία σύνδεσης κατά μήκος των άκρων της κάρτας. Ενδέχεται να προκληθεί ζημιά.

3 Ευθυγραμμίστε την εγκοπή (1) της κάρτας μνήμης με την ακμή (2) της υποδοχής σύνδεσης.

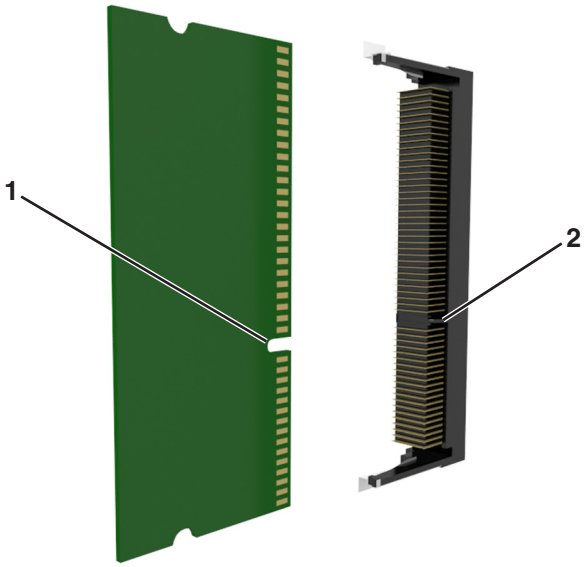

4 Πιέστε την κάρτα μνήμης σε ευθεία γραμμή μέσα στην υποδοχή και, έπειτα, πιέστε την κάρτα προς το πλαίσιο στήριξης της πλακέτας ελεγκτή μέχρι να ασφαλίσει στη θέση της με ένα χαρακτηριστικό *κλικ*.

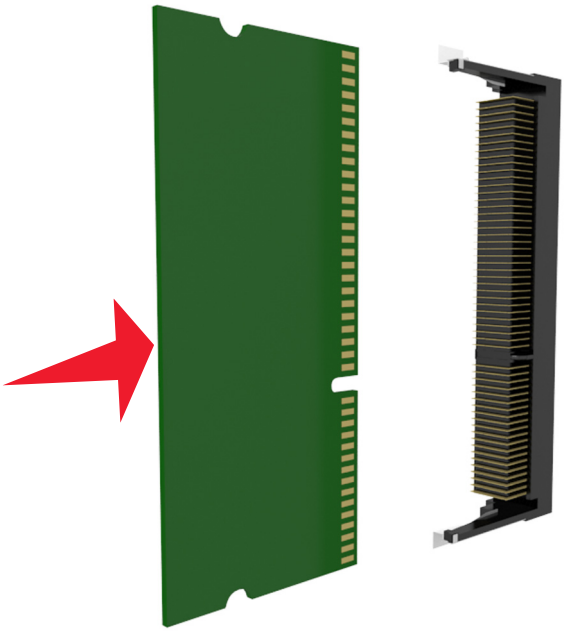

5 Κλείστε το προστατευτικό της πλακέτας ελεγκτή και στη συνέχεια κλείστε τη θύρα πρόσβασης της πλακέτας ελεγκτή.

Σημ.: Όταν εγκατασταθεί το λογισμικό του εκτυπωτή και οποιαδήποτε πρόσθετα εξαρτήματα υλικού, ενδέχεται να χρειαστεί να κάνετε μη αυτόματη προσθήκη των εξαρτημάτων αυτών στο πρόγραμμα οδήγησης του εκτυπωτή, ώστε να είναι διαθέσιμα για τις εργασίες εκτύπωσης. Για περισσότερες πληροφορίες, ανατρέξτε στην ενότητα "Προσθήκη διαθέσιμων επιλογών στο πρόγραμμα οδήγησης εκτυπωτή" στη σελίδα 48.

Εγκατάσταση προαιρετικής κάρτας

ΠΡΟΣΟΧΗ—ΚΙΝΔΥΝΟΣ ΗΛΕΚΤΡΟΠΛΗΞΙΑΣ: Εάν θέλετε να αποκτήσετε πρόσβαση στην πλακέτα του ελεγκτή ή να εγκαταστήσετε προαιρετικό υλικό ή συσκευές μνήμης κάποια στιγμή έπειτα από τη ρύθμιση του εκτυπωτή, απενεργοποιήστε τον εκτυπωτή και αποσυνδέστε το καλώδιο τροφοδοσίας από την πρίζα για να συνεχίσετε. Εάν υπάρχουν άλλες συσκευές συνδεδεμένες στον εκτυπωτή, απενεργοποιήστε τις και αποσυνδέστε τυχόν καλώδια σύνδεσης με τον εκτυπωτή.

Προειδοποίηση—Πιθανή βλάβη: Τα ηλεκτρονικά εξαρτήματα της πλακέτας ελεγκτή είναι πολύ ευπαθή στον στατικό ηλεκτρισμό. Αγγίξτε μια μεταλλική επιφάνεια στον εκτυπωτή πριν ακουμπήσετε οποιοδήποτε ηλεκτρικό μέρος της πλακέτας ή τις υποδοχές σύνδεσης.

1 Αποκτήστε πρόσβαση στην πλακέτα ελεγκτή.

Για περισσότερες πληροφορίες, δείτε "Πρόσβαση στην πλακέτα ελεγκτή" στη σελίδα 28.

2 Βγάλτε την προαιρετική κάρτα από τη συσκευασία.

Προειδοποίηση—Πιθανή βλάβη: Αποφύγετε την επαφή με τα σημεία σύνδεσης που βρίσκονται κατά μήκος του ενός άκρου της κάρτας. Ενδέχεται να προκληθεί ζημιά.

3 Κρατώντας την κάρτα από τις πλευρές της, ευθυγραμμίστε τις πλαστικές ακίδες (1) στην κάρτα με τις οπές (2) στην πλακέτα ελεγκτή.

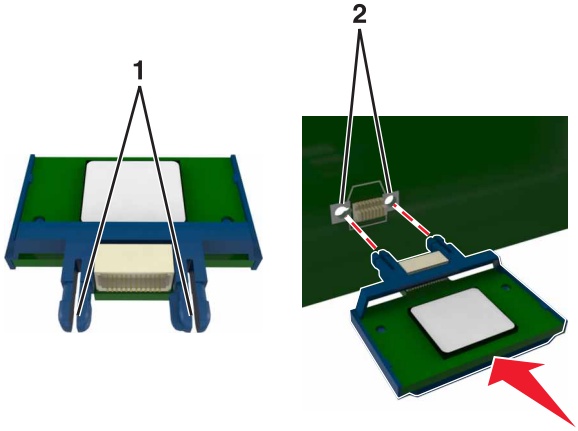

4 Σπρώξτε την κάρτα μέχρι να ασφαλίσει στη θέση της.

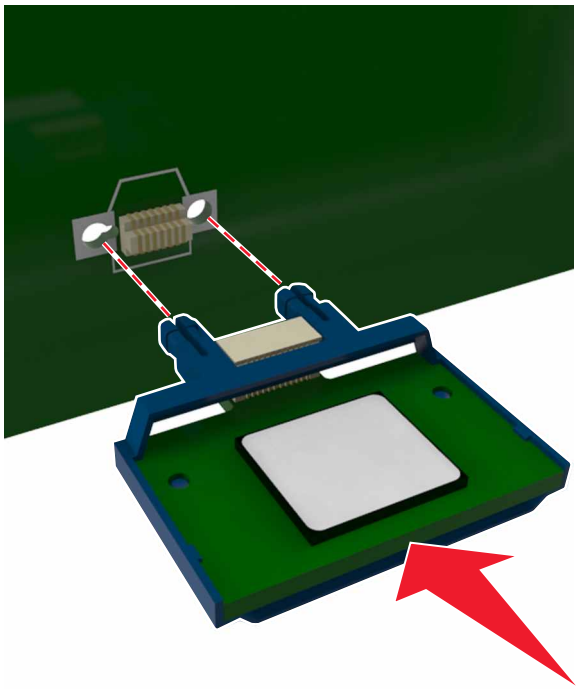

Προειδοποίηση—Πιθανή βλάβη: Ακατάλληλη τοποθέτηση της κάρτας ενδέχεται να προκαλέσει βλάβη στην κάρτα και στην πλακέτα ελεγκτή.

Σημ.: Η υποδοχή σύνδεσης της κάρτας πρέπει να εφάπτεται σε όλο το μήκος της στην πλακέτα ελεγκτή και να μην προεξέχει.

Εγκατάσταση Εσωτερικής θύρας λύσεων (ISP)

Η πλακέτα ελεγκτή υποστηρίζει μια προαιρετική Εσωτερική θύρα λύσεων (ISP) Lexmark.

Σημ.: Αυτή η εργασία απαιτεί ίσιο κατσαβίδι.

ΠΡΟΣΟΧΗ—ΚΙΝΔΥΝΟΣ ΗΛΕΚΤΡΟΠΛΗΞΙΑΣ: Εάν θέλετε να αποκτήσετε πρόσβαση στην πλακέτα του ελεγκτή ή να εγκαταστήσετε προαιρετικό υλικό ή συσκευές μνήμης κάποια στιγμή έπειτα από τη ρύθμιση του εκτυπωτή, απενεργοποιήστε τον εκτυπωτή και αποσυνδέστε το καλώδιο τροφοδοσίας από την πρίζα για να συνεχίσετε. Εάν έχετε άλλες συσκευές συνδεδεμένες στον εκτυπωτή, απενεργοποιήστε τις και αποσυνδέστε τυχόν καλώδια που συνδέονται στον εκτυπωτή.

Προειδοποίηση—Πιθανή βλάβη: Τα ηλεκτρονικά εξαρτήματα της πλακέτας ελεγκτή είναι πολύ ευπαθή στον στατικό ηλεκτρισμό. Αγγίξτε μια μεταλλική επιφάνεια στον εκτυπωτή πριν ακουμπήσετε οποιοδήποτε ηλεκτρικό μέρος της πλακέτας ελεγκτή ή τις υποδοχές σύνδεσης.

1 Ανοίξτε τη θύρα πρόσβασης της πλακέτας ελεγκτή.

2 Πιέστε ελαφρά το βραχίονα ελέγχου στα αριστερά της θύρας πρόσβασης και στη συνέχεια σύρετε τη θύρα πρόσβασης για να την αφαιρέσετε.

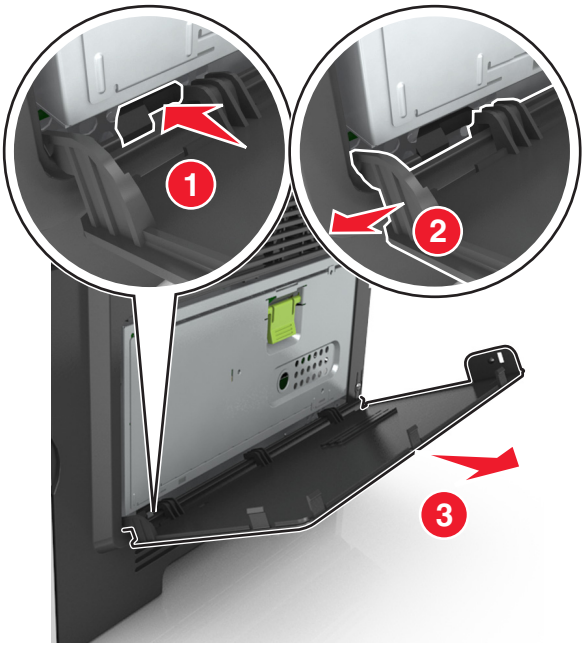

3 Αφαιρέστε τη συσκευασία του κιτ ISP.

Σημ.: Βεβαιωθείτε ότι έχετε αφαιρέσει και απορρίψει το μικρό καλώδιο που είναι συνδεδεμένο στη λευκή υποδοχή σύνδεσης.

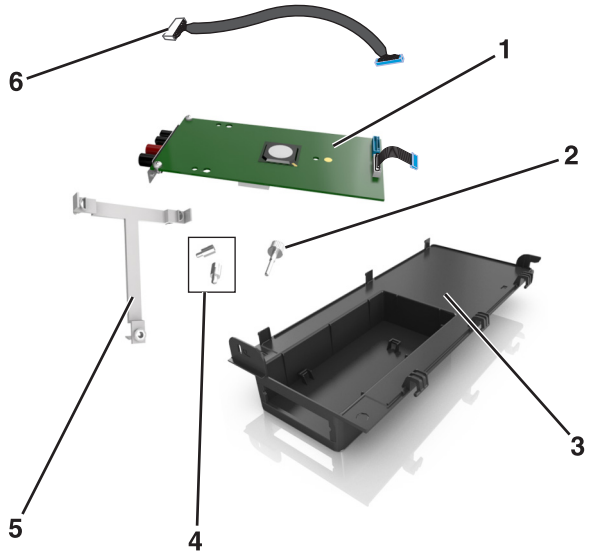

1	Λύση ISP
2	Χρησιμοποιήστε τη βίδα που παρέχεται για να προσαρτήστε τη λύση ISP στο βραχίονα.
3	Εξωτερικό κάλυμμα ISP
4	Βίδες που παρέχονται για να προσαρτήστε το μεταλλικό βραχίονα ISP στο περίβλημα του εκτυπωτή.
5	Πλαστικός βραχίονας
6	Μεγάλο καλώδιο ISP

4 Τοποθετήστε τον πλαστικό βραχίονα στο εξωτερικό κάλυμμα του ISP μέχρι να *ασφαλίσει* στη θέση του.

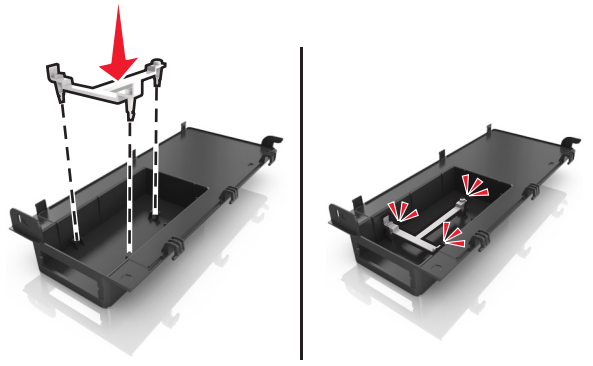

5 Σύρετε και σπρώξτε τη λύση ISP στον πλαστικό βραχίονα.

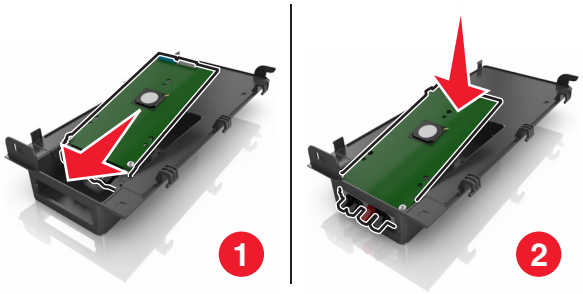

6 Ασφαλίστε τη λύση ISP στον πλαστικό βραχίονα χρησιμοποιώντας τη μεγάλη βίδα.

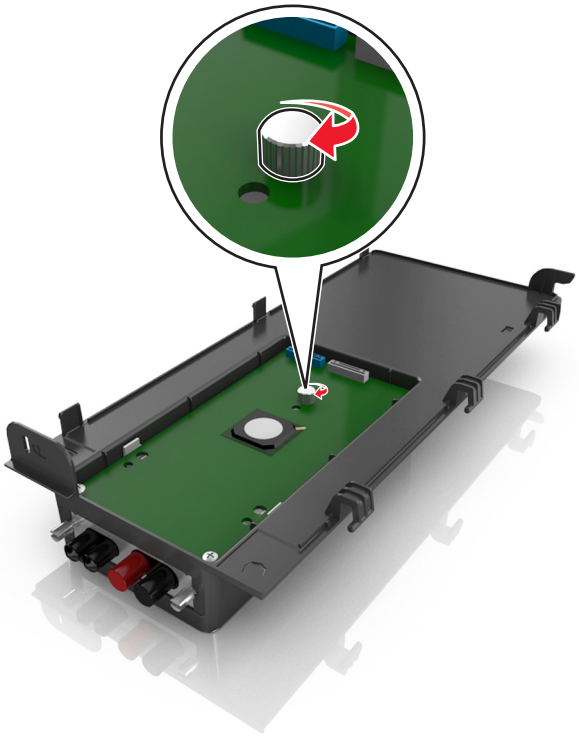

7 Σφίξτε τις δύο βίδες στο άκρο της λύσης ISP.

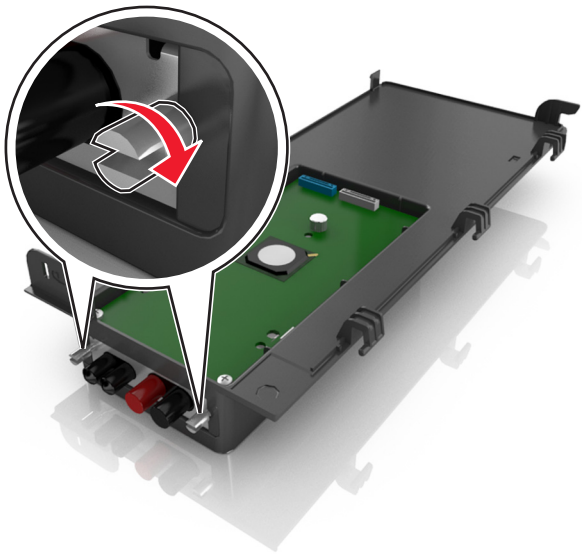

8 Συνδέστε το λευκό βύσμα του καλωδίου διασύνδεσης της λύσης ISP στη λευκή υποδοχή του ISP.

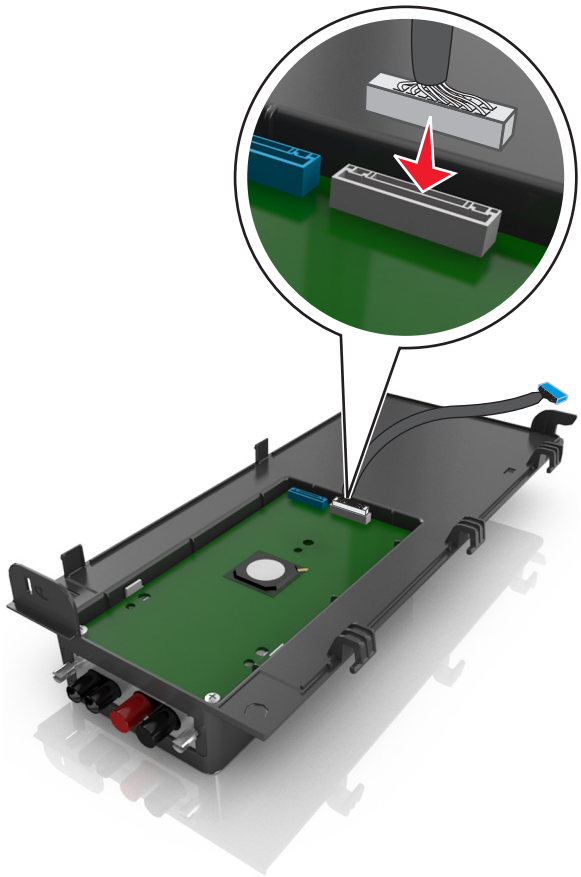

9 Συνδέστε το εξωτερικό κάλυμμα του ISP υπό γωνία, εισαγάγοντας πρώτα τους αριστερούς αρμούς.

10 Χαμηλώστε το υπόλοιπο κάλυμμα και, στη συνέχεια, σύρετε το κάλυμμα προς τα δεξιά.

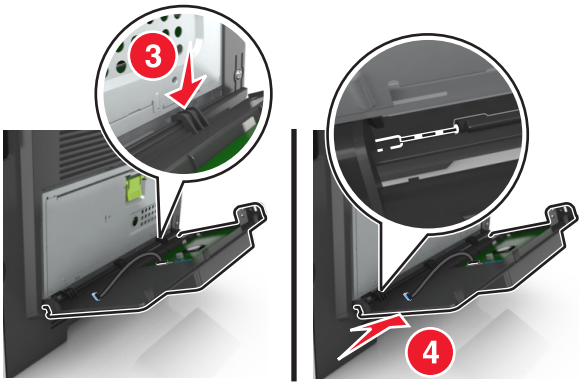

11 Σύρετε το καλώδιο του ISP διαμέσου του προστατευτικού της πλακέτας ελεγκτή.

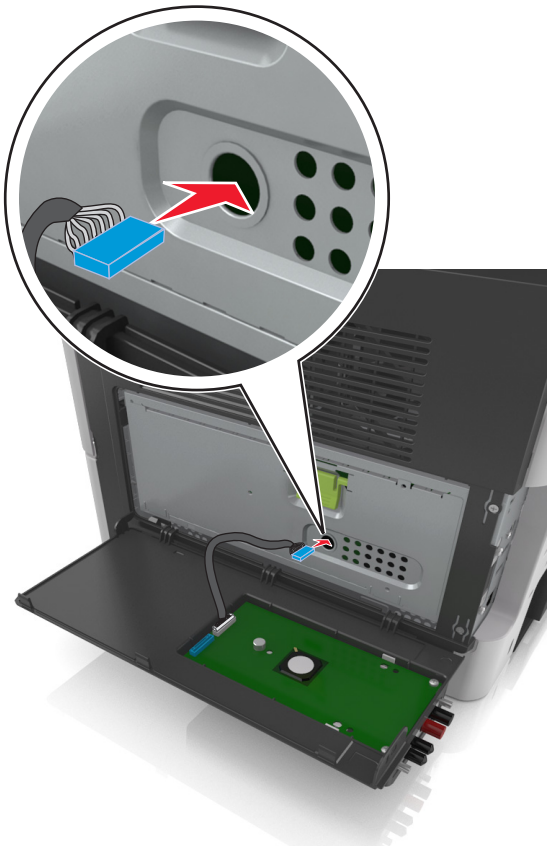

12 Ανοίξτε το προστατευτικό χρησιμοποιώντας την πράσινη λαβή.

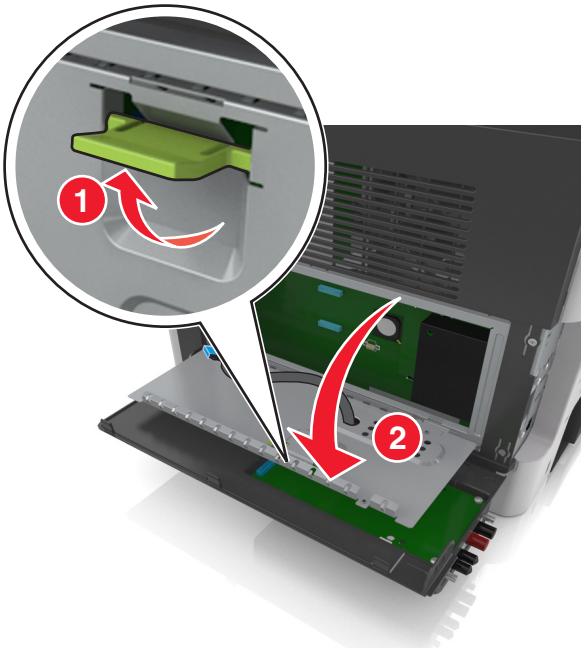

13 Συνδέστε το μπλε βύσμα του καλωδίου διασύνδεσης της λύσης ISP στην μπλε υποδοχή της πλακέτας ελεγκτή.

Σημ.: Εάν έχετε εγκαταστήσει έναν σκληρό δίσκο εκτυπωτή, θα πρέπει να τον αφαιρέσετε. Για περισσότερες πληροφορίες, ανατρέξτε στην ενότητα "Αφαίρεση σκληρού δίσκου εκτυπωτή" στη σελίδα 42. Για να εγκαταστήσετε ξανά το σκληρό δίσκο του εκτυπωτή, ανατρέξτε στην ενότητα "Εγκατάσταση σκληρού δίσκου εκτυπωτή" στη σελίδα 40.

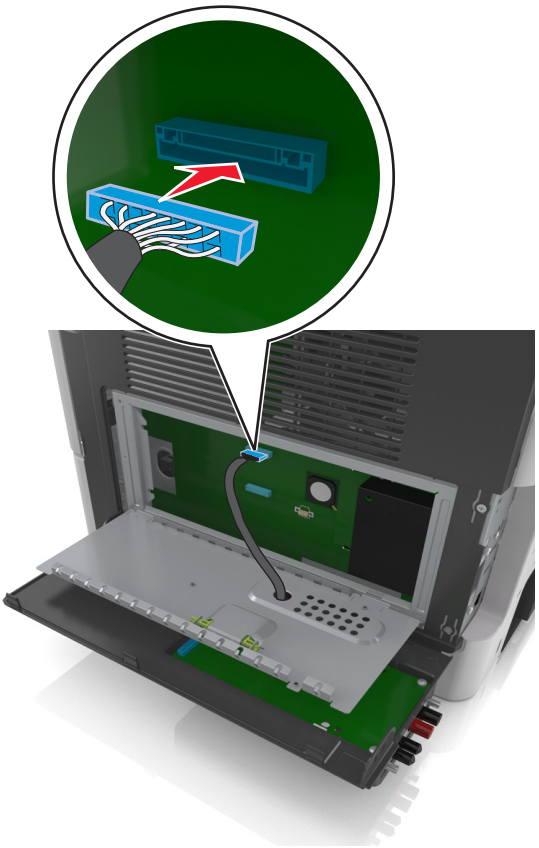

14 Κλείστε το προστατευτικό.

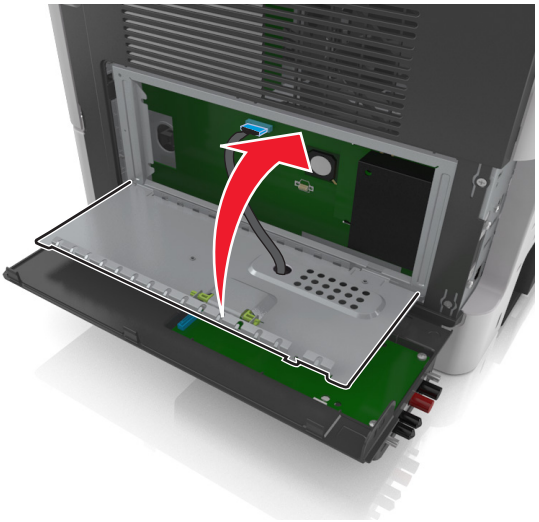

15 Κλείστε το εξωτερικό κάλυμμα του ISP.

Σημ.: Μόλις εγκατασταθούν το λογισμικό του εκτυπωτή και οποιαδήποτε πρόσθετα εξαρτήματα υλικού, ενδέχεται να είναι απαραίτητη η μη αυτόματη προσθήκη των εξαρτημάτων αυτών στο πρόγραμμα οδήγησης του εκτυπωτή, ώστε να είναι διαθέσιμα για τις εργασίες εκτύπωσης. Για περισσότερες πληροφορίες, ανατρέξτε στην ενότητα "Προσθήκη διαθέσιμων επιλογών στο πρόγραμμα οδήγησης εκτυπωτή" στη σελίδα 48.

Εγκατάσταση σκληρού δίσκου εκτυπωτή

ΠΡΟΣΟΧΗ—ΚΙΝΔΥΝΟΣ ΗΛΕΚΤΡΟΠΛΗΞΙΑΣ: Εάν θέλετε να αποκτήσετε πρόσβαση στην πλακέτα του ελεγκτή ή να εγκαταστήσετε προαιρετικό υλικό ή συσκευές μνήμης κάποια στιγμή έπειτα από τη ρύθμιση του εκτυπωτή, απενεργοποιήστε τον εκτυπωτή και αποσυνδέστε το καλώδιο τροφοδοσίας από την πρίζα για να συνεχίσετε. Εάν έχετε άλλες συσκευές συνδεδεμένες στον εκτυπωτή, απενεργοποιήστε τις και αποσυνδέστε τυχόν καλώδια που συνδέονται στον εκτυπωτή.

Προειδοποίηση—Πιθανή βλάβη: Τα ηλεκτρονικά εξαρτήματα της πλακέτας ελεγκτή είναι πολύ ευπαθή στον στατικό ηλεκτρισμό. Αγγίξτε μια μεταλλική επιφάνεια στον εκτυπωτή πριν ακουμπήσετε οποιοδήποτε ηλεκτρικό μέρος της πλακέτας ελεγκτή ή τις υποδοχές σύνδεσης.

1. Ανοίξτε την πλακέτα ελεγκτή.

   Για περισσότερες πληροφορίες, ανατρέξτε στην ενότητα "Πρόσβαση στην πλακέτα ελεγκτή" στη σελίδα 28.

2. Αφαιρέστε από τη συσκευασία το σκληρό δίσκο του εκτυπωτή.

3. Εγκαταστήστε το σκληρό δίσκο του εκτυπωτή στην πλακέτα ελεγκτή.

   Προειδοποίηση—Πιθανή βλάβη: Κρατήστε τη διάταξη κάρτας τυπωμένου κυκλώματος από τα άκρα. Μην αγγίζετε ή πιέζετε το κέντρο του σκληρού δίσκου του εκτυπωτή. Ενδέχεται να προκληθεί ζημιά.

   α Χρησιμοποιώντας ένα ίσιο κατσαβίδι, χαλαρώστε τις βίδες.

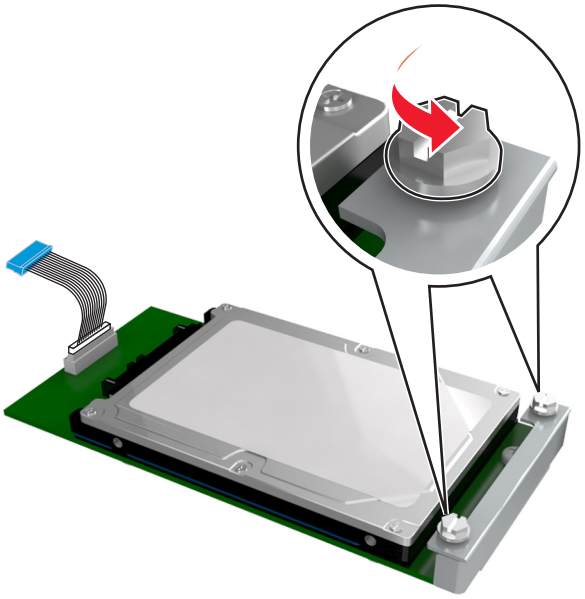

   β Τοποθετήστε το βύσμα του καλωδίου σύνδεσης του σκληρού δίσκου εκτυπωτή στον υποδοχέα της πλακέτας ελεγκτή.

   Σημ.: Η πρίζα και ο υποδοχέας διαθέτουν χρωματική κωδικοποίηση σε μπλε χρώμα.

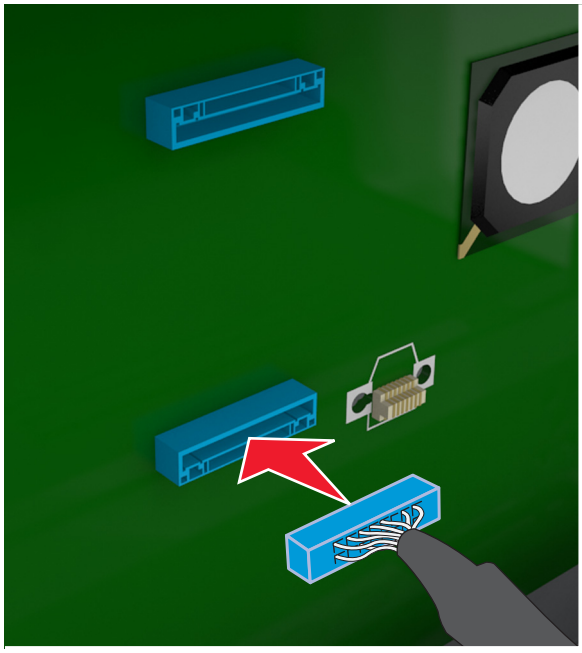

γ Ευθυγραμμίστε τις βίδες του σκληρού δίσκου εκτυπωτή με τις υποδοχές στο βραχίονα της πλακέτας ελεγκτή και στη συνέχεια σύρετε το σκληρό δίσκο του εκτυπωτή στους βραχίονες.

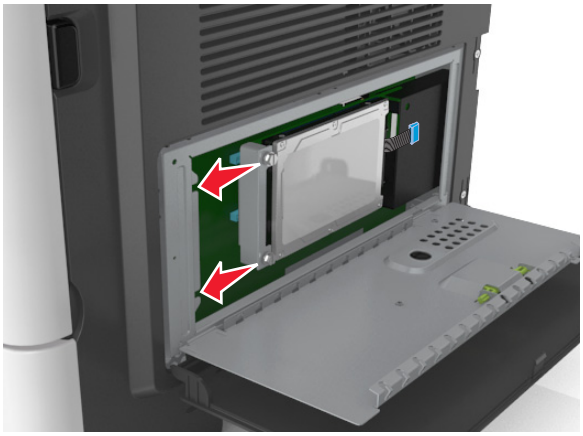

δ Σφίξτε τις δύο βίδες.

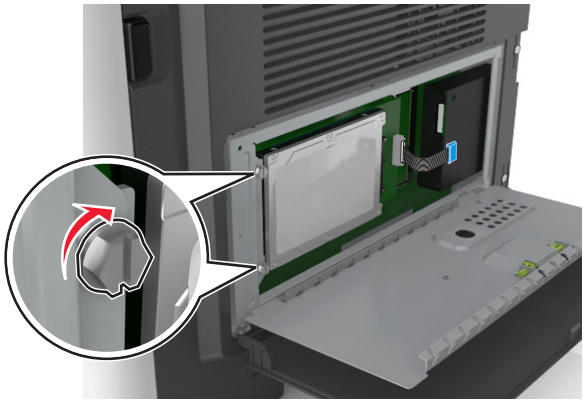

4 Κλείστε το προστατευτικό της πλακέτας ελεγκτή και στη συνέχεια κλείστε τη θύρα πρόσβασης της πλακέτας ελεγκτή.

Σημ.: Μόλις εγκατασταθούν το λογισμικό του εκτυπωτή και οποιαδήποτε πρόσθετα εξαρτήματα υλικού, θα πρέπει να προσθέσετε μη αυτόματα το προαιρετικά εξαρτημάτων στο πρόγραμμα οδήγησης του εκτυπωτή, ώστε να είναι διαθέσιμα για τις εργασίες εκτύπωσης. Για περισσότερες πληροφορίες, ανατρέξτε στην ενότητα "Προσθήκη διαθέσιμων επιλογών στο πρόγραμμα οδήγησης εκτυπωτή" στη σελίδα 48.

Αφαίρεση σκληρού δίσκου εκτυπωτή

Προειδοποίηση—Πιθανή βλάβη: Τα ηλεκτρονικά εξαρτήματα της πλακέτας ελεγκτή είναι πολύ ευπαθή στον στατικό ηλεκτρισμό. Αγγίξτε μια μεταλλική επιφάνεια στον εκτυπωτή πριν ακουμπήσετε οποιοδήποτε ηλεκτρικό μέρος της πλακέτας ελεγκτή ή τις υποδοχές σύνδεσης.

1 Ανοίξτε την πλακέτα ελεγκτή.

Για περισσότερες πληροφορίες, ανατρέξτε στην ενότητα "Πρόσβαση στην πλακέτα ελεγκτή" στη σελίδα 28.

Σημ.: Αυτή η εργασία απαιτεί ίσιο κατσαβίδι.

2 Χαλαρώστε τις βίδες που συνδέουν το σκληρό δίσκο του εκτυπωτή με το βραχίονα της πλακέτας ελεγκτή.

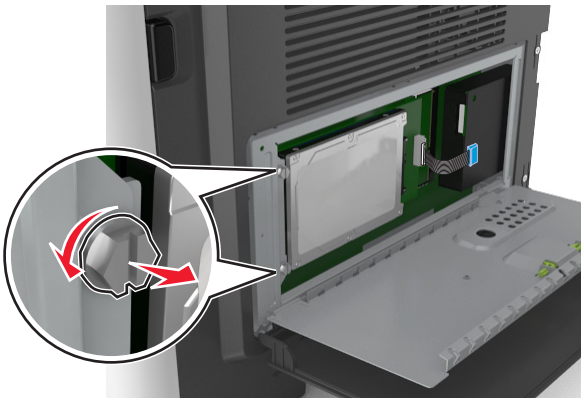

3 Αποσυνδέστε το καλώδιο διασύνδεσης του σκληρού δίσκου του εκτυπωτή από την υποδοχή στην πλακέτα ελεγκτή, αφήνοντας το καλώδιο συνδεδεμένο στο σκληρό δίσκο του εκτυπωτή. Για να αποσυνδέσετε το καλώδιο, πιέστε το πτερύγιο στην υποδοχή του καλωδίου διασύνδεσης για να αποδεσμεύσετε την ασφάλεια πριν τραβήξετε το καλώδιο προς τα έξω.

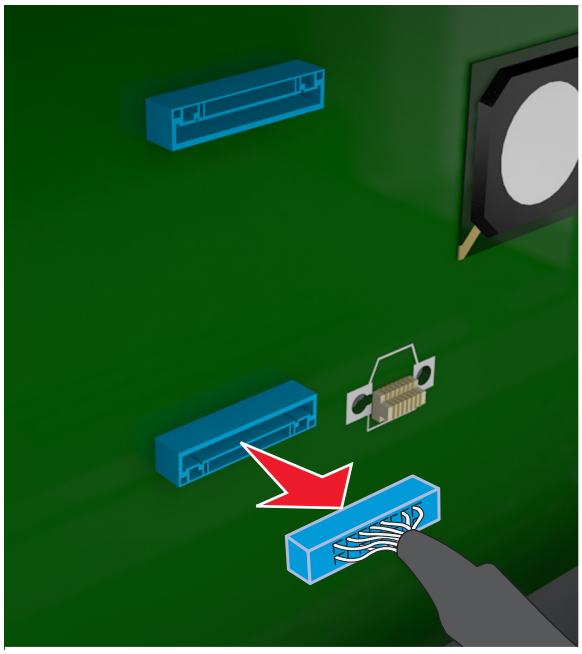

4 Κρατήστε το σκληρό δίσκο του εκτυπωτή από τα άκρα και αφαιρέστε τον από τον εκτυπωτή.

5 Κλείστε το προστατευτικό της πλακέτας ελεγκτή και στη συνέχεια κλείστε τη θύρα πρόσβασης.

Εγκατάσταση πρόσθετων εξαρτημάτων υλικού

Σειρά εγκατάστασης

ΠΡΟΣΟΧΗ—ΚΙΝΔΥΝΟΣ ΤΡΑΥΜΑΤΙΣΜΟΥ: Το βάρος του εκτυπωτή ξεπερνάει τα 18 kg (40 lb) και για την ασφαλή μεταφορά του απαιτούνται δύο ή περισσότεροι εκπαιδευμένοι υπάλληλοι.

ΠΡΟΣΟΧΗ—ΚΙΝΔΥΝΟΣ ΗΛΕΚΤΡΟΠΛΗΞΙΑΣ: Εάν θέλετε να αποκτήσετε πρόσβαση στην πλακέτα του ελεγκτή ή να εγκαταστήσετε προαιρετικό υλικό ή συσκευές μνήμης κάποια στιγμή έπειτα από τη ρύθμιση του εκτυπωτή, απενεργοποιήστε τον εκτυπωτή και αποσυνδέστε το καλώδιο τροφοδοσίας από την πρίζα για να συνεχίσετε. Εάν έχετε άλλες συσκευές συνδεδεμένες στον εκτυπωτή, απενεργοποιήστε τις και αποσυνδέστε τυχόν καλώδια που συνδέονται στον εκτυπωτή.

ΠΡΟΣΟΧΗ—ΚΙΝΔΥΝΟΣ ΑΝΑΤΡΟΠΗΣ: Τα μοντέλα που τοποθετούνται στο δάπεδο απαιτούν την ύπαρξη πρόσθετου επίπλου για λόγους σταθερότητας. Πρέπει να χρησιμοποιήσετε είτε το υπερυψωμένο στήριγμα εκτυπωτή είτε τη βάση εκτυπωτή εάν χρησιμοποιείτε επιλογές πολλαπλής εισαγωγής. Εάν προμηθευτήκατε έναν πολυλειτουργικό εκτυπωτή (MFP) με λειτουργίες σάρωσης, αντιγραφής και φαξ, τότε ενδέχεται να απαιτείται πρόσθετο έπιπλο. Για περισσότερες πληροφορίες, ανατρέξτε στη διεύθυνση **www.lexmark.com/multifunctionprinters**.

Εγκαταστήστε τον εκτυπωτή και τα τυχόν προαιρετικά εξαρτήματα που έχετε αγοράσει με την ακόλουθη σειρά:

- Βάση εκτυπωτή
- Προαιρετική θήκη 250 ή 550 φύλλων
- Εκτυπωτής

Για περισσότερες πληροφορίες σχετικά με την εγκατάσταση βάσης εκτυπωτή, προαιρετικής θήκης 250 ή 550 φύλλων ή διαχωριστικού, ανατρέξτε στο φυλλάδιο εγκατάστασης που συνόδευε αυτό το εξάρτημα.

Εγκατάσταση προαιρετικών θηκών

ΠΡΟΣΟΧΗ—ΚΙΝΔΥΝΟΣ ΤΡΑΥΜΑΤΙΣΜΟΥ: Το βάρος του εκτυπωτή ξεπερνάει τα 18 kg (40 lb) και για την ασφαλή μεταφορά του απαιτούνται δύο ή περισσότεροι εκπαιδευμένοι υπάλληλοι.

ΠΡΟΣΟΧΗ—ΚΙΝΔΥΝΟΣ ΗΛΕΚΤΡΟΠΛΗΞΙΑΣ: Εάν θέλετε να αποκτήσετε πρόσβαση στην πλακέτα του ελεγκτή ή να εγκαταστήσετε προαιρετικό υλικό ή συσκευές μνήμης κάποια στιγμή έπειτα από τη ρύθμιση του εκτυπωτή, απενεργοποιήστε τον εκτυπωτή και αποσυνδέστε το καλώδιο τροφοδοσίας από την πρίζα για να συνεχίσετε. Εάν έχετε άλλες συσκευές συνδεδεμένες στον εκτυπωτή, απενεργοποιήστε τις και αποσυνδέστε τυχόν καλώδια που συνδέονται στον εκτυπωτή.

ΠΡΟΣΟΧΗ—ΚΙΝΔΥΝΟΣ ΑΝΑΤΡΟΠΗΣ: Τα μοντέλα που τοποθετούνται στο δάπεδο απαιτούν την ύπαρξη πρόσθετου επίπλου για λόγους σταθερότητας. Πρέπει να χρησιμοποιήσετε είτε το υπερυψωμένο στήριγμα εκτυπωτή είτε τη βάση εκτυπωτή εάν χρησιμοποιείτε επιλογές πολλαπλής εισαγωγής. Εάν προμηθευτήκατε έναν πολυλειτουργικό εκτυπωτή (MFP) με λειτουργίες σάρωσης, αντιγραφής και φαξ, τότε ενδέχεται να απαιτείται πρόσθετο έπιπλο. Για περισσότερες πληροφορίες, ανατρέξτε στη διεύθυνση **www.lexmark.com/multifunctionprinters**.

1 Απενεργοποιήστε τον εκτυπωτή μέσω του διακόπτη τροφοδοσίας και αποσυνδέστε το καλώδιο τροφοδοσίας από την πρίζα.

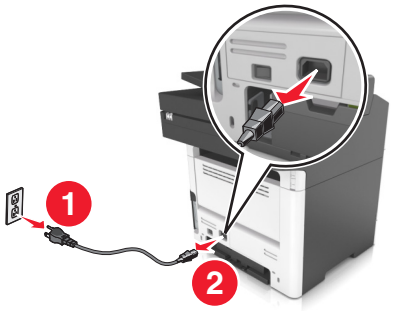

2 Αφαιρέστε τη συσκευασία της θήκης και στη συνέχεια αφαιρέστε όλα τα υλικά συσκευασίας.

3 Τραβήξτε τη θήκη έξω από τη βάση.

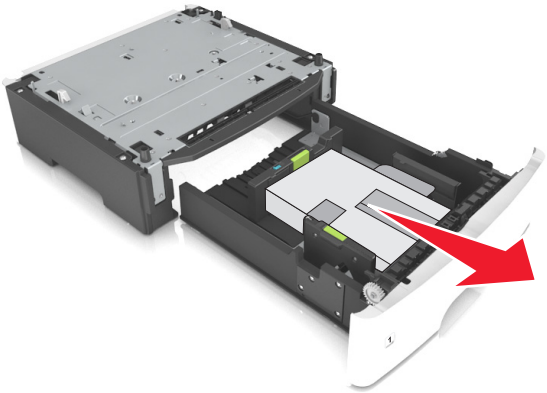

4 Αφαιρέστε όλα τα υλικά συσκευασίας από τη θήκη.

5 Τοποθετήστε τη θήκη στη βάση.

6 Τοποθετήστε τη θήκη κοντά στον εκτυπωτή.

7 Ευθυγραμμίστε τον εκτυπωτή με τη θήκη και έπειτα κατεβάστε αργά τον εκτυπωτή στη θέση του.

Σημ.: Όταν οι προαιρετικές θήκες τοποθετούνται η μια πάνω στην άλλη, κλειδώνουν μαζί.

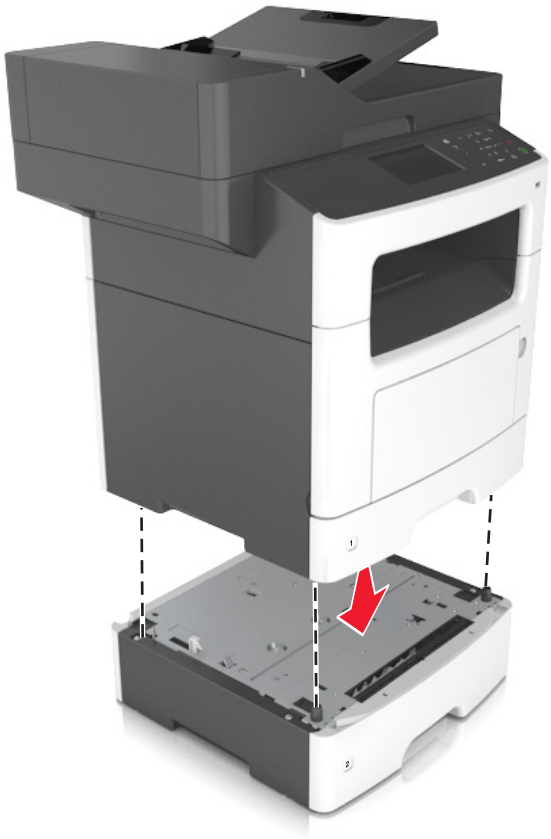

8 Συνδέστε το καλώδιο τροφοδοσίας στον εκτυπωτή και, στη συνέχεια, σε μια κατάλληλα γειωμένη πρίζα και έπειτα ενεργοποιήστε τον εκτυπωτή.

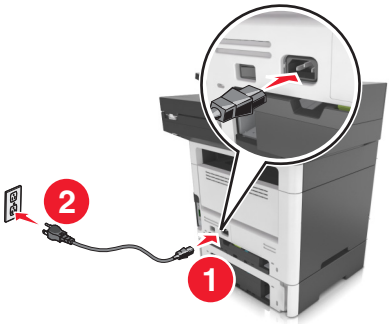

Σημειώσεις:

- Μόλις εγκατασταθούν το λογισμικό του εκτυπωτή και οποιαδήποτε πρόσθετα εξαρτήματα υλικού, θα πρέπει να προσθέσετε μη αυτόματα το προαιρετικά εξαρτημάτων στο πρόγραμμα οδήγησης του εκτυπωτή, ώστε να είναι διαθέσιμα για τις εργασίες εκτύπωσης. Για περισσότερες πληροφορίες, ανατρέξτε στην ενότητα "Προσθήκη διαθέσιμων επιλογών στο πρόγραμμα οδήγησης εκτυπωτή" στη σελίδα 48.

- Για να απεγκαταστήσετε τις προαιρετικές θήκες, σύρετε την ασφάλεια που βρίσκεται στη δεξιά πλευρά του εκτυπωτή προς την μπροστινή πλευρά του εκτυπωτή μέχρι να ασφαλίσει στη θέση της με ένα *κλικ*, αφαιρώντας τις θήκες μία μία, από επάνω προς τα κάτω.

Σύνδεση καλωδίων

ΠΡΟΣΟΧΗ—ΚΙΝΔΥΝΟΣ ΗΛΕΚΤΡΟΠΛΗΞΙΑΣ: Για να αποφύγετε τον κίνδυνο ηλεκτροπληξίας σε περίπτωση καταιγίδας με αστραπές, μην εγκαθιστάτε το συγκεκριμένο προϊόν και μην πραγματοποιείτε ηλεκτρικές ή καλωδιακές συνδέσεις, όπως σύνδεση για λειτουργία φαξ, σύνδεση του καλωδίου τροφοδοσίας ή του τηλεφώνου.

ΠΡΟΣΟΧΗ—ΚΙΝΔΥΝΟΣ ΤΡΑΥΜΑΤΙΣΜΟΥ: Για να αποφύγετε τον κίνδυνο πυρκαγιάς ή ηλεκτροπληξίας, συνδέστε το καλώδιο τροφοδοσίας σε μια σωστά γειωμένη πρίζα με κατάλληλη ονομαστική ισχύ, που βρίσκεται κοντά στο προϊόν και στην οποία είναι εύκολη η πρόσβαση.

ΠΡΟΣΟΧΗ—ΚΙΝΔΥΝΟΣ ΤΡΑΥΜΑΤΙΣΜΟΥ: Για να αποφύγετε τον κίνδυνο πυρκαγιάς ή ηλεκτροπληξίας, χρησιμοποιήστε μόνο το καλώδιο παροχής ρεύματος που συνοδεύει αυτό το προϊόν ή ανταλλακτικό καλώδιο εξουσιοδοτημένο από τον κατασκευαστή.

ΠΡΟΣΟΧΗ—ΚΙΝΔΥΝΟΣ ΤΡΑΥΜΑΤΙΣΜΟΥ: Για να μειωθεί ο κίνδυνος πυρκαγιάς, χρησιμοποιήστε μόνο καλώδιο τηλεπικοινωνιών 26 AWG ή μεγαλύτερο (RJ-11) κατά τη σύνδεση αυτού του προϊόντος σε δημόσιο τηλεφωνικό δίκτυο μεταγωγής (PSTN). Για χρήστες στην Αυστραλία, το καλώδιο πρέπει να είναι εγκεκριμένο από την Αρχή επικοινωνιών και μέσων επικοινωνίας της Αυστραλίας (Australian Communications and Media Authority).

Προειδοποίηση—Πιθανή βλάβη: Για να μην προκληθεί απώλεια δεδομένων ή δυσλειτουργία του εκτυπωτή, μην αγγίζετε το καλώδιο USB, τους προσαρμογείς ασύρματου δικτύου ή τον εκτυπωτή στις εικονιζόμενες περιοχές κατά τη διάρκεια της εκτύπωσης.

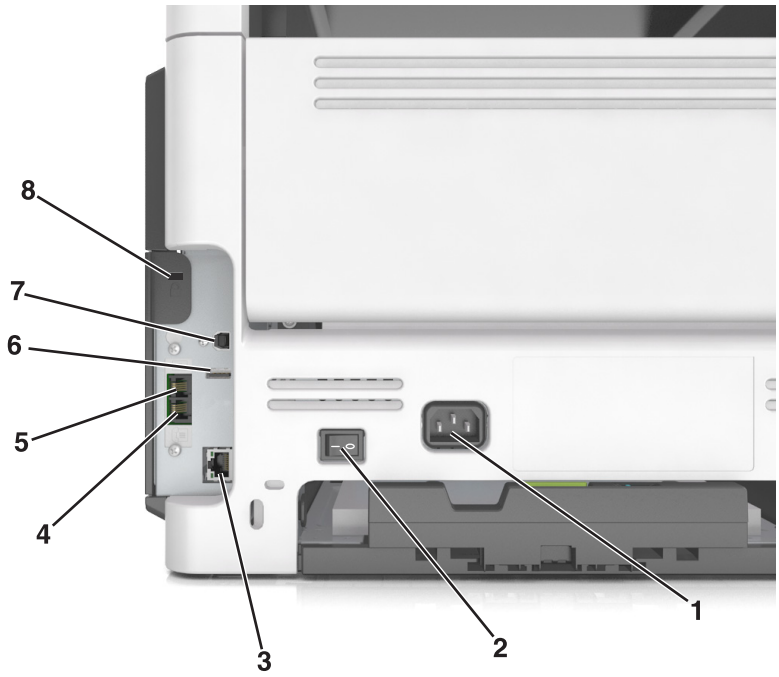

	Χρησιμοποιήστε το	Για
1	Υποδοχή καλωδίου τροφοδοσίας	Συνδέστε το καλώδιο εκτυπωτή σε πρίζα με κατάλληλη γείωση.
2	Διακόπτης λειτουργίας	Ενεργοποίηση ή απενεργοποίηση του εκτυπωτή.
3	Θύρα Ethernet	Συνδέστε τον εκτυπωτή σε ένα δίκτυο Ethernet.
4	θύρα EXT	Συνδέστε πρόσθετες συσκευές (τηλέφωνο ή τηλεφωνητή) στον εκτυπωτή και στην τηλεφωνική γραμμή. Χρησιμοποιήστε αυτήν τη θύρα, εάν δεν έχετε μια αποκλειστική γραμμή φαξ για τον εκτυπωτή και εάν αυτή η μέθοδος σύνδεσης υποστηρίζεται στη χώρα ή την περιοχή σας. **Σημ.:** Αφαιρέστε το βύσμα προσαρμογέα για να αποκτήσετε πρόσβαση στη θύρα.
5	θύρα LINE	Σύνδεση του εκτυπωτή σε ενεργή τηλεφωνική γραμμή μέσω τυπικής πρίζας τοίχου (RJ-11), του φίλτρου DSL, του προσαρμογέα VoIP ή οποιουδήποτε άλλου προσαρμογέα που επιτρέπει πρόσβαση στην τηλεφωνική γραμμή για την αποστολή και λήψη φαξ.
6	θύρα USB	Συνδέστε ένα πληκτρολόγιο ή οποιαδήποτε συμβατή επιλογή.
7	Θύρα εκτυπωτή USB	Συνδέστε τον εκτυπωτή σε υπολογιστή.
8	Θύρα ασφαλείας	Προσαρτήστε μια ασφάλεια για τη στερέωση του εκτυπωτή στη θέση του.

Εγκατάσταση του λογισμικού του εκτυπωτή

Εγκατάσταση του λογισμικού του εκτυπωτή

1 Προμηθευτείτε ένα αντίγραφο του πακέτου εγκατάστασης του λογισμικού.
   - Από το CD λογισμικού που συνοδεύει τον εκτυπωτή.
   - Επισκεφθείτε τη διεύθυνση **http://support.lexmark.com** και στη συνέχεια επιλέξτε εκτυπωτή και λειτουργικό σύστημα.

2 Εκτελέστε το πρόγραμμα εγκατάστασης και, στη συνέχεια, ακολουθήστε τις οδηγίες που εμφανίζονται στην οθόνη του υπολογιστή.

3 Για χρήστες Macintosh, προσθέστε τον εκτυπωτή.

   Σημ.: Βρείτε τη διεύθυνση IP του εκτυπωτή στην ενότητα TCP/IP στο μενού Δίκτυο/θύρες.

Προσθήκη διαθέσιμων επιλογών στο πρόγραμμα οδήγησης εκτυπωτή

Για χρήστες των Windows

1 Ανοίξτε το φάκελο εκτυπωτών.

2 Επιλέξτε τον εκτυπωτή που θέλετε να ενημερώσετε και κάντε τα εξής:
   - Για τα Windows 7 ή μεταγενέστερες εκδόσεις, επιλέξτε **Ιδιότητες εκτυπωτή**.
   - Για προγενέστερες εκδόσεις, επιλέξτε **Ιδιότητες**.

3 Μεταβείτε στην καρτέλα "Ρύθμιση παραμέτρων" και κάντε κλικ στην επιλογή **Ενημέρωση τώρα - Ερώτηση στον εκτυπωτή**.

4 Εφαρμόστε τις αλλαγές.

Για χρήστες Macintosh

1 Από το "System Preferences" (Προτιμήσεις συστήματος) στο μενού Apple, μεταβείτε στον εκτυπωτή σας και επιλέξτε **Options & Supplies** (Πρόσθετα εξαρτήματα και αναλώσιμα).

2 Μεταβείτε στη λίστα των εξαρτημάτων υλικού και, στη συνέχεια, προσθέστε τυχόν εγκατεστημένα εξαρτήματα.

3 Εφαρμόστε τις αλλαγές.

Σύνδεση σε δίκτυο

Σημειώσεις:

- Αγοράστε έναν προσαρμογέα ασύρματου δικτύου N8350 MarkNet για τα μοντέλα εκτυπωτών MX510, MX511 και MX517 ή έναν προσαρμογέα ασύρματου δικτύου N8352 MarkNet για τα μοντέλα εκτυπωτών MX410 και MX417, προτού εγκαταστήσετε τον εκτυπωτή σε ασύρματο δίκτυο. Για πληροφορίες σχετικά με την εγκατάσταση του προσαρμογέα ασύρματου δικτύου, ανατρέξτε στο φύλλο ρύθμισης που τον συνοδεύει.
- Το Service Set Identifier (SSID) είναι ένα όνομα που εκχωρείται σε ασύρματο δίκτυο. Τα Wired Equivalent Privacy (WEP), Wi-Fi Protected Access (WPA) και WPA2 είναι τύποι ασφάλειας που χρησιμοποιούνται στα δίκτυα.

Προετοιμασία εγκατάστασης του εκτυπωτή σε δίκτυο Ethernet

Για να ρυθμίσετε τις παραμέτρους του εκτυπωτή σας για σύνδεση σε ένα δίκτυο Ethernet, πριν ξεκινήσετε, φροντίστε να οργανώσετε τις παρακάτω πληροφορίες πριν ξεκινήσετε:

Σημ.: Εάν το δίκτυό σας εκχωρεί αυτόματα διευθύνσεις IP σε υπολογιστές και εκτυπωτές, συνεχίστε την εγκατάσταση του εκτυπωτή.

- Μια έγκυρη, μοναδική διεύθυνση IP για τον εκτυπωτή που θα χρησιμοποιηθεί στο δίκτυο
- Η πύλη δικτύου
- Η μάσκα δικτύου
- Ένα ψευδώνυμο για τον εκτυπωτή (προαιρετικά)

  Σημ.: Ένα ψευδώνυμο του εκτυπωτή μπορεί να διευκολύνει τον εντοπισμό του εκτυπωτή σας στο δίκτυο. Μπορείτε να επιλέξετε τη χρήση του προεπιλεγμένου ψευδωνύμου του εκτυπωτή ή να ορίσετε ένα ψευδώνυμο που θα θυμάστε εύκολα.

Θα χρειαστείτε ένα καλώδιο Ethernet για τη σύνδεση του εκτυπωτή στο δίκτυο και μια διαθέσιμη θύρα στην οποία μπορεί να συνδεθεί ο εκτυπωτής. Όποτε είναι δυνατό, χρησιμοποιήστε καλώδιο δικτύου προκειμένου να αποφεύγονται πιθανά προβλήματα που προκαλούνται από κάποιο κατεστραμμένο καλώδιο.

Προετοιμασία εγκατάστασης του εκτυπωτή σε ασύρματο δίκτυο.

Σημειώσεις:

- Βεβαιωθείτε ότι στον εκτυπωτή έχει εγκατασταθεί ένας προσαρμογέας ασύρματου δικτύου και ότι λειτουργεί σωστά. Για περισσότερες πληροφορίες, ανατρέξτε στο φύλλο οδηγιών που συνοδεύει τον προσαρμογέα ασύρματου δικτύου.

- Βεβαιωθείτε ότι είναι ενεργοποιημένο το σημείο πρόσβασης (ασύρματος δρομολογητής) που διαθέτετε και ότι λειτουργεί σωστά.

Πριν την εγκατάσταση του εκτυπωτή σε ασύρματο δίκτυο, φροντίστε για τα παρακάτω:

- **SSID**—Το SSID αναφέρεται επίσης στο όνομα δικτύου.
- **Ασύρματη λειτουργία (ή Λειτουργία δικτύου)**—Η λειτουργία είναι είτε υποδομής είτε ad hoc.
- **Κανάλι (για δίκτυα ad hoc)**—Για δίκτυα υποδομής, το κανάλι ορίζεται από προεπιλογή σε αυτόματη λειτουργία.

  Για ορισμένα δίκτυα ad hoc απαιτείται επίσης η αυτόματη ρύθμιση. Συμβουλευτείτε τον υπεύθυνο υποστήριξης συστήματος, εάν δεν είστε βέβαιοι για την επιλογή του καναλιού.
- **Μέθοδος ασφαλείας**—Υπάρχουν τέσσερις βασικές επιλογές για τη Μέθοδο ασφαλείας:
  - κλειδί WEP

    Εάν στο δίκτυό σας χρησιμοποιούνται παραπάνω από ένα κλειδιά WEP, τότε καταχωρίστε έως τέσσερα κλειδιά στα αντίστοιχα πεδία. Επιλέξτε το κλειδί που χρησιμοποιείται στο δίκτυο επιλέγοντας το προεπιλεγμένο κλειδί μετάδοσης WEP.
  - Ήδη κοινόχρηστο κλειδί WPA ή WPA2 ή φράση πρόσβασης

    Στο WPA περιλαμβάνεται κρυπτογράφηση, όπως ένα πρόσθετο επίπεδο ασφαλείας. Η επιλογές είναι δύο: AES ή TKIP. Η κρυπτογράφηση πρέπει να ορίζεται για τον ίδιο τύπο στο δρομολογητή και στον εκτυπωτή, διαφορετικά δεν θα είναι δυνατή η επικοινωνία του εκτυπωτή στο δίκτυο.
  - 802.1X–RADIUS

    Εάν η εγκατάσταση του εκτυπωτή πραγματοποιείται σε ένα δίκτυο 802.1X, ενδέχεται να χρειαστείτε τα παρακάτω στοιχεία:
    - Τύπο ελέγχου ταυτότητας
    - Τύπο εσωτερικού ελέγχου ταυτότητας
    - Όνομα χρήστη και κωδικό πρόσβασης 802.1X
    - Πιστοποιητικά
  - Χωρίς ασφάλεια

    Εάν το ασύρματο δίκτυό σας δεν χρησιμοποιεί κανένα είδος ασφαλείας, τότε δεν θα υπάρχουν στοιχεία ασφαλείας.

    Σημ.: Δεν συνιστούμε τη χρήση μη ασφαλούς ασύρματου δικτύου.

Σημειώσεις:

- Εάν δεν γνωρίζετε το SSID του δικτύου στο οποίο είναι συνδεδεμένος ο υπολογιστής σας, εκκινήστε το βοηθητικό πρόγραμμα ρύθμισης ασύρματης λειτουργίας του προσαρμογέα δικτύου του υπολογιστή και, έπειτα, αναζητήστε το όνομα δικτύου. Εάν δεν μπορείτε να βρείτε το SSID ή τις πληροφορίες ασφαλείας του δικτύου σας, ανατρέξτε στην τεκμηρίωση που συνόδευε το σημείο πρόσβασης ή επικοινωνήστε με τον υπεύθυνο για την υποστήριξη του συστήματός σας.
- Για να βρείτε το ήδη κοινόχρηστο κλειδί ή φράση πρόσβασης WPA/WPA2 για το ασύρματο δίκτυο, ανατρέξτε στην τεκμηρίωση που συνόδευε το σημείο πρόσβασης, δείτε τον Embedded Web Server που σχετίζεται με το σημείο πρόσβασης ή συμβουλευθείτε τον υπεύθυνο υποστήριξης συστήματός σας.

Σύνδεση του εκτυπωτή με χρήση του Οδηγού ρύθμισης ασύρματης λειτουργίας

Πριν ξεκινήσετε, βεβαιωθείτε ότι:

- Ο προσαρμογέας ασύρματου δικτύου είναι εγκατεστημένος στον εκτυπωτή σας και λειτουργεί σωστά. Για περισσότερες πληροφορίες, ανατρέξτε στο φύλλο οδηγιών που συνοδεύει τον προσαρμογέα ασύρματου δικτύου.
- Ένα καλώδιο Ethernet έχει αποσυνδεθεί από τον εκτυπωτή.
- Η επιλογή "Ενεργό NIC" έχει οριστεί σε "Αυτόματο". Για να ορίσετε αυτήν τη ρύθμιση σε "Αυτόματο" μεταβείτε στην επιλογή:

  > **Δίκτυο/Θύρες** > **Ενεργό NIC** > **Αυτόματο** >

Σημ.: Βεβαιωθείτε ότι έχετε απενεργοποιήσει τον εκτυπωτή και περιμένετε για τουλάχιστον πέντε δευτερόλεπτα και, στη συνέχεια, ενεργοποιήστε ξανά τον εκτυπωτή.

1 Από τον πίνακα ελέγχου του εκτυπωτή, μεταβείτε στην επιλογή:

  > **Δίκτυο/Θύρες** > **Δίκτυο [x]** > **Ρύθμιση δικτύου [x]** > **Ασύρματο** > **Ρύθμιση ασύρματης σύνδεσης**

2 Επιλέξτε μια ρύθμιση ασύρματης σύνδεσης.

Στοιχείο	Σκοπός
Αναζήτηση δικτύων	Εμφάνιση των διαθέσιμων ασύρματων συνδέσεων. **Σημ.:** Αυτό το μενού εμφανίζει όλα τα μεταδιδόμενα SSID είτε προστατεύονται είτε όχι.
Καταχώριση ονόματος δικτύου	Μη αυτόματη εισαγωγή του SSID. **Σημ.:** Βεβαιωθείτε ότι έχετε πληκτρολογήσει το σωστό SSID.
Λειτουργία προστατευμένης πρόσβασης Wi-Fi Protected Setup	Σύνδεση του εκτυπωτή σε ένα ασύρματο δίκτυο με χρήση της λειτουργίας Wi-Fi Protected Setup.

3 Ακολουθήστε τις οδηγίες που εμφανίζονται στην οθόνη του εκτυπωτή.

Σύνδεση του εκτυπωτή σε ασύρματο δίκτυο με χρήση του Wi-Fi Protected Setup

Πριν ξεκινήσετε, βεβαιωθείτε ότι:

- Το σημείο πρόσβασης (ασύρματος δρομολογητής) διαθέτει πιστοποίηση Wi-Fi Protected Setup (WPS) ή είναι συμβατό με WPS. Για περισσότερες πληροφορίες, ανατρέξτε στην τεκμηρίωση που συνόδευε το σημείο πρόσβασης.
- Ο προσαρμογέας ασύρματου δικτύου που είναι εγκατεστημένος στον εκτυπωτή σας έχει συνδεθεί και λειτουργεί σωστά. Για περισσότερες πληροφορίες, ανατρέξτε στο φύλλο οδηγιών που συνοδεύει τον προσαρμογέα ασύρματου δικτύου.

Χρήση της μεθόδου Ρύθμιση παραμέτρων κουμπιού (PBC)

1 Από τον πίνακα ελέγχου του εκτυπωτή, μεταβείτε στην επιλογή:

> **Δίκτυο/Θύρες** > **Δίκτυο [x]** > **Ρύθμισ δικτύου [x]** > **Ασύρματη λειτουργία** > **Ρύθμιση ασύρματης σύνδεσης** > **Λειτουργία προστατευμένης πρόσβασης Wi-Fi Protected Setup** > **Έναρξη μεθόδου κουμπιού**

2 Ακολουθήστε τις οδηγίες που εμφανίζονται στην οθόνη του εκτυπωτή.

Χρήση της μεθόδου προσωπικού αριθμού αναγνώρισης (PIN)

1 Από τον πίνακα ελέγχου του εκτυπωτή, μεταβείτε στην επιλογή:

> **Δίκτυο/Θύρες** > **Δίκτυο [x]** > **Ρύθμισ δικτύου [x]** > **Ασύρματη λειτουργία** > **Ρύθμιση ασύρματης σύνδεσης** > **Λειτουργία προστατευμένης πρόσβασης Wi-Fi Protected Setup** > **Έναρξη μεθόδου PIN**

2 Αντιγράψτε τον οχταψήφιο κωδικό PIN του WPS.

3 Ανοίξτε το πρόγραμμα περιήγησης στο Web και στη συνέχεια πληκτρολογήστε τη διεύθυνση IP του σημείου πρόσβασης στο πεδίο διεύθυνσης.

Σημειώσεις:

- Η διεύθυνση IP εμφανίζεται ως τέσσερα σύνολα αριθμών που χωρίζονται από τελείες, όπως 123.123.123.123.
- Εάν χρησιμοποιείτε διακομιστή μεσολάβησης, τότε απενεργοποιήστε τον προσωρινά για να φορτώσετε σωστά την ιστοσελίδα του εκτυπωτή.

4 Μεταβείτε στις ρυθμίσεις WPS. Για περισσότερες πληροφορίες, ανατρέξτε στην τεκμηρίωση που συνόδευε το σημείο πρόσβασης.

5 Καταχωρίστε τον οχταψήφιο κωδικό PIN και, στη συνέχεια, αποθηκεύστε τη ρύθμιση.

Σύνδεση του εκτυπωτή σε ασύρματο δίκτυο με χρήση του Embedded Web Server

Πριν ξεκινήσετε, βεβαιωθείτε ότι:

- Ο εκτυπωτής είναι συνδεδεμένος προσωρινά σε ένα δίκτυο Ethernet.
- Στον εκτυπωτή έχει εγκατασταθεί ένας προσαρμογέας ασύρματου δικτύου και λειτουργεί σωστά. Για περισσότερες πληροφορίες, ανατρέξτε στο φύλλο οδηγιών που συνοδεύει τον προσαρμογέα ασύρματου δικτύου.

1 Ανοίξτε ένα πρόγραμμα περιήγησης στο Web και πληκτρολογήστε τη διεύθυνση IP στο πεδίο διεύθυνσης.

Σημειώσεις:

- Δείτε τη διεύθυνση IP του εκτυπωτή στον πίνακα ελέγχου του εκτυπωτή. Η διεύθυνση IP εμφανίζεται ως τέσσερα σύνολα αριθμών που χωρίζονται από τελείες, όπως 123.123.123.123.
- Εάν χρησιμοποιείτε διακομιστή μεσολάβησης, τότε απενεργοποιήστε τον προσωρινά για να φορτώσετε σωστά την ιστοσελίδα του εκτυπωτή.

2 Κάντε κλικ στις επιλογές **Ρυθμίσεις** > **Δίκτυο/Θύρες** > **Ασύρματη σύνδεση**.

3 Τροποποιήστε τις ρυθμίσεις σύμφωνα με αυτές του σημείου πρόσβασης (ασύρματου δρομολογητή) που χρησιμοποιείτε.

Σημ.: Βεβαιωθείτε ότι έχετε πληκτρολογήσει τα σωστά στοιχεία για SSID, μέθοδο ασφαλείας, ήδη κοινόχρηστο κλειδί ή φράση πρόσβασης, λειτουργία δικτύου και κανάλι.

4 Κάντε κλικ στο κουμπί **Υποβολή**.

5 Απενεργοποιήστε τον εκτυπωτή και, στη συνέχεια, αποσυνδέστε το καλώδιο Ethernet. Στη συνέχεια, περιμένετε για τουλάχιστον πέντε δευτερόλεπτα και ενεργοποιήστε τον εκτυπωτή ξανά.

6 Εκτυπώστε μια σελίδα εγκατάστασης δικτύου για να επαληθεύσετε τη σύνδεση του εκτυπωτή σας στο δίκτυο. Έπειτα, στην ενότητα Κάρτα δικτύου [x], ελέγξτε εάν η κατάσταση είναι "Συνδέθηκε".

Αλλαγή ρυθμίσεων θύρας μετά την εγκατάσταση μιας εσωτερικής θύρας λύσεων

Σημειώσεις:

- Αν ο εκτυπωτής διαθέτει μια στατική διεύθυνση IP, τότε μην αλλάξετε τη διαμόρφωση.
- Αν οι υπολογιστές είναι διαμορφωμένοι να χρησιμοποιούν το όνομα δικτύου αντί μιας διεύθυνσης IP, τότε μην αλλάξετε τη διαμόρφωση.
- Αν προσθέσετε μια ασύρματη εσωτερική θύρα λύσεων (ISP) σε έναν εκτυπωτή που έχει διαμορφωθεί προηγουμένως για σύνδεση Ethernet, τότε αποσυνδέστε τον εκτυπωτή από το δίκτυο Ethernet.

Για χρήστες των Windows

1 Ανοίξτε το φάκελο εκτυπωτών.

2 Από το μενού συντόμευσης του εκτυπωτή με την καινούργια ISP, ανοίξτε τις ιδιότητες του εκτυπωτή.

3 Διαμορφώστε τη θύρα από τη λίστα.

4 Ενημερώστε τη διεύθυνση IP.

5 Εφαρμόστε τις αλλαγές.

Για χρήστες Macintosh

1 Από την επιλογή System Preferences (Προτιμήσεις συστήματος) στο μενού Apple, μεταβείτε στη λίστα των εκτυπωτών και επιλέξτε **+** > **IP**.

2 Πληκτρολογήστε τη διεύθυνση IP στο πεδίο διεύθυνσης.

3 Εφαρμόστε τις αλλαγές.

Ρύθμιση σειριακής εκτύπωσης (μόνο για Windows)

1 Ρυθμίστε τις παραμέτρους στον εκτυπωτή.

α Από τον πίνακα ελέγχου, μεταβείτε στο μενού των ρυθμίσεων θύρας.

β Εντοπίστε το μενού ρυθμίσεων της σειριακής θύρας και προσαρμόστε τις, εάν είναι απαραίτητο.

γ Εφαρμόστε τις αλλαγές.

2 Από τον υπολογιστή σας, ανοίξτε το φάκελο εκτυπωτών και κατόπιν επιλέξτε τον εκτυπωτή σας.

3 Ανοίξτε τις ιδιότητες εκτυπωτή και κατόπιν επιλέξτε τη θύρα COM από τη λίστα.

4 Ρυθμίστε τις παραμέτρους της θύρας COM στη Διαχείριση συσκευών.

Σημειώσεις:

- Η σειριακή εκτύπωση μειώνει την ταχύτητα εκτύπωσης.
- Βεβαιωθείτε ότι το σειριακό καλώδιο είναι συνδεδεμένο στη σειριακή θύρα του εκτυπωτή σας.

Επαλήθευση εγκατάστασης εκτυπωτή

Όταν εγκατασταθούν όλα τα πρόσθετα εξαρτήματα υλικού και λογισμικού και ενεργοποιηθεί ο εκτυπωτής, εκτυπώστε τα παρακάτω, για να βεβαιωθείτε ότι ο εκτυπωτής έχει εγκατασταθεί σωστά:

- **Σελίδα ρυθμίσεων μενού**—Χρησιμοποιήστε αυτήν τη σελίδα για να επαληθεύσετε ότι έχουν εγκατασταθεί σωστά όλες οι επιλογές του εκτυπωτή. Εάν στη λίστα δεν εμφανίζεται μια επιλογή που έχετε εγκαταστήσει, τότε δεν έχει εγκατασταθεί σωστά. Καταργήστε την επιλογή και εγκαταστήστε τη ξανά.
- **Σελίδα εγκατάστασης δικτύου**—Αν ο εκτυπωτής σας διαθέτει υποστήριξη δικτύου, χρησιμοποιήστε αυτή τη σελίδα για να επαληθεύσετε ότι η σύνδεση δικτύου λειτουργεί. Επιπλέον, σε αυτήν τη σελίδα παρέχονται σημαντικές πληροφορίες που βοηθούν στις ρυθμίσεις των παραμέτρων εκτύπωσης μέσω δικτύου.

Εκτύπωση μιας σελίδας ρυθμίσεων μενού

Από την αρχική οθόνη, μεταβείτε στην επιλογή:

> **Reports** (Αναφορές) > **Menu Settings Page** (Σελίδα ρυθμίσεων μενού)

Εκτύπωση σελίδας εγκατάστασης δικτύου

Εάν ο εκτυπωτής έχει συνδεθεί σε δίκτυο, εκτυπώστε μια σελίδα εγκατάστασης δικτύου για να επιβεβαιώσετε τη σύνδεση. Επιπλέον, σε αυτήν τη σελίδα παρέχονται σημαντικές πληροφορίες που βοηθούν στις ρυθμίσεις των παραμέτρων εκτύπωσης μέσω δικτύου.

1 Από την αρχική οθόνη, μεταβείτε στην επιλογή:

   > **Reports** (Αναφορές) > **Network Setup Page** (Σελίδα εγκατάστασης δικτύου)

2 Ανατρέξτε στην πρώτη ενότητα της σελίδας εγκατάστασης δικτύου και στη συνέχεια ελέγξτε εάν η κατάσταση ορίζεται ως **Connected** (Συνδεδεμένος).

   Εάν η κατάσταση ορίζεται ως **Not Connected** (Αποσυνδεδεμένος), τότε το τοπικό δίκτυο LAN πιθανόν δεν είναι ενεργό ή το καλώδιο δικτύου μπορεί να δυσλειτουργεί. Απευθυνθείτε σε έναν ειδικό υποστήριξης συστήματος για παροχή λύσης και στη συνέχεια εκτυπώστε άλλη σελίδα εγκατάστασης δικτύου.

Τοποθέτηση χαρτιού και ειδικών μέσων εκτύπωσης

Η επιλογή και ο χειρισμός του χαρτιού καθώς και των ειδικών μέσων μπορεί να επηρεάσει την αξιοπιστία εκτύπωσης των εγγράφων. Για περισσότερες πληροφορίες, ανατρέξτε στις ενότητες "Αποφυγή εμπλοκών" στη σελίδα 239 και "Αποθήκευση χαρτιού" στη σελίδα 74.

Ορισμός του μεγέθους και του τύπου χαρτιού

Από την αρχική οθόνη, μεταβείτε στην επιλογή:

> **Μενού Χαρτί** > **Μέγεθος/Τύπος χαρτιού** > επιλέξτε θήκη > επιλέξτε μέγεθος ή τύπο χαρτιού >

Διαμόρφωση των ρυθμίσεων για χαρτί Universal

Το μέγεθος χαρτιού Universal είναι μια ρύθμιση που ορίζεται από τον χρήστη και επιτρέπει την εκτύπωση σε μεγέθη χαρτιού που δεν υπάρχουν στα μενού του εκτυπωτή.

Σημειώσεις:

- Το μικρότερο υποστηριζόμενο μέγεθος Universal είναι 76,2 x 76,2 χιλ. (3 x 3 ίντσες).
- Το μεγαλύτερο υποστηριζόμενο μέγεθος Universal είναι 215,9 x 359,92 χιλ. (8,5 x 14,17 ίντσες).

1. Από την αρχική οθόνη, μεταβείτε στην επιλογή:

   > **Μενού Χαρτί** > **Ρύθμιση χαρτιού Universal** > **Μονάδες μέτρησης** > επιλέξτε τη μονάδα μέτρησης >

2. Αγγίξτε την επιλογή **Πλάτος κατακόρυφου προσανατολισμού** ή **Ύψος κατακόρυφο προσανατολισμού**.

3. Επιλέξτε το πλάτος και το ύψος και, στη συνέχεια, αγγίξτε το εικονίδιο .

Τοποθέτηση χαρτιού στις θήκες

ΠΡΟΣΟΧΗ—ΚΙΝΔΥΝΟΣ ΤΡΑΥΜΑΤΙΣΜΟΥ: Για να μειωθεί ο κίνδυνος από την αστάθεια του εξοπλισμού, η τοποθέτηση χαρτιού πρέπει να πραγματοποιείται μεμονωμένα σε κάθε θήκη. Διατηρείτε κάθε άλλη θήκη κλειστή έως ότου είναι απαραίτητο να χρησιμοποιηθεί.

1. Τραβήξτε ολόκληρη τη θήκη προς τα έξω.

   Σημ.: Μην αφαιρείτε τις θήκες κατά την εκτύπωση μιας εργασίας ή όταν στην οθόνη του εκτυπωτή εμφανίζεται το μήνυμα **Απασχολημένος**. Ενδέχεται να προκληθεί εμπλοκή.

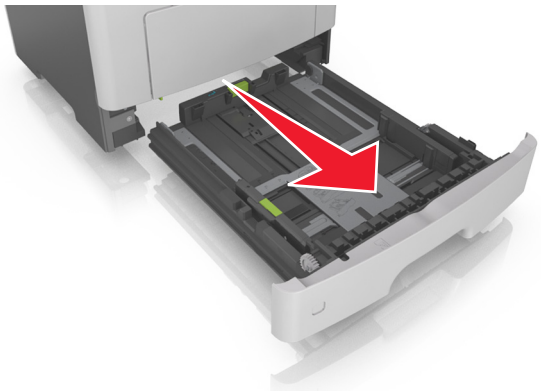

2 Πιέστε και, στη συνέχεια, σύρετε τον οδηγό πλάτους στην κατάλληλη θέση για το μέγεθος του χαρτιού που τοποθετείτε.

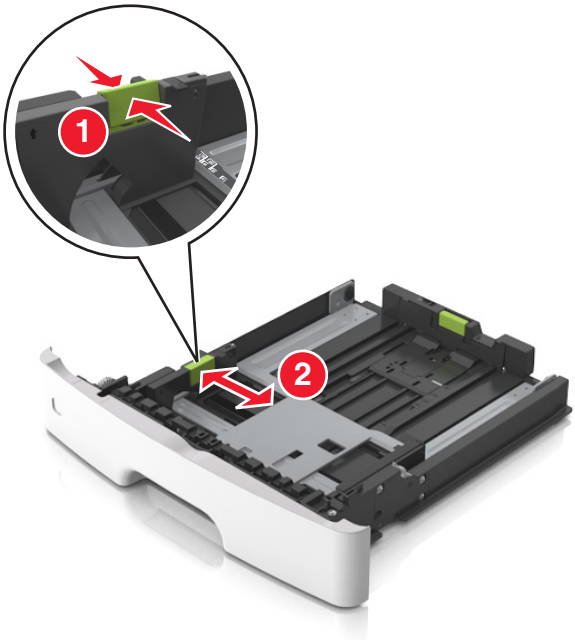

3 Πιέστε και, στη συνέχεια, σύρετε τον οδηγό μήκους στην κατάλληλη θέση για το μέγεθος του χαρτιού που τοποθετείτε.

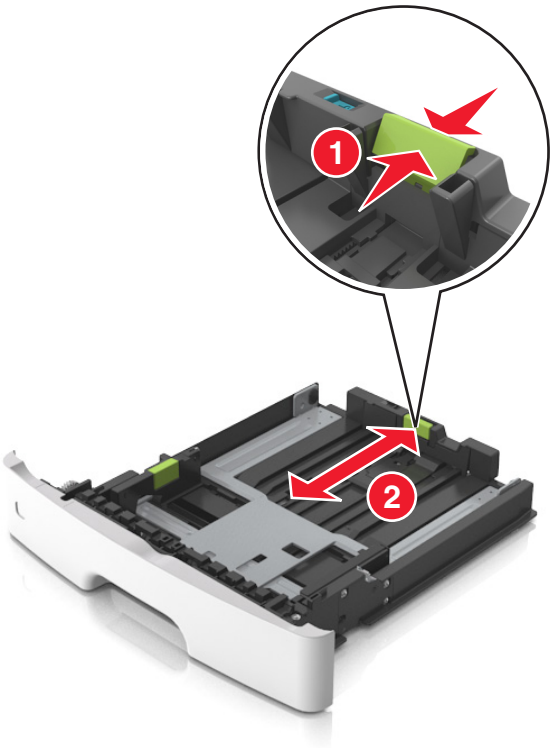

Σημειώσεις:

- Για ορισμένα μεγέθη χαρτιού, όπως letter, legal και A4, πιέστε και σύρετε τον οδηγό μήκους προς τα πίσω, ώστε να χωρέσει σε μήκος το χαρτί που τοποθετείτε.
- Όταν τοποθετείτε χαρτί μεγέθους legal, ο οδηγός μήκους επεκτείνεται και πέρα από τη βάση αφήνοντας το χαρτί εκτεθειμένο στη σκόνη. Για να προφυλάξετε το χαρτί από τη σκόνη, μπορείτε να αγοράσετε ξεχωριστά ένα κάλυμμα προστασίας από τη σκόνη. Για περισσότερες πληροφορίες, επικοινωνήστε με την υποστήριξη πελατών.
- Εάν τοποθετείτε χαρτί μεγέθους A6 στην τυπική θήκη, πιέστε και σύρετε τον οδηγό προς το κέντρο της θήκης στη θέση για το μέγεθος A6.
- Βεβαιωθείτε ότι οι οδηγοί μήκους και πλάτους έχουν ευθυγραμμιστεί με τις ενδείξεις μεγέθους χαρτιού στο κάτω μέρος της θήκης.

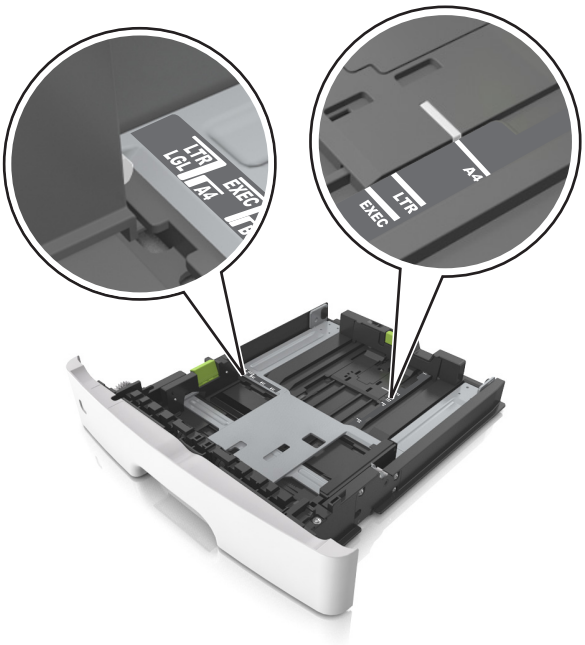

4 Λυγίστε τα φύλλα προς τα μέσα και προς τα έξω για να μην κολλούν μεταξύ τους και ξεφυλλίστε τα. Μη διπλώνετε ή τσαλακώνετε το χαρτί. Ισιώστε τις άκρες επάνω σε επίπεδη επιφάνεια.

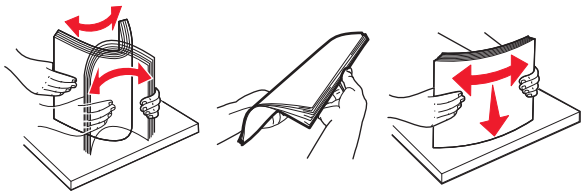

5 Τοποθετήστε τη στοίβα χαρτιού.

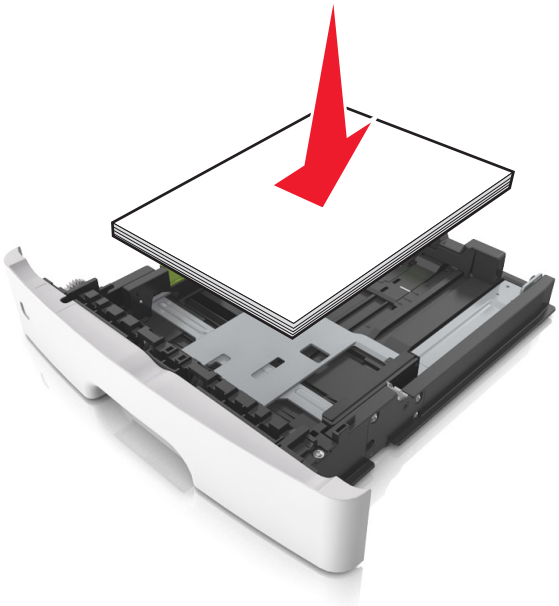

Σημειώσεις:

- Κατά τη χρήση ανακυκλωμένου ή προεκτυπωμένου χαρτιού, τοποθετήστε το χαρτί με την εκτυπώσιμη πλευρά προς τα κάτω.
- Τοποθετήστε το διάτρητο χαρτί με τις οπές στο πάνω άκρο προς το μπροστινό μέρος της θήκης.
- Τοποθετήστε το επιστολόχαρτο με το πάνω άκρο του φύλλου στραμμένο προς το μπροστινό μέρος της θήκης και την εκτυπώσιμη πλευρά προς τα κάτω. Για εκτύπωση διπλής όψης, τοποθετήστε το επιστολόχαρτο με την εκτυπώσιμη πλευρά προς τα πάνω και το κάτω άκρο του φύλλου να προς το μπροστινό μέρος της θήκης.
- Βεβαιωθείτε ότι το χαρτί δεν υπερβαίνει την ένδειξη μέγιστου γεμίσματος χαρτιού που βρίσκεται στο πλάι του οδηγού πλάτους.

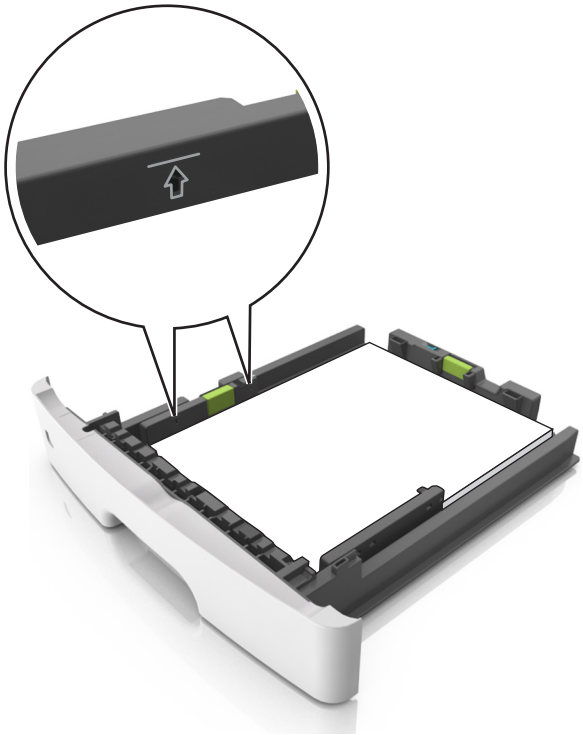

6 Τοποθετήστε τη θήκη.

7 Από τον πίνακα ελέγχου του εκτυπωτή, ορίστε το μέγεθος και τον τύπο χαρτιού στο μενού "Χαρτί" σύμφωνα με το χαρτί που έχετε τοποθετήσει στη θήκη.

Σημ.: Ορίστε το σωστό μέγεθος και τύπο χαρτιού για να αποφύγετε εμπλοκές χαρτιού και προβλήματα με την ποιότητα της εκτύπωσης.

Τοποθέτηση μέσων εκτύπωσης στον τροφοδότη διαφορετικών μεγεθών

Χρησιμοποιείτε τον τροφοδότη διαφορετικών μεγεθών κατά την εκτύπωση σε διάφορα μεγέθη και τύπους χαρτιού ή ειδικά μέσα εκτύπωσης, όπως χαρτόνι, διαφάνειες, χάρτινες ετικέτες και φακέλους. Μπορείτε επίσης να τον χρησιμοποιείτε για εκτύπωση μεμονωμένων σελίδων σε επιστολόχαρτο.

1 Ανοίξτε τον τροφοδότη διαφορετικών μεγεθών.

α Τραβήξτε την προέκταση του τροφοδότη διαφορετικών μεγεθών.

β Τραβήξτε προσεκτικά την προέκταση έτσι ώστε ο τροφοδότης διαφορετικών μεγεθών να είναι σε πλήρη έκταση και ανοικτός.

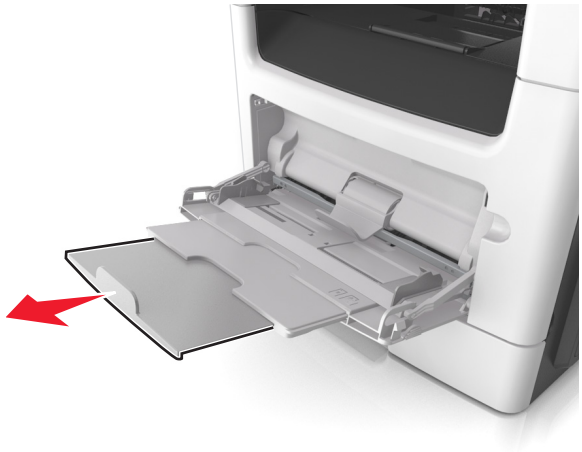

2 Πιέστε την προεξοχή προς τα αριστερά του οδηγού πλάτους και, στη συνέχεια, μετακινήστε τους οδηγούς για το χαρτί που τοποθετείτε.

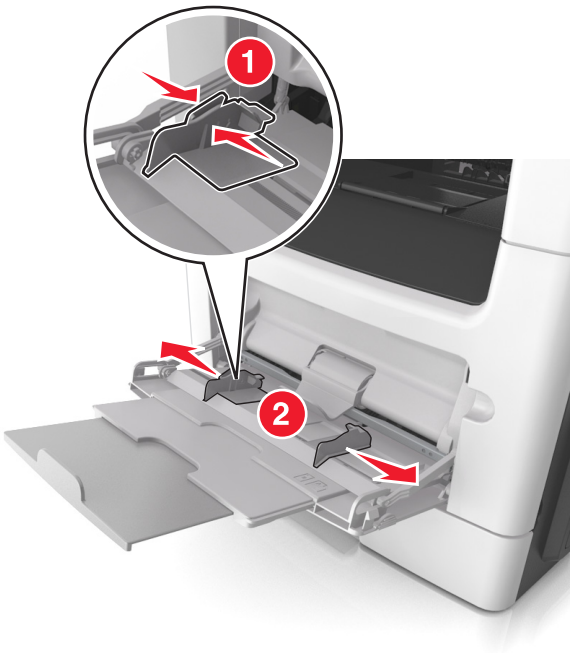

3 Ετοιμάστε για τοποθέτηση το χαρτί ή το ειδικό μέσο εκτύπωσης.

- Λυγίστε τα φύλλα χαρτιού μπρος-πίσω για να ξεκολλήσουν και ξεφυλλίστε τα. Μη διπλώνετε ή τσαλακώνετε το χαρτί. Ισιώστε τις άκρες επάνω σε επίπεδη επιφάνεια.

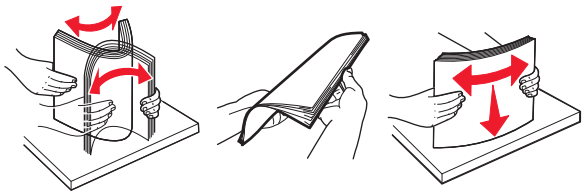

- Κρατήστε τις διαφάνειες από τις άκρες. Λυγίστε στοίβα των διαφανειών προς τα μέσα και προς τα έξω, για να μην κολλούν μεταξύ τους, και έπειτα ξεφυλλίστε τις. Ισιώστε τις άκρες επάνω σε επίπεδη επιφάνεια.

  Σημ.: Αποφύγετε την επαφή της εκτυπώσιμης πλευράς των διαφανειών. Προσέξτε να μην τους προκαλέσετε γδαρσίματα.

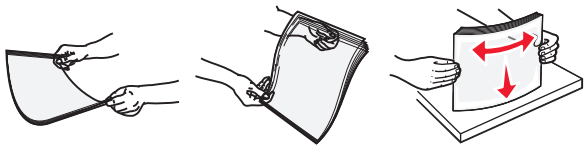

- Λυγίστε τη στοίβα των φακέλων προς τα μέσα και προς τα έξω, για να μην κολλούν μεταξύ τους, και έπειτα ξεφυλλίστε τους. Ισιώστε τις άκρες επάνω σε επίπεδη επιφάνεια.

4 Τοποθετήστε το χαρτί ή το ειδικό μέσο εκτύπωσης.

Σημειώσεις:

- Μην σπρώχνετε με δύναμη το χαρτί ή τα ειδικά μέσα εκτύπωσης στον τροφοδότη διαφορετικών μεγεθών.
- Βεβαιωθείτε ότι το χαρτί ή τα ειδικά μέσα εκτύπωσης δεν ξεπερνάνε το δείκτη μέγιστου γεμίσματος χαρτιού που βρίσκεται στους οδηγούς χαρτιού. Η τροφοδοσία υπερβολικής ποσότητας χαρτιού μπορεί να προκαλέσει εμπλοκές χαρτιού.

- Πριν τοποθετήσετε το χαρτί, τις διαφάνειες και το χαρτόνι, φροντίστε να είναι στραμμένη προς τα πάνω η προτεινόμενη εκτυπώσιμη πλευρά και το επάνω άκρο να εισάγεται πρώτο στον εκτυπωτή. Για περισσότερες πληροφορίες σχετικά με την τοποθέτηση διαφανειών, δείτε την αρχική συσκευασία των διαφανειών.

Σημ.: Κατά την τοποθέτηση χαρτιού μεγέθους A6, βεβαιωθείτε ότι η προέκταση του τροφοδότη διαφορετικών μεγεθών ακουμπά ελαφρώς την άκρη του χαρτιού ώστε τα τελευταία λίγα φύλλα του χαρτιού να παραμένουν στη θέση τους.

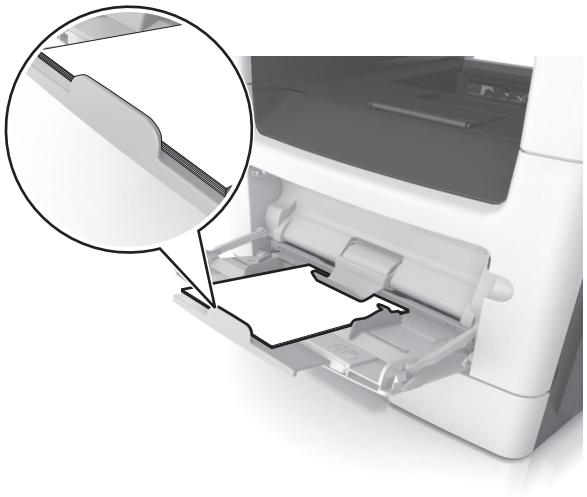

- Τοποθετήστε επιστολόχαρτο με την όψη προς τα πάνω και με το επάνω άκρο να εισάγεται πρώτο στον εκτυπωτή. Για εκτύπωση διπλής όψης, τοποθετήστε το επιστολόχαρτο με την όψη προς τα κάτω και το κάτω άκρο του φύλλου να εισάγεται πρώτο στον εκτυπωτή.

- Τοποθετήστε τους φακέλους με το πτερύγιο στην αριστερή πλευρά και με την όψη προς τα κάτω.

Προειδοποίηση—Πιθανή βλάβη: Μην χρησιμοποιείτε φακέλους με γραμματόσημα, συνδετήρες, ανοίγματα, παράθυρα, επικαλύψεις ή αυτοκόλλητα. Τέτοιοι φάκελοι μπορεί να προκαλέσουν σοβαρή ζημιά στον εκτυπωτή.

5 Από τον πίνακα ελέγχου του εκτυπωτή, ορίστε το μέγεθος και τον τύπο χαρτιού στο μενού Χαρτί ώστε να αντιστοιχεί στο χαρτί ή το ειδικό μέσο εκτύπωσης που έχει τοποθετηθεί στον τροφοδότη διαφορετικών μεγεθών.

Σύνδεση και αποσύνδεση θηκών

Ο εκτυπωτής συνδέει τις θήκες όταν το καθορισμένο μέγεθος και ο τύπος χαρτιού είναι τα ίδια. Όταν μια συνδεδεμένη θήκη αδειάσει, η τροφοδοσία του χαρτιού πραγματοποιείται από την επόμενη συνδεδεμένη θήκη. Για να εμποδίσετε τη σύνδεση των θηκών, εκχωρήστε ένα μοναδικό όνομα προσαρμοσμένου τύπου χαρτιού.

Σύνδεση και αποσύνδεση θηκών

1 Ανοίξτε ένα πρόγραμμα περιήγησης στο Web και πληκτρολογήστε τη διεύθυνση IP στο πεδίο διεύθυνσης.

Σημειώσεις:

- Δείτε τη διεύθυνση IP του εκτυπωτή στην αρχική οθόνη του εκτυπωτή. Η διεύθυνση IP εμφανίζεται ως τέσσερα σύνολα αριθμών που χωρίζονται από τελείες, όπως 123.123.123.123.
- Εάν χρησιμοποιείτε διακομιστή μεσολάβησης, τότε απενεργοποιήστε τον προσωρινά για να φορτώσετε σωστά την ιστοσελίδα του εκτυπωτή.

2 Κάντε κλικ στις επιλογές **Ρυθμίσεις** > **Μενού "Χαρτί"**.

3 Αλλάξτε τις ρυθμίσεις για τον τύπο και το μέγεθος του χαρτιού για τις θήκες που συνδέετε.
- Για να συνδέσετε θήκες, βεβαιωθείτε ότι το μέγεθος και ο τύπος του χαρτιού για τη θήκη συμφωνούν με τις αντίστοιχες ρυθμίσεις για την άλλη θήκη.
- Για να αποσυνδέσετε θήκες, βεβαιωθείτε ότι το μέγεθος ή ο τύπος του χαρτιού για τη θήκη *δεν* συμφωνούν με τις αντίστοιχες ρυθμίσεις για την άλλη θήκη.

4 Κάντε κλικ στο κουμπί **Υποβολή**.

Σημ.: Η αλλαγή των ρυθμίσεων μεγέθους και τύπου χαρτιού μπορεί, επίσης, να γίνει από τον πίνακα ελέγχου του εκτυπωτή. Για περισσότερες πληροφορίες, δείτε "Ορισμός του μεγέθους και του τύπου χαρτιού" στη σελίδα 55.

Προειδοποίηση—Πιθανή βλάβη: Το χαρτί που έχει τοποθετηθεί στη θήκη θα πρέπει να αντιστοιχεί στον τύπο χαρτιού που έχει αντιστοιχιστεί στον εκτυπωτή. Η θερμοκρασία στη μονάδα τήξης ποικίλλει ανάλογα με τον Τύπο χαρτιού που ορίζεται. Ενδέχεται να παρουσιαστούν προβλήματα εκτύπωσης εάν οι ρυθμίσεις δεν έχουν διαμορφωθεί σωστά.

Δημιουργία προσαρμοσμένου ονόματος για έναν τύπο χαρτιού

Χρήση του Embedded Web Server

1 Ανοίξτε ένα πρόγραμμα περιήγησης στο Web και πληκτρολογήστε τη διεύθυνση IP στο πεδίο διεύθυνσης.

Σημειώσεις:

- Δείτε τη διεύθυνση IP του εκτυπωτή στην αρχική οθόνη του εκτυπωτή. Η διεύθυνση IP εμφανίζεται ως τέσσερα σύνολα αριθμών που χωρίζονται από τελείες, όπως 123.123.123.123.
- Εάν χρησιμοποιείτε διακομιστή μεσολάβησης, τότε απενεργοποιήστε τον προσωρινά για να φορτώσετε σωστά την ιστοσελίδα του εκτυπωτή.

2 Κάντε κλικ στην επιλογή **Ρυθμίσεις** > **Μενού "Χαρτί"** > **Προσαρμοσμένα ονόματα**.

3 Επιλέξτε ένα προσαρμοσμένο όνομα και, έπειτα, πληκτρολογήστε ένα προσαρμοσμένο όνομα τύπου χαρτιού.

4 Κάντε κλικ στο κουμπί **Υποβολή**.

5 Επιλέξτε **Προσαρμοσμένοι τύποι** και στη συνέχεια βεβαιωθείτε ότι το νέο προσαρμοσμένο όνομα του τύπου χαρτιού έχει αντικαταστήσει το προσαρμοσμένο όνομα.

Χρήση του πίνακα ελέγχου του εκτυπωτή

1 Από την αρχική οθόνη, μεταβείτε στην επιλογή:

> **Μενού "Χαρτί"** > **Προσαρμοσμένα ονόματα**

2 Επιλέξτε ένα προσαρμοσμένο όνομα και, έπειτα, πληκτρολογήστε ένα προσαρμοσμένο όνομα τύπου χαρτιού.

3 Αγγίξτε το εικονίδιο .

4 Αγγίξτε την επιλογή **Προσαρμοσμένοι τύποι** και στη συνέχεια βεβαιωθείτε ότι το νέο προσαρμοσμένο όνομα του τύπου χαρτιού έχει αντικαταστήσει το προσαρμοσμένο όνομα.

Ορισμός μη τυποποιημένου τύπου χαρτιού

Χρήση του Embedded Web Server

Ορίστε ένα προσαρμοσμένο όνομα τύπου χαρτιού σε μια θήκη όταν συνδέετε ή αποσυνδέετε θήκες.

1 Ανοίξτε ένα πρόγραμμα περιήγησης στο Web και πληκτρολογήστε τη διεύθυνση IP στο πεδίο διεύθυνσης.

Σημειώσεις:

- Δείτε τη διεύθυνση IP του εκτυπωτή στην αρχική οθόνη του εκτυπωτή. Η διεύθυνση IP εμφανίζεται ως τέσσερα σύνολα αριθμών που χωρίζονται από τελείες, όπως 123.123.123.123.
- Εάν χρησιμοποιείτε διακομιστή μεσολάβησης, τότε απενεργοποιήστε τον προσωρινά για να φορτώσετε σωστά την ιστοσελίδα του εκτυπωτή.

2 Κάντε κλικ στις επιλογές **Ρυθμίσεις** > **Μενού "Χαρτί"** > **Προσαρμοσμένοι τύποι**.

3 Επιλέξτε ένα μη τυποποιημένο όνομα τύπου χαρτιού και, έπειτα, επιλέξτε έναν τύπο χαρτιού

Σημ.: Η επιλογή "Χαρτί" είναι η εργοστασιακή προεπιλογή τύπου χαρτιού για όλα τα μη τυποποιημένα ονόματα που ορίζονται από τον χρήστη.

4 Κάντε κλικ στο κουμπί **Υποβολή**.

Χρήση του πίνακα ελέγχου του εκτυπωτή

1 Από την αρχική οθόνη, μεταβείτε στην επιλογή:

> **Μενού "Χαρτί"** > **Προσαρμοσμένοι τύποι**

2 Επιλέξτε ένα μη τυποποιημένο όνομα τύπου χαρτιού και, έπειτα, επιλέξτε έναν τύπο χαρτιού

Σημ.: Η επιλογή "Χαρτί" είναι η εργοστασιακή προεπιλογή τύπου χαρτιού για όλα τα μη τυποποιημένα ονόματα που ορίζονται από τον χρήστη.

3 Αγγίξτε το εικονίδιο .

Ρύθμιση ενός προσαρμοσμένου ονόματος

Χρήση του Embedded Web Server

1 Ανοίξτε ένα πρόγραμμα περιήγησης στο Web και πληκτρολογήστε τη διεύθυνση IP του εκτυπωτή στο πεδίο διεύθυνσης.

Σημειώσεις:

- Δείτε τη διεύθυνση IP του εκτυπωτή στην αρχική οθόνη του εκτυπωτή. Η διεύθυνση IP εμφανίζεται ως τέσσερα σύνολα αριθμών που χωρίζονται από τελείες, όπως 123.123.123.123.
- Εάν χρησιμοποιείτε διακομιστή μεσολάβησης, τότε απενεργοποιήστε τον προσωρινά για να φορτώσετε σωστά την ιστοσελίδα του εκτυπωτή.

2 Κάντε κλικ στην επιλογή **Ρυθμίσεις** > **Μενού Χαρτί** > **Προσαρμοσμένοι τύποι**.

3 Επιλέξτε το προσαρμοσμένο όνομα που θέλετε να διαμορφώσετε, επιλέξτε έναν τύπο χαρτιού ή ειδικού μέσου εκτύπωσης και, στη συνέχεια, κάντε κλικ στην επιλογή **Υποβολή**.

Χρήση του πίνακα ελέγχου του εκτυπωτή

1 Από την αρχική οθόνη, μεταβείτε στην επιλογή:

> **Μενού "Χαρτί"** > **Προσαρμ. τύποι**

2 Επιλέξτε ένα προσαρμοσμένο όνομα που θέλετε να διαμορφώσετε και, στη συνέχεια, αγγίξτε .

Οδηγός χαρτιού και ειδικών μέσων

Χρήση ειδικών μέσων εκτύπωσης

Συμβουλές σχετικά με τη χρήση επιστολόχαρτων

- Χρησιμοποιείτε επιστολόχαρτα που έχουν σχεδιαστεί ειδικά για εκτυπωτές laser.
- Εκτυπώνετε δείγματα στο επιστολόχαρτο που σκέφτεστε να χρησιμοποιείτε πριν αγοράσετε μεγάλες ποσότητες.
- Πριν από την τοποθέτηση των επιστολόχαρτων, λυγίστε, ξεφυλλίστε και ισιώστε τα φύλλα του πακέτου για να μην κολλήσουν μεταξύ τους.
- Κατά την εκτύπωση σε επιστολόχαρτα είναι σημαντική η ρύθμιση του προσανατολισμού σελίδας. Για πληροφορίες σχετικά με την τοποθέτηση επιστολόχαρτων, δείτε:
  - “Τοποθέτηση χαρτιού στις θήκες” στη σελίδα 55
  - “Τοποθέτηση μέσων εκτύπωσης στον τροφοδότη διαφορετικών μεγεθών” στη σελίδα 60

Συμβουλές σχετικά με τη χρήση διαφανειών

- Πριν αγοράσετε μεγάλες ποσότητες, εκτυπώστε μια δοκιμαστική σελίδα στις διαφάνειες που πρόκειται να χρησιμοποιήσετε.
- Τροφοδοτήστε τις διαφάνειες από την τυπική θήκη ή τον τροφοδότη διαφορετικών μεγεθών.
- Χρησιμοποιείτε διαφάνειες που είναι ειδικά σχεδιασμένες για εκτυπωτές λέιζερ. Οι διαφάνειες πρέπει να είναι ανθεκτικές σε θερμοκρασίες έως 185°C (365°F) χωρίς να λιώσουν, αποχρωματιστούν, μετατοπιστούν ή απελευθερώσουν βλαβερές ουσίες.

  Σημ.: Εάν η ρύθμιση βάρους της διαφάνειας έχει οριστεί σε Βαριά και η ρύθμιση υφής της διαφάνειας έχει οριστεί σε Τραχιά στο μενού Χαρτί, οι διαφάνειες μπορούν να εκτυπώνονται σε θερμοκρασία έως 195°C (383°F).
- Για την αποφυγή προβλημάτων ποιότητας εκτύπωσης, αποφύγετε να αφήνετε δακτυλικά αποτυπώματα στις διαφάνειες.
- Πριν από την τοποθέτηση των διαφανειών, λυγίστε, ξεφυλλίστε και ισιώστε τα φύλλα του πακέτου για να μην κολλήσουν μεταξύ τους.

Συμβουλές για τη χρήση φακέλων

Πριν αγοράσετε μεγάλες ποσότητες, εκτυπώστε δείγματα στους φακέλους που πρόκειται να χρησιμοποιήσετε.

- Χρησιμοποιήστε φακέλους που έχουν σχεδιαστεί ειδικά για εκτυπωτές λέιζερ. Απευθυνθείτε στον κατασκευαστή ή στον προμηθευτή για να βεβαιωθείτε ότι οι φάκελοι αντέχουν θερμοκρασίες μέχρι 230°C (446°F) χωρίς να σφραγίσουν, να τσαλακωθούν, να κυρτώσουν υπερβολικά ή να απελευθερώσουν βλαβερές ουσίες.
- Για βέλτιστη απόδοση, χρησιμοποιείτε φακέλους από χαρτί βάρους 90 g/m^2 (24 lb για χαρτί υψηλής ποιότητας τύπου bond) ή 25% βαμβάκι. Οι φάκελοι από 100% βαμβάκι δεν πρέπει να υπερβαίνουν σε βάρος τα 75 g/m^2 (20 lb για χαρτί υψηλής ποιότητας τύπου bond).
- Χρησιμοποιείτε μόνο καινούριους φακέλους από ακέραια πακέτα.

- Για να βελτιώσετε την απόδοση και να ελαχιστοποιήσετε τις εμπλοκές, μην χρησιμοποιείτε φακέλους με τα εξής χαρακτηριστικά:
  - Είναι υπερβολικά κυρτοί ή συνεστραμμένοι
  - Έχουν κολλήσει μεταξύ τους ή έχουν κατά κάποιον τρόπο καταστραφεί
  - Έχουν παράθυρα, οπές, τρυπημένα, κομμένα ή ανάγλυφα σημεία
  - Έχουν μεταλλικά κλιπ, κορδόνια ή αναδιπλούμενα κλιπ
  - Έχουν αρθρωτή σχεδίαση
  - Έχουν κολλημένα γραμματόσημα πάνω τους
  - Έχουν εκτεθειμένη κάποια κολλητική ουσία, όταν το πτερύγιο είναι σφραγισμένο ή κλειστό
  - Έχουν λυγισμένες γωνίες
  - Έχουν τραχύ, πτυχωτό ή γραμμωτό τελείωμα
- Ρυθμίστε τους οδηγούς πλάτους ανάλογα με το πλάτος των φακέλων.

Σημ.: Ο συνδυασμός υψηλής υγρασίας (πάνω από 60%) και υψηλής θερμοκρασίας εκτύπωσης μπορεί να συρρικνώσει ή να σφραγίσει τους φακέλους.

Συμβουλές για τη χρήση ετικετών

Πριν αγοράσετε μεγάλες ποσότητες, εκτυπώστε δείγματα στις ετικέτες που πρόκειται να χρησιμοποιήσετε.

Σημ.: Χρησιμοποιείτε μόνο φύλλα ετικετών χαρτιού. Δεν υποστηρίζονται ετικέτες βινυλίου, φαρμακείου ή διπλής όψης.

Για περισσότερες λεπτομέρειες σχετικά με την εκτύπωση ετικετών, τα χαρακτηριστικά και τη σχεδίαση, ανατρέξτε στον *Οδηγό για χαρτόνι και ετικέτες* που θα βρείτε στη διεύθυνση **http://support.lexmark.com**.

Όταν εκτυπώνετε σε ετικέτες:

- Χρησιμοποιείτε ετικέτες που έχουν σχεδιαστεί ειδικά για εκτυπωτές laser. Απευθυνθείτε στον κατασκευαστή ή τον προμηθευτή για να βεβαιωθείτε ότι:
  - Οι ετικέτες μπορούν να αντέξουν σε θερμοκρασίες μέχρι 240°C (464°F) χωρίς να σφραγίσουν, να κυρτώσουν υπερβολικά, να πτυχωθούν ή να απελευθερώσουν βλαβερές ουσίες.
  - Οι αυτοκόλλητες ετικέτες, οι ετικέτες με επικάλυψη (εκτυπώσιμες) και οι ετικέτες επικάλυψης φινιρίσματος μπορούν να αντέξουν σε πίεση μέχρι 172 kPa (25 psi) χωρίς να ξεφλουδίσουν, να υπάρξει διαρροή κολλητικού υλικού από τις άκρες ή να απελευθερωθούν επικίνδυνα αέρια.
- Δεν πρέπει να χρησιμοποιείτε ετικέτες με λείο υλικό στο πίσω μέρος.
- Χρησιμοποιείτε φύλλα ετικετών από τα οποία δεν λείπουν ετικέτες. Τα φύλλα που δεν είναι ολοκληρωμένα μπορεί να προκαλέσουν αποκόλληση των ετικετών στη διάρκεια της εκτύπωσης και, κατά συνέπεια, εμπλοκή. Τα φύλλα που δεν είναι ολοκληρωμένα μπορεί επίσης να μολύνουν τον εκτυπωτή και την κασέτα με κολλητική ουσία, ακυρώνοντας την εγγύηση του εκτυπωτή και της κασέτας τόνερ.
- Δεν πρέπει να χρησιμοποιείτε ετικέτες με εκτεθειμένη κολλητική ουσία.
- Δεν πρέπει να εκτυπώνετε σε ακτίνα 1 χιλ. (0,04 ιντσών) από την άκρη της ετικέτας, από τις διατρήσεις ή μεταξύ των αποκομμάτων της ετικέτας.
- Βεβαιωθείτε ότι η αυτοκόλλητη πίσω πλευρά δεν φτάνει στην άκρη του φύλλου. Η ζώνη επικάλυψης της κολλητικής ουσίας θα πρέπει να είναι τουλάχιστον 1 χιλ. (0,04 ίντσες) μακριά από τις άκρες. Το κολλητικό υλικό μπορεί να καταστρέψει τον εκτυπωτή και να ακυρώσει την εγγύηση.
- Αν η εξασφάλιση ζώνης επικάλυψης δεν είναι δυνατή, αφαιρέστε μια λωρίδα 2 χιλ. (0,08 ιντσών) στο πάνω και κάτω άκρο και χρησιμοποιήστε μη ρευστή κολλητική ουσία.
- Συνιστάται κατακόρυφος προσανατολισμός, ειδικά κατά την εκτύπωση γραμμικών κωδικών.

Συμβουλές για τη χρήση χαρτονιού

Το χαρτόνι είναι ένα βαρύ εξειδικευμένο υλικό μίας στρώσης. Πολλά από τα διάφορα χαρακτηριστικά, όπως το περιεχόμενο υγρασίας, το πάχος και η υφή, μπορούν να επηρεάσουν σε σημαντικό βαθμό την ποιότητα εκτύπωσης. Εκτυπώστε δείγματα στη δεσμίδα καρτών που θέλετε να χρησιμοποιήσετε πριν αγοράσετε μεγάλες ποσότητες.

Όταν εκτυπώνετε σε χαρτόνι:

- Βεβαιωθείτε ότι η επιλογή για τη ρύθμιση Τύπος χαρτιού είναι Χαρτόνι.
- Επιλέξτε την κατάλληλη ρύθμιση για την Υφή χαρτιού.
- Πρέπει να έχετε υπόψη ότι η προεκτύπωση, η διάτρηση και το τσαλάκωμα μπορεί να επηρεάσουν σε σημαντικό βαθμό την ποιότητα εκτύπωσης και να προκαλέσει εμπλοκές ή άλλα προβλήματα με το χειρισμό χαρτιού.
- Συμβουλευτείτε τον κατασκευαστή ή τον προμηθευτή για να βεβαιωθείτε ότι το χαρτόνι μπορεί να αντέξει σε θερμοκρασίες μέχρι 240°C (464°F) χωρίς να απελευθερώσει βλαβερές ουσίες.
- Δεν πρέπει να χρησιμοποιείτε προτυπωμένη δεσμίδα καρτών που έχει κατασκευαστεί με χημικά τα οποία μπορεί να μολύνουν τον εκτυπωτή. Η προεκτύπωση προκαλεί την είσοδο ημίρρευστων και πτητικών στοιχείων στο εσωτερικό του εκτυπωτή.
- Χρησιμοποιείτε δεσμίδα καρτών με κοντά νερά όταν είναι δυνατό.

Οδηγίες για το χαρτί

Η επιλογή του σωστού χαρτιού ή των κατάλληλων ειδικών μέσων ελαττώνει τα προβλήματα εκτύπωσης. Για την καλύτερη δυνατή ποιότητα εκτύπωσης, δοκιμάστε ένα δείγμα του χαρτιού ή του ειδικού μέσου εκτύπωσης που θέλετε να χρησιμοποιήσετε, πριν αγοράσετε μεγάλες ποσότητες.

Χαρακτηριστικά χαρτιού

Τα παρακάτω χαρακτηριστικά χαρτιού επηρεάζουν την ποιότητα και την αξιοπιστία της εκτύπωσης. Όταν αξιολογείτε νέο χαρτί, πρέπει να λαμβάνετε υπόψη αυτά τα χαρακτηριστικά.

Βάρος

Οι θήκες του εκτυπωτή μπορούν να τροφοδοτούν αυτόματα χαρτί τύπου bond βάρους μέχρι 120 g/m^2 (32 lb) με μεγάλα "νερά". Ο τροφοδότης διαφορετικών μεγεθών μπορεί να τροφοδοτήσει αυτόματα χαρτί τύπου bond βάρους έως 163 g/m^2 (43 lb) με μεγάλα "νερά". Το χαρτί που είναι ελαφρύτερο από 60 g/m^2 (16 lb) μπορεί να μην είναι τόσο άκαμπτο ώστε να γίνεται σωστή τροφοδοσία, με αποτέλεσμα να προκαλούνται εμπλοκές. Για καλύτερη απόδοση, χρησιμοποιήστε χαρτί 75 g/m^2 (20 lb) τύπου bond με μεγάλα "νερά". Για χαρτί μικρότερο από 182 x 257 χιλ. (7,2 x 10,1 ίντσες), συνιστάται η χρήση χαρτιού 90 g/m^2 (24 lb) ή βαρύτερου.

Σημ.: Η εκτύπωση διπλής όψης υποστηρίζεται μόνο για χαρτί 60–90-g/m^2 (16–24-lb) τύπου bond.

Κύρτωση

Το κύρτωμα είναι η τάση του χαρτιού να κυρτώνει στις άκρες. Η υπερβολική κύρτωση μπορεί να προκαλέσει προβλήματα στην τροφοδοσία του χαρτιού. Το κύρτωμα μπορεί να εμφανιστεί αφού το χαρτί περάσει από τον εκτυπωτή, όπου εκτίθεται σε υψηλές θερμοκρασίες. Η αποθήκευση του χαρτιού εκτός συσκευασίας, σε θερμό, υγρό, κρύο ή ξηρό περιβάλλον, ακόμα και στις θήκες, μπορεί να προκαλέσει κύρτωμα πριν από την εκτύπωση και συνεπώς προβλήματα με την τροφοδοσία του.

Στιλπνότητα

Η στιλπνότητα του χαρτιού επηρεάζει άμεσα την ποιότητα εκτύπωσης. Αν το χαρτί είναι πολύ τραχύ, τότε το τόνερ δεν κολλάει πάνω του όπως θα έπρεπε. Αν το χαρτί είναι πολύ λείο, τότε μπορεί να παρουσιαστεί πρόβλημα στην τροφοδότηση ή στην ποιότητα εκτύπωσης. Πρέπει να χρησιμοποιείτε πάντα χαρτί μεταξύ 100 και 300 βαθμών κατά Sheffield. Ωστόσο η στιλπνότητα του χαρτιού μεταξύ 150 και 250 βαθμών κατά Sheffield παράγει την καλύτερη ποιότητα εκτύπωσης.

Περιεκτικότητα σε υγρασία

Η ποσότητα υγρασίας στο χαρτί επηρεάζει τόσο την ποιότητα εκτύπωσης, όσο και τη δυνατότητα του εκτυπωτή να τροφοδοτεί το χαρτί σωστά. Αφήστε το χαρτί στην αρχική συσκευασία, μέχρι να το χρειαστείτε. Έτσι περιορίζεται η έκθεση του χαρτιού σε μεταβολές της υγρασίας, οι οποίες μπορούν να μειώσουν την απόδοση.

Φυλάξτε το χαρτί στην αρχική συσκευασία, στο ίδιο περιβάλλον με τον εκτυπωτή, για 24 έως 48 ώρες πριν από την εκτύπωση. Επεκτείνετε αυτό το διάστημα για μερικές ημέρες, αν το περιβάλλον αποθήκευσης ή μεταφοράς διαφέρει κατά πολύ από το περιβάλλον του εκτυπωτή. Το χαρτί μεγάλου πάχους μπορεί να χρειάζεται μεγαλύτερο χρονικό διάστημα, μέχρι να επανέλθει στην επιθυμητή κατάσταση.

Κατεύθυνση "νερών"

Τα "νερά" είναι η ευθυγράμμιση των ινών του χαρτιού σε ένα φύλλο χαρτιού. Τα "νερά" είναι *μεγάλα*, κατά μήκος του χαρτιού ή *μικρά*, κατά πλάτος του χαρτιού.

Για χαρτί 60–90 g/m^2 (16–24 lb) τύπου bond, συνιστάται χαρτί με μεγάλα "νερά".

Περιεχόμενο ινών

Τα περισσότερα ξηρογραφικά χαρτιά υψηλής ποιότητας κατασκευάζονται από 100% χημικά κατεργασμένο χαρτοπολτό. Αυτό το περιεχόμενο εξασφαλίζει υψηλό βαθμό σταθερότητας για το χαρτί, με λιγότερα προβλήματα τροφοδοσίας και καλύτερη ποιότητα εκτύπωσης. Το χαρτί που περιέχει ίνες, όπως βαμβάκι, μπορεί να επηρεάσει αρνητικά το χειρισμό του χαρτιού.

Επιλογή χαρτιού

Η χρήση του κατάλληλου χαρτιού εμποδίζει τις εμπλοκές και εξασφαλίζει εκτύπωση χωρίς προβλήματα.

Για να αποφύγετε τις εμπλοκές χαρτιού και την χαμηλή ποιότητα εκτύπωσης:

- Να χρησιμοποιείτε *πάντα* νέο, άφθαρτο χαρτί.
- Πριν την τοποθέτηση του χαρτιού, εντοπίστε την συνιστώμενη εκτυπώσιμη πλευρά του χαρτιού. Αυτή η πληροφορία αναφέρεται συνήθως στην συσκευασία του χαρτιού.
- *Μη* χρησιμοποιείτε χαρτί που έχει κοπεί ή σκιστεί με το χέρι.
- *Μη* τοποθετείτε στην ίδια θήκη διαφορετικά μεγέθη, τύπους ή βάρη χαρτιού, καθώς κάτι τέτοιο θα οδηγήσει σε εμπλοκές.
- *Μη* χρησιμοποιείτε χαρτιά με επίστρωση εκτός αν είναι ειδικά σχεδιασμένα για ηλεκτροφωτογραφική εκτύπωση.

Επιλογή προ-εκτυπωμένων φορμών και επιστολόχαρτων

Ακολουθήστε αυτές τις οδηγίες, όταν επιλέγετε προ-εκτυπωμένες φόρμες και επιστολόχαρτα:

- Χρησιμοποιήστε μακριές ίνες για χαρτί βάρους 60 έως 90 g/m^2 (16 έως 24 lb).
- Χρησιμοποιήστε μόνο φόρμες και επιστολόχαρτα εκτυπωμένα μέσω διαδικασίας λιθογραφίας offset ή εγχάραξης.
- Αποφύγετε χαρτιά με ανώμαλες ή τραχιάς υφής επιφάνειες.

Χρησιμοποιήστε χαρτιά εκτυπωμένα με μελάνια ανθεκτικά στη θερμότητα σχεδιασμένα για χρήση σε ξηρογραφικά αντιγραφικά μηχανήματα. Το μελάνι πρέπει να μπορεί να αντέχει σε θερμοκρασίες έως 230°C (446°F) χωρίς να τήκεται ή να εκπέμπει επικίνδυνες ουσίες. Χρησιμοποιήστε μελάνια που δεν επηρεάζονται από την ρητίνη στο τόνερ. Τα μελάνια που έχουν στερεοποιηθεί μέσω οξείδωσης ή βασίζονται σε λάδι, σε γενικές γραμμές πληρούν αυτές τις απαιτήσεις. Τα υδατοδιαλυτά μελάνια μπορεί να μην τις πληρούν. Εάν δεν είστε βέβαιοι, επικοινωνήστε με τον προμηθευτή του χαρτιού.

Τα προ-εκτυπωμένα χαρτιά, όπως τα επιστολόχαρτα, πρέπει να αντέχουν σε θερμοκρασίες έως 230°C (446°F) χωρίς να τήκονται ή να εκπέμπουν επικίνδυνες ουσίες.

Χρήση ανακυκλωμένου χαρτιού και άλλων τύπων χαρτιού γραφείου

Ως εταιρεία που σέβεται το περιβάλλον, η Lexmark υποστηρίζει τη χρήση ανακυκλωμένου χαρτιού που παράγεται ειδικά για εκτυπωτές laser (ηλεκτροφωτογραφικούς).

Παρότι δεν μπορεί να γίνει κάποια γενική δήλωση ότι όλα τα ανακυκλωμένα χαρτιά τροφοδοτούνται σωστά, η Lexmark διενεργεί τακτικά δοκιμές στα χαρτιά που αντιπροσωπεύουν τα μεγέθη ανακυκλωμένων χαρτιών που είναι διαθέσιμα στην παγκόσμια αγορά. Αυτές οι επιστημονικές δοκιμές γίνονται με αυστηρότητα και μεθοδικότητα. Λαμβάνονται υπόψη πολλοί παράγοντες μεμονωμένα και συνολικά, συμπεριλαμβανομένων των παρακάτω:

- Ποσότητα απορριμμάτων μετά την κατανάλωση (Η Lexmark ελέγχει έως και το 100% των περιεχομένων απορριμμάτων μετά την κατανάλωση.)
- Συνθήκες θερμοκρασίας και υγρασίας (Θάλαμοι δοκιμής για την προσομοίωση κλιμάτων από όλο τον κόσμο.)
- Περιεχόμενο υγρασίας (Τα επαγγελματικά χαρτιά πρέπει να έχουν χαμηλή υγρασία: 4–5%.)
- Η αντίσταση στην κύρτωση και η κατάλληλη ακαμψία έχουν ως αποτέλεσμα την καλύτερη τροφοδότηση στον εκτυπωτή.
- Πάχος (επηρεάζει την ποσότητα που θα τοποθετηθεί στη θήκη)
- Τραχύτητα επιφάνειας (υπολογίζεται σε μονάδες Sheffield, επηρεάζει την καθαρότητα των εκτυπώσεων και την ποιότητα της τήξης του τόνερ στο χαρτί)
- Τριβή επιφάνειας (προσδιορίζει την ευκολία με την οποία γίνεται ο διαχωρισμός των φύλλων)
- Κόκκος και σχηματισμός (επηρεάζει την κύρτωση, η οποία μπορεί να επηρεάσει επίσης το μηχανισμό της συμπεριφοράς του χαρτιού καθώς αυτό μετακινείται στον εκτυπωτή)
- Φωτεινότητα και υφή (όψη και αισθητική)

Τα ανακυκλωμένα χαρτιά είναι καλύτερα από ποτέ. Ωστόσο, η ποσότητα ανακυκλωμένου περιεχομένου σε ένα χαρτί επηρεάζει το βαθμό ελέγχου σε ξένες ύλες. Και παρότι τα ανακυκλωμένα χαρτιά αποτελούν καλή επιλογή για την εκτύπωση με φιλικό για το περιβάλλον τρόπο, δεν είναι τέλεια. Η ενέργεια που απαιτείται για την αφαίρεση του μελανιού και την αντιμετώπιση των πρόσθετων όπως το χρώμα και η "κόλλα" συχνά προξενεί περισσότερες εκπομπές διοξειδίου του άνθρακα από ό,τι η κανονική παραγωγή χαρτιού. Ωστόσο, η χρήση ανακυκλωμένων χαρτιών επιτρέπει γενικότερα την καλύτερη διαχείριση των πόρων.

Η Lexmark ενδιαφέρεται για την υπεύθυνη χρήση του χαρτιού γενικά με βάση την εκτίμηση της διάρκειας ζωής των προϊόντων της. Για την καλύτερη κατανόηση του αντίκτυπου των εκτυπωτών στο περιβάλλον, διενεργήθηκαν με εντολή της εταιρείας ορισμένες αξιολογήσεις κύκλου ζωής και το συμπέρασμα ήταν ότι το χαρτί αποτελεί τον κύριο παράγοντα που συμβάλλει στην παραγωγή εκπομπών διοξειδίου του άνθρακα (έως και 80%) στη συνολική διάρκεια ζωής μιας συσκευής (από τη σχεδίαση έως το τέλος της διάρκειας ζωής). Αυτό οφείλεται στις διαδικασίες κατασκευής χαρτιού, οι οποίες απαιτούν μεγάλες ποσότητες ενέργειας.

Ως εκ τούτου, η Lexmark προσπαθεί να ενημερώσει τους πελάτες και τους συνεργάτες της για την ανάγκη μείωσης του αντίκτυπου του χαρτιού. Η χρήση ανακυκλωμένου χαρτιού είναι ένας τρόπος. Ένας άλλος τρόπος είναι η εξάλειψη της υπερβολικής και της μη απαραίτητης κατανάλωσης χαρτιού. Η Lexmark διαθέτει τα εφόδια για να βοηθήσει τους πελάτες της να ελαχιστοποιήσουν την σπατάλη κατά την εκτύπωση και την αντιγραφή. Επιπλέον, η εταιρεία ενθαρρύνει την αγορά χαρτιού από προμηθευτές που έχουν αποδείξει τη δέσμευσή τους σε βιώσιμες δασοκομικές πρακτικές.

Η Lexmark δεν υποστηρίζει συγκεκριμένους προμηθευτές παρότι τηρείται μια λίστα προϊόντων μετατροπέων για ειδικές εφαρμογές. Ωστόσο, με τις παρακάτω οδηγίες επιλογής χαρτιού μπορείτε να μετριάσετε τον περιβαλλοντικό αντίκτυπο της εκτύπωσης:

1. Ελαχιστοποιήστε την κατανάλωση χαρτιού.
2. Να είστε επιλεκτικοί όσον αφορά την προέλευση της ίνας του ξύλου. Αγοράστε από προμηθευτές που διαθέτουν πιστοποίηση από φορείς όπως το Συμβούλιο προστασίας των Δασών (Forestry Stewardship Council, FSC) ή το Πρόγραμμα για την Υποστήριξη της Πιστοποίησης των Δασών (Program for the Endorsement of Forest Certification, PEFC). Αυτές οι πιστοποιήσεις εγγυώνται ότι ο κατασκευαστής χαρτιού χρησιμοποιεί χαρτοπολτό από δασοκομικές επιχειρήσεις που εφαρμόζουν περιβαλλοντικά και κοινωνικά υπεύθυνες πρακτικές διαχείρισης και αποκατάστασης δασικών οικοσυστημάτων.
3. Επιλέξτε το καταλληλότερο χαρτί για τις ανάγκες της εκτύπωσης: κανονικό πιστοποιημένο χαρτί 75 ή 80 g/m^2, χαρτί με χαμηλό βάρος ή ανακυκλωμένο χαρτί.

Παραδείγματα μη αποδεκτού χαρτιού

Τα αποτελέσματα της δοκιμής δείχνουν ότι οι παρακάτω τύποι χαρτιού είναι επικίνδυνο να χρησιμοποιούνται με εκτυπωτές laser:

- Χημικά κατεργασμένα χαρτιά που χρησιμοποιούνται για τη δημιουργία αντιγράφων χωρίς καρμπόν, γνωστά επίσης και ως *αυτογραφικά χαρτιά*
- Προτυπωμένα χαρτιά με χημικά που μπορεί να μολύνουν τον εκτυπωτή
- Προτυπωμένα χαρτιά που μπορεί να επηρεαστούν από τη θερμοκρασία στη μονάδα τήξης του εκτυπωτή
- Προτυπωμένα χαρτιά που απαιτούν κεντράρισμα (την ακριβή θέση στη σελίδα) πάνω από ± 2,3 χιλ. (± 0,9 ίντσες), όπως φόρμες οπτικής αναγνώρισης χαρακτήρων (OCR). Σε ορισμένες περιπτώσεις, το κεντράρισμα μπορεί να προσαρμοστεί με μια εφαρμογή λογισμικού για επιτυχή εκτύπωση σε αυτές τις φόρμες.
- Επικαλυμμένα χαρτιά (διαγραφόμενο bond), συνθετικά χαρτιά, θερμικά χαρτιά
- Χαρτιά με ακατέργαστα άκρα, σκληρά ή βαριά με υφή, ή καμπυλωμένα χαρτιά
- Ανακυκλωμένα χαρτιά που δεν πληρούν το Ευρωπαϊκό πρότυπο EN12281:2002 (Ευρωπαϊκές δοκιμές)
- Χαρτί βάρους κάτω από 60 g/m^2 (16 λίβρες)
- Φόρμες ή έγγραφα που αποτελούνται από πολλά τμήματα

Για περισσότερες πληροφορίες σχετικά με τη Lexmark, επισκεφθείτε τη διεύθυνση **www.lexmark.com**. Γενικότερες πληροφορίες σχετικά με τη βιώσιμη ανάπτυξη μπορείτε να βρείτε στο σύνδεσμο **Περιβαλλοντική βιωσιμότητα**.

Αποθήκευση χαρτιού

Χρησιμοποιήστε αυτές τις οδηγίες αποθήκευσης χαρτιού για να αποφύγετε τις εμπλοκές και την ανομοιόμορφη ποιότητα εκτύπωσης:

- Για καλύτερα αποτελέσματα, αποθηκεύετε το χαρτί σε περιβάλλον όπου η θερμοκρασία είναι 21°C (70°F) και η σχετική υγρασία 40%. Οι περισσότεροι κατασκευαστές συνιστούν την εκτύπωση σε εύρος θερμοκρασιών 18–24°C (65–75°F) με σχετική υγρασία μεταξύ 40% και 60%.
- Αποθηκεύετε το χαρτί σε κούτες, σε παλέτα ή ράφι, και όχι απευθείας πάνω στο δάπεδο.
- Φυλάσσετε τα μεμονωμένα πακέτα σε επίπεδη επιφάνεια.
- Μην τοποθετείτε τίποτα πάνω στα μεμονωμένα πακέτα χαρτιού.
- Βγάλτε το χαρτί από την κούτα ή τη συσκευασία του μόνο όταν είστε έτοιμοι να το τοποθετήσετε στον εκτυπωτή. Η κούτα και η συσκευασία διατηρούν το χαρτί καθαρό και στεγνό και δεν τσαλακώνεται.

Μεγέθη, είδη και βάρη χαρτιού που υποστηρίζονται

Υποστηριζόμενα μεγέθη χαρτιού

Μέγεθος χαρτιού και διάσταση	Τυπική θήκη 250 φύλλων	Προαιρετική θήκη 250 ή 550 φύλλων	Τροφοδότης διαφορετικών μεγεθών	Αυτόματος τροφοδότης εγγράφων (ADF)	Γυάλινη επιφάνεια σαρωτή	Εκτύπωση διπλής όψης
Επαγγελματική κάρτα	X	X	X	X	✓	X
3 x 5 ίν.	X	X	✓[1]	X	✓	X
4 x 6 ίν.	X	X	✓[1]	X	✓	X
A4 210 x 297 χιλ. (8,27 x 11,7 ίν.)	✓	✓	✓	✓	✓	✓
A5 148 x 210 χιλ. (5,83 x 8,27 ίν.)	✓	✓	✓	✓	✓	X
A6 105 x 148 χιλ. (4,13 x 5,83 ίν.)	✓	X	✓	✓	✓	X

[1] Υποστηρίζεται χαρτί μόνο αν η ρύθμιση μεγέθους χαρτιού έχει οριστεί σε Universal.

[2] Υποστηρίζεται χαρτί μόνο στα μοντέλα εκτυπωτών MX510, MX511 και MX517.

[3] Υποστηρίζεται χαρτί μόνο σε λειτουργία εκτύπωσης διπλής όψης εάν το πλάτος είναι τουλάχιστον 210 χιλ. (8,27 ίν.) και το μήκος είναι τουλάχιστον 279,4 χιλ. (11 ίν.). Το μικρότερο μέγεθος χαρτιού Universal υποστηρίζεται μόνο στον τροφοδότη διαφορετικών μεγεθών.

[4] Υποστηρίζεται χαρτί στα μοντέλα εκτυπωτών MX410 και MX417 μόνο εάν το πλάτος είναι τουλάχιστον 215,9 χιλ. (8,5 ίν.) και το μήκος είναι τουλάχιστον 296,9 χιλ. (11,7 ίν.).

[5] Υποστηρίζεται χαρτί στα μοντέλα εκτυπωτών MX410 και MX417 μόνο εάν το μήκος είναι τουλάχιστον 296,9 χιλ. (11,7 ίν.).

Μέγεθος χαρτιού και διάσταση	Τυπική θήκη 250 φύλλων	Προαι-ρετική θήκη 250 ή 550 φύλλων	Τροφο-δότης διαφορε-τικών μεγεθών	Αυτόματος τροφοδότης εγγράφων (ADF)	Γυάλινη επιφάνεια σαρωτή	Εκτύπωση διπλής όψης
JIS B5 182 x 257 χιλ. (7,17 x 10,1 ίν.)	✓	✓	✓	✓	✓	X
Letter 215.9 x 279.4 χιλ. (8,5 x 11 ίν.)	✓	✓	✓	✓	✓	✓
Legal 215.9 x 355.6 χιλ. (8,5 x 14 ίν.)	✓	✓	✓	✓	✓[2]	✓
Executive 184.2 x 266.7 χιλ. (7,25 x 10,5 ίν.)	✓	✓	✓	✓	✓	X
Oficio (Μεξικό) 215.9 x 340.4 χιλ. (8,5 x 13,4 ίν.)	✓	✓	✓	✓	✓[2]	✓
Folio 215.9 x 330.2 χιλ. (8,5 x 13 ίν.)	✓	✓	✓	✓	✓[2]	✓
Statement 139.7 x 215.9 χιλ. (5,5 x 8,5 ίν.)	✓	✓	✓	✓	✓	X
Universal[3] 76,2 x 127 χιλ. (3 x 5 ίν.) έως 215.9 x 359,92 χιλ. (8,5 x 14,17 ίν.)	✓	✓	✓	✓	✓[4]	✓
7 3/4 Envelope (Monarch) 98.4 x 190.5 χιλ. (3,875 x 7,5 ίν.)	X	X	✓	X	✓	X
9 Envelope 98.4 x 226.1 χιλ. (3,875 x 8,9 ίν.)	X	X	✓	X	✓	X

[1] Υποστηρίζεται χαρτί μόνο αν η ρύθμιση μεγέθους χαρτιού έχει οριστεί σε Universal.

[2] Υποστηρίζεται χαρτί μόνο στα μοντέλα εκτυπωτών MX510, MX511 και MX517.

[3] Υποστηρίζεται χαρτί μόνο σε λειτουργία εκτύπωσης διπλής όψης εάν το πλάτος είναι τουλάχιστον 210 χιλ. (8,27 ίν.) και το μήκος είναι τουλάχιστον 279,4 χιλ. (11 ίν.). Το μικρότερο μέγεθος χαρτιού Universal υποστηρίζεται μόνο στον τροφοδότη διαφορετικών μεγεθών.

[4] Υποστηρίζεται χαρτί στα μοντέλα εκτυπωτών MX410 και MX417 μόνο εάν το πλάτος είναι τουλάχιστον 215,9 χιλ. (8,5 ίν.) και το μήκος είναι τουλάχιστον 296,9 χιλ. (11,7 ίν.).

[5] Υποστηρίζεται χαρτί στα μοντέλα εκτυπωτών MX410 και MX417 μόνο εάν το μήκος είναι τουλάχιστον 296,9 χιλ. (11,7 ίν.).

Μέγεθος χαρτιού και διάσταση	Τυπική θήκη 250 φύλλων	Προαιρετική θήκη 250 ή 550 φύλλων	Τροφοδότης διαφορετικών μεγεθών	Αυτόματος τροφοδότης εγγράφων (ADF)	Γυάλινη επιφάνεια σαρωτή	Εκτύπωση διπλής όψης
10 Envelope 104.8 x 241.3 χιλ. (4,12 x 9,5 ίν.)	X	X	✓	X	✓	X
DL Envelope 110 x 220 χιλ. (4,33 x 8,66 ίν.)	X	X	✓	X	✓	X
C5 Envelope 162 x 229 χιλ. (6,38 x 9,01 ίν.)	X	X	✓	X	✓	X
B5 Envelope 176 x 250 χιλ. (6,93 x 9,84 ίν.)	X	X	✓	X	✓	X
Άλλος φάκελος 85.7 x 165 χιλ. έως 215,9 x 355,6 χιλ. (3,375 x 6,50 ίν. έως 8,5 x 14 ίν.)	X	X	✓	X	✓[5]	X

[1] Υποστηρίζεται χαρτί μόνο αν η ρύθμιση μεγέθους χαρτιού έχει οριστεί σε Universal.

[2] Υποστηρίζεται χαρτί μόνο στα μοντέλα εκτυπωτών MX510, MX511 και MX517.

[3] Υποστηρίζεται χαρτί μόνο σε λειτουργία εκτύπωσης διπλής όψης εάν το πλάτος είναι τουλάχιστον 210 χιλ. (8,27 ίν.) και το μήκος είναι τουλάχιστον 279,4 χιλ. (11 ίν.). Το μικρότερο μέγεθος χαρτιού Universal υποστηρίζεται μόνο στον τροφοδότη διαφορετικών μεγεθών.

[4] Υποστηρίζεται χαρτί στα μοντέλα εκτυπωτών MX410 και MX417 μόνο εάν το πλάτος είναι τουλάχιστον 215,9 χιλ. (8,5 ίν.) και το μήκος είναι τουλάχιστον 296,9 χιλ. (11,7 ίν.).

[5] Υποστηρίζεται χαρτί στα μοντέλα εκτυπωτών MX410 και MX417 μόνο εάν το μήκος είναι τουλάχιστον 296,9 χιλ. (11,7 ίν.).

Υποστηριζόμενοι τύποι και βάρη χαρτιού

Η τυπική θήκη υποστηρίζει βάρη χαρτιού 60–90 g/m^2 (16–24 lb). Η προαιρετική θήκη υποστηρίζει βάρη χαρτιού 60–120 g/m^2 (16–32 lb). Ο τροφοδότης διαφορετικών μεγεθών υποστηρίζει βάρη χαρτιού 60–163 g/m^2 (16–43 lb).

Τύπος χαρτιού	Θήκη 250 ή 550 φύλλων	Τροφοδότης διαφορετικών μεγεθών	Λειτουργία εκτύπωσης διπλής όψης	Αυτόματος τροφοδότης εγγράφων	Γυάλινη επιφάνεια σαρωτή
Απλό χαρτί	✓	✓	✓	✓	✓

[1] Οι ετικέτες χαρτιού μονής όψης που έχουν σχεδιαστεί για εκτυπωτές laser υποστηρίζονται για περιστασιακή χρήση. Συνιστούμε την εκτύπωση 20 ή λιγότερων σελίδων ετικετών χαρτιού το μήνα. Δεν υποστηρίζονται ετικέτες βινυλίου, φαρμακείου ή διπλής όψης.

[2] Χρησιμοποιείτε φακέλους που είναι τελείως επίπεδοι όταν τοποθετούνται ξεχωριστά στραμμένοι προς τα κάτω σε μία επιφάνεια.

Τύπος χαρτιού	Θήκη 250 ή 550 φύλλων	Τροφοδότης διαφορετικών μεγεθών	Λειτουργία εκτύπωσης διπλής όψης	Αυτόματος τροφοδότης εγγράφων	Γυάλινη επιφάνεια σαρωτή
Χαρτόνι	X	✓	X	✓	✓
Διαφάνειες	✓	✓	X	✓	✓
Ανακυκλωμένο	✓	✓	✓	✓	✓
Ετικέτες χαρτιού[1]	✓	✓	X	✓	✓
Υψηλής ποιότητας	✓	✓	✓	✓	✓
Envelope[2]	X	✓	X	X	✓
Τραχύς φάκελος	X	✓	X	X	✓
Επιστολόχαρτο	✓	✓	✓	✓	✓
Προτυπωμένο	✓	✓	✓	✓	✓
Έγχρωμο χαρτί	✓	✓	✓	✓	✓
Ελαφρύ χαρτί	✓	✓	✓	✓	✓
Βαρύ χαρτί	✓	✓	✓	✓	✓
Τραχύ/Βαμβακερό	✓	✓	X	✓	✓
Προσαρμοσμένος τύπος [x]	✓	✓	✓	✓	✓

[1] Οι ετικέτες χαρτιού μονής όψης που έχουν σχεδιαστεί για εκτυπωτές laser υποστηρίζονται για περιστασιακή χρήση. Συνιστούμε την εκτύπωση 20 ή λιγότερων σελίδων ετικετών χαρτιού το μήνα. Δεν υποστηρίζονται ετικέτες βινυλίου, φαρμακείου ή διπλής όψης.

[2] Χρησιμοποιείτε φακέλους που είναι τελείως επίπεδοι όταν τοποθετούνται ξεχωριστά στραμμένοι προς τα κάτω σε μία επιφάνεια.

Εκτύπωση

Εκτύπωση εγγράφου

Εκτύπωση φορμών

Χρησιμοποιήστε την εφαρμογή Forms and Favorites για να έχετε γρήγορη και εύκολη πρόσβαση σε συχνά χρησιμοποιούμενες φόρμες ή άλλες πληροφορίες που εκτυπώνετε τακτικά. Για να μπορέσετε να χρησιμοποιήσετε αυτήν την εφαρμογή, ρυθμίστε την πρώτα στον εκτυπωτή. Για περισσότερες πληροφορίες, δείτε “Ρύθμιση της εφαρμογής Forms and Favorites” στη σελίδα 21.

1. Από την αρχική οθόνη, μεταβείτε στις επιλογές:

   Forms and Favorites > επιλέξτε τη φόρμα από τη λίστα > πληκτρολογήστε τον αριθμό των αντιγράφων > προσαρμόστε τις άλλες ρυθμίσεις

2. Εφαρμόστε τις αλλαγές.

Εκτύπωση από υπολογιστή

Σημ.: Για ετικέτες, χαρτόνι και φακέλους, ορίστε το μέγεθος και τον τύπο χαρτιού στον εκτυπωτή προτού στείλετε την εργασία εκτύπωσης.

1. Ανοίξτε το παράθυρο διαλόγου "Εκτύπωση" στο έγγραφο που προσπαθείτε να εκτυπώσετε.
2. Αν χρειάζεται, προσαρμόστε τις ρυθμίσεις.
3. Στείλτε την εργασία εκτύπωσης.

Προσαρμογή σκουρότητας τόνερ

Χρήση του Embedded Web Server

1. Ανοίξτε ένα πρόγραμμα περιήγησης στο Web και πληκτρολογήστε τη διεύθυνση IP στο πεδίο διεύθυνσης.

   Σημειώσεις:

   - Δείτε τη διεύθυνση IP του εκτυπωτή στην αρχική οθόνη του εκτυπωτή. Η διεύθυνση IP εμφανίζεται ως τέσσερα σύνολα αριθμών που χωρίζονται από τελείες, όπως 123.123.123.123.
   - Εάν χρησιμοποιείτε διακομιστή μεσολάβησης, τότε απενεργοποιήστε τον προσωρινά για να φορτώσετε σωστά την ιστοσελίδα του εκτυπωτή.

2. Κάντε κλικ στις επιλογές **Ρυθμίσεις** > **Ρυθμίσεις εκτύπωσης** > **Μενού ποιότητας** > **Σκουρότητα τόνερ**.
3. Προσαρμόστε τη ρύθμιση και κάντε κλικ στο **Υποβολή**.

Χρήση του πίνακα ελέγχου του εκτυπωτή

1 Από την αρχική οθόνη, μεταβείτε στην επιλογή:

> **Ρυθμίσεις** > **Ρυθμίσεις εκτύπωσης** > **Μενού Ποιότητα** > **Σκουρότητα τόνερ**

2 Προσαρμόστε τη ρύθμιση και, έπειτα, αγγίξτε την επιλογή .

Εκτύπωση από κινητή συσκευή

Σημειώσεις:

- Βεβαιωθείτε ότι ο εκτυπωτής και η κινητή συσκευή είναι συνδεδεμένα στο ίδιο ασύρματο δίκτυο. Για περισσότερες πληροφορίες σχετικά με τη διαμόρφωση των ασύρματων ρυθμίσεων των κινητών σας συσκευών, ανατρέξτε στην τεκμηρίωση που συνοδεύει τη συσκευή.
- Η δυνατότητα εκτύπωσης από κινητές συσκευές είναι διαθέσιμη μόνο σε ορισμένα μοντέλα εκτυπωτών.

Εκτύπωση από κινητή συσκευή με χρήση του Mopria Print Service

Το Mopria® Print Service είναι μια λύση εκτύπωσης για φορητές συσκευές με λειτουργικό σύστημα Android 4.4 ή νεότερη έκδοση. Σας επιτρέπει να εκτυπώνετε απευθείας σε οποιονδήποτε εκτυπωτή με δυνατότητα σύνδεσης στην υπηρεσία Mopria.

Σημ.: Πριν την εκτύπωση, βεβαιωθείτε ότι το Mopria Print Service είναι ενεργοποιημένο.

1 Από την αρχική οθόνη της κινητής σας συσκευής, εκκινήστε μια συμβατή εφαρμογή.

2 Πατήστε **Εκτύπωση**, και επιλέξτε εκτυπωτή.

3 Στείλτε την εργασία εκτύπωσης.

Εκτύπωση από κινητή συσκευή με χρήση του Google Cloud Print

Το Google Cloud Print™ είναι μια υπηρεσία εκτύπωσης για φορητές συσκευές που επιτρέπει στις ενεργοποιημένες εφαρμογές των φορητών συσκευών να εκτυπώνουν σε οποιονδήποτε εκτυπωτή με δυνατότητα σύνδεσης στο Google Cloud Print.

1 Από την αρχική οθόνη της κινητής σας συσκευής, εκκινήστε μια ενεργοποιημένη εφαρμογή.

2 Πατήστε **Εκτύπωση**, και επιλέξτε εκτυπωτή.

3 Στείλτε την εργασία εκτύπωσης.

Εκτύπωση από κινητή συσκευή με χρήση του AirPrint

Το AirPrint είναι μια λύση εκτύπωσης για φορητές συσκευές που σας επιτρέπει να εκτυπώνετε απευθείας από συσκευές Apple σε εκτυπωτή με δυνατότητα σύνδεσης στην υπηρεσία AirPrint.

Σημειώσεις:

- Αυτή η εφαρμογή υποστηρίζεται μόνο σε ορισμένες συσκευές Apple.

- Αυτή η εφαρμογή υποστηρίζεται μόνο σε ορισμένα μοντέλα εκτυπωτών.

1 Από την αρχική οθόνη της κινητής σας συσκευής, εκκινήστε μια συμβατή εφαρμογή.
2 Επιλέξτε ένα στοιχείο για εκτύπωση και πατήστε το εικονίδιο κοινοποίησης.
3 Πατήστε **Εκτύπωση** και επιλέξτε έναν εκτυπωτή.
4 Εκτυπώστε το έγγραφο.

Εκτύπωση από κινητή συσκευή με χρήση του Lexmark Mobile Print

Lexmark Με το Mobile Print μπορείτε να στέλνετε έγγραφα και εικόνες απευθείας σε έναν υποστηριζόμενο εκτυπωτή Lexmark.

1 Ανοίξτε το έγγραφο και κατόπιν στείλτε ή κάντε κοινόχρηστο το έγγραφο στο Lexmark Mobile Print.

   Σημ.: Ορισμένες εφαρμογές τρίτων μπορεί να μην υποστηρίζουν τη λειτουργία αποστολής ή κοινής χρήσης. Για περισσότερες πληροφορίες, δείτε την τεκμηρίωση που συνοδεύει την εφαρμογή.

2 Επιλέξτε έναν εκτυπωτή.
3 Εκτυπώστε το έγγραφο.

Εκτύπωση από μονάδα flash

Εκτύπωση από μονάδα flash

Σημειώσεις:

- Πριν την εκτύπωση ενός κρυπτογραφημένου αρχείου PDF, από τον πίνακα ελέγχου εκτυπωτή θα σας εμφανιστεί προτροπή για να πληκτρολογήσετε τον κωδικό πρόσβασης αρχείου.
- Δεν μπορείτε να εκτυπώνετε αρχεία για τα οποία δεν διαθέτετε δικαιώματα εκτύπωσης.

1 Τοποθετήστε μια μονάδα flash στη θύρα USB.

Σημειώσεις:

- Όταν έχει εγκατασταθεί μονάδα flash, εμφανίζεται ένα εικονίδιο μονάδας flash στην αρχική οθόνη του εκτυπωτή.
- Εάν τοποθετήσετε τη μονάδα flash όταν ο εκτυπωτής απαιτεί την προσοχή σας, όπως όταν παρουσιάζεται μια εμπλοκή χαρτιού, ο εκτυπωτής αγνοεί τη μονάδα flash.
- Εάν τοποθετήσετε τη μονάδα flash ενώ ο εκτυπωτής εκτελεί άλλες εργασίες εκτύπωσης, εμφανίζεται η ένδειξη **Απασχολημένος** στην οθόνη του εκτυπωτή. Μετά την εκτέλεση αυτών των εργασιών εκτύπωσης ενδέχεται να είναι απαραίτητη η προβολή της λίστας εργασιών σε αναμονή για την εκτύπωση εγγράφων από τη μονάδα flash.

Προειδοποίηση—Πιθανή βλάβη: Μην ακουμπήσετε το καλώδιο USB, οποιονδήποτε προσαρμογέα ασύρματου δικτύου, υποδοχή σύνδεσης, τη συσκευή μνήμης ή τον εκτυπωτή στην περιοχή που απεικονίζεται, όσο εκτελείται εκτύπωση, ανάγνωση ή εγγραφή από τη συσκευή μνήμης. Μπορεί να προκληθεί απώλεια δεδομένων.

2 Από τον πίνακα ελέγχου του εκτυπωτή, επιλέξτε το έγγραφο που θέλετε να εκτυπώσετε.

3 Πατήστε τα βέλη για να δείτε μια προεπισκόπηση του εγγράφου.

4 Επιλέξτε + ή − για να προσδιορίσετε τον αριθμό των αντιγράφων για την εκτύπωση και, στη συνέχεια, αγγίξτε την επιλογή **Εκτύπωση**.

Σημειώσεις:

- Μην απομακρύνετε τη μονάδα flash από τη θύρα USB έως ότου ολοκληρωθεί η εκτύπωση του εγγράφου.
- Εάν αφήσετε τη μονάδα flash στον εκτυπωτή αφού βγείτε από την αρχική οθόνη μενού USB, μπορείτε να εκτυπώσετε αρχεία από τη μονάδα flash πατώντας **Εργασίες σε αναμονή** στην αρχική οθόνη.

Υποστηριζόμενες μονάδες flash και τύποι αρχείων

Σημειώσεις:

- Οι μονάδες USB flash υψηλής ταχύτητας πρέπει να υποστηρίζουν το πρότυπο υψηλής ταχύτητας. Δεν υποστηρίζονται μονάδες USB χαμηλής ταχύτητας.
- Οι μονάδες USB flash πρέπει να υποστηρίζουν το σύστημα FAT (Πίνακας Εκχώρησης Αρχείων). Δεν υποστηρίζονται οι συσκευές που έχουν διαμορφωθεί με NTFS (New Technology File System) ή με οποιοδήποτε άλλο σύστημα αρχείων.

Συνιστώμενες μονάδες flash	Τύπος αρχείου
• Lexar JumpDrive FireFly (512 MB και 1 GB) • SanDisk Cruzer Micro (512 MB και 1 GB) • Sony Micro Vault Classic (512 MB και 1 GB)	Έγγραφα: • .pdf • .xps &Εικόνες: • .dcx • .gif • .jpeg ή .jpg • .bmp • .pcx • .tiff ή .tif • .png • .fls

Εκτύπωση εμπιστευτικών εργασιών και άλλων εργασιών που είναι σε αναμονή

Αποθήκευση των εργασιών εκτύπωσης στον εκτυπωτή

1 Από την αρχική οθόνη, μεταβείτε στην επιλογή:

> **Ασφάλεια** > **Εμπιστευτική εκτύπωση** > επιλέξτε έναν τύπο εργασίας εκτύπωσης

Χρήση	Για να
Max Invalid PIN	Περιορίζεται ο αριθμός των προσπαθειών εισαγωγής μη έγκυρου κωδικού PIN. **Σημ.:** Όταν προσεγγιστεί το όριο, διαγράφονται οι εργασίες εκτύπωσης που αντιστοιχούν στο συγκεκριμένο όνομα χρήστη και στον συγκεκριμένο κωδικό PIN.
Λήξη εμπιστευτικής εργασίας	Διατήρηση εργασιών εκτύπωσης σε αναμονή στον υπολογιστή μέχρι να εισαγάγετε τον κωδικό PIN από τον πίνακα ελέγχου του εκτυπωτή. **Σημ.:** Ο κωδικός PIN ορίζεται από τον υπολογιστή. Πρέπει να περιέχει τέσσερα ψηφία από το 0–9.
Επανάληψη λήξης εργασίας	Εκτύπωση και αποθήκευση εργασιών εκτύπωσης που υπάρχουν στη μνήμη του εκτυπωτή.
Επιβεβαίωση λήξης εργασίας	Εκτύπωση ενός αντιγράφου μιας εργασίας εκτύπωσης και διατήρηση των υπόλοιπων αντιγράφων σε αναμονή. Σας επιτρέπει να εξετάσετε εάν το πρώτο αντίγραφο είναι ικανοποιητικό ή όχι. Η εργασία εκτύπωσης διαγράφεται αυτόματα από τη μνήμη του εκτυπωτή όταν εκτυπωθούν όλα τα αντίγραφα.
Διατήρηση λήξης εργασίας	Αποθήκευση εργασιών εκτύπωσης για να τις εκτυπώσετε αργότερα. **Σημ.:** Οι εργασίες εκτύπωσης διατηρούνται σε αναμονή μέχρι να διαγραφούν από το μενού "Εργασίες σε αναμονή".

Σημειώσεις:

- Οι εργασίες "Εμπιστευτική εκτύπωση", "Επαλήθευση εκτύπωσης", "Παρακράτηση εκτύπωσης" και "Επανάληψη εκτύπωσης" μπορούν να διαγραφούν, εάν απαιτείται επιπλέον μνήμη από τον εκτυπωτή για την επεξεργασία πρόσθετων εργασιών σε αναμονή.
- Μπορείτε να ρυθμίσετε τον εκτυπωτή να αποθηκεύει εργασίες στη μνήμη του εκτυπωτή μέχρι να εκκινήσετε την εργασία από τον πίνακα ελέγχου του εκτυπωτή.
- Όλες οι εργασίες εκτύπωσης που είναι δυνατό να εκκινηθούν από το χρήστη στον εκτυπωτή ονομάζονται *Εργασίες σε αναμονή*.

2 Αγγίξτε το εικονίδιο ✓.

Εκτύπωση εργασιών σε αναμονή

1 Ανοίξτε το παράθυρο διαλόγου "Εκτύπωση" στο έγγραφο που προσπαθείτε να εκτυπώσετε.

2 Επιλέξτε εκτυπωτή και κάντε τα εξής:
   - Για χρήστες Windows, πατήστε **Ιδιότητες** ή **Προτιμήσεις** και, στη συνέχεια, πατήστε **Εκτύπωση και αναμονή**.
   - Για χρήστες Macintosh, επιλέξτε **Print and Hold** (Εκτύπωση και αναμονή).

3 Επιλέξτε τον τύπο εργασίας εκτύπωσης.

4 Αν είναι απαραίτητο, εκχωρήστε ένα όνομα χρήστη.

5 Στείλτε την εργασία εκτύπωσης.

6 Από την αρχική σελίδα του εκτυπωτή, πατήστε **Εργασίες σε αναμονή**.

7 Στείλτε την εργασία εκτύπωσης.

Τροποποίηση ρυθμίσεων εμπιστευτικών εκτυπώσεων

1 Ανοίξτε ένα πρόγραμμα περιήγησης στο Web και πληκτρολογήστε τη διεύθυνση IP στο πεδίο διεύθυνσης.

Σημειώσεις:

- Δείτε τη διεύθυνση IP του εκτυπωτή στην αρχική οθόνη του εκτυπωτή. Η διεύθυνση IP εμφανίζεται ως τέσσερα σύνολα αριθμών που χωρίζονται από τελείες, όπως 123.123.123.123.
- Εάν χρησιμοποιείτε διακομιστή μεσολάβησης, τότε απενεργοποιήστε τον προσωρινά για να φορτώσετε σωστά την ιστοσελίδα του εκτυπωτή.

2 Κάντε κλικ στις επιλογές **Ρυθμίσεις** > **Ασφάλεια** > **Παράμετροι εμπιστευτικής εκτύπωσης**.

3 Τροποποιήστε τις ρυθμίσεις:
- Ορίστε μέγιστο αριθμό προσπαθειών για την εισαγωγή του κωδικού PIN. Όταν ο χρήστης υπερβαίνει αυτόν τον αριθμό προσπαθειών, ακυρώνονται όλες οι εργασίες του συγκεκριμένου χρήστη.
- Ορίστε χρόνο λήξης για τις εμπιστευτικές εργασίες εκτύπωσης. Όταν ο χρήστης δεν εκτυπώνει τις εργασίες εντός αυτού του χρονικού διαστήματος, ακυρώνονται όλες οι εργασίες του συγκεκριμένου χρήστη.

4 Κάντε κλικ στο κουμπί **Υποβολή** για να αποθηκεύσετε τις τροποποιημένες ρυθμίσεις.

Εκτύπωση σελίδων πληροφοριών

Εκτύπωση λίστας δειγμάτων γραμματοσειρών

1 Από την αρχική οθόνη, μεταβείτε στην επιλογή:

> **Reports** (Αναφορές) > **Print Fonts** (Εκτύπωση γραμματοσειρών)

2 Πατήστε τις επιλογές **PCL Fonts** (Γραμματοσειρές PCL) ή **PostScript Fonts** (Γραμματοσειρές PostScript).

Εκτύπωση λίστας καταλόγου

Μια λίστα καταλόγου εμφανίζει τους αποθηκευμένους πόρους στη μνήμη flash ή στο σκληρό δίσκο του εκτυπωτή.

Από την αρχική οθόνη, μεταβείτε στην επιλογή:

> **Reports** (Αναφορές) > **Print Directory** (Εκτύπωση καταλόγου)

Ακύρωση εργασίας εκτύπωσης

Ακύρωση εργασίας εκτύπωσης από τον πίνακα ελέγχου του εκτυπωτή

1 Από τον πίνακα ελέγχου του εκτυπωτή, πατήστε **Ακύρωση εργασίας** ή πατήστε το κουμπί ✕ στο πληκτρολόγιο.

2 Αγγίξτε την εργασία εκτύπωσης που θέλετε να ακυρώσετε και, στη συνέχεια, πατήστε την επιλογή **Διαγραφή επιλεγμένων εργασιών**.

Σημ.: Εάν πατήσετε ✕ στο πληκτρολόγιο, στη συνέχεια, αγγίξτε **Συνέχιση** για να επιστρέψετε στην αρχική οθόνη.

Ακύρωση μιας εργασίας εκτύπωσης από τον υπολογιστή

1 Ανάλογα με το λειτουργικό σύστημα, κάντε κάτι από τα παρακάτω:
- Ανοίξτε το φάκελο εκτυπωτών και, στη συνέχεια, επιλέξτε τον εκτυπωτή σας.
- Από το System Preferences (Προτιμήσεις συστήματος) στο μενού Apple, μεταβείτε στον εκτυπωτή σας.

2 Επιλέξτε την εργασία εκτύπωσης για ακύρωση.

Αντιγραφή

Αυτόματος τροφοδότης εγγράφων (ADF)	Γυάλινη επιφάνεια σαρωτή
Χρησιμοποιήστε τον Αυτόματο τροφοδότη εγγράφων (ADF) για έγγραφα πολλών σελίδων, συμπεριλαμβανομένων των σελίδων διπλής όψης.	Χρησιμοποιείτε τη γυάλινη επιφάνεια σαρωτή για μονοσέλιδα έγγραφα, σελίδες βιβλίων, μικρά αντικείμενα (όπως ταχυδρομικές κάρτες ή φωτογραφίες), διαφάνειες, φωτογραφικό χαρτί ή λεπτά μέσα (όπως αποκόμματα περιοδικών).

Δημιουργία αντιγράφων

Γρήγορη δημιουργία αντιγράφου

1 Τοποθετήστε ένα πρωτότυπο έγγραφο με την όψη προς τα επάνω, και τη μικρή πλευρά του πρώτη στη θήκη του αυτόματου τροφοδότη εγγράφων ή με την όψη προς τα κάτω στη γυάλινη επιφάνεια σαρωτή.

Σημειώσεις:

- Μην τοποθετείτε ταχυδρομικές κάρτες, φωτογραφίες, μικρά αντικείμενα, διαφάνειες, φωτογραφικό χαρτί ή λεπτά μέσα (όπως αποκόμματα περιοδικών) στη θήκη του αυτόματου τροφοδότη εγγράφων. Τοποθετήστε αυτά τα αντικείμενα στη γυάλινη επιφάνεια σαρωτή.
- Η φωτεινή ένδειξη του αυτόματου τροφοδότη εγγράφων ανάβει όταν το χαρτί έχει τοποθετηθεί σωστά.

2 Εάν τοποθετείτε ένα έγγραφο στη θήκη του αυτόματου τροφοδότη εγγράφων, προσαρμόστε τους οδηγούς χαρτιού.

Σημ.: Για να αποφύγετε την περικοπή της εικόνας, βεβαιωθείτε ότι το μέγεθος του πρωτότυπου εγγράφου και το μέγεθος του χαρτιού αντιγραφής είναι τα ίδια.

3 Στον πίνακα ελέγχου εκτυπωτή, πατήστε το κουμπί .

Αντιγραφή με χρήση του αυτόματου τροφοδότη εγγράφων (ADF)

1 Τοποθετήστε το πρωτότυπο έγγραφο με την όψη προς τα επάνω και τη μικρή πλευρά να εισέρχεται πρώτη στη θήκη του αυτόματου τροφοδότη εγγράφων.

Σημειώσεις:

- Μην τοποθετείτε ταχυδρομικές κάρτες, φωτογραφίες, μικρά αντικείμενα, διαφάνειες, φωτογραφικό χαρτί ή λεπτά μέσα (όπως αποκόμματα περιοδικών) στη θήκη του αυτόματου τροφοδότη εγγράφων. Τοποθετήστε αυτά τα αντικείμενα στη γυάλινη επιφάνεια σαρωτή.
- Η φωτεινή ένδειξη του αυτόματου τροφοδότη εγγράφων ανάβει όταν το χαρτί έχει τοποθετηθεί σωστά.

2 Ρυθμίστε τους οδηγούς χαρτιού.

3 Από την αρχική οθόνη, μεταβείτε στην επιλογή:

Αντιγραφή > καθορίστε τις ρυθμίσεις αντιγραφής > **Αντιγράψτε το**

Αντιγραφή με χρήση της γυάλινης επιφάνειας σαρωτή

1 Τοποθετήστε το πρωτότυπο έγγραφο στη γυάλινη επιφάνεια σάρωσης με την όψη προς τα κάτω στην επάνω αριστερή γωνία της.

2 Από την αρχική οθόνη, μεταβείτε στην επιλογή:

Αντιγραφή > καθορίστε τις ρυθμίσεις αντιγραφής > **Αντιγράψτε το**

Εάν έχετε περισσότερες σελίδες για σάρωση, τοποθετήστε το επόμενο έγγραφο στη γυάλινη επιφάνεια σαρωτή και πατήστε **Σάρωση της επόμενης σελίδας**.

3 Πατήστε **Ολοκλήρωση εργασίας**.

Αντιγραφή φωτογραφιών

1 Τοποθετήστε τη φωτογραφία με την πρόσοψη στραμμένη προς τη γυάλινη επιφάνεια του σαρωτή στην επάνω αριστερή γωνία.

2 Από την αρχική οθόνη, μεταβείτε στην επιλογή:

Αντιγραφή > **Περιεχόμενο** > **Φωτογραφία** > ✓

3 Από το μενού Προέλευση περιεχομένου, επιλέξετε την κατάλληλη ρύθμιση που εμφανίζει μεγαλύτερη ομοιότητα με την πρωτότυπη φωτογραφία.

4 Επιλέξτε ✓ > **Αντιγράψτε το**

Σημ.: Εάν έχετε περισσότερες φωτογραφίες για αντιγραφή, τοποθετήστε την επόμενη φωτογραφία στη γυάλινη επιφάνεια του σαρωτή και πατήστε **Σάρωση της επόμενης σελίδας**.

5 Πατήστε **Ολοκλήρωση εργασίας**.

Αντιγραφή σε ειδικά μέσα

Αντιγραφή σε διαφάνειες

1 Τοποθετήστε ένα πρωτότυπο έγγραφο με την όψη προς τα επάνω, και τη μικρή πλευρά του πρώτη στη θήκη του αυτόματου τροφοδότη εγγράφων ή με την όψη προς τα κάτω στη γυάλινη επιφάνεια σαρωτή.

Σημειώσεις:

- Μην τοποθετείτε ταχυδρομικές κάρτες, φωτογραφίες, μικρά αντικείμενα, διαφάνειες, φωτογραφικό χαρτί ή λεπτά μέσα (όπως αποκόμματα περιοδικών) στη θήκη του αυτόματου τροφοδότη εγγράφων. Τοποθετήστε αυτά τα αντικείμενα στη γυάλινη επιφάνεια σαρωτή.
- Η φωτεινή ένδειξη του αυτόματου τροφοδότη εγγράφων ανάβει όταν το χαρτί έχει τοποθετηθεί σωστά.

2 Από την αρχική οθόνη, μεταβείτε στην επιλογή:

Αντιγραφή > **Αντιγραφή από** > επιλέξτε το μέγεθος του πρωτότυπου εγγράφου

3 Ακολουθήστε τη διαδρομή:

Αντιγραφή σε > επιλέξτε τη θήκη που περιλαμβάνει τις διαφάνειες > **Αντιγραφή**

Εάν δεν υπάρχουν θήκες που υποστηρίζουν διαφάνειες, μεταβείτε στις επιλογές:

Μη αυτόμ τροφοδ > επιλέξτε το μέγεθος των διαφανειών > **Διαφάνεια**

4 Τοποθετήστε τις διαφάνειες στον τροφοδότη διαφορετικών μεγεθών και, στη συνέχεια, αγγίξτε την επιλογή **Αντιγραφή**.

Αντιγραφή σε επιστολόχαρτο

1 Τοποθετήστε ένα πρωτότυπο έγγραφο με την όψη προς τα επάνω, και τη μικρή πλευρά του πρώτη στη θήκη του αυτόματου τροφοδότη εγγράφων ή με την όψη προς τα κάτω στη γυάλινη επιφάνεια σαρωτή.

Σημειώσεις:

- Μην τοποθετείτε ταχυδρομικές κάρτες, φωτογραφίες, μικρά αντικείμενα, διαφάνειες, φωτογραφικό χαρτί ή λεπτά μέσα (όπως αποκόμματα περιοδικών) στη θήκη του αυτόματου τροφοδότη εγγράφων. Τοποθετήστε αυτά τα αντικείμενα στη γυάλινη επιφάνεια σαρωτή.
- Η φωτεινή ένδειξη του αυτόματου τροφοδότη εγγράφων ανάβει όταν το χαρτί έχει τοποθετηθεί σωστά.

2 Από την αρχική οθόνη, μεταβείτε στην επιλογή:

Αντιγραφή > **Αντιγραφή από** > επιλέξτε το μέγεθος του πρωτότυπου εγγράφου

3 Επιλέξτε **Αντιγραφή σε** > **Μη αυτόμ τροφοδ**.

4 Τοποθετήστε το επιστολόχαρτο με την όψη προς τα επάνω, πρώτα με την επάνω πλευρά του, στον τροφοδότη διαφορετικών μεγεθών.

5 Επιλέξτε το μέγεθος του επιστολόχαρτου και μετά αγγίξτε **Επιστολόχαρτο** > **Αντιγραφή**.

Προσαρμογή ρυθμίσεων αντιγραφής

Αντιγραφή σε διαφορετικό μέγεθος

1 Τοποθετήστε ένα πρωτότυπο έγγραφο με την όψη προς τα επάνω, και τη μικρή πλευρά του πρώτη στη θήκη του αυτόματου τροφοδότη εγγράφων ή με την όψη προς τα κάτω στη γυάλινη επιφάνεια σαρωτή.

Σημειώσεις:

- Μην τοποθετείτε ταχυδρομικές κάρτες, φωτογραφίες, μικρά αντικείμενα, διαφάνειες, φωτογραφικό χαρτί ή λεπτά μέσα (όπως αποκόμματα περιοδικών) στη θήκη του αυτόματου τροφοδότη εγγράφων. Τοποθετήστε αυτά τα αντικείμενα στη γυάλινη επιφάνεια σαρωτή.
- Η ενδεικτική λυχνία του αυτόματου τροφοδότη εγγράφων ενεργοποιείται όταν το χαρτί τοποθετείται σωστά.

2 Εάν τοποθετείτε ένα έγγραφο στη θήκη του αυτόματου τροφοδότη εγγράφων, προσαρμόστε τους οδηγούς χαρτιού.

3 Από την αρχική οθόνη, μεταβείτε στην επιλογή:

Αντιγραφή > **Αντιγραφή από** > επιλέξτε το μέγεθος του πρωτότυπου εγγράφου

4 Ακολουθήστε τη διαδρομή:

Αντιγραφή από > επιλέξτε ένα νέο μέγεθος για το αντίγραφο > **Αντιγραφή**

Σημ.: Εάν το επιλεγμένο μέγεθος χαρτιού διαφέρει από το μέγεθος στην επιλογή "Αντιγραφή από", ο εκτυπωτής πραγματοποιεί αυτόματη κλιμάκωση του μεγέθους.

Δημιουργία αντιγράφων με χρήση χαρτιού από επιλεγμένη θήκη

1 Τοποθετήστε ένα πρωτότυπο έγγραφο με την όψη προς τα επάνω, και τη μικρή πλευρά του πρώτη στη θήκη του αυτόματου τροφοδότη εγγράφων ή με την όψη προς τα κάτω στη γυάλινη επιφάνεια σαρωτή.

Σημειώσεις:

- Μην τοποθετείτε ταχυδρομικές κάρτες, φωτογραφίες, μικρά αντικείμενα, διαφάνειες, φωτογραφικό χαρτί ή λεπτά μέσα (όπως αποκόμματα περιοδικών) στη θήκη του αυτόματου τροφοδότη εγγράφων. Τοποθετήστε αυτά τα αντικείμενα στη γυάλινη επιφάνεια σαρωτή.
- Η ενδεικτική λυχνία του αυτόματου τροφοδότη εγγράφων ενεργοποιείται όταν το χαρτί τοποθετείται σωστά.

2 Εάν τοποθετείτε ένα έγγραφο στη θήκη του αυτόματου τροφοδότη εγγράφων, προσαρμόστε τους οδηγούς χαρτιού.

3 Από την αρχική οθόνη, μεταβείτε στην επιλογή:

Αντιγραφή > **Αντιγραφή από** > επιλέξτε το μέγεθος του πρωτότυπου εγγράφου

4 Επιλέξτε **Αντιγραφή σε** και, στη συνέχεια, επιλέξτε τη θήκη που περιέχει τον τύπο χαρτιού που θέλετε να χρησιμοποιήσετε.

5 Επιλέξτε **Αντιγραφή**.

Αντιγραφή διαφορετικών μεγεθών χαρτιού

Χρησιμοποιήστε τον ADF (Αυτόματο τροφοδότη εγγράφων) για να αντιγράψετε πρωτότυπα έγγραφα με διαφορετικά μεγέθη χαρτιού. Ανάλογα με τα μεγέθη χαρτιού που έχουν τοποθετηθεί και τις ρυθμίσεις "Αντιγραφή σε" και "Αντιγραφή από", κάθε αντίγραφο είτε εκτυπώνεται σε συνδυασμούς μεγεθών χαρτιού (Παράδειγμα 1), είτε προσαρμόζεται ώστε να χωρέσει σε ένα μέγεθος χαρτιού (Παράδειγμα 2).

Παράδειγμα 1: Αντιγραφή σε συνδυασμούς μεγεθών χαρτιού

1 Τοποθετήστε ένα πρωτότυπο έγγραφο με την όψη προς τα επάνω, και τη μικρή πλευρά του πρώτη στη θήκη του αυτόματου τροφοδότη εγγράφων ή με την όψη προς τα κάτω στη γυάλινη επιφάνεια σαρωτή.

Σημειώσεις:

- Μην τοποθετείτε ταχυδρομικές κάρτες, φωτογραφίες, μικρά αντικείμενα, διαφάνειες, φωτογραφικό χαρτί ή λεπτά μέσα (όπως αποκόμματα περιοδικών) στη θήκη του αυτόματου τροφοδότη εγγράφων. Τοποθετήστε αυτά τα αντικείμενα στη γυάλινη επιφάνεια σαρωτή.
- Η ενδεικτική λυχνία του αυτόματου τροφοδότη εγγράφων ενεργοποιείται όταν το χαρτί τοποθετείται σωστά.

2 Εάν τοποθετείτε ένα έγγραφο στη θήκη του αυτόματου τροφοδότη εγγράφων, προσαρμόστε τους οδηγούς χαρτιού.

3 Από την αρχική οθόνη, μεταβείτε στην επιλογή:

Αντιγραφή > **Αντιγραφή από** > **Συνδυασμός μεγεθών** > **Αντιγραφή σε** > **Αυτόματη προσαρμογή μεγέθους** > **Αντιγραφή**

Ο σαρωτής προσδιορίζει τα διαφορετικά μεγέθη χαρτιού καθώς σαρώνονται. Τα αντίγραφα εκτυπώνονται σε συνδυασμούς μεγεθών χαρτιού, που αντιστοιχούν στα μεγέθη χαρτιού του πρωτότυπου εγγράφου.

Παράδειγμα 2: Αντιγραφή σε ένα μέγεθος χαρτιού

1 Τοποθετήστε ένα πρωτότυπο έγγραφο με την όψη προς τα επάνω, και τη μικρή πλευρά του πρώτη στη θήκη του αυτόματου τροφοδότη εγγράφων ή με την όψη προς τα κάτω στη γυάλινη επιφάνεια σαρωτή.

Σημειώσεις:

- Μην τοποθετείτε ταχυδρομικές κάρτες, φωτογραφίες, μικρά αντικείμενα, διαφάνειες, φωτογραφικό χαρτί ή λεπτά μέσα (όπως αποκόμματα περιοδικών) στη θήκη του αυτόματου τροφοδότη εγγράφων. Τοποθετήστε αυτά τα αντικείμενα στη γυάλινη επιφάνεια σαρωτή.
- Η ενδεικτική λυχνία του αυτόματου τροφοδότη εγγράφων ενεργοποιείται όταν το χαρτί τοποθετείται σωστά.

2 Εάν τοποθετείτε ένα έγγραφο στη θήκη του αυτόματου τροφοδότη εγγράφων, προσαρμόστε τους οδηγούς χαρτιού.

3 Από την αρχική οθόνη, μεταβείτε στην επιλογή:

Αντιγραφή > **Αντιγραφή από** > **Συνδυασμός μεγεθών** > **Αντιγραφή σε** > **Letter** > **Αντιγραφή**

Ο σαρωτής προσδιορίζει τα διαφορετικά μεγέθη χαρτιού καθώς σαρώνονται και προσαρμόζει τους συνδυασμούς μεγεθών, ώστε να ταιριάζουν με το επιλεγμένο μέγεθος χαρτιού.

Αντιγραφή και στις δύο πλευρές του χαρτιού

1 Τοποθετήστε ένα πρωτότυπο έγγραφο με την όψη προς τα επάνω, και τη μικρή πλευρά του πρώτη στη θήκη του αυτόματου τροφοδότη εγγράφων ή με την όψη προς τα κάτω στη γυάλινη επιφάνεια σαρωτή.

Σημειώσεις:

- Μην τοποθετείτε ταχυδρομικές κάρτες, φωτογραφίες, μικρά αντικείμενα, διαφάνειες, φωτογραφικό χαρτί ή λεπτά μέσα (όπως αποκόμματα περιοδικών) στη θήκη του αυτόματου τροφοδότη εγγράφων. Τοποθετήστε αυτά τα αντικείμενα στη γυάλινη επιφάνεια σαρωτή.
- Η φωτεινή ένδειξη του αυτόματου τροφοδότη εγγράφων ανάβει όταν το χαρτί έχει τοποθετηθεί σωστά.

2 Εάν τοποθετείτε ένα έγγραφο στη θήκη του αυτόματου τροφοδότη εγγράφων, προσαρμόστε τους οδηγούς χαρτιού.

3 Από την αρχική οθόνη, μεταβείτε στην επιλογή:

Αντιγραφή > **Όψεις (Διπλής όψης)** > επιλέξτε τη μέθοδο εκτύπωσης διπλής όψης που προτιμάτε

Σημ.: Για την προτιμώμενη μέθοδο εκτύπωσης διπλής όψης, ο πρώτος αριθμός αντιπροσωπεύει τις όψεις του πρωτότυπου εγγράφου, ενώ ο δεύτερος αριθμός αντιπροσωπεύει τις όψεις του αντιγράφου. Για παράδειγμα, επιλέξτε 2 όψεων σε 2 όψεων εάν έχετε πρωτότυπα έγγραφα 2 όψεων και θέλετε να δημιουργήσετε αντίγραφα 2 όψεων.

4 Επιλέξτε > **Αντιγράψτε το**.

Σμίκρυνση ή μεγέθυνση αντιγράφων

Η κλιμάκωση των αντιγράφων μπορεί να γίνει από 25% έως 400% του μεγέθους του πρωτότυπου εγγράφου.

1 Τοποθετήστε ένα πρωτότυπο έγγραφο με την όψη προς τα επάνω, και τη μικρή πλευρά του πρώτη στη θήκη του αυτόματου τροφοδότη εγγράφων ή με την όψη προς τα κάτω στη γυάλινη επιφάνεια σαρωτή.

Σημειώσεις:

- Μην τοποθετείτε ταχυδρομικές κάρτες, φωτογραφίες, μικρά αντικείμενα, διαφάνειες, φωτογραφικό χαρτί ή λεπτά μέσα (όπως αποκόμματα περιοδικών) στη θήκη του αυτόματου τροφοδότη εγγράφων. Τοποθετήστε αυτά τα αντικείμενα στη γυάλινη επιφάνεια σαρωτή.
- Η ενδεικτική λυχνία του αυτόματου τροφοδότη εγγράφων ενεργοποιείται όταν το χαρτί τοποθετείται σωστά.

2 Εάν τοποθετείτε ένα έγγραφο στη θήκη του αυτόματου τροφοδότη εγγράφων, προσαρμόστε τους οδηγούς χαρτιού.

3 Από την αρχική οθόνη, αγγίξτε την επιλογή **Αντιγραφή**.

4 Από την περιοχή "Κλιμάκωση", πατήστε + ή − για να μεγεθύνετε ή να σμικρύνετε τα αντίγραφα.

Σημειώσεις:

- Η προεπιλεγμένη εργοστασιακή ρύθμιση για την Κλιμάκωση είναι Αυτόματη.
- Εάν αφήσετε τη ρύθμιση "Κλιμάκωση" στην επιλογή "Αυτόματη", τότε το περιεχόμενο του πρωτότυπου εγγράφου σας θα προσαρμοστεί ώστε να ταιριάζει στο μέγεθος του χαρτιού στο οποίο πραγματοποιείτε την αντιγραφή.
- Η επιλογή **Αντιγραφή σε** ή **Αντιγραφή από** μετά τη ρύθμιση "Κλιμάκωση" με μη αυτόματο τρόπο αλλάζει την τιμή της κλιμάκωσης σε "Αυτόματη".

5 Επιλέξτε **Αντιγραφή**.

Προσαρμογή της ποιότητας αντιγραφής

1 Τοποθετήστε ένα πρωτότυπο έγγραφο με την όψη προς τα επάνω, και τη μικρή πλευρά του πρώτη στη θήκη του αυτόματου τροφοδότη εγγράφων ή με την όψη προς τα κάτω στη γυάλινη επιφάνεια σαρωτή.

Σημειώσεις:

- Μην τοποθετείτε ταχυδρομικές κάρτες, φωτογραφίες, μικρά αντικείμενα, διαφάνειες, φωτογραφικό χαρτί ή λεπτά μέσα (όπως αποκόμματα περιοδικών) στη θήκη του αυτόματου τροφοδότη εγγράφων. Τοποθετήστε αυτά τα αντικείμενα στη γυάλινη επιφάνεια σαρωτή.

- Η φωτεινή ένδειξη του αυτόματου τροφοδότη εγγράφων ανάβει όταν το χαρτί έχει τοποθετηθεί σωστά.

2 Εάν τοποθετείτε ένα έγγραφο στη θήκη του αυτόματου τροφοδότη εγγράφων, προσαρμόστε τους οδηγούς χαρτιού.

3 Από την αρχική οθόνη, μεταβείτε στην επιλογή:

Αντιγραφή > **Περιεχόμενο**

4 Πατήστε το κουμπί που αντιπροσωπεύει καλύτερα τον τύπο περιεχομένου εγγράφου που αντιγράφετε.
- **Κείμενο** — Το περιεχόμενο του πρωτότυπου εγγράφου είναι κυρίως κείμενο ή γραμμικό σχέδιο.
- **Κείμενο/Φωτογραφία** — Το πρωτότυπο έγγραφο είναι συνδυασμός κειμένου, γραφικών και φωτογραφιών.
- **Φωτογραφία** — Το πρωτότυπο έγγραφο είναι κυρίως φωτογραφία ή εικόνα.
- **Γραφικά** — Το πρωτότυπο έγγραφο είναι κυρίως γραφικά επαγγελματικού τύπου όπως κυκλικά διαγράμματα, ραβδογράμματα και γραφήματα με κίνηση.

5 Αγγίξτε το εικονίδιο .

6 Πατήστε το κουμπί που αντιπροσωπεύει καλύτερα την προέλευση περιεχομένου του εγγράφου που αντιγράφετε.
- **Έγχρωμο λέιζερ** — Το πρωτότυπο έγγραφο έχει εκτυπωθεί από έγχρωμο εκτυπωτή λέιζερ.
- **Inkjet** — Το πρωτότυπο έγγραφο έχει εκτυπωθεί από εκτυπωτή inkjet.
- **Περιοδικό** — Το πρωτότυπο έγγραφο προέρχεται από περιοδικό.
- **Τυπογραφείο** — Το πρωτότυπο έγγραφο εκτυπώθηκε από τυπογραφική μηχανή.
- **Ασπρόμαυρο λέιζερ** — Το πρωτότυπο έγγραφο έχει εκτυπωθεί από μονόχρωμο εκτυπωτή λέιζερ.
- **Φωτογραφία/Φιλμ**—Το πρωτότυπο έγγραφο είναι φωτογραφία εκτυπωμένη από φιλμ.
- **Εφημερίδα** — Το πρωτότυπο έγγραφο προέρχεται από εφημερίδα.
- **Άλλο** — Το πρωτότυπο έγγραφο εκτυπώθηκε από εναλλακτικό ή άγνωστο εκτυπωτή.

7 Επιλέξτε > **Αντιγράψτε το**.

Σελιδοποίηση αντιγράφων

Εάν εκτυπώσετε πολλά αντίγραφα ενός εγγράφου, μπορείτε να επιλέξετε να εκτυπώσετε τα αντίγραφα ως ένα σύνολο (με σελιδοποίηση) ή να εκτυπώσετε τα αντίγραφα ως σύνολα σελίδων (χωρίς σελιδοποίηση).

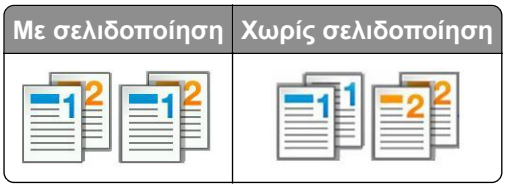

1 Τοποθετήστε ένα πρωτότυπο έγγραφο με την όψη προς τα επάνω, και τη μικρή πλευρά του πρώτη στη θήκη του αυτόματου τροφοδότη εγγράφων ή με την όψη προς τα κάτω στη γυάλινη επιφάνεια σαρωτή.

Σημειώσεις:

- Μην τοποθετείτε ταχυδρομικές κάρτες, φωτογραφίες, μικρά αντικείμενα, διαφάνειες, φωτογραφικό χαρτί ή λεπτά μέσα (όπως αποκόμματα περιοδικών) στη θήκη του αυτόματου τροφοδότη εγγράφων. Τοποθετήστε αυτά τα αντικείμενα στη γυάλινη επιφάνεια σαρωτή.

- Η φωτεινή ένδειξη του αυτόματου τροφοδότη εγγράφων ανάβει όταν το χαρτί έχει τοποθετηθεί σωστά.

2 Εάν τοποθετείτε ένα έγγραφο στη θήκη του αυτόματου τροφοδότη εγγράφων, προσαρμόστε τους οδηγούς χαρτιού.

3 Από την αρχική οθόνη, μεταβείτε στην επιλογή:

Αντιγραφή > εισαγάγετε τον αριθμό αντιγράφων > **Σελιδοποίηση** > επιλέξτε την προτιμώμενη σειρά των σελίδων > > **Αντιγράψτε το**

Τοποθέτηση διαχωριστικών φύλλων μεταξύ των αντιγράφων

1 Τοποθετήστε ένα πρωτότυπο έγγραφο με την όψη προς τα επάνω, και τη μικρή πλευρά του πρώτη στη θήκη του αυτόματου τροφοδότη εγγράφων ή με την όψη προς τα κάτω στη γυάλινη επιφάνεια σαρωτή.

Σημειώσεις:

- Μην τοποθετείτε ταχυδρομικές κάρτες, φωτογραφίες, μικρά αντικείμενα, διαφάνειες, φωτογραφικό χαρτί ή λεπτά μέσα (όπως αποκόμματα περιοδικών) στη θήκη του αυτόματου τροφοδότη εγγράφων. Τοποθετήστε αυτά τα αντικείμενα στη γυάλινη επιφάνεια σαρωτή.
- Η ενδεικτική λυχνία του αυτόματου τροφοδότη εγγράφων ενεργοποιείται όταν το χαρτί τοποθετείται σωστά.

2 Εάν τοποθετείτε ένα έγγραφο στη θήκη του αυτόματου τροφοδότη εγγράφων, προσαρμόστε τους οδηγούς χαρτιού.

3 Από την αρχική οθόνη, μεταβείτε στην επιλογή:

Αντιγραφή > **Διαχωριστικά φύλλα**

Σημ.: Ρυθμίστε τη λειτουργία "Σελιδοποίηση" σε "1,2,3 - 1,2,3" ώστε να τοποθετήσετε διαχωριστικά φύλλα μεταξύ αντιγράφων. Εάν η λειτουργία Σελιδοποίησης έχει οριστεί σε "1,1,1 - 2,2,2,", τα διαχωριστικά φύλλα θα προστίθενται στο τέλος της εργασίας αντιγραφής. Για περισσότερες πληροφορίες, δείτε “Σελιδοποίηση αντιγράφων” στη σελίδα 92.

4 Επιλέξτε ένα από τα παρακάτω:

- **Μεταξύ αντιγράφων**
- **Μεταξύ εργασιών**
- **Μεταξύ σελίδων**
- **Απενεργοποίηση**

5 Επιλέξτε > **Αντιγραφή**.

Αντιγραφή πολλών σελίδων σε ένα φύλλο

Για να εξοικονομήσετε χαρτί μπορείτε να πραγματοποιήσετε αντίγραφα των δύο ή τεσσάρων διαδοχικών σελίδων ενός πολυσέλιδου εγγράφου σε ένα φύλλο χαρτιού.

Σημειώσεις:

- Βεβαιωθείτε ότι το μέγεθος χαρτιού έχει οριστεί σε letter, legal, A4 ή JIS B5.

- Βεβαιωθείτε ότι το μέγεθος του αντιγράφου έχει οριστεί σε 100%.

1 Τοποθετήστε ένα πρωτότυπο έγγραφο με την όψη προς τα επάνω, και τη μικρή πλευρά του πρώτη στη θήκη του αυτόματου τροφοδότη εγγράφων ή με την όψη προς τα κάτω στη γυάλινη επιφάνεια σαρωτή.

Σημειώσεις:

- Μην τοποθετείτε ταχυδρομικές κάρτες, φωτογραφίες, μικρά αντικείμενα, διαφάνειες, φωτογραφικό χαρτί ή λεπτά μέσα (όπως αποκόμματα περιοδικών) στη θήκη του αυτόματου τροφοδότη εγγράφων. Τοποθετήστε αυτά τα αντικείμενα στη γυάλινη επιφάνεια σαρωτή.
- Η ενδεικτική λυχνία του αυτόματου τροφοδότη εγγράφων ενεργοποιείται όταν το χαρτί τοποθετείται σωστά.

2 Εάν τοποθετείτε ένα έγγραφο στη θήκη του αυτόματου τροφοδότη εγγράφων, προσαρμόστε τους οδηγούς χαρτιού.

3 Από την αρχική οθόνη, μεταβείτε στην επιλογή:

Αντιγραφή > **Εξοικονόμηση χαρτιού** > επιλέξτε την έξοδο που θέλετε > > **Αντιγραφή**

Σημ.: Εάν η λειτουργία "Εξοικονόμηση χαρτιού" έχει απενεργοποιηθεί τότε δεν είναι διαθέσιμη η επιλογή "Εκτύπ περιθ σελ".

Προσθήκη πληροφοριών σε αντίγραφα

Εισαγωγή κεφαλίδας ή υποσέλιδου σε σελίδες

1 Τοποθετήστε ένα πρωτότυπο έγγραφο με την όψη προς τα επάνω, και τη μικρή πλευρά του πρώτη στη θήκη του αυτόματου τροφοδότη εγγράφων ή με την όψη προς τα κάτω στη γυάλινη επιφάνεια σαρωτή.

Σημειώσεις:

- Μην τοποθετείτε ταχυδρομικές κάρτες, φωτογραφίες, μικρά αντικείμενα, διαφάνειες, φωτογραφικό χαρτί ή λεπτά μέσα (όπως αποκόμματα περιοδικών) στη θήκη του αυτόματου τροφοδότη εγγράφων. Τοποθετήστε αυτά τα αντικείμενα στη γυάλινη επιφάνεια σαρωτή.
- Η ενδεικτική λυχνία του αυτόματου τροφοδότη εγγράφων ενεργοποιείται όταν το χαρτί τοποθετείται σωστά.

2 Εάν τοποθετείτε ένα έγγραφο στη θήκη του αυτόματου τροφοδότη εγγράφων, προσαρμόστε τους οδηγούς χαρτιού.

3 Από την αρχική οθόνη, μεταβείτε στην επιλογή:

Αντιγραφή > **Κεφαλίδα/Υποσέλιδο**

4 Επιλέξτε **Κεφαλίδα** ή **Υποσέλιδο** και, στη συνέχεια, αγγίξτε την επιλογή .

5 Επιλέξτε πού θέλετε να εισαχθεί η κεφαλίδα ή το υποσέλιδο, ορίστε μια επιλογή κειμένου και, στη συνέχεια, αγγίξτε την επιλογή .

6 Επιλέξτε πού θέλετε να εκτυπωθεί η κεφαλίδα ή το υποσέλιδο και, στη συνέχεια, αγγίξτε .

7 Από το μενού Κεφαλίδα/Υποσέλιδο, αγγίξτε την επιλογή > **Αντιγραφή**.

Αποτύπωση ενός μηνύματος επικάλυψης σε κάθε σελίδα

1 Τοποθετήστε ένα πρωτότυπο έγγραφο με την όψη προς τα επάνω, και τη μικρή πλευρά του πρώτη στη θήκη του αυτόματου τροφοδότη εγγράφων ή με την όψη προς τα κάτω στη γυάλινη επιφάνεια σαρωτή.

   Σημειώσεις:

   - Μην τοποθετείτε ταχυδρομικές κάρτες, φωτογραφίες, μικρά αντικείμενα, διαφάνειες, φωτογραφικό χαρτί ή λεπτά μέσα (όπως αποκόμματα περιοδικών) στη θήκη του αυτόματου τροφοδότη εγγράφων. Τοποθετήστε αυτά τα αντικείμενα στη γυάλινη επιφάνεια σαρωτή.
   - Η ενδεικτική λυχνία του αυτόματου τροφοδότη εγγράφων ενεργοποιείται όταν το χαρτί τοποθετείται σωστά.

2 Εάν τοποθετείτε ένα έγγραφο στη θήκη του αυτόματου τροφοδότη εγγράφων, προσαρμόστε τους οδηγούς χαρτιού.

3 Από την αρχική οθόνη, μεταβείτε στην επιλογή:

   Αντίγραφο > **Επικάλυψη** > επιλέξτε ένα μήνυμα επικάλυψης > .

   Σημ.: Οι επιλογές μηνυμάτων είναι Επείγον, Εμπιστευτικό, Αντίγραφο, Προσαρμοσμένο και Πρόχειρο.

4 Επιλέξτε **Αντιγραφή**.

Ακύρωση μιας εργασίας αντιγραφής

Ακύρωση εργασίας αντιγραφής ενώ το πρωτότυπο έγγραφο βρίσκεται στον αυτόματο τροφοδότη εγγράφων (ADF)

Όταν ο αυτόματος τροφοδότης εγγράφων (ADF) ξεκινά την επεξεργασία ενός εγγράφου, επιλέξτε **Ακύρωση εργασίας** στον πίνακα ελέγχου του εκτυπωτή.

Διαγραφή μιας εργασίας αντιγραφής κατά την αντιγραφή σελίδων χρησιμοποιώντας τη γυάλινη επιφάνεια του σαρωτή

Από την αρχική οθόνη, πατήστε **Ακύρωση εργασιών**.

Στην οθόνη εμφανίζεται η ένδειξη **Ακύρωση**. Αφού η εργασία ακυρωθεί, εμφανίζεται η οθόνη Αντιγραφή.

Ακύρωση εργασίας αντιγραφής ενώ εκτυπώνονται σελίδες

1 Από τον πίνακα ελέγχου του εκτυπωτή, πατήστε **Ακύρωση εργασίας** ή πατήστε το κουμπί στο πληκτρολόγιο.

2 Πατήστε την εργασία που θέλετε να ακυρώσετε και στη συνέχεια πατήστε την επιλογή **Διαγραφή επιλεγμένων εργασιών**.

Σημ.: Εάν πατήσετε στο πληκτρολόγιο, στη συνέχεια, αγγίξτε **Συνέχιση** για να επιστρέψετε στην αρχική οθόνη.

Παρουσίαση των επιλογών αντιγραφής

Αντιγραφή από

Αυτή η επιλογή ανοίγει μια οθόνη, όπου μπορείτε να καταχωρίσετε το μέγεθος χαρτιού του πρωτότυπου εγγράφου.

- Επιλέξτε το μέγεθος χαρτιού που ταιριάζει με το πρωτότυπο έγγραφο.
- Για να αντιγράψετε ένα πρωτότυπο έγγραφο που περιέχει συνδυασμό μεγεθών με το ίδιο πλάτος, πατήστε **Συνδυασμός μεγεθών**.
- Για να ρυθμίσετε τον εκτυπωτή ώστε να ανιχνεύει αυτόματα το μέγεθος του πρωτότυπου εγγράφου, πατήστε **Αυτόματη ανίχνευση μεγέθους**.

Copy to (Αντιγραφή σε)

Αυτή η επιλογή ανοίγει μια οθόνη, όπου μπορείτε να καταχωρίσετε το μέγεθος και τον τύπο χαρτιού στο οποίο θα εκτυπωθούν τα αντίγραφά σας.

- Επιλέξτε το μέγεθος και τον τύπο χαρτιού που ταιριάζουν με το χαρτί που τοποθετείται.
- Εάν οι ρυθμίσεις για τις επιλογές “Copy from” (Αντιγραφή από) και “Copy to” (Αντιγραφή σε) είναι διαφορετικές, ο εκτυπωτής προσαρμόζει αυτόματα τη ρύθμιση κλιμάκωσης, ώστε να διευθετήσει τη διαφορά.
- Εάν ο τύπος ή το μέγεθος του χαρτιού στο θέλετε να εκτυπώσετε τα αντίγραφά σας δεν έχει τοποθετηθεί σε κάποιον από τους δίσκους, πατήστε το κουμπί **Manual Feeder (Μη αυτόματος τροφοδότης)**, και τοποθετήστε μη αυτόματα το χαρτί στον τροφοδότη διαφορετικών μεγεθών.
- Όταν η επιλογή “Copy to” (Αντιγραφή σε) έχει ρυθμιστεί σε Auto Size Match (Αυτόματη προσαρμογή μεγέθους), κάθε αντίγραφο αντιστοιχεί στο μέγεθος χαρτιού του πρωτότυπου εγγράφου. Εάν δεν υπάρχει αντίστοιχο μέγεθος χαρτιού σε κανέναν από τους δίσκους, εμφανίζεται το μήνυμα **Paper size not found (Δεν εντοπίστηκε το μέγεθος χαρτιού)** το οποίο σας ζητά να τοποθετήσετε χαρτί σε ένα δίσκο ή έναν τροφοδότη διαφορετικών μεγεθών.

Κλίμακα

Αυτή η επιλογή επιτρέπει την κλιμάκωση του εγγράφου από 25% έως 400% του αρχικού μεγέθους του εγγράφου. Μπορείτε επίσης να ορίσετε αυτόματη κλιμάκωση.

- Κατά την αντιγραφή σε ένα διαφορετικό μέγεθος χαρτιού, όπως από το μέγεθος legal στο μέγεθος letter, ορίστε τα μεγέθη χαρτιού αυτόματα στις ρυθμίσεις "Αντιγραφή από" και "Αντιγραφή προς", για κλιμάκωση της σαρωμένης εικόνας ώστε να χωρά στο μέγεθος του χαρτιού στο οποίο αντιγράφετε.
- Για να μειώσετε ή να αυξήσετε την τιμή κατά 1%, πατήστε − ή + στον πίνακα ελέγχου του εκτυπωτή. Για συνεχή μείωση ή αύξηση της τιμής, κρατήστε πατημένο το κουμπί για δύο δευτερόλεπτα ή περισσότερο.

Σκοτεινότητα

Αυτή η επιλογή σας επιτρέπει να προσαρμόζετε το βαθμό της σκουρότητας ή της φωτεινότητας των αντιγράφων σε σχέση με το πρωτότυπο έγγραφο.

Όψεις (Εκτύπωση διπλής όψης)

Η επιλογή αυτή σας επιτρέπει να κάνετε αντίγραφα μίας ή δύο όψεων από πρωτότυπα έγγραφα μίας ή δύο όψεων.

Σελιδοποίηση

Αυτή η επιλογή διατηρεί τις σελίδες μιας εργασίας εκτύπωσης με τη σειρά κατά την εκτύπωση πολλών αντιγράφων του εγγράφου.

Αντίγραφα

Η επιλογή αυτή σας επιτρέπει να ορίσετε τον αριθμό των αντιγράφων προς εκτύπωση.

Περιεχόμενο

Αυτή η επιλογή σας επιτρέπει να ορίσετε τον τύπο και την προέλευση του πρωτότυπου εγγράφου.

Επιλέξτε από τους παρακάτω τύπους περιεχομένου:

- **Γραφικά** — Το πρωτότυπο έγγραφο είναι κυρίως γραφικά επαγγελματικού τύπου όπως κυκλικά διαγράμματα, ραβδογράμματα και γραφήματα με κίνηση.
- **Φωτογραφία** — Το πρωτότυπο έγγραφο είναι κυρίως φωτογραφία ή εικόνα.
- **Κείμενο** — Το περιεχόμενο του πρωτότυπου εγγράφου είναι κυρίως κείμενο ή γραμμικό σχέδιο.
- **Κείμενο/Φωτογραφία** — Το πρωτότυπο έγγραφο είναι συνδυασμός κειμένου, γραφικών και φωτογραφιών.

Επιλέξτε από τις παρακάτω προελεύσεις περιεχομένου:

- **Ασπρόμαυρο λέιζερ** — Το πρωτότυπο έγγραφο έχει εκτυπωθεί από μονόχρωμο εκτυπωτή λέιζερ.
- **Έγχρωμο λέιζερ** — Το πρωτότυπο έγγραφο έχει εκτυπωθεί από έγχρωμο εκτυπωτή λέιζερ.
- **Inkjet** — Το πρωτότυπο έγγραφο έχει εκτυπωθεί από εκτυπωτή inkjet.
- **Περιοδικό** — Το πρωτότυπο έγγραφο προέρχεται από περιοδικό.
- **Εφημερίδα** — Το πρωτότυπο έγγραφο προέρχεται από εφημερίδα.
- **Άλλο** — Το πρωτότυπο έγγραφο εκτυπώθηκε από εναλλακτικό ή άγνωστο εκτυπωτή.
- **Φωτογραφία/Φιλμ** — Το πρωτότυπο έγγραφο είναι φωτογραφία εκτυπωμένη από φιλμ.
- **Τυπογραφείο** — Το πρωτότυπο έγγραφο εκτυπώθηκε από τυπογραφική μηχανή.

Σύνθετη εκτύπωση διπλής όψης

Η επιλογή αυτή σάς επιτρέπει να καθορίσετε τον προσανατολισμό του εγγράφου, το εάν τα έγγραφα είναι μονής ή διπλής όψης και το πώς δένονται οι σελίδες μεταξύ τους.

Αποθήκευση ως συντόμευση

Η επιλογή αυτή σας επιτρέπει να αποθηκεύετε τις τρέχουσες ρυθμίσεις εκχωρώντας ένα όνομα συντόμευσης.

Σημ.: Εάν ορίσετε αυτήν την επιλογή εκχωρείται αυτόματα ο επόμενος διαθέσιμος αριθμός συντόμευσης.

Μετατόπιση περιθωρίου

Η επιλογή αυτή σάς επιτρέπει να αυξήσετε ή να μειώσετε το μέγεθος του περιθωρίου μιας σελίδας μετατοπίζοντας τη σαρωμένη εικόνα. Αγγίξτε το κουμπί + ή το κουμπί − για να ορίσετε το περιθώριο που θέλετε. Εάν το επιπλέον περιθώριο είναι πολύ μεγάλο, θα περικοπεί το αντίγραφο.

Διαγραφή άκρων

Αυτή η επιλογή σάς επιτρέπει να αφαιρείτε μουτζούρες ή σημάδια που υπάρχουν στα άκρα ενός εγγράφου. Μπορείτε να επιλέξετε να αφαιρέσετε μια ίση περιοχή και από τις τέσσερις πλευρές του χαρτιού ή να διαλέξετε ένα συγκεκριμένο άκρο. Με την επιλογή Διαγραφή άκρων διαγράφεται επίσης ό,τι βρίσκεται εντός της επιλεγμένης περιοχής, αφήνοντας κενό αυτό το τμήμα της σάρωσης.

Επικάλυψη

Η επιλογή αυτή σάς επιτρέπει να δημιουργήσετε ένα υδατογράφημα (ή ένα μήνυμα) που θα επικαλύπτει το περιεχόμενο του αντιγράφου σας. Μπορείτε να επιλέξετε μεταξύ των ρυθμίσεων Εμπιστευτικό, Αντίγραφο, Πρόχειρο, Επείγον ή Προσαρμοσμένο. Μπορείτε να πληκτρολογήσετε ένα προσαρμοσμένο μήνυμα στο πεδίο "Καταχωρίστε το προσαρμ. κειμ. επικάλ. και πατ. OK". Το μήνυμα θα εμφανιστεί αχνά, σε μεγάλο μέγεθος κατά μήκος κάθε σελίδας.

Ρύθμιση συνοδευτικής σελίδας

Αυτή η επιλογή σάς επιτρέπει να ρυθμίσετε τη συνοδευτική σελίδα αντιγράφων και φυλλαδίων.

Διαχωριστικά φύλλα

Η επιλογή αυτή σάς επιτρέπει να τοποθετείτε ένα κενό φύλλο χαρτιού μεταξύ των αντιγράφων, των εκτυπώσεων, των σελίδων, των εργασιών εκτύπωσης ή των εργασιών αντιγραφής. Τα διαχωριστικά φύλλα μπορούν να τοποθετηθούν από μια θήκη που περιέχει έναν τύπο ή χρώμα χαρτιού που είναι διαφορετικό από το χαρτί στο οποίο εκτυπώνονται τα αντίγραφά σας.

Κεφαλίδα/Υποσέλιδο

Η επιλογή αυτή σάς επιτρέπει να εισάγετε μια κεφαλίδα ή ένα υποσέλιδο και να προσδιορίσετε τη θέση του σε μια σελίδα.

Επιλέξτε ένα από τα παρακάτω:

- **Αριθμός Bates**
- **Προσαρμοσμένο κείμενο**
- **Ημερομηνία/Ώρα**
- **Αριθμός σελίδας**

Εξοικονόμηση χαρτιού

Η επιλογή αυτή σάς επιτρέπει να εκτυπώσετε δύο ή περισσότερες σελίδες του πρωτότυπου εγγράφου στην ίδια σελίδα. Η επιλογή Εξοικονόμηση χαρτιού ονομάζεται επίσης *N σελίδες σε ένα φύλλο* όπου *N* είναι ο αριθμός των σελίδων. Για παράδειγμα, η επιλογή 2-up εκτυπώνει δύο σελίδες του εγγράφου σας σε μία σελίδα και η επιλογή 4-up εκτυπώνει τέσσερις σελίδες του εγγράφου σας σε μία σελίδα.

Σύνθετη απεικόνιση

Η επιλογή αυτή σάς επιτρέπει να προσαρμόζετε τις ρυθμίσεις Αυτόματο κεντράρισμα, Κατάργηση φόντου, Χρώμα απόρριψης, Αντίθεση, Είδωλο αντικατοπτρισμού, Αρνητικό εικόνας, Σάρωση από άκρη σε άκρη, Λεπτομέρεια σκίασης, Ευκρίνεια και Θερμοκρασία πριν την αντιγραφή του εγγράφου.

Δημιουργία φυλλαδίου

Η επιλογή αυτή σάς επιτρέπει να δημιουργείτε μια αλληλουχία από εκτυπωμένες σελίδες με συρραφή, οι οποίες, όταν διπλωθούν, δημιουργούν ένα φυλλάδιο στο μισό μέγεθος της σελίδας του πρωτότυπου εγγράφου και με όλες τις σελίδες στη σειρά. Μπορείτε να επιλέξετε μεταξύ μίας όψης και δύο όψεων.

Σημ.: Η επιλογή αυτή εμφανίζεται μόνο εάν έχει εγκατασταθεί ένας σκληρός δίσκος εκτυπωτή.

Προσαρμοσμένη εργασία

Η επιλογή αυτή σάς επιτρέπει να συνδυάζετε πολλαπλές εργασίες σάρωσης σε μία εργασία και εμφανίζεται μόνο όταν έχει εγκατασταθεί ένας σκληρός δίσκος εκτυπωτή που να λειτουργεί σωστά.

Προσαρμογή παραμόρφωσης του ADF

Η επιλογή αυτή σάς επιτρέπει να ισιώνετε τις σαρωμένες εικόνες που παρουσιάζουν ελαφριά στρέβλωση όταν προέρχονται από τη θήκη του αυτόματου τροφοδότη εγγράφων.

Αποστολή μέσω ηλεκτρονικού ταχυδρομείου

Αυτόματος τροφοδότης εγγράφων (ADF)	Γυάλινη επιφάνεια σαρωτή
Χρησιμοποιήστε τον αυτόματο τροφοδότη εγγράφων για έγγραφα πολλών σελίδων.	Χρησιμοποιήστε τη γυάλινη επιφάνεια σαρωτή για μονές σελίδες, μικρά αντικείμενα (όπως ταχυδρομικές κάρτες ή φωτογραφίες), διαφάνειες, φωτογραφικό χαρτί ή λεπτά μέσα (όπως αποκόμματα περιοδικών).

Ρύθμιση λειτουργίας ηλεκτρονικού ταχυδρομείου

1 Ανοίξτε ένα πρόγραμμα περιήγησης στο Web και πληκτρολογήστε τη διεύθυνση IP στο πεδίο διεύθυνσης.

Σημειώσεις:

- Δείτε τη διεύθυνση IP του εκτυπωτή στην αρχική οθόνη του εκτυπωτή. Η διεύθυνση IP εμφανίζεται ως τέσσερα σύνολα αριθμών που χωρίζονται από τελείες, όπως 123.123.123.123.
- Εάν χρησιμοποιείτε διακομιστή μεσολάβησης, τότε απενεργοποιήστε τον προσωρινά για να φορτώσετε σωστά την ιστοσελίδα του εκτυπωτή.

2 Κάντε κλικ στην επιλογή **Ρυθμίσεις** > **Ρυθμίσεις E-mail/FTP** > **Ρυθμίσεις E-mail**.

3 Εισαγάγετε τις κατάλληλες πληροφορίες και, στη συνέχεια, επιλέξτε **Υποβολή**.

Δημιουργία συντόμευσης ηλεκτρονικού ταχυδρομείου

Δημιουργία συντόμευσης ηλεκτρονικού ταχυδρομείου με τη χρήση του Embedded Web Server

1 Ανοίξτε ένα πρόγραμμα περιήγησης στο Web και πληκτρολογήστε τη διεύθυνση IP στο πεδίο διεύθυνσης.

Σημειώσεις:

- Δείτε τη διεύθυνση IP του εκτυπωτή στην αρχική οθόνη του εκτυπωτή. Η διεύθυνση IP εμφανίζεται ως τέσσερα σύνολα αριθμών που χωρίζονται από τελείες, όπως 123.123.123.123.

- Εάν χρησιμοποιείτε διακομιστή μεσολάβησης, τότε απενεργοποιήστε τον προσωρινά για να φορτώσετε σωστά την ιστοσελίδα του εκτυπωτή.

2 Κάντε κλικ στην καρτέλα **Ρυθμίσεις**.

3 Από την ενότητα Άλλες ρυθμίσεις, κάντε κλικ στην επιλογή **Διαχείριση συντομεύσεων** > **Ρύθμιση συντομεύσεων ηλεκτρονικού ταχυδρομείου**.

4 Πληκτρολογήστε ένα μοναδικό όνομα για τον παραλήπτη του μηνύματος ηλεκτρονικού ταχυδρομείου και στη συνέχεια καταχωρίστε τη διεύθυνση ηλεκτρονικού ταχυδρομείου. Εάν καταχωρείτε πολλές διευθύνσεις, διαχωρίστε την κάθε διεύθυνση με κόμμα.

5 Επιλέξτε **Προσθήκη**.

Δημιουργία συντόμευσης e-mail από τον πίνακα ελέγχου του εκτυπωτή

1 Από την αρχική οθόνη, μεταβείτε στην επιλογή:

E-mail > **Παραλήπτης(/ες)** > πληκτρολογήστε τη διεύθυνση e-mail του παραλήπτη >

Σημ.: Για να δημιουργήσετε μια ομάδα παραληπτών, αγγίξτε και, στη συνέχεια, πληκτρολογήστε τη διεύθυνση e-mail του επόμενου παραλήπτη.

2 Αγγίξτε **Θέμα** > πληκτρολογήστε το θέμα του e-mail > .

3 Αγγίξτε **Μήνυμα** > πληκτρολογήστε το μήνυμά σας > .

4 Προσαρμόστε τις ρυθμίσεις e-mail.

Σημ.: Εάν αλλάξετε τις ρυθμίσεις μετά τη δημιουργία της συντόμευσης e-mail τότε οι ρυθμίσεις δεν αποθηκεύονται.

5 Αγγίξτε την επιλογή **Αποθήκευση ως συντόμευση**.

6 Πληκτρολογήστε ένα μοναδικό όνομα για τη συντόμευση και, στη συνέχεια αγγίξτε .

7 Βεβαιωθείτε ότι το όνομα συντόμευσης είναι σωστό και αγγίξτε το **OK**.

Εάν το όνομα συντόμευσης είναι εσφαλμένο, αγγίξτε **Άκυρο** και καταχωρίστε πάλι τα στοιχεία.

Σημειώσεις:

- Το όνομα συντόμευσης εμφανίζεται στο εικονίδιο συντομεύσεων e-mail στην αρχική οθόνη του εκτυπωτή.
- Μπορείτε να χρησιμοποιήσετε αυτήν τη συντόμευση κατά την αποστολή ενός άλλου εγγράφου με email χρησιμοποιώντας τις ίδιες ρυθμίσεις.

Αποστολή εγγράφου μέσω ηλεκτρονικού ταχυδρομείου

Μπορείτε να χρησιμοποιήσετε τον εκτυπωτή για την αποστολή μέσω ηλεκτρονικού ταχυδρομείου σαρωμένων εγγράφων σε έναν ή περισσότερους παραλήπτες με αρκετούς τρόπους. Μπορείτε να πληκτρολογήσετε τη διεύθυνση του ηλεκτρονικού ταχυδρομείου, να χρησιμοποιήσετε αριθμούς συντόμευσης ή να χρησιμοποιήσετε το βιβλίο διευθύνσεων. Μπορείτε επίσης να χρησιμοποιήσετε την εφαρμογή Multi Send ή MyShortcut από την αρχική οθόνη του εκτυπωτή. Για περισσότερες πληροφορίες, ανατρέξτε στην ενότητα "Ενεργοποίηση των εφαρμογών αρχικής οθόνης" στη σελίδα 21.

Αποστολή e-mail με χρήση του πίνακα ελέγχου του εκτυπωτή

1 Τοποθετήστε ένα πρωτότυπο έγγραφο με την όψη προς τα επάνω και τη μικρή πλευρά του πρώτη στη θήκη του αυτόματου τροφοδότη εγγράφων ή με την όψη προς τα κάτω στη γυάλινη επιφάνεια σαρωτή.

Σημειώσεις:

- Μην τοποθετείτε ταχυδρομικές κάρτες, φωτογραφίες, μικρά αντικείμενα, διαφάνειες, φωτογραφικό χαρτί ή λεπτά μέσα (όπως αποκόμματα περιοδικών) στη θήκη του αυτόματου τροφοδότη εγγράφων. Τοποθετήστε αυτά τα αντικείμενα στη γυάλινη επιφάνεια του σαρωτή.
- Η ενδεικτική λυχνία του αυτόματου τροφοδότη εγγράφων ενεργοποιείται όταν το χαρτί τοποθετείται σωστά.

2 Εάν τοποθετείτε ένα έγγραφο στη θήκη του αυτόματου τροφοδότη εγγράφων, προσαρμόζετε τους οδηγούς χαρτιού.

Σημ.: Για να αποφύγετε τις περικομμένες εικόνες, βεβαιωθείτε ότι το μέγεθος του πρωτότυπου εγγράφου και το μέγεθος του χαρτιού αντιγραφής είναι τα ίδια.

3 Από την αρχική οθόνη, μεταβείτε στην επιλογή:

Ηλεκτρονικό ταχυδρομείο > **Παραλήπτες**

4 Πληκτρολογήστε τη διεύθυνση ηλεκτρονικού ταχυδρομείου ή πατήστε **#** και στη συνέχεια εισαγάγετε τον αριθμό συντόμευσης.

Για να εισάγετε επιπλέον παραλήπτες, αγγίξτε και στη συνέχεια εισαγάγετε τη διεύθυνση ηλεκτρονικού ταχυδρομείου ή τον αριθμό συντόμευσης που θέλετε να προσθέσετε.

Σημ.: Μπορείτε επίσης να προσθέσετε τη διεύθυνση ηλεκτρονικού ταχυδρομείου μέσω του βιβλίου διευθύνσεων.

5 Πατήστε > **Αποστολή μέσω email**.

Αποστολή μηνύματος e-mail με χρήση αριθμού συντόμευσης

1 Τοποθετήστε ένα πρωτότυπο έγγραφο με την όψη προς τα επάνω και τη μικρή πλευρά του πρώτη στη θήκη του αυτόματου τροφοδότη εγγράφων ή με την όψη προς τα κάτω στη γυάλινη επιφάνεια σαρωτή.

Σημειώσεις:

- Μην τοποθετείτε ταχυδρομικές κάρτες, φωτογραφίες, μικρά αντικείμενα, διαφάνειες, φωτογραφικό χαρτί ή λεπτά μέσα (όπως αποκόμματα περιοδικών) στη θήκη του αυτόματου τροφοδότη εγγράφων. Τοποθετήστε αυτά τα αντικείμενα στη γυάλινη επιφάνεια του σαρωτή.

- Η ενδεικτική λυχνία του αυτόματου τροφοδότη εγγράφων ενεργοποιείται όταν το χαρτί τοποθετείται σωστά.

2 Εάν τοποθετείτε ένα έγγραφο στη θήκη του αυτόματου τροφοδότη εγγράφων, προσαρμόζετε τους οδηγούς χαρτιού.

3 Πατήστε **#**, εισαγάγετε τον αριθμό συντόμευσης χρησιμοποιώντας το πληκτρολόγιο και στη συνέχεια αγγίξτε το κουμπί .

Για να εισάγετε επιπλέον παραλήπτες, αγγίξτε και στη συνέχεια εισαγάγετε τη διεύθυνση ηλεκτρονικού ταχυδρομείου ή τον αριθμό συντόμευσης που θέλετε να προσθέσετε.

4 Πατήστε > **Αποστολή μέσω email**.

Αποστολή e-mail με χρήση βιβλίου διευθύνσεων

1 Τοποθετήστε ένα πρωτότυπο έγγραφο με την όψη προς τα επάνω και τη μικρή πλευρά του πρώτη στη θήκη του αυτόματου τροφοδότη εγγράφων ή με την όψη προς τα κάτω στη γυάλινη επιφάνεια σαρωτή.

Σημειώσεις:

- Μην τοποθετείτε ταχυδρομικές κάρτες, φωτογραφίες, μικρά αντικείμενα, διαφάνειες, φωτογραφικό χαρτί ή λεπτά μέσα (όπως αποκόμματα περιοδικών) στη θήκη του αυτόματου τροφοδότη εγγράφων. Τοποθετήστε αυτά τα αντικείμενα στη γυάλινη επιφάνεια του σαρωτή.
- Η ενδεικτική λυχνία του αυτόματου τροφοδότη εγγράφων ενεργοποιείται όταν το χαρτί τοποθετείται σωστά.

2 Εάν τοποθετείτε ένα έγγραφο στη θήκη του αυτόματου τροφοδότη εγγράφων, προσαρμόζετε τους οδηγούς χαρτιού.

3 Από την αρχική οθόνη, μεταβείτε στην επιλογή:

Ηλεκτρονικό ταχυδρομείο > **Παραλήπτες** > > πληκτρολογήστε το όνομα του παραλήπτη >

4 Αγγίξτε το όνομα του παραλήπτη.

Για να πραγματοποιήσετε αναζήτηση για πρόσθετους παραλήπτες, αγγίξτε την επιλογή **Νέα αναζήτηση** και στη συνέχεια πληκτρολογήστε το όνομα του επόμενου παραλήπτη.

5 Πατήστε > **Αποστολή μέσω email**.

Διαμόρφωση ρυθμίσεων ηλεκτρονικού ταχυδρομείου

Προσθήκη θέματος μηνύματος ηλεκτρονικού ταχυδρομείου και πληροφοριών μηνύματος

1 Τοποθετήστε ένα πρωτότυπο έγγραφο με την όψη προς τα επάνω, και τη μικρή πλευρά του πρώτη στη θήκη του αυτόματου τροφοδότη εγγράφων ή με την όψη προς τα κάτω στη γυάλινη επιφάνεια σαρωτή.

Σημειώσεις:

- Μην τοποθετείτε ταχυδρομικές κάρτες, φωτογραφίες, μικρά αντικείμενα, διαφάνειες, φωτογραφικό χαρτί ή λεπτά μέσα (όπως αποκόμματα περιοδικών) στη θήκη του αυτόματου τροφοδότη εγγράφων. Τοποθετήστε αυτά τα αντικείμενα στη γυάλινη επιφάνεια σαρωτή.
- Η ενδεικτική λυχνία του αυτόματου τροφοδότη εγγράφων ενεργοποιείται όταν το χαρτί τοποθετείται σωστά.

2 Εάν τοποθετείτε ένα έγγραφο στη θήκη του αυτόματου τροφοδότη εγγράφων, προσαρμόζετε τους οδηγούς χαρτιού.

3 Από την αρχική οθόνη, μεταβείτε στην επιλογή:

E-mail > **Παραλήπτης(/ες)** > πληκτρολογήστε τη διεύθυνση e-mail > ✓

4 Αγγίξτε **Θέμα** > πληκτρολογήστε το θέμα του e-mail > ✓.

5 Αγγίξτε **Μήνυμα** > πληκτρολογήστε το μήνυμά σας > ✓.

Αλλαγή του τύπου αρχείου εξόδου

1 Τοποθετήστε ένα πρωτότυπο έγγραφο στη θήκη του αυτόματου τροφοδότη εγγράφων (ADF) ή στη γυάλινη επιφάνεια του σαρωτή.

2 Από την αρχική οθόνη, μεταβείτε στις επιλογές:

Παραλήπτες > **E-mail** > πληκτρολογήστε τη διεύθυνση e-mail > ✓ > **Αποστολή ως**

3 Επιλέξτε τον τύπο αρχείου που θέλετε να στείλετε.

4 Πατήστε ✓ > **Αποστολή**.

Ακύρωση ενός μηνύματος ηλεκτρονικού ταχυδρομείου

- Όταν χρησιμοποιείτε τη λειτουργία αυτόματου τροφοδότη εγγράφων (ADF), πατήστε την επιλογή **Cancel Job** (Ακύρωση εργασίας) όταν εμφανιστεί η ένδειξη **Scanning** (Σάρωση).
- Όταν χρησιμοποιείτε τη γυάλινη επιφάνεια του σαρωτή, πατήστε την επιλογή **Cancel Job** (Ακύρωση εργασίας) όταν εμφανιστεί η ένδειξη **Scanning** (Σάρωση) ή η ένδειξη **Scan the Next Page** / **Finish the Job** (Σάρωση επόμενης σελίδας / Ολοκλήρωση εργασίας).

Παρουσίαση των επιλογών ηλεκτρονικού ταχυδρομείου

Παραλήπτης(/ες)

Η επιλογή αυτή σας επιτρέπει να εισαγάγετε τον παραλήπτη του μηνύματος ηλεκτρονικού ταχυδρομείου σας. Μπορείτε να εισαγάγετε πολλές διευθύνσεις ηλεκτρονικού ταχυδρομείου.

Θέμα

Η επιλογή αυτή σας επιτρέπει να πληκτρολογήσετε μια γραμμή θέματος για το μήνυμα ηλεκτρονικού ταχυδρομείου σας.

Μήνυμα

Η επιλογή αυτή σας επιτρέπει να πληκτρολογήσετε ένα μήνυμα που θα σταλεί με το σαρωμένο συνημμένο.

Όνομα αρχείου

Αυτή η επιλογή σας επιτρέπει να προσαρμόσετε το όνομα του συνημμένου αρχείου.

Αποθήκευση ως συντόμευση

Η επιλογή αυτή σας επιτρέπει να αποθηκεύετε τις τρέχουσες ρυθμίσεις ως συντόμευση εκχωρώντας ένα όνομα συντόμευσης.

Σημ.: Εάν ορίσετε αυτήν την επιλογή εκχωρείται αυτόματα ο επόμενος διαθέσιμος αριθμός συντόμευσης.

Αρχικό μέγεθος

Η επιλογή αυτή σας επιτρέπει να ορίσετε το μέγεθος χαρτιού των εγγράφων που πρόκειται να αποστείλετε μέσω ηλεκτρονικού ταχυδρομείου. Όταν η επιλογή Μέγεθος πρωτοτύπου έχει οριστεί σε Συνδυασμός μεγεθών, μπορείτε να σαρώσετε ένα πρωτότυπο έγγραφο με συνδυασμό διαφορετικών μεγεθών χαρτιού (letter και legal).

Σκοτεινότητα

Η επιλογή αυτή σας επιτρέπει να προσαρμόζετε το βαθμό της σκουρότητας ή της φωτεινότητας των σαρωμένων εγγράφων σε σχέση με το πρωτότυπο έγγραφο.

Ανάλυση

Η επιλογή αυτή σας επιτρέπει να ρυθμίζετε την ποιότητα εξόδου του μηνύματος ηλεκτρονικού ταχυδρομείου σας. Η αύξηση της ανάλυσης μιας εικόνας αυξάνει το μέγεθος του αρχείου του μηνύματος ηλεκτρονικού ταχυδρομείου και τον απαιτούμενο χρόνο για τη σάρωση του αρχικού αρχείου. Η μείωση της ανάλυσης μιας εικόνας μειώνει το μέγεθος του αρχείου.

Αποστολή ως

Η επιλογή αυτή σας επιτρέπει να ορίσετε τον τύπο εξόδου της σαρωμένης εικόνας.

Επιλέξτε ένα από τα παρακάτω:

- **PDF** - Χρησιμοποιήστε το για να δημιουργήσετε ένα ενιαίο αρχείο με πολλές σελίδες. Αυτό μπορεί να σταλεί ως κλειδωμένο ή συμπιεσμένο αρχείο.
- **TIFF** - Χρησιμοποιήστε το για να δημιουργήσετε πολλαπλά αρχεία ή ένα αρχείο. Εάν απενεργοποιήσετε την επιλογή TIFF πολλών σελίδων στο Μενού ρυθμίσεων του Embedded Web Server, τότε το TIFF αποθηκεύει μία σελίδα σε κάθε αρχείο. Το μέγεθος του αρχείου είναι συνήθως μεγαλύτερο από το αντίστοιχο JPEG.
- **JPEG** - Χρησιμοποιήστε το για να δημιουργήσετε και να επισυνάψετε ένα ξεχωριστό αρχείο για κάθε σελίδα του πρωτότυπου εγγράφου.
- **XPS** - Χρησιμοποιήστε το για να δημιουργήσετε ένα ενιαίο αρχείο XPS με πολλές σελίδες.
- **RTF**—Χρησιμοποιήστε το για να δημιουργήσετε ένα αρχείο με επεξεργάσιμη μορφή.
- **TXT**—Χρησιμοποιήστε το για να δημιουργήσετε ένα αρχείο κειμένου ASCII χωρίς καμία μορφοποίηση.

Σημ.: Για να χρησιμοποιήσετε την επιλογή RTF ή TXT, αγοράστε και εγκαταστήστε το πρόγραμμα OCR AccuRead™.

Περιεχόμενο

Αυτή η επιλογή σας επιτρέπει να ορίσετε τον τύπο και την προέλευση του πρωτότυπου εγγράφου.

Επιλέξτε από τους παρακάτω τύπους περιεχομένου:

- **Γραφικά** — Το πρωτότυπο έγγραφο είναι κυρίως γραφικά επαγγελματικού τύπου όπως κυκλικά διαγράμματα, ραβδογράμματα και γραφήματα με κίνηση.
- **Φωτογραφία** — Το πρωτότυπο έγγραφο είναι κυρίως φωτογραφία ή εικόνα.
- **Κείμενο** — Το περιεχόμενο του πρωτότυπου εγγράφου είναι κυρίως κείμενο ή γραμμικό σχέδιο.
- **Κείμενο/Φωτογραφία** — Το πρωτότυπο έγγραφο είναι συνδυασμός κειμένου, γραφικών και φωτογραφιών.

Επιλέξτε από τις παρακάτω προελεύσεις περιεχομένου:

- **Ασπρόμαυρο λέιζερ** — Το πρωτότυπο έγγραφο έχει εκτυπωθεί από μονόχρωμο εκτυπωτή λέιζερ.
- **Έγχρωμο λέιζερ** — Το πρωτότυπο έγγραφο έχει εκτυπωθεί από έγχρωμο εκτυπωτή λέιζερ.
- **Inkjet** — Το πρωτότυπο έγγραφο έχει εκτυπωθεί από εκτυπωτή inkjet.
- **Περιοδικό** — Το πρωτότυπο έγγραφο προέρχεται από περιοδικό.
- **Εφημερίδα** — Το πρωτότυπο έγγραφο προέρχεται από εφημερίδα.
- **Άλλο** — Το πρωτότυπο έγγραφο εκτυπώθηκε από εναλλακτικό ή άγνωστο εκτυπωτή.
- **Φωτογραφία/Φιλμ** — Το πρωτότυπο έγγραφο είναι φωτογραφία εκτυπωμένη από φιλμ.
- **Τυπογραφείο** — Το πρωτότυπο έγγραφο εκτυπώθηκε από τυπογραφική μηχανή.

Διαμόρφωση σελίδας

Η επιλογή αυτή σας επιτρέπει να αλλάξετε τις παρακάτω ρυθμίσεις:

- **Όψεις (Εκτύπωση διπλής όψης)**—Καθορίζει εάν το πρωτότυπο έγγραφο θα εκτυπωθεί σε μία σελίδα ή και στις δύο όψεις του χαρτιού. Αυτή η επιλογή καθορίζει επίσης τα στοιχεία που πρέπει να σαρωθούν για συμπερίληψη στο ηλεκτρονικό ταχυδρομείο.
- **Προσανατολισμός**—Καθορίζει τον προσανατολισμό του πρωτότυπου εγγράφου και, στη συνέχεια, αλλάζει τις ρυθμίσεις για τις Όψεις (Εκτύπωση διπλής όψης) και το Δέσιμο, ώστε να ταιριάζουν με τον προσανατολισμό.

- **Δέσιμο**—Καθορίζει εάν το πρωτότυπο έγγραφο θα δεθεί κατά μήκος της μακράς ή της κοντής πλευράς.

Προσαρμοσμένη εργασία

Η επιλογή αυτή σάς επιτρέπει να συνδυάζετε πολλαπλές εργασίες σάρωσης σε μία εργασία και εμφανίζεται μόνο όταν έχει εγκατασταθεί ένας σκληρός δίσκος εκτυπωτή που να λειτουργεί σωστά.

Προεπισκόπηση σάρωσης

Η επιλογή αυτή επιτρέπει την προβολή της πρώτης σελίδας της εικόνας πριν τη συμπεριλάβει στο μήνυμα ηλεκτρονικού ταχυδρομείου. Όταν ολοκληρωθεί η σάρωση της πρώτης σελίδας, γίνεται παύση της σάρωσης και εμφανίζεται μια εικόνα προεπισκόπησης.

Σημ.: Η επιλογή αυτή εμφανίζεται μόνο εάν έχει εγκατασταθεί ένας σκληρός δίσκος εκτυπωτή.

Αρχείο καταγραφής μετάδοσης

Η επιλογή αυτή σάς επιτρέπει να εκτυπώνετε το αρχείο καταγραφής μετάδοσης ή το αρχείο καταγραφής σφαλμάτων μετάδοσης.

Διαγραφή άκρων

Αυτή η επιλογή σάς επιτρέπει να αφαιρείτε μουτζούρες ή οποιαδήποτε σημάδια που υπάρχουν στα άκρα ενός εγγράφου. Μπορείτε να αφαιρέσετε μια ίση περιοχή και από τις τέσσερις πλευρές του χαρτιού ή να διαλέξετε ένα συγκεκριμένο άκρο. Με την επιλογή Διαγραφή άκρων διαγράφεται επίσης ό,τι βρίσκεται εντός της επιλεγμένης περιοχής, αφήνοντας κενό αυτό το τμήμα της σάρωσης.

Σύνθετη απεικόνιση

Η επιλογή αυτή σάς επιτρέπει να προσαρμόζετε τις επιλογές Κατάργηση φόντου, Ισορροπία χρωμάτων, Χρώμα απόρριψης, Αντίθεση, Ποιότητα JPEG, Είδωλο κατοπτρισμού, Αρνητικό εικόνας, Σάρωση από άκρη σε άκρη, Λεπτομέρεια σκίασης και Ρυθμίσεις ευκρίνειας, πριν αποστείλετε το έγγραφο με μήνυμα ηλεκτρονικού ταχυδρομείου.

Προσαρμογή παραμόρφωσης του ADF

Η επιλογή αυτή σάς επιτρέπει να ισιώνετε τις σαρωμένες εικόνες που παρουσιάζουν ελαφριά στρέβλωση όταν προέρχονται από τη θήκη του αυτόματου τροφοδότη εγγράφων.

Αποστολή/λήψη φαξ

Σημ.: Η λειτουργία φαξ είναι διαθέσιμη μόνο σε ορισμένα μοντέλα εκτυπωτών.

Αυτόματος τροφοδότης εγγράφων (ADF)	Γυάλινη επιφάνεια σαρωτή
Χρησιμοποιήστε τον αυτόματο τροφοδότη εγγράφων (ADF) για έγγραφα πολλών σελίδων, συμπεριλαμβανομένων των σελίδων διπλής όψης.	Χρησιμοποιείτε τη γυάλινη επιφάνεια σαρωτή για μονοσέλιδα έγγραφα, σελίδες βιβλίων, μικρά αντικείμενα (όπως ταχυδρομικές κάρτες ή φωτογραφίες), διαφάνειες, φωτογραφικό χαρτί ή λεπτά μέσα (όπως αποκόμματα περιοδικών).

Ρύθμιση του εκτυπωτή για λειτουργία φαξ

Σημειώσεις:

- Οι παρακάτω μέθοδοι σύνδεσης ισχύουν μόνο σε ορισμένες χώρες ή περιοχές.
- Κατά την αρχική ρύθμιση του εκτυπωτή, αποεπιλέξτε το πλαίσιο ελέγχου της λειτουργίας φαξ και οποιασδήποτε άλλης λειτουργίας σκοπεύετε να ρυθμίσετε αργότερα και αγγίξτε **Συνέχεια**.
- Εάν η λειτουργία του φαξ είναι ενεργοποιημένη αλλά δεν έχει ρυθμιστεί πλήρως, η ενδεικτική λυχνία ενδέχεται να αναβοσβήνει με κόκκινο χρώμα.

Προειδοποίηση—Πιθανή βλάβη: Μην αγγίζετε τα καλώδια ή τον εκτυπωτή στην περιοχή που απεικονίζεται, ενώ εκτελείται αποστολή ή λήψη φαξ.

Αρχική ρύθμιση φαξ

Σε πολλές χώρες και περιοχές απαιτείται τα εξερχόμενα φαξ να περιέχουν τις ακόλουθες πληροφορίες σε ένα περιθώριο στο επάνω ή στο κάτω μέρος κάθε σελίδας που μεταδίδεται ή στην πρώτη σελίδα μετάδοσης: όνομα φαξ (ταυτότητα της επιχείρησης, άλλης οντότητας ή ατόμου που στέλνει το μήνυμα) και αριθμός φαξ (αριθμός τηλεφώνου της συσκευής αποστολής, της επιχείρησης, άλλης οντότητας ή ατόμου). Για περισσότερες πληροφορίες, ανατρέξτε στην ενότητα “Σημειώσεις περί κανονισμών για τον τερματικό εξοπλισμό τηλεπικοινωνιών” στη σελίδα 327.

Για να εισαγάγετε τις πληροφορίες ρύθμισης φαξ, χρησιμοποιήστε τον πίνακα ελέγχου του εκτυπωτή, ή το πρόγραμμα περιήγησής σας για να μεταβείτε στον Embedded Web Server και να μεταφερθείτε στο μενού Ρυθμίσεις.

Σημ.: Εάν δεν διαθέτετε περιβάλλον TCP/IP τότε πρέπει να χρησιμοποιήσετε τον πίνακα ελέγχου του εκτυπωτή για να εισαγάγετε πληροφορίες ρύθμισης φαξ.

Χρήση του πίνακα ελέγχου του εκτυπωτή για ρύθμιση φαξ

Όταν ο εκτυπωτής ενεργοποιείται για πρώτη φορά εμφανίζεται μια σειρά από οθόνες εκκίνησης. Εάν ο εκτυπωτής έχει δυνατότητες λειτουργίας φαξ, τότε εμφανίζεται η οθόνη "Όνομα φαξ" και "Αριθμός φαξ".

1. Όταν εμφανιστεί η οθόνη "Όνομα φαξ", ακολουθήστε τα παρακάτω βήματα:
   α Πληκτρολογήστε το όνομα που θα εκτυπώνεται σε όλα τα εξερχόμενα φαξ.
   β Πληκτρολογήστε το όνομα φαξ και στη συνέχεια αγγίξτε **Υποβολή**.
2. Όταν εμφανιστεί η οθόνη "Αριθμός φαξ", πληκτρολογήστε τον αριθμό φαξ και στη συνέχεια αγγίξτε **Υποβολή**.

Χρήση του Embedded Web Server για ρύθμιση φαξ

1. Ανοίξτε ένα πρόγραμμα περιήγησης στο Web και πληκτρολογήστε τη διεύθυνση IP στο πεδίο διεύθυνσης.

   Σημειώσεις:

   - Δείτε τη διεύθυνση IP του εκτυπωτή στην αρχική οθόνη του εκτυπωτή. Η διεύθυνση IP εμφανίζεται ως τέσσερα σύνολα αριθμών που χωρίζονται από τελείες, όπως 123.123.123.123.
   - Εάν χρησιμοποιείτε διακομιστή μεσολάβησης, τότε απενεργοποιήστε τον προσωρινά για να φορτώσετε σωστά την ιστοσελίδα του εκτυπωτή.
2. Κάντε κλικ στις επιλογές **Ρυθμίσεις** > **Ρυθμίσεις φαξ** > **Ρύθμιση αναλογικού φαξ**.
3. Στο πεδίο "Όνομα φαξ", πληκτρολογήστε το όνομα που θα εκτυπώνεται σε όλα τα εξερχόμενα φαξ.
4. Στο πεδίο "Αριθμός φαξ", πληκτρολογήστε τον αριθμό φαξ του εκτυπωτή.
5. Κάντε κλικ στο κουμπί **Υποβολή**.

Επιλογή σύνδεσης φαξ

Ρύθμιση του φαξ χρησιμοποιώντας μια τυπική γραμμή τηλεφώνου

ΠΡΟΣΟΧΗ—ΚΙΝΔΥΝΟΣ ΗΛΕΚΤΡΟΠΛΗΞΙΑΣ: Για να αποφύγετε τον κίνδυνο ηλεκτροπληξίας σε περίπτωση καταιγίδας με αστραπές, μην εγκαθιστάτε το συγκεκριμένο προϊόν και μην πραγματοποιείτε ηλεκτρικές ή καλωδιακές συνδέσεις, όπως σύνδεση για λειτουργία φαξ, σύνδεση του καλωδίου τροφοδοσίας ή του τηλεφώνου.

ΠΡΟΣΟΧΗ—ΚΙΝΔΥΝΟΣ ΗΛΕΚΤΡΟΠΛΗΞΙΑΣ: Για να αποφύγετε τον κίνδυνο ηλεκτροπληξίας, μην χρησιμοποιείτε τη λειτουργία φαξ σε περίπτωση καταιγίδας με αστραπές.

ΠΡΟΣΟΧΗ—ΚΙΝΔΥΝΟΣ ΤΡΑΥΜΑΤΙΣΜΟΥ: Για να μειωθεί ο κίνδυνος πυρκαγιάς, χρησιμοποιήστε μόνο καλώδιο τηλεπικοινωνιών 26 AWG ή μεγαλύτερο (RJ-11) κατά τη σύνδεση αυτού του προϊόντος σε δημόσιο τηλεφωνικό δίκτυο μεταγωγής (PSTN). Για χρήστες στην Αυστραλία, το καλώδιο πρέπει να είναι εγκεκριμένο από την Αρχή επικοινωνιών και μέσων επικοινωνίας της Αυστραλίας (Australian Communications and Media Authority).

Ρύθμιση 1: Ο εκτυπωτής είναι συνδεδεμένος σε αποκλειστική γραμμή φαξ

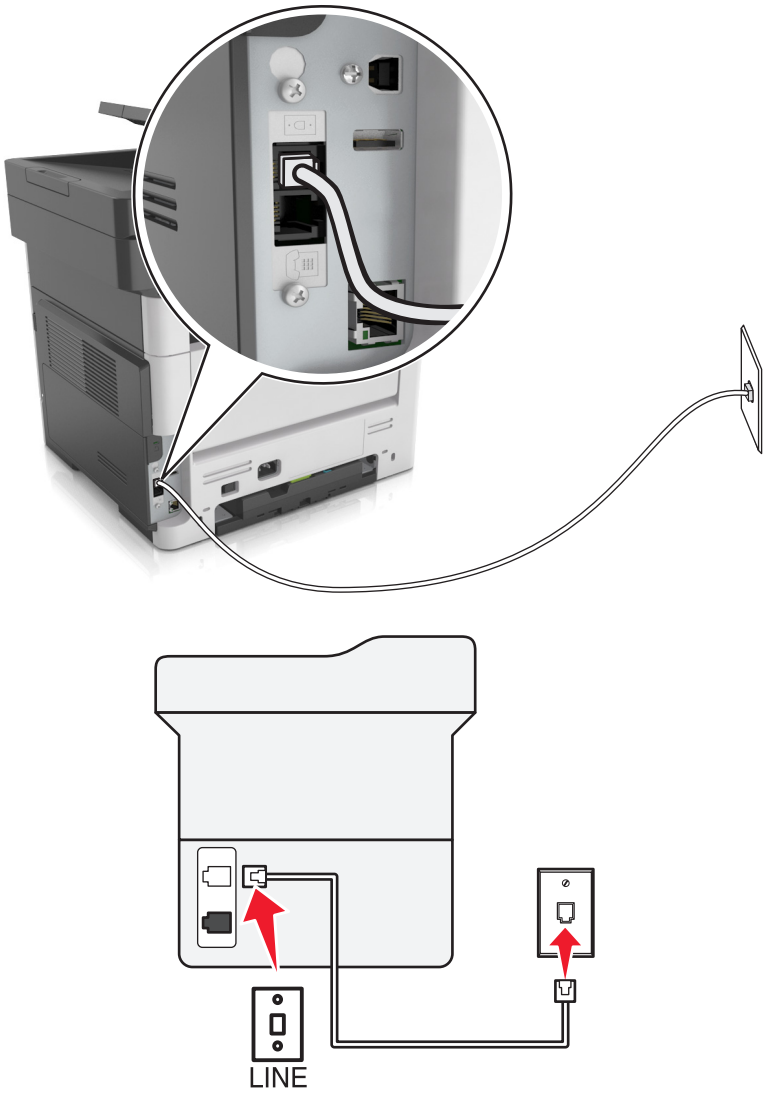

1 Συνδέστε το ένα άκρο του τηλεφωνικού καλωδίου στη θύρα γραμμής του εκτυπωτή.

2 Συνδέστε το άλλο άκρο του καλωδίου σε μια ενεργή αναλογική πρίζα.

Σημειώσεις:

- Μπορείτε να ρυθμίσετε τον εκτυπωτή για να λαμβάνει φαξ αυτόματα (Αυτόματη απάντηση ενεργοποιημένη) ή μη αυτόματα (Αυτόματη απάντηση απενεργοποιημένη).

- Αν θέλετε να λαμβάνετε φαξ αυτόματα, ρυθμίστε τον εκτυπωτή να απαντά σε έναν συγκεκριμένο αριθμό κουδουνισμάτων.

Ρύθμιση 2: Ο εκτυπωτής είναι στην ίδια γραμμή με αυτόματο τηλεφωνητή

Σημ.: Αν εγγραφείτε σε μια υπηρεσία διακριτού ήχου κλήσης, φροντίστε να ρυθμίσετε το σωστό μοτίβο κουδουνισμάτων για τον εκτυπωτή. Διαφορετικά, ο εκτυπωτής δεν λαμβάνει φαξ ακόμη κι αν τον έχετε ρυθμίσει για αυτόματη λήψη φαξ.

Σύνδεση στην ίδια πρίζα τηλεφώνου

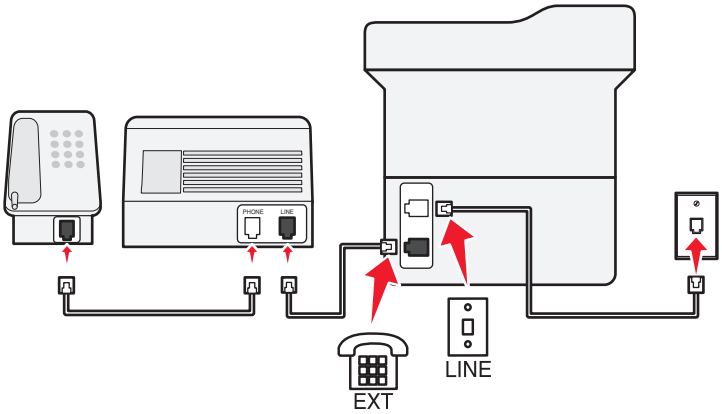

1. Συνδέστε το ένα άκρο του τηλεφωνικού καλωδίου στη θύρα γραμμής του εκτυπωτή.
2. Συνδέστε το άλλο άκρο του καλωδίου σε μια ενεργή αναλογική πρίζα.
3. Συνδέστε τον αυτόματο τηλεφωνητή στη θύρα τηλεφώνου του εκτυπωτή.

Σύνδεση σε διαφορετικές πρίζες

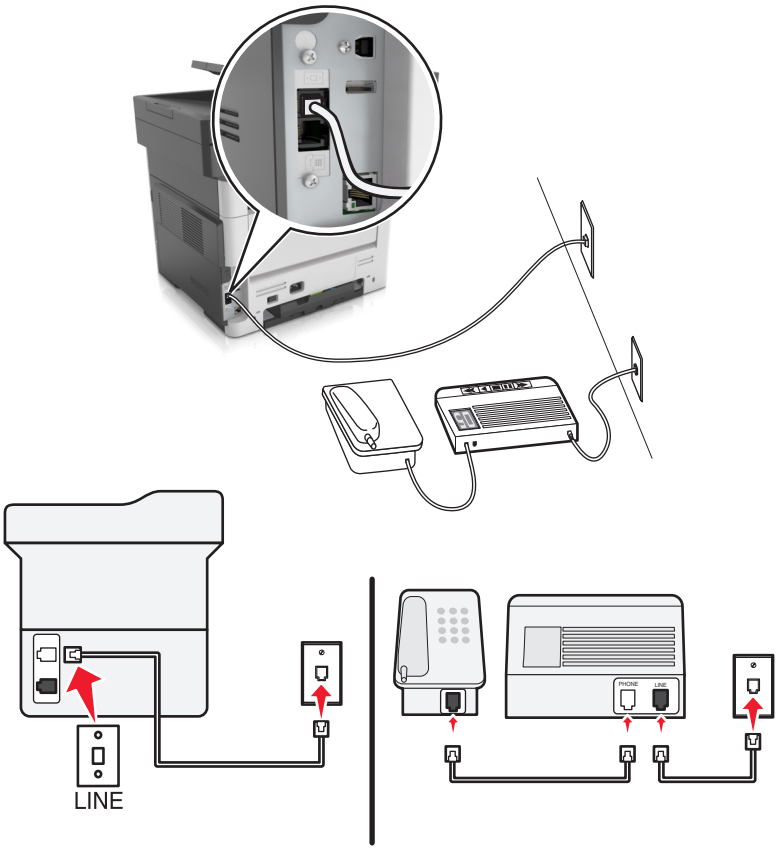

1 Συνδέστε το ένα άκρο του τηλεφωνικού καλωδίου στη θύρα γραμμής του εκτυπωτή.

2 Συνδέστε το άλλο άκρο του καλωδίου σε μια ενεργή αναλογική πρίζα.

Σημειώσεις:

- Αν έχετε μόνο έναν αριθμό τηλεφώνου στη γραμμή σας, τότε ρυθμίστε τον εκτυπωτή για να λαμβάνει φαξ αυτόματα.
- Ρυθμίστε τον εκτυπωτή για να απαντά στις κλήσεις δύο κουδουνίσματα μετά από τον αυτόματο τηλεφωνητή. Για παράδειγμα, εάν ο αυτόματος τηλεφωνητής απαντά στις κλήσεις σας μετά από τέσσερα κουδουνίσματα, τότε αλλάξτε τη ρύθμιση διάκρισης ήχου κλήσης του εκτυπωτή σε έξι κουδουνίσματα.

Ρύθμιση 3: Ο εκτυπωτής είναι στην ίδια τηλεφωνική γραμμή με τηλέφωνο που έχει συνδρομή σε υπηρεσία φωνητικού ταχυδρομείου

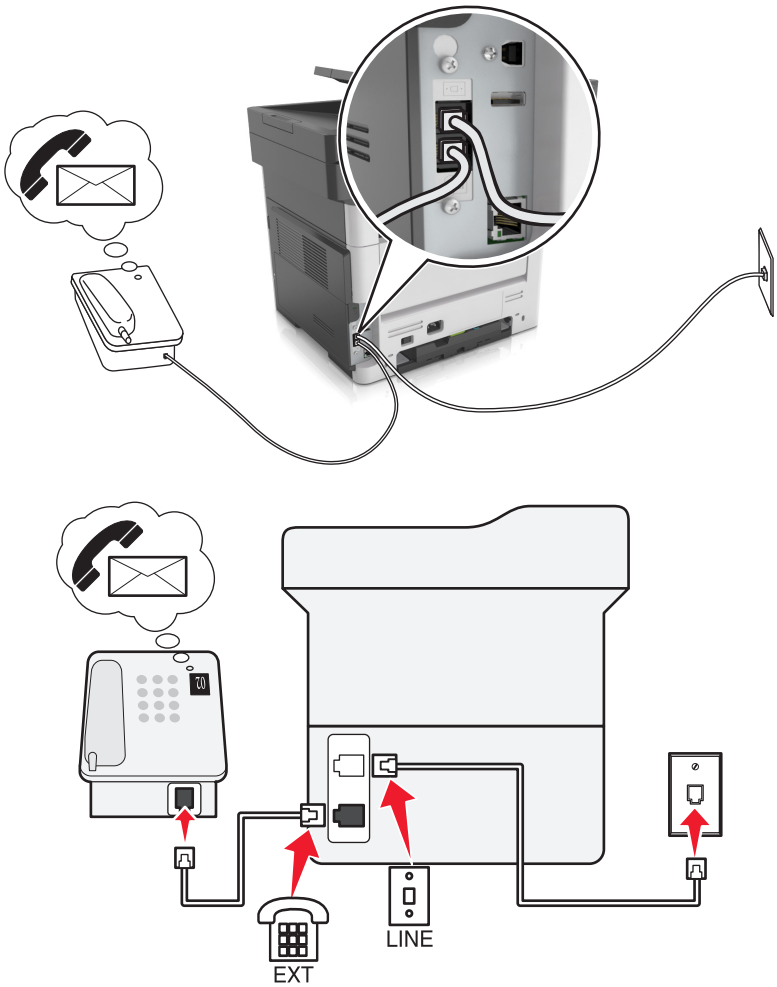

1 Συνδέστε το ένα άκρο του τηλεφωνικού καλωδίου στη θύρα γραμμής του εκτυπωτή.

2 Συνδέστε το άλλο άκρο του καλωδίου σε μια ενεργή αναλογική πρίζα.

3 Συνδέστε το τηλέφωνο στη θύρα τηλεφώνου του εκτυπωτή.

Σημειώσεις:

- Αυτή η ρύθμιση λειτουργεί καλύτερα αν χρησιμοποιείτε το φωνητικό ταχυδρομείο συχνότερα από το φαξ και αν είστε συνδρομητής σε υπηρεσία διακριτών ήχων κλήσης.
- Αν απαντήσετε το τηλέφωνο και ακούσετε ήχους φαξ, πατήστε ***9*** ή το μη αυτόματο κωδικό απάντησης στο τηλέφωνο για να λάβετε το φαξ.
- Μπορείτε επίσης να ρυθμίσετε τον εκτυπωτή για να λαμβάνετε φαξ αυτόματα, αλλά απενεργοποιήστε την υπηρεσία φωνητικού ταχυδρομείου όταν περιμένετε φαξ.

Ρύθμιση του φαξ με χρήση ψηφιακής συνδρομητικής γραμμής

ΠΡΟΣΟΧΗ—ΚΙΝΔΥΝΟΣ ΗΛΕΚΤΡΟΠΛΗΞΙΑΣ: Για να αποφύγετε τον κίνδυνο ηλεκτροπληξίας σε περίπτωση καταιγίδας με αστραπές, μην εγκαθιστάτε το συγκεκριμένο προϊόν και μην πραγματοποιείτε ηλεκτρικές ή καλωδιακές συνδέσεις, όπως σύνδεση για λειτουργία φαξ, σύνδεση του καλωδίου τροφοδοσίας ή του τηλεφώνου.

ΠΡΟΣΟΧΗ—ΚΙΝΔΥΝΟΣ ΗΛΕΚΤΡΟΠΛΗΞΙΑΣ: Για να αποφύγετε τον κίνδυνο ηλεκτροπληξίας, μην χρησιμοποιείτε τη λειτουργία φαξ σε περίπτωση καταιγίδας με αστραπές.

ΠΡΟΣΟΧΗ—ΚΙΝΔΥΝΟΣ ΤΡΑΥΜΑΤΙΣΜΟΥ: Για να μειωθεί ο κίνδυνος πυρκαγιάς, χρησιμοποιήστε μόνο καλώδιο τηλεπικοινωνιών 26 AWG ή μεγαλύτερο (RJ-11) κατά τη σύνδεση αυτού του προϊόντος σε δημόσιο τηλεφωνικό δίκτυο μεταγωγής (PSTN). Για χρήστες στην Αυστραλία, το καλώδιο πρέπει να είναι εγκεκριμένο από την Αρχή επικοινωνιών και μέσων επικοινωνίας της Αυστραλίας (Australian Communications and Media Authority).

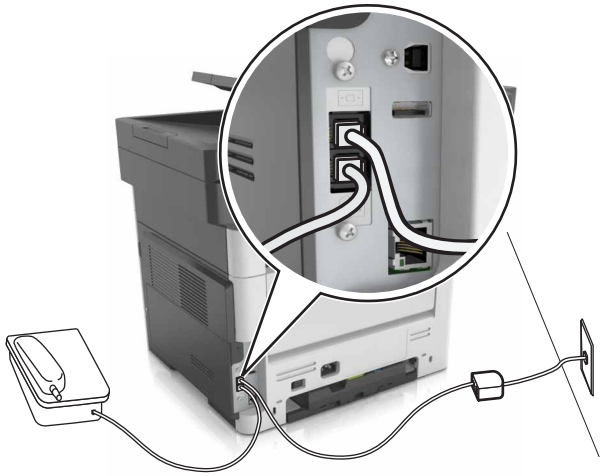

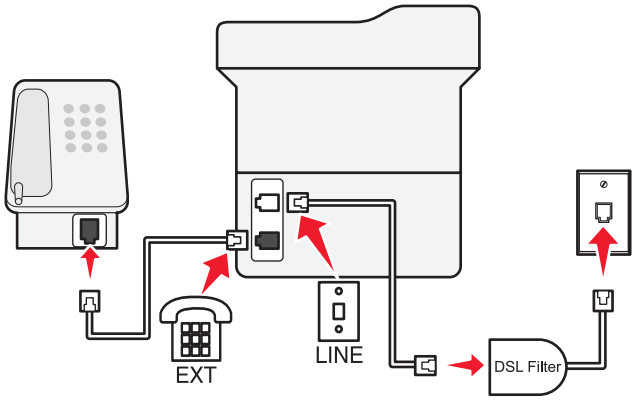

Μια ψηφιακή συνδρομητική γραμμή (DSL) διαχωρίζει την τυπική τηλεφωνική γραμμή σε δύο κανάλια: φωνή και Internet. Τα τηλεφωνικά σήματα και τα σήματα φαξ περνούν από το κανάλι φωνής ενώ τα σήματα Internet περνούν από το άλλο κανάλι.

Για να ελαχιστοποιήσετε τις παρεμβολές ανάμεσα στα δύο κανάλια, ζητήστε ένα φίλτρο DSL από τον πάροχο DSL.

1. Συνδέστε τη θύρα γραμμής του φίλτρου DSL στην πρίζα του τηλεφώνου.
2. Συνδέστε το ένα άκρο του τηλεφωνικού καλωδίου στη θύρα γραμμής του εκτυπωτή.

3 Συνδέστε το άλλο άκρο του καλωδίου στη θύρα τηλεφώνου του φίλτρου DSL.

Σημ.: Για να συνδέσετε ένα τηλέφωνο στον εκτυπωτή, αφαιρέστε τυχόν εγκατεστημένα βύσματα προσαρμογέα από τη θύρα τηλεφώνου του εκτυπωτή και, στη συνέχεια, συνδέστε το τηλέφωνο.

Ρύθμιση του φαξ με χρήση τηλεφωνικής υπηρεσίας VoIP

ΠΡΟΣΟΧΗ—ΚΙΝΔΥΝΟΣ ΗΛΕΚΤΡΟΠΛΗΞΙΑΣ: Για να αποφύγετε τον κίνδυνο ηλεκτροπληξίας σε περίπτωση καταιγίδας με αστραπές, μην εγκαθιστάτε το συγκεκριμένο προϊόν και μην πραγματοποιείτε ηλεκτρικές ή καλωδιακές συνδέσεις, όπως σύνδεση για λειτουργία φαξ, σύνδεση του καλωδίου τροφοδοσίας ή του τηλεφώνου.

ΠΡΟΣΟΧΗ—ΚΙΝΔΥΝΟΣ ΗΛΕΚΤΡΟΠΛΗΞΙΑΣ: Για να αποφύγετε τον κίνδυνο ηλεκτροπληξίας, μην χρησιμοποιείτε τη λειτουργία φαξ σε περίπτωση καταιγίδας με αστραπές.

ΠΡΟΣΟΧΗ—ΚΙΝΔΥΝΟΣ ΤΡΑΥΜΑΤΙΣΜΟΥ: Για να μειωθεί ο κίνδυνος πυρκαγιάς, χρησιμοποιήστε μόνο καλώδιο τηλεπικοινωνιών 26 AWG ή μεγαλύτερο (RJ-11) κατά τη σύνδεση αυτού του προϊόντος σε δημόσιο τηλεφωνικό δίκτυο μεταγωγής (PSTN). Για χρήστες στην Αυστραλία, το καλώδιο πρέπει να είναι εγκεκριμένο από την Αρχή επικοινωνιών και μέσων επικοινωνίας της Αυστραλίας (Australian Communications and Media Authority).

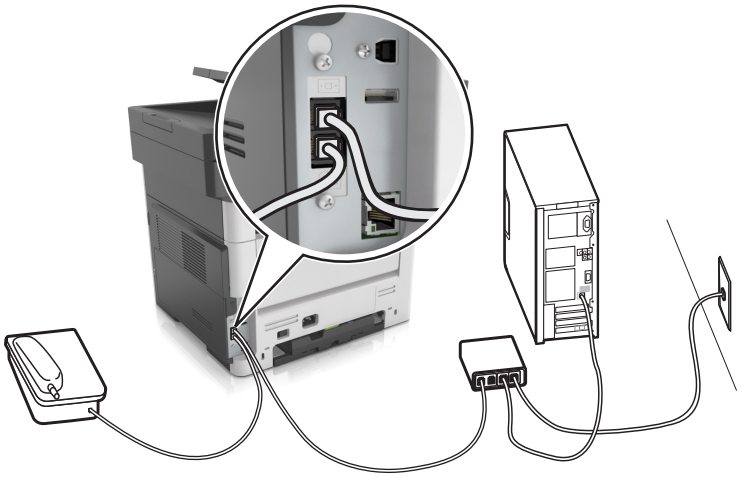

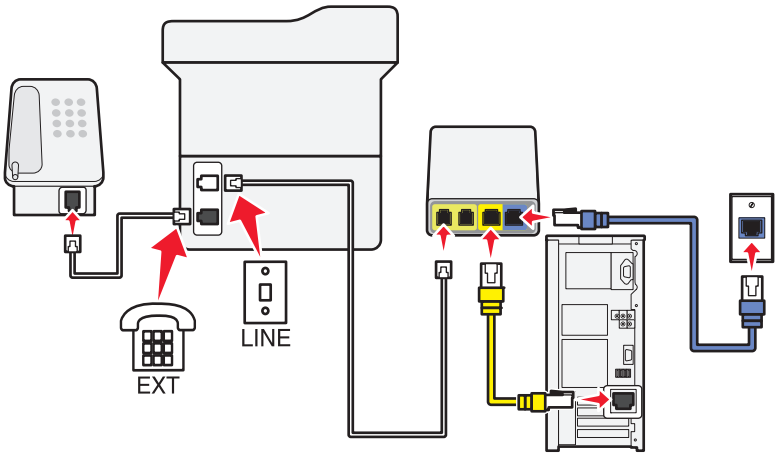

1 Συνδέστε το ένα άκρο του τηλεφωνικού καλωδίου στη θύρα γραμμής του εκτυπωτή.

2 Συνδέστε το άλλο άκρο του καλωδίου στη θύρα **Τηλεφωνική γραμμή 1** ή **Θύρα τηλεφώνου** στον προσαρμογέα VoIP.

Σημ.: Η θύρα **Τηλεφωνική γραμμή 2** ή **Θύρα φαξ** δεν είναι πάντα ενεργή. Οι πάροχοι VoIP ενδέχεται να επιβάλουν επιπλέον χρεώσεις για την ενεργοποίηση της δεύτερης θύρας τηλεφώνου.

3 Συνδέστε το τηλέφωνο στη θύρα τηλεφώνου του εκτυπωτή.

Σημειώσεις:

- Για να ελέγξετε αν η θύρα τηλεφώνου στον προσαρμογέα VoIP είναι ενεργή, συνδέστε ένα αναλογικό τηλέφωνο στη θύρα και, στη συνέχεια, περιμένετε να ακούσετε έναν ήχο κλήσης.
- Αν χρειάζεστε δύο θύρες τηλεφώνου για τις συσκευές σας, αλλά δεν θέλετε να πληρώσετε επιπλέον κόστος, χρησιμοποιήστε ένα διαχωριστή τηλεφώνου. Συνδέστε το διαχωριστή τηλεφώνου στη θύρα **Τηλεφωνική γραμμή 1** ή **Θύρα τηλεφώνου** και, στη συνέχεια, συνδέστε τον εκτυπωτή και το τηλέφωνο στο διαχωριστή.
- Για να ελέγξετε το διαχωριστή, συνδέστε ένα αναλογικό τηλέφωνο στο διαχωριστή και, στη συνέχεια, περιμένετε να ακούσετε έναν ήχο κλήσης.

Ρύθμιση του φαξ με χρήση σύνδεσης καλωδιακού μόντεμ

ΠΡΟΣΟΧΗ—ΚΙΝΔΥΝΟΣ ΗΛΕΚΤΡΟΠΛΗΞΙΑΣ: Για να αποφύγετε τον κίνδυνο ηλεκτροπληξίας σε περίπτωση καταιγίδας με αστραπές, μην εγκαθιστάτε το συγκεκριμένο προϊόν και μην πραγματοποιείτε ηλεκτρικές ή καλωδιακές συνδέσεις, όπως σύνδεση για λειτουργία φαξ, σύνδεση του καλωδίου τροφοδοσίας ή του τηλεφώνου.

ΠΡΟΣΟΧΗ—ΚΙΝΔΥΝΟΣ ΗΛΕΚΤΡΟΠΛΗΞΙΑΣ: Για να αποφύγετε τον κίνδυνο ηλεκτροπληξίας, μην χρησιμοποιείτε τη λειτουργία φαξ σε περίπτωση καταιγίδας με αστραπές.

ΠΡΟΣΟΧΗ—ΚΙΝΔΥΝΟΣ ΤΡΑΥΜΑΤΙΣΜΟΥ: Για να μειωθεί ο κίνδυνος πυρκαγιάς, χρησιμοποιήστε μόνο καλώδιο τηλεπικοινωνιών 26 AWG ή μεγαλύτερο (RJ-11) κατά τη σύνδεση αυτού του προϊόντος σε δημόσιο τηλεφωνικό δίκτυο μεταγωγής (PSTN). Για χρήστες στην Αυστραλία, το καλώδιο πρέπει να είναι εγκεκριμένο από την Αρχή επικοινωνιών και μέσων επικοινωνίας της Αυστραλίας (Australian Communications and Media Authority).

Ρύθμιση 1: Ο εκτυπωτής είναι συνδεδεμένος απευθείας με καλωδιακό μόντεμ

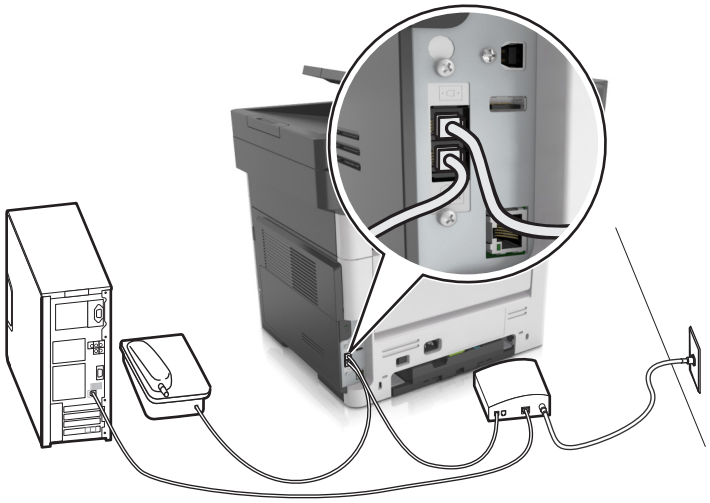

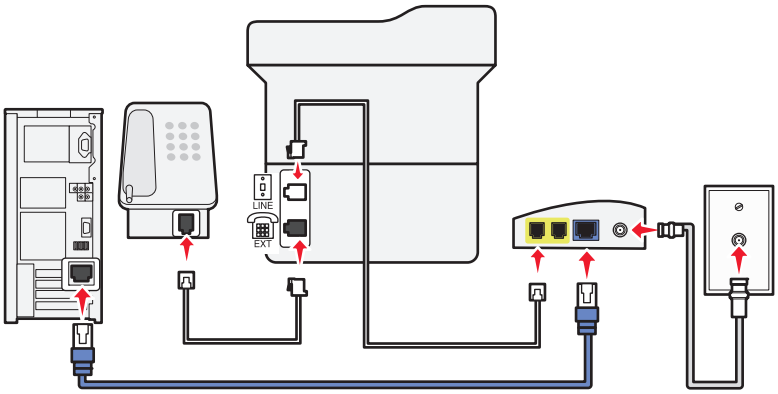

1 Συνδέστε το ένα άκρο του τηλεφωνικού καλωδίου στη θύρα γραμμής του εκτυπωτή.

2 Συνδέστε το άλλο άκρο του καλωδίου στη θύρα **Τηλεφωνική γραμμή 1** ή **Θύρα τηλεφώνου** στο καλωδιακό μόντεμ.

3 Συνδέστε το αναλογικό τηλέφωνο στη θύρα τηλεφώνου του εκτυπωτή.

Σημ.: Για να ελέγξετε αν η θύρα τηλεφώνου στο καλωδιακό μόντεμ είναι ενεργή, συνδέστε ένα αναλογικό τηλέφωνο στη θύρα και, στη συνέχεια, περιμένετε να ακούσετε έναν ήχο κλήσης.

Ρύθμιση 2: Ο εκτυπωτής είναι συνδεδεμένος σε πρίζα ή το καλωδιακό μόντεμ έχει εγκατασταθεί σε άλλο σημείο του κτιρίου

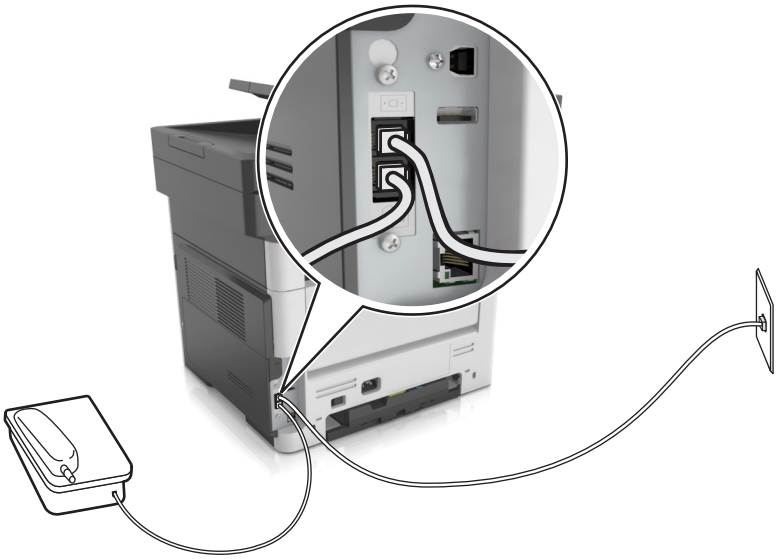

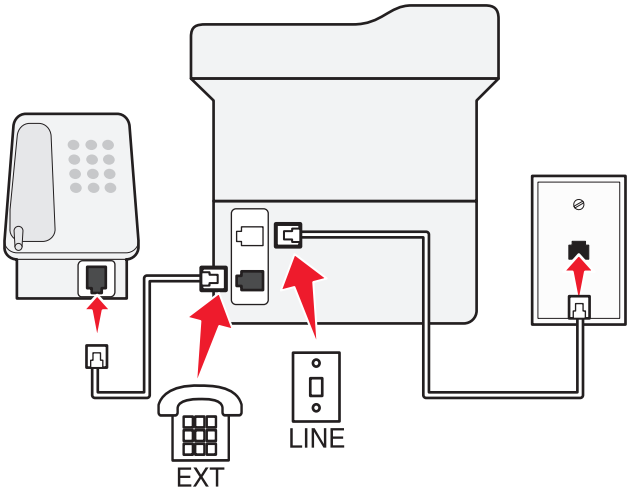

1 Συνδέστε το ένα άκρο του τηλεφωνικού καλωδίου στη θύρα γραμμής του εκτυπωτή.

2 Συνδέστε το άλλο άκρο του καλωδίου σε μια ενεργή αναλογική πρίζα τηλεφώνου.

3 Συνδέστε το αναλογικό τηλέφωνο στη θύρα τηλεφώνου του εκτυπωτή.

Ρύθμιση του φαξ σε χώρες ή περιοχές με διαφορετικές πρίζες και βύσματα τηλεφώνου

ΠΡΟΣΟΧΗ—ΚΙΝΔΥΝΟΣ ΗΛΕΚΤΡΟΠΛΗΞΙΑΣ: Για να αποφύγετε τον κίνδυνο ηλεκτροπληξίας σε περίπτωση καταιγίδας με αστραπές, μην εγκαθιστάτε το συγκεκριμένο προϊόν και μην πραγματοποιείτε ηλεκτρικές ή καλωδιακές συνδέσεις, όπως σύνδεση για λειτουργία φαξ, σύνδεση του καλωδίου τροφοδοσίας ή του τηλεφώνου.

ΠΡΟΣΟΧΗ—ΚΙΝΔΥΝΟΣ ΗΛΕΚΤΡΟΠΛΗΞΙΑΣ: Για να αποφύγετε τον κίνδυνο ηλεκτροπληξίας, μην χρησιμοποιείτε τη λειτουργία φαξ σε περίπτωση καταιγίδας με αστραπές.

ΠΡΟΣΟΧΗ—ΚΙΝΔΥΝΟΣ ΤΡΑΥΜΑΤΙΣΜΟΥ: Για να μειωθεί ο κίνδυνος πυρκαγιάς, χρησιμοποιήστε μόνο καλώδιο τηλεπικοινωνιών 26 AWG ή μεγαλύτερο (RJ-11) κατά τη σύνδεση αυτού του προϊόντος σε δημόσιο τηλεφωνικό δίκτυο μεταγωγής (PSTN). Για χρήστες στην Αυστραλία, το καλώδιο πρέπει να είναι εγκεκριμένο από την Αρχή επικοινωνιών και μέσων επικοινωνίας της Αυστραλίας (Australian Communications and Media Authority).

Η τυπική πρίζα που έχει υιοθετηθεί από τις περισσότερες χώρες ή περιοχές είναι η RJ11. Εάν η πρίζα ή ο εξοπλισμός στο κτίριό σας δεν είναι συμβατά με αυτόν τον τύπο της σύνδεσης, τότε χρησιμοποιήστε έναν προσαρμογέα τηλεφώνου. Ο εκτυπωτής σας μπορεί να μην συνοδεύεται από έναν προσαρμογέα για τη χώρα ή την περιοχή σας και να χρειαστεί να αγοράσετε έναν προσαρμογέα ξεχωριστά.

Μπορεί να υπάρχει ένα βύσμα προσαρμογέα εγκατεστημένο στη θύρα τηλεφώνου του εκτυπωτή. Μην αφαιρείτε το βύσμα του προσαρμογέα από τη θύρα τηλεφώνου του εκτυπωτή εάν κάνετε σύνδεση σε ένα τηλεφωνικό σύστημα με καλωδίωση εν σειρά.

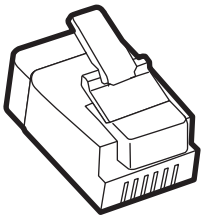

Όνομα προϊόντος	Κωδικός εξαρτήματος
Βύσμα προσαρμογέα της Lexmark	40X8519

Σύνδεση του εκτυπωτή σε πρίζα διαφορετική από RJ11

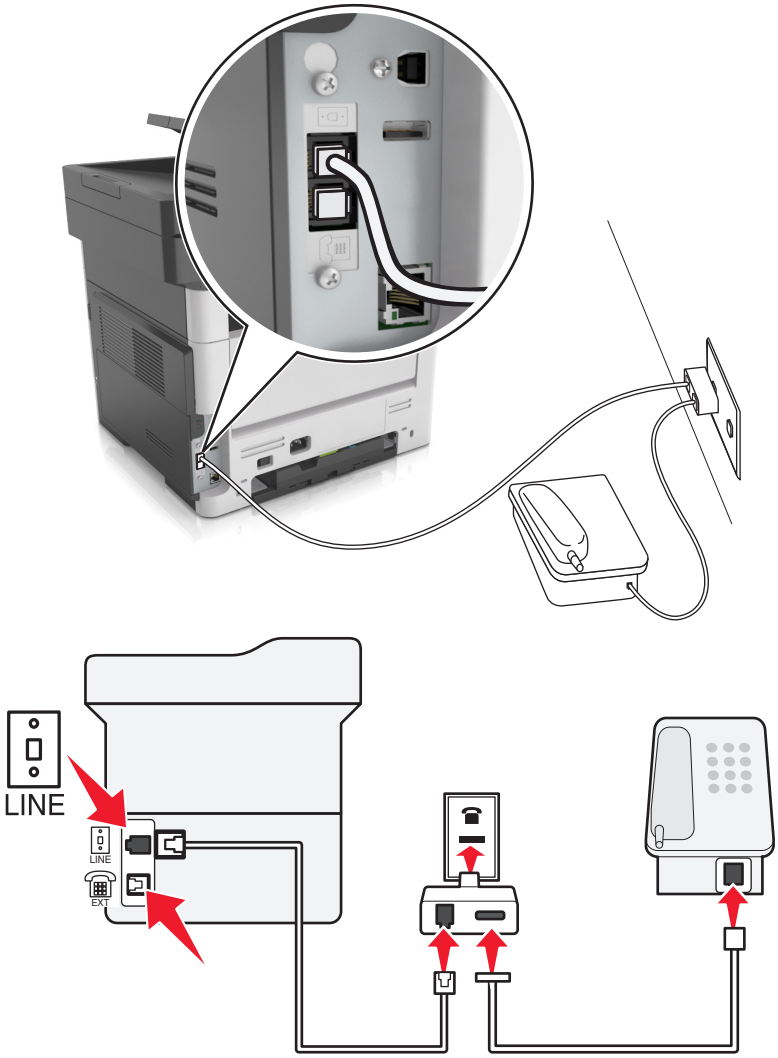

1 Συνδέστε το ένα άκρο του τηλεφωνικού καλωδίου στη θύρα γραμμής του εκτυπωτή.

2 Συνδέστε το άλλο άκρο του καλωδίου στον προσαρμογέα RJ11 και, στη συνέχεια, συνδέστε τον προσαρμογέα στην πρίζα.

3 Αν θέλετε να συνδέσετε μια άλλη συσκευή με υποδοχή σύνδεσης διαφορετική από RJ11 στην ίδια πρίζα, συνδέστε την απευθείας στον προσαρμογέα τηλεφώνου.

Σύνδεση του εκτυπωτή σε πρίζα στη Γερμανία

Οι γερμανικές πρίζες έχουν δύο είδη θυρών. Οι θύρες N είναι για μηχανήματα φαξ, μόντεμ και τηλεφωνητές. Η θύρα F είναι για τηλέφωνα. Συνδέστε τον εκτυπωτή σε οποιαδήποτε από τις θύρες N.

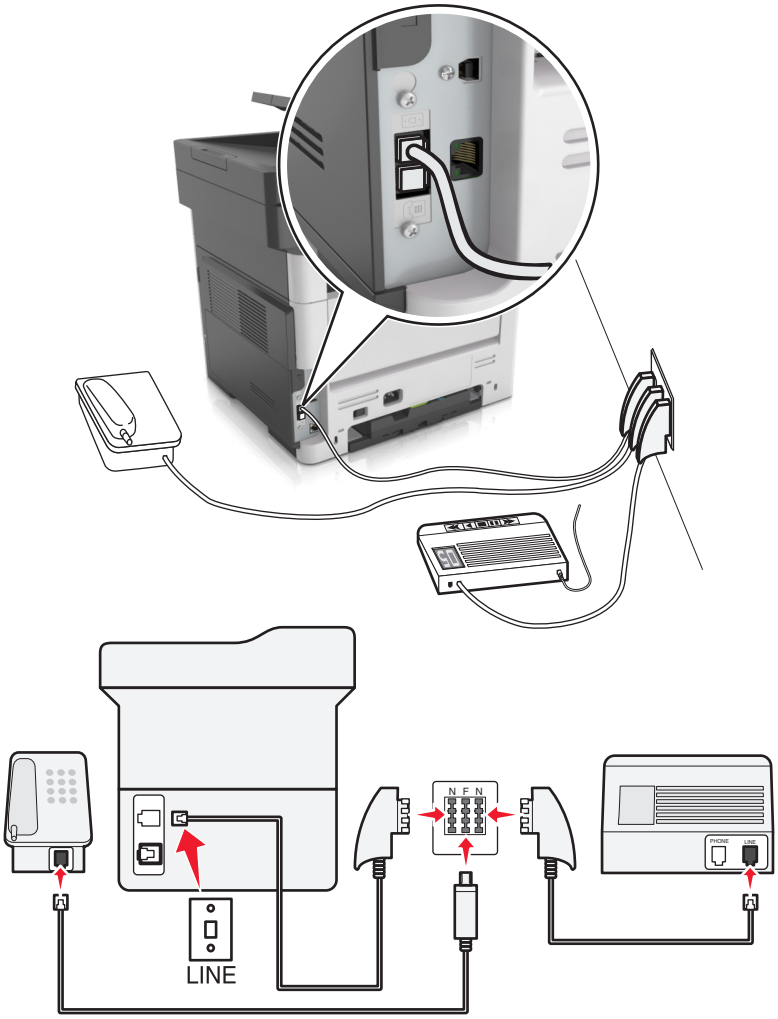

1 Συνδέστε το ένα άκρο του τηλεφωνικού καλωδίου στη θύρα γραμμής του εκτυπωτή.

2 Συνδέστε το άλλο άκρο του καλωδίου στον προσαρμογέα RJ11 και στη συνέχεια συνδέστε τον προσαρμογέα σε μια θύρα N.

3 Αν θέλετε να συνδέσετε ένα τηλέφωνο και έναν τηλεφωνητή στην ίδια πρίζα, συνδέστε τις συσκευές, όπως φαίνεται στο σχήμα.

Σύνδεση σε υπηρεσία διάκρισης ήχου κλήσης

Μια υπηρεσία διάκρισης ήχου κλήσης σάς επιτρέπει να έχετε πολλαπλούς αριθμούς τηλεφώνου σε μία τηλεφωνική γραμμή. Σε κάθε αριθμό τηλεφώνου εκχωρείται ένα διαφορετικό μοτίβο κουδουνίσματος.

1 Από την αρχική οθόνη, πατήστε **Ρυθμίσεις** > **Φαξ** > **Ρύθμιση αναλογικού φαξ** > **Ρυθμίσεις λήψης** > **Στοιχεία ελέγχου διαχειριστή** > **Απάντηση σε**.

2 Επιλέξτε το μοτίβο κουδουνίσματος.

3 Εφαρμόστε τις αλλαγές.

Ορισμός ονόματος και αριθμού του φαξ

1 Ανοίξτε ένα πρόγραμμα περιήγησης στο Web και πληκτρολογήστε τη διεύθυνση IP στο πεδίο διεύθυνσης.

Σημειώσεις:

- Δείτε τη διεύθυνση IP του εκτυπωτή στην αρχική οθόνη του εκτυπωτή. Η διεύθυνση IP εμφανίζεται ως τέσσερα σύνολα αριθμών που χωρίζονται από τελείες, όπως 123.123.123.123.
- Εάν χρησιμοποιείτε διακομιστή μεσολάβησης, τότε απενεργοποιήστε τον προσωρινά για να φορτώσετε σωστά την ιστοσελίδα του εκτυπωτή.

2 Κάντε κλικ στις επιλογές **Ρυθμίσεις** > **Ρυθμίσεις φαξ** > **Ρύθμιση αναλογικού φαξ**.

3 Στο πεδίο Όνομα φαξ, πληκτρολογήστε το όνομα που θα εκτυπώνεται σε όλα τα εξερχόμενα φαξ.

4 Στο πεδίο Αριθμός φαξ, πληκτρολογήστε τον αριθμό φαξ του εκτυπωτή.

5 Κάντε κλικ στο κουμπί **Υποβολή**.

Ορισμός ημερομηνίας και ώρας

Μπορείτε να ορίσετε την ημερομηνία και την ώρα ώστε να εκτυπώνονται σε κάθε φαξ που στέλνετε.

1 Ανοίξτε ένα πρόγραμμα περιήγησης στο Web και πληκτρολογήστε τη διεύθυνση IP στο πεδίο διεύθυνσης.

Σημειώσεις:

- Δείτε τη διεύθυνση IP του εκτυπωτή στην αρχική οθόνη του εκτυπωτή. Η διεύθυνση IP εμφανίζεται ως τέσσερα σύνολα αριθμών που χωρίζονται από τελείες, όπως 123.123.123.123.
- Εάν χρησιμοποιείτε διακομιστή μεσολάβησης, τότε απενεργοποιήστε τον προσωρινά για να φορτώσετε σωστά την ιστοσελίδα του εκτυπωτή.

2 Κάντε κλικ στην επιλογή **Ασφάλεια** > **Ορισμός ημερομηνίας και ώρας**.

3 Στο πεδίο Μη αυτόματος ορισμός ημερομηνίας και ώρας, εισαγάγετε την τρέχουσα ημερομηνία και ώρα.

4 Κάντε κλικ στο κουμπί **Υποβολή**.

Σημ.: Συνιστάται να χρησιμοποιείτε την ώρα του δικτύου.

Ρύθμιση του εκτυπωτή, ώστε να προσαρμόζεται στη θερινή ώρα

Ο εκτυπωτής μπορεί να ρυθμιστεί ώστε να προσαρμόζεται αυτόματα στη θερινή ώρα:

1 Ανοίξτε ένα πρόγραμμα περιήγησης στο Web και πληκτρολογήστε τη διεύθυνση IP στο πεδίο διεύθυνσης.

Σημειώσεις:

- Δείτε τη διεύθυνση IP του εκτυπωτή στην αρχική οθόνη του εκτυπωτή. Η διεύθυνση IP εμφανίζεται ως τέσσερα σύνολα αριθμών που χωρίζονται από τελείες, όπως 123.123.123.123.
- Εάν χρησιμοποιείτε διακομιστή μεσολάβησης, τότε απενεργοποιήστε τον προσωρινά για να φορτώσετε σωστά την ιστοσελίδα του εκτυπωτή.

2 Κάντε κλικ στην επιλογή **Ασφάλεια** > **Ορισμός ημερομηνίας και ώρας**.

3 Επιλέξτε το πλαίσιο ελέγχου **Αυτόματη προσαρμογή στη θερινή ώρα** και στη συνέχεια καταχωρίστε τις ημερομηνίες έναρξης και λήξης της θερινής ώρας στην ενότητα Ρύθμιση προσαρμοσμένης ζώνης ώρας.

4 Κάντε κλικ στο κουμπί **Υποβολή**.

Αποστολή φαξ

Μπορείτε να χρησιμοποιήσετε τον εκτυπωτή για την αποστολή ενός φαξ σε έναν ή περισσότερους παραλήπτες με αρκετούς τρόπους. Μπορείτε να πληκτρολογήσετε τη διεύθυνση του ηλεκτρονικού ταχυδρομείου, να χρησιμοποιήσετε αριθμούς συντόμευσης ή να χρησιμοποιήσετε το βιβλίο διευθύνσεων. Μπορείτε επίσης να χρησιμοποιήσετε την εφαρμογή Multi Send ή MyShortcut από την αρχική οθόνη του εκτυπωτή. Για περισσότερες πληροφορίες, ανατρέξτε στην ενότητα “Ενεργοποίηση των εφαρμογών αρχικής οθόνης” στη σελίδα 21.

Αποστολή φαξ με χρήση του πίνακα ελέγχου του εκτυπωτή

1 Τοποθετήστε ένα πρωτότυπο έγγραφο με την όψη προς τα επάνω και τη μικρή πλευρά του πρώτη στη θήκη του αυτόματου τροφοδότη εγγράφων ή με την όψη προς τα κάτω στη γυάλινη επιφάνεια σαρωτή.

   Σημειώσεις:

   - Μην τοποθετείτε ταχυδρομικές κάρτες, φωτογραφίες, μικρά αντικείμενα, διαφάνειες, φωτογραφικό χαρτί ή λεπτά μέσα (όπως αποκόμματα περιοδικών) στη θήκη του αυτόματου τροφοδότη εγγράφων. Τοποθετήστε αυτά τα αντικείμενα στη γυάλινη επιφάνεια του σαρωτή.
   - Η ενδεικτική λυχνία του αυτόματου τροφοδότη εγγράφων ενεργοποιείται όταν το χαρτί τοποθετείται σωστά.

2 Εάν τοποθετείτε ένα έγγραφο στη θήκη του αυτόματου τροφοδότη εγγράφων, προσαρμόζετε τους οδηγούς χαρτιού.

3 Από την αρχική οθόνη, πατήστε **Φαξ**.

4 Από τον πίνακα ελέγχου του εκτυπωτή, εισαγάγετε τον αριθμό φαξ ή τον αριθμό συντόμευσης.

   Σημ.: Για να προσθέσετε παραλήπτες, αγγίξτε το κουμπί και στη συνέχεια εισαγάγετε τον τηλεφωνικό αριθμό ή τον αριθμό συντόμευσης του παραλήπτη ή πραγματοποιήστε αναζήτηση στο βιβλίο διευθύνσεων.

5 Αγγίξτε **Να σταλεί με φαξ**.

Αποστολή φαξ με χρήση του υπολογιστή

Για χρήστες Windows

1 Ανοίξτε το παράθυρο διαλόγου "Εκτύπωση" στο έγγραφο που προσπαθείτε να στείλετε με φαξ.

2 Επιλέξτε τον εκτυπωτή και κάντε κλικ στην επιλογή **Ιδιότητες**, **Προτιμήσεις**, **Επιλογές** ή **Εγκατάσταση**.

3 Κάντε κλικ στην επιλογή **Φαξ** > **Ενεργοποίηση φαξ** και εισαγάγετε τον αριθμό ή τους αριθμούς φαξ του παραλήπτη.

4 Αν χρειάζεται, ρυθμίστε άλλες παραμέτρους για το φαξ.

5 Εφαρμόστε τις αλλαγές και στείλτε την εργασία φαξ.

Σημειώσεις:

- Η επιλογή φαξ είναι διαθέσιμη μόνο με το πρόγραμμα οδήγησης PostScript® ή το ενιαίο πρόγραμμα οδήγησης φαξ. Για περισσότερες πληροφορίες, επισκεφθείτε τη διεύθυνση **http://support.lexmark.com**.

- Για να χρησιμοποιήσετε την επιλογή φαξ με το πρόγραμμα οδήγησης PostScript, διαμορφώστε και ενεργοποιήστε το στην καρτέλα "Διαμόρφωση".

Για χρήστες Macintosh

1. Αφού ανοίξετε ένα έγγραφο, επιλέξτε **File** > **Print** (Αρχείο > Εκτύπωση).
2. Επιλέξτε τον εκτυπωτή.
3. Εισαγάγετε τον αριθμό φαξ του παραλήπτη και, στη συνέχεια, διαμορφώστε άλλες ρυθμίσεις φαξ, εάν είναι απαραίτητο.
4. Στείλτε την εργασία φαξ.

Αποστολή φαξ με χρήση αριθμού συντόμευσης

Οι συντομεύσεις φαξ είναι όμοιες με τα πλήκτρα ταχείας κλήσης σε μια τηλεφωνική συσκευή ή συσκευή φαξ. Ένας αριθμός συντόμευσης (1-999) μπορεί να περιλαμβάνει έναν μοναδικό παραλήπτη ή πολλούς παραλήπτες.

1. Τοποθετήστε ένα πρωτότυπο έγγραφο με την όψη προς τα επάνω και τη μικρή πλευρά του πρώτη στη θήκη του αυτόματου τροφοδότη εγγράφων ή με την όψη προς τα κάτω στη γυάλινη επιφάνεια σαρωτή.

   Σημειώσεις:

   - Μην τοποθετείτε ταχυδρομικές κάρτες, φωτογραφίες, μικρά αντικείμενα, διαφάνειες, φωτογραφικό χαρτί ή λεπτά μέσα (όπως αποκόμματα περιοδικών) στη θήκη του αυτόματου τροφοδότη εγγράφων. Τοποθετήστε αυτά τα αντικείμενα στη γυάλινη επιφάνεια σαρωτή.
   - Η ενδεικτική λυχνία του αυτόματου τροφοδότη εγγράφων ενεργοποιείται όταν το χαρτί τοποθετείται σωστά.
2. Εάν τοποθετείτε ένα έγγραφο στη θήκη του αυτόματου τροφοδότη εγγράφων, προσαρμόστε τους οδηγούς χαρτιού.
3. Από τον πίνακα ελέγχου του εκτυπωτή πατήστε **#** και, στη συνέχεια, καταχωρίστε τον αριθμό συντόμευσης χρησιμοποιώντας το πληκτρολόγιο.
4. Αγγίξτε **Να σταλεί με φαξ**.

Αποστολή φαξ με χρήση του βιβλίου διευθύνσεων

Η λειτουργία του βιβλίου διευθύνσεων σάς επιτρέπει να αναζητάτε σελιδοδείκτες και διακομιστές καταλόγου δικτύου.

Σημ.: Εάν η λειτουργία του βιβλίου διευθύνσεων δεν είναι ενεργοποιημένη, επικοινωνήστε με τον υπεύθυνο υποστήριξης συστήματος.

1. Τοποθετήστε ένα πρωτότυπο έγγραφο με την όψη προς τα επάνω και τη μικρή πλευρά του πρώτη στη θήκη του αυτόματου τροφοδότη εγγράφων ή με την όψη προς τα κάτω στη γυάλινη επιφάνεια σαρωτή.

   Σημειώσεις:

   - Μην τοποθετείτε ταχυδρομικές κάρτες, φωτογραφίες, μικρά αντικείμενα, διαφάνειες, φωτογραφικό χαρτί ή λεπτά μέσα (όπως αποκόμματα περιοδικών) στη θήκη του αυτόματου τροφοδότη εγγράφων. Τοποθετήστε αυτά τα αντικείμενα στη γυάλινη επιφάνεια του σαρωτή.

- Η ενδεικτική λυχνία του αυτόματου τροφοδότη εγγράφων ενεργοποιείται όταν το χαρτί τοποθετείται σωστά.

2 Εάν τοποθετείτε ένα έγγραφο στη θήκη του αυτόματου τροφοδότη εγγράφων, προσαρμόζετε τους οδηγούς χαρτιού.

3 Από την αρχική οθόνη, μεταβείτε στην επιλογή:

Φαξ > > πληκτρολογήστε το όνομα του παραλήπτη >

Σημ.: Μπορείτε να πραγματοποιείτε αναζήτηση μόνο για ένα όνομα κάθε φορά.

4 Αγγίξτε το όνομα του παραλήπτη και στη συνέχεια αγγίξτε **Να σταλεί με φαξ**.

Αποστολή φαξ σε προγραμματισμένη ώρα

1 Τοποθετήστε ένα πρωτότυπο έγγραφο με την όψη προς τα επάνω, και τη μικρή πλευρά του πρώτη στη θήκη του αυτόματου τροφοδότη εγγράφων ή με την όψη προς τα κάτω στη γυάλινη επιφάνεια σαρωτή.

Σημειώσεις:

- Μην τοποθετείτε ταχυδρομικές κάρτες, φωτογραφίες, μικρά αντικείμενα, διαφάνειες, φωτογραφικό χαρτί ή λεπτά μέσα (όπως αποκόμματα περιοδικών) στη θήκη του αυτόματου τροφοδότη εγγράφων. Τοποθετήστε αυτά τα αντικείμενα στη γυάλινη επιφάνεια σαρωτή.
- Η ενδεικτική λυχνία του αυτόματου τροφοδότη εγγράφων ενεργοποιείται όταν το χαρτί τοποθετείται σωστά.

2 Εάν τοποθετείτε ένα έγγραφο στη θήκη του αυτόματου τροφοδότη εγγράφων, προσαρμόστε τους οδηγούς χαρτιού.

3 Από την αρχική οθόνη, μεταβείτε στην επιλογή:

Φαξ > πληκτρολογήστε τον αριθμό φαξ > **Επιλογές** > **Καθυστερημένη αποστολή**

Σημ.: Εάν η επιλογή "Λειτουργία φαξ" έχει ρυθμιστεί σε "Διακομιστής φαξ", το κουμπί "Καθυστερημένη αποστολή" δεν εμφανίζεται. Τα φαξ που βρίσκονται σε αναμονή για μετάδοση περιλαμβάνονται στην ουρά φαξ.

4 Προσδιορίστε την ώρα αποστολής του φαξ και, στη συνέχεια αγγίξτε .

5 Αγγίξτε **Να σταλεί με φαξ**.

Σημ.: Το έγγραφο σαρώνεται και αποστέλλεται μέσω φαξ κατά την προγραμματισμένη ώρα.

Δημιουργία συντομεύσεων

Δημιουργία συντόμευσης προορισμού φαξ με τη χρήση του Embedded Web Server

Αντιστοιχήστε μια συντόμευση σε ένα μοναδικό αριθμό φαξ ή μια ομάδα αριθμών φαξ.

1 Ανοίξτε ένα πρόγραμμα περιήγησης στο Web και πληκτρολογήστε τη διεύθυνση IP στο πεδίο διεύθυνσης.

Σημειώσεις:

- Δείτε τη διεύθυνση IP του εκτυπωτή στην αρχική οθόνη του εκτυπωτή. Η διεύθυνση IP εμφανίζεται ως τέσσερα σύνολα αριθμών που χωρίζονται από τελείες, όπως 123.123.123.123.
- Εάν χρησιμοποιείτε διακομιστή μεσολάβησης, τότε απενεργοποιήστε τον προσωρινά για να φορτώσετε σωστά την ιστοσελίδα του εκτυπωτή.

2 Κάντε κλικ στην επιλογή **Ρυθμίσεις** > **Διαχείριση συντομεύσεων** > **Ρύθμιση συντομεύσεων φαξ**.

Σημ.: Ενδέχεται να απαιτείται κωδικός πρόσβασης. Εάν δεν διαθέτετε αναγνωριστικό ή κωδικό πρόσβασης, επικοινωνήστε με τον υπεύθυνο υποστήριξης συστήματος.

3 Πληκτρολογήστε ένα όνομα για τη συντόμευση και στη συνέχεια πληκτρολογήστε τον αριθμό φαξ.

Σημειώσεις:

- Για να δημιουργήσετε συντόμευση με πολλούς αριθμούς, πληκτρολογήστε τους αριθμούς φαξ της ομάδας.
- Διαχωρίστε τον κάθε αριθμό φαξ της ομάδας με ερωτηματικό (;).

4 Αντιστοιχίστε έναν αριθμό συντόμευσης.

Σημ.: Εάν καταχωρήσετε κάποιον αριθμό που χρησιμοποιείται ήδη, θα σας ζητηθεί να επιλέξετε άλλον αριθμό.

5 Επιλέξτε **Προσθήκη**.

Δημιουργία συντόμευσης προορισμού φαξ με χρήση του πίνακα ελέγχου του εκτυπωτή

1 Από την αρχική οθόνη, αγγίξτε την επιλογή **Φαξ** και στη συνέχεια εισαγάγετε τον αριθμό φαξ.

Για να δημιουργήσετε μία ομάδα αριθμών φαξ, αγγίξτε και, στη συνέχεια, καταχωρίστε τον επόμενο αριθμό φαξ.

2 Αγγίξτε το εικονίδιο .

3 Πληκτρολογήστε ένα μοναδικό όνομα για τη συντόμευση και, στη συνέχεια αγγίξτε .

4 Βεβαιωθείτε ότι το όνομα συντόμευσης είναι σωστό και αγγίξτε το **OK**.

Εάν το όνομα ή ο αριθμός είναι εσφαλμένα, αγγίξτε **Άκυρο** και καταχωρίστε πάλι τα στοιχεία.

Προσαρμογή των ρυθμίσεων φαξ

Αλλαγή της ανάλυσης φαξ

1 Τοποθετήστε ένα πρωτότυπο έγγραφο με την όψη προς τα επάνω, και τη μικρή πλευρά του πρώτη στη θήκη του αυτόματου τροφοδότη εγγράφων ή με την όψη προς τα κάτω στη γυάλινη επιφάνεια σαρωτή.

Σημειώσεις:

- Μην τοποθετείτε ταχυδρομικές κάρτες, φωτογραφίες, μικρά αντικείμενα, διαφάνειες, φωτογραφικό χαρτί ή λεπτά μέσα (όπως αποκόμματα περιοδικών) στη θήκη του αυτόματου τροφοδότη εγγράφων. Τοποθετήστε αυτά τα αντικείμενα στη γυάλινη επιφάνεια σαρωτή.
- Η ενδεικτική λυχνία του αυτόματου τροφοδότη εγγράφων ενεργοποιείται όταν το χαρτί τοποθετείται σωστά.

2 Εάν τοποθετείτε ένα έγγραφο στη θήκη του αυτόματου τροφοδότη εγγράφων, προσαρμόστε τους οδηγούς χαρτιού.

3 Από την αρχική οθόνη, αγγίξτε την επιλογή **Φαξ** και στη συνέχεια εισαγάγετε τον αριθμό φαξ.

4 Από την περιοχή "Ανάλυση", αγγίξτε − ή + για να μεταβείτε στην ανάλυση που θέλετε.

Σημ.: Οι διαθέσιμες επιλογές είναι από Κανονική (μέγιστη ταχύτητα) έως Ιδιαίτερα υψηλή (βέλτιστη ποιότητα με μειωμένη απόδοση ταχύτητας).

5 Αγγίξτε **Να σταλεί με φαξ**.

Αλλαγή του φαξ σε πιο φωτεινό ή σε πιο σκούρο

1 Τοποθετήστε ένα πρωτότυπο έγγραφο με την όψη προς τα επάνω, και τη μικρή πλευρά του πρώτη στη θήκη του αυτόματου τροφοδότη εγγράφων ή με την όψη προς τα κάτω στη γυάλινη επιφάνεια σαρωτή.

Σημειώσεις:

- Μην τοποθετείτε ταχυδρομικές κάρτες, φωτογραφίες, μικρά αντικείμενα, διαφάνειες, φωτογραφικό χαρτί ή λεπτά μέσα (όπως αποκόμματα περιοδικών) στη θήκη του αυτόματου τροφοδότη εγγράφων. Τοποθετήστε αυτά τα αντικείμενα στη γυάλινη επιφάνεια σαρωτή.
- Η ενδεικτική λυχνία του αυτόματου τροφοδότη εγγράφων ενεργοποιείται όταν το χαρτί τοποθετείται σωστά.

2 Εάν τοποθετείτε ένα έγγραφο στη θήκη του αυτόματου τροφοδότη εγγράφων, προσαρμόστε τους οδηγούς χαρτιού.

3 Από την αρχική οθόνη, αγγίξτε την επιλογή **Φαξ** και στη συνέχεια εισαγάγετε τον αριθμό φαξ.

4 Από την περιοχή "Σκοτεινότητα" αγγίξτε − ή + για να προσαρμόσετε τη ρύθμιση σκοτεινότητας του φαξ.

5 Αγγίξτε **Να σταλεί με φαξ**.

Προβολή αρχείου καταγραφής φαξ

1 Ανοίξτε ένα πρόγραμμα περιήγησης στο Web και πληκτρολογήστε τη διεύθυνση IP στο πεδίο διεύθυνσης.

Σημειώσεις:

- Δείτε τη διεύθυνση IP του εκτυπωτή στην αρχική οθόνη του εκτυπωτή. Η διεύθυνση IP εμφανίζεται ως τέσσερα σύνολα αριθμών που χωρίζονται από τελείες, όπως 123.123.123.123.
- Εάν χρησιμοποιείτε διακομιστή μεσολάβησης, τότε απενεργοποιήστε τον προσωρινά για να φορτώσετε σωστά την ιστοσελίδα του εκτυπωτή.

2 Κάντε κλικ στην επιλογή **Ρυθμίσεις** > **Αναφορές**.

3 Κάντε κλικ στην επιλογή **Αρχείο καταγραφής εργασίας φαξ** ή **Αρχείο καταγραφής κλήσης φαξ**.

Αποκλεισμός ανεπιθύμητων φαξ

1 Ανοίξτε ένα πρόγραμμα περιήγησης στο Web και πληκτρολογήστε τη διεύθυνση IP στο πεδίο διεύθυνσης.

Σημειώσεις:

- Δείτε τη διεύθυνση IP του εκτυπωτή στην αρχική οθόνη του εκτυπωτή. Η διεύθυνση IP εμφανίζεται ως τέσσερα σύνολα αριθμών που χωρίζονται από τελείες, όπως 123.123.123.123.
- Εάν χρησιμοποιείτε διακομιστή μεσολάβησης, τότε απενεργοποιήστε τον προσωρινά για να φορτώσετε σωστά την ιστοσελίδα του εκτυπωτή.

2 Επιλέξτε **Ρυθμίσεις** > **Ρυθμίσεις φαξ** > **Ρύθμιση αναλογικού φαξ** > **Αποκλεισμός φαξ χωρίς όνομα**.

Σημειώσεις:

- Αυτή η επιλογή αποκλείει όλα τα εισερχόμενα φαξ που διαθέτουν απόρρητο αναγνωριστικό καλούντα ή δεν διαθέτουν όνομα φαξ.
- Στο πεδίο Λίστα απαγορευμένων φαξ, καταχωρίστε τους τηλεφωνικούς αριθμούς ή πληκτρολογήστε τα ονόματα φαξ συγκεκριμένων αποστολέων φαξ που θέλετε να αποκλείσετε.

Ακύρωση ενός εξερχόμενου φαξ

Ακύρωση φαξ ενώ συνεχίζεται η σάρωση των πρωτότυπων εγγράφων

- Όταν χρησιμοποιείτε τον αυτόματο τροφοδότη εγγράφων, επιλέξτε **Ακύρωση εργασίας** στον πίνακα ελέγχου του εκτυπωτή όταν εμφανιστεί η ένδειξη **Σάρωση**.
- Όταν χρησιμοποιείτε τη γυάλινη επιφάνεια του σαρωτή, πατήστε την επιλογή **Ακύρωση εργασίας** στον πίνακα ελέγχου του εκτυπωτή όταν εμφανιστεί η ένδειξη **Σάρωση** ή η ένδειξη **Σάρωση επόμενης σελίδας** / **Ολοκλήρωση εργασίας**.

Ακύρωση φαξ μετά τη σάρωση των πρωτότυπων εγγράφων στη μνήμη

1 Στην αρχική οθόνη, πατήστε **Cancel Jobs** (Ακύρωση εργασιών).

Εμφανίζεται η οθόνη Cancel Jobs (Ακύρωση εργασιών).

2 Πατήστε τις εργασίες που θέλετε να ακυρώσετε.

Μόνο τρεις εργασίες εμφανίζονται στην οθόνη. Πατήστε το κάτω βέλος μέχρι να εμφανιστεί η δουλειά που θέλετε και στη συνέχεια πατήστε τη δουλειά που θέλετε να ακυρώσετε.

3 Πατήστε **Delete Selected Jobs** (Διαγραφή επιλεγμένων εργασιών).

Εμφανίζεται η οθόνη Deleting Selected Jobs (Διαγραφή επιλεγμένων εργασιών), οι επιλεγμένες εργασίες διαγράφονται και στη συνέχεια εμφανίζεται η αρχική οθόνη.

Αναμονή και προώθηση φαξ

Φαξ σε αναμονή

Αυτή η επιλογή σας επιτρέπει να θέτετε σε αναμονή εκτύπωσης τα ληφθέντα φαξ έως ότου απελευθερωθούν. Τα φαξ σε αναμονή μπορούν να απελευθερωθούν με μη αυτόματο τρόπο ή σε προγραμματισμένη ημερομηνία ή ώρα.

1 Ανοίξτε ένα πρόγραμμα περιήγησης στο Web και πληκτρολογήστε τη διεύθυνση IP του εκτυπωτή στο πεδίο διεύθυνσης.

   Σημειώσεις:

   - Δείτε τη διεύθυνση IP του εκτυπωτή στην αρχική οθόνη του εκτυπωτή. Η διεύθυνση IP εμφανίζεται ως τέσσερα σύνολα αριθμών που χωρίζονται από τελείες, όπως 123.123.123.123.
   - Εάν χρησιμοποιείτε διακομιστή μεσολάβησης, τότε απενεργοποιήστε τον προσωρινά για να φορτώσετε σωστά την ιστοσελίδα του εκτυπωτή.

2 Κάντε κλικ στις επιλογές **Ρυθμίσεις** > **Ρυθμίσεις φαξ** > **Ρύθμιση αναλογικού φαξ** > **Φαξ σε αναμονή**.

3 Από το μενού Λειτουργία αναμονής φαξ, επιλέξτε ένα από τα εξής:
   - **Απενεργοποίηση**
   - **Πάντα ενεργοποίηση**
   - **Μη αυτόματο**
   - **Προγραμματισμένο**

4 Εάν επιλέξετε Προγραμματισμένο, συνεχίστε με τα παρακάτω βήματα:
   α Κάντε κλικ στην επιλογή **Προγραμματισμός αναμονής φαξ**.
   β Από το μενού Ενέργεια, επιλέξτε **Αναμονή φαξ**.
   γ Από το μενού Χρόνος, κάντε κλικ στο χρόνο που θέλετε να απελευθερωθούν τα φαξ που παραμένουν σε αναμονή.
   δ Στο πλαίσιο Ημέρα(-ες), κάντε κλικ στην ημέρα που θέλετε να απελευθερωθούν τα φαξ που παραμένουν σε αναμονή.

5 Κάντε κλικ στην επιλογή **Προσθήκη**.

Προώθηση φαξ

Αυτή η επιλογή σας επιτρέπει να εκτυπώνετε και να προωθείτε τα ληφθέντα φαξ σε έναν αριθμό φαξ, σε διεύθυνση ηλεκτρονικού ταχυδρομείου, σε τοποθεσία FTP ή σε LDSS.

1 Ανοίξτε ένα πρόγραμμα περιήγησης στο Web και πληκτρολογήστε τη διεύθυνση IP στο πεδίο διεύθυνσης.

   Σημειώσεις:

   - Δείτε τη διεύθυνση IP του εκτυπωτή στην αρχική οθόνη του εκτυπωτή. Η διεύθυνση IP εμφανίζεται ως τέσσερα σύνολα αριθμών που χωρίζονται από τελείες, όπως 123.123.123.123.
   - Εάν χρησιμοποιείτε διακομιστή μεσολάβησης, τότε απενεργοποιήστε τον προσωρινά για να φορτώσετε σωστά την ιστοσελίδα του εκτυπωτή.

2 Κάντε κλικ στην επιλογή **Ρυθμίσεις** > **Ρυθμίσεις φαξ**.

3 Από το μενού Προώθηση fax, επιλέξτε **Εκτύπωση**, **Εκτύπωση και προώθηση**, ή **Προώθηση**.

4 Από το μενού "Προώθηση σε", επιλέξτε **Φαξ**, **E-mail**, **FTP**, **LDSS**, ή **eSF**.

5 Στο πεδίο "Προώθηση σε συντόμευση", καταχωρίστε τον αριθμό της συντόμευσης, στον οποίο θέλετε να προωθηθεί το φαξ.

Σημ.: Ο αριθμός της συντόμευσης πρέπει να είναι έγκυρος για τη ρύθμιση που επιλέγεται στο μενού "Προώθηση σε".

6 Κάντε κλικ στο κουμπί **Υποβολή**.

Παρουσίαση των επιλογών φαξ

Περιεχόμενο

Η επιλογή σάς επιτρέπει να καθορίζετε τον τύπο περιεχομένου και την προέλευση του πρωτότυπου εγγράφου.

Επιλέξτε από τους παρακάτω τύπους περιεχομένου:

- **Γραφικά** — Το πρωτότυπο έγγραφο είναι κυρίως γραφικά επαγγελματικού τύπου όπως κυκλικά διαγράμματα, ραβδογράμματα και γραφήματα με κίνηση.
- **Φωτογραφία** — Το πρωτότυπο έγγραφο είναι κυρίως φωτογραφία ή εικόνα.
- **Κείμενο** — Το περιεχόμενο του πρωτότυπου εγγράφου είναι κυρίως κείμενο ή γραμμικό σχέδιο.
- **Κείμενο/Φωτογραφία** — Το πρωτότυπο έγγραφο είναι συνδυασμός κειμένου, γραφικών και φωτογραφιών.

Επιλέξτε από τις παρακάτω προελεύσεις περιεχομένου:

- **Ασπρόμαυρο λέιζερ** — Το πρωτότυπο έγγραφο έχει εκτυπωθεί από μονόχρωμο εκτυπωτή λέιζερ.
- **Έγχρωμο λέιζερ** — Το πρωτότυπο έγγραφο έχει εκτυπωθεί από έγχρωμο εκτυπωτή λέιζερ.
- **Inkjet** — Το πρωτότυπο έγγραφο έχει εκτυπωθεί από εκτυπωτή inkjet.
- **Περιοδικό** — Το πρωτότυπο έγγραφο προέρχεται από περιοδικό.
- **Εφημερίδα** — Το πρωτότυπο έγγραφο προέρχεται από εφημερίδα.
- **Άλλο** — Το πρωτότυπο έγγραφο εκτυπώθηκε από εναλλακτικό ή άγνωστο εκτυπωτή.
- **Φωτογραφία/Φιλμ** — Το πρωτότυπο έγγραφο είναι φωτογραφία εκτυπωμένη από φιλμ.
- **Τυπογραφείο** — Το πρωτότυπο έγγραφο εκτυπώθηκε από τυπογραφική μηχανή.

Ανάλυση

Η επιλογή αυτή σας επιτρέπει να ρυθμίζετε την ποιότητα εξόδου του φαξ. Η αύξηση της ανάλυσης μιας εικόνας αυξάνει το μέγεθος του αρχείου και τον απαιτούμενο χρόνο για τη σάρωση του αρχικού αρχείου. Η μείωση της ανάλυσης μιας εικόνας μειώνει το μέγεθος του αρχείου.

Επιλέξτε ένα από τα παρακάτω:

- **Τυπική** - Χρησιμοποιήστε το για την αποστολή των περισσότερων εγγράφων μέσω φαξ.
- **Υψηλή 200 dpi** - Χρησιμοποιήστε το για την αποστολή εγγράφων με μικρά γράμματα μέσω φαξ.

- **Πολύ υψηλή 300 dpi** - Χρησιμοποιήστε το για την αποστολή εγγράφων με πολλές λεπτομέρειες μέσω φαξ.
- **Εξαιρετικά υψηλή 600 dpi** - Χρησιμοποιήστε το για την αποστολή εγγράφων με εικόνες ή φωτογραφίες μέσω φαξ.

Σκοτεινότητα

Η επιλογή αυτή σας επιτρέπει να προσαρμόζετε το βαθμό της σκουρότητας ή της φωτεινότητας των φαξ σε σχέση με το πρωτότυπο έγγραφο.

Διαμόρφωση σελίδας

Η επιλογή αυτή σας επιτρέπει να αλλάξετε τις παρακάτω ρυθμίσεις:

- **Όψεις (Εκτύπωση διπλής όψης)**—Καθορίζει εάν το πρωτότυπο έγγραφο θα εκτυπωθεί σε μία σελίδα ή και στις δύο όψεις του χαρτιού (Εκτύπωση διπλής όψης). Με αυτήν την επιλογή προσδιορίζονται επίσης τα στοιχεία που πρέπει να σαρωθούν για συμπερίληψη στο φαξ.
- **Προσανατολισμός**—Καθορίζει τον προσανατολισμό του πρωτότυπου εγγράφου και, στη συνέχεια, αλλάζει τις ρυθμίσεις για τις Όψεις (Εκτύπωση διπλής όψης) και το Δέσιμο, ώστε να ταιριάζουν με τον προσανατολισμό.
- **Δέσιμο**—Καθορίζει εάν το πρωτότυπο έγγραφο θα δεθεί κατά μήκος της μακράς ή της κοντής πλευράς.

Προσαρμοσμένη εργασία

Η επιλογή αυτή σάς επιτρέπει να συνδυάζετε πολλαπλές εργασίες σάρωσης σε μία εργασία και εμφανίζεται μόνο όταν έχει εγκατασταθεί ένας σκληρός δίσκος εκτυπωτή που να λειτουργεί σωστά.

Προεπισκόπηση σάρωσης

Η επιλογή αυτή επιτρέπει την προβολή της πρώτης σελίδας της εικόνας πριν να συμπεριληφθεί στο φαξ. Όταν ολοκληρωθεί η σάρωση της πρώτης σελίδας, γίνεται παύση της σάρωσης και εμφανίζεται μια εικόνα προεπισκόπησης.

Σημ.: Η επιλογή αυτή εμφανίζεται μόνο εάν έχει εγκατασταθεί ένας σκληρός δίσκος εκτυπωτή.

Καθυστερημένη αποστολή

Η επιλογή αυτή σας επιτρέπει να στείλετε ένα φαξ σε μεταγενέστερη ώρα ή ημερομηνία.

Σύνθετη απεικόνιση

Η επιλογή αυτή σάς επιτρέπει να αλλάζετε τις ρυθμίσεις Κατάργηση φόντου, Ισορροπία χρωμάτων, Χρώμα απόρριψης, Αντίθεση, Είδωλο αντικατοπτρισμού, Αρνητικό εικόνας, Σάρωση από άκρη σε άκρη, Λεπτομέρεια σκίασης, Ευκρίνεια και Θερμοκρασία, πριν αποστείλετε το έγγραφο με φαξ.

Διαγραφή άκρων

Αυτή η επιλογή σάς επιτρέπει να αφαιρείτε μουτζούρες ή οποιαδήποτε σημάδια που υπάρχουν στα άκρα ενός εγγράφου. Μπορείτε να αφαιρέσετε μια ίση περιοχή και από τις τέσσερις πλευρές του χαρτιού ή να διαλέξετε ένα συγκεκριμένο άκρο. Με την επιλογή Διαγραφή άκρων διαγράφεται επίσης ό,τι βρίσκεται εντός της επιλεγμένης περιοχής, αφήνοντας κενό αυτό το τμήμα της σάρωσης.

Αρχείο καταγραφής μετάδοσης

Η επιλογή αυτή σάς επιτρέπει να εκτυπώνετε το αρχείο καταγραφής μετάδοσης ή το αρχείο καταγραφής σφαλμάτων μετάδοσης.

Προσαρμογή παραμόρφωσης του ADF

Η επιλογή αυτή σάς επιτρέπει να ισιώνετε τις σαρωμένες εικόνες που παρουσιάζουν ελαφριά στρέβλωση όταν προέρχονται από τη θήκη του αυτόματου τροφοδότη εγγράφων.

Σάρωση

Αυτόματος τροφοδότης εγγράφων (ADF)	Γυάλινη επιφάνεια σαρωτή
Χρησιμοποιήστε τον αυτόματο τροφοδότη εγγράφων για έγγραφα πολλών σελίδων.	Χρησιμοποιήστε τη γυάλινη επιφάνεια σαρωτή για μονές σελίδες, μικρά αντικείμενα (όπως ταχυδρομικές κάρτες ή φωτογραφίες), διαφάνειες, φωτογραφικό χαρτί ή λεπτά μέσα (όπως αποκόμματα περιοδικών).

Ο σαρωτής σάς επιτρέπει να σαρώνετε έγγραφα απευθείας σε υπολογιστή ή σε μονάδα flash. Δεν είναι απαραίτητο ο υπολογιστής να είναι άμεσα συνδεδεμένος στον εκτυπωτή προκειμένου να λαμβάνετε εικόνες Σάρωσης σε Η/Υ. Μπορείτε να σαρώσετε το έγγραφο στον υπολογιστή μέσω δικτύου δημιουργώντας ένα προφίλ σάρωσης στον υπολογιστή και μεταφορτώνοντας το προφίλ στον εκτυπωτή.

Χρήση της εφαρμογής Scan to Network (Σάρωση στο δίκτυο)

Η επιλογή Scan to Network (Σάρωση στο δίκτυο) σας επιτρέπει να σαρώνετε τα έγγραφά σας σε προορισμούς δικτύου που καθορίζονται από τον υπεύθυνο υποστήριξης συστήματος. Μόλις επιτευχθεί η σύνδεση στους προορισμούς (κοινόχρηστοι φάκελοι δικτύου), η διαδικασία ρύθμισης για την εφαρμογή περιλαμβάνει την εγκατάσταση και διαμόρφωση παραμέτρων της εφαρμογής στον κατάλληλο εκτυπωτή μέσω του Embedded Web Server. Για περισσότερες πληροφορίες, δείτε “Ρύθμιση της εφαρμογής Scan to Network” στη σελίδα 24.

Σάρωση σε μια διεύθυνση FTP

Δημιουργία συντομεύσεων

Αντί να πληκτρολογείτε ολόκληρη τη διεύθυνση της τοποθεσίας FTP στον πίνακα ελέγχου του εκτυπωτή κάθε φορά που θέλετε να αποστείλετε ένα έγγραφο σε ένα διακομιστή FTP, μπορείτε να δημιουργήσετε ένα μόνιμο προορισμό FTP και να τον αντιστοιχίσετε με έναν αριθμό συντόμευσης. Υπάρχουν δύο μέθοδοι δημιουργίας αριθμών συντόμευσης: μέσω του Embedded Web Server και μέσω του πίνακα ελέγχου του εκτυπωτή.

Δημιουργία συντόμευσης FTP με τη χρήση του Embedded Web Server

1 Ανοίξτε ένα πρόγραμμα περιήγησης στο Web και πληκτρολογήστε τη διεύθυνση IP στο πεδίο διεύθυνσης.

Σημειώσεις:

- Δείτε τη διεύθυνση IP του εκτυπωτή στην αρχική οθόνη του εκτυπωτή. Η διεύθυνση IP εμφανίζεται ως τέσσερα σύνολα αριθμών που χωρίζονται από τελείες, όπως 123.123.123.123.
- Εάν χρησιμοποιείτε διακομιστή μεσολάβησης, τότε απενεργοποιήστε τον προσωρινά για να φορτώσετε σωστά την ιστοσελίδα του εκτυπωτή.

2 Ακολουθήστε τη διαδρομή:

Ρυθμίσεις > περιοχή Λοιπές ρυθμίσεις > **Διαχείριση συντομεύσεων** > **Ρύθμιση συντόμευσης FTP**

3 Εισαγάγετε τις κατάλληλες πληροφορίες.

Σημ.: Ενδέχεται να απαιτείται κωδικός πρόσβασης. Εάν δεν διαθέτετε αναγνωριστικό ή κωδικό πρόσβασης, επικοινωνήστε με τον υπεύθυνο υποστήριξης συστήματος.

4 Πληκτρολογήστε έναν αριθμό συντόμευσης.

Σημ.: Εάν καταχωρήσετε κάποιον αριθμό που χρησιμοποιείται ήδη, θα σας ζητηθεί να επιλέξετε άλλον αριθμό.

5 Επιλέξτε **Προσθήκη**.

δημιουργία συντομεύσεων FTP με χρήση του πίνακα ελέγχου του εκτυπωτή

1 Από την αρχική οθόνη, μεταβείτε στην επιλογή:

FTP > **Διεύθυνση FTP** > πληκτρολογήστε τη διεύθυνση FTP > ✓ > Save As Shortcut > πληκτρολογήστε ένα όνομα για τη συντόμευση > ✓

2 Βεβαιωθείτε ότι το όνομα συντόμευσης είναι σωστό και αγγίξτε το **OK**.

Εάν το όνομα συντόμευσης είναι εσφαλμένο, αγγίξτε **Άκυρο** και καταχωρίστε πάλι τα στοιχεία. Εάν καταχωρήσετε κάποιον αριθμό που χρησιμοποιείται ήδη, θα σας ζητηθεί να επιλέξετε άλλον αριθμό.

Σάρωση σε μια διεύθυνση FTP

Μπορείτε να χρησιμοποιήσετε τον εκτυπωτή σας για την αποστολή σαρωμένων εγγράφων σε διεύθυνση FTP με διάφορους τρόπους. Μπορείτε να πληκτρολογήσετε τη διεύθυνση FTP, να χρησιμοποιήσετε αριθμούς συντόμευσης ή να χρησιμοποιήσετε το βιβλίο διευθύνσεων. Μπορείτε επίσης να χρησιμοποιήσετε την εφαρμογή Αποστολή πολλών, Σάρωση σε δίκτυο ή Η Συντόμευσή μου από την αρχική οθόνη του εκτυπωτή. Για περισσότερες πληροφορίες, ανατρέξτε στην ενότητα "Ενεργοποίηση των εφαρμογών αρχικής οθόνης" στη σελίδα 21.

Σάρωση σε μια διεύθυνση FTP με χρήση του πίνακα ελέγχου του εκτυπωτή

1 Τοποθετήστε ένα πρωτότυπο έγγραφο με την όψη προς τα επάνω και τη μικρή πλευρά του πρώτη στη θήκη του αυτόματου τροφοδότη εγγράφων ή με την όψη προς τα κάτω στη γυάλινη επιφάνεια σαρωτή.

Σημειώσεις:

- Μην τοποθετείτε ταχυδρομικές κάρτες, φωτογραφίες, μικρά αντικείμενα, διαφάνειες, φωτογραφικό χαρτί ή λεπτά μέσα (όπως αποκόμματα περιοδικών) στη θήκη του αυτόματου τροφοδότη εγγράφων. Τοποθετήστε αυτά τα αντικείμενα στη γυάλινη επιφάνεια του σαρωτή.
- Η ενδεικτική λυχνία του αυτόματου τροφοδότη εγγράφων ενεργοποιείται όταν το χαρτί τοποθετείται σωστά.

2 Εάν τοποθετείτε ένα έγγραφο στη θήκη του αυτόματου τροφοδότη εγγράφων, προσαρμόζετε τους οδηγούς χαρτιού.

3 Από την αρχική οθόνη, μεταβείτε στην επιλογή:

FTP > **Διεύθυνση FTP** > πληκτρολογήστε τη διεύθυνση FTP > > **Σάρωση**

Σάρωση σε μια διεύθυνση FTP με χρήση αριθμού συντόμευσης

1 Τοποθετήστε ένα πρωτότυπο έγγραφο με την όψη προς τα επάνω και τη μικρή πλευρά του πρώτη στη θήκη του αυτόματου τροφοδότη εγγράφων ή με την όψη προς τα κάτω στη γυάλινη επιφάνεια σαρωτή.

Σημειώσεις:

- Μην τοποθετείτε ταχυδρομικές κάρτες, φωτογραφίες, μικρά αντικείμενα, διαφάνειες, φωτογραφικό χαρτί ή λεπτά μέσα (όπως αποκόμματα περιοδικών) στη θήκη του αυτόματου τροφοδότη εγγράφων. Τοποθετήστε αυτά τα αντικείμενα στη γυάλινη επιφάνεια του σαρωτή.
- Η ενδεικτική λυχνία του αυτόματου τροφοδότη εγγράφων ενεργοποιείται όταν το χαρτί τοποθετείται σωστά.

2 Εάν τοποθετείτε ένα έγγραφο στη θήκη του αυτόματου τροφοδότη εγγράφων, προσαρμόζετε τους οδηγούς χαρτιού.

3 Από τον πίνακα ελέγχου του εκτυπωτή, πατήστε **#** στο πληκτρολόγιο και στη συνέχεια εισαγάγετε τον αριθμό συντόμευσης του FTP.

4 Αγγίξτε **Σάρωση**.

Σάρωση σε υπολογιστή ή μονάδα flash

Σάρωση σε υπολογιστή με χρήση του Embedded Web Server

1 Ανοίξτε ένα πρόγραμμα περιήγησης στο Web και πληκτρολογήστε τη διεύθυνση IP στο πεδίο διεύθυνσης.

Σημειώσεις:

- Δείτε τη διεύθυνση IP του εκτυπωτή στην αρχική οθόνη του εκτυπωτή. Η διεύθυνση IP εμφανίζεται ως τέσσερα σύνολα αριθμών που χωρίζονται από τελείες, όπως 123.123.123.123.
- Εάν χρησιμοποιείτε διακομιστή μεσολάβησης, τότε απενεργοποιήστε τον προσωρινά για να φορτώσετε σωστά την ιστοσελίδα του εκτυπωτή.

2 Κάντε κλικ στην επιλογή **Προφίλ σάρωσης** > **Δημιουργία προφίλ σάρωσης**.

3 Επιλέξτε τις ρυθμίσεις σάρωσης και στη συνέχεια κάντε κλικ στην επιλογή **Επόμενο**.

4 Επιλέξτε μια τοποθεσία στον υπολογιστή σας στην οποία θέλετε να αποθηκευτεί η σαρωμένη εικόνα.

5 Πληκτρολογήστε ένα όνομα σάρωσης και, στη συνέχεια, ένα όνομα χρήστη.

Σημ.: Το όνομα σάρωσης είναι αυτό που εμφανίζεται στην οθόνη, στη λίστα "Προφίλ σάρωσης".

6 Κάντε κλικ στο κουμπί **Υποβολή**.

Σημ.: Με το κλικ στην επιλογή **Υποβολή**, εκχωρείται αυτόματα ένας αριθμός συντόμευσης. Μπορείτε να χρησιμοποιήσετε αυτό τον αριθμό συντόμευσης όταν είστε έτοιμοι να σαρώσετε τα έγγραφά σας.

7 Δείτε τις οδηγίες στην οθόνη "Προφίλ σάρωσης".

α Τοποθετήστε ένα πρωτότυπο έγγραφο με την όψη προς τα επάνω, και τη μικρή πλευρά του πρώτη στη θήκη του αυτόματου τροφοδότη εγγράφων ή με την όψη προς τα κάτω στη γυάλινη επιφάνεια σαρωτή.

Σημειώσεις:

- Μην τοποθετείτε ταχυδρομικές κάρτες, φωτογραφίες, μικρά αντικείμενα, διαφάνειες, φωτογραφικό χαρτί ή λεπτά μέσα (όπως αποκόμματα περιοδικών) στη θήκη του αυτόματου τροφοδότη εγγράφων. Τοποθετήστε αυτά τα αντικείμενα στη γυάλινη επιφάνεια σαρωτή.
- Η ενδεικτική λυχνία του αυτόματου τροφοδότη εγγράφων ενεργοποιείται όταν το χαρτί τοποθετείται σωστά.

β Εάν τοποθετείτε ένα έγγραφο στη θήκη του αυτόματου τροφοδότη εγγράφων, προσαρμόστε τους οδηγούς χαρτιού.

γ Κάντε ένα από τα εξής:

- Πατήστε το χαρακτήρα **#** και, στη συνέχεια, καταχωρίστε τον αριθμό συντόμευσης από το πληκτρολόγιο.
- Από την αρχική οθόνη, μεταβείτε στην επιλογή:
  Εργασίες σε αναμονή > **Προφίλ** > επιλέξτε τη συντόμευσή σας στη λίστα

Σημ.: Ο σαρωτής σαρώνει και αποστέλλει το έγγραφο στον κατάλογο που ορίζετε.

8 Προβολή αρχείου από τον υπολογιστή.

Σημ.: Το τελικό αρχείο αποθηκεύεται στην τοποθεσία ή ανοίγει με το πρόγραμμα που ορίσατε.

Ρύθμιση της λειτουργίας Σάρωση σε υπολογιστή

Σημειώσεις:

- Αυτή η λειτουργία είναι διαθέσιμη μόνο για το λειτουργικό σύστημα Windows Vista ή νεότερη έκδοση.
- Βεβαιωθείτε ότι ο υπολογιστής και ο εκτυπωτής σας είναι συνδεδεμένοι στο ίδιο δίκτυο.

1 Ανοίξτε το φάκελο εκτυπωτών και, στη συνέχεια, επιλέξτε τον εκτυπωτή σας.

Σημ.: Εάν ο εκτυπωτής σας δεν είναι στη λίστα, προσθέστε τον.

2 Ανοίξτε τις ιδιότητες εκτυπωτή και κατόπιν προσαρμόστε τις ρυθμίσεις όπως είναι απαραίτητο.

3 Από τον πίνακα ελέγχου, πατήστε **Σάρωση σε υπολογιστή** > και επιλέξτε την κατάλληλη ρύθμιση σάρωσης > **Αποστολή στοιχείου**.

Σάρωση σε μονάδα flash

1 Τοποθετήστε ένα πρωτότυπο έγγραφο με την όψη προς τα επάνω, και τη μικρή πλευρά του πρώτη στη θήκη του αυτόματου τροφοδότη εγγράφων ή με την όψη προς τα κάτω στη γυάλινη επιφάνεια σαρωτή.

Σημειώσεις:

- Μην τοποθετείτε ταχυδρομικές κάρτες, φωτογραφίες, μικρά αντικείμενα, διαφάνειες, φωτογραφικό χαρτί ή λεπτά μέσα (όπως αποκόμματα περιοδικών) στη θήκη του αυτόματου τροφοδότη εγγράφων. Τοποθετήστε αυτά τα αντικείμενα στη γυάλινη επιφάνεια σαρωτή.
- Η φωτεινή ένδειξη του αυτόματου τροφοδότη εγγράφων ανάβει όταν το χαρτί έχει τοποθετηθεί σωστά.

2 Εάν τοποθετείτε ένα έγγραφο στη θήκη του αυτόματου τροφοδότη εγγράφων, προσαρμόστε τους οδηγούς χαρτιού.

3 Τοποθετήστε τη μονάδα flash στη θύρα USB που βρίσκεται στο μπροστινό μέρος του εκτυπωτή.

Σημ.: Εμφανίζεται η αρχική οθόνη της μονάδας USB.

4 Επιλέξτε το φάκελο προορισμού και στη συνέχεια πατήστε **Σάρωση στη μονάδα USB**.

Σημ.: Ο εκτυπωτής επιστρέφει στην αρχική οθόνη μετά από 30 δευτερόλεπτα αδράνειας.

5 Προσαρμόστε τις ρυθμίσεις σάρωσης και πατήστε **Σάρωση**.

Παρουσίαση των επιλογών σάρωσης

Διεύθυνση FTP

Αυτή η επιλογή σας επιτρέπει να καταχωρήσετε τη διεύθυνση IP για τον προορισμό FTP.

Σημ.: Η διεύθυνση IP εμφανίζεται ως τέσσερα σύνολα αριθμών που χωρίζονται από τελείες, όπως 123.123.123.123.

Όνομα αρχείου

Η επιλογή αυτή σας επιτρέπει να πληκτρολογήσετε ένα όνομα αρχείου για τη σαρωμένη εικόνα.

Αποθήκευση ως συντόμευση

Η επιλογή αυτή σας επιτρέπει να αποθηκεύετε τις τρέχουσες ρυθμίσεις ως συντόμευση εκχωρώντας ένα όνομα συντόμευσης.

Σημ.: Εάν ορίσετε αυτήν την επιλογή εκχωρείται αυτόματα ο επόμενος διαθέσιμος αριθμός συντόμευσης.

Αρχικό μέγεθος

Αυτή η επιλογή σας επιτρέπει να επιλέξετε το μέγεθος των εγγράφων που πρόκειται να σαρώσετε. Όταν η επιλογή Μέγεθος πρωτοτύπου έχει οριστεί σε Συνδυασμός μεγεθών, μπορείτε να σαρώσετε ένα πρωτότυπο έγγραφο με συνδυασμό διαφορετικών μεγεθών χαρτιού (letter και legal).

Σκοτεινότητα

Η επιλογή αυτή σας επιτρέπει να προσαρμόζετε το βαθμό της σκουρότητας ή της φωτεινότητας των σαρωμένων εγγράφων σε σχέση με το πρωτότυπο έγγραφο.

Ανάλυση

Η επιλογή αυτή σας επιτρέπει να ρυθμίζετε την ποιότητα εξόδου του αρχείου σας. Η αύξηση της ανάλυσης μιας εικόνας αυξάνει το μέγεθος του αρχείου και τον απαιτούμενο χρόνο για τη σάρωση του αρχικού αρχείου. Η μείωση της ανάλυσης μιας εικόνας μειώνει το μέγεθος του αρχείου.

Αποστολή ως

Η επιλογή αυτή σας επιτρέπει να ορίσετε τον τύπο εξόδου της σαρωμένης εικόνας.

Επιλέξτε ένα από τα παρακάτω:

- **PDF** - Χρησιμοποιήστε το για να δημιουργήσετε ένα ενιαίο αρχείο με πολλές σελίδες. Το PDF μπορεί να σταλεί ως κλειδωμένο ή συμπιεσμένο αρχείο.
- **TIFF** - Χρησιμοποιήστε το για να δημιουργήσετε πολλαπλά αρχεία ή ένα αρχείο. Εάν απενεργοποιήσετε την επιλογή TIFF πολλών σελίδων στο μενού Ρυθμίσεις, το TIFF αποθηκεύει μία σελίδα σε κάθε αρχείο. Το μέγεθος του αρχείου είναι συνήθως μεγαλύτερο από το αντίστοιχο JPEG.
- **JPEG** — Χρησιμοποιήστε το για να δημιουργήσετε και να επισυνάψετε ένα ξεχωριστό αρχείο για κάθε σελίδα του πρωτότυπου εγγράφου.
- **XPS** - Χρησιμοποιήστε το για να δημιουργήσετε ένα ενιαίο αρχείο XPS με πολλές σελίδες.
- **RTF**—Χρησιμοποιήστε το για να δημιουργήσετε ένα αρχείο με επεξεργάσιμη μορφή.
- **TXT**—Χρησιμοποιήστε το για να δημιουργήσετε ένα αρχείο κειμένου ASCII χωρίς καμία μορφοποίηση.

Σημ.: Για να χρησιμοποιήσετε την επιλογή RTF ή TXT, αγοράστε και εγκαταστήστε το πρόγραμμα OCR AccuRead.

Περιεχόμενο

Αυτή η επιλογή σας επιτρέπει να ορίσετε τον τύπο και την προέλευση του πρωτότυπου εγγράφου.

Επιλέξτε από τους παρακάτω τύπους περιεχομένου:

- **Γραφικά** — Το πρωτότυπο έγγραφο είναι κυρίως γραφικά επαγγελματικού τύπου όπως κυκλικά διαγράμματα, ραβδογράμματα και γραφήματα με κίνηση.
- **Φωτογραφία** — Το πρωτότυπο έγγραφο είναι κυρίως φωτογραφία ή εικόνα.
- **Κείμενο** — Το περιεχόμενο του πρωτότυπου εγγράφου είναι κυρίως κείμενο ή γραμμικό σχέδιο.
- **Κείμενο/Φωτογραφία** — Το πρωτότυπο έγγραφο είναι συνδυασμός κειμένου, γραφικών και φωτογραφιών.

Επιλέξτε από τις παρακάτω προελεύσεις περιεχομένου:

- **Ασπρόμαυρο λέιζερ** — Το πρωτότυπο έγγραφο έχει εκτυπωθεί από μονόχρωμο εκτυπωτή λέιζερ.
- **Έγχρωμο λέιζερ** — Το πρωτότυπο έγγραφο έχει εκτυπωθεί από έγχρωμο εκτυπωτή λέιζερ.
- **Inkjet** — Το πρωτότυπο έγγραφο έχει εκτυπωθεί από εκτυπωτή inkjet.
- **Περιοδικό** — Το πρωτότυπο έγγραφο προέρχεται από περιοδικό.
- **Εφημερίδα** — Το πρωτότυπο έγγραφο προέρχεται από εφημερίδα.
- **Άλλο** — Το πρωτότυπο έγγραφο εκτυπώθηκε από εναλλακτικό ή άγνωστο εκτυπωτή.
- **Φωτογραφία/Φιλμ** — Το πρωτότυπο έγγραφο είναι φωτογραφία εκτυπωμένη από φιλμ.
- **Τυπογραφείο** — Το πρωτότυπο έγγραφο εκτυπώθηκε από τυπογραφική μηχανή.

Διαμόρφωση σελίδας

Η επιλογή αυτή σας επιτρέπει να αλλάξετε τις παρακάτω ρυθμίσεις:

- **Όψεις (Εκτύπωση διπλής όψης)**—Καθορίζει εάν το πρωτότυπο έγγραφο θα εκτυπωθεί σε μία σελίδα ή και στις δύο όψεις του χαρτιού.
- **Προσανατολισμός**—Καθορίζει τον προσανατολισμό του πρωτότυπου εγγράφου και, στη συνέχεια, αλλάζει τις ρυθμίσεις για τις Όψεις (Εκτύπωση διπλής όψης) και το Δέσιμο, ώστε να ταιριάζουν με τον προσανατολισμό.
- **Δέσιμο**—Καθορίζει εάν το πρωτότυπο έγγραφο θα δεθεί κατά μήκος της μακράς ή της κοντής πλευράς.

Αρχείο καταγραφής μετάδοσης

Η επιλογή αυτή σάς επιτρέπει να εκτυπώνετε το αρχείο καταγραφής μετάδοσης ή το αρχείο καταγραφής σφαλμάτων μετάδοσης.

Προεπισκόπηση σάρωσης

Η επιλογή αυτή επιτρέπει την προβολή της πρώτης σελίδας της εικόνας πριν να συμπεριληφθεί στο αρχείο. Όταν ολοκληρωθεί η σάρωση της πρώτης σελίδας, γίνεται παύση της σάρωσης και εμφανίζεται μια εικόνα προεπισκόπησης.

Σημ.: Η επιλογή αυτή εμφανίζεται μόνο εάν έχει εγκατασταθεί ένας διαμορφωμένος σκληρός δίσκος εκτυπωτή που λειτουργεί κανονικά.

Διαγραφή άκρων

Αυτή η επιλογή σάς επιτρέπει να αφαιρείτε μουτζούρες ή οποιαδήποτε σημάδια που υπάρχουν στα άκρα ενός εγγράφου. Μπορείτε να αφαιρέσετε μια ίση περιοχή και από τις τέσσερις πλευρές του χαρτιού ή να διαλέξετε ένα συγκεκριμένο άκρο. Με την επιλογή Διαγραφή άκρων διαγράφεται επίσης ό,τι βρίσκεται εντός της επιλεγμένης περιοχής, αφήνοντας κενό αυτό το τμήμα της σάρωσης.

Σύνθετη απεικόνιση

Η επιλογή αυτή σάς επιτρέπει να προσαρμόζετε τις ρυθμίσεις Κατάργηση φόντου, Ισορροπία χρωμάτων, Χρώμα απόρριψης, Αντίθεση, Ποιότητα JPEG, Είδωλο αντικατοπτρισμού, Αρνητικό εικόνας, Σάρωση από άκρη σε άκρη, Λεπτομέρεια σκίασης, Ευκρίνεια και Θερμοκρασία πριν σαρώσετε το έγγραφο.

Προσαρμοσμένη εργασία

Η επιλογή αυτή σάς επιτρέπει να συνδυάζετε πολλαπλές εργασίες σάρωσης σε μία εργασία και εμφανίζεται μόνο όταν έχει εγκατασταθεί ένας σκληρός δίσκος εκτυπωτή που να λειτουργεί σωστά.

Προσαρμογή παραμόρφωσης του ADF

Η επιλογή αυτή σάς επιτρέπει να ισιώνετε τις σαρωμένες εικόνες που παρουσιάζουν ελαφριά στρέβλωση όταν προέρχονται από τη θήκη του αυτόματου τροφοδότη εγγράφων.

Κατανόηση των μενού του εκτυπωτή

Λίστα μενού

Μενού "Χαρτί"

Προεπιλεγμένη προέλευση
Μέγεθος/Τύπος χαρτιού
Ρύθμιση τροφοδότη πολλαπλών χρήσεων
Μέγεθος αντικατάστασης
Υφή χαρτιού
Βάρος χαρτιού
Τοποθέτηση χαρτιού
Προσαρμοσμένοι τύποι
Προσαρμοσμένα ονόματα[1]
Προσαρμοσμένα μεγέθη σάρωσης
Γενική εγκατάσταση

Αναφορές

Σελίδα ρυθμίσεων μενού
Στατιστικά συσκευής
Δοκιμή συρραφής
Σελίδα ρύθμισης δικτύου[1]
Σελίδα εγκατάστασης δικτύου [x]
Λίστα συντομεύσεων
Αρχείο καταγραφής εργασίας φαξ
Αρχείο καταγραφής κλήσης φαξ
Συντομεύσεις αντιγραφής
Συντομεύσεις ηλεκτρονικού ταχυδρομείου
Συντομεύσεις φαξ
Συντομεύσεις FTP
Λίστα προφίλ
Γραμματοσειρές εκτύπωσης
Εκτύπωση καταλόγου
Επίδειξη διαδικασίας εκτύπωσης
Αναφορά υλικού

Δίκτυο/Θύρες

Ενεργό NIC
Τυπικό δίκτυο[2]
Τυπικό USB
Παράλληλη θύρα [x]
Σειριακή θύρα [x]
Εγκατάσταση SMTP

Ασφάλεια

Διάφορες ρυθμίσεις ασφάλειας
Ρυθμίσεις
Εμπιστευτικές εκτυπώσεις
Διαγραφή προσωρινών αρχείων
δεδομένων
Αρχείο καταγραφής ελέγχου ασφαλείας
Ορισμός ημερομηνίας και ώρας

Ρυθμίσεις

Γενικές ρυθμίσεις
Ρυθμίσεις αντιγραφής
Ρυθμίσεις φαξ
Ρυθμίσεις ηλεκτρονικού ταχυδρομείου
Ρυθμίσεις FTP
Μενού Μονάδα Flash
Ρυθμίσεις εκτύπωσης

Βοήθεια

Εκτύπωση όλων των οδηγών
Οδηγός αντιγραφής
Οδηγός ηλεκτρονικού ταχυδρομείου
Οδηγός φαξ
Οδηγός FTP
Οδηγός ελαττωμάτων εκτύπωσης
Οδηγός πληροφοριών
Οδηγός αναλωσίμων

Διαχείριση συντομεύσεων

Συντομεύσεις φαξ
Συντομεύσεις μηνυμάτων ηλεκτρονικού ταχυδρομείου
Συντομεύσεις FTP
Συντομεύσεις αντιγραφής
Συντομεύσεις προφίλ

Μενού προαιρετικής κάρτας[3]

Εμφανίζεται μια λίστα με τους εγκατεστημένους DLE (Προσομοιωτές λήψης).

[1] Ανάλογα με τη διαμόρφωση του εκτυπωτή, αυτό το μενού εμφανίζεται ως Σελίδα εγκατάστασης δικτύου ή ως Σελίδα εγκατάστασης δικτύου [x].

[2] Ανάλογα με τη διαμόρφωση του εκτυπωτή, αυτό το μενού εμφανίζεται ως Τυπικό δίκτυο ή Δίκτυο [x].

[3] Αυτό το μενού εμφανίζεται μόνο όταν έχουν εγκατασταθεί ένας ή περισσότεροι DLE.

Μενού Χαρτί

Μενού Προεπιλεγμένη προέλευση

Στοιχείο	Σκοπός
Προεπιλεγμένη προέλευση Θήκη [x] Τροφοδότης διαφορετικών μεγεθών Μη αυτόματη επιλογή χαρτιού Μη αυτόματη επιλογή φακέλων	Ορίστε μια προεπιλεγμένη πηγή χαρτιού για όλες τις εργασίες εκτύπωσης. **Σημειώσεις:** • Η επιλογή "Θήκη 1" (τυπική θήκη) είναι η εργοστασιακά προεπιλεγμένη ρύθμιση. • Από το μενού Χαρτί, ορίστε το στοιχείο Ρύθμιση τροφοδότη διαφορετικών μεγεθών σε "Κασέτα", προκειμένου να εμφανιστεί ο Τροφοδότης διαφορετικών μεγεθών ως ρύθμιση του μενού. • Εάν δύο θήκες περιέχουν χαρτί ίδιου μεγέθους και τύπου και διαθέτουν τις ίδιες ρυθμίσεις, τότε οι θήκες συνδέονται αυτόματα. Μόλις αδειάσει κάποια θήκη, η εργασία εκτύπωσης συνεχίζει χρησιμοποιώντας τη συνδεδεμένη θήκη.

Μενού Μέγεθος/Τύπος χαρτιού

Στοιχείο	Σκοπός
Μέγεθος θήκης [x] A4 A5 A6 JIS-B5 Letter Legal Executive Oficio (Mexico) Folio Statement Universal 7 3/4 Envelope 9 Envelope 10 Envelope DL Envelope C5 Envelope B5 Envelope Άλλος φάκελος	Καθορίζει το μέγεθος του χαρτιού που είναι τοποθετημένο σε κάθε θήκη. **Σημειώσεις:** • Η επιλογή "Letter" είναι προεπιλεγμένη εργοστασιακή ρύθμιση για τις Η.Π.Α. Η επιλογή "A4" είναι η προεπιλεγμένη εργοστασιακή ρύθμιση σε διεθνές επίπεδο. • Εάν δύο θήκες περιέχουν χαρτί ίδιου μεγέθους και τύπου και διαθέτουν τις ίδιες ρυθμίσεις, τότε οι θήκες συνδέονται αυτόματα. Μπορεί να συνδεθεί και ο τροφοδότης διαφορετικών μεγεθών. Μόλις αδειάσει κάποια θήκη, η εργασία εκτύπωσης συνεχίζει χρησιμοποιώντας τη συνδεδεμένη θήκη. • Το μέγεθος χαρτιού A6 υποστηρίζεται μόνο στη θήκη 1 και στον τροφοδότη διαφορετικών μεγεθών.
Σημ.: Σε αυτό το μενού περιλαμβάνονται μόνο εγκατεστημένες θήκες και τροφοδότες.	

Στοιχείο	Σκοπός
Τύπος θήκης [x] Απλό χαρτί Χαρτόνι Διαφάνεια Ανακυκλωμένο Ετικέτες Ετικέτες βινυλίου Τύπου bond Φάκελος Τραχύς φάκελος Επιστολόχαρτο Προεκτυπωμένο Έγχρωμο χαρτί Ελαφρύ χαρτί Βαρύ χαρτί Τραχύ/Βαμβακερό Προσαρμοσμένος τύπος [x]	Καθορίζει τον τύπο του χαρτιού που είναι τοποθετημένο σε κάθε θήκη. **Σημειώσεις:** • Το "Απλό χαρτί" είναι η προεπιλεγμένη εργοστασιακή ρύθμιση για τη "Θήκη 1". Η επιλογή "Προσαρμοσμένος τύπος [x]" είναι η προεπιλεγμένη εργοστασιακή ρύθμιση για όλες τις άλλες θήκες. • Εάν υπάρχει, αντί του Προσαρμοσμένου τύπου [x] θα εμφανίζεται ένα όνομα που ορίζεται από το χρήστη. • Χρησιμοποιήστε αυτό το μενού για ρύθμιση παραμέτρων αυτόματης σύνδεσης θήκης.
Μέγεθος τροφοδότη διαφορετικών μεγεθών A4 A5 A6 JIS B5 Letter Legal Executive Oficio (Mexico) Folio Statement Universal 7 3/4 Envelope 9 Envelope 10 Envelope DL Envelope C5 Envelope B5 Envelope Άλλος φάκελος	Καθορίζει το μέγεθος του χαρτιού που τοποθετείται στον τροφοδότη διαφορετικών μεγεθών. **Σημειώσεις:** • Η επιλογή "Letter" είναι προεπιλεγμένη εργοστασιακή ρύθμιση για τις Η.Π.Α. Η επιλογή "A4" είναι η προεπιλεγμένη εργοστασιακή ρύθμιση σε διεθνές επίπεδο. • Από το μενού "Χαρτί", ορίστε τη "Ρύθμιση τροφοδότη διαφορετικών μεγεθών" σε "Κασέτα", προκειμένου να εμφανιστεί ως μενού το "Μέγεθος τροφοδότη διαφορετικών μεγεθών". • Ο τροφοδότης διαφορετικών μεγεθών δεν εντοπίζει αυτόματα το μέγεθος του χαρτιού. Βεβαιωθείτε ότι το μέγεθος του χαρτιού έχει οριστεί σωστά.
Σημ.: Σε αυτό το μενού περιλαμβάνονται μόνο εγκατεστημένες θήκες και τροφοδότες.	

Στοιχείο	Σκοπός
Τύπος τροφοδότη διαφορετικών μεγεθών Απλό χαρτί Χαρτόνι Διαφάνεια Ανακυκλωμένο Ετικέτες Ετικέτες βινυλίου Τύπου bond Φάκελος Τραχύς φάκελος Επιστολόχαρτο Προεκτυπωμένο Έγχρωμο χαρτί Ελαφρύ χαρτί Βαρύ χαρτί Τραχύ/Βαμβακερό Προσαρμοσμένος τύπος [x]	Καθορίζει τον τύπο του χαρτιού που τοποθετείται στον τροφοδότη διαφορετικών μεγεθών. **Σημειώσεις:** • Η επιλογή "Απλό χαρτί" είναι η προεπιλεγμένη εργοστασιακή ρύθμιση. • Από το μενού "Χαρτί", ορίστε τη "Ρύθμιση τροφοδότη διαφορετικών μεγεθών" σε "Κασέτα", προκειμένου να εμφανιστεί ως μενού ο "Τύπος τροφοδότη διαφορετικών μεγεθών".
Μη αυτόματο μέγεθος χαρτιού A4 A5 A6 JIS B5 Letter Legal Executive Oficio (Mexico) Folio Statement Universal	Καθορίζει το μέγεθος του χαρτιού που τοποθετείται με μη αυτόματο τρόπο. **Σημ.:** Η επιλογή "Letter" είναι προεπιλεγμένη εργοστασιακή ρύθμιση για τις Η.Π.Α. Η επιλογή "A4" είναι η προεπιλεγμένη εργοστασιακή ρύθμιση σε διεθνές επίπεδο.
Μη αυτόματος τύπος χαρτιού Απλό χαρτί Χαρτόνι Διαφάνεια Ανακυκλωμένο Ετικέτες Ετικέτες βινυλίου Τύπου bond Επιστολόχαρτο Προεκτυπωμένο Έγχρωμο χαρτί Ελαφρύ χαρτί Βαρύ χαρτί Τραχύ/Βαμβακερό Προσαρμοσμένος τύπος [x]	Καθορίζει τον τύπο χαρτιού που τοποθετείται με μη αυτόματο τρόπο. **Σημειώσεις:** • Η επιλογή "Απλό χαρτί" είναι η προεπιλεγμένη εργοστασιακή ρύθμιση. • Από το μενού Χαρτί, ορίστε το στοιχείο Ρύθμιση τροφοδότη διαφορετικών μεγεθών ώστε να εμφανιστεί η επιλογή Μη αυτόματος τύπος χαρτιού ως στοιχείο του μενού.
Σημ.: Σε αυτό το μενού περιλαμβάνονται μόνο εγκατεστημένες θήκες και τροφοδότες.	

Στοιχείο	Σκοπός
Μη αυτόματο μέγεθος φακέλου 7 3/4 Envelope 9 Envelope 10 Envelope DL Envelope C5 Envelope B5 Envelope Άλλος φάκελος	Καθορίζει το μέγεθος του φακέλου που τοποθετείται με μη αυτόματο τρόπο. **Σημ.:** Η επιλογή 10 Envelope είναι η προεπιλεγμένη εργοστασιακή ρύθμιση των ΗΠΑ. Η επιλογή "DL Envelope" είναι η προεπιλεγμένη εργοστασιακή ρύθμιση σε διεθνές επίπεδο.
Μη αυτόματος τύπος φακέλου Φάκελος Τραχύς φάκελος Προσαρμοσμένος τύπος [x]	Καθορίζει τον τύπο του φακέλου που τοποθετείται με μη αυτόματο τρόπο. **Σημ.:** Η επιλογή Φάκελος είναι η προεπιλεγμένη εργοστασιακή ρύθμιση.
Σημ.: Σε αυτό το μενού περιλαμβάνονται μόνο εγκατεστημένες θήκες και τροφοδότες.	

Μενού "Ρύθμιση τροφοδότη πολλαπλής χρήσης"

Στοιχείο	Σκοπός
Ρύθμιση τροφοδότη πολλαπλής χρήσης Κασέτα Μη αυτόματη Πρώτο	Ορίζεται όταν ο εκτυπωτής επιλέγει χαρτί από τον τροφοδότη διαφορετικών μεγεθών. **Σημειώσεις:** • Η προεπιλεγμένη εργοστασιακή ρύθμιση είναι "Κασέτα". Το στοιχείο "Κασέτα" ρυθμίζει τον τροφοδότη διαφορετικών μεγεθών ως αυτόματη προέλευση χαρτιού. • Το στοιχείο "Μη αυτόματα" ορίζει τον τροφοδότη διαφορετικών μεγεθών μόνο για εργασίες εκτύπωσης με μη αυτόματη τροφοδοσία. • Πρώτα ρυθμίζεται ο τροφοδότης διαφορετικών μεγεθών ως βασική προέλευση χαρτιού.

Μενού Μεγέθους αντικατάστασης

Στοιχείο	Σκοπός
Αντικατάσταση μεγέθους Απενεργοποίηση Statement/A5 Letter/A4 Όλα τα αναφερόμενα στη λίστα	Αντικατάσταση ενός καθορισμένου μεγέθους χαρτιού εάν το απαιτούμενο μέγεθος χαρτιού δεν είναι διαθέσιμο. **Σημειώσεις:** • Η επιλογή "Όλες οι καταχωρίσεις" είναι η προεπιλεγμένη εργοστασιακή ρύθμιση. Επιτρέπονται όλες οι διαθέσιμες αντικαταστάσεις. • Η ρύθμιση "Απενεργοποίηση" υποδεικνύει ότι δεν επιτρέπονται αντικαταστάσεις μεγέθους. • Ο ορισμός μιας αντικατάστασης μεγέθους επιτρέπει στην εργασία εκτύπωσης να συνεχίσει χωρίς να εμφανιστεί το μήνυμα **Αλλαγή χαρτιού**.

Μενού Υφή χαρτιού

Στοιχείο	Σκοπός
Υφή απλού χαρτιού Λεία Κανονικό Τραχύ	Καθορίζει τη σχετική υφή του απλού τοποθετημένου χαρτιού. **Σημ.:** Η επιλογή "Κανονικό" είναι η εργοστασιακά προεπιλεγμένη ρύθμιση.
Υφή χαρτονιού Λεία Κανονικό Τραχύ	Καθορίζει τη σχετική υφή του τοποθετημένου χαρτονιού. **Σημειώσεις:** • Η επιλογή "Κανονικό" είναι η εργοστασιακά προεπιλεγμένη ρύθμιση. • Οι επιλογές εμφανίζονται μόνο αν υποστηρίζεται η επιλογή χαρτονιού.
Υφή διαφάνειας Λεία Κανονικό Τραχύ	Καθορίζει τη σχετική υφή των τοποθετημένων διαφανειών. **Σημ.:** Η επιλογή "Κανονικό" είναι η εργοστασιακά προεπιλεγμένη ρύθμιση.
Υφή ανακυκλωμένου χαρτιού Λεία Κανονικό Τραχύ	Καθορίζει τη σχετική υφή του ανακυκλωμένου χαρτιού. **Σημ.:** Η επιλογή "Κανονικό" είναι η εργοστασιακά προεπιλεγμένη ρύθμιση.
Υφή ετικετών Λεία Κανονικό Τραχύ	Καθορίζει τη σχετική υφή των τοποθετημένων ετικετών. **Σημ.:** Η επιλογή "Κανονικό" είναι η εργοστασιακά προεπιλεγμένη ρύθμιση.
Υφή bond Λεία Κανονικό Τραχύ	Καθορίζει τη σχετική υφή του τοποθετημένου χαρτιού υψηλής ποιότητας. **Σημ.:** Η επιλογή "Τραχύ" είναι η προεπιλεγμένη εργοστασιακή ρύθμιση.
Υφή φακέλου Λεία Κανονικό Τραχύ	Καθορίζει τη σχετική υφή των τοποθετημένων φακέλων. **Σημ.:** Η επιλογή "Κανονικό" είναι η εργοστασιακά προεπιλεγμένη ρύθμιση.
Υφή τραχύ φακέλου Τραχύ	Καθορίζει τη σχετική υφή των τοποθετημένων φακέλων από χαρτόνι.
Υφή επιστολόχαρτου Λεία Κανονικό Τραχύ	Καθορίζει τη σχετική υφή του τοποθετημένου επιστολόχαρτου. **Σημ.:** Η επιλογή "Κανονικό" είναι η εργοστασιακά προεπιλεγμένη ρύθμιση.
Υφή προτυπωμένου Λεία Κανονικό Τραχύ	Καθορίζει τη σχετική υφή του τοποθετημένου προτυπωμένου χαρτιού. **Σημ.:** Η επιλογή "Κανονικό" είναι η εργοστασιακά προεπιλεγμένη ρύθμιση.
Υφή έγχρωμου χαρτιού Λεία Κανονικό Τραχύ	Καθορίζει τη σχετική υφή του έγχρωμου τοποθετημένου χαρτιού. **Σημ.:** Η επιλογή "Κανονικό" είναι η εργοστασιακά προεπιλεγμένη ρύθμιση.

Στοιχείο	Σκοπός
Υφή ελαφριού χαρτιού Λεία Κανονικό Τραχύ	Καθορίζει τη σχετική υφή του τοποθετημένου χαρτιού. **Σημ.:** Η επιλογή "Κανονικό" είναι η εργοστασιακά προεπιλεγμένη ρύθμιση.
Υφή βαριού χαρτιού Λεία Κανονικό Τραχύ	Καθορίζει τη σχετική υφή του τοποθετημένου χαρτιού. **Σημ.:** Η επιλογή "Κανονικό" είναι η εργοστασιακά προεπιλεγμένη ρύθμιση.
Υφή τραχύ/βαμβακερού χαρτιού Τραχύ	Καθορίζει τη σχετική υφή του βαμβακερού τοποθετημένου χαρτιού.
Υφή προσαρμοσμένου [x] Λεία Κανονικό Τραχύ	Καθορίζει τη σχετική υφή του προσαρμοσμένου τοποθετημένου χαρτιού. **Σημειώσεις:** • Η επιλογή "Κανονικό" είναι η εργοστασιακά προεπιλεγμένη ρύθμιση. • Οι επιλογές εμφανίζονται μόνο εάν υποστηρίζεται ο προσαρμοσμένος τύπος.

Μενού Βάρος χαρτιού

Στοιχείο	Σκοπός
Βάρος για απλό χαρτί Ελαφρύ Κανονική Βαρύ	Καθορίζει το σχετικό βάρος του τοποθετημένου απλού χαρτιού. **Σημ.:** Η επιλογή "Κανονικό" είναι η εργοστασιακά προεπιλεγμένη ρύθμιση.
Βάρος χαρτονιού Ελαφρύ Κανονικό Βαρύ	Καθορίζει το σχετικό βάρος του τοποθετημένου χαρτονιού. **Σημ.:** Η επιλογή "Κανονικό" είναι η εργοστασιακά προεπιλεγμένη ρύθμιση.
Βάρος για διαφάνεια Ελαφρύ Κανονικό Βαρύ	Καθορίζει το σχετικό βάρος των τοποθετημένων διαφανειών. **Σημ.:** Η επιλογή "Κανονικό" είναι η εργοστασιακά προεπιλεγμένη ρύθμιση.
Βάρος ανακυκλωμ. Ελαφρύ Κανονικό Βαρύ	Καθορίζει το σχετικό βάρος του ανακυκλωμένου χαρτιού. **Σημ.:** Η επιλογή "Κανονικό" είναι η εργοστασιακά προεπιλεγμένη ρύθμιση.
Βάρος για ετικέτες Ελαφρύ Κανονικό Βαρύ	Καθορίζει το σχετικό βάρος των τοποθετημένων ετικετών. **Σημ.:** Η επιλογή "Κανονικό" είναι η εργοστασιακά προεπιλεγμένη ρύθμιση.
Βάρος χαρτ. bond Ελαφρύ Κανονικό Βαρύ	Καθορίζει το σχετικό βάρος του τοποθετημένου χαρτιού υψηλής ποιότητας. **Σημ.:** Η επιλογή "Κανονικό" είναι η εργοστασιακά προεπιλεγμένη ρύθμιση.

Στοιχείο	Σκοπός
Βάρος για φάκελο Ελαφρύ Κανονικό Βαρύ	Καθορίζει το σχετικό βάρος των τοποθετημένων φακέλων. **Σημ.:** Η επιλογή "Κανονικό" είναι η εργοστασιακά προεπιλεγμένη ρύθμιση.
Βάρος τραχ. φάκελου Ελαφρύ Κανονικό Βαρύ	Καθορίζει το σχετικό βάρος του τοποθετημένου τραχιού φακέλου. **Σημ.:** Η επιλογή "Κανονικό" είναι η εργοστασιακά προεπιλεγμένη ρύθμιση.
Βάρος επιστολόχαρτου Ελαφρύ Κανονικό Βαρύ	Καθορίζει το σχετικό βάρος του τοποθετημένου επιστολόχαρτου. **Σημ.:** Η επιλογή "Κανονικό" είναι η εργοστασιακά προεπιλεγμένη ρύθμιση.
Βάρος προτυπωμένου Ελαφρύ Κανονικό Βαρύ	Καθορίζει το σχετικό βάρος του τοποθετημένου προτυπωμένου χαρτιού. **Σημ.:** Η επιλογή "Κανονικό" είναι η εργοστασιακά προεπιλεγμένη ρύθμιση.
Βάρος έγχρωμου Ελαφρύ Κανονικό Βαρύ	Καθορίζει το σχετικό βάρος του τοποθετημένου έγχρωμου χαρτιού. **Σημ.:** Η επιλογή "Κανονικό" είναι η εργοστασιακά προεπιλεγμένη ρύθμιση.
Βάρος ελαφριού Ελαφρύ	Ορίζει ότι το σχετικό βάρος του τοποθετημένου χαρτιού είναι ελαφρύ.
Βάρος βαριού Βαρύ	Καθορίζει ότι το σχετικό βάρος του τοποθετημένου χαρτιού είναι βαρύ.
Βάρος για τραχύ/βαμβ. Ελαφρύ Κανονικό Βαρύ	Καθορίζει το σχετικό βάρος του τοποθετημένου βαμβακερού ή τραχιού χαρτιού. **Σημ.:** Η επιλογή "Κανονικό" είναι η εργοστασιακά προεπιλεγμένη ρύθμιση.
Βάρος προσαρμοσμένου [x] Ελαφρύ Κανονικό Βαρύ	Καθορίζει το σχετικό βάρος του προσαρμοσμένου τοποθετημένου χαρτιού. **Σημειώσεις:** • Η επιλογή "Κανονικό" είναι η εργοστασιακά προεπιλεγμένη ρύθμιση. • Οι επιλογές εμφανίζονται μόνο εάν υποστηρίζεται ο προσαρμοσμένος τύπος.

μενού Τοποθέτηση χαρτιού

Στοιχείο	Σκοπός
Τοποθέτηση ανακυκλωμένου χαρτιού Διπλή όψη Off (Απενεργοποιημένη)	Ορίστε την εκτύπωση διπλής όψης για όλες τις εργασίες εκτύπωσης για τις οποίες έχει οριστεί η επιλογή Ανακυκλωμένο χαρτί ως τύπος χαρτιού.
Τοποθέτηση χαρτιού bond Διπλή όψη Off (Απενεργοποιημένη)	Ορίστε την εκτύπωση διπλής όψης για όλες τις εργασίες εκτύπωσης για τις οποίες έχει οριστεί η επιλογή Bond ως τύπος χαρτιού.
Τοποθέτηση επιστολόχαρτου Διπλή όψη Απενεργοποίηση	Ορίστε την εκτύπωση διπλής όψης για όλες τις εργασίες εκτύπωσης που ορίζουν την επιλογή Επιστολόχαρτο ως τύπο χαρτιού.
Τοποθέτηση προτυπωμένου Διπλή όψη Απενεργοποίηση	Ορίστε την εκτύπωση διπλής όψης για όλες τις εργασίες εκτύπωσης που ορίζουν την επιλογή Προτυπωμένο ως τύπο χαρτιού.
Τοποθέτηση έγχρωμου χαρτιού Διπλή όψη Απενεργοποίηση	Ορίστε την εκτύπωση διπλής όψης για όλες τις εργασίες εκτύπωσης που ορίζουν την επιλογή Έγχρωμο ως τύπο χαρτιού.
Τοποθέτηση ελαφριού Διπλή όψη Απενεργοποίηση	Ορίστε την εκτύπωση διπλής όψης για όλες τις εργασίες εκτύπωσης που ορίζουν την επιλογή Ελαφρύ χαρτί ως τύπο χαρτιού.
Τοποθέτηση βαριού Διπλή όψη Απενεργοποίηση	Ορίστε την εκτύπωση διπλής όψης για όλες τις εργασίες εκτύπωσης που ορίζουν την επιλογή Βαρύ χαρτί ως τύπο χαρτιού.
Custom [x] Loading (Τοποθέτηση προσαρμοσμένου [x]) Διπλή όψη Off (Απενεργοποιημένη)	Ορίστε την εκτύπωση διπλής όψης για όλες τις εργασίες εκτύπωσης που ορίζουν την επιλογή Προσαρμοσμένο [x] ως τύπο χαρτιού. **Σημ.:** Η ρύθμιση Τοποθέτηση [x] προσαρμοσμένου είναι διαθέσιμη μόνο αν υποστηρίζεται η επιλογή προσαρμοσμένου τύπου.

Σημειώσεις:

- Η εκτύπωση δύο όψεων ρυθμίζει την εκτύπωση δύο όψεων ως προεπιλογή για όλες τις εργασίες εκτύπωσης εκτός εάν έχει οριστεί η εκτύπωση μονής όψης από τις Προτιμήσεις εκτύπωσης ή από το παράθυρο διαλόγου Εκτύπωση.
- Αν έχει επιλεγεί η ρύθμιση Εκτύπωση διπλής όψης, όλες οι εργασίες εκτύπωσης, συμπεριλαμβανομένων των εργασιών μονής όψης, στέλνονται στη μονάδα εκτύπωσης διπλής όψης.
- Η επιλογή "Απενεργοποίηση" είναι η εργοστασιακά προεπιλεγμένη ρύθμιση για όλα τα μενού.

Μενού Προσαρμοσμένοι τύποι

Στοιχείο	Σκοπός
Προσαρμοσμένος τύπος [x] Χαρτί Χαρτόνι Διαφάνεια Τραχύ/Βαμβακερό Ετικέτες Envelope (Φάκελος)	Συσχετισμός ενός τύπου χαρτιού ή ειδικού μέσου εκτύπωσης με ένα εργοστασιακά προεπιλεγμένο Μη τυποποιημένο [x] με ένα μη τυποποιημένο όνομα που έχει οριστεί από το χρήστη, το οποίο έχει δημιουργηθεί στον Embedded Web Server ή στο MarkVision™ Professional. Εμφανίζεται το όνομα που έχει οριστεί από το χρήστη αντί του Προσαρμοσμένου τύπου [x]. **Σημειώσεις:** • Η προεπιλεγμένη εργοστασιακή ρύθμιση για το στοιχείο Προσαρμοσμένος τύπος [x] είναι Χαρτί. • Ο προσαρμοσμένος τύπος μέσου πρέπει να υποστηρίζεται από την επιλεγμένη θήκη ή τροφοδότη προκειμένου να είναι δυνατή η εκτύπωση από την εν λόγω προέλευση.
Ανακυκλωμένο χαρτί Χαρτί Χαρτόνι Διαφάνεια Τραχύ/Βαμβακερό Ετικέτες Φάκελος Βαμβάκι	Ορισμός ενός τύπου χαρτιού, όταν σε άλλα μενού έχει επιλεγεί η ρύθμιση "Ανακυκλωμένο". **Σημειώσεις:** • Η επιλογή Χαρτί είναι η εργοστασιακή προεπιλεγμένη ρύθμιση. • Ο τύπος ανακυκλωμένου χαρτιού πρέπει να υποστηρίζεται στην επιλεγμένη θήκη ή στον τροφοδότη προκειμένου να είναι δυνατή η εκτύπωση από την εν λόγω προέλευση.

Μενού Προσαρμοσμένα ονόματα

Στοιχείο	Σκοπός
Προσαρμοσμένο όνομα [x]	Καθορισμός προσαρμοσμένου ονόματος για έναν τύπο χαρτιού. Αυτό το όνομα αντικαθιστά των Προσαρμοσμένο τύπο [x] στα μενού του εκτυπωτή.

Μενού Προσαρμοσμένα μεγέθη σάρωσης

Χρήση	Για
Προσαρμοσμένο μέγεθος σάρωσης [x] Όνομα μεγέθους σάρωσης Πλάτος Ύψος Προσανατολισμός 2 σαρώσεις ανά πλευρά Απενεργοποίηση Ενεργοποίηση	Ορίζει ένα όνομα μεγέθους προσαρμοσμένης σάρωσης, το μέγεθος και τον προσανατολισμό σελίδας. **Σημειώσεις:** • 8,5 ίντσες είναι η προεπιλεγμένη εργοστασιακή ρύθμιση Πλάτους στις Η.Π.Α. Η προεπιλεγμένη εργοστασιακή ρύθμιση για το πλάτος σε διεθνές επίπεδο ορίζεται στα 216 χιλιοστά. • 14 ίντσες είναι η προεπιλεγμένη εργοστασιακή ρύθμιση Ύψους στις Η.Π.Α. Η προεπιλεγμένη εργοστασιακή ρύθμιση για το ύψος σε διεθνές επίπεδο ορίζεται στα 356 χιλιοστά. • Η προεπιλεγμένη εργοστασιακή ρύθμιση για τον προσανατολισμό είναι "Κατακόρυφος". • Η επιλογή Off (Απενεργοποίηση) είναι η προεπιλεγμένη εργοστασιακή ρύθμιση για την επιλογή 2 σαρώσεις ανά πλευρά.

Μενού Γενική ρύθμιση

Χρήση	Για να
Units of Measure (Μονάδες μέτρησης) Ίντσες Χιλιοστά	Καθορίζει τις μονάδες μέτρησης. **Σημειώσεις:** • Οι ίντσες είναι η εργοστασιακά προεπιλεγμένη ρύθμιση για τις ΗΠΑ. • Τα χιλιοστά είναι η διεθνής εργοστασιακά προεπιλεγμένη ρύθμιση.
Portrait Width (Πλάτος κατακόρυφου προσανατολισμού) 3-8,5 ίντσες 76–216 mm	Ορίζει το πλάτος σε κατακόρυφη διάταξη. **Σημειώσεις:** • Εάν το πλάτος είναι πάνω από το μέγιστο όριο, ο εκτυπωτής χρησιμοποιεί το μέγιστο επιτρεπόμενο πλάτος. • Η επιλογή 8,5 ίντσες είναι η εργοστασιακά προεπιλεγμένη ρύθμιση για τις ΗΠΑ. Μπορείτε να αυξήσετε το πλάτος κατά 0,01 ίντσες κάθε φορά. • Η διεθνής προεπιλεγμένη εργοστασιακή ρύθμιση ορίζεται στα 216 χιλ. Μπορείτε να αυξήσετε το πλάτος κατά 1 mm κάθε φορά.
Portrait Height (Ύψος κατακόρυφου προσανατολισμού) 3-14,17 ίντσες 76-360 mm	Ορίζει το ύψος σε κατακόρυφη διάταξη. **Σημειώσεις:** • Εάν το πλάτος είναι πάνω από το μέγιστο όριο, ο χρησιμοποιεί το μέγιστο επιτρεπόμενο πλάτος. • Η επιλογή 14 ίντσες είναι η εργοστασιακά προεπιλεγμένη ρύθμιση για τις ΗΠΑ. Μπορείτε να αυξήσετε το ύψος κατά 0,01 ίντσες κάθε φορά. • Η διεθνής προεπιλεγμένη εργοστασιακή ρύθμιση ορίζεται στα 356 χιλ. Μπορείτε να αυξήσετε το ύψος κατά 1 mm κάθε φορά.
Προσανατολισμός τροφοδότησης Μικρή πλευρά Μεγάλη πλευρά	Καθορίζει τη κατεύθυνση τροφοδοσίας, αν το χαρτί μπορεί να τοποθετηθεί με οποιαδήποτε κατεύθυνση. **Σημειώσεις:** • Η επιλογή Μικρή πλευρά είναι η εργοστασιακά προεπιλεγμένη ρύθμιση. • Η επιλογή Μεγάλη πλευρά εμφανίζεται μόνο εάν η μεγάλη πλευρά είναι πιο κοντή από το μέγιστο πλάτος που υποστηρίζεται από τη θήκη.

Μενού Αναφορές

Μενού Αναφορές

Χρήση	Για
Σελίδα ρυθμίσεων μενού	Εκτύπωση μιας αναφοράς για τις τρέχουσες ρυθμίσεις μενού του εκτυπωτή. Η αναφορά περιέχει επίσης πληροφορίες σχετικά με την κατάσταση των αναλώσιμων και μία λίστα των εξαρτημάτων που εγκαταστάθηκαν επιτυχώς.
Στατιστικά συσκευής	Εκτύπωση μιας αναφοράς που περιέχει στατιστικά στοιχεία του εκτυπωτή, όπως πληροφορίες για τα αναλώσιμα και τον αριθμό των εκτυπωμένων σελίδων.
Σελίδα ρύθμισης δικτύου	Εκτύπωση μιας αναφοράς που περιέχει πληροφορίες σχετικά με τις ρυθμίσεις δικτύου του εκτυπωτή. **Σημ.:** Αυτό το στοιχείο μενού εμφανίζεται μόνο σε εκτυπωτές δικτύου ή εκτυπωτές που είναι συνδεδεμένοι με διακομιστές εκτυπώσεων.

Χρήση	Για
Σελίδα εγκατάστασης δικτύου [x]	Εκτύπωση μιας αναφοράς που περιέχει πληροφορίες σχετικά με τις ρυθμίσεις δικτύου του εκτυπωτή. **Σημ.:** Αυτό το στοιχείο μενού εμφανίζεται μόνο σε εκτυπωτές δικτύου ή σε εκτυπωτές που είναι συνδεδεμένοι με διακομιστές εκτυπώσεων και όταν υπάρχουν εγκατεστημένες περισσότερες από μία επιλογές δικτύου.
Λίστα συντομεύσεων	Εκτύπωση αναφοράς που περιλαμβάνει πληροφορίες για τις διαμορφωμένες συντομεύσεις.
Αρχείο καταγραφής εργασίας φαξ	Εκτύπωση αναφοράς που περιέχει πληροφορίες για τις τελευταίες 200 ολοκληρωμένες εργασίες φαξ. **Σημειώσεις:** • Αυτό το στοιχείο μενού εμφανίζεται μόνο όταν η επιλογή Ενεργοποίηση αρχείου καταγραφής εργασίας έχει ρυθμιστεί σε Ενεργοποίηση στο μενού Ρυθμίσεις φαξ. • Αυτό το μενού υποστηρίζεται μόνο σε ορισμένα μοντέλα εκτυπωτών.
Αρχείο καταγραφής κλήσης φαξ	Εκτύπωση αναφοράς που περιλαμβάνει πληροφορίες για τις τελευταίες 100 απόπειρες κλήσης, κλήσεις που έχουν απαντηθεί και κλήσεις έχουν αποκλειστεί. **Σημειώσεις:** • Αυτό το στοιχείο μενού εμφανίζεται μόνο όταν η επιλογή Ενεργοποίηση αρχείου καταγραφής εργασίας έχει ρυθμιστεί σε Ενεργοποίηση στο μενού Ρυθμίσεις φαξ. • Αυτό το μενού υποστηρίζεται μόνο σε ορισμένα μοντέλα εκτυπωτών.
Συντομεύσεις αντιγραφής	Εκτύπωση αναφοράς που περιλαμβάνει πληροφορίες για τις συντομεύσεις αντιγραφής.
Συντομεύσεις ηλεκτρονικού ταχυδρομείου	Εκτύπωση αναφοράς που περιλαμβάνει πληροφορίες για τις συντομεύσεις ηλεκτρονικού ταχυδρομείου.
Συντομεύσεις φαξ	Εκτύπωση αναφοράς που περιλαμβάνει πληροφορίες για τις συντομεύσεις φαξ.
Συντομεύσεις FTP	Εκτύπωση αναφοράς που περιλαμβάνει πληροφορίες για τις συντομεύσεις FTP.
Λίστα προφίλ	Εκτύπωση μιας λίστας των προφίλ που είναι αποθηκευμένα στον εκτυπωτή.
Γραμματοσειρές εκτύπωσης	Εκτύπωση μιας αναφοράς όλων των διαθέσιμων γραμματοσειρών για την ρυθμισμένη γλώσσα του εκτυπωτή.
Εκτύπωση καταλόγου	Εκτύπωση μιας λίστας όλων των πόρων που είναι αποθηκευμένοι σε μια προαιρετική κάρτα μνήμης flash ή στο σκληρό δίσκο του εκτυπωτή. **Σημειώσεις:** • Το μέγεθος της ενδιάμεσης μνήμης εργασιών πρέπει να ρυθμιστεί σε 100%. • Βεβαιωθείτε ότι η κάρτα μνήμης ή ο σκληρός δίσκος έχουν εγκατασταθεί και λειτουργούν σωστά.
Επίδειξη διαδικασίας εκτύπωσης Σελ. επίδ. [λίστα διαθέσιμων σελίδων επίδειξης]	Εκτύπωση αρχείων επίδειξης που είναι διαθέσιμα στο υλικολογισμικό, στην προαιρετική μονάδα flash ή στον προαιρετικό δίσκο.
Αναφορά υλικού	Εκτύπωση μιας αναφοράς που περιέχει πληροφορίες υλικού του εκτυπωτή, όπως ο αριθμός σειράς και το όνομα μοντέλου.
Σύνοψη αρχείου καταγραφής συμβάντων	Εκτύπωση μιας σύνοψης των καταγεγραμμένων συμβάντων.

Μενού Δίκτυο/Θύρες

Μενού "Ενεργό NIC"

Στοιχείο	Σκοπός
Ενεργό NIC Αυτόματη [λίστα των διαθέσιμων καρτών δικτύου]	**Σημειώσεις:** • Η προεπιλεγμένη εργοστασιακή ρύθμιση είναι "Αυτόματη". • Αυτό το στοιχείο μενού εμφανίζεται μόνο εάν έχει εγκατασταθεί μια προαιρετική κάρτα δικτύου.

Μενού "Τυπικό δίκτυο" ή "Δίκτυο [x] "

Σημ.: Σε αυτό το μενού εμφανίζονται μόνο οι ενεργές θύρες.

Χρήση	Για
Ενεργειακά αποδοτικό Ethernet Ενεργοποίηση Απενεργοποίηση	Μείωση της κατανάλωσης ενέργειας όταν ο εκτυπωτής δεν λαμβάνει δεδομένα από το δίκτυο Ethernet. **Σημ.:** Η επιλογή Ενεργοποίηση είναι η εργοστασιακά προεπιλεγμένη ρύθμιση.
PCL SmartSwitch Ενεργοποίηση Απενεργοποίηση	Να διαμορφώσετε τις ρυθμίσεις του εκτυπωτή ώστε να μεταβαίνει αυτόματα σε εξομοίωση PCL όποτε αυτό απαιτείται από μια εργασία εκτύπωσης, ανεξάρτητα από την προεπιλεγμένη γλώσσα του εκτυπωτή. **Σημειώσεις:** • Η προεπιλεγμένη εργοστασιακή ρύθμιση είναι Ενεργοποίηση. • Αν το στοιχείο PCL SmartSwitch είναι απενεργοποιημένο, τότε ο εκτυπωτής δεν εξετάζει τα εισερχόμενα δεδομένα και χρησιμοποιεί την προεπιλεγμένη γλώσσα εκτυπωτή που έχει οριστεί στο μενού "Ρύθμιση".
PS SmartSwitch Ενεργοποίηση Απενεργοποίηση	Να διαμορφώσετε τις ρυθμίσεις του εκτυπωτή ώστε να μεταβαίνει αυτόματα σε εξομοίωση PS όποτε αυτό απαιτείται από μια εργασία εκτύπωσης, ανεξάρτητα από την προεπιλεγμένη γλώσσα του εκτυπωτή. **Σημειώσεις:** • Η προεπιλεγμένη εργοστασιακή ρύθμιση είναι Ενεργοποίηση. • Αν το στοιχείο PS SmartSwitch είναι απενεργοποιημένο, τότε ο εκτυπωτής δεν εξετάζει τα εισερχόμενα δεδομένα και χρησιμοποιεί την προεπιλεγμένη γλώσσα εκτυπωτή που έχει οριστεί στο μενού "Ρύθμιση".
Λειτουργία NPA Απενεργοποίηση Αυτόματη	Ρύθμιση του εκτυπωτή για να εκτελεί την ειδική επεξεργασία που απαιτείται για την αμφίδρομη επικοινωνία σύμφωνα με τις συμβάσεις που χρησιμοποιούνται από το πρωτόκολλο NPA. **Σημειώσεις:** • Η προεπιλεγμένη εργοστασιακή ρύθμιση είναι Αυτόματος. • Ο εκτυπωτής επανεκκινείται αυτόματα όταν αλλάξει η ρύθμιση από τον πίνακα ελέγχου.

Χρήση	Για
Ενδιάμεση μνήμη δικτύου Αυτόματη 3KB έως [μέγιστο επιτρεπόμενο μέγεθος]	Ορίζει το μέγεθος του buffer εισόδου παράλληλης σύνδεσης. **Σημειώσεις:** • Η προεπιλεγμένη εργοστασιακή ρύθμιση είναι Αυτόματος. • Το μέγιστο επιτρεπόμενο μέγεθος εξαρτάται από τη χωρητικότητα της μνήμης του εκτυπωτή σας, το μέγεθος άλλων ενδιάμεσων μνημών σύνδεσης και από το αν η ρύθμιση Resource Save (Εξοικονόμηση πόρων) έχει οριστεί σε On (Ενεργοποίηση) ή Off (Απενεργοποίηση). • Για αύξηση του μέγιστου εύρους μεγέθους για την ενδιάμεση μνήμη δικτύου, απενεργοποιήστε ή μειώστε το μέγεθος ενδιάμεσων μνημών της παράλληλης, σειριακής και USB συνδέσεων. • Ο εκτυπωτής επανεκκινείται αυτόματα όταν αλλάξει η ρύθμιση από τον πίνακα ελέγχου.
Αποθήκευση εργασιών στην ενδιάμεση μνήμη Απενεργοποίηση Ενεργοποίηση Αυτόματη	Αποθηκεύει προσωρινά εργασίες εκτύπωσης στο σκληρό δίσκο του εκτυπωτή πριν την εκτύπωση. Το μενού αυτό εμφανίζεται μόνο όταν είναι εγκατεστημένος ένας διαμορφωμένος δίσκος. **Σημειώσεις:** • Η επιλογή "Απενεργοποίηση" είναι η προεπιλεγμένη εργοστασιακή ρύθμιση. • Ο εκτυπωτής επανεκκινείται αυτόματα όταν αλλάξει η ρύθμιση από τον πίνακα ελέγχου. Η επιλογή μενού ενημερώνεται τότε.
Δυαδικά αρχεία PS για MAC Ενεργοποίηση Απενεργοποίηση Αυτόματη	Ορίζει την επεξεργασία από τον εκτυπωτή εργασιών εκτύπωσης δυαδικών αρχείων PostScript για Macintosh. **Σημ.:** Η προεπιλεγμένη εργοστασιακή ρύθμιση είναι Αυτόματος.
Ρύθμιση τυπικού δικτύου Ή Ρύθμιση δικτύου [x] Αναφορές Κάρτα δικτύου TCP/IP IPv6 Ασύρματη σύνδεση AppleTalk	Εμφανίζει και ορίζει τις ρυθμίσεις δικτύου του εκτυπωτή. **Σημ.:** Το μενού "Ασύρματο" εμφανίζεται μόνο όταν ο εκτυπωτής είναι συνδεδεμένος σε ασύρματο δίκτυο.

Μενού Αναφορές

Για πρόσβαση σε αυτό το μενού, μεταβείτε σε οποιοδήποτε από τα παρακάτω:

- **Δίκτυο/Θύρες** > **Τυπικό δίκτυο** > **Ρύθμιση τυπικού δικτύου** > **Αναφορές**
- **Δίκτυο/Θύρες** > **Δίκτυο [x]** > **Ρύθμιση δικτύου [x]** > **Αναφορές**

Χρήση	Για να
Εκτύπωση σελίδας εγκατάστασης	Εκτύπωση μιας αναφοράς που περιέχει πληροφορίες για τις ρυθμίσεις του εκτυπωτή δικτύου, όπως η διεύθυνση TCP/IP.

Μενού "Κάρτα δικτύου"

Για να αποκτήσετε πρόσβαση σε αυτό το μενού, μεταβείτε σε οποιοδήποτε από τα παρακάτω:

- **Δίκτυο/Θύρες** > **Τυπικό δίκτυο** > **Ρύθμιση τυπικού δικτύου** > **Κάρτα δικτύου**
- **Δίκτυο/Θύρες** > **Δίκτυο [x]** >**Ρύθμιση δικτύου [x]** > **Κάρτα δικτύου**

Χρήση	Για να
Προβολή κατάστασης κάρτας Connected (Συνδεδεμένη) Disconnected (Αποσυνδεδεμένη)	Εμφανίζει την κατάσταση σύνδεσης του προσαρμογέα ασύρματου δικτύου.
View Card Speed (Προβολή ταχύτητας κάρτας)	Εμφανίζει την ταχύτητα ενός ενεργού προσαρμογέα ασύρματου δικτύου.
Network Address (Διεύθυνση δικτύου) UAA LAA	Προβολή των διευθύνσεων δικτύου.
Λήξη χρονικού ορίου εργασίας 0, 10–225 δευτερόλεπτα	Ορίζει το χρόνο που απαιτείται πριν την ακύρωση μιας εργασίας δικτύου. **Σημειώσεις:** • Η προεπιλεγμένη εργοστασιακή ρύθμιση είναι "90 δευτερόλεπτα". • Αν η ρύθμιση έχει τιμή 0, απενεργοποιείται το χρονικό όριο. • Αν επιλεγεί μια τιμή μεταξύ 1 και 9, στην οθόνη εμφανίζεται η ένδειξη **Μη έγκυρο** και η τιμή δεν αποθηκεύεται.
Banner Page (Διαχωριστική σελίδα) Απενεργοποίηση Ενεργοποίηση	Ο εκτυπωτής εκτυπώνει μια διαχωριστική σελίδα. **Σημ.:** Η επιλογή Off (Απενεργοποίηση) είναι η προεπιλεγμένη εργοστασιακή ρύθμιση.

Μενού TCP/IP

Για πρόσβαση σε αυτό το μενού, μεταβείτε σε οποιοδήποτε από τα παρακάτω:

- **Δίκτυο/Θύρες** > **Τυπικό δίκτυο** > **Ρύθμιση τυπικού δικτύου** > **TCP/IP**
- **Δίκτυο/Θύρες** > **Δίκτυο [x]** >**Ρύθμιση δικτύου [x]** > **TCP/IP**

Σημ.: Το συγκεκριμένο μενού είναι διαθέσιμο μόνο για τα δικτυακά μοντέλα εκτυπωτών ή τους εκτυπωτές που συνδέονται με διακομιστές εκτύπωσης.

Χρήση	Για να
Ορισμός κεντρικού υπολογιστή	Ρύθμιση του τρέχοντος ονόματος υπολογιστή δικτύου TCP/IP. **Σημ.:** Μπορείτε να το αλλάξετε μόνο μέσω του Embedded Web Server.
Διεύθυνση IP	Επιτρέπει την προβολή ή την αλλαγή της τρέχουσας διεύθυνσης TCP/IP. **Σημ.:** Σε περίπτωση μη αυτόματης ρύθμισης της διεύθυνσης IP, οι ρυθμίσεις Enable DHCP (Ενεργοποίηση DHCP) και Enable Auto IP (Ενεργοποίηση Auto IP) ορίζονται σε Off (Απενεργοποίηση). Επίσης, οι ρυθμίσεις Enable BOOTP (Ενεργοποίηση BOOTP) και Enable RARP (Ενεργοποίηση RARP) ορίζονται σε Off (Απενεργοποίηση) στα συστήματα που υποστηρίζουν BOOTP και RARP.
Netmask (Μάσκα δικτύου)	Επιτρέπει την προβολή ή την αλλαγή της τρέχουσας μάσκας δικτύου TCP/IP.
Πύλη	Επιτρέπει την προβολή ή την αλλαγή της τρέχουσας πύλης TCP/IP.

Χρήση	Για να
Ενεργοποίηση DHCP Ενεργοποίηση Απενεργοποίηση	Ρυθμίζεται η αντιστοίχιση διεύθυνσης DHCP και παραμέτρων. **Σημ.:** Η προεπιλεγμένη εργοστασιακή ρύθμιση είναι Ενεργοποίηση.
Ενεργοποίηση RARP Ενεργοποίηση Απενεργοποίηση	Ρυθμίζεται η αντιστοίχιση διεύθυνσης RARP. **Σημ.:** Η επιλογή Off (Απενεργοποίηση) είναι η προεπιλεγμένη εργοστασιακή ρύθμιση.
Ενεργοποίηση BOOTP Ενεργοποίηση Απενεργοποίηση	Ρυθμίζεται η αντιστοίχιση διεύθυνσης BOOTP. **Σημ.:** Η προεπιλεγμένη εργοστασιακή ρύθμιση είναι Ενεργοποίηση.
Ενεργοποίηση AutoIP Ναι Όχι	Καθορίζεται η ρύθμιση "Μηδενική διαμόρφωση δικτύου". **Σημ.:** Η επιλογή Ναι είναι η εργοστασιακά προεπιλεγμένη ρύθμιση.
Ενεργοποίηση FTP/TFTP Ναι Όχι	Ενεργοποιεί τον ενσωματωμένο διακομιστή FTP, ο οποίος επιτρέπει την αποστολή αρχείων στον εκτυπωτή χρησιμοποιώντας το Πρωτόκολλο μεταφοράς αρχείων. **Σημ.:** Η επιλογή Ναι είναι η εργοστασιακά προεπιλεγμένη ρύθμιση.
Enable HTTP Server (Ενεργοποίηση διακομιστή HTTP) Ναι Όχι	Ενεργοποιεί το διακομιστή Embedded Web Server. Όταν ενεργοποιείται, είναι δυνατή η απομακρυσμένη παρακολούθηση και διαχείριση του εκτυπωτή μέσω ενός προγράμματος περιήγησης στο Web. **Σημ.:** Η επιλογή Ναι είναι η εργοστασιακά προεπιλεγμένη ρύθμιση.
Διεύθυνση διακομιστή WINS	Προβολή ή αλλαγή της τρέχουσας διεύθυνσης διακομιστή WINS.
Ενεργοποίηση DDNS Ναι Όχι	Προβολή ή αλλαγή της τρέχουσας ρύθμισης DDNS. **Σημ.:** Η επιλογή Ναι είναι η εργοστασιακά προεπιλεγμένη ρύθμιση.
Ενεργοποίηση mDNS Ναι Όχι	Προβολή ή αλλαγή της τρέχουσας ρύθμισης mDNS. **Σημ.:** Η επιλογή Ναι είναι η εργοστασιακά προεπιλεγμένη ρύθμιση.
Διεύθυνση διακομιστή DNS	Προβολή ή αλλαγή της τρέχουσας διεύθυνσης διακομιστή DNS.
Διεύθυνση εφεδρικού διακομιστή DNS	Προβολή ή αλλαγή των διευθύνσεων των εφεδρικών διακομιστών DNS.
Διεύθυνση εφεδρικού διακομιστή DNS 2	
Διεύθυνση εφεδρικού διακομιστή DNS 3	
Ενεργοποίηση HTTPS Ναι Όχι	Προβολή ή αλλαγή της τρέχουσας ρύθμισης HTTPS. **Σημ.:** Η επιλογή Ναι είναι η εργοστασιακά προεπιλεγμένη ρύθμιση.

Μενού IPv6

Για να αποκτήσετε πρόσβαση σε αυτό το μενού, μεταβείτε σε οποιοδήποτε από τα παρακάτω:

- **Δίκτυο/Θύρες** > **Τυπικό δίκτυο** > **Ρύθμιση τυπικού δικτύου** > **IPv6**
- **Δίκτυο/Θύρες** > **Δίκτυο [x]** > **Ρύθμιση δικτύου [x]** > **IPv6**

Σημ.: Το συγκεκριμένο μενού είναι διαθέσιμο μόνο για τα δικτυακά μοντέλα εκτυπωτών ή τους εκτυπωτές που συνδέονται με διακομιστές εκτύπωσης.

Στοιχείο	Εργασία
Ενεργοποίηση IPv6 Ενεργοποίηση Απενεργοποίηση	Ενεργοποιείται το IPv6 στον εκτυπωτή. **Σημ.:** Η προεπιλεγμένη εργοστασιακή ρύθμιση είναι Ενεργοποίηση.
Auto Configuration (Αυτόματη διαμόρφωση ρυθμίσεων) Ενεργοποίηση Απενεργοποίηση	Καθορίζεται αν ο προσαρμογέας ασύρματου δικτύου δέχεται τις καταχωρήσεις από την αυτόματη διαμόρφωση διεύθυνσης IPv6 που παρέχει ο δρομολογητής ή όχι. **Σημ.:** Η προεπιλεγμένη εργοστασιακή ρύθμιση είναι Ενεργοποίηση.
View Hostname (Προβολή ονόματος κεντρικού υπολογιστή)	Ορίζεται το όνομα υπολογιστή δικτύου. **Σημ.:** Μπορείτε να αλλάξετε αυτές τις ρυθμίσεις μόνο μέσω του Embedded Web Server.
View Address (Προβολή διεύθυνσης)	
View Router Address (Προβολή διεύθυνσης δρομολογητή)	
Ενεργοποίηση DHCPv6 Ενεργοποίηση Απενεργοποίηση	Ενεργοποιείται το DHCPv6 στον εκτυπωτή. **Σημ.:** Η προεπιλεγμένη εργοστασιακή ρύθμιση είναι Ενεργοποίηση.

Μενού Ασύρματη λειτουργία

Σημ.: Αυτό το μενού είναι διαθέσιμο μόνο σε εκτυπωτές που είναι συνδεδεμένοι σε δίκτυο Ethernet και εκτυπωτές με συνδεδεμένο προσαρμογέα ασύρματου δικτύου.

Για πρόσβαση σε αυτό το μενού, μεταβείτε σε οποιοδήποτε από τα παρακάτω:

- **Δίκτυο/Θύρες** > **Τυπικό δίκτυο** > **Ρύθμιση τυπικού δικτύου** > **Ασύρματη λειτουργία**
- **Δίκτυο/Θύρες** > **Δίκτυο [x]** > **Ρύθμιση δικτύου [x]** > **Ασύρματη λειτουργία**

Στοιχείο	Σκοπός
Λειτουργία προστατευμένης πρόσβασης Wi-Fi Protected Setup (WPS) Έναρξη μεθόδου κουμπιού Έναρξη μεθόδου PIN	Δημιουργεί σύνδεση ασύρματου δικτύου και ενεργοποιεί την ασφάλεια του δικτύου. **Σημειώσεις:** • Με τη λειτουργία "Έναρξη μεθόδου κουμπιού", ο εκτυπωτής συνδέεται σε ασύρματο δίκτυο όταν πατηθούν κάποια κουμπιά τόσο στον εκτυπωτή όσο και στο σημείο πρόσβασης (ασύρματος δρομολογητής) εντός μιας δεδομένης χρονικής περιόδου. • Με τη λειτουργία "Έναρξη μεθόδου PIN" ο εκτυπωτής συνδέεται σε ασύρματο δίκτυο όταν ένα PIN του εκτυπωτή εισαχθεί στις ασύρματες ρυθμίσεις του σημείου πρόσβασης.
Ενεργοποίηση/απενεργοποίηση αυτόματου εντοπισμού WPS Ενεργοποίηση Απενεργοποίηση	Ανιχνεύει αυτόματα τη μέθοδο σύνδεσης που χρησιμοποιεί ένα σημείο πρόσβασης με WPS: Έναρξη μεθόδου κουμπιού ή Έναρξη μεθόδου PIN. **Σημ.:** Η επιλογή "Απενεργοποίηση" είναι η εργοστασιακά προεπιλεγμένη ρύθμιση.

Στοιχείο	Σκοπός
Λειτουργία δικτύου Τύπος BSS Υποδομή Ad hoc	Καθορίζει τη λειτουργία δικτύου. **Σημειώσεις:** • Η επιλογή "Υποδομή" είναι η εργοστασιακά προεπιλεγμένη ρύθμιση. Καθιστά δυνατή την πρόσβαση του εκτυπωτή σε δίκτυο μέσω ενός σημείου πρόσβασης. • Η επιλογή "Ad hoc" διαμορφώνει απευθείας την ασύρματη σύνδεση μεταξύ του εκτυπωτή και ενός υπολογιστή.
Συμβατότητα 802.11b/g 802.11b/g/n	Καθορίζει το πρότυπο ασύρματης σύνδεσης για το ασύρματο δίκτυο. **Σημ.:** Η προεπιλεγμένη εργοστασιακή ρύθμιση είναι το 802.11b/g/n.
Επιλογή δικτύου	Επιλογή ενός διαθέσιμου δικτύου για χρήση από τον εκτυπωτή.
Προβολή ποιότητας σήματος	Προβολή της ποιότητας της ασύρματης σύνδεσης.
Προβολή λειτουργίας ασφαλείας	Προβολή της μεθόδου κρυπτογράφησης για το ασύρματο δίκτυο.

Μενού AppleTalk

Για πρόσβαση σε αυτό το μενού, μεταβείτε σε οποιοδήποτε από τα παρακάτω:

- **Δίκτυο/Θύρες** > **Τυπικό δίκτυο** > **Ρύθμιση τυπικού δικτύου** > **AppleTalk**
- **Δίκτυο/Θύρες > Δίκτυο [x]** > **Ρύθμιση Δικτύου [x]** > **AppleTalk**

Χρήση	Για
Ενεργοποίηση Ναι Όχι	Ενεργοποίηση ή απενεργοποίηση της υποστήριξης της υπηρεσίας AppleTalk. **Σημ.:** Η επιλογή Όχι είναι η προεπιλεγμένη εργοστασιακή ρύθμιση.
Προβολή ονόματος	Εμφανίζεται το εκχωρημένο όνομα AppleTalk. **Σημ.:** Μπορείτε να αλλάξετε το όνομα AppleTalk μόνο μέσω του Embedded Web Server.
Προβολή διεύθυνσης	Εμφανίζεται η εκχωρημένη διεύθυνση AppleTalk. **Σημ.:** Μπορείτε να αλλάξετε τη διεύθυνση AppleTalk μόνο μέσω του Embedded Web Server.
Ορισμός ζώνης [λίστα με τις διαθέσιμες ζώνες του δικτύου]	Παρέχεται μια λίστα με διαθέσιμες ζώνες AppleTalk στο δίκτυο. **Σημ.:** Η προεπιλεγμένη ζώνη για το δίκτυο είναι η εργοστασιακά προεπιλεγμένη ρύθμιση.

Μενού "Τυπική USB"

Στοιχείο	Σκοπός
PCL SmartSwitch Ενεργοποίηση Απενεργοποίηση	Ρύθμιση του εκτυπωτή για αυτόματη μετάβαση σε προσομοίωση PCL όταν απαιτείται από μια εργασία εκτύπωσης που λαμβάνεται μέσω μιας θύρας USB, ανεξάρτητα από την προεπιλεγμένη γλώσσα εκτυπωτή. **Σημειώσεις:** • Η προεπιλεγμένη εργοστασιακή ρύθμιση είναι "Ενεργοποίηση". • Όταν έχει οριστεί σε "Απενεργοποίηση", δεν εξετάζονται τα εισερχόμενα δεδομένα από τον εκτυπωτή. Ο εκτυπωτής χρησιμοποιεί προσομοίωση PostScript εάν ο διακόπτης PS SmartSwitch έχει οριστεί σε "Ενεργοποίηση". Εάν ο διακόπτης PS SmartSwitch έχει οριστεί σε "Απενεργοποίηση", χρησιμοποιεί την προεπιλεγμένη γλώσσα εκτυπωτή που έχει οριστεί στο μενού ρυθμίσεων.
PS SmartSwitch Ενεργοποίηση Απενεργοποίηση	Ρύθμιση του εκτυπωτή για αυτόματη μετάβαση σε προσομοίωση PS όταν απαιτείται από μια εργασία εκτύπωσης που λαμβάνεται μέσω μιας θύρας USB, ανεξάρτητα από την προεπιλεγμένη γλώσσα εκτυπωτή. **Σημειώσεις:** • Η προεπιλεγμένη εργοστασιακή ρύθμιση είναι "Ενεργοποίηση". • Όταν έχει οριστεί σε "Απενεργοποίηση" ο εκτυπωτής δεν εξετάζει τα εισερχόμενα δεδομένα. Ο εκτυπωτής χρησιμοποιεί προσομοίωση PCL εάν ο διακόπτης PCL SmartSwitch έχει οριστεί σε "Ενεργοποίηση". Χρησιμοποιεί την προεπιλεγμένη γλώσσα εκτυπωτή που έχει οριστεί στο μενού ρυθμίσεων εάν το διακόπτης PCL SmartSwitch έχει οριστεί σε "Απενεργοποίηση".
Λειτουργία NPA Ενεργοποίηση Απενεργοποίηση Αυτόματη	Ρύθμιση του εκτυπωτή για να εκτελεί την ειδική επεξεργασία που απαιτείται για την αμφίδρομη επικοινωνία σύμφωνα με τις συμβάσεις που χρησιμοποιούνται στο πρωτόκολλο NPA. **Σημειώσεις:** • Η προεπιλεγμένη εργοστασιακή ρύθμιση είναι "Αυτόματη". Ρυθμίζει αυτόματα τον εκτυπωτή για να εξετάζει τα δεδομένα, να προσδιορίζει τη μορφή τους και, στη συνέχεια, να τα επεξεργάζεται κατάλληλα. • Ο εκτυπωτής πραγματοποιεί αυτόματα επανεκκίνηση κατά την αλλαγή των ρυθμίσεων από τον πίνακα ελέγχου του εκτυπωτή. Στη συνέχεια, ενημερώνεται η επιλογή μενού.
Buffer USB Απενεργοποιημένο Αυτόματη 3 KB έως [μέγιστο επιτρεπτό μέγεθος]	Ρύθμιση του μεγέθους της ενδιάμεσης μνήμης εισόδου USB. **Σημειώσεις:** • Η προεπιλεγμένη εργοστασιακή ρύθμιση είναι "Αυτόματη". • Όταν απενεργοποιηθεί, απενεργοποιεί την αποθήκευση εργασιών στο buffer. Όλες οι εργασίες που έχουν ήδη τοποθετηθεί σε buffer στον σκληρό δίσκο του εκτυπωτή εκτυπώνονται πριν συνεχιστεί η κανονική επεξεργασία. • Η τιμή μεγέθους για το USB buffer μπορεί να αλλάξει κατά βήματα των 1.000. • Το μέγιστο επιτρεπτό μέγεθος εξαρτάται από την ποσότητα μνήμης στον εκτυπωτή, το μέγεθος των άλλων buffer συνδέσεων και εάν η "Εξοικονόμηση πόρων" έχει οριστεί σε "Ενεργοποίηση" ή "Απενεργοποίηση". • Για να αυξήσετε το εύρος μέγιστου μεγέθους για το USB Buffer, απενεργοποιήστε ή μειώστε το μέγεθος των παράλληλων, σειριακών και δικτυακών buffer. • Ο εκτυπωτής πραγματοποιεί αυτόματα επανεκκίνηση κατά την αλλαγή της ρύθμισης από τον πίνακα ελέγχου του εκτυπωτή. Στη συνέχεια, ενημερώνεται η επιλογή μενού.

Στοιχείο	Σκοπός
Αποθήκευση εργασιών στο buffer Απενεργοποίηση Ενεργοποίηση Αυτόματη	Προσωρινή αποθήκευση εργασιών εκτύπωση στο σκληρό δίσκο του εκτυπωτή πριν την εκτύπωση. **Σημειώσεις:** • Η επιλογή "Απενεργοποίηση" είναι η εργοστασιακά προεπιλεγμένη ρύθμιση. • Όταν έχει οριστεί σε "Ενεργοποίηση" οι εργασίες τοποθετούνται στο buffer του σκληρού δίσκου του εκτυπωτή. • Όταν έχει οριστεί σε "Αυτόματη", οι εργασίες τοποθετούνται στο buffer μόνο όταν ο εκτυπωτής είναι απασχολημένος με την επεξεργασία δεδομένων από μια άλλη θύρα εισαγωγής. • Η αλλαγή αυτής της ρύθμισης από τον πίνακα ελέγχου του εκτυπωτή και στη συνέχεια η έξοδος από τα μενού προκαλεί επανεκκίνηση του εκτυπωτή. Στη συνέχεια, ενημερώνεται η επιλογή μενού.
Mac Binary PS Ενεργοποίηση Απενεργοποίηση Αυτόματη	Ορίζει την επεξεργασία από τον εκτυπωτή εργασιών εκτύπωσης δυαδικών αρχείων PostScript για Macintosh. **Σημειώσεις:** • Η προεπιλεγμένη εργοστασιακή ρύθμιση είναι "Αυτόματη". • Όταν έχει οριστεί σε "Ενεργοποίηση" γίνεται επεξεργασία των ακατέργαστων δυαδικών PostScript εργασιών εκτύπωσης. • Η ρύθμιση "Απενεργοποίηση" φιλτράρει τις εργασίες εκτύπωσης χρησιμοποιώντας το τυπικό πρωτόκολλο.
Διεύθυνση ENA yyy.yyy.yyy.yyy	Ρύθμιση των πληροφοριών διεύθυνσης δικτύου για έναν εξωτερικό διακομιστή εκτυπώσεων. **Σημ.:** Το συγκεκριμένο μενού είναι διαθέσιμο μόνο όταν ο εκτυπωτής έχει συνδεθεί σε εξωτερικό διακομιστή εκτύπωσης μέσω της θύρας USB.
Μάσκα δικτύου ENA yyy.yyy.yyy.yyy	Ρύθμιση των πληροφοριών μάσκας δικτύου για έναν εξωτερικό διακομιστή εκτυπώσεων. **Σημ.:** Το συγκεκριμένο μενού είναι διαθέσιμο μόνο όταν ο εκτυπωτής έχει συνδεθεί σε εξωτερικό διακομιστή εκτύπωσης μέσω της θύρας USB.
Πύλη ENA yyy.yyy.yyy.yyy	Ρύθμιση των πληροφοριών πύλης για έναν εξωτερικό διακομιστή εκτυπώσεων. **Σημ.:** Το συγκεκριμένο μενού είναι διαθέσιμο μόνο όταν ο εκτυπωτής έχει συνδεθεί σε εξωτερικό διακομιστή εκτύπωσης μέσω της θύρας USB.

Μενού "Ρύθμιση SMTP"

Στοιχείο	Σκοπός
Κύρια πύλη SMTP	Ορίζονται τα στοιχεία της πύλης του διακομιστή και της θύρας SMTP. **Σημ.:** Η τιμή 25 είναι η προεπιλεγμένη θύρα πύλης SMTP.
Θύρα κύριας πύλης SMTP	
Δευτερεύουσα πύλη SMTP	
Θύρα δευτερεύουσας πύλης SMTP	
Χρονικό όριο SMTP 5–30	Καθορίζεται το χρονικό διάστημα (σε δευτερόλεπτα) που μεσολαβεί μέχρι να διακοπεί η προσπάθεια του διακομιστή να στείλει ένα μήνυμα ηλεκτρονικού ταχυδρομείου. **Σημ.:** Η προεπιλεγμένη εργοστασιακή ρύθμιση είναι 30.
Διεύθυνση απάντησης	Καθορίζει μια διεύθυνση απάντησης έως 128 χαρακτήρων στο μήνυμα ηλεκτρονικού ταχυδρομείου που εστάλη από τον εκτυπωτή.

Στοιχείο	Σκοπός
Χρήση SSL Απενεργοποιημένο Διαπραγμάτευση Υποχρεωτικό	Ο εκτυπωτής ρυθμίζεται ώστε να χρησιμοποιεί SSL, για αυξημένη ασφάλεια κατά τη σύνδεση σε διακομιστή SMTP. **Σημειώσεις:** • Η επιλογή "Απενεργοποιημένο" είναι η εργοστασιακά προεπιλεγμένη ρύθμιση. • Όταν χρησιμοποιείτε τη ρύθμιση "Διαπραγμάτευση", ο διακομιστής SMTP ορίζει αν θα χρησιμοποιηθεί SSL.
Έλεγχος ταυτότητας διακομ. SMTP Δεν απαιτείται έλεγχος ταυτότητας Σύνδεση/Απλός CRAM-MD5 Digest-MD5 NTLM Kerberos 5	Καθορίζεται ο τύπος του ελέγχου ταυτότητας χρήστη που απαιτείται για προνόμια αποστολής από σαρωτή σε e-mail. **Σημ.:** Η ρύθμιση “Δεν απαιτείται έλεγχος ταυτότητας"” είναι η εργοστασιακή προεπιλεγμένη ρύθμιση.
E-mail με ενεργοποίηση από τη συσκευή Κανένα Χρήση διαπιστευτηρίων SMTP συσκευής	Καθορίζει ποια διαπιστευτήρια θα χρησιμοποιηθούν κατά την επικοινωνία με το διακομιστή SMTP. **Σημειώσεις:** • Η προεπιλεγμένη εργοστασιακή ρύθμιση για τις επιλογές "E-mail που ετοιμάστηκε από τη συσκευή" και "E-mail που ετοιμάστηκε από το χρήστη" είναι "Κανένα". • Όταν έχει επιλεχθεί η ρύθμιση "Χρήση διαπιστ. SMTP συσκ." χρησιμοποιείται το "ID χρήστη συσκευής" και ο "Κωδικός πρόσβασης συσκευής".
E-mail με ενεργοποίηση από το χρήστη Κανένα Χρήση διαπιστευτηρίων SMTP συσκευής Χρήση ID χρήστ & κωδ πρόσ περ λειτ Χρ διευθ e-mail & κωδ πρ περ λειτ Ερώτηση χρήστη	
ID χρήστη συσκευής	
Κωδικός πρόσβασης συσκευής	
Τομέας Kerberos 5	
Τομέας NTLM	

Μενού Ασφάλεια

Μενού Διάφορες ρυθμίσεις ασφαλείας

Στοιχείο	Σκοπός
Περιορισμοί σύνδεσης Αποτυχίες σύνδεσης Χρονικό πλαίσιο αποτυχίας Χρόνος αποκλεισμού Χρονικό όριο σύνδεσης πίνακα Χρονικό όριο απομακρυσμένης σύνδεσης	Περιορίζεται ο αριθμός και το χρονικό πλαίσιο των αποτυχημένων προσπαθειών σύνδεσης από τον πίνακα ελέγχου του εκτυπωτή, πριν κλειδωθούν εκτός *όλοι* οι χρήστες. **Σημειώσεις:** • Το στοιχείο "Αποτυχίες σύνδεσης" ορίζει τον αριθμό των αποτυχημένων προσπαθειών σύνδεσης, πριν αποκλειστούν οι χρήστες. Οι ρυθμίσεις κυμαίνονται μεταξύ 1 και 10. Η προεπιλεγμένη εργοστασιακή ρύθμιση είναι 3 προσπάθειες. • Το στοιχείο "Χρονικό πλαίσιο αποτυχίας" ορίζει το χρονικό πλαίσιο που μεσολαβεί ανάμεσα στις αποτυχημένες προσπάθειες σύνδεσης, πριν αποκλειστούν οι χρήστες. Οι ρυθμίσεις κυμαίνονται μεταξύ 1 και 60 λεπτών. Η εργοστασιακή προεπιλεγμένη ρύθμιση είναι 5 λεπτά. • Το στοιχείο "Χρόνος αποκλεισμού" ορίζει το χρονικό διάστημα για το οποίο γίνεται αποκλεισμός των χρηστών, εφόσον υπερβούν το όριο των αποτυχημένων προσπαθειών σύνδεσης. Οι ρυθμίσεις κυμαίνονται μεταξύ 1 και 60 λεπτών. Η εργοστασιακή προεπιλεγμένη ρύθμιση είναι 5 λεπτά. Το 1 δηλώνει ότι ο σαρωτής δεν επιβάλλει χρόνο αποκλεισμού. • Το στοιχείο "Χρονικό όριο σύνδεσης πίνακα ορίζει το χρονικό διάστημα για το οποίο ο σαρωτής παραμένει σε αδράνεια στην αρχική οθόνη, πριν γίνει αυτόματη αποσύνδεση του χρήστη. Οι ρυθμίσεις κυμαίνονται μεταξύ 1 και 900 δευτερολέπτων. Η προεπιλεγμένη εργοστασιακή ρύθμιση είναι 30 δευτερόλεπτα. • Το στοιχείο "Χρονικό όριο απομακρυσμένης σύνδεσης" ορίζει για πόσο χρόνο μένει σε αδράνεια η απομακρυσμένη διασύνδεση, πριν γίνει αυτόματη αποσύνδεση του χρήστη. Οι ρυθμίσεις κυμαίνονται μεταξύ 1 και 120 λεπτών. Η προεπιλεγμένη εργοστασιακή ρύθμιση είναι 10 λεπτά.
Ελάχ μήκος PIN 1–16	Περιορίζεται ο αριθμός ψηφίων του PIN. **Σημ.:** Η προεπιλεγμένη εργοστασιακή ρύθμιση είναι 4.

Μενού "Εμπιστευτικές εκτυπώσεις"

Στοιχείο	Σκοπός
Μέγ. αρ. άκυρων PIN Απενεργοποίηση 2–10	Περιορίζεται ο αριθμός των προσπαθειών εισαγωγής μη έγκυρου κωδικού PIN. **Σημειώσεις:** • Το μενού αυτό εμφανίζεται μόνο όταν έχει εγκατασταθεί μορφοποιημένος, μη ελαττωματικός σκληρός δίσκος. • Όταν προσεγγιστεί το όριο, διαγράφονται οι εργασίες εκτύπωσης που αντιστοιχούν στο συγκεκριμένο όνομα χρήστη και στον συγκεκριμένο κωδικό PIN.
Σημ.: Η επιλογή "Απενεργοποίηση" είναι η εργοστασιακά προεπιλεγμένη ρύθμιση.	

Στοιχείο	Σκοπός
Λήξη εμπιστευτικής εργασίας Απενεργοποίηση 1 ώρα 4 ώρες 24 ώρες 1 εβδομάδα	Περιορίζει το χρονικό διάστημα παραμονής μιας εμπιστευτικής εργασίας στον εκτυπωτή, πριν τη διαγραφή της. **Σημειώσεις:** • Αν αλλάξει η ρύθμιση "Λήξη εμπιστευτικής εργασίας" ενώ υπάρχουν εμπιστευτικές εργασίες στη μνήμη RAM ή στο σκληρό δίσκο του εκτυπωτή, ο χρόνος λήξης αυτών των εργασιών εκτύπωσης δεν αποκτά τη νέα προεπιλεγμένη τιμή. • Αν ο εκτυπωτής έχει απενεργοποιηθεί, διαγράφονται όλες οι εμπιστευτικές εργασίες που βρίσκονται σε αναμονή στη μνήμη RAM του εκτυπωτή.
Επανάληψη λήξης εργασίας Απενεργοποίηση 1 ώρα 4 ώρες 24 ώρες 1 εβδομάδα	Ορίζει ένα χρονικό όριο αποθήκευσης εργασιών εκτύπωσης από τον εκτυπωτή.
Επιβεβαίωση λήξης εργασίας Απενεργοποίηση 1 ώρα 4 ώρες 24 ώρες 1 εβδομάδα	Ορίζει ένα χρονικό όριο αποθήκευσης εργασιών εκτύπωσης προς επαλήθευση στον εκτυπωτή.
Διατήρηση λήξης εργασίας Απενεργοποίηση 1 ώρα 4 ώρες 24 ώρες 1 εβδομάδα	Ορίζει ένα χρονικό όριο αποθήκευσης εργασιών στον εκτυπωτή για εκτύπωσή τους αργότερα.
Σημ.: Η επιλογή "Απενεργοποίηση" είναι η εργοστασιακά προεπιλεγμένη ρύθμιση.	

Μενού "Διαγραφή προσωρινών αρχείων δεδομένων"

Η λειτουργία "Διαγραφή προσωρινών αρχείων δεδομένων" διαγράφει *μόνο* τα δεδομένα της εργασίας εκτύπωσης στο σκληρό δίσκο του εκτυπωτή τα οποία *δεν χρησιμοποιούνται* τη δεδομένη στιγμή από το σύστημα αρχείου. Όλα τα μόνιμα δεδομένα στο σκληρό δίσκο του εκτυπωτή, όπως γραμματοσειρές, μακροεντολές και εργασίες σε αναμονή, διατηρούνται.

Σημ.: Το μενού αυτή εμφανίζεται μόνο εάν έχει εγκατασταθεί ένας διαμορφωμένος σκληρός δίσκος εκτυπωτή που λειτουργεί κανονικά.

Στοιχείο	Σκοπός
Λειτουργία καθαρισμού Αυτόματος	Ορισμός λειτουργίας για τη διαγραφή των προσωρινών αρχείων δεδομένων.

Στοιχείο	Σκοπός
Αυτόματη μέθοδος Μονό πέρασμα Πολλαπλό πέρασμα	Σημειώνεται όλος ο χώρος του δίσκου που χρησιμοποιείται από μια προηγούμενη εργασία εκτύπωσης. Η μέθοδος αυτή δεν επιτρέπει στο σύστημα αρχείων να χρησιμοποιήσει εκ νέου αυτό το χώρο μέχρι να καθαριστεί. **Σημειώσεις:** • Η επιλογή "Μονό πέρασμα" είναι η εργοστασιακή προεπιλεγμένη ρύθμιση. • Μόνο η λειτουργία αυτόματου καθαρισμού επιτρέπει στους χρήστες να διαγράφουν τα προσωρινά αρχεία δεδομένων χωρίς να χρειάζεται να απενεργοποιούν τον εκτυπωτή για μεγάλο χρονικό διάστημα. • Οι εξαιρετικά εμπιστευτικές πληροφορίες πρέπει να διαγράφονται *μόνο* μέσω της μεθόδου "Πολλαπλό πέρασμα".

Μενού Αρχείο καταγραφής ελέγχου ασφαλείας

Χρήση	Για να
Export Log (Εξαγωγή αρχείου καταγραφής)	Ένας εξουσιοδοτημένος χρήστης μπορεί να εξαγάγει το αρχείο καταγραφής ελέγχου. **Σημειώσεις:** • Για να εξαγάγετε το αρχείο καταγραφής ελέγχου από τον πίνακα ελέγχου του εκτυπωτή, πρέπει να συνδέσετε μια μονάδα flash στον εκτυπωτή. • Μπορεί να γίνει λήψη του αρχείου καταγραφής ελέγχου από τον Embedded Web Server και να αποθηκευτεί σε έναν υπολογιστή.
Delete Log (Διαγραφή αρχείου καταγραφής) Ναι Όχι	Προσδιορίζει εάν θα διαγράφονται ή όχι τα αρχεία καταγραφής ελέγχου. **Σημ.:** Η επιλογή Ναι είναι η εργοστασιακά προεπιλεγμένη ρύθμιση.
Configure Log (Ρύθμιση αρχείου καταγραφής) Enable Audit (Ενεργοποίηση ελέγχου ασφαλείας) Ναι Όχι Enable Remote Syslog (Ενεργοποίηση απομακρυσμένου Syslog) Όχι Ναι Remote Syslog Facility (Υπηρεσία απομακρυσμένου Syslog) 0–23 Severity of events to log (Σοβαρότητα των συμβάντων που θα καταγραφούν) 0–7	Καθορίζει εάν και πώς θα δημιουργούνται αρχεία καταγραφής ελέγχου. **Σημειώσεις:** • Η επιλογή Enable Audit (Ενεργοποίηση ελέγχου ασφαλείας) προσδιορίζει εάν καταγράφονται συμβάντα events στο αρχείο καταγραφής ελέγχου ασφαλείας και στο απομακρυσμένο syslog. Η επιλογή Όχι είναι η προεπιλεγμένη εργοστασιακή ρύθμιση. • Η επιλογή Enable Remote Syslog (Ενεργοποίηση απομακρυσμένου Syslog) προσδιορίζει εάν τα αρχεία καταγραφής αποστέλλονται σε απομακρυσμένο διακομιστή. Η επιλογή Όχι είναι η προεπιλεγμένη εργοστασιακή ρύθμιση. • Η επιλογή Remote Syslog Facility (Υπηρεσία απομακρυσμένου Syslog) προσδιορίζει την τιμή που χρησιμοποιήθηκε για την αποστολή των αρχείων καταγραφής στον απομακρυσμένο διακομιστή syslog. Η προεπιλεγμένη εργοστασιακή ρύθμιση είναι 4. • Αν είναι ενεργοποιημένο το αρχείο καταγραφής ελέγχου ασφαλείας, η τιμή σοβαρότητας κάθε συμβάντος καταγράφεται. Η προεπιλεγμένη εργοστασιακή ρύθμιση είναι 4.

Μενού Ορισμός ημερομηνίας και ώρας

Στοιχείο	Σκοπός
Τρέχουσα ημερομηνία και ώρα	Προβολή τρεχουσών ρυθμίσεων ημερομηνίας και ώρας του εκτυπωτή.
Μη αυτόματη ρύθμιση ημερομηνίας και ώρας [εισαγωγή ημερο-μηνία/ώρας]	Ορισμός ημερομηνίας και ώρας. **Σημειώσεις:** • Η μη αυτόματη ρύθμιση της ημερομηνίας και ώρας ορίζει την επιλογή "Ενεργοποίηση NTP" σε "Όχι". • Με αυτόν τον οδηγό μπορείτε να ορίσετε την ημερομηνία και την ώρα σε μορφή ΕΕΕΕ-ΜΜ-ΗΗ-ΩΩ:ΛΛ.
Ζώνη ώρας [λίστα με ζώνες ώρας]	Επιλογή ζώνης ώρας. **Σημ.:** Οι προεπιλεγμένες εργοστασιακές ρυθμίσεις είναι GMT.
Αυτόμ. μεταβ. σε θερινή ώρα Ενεργοποίηση Απενεργοποίηση	Ο εκτυπωτής ρυθμίζεται να χρησιμοποιεί τις ισχύουσες ώρες έναρξης και λήξης της θερινής ώρας (DST) οι οποίες σχετίζονται με τη ρύθμιση "Ζώνη ώρας" του εκτυπωτή. **Σημ.:** Η προεπιλεγμένη εργοστασιακή ρύθμιση είναι "Ενεργοποίηση".
Ενεργοποίηση NTP Ενεργοποίηση Απενεργοποίηση	Ενεργοποιείται το Πρωτόκολλο ώρας δικτύου, το οποίο συγχρονίζει τα ρολόγια των συσκευών ενός δικτύου. **Σημειώσεις:** • Η επιλογή "Ενεργοποίηση" είναι η προεπιλεγμένη εργοστασιακή ρύθμιση. • Η ρύθμιση απενεργοποιείται, εάν ορίσετε μη αυτόματα την ημερομηνία και την ώρα.

Μενού Ρυθμίσεις

Μενού "Γενικές ρυθμίσεις"

Χρήση	Για
Γλώσσα προβολής Αγγλικά Γαλλικά Γερμανικά Ιταλικά Ισπανικά Δανικά Νορβηγικά Ολλανδικά Σουηδικά Πορτογαλικά Φιλανδικά Ρωσικά Πολωνικά Ελληνικά Ουγγρικά Τουρκικά Τσεχικά Απλοποιημένα Κινεζικά Παραδοσιακά Κινεζικά Κορεατικά Ιαπωνικά	Ορισμό της γλώσσας του κειμένου που θα εμφανίζεται στην οθόνη. **Σημ.:** Δεν διατίθενται όλες οι γλώσσες σε όλα τα μοντέλα. Ίσως χρειαστεί να εγκαταστήσετε ειδικό υλικό για ορισμένες γλώσσες.
Εμφάνιση εκτιμήσεων αναλωσίμων Εμφάνιση εκτιμήσεων Να μην εμφανίζονται οι εκτιμήσεις	Προβολή των εκτιμώμενων όγκων αναλωσίμων στον πίνακα ελέγχου, στο Embedded Web Server, στις ρυθμίσεις μενού και στις αναφορές στατιστικών στοιχείων της συσκευής. **Σημ.:** Η προεπιλεγμένη εργοστασιακή ρύθμιση είναι "Εμφάνιση εκτιμήσεων".
Οικολογική λειτουργία Απενεργοποίηση Ενέργεια Ενέργεια/Χαρτί Χαρτί	Ελαχιστοποίηση της κατανάλωσης ενέργειας, του χαρτιού ή των ειδικών μέσων εκτύπωσης. **Σημειώσεις:** • Η προεπιλεγμένη εργοστασιακή ρύθμιση είναι "Απενεργοποίηση". • Όταν η λειτουργία Eco-Mode οριστεί σε "Ενέργεια" ή "Χαρτί", μπορεί να επηρεαστεί η απόδοση, αλλά όχι η ποιότητα της εκτύπωσης.
Ηχητική ειδοποίηση τοποθέτησης χαρτιού στον ADF Ενεργοποιημένη Απενεργοποιημένο	Ενεργοποίηση ηχητικής ειδοποίησης τοποθέτησης χαρτιού στον ADF. **Σημ.:** Η προεπιλεγμένη ρύθμιση είναι "Ενεργοποιημένη".
Αθόρυβη λειτουργία Απενεργοποίηση Ενεργοποίηση	Να μειώσετε το θόρυβο του εκτυπωτή. **Σημ.:** Η προεπιλεγμένη εργοστασιακή ρύθμιση είναι "Απενεργοποίηση".

Χρήση	Για
Εκτέλεση αρχικής εγκατάστασης Ναι Όχι	Εκτελέστε τον οδηγό εγκατάστασης.
Πληκτρολόγιο Τύπος πληκτρολογίου Αγγλικά Γαλλικά Γαλλικά Καναδά Γερμανικά Ιταλικά Ισπανικά Ελληνικά Δανικά Νορβηγικά Ολλανδικά Σουηδικά Φιλανδικά Πορτογαλικά Ρωσικά Πολωνικά Γερμανικά Ελβετίας Γαλλικά Ελβετίας Κορεατικά Ουγγρικά Τουρκικά Τσεχικά Απλοποιημένα Κινεζικά Παραδοσιακά Κινεζικά Ιαπωνικά Προσαρμοσμένο πλήκτρο [x]	Προσδιορισμό μιας γλώσσας και των πληροφοριών του προσαρμοσμένου πλήκτρου για το πληκτρολόγιο στην οθόνη.
Μεγέθη χαρτιού Η.Π.Α. Μετρικό σύστημα	Καθορίζει τη μονάδα μέτρησης για τα μεγέθη χαρτιού. **Σημειώσεις:** • Η προεπιλεγμένη εργοστασιακή ρύθμιση είναι US. • Η αρχική ρύθμιση του μεγέθους του χαρτιού καθορίζεται από την επιλογή χώρας ή περιοχής κατά την εκτέλεση του οδηγού αρχικής εγκατάστασης.
Εύρος θυρών για σάρωση σε HY [εύρος θυρών]	Ορισμός του έγκυρου εύρους θυρών για εκτυπωτές που προστατεύονται από τείχος προστασίας αποκλεισμού θύρας. **Σημ.:** Η προεπιλεγμένη εργοστασιακή ρύθμιση είναι 9751:12000.

Χρήση	Για
Εμφανιζόμενες πληροφορίες Αριστερή πλευρά Δεξιά πλευρά	Καθορισμό των πληροφοριών εμφάνισης στις επάνω γωνίες της αρχικής οθόνης. Ορίστε κάποιες από τις παρακάτω επιλογές: Κανένα Διεύθυνση IP Όνομα κεντρικού υπολογιστή Όνομα επαφής Τοποθεσία Ημερομηνία/ώρα Όνομα υπηρεσίας mDNS/DDNS Όνομα αρχικής ρύθμισης παραμέτρων Προσαρμοσμένο κείμενο [x] Όνομα μοντέλου **Σημειώσεις:** • Η επιλογή "Διεύθυνση IP" είναι η προεπιλεγμένη εργοστασιακή ρύθμιση για την αριστερή πλευρά. • Η επιλογή "Ημερομηνία/Ώρα" είναι η προεπιλεγμένη εργοστασιακή ρύθμιση για τη δεξιά πλευρά.
Εμφανιζόμενες πληροφορίες (συνέχεια) Προσαρμοσμένο κείμενο [x]	Προσαρμογή του κειμένου εμφάνισης στις επάνω γωνίες της αρχικής οθόνης.
Εμφανιζόμενες πληροφορίες (συνέχεια) Τόνερ ασπρόμαυρης εκτύπωσης	Καθορισμό των πληροφοριών εμφάνισης για το μαύρο τόνερ. Ορίστε κάποιες από τις παρακάτω επιλογές: Πότε να εμφανιστεί Χωρίς εμφάνιση Εμφάνιση Μήνυμα προς προβολή Προεπιλογή Εναλλαγή Προεπιλογή [εισαγωγή κειμένου] Εναλλαγή [εισαγωγή κειμένου] **Σημειώσεις:** • Η επιλογή "Χωρίς εμφάνιση" είναι η προεπιλεγμένη εργοστασιακή ρύθμιση για την παράμετρο "Πότε να εμφανιστεί". • Η "Προεπιλογή" είναι η προεπιλεγμένη εργοστασιακή ρύθμιση για το στοιχείο "Μήνυμα για εμφάνιση".

Χρήση	Για
Εμφανιζόμενες πληροφορίες (συνέχεια) Εμπλοκή χαρτιού Τοποθέτηση χαρτιού Σφάλματα υπηρεσίας	Προσαρμογή των εμφανιζόμενων πληροφοριών για συγκεκριμένα μενού. Ορίστε κάποιες από τις παρακάτω επιλογές: Εμφάνιση Ναι Όχι Μήνυμα προς προβολή Προεπιλογή Εναλλαγή Προεπιλογή [εισαγωγή κειμένου] Εναλλαγή [εισαγωγή κειμένου] **Σημειώσεις:** • Η προεπιλεγμένη εργοστασιακή ρύθμιση για την επιλογή "Εμφάνιση" είναι "Όχι". • Η "Προεπιλογή" είναι η προεπιλεγμένη εργοστασιακή ρύθμιση για το στοιχείο "Μήνυμα για εμφάνιση".
Προσαρμογή αρχικής οθόνης Αλλαγή γλώσσας Αντιγραφή Συντομεύσεις αντιγραφής Φαξ Συντομεύσεις φαξ Ηλεκτρονικό ταχυδρομείο Συντομεύσεις ηλεκτρονικού ταχυδρομείου FTP Συντομεύσεις FTP Αναζητήστε εργασίες σε αναμονή Εργασίες σε αναμονή Μονάδα USB Προφίλ και εφαρμογές Σελιδοδείκτες Εργασίες χρήστη Φόρμες και αγαπημένα Αντιγραφή κάρτας Σάρωση σε δίκτυο MyShortcut	Αλλαγή των εικονιδίων που εμφανίζονται στην αρχική οθόνη. Ορίστε κάποιες από τις παρακάτω επιλογές: Εμφάνιση Χωρίς εμφάνιση
Μορφή ημερομηνίας MM-HH-EEEE HH-MM-EEEE EEEE-MM-HH	Να ορίσετε τη μορφή της ημερομηνίας του εκτυπωτή. **Σημ.:** Η μορφή MM-HH-EEEE είναι η προεπιλεγμένη εργοστασιακή ρύθμιση για τις Η.Π.Α. Η μορφή HH-MM-EEEE είναι η προεπιλεγμένη εργοστασιακή ρύθμιση για διεθνή χρήση.
Μορφή ώρας 12ωρη π.μ./μ.μ. 24ωρο ρολόι	Να ορίσετε τη μορφή της ώρας του εκτυπωτή. **Σημ.:** 12ωρη π.μ./μ.μ. 12ωρη π.μ./μ.μ.

Χρήση	Για
Φωτεινότητα οθόνης 20–100	Καθορισμός της φωτεινότητας της οθόνης. **Σημ.:** Η προεπιλεγμένη εργοστασιακή ρύθμιση είναι 100.
Αντιγραφή μίας σελίδας Απενεργοποίηση Ενεργοποίηση	Ορισμός δημιουργίας αντιγράφων από τη γυάλινη επιφάνεια του σαρωτή σε μία μόνο σελίδα τη φορά. **Σημ.:** Η προεπιλεγμένη εργοστασιακή ρύθμιση είναι "Απενεργοποίηση".
Ηχητικές ειδοποιήσεις Ειδοποιήσεις για κουμπιά Ενεργοποίηση Απενεργοποίηση Ένταση ήχου 1-10	Ορισμό της έντασης ήχου και των ειδοποιήσεων κουμπιών. **Σημειώσεις:** • Η προεπιλεγμένη εργοστασιακή ρύθμιση για τις ειδοποιήσεις για κουμπιά είναι "Ενεργοποίηση". • Η προεπιλεγμένη εργοστασιακή ρύθμιση για την ένταση ήχου είναι 5.
Εμφάνιση σελιδοδεικτών Ναι Όχι	Καθορισμό αν θα εμφανίζονται σελιδοδείκτες στην περιοχή "Εργασίες σε αναμονή". **Σημ.:** Η προεπιλεγμένη εργοστασιακή ρύθμιση είναι "Ναι".
Να επιτρέπεται η κατάργηση φόντου Ενεργοποίηση Απενεργοποίηση	Καθορισμό αν επιτρέπεται η αφαίρεση της εικόνας φόντου. **Σημ.:** Η προεπιλεγμένη εργοστασιακή ρύθμιση είναι Ενεργοποίηση.
Να επιτρέπονται σαρώσεις προσαρμοσμένων εργασιών Ενεργοποίηση Απενεργοποίηση	Σάρωση πολλών εργασιών σε ένα αρχείο. **Σημ.:** Η προεπιλεγμένη εργοστασιακή ρύθμιση είναι Ενεργοποίηση.
Αποκατάσταση εμπλοκής σαρωτή Επίπεδο εργασίας Επίπεδο σελίδας	Ορισμό του τρόπου επανατοποθέτησης χαρτιού σε μια εργασία σάρωσης, σε περίπτωση εμπλοκής χαρτιού στον ADF. **Σημ.:** Η προεπιλεγμένη εργοστασιακή ρύθμιση είναι "Επίπεδο εργασίας".
Ρυθμός ανανέωσης σελίδας web 30–300	Καθορισμό του χρόνου που μεσολαβεί μεταξύ των ανανεώσεων του Embedded Web Server. **Σημ.:** Η προεπιλεγμένη εργοστασιακή ρύθμιση είναι 120 δευτερόλεπτα.
Όνομα επαφής	Ορισμός ενός ονόματος επαφής για τον εκτυπωτή. **Σημ.:** Το όνομα της επαφής αποθηκεύεται στον Embedded Web Server.
Τοποθεσία	Καθορισμό της τοποθεσίας του εκτυπωτή. **Σημ.:** Η τοποθεσία αποθηκεύεται στον Embedded Web Server.
Ειδοποιήσεις Έλεγχος ειδοποιήσεων Ειδοποίηση κασέτας	Ορισμός ειδοποίησης όταν απαιτείται παρέμβαση εκ μέρους του χρήστη στον εκτυπωτή. Ορίστε κάποιες από τις παρακάτω επιλογές: Απενεργοποίηση Μία φορά Συνεχής **Σημειώσεις:** • Η επιλογή "Μία φορά" είναι η προεπιλεγμένη εργοστασιακή ρύθμιση για τη λειτουργία "Έλεγχος ειδοποιήσεων". • Η επιλογή "Απενεργοποίηση" είναι η προεπιλεγμένη εργοστασιακή ρύθμιση για το "Ειδοποίηση για κασέτα".

Χρήση	Για
Χρονικά όρια Κατάσταση αναμονής Απενεργοποιημένο 1–240	Ορισμό του χρόνου αναμονής που πρέπει να περάσει για να μεταβεί ο εκτυπωτής σε κατάσταση χαμηλότερης κατανάλωσης ενέργειας. **Σημ.:** Η προεπιλεγμένη εργοστασιακή ρύθμιση είναι 15 λεπτά.
Χρονικά όρια Κατάσταση αναστολής λειτουργίας Απενεργοποιημένο 1–120	Ορισμό του χρόνου αναμονής που πρέπει να περάσει για να μεταβεί ο εκτυπωτής σε κατάσταση αναστολής λειτουργίας. **Σημειώσεις:** • Η προεπιλεγμένη εργοστασιακή ρύθμιση είναι 20 λεπτά. • Η ρύθμιση "Απενεργοποιημένο" εμφανίζεται μόνο όταν η επιλογή "Εξοικονόμηση ενέργειας" έχει οριστεί σε "Απενεργοποίηση".
Χρονικά όρια Εκτύπωση με απενεργοποίηση της οθόνης Να επιτρέπεται η εκτύπωση με απενεργοποίηση της οθόνης Ενεργοποίηση της οθόνης κατά την εκτύπωση	Εκτύπωση μιας εργασίας, ενώ η οθόνη είναι απενεργοποιημένη. **Σημ.:** Με την προεπιλεγμένη εργοστασιακή ρύθμιση, η οθόνη είναι ενεργοποιημένη κατά την εκτύπωση.
Χρονικά όρια Χρονικό όριο αδρανοποίησης Απενεργοποιημένο 20 λεπτά 1 ώρα 2 ώρες 3 ώρες 6 ώρες 1 ημέρα 2 ημέρες 3 ημέρες 1 εβδομάδα 2 εβδομάδες 1 μήνας	Ορισμό του χρόνου αναμονής του εκτυπωτή που πρέπει να περάσει για να μεταβεί ο εκτυπωτής σε Λειτουργία αδρανοποίησης. **Σημ.:** Η προεπιλεγμένη εργοστασιακή ρύθμιση είναι 3 ημέρες.
Χρονικό όριο αδρανοποίησης κατά τη σύνδεση Αδρανοποίηση Να μην αδρανοπ.	Ο εκτυπωτής ρυθμίζεται στη λειτουργία Αδρανοποίησης ακόμα και εάν υπάρχει ενεργή σύνδεση Ethernet. **Σημ.:** Η επιλογή "Να μην Αδρανοπ." είναι η εργοστασιακή προεπιλεγμένη ρύθμιση.
Χρονικά όρια Χρονικό όριο οθόνης 15-300	Ορισμό του χρόνου αναμονής που πρέπει να περάσει για να μεταβεί αυτόματα η οθόνη στην κατάσταση ετοιμότητας. **Σημ.:** Η προεπιλεγμένη εργοστασιακή ρύθμιση είναι 30 δευτερόλεπτα.
Χρονικά όρια Χρονικό όριο εκτύπωσης Απενεργοποιημένο 1–255	Ορισμό του εκτυπωτή κατά τέτοιο τρόπο ώστε να λήγει μια εργασία εκτύπωσης αφού έχει περιέλθει σε αδράνεια για το καθορισμένο χρονικό διάστημα. **Σημειώσεις:** • Η προεπιλεγμένη εργοστασιακή ρύθμιση είναι 90 δευτερόλεπτα. • Το Χρονικό όριο εκτύπωσης είναι διαθέσιμο μόνο όταν χρησιμοποιείται προσομοίωση PCL.

Χρήση	Για
Χρονικά όρια Χρονικό όριο αναμονής Απενεργοποιημένο 15–65535	Ορισμό του χρόνου αναμονής του εκτυπωτή για πρόσθετα δεδομένα πριν από την ακύρωση μιας εργασίας εκτύπωσης. **Σημειώσεις:** • Η προεπιλεγμένη εργοστασιακή ρύθμιση είναι 40 δευτερόλεπτα. • Η επιλογή "Χρονικό όριο αναμονής" είναι διαθέσιμη μόνο όταν ο εκτυπωτής χρησιμοποιεί προσομοίωση PostScript.
Χρονικά όρια Χρονικό όριο αναμονής εργασιών 5–255	Ορισμό του χρόνου αναμονής του εκτυπωτή για παρέμβαση του χρήστη, πριν ο εκτυπωτής θέσει εργασίες σε αναμονή, για τις οποίες απαιτείται η χρήση μη διαθέσιμων πόρων. **Σημειώσεις:** • Η προεπιλεγμένη εργοστασιακή ρύθμιση είναι 30 δευτερόλεπτα. • Αυτό το στοιχείο μενού εμφανίζεται μόνο εάν έχει εγκατασταθεί ένας σκληρός δίσκος εκτυπωτή.
Αποκατάσταση σφάλματος Αυτόματη επανεκκίνηση Επανεκκίνηση κατά την αδράνεια Επανεκκίνηση πάντα Επανεκκίνηση ποτέ	Ρύθμιση του εκτυπωτή ώστε να επανεκκινείται όταν προκύψει κάποιο σφάλμα. **Σημ.:** Η προεπιλεγμένη εργοστασιακή ρύθμιση είναι "Επανεκκίνηση πάντοτε".
Αποκατάσταση σφάλματος Μέγιστος αριθμός αυτόματων επανεκκινήσεων 1–20	Ορισμός του αριθμού των αυτόματων επανεκκινήσεων που μπορεί να εκτελέσει ο εκτυπωτής. **Σημ.:** Η προεπιλεγμένη εργοστασιακή ρύθμιση είναι 2.
Επαναφορά εκτύπωσης Αυτόματη συνέχιση Απενεργοποιημένο 5–255	Επιτρέπει στον εκτυπωτή να συνεχίζει αυτόματα την εκτύπωση από ορισμένες καταστάσεις εκτός σύνδεσης, όταν αυτές δεν επιλύονται εντός της καθορισμένης χρονικής περιόδου. **Σημ.:** Η προεπιλεγμένη εργοστασιακή ρύθμιση είναι "Απενεργοποίηση".
Επαναφορά εκτύπωσης Αποκατάσταση εμπλοκής Ενεργοποίηση Απενεργοποίηση Αυτόματη	Ορίστε εάν ο εκτυπωτής θα επαναλαμβάνει την εκτύπωση των μπλοκαρισμένων σελίδων. **Σημ.:** Η προεπιλεγμένη εργοστασιακή ρύθμιση είναι "Αυτόματη".
Επαναφορά εκτύπωσης Βοήθεια εμπλοκής Ενεργοποίηση Απενεργοποίηση	Ρύθμιση του εκτυπωτή για αυτόματο έλεγχο για εμπλοκή χαρτιού. **Σημ.:** Η προεπιλεγμένη εργοστασιακή ρύθμιση είναι Ενεργοποίηση.
Επαναφορά εκτύπωσης Προστασία σελίδας Απενεργοποίηση Ενεργοποίηση	Ρύθμιση του εκτυπωτή για σωστή εκτύπωση μιας σελίδας. **Σημ.:** Η προεπιλεγμένη εργοστασιακή ρύθμιση είναι "Απενεργοποίηση".
Ρυθμίσεις προσβασιμότητας Παράταση χρονικού ορίου οθόνης Ενεργοποίηση Απενεργοποίηση	Παραμονή στην ίδια τοποθεσία και επαναφορά του Χρονικού ορίου οθόνης αντί για επιστροφή στην αρχική οθόνη. **Σημ.:** Η προεπιλεγμένη εργοστασιακή ρύθμιση είναι "Απενεργοποίηση".

Χρήση	Για
Ρυθμίσεις προσβασιμότητας Ρυθμός ομιλίας Πολύ αργός Αργός Κανονικός Γρήγορος Πιο γρήγορος Πολύ γρήγορος Ταχύς Πολύ ταχύς Ταχύτατος	Προσαρμογή του ρυθμού ομιλίας της Φωνητικής καθοδήγησης. **Σημ.:** Η επιλογή Κανονική είναι η εργοστασιακά προεπιλεγμένη ρύθμιση.
Ρυθμίσεις προσβασιμότητας Ένταση ακουστικού 1-10	Ορισμό της έντασης ήχου των ακουστικών. **Σημ.:** Η προεπιλεγμένη εργοστασιακή ρύθμιση είναι 5.
Πάτημα κουμπιού αναστολής λειτουργίας Καμία ενέργεια Αναστολή λειτουργίας Αδρανοποίηση	Καθορίζει πώς ανταποκρίνεται ο εκτυπωτής κατά το σύντομο πάτημα του κουμπιού "Αδράνεια" όταν ο εκτυπωτής βρίσκεται σε κατάσταση αδράνειας. **Σημ.:** Η προεπιλεγμένη εργοστασιακή ρύθμιση είναι "Αναστολή λειτουργίας".
Παρατεταμένο πάτημα του κουμπιού αναστολής λειτουργίας Καμία ενέργεια Αναστολή λειτουργίας Αδρανοποίηση	Καθορίζει πώς ανταποκρίνεται ο εκτυπωτής κατά το παρατεταμένο πάτημα του κουμπιού "Αναστολή λειτουργίας" όταν ο εκτυπωτής βρίσκεται σε κατάσταση αδράνειας. **Σημ.:** Η προεπιλεγμένη εργοστασιακή ρύθμιση είναι "Καμία ενέργεια".
Προεπιλεγμένες εργοστασιακές ρυθμίσεις Να μην γίνει επαναφορά Άμεση επαναφορά	Επαναφορά των προεπιλεγμένων εργοστασιακών ρυθμίσεων του εκτυπωτή. **Σημειώσεις:** • Η προεπιλεγμένη εργοστασιακή ρύθμιση είναι "Να μην γίνει επαναφορά". • Θα διαγραφούν όλα τα στοιχεία λήψης που είναι αποθηκευμένα στη μνήμη RAM. Τα στοιχεία λήψης που αποθηκεύονται στη μνήμη flash ή σε σκληρό δίσκο δεν επηρεάζονται.
Εξαγωγή αρχείου διαμόρφωσης Εξαγωγή	Εξαγάγει αρχεία διαμόρφωσης σε μονάδα flash.

Μενού Ρυθμίσεις αντιγραφής

Χρήση	Για
Τύπος περιεχομένου Κείμενο Γραφικά Κείμενο/Φωτογραφία Φωτογραφία	Καθορίζει το περιεχόμενο του πρωτότυπου εγγράφου. **Σημ.:** Η επιλογή Κείμενο/Φωτογραφία είναι η προεπιλεγμένη εργοστασιακή ρύθμιση.

Χρήση	Για
Προέλευση περιεχομένου Ασπρόμαυρο λέιζερ Έγχρωμο λέιζερ Inkjet Φωτογραφία/Φιλμ Περιοδικό Εφημερίδα Πατήστε το κουμπί Άλλο	Καθορίζει τον τρόπο δημιουργίας του πρωτότυπου εγγράφου. **Σημ.:** Η επιλογή Ασπρόμαυρο λέιζερ είναι η προεπιλεγμένη εργοστασιακή ρύθμιση.
Όψεις (Διπλής όψης) 1 όψης σε 1 όψης 1 πλευράς σε 2 πλευρών 2 πλευρών σε 1 πλευράς 2 πλευρών σε 2 πλευρών	Καθορίζει εάν το πρωτότυπο έγγραφο είναι διπλής όψης ή μίας όψης και στη συνέχεια καθορίζει εάν το αντίγραφο θα είναι δύο όψεων ή μίας όψης. **Σημ.:** Η εκτύπωση 1 όψης σε 1 όψης είναι η προεπιλεγμένη εργοστασιακή ρύθμιση. Αυτή η ρύθμιση επιλέγεται κατά τη χρήση ενός πρωτότυπου εγγράφου μίας όψης για εργασία αντιγραφής μίας όψης.
Εξοικονόμηση χαρτιού Απενεργοποίηση Κατακόρυφος προσανατολισμός 2 σε ένα φύλλο Κατακόρυφος προσανατολισμός 4 σε ένα φύλλο Οριζόντιος προσανατολισμός 2 σε ένα φύλλο Οριζόντιος προσανατολισμός 4 σε ένα φύλλο	Αντιγράφει δύο ή τέσσερα φύλλα ενός εγγράφου σε μία σελίδα. **Σημ.:** Η προεπιλεγμένη εργοστασιακή ρύθμιση είναι "Απενεργοποίηση".
Εκτύπωση περιθωρίων σελίδας Ενεργοποίηση Απενεργοποίηση	Καθορίζει εάν εκτυπώνεται το περιθώριο. **Σημ.:** Η προεπιλεγμένη εργοστασιακή ρύθμιση είναι "Απενεργοποίηση".
Σελιδοποίηση (1,1,1) (2,2,2) (1,2,3) (1,2,3)	Να στοιβάζετε τις σελίδες μια εργασίας εκτύπωσης τηρώντας μια συγκεκριμένη ακολουθία κατά την εκτύπωση πολλαπλών αντιγράφων. **Σημ.:** Η επιλογή (1,2,3) (1,2,3) είναι η προεπιλεγμένη εργοστασιακή ρύθμιση.
Συρραφή Απενεργοποίηση Ενεργοποίηση	Ενεργοποίηση της μονάδας φινιρίσματος συρραφής. **Σημειώσεις:** • Η προεπιλεγμένη εργοστασιακή ρύθμιση είναι "Απενεργοποίηση". • Το μενού αυτό εμφανίζεται μόνο όταν έχει εγκατασταθεί μονάδα συρραφής.

Χρήση	Για
Μέγεθος πρωτοτύπου Letter Legal Executive Folio Statement Oficio (Μεξικό) Universal Auto Size Sense (Αυτόματη ανίχνευση μεγέθους) Mixed Sizes (Συνδυασμός μεγεθών) A4 A5 A6 JIS B5 Προσαρμοσμένο μέγεθος σάρωσης [x] Πρωτότυπο βιβλίου Επαγγελματική κάρτα 3 x 5 ίν. 4 x 6 ίν. Ταυτότητα	Καθορίζει το μέγεθος του πρωτότυπου εγγράφου. **Σημ.:** Η ρύθμιση Letter είναι η για τις Η.Π.Α. Η επιλογή A4 αποτελεί προεπιλεγμένη εργοστασιακή ρύθμιση σε διεθνές επίπεδο.
Αντιγραφή σε προέλευση Θήκη [x] Αυτόματη προσαρμογή μεγέθους Τροφοδότης διαφορετικών μεγεθών	Καθορίζει την προέλευση χαρτιού για εργασίες εκτύπωσης. **Σημ.:** Η επιλογή Θήκη 1 είναι η προεπιλεγμένη εργοστασιακή ρύθμιση.
Διαχωριστικά διαφανειών Ενεργοποίηση Απενεργοποίηση	Τοποθέτηση ενός φύλλου χαρτιού μεταξύ των διαφανειών. **Σημ.:** Η προεπιλεγμένη εργοστασιακή ρύθμιση είναι Ενεργοποίηση.
Διαχωριστικά φύλλα Απενεργοποίηση Μεταξύ αντιγράφων Μεταξύ εργασιών Μεταξύ σελίδων	Τοποθετεί ένα φύλλο χαρτιού μεταξύ των σελίδων, των αντιγράφων ή των εργασιών. **Σημ.:** Η προεπιλεγμένη εργοστασιακή ρύθμιση είναι "Απενεργοποίηση".
Προέλευση διαχωριστικού φύλλου Θήκη [x] Τροφοδότης διαφορετικών μεγεθών	Ορίζει την προέλευση του χαρτιού για τα διαχωριστικά φύλλα. **Σημ.:** Η επιλογή Θήκη 1 είναι η προεπιλεγμένη εργοστασιακή ρύθμιση.
Σκουρότητα 1-9	Κάνει την εκτύπωση πιο ανοιχτόχρωμη ή πιο σκουρόχρωμη. **Σημ.:** Η προεπιλεγμένη εργοστασιακή ρύθμιση είναι 5.
Αριθμός αντιγράφων 1–9999	Καθορίζει τον αριθμό αντιγράφων της εργασίας αντιγραφής. **Σημ.:** Η προεπιλεγμένη εργοστασιακή ρύθμιση είναι 1.

Χρήση	Για
Κεφαλίδα/Υποσέλιδο [Θέση] Απενεργοποίηση Ημερομηνία/ώρα Αριθμός σελίδας Προσαρμοσμένο κείμενο Εκτύπωση σε Όλες τις σελίδες Μόνο την πρώτη σελίδα Όλες εκτός από την πρώτη σελίδα Προσαρμοσμένο κείμενο	Καθορίζει τις πληροφορίες κεφαλίδας και υποσέλιδου και τη θέση τους στη σελίδα. Για τη θέση, επιλέξτε μεταξύ των παρακάτω: • Επάνω αριστερά • Επάνω και στη μέση • Επάνω δεξιά • Κάτω αριστερά • Κάτω και στη μέση • Κάτω δεξιά **Σημειώσεις:** • Η επιλογή "Απενεργοποίηση" είναι η εργοστασιακά προεπιλεγμένη ρύθμιση για τη θέση. • Η επιλογή Όλες τις σελίδες είναι η προεπιλεγμένη εργοστασιακή ρύθμιση για την παράμετρο Εκτύπωση σε.
Επικάλυψη Εμπιστευτικό Αντιγραφή Πρόχειρο Επείγον Προσαρμογή Απενεργοποίηση	Καθορίζει το κείμενο επικάλυψης που εκτυπώνεται σε κάθε σελίδα της εργασίας αντιγραφής. **Σημ.:** Η προεπιλεγμένη εργοστασιακή ρύθμιση είναι "Απενεργοποίηση".
Προσαρμοσμένη επικάλυψη	Καθορίζει το προσαρμοσμένο κείμενο επικάλυψης.
Να επιτρέπεται η προτεραιότητα των αντιγράφων Ενεργοποίηση Απενεργοποίηση	Επιτρέπει τη διακοπή μιας εργασίας εκτύπωσης για την αντιγραφή μιας σελίδας ή ενός εγγράφου. **Σημ.:** Η προεπιλεγμένη εργοστασιακή ρύθμιση είναι Ενεργοποίηση.
Σάρωση προσαρμοσμένης εργασίας Ενεργοποίηση Απενεργοποίηση	Σάρωση ενός εγγράφου που περιλαμβάνει συνδυασμούς μεγεθών χαρτιού σε μία εργασία αντιγραφής. **Σημειώσεις:** • Η προεπιλεγμένη εργοστασιακή ρύθμιση είναι "Απενεργοποίηση". • Το μενού αυτό εμφανίζεται μόνο όταν έχει εγκατασταθεί ένας διαμορφωμένος σκληρός δίσκος εκτυπωτή που λειτουργεί κανονικά.
Να επιτρέπεται η αποθήκευση ως συντόμευση Ενεργοποίηση Απενεργοποίηση	Αποθήκευση προσαρμοσμένων ρυθμίσεων αντιγραφής ως συντομεύσεις. **Σημ.:** Η προεπιλεγμένη εργοστασιακή ρύθμιση είναι Ενεργοποίηση.
Κατάργηση φόντου -4 έως 4	Προσαρμόζει την ποσότητα του φόντου που θα είναι ορατή σε ένα αντίγραφο. **Σημ.:** Η προεπιλεγμένη εργοστασιακή ρύθμιση είναι 0.
Αυτόματο κεντράρισμα Απενεργοποίηση Ενεργοποίηση	Στοιχίζει αυτόματα το περιεχόμενο στο κέντρο της σελίδας. **Σημ.:** Η προεπιλεγμένη εργοστασιακή ρύθμιση είναι "Απενεργοποίηση".

Χρήση	Για
Χρώμα απόρριψης Χρώμα απόρριψης Κανένα Κόκκινο Πράσινο Μπλε Προεπιλεγμένα όρια τιμών κόκκινου 0–255 Προεπιλεγμένα όρια τιμών πράσινου 0–255 Προεπιλεγμένα όρια τιμών μπλε 0–255	Ορίζει το χρώμα απόρριψης και ρυθμίζει την απόρριψη για το όριο κάθε χρώματος. **Σημειώσεις:** • Η επιλογή "Κανένα" είναι η προεπιλεγμένη εργοστασιακή ρύθμιση για το Χρώμα απόρριψης. • Η προεπιλεγμένη εργοστασιακή ρύθμιση για το όριο κάθε χρώματος είναι το 128.
Αντίθεση 0-5 Βέλτιστη για το περιεχόμενο	Καθορίζει την αντίθεση που χρησιμοποιείται στην εργασία αντιγραφής. **Σημ.:** Η επιλογή Βέλτιστη για το περιεχόμενο είναι η προεπιλεγμένη εργοστασιακή ρύθμιση.
Είδωλο αντικατοπτρισμού Απενεργοποίηση Ενεργοποίηση	Δημιουργεί έναν αντικατοπτρισμό του πρωτότυπου εγγράφου. **Σημ.:** Η προεπιλεγμένη εργοστασιακή ρύθμιση είναι "Απενεργοποίηση".
Αρνητικό εικόνας Απενεργοποίηση Ενεργοποίηση	Δημιουργεί ένα αρνητικό εικόνας του πρωτότυπου εγγράφου. **Σημ.:** Η προεπιλεγμένη εργοστασιακή ρύθμιση είναι "Απενεργοποίηση".
Λεπτομέρεια σκίασης -4 έως 4	Προσαρμόζει την ποσότητα σκίασης που θα είναι ορατή σε ένα αντίγραφο. **Σημ.:** Η προεπιλεγμένη εργοστασιακή ρύθμιση είναι 0.
Προσαρμογή παραμόρφωσης του Αυτόματου τροφοδότη εγγράφων Αυτόματη Απενεργοποίηση Ενεργοποίηση	Διόρθωση ελαφριάς στρέβλωσης της σαρωμένης εικόνας. **Σημ.:** Η προεπιλεγμένη εργοστασιακή ρύθμιση είναι "Αυτόματη".
Σάρωση από άκρη σε άκρη Απενεργοποίηση Ενεργοποίηση	Καθορίζει εάν το πρωτότυπο έγγραφο σαρώνεται από άκρη σε άκρη. **Σημ.:** Η προεπιλεγμένη εργοστασιακή ρύθμιση είναι "Απενεργοποίηση".
Ευκρίνεια 1-5	Προσαρμόζει το ποσοστό ευκρίνειας σε ένα αντίγραφο. **Σημ.:** Η επιλογή 3 είναι η προεπιλεγμένη εργοστασιακή ρύθμιση.
Δείγμα αντιγράφου Απενεργοποίηση Ενεργοποίηση	Δημιουργεί ένα δείγμα αντιγράφου του πρωτότυπου εγγράφου. **Σημ.:** Η προεπιλεγμένη εργοστασιακή ρύθμιση είναι "Απενεργοποίηση".

Μενού Ρυθμίσεις φαξ

Μενού Λειτουργία φαξ (ρύθμιση αναλογικού φαξ)

Η λειτουργία Ρύθμισης αναλογικού φαξ στέλνει την εργασία φαξ μέσω τηλεφωνικής γραμμής.

Σημ.: Η λειτουργία φαξ είναι διαθέσιμη μόνο σε ορισμένα μοντέλα εκτυπωτών.

Γενικές ρυθμίσεις φαξ

Χρήση	Για
Επαναφορά προεπιλεγμένων εργοστασιακών ρυθμίσεων	Επαναφέρει όλες τις προεπιλεγμένες εργοστασιακές ρυθμίσεις για τη λειτουργία φαξ.
Βελτ. συμβατ. φαξ	Βελτιστοποιεί τη συμβατότητα του φαξ με άλλες συσκευές φαξ.
Όνομα φαξ	Καθορίζει το όνομα του φαξ στον εκτυπωτή.
Αριθμός φαξ	Καθορίζει τον αριθμό που εκχωρείται στο φαξ.
Αναγνωριστικό φαξ Όνομα φαξ Αριθμός φαξ	Καθορίζει τον τρόπο αναγνώρισης του φαξ. **Σημ.:** Η επιλογή "Αριθμός φαξ" είναι η προεπιλεγμένη εργοστασιακή ρύθμιση.
Ενεργοποίηση μη αυτόματης λειτουργίας φαξ Ενεργοποίηση Απενεργοποίηση	Ρυθμίζει τον εκτυπωτή σε μη αυτόματη λειτουργία φαξ, γεγονός που απαιτεί διαιρέτη γραμμής και μια συσκευή τηλεφώνου. **Σημειώσεις:** • Η προεπιλεγμένη εργοστασιακή ρύθμιση είναι "Απενεργοποίηση". • Χρησιμοποιήστε μια συμβατική τηλεφωνική συσκευή για να απαντάτε σε εισερχόμενες εργασίες φαξ και για να καλείτε έναν αριθμό φαξ. • Στο αριθμητικό πληκτρολόγιο, πατήστε το κουμπί **# 0** για να μεταβείτε απευθείας σε αυτήν τη ρύθμιση.
Χρήση μνήμης Αποκλειστικά λήψεις Κυρίως για λήψεις Ισομερώς Κυρίως για αποστολές Αποκλειστικά αποστολές	Καθορίζει την εκχώρηση σταθερής μνήμης μεταξύ της αποστολής και λήψης εργασιών φαξ. **Σημ.:** Η επιλογή "Ισομερώς" είναι η προεπιλεγμένη εργοστασιακή ρύθμιση.
Ακύρωση φαξ Να επιτρέπεται Να μην επιτρέπεται	Καθορίζει εάν επιτρέπεται η ακύρωση εργασιών φαξ. **Σημ.:** Η ρύθμιση Να επιτρέπεται είναι η προεπιλεγμένη εργοστασιακή ρύθμιση.
Αναγνωριστικό καλούντος Απενεργοποίηση Βασικό Εναλλαγή	Καθορίζει τον τύπο αναγνώρισης κλήσης που χρησιμοποιείται.
Κάλυψη αριθμού φαξ Απενεργοποίηση Από αριστερά Από δεξιά	Καθορίζει την κατεύθυνση κάλυψης των ψηφίων στον αριθμό ενός εξερχόμενου φαξ. **Σημειώσεις:** • Η προεπιλεγμένη εργοστασιακή ρύθμιση είναι "Απενεργοποίηση". • Ο αριθμός των χαρακτήρων που καλύπτονται προσδιορίζεται από τη ρύθμιση "Ψηφία προς κάλυψη".
Ψηφία προς κάλυψη 0–58	Καθορίζει τον αριθμό των ψηφίων προς κάλυψη σε έναν εξερχόμενο αριθμό φαξ. **Σημ.:** Η προεπιλεγμένη εργοστασιακή ρύθμιση είναι 0.

Χρήση	Για
Συνοδευτική σελίδα φαξ Συνοδευτική σελίδα φαξ Απενεργοποίηση από προεπιλογή Ενεργοποίηση από προεπιλογή Να μην χρησιμοποιείται ποτέ Να χρησιμοποιείται πάντα Συμπερίληψη στο πεδίο Ενεργοποίηση Απενεργοποίηση Συμπερίληψη από πεδίο Ενεργοποίηση Απενεργοποίηση Από Πεδίο συμπερίληψης μηνύματος Ενεργοποίηση Απενεργοποίηση Μήνυμα Συμπερίληψη λογότυπου Ενεργοποίηση Απενεργοποίηση Συμπερίληψη υποσέλιδου [x] Ενεργοποίηση Απενεργοποίηση Υποσέλιδο [x]	Διαμόρφωση της συνοδευτικής σελίδας φαξ. **Σημειώσεις:** • Η επιλογή Απενεργοποίηση από προεπιλογή είναι η προεπιλεγμένη εργοστασιακή ρύθμιση για τη Συνοδευτική σελίδα φαξ. • Η προεπιλεγμένη εργοστασιακή ρύθμιση για όλα τα άλλα στοιχεία μενού είναι Απενεργοποίηση.

Ρυθμίσεις αποστολής φαξ

Χρήση	Για
Ανάλυση Standard (Κανονική) Υψηλή 200 dpi Πολύ υψηλή 300 dpi Εξαιρετικά υψηλή 600 dpi	Καθορίζει την ποιότητα σε κουκκίδες ανά ίντσα (dpi). Η υψηλότερη ανάλυση παρέχει καλύτερη ποιότητα εκτύπωσης αλλά αυξάνει το χρόνο μετάδοσης των εξερχόμενων φαξ. **Σημ.:** Η επιλογή "Κανονική" είναι η εργοστασιακά προεπιλεγμένη ρύθμιση.

Χρήση	Για
Μέγεθος πρωτοτύπου Letter Legal Executive Folio Statement Oficio (Μεξικό) Universal Auto Size Sense (Αυτόματη ανίχνευση μεγέθους) Mixed Sizes (Συνδυασμός μεγεθών) A4 A5 A6 JIS B5 Προσαρμοσμένο μέγεθος σάρωσης [x] Πρωτότυπο βιβλίου Επαγγελματική κάρτα 3 x 5 ίν. 4 x 6 ίν.	Καθορίζει το μέγεθος του πρωτότυπου εγγράφου. **Σημ.:** Ο Συνδυασμός μεγεθών είναι η για τις Η.Π.Α. Η επιλογή A4 αποτελεί προεπιλεγμένη εργοστασιακή ρύθμιση σε διεθνές επίπεδο.
Όψεις (Διπλής όψης) Απενεργοποίηση Μεγάλη πλευρά Μικρή πλευρά	Καθορίζει τον προσανατολισμό των πρωτότυπων εγγράφων που έχουν τοποθετηθεί στον αυτόματο τροφοδότη εγγράφων (ADF) για σάρωση διπλής όψης. **Σημ.:** Η προεπιλεγμένη εργοστασιακή ρύθμιση είναι "Απενεργοποίηση".
Τύπος περιεχομένου Κείμενο Γραφικά Κείμενο/Φωτογραφία Φωτογραφία	Καθορίζει το περιεχόμενο του πρωτότυπου εγγράφου. **Σημ.:** Η επιλογή Κείμενο είναι η προεπιλεγμένη εργοστασιακή ρύθμιση.
Προέλευση περιεχομένου Ασπρόμαυρο λέιζερ Έγχρωμο λέιζερ Inkjet Φωτογραφία/Φιλμ Περιοδικό Εφημερίδα Πατήστε το κουμπί Άλλο	Καθορίζει τον τρόπο δημιουργίας του πρωτότυπου εγγράφου. **Σημ.:** Η επιλογή Ασπρόμαυρο λέιζερ είναι η προεπιλεγμένη εργοστασιακή ρύθμιση.
Σκουρότητα 1-9	Κάνει την εκτύπωση πιο ανοιχτόχρωμη ή πιο σκουρόχρωμη. **Σημ.:** Η προεπιλεγμένη εργοστασιακή ρύθμιση είναι 5.
Πρόθεμα κλήσης	Πληκτρολογήστε ένα πρόθημα κλήσης όπως το 99. Παρέχεται ένα πεδίο αριθμητικής καταχώρισης.
Κανόνες προθέματος κλήσης Κανόνας προθέματος [x]	Καθιερώνει έναν κανόνα προθέματος κλήσης.

Χρήση	Για
Αυτόματη επανάκληση 0-9	Καθορίζει τον αριθμό προσπαθειών του εκτυπωτή για την αποστολή του φαξ σε ένα συγκεκριμένο αριθμό. **Σημ.:** Η προεπιλεγμένη εργοστασιακή ρύθμιση είναι 5.
Συχνότητα επανάκλησης 1-200	Καθορίζει το χρονικό διάστημα σε λεπτά μεταξύ των επανακλήσεων. **Σημ.:** Η επιλογή 3 είναι η προεπιλεγμένη εργοστασιακή ρύθμιση.
Πίσω από PABX Ναι Όχι	Ενεργοποιεί/απενεργοποιεί την τυφλή κλήση τηλεφωνικού κέντρου χωρίς τον τόνο κλήσης. **Σημ.:** Η επιλογή Όχι είναι η προεπιλεγμένη εργοστασιακή ρύθμιση.
Ενεργοποίηση ECM Ναι Όχι	Ενεργοποιεί/απενεργοποιεί τη λειτουργία Διόρθωσης σφαλμάτων για εργασίες φαξ. **Σημ.:** Η προεπιλεγμένη εργοστασιακή ρύθμιση είναι "Ναι".
Ενεργοποίηση Σαρώσεων φαξ Ενεργοποίηση Απενεργοποίηση	Αποστολή με φαξ των αρχείων που σαρώνονται στον εκτυπωτή. **Σημ.:** Η προεπιλεγμένη εργοστασιακή ρύθμιση είναι Ενεργοποίηση.
Οδηγός σε φαξ Ναι Όχι	Επιτρέπει στο πρόγραμμα οδήγησης εκτύπωσης την αποστολή εργασιών φαξ. **Σημ.:** Η προεπιλεγμένη εργοστασιακή ρύθμιση είναι "Ναι".
Να επιτρέπεται η αποθήκευση ως συντόμευση Ενεργοποίηση Απενεργοποίηση	Αποθηκεύει τους αριθμούς φαξ ως συντομεύσεις στον εκτυπωτή. **Σημ.:** Η προεπιλεγμένη εργοστασιακή ρύθμιση είναι Ενεργοποίηση.
Κατάσταση λειτουργίας κλήσης Τόνος Παλμική κλήση	Καθορίζει τον ήχο κλήσης. **Σημ.:** Η επιλογή Τόνος είναι η προεπιλεγμένη εργοστασιακή ρύθμιση.
Μέγιστη ταχύτητα 2400 4800 9600 14400 33600	Καθορίζει τη μέγιστη ταχύτητα μετάδοσης δεδομένων με την οποία αποστέλλονται τα φαξ. **Σημ.:** Η προεπιλεγμένη εργοστασιακή ρύθμιση είναι 33600.
Σάρωση προσαρμοσμένης εργασίας Ενεργοποίηση Απενεργοποίηση	Σάρωση εγγράφου που περιέχει διάφορα μεγέθη χαρτιού σε ένα αρχείο. **Σημειώσεις:** • Η προεπιλεγμένη εργοστασιακή ρύθμιση είναι "Απενεργοποίηση". • Το μενού αυτό εμφανίζεται μόνο όταν έχει εγκατασταθεί ένας διαμορφωμένος σκληρός δίσκος εκτυπωτή που λειτουργεί κανονικά.

Χρήση	Για
Προεπισκόπηση σάρωσης Ενεργοποίηση Απενεργοποίηση	Καθορίζει αν θα εμφανίζεται προεπισκόπηση στην οθόνη για τις εργασίες σάρωσης. **Σημειώσεις:** • Η προεπιλεγμένη εργοστασιακή ρύθμιση είναι "Απενεργοποίηση". • Το μενού αυτό εμφανίζεται μόνο όταν έχει εγκατασταθεί ένας διαμορφωμένος σκληρός δίσκος εκτυπωτή που λειτουργεί κανονικά.
Κατάργηση φόντου -4 έως 4	Προσαρμόζει την ποσότητα του φόντου που θα είναι ορατή σε μια σαρωμένη εικόνα. **Σημ.:** Η προεπιλεγμένη εργοστασιακή ρύθμιση είναι 0.
Ισορροπία χρώματος Κυανό - Κόκκινο Ματζέντα - Πράσινο Κίτρινο - Μπλε	Επιτρέπει την εξισορρόπηση των χρωμάτων στη σαρωμένη εικόνα.
Χρώμα απόρριψης Χρώμα απόρριψης Κανένα Κόκκινο Πράσινο Μπλε Προεπιλεγμένα όρια τιμών κόκκινου 0–255 Προεπιλεγμένα όρια τιμών πράσινου 0–255 Προεπιλεγμένα όρια τιμών μπλε 0–255	Ορίζει το χρώμα απόρριψης και ρυθμίζει την απόρριψη για το όριο κάθε χρώματος. **Σημειώσεις:** • Η επιλογή "Κανένα" είναι η προεπιλεγμένη εργοστασιακή ρύθμιση για το Χρώμα απόρριψης. • Η προεπιλεγμένη εργοστασιακή ρύθμιση για το όριο κάθε χρώματος είναι το 128.
Αντίθεση 0-5 Βέλτιστη για το περιεχόμενο	Ορίζει την αντίθεση της σαρωμένης εικόνας. **Σημ.:** Η επιλογή Βέλτιστη για το περιεχόμενο είναι η προεπιλεγμένη εργοστασιακή ρύθμιση.
Είδωλο αντικατοπτρισμού Απενεργοποίηση Ενεργοποίηση	Δημιουργεί έναν αντικατοπτρισμό του πρωτότυπου εγγράφου. **Σημ.:** Η προεπιλεγμένη εργοστασιακή ρύθμιση είναι "Απενεργοποίηση".
Αρνητικό εικόνας Απενεργοποίηση Ενεργοποίηση	Δημιουργεί ένα αρνητικό εικόνας του πρωτότυπου εγγράφου. **Σημ.:** Η προεπιλεγμένη εργοστασιακή ρύθμιση είναι "Απενεργοποίηση".
Λεπτομέρεια σκίασης -4 έως 4	Προσαρμόζει την ποσότητα σκίασης που θα είναι ορατή. **Σημ.:** Η προεπιλεγμένη εργοστασιακή ρύθμιση είναι 0.
Προσαρμογή παραμόρφωσης του Αυτόματου τροφοδότη εγγράφων Αυτόματη Απενεργοποίηση Ενεργοποίηση	Διόρθωση ελαφριάς απόκλισης στη σαρωμένη εικόνα. **Σημειώσεις:** • Η προεπιλεγμένη εργοστασιακή ρύθμιση είναι "Αυτόματη". • Αυτό το στοιχείο μενού υποστηρίζεται μόνο σε επιλεγμένα μοντέλα εκτυπωτών.

Χρήση	Για
Σάρωση από άκρη σε άκρη Απενεργοποίηση Ενεργοποίηση	Καθορίστε εάν το πρωτότυπο έγγραφο σαρώνεται από άκρη σε άκρη. **Σημ.:** Η προεπιλεγμένη εργοστασιακή ρύθμιση είναι "Απενεργοποίηση".
Ευκρίνεια 1-5	Προσαρμόζει την ευκρίνεια ενός φαξ. **Σημ.:** Η επιλογή 3 είναι η προεπιλεγμένη εργοστασιακή ρύθμιση.
Θερμοκρασία -4 έως 4	Καθορίζει αν η εκτύπωση θα έχει θερμό ή ψυχρό χρώμα. Οι τιμές ψυχρού χρώματος δημιουργούν ένα πιο μπλε αποτέλεσμα εκτύπωσης σε σχέση με την προεπιλεγμένη τιμή, ενώ οι τιμές θερμού χρώματος δημιουργούν ένα πιο κοκκινωπό αποτέλεσμα εκτύπωσης σε σχέση με την προεπιλεγμένη τιμή. **Σημ.:** Η προεπιλεγμένη εργοστασιακή ρύθμιση είναι 0.
Ενεργοποίηση Έγχρωμων σαρώσεων φαξ Απενεργοποίηση από προεπιλογή Ενεργοποίηση από προεπιλογή Να μην χρησιμοποιείται ποτέ Να χρησιμοποιείται πάντα	Ενεργοποίηση έγχρωμης λειτουργίας φαξ. **Σημ.:** Η επιλογή "Απενεργοποίηση από προεπιλογή" είναι η προεπιλεγμένη εργοστασιακή ρύθμιση.
Αυτόματη μετατροπή έγχρωμων φαξ σε μονόχρωμα φαξ Ενεργοποίηση Απενεργοποίηση	Μετατροπή όλων των εξερχόμενων φαξ σε ασπρόμαυρα. **Σημ.:** Η προεπιλεγμένη εργοστασιακή ρύθμιση είναι Ενεργοποίηση.

Ρυθμίσεις λήψεων φαξ

Χρήση	Για
Ενεργοποίηση λήψης φαξ Ενεργοποίηση Απενεργοποίηση	Επιτρέπει στο πρόγραμμα οδήγησης του εκτυπωτή να λαμβάνει εργασίες φαξ. **Σημ.:** Η προεπιλεγμένη εργοστασιακή ρύθμιση είναι Ενεργοποίηση.
Ενερ. ID καλούντος Ενεργοποίηση Απενεργοποίηση	Εμφανίζει τα στοιχεία αναγνώρισης καλούντος ενός εισερχόμενου φαξ. **Σημ.:** Η προεπιλεγμένη εργοστασιακή ρύθμιση είναι Ενεργοποίηση.
Εργασία φαξ σε αναμονή Κανένα Τόνερ Τόνερ και αναλώσιμα	Αφαιρέστε εργασίες εκτύπωσης από την ουρά εκτύπωσης όταν η εργασία απαιτεί συγκεκριμένους μη διαθέσιμους πόρους. **Σημ.:** Η επιλογή "Κανένα" είναι η προεπιλεγμένη εργοστασιακή ρύθμιση.
Αριθμός ήχων κλήσης πριν από την απάντηση 1-25	Ορίζει τον αριθμό των κουδουνισμάτων πριν από την απάντηση σε μια εισερχόμενη εργασία φαξ. **Σημ.:** Η επιλογή 3 είναι η προεπιλεγμένη εργοστασιακή ρύθμιση.
Αυτόματη απάντηση Ναι Όχι	Ρυθμίζει τον εκτυπωτή για αυτόματη λήψη φαξ. **Σημ.:** Η προεπιλεγμένη εργοστασιακή ρύθμιση είναι "Ναι".

Χρήση	Για
Κωδικός μη αυτόματης απάντησης 0-9	Καταχωρεί μη αυτόματα έναν κωδικό στο πληκτρολόγιο της συσκευής τηλεφώνου για την έναρξη λήψης ενός φαξ. **Σημειώσεις:** • Η επιλογή *9* είναι η προεπιλεγμένη εργοστασιακή ρύθμιση. • Αυτό το στοιχείο μενού χρησιμοποιείται όταν ο εκτυπωτής βρίσκεται στην ίδια γραμμή με το τηλέφωνο.
Αυτόματη μείωση Ενεργοποίηση Απενεργοποίηση	Προσαρμόζει την εισερχόμενη εργασία φαξ, ώστε να ταιριάζει στο μέγεθος του χαρτιού που έχει τοποθετηθεί στην καθορισμένη προέλευση φαξ. **Σημ.:** Η προεπιλεγμένη εργοστασιακή ρύθμιση είναι Ενεργοποίηση.
Προέλευση χαρτιού Αυτόματη Θήκη [x] Τροφοδότης διαφορετικών μεγεθών	Καθορίζει την προέλευση χαρτιού για την εκτύπωση εισερχόμενων φαξ. **Σημ.:** Η προεπιλεγμένη εργοστασιακή ρύθμιση είναι "Αυτόματη".
Όψεις (Διπλής όψης) Απενεργοποίηση Ενεργοποίηση	Ενεργοποιεί την εκτύπωση δύο όψεων για εισερχόμενες εργασίες φαξ. **Σημειώσεις:** • Η προεπιλεγμένη εργοστασιακή ρύθμιση είναι "Απενεργοποίηση". • Αυτό το στοιχείο μενού εμφανίζεται μόνο όταν έχει εγκατασταθεί μονάδα εκτύπωσης δύο όψεων.
Διαχωριστικά φύλλα Απενεργοποίηση Πριν από την εργασία Μετά την εργασία	Επιτρέπει στον εκτυπωτή να συμπεριλαμβάνει διαχωριστικά φύλλα για εισερχόμενες εργασίες φαξ. **Σημ.:** Η προεπιλεγμένη εργοστασιακή ρύθμιση είναι "Απενεργοποίηση".
Προέλευση διαχωριστικού φύλλου Θήκη [x] Τροφοδότης διαφορετικών μεγεθών	Ορίζει την προέλευση του χαρτιού για τα διαχωριστικά φύλλα. **Σημ.:** Η επιλογή Θήκη 1 είναι η προεπιλεγμένη εργοστασιακή ρύθμιση.
Υποσέλιδο φαξ Ενεργοποίηση Απενεργοποίηση	Εκτυπώνει τις πληροφορίες μεταβίβασης στο κάτω μέρος της κάθε σελίδας φαξ από το ληφθέν φαξ. **Σημ.:** Η προεπιλεγμένη εργοστασιακή ρύθμιση είναι "Απενεργοποίηση".
Μέγιστη ταχύτητα 2400 4800 9600 14400 33600	Καθορίζει τη μέγιστη ταχύτητα μετάδοσης δεδομένων με την οποία λαμβάνονται τα φαξ. **Σημ.:** Η προεπιλεγμένη εργοστασιακή ρύθμιση είναι 33600.
Προώθηση φαξ Εκτύπωση Εκτύπωση και προώθηση Προώθηση	Επιτρέπει την προώθηση των ληφθέντων φαξ σε άλλον παραλήπτη. **Σημ.:** Η προεπιλεγμένη εργοστασιακή ρύθμιση είναι "Εκτύπωση".

Χρήση	Για
Προώθηση σε Φαξ Ηλεκτρονικό ταχυδρομείο FTP LDSS eSF	Καθορίζει τον τύπο του παραλήπτη στον οποίο προωθούνται τα φαξ. **Σημειώσεις:** • Το φαξ αποτελεί την προεπιλεγμένη εργοστασιακή ρύθμιση. • Αυτό το στοιχείο μενού είναι διαθέσιμο μόνο από τον Embedded Web Server.
Προώθηση σε συντόμευση	Εισαγωγή του αριθμού συντόμευσης που αντιστοιχεί στον τύπο του παραλήπτη (Φαξ, μήνυμα ηλεκτρονικού ταχυδρομείου, FTP, LDSS ή eSF).
Αποκλεισμός φαξ χωρίς όνομα Απενεργοποίηση Ενεργοποίηση	Ενεργοποιεί τον αποκλεισμό εισερχόμενων φαξ που αποστέλλονται από συσκευές που δεν ορίζουν ταυτότητα σταθμού ή ταυτότητα φαξ. **Σημ.:** Η προεπιλεγμένη εργοστασιακή ρύθμιση είναι "Απενεργοποίηση".
Λίστα αποκλεισμένων φαξ	Ενεργοποιεί τη λίστα αποκλεισμένων αριθμών φαξ που είναι αποθηκευμένοι στον εκτυπωτή.
Φαξ σε αναμονή Λειτουργία αναμονής φαξ Απενεργοποίηση Πάντοτε ενεργοποιημένο Manual (Μη αυτόματη) Προγραμματισμένο Προγραμματισμός αναμονής φαξ	Σας επιτρέπει να θέτετε σε αναμονή εκτύπωσης τα ληφθέντα φαξ έως ότου απελευθερωθούν. Τα φαξ σε αναμονή μπορούν να απελευθερωθούν με μη αυτόματο τρόπο ή σε προγραμματισμένη ημερομηνία ή ώρα. **Σημ.:** Η προεπιλεγμένη εργοστασιακή ρύθμιση είναι "Απενεργοποίηση".
Ενεργοποίηση λήψεων έγχρωμων φαξ Ενεργοποίηση Απενεργοποίηση	Επιτρέπει τη λήψη έγχρωμων φαξ και την εκτύπωσή τους σε κλίμακα του γκρι. **Σημ.:** Η προεπιλεγμένη εργοστασιακή ρύθμιση είναι Ενεργοποίηση.

Ρυθμίσεις αρχείου καταγραφής φαξ

Χρήση	Για
Αρχείο καταγραφής μετάδοσης Εκτύπωση αρχείου καταγραφής Να μην εκτυπώνεται το αρχείο καταγραφής Εκτύπωση μόνο για σφάλμα	Επιτρέπει την εκτύπωση ενός αρχείου καταγραφής μετάδοσης μετά από κάθε εργασία φαξ. **Σημ.:** Η επιλογή Εκτύπωση αρχείου καταγραφής είναι η προεπιλεγμένη εργοστασιακή ρύθμιση.
Λήψη αρχείου καταγραφής σφάλματος Να μην εκτυπώνεται ποτέ Να εκτυπώνεται σε περίπτωση σφάλματος	Επιτρέπει την εκτύπωση ενός αρχείου καταγραφής σφαλμάτων που ελήφθη. **Σημ.:** Η επιλογή Να μην εκτυπώνεται ποτέ είναι η εργοστασιακά προεπιλεγμένη ρύθμιση.
Αυτόματη εκτύπωση αρχείων καταγραφής Ενεργοποίηση Απενεργοποίηση	Επιτρέπει την αυτόματη εκτύπωση των αρχείων καταγραφής φαξ. **Σημειώσεις:** • Η προεπιλεγμένη εργοστασιακή ρύθμιση είναι Ενεργοποίηση. • Καταγράφει τις εκτυπώσεις κάθε φορά που ολοκληρώνονται 200 εργασίες φαξ.
Καταγραφή προέλευσης χαρτιού Θήκη [x] Τροφοδότης διαφορετικών μεγεθών	Καθορίζει την προέλευση του χαρτιού που χρησιμοποιείται για την εκτύπωση των αρχείων καταγραφής. **Σημ.:** Η επιλογή Θήκη 1 είναι η προεπιλεγμένη εργοστασιακή ρύθμιση.

Χρήση	Για
Εμφάνιση των αρχείων καταγραφής Όνομα απομακρυσμένου σταθμού Κληθείς αριθμός	Ορίζει εάν τα εκτυπωμένα αρχεία καταγραφής θα εμφανίζουν τον κληθέντα αριθμό ή το όνομα φαξ. **Σημ.:** Η επιλογή Όνομα απομακρυσμένου σταθμού είναι η εργοστασιακά προεπιλεγμένη ρύθμιση.
Ενεργοποίηση αρχείου καταγραφής εργασίας Ενεργοποίηση Απενεργοποίηση	Επιτρέπει την πρόσβαση στο αρχείο καταγραφής Εργασιών φαξ. **Σημ.:** Η προεπιλεγμένη εργοστασιακή ρύθμιση είναι Ενεργοποίηση.
Ενεργοποίηση αρχείου καταγραφής κλήσης Ενεργοποίηση Απενεργοποίηση	Επιτρέπει την πρόσβαση στο αρχείο καταγραφής Κλήσεων φαξ. **Σημ.:** Η προεπιλεγμένη εργοστασιακή ρύθμιση είναι Ενεργοποίηση.

Ρυθμίσεις ηχείου

Χρήση	Για
Λειτουργία ηχείων Πάντοτε απενεργοποιημένο Ενεργοποιημένο έως τη σύνδεση Πάντοτε ενεργοποιημένο	Καθορίζει τον τρόπο λειτουργίας του ηχείου. **Σημ.:** Η εργοστασιακά προεπιλεγμένη ρύθμιση είναι Ενεργοποιημένο έως τη σύνδεση. Εκπέμπεται ήχος έως ότου επιτευχθεί η σύνδεση φαξ.
Ένταση ήχου ηχείου Υψηλή Χαμηλή	Ορίζει την ένταση του ηχείου σε υψηλή ή χαμηλή. **Σημ.:** Η επιλογή Υψηλή είναι η προεπιλεγμένη εργοστασιακή ρύθμιση.
Ένταση ήχου κουδουνίσματος Απενεργοποίηση Ενεργοποίηση	Ενεργοποιεί ή απενεργοποιεί την ένταση ήχου κουδουνίσματος. **Σημ.:** Η προεπιλεγμένη εργοστασιακή ρύθμιση είναι Ενεργοποίηση.

Απάντηση μετά από

Χρήση	Για
Όλοι οι ήχοι Μόνο ένας ήχος Μόνο διπλός ήχος Μόνο τριπλός ήχος Μόνο ένας ή διπλός ήχος Μόνο ένας ή τριπλός ήχος Μόνο διπλά ή τριπλά κουδουνίσματα	Καθορίζει μοτίβα κουδουνίσματος όταν ο εκτυπωτής απαντά σε κλήσεις. **Σημ.:** Η επιλογή "Όλοι οι ήχοι" είναι η προεπιλεγμένη εργοστασιακή ρύθμιση.

Μενού "Ρυθμίσεις ηλεκτρονικού ταχυδρομείου"

Χρήση	Για
Εγκατάσταση διακομιστή ηλεκτρονικού ταχυδρομείου Θέμα Μήνυμα Όνομα αρχείου	Καθορίστε τα στοιχεία του διακομιστή ηλεκτρονικού ταχυδρομείου.

Χρήση	Για
Εγκατάσταση διακομιστή ηλεκτρονικού ταχυδρομείου Αποστολή αντιγράφου Δεν εμφανίζεται ποτέ Ενεργοποίηση από προεπιλογή Απενεργοποίηση από προεπιλογή Πάντοτε ενεργοποιημένο	Αποστέλλει ένα αντίγραφο του e-mail στον αποστολέα. **Σημ.:** Η επιλογή Να μην εμφανίζεται ποτέ είναι η εργοστασιακά προεπιλεγμένη ρύθμιση.
Εγκατάσταση διακομιστή ηλεκτρονικού ταχυδρομείου Μέγιστο μέγεθος e-mail 0–65535 KB	Καθορίζει το μέγιστο μέγεθος των μηνυμάτων ηλεκτρονικού ταχυδρομείου. **Σημ.:** Δεν στέλνονται τα e-mail μεγέθους μεγαλύτερου του οριζόμενου.
Εγκατάσταση διακομιστή ηλεκτρονικού ταχυδρομείου Μήνυμα σφάλματος μεγέθους	Στέλνει ένα μήνυμα, όταν το μέγεθος ενός e-mail είναι μεγαλύτερο του καθορισμένου ορίου μεγέθους.
Εγκατάσταση διακομιστή ηλεκτρονικού ταχυδρομείου Περιορισμοί προορισμών	Καθορίστε ένα όνομα τομέα, όπως ένα όνομα τομέα εταιρείας και στη συνέχεια περιορίστε τους προορισμούς e-mail μόνο σε αυτό το όνομα τομέα. **Σημ.:** Μπορείτε να καθορίσετε μόνο έναν τομέα.
Εγκατάσταση διακομιστή ηλεκτρονικού ταχυδρομείου Εγκατάσταση σύνδεσης Web Διακομιστής Σύνδεση Κωδικός πρόσβασης Διαδρομή Όνομα αρχείου Σύνδεση Web	Καθορίζει τις ρυθμίσεις σύνδεσης στο Web του διακομιστή ηλεκτρονικού ταχυδρομείου. **Σημ.:** Οι χαρακτήρες *** : ? < > |** δεν είναι έγκυρες καταχωρήσεις για όνομα διαδρομής.
Μορφοποίηση PDF (.pdf) TIFF (.tif) JPEG (.jpg) XPS (.xps) RTF (.rtf) TXT (.txt)	Καθορίζει τη μορφή του αρχείου. **Σημειώσεις:** • Η επιλογή PDF (.pdf) είναι η προεπιλεγμένη εργοστασιακή ρύθμιση. • Για να χρησιμοποιήσετε την επιλογή RTF (.rtf) ή TXT (.txt), αγοράστε και εγκαταστήστε το πρόγραμμα OCR AccuRead.

Χρήση	Για
Ρυθμίσεις PDF Έκδοση PDF 1.2–1.7 A–1a A–1b Συμπίεση PDF Κανονικός Υψηλή Ασφαλές PDF Απενεργοποίηση Ενεργοποίηση PDF με αναζήτηση Απενεργοποίηση Ενεργοποίηση	Διαμορφώνει τις ρυθμίσεις PDF. **Σημειώσεις:** • Η προεπιλεγμένη εργοστασιακή ρύθμιση για την Έκδοση PDF είναι 1.5. • Η προεπιλεγμένη εργοστασιακή ρύθμιση για τη Συμπίεση PDF είναι Κανονική. Αυτό το στοιχείο μενού εμφανίζεται μόνο εάν έχει εγκατασταθεί ένας σκληρός δίσκος εκτυπωτή. • Η προεπιλεγμένη εργοστασιακή ρύθμιση για τις παραμέτρους Ασφαλές PDF και PDF με δυνατότητα αναζήτησης είναι Απενεργοποίηση. Για την παράμετρο Ασφαλές PDF απαιτείται εισαγωγή του κωδικού πρόσβασης δύο φορές. • Για να χρησιμοποιήσετε την επιλογή "PDF με δυνατότητα αναζήτησης", αγοράστε και εγκαταστήστε το πρόγραμμα OCR AccuRead.
Τύπος περιεχομένου Κείμενο Γραφικά Κείμενο/Φωτογραφία Φωτογραφία	Καθορίζει το περιεχόμενο του πρωτότυπου εγγράφου. **Σημ.:** Η επιλογή Κείμενο/Φωτογραφία είναι η προεπιλεγμένη εργοστασιακή ρύθμιση.
Προέλευση περιεχομένου Ασπρόμαυρο λέιζερ Έγχρωμο λέιζερ Inkjet Φωτογραφία/Φιλμ Περιοδικό Εφημερίδα Πατήστε το κουμπί Άλλο	Καθορίζει τον τρόπο δημιουργίας του πρωτότυπου εγγράφου. **Σημ.:** Η επιλογή Ασπρόμαυρο λέιζερ είναι η προεπιλεγμένη εργοστασιακή ρύθμιση.
Έγχρωμο Απενεργοποίηση Ενεργοποίηση	Ορίζει αν ο εκτυπωτής θα πραγματοποιεί καταγραφή και μετάδοση έγχρωμου περιεχομένου. **Σημ.:** Η προεπιλεγμένη εργοστασιακή ρύθμιση είναι Ενεργοποίηση.
Ανάλυση 75 dpi 150 dpi 200 dpi 300 dpi 400 dpi 600 dpi	Καθορίστε την ανάλυση της σάρωσης σε κουκκίδες ανά ίντσα. **Σημ.:** Η επιλογή 150 dpi είναι η εργοστασιακά προεπιλεγμένη ρύθμιση.
Σκουρότητα 1-9	Κάνει την εκτύπωση πιο ανοιχτόχρωμη ή πιο σκουρόχρωμη. **Σημ.:** Η προεπιλεγμένη εργοστασιακή ρύθμιση είναι 5.
Προσανατολισμός Κατακόρυφος προσανατολισμός Οριζόντιος προσανατολισμός	Καθορίστε τον προσανατολισμό της σαρωμένης εικόνας. **Σημ.:** Η προεπιλεγμένη εργοστασιακή ρύθμιση είναι "Κατακόρυφος προσανατολισμός".

Χρήση	Για
Μέγεθος πρωτοτύπου Letter Legal Executive Folio Statement Oficio (Μεξικό) Universal Auto Size Sense (Αυτόματη ανίχνευση μεγέθους) Mixed Sizes (Συνδυασμός μεγεθών) A4 A5 A6 JIS B5 Προσαρμοσμένο μέγεθος σάρωσης [x] Πρωτότυπο βιβλίου Επαγγελματική κάρτα 3 x 5 ίν. 4 x 6 ίν.	Καθορίζει το μέγεθος του πρωτότυπου εγγράφου. **Σημ.:** Η ρύθμιση Letter είναι η για τις Η.Π.Α. Η επιλογή A4 αποτελεί προεπιλεγμένη εργοστασιακή ρύθμιση σε διεθνές επίπεδο.
Όψεις (Διπλής όψης) Απενεργοποίηση Μεγάλη πλευρά Μικρή πλευρά	Καθορίζει τον προσανατολισμό των πρωτότυπων εγγράφων που τοποθετούνται στον αυτόματο τροφοδότη εγγράφων (ADF) για σάρωση διπλής όψης. **Σημ.:** Η προεπιλεγμένη εργοστασιακή ρύθμιση είναι "Απενεργοποίηση".
Ποιότητα JPEG Βέλτιστη για το περιεχόμενο 5-90	Ορίστε την ποιότητα μιας φωτογραφίας JPEG σε σχέση με το μέγεθος του αρχείου και την ποιότητα της εικόνας. **Σημειώσεις:** • Η επιλογή Βέλτιστη για το περιεχόμενο είναι η προεπιλεγμένη εργοστασιακή ρύθμιση. • Η επιλογή 5 μειώνει το μέγεθος αρχείου και την ποιότητα της εικόνας. • Η επιλογή 90 παρέχει την βέλτιστη ποιότητα εικόνας, αλλά το μέγεθος αρχείου είναι πολύ μεγάλο.
Προεπιλογή για κείμενο 5-90	Ορίστε την ποιότητα μιας εικόνας κειμένου σε σχέση με το μέγεθος αρχείου και την ποιότητα της εικόνας. **Σημ.:** Η επιλογή 75 είναι η προεπιλεγμένη εργοστασιακή ρύθμιση.
Προεπιλογή για Κείμενο/Φωτογραφία 5-90	Ορίστε την ποιότητα μιας εικόνας κειμένου ή φωτογραφίας σε σχέση με το μέγεθος αρχείου και την ποιότητα της εικόνας. **Σημ.:** Η επιλογή 75 είναι η προεπιλεγμένη εργοστασιακή ρύθμιση.
Προεπιλογή για Φωτογραφίες 5-90	Ορίστε την ποιότητα μιας φωτογραφίας σε σχέση με το μέγεθος αρχείου και την ποιότητα της εικόνας. **Σημ.:** Η επιλογή 50 είναι η προεπιλεγμένη εργοστασιακή ρύθμιση.
Αποστολή εικόνων e-mail ως Συνημμένο Σύνδεση Web	Καθορίζει τον τρόπο αποστολής των εικόνων. **Σημ.:** Η προεπιλεγμένη εργοστασιακή ρύθμιση είναι "Συνημμένο".

Χρήση	Για
Χρήση Tiff πολλών σελίδων Ενεργοποίηση Απενεργοποίηση	Παρέχει επιλογή ανάμεσα σε αρχεία TIFF μίας σελίδας και αρχεία TIFF πολλών σελίδων. Για μια εργασία σάρωσης σε e-mail πολλών σελίδων, δημιουργείται είτε ένα αρχείο TIFF που περιλαμβάνει όλες τις σελίδες, είτε πολλά αρχεία TIFF που περιλαμβάνουν ένα αρχείο για κάθε σελίδα της εργασίας σάρωσης. **Σημ.:** Η προεπιλεγμένη εργοστασιακή ρύθμιση είναι Ενεργοποίηση.
Συμπίεση TIFF LZW JPEG	Ορίζει τη μορφή συμπίεσης που θα χρησιμοποιείται για τα αρχεία TIFF. **Σημ.:** Η προεπιλεγμένη εργοστασιακή ρύθμιση είναι LZW.
Αρχείο καταγραφής μετάδοσης Εκτύπωση αρχείου καταγραφής Να μην εκτυπώνεται το αρχείο καταγραφής Εκτύπωση μόνο για σφάλμα	Επιτρέπει την εκτύπωση ενός αρχείου καταγραφής μετάδοσης μετά από κάθε εργασία ηλεκτρονικού ταχυδρομείου. **Σημ.:** Η επιλογή Εκτύπωση αρχείου καταγραφής είναι η προεπιλεγμένη εργοστασιακή ρύθμιση.
Καταγραφή προέλευσης χαρτιού Θήκη [x] Τροφοδότης διαφορετικών μεγεθών	Καθορίστε την προέλευση χαρτιού για την εκτύπωση αρχείων καταγραφής ηλεκτρονικού ταχυδρομείου. **Σημ.:** Η επιλογή Θήκη 1 είναι η προεπιλεγμένη εργοστασιακή ρύθμιση.
Βάθος bit e-mail 1 bit 8 bit	Επιτρέψτε στη λειτουργία "Κείμενο/Φωτογραφία" να παράγει μικρότερα μεγέθη αρχείου χρησιμοποιώντας εικόνες 1 bit, όταν η λειτουργία "Έγχρωμο" είναι απενεργοποιημένη. **Σημ.:** Η επιλογή 8 bit είναι η προεπιλεγμένη εργοστασιακή ρύθμιση.
Σάρωση προσαρμοσμένης εργασίας Ενεργοποίηση Απενεργοποίηση	Αντιγραφή εγγράφου που περιλαμβάνει συνδυασμούς μεγεθών χαρτιού. **Σημειώσεις:** • Η προεπιλεγμένη εργοστασιακή ρύθμιση είναι "Απενεργοποίηση". • Αυτό το στοιχείο μενού εμφανίζεται μόνο όταν έχει εγκατασταθεί ένας διαμορφωμένος σκληρός δίσκος που λειτουργεί κανονικά.
Προεπισκόπηση σάρωσης Ενεργοποίηση Απενεργοποίηση	Καθορίζει αν θα εμφανίζεται προεπισκόπηση στην οθόνη για τις εργασίες σάρωσης. **Σημειώσεις:** • Η προεπιλεγμένη εργοστασιακή ρύθμιση είναι "Απενεργοποίηση". • Αυτό το στοιχείο μενού εμφανίζεται μόνο όταν έχει εγκατασταθεί ένας διαμορφωμένος σκληρός δίσκος που λειτουργεί κανονικά.
Να επιτρέπεται η αποθήκευση ως συντόμευση Ενεργοποίηση Απενεργοποίηση	Μπορείτε να αποθηκεύετε τις διευθύνσεις ηλεκτρονικού ταχυδρομείου ως συντομεύσεις. **Σημειώσεις:** • Η προεπιλεγμένη εργοστασιακή ρύθμιση είναι Ενεργοποίηση. • Όταν οριστεί σε Off (Απενεργοποίηση), το κουμπί Save as Shortcut (Αποθήκευση ως συντόμευση) δεν εμφανίζεται στην οθόνη προορισμού e-mail.
Κατάργηση φόντου -4 έως 4	Προσαρμόζει την ποσότητα του φόντου που θα είναι ορατή σε μια σαρωμένη εικόνα. **Σημ.:** Η προεπιλεγμένη εργοστασιακή ρύθμιση είναι 0.

Χρήση	Για
Ισορροπία χρώματος Κυανό-Κόκκινο Ματζέντα-Πράσινο Κίτρινο-Μπλε	Επιτρέπει την εξισορρόπηση των χρωμάτων στο αποτέλεσμα εξόδου.
Χρώμα απόρριψης Χρώμα απόρριψης Κανένα Κόκκινο Πράσινο Μπλε Προεπιλεγμένα όρια τιμών κόκκινου 0–255 Προεπιλεγμένα όρια τιμών πράσινου 0–255 Προεπιλεγμένα όρια τιμών μπλε 0–255	Ορίζει το χρώμα απόρριψης και ρυθμίζει την απόρριψη για το όριο κάθε χρώματος. **Σημειώσεις:** • Η επιλογή "Κανένα" είναι η προεπιλεγμένη εργοστασιακή ρύθμιση για το Χρώμα απόρριψης. • Η προεπιλεγμένη εργοστασιακή ρύθμιση για το όριο κάθε χρώματος είναι το 128.
Αντίθεση 0-5 Βέλτιστη για το περιεχόμενο	Καθορίστε την αντίθεση του αποτελέσματος εκτύπωσης. **Σημ.:** Η επιλογή Βέλτιστη για το περιεχόμενο είναι η προεπιλεγμένη εργοστασιακή ρύθμιση.
Είδωλο αντικατοπτρισμού Απενεργοποίηση Ενεργοποίηση	Δημιουργεί έναν αντικατοπτρισμό του πρωτότυπου εγγράφου. **Σημ.:** Η προεπιλεγμένη εργοστασιακή ρύθμιση είναι "Απενεργοποίηση".
Αρνητικό εικόνας Απενεργοποίηση Ενεργοποίηση	Δημιουργεί ένα αρνητικό εικόνας του πρωτότυπου εγγράφου. **Σημ.:** Η προεπιλεγμένη εργοστασιακή ρύθμιση είναι "Απενεργοποίηση".
Λεπτομέρεια σκίασης -4 έως 4	Προσαρμόστε την ποσότητα σκίασης που θα είναι ορατή σε μια σαρωμένη εικόνα. **Σημ.:** Η προεπιλεγμένη εργοστασιακή ρύθμιση είναι 0.
Προσαρμογή παραμόρφωσης του Αυτόματου τροφοδότη εγγράφων Αυτόματη Απενεργοποίηση Ενεργοποίηση	Διόρθωση ελαφριάς απόκλισης στη σαρωμένη εικόνα. **Σημειώσεις:** • Η προεπιλεγμένη εργοστασιακή ρύθμιση είναι "Αυτόματη". • Αυτό το στοιχείο μενού εμφανίζεται μόνο σε ορισμένα μοντέλα εκτυπωτών.
Σάρωση από άκρη σε άκρη Απενεργοποίηση Ενεργοποίηση	Καθορίστε εάν το πρωτότυπο έγγραφο σαρώνεται από άκρη σε άκρη. **Σημ.:** Η προεπιλεγμένη εργοστασιακή ρύθμιση είναι "Απενεργοποίηση".
Ευκρίνεια 1-5	Προσαρμόστε το βαθμό ευκρίνειας σε μια σαρωμένη εικόνα. **Σημ.:** Η επιλογή 3 είναι η προεπιλεγμένη εργοστασιακή ρύθμιση.
Θερμοκρασία -4 έως 4	Καθορίζει αν η εκτύπωση θα έχει θερμό ή ψυχρό χρώμα. Οι τιμές ψυχρού χρώματος δημιουργούν ένα πιο μπλε αποτέλεσμα εκτύπωσης σε σχέση με την προεπιλεγμένη τιμή, ενώ οι τιμές θερμού χρώματος δημιουργούν ένα πιο κοκκινωπό αποτέλεσμα εκτύπωσης σε σχέση με την προεπιλεγμένη τιμή. **Σημ.:** Η προεπιλεγμένη εργοστασιακή ρύθμιση είναι 0.

Χρήση	Για
Χρήση κοιν.:/Ιδιαίτ. κοιν.: Απενεργοποίηση Ενεργοποίηση	Επιτρέπει τη χρήση των πεδίων Κοιν. και Ιδ. κοιν. **Σημ.:** Η προεπιλεγμένη εργοστασιακή ρύθμιση είναι "Απενεργοποίηση".

Μενού Ρυθμίσεις FTP

Χρήση	Για
Μορφοποίηση PDF (.pdf) TIFF (.tif) JPEG (.jpg) XPS (.xps) RTF (.rtf) TXT (.txt)	Καθορίζει τη μορφή του αρχείου. **Σημειώσεις:** • Η επιλογή PDF (.pdf) είναι η προεπιλεγμένη εργοστασιακή ρύθμιση. • Για να χρησιμοποιήσετε την επιλογή RTF (.rtf) ή TXT (.txt), αγοράστε και εγκαταστήστε το πρόγραμμα OCR AccuRead.
Ρυθμίσεις PDF Έκδοση PDF 1.2–1.7 A–1a A–1b Συμπίεση PDF Κανονικός Υψηλή Ασφαλές PDF Απενεργοποίηση Ενεργοποίηση PDF με αναζήτηση Απενεργοποίηση Ενεργοποίηση	Διαμορφώνει τις ρυθμίσεις PDF. **Σημειώσεις:** • Η προεπιλεγμένη εργοστασιακή ρύθμιση για την Έκδοση PDF είναι 1.5. • Η προεπιλεγμένη εργοστασιακή ρύθμιση για τη Συμπίεση PDF είναι Κανονική. Η ρύθμιση αυτή εμφανίζεται μόνο εάν έχει εγκατασταθεί ένας διαμορφωμένος σκληρός δίσκος που λειτουργεί κανονικά. • Η προεπιλεγμένη εργοστασιακή ρύθμιση για τις παραμέτρους Ασφαλές PDF και PDF με δυνατότητα αναζήτησης είναι Απενεργοποίηση. Για την παράμετρο Ασφαλές PDF απαιτείται εισαγωγή του κωδικού πρόσβασης δύο φορές. • Για να χρησιμοποιήσετε την επιλογή "PDF με δυνατότητα αναζήτησης", αγοράστε και εγκαταστήστε το πρόγραμμα OCR AccuRead.
Τύπος περιεχομένου Κείμενο Γραφικά Κείμενο/Φωτογραφία Φωτογραφία	Καθορίζει το περιεχόμενο του πρωτότυπου εγγράφου. **Σημ.:** Η επιλογή Κείμενο/Φωτογραφία είναι η προεπιλεγμένη εργοστασιακή ρύθμιση.
Προέλευση περιεχομένου Ασπρόμαυρο λέιζερ Έγχρωμο λέιζερ Inkjet Φωτογραφία/Φιλμ Περιοδικό Εφημερίδα Πατήστε το κουμπί Άλλο	Καθορίζει τον τρόπο δημιουργίας του πρωτότυπου εγγράφου. **Σημ.:** Η επιλογή Ασπρόμαυρο λέιζερ είναι η προεπιλεγμένη εργοστασιακή ρύθμιση.
Έγχρωμο Απενεργοποίηση Ενεργοποίηση	Ορίζει αν ο εκτυπωτής θα πραγματοποιεί καταγραφή και μετάδοση έγχρωμου περιεχομένου. **Σημ.:** Η προεπιλεγμένη εργοστασιακή ρύθμιση είναι Ενεργοποίηση.

Χρήση	Για
Ανάλυση 75 dpi 150 dpi 200 dpi 300 dpi 400 dpi 600 dpi	Προσδιορισμός της ποιότητας της σάρωσης σε κουκίδες ανά ίντσα (dpi). **Σημ.:** Η επιλογή 150 dpi είναι η εργοστασιακά προεπιλεγμένη ρύθμιση.
Σκουρότητα 1-9	Κάνει την εκτύπωση πιο ανοιχτόχρωμη ή πιο σκουρόχρωμη. **Σημ.:** Η προεπιλεγμένη εργοστασιακή ρύθμιση είναι 5.
Προσανατολισμός Κατακόρυφος προσανατολισμός Οριζόντιος προσανατολισμός	Καθορίστε τον προσανατολισμό της σαρωμένης εικόνας. **Σημ.:** Η προεπιλεγμένη εργοστασιακή ρύθμιση είναι "Κατακόρυφος προσανατολισμός".
Μέγεθος πρωτοτύπου Letter Legal Executive Folio Statement Oficio (Μεξικό) Universal Auto Size Sense (Αυτόματη ανίχνευση μεγέθους) Mixed Sizes (Συνδυασμός μεγεθών) A4 A5 A6 JIS B5 Προσαρμοσμένο μέγεθος σάρωσης [x] Πρωτότυπο βιβλίου Επαγγελματική κάρτα 3 x 5 ίν. 4 x 6 ίν.	Καθορίζει το μέγεθος του πρωτότυπου εγγράφου. **Σημ.:** Η ρύθμιση Letter είναι η για τις Η.Π.Α. Η επιλογή A4 αποτελεί προεπιλεγμένη εργοστασιακή ρύθμιση σε διεθνές επίπεδο.
Όψεις (Διπλής όψης) Απενεργοποίηση Μεγάλη πλευρά Μικρή πλευρά	Καθορίζει τον προσανατολισμό των πρωτότυπων εγγράφων που τοποθετούνται στον αυτόματο τροφοδότη εγγράφων (ADF) για σάρωση διπλής όψης. **Σημ.:** Η προεπιλεγμένη εργοστασιακή ρύθμιση είναι "Απενεργοποίηση".
Ποιότητα JPEG Βέλτιστη για το περιεχόμενο 5-90	Ορίζει την ποιότητα μιας φωτογραφίας JPEG σε σχέση με το μέγεθος αρχείου και την ποιότητα της εικόνας. **Σημειώσεις:** • Η επιλογή Βέλτιστη για το περιεχόμενο είναι η προεπιλεγμένη εργοστασιακή ρύθμιση. • Η επιλογή 5 μειώνει το μέγεθος αρχείου, έτσι όμως υποβιβάζεται η ποιότητα της εικόνας. • Η επιλογή 90 παρέχει την βέλτιστη ποιότητα εικόνας, αλλά το μέγεθος αρχείου είναι πολύ μεγάλο.

Χρήση	Για
Προεπιλογή για κείμενο 5-90	Ορίζει την ποιότητα ενός κειμένου σε σχέση με το μέγεθος αρχείου και την ποιότητα της εικόνας. **Σημ.:** Η επιλογή 75 είναι η προεπιλεγμένη εργοστασιακή ρύθμιση.
Προεπιλογή για Κείμενο/Φωτογραφία 5-90	Ορίζει την ποιότητα μιας εικόνας κειμένου/φωτογραφίας σε σχέση με το μέγεθος αρχείου και την ποιότητα της εικόνας. **Σημ.:** Η επιλογή 75 είναι η προεπιλεγμένη εργοστασιακή ρύθμιση.
Προεπιλογή για Φωτογραφίες 5-90	Ορίζει την ποιότητα μιας φωτογραφίας σε σχέση με το μέγεθος αρχείου και την ποιότητα της εικόνας. **Σημ.:** Η επιλογή 50 είναι η προεπιλεγμένη εργοστασιακή ρύθμιση.
Χρήση TIFF πολλών σελίδων Ενεργοποίηση Απενεργοποίηση	Παρέχει επιλογή ανάμεσα σε αρχεία TIFF μίας σελίδας και αρχεία TIFF πολλών σελίδων. Για μια εργασία σάρωσης σε FTP πολλών σελίδων, δημιουργείται είτε ένα αρχείο TIFF που περιλαμβάνει όλες τις σελίδες, είτε πολλά αρχεία TIFF που περιλαμβάνουν ένα αρχείο για κάθε σελίδα της εργασίας σάρωσης. **Σημ.:** Η προεπιλεγμένη εργοστασιακή ρύθμιση είναι Ενεργοποίηση.
Συμπίεση TIFF LZW JPEG	Ορίζει τη μορφή συμπίεσης που θα χρησιμοποιείται για τα αρχεία TIFF. **Σημ.:** Η προεπιλεγμένη εργοστασιακή ρύθμιση είναι LZW.
Αρχείο καταγραφής μετάδοσης Εκτύπωση αρχείου καταγραφής Να μην εκτυπώνεται το αρχείο καταγραφής Εκτύπωση μόνο για σφάλμα	Καθορίστε εάν θα εκτυπώνεται το αρχείο καταγραφής μετάδοσης. **Σημ.:** Η επιλογή Εκτύπωση αρχείου καταγραφής είναι η προεπιλεγμένη εργοστασιακή ρύθμιση.
Καταγραφή προέλευσης χαρτιού Θήκη [x] Τροφοδότης διαφορετικών μεγεθών	Καθορίζει την προέλευση χαρτιού κατά την εκτύπωση αρχείων καταγραφής FTP. **Σημ.:** Η επιλογή Θήκη 1 είναι η προεπιλεγμένη εργοστασιακή ρύθμιση.
Βάθος bit FTP 1 bit 8 bit	Επιτρέπει στη λειτουργία Κείμενο/Φωτογραφία να έχει μικρότερα μεγέθη αρχείου χρησιμοποιώντας εικόνες 1 bit. **Σημ.:** Η επιλογή 8 bit είναι η προεπιλεγμένη εργοστασιακή ρύθμιση.
Όνομα αρχείου	Πληκτρολογήστε ένα όνομα αρχείου βάσης.
Σάρωση προσαρμοσμένης εργασίας Ενεργοποίηση Απενεργοποίηση	Αντιγράφει ένα έγγραφο που περιέχει διάφορα μεγέθη χαρτιού σε μία εργασία σάρωσης. **Σημ.:** Η προεπιλεγμένη εργοστασιακή ρύθμιση είναι "Απενεργοποίηση".
Προεπισκόπηση σάρωσης Ενεργοποίηση Απενεργοποίηση	Καθορίζει αν θα εμφανίζεται προεπισκόπηση στην οθόνη για τις εργασίες σάρωσης. **Σημειώσεις:** • Η προεπιλεγμένη εργοστασιακή ρύθμιση είναι "Απενεργοποίηση". • Το μενού αυτό εμφανίζεται μόνο όταν έχει εγκατασταθεί ένας διαμορφωμένος σκληρός δίσκος εκτυπωτή που λειτουργεί κανονικά.
Να επιτρέπεται η αποθήκευση ως συντόμευση Ενεργοποίηση Απενεργοποίηση	Επιτρέπει τη δημιουργία συντομεύσεων για διευθύνσεις FTP. **Σημ.:** Η προεπιλεγμένη εργοστασιακή ρύθμιση είναι Ενεργοποίηση.

Χρήση	Για
Κατάργηση φόντου -4 έως 4	Προσαρμόζει την ποσότητα του φόντου που θα είναι ορατή σε ένα αντίγραφο. **Σημ.:** Η προεπιλεγμένη εργοστασιακή ρύθμιση είναι 0.
Ισορροπία χρώματος Κυανό-Κόκκινο Ματζέντα-Πράσινο Κίτρινο-Μπλε	Επιτρέπει την εξισορρόπηση των χρωμάτων στο αποτέλεσμα εξόδου.
Χρώμα απόρριψης Χρώμα απόρριψης Κανένα Κόκκινο Πράσινο Μπλε Προεπιλεγμένα όρια τιμών κόκκινου 0–255 Προεπιλεγμένα όρια τιμών πράσινου 0–255 Προεπιλεγμένα όρια τιμών μπλε 0–255	Ορίζει το χρώμα απόρριψης και ρυθμίζει την απόρριψη για το όριο κάθε χρώματος. **Σημειώσεις:** • Η επιλογή "Κανένα" είναι η προεπιλεγμένη εργοστασιακή ρύθμιση για το Χρώμα απόρριψης. • Η προεπιλεγμένη εργοστασιακή ρύθμιση για το όριο κάθε χρώματος είναι το 128.
Αντίθεση 0-5 Βέλτιστη για το περιεχόμενο	Καθορίστε την αντίθεση του αποτελέσματος εκτύπωσης. **Σημ.:** Η επιλογή Βέλτιστη για το περιεχόμενο είναι η προεπιλεγμένη εργοστασιακή ρύθμιση.
Είδωλο αντικατοπτρισμού Απενεργοποίηση Ενεργοποίηση	Δημιουργεί έναν αντικατοπτρισμό του πρωτότυπου εγγράφου. **Σημ.:** Η προεπιλεγμένη εργοστασιακή ρύθμιση είναι "Απενεργοποίηση".
Αρνητικό εικόνας Απενεργοποίηση Ενεργοποίηση	Δημιουργεί ένα αρνητικό εικόνας του πρωτότυπου εγγράφου. **Σημ.:** Η προεπιλεγμένη εργοστασιακή ρύθμιση είναι "Απενεργοποίηση".
Λεπτομέρεια σκίασης -4 έως 4	Προσαρμόστε την ποσότητα σκίασης που θα είναι ορατή σε μια σαρωμένη εικόνα. **Σημ.:** Η προεπιλεγμένη εργοστασιακή ρύθμιση είναι 0.
Προσαρμογή παραμόρφωσης του Αυτόματου τροφοδότη εγγράφων Αυτόματη Απενεργοποίηση Ενεργοποίηση	Διόρθωση ελαφριάς στρέβλωσης της σαρωμένης εικόνας. **Σημειώσεις:** • Η προεπιλεγμένη εργοστασιακή ρύθμιση είναι "Αυτόματη". • Αυτό το στοιχείο μενού υποστηρίζεται μόνο σε ορισμένα μοντέλα εκτυπωτών.
Σάρωση από άκρη σε άκρη Απενεργοποίηση Ενεργοποίηση	Καθορίστε εάν το πρωτότυπο έγγραφο σαρώνεται από άκρη σε άκρη. **Σημ.:** Η προεπιλεγμένη εργοστασιακή ρύθμιση είναι "Απενεργοποίηση".
Ευκρίνεια 1-5	Προσαρμόζει το βαθμό ευκρίνειας σε μια σαρωμένη εικόνα. **Σημ.:** Η επιλογή 3 είναι η προεπιλεγμένη εργοστασιακή ρύθμιση.

Χρήση	Για
Θερμοκρασία -4 έως 4	Επιτρέπει στο χρήστη να ορίσει αν η εκτύπωση θα γίνεται με θερμό ή ψυχρό χρώμα. Οι τιμές ψυχρού χρώματος δημιουργούν ένα πιο μπλε αποτέλεσμα εκτύπωσης σε σχέση με την προεπιλεγμένη τιμή, ενώ οι τιμές θερμού χρώματος δημιουργούν ένα πιο κοκκινωπό αποτέλεσμα εκτύπωσης σε σχέση με την προεπιλεγμένη τιμή. **Σημ.:** Η προεπιλεγμένη εργοστασιακή ρύθμιση είναι 0.

Μενού Μονάδα Flash

Ρυθμίσεις σάρωσης

Χρήση	Για
Μορφοποίηση PDF (.pdf) TIFF (.tif) JPEG (.jpg) XPS (.xps) RTF (.rtf) TXT (.txt)	Καθορίζει τη μορφή του αρχείου. **Σημειώσεις:** • Η επιλογή PDF (.pdf) είναι η προεπιλεγμένη εργοστασιακή ρύθμιση. • Για να χρησιμοποιήσετε την επιλογή RTF (.rtf) ή TXT (.txt), αγοράστε και εγκαταστήστε το πρόγραμμα OCR AccuRead.
Ρυθμίσεις PDF Έκδοση PDF 1.2–1.7 A–1a Συμπίεση PDF Κανονικός Υψηλή Ασφαλές PDF Απενεργοποίηση Ενεργοποίηση PDF με αναζήτηση Απενεργοποίηση Ενεργοποίηση	Διαμορφώνει τις ρυθμίσεις PDF. **Σημειώσεις:** • Η προεπιλεγμένη εργοστασιακή ρύθμιση για την Έκδοση PDF είναι 1.5. • Η προεπιλεγμένη εργοστασιακή ρύθμιση για τη Συμπίεση PDF είναι Κανονική. • Η επιλογή Απενεργοποίηση είναι η εργοστασιακά προεπιλεγμένη ρύθμιση για τις επιλογές Ασφαλές PDF και PDF με δυνατότητα αναζήτησης. Για την παράμετρο Ασφαλές PDF απαιτείται εισαγωγή του κωδικού πρόσβασης δύο φορές. • Για να χρησιμοποιήσετε την επιλογή "PDF με δυνατότητα αναζήτησης", αγοράστε και εγκαταστήστε το πρόγραμμα OCR AccuRead.
Τύπος περιεχομένου Κείμενο Γραφικά Κείμενο/Φωτογραφία Φωτογραφία	Καθορίζει το περιεχόμενο του πρωτότυπου εγγράφου. **Σημ.:** Η επιλογή Κείμενο/Φωτογραφία είναι η προεπιλεγμένη εργοστασιακή ρύθμιση.
Προέλευση περιεχομένου Ασπρόμαυρο λέιζερ Έγχρωμο λέιζερ Inkjet Φωτογραφία/Φιλμ Περιοδικό Εφημερίδα Πατήστε το κουμπί Άλλο	Καθορίζει τον τρόπο δημιουργίας του πρωτότυπου εγγράφου. **Σημ.:** Η επιλογή Ασπρόμαυρο λέιζερ είναι η προεπιλεγμένη εργοστασιακή ρύθμιση.

Χρήση	Για
Έγχρωμο Ενεργοποίηση Απενεργοποίηση	Ορίζει αν ο εκτυπωτής θα πραγματοποιεί καταγραφή και μετάδοση έγχρωμου περιεχομένου. **Σημ.:** Η προεπιλεγμένη εργοστασιακή ρύθμιση είναι Ενεργοποίηση.
Ανάλυση 75 dpi 150 dpi 200 dpi 300 dpi 400 dpi 600 dpi	Καθορίζει την ανάλυση της σάρωσης σε κουκκίδες ανά ίντσα (dpi). **Σημ.:** Η επιλογή 150 dpi είναι η εργοστασιακά προεπιλεγμένη ρύθμιση.
Σκουρότητα 1-9	Κάνει την εκτύπωση πιο ανοιχτόχρωμη ή πιο σκουρόχρωμη. **Σημ.:** Η προεπιλεγμένη εργοστασιακή ρύθμιση είναι 5.
Προσανατολισμός Κατακόρυφος προσανατολισμός Οριζόντιος προσανατολισμός	Καθορίστε τον προσανατολισμό της σαρωμένης εικόνας. **Σημ.:** Η προεπιλεγμένη εργοστασιακή ρύθμιση είναι "Κατακόρυφος προσανατολισμός".
Μέγεθος πρωτοτύπου Letter Legal Executive Folio Statement Oficio (Μεξικό) Universal Auto Size Sense (Αυτόματη ανίχνευση μεγέθους) Mixed Sizes (Συνδυασμός μεγεθών) A4 A5 A6 JIS B5 Προσαρμοσμένο μέγεθος σάρωσης [x] Πρωτότυπο βιβλίου Επαγγελματική κάρτα 3 x 5 ίν. 4 x 6 ίν.	Καθορίζει το μέγεθος του πρωτότυπου εγγράφου. **Σημ.:** Η ρύθμιση Letter είναι η για τις Η.Π.Α. Η επιλογή A4 αποτελεί προεπιλεγμένη εργοστασιακή ρύθμιση σε διεθνές επίπεδο.
Όψεις (Διπλής όψης) Απενεργοποίηση Μεγάλη πλευρά Μικρή πλευρά	Καθορίζει τον προσανατολισμό των πρωτότυπων εγγράφων που τοποθετούνται στον αυτόματο τροφοδότη εγγράφων (ADF) για σάρωση διπλής όψης. **Σημ.:** Η προεπιλεγμένη εργοστασιακή ρύθμιση είναι "Απενεργοποίηση".

Χρήση	Για
Ποιότητα JPEG Βέλτιστη για το περιεχόμενο 5-90	Ορίζει την ποιότητα μιας φωτογραφίας JPEG σε σχέση με το μέγεθος και την ποιότητα του αρχείου. **Σημειώσεις:** • Η επιλογή Βέλτιστη για το περιεχόμενο είναι η προεπιλεγμένη εργοστασιακή ρύθμιση. • Η επιλογή 5 μειώνει το μέγεθος αρχείου, έτσι όμως υποβιβάζεται η ποιότητα της εικόνας. • Η επιλογή 90 παρέχει την βέλτιστη ποιότητα εικόνας, αλλά το μέγεθος αρχείου είναι πολύ μεγάλο.
Προεπιλογή για κείμενο 5-90	Ορίζει την ποιότητα του κειμένου σε σχέση με το μέγεθος του αρχείου και την ποιότητα της εικόνας. **Σημ.:** Η επιλογή 75 είναι η προεπιλεγμένη εργοστασιακή ρύθμιση.
Προεπιλογή για Κείμενο/Φωτογραφία 5-90	Ορίζει την ποιότητα μιας εικόνας κειμένου/φωτογραφίας σε σχέση με το μέγεθος αρχείου και την ποιότητα της εικόνας. **Σημ.:** Η επιλογή 75 είναι η προεπιλεγμένη εργοστασιακή ρύθμιση.
Προεπιλογή για Φωτογραφίες 5-90	Ορίζει την ποιότητα μιας εικόνας φωτογραφίας σε σχέση με το μέγεθος και την ποιότητα του αρχείου. **Σημ.:** Η επιλογή 50 είναι η προεπιλεγμένη εργοστασιακή ρύθμιση.
Χρήση TIFF πολλών σελίδων Ενεργοποίηση Απενεργοποίηση	Παρέχει επιλογή ανάμεσα σε αρχεία TIFF μίας σελίδας και αρχεία TIFF πολλών σελίδων. Για μια εργασία σάρωσης πολλών σελίδων σε FTP, δημιουργείται είτε ένα αρχείο TIFF που περιλαμβάνει όλες τις σελίδες, είτε πολλά αρχεία TIFF που περιλαμβάνουν ένα αρχείο για κάθε σελίδα της εργασίας. **Σημ.:** Η προεπιλεγμένη εργοστασιακή ρύθμιση είναι Ενεργοποίηση.
Βάθος bit σάρωσης 1 bit 8 bit	Επιτρέπει στη λειτουργία "Κείμενο/Φωτογραφία" να παράγει μικρότερα μεγέθη αρχείου χρησιμοποιώντας εικόνες 1 bit. **Σημ.:** Η επιλογή 8 bit είναι η προεπιλεγμένη εργοστασιακή ρύθμιση.
Όνομα αρχείου	Πληκτρολογήστε ένα όνομα αρχείου βάσης.
Σάρωση προσαρμοσμένης εργασίας Ενεργοποίηση Απενεργοποίηση	Αντιγραφή εγγράφου που περιλαμβάνει συνδυασμούς μεγεθών χαρτιού. **Σημ.:** Η προεπιλεγμένη εργοστασιακή ρύθμιση είναι "Απενεργοποίηση".
Προεπισκόπηση σάρωσης Ενεργοποίηση Απενεργοποίηση	Καθορίζει αν θα εμφανίζεται προεπισκόπηση στην οθόνη για τις εργασίες σάρωσης. **Σημειώσεις:** • Η προεπιλεγμένη εργοστασιακή ρύθμιση είναι "Απενεργοποίηση". • Το μενού αυτό εμφανίζεται μόνο όταν έχει εγκατασταθεί ένας διαμορφωμένος σκληρός δίσκος εκτυπωτή που λειτουργεί κανονικά.
Κατάργηση φόντου -4 έως 4	Προσαρμόζει την ποσότητα του φόντου που θα είναι ορατή σε ένα αντίγραφο. **Σημ.:** Η προεπιλεγμένη εργοστασιακή ρύθμιση είναι 0.
Ισορροπία χρώματος Κυανό - Κόκκινο Ματζέντα - Πράσινο Κίτρινο - Μπλε	Επιτρέπει την εξισορρόπηση των χρωμάτων στο αποτέλεσμα εξόδου.

Χρήση	Για
Χρώμα απόρριψης Χρώμα απόρριψης Κανένα Κόκκινο Πράσινο Μπλε Προεπιλεγμένα όρια τιμών κόκκινου 0–255 Προεπιλεγμένα όρια τιμών πράσινου 0–255 Προεπιλεγμένα όρια τιμών μπλε 0–255	Ορίζει το χρώμα απόρριψης και ρυθμίζει την απόρριψη για το όριο κάθε χρώματος. **Σημειώσεις:** • Η επιλογή "Κανένα" είναι η προεπιλεγμένη εργοστασιακή ρύθμιση για το Χρώμα απόρριψης. • Η προεπιλεγμένη εργοστασιακή ρύθμιση για το όριο κάθε χρώματος είναι το 128.
Αντίθεση 0-5 Βέλτιστη για το περιεχόμενο	Καθορίζει την αντίθεση της σαρωμένης εικόνας. **Σημ.:** Η επιλογή Βέλτιστη για το περιεχόμενο είναι η προεπιλεγμένη εργοστασιακή ρύθμιση.
Είδωλο αντικατοπτρισμού Απενεργοποίηση Ενεργοποίηση	Δημιουργεί έναν αντικατοπτρισμό του πρωτότυπου εγγράφου. **Σημ.:** Η προεπιλεγμένη εργοστασιακή ρύθμιση είναι "Απενεργοποίηση".
Αρνητικό εικόνας Απενεργοποίηση Ενεργοποίηση	Δημιουργεί ένα αρνητικό εικόνας του πρωτότυπου εγγράφου. **Σημ.:** Η προεπιλεγμένη εργοστασιακή ρύθμιση είναι "Απενεργοποίηση".
Λεπτομέρεια σκίασης -4 έως 4	Προσαρμόστε την ποσότητα σκίασης που θα είναι ορατή σε μια σαρωμένη εικόνα. **Σημ.:** Η προεπιλεγμένη εργοστασιακή ρύθμιση είναι 0.
Προσαρμογή παραμόρφωσης του Αυτόματου τροφοδότη εγγράφων Αυτόματη Απενεργοποίηση Ενεργοποίηση	Διόρθωση ελαφριάς στρέβλωσης της σαρωμένης εικόνας. **Σημειώσεις:** • Η προεπιλεγμένη εργοστασιακή ρύθμιση είναι "Αυτόματη". • Αυτό το στοιχείο μενού εμφανίζεται μόνο σε ορισμένα μοντέλα εκτυπωτών.
Σάρωση από άκρη σε άκρη Απενεργοποίηση Ενεργοποίηση	Καθορίστε εάν το πρωτότυπο έγγραφο σαρώνεται από άκρη σε άκρη. **Σημ.:** Η προεπιλεγμένη εργοστασιακή ρύθμιση είναι "Απενεργοποίηση".
Ευκρίνεια 1-5	Προσαρμόστε το βαθμό ευκρίνειας σε μια σαρωμένη εικόνα. **Σημ.:** Η επιλογή 3 είναι η προεπιλεγμένη εργοστασιακή ρύθμιση.
Θερμοκρασία -4 έως 4	Καθορίζει αν η εκτύπωση θα έχει θερμό ή ψυχρό χρώμα. Οι τιμές ψυχρού χρώματος δημιουργούν ένα πιο μπλε αποτέλεσμα εκτύπωσης σε σχέση με την προεπιλεγμένη τιμή, ενώ οι τιμές θερμού χρώματος δημιουργούν ένα πιο κοκκινωπό αποτέλεσμα εκτύπωσης σε σχέση με την προεπιλεγμένη τιμή. **Σημ.:** Η προεπιλεγμένη εργοστασιακή ρύθμιση είναι 0.

Ρυθμίσεις εκτύπωσης

Αντίγραφα 1-999	Ορίζει έναν προεπιλεγμένο αριθμό αντιγράφων για κάθε εργασία εκτύπωσης. **Σημ.:** Η προεπιλεγμένη εργοστασιακή ρύθμιση είναι 1.
Προέλευση χαρτιού Θήκη [x] Τροφοδότης διαφορετικών μεγεθών Μη αυτόματη επιλογή χαρτιού Μη αυτόματη τροφοδοσία φακέλων	Να ορίσετε μια προεπιλεγμένη πηγή προέλευσης χαρτιού για όλες τις εργασίες εκτύπωσης. **Σημ.:** Η επιλογή Θήκη 1 είναι η προεπιλεγμένη εργοστασιακή ρύθμιση.
Σελιδοποίηση (1,1,1) (2,2,2) (1,2,3) (1,2,3)	Να στοιβάζετε τις σελίδες μια εργασίας εκτύπωσης τηρώντας μια συγκεκριμένη ακολουθία κατά την εκτύπωση πολλαπλών αντιγράφων. **Σημ.:** Η εργοστασιακά προεπιλεγμένη ρύθμιση είναι (1,2,3) (1,2,3).
Όψεις (Διπλής όψης) 1 όψεων 2 όψεων	Ενεργοποιεί την εκτύπωση δύο όψεων για εισερχόμενες εργασίες εκτύπωσης. **Σημ.:** Η εκτύπωση μίας όψης είναι η προεπιλεγμένη εργοστασιακή ρύθμιση.
Δέσιμο διπλής όψης Μεγάλη πλευρά Μικρή πλευρά	Ορίζει το δέσιμο για τις σελίδες διπλής όψης σε σχέση με τον προσανατολισμό της σελίδας. **Σημειώσεις:** • Η επιλογή "Μεγάλη πλευρά" είναι η εργοστασιακά προεπιλεγμένη ρύθμιση. Αυτό σημαίνει ότι οι σελίδες δένονται κατά μήκος της μεγάλης πλευράς της σελίδας (αριστερό άκρο για κατακόρυφο προσανατολισμό, επάνω άκρο για οριζόντιο προσανατολισμό). • Η επιλογή "Μικρή πλευρά" σημαίνει ότι οι σελίδες δένονται κατά μήκος της μικρής πλευράς της σελίδας (επάνω άκρο για κατακόρυφο προσανατολισμό και αριστερό άκρο για οριζόντιο προσανατολισμό).
Προσανατολισμός εξοικονόμησης χαρτιού Αυτόματη Οριζόντιος προσανατολισμός Κατακόρυφος προσανατολισμός	Ορισμός του προσανατολισμού ενός πολυσέλιδου εγγράφου. **Σημ.:** Η προεπιλεγμένη εργοστασιακή ρύθμιση είναι "Αυτόματη".
Εξοικονόμηση χαρτιού Απενεργοποίηση 2-Up 3-Up 4-Up 6-Up 9-Up 12-Up 16-Up	Εκτύπωση εικόνων πολλών σελίδων σε μία πλευρά του χαρτιού. **Σημ.:** Η προεπιλεγμένη εργοστασιακή ρύθμιση είναι "Απενεργοποίηση".
Περιθώριο εξοικονόμησης χαρτιού Κανένα Αμιγές	Εκτυπώνει περιθώριο γύρω από την εικόνα κάθε σελίδας. **Σημ.:** Η επιλογή "Κανένα" είναι η προεπιλεγμένη εργοστασιακή ρύθμιση.

Διάταξη εξοικονόμησης χαρτιού Οριζόντια Οριζόντια αναστροφή Κατακόρυφη αναστροφή Κατακόρυφη	Καθορίζει την τοποθέτηση εικόνων πολλών σελίδων. **Σημειώσεις:** • Η επιλογή "Οριζόντια" είναι η προεπιλεγμένη εργοστασιακή ρύθμιση. • Η τοποθέτηση εξαρτάται από τον αριθμό των εικόνων σελίδας και από το αν οι εικόνες έχουν κατακόρυφο ή οριζόντιο προσανατολισμό.
Διαχωριστικά φύλλα Απενεργοποίηση Μεταξύ αντιγράφων Μεταξύ εργασιών Μεταξύ σελίδων	Καθορίζει εάν θα παρεμβάλλονται κενά διαχωριστικά φύλλα. **Σημειώσεις:** • Η προεπιλεγμένη εργοστασιακή ρύθμιση είναι "Απενεργοποίηση". • Με την επιλογή "Μεταξύ αντιγράφων" γίνεται εισαγωγή ενός κενού φύλλου ανάμεσα σε κάθε αντίγραφο της εργασίας εκτύπωσης, αν η ρύθμιση Σελιδοποίηση έχει οριστεί σε (1,2,3) (1,2,3). Εάν η ρύθμιση Σελιδοποίηση οριστεί σε (1,1,1) (2,2,2), τότε εισάγεται μια κενή σελίδα ανάμεσα σε κάθε σύνολο εκτυπωμένων σελίδων. • Με τη ρύθμιση "Μεταξύ εργασιών" γίνεται εισαγωγή ενός κενού φύλλου ανάμεσα στις εργασίες εκτύπωσης. • Με τη ρύθμιση "Μεταξύ σελίδων" γίνεται εισαγωγή ενός κενού φύλλου ανάμεσα σε κάθε σελίδα της εργασίας εκτύπωσης. Αυτή η ρύθμιση είναι χρήσιμη όταν εκτυπώνετε διαφάνειες ή όταν εισάγετε κενές σελίδες σε ένα έγγραφο.
Προέλευση διαχωριστικού φύλλου Θήκη [x] Τροφοδότης διαφορετικών μεγεθών	Να καθορίσετε την πηγή προέλευση του χαρτιού για τα διαχωριστικά φύλλα. **Σημ.:** Η επιλογή Θήκη 1 είναι η προεπιλεγμένη εργοστασιακή ρύθμιση.
Κενές σελίδες Να μη γίνει εκτύπωση Εκτύπωση	Καθορίζει την εισαγωγή ή μη κενών σελίδων σε μια εργασία εκτύπωσης. **Σημ.:** Η επιλογή "Να μη γίνει εκτύπωση" είναι η προεπιλεγμένη εργοστασιακή ρύθμιση.

Μενού Ρυθμίσεις OCR

Σημ.: Αυτό το μενού εμφανίζεται μόνο αν έχετε αγοράσει και εγκαταστήσει το πρόγραμμα OCR AccuRead.

Χρήση	Για
Αυτόματη περιστροφή Ενεργοποίηση Απενεργοποίηση	Περιστρέφει αυτόματα τα σαρωμένα έγγραφα για σωστό προσανατολισμό. **Σημ.:** Η προεπιλεγμένη εργοστασιακή ρύθμιση είναι Ενεργοποίηση.
Απαλοιφή κουκκίδων Απενεργοποίηση Ενεργοποίηση	Αφαιρεί τις κηλίδες από μία σαρωμένη εικόνα. **Σημ.:** Η προεπιλεγμένη εργοστασιακή ρύθμιση είναι "Απενεργοποίηση".
Εντοπ.αντιστρ. Ενεργοποίηση Απενεργοποίηση	Αναγνωρίζει και καθιστά επεξεργάσιμο το λευκό κείμενο σε μαύρο φόντο. **Σημ.:** Η προεπιλεγμένη εργοστασιακή ρύθμιση είναι Ενεργοποίηση.
Βελτ.αυτ.αντιθ. Απενεργοποίηση Ενεργοποίηση	Προσαρμόζει αυτόματα την αντίθεση για βελτίωση της ποιότητας OCR. **Σημ.:** Η προεπιλεγμένη εργοστασιακή ρύθμιση είναι "Απενεργοποίηση".

Χρήση	Για
Αναγνωριζόμενες γλώσσες Αγγλικά French (Γαλλικά) German (Γερμανικά) Spanish (Ισπανικά) Italian (Ιταλικά) Πορτογαλικά Danish (Δανικά) Dutch (Ολλανδικά) Norwegian (Νορβηγικά) Swedish (Σουηδικά) Finnish (Φιλανδικά) Hungarian (Ουγγρικά) Polish (Πολωνικά)	Ορίζει τη γλώσσα ή τις γλώσσες που μπορεί να αναγνωρίσει η λειτουργία OCR. Για κάθε γλώσσα, επιλέξτε τα παρακάτω: Απενεργοποίηση Ενεργοποίηση **Σημ.:** Η γλώσσα είναι ενεργοποιημένη από προεπιλογή. Αν οριστεί σε μια τιμή που δεν περιλαμβάνεται στη λίστα αναγνωριζόμενων γλωσσών, τα αγγλικά ενεργοποιούνται από προεπιλογή.

Ρυθμίσεις εκτύπωσης

Μενού ρυθμίσεων

Στοιχείο	Σκοπός
Γλώσσα εκτυπωτή Προσομοίωση PCL Προσομοίωση PS	Ορίζει την προεπιλεγμένη γλώσσα του εκτυπωτή. **Σημειώσεις:** • Η επιλογή "Προσομοίωση PCL" είναι η προεπιλεγμένη εργοστασιακή ρύθμιση. • Αν ορίσετε μια γλώσσα εκτυπωτή ως την προεπιλεγμένη, αυτό δεν εμποδίζει το πρόγραμμα λογισμικού από το να στέλνει εργασίες εκτύπωσης που χρησιμοποιούν άλλη γλώσσα εκτυπωτή.
Αναμονή εργασίας Ενεργοποίηση Απενεργοποίηση	Ορίζει ότι οι εργασίες εκτύπωσης θα αφαιρεθούν από την ουρά εκτύπωσης εάν απαιτούν μη διαθέσιμα εξαρτήματα εκτυπωτή ή προσαρμοσμένες ρυθμίσεις. Οι εργασίες που καταργούνται από την ουρά εκτύπωσης αποθηκεύονται σε μια ξεχωριστή ουρά εκτύπωσης έτσι ώστε οι άλλες εργασίες να εκτυπώνονται κανονικά. Όταν ληφθούν οι πληροφορίες ή/και οι επιλογές που λείπουν, εκτυπώνονται οι αποθηκευμένες εργασίες. **Σημειώσεις:** • Η επιλογή "Απενεργοποίηση" είναι η προεπιλεγμένη εργοστασιακή ρύθμιση. • Αυτό το στοιχείο μενού εμφανίζεται μόνο όταν έχει εγκατασταθεί ένας διαμορφωμένος, λειτουργικός σκληρός δίσκος. Αυτή η προϋπόθεση διασφαλίζει ότι οι αποθηκευμένες εργασίες δεν διαγράφονται εάν ο εκτυπωτής τεθεί εκτός τροφοδοσίας.

Στοιχείο	Σκοπός
Περιοχή εκτύπωσης Κανονική Ολόκληρη σελίδα	Ορίζει τη λογική και φυσική εκτυπώσιμη περιοχή. **Σημειώσεις:** • Η επιλογή "Κανονική" είναι η εργοστασιακά προεπιλεγμένη ρύθμιση. Εάν επιχειρήσετε να εκτυπώσετε δεδομένα εκτός της περιοχής εκτύπωσης, όπως ορίζεται στη ρύθμιση "Κανονική", ο εκτυπωτής περικόπτει την εικόνα στο όριο. • Η ρύθμιση "Ολόκληρη σελίδα" επιτρέπει τη μετακίνηση της εικόνας εκτός της περιοχής εκτύπωσης, όπως ορίζεται στη ρύθμιση "Κανονική", αλλά ο εκτυπωτής θα περικόψει την εικόνα στο όριο της ρύθμισης "Κανονική". Αυτή η ρύθμιση επηρεάζει μόνο σελίδες που εκτυπώνονται με χρήση μεταγλωττιστή PCL 5e. Η ρύθμιση αυτή δεν επηρεάζει τις σελίδες που εκτυπώνονται με μεταγλωττιστή PCL XL ή PostScript.
Προορισμός λήψης RAM Flash Δίσκος	Ορίζει τη θέση αποθήκευσης για τα στοιχεία λήψης. **Σημειώσεις:** • Η επιλογή RAM είναι η εργοστασιακά προεπιλεγμένη ρύθμιση. Η αποθήκευση των στοιχείων μεταφόρτωσης στη μνήμη RAM είναι προσωρινή. • Η αποθήκευση των στοιχείων λήψης σε μνήμη flash ή στο σκληρό δίσκο εκτυπωτή είναι μόνιμη. Τα στοιχεία λήψης παραμένουν στη μνήμη flash ή στο σκληρό δίσκο του εκτυπωτή ακόμα και αν απενεργοποιήσετε τον εκτυπωτή. • Αυτό το στοιχείο μενού εμφανίζεται μόνο όταν έχει εγκατασταθεί ένας διαμορφωμένος, λειτουργικός δίσκος flash ή σκληρός δίσκος εκτυπωτή.
Εξοικονόμηση πόρων Ενεργοποίηση Απενεργοποίηση	Ορίζεται ο τρόπος χειρισμού από τον εκτυπωτή των προσωρινών στοιχείων μεταφόρτωσης, όπως οι γραμματοσειρές και οι μακροεντολές που αποθηκεύονται σε μνήμη RAM, όταν ο εκτυπωτής λαμβάνει μια εργασία για την οποία απαιτείται περισσότερη μνήμη από ό,τι είναι διαθέσιμη. **Σημειώσεις:** • Η επιλογή "Απενεργοποίηση" είναι η προεπιλεγμένη εργοστασιακή ρύθμιση. Με αυτήν την επιλογή, ο εκτυπωτής ρυθμίζεται ώστε να διατηρεί τα στοιχεία λήψης μέχρι να γίνει απαραίτητη η μνήμη. Τα στοιχεία λήψης διαγράφονται για να είναι δυνατή η επεξεργασία των εργασιών εκτύπωσης. • Με την επιλογή "Ενεργοποίηση", τα στοιχεία λήψης διατηρούνται κατά την αλλαγή γλώσσας και επαναφορά των αρχικών ρυθμίσεων του εκτυπωτή. Αν εξαντληθεί η μνήμη του εκτυπωτή, εμφανίζεται το μήνυμα **Μνήμη πλήρης [38]** και τα στοιχεία λήψης δεν διαγράφονται.
Σειρά εκτύπ όλων Αλφαβητικά Πρώτα το παλαιότερο Πρώτα το νεότερο	Καθορίζεται η σειρά με την οποία εκτυπώνονται οι εργασίες σε αναμονή και οι εμπιστευτικές εργασίες, όταν ενεργοποιηθεί η επιλογή "Εκτύπωση όλων". **Σημ.:** Η προεπιλεγμένη εργοστασιακή ρύθμιση είναι "Αλφαβητικά". Οι εργασίες εκτύπωσης εμφανίζονται πάντα σε αλφαβητική σειρά στον πίνακα ελέγχου του εκτυπωτή.

Μενού Φινίρισμα

Χρήση	Για
Όψεις (Διπλής όψης) 1 όψεων 2 όψεων	Καθορίζει αν η εκτύπωση διπλής όψης θα είναι ορισμένη ως προεπιλογή για όλες τις εργασίες εκτύπωσης. **Σημειώσεις:** • Η εκτύπωση μίας όψης είναι η προεπιλεγμένη εργοστασιακή ρύθμιση. • Μπορείτε να επιλέξετε την εκτύπωση δύο όψεων από το λογισμικό του εκτυπωτή.
Δέσιμο διπλής όψης Μεγάλη πλευρά Μικρή πλευρά	Ορίζει το δέσιμο για τις σελίδες διπλής όψης σε σχέση με τον προσανατολισμό της σελίδας. **Σημ.:** Η επιλογή "Μεγάλη πλευρά" είναι η εργοστασιακά προεπιλεγμένη ρύθμιση.
Αντίγραφα 1-999	Ορίζει έναν προεπιλεγμένο αριθμό αντιγράφων για κάθε εργασία εκτύπωσης. **Σημ.:** Η προεπιλεγμένη εργοστασιακή ρύθμιση είναι 1.
Κενές σελίδες Να μη γίνει εκτύπωση Εκτύπωση	Καθορίζει την εισαγωγή ή μη κενών σελίδων σε μια εργασία εκτύπωσης. **Σημ.:** Η επιλογή "Να μη γίνει εκτύπωση" είναι η προεπιλεγμένη εργοστασιακή ρύθμιση.
Σελιδοποίηση (1,1,1) (2,2,2) (1,2,3) (1,2,3)	Να στοιβάζετε τις σελίδες μια εργασίας εκτύπωσης τηρώντας μια συγκεκριμένη ακολουθία κατά την εκτύπωση πολλαπλών αντιγράφων. **Σημ.:** Η επιλογή (1,2,3) (1,2,3) είναι η προεπιλεγμένη εργοστασιακή ρύθμιση.
Διαχωριστικά φύλλα Απενεργοποίηση Μεταξύ αντιγράφων Μεταξύ εργασιών Μεταξύ σελίδων	Καθορίζει εάν θα παρεμβάλλονται κενά διαχωριστικά φύλλα. **Σημειώσεις:** • Η προεπιλεγμένη εργοστασιακή ρύθμιση είναι "Απενεργοποίηση". • Με την επιλογή "Μεταξύ αντιγράφων" γίνεται εισαγωγή ενός κενού φύλλου ανάμεσα σε κάθε αντίγραφο της εργασίας εκτύπωσης, αν η ρύθμιση Σελιδοποίηση έχει οριστεί σε (1,2,3) (1,2,3). Αν η ρύθμιση Σελιδοποίηση έχει οριστεί σε (1,1,1) (2,2,2), γίνεται εισαγωγή μιας κενής σελίδας ανάμεσα σε κάθε σύνολο εκτυπωμένων σελίδων (π.χ. μετά από όλες τις σελίδες 1 και όλες τις σελίδες 2). • Με τη ρύθμιση "Μεταξύ εργασιών" γίνεται εισαγωγή ενός κενού φύλλου ανάμεσα στις εργασίες εκτύπωσης. • Με τη ρύθμιση "Μεταξύ σελίδων" γίνεται εισαγωγή ενός κενού φύλλου ανάμεσα σε κάθε σελίδα της εργασίας εκτύπωσης. Αυτή η ρύθμιση είναι χρήσιμη όταν εκτυπώνετε διαφάνειες ή όταν εισάγετε κενές σελίδες σε ένα έγγραφο.
Προέλευση διαχωριστικού Θήκη [x] Τροφοδότης διαφορετικών μεγεθών	Να καθορίσετε την πηγή προέλευση του χαρτιού για τα διαχωριστικά φύλλα. **Σημειώσεις:** • Η επιλογή Θήκη 1 (τυπική θήκη) είναι η εργοστασιακά προεπιλεγμένη ρύθμιση. • Από το μενού Χαρτί, ορίστε την παράμετρο Ρύθμιση τροφοδότη πολλαπλών χρήσεων στην τιμή "Κασέτα", προκειμένου να εμφανιστεί ο Τροφοδότης πολλαπλών χρήσεων ως ρύθμιση του μενού.

Χρήση	Για
Εξοικονόμηση χαρτιού Απενεργοποίηση 2-Up 3-Up 4-Up 6-Up 9-Up 12-Up 16-Up	Εκτύπωση εικόνων πολλών σελίδων σε μία πλευρά του χαρτιού. **Σημειώσεις:** • Η προεπιλεγμένη εργοστασιακή ρύθμιση είναι "Απενεργοποίηση". • Ο αριθμός που επιλέγεται είναι ο αριθμός των εικόνων σελίδων που θα εκτυπώνονται σε κάθε πλευρά.
Διάταξη εξοικονόμησης χαρτιού Οριζόντια Οριζόντια αναστροφή Κατακόρυφη αναστροφή Κατακόρυφη	Καθορίζει την τοποθέτηση εικόνων πολλών σελίδων. **Σημειώσεις:** • Η επιλογή "Οριζόντια" είναι η προεπιλεγμένη εργοστασιακή ρύθμιση. • Η τοποθέτηση εξαρτάται από τον αριθμό των σελίδων και από το αν οι εικόνες έχουν κατακόρυφο ή οριζόντιο προσανατολισμό.
Προσανατολισμός εξοικονόμησης χαρτιού Αυτόματη Οριζόντιος προσανατολισμός Κατακόρυφος προσανατολισμός	Ορισμός του προσανατολισμού ενός πολυσέλιδου εγγράφου. **Σημ.:** Η προεπιλεγμένη εργοστασιακή ρύθμιση είναι "Αυτόματη".
Περιθώριο εξοικονόμησης χαρτιού Κανένα Αμιγές	Εκτυπώνει περιθώριο γύρω από την εικόνα κάθε σελίδας. **Σημ.:** Η επιλογή "Κανένα" είναι η προεπιλεγμένη εργοστασιακή ρύθμιση.

Μενού Ποιότητα

Χρήση	Για
Ανάλυση εκτύπωσης 300 dpi 600 dpi 1.200 dpi Ποιοτ. εικόνας 1.200 Ποιοτ. εικόνας 2400	Προσδιορισμός της ανάλυσης των εκτυπωμένων σελίδων, σε κουκίδες ανά ίντσα. **Σημ.:** Η επιλογή 600 dpi είναι η εργοστασιακά προεπιλεγμένη ρύθμιση.
Ενίσχυση pixel Απενεργοποίηση Γραμματοσειρές Οριζόντια Κατακόρυφα Και στις δύο κατευθύνσεις	Ενεργοποιείται, για μεγαλύτερη ευκρίνεια, η εκτύπωση περισσότερων pixel σε συμπλέγματα, με σκοπό την οριζόντια ή κάθετη βελτίωση εικόνων ή τη βελτίωση των γραμματοσειρών. **Σημ.:** Η επιλογή "Απενεργοποίηση" είναι η προεπιλεγμένη εργοστασιακή ρύθμιση.

Χρήση	Για
Σκουρότητα τόνερ 1-10	Φωτίζει ή σκουραίνει την εκτύπωση. **Σημειώσεις:** • Η προεπιλεγμένη εργοστασιακή ρύθμιση είναι 8. • Αν επιλέξετε μικρότερο αριθμό, μπορείτε να εξοικονομήσετε τόνερ.
Τονισμός λεπτών γραμμών Ενεργοποίηση Απενεργοποίηση	Να ενεργοποιήσετε μια συγκεκριμένη λειτουργία εκτύπωσης για αρχεία όπως αρχιτεκτονικά σχέδια, χάρτες, διαγραμμάτων ηλεκτρολογικών κυκλωμάτων και γραφήματα ροής. **Σημειώσεις:** • Η επιλογή "Απενεργοποίηση" είναι η προεπιλεγμένη εργοστασιακή ρύθμιση. • Για να επιλέξετε αυτήν τη ρύθμιση μέσω του Embedded Web Server, πληκτρολογήστε τη διεύθυνση IP του εκτυπωτή δικτύου στο πεδίο διεύθυνσης του παραθύρου προγράμματος περιήγησης.
Διόρθωση του γκρι Αυτόματη Απενεργοποίηση	Να ρυθμίσετε αυτόματα το ποσοστό βελτίωσης στην αντίθεση που εφαρμόζονται στις εικόνες. **Σημ.:** Η προεπιλεγμένη εργοστασιακή ρύθμιση είναι Αυτόματος.
Φωτεινότητα -6 έως 6	Το εκτυπωμένο αντίγραφο ρυθμίζεται με την αύξηση ή τη μείωση της φωτεινότητάς του. Η αύξηση της φωτεινότητας του αντιγράφου συντελεί στη συντήρηση του τόνερ. **Σημ.:** Η προεπιλεγμένη εργοστασιακή ρύθμιση είναι 0.
Αντίθεση 0-5	Προσαρμόζει την αντίθεση των εκτυπωμένων αντικειμένων. **Σημ.:** Η προεπιλεγμένη εργοστασιακή ρύθμιση είναι 0.

Μενού Υπολογισμός εργασιών

Σημ.: Αυτό το στοιχείο μενού εμφανίζεται μόνο εάν έχει εγκατασταθεί ένας σκληρός δίσκος εκτυπωτή. Βεβαιωθείτε ότι ο σκληρός δίσκος δεν είναι ανάγνωσης/εγγραφής ή με προστασία εγγραφής.

Χρήση	Για
Αρχείο καταγραφής υπολογισμού εργασιών Απενεργοποίηση Ενεργοποίηση	Ορίζει εάν ο εκτυπωτής θα δημιουργεί ένα αρχείο καταγραφής των εργασιών εκτύπωσης που λαμβάνει. **Σημ.:** Η προεπιλεγμένη εργοστασιακή ρύθμιση είναι "Απενεργοποίηση".
Βοηθητικά προγράμματα υπολογισμού εργασιών	Σας επιτρέπει να εκτυπώνετε και να διαγράφετε αρχεία καταγραφής ή να τα εξαγάγετε σε μια μονάδα flash.
Συχνότητα αρχείου καταγραφής υπολογισμού Καθημερινά Εβδομαδιαία Μηνιαία	Ορίζει τη συχνότητα δημιουργίας ενός αρχείου καταγραφής. **Σημ.:** Η προεπιλεγμένη εργοστασιακή ρύθμιση είναι Μηνιαία.

Χρήση	Για
Ενέργεια αρχείου καταγραφής στο τέλος της συχνότητας Κανένα Αποστολή τρέχοντος αρχείου καταγραφής με e-mail Αποστολή τρέχοντος αρχείου καταγραφής με e-mail & διαγραφή Δημοσίευση τρέχοντος αρχείου καταγραφής Δημοσίευση & διαγραφή τρέχοντος αρχείου καταγραφής	Ορίζει τον τρόπο απόκρισης του εκτυπωτή, όταν λήξει η οριακή τιμή συχνότητας. **Σημ.:** Η επιλογή "Κανένα" είναι η προεπιλεγμένη εργοστασιακή ρύθμιση.
Καταγραφή κατάστασης "Σχεδόν πλήρης" Απενεργοποίηση 1–99	Καθορίζει το μέγιστο μέγεθος του αρχείου καταγραφής, πριν ο εκτυπωτής εκτελέσει την Ενέργεια καταγραφής για την κατάσταση Σχεδόν πλήρης. **Σημ.:** Η προεπιλεγμένη εργοστασιακή ρύθμιση είναι 5.
Καταγραφή ενέργειας στην κατάσταση "Σχεδόν πλήρης" Κανένα Αποστολή τρέχοντος αρχείου καταγραφής με e-mail Αποστολή τρέχοντος αρχείου καταγραφής με e-mail & διαγραφή Αποστολή παλαιότερου αρχείου καταγραφής με e-mail & διαγραφή Δημοσίευση τρέχοντος αρχείου καταγραφής Δημοσίευση & διαγραφή τρέχοντος αρχείου καταγραφής Δημοσίευση & διαγραφή παλαιότερου αρχείου καταγραφής Διαγραφή τρέχοντος αρχείου καταγραφής Διαγραφή παλαιότερου αρχείου καταγραφής Διαγραφή όλων των αρχείων καταγραφής Διαγραφή όλων εκτός του τρέχοντος αρχείου καταγραφής	Ορίζει τον τρόπο απόκρισης του εκτυπωτή, όταν ο χώρος στο σκληρό δίσκο του εκτυπωτή έχει σχεδόν εξαντληθεί. **Σημειώσεις:** • Η επιλογή "Κανένα" είναι η προεπιλεγμένη εργοστασιακή ρύθμιση. • Η τιμή που ορίζεται στο επίπεδο ορίου εξάντλησης του αρχείου καταγραφής καθορίζει το χρόνο ενεργοποίησης αυτής της ενέργειας.
Καταγραφή ενέργειας στην κατάσταση "Πλήρης" Κανένα Αποστολή τρέχοντος αρχείου καταγραφής με e-mail & διαγραφή Αποστολή παλαιότερου αρχείου καταγραφής με e-mail & διαγραφή Δημοσίευση & διαγραφή τρέχοντος αρχείου καταγραφής Δημοσίευση & διαγραφή παλαιότερου αρχείου καταγραφής Διαγραφή τρέχοντος αρχείου καταγραφής Διαγραφή παλαιότερου αρχείου καταγραφής Διαγραφή όλων των αρχείων καταγραφής Διαγραφή όλων εκτός του τρέχοντος αρχείου καταγραφής	Ορίζει τον τρόπο απόκρισης του εκτυπωτή, όταν η χρήση του δίσκου φτάσει στο μέγιστο όριο (100MB). **Σημ.:** Η επιλογή "Κανένα" είναι η προεπιλεγμένη εργοστασιακή ρύθμιση.
URL για δημοσίευση αρχείων καταγραφής	Ορίζει τη θέση όπου ο εκτυπωτής θα δημοσιεύει αρχεία καταγραφής υπολογισμού εργασιών.

Χρήση	Για
Διεύθυνση email για αποστολή αρχείων καταγραφής	Ορίζει τη διεύθυνση email στην οποία η συσκευή θα στέλνει τα αρχεία λογιστικής καταγραφής εργασιών.
Πρόθεμα αρχείου καταγραφής	Προσδιορίζετε το πρόθημα που επιθυμείτε για το όνομα αρχείου. **Σημ.:** Το τρέχον όνομα υπολογιστή δικτύου που ορίζεται στο μενού TCP/IP χρησιμοποιείται ως το προεπιλεγμένο πρόθεμα αρχείου καταγραφής.

Μενού Βοηθητικά προγράμματα

Στοιχείο	Σκοπός
Κατάργηση εργασιών σε αναμονή Εμπιστευτικό Σε αναμονή Χωρίς επαναφορά Όλες	Διαγράφει τις εμπιστευτικές και σε αναμονή εργασίες από το σκληρό δίσκο του εκτυπωτή. **Σημειώσεις:** • Η επιλογή μιας ρύθμισης επηρεάζει μόνο τις εργασίες εκτύπωσης που βρίσκονται στον εκτυπωτή. Οι σελιδοδείκτες, οι εργασίες εκτύπωσης σε μονάδες flash και άλλα είδη εργασιών σε αναμονή δεν επηρεάζονται. • Η επιλογή "Χωρίς επαναφορά" διαγράφει όλες τις εργασίες με την ένδειξη "Εκτύπωση" και "Σε αναμονή" για τις οποίες *δεν* έχει γίνει επαναφορά από το σκληρό δίσκο ή μνήμη του εκτυπωτή.
Διαμόρφωση μνήμης Flash Ναι Όχι	Διαμόρφωση της μνήμης flash. **Προειδοποίηση—Πιθανή βλάβη:** Μην απενεργοποιείτε τον εκτυπωτή όσο γίνεται μορφοποίηση της μνήμης flash. **Σημειώσεις:** • Η επιλογή "Ναι" διαγράφει όλα τα δεδομένα που είναι αποθηκευμένα στη μνήμη flash. • Αν επιλέξετε "Όχι", ακυρώνεται το αίτημα διαμόρφωσης. • Η μνήμη flash είναι η μνήμη που προστίθεται αν εγκαταστήσετε μια κάρτα μνήμης flash στον εκτυπωτή. • Η προαιρετική κάρτα μνήμης flash δεν πρέπει να φέρει προστασία ανάγνωσης/εγγραφής ή εγγραφής. • Το μενού αυτό εμφανίζεται μόνο όταν έχει εγκατασταθεί στον εκτυπωτή μια μνήμη flash ή σκληρός δίσκος χωρίς ελαττώματα.
Διαγραφή λήψεων στο δίσκο Άμεση διαγραφή Να μη γίνει διαγραφή	Διαγράφει τις λήψεις από το σκληρό δίσκο του εκτυπωτή, μεταξύ των οποίων και όλες τις εργασίες σε αναμονή, τις εργασίες ενδιάμεσης μνήμης και τις εργασίες σε προσωρινή διακοπή. **Σημειώσεις:** • Η επιλογή "Άμεση διαγραφή" ρυθμίζει τον εκτυπωτή για να πραγματοποιηθεί διαγραφή των λήψεων και επιτρέπει στην οθόνη να επανέλθει στην οθόνη προέλευσης μετά τη διαγραφή. • Στα μοντέλα εκτυπωτών με οθόνη αφής, με την επιλογή "Να μην γίνει διαγραφή", η οθόνη του εκτυπωτή επανέρχεται στο βασικό μενού "Βοηθητικά προγράμματα". Όταν επιλεγεί στα μοντέλα εκτυπωτών που δεν διαθέτουν οθόνη αφής, η επιλογή "Να μη γίνει διαγραφή" ρυθμίζει τον εκτυπωτή για να επανέρχεται στην οθόνη προέλευσης μετά τη διαγραφή.

Στοιχείο	Σκοπός
Ενεργοποίηση δεκαεξαδικής ιχνηλάτησης	Βοηθά στην απομόνωση της πηγής του προβλήματος μιας εργασίας εκτύπωσης. **Σημειώσεις:** • Όταν ενεργοποιηθεί η ρύθμιση, όλα τα δεδομένα που απεστάλησαν στον εκτυπωτή εκτυπώνονται με δεκαεξαδικούς χαρακτήρες ενώ δεν εκτελούνται οι λειτουργίες απεικόνισης χαρακτήρων και κωδικών ελέγχου. • Για έξοδο ή απενεργοποίηση της λειτουργίας "Παρακολούθηση δεκαεξαδικών" απενεργοποιήστε ή επανεκκινήστε τον εκτυπωτή.
Υπολογισμός κάλυψης Απενεργοποίηση Ενεργοποίηση	Γίνεται εκτίμηση του ποσοστού κάλυψης της σελίδας με τόνερ. Η εκτίμηση εκτυπώνεται σε ξεχωριστή σελίδα στο τέλος κάθε εργασίας εκτύπωσης. **Σημ.:** Η επιλογή "Απενεργοποίηση" είναι η εργοστασιακά προεπιλεγμένη ρύθμιση.

Μενού XPS

Στοιχείο	Σκοπός
Εκτ σελ σφαλμ Απενεργοποίηση Ενεργοποίηση	Εκτυπώνει μια σελίδα που περιέχει πληροφορίες για σφάλματα, συμπεριλαμβανομένων των σφαλμάτων επισήμανσης XML. **Σημ.:** Η επιλογή "Απενεργοποίηση" είναι η εργοστασιακά προεπιλεγμένη ρύθμιση.

Μενού PDF

Στοιχείο	Σκοπός
Κλίμακα προσαρμογής Ναι Όχι	Προσαρμόζει το περιεχόμενο της σελίδας ώστε να ταιριάζει στο επιλεγμένο μέγεθος χαρτιού. **Σημ.:** Η επιλογή Όχι είναι η προεπιλεγμένη εργοστασιακή ρύθμιση.
Σχόλια Μην εκτυπώνετε Εκτύπωση	Εκτυπώνει τα σχόλια σε ένα PDF. **Σημ.:** Η επιλογή Να μην γίνεται εκτύπωση είναι η προεπιλεγμένη εργοστασιακή ρύθμιση.

Μενού PostScript

Χρήση	Για να
Εκτύπωση σφάλματος PS Ενεργοποίηση Απενεργοποίηση	Εκτυπώνει μια σελίδα που περιέχει σφάλμα PostScript. **Σημ.:** Η επιλογή Off (Απενεργοποίηση) είναι η προεπιλεγμένη εργοστασιακή ρύθμιση.
Κλείδωμα λειτουργίας εκκίνησης PS Ενεργοποίηση Απενεργοποίηση	Απενεργοποίηση του αρχείου SysStart. **Σημ.:** Η επιλογή Off (Απενεργοποίηση) είναι η προεπιλεγμένη εργοστασιακή ρύθμιση.

Χρήση	Για να
Προτεραιότητα γραμματοσειράς. Εγγενές Μνήμη flash/δίσκου	Να καθιερώσετε τη σειρά προτεραιότητας αναζήτησης γραμματοσειράς. **Σημειώσεις:** • Η επιλογή Resident (Εγγενής) είναι η προεπιλεγμένη εργοστασιακή ρύθμιση. • Αυτό το στοιχείο μενού είναι διαθέσιμο μόνο εάν έχει εγκατασταθεί μια διαμορφωμένη, προαιρετική κάρτα μνήμης flash ή ένας σκληρός δίσκος εκτυπωτή και λειτουργεί σωστά. • Βεβαιωθείτε ότι η επιλογή μνήμης flash ή ο σκληρός δίσκος εκτυπωτή δεν έχει δικαιώματα ανάγνωσης/εγγραφής, εγγραφής ή δεν προστατεύεται με κωδικό πρόσβασης. • Το μέγεθος ενδιάμεσης μνήμης εργασίας δεν πρέπει να οριστεί σε 100%.

Μενού προσομοίωσης PCL

Στοιχείο	Σκοπός
Προέλευση γραμματοσειράς Γραμματοσειρά εκτυπωτή Δίσκος Λήψη στον τοπικό δίσκο Flash Όλες	Καθορίζει το σύνολο των γραμματοσειρών που χρησιμοποιούνται από το μενού Όνομα γραμματοσειράς. **Σημειώσεις:** • Η επιλογή Εγγενής είναι η προεπιλεγμένη εργοστασιακή ρύθμιση. Εμφανίζει το εργοστασιακά προεπιλεγμένο σύνολο γραμματοσειρών που λαμβάνονται στη RAM. • Οι ρυθμίσεις flash και δίσκου εμφανίζουν όλες τις γραμματοσειρές που είναι προεγκατεστημένες με αυτήν την επιλογή. Βεβαιωθείτε ότι η επιλογή flash είναι σωστά διαμορφωμένη και δεν είναι για ανάγνωση/εγγραφή ή με προστασία μέσω κωδικού πρόσβασης. • Η επιλογή Γραμματοσειρές από λήψη εμφανίζει όλες τις γραμματοσειρές που έχουν ληφθεί στη RAM. • Η επιλογή Όλα εμφανίζει όλες τις γραμματοσειρές που διατίθενται με κάποιο πρόσθετο εξάρτημα.
Όνομα γραμματοσειράς Courier 10	Εντοπίζει μια συγκεκριμένη γραμματοσειρά, καθώς και το σημείο όπου είναι αποθηκευμένη. **Σημ.:** Η προεπιλεγμένη εργοστασιακή ρύθμιση είναι Courier 10.
Σύνολο συμβόλων 10U PC-8 12U PC-850	Καθορίζει το σύνολο των συμβόλων για κάθε όνομα γραμματοσειράς. **Σημειώσεις:** • Η προεπιλεγμένη εργοστασιακή ρύθμιση για Η.Π.Α. είναι 10U PC 8. Η προεπιλεγμένη εργοστασιακή ρύθμιση σε διεθνές επίπεδο είναι η 12U PC 850. • Ένα σύνολο συμβόλων είναι ένα σύνολο αλφαβητικών και αριθμητικών χαρακτήρων, σημείων στίξης και ειδικών συμβόλων. Το σύνολο συμβόλων υποστηρίζει τις διαφορετικές γλώσσες ή συγκεκριμένα προγράμματα όπως μαθηματικά σύμβολα για ένα επιστημονικό κείμενο. Εμφανίζονται μόνο τα υποστηριζόμενα σύνολα συμβόλων.

Στοιχείο	Σκοπός
Ρυθμίσεις προσομοίωσης PCL Μέγεθος στιγμών 1.00–1008.00	Αλλαγή μεγέθους των στιγμών για τυπογραφικές γραμματοσειρές με δυνατότητα αλλαγής κλίμακας. **Σημειώσεις:** • Η προεπιλεγμένη εργοστασιακή ρύθμιση είναι 12. • Η ρύθμιση Μέγεθος στιγμών αναφέρεται στο ύψος των χαρακτήρων στη γραμματοσειρά. Μία στιγμή ισοδυναμεί περίπου με το 0,014 της ίντσας. Αυτά μπορούν να αυξηθούν ή να μειωθούν σε προσαυξήσεις των 0,25 στιγμών.
Ρυθμίσεις προσομοίωσης PCL Πυκνότητα εκτύπωσης 0.08–100.00	Καθορίζει το βήμα της γραμματοσειράς για κλιμακούμενες γραμματοσειρές σταθερού πλάτους. **Σημειώσεις:** • Η προεπιλεγμένη εργοστασιακή ρύθμιση είναι 10. • Το Βήμα χαρακτήρων αναφέρεται στον αριθμό χαρακτήρων σταθερής απόστασης ανά ίντσα (cpi). Αυτά μπορούν να αυξηθούν ή να μειωθούν σε προσαυξήσεις των 0,01 cpi (χαρακτήρων ανά ίντσα). • Για τις μη κλιμακούμενες γραμματοσειρές σταθερού πλάτους, το βήμα εμφανίζεται στην οθόνη αλλά δεν είναι δυνατή η αλλαγή του.
Ρυθμίσεις προσομοίωσης PCL Προσανατολισμός Κατακόρυφος προσανατολισμός Οριζόντιος προσανατολισμός	Καθορίζει τον προσανατολισμό του κειμένου και των γραφικών σε μια σελίδα. **Σημειώσεις:** • Η επιλογή Κατακόρυφα είναι η προεπιλεγμένη εργοστασιακή ρύθμιση. Με αυτήν την επιλογή, το κείμενο και τα γραφικά εκτυπώνονται παράλληλα προς τη μικρή πλευρά της σελίδας. • Με την επιλογή Οριζόντια, το κείμενο και τα γραφικά εκτυπώνονται παράλληλα προς τη μεγάλη πλευρά της σελίδας.
Ρυθμίσεις προσομοίωσης PCL Γραμμές ανά σελίδα 1–255	Καθορίζει τον αριθμό γραμμών που εκτυπώνονται σε κάθε σελίδα. **Σημειώσεις:** • Η επιλογή 60 είναι η προεπιλεγμένη εργοστασιακή ρύθμιση των ΗΠΑ. Η τιμή 64 είναι η προεπιλεγμένη εργοστασιακή ρύθμιση σε διεθνές επίπεδο. • Ο εκτυπωτής καθορίζει το διάστιχο ανάλογα με τις ρυθμίσεις Γραμμές ανά σελίδα, Μέγεθος χαρτιού και Προσανατολισμός. Επιλέξτε το μέγεθος χαρτιού και τον προσανατολισμό που θέλετε πριν ορίσετε για τη ρύθμιση Γραμμές ανά σελίδα.
Ρυθμίσεις προσομοίωσης PCL Πλάτος A4 198 χιλ. 203 χιλ.	Ρυθμίζει τον εκτυπωτή ώστε να εκτυπώνει σε χαρτί μεγέθους A4. **Σημειώσεις:** • Η επιλογή 198 χιλ. είναι η προεπιλεγμένη εργοστασιακή ρύθμιση. • Η ρύθμιση 203 χιλ. ορίζει το πλάτος της σελίδας ώστε να είναι δυνατή η εκτύπωση ογδόντα χαρακτήρων σε βήμα 10.
Ρυθμίσεις προσομοίωσης PCL Αυτόματη εκτέλεση χαρακτήρα επιστροφής μετά από τροφοδοσία γραμμής Ενεργοποίηση Απενεργοποίηση	Καθορίζει εάν θα πραγματοποιεί ο εκτυπωτής αυτόματη εκτέλεση χαρακτήρα επιστροφής (CR) μετά από εντολή ελέγχου τροφοδοσίας γραμμής (LF). **Σημ.:** Η επιλογή "Απενεργοποίηση" είναι η εργοστασιακά προεπιλεγμένη ρύθμιση.

Στοιχείο	Σκοπός
Ρυθμίσεις προσομοίωσης PCL Αυτόματη τροφοδοσία γραμμής μετά από χαρακτήρα επιστροφής Ενεργοποίηση Απενεργοποίηση	Καθορίζει εάν θα πραγματοποιεί ο εκτυπωτής αυτόματη τροφοδοσία γραμμής (LF) μετά από εντολή ελέγχου εκτέλεσης χαρακτήρα επιστροφής (CR). **Σημ.:** Η επιλογή "Απενεργοποίηση" είναι η εργοστασιακά προεπιλεγμένη ρύθμιση.
Αλλαγή αρίθμησης θηκών Αντιστοίχιση τροφοδότη πολλαπλής χρήσης Απενεργοποίηση Καμία 0–199 Αντιστοίχηση θήκης [x] Απενεργοποίηση Καμία 0–199 Αντιστοίχιση μη αυτόματου χαρτιού Απενεργοποίηση Καμία 0–199 Αντιστοίχιση μη αυτόματου τροφοδότη φακέλων Απενεργοποίηση Καμία 0–199	Ρυθμίζει τις παραμέτρους του εκτυπωτή με τέτοιο τρόπο ώστε να λειτουργεί μαζί με λογισμικό ή προγράμματα εκτυπωτή που χρησιμοποιούν διαφορετικούς ορισμούς προέλευσης για θήκες, συρτάρια και τροφοδότες. **Σημειώσεις:** • Η επιλογή "Απενεργοποίηση" είναι η εργοστασιακά προεπιλεγμένη ρύθμιση. • Η επιλογή Κανένα αγνοεί την εντολή Επιλογή τροφοδότησης χαρτιού. Αυτή η επιλογή εμφανίζεται μόνο όταν επιλέγεται από το μεταγλωττιστή PCL 5e. • Το 0-199 επιτρέπει της αντιστοίχιση μιας προσαρμοσμένης ρύθμισης.
Αλλαγή αρίθμησης θηκών Εμφάνιση εργοστασιακών προεπιλογών Προεπιλογή MPF = 8 Προεπιλογή T1 = 1 Προεπιλογή T2 = 4 Προεπιλογή T3 = 5 Προεπιλογή T4 = 20 Προεπιλογή T5 = 21 Προεπιλεγμένη ρύθμιση φακέλου = 6 Προεπιλεγμένη ρύθμιση μη αυτόματου χαρτιού = 2 Προεπιλεγμένη ρύθμιση μη αυτόματου φακέλου = 3	Εμφανίζει την προεπιλεγμένη εργοστασιακή ρύθμιση που έχει αντιστοιχιστεί σε κάθε θήκη, συρτάρι ή τροφοδότη.
Αλλαγή αρίθμησης θηκών Επαναφορά προεπιλογών Ναι Όχι	Επαναφέρει όλες τις αντιστοιχίσεις θηκών, συρταριών και τροφοδοτών στις αρχικές, προεπιλεγμένες εργοστασιακές ρυθμίσεις.

Μενού HTML

Στοιχείο		Σκοπός
Όνομα γραμματοσειράς Albertus MT Antique Olive Apple-Chancery Arial MT Avant Garde Bodoni Bookman Chicago Clarendon Cooper Black Copperplate Coronet Courier Eurostile Garamond Geneva Gill Sans Goudy Helvetica Hoefler Text Intl CG Times Intl Courier Intl Univers	Joanna MT Letter Gothic Lubalin Graph Marigold MonaLisa Recut Μονακό New CenturySbk New York Optima Oxford Palatino StempelGaramond Taffy Φορές TimesNewRoman Univers Zapf Chancery NewSansMTCS NewSansMTCT New SansMTJA NewSansMTKO	Ορίζεται η προεπιλεγμένη γραμματοσειρά για έγγραφα HTML. **Σημ.:** Η γραμματοσειρά Times χρησιμοποιείται σε έγγραφα HTML που δεν έχουν καθορισμένη γραμματοσειρά.

Στοιχείο	Σκοπός
Μέγ. γραμματοσειράς 1–255 στιγμές	Ορίζεται το μέγεθος της προεπιλεγμένης γραμματοσειράς για έγγραφα HTML. **Σημειώσεις:** • Η προεπιλεγμένη εργοστασιακή ρύθμιση είναι 12 στιγμές • Το μέγεθος της γραμματοσειράς μπορεί να αυξάνεται κατά 1 στιγμή κάθε φορά.
Κλίμακα 1–400%	Η προεπιλεγμένη γραμματοσειρά προσαρμόζεται για έγγραφα HTML. **Σημειώσεις:** • Η προεπιλεγμένη εργοστασιακή ρύθμιση είναι 100%. • Η προσαρμογή του μεγέθους μπορεί να αυξάνεται κατά 1% κάθε φορά.
Προσανατολισμός Κατακόρυφος προσανατολισμός Οριζόντιος προσανατολισμός	Καθορίζεται ο προσανατολισμός της σελίδας για έγγραφα HTML. **Σημ.:** Η επιλογή "Κατακόρυφος προσανατολισμός" είναι η προεπιλεγμένη εργοστασιακή ρύθμιση.
Μέγεθος περιθωρίου 8–255 χιλ.	Ορίζεται το περιθώριο της σελίδας για έγγραφα HTML. **Σημειώσεις:** • Η επιλογή 19 χιλ. είναι η προεπιλεγμένη εργοστασιακή ρύθμιση. • Το μέγεθος του περιθωρίου μπορεί να αυξάνεται κατά 1 χιλ. κάθε φορά.

Στοιχείο	Σκοπός
Τύποι φόντου Μην εκτυπώνετε Εκτύπωση	Καθορίζεται αν θα εκτυπώνονται οι εικόνες φόντου στα έγγραφα HTML. **Σημ.:** Η προεπιλεγμένη εργοστασιακή ρύθμιση είναι "Εκτύπωση".

Μενού "Εικόνα"

Στοιχείο	Σκοπός
Αυτόματη προσαρμογή Ενεργοποίηση Απενεργοποίηση	Επιλέγει το βέλτιστο μέγεθος, κλιμάκωση και διάταξη του χαρτιού. **Σημ.:** Η προεπιλεγμένη εργοστασιακή ρύθμιση είναι "Ενεργοποίηση". Παρακάμπτει ρυθμίσεις κλιμάκωσης και προσανατολισμού για ορισμένες εικόνες.
Αρνητικό Ενεργοποίηση Απενεργοποίηση	Αναστρέφει μονόχρωμες εικόνες δύο τόνων. **Σημειώσεις:** • Η επιλογή "Απενεργοποίηση" είναι η εργοστασιακά προεπιλεγμένη ρύθμιση. • Αυτή η ρύθμιση δεν ισχύει για εικόνες GIF ή JPEG.
Προσαρμογή κλίμακας Αγκύρ. επάνω αριστερά Βέλτιστη προσαρμογή Αγκύρ. στο κέντρο Προσαρμ ύψ/πλάτ Προσαρμογή ύψους Προσαρμογή πλάτους	Προσαρμόζει την εικόνα ώστε να ταιριάζει με το επιλεγμένο μέγεθος χαρτιού. **Σημειώσεις:** • Η επιλογή "Καλύτερη προσαρμογή" είναι η προεπιλεγμένη εργοστασιακή ρύθμιση. • Όταν η "Αυτόματη προσαρμογή" έχει ρυθμιστεί σε "Ενεργοποίηση", η "Κλιμάκωση" ρυθμίζεται αυτόματα σε "Καλύτερη προσαρμογή".
Προσανατολισμός Κατακόρυφος προσανατολισμός Οριζόντιος προσανατολισμός Αντίστρ. κατακόρυφος προσανατολισμός Αντίστροφος οριζόντιος προσανατολισμός	Ορίζει τον προσανατολισμό της εικόνας. **Σημ.:** Η επιλογή "Κατακόρυφος προσανατολισμός" είναι η προεπιλεγμένη εργοστασιακή ρύθμιση.

Μενού Βοήθεια

Στοιχείο Μενού	Περιγραφή
Εκτύπωση όλων των οδηγών	Εκτυπώνει όλους τους οδηγούς
Οδηγός αντιγραφής	Παρέχει πληροφορίες σχετικά με τη δημιουργία αντιγράφων και τη διαμόρφωση των ρυθμίσεων
Οδηγός e-mail	Παρέχει πληροφορίες σχετικά με την αποστολή e-mail και τη διαμόρφωση των ρυθμίσεων
Οδηγός φαξ	Παρέχει πληροφορίες σχετικά με την αποστολή φαξ και τη διαμόρφωση των ρυθμίσεων
Οδηγός FTP	Παρέχει πληροφορίες σχετικά με τη σάρωση εγγράφων και τη διαμόρφωση των ρυθμίσεων

Στοιχείο Μενού	Περιγραφή
Οδηγός ελαττωμάτων εκτύπωσης	Παρέχει ένα πρότυπο για τον προσδιορισμό της αιτίας των επαναλαμβανόμενων ελαττωμάτων στην ποιότητα εκτύπωσης και παραθέτει τις ρυθμίσεις που μπορούν να χρησιμοποιηθούν για την προσαρμογή της ποιότητας εκτύπωσης
Οδηγός πληροφοριών	Παρέχει βοήθεια στον εντοπισμό επιπλέον πληροφοριών
Οδηγός αναλωσίμων	Παρέχει πληροφορίες σχετικά με την παραγγελία αναλώσιμων

Οικονομία χρημάτων και προστασία του περιβάλλοντος

Η Lexmark δεσμεύεται για την περιβαλλοντική βιωσιμότητα και βελτιώνει διαρκώς τους εκτυπωτές της ώστε να μειωθούν οι συνέπειες στο περιβάλλον. Στο σχεδιασμό λαμβάνεται πάντα υπόψη το περιβάλλον, ο τρόπος συσκευασίας στοχεύει στη μείωση των υλικών και παρέχονται προγράμματα συλλογής και ανακύκλωσης. Για περισσότερες πληροφορίες, δείτε:

- Το κεφάλαιο Προειδοποιήσεις
- Η ενότητα Περιβαλλοντική βιωσιμότητα της τοποθεσίας της Lexmark στο Web, στη διεύθυνση **www.lexmark.com/environment**.
- Το πρόγραμμα ανακύκλωσης της Lexmark στην τοποθεσία **www.lexmark.com/recycle**

Η επιλογή συγκεκριμένων ρυθμίσεων ή εργασιών εκτυπωτή, ενδέχεται να επιβαρύνει ακόμα λιγότερο το περιβάλλον. Σε αυτό το κεφάλαιο περιγράφονται οι ρυθμίσεις και οι εργασίες με θετικότερο αποτέλεσμα ως προς το περιβάλλον.

Οικονομία χαρτιού και τόνερ

Σύμφωνα με μελέτες, το 80% του ίχνους άνθρακα ενός εκτυπωτή σχετίζεται με τη χρήση του χαρτιού. Μπορείτε να μειώσετε σε σημαντικό βαθμό το ίχνος άνθρακα χρησιμοποιώντας ανακυκλωμένο χαρτί και τις παρακάτω προτάσεις εκτύπωσης, όπως εκτύπωση διπλής όψης και εκτύπωση πολλών σελίδων σε μία πλευρά ενός φύλλου χαρτιού.

Για περισσότερες πληροφορίες σχετικά με την άμεση εξοικονόμηση χαρτιού και ενέργειας με χρήση μίας ρύθμισης εκτυπωτή, ανατρέξτε στην ενότητα “Χρήση της λειτουργίας Eco-Mode” στη σελίδα 217.

Χρήση ανακυκλωμένου χαρτιού

Ως εταιρεία που σέβεται το περιβάλλον, η Lexmark υποστηρίζει τη χρήση ανακυκλωμένου χαρτιού γραφείου που παράγεται συγκεκριμένα για τη χρήση σε εκτυπωτές laser/LED. Για περισσότερες πληροφορίες σχετικά με ανακυκλωμένα χαρτιά που είναι κατάλληλα για τον εκτυπωτή σας, δείτε “Χρήση ανακυκλωμένου χαρτιού και άλλων τύπων χαρτιού γραφείου” στη σελίδα 72.

Εξοικονόμηση αναλωσίμων

- Εκτυπώστε και στις δύο πλευρές του χαρτιού.

  Σημ.: Η εκτύπωση διπλής όψης είναι η προεπιλεγμένη ρύθμιση στο πρόγραμμα οδήγησης εκτύπωσης.
- Εκτυπώνει πολλές σελίδες σε ένα μόνο φύλλο χαρτιού.
- Χρησιμοποιήστε τη λειτουργία προεπισκόπησης για να δείτε πώς φαίνεται το έγγραφο πριν την εκτύπωση.
- Μπορείτε να εκτυπώσετε ένα αντίγραφο του εγγράφου για να ελέγξετε το περιεχόμενο και τη μορφή του.

Εξοικονόμηση ενέργειας

Χρήση της λειτουργίας Eco-Mode

1 Ανοίξτε ένα πρόγραμμα περιήγησης στο Web και πληκτρολογήστε τη διεύθυνση IP του εκτυπωτή στο πεδίο διεύθυνσης.

Σημειώσεις:

- Δείτε τη διεύθυνση IP του εκτυπωτή στην αρχική οθόνη του εκτυπωτή. Η διεύθυνση IP εμφανίζεται ως τέσσερα σύνολα αριθμών που χωρίζονται από τελείες, όπως 123.123.123.123.
- Εάν χρησιμοποιείτε διακομιστή μεσολάβησης, τότε απενεργοποιήστε τον προσωρινά για να φορτώσετε σωστά την ιστοσελίδα του εκτυπωτή.

2 Κάντε κλικ στις επιλογές **Ρυθμίσεις** > **Γενικές ρυθμίσεις** > **Eco-Mode** > και επιλέξτε μια ρύθμιση

Στοιχείο	Σκοπός
Απενεργοποίηση	Χρήση εργοστασιακών ρυθμίσεων για όλες τις ρυθμίσεις που σχετίζονται με τη λειτουργία εξοικονόμησης ενέργειας. Όταν η ρύθμιση είναι "Απενεργοποίηση", υποστηρίζονται οι προδιαγραφές απόδοσης για τον εκτυπωτή σας.
Ενέργεια	Μείωση της κατανάλωσης ενέργειας, ειδικά όταν ο εκτυπωτής είναι σε αδράνεια. • Το μοτέρ του εκτυπωτή δεν εκκινείται μέχρι να είναι έτοιμο για εκτύπωση. Ενδέχεται να παρατηρήσετε μια μικρή καθυστέρηση μέχρι να εκτυπωθεί η πρώτη σελίδα. • Ο εκτυπωτής εισέρχεται στην κατάσταση "Αναστολή λειτουργίας" έπειτα από ένα λεπτό αδράνειας.
Ενέργεια/Χαρτί	Χρήση όλων των ρυθμίσεων που σχετίζονται με τη ρύθμιση "Ενέργεια" και τη ρύθμιση "Χαρτί".
Απλό χαρτί	• Ενεργοποίηση της λειτουργίας αυτόματης εκτύπωσης διπλής όψης. • Απενεργοποίηση των λειτουργιών αρχείου καταγραφής εκτύπωσης.

3 Κάντε κλικ στο κουμπί **Υποβολή**.

Μείωση του θορύβου του εκτυπωτή

Ενεργοποιήστε την Αθόρυβη λειτουργία για να μειώσετε το θόρυβο του εκτυπωτή.

1 Ανοίξτε ένα πρόγραμμα περιήγησης στο Web και πληκτρολογήστε τη διεύθυνση IP του εκτυπωτή στο πεδίο διεύθυνσης.

Σημειώσεις:

- Δείτε τη διεύθυνση IP του εκτυπωτή στην αρχική οθόνη του εκτυπωτή. Η διεύθυνση IP εμφανίζεται ως τέσσερα σύνολα αριθμών που χωρίζονται από τελείες, όπως 123.123.123.123.
- Εάν χρησιμοποιείτε διακομιστή μεσολάβησης, τότε απενεργοποιήστε τον προσωρινά για να φορτώσετε σωστά την ιστοσελίδα του εκτυπωτή.

2 Κάντε κλικ στις επιλογές **Ρυθμίσεις** > **Γενικές ρυθμίσεις** > **Αθόρυβη λειτουργία** > και επιλέξτε μια ρύθμιση

Στοιχείο	Για
Ενεργοποίηση	Να μειώσετε το θόρυβο του εκτυπωτή. **Σημειώσεις:** • Οι εργασίες εκτύπωσης προχωρούν με μειωμένη ταχύτητα. • Το μοτέρ του εκτυπωτή δεν εκκινείται μέχρι ένα έγγραφο να είναι έτοιμο για εκτύπωση. Θα υπάρξει μικρή καθυστέρηση πριν εκτυπωθεί η πρώτη σελίδα.
Απενεργο-ποίηση	Να χρησιμοποιήσετε τις προεπιλεγμένες εργοστασιακές ρυθμίσεις. **Σημ.:** Αυτή η ρύθμιση υποστηρίζει τις προδιαγραφές απόδοσης για τον εκτυπωτή σας.

3 Κάντε κλικ στο κουμπί **Υποβολή**.

Προσαρμογή αναστολής λειτουργίας

1 Από την αρχική οθόνη, μεταβείτε στις επιλογές:

> **Ρυθμίσεις** > **Γενικές ρυθμίσεις** > **Χρονικά όρια** > **Κατάσταση αναστολής λειτουργίας**

2 Στο πεδίο Κατάσταση αναστολής λειτουργίας, επιλέξτε τον αριθμό των λεπτών παραμονής του εκτυπωτή σε αδράνεια πριν από την ενεργοποίηση της κατάσταση αναστολής λειτουργίας.

3 Εφαρμόστε τις αλλαγές.

Χρήση της λειτουργίας Αδρανοποίηση

Η ρύθμιση Αδρανοποίηση είναι μια κατάσταση εξοικονόμησης ενέργειας με εξαιρετικά χαμηλή κατανάλωση.

Σημειώσεις:

- Ο προεπιλεγμένος χρόνος πριν ο εκτυπωτής μεταβεί σε κατάσταση Αδρανοποίησης είναι τρεις ημέρες.
- Βεβαιωθείτε ότι ο εκτυπωτής έχει βγει από τη λειτουργία αδρανοποίησης πριν στείλετε μια νέα εργασία εκτύπωσης. Έξοδος του εκτυπωτή από τη λειτουργία αδρανοποίησης γίνεται είτε με επαναφορά μέσω υλικού ή πατώντας παρατεταμένα το κουμπί αναστολής λειτουργίας.
- Όταν ο εκτυπωτής βρίσκεται σε κατάσταση αδρανοποίησης, το Embedded Web Server είναι απενεργοποιημένο.

1 Από την αρχική οθόνη, μεταβείτε στις επιλογές:

> **Ρυθμίσεις** > **Γενικές ρυθμίσεις**

2 Επιλέξτε **Πατήστε το κουμπί αναστολής λειτουργίας** ή **Παρατεταμένο πάτημα του κουμπιού αναστολής λειτουργίας**.

3 Επιλέξτε **Αδρανοποίηση** > .

Προσαρμογή της φωτεινότητας της οθόνης του εκτυπωτή

Για να εξοικονομήσετε ενέργεια ή εάν αντιμετωπίζετε προβλήματα στην ανάγνωση της οθόνης, προσαρμόστε τις ρυθμίσεις φωτεινότητάς της.

Χρήση του Embedded Web Server

1 Ανοίξτε ένα πρόγραμμα περιήγησης στο Web και πληκτρολογήστε τη διεύθυνση IP στο πεδίο διεύθυνσης.

Σημειώσεις:

- Δείτε τη διεύθυνση IP του εκτυπωτή στην ενότητα TCP/IP στο μενού "Δίκτυο/θύρες". Η διεύθυνση IP εμφανίζεται ως τέσσερα σύνολα αριθμών που χωρίζονται από τελείες, όπως 123.123.123.123.
- Εάν χρησιμοποιείτε διακομιστή μεσολάβησης, τότε απενεργοποιήστε τον προσωρινά για να φορτώσετε σωστά την ιστοσελίδα του εκτυπωτή.

2 Κάντε κλικ στις επιλογές **Ρυθμίσεις** > **Γενικές ρυθμίσεις**.

3 Στο πεδίο Screen Brightness (Φωτεινότητα οθόνης), πληκτρολογήστε το ποσοστό φωτεινότητας που επιθυμείτε για την οθόνη.

4 Κάντε κλικ στο κουμπί **Υποβολή**.

Ανακύκλωση

Η Lexmark παρέχει προγράμματα συλλογής και εξελιγμένες περιβαλλοντικές προσεγγίσεις στην ανακύκλωση. Για περισσότερες πληροφορίες, δείτε:

- Το κεφάλαιο Προειδοποιήσεις
- Η ενότητα Περιβαλλοντική βιωσιμότητα της τοποθεσίας της Lexmark στο Web, στη διεύθυνση **www.lexmark.com/environment**.
- Το πρόγραμμα ανακύκλωσης της Lexmark στην τοποθεσία **www.lexmark.com/recycle**

Ανακύκλωση προϊόντων Lexmark

Για να επιστρέψετε προϊόντα Lexmark στη Lexmark για ανακύκλωση:

1 Μεταβείτε στη διεύθυνση **www.lexmark.com/recycle**.

2 Εντοπίστε τον τύπο προϊόντος που θέλετε να ανακυκλώσετε και, στη συνέχεια, επιλέξτε τη χώρα ή την περιοχή σας από τη λίστα.

3 Ακολουθήστε τις οδηγίες που εμφανίζονται στην οθόνη του υπολογιστή.

Σημ.: Τα αναλώσιμα εκτυπωτή και το υλικό που δεν περιλαμβάνεται σε πρόγραμμα συλλογής της Lexmark μπορεί να ανακυκλωθεί στο τοπικό κέντρο ανακύκλωσης. Επικοινωνήστε με το τοπικό κέντρο ανακύκλωσης για να μάθετε τι αντικείμενα γίνονται δεκτά.

Ανακύκλωση των συσκευασιών της Lexmark

Η Lexmark καταβάλλει προσπάθειες σε συνεχή βάση προκειμένου να ελαχιστοποιήσει τα υλικά της συσκευασίας. Με την εξασφάλιση λιγότερων υλικών συσκευασίας, οι εκτυπωτές Lexmark μεταφέρονται κατά τον πιο αποδοτικό και περιβαλλοντικά υπεύθυνο τρόπο χωρίς περιττά υλικά συσκευασίας που θα απορριφθούν. Αυτές οι αποδοτικές πρακτικές οδηγούν σε λιγότερες εκπομπές αερίων του θερμοκηπίου, σε εξοικονόμηση ενέργειας και σε εξοικονόμηση φυσικών πόρων.

Τα χαρτοκιβώτια της Lexmark είναι 100% ανακυκλώσιμα σε σημεία όπου υπάρχουν εγκαταστάσεις ανακύκλωσης αυλακωτών υλικών. Ενδέχεται να μην υπάρχουν εγκαταστάσεις στην περιοχή σας.

Ο αφρός που χρησιμοποιείται στις συσκευασίες της Lexmark είναι ανακυκλώσιμος στις περιοχές όπου υπάρχουν εγκαταστάσεις ανακύκλωσης αφρού. Ενδέχεται να μην υπάρχουν εγκαταστάσεις στην περιοχή σας.

Όταν επιστρέφετε μια κασέτα στη Lexmark, μπορείτε να χρησιμοποιήσετε ξανά την αρχική συσκευασία της κασέτας. Η Lexmark θα ανακυκλώσει τη συσκευασία.

Επιστροφή κασετών εκτύπωσης Lexmark για επαναχρησιμοποίηση ή ανακύκλωση

Το πρόγραμμα συλλογής κασετών εκτύπωσης της Lexmark παρέχει τη δυνατότητα δωρεάν επιστροφής των χρησιμοποιημένων κασετών στην Lexmark για επαναχρησιμοποίηση ή ανακύκλωση. Το εκατό τοις εκατό των κενών κασετών εκτύπωσης που επιστρέφονται στην Lexmark επαναχρησιμοποιούνται ή αποσυναρμολογούνται για ανακύκλωση. Ανακυκλώνονται επίσης τα κιβώτια που χρησιμοποιούνται για την επιστροφή των κασετών εκτύπωσης.

Για να επιστρέψετε κασέτες Lexmark για επαναχρησιμοποίηση ή ανακύκλωση, ακολουθήστε τα παρακάτω βήματα:

1. Μεταβείτε στη διεύθυνση **www.lexmark.com/recycle**.
2. Επιλέξτε το προϊόν που θέλετε να ανακυκλώσετε.

Ασφάλεια του εκτυπωτή

Δήλωση χειρισμού της μνήμης

Ο εκτυπωτής σας περιλαμβάνει διάφορους τύπους μνήμης που έχουν τη δυνατότητα αποθήκευσης ρυθμίσεων συσκευής και δικτύου και δεδομένων χρήστη.

Τύποι μνημών	Περιγραφή
Ευμετάβλητη μνήμη	Ο εκτυπωτής σας χρησιμοποιεί την τυπική *Random Access Memory* (Μνήμη τυχαίας προσπέλασης - RAM) για να τοποθετεί προσωρινά στον buffer τα δεδομένα χρήστη κατά τις απλές εργασίες εκτύπωσης και αντιγραφής.
Διαρκής μνήμης	Ο εκτυπωτής σας μπορεί να χρησιμοποιεί δύο τύπους διαρκούς μνήμης: EEPROM και NAND (μνήμη flash). Και οι δύο τύποι χρησιμοποιούνται για την αποθήκευση του λειτουργικού συστήματος, των ρυθμίσεων συσκευής, των πληροφοριών δικτύου, των ρυθμίσεων σαρωτή και σελιδοδείκτη και των ενσωματωμένων λύσεων.
Μνήμη σκληρού δίσκου	Ορισμένοι εκτυπωτές διαθέτουν εγκατεστημένη μονάδα σκληρού δίσκου. Ο σκληρός δίσκος εκτυπωτή έχει σχεδιαστεί για συγκεκριμένη λειτουργικότητα συσκευής. Με αυτόν τον τρόπο η συσκευή μπορεί να συγκρατήσει δεδομένα χρήστη στην ενδιάμεση μνήμη από σύνθετες εργασίες σάρωσης, εκτύπωσης, αντιγραφής και αποστολής φαξ καθώς και δεδομένα φορμών και γραμματοσειρών.

Διαγράψτε τα περιεχόμενα της μνήμης εκτυπωτή που τυχόν έχει εγκατασταθεί υπό τις ακόλουθες συνθήκες:

- Ο εκτυπωτής πρόκειται να αποσυρθεί.
- Γίνεται αντικατάσταση του σκληρού δίσκου του εκτυπωτή.
- Ο εκτυπωτής πρόκειται να μεταφερθεί σε άλλο τμήμα ή περιοχή.
- Πρόκειται να γίνει συντήρηση του εκτυπωτή από κάποιο άτομο εκτός της εταιρείας σας.
- Ο εκτυπωτής πρόκειται να μεταφερθεί εκτός των εγκαταστάσεών σας για συντήρηση.
- Ο εκτυπωτής έχει πωληθεί σε άλλη εταιρεία.

Απόρριψη του σκληρού δίσκου του εκτυπωτή

Σημ.: Ορισμένα μοντέλα εκτυπωτών ενδέχεται να μην διαθέτουν εγκατεστημένο σκληρό δίσκο εκτυπωτή.

Στα περιβάλλοντα υψηλής ασφάλειας, ενδεχομένως να χρειάζεται να λάβετε επιπλέον μέτρα για να διασφαλίσετε την αποτροπή πρόσβασης σε εμπιστευτικά δεδομένα που είναι αποθηκευμένα στο σκληρό δίσκο του εκτυπωτή όταν ο εκτυπωτής σας - ή ο σκληρός του δίσκος - μεταφερθεί εκτός των εγκαταστάσεών σας.

- **Απομαγνητισμός** - Στέλνει ένα μαγνητικό πεδίο στο σκληρό δίσκο που διαγράφει όλα τα αποθηκευμένα δεδομένα
- **Σύνθλιψη** - Συμπιέζει το σκληρό δίσκο προκειμένου να σπάσει τα στοιχεία του και να τα καταστήσει μη αναγνώσιμα
- **Θρυμματισμός** - Σπάει το σκληρό δίσκο σε μικρά μεταλλικά κομμάτια

Σημ.: Τα περισσότερα δεδομένα μπορούν να διαγραφούν με ηλεκτρονικό τρόπο αλλά ο μόνος τρόπος που εγγυάται την πλήρη διαγραφή όλων των δεδομένων είναι η υλική καταστροφή κάθε σκληρού δίσκου στον οποίο είχαν αποθηκευτεί δεδομένα.

Διαγραφή ευμετάβλητης μνήμης

Η ευμετάβλητη μνήμη (RAM), που είναι εγκατεστημένη στον εκτυπωτή σας, απαιτεί πηγή τροφοδοσίας για τη διατήρηση των δεδομένων. Για να διαγράψετε τα δεδομένα της ευμετάβλητης μνήμης (buffer), απλώς απενεργοποιήστε τον εκτυπωτή.

Διαγραφή διαρκούς μνήμης

- **Μεμονωμένες ρυθμίσεις, ρυθμίσεις συσκευής και δικτύου, ρυθμίσεις ασφαλείας και ενσωματωμένες λύσεις**—Διαγράψτε πληροφορίες και ρυθμίσεις ορίζοντας την επιλογή **Διαγραφή όλων των ρυθμίσεων** στο μενού "Διαμόρφωση".
- **Δεδομένα φαξ**—Διαγράψτε ρυθμίσεις φαξ ορίζοντας την επιλογή **Διαγραφή όλων των ρυθμίσεων** στο μενού "Διαμόρφωση".

1. Απενεργοποιήστε τον εκτυπωτή.
2. Κατά την ενεργοποίηση του εκτυπωτή κρατήστε πατημένα τα κουμπιά **2** και **6**. Αφήστε τα κουμπιά μόνο όταν εμφανιστεί η οθόνη με τη γραμμή προόδου.

   Ο εκτυπωτής εκτελεί μια ακολουθία ενεργοποίησης και, στη συνέχεια, εμφανίζεται το μενού "Διαμόρφωση". Όταν ο εκτυπωτής τροφοδοτείται πλήρως, η οθόνη αφής εμφανίζει μια λίστα λειτουργιών, αντί των τυπικών εικονιδίων αρχικής οθόνης.
3. Αγγίξτε **Διαγραφή όλων των ρυθμίσεων**.

   Ο εκτυπωτής θα επανεκκινηθεί αρκετές φορές κατά τη διάρκεια της διαδικασίας.

   Σημ.: Η επιλογή "Διαγραφή όλων των ρυθμίσεων" καταργεί με ασφάλεια ρυθμίσεις συσκευής, λύσεις, εργασίες, φαξ και κωδικούς πρόσβασης από τη μνήμη του εκτυπωτή.
4. Αγγίξτε **Πίσω** > **Τερμ μενού ρυθμ**.

Θα γίνει επαναφορά της τροφοδοσίας του εκτυπωτή και, στη συνέχεια, ο εκτυπωτής θα επιστρέψει στην κανονική κατάσταση λειτουργίας.

Διαγραφή μνήμης σκληρού δίσκου εκτυπωτή

Σημειώσεις:

- Ορισμένα μοντέλα εκτυπωτών ενδέχεται να μην διαθέτουν εγκατεστημένο σκληρό δίσκο εκτυπωτή.
- Η διαμόρφωση της επιλογής "Διαγραφή προσωρινών αρχείων δεδομένων" στα μενού του εκτυπωτή σάς επιτρέπει να διαγράφετε το υπόλοιπο εμπιστευτικό υλικό που έχει παραμείνει από τις εργασίες εκτύπωσης διαγράφοντας με ασφάλεια αρχεία που έχουν επισημανθεί για διαγραφή.

Χρήση του πίνακα ελέγχου του εκτυπωτή

1. Απενεργοποιήστε τον εκτυπωτή.
2. Κατά την ενεργοποίηση του εκτυπωτή κρατήστε πατημένα τα κουμπιά **2** και **6**. Αφήστε τα κουμπιά μόνο όταν εμφανιστεί η οθόνη με τη γραμμή προόδου.

   Ο εκτυπωτής εκτελεί μια ακολουθία ενεργοποίησης και, στη συνέχεια, εμφανίζεται το μενού "Διαμόρφωση". Όταν ο εκτυπωτής ενεργοποιηθεί πλήρως, στην οθόνη αφής εμφανίζεται μια λίστα με λειτουργίες.

3 Αγγίξτε **Καθαρισμός δίσκου** και, στη συνέχεια, ορίστε μία από τις ακόλουθες επιλογές:
   - **Καθαρισμός δίσκου (γρήγορος)**—Σας επιτρέπει να διαγράφετε το δίσκο με όλα τα μηδενικά με ένα μόνο πέρασμα.
   - **Καθ δίσκ (ασφ)** —Σας επιτρέπει να διαγράφετε το σκληρό δίσκο του εκτυπωτή με τυχαία μοτίβα bit αρκετές φορές και στη συνέχεια πέρασμα επιβεβαίωσης. Μια ασφαλής διαγραφή είναι συμβατή με το πρότυπο DoD 5220.22 M για την ασφαλή διαγραφή δεδομένων από ένα σκληρό δίσκο. Οι εξαιρετικά εμπιστευτικές πληροφορίες πρέπει να διαγράφονται μέσω αυτής της μεθόδου.

4 Αγγίξτε **Ναι** για να συνεχίσετε με τον καθαρισμό του δίσκου.

   Σημειώσεις:
   - Μια γραμμή κατάστασης θα υποδεικνύει την πρόοδο της εργασίας καθαρισμού δίσκου.
   - Ο καθαρισμός δίσκου μπορεί να διαρκέσει από αρκετά λεπτά μέχρι περισσότερο από μία ώρα, ενώ καθόλη τη διάρκεια αυτή ο εκτυπωτής δεν θα είναι διαθέσιμος για άλλες εργασίες από το χρήστη.

5 Αγγίξτε **Πίσω** > **Τερμ μενού ρυθμ**.

Θα γίνει επαναφορά της τροφοδοσίας του εκτυπωτή και, στη συνέχεια, ο εκτυπωτής θα επιστρέψει στην κανονική κατάσταση λειτουργίας.

Διαμόρφωση κρυπτογράφησης σκληρού δίσκου εκτυπωτή

Ενεργοποιήστε την κρυπτογράφηση σκληρού δίσκου για να αποφύγετε την απώλεια ευαίσθητων δεδομένων σε περίπτωση κλοπής του εκτυπωτή ή του σκληρού δίσκου.

Σημ.: Ορισμένα μοντέλα εκτυπωτών ενδέχεται να μην διαθέτουν εγκατεστημένο σκληρό δίσκο εκτυπωτή.

Χρήση του Embedded Web Server

1 Ανοίξτε ένα πρόγραμμα περιήγησης στο Web και πληκτρολογήστε τη διεύθυνση IP στο πεδίο διεύθυνσης.

   Σημειώσεις:
   - Δείτε τη διεύθυνση IP του εκτυπωτή στην αρχική οθόνη του εκτυπωτή. Η διεύθυνση IP εμφανίζεται ως τέσσερα σύνολα αριθμών που χωρίζονται από τελείες, όπως 123.123.123.123.
   - Εάν χρησιμοποιείτε διακομιστή μεσολάβησης, τότε απενεργοποιήστε τον προσωρινά για να φορτώσετε σωστά την ιστοσελίδα του εκτυπωτή.

2 Κάντε κλικ στην επιλογή **Ρυθμίσεις** > **Ασφάλεια** > **Κρυπτογράφηση δίσκου**.

   Σημ.: Η επιλογή "Κρυπτογράφηση δίσκου" εμφανίζεται στο μενού "Ασφάλεια" μόνο όταν είναι εγκατεστημένος ένας μορφοποιημένος, μη ελαττωματικός σκληρός δίσκος εκτυπωτή.

3 Από το μενού "Κρυπτογράφηση δίσκου", επιλέξτε **Ενεργοποίηση**.

   Σημειώσεις:
   - Με την ενεργοποίηση της κρυπτογράφησης δίσκου διαγράφετε τα περιεχόμενα του σκληρού δίσκου του εκτυπωτή.
   - Η κρυπτογράφηση δίσκου μπορεί να διαρκέσει από αρκετά λεπτά μέχρι περισσότερο από μία ώρα, ενώ καθόλη τη διάρκεια αυτή ο εκτυπωτής δεν θα είναι διαθέσιμος για άλλες εργασίες χρήστη.

4 Κάντε κλικ στο κουμπί **Υποβολή**.

Χρήση του πίνακα ελέγχου του εκτυπωτή

1 Απενεργοποιήστε τον εκτυπωτή.

2 Κατά την ενεργοποίηση του εκτυπωτή κρατήστε πατημένα τα κουμπιά **2** και **6**. Αφήστε τα κουμπιά μόνο όταν εμφανιστεί η οθόνη με τη γραμμή προόδου.

   Ο εκτυπωτής εκτελεί μια ακολουθία ενεργοποίησης και, στη συνέχεια, εμφανίζεται το μενού "Διαμόρφωση". Όταν ο εκτυπωτής ενεργοποιηθεί πλήρως, στην οθόνη του εμφανίζεται μια λίστα λειτουργιών.

3 Αγγίξτε **Κρυπτογρ δίσκου** > **Ενεργοποίηση**.

   Σημ.: Με την ενεργοποίηση της κρυπτογράφησης δίσκου διαγράφετε τα περιεχόμενα του σκληρού δίσκου του εκτυπωτή.

4 Πατήστε **Ναι** για να συνεχίσετε με τον καθαρισμό του δίσκου.

   Σημειώσεις:

   - Μην απενεργοποιείτε τον εκτυπωτή κατά τη διαδικασία κρυπτογράφησης. Αυτή η ενέργεια μπορεί να επιφέρει απώλεια δεδομένων.
   - Η κρυπτογράφηση δίσκου μπορεί να διαρκέσει από αρκετά λεπτά μέχρι περισσότερο από μία ώρα, ενώ καθόλη τη διάρκεια αυτή ο εκτυπωτής δεν θα είναι διαθέσιμος για άλλες εργασίες χρήστη.
   - Μια γραμμή κατάστασης θα υποδεικνύει την πρόοδο της εργασίας καθαρισμού δίσκου. Μετά την κρυπτογράφηση του δίσκου, ο εκτυπωτής επιστρέφει στην οθόνη "Ενεργοποίηση/απενεργοποίηση".

5 Αγγίξτε **Πίσω** > **Τερμ μενού ρυθμ**.

Θα γίνει επαναφορά της τροφοδοσίας του εκτυπωτή και, στη συνέχεια, ο εκτυπωτής θα επιστρέψει στην κανονική κατάσταση λειτουργίας.

Εύρεση πληροφοριών σχετικά με την ασφάλεια του εκτυπωτή

Στα περιβάλλοντα υψηλής ασφάλειας, ενδεχομένως να χρειάζεται να λάβετε επιπλέον μέτρα για να διασφαλίσετε την αποτροπή πρόσβασης μη εξουσιοδοτημένων ατόμων σε εμπιστευτικά δεδομένα που είναι αποθηκευμένα στον εκτυπωτή. Για περισσότερες πληροφορίες, επισκεφθείτε την **Ιστοσελίδα ασφάλειας της Lexmark**.

Επίσης, μπορείτε να συμβουλευτείτε τον *Οδηγό διαχειριστή "Embedded Web Server — Ασφάλεια:* για περισσότερες πληροφορίες:

1 Μεταβείτε στη διεύθυνση **www.lexmark.com** και στις επιλογές **Υποστήριξη & Λήψεις** > επιλέξτε τον εκτυπωτή που διαθέτετε.

2 Κάντε κλικ στην καρτέλα **Εγχειρίδια** και, στη συνέχεια, επιλέξτε *Οδηγός διαχειριστή του Embedded Web Server — Ασφάλεια:*.

Συντήρηση του εκτυπωτή

Προειδοποίηση—Πιθανή βλάβη: Εάν αμελήσετε τη συντήρηση του εκτυπωτή για βέλτιστη λειτουργία ή την αντικατάσταση των εξαρτημάτων και των αναλωσίμων του, ενδέχεται να προκληθεί ζημιά στον εκτυπωτή.

Καθαρισμός των εξαρτημάτων του εκτυπωτή

Καθαρισμός του εκτυπωτή

ΠΡΟΣΟΧΗ—ΚΙΝΔΥΝΟΣ ΗΛΕΚΤΡΟΠΛΗΞΙΑΣ: Για να αποφύγετε τον κίνδυνο ηλεκτροπληξίας κατά τον καθαρισμό της εξωτερικής επιφάνειας του εκτυπωτή, αποσυνδέστε το καλώδιο τροφοδοσίας από την πρίζα και αποσυνδέστε όλα τα καλώδια από τον εκτυπωτή, πριν προχωρήσετε.

Σημειώσεις:

- Εκτελείτε αυτήν την εργασία μετά από κάθε λίγους μήνες.
- Η ζημιά που προκαλείται στον εκτυπωτή από ακατάλληλο χειρισμό δεν καλύπτεται από την εγγύηση του εκτυπωτή.

1. Απενεργοποιήστε τον εκτυπωτή και αποσυνδέστε το καλώδιο παροχής ρεύματος από την πρίζα.
2. Αφαιρέστε το χαρτί από την τυπική υποδοχή και τον τροφοδότη διαφορετικών μεγεθών.
3. Απομακρύνετε σκόνη, υπολείμματα ταινίας και τεμαχίδια χαρτιού από τις γύρω περιοχές του εκτυπωτή χρησιμοποιώντας μια μαλακή βούρτσα ή ηλεκτρική σκούπα.
4. Σκουπίστε το εξωτερικό του εκτυπωτή με ένα βρεγμένο μαλακό πανί που δεν αφήνει χνούδι.

   Σημειώσεις:

   - Μην χρησιμοποιείτε οικιακά καθαριστικά ή απορρυπαντικά, καθώς ενδέχεται να προκαλέσουν φθορά στον εκτυπωτή.
   - Βεβαιωθείτε ότι όλες οι περιοχές του εκτυπωτή είναι στεγνές μετά από τον καθαρισμό.
5. Συνδέστε το καλώδιο τροφοδοσίας στην πρίζα και ενεργοποιήστε τον εκτυπωτή.

   ΠΡΟΣΟΧΗ—ΚΙΝΔΥΝΟΣ ΤΡΑΥΜΑΤΙΣΜΟΥ: Για να αποφύγετε τον κίνδυνο πυρκαγιάς ή ηλεκτροπληξίας, συνδέστε το καλώδιο τροφοδοσίας σε μια σωστά γειωμένη πρίζα με κατάλληλη ονομαστική ισχύ, που βρίσκεται κοντά στο προϊόν και στην οποία είναι εύκολη η πρόσβαση.

Καθαρισμός της γυάλινης επιφάνειας του σαρωτή

Εάν προκύψουν προβλήματα με την ποιότητα σάρωσης, όπως κηλίδες στις εικόνες μετά τη σάρωση ή την αντιγραφή, καθαρίστε την επιφάνεια σάρωσης του σαρωτή.

1 Νοτίστε ελαφρά ένα μαλακό πανί που δεν αφήνει χνούδι ή μια χάρτινη πετσέτα με νερό.

2 Ανοίξτε το κάλυμμα του σαρωτή.

3 Καθαρίστε όλες τις περιοχές που απεικονίζονται και αφήστε τις να στεγνώσουν.

1	Κάλυμμα λευκής περιοχής κάτω από το κάλυμμα του σαρωτή
2	Γυάλινη επιφάνεια σαρωτή
3	Γυάλινη επιφάνεια αυτόματου τροφοδότη εγγράφων (ADF)
4	Κάλυμμα λευκής περιοχής κάτω από τον αυτόματο τροφοδότη εγγράφων

4 Κλείστε το κάλυμμα του σαρωτή.

Έλεγχος της κατάστασης των εξαρτημάτων και των αναλώσιμων

Έλεγχος της κατάστασης των εξαρτημάτων και των αναλωσίμων στον πίνακα ελέγχου του εκτυπωτή

Από την αρχική οθόνη, πατήστε την επιλογή **Status/Supplies** (Κατάσταση/Αναλώσιμα) > **View Supplies** (Προβολή αναλωσίμων).

Έλεγχος της κατάστασης των εξαρτημάτων και των αναλωσίμων από τον Embedded Web Server

Σημ.: Βεβαιωθείτε πως ο υπολογιστής και ο εκτυπωτής είναι συνδεδεμένοι στο ίδιο δίκτυο.

1. Ανοίξτε ένα πρόγραμμα περιήγησης στο Web και πληκτρολογήστε τη διεύθυνση IP του εκτυπωτή στο πεδίο διεύθυνσης.

   Σημειώσεις:

   - Δείτε τη διεύθυνση IP του εκτυπωτή στην αρχική οθόνη του εκτυπωτή. Η διεύθυνση IP εμφανίζεται ως τέσσερα σύνολα αριθμών που χωρίζονται από τελείες, όπως 123.123.123.123.
   - Εάν χρησιμοποιείτε διακομιστή μεσολάβησης, τότε απενεργοποιήστε τον προσωρινά για να φορτώσετε σωστά την ιστοσελίδα του εκτυπωτή.
2. Κάντε κλικ στην καρτέλα **Κατάσταση συσκευής** > **Περισσότερες λεπτομέρειες**.

Εκτιμώμενος αριθμός σελίδων που απομένουν

Ο εκτιμώμενος αριθμός των σελίδων που απομένουν βασίζεται στο πρόσφατο ιστορικό εκτυπώσεων του εκτυπωτή. Η ακρίβειά του ενδέχεται να διαφέρει σημαντικά και εξαρτάται από πολλούς παράγοντες, όπως το πραγματικό περιεχόμενο του εγγράφου, τις ρυθμίσεις ποιότητας εκτύπωσης και άλλες ρυθμίσεις του εκτυπωτή .

Η ακρίβεια του εκτιμώμενου αριθμού των σελίδων που απομένουν ενδέχεται να ελαττωθεί όταν η πραγματική κατανάλωση εκτύπωσης είναι διαφορετική από το ιστορικό κατανάλωσης εκτύπωσης. Λάβετε υπόψη το μεταβλητό επίπεδο ακρίβειας πριν αγοράσετε ή αντικαταστήσετε αναλώσιμα με βάση αυτή την εκτίμηση. Μέχρι να αποκτηθεί επαρκές ιστορικό εκτύπωσης για τον εκτυπωτή, οι αρχικές εκτιμήσεις γίνονται με βάση μελλοντική κατανάλωση αναλωσίμων σύμφωνα με τις μεθόδους δοκιμών του International Organization for Standardization (Διεθνής Οργανισμός Προτύπων)* και το περιεχόμενο των σελίδων.

* Μέση συνεχόμενη δηλωμένη απόδοση κασέτας ασπρόμαυρης εκτύπωσης σύμφωνα με το πρότυπο ISO/IEC 19752.

Παραγγελία αναλώσιμων

Για παραγγελία αναλώσιμων στις Η.Π.Α., επικοινωνήστε με τη Lexmark στο τηλέφωνο 1-800-539-6275 για πληροφορίες σχετικά με εξουσιοδοτημένους προμηθευτές αναλώσιμων Lexmark στην περιοχή σας. Για άλλες χώρες ή περιοχές, επισκεφθείτε τη διεύθυνση **www.lexmark.com** ή επικοινωνήστε με το κατάστημα από το οποίο αγοράσατε τον εκτυπωτή.

Σημ.: Κατά προσέγγιση διάρκεια ζωής αναλώσιμων εκτυπωτή για εκτυπώσεις σε απλό χαρτί μεγέθους letter ή A4.

Χρήση αυθεντικών αναλωσίμων και εξαρτημάτων της Lexmark.

Ο εκτυπωτής Lexmark που διαθέτετε έχει σχεδιαστεί για να λειτουργεί καλύτερα με αυθεντικά αναλώσιμα και εξαρτήματα της Lexmark. Η χρήση εξαρτημάτων ή ανταλλακτικών τρίτων μπορεί να επηρεάσει την απόδοση, την αξιοπιστία, τη διάρκεια ζωής, καθώς και τα εξαρτήματα της μονάδας απεικόνισης του εκτυπωτή. Η χρήση αναλώσιμων ή εξαρτημάτων τρίτων μπορεί να επηρεάσει την κάλυψη που παρέχει η εγγύηση. Η εγγύηση δεν καλύπτει τις καταστροφές που προκαλούνται από τη χρήση αναλώσιμων ή εξαρτημάτων τρίτων. Όλες οι ενδείξεις διάρκειας ζωής έχουν σχεδιαστεί για να λειτουργούν με αναλώσιμα και εξαρτήματα της Lexmark. Η χρήση αναλώσιμων και εξαρτημάτων τρίτων μπορεί να έχει μη αναμενόμενα αποτελέσματα. Η χρήση ενός εξαρτήματος της μονάδας απεικόνισης μετά το τέλος της διάρκειας ζωής του μπορεί να καταστρέψει τον εκτυπωτή Lexmark που διαθέτετε ή άλλα σχετικά εξαρτήματα.

Παραγγελία κασετών τόνερ

Σημειώσεις:

- Η εκτιμώμενη απόδοση κασέτας βασίζεται στο πρότυπο ISO/IEC 19752.
- Η εξαιρετικά χαμηλή κάλυψη εκτύπωσης για μεγάλα χρονικά διαστήματα μπορεί να επηρεάσει αρνητικά την πραγματική απόδοση.

Κασέτες MX410, MX510 και MX511 που εμπίπτουν στο πρόγραμμα επιστροφής

Στοιχείο	Ηνωμένες Πολιτείες και Καναδάς	Ευρωπαϊκός Οικονομικός Χώρος (ΕΟΧ+),	Υπόλοιπη Ευρώπη, Μέση Ανατολή και Αφρική (RoEMEA)	Διανομή Λατινικής Αμερικής (ΔΛΑ)	Υπόλοιπη Ασία-Ειρηνικός (ΑΕ)	Αυστραλία και Νέα Ζηλανδία (ANZ)
Κασέτα τόνερ	60F1000	60F2000	60F5000	60F4000	60F3000	60F3000
Κασέτα τόνερ υψηλής απόδοσης	60F1H00	60F2H00	60F5H00	60F4H00	60F3H00	60F3H00
Κασέτα τόνερ εξαιρετικά υψηλής απόδοσης*	60F1X00	60F2X00	60F5X00	60F4X00	60F3X00	60F3X00

* Αυτό το αναλώσιμο υποστηρίζεται μόνο στα μοντέλα εκτυπωτών MX510 και MX511.

Για περισσότερες πληροφορίες σχετικά με τις χώρες που βρίσκονται σε κάθε περιοχή, επισκεφτείτε τη διεύθυνση **www.lexmark.com/regions.**

Απλές κασέτες MX410, MX510 και MX511

Στοιχείο	Παγκοσμίως
Κασέτα τόνερ υψηλής απόδοσης	60F0HA0[1]
Κασέτα τόνερ εξαιρετικά υψηλής απόδοσης	60F0XA0[2]

[1] Αυτό το αναλώσιμο υποστηρίζεται μόνο στο μοντέλο εκτυπωτή MX410.

[2] Αυτό το αναλώσιμο υποστηρίζεται μόνο στα μοντέλα εκτυπωτών MX510 και MX511.

Για περισσότερες πληροφορίες σχετικά με τις χώρες που βρίσκονται σε κάθε περιοχή, επισκεφτείτε τη διεύθυνση **www.lexmark.com/regions.**

Κασέτες MX417 και MX517 που εμπίπτουν στο πρόγραμμα επιστροφής

Στοιχείο	Ηνωμένες Πολιτείες και Καναδάς	Ευρωπαϊκός Οικονομικός Χώρος (ΕΟΧ+),	Υπόλοιπη Ευρώπη, Μέση Ανατολή και Αφρική (RoEMEA)	Διανομή Λατινικής Αμερικής (ΔΛΑ)	Υπόλοιπη Ασία-Ειρηνικός (ΑΕ)	Αυστραλία και Νέα Ζηλανδία (ANZ)
Κασέτα τόνερ	51B1000	51B2000	51B5000	51B4000	51B3000	51B6000
Κασέτα τόνερ υψηλής απόδοσης	51B1H00	51B2H00	51B5H00	51B4H00	51B3H00	51B6H00
Κασέτα τόνερ εξαιρετικά υψηλής απόδοσης*	51B1X00	51B2X00	51B5X00	51B4X00	51B3X00	51B6X00

* Αυτό το αναλώσιμο υποστηρίζεται μόνο στο μοντέλο εκτυπωτή MX517.

Για περισσότερες πληροφορίες σχετικά με τις χώρες που βρίσκονται σε κάθε περιοχή, επισκεφτείτε τη διεύθυνση **www.lexmark.com/regions.**

Απλές κασέτες MX417 και MX517

Στοιχείο	Παγκοσμίως
Κασέτα τόνερ υψηλής απόδοσης	51B0HA0[1]
Κασέτα τόνερ εξαιρετικά υψηλής απόδοσης	51B0XA0[2]

[1] Αυτό το αναλώσιμο υποστηρίζεται μόνο στο μοντέλο εκτυπωτή MX417.

[2] Αυτό το αναλώσιμο υποστηρίζεται μόνο στο μοντέλο εκτυπωτή MX517.

Για περισσότερες πληροφορίες σχετικά με τις χώρες που βρίσκονται σε κάθε περιοχή, επισκεφτείτε τη διεύθυνση **www.lexmark.com/regions.**

Παραγγελία μονάδας απεικόνισης

Η εξαιρετικά χαμηλή κάλυψη εκτύπωσης για εκτεταμένα χρονικά διαστήματα μπορεί να προκαλέσει βλάβη στα μέρη της μονάδας απεικόνισης πριν να εξαντληθεί το τόνερ από την κασέτα τόνερ.

Για περισσότερες πληροφορίες σχετικά με την τοποθέτηση της μονάδας απεικόνισης, ανατρέξτε στο φύλλο οδηγιών που συνοδεύει το αναλώσιμο.

Όνομα προϊόντος	Πρόγραμμα επιστροφής Lexmark	Κανονική
Μονάδα απεικόνισης	500Z	500ZA

Παραγγελία κιτ συντήρησης

Σημειώσεις:

- Η χρήση ορισμένων τύπων χαρτιού ενδέχεται να απαιτεί πιο συχνή αντικατάσταση του κιτ συντήρησης.
- Ο κύλινδρος διαχωρισμού, η μονάδα τήξης, οι κύλινδροι επιλογής, ο κύλινδρος μεταφοράς και η διάταξη αλλαγής όψης σελίδας περιλαμβάνονται στο κιτ συντήρησης. Η παραγγελία και η αντικατάστασή τους μπορεί να γίνει μεμονωμένα, εφόσον απαιτείται.
- Για την αντικατάσταση του κιτ συντήρησης, επικοινωνήστε με τον αντιπρόσωπο του σέρβις.

Κιτ συντήρησης	Κωδικός εξαρτήματος
Κιτ συντήρησης 100-V*	40X9146
Κιτ συντήρησης 110-V	40X9135
Κιτ συντήρησης 220-V	40X9136
* Διαθέσιμο μόνο στην Ιαπωνία.	

Παραγγελία κυλίνδρου διαχωρισμού για τον ADF

Πρέπει να παραγγείλετε έναν κύλινδρο διαχωρισμού για τον ADF όταν ο ADF αποτυγχάνει να δεσμεύσει το χαρτί ή δεσμεύει περισσότερα από ένα φύλλα χαρτιού τη φορά.

Για περισσότερες πληροφορίες σχετικά με την αντικατάσταση των κυλίνδρων διαχωρισμού του ADF, ανατρέξτε στο φύλλο οδηγιών που συνοδεύει το εξάρτημα.

Όνομα προϊόντος	Κωδικός εξαρτήματος
Κύλινδρος διαχωρισμού	40X9108

Αποθήκευση αναλώσιμων

Επιλέξτε ένα δροσερό, καθαρό αποθηκευτικό χώρο για τα αναλώσιμα του εκτυπωτή. Φυλάξτε τα αναλώσιμα σε όρθια θέση στη δεξιά τους πλευρά, στην αρχική τους συσκευασία, έως ότου τα χρησιμοποιήσετε.

Δεν πρέπει να εκθέσετε τα αναλώσιμα σε:

- Άμεσο ηλιακό φως
- Θερμοκρασίες μεγαλύτερες από 35°C (95°F)
- Υψηλή υγρασία πάνω από 80%
- Θαλασσινό αέρα
- Διαβρωτικά αέρια
- Πυκνή σκόνη

Αντικατάσταση αναλώσιμων

Αντικατάσταση της κασέτας τόνερ

1 Πατήστε το κουμπί στη δεξιά πλευρά του εκτυπωτή και, στη συνέχεια, ανοίξτε την μπροστινή θύρα.

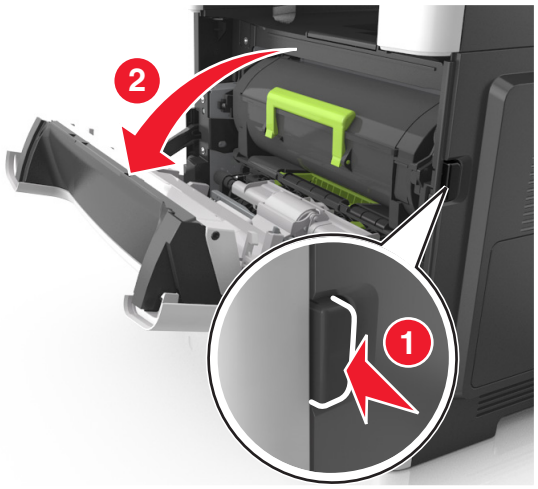

2 Τραβήξτε έξω την κασέτα τόνερ χρησιμοποιώντας τη λαβή.

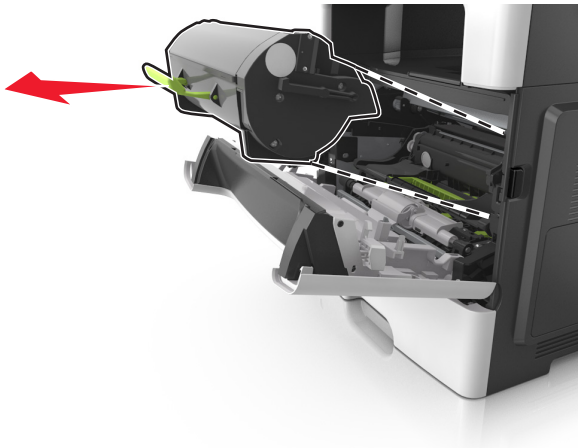

3 Αφαιρέστε τη συσκευασία της κασέτας τόνερ και, στη συνέχεια, αφαιρέστε όλα τα υλικά συσκευασίας.

4 Ανακινήστε τη νέα κασέτα για να επαναδιανείμετε το τόνερ.

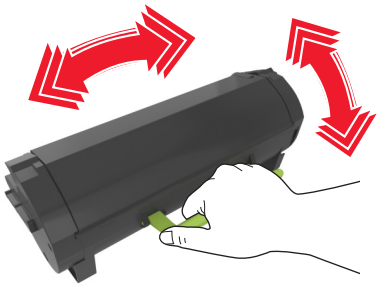

5 Τοποθετήστε την κασέτα τόνερ στον εκτυπωτή ευθυγραμμίζοντας τις πλαϊνές ράγες της κασέτας με τα βέλη στις πλαϊνές ράγες που βρίσκονται στο εσωτερικό του εκτυπωτή.

Προειδοποίηση—Πιθανή βλάβη: Μην εκθέτετε τη μονάδα απεικόνισης στο φως για περισσότερα από 10 λεπτά. Η εκτεταμένη έκθεση στο φως ενδέχεται να προκαλέσει προβλήματα με την ποιότητα εκτύπωσης.

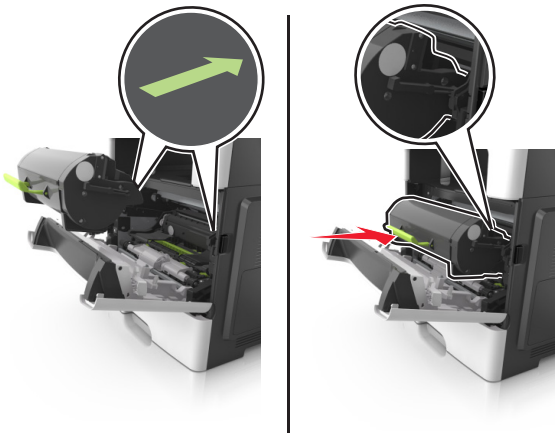

6 Κλείστε την μπροστινή θύρα.

Αντικατάσταση της μονάδας απεικόνισης

1 Πατήστε το κουμπί στη δεξιά πλευρά του εκτυπωτή και, στη συνέχεια, ανοίξτε την μπροστινή θύρα.

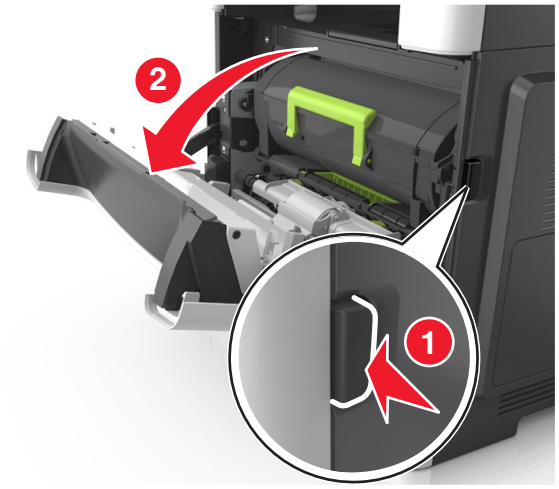

2 Τραβήξτε έξω την κασέτα τόνερ χρησιμοποιώντας τη λαβή.

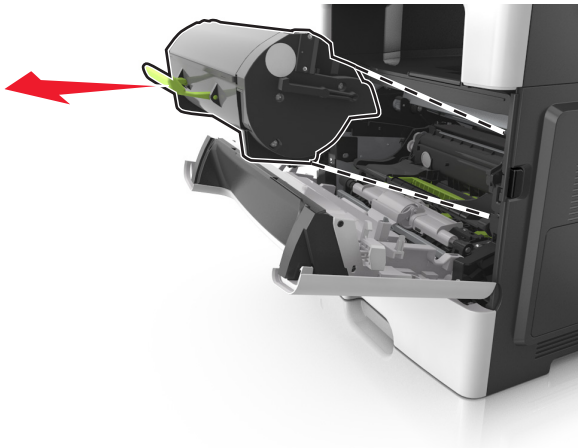

3 Ανασηκώστε την πράσινη λαβή και τραβήξτε τη μονάδα απεικόνισης προς τα έξω για να την αφαιρέσετε από τον εκτυπωτή.

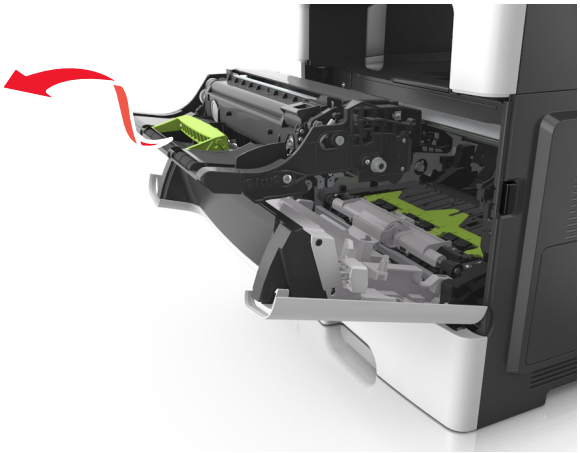

4 Αφαιρέστε τη συσκευασία της νέας μονάδας απεικόνισης και, στη συνέχεια, ανακινήστε την.

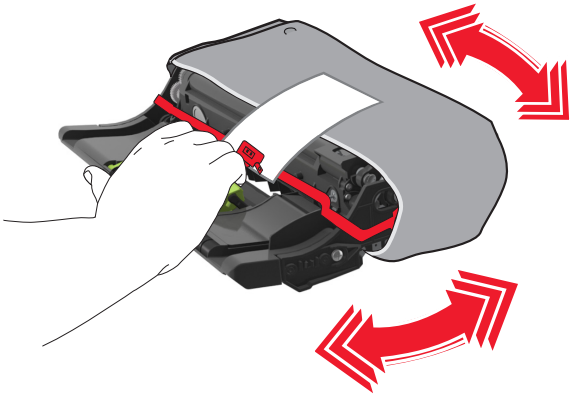

5 Αφαιρέστε όλα τα υλικά συσκευασίας από τη μονάδα απεικόνισης.

Προειδοποίηση—Πιθανή βλάβη: Μην εκθέτετε τη μονάδα απεικόνισης στο φως για περισσότερα από 10 λεπτά. Η εκτεταμένη έκθεση στο φως ενδέχεται να προκαλέσει προβλήματα με την ποιότητα εκτύπωσης.

Προειδοποίηση—Πιθανή βλάβη: Μην αγγίζετε το τύμπανο του φωτοαγωγού. Αν το κάνετε, μπορεί να επηρεαστεί η ποιότητα εκτύπωσης των εργασιών μελλοντικά.

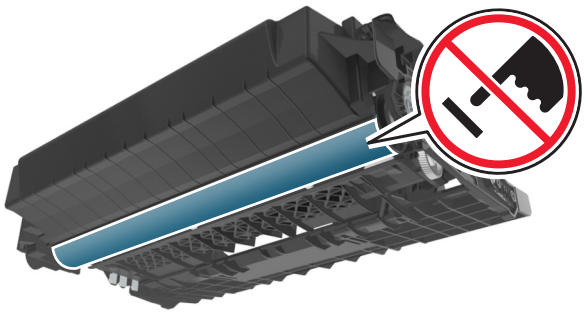

6 Τοποθετήστε τη μονάδα απεικόνισης στον εκτυπωτή ευθυγραμμίζοντας τα βέλη στις πλαϊνές ράγες της μονάδας απεικόνισης με τα βέλη στις πλαϊνές ράγες που βρίσκονται στο εσωτερικό του εκτυπωτή.

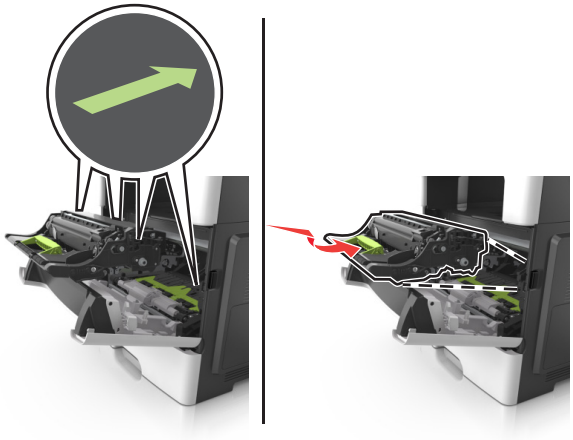

7 Τοποθετήστε την κασέτα τόνερ στον εκτυπωτή ευθυγραμμίζοντας τις πλαϊνές ράγες της κασέτας με τα βέλη στις πλαϊνές ράγες που βρίσκονται στο εσωτερικό του εκτυπωτή.

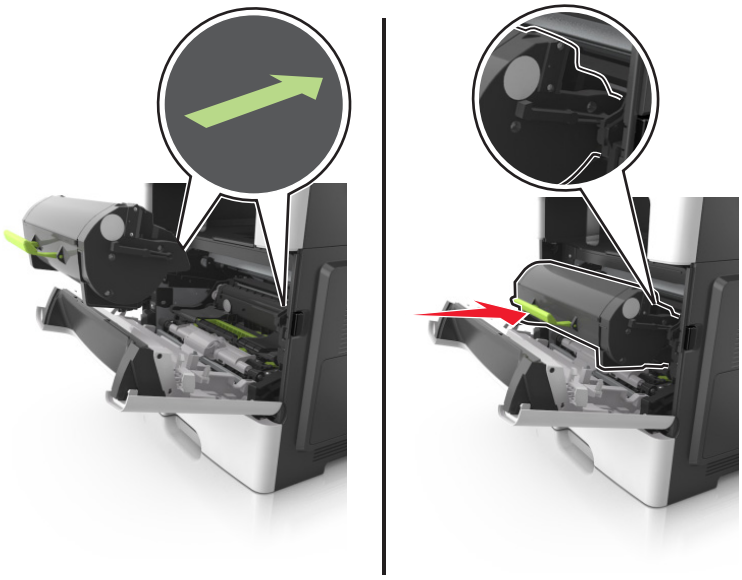

8 Κλείστε την μπροστινή θύρα.

Μεταφορά του εκτυπωτή

Μεταφορά του εκτυπωτή σε άλλη θέση

ΠΡΟΣΟΧΗ—ΚΙΝΔΥΝΟΣ ΤΡΑΥΜΑΤΙΣΜΟΥ: Το βάρος του εκτυπωτή ξεπερνάει τα 18 kg (40 lb) και για την ασφαλή μεταφορά του απαιτούνται δύο ή περισσότερα εκπαιδευμένα άτομα.

ΠΡΟΣΟΧΗ—ΚΙΝΔΥΝΟΣ ΤΡΑΥΜΑΤΙΣΜΟΥ: Για να αποφύγετε τον κίνδυνο πυρκαγιάς ή ηλεκτροπληξίας, χρησιμοποιήστε μόνο το καλώδιο παροχής ρεύματος που συνοδεύει αυτό το προϊόν ή ανταλλακτικό καλώδιο εξουσιοδοτημένο από τον κατασκευαστή.

ΠΡΟΣΟΧΗ—ΚΙΝΔΥΝΟΣ ΤΡΑΥΜΑΤΙΣΜΟΥ: Σε περίπτωση μετακίνησης του εκτυπωτή, ακολουθήστε αυτές τις οδηγίες για να αποφύγετε τραυματισμούς ή πρόκληση ζημιάς στον εκτυπωτή:

- Βεβαιωθείτε ότι όλες οι θύρες και οι θήκες είναι κλειστές.
- Απενεργοποιήστε τον εκτυπωτή και αποσυνδέστε το καλώδιο παροχής ρεύματος από την πρίζα.
- Αποσυνδέστε όλα τα καλώδια από τον εκτυπωτή.
- Εάν ο εκτυπωτής διαθέτει τροχήλατη βάση, μετακινήστε την προσεκτικά στη νέα θέση. Προσέξτε όταν περνάτε πάνω από κατώφλια και ανοίγματα στο πάτωμα.
- Εάν ο εκτυπωτής δεν διαθέτει τροχήλατη βάση, αλλά έχει διαμορφωθεί με προαιρετικές θήκες, ανασηκώστε τον για να τον αφαιρέσετε από τις θήκες. Μην προσπαθείτε να ανασηκώσετε τον εκτυπωτή και τις θήκες ταυτόχρονα.
- Χρησιμοποιείτε πάντα τις χειρολαβές του εκτυπωτή, για να τον ανασηκώσετε.
- Οποιοδήποτε καρότσι χρησιμοποιηθεί για τη μεταφορά του εκτυπωτή, πρέπει να διαθέτει επιφάνεια ικανή να στηρίξει το πλήρες εμβαδόν του εκτυπωτή.
- Οποιοδήποτε καρότσι χρησιμοποιηθεί για τη μεταφορά των πρόσθετων υλικών εξαρτημάτων, πρέπει να διαθέτει επιφάνεια ικανή να στηρίξει τις διαστάσεις των πρόσθετων εξαρτημάτων.
- Διατηρήστε τον εκτυπωτή σε όρθια θέση.
- Αποφύγετε τις ιδιαίτερα απότομες κινήσεις.
- Βεβαιωθείτε ότι τα δάχτυλά σας δεν βρίσκονται κάτω από τον εκτυπωτή, όταν τον αφήνετε στη θέση του.
- Βεβαιωθείτε ότι υπάρχει επαρκής χώρος γύρω από τον εκτυπωτή.

Σημ.: Η ζημιά που προκαλείται στον εκτυπωτή από ακατάλληλη μετακίνηση δεν καλύπτεται από την εγγύηση του εκτυπωτή.

Αποστολή του εκτυπωτή

Για την αποστολή του εκτυπωτή χρησιμοποιείτε την αρχική του συσκευασία ή επικοινωνήστε με το σημείο αγοράς για ένα κουτί μετεγκατάστασης.

Διαχείριση του εκτυπωτή

Εντοπισμός πληροφοριών σχετικά με την προηγμένη δικτύωση και διαχείριση

Αυτό το κεφάλαιο καλύπτει βασικές εργασίες υποστήριξης διαχείρισης μέσω του διακομιστή Embedded Web Server. Για πιο προηγμένες εργασίες υποστήριξης συστήματος, ανατρέξτε στον *Οδηγό δικτύωσης* στο CD *Λογισμικό και Τεκμηρίωση* και στον *Οδηγό Διαχειριστή Embedded Web — Ασφάλεια:* στην τοποθεσία υποστήριξης της Lexmark στο Web στη διεύθυνση **http://support.lexmark.com**.

Έλεγχος εικονικής οθόνης

1 Ανοίξτε ένα πρόγραμμα περιήγησης στο Web και πληκτρολογήστε τη διεύθυνση IP του εκτυπωτή στο πεδίο διεύθυνσης.

Σημειώσεις:

- Δείτε τη διεύθυνση IP του εκτυπωτή στην αρχική οθόνη του εκτυπωτή. Η διεύθυνση IP εμφανίζεται ως τέσσερα σύνολα αριθμών που χωρίζονται από τελείες, όπως 123.123.123.123.
- Εάν χρησιμοποιείτε διακομιστή μεσολάβησης, τότε απενεργοποιήστε τον προσωρινά για να φορτώσετε σωστά την ιστοσελίδα του εκτυπωτή.

2 Ελέγξτε την εικονική οθόνη που εμφανίζεται στην επάνω αριστερή γωνία της οθόνης.

Η λειτουργία της εικονικής οθόνης είναι απόλυτα ίδια με αυτή της πραγματικής οθόνης του πίνακα ελέγχου του εκτυπωτή.

Ρύθμιση ειδοποιήσεων μέσω e-mail

Διαμορφώστε τον εκτυπωτή ώστε να στέλνει ειδοποιήσεις μέσω μηνυμάτων ηλεκτρονικού ταχυδρομείου όταν τα αναλώσιμα μειώνονται, όταν πρέπει να γίνει αλλαγή ή προσθήκη χαρτιού ή όταν υπάρχει εμπλοκή χαρτιού.

1 Ανοίξτε ένα πρόγραμμα περιήγησης στο Web και πληκτρολογήστε τη διεύθυνση IP στο πεδίο διεύθυνσης.

Σημειώσεις:

- Δείτε τη διεύθυνση IP του εκτυπωτή στην αρχική οθόνη του εκτυπωτή. Η διεύθυνση IP εμφανίζεται ως τέσσερα σύνολα αριθμών που χωρίζονται από τελείες, όπως 123.123.123.123.
- Εάν χρησιμοποιείτε διακομιστή μεσολάβησης, τότε απενεργοποιήστε τον προσωρινά για να φορτώσετε σωστά την ιστοσελίδα του εκτυπωτή.

2 Κάντε κλικ στην καρτέλα **Ρυθμίσεις**.

3 Από το μενού Άλλες ρυθμίσεις, επιλέξτε **Ρύθμιση ειδοποιήσεων μέσω e-mail**.

4 Επιλέξτε τα στοιχεία για τα οποία θέλετε να λαμβάνετε ειδοποιήσεις και, στη συνέχεια, επιλέξτε τις διευθύνσεις ηλεκτρονικού ταχυδρομείου.

5 Κάντε κλικ στο κουμπί **Υποβολή**.

Σημ.: Για πληροφορίες σχετικά με τη ρύθμιση διακομιστή ηλεκτρονικού ταχυδρομείου, επικοινωνήστε με τον υπεύθυνο υποστήριξης του συστήματός σας.

Προβολή αναφορών

Μπορείτε να προβάλλετε κάποιες αναφορές από τον Embedded Web Server. Οι αναφορές αυτές είναι χρήσιμες για την αξιολόγηση της κατάστασης του εκτυπωτή, του δικτύου και των αναλώσιμων.

1 Ανοίξτε ένα πρόγραμμα περιήγησης στο Web και πληκτρολογήστε τη διεύθυνση IP στο πεδίο διεύθυνσης.

   Σημειώσεις:

   - Δείτε τη διεύθυνση IP του εκτυπωτή στην αρχική οθόνη του εκτυπωτή. Η διεύθυνση IP εμφανίζεται ως τέσσερα σύνολα αριθμών που χωρίζονται από τελείες, όπως 123.123.123.123.
   - Εάν χρησιμοποιείτε διακομιστή μεσολάβησης, τότε απενεργοποιήστε τον προσωρινά για να φορτώσετε σωστά την ιστοσελίδα του εκτυπωτή.

2 Κάντε κλικ στην επιλογή **Αναφορές** και, στη συνέχεια, κάντε κλικ στον τύπο της αναφοράς που θέλετε να εμφανίσετε.

Ρύθμιση παραμέτρων των ειδοποιήσεων για αναλώσιμα από το Embedded Web Server

Μπορείτε να ορίσετε τον τρόπο με τον οποίο θέλετε να ενημερώνεστε όταν τα επίπεδα των αναλώσιμων είναι σχετικά χαμηλά, χαμηλά, πολύ χαμηλά ή όταν εξαντλείται ο αναμενόμενος κύκλος ζωής τους, ρυθμίζοντας κατάλληλα τις επιλέξιμες ειδοποιήσεις.

Σημειώσεις:

- Μπορείτε να ορίσετε επιλέξιμες ειδοποιήσεις για την κασέτα τόνερ, τη μονάδα απεικόνισης και το κιτ συντήρησης.
- Όλες οι επιλέξιμες ειδοποιήσεις μπορούν να συσχετιστούν με μία από τις καταστάσεις του επιπέδου των αναλώσιμων (σχετικά χαμηλό, χαμηλά και πολύ χαμηλό). Όμως, για την κατάσταση εξάντλησης του αναμενόμενου κύκλου ζωής δεν μπορούν να οριστούν όλες οι επιλέξιμες ειδοποιήσεις. Η επιλέξιμη ειδοποίηση μέσω ηλεκτρονικού ταχυδρομείου είναι διαθέσιμη για όλες τις καταστάσεις του επιπέδου των αναλώσιμων.
- Το ποσοστό του εκτιμώμενου αναλώσιμου που απομένει, στο οποίο θα ενεργοποιείται η ειδοποίηση, μπορεί να οριστεί σε ορισμένα αναλώσιμα και για ορισμένες καταστάσεις επιπέδου του αναλώσιμου.

1 Ανοίξτε ένα πρόγραμμα περιήγησης στο Web και πληκτρολογήστε τη διεύθυνση IP στο πεδίο διεύθυνσης.

   Σημειώσεις:

   - Δείτε τη διεύθυνση IP του εκτυπωτή στην αρχική οθόνη του εκτυπωτή. Η διεύθυνση IP εμφανίζεται ως τέσσερα σύνολα αριθμών που χωρίζονται από τελείες, όπως 123.123.123.123.
   - Εάν χρησιμοποιείτε διακομιστή μεσολάβησης, τότε απενεργοποιήστε τον προσωρινά για να φορτώσετε σωστά την ιστοσελίδα του εκτυπωτή.

2 Κάντε κλικ στις επιλογές **Ρυθμίσεις** > **Ρυθμίσεις εκτύπωσης** > **Ειδοποιήσεις αναλώσιμων**.

3 Από το αναπτυσσόμενο μενού που υπάρχει για κάθε αναλώσιμο, κάντε μία από τις παρακάτω επιλογές ειδοποίησης:

Ειδοποίηση	Περιγραφή
Απενεργοποίηση	Κανονική συμπεριφορά του εκτυπωτή για όλα τα αναλώσιμα.
Μόνο ηλ.ταχ	Ο εκτυπωτής δημιουργεί ένα μήνυμα e-mail όταν το αναλώσιμο φτάσει στην καθορισμένη κατάσταση. Η κατάσταση του αναλώσιμου εμφανίζεται στη σελίδα των μενού και στη σελίδα κατάστασης.
Προειδοποίηση	Ο εκτυπωτής εμφανίζει το μήνυμα προειδοποίησης και δημιουργεί ένα μήνυμα e-mail σχετικά με την κατάσταση του αναλώσιμου. Η λειτουργία του εκτυπωτή δεν διακόπτεται όταν το αναλώσιμο φτάσει στην καθορισμένη κατάσταση.
Διακ με συνεχ[1]	Όταν το αναλώσιμο φτάσει στην καθορισμένη κατάσταση, ο εκτυπωτής διακόπτει την επεξεργασία των εργασιών και ο χρήστης πρέπει να πατήσει ένα κουμπί για να συνεχιστεί η εκτύπωση.
Διακ χωρίς συνέχ[1,2]	Όταν το αναλώσιμο φτάσει στην καθορισμένη κατάσταση, ο εκτυπωτής διακόπτει την επεξεργασία των εργασιών. Για να συνεχιστεί η εκτύπωση, πρέπει να αντικατασταθεί το αναλώσιμο.
[1] Ο εκτυπωτής δημιουργεί ένα μήνυμα e-mail σχετικά με την κατάσταση του αναλώσιμου όταν έχει ενεργοποιηθεί η λειτουργία ειδοποιήσεων για το αναλώσιμο. [2] Όταν αδειάσουν μερικά αναλώσιμα, η λειτουργία του εκτυπωτή διακόπτεται ώστε να αποφευχθεί τυχόν βλάβη.	

4 Κάντε κλικ στο κουμπί **Υποβολή**.

Επαναφορά προεπιλεγμένων εργοστασιακών ρυθμίσεων

Αν θέλετε να διατηρήσετε ως αναφορά μια λίστα με τις τρέχουσες ρυθμίσεις του μενού, εκτυπώστε μια σελίδα με τις ρυθμίσεις του μενού, πριν επαναφέρετε τις προεπιλεγμένες εργοστασιακές ρυθμίσεις. Για περισσότερες πληροφορίες, δείτε "Εκτύπωση μιας σελίδας ρυθμίσεων μενού" στη σελίδα 54.

Αν θέλετε μια πιο ολοκληρωμένη μέθοδο επαναφοράς των προεπιλεγμένων εργοστασιακών ρυθμίσεων του εκτυπωτή, χρησιμοποιήστε την επιλογή Διαγραφή όλων των ρυθμίσεων. Για περισσότερες πληροφορίες, δείτε "Διαγραφή διαρκούς μνήμης" στη σελίδα 222.

Προειδοποίηση—Πιθανή βλάβη: Η επαναφορά των προεπιλεγμένων εργοστασιακών ρυθμίσεων επαναφέρει τις περισσότερες ρυθμίσεις εκτυπωτή στις αρχικές προεπιλεγμένες εργοστασιακές ρυθμίσεις. Εξαιρούνται η γλώσσα εμφάνισης, τα προσαρμοσμένα μεγέθη και μηνύματα, καθώς και οι ρυθμίσεις του μενού Δίκτυο/Θύρα. Όλα τα αποθηκευμένα στη RAM στοιχεία λήψης διαγράφονται. Τα στοιχεία λήψης που αποθηκεύονται στη μνήμη flash ή στο σκληρό δίσκο του εκτυπωτή δεν επηρεάζονται.

Από την αρχική οθόνη, μεταβείτε στην επιλογή:

> Ρυθμίσεις > Γενικές ρυθμίσεις > Προεπιλεγμένες εργοστασιακές ρυθμίσεις > Επαναφορά τώρα >

Αποκατάσταση εμπλοκών

Αν επιλέγετε προσεκτικά και τοποθετείτε σωστά το χαρτί και τα ειδικά μέσα εκτύπωσης, θα αποφεύγετε τις περισσότερες εμπλοκές. Αν παρουσιαστεί εμπλοκή, ακολουθήστε τα βήματα που περιγράφονται στο συγκεκριμένο κεφάλαιο.

Προειδοποίηση—Πιθανή βλάβη: Μην χρησιμοποιείτε ποτέ εργαλεία για την αποκατάσταση μιας εμπλοκής. Κάτι τέτοιο μπορεί να προκαλέσει μόνιμη βλάβη στη μονάδα τήξης.

Αποφυγή εμπλοκών

Σωστή τοποθέτηση του χαρτιού

- Βεβαιωθείτε ότι το χαρτί βρίσκεται σε επίπεδη θέση στη θήκη.

Σωστή τοποθέτηση του χαρτιού	Λανθασμένη τοποθέτηση του χαρτιού
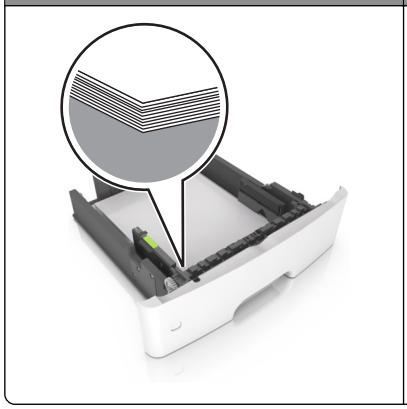	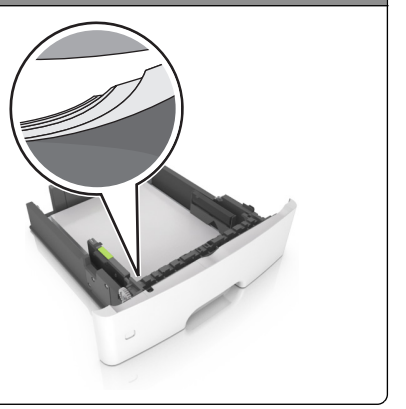

- Μην τοποθετείτε και μην αφαιρείτε τη θήκη ενώ η διαδικασία εκτύπωσης βρίσκεται σε εξέλιξη.
- Μην τοποθετείτε υπερβολική ποσότητα χαρτιού. Βεβαιωθείτε ότι το ύψος της στοίβας βρίσκεται κάτω από την ένδειξη μέγιστου γεμίσματος χαρτιού.

- Μην σύρετε το χαρτί μέσα στη θήκη. Τοποθετήστε το χαρτί στη θήκη, όπως φαίνεται στο σχήμα.

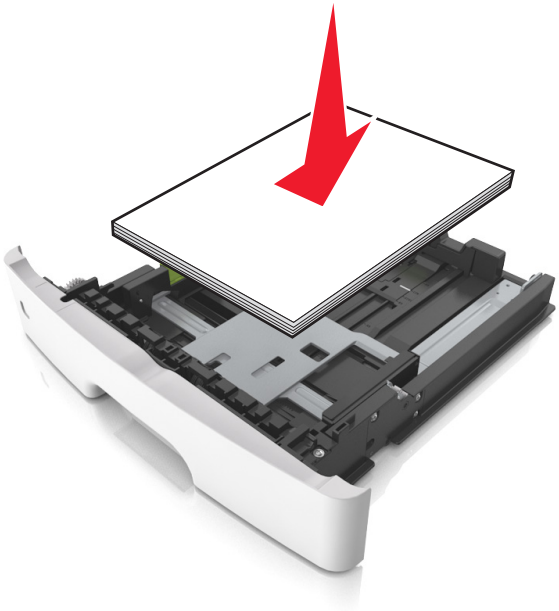

- Βεβαιωθείτε ότι οι οδηγοί χαρτιού έχουν τοποθετηθεί σωστά και ότι δεν πιέζουν το χαρτί ή τους φακέλους.
- Μετά την τοποθέτηση χαρτιού, σπρώξτε σταθερά τη θήκη στο εσωτερικό του εκτυπωτή.

Χρήση συνιστώμενου χαρτιού

- Χρησιμοποιήστε μόνο συνιστώμενο χαρτί ή ειδικά μέσα εκτύπωσης.
- Μην τοποθετείτε χαρτί που είναι τσαλακωμένο, ζαρωμένο, νοτισμένο, λυγισμένο ή κυρτωμένο.
- Λυγίστε, ξεφυλλίστε και ισιώστε τις άκρες του χαρτιού πριν το τοποθετήσετε.

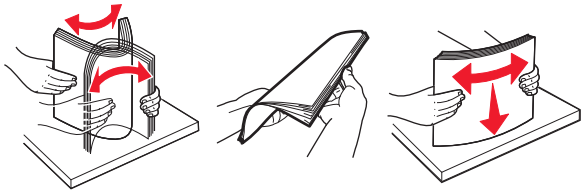

- Μην χρησιμοποιείτε χαρτί που έχει κοπεί με το χέρι.
- Μην αναμειγνύετε μεγέθη, βάρη και τύπους χαρτιού στην ίδια θήκη.
- Βεβαιωθείτε ότι έχετε ορίσει σωστά το μέγεθος και τον τύπο χαρτιού στον υπολογιστή ή στον πίνακα ελέγχου του εκτυπωτή.
- Αποθηκεύετε το χαρτί σύμφωνα με τις συστάσεις του κατασκευαστή.

Εντοπισμός θέσεων εμπλοκής

Σημειώσεις:

- Όταν είναι ενεργοποιημένη η λειτουργία "Βοήθεια εμπλοκής", ο εκτυπωτής απελευθερώνει αυτόματα τις κενές σελίδες ή τις μερικώς εκτυπωμένες σελίδες μετά την αποκατάσταση της εμπλοκής. Ελέγξτε την εκτυπωμένη στοίβα εξόδου για σελίδες που απορρίφθηκαν.

- Όταν η επιλογή "Αποκατάσταση εμπλοκής" έχει οριστεί σε "Ενεργοποιημένη" ή "Αυτόματο", ο εκτυπωτής επανεκτυπώνει τις σελίδες στις οποίες προέκυψε η εμπλοκή.

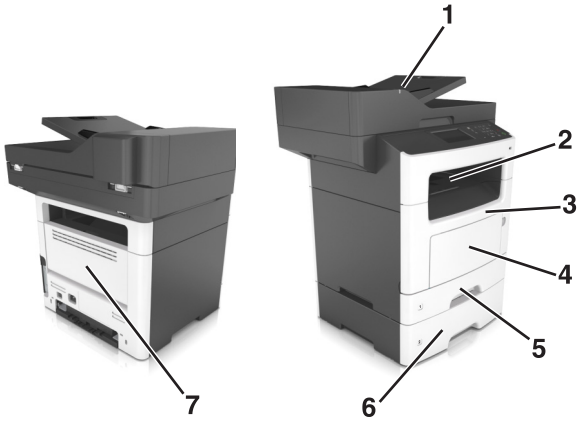

	Θέση εμπλοκής
1	Αυτόματος τροφοδότης εγγράφων (ADF)
2	Τυπική υποδοχή
3	Μπροστινή θύρα
4	Τροφοδότης διαφορετικών μεγεθών
5	Μονάδα εκτύπωσης διπλής όψης
6	Θήκες
7	Πίσω θύρα

Εμπλοκή χαρτιού στην μπροστινή θύρα

ΠΡΟΣΟΧΗ—ΖΕΣΤΗ ΕΠΙΦΑΝΕΙΑ: Η θερμοκρασία στο εσωτερικό του εκτυπωτή μπορεί να είναι υψηλή. Για να ελαχιστοποιηθεί ο κίνδυνος τραυματισμού από τυχόν καυτά εξαρτήματα, αφήστε την επιφάνεια να κρυώσει πριν να την ακουμπήσετε.

1 Ανοίξτε την μπροστινή θύρα.

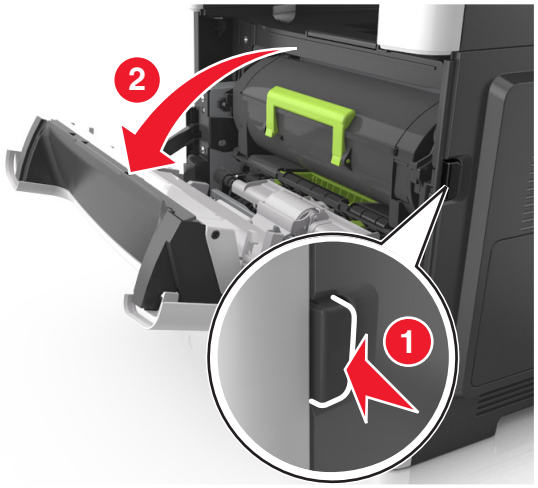

2 Αφαιρέστε την κασέτα τόνερ.

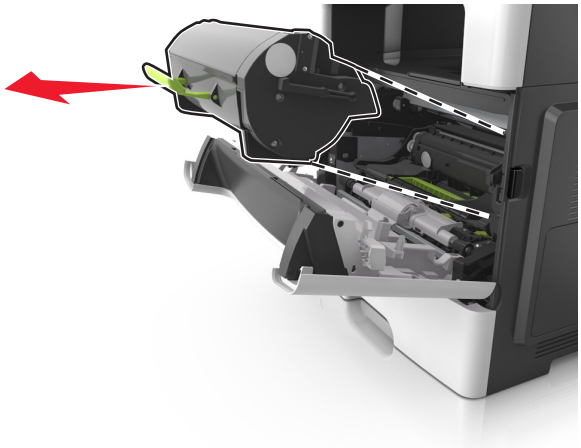

3 Αφαιρέστε τη μονάδα απεικόνισης.

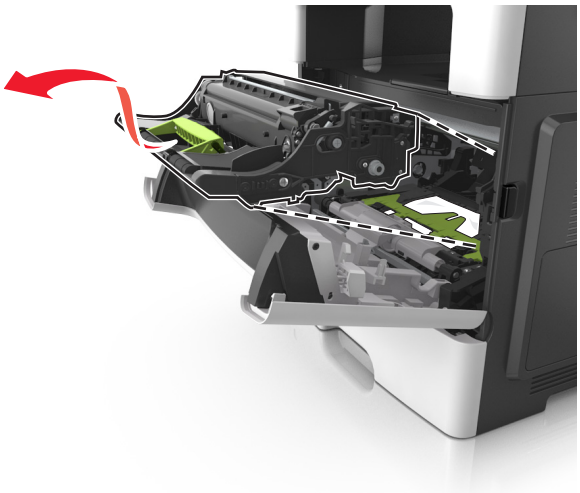

Προειδοποίηση—Πιθανή βλάβη: Μην εκθέτετε τη μονάδα απεικόνισης στο φως για περισσότερα από 10 λεπτά. Η εκτεταμένη έκθεση στο φως μπορεί να προκαλέσει προβλήματα στην ποιότητα εκτύπωσης.

Προειδοποίηση—Πιθανή βλάβη: Μην αγγίζετε το γυαλιστερό τύμπανο φωτοαγωγού που βρίσκεται κάτω από το κιτ απεικόνισης. Αν το κάνετε, μπορεί να επηρεαστεί η ποιότητα εκτύπωσης των μελλοντικών εργασιών.

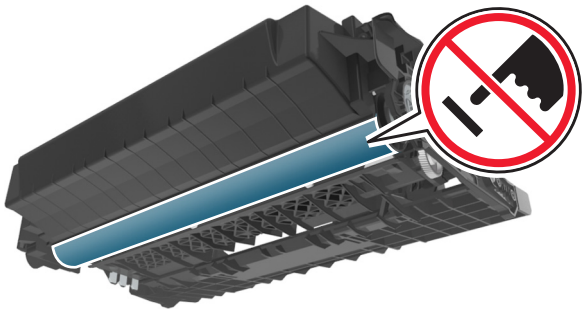

4 Αφαιρέστε το χαρτί που έχει εμπλακεί.

Σημ.: Βεβαιωθείτε ότι αφαιρέσατε όλα τα κομματάκια χαρτιού.

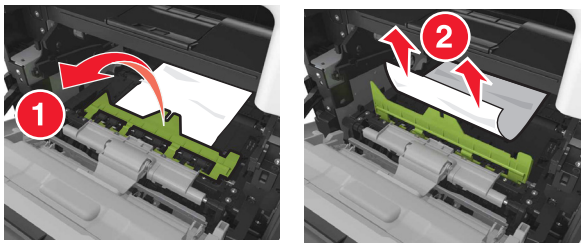

5 Τοποθετήστε τη μονάδα απεικόνισης.

Σημ.: Χρησιμοποιήστε τα βέλη στο εσωτερικό του εκτυπωτή ως οδηγούς.

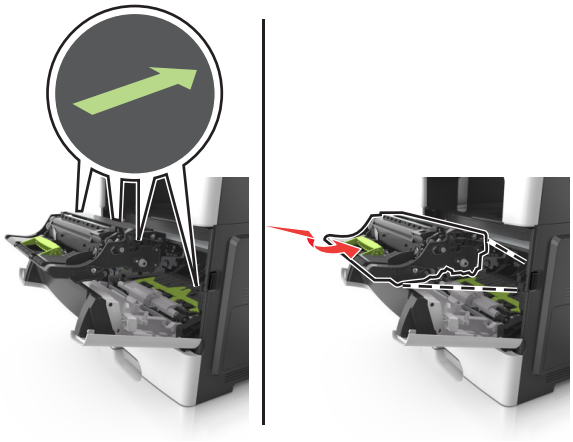

6 Εισαγάγετε την κασέτα τόνερ.

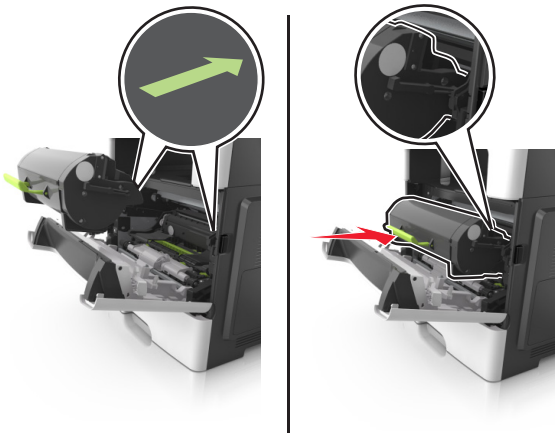

7 Κλείστε την μπροστινή θύρα.

8 Αν είναι απαραίτητο, πατήστε OK στον πίνακα ελέγχου.

Εμπλοκή χαρτιού στην πίσω θύρα

1 Ανοίξτε την πίσω θύρα.

ΠΡΟΣΟΧΗ—ΖΕΣΤΗ ΕΠΙΦΑΝΕΙΑ: Η θερμοκρασία στο εσωτερικό του εκτυπωτή μπορεί να είναι υψηλή. Για να ελαχιστοποιηθεί ο κίνδυνος τραυματισμού από τυχόν καυτά εξαρτήματα, αφήστε την επιφάνεια να κρυώσει πριν να την ακουμπήσετε.

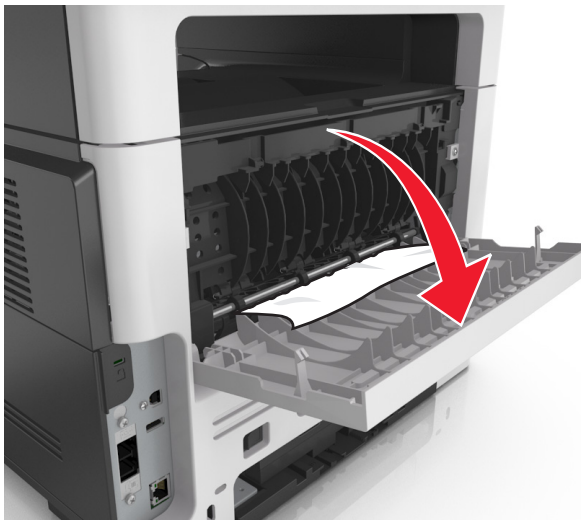

2 Αφαιρέστε το χαρτί που έχει εμπλακεί.

Σημ.: Βεβαιωθείτε ότι αφαιρέσατε όλα τα κομματάκια χαρτιού.

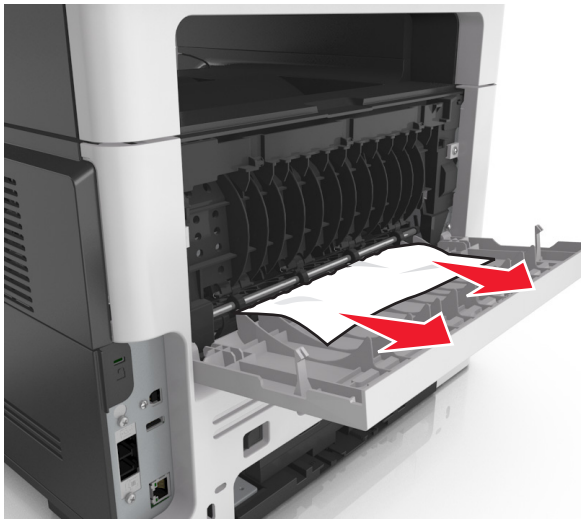

3 Κλείστε την πίσω θύρα.

4 Αν είναι απαραίτητο, πατήστε OK στον πίνακα ελέγχου.

Εμπλοκή χαρτιού στον βασικό δίσκο

1 Αφαιρέστε το χαρτί που έχει εμπλακεί.

Σημ.: Βεβαιωθείτε ότι αφαιρέσατε όλα τα κομματάκια χαρτιού.

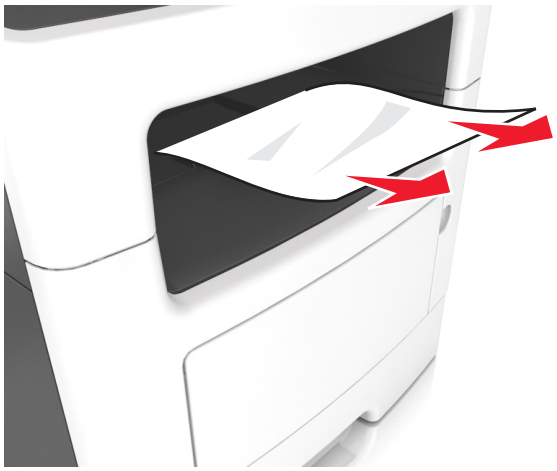

2 Αν είναι απαραίτητο, πατήστε OK στον πίνακα ελέγχου.

Εμπλοκή χαρτιού στη μονάδα εκτύπωσης διπλής όψης

1 Αφαιρέστε τη θήκη.

2 Αφαιρέστε το χαρτί που έχει εμπλακεί.

Σημ.: Βεβαιωθείτε ότι αφαιρέσατε όλα τα κομματάκια χαρτιού.

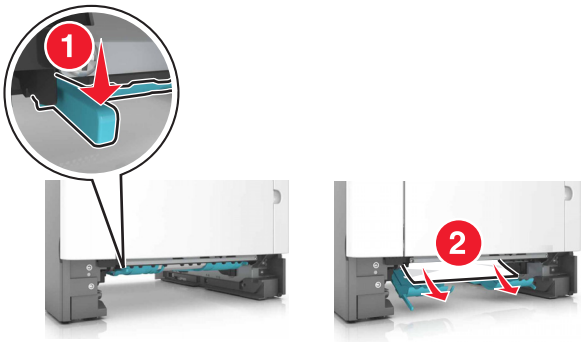

3 Τοποθετήστε τη θήκη.

Εμπλοκή χαρτιού στις θήκες

1 Αφαιρέστε τη θήκη.

2 Αφαιρέστε το χαρτί που έχει εμπλακεί.

Σημ.: Βεβαιωθείτε ότι αφαιρέσατε όλα τα κομματάκια χαρτιού.

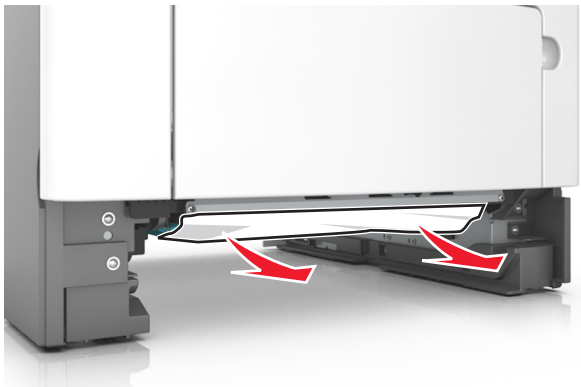

3 Τοποθετήστε τη θήκη.

4 Αν είναι απαραίτητο, πατήστε OK στον πίνακα ελέγχου.

Εμπλοκή χαρτιού στον τροφοδότη διαφορετικών μεγεθών

1 Αφαιρέστε το χαρτί από τον τροφοδότη διαφορετικών μεγεθών.

2 Αφαιρέστε το χαρτί που έχει εμπλακεί.

Σημ.: Βεβαιωθείτε ότι αφαιρέσατε όλα τα κομματάκια χαρτιού.

3 Λυγίστε, ξεφυλλίστε και ισιώστε τις άκρες του χαρτιού πριν το τοποθετήσετε.

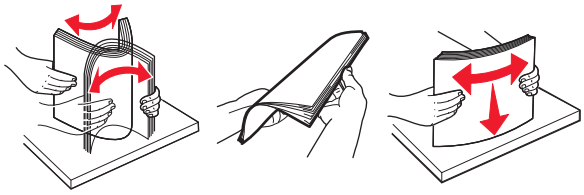

4 Τοποθετήστε ξανά χαρτί και, στη συνέχεια, προσαρμόστε τον οδηγό χαρτιού.

5 Αν είναι απαραίτητο, πατήστε OK στον πίνακα ελέγχου.

Εμπλοκή χαρτιού στον αυτόματο τροφοδότη εγγράφων (ADF)

1 Αφαιρέστε όλα τα πρωτότυπα έγγραφα από τον αυτόματο τροφοδότη (ADF).

2 Ανοίξτε το κάλυμμα του αυτόματου τροφοδότη εγγράφων.

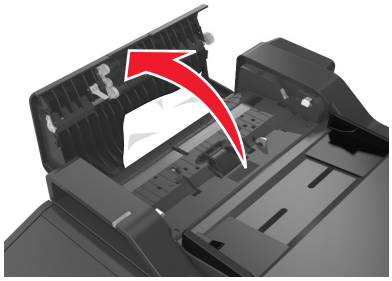

3 Αφαιρέστε το χαρτί που έχει εμπλακεί.

Σημ.: Βεβαιωθείτε ότι αφαιρέσατε όλα τα κομματάκια χαρτιού.

4 Κλείστε το κάλυμμα του ADF.

5 Αν είναι απαραίτητο, πατήστε OK στον πίνακα ελέγχου.

Αντιμετώπιση προβλημάτων

Κατανόηση των μηνυμάτων του εκτυπωτή

Χαμηλή στάθμη κασέτας [88.xy]

Ενδέχεται να πρέπει να παραγγείλετε ανταλλακτική κασέτα τόνερ. Αν είναι απαραίτητο, στον πίνακα ελέγχου του εκτυπωτή, επιλέξτε **Συνέχεια** για να διαγραφεί το μήνυμα και να συνεχίσετε την εκτύπωση.

Στα μοντέλα εκτυπωτή χωρίς οθόνη αφής, πατήστε OK για επιβεβαίωση.

Ασυμβατότητα κασέτας και μονάδας απεικόνισης [41.xy]

Χρησιμοποιείτε μόνο υποστηριζόμενη κασέτα τόνερ και μονάδα απεικόνισης.

Σημ.: Για μια λίστα των υποστηριζόμενων αναλωσίμων, επισκεφθείτε τη διεύθυνση **www.lexmark.com**.

Σχετικά χαμηλή στάθμη κασέτας [88.xy]

Αν είναι απαραίτητο, στον πίνακα ελέγχου του εκτυπωτή, επιλέξτε **Συνέχεια** για να διαγραφεί το μήνυμα και να συνεχίσετε την εκτύπωση. Στα μοντέλα εκτυπωτή χωρίς οθόνη αφής, πατήστε OK για επιβεβαίωση.

Πολύ χαμηλή στάθμη κασέτας, απομένουν περίπου [x] σελίδες [88.xy]

Ενδέχεται να χρειαστεί να αντικαταστήσετε την κασέτα τόνερ πολύ σύντομα. Για περισσότερες πληροφορίες, ανατρέξτε στην ενότητα "Αντικατάσταση αναλωσίμων" στον *Οδηγό χρήσης*.

Αν είναι απαραίτητο, στον πίνακα ελέγχου του εκτυπωτή, επιλέξτε **Συνέχεια** για να διαγραφεί το μήνυμα και να συνεχίσετε την εκτύπωση. Στα μοντέλα εκτυπωτή που δεν διαθέτουν οθόνη αφής, πατήστε OK για επιβεβαίωση.

Αλλαγή [προέλευση χαρτιού] σε [προσαρμοσμένη συμβολοσειρά] τοποθέτηση [προσανατολισμός χαρτιού]

Εφαρμόστε μία ή περισσότερες από τις εξής λύσεις:

- Τοποθετήστε το σωστό μέγεθος και τύπο χαρτιού στη θήκη, βεβαιωθείτε ότι οι ρυθμίσεις για το μέγεθος και τον τύπο χαρτιού καθορίζονται στο μενού Χαρτί του πίνακα ελέγχου του εκτυπωτή και, στη συνέχεια, επιλέξτε **Αλλαγή χαρτιού ολοκληρώθηκε**. Στα μοντέλα εκτυπωτή που δεν διαθέτουν οθόνη αφής, πατήστε OK για επιβεβαίωση.
- Ακύρωση εργασίας εκτύπωσης.

Αλλαγή [προέλευση χαρτιού] σε [όνομα προσαρμοσμένου τύπου], τοποθέτηση [προσανατολισμός]

Εφαρμόστε μία ή περισσότερες από τις εξής λύσεις

- Τοποθετήστε το σωστό μέγεθος και τύπο χαρτιού στη θήκη, βεβαιωθείτε ότι οι ρυθμίσεις για το μέγεθος και τον τύπο χαρτιού καθορίζονται στο μενού Χαρτί του πίνακα ελέγχου του εκτυπωτή και, στη συνέχεια, επιλέξτε **Αλλαγή χαρτιού ολοκληρώθηκε**. Στα μοντέλα εκτυπωτή που δεν διαθέτουν οθόνη αφής, πατήστε OK για επιβεβαίωση.
- Ακύρωση εργασίας εκτύπωσης.

Αλλαγή [προέλευση χαρτιού] σε [μέγεθος χαρτιού] τοποθέτηση [προσανατολισμός]

Εφαρμόστε μία ή περισσότερες από τις εξής λύσεις:

- Τοποθετήστε το σωστό μέγεθος και τύπο χαρτιού στη θήκη, βεβαιωθείτε ότι οι ρυθμίσεις για το μέγεθος και τον τύπο χαρτιού καθορίζονται στο μενού Χαρτί του πίνακα ελέγχου του εκτυπωτή και, στη συνέχεια, επιλέξτε **Αλλαγή χαρτιού ολοκληρώθηκε**. Στα μοντέλα εκτυπωτή που δεν διαθέτουν οθόνη αφής, πατήστε OK για επιβεβαίωση.
- Ακύρωση εργασίας εκτύπωσης.

Αλλαγή [προέλευση χαρτιού] σε [τύπος χαρτιού] [μέγεθος χαρτιού], [προσανατολισμός] τοποθέτηση

Εφαρμόστε μία ή περισσότερες από τις εξής λύσεις:

- Τοποθετήστε το σωστό μέγεθος και τύπο χαρτιού στη θήκη, βεβαιωθείτε ότι οι ρυθμίσεις για το μέγεθος και τον τύπο χαρτιού καθορίζονται στο μενού Χαρτί του πίνακα ελέγχου του εκτυπωτή και, στη συνέχεια, επιλέξτε **Αλλαγή χαρτιού ολοκληρώθηκε**. Στα μοντέλα εκτυπωτή που δεν διαθέτουν οθόνη αφής, πατήστε OK για επιβεβαίωση.
- Ακύρωση εργασίας εκτύπωσης.

Κλείσ κάλ επίπ σαρ-τοποθ πρωτότ εάν επανεκ εργασ [2yy.xx]

Από τον πίνακα ελέγχου του εκτυπωτή, δοκιμάστε ένα ή περισσότερα από τα παρακάτω:

- Επιλέξτε **Σάρωση από τον αυτόματο τροφοδότη** για να συνεχίσετε τη σάρωση από τον ADF αμέσως μετά την τελευταία επιτυχημένη εργασία σάρωσης.
- Επιλέξτε **Σάρωση από επίπεδο σαρωτή** για να συνεχίσετε τη σάρωση από τη γυάλινη επιφάνεια σαρωτή αμέσως μετά από την τελευταία επιτυχημένη εργασία σάρωσης.
- Επιλέξτε **Ολοκλήρωση εργασίας χωρίς άλλη σάρωση** για να ολοκληρώσετε την τελευταία επιτυχημένη εργασία σάρωσης.

  Σημ.: Η επιλογή αυτή δεν ακυρώνει την εργασία σάρωσης. Όλες οι σελίδες που έχουν σαρωθεί επιτυχώς είναι δυνατόν να χρησιμοποιηθούν για εργασίες αντιγραφής, αποστολής fax ή μηνύματος ηλεκτρονικού ταχυδρομείου.

- Επιλέξτε **Ακύρωση εργασίας** για να απαλείψετε το μήνυμα και να ακυρώσετε την εργασία σάρωσης.
- Στα μοντέλα εκτυπωτή χωρίς οθόνη αφής, πατήστε OK για επιβεβαίωση.

Κλείστε την μπροστινή θύρα

Κλείστε την μπροστινή θύρα του εκτυπωτή.

Αλλαγή διαμόρφωσης παραμέτρων, δεν έγινε επαναφορά ορισμένων εργασιών σε αναμονή [57]

Οι εργασίες σε αναμονή ακυρώνονται σε περίπτωση που γίνει οποιαδήποτε από τις παρακάτω αλλαγές στον εκτυπωτή:

- Το υλικολογισμικό του εκτυπωτή έχει ενημερωθεί.
- Έχει αφαιρεθεί η θήκη που χρειάζεται για την εργασία εκτύπωσης.
- Η αποστολή της εργασίας εκτύπωσης έχει γίνει από μονάδα flash που δεν είναι πλέον συνδεδεμένη στη θύρα USB.
- Ο σκληρός δίσκος του εκτυπωτή περιέχει εργασίες εκτύπωσης που αποθηκεύτηκαν όταν ο σκληρός δίσκος ήταν τοποθετημένος σε διαφορετικό μοντέλο εκτυπωτή.

Από τον πίνακα ελέγχου του εκτυπωτή, επιλέξτε **Συνέχεια** για να διαγράψετε το μήνυμα. Στα μοντέλα εκτυπωτή που δεν διαθέτουν οθόνη αφής, πατήστε OK για επιβεβαίωση.

Σύνθετη σελίδα, μερικά δεδομένα μπορεί να μην εκτυπώθηκαν [39]

Εφαρμόστε μία ή περισσότερες από τις εξής λύσεις:

- Στον πίνακα ελέγχου, επιλέξτε **Συνέχεια** για να αγνοήσετε το μήνυμα και να συνεχίσετε την εκτύπωση. Στα μοντέλα εκτυπωτή χωρίς οθόνη αφής, πατήστε OK για επιβεβαίωση.
- Ακυρώστε την τρέχουσα εργασία εκτύπωσης.
- Προσθέστε μνήμη στον εκτυπωτή.

Εντοπίστηκε ελαττωματική κάρτα μνήμης flash [51]

Εφαρμόστε μία ή περισσότερες από τις εξής λύσεις:

- Αντικαταστήστε την ελαττωματική κάρτα μνήμης flash.
- Στον πίνακα ελέγχου του εκτυπωτή, επιλέξτε **Συνέχεια** για να αγνοήσετε το μήνυμα και να συνεχίσετε την εκτύπωση. Στα μοντέλα εκτυπωτή χωρίς οθόνη αφής, πατήστε OK για επιβεβαίωση.
- Ακυρώστε την τρέχουσα εργασία εκτύπωσης.

Πλήρης δίσκος [62]

Εφαρμόστε μία ή περισσότερες από τις εξής λύσεις:

- Επιλέξτε **Συνέχεια** για να διαγραφεί το μήνυμα και να συνεχίσετε την εκτύπωση. Στα μοντέλα εκτυπωτή που δεν διαθέτουν οθόνη αφής, πατήστε OK για επιβεβαίωση.
- Διαγράψτε γραμματοσειρές, μακροεντολές και άλλα δεδομένα που είναι αποθηκευμένα στο σκληρό δίσκο του εκτυπωτή.
- Εγκαταστήστε ένα σκληρό δίσκο εκτυπωτή με μεγαλύτερη χωρητικότητα.

Πρέπει να γίνει διαμόρφωση του δίσκου για χρήση στη συσκευή

Από τον πίνακα ελέγχου του εκτυπωτή, επιλέξτε **Διαμόρφ δίσκου** για να πραγματοποιηθεί διαμόρφωση του σκληρού δίσκου εκτυπωτή και να σβήσει το μήνυμα. Στα μοντέλα εκτυπωτή που δεν διαθέτουν οθόνη αφής, πατήστε OK για επιβεβαίωση.

Σημ.: Η διαμόρφωση διαγράφει όλα τα αρχεία που είναι αποθηκευμένα στο σκληρό δίσκο εκτυπωτή.

Σφάλμα ανάγνωσης μονάδας USB. Αφαιρέστε τη συσκευή USB.

Έχετε τοποθετήσει μη υποστηριζόμενη συσκευή USB. Αφαιρέστε την υπάρχουσα συσκευή USB και τοποθετήστε μια συσκευή USB που υποστηρίζεται.

Σφάλμα ανάγνωσης διανομέα USB. Αφαιρέστε το διανομέα.

Έχει τοποθετηθεί μη υποστηριζόμενος διανομέας USB. Αφαιρέστε το διανομέα USB και τοποθετήστε έναν που υποστηρίζεται.

Μνήμη φαξ πλήρης

1. Στον πίνακα ελέγχου, πατήστε **Συνέχεια** για να διαγραφεί το μήνυμα και να ακυρώσετε την εργασία φαξ.
2. Κάντε τα εξής:
   - Μειώστε την ανάλυση φαξ.
   - Μειώστε τον αριθμό των σελίδων.
3. Στείλτε την εργασία φαξ.

Το διαμέρ φαξ δεν λειτουργεί. Επικοινωνήστε με το διαχειριστή του συστήματος.

Δοκιμάστε ένα από τα εξής:

- Από τον πίνακα ελέγχου του εκτυπωτή, επιλέξτε **Συνέχεια** για να διαγράψετε το μήνυμα. Στα μοντέλα εκτυπωτή χωρίς οθόνη αφής, πατήστε OK για επιβεβαίωση.
- Απενεργοποιήστε τον εκτυπωτή και, στη συνέχεια, ενεργοποιήστε τον πάλι. Εάν το μήνυμα εμφανιστεί ξανά, επικοινωνήστε με τον υπεύθυνο υποστήριξης του συστήματός σας ή ανατρέξτε στην ενότητα "Ρύθμιση του εκτυπωτή για φαξ" του *Οδηγού χρήσης*.

Ο διακομιστής φαξ δεν έχει οριστεί στην επιλογή "Για μορφοποίηση". Επικοινωνήστε με το διαχειριστή του συστήματος.

Δοκιμάστε ένα από τα εξής:

- Από τον πίνακα ελέγχου του εκτυπωτή, επιλέξτε **Συνέχεια** για να διαγράψετε το μήνυμα. Στα μοντέλα εκτυπωτή χωρίς οθόνη αφής, πατήστε OK για επιβεβαίωση.
- Ολοκληρώστε τη ρύθμιση του διακομιστή φαξ. Εάν επανεμφανιστεί το μήνυμα, επικοινωνήστε με τον υπεύθυνο υποστήριξης του συστήματός σας.

Δεν έχει οριστεί Όνομα σταθμού φαξ. Επικοινωνήστε με το διαχειριστή του συστήματος.

Δοκιμάστε ένα από τα εξής:

- Από τον πίνακα ελέγχου του εκτυπωτή, επιλέξτε **Συνέχεια** για να διαγράψετε το μήνυμα. Στα μοντέλα εκτυπωτή χωρίς οθόνη αφής, πατήστε OK για επιβεβαίωση.
- Ολοκληρώστε τη ρύθμιση αναλογικού φαξ. Εάν επανεμφανιστεί το μήνυμα, αφού ολοκληρώσετε τη ρύθμιση, επικοινωνήστε με τον υπεύθυνο υποστήριξης του συστήματός σας.

Δεν έχει οριστεί Αριθμός σταθμού φαξ. Επικοινωνήστε με το διαχειριστή του συστήματος.

Δοκιμάστε ένα από τα εξής:

- Από τον πίνακα ελέγχου του εκτυπωτή, επιλέξτε **Συνέχεια** για να διαγράψετε το μήνυμα. Στα μοντέλα εκτυπωτή χωρίς οθόνη αφής, πατήστε OK για επιβεβαίωση.
- Ολοκληρώστε τη ρύθμιση αναλογικού φαξ. Εάν επανεμφανιστεί το μήνυμα, αφού ολοκληρώσετε τη ρύθμιση, επικοινωνήστε με τον υπεύθυνο υποστήριξης του συστήματός σας.

Χαμηλή στάθμη μονάδας απεικόνισης [84.xy]

Ενδέχεται να πρέπει να παραγγείλετε μονάδα απεικόνισης. Αν είναι απαραίτητο, στον πίνακα ελέγχου του εκτυπωτή, επιλέξτε **Συνέχεια** για να διαγραφεί το μήνυμα και να συνεχίσετε την εκτύπωση. Στα μοντέλα εκτυπωτή χωρίς οθόνη αφής, πατήστε OK για επιβεβαίωση.

Σχετικά χαμηλή στάθμη μονάδας απεικόνισης [84.xy]

Αν είναι απαραίτητο, στον πίνακα ελέγχου του εκτυπωτή, επιλέξτε **Συνέχεια** για να διαγραφεί το μήνυμα και να συνεχίσετε την εκτύπωση. Στα μοντέλα εκτυπωτή χωρίς οθόνη αφής, πατήστε OK για επιβεβαίωση.

Πολύ χαμηλή στάθμη μονάδας απεικόνισης, απομένουν περίπου [x] σελίδες [84.xy]

Ενδέχεται να χρειαστεί να αντικαταστήσετε τη μονάδα απεικόνισης πολύ σύντομα. Για περισσότερες πληροφορίες, ανατρέξτε στην ενότητα "Αντικατάσταση αναλωσίμων" στον *Οδηγό χρήσης*.

Στον πίνακα ελέγχου του εκτυπωτή, επιλέξτε **Συνέχεια** για να διαγραφεί το μήνυμα και να συνεχίσετε την εκτύπωση. Στα μοντέλα εκτυπωτή που δεν διαθέτουν οθόνη αφής, πατήστε OK για επιβεβαίωση.

Εσφαλμένο μέγεθος χαρτιού, ανοίξτε την [προέλευση χαρτιού] [34]

Σημ.: Πηγή χαρτιού θα μπορούσε να είναι μια θήκη ή ένας τροφοδότης.

Εφαρμόστε μία ή περισσότερες από τις εξής λύσεις:

- Τοποθετήστε το σωστό μέγεθος χαρτιού στην πηγή χαρτιού.
- Στον πίνακα ελέγχου του εκτυπωτή, επιλέξτε **Συνέχεια** για να διαγραφεί το μήνυμα και να γίνει εκτύπωση με διαφορετική πηγή χαρτιού. Στα μοντέλα εκτυπωτή που δεν διαθέτουν οθόνη αφής, πατήστε το κουμπί OK για επιβεβαίωση.
- Ελέγξτε τους οδηγούς μήκους και πλάτους της πηγής χαρτιού και βεβαιωθείτε ότι το χαρτί έχει τοποθετηθεί σωστά.
- Βεβαιωθείτε ότι έχετε ορίσει το σωστό μέγεθος και το σωστό τύπο χαρτιού στο παράθυρο διαλόγου "Προτιμήσεις εκτύπωσης" ή στο παράθυρο διαλόγου "Εκτύπωση".
- Βεβαιωθείτε ότι έχετε ορίσει μέγεθος και τύπο χαρτιού στο μενού "Χαρτί" στον πίνακα ελέγχου του εκτυπωτή.
- Βεβαιωθείτε ότι έχει οριστεί σωστά το μέγεθος χαρτιού. Για παράδειγμα, αν η ρύθμιση "Μέγεθος τροφοδότη διαφορετικών μεγεθών" έχει οριστεί σε "Universal", βεβαιωθείτε ότι το χαρτί είναι αρκετά μεγάλο για τα δεδομένα που εκτυπώνονται.
- Ακύρωση εργασίας εκτύπωσης.

Τοποθετήστε τη θήκη [x]

Τοποθετήστε τη θήκη που υποδεικνύεται στον εκτυπωτή.

Ανεπαρκής μνήμη, ορισμένες εργασίες σε αναμονή διαγράφηκαν [37]

Ο εκτυπωτής επέλεξε κάποιες εργασίες που ήταν σε αναμονή, προκειμένου να επεξεργαστεί τρέχουσες εργασίες.

Επιλέξτε **Συνέχεια** για να απαλείψετε το μήνυμα. Στα μοντέλα εκτυπωτή που δεν διαθέτουν οθόνη αφής, πατήστε OK για επιβεβαίωση.

Ανεπαρκής μνήμη, δεν θα γίνει επαναφορά ορισμένων εργασιών σε αναμονή [37]

Εφαρμόστε μία ή περισσότερες από τις εξής λύσεις:

- Από τον πίνακα ελέγχου του εκτυπωτή, επιλέξτε **Συνέχεια** για να διαγράψετε το μήνυμα. Στα μοντέλα εκτυπωτή που δεν διαθέτουν οθόνη αφής, πατήστε OK για επιβεβαίωση.
- Διαγράψτε άλλες εργασίες σε αναμονή για να αποδεσμεύσετε πρόσθετη μνήμη στον εκτυπωτή.

Ανεπαρκής μνήμη για σελιδοποίηση εργασίας [37]

Εφαρμόστε μία ή περισσότερες από τις εξής λύσεις:

- Στον πίνακα ελέγχου του εκτυπωτή, επιλέξτε **Συνέχεια** για να εκτυπωθεί το ήδη αποθηκευμένο τμήμα της εργασίας και για να ξεκινήσει η συρραφή της υπόλοιπης εργασίας εκτύπωσης. Στα μοντέλα εκτυπωτή χωρίς οθόνη αφής, πατήστε OK για επιβεβαίωση.
- Ακυρώστε την τρέχουσα εργασία εκτύπωσης.

Ανεπαρκής μνήμη για υποστήριξη της λειτουργίας εξοικονόμησης πόρων [35]

Τοποθετήστε πρόσθετη μνήμη εκτυπωτή ή επιλέξτε **Συνέχεια** στον πίνακα ελέγχου του εκτυπωτή για να απενεργοποιήσετε την εξοικονόμηση πόρων, να διαγραφεί το μήνυμα και να συνεχίσετε την εκτύπωση.

Στα μοντέλα εκτυπωτή χωρίς οθόνη αφής, πατήστε OK για επιβεβαίωση.

Τοποθέτηση [προσαρμοσμένη συμβολοσειρά] [προσανατολισμός χαρτιού] στον τροφοδότη διαφορετικών μεγεθών

Εφαρμόστε μία ή περισσότερες από τις εξής λύσεις:

- Τοποθετήστε στον τροφοδότη το σωστό μέγεθος και τύπο χαρτιού.
- Ανάλογα με το μοντέλο του εκτυπωτή σας, αγγίξτε **Συνέχεια** ή πατήστε OK για να σβήσετε το μήνυμα και να συνεχίσει η εκτύπωση.

  Σημ.: Αν δεν έχει τοποθετηθεί χαρτί στον τροφοδότη, τότε ο εκτυπωτής παρακάμπτει με μη αυτόματο τρόπο το αίτημα και κατόπιν εκτυπώνει από μια θήκη που επιλέγεται αυτόματα.
- Ακυρώστε την τρέχουσα εργασία.

Τοποθέτηση [όνομα προσαρμοσμένου τύπου] [προσανατολισμός] στον τροφοδότη διαφορετικών μεγεθών

Εφαρμόστε μία ή περισσότερες από τις εξής λύσεις:

- Τοποθετήστε στον τροφοδότη διαφορετικών μεγεθών το σωστό μέγεθος και τύπο χαρτιού.
- Ανάλογα με το μοντέλο του εκτυπωτή σας, αγγίξτε **Συνέχεια** ή πατήστε OK για να σβήσετε το μήνυμα και να συνεχίσει η εκτύπωση.

  Σημ.: Αν δεν έχει τοποθετηθεί χαρτί στον τροφοδότη, τότε ο εκτυπωτής παρακάμπτει με μη αυτόματο τρόπο το αίτημα και κατόπιν εκτυπώνει από μια θήκη που επιλέγεται αυτόματα.
- Ακυρώστε την τρέχουσα εργασία.

Τοποθέτηση [μέγεθος χαρτιού] [προσανατολισμός χαρτιού] στον τροφοδότη διαφορετικών μεγεθών

Εφαρμόστε μία ή περισσότερες από τις εξής λύσεις:

- Τοποθετήστε τον τροφοδότη πολλαπλής χρήσης με το σωστό μέγεθος χαρτιού.
- Ανάλογα με το μοντέλο του εκτυπωτή σας, αγγίξτε **Συνέχεια** ή πατήστε OK για να σβήσετε το μήνυμα και να συνεχίσει η εκτύπωση.

  Σημ.: Αν δεν έχει τοποθετηθεί χαρτί στον τροφοδότη, τότε ο εκτυπωτής παρακάμπτει με μη αυτόματο τρόπο το αίτημα και κατόπιν εκτυπώνει από μια θήκη που επιλέγεται αυτόματα.
- Ακυρώστε την τρέχουσα εργασία.

Τοποθέτηση [τύπος χαρτιού] [μέγεθος χαρτιού] [προσανατολισμός] στον τροφοδότη διαφορετικών μεγεθών

Εφαρμόστε μία ή περισσότερες από τις εξής λύσεις:

- Τοποθετήστε στον τροφοδότη διαφορετικών μεγεθών το σωστό μέγεθος και τύπο χαρτιού.
- Ανάλογα με το μοντέλο του εκτυπωτή σας, αγγίξτε **Συνέχεια** ή πατήστε OK για να σβήσετε το μήνυμα και να συνεχίσει η εκτύπωση.

  Σημ.: Αν δεν έχει τοποθετηθεί χαρτί στον τροφοδότη, τότε ο εκτυπωτής παρακάμπτει με μη αυτόματο τρόπο το αίτημα και κατόπιν εκτυπώνει από μια θήκη που επιλέγεται αυτόματα.
- Ακυρώστε την τρέχουσα εργασία.

Τοποθέτηση [προσαρμοσμένη συμβολοσειρά], [προσανατολισμός χαρτιού] σε [προέλευση χαρτιού]

Εφαρμόστε μία ή περισσότερες από τις εξής λύσεις:

- Τοποθετήστε το σωστό μέγεθος και το σωστό τύπο χαρτιού στη θήκη ή στον τροφοδότη.
- Για να χρησιμοποιήσετε τη θήκη με το σωστό μέγεθος ή το σωστό τύπο χαρτιού, επιλέξτε **Ολοκληρώθηκε η τοποθέτηση χαρτιού** στον πίνακα ελέγχου του εκτυπωτή. Στα μοντέλα εκτυπωτή χωρίς οθόνη αφής, πατήστε OK για επιβεβαίωση.

  Σημ.: Εάν ο εκτυπωτής εντοπίσει μια θήκη με το σωστό μέγεθος και τύπο χαρτιού, τότε τροφοδοτείται από αυτή τη θήκη. Εάν ο εκτυπωτής δεν εντοπίσει μια θήκη με το σωστό μέγεθος και τύπο χαρτιού, τότε εκτυπώνει από την προεπιλεγμένη προέλευση χαρτιού.
- Ακυρώστε την τρέχουσα εργασία.

Τοποθέτηση [όνομα προσαρμοσμένου τύπου] [προσανατολισμός χαρτιού] σε [προέλευση χαρτιού]

Εφαρμόστε μία ή περισσότερες από τις εξής λύσεις:

- Τοποθετήστε το σωστό μέγεθος και το σωστό τύπο χαρτιού στη θήκη ή στον τροφοδότη.
- Για να χρησιμοποιήσετε τη θήκη με το σωστό μέγεθος ή το σωστό τύπο χαρτιού, επιλέξτε **Ολοκληρώθηκε η τοποθέτηση χαρτιού** στον πίνακα ελέγχου του εκτυπωτή. Στα μοντέλα εκτυπωτή χωρίς οθόνη αφής, πατήστε OK για επιβεβαίωση.

  Σημ.: Εάν ο εκτυπωτής εντοπίσει μια θήκη με το σωστό μέγεθος και τύπο χαρτιού, τότε τροφοδοτείται από αυτή τη θήκη. Εάν ο εκτυπωτής δεν εντοπίσει μια θήκη με το σωστό μέγεθος και τύπο χαρτιού, τότε εκτυπώνει από την προεπιλεγμένη προέλευση χαρτιού.
- Ακυρώστε την τρέχουσα εργασία.

Τοποθέτηση [μέγεθος χαρτιού] [προσανατολισμός χαρτιού] σε [προέλευση χαρτιού]

Εφαρμόστε μία ή περισσότερες από τις εξής λύσεις:

- Τοποθετήστε το σωστό μέγεθος χαρτιού στη θήκη ή στον τροφοδότη.
- Για να χρησιμοποιήσετε τη θήκη ή τον τροφοδότη με το σωστό μέγεθος χαρτιού, επιλέξτε **Ολοκληρώθηκε η τοποθέτηση χαρτιού** στον πίνακα ελέγχου του εκτυπωτή. Στα μοντέλα εκτυπωτή χωρίς οθόνη αφής, πατήστε OK για επιβεβαίωση.

  Σημ.: Εάν ο εκτυπωτής εντοπίσει μια θήκη με το σωστό μέγεθος και τύπο χαρτιού, τότε τροφοδοτείται από αυτή τη θήκη. Εάν ο εκτυπωτής δεν εντοπίσει μια θήκη με το σωστό μέγεθος και τύπο χαρτιού, τότε εκτυπώνει από την προεπιλεγμένη προέλευση χαρτιού.
- Ακυρώστε την τρέχουσα εργασία.

Τοποθέτηση [τύπος χαρτιού] [μέγεθος χαρτιού] [προσανατολισμός χαρτιού] σε [προέλευση χαρτιού]

Εφαρμόστε μία ή περισσότερες από τις εξής λύσεις:

- Τοποθετήστε το σωστό μέγεθος και το σωστό τύπο χαρτιού στη θήκη ή στον τροφοδότη.
- Για να χρησιμοποιήσετε τη θήκη ή τον τροφοδότη με το σωστό μέγεθος και τύπο χαρτιού, επιλέξτε **Ολοκληρώθηκε η τοποθέτηση χαρτιού** στον πίνακα ελέγχου του εκτυπωτή. Στα μοντέλα εκτυπωτή χωρίς οθόνη αφής, πατήστε OK για επιβεβαίωση.

  Σημ.: Εάν ο εκτυπωτής εντοπίσει μια θήκη με το σωστό μέγεθος και τύπο χαρτιού, τότε τροφοδοτείται από αυτή τη θήκη. Εάν ο εκτυπωτής δεν εντοπίσει μια θήκη με το σωστό μέγεθος και τύπο χαρτιού, τότε εκτυπώνει από την προεπιλεγμένη προέλευση χαρτιού.
- Ακυρώστε την τρέχουσα εργασία.

Χαμηλή στάθμη κιτ συντήρησης [80.xy]

Πρέπει να παραγγείλετε κιτ συντήρησης. Για περισσότερες πληροφορίες, επισκεφτείτε την τοποθεσία υποστήριξης της Lexmark στο Web στη διεύθυνση **http://support.lexmark.com** ή επικοινωνήστε με την Τεχνική Υποστήριξη Πελατών και αναφέρετε το μήνυμα.

Αν είναι απαραίτητο, επιλέξτε **Συνέχεια** για να διαγραφεί το μήνυμα και να συνεχίσετε την εκτύπωση. Στα μοντέλα εκτυπωτή που δεν διαθέτουν οθόνη αφής, πατήστε το κουμπί OK για επιβεβαίωση.

Σχετικά χαμηλή στάθμη κιτ συντήρησης [80.xy]

Για περισσότερες πληροφορίες, επισκεφτείτε την τοποθεσία υποστήριξης της Lexmark στο Web στη διεύθυνση **http://support.lexmark.com** ή επικοινωνήστε με την Τεχνική Υποστήριξη Πελατών και αναφέρετε το μήνυμα.

Αν είναι απαραίτητο, επιλέξτε **Συνέχεια** για να διαγραφεί το μήνυμα και να συνεχίσετε την εκτύπωση. Στα μοντέλα εκτυπωτή που δεν διαθέτουν οθόνη αφής, πατήστε το κουμπί OK για επιβεβαίωση.

Πολύ χαμηλή στάθμη κιτ συντήρησης [80.xy]

Ενδέχεται να χρειαστεί να αντικαταστήσετε το κιτ συντήρησης πολύ σύντομα. Για περισσότερες πληροφορίες επικοινωνήστε με την υποστήριξη πελατών στη διεύθυνση **http://support.lexmark.com** ή με τον αντιπρόσωπο του σέρβις.

Αν είναι απαραίτητο, στον πίνακα ελέγχου του εκτυπωτή, επιλέξτε **Συνέχεια** για να διαγραφεί το μήνυμα και να συνεχίσετε την εκτύπωση. Στα μοντέλα εκτυπωτή χωρίς οθόνη αφής, πατήστε OK για επιβεβαίωση.

Πλήρης μνήμη [38]

Εφαρμόστε μία ή περισσότερες από τις εξής λύσεις:

- Στον πίνακα ελέγχου του εκτυπωτή, επιλέξτε **Ακύρωση εργασίας** για να διαγραφεί το μήνυμα. Στα μοντέλα εκτυπωτή χωρίς οθόνη αφής, πατήστε OK για επιβεβαίωση.
- Εγκαταστήστε πρόσθετη μνήμη εκτυπωτή.

Μνήμη πλήρης, δεν είναι δυνατή η εκτύπωση φαξ

Από τον πίνακα ελέγχου, ακολουθήστε μία από τις παρακάτω λύσεις:

- Πατήστε **Συνέχεια φαξ σε αναμονή χωρίς εκτύπωση** για να διαγράψετε το μήνυμα.
- Πατήστε **Προσπάθεια εκτύπωσης** για επανεκκίνηση του εκτυπωτή και συνέχιση της εκτύπωσης.

Σφάλμα λογισμικού δικτύου [x] [54]

Εφαρμόστε μία ή περισσότερες από τις εξής λύσεις:

- Στον πίνακα ελέγχου του εκτυπωτή, επιλέξτε **Συνέχεια** για να συνεχίσετε την εκτύπωση. Στα μοντέλα εκτυπωτή που δεν διαθέτουν οθόνη αφής, πατήστε το κουμπί OK για επιβεβαίωση.
- Απενεργοποιήστε τον εκτυπωτή, περιμένετε περίπου 10 δευτερόλεπτα και, στη συνέχεια, ενεργοποιήστε τον.
- Αναβαθμίστε το υλικολογισμικό του δικτύου στον εκτυπωτή ή το διακομιστή εκτυπώσεων. Για περισσότερες πληροφορίες, επισκεφθείτε την τοποθεσία υποστήριξης της Lexmark στο Web στη διεύθυνση **http://support.lexmark.com**.

Δεν έχει συνδεθεί αναλογική γραμμή στο μόντεμ. Φαξ απενεργοποιημένο.

Συνδέστε τον εκτυπωτή σε αναλογική τηλεφωνική γραμμή.

Το αναλώσιμο [τύπος αναλώσιμου] προέρχεται από τρίτο κατασκευαστή (εκτός Lexmark), δείτε τον Οδηγό χρήσης [33.xy]

Σημ.: Ο τύπος αναλωσίμου μπορεί να είναι κασέτα τόνερ ή μονάδα απεικόνισης.

Ο εκτυπωτής εντόπισε ένα αναλώσιμο ή εξάρτημα στον εκτυπωτή, το οποίο προέρχεται από τρίτο κατασκευαστή.

Ο εκτυπωτής Lexmark έχει σχεδιαστεί για να λειτουργεί καλύτερα με αυθεντικά αναλώσιμα και εξαρτήματα της Lexmark. Η χρήση εξαρτημάτων ή ανταλλακτικών τρίτων μπορεί να επηρεάσει την απόδοση, την αξιοπιστία, τη διάρκεια ζωής, καθώς και τα εξαρτήματα της μονάδας απεικόνισης του εκτυπωτή. Για περισσότερες πληροφορίες, δείτε “Χρήση αυθεντικών αναλωσίμων και εξαρτημάτων της Lexmark.” στη σελίδα 228.

Όλες οι ενδείξεις διάρκειας ζωής έχουν σχεδιαστεί για να λειτουργούν με αναλώσιμα και εξαρτήματα της Lexmark. Η χρήση αναλώσιμων και εξαρτημάτων τρίτων μπορεί να έχει μη αναμενόμενα αποτελέσματα. Η χρήση ενός εξαρτήματος της μονάδας απεικόνισης μετά το τέλος της διάρκειας ζωής του μπορεί να καταστρέψει τον εκτυπωτή Lexmark ή άλλα σχετικά εξαρτήματα.

Προειδοποίηση—Πιθανή βλάβη: Η χρήση αναλώσιμων ή εξαρτημάτων τρίτων μπορεί να επηρεάσει την κάλυψη που παρέχει η εγγύηση. Η εγγύηση δεν καλύπτει τις καταστροφές που προκαλούνται από τη χρήση αναλώσιμων ή εξαρτημάτων τρίτων.

Στον πίνακα ελέγχου, κρατήστε πατημένα το ✕ και το κουμπί **#**, ταυτόχρονα, για 15 δευτερόλεπτα, προκειμένου να αποδεχτείτε όλους τους παραπάνω κινδύνους και να χρησιμοποιήσετε μη αυθεντικά αναλώσιμα ή εξαρτήματα στον εκτυπωτή.

Στα μοντέλα εκτυπωτή χωρίς οθόνη αφής, κρατήστε πατημένα στον πίνακα ελέγχου το OK και το ✕, ταυτόχρονα, για 15 δευτερόλεπτα, προκειμένου να διαγραφεί το μήνυμα και να συνεχίσετε την εκτύπωση.

Εάν δεν θέλετε να αποδεχτείτε αυτούς τους κινδύνους, αφαιρέστε το αναλώσιμο ή το εξάρτημα τρίτου από τον εκτυπωτή και τοποθετήστε ένα αυθεντικό αναλώσιμο ή εξάρτημα της Lexmark.

Σημ.: Για να δείτε τη λίστα των υποστηριζόμενων αναλώσιμων, ανατρέξτε στην ενότητα "Παραγγελία αναλώσιμων" ή επισκεφθείτε τη διεύθυνση **www.lexmark.com**.

Ο ελεύθερος χώρος στη μνήμη flash δεν επαρκεί για πόρους [52]

Εφαρμόστε μία ή περισσότερες από τις εξής λύσεις:

- Στον πίνακα ελέγχου του εκτυπωτή, επιλέξτε **Συνέχεια** για να διαγραφεί το μήνυμα και να συνεχίσετε την εκτύπωση. Στα μοντέλα εκτυπωτή χωρίς οθόνη αφής, πατήστε OK για επιβεβαίωση.
- Διαγράψτε γραμματοσειρές, μακροεντολές και άλλα δεδομένα που έχουν αποθηκευτεί στη μνήμη flash.
- Αναβαθμίστε σε μια κάρτα μνήμης flash μεγαλύτερης χωρητικότητας.

Σημ.: Οι γραμματοσειρές και οι μακροεντολές που κατεβάσατε, χωρίς να τις έχετε αποθηκεύσει στη μνήμη flash, διαγράφονται.

Απαιτήθηκε επανεκκίνηση του εκτυπωτή. Ενδέχεται να μην ολοκληρώθηκε η τελευταία εργασία.

Επιλέξτε **Συνέχεια** στον πίνακα ελέγχου για να σβηστεί το μήνυμα και να συνεχίσετε την εκτύπωση. Στα μοντέλα εκτυπωτή χωρίς οθόνη αφής, πατήστε OK για επιβεβαίωση.

Για περισσότερες πληροφορίες, επισκεφθείτε τη διεύθυνση **http://support.lexmark.com** ή επικοινωνήστε με το τμήμα εξυπηρέτησης πελατών.

Επανατοποθέτηση ανύπαρκτης ή μη ανταποκρινόμενης κασέτας [31.xy]

Εφαρμόστε μία ή περισσότερες από τις εξής λύσεις:

- Ελέγξτε εάν η κασέτα τόνερ υπάρχει ή όχι. Εάν λείπει, τοποθετήστε τη νέα κασέτα τόνερ.

  Για πληροφορίες σχετικά με την τοποθέτηση της κασέτας τόνερ, ανατρέξτε στην ενότητα "Αντικατάσταση αναλωσίμων".
- Εάν η κασέτα τόνερ είναι τοποθετημένη, αλλά δεν αποκρίνεται, αφαιρέστε και επανατοποθετήστε την.

  Σημ.: Εάν το μήνυμα εμφανιστεί μετά την επανατοποθέτηση του αναλώσιμου, αντικαταστήστε την κασέτα τόνερ. Η κασέτα μπορεί να είναι ελαττωματική ή μη αυθεντικό αναλώσιμο Lexmark. Για περισσότερες πληροφορίες, δείτε “Χρήση αυθεντικών αναλωσίμων και εξαρτημάτων της Lexmark.” στη σελίδα 228.

Αφαίρεση χαρτιού από την τυπική θήκη εξόδου

Αφαιρέστε τη στοίβα του χαρτιού από την τυπική θήκη. Ο εκτυπωτής ανιχνεύει αυτόματα την αφαίρεση του χαρτιού και συνεχίζει την εκτύπωση.

Αν με την αφαίρεση του χαρτιού δεν διαγραφεί το μήνυμα, επιλέξτε **Συνέχεια** στον πίνακα ελέγχου του εκτυπωτή. Στα μοντέλα εκτυπωτή που δεν διαθέτουν οθόνη αφής, πατήστε OK για επιβεβαίωση.

Αντικαταστήστε όλα τα πρωτότυπα εάν επανεκκινείτε την εργασία.

Από τον πίνακα ελέγχου του εκτυπωτή, δοκιμάστε ένα ή περισσότερα από τα παρακάτω:

- Επιλέξτε **Ακύρωση εργασίας** για να απαλείψετε το μήνυμα και να ακυρώσετε την εργασία σάρωσης.
- Επιλέξτε **Σάρωση από τον αυτόματο τροφοδότη** για να συνεχίσετε τη σάρωση από τον ADF αμέσως μετά την τελευταία επιτυχημένη εργασία σάρωσης.
- Επιλέξτε **Σάρωση από επίπεδο σαρωτή** για να συνεχίσετε τη σάρωση από την επιφάνεια σαρωτή αμέσως μετά από την τελευταία επιτυχημένη εργασία σάρωσης.
- Επιλέξτε **Ολοκλήρωση εργασίας χωρίς άλλη σάρωση** για να ολοκληρώσετε την τελευταία επιτυχημένη εργασία σάρωσης.
- Επιλέξτε **Επανεκκίνηση εργασίας** για να επανεκκινήσετε την εργασία σάρωσης με τις ίδιες ρυθμίσεις της προηγούμενης εργασίας σάρωσης.
- Στα μοντέλα εκτυπωτή χωρίς οθόνη αφής, πατήστε OK για επιβεβαίωση.

Αντικατάσταση κασέτας, απομένουν περίπου 0 σελίδες [88.xy]

Αφαιρέστε την κασέτα τόνερ για να σβήσετε το μήνυμα και να συνεχιστεί η εκτύπωση. Για περισσότερες πληροφορίες, ανατρέξτε στο φύλλο οδηγιών που συνοδεύει το αναλώσιμο ή ανατρέξτε στην ενότητα "Αντικατάσταση αναλωσίμων" στον *Οδηγό χρήσης*.

Σημ.: Εάν δεν έχετε ανταλλακτική κασέτα, ανατρέξτε στην ενότητα "Παραγγελία αναλωσίμων" στον *Οδηγό χρήσης* ή επισκεφθείτε τη διεύθυνση **www.lexmark.com**.

Αντικατάσταση ελαττωματικής μονάδας απεικόνισης [31.xy]

Αντικαταστήστε την ελαττωματική μονάδα απεικόνισης για να διαγραφεί το μήνυμα. Για περισσότερες πληροφορίες, ανατρέξτε στο φύλλο οδηγιών που συνόδευε το αναλώσιμο ή ανατρέξτε στην ενότητα "Αντικατάσταση αναλωσίμων στον *Οδηγό χρήσης*.

Σημ.: Εάν δεν έχετε ανταλλακτική μονάδα απεικόνισης, ανατρέξτε στην ενότητα "Παραγγελία αναλωσίμων" του *Οδηγού χρήσης* ή μεταβείτε στη διεύθυνση **www.lexmark.com**.

Αντικατάσταση μονάδας απεικόνισης, απομένουν περίπου 0 σελίδες [84.xy]

Αντικαταστήστε τη μονάδα απεικόνισης για να σβήσει το μήνυμα και να συνεχιστεί η εκτύπωση. Για περισσότερες πληροφορίες, ανατρέξτε στο φύλλο οδηγιών που συνοδεύει το αναλώσιμο ή ανατρέξτε στην ενότητα "Αντικατάσταση αναλωσίμων" στον *Οδηγό χρήσης*.

Σημ.: Εάν δεν έχετε ανταλλακτική μονάδα απεικόνισης, ανατρέξτε στην ενότητα "Παραγγελία αναλωσίμων" στον *Οδηγό χρήσης* ή επισκεφθείτε τη διεύθυνση **www.lexmark.com**.

Εάν επανεκκινείτε την εργασία, αντικαταστήστε τα μπλοκαρισμένα πρωτότυπα.

Από τον πίνακα ελέγχου του εκτυπωτή, δοκιμάστε ένα ή περισσότερα από τα παρακάτω:

- Επιλέξτε **Ακύρωση εργασίας** για να απαλείψετε το μήνυμα και να ακυρώσετε την εργασία σάρωσης. Στα μοντέλα εκτυπωτή χωρίς οθόνη αφής, πατήστε OK για επιβεβαίωση.
- Επιλέξτε **Σάρωση από τον αυτόματο τροφοδότη** για να συνεχίσετε τη σάρωση από τον ADF αμέσως μετά την τελευταία επιτυχημένη εργασία σάρωσης. Στα μοντέλα εκτυπωτή χωρίς οθόνη αφής, πατήστε OK για επιβεβαίωση.
- Επιλέξτε **Σάρωση από επίπεδο σαρωτή** για να συνεχίσετε τη σάρωση από την επιφάνεια σαρωτή αμέσως μετά από την τελευταία επιτυχημένη εργασία σάρωσης. Στα μοντέλα εκτυπωτή χωρίς οθόνη αφής, πατήστε OK για επιβεβαίωση.
- Επιλέξτε **Ολοκλήρωση εργασίας χωρίς άλλη σάρωση** για να ολοκληρώσετε την τελευταία επιτυχημένη εργασία σάρωσης. Στα μοντέλα εκτυπωτή χωρίς οθόνη αφής, πατήστε OK για επιβεβαίωση.
- Επιλέξτε **Επανεκκίνηση εργασίας** για να επανεκκινήσετε την εργασία σάρωσης με τις ίδιες ρυθμίσεις της προηγούμενης εργασίας σάρωσης. Στα μοντέλα εκτυπωτή χωρίς οθόνη αφής, πατήστε OK για επιβεβαίωση.

Αντικατάσταση κιτ συντήρησης [80.xy]

Έχει προγραμματιστεί η συντήρηση του εκτυπωτή. Για περισσότερες πληροφορίες, επισκεφθείτε τη διεύθυνση **http://support.lexmark.com** ή επικοινωνήστε με τον αντιπρόσωπο του σέρβις και αναφέρετε το μήνυμα.

Αντικατάσταση ανύπαρκτης μονάδας απεικόνισης [31.xy]

Τοποθετήστε τη μονάδα απεικόνισης που λείπει. Για περισσότερες πληροφορίες, ανατρέξτε στο φύλλο οδηγιών που συνοδεύει το αναλώσιμο.

Αντικατάσταση μη υποστηριζόμενης κασέτας [32.xy]

Αφαιρέστε την κασέτα τόνερ και, στη συνέχεια, τοποθετήστε μια υποστηριζόμενη κασέτα για να σβήσει το μήνυμα και να συνεχιστεί η εκτύπωση. Για περισσότερες πληροφορίες, ανατρέξτε στο φύλλο οδηγιών που συνοδεύει το αναλώσιμο.

Αυτό το σφάλμα μπορεί επίσης να προκληθεί λόγω της τοποθέτησης αυθεντικής κασέτας Lexmark, π.χ. κασέτα υψηλής απόδοσης, που δεν προορίζεται για χρήση σε αυτό το προϊόν.

Οι παρακάτω κωδικοί σφαλμάτων υποδεικνύουν ότι έχει τοποθετηθεί μη αυθεντική κασέτα τόνερ Lexmark:

32.13
32.16
32.19
32.22
32.25
32.28
32.31
32.34
32.37

Για περισσότερες πληροφορίες, δείτε “Χρήση αυθεντικών αναλωσίμων και εξαρτημάτων της Lexmark.” στη σελίδα 228.

Σημ.: Εάν δεν έχετε ανταλλακτική κασέτα, ανατρέξτε στην ενότητα "Παραγγελία αναλωσίμων" ή επισκεφθείτε τη διεύθυνση **www.lexmark.com**.

Αντικατάσταση μη υποστηριζόμενης μονάδας απεικόνισης [32.xy]

Αφαιρέστε τη μονάδα απεικόνισης και, στη συνέχεια, τοποθετήστε μια υποστηριζόμενη μονάδα για να σβήσει το μήνυμα και να συνεχιστεί η εκτύπωση. Για περισσότερες πληροφορίες, ανατρέξτε στο φύλλο οδηγιών που συνοδεύει το αναλώσιμο.

Αυτό το σφάλμα μπορεί επίσης να προκληθεί λόγω της τοποθέτησης αυθεντικής μονάδας απεικόνισης Lexmark, π.χ. μονάδα MICR, που δεν προορίζεται για χρήση σε αυτό το προϊόν.

Οι παρακάτω κωδικοί σφαλμάτων υποδεικνύουν ότι έχει τοποθετηθεί μη αυθεντική μονάδα απεικόνισης Lexmark:

32.14
32.17
32.20
32.23
32.26
32.29
32.32
32.35
32.38

Για περισσότερες πληροφορίες, δείτε “Χρήση αυθεντικών αναλωσίμων και εξαρτημάτων της Lexmark.” στη σελίδα 228.

Σημ.: Εάν δεν έχετε ανταλλακτική μονάδα απεικόνισης, ανατρέξτε στην ενότητα "Παραγγελία αναλωσίμων" ή επισκεφθείτε τη διεύθυνση **www.lexmark.com**.

Να γίνει επαναφορά εργασιών σε αναμονή;

Εφαρμόστε μία ή περισσότερες από τις εξής λύσεις:

- Από τον πίνακα ελέγχου του εκτυπωτή, **Επαναφορά** για να επαναφέρετε όλες τις εργασίες σε αναμονή που είναι αποθηκευμένες στο σκληρό δίσκο του εκτυπωτή. Στα μοντέλα εκτυπωτή χωρίς οθόνη αφής, πατήστε OK για επιβεβαίωση.
- Από τον πίνακα ελέγχου του εκτυπωτή, επιλέξτε **Χωρίς επαναφορά** εάν δεν θέλετε να γίνει επαναφορά καμίας εργασίας εκτύπωσης. Στα μοντέλα εκτυπωτή χωρίς οθόνη αφής, πατήστε OK για επιβεβαίωση.

Το κάλυμμα του αυτόματου τροφοδότη του σαρωτή είναι ανοικτό

Κλείστε το κάλυμμα του ADF.

Ο σαρωτής απενεργοποιήθηκε από το διαχειριστή [840.01]

Εκτυπώστε χωρίς το σαρωτή ή επικοινωνήστε με τον υπεύθυνο υποστήριξη του συστήματος.

Ο σαρωτής απενεργοποιήθηκε. Εάν το πρόβλημα επιμείνει, επικοινωνήστε με το διαχειριστή του συστήματος. [840.02]

Από τον πίνακα ελέγχου του εκτυπωτή, δοκιμάστε ένα ή περισσότερα από τα παρακάτω:

- Επιλέξτε **Συνέχεια με σαρωτή απενεργοποιημένο** για να επιστρέψετε στην αρχική οθόνη και, στη συνέχεια, επικοινωνήστε με τον υπεύθυνο υποστήριξης του συστήματος.
- Επιλέξτε **Επανεκκίνηση και αυτόματη ενεργοποίηση σαρωτή** για να ακυρώσετε την εργασία.

  Σημ.: Με την επιλογή αυτή γίνεται προσπάθεια να ενεργοποιηθεί ξανά ο σαρωτής.

- Στα μοντέλα εκτυπωτή χωρίς οθόνη αφής, πατήστε OK για επιβεβαίωση.

Εμπλοκή σαρωτή. Αφαιρέστε όλα τα πρωτότυπα από το σαρωτή [2yy.xx]

Αφαιρέστε το μπλοκαρισμένο χαρτί από το σαρωτή.

Εμπλοκή σαρωτή. Αφαιρέστε τα μπλοκαρισμένα πρωτότυπα από το σαρωτή [2yy.xx]

Αφαιρέστε το μπλοκαρισμένο χαρτί από το σαρωτή.

Δεν έχει οριστεί διακομιστής SMTP. Επικοινωνήστε με το Διαχειριστή του συστήματος.

Από τον πίνακα ελέγχου του εκτυπωτή, επιλέξτε **Συνέχεια** για να διαγράψετε το μήνυμα. Στα μοντέλα εκτυπωτή χωρίς οθόνη αφής, πατήστε OK για επιβεβαίωση.

Σημ.: Εάν επανεμφανιστεί το μήνυμα, επικοινωνήστε με τον υπεύθυνο υποστήριξης του συστήματός σας.

Δεν έγινε επαναφορά ορισμένων εργασιών σε αναμονή

Από τον πίνακα ελέγχου του εκτυπωτή, επιλέξτε **Συνέχεια** για να διαγράψετε την επιλεγμένη εργασία. Στα μοντέλα εκτυπωτή χωρίς οθόνη αφής, πατήστε OK για επιβεβαίωση.

Σημ.: Οι εργασίες σε αναμονή για τις οποίες δεν έχει γίνει επαναφορά παραμένουν στο σκληρό δίσκο εκτυπωτή και δεν είναι δυνατή η πρόσβαση σε αυτές.

Τυπικό σφάλμα λογισμικού δικτύου [54]

Εφαρμόστε μία ή περισσότερες από τις εξής λύσεις:

- Στον πίνακα ελέγχου του εκτυπωτή, επιλέξτε **Συνέχεια** για να συνεχίσετε την εκτύπωση. Στα μοντέλα εκτυπωτή που δεν διαθέτουν οθόνη αφής, πατήστε το κουμπί OK για επιβεβαίωση.
- Απενεργοποιήστε τον εκτυπωτή και, στη συνέχεια, επανενεργοποιήστε τον.
- Αναβαθμίστε το υλικολογισμικό του δικτύου στον εκτυπωτή ή το διακομιστή εκτυπώσεων. Για περισσότερες πληροφορίες, επισκεφθείτε την τοποθεσία υποστήριξης της Lexmark στο Web στη διεύθυνση **http://support.lexmark.com**.

Απενεργοποιημένη τυπική θύρα USB [56]

Από τον πίνακα ελέγχου του εκτυπωτή, επιλέξτε **Συνέχεια** για να διαγράψετε το μήνυμα. Στα μοντέλα εκτυπωτή χωρίς οθόνη αφής, πατήστε OK για επιβεβαίωση.

Σημειώσεις:

- Ο εκτυπωτής απορρίπτει όλα τα δεδομένα που λαμβάνονται μέσω της θύρας USB.
- Βεβαιωθείτε ότι το μενού USB Buffer (Ενδιάμεση μνήμη USB) δεν έχει ρυθμιστεί σε Disabled (Απενεργοποιημένο).

Απαιτούνται αναλώσιμα για ολοκλήρωση της εργασίας

Κάντε ένα από τα εξής:

- Τοποθετήστε τα απαιτούμενα αναλώσιμα για να ολοκληρωθεί η εργασία.
- Ακυρώστε την τρέχουσα εργασία.

Η συσκευή λειτουργεί σε ασφαλή λειτουργία. Ορισμένες επιλογές εκτύπωσης ενδέχεται να είναι απενεργοποιημένες ή να έχουν μη αναμενόμενα αποτελέσματα.

Επιλέξτε **Συνέχεια** για να διαγράψετε το μήνυμα. Στα μοντέλα εκτυπωτή χωρίς οθόνη αφής, πατήστε OK για επιβεβαίωση.

Υπερβολικά μεγάλος αριθμός εγκατεστημένων επιλογών μνήμης flash [58]

1. Απενεργοποιήστε τον εκτυπωτή.
2. Αφαιρέστε το καλώδιο τροφοδοσίας από την πρίζα.
3. Αφαιρέστε την επιπλέον μνήμη flash.
4. Συνδέστε το καλώδιο τροφοδοσίας σε πρίζα με κατάλληλη γείωση.
5. Ενεργοποιήστε και πάλι τον εκτυπωτή.

Υπερβολικά μεγάλος αριθμός τοποθετημένων θηκών [58]

1. Απενεργοποιήστε τον εκτυπωτή.
2. Αφαιρέστε το καλώδιο τροφοδοσίας από την πρίζα.
3. Αφαιρέστε τις περιττές θήκες.
4. Συνδέστε το καλώδιο τροφοδοσίας σε πρίζα με κατάλληλη γείωση.
5. Ενεργοποιήστε και πάλι τον εκτυπωτή.

Εντοπίστηκε μη διαμορφωμένη μνήμη flash [53]

Εφαρμόστε μία ή περισσότερες από τις εξής λύσεις:

- Στον πίνακα ελέγχου του εκτυπωτή, επιλέξτε **Συνέχεια** για να διακοπεί η ανασυγκρότηση και να συνεχίσετε την εκτύπωση. Στα μοντέλα εκτυπωτή χωρίς οθόνη αφής, πατήστε OK για επιβεβαίωση.
- Διαμορφώστε τη μνήμη flash.

Σημ.: Αν το μήνυμα σφάλματος παραμένει, η μνήμη flash μπορεί να είναι ελαττωματική και να πρέπει να αντικατασταθεί.

Χωρίς ρύθμιση διακομιστή Weblink. Επικοινωνήστε με το Διαχειριστή του συστήματος.

Επιλέξτε **Συνέχεια** για να σβήσει το μήνυμα. Στα μοντέλα εκτυπωτή χωρίς οθόνη αφής, πατήστε το κουμπί OK για επιβεβαίωση.

Σημ.: Εάν επανεμφανιστεί το μήνυμα, επικοινωνήστε με τον υπεύθυνο υποστήριξης του συστήματός σας.

Επίλυση προβλημάτων του εκτυπωτή

- “Βασικά προβλήματα του εκτυπωτή” στη σελίδα 267
- “Προβλήματα εξοπλισμού και εσωτερικών πρόσθετων εξαρτημάτων” στη σελίδα 270
- “Προβλήματα τροφοδοσίας χαρτιού” στη σελίδα 273

Βασικά προβλήματα του εκτυπωτή

Ο εκτυπωτής δεν αποκρίνεται

Ενέργεια	Ναι	Όχι
Βήμα 1 Βεβαιωθείτε ότι ο εκτυπωτής βρίσκεται σε λειτουργία. Είναι ενεργοποιημένος ο εκτυπωτής;	Μεταβείτε στο βήμα 2.	Ενεργοποιήστε τον εκτυπωτή.
Βήμα 2 Ελέγξτε εάν ο εκτυπωτής βρίσκεται σε κατάσταση Αναστολής λειτουργίας ή Αδρανοποίησης. Βρίσκεται ο εκτυπωτής σε κατάσταση Αναστολής λειτουργίας ή Αδρανοποίησης;	Πατήστε το κουμπί αναστολής λειτουργίας για έξοδο του εκτυπωτή από την κατάσταση αναστολής λειτουργίας ή αδρανοποίησης.	Μεταβείτε στο βήμα 3.
Βήμα 3 Ελέγξτε εάν το ένα άκρο του καλωδίου τροφοδοσίας είναι συνδεδεμένο στον εκτυπωτή και το άλλο σε μια κατάλληλα γειωμένη πρίζα. Είναι το καλώδιο τροφοδοσίας συνδεδεμένο στον εκτυπωτή και σε μια κατάλληλα γειωμένη πρίζα;	Μεταβείτε στο βήμα 4.	Συνδέστε το ένα άκρο του καλωδίου τροφοδοσίας στον εκτυπωτή και το άλλο σε μια κατάλληλα γειωμένη πρίζα.
Βήμα 4 Ελέγξτε άλλες ηλεκτρικές συσκευές που έχουν συνδεθεί στην πρίζα. Λειτουργούν οι άλλες συσκευές;	Αποσυνδέστε τις άλλες ηλεκτρικές συσκευές και, στη συνέχεια, ενεργοποιήστε τον εκτυπωτή. Εάν ο εκτυπωτής δεν λειτουργήσει, συνδέστε ξανά τις άλλες ηλεκτρικές συσκευές.	Μεταβείτε στο βήμα 5.

Ενέργεια	Ναι	Όχι
Βήμα 5 Ελέγξτε εάν τα καλώδια που ενώνουν τον εκτυπωτή και τον υπολογιστή έχουν συνδεθεί στις σωστές θύρες. Έχουν συνδεθεί τα καλώδια στις σωστές θύρες;	Μεταβείτε στο βήμα 6.	Βεβαιωθείτε ότι έχετε αντιστοιχίσει τα ακόλουθα: • Το σύμβολο USB στο καλώδιο με το σύμβολο USB στον εκτυπωτή • Το κατάλληλο καλώδιο Ethernet με τη θύρα Ethernet
Βήμα 6 Βεβαιωθείτε ότι η πρίζα δεν είναι απενεργοποιημένη με διακόπτη. Είναι η πρίζα απενεργοποιημένη με διακόπτη;	Ενεργοποιήστε τον διακόπτη της πρίζας.	Μεταβείτε στο βήμα 7.
Βήμα 7 Ελέγξτε εάν ο εκτυπωτής έχει συνδεθεί σε κάποια διάταξη προστασίας από τις απότομες διακυμάνσεις του ρεύματος, σε συσκευή αδιάλειπτης παροχής ενέργειας (UPS) ή με καλώδιο επέκτασης. Έχει συνδεθεί ο εκτυπωτής σε διάταξη προστασίας από τις απότομες διακυμάνσεις του ρεύματος, σε συσκευή αδιάλειπτης παροχής ενέργειας (UPS) ή με καλώδιο επέκτασης;	Συνδέστε το καλώδιο τροφοδοσίας του εκτυπωτή απευθείας σε μια σωστά γειωμένη πρίζα.	Μεταβείτε στο βήμα 8.
Βήμα 8 Ελέγξτε εάν το ένα άκρο του καλωδίου του εκτυπωτή είναι συνδεδεμένο σε μια θύρα στον εκτυπωτή και το άλλο στον υπολογιστή, το διακομιστή εκτύπωσης, το πρόσθετο εξάρτημα ή άλλη δικτυακή συσκευή. Είναι το καλώδιο του εκτυπωτή καλά συνδεδεμένο με τον εκτυπωτή και τον υπολογιστή, το διακομιστή εκτύπωσης, το πρόσθετο εξάρτημα ή άλλη δικτυακή συσκευή;	Μεταβείτε στο βήμα 9.	Συνδέστε καλά το καλώδιο του εκτυπωτή στον εκτυπωτή και τον υπολογιστή, το διακομιστή εκτύπωσης, το πρόσθετο εξάρτημα ή άλλη δικτυακή συσκευή.
Βήμα 9 Φροντίστε να εγκαταστήσετε σωστά όλα τα πρόσθετα εξαρτήματα και να αφαιρέσετε τυχόν υλικά συσκευασίας. Έχουν εγκατασταθεί σωστά όλα τα πρόσθετα εξαρτήματα; Έχουν αφαιρεθεί όλα τα υλικά συσκευασίας;	Μεταβείτε στο βήμα 10.	Απενεργοποιήστε τον εκτυπωτή, αφαιρέστε όλα τα υλικά συσκευασίας, εγκαταστήστε ξανά όλα τα πρόσθετα εξαρτήματα και ενεργοποιήστε τον εκτυπωτή.
Βήμα 10 Βεβαιωθείτε ότι έχετε κάνει τις σωστές ρυθμίσεις για τις θύρες στο πρόγραμμα οδήγησης του εκτυπωτή. Είναι σωστές οι ρυθμίσεις για τις θύρες;	Μεταβείτε στο βήμα 11.	Χρησιμοποιήστε τις σωστές ρυθμίσεις του προγράμματος οδήγησης του εκτυπωτή.

Ενέργεια	Ναι	Όχι
Βήμα 11 Ελέγξτε το εγκατεστημένο πρόγραμμα οδήγησης του εκτυπωτή. Έχει εγκατασταθεί το σωστό πρόγραμμα οδήγησης του εκτυπωτή;	Μεταβείτε στο βήμα 12.	Εγκαταστήστε το σωστό πρόγραμμα οδήγησης του εκτυπωτή.
Βήμα 12 Απενεργοποιήστε τον εκτυπωτή, περιμένετε περίπου 10 δευτερόλεπτα και, στη συνέχεια, ενεργοποιήστε τον. Λειτουργεί ο εκτυπωτής;	Το πρόβλημα επιλύθηκε.	Επικοινωνήστε με την **τεχνική υποστήριξη**.

Η οθόνη του εκτυπωτή είναι κενή

Ενέργεια	Ναι	Όχι
Βήμα 1 Πατήστε το κουμπί "Αναστολή λειτουργίας" στον πίνακα ελέγχου του εκτυπωτή. Εμφανίζεται στην οθόνη του εκτυπωτή η ένδειξη **Έτοιμο**;	Το πρόβλημα επιλύθηκε.	Μεταβείτε στο βήμα 2.
Βήμα 2 Απενεργοποιήστε τον εκτυπωτή, περιμένετε περίπου 10 δευτερόλεπτα και, στη συνέχεια, ενεργοποιήστε τον. Εμφανίζονται στην οθόνη του εκτυπωτή οι ενδείξεις **Περιμένετε** και **Έτοιμο**;	Το πρόβλημα επιλύθηκε.	Απενεργοποιήστε τον εκτυπωτή και, στη συνέχεια, επικοινωνήστε με την **τεχνική υποστήριξη**.

Προβλήματα εξοπλισμού και εσωτερικών πρόσθετων εξαρτημάτων

Ο εντοπισμός του εσωτερικού προαιρετικού εξαρτήματος δεν είναι δυνατή

Ενέργεια	Ναι	Όχι
Βήμα 1 Απενεργοποιήστε τον εκτυπωτή, περιμένετε περίπου 10 δευτερόλεπτα και, στη συνέχεια, ενεργοποιήστε τον. Λειτουργεί σωστά το εσωτερικό προαιρετικό εξάρτημα;	Το πρόβλημα επιλύθηκε.	Μεταβείτε στο βήμα 2.
Βήμα 2 Ελέγξτε εάν το εσωτερικό προαιρετικό εξάρτημα έχει τοποθετηθεί σωστά στην πλακέτα του ελεγκτή. **α** Απενεργοποιήστε τον εκτυπωτή μέσω του διακόπτη τροφοδοσίας και αποσυνδέστε το καλώδιο τροφοδοσίας από την πρίζα. **β** Βεβαιωθείτε ότι το εσωτερικό προαιρετικό εξάρτημα έχει τοποθετηθεί σωστά στον κατάλληλο ελεγκτή ή πλακέτα του ελεγκτή. **γ** Συνδέστε το καλώδιο τροφοδοσίας στον εκτυπωτή και, στη συνέχεια, σε μια κατάλληλα γειωμένη πρίζα και έπειτα ενεργοποιήστε τον εκτυπωτή. Έχει εγκατασταθεί σωστά το εσωτερικό προαιρετικό εξάρτημα στην πλακέτα του ελεγκτή;	Μεταβείτε στο βήμα 3.	Συνδέστε το εσωτερικό προαιρετικό εξάρτημα στην πλακέτα του ελεγκτή.
Βήμα 3 Εκτυπώστε μια σελίδα ρυθμίσεων μενού και, στη συνέχεια, ελέγξτε αν το εσωτερικό προαιρετικό εξάρτημα περιλαμβάνεται στη λίστα Εγκατεστημένων λειτουργιών. Περιλαμβάνεται το πρόσθετο προαιρετικό εξάρτημα στη σελίδα ρυθμίσεων μενού;	Μεταβείτε στο βήμα 4.	Νέα εγκατάσταση εσωτερικού προαιρετικού εξαρτήματος.
Βήμα 4 **α** Ελέγξτε εάν το εσωτερικό προαιρετικό εξάρτημα έχει επιλεχθεί. Ενδέχεται να είναι απαραίτητη η μη αυτόματη προσθήκη του εσωτερικού προαιρετικού εξαρτήματος στο πρόγραμμα οδήγησης του εκτυπωτή, ώστε να είναι διαθέσιμο για τις εργασίες εκτύπωσης. Για περισσότερες πληροφορίες, δείτε "Προσθήκη διαθέσιμων επιλογών στο πρόγραμμα οδήγησης εκτυπωτή" στη σελίδα 48. **β** Στείλτε πάλι την εργασία εκτύπωσης. Λειτουργεί σωστά το εσωτερικό προαιρετικό εξάρτημα;	Το πρόβλημα επιλύθηκε.	Επικοινωνήστε με την **υποστήριξη πελατών**.

Η Εσωτερική θύρα λύσεων δεν λειτουργεί σωστά

Ενέργεια	Ναι	Όχι
Βήμα 1 Βεβαιωθείτε ότι έχει εγκατασταθεί η Εσωτερική θύρα λύσεων (ISP). **α** Εγκαταστήστε την ISP. Για περισσότερες πληροφορίες, δείτε "Εγκατάσταση Εσωτερικής θύρας λύσεων (ISP)" στη σελίδα 32. **β** Εκτυπώστε μια σελίδα ρυθμίσεων μενού και ελέγξτε αν η ISP περιλαμβάνεται στη λίστα των εγκατεστημένων πρόσθετων στοιχείων. Εμφανίζεται η ISP στη λίστα των εγκατεστημένων πρόσθετων στοιχείων;	Μεταβείτε στο βήμα 2.	Ελέγξτε εάν διαθέτετε μια υποστηριζόμενη ISP. **Σημ.:** Μια ISP που έχει σχεδιαστεί για άλλον εκτυπωτή ενδέχεται να μην λειτουργεί με αυτόν τον εκτυπωτή.
Βήμα 2 Ελέγξτε το καλώδιο και τη σύνδεση της ISP. **α** Χρησιμοποιήστε το σωστό καλώδιο και βεβαιωθείτε ότι έχει συνδεθεί σωστά στην ISP. **β** Ελέγξτε εάν το καλώδιο διασύνδεσης της λύσης ISP έχει συνδεθεί σωστά στον υποδοχέα της πλακέτας ελεγκτή. **Σημ.:** Το καλώδιο διασύνδεσης της λύσης ISP και ο υποδοχέας στην πλακέτα ελεγκτή διαθέτουν χρωματική κωδικοποίηση. Λειτουργεί σωστά η Εσωτερική θύρα λύσεων (ISP);	Το πρόβλημα επιλύθηκε.	Επικοινωνήστε με την **τεχνική υποστήριξη**.

Προβλήματα θήκης

Ενέργεια	Ναι	Όχι
Βήμα 1 **α** Τραβήξτε προς τα έξω τη θήκη και, στη συνέχεια, κάντε μία ή περισσότερες από τις παρακάτω ενέργειες: • Ελέγξτε για εμπλοκή χαρτιού ή πρόβλημα τροφοδότησης. • Βεβαιωθείτε ότι οι δείκτες μεγέθους χαρτιού στους οδηγούς χαρτιού έχουν ευθυγραμμιστεί με τους δείκτες μεγέθους χαρτιού στη θήκη. • Αν εκτυπώνετε σε χαρτί μη τυποποιημένου μεγέθους, βεβαιωθείτε ότι οι οδηγοί χαρτιού εφάπτονται στα άκρα του χαρτιού. • Βεβαιωθείτε ότι το χαρτί βρίσκεται κάτω από την ένδειξη μέγιστου γεμίσματος χαρτιού. • Βεβαιωθείτε ότι το χαρτί βρίσκεται σε επίπεδη θέση στη θήκη. **β** Βεβαιωθείτε ότι η θήκη κλείνει σωστά. Λειτουργεί η θήκη;	Το πρόβλημα επιλύθηκε.	Μεταβείτε στο βήμα 2.
Βήμα 2 **α** Απενεργοποιήστε τον εκτυπωτή, περιμένετε περίπου 10 δευτερόλεπτα και, στη συνέχεια, ενεργοποιήστε τον. **β** Στείλτε πάλι την εργασία εκτύπωσης. Λειτουργεί η θήκη;	Το πρόβλημα επιλύθηκε.	Μεταβείτε στο βήμα 3.

Ενέργεια	Ναι	Όχι
Βήμα 3 Ελέγξτε εάν η θήκη έχει εγκατασταθεί και αναγνωρίζεται από τον εκτυπωτή. Εκτυπώστε μια σελίδα ρυθμίσεων μενού και ελέγξτε αν η θήκη περιλαμβάνεται στη λίστα "Εγκατεστημένες λειτουργίες". Εμφανίζεται η θήκη στη σελίδα ρυθμίσεων μενού;	Μεταβείτε στο βήμα 4.	Τοποθετήστε ξανά τη θήκη. Για περισσότερες πληροφορίες, ανατρέξτε στην τεκμηρίωση εγκατάστασης που συνοδεύει τη θήκη.
Βήμα 4 Βεβαιωθείτε ότι η θήκη είναι διαθέσιμη στο πρόγραμμα οδήγησης του εκτυπωτή. **Σημ.:** Αν είναι απαραίτητο, προσθέστε με μη αυτόματο τρόπο τη θήκη στο πρόγραμμα οδήγησης του εκτυπωτή, ώστε να είναι διαθέσιμη για τις εργασίες εκτύπωσης. Για περισσότερες πληροφορίες, δείτε "Προσθήκη διαθέσιμων επιλογών στο πρόγραμμα οδήγησης εκτυπωτή" στη σελίδα 48. Είναι η θήκη διαθέσιμη στο πρόγραμμα οδήγησης του εκτυπωτή;	Το πρόβλημα επιλύθηκε.	Επικοινωνήστε με την **τεχνική υποστήριξη**.

Η κάρτα διασύνδεσης USB/παράλληλης θύρας δεν λειτουργεί σωστά

Ενέργεια	Ναι	Όχι
Βήμα 1 Βεβαιωθείτε ότι έχει εγκατασταθεί η κάρτα διασύνδεσης USB ή παράλληλης θύρας. **α** Εγκαταστήστε την κάρτα διασύνδεσης USB ή παράλληλης θύρας. Για περισσότερες πληροφορίες, δείτε "Εγκατάσταση Εσωτερικής θύρας λύσεων (ISP)" στη σελίδα 32. **β** Εκτυπώστε μια σελίδα ρυθμίσεων μενού και ελέγξτε αν η κάρτα διασύνδεσης USB ή παράλληλης θύρας περιλαμβάνεται στη λίστα Εγκατεστημένα πρόσθετα στοιχεία. Περιλαμβάνεται η κάρτα διασύνδεσης USB ή παράλληλης θύρας στη λίστα Εγκατεστημένα πρόσθετα στοιχεία;	Μεταβείτε στο βήμα 2.	Ελέγξτε εάν διαθέτετε μια υποστηριζόμενη κάρτα διασύνδεσης USB ή παράλληλης θύρας. **Σημ.:** Μια κάρτα διασύνδεσης USB ή παράλληλης θύρας που έχει σχεδιαστεί για άλλον εκτυπωτή ενδέχεται να μην λειτουργεί με αυτόν τον εκτυπωτή.
Βήμα 2 Βεβαιωθείτε ότι χρησιμοποιείτε το σωστό καλώδιο και ότι είναι συνδεδεμένο με ασφάλεια στην κάρτα διασύνδεσης USB ή παράλληλης θύρας. Είναι καλά συνδεδεμένο το σωστό καλώδιο στην κάρτα διασύνδεσης USB ή παράλληλης θύρας;	Επικοινωνήστε με την **τεχνική υποστήριξη**.	Συνδέστε το καλώδιο στον υποδοχέα της κάρτας διασύνδεσης USB ή παράλληλης θύρας.

Προβλήματα τροφοδοσίας χαρτιού

Δεν επανεκτυπώνονται οι σελίδες που παρουσίασαν εμπλοκή

Ενέργεια	Ναι	Όχι
Ενεργοποιήστε την Αποκατάσταση εμπλοκής. **α** Από την αρχική οθόνη, μεταβείτε στην επιλογή: > **Ρυθμίσεις** > **Γενικές ρυθμίσεις** > **Επαναφορά εκτύπωσης** **β** Από το μενού "Αποκατάσταση εμπλοκής", επιλέξτε τα βέλη για να μετακινηθείτε στο **Ενεργοποίηση** ή στο **Αυτόματα**. **γ** Επιλέξτε **Υποβολή**. Επανεκτυπώνονται οι σελίδες που παρουσίασαν εμπλοκή;	Το πρόβλημα επιλύθηκε.	Επικοινωνήστε με την **τεχνική υποστήριξη**.

Οι εμπλοκές χαρτιού είναι συχνές

Ενέργεια	Ναι	Όχι
Βήμα 1 **α** Τραβήξτε προς τα έξω τη θήκη και, στη συνέχεια, κάντε μία ή περισσότερες από τις παρακάτω ενέργειες: • Βεβαιωθείτε ότι το χαρτί βρίσκεται σε επίπεδη θέση στη θήκη. • Βεβαιωθείτε ότι οι δείκτες μεγέθους χαρτιού στους οδηγούς χαρτιού έχουν ευθυγραμμιστεί με τους δείκτες μεγέθους χαρτιού στη θήκη. • Ελέγξτε εάν οι οδηγοί χαρτιού είναι ευθυγραμμισμένοι στις άκρες του χαρτιού. • Βεβαιωθείτε ότι το χαρτί βρίσκεται κάτω από την ένδειξη μέγιστου γεμίσματος χαρτιού. • Ελέγξτε εάν εκτυπώνετε στο προτεινόμενο μέγεθος και τύπο χαρτιού. **β** Τοποθετήστε σωστά τη θήκη. Εάν έχει ενεργοποιηθεί ή αποκατάσταση εμπλοκής, τότε θα γίνει αυτόματη επανεκτύπωση των εργασιών εκτύπωσης. Εξακολουθούν να συμβαίνουν εμπλοκές χαρτιού συχνά;	Μεταβείτε στο βήμα 2.	Το πρόβλημα επιλύθηκε.
Βήμα 2 **α** Τοποθετήστε χαρτί από νέα συσκευασία. **Σημ.:** Το χαρτί έχει απορροφήσει υγρασία λόγω του εξαιρετικά υγρού περιβάλλοντος. Αποθηκεύστε το χαρτί στην αρχική του συσκευασία έως ότου το χρησιμοποιήσετε. **β** Στείλτε πάλι την εργασία εκτύπωσης. Εξακολουθούν να συμβαίνουν εμπλοκές χαρτιού συχνά;	Μεταβείτε στο βήμα 3.	Το πρόβλημα επιλύθηκε.

Ενέργεια	Ναι	Όχι
Βήμα 3 **α** Δείτε τις συμβουλές σχετικά με την αποφυγή εμπλοκών. Για περισσότερες πληροφορίες, δείτε "Αποφυγή εμπλοκών" στη σελίδα 239. **β** Ακολουθήστε τις συστάσεις και, στη συνέχεια, στείλετε ξανά την εργασία εκτύπωσης. Εξακολουθούν να συμβαίνουν εμπλοκές χαρτιού συχνά;	Επικοινωνήστε με την **τεχνική υποστήριξη**.	Το πρόβλημα επιλύθηκε.

Το μήνυμα εμπλοκής χαρτιού παραμένει στην οθόνη μετά την αποκατάσταση της εμπλοκής

Ενέργεια	Ναι	Όχι
Ελέγξτε ολόκληρη τη διαδρομή του χαρτιού για εμπλοκή χαρτιού. **α** Αφαιρέστε τυχόν χαρτί που έχει εμπλακεί. **β** Από τον πίνακα ελέγχου του εκτυπωτή, πατήστε **Συνέχεια** για να διαγράψετε το μήνυμα. Παραμένει το μήνυμα εμπλοκής χαρτιού;	Επικοινωνήστε με την **τεχνική υποστήριξη**.	Το πρόβλημα επιλύθηκε.

Επίλυση προβλημάτων εκτύπωσης

Προβλήματα εκτύπωσης

Δεν εκτυπώνονται εμπιστευτικά και άλλα έγγραφα σε αναμονή

Ενέργεια	Ναι	Όχι
Βήμα 1 **α** Από τον πίνακα ελέγχου, ελέγξτε αν τα έγγραφα εμφανίζονται στη λίστα εργασιών σε αναμονή. **Σημ.:** Αν τα έγγραφα εμφανίζονται, εκτυπώστε τα έγγραφα με τις επιλογές Εκτύπωση και Αναμονή. **β** Εκτυπώστε τα έγγραφα. Εκτυπώνονται τα έγγραφα;	Το πρόβλημα επιλύθηκε.	Μεταβείτε στο βήμα 2.
Βήμα 2 Η εργασία εκτύπωσης ενδέχεται να περιέχει σφάλμα διαμόρφωσης ή μη έγκυρα δεδομένα. • Διαγράψτε την εργασία εκτύπωσης και αποστείλετέ την ξανά. • Για αρχεία PDF, δημιουργήστε ένα νέο αρχείο και, στη συνέχεια, εκτυπώστε τα έγγραφα. Εκτυπώνονται τα έγγραφα;	Το πρόβλημα επιλύθηκε.	Μεταβείτε στο βήμα 3.

Ενέργεια	Ναι	Όχι
Βήμα 3 Αν εκτυπώνετε από το Internet, ο εκτυπωτής ενδέχεται να διαβάζει τους τίτλους πολλών εργασιών ως διπλότυπα. **Για χρήστες Windows** **α** Ανοίξτε το παράθυρο διαλόγου Προτιμήσεις εκτύπωσης. **β** Από την ενότητα Εκτύπωση και Αναμονή, επιλέξτε **Διατήρηση διπλότυπων εγγράφων**. **γ** Καταχωρίστε ένα PIN. **δ** Στείλτε πάλι την εργασία εκτύπωσης. **Για χρήστες Macintosh** **α** Αποθηκεύστε και δώστε διαφορετικό όνομα σε κάθε εργασία. **β** Στείλτε την εργασία ξεχωριστά. Εκτυπώνονται τα έγγραφα;	Το πρόβλημα επιλύθηκε.	Μεταβείτε στο βήμα 4.
Βήμα 4 **α** Διαγράψτε κάποιες εργασίες σε αναμονή για να αποδεσμεύσετε μνήμη στον εκτυπωτή. **β** Στείλτε πάλι την εργασία εκτύπωσης. Εκτυπώνονται τα έγγραφα;	Το πρόβλημα επιλύθηκε.	Μεταβείτε στο βήμα 5.
Βήμα 5 **α** Προσθέστε μνήμη στον εκτυπωτή. **β** Στείλτε πάλι την εργασία εκτύπωσης. Εκτυπώνονται τα έγγραφα;	Το πρόβλημα επιλύθηκε.	Επικοινωνήστε με την **υποστήριξη πελατών**.

Μήνυμα σφάλματος σχετικά με την ανάγνωση της μονάδας flash

Ενέργεια	Ναι	Όχι
Βήμα 1 Ελέγξτε εάν η μονάδα flash είναι τοποθετημένη στην μπροστινή θύρα USB. **Σημ.:** Η μονάδα flash δεν θα λειτουργεί εάν τοποθετηθεί στην πίσω θύρα USB. Η μονάδα flash είναι τοποθετημένη στην μπροστινή θύρα USB;	Μεταβείτε στο βήμα 2.	Τοποθετήστε τη μονάδα flash στην μπροστινή θύρα USB.
Βήμα 2 Ελέγξτε αν η ενδεικτική λυχνία στον πίνακα ελέγχου του εκτυπωτή αναβοσβήνει με πράσινο χρώμα. **Σημ.:** Εάν η ενδεικτική λυχνία αναβοσβήνει με πράσινο χρώμα, αυτό σημαίνει ότι ο εκτυπωτής είναι απασχολημένος. Η ενδεικτική λυχνία αναβοσβήνει με πράσινο χρώμα;	Περιμένετε έως ότου ο εκτυπωτής να μεταβεί σε κατάσταση ετοιμότητας, προβάλλετε τη λίστα εργασιών σε αναμονή και, στη συνέχεια, εκτυπώστε τα έγγραφα.	Μεταβείτε στο βήμα 3.

Ενέργεια	Ναι	Όχι
Βήμα 3 **α** Ελέγξτε για κάποιο μήνυμα σφάλματος στην οθόνη. **β** Σβήστε το μήνυμα. Το μήνυμα σφάλματος εξακολουθεί να εμφανίζεται;	Μεταβείτε στο βήμα 4.	Το πρόβλημα επιλύθηκε.
Βήμα 4 Βεβαιωθείτε ότι η μονάδα flash υποστηρίζεται. Για περισσότερες πληροφορίες σχετικά με δοκιμασμένες και εγκεκριμένες μονάδες flash USB, ανατρέξτε στην ενότητα "Υποστηριζόμενες μονάδες flash και τύποι αρχείων" στη σελίδα 82. Το μήνυμα σφάλματος εξακολουθεί να εμφανίζεται;	Μεταβείτε στο βήμα 5.	Το πρόβλημα επιλύθηκε.
Βήμα 5 Ελέγξτε εάν η θύρα USB είναι απενεργοποιημένη από τον υπεύθυνο υποστήριξης του συστήματος. Το μήνυμα σφάλματος εξακολουθεί να εμφανίζεται;	Επικοινωνήστε με την **τεχνική υποστήριξη**.	Το πρόβλημα επιλύθηκε.

Εσφαλμένη εκτύπωση χαρακτήρων

Ενέργεια	Ναι	Όχι
Βήμα 1 Βεβαιωθείτε ότι ο εκτυπωτής δεν βρίσκεται σε λειτουργία παρακολούθησης δεκαεξαδικών. **Σημ.:** Αν στην οθόνη του εκτυπωτή εμφανίζεται η ένδειξη **Ετοιμότητα για δεκαεξαδικούς**, απενεργοποιήστε τον εκτυπωτή και, στη συνέχεια, ενεργοποιήστε τον ξανά για να απενεργοποιηθεί η λειτουργία παρακολούθησης δεκαεξαδικών. Μήπως ο εκτυπωτής βρίσκεται σε λειτουργία παρακολούθησης δεκαεξαδικών;	Απενεργοποιήστε τη λειτουργία παρακολούθησης δεκαεξαδικών.	Μεταβείτε στο βήμα 2.
Βήμα 2 **α** Στον πίνακα ελέγχου του εκτυπωτή, επιλέξτε **Βασικό δίκτυο** ή **Δίκτυο [x]** και, έπειτα, ορίστε την επιλογή SmartSwitch σε Ενεργοποιημένη. **β** Στείλτε πάλι την εργασία εκτύπωσης. Εκτυπώνονται εσφαλμένοι χαρακτήρες;	Επικοινωνήστε με την **τεχνική υποστήριξη**.	Το πρόβλημα επιλύθηκε.

Η εργασία εκτυπώνεται από λάθος θήκη ή σε λάθος χαρτί

Ενέργεια	Ναι	Όχι
Βήμα 1 **α** Βεβαιωθείτε ότι πραγματοποιείτε εκτύπωση σε χαρτί που υποστηρίζεται από τη θήκη. **β** Στείλτε πάλι την εργασία εκτύπωσης. Εκτυπώθηκε τώρα η εργασία από τη σωστή θήκη ή στο σωστό χαρτί;	Το πρόβλημα επιλύθηκε.	Μεταβείτε στο βήμα 2.
Βήμα 2 **α** Από το μενού "Χαρτί" του πίνακα ελέγχου του εκτυπωτή, ορίστε το μέγεθος και τον τύπο χαρτιού έτσι ώστε να αντιστοιχεί στο χαρτί που έχει τοποθετηθεί στη θήκη. **β** Στείλτε πάλι την εργασία εκτύπωσης. Εκτυπώθηκε τώρα η εργασία από τη σωστή θήκη ή στο σωστό χαρτί;	Το πρόβλημα επιλύθηκε.	Μεταβείτε στο βήμα 3.
Βήμα 3 **α** Ανοίξτε το παράθυρο διαλόγου "Προτιμήσεις εκτύπωσης" ή "Εκτύπωση", ανάλογα με το λειτουργικό σας σύστημα, και μετά ορίστε το μέγεθος και τον τύπο χαρτιού. **β** Στείλτε πάλι την εργασία εκτύπωσης. Εκτυπώθηκε τώρα η εργασία από τη σωστή θήκη ή στο σωστό χαρτί;	Το πρόβλημα επιλύθηκε.	Μεταβείτε στο βήμα 4.
Βήμα 4 **α** Ελέγξτε μήπως οι θήκες δεν είναι συνδεδεμένες. **β** Στείλτε πάλι την εργασία εκτύπωσης. Εκτυπώθηκε τώρα η εργασία από τη σωστή θήκη ή στο σωστό χαρτί;	Το πρόβλημα επιλύθηκε.	Επικοινωνήστε με την **τεχνική υποστήριξη**.

δεν είναι δυνατή η σελιδοποίηση σε μεγάλες εργασίες

Ενέργεια	Ναι	Όχι
Βήμα 1 **α** Από το "Μενού φινιρίσματος" του πίνακα ελέγχου εκτυπωτή, ορίστε τη ρύθμιση "Σελιδοποίηση" σε "(1,2,3) (1,2,3)". **β** Στείλτε πάλι την εργασία εκτύπωσης. Εκτυπώθηκε και σελιδοποιήθηκε σωστά η εργασία;	Το πρόβλημα επιλύθηκε.	Μεταβείτε στο βήμα 2.
Βήμα 2 **α** Από το λογισμικό του εκτυπωτή, ορίστε τη ρύθμιση "Σελιδοποίηση" σε "(1,2,3) (1,2,3)". **Σημ.:** Όταν η "Σελιδοποίηση" ρυθμιστεί σε "(1,1,1) (2,2,2)" στο λογισμικό, αυτό παρακάμπτει τη ρύθμιση στο "Μενού φινιρίσματος". **β** Στείλτε πάλι την εργασία εκτύπωσης. Εκτυπώθηκε και σελιδοποιήθηκε σωστά η εργασία;	Το πρόβλημα επιλύθηκε.	Μεταβείτε στο βήμα 3.

Ενέργεια	Ναι	Όχι
Βήμα 3 Ελαττώστε την πολυπλοκότητα της εργασίας εκτύπωσης, μειώνοντας τον αριθμό και το μέγεθος των γραμματοσειρών, τον αριθμό και την πολυπλοκότητα των εικόνων και τον αριθμό των σελίδων στην εργασία. Εκτυπώθηκε και σελιδοποιήθηκε σωστά η εργασία;	Το πρόβλημα επιλύθηκε.	Επικοινωνήστε με την **υποστήριξη πελατών**.

Τα αρχεία PDF πολλαπλών γλωσσών δεν εκτυπώνονται

Ενέργεια	Ναι	Όχι
Βήμα 1 **α** Ελέγξτε εάν στις επιλογές εκτύπωσης σχετικά με τα αρχεία PDF έχει οριστεί να γίνεται ενσωμάτωση όλων των γραμματοσειρών. Για περισσότερες πληροφορίες, ανατρέξτε στην τεκμηρίωση που συνόδευε το Adobe Acrobat. **β** Δημιουργήστε ένα νέο αρχείο PDF και, στη συνέχεια, στείλετε ξανά την εργασία εκτύπωσης. Εκτυπώνονται τώρα τα αρχεία;	Το πρόβλημα επιλύθηκε.	Μεταβείτε στο βήμα 2.
Βήμα 2 **α** Ανοίξτε το έγγραφο που θέλετε να εκτυπώσετε στο Adobe Acrobat. **β** Κάντε κλικ στις επιλογές **Αρχείο** > **Εκτύπωση** > **Σύνθετη** > **Εκτύπωση ως εικόνα** > **OK** > **OK**. Εκτυπώνονται τώρα τα αρχεία;	Το πρόβλημα επιλύθηκε.	Επικοινωνήστε με την **τεχνική υποστήριξη**.

Η εκτύπωση επιβραδύνεται

Σημειώσεις:

- Όταν εκτυπώνετε σε στενό χαρτί, ο εκτυπωτής λειτουργεί με μειωμένη ταχύτητα για να αποφευχθεί βλάβη στη μονάδα τήξης.
- Η ταχύτητα του εκτυπωτή ενδέχεται να μειωθεί όταν εκτυπώνει για μεγάλα χρονικά διαστήματα ή σε αυξημένη θερμοκρασία.

Ενέργεια	Ναι	Όχι
Βήμα 1 **α** Βεβαιωθείτε ότι το μέγεθος του χαρτιού που τοποθετείτε στη θήκη ταιριάζει με τον τύπο μονάδας τήξης. **Σημ.:** Χρησιμοποιήστε μονάδα τήξης 110 V για εκτύπωση σε χαρτί μεγέθους letter και μονάδα τήξης 220V για εκτύπωση σε χαρτί μεγέθους A4. **β** Στείλτε πάλι την εργασία εκτύπωσης. Αυξάνεται η ταχύτητα της εκτύπωσης;	Το πρόβλημα επιλύθηκε.	Μεταβείτε στο βήμα 2.

Ενέργεια	Ναι	Όχι
Βήμα 2 **α** Αντικαταστήστε τη μονάδα τήξης. Για πληροφορίες σχετικά με την τοποθέτηση της μονάδας τήξης, ανατρέξτε στο φύλλο οδηγιών που συνοδεύει το εξάρτημα. **β** Στείλτε πάλι την εργασία εκτύπωσης. Αυξάνεται η ταχύτητα της εκτύπωσης;	Το πρόβλημα επιλύθηκε.	Επικοινωνήστε με την **τεχνική υποστήριξη**.

Οι εργασίες δεν εκτυπώνονται

Ενέργεια	Ναι	Όχι
Βήμα 1 **α** Από το έγγραφο που προσπαθείτε να εκτυπώσετε, ανοίξτε το παράθυρο διαλόγου Εκτύπωσης και ελέγξτε εάν έχει οριστεί ο σωστός εκτυπωτής. **Σημ.:** Εάν ο εκτυπωτής δεν είναι προεπιλεγμένος, τότε πρέπει να επιλέξετε τον εκτυπωτή για το κάθε έγγραφο που θέλετε να εκτυπώσετε. **β** Στείλτε πάλι την εργασία εκτύπωσης. Εκτυπώνονται οι εργασίες;	Το πρόβλημα επιλύθηκε.	Μεταβείτε στο βήμα 2.
Βήμα 2 **α** Ελέγξτε εάν ο εκτυπωτής έχει συνδεθεί και είναι ενεργοποιημένος, καθώς και εάν στην οθόνη του εκτυπωτή εμφανίζεται η ένδειξη **Έτοιμο**. **β** Στείλτε πάλι την εργασία εκτύπωσης. Εκτυπώνονται οι εργασίες;	Το πρόβλημα επιλύθηκε.	Μεταβείτε στο βήμα 3.
Βήμα 3 Εάν στην οθόνη του εκτυπωτή εμφανίζεται κάποιο μήνυμα σφάλματος, σβήστε το μήνυμα. **Σημ.:** Ο εκτυπωτής συνεχίζει να εκτυπώνει μετά από την απαλοιφή του μηνύματος. Εκτυπώνονται οι εργασίες;	Το πρόβλημα επιλύθηκε.	Μεταβείτε στο βήμα 4.
Βήμα 4 **α** Ελέγξτε εάν λειτουργούν οι θύρες (USB, σειριακή ή Ethernet) και εάν τα καλώδια είναι συνδεδεμένα με ασφάλεια στον υπολογιστή και τον εκτυπωτή. **Σημ.:** Για περισσότερες πληροφορίες, ανατρέξτε στην τεκμηρίωση εγκατάστασης που συνοδεύει τον εκτυπωτή. **β** Στείλτε πάλι την εργασία εκτύπωσης. Εκτυπώνονται οι εργασίες;	Το πρόβλημα επιλύθηκε.	Μεταβείτε στο βήμα 5.

Ενέργεια	Ναι	Όχι
Βήμα 5 **α** Απενεργοποιήστε τον εκτυπωτή, περιμένετε περίπου 10 δευτερόλεπτα και, στη συνέχεια, ενεργοποιήστε τον. **β** Στείλτε πάλι την εργασία εκτύπωσης. Εκτυπώνονται οι εργασίες;	Το πρόβλημα επιλύθηκε.	Μεταβείτε στο βήμα 6.
Βήμα 6 **α** Καταργήστε και έπειτα εγκαταστήστε ξανά το λογισμικό του εκτυπωτή. Για περισσότερες πληροφορίες, ανατρέξτε στην ενότητα "Εγκατάσταση του λογισμικού του εκτυπωτή" στη σελίδα 48. **Σημ.:** Το λογισμικό του εκτυπωτή διατίθεται στην τοποθεσία **http://support.lexmark.com**. **β** Στείλτε πάλι την εργασία εκτύπωσης. Εκτυπώνονται οι εργασίες;	Το πρόβλημα επιλύθηκε.	Επικοινωνία **υποστήριξη πελατών**.

Η εργασία εκτύπωσης διαρκεί περισσότερο από το αναμενόμενο

Ενέργεια	Ναι	Όχι
Βήμα 1 Αλλαγή των περιβαλλοντικών ρυθμίσεων του εκτυπωτή. **α** Από τον πίνακα ελέγχου του εκτυπωτή, μεταβείτε στην επιλογή: **Ρυθμίσεις** > **Γενικές ρυθμίσεις** **β** Επιλέξτε **Λειτουργία Eco-Mode** ή **Αθόρυβη λειτουργία** και, έπειτα, επιλέξτε **Απενεργοποίηση**. **Σημ.:** Η απενεργοποίηση της λειτουργίας Eco-Mode ή της αθόρυβης λειτουργίας μπορεί να προκαλέσει αύξηση της κατανάλωσης ενέργειας ή αναλώσιμων, ή και τα δύο. Εκτυπώθηκε η εργασία;	Το πρόβλημα επιλύθηκε.	Μεταβείτε στο βήμα 2.
Βήμα 2 Μειώστε τον αριθμό και το μέγεθος των γραμματοσειρών, τον αριθμό και την πολυπλοκότητα των εικόνων και τον αριθμό των σελίδων στην εργασία εκτύπωσης. Έπειτα, στείλτε ξανά την εργασία. Εκτυπώθηκε η εργασία;	Το πρόβλημα επιλύθηκε.	Μεταβείτε στο βήμα 3.
Βήμα 3 **α** Διαγράψτε εργασίες που βρίσκονται σε αναμονή στη μνήμη του εκτυπωτή. **β** Στείλτε πάλι την εργασία εκτύπωσης. Εκτυπώθηκε η εργασία;	Το πρόβλημα επιλύθηκε.	Μεταβείτε στο βήμα 4.

Ενέργεια	Ναι	Όχι
Βήμα 4 **α** Απενεργοποιήστε ρύθμιση Προστασία σελίδας. Από τον πίνακα ελέγχου του εκτυπωτή, μεταβείτε στην επιλογή: **Ρυθμίσεις** > **Γενικές ρυθμίσεις** > **Ανάκτηση εκτύπωσης** > **Προστασία σελίδας** >**Απενεργοποίηση** **β** Στείλτε πάλι την εργασία εκτύπωσης. Εκτυπώθηκε η εργασία;	Το πρόβλημα επιλύθηκε.	Μεταβείτε στο βήμα 5.
Βήμα 5 **α** Βεβαιωθείτε ότι οι συνδέσεις των καλωδίων με τον εκτυπωτή και τον διακομιστή εκτύπωσης είναι ασφαλείς. Για περισσότερες πληροφορίες, ανατρέξτε στην τεκμηρίωση εγκατάστασης που συνοδεύει τον εκτυπωτή. **β** Στείλτε πάλι την εργασία εκτύπωσης. Εκτυπώθηκε η εργασία;	Το πρόβλημα επιλύθηκε.	Μεταβείτε στο βήμα 6.
Βήμα 6 Τοποθετήστε πρόσθετη μνήμη στον εκτυπωτή και, έπειτα, στείλτε ξανά την εργασία εκτύπωσης. Εκτυπώθηκε η εργασία;	Το πρόβλημα επιλύθηκε.	Επικοινωνήστε με την **τεχνική υποστήριξη**.

Δεν λειτουργεί η σύνδεση θήκης

Σημειώσεις:

- Οι θήκες μπορούν να εντοπίζουν το μήκος του χαρτιού.
- Ο τροφοδότης διαφορετικών μεγεθών δεν εντοπίζει το μέγεθος του χαρτιού με αυτόματο τρόπο. Πρέπει να ορίσετε το μέγεθος από το μενού "Μέγεθος/Τύπος χαρτιού".

Ενέργεια	Ναι	Όχι
Βήμα 1 **α** Ανοίξτε τις θήκες και ελέγξτε εάν περιέχουν χαρτί του ίδιου μεγέθους και τύπου. • Ελέγξτε εάν οι οδηγοί χαρτιού είναι στις σωστές θέσεις, ανάλογα με το μέγεθος του χαρτιού που έχει τοποθετηθεί σε κάθε θήκη. • Βεβαιωθείτε ότι οι δείκτες μεγέθους χαρτιού στους οδηγούς χαρτιού έχουν ευθυγραμμιστεί με τους δείκτες μεγέθους χαρτιού στη θήκη. **β** Στείλτε πάλι την εργασία εκτύπωσης. Συνδέονται, τώρα, σωστά οι θήκες;	Το πρόβλημα επιλύθηκε.	Μεταβείτε στο βήμα 2.

Ενέργεια	Ναι	Όχι
Βήμα 2 **α** Από τον πίνακα ελέγχου του εκτυπωτή, ορίστε το μέγεθος και τον τύπο χαρτιού στο μενού "Χαρτί" σύμφωνα με το χαρτί που έχετε τοποθετήσει στις θήκες που θα συνδεθούν. **Σημ.:** Το μέγεθος και ο τύπος του χαρτιού πρέπει να ταιριάζουν στις θήκες προς σύνδεση. **β** Στείλτε πάλι την εργασία εκτύπωσης. Συνδέονται, τώρα, σωστά οι θήκες;	Το πρόβλημα επιλύθηκε.	Επικοινωνήστε με την **τεχνική υποστήριξη**.

Γίνονται μη αναμενόμενες αλλαγές σελίδας

Ενέργεια	Ναι	Όχι
Αυξήστε το χρονικό όριο εκτύπωσης. **α** Από την αρχική οθόνη, μεταβείτε στην επιλογή: > **Ρυθμίσεις** > **Γενικές ρυθμίσεις** > **Χρονικά όρια** **β** Αυξήστε την τιμή του πεδίου Χρονικό όριο εκτύπωσης και στη συνέχεια αγγίξτε το **Υποβολή**. **γ** Στείλτε πάλι την εργασία εκτύπωσης. Εκτυπώθηκε σωστά το αρχείο;	Το πρόβλημα επιλύθηκε.	Ελέγξτε εάν υπάρχουν αλλαγές σελίδας στο πρωτότυπο αρχείο.

Προβλήματα ποιότητας εκτύπωσης

Οι χαρακτήρες εμφανίζουν ακανόνιστες ή ανομοιόμορφες άκρες

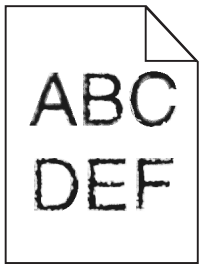

Ενέργεια	Ναι	Όχι
Βήμα 1 **α** Εκτυπώστε μια λίστα δειγμάτων γραμματοσειρών για να βεβαιωθείτε ότι οι γραμματοσειρές που χρησιμοποιείτε υποστηρίζονται από τον εκτυπωτή. **1** Από τον πίνακα ελέγχου του εκτυπωτή, μεταβείτε στην επιλογή: > **Αναφορές** > **Γραμματοσειρές εκτύπωσης** **2** Πατήστε τις επιλογές **Γραμματοσειρές PCL** ή **Γραμματοσειρές PostScript**. **β** Επιλέξτε μια γραμματοσειρά που υποστηρίζεται από τον εκτυπωτή ή εγκαταστήστε τη γραμματοσειρά που θέλετε να χρησιμοποιήσετε. Για περισσότερες πληροφορίες, επικοινωνήστε με τον υπεύθυνο υποστήριξης του συστήματός σας. **γ** Στείλτε πάλι την εργασία εκτύπωσης. Εξακολουθούν οι εκτυπώσεις να περιλαμβάνουν χαρακτήρες που εμφανίζουν ακανόνιστες ή ανομοιόμορφες άκρες;	Μεταβείτε στο βήμα 2.	Το πρόβλημα επιλύθηκε.
Βήμα 2 **α** Επιλέξτε μια γραμματοσειρά που υποστηρίζεται από τον εκτυπωτή ή εγκαταστήστε τη γραμματοσειρά που θέλετε να χρησιμοποιήσετε στον υπολογιστή σας. Για περισσότερες πληροφορίες, επικοινωνήστε με τον υπεύθυνο υποστήριξης του συστήματός σας. **β** Στείλτε πάλι την εργασία εκτύπωσης. Εξακολουθούν οι εκτυπώσεις να περιλαμβάνουν χαρακτήρες που εμφανίζουν ακανόνιστες ή ανομοιόμορφες άκρες;	Επικοινωνήστε με την **τεχνική υποστήριξη**.	Το πρόβλημα επιλύθηκε.

Κομμένες σελίδες ή εικόνες

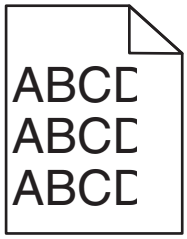

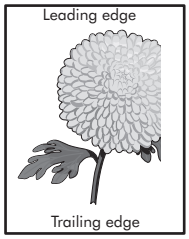

Ενέργεια	Ναι	Όχι
Βήμα 1 **α** Μετακινήστε τους οδηγούς πλάτους και μήκους της θήκης στις σωστές θέσεις ανάλογα με το χαρτί που τοποθετείτε. **β** Στείλτε πάλι την εργασία εκτύπωσης. Η σελίδα ή η εικόνα εμφανίζεται κομμένη;	Μεταβείτε στο βήμα 2.	Το πρόβλημα επιλύθηκε.

Ενέργεια	Ναι	Όχι
Βήμα 2 Από τον πίνακα ελέγχου του εκτυπωτή, ορίστε το μέγεθος και τον τύπο χαρτιού στο μενού "Χαρτί" σύμφωνα με το χαρτί που έχετε τοποθετήσει στη θήκη. Το μέγεθος και ο τύπος χαρτιού αντιστοιχούν στο χαρτί που έχει τοποθετηθεί στη θήκη;	Μεταβείτε στο βήμα 3.	Εφαρμόστε μία ή περισσότερες από τις εξής λύσεις: • Προσδιορίστε το μέγεθος χαρτιού από τις ρυθμίσεις θήκης προκειμένου να αντιστοιχεί στο χαρτί που έχει τοποθετηθεί στη θήκη. • Αλλάξτε το χαρτί που έχει τοποθετηθεί στη θήκη προκειμένου να αντιστοιχεί στο μέγεθος χαρτιού που έχει οριστεί στις ρυθμίσεις της θήκης.
Βήμα 3 **α** Ανάλογα με το λειτουργικό σύστημα που χρησιμοποιείτε, προσδιορίστε το μέγεθος χαρτιού από τις "Προτιμήσεις εκτύπωσης" ή από το παράθυρο διαλόγου "Print". **β** Στείλτε πάλι την εργασία εκτύπωσης. Η σελίδα ή η εικόνα εμφανίζεται κομμένη;	Μεταβείτε στο βήμα 4.	Το πρόβλημα επιλύθηκε.
Βήμα 4 **α** Επανατοποθετήστε τη μονάδα απεικόνισης. **1** Αφαιρέστε την κασέτα τόνερ. **2** Αφαιρέστε τη μονάδα απεικόνισης. **Προειδοποίηση—Πιθανή βλάβη:** Μην εκθέτετε τη μονάδα απεικόνισης στο φως για περισσότερα από 10 λεπτά. Η εκτεταμένη έκθεση στο φως ενδέχεται να προκαλέσει προβλήματα με την ποιότητα εκτύπωσης. **3** Τοποθετήστε τη μονάδα απεικόνισης και, στη συνέχεια, την κασέτα. **β** Στείλτε πάλι την εργασία εκτύπωσης. Η σελίδα ή η εικόνα εμφανίζεται κομμένη;	Επικοινωνήστε με την **τεχνική υποστήριξη**.	Το πρόβλημα επιλύθηκε.

Εμφάνιση συμπιεσμένων εικόνων στις εκτυπώσεις

Σημ.: Εκτύπωση σε χαρτί μεγέθους letter με χρήση μονάδας τήξης 220V συμπιέζει τις εικόνες.

Ενέργεια	Ναι	Όχι
Βήμα 1 **α** Βεβαιωθείτε ότι το μέγεθος του χαρτιού που τοποθετείτε στη θήκη ταιριάζει με τον τύπο μονάδας τήξης. **Σημ.:** Χρησιμοποιήστε μονάδα τήξης 110 V για εκτύπωση σε χαρτί μεγέθους letter και μονάδα τήξης 220V για εκτύπωση σε χαρτί μεγέθους A4. **β** Στείλτε πάλι την εργασία εκτύπωσης. Εξακολουθούν να εμφανίζονται συμπιεσμένες εικόνες;	Το πρόβλημα επιλύθηκε.	Μεταβείτε στο βήμα 2.
Βήμα 2 **α** Αντικαταστήστε τη μονάδα τήξης. Για πληροφορίες σχετικά με την τοποθέτηση της μονάδας τήξης, ανατρέξτε στο φύλλο οδηγιών που συνοδεύει το εξάρτημα. **β** Στείλτε πάλι την εργασία εκτύπωσης. Εξακολουθούν να εμφανίζονται συμπιεσμένες εικόνες;	Το πρόβλημα επιλύθηκε.	Επικοινωνήστε με την **τεχνική υποστήριξη**.

Γκρι φόντο στις εκτυπώσεις

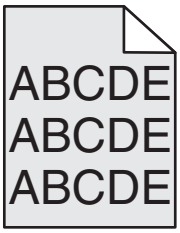

Ενέργεια	Ναι	Όχι
Βήμα 1 Ελέγξτε το ενδεχόμενο να έχει οριστεί σε "Απενεργοποίηση" η επιλογή "Να επιτρέπεται η κατάργηση φόντου". **α** Από το μενού "Γενικές ρυθμίσεις" αλλάξτε τη ρύθμιση "Να επιτρέπεται η κατάργηση φόντου" σε "Ενεργοποίηση". **β** Στείλτε πάλι την εργασία εκτύπωσης. Έπαψε να εμφανίζεται το φόντο στις εκτυπώσεις;	Το πρόβλημα επιλύθηκε.	Μεταβείτε στο βήμα 2.
Βήμα 2 Προσαρμόστε τη σκουρότητα του τόνερ σε φωτεινότερη ρύθμιση. **α** Στο μενού "Ποιότητα", επιλέξτε τη μικρότερη τιμή για να μειώσετε την πυκνότητα του τόνερ. • Η προεπιλεγμένη εργοστασιακή ρύθμιση είναι 4. • Αν η επιλογή "Λειτουργία εκτύπωσης" έχει οριστεί σε "Μόνο μαύρο", η ρύθμιση 5 αυξάνει την πυκνότητα και τη σκοτεινότητα του τόνερ σε όλες τις εργασίες εκτύπωσης. **β** Στείλτε πάλι την εργασία εκτύπωσης. Έπαψε να εμφανίζεται το φόντο στις εκτυπώσεις;	Το πρόβλημα επιλύθηκε.	Μεταβείτε στο βήμα 3.

Ενέργεια	Ναι	Όχι
Βήμα 3 Τοποθετήστε ξανά την κασέτα τόνερ. **α** Αφαιρέστε την κασέτα. **β** Τοποθετήστε την κασέτα. **γ** Στείλτε πάλι την εργασία εκτύπωσης. Έπαψε να εμφανίζεται το φόντο στις εκτυπώσεις;	Το πρόβλημα επιλύθηκε.	Μεταβείτε στο βήμα 4.
Βήμα 4 Ελέγξτε εάν είναι επιλεγμένο το υπόλευκο φόντο. **α** Ανάλογα με το λειτουργικό σύστημα που χρησιμοποιείτε, απενεργοποιήστε το υπόλευκο φόντο από τις "Ιδιότητες εκτύπωσης" ή από το παράθυρο διαλόγου "Εκτύπωση". **β** Στείλτε πάλι την εργασία εκτύπωσης. Έπαψε να εμφανίζεται το φόντο στις εκτυπώσεις;	Το πρόβλημα επιλύθηκε.	Επικοινωνήστε με την **υποστήριξη πελατών**.

Εμφάνιση οριζόντιων κενών στις εκτυπώσεις

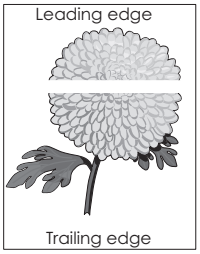

Ενέργεια	Ναι	Όχι
Βήμα 1 **α** Βεβαιωθείτε ότι το πρόγραμμα λογισμικού χρησιμοποιεί σωστό μοτίβο πλήρωσης. **β** Στείλτε πάλι την εργασία εκτύπωσης. Εμφανίζονται οριζόντια κενά στις εκτυπώσεις;	Μεταβείτε στο βήμα 2.	Το πρόβλημα επιλύθηκε.
Βήμα 2 **α** Τοποθετήστε στην καθορισμένη θήκη ή τροφοδότη το συνιστώμενο τύπο χαρτιού. **β** Στείλτε πάλι την εργασία εκτύπωσης. Εμφανίζονται οριζόντια κενά στις εκτυπώσεις;	Μεταβείτε στο βήμα 3.	Το πρόβλημα επιλύθηκε.

Ενέργεια	Ναι	Όχι
Βήμα 3 **α** Ανακατανείμετε το τόνερ στη μονάδα απεικόνισης. **1** Αφαιρέστε την κασέτα τόνερ και έπειτα τη μονάδα απεικόνισης. **2** Ανακινήστε καλά τη μονάδα απεικόνισης. **Προειδοποίηση—Πιθανή βλάβη:** Μην εκθέτετε τη μονάδα απεικόνισης στο φως για περισσότερα από 10 λεπτά. Η εκτεταμένη έκθεση στο φως ενδέχεται να προκαλέσει προβλήματα με την ποιότητα εκτύπωσης. **3** Τοποθετήστε ξανά τη μονάδα απεικόνισης και, στη συνέχεια, την κασέτα. **β** Στείλτε πάλι την εργασία εκτύπωσης. Εμφανίζονται οριζόντια κενά στις εκτυπώσεις;	Μεταβείτε στο βήμα 4.	Το πρόβλημα επιλύθηκε.
Βήμα 4 Αντικαταστήστε τη μονάδα απεικόνισης και, στη συνέχεια, ξαναστείλτε την εργασία εκτύπωσης. Εμφανίζονται οριζόντια κενά στις εκτυπώσεις;	Επικοινωνήστε με την **τεχνική υποστήριξη**.	Το πρόβλημα επιλύθηκε.

Εσφαλμένα περιθώρια στις εκτυπώσεις

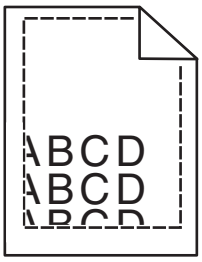

Ενέργεια	Ναι	Όχι
Βήμα 1 **α** Μετακινήστε τους οδηγούς πλάτους και μήκους της θήκης στις σωστές θέσεις ανάλογα με το μέγεθος χαρτιού που τοποθετείτε. **β** Στείλτε πάλι την εργασία εκτύπωσης. Είναι σωστά τα περιθώρια;	Το πρόβλημα επιλύθηκε.	Μεταβείτε στο βήμα 2.

Ενέργεια	Ναι	Όχι
Βήμα 2 Από τον πίνακα ελέγχου του εκτυπωτή, ορίστε το μέγεθος χαρτιού στο μενού "Χαρτί" σύμφωνα με το χαρτί που έχετε τοποθετήσει στη θήκη. Αντιστοιχεί το μέγεθος χαρτιού στο χαρτί που έχει τοποθετηθεί στη θήκη;	Μεταβείτε στο βήμα 3.	Εφαρμόστε μία ή περισσότερες από τις εξής λύσεις: • Προσδιορίστε το μέγεθος χαρτιού από τις ρυθμίσεις θήκης προκειμένου να αντιστοιχεί στο χαρτί που έχει τοποθετηθεί στη θήκη. • Αλλάξτε το χαρτί που έχει τοποθετηθεί στη θήκη προκειμένου να αντιστοιχεί στο μέγεθος χαρτιού που έχει οριστεί στις ρυθμίσεις της θήκης.
Βήμα 3 **α** Ανάλογα με το λειτουργικό σύστημα που χρησιμοποιείτε, προσδιορίστε το μέγεθος χαρτιού από τις "Προτιμήσεις εκτύπωσης" ή από το παράθυρο διαλόγου "Print". **β** Στείλτε πάλι την εργασία εκτύπωσης. Είναι σωστά τα περιθώρια;	Το πρόβλημα επιλύθηκε.	Επικοινωνήστε με την **τεχνική υποστήριξη**.

Κύρτωση χαρτιού

Ενέργεια	Ναι	Όχι
Βήμα 1 Μετακινήστε τους οδηγούς πλάτους και μήκους της θήκης στις σωστές θέσεις ανάλογα με το μέγεθος χαρτιού που έχει τοποθετηθεί. Έχουν τοποθετηθεί στη σωστή θέση οι οδηγοί πλάτους και μήκους;	Μεταβείτε στο βήμα 2.	Ρυθμίστε τους οδηγούς πλάτους και μήκους.
Βήμα 2 Από τον πίνακα ελέγχου του εκτυπωτή, ορίστε τον τύπο και το βάρος χαρτιού στο μενού "Χαρτί" σύμφωνα με το χαρτί που έχετε τοποθετήσει στη θήκη. Αντιστοιχούν οι ρυθμίσεις τύπου και βάρους χαρτιού στον τύπο και στο βάρος του χαρτιού στη θήκη;	Μεταβείτε στο βήμα 3.	Προσδιορίστε τον τύπο και το μέγεθος χαρτιού από τις ρυθμίσεις θήκης προκειμένου να ταιριάζουν με το χαρτί που έχει τοποθετηθεί στη θήκη.

Ενέργεια	Ναι	Όχι
Βήμα 3 **α** Ανάλογα με το λειτουργικό σύστημα που χρησιμοποιείτε, προσδιορίστε τον τύπο και το βάρος του χαρτιού από τις "Προτιμήσεις εκτύπωσης" ή από το παράθυρο διαλόγου "Print". **β** Στείλτε πάλι την εργασία εκτύπωσης. Το χαρτί παραμένει κυρτωμένο;	Μεταβείτε στο βήμα 4.	Το πρόβλημα επιλύθηκε.
Βήμα 4 **α** Αφαιρέστε το χαρτί από το τη θήκη και, στη συνέχεια, γυρίστε το από την άλλη πλευρά. **β** Στείλτε πάλι την εργασία εκτύπωσης. Το χαρτί παραμένει κυρτωμένο;	Μεταβείτε στο βήμα 5.	Το πρόβλημα επιλύθηκε.
Βήμα 5 **α** Τοποθετήστε χαρτί από νέα συσκευασία. **Σημ.:** Το χαρτί έχει απορροφήσει υγρασία λόγω του εξαιρετικά υγρού περιβάλλοντος. Αποθηκεύστε το χαρτί στην αρχική του συσκευασία έως ότου το χρησιμοποιήσετε. **β** Στείλτε πάλι την εργασία εκτύπωσης. Το χαρτί παραμένει κυρτωμένο;	Επικοινωνήστε με την **τεχνική υποστήριξη**.	Το πρόβλημα επιλύθηκε.

Ανωμαλίες εκτύπωσης

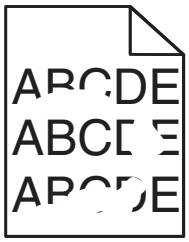

Ενέργεια	Ναι	Όχι
Βήμα 1 **α** Μετακινήστε τους οδηγούς πλάτους και μήκους της θήκης στις σωστές θέσεις ανάλογα με το μέγεθος χαρτιού που έχει τοποθετηθεί στη θήκη. **β** Στείλτε πάλι την εργασία εκτύπωσης. Συνεχίζουν να εμφανίζονται ανωμαλίες στην εκτύπωση;	Μεταβείτε στο βήμα 2.	Το πρόβλημα επιλύθηκε.
Βήμα 2 Από τον πίνακα ελέγχου του εκτυπωτή, ορίστε το μέγεθος και τον τύπο χαρτιού στο μενού "Χαρτί" σύμφωνα με το χαρτί που έχετε τοποθετήσει στη θήκη. Αντιστοιχούν οι ρυθμίσεις εκτύπωσης στον τύπο και στο βάρος του χαρτιού που έχει τοποθετηθεί στη θήκη;	Μεταβείτε στο βήμα 3.	Προσδιορίστε το μέγεθος και τον τύπο χαρτιού από τις ρυθμίσεις θήκης προκειμένου να ταιριάζουν με το χαρτί που έχει τοποθετηθεί στη θήκη.

Ενέργεια	Ναι	Όχι
Βήμα 3 **α** Ανάλογα με το λειτουργικό σύστημα που χρησιμοποιείτε, προσδιορίστε τον τύπο και το βάρος του χαρτιού από τις "Προτιμήσεις εκτύπωσης" ή από το παράθυρο διαλόγου "Print". **β** Στείλτε πάλι την εργασία εκτύπωσης. Συνεχίζουν να εμφανίζονται ανωμαλίες στην εκτύπωση;	Μεταβείτε στο βήμα 4.	Το πρόβλημα επιλύθηκε.
Βήμα 4 Ελέγξτε εάν το χαρτί που έχει τοποθετηθεί στη θήκη είναι ανάγλυφο ή έχει τραχύ φινίρισμα. Εκτυπώνετε σε ανάγλυφο ή σε τραχύ χαρτί;	Από τον πίνακα ελέγχου του εκτυπωτή, ορίστε την υφή χαρτιού στο μενού "Χαρτί" σύμφωνα με το χαρτί που έχετε τοποθετήσει στη θήκη.	Μεταβείτε στο βήμα 5.
Βήμα 5 **α** Τοποθετήστε χαρτί από νέα συσκευασία. **Σημ.:** Το χαρτί έχει απορροφήσει υγρασία λόγω του εξαιρετικά υγρού περιβάλλοντος. Αποθηκεύστε το χαρτί στην αρχική του συσκευασία έως ότου το χρησιμοποιήσετε. **β** Στείλτε πάλι την εργασία εκτύπωσης. Συνεχίζουν να εμφανίζονται ανωμαλίες στην εκτύπωση;	Μεταβείτε στο βήμα 6.	Το πρόβλημα επιλύθηκε.
Βήμα 6 Αντικαταστήστε τη μονάδα απεικόνισης και, στη συνέχεια, ξαναστείλτε την εργασία εκτύπωσης. Συνεχίζουν να εμφανίζονται ανωμαλίες στην εκτύπωση;	Επικοινωνήστε με την **τεχνική υποστήριξη** στη διεύθυνση **http://support.lexmark.com** ή με τον αντιπρόσωπο του σέρβις.	Το πρόβλημα επιλύθηκε.

Η εκτύπωση είναι πολύ σκοτεινή

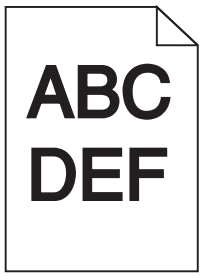

Ενέργεια	Ναι	Όχι
Βήμα 1 **α** Από το μενού "Ποιότητα" στον πίνακα ελέγχου του εκτυπωτή μειώστε τη σκουρότητα του τόνερ. **Σημ.:** Η προεπιλεγμένη εργοστασιακή ρύθμιση είναι 8. **β** Στείλτε πάλι την εργασία εκτύπωσης. Η εκτύπωση είναι ακόμη πολύ σκοτεινή;	Μεταβείτε στο βήμα 2.	Το πρόβλημα επιλύθηκε.
Βήμα 2 **α** Από τον πίνακα ελέγχου του εκτυπωτή, ορίστε τον τύπο, την υφή και το βάρος χαρτιού στο μενού "Χαρτί" σύμφωνα με το χαρτί που έχετε τοποθετήσει στη θήκη. **β** Στείλτε πάλι την εργασία εκτύπωσης. Έχει ρυθμιστεί η θήκη για τον τύπο, την υφή και το βάρος του τοποθετημένου χαρτιού;	Μεταβείτε στο βήμα 3.	Εφαρμόστε μία ή περισσότερες από τις εξής λύσεις: • Προσδιορίστε τον τύπο, την υφή και το μέγεθος χαρτιού από τις ρυθμίσεις θήκης προκειμένου να ταιριάζουν με το χαρτί που έχει τοποθετηθεί στη θήκη. • Αλλάξτε το χαρτί που τοποθετείται στη θήκη προκειμένου να αντιστοιχεί με τον τύπο, την υφή και το βάρος χαρτιού που έχει οριστεί στις ρυθμίσεις θήκης.
Βήμα 3 **α** Ανάλογα με το λειτουργικό σύστημα που χρησιμοποιείτε, προσδιορίστε τον τύπο, την υφή και το βάρος του χαρτιού από τις "Προτιμήσεις εκτύπωσης" ή από το παράθυρο διαλόγου "Print". **β** Στείλτε πάλι την εργασία εκτύπωσης. Η εκτύπωση είναι ακόμη πολύ σκοτεινή;	Μεταβείτε στο βήμα 4.	Το πρόβλημα επιλύθηκε.
Βήμα 4 Ελέγξτε εάν το χαρτί που έχει τοποθετηθεί στη θήκη είναι ανάγλυφο ή έχει τραχύ φινίρισμα. Εκτυπώνετε σε ανάγλυφο ή σε τραχύ χαρτί;	Από τον πίνακα ελέγχου του εκτυπωτή, αλλάξτε τις ρυθμίσεις υφής στο μενού "Υφή χαρτιού" προκειμένου να αντιστοιχούν με το χαρτί στο οποίο πραγματοποιείτε εκτύπωση.	Μεταβείτε στο βήμα 5.

Ενέργεια	Ναι	Όχι
Βήμα 5 **α** Τοποθετήστε χαρτί από νέα συσκευασία. **Σημ.:** Το χαρτί έχει απορροφήσει υγρασία λόγω του εξαιρετικά υγρού περιβάλλοντος. Αποθηκεύστε το χαρτί στην αρχική του συσκευασία έως ότου το χρησιμοποιήσετε. **β** Στείλτε πάλι την εργασία εκτύπωσης. Η εκτύπωση είναι ακόμη πολύ σκοτεινή;	Μεταβείτε στο βήμα 6.	Το πρόβλημα επιλύθηκε.
Βήμα 6 Αντικαταστήστε τη μονάδα απεικόνισης και, στη συνέχεια, ξαναστείλτε την εργασία εκτύπωσης. Η εκτύπωση είναι ακόμη πολύ σκοτεινή;	Επικοινωνία **τεχνική υποστήριξη**.	Το πρόβλημα επιλύθηκε.

Η εκτύπωση είναι πολύ ανοιχτόχρωμη

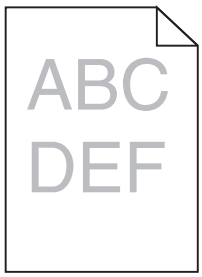

Ενέργεια	Ναι	Όχι
Βήμα 1 **α** Από το μενού "Ποιότητα" στον πίνακα ελέγχου του εκτυπωτή, αυξήστε τη σκουρότητα του τόνερ. **Σημ.:** Η προεπιλεγμένη εργοστασιακή ρύθμιση είναι 8. **β** Στείλτε πάλι την εργασία εκτύπωσης. Η εκτύπωση είναι ακόμη πολύ ανοιχτόχρωμη;	Μεταβείτε στο βήμα 2.	Το πρόβλημα επιλύθηκε.
Βήμα 2 Από τον πίνακα ελέγχου του εκτυπωτή, ορίστε τον τύπο, την υφή και το βάρος χαρτιού στο μενού "Χαρτί" σύμφωνα με το χαρτί που έχετε τοποθετήσει στη θήκη. Έχει ρυθμιστεί η θήκη για τον τύπο, την υφή και το βάρος του τοποθε-τημένου χαρτιού;	Μεταβείτε στο βήμα 3.	Αλλάξτε τον τύπο, την υφή και το βάρος του χαρτιού έτσι ώστε να αντιστοιχεί στο χαρτί που έχει τοποθετηθεί στη θήκη.
Βήμα 3 **α** Ανάλογα με το λειτουργικό σύστημα που χρησιμοποιείτε, προσδιορίστε τον τύπο, την υφή και το βάρος του χαρτιού από τις "Προτιμήσεις εκτύπωσης" ή από το παράθυρο διαλόγου "Print". **β** Στείλτε πάλι την εργασία εκτύπωσης. Η εκτύπωση είναι ακόμη πολύ ανοιχτόχρωμη;	Μεταβείτε στο βήμα 4.	Το πρόβλημα επιλύθηκε.

Ενέργεια	Ναι	Όχι
Βήμα 4 Βεβαιωθείτε ότι το χαρτί δεν έχει ανάγλυφη υφή ή τραχιά φινιρίσματα. Εκτυπώνετε σε ανάγλυφο ή σε τραχύ χαρτί;	Από τον πίνακα ελέγχου του εκτυπωτή, αλλάξτε τις ρυθμίσεις υφής στο μενού "Υφή χαρτιού" προκειμένου να αντιστοιχούν με το χαρτί στο οποίο πραγματοποιείτε εκτύπωση.	Μεταβείτε στο βήμα 5.
Βήμα 5 **α** Τοποθετήστε χαρτί από νέα συσκευασία. **Σημ.:** Το χαρτί έχει απορροφήσει υγρασία λόγω του εξαιρετικά υγρού περιβάλλοντος. Αποθηκεύστε το χαρτί στην αρχική του συσκευασία έως ότου το χρησιμοποιήσετε. **β** Στείλτε πάλι την εργασία εκτύπωσης. Η εκτύπωση είναι ακόμη πολύ ανοιχτόχρωμη;	Μεταβείτε στο βήμα 6.	Το πρόβλημα επιλύθηκε.
Βήμα 6 **α** Ανακατανείμετε το τόνερ στη μονάδα απεικόνισης. **1** Αφαιρέστε την κασέτα τόνερ και έπειτα τη μονάδα απεικόνισης. **2** Ανακινήστε καλά τη μονάδα απεικόνισης. **Προειδοποίηση—Πιθανή βλάβη:** Μην εκθέτετε τη μονάδα απεικόνισης στο φως για περισσότερα από 10 λεπτά. Η εκτεταμένη έκθεση στο φως ενδέχεται να προκαλέσει προβλήματα με την ποιότητα εκτύπωσης. **3** Τοποθετήστε τη μονάδα απεικόνισης και, στη συνέχεια, την κασέτα. **β** Στείλτε πάλι την εργασία εκτύπωσης. Η εκτύπωση είναι ακόμη πολύ ανοιχτόχρωμη;	Μεταβείτε στο βήμα 7.	Το πρόβλημα επιλύθηκε.
Βήμα 7 Αντικαταστήστε τη μονάδα απεικόνισης και, στη συνέχεια, ξαναστείλτε την εργασία εκτύπωσης. Η εκτύπωση είναι ακόμη πολύ ανοιχτόχρωμη;	Επικοινωνήστε με την **τεχνική υποστήριξη**.	Το πρόβλημα επιλύθηκε.

Ο εκτυπωτής εκτυπώνει κενές σελίδες

Ενέργεια	Ναι	Όχι
Βήμα 1 **α** Βεβαιωθείτε ότι δεν έχει μείνει υλικό συσκευασίας στη μονάδα απεικόνισης. **1** Αφαιρέστε την κασέτα τόνερ και έπειτα τη μονάδα απεικόνισης. **2** Βεβαιωθείτε ότι το υλικό συσκευασίας αφαιρέθηκε πλήρως από τη μονάδα απεικόνισης. **Προειδοποίηση—Πιθανή βλάβη:** Μην εκθέτετε τη μονάδα απεικόνισης στο φως για περισσότερα από 10 λεπτά. Η εκτεταμένη έκθεση στο φως ενδέχεται να προκαλέσει προβλήματα με την ποιότητα εκτύπωσης. **3** Τοποθετήστε ξανά τη μονάδα απεικόνισης και, στη συνέχεια, την κασέτα. **β** Στείλτε πάλι την εργασία εκτύπωσης. Ο εκτυπωτής συνεχίζει να εκτυπώνει κενές σελίδες;	Μεταβείτε στο βήμα 2.	Το πρόβλημα επιλύθηκε.
Βήμα 2 **α** Ανακατανείμετε το τόνερ στη μονάδα απεικόνισης. **1** Αφαιρέστε την κασέτα τόνερ και έπειτα τη μονάδα απεικόνισης. **2** Ανακινήστε καλά τη μονάδα απεικόνισης. **Προειδοποίηση—Πιθανή βλάβη:** Μην εκθέτετε τη μονάδα απεικόνισης στο φως για περισσότερα από 10 λεπτά. Η εκτεταμένη έκθεση στο φως ενδέχεται να προκαλέσει προβλήματα με την ποιότητα εκτύπωσης. **3** Τοποθετήστε ξανά τη μονάδα απεικόνισης και, στη συνέχεια, την κασέτα. **β** Στείλτε πάλι την εργασία εκτύπωσης. Ο εκτυπωτής συνεχίζει να εκτυπώνει κενές σελίδες;	Μεταβείτε στο βήμα 3.	Το πρόβλημα επιλύθηκε.
Βήμα 3 Αντικαταστήστε τη μονάδα απεικόνισης και, στη συνέχεια, ξαναστείλτε την εργασία εκτύπωσης. Ο εκτυπωτής συνεχίζει να εκτυπώνει κενές σελίδες;	Επικοινωνήστε με την **τεχνική υποστήριξη**.	Το πρόβλημα επιλύθηκε.

Ο εκτυπωτής εκτυπώνει τελείως μαύρες σελίδες

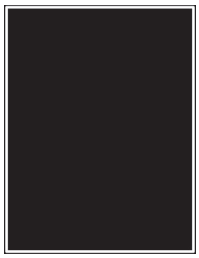

Ενέργεια	Ναι	Όχι
Βήμα 1 **α** Επανατοποθετήστε τη μονάδα απεικόνισης. **1** Αφαιρέστε την κασέτα τόνερ και έπειτα τη μονάδα απεικόνισης. **Προειδοποίηση—Πιθανή βλάβη:** Μην εκθέτετε τη μονάδα απεικόνισης στο φως για περισσότερα από 10 λεπτά. Η εκτεταμένη έκθεση στο φως ενδέχεται να προκαλέσει προβλήματα με την ποιότητα εκτύπωσης. **2** Τοποθετήστε τη μονάδα απεικόνισης και, στη συνέχεια, την κασέτα. **β** Στείλτε πάλι την εργασία εκτύπωσης. Ο εκτυπωτής εκτυπώνει ακόμη τελείως μαύρες σελίδες;	Μεταβείτε στο βήμα 2.	Το πρόβλημα επιλύθηκε.
Βήμα 2 Αντικαταστήστε τη μονάδα απεικόνισης και, στη συνέχεια, ξαναστείλτε την εργασία εκτύπωσης. Ο εκτυπωτής εκτυπώνει ακόμη τελείως μαύρες σελίδες;	Επικοινωνήστε με την **τεχνική υποστήριξη**.	Το πρόβλημα επιλύθηκε.

Στις εκτυπώσεις εμφανίζονται επαναλαμβανόμενα ελαττώματα

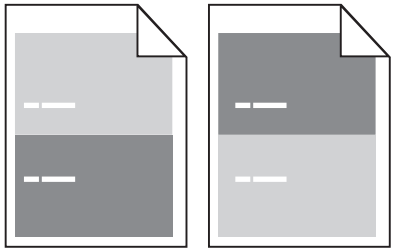

Ενέργεια	Ναι	Όχι
Βήμα 1 Υπολογίστε την απόσταση μεταξύ των δύο ελαττωμάτων. Αναζητήστε μια απόσταση μεταξύ των δύο ελαττωμάτων που να είναι ίση με: • 97 χιλ. (3,82 ίν.) • 47 χιλ. (1,85 ίν.) • 38 χιλ. (1,5 ίν.) Αντιστοιχεί η απόσταση μεταξύ των δύο ελαττωμάτων σε μία από τις αναφερόμενες μετρήσεις;	Μεταβείτε στο βήμα 2.	**1** Ελέγξτε μήπως η απόσταση μεταξύ των δύο ελαττωμάτων αντιστοιχεί σε 80 χιλ. (3,15 ίν.) **2** Σημειώστε την απόσταση και επικοινωνήστε με την **τεχνική υποστήριξη** στη διεύθυνση **http://support.lexmark.com** ή τον αντιπρόσωπο του σέρβις.

Ενέργεια	Ναι	Όχι
Βήμα 2 Αντικαταστήστε τη μονάδα απεικόνισης και, στη συνέχεια, ξαναστείλτε την εργασία εκτύπωσης. Εξακολουθούν να εμφανίζονται τα επαναλαμβανόμενα ελαττώματα;	Επικοινωνία **τεχνική υποστήριξη** στη διεύθυνση **http://support.lexmark.com** ή στον αντιπρόσωπο του σέρβις.	Το πρόβλημα επιλύεται.

Εμφάνιση σκιών εικόνων στις εκτυπώσεις

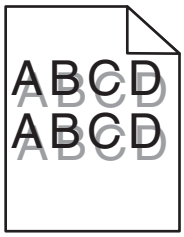

Ενέργεια	Ναι	Όχι
Βήμα 1 Τοποθετήστε στη θήκη το σωστό τύπο και βάρος χαρτιού. Έχει τοποθετηθεί στη θήκη ο σωστός τύπος και βάρος χαρτιού;	Μεταβείτε στο βήμα 2.	Τοποθετήστε στη θήκη το σωστό τύπο και βάρος χαρτιού.
Βήμα 2 Από τον πίνακα ελέγχου του εκτυπωτή, ορίστε τον τύπο και το βάρος χαρτιού στο μενού "Χαρτί" σύμφωνα με το χαρτί που έχετε τοποθετήσει στη θήκη. Έχει ρυθμιστεί η θήκη για τον τύπο και το βάρος του τοποθετημένου χαρτιού;	Μεταβείτε στο βήμα 3.	Αλλάξτε το χαρτί που τοποθετείται στη θήκη προκειμένου να αντιστοιχεί με τον τύπο και το βάρος χαρτιού που έχει οριστεί στις ρυθμίσεις θήκης.
Βήμα 3 **α** Ανάλογα με το λειτουργικό σύστημα που χρησιμοποιείτε, προσδιορίστε τον τύπο και το βάρος του χαρτιού από τις "Προτιμήσεις εκτύπωσης" ή από το παράθυρο διαλόγου "Print". **β** Στείλτε πάλι την εργασία εκτύπωσης. Εμφανίζονται ακόμη σκιές εικόνων στις εκτυπώσεις;	Μεταβείτε στο βήμα 4.	Το πρόβλημα επιλύθηκε.
Βήμα 4 Αντικαταστήστε τη μονάδα απεικόνισης και, στη συνέχεια, ξαναστείλτε την εργασία εκτύπωσης. Εμφανίζονται ακόμη σκιές εικόνων στις εκτυπώσεις;	Επικοινωνήστε με την **τεχνική υποστήριξη**.	Το πρόβλημα επιλύθηκε.

Παραμορφωμένη εκτύπωση

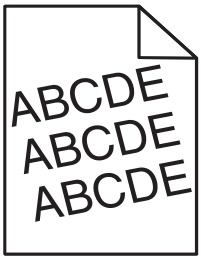

Ενέργεια	Ναι	Όχι
Βήμα 1 **α** Μετακινήστε τους οδηγούς πλάτους και μήκους της θήκης στις σωστές θέσεις ανάλογα με το μέγεθος χαρτιού που έχει τοποθετηθεί. **β** Στείλτε πάλι την εργασία εκτύπωσης. Η εκτύπωση είναι ακόμη παραμορφωμένη;	Μεταβείτε στο βήμα 2.	Το πρόβλημα επιλύθηκε.
Βήμα 2 **α** Βεβαιωθείτε ότι πραγματοποιείτε εκτύπωση σε χαρτί που υποστηρίζεται από τη θήκη. **β** Στείλτε πάλι την εργασία εκτύπωσης. Η εκτύπωση είναι ακόμη παραμορφωμένη;	Επικοινωνία **τεχνική υποστήριξη**.	Το πρόβλημα επιλύθηκε.

Εμφάνιση οριζόντιων λωρίδων γραμμών στις εκτυπώσεις

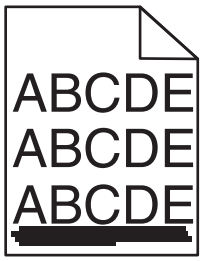

Ενέργεια	Ναι	Όχι
Βήμα 1 **α** Ανάλογα με το λειτουργικό σύστημα που χρησιμοποιείτε, προσδιορίστε τη θήκη ή τον τροφοδότη από τις "Προτιμήσεις εκτύπωσης" ή από το παράθυρο διαλόγου "Print". **β** Στείλτε πάλι την εργασία εκτύπωσης. Εμφανίζονται οριζόντιες λωρίδες στις εκτυπώσεις;	Μεταβείτε στο βήμα 2.	Το πρόβλημα επιλύθηκε.

Ενέργεια	Ναι	Όχι
Βήμα 2 Από τον πίνακα ελέγχου του εκτυπωτή, ορίστε τον τύπο και το βάρος χαρτιού στο μενού "Χαρτί" σύμφωνα με το χαρτί που έχετε τοποθετήσει στη θήκη. Αντιστοιχούν οι ρυθμίσεις τύπου και βάρους χαρτιού στον τύπο και στο βάρος του χαρτιού στη θήκη;	Μεταβείτε στο βήμα 3.	Αλλάξτε τον τύπο και το βάρος του χαρτιού έτσι ώστε να αντιστοιχεί στο χαρτί που έχει τοποθετηθεί στη θήκη.
Βήμα 3 **α** Τοποθετήστε χαρτί από νέα συσκευασία. **Σημ.:** Το χαρτί έχει απορροφήσει υγρασία λόγω του εξαιρετικά υγρού περιβάλλοντος. Αποθηκεύστε το χαρτί στην αρχική του συσκευασία έως ότου το χρησιμοποιήσετε. **β** Στείλτε πάλι την εργασία εκτύπωσης. Εμφανίζονται οριζόντιες λωρίδες στις εκτυπώσεις;	Μεταβείτε στο βήμα 4.	Το πρόβλημα επιλύθηκε.
Βήμα 4 **α** Επανατοποθετήστε τη μονάδα απεικόνισης. **1** Αφαιρέστε την κασέτα τόνερ και έπειτα τη μονάδα απεικόνισης. **Προειδοποίηση—Πιθανή βλάβη:** Μην εκθέτετε τη μονάδα απεικόνισης στο φως για περισσότερα από 10 λεπτά. Η εκτεταμένη έκθεση στο φως ενδέχεται να προκαλέσει προβλήματα με την ποιότητα εκτύπωσης. **2** Τοποθετήστε τη μονάδα απεικόνισης και, στη συνέχεια, την κασέτα. **β** Στείλτε πάλι την εργασία εκτύπωσης. Εμφανίζονται οριζόντιες λωρίδες στις εκτυπώσεις;	Μεταβείτε στο βήμα 5.	Το πρόβλημα επιλύθηκε.
Βήμα 5 Αντικαταστήστε τη μονάδα απεικόνισης και, στη συνέχεια, ξαναστείλτε την εργασία εκτύπωσης. Εμφανίζονται οριζόντιες λωρίδες στις εκτυπώσεις;	Επικοινωνία **τεχνική υποστήριξη**.	Το πρόβλημα επιλύθηκε.

Εμφάνιση κατακόρυφων λωρίδων γραμμών στις εκτυπώσεις

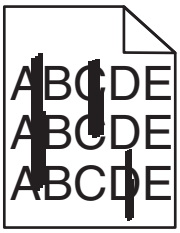

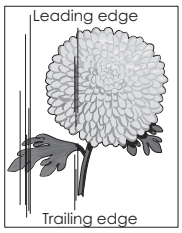

Ενέργεια	Ναι	Όχι
Βήμα 1 **α** Ανάλογα με το λειτουργικό σύστημα που χρησιμοποιείτε, προσδιορίστε τον τύπο, την υφή και το βάρος του χαρτιού από τις "Προτιμήσεις εκτύπωσης" ή από το παράθυρο διαλόγου "Print". **β** Στείλτε πάλι την εργασία εκτύπωσης. Εμφανίζονται κατακόρυφες λωρίδες στις εκτυπώσεις;	Μεταβείτε στο βήμα 2.	Το πρόβλημα επιλύθηκε.
Βήμα 2 Από τον πίνακα ελέγχου του εκτυπωτή, ορίστε την υφή, τον τύπο και το βάρος χαρτιού στο μενού "Χαρτί" σύμφωνα με το χαρτί που έχετε τοποθετήσει στη θήκη. Αντιστοιχούν οι ρυθμίσεις υφής, τύπου και βάρους στο χαρτί που βρίσκεται στη θήκη;	Μεταβείτε στο βήμα 3.	Εφαρμόστε μία ή περισσότερες από τις εξής λύσεις: • Προσδιορίστε την υφή, τον τύπο και το βάρος από τις ρυθμίσεις θήκης προκειμένου να ταιριάζουν με το χαρτί που έχει τοποθετηθεί στη θήκη. • Αλλάξτε το χαρτί που τοποθετείται στη θήκη προκειμένου να αντιστοιχεί με την υφή, τον τύπο και το βάρος χαρτιού που έχει οριστεί στις ρυθμίσεις θήκης.
Βήμα 3 **α** Τοποθετήστε χαρτί από νέα συσκευασία. **Σημ.:** Το χαρτί έχει απορροφήσει υγρασία λόγω του εξαιρετικά υγρού περιβάλλοντος. Αποθηκεύστε το χαρτί στην αρχική του συσκευασία έως ότου το χρησιμοποιήσετε. **β** Στείλτε πάλι την εργασία εκτύπωσης. Εμφανίζονται κατακόρυφες λωρίδες στις εκτυπώσεις;	Μεταβείτε στο βήμα 4.	Το πρόβλημα επιλύθηκε.
Βήμα 4 **α** Επανατοποθετήστε τη μονάδα απεικόνισης. **1** Αφαιρέστε την κασέτα τόνερ και έπειτα τη μονάδα απεικόνισης. **Προειδοποίηση—Πιθανή βλάβη:** Μην εκθέτετε τη μονάδα απεικόνισης στο φως για περισσότερα από 10 λεπτά. Η εκτεταμένη έκθεση στο φως ενδέχεται να προκαλέσει προβλήματα με την ποιότητα εκτύπωσης. **2** Τοποθετήστε τη μονάδα απεικόνισης και, στη συνέχεια, την κασέτα. **β** Στείλτε πάλι την εργασία εκτύπωσης. Εμφανίζονται κατακόρυφες λωρίδες στις εκτυπώσεις;	Μεταβείτε στο βήμα 5.	Το πρόβλημα επιλύθηκε.

Ενέργεια	Ναι	Όχι
Βήμα 5 Αντικαταστήστε τη μονάδα απεικόνισης και, στη συνέχεια, ξαναστείλτε την εργασία εκτύπωσης. Εμφανίζονται κατακόρυφες λωρίδες στις εκτυπώσεις;	Επικοινωνήστε με την **τεχνική υποστήριξη** στη διεύθυνση **http://support.lexmark.com** ή με τον αντιπρόσωπο του σέρβις.	Το πρόβλημα επιλύθηκε.

Στις εκτυπώσεις εμφανίζεται ένα αποτύπωμα τόνερ ή σκίαση φόντου

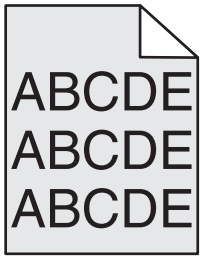

Ενέργεια	Ναι	Όχι
Βήμα 1 Επανατοποθετήστε τη μονάδα απεικόνισης. **α** Αφαιρέστε τη μονάδα απεικόνισης και, στη συνέχεια, ξανατοποθετήστε την. **β** Στείλτε πάλι την εργασία εκτύπωσης. Στις εκτυπώσεις εμφανίζεται ένα αποτύπωμα τόνερ ή σκίαση φόντου;	Μεταβείτε στο βήμα 2.	Το πρόβλημα επιλύεται.
Βήμα 2 Αντικαταστήστε τη μονάδα απεικόνισης και, στη συνέχεια, ξαναστείλτε την εργασία εκτύπωσης. Στις εκτυπώσεις εμφανίζεται ένα αποτύπωμα τόνερ ή σκίαση φόντου;	Επικοινωνία με την **τεχνική υποστήριξη** στη διεύθυνση **http://support.lexmark.com** ή με τον αντιπρόσωπο του σέρβις.	Το πρόβλημα επιλύεται.

Το τόνερ ξεβάφει

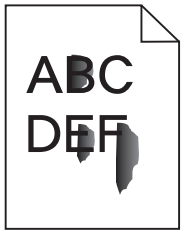

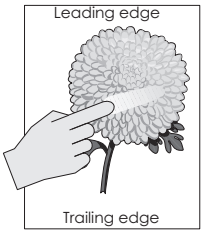

Ενέργεια	Ναι	Όχι
Βήμα 1 Από το μενού "Χαρτί" του πίνακα ελέγχου του εκτυπωτή, ελέγξτε τις ρυθμίσεις τύπου, υφής και βάρους χαρτιού. Αντιστοιχούν οι ρυθμίσεις για τον τύπο, την υφή και το βάρος χαρτιού στο χαρτί που έχετε τοποθετήσει στη θήκη;	Μεταβείτε στο βήμα 2.	Προσδιορίστε τον τύπο, την υφή και το μέγεθος χαρτιού από τις ρυθμίσεις θήκης προκειμένου να ταιριάζουν με το χαρτί που έχει τοποθετηθεί στη θήκη.
Βήμα 2 Στείλτε πάλι την εργασία εκτύπωσης. Ξεβάφει το τόνερ εάν τρίψετε το χαρτί;	Επικοινωνία **υποστήριξη πελατών**.	Το πρόβλημα επιλύθηκε.

Εμφανίζονται κηλίδες τόνερ στις εκτυπώσεις

Ενέργεια	Ναι	Όχι
Αντικαταστήστε τη μονάδα απεικόνισης και, στη συνέχεια, ξαναστείλτε την εργασία εκτύπωσης. Εμφανίζονται κηλίδες τόνερ στις εκτυπώσεις;	Επικοινωνήστε με την **τεχνική υποστήριξη**.	Το πρόβλημα επιλύθηκε.

Κακή ποιότητα εκτύπωσης διαφανειών

Ενέργεια	Ναι	Όχι
Βήμα 1 Από τον πίνακα ελέγχου του εκτυπωτή, ορίστε τον τύπο χαρτιού στο μενού "Χαρτί" σύμφωνα με το χαρτί που έχετε τοποθετήσει στη θήκη. Έχει οριστεί ο τύπος χαρτιού για τη θήκη σε "Διαφάνεια".	Μεταβείτε στο βήμα 2.	Ορίστε τον τύπο χαρτιού σε "Διαφάνεια".
Βήμα 2 **α** Βεβαιωθείτε ότι χρησιμοποιείτε ένα συνιστώμενο τύπο για τη διαφάνεια. **β** Στείλτε πάλι την εργασία εκτύπωσης. Παραμένει κακή η ποιότητα εκτύπωσης;	Επικοινωνία **τεχνική υποστήριξη**.	Το πρόβλημα επιλύθηκε.

Ανομοιόμορφη πυκνότητα εκτύπωσης

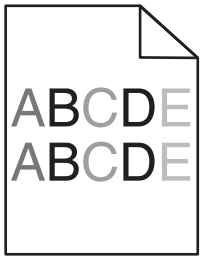

Ενέργεια	Ναι	Όχι
Αντικαταστήστε τη μονάδα απεικόνισης και, στη συνέχεια, ξαναστείλτε την εργασία εκτύπωσης. Είναι ανομοιόμορφη η πυκνότητα εκτύπωσης;	Επικοινωνήστε με την **τεχνική υποστήριξη**.	Το πρόβλημα επιλύθηκε.

Εμφανίζονται κατακόρυφα κενά στις εκτυπώσεις

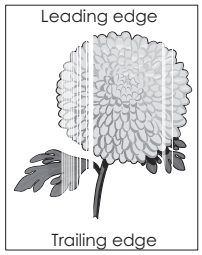

Ενέργεια	Ναι	Όχι
Βήμα 1 **α** Βεβαιωθείτε ότι το πρόγραμμα λογισμικού χρησιμοποιεί σωστό μοτίβο πλήρωσης. **β** Στείλτε πάλι την εργασία εκτύπωσης. Εμφανίζονται κατακόρυφα κενά στις εκτυπώσεις;	Μεταβείτε στο βήμα 2.	Το πρόβλημα επιλύθηκε.
Βήμα 2 **α** Από τον πίνακα ελέγχου του εκτυπωτή, ορίστε τον τύπο και το βάρος χαρτιού στο μενού "Χαρτί" σύμφωνα με το χαρτί που έχετε τοποθετήσει στη θήκη. **β** Στείλτε πάλι την εργασία εκτύπωσης. Εμφανίζονται κατακόρυφα κενά στις εκτυπώσεις;	Μεταβείτε στο βήμα 3.	Το πρόβλημα επιλύθηκε.
Βήμα 3 Βεβαιωθείτε ότι χρησιμοποιείτε ένα συνιστώμενο τύπο για το χαρτί. **α** Τοποθετήστε στην καθορισμένη θήκη ή τροφοδότη το συνιστώμενο τύπο χαρτιού. **β** Στείλτε πάλι την εργασία εκτύπωσης. Εμφανίζονται κατακόρυφα κενά στις εκτυπώσεις;	Μεταβείτε στο βήμα 4.	Το πρόβλημα επιλύθηκε.

Ενέργεια	Ναι	Όχι
Βήμα 4 **α** Ανακατανείμετε το τόνερ στη μονάδα απεικόνισης. **1** Αφαιρέστε την κασέτα τόνερ και έπειτα τη μονάδα απεικόνισης. **2** Ανακινήστε καλά τη μονάδα απεικόνισης. **Προειδοποίηση—Πιθανή βλάβη:** Μην εκθέτετε τη μονάδα απεικόνισης στο φως για περισσότερα από 10 λεπτά. Η εκτεταμένη έκθεση στο φως ενδέχεται να προκαλέσει προβλήματα με την ποιότητα εκτύπωσης. **3** Τοποθετήστε ξανά τη μονάδα απεικόνισης και, στη συνέχεια, την κασέτα. **β** Στείλτε πάλι την εργασία εκτύπωσης. Εμφανίζονται κατακόρυφα κενά στις εκτυπώσεις;	Μεταβείτε στο βήμα 5.	Το πρόβλημα επιλύθηκε.
Βήμα 5 Αντικαταστήστε τη μονάδα απεικόνισης και, στη συνέχεια, ξαναστείλτε την εργασία εκτύπωσης. Εμφανίζονται κατακόρυφα κενά στις εκτυπώσεις;	Επικοινωνήστε με την **τεχνική υποστήριξη**.	Το πρόβλημα επιλύθηκε.

Επίλυση προβλημάτων αντιγραφής

- “Το φωτοαντιγραφικό δεν ανταποκρίνεται” στη σελίδα 303
- “Αντιγραφή τμήματος εγγράφου ή φωτογραφίας” στη σελίδα 304
- “Χαμηλή ποιότητα αντιγραφής” στη σελίδα 305
- “Η μονάδα σαρωτή δεν κλείνει” στη σελίδα 306

Το φωτοαντιγραφικό δεν ανταποκρίνεται

Ενέργεια	Ναι	Όχι
Βήμα 1 Ελέγξτε εάν εμφανίζεται κάποιο μήνυμα σφάλματος ή κατάστασης στην οθόνη. Εμφανίζεται κάποιο μήνυμα σφάλματος ή κατάστασης;	Αφαιρέστε το μήνυμα σφάλματος ή κατάστασης.	Μεταβείτε στο βήμα 2.
Βήμα 2 Ελέγξτε εάν το καλώδιο τροφοδοσίας είναι συνδεδεμένο στον εκτυπωτή και σε κατάλληλα γειωμένη πρίζα. Είναι το καλώδιο τροφοδοσίας συνδεδεμένο στον εκτυπωτή και σε μια κατάλληλα γειωμένη πρίζα;	Μεταβείτε στο βήμα 3.	Συνδέστε το καλώδιο τροφοδοσίας στον εκτυπωτή και σε σωστά γειωμένη πρίζα.

Ενέργεια	Ναι	Όχι
Βήμα 3 Απενεργοποιήστε τον εκτυπωτή, περιμένετε περίπου 10 δευτερόλεπτα και, στη συνέχεια, ενεργοποιήστε τον. Εμφανίστηκαν οι ενδείξεις **Εκτέλεση δοκιμαστικού ελέγχου** και **Έτοιμος**;	Το πρόβλημα επιλύθηκε.	Επικοινωνήστε με την **τεχνική υποστήριξη**.

Αντιγραφή τμήματος εγγράφου ή φωτογραφίας

Ενέργεια	Ναι	Όχι
Βήμα 1 Ελέγξτε την τοποθέτηση του εγγράφου ή της φωτογραφίας. Βεβαιωθείτε ότι το έγγραφο ή η φωτογραφία είναι τοποθετημένη με την πρόσοψη προς τα κάτω στην επάνω αριστερή γωνία της γυάλινης επιφάνειας του σαρωτή. Έχει τοποθετηθεί σωστά το έγγραφο ή η φωτογραφία;	Μεταβείτε στο βήμα 2.	Τοποθετήστε το έγγραφο ή τη φωτογραφία με την πρόσοψη στραμμένη προς τα κάτω, προς τη γυάλινη επιφάνεια του σαρωτή στην επάνω αριστερή γωνία.
Βήμα 2 Ελέγξτε εάν η ρύθμιση μεγέθους χαρτιού αντιστοιχεί στο μέγεθος του χαρτιού που έχει τοποθετηθεί στη θήκη. Από το μενού Χαρτί του πίνακα ελέγχου του εκτυπωτή, ελέγξτε τη ρύθμιση Μέγεθος χαρτιού. Αντιστοιχεί η ρύθμιση μεγέθους χαρτιού στο χαρτί που έχει τοποθετηθεί στη θήκη;	Μεταβείτε στο βήμα 3.	Αλλάξτε τη ρύθμιση μεγέθους χαρτιού ώστε να αντιστοιχεί στο χαρτί που έχει τοποθετηθεί στη θήκη ή τοποθετήστε τη θήκη με το χαρτί που αντιστοιχεί στη ρύθμιση μεγέθους χαρτιού.
Βήμα 3 **α** Προσδιορίστε το μέγεθος χαρτιού. Ανάλογα με το λειτουργικό σύστημα που χρησιμοποιείτε, προσδιορίστε το μέγεθος χαρτιού στις Προτιμήσεις εκτύπωσης ή στο παράθυρο διαλόγου Εκτύπωση. **β** Στείλτε πάλι την εργασία εκτύπωσης. Εκτυπώνονται σωστά τα αντίγραφα;	Το πρόβλημα επιλύθηκε.	Επικοινωνήστε με την **τεχνική υποστήριξη**.

Χαμηλή ποιότητα αντιγραφής

Ενέργεια	Ναι	Όχι
Βήμα 1 Ελέγξτε εάν εμφανίζεται στην οθόνη κάποιο μήνυμα σφάλματος ή κατάστασης. Εμφανίζεται κάποιο μήνυμα σφάλματος ή κατάστασης;	Απαλείψτε το μήνυμα σφάλματος ή κατάστασης.	Μεταβείτε στο βήμα 2.
Βήμα 2 Ελέγξτε την ποιότητα του πρωτότυπου εγγράφου. Είναι η ποιότητα του πρωτότυπου εγγράφου ικανοποιητική;	Μεταβείτε στο βήμα 3.	Αυξήστε την τιμή της ρύθμισης ανάλυσης σάρωσης για αποτελέσματα υψηλότερης ποιότητας.
Βήμα 3 Εάν εμφανίζονται σκουρόχρωμα σημάδια στις εκτυπώσεις, καθαρίστε τη γυάλινη επιφάνεια σαρωτή και τη γυάλινη επιφάνεια αυτόματου τροφοδότη εγγράφων (ADF) με ένα καθαρό, νωπό πανί που δεν αφήνει χνούδι. Είναι καθαρή η γυάλινη επιφάνεια του σαρωτή;	Μεταβείτε στο βήμα 4.	Ανατρέξτε στην ενότητα “Καθαρισμός της γυάλινης επιφάνειας του σαρωτή” στη σελίδα 226.
Βήμα 4 Στείλτε μια εργασία εκτύπωσης και στη συνέχεια ελέγξτε για προβλήματα ποιότητας εκτύπωσης. **α** Από το μενού "Γενικές ρυθμίσεις", προσαρμόστε τις ρυθμίσεις της λειτουργίας Eco-Mode. **β** Από το μενού "Αντιγραφή", προσαρμόστε τη ρύθμιση "Σκουρότητα". **γ** Εάν η εκτύπωση παραμένει αχνή, αντικαταστήστε την κασέτα τόνερ. Είναι ικανοποιητική η ποιότητα εκτύπωσης;	Μεταβείτε στο βήμα 5.	Ανατρέξτε στην ενότητα “Προβλήματα ποιότητας εκτύπωσης” στη σελίδα 282.
Βήμα 5 Ελέγξτε την τοποθέτηση του εγγράφου ή της φωτογραφίας. Βεβαιωθείτε ότι το έγγραφο ή η φωτογραφία είναι τοποθετημένη με την πρόσοψη προς τα κάτω στην επάνω αριστερή γωνία της γυάλινης επιφάνειας του σαρωτή. Έχει τοποθετηθεί σωστά το έγγραφο ή η φωτογραφία;	Μεταβείτε στο βήμα 6.	Τοποθετήστε το έγγραφο ή τη φωτογραφία με την πρόσοψη στραμμένη προς τη γυάλινη επιφάνεια του σαρωτή στην επάνω αριστερή γωνία.
Βήμα 6 Ελέγξτε τις ρυθμίσεις αντιγραφής. Από την οθόνη "Αντιγραφή", βεβαιωθείτε ότι οι ρυθμίσεις "Τύπος περιεχομένου" και "Προέλευση περιεχομένου" είναι σωστές για το έγγραφο που σαρώνεται. Είναι οι ρυθμίσεις "Τύπος περιεχομένου" και "Προέλευση περιεχομένου" σωστές για το έγγραφο που σαρώνεται;	Μεταβείτε στο βήμα 7.	Αλλάξτε τις ρυθμίσεις "Τύπος περιεχομένου" και "Προέλευση περιεχομένου" ώστε να ταιριάζουν με το έγγραφο που σαρώνεται.

Ενέργεια	Ναι	Όχι
Βήμα 7 Ελέγξτε για μοτίβα στην εκτύπωση. **α** Από τον πίνακα ελέγχου του εκτυπωτή, μεταβείτε στην επιλογή: **Αντιγραφή** > **Ευκρίνεια** > επιλέξτε μια ρύθμιση με χαμηλότερη τιμή **Σημ.:** Βεβαιωθείτε ότι έχει δεν έχει επιλεγεί κλιμάκωση. **β** Στείλτε πάλι την εργασία αντιγραφής. Εμφανίζονται μοτίβα στις εκτυπώσεις;	Μεταβείτε στο βήμα 8.	Το πρόβλημα επιλύθηκε.
Βήμα 8 Ελέγξτε για κείμενο που λείπει ή αχνό κείμενο στις εκτυπώσεις. **α** Από την οθόνη "Αντιγραφή", προσαρμόστε τις ρυθμίσεις για τα παρακάτω: • **Ευκρίνεια**—Αυξήστε τη ρύθμιση ευκρίνειας. • **Αντίθεση**—Αυξήστε τη ρύθμιση αντίθεσης. **β** Στείλτε πάλι την εργασία αντιγραφής. Παρουσιάζουν οι εκτυπώσεις κείμενο που λείπει ή αχνό κείμενο;	Μεταβείτε στο βήμα 9.	Το πρόβλημα επιλύθηκε.
Βήμα 9 Ελέγξτε για ξεθωριασμένες ή υπερεκτεθειμένες εκτυπώσεις. **α** Από την οθόνη "Αντιγραφή", προσαρμόστε τις ρυθμίσεις για τα παρακάτω. • **Κατάργηση φόντου**—Μειώστε την τρέχουσα τιμή της ρύθμισης. • **Σκουρότητα**—Αυξήστε την τρέχουσα τιμή της ρύθμισης. **β** Στείλτε πάλι την εργασία αντιγραφής. Εμφανίζουν οι σελίδες ξεθωριασμένες ή υπερεκτεθειμένες εκτυπώσεις;	Επικοινωνήστε με την **υποστήριξη πελατών**.	Το πρόβλημα επιλύθηκε.

Η μονάδα σαρωτή δεν κλείνει

Ενέργεια	Ναι	Όχι
Ελέγξτε ότι δεν υπάρχουν εμπόδια μεταξύ της μονάδας σαρωτή και του εκτυπωτή. **α** Ανασηκώστε τη μονάδα του σαρωτή. **β** Αφαιρέστε οποιοδήποτε αντικείμενο το οποίο εμποδίζει το κλείσιμο της μονάδας σαρωτή. **γ** Χαμηλώστε τη μονάδα σαρωτή. Έκλεισε σωστά η μονάδα σαρωτή;	Το πρόβλημα επιλύθηκε.	Επικοινωνήστε με την **τεχνική υποστήριξη**.

Επίλυση προβλημάτων φαξ

• “Η αναγνώριση κλήσης δεν εμφανίζεται” στη σελίδα 307

- “Δεν είναι δυνατή η αποστολή ή η λήψη φαξ” στη σελίδα 307
- “Είναι δυνατή η λήψη, αλλά όχι η αποστολή φαξ” στη σελίδα 310
- “Είναι δυνατή η αποστολή, αλλά όχι η λήψη φαξ” στη σελίδα 311
- “Δεν έχει γίνει ρύθμιση των λειτουργιών φαξ και ηλεκτρονικού ταχυδρομείου” στη σελίδα 311
- “Η ποιότητα εκτύπωσης του φαξ που ελήφθη είναι χαμηλή” στη σελίδα 312

Η αναγνώριση κλήσης δεν εμφανίζεται

Ενέργεια	Ναι	Όχι
Επικοινωνήστε με τον πάροχο τηλεφωνίας σας για να βεβαιωθείτε ότι η συνδρομή σας περιλαμβάνει την υπηρεσία αναγνώρισης κλήσης. **Σημειώσεις:** • Εάν στην περιοχή σας υποστηρίζονται μοτίβα αναγνώρισης πολλαπλών κλήσεων, τότε μπορείτε να αλλάξετε την προεπιλεγμένη ρύθμιση. Είναι διαθέσιμες δύο ρυθμίσεις: FSK (μοτίβο 1) και DTMF (μοτίβο 2). • Η διαθεσιμότητα αυτών των ρυθμίσεων στο μενού φαξ εξαρτάται από τη διαθεσιμότητα ή μη στη χώρα ή την περιοχή σας μοτίβων αναγνώρισης πολλαπλών κλήσεων. • Επικοινωνήστε με τον πάροχο τηλεφωνίας για να μάθετε ποια ρύθμιση μοτίβου ή μεταγωγής πρέπει να χρησιμοποιήσετε. Εμφανίζεται η αναγνώριση κλήσης;	Το πρόβλημα επιλύθηκε.	Επικοινωνήστε με την **τεχνική υποστήριξη**.

Δεν είναι δυνατή η αποστολή ή η λήψη φαξ

Ενέργεια	Ναι	Όχι
Βήμα 1 Ελέγξτε εάν εμφανίζεται κάποιο μήνυμα σφάλματος ή κατάστασης στην οθόνη. Εμφανίζεται μήνυμα σφάλματος ή κατάστασης στην οθόνη;	Αφαιρέστε το μήνυμα σφάλματος ή κατάστασης.	Μεταβείτε στο βήμα 2.
Βήμα 2 Ελέγξτε εάν το καλώδιο τροφοδοσίας είναι συνδεδεμένο στον εκτυπωτή και σε κατάλληλα γειωμένη πρίζα. Είναι το καλώδιο τροφοδοσίας συνδεδεμένο στον εκτυπωτή και σε μια κατάλληλα γειωμένη πρίζα;	Μεταβείτε στο βήμα 3.	Συνδέστε το καλώδιο τροφοδοσίας στον εκτυπωτή και σε σωστά γειωμένη πρίζα.
Βήμα 3 Ελέγξτε την ηλεκτρική τροφοδοσία. Ελέγξτε εάν ο εκτυπωτής έχει συνδεθεί και είναι ενεργοποιημένος, καθώς και εάν στην οθόνη εμφανίζεται η ένδειξη **Έτοιμο**. Έχει συνδεθεί ο εκτυπωτής, και εμφανίζεται στην οθόνη η ένδειξη **Έτοιμο**;	Μεταβείτε στο βήμα 4.	Ενεργοποιήστε τον εκτυπωτή,και μετά περιμένετε μέχρι να εμφανιστεί η ένδειξη **Έτοιμο** στην οθόνη.

Ενέργεια	Ναι	Όχι
Βήμα 4 Ελέγξτε τις συνδέσεις του εκτυπωτή. Εάν ισχύει, ελέγξτε εάν οι συνδέσεις καλωδίων για τον ακόλουθο εξοπλισμό είναι ασφαλείς: • Τηλέφωνο • Ακουστικό • Αυτόματος τηλεφωνητής Είναι οι συνδέσεις καλωδίων ασφαλείς;	Μεταβείτε στο βήμα 5.	Συνδέστε με ασφάλεια τις συνδέσεις.
Βήμα 5 **α** Ελέγξτε την πρίζα του τηλεφώνου. **1** Συνδέστε το τηλεφωνικό καλώδιο στην πρίζα. **2** Περιμένετε να ακούσετε ένα ήχο κλήσης. **3** Εάν δεν ακούσετε ήχο κλήσης, τότε συνδέστε ένα άλλο τηλεφωνικό καλώδιο στην πρίζα. **4** Εάν εξακολουθείτε να μην ακούτε ήχο κλήσης, τότε συνδέστε το τηλεφωνικό καλώδιο σε άλλη πρίζα. **5** Εάν ακούτε ήχο κλήσης, τότε συνδέστε τον εκτυπωτή στη συγκεκριμένη πρίζα. **β** Δοκιμάστε να στείλετε ή να λάβετε φαξ; Είναι δυνατή η αποστολή ή η λήψη φαξ;	Το πρόβλημα επιλύθηκε.	Μεταβείτε στο βήμα 6.
Βήμα 6 Ελέγξτε εάν ο εκτυπωτής είναι συνδεδεμένος σε μία αναλογική τηλεφωνική γραμμή ή στη σωστή ψηφιακή υποδοχή. Το fax modem είναι μια αναλογική συσκευή. Ορισμένες συσκευές μπορούν να συνδεθούν στον εκτυπωτή, ώστε να είναι δυνατή η χρήση ψηφιακών υπηρεσιών τηλεφώνου. • Εάν χρησιμοποιείτε υπηρεσία τηλεφώνου ISDN, τότε συνδέστε τον εκτυπωτή σε μια αναλογική θύρα τηλεφώνου (θύρα διασύνδεσης R) σε προσαρμογέα τερματικού ISDN. Για περισσότερες πληροφορίες και για να ζητήσετε μια θύρα διασύνδεσης R, επικοινωνήστε με τον πάροχο ISDN. • Εάν χρησιμοποιείτε DSL, τότε συνδέστε ένα φίλτρο ή δρομολογητή DSL που να υποστηρίζει αναλογική χρήση. Για περισσότερες πληροφορίες, επικοινωνήστε με τον πάροχο DSL. • Εάν χρησιμοποιείτε την υπηρεσία ιδιωτικού τηλεφωνικού κέντρου (PBX), τότε βεβαιωθείτε ότι είστε συνδεδεμένοι σε αναλογική σύνδεση στο τηλεφωνικό κέντρο (PBX). Εάν δεν υπάρχει αναλογική γραμμή, ίσως πρέπει να εγκαταστήσετε μια για τη συσκευή φαξ. Είναι ο εκτυπωτής συνδεδεμένος σε μία αναλογική τηλεφωνική γραμμή ή στη σωστή ψηφιακή υποδοχή;	Μεταβείτε στο βήμα 7.	Συνδέστε τον εκτυπωτή σε μία αναλογική τηλεφωνική γραμμή ή στη σωστή ψηφιακή υποδοχή.

Ενέργεια	Ναι	Όχι
Βήμα 7 Ελέγξτε για ήχο κλήσης. Ακούσατε ήχο κλήσης;	Μεταβείτε στο βήμα 8.	• Προσπαθήστε να καλέσετε τον αριθμό φαξ για να βεβαιωθείτε ότι λειτουργεί σωστά. • Εάν η τηλεφωνική γραμμή χρησιμοποιείται από άλλη συσκευή, τότε περιμένετε μέχρι να ολοκληρωθεί η εργασία της άλλης συσκευής, πριν να στείλετε ένα φαξ. • Εάν χρησιμοποιείτε τη λειτουργία άμεσης κλήσης, τότε δυναμώστε την ένταση του ήχου για να ελέγξετε τον ήχο κλήσης.
Βήμα 8 Αποσυνδέστε προσωρινά τον υπόλοιπο εξοπλισμό (όπως τηλεφωνητές, υπολογιστές με μόντεμ ή διαχωριστές τηλεφωνικών γραμμών) μεταξύ του εκτυπωτή και των τηλεφωνικών γραμμών, και στη συνέχεια προσπαθήστε να στείλετε ή να λάβετε φαξ. Είναι δυνατή η αποστολή ή η λήψη φαξ;	Το πρόβλημα επιλύθηκε.	Μεταβείτε στο βήμα 9.
Βήμα 9 **α** Απενεργοποιήστε προσωρινά τη λειτουργία αναμονής κλήσης. Επικοινωνήστε με την τηλεφωνική εταιρεία προκειμένου να προμηθευτείτε την ακολουθία αριθμών που θα σας επιτρέψει να απενεργοποιήσετε προσωρινά τη λειτουργία "Αναμονή κλήσης". **β** Δοκιμάστε να στείλετε ή να λάβετε φαξ; Είναι δυνατή η αποστολή ή η λήψη φαξ;	Το πρόβλημα επιλύθηκε.	Μεταβείτε στο βήμα 10.
Βήμα 10 **α** Απενεργοποιήστε προσωρινά την υπηρεσία τηλεφωνητή. Για περισσότερες πληροφορίες, επικοινωνήστε με τον πάροχο τηλεφωνίας σας. **Σημ.:** Εάν θέλετε να χρησιμοποιήσετε την υπηρεσία τηλεφωνητή και τον εκτυπωτή, τότε σκεφθείτε την προσθήκη δεύτερης τηλεφωνικής γραμμής για τον εκτυπωτή. **β** Δοκιμάστε να στείλετε ή να λάβετε φαξ; Είναι δυνατή η αποστολή ή η λήψη φαξ;	Το πρόβλημα επιλύθηκε.	Μεταβείτε στο βήμα 11.

Ενέργεια	Ναι	Όχι
Βήμα 11 Σαρώστε το πρωτότυπο έγγραφο ανά μία σελίδα. **α** Καλέστε τον αριθμό του φαξ. **β** Σαρώστε το έγγραφο ανά μία σελίδα. Είναι δυνατή η αποστολή ή η λήψη φαξ;	Το πρόβλημα επιλύθηκε.	Επικοινωνήστε με την **τεχνική υποστήριξη**.

Είναι δυνατή η λήψη, αλλά όχι η αποστολή φαξ

Ενέργεια	Ναι	Όχι
Βήμα 1 Βεβαιωθείτε ότι ο εκτυπωτής έχει οριστεί σε λειτουργία Φαξ. Από την αρχική οθόνη, πατήστε **Φαξ** για να θέσετε τον εκτυπωτή σε λειτουργία Φαξ και στη συνέχεια αποστείλετε το φαξ. **Σημ.:** Η εφαρμογή Πολλαπλής αποστολής δεν υποστηρίζει τον τύπο εξόδου XPS. Για να χρησιμοποιήσετε XPS, χρησιμοποιήστε την κανονική μέθοδο αποστολής φαξ. Είναι δυνατή η αποστολή φαξ;	Το πρόβλημα επιλύθηκε.	Μεταβείτε στο βήμα 2.
Βήμα 2 Τοποθετήστε σωστά το πρωτότυπο έγγραφο. Τοποθετήστε το πρωτότυπο έγγραφο με την όψη προς τα επάνω, και τη μικρή πλευρά του πρώτη στον αυτόματο τροφοδότη εγγράφων ή με την όψη προς τα κάτω στη γυάλινη επιφάνεια του σαρωτή στην επάνω αριστερή γωνία του. **Σημ.:** Μην τοποθετείτε ταχυδρομικές κάρτες, φωτογραφίες, μικρά αντικείμενα, διαφάνειες, φωτογραφικό χαρτί ή λεπτά μέσα (όπως αποκόμματα περιοδικών) στη θήκη του αυτόματου τροφοδότη εγγράφων. Τοποθετήστε αυτά τα αντικείμενα στη γυάλινη επιφάνεια σαρωτή. Είναι δυνατή η αποστολή φαξ;	Το πρόβλημα επιλύθηκε.	Μεταβείτε στο βήμα 3.
Βήμα 3 Ρυθμίστε σωστά τον αριθμό συντόμευσης. • Ελέγξτε ότι ο αριθμός συντόμευσης έχει οριστεί έτσι ώστε να αντιστοιχεί στον αριθμό τηλεφώνου που επιθυμείτε να καλέσετε. • Καλέστε τον αριθμό του τηλεφώνου με μη αυτόματο τρόπο. Είναι δυνατή η αποστολή φαξ;	Το πρόβλημα επιλύθηκε.	Επικοινωνήστε με την **τεχνική υποστήριξη**.

Είναι δυνατή η αποστολή, αλλά όχι η λήψη φαξ

Ενέργεια	Ναι	Όχι
Βήμα 1 Ελέγξτε τη θήκη ή τον τροφοδότη. Εάν είναι άδεια, τοποθετήστε χαρτί στη θήκη ή στον τροφοδότη. Είναι δυνατή η λήψη φαξ;	Το πρόβλημα επιλύθηκε.	Μεταβείτε στο βήμα 2.
Βήμα 2 Ελέγξτε τις ρυθμίσεις καθυστέρησης μέτρησης κλήσεων. **α** Ανοίξτε ένα πρόγραμμα περιήγησης στο Web και πληκτρολογήστε τη διεύθυνση IP στο πεδίο διεύθυνσης. **Σημειώσεις:** • Δείτε τη διεύθυνση IP του εκτυπωτή στην αρχική οθόνη του εκτυπωτή. Η διεύθυνση IP εμφανίζεται ως τέσσερα σύνολα αριθμών που χωρίζονται από τελείες, όπως 123.123.123.123. • Εάν χρησιμοποιείτε διακομιστή μεσολάβησης, τότε απενεργοποιήστε τον προσωρινά για να φορτώσετε σωστά την ιστοσελίδα του εκτυπωτή. **β** Επιλέξτε **Ρυθμίσεις** > **Ρυθμίσεις φαξ** > **Ρύθμιση αναλογικού φαξ**. **γ** Στο πεδίο "Κλήσεις έως την απάντηση" καταχωρίστε τον αριθμό των χτύπων που επιθυμείτε να πραγματοποιούνται πριν την απάντηση από τον εκτυπωτή. **δ** Κάντε κλικ στο κουμπί **Υποβολή**. Είναι δυνατή η λήψη φαξ;	Το πρόβλημα επιλύθηκε.	Μεταβείτε στο βήμα 3.
Βήμα 3 Αντικαταστήστε την κασέτα τόνερ. Για περισσότερες πληροφορίες, ανατρέξτε στο φύλλο οδηγιών που συνοδεύει το αναλώσιμο. Είναι δυνατή η λήψη φαξ;	Το πρόβλημα επιλύθηκε.	Επικοινωνήστε με την **τεχνική υποστήριξη**.

Δεν έχει γίνει ρύθμιση των λειτουργιών φαξ και ηλεκτρονικού ταχυδρομείου

Σημειώσεις:

- Πριν από την αντιμετώπιση προβλημάτων, ελέγξτε εάν τα καλώδια του φαξ είναι συνδεδεμένα.
- Η φωτεινή ένδειξη αναβοσβήνει με κόκκινο χρώμα μέχρι να ρυθμίσετε το φαξ και το ηλεκτρονικό ταχυδρομείο.

Ενέργεια	Ναι	Όχι
α Από την αρχική οθόνη, μεταβείτε στην επιλογή: > **Ρυθμίσεις** > **Γενικές ρυθμίσεις** > **Εκτέλεση αρχικής εγκατάστασης** > **Ναι** > **Υποβολή** **β** Απενεργοποιήστε τον εκτυπωτή και, στη συνέχεια, επανενεργοποιήστε τον. Εμφανίζεται η οθόνη "Επιλογή γλώσσας" στην οθόνη του εκτυπωτή. **γ** Επιλέξτε γλώσσα και, στη συνέχεια, αγγίξτε . **δ** Επιλέξτε τη χώρα ή την περιοχή και, στη συνέχεια, αγγίξτε **Επόμενο**. **ε** Επιλέξτε μια ζώνη ώρας και, στη συνέχεια, αγγίξτε **Επόμενο**. **στ** Επιλέξτε **Φαξ** and **E-mail**, και μετά επιλέξτε **Επόμενο**. Έχει γίνει ρύθμιση των λειτουργιών φαξ και ηλεκτρονικού ταχυδρομείου;	Το πρόβλημα επιλύθηκε.	Επικοινωνήστε με την **τεχνική υποστήριξη**.

Η ποιότητα εκτύπωσης του φαξ που ελήφθη είναι χαμηλή

Ενέργεια	Ναι	Όχι
Βήμα 1 Ζητήστε από τον αποστολέα του φαξ να: **α** Ελέγξτε εάν η ποιότητα του πρωτότυπου εγγράφου είναι ικανοποιητική. **β** Αν είναι δυνατό, αυξήστε την ανάλυση σάρωσης του φαξ. **γ** Στείλτε ξανά το φαξ. Είναι ικανοποιητική η ποιότητα εκτύπωσης φαξ;	Το πρόβλημα επιλύθηκε.	Μεταβείτε στο βήμα 2.

Ενέργεια	Ναι	Όχι
Βήμα 2 Μειώστε την ταχύτητα μετάδοσης των εισερχόμενων φαξ. **α** Ανοίξτε ένα πρόγραμμα περιήγησης στο Web και πληκτρολογήστε τη διεύθυνση IP στο πεδίο διεύθυνσης. **Σημειώσεις:** • Δείτε τη διεύθυνση IP του εκτυπωτή στην αρχική οθόνη του εκτυπωτή. Η διεύθυνση IP εμφανίζεται ως τέσσερα σύνολα αριθμών που χωρίζονται από τελείες, όπως 123.123.123.123. • Εάν χρησιμοποιείτε διακομιστή μεσολάβησης, τότε απενεργοποιήστε τον προσωρινά για να φορτώσετε σωστά την ιστοσελίδα του εκτυπωτή. • Εκτυπώστε μια σελίδα ρύθμισης δικτύου ή σελίδα ρυθμίσεων μενού και, στη συνέχεια, εντοπίστε τη διεύθυνση IP στην ενότητα TCP/IP. **β** Κάντε κλικ στις επιλογές **Ρυθμίσεις** > **Ρυθμίσεις φαξ** > **Ρύθμιση αναλογικού φαξ**. **γ** Στο μενού Μέγιστη ταχύτητα, κάντε κλικ σε ένα από τα ακόλουθα στοιχεία: • 2400 • 4800 • 9600 • 14400 • 33600 **δ** Κάντε κλικ στην επιλογή **Υποβολή** και, στη συνέχεια, αποστείλετε ξανά το φαξ. Είναι ικανοποιητική η ποιότητα εκτύπωσης φαξ;	Το πρόβλημα επιλύθηκε.	Μεταβείτε στο βήμα 3.
Βήμα 3 Αντικαταστήστε την κασέτα τόνερ. Όταν εμφανιστεί η ένδειξη **Χαμηλή στάθμη κασέτας [88.xy]**, αντικαταστήστε την κασέτα και, στη συνέχεια, αποστείλετε ξανά το φαξ. Είναι ικανοποιητική η ποιότητα εκτύπωσης φαξ;	Το πρόβλημα επιλύθηκε.	Επικοινωνήστε με την **τεχνική υποστήριξη**.

Επίλυση προβλημάτων σάρωσης

- “Δεν είναι δυνατή η σάρωση από υπολογιστή” στη σελίδα 314
- “Σάρωση τμήματος εγγράφου ή φωτογραφίας” στη σελίδα 314
- “Χαμηλή ποιότητα σαρωμένης εικόνας” στη σελίδα 314
- “Η εργασία σάρωσης δεν ήταν επιτυχής” στη σελίδα 315
- “Η μονάδα σαρωτή δεν κλείνει” στη σελίδα 316
- “Η σάρωση διαρκεί πάρα πολύ ή "παγώνει" τον υπολογιστή” στη σελίδα 316
- “Ο σαρωτής δεν ανταποκρίνεται” στη σελίδα 317

Δεν είναι δυνατή η σάρωση από υπολογιστή

Ενέργεια	Ναι	Όχι
Βήμα 1 Βεβαιωθείτε ότι ο εκτυπωτής βρίσκεται σε λειτουργία και ότι η ένδειξη **Έτοιμο** εμφανίζεται στην οθόνη του εκτυπωτή πριν εκτελέσετε μια εργασία σάρωσης. Εμφανίζεται η ένδειξη **Έτοιμο** πριν εκτελέσετε μια εργασία σάρωσης;	Μεταβείτε στο βήμα 3.	Μεταβείτε στο βήμα 2.
Βήμα 2 Απενεργοποιήστε τον εκτυπωτή, περιμένετε περίπου 10 δευτερόλεπτα και, στη συνέχεια, ενεργοποιήστε τον. Εμφανίζεται μήνυμα σφάλματος στην οθόνη του εκτυπωτή;	Αφαιρέστε το μήνυμα σφάλματος.	Μεταβείτε στο βήμα 3.
Βήμα 3 Ελέγξτε τις συνδέσεις των καλωδίων μεταξύ του εκτυπωτή και του διακομιστή εκτύπωσης για να βεβαιωθείτε ότι είναι ασφαλείς. Για περισσότερες πληροφορίες, ανατρέξτε στην τεκμηρίωση εγκατάστασης που συνοδεύει τον εκτυπωτή. Οι συνδέσεις των καλωδίων μεταξύ του εκτυπωτή και του διακομιστή εκτύπωσης είναι ασφαλείς;	Επικοινωνήστε με την **τεχνική υποστήριξη**.	Σφίξτε τις συνδέσεις των καλωδίων.

Σάρωση τμήματος εγγράφου ή φωτογραφίας

Ενέργεια	Ναι	Όχι
Ελέγξτε την τοποθέτηση του εγγράφου ή της φωτογραφίας. Βεβαιωθείτε ότι το έγγραφο ή η φωτογραφία είναι τοποθετημένη με την πρόσοψη προς τα κάτω στην επάνω αριστερή γωνία της γυάλινης επιφάνειας του σαρωτή. Έχει τοποθετηθεί σωστά το έγγραφο ή η φωτογραφία;	Επικοινωνήστε με την **τεχνική υποστήριξη**.	Τοποθετήστε το έγγραφο ή τη φωτογραφία με την πρόσοψη στραμμένη προς τα κάτω, προς τη γυάλινη επιφάνεια του σαρωτή στην επάνω αριστερή γωνία.

Χαμηλή ποιότητα σαρωμένης εικόνας

Ενέργεια	Ναι	Όχι
Βήμα 1 Ελέγξτε εάν εμφανίζεται κάποιο μήνυμα σφάλματος στην οθόνη. Εμφανίζεται κάποιο μήνυμα σφάλματος στην οθόνη του εκτυπωτή;	Απαλείψτε το μήνυμα σφάλματος.	Μεταβείτε στο βήμα 2.
Βήμα 2 Ελέγξτε την ποιότητα του πρωτότυπου εγγράφου. Είναι η ποιότητα του πρωτότυπου εγγράφου ικανοποιητική;	Μεταβείτε στο βήμα 3.	Αυξήστε την τιμή των ρυθμίσεων ανάλυσης σάρωσης για αποτελέσματα υψηλότερης ποιότητας.

Ενέργεια	Ναι	Όχι
Βήμα 3 Καθαρίστε τη γυάλινη επιφάνεια σαρωτή και τη γυάλινη επιφάνεια αυτόματου τροφοδότη εγγράφων (ADF) με ένα νωπό, καθαρό πανί που δεν αφήνει χνούδι. Είναι καθαρή η γυάλινη επιφάνεια του σαρωτή;	Μεταβείτε στο βήμα 4.	Ανατρέξτε στην ενότητα "Καθαρισμός της γυάλινης επιφάνειας του σαρωτή" στη σελίδα 226.
Βήμα 4 Ελέγξτε την τοποθέτηση του εγγράφου ή της φωτογραφίας. Βεβαιωθείτε ότι το έγγραφο ή η φωτογραφία είναι τοποθετημένη με την πρόσοψη προς τα κάτω στην επάνω αριστερή γωνία της γυάλινης επιφάνειας του σαρωτή. Έχει τοποθετηθεί σωστά το έγγραφο ή η φωτογραφία;	Μεταβείτε στο βήμα 5.	Τοποθετήστε το έγγραφο ή τη φωτογραφία με την πρόσοψη στραμμένη προς τη γυάλινη επιφάνεια του σαρωτή στην επάνω αριστερή γωνία.
Βήμα 5 Στείλτε μια εργασία εκτύπωσης και στη συνέχεια ελέγξτε για προβλήματα ποιότητας εκτύπωσης. • Από το μενού "Γενικές ρυθμίσεις", προσαρμόστε τις ρυθμίσεις της λειτουργίας Eco-Mode. • Από το μενού "Αντιγραφή", προσαρμόστε τη ρύθμιση "Σκουρότητα". • Όταν γίνεται αχνή η εκτύπωση, αντικαταστήστε την κασέτα τόνερ. Είναι ικανοποιητική η ποιότητα εκτύπωσης;	Μεταβείτε στο βήμα 6.	Ανατρέξτε στην ενότητα "Προβλήματα ποιότητας εκτύπωσης" στη σελίδα 282.
Βήμα 6 Ελέγξτε τις ρυθμίσεις σάρωσης. Από την οθόνη "Σάρωση", βεβαιωθείτε ότι οι ρυθμίσεις "Τύπος περιεχομένου" και "Προέλευση περιεχομένου" είναι σωστές για το έγγραφο που σαρώνεται. Είναι οι ρυθμίσεις "Τύπος περιεχομένου" και "Προέλευση περιεχομένου" σωστές για το έγγραφο που σαρώνεται;	Μεταβείτε στο βήμα 7.	Αλλάξτε τις ρυθμίσεις "Τύπος περιεχομένου" και "Προέλευση περιεχομένου" ώστε να ταιριάζουν με το έγγραφο που σαρώνεται.
Βήμα 7 Αυξήστε την τιμή των ρυθμίσεων ανάλυσης σάρωσης για αποτελέσματα υψηλότερης ποιότητας. Είχε η αύξηση της τιμής της ρύθμισης ανάλυσης σάρωσης αποτελέσματα υψηλότερης ποιότητας;	Το πρόβλημα επιλύθηκε.	Επικοινωνήστε με την **υποστήριξη πελατών**.

Η εργασία σάρωσης δεν ήταν επιτυχής

Ενέργεια	Ναι	Όχι
Βήμα 1 Ελέγξτε τις συνδέσεις των καλωδίων. Βεβαιωθείτε ότι το καλώδιο Ethernet ή το καλώδιο USB είναι συνδεδεμένο με ασφάλεια στον υπολογιστή και τον εκτυπωτή. Είναι τα καλώδια καλά συνδεδεμένα;	Μεταβείτε στο βήμα 2.	Συνδέστε τα καλώδια σωστά.

Ενέργεια	Ναι	Όχι
Βήμα 2 Ελέγξτε εάν το όνομα αρχείου χρησιμοποιείται ήδη. Το όνομα αρχείου χρησιμοποιείται ήδη;	Αλλάξτε το όνομα αρχείου.	Μεταβείτε στο βήμα 3.
Βήμα 3 Ελέγξτε εάν το έγγραφο ή η φωτογραφία που θέλετε να σαρώσετε είναι ανοικτά σε κάποια άλλη εφαρμογή ή χρησιμοποιούνται από κάποιον άλλο χρήστη. Το αρχείο που θέλετε να σαρώσετε είναι ανοικτό από κάποια άλλη εφαρμογή ή κάποιον άλλο χρήστη;	Κλείστε το αρχείο του οποίου πραγματοποιείτε σάρωση.	Μεταβείτε στο βήμα 4.
Βήμα 4 Ελέγξτε εάν το πλαίσιο ελέγχου **Προσάρτηση χρονοσφραγίδας** ή **Αντιγραφή υπάρχοντος αρχείου** είναι επιλεγμένο στις ρυθμίσεις διαμόρφωσης προορισμού. Είναι το πλαίσιο ελέγχου **Προσάρτηση χρονοσφραγίδας** ή **Αντιγραφή υπάρχοντος αρχείου** επιλεγμένο στις ρυθμίσεις διαμόρφωσης προορισμού;	Επικοινωνήστε με την **υποστήριξη πελατών**.	Επιλέξτε το πλαίσιο ελέγχου **Προσάρτηση χρονοσφραγίδας** ή **Αντιγραφή υπάρχοντος αρχείου** στις ρυθμίσεις διαμόρφωσης προορισμού.

Η μονάδα σαρωτή δεν κλείνει

Ενέργεια	Ναι	Όχι
Ελέγξτε εάν υπάρχουν εμπόδια στη μονάδα σαρωτή. **α** Ανασηκώστε τη μονάδα του σαρωτή. **β** Αφαιρέστε οποιοδήποτε αντικείμενο εμποδίζει το κλείσιμο της μονάδας σαρωτή. **γ** Χαμηλώστε τη μονάδα σαρωτή. Έκλεισε σωστά η μονάδα σαρωτή;	Το πρόβλημα επιλύθηκε.	Επικοινωνήστε με την **τεχνική υποστήριξη**.

Η σάρωση διαρκεί πάρα πολύ ή "παγώνει" τον υπολογιστή

Ενέργεια	Ναι	Όχι
Βήμα 1 Ελέγξτε εάν άλλες εφαρμογές προκαλούν παρεμβολές στη σάρωση. Κλείστε όλες τις εφαρμογές που δεν χρησιμοποιούνται. Εξακολουθεί να καθυστερεί υπερβολικά η σάρωση ή να έχει ως αποτέλεσμα να μην ανταποκρίνεται ο υπολογιστής;	Μεταβείτε στο βήμα 2.	Το πρόβλημα επιλύθηκε.
Βήμα 2 Μειώστε την ανάλυση της σάρωσης. Εξακολουθεί να καθυστερεί υπερβολικά η σάρωση ή να έχει ως αποτέλεσμα να μην ανταποκρίνεται ο υπολογιστής;	Επικοινωνήστε με την **τεχνική υποστήριξη**.	Το πρόβλημα επιλύθηκε.

Ο σαρωτής δεν ανταποκρίνεται

Ενέργεια	Ναι	Όχι
Βήμα 1 Ελέγξτε αν ο εκτυπωτής βρίσκεται σε λειτουργία. Είναι ενεργοποιημένος ο εκτυπωτής;	Μεταβείτε στο βήμα 2.	Ενεργοποιήστε τον εκτυπωτή.
Βήμα 2 Ελέγξτε εάν το καλώδιο του εκτυπωτή είναι καλά συνδεδεμένο με τον εκτυπωτή και τον υπολογιστή, το διακομιστή εκτύπωσης, το πρόσθετο εξάρτημα ή άλλη δικτυακή συσκευή; Είναι το καλώδιο του εκτυπωτή καλά συνδεδεμένο με τον εκτυπωτή και τον υπολογιστή, το διακομιστή εκτύπωσης, το πρόσθετο εξάρτημα ή άλλη δικτυακή συσκευή;	Μεταβείτε στο βήμα 3.	Συνδέστε καλά το καλώδιο του εκτυπωτή στον εκτυπωτή και τον υπολογιστή, το διακομιστή εκτύπωσης, το πρόσθετο εξάρτημα ή άλλη δικτυακή συσκευή.
Βήμα 3 Ελέγξτε εάν το καλώδιο τροφοδοσίας είναι συνδεδεμένο στον εκτυπωτή και σε κατάλληλα γειωμένη πρίζα. Είναι το καλώδιο τροφοδοσίας συνδεδεμένο στον εκτυπωτή και σε μια κατάλληλα γειωμένη πρίζα;	Μεταβείτε στο βήμα 4.	Συνδέστε το καλώδιο τροφοδοσίας στον εκτυπωτή και σε σωστά γειωμένη πρίζα.
Βήμα 4 Ελέγξτε εάν η πρίζα είναι απενεργοποιημένη με διακόπτη ή με ασφάλεια. Είναι η πρίζα απενεργοποιημένη με διακόπτη;	Ενεργοποιήστε τον διακόπτη της πρίζας.	Μεταβείτε στο βήμα 5.
Βήμα 5 Ελέγξτε εάν ο εκτυπωτής έχει συνδεθεί σε κάποια διάταξη προστασίας από τις απότομες διακυμάνσεις του ρεύματος, σε συσκευή αδιάλειπτης παροχής ενέργειας (UPS) ή με καλώδιο επέκτασης. Έχει συνδεθεί ο εκτυπωτής σε διάταξη προστασίας από τις απότομες διακυμάνσεις του ρεύματος, σε συσκευή αδιάλειπτης παροχής ενέργειας (UPS) ή με καλώδιο επέκτασης;	Συνδέστε το καλώδιο τροφοδοσίας του εκτυπωτή απευθείας σε μια σωστά γειωμένη πρίζα.	Μεταβείτε στο βήμα 6.
Βήμα 6 Ελέγξτε άλλες ηλεκτρικές συσκευές που έχουν συνδεθεί στην πρίζα. Λειτουργούν οι άλλες ηλεκτρικές συσκευές;	Αποσυνδέστε τις άλλες ηλεκτρικές συσκευές και ενεργοποιήστε τον εκτυπωτή. Εάν ο εκτυπωτής δεν λειτουργεί, συνδέστε πάλι τις άλλες ηλεκτρικές συσκευές και μετά μεταβείτε στο βήμα 6.	Μεταβείτε στο βήμα 7.

Ενέργεια	Ναι	Όχι
Βήμα 7 Απενεργοποιήστε τον εκτυπωτή, περιμένετε περίπου 10 δευτερόλεπτα και, στη συνέχεια, ενεργοποιήστε τον. Λειτουργεί ο εκτυπωτής και ο σαρωτής;	Το πρόβλημα επιλύθηκε.	Επικοινωνήστε με την **τεχνική υποστήριξη**.

Επίλυση προβλημάτων εφαρμογών αρχικής οθόνης

Προέκυψε σφάλμα εφαρμογής

Ενέργεια	Ναι	Όχι
Βήμα 1 Ελέγξτε το αρχείο καταγραφής συστήματος για τις σχετικές λεπτομέρειες. **α** Ανοίξτε ένα πρόγραμμα περιήγησης στο Web και πληκτρολογήστε τη διεύθυνση IP στο πεδίο διεύθυνσης. Εάν δεν γνωρίζετε τη διεύθυνση IP του εκτυπωτή, μπορείτε να: • Δείτε τη διεύθυνση IP στην αρχική οθόνη του εκτυπωτή. • Εκτυπώστε μια σελίδα εγκατάστασης δικτύου ή τις σελίδες ρυθμίσεων μενού και, στη συνέχεια, εντοπίστε τη διεύθυνση IP στην ενότητα TCP/IP. **Σημ.:** Η διεύθυνση IP εμφανίζεται ως τέσσερα σύνολα αριθμών που χωρίζονται από τελείες, όπως 123.123.123.123. **β** Κάντε κλικ στην καρτέλα **Ρυθμίσεις** > **Εφαρμογές** > **Διαχείριση εφαρμογών** > **Σύστημα** > **Αρχείο καταγραφής**. **γ** Από το μενού Φίλτρο, επιλέξτε μια κατάσταση εφαρμογής. **δ** Από το μενού Εφαρμογή, επιλέξτε μια εφαρμογή και στη συνέχεια κάντε κλικ στην επιλογή **Υποβολή**. Εμφανίζεται μήνυμα σφάλματος στο αρχείο καταγραφής;	Μεταβείτε στο βήμα 2.	Επικοινωνήστε με την **τεχνική υποστήριξη**.
Βήμα 2 Αποκατάσταση του σφάλματος. Λειτουργεί τώρα η εφαρμογή;	Το πρόβλημα επιλύθηκε.	Επικοινωνήστε με την **τεχνική υποστήριξη**.

Ο Embedded Web Server δεν ανοίγει

Ενέργεια	Ναι	Όχι
Βήμα 1 **α** Ενεργοποιήστε τον εκτυπωτή. **β** Ανοίξτε ένα πρόγραμμα περιήγησης στο Web και πληκτρολογήστε τη διεύθυνση IP του εκτυπωτή. **γ** Πατήστε **Enter**. Ανοίγει τώρα ο Embedded Web Server;	Το πρόβλημα επιλύθηκε.	Μεταβείτε στο βήμα 2.

Ενέργεια	Ναι	Όχι
Βήμα 2 Βεβαιωθείτε ότι η διεύθυνση IP του εκτυπωτή είναι σωστή. **α** Δείτε τη διεύθυνση IP του εκτυπωτή: • Από την ενότητα TCP/IP του μενού Δίκτυο/Θύρες • Εκτυπώνοντας μια σελίδα ρύθμισης δικτύου ή μια σελίδα ρυθμίσεων μενού και εντοπίζοντας την ενότητα TCP/IP **Σημ.:** Η διεύθυνση IP εμφανίζεται ως τέσσερα σύνολα αριθμών που χωρίζονται από τελείες, όπως 123.123.123.123. **β** Ανοίξτε ένα πρόγραμμα περιήγησης στο Web και πληκτρολογήστε τη διεύθυνση IP. **Σημ.:** Ανάλογα με τις ρυθμίσεις δικτύου, ενδέχεται να χρειαστεί να πληκτρολογήσετε **https://**" αντί του "**http://**" πριν από τη διεύθυνση IP του εκτυπωτή, για να αποκτήσετε πρόσβαση στον Embedded Web Server. **γ** Πατήστε **Enter**. Ανοίγει τώρα ο Embedded Web Server;	Το πρόβλημα επιλύθηκε.	Μεταβείτε στο βήμα 3.
Βήμα 3 Ελέγξτε εάν λειτουργεί το δίκτυο. **α** Εκτυπώστε τη σελίδα ρυθμίσεων δικτύου **β** Ανατρέξτε στην πρώτη ενότητα της σελίδας εγκατάστασης δικτύου και επιβεβαιώστε ότι η κατάσταση είναι Συνδεδεμένος. **Σημ.:** Εάν η κατάσταση είναι Χωρίς σύνδεση, τότε ενδέχεται να υπάρχουν διακοπές στη σύνδεση ή το καλώδιο δικτύου να είναι ελαττωματικό. Απευθυνθείτε στον υπεύθυνο υποστήριξης του συστήματος για παροχή λύσης και στη συνέχεια εκτυπώστε ξανά τη σελίδα εγκατάστασης δικτύου. **γ** Ανοίξτε ένα πρόγραμμα περιήγησης στο Web και πληκτρολογήστε τη διεύθυνση IP του εκτυπωτή. **δ** Πατήστε **Enter**. Ανοίγει τώρα ο Embedded Web Server;	Το πρόβλημα επιλύθηκε.	Μεταβείτε στο βήμα 4.
Βήμα 4 Βεβαιωθείτε ότι οι συνδέσεις των καλωδίων με τον εκτυπωτή και τον διακομιστή εκτύπωσης είναι ασφαλείς. **α** Συνδέστε τα καλώδια σωστά. Για περισσότερες πληροφορίες, ανατρέξτε στην τεκμηρίωση εγκατάστασης που συνοδεύει τον εκτυπωτή. **β** Ανοίξτε ένα πρόγραμμα περιήγησης στο Web και πληκτρολογήστε τη διεύθυνση IP του εκτυπωτή. **γ** Πατήστε **Enter**. Ανοίγει τώρα ο Embedded Web Server;	Το πρόβλημα επιλύθηκε.	Μεταβείτε στο βήμα 5.

Ενέργεια	Ναι	Όχι
Βήμα 5 Απενεργοποιήστε προσωρινά τους διακομιστές μεσολάβησης Web. Οι διακομιστές μεσολάβησης ενδέχεται να μπλοκάρουν ή να περιορίσουν την πρόσβαση σε ορισμένες τοποθεσίες Web, συμπεριλαμβανομένου του Embedded Web Server. Ανοίγει τώρα ο Embedded Web Server;	Το πρόβλημα επιλύθηκε.	Επικοινωνήστε με τον υπεύθυνο υποστήριξης συστήματος.

Επικοινωνία με την Υποστήριξη πελατών

Προτού επικοινωνήσετε με την Υποστήριξη πελατών, βεβαιωθείτε ότι γνωρίζετε τις εξής πληροφορίες:

- Πρόβλημα εκτυπωτή
- Μήνυμα σφάλματος
- Τύπος μοντέλου εκτυπωτή και σειριακό αριθμό

Επισκεφθείτε τη διεύθυνση **http://support.lexmark.com** για τη λήψη υποστήριξης μέσω email ή μέσω συνομιλίας ή ρίξτε μια ματιά στη βιβλιοθήκη με τα εγχειρίδια, την τεκμηρίωση υποστήριξης, τα προγράμματα οδήγησης και άλλα στοιχεία λήψης.

Παρέχεται επίσης η δυνατότητα τεχνικής υποστήριξης μέσω τηλεφώνου. Για τις ΗΠΑ ή τον Καναδά, καλέστε 1-800-539-6275. Για τις υπόλοιπες χώρες ή περιοχές, επισκεφθείτε τη διεύθυνση **http://support.lexmark.com**.

Σημειώσεις

Πληροφορίες προϊόντος

Όνομα προϊόντος:

Lexmark MX410de, MX417de, MX510de, MX511de, MX511dhe, MX517de

Τύπος μηχανήματος:

7015

Μοντέλο(α):

470, 630, 670, 675

Σημείωση για την έκδοση

Νοέμβριος 2017

Η ακόλουθη παράγραφος δεν ισχύει στις χώρες στις οποίες οι εν λόγω όροι είναι ασύμβατοι με το εθνικό δίκαιο: Η LEXMARK INTERNATIONAL, INC. ΠΑΡΕΧΕΙ ΤΟ ΠΑΡΟΝ ΕΓΧΕΙΡΙΔΙΟ “ΩΣ ΕΧΕΙ” ΧΩΡΙΣ ΚΑΝΕΝΟΣ ΕΙΔΟΥΣ ΕΓΓΥΗΣΗ, ΡΗΤΗ Ή ΣΙΩΠΗΡΗ, ΣΥΜΠΕΡΙΛΑΜΒΑΝΟΜΕΝΩΝ, ΕΝΔΕΙΚΤΙΚΑ ΤΩΝ ΣΙΩΠΗΡΩΝ ΕΓΓΥΗΣΕΩΝ ΠΕΡΙ ΕΜΠΟΡΕΥΣΙΜΟΤΗΤΑΣ Ή ΚΑΤΑΛΛΗΛΟΤΗΤΑΣ ΓΙΑ ΣΥΓΚΕΚΡΙΜΕΝΟ ΣΚΟΠΟ. Ορισμένες χώρες δεν επιτρέπουν την αποποίηση ρητών ή σιωπηρών εγγυήσεων σε συγκεκριμένες συναλλαγές και, συνεπώς, η παρούσα δήλωση μπορεί να μην έχει ισχύ για εσάς.

Το παρόν εγχειρίδιο είναι πιθανό να περιέχει ανακριβή τεχνικά στοιχεία ή τυπογραφικά σφάλματα. Οι περιεχόμενες πληροφορίες υπόκεινται σε περιοδικές αλλαγές. Οι δε αλλαγές ενσωματώνονται σε μεταγενέστερες εκδόσεις. Βελτιώσεις ή αλλαγές στα προϊόντα ή στα προγράμματα που περιγράφονται μπορούν να πραγματοποιηθούν οποτεδήποτε.

Οι αναφορές στην παρούσα έκδοση σε προϊόντα, προγράμματα ή υπηρεσίες δεν υποδηλώνουν την πρόθεση του κατασκευαστή να διαθέσει τα παραπάνω σε όλες τις χώρες στις οποίες δραστηριοποιείται. Οποιαδήποτε αναφορά του κατασκευαστή σε κάποιο προϊόν, πρόγραμμα ή υπηρεσία δεν γίνεται για να δηλώσει ή να υπονοήσει ότι μπορεί να χρησιμοποιηθεί μόνο το συγκεκριμένο προϊόν, πρόγραμμα ή υπηρεσία. Στη θέση αυτών, μπορεί να χρησιμοποιηθεί οποιοδήποτε λειτουργικά ισότιμο προϊόν, πρόγραμμα ή υπηρεσία δεν παραβιάζει κάποιο δικαίωμα πνευματικής ιδιοκτησίας. Η αξιολόγηση και η επαλήθευση της λειτουργίας σε συνδυασμό με άλλα προϊόντα, προγράμματα ή υπηρεσίες, εκτός αυτών που έχει καθορίσει ρητά ο κατασκευαστής, αποτελεί ευθύνη του χρήστη.

Για την τεχνική υποστήριξη της Lexmark, επισκεφθείτε τη διεύθυνση **http://support.lexmark.com**.

Για πληροφορίες σχετικά με αναλώσιμα και λήψεις, επισκεφτείτε τη διεύθυνση **www.lexmark.com**.

© 2017 Lexmark International, Inc.

Με την επιφύλαξη παντός δικαιώματος.

Εμπορικά σήματα

Η ονομασία Lexmark, το λογότυπο της Lexmark και οι ονομασίες MarkNet, AccuRead και MarkVision είναι εμπορικά σήματα ή σήματα κατατεθέντα της Lexmark International, Inc. στις Ηνωμένες Πολιτείες ή/και σε άλλες χώρες.

Η ονομασία Google Cloud Print αποτελεί σήμα κατατεθέν της Google Inc.

Η ονομασία Mac και το λογότυπο Mac είναι σήματα κατατεθέντα της Apple Inc. στις Ηνωμένες Πολιτείες. και σε άλλες χώρες.

Οι ονομασίες Microsoft και Windows είναι είτε σήματα κατατεθέντα είτε εμπορικά σήματα του ομίλου εταιρειών Microsoft στις Ηνωμένες Πολιτείες και σε άλλες χώρες.

Η ονομασία Mopria®, το λογότυπο Mopria® και το λογότυπο Mopria® Alliance είναι σήματα κατατεθέντα και εμπορικά σήματα παροχής υπηρεσιών της Mopria Alliance, Inc. στις Ηνωμένες Πολιτείες και σε άλλες χώρες. Η μη εξουσιοδοτημένη χρήση απαγορεύεται αυστηρά.

Το PCL(r) αποτελεί σήμα κατατεθέν της εταιρείας Hewlett-Packard. Το PCL είναι χαρακτηρισμός ενός συνόλου εντολών (γλώσσας) και λειτουργιών εκτυπωτή της εταιρείας Hewlett-Packard που περιλαμβάνονται στα προϊόντα εκτυπωτών της εν λόγω εταιρείας. Αυτός ο εκτυπωτής είναι συμβατός με τη γλώσσα PCL. Αυτό σημαίνει πως ο εκτυπωτής αναγνωρίζει τις εντολές PCL που χρησιμοποιούνται στα διάφορα προγράμματα εφαρμογών και εξομοιώνει τις λειτουργίες που αντιστοιχούν στις εντολές.

Το PostScript είναι σήμα κατατεθέν της Adobe Systems Incorporated στις Ηνωμένες Πολιτείες ή/και σε άλλες χώρες.

Οι ακόλουθες ονομασίες αποτελούν εμπορικά σήματα ή κατατεθέντα εμπορικά σήματα αυτών των εταιρειών:

Albertus	The Monotype Corporation plc
Antique Olive	Monsieur Marcel OLIVE
Apple-Chancery	Apple Computer, Inc.
Arial	The Monotype Corporation plc
CG Times	Με βάση τα Times New Roman, με εκχώρηση άδειας χρήσης από την The Monotype Corporation plc, είναι ένα προϊόν της Agfa Corporation
Chicago	Apple Computer, Inc.
Clarendon	Linotype-Hell AG και/ή οι θυγατρικές της
Eurostile	Nebiolo
Geneva	Apple Computer, Inc.
GillSans	The Monotype Corporation plc
Helvetica	Linotype-Hell AG και/ή οι θυγατρικές της
Hoefler	Jonathan Hoefler Type Foundry
ITC Avant Garde Gothic	International Typeface Corporation
ITC Bookman	International Typeface Corporation
ITC Mona Lisa	International Typeface Corporation
ITC Zapf Chancery	International Typeface Corporation
Joanna	The Monotype Corporation plc
Marigold	Arthur Baker
Monaco	Apple Computer, Inc.
New York	Apple Computer, Inc.
Oxford	Arthur Baker
Palatino	Linotype-Hell AG και/ή οι θυγατρικές της

Stempel Garamond	Linotype-Hell AG και/ή οι θυγατρικές της
Taffy	Agfa Corporation
Times New Roman	The Monotype Corporation plc
Univers	Linotype-Hell AG και/ή οι θυγατρικές της

Όλα τα λοιπά εμπορικά σήματα αποτελούν ιδιοκτησία των αντίστοιχων κατόχων τους.

Η ονομασία AirPrint και το λογότυπο AirPrint είναι εμπορικά σήματα της Apple, Inc.

Επίπεδα εκπομπής ήχου

Οι παρακάτω μετρήσεις έγιναν σύμφωνα με το πρότυπο ISO 7779 και αναφέρονται σύμφωνα με το πρότυπο ISO 9296.

Σημ.: Ορισμένες λειτουργίες ενδέχεται να μην είναι διαθέσιμες για το προϊόν σας.

Μέση ακουστική πίεση σε απόσταση 1 μέτρου, dBA	
Εκτύπωση	Μίας όψης: 55 (MX410, MX417), 56 (MX510, MX511, MX517), Εκτύπωση διπλής όψης: 53 (MX410, MX417), 54 (MX510, MX511, MX517)
Σάρωση	55
Αντιγραφή	55
Έτοιμο	Δ/Ι

Οι τιμές ενδέχεται να αλλάξουν. Ανατρέξτε στη διεύθυνση **www.lexmark.com** για τρέχουσες τιμές.

Πληροφορίες σχετικά με τη θερμοκρασία

Θερμοκρασία περιβάλλοντος για τη λειτουργία	15,6 έως 32,2 °C
Εύρος θερμοκρασιών κατά την αποστολή	-40 έως 43,3°C
Θερμοκρασία αποθήκευσης και σχετική υγρασία	1 έως 35°C 8 έως 80% RH

Οδηγία AHHE σχετικά με τα απόβλητα ειδών ηλεκτρικού και ηλεκτρονικού εξοπλισμού

Το λογότυπο AHEE συμβολίζει ειδικά προγράμματα ανακύκλωσης για ηλεκτρονικά προϊόντα σε χώρες της Ευρωπαϊκής Ένωσης. Ενθαρρύνουμε την ανακύκλωση των προϊόντων μας.

Εάν έχετε περισσότερες ερωτήσεις σχετικά με τις επιλογές ανακύκλωσης, επισκεφθείτε την τοποθεσία της Lexmark στο Web στη διεύθυνση **www.lexmark.com** για να πληροφορηθείτε τον τηλεφωνικό αριθμό του τοπικού σημείου πώλησης.

Απόρριψη προϊόντος

Μην πραγματοποιείτε απόρριψη του εκτυπωτή και των αναλωσίμων με τον ίδιο τρόπο που απορρίπτετε τα κανονικά οικιακά απόβλητα. Συμβουλευτείτε τις τοπικές αρχές για πληροφορίες σχετικά με τις επιλογές απόρριψης και ανακύκλωσης.

Σημείωση για την ευαισθησία στον στατικό ηλεκτρισμό

Αυτό το σύμβολο προσδιορίζει εξαρτήματα ευαίσθητα στον στατικό ηλεκτρισμό. Μην αγγίζετε τις περιοχές κοντά σε αυτά τα σύμβολα, αν δεν έχετε πρώτα αγγίξει μια μεταλλική επιφάνεια σε απόσταση από το σύμβολο.

ENERGY STAR

Κάθε προϊόν της Lexmark που φέρει την ένδειξη ENERGY STAR ή την προβάλλει σε κάποια οθόνη εκκίνησης διαθέτει πιστοποίηση συμβατότητας με τις απαιτήσεις της Υπηρεσίας Προστασίας Περιβάλλοντος των Η.Π.Α. (EPA) ENERGY STAR ως ισχύουν κατά την αποστολή από την Lexmark.

Σημείωση laser

Αυτός ο εκτυπωτής έχει πιστοποιηθεί στις Η.Π.Α. για συμμόρφωση με τις απαιτήσεις του DHHS 21 CFR, Κεφάλαιο I, Υποκεφάλαιο J για προϊόντα laser Κλάσης I (1), και σε άλλες χώρες έχει πιστοποιηθεί ως προϊόν laser Κλάσης I που πληροί τις απαιτήσεις του IEC 60825-1: 2014.

Τα προϊόντα laser Κλάσης I δεν θεωρούνται επικίνδυνα. Ο εκτυπωτής περιέχει εσωτερικά ένα laser Κλάσης IIIb (3b) που αποτελεί laser από αρσενικούχο γάλλιο 12 milliwatt και λειτουργεί σε μήκος κύματος 655-675 νανομέτρων. Το σύστημα laser και ο εκτυπωτής είναι σχεδιασμένα ώστε να μην υπάρχει ποτέ ανθρώπινη πρόσβαση σε ακτινοβολία laser που υπερβαίνει τα επίπεδα της Κλάσης I κατά τη διάρκεια της κανονικής λειτουργίας, τη συντήρηση από το χρήστη ή το προβλεπόμενο σέρβις.

Ετικέτα σύστασης σχετικά με το laser

Αυτός ο εκτυπωτής μπορεί να φέρει μια προειδοποιητική ετικέτα σχετικά με το laser όπως εικονίζεται:

DANGER - Invisible laser radiation when cartridges are removed and interlock defeated. Avoid exposure to laser beam.

PERIGO - Radiação a laser invisível será liberada se os cartuchos forem removidos e o lacre rompido. Evite a exposição aos feixes de laser.

Opasnost - Nevidljivo lasersko zračenje kada su kasete uklonjene i poništena sigurnosna veza. Izbjegavati izlaganje zracima.

NEBEZPEČÍ - Když jsou vyjmuty kazety a je odblokována pojistka, ze zařízení je vysíláno neviditelné laserové záření. Nevystavujte se působení laserového paprsku.

FARE - Usynlig laserstråling, når patroner fjernes, og spærreanordningen er slået fra. Undgå at blive udsat for laserstrålen.

GEVAAR - Onzichtbare laserstraling wanneer cartridges worden verwijderd en een vergrendeling wordt genegeerd. Voorkom blootstelling aan de laser.

DANGER - Rayonnements laser invisibles lors du retrait des cartouches et du déverrouillage des loquets. Eviter toute exposition au rayon laser.

VAARA - Näkymätöntä lasersäteilyä on varottava, kun värikasetit on poistettu ja lukitus on auki. Vältä lasersäteelle altistumista.

GEFAHR - Unsichtbare Laserstrahlung beim Herausnehmen von Druckkassetten und offener Sicherheitssperre. Laserstrahl meiden.

ΚΙΝΔΥΝΟΣ - Έκλυση αόρατης ακτινοβολίας laser κατά την αφαίρεση των κασετών και την απασφάλιση της μανδάλωσης. Αποφεύγετε την έκθεση στην ακτινοβολία laser.

VESZÉLY – Nem látható lézersugárzás fordulhat elő a patronok eltávolításakor és a zárószerkezet felbontásakor. Kerülje a lézersugárnak való kitettséget.

PERICOLO - Emissione di radiazioni laser invisibili durante la rimozione delle cartucce e del blocco. Evitare l´esposizione al raggio laser.

FARE – Usynlig laserstråling når kassettene tas ut og sperren er satt ut av spill. Unngå eksponering for laserstrålen.

NIEBEZPIECZEŃSTWO - niewidzialne promieniowanie laserowe podczas usuwania kaset i blokady. Należy unikać naświetlenia promieniem lasera.

ОПАСНО! Невидимое лазерное излучение при извлеченных картриджах и снятии блокировки. Избегайте воздействия лазерных лучей.

Pozor – Nebezpečenstvo neviditeľného laserového žiarenia pri odobratých kazetách a odblokovanej poistke. Nevystavujte sa lúčom.

PELIGRO: Se producen radiaciones láser invisibles al extraer los cartuchos con el interbloqueo desactivado. Evite la exposición al haz de láser.

FARA – Osynlig laserstrålning när patroner tas ur och spärrmekanismen är upphävd. Undvik exponering för laserstrålen.

危险 - 当移除碳粉盒及互锁失效时会产生看不见的激光辐射，请避免暴露在激光光束下。

危險 - 移除碳粉匣與安全連續開關失效時會產生看不見的雷射輻射。請避免曝露在雷射光束下。

危険 - カートリッジが取り外され、内部ロックが無効になると、見えないレーザー光が放射されます。 このレーザー光に当たらないようにしてください。

Κατανάλωση ενέργειας

Κατανάλωση ενέργειας του προϊόντος

Στον ακόλουθο πίνακα παρουσιάζονται τα χαρακτηριστικά κατανάλωσης ενέργειας του προϊόντος.

Σημ.: Ορισμένες λειτουργίες ενδέχεται να μην είναι διαθέσιμες για το προϊόν σας.

Mode (Κατάσταση λειτουργίας)	Περιγραφή	Κατανάλωση ενέργειας (Watt)
Εκτύπωση	Το προϊόν αυτό δημιουργεί έντυπα έγγραφα από ηλεκτρονικά αρχεία.	560 (MX410, MX417), 600 (MX510, MX511, MX517)
Αντιγραφή	Το προϊόν δημιουργεί έντυπα έγγραφα από πρωτότυπα έντυπα έγγραφα.	580 (MX410, MX417), 620 (MX510, MX511, MX517)
Σάρωση	Το προϊόν πραγματοποιεί σάρωση σε έντυπα έγγραφα.	25 (MX410, MX417), 30 (MX510, MX511, MX517)
Έτοιμο	Το προϊόν είναι έτοιμο να λάβει μια εργασία εκτύπωσης.	12 (MX410, MX417), 14 (MX510, MX511, MX517)
Λειτουργία αδράνειας	Το προϊόν βρίσκεται σε κατάσταση εξοικονόμησης ενέργειας υψηλού επιπέδου.	3,2 (MX410, MX417), 3,5 (MX510, MX511, MX517)
Hibernate (Αδρανο-ποίηση)	Το προϊόν βρίσκεται σε κατάσταση εξοικονόμησης ενέργειας χαμηλού επιπέδου.	0.4

Mode (Κατάσταση λειτουργίας)	Περιγραφή	Κατανάλωση ενέργειας (Watt)
Απενεργοποίηση	Το προϊόν είναι συνδεδεμένο σε ηλεκτρική πρίζα, αλλά είναι απενεργοποιημένο.	0

Τα επίπεδα κατανάλωσης ενέργειας που περιγράφονται στον προηγούμενο πίνακα αφορούν τη μέση κατανάλωση σε ορισμένο χρονικό διάστημα. Η κατανάλωση ενέργειας σε μια συγκεκριμένη στιγμή μπορεί να είναι σημαντικά μεγαλύτερη.

Οι τιμές ενδέχεται να αλλάξουν. Ανατρέξτε στη διεύθυνση **www.lexmark.com** για τρέχουσες τιμές.

Λειτουργία αναστολής

Το παρόν προϊόν έχει σχεδιαστεί ώστε να υποστηρίζει μια κατάσταση λειτουργίας κατά την οποία μειώνεται η κατανάλωση ενέργειας που αποκαλείται *Λειτουργία αναστολής*. Με τη λειτουργία αναστολής εξοικονομείται ενέργεια με μείωση της κατανάλωσης ενέργειας όταν το προϊόν δεν χρησιμοποιείται για μεγάλο χρονικό διάστημα. Η λειτουργία αναστολής ενεργοποιείται αυτόματα αφού δεν χρησιμοποιηθεί το προϊόν για μια συγκεκριμένη χρονική περίοδο που αποκαλείται *Χρονικό όριο λειτουργίας αναστολής*.

Η εργοστασιακή ρύθμιση για το χρονικό όριο λειτουργίας αναστολής για το προϊόν αυτό είναι (σε λεπτά):	20

Χρησιμοποιώντας τα μενού διαμόρφωσης, μπορείτε να προσαρμόσετε τη ρύθμιση χρονικού ορίου αναστολής λειτουργίας ανάμεσα στο 1 λεπτό και 120 λεπτά. Ορίζοντας τη ρύθμιση χρονικού ορίου αναστολής λειτουργίας σε μια χαμηλή τιμή μειώνεται η κατανάλωση ενέργειας αλλά ενδέχεται να αυξηθεί ο χρόνος απόκρισης του προϊόντος. Ορίζοντας την τιμή χρονικού ορίου λειτουργίας αναστολής σε μια υψηλή τιμή διατηρείται μια υψηλή απόκριση αλλά καταναλώνεται περισσότερη ενέργεια.

Λειτουργία αδρανοποίησης

Το παρόν προϊόν έχει σχεδιαστεί ώστε να υποστηρίζει μια κατάσταση λειτουργίας με εξαιρετικά χαμηλή κατανάλωση ενέργειας που αποκαλείται *Λειτουργία αδρανοποίησης*. Κατά την εκτέλεση σε Λειτουργία αδρανοποίησης, η τροφοδοσία όλων των συστημάτων και συσκευών διακόπτεται με ασφάλεια.

Η Λειτουργία αδρανοποίησης μπορεί να ενεργοποιηθεί σε οποιαδήποτε από τις παρακάτω μεθόδους:

- Χρήση της λήξης χρονικού ορίου αδρανοποίησης
- Χρήση των λειτουργιών προγραμματισμού καταστάσεων λειτουργίας
- Χρήση του κουμπιού Αναστολή λειτουργίας/Αδρανοποίησης

Εργοστασιακά προεπιλεγμένη Λειτουργία αδρανοποίησης για το συγκεκριμένο προϊόν σε όλες τις χώρες ή τις περιοχές	3 ημέρες

Η διάρκεια χρόνου αναμονής του εκτυπωτή για την είσοδο σε λειτουργία αδρανοποίησης μετά από την εκτύπωση μιας εργασίας, μπορεί να τροποποιηθεί σε ρυθμίσεις μεταξύ μίας ώρας και ενός μήνα.

Κατάσταση απενεργοποίησης

Εάν όταν είναι απενεργοποιημένο αυτό το προϊόν εξακολουθεί να καταναλώνει ενέργεια, θα πρέπει να αποσυνδέσετε το καλώδιο τροφοδοσίας από την ηλεκτρική πρίζα προκειμένου να σταματήσει τελείως η κατανάλωση ενέργειας.

Συνολική κατανάλωση ενέργειας

Ορισμένες φορές είναι χρήσιμο να υπολογίζετε τη συνολική κατανάλωση ενέργειας του προϊόντος. Δεδομένου ότι η χρέωση της κατανάλωσης ηλεκτρικού ρεύματος υπολογίζεται με βάση τη μονάδα Watt, για να υπολογίσετε τη συνολική κατανάλωση ενέργειας θα πρέπει να πολλαπλασιάσετε την ενέργεια που καταναλώνεται με το χρόνο παραμονής του προϊόντος σε κάθε κατάσταση λειτουργίας. Η συνολική κατανάλωση ενέργειας του προϊόντος είναι το άθροισμα της ενέργειας που καταναλώνει σε κάθε κατάσταση λειτουργίας.

Συμμόρφωση με τις οδηγίες της Ευρωπαϊκής Κοινότητας (ΕΚ)

Το παρόν προϊόν συμμορφώνεται με τις απαιτήσεις προστασίας των Οδηγιών 2014/30/ΕΕ, 2014/35/ΕΕ, 2009/125/ΕΚ και 2011/65/ΕΕ του Ευρωπαϊκού Συμβουλίου ως προς την προσέγγιση και την εναρμόνιση της νομοθεσίας των κρατών μελών σχετικά με την ηλεκτρομαγνητική συμβατότητα, την ασφάλεια του ηλεκτρολογικού υλικού που προορίζεται να χρησιμοποιηθεί εντός ορισμένων ορίων τάσης, τον οικολογικό σχεδιασμό των σχετικών με την ενέργεια προϊόντων και τον περιορισμό στη χρήση ορισμένων επικίνδυνων ουσιών σε ηλεκτρικό και ηλεκτρονικό εξοπλισμό.

Κατασκευαστής του προϊόντος είναι η: Lexmark International, Inc., 740 West New Circle Road, Lexington, KY, 40550 Η.Π.Α. Εξουσιοδοτημένος αντιπρόσωπος είναι η: Lexmark International Technology Hungária Kft., 8 Lechner Ödön fasor, Millennium Tower III, 1095 Βουδαπέστη, ΟΥΓΓΑΡΙΑ. Η δήλωση συμμόρφωσης με τις απαιτήσεις των Οδηγιών είναι διαθέσιμη κατόπιν αιτήματος από τον Εξουσιοδοτημένο αντιπρόσωπο ή στη διεύθυνση **www.lexmark.com/en_us/about/regulatory-compliance/european-union-declaration-of-conformity.html** .

Το παρόν προϊόν πληροί τα όρια της Κλάσης B των προτύπων EN 55022 και EN55032, καθώς και τις απαιτήσεις ασφαλείας του προτύπου EN 60950-1 ή EN 62368-1.

Σημειώσεις περί κανονισμών για τον τερματικό εξοπλισμό τηλεπικοινωνιών

Η παρούσα ενότητα περιέχει πληροφορίες σχετικά με τους κανονισμούς που αφορούν στα προϊόντα που περιλαμβάνουν τερματικό εξοπλισμό τηλεπικοινωνιών όπως το φαξ.

Ευρετήριο

A

AirPrint
  χρήση 79

E

Embedded Web Server
  αρχική ρύθμιση φαξ 109
  δημιουργία μιας συντόμευσης FTP 134
  δημιουργία συντομεύσεων ηλεκτρονικού ταχυδρομείου 100
  δημιουργία συντόμευσης προορισμού φαξ 125
  έλεγχος κατάστασης αναλώσιμων 227
  έλεγχος της κατάστασης των εξαρτημάτων 227
  πρόβλημα πρόσβασης 318
  προσαρμογή φωτεινότητας 219
  πρόσβαση 20
  ρυθμίσεις διαχειριστή 236
  ρυθμίσεις δικτύωσης 236
  ρύθμιση ειδοποιήσεων μέσω ηλεκτρονικού ταχυδρομείου 236
  σάρωση σε υπολογιστή μέσω 136
  τροποποίηση ρυθμίσεων εμπιστευτικών εκτυπώσεων 84
Embedded Web Server — Ασφάλεια: Οδηγός διαχειριστή πού βρίσκεται 236

L

Lexmark Mobile Print
  χρήση 80

M

Mopria Print Service
  χρήση 79
Multi Send
  προσθήκη προφίλ 23
  ρύθμιση 23

O

Ο ελεύθερος χώρος στη μνήμη flash δεν επαρκεί για πόρους [52] 260

S

Scan to Network
  ρύθμιση 24
  χρήση 133

A

Αθόρυβη λειτουργία 217
ακύρωση εργασίας εκτύπωσης
  από τον πίνακα ελέγχου του εκτυπωτή 85
  από υπολογιστή 85
ακύρωση μηνύματος ηλεκτρονικού ταχυδρομείου 104
Αλλαγή [προέλευση χαρτιού] σε [μέγεθος χαρτιού] τοποθέτηση [προσανατολισμός] 250
Αλλαγή [προέλευση χαρτιού] σε [όνομα προσαρμοσμένου τύπου] τοποθέτηση [προσανατολισμός] 250
Αλλαγή [προέλευση χαρτιού] σε [προσαρμοσμένη συμβολοσειρά] τοποθέτηση [προσανατολισμός χαρτιού] 249
Αλλαγή [προέλευση χαρτιού] σε [τύπος χαρτιού] [μέγεθος χαρτιού], τοποθέτηση [προσανατολισμός] 250
Αλλαγή διαμόρφωσης παραμέτρων, δεν έγινε επαναφορά ορισμένων εργασιών σε αναμονή [57] 251
αλλαγή ρυθμίσεων θύρας
  εσωτερική θύρα λύσεων 53
αλλαγή του τύπου αρχείου εξόδου
  αποστολή μηνύματος ηλεκτρονικού ταχυδρομείου 104
ανακυκλωμένο χαρτί
  χρήση 72, 216
ανακύκλωση
  κασέτες τόνερ 220
  προϊόντα Lexmark 219
  Συσκευασία Lexmark 220
ανάλυση
  επιλογές ηλεκτρονικού ταχυδρομείου 105
  επιλογές σάρωσης 138
  επιλογές φαξ 130
ανάλυση, φαξ
  αλλαγή 126
αναλώσιμα
  αποθήκευση 230
  έλεγχος κατάστασης 227
  έλεγχος, από τον πίνακα ελέγχου εκτυπωτή 227
  έλεγχος, χρήση διακομιστή Embedded Web Server 227
  συντήρηση 216
  χρήση ανακυκλωμένου χαρτιού 216
  χρήση αυθεντικών αναλώσιμων της Lexmark 228
αναλώσιμα, παραγγελία
  κασέτες τόνερ 228
  κιτ συντήρησης 230
  κύλινδρος διαχωρισμού του ADF 230
  μονάδα απεικόνισης 229
αναφορές
  προβολή 237
Ανεπαρκής μνήμη για σελιδοποίηση εργασίας [37] 255
Ανεπαρκής μνήμη για υποστήριξη της λειτουργίας εξοικονόμησης πόρων [35] 255
Ανεπαρκής μνήμη, δεν θα γίνει επαναφορά ορισμένων εργασιών σε αναμονή [37] 255
Ανεπαρκής μνήμη, ορισμένες εργασίες σε αναμονή διαγράφηκαν [37] 254
ανομοιόμορφη πυκνότητα εκτύπωσης 301
αντίγραφα
  επιλογές αντιγραφής 97

αντιγραφή
ακύρωση μιας εργασίας αντιγραφής 95
γρήγορη αντιγραφή 86
διαφορετικά μεγέθη χαρτιού 89
εισαγωγή κεφαλίδας ή υποσέλιδου 94
επιλογή θήκης 89
και στις δύο πλευρές του χαρτιού 90
με χρήση της γυάλινης επιφάνειας σάρωσης 87
με χρήση του Αυτόματου τροφοδότη εγγράφων (ADF) 86
μεγέθυνση 91
μείωση 91
πολλές σελίδες σε ένα φύλλο 93
προσαρμογή ποιότητας 91
προσθήκη μηνύματος επικάλυψης 95
σε διαφάνειες 87
σε διαφορετικό μέγεθος 88
σε επιστολόχαρτο 88
σελιδοποίηση αντιγράφων 92
τοποθέτηση διαχωριστικών φύλλων μεταξύ των αντιγράφων 93
φωτογραφίες 87
αντιγραφή διαφορετικών μεγεθών χαρτιού 89
αντιγραφή και στις δύο πλευρές του χαρτιού 90
αντιγραφή κάρτας ρύθμιση 22
αντιγραφή πολλών σελίδων σε ένα φύλλο 93
αντιγραφή σε διαφάνειες 87
αντιγραφή σε επιστολόχαρτο 88
αντικατάσταση
κασέτα τόνερ 231
μονάδα απεικόνισης 232
Αντικατάσταση ανύπαρκτης μονάδας απεικόνισης [31.xy] 263
Αντικατάσταση ελαττωματικής μονάδας απεικόνισης [31.xy] 262
Αντικατάσταση κασέτας, απομένουν περίπου 0 σελίδες [88.xy] 261
Αντικατάσταση κιτ συντήρησης [80.xy] 262
Αντικατάσταση μη υποστηριζόμενης κασέτας [32.xy] 263
Αντικατάσταση μη υποστηριζόμενης μονάδας απεικόνισης [32.xy] 263
Αντικατάσταση μονάδας απεικόνισης, απομένουν περίπου 0 σελίδες [84.xy] 262
Αντικαταστήστε όλα τα πρωτότυπα εάν επανεκκινείτε την εργασία. 261
αντιμετώπιση προβλημάτων
δεν είναι δυνατό το άνοιγμα του Embedded Web Server 318
δεν έχει γίνει ρύθμιση των λειτουργιών φαξ και e-mail 311
έλεγχος εκτυπωτή που δεν ανταποκρίνεται 267
επίλυση βασικών προβλημάτων εκτυπωτή 267
ο σαρωτής δεν ανταποκρίνεται 317
προέκυψε σφάλμα εφαρμογής 318
αντιμετώπιση προβλημάτων αντιγραφής
αντιγραφή τμήματος εγγράφου ή φωτογραφίας 304
η μονάδα σαρωτή δεν κλείνει 306, 316
το φωτοαντιγραφικό δεν ανταποκρίνεται 303
χαμηλή ποιότητα αντιγραφής 305
χαμηλή ποιότητα σαρωμένης εικόνας 314
αντιμετώπιση προβλημάτων εκτύπωσης
δεν είναι δυνατή η σελιδοποίηση σε μεγάλες εργασίες 277
δεν εκτυπώνονται εμπιστευτικές και άλλες εργασίες σε αναμονή 274
δεν επανεκτυπώνονται οι σελίδες που παρουσίασαν εμπλοκή 273
δεν λειτουργεί η σύνδεση θήκης 281
εσφαλμένα περιθώρια στις εκτυπώσεις 287
εσφαλμένη εκτύπωση χαρακτήρων 276
η εργασία εκτυπώνεται από λάθος θήκη 277
η εργασία εκτυπώνεται σε λάθος χαρτί 277
η εργασία εκτύπωσης διαρκεί περισσότερο από το αναμενόμενο 280
κύρτωση χαρτιού 288
μη αναμενόμενες αλλαγές σελίδων 282
οι εμπλοκές χαρτιού είναι συχνές 273
οι εργασίες δεν εκτυπώνονται 279
σφάλμα κατά την ανάγνωση της μονάδας flash 275
τα αρχεία PDF πολλαπλών γλωσσών δεν εκτυπώνονται 278
αντιμετώπιση προβλημάτων με τα προαιρετικά εξαρτήματα εκτυπωτή
Εσωτερική θύρα λύσεων (ISP) 271
εσωτερικό πρόσθετο εξάρτημα δεν εντοπίζεται 270
κάρτα διασύνδεσης USB/παράλληλης θύρας 272
προβλήματα θήκης 271
αντιμετώπιση προβλημάτων με την τροφοδοσία χαρτιού
μήνυμα παραμένει στην οθόνη μετά την αποκατάσταση της εμπλοκής 274
αντιμετώπιση προβλημάτων οθόνης
η οθόνη του εκτυπωτή είναι κενή 269
αντιμετώπιση προβλημάτων ποιότητας εκτύπωσης
ανομοιόμορφη πυκνότητα εκτύπωσης 301
ανωμαλίες εκτύπωσης 289
άσπρες λωρίδες 302
γκρι φόντο σε εκτυπώσεις 285

εμφανίζονται κηλίδες τόνερ στις εκτυπώσεις 301
εμφανίζονται οριζόντια κενά στις εκτυπώσεις 286
εμφανίζονται σκιές εικόνων στις εκτυπώσεις 296
εμφάνιση οριζόντιων λωρίδων γραμμών στις εκτυπώσεις 297
εμφάνιση συμπιεσμένων εικόνων στις εκτυπώσεις 284
η εκτύπωση είναι πολύ σκουρόχρωμη 290
η εκτύπωση είναι πολύ φωτεινή 292
η ποιότητα εκτύπωσης των διαφανειών είναι κακή 301
κατακόρυφες λωρίδες γραμμών 298
κενές σελίδες 293
κομμένες σελίδες ή εικόνες 283
λοξή εκτύπωση 297
ο εκτυπωτής εκτυπώνει τελείως μαύρες σελίδες 294
οι χαρακτήρες εμφανίζουν ακανόνιστες άκρες 282
σκίαση τόνερ ή σκίαση φόντου 300
στις εκτυπώσεις εμφανίζονται επαναλαμβανόμενα ελαττώματα εκτύπωσης 295
το τόνερ ξεβάφει 300
αντιμετώπιση προβλημάτων σάρωσης
δεν είναι δυνατή η σάρωση από υπολογιστή 314
η εργασία σάρωσης δεν ήταν επιτυχής 315
η μονάδα σαρωτή δεν κλείνει 306, 316
η σάρωση καθυστερεί υπερβολικά ή έχει ως αποτέλεσμα να μην ανταποκρίνεται ο υπολογιστής 316
σάρωση τμήματος εγγράφου ή φωτογραφίας 314
αντιμετώπιση προβλημάτων φαξ
δεν είναι δυνατή η αποστολή ή η λήψη φαξ 307
είναι δυνατή η αποστολή, αλλά όχι η λήψη φαξ 311
είναι δυνατή η λήψη αλλά δεν είναι δυνατή η αποστολή των φαξ 310
η αναγνώριση κλήσης δεν λειτουργεί 307
η ποιότητα εκτύπωσης του φαξ που ελήφθη είναι χαμηλή 312
αντιμετώπιση προβλημάτων, αντιγραφή
αντιγραφή τμήματος εγγράφου ή φωτογραφίας 304
η μονάδα σαρωτή δεν κλείνει 306, 316
το φωτοαντιγραφικό δεν ανταποκρίνεται 303
χαμηλή ποιότητα αντιγραφής 305
χαμηλή ποιότητα σαρωμένης εικόνας 314
αντιμετώπιση προβλημάτων, εκτύπωση
δεν είναι δυνατή η σελιδοποίηση σε μεγάλες εργασίες 277
δεν εκτυπώνονται εμπιστευτικές και άλλες εργασίες σε αναμονή 274
δεν επανεκτυπώνονται οι σελίδες που παρουσίασαν εμπλοκή 273
δεν λειτουργεί η σύνδεση θήκης 281
εσφαλμένα περιθώρια στις εκτυπώσεις 287
εσφαλμένη εκτύπωση χαρακτήρων 276
η εκτύπωση επιβραδύνεται 278
η εργασία εκτυπώνεται από λάθος θήκη 277
η εργασία εκτυπώνεται σε λάθος χαρτί 277
η εργασία εκτύπωσης διαρκεί περισσότερο από το αναμενόμενο 280
κύρτωση χαρτιού 288
μη αναμενόμενες αλλαγές σελίδων 282
οι εμπλοκές χαρτιού είναι συχνές 273
οι εργασίες δεν εκτυπώνονται 279
σφάλμα κατά την ανάγνωση της μονάδας flash 275
τα αρχεία PDF πολλαπλών γλωσσών δεν εκτυπώνονται 278
αντιμετώπιση προβλημάτων, οθόνη
η οθόνη του εκτυπωτή είναι κενή 269
αντιμετώπιση προβλημάτων, ποιότητα εκτύπωσης
ανομοιόμορφη πυκνότητα εκτύπωσης 301
ανωμαλίες εκτύπωσης 289
γκρι φόντο σε εκτυπώσεις 285
εμφανίζονται κηλίδες τόνερ στις εκτυπώσεις 301
εμφανίζονται οριζόντια κενά στις εκτυπώσεις 286
εμφανίζονται σκιές εικόνων στις εκτυπώσεις 296
εμφάνιση οριζόντιων λωρίδων γραμμών στις εκτυπώσεις 297
εμφάνιση συμπιεσμένων εικόνων στις εκτυπώσεις 284
η εκτύπωση είναι πολύ σκουρόχρωμη 290
η εκτύπωση είναι πολύ φωτεινή 292
η ποιότητα εκτύπωσης των διαφανειών είναι κακή 301
κατακόρυφες λωρίδες γραμμών 298
κενές σελίδες 293
κομμένες σελίδες ή εικόνες 283
λευκές λωρίδες στη σελίδα 302
λοξή εκτύπωση 297
ο εκτυπωτής εκτυπώνει τελείως μαύρες σελίδες 294
οι χαρακτήρες εμφανίζουν ακανόνιστες άκρες 282
σκίαση τόνερ ή σκίαση φόντου 300
στις εκτυπώσεις εμφανίζονται επαναλαμβανόμενα ελαττώματα εκτύπωσης 295
το τόνερ ξεβάφει 300

αντιμετώπιση προβλημάτων, πρόσθετα εξαρτήματα εκτυπωτή
Εσωτερική θύρα λύσεων (ISP) 271
εσωτερικό πρόσθετο εξάρτημα δεν εντοπίζεται 270
Κάρτα διασύνδεσης USB/παράλληλης θύρας 272
προβλήματα θήκης 271
αντιμετώπιση προβλημάτων, σάρωση
δεν είναι δυνατή η σάρωση από υπολογιστή 314
η εργασία σάρωσης δεν ήταν επιτυχής 315
η μονάδα σαρωτή δεν κλείνει 306, 316
η σάρωση καθυστερεί υπερβολικά ή έχει ως αποτέλεσμα να μην ανταποκρίνεται ο υπολογιστής 316
σάρωση τμήματος εγγράφου ή φωτογραφίας 314
αντιμετώπιση προβλημάτων, τροφοδοσία χαρτιού
μήνυμα παραμένει στην οθόνη μετά την αποκατάσταση της εμπλοκής 274
αντιμετώπιση προβλημάτων, φαξ
δεν είναι δυνατή η αποστολή ή η λήψη φαξ 307
είναι δυνατή η αποστολή, αλλά όχι η λήψη φαξ 311
είναι δυνατή η λήψη αλλά δεν είναι δυνατή η αποστολή των φαξ 310
η αναγνώριση κλήσης δεν λειτουργεί 307
η ποιότητα εκτύπωσης του φαξ που ελήφθη είναι χαμηλή 312
ανωμαλίες εκτύπωσης 289
Απαιτήθηκε επανεκκίνηση του εκτυπωτή. Ενδέχεται να μην ολοκληρώθηκε η τελευταία εργασία. 260
Απαιτούνται αναλώσιμα για ολοκλήρωση της εργασίας 265
Απενεργοποιημένη τυπική θύρα USB [56] 265
αποθήκευση
αναλώσιμα 230
χαρτί 74
αποθήκευση εργασιών εκτύπωσης 82
Αποθήκευση ως συντόμευση
επιλογές αντιγραφής 97
επιλογές ηλεκτρονικού ταχυδρομείου 105
επιλογές σάρωσης 138
αποκλεισμός ανεπιθύμητων φαξ 128
απόκρυψη εικονιδίων στην αρχική οθόνη 20
απόρριψη του σκληρού δίσκου του εκτυπωτή 221
αποστολή e-mail με χρήση του πίνακα ελέγχου του εκτυπωτή 102
αποστολή μηνύματος ηλεκτρονικού ταχυδρομείου
δημιουργία συντομεύσεων με χρήση του Embedded Web Server 100
δημιουργία συντομεύσεων με χρήση του πίνακα ελέγχου του εκτυπωτή 101
προσθήκη γραμμής θέματος 103
προσθήκη γραμμής μηνύματος 103
ρύθμιση λειτουργίας ηλεκτρονικού ταχυδρομείου 100
χρήση αριθμού συντόμευσης 102
χρήση του βιβλίου διευθύνσεων 103
χρήση του πίνακα ελέγχου του εκτυπωτή 102
αποστολή του εκτυπωτή 235
αποστολή φαξ
με χρήση συντομεύσεων 124
χρήση του βιβλίου διευθύνσεων 124
αποστολή φαξ με χρήση του πίνακα ελέγχου του εκτυπωτή 123
αποστολή φαξ με χρήση του υπολογιστή 123
αποστολή φαξ σε προγραμματισμένο χρόνο 125
Αποστολή ως
επιλογές ηλεκτρονικού ταχυδρομείου 105
επιλογές σάρωσης 138
αποστολή/λήψη φαξ
ακύρωση εργασίας φαξ 128
αλλαγή ανάλυσης 126
αλλαγή του φαξ σε πιο φωτεινό ή σε πιο σκούρο 127
αποκλεισμός ανεπιθύμητων φαξ 128
αποστολή του φαξ σε προγραμματισμένο χρόνο 125
δημιουργία συντομεύσεων με χρήση του Embedded Web Server 125
δημιουργία συντομεύσεων με χρήση του πίνακα ελέγχου του εκτυπωτή 126
διαμόρφωση ρυθμίσεων του εκτυπωτή, ώστε να προσαρμόζεται στη θερινή ώρα 122
ορισμός ημερομηνίας και ώρας 122
ορισμός ονόματος εξερχόμενου φαξ 122
ορισμός του αριθμού φαξ 122
προβολή αρχείου καταγραφής φαξ 127
προώθηση φαξ 129
ρύθμιση φαξ 109
φαξ σε αναμονή 129
αποσύνδεση θηκών 65, 66
αποφυγή εμπλοκών 74
αποφυγή εμπλοκών χαρτιού 239
αριθμός σελίδων που απομένουν
εκτίμηση 227
αριθμός φαξ, ορισμός 122
αρχείο καταγραφής μεταφοράς
επιλογές ηλεκτρονικού ταχυδρομείου 107
επιλογές σάρωσης 139
επιλογές φαξ 132
αρχείο καταγραφής φαξ
προβολή 127
αρχική οθόνη
απόκρυψη εικονιδίων 20
εμφάνιση εικονιδίων 20
κουμπιά, κατανόηση 16

προσαρμογή 20
αρχική ρύθμιση φαξ 109
χρήση του Embedded Web Server 109
Ασυμβατότητα κασέτας και μονάδας απεικόνισης [41.xy] 249
ασύρματο δίκτυο
πληροφορίες ρύθμισης παραμέτρων 49
ασφάλεια
τροποποίηση ρυθμίσεων εμπιστευτικών εκτυπώσεων 84
ασφάλεια εκτυπωτή
πληροφορίες για 224
αυτόματος τηλεφωνητής
ρύθμιση 109
Αυτόματος τροφοδότης εγγράφων (ADF)
αντιγραφή με χρήση 86
αφαίρεση σκληρού δίσκου εκτυπωτή 42
Αφαίρεση χαρτιού από την τυπική υποδοχή εξόδου 261
Αφαιρέστε όλα τα πρωτότυπα από το σαρωτή [2yy.xx] 264

Β

βάρη χαρτιού
υποστηρίζονται από τον εκτυπωτή 76
βύσμα προσαρμογέα 118

Γ

γυάλινη επιφάνεια σαρωτή
αντιγραφή με χρήση 87
καθαρισμός 226

Δ

Δεν έγινε επαναφορά ορισμένων εργασιών σε αναμονή 265
δεν είναι δυνατό το άνοιγμα του Embedded Web Server 318
δεν έχει γίνει ρύθμιση των λειτουργιών φαξ και e-mail 311
Δεν έχει οριστεί "Αριθμός σταθμού φαξ". Επικοινωνήστε με το διαχειριστή του συστήματος. 253
Δεν έχει οριστεί "Όνομα σταθμού φαξ". Επικοινωνήστε με το διαχειριστή του συστήματος. 253
Δεν έχει οριστεί διακομιστής SMTP. Επικοινωνήστε με το διαχειριστή του συστήματος. 265, 266
Δεν έχει συνδεθεί αναλογική γραμμή στο μόντεμ. Φαξ απενεργοποιημένο. 259
δήλωση μεταβλητότητας 221
δημιουργία αντιγράφων με χρήση χαρτιού από επιλεγμένη θήκη 89
δημιουργία μιας συντόμευσης FTP
χρήση του Embedded Web Server 134
δημιουργία προσαρμοσμένου ονόματος
τύπος χαρτιού 66
δημιουργία συντόμευσης προορισμού φαξ
χρήση του Embedded Web Server 125
δημιουργία φυλλαδίου
επιλογές αντιγραφής 99
διαγραφή άκρων
επιλογές ηλεκτρονικού ταχυδρομείου 107
επιλογές σάρωσης 140
επιλογές φαξ 132
διαγραφή ευμετάβλητης μνήμης 222
διαγραφή μη ευμετάβλητης μνήμης 222
διαγραφή μνήμης σκληρού δίσκου 222
διαθέσιμα εσωτερικά πρόσθετα εξαρτήματα 27
Διαμέρισμα φαξ εκτός λειτουργίας. Επικοινωνήστε με το διαχειριστή του συστήματος. 253
διαμορφώσεις εκτυπωτή 12
διαμόρφωση
ειδοποιήσεις αναλώσιμων, κασέτα τόνερ 237
ειδοποιήσεις αναλώσιμων, κιτ συντήρησης 237
ειδοποιήσεις αναλώσιμων, μονάδα απεικόνισης 237
διαμόρφωση ρυθμίσεων θύρας 53
διαμόρφωση σελίδας
επιλογές ηλεκτρονικού ταχυδρομείου 106
επιλογές σάρωσης 139
επιλογές φαξ 131
διαμόρφωση των ειδοποιήσεων για αναλώσιμα 237
διαφάνειες
αντιγραφή σε 87
συμβουλές 68
τοποθέτηση μέσων, τροφοδότης διαφορετικών μεγεθών 60
διαφορετικά μεγέθη χαρτιού, αντιγραφή 89
διαχωριστής τηλεφώνου 115
διαχωριστικά φύλλα
επιλογές αντιγραφής 98
διεύθυνση FTP
δημιουργία συντομεύσεων με χρήση του πίνακα ελέγχου του εκτυπωτή 134
επιλογές FTP 137
διεύθυνση FTP, σάρωση σε
χρήση αριθμού συντόμευσης 135
χρήση του πίνακα ελέγχου του εκτυπωτή 135
διεύθυνση IP εκτυπωτή
πού βρίσκεται 19
διεύθυνση IP υπολογιστή
πού βρίσκεται 19
διεύθυνση IP, εκτυπωτής
πού βρίσκεται 19
Δίκτυο Ethernet
προετοιμασία εγκατάστασης για εκτύπωση μέσω δικτύου Ethernet 49
διπλής όψης 90

Ε

Εάν επανεκκινείτε την εργασία, αντικαταστήστε τα μπλοκαρισμένα πρωτότυπα. 262
έγγραφα, εκτύπωση
από υπολογιστή 78

εκτύπωση από κινητή συσκευή 79, 80
εγκατάσταση μιας Εσωτερικής θύρας λύσεων 32
εγκατάσταση προαιρετικής κάρτας 31
εγκατάσταση πρόσθετων στοιχείων
σειρά εγκατάστασης 43
εγκατάσταση σκληρού δίσκου εκτυπωτή 40
εγκατάσταση του λογισμικού του εκτυπωτή 48
ειδοποιήσεις αναλώσιμων
διαμόρφωση 237
ειδοποιήσεις μέσω μηνυμάτων ηλεκτρονικού ταχυδρομείου
εμπλοκή χαρτιού 236
ρύθμιση 236
χαμηλά αποθέματα αναλώσιμων 236
εικόνα σάρωσης
τύπος αρχείου εξόδου 138
εικονίδια στην αρχική οθόνη
απόκρυψη 20
εμφάνιση 20
εικονική οθόνη
έλεγχος, με χρήση του Embedded Web Server 236
εισαγωγή διαμόρφωσης
χρήση του Embedded Web Server 26
εισαγωγή κεφαλίδας ή υποσέλιδου 94
εκτύπωση
ακύρωση, από τον πίνακα ελέγχου του εκτυπωτή 85
από μονάδα flash 80
από υπολογιστή 78
εκτύπωση από κινητή συσκευή 79
λίστα δειγμάτων γραμματοσειρών 84
λίστα καταλόγου 84
σελίδα ρυθμίσεων δικτύου 54
σελίδα ρυθμίσεων μενού 54
φόρμες 78
Εκτύπωση Google Cloud Print
χρήση 79
εκτύπωση από μονάδα flash 80
εκτύπωση εργασιών σε αναμονή
από τα Windows 83
από υπολογιστή Macintosh 83
εκτύπωση λίστας δειγμάτων γραμματοσειρών 84
εκτύπωση λίστας καταλόγου 84
εκτύπωση μιας σελίδας ρυθμίσεων μενού 54
εκτύπωση σελίδα ρύθμισης δικτύου 54
εκτύπωση φορμών 78
εκτυπωτής
βασικό μοντέλο 12
ελάχιστα περιθώρια 11
επιλογή θέσης 11
μετακίνηση 11, 235
μεταφορά 235
πλήρως διαμορφωμένο 12
έλεγχος εικονικής οθόνης
χρήση του Embedded Web Server 236
έλεγχος εκτυπωτή που δεν ανταποκρίνεται 267
έλεγχος της κατάστασης των εξαρτημάτων και των αναλώσιμων 227
εμπιστευτικά δεδομένα
πληροφορίες σχετικά με την ασφάλεια 224
εμπιστευτικές εργασίες
τροποποίηση ρυθμίσεων εκτύπωσης 84
εμπιστευτικές εργασίες εκτύπωσης 82
εμπλοκές
αποφυγή 239
εμπλοκές χαρτιού
αποφυγή 239
εμπλοκές, αποκατάσταση
θήκες 246
στον αυτόματο τροφοδότη εγγράφων 248
τροφοδότης διαφορετικών μεγεθών 246
τυπ δίσκος 244
Εμπλοκή σαρωτή, αφαιρέστε τα μπλοκαρισμένα πρωτότυπα από το σαρωτή [2yy.xx] 264
εμπλοκή χαρτιού στη μονάδα εκτύπωσης διπλής όψης 245
εμπλοκή χαρτιού στην μπροστινή θύρα 241
εμπλοκή χαρτιού στην πίσω θύρα 243
εμπλοκή χαρτιού στην τυπική υποδοχή 244
εμπλοκή χαρτιού στις θήκες 246
εμπλοκή χαρτιού στον αυτόματο τροφοδότη εγγράφων 248
εμπλοκή χαρτιού στον τροφοδότη διαφορετικών μεγεθών 246
εμπλοκή χαρτιού, αποκατάσταση
θήκες 246
στη μονάδα εκτύπωσης διπλής όψης 245
στη μπροστινή θύρα 241
στην πίσω θύρα 243
στον αυτόματο τροφοδότη εγγράφων 248
τροφοδότης διαφορετικών μεγεθών 246
τυπ δίσκος 244
εμφανίζονται κατακόρυφα κενά 302
εμφανίζονται κενά 302
εμφανίζονται λωρίδες 302
εμφάνιση εικονιδίων στην αρχική οθόνη 20
εμφάνιση κατακόρυφων λωρίδων στις εκτυπώσεις 298
εμφάνιση οριζόντιων λωρίδων γραμμών στις εκτυπώσεις 297
εμφάνιση συμπιεσμένων εικόνων στις εκτυπώσεις 284
ενδεικτική λυχνία
πίνακας ελέγχου εκτυπωτή 15
εντοπισμός θέσεων εμπλοκής 240
Εντοπίστηκε ελαττωματική κάρτα μνήμης flash [51] 251
Εντοπίστηκε μη διαμορφωμένη μνήμη flash [53] 266
εξαγωγή διαμόρφωσης
χρήση του Embedded Web Server 26
εξαρτήματα
έλεγχος κατάστασης 227
έλεγχος, από τον πίνακα ελέγχου εκτυπωτή 227

έλεγχος, χρήση διακομιστή Embedded Web Server 227
χρήση αυθεντικών αναλώσιμων της Lexmark 228
εξοικονόμηση αναλώσιμων 216
εξοικονόμηση χαρτιού 93
επιλογές αντιγραφής 99
επαλήθευση εργασιών εκτύπωσης 82
εκτύπωση από Windows 83
εκτύπωση από υπολογιστή Macintosh 83
επανάληψη εργασιών εκτύπωσης 82
εκτύπωση από Windows 83
εκτύπωση από υπολογιστή Macintosh 83
Επανατοποθέτηση ανύπαρκτης ή μη ανταποκρινόμενης κασέτας [31.xy] 261
επαναφορά προεπιλεγμένων εργοστασιακών ρυθμίσεων 238
επικάλυψη
επιλογές αντιγραφής 98
επικοινωνία με την Τεχνική υποστήριξη 320
επιλογές FTP
διεύθυνση FTP 137
επιλογές αντιγραφής
αντίγραφα 97
Αποθήκευση ως συντόμευση 97
δημιουργία φυλλαδίου 99
διαχωριστικά φύλλα 98
εξοικονόμηση χαρτιού 99
επικάλυψη 98
κεφαλίδα/υποσέλιδο 98
όψεις (εκτύπωση διπλής όψης) 97
Προσαρμογή παραμόρφωσης του αυτόματου τροφοδότη εγγράφων 99
προσαρμοσμένη εργασία 99
ρύθμιση συνοδευτικής σελίδας 98
σελιδοποίηση 97
σκουρότητα 96
σύνθετη απεικόνιση 99
σύνθετη διπλής όψης 97
επιλογές ηλεκτρονικού ταχυδρομείου
ανάλυση 105
Αποθήκευση ως συντόμευση 105
Αποστολή ως 105
αρχείο καταγραφής μεταφοράς 107
διαγραφή άκρων 107
διαμόρφωση σελίδας 106
θέμα 105
μέγεθος πρωτοτύπου 105
μήνυμα 105
παραλήπτης(/ες) 104
Προσαρμογή παραμόρφωσης του αυτόματου τροφοδότη εγγράφων 107
προσαρμοσμένη εργασία 107
σκουρότητα 105
σύνθετη απεικόνιση 107
επιλογές σάρωσης
ανάλυση 138
Αποθήκευση ως συντόμευση 138
Αποστολή ως 138
αρχείο καταγραφής μεταφοράς 139
διαγραφή άκρων 140
διαμόρφωση σελίδας 139
μέγεθος πρωτοτύπου 138
όνομα αρχείου 138
Προεπισκόπηση σάρωσης 139
Προσαρμογή παραμόρφωσης του αυτόματου τροφοδότη εγγράφων 140
προσαρμοσμένη εργασία 140
σκουρότητα 138
σύνθετη απεικόνιση 140
επιλογές υλικού, προσθήκη
πρόγραμμα οδήγησης εκτυπωτή 48
επιλογές φαξ
ανάλυση 130
αρχείο καταγραφής μεταφοράς 132
διαγραφή άκρων 132
διαμόρφωση σελίδας 131
καθυστερημένη αποστολή 131
προέλευση περιεχομένου 130
προεπισκόπηση σάρωσης 131
Προσαρμογή παραμόρφωσης του αυτόματου τροφοδότη εγγράφων 132
προσαρμοσμένη εργασία 131
σκουρότητα 131
σύνθετη απεικόνιση 131
τύπος περιεχομένου 130
επιλογές, οθόνη αφής
e-mail 105, 107
αντιγραφή 96
επιλογή θέσης για τον εκτυπωτή 11
επιλογή χαρτιού 71
επίπεδα εκπομπής ήχου 323
επιστολόχαρτο
αντιγραφή σε 88
συμβουλές χρήσης 68
τοποθέτηση, τροφοδότης διαφορετικών μεγεθών 60
εργασία αντιγραφής, ακύρωση
με χρήση της γυάλινης επιφάνειας σάρωσης 95
με χρήση του ADF 95
εργασία εκτύπωσης
ακύρωση από τον υπολογιστή 85
εργασίες εκτύπωσης σε αναμονή
εκτύπωση από Windows 83
εκτύπωση από υπολογιστή Macintosh 83
εργασίες σε αναμονή 82
εκτύπωση από Windows 83
εκτύπωση από υπολογιστή Macintosh 83
Εσφαλμένο μέγεθος χαρτιού, ανοίξτε [προέλευση χαρτιού] [34] 254
εσωτερικά πρόσθετα εξαρτήματα 27
εσωτερικά πρόσθετα εξαρτήματα, προσθήκη
πρόγραμμα οδήγησης εκτυπωτή 48
Εσωτερική θύρα λύσεων (ISP)
αντιμετώπιση προβλημάτων 271
σύνδεση 32
ετικέτες, χαρτί
συμβουλές χρήσης 69
ευμετάβλητη μνήμη 221
διαγραφή 222
εύρεση περισσότερων πληροφοριών σχετικά με τον εκτυπωτή 10
εύρεση της διεύθυνσης IP του εκτυπωτή 19

εφαρμογές
  αρχική οθόνη 21
  παρουσίαση 20
εφαρμογές αρχικής οθόνης
  διαμόρφωση 21
  εύρεση πληροφοριών 21

Η

η εκτύπωση επιβραδύνεται 278
Η Συντόμευσή μου
  πληροφορίες 23
Η συσκευή λειτουργεί σε ασφαλή λειτουργία. Ορισμένες επιλογές εκτύπωσης ενδέχεται να είναι απενεργοποιημένες ή να έχουν μη αναμενόμενα αποτελέσματα. 266
ηλεκτρονικό ταχυδρομείο
  ακύρωση 104
ηλεκτρονικό ταχυδρομείο, αποστολή
  χρήση αριθμού συντόμευσης 102
  χρήση του βιβλίου διευθύνσεων 103
ημερομηνία και ώρα, φαξ
  ορισμός 122

Θ

θέμα και πληροφορίες μηνύματος
  προσθήκη στο email 103
θερινή ώρα, ρύθμιση 122
θήκες
  αποσύνδεση 65, 66
  σύνδεση 65, 66
  τοποθέτηση μέσων 55
Θήκη 250 φύλλων
  σύνδεση 44
Θήκη 550 φύλλων
  σύνδεση 44
θύρα Ethernet 47
Θύρα USB 47

Ι

ιστοσελίδα ασφάλειας
  πού βρίσκεται 224

Κ

καθαρισμός
  γυάλινη επιφάνεια σαρωτή 226
  εξωτερικό εκτυπωτή 225
  εσωτερική επιφάνεια του εκτυπωτή 225
καθαρισμός δίσκου 222
καθαρισμός του εκτυπωτή 225
καθαρισμός του σκληρού δίσκου του εκτυπωτή 222
καθυστερημένη αποστολή
  επιλογές φαξ 131
καλώδια
  Ethernet 47
  USB 47
Κάρτα διασύνδεσης USB/παράλληλης θύρας
  αντιμετώπιση προβλημάτων 272
κάρτα μνήμης 27
  εγκατάσταση 29
κάρτα υλικολογισμικού 27
κασέτα τόνερ
  αντικατάσταση 231
κασέτες τόνερ
  ανακύκλωση 220
  παραγγελία 228
κατανόηση της αρχικής οθόνης 16
κατάσταση αναλώσιμων
  έλεγχος 227
Κατάσταση αναστολής λειτουργίας
  προσαρμογή 218
κατάσταση των εξαρτημάτων
  έλεγχος 227
κεφαλίδα
  τοποθέτηση 94
κεφαλίδα/υποσέλιδο
  επιλογές αντιγραφής 98
κινητή συσκευή
  εκτύπωση από 79, 80
κιτ συντήρησης
  παραγγελία 230
Κλείσιμο μπροστινής θύρας 251
Κλείστε το κάλυμμα του επίπεδου σαρωτή και τοποθετήστε τα πρωτότυπα σε περίπτωση επανεκκίνησης της εργασίας [2yy.xx] 250
κουμπί αδράνειας
  πίνακας ελέγχου εκτυπωτή 15
κουμπί αρχικής οθόνης
  πίνακας ελέγχου εκτυπωτή 15
κουμπί διακοπής ή ακύρωσης
  πίνακας ελέγχου εκτυπωτή 15
κουμπί πίσω
  πίνακας ελέγχου εκτυπωτή 15
κουμπί υποβολής
  πίνακας ελέγχου εκτυπωτή 15
κουμπιά αρχικής οθόνης
  παρουσίαση 16
κουμπιά, οθόνη αφής
  χρήση 17
κρυπτογράφηση σκληρού δίσκου του εκτυπωτή 223
κύλινδρος διαχωρισμού του αυτόματου τροφοδότη εγγράφων
  παραγγελία 230

Λ

Λειτουργία αδρανοποίησης
  χρήση 218
λειτουργία ηλεκτρονικού ταχυδρομείου
  ρύθμιση 100
λειτουργίες φαξ και e-mail
  ρύθμιση 311
λίστα δειγμάτων γραμματοσειρών
  εκτύπωση 84
λίστα καταλόγου
  εκτύπωση 84
λογισμικό εκτυπωτή, εγκατάσταση 48

Μ

μεγέθη χαρτιού
  υποστηριζόμενα 74
μέγεθος πρωτοτύπου
  επιλογές ηλεκτρονικού ταχυδρομείου 105
  επιλογές σάρωσης 138
μέγεθος χαρτιού
  ρύθμιση 55
μέγεθος χαρτιού Universal
  ορισμός 55
μεγέθυνση αντιγράφου 91
Μέθοδος προσωπικού αριθμού αναγνώρισης
  χρήση 51
Μέθοδος ρύθμισης παραμέτρων κουμπιού
  χρήση 51

μείωση θορύβου 217
μενού
AppleTalk 158
HTML 213
IPv6 156
PDF 209
PostScript 209
TCP/IP 155
XPS 209
Αναφορές 151
Αναφορές δικτύου 154
Αρχείο καταγραφής ελέγχου ασφαλείας 164
Ασύρματη λειτουργία 157
Βάρος χαρτιού 147
Βασικό δίκτυο 153
Βοήθεια 214
Βοηθητικά προγράμματα 208
Γενικές ρυθμίσεις 166
Διαγρ. προσωρ. αρχείων δεδομ. 163
Διάφορα 162
Δίκτυο [x] 153
Εικόνα 214
Εμπιστευτικές εκτυπώσεις 162
Ενεργό NIC 153
Κάρτα δικτύου 155
Λειτουργία φαξ (ρύθμιση αναλογικού φαξ) 177
λίστα 141
Λογιστική καταγραφή εργασιών 206
Μέγεθος/Τύπος χαρτιού 142
μενού Ρύθμιση SMTP 160
Μονάδα flash 196
Ορισμός ημερομηνίας και ώρας 165
Ποιότητα 205
Προεπιλεγμένη προέλευση 142
Προσαρμοσμένα μεγέθη σάρωσης 150
Προσαρμοσμένα ονόματα 150
Προσαρμοσμένοι τύποι 150
Προσομοίωση PCL 210
Ρυθμίσεις 202
Ρυθμίσεις FTP 192
Ρυθμίσεις αντιγραφής 173
Ρυθμίσεις ηλεκτρονικού ταχυδρομείου 186
Ρυθμίσεις οπτικής αναγνώρισης χαρακτήρων (OCR) 201
Ρύθμιση τροφοδότη διαφορετικών μεγεθών 145
Ρύθμιση χαρτιού Universal 151
Τοποθέτηση χαρτιού 149
Τυπικό USB 159
Υποκατ. μεγεθών 145
Υφή χαρτιού 146
Φινίρισμα 204
μενού "HTML" 213
μενού "IPv6" 156
μενού "Διαγραφή προσωρινών αρχείων δεδομένων" 163
μενού "Διάφορα" 162
μενού "Εικόνα" 214
μενού "Εκτύπωση εμπιστευτικών εργασιών" 162
μενού "Ενεργό NIC" 153
μενού "Λογιστική καταγραφή εργασιών" 206
μενού "Ορισμός ημερομηνίας και ώρας" 165
μενού "Ρυθμίσεις FTP" 192
μενού "Ρυθμίσεις ηλεκτρονικού ταχυδρομείου" 186
μενού "Ρυθμίσεις οπτικής αναγνώρισης χαρακτήρων (OCR)" 201
μενού "Τοποθέτηση χαρτιού" 149
μενού AppleTalk 158
μενού PDF 209
μενού PostScript 209
μενού TCP/IP 155
μενού XPS 209
μενού Αναφορές 151
μενού Αναφορές δικτύου 154
μενού Αρχείο καταγραφής ελέγχου ασφαλείας 164
μενού Ασύρματη λειτουργία 157
Μενού Βάρος χαρτιού 147
μενού Βοήθεια 214
μενού Βοηθητικά προγράμματα 208
μενού Γενικές ρυθμίσεις 166
μενού Γενική εγκατάσταση 151
μενού Δίκτυο [x] 153
μενού Κάρτα δικτύου 155
μενού Λειτουργία φαξ (ρύθμιση αναλογικού φαξ) 177
μενού Μέγεθος/Τύπος χαρτιού 142
μενού Μονάδα Flash 196
Μενού ποιότητας 205
μενού Προεπιλεγμένη προέλευση 142
μενού Προσαρμοσμένα μεγέθη σάρωσης 150
μενού Προσαρμοσμένα ονόματα 150
μενού Προσαρμοσμένοι τύποι 150
μενού Προσομοίωση PCL 210
Μενού Ρυθμίσεις 202
μενού Ρυθμίσεις αντιγραφής 173
μενού Ρύθμιση SMTP 160
μενού Ρύθμιση τροφοδότη διαφορετικών μεγεθών 145
μενού Τυπικό USB 159
μενού Τυπικό δίκτυο 153
μενού Υποκατ. μεγεθών 145
μενού Υφή χαρτιού 146
μενού φινιρίσματος 204
μεταβλητότητα δήλωση 221
μεταφορά του εκτυπωτή 11, 235
μη ευμετάβλητη μνήμη 221
διαγραφή 222
Μη υποστηριζόμενος διανομέας USB, αφαιρέστε τον 252
μήνυμα
επιλογές ηλεκτρονικού ταχυδρομείου 105
μηνύματα εκτυπωτή
Ο ελεύθερος χώρος στη μνήμη flash δεν επαρκεί για πόρους [52] 260
Αλλαγή [προέλευση χαρτιού] σε [μέγεθος χαρτιού] τοποθέτηση [προσανατολισμός] 250
Αλλαγή [προέλευση χαρτιού] σε [όνομα προσαρμοσμένου τύπου] τοποθέτηση [προσανατολισμός] 250
Αλλαγή [προέλευση χαρτιού] σε [προσαρμοσμένη συμβολοσειρά] τοποθέτηση [προσανατολισμός χαρτιού] 249
Αλλαγή διαμόρφωσης παραμέτρων, δεν έγινε

επαναφορά ορισμένων εργασιών σε αναμονή [57] 251
Αλλάξτε [προέλευση χαρτιού] σε [τύπος χαρτιού] [μέγεθος χαρτιού], τοποθετήστε σε [προσανατολισμός] 250
Ανεπαρκής μνήμη για σελιδοποίηση εργασίας [37] 255
Ανεπαρκής μνήμη για υποστήριξη της λειτουργίας εξοικονόμησης πόρων [35] 255
Ανεπαρκής μνήμη, δεν θα γίνει επαναφορά ορισμένων εργασιών σε αναμονή [37] 255
Ανεπαρκής μνήμη, ορισμένες εργασίες σε αναμονή διαγράφηκαν [37] 254
Αντικατάσταση ανύπαρκτης μονάδας απεικόνισης [31.xy] 263
Αντικατάσταση ελαττωματικής μονάδας απεικόνισης [31.xy] 262
Αντικατάσταση κασέτας, απομένουν περίπου 0 σελίδες [88.xy] 261
Αντικατάσταση κιτ συντήρησης [80.xy] 262
Αντικατάσταση μη υποστηριζόμενης κασέτας [32.xy] 263
Αντικατάσταση μη υποστηριζόμενης μονάδας απεικόνισης [32.xy] 263
Αντικατάσταση μονάδας απεικόνισης, απομένουν περίπου 0 σελίδες [84.xy] 262
Αντικαταστήστε όλα τα πρωτότυπα εάν επανεκκινείτε την εργασία. 261
Απαιτήθηκε επανεκκίνηση του εκτυπωτή. Ενδέχεται να μην ολοκληρώθηκε η τελευταία εργασία. 260
Απαιτούνται αναλώσιμα για ολοκλήρωση της εργασίας 265
Απενεργοποιημένη τυπική θύρα USB [56] 265
Ασυμβατότητα κασέτας και μονάδας απεικόνισης [41.xy] 249
Αφαίρεση χαρτιού από την τυπική υποδοχή εξόδου 261
Αφαιρέστε όλα τα πρωτότυπα από το σαρωτή [2yy.xx] 264
Δεν έγινε επαναφορά ορισμένων εργασιών σε αναμονή 265
Δεν έχει οριστεί "Αριθμός σταθμού φαξ". Επικοινωνήστε με το διαχειριστή του συστήματος. 253
Δεν έχει οριστεί "Όνομα σταθμού φαξ". Επικοινωνήστε με το διαχειριστή του συστήματος. 253
Δεν έχει οριστεί διακομιστής SMTP. Επικοινωνήστε με το διαχειριστή του συστήματος. 265, 266
Δεν έχει συνδεθεί αναλογική γραμμή στο μόντεμ. Φαξ απενεργοποιημένο. 259
Διαμέρισμα φαξ εκτός λειτουργίας. Επικοινωνήστε με το διαχειριστή του συστήματος. 253
Εάν επανεκκινείτε την εργασία, αντικαταστήστε τα μπλοκαρισμένα πρωτότυπα. 262
Εμπλοκή σαρωτή, αφαιρέστε τα μπλοκαρισμένα πρωτότυπα από το σαρωτή [2yy.xx] 264
Εντοπίστηκε ελαττωματική κάρτα μνήμης flash [51] 251
Εντοπίστηκε μη διαμορφωμένη μνήμη flash [53] 266
Επανατοποθέτηση ανύπαρκτης ή μη ανταποκρινόμενης κασέτας [31.xy] 261
Εσφαλμένο μέγεθος χαρτιού, ανοίξτε [προέλευση χαρτιού] [34] 254
Η συσκευή λειτουργεί σε ασφαλή λειτουργία. Ορισμένες επιλογές εκτύπωσης ενδέχεται να είναι απενεργοποιημένες ή να έχουν μη αναμενόμενα αποτελέσματα. 266
Κλείσιμο μπροστινής θύρας 251
Κλείστε το κάλυμμα του επίπεδου σαρωτή και τοποθετήστε τα πρωτότυπα σε περίπτωση επανεκκίνησης της εργασίας [2yy.xx] 250
Μη υποστηριζόμενος διανομέας USB, αφαιρέστε τον 252
Μνήμη πλήρης [38] 259
Μνήμη πλήρης, δεν είναι δυνατή η εκτύπωση φαξ 259
Μνήμη φαξ πλήρης 252
Να γίνει επαναφορά εργασιών σε αναμονή; 264
Ο διακομιστής φαξ δεν έχει οριστεί στην επιλογή "Για μορφοποίηση". Επικοινωνήστε με το διαχειριστή του συστήματος. 253
Ο σαρωτής απενεργοποιήθηκε από το διαχειριστή [840.01] 264
Πλήρης δίσκος [62] 252
Πολύ χαμηλή στάθμη κασέτας, απομένουν περίπου [x] σελίδες [88.xy] 249
Πολύ χαμηλή στάθμη κιτ συντήρησης [80.xy] 258
Πολύ χαμηλή στάθμη μονάδας απεικόνισης, απομένουν περίπου [x] σελίδες [84.xy] 254
Πρέπει να γίνει διαμόρφωση του δίσκου για χρήση σε αυτήν τη συσκευή 252
Σαρωτής απενεργοποιήθηκε. Εάν το πρόβλημα παραμένει, επικοινωνήστε με το διαχειριστή του συστήματος. [840.02] 264
Σύνθετη σελίδα, ορισμένα δεδομένα μπορεί να μην εκτυπώθηκαν [39] 251
Σφάλμα ανάγνωσης διανομέα USB. Αφαίρεση διανομέα. 252
Σφάλμα ανάγνωσης μονάδας USB. Κατάργηση USB. 252

Σφάλμα λογισμικού δικτύου [x] [54] 259
Σχετικά χαμηλή στάθμη κασέτας [88.xy] 249
Σχετικά χαμηλή στάθμη κιτ συντήρησης [80.xy] 258
Σχετικά χαμηλή στάθμη μονάδας απεικόνισης [84.xy] 254
Το αναλώσιμο [τύπος αναλώσιμου] προέρχεται από τρίτο κατασκευαστή (εκτός Lexmark), δείτε τον Οδηγό χρήσης [33.xy] 259
Το κάλυμμα του αυτόματου τροφοδότη του σαρωτή είναι ανοικτό 264
Τοποθέτηση [μέγεθος χαρτιού] [προσανατολισμός] στον τροφοδότη διαφορετικών μεγεθών 256
Τοποθέτηση [όνομα προσαρμοσμένου τύπου] [προσανατολισμός] στον τροφοδότη διαφορετικών μεγεθών 256
Τοποθέτηση [προέλευση χαρτιού] με [προσαρμοσμένη συμβολοσειρά] [προσανατολισμός χαρτιού] 257
Τοποθέτηση [προσαρμοσμένη συμβολοσειρά] [προσανατολισμός] στον τροφοδότη διαφορετικών μεγεθών 255
Τοποθέτηση [τύπος χαρτιού] [μέγεθος χαρτιού] [προσανατολισμός] στον τροφοδότη διαφορετικών μεγεθών 256
Τοποθετήστε [μέγεθος χαρτιού] [προσανατολισμός χαρτιού] σε [προέλευση χαρτιού] 257
Τοποθετήστε [όνομα προσαρμοσμένου τύπου] [προσανατολισμός χαρτιού] σε [προέλευση χαρτιού] 257
Τοποθετήστε [τύπος χαρτιού] [μέγεθος χαρτιού] [προσανατολισμός χαρτιού] σε [προέλευση χαρτιού] 258
Τοποθετήστε τη θήκη [x] 254
Τυπικό σφάλμα λογισμικού δικτύου [54] 265
Υπερβολικά μεγάλος αριθμός εγκατεστημένων επιλογών μνήμης flash [58] 266
Υπερβολικά μεγάλος αριθμός τοποθετημένων θηκών [58] 266
Χαμηλή στάθμη κασέτας [88.xy] 249
Χαμηλή στάθμη κιτ συντήρησης [80.xy] 258
Χαμηλή στάθμη μονάδας απεικόνισης [84.xy] 253
μνήμη
εγκατεστημένοι τύποι στον εκτυπωτή 221
Μνήμη πλήρης [38] 259
Μνήμη πλήρης, δεν είναι δυνατή η εκτύπωση φαξ 259
μνήμη σκληρού δίσκου του εκτυπωτή
διαγραφή 222
Μνήμη φαξ πλήρης 252
μονάδα flash
εκτύπωση από 80
μονάδα απεικόνισης
αντικατάσταση 232
παραγγελία 229
μονάδες flash
υποστηριζόμενοι τύποι αρχείων 82

Ν

Να γίνει επαναφορά εργασιών σε αναμονή; 264

Ο

Ο διακομιστής φαξ δεν έχει οριστεί στην επιλογή "Για μορφοποίηση". Επικοινωνήστε με το διαχειριστή του συστήματος. 253
ο εκτυπωτής εκτυπώνει κενές σελίδες 293
Ο σαρωτής απενεργοποιήθηκε από το διαχειριστή [840.01] 264
ο σαρωτής δεν ανταποκρίνεται 317
Οδηγός διασύνδεσης πού βρίσκονται 236
Οδηγός διαχειριστή του Embedded Web Server πού βρίσκονται 224
οδηγός ρύθμισης ασύρματης λειτουργίας
χρήση 51
οθόνη αντιγραφής
προέλευση περιεχομένου 97
πρόσθετα εξαρτήματα 96, 98
τύπος περιεχομένου 97
οθόνη αφής
κουμπιά, χρήση 17
οθόνη ηλεκτρονικού ταχυδρομείου
πρόσθετα εξαρτήματα 105, 107
οθόνη, πίνακας ελέγχου εκτυπωτή
προσαρμογή φωτεινότητας 219
όνομα αρχείου
επιλογές σάρωσης 138
όνομα προσαρμοσμένου τύπου χαρτιού
ορισμός 66
όνομα φαξ, ορισμός 122
ορισμός ονόματος εξερχόμενου φαξ 122
ορισμός του αριθμού φαξ 122
όψεις (εκτύπωση διπλής όψης)
επιλογές αντιγραφής 97

Π

παραγγελία
κιτ συντήρησης 230
μονάδα απεικόνισης 229
παραγγελία αναλώσιμων κασέτες τόνερ 228
παρακράτηση εργασιών εκτύπωσης
εκτύπωση από Windows 83
εκτύπωση από υπολογιστή Macintosh 83
παραλήπτης(/ες)
επιλογές ηλεκτρονικού ταχυδρομείου 104
περιεχόμενο
ρυθμίσεις ηλεκτρονικού ταχυδρομείου 106

πίνακας ελέγχου
ενδεικτική λυχνία 15
λυχνία κουμπιού αδράνειας 15
πίνακας ελέγχου εκτυπωτή
προεπιλεγμένες εργοστασιακές ρυθμίσεις, επαναφορά 238
προσαρμογή φωτεινότητας 219
χρήση 15
πίνακας ελέγχου εκτυπωτή, εικονική οθόνη
χρήση του Embedded Web Server 236
Πίνακας τηλεχειρισμού
ρύθμιση 25
πλακέτα ελεγκτή
πρόσβαση 28
πληκτρολόγιο
πίνακας ελέγχου εκτυπωτή 15
Πλήρης δίσκος [62] 252
πληροφορίες ασφαλείας 7, 8, 9
πληροφορίες εκτυπωτή
πού βρίσκονται 10
πληροφορίες ρύθμισης παραμέτρων
ασύρματο δίκτυο 49
ποιότητα αντιγραφής
προσαρμογή 91
ποιότητα εκτύπωσης
καθαρισμός γυάλινης επιφάνειας σαρωτή 226
Πολύ χαμηλή στάθμη κασέτας, απομένουν περίπου [x] σελίδες [88.xy] 249
Πολύ χαμηλή στάθμη κιτ συντήρησης [80.xy] 258
Πολύ χαμηλή στάθμη μονάδας απεικόνισης, απομένουν περίπου [x] σελίδες [84.xy] 254
πράσινες ρυθμίσεις
Αθόρυβη λειτουργία 217
Λειτουργία αδρανοποίησης 218
Οικολογική λειτουργία 217
Πρέπει να γίνει διαμόρφωση του δίσκου για χρήση σε αυτήν τη συσκευή 252
προαιρετική θήκη
τοποθέτηση 55
προαιρετική κάρτα
σύνδεση 31
προβλήματα επικοινωνίας, επίλυση βασικών προβλημάτων 267
προβολή
αναφορές 237
προβολή αρχείου καταγραφής φαξ 127
πρόγραμμα οδήγησης εκτυπωτή
επιλογές υλικού, προσθήκη 48
προέλευση περιεχομένου
επιλογές φαξ 130
ρυθμίσεις ηλεκτρονικού ταχυδρομείου 106
προεπιλεγμένες εργοστασιακές ρυθμίσεις
επαναφορά 238
προεπισκόπηση σάρωσης
επιλογές φαξ 131
Προεπισκόπηση σάρωσης
επιλογές σάρωσης 139
προετοιμασία εγκατάστασης του εκτυπωτή σε δίκτυο Ethernet 49
προσαρμογέας RJ11 118
προσαρμογέας VoIP 115
προσαρμογή αναστολής λειτουργίας 218
Προσαρμογή παραμόρφωσης του αυτόματου τροφοδότη εγγράφων
επιλογές αντιγραφής 99
επιλογές ηλεκτρονικού ταχυδρομείου 107
επιλογές σάρωσης 140
επιλογές φαξ 132
προσαρμογή σκουρότητας τόνερ 78
προσαρμογή της ποιότητας αντιγραφής 91
προσαρμογή φωτεινότητας οθόνης εκτυπωτή 219
προσαρμοσμένη εργασία
επιλογές αντιγραφής 99
επιλογές ηλεκτρονικού ταχυδρομείου 107
επιλογές σάρωσης 140
επιλογές φαξ 131
προσαρμοσμένο όνομα
διαμόρφωση 67
Προσαρμοσμένος τύπος [x]
αλλαγή τύπου χαρτιού 67
δημιουργία προσαρμοσμένου ονόματος 66
πρόσβαση στον Embedded Web Server 20
πρόσθετα εξαρτήματα
Εσωτερική θύρα λύσεων, εγκατάσταση 32
θήκη 250 φύλλων, τοποθέτηση 44
θήκη 550 φύλλων, εγκατάσταση 44
κάρτα μνήμης 29
κάρτες μνήμης 27
κάρτες υλικολογισμικού 27
σκληρός δίσκος εκτυπωτή, αφαίρεση 42
σκληρός δίσκος εκτυπωτή, εγκατάσταση 40
πρόσθετα εξαρτήματα, οθόνη αντιγραφής
αντιγραφή από 96
διαγραφή άκρων 98
κλίμακα 96
μετατόπιση περιθωρίου 98
προσθήκη επιλογών υλικού
πρόγραμμα οδήγησης εκτυπωτή 48
προσθήκη εσωτερικών πρόσθετων εξαρτημάτων
πρόγραμμα οδήγησης εκτυπωτή 48
προώθηση φαξ 129

Ρ

ρυθμίσεις διαχειριστή Embedded Web Server 236
ρυθμίσεις δικτύου Embedded Web Server 236
ρυθμίσεις εξοικονόμησης
Αθόρυβη λειτουργία 217
Κατάσταση αναστολής λειτουργίας 218
Λειτουργία αδρανοποίησης 218
Οικολογική λειτουργία 217
φωτεινότητα, προσαρμογή 219
ρυθμίσεις θύρας
διαμόρφωση 53
ρυθμίσεις φιλικές προς το περιβάλλον
Αθόρυβη λειτουργία 217
Κατάσταση αναστολής λειτουργίας 218

Λειτουργία
αδρανοποίησης 218
Οικολογική λειτουργία 217
φωτεινότητα οθόνης εκτυπωτή, προσαρμογή 219
ρύθμιση
διεύθυνση TCP/IP 155
μέγεθος χαρτιού 55
τύπος χαρτιού 55
ρύθμιση Ethernet
προετοιμασία για 49
ρύθμιση ασύρματου δικτύου
χρήση του Embedded Web Server 52
ρύθμιση ειδοποιήσεων μέσω μηνυμάτων ηλεκτρονικού ταχυδρομείου 236
ρύθμιση λειτουργιών φαξ και e-mail 311
ρύθμιση οικολογικής λειτουργίας 217
ρύθμιση σειριακής εκτύπωσης 53
ρύθμιση συνοδευτικής σελίδας
επιλογές αντιγραφής 98
ρύθμιση του μεγέθους χαρτιού Universal 55
ρύθμιση φαξ
VoIP 115
ανάλογα με τη χώρα ή την περιοχή 118
σύνδεση DSL 114
σύνδεση VoIP 115
τυπική σύνδεση τηλεφωνικής γραμμής 109
υπηρεσία ψηφιακού τηλεφώνου 116

Σ

σάρωση
από μονάδα flash 137
γρήγορη αντιγραφή 86
σε υπολογιστή που κάνει χρήση του Embedded Web Server 136
σάρωση οθόνης
προέλευση περιεχομένου 139
τύπος περιεχομένου 139
σάρωση σε μια διεύθυνση FTP
δημιουργία συντομεύσεων με χρήση του υπολογιστή 134
χρήση αριθμού συντόμευσης 135
χρήση του πίνακα ελέγχου του εκτυπωτή 135
σάρωση σε μονάδα flash 137
σάρωση σε προορισμούς δικτύου 133
σάρωση σε υπολογιστή 137
χρήση του Embedded Web Server 136
Σάρωση σε υπολογιστή
ρύθμιση 137
σαρωτής
αυτόματος Τροφοδότης Εγγράφων (ADF) 14
γυάλινη επιφάνεια σαρωτή 14
λειτουργίες 13
Σαρωτής απενεργοποιήθηκε. Εάν το πρόβλημα παραμένει, επικοινωνήστε με το διαχειριστή του συστήματος. [840.02] 264
σειριακή εκτύπωση
ρύθμιση 53
σελίδα ρυθμίσεων μενού εκτύπωση 54
σελίδα ρύθμισης δικτύου εκτύπωση 54
σελιδοποίηση
επιλογές αντιγραφής 97
σελιδοποίηση αντιγράφων 92
σημειώσεις σχετικά με την εκπομπή ακτινοβολίας 323
σκληρός δίσκος εκτυπωτή
απόρριψη 221
αφαίρεση 42
καθαρισμός 222
κρυπτογράφηση 223
τοποθέτηση 40
σκουρότητα
επιλογές αντιγραφής 96
επιλογές ηλεκτρονικού ταχυδρομείου 105
επιλογές σάρωσης 138
επιλογές φαξ 131
σκουρότητα τόνερ
προσαρμογή 78
σμίκρυνση αντιγράφου 91
στις εκτυπώσεις εμφανίζονται επαναλαμβανόμενα ελαττώματα εκτύπωσης 295
συμβουλές
για τη χρήση ετικετών 69
για τη χρήση φακέλων 68
διαφάνειες 68
επιστολόχαρτο 68
πίνακας ελέγχου εκτυπωτή 15
χαρτόνι 70
συμβουλές για τη χρήση φακέλων 68
σύνδεση εκτυπωτή σε υπηρεσία διάκρισης ήχου κλήσης 121
σύνδεση θηκών 65, 66
σύνδεση καλωδίων 47
σύνδεση σε ασύρματο δίκτυο
χρήση μεθόδου PIN (Προσωπικός αριθμός αναγνώρισης) 51
χρήση μεθόδου Ρύθμισης παραμέτρων κουμπιού 51
χρήση του Embedded Web Server 52
χρήση του οδηγού ρύθμισης ασύρματης λειτουργίας 51
σύνθετη απεικόνιση
επιλογές αντιγραφής 99
επιλογές ηλεκτρονικού ταχυδρομείου 107
επιλογές σάρωσης 140
επιλογές φαξ 131
σύνθετη διπλής όψης
επιλογές αντιγραφής 97
Σύνθετη σελίδα, ορισμένα δεδομένα μπορεί να μην εκτυπώθηκαν [39] 251
συντομεύσεις ηλεκτρονικού ταχυδρομείου, δημιουργία
χρήση του Embedded Web Server 100
συντομεύσεις, δημιουργία
διεύθυνση FTP 134
ηλεκτρονικό ταχυδρομείο 100
οθόνη ηλεκτρονικού ταχυδρομείου 101
προορισμός FTP 134
προορισμός φαξ 125, 126
Σφάλμα ανάγνωσης διανομέα USB. Αφαίρεση διανομέα. 252
Σφάλμα ανάγνωσης μονάδας USB. Κατάργηση USB. 252
Σφάλμα λογισμικού δικτύου [x] [54] 259
Σχετικά χαμηλή στάθμη κασέτας [88.xy] 249

Σχετικά χαμηλή στάθμη κιτ συντήρησης [80.xy] 258
Σχετικά χαμηλή στάθμη μονάδας απεικόνισης [84.xy] 254

T

τεκμηριώσεις
  πού βρίσκονται 10
Το αναλώσιμο [τύπος αναλώσιμου] προέρχεται από τρίτο κατασκευαστή (εκτός Lexmark), δείτε τον Οδηγό χρήσης [33.xy] 259
Το κάλυμμα του αυτόματου τροφοδότη του σαρωτή είναι ανοικτό 264
Τοποθέτηση [μέγεθος χαρτιού] [προσανατολισμός] στον τροφοδότη διαφορετικών μεγεθών 256
Τοποθέτηση [όνομα προσαρμοσμένου τύπου] [προσανατολισμός] στον τροφοδότη διαφορετικών μεγεθών 256
Τοποθέτηση [προέλευση χαρτιού] με [προσαρμοσμένη συμβολοσειρά] [προσανατολισμός χαρτιού] 257
Τοποθέτηση [προσαρμοσμένη συμβολοσειρά] [προσανατολισμός] στον τροφοδότη διαφορετικών μεγεθών 255
Τοποθέτηση [τύπος χαρτιού] [μέγεθος χαρτιού] [προσανατολισμός] στον τροφοδότη διαφορετικών μεγεθών 256
τοποθέτηση διαχωριστικών φύλλων μεταξύ των αντιγράφων 93
τοποθέτηση μέσων
  θήκες 55
  τροφοδότης διαφορετικών μεγεθών 60
τοποθέτηση μέσων στην προαιρετική θήκη 55
τοποθέτηση μέσων στην τυπική θήκη 55
τοποθέτηση της θήκης 250
φύλλων 44
τοποθέτηση της θήκης 550
φύλλων 44
Τοποθετήστε [μέγεθος χαρτιού] [προσανατολισμός χαρτιού] σε [προέλευση χαρτιού] 257
Τοποθετήστε [όνομα προσαρμοσμένου τύπου] [προσανατολισμός χαρτιού] σε [προέλευση χαρτιού] 257
Τοποθετήστε [τύπος χαρτιού] [μέγεθος χαρτιού] [προσανατολισμός χαρτιού] σε [προέλευση χαρτιού] 258
Τοποθετήστε τη θήκη [x] 254
τροφοδότης διαφορετικών μεγεθών
  τοποθέτηση μέσων 60
τυπική θήκη
  τοποθέτηση μέσων 55
Τυπικό σφάλμα λογισμικού δικτύου [54] 265
τύποι χαρτιού
  θέση τοποθέτησης 76
  υποστηρίζονται από τον εκτυπωτή 76
τύπος αρχείου εξόδου
  αλλαγή 104
  εικόνα σάρωσης 138
τύπος περιεχομένου
  επιλογές φαξ 130
  ρυθμίσεις ηλεκτρονικού ταχυδρομείου 106
τύπος χαρτιού
  ορισμός 55

Y

Υπερβολικά μεγάλος αριθμός εγκατεστημένων επιλογών μνήμης flash [58] 266
Υπερβολικά μεγάλος αριθμός τοποθετημένων θηκών [58] 266
υπηρεσία διάκρισης ήχου κλήσης, φαξ
  σύνδεση σε 121
υπηρεσία ψηφιακού τηλεφώνου
  ρύθμιση φαξ 116
υποδοχή ασφαλείας 47
υποσέλιδο
  τοποθέτηση 94
υποστηριζόμενα μεγέθη χαρτιού 74
υποστηριζόμενες μονάδες flash 82
υποστήριξη πελατών
  επικοινωνία 320

Φ

φάκελοι
  συμβουλές χρήσης 68
  τοποθέτηση, τροφοδότης διαφορετικών μεγεθών 60
φαξ
  αποστολή με χρήση του πίνακα ελέγχου του εκτυπωτή 123
  αποστολή σε προγραμματισμένο χρόνο 125
φαξ σε αναμονή 129
Φίλτρο DSL 114
φίλτρο γραμμής 114
Φόρμες και αγαπημένα
  ρύθμιση 21
φωνή μέσω πρωτοκόλλου Internet (VoIP)
  ρύθμιση φαξ 115
φωνητικό ταχυδρομείο
  ρύθμιση 109
φωτογραφίες
  αντιγραφή 87

X

Χαμηλή στάθμη κασέτας [88.xy] 249
Χαμηλή στάθμη κιτ συντήρησης [80.xy] 258
Χαμηλή στάθμη μονάδας απεικόνισης [84.xy] 253
χαρτί
  ανακυκλωμένο 72
  αποθήκευση 74
  διαφορετικά μεγέθη, αντιγραφή 89
  εξοικονόμηση 93
  επιλογή 71
  επιστολόχαρτο 72
  μη αποδεκτό 72
  προτυπωμένες φόρμες 72
  ρύθμιση μεγέθους Universal 55
  τοποθέτηση, τροφοδότης διαφορετικών μεγεθών 60
  χαρακτηριστικά 70
  χρήση ανακυκλωμένου 216

χάρτινες ετικέτες
  τοποθέτηση, τροφοδότης
    διαφορετικών μεγεθών 60
χαρτόνι
  συμβουλές 70
  τοποθέτηση, τροφοδότης
    διαφορετικών μεγεθών 60
χρήση ανακυκλωμένου
χαρτιού 216
χρήση αριθμού συντόμευσης
  σάρωση σε μια διεύθυνση
    FTP 135
χρήση συντομεύσεων
  αποστολή φαξ 124
χρήση της εφαρμογής Forms
and Favorites 78
χρήση της λειτουργίας
Αδρανοποίησης 218
χρήση του βιβλίου διευθύνσεων
  αποστολή φαξ 124
χρήση των κουμπιών της οθόνης
αφής 17

Ψ

ψηφιακή συνδρομητική γραμμή
(DSL)
  ρύθμιση φαξ 114