MX410, MX417, MX510, MX511, MX517

Guia do usuário

Novembro de 2017 **www.lexmark.com**

Tipo(s) de máquina:

7015

Modelo(s):

470, 630, 670, 675

Conteúdo

Informações sobre segurança.....7

Convenções.....7

Aprendendo sobre a impressora.....10

Localização das informações sobre a impressora.....10

Selecionando um local para a impressora.....11

Configurações da impressora.....12

Aprendendo sobre as funções básicas do scanner.....13

Usando o ADF e o vidro do scanner.....14

Aprendendo sobre o painel de controle da impressora.....15

Uso do painel de controle da impressora.....15

Entendendo as cores das luzes do botão Suspender e do indicador.....15

Aprendendo sobre a tela inicial.....16

Uso dos botões da tela de toque.....17

Configurando e utilizando os aplicativos da tela inicial.....19

Localização do endereço IP do computador.....19

Localizando o endereço IP da impressora.....19

Acesso ao Servidor da Web Incorporado.....19

Personalização da tela inicial.....20

Aprendendo os diferentes aplicativos.....20

Ativando os aplicativos da tela inicial.....21

Configuração do Remote Operator Panel.....25

Exportação ou importação de uma configuração.....25

Configuração adicional da impressora.....26

Instalando opções internas.....26

Opções de instalação de hardware.....42

Conectando cabos.....45

Definindo o software da impressora.....46

Colocando em rede.....47

Verificando a configuração da impressora.....51

Carregamento de papel e mídia especial.....53
Definindo o tamanho e o tipo de papel..... 53
Definição de configurações de papel Universal.....53
Carregamento de bandejas.....53
Carregando o alimentador multi-uso..... 58
Ligação e desligamento de bandejas.....63

Guia de papel e mídia especial.....66
Usando mídia especial.....66
Diretrizes de papel.....68
Tamanhos, tipos e pesos de papel suportados.....72

Impressão..... 75
Impressão de um documento..... 75
Impressão a partir de um dispositivo móvel..... 76
Impressão de uma unidade flash..... 77
Impressão de trabalhos confidenciais e outros trabalhos suspensos..... 79
Impressão de páginas de informações..... 81
Cancelamento de um trabalho de impressão..... 81

Cópia..... 82
Fazendo cópias.....82
Cópia de fotos.....83
Copiando em mídia especial.....83
Personalizando definições de cópia..... 84
Inserindo informações em cópias.....89
Cancelando um trabalho de cópia..... 90
Aprendendo sobre as opções de cópia..... 91

Enviando e-mails.....95
Configuração da função de e-mail..... 95
Criação de um atalho de e-mail..... 95
Envio de um documento por e-mail..... 96
Personalizando configurações de e-mail.....98
Cancelamento de um e-mail..... 98
Aprendendo sobre as opções de e-mail..... 99

Fax.....102
Configuração da impressora para enviar fax.....102
Enviando um fax.....116
Criando atalhos.....118
Personalizando as configurações de fax.....119
Cancelando um envio de fax.....120
Retendo e encaminhando fax.....121
Aprendendo sobre as opções de fax.....122

Digitalização.....125
Uso do Scan to Network.....125
Digitalizando para um endereço FTP.....125
Digitalização para um computador ou uma unidade flash.....127
Aprendendo sobre as opções de digitalização.....129

Aprendendo sobre os menus da impressora.....132
Lista de menus.....132
Menu Papel.....133
Menu Relatórios.....142
Menu Rede/Portas.....143
Menu Segurança.....152
menu Definições.....155
Menu Ajuda.....200

Economizando dinheiro e cuidando do meio ambiente.....201
Economizando papel e toner.....201
Economizando energia.....202
Reciclando.....204

Protegendo a impressora.....206
Declaração de volatilidade.....206
Limpando a memória volátil.....206
Limpando a memória não-volátil.....207
Limpando a memória do disco rígido da impressora.....207
Configurando a criptografia de disco rígido da impressora.....208
Localizando informações de segurança da impressora.....209

Manutenção da impressora.....210
Limpando as peças da impressora.....210
Verificando o status de peças e suprimentos.....212
Número estimado de páginas restantes.....212
Pedindo suprimentos.....213
Armazenamento de suprimentos.....215
Troca de suprimentos.....216
Transporte da impressora.....220

Gerenciamento da impressora.....221
Como encontrar informações avançadas sobre rede e administrador.....221
Verificando o vídeo virtual.....221
Para configurar alertas de e-mail.....221
Exibir relatórios.....222
Configurando notificações de suprimentos usando o Servidor da Web incorporado.....222
Restaurando as definições padrão de fábrica.....223

Limpeza de atolamentos.....224
Para evitar atolamentos.....224
Para identificar os locais dos atolamentos.....225
Atolamento de papel na porta frontal.....226
Atolamento de papel na porta traseira.....228
Atolamento de papel na bandeja padrão.....229
Atolamento de papel na unidade duplex.....230
Atolamento de papel nas bandejas.....231
Atolamento de papel no alimentador multiuso.....231
Atolamento de papel no alimentador automático de documentos.....233

Solução de problemas.....234
Compreendendo as mensagens da impressora.....234
Solução de problemas de impressão.....251
Solução de problemas de impressão.....258
Solucionando problemas de cópia.....285
Solucionando problemas de fax.....289
Solucionando problemas do scanner.....294
Solucionando problemas de aplicativos da tela Bem-vindo.....299

O Servidor da Web Incorporado não abre....299
Entrando em contato com o suporte ao cliente....301

Avisos....302

Informações sobre o produto....302
Nota de edição....302
Consumo de energia....306

Índice....309

Informações sobre segurança

Convenções

Nota: Uma *nota* identifica informações que podem ajudar você.

Aviso: Um *aviso* identifica algo que pode danificar o hardware ou o software do produto.

CUIDADO: Uma *atenção* indica uma situação potencialmente perigosa que pode ferir você.

Diferentes tipos de instruções de atenção incluem:

ATENÇÃO—RISCO DE FERIMENTO: Indica risco de lesão.

ATENÇÃO—RISCO DE CHOQUE: Indica risco de choque elétrico.

ATENÇÃO—SUPERFÍCIE QUENTE: Indica risco de queimadura se tocado.

ATENÇÃO—RISCO DE TOMBAMENTO: Indica um perigo de esmagamento.

ATENÇÃO—PERIGO DE ESMAGAMENTO: Indica risco de ficar preso entre as peças móveis.

ATENÇÃO—RISCO DE FERIMENTO: Para evitar o risco de incêndio ou choque elétrico, conecte o cabo de energia em uma tomada elétrica adequadamente aterrada que esteja perto do produto e possa ser facilmente acessada.

ATENÇÃO—RISCO DE FERIMENTO: Não use este produto com extensões, filtros de linha com várias tomadas, extensores com várias tomadas ou dispositivos UPS. A capacidade de potência desses tipos de acessórios pode facilmente ser sobrecarregada por uma impressora a laser e resultar em risco de incêndio, danos materiais ou baixo desempenho.

ATENÇÃO—RISCO DE FERIMENTO: Apenas um filtro de linha da Lexmark que está conectado corretamente entre a impressora e o cabo de energia fornecido com a impressora pode ser utilizado com este produto. O uso de dispositivos de proteção contra sobretensão que não sejam da Lexmark pode resultar em risco de incêndio, danos materiais ou baixo desempenho da impressora.

ATENÇÃO—RISCO DE CHOQUE: Para evitar o risco de choque elétrico, não coloque ou use este produto perto da água ou em locais molhados.

ATENÇÃO—RISCO DE CHOQUE: Para evitar o risco de choque elétrico, não instale este produto nem faça conexões elétricas ou a cabo, como recursos do fax, cabos de energia ou telefone, durante tempestades com relâmpago.

ATENÇÃO—RISCO DE CHOQUE: Para evitar o risco de choque elétrico, não use o recurso de fax durante tempestades com relâmpago.

Para fazer manutenção e reparos não descritos na documentação do usuário, entre em contato com um representante de serviço.

ATENÇÃO—RISCO DE TOMBAMENTO: As configurações de montagem em piso exigem mobília adicional para garantir a estabilidade. Se você estiver usando diferentes opções de entrada, deverá usar o suporte ou a base da impressora. Se adquiriu uma impressora multifuncional (MFP) que digitaliza, copia e envia fax, talvez necessite de um novo móvel para ela. Para obter mais informações, consulte **www.lexmark.com/multifunctionprint**.

Este produto foi projetado, testado e aprovado como um produto que atende aos mais rígidos padrões globais de segurança com o uso de componentes específicos do fabricante. Os recursos de segurança de algumas peças nem sempre são óbvios. O fabricante não se responsabiliza pelo uso de outras peças de substituição.

ATENÇÃO—RISCO DE CHOQUE: Para evitar risco de choque elétrico, verifique se todas as conexões externas (como conexões Ethernet e do sistema telefônico) estão corretamente instaladas em suas portas plug-in marcadas.

ATENÇÃO—RISCO DE FERIMENTO: Este produto utiliza um laser. O uso de controles ou ajustes ou a execução de procedimentos diferentes daqueles especificados no *Guia do usuário* pode resultar em exposição perigosa à radiação.

Este produto utiliza um processo de impressão que aquece a mídia de impressão, e o aquecimento pode fazer com que a mídia libere emissões. Você deve ler e compreender a seção de instruções de operação que aborda as diretrizes para a seleção da mídia de impressão a fim de evitar a possibilidade de emissões perigosas.

ATENÇÃO—SUPERFÍCIE QUENTE: A parte interna da impressora pode estar quente. Para reduzir o risco de ferimentos em um componente quente, espere a superfície esfriar antes de tocá-la.

ATENÇÃO—RISCO DE FERIMENTO: A bateria de lítio neste produto não deve ser substituída. Existe o risco de explosão se uma bateria de lítio for substituída incorretamente. Não recarregue, desmonte ou incinere uma bateria de lítio. Descarte as baterias de lítio usadas de acordo com as instruções do fabricante e regulamentos locais.

ATENÇÃO—RISCO DE FERIMENTO: Para reduzir o risco de incêndio, use apenas um cabo de 26 AWG ou um fio de telecomunicações (RJ-11) maior ao conectar o produto à rede de telefone pública conectada. Para os usuários na Austrália, o cabo deve ser aprovado pelo Australian Communications and Media Authority.

ATENÇÃO—RISCO DE FERIMENTO: Não recorte, torça, enrole, amasse ou coloque objetos pesados no cabo de alimentação. Não submeta o cabo de alimentação à abrasão ou estresse. Não coloque o cabo de alimentação entre objetos como móveis e paredes. Se qualquer um desses itens forem observados, poderá haver risco de incêndio ou choque elétrico. Inspecione o cabo de alimentação regularmente para verificar sinais desses problemas. Remova o cabo de alimentação da tomada elétrica antes de verificá-lo.

ATENÇÃO—RISCO DE FERIMENTO: Para reduzir o risco de instabilidade do equipamento, coloque cada bandeja separadamente. Mantenha todas as outras bandejas fechadas até serem necessárias.

ATENÇÃO—RISCO DE CHOQUE: Para evitar o risco de choque elétrico ao limpar a parte externa da impressora, desconecte o cabo de energia da tomada e todos os cabos da impressora antes de prosseguir.

ATENÇÃO—RISCO DE CHOQUE: Se você for acessar a placa do controlador ou instalar hardware opcional ou dispositivos de memória algum tempo após configurar a impressora, desligue a impressora e desconecte o cabo de alimentação da energia elétrica antes de continuar. Se houver qualquer outro dispositivo conectado à impressora, desligue-os também e desconecte qualquer cabo ligado à impressora.

ATENÇÃO—RISCO DE FERIMENTO: A impressora pesa mais do que 18kg (40lb) e são necessárias duas ou mais pessoas para carregá-la com segurança.

ATENÇÃO—RISCO DE FERIMENTO: Ao mover a impressora, siga estas diretrizes para evitar danos a você ou à impressora:

- Certifique-se de que todas as portas e bandejas estejam fechadas.
- Desligue a impressora e desconecte o cabo de energia da tomada elétrica.
- Desconecte todos os fios e cabos da impressora.

- Se a impressora tiver uma base com rodinhas, empurre-a com cuidado até o novo local. Cuidado ao passar por soleiras e falhas no piso.
- Se a impressora não tiver uma base com rodinhas, mas estiver configurada com bandejas opcionais, retire a impressora das bandejas. Não tente levantar a impressora e as bandejas ao mesmo tempo.
- Sempre use as alças da impressora para levantá-la.
- Qualquer carrinho usado para mover a impressora deve possuir uma superfície capaz de suportar a base completa da impressora.
- Qualquer carrinho usado para mover as opções de hardware deve ter uma superfície capaz de suportar as dimensões das opções.
- Mantenha a impressora na posição vertical.
- Evite movimentos bruscos.
- Tome cuidado para que seus dedos não fiquem embaixo da impressora ao abaixá-la.
- Verifique se há espaço suficiente ao redor da impressora.

ATENÇÃO—RISCO DE FERIMENTO: Para evitar o risco de incêndio ou choque elétrico, utilize somente o cabo de energia fornecido com este produto ou um cabo de energia de substituição fornecido por um fabricante autorizado.

GUARDE ESTAS INSTRUÇÕES.

Aprendendo sobre a impressora

Localização das informações sobre a impressora

O que você está procurando?	Encontre aqui
Instruções para configuração inicial: • Conectando a impressora • Instalação do software da impressora	Documentação de configuração – A documentação de configuração é fornecida com a impressora e está disponível também no site **http://support.lexmark.com**.
Instruções e configuração adicionais para utilização da impressora: • Selecionando e armazenando papéis e mídias especiais • Carregamento de papel • Configuração das definições da impressora • Exibindo e imprimindo documentos e fotografias • Configurando e usando o software da impressora • Configuração da impressora na rede • Cuidados e manutenção da impressora • Solucionando problemas	*Guia do usuário* e *Guia de referência rápida* — Os guias estão disponíveis em **http://support.lexmark.com**. **Nota:** Esses guias também estão disponíveis em outros idiomas.
Informações sobre configuração e utilização dos recursos de acessibilidade da impressora	*Guia da Lexmark de Acessibilidade*- este guia está disponível em **http://support.lexmark.com**.
Ajuda para utilização do software da impressora	Ajuda do Windows ou do Mac — Abra o aplicativo ou programa de software da impressora e clique em **Ajuda**. Clique em ? para visualizar as informações contextuais. **Notas:** • A ajuda é instalada automaticamente com o software da impressora. • O software da impressora está localizado na pasta de programas da impressora ou na área de trabalho, dependendo do sistema operacional.

O que você está procurando?	Encontre aqui
O suporte ao cliente, as atualizações e as informações suplementares mais atuais: • Documentação • Downloads de drivers • Suporte via bate-papo em tempo real • Suporte via e-mail • Suporte a voz	Website de suporte da Lexmark — **http://support.lexmark.com.** **Nota:** selecione seu país ou sua região e depois seu produto para ver o site de suporte apropriado. Você pode encontrar os números de suporte telefônico e os horários de funcionamento em sua região ou seu país no site de suporte ou na garantia impressa fornecida com a impressora. Anote as seguintes informações (localizadas no recibo e na parte posterior da impressora) e as tenha em mãos ao nos contatar para que o serviço seja agilizado: • Número do Tipo de máquina • Número de série • Data da compra • Loja onde foi realizada a compra
Informações sobre garantia	As informações de garantia variam de acordo com o país ou região: • **Nos EUA** — Consulte a Declaração de garantia limitada que acompanha esta impressora ou acesse **http://support.lexmark.com**. • **Em outros países e regiões** — Consulte a garantia impressa que acompanha a impressora.

Selecionando um local para a impressora

ATENÇÃO—RISCO DE FERIMENTO: a impressora pesa mais do que 18 kg (40 lb). São necessárias duas ou mais pessoas para carregá-la com segurança.

Ao selecionar um local para a impressora, reserve espaço suficiente para abrir bandejas, tampas e portas. Se você pretende instalar qualquer uma das opções, reserve espaço suficiente para elas também. É importante:

- Instale a impressora perto de uma tomada elétrica adequadamente aterrada e de fácil acesso.
- Verifique se o fluxo de ar no ambiente está de acordo com a última revisão do padrão ASHRAE 62 ou do padrão CEN/TC 156.
- Ter uma superfície plana, firme e estável.
- Manter a impressora:
  - Limpa, seca e livre de poeira.
  - Longe de grampos e clipes de papel soltos.
  - Longe da corrente de ar direta do ar-condicionado, da calefação ou dos ventiladores.
  - Longe da luz direta do sol e da umidade excessiva.
- Observe as temperaturas recomendadas e evite variações:

Temperatura ambiente	15,6 a 32,2 °C (60 a 90 °F)
Temperatura de armazenamento	-40 a 60 °C (-40 a 140 °F)

- Para uma ventilação apropriada, deixar o seguinte espaço recomendado ao redor da impressora:

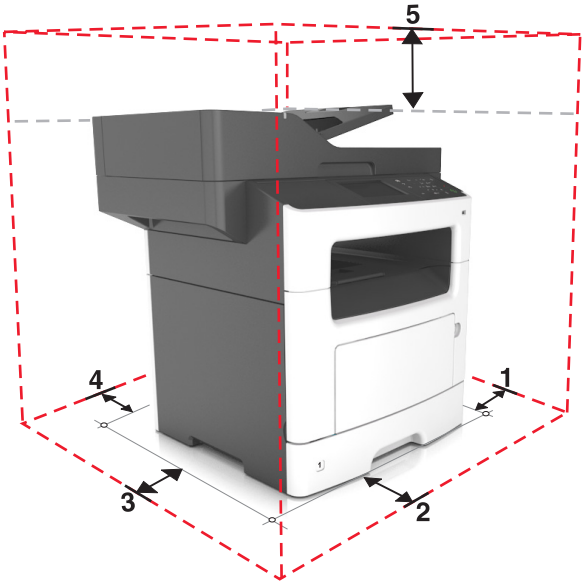

1	Lado direito	304,8 mm (12 pol)
2	Frente	508 mm (20 pol.)
3	Lado esquerdo	203,2 mm (8 pol)
4	Traseira	203,2 mm (8 pol)
5	Parte superior	736,6 mm (29 pol)

Configurações da impressora

ATENÇÃO—RISCO DE TOMBAMENTO: As configurações de montagem em piso exigem mobília adicional para garantir a estabilidade. Se você estiver usando diferentes opções de entrada, deverá usar o suporte ou a base da impressora. Se adquiriu uma impressora multifuncional (MFP) que digitaliza, copia e envia fax, talvez necessite de um novo móvel para ela. Para obter mais informações, consulte **www.lexmark.com/multifunctionprint**.

ATENÇÃO—RISCO DE FERIMENTO: Para reduzir o risco de instabilidade do equipamento, coloque cada bandeja separadamente. Mantenha todas as outras bandejas fechadas até serem necessárias.

Você pode configurar sua impressora ao adicionar uma bandeja opcional para 250 ou 550 folhas. Para obter instruções sobre como instalar a bandeja opcional, consulte " Instalando bandejas opcionais" na página 42.

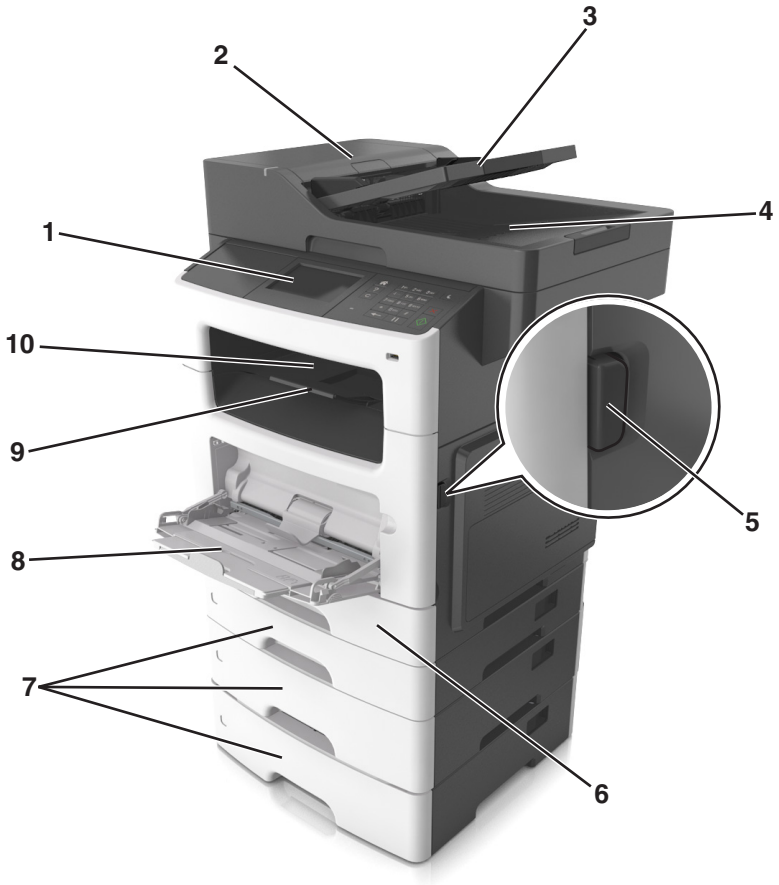

1	Painel de controle da impressora
2	Alimentador automático de documentos (ADF)
3	Bandeja do ADF
4	Bandeja do ADF
5	Botão de liberação da porta frontal
6	Bandeja padrão para 250 folhas
7	Bandeja opcional para 250 ou 550 folhas
8	Alimentador multi-uso para 100 folhas
9	Retenção de papel
10	Bandeja padrão

Aprendendo sobre as funções básicas do scanner

- Fazer cópias rápidas ou definir a impressora para executar trabalhos de cópia específicos.
- Enviar um fax usando o painel de controle da impressora.
- Enviar um fax para vários destinos de fax ao mesmo tempo.
- Digitalizar documentos e enviá-los para um computador, um endereço de e-mail ou um destino de FTP.
- Digitalizar documentos e enviá-los para outra impressora (PDF via FTP).

Usando o ADF e o vidro do scanner

Alimentador automático de documentos (ADF)	Vidro do scanner
Use o ADF para documentos de várias páginas, inclusive páginas em frente e verso (duplex).	Use o vidro do scanner para documentos de uma única página, páginas de livro, itens pequenos (como cartões-postais ou fotografias), transparências, papel fotográfico ou mídia muito fina (como recortes de revistas).

Usando o ADF

Ao usar o ADF:

- Coloque o documento na bandeja do ADF com a face voltada para cima e a margem curta entrando primeiro.
- Carregue até 50 folhas de papel comum na bandeja ADF.
- Digitalize tamanhos de 105 x 148 mm (4,1 x 5,8 pol) de largura a 216 x 368 mm (8,5 x 14,5 pol) de comprimento.
- Digitalize mídia com peso de 52 a 120 g/m^2 (14–32 lb).
- Não carregue cartões-postais, fotografias, itens pequenos, transparências, papel fotográfico ou mídia fina (como recortes de revistas) na bandeja ADF. Coloque esses itens no vidro do scanner.

Usando o vidro do scanner

Ao usar o vidro do scanner:

- Coloque um documento com a face voltada para baixo no canto superior esquerdo do vidro do scanner.
- Digitalize ou copie documentos de até 216 x 355,6 mm (8,5 x 14 pol) de comprimento.
- Copie livros de até 25,3 mm (1 pol) de espessura.

Aprendendo sobre o painel de controle da impressora

Uso do painel de controle da impressora

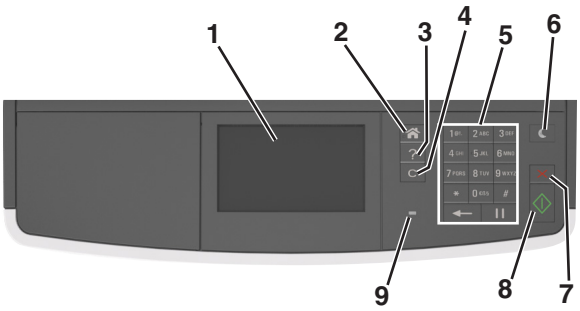

	Utilize	Para
1	Visor	• Exibir mensagens e status da impressora. • Configurar e operar a impressora.
2	Botão Início	Ir para o tela Bem-vindo.
3	Dicas	Abre uma caixa de diálogo da Ajuda sensível.
4	Botão Limpar todos / Redefinir	Redefina as configurações padrão de uma função, como cópia, envio de fax ou digitalizações.
5	Teclado	Inserir números, letras ou símbolos.
6	Botão Suspender	Ativar o Modo de suspensão ou o Modo de hibernação. Para tirar a impressora do Modo de suspensão, experimente uma das ações a seguir: • Pressione qualquer botão de hardware. • Abra uma porta ou tampa. • Envie um trabalho de impressão do computador. • Execute uma reinicialização de ativação, com o interruptor principal.
7	Botão Parar ou Cancelar	Parar toda a atividade da impressora.
8	Botão Enviar	Envia alterações feitas nas configurações da impressora.
9	Luz do indicador	Verificar o status da impressora.

Entendendo as cores das luzes do botão Suspender e do indicador

As cores do botão Suspender e as luzes indicadoras no painel de controle da impressora significam um determinado status ou condição da impressora.

Luz do indicador	Status da impressora
Desligado	A impressora está desligada ou no modo Hibernação.
Verde piscando	A impressora está aquecendo, processando dados ou imprimindo.
Verde sólido	A impressora está ligada, porém ociosa.
Vermelho piscando	A impressora exigir intervenção do usuário.

Luz do botão Suspender	Status da impressora
Desligado	A impressora está desligada, ociosa ou no estado Pronto.
Âmbar sólido	A impressora está no modo de suspensão.
Pisca em âmbar	A impressora está entrando no modo Hibernação ou saindo dele.
Piscando em âmbar por 0,1 segundo e, em seguida, completamente desligada por 1,9 segundo em padrão pulsante	A impressora está no modo Hibernação.

Aprendendo sobre a tela inicial

Quando que a impressora é ligada o visor mostra uma tela básica, chamada de tela inicial. Use os botões e ícones da tela inicial para iniciar uma ação, como copiar, enviar fax ou digitalizar; para abrir a tela de menus; ou para responder mensagens.

Nota: Sua tela inicial pode variar dependendo de suas configurações personalizadas da tela inicial, de sua configuração administrativa e das soluções incorporadas ativas.

Toque em		Para
1	Copiar	Acessar os menus de cópia e fazer cópias.
2	Fax	Acessar os menus de fax e enviar fax.
3	E-mail	Acessar os menus de e-mail e enviar e-mails.
4	FTP	Acessar os menus de FTP (File Transfer Protocol) e digitalizar documentos diretamente para um servidor FTP.
5	Ícone Menu	Acessar os menus da impressora. **Nota:** Esses menus só ficam disponíveis quando a impressora está no estado Pronto.

Toque em		Para
6	Barra de mensagens de status	• Exibir o status atual da impressora, como **`Pronta`** ou **`Ocupada`**. • Mostrar condições de suprimento da impressora, como **`Unidade de criação de imagens baixa`** ou **`Cartucho vazio`**. • Mostrar mensagens de intervenção e instruções sobre como limpá-las.
7	Status/suprimentos	• Exibir um aviso ou mensagem de erro da impressora sempre que a mesma exigir intervenção para continuar processando. • Veja mais informações sobre avisos ou mensagens da impressora e como limpá-los.

Isso também pode aparecer na tela inicial:

Toque em	Para
Pesquisar trabalhos suspensos	Pesquisar trabalhos retidos atuais.
Trabalhos pelo usuário	Acesse os trabalhos de impressão salvos pelo usuário.
Perfis e apps	Acessar perfis e aplicativos.

Recursos

Recurso	Descrição
Alerta de mensagem de serviço	Se uma mensagem de serviço afetar uma função, esse ícone será exibido e a luz vermelha do indicador piscará.
Aviso	Se ocorrer um erro, esse ícone será exibido.
Endereço IP da impressora Exemplo: **`123.123.123.123`**	O endereço IP da impressora se encontra no canto superior esquerdo da tela inicial (ele consiste em quatro conjuntos de números separados por pontos). Ao acessar Embedded Web Server, você pode usar o endereço IP para visualizar e configurar remotamente a impressora, mesmo se você não estiver próximo a ela.

Uso dos botões da tela de toque

Nota: Sua tela inicial pode variar dependendo de suas configurações personalizadas da tela inicial, de sua configuração administrativa e das soluções incorporadas ativas.

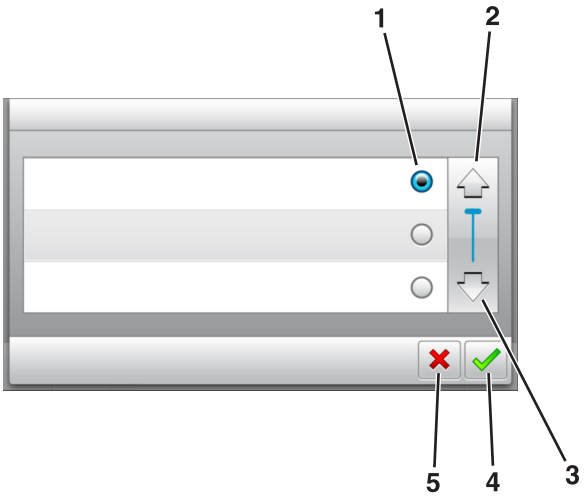

	Toque em	Para
1	Botão de opção	Selecione ou limpe um item.
2	Seta para cima	Navegar para cima.
3	Seta para baixo	Navegar para baixo.
4	Botão Aceitar	Salvar uma definição.
5	botão Cancelar	• Cancelar uma ação ou uma seleção. • Retornar à tela anterior.

Toque em	Para
	Retornar à tela Bem-vindo.
	Abrir a caixa de diálogo Ajuda sensível ao contexto no painel de controle da impressora.
	Role para a esquerda.
	Role para a direita.

Configurando e utilizando os aplicativos da tela inicial

Notas:

- A tela Bem-vindo, os ícones e os botões podem variar de acordo com as definições de personalização da tela Bem-vindo, configuração administrativa e aplicativos incorporados ativos.
- Pode haver soluções e aplicativos adicionais disponíveis para compra. Para obter mais informações, visite **http://support.lexmark.com** ou entre em contato com o local onde a impressora foi adquirida.

Localização do endereço IP do computador

Para usuários do Windows

1. Na caixa de diálogo Executar, digite **`cmd`** para abrir o prompt de comando.
2. Digite **`ipconfig`** e procure o endereço IP.

Para usuários do Macintosh

1. Em Preferências do sistema no menu da Apple, selecione **Rede**.
2. Selecione suas configurações e clique em **Avançado** > **TCP/IP**.
3. Procure o Endereço IP.

Localizando o endereço IP da impressora

Nota: Certifique-se que a impressora está conectada a uma rede ou a um servidor de impressão.

Você pode encontrar o endereço P da impressora:

- No canto superior esquerdo da tela inicial da impressora.
- Na seção TCP/IP do menu Rede/Portas.
- Imprimindo uma página de configuração de rede ou de definições de menu e, em seguida, localizando a seção TCP/IP.

Nota: Um endereço IP é exibido como quatro conjuntos de números separados por pontos, por exemplo, 123.123.123.123.

Acesso ao Servidor da Web Incorporado

Embedded Web Server é a página da impressora na Internet que permite visualizar e configurar remotamente as definições da impressora mesmo quando você não está fisicamente perto dela.

1. Obtenha o endereço IP da impressora:
   - Na tela Bem-vindo do painel de controle da impressora
   - Na seção TCP/IP do menu Rede/Portas

- Imprimindo uma página de configuração de rede ou de definições de menu e, em seguida, localizando a seção TCP/IP

Nota: um endereço IP é exibido como quatro conjuntos de números separados por pontos, por exemplo, **123.123.123.123**.

2 Abra o navegador da Internet e digite o endereço IP da impressora no campo de endereço.

3 Pressione **Enter**.

Nota: Se você estiver usando um servidor proxy, desative-o temporariamente para carregar a página da Web corretamente.

Personalização da tela inicial

1 Abra o navegador da Internet e digite o endereço IP da impressora no campo de endereço.

Nota: Veja o endereço IP da impressora na tela Bem-vindo da impressora. O endereço IP é exibido como quatro conjuntos de números separados por pontos, por exemplo, 123.123.123.123.

2 Experimente uma ou mais das seguintes opções:

- Mostrar ou ocultar os ícones das funções básicas da impressora.
  - a Clique em **Configurações** >> **Configurações gerais** >> **Personalização da tela inicial**.
  - b Marque as caixas de seleção para especificar quais ícones são exibidos na tela inicial impressora.

    Nota: Se você desmarcar a caixa de seleção ao lado de um ícone, ele não será exibido na tela inicial.
  - c Clique em **Enviar**.
- Personalizar o ícone de um aplicativo. Para obter mais informações, consulte ou " Localizando informações sobre os aplicativos da tela inicial" na página 21 consulte a documentação fornecida com o aplicativo.

Aprendendo os diferentes aplicativos

Use	Para
Cópia de cartão	Digitaliza e imprime frente e verso de um cartão em uma única página. Para obter mais informações, consulte " Configurando o Card Copy" na página 22.
Fax	Digitaliza um documento e o envia para um número de fax. Para obter mais informações, consulte " Fax" na página 102.
Forms and Favorites	Encontre rapidamente e imprima os formulários on-line usados com frequência diretamente na tela inicial da impressora. Para obter mais informações, consulte " Configuração de Forms and Favorites" na página 21.
Envio Múltiplo	Digitaliza um documento e o envia para vários destinos. Para obter mais informações, consulte " Configurando o Multi Send" na página 23.
MyShortcut	Cria atalhos diretamente na tela inicial da impressora. Para obter mais informações, consulte " Usando o Meu atalho" na página 23.
Scan to E-mail	Digitaliza um documento e o envia para um endereço de e-mail. Para obter mais informações, consulte " Enviando e-mails" na página 95.
Scan to Computer	Digitaliza um documento e o salva na pasta predefinida no computador host. Para obter mais informações, consulte " Configuração de Digitalizar para o computador" na página 128.

Use	Para
Scan to FTP	Digitaliza os documentos diretamente para um servidor de FTP (File Transfer Protocol). Para obter mais informações, consulte " Digitalizando para um endereço FTP" na página 126.
Scan to Network	Digitaliza um documento e o envia para uma pasta de rede compartilhada. Para obter mais informações, consulte " Configuração de Scan to Network" na página 24.

Ativando os aplicativos da tela inicial

Localizando informações sobre os aplicativos da tela inicial

A impressora vem com aplicativos pré-instalados na tela inicial. Antes de usá-los, primeiramente, você deve ativar e configurar os aplicativos usando o Servidor Web incorporado. Para obter mais informações sobre como acessar o Servidor Web incorporado, consulte " Acesso ao Servidor da Web Incorporado" na página 19.

Para obter mais informações sobre como configurar e utilizar os aplicativos da tela inicial faça o seguinte:

1. Vá para **http://support.lexmark.com**.
2. Clique em **Software e soluções** e, em seguida, selecione uma das opções a seguir.
   - **Scan to Network**—esta opção permite localizar informações sobre o aplicativo Scan to Network.
   - **Outros aplicativos**—esta opção permite localizar informações sobre os outros aplicativos.
3. Clique na guia **Manuais** e selecione o documento para o aplicativo da tela inicial.

Configuração de Forms and Favorites

Nota: Uma versão mais recente deste *Guia do usuário* pode conter um link direto para o *Guia do administrador* deste aplicativo. Para verificar se há atualizações deste *Guia do usuário*, acesse **http://support.lexmark.com**.

Use	Para
	Simplificar e aprimorar os processos de trabalho, de forma que você encontre rapidamente e imprima os formulários on-line usados com frequência diretamente na tela inicial. **Nota:** A impressora deve ter permissão para acessar a pasta de rede, o website do FTP ou o site na Web onde o marcador está armazenado. No computador onde o marcador estiver armazenado, use definições de compartilhamento, segurança e firewall para permitir que a impressora tenha pelo menos acesso de *leitura*. Para obter ajuda, consulte a documentação fornecida com o sistema operacional.

1. Abra o navegador da Internet e digite o endereço IP da impressora no campo de endereço.

   Nota: Veja o endereço IP da impressora na tela Bem-vindo da impressora. O endereço IP é exibido como quatro conjuntos de números separados por pontos, por exemplo, 123.123.123.123.
2. Clique em **Configurações** > **Apps** > **Gerenc. de apps** > **Forms and Favorites**.
3. Clique em **Adicionar** e, em seguida, ajuste as definições.

   Notas:

   - Passe o mouse sobre o campo para ver a ajuda ao seu lado e obter uma descrição da definição.

- Para certificar-se que as definições de localização do marcador estão corretas, digite o endereço IP correto do computador host no qual o marcador está localizado. Para obter mais informações sobre como obter o endereço IP de um computador host, consulte " Localização do endereço IP do computador" na página 19.
- Certifique-se que a impressora possui os direitos de acesso para a pasta onde o marcador está localizado.

4 Clique em **Aplicar**.

Para usar o aplicativo, toque em **Forms and Favorites** na tela inicial da impressora e navegue pelas categorias de formulário ou pesquise formulários por número, nome ou descrição do formulário.

Configurando o Card Copy

Nota: Uma versão mais recente deste *Guia do usuário* pode conter um link direto para o *Guia do administrador* deste aplicativo. Para verificar se há atualizações deste *Guia do usuário*, acesse **http://support.lexmark.com**.

Use	Para
	Copie rapidamente e facilmente cartões de seguro, identificação e outros itens do tamanho de cartões. É possível digitalizar e imprimir os dois lados de um cartão em uma única página, economizando papel e exibindo as informações do cartão de uma forma mais conveniente.

1 Abra o navegador da Internet e digite o endereço IP da impressora no campo de endereço.

   Nota: Veja o endereço IP da impressora na tela Bem-vindo da impressora. O endereço IP é exibido como quatro conjuntos de números separados por pontos, por exemplo, 123.123.123.123.

2 Clique em **Configurações** > **Aplicativos** > **Gerenciamento de aplicativos** > **Cópia de cartão**.

3 Altere as opções de digitalização padrão, se necessário.
   - **Bandeja padrão** - selecione a bandeja padrão a ser usada para impressão de imagens digitalizadas.
   - **Número padrão de cópias** - especifique o número de cópias que devem ser impressas automaticamente quando o aplicativo for usado.
   - **Configuração de contraste padrão** - especifique uma definição para aumentar ou diminuir o nível de contraste quando uma cópia do cartão digitalizado for impressa. Selecione **O melhor para o conteúdo** se você quiser que a impressora ajuste o contraste automaticamente.
   - **Configuração de escala padrão** - defina o tamanho do cartão digitalizado quando impresso. A configuração padrão é 100% (tamanho completo).
   - **Definição de resolução** - Ajuste a qualidade do cartão digitalizado.

     Notas:

     – Quando digitalizar um cartão, certifique-se de que a resolução de digitalização não ultrapasse 200 dpi para digitalização colorida e 400 dpi para digitalização em preto-e-branco.

  - Quando digitalizar vários cartões, certifique-se de que a resolução de digitalização não ultrapasse 150 dpi para digitalização colorida e 300 dpi para digitalização em preto-e-branco.
- **Imprimir bordas** - selecione esta opção para imprimir a imagem digitalizada com uma borda ao seu redor.

4 Clique em **Aplicar**.

Para usar o aplicativo, toque em **Card Copy** na tela inicial e siga as instruções.

Usando o Meu atalho

Nota: Uma versão mais recente deste *Guia do usuário* pode conter um link direto para o *Guia do administrador* deste aplicativo. Para verificar se há atualizações deste *Guia do usuário*, acesse http://support.lexmark.com.

Use	Para
	Crie atalhos na tela inicial da impressora, com as configurações de até 25 trabalhos frequentemente usados de cópia, fax ou e-mail.

Para usar o aplicativo, toque em **Meu atalho** e siga as instruções no visor da impressora.

Configurando o Multi Send

Nota: Uma versão mais recente deste *Guia do usuário* pode conter um link direto para o *Guia do administrador* deste aplicativo. Para verificar se há atualizações deste *Guia do usuário*, acesse http://support.lexmark.com.

Use	Para
	Digitalize um documento e o envie para vários destinos. **Nota:** Verifique se há espaço suficiente no disco rígido da impressora.

1 Abra o navegador da Internet e digite o endereço IP da impressora no campo de endereço.

   Nota: Veja o endereço IP da impressora na tela Bem-vindo da impressora. O endereço IP da impressora é exibido como quatro conjuntos de números separados por pontos, por exemplo, 123.123.123.123.

2 Clique em **Configurações** > **Apps** > **Gerenc. de apps** > **Multi Send**.

3 Na seção Perfis, clique em **Adicionar** e, em seguida, personalize as configurações.

   Notas:

   - Passe o mouse sobre o campo para ver a ajuda ao seu lado e obter uma descrição da definição.

- Se você selecionar **FTP** ou **Pasta compartilhada** como um destino, então certifique-se que as configurações do local de destino estão corretas. Digite o endereço IP correto do computador host no qual o destino especificado está localizado. Para obter mais informações sobre como obter o endereço IP de um computador host, consulte " Localização do endereço IP do computador" na página 19.

4 Clique em **Aplicar**.

Para usar o aplicativo, toque em **Multi Send** na tela inicial e siga as instruções no visor da impressora.

Configuração de Scan to Network

Nota: Uma versão mais recente deste *Guia do usuário* pode conter um link direto para o *Guia do administrador* deste aplicativo. Para verificar se há atualizações deste *Guia do usuário*, acesse **http://support.lexmark.com**.

Use	Para
	Digitaliza um documento e o envia para uma pasta de rede compartilhada. É possível definir até 30 destinos de pasta exclusivos. **Notas:** • A impressora deve ter permissão para gravar nos destinos. No computador onde o destino está especificado, use as configurações de compartilhamento, segurança e firewall para permitir que a impressora tenha pelo menos um acesso de *gravação*. Para obter ajuda, consulte a documentação fornecida com o sistema operacional. • O ícone Scan to Network aparece apenas quando um ou mais destinos são definidos.

1 Abra o navegador da Internet e digite o endereço IP da impressora no campo de endereço.

Nota: Veja o endereço IP da impressora na tela Bem-vindo da impressora. O endereço IP é exibido como quatro conjuntos de números separados por pontos, por exemplo, 123.123.123.123.

2 Execute um dos seguintes procedimentos:
- Clique em **Configurar digitalização para rede** > **Clique aqui**.
- Clique em **Configurações** > **Aplicativos** > **Gerenciamento de aplicativos** > **Digitalizar para rede**.

3 Especifique os destinos e personalize as configurações.

Notas:

- Passe o mouse sobre o campo para ver a ajuda ao seu lado e obter uma descrição da definição.
- Para certificar-se que as definições de localização do destino estão corretas, digite o endereço IP correto do computador host no qual o destino está localizado. Para obter mais informações sobre como obter o endereço IP de um computador host, consulte " Localização do endereço IP do computador" na página 19.
- Certifique-se que a impressora possui os direitos de acesso para a pasta onde o destino está localizado.

4 Clique em **Aplicar**.

Para usar o aplicativo, toque em **Scan to Network** na tela inicial e siga as instruções no visor da impressora.

Configuração do Remote Operator Panel

Este aplicativo permite interagir com o painel de controle remoto da impressora, mesmo se você não estiver fisicamente próximo da impressora de rede. No computador, é possível ver o status da impressora, liberar os trabalhos de impressão suspensos, criar marcadores e executar outras tarefas relacionadas à impressão que.

1. Abra o navegador da Internet e digite o endereço IP da impressora no campo de endereço.

   Nota: Veja o endereço IP da impressora na tela Bem-vindo da impressora. O endereço IP é exibido como quatro conjuntos de números separados por pontos, por exemplo, 123.123.123.123.

2. Clique em **Configurações** > **Configs painel operador remt.**.
3. Marque a caixa de seleção **Ativado** e, em seguida, personalize as configurações.
4. Clique em **Enviar**.

Para usar o aplicativo, clique em **Painel do operador remoto** > **Iniciar o Applet VNC**.

Exportação ou importação de uma configuração

Você pode exportar as definições de configuração para um arquivo de texto e importar esse arquivo a fim de aplicar as definições em outras impressoras.

1. Abra o navegador da Internet e digite o endereço IP da impressora no campo de endereço.

   Nota: Veja o endereço IP na tela inicial da impressora. O endereço IP é exibido como quatro conjuntos de números separados por pontos, por exemplo, 123.123.123.123.

2. Exporteou importe um arquivo de configuração para um ou vários aplicativos.

Para um aplicativo

a. Navegue para:
   Configurações > **Aplicativos** > **Gerenc. de aplicativos** > selecione um aplicativo > **Configurar**
b. Exporte ou importe o arquivo de configuração.

   Notas:

   - Se ocorrer um erro **`JVM sem memória`**, você deverá repetir a exportação até o arquivo de configuração ser salvo.
   - Se o tempo limite se esgotar e uma tela em branco for exibida, você deverá atualizar o navegador e, em seguida, clicar em **Aplicar**.

Para vários aplicativos

a. Clique em **Configurações** > **Importar/Exportar**.
b. Exporte ou importe o arquivo de configuração.

   Nota: Ao importar um arquivo de configuração, clique em **Enviar** para concluir o processo.

Configuração adicional da impressora

Instalando opções internas

ATENÇÃO—RISCO DE CHOQUE: Se você for acessar a placa de controle ou instalar hardware opcional ou dispositivos de memória algum tempo após configurar a impressora, desligue a impressora e desconecte o cabo de energia da eletricidade antes de continuar. Se houver outros dispositivos conectados à impressora, desligue-os também e desconecte os cabos que vão para a impressora.

Opções internas disponíveis

- Cartão de memória
  - DDR3 DIMM
  - Memória Flash
    - Fontes
    - Placas de firmware
      - Códigos de barra dos formulários
      - Prescribe
      - IPDS
      - PrintCryption
- Disco rígido da impressora[1]
- Portas de Soluções Internas (ISPs) da Lexmark™
  - Interface paralela 1284-B
  - Servidor de impressão sem fio MarkNet™ N8350 802.11 b/g/n[1]
  - Servidor de impressão sem fio MarkNet N8352 802.11 b/g/n[2]
  - Interface de fibra MarkNet N8130 10/100
  - Placa de interface serial RS-232-C

[1] Esta opção interna está disponível apenas nos modelos de impressora MX510, MX511 e MX517.

[2] Esta opção interna está disponível apenas nos modelos de impressora MX410 e MX417.

Acesso à placa de controle

ATENÇÃO—RISCO DE CHOQUE: Se você for acessar a placa do controlador ou instalar hardware opcional ou dispositivos de memória algum tempo após configurar a impressora, desligue a impressora e desconecte o cabo de energia da eletricidade antes de continuar. Se houver outros dispositivos conectados à impressora, desligue-os também e desconecte os cabos que vão para a impressora.

1 Abra a porta de acesso à placa de controle.

2 Abra a blindagem da placa de controle usando a alça verde.

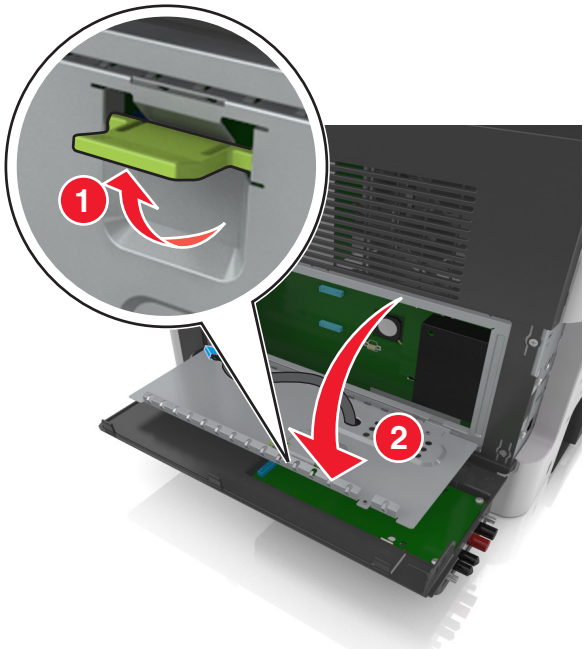

3 Use a ilustração a seguir para localizar o conector apropriado.

Aviso — Danos potenciais: Os componentes eletrônicos da placa do controlador são facilmente danificados pela eletricidade estática. Toque em alguma parte metálica da impressora antes de tocar em qualquer conector ou componente eletrônico da placa de controle.

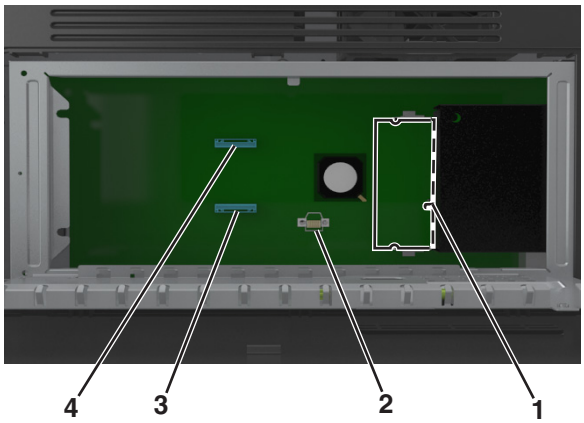

1	Conector do cartão de memória
2	Conector da placa opcional
3	Conector do disco rígido da impressora
4	Conector da porta interna de soluções Lexmark

4 Feche a blindagem e, em seguida, a porta de acesso.

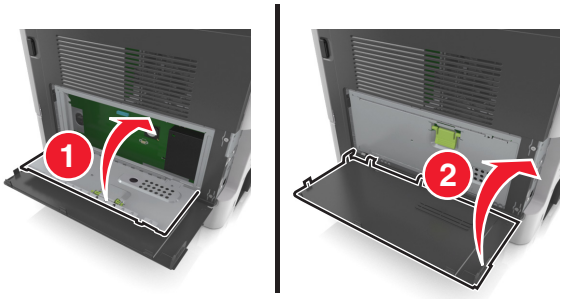

Instalação de um cartão de memória

ATENÇÃO—RISCO DE CHOQUE: Se você for acessar a placa do controlador ou instalar hardware opcional ou dispositivos de memória algum tempo após configurar a impressora, desligue a impressora e desconecte o cabo de energia da eletricidade antes de continuar. Se houver outros dispositivos conectados à impressora, desligue-os também e desconecte os cabos que vão para a impressora.

Aviso — Danos potenciais: Os componentes eletrônicos da placa de controle são facilmente danificados pela eletricidade estática. Toque em alguma parte metálica da impressora antes de tocar em qualquer conector ou componente eletrônico da placa de controle.

Nota: Um cartão de memória opcional pode ser adquirido separadamente e conectado à placa do controlador.

1 Acesse a placa do controlador.

Para obter mais informações, consulte " Acesso à placa de controle" na página 27.

2 Desembale o cartão de memória.

Aviso — Danos potenciais: Não toque nos pontos de conexão nas extremidades do cartão. Isso poderá causar danos.

3 Alinhe o entalhe (1) do cartão de memória com a saliência (2) do conector.

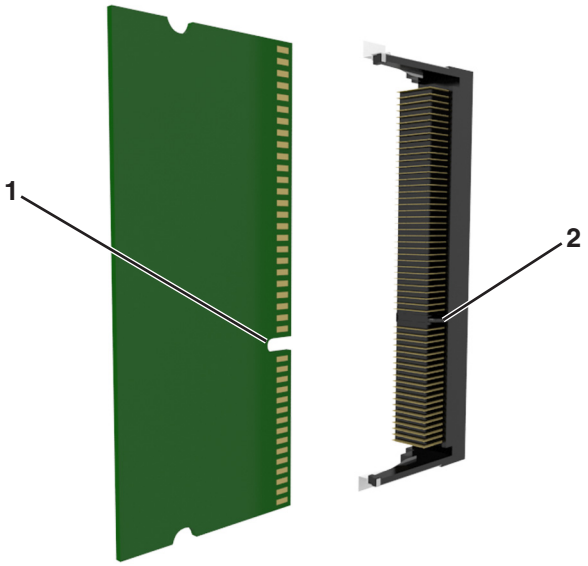

4 Empurre o cartão de memória em ângulo reto com o conector e depois empurre o cartão de memória na direção da parede da placa do controlador até emitir um *clique*, indicando que encaixou no lugar.

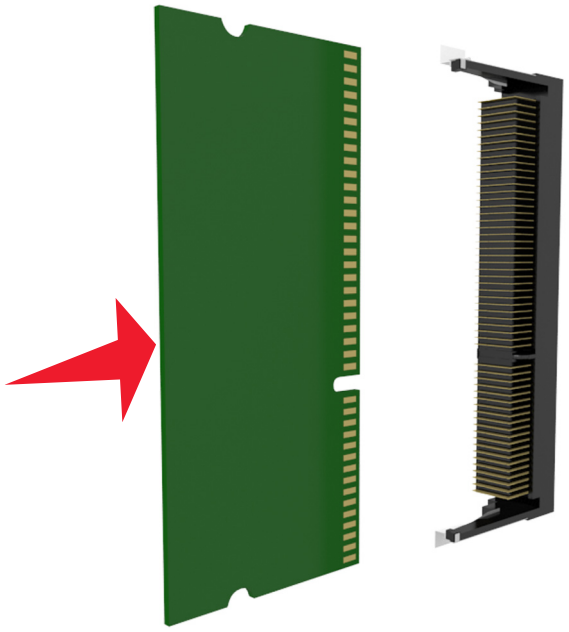

5 Feche a blindagem da placa de controle e, em seguida, a porta de acesso da placa de controle.

Nota: Se o software da impressora e quaisquer opções de hardware estiverem instalados, talvez seja necessário adicionar manualmente as opções no driver da impressora para que fiquem disponíveis para os trabalhos de impressão. Para obter mais informações, consulte " Adicionar opções disponíveis ao driver de impressão" na página 46.

Instalação de uma placa opcional

ATENÇÃO—RISCO DE CHOQUE: Se você for acessar a placa do controlador ou instalar hardware opcional ou dispositivos de memória algum tempo após configurar a impressora, desligue a impressora e desconecte o cabo de alimentação da tomada elétrica antes de continuar. Se houver outros dispositivos conectados à impressora, desligue-os também e desconecte os cabos que vão para a impressora.

Aviso — Danos potenciais: Os componentes eletrônicos da placa do controlador são facilmente danificados pela eletricidade estática. Toque em uma superfície metálica da impressora antes de tocar em qualquer conector ou componente eletrônico da placa do controlador.

1. Acesse a placa do controlador.

   Para obter mais informações, consulte " Acesso à placa de controle" na página 27.

2. Abra a embalagem da placa opcional.

   Aviso — Danos potenciais: Evite tocar nos pontos de conexão nas extremidades da placa. Isso poderá causar danos.

3. Segurando a placa pelas laterais, alinhe os pinos de plástico (1) da placa com os orifícios (2) na placa do controlador.

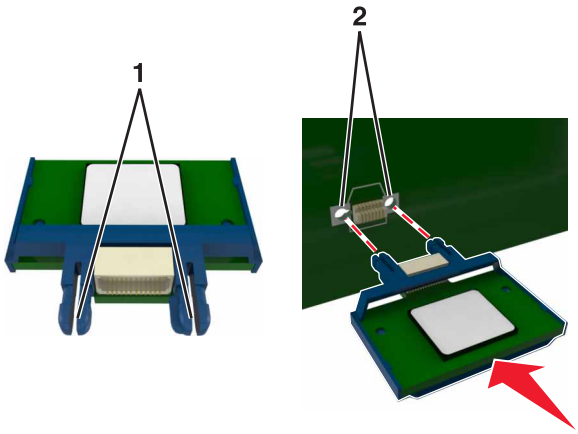

4 Pressione a placa firmemente no lugar.

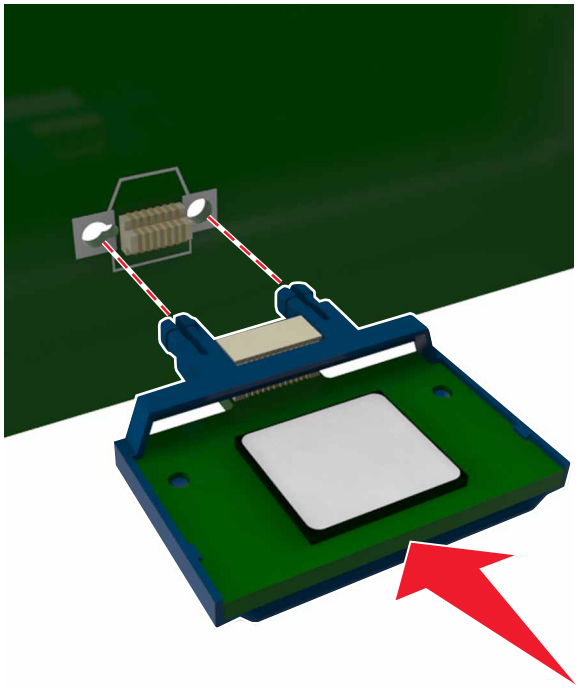

Aviso — Danos potenciais: A instalação incorreta da placa pode causar danos à placa e à placa do controlador.

Nota: Todo o comprimento do conector na placa deve tocar e ficar encostado no painel do controlador.

Instalando uma Porta de soluções interna

A placa de controle suporta uma Porta de soluções interna (ISP) opcional da Lexmark.

Nota: Essa tarefa requer uma chave de fenda de ponta chata.

ATENÇÃO—RISCO DE CHOQUE: Se você for acessar a placa do controlador ou instalar hardware opcional ou dispositivos de memória algum tempo após configurar a impressora, desligue a impressora e desconecte o cabo de energia da eletricidade antes de continuar. Se houver outros dispositivos conectados à impressora, desligue-os também e desconecte os cabos que vão para a impressora.

Aviso — Danos potenciais: Os componentes eletrônicos da placa de controle são facilmente danificados pela eletricidade estática. Toque em uma superfície metálica da impressora antes de tocar em qualquer conector ou componente eletrônico da placa de controle.

1 Abra a porta de acesso à placa de controle.

2 Pressione suavemente o batente no lado esquerdo da porta de acesso e deslize a porta de acesso para a esquerda para removê-la.

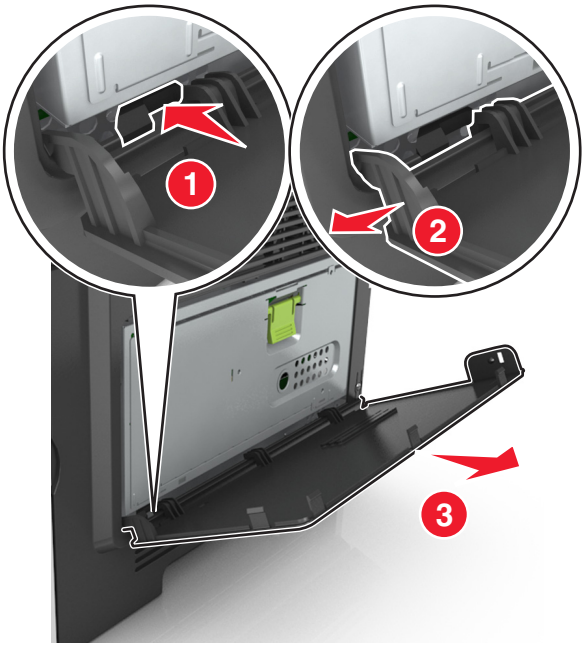

3 Desembale o kit ISP.

Nota: Certifique-se de remover e descartar o pequeno cabo anexado no conector branco.

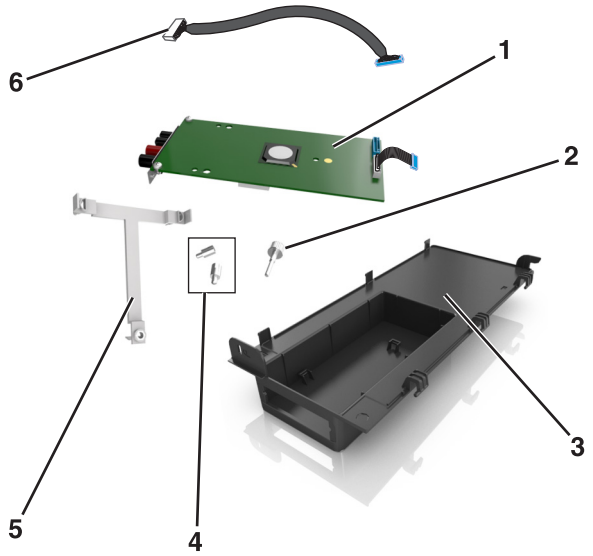

1	Solução ISP
2	Parafuso para prender a ISP no suporte.
3	Tampa exterior da ISP
4	Parafusos para prender o suporte de metal da ISP no compartimento da impressora
5	Suporte de plástico
6	Cabo ISP longo

4 Coloque o suporte plástico dentro da tampa exterior da ISP até que ela se *encaixe* no lugar.

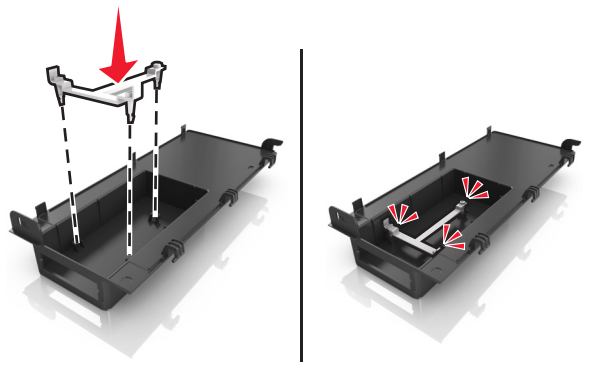

5 Deslize e empurre a solução ISP para o suporte de plástico.

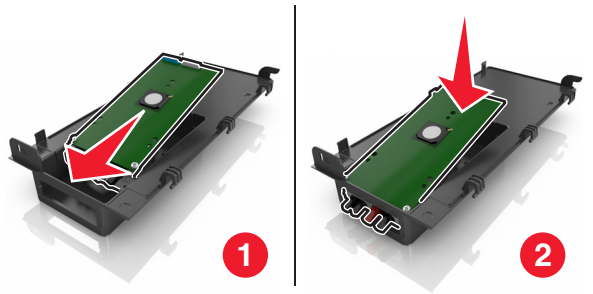

6 Prenda a solução ISP no suporte de plástico usando um parafuso longo.

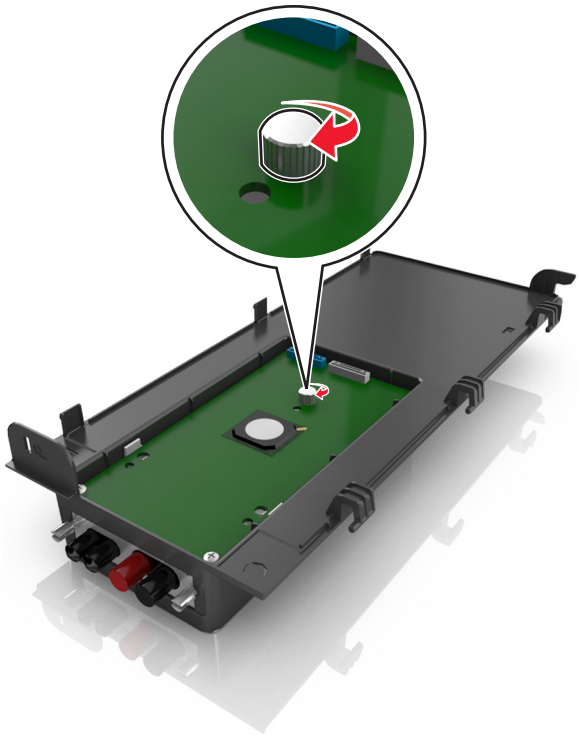

7 Aperte os dois parafusos na extremidade da solução ISP.

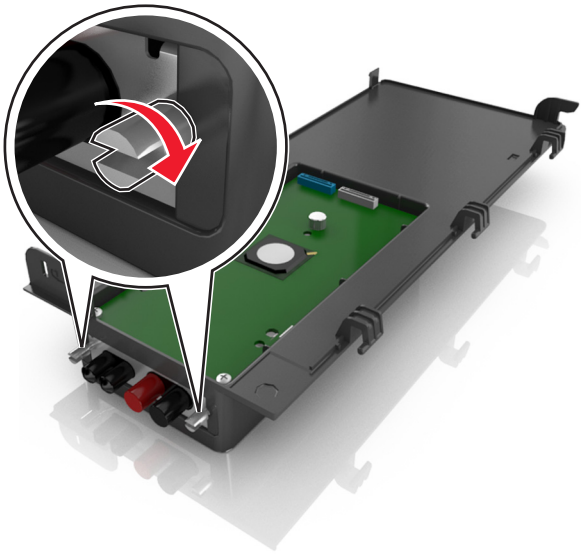

8 Prenda o plugue branco do cabo de interface da solução ISP no receptáculo branco na ISP.

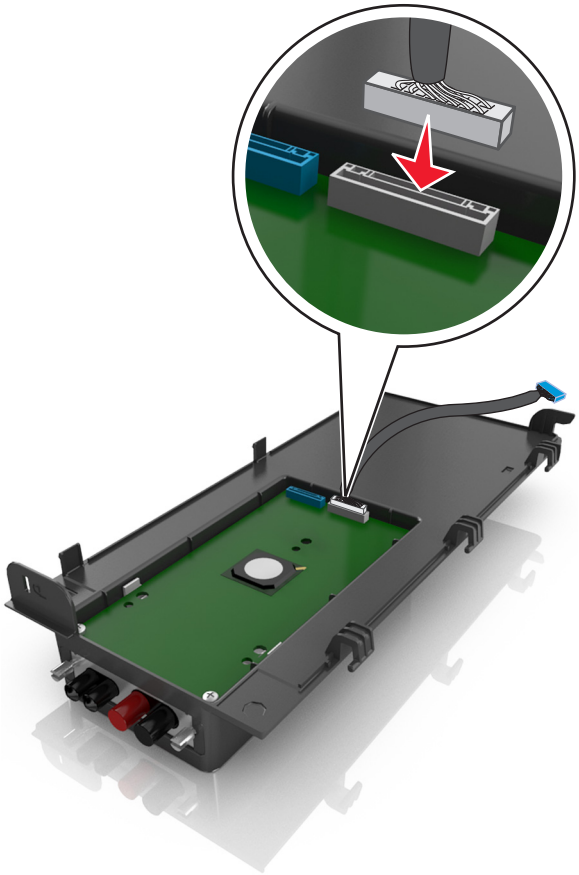

9 Fixe a tampa exterior da ISP em um ângulo inserindo primeiro as dobradiças da esquerda.

10 Abaixe o resto da tampa e deslize a tampa para a direita.

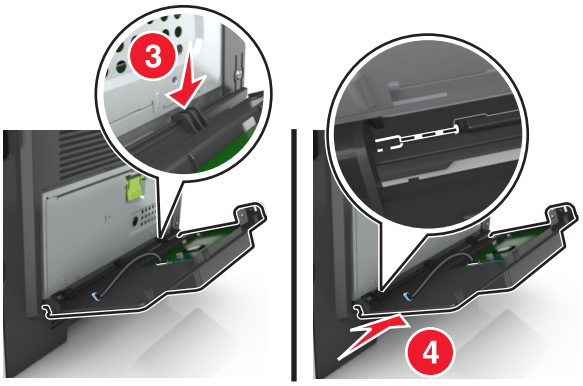

11 Passe o cabo ISP pela blindagem da placa de controle.

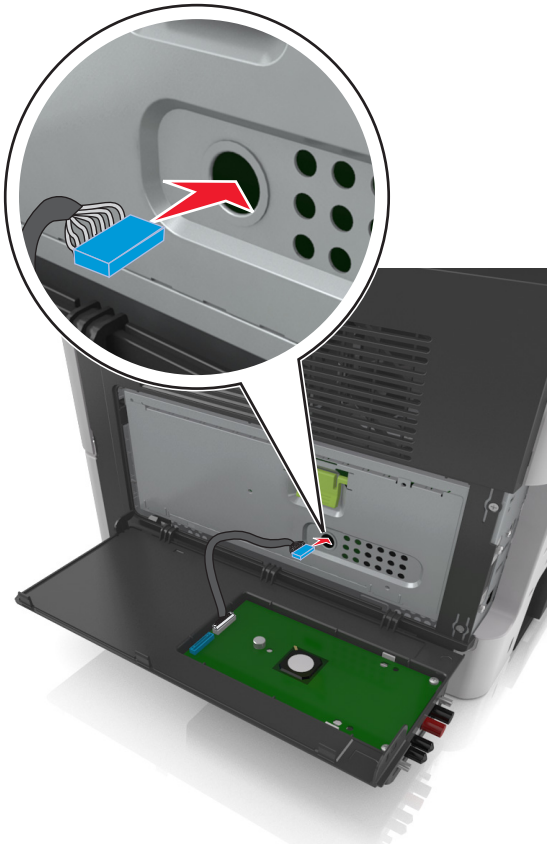

12 Abra a blindagem usando a alça verde.

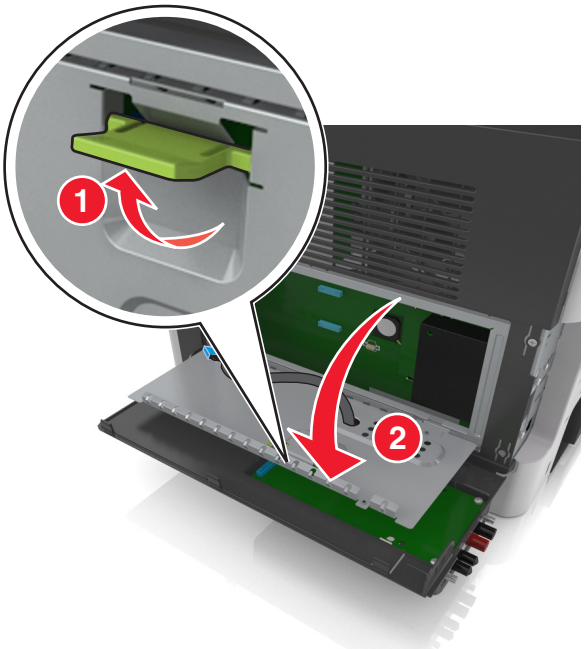

13 Prenda o plugue azul do cabo de interface da solução ISP no receptáculo azul da placa de controle.

Nota: Se tiver instalado um disco rígido, será necessário removê-lo. Para obter mais informações, consulte " Removendo um disco rígido da impressora" na página 41. Para reinstalar o disco rígido da impressora, consulte " Instalando um disco rígido na impressora" na página 38.

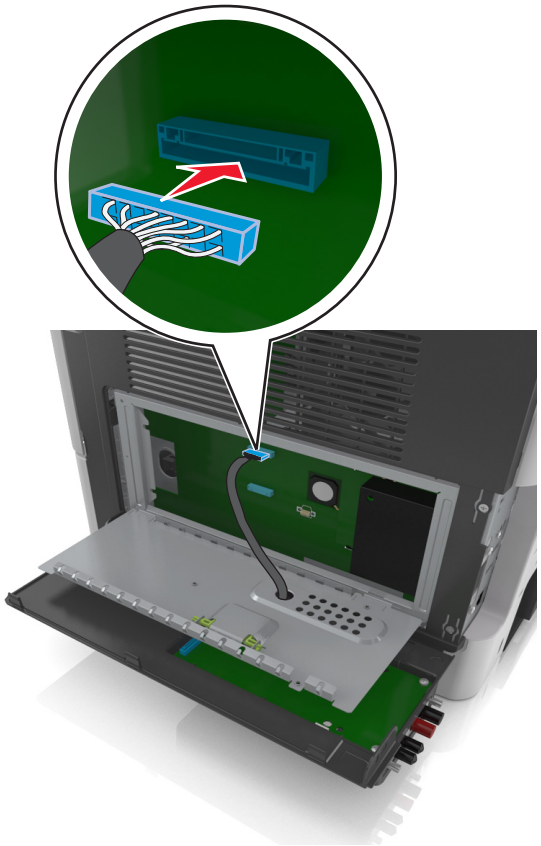

14 Feche a blindagem.

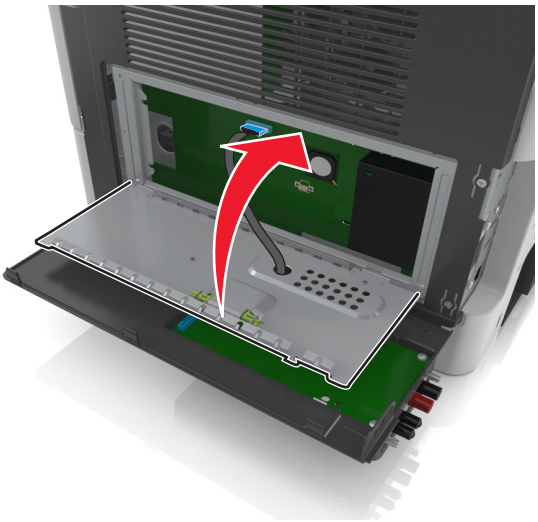

15 Feche a tampa exterior da ISP.

Nota: Quando o software da impressora e quaisquer opções de hardware estiverem instaladas, talvez seja necessário adicionar manualmente as opções no driver da impressora para que elas fiquem disponíveis para os trabalhos de impressão. Para obter mais informações, consulte " Adicionar opções disponíveis ao driver de impressão" na página 46.

Instalando um disco rígido na impressora

ATENÇÃO—RISCO DE CHOQUE: Se você for acessar a placa do controlador ou instalar hardware opcional ou dispositivos de memória algum tempo após configurar a impressora, desligue a impressora e desconecte o cabo de energia da eletricidade antes de continuar. Se houver outros dispositivos conectados à impressora, desligue-os também e desconecte os cabos que vão para a impressora.

Aviso — Danos potenciais: Os componentes eletrônicos da placa de controle são facilmente danificados pela eletricidade estática. Toque em uma superfície metálica da impressora antes de tocar em qualquer conector ou componente eletrônico da placa de controle.

1 Acesso à placa de controle.

Para obter mais informações, consulte " Acesso à placa de controle" na página 27.

2 Desembale o disco rígido da impressora.

3 Instale o disco rígido da impressora na placa de controle.

Aviso — Danos potenciais: Segure apenas as extremidades do conjunto da placa de circuito impresso. Não toque ou pressione o centro do disco rígido da impressora. Isso poderá causar danos.

a Usando uma chave de fenda de ponta chata, solte os parafusos.

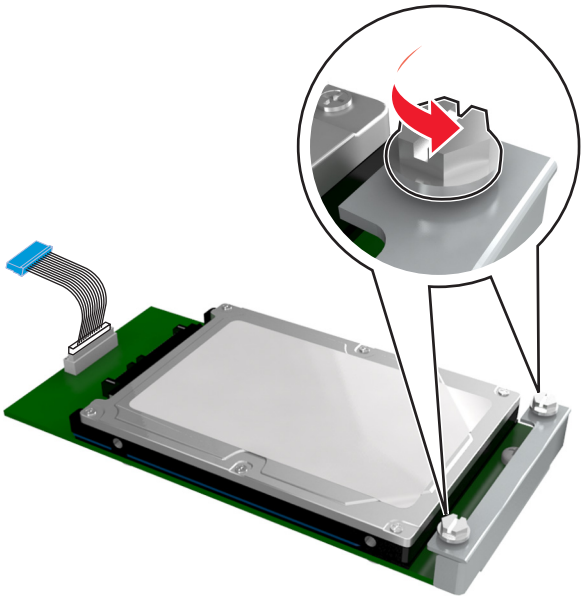

b Insira o plugue do cabo de interface do disco rígido no receptáculo da placa de controle.

Nota: O plugue e receptáculo possuem códigos de cores azuis.

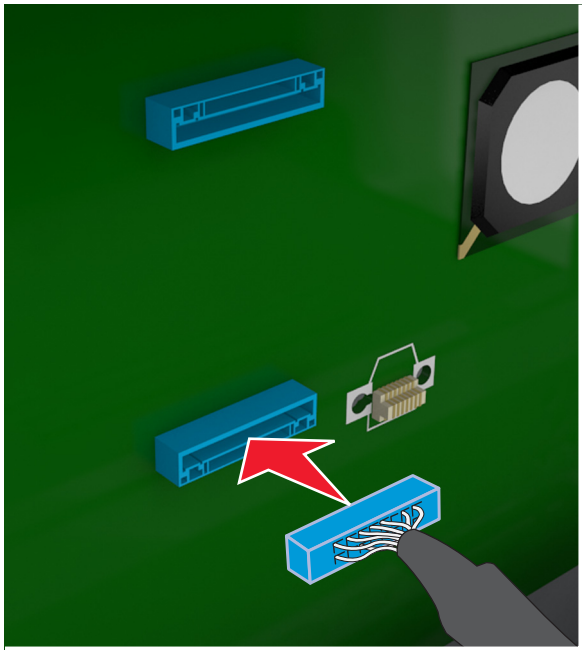

c Alinhe os parafusos do disco rígido da impressora com os slots do suporte da placa de controle e, em seguida, deslize o disco rígido da impressora nos suportes.

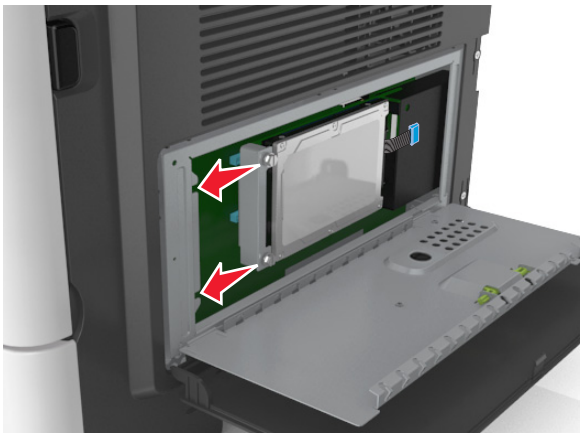

d Aperte os dois parafusos.

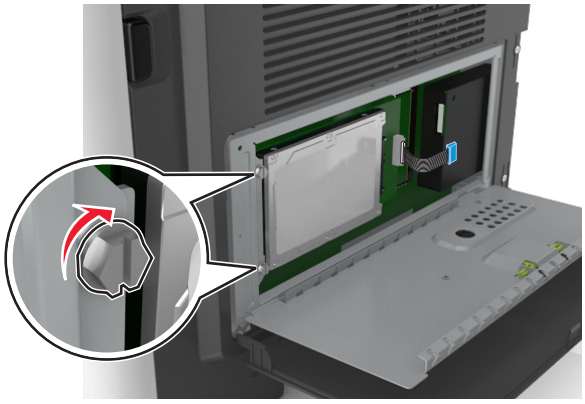

4 Feche a blindagem da placa de controle e, em seguida, feche a porta de acesso da placa de controle.

Nota: Quando o software da impressora e quaisquer opções de hardware estiverem instaladas, talvez seja necessário adicionar manualmente as opções no driver da impressora para que elas fiquem disponíveis para os trabalhos de impressão. Para obter mais informações, consulte " Adicionar opções disponíveis ao driver de impressão" na página 46.

Removendo um disco rígido da impressora

Aviso — Danos potenciais: Os componentes eletrônicos da placa de controle são facilmente danificados pela eletricidade estática. Toque em uma superfície metálica da impressora antes de tocar em qualquer conector ou componente eletrônico da placa de controle.

1 Acesso à placa de controle.

   Para obter mais informações, consulte " Acesso à placa de controle" na página 27.

   Nota: Essa tarefa requer uma chave de fenda de ponta chata.

2 Remova os parafusos que prendem o disco rígido da impressora ao suporte da placa de controle.

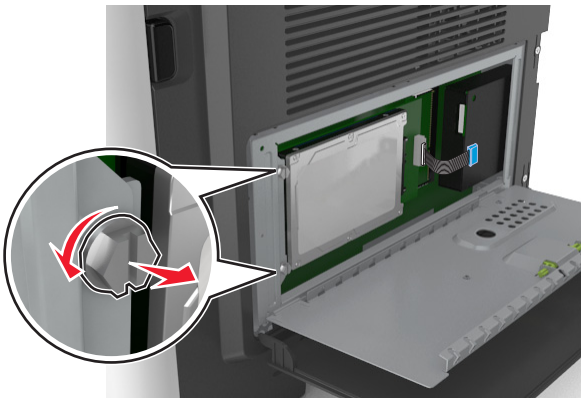

3 Desconecte o cabo de interface do disco rígido da impressora do receptáculo na placa de controle, deixando o cabo conectado ao disco rígido da impressora. Para desconectar o cabo, aperte a pá no plugue do cabo de interface para soltar a trava antes de retirar o cabo.

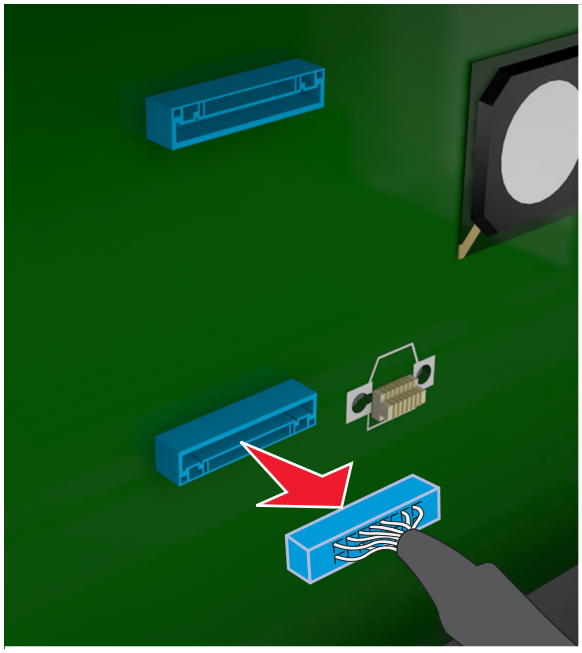

4 Segure o disco rígido da impressora pelas bordas e remova-o da impressora.

5 Feche a blindagem da placa de controle e, em seguida, feche a porta de acesso.

Opções de instalação de hardware

Ordem de instalação

ATENÇÃO—RISCO DE FERIMENTO: A impressora pesa mais do que 18 kg (40 lb) e são necessárias duas ou mais pessoas para carregá-la com segurança.

ATENÇÃO—RISCO DE CHOQUE: Se você for acessar a placa do controlador ou instalar hardware opcional ou dispositivos de memória algum tempo após configurar a impressora, desligue a impressora e desconecte o cabo de energia da eletricidade antes de continuar. Se houver outros dispositivos conectados à impressora, desligue-os também e desconecte os cabos que vão para a impressora.

ATENÇÃO—RISCO DE TOMBAMENTO: As configurações de montagem em piso exigem mobília adicional para garantir a estabilidade. Se você estiver usando diferentes opções de entrada, deverá usar o suporte ou a base da impressora. Se adquiriu uma impressora multifuncional (MFP) que digitaliza, copia e envia fax, talvez necessite de um novo móvel para ela. Para obter mais informações, consulte **www.lexmark.com/multifunctionprint**.

Instale a impressora e as opções de hardware adquiridas na seguinte ordem:

- Suporte da impressora
- Bandeja opcional para 250 ou 550 folhas
- Impressora

Para obter mais informações sobre como instalar o suporte da impressora, a bandeja opcional para 250 ou 550 folhas ou o espaçador, consulte a folha de configuração fornecida com a opção.

Instalando bandejas opcionais

ATENÇÃO—RISCO DE FERIMENTO: A impressora pesa mais do que 18 kg (40 lb) e são necessárias duas ou mais pessoas para carregá-la com segurança.

ATENÇÃO—RISCO DE CHOQUE: Se você for acessar a placa do controlador ou instalar hardware opcional ou dispositivos de memória algum tempo após configurar a impressora, desligue a impressora e desconecte o cabo de energia da eletricidade antes de continuar. Se houver outros dispositivos conectados à impressora, desligue-os também e desconecte os cabos que vão para a impressora.

ATENÇÃO—RISCO DE TOMBAMENTO: As configurações de montagem em piso exigem mobília adicional para garantir a estabilidade. Se você estiver usando diferentes opções de entrada, deverá usar o suporte ou a base da impressora. Se adquiriu uma impressora multifuncional (MFP) que digitaliza, copia e envia fax, talvez necessite de um novo móvel para ela. Para obter mais informações, consulte **www.lexmark.com/multifunctionprint**.

1. Desligue a impressora pelo botão liga/desliga e desconecte o cabo de energia da tomada.

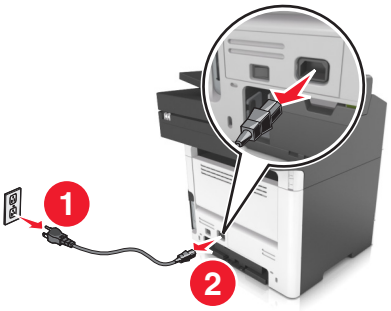

2 Desembale a bandeja e remova todo o material de embalagem.

3 Retire a bandeja da base.

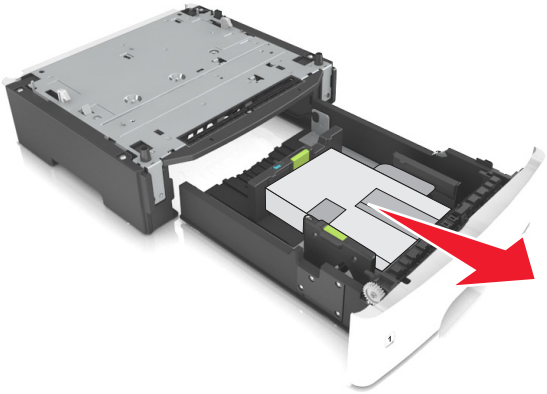

4 Remova todo o material de embalagem da parte interna da bandeja.

5 Insira a bandeja na base.

6 Coloque a bandeja perto da impressora.

7 Alinhe a impressora à bandeja e encaixe lentamente a impressora no lugar.

Nota: As bandejas opcionais travam juntas quando são empilhadas.

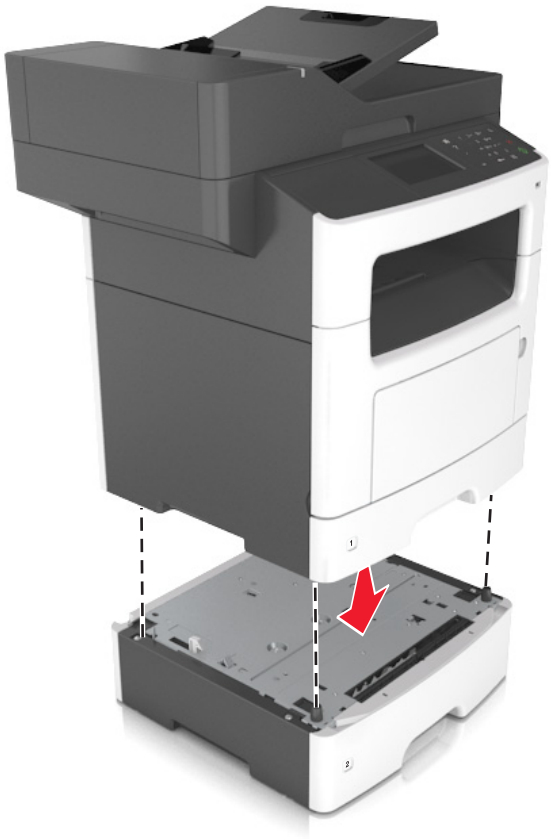

8 Conecte o cabo de energia à impressora e a uma tomada adequadamente aterrada. Em seguida, ligue a impressora.

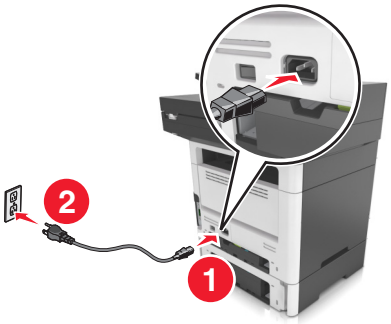

Notas:

- Quando o software da impressora e quaisquer opções de hardware estiverem instaladas, talvez seja necessário adicionar manualmente as opções no driver da impressora para que elas fiquem disponíveis para os trabalhos de impressão. Para obter mais informações, consulte " Adicionar opções disponíveis ao driver de impressão" na página 46.
- Para desinstalar as bandejas opcionais, deslize a lingueta no lado direito da impressora em direção à frente da mesma até que ela se *encaixe* no lugar e, em seguida, remova as bandejas empilhadas, uma a uma, começando por cima.

Conectando cabos

ATENÇÃO—RISCO DE CHOQUE: Para evitar o risco de choque elétrico, não instale este produto nem faça conexões elétricas ou a cabo, como recursos do fax, cabos de energia ou telefone, durante tempestades com relâmpago.

ATENÇÃO—RISCO DE FERIMENTO: Para evitar risco de incêndio ou choque elétrico, conecte o cabo de energia em uma tomada elétrica adequadamente aterrada que esteja perto do produto e possa ser facilmente acessada.

ATENÇÃO—RISCO DE FERIMENTO: Para evitar o risco de incêndio ou choque elétrico, utilize somente o cabo de energia fornecido com este produto ou um cabo de energia de substituição fornecido por um fabricante autorizado.

ATENÇÃO—RISCO DE FERIMENTO: Para reduzir o risco de incêndio, use apenas um cabo de 26 AWG ou um fio de telecomunicações (RJ-11) maior ao conectar o produto à rede de telefone pública conectada. Para os usuários na Austrália, o cabo deve ser aprovado pelo Australian Communications and Media Authority.

Aviso — Danos potenciais: Para evitar avaria ou perda de dados da impressora, não toque no cabo USB, em qualquer adaptador de rede sem fio ou em qualquer área exposta da impressora enquanto estiver imprimindo.

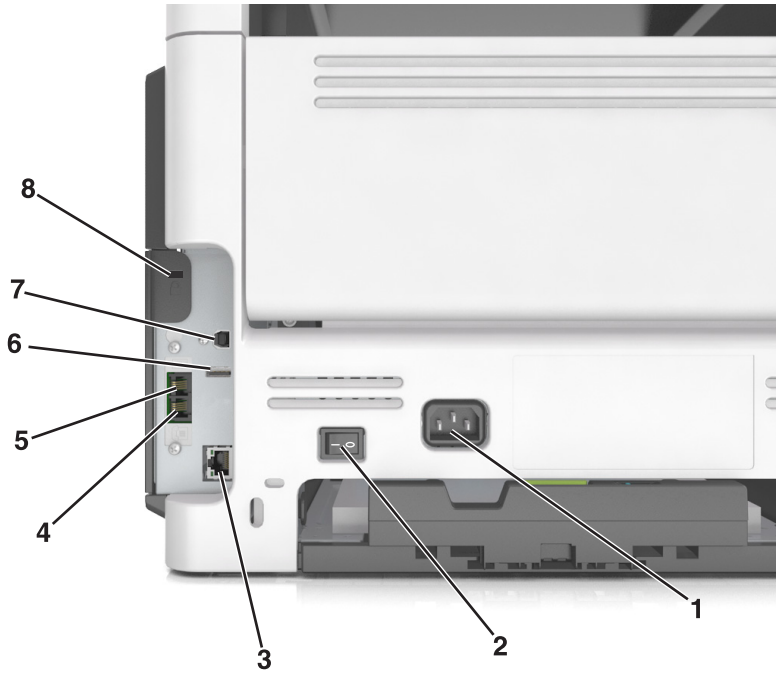

	Utilize	Para
1	Soquete do cabo de energia	Conecte a impressora a uma tomada elétrica devidamente aterrada.
2	Interruptor	Ligar ou desligar a impressora.
3	Porta Ethernet	Conectar a impressora a uma rede Ethernet.

	Utilize	Para
4	Porta EXT	Conecte os dispositivos adicionais, como telefone ou secretária eletrônica, à impressora e à linha do telefone. Use esta porta se você não tiver uma linha de fax dedicada à impressora e se este método de conexão for suportado em seu país ou região. **Nota:** Remover o plugue adaptador para acessar a porta.
5	Porta LINE	Conectar a impressora à linha telefônica ativa por uma tomada padrão (RJ-11), um filtro DSL, um adaptador VoIP ou qualquer outro adaptador que permita acessar a linha telefônica para enviar e receber fax.
6	Porta USB	Acoplar um teclado ou qualquer opcional compatível.
7	Porta USB de impressora	Conectar a impressora ao computador.
8	Slot de segurança	Acoplar uma trava para prender a impressora no lugar.

Definindo o software da impressora

Instalação do software da impressora

1. Obtenha uma cópia do pacote instalador do software.
   - No CD do software fornecido com a impressora
   - Acesse **http://support.lexmark.com** e, em seguida, selecione sua impressora e o sistema operacional.
2. Execute a instalação e siga as instruções exibidas na tela do computador.
3. Para usuários do Macintosh, adicione a impressora.

   Nota: Obtenha o endereço IP da impressora na seção TCP/IP do menu Rede/Portas.

Adicionar opções disponíveis ao driver de impressão

Para usuários do Windows

1. Abra a pasta de impressoras.
2. Selecione a impressora que deseja atualizar e, em seguida, execute os seguintes procedimentos:
   - No Windows 7 ou posterior, selecione **Propriedades da impressora**.
   - Em versões anteriores, selecione **Propriedades**.
3. Navegue até a guia Configuração e selecione **Atualizar agora - Perguntar à impressora**.
4. Aplique as alterações.

Para usuários do Macintosh

1. Em Preferências do sistema no menu da Apple, navegue até a impressora e selecione **Opções e suprimentos**.
2. Navegue até a lista de opções de hardware e, em seguida, adicione qualquer uma das opções instaladas.
3. Aplique as alterações.

Colocando em rede

Notas:

- Compre um adaptador de rede sem fio N8350 MarkNet para os modelos de impressora MX510, MX511 e MX517 ou um adaptador de rede sem fio N8352 MarkNet para os modelos de impressora MX410 e MX417 antes de configurar a impressora em uma rede sem fio. Para obter informações sobre como instalar o adaptador de rede sem fio, consulte a folha de configuração fornecida com o adaptador.
- Um Service Set Identifier (SSID) é um nome atribuído a uma rede sem fio. Wired Equivalent Privacy (WEP), Wi-Fi Protected Access (WPA) e WPA2 são tipos de segurança usados em uma rede.

Preparando a configuração da impressora em uma rede Ethernet

Para configurar a impressora para conectar em uma rede Ethernet, organize as seguintes informações antes de começar:

Nota: Se a rede atribuir automaticamente endereços IP aos computadores e impressoras, continue a instalar a impressora.

- Um endereço IP válido e único para a impressora usar em uma rede
- O gateway de rede
- A máscara de rede
- Um apelido para a impressora (opcional)

  Nota: Um apelido da impressora pode tornar mais fácil identificar a impressora na rede. Você pode escolher um apelido padrão da impressora ou atribuir um nome que é mais fácil de lembrar.

Você precisará de um cabo Ethernet para conectar a impressora à rede e uma porta disponível onde a impressora poderá se conectar fisicamente à rede. Use um cabo de rede novo sempre que possível para evitar danos potenciais causados por um cabo danificado.

Preparando a configuração da impressora em uma rede sem fio.

Notas:

- Verifique se o adaptador de rede sem fio está instalado na sua impressora e funcionando corretamente. Para obter mais informações, consulte a folha de instruções fornecida com o adaptador de rede sem fio.
- Verifique se o ponto de acesso (roteador sem fio) está ligado e funcionando corretamente.

Verifique se você tem as informações a seguir antes de configurar a impressora em uma rede sem fio:

- **SSID**—O SSID também é citado como o nome da rede.
- **Modo Sem fio (ou Modo Rede)**—O modo será infraestrutura ou ad hoc.
- **Canal (para redes ad hoc)**—O canal padrão assume automático como padrão para redes infraestrutura.

  Algumas redes ad hoc também precisarão da configuração automática. Entre em contato com a pessoa responsável pelo suporte ao sistema se não tiver certeza de qual canal deve ser selecionado.

- **Método Segurança**—Existem quatro opções para o Método Segurança:
  - chave WEP

    Se a sua rede utilizar mais de uma chave WEP, insira até quatro nos espaços disponíveis. Selecione a chave atualmente usada na rede selecionando a chave de transmissão WEP padrão.
  - Chave/frase WPA ou WPA2 pré-compartilhada

    A WPA inclui criptografia como uma camada adicional de segurança. As opções são AES ou TKIP. A criptografia deve ser do mesmo tipo no roteador e na impressora, caso contrário a impressora não conseguirá se comunicar na rede.
  - 802.1X–RADIUS

    Se você estiver instalando uma impressora em uma rede 802.1X, então pode precisar do seguinte:
    - Tipo de autenticação
    - Tipo de autenticação interna
    - Nome de usuário e senha de 802.1X
    - Certificados
  - Sem segurança

    Se a sua rede wireless não utiliza nenhum tipo de segurança, você não terá informações de segurança.

    Nota: Não é recomendado utilizar uma rede de conexão sem fio sem segurança.

Notas:

- Se você não souber o SSID da rede à qual o seu computador está conectado, inicie o utilitário sem fio do adaptador de rede do computador e procure o nome da rede. Se você não conseguir encontrar o SSID ou as informações de segurança de sua rede, consulte a documentação fornecida com o ponto de acesso ou entre em contato com o funcionário do suporte ao sistema.
- Para encontrar a chave ou senha WPA/WPA2 pré-compartilhada da rede sem fio, consulte a documentação fornecida com o ponto de acesso, o Embedded Web Server sobre o ponto de acesso ou o funcionário do suporte ao sistema.

Conectando a impressora usando o Assistente de configuração sem fio

Antes de começar, verifique se:

- Um adaptador de rede sem fio está instalado na impressora e está funcionando corretamente. Para obter mais informações, consulte a folha de instruções fornecida com o adaptador de rede sem fio.
- Um cabo Ethernet foi desconectado da impressora.
- A NIC ativa esteja definida como Automática. Para defini-la como Automática, navegue para:

  > **Rede/portas** > **NIC ativa** > **Auto** >

Nota: Verifique se a impressora está desligada, aguarde pelo menos cinco segundos e ligue-a novamente.

1. No painel de controle da impressora, navegue até:

   > **Rede/Portas** > **Rede [x]** > **Rede [x] Configuração** > **Sem fio** > **Configuração de conexão sem fio**
2. Selecione uma configuração de conexão sem fio.

Use	Para
Pesquisar redes	Mostrar conexões sem fio disponíveis. **Nota:** Este menu mostra todos os SSIDs protegidos ou desprotegidos por difusão.
Inserir um nome de rede	Digitar manualmente o SSID. **Nota:** Certifique-se de digitar o SSID correto.
Configuração protegida de Wi--Fi	Conectar a impressora em uma rede sem fio usando o Wi-FI Protected Setup.

3 Siga as instruções exibidas no visor de impressão.

Configurando a impressora em uma rede sem fio usando o Wi-FI Protected Setup

Antes de começar, verifique se:

- O ponto de acesso (roteador sem fio) tenha certificação Wi-Fi Protected Setup (WPS) ou compatível com WPS. Para obter mais informações, consulte a documentação fornecida com o ponto de acesso.
- Um adaptador de rede sem fio instalado na sua impressora está conectado e funcionando corretamente. Para obter mais informações, consulte a folha de instruções fornecida com adaptador de rede sem fio.

Usar o método de configuração do botão de controle

1 No painel de controle da impressora, navegue até:

> **Rede/portas** > **Rede [x]** > **Configuração [x] de rede** > **Sem fio** > **Configuração de conexão sem fio** > **Configuração protegida de Wi-Fi** > **Iniciar método de botão de controle**

2 Siga as instruções exibidas no visor de impressão.

Usar o Método de número de identificação pessoal (PIN, Personal Identification Number)

1 No painel de controle da impressora, navegue até:

> **Rede/portas** > **Rede [x]** > **Configuração [x] de rede** > **Sem fio** > **Configuração de conexão sem fio** > **Configuração protegida de Wi-Fi** > **Iniciar método PIN**

2 Copiar o WPS PIN de 8 dígitos.

3 Abra um navegador da Web e digite o endereço IP do ponto de acesso no campo de endereços.

Notas:

- O endereço IP é exibido como quatro conjuntos de números separados por pontos, por exemplo 123.123.123.123.
- Se você estiver usando um servidor proxy, desative-o temporariamente para carregar a página da Web corretamente.

4 Acesse as configurações WPS. Para obter mais informações, consulte a documentação fornecida com seu ponto de acesso.

5 Informe o PIN de oito dígitos e, em seguida, salve a configuração.

Conectando a impressora em uma rede sem fio usando o Embedded Web Server

Antes de começar, verifique se:

- A impressora está conectada temporariamente a uma rede Ethernet.
- Um adaptador de rede sem fio está instalado na sua impressora e funcionando corretamente. Para obter mais informações, consulte a folha de instruções fornecida com o adaptador de rede sem fio.

1. Abra o navegador da Internet e digite o endereço IP da impressora no campo de endereço.

   Notas:

   - Veja o endereço IP da impressora no painel de controle da impressora. O endereço IP é exibido como quatro conjuntos de números separados por pontos, por exemplo 123.123.123.123.
   - Se você estiver usando um servidor proxy, desative-o temporariamente para carregar a página da Web corretamente.

2. Clique em **Definições** > **Rede/Portas** > **Sem fio**.
3. Modifique as configurações para coincidir com as configurações do seu ponto de acesso (roteador sem fio).

   Nota: Insira o SSID correto, o método de segurança, a chave ou senha pré-compartilhada, o modo de rede e o canal.

4. Clique em **Enviar**.
5. Desligue a impressora e desconecte o cabo Ethernet. Aguarde por pelo menos cinco minutos e ligue a impressora novamente.
6. Para verificar se a impressora está conectada a uma rede, imprima uma página de configuração de rede. Em seguida, na seção Placa de rede [x], confira se o status é Conectado.

Alteração de configurações de porta após a instalação de uma porta de soluções internas

Notas:

- Se a impressora apresentar um endereço IP estático, não altere a configuração.
- Se os computadores estiverem configurados para usar o nome de rede em vez de um endereço IP, não altere a configuração.
- Se estiver adicionando uma porta de soluções internas (ISP) sem fio a uma impressora configurada anteriormente para conexão Ethernet, desconecte a impressora da rede Ethernet.

Para usuários do Windows

1. Abra a pasta de impressoras.
2. No menu de atalho da impressora com o novo ISP, abra as propriedades da impressora.
3. Configure a porta na lista.
4. Atualize o endereço IP.
5. Aplique as alterações.

Para usuários do Macintosh

1 No menu Apple de Preferências do sistema, navegue até a lista de impressoras e, em seguida, selecione **+** > **IP**.

2 Digite o endereço IP da impressora no campo de endereço.

3 Aplique as alterações.

Configuração da impressão serial (somente no Windows)

1 Configure os parâmetros da impressora.

   a No painel de controle da impressora, navegue até o menu com as configurações da porta.

   b Localize o menu das configurações da porta serial e ajuste-as, caso necessário.

   c Aplique as alterações.

2 No computador, abra a pasta de impressoras e selecione a impressora.

3 Abra as propriedades da impressora e, em seguida, selecione a porta COM da lista.

4 Configure os parâmetros da porta COM no Gerenciador de dispositivos.

Notas:

- A impressão serial reduz a velocidade de impressão.
- Verifique se o cabo serial está conectado à porta serial na impressora.

Verificando a configuração da impressora

Quando todas as opções de hardware e software forem instaladas e impressora ligada, verifique se ela está configurada corretamente imprimindo o seguinte:

- **Página de definições de menu**— Utilize esta página para verificar se todas as opções da impressora estão instaladas corretamente. Se uma das opções instaladas não constar na lista, isso indica que ela não foi instalada corretamente. Remova a opção e instale-a novamente.
- **Página de configuração de rede** — se a impressora tiver suporte de rede, use essa página para verificar se a conexão da rede está funcionando. Essa página fornece também informações importantes que ajudam a configurar a impressão em rede.

Imprimindo uma página de definições de menu

Na tela Bem-vindo, navegue até:

> **Relatórios** > **Página de definições de menu**

Imprimindo uma página de configuração de rede

Se a impressora estiver conectada a uma rede, imprima uma página de configuração de rede para verificar a conexão da rede. Essa página fornece também informações importantes que ajudam a configurar a impressão em rede.

1. Na tela Bem-vindo, navegue até:

   > **Relatórios** > **Página de configuração de rede**

2. Consulte a primeira seção da página de configuração de rede e confirme se o status está definido como **`Conectado`**.

   Se o status estiver definido como **`Não conectado`**, talvez o ponto de rede não esteja ativo ou o cabo de rede não esteja funcionando corretamente. Consulte o responsável pelo suporte do sistema para obter uma solução e, depois, imprima outra página de configuração de rede.

Carregamento de papel e mídia especial

A seleção e o manuseio do papel e da mídia especial podem afetar a qualidade da impressão dos documentos. Para obter mais informações, consulte " Para evitar atolamentos" na página 224 e " Armazenamento do papel" na página 71.

Definindo o tamanho e o tipo de papel

Na tela Bem-vindo, navegue até:

> **Menu Papel** > **Tamanho/tipo do papel** > selecione uma bandeja > selecione o tamanho ou o tipo de papel >

Definição de configurações de papel Universal

O tamanho de papel Universal é uma configuração definida pelo usuário que permite imprimir em tamanhos de papel que não estão predefinidos nos menus da impressora.

Notas:

- O menor tamanho Universal suportado é 76.2 x 76,2 mm (3 x 3 pol).
- O maior tamanho Universal suportado é 215.9 x 359,92 mm (8,5 x 14.17 pol).

1. Na tela inicial, navegue até:

   > **Menu Papel** > **Configuração universal** > **Unidades de medida** > selecione a unidade de medida >

2. Toque em **Largura retrato** ou **Altura retrato**.
3. Selecione a largura ou altura e toque em .

Carregamento de bandejas

ATENÇÃO—RISCO DE FERIMENTO: Para reduzir o risco de instabilidade do equipamento, coloque cada bandeja separadamente. Mantenha todas as outras bandejas fechadas até serem necessárias.

1. Puxe a bandeja totalmente para fora.

   Nota: Não remova as bandejas durante a impressão de trabalhos ou enquanto **`Busy`** (Ocupada) for exibido no visor da impressora. Isso poderá causar um atolamento.

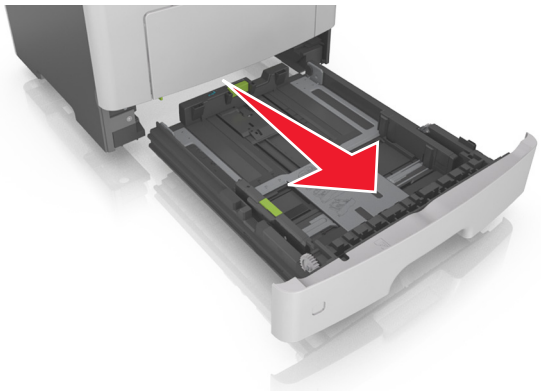

2 Aperte e deslize as abas da aba da guia de largura até a posição correta em relação ao tamanho de papel carregado.

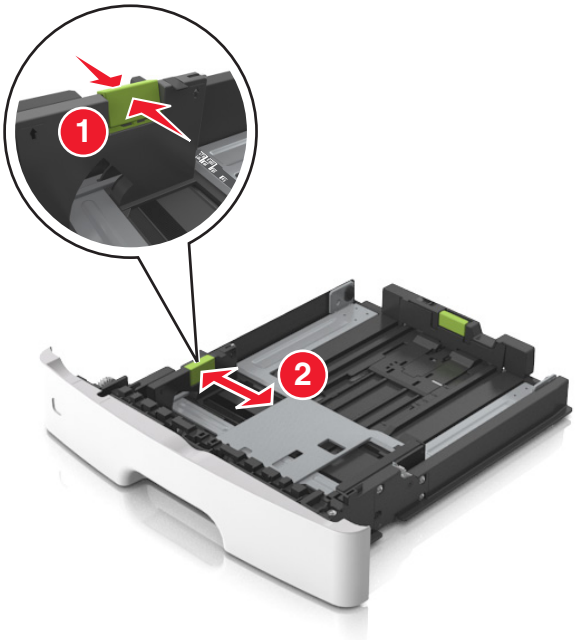

3 Aperte e deslize as abas da aba da guia de comprimento até a posição correta em relação ao tamanho de papel carregado.

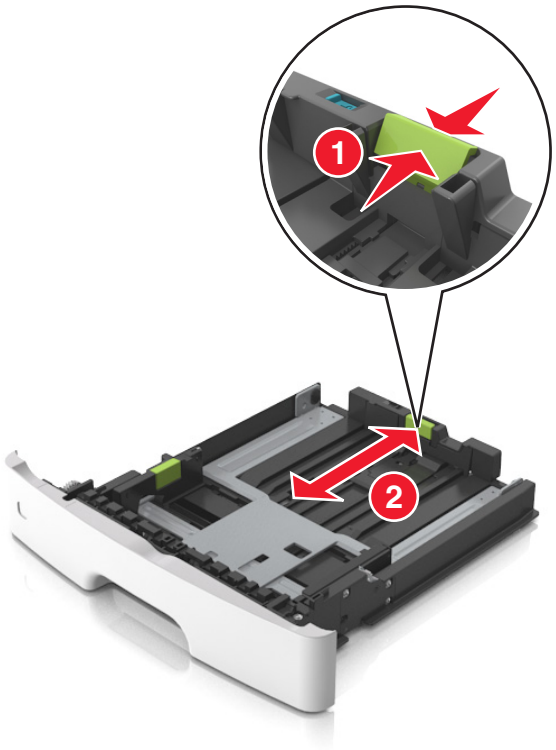

Notas:

- Para alguns tamanhos de papel, como carta, ofício e A4, aperte e deslize a aba da guia de comprimento para trás a fim de acomodar o seu comprimento.
- Ao carregar papel tamanho ofício, a guia de comprimento se estende além da base, deixando o papel exposto à poeira. Para proteger o papel da poeira, você pode adquirir uma tampa contra poeira separadamente. Para obter mais informações, entre em contato com o suporte ao cliente.
- Para carregar um papel A6 na bandeja padrão, aperte e deslize a guia de comprimento em direção ao centro da bandeja, para a posição do tamanho A6.
- Verifique se as guias de largura e comprimento estão alinhadas aos indicadores de tamanho de papel localizados na parte inferior da bandeja.

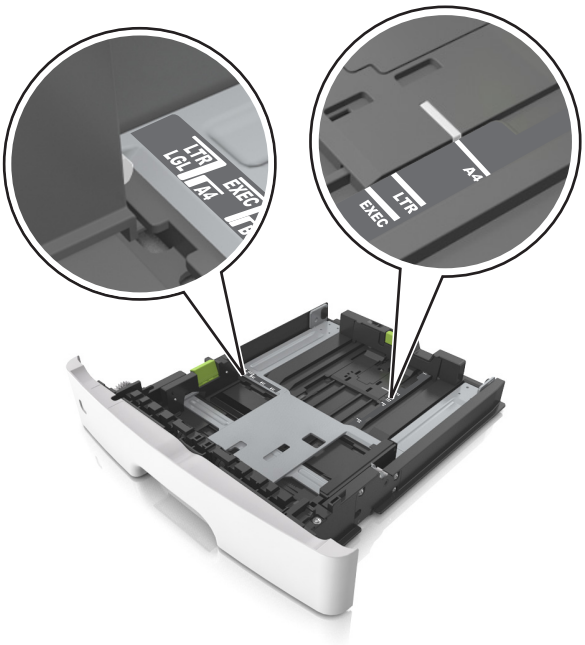

4 Flexione as folhas para trás e para frente para soltá-las e ventile-as. Não dobre nem amasse o papel. Alinhe as folhas sobre uma superfície plana.

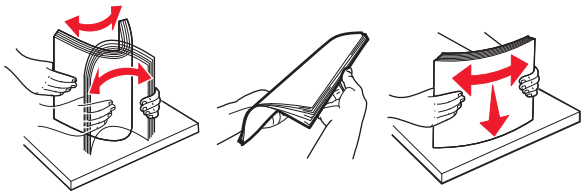

5 Carregue a pilha de papel.

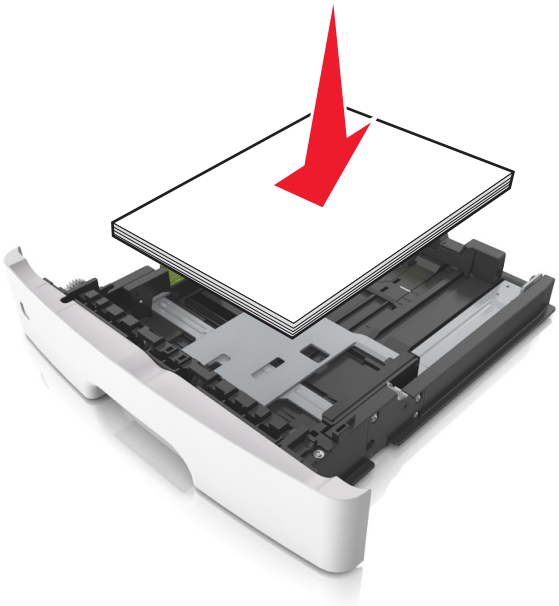

Notas:

- Carregue com o lado de impressão voltado para baixo quando estiver utilizando papel reciclado ou pré-impresso.
- Carregue o papel pré-perfurado com os furos da borda superior da folha voltados para frente da bandeja.
- Carregue o papel com o timbre voltado para baixo, com a margem superior da folha voltada para frente da bandeja. Para a impressão frente e verso, carregue o papel com a margem inferior voltada para a frente da bandeja.
- Verifique se o papel está abaixo da indicador de preenchimento de papel máximo, localizado na guia de largura.

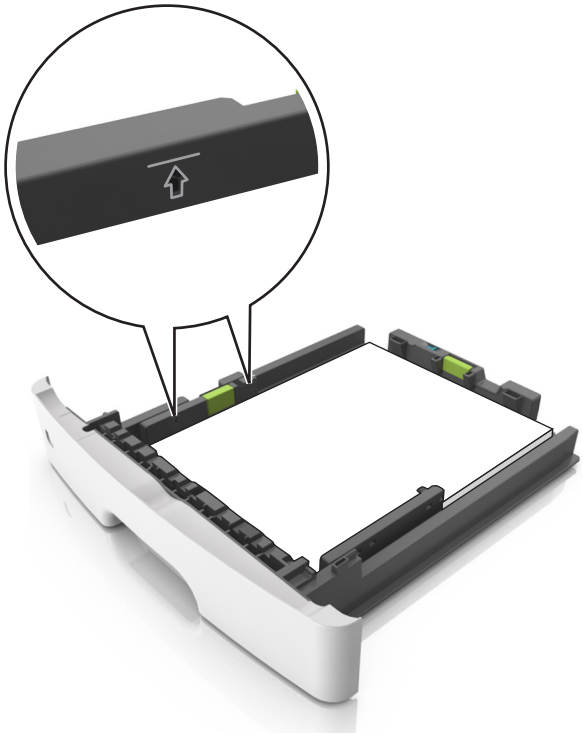

6 Insira a bandeja.

7 No menu Papel do painel de controle da impressora, defina o tipo e o tamanho de papel no menu Papel para corresponder ao papel colocado na bandeja.

Nota: Defina o tamanho e o tipo de papel corretos para evitar atolamentos de papel e problemas na qualidade da impressão.

Carregando o alimentador multi-uso

Use o alimentador multi-uso quando for imprimir em diferentes tipos e tamanhos de papel ou mídia especial, como cartões, transparências, etiquetas e envelopes. Você também pode usá-lo para trabalhos de impressão de uma única página em papel timbrado.

1 Abra o alimentador multi-uso.

a Puxe o extensor do alimentador multi-uso.

b Puxe o extensor com cuidado, para que o alimentador multi-uso fique completamente estendido e aberto.

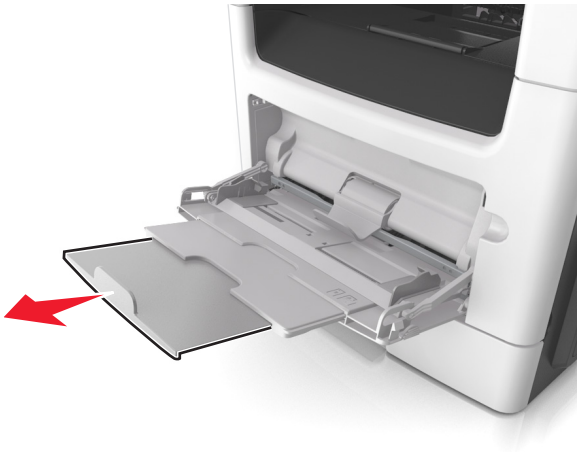

2 Aperte a guia na guia de largura esquerda e mova as guias para o tamanho do papel sendo colocado.

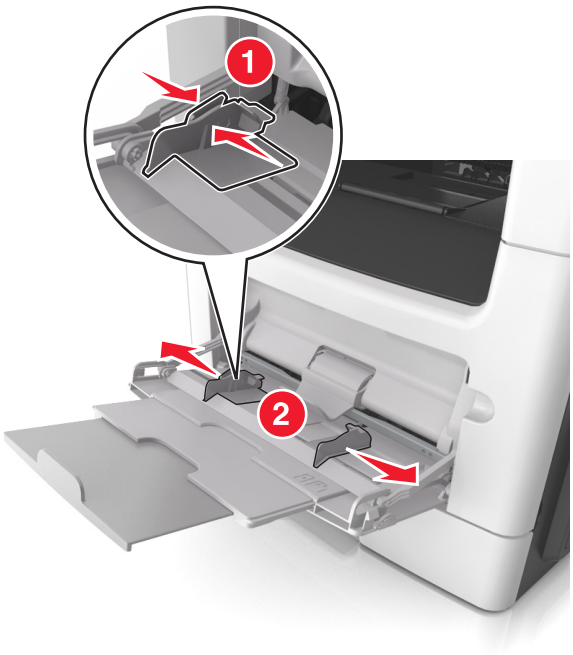

3 Prepare o papel ou a mídia especial para carregamento.

- Flexione as folhas de papel para trás e para frente para soltá-las e ventile-as. Não dobre nem amasse o papel. Alinhe as folhas sobre uma superfície plana.

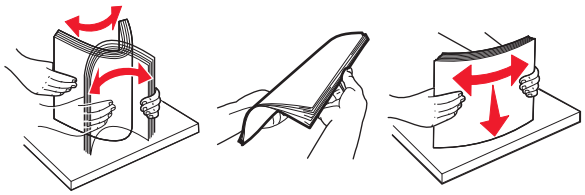

- Segure as transparências pelas bordas. Flexione a pilha de transparências para trás e para frente para soltar as folhas e ventilá-las. Alinhe as folhas sobre uma superfície plana.

  Nota: Evite tocar no lado para impressão das transparências. Tome cuidado para não arranhá-las.

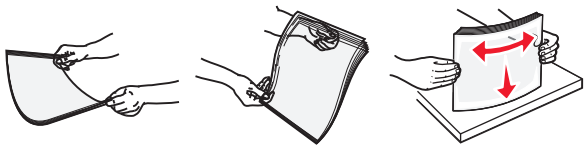

- Flexione a pilha de envelopes para trás e para frente para soltá-los e ventile-os. Alinhe as folhas sobre uma superfície plana.

4 Carregue o papel ou a mídia especial.

Notas:

- Não force a entrada de papel ou mídia especial no alimentador multi-uso.
- Certifique-se de que o papel ou mídia especial estejam abaixo do indicador de preenchimento máximo de papel localizado nas guias de papel. A sobrecarga pode causar atolamentos de papel.

- Carregue papel, cartões e transparências com o lado de impressão recomendado voltado para cima e a borda superior inserida primeiro. Consulte a embalagem das transparências para obter mais informações sobre o seu carregamento.

Nota: Ao carregar papel no tamanho A6, verifique se o extensor do alimentador multi-uso está posicionado corretamente com relação à borda do papel, para que as últimas folhas fiquem no lugar certo.

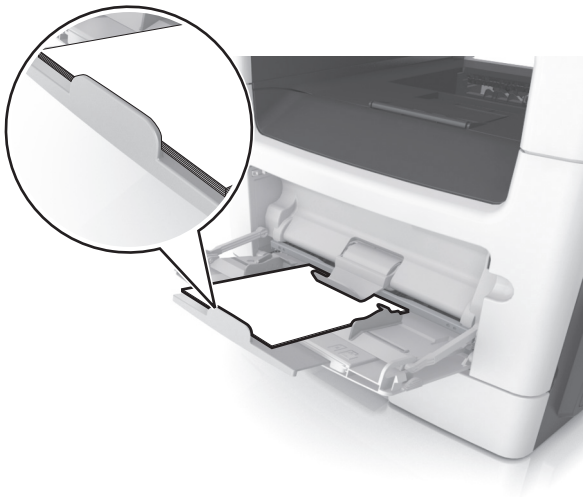

- Carregue o papel timbrado com a borda superior entrando primeiro na impressora. Para a impressão em frente e verso, carregue o papel timbrado para baixo, com a borda inferior entrando na impressora primeiro.

- Carregue envelopes com a aba no lado esquerdo voltada para baixo.

Aviso — Danos potenciais: Nunca use envelopes com selos, fechos, lacres, janelas, revestimentos ou auto-adesivos. Esses envelopes podem causar sérios danos à impressora.

5 No menu Papel do painel de controle da impressora, defina o tipo e o tamanho de papel no menu Papel para corresponder ao papel ou mídia especial colocada no alimentador multi-uso.

Ligação e desligamento de bandejas

A impressora vincula as bandejas quando o tamanho e tipo de papel especificado são iguais. Quando uma bandeja vinculada estiver vazia, o papel será alimentado da próxima bandeja vinculada. Para evitar que as bandejas sejam vinculadas, atribua um nome exclusivo de tipo de papel.

Ligação e desligamento de bandejas

1 Abra o navegador da Internet e digite o endereço IP da impressora no campo de endereço.

Notas:

- Veja o endereço IP da impressora na tela Bem-vindo da impressora. O endereço IP é exibido como quatro conjuntos de números separados por pontos, por exemplo, 123.123.123.123.
- Se você estiver usando um servidor proxy, desative-o temporariamente para carregar a página da Web corretamente.

2 Clique em **Definições** > **Menu Papel**.

3 Altere as configurações de tamanho e tipo de papel das bandejas que você está vinculando.

- Para vincular as bandejas, certifique-se que o tamanho e o tipo do papel daquela bandeja corresponde ao da outra bandeja.
- Para desvincular as bandejas, certifique-se que o tamanho ou o tipo do papel daquela bandeja *não* corresponde ao da outra bandeja.

4 Clique em **Enviar**.

Nota: Você também pode alterar as configurações de tamanho e tipo de papel usando o painel de controle da impressora. Para obter mais informações, consulte " Definindo o tamanho e o tipo de papel" na página 53.

Aviso — Danos potenciais: O papel colocado na bandeja deve corresponder ao nome do tipo de papel atribuído na impressora. A temperatura do fusor varia de acordo com o tipo de papel especificado. Podem ocorrer problemas de impressão se as definições não forem configuradas corretamente.

Criação de um nome personalizado para um tipo de papel

Uso do servidor da Web incorporado

1 Abra o navegador da Internet e digite o endereço IP da impressora no campo de endereço.

Notas:

- Veja o endereço IP da impressora na tela Bem-vindo da impressora. O endereço IP é exibido como quatro conjuntos de números separados por pontos, por exemplo, 123.123.123.123.
- Se você estiver usando um servidor proxy, desative-o temporariamente para carregar a página da Web corretamente.

2 Clique em **Definições** > **Menu Papel** > **Nomes personalizados**.

3 Selecione um nome personalizado e depois digite um nome personalizado para o tipo de papel.

4 Clique em **Enviar**.

5 Clique em **Tipos personalizados** e, em seguida, verifique se o novo nome personalizado do tipo de papel foi substituído pelo nome personalizado.

Uso do painel de controle da impressora

1 Na tela inicial, navegue até:

> **Menu Papel** > **Nomes personalizados**

2 Selecione um nome personalizado e depois digite um nome personalizado para o tipo de papel.

3 Toque em .

4 Toque em **Tipos personalizados** e, em seguida, verifique se o novo nome personalizado do tipo de papel foi substituído pelo nome personalizado.

Atribuição de um tipo de papel personalizado

Uso do servidor da Web incorporado

Atribua um nome de tipo de papel personalizado a uma bandeja ao ligar ou desligar as bandejas.

1 Abra o navegador da Internet e digite o endereço IP da impressora no campo de endereço.

Notas:

- Veja o endereço IP da impressora na tela Bem-vindo da impressora. O endereço IP é exibido como quatro conjuntos de números separados por pontos, por exemplo, 123.123.123.123.
- Se você estiver usando um servidor proxy, desative-o temporariamente para carregar a página da Web corretamente.

2 Clique em **Definições** > **Menu Papel** > **Tipos personalizados**.

3 Selecione um nome de tipo de papel personalizado e depois selecione o tipo de papel.

Nota: Papel é o tipo de papel padrão de fábrica para todos os nomes-personalizados definidos pelo usuário.

4 Clique em **Enviar**.

Uso do painel de controle da impressora

1 Na tela inicial, navegue até:

> **Menu Papel** > **Tipos personalizados**

2 Selecione um nome de tipo de papel personalizado e depois selecione o tipo de papel.

Nota: Papel é o tipo de papel padrão de fábrica para todos os nomes-personalizados definidos pelo usuário.

3 Toque em .

Configurando um nome personalizado

Uso do servidor da Web incorporado

1 Abra o navegador da Internet e digite o endereço IP da impressora no campo de endereço.

Notas:

- Veja o endereço IP da impressora na tela Bem-vindo da impressora. O endereço IP é exibido como quatro conjuntos de números separados por pontos, por exemplo 123.123.123.123.
- Se você estiver usando um servidor proxy, desative-o temporariamente para carregar a página da Web corretamente.

2 Clique em **Definições** > **Menu Papel** > **Tipos personalizados**.

3 Selecione um nome personalizado que deseje configurar, selecione um tipo de papel ou de mídia especial e, em seguida, clique em **Enviar**.

usando o painel de controle

1 Na tela inicial, navegue até:

> **Menu Papel** > **Tipos personalizados**

2 Selecione o nome personalizado que deseja configurar e toque em .

Guia de papel e mídia especial

Usando mídia especial

Dicas para o uso de papel timbrado

- Use os papéis timbrados criados especialmente para impressoras a laser.
- Imprima amostras nos papéis timbrados que pretende usar antes de comprar grandes quantidades.
- Antes de carregar os papéis timbrados, flexione, ventile e arrume a pilha de folhas para evitar que elas fiquem coladas.
- A orientação da página é importante para imprimir em papel timbrado. Para obter informações sobre como carregar o papel timbrado, consulte:
  - " Carregamento de bandejas" na página 53
  - " Carregando o alimentador multi-uso" na página 58

Dicas sobre o uso de transparências

- Imprima uma página de teste nas transparências que pretende usar antes de comprar grandes quantidades.
- Alimente as transparências usando a bandeja padrão ou o alimentador multi-uso.
- Use transparências criadas especificamente para impressoras a laser. As transparências devem ser capazes de resistir a temperaturas de até 185°C (365°F) sem derreter, descolorir, se deslocar ou liberar emissões perigosas.

  Nota: Se o peso da transparência estiver definido como Pesado e a textura da transparência estiver definida como Áspero no menu Papel, as transparências poderão ser impressas a uma temperatura de até 195° C (383° F).
- Evite tocar nas transparências para evitar problemas de qualidade de impressão.
- Antes de carregar as transparências, flexione, ventile e arrume a pilha de folhas para evitar que elas fiquem coladas.

Dicas para usar envelopes

Imprima amostras nos envelopes que pretende usar antes de comprar grandes quantidades.

- Use os envelopes projetados especialmente para impressoras a laser. Verifique com o fabricante ou fornecedor se os envelopes resistem a temperaturas de até 230°C (446°F) sem lacrar, enrugar, se curvar excessivamente ou liberar emissões perigosas.
- Para obter o melhor desempenho, use envelopes feitos com papel de 90 g/m^2 (24 lb encorpado), ou 25% de algodão. Os envelopes com 100% de algodão não devem exceder 70 g/m^2 (20 lb, encorpado) de peso.
- Use somente envelopes novos e não danificados.
- Para otimizar o desempenho e minimizar atolamentos, não use envelopes que:
  - Sejam muito curvados ou enrolados.
  - Estejam grudados ou danificados de alguma forma.
  - Tenham janelas, aberturas, perfurações, recortes ou relevos.
  - Tenham grampos metálicos, laços ou fechos de metal.

  - Tenham um design de autofechamento.
  - Tenham selos postais colados.
  - Tenham algum adesivo exposto quando a aba se encontrar na posição lacrada.
  - Tenham cantos dobrados.
  - Tenham acabamentos ásperos, enrugados ou ondulados.
- Ajuste a guia de largura de acordo com a largura dos envelopes.

Nota: A combinação da alta umidade (acima de 60%) e altas temperaturas de impressão poderá enrugar ou lacrar os envelopes.

Dicas sobre como usar etiquetas

Imprima amostras nas etiquetas que pretende usar antes de comprar grandes quantidades.

Nota: Use apenas etiquetas de papel. Não há suporte para etiquetas de vinil, farmacêuticas ou de dupla face.

Para obter mais informações sobre a impressão, as características e o design das etiquetas, consulte o documento *Card Stock & Label Guide* disponível em **http://support.lexmark.com**.

Ao imprimir em etiquetas:

- Use etiquetas de papel projetadas para impressoras a laser. Consulte o fabricante ou o fornecedor para verificar se:
  - As etiquetas são capazes de resistir a temperaturas de 240°C (464°F) sem colar, se curvar excessivamente, dobrar ou liberar emissões perigosas.
  - As etiquetas adesivas, a face de impressão (material imprimível) e os revestimentos finais resistem a uma pressão de até 172 kPa (25 psi) sem descolar, exsudar as bordas ou liberar vapores perigosos.
- Não use etiquetas com um material de suporte escorregadio.
- Usou folhas de etiquetas completas. As folhas incompletas podem fazer com que as etiquetas se descolem durante a impressão, resultando em atolamentos. As folhas incompletas também contaminam a impressora e o cartucho com material adesivo e podem anular as garantias da impressora e do cartucho de toner.
- Não use etiquetas com o adesivo exposto.
- Não imprima a menos de 1 mm (0,04 pol) da borda da etiqueta, das perfurações ou entre os recortes das etiquetas.
- Certifique-se de que o suporte adesivo não atinja a borda da folha. O revestimento por zona do adesivo deve ter pelo menos 1 mm (0,04 polegadas) de distância das bordas. O material adesivo contamina a impressora e pode anular sua garantia.
- Se o revestimento por zona do adesivo não for possível, remova uma faixa de 2 mm (0,08 polegadas) da borda de alimentação e use um adesivo sem exsudação.
- É recomendável usar a orientação Retrato, especialmente ao imprimir códigos de barras.

Dicas para usar cartões

Os cartões são mídias de impressão pesadas e com uma camada. Muitas de suas características variáveis, como conteúdo de umidade, espessura e textura, podem ter um grande impacto sobre a qualidade da impressão. Imprima amostras nos cartões que pretende usar antes de comprar grandes quantidades.

Ao imprimir em cartões:

- Verifique se o Tipo de papel é Cartões.
- Selecione a configuração apropriada de Textura do Papel.
- Esteja ciente de que a pré-impressão, a perfuração e a dobra podem afetar de forma significativa a qualidade da impressão e causar problemas de manuseio do papel ou atolamentos.
- Verifique com o fabricante ou fornecedor se os cartões resistem a temperaturas de até 240°C (464°F) sem liberar emissões perigosas.
- Não use cartões pré-impressos fabricados com produtos químicos que possam contaminar a impressora. A pré-impressão introduz componentes semilíquidos e voláteis na impressora.
- Use cartões de fibras curtas sempre que possível.

Diretrizes de papel

A escolha correta do papel ou de outra mídia reduz os problemas de impressão. Para obter a melhor qualidade de impressão, teste uma amostra do papel ou da mídia especial que pretende usar antes de comprar grandes quantidades.

Características do papel

As seguintes características de papel afetam a qualidade e a confiabilidade da impressão. Leve em consideração essas características ao avaliar a compra de um novo estoque de mídia.

Peso

As bandejas da impressora podem alimentar automaticamente papéis de fibras longas que pesam mais de 120 g/m^2 (32 lb encorpado). Os alimentadores multifunção podem alimentar automaticamente papéis de fibras longas que pesam mais de 163 g/m^2 (43 lb encorpado). O papel com peso inferior a 60 g/m^2 (16 lb) pode não ser firme o suficiente para ser alimentado adequadamente, causando atolamentos. Para obter o melhor desempenho, use papel encorpado de 75 g/m^2 (20 lb) de fibras longas. Para usar papel menor que 182 x 257 mm (7,2 x 10,1 polegadas), recomendamos que o peso seja de 90 g/m^2 (24 lb) ou mais.

Nota: A impressão frente e verso é suportada apenas para papel encorpado de 60 a 90 g/m^2 (16 a 24 lb).

Curva

Curva é a tendência da mídia de se curvar nas bordas. Curvas excessivas podem causar problemas na alimentação de mídia. As curvas podem ocorrer depois que a mídia passa pela impressora, onde é exposta a altas temperaturas. O armazenamento da mídia fora da embalagem em condições de calor, umidade, frio ou ar seco, mesmo nas bandejas, pode contribuir para a ocorrência de curvas antes da impressão, podendo causar problemas de alimentação.

Lisura

A lisura do papel afeta diretamente a qualidade da impressão. Se o papel for muito áspero, o toner não se fundirá no papel adequadamente. Se o papel for liso demais, poderá causar problemas de alimentação ou qualidade de impressão. Sempre use papel entre 100 e 300 pontos Sheffield; no entanto, a lisura entre 150 e 250 pontos Sheffield produz a melhor qualidade de impressão.

Conteúdo de umidade

A quantidade de umidade do papel afeta tanto a qualidade de impressão quanto a capacidade da impressora de alimentar a mídia adequadamente. Deixe o papel na embalagem original até quando for usá-lo. Isso limitará a exposição do papel às variações de umidade que podem degradar seu desempenho.

Armazene o papel em sua embalagem original no mesmo ambiente da impressora por 24 a 48 horas antes da impressão. Prolongue o tempo por vários dias se o ambiente de armazenamento ou transporte for muito diferente do ambiente da impressora. O papel espesso também pode exigir um período de condicionamento mais longo.

Direção das fibras

As fibras referem-se ao alinhamento das fibras do papel em uma folha. O papel pode ter *fibras longas*, estendendo-se ao longo do comprimento do papel, ou *fibras curtas*, estendendo-se ao longo da largura do papel.

Para papel bonde de 60 a 90 g/m^2 (16 a 24 lb), recomendam-se fibras longas.

Conteúdo de fibras

A maior parte do papel xerográfico de alta qualidade é feita de madeira em polpa processada 100% quimicamente. Esse conteúdo confere ao papel um alto grau de estabilidade, resultando em menos problemas de alimentação e melhor qualidade de impressão. O papel que contém fibras, como as de algodão, pode dificultar o manuseio.

Selecionando papel

O uso do papel adequado evita atolamentos e ajuda a garantir impressão sem problemas.

Para ajudar a evitar atolamentos de papel e impressão de baixa qualidade:

- *Sempre* use papel novo e sem danos.
- Antes de carregar o papel, saiba qual lado do papel é recomendado para impressão. Essas informações geralmente são indicadas na embalagem do papel.
- *Não* use papel que tenha sido cortado ou aparado à mão.
- *Não* misture tipos, tamanhos ou pesos de papel na mesma bandeja, pois isso resultará em atolamentos.
- *Não* use papéis revestidos, a menos que sejam especificamente recomendados para impressão eletrofotográfica.

Seleção de formulários pré-impressos e papel timbrado

Use as seguintes diretrizes ao selecionar formulários pré-impressos e papel timbrado:

- Use fibras longas para papéis com peso de 60 a 90 g/m^2 (16 a 24 lb).
- Use somente formulários e papel timbrado impressos por meio de um processo offset litográfico ou gravado.
- Evite papéis ásperos ou com superfícies excessivamente texturizadas.

Use papéis impressos com tintas resistentes ao calor e projetados para uso em copiadoras xerográficas. A tinta deve ser capaz de resistir a temperaturas de até 230°C (446°F) sem derreter ou liberar emissões perigosas. Use tintas que não sejam afetadas pela resina contida no toner. As tintas definidas por oxidação ou à base de óleo geralmente atendem a esses requisitos; as tintas látex podem não atender. Em caso de dúvida, entre em contato com o fornecedor do papel.

Os papéis pré-impressos, como os timbrados, devem resistir a temperaturas de até 230°C (446°F) sem derreter ou liberar emissões perigosas.

Usando papel reciclado e outros papéis comerciais

Por ser uma empresa que se preocupa com o meio ambiente, a Lexmark apóia o uso de papel reciclado produzido especificamente para uso em impressoras a laser (eletrofotográficas).

Embora não se possa fazer nenhuma afirmação genérica de que todo o papel reciclado vá funcionar bem, a Lexmark testa consistentemente os papéis que representam papéis reciclados para copiadores em tamanho de corte disponíveis no mercado global. Esse teste científico é realizado com rigor e disciplina. Muitos fatores são levados em consideração separadamente e em sua totalidade, incluindo o seguinte:

- Quantidade de desperdício pós-consumo (a Lexmark testa teores de até 100% de desperdício pós-consumo).
- Condições de temperatura e umidade (as câmeras de testes simulam climas de todo o mundo).
- Teor de umidade (os papéis comerciais devem ter baixa umidade: 4–5%.)
- Resistência a dobras e dureza adequada indicam alimentação otimizada através da impressora.
- Espessura (tem impacto no quanto pode ser carregado em uma bandeja)
- Rugosidade de superfície (medida em unidades Sheffield, causa impacto na clareza da impressão e na forma como o toner se funde com o papel)
- Fricção de superfície (determina a facilidade com que as folhas podem ser separadas)
- Grão e formação (causa impacto na curvatura, que também influencia a mecânica de como o papel se comporta enquanto se move na impressora)
- Brilho e textura (aparência e comportamento)

Os papéis reciclados estão melhores do que nunca; no entanto, a quantidade de teor reciclado em um papel afeta o grau de controle sobre as substâncias estranhas. E, embora os papéis reciclados sejam um bom caminho para imprimir de uma forma ecologicamente responsável, eles não são perfeitos. A energia necessária para retirar a tinta e lidar com aditivos, tais como corantes e "cola", geralmente gera mais emissões de carbono do que a produção normal de papel. No entanto, usar papéis reciclados permite melhor gerenciamento dos recursos.

A Lexmark preocupa-se com o uso responsável do papel em geral, com base nas avaliações do ciclo de vida útil de seus produtos. Para ter uma melhor compreensão do impacto das impressoras no meio ambiente, a empresa realizou uma série de avaliações do ciclo de vida e descobriu que o papel foi identificado como principal contribuinte (até 80%) das emissões de carbono causadas durante todo o ciclo de vida de um dispositivo (do projeto ao final da vida). Isso ocorre devido aos processos de fabricação necessários para fazer papel, os quais exigem muita energia.

Assim, a Lexmark busca instruir clientes e parceiros no que diz respeito à minimização do impacto do papel. Usar papel reciclado é uma forma. Eliminar o consumo excessivo e desnecessário do papel é outra. A Lexmark está bem preparada para ajudar os clientes a minimizar o desperdício em impressões e cópias. Além disso, a empresa incentiva a compra de papel de fornecedores que demonstram seu compromisso com práticas florestais sustentáveis.

A Lexmark não apóia fornecedores específicos, embora seja mantida uma lista de produtos do conversor para aplicações especiais. No entanto, as seguintes diretrizes relacionadas à escolha do papel ajudarão a aliviar o impacto ambiental da impressora:

1. Minimize o consumo de papel.
2. Seja seletivo quanto à origem da fibra de madeira. Compre de fornecedores que têm certificações, como a Forestry Stewardship Council (FSC) ou The Program for the Endorsement of Forest Certification (PEFC). Essas certificações garantem que o fabricante de papel usa polpa de madeira proveniente de operadoras florestais que empregam práticas ecológica e socialmente responsáveis de reflorestamento e gestão florestal.
3. Escolha o papel mais apropriado para suas necessidades de impressão: papel certificado normal de 75 ou 80 g/m^2, papel mais leve ou papel reciclado.

Exemplos de papéis inaceitáveis

Os resultados dos testes indicam que os seguintes tipos de papel representam um risco de uso com impressoras a laser:

- Papéis quimicamente tratados, usados para fazer cópias sem papel carbono, também conhecidos como *papéis sem carbono*
- Mídias pré-impressas com elementos químicos que possam contaminar a impressora.
- Mídias pré-impressas que possam ser afetadas pela temperatura no fusor da impressora.
- Papéis pré-impressos que exijam um registro (a exata localização da impressão na página) superior a ±2,3 mm (±0,9 pol), como formulários de reconhecimento óptico de caracteres (OCR). Em alguns casos, o registro pode ser ajustado com um aplicativo para imprimir nesses formulários com êxito.)
- Papéis revestidos (encorpados apagáveis), sintéticos e térmicos.
- Papéis com bordas ásperas, ásperos ou altamente texturizados ou com curvas
- Papéis reciclados em desacordo com a norma EN12281:2002 (testes europeus)
- Papéis com peso inferior a 60 g/m^2 (16 lb)
- Formulários ou documentos com várias vias

Para obter mais informações sobre a Lexmark, acesse **www.lexmark.com**. No link de **Sustentabilidade Ambiental**, podem ser encontradas informações gerais sobre sustentabilidade.

Armazenamento do papel

Use estas diretrizes de armazenamento de papel para ajudar a evitar atolamentos e qualidade de impressão irregular:

- Para obter os melhores resultados, armazene o papel em um local onde a temperatura seja de 21°C (70°F) e a umidade relativa do ar seja de 40%. A maioria dos fabricantes de etiquetas recomenda a impressão em um intervalo de temperatura de 18 a 24°C (65 a 75°F), com umidade relativa do ar de 40 a 60%.
- Armazene o papel em caixas e sobre um pallet ou uma prateleira, ao invés de no chão.
- Armazene os pacotes individuais sobre uma superfície plana.
- Não armazene nenhum objeto sobre os pacotes de papel individuais.
- Só retire o papel da caixa ou da embalagem quando estiver pronto para carregá-lo na impressora. A caixa e a embalagem ajudam a manter o papel limpo, seco e plano.

Tamanhos, tipos e pesos de papel suportados

Tamanhos de papel suportados

Dimensão e tamanho do papel	Bandeja padrão para 250 folhas	Bandeja opcional para 250 ou 550 folhas	Alimentador multiuso	ADF	Vidro do scanner	Impressão em frente e verso
Cartão de visita	X	X	X	X	√	X
3 x 5 pol	X	X	√[1]	X	√	X
4 x 6 pol	X	X	√[1]	X	√	X
A4 210 x 297 mm (8,27 x 11,7 pol)	√	√	√	√	√	√
A5 148 x 210 mm (5,83 x 8,27 pol)	√	√	√	√	√	X
A6 105 x 148 mm (4,13 x 5,83 pol)	√	X	√	√	√	X
JIS B5 182 x 257 mm (7,17 x 10,1 pol)	√	√	√	√	√	X
Carta 215,9 x 279,4 mm (8,5 x 11 pol)	√	√	√	√	√	√
Ofício 215,9 x 355,6 mm (8,5 x 14 pol)	√	√	√	√	√[2]	√
Executivo 184,2 x 266,7 mm (7,25 x 10,5 pol)	√	√	√	√	√	X
Ofício (México) 215,9 x 340,4 mm (8,5 x 13,4 pol)	√	√	√	√	√[2]	√

[1] O papel será suportado somente se a configuração do tamanho do papel for definida como Universal.

[2] O papel será suportado somente nos modelos de impressora MX510, MX511 e MX517.

[3] O papel será suportado no modo de impressão de dois lados somente se sua largura for, no mínimo, 210 mm (8,27 pol) e seu comprimento for, no mínimo, 279,4 mm (11 pol). O menor tamanho Universal compatível será suportado somente no alimentador multifunção.

[4] O papel será suportado nos modelos de impressora MX410 e MX417 somente se sua largura for, no mínimo, 215,9 mm (8,5 pol) e seu comprimento for, no mínimo, 296,9 mm (11,7 pol).

[5] O papel será suportado nos modelos de impressora MX410 e MX417 somente se seu comprimento for, no mínimo, 296,9 mm (11,7 pol).

Dimensão e tamanho do papel	Bandeja padrão para 250 folhas	Bandeja opcional para 250 ou 550 folhas	Alimentador multiuso	ADF	Vidro do scanner	Impressão em frente e verso
Fólio 215,9 x 330,2 mm (8,5 x 13 pol)	✓	✓	✓	✓	✓[2]	✓
Declaração 139,7 x 215,9 mm (5,5 x 8,5 pol)	✓	✓	✓	✓	✓	X
Universal[3] 76,2 x 127 mm (3 x 5 pol) até 215,9 x 359,92 mm (8,5 x 14,17 pol)	✓	✓	✓	✓	✓[4]	✓
Envelope (Monarch) 7 3/4 98,4 x 190,5 mm (3,875 x 7,5 pol)	X	X	✓	X	✓	X
Envelope 9 98,4 x 226,1 mm (3,875 x 8,9 pol)	X	X	✓	X	✓	X
Envelope 10 104,8 x 241,3 mm (4,12 x 9,5 pol)	X	X	✓	X	✓	X
Envelope DL 110 x 220 mm (4,33 x 8,66 pol)	X	X	✓	X	✓	X
Envelope C5 162 x 229 mm (6,38 x 9,01 pol)	X	X	✓	X	✓	X
Envelope B5 176 x 250 mm (6,93 x 9,84 pol)	X	X	✓	X	✓	X
Outros envelopes 85,7 x 165 mm a 215,9 x 355,6 mm (3,375 x 6,50 pol a 8,5 x 14 pol)	X	X	✓	X	✓[5]	X

[1] O papel será suportado somente se a configuração do tamanho do papel for definida como Universal.

[2] O papel será suportado somente nos modelos de impressora MX510, MX511 e MX517.

[3] O papel será suportado no modo de impressão de dois lados somente se sua largura for, no mínimo, 210 mm (8,27 pol) e seu comprimento for, no mínimo, 279,4 mm (11 pol). O menor tamanho Universal compatível será suportado somente no alimentador multifunção.

[4] O papel será suportado nos modelos de impressora MX410 e MX417 somente se sua largura for, no mínimo, 215,9 mm (8,5 pol) e seu comprimento for, no mínimo, 296,9 mm (11,7 pol).

[5] O papel será suportado nos modelos de impressora MX410 e MX417 somente se seu comprimento for, no mínimo, 296,9 mm (11,7 pol).

Tipos e pesos de papel suportados

A bandeja padrão suporta papel com peso de 60 a 90 g/m^2 (16 a 24 lb). A bandeja opcional suporta papel com peso de 60 a 120 g/m^2 (16 a 32 lb). O alimentador multi-uso suporta pesos de papel de 60 a 163 g/m^2 (16 a 43 lb).

Tipo de papel	bandeja para 250 ou 550 folhas	Alimentador multi-uso	Modo duplex	ADF	Vidro do scanner
Papel comum	✓	✓	✓	✓	✓
Cartão	X	✓	X	✓	✓
Transparências	✓	✓	X	✓	✓
Reciclado	✓	✓	✓	✓	✓
Etiquetas de papel[1]	✓	✓	X	✓	✓
Papel bonde	✓	✓	✓	✓	✓
Envelope[2]	X	✓	X	X	✓
Envelope áspero	X	✓	X	X	✓
Papel timbrado	✓	✓	✓	✓	✓
Pré-impresso	✓	✓	✓	✓	✓
Papel colorido	✓	✓	✓	✓	✓
Papel com gramatura menor	✓	✓	✓	✓	✓
Papel com gramatura maior	✓	✓	✓	✓	✓
Áspero/Algodão	✓	✓	X	✓	✓
Tipo personalizado [x]	✓	✓	✓	✓	✓

[1] As etiquetas de papel com apenas uma face para impressão projetadas para impressoras a laser são suportadas para uso ocasional. Recomendamos imprimir somente até 20 páginas ou menos de etiquetas de papel por mês. Não há suporte para etiquetas de vinil, farmacêuticas ou de dupla face.

[2] Use envelopes que fiquem retos quando colocados individualmente sobre a superfície plana de uma mesa, com a face voltada para baixo.

Impressão

Impressão de um documento

Imprimindo formulários

Use Formulários e Favoritos para acessar de maneira rápida e fácil os formulários frequentemente utilizados ou outras informações que são normalmente impressas. Antes de usar o aplicativo, primeiro defina-o na impressora. Para obter mais informações, consulte " Configuração de Forms and Favorites" na página 21.

1. Na tela inicial, navegue até:

   Forms and Favorites > selecione o formulário na lista > digite o número de cópias > ajuste as outras definições

2. Aplique as alterações.

Impressão de um computador

Nota: Para etiquetas, cartões e envelopes, defina o tipo e o tamanho do papel na impressora antes de enviar o trabalho de impressão.

1. No documento que você está tentando imprimir, abra a caixa de diálogo de Impressão.
2. Se necessário, ajuste as definições.
3. Envie o trabalho de impressão.

Ajustando a tonalidade do toner

Uso do servidor da Web incorporado

1. Abra o navegador da Internet e digite o endereço IP da impressora no campo de endereço.

   Notas:

   - Veja o endereço IP da impressora na tela Bem-vindo da impressora. O endereço IP é exibido como quatro conjuntos de números separados por pontos, por exemplo, 123.123.123.123.
   - Se você estiver usando um servidor proxy, desative-o temporariamente para carregar a página da Web corretamente.

2. Clique em **Definições** > **Configurações de impressão** > **Menu Qualidade** > **Tonalidade do toner**.
3. Ajuste a configuração e clique em **Enviar**.

Uso do painel de controle da impressora

1. Na tela inicial, navegue até:

   > **Configurações** > **Configurações de impressão** > **Menu de qualidade** > **Tonalidade do toner**

2. Ajuste a configuração e toque em .

Impressão a partir de um dispositivo móvel

Notas:

- Verifique se a impressora e o dispositivo móvel estão conectados à mesma rede sem fio. Para obter mais informações sobre como definir as configurações sem fio do seu dispositivo móvel, consulte a documentação dele.
- Mobile printing está disponível apenas em alguns modelos de impressora.

Imprimir a partir de um dispositivo móvel utilizando o Serviço de impressão Mopria

O Serviço de impressão Mopria® é uma solução de impressão móvel para dispositivos móveis em execução no Android versão 4.4 ou posterior. Permite que você imprima diretamente em qualquer impressora certificada da Mopria.

Nota: Antes de imprimir, verifique se o Serviço de impressão Mopria está habilitado.

1. Na tela inicial do seu dispositivo móvel, inicie um aplicativo compatível.
2. Toque em **Imprimir** e, em seguida, selecione a impressora.
3. Envie o trabalho de impressão.

Imprimir a partir de um dispositivo móvel utilizando o Google Cloud Print

<trademark registered="yes">Google Cloud Print</trademark> é um serviço de impressão que permite a aplicativos habilitados em dispositivos móveis imprimir em qualquer impressora pronta Google Cloud Print.

1. Na tela inicial do seu dispositivo móvel, inicie um aplicativo ativado.
2. Toque em **Imprimir** e, em seguida, selecione a impressora.
3. Envie o trabalho de impressão.

Imprimindo a partir de um dispositivo móvel com AirPrint

AirPrint é uma solução de impressão móvel que permite imprimir diretamente de dispositivos da Apple em uma impressora certificada da AirPrint.

Notas:

- Esse aplicativo está disponível apenas em alguns dispositivos da Apple.
- Esse aplicativo é suportado apenas em alguns modelos de impressora.

1. Na tela inicial do seu dispositivo móvel, inicie um aplicativo compatível.
2. Selecione um item para imprimir e, em seguida, toque no ícone partilhar.
3. Toque em **Imprimir** e, em seguida, selecione uma impressora.
4. Imprima o documento.

Imprima de um dispositivo móvel utilizando o Lexmark Mobile Print

Lexmark O Mobile Print permite enviar documentos e imagens diretamente para um dispositivo da Lexmark.

1 Abra o documento, e depois envie ou compartilhe o documento para o Mobile Print.

   Nota: Alguns aplicativos de terceiros podem não suportar o recurso de envio ou compartilhamento. Para obter mais informações, consulte a documentação que acompanha o aplicativo.

2 Selecione uma impressora.

3 Imprima o documento.

Impressão de uma unidade flash

Impressão a partir de uma unidade flash

Notas:

- Antes de imprimir um arquivo PDF criptografado, uma mensagem solicitará que você digite a senha do arquivo usando o painel de controle da impressora.
- Você não pode imprimir arquivos para os quais não tenha permissões de impressão.

1 Insira uma unidade flash na porta USB.

Notas:

- Um ícone de unidade flash será exibido na tela inicial quando uma unidade flash estiver instalada.
- Se você inserir a unidade flash quando a impressora solicitar atenção, como no caso de um atolamento, a impressora ignorará a unidade flash.
- Se você inserir o dispositivo de memória enquanto a impressora estiver processando outros trabalhos de impressão, a mensagem **Ocupada** será exibida. Após o processamento desses trabalhos, talvez seja necessário exibir a lista de trabalhos retidos para imprimir documentos a partir da unidade flash.

Aviso — Danos potenciais: Não toque no cabo USB, em qualquer adaptador de rede sem fio, em qualquer conector, no dispositivo de memória ou nas áreas mostradas da impressora enquanto a impressora estiver imprimindo, lendo ou gravando no dispositivo de memória. Pode ocorrer perda de dados.

2 No painel de controle da impressora, toque no documento que você deseja imprimir.

3 Toque nas setas para obter uma visualização do documento.

4 Use + ou − para especificar o número de cópias para impressão e toque em **Imprimir**.

Notas:

- Não remova a unidade flash da porta USB antes do término da impressão do documento.
- Se você deixar a unidade flash na impressora depois de sair da tela inicial do menu USB, toque em **Trabalhos suspensos** na tela inicial para imprimir pela unidade flash.

Unidades flash e tipos de arquivo suportados

Notas:

- Unidades flash USB de alta-velocidade devem ser compatíveis com o padrão de velocidade-total. Dispositivos USB de baixa velocidada não são suportados.
- Unidades flash USB devem ser compatíveis com o sistema de arquivos FAT (File Allocation Tables). Os dispositivos formatados com NTFS (New Technology File System) ou qualquer outro sistema de arquivos não são compatíveis.

Unidades flash recomendadas	Tipo de arquivo
• Lexar JumpDrive FireFly (512 MB e 1 GB) • SanDisk Cruzer Micro (512 MB e 1 GB) • Sony Micro Vault Classic (512 MB e 1 GB)	Documentos: • .pdf • .xps &Imagens: • .dcx • .gif • .jpeg ou .jpg • .bmp • .pcx • .tiff ou .tif • .png • .fls

Impressão de trabalhos confidenciais e outros trabalhos suspensos

Armazenando trabalhos de impressão na impressora

1 Na tela inicial, navegue até:

> **Segurança** > **Impressão confidencial** > selecione o tipo do trabalho de impressão

Use	Para
Máximo de PINs inválidos	Limitar o número de vezes que um PIN inválido pode ser digitado. **Nota:** Quando o limite é alcançado, os trabalhos de impressão desse nome de usuário e PIN são excluídos.
Expiração de trabalho confidencial	Armazene trabalhos de impressão no computador até que você insira o PIN no painel de controle da impressora. **Nota:** O PIN é definido a partir do computador. Ele deve ter quatro dígitos e usar os números de 0 a 9.
Expiração de trabalho para repetição	Imprima e armazene trabalhos de impressão na memória da impressora.
Expiração de trabalho para verificação	Imprime uma cópia de um trabalho de impressão enquanto armazena as cópias restantes. Permite verificar se a primeira cópia é satisfatória ou não. O trabalho de impressão é excluído automaticamente da memória da impressora depois que todas as cópias forem impressas.

Notas:

- Os trabalhos de impressão do tipo Confidencial, Reservar, Repetir e Verificar podem ser excluídos se a impressora exigir memória adicional para processar outros trabalhos retidos.
- Você pode definir a impressora para armazenar trabalhos de impressão na memória até que você inicie o trabalho a partir do painel de controle da impressora.
- Todos os trabalhos de impressão que podem ser iniciados pelo usuário na impressora são chamados de *trabalhos retidos*.

Use	Para
Expiração de trabalho para reserva	Armazena trabalhos de impressão na impressora para imprimir posteriormente. **Nota:** Os trabalhos de impressão ficam suspensos até serem excluídos do menu Trabalhos suspensos.
Notas: • Os trabalhos de impressão do tipo Confidencial, Reservar, Repetir e Verificar podem ser excluídos se a impressora exigir memória adicional para processar outros trabalhos retidos. • Você pode definir a impressora para armazenar trabalhos de impressão na memória até que você inicie o trabalho a partir do painel de controle da impressora. • Todos os trabalhos de impressão que podem ser iniciados pelo usuário na impressora são chamados de *trabalhos retidos*.	

2 Toque em .

Imprimindo trabalhos suspensos

1 No documento que deseja imprimir, abra a caixa de diálogo Imprimir.

2 Selecione a impressora e, em seguida, execute estes procedimentos:
- Usuários do Windows devem clicar em **Propriedades** ou **Preferências** e, em seguida, **Imprimir e reter**.
- Usuários do Macintosh devem selecionar **Imprimir e reter**.

3 Selecione o tipo de trabalho de impressão.

4 Se necessário, atribua um nome de usuário.

5 Envie o trabalho de impressão.

6 Na tela inicial da impressora, toque em **Trabalhos retidos**.

7 Envie o trabalho de impressão.

Modificação das configurações de impressão confidencial

1 Abra o navegador da Internet e digite o endereço IP da impressora no campo de endereço.

Notas:
- Veja o endereço IP da impressora na tela Bem-vindo da impressora. O endereço IP é exibido como quatro conjuntos de números separados por pontos, por exemplo 123.123.123.123.
- Se você estiver usando um servidor proxy, desative-o temporariamente para carregar a página da Web corretamente.

2 Clique em **Configurações** > **Segurança** > **Configuração de impressão confidencial**.

3 Altere as configurações:
   - Defina um número máximo de tentativas de inserção do PIN. Quando um usuário excede esse número, todos os trabalhos daquele usuário são excluídos.
   - Defina um tempo de expiração para os trabalhos de impressão confidenciais. Se um usuário não imprimir seus trabalhos dentro deste período, todos eles serão excluídos.
4 Clique em **Enviar** para salvar as definições modificadas.

Impressão de páginas de informações

Impressão de uma lista de amostras de fontes

1 Na tela inicial, navegue até:

   > **Relatórios** > **Imprimir fontes**
2 Toque em **Fontes PCL** ou **Fontes PostScript**.

Impressão de uma lista de diretórios

Uma lista de diretórios mostra todos os recursos armazenados na memória flash ou no disco rígido da impressora.

Na tela inicial, navegue até:

> **Relatórios** > **Imprimir diretório**

Cancelamento de um trabalho de impressão

Cancelando um trabalho de impressão a partir do painel de controle da impressora

1 No painel de controle da impressora, toque em **Cancelar trabalho** ou pressione no teclado numérico.
2 Toque no trabalho de impressão a ser cancelado e em **Excluir trabalhos selecionados**.

   Nota: Se você pressionar no teclado, toque **Continuar** para retornar à tela inicial.

Cancelamento de trabalhos de impressão do computador

1 Dependendo do sistema operacional, faça o seguinte:
   - Abra a pasta de impressoras e selecione sua impressora.
   - Em Preferências do sistema, no menu Apple, navegue até a impressora.
2 Selecione o trabalho de impressão a ser cancelado.

Cópia

Alimentador automático de documentos (ADF)	Vidro do scanner
Use o ADF para documentos com várias páginas, inclusive páginas frente e verso.	Use o vidro do scanner para páginas únicas ou páginas de livro, itens pequenos (como cartões-postais ou fotografias), transparências, papel fotográfico ou mídia muito fina (como recortes de revistas).

Fazendo cópias

Para fazer uma cópia rápida

1 Carregue um documento original com a face voltada para cima e a borda curta entrando primeiro na bandeja ADF ou com a face voltada para baixo no vidro do scanner.

Notas:

- Não carregue cartões-postais, fotografias, itens pequenos, transparências, papel fotográfico ou mídia fina (como recortes de revistas) na bandeja do ADF. Coloque esses itens no vidro do scanner.
- A luz indicadora ADF acende quando o papel está corretamente carregado.

2 Se você estiver carregando um documento na bandeja do ADF, ajuste as guias de papel.

Nota: Para evitar uma imagem cortada, verifique se o tamanho do documento original e do papel são os mesmos.

3 No painel de controle da impressora, pressione o .

Cópia usando o ADF

1 Carregue um documento original com a face voltada para cima e a borda curta entrando primeiro na bandeja ADF.

Notas:

- Não carregue cartões-postais, fotografias, itens pequenos, transparências, papel fotográfico ou mídia fina (como recortes de revistas) na bandeja do ADF. Coloque esses itens no vidro do scanner.

- A luz indicadora ADF acende quando o papel está corretamente carregado.

2 Ajuste as guias de papel.

3 Na tela inicial, navegue até:

Copiar > especifica as configurações de cópia >> **Copiar**

Copiando usando o vidro do scanner

1 Coloque um documento original com a face voltada para baixo no canto superior esquerdo do vidro do scanner.

2 Na tela inicial, navegue até:

Copiar > especifica as configurações de cópia >> **Copiar**

Se houver mais páginas a serem digitalizadas, coloque o próximo documento no vidro do scanner e toque em **Digitalizar a próxima página**.

3 Toque em **Concluir o trabalho**.

Cópia de fotos

1 Coloque uma fotografia voltada para baixo no canto superior esquerdo do vidro do scanner.

2 Na tela inicial, navegue até:

Copiar > **Conteúdo** > **Fotografia** >

3 No menu Origem do conteúdo, escolha uma configuração que melhor descreve a sua fotografia original.

4 Toque > **Copiar**

Nota: Se houver mais fotografias a serem copiadas, coloque a próxima fotografia no vidro do scanner e toque em **Digitalizar a próxima página**.

5 Toque em **Concluir o trabalho**.

Copiando em mídia especial

Copiando em transparências

1 Carregue um documento original com a face voltada para cima e a borda curta entrando primeiro na bandeja ADF ou com a face voltada para baixo no vidro do scanner.

Notas:

- Não carregue cartões-postais, fotografias, itens pequenos, transparências, papel fotográfico ou mídia fina (como recortes de revistas) na bandeja ADF. Coloque esses itens no vidro do scanner.
- A luz do indicador do ADF acende quando o papel é carregado corretamente.

2 Na tela inicial, navegue até:

Copiar > **Copiar de** > selecione o tamanho do documento original

3 Navegue até:

Copiar para > selecione a bandeja que contém as transparências > **Copiar**

Se não houver bandejas que suportem transparências, navegue até:

Alimentador manual > selecione o tamanho das transparências > **Transparência**

4 Coloque as transparências no alimentador multi-uso e, em seguida, toque em **Copiar**.

Copiando em papel timbrado

1 Carregue um documento original com a face voltada para cima e a borda curta entrando primeiro na bandeja ADF ou com a face voltada para baixo no vidro do scanner.

Notas:

- Não carregue cartões-postais, fotografias, itens pequenos, transparências, papel fotográfico ou mídia fina (como recortes de revistas) na bandeja ADF. Coloque esses itens no vidro do scanner.
- A luz do indicador do ADF acende quando o papel está corretamente carregado.

2 Na tela inicial, navegue até:

Copiar > **Copiar de** > selecione o tamanho do documento original

3 Toque em **Copiar para** > **Alimentador manual**.

4 Coloque o papel com a parte timbrada voltada para cima e a borda superior entrando primeiro no alimentador multi-uso.

5 Selecione o tamanho do papel timbrado e, em seguida, toque em **Papel timbrado** > **Copiar**.

Personalizando definições de cópia

Copiando para um tamanho diferente

1 Carregue um documento original com a face voltada para cima e a borda curta entrando primeiro na bandeja ADF ou com a face voltada para baixo no vidro do scanner.

Notas:

- Não carregue cartões-postais, fotografias, itens pequenos, transparências, papel fotográfico ou mídia fina (como recortes de revistas) na bandeja ADF. Coloque esses itens no vidro do scanner.
- A luz do indicador do ADF acende quando o papel é carregado corretamente.

2 Se você estiver carregando um documento na bandeja ADF, ajuste as guias de papel.

3 Na tela inicial, navegue até:

Copiar > **Copiar de** > selecione o tamanho do documento original

4 Navegue até:

Copiar para > selecione um novo tamanho para a cópia > **Copiar**

Nota: Se o tamanho do papel selecionado for diferente do tamanho de “Copiar de”, a impresspra ajustará o tamanho automaticamente.

Fazendo cópias usando papel de uma bandeja selecionada

1 Carregue um documento original com a face voltada para cima e a borda curta entrando primeiro na bandeja ADF ou com a face voltada para baixo no vidro do scanner.

Notas:

- Não carregue cartões-postais, fotografias, itens pequenos, transparências, papel fotográfico ou mídia fina (como recortes de revistas) na bandeja ADF. Coloque esses itens no vidro do scanner.
- A luz do indicador do ADF acende quando o papel é carregado corretamente.

2 Se você estiver carregando um documento na bandeja ADF, ajuste as guias de papel.

3 Na tela inicial, navegue até:

Copiar > **Copiar de** > selecione o tamanho do documento original

4 Toque em **Copiar para** e selecione a bandeja que contém o tipo de papel que você deseja usar.

5 Toque em **Copiar**.

Copiando em tamanhos de papel diferentes

Use o ADF para copiar documentos originais que contêm tamanhos de papel diferentes. Dependendo dos tamanhos de papel que foram colocados e das definições de “Copiar para” e “Copiar de”, cada cópia será impressa em tamanhos de papel mistos (Exemplo 1) ou dimensionadas para se ajustar a um único tamanho de papel (Exemplo 2).

Exemplo 1: Copiando em tamanhos de papel mistos

1 Carregue um documento original com a face voltada para cima e a borda curta entrando primeiro na bandeja ADF ou com a face voltada para baixo no vidro do scanner.

Notas:

- Não carregue cartões-postais, fotografias, itens pequenos, transparências, papel fotográfico ou mídia fina (como recortes de revistas) na bandeja ADF. Coloque esses itens no vidro do scanner.
- A luz do indicador do ADF acende quando o papel é carregado corretamente.

2 Se você estiver carregando um documento na bandeja ADF, ajuste as guias de papel.

3 Na tela inicial, navegue até:

Copiar > **Copiar de** > **Tamanhos mistos** > **Copiar para** > **Ajuste automático de tamanho** > **Copiar**

O scanner identifica os tamanhos de papel diferentes conforme são digitalizados. As cópias são impressas em tamanhos de papel mistos, de acordo com os tamanhos de papel do documento original.

Exemplo 2: Copiando em um único tamanho de papel

1 Carregue um documento original com a face voltada para cima e a borda curta entrando primeiro na bandeja ADF ou com a face voltada para baixo no vidro do scanner.

Notas:

- Não carregue cartões-postais, fotografias, itens pequenos, transparências, papel fotográfico ou mídia fina (como recortes de revistas) na bandeja ADF. Coloque esses itens no vidro do scanner.

- A luz do indicador do ADF acende quando o papel é carregado corretamente.

2 Se você estiver carregando um documento na bandeja ADF, ajuste as guias de papel.

3 Na tela inicial, navegue até:

Copiar > **Copiar de** > **Tamanhos mistos** > **Copiar para** > **Carta** > **Copiar**

O scanner identifica os tamanhos de papel diferentes conforme são digitalizados e dimensiona os tamanhos de papel mistos para que se ajustem ao tamanho de papel selecionado.

Cópia nos dois lados do papel (impressão frente e verso)

1 Carregue um documento original com a face voltada para cima e a borda curta entrando primeiro na bandeja ADF ou com a face voltada para baixo no vidro do scanner.

Notas:

- Não carregue cartões-postais, fotografias, itens pequenos, transparências, papel fotográfico ou mídia fina (como recortes de revistas) na bandeja do ADF. Coloque esses itens no vidro do scanner.
- A luz indicadora ADF acende quando o papel está corretamente carregado.

2 Se você estiver carregando um documento na bandeja do ADF, ajuste as guias de papel.

3 Na tela inicial, navegue até:

Copiar > **Lados (frente e verso)** > seleciona o método preferido de impressão frente e verso

Nota: No método preferido de impressão frente e verso, o primeiro número representa os lados dos documentos originais, enquanto o segundo representa os lados da cópia. Por exemplo, selecione "2 lados p/ 2 lados" se os documentos originais estiverem impressos nos 2 lados e você desejar cópias nos 2-lados (frente e verso).

4 Toque em > **Copiar**.

Reduzindo ou ampliando cópias

As cópias podem ser dimensionadas entre 25% e 400% do tamanho do documento original.

1 Carregue um documento original com a face voltada para cima e a borda curta entrando primeiro na bandeja ADF ou com a face voltada para baixo no vidro do scanner.

Notas:

- Não carregue cartões-postais, fotografias, itens pequenos, transparências, papel fotográfico ou mídia fina (como recortes de revistas) na bandeja ADF. Coloque esses itens no vidro do scanner.
- A luz do indicador do ADF acende quando o papel é carregado corretamente.

2 Se você estiver carregando um documento na bandeja ADF, ajuste as guias de papel.

3 Na tela Bem-vindo, toque em **Copiar**.

4 Na área Ajustar, toque em ou para ampliar ou reduzir as cópias.

Notas:

- A definição padrão de fábrica para Ajustar é Automático.

- Se você deixar a opção Ajustar definida como Automático, o conteúdo do documento original será ajustado ao tamanho do papel no qual você está copiando.
- Tocar em **Copiar para** ou **Copiar de** após definir a opção Ajustar manualmente mudará o valor da escala para Automático.

5 Toque em **Copiar**.

Ajuste da qualidade da cópia

1 Carregue um documento original com a face voltada para cima e a borda curta entrando primeiro na bandeja ADF ou com a face voltada para baixo no vidro do scanner.

Notas:

- Não carregue cartões-postais, fotografias, itens pequenos, transparências, papel fotográfico ou mídia fina (como recortes de revistas) na bandeja do ADF. Coloque esses itens no vidro do scanner.
- A luz indicadora ADF acende quando o papel está corretamente carregado.

2 Se você estiver carregando um documento na bandeja do ADF, ajuste as guias de papel.

3 Na tela inicial, navegue até:

Copiar > **Conteúdo**

4 Toque no botão que melhor representa o tipo de conteúdo do documento que você está copiando.

- **Texto** — usado quando o conteúdo do documento original for, em sua maioria, texto ou line art.
- **Texto/Fotografia** — usado quando o documento original for uma mistura de texto, gráfico e foto.
- **Fotografia** — usado quando o documento original é composto, principalmente, de fotos ou imagens.
- **Gráfico**s — usado quando o documento original é composto principalmente de gráficos do tipo comercial, como gráficos de pizza, gráficos de barras e animações.

5 Toque em .

6 Toque no botão que melhor representa a origem do conteúdo do documento que você está copiando.

- **Laser colorida** — usado quando o documento original tiver sido impresso em uma impressora laser colorida.
- **Jato de tinta** — usado quando o documento original tiver sido impresso em uma impressora jato de tinta.
- **Revista** — usado quando o documento original for de uma revista.
- **Imprensa** — usado quando o documento original tiver sido impresso em uma gráfica.
- **Laser preto-e-branco** — usado quando o documento original tiver sido impresso em uma impressora a laser monocromática.
- **Fotografia/Filme** — usado quando o documento original for uma fotografia de um filme.
- **Jornal** — usado quando o documento original for de um jornal.
- **Outro** — usado para quando o documento original tiver sido impresso em uma impressora alternativa ou desconhecida.

7 Toque em > **Copiar**.

agrupamento de cópias

Se você imprimir várias cópias de um documento, será possível escolher a impressão de cada cópia como um conjunto (agrupadas) ou como grupos de páginas (não agrupadas).

1 Carregue um documento original com a face voltada para cima e a borda curta entrando primeiro na bandeja ADF ou com a face voltada para baixo no vidro do scanner.

Notas:

- Não carregue cartões-postais, fotografias, itens pequenos, transparências, papel fotográfico ou mídia fina (como recortes de revistas) na bandeja do ADF. Coloque esses itens no vidro do scanner.
- A luz indicadora ADF acende quando o papel está corretamente carregado.

2 Se você estiver carregando um documento na bandeja do ADF, ajuste as guias de papel.

3 Na tela inicial, navegue até:

Copiar > insira o número de cópias > **Agrupar** > selecione a ordem de preferência das páginas > > **Copiar**

Colocando folhas separadoras entre as cópias

1 Carregue um documento original com a face voltada para cima e a borda curta entrando primeiro na bandeja ADF ou com a face voltada para baixo no vidro do scanner.

Notas:

- Não carregue cartões-postais, fotografias, itens pequenos, transparências, papel fotográfico ou mídia fina (como recortes de revistas) na bandeja ADF. Coloque esses itens no vidro do scanner.
- A luz do indicador do ADF acende quando o papel é carregado corretamente.

2 Se você estiver carregando um documento na bandeja ADF, ajuste as guias de papel.

3 Na tela inicial, navegue até:

Copiar > **Folhas separadoras**

Nota: Definir Agrupar como “1,2,3 - 1,2,3” para colocar as folhas separadoras entre as cópias. Se a opção Agrupar estiver definida como “1,1,1 - 2,2,2”, as folhas separadoras serão adicionadas no final do trabalho de cópia. Para obter mais informações, consulte " agrupamento de cópias" na página 88.

4 Selecione uma das seguintes opções:

- **Entre cópias**
- **Entre trabalhos**
- **Entre páginas**
- **Desativado**

5 Toque em > **Copiar**.

Copiando várias páginas em uma única folha

Para economizar papel, você pode copiar duas ou quatro páginas consecutivas de um documento de várias páginas em uma única folha de papel.

Notas:

- Verifique se o tamanho do papel está definido como carta, ofício, A4 ou JIS B5.
- Verifique se o tamanho da cópia está definido como 100%.

1. Carregue um documento original com a face voltada para cima e a borda curta entrando primeiro na bandeja ADF ou com a face voltada para baixo no vidro do scanner.

   Notas:

   - Não carregue cartões-postais, fotografias, itens pequenos, transparências, papel fotográfico ou mídia fina (como recortes de revistas) na bandeja ADF. Coloque esses itens no vidro do scanner.
   - A luz do indicador do ADF acende quando o papel é carregado corretamente.

2. Se você estiver carregando um documento na bandeja ADF, ajuste as guias de papel.
3. Na tela inicial, navegue até:

   Copiar > **Economia de papel** > selecione a saída desejada > > **Copiar**

   Nota: Se a opção Economia de papel estiver desativada, a opção Imprimir bordas de páginas não estará disponível.

Inserindo informações em cópias

Inserindo um cabeçalho ou rodapé nas páginas

1. Carregue um documento original com a face voltada para cima e a borda curta entrando primeiro na bandeja ADF ou com a face voltada para baixo no vidro do scanner.

   Notas:

   - Não carregue cartões-postais, fotografias, itens pequenos, transparências, papel fotográfico ou mídia fina (como recortes de revistas) na bandeja ADF. Coloque esses itens no vidro do scanner.
   - A luz do indicador do ADF acende quando o papel é carregado corretamente.

2. Se você estiver carregando um documento na bandeja ADF, ajuste as guias de papel.
3. Na tela inicial, navegue até:

   Copiar > **Cabeçalho/Rodapé**

4. Selecione **Cabeçalho** ou **Rodapé** e toque em .
5. Selecione onde deseja inserir o cabeçalho ou o rodapé, selecione uma opção de texto e toque em .
6. Selecione onde deseja imprimir o cabeçalho ou o rodapé e toque em .
7. No menu Cabeçalho/Rodapé, toque em > **Copiar**.

Colocando um overlay de mensagem em cada página

1 Carregue um documento original com a face voltada para cima e a borda curta entrando primeiro na bandeja ADF ou com a face voltada para baixo no vidro do scanner.

Notas:

- Não carregue cartões-postais, fotografias, itens pequenos, transparências, papel fotográfico ou mídia fina (como recortes de revistas) na bandeja ADF. Coloque esses itens no vidro do scanner.
- A luz do indicador do ADF acende quando o papel é carregado corretamente.

2 Se você estiver carregando um documento na bandeja ADF, ajuste as guias de papel.

3 Na tela inicial, navegue até:

Copiar > **Overlay** > selecione um overlay de mensagem > ✓.

Nota: As opções de mensagem são Urgente, Confidencial, Cópia, Personalizado e Rascunho.

4 Toque em **Copiar**.

Cancelando um trabalho de cópia

Cancelamento de um trabalho de cópia enquanto o documento original está no ADF

Quando o ADF começa a processar um documento, toque em **Cancelar trabalho** no painel de controle da impressora.

Cancelamento de um trabalho de cópia ao copiar páginas usando o vidro do scanner

Na tela Início, toque em **Cancelar trabalho**.

`Cancelando` é exibido no visor. Quando o trabalho é cancelado, a tela de cópia é exibida.

Cancelando um trabalho de cópia enquanto as páginas estiverem sendo impressas

1 No painel de controle da impressora, toque em **Cancelar trabalho** ou pressione ✕ no teclado numérico.

2 Toque no trabalho a ser cancelado e, depois, toque em **Excluir trabalhos selecionados**.

Nota: Se você pressionar ✕ no teclado, toque **Continuar** para retornar à tela inicial.

Aprendendo sobre as opções de cópia

Copiar de

Essa opção abre uma tela na qual você pode selecionar o tamanho do papel do documento original.

- Toque no tamanho de papel correspondente ao documento original.
- Toque em **Tamanhos mistos** para copiar um documento original que tenha tamanhos de papel mistos com a mesma largura.
- Para definir a impressora para detectar automaticamente o tamanho do documento original, toque em **Detecção automática de tamanho**.

Copiar para

Esta opção abre uma tela onde é possível inserir o tamanho e o tipo de papel no qual suas cópias serão impressas.

- Toque no tamanho e no tipo de papel que correspondam ao do papel colocado.
- Se as definições para “Copiar de” e “Copiar para” forem diferentes, a impressora ajustará automaticamente a definição Ajustar para acomodar a diferença.
- Se o tipo ou o tamanho do papel em que você deseja fazer a cópia não tiver sido colocado em uma das bandejas, toque em **Alimentador manual** e coloque o papel manualmente no alimentador multi-uso.
- Quando a opção “Copiar para” estiver definida como Ajuste automático de tamanho, cada cópia terá o tamanho do papel do documento original. Se não houver um tamanho de papel correspondente em uma das bandejas, a mensagem **`Tamanho de papel não encontrado`** será exibida e ser solicitada a colocação de papel em uma bandeja ou no alimentador multi-uso.

Ajustar

Esta opção permite escalonar o documento de 25% até 400% do tamanho do documento original. Você também pode definir o escalonamento automático.

- Ao copiar para um tamanho de papel diferente, como papel ofício ou carta, defina os tamanhos de papel “Copiar de” e “Copiar para” automaticamente para escalonar a imagem ditigalizada para se ajustar ao tamanho do papel no qual você está copiando.
- Para aumentar ou reduzir o valor em 1%, toque em − ou em + no painel de controle da impressora. Para fazer a redução ou aumento contínuo no valor, mantenha o botão pressionado por dois segundos ou mais.

Tonalidade

Essa opção permite ajustar como clarear ou escurecer as cópias em relação ao documento original.

Lados (frente e verso)

Esta opção permite fazer cópias em um lado ou dois lados de documentos originais de um ou dois lados.

Agrupar

Essa opção mantém as páginas de um trabalho de impressão empilhadas em seqüência ao imprimir diversas cópias do documento.

Cópias

Essa opção permite definir o número de cópias a serem impressas.

Conteúdo

Esta opção permite definir o tipo e a origem do documento original.

Selecione a partir dos seguintes tipos de conteúdo:

- **Gráfico**s — usado quando o documento original é composto principalmente de gráficos do tipo comercial, como gráficos de pizza, gráficos de barras e animações.
- **Fotografia** — usado quando o documento original é composto, principalmente, de fotos ou imagens.
- **Texto** — usado quando o conteúdo do documento original for, em sua maioria, texto ou line art.
- **Texto/Fotografia** — usado quando o documento original for uma mistura de texto, gráfico e foto.

Selecione a partir das seguintes origens de conteúdo:

- **Laser preto-e-branco** — usado quando o documento original tiver sido impresso em uma impressora a laser monocromática.
- **Laser colorida** — usado quando o documento original tiver sido impresso em uma impressora laser colorida.
- **Jato de tinta** — usado quando o documento original tiver sido impresso em uma impressora jato de tinta.
- **Revista** — usado quando o documento original for de uma revista.
- **Jornal** — usado quando o documento original for de um jornal.
- **Outro** — usado para quando o documento original tiver sido impresso em uma impressora alternativa ou desconhecida.
- **Fotografia/Filme** — usado quando o documento original for uma fotografia de um filme.
- **Imprensa** — usado quando o documento original tiver sido impresso em uma gráfica.

Frente e verso avançado

Esta opção permite que você especifique a orientação do papel, se o documento está em um lado só ou se é frente e verso e o modo como estão encadernados.

Salvar como atalho

Essa opção permite que as definições atuais sejam salvas atribuindo um nome de atalho.

Nota: Selecionar esta opção atribui automaticamente o próximo número de atalho disponível.

Desloc. de margem

Esta opção permite aumentar ou reduzir o tamanho da margem de uma página deslocando-se a imagem digitalizada. Toque + ou − para definir a margem desejada. Se a margem adicional for grande demais, a cópia será cortada.

Apagar borda

Esta opção permite que você remova manchas ou marcas nas bordas de um documento. Você pode optar por remover uma área igual ao redor dos quatro lados do papel ou selecionar uma borda específica. Apagar borda também apaga tudo o que estiver dentro da área selecionada e não deixa nada nessa parte da digitalização.

Overlay

Esta opção permite que você crie uma marca d'água (ou uma mensagem) que cubra o conteúdo da cópia. Você pode optar entre Confidencial, Cópia, Rascunho, Urgente e Personalizar. Você pode digitar uma mensagem personalizada no campo destinado ao texto de overlay e pressionar OK. A mensagem aparecerá, impressa em cores fracas e fonte grande, em todas as páginas.

Configuração da folha de rosto

Esta opção permite definir a folha de rosto das cópias e brochuras.

Folhas separadoras

Esta opção permite que se coloque uma folha de papel em branco entre cópias, impressões, páginas, trabalhos de impressão ou trabalhos de cópia. As folhas separadoras podem ser retiradas de uma bandeja que contenha um tipo ou uma cor de papel diferente do papel em que estão sendo impressas as cópias.

Cabeçalho/Rodapé

Esta opção permite que você insira um cabeçalho ou rodapé e defina a localização dos mesmos na página.

Selecione uma das seguintes opções:

- **Número de redução**
- **Texto personalizado**
- **Data/Hora**
- **Número da página**

Economia de papel

Essa opção permite imprimir duas ou mais páginas de um documento original na mesma página. O modo Economia de papel é também chamado de impressão *N-up* onde o *N* significa número de páginas. Por exemplo, 2 pág/folha imprimirá duas páginas do documento em uma única folha e 4 pág/folha imprimirá quatro páginas em uma única folha.

Imagem avançada

Esta opção permite que você faça ajustes nas configurações do Auto center, Remoção de fundo, Diminuição de cor, Contraste, Imagem espelhada, Imagem negativa, Digitalização margem a margem, Detalhes de sombra, Nitidez e Temperatura antes de copiar o documento.

Criar brochura

Essa opção permite a criação de uma seqüência de impressões e páginas recolhidas que, quando dobradas, formam uma brochura com metade do tamanho da página do documento original e com todas as páginas em ordem. Você pode escolher entre um lado só e frente e verso.

Nota: Esta opção é exibida apenas quando há um disco rígido instalado na impressora.

Trabalho personalizado

Esta opção permite que você combine vários trabalhos digitalizados em um só trabalho e é exibida apenas quando o disco rígido da impressora está instalado.

Ajustar inclinação do ADF

Esta opção permite que você conserte a imagem digitalizada que está ligeiramente distorcida quando é recebida na bandeja ADF.

Enviando e-mails

Alimentador automático de documentos (ADF)	Vidro do scanner
Use o ADF para documentos com várias páginas.	Use o vidro do scanner para páginas únicas, itens pequenos (como cartões-postais ou fotografias), transparências, papel fotográfico ou mídia fina (como recortes de revistas).

Configuração da função de e-mail

1 Abra o navegador da Internet e digite o endereço IP da impressora no campo de endereço.

Notas:

- Veja o endereço IP da impressora na tela Bem-vindo da impressora. O endereço IP é exibido como quatro conjuntos de números separados por pontos, por exemplo, 123.123.123.123.
- Se você estiver usando um servidor proxy, desative-o temporariamente para carregar a página da Web corretamente.

2 Clique em **Configurações** > **Configurações de e-mail/FTP** > **Configurações de e-mail**.

3 Digite as informações apropriadas e clique em **Enviar**.

Criação de um atalho de e-mail

Criação de um atalho de e-mail usando o Servidor da Web incorporado

1 Abra o navegador da Internet e digite o endereço IP da impressora no campo de endereço.

Notas:

- Veja o endereço IP da impressora na tela Bem-vindo da impressora. O endereço IP é exibido como quatro conjuntos de números separados por pontos, por exemplo, 123.123.123.123.
- Se você estiver usando um servidor proxy, desative-o temporariamente para carregar a página da Web corretamente.

2 Clique em **Configurações**.

3 Na coluna Outras definições, clique em **Gerenciar atalhos** > **Configuração de atalho de e-mail**.

4 Digite um nome exclusivo para o destinatário e insira o endereço de e-mail. Se você estiver inserindo vários endereços, separe cada endereço com uma vírgula.

5 Clique em **Adicionar**.

Criando um atalho de e-mail com o painel de controle da impressora

1 Na tela inicial, navegue até:

E-mail > **Destinatário(s)** > digite o endereço de e-mail do destinatário > ✓

Nota: Para criar um grupo de destinatários, toque em ↵ e digite o endereço de e-mail do próximo destinatário.

2 Toque em **Assunto** > e digite o assunto do e-mail > ✓.

3 Toque em **Mensagem** > e digite a mensagem > ✓.

4 Ajuste as definições de e-mail.

Nota: Se você alterar as definições após a criação do atalho do e-mail, essas definições não serão salvas.

5 Toque em **Salvar como atalho**.

6 Digite um nome exclusivo para o atalho e toque em ✓.

7 Verifique se o nome do atalho está correto e toque em **OK**.

Se o nome do atalho estiver incorretos, toque em **Cancelar** e insira as informações novamente.

Notas:

- O nome do atalho aparece no ícone Atalhos de e-mail, na tela Início da impressora
- Você pode utilizar o atalho quando enviar outro documento por e-mail, com as mesmas definições.

Envio de um documento por e-mail

Você pode usar a impressora para enviar por e-mail documentos digitalizados para um ou mais destinatários, de várias maneiras. Você pode digitar o endereço de e-mail, usar um número de atalho ou um catálogo de endereços. Você também pode usar o aplicativo Vários envios ou Meus atalhos na tela de início da impressora. Para obter mais informações, consulte " Ativando os aplicativos da tela inicial" na página 21.

Enviando um e-mail usando o painel de controle da impressora

1 Carregue um documento original com a face voltada para cima e a borda curta entrando primeiro na bandeja ADF ou com a face voltada para baixo no vidro do scanner.

Notas:

- Não carregue cartões-postais, fotografias, itens pequenos, transparências, papel fotográfico ou mídia fina (como recortes de revistas) na bandeja ADF. Coloque esses itens no vidro do scanner.

- A luz do indicador do ADF acende quando o papel é carregado corretamente.

2 Se você estiver carregando um documento na bandeja ADF, ajuste as guias de papel.

Nota: Para evitar imagens cortadas, certifique-se de que o tamanho do documento original e o tamanho do papel da cópia são os mesmos.

3 Na tela inicial, navegue até:

Destinatário(s) de > **e-mail**

4 Digite o endereço de e-mail ou pressione **#** e insira o número de atalho.

Para adicionar outros destinatários, toque em e insira o endereço de e-mail ou o número de atalho que você deseja adicionar.

Nota: você também pode inserir um endereço de e-mail usando o catálogo de endereços.

5 Toque em > **Enviar e-mail**.

Enviando um e-mail usando um número de atalho

1 Carregue um documento original com a face voltada para cima e a borda curta entrando primeiro na bandeja ADF ou com a face voltada para baixo no vidro do scanner.

Notas:

- Não carregue cartões-postais, fotografias, itens pequenos, transparências, papel fotográfico ou mídia fina (como recortes de revistas) na bandeja ADF. Coloque esses itens no vidro do scanner.
- A luz do indicador do ADF acende quando o papel é carregado corretamente.

2 Se você estiver carregando um documento na bandeja ADF, ajuste as guias de papel.

3 Pressione **#**, em seguida entre com o número do atalho no teclado e toque em .

Para adicionar outros destinatários, toque em e insira o endereço de e-mail ou o número de atalho que você deseja adicionar.

4 Toque em > **Enviar e-mail**.

Enviando um e-mail usando o catálogo de endereços

1 Carregue um documento original com a face voltada para cima e a borda curta entrando primeiro na bandeja ADF ou com a face voltada para baixo no vidro do scanner.

Notas:

- Não carregue cartões-postais, fotografias, itens pequenos, transparências, papel fotográfico ou mídia fina (como recortes de revistas) na bandeja ADF. Coloque esses itens no vidro do scanner.
- A luz do indicador do ADF acende quando o papel é carregado corretamente.

2 Se você estiver carregando um documento na bandeja ADF, ajuste as guias de papel.

3 Na tela inicial, navegue até:

Destinatário(s) de > **e-mail** > > digite o nome do destinatário >

4 Toque no nome dos destinatários.

Para procurar por destinatários adicionais, toque em **Nova pesquisa**, e digite o nome do próximo destinatário.

5 Toque em ✓ > **Enviar e-mail**.

Personalizando configurações de e-mail

Adicionando o assunto e as informações na mensagem de e-mail

1 Carregue um documento original com a face voltada para cima e a borda curta entrando primeiro na bandeja ADF ou com a face voltada para baixo no vidro do scanner.

Notas:

- Não carregue cartões-postais, fotografias, itens pequenos, transparências, papel fotográfico ou mídia fina (como recortes de revistas) na bandeja ADF. Coloque esses itens no vidro do scanner.
- A luz do indicador do ADF acende quando o papel é carregado corretamente.

2 Se você estiver carregando um documento na bandeja ADF, ajuste as guias de papel.

3 Na tela inicial, navegue até:

E-mail > **Destinatário(s)** > digite o endereço de e-mail > ✓

4 Toque em **Assunto** > e digite o assunto do e-mail > ✓.

5 Toque em **Mensagem** > e digite a mensagem > ✓.

Alteração do tipo de arquivo de saída

1 Carregue um documento original na bandeja do ADF ou no vidro do scanner.

2 Na tela inicial, navegue até:

E-mail > **Destinatário(s)** > digite o endereço de e-mail > ✓ > **Enviar como**

3 Selecione o tipo de arquivo a ser enviado.

4 Toque em ✓ > **Enviar**.

Cancelamento de um e-mail

- Ao usar o ADF, toque em **Cancelar trabalho** quando a opção **`Digitalização`** for exibida.
- Ao usar o vidro do scanner, toque em **Cancelar trabalho** quando a opção **`Digitalização`** ou **`Digitalizar a próxima página`**/**`Concluir o trabalho`** for exibida.

Aprendendo sobre as opções de e-mail

Destinatário(s)

Essa opção permite inserir o destinatário do e-mail. Você pode inserir vários endereços de e-mail.

Assunto

Essa opção permite inserir uma linha de assunto para o e-mail.

Mensagem

Essa opção permite inserir uma mensagem a ser enviada com o anexo digitalizado.

Nome do arquivo

Esta opção permite que você personalize o nome do arquivo anexado.

Salvar como atalho

Essa opção permite que as definições atuais sejam salvas como um atalho pela atribuição de um nome de atalho.

Nota: Selecionar esta opção atribui automaticamente o próximo número de atalho disponível.

Tamanho original

Essa opção permite definir o tamanho do papel dos documentos a serem enviados por e-mail. Quando Tamanho original é definido como Tamanhos mistos, é possível copiar um documento original que tenha tamanhos de papel mistos (tamanhos de página Carta e Ofício).

Tonalidade

Essa opção permite ajustar o quanto os documentos digitalizados serão mais claros ou mais escuros em relação ao documento original.

Resolução

Essa opção permite ajustar a qualidade de saída para o seu e-mail. Aumentar a resolução da imagem aumentará também o tamanho de arquivo do e-mail e o tempo necessário para digitalizar o documento original. A redução da resolução da imagem reduz o tamanho do arquivo.

Enviar como

Essa opção permite definir o tipo de saída da imagem digitalizada.

Selecione uma das seguintes opções:

- **PDF** — Usado para criar um arquivo único com várias páginas. Esse documento pode ser enviado como um arquivo seguro ou compactado.
- **TIFF** — Usado para criar vários arquivos ou um único arquivo. Se a opção TIFF de Várias páginas estiver desativada no menu Definições do Servidor da Web incorporado, o TIFF salvará uma página em cada arquivo. Normalmente, o tamanho do arquivo é maior do que o de um JPEG equivalente.
- **JPEG**— usado para criar e anexar um arquivo separado de cada página do documento original.
- **XPS**— usado para criar um arquivo XPS único com várias páginas.
- **RTF** — usado para criar um arquivo no formato editável.
- **TXT**— usado para criar um arquivo de texto ASCII sem formatação.

Nota: Para usar a opção RTF ou TXT, adquira e instale a solução AccuRead™ OCR.

Conteúdo

Esta opção permite definir o tipo e a origem do documento original.

Selecione a partir dos seguintes tipos de conteúdo:

- **Gráfico**s — usado quando o documento original é composto principalmente de gráficos do tipo comercial, como gráficos de pizza, gráficos de barras e animações.
- **Fotografia** — usado quando o documento original é composto, principalmente, de fotos ou imagens.
- **Texto** — usado quando o conteúdo do documento original for, em sua maioria, texto ou line art.
- **Texto/Fotografia** — usado quando o documento original for uma mistura de texto, gráfico e foto.

Selecione a partir das seguintes origens de conteúdo:

- **Laser preto-e-branco** — usado quando o documento original tiver sido impresso em uma impressora a laser monocromática.
- **Laser colorida** — usado quando o documento original tiver sido impresso em uma impressora laser colorida.
- **Jato de tinta** — usado quando o documento original tiver sido impresso em uma impressora jato de tinta.
- **Revista** — usado quando o documento original for de uma revista.
- **Jornal** — usado quando o documento original for de um jornal.
- **Outro** — usado para quando o documento original tiver sido impresso em uma impressora alternativa ou desconhecida.
- **Fotografia/Filme** — usado quando o documento original for uma fotografia de um filme.
- **Imprensa** — usado quando o documento original tiver sido impresso em uma gráfica.

Configuração de página

Esta opção permite alterar as seguintes configurações:

- **Lados (duplex)** — especifica se o documento original é impresso somente em um lado ou nos dois lados. Isso identifica o que precisa ser digitalizado para inclusão no e-mail.
- **Orientação** — especifica a orientação do documento original e depois altera as definições de Lados (Duplex)e Encadernação para que elas correspondam à orientação.
- **Encadernação** — especifica se o documento original está encadernado pela margem longa ou pela margem curta.

Trabalho personalizado

Esta opção permite que você combine vários trabalhos digitalizados em um só trabalho e é exibida apenas quando o disco rígido da impressora está instalado.

Visualização de digitalização

Essa opção permite exibir a primeira página da imagem antes que ela seja incluída no e-mail. Quando a primeira página é digitalizada, ocorre uma pausa na digitalização e uma imagem de visualização é exibida.

Nota: Essa opção é exibida apenas quando há um disco rígido instalado na impressora.

Registro de transmissão

Esta opção permite que você imprima o registro de transmissão ou de erro de transmissão.

Apagar borda

Esta opção permite que você remova manchas ou qualquer marca nas bordas de um documento. Você pode optar por remover uma área igual ao redor dos quatro lados do papel ou selecionar uma borda específica. Apagar borda também apaga tudo o que estiver dentro da área selecionada e não deixa nada nessa parte da digitalização.

Criação de imagens avançada

Esta opção permite ajustar as definições Remoção de fundo, Equilíbrio de cores, Diminuição de cor, Contraste, Qualidade JPEG, Imagem espelhada, Imagem negativa, Digitalizar margem a margem, Detalhes de sombra, Nitidez e Temperatura antes de enviar por e-mail o documento.

Ajustar inclinação do ADF

Esta opção permite que você conserte a imagem digitalizada que está ligeiramente distorcida quando é recebida na bandeja ADF.

Fax

Nota: A função de fax está disponível somente em alguns modelos de impressora.

Alimentador automático de documentos (ADF)	Vidro do scanner
Use o ADF para documentos com várias páginas, inclusive páginas frente e verso.	Use o vidro do scanner para páginas únicas ou páginas de livro, itens pequenos (como cartões-postais ou fotografias), transparências, papel fotográfico ou mídia muito fina (como recortes de revistas).

Configuração da impressora para enviar fax

Notas:

- Os métodos de conexão a seguir são aplicáveis apenas em alguns países ou regiões.
- Durante a configuração inicial da impressora, desmarque a caixa de seleção de função de fax e qualquer outra função que você pretenda configurar mais tarde e toque em **Continuar**.
- A luz do indicador pode piscar em vermelho se a função de fax estiver ativada, mas não estiver completamente configurada.

Aviso — Danos potenciais: Não toque nos cabos ou na área indicada da impressora enquanto estiver enviando ou recebendo um fax.

Configuração de fax inicial

Muitos países e regiões exigem que os faxes enviados contenham as seguintes informações na margem superior ou inferior de cada página transmitida, ou na primeira página da transmissão: nome do fax (identificação da empresa, outra entidade ou pessoa que está enviando a mensagem) e número do fax (número do telefone da máquina de envio do fax, empresa, outra entidade ou pessoa). Para obter mais informações, consulte " Avisos regulamentares para equipamentos de terminal de telecomunicação" na página 308.

Para inserir as informações de configuração do fax, use o painel de controle da impressora ou use seu navegador para acessar o Embedded Web Server e depois entrar no menu Definições.

Nota: se você não tiver um ambiente TCP/IP, deverá usar o painel de controle da impressora para inserir as informações de configuração do fax.

Usando o painel de controle da impressora para configurar o fax

Quando a impressora é ligada pela primeira vez, aparece uma série de telas de inicialização. Se a impressora tiver recursos de fax, serão exibidas as telas Nome do fax e Número do fax.

1. Quando a tela Nome do fax aparecer, faça o seguinte:
   a. Insira o nome a ser impresso em todos os faxes enviados.
   b. Insira o nome do fax e depois toque em **Enviar**.
2. Quando a tela Número do fax aparecer, insira o número do fax e toque em **Enviar**.

Usando o Servidor de Web incorporado para configurar o fax

1. Abra o navegador da Internet e digite o endereço IP da impressora no campo de endereço.

   Notas:

   - Veja o endereço IP da impressora na tela Bem-vindo da impressora. O endereço IP é exibido como quatro conjuntos de números separados por pontos, por exemplo 123.123.123.123.
   - Se você estiver usando um servidor proxy, desative-o temporariamente para carregar a página da Web corretamente.
2. Clique em **Configurações** > **Configurações de fax** > **Configuração de fax analógico**.
3. No campo Nome do fax, digite o nome a ser impresso em todos os faxes enviados.
4. No campo Número do fax, insira o número de fax da impressora.
5. Clique em **Enviar**.

Escolhendo uma conexão de fax

Como configurar fax usando uma linha de telefone padrão

ATENÇÃO—RISCO DE CHOQUE: Para evitar o risco de choque elétrico, não instale este produto nem faça conexões elétricas ou a cabo, como recursos do fax, cabos de energia ou telefone, durante tempestades com relâmpago.

ATENÇÃO—RISCO DE CHOQUE: Para evitar o risco de choque elétrico, não use o recurso de fax durante tempestades com relâmpago.

ATENÇÃO—RISCO DE FERIMENTO: Para reduzir o risco de incêndio, use apenas um cabo de 26 AWG ou um fio de telecomunicações (RJ-11) maior ao conectar o produto à rede de telefone pública conectada. Para os usuários na Austrália, o cabo deve ser aprovado pelo Australian Communications and Media Authority.

Configuração 1: A impressora está conectada a uma linha de fax dedicada

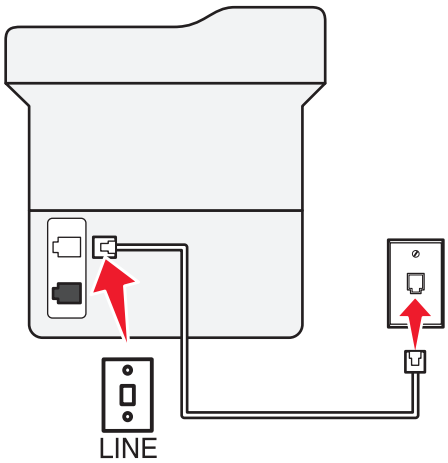

1. Conecte uma extremidade do cabo de telefone à porta line da impressora.
2. Conecte a outra extremidade do cabo a uma tomada de telefone analógica ativa.

Notas:

- Você pode definir a impressora para receber fax automaticamente (Ativar o atendimento automático) ou manualmente (Desativar o atendimento automático).
- Para receber faxes automaticamente, configure a impressora para atender após um número específico de toques.

Configuração 2: A impressora compartilha a linha com uma secretária eletrônica

Nota: Se você assina um serviço de toque diferente, configure o padrão de toque correto para a impressora. Caso contrário, a impressora não receberá fax, mesmo que você a defina para receber automaticamente.

Conectada à mesma tomada telefônica

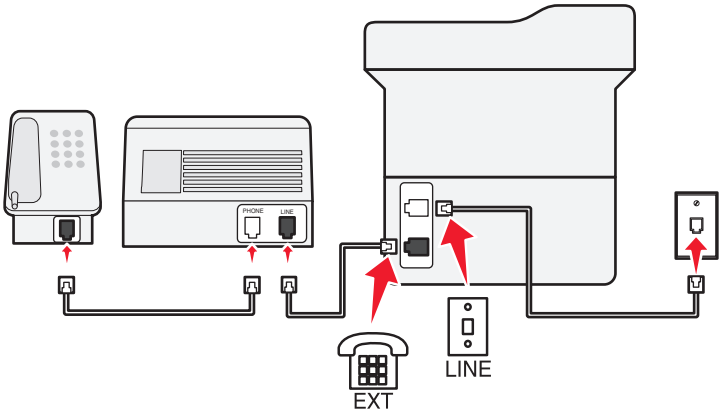

1. Conecte uma extremidade do cabo de telefone à porta line da impressora.
2. Conecte a outra extremidade do cabo a uma tomada de telefone analógica ativa.
3. Conecte sua secretária eletrônica à porta telefônica da impressora.

Conectada a tomadas diferentes

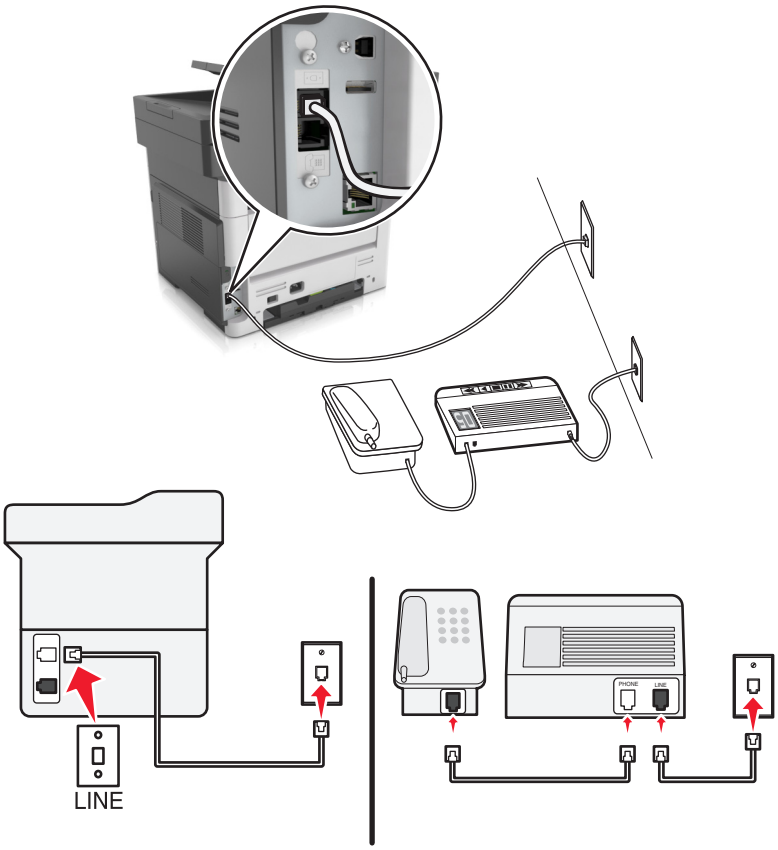

1 Conecte uma extremidade do cabo de telefone à porta line da impressora.

2 Conecte a outra extremidade do cabo a uma tomada de telefone analógica ativa.

Notas:

- Se houver apenas um número de telefone em sua linha, configure a impressora para receber faxes automaticamente.
- Configure a impressora para atender chamadas dois toques depois da secretária eletrônica. Por exemplo, se a secretária eletrônica atender as chamadas após quatro toques, ajuste a definição Toques para atender da impressora para seis.

Configuração 3: A impressora compartilha a linha com um telefone com assinatura de serviço de correio de voz

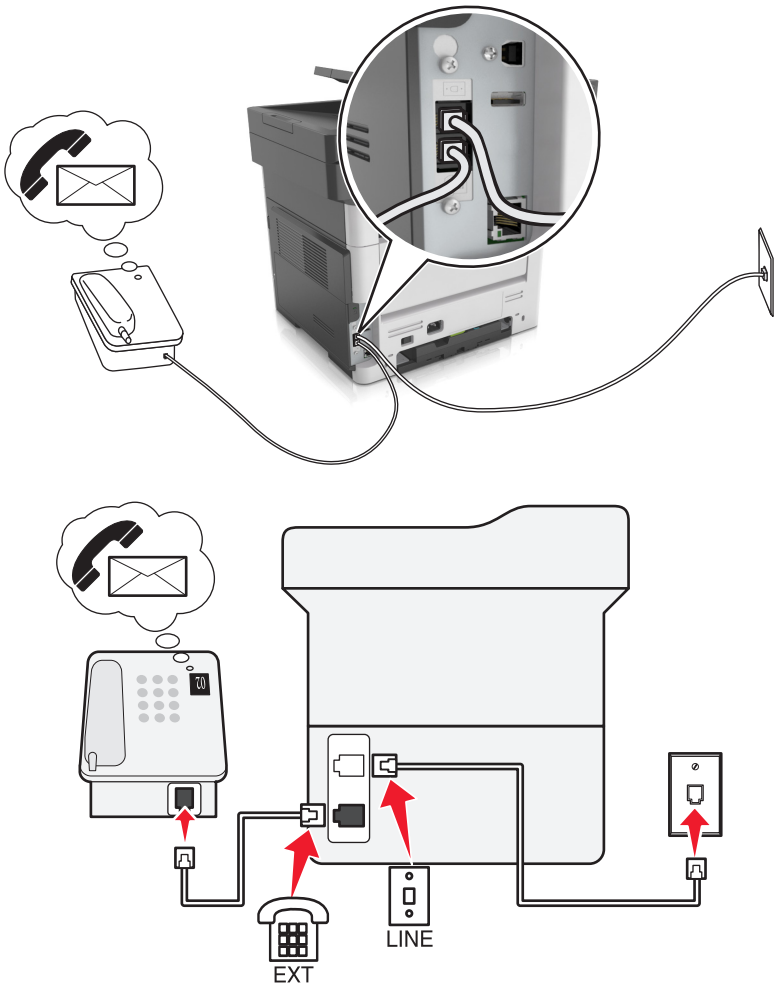

1 Conecte uma extremidade do cabo de telefone à porta line da impressora.

2 Conecte a outra extremidade do cabo a uma tomada de telefone analógica ativa.

3 Conecte o telefone à porta telefônica da impressora.

Notas:

- Esta configuração funciona melhor se você estiver usando o correio de voz com mais frequência do que o fax, e se você assinar um serviço de toque diferenciado.
- Quando você atender o telefone e ouvir um tom de fax, pressione ***9*** ou o código de atendimento manual no telefone para receber o fax.
- Você também pode definir a impressora para receber faxes automaticamente, mas desative o serviço de correio de voz quando você estiver esperando um fax.

Como configurar fax usando linha digital de assinante

ATENÇÃO—RISCO DE CHOQUE: Para evitar o risco de choque elétrico, não instale este produto nem faça conexões elétricas ou a cabo, como recursos do fax, cabos de energia ou telefone, durante tempestades com relâmpago.

ATENÇÃO—RISCO DE CHOQUE: Para evitar o risco de choque elétrico, não use o recurso de fax durante tempestades com relâmpago.

ATENÇÃO—RISCO DE FERIMENTO: Para reduzir o risco de incêndio, use apenas um cabo de 26 AWG ou um fio de telecomunicações (RJ-11) maior ao conectar o produto à rede de telefone pública conectada. Para os usuários na Austrália, o cabo deve ser aprovado pelo Australian Communications and Media Authority.

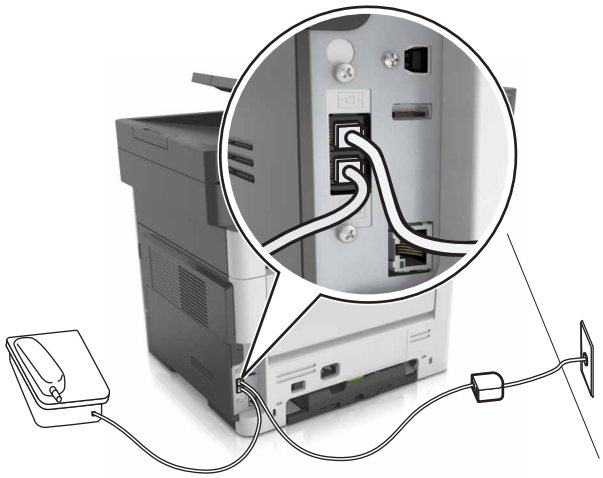

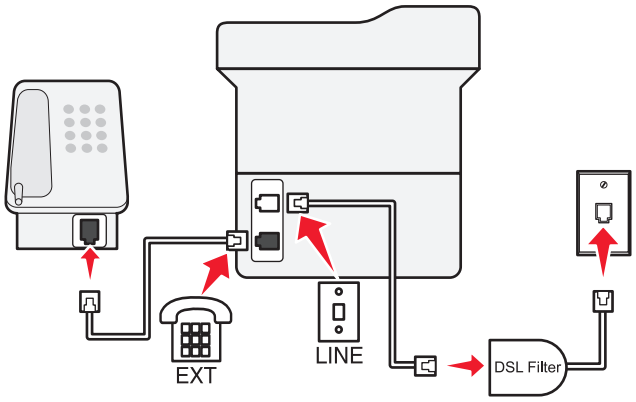

A linha digital de assinante (DSL) separa sua linha de telefone regular em dois canais: voz e Internet. Os sinais de telefone e de fax passam pelo canal de voz e os da Internet passam pelo outro canal.

Para minimizar a interferência entre os dois canais, peça um filtro DSL ao seu fornecedor.

1. Conecte a porta line do filtro DSL a uma tomada.
2. Conecte uma extremidade do cabo de telefone à porta line da impressora.
3. Conecte a outra extremidade do cabo à porta de telefone no filtro DSL.

Nota: Para conectar um telefone à impressora, remova o plugue adaptador instalado na porta telefônica da impressora e depois conecte o telefone.

Como configurar fax usando o serviço de telefone VoIP

ATENÇÃO—RISCO DE CHOQUE: Para evitar o risco de choque elétrico, não instale este produto nem faça conexões elétricas ou a cabo, como recursos do fax, cabos de energia ou telefone, durante tempestades com relâmpago.

ATENÇÃO—RISCO DE CHOQUE: Para evitar o risco de choque elétrico, não use o recurso de fax durante tempestades com relâmpago.

ATENÇÃO—RISCO DE FERIMENTO: Para reduzir o risco de incêndio, use apenas um cabo de 26 AWG ou um fio de telecomunicações (RJ-11) maior ao conectar o produto à rede de telefone pública conectada. Para os usuários na Austrália, o cabo deve ser aprovado pelo Australian Communications and Media Authority.

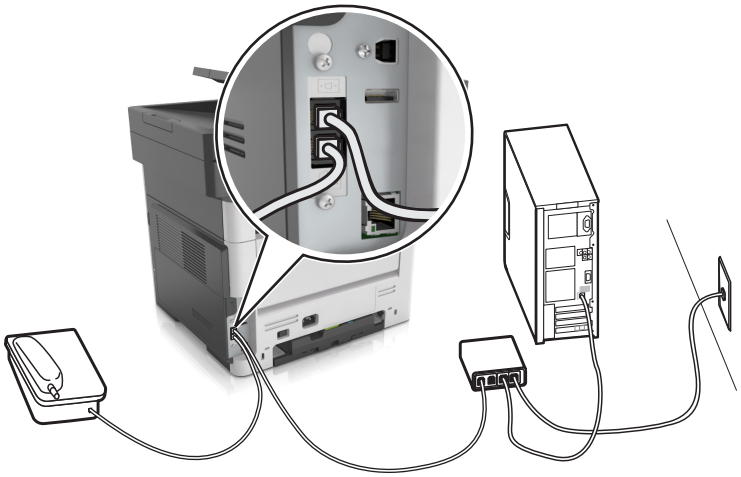

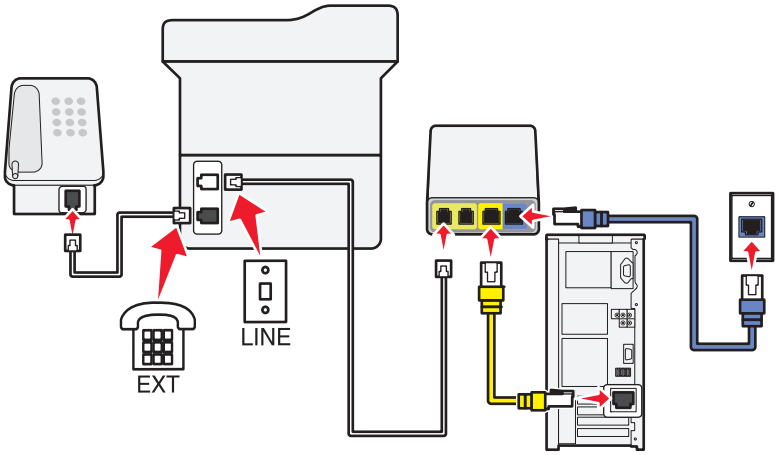

1 Conecte uma extremidade do cabo de telefone à porta line da impressora.

2 Conecte a outra extremidade do fio à porta **Linha telefônica 1** ou **Porta telefônica** do adaptador VoIP.

Nota: A porta **Linha telefônica 2** ou **Porta de fax** nem sempre está ativa. Os provedores de VoIP podem cobrar um custo extra pela ativação da segunda porta telefônica.

3 Conecte o telefone à porta telefônica da impressora.

Notas:

- Para verificar se a porta telefônica do adaptador VoIP está funcionando, conecte um telefone analógico à porta e ouça o tom de discagem.
- Se você precisar de duas portas telefônicas para seus dispositivos, mas não quer pagar um custo extra, use um separador de telefone. Conecte o separador de telefone na porta marcada **Linha telefônica 1** ou na **Porta telefônica** e conecte a impressora e o telefone no separador.
- Para verificar o separador, conecte um telefone analógico no separador e ouça o tom de discagem.

Como configurar fax usando conexão de modem a cabo

ATENÇÃO—RISCO DE CHOQUE: Para evitar o risco de choque elétrico, não instale este produto nem faça conexões elétricas ou a cabo, como recursos do fax, cabos de energia ou telefone, durante tempestades com relâmpago.

ATENÇÃO—RISCO DE CHOQUE: Para evitar o risco de choque elétrico, não use o recurso de fax durante tempestades com relâmpago.

ATENÇÃO—RISCO DE FERIMENTO: Para reduzir o risco de incêndio, use apenas um cabo de 26 AWG ou um fio de telecomunicações (RJ-11) maior ao conectar o produto à rede de telefone pública conectada. Para os usuários na Austrália, o cabo deve ser aprovado pelo Australian Communications and Media Authority.

Configuração 1: A impressora está conectada diretamente a um modem a cabo

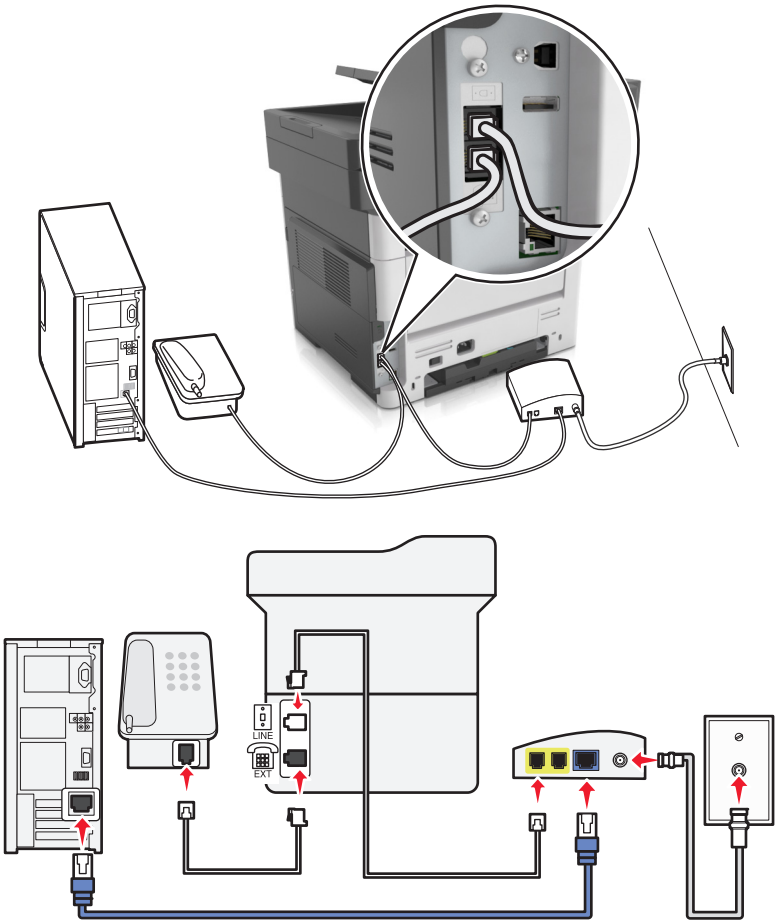

1. Conecte uma extremidade do cabo de telefone à porta line da impressora.
2. Conecte a outra extremidade do fio à porta **Linha telefônica 1** ou **Porta telefônica** do modem a cabo.
3. Conecte seu telefone analógico à porta telefônica da impressora.

Nota: Para verificar se a porta telefônica do modem a cabo está funcionando, conecte um telefone analógico e ouça o tom de discagem.

Configuração 2: A impressora está conectada a uma tomada; o modem a cabo está instalado em algum outro lugar da casa

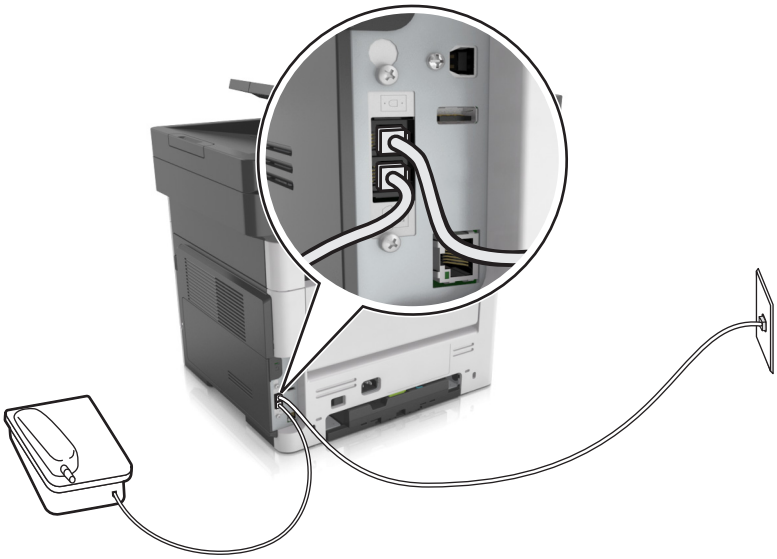

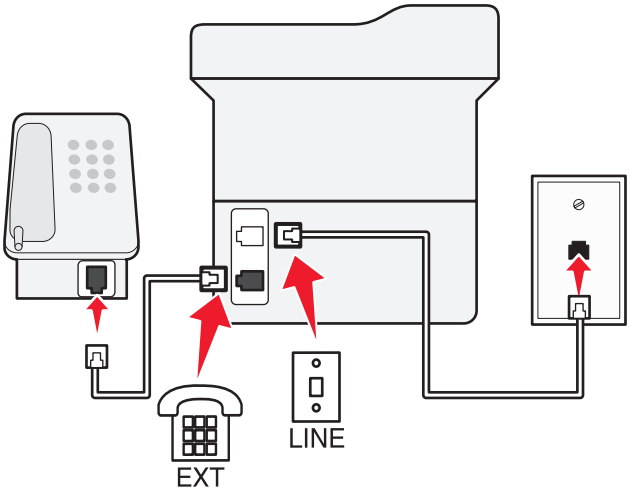

1 Conecte uma extremidade do cabo de telefone à porta line da impressora.

2 Conecte a outra extremidade do cabo a uma tomada de telefone analógica ativa.

3 Conecte seu telefone analógico à porta telefônica da impressora.

Como configurar fax em países ou regiões com diferentes tomadas e plugues telefônicos

ATENÇÃO—RISCO DE CHOQUE: Para evitar o risco de choque elétrico, não instale este produto nem faça conexões elétricas ou a cabo, como recursos do fax, cabos de energia ou telefone, durante tempestades com relâmpago.

ATENÇÃO—RISCO DE CHOQUE: Para evitar o risco de choque elétrico, não use o recurso de fax durante tempestades com relâmpago.

ATENÇÃO—RISCO DE FERIMENTO: Para reduzir o risco de incêndio, use apenas um cabo de 26 AWG ou um fio de telecomunicações (RJ-11) maior ao conectar o produto à rede de telefone pública conectada. Para os usuários na Austrália, o cabo deve ser aprovado pelo Australian Communications and Media Authority.

A tomada telefônica padrão adotada pela maioria dos países ou regiões é a RJ11. Se a tomada telefônica ou equipamento em seu local não for compatível com este tipo de conexão, então use um adaptador de telefone. Um adaptador para seu país ou região pode não vir com a impressora e você precisará comprá-lo separadamente.

Pode existir um plugue adaptador conectado à porta telefônica da impressora. Não remova o plugue adaptador da porta telefônica da impressora se você for conectar em um sistema telefônico em cascata ou serial.

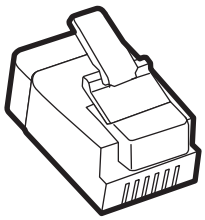

Nome da peça	Número de peça
Plugue adaptador Lexmark	40X8519

Conectando a impressora a uma tomada diferente da RJ11

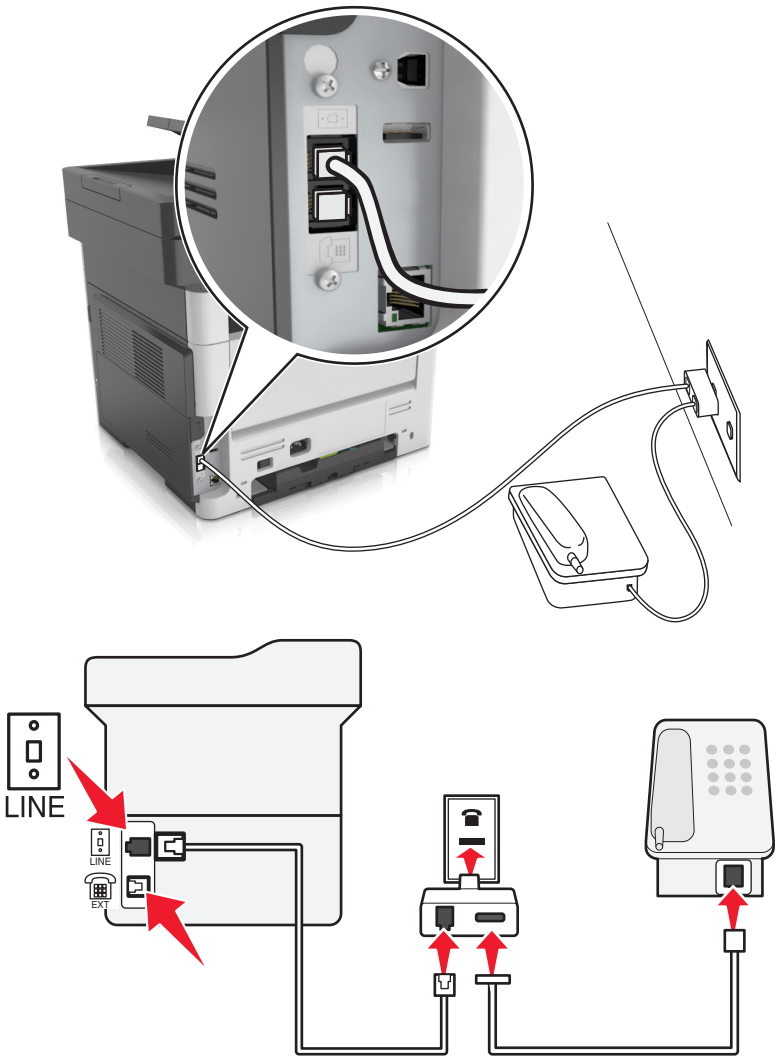

1 Conecte uma extremidade do cabo de telefone à porta line da impressora.

2 Conecte a outra extremidade do cabo ao adaptador RJ11 e depois conecte o adaptador na tomada.

3 Se quiser conectar outro dispositivo com um conector diferente do RJ11 à mesma tomada, conecte-o diretamente ao adaptador de telefone.

Conectando a impressora a uma tomada na Alemanha

A tomada alemã possui dois tipos de portas. As portas N são para máquinas de fax, modems e secretárias eletrônicas. A porta F é para telefones. Conecte a impressora a qualquer uma das portas N.

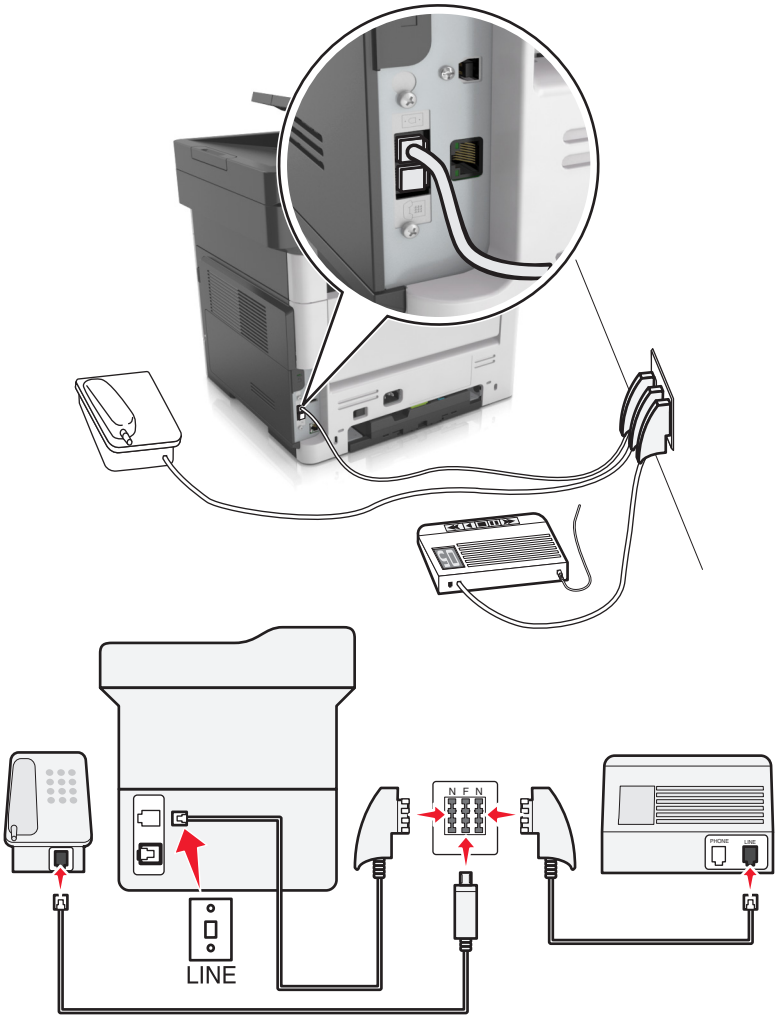

1 Conecte uma extremidade do cabo de telefone à porta line da impressora.

2 Conecte a outra extremidade do cabo ao adaptador RJ11 e depois conecte o adaptador à porta N.

3 Se quiser conectar um telefone e uma secretária eletrônica à mesma tomada, conecte os dispositivos como mostrado.

Conectando-se a um serviço de toques distintos

Um toque distinto permite que você tenha diversos números de telefone em uma única linha. Cada número de telefone é atribuído a um padrão de toque diferente.

1 Na tela inicial, toque em **Configurações** > **Fax** > **Configuração analógica de fax** > **Configurações de recebimento de fax** > **Controles de administrador** > **Resposta em**.

2 Selecione o padrão de toque.

3 Aplique as alterações.

Configuração do nome e número do fax enviado

1 Abra o navegador da Internet e digite o endereço IP da impressora no campo de endereço.

Notas:

- Veja o endereço IP da impressora na tela Bem-vindo da impressora. O endereço IP é exibido como quatro conjuntos de números separados por pontos, por exemplo, 123.123.123.123.
- Se você estiver usando um servidor proxy, desative-o temporariamente para carregar a página da Web corretamente.

2 Clique em **Configurações** > **Configurações de fax** > **Configuração de fax analógico**.

3 No campo Nome do fax, insira o nome a ser impresso em todos os fax enviados.

4 No campo Número do fax, insira o número de fax da impressora.

5 Clique em **Enviar**.

Definição de data e hora

Você pode definir a data e a hora para que elas sejam impressas em todos os fax enviados.

1 Abra o navegador da Internet e digite o endereço IP da impressora no campo de endereço.

Notas:

- Veja o endereço IP da impressora na tela Bem-vindo da impressora. O endereço IP é exibido como quatro conjuntos de números separados por pontos, por exemplo, 123.123.123.123.
- Se você estiver usando um servidor proxy, desative-o temporariamente para carregar a página da Web corretamente.

2 Clique em **Segurança** > **Configurar data e hora**.

3 No campo Configurar manualmente data e hora, insira a data e a hora atuais.

4 Clique em **Enviar**.

Nota: É recomendado usar a hora da rede.

Configurando a impressora para observar o horário de verão

A impressora pode ser definida para ajustar automaticamente o horário de verão:

1 Abra o navegador da Internet e digite o endereço IP da impressora no campo de endereço.

Notas:

- Veja o endereço IP da impressora na tela Bem-vindo da impressora. O endereço IP é exibido como quatro conjuntos de números separados por pontos, por exemplo, 123.123.123.123.
- Se você estiver usando um servidor proxy, desative-o temporariamente para carregar a página da Web corretamente.

2 Clique em **Segurança** > **Configurar data e hora**.

3 Marque a caixa de seleção **Observar DST automaticamente** e insira as datas de início e término do horário de verão na seção Configuração personalizada de fuso horário.

4 Clique em **Enviar**.

Enviando um fax

Você pode usar a impressora para enviar um fax para um ou mais destinatários, de várias maneiras. Você pode digitar o endereço de e-mail, usar um número de atalho ou um catálogo de endereços. Você também pode usar o aplicativo Vários envios ou Meus atalhos na tela de início da impressora. Para obter mais informações, consulte " Ativando os aplicativos da tela inicial" na página 21.

Enviando um fax usando o painel de controle da impressora

1 Carregue um documento original com a face voltada para cima e a borda curta entrando primeiro na bandeja ADF ou com a face voltada para baixo no vidro do scanner.

Notas:

- Não carregue cartões-postais, fotografias, itens pequenos, transparências, papel fotográfico ou mídia fina (como recortes de revistas) na bandeja ADF. Coloque esses itens no vidro do scanner.
- A luz do indicador do ADF acende quando o papel é carregado corretamente.

2 Se você estiver carregando um documento na bandeja ADF, ajuste as guias de papel.

3 Na tela Bem-vindo, toque em **Fax**.

4 No teclado do painel de controle da impressora, digite o número de fax ou de atalho.

Nota: Para adicionar destinatários, toque em , em seguida digite o número de telefone do destinatário ou o número de atalho, ou pesquise no catálogo de endereço.

5 Toque em **Enviar por fax**.

Envio de fax usando o computador

Para usuários do Windows

1 No documento que você está tentando enviar por fax, abra a caixa de diálogo Imprimir.

2 Selecione a impressora e clique em **Propriedades**, **Preferências**, **Opções** ou **Configuração**.

3 Clique em **Fax** >**Ativar fax** e insira o número ou número de fax do destinatário.

4 Se necessário, configure outras definições de fax.

5 Aplique as alterações. Em seguida, envie o trabalho de fax.

Notas:

- A opção de fax está disponível apenas com o driver PostScript® do Driver de Fax Universal. Para obter mais informações, visite **http://support.lexmark.com**.
- Para usar a opção de fax com o driver PostScript, configure e habilite-o na guia Configuração.

Para usuários do Macintosh

1 Com um documento aberto, escolha **Arquivo** > **Imprimir**.

2 Selecione a impressora.

3 Insira o número de fax do destinatário e, em seguida, configure outras definições de fax, se necessário.

4 Envie o trabalho de fax.

Envio de um fax usando um número de atalho

Os atalhos de fax são semelhantes aos números de discagem rápida de um telefone ou uma máquina de fax. Um número de atalho (1 – 999) pode conter um único destinatário ou vários.

1 Carregue um documento original com a face voltada para cima e a borda curta entrando primeiro na bandeja ADF ou com a face voltada para baixo no vidro do scanner.

   Notas:

   - Não carregue cartões-postais, fotografias, itens pequenos, transparências, papel fotográfico ou mídia fina (como recortes de revistas) na bandeja ADF. Coloque esses itens no vidro do scanner.
   - A luz do indicador do ADF acende quando o papel é carregado corretamente.

2 Se você estiver carregando um documento na bandeja do ADF, ajuste as guias de papel.

3 No painel de controle da impressora, pressione **#** e, em seguida, digite o número do atalho usando o teclado.

4 Toque em **Enviar por fax**.

Envio de fax usando o catálogo de endereços

A característica do catálogo de endereços permite que você pesquise marcadores e servidores de diretório de rede.

Nota: Se o catálogo de endereços não estiver ativado, contate o responsável pelo suporte do sistema.

1 Carregue um documento original com a face voltada para cima e a borda curta entrando primeiro na bandeja ADF ou com a face voltada para baixo no vidro do scanner.

   Notas:

   - Não carregue cartões-postais, fotografias, itens pequenos, transparências, papel fotográfico ou mídia fina (como recortes de revistas) na bandeja ADF. Coloque esses itens no vidro do scanner.
   - A luz do indicador do ADF acende quando o papel é carregado corretamente.

2 Se você estiver carregando um documento na bandeja ADF, ajuste as guias de papel.

3 Na tela inicial, navegue até:

   Fax > > digite o nome do destinatário >

   Nota: Você pode pesquisar somente um nome por vez.

4 Toque no nome do destinatário e, em seguida, toque em **Enviar por fax**.

Enviando um fax em um horário agendado

1 Carregue um documento original com a face voltada para cima e a borda curta entrando primeiro na bandeja ADF ou com a face voltada para baixo no vidro do scanner.

Notas:

- Não carregue cartões-postais, fotografias, itens pequenos, transparências, papel fotográfico ou mídia fina (como recortes de revistas) na bandeja ADF. Coloque esses itens no vidro do scanner.
- A luz do indicador do ADF acende quando o papel é carregado corretamente.

2 Se você estiver carregando um documento na bandeja ADF, ajuste as guias de papel.

3 Na tela inicial, navegue até:

Fax > insira o número de fax > **Opções** > **Envio com atraso**

Nota: Se o Modo Fax estiver configurado como Servidor de fax, o botão Envio com atraso não será exibido. Os fax que estão aguardando transmissão são listados na fila de fax.

4 Especifique o horário em que o fax será enviado e toque em .

5 Toque em **Enviar por fax**.

Nota: O documento será digitalizado e, em seguida, enviado por fax na hora programada.

Criando atalhos

Criação de um atalho de destino de fax usando o Servidor da Web incorporado

Você pode criar um número de atalho para um único número de fax ou para um grupo de números de fax.

1 Abra o navegador da Internet e digite o endereço IP da impressora no campo de endereço.

Notas:

- Veja o endereço IP da impressora na tela Bem-vindo da impressora. O endereço IP é exibido como quatro conjuntos de números separados por pontos, por exemplo, 123.123.123.123.
- Se você estiver usando um servidor proxy, desative-o temporariamente para carregar a página da Web corretamente.

2 Clique em **Configurações** > **Gerenciar atalhos** > **Configuração de atalho de fax**.

Nota: Uma senha poderá ser necessária. Se você não tiver um ID e uma senha, entre em contato com o responsável pelo suporte do sistema.

3 Digite um nome para o atalho e insira o número do fax.

Notas:

- Para criar um atalho de vários números, digite os números de fax do grupo.
- Separe cada número de fax no grupo com um ponto-e-vírgula (;).

4 Atribua um número de atalho.

Nota: Se você inserir um número que já está sendo usado, será solicitado a selecionar outro número.

5 Clique em **Adicionar**.

Criando um atalho de destino de fax com o painel de controle da impressora

1 Na tela Bem-vindo, toque em **Fax** e insira o número do fax.

Para criar um grupo de números de fax, toque em e insira o outro número de fax.

2 Toque em .

3 Digite um nome exclusivo para o atalho e toque em .

4 Verifique se o nome e o número do atalho estão corretos e toque em **OK**.

Se o nome ou o número estiverem incorretos, toque em **Cancelar** e insira as informações novamente.

Personalizando as configurações de fax

Alteração da resolução do fax

1 Carregue um documento original com a face voltada para cima e a borda curta entrando primeiro na bandeja ADF ou com a face voltada para baixo no vidro do scanner.

Notas:

- Não carregue cartões-postais, fotografias, itens pequenos, transparências, papel fotográfico ou mídia fina (como recortes de revistas) na bandeja ADF. Coloque esses itens no vidro do scanner.
- A luz do indicador do ADF acende quando o papel é carregado corretamente.

2 Se você estiver carregando um documento na bandeja ADF, ajuste as guias de papel.

3 Na tela Bem-vindo, toque em **Fax** e insira o número do fax.

4 Na área Resolução, toque em ou para alterar para a resolução desejada.

Nota: As definições vão de Padrão (maior velocidade) a Ultra alta (melhor qualidade a uma velocidade reduzida).

5 Toque em **Enviar por fax**.

Tornando um fax mais claro ou mais escuro

1 Carregue um documento original com a face voltada para cima e a borda curta entrando primeiro na bandeja ADF ou com a face voltada para baixo no vidro do scanner.

Notas:

- Não carregue cartões-postais, fotografias, itens pequenos, transparências, papel fotográfico ou mídia fina (como recortes de revistas) na bandeja ADF. Coloque esses itens no vidro do scanner.
- A luz do indicador do ADF acende quando o papel é carregado corretamente.

2 Se você estiver carregando um documento na bandeja ADF, ajuste as guias de papel.

3 Na tela Bem-vindo, toque em **Fax** e insira o número do fax.

4 Na área Tonalidade, toque em − or + para ajustar a definição de tonalidade do fax.

5 Toque em **Enviar por fax**.

Exibição de um log de fax

1 Abra o navegador da Internet e digite o endereço IP da impressora no campo de endereço.

Notas:

- Veja o endereço IP da impressora na tela Bem-vindo da impressora. O endereço IP é exibido como quatro conjuntos de números separados por pontos, por exemplo, 123.123.123.123.
- Se você estiver usando um servidor proxy, desative-o temporariamente para carregar a página da Web corretamente.

2 Clique em **Configurações** > **Relatórios**.

3 Clique em **Log de trabalhos de fax** ou em **Log de chamadas de fax**.

Bloqueio de fax indesejados

1 Abra o navegador da Internet e digite o endereço IP da impressora no campo de endereço.

Notas:

- Veja o endereço IP da impressora na tela Bem-vindo da impressora. O endereço IP é exibido como quatro conjuntos de números separados por pontos, por exemplo, 123.123.123.123.
- Se você estiver usando um servidor proxy, desative-o temporariamente para carregar a página da Web corretamente.

2 Clique em **Configurações** > **Configurações de fax** > **Configuração de fax analógico** > **Bloquear fax sem nome**.

Notas:

- Essa opção bloqueia todos os fax recebidos com um ID de chamador particular ou sem o nome da estação de fax.
- No campo Lista de fax bloqueados, insira os números de telefone ou os nomes das estações de fax de chamadores de fax específicos que você deseja bloquear.

Cancelando um envio de fax

Cancelamento de um fax enquanto os documentos originais ainda estão sendo digitalizados

- Ao usar o ADF, toque em **Cancelar trabalho** no painel de controle da impressora quando **`Digitalizando`** for exibido.
- Ao usar o vidro do scanner, toque em **Cancelar trabalho** no painel de controle da impressora quando **`Digitalizando`** ou **`Digitalizar a próxima página`**/**`Concluir o trabalho`** forem exibidos.

Cancelamento de um fax após a digitalização dos documentos originais para a memória

1 Na tela Início, toque em **Cancelar trabalhos**.

   A tela Cancelar trabalhos é exibida.

2 Toque no trabalho ou nos trabalhos que deseja cancelar.

   Apenas três trabalhos são exibidos na tela; toque na seta para baixo até que o trabalho desejado seja exibido e toque nele para cancelá-lo.

3 Toque em **Excluir trabalhos selecionados**.

   A tela Excluindo trabalhos selecionados é exibida, os trabalhos selecionados são excluídos e a tela Início é exibida.

Retendo e encaminhando fax

Retendo fax

Esta opção permite reter a impressão dos fax recebidos até que eles sejam liberados. Os fax retidos podem ser liberados manualmente ou em uma data ou hora programada.

1 Abra o navegador da Internet e digite o endereço IP da impressora no campo de endereço.

   Notas:

   - Veja o endereço IP da impressora na tela Bem-vindo da impressora. O endereço IP é exibido como quatro conjuntos de números separados por pontos, por exemplo 123.123.123.123.
   - Se você estiver usando um servidor proxy, desative-o temporariamente para carregar a página da Web corretamente.

2 Clique em **Configurações** > **Configurações de fax** > **Configuração de fax analógico** > **Reter fax**.

3 No menu Modo de fax retido, selecione uma das seguintes:

   - **Desativado**
   - **Sempre ativado**
   - **Manual**
   - **Programado**

4 Se você selecionar Programado, prossiga com as seguintes etapas:

   a Clique em **Programação de retenção de fax**.

   b No menu Ação, selecione **Retenção de fax**.

   c No menu Hora, selecione a hora em que você deseja que os fax retidos sejam liberados.

   d No menu Dia(s), selecione o dia em que você deseja que os fax retidos sejam liberados.

5 Clique em **Adicionar**.

Encaminhamento de fax

Esta opção permite imprimir e encaminhar fax recebidos para um número de fax, endereço de e-mail, site de FTP ou LDSS.

1 Abra o navegador da Internet e digite o endereço IP da impressora no campo de endereço.

   Notas:

   - Veja o endereço IP da impressora na tela Bem-vindo da impressora. O endereço IP é exibido como quatro conjuntos de números separados por pontos, por exemplo, 123.123.123.123.
   - Se você estiver usando um servidor proxy, desative-o temporariamente para carregar a página da Web corretamente.

2 Clique em **Configurações** > **Configurações de fax**.

3 No menu Encaminhamento de fax, selecione **Imprimir**, **Imprimir e encaminhar** ou **Encaminhar**.

4 No menu “Encaminhar para”, selecione **Fax**, **E-mail**, **FTP**, **LDSS** ou **eSF**.

5 No campo “Encaminhar para atalho”, insira o número do atalho para o qual você deseja encaminhar o fax.

   Nota: O número do atalho deve ser válido para a configuração selecionada no menu “Encaminhar para”.

6 Clique em **Enviar**.

Aprendendo sobre as opções de fax

Conteúdo

Esta opção permite especificar o tipo de conteúdo e a origem do documento original.

Selecione a partir dos seguintes tipos de conteúdo:

- **Gráfico**s — usado quando o documento original é composto principalmente de gráficos do tipo comercial, como gráficos de pizza, gráficos de barras e animações.
- **Fotografia** — usado quando o documento original é composto, principalmente, de fotos ou imagens.
- **Texto** — usado quando o conteúdo do documento original for, em sua maioria, texto ou line art.
- **Texto/Fotografia** — usado quando o documento original for uma mistura de texto, gráfico e foto.

Selecione a partir das seguintes origens de conteúdo:

- **Laser preto-e-branco** — usado quando o documento original tiver sido impresso em uma impressora a laser monocromática.
- **Laser colorida** — usado quando o documento original tiver sido impresso em uma impressora laser colorida.
- **Jato de tinta** — usado quando o documento original tiver sido impresso em uma impressora jato de tinta.
- **Revista** — usado quando o documento original for de uma revista.
- **Jornal** — usado quando o documento original for de um jornal.
- **Outro** — usado para quando o documento original tiver sido impresso em uma impressora alternativa ou desconhecida.
- **Fotografia/Filme** — usado quando o documento original for uma fotografia de um filme.
- **Imprensa** — usado quando o documento original tiver sido impresso em uma gráfica.

Resolução

Essa opção permite ajustar a qualidde da saída do fax. Aumentar a resolução da imagem aumentará também o tamanho do arquivo e o tempo necessário para digitalizar o documento original. A redução da resolução da imagem reduz o tamanho do arquivo.

Selecione uma das seguintes opções:

- **Padrão** — usada quando a maioria dos documentos é enviada por fax.
- **Alta 200 dp i**— usada para enviar documentos com letras pequenas por fax..
- **Super alta 300 dpi**— usada para enviar documentos mais detalhados por fax.
- **Ultra alta 600 dpi**—— usada para enviar documentos com imagens ou fotos por fax.

Tonalidade

Essa opção permite ajustar como clarear ou escurecer os faxes cópias em relação ao documento original.

Configuração de página

Esta opção permite alterar as seguintes configurações:

- **Lados (duplex)** — especifica se o documento original é impresso somente em um lado ou nos dois lados (duplex). Isso identifica o que precisa ser digitalizado para inclusão no fax.
- **Orientação** — especifica a orientação do documento original e depois altera as definições de Lados (Duplex)e Encadernação para que elas correspondam à orientação.
- **Encadernação** — especifica se o documento original está encadernado pela margem longa ou pela margem curta.

Trabalho personalizado

Esta opção permite que você combine vários trabalhos digitalizados em um só trabalho e é exibida apenas quando o disco rígido da impressora está instalado.

Visualização de digitalização

Essa opção permite exibir a primeira página da imagem antes que ela seja incluída no fax. Quando a primeira página é digitalizada, ocorre uma pausa na digitalização e uma imagem de visualização é exibida.

Nota: Essa opção é exibida apenas quando há um disco rígido instalado na impressora.

Envio com Atraso

Esta opção permite enviar um fax em um horário ou data posterior.

Imagem avançada

Esta opção permite que você ajuste as configurações de Remoção de fundo, Equilíbrio de cores, Diminuição de cor, Contraste, Qualidade JPEG, Imagem espelhada, Imagem negativa, Digitalização margem a margem, Detalhes de sombra, Nitidez e Temperatura antes de enviar o documento por fax.

Apagar borda

Esta opção permite que você remova manchas ou qualquer marca nas bordas de um documento. Você pode optar por remover uma área igual ao redor dos quatro lados do papel ou selecionar uma borda específica. Apagar borda também apaga tudo o que estiver dentro da área selecionada e não deixa nada nessa parte da digitalização.

Registro de transmissão

Esta opção permite que você imprima o registro de transmissão ou de erro de transmissão.

Ajustar inclinação do ADF

Esta opção permite que você conserte a imagem digitalizada que está ligeiramente distorcida quando é recebida na bandeja ADF.

Digitalização

Alimentador automático de documentos (ADF)	Vidro do scanner
Use o ADF para documentos com várias páginas.	Use o vidro do scanner para páginas únicas, itens pequenos (como cartões-postais ou fotografias), transparências, papel fotográfico ou mídia fina (como recortes de revistas).

O scanner permite digitalizar documentos diretamente para um computador ou uma unidade flash. O computador não precisa estar diretamente conectado à impressora para que você receba imagens digitalizadas para o PC. Você pode digitalizar o documento para o computador pela rede criando um perfil de digitalização no computador e fazendo download do perfil para a impressora.

Uso do Scan to Network

Com o Scan to Network, você pode digitalizar documentos e enviá-los para os destinos de rede especificados pelo funcionário do suporte ao sistema. Com os destinos (pastas de rede compartilhadas) estabelecidos na rede, o processo de configuração do aplicativo envolve sua instalação e configuração na impressora apropriada usando o Embedded Web Server. Para obter mais informações, consulte " Configuração de Scan to Network" na página 24.

Digitalizando para um endereço FTP

Criando atalhos

Em vez de inserir todo o endereço do site de FTP no painel de controle da impressora cada vez que você quiser enviar um documento para um servidor FTP, você pode criar um destino de FTP permanente e atribuir um número de atalho. Existem dois métodos para a criação de números de atalho: usando o Embedded Web Server e usando o painel de controle da impressora.

Criando um atalho de FTP usando o Servidor da Web incorporado

1 Abra o navegador da Internet e digite o endereço IP da impressora no campo de endereço.

Notas:

- Veja o endereço IP da impressora na tela Bem-vindo da impressora. O endereço IP é exibido como quatro conjuntos de números separados por pontos, por exemplo, 123.123.123.123.
- Se você estiver usando um servidor proxy, desative-o temporariamente para carregar a página da Web corretamente.

2 Navegue para:

Configurações > área Outras configurações > **Gerenciar atalhos** > **Configuração de atalho de FTP**

3 Insira as informações apropriadas.

Nota: Uma senha poderá ser necessária. Se você não tiver um ID e uma senha, entre em contato com o responsável pelo suporte do sistema.

4 Insira um número de atalho.

Nota: Se você inserir um número que já está sendo usado, será solicitado a selecionar outro número.

5 Clique em **Adicionar**.

Criando um atalho de FTP com o painel de controle da impressora

1 Na tela inicial, navegue até:

FTP > **Endereço de FTP** > digite o endereço de FTP > > > digite um nome para o atalho >

2 Verifique se o nome e o número do atalho estão corretos e toque em **OK**.

Se o nome ou o número estiverem incorretos, toque em **Cancelar** e insira as informações novamente. Se você inserir um número que já está sendo usado, será solicitado a selecionar outro número.

Digitalizando para um endereço FTP

Você pode usar a impressora para enviar documentos digitalizados para um endereço de FTP de várias maneiras. É possível digitar o endereço de FTP, usar um número de atalho ou um catálogo de endereços. Você também pode usar os aplicativos Multi Send, Scan to Network ou MyShortcut na tela Bem-vindo da impressora. Para obter mais informações, consulte " Ativando os aplicativos da tela inicial" na página 21.

Digitalizando para um endereço FTP usando o painel de controle da impressora

1 Carregue um documento original com a face voltada para cima e a borda curta entrando primeiro na bandeja ADF ou com a face voltada para baixo no vidro do scanner.

Notas:

- Não carregue cartões-postais, fotografias, itens pequenos, transparências, papel fotográfico ou mídia fina (como recortes de revistas) na bandeja ADF. Coloque esses itens no vidro do scanner.
- A luz do indicador do ADF acende quando o papel é carregado corretamente.

2 Se você estiver carregando um documento na bandeja ADF, ajuste as guias de papel.

3 Na tela inicial, navegue até:

FTP > **endereço de FTP** > digite o endereço de FTP > > **Digitalize**

Digitalização para um endereço de FTP usando um número de atalho

1 Carregue um documento original com a face voltada para cima e a borda curta entrando primeiro na bandeja ADF ou com a face voltada para baixo no vidro do scanner.

Notas:

- Não carregue cartões-postais, fotografias, itens pequenos, transparências, papel fotográfico ou mídia fina (como recortes de revistas) na bandeja ADF. Coloque esses itens no vidro do scanner.
- A luz do indicador do ADF acende quando o papel é carregado corretamente.

2 Se você estiver carregando um documento na bandeja ADF, ajuste as guias de papel.

3 No painel de controle da impressora, pressione **#** no teclado e digite o número de atalho de FTP.

4 Toque em **Digitalizar**.

Digitalização para um computador ou uma unidade flash

Digitalizando para um computador utilizando o Embedded Web Server

1 Abra o navegador da Internet e digite o endereço IP da impressora no campo de endereço.

Notas:

- Veja o endereço IP da impressora na tela Bem-vindo da impressora. O endereço IP é exibido como quatro conjuntos de números separados por pontos, por exemplo 123.123.123.123.
- Se você estiver usando um servidor proxy, desative-o temporariamente para carregar a página da Web corretamente.

2 Clique em **Digitalizar perfil** > **Criar perfil de digitalização**.

3 Selecione as definições de digitalização e clique em **Avançar**.

4 Selecione um local no computador onde deseja salvar a imagem digitalizada.

5 Digite um nome de digitalização e um nome de usuário.

Nota: O nome da digitalização é o mesmo que é exibido na lista Digitalizar perfil no visor.

6 Clique em **Enviar**.

Nota: Clicar em **Enviar** atribui automaticamente um número de atalho. Você poderá usar esse número de atalho quando estiver pronto para digitalizar os documentos.

7 Verifique as instruções na tela Digitalizar perfil.

a Carregue um documento original com a face voltada para cima e a borda curta entrando primeiro na bandeja ADF ou com a face voltada para baixo no vidro do scanner.

Notas:

- Não carregue cartões-postais, fotografias, itens pequenos, transparências, papel fotográfico ou mídia fina (como recortes de revistas) na bandeja ADF. Coloque esses itens no vidro do scanner.
- A luz do indicador do ADF acende quando o papel é carregado corretamente.

b Se você estiver carregando um documento na bandeja do ADF, ajuste as guias de papel.

c Execute um dos seguintes procedimentos:
- Pressione **#** e em seguida, digite o número do atalho utilizando o teclado numérico.
- Na tela inicial, navegue até:
  Trabalhos suspensos > **Perfis** > selecione seu atalho na lista

Nota: O scanner digitaliza e envia o documento para o diretório especificado.

8 Visualizar o arquivo do computador.

Nota: O arquivo de saída é salvo no local que você especificou ou iniciado no programa que você especificou.

Configuração de Digitalizar para o computador

Notas:

- Esse recurso é suportado somente no Windows Vista ou posterior.
- Certifique-se de que o computador e a impressora estejam conectados à mesma rede.

1 Abra a pasta de impressoras e selecione sua impressora.

Nota: Se sua impressora não estiver na lista, adicione-a.

2 Abra as propriedades da impressora e, em seguida, ajuste as definições conforme necessário.

3 No painel de controle, toque em **Digitalizar para o computador** > selecione a definição de digitalização apropriada > **Enviar**.

Digitalizando para uma unidade flash

1 Carregue um documento original com a face voltada para cima e a borda curta entrando primeiro na bandeja ADF ou com a face voltada para baixo no vidro do scanner.

Notas:

- Não carregue cartões-postais, fotografias, itens pequenos, transparências, papel fotográfico ou mídia fina (como recortes de revistas) na bandeja do ADF. Coloque esses itens no vidro do scanner.
- A luz indicadora ADF acende quando o papel está corretamente carregado.

2 Se você estiver carregando um documento na bandeja do ADF, ajuste as guias de papel.

3 Insira a unidade flash na porta USB na parte frontal da impressora.

Nota: A tela Bem-vindo da unidade USB é exibida.

4 Selecione a pasta de destino e toque em **Digitalizar para unidade USB**.

Nota: A impressora retorna para a tela inicial após 30 segundos de inatividade.

5 Ajuste as configurações de digitalização e toque em **Digitalizar**.

Aprendendo sobre as opções de digitalização

Endereço de FTP

Essa opção permite inserir o endereço IP do destino do FTP.

Nota: um endereço IP é exibido como quatro conjuntos de números separados por pontos, por exemplo, 123.123.123.123.

Nome do arquivo

Essa opção permite inserir o nome de arquivo da imagem digitalizada.

Salvar como atalho

Essa opção permite que as definições atuais sejam salvas como um atalho pela atribuição de um nome de atalho.

Nota: Selecionar esta opção atribui automaticamente o próximo número de atalho disponível.

Tamanho original

Essa opção permite definir o tamanho do papel dos documentos que você irá digitalizar. Quando Tamanho original é definido como Tamanhos mistos, é possível copiar um documento original que tenha tamanhos de papel mistos (tamanhos de página Carta e Ofício).

Tonalidade

Essa opção ajusta o quanto os documentos digitalizados serão mais claros ou mais escuros em relação ao documento original.

Resolução

Essa opção permite ajustar a qualidade de saída do seu arquivo. Aumentar a resolução da imagem aumentará também o tamanho do arquivo e o tempo necessário para digitalizar o documento original. A redução da resolução da imagem reduz o tamanho do arquivo.

Enviar como

Essa opção permite definir o tipo de saída da imagem digitalizada.

Selecione uma das seguintes opções:

- **PDF** — Usado para criar um arquivo único com várias páginas. O PDF pode ser enviado como um arquivo seguro ou compactado.
- **TIFF** — usado para criar vários arquivos ou um único arquivo. Se a opção Usar TIFF de várias páginas estiver desativada no menu Configurações, a opção TIFF salvará uma página em cada arquivo. Normalmente, o tamanho do arquivo é maior do que o de um JPEG equivalente.
- **JPEG**— usado para criar e anexar um arquivo separado de cada página do documento original.

- **XPS**— usado para criar um arquivo XPS único com várias páginas.
- **RTF** — usado para criar um arquivo no formato editável.
- **TXT**— usado para criar um arquivo de texto ASCII sem formatação.

Nota: Para usar a opção RTF ou TXT, adquira e instale a solução AccuRead OCR.

Conteúdo

Esta opção permite definir o tipo e a origem do documento original.

Selecione a partir dos seguintes tipos de conteúdo:

- **Gráfico**s — usado quando o documento original é composto principalmente de gráficos do tipo comercial, como gráficos de pizza, gráficos de barras e animações.
- **Fotografia** — usado quando o documento original é composto, principalmente, de fotos ou imagens.
- **Texto** — usado quando o conteúdo do documento original for, em sua maioria, texto ou line art.
- **Texto/Fotografia** — usado quando o documento original for uma mistura de texto, gráfico e foto.

Selecione a partir das seguintes origens de conteúdo:

- **Laser preto-e-branco** — usado quando o documento original tiver sido impresso em uma impressora a laser monocromática.
- **Laser colorida** — usado quando o documento original tiver sido impresso em uma impressora laser colorida.
- **Jato de tinta** — usado quando o documento original tiver sido impresso em uma impressora jato de tinta.
- **Revista** — usado quando o documento original for de uma revista.
- **Jornal** — usado quando o documento original for de um jornal.
- **Outro** — usado para quando o documento original tiver sido impresso em uma impressora alternativa ou desconhecida.
- **Fotografia/Filme** — usado quando o documento original for uma fotografia de um filme.
- **Imprensa** — usado quando o documento original tiver sido impresso em uma gráfica.

Configuração de página

Esta opção permite alterar as seguintes configurações:

- **Lados (duplex)** — especifica se o documento original é impresso somente em um lado ou nos dois lados.
- **Orientação** — especifica a orientação do documento original e depois altera as definições de Lados (Duplex)e Encadernação para que elas correspondam à orientação.
- **Encadernação** — especifica se o documento original está encadernado pela margem longa ou pela margem curta.

Registro de transmissão

Esta opção permite que você imprima o registro de transmissão ou de erro de transmissão.

Visualização de digitalização

Essa opção permite exibir a primeira página da imagem antes que ela seja incluída no arquivo. Quando a primeira página é digitalizada, ocorre uma pausa na digitalização e uma imagem de visualização é exibida.

Nota: Essa opção é exibida apenas quando há um disco rígido formatado instalado na impressora.

Apagar borda

Esta opção permite que você remova manchas ou qualquer marca nas bordas de um documento. Você pode optar por remover uma área igual ao redor dos quatro lados do papel ou selecionar uma borda específica. Apagar borda também apaga tudo o que estiver dentro da área selecionada e não deixa nada nessa parte da digitalização.

Imagem avançada

Esta opção permite que você ajuste as configurações de Remoção de fundo, Equilíbrio de cores, Diminuição de cor, Contraste, Qualidade JPEG, Imagem espelhada, Imagem negativa, Digitalização margem a margem, Detalhes de sombra, Nitidez e Temperatura antes de digitalizar o documento.

Trabalho personalizado

Esta opção permite que você combine vários trabalhos digitalizados em um só trabalho e é exibida apenas quando o disco rígido da impressora está instalado.

Ajustar inclinação do ADF

Esta opção permite que você conserte a imagem digitalizada que está ligeiramente distorcida quando é recebida na bandeja ADF.

Aprendendo sobre os menus da impressora

Lista de menus

Menu Papel

Origem padrão
Tam./tipo de papel
Configurar MF
Trocar tamanho
Textura do Papel
Peso do Papel
Carregamento de Papel
Tipos personalizados
Nomes personalizados[1]
Tamanhos personalizados de digitalização
Configuração universal

Relatórios

Página de definições de menu
Estatísticas do dispositivo
Teste gramp.
Página de Configuração de Rede[1]
Página de definição [x] da rede
Lista de atalhos
Log de trabalhos de fax
Log de chamadas de fax
Atalhos de cópia
Atalhos de e-mail
Atalhos de fax
Atalhos de FTP
Lista de perfis
Imprimir fontes
Imprimir diretório
Imprimir demonstração
Relatório de ativos

Rede/portas

NIC ativa
Rede padrão[2]
USB padrão
Paralela [x]
Serial [x]
Configuração do SMTP

Segurança

Segurança diversa
    Definições
Impressão confidencial
Apagar arquivos de dados
    Arquivos
Log de auditoria de segurança
Definir data e hora

Definições

Configurações gerais
Definições de cópia
Definições de fax
Configurações de e-mail
Definições de FTP
Menu Unidade flash
Configurações de impressão

Ajuda

Imprimir todas as guias
Guia de cópia
Guia de e-mail
Guia de fax
Guia de FTP
Guia de defeitos de impressão
Guia informativo
Guia de suprimentos

Gerenciar atalhos

Atalhos de fax
Atalhos de e-mail
Atalhos de FTP
Atalhos de cópia
Atalhos de perfil

Menu de placa opcional[3]

É exibida a lista de DLEs (Emuladores de download) instalados.

[1] Dependendo da configuração da impressora, este menu aparece como Página de configuração de rede ou Página de configuração de rede [x].

[2] Dependendo da configuração da impressora, este menu é exibido como Rede padrão ou Rede [x].

[3] Este menu é exibido apenas quando um ou mais DLEs estão instalados.

Menu Papel

Menu Origem padrão

Use	Para
Origem padrão Bandeja [x] Alimentador multi-uso Papel manual Envelope manual	Definir uma origem de papel padrão para todos os trabalhos de impressão. **Notas:** • Bandeja 1 (bandeja padrão) é a configuração padrão de fábrica. • No menu Papel, defina Configurar MF como "Cassete" para que o alimentador multiuso seja exibido como uma configuração de menu. • Se duas bandejas tiverem configurações iguais e papel do mesmo tamanho e tipo, elas serão vinculadas automaticamente. Quando uma bandeja estiver vazia, o trabalho continuará usando a bandeja vinculada.

menu Tamanho/Tipo do papel

Use	Para
Tamanho de bandeja [x] A4 A5 A6 JIS-B5 Carta Ofício Executivo Ofício (México) Fólio Statement Universal Envelope 7 3/4 Envelope 9 Envelope 10 Envelope DL Envelope C5 Envelope B5 Outros envelopes	Especificar o tamanho do papel colocado em cada bandeja. **Notas:** • Carta é a configuração padrão de fábrica nos EUA. A4 é a configuração padrão internacional de fábrica. • Se duas bandejas tiverem configurações iguais e papel do mesmo tamanho e tipo, elas serão vinculadas automaticamente. O alimentador multi-uso também pode ser vinculado. Quando uma bandeja estiver vazia, o trabalho continuará usando a bandeja vinculada. • O papel de tamanho A6 é suportado somente na Bandeja 1 e no alimentador multifunção.
Nota: Apenas as bandejas e os alimentadores instalados são listados nesse menu.	

Use	Para
Tipo de bandeja [x] Papel comum Cartões Transparência Reciclado Etiquetas Etiquetas de vinil Encorpado Envelope Envelope áspero Papel timbrado Pré-impresso Papel colorido Papel com gramatura menor Papel com gramatura maior Áspero/algodão Tipo personalizado [x]	Especificar o tipo de papel colocado em cada bandeja. **Notas:** • Papel comum é a definição padrão de fábrica para Bandeja 1. Tipo personalizado [x] é a definição padrão de fábrica para todas as outras bandejas. • Se disponível, um nome definido pelo usuário será exibido em vez de Tipo personalizado [x]. • Use esse menu para configurar a ligação automática de bandejas.
Tamanho do alimentador multi-uso A4 A5 A6 JIS B5 Carta Ofício Executivo Ofício (México) Fólio Statement Universal Envelope 7 3/4 Envelope 9 Envelope 10 Envelope DL Envelope C5 Envelope B5 Outros envelopes	Especificar o tamanho do papel carregado no alimentador multi-uso. **Notas:** • Carta é a configuração padrão de fábrica nos EUA. A4 é a configuração padrão internacional de fábrica. • No menu Papel, defina Configurar MF como "Cassete" para que o Tamanho do alimentador multi-uso seja exibido como um menu. • O alimentador multi-uso não detecta automaticamente o tamanho do papel. Certifique-se de definir o valor do tamanho do papel.
Nota: Apenas as bandejas e os alimentadores instalados são listados nesse menu.	

Use	Para
Tipo de alimentador multi-uso Papel comum Cartões Transparência Reciclado Etiquetas Etiquetas de vinil Encorpado Envelope Envelope áspero Papel timbrado Pré-impresso Papel colorido Papel com gramatura menor Papel com gramatura maior Áspero/algodão Tipo personalizado [x]	Especificar o tipo do papel carregado no alimentador multiuso. **Notas:** • Papel comum é a configuração padrão de fábrica. • No menu Papel, defina Configurar como "Cassete" para que Tipo de alimentador multi-uso seja exibido como um menu.
Tamanho de papel manual A4 A5 A6 JIS B5 Carta Ofício Executivo Ofício (México) Fólio Statement Universal	Especificar o tamanho do papel que está sendo carregado manualmente. **Nota:** Carta é a configuração padrão de fábrica nos EUA. A4 é a configuração padrão internacional de fábrica.
Tipo de papel manual Papel comum Cartões Transparência Reciclado Etiquetas Etiquetas de vinil Encorpado Papel timbrado Pré-impresso Papel colorido Papel com gramatura menor Papel com gramatura maior Áspero/algodão Tipo personalizado [x]	Especificar o tipo do papel que está sendo carregado manualmente. **Notas:** • Papel comum é a configuração padrão de fábrica. • No menu Papel, defina Configurar MF como "Manual" para que Tipo de papel manual seja exibido como um menu.
Nota: Apenas as bandejas e os alimentadores instalados são listados nesse menu.	

Use	Para
Tamanho de envelope manual Envelope 7 3/4 Envelope 9 Envelope 10 Envelope DL Envelope C5 Envelope B5 Outros envelopes	Especificar o tamanho do envelope sendo carregado manualmente. **Nota:** Envelope 10 é a definição padrão de fábrica (EUA). Envelope DL é a definição de fábrica padrão internacional.
Tipo de envelope manual Envelope Envelope áspero Tipo personalizado [x]	Especificar o tipo de envelope que está sendo carregado manualmente. **Nota:** Envelope é a configuração padrão de fábrica.
Nota: Apenas as bandejas e os alimentadores instalados são listados nesse menu.	

Menu Configurar MF

Clique com a tecla	Para
Configurar MP Cassete Manual Primeiro	Determinar quando a impressora seleciona o papel no alimentador multiuso. **Notas:** • Cassete é a definição padrão de fábrica. Cassete define o alimentador multi-uso como uma origem automática de papel. • Manual define o alimentador multiuso apenas para trabalhos de impressão alimentados manualmente. • Primeiro define o alimentador multi-uso como uma origem de papel primária.

Menu Trocar tamanho

Clique com a tecla	Para
Tamanho substituto Desativado Statement/A5 Carta/A4 Tudo listado	Trocar um tamanho de papel especificado se o tamanho de papel solicitado não estiver disponível. **Notas:** • Tudo listado é a definição padrão de fábrica. Todas as substituições disponíveis são permitidas. • Desativado indica que não são permitidas trocas de tamanho. • Definir uma troca de tamanho permite que o trabalho de impressão continue sem que mensagem **`Trocar papel`** seja exibida.

menu Textura do papel

Use	Para
Textura normal Suave Normal Áspero	Especificar a textura relativa do papel comum carregado. **Nota:** Normal é a configuração padrão de fábrica.

Use	Para
Textura cartões Suave Normal Áspero	Especificar a textura relativa dos cartões carregados. **Notas:** • Normal é a configuração padrão de fábrica. • As opções serão exibidas apenas se cartão for suportado.
Textura transparência Suave Normal Áspero	Especificar a textura relativa das transparências carregadas. **Nota:** Normal é a configuração padrão de fábrica.
Textura p/ reciclado Suave Normal Áspero	Especificar a textura relativa do papel reciclado carregado. **Nota:** Normal é a configuração padrão de fábrica.
Textura etiqueta Suave Normal Áspero	Especificar a textura relativa das etiquetas carregadas. **Nota:** Normal é a configuração padrão de fábrica.
Textura encorpado Suave Normal Áspero	Especificar a textura relativa do papel encorpado carregado. **Nota:** Áspero é a configuração padrão de fábrica.
Textura envelope Suave Normal Áspero	Especificar a textura relativa dos envelopes carregados. **Nota:** Normal é a configuração padrão de fábrica.
Textura de envelope áspero Áspero	Especificar a textura relativa dos envelopes ásperos carregados.
Textura timbrado Suave Normal Áspero	Especificar a textura relativa do papel timbrado carregado. **Nota:** Normal é a configuração padrão de fábrica.
Textura pré-impresso Suave Normal Áspero	Especificar a textura relativa de papel pré-impresso carregado. **Nota:** Normal é a configuração padrão de fábrica.
Textura colorido Suave Normal Áspero	Especificar a textura relativa do papel colorido carregado. **Nota:** Normal é a configuração padrão de fábrica.
Textura leve Suave Normal Áspero	Especifique a textura relativa do papel carregado. **Nota:** Normal é a configuração padrão de fábrica.

Use	Para
Textura pesada Suave Normal Áspero	Especifique a textura relativa do papel carregado. **Nota:** Normal é a configuração padrão de fábrica.
Textura Pap áspero/algodão Áspero	Especificar a textura relativa do papel algodão carregado.
Textura [x]personalizada Suave Normal Áspero	Especificar a textura relativa do papel personalizado carregado. **Notas:** • Normal é a configuração padrão de fábrica. • As opções só serão exibidas se o tipo personalizado for suportado.

menu Peso do papel

Use	Para
Peso do papel comum Gramatura menor Normal Gramatura maior	Especificar o peso relativo do papel comum carregado. **Nota:** Normal é a definição padrão de fábrica.
Peso para Cartões Gramatura menor Normal Gramatura maior	Especificar o peso relativo dos cartões carregados. **Nota:** Normal é a definição padrão de fábrica.
Gramatura p/ transparência Gramatura menor Normal Gramatura maior	Especificar o peso relativo das transparências carregadas. **Nota:** Normal é a definição padrão de fábrica.
Peso para Reciclado Gramatura menor Normal Gramatura maior	Especificar o peso relativo do papel reciclado carregado. **Nota:** Normal é a definição padrão de fábrica.
Gramatura para Etiquetas Gramatura menor Normal Gramatura maior	Especificar o peso relativo das etiquetas carregadas. **Nota:** Normal é a definição padrão de fábrica.
Peso do papel encorpado Gramatura menor Normal Gramatura maior	Especificar o peso relativo do papel encorpado carregado. **Nota:** Normal é a definição padrão de fábrica.
Peso para Envelope Gramatura menor Normal Gramatura maior	Especificar o peso relativo do envelope carregado. **Nota:** Normal é a definição padrão de fábrica.

Use	Para
Peso do envelope áspero Gramatura menor Normal Gramatura maior	Especificar o peso relativo do envelope áspero carregado. **Nota:** Normal é a definição padrão de fábrica.
Peso do papel timbrado Gramatura menor Normal Gramatura maior	Especificar o peso relativo do papel timbrado carregado. **Nota:** Normal é a definição padrão de fábrica.
Peso do papel pré-impresso Gramatura menor Normal Gramatura maior	Especificar o peso relativo do papel pré-impresso carregado. **Nota:** Normal é a definição padrão de fábrica.
Peso p/ colorido Gramatura menor Normal Gramatura maior	Especificar o peso relativo do papel colorido carregado. **Nota:** Normal é a definição padrão de fábrica.
Peso do papel leve Gramatura menor	Especificar que o peso relativo do papel pré-impresso carregado é leve.
Peso do papel pesado Gramatura maior	Especificar que o peso relativo do papel carregado é pesado.
Peso do papel áspero/algodão Gramatura menor Normal Gramatura maior	Especificar o peso relativo do papel algodão ou áspero carregado. **Nota:** Normal é a definição padrão de fábrica.
Peso p/ pessoa. [x] Gramatura menor Normal Gramatura maior	Especificar o peso relativo do papel personalizado carregado. **Notas:** • Normal é a definição padrão de fábrica. • As opções só serão exibidas quando tipo personalizado for suportado.

Menu Carregamento de Papel

Use	Para
Carregando reciclado Frente e verso Desativado	Determinar e definir a impressão frente e verso para todos os trabalhos de impressão que especificarem Reciclado como o tipo de papel.

Notas:

- Frente e verso define a impressão frente e verso como padrão para todos os trabalhos de impressão, a menos que a impressão em um lado do papel seja definida nas Preferências de impressão ou Diálogo da Impressora.
- Se Frente e verso estiver selecionado, todos os trabalhos de impressão serão enviados através da unidade duplex, incluindo os trabalhos em um lado do papel.
- Desativar é a configuração padrão de fábrica para todos os menus.

Use	Para
Carreg. encorpado Frente e verso Desativado	Determinar e definir a impressão frente e verso para todos os trabalhos de impressão que especificarem Encorpado como o tipo de papel.
Carreg. timbrado Duplex Desativado	Determinar e definir a impressão frente e verso para todos os trabalhos de impressão que especificarem Papel timbrado como o tipo de papel.
Carregamento de pré-impresso Duplex Desativado	Determinar e definir a impressão frente e verso para todos os trabalhos de impressão que especificarem Pré-impresso como o tipo de papel.
Carreg. colorido Duplex Desativado	Determinar e definir a impressão frente e verso para todos os trabalhos de impressão que especificarem Colorido como o tipo de papel.
Carregamento leve Duplex Desativado	Determinar e definir a impressão frente e verso para todos os trabalhos de impressão que especificarem Papel com gramatura menor como o tipo de papel.
Carregamento pesado Duplex Desativado	Determinar e definir a impressão frente e verso para todos os trabalhos de impressão que especificarem Papel com gramatura maior como o tipo de papel.
Carregamento [x] personalizado Frente e verso Desativado	Determinar e definir a impressão frente e verso para todos os trabalhos de impressão que especificarem Personalizado [x] como o tipo de papel. **Nota:** Carreg. person. [x] ficará disponível apenas se o tipo personalizado for suportado.

Notas:

- Frente e verso define a impressão frente e verso como padrão para todos os trabalhos de impressão, a menos que a impressão em um lado do papel seja definida nas Preferências de impressão ou Diálogo da Impressora.
- Se Frente e verso estiver selecionado, todos os trabalhos de impressão serão enviados através da unidade duplex, incluindo os trabalhos em um lado do papel.
- Desativar é a configuração padrão de fábrica para todos os menus.

menu Tipos personalizados

Use	Para
Tipo personalizado [x] Papel Cartões Transparência Áspero/Algodão Etiquetas Envelope	Associa um tipo de papel ou mídia especial ao nome Tipo personalizado [x] padrão de fábrica ou a um nome personalizado definido pelo usuário e criado no Embedded Web Server ou MarkVision™ Professional. O nome definido pelo usuário é exibido ao invés de Tipo personalizado [x]. **Notas:** • Papel é a configuração padrão de fábrica para o Tipo personalizado [x]. • O tipo de mídia personalizado deve ser suportado pela bandeja selecionada ou pelo alimentador multifunção para que seja possível imprimir a partir dessa origem.

Use	Para
Reciclado Papel Cartões Transparência Áspero/Algodão Etiquetas Envelope Algodão	Especificar um tipo de papel quando a configuração Reciclado está selecionada em outros menus. **Notas:** • Papel é a configuração padrão de fábrica. • O tipo de papel personalizado deve ser suportado na bandeja selecionada ou no alimentador multifunção para que seja possível imprimir a partir dessa origem.

Menu Nomes personalizados

Use	Para
Nome personalizado [x]	Especificar um nome personalizado para um tipo de papel. Esse nome substitui o Tipo personalizado [x] nos menus da impressora.

Menu Tamanhos personalizados de digitalização

Use	Para
Tamanho personalizado de digitalização [x] Nome do tamanho de digitalização Largura Altura Orientação 2 digitalizações por lado Desativado Ativado	Especificar um nome de tamanho de digitalização personalizado e a orientação da página. **Notas:** • 8,5 polegadas é a configuração padrão dos EUA para Largura. 216 milímetros é a configuração padrão de fábrica para Largura em outros países. • 14 polegadas é a configuração padrão dos EUA para Altura. 356 milímetros é a configuração padrão de fábrica para Altura em outros países. • Retrato é a configuração padrão de fábrica para Orientação. • Desativar é a configuração padrão de fábrica para 2 digitalizações por lado.

Menu Configuração universal

Use	Para
Unidades de medida Polegadas Milímetros	Identifica as unidades de medida. **Notas:** • Polegadas é a configuração padrão de fábrica (EUA). • Milímetros é a configuração padrão internacional de fábrica.
Largura retrato De 3 a 8,5 polegadas De 76 a 216 mm	Define a largura da orientação Retrato. **Notas:** • Se a largura exceder o máximo, a impressora usará a largura máxima permitida. • 8,5 polegadas é a configuração padrão de fábrica nos EUA. É possível aumentar a largura em incrementos de 0,01-polegadas. • 216 mm é a configuração padrão de fábrica internacional. É possível aumentar a largura em incrementos de 1-mm.

Use	Para
Altura retrato De 3 a 14,17 polegadas De 76 a 360 mm	Define a altura da orientação Retrato. **Notas:** • Se a altura exceder o máximo, a impressora usará a altura máxima permitida. • 14 polegadas é a configuração padrão de fábrica nos EUA. É possível aumentar a altura em incrementos de 0,01-polegadas. • 356 mm é a configuração padrão de fábrica internacional. É possível aumentar a altura em incrementos de 1-mm.
Direção de alimentação Margem curta Margem longa	Especifica a direção da alimentação se o papel puder ser carregado em qualquer direção. **Notas:** • Borda curta é a configuração padrão de fábrica. • Borda longa aparecerá apenas se a borda mais longa for mais curta que a largura máxima suportada pela bandeja.

Menu Relatórios

Menu Relatórios

Use	Para
Página de definições de menu	Imprimir um relatório na configurações atuais de menus da impressora. O relatório também contém informações sobre o status dos suprimentos e uma lista de opções de hardware instaladas com êxito.
Estatísticas do dispositivo	Imprimir um relatório contendo estatísticas da impressora, como informações sobre suprimentos e número de páginas impressas.
Pág. config. de rede	Imprimir um relatório contendo informações sobre as configurações de rede da impressora. **Nota:** este item de menu será exibido apenas em impressoras de rede ou em impressoras que estejam conectadas a servidores de impressão.
Página de definição [x] da rede	Imprimir um relatório contendo informações sobre as configurações de rede da impressora. **Nota:** Este item de menu aparece somente em impressoras de rede ou impressoras conectadas a servidores de impressão e quando há mais de uma opção de rede instalada.
Lista de atalhos	Imprime um relatório com informações sobre os atalhos configurados.
Log de trabalhos de fax	Imprime um relatório com informações sobre os últimos 200 fax concluídos. **Notas:** • Este item de menu aparecerá somente quando Ativar registro de trabalho estiver ativado no menu Configurações de fax. • Esse menu é suportado apenas em alguns modelos de impressora.
Log de chamadas de fax	Imprime um relatório com informações sobre as últimas 100 tentativas de chamada, chamadas recebidas e chamadas bloqueadas. **Notas:** • Este item de menu aparecerá somente quando Ativar registro de trabalho estiver ativado no menu Configurações de fax. • Esse menu é suportado apenas em alguns modelos de impressora.

Use	Para
Atalhos de cópia	Imprime um relatório com informações sobre os atalhos de cópia.
Atalhos de e-mail	Imprime um relatório com informações sobre os atalhos de e-mail.
Atalhos de fax	Imprime um relatório com informações sobre os atalhos de fax.
Atalhos de FTP	Imprime um relatório com informações sobre os atalhos de FTP.
Lista de perfis	Imprimir uma lista dos perfis armazenados na impressora.
Imprimir fontes	Imprimir um relatório de todas as fontes disponíveis para a linguagem atualmente definida na impressora.
Imprimir diretório	Imprimir uma lista de todos os recursos que estão armazenados em um cartão de memória flash opcional ou no disco rígido da impressora. **Notas:** • Tam. buffer trab. deve ser definido como 100%. • Certifique-se de que o cartão de memória ou disco rígido estão instalados e funcionando corretamente.
Imprimir demonstração Demo Page (Pág. de demonstração) [lista de páginas de demonstração disponíveis]	Imprimir os arquivos de demonstração disponíveis no firmware, na opção flash e na opção de disco.
Relatório de ativos	Imprimir um relatório que contenha informações sobre os ativos da impressora, incluindo o número de série e o nome do modelo.
Resumo do log de eventos	Imprimir um resumo de eventos registrados.

Menu Rede/Portas

Menu NIC ativa

Clique com a tecla	Para
NIC ativo Automática [lista de placas de rede disponíveis]	**Notas:** • Automática é a definição padrão de fábrica. • Esse item de menu será exibido apenas quando houver uma placa de rede opcional instalada.

Menu Rede padrão ou Rede [x]

Nota: Somente portas ativas são exibidas neste menu.

Use	Para
Energy Efficient Ethernet Ativar Desativar	Reduzir o consumo de energia quando a impressora não recebe dados da rede Ethernet. **Nota:** Ativar é a configuração padrão de fábrica.
PCL SmartSwitch Ativado Desativado	Definir a impressora para alternar automaticamente para a emulação PCL quando um trabalho de impressão exigir isso, independentemente da linguagem padrão da impressora. **Notas:** • Ativado é a configuração padrão de fábrica. • Se o PCL SmartSwitch estiver desativado, então a impressora não examina os dados recebidos e usa a linguagem de impressora padrão especificada no menu Configuração.
PS SmartSwitch Ativado Desativado	Definir a impressora para alternar automaticamente para a emulação PS quando um trabalho de impressão exigir isso, independentemente da linguagem padrão da impressora. **Notas:** • Ativado é a configuração padrão de fábrica. • Se o PS SmartSwitch estiver desativado, então a impressora não examina os dados recebidos e usa a linguagem de impressora padrão especificada no menu Configuração.
Modo NPA Desativado Automático	Definir a impressora para executar o processamento especial necessário para a comunicação bidirecional seguindo as convenções definidas pelo protocolo NPA. **Notas:** • Automático é a configuração padrão de fábrica. • A impressora será reiniciada automaticamente quando houver a mudança da definição no painel de controle.
Buffer de rede Automático 3 KB a [tamanho máximo permitido]	Definir o tamanho do buffer de entrada de rede. **Notas:** • Automático é a configuração padrão de fábrica. • O tamanho máximo permitido depende da quantidade de memória da impressora, do tamanho dos demais buffers de ligação e de a opção Economia de recursos estar ou não ativada. • Para aumentar o intervalo de tamanho máximo do Buffer de rede, desative ou reduza o tamanho dos buffers paralelo, serial e USB. • A impressora será reiniciada automaticamente quando houver a mudança da definição no painel de controle.
Buffer de trabalhos Desativado Ativado Automático	Armazenar trabalhos de impressão temporariamente no disco rígido da impressora antes de imprimir. Esse menu será exibido somente quando um disco formatado for instalado. **Notas:** • Desativado é a configuração padrão de fábrica. • A impressora será reiniciada automaticamente quando houver a mudança da definição no painel de controle. A seleção de menu é atualizada.
PS binário Mac Ativado Desativado Automático	Definir a impressora para que processe trabalhos de impressão PostScript binários do Macintosh. **Nota:** Automático é a configuração padrão de fábrica.

Use	Para
Configuração de rede padrão OU Configuração de Rede [x] Relatórios Placa de rede TCP/IP IPv6 Sem fio AppleTalk	Exibir e definir as configurações de rede da impressora. **Nota:** O menu Sem fio é exibido somente quando a impressora é conectada a uma rede sem fio.

Menu Relatórios

Para acessar o menu, vá para:

- **Rede/Portas** > **Rede padrão** > **Configuração de rede padrão** > **Relatórios**
- **Rede/Portas** > **Rede [x]** > **Configuração de Rede [x]** > **Relatórios**

Use	Para
Imprimir Página de Configuração	Imprimir um relatório contendo informações sobre as definições da impressora de rede, como o endereço TCP/IP.

Menu Placa de rede

Para acessar o menu, vá para:

- **Rede/Portas** > **Rede padrão** > **Configuração de rede padrão** > **Placa de rede**
- **Rede/Portas** > **Rede [x]** > **Configuração de rede [x]** > **Placa de rede**

Use	Para
Exibir Status da Placa Conectado Desconectado	Exibir o status de conexão da placa de rede sem fio.
Exibir Velocidade da Placa	Exibir a velocidade de uma placa de rede sem fio ativa.
Endereço de rede UAA LAA	Exibir os endereços da rede.
Tempo limite do trabalho 0, 10–225 segundos	Definir a quantidade de tempo que um trabalho de impressão demora para ser cancelado. **Notas:** • 90 segundos é a configuração padrão de fábrica. • Um valor igual a 0 desativa o tempo limite. • Se um valor entre 1 e 9 for selecionado, então aparecerá **`Inválido`** no visor e o valor não é salvo.
Página de faixa Desligado Ativar	Permitir a impressão de uma página de banner. **Nota:** Desativado é a configuração padrão de fábrica.

Menu TCP/IP

Para acessar o menu, vá para:

- **Rede/Portas** > **Rede padrão** > **Configuração de rede padrão** > **TCP/IP**
- **Rede/Portas** > **Rede [x]** > **Configuração de Rede [x]** > **TCP/IP**

Nota: Esse menu só está disponível para impressoras de rede ou impressoras conectadas a servidores de impressão.

Use	Para
Definir nome de host	Definir o nome do host TCP/IP atual. **Nota:** Essa configuração pode ser alterada somente no Servidor da Web incorporado.
Endereço IP	Visualize ou altere as informações atuais de endereço TCP/IP. **Nota:** A configuração manual do endereço IP define as configurações de Ativar DHCP e Ativar IP automático como Desativar. Também define as configurações Ativar BOOTP e Ativar RARP como Desativar em sistemas que oferecem suporte a BOOTP e RARP.
Máscara de rede	Visualize ou altere a máscara de rede TCP/IP atual.
Gateway	Visualizar ou alterar o gateway de rede TCP/IP atual.
Ativar DHCP Ativar Desligado	Especificar a atribuição de parâmetros e endereço DHCP. **Nota:** Ativar é a configuração padrão de fábrica.
Ativar RARP Ativar Desligado	Especificar a definição de atribuição de endereço RARP. **Nota:** Desativado é a configuração padrão de fábrica.
Ativar BOOTP Ativar Desligado	Especificar a definição de atribuição de endereço BOOTP. **Nota:** Ativar é a configuração padrão de fábrica.
Ativar AutoIP Sim Não	Especificar a configuração de Rede de configuração zero. **Nota:** Sim é a configuração padrão de fábrica.
Ativar FTP/TFTP Sim Não	Ativar o servidor FTP integrado, que permite enviar arquivos para a impressora usando o FTP (File Transfer Protocol). **Nota:** Sim é a configuração padrão de fábrica.
Ativar servidor HTTP Sim Não	Ative o servidor da Web interno (Servidor da Web incorporado). Quando ativado, a impressora pode ser monitorada e gerenciada de forma remota usando um navegador da Web. **Nota:** Sim é a configuração padrão de fábrica.
Endereço do servidor WINS	Visualizar ou alterar o endereço de servidor WINS atual.
Ativar DDNS Sim Não	Visualizar ou alterar a definição atual de DDNS. **Nota:** Sim é a configuração padrão de fábrica.
Ativar mDNS Sim Não	Visualizar ou alterar a definição atual de mDNS. **Nota:** Sim é a configuração padrão de fábrica.
Endereço do servidor DNS	Visualizar ou alterar o endereço de servidor DNS atual.

Use	Para
Endereço do serv. DNS de backup	Exibir ou alterar os endereços do servidor DNS de backup.
Endereço 2 do servidor DNS de backup	
Endereço 3 do servidor DNS de backup	
Ativar HTTPS Sim Não	Visualizar ou alterar a definição atual de HTTPS. **Nota:** Sim é a configuração padrão de fábrica.

Menu IPv6

Para acessar o menu, vá para:

- **Rede/Portas** > **Rede padrão** > **Configuração de rede padrão** > **IPv6**
- **Rede/Portas** > **Rede [x]** > **Configuração de Rede [x]** > **IPv6**

Nota: Esse menu só está disponível para impressoras de rede ou impressoras conectadas a servidores de impressão.

Use	Para
Ativar IPv6 Ativar Desligado	Ativar IPv6 na impressora. **Nota:** Ativar é a configuração padrão de fábrica.
Config. automática Ativar Desligado	Especificar se o adaptador de rede sem fio aceita ou não as entradas de configuração de endereço IPv6 automáticas fornecidas por um roteador. **Nota:** Ativar é a configuração padrão de fábrica.
Exibir nome do host	Definir nome do host. **Nota:** Essas configurações somente podem ser alteradas no Servidor da Web incorporado.
Exibir endereço	
Exibir endereço do roteador	
Ativar DHCPv6 Ativar Desligado	Ativar DHCPv6 na impressora. **Nota:** Ativar é a configuração padrão de fábrica.

Menu Sem fio

Nota: Este menu está disponível somente em impressoras conectadas a uma rede Ethernet e impressoras com um adaptador de rede sem fio acoplado.

Para acessar o menu, vá para:

- **Rede/Portas** > **Rede padrão** > **Configuração de rede padrão** > **Sem fio**
- **Portas/rede** > **Rede [x]** > **Rede [x] Configuração** > **Sem fio**

Use	Para
Wi-Fi Protected Setup (WPS) Iniciar método de botão de controle Iniciar método PIN	Estabelecer uma conexão de rede sem fio e ativar a segurança de rede. **Notas:** • Iniciar o método de botão de controle conecta a impressora a uma rede sem fio quando se pressiona os botões da impressora e do ponto de acesso (roteador sem fio) em um determinado período de tempo. • A opção Iniciar método PIN conecta a impressora a uma rede sem fio quando um PIN na impressora é inserido nas definições sem fio do ponto de acesso.
Ativar/Desativar detecção automática WPS Ativar Desativar	Detectar automaticamente o método de conexão usado por um ponto de acesso com WPS — Iniciar método de botão de controle ou Iniciar método PIN. **Nota:** Desativar é a configuração padrão de fábrica.
Modo de rede Tipo de BSS Infraestrutura ad-hoc	Especificar o modo da rede. **Notas:** • Infra-estrutura é a configuração padrão de fábrica. Infraestrutura permite que a impressora acesse uma rede através de um ponto de acesso. • Ad hoc configura uma conexão sem fio diretamente entre a impressora e um computador.
Compatibilidade 802.11b/g 802.11b/g/n	Especificar o padrão sem fio para a rede sem fio. **Nota:** 802.11b/g/n é a configuração padrão de fábrica.
Escolher Rede	Selecionar uma rede disponível para o uso pela impressora.
Exibir qualidade do sinal	Exibir a qualidade da conexão sem fio.
Exibir modo de segurança	Exibir o método de criptografia para a rede sem fio.

Menu AppleTalk

Para acessar o menu, vá para:

- **Rede/Portas** > **Rede padrão** > **Configuração de rede padrão** > **AppleTalk**
- **Rede/Portas** > **Rede [x]** > **Configuração de rede[x]** > **AppleTalk**

Use	Para
Ativar Sim Não	Ativar ou desativar o suporte a AppleTalk. **Nota:** Não é a configuração padrão de fábrica.
Exibir nome	Mostrar o nome AppleTalk atribuído. **Nota:** O nome AppleTalk somente pode ser alterado no servidor da Web incorporado.
Exibir endereço	Mostrar o endereço AppleTalk atribuído. **Nota:** O endereço AppleTalk somente pode ser alterado a partir do servidor da Web incorporado.
Definir zona [lista de zonas disponíveis na rede]	Fornecer uma lista das zonas AppleTalk disponíveis na rede. **Nota:** A zona padrão da rede é a configuração padrão de fábrica.

Menu USB padrão

Clique com a tecla	Para
PCL SmartSwitch Ativado Desativado	Definir a impressora para alternar automaticamente para emulação PCL quando um trabalho de impressão recebido por uma porta USB exigir isso, independentemente da linguagem padrão da impressora. **Notas:** • Ativado é a definição padrão de fábrica. • Quando ele está desativado, a impressora não examina os dados recebidos. A impressora usa emulação PostScript se PS SmartSwitch estiver ativado. A impressora usa a linguagem padrão especificada no menu Configuração se PS SmartSwitch estiver desativado.
PS SmartSwitch Ativado Desativado	Definir a impressora para alternar automaticamente para emulação PS quando um trabalho de impressão recebido por uma porta USB exigir isso, independentemente da linguagem padrão da impressora. **Notas:** • Ativado é a definição padrão de fábrica. • Quando ele está desativado, a impressora não examina os dados recebidos. A impressora usa emulação PCL se PCL SmartSwitch estiver ativado. A impressora usa a linguagem padrão especificada no menu Configuração se PCL SmartSwitch estiver desativado.
Modo NPA Ativado Desativado Automática	Definir a impressora para executar o processamento especial necessário para a comunicação bidirecional seguindo as convenções definidas pelo protocolo NPA. **Notas:** • Automática é a definição padrão de fábrica. Auto define que a impressora examine os dados, determine o formato e os processe da forma apropriada. • A impressora será reiniciada automaticamente quando houver a mudança da definição no painel de controle da impressora. A seleção de menu é atualizada.
Buffer USB Desativado Automática 3 KB a [tamanho máximo permitido]	Definir o tamanho do buffer de entrada USB. **Notas:** • Automática é a definição padrão de fábrica. • Se desativado, desativa o buffer de trabalhos. Todos os trabalhos já armazenados em buffer no disco rígido da impressora são impressos antes da retomada do processamento normal. • A configuração de tamanho do buffer USB pode ser alterada em incrementos de 1-K. • O tamanho máximo permitido depende da quantidade de memória da impressora, do tamanho dos demais buffers de ligação e de a opção Economia de recursos estar ou não ativada. • Para aumentar o intervalo de tamanho máximo do Buffer USB, desative ou reduza o tamanho dos buffers paralelo, serial e de rede. • A impressora será reiniciada automaticamente quando houver a mudança da definição no painel de controle da impressora. A seleção de menu é atualizada.

Clique com a tecla	Para
Buffer de trabalhos Desativado Ativado Automática	Armazenar trabalhos de impressão temporariamente no disco rígido da impressora antes de imprimir. **Notas:** • Desativado é a definição padrão de fábrica. • Se ativado, faz o buffer de trabalhos no disco rígido da impressora. • Auto faz o buffer de trabalhos de impressão somente se a impressora estiver ocupada com o processamento de dados de outra porta de entrada. • Quando essa definição é alterada no painel de controle da impressora e os menus são fechados, a impressora é reiniciada. A seleção de menu é atualizada.
PS binário Mac Ativado Desativado Automática	Definir a impressora para que processe trabalhos de impressão PostScript binários do Macintosh. **Notas:** • Automática é a definição padrão de fábrica. • Se ativado, processa os trabalhos de impressão PostScript binários brutos. • Se desativado, filtra os trabalhos de impressão usando o protocolo padrão.
Endereço ENA yyy.yyy.yyy.yyy	Definir as informações de endereço de rede para um servidor de impressão externo. **Nota:** Esse menu só fica disponível quando a impressora está conectada a um servidor de impressão externo por meio da porta USB.
Máscara de rede ENA yyy.yyy.yyy.yyy	Definir as informações da máscara de rede para um servidor de impressão externo. **Nota:** Esse menu só fica disponível quando a impressora está conectada a um servidor de impressão externo por meio da porta USB.
Gateway ENA yyy.yyy.yyy.yyy	Definir as informações de gateway para um servidor de impressão externo. **Nota:** Esse menu só fica disponível quando a impressora está conectada a um servidor de impressão externo por meio da porta USB.

menu Configuração de SMTP

Use	Para
Gateway SMTP primário	Especificar as informações do gateway e da porta do servidor SMTP. **Nota:** 25 é a porta padrão do gateway SMTP.
Porta do gateway SMTP primário	
Gateway SMTP secundário	
Porta do gateway SMTP secundário	
Tempo limite SMTP 5–30	Especificar o tempo, em segundos, antes do servidor parar de tentar enviar um e-mail. **Nota:** 30 é a definição padrão de fábrica.
Endereço de resposta	Especificar o endereço de resposta para 128 caracteres no e-mail enviado pela impressora.

Use	Para
Usar SSL Desativado Negociar Obrigatório	Definir a impressora que usará SSL para aumentar a segurança durante a conexão ao servidor SMTP. **Notas:** • Desativado é a configuração padrão de fábrica. • Quando a definição Negociar for usada, o servidor SMTP determinará se o SSL será utilizado.
Autenticação de servidor SMTP Nenhuma autenticação necessária Login/Comum CRAM-MD5 Digest-MD5 NTLM Kerberos 5	Especificar o tipo de autenticação de usuário exigido para os privilégios de digitalização para e-mail. **Nota:** “Nenhuma autenticação necessária” é a definição padrão de fábrica.
E-mail iniciado por dispositivo Nenhuma Usar credenciais do dispositivo SMTP	Especificar quais credenciais serão usadas durante a comunicação com o servidor SMTP. **Notas:** • Nenhuma é a configuração padrão de fábrica para o E-mail iniciado por dispositivo e E-mail iniciado por usuário. • "ID do usuário do dispositivo" e "Senha do dispositivo" serão usados para fazer login no servidor SMTP quando “Usar credenciais do dispositivo SMTP” estiver selecionado.
E-mail iniciado por usuário Nenhuma Usar credenciais do dispositivo SMTP ID usuário e senha sessão Utilizar senha e endereço de e-mail de sessão Solicitar usuário	
ID do usuário do dispositivo	
Senha do dispositivo	
Domínio Kerberos 5	
Domínio NTML	

Menu Segurança

Menu Configurações de segurança variadas

Use	Para
Restrições de login Falhas de login Falha no tempo de execução Tempo de bloqueio Tempo limite de login no painel Tempo limite de login remoto	Limitar o número e o tempo de execução de tentativas falhas de login no painel de controle da impressora antes que *todos* os usuários sejam bloqueados. **Notas:** • Falhas de login especifica o número de tentativas mal-sucedidas de login antes que os usuários sejam bloqueados. As configurações variam de 1 a 10. 3 tentativas é a configuração padrão de fábrica. • Falha no tempo de execução especifica o tempo de execução durante o qual as tentativas mal-sucedidas de login podem ser feitas antes que os usuários sejam bloqueados. As definições disponíveis variam de 1 a 60 minutos. 5 minutos é a definição padrão de fábrica. • Tempo de bloqueio especifica por quanto tempo os usuários ficam bloqueados depois de excederem o limite de falhas de login. As definições disponíveis variam de 1 a 60 minutos. 5 minutos é a definição padrão de fábrica. 1 indica que o scanner não impõe um tempo de bloqueio. • Tempo limite de login no painel especifica por quanto tempo o scanner permanece ocioso na tela inicial antes de desconectar o usuário automaticamente. As definições variam de 1 a 900 segundos. 30 segundos é a definição padrão de fábrica. • Tempo limite de login remoto especifica por quanto tempo uma interface remota permanece ociosa antes de desconectar o usuário automaticamente. As configurações disponíveis variam de 1 a 120 minutos. 10 segundos é a configuração padrão de fábrica.
Extensão mínima do PIN 1–16	Limita a quantidade de dígitos usada para o PIN. **Nota:** 4 é a definição padrão de fábrica.

menu Impressão confidencial

Clique com a tecla	Para
Máximo de PINs inválidos Desativado 2–10	Limitar o número de vezes que um PIN inválido pode ser digitado. **Notas:** • Esse menu é exibido apenas quando há um disco rígido formatado não danificado instalado na impressora. • Uma vez atingido o limite, os trabalhos de impressão desse nome de usuário e PIN são excluídos.
Nota: Desativado é a definição padrão de fábrica.	

Clique com a tecla	Para
Expiração de trabalho confidencial Desativado 1 hora 4 horas 24 horas 1 semana	Limitar o tempo de permanência de um trabalho de impressão confidencial na impressora antes da exclusão. **Notas:** • Mesmo se a configuração "Expiração de trabalho confidencial" for alterada com trabalhos de impressão confidencial na memória RAM ou no disco rígido da impressora, o tempo de expiração desses trabalhos não será alterado para o novo valor padrão. • Se a impressora for desligada, todos os trabalhos confidenciais mantidos na RAM da impressora serão excluídos.
Repetir validade do trabalho Desativado 1 hora 4 horas 24 horas 1 semana	Definir um limite de tempo para armazenamento pela impressora dos trabalhos de impressão.
Verificar validade do trabalho Desativado 1 hora 4 horas 24 horas 1 semana	Definir um limite de tempo para armazenamento pela impressora dos trabalhos de impressão que precisam de verificação.
Manter validade do trabalho Desativado 1 hora 4 horas 24 horas 1 semana	Definir um limite de tempo para armazenamento pela impressora dos trabalhos para impressão posterior.
Nota: Desativado é a definição padrão de fábrica.	

Menu Apagar arquivos de dados temporários

A opção Apagar arquivos de dados temporários exclui *somente* os dados do trabalho de impressão do disco rígido da impressora que *não estão* sendo usados no momento pelo sistema. Todos os dados permanentes no disco rígido da impressora são preservados, como fontes carregadas, macros e trabalhos retidos.

Nota: Esse menu é exibido apenas quando há um disco rígido formatado instalado e em funcionamento na impressora.

Use	Para
Modo de limpeza Automático	Especificar o modo para apagar arquivos de dados temporários.

Use	Para
Método automático Passagem única Várias passagens	Marcar o espaço em disco usado por um trabalho de impressão anterior. Este método não permite que o sistema de arquivos reutilize o espaço até que ele tenha sido limpo. **Notas:** • "Passagem única" é a configuração padrão de fábrica. • Somente a limpeza automática permite que os usuários apaguem os arquivos de dados temporários sem desligar a impressora por um longo período de tempo. • As informações altamente confidenciais devem ser apagadas usando *apenas* o método Várias passagens.

menu de Registro de Auditoria de Segurança

Use	Para
Exportar log	Permitir que um usuário autorizado exporte o registro de auditoria. **Notas:** • Para exportar o log de auditoria do painel de controle da impressora, é necessário conectar uma unidade flash à impressora. • The audit log can be downloaded from the Servidor da Web incorporado and saved on a computer.
Excluir log Sim Não	Especificar se os registros de auditoria devem ser excluídos. **Nota:** Sim é a configuração padrão de fábrica.
Configurar log Habilitar auditoria Sim Não Habilitar syslog remoto Não Sim Instalação de syslog remoto De 0 a 23 Gravidade de eventos no log 0–7	Especificar se e como os registros de auditoria são criados. **Notas:** • Habilitando a auditoria, você determina se os eventos são registrados no log de auditoria seguro e no syslog remoto. Não é a configuração padrão de fábrica. • Habilitando o syslog remoto, você determina se os logs estão sendo enviados a um servidor remoto. Não é a configuração padrão de fábrica. • Instalando o syslog remoto, você determina o valor usado para enviar logs para o servidor de syslog remoto. 4 é a configuração padrão de fábrica. • Se o registro de auditoria de segurança é ativado, então o valor da gravidade de cada evento é registrado. 4 é a configuração padrão de fábrica.

Menu Definir data e hora

Use	Para
Data e hora atuais	Exibir as definições atuais de data e hora da impressora.
Definir data e hora manualmente [inserir data/hora]	Definir a data e a hora. **Notas:** • A configuração manual de data e hora define Ativar NTP para Não. • O assistente permite definir a data e a hora no formato AAAA-MM-DD-HH:MM.

Use	Para
Fuso horário [lista de fusos horários]	Selecione o fuso horário. **Nota:** GMT é a definição padrão de fábrica.
Observar DST automaticamente Ativar Desligado	Definir a impressora para usar o início e o final aplicáveis do horário de verão associados com a configuração de Fuso Horário da impressora. **Nota:** Ativado é a definição padrão de fábrica.
Ativar NTP Ativar Desligado	Ativar o Protocolo de Tempo da Rede, que sincroniza os relógios dos dispositivos de uma rede. **Notas:** • Ativado é a definição padrão de fábrica. • Essa definição será desativada se você configurar a Data e Hora manualmente.

menu Definições

Menu Configurações gerais

Use	Para
Idioma de exibição Inglês Francês Alemão Italiano Espanhol Dinamarquês Norueguês Holanda Sueco Português Suomi Russo Polonês Grego Magyar Turkce Cesky Chinês Simplificado Chinês Tradicional Coreano Japonês	Definir o idioma do texto exibido no visor. **Nota:** Nem todos os idiomas estão disponíveis em todos os modelos. Pode ser necessário instalar um hardware especial para alguns idiomas.
Mostrar estimativas do suprimento Mostrar estimativas Não mostrar estimativas	Visualize as estimativas de suprimentos no painel de controle, Embedded Web Server, configurações de menu e relatórios de estatísticas do dispositivo. **Nota:** Mostrar estimativas é a definição padrão de fábrica.

Use	Para
Modo econômico Desativado Energia Energia/papel Papel	Reduzir o uso de energia, papel ou mídia especial. **Notas:** • Desativado é a configuração padrão de fábrica. • A configuração do modo eco como Energia ou Papel pode afetar o desempenho da impressora, mas não a qualidade de impressão.
Bipe de carregamento no ADF Ativado Desativado	Ative um sinal sonoro de ADF ao colocar o papel. **Nota:** Ativado é a configuração padrão de fábrica.
Modo silencioso Desativado Ativado	Reduzir ruído da impressora. **Nota:** Desativado é a configuração padrão de fábrica.
Executar configuração inicial Sim Não	Executar o assistente de configuração.
Teclado Tipo de teclado Inglês Francês Francês canadense Alemão Italiano Espanhol Grego Dinamarquês Norueguês Holanda Sueco Suomi Português Russo Polonês Suíço-Alemão Suíço-Francês Coreano Magyar Turkce Cesky Chinês Simplificado Chinês Tradicional Japonês Tecla personalizada [x]	Especifique informações de idioma e de teclas personalizadas para o teclado na tela.

Use	Para
Tamanhos de papel EUA Métrica	Especifica a unidade de medida dos tamanhos de papel. **Notas:** • US é a configuração padrão de fábrica. • O país ou a região selecionado no assistente de configuração inicial determina a configuração do tamanho de papel.
Digitalizar p/ interv. portas do PC [intervalo de portas]	Especificar o intervalo de portas válido para impressoras atrás de um firewall de bloqueio de porta. **Nota:** 9751:12000 é a definição padrão de fábrica.
Informações exibidas Lado esquerdo Lado direito	Especifique as informações do visor nos cantos superiores da tela inicial. Selecione uma destas opções: Nenhuma Endereço IP Nome do host Nome do contato Local Data/Hora Nome do serviço mDNS/DDNS Nome da configuração zero Texto personalizado [x] Nome do modelo **Notas:** • Endereço IP é a configuração padrão de fábrica para Lado esquerdo. • Data/hora é a configuração padrão de fábrica para Lado direito.
Informações exibidas (continuação) Texto personalizado [x]	Personalize o texto a ser exibido nos cantos superiores da tela inicial.
Informações exibidas (continuação) Toner preto	Especifique as informações exibidas do toner preto. Selecione uma destas opções: Quando exibir Não exibir Exibir Mensagem a ser exibida Padrão Alternar Padrão [entrada de texto] Alternar [entrada de texto] **Notas:** • Não exibir é a configuração padrão de fábrica para Quando exibir. • Padrão é a configuração padrão de fábrica para Mensagem a ser exibida.

Use	Para
Informações exibidas (continuação) Atolamento de papel Colocar papel Erros de serviço	Personalize as informações exibidas para determinados menus. Selecione uma destas opções: Exibir Sim Não Mensagem a ser exibida Padrão Alternar Padrão [entrada de texto] Alternar [entrada de texto] **Notas:** • Não é a configuração padrão de fábrica para Exibir. • Padrão é a configuração padrão de fábrica para Mensagem a ser exibida.
Personalização da tela inicial Alterar idioma Copiar Atalhos de cópia Fax Atalhos de fax E-mail Atalhos de e-mail FTP Atalhos de FTP Pesquisar trabalhos suspensos Trabalhos suspensos Unidade USB Perfis e aplicativos Marcadores Trabalhos pelo usuário Formulários e favoritos Cópia de cartão Digitalização para rede Meu Atalho	Altera os ícones exibidos na tela inicial. Selecione uma destas opções: Exibir Não exibir
Formato de data MM-DD-AAAA DD-MM-AAAA AAAA-MM-DD	Formatar a data da impressora. **Nota:** MM-DD-AAAA é o configuração-padrão de fábrica dos EUA. DD--MM-YYYY é a configuração padrão de fábrica internacional.
Formato de hora 12 horas AM/PM 24 horas	Formatar a hora da impressora. **Nota:** 12 horas AM/PM é a configuração padrão de fábrica.
Brilho da tela De 20 a 100	Especifique o brilho do visor. **Nota:** 100 é a configuração padrão de fábrica.

Use	Para
Cópia de uma página Desativado Ativado	Define as cópias do vidro do scanner para apenas uma página por vez. **Nota:** Desativado é a configuração padrão de fábrica.
Feedback por áudio Botão Feedback Ativado Desativado Volume De 1 a 10	Configure o botão Volume e feedback. **Notas:** • Ativado é a configuração padrão de fábrica para o botão Feedback. • 5 é a configuração padrão de fábrica para Volume.
Mostrar marcadores Sim Não	Especifique se serão exibidos marcadores da área Trabalhos suspensos. **Nota:** Sim é a configuração padrão de fábrica.
Permitir remoção de plano de fundo Ativado Desativado	Especifique se deseja permitir a remoção de plano de fundo da imagem. **Nota:** Ativado é a configuração padrão de fábrica.
Permitir digitalização de trabalhos personalizados Ativado Desativado	Digitalizar vários trabalhos para um arquivo. **Nota:** Ativado é a configuração padrão de fábrica.
Recuperação de atolamento do scanner Nível do trabalho Nível da página	Especifique como recarregar um trabalho digitalizado quando um atolamento de papel ocorrer no ADF. **Nota:** O nível de trabalho é a configuração padrão de fábrica.
Taxa de atualização da página da Web De 30 a 300	Especifique o tempo entre as atualizações do Embedded Web Server. **Nota:** 120 segundos é a configuração padrão de fábrica.
Nome do contato	Especificar um nome de contato para a impressora. **Nota:** O nome do contato será armazenado no Servidor da Web incorporado.
Local	Especifique o local da impressora. **Nota:** A localização será armazenada no Servidor da Web incorporado.
Alarmes Controle de alarme Alarme do cartucho	Definir que um alarme será emitido quando a impressora exigir intervenção do usuário. Selecione uma destas opções: Desativado Uma vez Contínuo **Notas:** • Uma vez é a configuração padrão de fábrica para o Controle de Alarme. • Desativar é a configuração padrão de fábrica para Alarme do cartucho.
Tempos limite Modo Espera Desativado De 1 a 240	Configure o tempo ocioso antes que a impressora entre em estado de economia de energia. **Nota:** Bandeja 15 é a configuração padrão de fábrica.

Use	Para
Tempos limite Modo de suspensão Desativado 1–120	Configure o tempo ocioso antes que a impressora comece a funcionar no modo de suspensão. **Notas:** • 20 minutos é a configuração padrão de fábrica. • A configuração Desativado não é exibida a menos que Economia de energia esteja definido como Desativado.
Tempos limite Imprimir com o visor desligado Permitir impressão com visor desligado Visor ligado ao imprimir	Imprimir um trabalho com o visor desligado. **Nota:** Visor ligado ao imprimir é a configuração padrão de fábrica.
Tempos limite Tempo limite de hibernação Desativado 20 minutos 1 hora 2 horas 3 horas 6 horas 1 dia 2 dias 3 dias 1 semana 2 semanas 1 mês	Configure o tempo antes que a impressora entre no modo de hibernação. **Nota:** 3 dias é a configuração padrão de fábrica.
Tempo limite de hibernação na conexão Hibernar Não hibernar	Defina a impressora para o modo Hibernação mesmo se houver uma conexão Ethernet ativa. **Nota:** Não iniciar agora é a configuração padrão de fábrica.
Tempos limite Tempo limite da tela De 15 a 300	Defina o tempo ocioso antes que a tela retorne ao estado Pronto automaticamente. **Nota:** 30 segundos é a configuração padrão de fábrica.
Tempos limite Tempo limite de impressão Desativado De 1 a 255	Defina a impressora para encerrar um trabalho de impressão após ficar ociosa pelo tempo especificado. **Notas:** • 90 segundos é a configuração padrão de fábrica. • A opção Tempo espera impr. está disponível apenas durante o uso da emulação PCL.
Tempos limite Tempo limite de espera Desativado De 15 a 65535	Configure o tempo que a impressora espera por mais dados antes de cancelar um trabalho de impressão. **Notas:** • 40 segundos é a configuração padrão de fábrica. • A opção Tempo limite só está disponível quando a impressora usa a emulação PostScript.

Use	Para
Tempos limite Tempo limite de retenção do trabalho De 5 a 255	Configure o tempo em que a impressora espera pela intervenção do usuário antes de reter trabalhos que requerem recursos indisponíveis. **Notas:** • 30 segundos é a configuração padrão de fábrica. • Esse item de menu é exibido apenas quando há um disco rígido instalado.
Recuperação de erros Reinicialização automática Reinicializar quando ocioso Sempre reinicializar Nunca reinicializar	Configura a impressora para reinicializar quando um erro ocorrer. **Nota:** "Reinicializar sempre" é a configuração padrão de fábrica.
Recuperação de erros Máximo de reinicializações automáticas 1–20	Determina o número de reinicializações automáticas que a impressora pode realizar. **Nota:** 2 é a configuração padrão de fábrica.
Recup. da impressão Continuar automático Desativado De 5 a 255	Permite que a impressora continue a imprimir automaticamente em determinadas situações de desligamento (estado off-line) quando elas não forem solucionadas dentro do período especificado. **Nota:** Desativado é a configuração padrão de fábrica.
Recup. da impressão Recup. de atolamento Ativado Desativado Automático	Especificar se a impressora imprime novamente as páginas atoladas. **Nota:** Automático é a configuração padrão de fábrica.
Recup. da impressão Assis atol Ativado Desativado	Configura a impressora para verificar automaticamente se há papel atolado. **Nota:** Ativado é a configuração padrão de fábrica.
Recup. da impressão Proteção de página Desativado Ativado	Defina a impressora para imprimir a saída correta para uma página. **Nota:** Desativado é a configuração padrão de fábrica.
Configurações de acessibilidade Prolong tempo lim tela Ativado Desativado	Permanecer no mesmo local e reiniciar o temporizador de Tempo limite em vez de retornar à tela inicial. **Nota:** Desativado é a configuração padrão de fábrica.

Use	Para
Configurações de acessibilidade Velocidade de fala Muito lento Devagar Normal Fácil Mais rapidamente Muito rápido Rápido Muito rápido Fácil	Ajuste a velocidade de fala no Voice Guidance. **Nota:** Normal é a configuração padrão de fábrica.
Configurações de acessibilidade Volume do fone De 1 a 10	Defina o volume dos fones de ouvido. **Nota:** 5 é a configuração padrão de fábrica.
Pressione o botão Suspender Não fazer nada Suspensão Hibernar	Determinar como a impressora no estado Ociosa reage quando se pressiona rapidamente o botão Suspender. **Nota:** Suspender é a configuração padrão de fábrica.
Pressione e mantenha pressionado o botão de Modo de Suspensão Não fazer nada Suspensão Hibernar	Determinar como a impressora no estado Ociosa reage a um pressionamento longo do botão Suspender. **Nota:** Não fazer nada é a configuração padrão de fábrica.
Padrões de fábrica Não restaurar Restaurar agora	Restaurar as configurações padrão de fábrica da impressora. **Notas:** • Não restaurar é a configuração padrão de fábrica. • Todos os downloads armazenados na RAM são excluídos. Os downloads armazenados na memória flash ou no disco rígido não são afetados.
Exportar arquivo de configuração Exportar	Exportar arquivos de configuração para uma unidade flash.

Menu Configurações de cópia

Use	Para
Tipo de conteúdo Texto Gráfico Texto/Fotografia Photo	Especifique o conteúdo do documento original. **Nota:** Texto/Fotografia é a configuração padrão de fábrica.

Use	Para
Origem do conteúdo Laser preto-e-branco Laser colorida Jato de tinta Fotografia/Filme Revista Jornal Imprensa Outros	Especifique a forma como o documento original foi produzido. **Nota:** Laser em preto e branco é a configuração padrão de fábrica.
Lados (frente e verso) 1 lado para 1 lado 1 lado para frente e verso 2 lados para 1 lado 2 lados para 2 lados	Especificar se um documento original é frente e verso ou um lado e depois, especificar se a cópia deve ser feita em frente e verso ou em um lado. **Nota:** 1 lado para 1 lado é a configuração padrão de fábrica. Essa configuração é selecionada ao usar um documento original de um lado para um trabalho de cópia de um lado.
Economia de papel Desativado Retrato 2 páginas/folha Retrato 4 páginas/folha Paisagem 2 páginas/folha Paisagem 4 páginas/folha	Copiar duas ou quatro folhas de um documento em uma página. **Nota:** Desativado é a configuração padrão de fábrica.
Imp. bordas págs. Ativado Desativado	Especificar se uma borda será impressa. **Nota:** Desativado é a configuração padrão de fábrica.
Agrupar (1,1,1) (2,2,2) (1,2,3) (1,2,3)	Empilhar as páginas de um trabalho de impressão em sequência ao imprimir várias cópias. **Nota:** (1,2,3) (1,2,3) é a configuração padrão de fábrica.
Grampear (could also be Grampo) Desativado Ativado	Ativar o encadernador. **Notas:** • Desativado é a configuração padrão de fábrica. • Esse item de menu só é exibido quando um encadernador está instalado.

Use	Para
Tamanho original Carta Ofício Executivo Fólio Statement Ofício (México) Universal Detecção automática de tamanho Tamanhos mistos A4 A5 A6 JIS B5 Tamanho personalizado de digitalização [x] Tamanho original Cartão de visita 3 x 5 pol. 4 x 6 pol. Carteira de identidade	Especifique o tamanho do documento original. **Nota:** Carta é a configuração de fábrica nos EUA. A4 é a configuração padrão internacional de fábrica.
Copiar para origem Bandeja [x] Ajuste automático de tamanho Alimentador multiuso	Especificar a origem de papel para trabalhos de cópia. **Nota:** Bandeja 1 é a configuração padrão de fábrica.
Separadores de transparência Ativado Desativado	Colocar uma folha de papel entre as transparências. **Nota:** Ativado é a configuração padrão de fábrica.
Folhas separadoras Desativado Entre cópias Entre trabalhos Entre páginas	Colocar uma folha de papel entre as páginas, cópias ou trabalhos. **Nota:** Desativado é a configuração padrão de fábrica.
Origem das folhas separadoras Bandeja [x] Alimentador multiuso	Especifique a origem do papel para a folha separadora. **Nota:** Bandeja 1 é a configuração padrão de fábrica.
Iluminação De 1 a 9	Clareia ou escurece a impressão. **Nota:** 5 é a configuração padrão de fábrica.
Número de cópias 1–9999	Especificar o número de cópias do trabalho de cópia. **Nota:** 1 é a configuração padrão de fábrica.

Use	Para
Cabeçalho/Rodapé [Local] Desativado Data/Hora Número da página Texto personalizado Imprimir em Todas as páginas Apenas primeira página Todas, exceto a primeira página Texto personalizado	Especificar as informações de cabeçalho e rodapé e a localização na página. Para o local, selecione uma destas opções: • Superior esquerda • Superior central • Superior direita • Inferior esquerda • Inferior central • Inferior direita **Notas:** • Desativado é a configuração padrão de fábrica para o local. • Todas as páginas é a configuração padrão de fábrica para Imprimir em.
Overlay Confidencial Copiar Rascunho Urgente Personalizado Desativado	Especificar o texto de overlay impresso em cada página do trabalho de cópia. **Nota:** Desativado é a configuração padrão de fábrica.
Overlay personalizado	Especificar o texto de overlay personalizado.
Permitir cópias prioritárias Ativado Desativado	Permitir a interrupção de um trabalho de impressão para copiar uma página ou um documento. **Nota:** Ativado é a configuração padrão de fábrica.
Digitalização de trabalho personalizado Ativado Desativado	Digitalizar um documento que contenha tamanhos de papel mistos em um único trabalho de cópia. **Notas:** • Desativado é a configuração padrão de fábrica. • Esse item de menu é exibido apenas quando um disco rígido formatado e em funcionamento na impressora for instalado.
Permitir salvar como atalho Ativado Desativado	Salvar as configurações de cópia personalizada como atalhos. **Nota:** Ativado é a configuração padrão de fábrica.
Remoção de fundo De -4 a 4	Ajuste a quantidade de plano de fundo visível em uma cópia. **Nota:** 0 é a configuração padrão de fábrica.
Centralizar automaticamente Desativado Ativado	Alinhar automaticamente o conteúdo no centro da página. **Nota:** Desativado é a configuração padrão de fábrica.

Use	Para
Diminuição de corc Diminuição de corc Nenhuma Vermelho Verde Azul Percentual mínimo vermelho padrão De 0 a 255 Percentual mínimo verde padrão De 0 a 255 Percentual mínimo azul padrão De 0 a 255	Especificar que cor diminuir e ajustar a configuração de diminuição de cor para cada percentual mínimo de cor. **Notas:** • Nenhum é a configuração padrão de fábrica para Diminuição de cor. • 128 é a configuração padrão de fábrica para cada percentual mínimo de cor.
Contraste De 0 a 5 O melhor para o conteúdo	Especificar o contraste usado para o trabalho de cópia. **Nota:** O melhor p/ o conteúdo é a configuração padrão de fábrica.
Imagem espelhada Desativado Ativado	Crie uma imagem espelhada do documento original. **Nota:** Desativado é a configuração padrão de fábrica.
Imagem negativa Desativado Ativado	Crie uma imagem negativa do documento original. **Nota:** Desativado é a configuração padrão de fábrica.
Detalhes de sombras De -4 a 4	Ajustar a quantidade de detalhes de sombra visível em uma cópia. **Nota:** 0 é a configuração padrão de fábrica.
Ajustar inclinação do ADF Automático Desativado Ativado	Corrigir uma leve inclinação na imagem digitalizada. **Nota:** Automático é a configuração padrão de fábrica.
Digitalizar margem a margem Desativado Ativado	Especificar se o documento original será digitalizado de margem a margem. **Nota:** Desativado é a configuração padrão de fábrica.
Nitidez De 1 a 5	Ajustar a quantidade de nitidez de uma cópia. **Nota:** 3 é a configuração padrão de fábrica.
Cópia de amostra Desativado Ativado	Criar uma amostra de cópia do documento original. **Nota:** Desativado é a configuração padrão de fábrica.

menu Definições de fax

Menu Modo Fax (Configuração de fax analógico)

O modo Configuração de fax analógico envia o trabalho de fax através de uma linha telefônica.

Nota: A função de fax está disponível somente em alguns modelos de impressora.

Configurações gerais do fax

Use	Para
Restaurar padrões de fábrica	Restaurar os padrões de fábrica de todas as definições de fax.
Otimizar compatib. fax	Otimizar compatibilidade do fax com outras máquinas de fax.
Nome do fax	Especificar o nome do fax na impressora.
Número do fax	Especificar o número atribuído ao fax.
ID fax Nome do fax Número do fax	Especificar como o fax é identificado. **Nota:** O Número do fax é a configuração padrão de fábrica.
Ativar fax manual Ativado Desativado	Definir a impressora para enviar fax manualmente, o que requer um separador de linha e um fone de telefone. **Notas:** • Desativado é a configuração padrão de fábrica. • Use um telefone comum para atender a uma chamada de fax recebida e para discar um número de fax. • Pressione **# 0** no teclado numérico para ir diretamente para essa configuração.
Uso de memória Apenas receber Receber principalmente Igual Enviar principalmente Apenas enviar	Definir a alocação de memória não volátil entre os trabalhos de fax enviados e recebidos. **Nota:** Igual é a configuração padrão de fábrica.
Cancelar fax Permitir Não permitir	Especificar se o cancelamento de trabalhos de fax é permitido. **Nota:** Permitir é a configuração padrão de fábrica.
Identificador de chamadas Desativado Principal Alternar	Especificar o tipo de ID do chamador que está sendo usado.
Mascaramento de números de fax Desativado A partir da esquerda A partir da direita	Especificar a direção a partir da qual os dígitos são mascarados em um número de fax enviado. **Notas:** • Desativado é a configuração padrão de fábrica. • O número de caracteres mascarados é determinado pela configuração Dígitos a mascarar.
Dígitos a mascarar De 0 a 58	Especificar o número de dígitos a mascarar em um número de fax enviado. **Nota:** 0 é a configuração padrão de fábrica.

Use	Para
Folha de rosto do fax Folha de rosto do fax Desativar por padrão Ativar por padrão Nunca usar Sempre usar Incluir no Campo Ativado Desativado Incluir do Campo Ativado Desativado Em Campo Incluir mensagem Ativado Desativado Mensagem Incluir logotipo Ativado Desativado Incluir rodapé [x] Ativado Desativado Rodapé [x]	Configurar a folha de rosto do fax. **Notas:** • "Desativado por padrão" é a configuração padrão de fábrica para a opção Folha de rosto do fax. • "Desativado" é a configuração padrão de fábrica para todos os outros itens de menu.

Configurações de envio de fax

Use	Para
Resolução Standard (Padrão) Alta 200 dpi Super alta 300 dpi Ultra alta 600 dpi	Especificar a qualidade em pontos por polegada (dpi). Uma resolução mais alta resulta em uma qualidade de impressão melhor, mas aumenta o tempo de transmissão dos fax enviados. **Nota:** Padrão é a configuração padrão de fábrica.

Use	Para
Tamanho original Carta Ofício Executivo Fólio Statement Ofício (México) Universal Detecção automática de tamanho Tamanhos mistos A4 A5 A6 JIS B5 Tamanho personalizado de digitalização [x] Tamanho original Cartão de visita 3 x 5 pol. 4 x 6 pol.	Especifique o tamanho do documento original. **Nota:** Tamanhos mistos é o de fábrica nos EUA. A4 é a configuração padrão internacional de fábrica.
Lados (frente e verso) Desativado Margem longa Margem curta	Especificar a orientação dos documentos originais carregados no ADF para digitalização frente e verso. **Nota:** Desativado é a configuração padrão de fábrica.
Tipo de conteúdo Texto Gráfico Texto/Fotografia Photo	Especifique o conteúdo do documento original. **Nota:** Texto é a configuração padrão de fábrica.
Origem do conteúdo Laser preto-e-branco Laser colorida Jato de tinta Fotografia/Filme Revista Jornal Imprensa Outros	Especifique a forma como o documento original foi produzido. **Nota:** Laser em preto e branco é a configuração padrão de fábrica.
Iluminação De 1 a 9	Clareia ou escurece a impressão. **Nota:** 5 é a configuração padrão de fábrica.
Prefixo de discagem	Permite que você digite um prefixo de discagem como o 99. Um campo de entrada numérico é fornecido.
Regras de prefixo de discagem Regra Prefixo [x]	Estabelecer uma regra de prefixo de discagem.

Use	Para
Rediscagem automática De 0 a 9	Especificar o número de vezes que a impressora deve tentar enviar o fax para um número especificado. **Nota:** 5 é a configuração padrão de fábrica.
Frequência de rediscagem De 1 a 200	Especificar o número de minutos entre as rediscagens. **Nota:** 3 é a configuração padrão de fábrica.
Usar PABX Sim Não	Ativar ou desativar a discagem cega por central telefônica sem um tom de discagem. **Nota:** Não é a configuração padrão de fábrica.
Ativar ECM Sim Não	Ativar ou desativar o Modo de correção de erros para os trabalhos de fax. **Nota:** Sim é a configuração padrão de fábrica.
Ativar digitalização de fax Ativado Desativado	Enviar por fax arquivos que são digitalizados na impressora. **Nota:** Ativado é a configuração padrão de fábrica.
Driver para fax Sim Não	Permitir que o driver da impressora envie trabalhos de fax. **Nota:** Sim é a configuração padrão de fábrica.
Permitir salvar como atalho Ativado Desativado	Salvar números de fax como atalhos na impressora. **Nota:** Ativado é a configuração padrão de fábrica.
Modo de discagem Tom Pulso	Especificar o som de discagem. **Nota:** A configuração padrão de fábrica é Tom.
Velocidade máxima 2400 4800 9600 14400 33600	Especificar a velocidade máxima em bauds para o envio de fax. **Nota:** 33600 é a definição padrão de fábrica.
Digitalização de trabalho personalizado Ativado Desativado	Digitalizar um documento que contenha tamanhos de papel mistos em um único arquivo. **Notas:** • Desativado é a configuração padrão de fábrica. • Esse item de menu é exibido apenas quando um disco rígido formatado e em funcionamento na impressora for instalado.
Visualização de digitalização Ativado Desativado	Especifique se uma visualização dos trabalhos de digitalização deve ser exibida no visor. **Notas:** • Desativado é a configuração padrão de fábrica. • Esse item de menu é exibido apenas quando um disco rígido formatado e em funcionamento na impressora for instalado.
Remoção de fundo De -4 a 4	Ajuste a quantidade de plano de fundo visível em uma imagem digitalizada. **Nota:** 0 é a configuração padrão de fábrica.

Use	Para
Equilíbrio de cores Ciano - Vermelho Magenta - Verde Amarelo - Azul	Permita um equilíbrio de cores na imagem digitalizada.
Diminuição de corc Diminuição de corc Nenhuma Vermelho Verde Azul Percentual mínimo vermelho padrão De 0 a 255 Percentual mínimo verde padrão De 0 a 255 Percentual mínimo azul padrão De 0 a 255	Especificar que cor diminuir e ajustar a configuração de diminuição de cor para cada percentual mínimo de cor. **Notas:** • Nenhum é a configuração padrão de fábrica para Diminuição de cor. • 128 é a configuração padrão de fábrica para cada percentual mínimo de cor.
Contraste De 0 a 5 O melhor para o conteúdo	Especificar o contraste da imagem digitalizada. **Nota:** O melhor p/ o conteúdo é a configuração padrão de fábrica.
Imagem espelhada Desativado Ativado	Crie uma imagem espelhada do documento original. **Nota:** Desativado é a configuração padrão de fábrica.
Imagem negativa Desativado Ativado	Crie uma imagem negativa do documento original. **Nota:** Desativado é a configuração padrão de fábrica.
Detalhes de sombras De -4 a 4	Ajustar a quantidade de detalhes de sombra visível. **Nota:** 0 é a configuração padrão de fábrica.
Ajustar inclinação do ADF Automático Desativado Ativado	Corrigir uma leve inclinação na imagem digitalizada. **Notas:** • Automático é a configuração padrão de fábrica. • Esse item de menu é suportado apenas em alguns modelos de impressora.
Digitalizar margem a margem Desativado Ativado	Especifique se o documento original será digitalizado de margem a margem. **Nota:** Desativado é a configuração padrão de fábrica.
Nitidez De 1 a 5	Ajustar a nitidez de um fax. **Nota:** 3 é a configuração padrão de fábrica.
Temperatura De -4 a 4	Especifique as saídas quentes ou frias. Os valores para tonalidades frias geram saídas mais azuladas do que as padrão, enquanto que os valores para tonalidades quentes geram saídas mais avermelhadas do que as padrão. **Nota:** 0 é a configuração padrão de fábrica.

Use	Para
Ativar digitalização de fax colorido Desativar por padrão Ativar por padrão Nunca usar Sempre usar	Ativar o envio de fax colorido. **Nota:** Desativar por padrão é a configuração padrão de fábrica.
Converter automaticamente fax colorido em fax monocromático Ativado Desativado	Converter todo fax enviado em preto-e-branco. **Nota:** Ativado é a configuração padrão de fábrica.

Configurações de recebimento de fax

Use	Para
Ativar recebimento de fax Ativado Desativado	Permitir que a impressora receba trabalhos de fax. **Nota:** Ativado é a configuração padrão de fábrica.
Ativ. ID chamad. Ativado Desativado	Exibir as informações sobre o Identificador de chamadas de um fax. **Nota:** Ativado é a configuração padrão de fábrica.
Aguardando trabalhos de fax Nenhuma Toner Toner e suprimentos	Remove trabalhos de fax da fila de impressão quando o trabalho exige recursos específicos não disponíveis. **Nota:** Nenhuma é a configuração padrão de fábrica.
Toques para responder De 1 a 25	Especificar o número de toques antes de atender a um trabalho de fax recebido. **Nota:** 3 é a configuração padrão de fábrica.
Atendimento automático Sim Não	Configurar a impressora para receber faxes automaticamente. **Nota:** Sim é a configuração padrão de fábrica.
Código de resposta manual De 0 a 9	Insira um código no teclado numérico do telefone manualmente para começar a receber um fax. **Notas:** • *9* é a configuração padrão de fábrica. • Este item de menu é usado quando a impressora compartilha uma linha com um telefone.
Redução automática Ativado Desativado	Dimensionar um trabalho de fax recebido para que ele se ajuste ao tamanho do papel colocado na origem de fax designada. **Nota:** Ativado é a configuração padrão de fábrica.
Origem do papel Automático Bandeja [x] Alimentador multiuso	Especificar a origem do papel para imprimir os trabalhos de faxes recebidos. **Nota:** Automático é a configuração padrão de fábrica.

Use	Para
Lados (frente e verso) Desativado Ativado	Ativar a impressão frente e verso para os trabalhos de fax recebidos. **Notas:** • Desativado é a configuração padrão de fábrica. • Esse item de menu só é exibido quando uma unidade duplex está instalada.
Folhas separadoras Desativado Antes do trabalho Após o trabalho	Permitir que a impressora inclua folhas separadoras para trabalhos de fax recebidos. **Nota:** Desativado é a configuração padrão de fábrica.
Origem das folhas separadoras Bandeja [x] Alimentador multiuso	Especifique a origem do papel para a folha separadora. **Nota:** Bandeja 1 é a configuração padrão de fábrica.
Rodapé de fax Ativado Desativado	Imprimir as informações de transmissão na parte inferior de cada página de um fax recebido. **Nota:** Desativado é a configuração padrão de fábrica.
Velocidade máxima 2400 4800 9600 14400 33600	Especificar a velocidade máxima em bauds para o recebimento de fax. **Nota:** 33600 é a definição padrão de fábrica.
Encaminhamento de fax Imprimir Imprimir e encaminhar Encaminhar	Ativar o encaminhamento de fax recebidos para outro destinatário. **Nota:** Imprimir é a configuração padrão de fábrica.
Encaminhar para Fax E-mail FTP LDSS eSF	Especificar o tipo de destinatário para o qual os fax serão encaminhados. **Notas:** • Fax é a configuração padrão de fábrica. • Este item de menu está disponível somente no Embedded Web Server.
Encaminhar para atalho	Inserir o número de atalho correspondente ao tipo de destinatário (Fax, E-mail, FTP, LDSS ou eSF).
Bloquear fax sem nome Desativado Ativado	Ativa o bloqueio de fax recebidos de dispositivos sem um ID de fax ou ID de estação especificados. **Nota:** Desativado é a configuração padrão de fábrica.
Lista de fax bloqueados	Ativa a lista de números de fax bloqueados armazenada na impressora.
Reter fax Modo de fax retido Desativado Sempre ativado Manual Programado Programação de retenção de fax	Permitir que a impressora retenha a impressão dos fax recebidos até que eles sejam liberados. Os fax retidos podem ser liberados manualmente ou em uma data ou hora programada. **Nota:** Desativado é a configuração padrão de fábrica.

Use	Para
Ativar o recebimento de fax colorido Ativado Desativado	Ativar a impressora para receber fax colorido e imprimi-lo em escala de cinza. **Nota:** Ativado é a configuração padrão de fábrica.

Configurações de log de fax

Use	Para
Log de transmissão Imprimir log Não imprimir log Imprimir apenas se houver erros	Ativar a impressão de um log de transmissão após cada trabalho de fax. **Nota:** Imprimir registro é a configuração padrão de fábrica.
Log de erros de recebimento Nunca imprimir Imprimir em caso de erro	Ativar a impressão de um log de erros recebidos. **Nota:** Nunca imprimir é a configuração padrão de fábrica.
Imprimir logs automaticamente Ativado Desativado	Ativar a impressão automática de logs de fax. **Notas:** • Ativado é a configuração padrão de fábrica. • Os logs são impressos a cada 200 trabalhos de fax.
Registrar origem do papel Bandeja [x] Alimentador multiuso	Especificar a origem do papel usado para a impressão de logs. **Nota:** Bandeja 1 é a configuração padrão de fábrica.
Exibição de logs Nome da Estação Remota Número discado	Especifica se os logs impressos deverão exibir o número discado ou o nome da estação que retornou. **Nota:** Nome da estação remota é a configuração padrão de fábrica.
Ativar log de trabalhos Ativado Desativado	Ativar o acesso ao log de trabalhos de fax. **Nota:** Ativado é a configuração padrão de fábrica.
Ativar log de chamadas Ativado Desativado	Permitir o acesso ao log de chamadas de fax. **Nota:** Ativado é a configuração padrão de fábrica.

Configurações de alto-falante

Use	Para
Modo de alto-falante Sempre desativado Ativado até a conexão Sempre ativado	Especificar o modo do alto-falante. **Nota:** "Ativado até a conexão" é a configuração padrão de fábrica. Será emitido um som até a conexão de fax seja feita.
Volume do alto-falante Alto Baixo	Definir o volume do alto-falante como alto ou baixo. **Nota:** Alto é a configuração padrão de fábrica.
Volume do toque Desativado Ativado	Ativar ou desativar o volume do toque. **Nota:** Ativado é a configuração padrão de fábrica.

Atender com

Use	Para
Todos os toques Somente com um toque Somente com dois toques Somente com três toques Somente com dois ou três toques Somente com um ou três toques Somente com dois ou três toques	Especificar os padrões de toque quando a impressora atender às chamadas. **Nota:** Todos os toques é a configuração padrão de fábrica.

Menu Configurações de e-mail

Use	Para
Configuração de servidor de e-mail Assunto Mensagem Nome do arquivo	Especificar informações do servidor de e-mail.
Configuração de servidor de e-mail Enviar-me uma cópia Nunca exibir Ativar por padrão Desativar por padrão Sempre ativado	Enviar uma cópia do e-mail de volta para seu remetente. **Nota:** “Nunca exibir” é a configuração padrão de fábrica.
Configuração de servidor de e-mail Tamanho máximo do e-mail 0–65535 KB	Especificar o tamanho máximo do e-mail. **Nota:** as mensagens de e-mail com tamanho acima do especificado não são enviadas.
Configuração de servidor de e-mail Mensagem de erro de tamanho	Enviar uma mensagem quando um e-mail tiver o tamanho maior do que o limite configurado.
Configuração de servidor de e-mail Limitar destinos	Especificar um nome de domínio, como o nome de domínio de uma empresa, e depois limitar o destino do e-mail somente ao nome do domínio. **Nota:** Só é possível especificar um domínio.
Configuração de servidor de e-mail Configuração de link da Web Servidor Login Senha Caminho Nome do arquivo Link da Web	Definir as configurações do servidor de e-mail Web link. **Nota:** Os caracteres *** : ? < > |** são entradas inválidas para o nome do caminho.

Use	Para
Formato PDF (.pdf) TIFF (.tif) JPEG (.jpg) XPS (.xps) RTF (.rtf) TXT (.txt)	Especificar o formato de arquivo. **Notas:** • PDF (.pdf) é a configuração padrão de fábrica. • Para usar a opção RTF (.rtf) ou TXT (.txt), adquira e instale a solução de OCR AccuRead.
Configurações de PDF Versão do PDF De 1,2 a 1,7 A–1a A–1b Compactação PDF Normal Alto Secure PDF Desativado Ativado PDF pesquisável Desativado Ativado	Configurar as configurações PDF. **Notas:** • 1.5 é a configuração padrão de fábrica para a versão PDF. • Normal é a configuração padrão de fábrica para a Compactação PDF. Esse item de menu é exibido apenas quando há um disco rígido instalado. • Desativado é a configuração padrão de fábrica para Secure PDF e PDF pesquisável. Secure PDF exige que você insira sua senha duas vezes. • Para usar a opção PDF pesquisável, adquira e instale a solução de OCR AccuRead.
Tipo de conteúdo Texto Gráfico Texto/Fotografia Fotografia	Especifique o conteúdo do documento original. **Nota:** Texto/Fotografia é a configuração padrão de fábrica.
Origem do conteúdo Laser preto-e-branco Laser colorida Jato de tinta Fotografia/Filme Revista Jornal Imprensa Outros	Especifique a forma como o documento original foi produzido. **Nota:** Laser em preto e branco é a configuração padrão de fábrica.
Cor Desativado Ativado	Especifique se a impressora captura e transmite o conteúdo em cores. **Nota:** Ativado é a configuração padrão de fábrica.
Resolução 75 dpi 150 dpi 200 ppp 300 dpi 400 ppp 600 dpi	Especifique a resolução da digitalização em pontos por polegada. **Nota:** 150 ppp é a configuração padrão de fábrica.

Use	Para
Iluminação De 1 a 9	Clareia ou escurece a impressão. **Nota:** 5 é a configuração padrão de fábrica.
Orientação Retrato Paisagem	Especifique a orientação da imagem digitalizada. **Nota:** Retrato é a configuração padrão de fábrica.
Tamanho original Carta Ofício Executivo Fólio Statement Ofício (México) Universal Detecção automática de tamanho Tamanhos mistos A4 A5 A6 JIS B5 Tamanho personalizado de digitalização [x] Tamanho original Cartão de visita 3 x 5 pol. 4 x 6 pol.	Especifique o tamanho do documento original. **Nota:** Carta é a configuração de fábrica nos EUA. A4 é a configuração padrão internacional de fábrica.
Lados (frente e verso) Desativado Margem longa Margem curta	Especificar a orientação dos documentos originais carregados no ADF para digitalização em frente e verso. **Nota:** Desativado é a configuração padrão de fábrica.
Qualidade JPEG O melhor para o conteúdo De 5 a 90	Defina a qualidade de uma foto JPEG em relação ao tamanho do arquivo e à qualidade da imagem. **Notas:** • O melhor p/ o conteúdo é a configuração padrão de fábrica. • 5 reduz o tamanho do arquivo e a qualidade da imagem. • 90 fornece a melhor qualidade de imagem, mas o arquivo fica muito grande.
Padrão de texto De 5 a 90	Defina a qualidade de uma imagem de texto em relação ao tamanho do arquivo e à qualidade da imagem. **Nota:** 75 é a configuração padrão de fábrica.
Padrão de texto/fotografia De 5 a 90	Defina a qualidade de uma imagem de texto ou de uma foto em relação ao tamanho do arquivo e à qualidade da imagem. **Nota:** 75 é a configuração padrão de fábrica.
Padrão de fotografia De 5 a 90	Defina a qualidade de uma foto em relação ao tamanho do arquivo e à qualidade da imagem. **Nota:** 50 é a configuração padrão de fábrica.

Use	Para
Imagens de e-mail enviadas como Anexo Link da Web	Especificar como as imagens serão enviadas. **Nota:** Anexo é a configuração padrão de fábrica.
Usar TIFF de várias páginas Ativado Desativado	Ofereça uma opção de uso de arquivos TIFF de uma ou várias páginas. Para um trabalho de digitalização para e-mail de várias páginas, é criado um arquivo TIFF contendo todas as páginas ou vários arquivos TIFF contendo cada uma das páginas do trabalho. **Nota:** Ativado é a configuração padrão de fábrica.
Compactação TIFF LZW JPEG	Especificar o formato usado na compressão de arquivos TIFF. **Nota:** LZW é a configuração padrão de fábrica.
Log de transmissão Imprimir log Não imprimir log Imprimir apenas se houver erros	Ativar a impressão de um log de transmissão após cada trabalho de e-mail. **Nota:** Imprimir registro é a configuração padrão de fábrica.
Registrar origem do papel Bandeja [x] Alimentador multiuso	Especificar a origem do papel para a impressão de logs de e-mail. **Nota:** Bandeja 1 é a configuração padrão de fábrica.
Profundidade de bits do e-mail 1 bit 8 bits	Ative o modo Texto/Fotografia para que sejam produzidos arquivos de tamanhos menores usando imagens de 1 bit quando a opção Cor estiver desativada. **Nota:** 8 bits é a configuração padrão de fábrica.
Digitalização de trabalho personalizado Ativado Desativado	Cópia de um documento que contém tamanhos de papel mistos. **Notas:** • Desativado é a configuração padrão de fábrica. • Esse item de menu é exibido apenas quando um disco rígido formatado e em funcionamento está instalado.
Visualização de digitalização Ativado Desativado	Especifique se uma visualização dos trabalhos de digitalização deve ser exibida no visor. **Notas:** • Desativado é a configuração padrão de fábrica. • Esse item de menu é exibido apenas quando um disco rígido formatado e em funcionamento está instalado.
Permitir salvar como atalho Ativado Desativado	Salve endereços de e-mail como atalhos. **Notas:** • Ativado é a configuração padrão de fábrica. • Quando definido como Desativado, o botão Salvar como atalho não é exibido na tela destino de e-mail.
Remoção de fundo De -4 a 4	Ajuste a quantidade de plano de fundo visível em uma imagem digitalizada. **Nota:** 0 é a configuração padrão de fábrica.

Use	Para
Equilíbrio de cores Ciano-Vermelho Magenta-Verde Amarelo-Azul	Permitir um equilíbrio de cores na saída.
Diminuição de cor Diminuição de cor Nenhuma Vermelho Verde Azul Percentual mínimo vermelho padrão De 0 a 255 Percentual mínimo verde padrão De 0 a 255 Percentual mínimo azul padrão De 0 a 255	Especificar que cor será diminuída e ajustar a configuração de diminuição de cor para cada percentual mínimo de cor. **Notas:** • Nenhum é a configuração padrão de fábrica para Diminuição de cor. • 128 é a configuração padrão de fábrica para cada percentual mínimo de cor.
Contraste De 0 a 5 O melhor para o conteúdo	Especifique o contraste da saída. **Nota:** O melhor p/ o conteúdo é a configuração padrão de fábrica.
Imagem espelhada Desativado Ativado	Crie uma imagem espelhada do documento original. **Nota:** Desativado é a configuração padrão de fábrica.
Imagem negativa Desativado Ativado	Crie uma imagem negativa do documento original. **Nota:** Desativado é a configuração padrão de fábrica.
Detalhes de sombras De -4 a 4	Ajuste a quantidade de detalhes de sombras visíveis em uma imagem digitalizada. **Nota:** 0 é a configuração padrão de fábrica.
Ajustar inclinação do ADF Automático Desativado Ativado	Corrigir uma leve inclinação na imagem digitalizada. **Notas:** • Automático é a configuração padrão de fábrica. • Esse item de menu é exibido apenas em alguns modelos de impressora.
Digitalizar margem a margem Desativado Ativado	Especifique se o documento original será digitalizado de margem a margem. **Nota:** Desativado é a configuração padrão de fábrica.
Nitidez De 1 a 5	Ajuste a nitidez de uma imagem digitalizada. **Nota:** 3 é a configuração padrão de fábrica.
Temperatura De -4 a 4	Especifique as saídas quentes ou frias. Os valores para tonalidades frias geram saídas mais azuladas do que as padrão, enquanto que os valores para tonalidades quentes geram saídas mais avermelhadas do que as padrão. **Nota:** 0 é a configuração padrão de fábrica.

Use	Para
Use cc:/bcc: Desativado Ativado	Permitir o uso dos campos "cc" e "bcc". **Nota:** Desativado é a configuração padrão de fábrica.

Menu Configurações de FTP

Use	Para
Formato PDF (.pdf) TIFF (.tif) JPEG (.jpg) XPS (.xps) RTF (.rtf) TXT (.txt)	Especificar o formato de arquivo. **Notas:** • PDF (.pdf) é a configuração padrão de fábrica. • Para usar a opção RTF (.rtf) ou TXT (.txt), adquira e instale a solução de OCR AccuRead.
Configurações de PDF Versão do PDF De 1,2 a 1,7 A–1a A–1b Compactação PDF Normal Alto Secure PDF Desativado Ativado PDF pesquisável Desativado Ativado	Configurar as configurações PDF. **Notas:** • 1.5 é a configuração padrão de fábrica para a versão PDF. • Normal é a configuração padrão de fábrica para a Compactação PDF. Essa configuração é exibida apenas quando há um disco rígido formatado instalado no scanner. • Desativado é a configuração padrão de fábrica para Secure PDF e PDF pesquisável. Secure PDF exige que você insira sua senha duas vezes. • Para usar a opção PDF pesquisável, adquira e instale a solução de OCR AccuRead.
Tipo de conteúdo Texto Gráfico Texto/Fotografia Fotografia	Especifique o conteúdo do documento original. **Nota:** Texto/Fotografia é a configuração padrão de fábrica.
Origem do conteúdo Laser preto-e-branco Laser colorida Jato de tinta Fotografia/Filme Revista Jornal Imprensa Outros	Especifique a forma como o documento original foi produzido. **Nota:** Laser em preto e branco é a configuração padrão de fábrica.
Cor Desativado Ativado	Especifique se a impressora captura e transmite o conteúdo em cores. **Nota:** Ativado é a configuração padrão de fábrica.

Use	Para
Resolução 75 dpi 150 dpi 200 ppp 300 dpi 400 ppp 600 dpi	Especificar a resolução da digitalização em pontos por polegada (dpi). **Nota:** 150 ppp é a configuração padrão de fábrica.
Iluminação De 1 a 9	Clareia ou escurece a impressão. **Nota:** 5 é a configuração padrão de fábrica.
Orientação Retrato Paisagem	Especifique a orientação da imagem digitalizada. **Nota:** Retrato é a configuração padrão de fábrica.
Tamanho original Carta Ofício Executivo Fólio Statement Ofício (México) Universal Detecção automática de tamanho Tamanhos mistos A4 A5 A6 JIS B5 Tamanho personalizado de digitalização [x] Tamanho original Cartão de visita 3 x 5 pol 4 x 6 pol	Especifique o tamanho do documento original. **Nota:** Carta é a configuração de fábrica nos EUA. A4 é a configuração padrão internacional de fábrica.
Lados (frente e verso) Desativado Margem longa Margem curta	Especificar a orientação dos documentos originais carregados no ADF para escaneamento em frente e verso. **Nota:** Desativado é a configuração padrão de fábrica.
Qualidade JPEG O melhor para o conteúdo De 5 a 90	Definir a qualidade de uma imagem de fotografia JPEG em relação ao tamanho do arquivo e à qualidade da imagem. **Notas:** • O melhor p/ o conteúdo é a configuração padrão de fábrica. • 5 reduz o tamanho do arquivo, mas a qualidade da imagem é prejudicada. • 90 fornece a melhor qualidade de imagem, mas o arquivo fica muito grande.

Use	Para
Padrão de texto De 5 a 90	Definir a qualidade de um texto em relação ao tamanho do arquivo e à qualidade da imagem. **Nota:** 75 é a configuração padrão de fábrica.
Padrão de texto/fotografia De 5 a 90	Definir a qualidade de uma imagem de fotografia/texto em relação ao tamanho do arquivo e à qualidade da imagem. **Nota:** 75 é a configuração padrão de fábrica.
Padrão de fotografia De 5 a 90	Definir a qualidade de uma imagem de fotografia em relação ao tamanho do arquivo e à qualidade da imagem. **Nota:** 50 é a configuração padrão de fábrica.
Usar TIFF de várias páginas Ativado Desativado	Ofereça uma opção de uso de arquivos TIFF de uma ou várias páginas. Para um trabalho de digitalização para FTP de várias páginas, é criado um arquivo TIFF contendo todas as páginas ou vários arquivos TIFF contendo cada uma das páginas do trabalho. **Nota:** Ativado é a configuração padrão de fábrica.
Compactação TIFF LZW JPEG	Especificar o formato usado na compressão de arquivos TIFF. **Nota:** LZW é a configuração padrão de fábrica.
Log de transmissão Imprimir log Não imprimir log Imprimir apenas se houver erros	Especifique se o log de transmissão deve ser impresso. **Nota:** Imprimir registro é a configuração padrão de fábrica.
Registrar origem do papel Bandeja [x] Alimentador multiuso	Especificar uma origem de papel ao imprimir logs de FTP. **Nota:** Bandeja 1 é a configuração padrão de fábrica.
Profundidade de bits do FTP 1 bit 8 bits	Ativar o modo Texto/Foto para produzir tamanhos de arquivo menores usando imagens de 1 bit. **Nota:** 8 bits é a configuração padrão de fábrica.
Nome do arquivo	Digitar um nome de arquivo de base.
Digitalização de trabalho personalizado Ativado Desativado	Copie um documento que contenha tamanhos de papel mistos em um único trabalho de digitalização. **Nota:** Desativado é a configuração padrão de fábrica.
Visualização de digitalização Ativado Desativado	Especifique se uma visualização dos trabalhos de digitalização deve ser exibida no visor. **Notas:** • Desativado é a configuração padrão de fábrica. • Esse item de menu é exibido apenas quando um disco rígido formatado e em funcionamento na impressora for instalado.
Permitir salvar como atalho Ativado Desativado	Ative a criação de atalhos para endereços de FTP. **Nota:** Ativado é a configuração padrão de fábrica.
Remoção de fundo De -4 a 4	Ajuste a quantidade de plano de fundo visível em uma cópia. **Nota:** 0 é a configuração padrão de fábrica.

Use	Para
Equilíbrio de cores Ciano-Vermelho Magenta-Verde Amarelo-Azul	Permitir um equilíbrio de cores na saída.
Diminuição de cor Diminuição de cor Nenhuma Vermelho Verde Azul Percentual mínimo vermelho padrão De 0 a 255 Percentual mínimo verde padrão De 0 a 255 Percentual mínimo azul padrão De 0 a 255	Especificar que cor será diminuída e ajustar a configuração de diminuição de cor para cada percentual mínimo de cor. **Notas:** • Nenhum é a configuração padrão de fábrica para Diminuição de cor. • 128 é a configuração padrão de fábrica para cada percentual mínimo de cor.
Contraste De 0 a 5 O melhor para o conteúdo	Especifique o contraste da saída. **Nota:** O melhor p/ o conteúdo é a configuração padrão de fábrica.
Imagem espelhada Desativado Ativado	Crie uma imagem espelhada do documento original. **Nota:** Desativado é a configuração padrão de fábrica.
Imagem negativa Desativado Ativado	Crie uma imagem negativa do documento original. **Nota:** Desativado é a configuração padrão de fábrica.
Detalhes de sombras De -4 a 4	Ajuste a quantidade de detalhes de sombras visíveis em uma imagem digitalizada. **Nota:** 0 é a configuração padrão de fábrica.
Ajustar inclinação do ADF Automático Desativado Ativado	Corrigir uma leve inclinação na imagem digitalizada. **Notas:** • Automático é a configuração padrão de fábrica. • Esse item de menu é suportado apenas em alguns modelos de impressora.
Digitalizar margem a margem Desativado Ativado	Especifique se o documento original será digitalizado de margem a margem. **Nota:** Desativado é a configuração padrão de fábrica.
Nitidez De 1 a 5	Ajustar a quantidade de nitidez de uma imagem digitalizada. **Nota:** 3 é a configuração padrão de fábrica.
Temperatura De -4 a 4	Permitir que o usuário especifique se as saídas deverão ter tonalidades quentes ou frias. Os valores para tonalidades frias geram saídas mais azuladas do que as padrão, enquanto que os valores para tonalidades quentes geram saídas mais avermelhadas do que as padrão. **Nota:** 0 é a configuração padrão de fábrica.

Menu Unidade flash

Definições de digitalização

Use	Para
Formato PDF (.pdf) TIFF (.tif) JPEG (.jpg) XPS (.xps) RTF (.rtf) TXT (.txt)	Especificar o formato de arquivo. **Notas:** • PDF (.pdf) é a configuração padrão de fábrica. • Para usar a opção RTF (.rtf) ou TXT (.txt), adquira e instale a solução de OCR AccuRead.
Configurações de PDF Versão do PDF De 1,2 a 1,7 A–1a Compactação PDF Normal Alto Secure PDF Desativado Ativado PDF pesquisável Desativado Ativado	Configurar as configurações PDF. **Notas:** • 1.5 é a configuração padrão de fábrica para a versão PDF. • Normal é a configuração padrão de fábrica para a Compactação PDF. • Desativado é a definição padrão de fábrica para Secure PDF e PDF pesquisável. Secure PDF exige que você insira sua senha duas vezes. • Para usar a opção PDF pesquisável, adquira e instale a solução de OCR AccuRead.
Tipo de conteúdo Texto Gráfico Texto/Fotografia Fotografia	Especifique o conteúdo do documento original. **Nota:** Texto/Fotografia é a configuração padrão de fábrica.
Origem do conteúdo Laser preto-e-branco Laser colorida Jato de tinta Fotografia/Filme Revista Jornal Imprensa Outros	Especifique a forma como o documento original foi produzido. **Nota:** Laser em preto e branco é a configuração padrão de fábrica.
Cor Ativado Desativado	Especifique se a impressora captura e transmite o conteúdo em cores. **Nota:** Ativado é a configuração padrão de fábrica.

Use	Para
Resolução 75 dpi 150 dpi 200 dpi 300 dpi 400 dpi 600 dpi	Especifique a resolução da digitalização em pontos por polegada (dpi). **Nota:** 150 ppp é a configuração padrão de fábrica.
Iluminação De 1 a 9	Clareia ou escurece a impressão. **Nota:** 5 é a configuração padrão de fábrica.
Orientação Retrato Paisagem	Especifique a orientação da imagem digitalizada. **Nota:** Retrato é a configuração padrão de fábrica.
Tamanho original Carta Ofício Executivo Fólio Statement Ofício (México) Universal Detecção automática de tamanho Tamanhos mistos A4 A5 A6 JIS B5 Tamanho personalizado de digitalização [x] Tamanho original Cartão de visita 3 x 5 pol 4 x 6 pol	Especifique o tamanho do documento original. **Nota:** Carta é a configuração de fábrica nos EUA. A4 é a configuração padrão internacional de fábrica.
Lados (frente e verso) Desativado Margem longa Margem curta	Especificar a orientação dos documentos originais carregados no ADF para digitalização em frente e verso. **Nota:** Desativado é a configuração padrão de fábrica.
Qualidade JPEG O melhor para o conteúdo De 5 a 90	Defina a qualidade de uma foto JPEG em relação ao tamanho e à qualidade do arquivo. **Notas:** • O melhor p/ o conteúdo é a configuração padrão de fábrica. • 5 reduz o tamanho do arquivo, mas a qualidade da imagem é prejudicada. • 90 fornece a melhor qualidade de imagem, mas o arquivo fica muito grande.

Use	Para
Padrão de texto De 5 a 90	Defina a qualidade de um texto em relação ao tamanho do arquivo e à qualidade da imagem. **Nota:** 75 é a configuração padrão de fábrica.
Padrão de texto/fotografia De 5 a 90	Definir a qualidade de um texto ou de uma imagem de fotografia em relação ao tamanho e à qualidade do arquivo. **Nota:** 75 é a configuração padrão de fábrica.
Padrão de fotografia De 5 a 90	Definir a qualidade de uma imagem de fotografia em relação ao tamanho e à qualidade do arquivo. **Nota:** 50 é a configuração padrão de fábrica.
Usar TIFF de várias páginas Ativado Desativado	Ofereça uma opção de uso de arquivos TIFF de uma ou várias páginas. Para uma digitalização de várias páginas para um trabalho no FTP, é criado um arquivo TIFF contendo todas as páginas ou vários arquivos TIFF com um arquivo para cada página do trabalho de digitalização. **Nota:** Ativado é a configuração padrão de fábrica.
Profundidade de bits da digitalização 1 bit 8 bits	Ativar o modo Texto/Foto para produzir tamanhos de arquivo menores usando imagens de 1 bit. **Nota:** 8 bits é a configuração padrão de fábrica.
Nome do arquivo	Digitar um nome de arquivo de base.
Digitalização de trabalho personalizado Ativado Desativado	Cópia de um documento que contém tamanhos de papel mistos. **Nota:** Desativado é a configuração padrão de fábrica.
Visualização de digitalização Ativado Desativado	Especifique se uma visualização dos trabalhos de digitalização deve ser exibida no visor. **Notas:** • Desativado é a configuração padrão de fábrica. • Esse item de menu é exibido apenas quando um disco rígido formatado e em funcionamento na impressora for instalado.
Remoção de fundo De -4 a 4	Ajuste a quantidade de plano de fundo visível em uma cópia. **Nota:** 0 é a configuração padrão de fábrica.
Equilíbrio de cores Ciano - Vermelho Magenta - Verde Amarelo - Azul	Permitir um equilíbrio de cores na saída.

Use	Para
Diminuição de cor Diminuição de cor Nenhuma Vermelho Verde Azul Percentual mínimo vermelho padrão De 0 a 255 Percentual mínimo verde padrão De 0 a 255 Percentual mínimo azul padrão De 0 a 255	Especificar que cor será diminuída e ajustar a configuração de diminuição de cor para cada percentual mínimo de cor. **Notas:** • Nenhum é a configuração padrão de fábrica para Diminuição de cor. • 128 é a configuração padrão de fábrica para cada percentual mínimo de cor.
Contraste De 0 a 5 O melhor para o conteúdo	Especifique o contraste da imagem digitalizada. **Nota:** O melhor p/ o conteúdo é a configuração padrão de fábrica.
Imagem espelhada Desativado Ativado	Crie uma imagem espelhada do documento original. **Nota:** Desativado é a configuração padrão de fábrica.
Imagem negativa Desativado Ativado	Crie uma imagem negativa do documento original. **Nota:** Desativado é a configuração padrão de fábrica.
Detalhes de sombras De -4 a 4	Ajuste a quantidade de detalhes de sombras visíveis em uma imagem digitalizada. **Nota:** 0 é a configuração padrão de fábrica.
Ajustar inclinação do ADF Automático Desativado Ativado	Corrigir uma leve inclinação na imagem digitalizada. **Notas:** • Automático é a configuração padrão de fábrica. • Esse item de menu é exibido apenas em alguns modelos de impressora.
Digitalizar margem a margem Desativado Ativado	Especifique se o documento original será digitalizado de margem a margem. **Nota:** Desativado é a configuração padrão de fábrica.
Nitidez De 1 a 5	Ajuste a nitidez de uma imagem digitalizada. **Nota:** 3 é a configuração padrão de fábrica.
Temperatura De -4 a 4	Especifique as saídas quentes ou frias. Os valores para tonalidades frias geram saídas mais azuladas do que as padrão, enquanto que os valores para tonalidades quentes geram saídas mais avermelhadas do que as padrão. **Nota:** 0 é a configuração padrão de fábrica.

Definições de impressão

Cópias 1-999	Especificar um número padrão de cópias para cada trabalho de impressão. **Nota:** 1 é a configuração padrão de fábrica.
Origem do papel Bandeja [x] Alimentador multiuso Papel manual Envelope manual	Definir uma origem de papel padrão para todos os trabalhos de impressão. **Nota:** Bandeja 1 é a configuração padrão de fábrica.
Agrupar (1,1,1) (2,2,2) (1,2,3) (1,2,3)	Empilhar as páginas de um trabalho de impressão em sequência ao imprimir várias cópias. **Nota:** "(1,2,3) (1,2,3)" é a configuração padrão de fábrica.
Lados (frente e verso) Um lado Frente e verso	Ativar a impressão frente e verso para os trabalhos de impressão recebidos. **Nota:** Um lado é a configuração padrão de fábrica.
Encadernação frente e verso Margem longa Margem curta	Definir a encadernação para páginas impressas em frente e verso em relação à orientação da página. **Notas:** • Borda longa é a configuração padrão de fábrica. Isso assume a encadernação pela borda longa do papel (borda esquerda para orientação retrato e borda superior para orientação paisagem). • Margem curta assume a encadernação pela borda curta do papel (margem superior para orientação retrato e margem esquerda para orientação paisagem).
Orientação de Economia de papel Automático Paisagem Retrato	Especificar a orientação de um documento com várias páginas. **Nota:** Automático é a configuração padrão de fábrica.
Economia de papel Desativado 2 pág./folha 3 pág./folha 4 pág./folha 6 pág./folha 9 pág./folha 12 pág./folha 16 pág./folha	Imprimir imagens de várias páginas em um lado do papel. **Nota:** Desativado é a configuração padrão de fábrica.
Borda de economia de papel Nenhuma Preenchidas	Imprima uma borda em cada imagem de página. **Nota:** Nenhuma é a configuração padrão de fábrica.
Ordem de economia de papel Horizontal Horizontal inversa Vertical inversa Vertical	Especifique o posicionamento de imagens de várias páginas. **Notas:** • Horizontal é a configuração padrão de fábrica. • O posicionamento depende do número de páginas e se elas estão na orientação retrato ou paisagem.

Folhas separadoras Desativado Entre cópias Entre trabalhos Entre páginas	Especificar se folhas separadoras em branco serão inseridas. **Notas:** • Desativado é a configuração padrão de fábrica. • Entre cópias, insere uma folha em branco entre cada cópia de um trabalho de impressão se Agrupar estiver definido como (1,2,3) (1,2,3). Se Agrupar estiver definido como (1,1,1) (2,2,2), será inserida uma página em branco entre cada conjunto de páginas impressas. • Entre trabalhos insere uma folha em branco entre os trabalhos de impressão. • Entre páginas insere uma folha em branco entre cada página de um trabalho de impressão. Essa configuração é útil ao imprimir transparências ou ao inserir páginas em branco em um documento.
Origem das folhas separadoras Bandeja [x] Alimentador multiuso	Especifica a origem do papel onde estão as folhas separadoras. **Nota:** Bandeja 1 é a configuração padrão de fábrica.
Páginas em branco Não Imprimir Imprimir	Especificar se serão inseridas páginas em branco em um trabalho de impressão. **Nota:** Não Imprimir é a configuração padrão de fábrica.

Menu Configurações de OCR

Nota: Esse menu é exibido apenas se você tiver adquirido e instalado a solução AccuRead OCR.

Use	Para
Rotação automática Ativado Desativado	Girar automaticamente documentos digitalizados para a posição correta. **Nota:** Ativado é a configuração padrão de fábrica.
Eliminar mancha Desativado Ativado	Remover o desfoque de uma imagem digitalizada. **Nota:** Desativado é a configuração padrão de fábrica.
Detecção inversa Ativado Desativado	Reconhecer e verificar o texto branco em um fundo preto editável. **Nota:** Ativado é a configuração padrão de fábrica.
Aprimoramento de contraste automático Desativado Ativado	Ajustar o contraste automaticamente para melhorar a qualidade do OCR. **Nota:** Desativado é a configuração padrão de fábrica.

Use	Para
Idiomas reconhecidos Inglês French German Espanhol Italian Português Dinamarquês Holandês Norueguês Suíço Finlandês Hungarian Polonês	Definir o idioma ou línguas que o OCR pode reconhecer. Para cada idioma, selecione dentre as seguintes opções: Desativado Ativado **Nota:** O idioma foi ativado por padrão. Se ele estiver definido com um valor que não estiver na lista de línguas reconhecidas, o inglês é ativado por padrão.

Definições de impressão

menu Configuração

Use	Para
Linguagem da impressora Emulação PCL Emulação PS	Definir o idioma da impressora. **Notas:** • Emulação PCL é a configuração padrão de fábrica. • A definição de uma linguagem de impressora como padrão não impede que um programa envie trabalhos de impressão que usem outras linguagens.
Espera de trabalho Ativar Desligado	Especifique se os trabalhos de impressão deverão ser removidos da fila de impressão se exigirem opções de impressora ou definições personalizadas indisponíveis. Os trabalhos de impressão removido da fila de impressão são armazenados em outra fila de impressão, para que outros trabalhos sejam impressos normalmente. Quando as informações ou opções ausentes são obtidas, os trabalhos armazenados são impressos. **Notas:** • Desativado é a configuração padrão de fábrica. • Esta configuração de menu é exibida apenas quando há um disco rígido formatado instalado na impressora. Esse requisito garante que os trabalhos armazenados não sejam excluídos se a impressora for desligada.
Área de impressão Normal Página completa	Definir a área de impressão lógica e física. **Notas:** • Normal é a definição padrão de fábrica. Ao tentar imprimir dados na área não-imprimível definida pela definição Normal, a impressora corta a imagem no limite. • Página completa permite que a imagem seja movida para a área não-imprimível definida pela configuração Normal, mas a impressora cortará a imagem no limite definido pela configuração Normal. Afeta apenas as páginas impressas com o uso de um interpretador de emulação PCL 5. Não tem efeito sobre as páginas impressas usando interpretadores PCL XL ou PostScript.

Use	Para
Destino do download RAM Flash Disco	Definir o local de armazenamento dos dados carregados. **Notas:** • RAM é a definição padrão de fábrica. O armazenamento dos downloads na RAM é temporário. • O carregamento de dados na memória flash ou no disco rígido da impressora coloca-os dados no armazenamento permanente. Os dados carregados permanecem na memória flash ou no disco rígido da impressora mesmo que ela seja desligada. • Esta configuração de menu é exibida apenas quando há um disco rígido ou uma unidade flash formatada instalada na impressora.
Economia de recursos Ativar Desligado	Especificar como a impressora lida com dados carregados temporários, como fontes e macros armazenados na RAM, ao receber um trabalho que exija mais memória do que a disponível. **Notas:** • Desativado é a configuração padrão de fábrica. Configura a impressora para manter os dados carregados até que a memória seja necessária. Os dados carregados são excluídos para que os trabalhos de impressão sejam processados. • Ativado mantém os dados carregados durante as alterações de linguagem e as redefinições. Se a impressora ficar sem memória, a mensagem **`Memória cheia [38]`** será exibida e os downloads não serão excluídos.
Ordem de Imprimir tudo Alfabética Mais antigos primeiro Mais recentes primeiro	Especificar a ordem em que os trabalhos retidos e confidenciais serão impressos quando a opção Imprimir tudo for selecionada. **Nota:** Alfabética é a configuração padrão de fábrica. +Os trabalhos de impressão sempre serão exibidos em ordem alfabética no painel de controle da impressora.

Menu Acabamento

Use	Para
Lados (frente e verso) Um lado Frente e verso	Especificar se a impressão frente e verso será definida como padrão para todos os trabalhos de impressão. **Notas:** • Um lado é a configuração padrão de fábrica. • Você pode definir a impressão frente e-verso no software da impressora.
Encadernação duplex Margem longa Margem curta	Definir a encadernação para páginas impressas em frente e verso em relação à orientação da página. **Nota:** Borda longa é a configuração padrão de fábrica.
Cópias De 1 a 999	Especificar um número padrão de cópias para cada trabalho de impressão. **Nota:** 1 é a configuração padrão de fábrica.
Páginas em branco Não Imprimir Imprimir	Especificar se serão inseridas páginas em branco em um trabalho de impressão. **Nota:** Não Imprimir é a configuração padrão de fábrica.

Use	Para
Agrupar (1,1,1) (2,2,2) (1,2,3) (1,2,3)	Empilhar as páginas de um trabalho de impressão em sequência ao imprimir várias cópias. **Nota:** (1,2,3) (1,2,3) é a configuração padrão de fábrica.
Folhas separadoras Desativado Entre cópias Entre trabalhos Entre páginas	Especificar se folhas separadoras em branco serão inseridas. **Notas:** • Desativado é a configuração padrão de fábrica. • Entre cópias, insere uma folha em branco entre cada cópia de um trabalho de impressão se Agrupar estiver definido como (1,2,3) (1,2,3). Se Agrupar estiver definido como (1,1,1) (2,2,2), uma página em branco será inserida entre cada conjunto de páginas impressas, por exemplo, após cada página 1 e cada página 2. • Entre trabalhos insere uma folha em branco entre os trabalhos de impressão. • Entre páginas insere uma folha em branco entre cada página de um trabalho de impressão. Essa configuração é útil ao imprimir transparências ou ao inserir páginas em branco em um documento.
Origem do separador Bandeja [x] Alimentador multiuso	Especifica a origem do papel onde estão as folhas separadoras. **Notas:** • Bandeja 1 (bandeja padrão) é a configuração padrão de fábrica. • No menu Papel, defina Configurar MF como “Cassette” para que o alimentador multiuso seja exibido como uma configuração de menu.
Economia de papel Desativado 2 pág./folha 3 pág./folha 4 pág./folha 6 pág./folha 9 pág./folha 12 pág./folha 16 pág./folha	Imprime imagens de várias-páginas em um lado de uma folha de papel. **Notas:** • Desativado é a configuração padrão de fábrica. • O número selecionado é o número de imagens de página que serão impressas por lado.
Ordem de economia de papel Horizontal Horizontal inversa Vertical inversa Vertical	Especifique o posicionamento de imagens de várias páginas. **Notas:** • Horizontal é a configuração padrão de fábrica. • O posicionamento depende do número de páginas e se elas estão na orientação Retrato ou Paisagem.
Orientação de Economia de papel Automático Paisagem Retrato	Especificar a orientação de um documento com várias páginas. **Nota:** Automático é a configuração padrão de fábrica.
Borda de economia de papel Nenhuma Preenchidas	Imprima uma borda em cada imagem de página. **Nota:** Nenhuma é a configuração padrão de fábrica.

Menu qualidade

Use	Para
Resolução de impressão 300 dpi 600 dpi 1200 dpi Qualidade de imagem 1200 Qualidade de imagem 2400	Especificar a resolução da impressão em pontos por polegada. **Nota:** 600 ppp é a configuração padrão de fábrica.
Aumento de pixel Desligado Fontes Horizontalmente Verticalmente Ambas as direções	Permite que mais pixels sejam impressos em clusters para fins de clareza, a fim de aprimorar as imagens na horizontal ou na vertical, ou para melhorar as fontes. **Nota:** Desativado é a configuração padrão de fábrica.
Tonalidade do toner De 1 a 10	Clarear ou escurecer a impressão. **Notas:** • 8 é a configuração padrão de fábrica. • A seleção de um número menor pode ajudar a economizar toner.
Melhorar linhas finas Ativar Desligado	Ativar um modo de impressão preferencial para arquivos como desenhos arquitetônicos, mapas, diagramas de circuitos elétricos e fluxogramas. **Notas:** • Desativado é a configuração padrão de fábrica. • Para definir esta opção usando o Servidor da Web incorporado, digite o endereço IP da impressora de rede no campo de endereço em uma janela de navegador.
Correção de cinza Automático Desligado	Ajustar o aperfeiçoamento de contraste aplicado às imagens. **Nota:** Automático é a configuração padrão de fábrica.
Brilho -6 a 6	Ajuste a saída da impressora clareando-a ou escurecendo-a. Você pode conservar o toner clareando a saída da impressora. **Nota:** 0 é a configuração padrão de fábrica.
Contraste De 0 a 5	Ajustar o contraste dos objetos impressos. **Nota:** 0 é a configuração padrão de fábrica.

Menu Contagem de trabalhos

Nota: Esse item de menu é exibido apenas quando há um disco rígido instalado na impressora. Verifique se o disco rígido do scanner não está protegido contra leitura/gravação ou contra gravação.

Use	Para
Registro Contagem de trabalhos Desativado Ativado	Definir se a impressora cria um registro dos trabalhos de impressão que são recebidos. **Nota:** Desativado é a configuração padrão de fábrica.
Utilitários de contagem de trabalhos	Imprimir e excluir arquivos de registro ou exportá-los para uma unidade flash.

Use	Para
Frequência de Registro de contagem Diariamente Semanalmente Mensalmente	Definir a frequência com a qual um arquivo de registro é criado. **Nota:** Mensalmente é a configuração padrão de fábrica.
Ação do registro no final da frequência Nenhuma Registro atual do e-mail Enviar por e-mail e excluir registro atual Enviar o registro atual Enviar e excluir registro atual	Definir como a impressora reage quando o limite de freqüência expira. **Nota:** Nenhuma é a configuração padrão de fábrica.
Registrar Quase cheio Desativado 1–99	Especificar o tamanho máximo do arquivo de registro antes de a impressora executar a Registrar ação em Quase cheio. **Nota:** 5 é a configuração padrão de fábrica.
Registrar ação em Quase cheio Nenhuma Registro atual do e-mail Enviar por e-mail e excluir registro atual Enviar por e-mail e excluir registro mais antigo Enviar o registro atual Enviar e excluir registro atual Enviar e excluir registro mais antigo Excluir registro atual Excluir registro mais antigo Excluir todos os registros Excluir todos menos o atual	Definir como a impressora reage quando o disco rígido está quase cheio. **Notas:** • Nenhuma é a configuração padrão de fábrica. • O valor definido no Registro Nível de disco quase cheio determinará quando essa ação será acionada.
Registrar ação em Cheio Nenhuma Enviar por e-mail e excluir registro atual Enviar por e-mail e excluir registro mais antigo Enviar e excluir registro atual Enviar e excluir registro mais antigo Excluir registro atual Excluir registro mais antigo Excluir todos os registros Excluir todos menos o atual	Definir como a impressora reage quando a utilização do disco chega ao limite máximo (100 MB). **Nota:** Nenhuma é a configuração padrão de fábrica.
URL para enviar registros	Definir para onde a impressora envia os registros de contagem de trabalho.
E-mail para enviar registros	Especificar o endereço de e-mail para o qual o dispositivo envia registros de contagem de trabalho.
Prefixo do arquivo de registro	Especificar o prefixo desejado para o nome de arquivo de registro. **Nota:** O nome de host atual definido no menu TCP/IP é usado como o prefixo de arquivo de registro padrão.

Menu Utilitários

Clique com a tecla	Para
Remover trab. retidos Confidencial Retido Não restaurado Todos	Excluir trabalhos confidenciais e suspensos do disco rígido da impressora. **Notas:** • A seleção de uma definição afeta apenas os trabalhos de impressão residentes na impressora. Os marcadores, os trabalhos de impressão em unidades flash e outros tipos de trabalhos suspenso não são afetados. • A seleção de Não restaurado remove todos os trabalhos de impressão e suspensos que *não* foram restaurados no disco rígido da impressora ou na memória.
Formatar flash Sim Não	Formate a memória flash. **Aviso — Danos potenciais:** Não desligue a impressora durante a formatação da memória flash. **Notas:** • Sim exclui todos os dados armazenados na memória flash. • Não cancela a solicitação de formatação. • Memória flash refere-se à memória adicionada pela instalação de um cartão opcional de memória flash na impressora. • O cartão opcional de memória flash não deve estar protegido contra Leitura/Gravação ou Gravação. • Este item de menu será exibido apenas quando um cartão de memória flash não danificado for instalado.
Excluir downloads do disco Excluir agora Não excluir	Excluir os downloads do disco rígido da impressora, incluindo todos os trabalhos suspensos, armazenados em buffer e estacionados. **Notas:** • Excluir agora define a impressora para excluir os downloads e permitir que o visor volte à tela original após a exclusão. • Não excluir define o visor da impressora para retornar ao menu Utilitários principal nos modelos de impressora com tela sensível ao toque. Quando selecionado em modelos de impressora sem tela sensível ao toque, a opção Não excluir define a impressora para retornar à tela original após a exclusão.
Ativar rastreamento hex	Ajudar a isolar a origem de um problema com um trabalho de impressão. **Notas:** • Quando ativado, todos os dados enviados para a impressora serão impressos em representação hexadecimal e de caracteres e os códigos de controle não serão executados. • Para sair ou desativar o Rastreamento hex, desligue ou reinicie a impressora.
Estimador de cobert. Desativado Ativado	Fornecer uma porcentagem estimada da cobertura de toner em uma página. A estimativa é impressa em uma página separada no final de cada trabalho de impressão. **Nota:** Desativado é a definição padrão de fábrica.

Menu XPS

Clique com a tecla	Para
Imp. páginas de erro Desativado Ativado	Imprimir uma página que contém informações sobre erros, incluindo erros de marcação de XML. **Nota:** Desativado é a definição padrão de fábrica.

Menu PDF

Clique com a tecla	Para
Ajustar para caber Sim Não	Ajustar o conteúdo da página de acordo com o tamanho de papel selecionado. **Nota:** Não é a definição padrão de fábrica.
Anotações Não imprimir Imprimir	Imprimir as anotações em um PDF. **Nota:** Não imprimir é a definição padrão de fábrica.

Menu PostScript

Use	Para
Imprimir Erro PS Ativar Desligado	Imprimir uma página contendo o erro PostScript. **Nota:** Desativado é a configuração padrão de fábrica.
Modo de inicialização com bloqueio de PS Ativar Desligado	Desativar o arquivo SysStart. **Nota:** Desativado é a configuração padrão de fábrica.
Prioridade de fontes Residente Flash/Disco	Especificar a ordem de pesquisa de fontes. **Notas:** • Residente é a configuração padrão de fábrica. • Esse item de menu fica disponível quando há uma placa opcional de memória flash ou disco rígido instalado na impressora e funcionando corretamente. • A opção de memória flash ou o disco rígido da impressora não pode ser de leitura/gravação-, gravação- ou protegida por senha. • Tam. buffer trab. não deve ser definido como 100%.

Menu Emulação PCL

Clique com a tecla	Para
Origem das fontes Residente Disco Download Flash Todos	Especificar o conjunto de fontes usado no menu Nome da fonte. **Notas:** • Residente é a configuração padrão de fábrica. Ela exibe o conjunto de fontes padrão de fábrica carregadas na RAM. • As definições Flash e Disco exibem todas as fontes residentes em cada opção. Verifique se a opção Flash está formatada corretamente e se não está protegida contra leitura/gravação ou protegida por senha. • Download exibe todas as fontes carregadas na RAM. • Todos exibe todas as fontes disponíveis em qualquer opção.
Nome da fonte Courier 10	Identificar uma fonte específica e onde ela está armazenada. **Nota:** Courier 10 é a configuração padrão de fábrica.

Clique com a tecla	Para
Conjunto de símbolos 10U PC-8 12U PC-850	Especificar o conjunto de símbolos de cada nome de fonte. **Notas:** • 10U PC-8 é a definição padrão de fábrica (EUA). 12U PC-850 é a definição padrão internacional de fábrica. • Um conjunto de símbolos é um conjunto de caracteres alfabéticos e numéricos, pontuação e símbolos especiais. Os conjuntos de símbolos suportam os diferentes idiomas ou aplicativos específicos, como símbolos matemáticos para textos científicos. Apenas os conjuntos de símbolos suportados são exibidos.
Config. emulação PCL Tamanho em pontos 1.00–1008.00	Alterar o tamanho em pontos de fontes tipográficas escalonáveis. **Notas:** • 12 é a definição padrão de fábrica. • O tamanho em pontos refere-se à altura dos caracteres da fonte. Um ponto corresponde a aproximadamente 0,014 de polegada. Esse valor pode ser aumentado ou reduzido em incrementos de 0,25 pontos.
Config. emulação PCL Pitch 0.08–100.00	Especificar o pitch das fontes monoespaçadas escalonáveis. **Notas:** • 10 é a definição padrão de fábrica. • Pitch refere-se ao número de caracteres de espaço fixo por polegada (cpp, caracteres por polegada). Esse valor pode ser aumentado ou reduzido em incrementos de 0,01 cpi. • Para fontes monoespaçadas não-escalonáveis, o pitch é exibido no visor, mas não pode ser alterado.
Config. emulação PCL Orientação Retrato Paisagem	Especificar a orientação do texto e dos gráficos em uma página. **Notas:** • Retrato é a definição padrão de fábrica. Imprime o texto e os gráficos paralelamente à borda curta da página. • Paisagem imprime o texto e os gráficos paralelamente à borda longa da página.
Config. emulação PCL Linhas por página 1–255	Especificar o número de linhas impressas em cada página. **Notas:** • 60 é a definição padrão de fábrica (EUA). 64 é a definição padrão internacional. • A impressora define a quantidade de espaço entre cada linha com base nas configurações Linhas por página, Tamanho papel e Orientação. Selecionar o tamanho e a orientação do papel desejados antes de definir Linhas por página.
Config. emulação PCL Largura A4 198 mm 203 mm	Definir a impressora para imprimir no papel de tamanho A4. **Notas:** • 198 mm é a definição padrão de fábrica. • A configuração de 203 mm define a largura da página para permitir a impressão de oitenta caracteres com pitch 10.

Clique com a tecla	Para
Config. emulação PCL RC auto após AL Ativado Desativado	Especificar se a impressora realiza automaticamente um retorno de carro (RC) após um comando de controle de alimentação de linha (AL). **Nota:** Desativado é a definição padrão de fábrica.
Config. emulação PCL AL auto após RC Ativado Desativado	Especificar se a impressora realiza automaticamente uma alimentação de linha (AL) após um comando de controle de retorno de carro (RC). **Nota:** Desativado é a definição padrão de fábrica.
Renumeração de bandeja Atribuir aliment. MF Desativado Nenhum 0–199 Atribuir bandeja [x] Desativado Nenhum 0–199 Atribuir papel manual Desativado Nenhum 0–199 Atribuir envelope manual Desativado Nenhum 0–199	Configurar a impressora para trabalhar com software de impressora ou aplicativos que usam atribuições de origem diferentes para bandejas, gavetas e alimentadores. **Notas:** • Desativado é a definição padrão de fábrica. • A configuração Nenhuma ignora o comando de seleção de alimentação do papel. Essa seleção será exibida apenas quando for selecionada pelo interpretador PCL 5e. • Um valor entre 0 e 199 permite a atribuição de uma definição personalizada.
Renumeração de bandeja Exibir padrões de fábrica Padrão MPF = 8 Padrão T1 = 1 Padrão T2 = 4 Padrão T3 = 5 Padrão T4 = 20 Padrão T5 = 21 Padrão Env = 6 Padrão Papel Man. = 2 Padrão Envelope Manual = 3	Exibir a definição padrão de fábrica atribuída a cada bandeja, gaveta ou alimentador.
Renumeração de bandeja Restaurar padrões Sim Não	Retornar todas as atribuições de bandeja, gaveta e alimentador às definições padrão de fábrica.

Menu HTML

Clique com a tecla		Para
Nome da fonte Albertus MT Antique Olive Apple-Chancery Arial MT Avant Garde Bodoni Bookman Chicago Clarendon Cooper Black Copperplate Coronet Courier Eurostile Garamond Geneva Gill Sans Goudy Helvetica Hoefler Text Intl CG Times Intl Courier Intl Univers	Joanna MT Letter Gothic Lubalin Graph Marigold MonaLisa Recut Monaco New CenturySbk New York Optima Oxford Palatino Stempel Garamond Taffy Times TimesNewRoman Univers Zapf Chancery NewSansMTCS NewSansMTCT New SansMTJA NewSansMTKO	Definir a fonte padrão para documentos HTML. **Nota:** A fonte Times será usada nos documentos HTML que não especificarem uma fonte.

Clique com a tecla	Para
Tamanho da fonte 1–255 pt	Definir o tamanho de fonte padrão para documentos HTML. **Notas:** • 12 pt é a definição padrão de fábrica. • O tamanho da fonte pode ser aumentado em incrementos de 1 ponto.
Ajustar 1–400%	Ajustar a fonte padrão para documentos HTML. **Notas:** • 100% é a definição padrão de fábrica. • O ajuste pode ser aumentado em incrementos de 1%.
Orientação Retrato Paisagem	Definir a orientação da página para documentos HTML. **Nota:** Retrato é a definição padrão de fábrica.
Tamanho da margem 8 – 255 mm	Definir a margem da página para documentos HTML. **Notas:** • 19 mm é a definição padrão de fábrica. • O tamanho da margem pode ser aumentado em incrementos de 1 mm.

Clique com a tecla	Para
Planos de fundo Não imprimir Imprimir	Especificar se os planos de fundo serão impressos em documentos HTML. **Nota:** Imprimir é a definição padrão de fábrica.

Menu Imagem

Clique com a tecla	Para
Ajuste automático Ativado Desativado	Selecionar a melhor opção de tamanho, ajuste e orientação de papel. **Nota:** Ativado é a definição padrão de fábrica. Ela substitui as definições de ajuste e orientação para algumas imagens.
Inverter Ativado Desativado	Inverter imagens monocromáticas com dois tons. **Notas:** • Desativado é a definição padrão de fábrica. • Essa definição não se aplica a imagens GIF ou JPEG.
Dimensionando Âncora sup. esquerda Mais aproximada Âncora central Ajustar altura/largura Ajustar altura Ajustar largura	Ajustar a imagem de acordo com o tamanho do papel selecionado. **Notas:** • Mais aproximada é a definição padrão de fábrica. • Quando Ajuste automático está definida como Ativado, o Dimensionamento é definido automaticamente como Mais aproximada.
Orientação Retrato Paisagem Retrato inverso Paisagem inversa	Definir a orientação da imagem. **Nota:** Retrato é a definição padrão de fábrica.

Menu Ajuda

Item de menu	Descrição
Imprimir todas as guias	Imprime todos os guias.
Guia de cópia	Fornece informações sobre como fazer cópias e configurar as definições
Guia de e-mail	Fornece informações sobre como enviar e-mails e configurar as definições
Guia de fax	Fornece informações sobre como enviar fax e configurar as definições
Guia de FTP	Fornece informações sobre como digitalizar documentos e configurar as definições
Guia de defeitos de impressão	Fornece um modelo para determinar a causa de defeitos recorrentes na qualidade da impressão e lista configurações que podem ser usadas para ajustar a qualidade de impressão
Guia informativo	Fornece ajuda para localizar informações adicionais.
Guia de suprimentos	Fornece informações sobre pedidos de suprimentos

Economizando dinheiro e cuidando do meio ambiente

A Lexmark está comprometida com a manutenção do meio ambiente e está melhorando continuamente suas impressoras para reduzir o impacto no meio ambiente. Projetamos sempre pensando no meio ambiente, criamos nossa embalagem para reduzir materiais e fornecemos programas de coleta e reciclagem. Para obter mais informações, consulte:

- Capítulo de avisos
- A seção de sustentabilidade do meio ambiente do site da Lexmark em **www.lexmark.com/environment**
- O programa de reciclagem da Lexmark em **www.lexmark.com/recycle**

Ao selecionar determinadas configurações ou tarefas de impressora, você pode reduzir ainda mais o impacto de sua impressora. Este capítulo descreve as configurações e tarefas que podem render um grande benefício ambiental.

Economizando papel e toner

Estudos mostram que mais de 80% da pegada de carbono de uma impressora está relacionada ao uso do papel. Você pode reduzir significativamente a pegada de carbono usando papéis recicláveis e seguindo algumas sugestões na hora de imprimir, como imprimir nos dois lados do papel e imprimir várias páginas em um lado de uma única folha de papel.

Para obter mais informações sobre como você pode rapidamente economizar papel e energia usando uma definição da impressora, consulte " Usando o Modo Eco" na página 202.

Uso de papel reciclado

Por ser uma empresa que se preocupa com o meio ambiente, a Lexmark apoia o uso de papel reciclado produzido especificamente para uso em impressoras a laser/LED. Para mais informações sobre papéis reciclados que funcionam bem com a sua impressora, consulte " Usando papel reciclado e outros papéis comerciais" na página 70.

Economia de suprimentos

- Imprima em frente e verso.

  Nota: A impressão frente e verso é a configuração padrão no driver de impressão.
- Imprimir várias páginas em um lado de uma folha de papel.
- Use o recurso de pré-visualização para ver a aparência do documento antes de imprimi-lo.
- Imprima uma cópia do documento para verificar seu conteúdo e formato para maior precisão.

Economizando energia

Usando o Modo Eco

1 Abra o navegador da Internet e digite o endereço IP da impressora no campo de endereço.

Notas:

- Veja o endereço IP da impressora na tela Bem-vindo da impressora. O endereço IP é exibido como quatro conjuntos de números separados por pontos, por exemplo 123.123.123.123.
- Se você estiver usando um servidor proxy, desative-o temporariamente para carregar a página da Web corretamente.

2 Clique em **Definições** > **Definições gerais** > **Modo Eco** > selecione uma definição

Clique com a tecla	Para
Desativado	Usar as definições padrão de fábrica para todas as definições associadas ao Modo Eco. Desativado suporta as especificações de desempenho da impressora.
Energia	Reduzir o uso de energia, principalmente quando a impressora está ociosa. • Os motores do mecanismo só começam a funcionar quando a impressora estiver pronta para imprimir. Você pode observar um pequeno atraso antes de imprimir a primeira página. • A impressora entra no Modo de suspensão após um minuto de inatividade.
Energia/Papel	Usar todas as definições associadas aos modos Energia e Papel.
Papel comum	• Ativar o recurso de frente e verso (duplex) automático. • Desativar os recursos do registro de impressão.

3 Clique em **Enviar**.

Redução de ruído da impressora

Ative o modo silencioso para reduzir o ruído da impressora.

1 Abra o navegador da Internet e digite o endereço IP da impressora no campo de endereço.

Notas:

- Veja o endereço IP da impressora na tela Bem-vindo da impressora. O endereço IP é exibido como quatro conjuntos de números separados por pontos, por exemplo 123.123.123.123.
- Se você estiver usando um servidor proxy, desative-o temporariamente para carregar a página da Web corretamente.

2 Clique em **Definições** > **Definições gerais** > **Modo Silencioso** > selecione uma definição

Use	Para
Ativado	Reduzir ruído da impressora. **Notas:** • Os trabalhos de impressão são processados a uma velocidade reduzida. • Os motores do mecanismo da impressora não começam a funcionar enquanto um documento não estiver pronto para impressão. Haverá um curto atraso antes da primeira página ser impressa.
Desativado	Usar as configurações padrão de fábrica. **Nota:** Essa definição suporta as especificações de desempenho da impressora.

3 Clique em **Enviar**.

Ajustando o modo de suspensão

1 Na tela inicial, navegue até:

> **Configurações** > **Configurações gerais** > **Tempos limite** > **Modo de suspensão**

2 No campo Modo de suspensão, selecione o número de minutos que a impressora aguarda antes de entrar no Modo de suspensão.

3 Aplique as alterações.

Usando o Modo de hibernação

Hibernação é um modo que opera com máxima economia de energia.

Notas:

- Três dias é a quantidade padrão de tempo antes de a impressora entrar no modo de hibernação.
- Certifique-se de reativar a impressora do modo de hibernação antes de enviar um trabalho de impressão. Uma reinicialização forçada ou pressionar longamente o botão Suspender reativa a impressora do modo de hibernação.
- Se a impressora estiver no modo de hibernação, então o Servidor da Web incorporado está desativado.

1 Na tela inicial, navegue até:

> **Configurações** > **Configurações gerais**

2 Toque em **Pressionar o botão Suspender** ou em **Pressionar e manter pressionado o botão Suspender**.

3 Toque em **Hibernação** > .

Ajuste do brilho do visor da impressora

Para economizar energia, ou se você tiver dificuldades em ler o visor, ajuste a configuração do brilho do visor.

Uso do servidor da Web incorporado

1 Abra o navegador da Internet e digite o endereço IP da impressora no campo de endereço.

Notas:

- Visualize o endereço IP da impressora na seção TCP/IP do menu Rede/Portas. O endereço IP é exibido como quatro conjuntos de números separados por pontos, por exemplo, 123.123.123.123.
- Se você estiver usando um servidor proxy, desative-o temporariamente para carregar a página da Web corretamente.

2 Clique em **Configurações** > **Configurações gerais**.

3 No campo Brilho da tela, digite a percentagem de brilho que você deseja para o visor.

4 Clique em **Enviar**.

Reciclando

A Lexmark oferece programas de coleta e soluções ambientais progressivas de reciclagem. Para obter mais informações, consulte:

- Capítulo de avisos
- A seção de sustentabilidade do meio ambiente do site da Lexmark em **www.lexmark.com/environment**
- O programa de reciclagem da Lexmark em **www.lexmark.com/recycle**

Reciclagem de produtos da Lexmark

Para enviar seus produtos Lexmark para reciclagem:

1 Vá para **www.lexmark.com/recycle**.

2 Localize o tipo de produto que você deseja reciclar e depois selecione seu país ou região na lista.

3 Siga as instruções na tela do computador.

Nota: O hardware e os suprimentos da impressora não listados no programa de coleta da Lexmark podem ser reciclados por outro centro de reciclagem local. Entre com contato com o centro de reciclagem local para determinar os itens que eles aceitam.

Reciclagem de embalagem Lexmark

A Lexmark se esforça para minimizar as embalagens. Menos embalagens ajuda a assegurar que as impressoras Lexmark são transportadas da maneira mais eficiente e ambientalmente consciente e que existem menos embalagens para serem descartadas. Essas eficiências resultam em uma menor emissão de gases de efeito estufa e economia de recursos naturais.

As caixas de papelão da Lexmark são 100% recicláveis .quando houver instalaçõe de reciclagem de papelão ondulado. Instalações de reciclagem podem não existir na sua área.

A espuma usada na embalagem da Lexmark é reciclável nos locais em que existem fábricas de reciclagem.Talvez não haja fábricas na sua região.

Quando você retornar o cartucho da Lexmark, você pode usar a caixa que veio o cartucho. A caixa será reciclada pela Lexmark.

A devolução de cartuchos Lexmark para reutilização ou reciclagem

O Programa de coleta de cartuchos da Lexmark permite que você retorne gratuitamente os cartuchos usados para a Lexmark para fins de reutilização ou reciclagem. 100% dos cartuchos retornados para a Lexmark são reutilizados ou desmontados para reciclagem. As embalagens usadas para retornar os cartuchos também são recicladas.

Para devolver cartuchos Lexmark para reutilização ou reciclagem, faça o seguinte:

1. Acesse **www.lexmark.com/recycle**.
2. Selecione o produto que deseja reciclar.

Protegendo a impressora

Declaração de volatilidade

A sua impressora contém vários tipos de memória que podem armazenar as definições de dispositivo e rede, além dos dados de usuário.

Tipos de memória	Descrição
Memória volátil	A sua impressora usa a *memória RAM* padrão para armazenar em buffer temporariamente os dados do usuário durante os trabalhos de cópia ou de impressão simples.
Memória não--volátil	A sua impressora pode usar duas formas de memória não volátil: EEPROM e NAND (memória flash). Os dois tipos são usados para armazenar o sistema operacional, definições do dispositivo, informações de rede, definições de marcador e de scanner e soluções incorporadas.
Memória do disco rígido	Algumas impressoras possuem uma unidade de disco rígido instalada. O disco rígido da impressora foi desenvolvido para funcionalidade específica de dispositivo. Isto permite que o dispositivo retenha os dados de usuários armazenados em buffer de trabalhos complexos de digitalização, impressão, cópia ou fax, assim como dados de formulários ou dados de fontes.

Apague o conteúdo de qualquer memória de impressora instalada nas seguintes circunstâncias:

- A impressora está sendo desativada.
- O disco rígido da impressora está sendo substituído.
- A impressora está sendo movida para um outro departamento ou local.
- A impressora está passando por manutenção por uma pessoa fora da sua organização.
- A impressora está sendo removida de seu local para passar por manutenção.
- A impressora está sendo vendida para outra organização.

Descarte de um disco rígido da impressora

Nota: Alguns modelos de impressora podem não ter um disco rígido de impressora instalado.

Em ambientes de alta segurança, talvez seja necessário executar etapas adicionais para garantir que os dados confidenciais armazenados no disco rígido da impressora não sejam acessados quando a impressora ou o seu disco rígido for removido de seu local.

- **Desmagnetização** — Libera um campo magnético no disco rígido que apaga todos os dados armazenados
- **Esmagamento** — Comprime fisicamente o disco rígido para quebrar peças de componentes e torná-las ilegíveis.
- **Trituração** — Tritura fisicamente o disco rígido em pequenos pedaços de metal

Nota: A maioria dos dados pode ser apagada eletronicamente, mas a única maneira de garantir que todos os dados sejam totalmente apagados é destruindo fisicamente cada disco rígido em que os dados possam estar armazenados.

Limpando a memória volátil

A memória volátil (RAM) instalada na impressora requer uma fonte de energia para reter as informações. Para apagar os dados em buffer, basta desligar a impressora.

Limpando a memória não-volátil

- **Definições individuais, definições de dispositivo e rede, definições de segurança e soluções incorporadas**—Apague informações e definições selecionando **Limpe todas as definições** no menu Configuração.
- **Dados de fax**—Limpe as definições e dados do fax selecionando **Limpe todas as definições** no menu Configuração.

1. Desligue a impressora.
2. Mantenha **2** e **6** pressionados ao ligar a impressora. Solte os botões somente quando a tela com a barra de andamento for exibida.

   A impressora executa uma sequência de ativação e, em seguida, o menu Configuração é exibido. Quando a impressora estiver totalmente ligada, a tela sensível ao toque exibirá uma lista de funções, em vez dos ícones padrão da tela Bem-vindo.
3. Toque em **Limpe todas as definições**.

   A impressora será reiniciada várias vezes durante este processo.

   Nota: A opção Limpe todas as definições remove com segurança definições de dispositivo, soluções, trabalhos, fax e senhas da memória da impressora.
4. Toque em **Voltar** > **Sair do menu de configuração**.

A impressora realizará um POR (Power On Reset) e, depois, retornará ao modo de operação normal.

Limpando a memória do disco rígido da impressora

Notas:

- Alguns modelos de impressora podem não ter um disco rígido de impressora instalado.
- Configurar a opção Apagar arquivos de dados temporários nos menus da impressora permite que você remova material confidencial residual deixado por trabalhos de impressão, sobrescrevendo de forma segura os arquivos que foram marcados para exclusão.

Usando o painel de controle da impressora

1. Desligue a impressora.
2. Mantenha **2** e **6** pressionados ao ligar a impressora. Solte os botões somente quando a tela com a barra de andamento for exibida.

   A impressora executa uma sequência de ativação e, em seguida, o menu Configuração é exibido. Quando a impressora estiver totalmente ligada, a tela sensível ao toque exibirá uma lista de funções.
3. Toque em **Limpar disco** e, em seguida, toque em uma das seguintes opções:
   - **Limpar disco (rápido)** — permite que você sobrescreva o disco rígido com zeros em uma passagem única.
   - **Limpar disco (seguro)** — permite que você sobrescreva o disco com padrões de bit aleatórios várias vezes, seguido de uma passagem de verificação. Uma substituição segura é compatível com o padrão DoD 5220.22-M para a limpeza de dados segura do disco rígido. As informações altamente confidenciais devem ser limpas usando esse método.
4. Toque em **Sim** para continuar com a limpeza de disco.

Notas:

- Uma barra de status indicará o andamento da tarefa de limpeza de disco.
- A Limpeza de disco pode levar de vários minutos até mais de uma hora, durante esse tempo a impressora ficará indisponível para outras tarefas do usuário.

5 Toque em **Voltar** > **Sair do menu de configuração**.

A impressora realizará um POR (Power On Reset) e, depois, retornará ao modo de operação normal.

Configurando a criptografia de disco rígido da impressora

Ative a criptografia de disco rígido para ajudar a evitar a perda de dados importantes caso a impressora ou seu disco rígido sejam roubados.

Nota: Alguns modelos de impressora podem não ter um disco rígido de impressora instalado.

Uso do servidor da Web incorporado

1 Abra o navegador da Internet e digite o endereço IP da impressora no campo de endereço.

Notas:

- Veja o endereço IP da impressora na tela Bem-vindo da impressora. O endereço IP é exibido como quatro conjuntos de números separados por pontos, por exemplo, 123.123.123.123.
- Se você estiver usando um servidor proxy, desative-o temporariamente para carregar a página da Web corretamente.

2 Clique em **Definições** > **Segurança** > **Criptografia de disco**.

Nota: A Criptografia de disco é exibida no menu Segurança apenas quando há um disco rígido sem defeito instalado na impressora.

3 No menu Criptografia de disco, selecione **Ativar**.

Notas:

- A ativação da criptografia de disco apagará o conteúdo do disco rígido da impressora.
- A criptografia de disco pode levar de vários minutos até mais de uma hora, durante esse tempo a impressora ficará indisponível para outras tarefas do usuário.

4 Clique em **Enviar**.

Uso do painel de controle da impressora

1 Desligue a impressora.

2 Mantenha **2** e **6** pressionados ao ligar a impressora. Solte os botões somente quando a tela com a barra de andamento for exibida.

A impressora executa uma sequência de ativação e, em seguida, o menu Configuração é exibido. Quando a impressora está totalmente ligada, uma lista de funções é exibida em seu visor.

3 Toque em **Criptografia de disco** > **Ativar**.

Nota: A ativação da criptografia de disco apagará o conteúdo do disco rígido da impressora.

4 Toque em **Sim** para continuar com a limpeza de disco.

Notas:

- Não desligue a impressora durante o processo de criptografia. Isso pode resultar em perda de dados.
- A criptografia de disco pode levar de vários minutos até mais de uma hora, durante esse tempo a impressora ficará indisponível para outras tarefas do usuário.
- Uma barra de status indicará o andamento da tarefa de limpeza de disco. Após o disco ter sido criptografado, a impressora retornará à tela Ativar/Desativar.

5 Toque em **Voltar** > **Sair do menu de configuração**.

A impressora realizará um POR (Power On Reset) e, depois, retornará ao modo de operação normal.

Localizando informações de segurança da impressora

Em ambientes de alta segurança, talvez seja necessário executar etapas adicionais para garantir que os dados confidenciais armazenados na impressora não sejam acessados por pessoas não autorizadas. Para obter mais informações, visite a **página da Web sobre segurança da Lexmark**.

Você também pode visualizar o *Embedded Web Server — Segurança: Consulte o Guia do administrador* para obter informações adicionais:

1 Visite **www.lexmark.com**, navegue para **Suporte e downloads** > e selecione sua impressora.

2 Clique na guia **Manuais** e selecione o *Embedded Web Server — Segurança: Guia do administrador*.

Manutenção da impressora

Aviso — Danos potenciais: Se o desempenho ideal da impressora não for mantido ou as peças e os suprimentos não forem substituídos quando necessário, a impressora poderá ser danificada.

Limpando as peças da impressora

Limpeza da impressora

ATENÇÃO—RISCO DE CHOQUE: Para evitar o risco de choque elétrico ao limpar a parte externa da impressora, desconecte o cabo de energia da tomada e todos os cabos da impressora antes de prosseguir.

Notas:

- Realize esta tarefa em intervalos de alguns meses.
- Os danos causados à impressora por manuseio incorreto não são cobertos pela garantia.

1. Desligue a impressora e desconecte o cabo de energia da tomada elétrica.
2. Remova o papel da bandeja padrão e do alimentador multifunção.
3. Remova toda poeira, fiapos e pedaços de papel ao redor da impressora usando uma escova macia ou aspirador de pó.
4. Limpe a parte externa da impressora com um pano úmido, macio e sem fiapos.

   Notas:

   - não use detergentes ou produtos de limpeza domésticos, pois eles podem danificar o acabamento da impressora.
   - Certifique-se de que todas as áreas da impressora estão secas após a limpeza.
5. Conecte o cabo de energia à tomada elétrica e ligue a impressora.

   ATENÇÃO—RISCO DE FERIMENTO: Para evitar o risco de incêndio ou choque elétrico, conecte o cabo de energia em uma tomada elétrica adequadamente aterrada que esteja perto do produto e possa ser facilmente acessada.

Limpando o vidro do scanner

Limpe o vidro do scanner caso ocorra algum problema de qualidade de impressão, como listras nas imagens copiadas ou digitalizadas.

1 Umedeça com água um pano limpo e sem fiapos ou uma toalha de papel.

2 Abra a tampa do scanner.

3 Limpe todas as áreas mostradas e as espere secar.

1	Parte inferior branca da tampa do scanner
2	Vidro do scanner
3	Vidro do ADF
4	Parte inferior branca da tampa do ADF

4 Feche a tampa do scanner.

Verificando o status de peças e suprimentos

Verificação do status das peças e dos suprimentos no painel de controle da impressora

Na tela Bem-vindo, toque em **Status/Suprimentos** > **Exibir suprimentos**.

Verificação do status das peças e dos suprimentos do Embedded Web Server

Nota: Verifique se o computador e a impressora estão conectados à mesma rede.

1. Abra o navegador da Internet e digite o endereço IP da impressora no campo de endereço.

   Notas:

   - Veja o endereço IP da impressora na tela Bem-vindo. O endereço IP é exibido como quatro conjuntos de números separados por pontos, por exemplo 123.123.123.123.
   - Se você estiver usando um servidor proxy, desative-o temporariamente para carregar a página da Web corretamente.

2. Clique em **Status do Dispositivo** > **Mais detalhes**.

Número estimado de páginas restantes

O número estimado de páginas restantes é baseado no histórico de impressão recente da impressora. A precisão pode variar significativamente, e ela depende de vários fatores, como conteúdo real do documento, configurações de qualidade de impressão e outras configurações da impressora.

A precisão do número estimado de páginas restantes pode diminuir se o consumo real de impressão for diferente do histórico do consumo de impressão. Leve em consideração o nível variável de precisão antes de adquirir ou trocar suprimentos com base na estimativa. Até que um histórico de impressão correto seja obtido na impressora, as estimativas iniciais assumem consumos de suprimentos futuros, com base nos métodos de teste da International Organization for Standardization e no conteúdo da página.

* Rendimento contínuo médio do cartucho preto declarado de acordo com a ISO/IEC 19752.

Pedindo suprimentos

Para fazer pedidos de suprimentos nos EUA, entre em contato com a Lexmark pelo telefone 1-800-539-6275 e obtenha informações sobre os revendedores autorizados de suprimentos Lexmark em sua área. Em outros países ou regiões, vá até **www.lexmark.com** ou entre em contato com o local em que você adquiriu a impressora.

Nota: Todas as estimativas de vida útil dos suprimentos da impressora consideram a impressão em papel comum tamanho Carta ou A4.

Usando peças e suprimentos genuínos da Lexmark

A impressora Lexmark apresenta melhor funcionamento com peças e suprimentos genuínos Lexmark. O uso de suprimentos ou peças de terceiro afeta o desempenho, a confiabilidade ou a vida da impressora e de seus componentes de criação de imagens. O uso de suprimentos ou peças de terceiros pode afetar a cobertura de garantia. A garantia não cobre danos causados pelo uso de suprimento ou peças de terceiros. Todos os indicadores de vida foram projetados para funcionar com suprimentos e peças Lexmark e podem apresentar resultados imprevisíveis se forem usados suprimentos ou peças de terceiros. O uso de componentes de criação de imagens além da vida útil pretendida pode danificar a impressora Lexmark ou componentes associados.

Pedido de cartuchos de toner

Notas:

- O rendimento estimado do cartucho é baseado no padrão ISO/IEC 19752.
- Uma cobertura de impressão extremamente baixa por longos períodos de tempo pode afetar negativamente o rendimento real.

Cartuchos do programa de devolução da MX410, da MX510 e da MX511

Item	Estados Unidos e Canadá	Área Econômica Europeia (EEA+)	Demais localidades da Europa, Oriente Médio e África (RoEMEA)	Distribuição na América Latina (LAD)	Demais localidades da Ásia-Pacífico (RoAP)	Austrália e Nova Zelândia (ANZ)
Cartucho de toner	60F1000	60F2000	60F5000	60F4000	60F3000	60F3000
Cartucho de toner de alto rendimento	60F1H00	60F2H00	60F5H00	60F4H00	60F3H00	60F3H00
Cartucho de toner de rendimento extra alto*	60F1X00	60F2X00	60F5X00	60F4X00	60F3X00	60F3X00

* Este item do suprimento só é suportado nos modelos de impressora MX510 e MX511.

Para mais informações sobre os países localizados em cada região, acesse **www.lexmark.com/regions.**

Cartuchos comuns para MX410, MX510 e MX511

Item	Internacional
Cartucho de toner de alto rendimento	60F0HA0[1]
Cartucho de toner de rendimento extra alto	60F0XA0[2]

[1] Este item de suprimento só é suportado no modelo de impressora MX410.

[2] Este item de suprimento só é suportado nos modelos de impressora MX510 e MX511.

Para mais informações sobre os países localizados em cada região, acesse **www.lexmark.com/regions.**

Cartuchos para MX417 e MX517 do Programa de devolução

Item	Estados Unidos e Canadá	Área Econômica Europeia (EEA+)	Demais localidades da Europa, Oriente Médio e África (RoEMEA)	Distribuição na América Latina (LAD)	Demais localidades da Ásia-Pacífico (RoAP)	Austrália e Nova Zelândia (ANZ)
Cartucho de toner	51B1000	51B2000	51B5000	51B4000	51B3000	51B6000
Cartucho de toner de alto rendimento	51B1H00	51B2H00	51B5H00	51B4H00	51B3H00	51B6H00
Cartucho de toner de rendimento extra alto*	51B1X00	51B2X00	51B5X00	51B4X00	51B3X00	51B6X00

* Este item de suprimento só é suportado no modelo de impressora MX517.

Para mais informações sobre os países localizados em cada região, acesse **www.lexmark.com/regions.**

Cartuchos comuns para MX417 e MX517

Item	Internacional
Cartucho de toner de alto rendimento	51B0HA0[1]
Cartucho de toner de rendimento extra alto	51B0XA0[2]

[1] Este item de suprimento só é suportado no modelo de impressora MX417.

[2] Este item de suprimento só é suportado no modelo de impressora MX517.

Para mais informações sobre os países localizados em cada região, acesse **www.lexmark.com/regions.**

Fazer o pedido de unidade de criação de imagens

Uma cobertura de impressão extremamente baixa por períodos prolongados pode fazer com que as peças da unidade de criação de imagens apresentem problemas antes de o toner do cartucho se esgotar.

Para obter mais informações sobre a substituição de uma unidade de criação de imagens, consulte a folha de instruções fornecida com a peça.

Nome da peça	Programa de devolução da Lexmark	Regular
Unidade de criação de imagens	500Z	500ZA

Pedido de um kit de manutenção

Notas:

- O uso de determinados tipos de mídia pode exigir a troca mais freqüente do kit de manutenção.
- O rolo separador, o fusor, os rolos de transferência e conjunto de redrive estão contidos no kit de manutenção e podem ser pedidos e trocados individualmente, quando necessário.
- Entre em contato com o representante de atendimento para substituir o kit de manutenção.

Kit de manutenção	Número de peça
Kit de manutenção 100-V*	40X9146
Kit de manutenção 110-V	40X9135
Kit de manutenção 220-V	40X9136
* Está disponível apenas no Japão.	

Encomendando um rolo do separador do ADF

Encomende uma almofada separadora ADF quando o ADF não conseguir pegar papéis ou quando retirar mais de uma folha de papel por vez.

Para obter informações sobre a substituição da almofada separadora ADF, consulte a folha de instruções fornecida com a peça.

Nome da peça	Número de peça
Rolo separador	40X9108

Armazenamento de suprimentos

Escolha uma área de armazenagem limpa e arejada para os suprimentos da impressora. Armazene os suprimentos com o lado indicado para cima e em sua embalagem original até utilizá-los.

Não exponha os suprimentos a:

- Luz solar direta
- Temperaturas superiores a 35°C (95°F)
- Alta umidade (superior a 80%)
- Maresia
- Gases corrosivos
- Excesso de poeira

Troca de suprimentos

Troca do cartucho de toner

1 Pressione o botão de liberação da porta na lateral direita da impressora e abra a porta frontal.

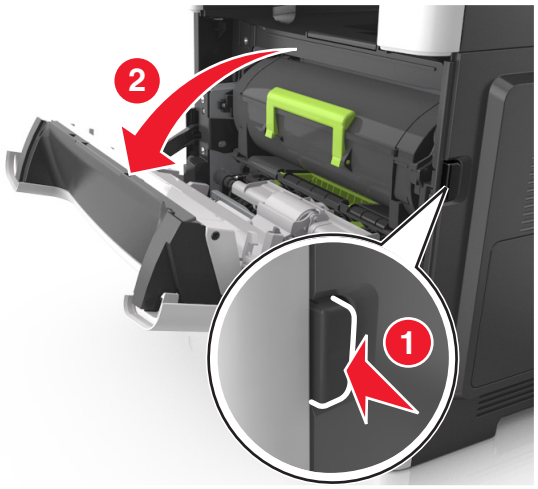

2 Puxe o cartucho de toner para fora utilizando a alça.

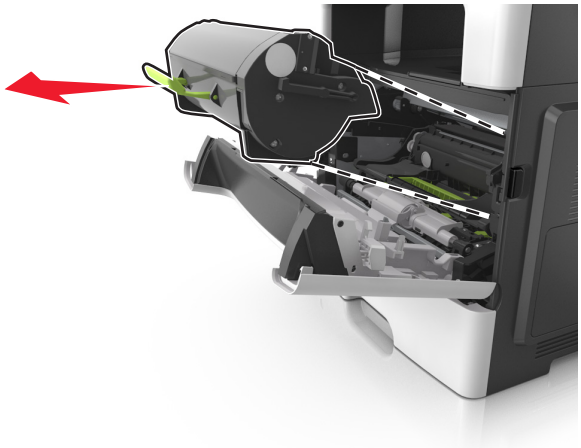

3 Desembale o cartucho de toner e, em seguida, remova todo o material de embalagem.

4 Agite o novo cartucho para redistribuir o toner.

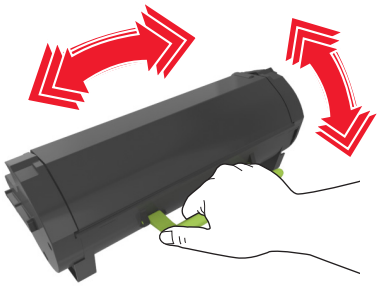

5 Coloque o cartucho de toner na impressora alinhando as setas nos trilhos laterais do cartucho com as setas nos trilhos laterais dentro da impressora.

Aviso — Danos potenciais: Não exponha a unidade de criação de imagens à luz por mais de dez minutos. A exposição prolongada à luz pode causar problemas na qualidade de impressão.

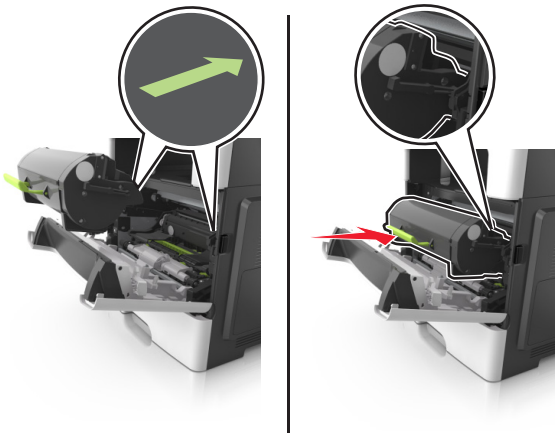

6 Feche a porta da frente.

Trocando a unidade de criação de imagens

1 Pressione o botão de liberação da porta na lateral direita da impressora e abra a porta frontal.

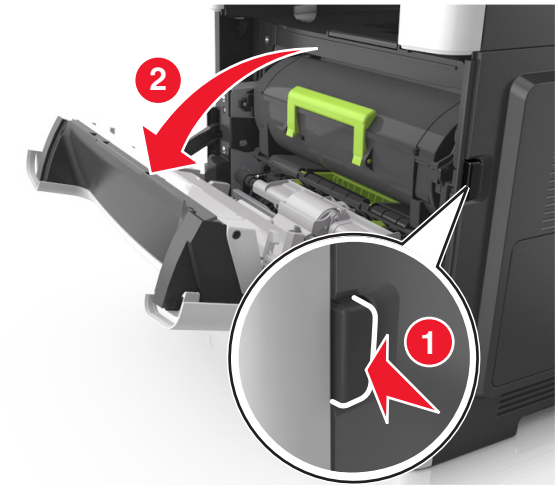

2 Puxe o cartucho de toner para fora utilizando a alça.

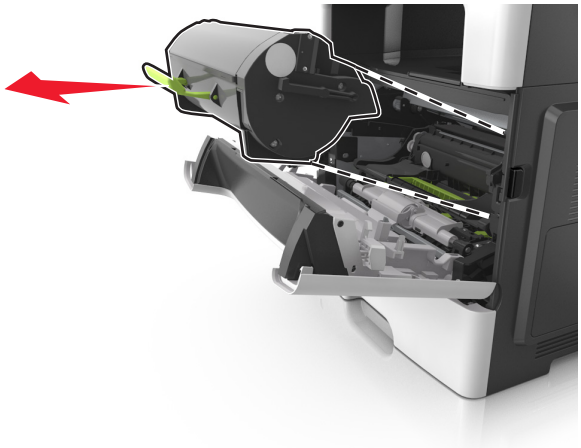

3 Levante a alça verde e puxe a unidade de criação de imagens para fora da impressora.

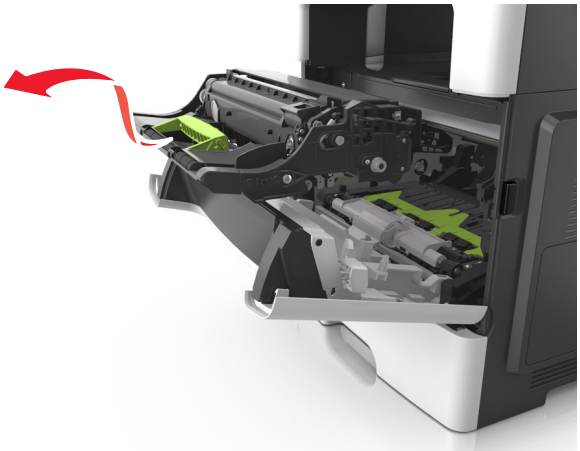

4 Desembale a nova unidade de criação de imagens e agite-a.

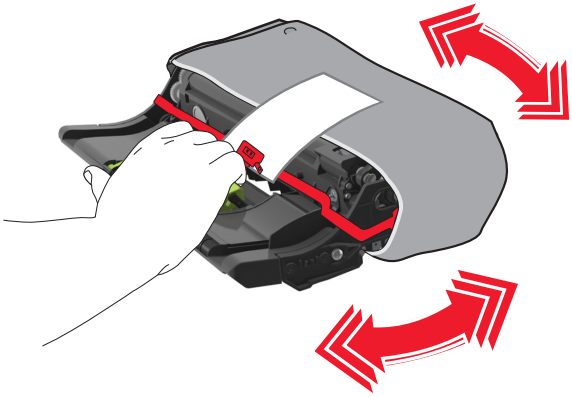

5 Remova todos os materiais de embalagem da unidade de criação de imagens.

Aviso — Danos potenciais: Não exponha a unidade de criação de imagens à luz por mais de dez minutos. A exposição prolongada à luz pode causar problemas na qualidade de impressão.

Aviso — Danos potenciais: Não toque no cilindro fotocondutor. Isso pode afetar a qualidade dos trabalhos de impressão futuros.

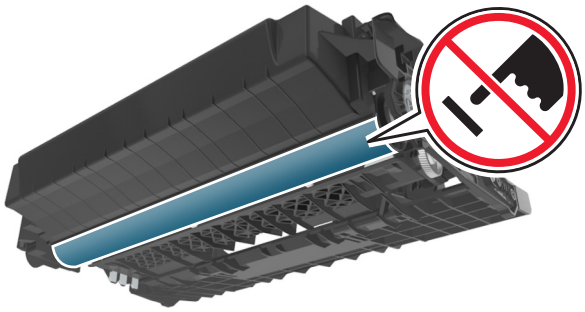

6 Coloque a unidade de criação de imagens na impressora alinhando as setas nos trilhos laterais da unidade de criação de imagens com as setas nos trilhos laterais dentro da impressora.

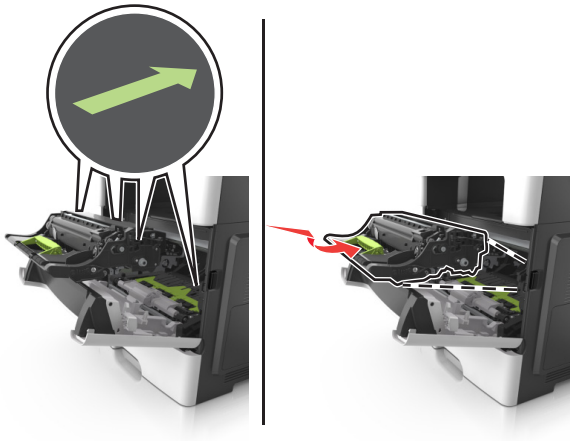

7 Coloque o cartucho de toner na impressora alinhando as setas nos trilhos laterais do cartucho com as setas nos trilhos laterais dentro da impressora.

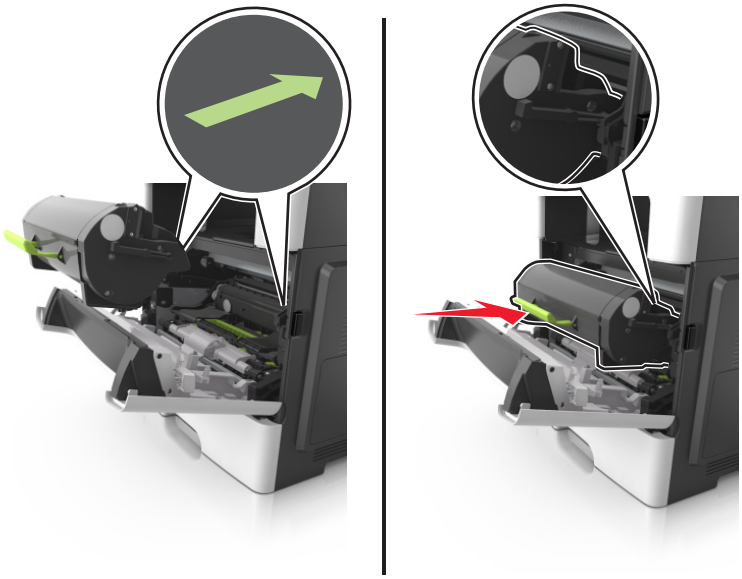

8 Feche a porta da frente.

Transporte da impressora

Para mover a impressora para outro local

ATENÇÃO—RISCO DE FERIMENTO: O peso da impressora é superior a 18 kg (40 lb) e exige duas ou mais pessoas treinadas para movê-la com segurança.

ATENÇÃO—RISCO DE FERIMENTO: Para evitar o risco de incêndio ou choque elétrico, utilize somente o cabo de energia fornecido com este produto ou um cabo de energia de substituição fornecido por um fabricante autorizado.

ATENÇÃO—RISCO DE FERIMENTO: Ao mover a impressora, siga estas diretrizes para evitar danos a você ou à impressora:

- Certifique-se de que todas as portas e bandejas estejam fechadas.
- Desligue a impressora e desconecte o cabo de energia da tomada elétrica.
- Desconecte todos os fios e cabos da impressora.
- Se a impressora tiver uma base com rodinhas, empurre-a com cuidado até o novo local. Cuidado ao passar por soleiras e falhas no piso.
- Se a impressora não tiver uma base com rodinhas, mas estiver configurada com bandejas opcionais, retire a impressora das bandejas. Não tente levantar a impressora e as bandejas ao mesmo tempo.
- Sempre use as alças da impressora para levantá-la.
- Qualquer carrinho usado para mover a impressora deve possuir uma superfície capaz de suportar a base completa da impressora.
- Qualquer carrinho usado para mover as opções de hardware deve ter uma superfície capaz de suportar as dimensões das opções.
- Mantenha a impressora na posição vertical.
- Evite movimentos bruscos.
- Tome cuidado para que seus dedos não fiquem embaixo da impressora ao abaixá-la.
- Verifique se há espaço suficiente ao redor da impressora.

Nota: Os danos causados à impressora por movimentação incorreta não são cobertos pela garantia.

Transporte da impressora

Ao transportar a impressora, use a embalagem original ou ligue para o local de compra para obter um kit de realocação.

Gerenciamento da impressora

Como encontrar informações avançadas sobre rede e administrador

Este capítulo aborda as tarefas básicas de suporte administrativo usando o Embedded Web Server. Para tarefas mais avançadas de suporte ao sistema, consulte o *Guia de rede* no CD *Software e documentação* ou o *Embedded Web Server — Security: Guia do administrador* no website de suporte da Lexmark em **http://support.lexmark.com**.

Verificando o vídeo virtual

1 Abra o navegador da Internet e digite o endereço IP da impressora no campo de endereço.

Notas:

- Veja o endereço IP da impressora na tela Bem-vindo da impressora. O endereço IP é exibido como quatro conjuntos de números separados por pontos, por exemplo 123.123.123.123.
- Se você estiver usando um servidor proxy, desative-o temporariamente para carregar a página da Web corretamente.

2 Verifique o vídeo virtual que é exibido no canto superior esquerdo da tela.

A exibição virtual mostra como seria a exibição real no painel de controle da impressora.

Para configurar alertas de e-mail

Configure a impressora para lhe enviar alertas de e-mail quando os suprimentos estiverem quase acabando ou quando for necessário trocar, adicionar ou desatolar o papel.

1 Abra o navegador da Internet e digite o endereço IP da impressora no campo de endereço.

Notas:

- Veja o endereço IP da impressora na tela Bem-vindo da impressora. O endereço IP é exibido como quatro conjuntos de números separados por pontos, por exemplo, 123.123.123.123.
- Se você estiver usando um servidor proxy, desative-o temporariamente para carregar a página da Web corretamente.

2 Clique em **Configurações**.

3 No menu Outras Configurações, clique em **Configuração de Alerta de E-mail**.

4 Selecione os items que você deseja ser notificado e, em seguida, digite os endereços de e-mail.

5 Clique em **Enviar**.

Nota: Para informações sobre como configurar o servidor de e-mail, entre em contato com o responsável pelo suporte do sistema.

Exibir relatórios

Você poderá visualizar alguns relatórios a partir do Servidor de Web Incorpado. Esse relatórios são úteis para avaliar o status da impressora, da rede e dos suprimentos.

1 Abra o navegador da Internet e digite o endereço IP da impressora no campo de endereço.

Notas:

- Veja o endereço IP da impressora na tela Bem-vindo da impressora. O endereço IP é exibido como quatro conjuntos de números separados por pontos, por exemplo, 123.123.123.123.
- Se você estiver usando um servidor proxy, desative-o temporariamente para carregar a página da Web corretamente.

2 Clique em **Relatórios** e, em seguida, clique no tipo de relatório que deseja visualizar.

Configurando notificações de suprimentos usando o Servidor da Web incorporado

É possível determinar como você deseja ser notificado quando os suprimentos atingirem quase baixo, baixo, muito baixo ou chegarem no fim-da-vida útil ao definir os alertas selecionáveis.

Notas:

- Os alertas selecionáveis podem ser definidos para o cartucho de toner, para a unidade de criação de imagens e para o kit de manutenção.
- Todos os alertas selecionáveis podem ser definidos para condições de suprimento quase baixo, baixo, muito baixo. Nem todos os alertas selecionáveis podem ser definidos para a condição de suprimento de fim-da-vida útil. E-mail do alerta selecionável está disponível para todas as condições de suprimento.
- A porcentagem estimada do suprimento restante que ativa o alerta pode ser definida em alguns suprimentos para certas condições de suprimento.

1 Abra o navegador da Internet e digite o endereço IP da impressora no campo de endereço.

Notas:

- Veja o endereço IP da impressora na tela Bem-vindo da impressora. O endereço IP é exibido como quatro conjuntos de números separados por pontos, por exemplo, 123.123.123.123.
- Se você estiver usando um servidor proxy, desative-o temporariamente para carregar a página da Web corretamente.

2 Clique em **Configurações** > **Configurações de impressão** > **Notificações de suprimentos**.

3 No menu-suspenso de cada suprimento, selecione uma das seguintes opções de notificação:

Notificação	Descrição
Desligado	Comportamento da impressora normal para todos os suprimentos.
Somente e-mail	A impressora gera um e-mail quando a condição de suprimento é atingida. O status do suprimento aparece na página de menus e na página de status.
Aviso	A impressora exibe uma mensagem de aviso e gera um e-mail sobre o status do suprimento. A impressora não para quando a condição de suprimento é atingida.

Notificação	Descrição
Parada contínua[1]	A impressora para o processamento de trabalhos quando a condição de suprimento é atingida e o usuário precisa apertar um botão para continuar imprimindo.
Parada não-contínua[1,2]	A impressora para o processamento de trabalhos quando a condição de suprimento é atingida. O suprimento precisa ser trocado para continuar a impressão.
[1] A impressora gera um e-mail sobre o status do suprimento quando a notificação de suprimento está ativada. [2] A impressora para quando algum suprimento fica vazio, para evitar danos.	

4 Clique em **Enviar**.

Restaurando as definições padrão de fábrica

Para manter uma lista de definições atuais do menu para referência, imprima uma página de definições de menu antes de restaurar as definições padrão de fábrica. Para obter mais informações, consulte " Imprimindo uma página de definições de menu" na página 51.

Se quiser um método mais abrangente de restauração das definições de padrão de fábrica da impressora, execute a opção Limpe todas as definições. Para obter mais informações, consulte " Limpando a memória não-volátil" na página 207.

Aviso — Danos potenciais: a restauração dos padrões de fábrica faz com que todas as definições da impressora voltem a ser as padrão de fábrica. As exceções incluem o idioma exibido, os tamanhos e mensagens personalizados e as definições do menu Rede/Porta. Todos os downloads armazenados na RAM são excluídos. Os downloads armazenados na memória flash ou no disco rígido da impressora não são afetados.

Na tela Bem-vindo, navegue até:

> **Definições** > **Definições gerais** > **Padrões de fábrica** > **Restaurar agora** >

Limpeza de atolamentos

Selecione com atenção o papel e a mídia especial e os coloque adequadamente para evitar mais atolamentos. Se ocorrer atolamento, siga as etapas descritas neste capítulo.

Aviso — Danos potenciais: Jamais utilize uma ferramenta para remover um atolamento. Esse procedimento pode danificar permanentemente o fusor.

Para evitar atolamentos

Coloque o papel corretamente

- Verifique se o papel está plano na bandeja.

Carregamento correto do papel	Carregamento incorreto do papel
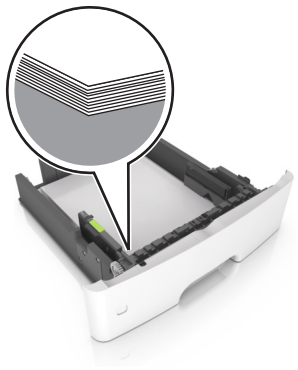	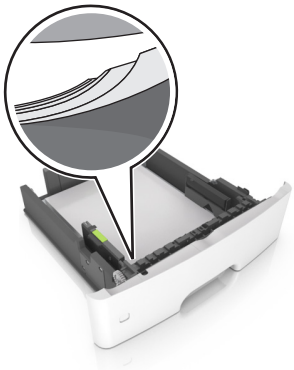

- Não coloque nem remova uma bandeja durante a impressão.
- Não carregue papel em excesso. Certifique-se de que a altura da pilha de papel esteja abaixo do indicador de preenchimento.

- Não deslize o papel na bandeja. Carregue o papel de acordo com a ilustração.

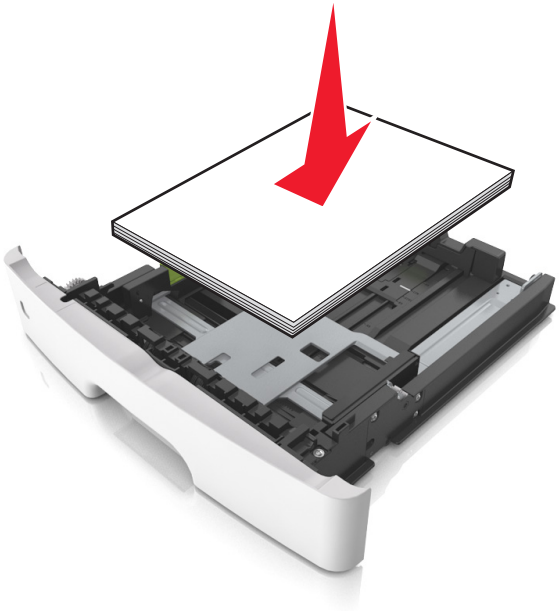

- Certifique-se de que as guias de papel estejam posicionadas corretamente e não estejam pressionando fortemente papéis ou envelopes.
- Empurre a bandeja firmemente na impressora após colocar o papel.

Use os papéis recomendados

- Use apenas os papéis e a mídia especial recomendados.
- Não coloque papel enrugado, amassado, úmido, dobrado ou enrolado.
- Flexione, ventile e alinhe as bordas do papel antes de carregá-lo.

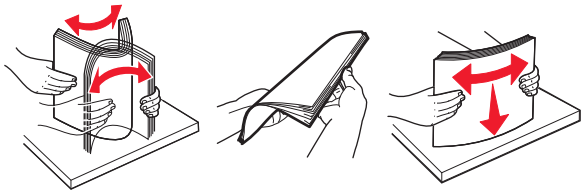

- Não use papel que tenha sido cortado ou aparado à mão.
- Não misture tamanhos, pesos ou tipos de papel na mesma bandeja.
- Assegure-se de que o tamanho e o tipo de papel estão definidos corretamente no computador ou painel de controle da impressora.
- Guarde o papel de acordo com as recomendações do fabricante.

Para identificar os locais dos atolamentos

Notas:

- Quando o Assistente de atolamento está definido como Ativado, a impressora automaticamente descarrega páginas em branco ou páginas parcialmente impressas depois que um atolamento de papel é solucionado. Verifique a pilha de páginas impressas para páginas descartadas.

- Quando a Recuperação do atolamento está definida em Ligado ou Automático, a impressora imprime novamente as páginas atoladas.

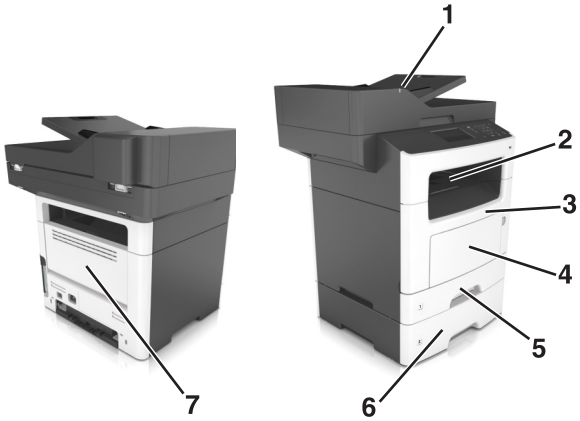

	Local do atolamento
1	Alimentador Automático de Documentos (ADF)
2	Bandeja-padrão
3	Porta frontal
4	Alimentador multifunção
5	Unidade duplex
6	Bandejas
7	Porta traseira

Atolamento de papel na porta frontal

ATENÇÃO—SUPERFÍCIE QUENTE: A parte interna da impressora pode estar quente. Para reduzir o risco de ferimentos devido a um componente quente, espere a superfície esfriar antes de tocá-la.

1 Abra a porta frontal.

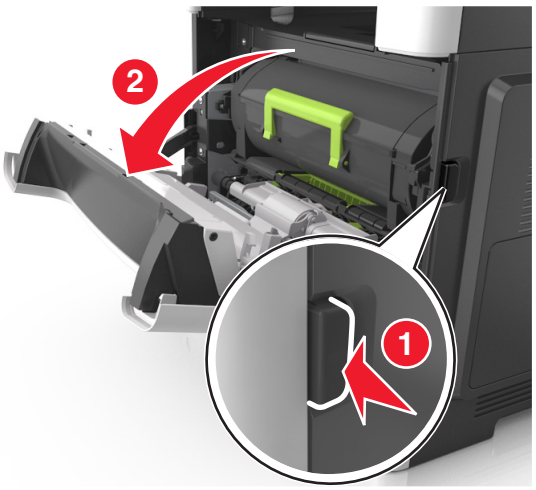

2 Remova o cartucho de toner.

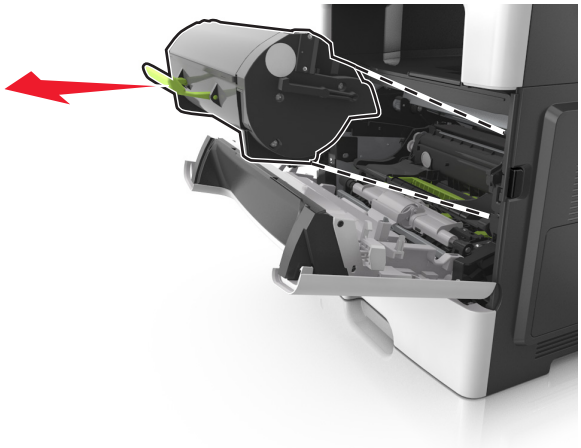

3 Remova a unidade de criação de imagens.

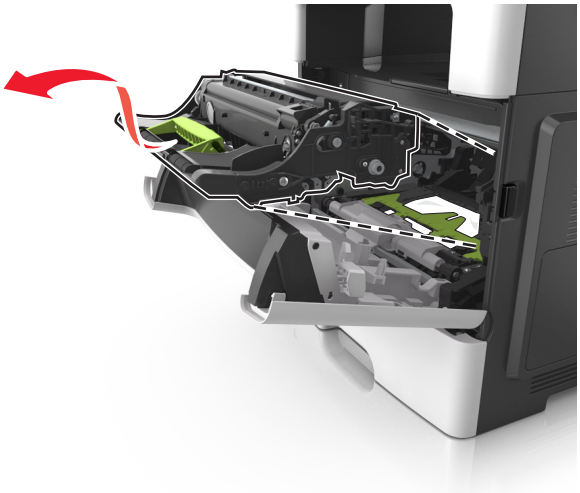

Aviso — Danos potenciais: Não exponha a unidade de criação de imagens à luz por mais de dez minutos. A longa exposição à luz pode causar problemas na qualidade de impressão.

Aviso — Danos potenciais: Não toque no tambor brilhante fotocondutor sob a unidade de criação de imagens. Fazer isso pode afetar a qualidade dos trabalhos de impressão futuros.

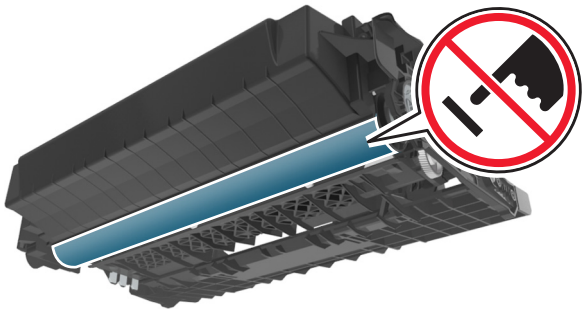

4 Remova o papel atolado.

Nota: Certifique-se de que todos os fragmentos de papel sejam removidos.

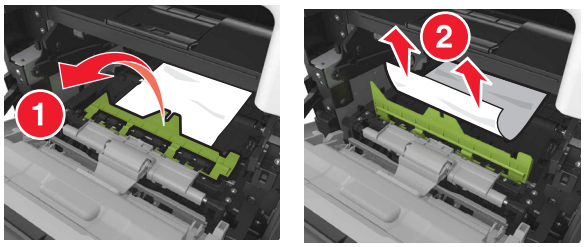

5 Insira a unidade de criação de imagens.

Nota: Use as setas dentro da impressora como guias.

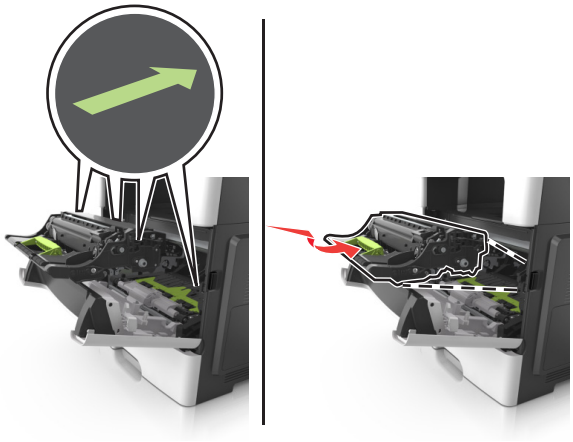

6 Insira o cartucho de toner.

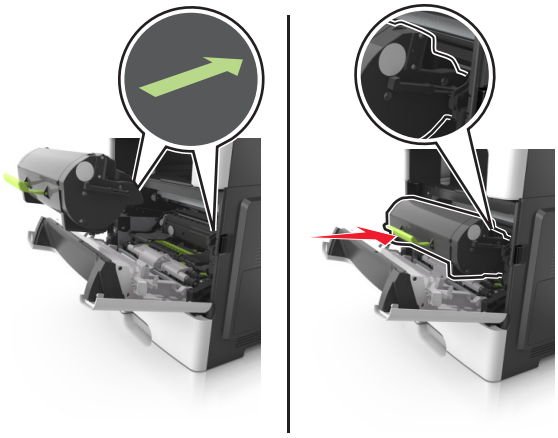

7 Feche a porta frontal.

8 Se necessário, pressione OK no painel de controle.

Atolamento de papel na porta traseira

1 Abra a porta traseira.

ATENÇÃO—SUPERFÍCIE QUENTE: A parte interna da impressora pode estar quente. Para reduzir o risco de ferimentos devido a um componente quente, espere a superfície esfriar antes de tocá-la.

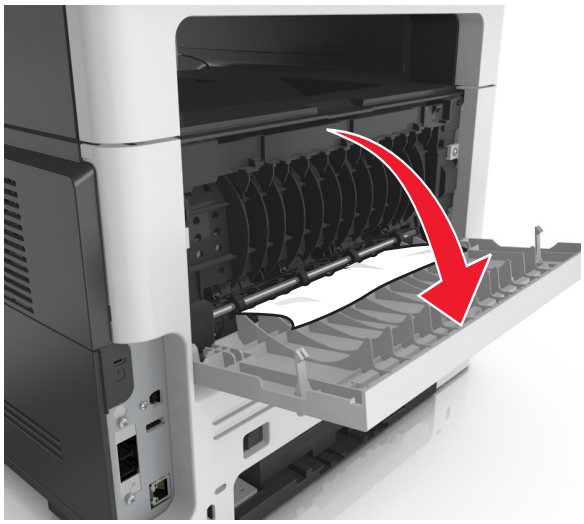

2 Remova o papel atolado.

Nota: Certifique-se de que todos os fragmentos de papel sejam removidos.

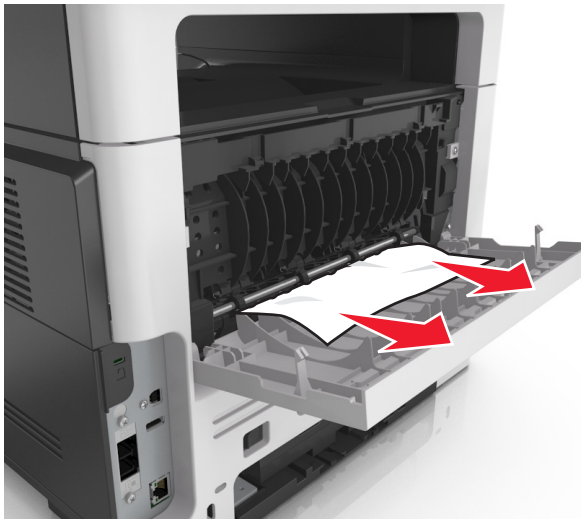

3 Feche a porta traseira.

4 Se necessário, pressione OK no painel de controle.

Atolamento de papel na bandeja padrão

1 Remova o papel atolado.

Nota: Certifique-se de que todos os fragmentos de papel sejam removidos.

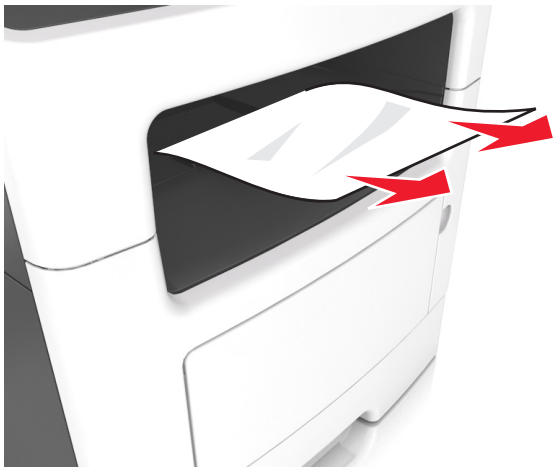

2 Se necessário, pressione OK no painel de controle.

Atolamento de papel na unidade duplex

1 Remova a bandeja.

2 Remova o papel atolado.

Nota: Certifique-se de que todos os fragmentos de papel sejam removidos.

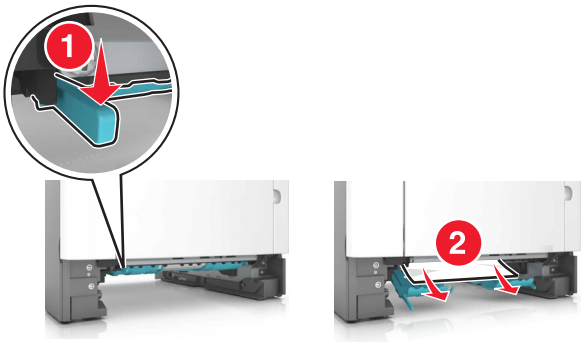

3 Insira a bandeja.

Atolamento de papel nas bandejas

1 Remova a bandeja.

2 Remova o papel atolado.

Nota: Certifique-se de que todos os fragmentos de papel sejam removidos.

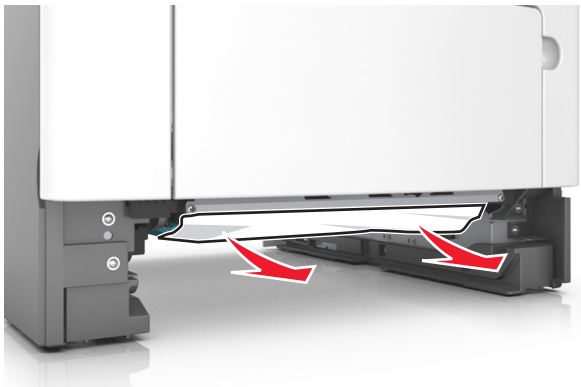

3 Insira a bandeja.

4 Se necessário, pressione OK no painel de controle.

Atolamento de papel no alimentador multiuso

1 Remova o papel do alimentador multiuso.

2 Remova o papel atolado.

Nota: Certifique-se de que todos os fragmentos de papel sejam removidos.

3 Flexione, ventile e alinhe as bordas do papel antes de carregá-lo.

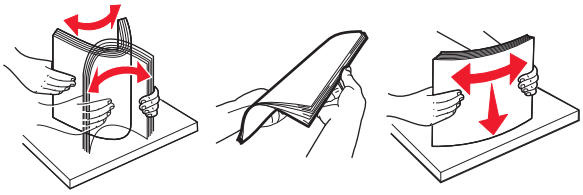

4 Recarregue o papel e então ajuste a guia do papel.

5 Se necessário, pressione OK no painel de controle.

Atolamento de papel no alimentador automático de documentos

1 Remova todos os documentos originais da bandeja do ADF.

2 Abra a tampa do ADF.

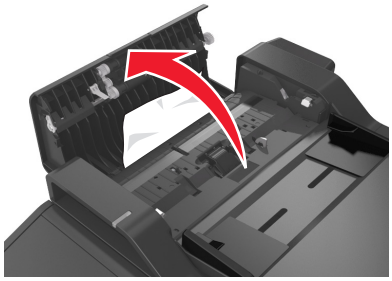

3 Remova o papel atolado.

Nota: Certifique-se de que todos os fragmentos de papel sejam removidos.

4 Feche a tampa do ADF.

5 Se necessário, toque em OK no painel de controle.

Solução de problemas

Compreendendo as mensagens da impressora

Cartucho baixo [88.xy]

Pode haver necessidade de pedir um cartucho de toner. No painel de controle da impressora, selecione **Continuar** para limpar a mensagem e continuar a impressão. Em modelos de impressora que não são de tela sensível ao toque, pressione OK para confirmar.

Cartucho, incompatibilidade de unidade de criação de imagens [41.xy]

Use somente um cartucho de toner e uma unidade de criação de imagens suportados.

Nota: Para obter uma lista de suprimentos suportados, visite **www.lexmark.com**.

Cartucho quase baixo [88.xy]

No painel de controle da impressora, selecione **Continuar** para limpar a mensagem e continuar a impressão. Em modelos de impressora que não são de tela sensível ao toque, pressione OK para confirmar.

Cartucho muito baixo, estimativa de [x] página(s) restante(s) [88.xy]

Pode ser necessário substituir o cartucho de toner em breve. Para obter mais informações, consulte "Substituindo suprimentos" no *Guia do usuário*.

No painel de controle da impressora, selecione **Continuar** para limpar a mensagem e continuar a impressão. Em modelos de impressora que não são de tela sensível ao toque, pressione OK para confirmar.

Altere [origem do papel] para [seqüência personalizada] carregue [orientação do papel]

Experimente uma ou mais das seguintes opções:

- Carregue a bandeja com o tamanho e o tipo corretos de papel, verifique se as configurações de tipo e tamanho de papel estão especificadas no menu Papel do painel de controle da impressora e selecione **Alteração de papel concluída**. Em modelos de impressora que não são de tela sensível ao toque, pressione OK para confirmar.
- Cancele o trabalho de impressão.

Trocar [origem do papel] para [nome do tipo personalizado] com colocação [orientação]

Experimente uma ou mais das seguintes opções:

- Carregue a bandeja com o tipo e o tamanho corretos de papel, verifique se as configurações de tipo e tamanho de papel estão especificadas no menu Papel do painel de controle da impressora e selecione **Alteração de papel concluída**. Para modelos de impressora sem tela sensível ao toque, pressione o OK para confirmar.
- Cancele o trabalho de impressão.

Alterar [origem do papel] para [tamanho do papel], com colocação [orientação]

Experimente uma ou mais das seguintes opções:

- Carregue a bandeja com o tipo e o tamanho corretos de papel, verifique se as configurações de tipo e tamanho de papel estão especificadas no menu Papel do painel de controle da impressora e selecione **Alteração de papel concluída**. Para modelos de impressora sem tela sensível ao toque, pressione o OK para confirmar.
- Cancele o trabalho de impressão.

Trocar [origem do papel] para [tipo do papel] [tamanho do papel] com colocação [orientação]

Experimente uma ou mais das seguintes opções:

- Carregue a bandeja com o tipo e o tamanho corretos de papel, verifique se as configurações de tipo e tamanho de papel estão especificadas no menu Papel do painel de controle da impressora e selecione **Alteração de papel concluída**. Para modelos de impressora sem tela sensível ao toque, pressione o OK para confirmar.
- Cancele o trabalho de impressão.

Fechar tampa do scanner de mesa e carregar originais ao reiniciar o trabalho [2yy.xx]

No painel de controle da impressora, tente um ou mais dos seguintes procedimentos:

- Selecione **Digitalizar do alimentador automático** para continuar a digitalização do ADF imediatamente após o último trabalho de digitalização com êxito.
- Selecione **Digitalizar do scanner de mesa** para continuar a digitalização do vidro do scanner imediatamente após o último trabalho de digitalização com êxito.
- Selecione **Concluir trabalho sem outras digitalizações** para terminar o último trabalho de digitalização com êxito.

  Nota: Isso não cancela a digitalização. Todas as páginas digitalizadas com êxito serão processadas posteriormente para cópia, fax ou envio de e-mail.

- Selecione **Cancelar trabalho** para limpar a mensagem e cancelar o trabalho de digitalização.
- Em modelos de impressora que não são de tela sensível ao toque, pressione OK para confirmar.

Fechar porta frontal

Fechar porta frontal da impressora.

Configuração alterada, alguns trabalhos suspensos não foram restaurados [57]

Os trabalhos suspensos foram invalidados devido a uma das seguintes mudanças possíveis na impressora:

- O firmware da impressora foi atualizado.
- A bandeja para o trabalho de impressão foi removida.
- O trabalho de impressão foi enviado de uma unidade flash que não está mais conectada à porta USB.
- O disco rígido da impressora contém trabalhos de impressão que foram armazenados quando ele foi instalado em um modelo de impressora diferente.

No painel de controle da impressora, selecione **Continuar** para limpar a mensagem. Em modelos de impressora que não são de tela sensível ao toque, pressione OK para confirmar.

Página complexa, alguns dados podem não ter sido impressos [39]

Experimente uma ou mais das seguintes opções:

- No painel de controle, selecione **Continuar** para limpar a mensagem e continuar a impressão. Em modelos de impressora que não sejam de tela sensível ao toque, pressione OK para confirmar.
- Cancele o trabalho de impressão atual.
- Adicione memória à impressora.

Memória flash danificada detectada [51]

Experimente uma ou mais das seguintes opções:

- Substitua a placa de memória flash danificada.
- No painel de controle da impressora, selecione **Continuar** para limpar a mensagem e continuar a impressão. Em modelos de impressora que não são de tela sensível ao toque, pressione OK para confirmar.
- Cancele o trabalho de impressão atual.

Disco cheio [62]

Experimente uma ou mais das seguintes opções:

- Selecione **Continuar** para limpar a mensagem e continuar a impressão. Em modelos de impressora que não são de tela sensível ao toque, pressione OK para confirmar.
- Exclua fontes, macros e outros dados armazenados no disco rígido da impressora.
- Instale um disco rígido de impressora com mais capacidade de memória.

Formate o disco para usá-lo no dispositivo

No painel de controle da impressora, selecione **Formatar disco** para formatar o disco rígido da impressora e limpar a mensagem. Em modelos de impressora que não são de tela sensível ao toque, pressione OK para confirmar.

Nota: A formatação exclui todos os arquivos armazenados no disco rígido da impressora.

Erro de leitura da unidade USB. Remova o USB.

Um dispositivo USB inserido não é suportado. Remova o dispositivo USB e insira um compatível.

Erro de leitura do hub USB. Remova o hub.

O hub USB inserido não é suportado. Remova o hub USB e instale outro compatível.

Memória do fax cheia

1. No painel de controle, toque em **Continuar** para limpar a mensagem e cancelar o trabalho de fax.
2. Faça o seguinte:
   - Reduza a resolução do fax.
   - Reduza o número de páginas.
3. Envie o trabalho de fax.

Partição do fax inoperante. Entre em contato com o administrador do sistema.

Tente um dos seguintes procedimentos:

- No painel de controle da impressora, selecione **Continuar** para limpar a mensagem. Em modelos de impressora que não são de tela sensível ao toque, pressione OK para confirmar.
- Desligue a impressora e ligue-a novamente. Se a mensagem aparecer novamente, entre em contato com o funcionário do suporte ao sistema ou consulte a seção “Configurando a impressora para enviar fax” do *Guia do usuário*.

Modo de servidor de fax 'Formato de destino' não está configurado. Entre em contato com o administrador do sistema.

Tente um dos seguintes procedimentos:

- No painel de controle da impressora, selecione **Continuar** para limpar a mensagem. Em modelos de impressora que não são de tela sensível ao toque, pressione OK para confirmar.
- Conclua a configuração do Servidor de fax Se a mensagem aparecer novamente, entre em contato com responsável pelo suporte do sistema.

Nome da estação de fax não configurado. Entre em contato com o administrador do sistema.

Tente um dos seguintes procedimentos:

- No painel de controle da impressora, selecione **Continuar** para limpar a mensagem. Em modelos de impressora que não são de tela sensível ao toque, pressione OK para confirmar.
- Complete a Configuração de Fax Analógico. Se a mensagem aparecer novamente após o término da configuração, entre em contato com o funcionário do suporte ao sistema.

Número da estação de fax não configurado. Entre em contato com o administrador do sistema.

Tente um dos seguintes procedimentos:

- No painel de controle da impressora, selecione **Continuar** para limpar a mensagem. Em modelos de impressora que não são de tela sensível ao toque, pressione OK para confirmar.
- Complete a Configuração de Fax Analógico. Se a mensagem aparecer novamente após o término da configuração, entre em contato com o funcionário do suporte ao sistema.

Unidade de criação de imagens baixa [84.xy]

Pode haver a necessidade de pedir uma unidade de criação de imagens. No painel de controle da impressora, selecione **Continuar** para limpar a mensagem e continuar a impressão. Em modelos de impressora que não são de tela sensível ao toque, pressione OK para confirmar.

Unidade de criação de imagens quase baixa [84.xy]

No painel de controle da impressora, selecione **Continuar** para limpar a mensagem e continuar a impressão. Em modelos de impressora que não são de tela sensível ao toque, pressione OK para confirmar.

Unidade de criação de imagens muito baixa, estimativa de [x] página(s) restante(s) [84.xy]

Talvez seja necessário trocar a unidade de criação de imagens em breve. Para obter mais informações, consulte "Substituindo suprimentos" no *Guia do usuário*.

No painel de controle da impressora, selecione **Continuar** para limpar a mensagem e continuar a impressão.

Em modelos de impressora que não são de tela sensível ao toque, pressione OK para confirmar.

Tamanho de papel incorreto, abra [origem do papel] [34]

Nota: A origem do papel pode ser uma bandeja ou um alimentador.

Experimente uma ou mais das seguintes opções:

- Carregue o papel de tamanho correto na origem do papel.
- No painel de controle da impressora, selecione **Continuar** para limpar a mensagem e imprimir usando uma origem de papel diferente. Em modelos de impressora que não são de tela sensível ao toque, pressione OK para confirmar.
- Verifique as guias de comprimento e largura da origem do papel e verifique se o papel foi carregado corretamente.
- Verifique se o tamanho e o tipo correto de papel foram especificados nas caixas de diálogo Preferências de impressão ou Imprimir.
- Assegure-se de que o tamanho e o tipo de papel estão especificados no menu Papel no painel de controle da impressora.
- Verifique se o tamanho do papel está definido corretamente. Por exemplo, se a opção Tamanho do alimentador multi-uso estiver definida como Universal, certifique-se de que o papel seja grande o suficiente para os dados que estão sendo impressos.
- Cancele o trabalho de impressão.

Inserir Bandeja [x]

Coloque a bandeja indicada na impressora.

Memória insuficiente, alguns trabalhos retidos foram excluídos [37]

A impressora excluiu alguns trabalhos retidos a fim de processar os trabalhos atuais.

Selecione **Continuar** para limpar a mensagem. Em modelos de impressora que não são de tela sensível ao toque, pressione OK para confirmar.

Substitua o fusor ausente ou que não responde [37]

Experimente uma ou mais das seguintes opções:

- No painel de controle da impressora, selecione **Continuar** para limpar a mensagem. Em modelos de impressora que não são de tela sensível ao toque, pressione OK para confirmar.
- Exclua outros trabalhos retidos para liberar mais memória da impressora.

Memória insuficiente para agrupar trabalho [37]

Experimente uma ou mais das seguintes opções:

- No painel de controle da impressora, selecione **Continuar** para imprimir a parte do trabalho já armazenada e iniciar o agrupamento do restante do trabalho de impressão. Em modelos de impressora que não são de tela sensível ao toque, pressione OK para confirmar.
- Cancele o trabalho de impressão atual.

Memória insuficiente para suportar recurso Economia de recursos [35]

Instale outra memória de impressora ou selecione **Continuar** no painel de controle da impressora para desativar Economia de recursos, limpar a mensagem e continuar a imprimir. Em modelos de impressora que não são de tela sensível ao toque, pressione OK para confirmar.

Carregue o alimentador multifunção com [sequência personalizada] [orientação]

Experimente uma ou mais das seguintes opções:

- Carregue o alimentador com o tamanho e o tipo corretos de papel.
- Dependendo do modelo da impressora, toque em **Continuar** ou pressione OK para limpar a mensagem e continuar imprimindo.

  Nota: Se não for colocado nenhum papel no alimentador, a impressora substituirá a solicitação de modo manual, e a impressão será realizada de uma bandeja selecionada automaticamente.
- Cancele o trabalho atual.

Carregue o alimentador multifunção com [nome de tipo personalizado] [orientação]

Experimente uma ou mais das seguintes opções:

- Carregue o alimentador multifunção com o tamanho e o tipo corretos de papel.
- Dependendo do modelo da impressora, toque em **Continuar** ou pressione OK para limpar a mensagem e continuar imprimindo.

  Nota: Se não for colocado nenhum papel no alimentador, a impressora substituirá a solicitação de modo manual, e a impressão será realizada de uma bandeja selecionada automaticamente.
- Cancele o trabalho atual.

Carregue o alimentador multifunção com [tamanho do papel] [orientação]

Experimente uma ou mais das seguintes opções:

- Carregue o alimentador multifunção com o tamanho correto de papel.
- Dependendo do modelo da impressora, toque em **Continuar** ou pressione OK para limpar a mensagem e continuar imprimindo.

  Nota: Se não for colocado nenhum papel no alimentador, a impressora substituirá a solicitação de modo manual, e a impressão será realizada de uma bandeja selecionada automaticamente.
- Cancele o trabalho atual.

Carregue o alimentador multifunção com o [tipo do papel] [tamanho do papel] [orientação]

Experimente uma ou mais das seguintes opções:

- Carregue o alimentador multifunção com o tamanho e o tipo corretos de papel.
- Dependendo do modelo da impressora, toque em **Continuar** ou pressione OK para limpar a mensagem e continuar imprimindo.

  Nota: Se não for colocado nenhum papel no alimentador, a impressora substituirá a solicitação de modo manual, e a impressão será realizada de uma bandeja selecionada automaticamente.
- Cancele o trabalho atual.

Carregue [origem do papel] com [seqüência personalizada], [orientação do papel]

Experimente uma ou mais das seguintes opções:

- Carregue a bandeja ou o alimentador com o tamanho e o tipo corretos de papel.
- Para usar a bandeja que tem o tamanho e o tipo corretos de papel, selecione **Papel carregado concluído** no painel de controle da impressora. Em modelos de impressora que não são de tela sensível ao toque, pressione OK para confirmar.

  Nota: Se a impressora encontrar uma bandeja com o tipo e o tamanho de papel corretos, ela alimentará o papel a partir dessa bandeja. Se a impressora não encontrar uma bandeja com o tamanho e o tipo de papel corretos, ela realizará a impressão da origem de papel padrão.
- Cancele o trabalho atual.

Carregue [origem do papel] com [nome do tipo personalizado] [orientação do papel]

Experimente uma ou mais das seguintes opções:

- Carregue a bandeja ou o alimentador com o tamanho e o tipo corretos de papel.
- Para usar a bandeja que tem o tamanho e o tipo corretos de papel, selecione **Papel carregado concluído** no painel de controle da impressora. Em modelos de impressora que não são de tela sensível ao toque, pressione OK para confirmar.

  Nota: Se a impressora encontrar uma bandeja com o tipo e o tamanho de papel corretos, ela alimentará o papel a partir dessa bandeja. Se a impressora não encontrar uma bandeja com o tamanho e o tipo de papel corretos, ela realizará a impressão da origem de papel padrão.
- Cancele o trabalho atual.

Carregue [origem do papel] com [tamanho do papel] [orientação do papel]

Experimente uma ou mais das seguintes opções:

- Carregue a bandeja ou o alimentador com o tamanho correto de papel.
- Para usar a bandeja ou alimentador que tem o tamanho e o tipo corretos de papel, selecione **Papel carregado concluído** no painel de controle da impressora. Em modelos de impressora que não são de tela sensível ao toque, pressione OK para confirmar.

  Nota: Se a impressora encontrar uma bandeja com o tipo e o tamanho de papel corretos, ela alimentará o papel a partir dessa bandeja. Se a impressora não encontrar uma bandeja com o tamanho e o tipo de papel corretos, ela realizará a impressão da origem de papel padrão.
- Cancele o trabalho atual.

Carregue [origem do papel] com [tipo do papel] [tamanho do papel] [orientação do papel]

Experimente uma ou mais das seguintes opções:

- Carregue a bandeja ou o alimentador com o tamanho e o tipo corretos de papel.
- Para usar a bandeja ou alimentador que tem o tamanho e o tipo corretos de papel, selecione **Papel carregado concluído** no painel de controle da impressora. Em modelos de impressora que não são de tela sensível ao toque, pressione OK para confirmar.

  Nota: Se a impressora encontrar uma bandeja com o tipo e o tamanho de papel corretos, ela alimentará o papel a partir dessa bandeja. Se a impressora não encontrar uma bandeja com o tamanho e o tipo de papel corretos, ela realizará a impressão da origem de papel padrão.
- Cancele o trabalho atual.

Kit de manutenção baixo [80.xy]

Talvez seja necessário pedir um kit de manutenção. Para mais informações, visite o website de suporte da Lexmark em **http://support.lexmark.com** ou entre em contato com o suporte ao cliente e informe a mensagem.

Se necessário, selecione **Continuar** para limpar a mensagem e continuar a impressão. Em modelos de impressora que não são de tela sensível ao toque, pressione OK para confirmar.

Kit de manutenção quase baixo [80.xy]

Para mais informações, visite o website de suporte da Lexmark em **http://support.lexmark.com** ou entre em contato com o suporte ao cliente e informe a mensagem.

Se necessário, selecione **Continuar** para limpar a mensagem e continuar a impressão. Em modelos de impressora que não são de tela sensível ao toque, pressione OK para confirmar.

Kit de manutenção muito baixo [80.xy]

Pode ser necessário substituir o kit de manutenção em breve. Para mais informações, entre em contato com o suporte ao cliente em **http://support.lexmark.com** ou o representante de atendimento ao cliente.

No painel de controle da impressora, selecione **Continuar** para limpar a mensagem e continuar a impressão. Em modelos de impressora que não são de tela sensível ao toque, pressione OK para confirmar.

Memória cheia [38]

Experimente uma ou mais das seguintes opções:

- No painel de controle da impressora, selecione **Continuar** para limpar a mensagem. Em modelos de impressora que não são de tela sensível ao toque, pressione OK para confirmar.
- Instale mais memória na impressora.

Memória cheia, não é possível imprimir os faxes

No painel de controle, realize uma das ações seguintes:

- Toque em **Continuar retendo faxes sem imprimir** para limpar a mensagem.
- Toque em **Tentar imprimir** para reiniciar a impressora e continuar a impressão.

Rede [x] erro de software [54]

Experimente uma ou mais das seguintes opções:

- No painel de controle da impressora, selecione **Continuar** para continuar a impressão. Em modelos de impressora que não são de tela sensível ao toque, pressione OK para confirmar.
- Desligue a impressora, aguarde cerca de 10 segundos e ligue-a novamente.
- Atualize o firmware de rede na impressora ou no servidor de impressão. Para obter mais informações, visite o website de suporte da Lexmark na Internet, em **http://support.lexmark.com**.

Nenhuma linha de telefone analógica está conectada ao modem, o fax está desativado.

Conecte a impressora a uma linha telefônica analógica.

[tipo de suprimento] não Lexmark, consulte o Guia do usuário [33.xy]

Nota: O tipo de suprimento pode ser um cartucho de toner ou unidade de criação de imagens.

A impressora detectou um suprimento ou peça não Lexmark instalado na impressora.

A impressora Lexmark apresenta melhor funcionamento com peças e suprimentos genuínos Lexmark. O uso de suprimentos ou peças de terceiros afeta o desempenho, a confiabilidade ou a vida da impressora e de seus componentes de criação de imagens. Para obter mais informações, consulte " Usando peças e suprimentos genuínos da Lexmark" na página 213.

Todos os indicadores de vida foram projetados para funcionar com suprimentos e peças Lexmark e podem apresentar resultados imprevisíveis se forem usados suprimentos ou peças de terceiros. O uso de componentes de criação de imagens além da vida útil pretendida pode danificar a impressora Lexmark ou componentes associados.

Aviso — Danos potenciais: O uso de suprimentos ou peças de terceiros pode afetar a cobertura de garantia. A garantia pode não cobrir danos causados pelo uso de suprimento ou peças de terceiros.

Para aceitar estes e todos os demais riscos e continuar com o uso de suprimentos ou peças não genuínos na impressora, pressione e segure ✕ e o botão **#** no painel de controle simultaneamente por 15 segundos.

Para modelos de impressora que não são de-tela-sensível ao toque, pressione OK e ✕ no painel de controle simultaneamente por 15 segundos para limpar a mensagem e continuar a impressão.

Se não quiser aceitar esses riscos, então remova o suprimento ou peça de terceiros da impressora e instale o suprimento ou a peça genuínos Lexmark.

Nota: Para obter a lista de suprimentos suportados, consulte a seção “Pedido de suprimentos” ou acesse **www.lexmark.com**.

Sem espaço livre suficiente na memória flash para os recursos [52]

Experimente uma ou mais das seguintes opções:

- No painel de controle da impressora, selecione **Continuar** para limpar a mensagem e continuar a impressão. Em modelos de impressora que não são de tela sensível ao toque, pressione OK para confirmar.
- Exclua fontes, macros e outros dados armazenados na memória flash.
- Faça uma atualização para uma placa de memória flash com mais capacidade.

Nota: As fontes e macros carregadas e não armazenadas previamente na memória flash serão excluídas.

Foi necessário reiniciar a impressora. O último trabalho pode estar incompleto.

Selecione **Continuar** no painel de controle para limpar a mensagem e continuar a impressão. Em modelos de impressora que não sejam de tela sensível ao toque, pressione OK para confirmar.

Para obter mais informações, visite **http://support.lexmark.com** ou entre em contato com o suporte ao cliente.

Reinstale cartucho em falta ou que não responde [31.xy]

Experimente uma ou mais das seguintes opções:

- Verifique seo cartucho de toner está ausente. Se estiver ausente, instale um cartucho de toner.

  Para obter mais informações sobre a instalação do cartucho de toner, consulte a seção “Substituindo suprimentos”.
- Se o cartucho de toner estiver instalado, remova-o e reinstale o cartucho de toner que não responde.

  Nota: Se a mensagem aparecer depois da reinstalação do suprimento, substitua o cartucho de toner. O cartucho pode estar com defeito ou o suprimento não é original da Lexmark. Para obter mais informações, consulte " Usando peças e suprimentos genuínos da Lexmark" na página 213.

Remover o papel da bandeja de saída padrão

Remover a pilha de papel da bandeja de saída padrão. A impressora detecta automaticamente a remoção do papel e continua a impressão.

Se a remoção do papel não limpar a mensagem, selecione **Continuar** no painel de controle da impressora.

Em modelos de impressora que não são de tela sensível ao toque, pressione OK para confirmar.

Recoloque todos os originais se for reiniciar o trabalho.

No painel de controle da impressora, tente um ou mais dos seguintes procedimentos:

- Selecione **Cancelar trabalho** para limpar a mensagem e cancelar o trabalho de digitalização.
- Selecione **Digitalizar do alimentador automático** para continuar a digitalização do ADF imediatamente após o último trabalho de digitalização com êxito.
- Selecione **Digitalizar do scanner de mesa** para continuar a digitalização do scanner imediatamente após o último trabalho de digitalização com êxito.
- Selecione **Concluir trabalho sem outras digitalizações** para terminar o último trabalho de digitalização com êxito.
- Selecione **Reiniciar trabalho** para reiniciar o trabalho de digitalização com as mesmas definições do trabalho de digitalização anterior.
- Em modelos de impressora que não são de tela sensível ao toque, pressione OK para confirmar.

Troque o cartucho, estimativa de 0 página(s) restante(s) [88.xy]

Substitua o cartucho de toner para limpar a mensagem e continuar a impressão. Para obter mais informações, consulte a folha de instruções fornecida com o suprimento ou consulte a seção “Substituindo suprimentos” no *Guia do usuário*.

Nota: Se você não tem um cartucho de substituição, consulte a seção "Pedido de suprimentos" do *Guia do usuário* ou visite **www.lexmark.com**.

Substitua a unidade de criação de imagens danificada [31.xy]

Substitua a unidade de criação de imagens com defeito para apagar a mensagem. Para obter informações, consulte a folha de instruções fornecida com o suprimento ou consulte a seção "Substituindo suprimentos" do *Guia do usuário*.

Nota: Se você não tem uma unidade de criação de imagens para substituição, consulte a seção "Pedido de suprimentos" do *Guia do usuário* ou visite **www.lexmark.com**.

Troque a unidade de criação de imagens, estimativa de 0 página(s) restante(s) [84.xy]

Substitua a unidade de criação de imagens para limpar a mensagem e continuar a impressão. Para obter mais informações, consulte a folha de instruções fornecida com o suprimento ou consulte a seção “Substituindo suprimentos” no *Guia do usuário*.

Nota: Se você não tem uma unidade de criação de imagens de substituição, consulte a seção "Pedido de suprimentos" do *Guia do usuário* ou visite **www.lexmark.com**.

Recoloque os originais atolados p/ reiniciar o trabalho.

No painel de controle da impressora, tente um ou mais dos seguintes procedimentos:

- Selecione **Cancelar trabalho** para limpar a mensagem e cancelar o trabalho de digitalização. Em modelos de impressora que não são de tela sensível ao toque, pressione OK para confirmar.
- Selecione **Digitalizar do alimentador automático** para continuar a digitalização do ADF imediatamente após o último trabalho de digitalização com êxito. Em modelos de impressora que não são de tela sensível ao toque, pressione OK para confirmar.
- Selecione **Digitalizar do scanner de mesa** para continuar a digitalização do scanner imediatamente após o último trabalho de digitalização com êxito. Em modelos de impressora que não são de tela sensível ao toque, pressione OK para confirmar.
- Selecione **Concluir trabalho sem outras digitalizações** para terminar o último trabalho de digitalização com êxito. Em modelos de impressora que não são de tela sensível ao toque, pressione OK para confirmar.
- Selecione **Reiniciar trabalho** para reiniciar o trabalho de digitalização com as mesmas definições do trabalho de digitalização anterior. Em modelos de impressora que não são de tela sensível ao toque, pressione OK para confirmar.

Troque o kit de manutenção [80.xy]

A impressora está programada para manutenção. Para obter mais informações, visite **http://support.lexmark.com** ou fale com um representante de atendimento ao cliente e informe a mensagem.

Substitua a unidade de criação de imagens ausente [31.xy]

Instale a unidade de criação de imagens faltando. Para obter mais informações, consulte a folha de instruções fornecida com a peça de substituição.

Substitua o cartucho não suportado [32.xy]

Remova o cartucho de toner e instale um que seja suportado para limpar a mensagem e continuar a impressão. Para obter mais informações, consulte a folha de instruções fornecida com a peça de substituição.

Este erro também pode ser causado pela instalação de um cartucho original da Lexmark, como um cartucho de alto rendimento, que não se destina a ser usados neste produto.

Os códigos de erro a seguir indicam que um cartucho de toner que não é original da Lexmark foi instalado:

32,13
32,16
32,19
32,22
32,25
32,28
32,31
32,34
32,37

Para obter mais informações, consulte " Usando peças e suprimentos genuínos da Lexmark" na página 213.

Nota: Se você não tem um cartucho de substituição, consulte a seção "Pedido de suprimentos" ou acesse **www.lexmark.com**.

Trocar a unidade de imagem não suportada [32.xy]

Remova a unidade de imagem e instale uma que seja suportada para limpar a mensagem e continuar a impressão. Para obter mais informações, consulte a folha de instruções fornecida com a peça de substituição.

Este erro também pode ser causado pela instalação de uma unidade de imagem original da Lexmark, como uma unidade MICR, que não se destina a ser usada neste produto.

Os códigos de erro a seguir indicam que uma unidade de imagem que não é original da Lexmark foi instalado:

32.14
32.17
32.20

32.23
32.26
32.29
32.32
32.35
32.38

Para obter mais informações, consulte " Usando peças e suprimentos genuínos da Lexmark" na página 213.

Nota: Se você não tem uma unidade de imagem de substituição, consulte a seção "Pedido de suprimentos" ou acesse **www.lexmark.com**.

Restaurar trabalhos retidos?

Experimente uma ou mais das seguintes opções:

- No painel de controle da impressora, selecione **Restaurar** para restaurar todos os trabalhos suspensos armazenados no disco rígido. Em modelos de impressora que não são de tela sensível ao toque, pressione OK para confirmar.
- No painel de controle da impressora, selecione **Não restaurar** caso você não queira restaurar os trabalhos de impressão. Em modelos de impressora que não são de tela sensível ao toque, pressione OK para confirmar.

Tampa do alimentador automático do scanner aberta

Feche a tampa do ADF.

Scanner desativado pelo administrador [840.01]

Imprima sem o scanner ou entre em contato com o funcionário do suporte ao sistema.

Scanner desativado. Entre em contato com o administrador do sistema se o problema persistir. [840.02]

No painel de controle da impressora, tente um ou mais dos seguintes procedimentos:

- Selecione **Continuar com scanner desativado** para voltar à tela inicial e entre em contato com o funcionário do suporte ao sistema.
- Selecione **Reiniciar e ativar scanner automaticamente** para cancelar o trabalho.

  Nota: Isso tenta ativar o scanner.

- Em modelos de impressora que não são de tela sensível ao toque, pressione OK para confirmar.

Atolamento no scanner, Remova todos os originais do scanner [2yy.xx]

Remover o atolamento de papel do scanner.

Atolamento no scanner, Remova todos os originais atolados do scanner [2yy.xx]

Remover o atolamento de papel do scanner.

Servidor SMTP não está configurado. Entre em contato com o administrador do sistema.

No painel de controle da impressora, selecione **Continuar** para limpar a mensagem. Em modelos de impressora que não são de tela sensível ao toque, pressione OK para confirmar.

Nota: Se a mensagem aparecer novamente, entre em contato com responsável pelo suporte do sistema.

Alguns trabalhos retidos não foram restaurados

No painel de controle da impressora, selecione **Continuar** para excluir o trabalho especificado. Em modelos de impressora que não são de tela sensível ao toque, pressione OK para confirmar.

Nota: Trabalhos retidos que não são restaurados permanecem no disco rígido da impressora e não podem ser acessados.

Erro de software de rede padrão [54]

Experimente uma ou mais das seguintes opções:

- No painel de controle da impressora, selecione **Continuar** para continuar a impressão. Em modelos de impressora que não são de tela sensível ao toque, pressione OK para confirmar.
- Desligue a impressora e ligue-a novamente.
- Atualize o firmware de rede na impressora ou no servidor de impressão. Para obter mais informações, visite o website de suporte da Lexmark na Internet, em **http://support.lexmark.com**.

Porta USB padrão desativada [56]

No painel de controle da impressora, selecione **Continuar** para limpar a mensagem. Em modelos de impressora que não são de tela sensível ao toque, pressione OK para confirmar.

Notas:

- A impressora descarta os dados recebidos pela porta USB.
- Verifique se o item de menu Buffer USB está definido como Desativado.

Faltam suprimentos para concluir o trabalho

Execute um dos seguintes procedimentos:

- Instale o suprimento ausente para concluir o trabalho.
- Cancelar o trabalho atual.

O dispositivo está funcionando em modo seguro. Algumas opções de impressão podem estar desativadas ou oferecer resultados inesperados.

Selecione **Continuar** para limpar a mensagem. Em modelos de impressora que não sejam de tela sensível ao toque, pressione OK para confirmar.

Excesso de opções de memória flash instaladas [58]

1. Desligue a impressora.
2. Desconecte o cabo de alimentação da tomada.
3. Remova a memória flash excedente.
4. Conecte o cabo de alimentação a uma tomada elétrica devidamente aterrada.
5. Ligue a impressora novamente.

Excesso de bandejas acopladas [58]

1. Desligue a impressora.
2. Desconecte o cabo de alimentação da tomada.
3. Remova as bandejas em excesso.
4. Conecte o cabo de alimentação a uma tomada elétrica devidamente aterrada.
5. Ligue a impressora novamente.

Flash não formatada detectada [53]

Experimente uma ou mais das seguintes opções:

- No painel de controle da impressora, selecione **Continuar** para limpar a mensagem e continuar a impressão. Em modelos de impressora que não são de tela sensível ao toque, pressione OK para confirmar.
- Formate a memória flash.

Nota: Se a mensagem de erro persistir, talvez a memória flash esteja danificada e precise ser trocada.

Servidor Weblink não config. Entre em contato com o administrador do sistema.

Selecione **Continuar** para limpar a mensagem. Em modelos de impressora que não são de tela sensível ao toque, pressione OK para confirmar.

Nota: Se a mensagem aparecer novamente, entre em contato com responsável pelo suporte do sistema.

Solução de problemas de impressão

- " Solução de problemas básicos" na página 251
- " Problemas de opções internas e de hardware" na página 253
- " Problemas de alimentação de papel" na página 256

Solução de problemas básicos

A impressora não está respondendo.

Ação	Sim	Não
Etapa 1 Certifique-se de que a impressora esteja ligada. A impressora está ligada?	Ir para a etapa 2.	Ligue a impressora.
Etapa 2 Verifique se a impressora está no modo de suspensão ou no modo de hibernação. A impressora está no modo de suspensão ou no modo de hibernação?	Pressione o botão para tirar a impressora do Modo de suspensão ou do Modo de hibernação.	Ir para a etapa 3.
Etapa 3 Verifique se um lado do cabo de alimentação está conectado na impressora e o outro na tomada elétrica devidamente aterrada. O cabo de alimentação está conectado à impressora e a uma tomada devidamente aterrada?	Ir para a etapa 4.	Conecte um lado do cabo de alimentação na impressora e o outro na tomada elétrica devidamente aterrada.
Etapa 4 Verifique outros equipamentos elétricos ligados na tomada elétrica. Os outros equipamentos elétricos funcionam?	Desconecte o outro equipamento elétrico e, em seguida, ligue a impressora. Se a impressora não funcionar, conecte outro equipamento elétrico.	Ir para a etapa 5.

Ação	Sim	Não
Etapa 5 Verifique se os cabos que conectam a impressora e o computador estão inseridos nas portas corretas. Os cabos estão inseridos nas portas corretas?	Ir para a etapa 6.	Certifique-se de que: • O símbolo USB do cabo seja igual ao da impressora • Cabo Ethernet apropriado com a porta Ethernet
Etapa 6 Certifique-se que a tomada elétrica não foi desligada por uma chave ou um disjuntor. A tomada elétrica está desligada por uma chave ou um disjuntor?	Ligue a chave ou reinicie o disjuntor.	Ir para a etapa 7.
Etapa 7 Verifique se a impressora está conectada a um protetor de sobretensão, a uma fonte de alimentação ininterrupta ou a uma extensão. A impressora está conectada a um protetor de sobretensão, a uma fonte de alimentação ininterrupta ou a uma extensão?	Conecte o cabo de alimentação da impressora diretamente na tomada elétrica devidamente aterrada.	Ir para a etapa 8.
Etapa 8 Verifique se uma extremidade do cabo da impressora está conectado a uma porta na impressora e a outra no computador, no servidor de impressão, no opcional ou em outro dispositivo de rede. O cabo da impressora está firmemente conectado nela e no computador, no servidor de impressão, no opcional ou em outro dispositivo de rede?	Ir para a etapa 9.	Conecte o cabo da impressora firmemente nela e no computador, no servidor de impressão, no opcional ou em outro dispositivo de rede.
Etapa 9 Certifique-se de instalar todos os opcionais de hardware corretamente e remover todos os materiais de embalagem. Todos os opcionais de hardware foram instalado corretamente e todo o material de embalagem removido?	Ir para a etapa 10.	Desligue a impressora, remova todos os materiais de embalagem e, em seguida, reinstale os opcionais de hardware e ligue a impressora.
Etapa 10 Verifique se você selecionou as configurações de porta corretas no driver da impressora. As configurações de porta estão corretas?	Ir para a etapa 11.	Use as configurações do driver de impressora corretas.
Etapa 11 Verifique o driver da impressora instalado. O driver da impressora correto está instalado?	Ir para a etapa 12.	Instale o driver da impressora correto.
Etapa 12 Desligue a impressora, aguarde cerca de 10 segundos e ligue-a novamente. A impressora está funcionando?	O problema foi solucionado.	Contate **suporte ao cliente**.

O visor da impressora está em branco

Ação	Sim	Não
Etapa 1 Pressione o botão Suspender no painel de controle da impressora. A mensagem **Pronto** é exibida no visor da impressora?	O problema foi solucionado.	Ir para a etapa 2.
Etapa 2 Desligue a impressora, aguarde cerca de 10 segundos e ligue-a novamente. As mensagens **Aguarde** e **Pronto** são exibidas no visor da impressora?	O problema foi solucionado.	Desligue a impressora e entre em contato com o **suporte ao cliente**.

Problemas de opções internas e de hardware

Não é possível detectar uma opção interna

Ação	yes	no
Etapa 1 Desligue a impressora, aguarde cerca de 10 segundos e ligue-a novamente. A opção interna funciona corretamente?	O problema foi solucionado.	Ir para a etapa 2.
Etapa 2 Verifique se a opção interna está instalada corretamente na placa de controle. **a** Desligue a impressora pelo botão liga/desliga e desconecte o cabo de energia da tomada. **b** Certifique-se de que a opção interna esteja instalada no conector apropriado na placa de controle. **c** Conecte o cabo de alimentação à impressora e a uma tomada adequadamente aterrada. Em seguida, ligue a impressora. A opção interna está instalada corretamente na placa de controle?	Ir para a etapa 3.	Conecte a opção interna à placa de controle.
Etapa 3 Imprima uma página de configurações de menu e veja se a opção interna está na lista Recursos instalados. A opção interna está listada na página de configurações de menu?	Ir para a etapa 4.	Reinstale a opção interna.

Ação	yes	no
Etapa 4 **a** Verifique se a opção interna está selecionada. Talvez seja necessário adicionar manualmente a opção interna no driver da impressora para que ela fique disponível para os trabalhos de impressão. Para obter mais informações, consulte " Adicionar opções disponíveis ao driver de impressão" na página 46. **b** Reenviar o trabalho de impressão. A opção interna funciona corretamente?	O problema foi solucionado.	Contate **suporte ao cliente**.

Porta de soluções internas não opera corretamente

Ação	Sim	Não
Etapa 1 Certifique-se que a porta de solução interna (ISP) está instalada. **a** Instale a ISP. Para obter mais informações, consulte " Instalando uma Porta de soluções interna" na página 31. **b** Imprima uma página de definições de menu e veja se a ISP está na lista Opções instaladas. A ISP está listada na lista Opções instaladas?	Ir para a etapa 2.	Verifique se você possui uma ISP suportada. **Nota:** Uma ISP de outra impressora pode não funcionar nesta impressora.
Etapa 2 Verifique a conexão de cabo ou da ISP. **a** Use o cabo correto e, em seguida, verifique se ele está bem conectado ao ISP. **b** Verifique se o cabo de interface da solução ISP está conectado corretamente no receptáculo da placa do controlador. **Nota:** O cabo de interface da solução ISP e o receptáculo da placa do controlador são identificados-por cores. A porta de solução interna está funcionando corretamente?	O problema foi solucionado.	Contate **suporte ao cliente**.

Problemas de bandeja

Ação	Sim	Não
Etapa 1 **a** Puxe a bandeja para fora e faça o seguinte: • Verifique se há atolamentos de papel ou erros de alimentação. • Verifique se os indicadores de tamanho de papel das guias de papel estão alinhados aos indicadores de tamanho de papel da bandeja. • Se você estiver imprimindo em papel de tamanho-personalizado, certifique-se que a guias de papel estão apoiadas nas bordas do papel. • Certifique-se de que o papel esteja abaixo do indicador de preenchimento. • Verifique se o papel está plano na bandeja. **b** Verifique se a bandeja fecha corretamente. A bandeja está funcionando?	O problema foi solucionado.	Ir para a etapa 2.
Etapa 2 **a** Desligue a impressora, aguarde cerca de 10 segundos e ligue-a novamente. **b** Reenvie o trabalho de impressão. A bandeja está funcionando?	O problema foi solucionado.	Ir para a etapa 3.
Etapa 3 Verifique se a bandeja foi instalada e reconhecida pela impressora. Imprima uma página de definições de menu e veja se a bandeja está na lista de recursos instalados. A bandeja aparece listada na página de definições de menu?	Ir para a etapa 4.	Reinstale as bandejas. Para obter mais informações, consulte a documentação de configuração fornecida com a bandeja.
Etapa 4 Verifique se a bandeja está disponível no driver da impressora. **Nota:** Se necessário, adicione manualmente a bandeja no driver da impressora para que ela fique disponível para os trabalhos de impressão. Para obter mais informações, consulte " Adicionar opções disponíveis ao driver de impressão" na página 46. A bandeja está disponível no driver da impressora?	O problema foi solucionado.	Contate **suporte ao cliente**.

A placa de interface USB/paralela não funciona corretamente

Ação	Sim	Não
Etapa 1 Certifique-se que a placa de interface paralela ou USB está instalada. **a** Instale a placa de interface paralela ou USB. Para obter mais informações, consulte " Instalando uma Porta de soluções interna" na página 31. **b** Imprima uma página de configurações de menu e veja se a placa de interface paralela ou USB está na lista de opções instaladas. A placa de interface paralela ou USB está na lista de opções instaladas?	Ir para a etapa 2.	Verifique se você possui uma placa de interface paralela ou USB suportada. **Nota:** A placa de interface paralela ou USB de outra impressora pode não funcionar com esta impressora.
Etapa 2 Verifique se você está usando o cabo correto e se ele está conectado firmemente à placa de interface paralela ou USB. O cabo correto está conectado firmemente à placa de interface paralela ou USB?	Contate **suporte ao cliente**.	Conecte o cabo ao conector da placa de interface paralela ou USB.

Problemas de alimentação de papel

As páginas atoladas não são impressas novamente

Ação	Sim	Não
Ligar a recuperação de atolamento. **a** Na tela inicial, navegue até: > **Definições** > **Definições gerais** > **Recuperação da impressão** **b** No menu Recuperação de atolamento, toque nas setas para mover até **`Ligado`** ou **`Auto`**. **c** Toque em **Enviar**. As páginas são reimpressas depois do atolamento?	O problema foi solucionado.	Contate **suporte ao cliente**.

O papel atola com frequência

Ação	Sim	Não
Etapa 1 **a** Puxe a bandeja para fora e faça o seguinte: • Verifique se o papel está plano na bandeja. • Verifique se os indicadores de tamanho de papel das guias de papel estão alinhados aos indicadores de tamanho de papel da bandeja. • Verifique se as guias de papel estão alinhadas às bordas do papel. • Certifique-se de que o papel esteja abaixo do indicador de preenchimento. • Verifique se você está imprimindo usando o tamanho e o tipo de papel recomendados. **b** Insira a bandeja corretamente. Se a recuperação de atolamento estiver ativada, os trabalhos de impressão serão reimpressos automaticamente. Os atolamentos de papel ocorrem com frequência?	Ir para a etapa 2.	O problema foi solucionado.
Etapa 2 **a** Carregue papel de um pacote novo. **Nota:** O papel absorve umidade se essa estiver alta. Guarde papel em sua embalagem original até usá-lo. **b** Reenviar o trabalho de impressão. Os atolamentos de papel ocorrem com frequência?	Ir para a etapa 3.	O problema foi solucionado.
Etapa 3 **a** Reveja as dicas para evitar os atolamentos de papel. Para obter mais informações, consulte " Para evitar atolamentos" na página 224. **b** Siga as recomendações e envie o trabalho de impressão novamente. Os atolamentos de papel ocorrem com frequência?	Contate **suporte ao cliente**.	O problema foi solucionado.

A mensagem de atolamento de papel permanece após a limpeza do atolamento

Ação	Sim	Não
Verifique todo o caminho do papel por atolamento de papel. **a** Remova o papel atolado. **b** No painel de controle da impressora, toque **Continuar** para limpar a mensagem. A mensagem de atolamento de papel continua sendo exibida?	Contate **suporte ao cliente**.	O problema foi solucionado.

Solução de problemas de impressão

Problemas de impressão

Os trabalhos confidenciais e outros documentos suspensos não são impressos

Ação	Sim	Não
Etapa 1 **a** No painel de controle, verifique se os documentos aparecem na lista de Trabalhos suspensos. **Nota:** Se os documentos não estiverem listados, imprima-os usando as opções de Imprimir e Suspender. **b** Imprima os documentos. Os documentos foram impressos?	O problema foi solucionado.	Ir para a etapa 2.
Etapa 2 O trabalho de impressão pode conter um erro de formatação ou dados inválidos. • Exclua o trabalho de impressão e o envie novamente. • Para arquivos PDF, gere um novo arquivo e depois imprima os documentos. Os documentos foram impressos?	O problema foi solucionado.	Ir para a etapa 3.
Etapa 3 Se você estiver imprimindo a partir de Internet, a impressora pode estar lendo os vários títulos de trabalho como duplicatas. **Para usuários do Windows** **a** Abra a caixa de diálogo Preferências de impressão. **b** Na seção Imprimir e Suspender, selecione **Manter documentos duplicados**. **c** Digite um PIN. **d** Reenvie o trabalho de impressão. **Para usuários do Macintosh** **a** Salve e nomeie cada trabalho de forma diferente. **b** Envie o trabalho individualmente. Os documentos foram impressos?	O problema foi solucionado.	Ir para a etapa 4.
Etapa 4 **a** Exclua alguns trabalhos suspensos para liberar memória da impressora. **b** Reenvie o trabalho de impressão. Os documentos foram impressos?	O problema foi solucionado.	Ir para a etapa 5.

Ação	Sim	Não
Etapa 5 **a** Adicione memória à impressora. **b** Reenvie o trabalho de impressão. Os documentos foram impressos?	O problema foi solucionado.	Contate **suporte ao cliente**.

É exibida uma mensagem de erro de leitura da unidade flash

Ação	Sim	Não
Etapa 1 Verifique se a unidade flash foi inserida na porta USB frontal. **Nota:** Ela não funcionará se estiver inserida na porta USB posterior. A unidade flash foi inserida na porta USB frontal?	Ir para a etapa 2.	Insira a unidade flash na porta USB frontal.
Etapa 2 Verifique se a luz indicadora no painel de controle da impressora está piscando na cor verde. **Nota:** Se estiver, significa que a impressora está ocupada. A luz indicadora está piscando na cor verde?	Aguarde até que a impressora esteja pronta. Veja a lista de trabalhos suspensos e imprima os documentos.	Ir para a etapa 3.
Etapa 3 **a** Verifique se uma mensagem de erro é exibida no visor. **b** Limpe a mensagem. A mensagem de erro continua sendo exibida?	Ir para a etapa 4.	O problema foi solucionado.
Etapa 4 Verifique se a unidade flash é suportada. Para obter informações sobre as unidades flash USB testadas e aprovadas, consulte " Unidades flash e tipos de arquivo suportados" na página 78. A mensagem de erro continua sendo exibida?	Ir para a etapa 5.	O problema foi solucionado.
Etapa 5 Verifique se a porta USB foi desativada pelo funcionário do suporte ao sistema. A mensagem de erro continua sendo exibida?	Contate **suporte ao cliente**.	O problema foi solucionado.

Caracteres incorretos impressos

Ação	Sim	Não
Etapa 1 Certifique-se de que a impressora não esteja no modo Rastreamento hex. **Nota:** Se **`Hex pronto`** aparecer no visor da impressora, então desligue a impressora e ligue-a novamente para desativar o modo Rastreamento hex. A impressora está no modo Rastreamento hex?	Desative o modo Rastreamento hex.	Ir para a etapa 2.
Etapa 2 **a** No painel de controle da impressora selecione **Rede padrão** ou **Rede [x]** e, em seguida, configure o SmartSwitch para Ligado. **b** Reenvie o trabalho de impressão. Caracteres incorretos impressos?	Contate **suporte ao cliente**.	O problema foi solucionado.

O trabalho é impresso a partir da bandeja errada ou no papel errado

Ação	Sim	Não
Etapa 1 **a** Verifique se o papel utilizado na impressão é suportado pela bandeja. **b** Reenvie o trabalho de impressão. O trabalho foi impresso da bandeja correta ou no papel correto?	O problema foi solucionado.	Ir para a etapa 2.
Etapa 2 **a** No menu Papel do painel de controle da impressora, defina o tipo e o tamanho do papel para corresponder ao papel colocado na bandeja. **b** Reenvie o trabalho de impressão. O trabalho foi impresso da bandeja correta ou no papel correto?	O problema foi solucionado.	Ir para a etapa 3.
Etapa 3 **a** Dependendo do sistema operacional, abra a caixa de diálogo Preferências de impressão ou Imprimir e especifique o tipo de papel. **b** Reenvie o trabalho de impressão. O trabalho foi impresso da bandeja correta ou no papel correto?	O problema foi solucionado.	Ir para a etapa 4.
Etapa 4 **a** Verifique se as bandejas não estão vinculadas. **b** Reenvie o trabalho de impressão. O trabalho foi impresso da bandeja correta ou no papel correto?	O problema foi solucionado.	Contate **suporte ao cliente**.

os trabalhos grandes não são agrupados

Ação	Sim	Não
Etapa 1 **a** No menu Acabamento do painel de controle da impressora, defina Agrupar em "(1,2,3) (1,2,3)". **b** Reenvie o trabalho de impressão. O trabalho foi impresso e agrupado corretamente?	O problema foi solucionado.	Ir para a etapa 2.
Etapa 2 **a** No software da impressora, defina Agrupar em "(1,2,3) (1,2,3)". **Nota:** Definir Agrupar em "(1,1,1) (2,2,2)" no software substitui a configuração no menu Acabamento. **b** Reenvie o trabalho de impressão. O trabalho foi impresso e agrupado corretamente?	O problema foi solucionado.	Ir para a etapa 3.
Etapa 3 Reduza a complexidade do trabalho de impressão eliminando o número e o tamanho das fontes, o número e a complexidade das imagens e o número de páginas do trabalho. O trabalho foi impresso e agrupado corretamente?	O problema foi solucionado.	Contate **suporte ao cliente**.

Arquivos PDF com vários idiomas não são impressos

Ação	Sim	Não
Etapa 1 **a** Verifique se as opções de impressão para saída PDF estão definidas para incorporar todas as fontes. Para obter mais informações, consulte a documentação fornecida com o Adobe Acrobat. **b** Gere um novo arquivo PDF e, em seguida, reenvie o trabalho de impressão. Os arquivos foram impressos?	O problema foi solucionado.	Ir para a etapa 2.
Etapa 2 **a** Abra o documento que deseja imprimir no Adobe Acrobat. **b** Clique em **Arquivo** > **Imprimir** > **Avançado** > **Imprimir como imagem** > **OK** > **OK**. Os arquivos foram impressos?	O problema foi solucionado.	Contate **suporte ao cliente**.

A impressão fica lenta

Notas:

- Ao imprimir usando papel estreito, a impressora imprime em velocidade reduzida para evitar dano ao fusor.

- A velocidade de impressão pode ser reduzida ao imprimir por longos períodos de tempo ou imprimir em temperaturas elevadas.

Ação	Sim	Não
Etapa 1 **a** Verifique se o tamanho do papel colocado na bandeja corresponde ao tipo de fusor. **Nota:** Use um fusor de 110 volts para impressão em papel de tamanho Carta e um fusor de 220 volts para impressão em papel de tamanho-A4. **b** Reenvie o trabalho de impressão. Aumentou a velocidade de impressão?	O problema foi solucionado.	Ir para a etapa 2.
Etapa 2 **a** Troque o fusor. Para obter mais informações sobre a instalação de um fusor, consulte a folha de instruções fornecida com a peça. **b** Reenvie o trabalho de impressão. Aumentou a velocidade de impressão?	O problema foi solucionado.	Contate **suporte ao cliente**.

Os trabalhos de impressão não são impressos

Ação	Sim	Não
Etapa 1 **a** No documento que está tentando imprimir, abra a caixa de diálogo Imprimir e verifique se selecionou a impressora correta. **Nota:** Se a impressora não for exibida como a impressora padrão, você deve selecionar a impressora para cada documento que deseja imprimir. **b** Reenviar o trabalho de impressão. Os trabalhos foram impressos?	O problema foi solucionado.	Ir para a etapa 2.
Etapa 2 **a** Verifique se a impressora está conectada, ligada e se aparece **`Pronto`** no visor da impressora. **b** Reenviar o trabalho de impressão. Os trabalhos foram impressos?	O problema foi solucionado.	Ir para a etapa 3.
Etapa 3 Se aparecer uma mensagem de erro no visor da impressora, limpe a mensagem. **Nota:** A impressora continua a imprimir após fechar a mensagem. Os trabalhos foram impressos?	O problema foi solucionado.	Ir para a etapa 4.

Ação	Sim	Não
Etapa 4 **a** Verifique se as portas (USB, serial ou Ethernet) estão funcionando e se os cabos estão firmemente conectados ao computador e à impressora. **Nota:** Para obter mais informações, consulte a documentação de configuração fornecida com a impressora. **b** Reenviar o trabalho de impressão. Os trabalhos foram impressos?	O problema foi solucionado.	Ir para a etapa 5.
Etapa 5 **a** Desligue a impressora, aguarde cerca de 10 segundos e ligue-a novamente. **b** Reenviar o trabalho de impressão. Os trabalhos foram impressos?	O problema foi solucionado.	Ir para a etapa 6.
Etapa 6 **a** Remova e reinstale o software da impressora. Para obter mais informações, consulte " Instalação do software da impressora" na página 46. **Nota:** O software da impressora está disponível em **http://support.lexmark.com**. **b** Reenviar o trabalho de impressão. Os trabalhos foram impressos?	O problema foi solucionado.	Contato **suporte ao cliente**.

Trabalho de impressão demora mais que o esperado

Ação	Sim	Não
Etapa 1 Altera as configurações ambientais da impressora. **a** No painel de controle da impressora, navegue até: **Configurações** > **Configurações gerais** **b** Selecione **Eco-Mode** ou **Modo silencioso** e depois selecione **Desativar**. **Nota:** A desativação do Eco-Mode ou do Modo silencioso pode aumentar o consumo de energia, de suprimentos ou ambos. O trabalho foi impresso?	O problema foi solucionado.	Ir para a etapa 2.
Etapa 2 Reduza a quantidade e o tamanho das fontes, a quantidade e a complexidade das imagens e o número de páginas do trabalho de impressão, em seguida reenvie o trabalho. O trabalho foi impresso?	O problema foi solucionado.	Ir para a etapa 3.

Ação	Sim	Não
Etapa 3 **a** Remova os trabalhos retidos armazenados na memória da impressora. **b** Reenvie o trabalho de impressão. O trabalho foi impresso?	O problema foi solucionado.	Ir para a etapa 4.
Etapa 4 **a** Desative o recurso Proteção de página. No painel de controle da impressora, navegue até: **Definições** > **Definições gerais** > **Recuperação da impressão** > **Proteção de página** >**Desativado** **b** Reenvie o trabalho de impressão. O trabalho foi impresso?	O problema foi solucionado.	Ir para a etapa 5.
Etapa 5 **a** Verifique se as conexões dos cabos com a impressora e o servidor de impressão estão firmes. Para obter mais informações, consulte a documentação de configuração fornecida com a impressora. **b** Reenvie o trabalho de impressão. O trabalho foi impresso?	O problema foi solucionado.	Ir para a etapa 6.
Etapa 6 Instale mais memória na impressora e depois reenvie o trabalho de impressão. O trabalho foi impresso?	O problema foi solucionado.	Contate **suporte ao cliente**.

A ligação de bandejas não funciona

Notas:

- As bandejas podem detectar o comprimento do papel.
- O alimentador multi-uso não detecta automaticamente o tamanho do papel. Defina o tamanho no menu Tam./tipo do papel.

Ação	Sim	Não
Etapa 1 **a** Abra as bandejas e verifique se o papel contido é do mesmo tipo e tamanho. • Verifique se as guias de papel estão nas posições corretas de acordo com o tamanho de papel carregado em cada bandeja. • Verifique se os indicadores de tamanho de papel das guias de papel estão alinhados aos indicadores de tamanho de papel da bandeja. **b** Reenvie o trabalho de impressão. A ligação das bandejas funciona corretamente?	O problema foi solucionado.	Ir para a etapa 2.

Ação	Sim	Não
Etapa 2 **a** No painel de controle da impressora, defina o tipo e o tamanho de papel no menu Papel para corresponder ao papel colocado na bandeja. **Nota:** O tamanho e o tipo do papel devem corresponder às bandejas a serem vinculadas. **b** Reenvie o trabalho de impressão. A ligação das bandejas funciona corretamente?	O problema foi solucionado.	Contate **suporte ao cliente**.

Ocorrem quebras de página inesperadas

Ação	Sim	Não
Aumenta o tempo de espera da impressão. **a** Na tela inicial, navegue até: > **Configurações** > **Configurações gerais** >**Tempos limite** **b** Aumente a definição de Tempo de espera da impressão e toque em **Enviar**. **c** Reenvie o trabalho de impressão. O arquivo foi impresso corretamente?	O problema foi solucionado.	Verifique se o arquivo original apresenta quebras de página manuais.

Problemas de qualidade de impressão

Os caracteres têm bordas recortadas ou não uniformes

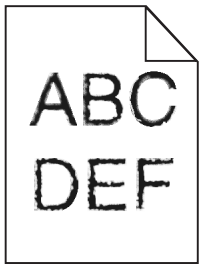

Ação	Sim	Não
Etapa 1 **a** Imprima uma lista de amostras de fontes para verificar se as fontes utilizadas são suportadas pela impressora. **1** No painel de controle da impressora, navegue até: > **Relatórios** > **Imprimir fontes** **2** Toque em **Fontes PCL** ou **Fontes PostScript**. **b** Use uma fonte compatível com a impressora ou instale a fonte que você deseja usar. Para obter mais informações, entre em contato com o profissional que fornece suporte ao sistema. **c** Reenvie o trabalho de impressão. As impressões ainda apresentam caracteres denteados ou bordas desiguais?	Ir para a etapa 2.	O problema foi solucionado.
Etapa 2 **a** Use uma fonte compatível com a impressora ou instale a fonte que você deseja usar em seu computador. Para obter mais informações, entre em contato com o profissional que fornece suporte ao sistema. **b** Reenvie o trabalho de impressão. As impressões ainda apresentam caracteres denteados ou bordas desiguais?	Contate **suporte ao cliente**.	O problema foi solucionado.

Páginas ou imagens cortadas

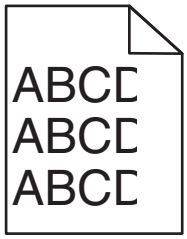

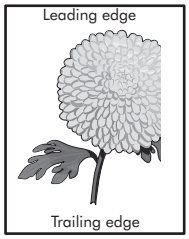

Ação	Sim	Não
Etapa 1 **a** Mova as guias de comprimento e largura na bandeja para as posições corretas de acordo com o papel carregado. **b** Reenviar o trabalho de impressão. A página ou a imagem estão cortadas?	Ir para a etapa 2.	O problema foi solucionado.

Ação	Sim	Não
Etapa 2 No menu Papel do painel de controle da impressora, defina o tipo e o tamanho de papel no menu Papel para corresponder ao papel colocado na bandeja. O papel carregado nas bandejas é do mesmo tamanho e tipo?	Ir para a etapa 3.	Experimente uma ou mais das seguintes opções: • Especifique o tamanho do papel na configurações da bandeja para que corres-pondam ao papel carregado na bandeja. • Altere o papel carregado na bandeja para que corresponda ao tamanho do papel especificado nas configurações da mesma.
Etapa 3 **a** Dependendo do seu sistema operacional, especifique o tamanho do papel nas Preferências de impressão ou na caixa de diálogo de impressão. **b** Reenviar o trabalho de impressão. A página ou a imagem estão cortadas?	Ir para a etapa 4.	O problema foi solucionado.
Etapa 4 **a** Reinstale a unidade da imagem. **1** Remova o cartucho de toner. **2** Remova a unidade de criação de imagens. **Aviso — Danos potenciais:** Não exponha as unidades criação de imagens à luz por mais de dez minutos. A exposição prolongada à luz pode causar problemas na qualidade de impressão. **3** Instale a unidade de criação de imagens e, em seguida, o cartucho. **b** Reenviar o trabalho de impressão. A página ou a imagem estão cortadas?	Contate **suporte ao cliente**.	O problema foi solucionado.

Imagens compactadas aparecem nas impressões

Nota: Impressão em papel de tamanho carta usando um fusor de 220 volts comprime as imagens.

Ação	Sim	Não
Etapa 1 **a** Verifique se o tamanho do papel colocado na bandeja corresponde ao tipo de fusor. **Nota:** Use um fusor de 110 volts para impressão em papel de tamanho Carta e um fusor de 220 volts para impressão em papel de tamanho-A4. **b** Reenvie o trabalho de impressão. Ainda são exibidas imagens compactadas?	O problema foi solucionado.	Ir para a etapa 2.
Etapa 2 **a** Troque o fusor. Para obter mais informações sobre a instalação de um fusor, consulte a folha de instruções fornecida com a peça. **b** Reenvie o trabalho de impressão. Ainda são exibidas imagens compactadas?	O problema foi solucionado.	Contate **suporte ao cliente**.

Plano de fundo cinza em impressões

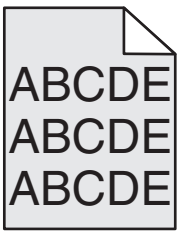

Ação	Sim	Não
Etapa 1 Verifique se a opção Permitir remoção de plano de fundo está desativada. **a** No menu Definições gerais, defina Permitir remoção de plano de fundo como Ativado. **b** Reenvie o trabalho de impressão. O plano de fundo desapareceu das impressões?	O problema foi solucionado.	Ir para a etapa 2.
Etapa 2 Ajuste a tonalidade do toner para uma definição mais clara. **a** No menu Qualidade, selecione um valor inferior para reduzir a densidade do toner. • 4 é a definição padrão de fábrica. • Se o Modo de impressão estiver definido como Somente preto, uma definição igual a 5 aumenta a densidade do toner e a tonalidade de todos os trabalhos de impressão. **b** Reenvie o trabalho de impressão. O plano de fundo desapareceu das impressões?	O problema foi solucionado.	Ir para a etapa 3.

Ação	Sim	Não
Etapa 3 Reinstale o cartucho de toner. **a** Remova o cartucho. **b** Instale o cartucho. **c** Reenvie o trabalho de impressão. O plano de fundo desapareceu das impressões?	O problema foi solucionado.	Ir para a etapa 4.
Etapa 4 Verifique se a opção de plano de fundo não branco está selecionada. **a** Dependendo do seu sistema operacional, defina a opção de plano de fundo não branco na caixa de diálogo Propriedades de impressão ou Imprimir. **b** Reenvie o trabalho de impressão. O plano de fundo desapareceu das impressões?	O problema foi solucionado.	Contate **suporte ao cliente**.

Listras brancas horizontais aparecem nas impressões

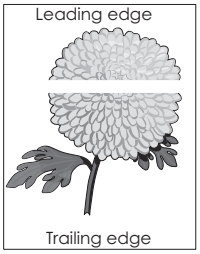

Ação	Sim	Não
Etapa 1 **a** Verifique se o programa do software está utilizando o padrão de preenchimento correto. **b** Reenviar o trabalho de impressão. Listras brancas horizontais aparecem nas impressões?	Ir para a etapa 2.	O problema foi solucionado.
Etapa 2 **a** Carregue a bandeja ou o alimentador especificado com o tipo recomendado de papel. **b** Reenviar o trabalho de impressão. Listras brancas horizontais aparecem nas impressões?	Ir para a etapa 3.	O problema foi solucionado.

Ação	Sim	Não
Etapa 3 **a** Redistribua o toner na unidade de criação de imagens. **1** Remova cartucho de toner e, em seguida, a unidade de criação de imagens. **2** Agite firmemente a unidade de criação de imagens. **Aviso — Danos potenciais:** Não exponha as unidades de criação de imagens à luz por mais de dez minutos. A exposição prolongada à luz pode causar problemas na qualidade de impressão. **3** Reinstale a unidade de criação de imagens e, em seguida, o cartucho. **b** Reenviar o trabalho de impressão. Listras brancas horizontais aparecem nas impressões?	Ir para a etapa 4.	O problema foi solucionado.
Etapa 4 Substitua a unidade de criação de imagens e envie novamente o trabalho para impressão. Listras brancas horizontais aparecem nas impressões?	Contate **suporte ao cliente**.	O problema foi solucionado.

Margens incorretas nas impressões

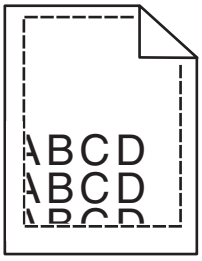

Ação	Sim	Não
Etapa 1 **a** Mova as guias de largura e comprimento da bandeja para as posições corretas de acordo com o tamanho de papel carregado. **b** Reenviar o trabalho de impressão. As margens estão corretas?	O problema foi solucionado.	Ir para a etapa 2.

Ação	Sim	Não
Etapa 2 No painel de controle da impressora, defina o tamanho de papel no menu Papel para corresponder ao papel colocado na bandeja. O tamanho do papel carregado corresponde ao papel da bandeja?	Ir para a etapa 3.	Experimente uma ou mais das seguintes opções: • Especifique o tamanho do papel na configurações da bandeja para que correspondam ao papel carregado na bandeja. • Altere o papel carregado na bandeja para que corresponda ao tamanho do papel especificado nas configurações da mesma.
Etapa 3 **a** Dependendo do seu sistema operacional, especifique o tamanho do papel nas Preferências de impressão ou na caixa de diálogo de impressão. **b** Reenviar o trabalho de impressão. As margens estão corretas?	O problema foi solucionado.	Contate **suporte ao cliente**.

Papel ondulado

Ação	Sim	Não
Etapa 1 Mova as guias largura e comprimento da bandeja para as posições corretas de acordo com o tamanho de papel carregado. As guias de largura e comprimento estão posicionadas corretamente?	Ir para a etapa 2.	Ajuste as guias de largura e comprimento.
Etapa 2 No painel de controle da impressora, defina o tipo e a gramatura do papel no menu Papel para corresponder ao papel colocado na bandeja. O tipo e a gramatura do papel correspondem aos do papel na bandeja?	Ir para a etapa 3.	Especifique o tipo e a gramatura do papel para corresponder ao tipo e a gramatura de papel especificados nas configurações de bandeja.
Etapa 3 **a** Dependendo do seu sistema operacional, especifique o tipo e a gramatura do papel nas Preferências de impressão ou na caixa de diálogo de impressão. **b** Reenviar o trabalho de impressão. O papel ainda está curvado?	Ir para a etapa 4.	O problema foi solucionado.

Ação	Sim	Não
Etapa 4 **a** Remova o papel da bandeja e vire-o. **b** Reenviar o trabalho de impressão. O papel ainda está curvado?	Ir para a etapa 5.	O problema foi solucionado.
Etapa 5 **a** Carregue mídia de um pacote novo. **Nota:** O papel absorve umidade se essa estiver alta. Guarde papel em sua embalagem original até usá-lo. **b** Reenviar o trabalho de impressão. O papel ainda está curvado?	Contate **suporte ao cliente**.	O problema foi solucionado.

Irregularidades na impressão

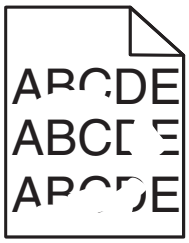

Ação	Sim	Não
Etapa 1 **a** Mova as guias largura e comprimento da bandeja para as posições corretas de acordo com o tamanho de papel carregado na bandeja. **b** Reenviar o trabalho de impressão. Ainda aparecem irregularidades na impressão?	Ir para a etapa 2.	O problema foi solucionado.
Etapa 2 No menu Papel do painel de controle da impressora, defina o tipo e o tamanho de papel no menu Papel para corresponder ao papel colocado na bandeja. As configurações de tipo e gramatura do papel da impressora correspondem aos do papel na bandeja?	Ir para a etapa 3.	Especifique o tipo e o tamanho do papel para corresponder ao tipo e a gramatura de papel especificados nas configurações de bandeja.
Etapa 3 **a** Dependendo do seu sistema operacional, especifique o tipo e a gramatura do papel nas Preferências de impressão ou na caixa de diálogo de impressão. **b** Reenviar o trabalho de impressão. Ainda aparecem irregularidades na impressão?	Ir para a etapa 4.	O problema foi solucionado.

Ação	Sim	Não
Etapa 4 Verifique se o papel carregado na bandeja possui textura ou acabamento áspero. Você está imprimindo em papel áspero ou texturizado?	No painel de controle da impressora, defina a textura de papel no menu Papel para corresponder ao papel colocado na bandeja.	Ir para a etapa 5.
Etapa 5 **a** Carregue mídia de um pacote novo. **Nota:** O papel absorve umidade se essa estiver alta. Guarde papel em sua embalagem original até usá-lo. **b** Reenviar o trabalho de impressão. Ainda aparecem irregularidades na impressão?	Ir para a etapa 6.	O problema foi solucionado.
Etapa 6 Substitua a unidade de criação de imagens e envie novamente o trabalho para impressão. Ainda aparecem irregularidades na impressão?	Contate **suporte ao cliente** o **http://support.lexmark.com** ou o representante de atendimento ao cliente.	O problema foi solucionado.

A impressão está muito escura

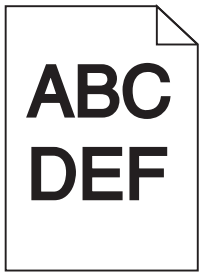

Ação	Sim	Não
Etapa 1 **a** No menu Qualidade no painel de controle da impressora, reduza a tonalidade do toner. **Nota:** 8 é a definição padrão de fábrica. **b** Reenviar o trabalho de impressão. A impressão ainda está muito escura?	Ir para a etapa 2.	O problema foi solucionado.

Ação	Sim	Não
Etapa 2 **a** No painel de controle da impressora, defina o tipo, a textura e a gramatura do papel no menu Papel para corresponder ao papel colocado na bandeja. **b** Reenviar o trabalho de impressão. A bandeja foi definida para o tipo, textura e gramatura de papel carregado?	Ir para a etapa 3.	Experimente uma ou mais das seguintes opções: • Especifique o tipo, a textura e a gramatura do papel para corresponder ao tipo e a gramatura de papel especificados nas configurações de bandeja. • Mude o papel carregado na bandeja para corresponder ao tipo, a textura e a gramatura de papel especificados nas configurações de bandeja.
Etapa 3 **a** Dependendo do seu sistema operacional, especifique o tipo, a textura e a gramatura do papel nas Preferências de impressão ou na caixa de diálogo de impressão. **b** Reenviar o trabalho de impressão. A impressão ainda está muito escura?	Ir para a etapa 4.	O problema foi solucionado.
Etapa 4 Verifique se o papel carregado na bandeja possui textura ou acabamento áspero. Você está imprimindo em papel áspero ou texturizado?	No painel de controle da impressora, altere as configurações de textura no menu Textura do papel para corresponder ao papel utilizado na impressão.	Ir para a etapa 5.
Etapa 5 **a** Carregue mídia de um pacote novo. **Nota:** O papel absorve umidade se essa estiver alta. Guarde papel em sua embalagem original até usá-lo. **b** Reenviar o trabalho de impressão. A impressão ainda está muito escura?	Ir para a etapa 6.	O problema foi solucionado.
Etapa 6 Substitua a unidade de criação de imagens e envie novamente o trabalho para impressão. A impressão ainda está muito escura?	Contate **suporte ao cliente**.	O problema foi solucionado.

A impressão está muito clara

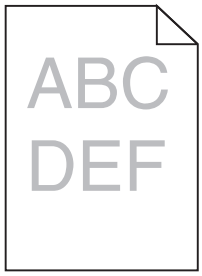

Ação	Sim	Não
Etapa 1 **a** No menu Qualidade no painel de controle da impressora, aumente a tonalidade do toner. **Nota:** 8 é a definição padrão de fábrica. **b** Reenviar o trabalho de impressão. A impressão ainda está muito clara?	Ir para a etapa 2.	O problema foi solucionado.
Etapa 2 No painel de controle da impressora, defina o tipo, a textura e a gramatura do papel no menu Papel para corresponder ao papel colocado na bandeja. A bandeja foi definida para o tipo, textura e gramatura de papel carregado?	Ir para a etapa 3.	Altere o tipo, a textura e a gramatura do papel para corresponder ao papel carregado na bandeja.
Etapa 3 **a** Dependendo do seu sistema operacional, especifique o tipo, a textura e a gramatura do papel nas Preferências de impressão ou na caixa de diálogo de impressão. **b** Reenviar o trabalho de impressão. A impressão ainda está muito clara?	Ir para a etapa 4.	O problema foi solucionado.
Etapa 4 Verifique se o papel possui textura ou acabamento áspero. Você está imprimindo em papel áspero ou texturizado?	No painel de controle da impressora, altere as configurações de textura no menu Textura do papel para corresponder ao papel utilizado na impressão.	Ir para a etapa 5.
Etapa 5 **a** Carregue mídia de um pacote novo. **Nota:** O papel absorve umidade se essa estiver alta. Guarde papel em sua embalagem original até usá-lo. **b** Reenviar o trabalho de impressão. A impressão ainda está muito clara?	Ir para a etapa 6.	O problema foi solucionado.

Ação	Sim	Não
Etapa 6 **a** Redistribua o toner na unidade de criação de imagens. **1** Remova cartucho de toner e, em seguida, a unidade de criação de imagens. **2** Agite firmemente a unidade de criação de imagens. **Aviso — Danos potenciais:** Não exponha as unidades de criação de imagens à luz por mais de dez minutos. A exposição prolongada à luz pode causar problemas na qualidade de impressão. **3** Instale a unidade de criação de imagens e, em seguida, o cartucho. **b** Reenviar o trabalho de impressão. A impressão ainda está muito clara?	Ir para a etapa 7.	O problema foi solucionado.
Etapa 7 Substitua a unidade de criação de imagens e envie novamente o trabalho para impressão. A impressão ainda está muito clara?	Contate **suporte ao cliente**.	O problema foi solucionado.

A impressora imprime páginas em branco

Ação	Sim	Não
Etapa 1 **a** Verifique se ainda há material da embalagem na unidade de criação de imagens. **1** Remova cartucho de toner e, em seguida, a unidade de criação de imagens. **2** Verifique se o material da embalagem foi removido corretamente da unidade de criação de imagens. **Aviso — Danos potenciais:** Não exponha as unidades criação de imagens à luz por mais de dez minutos. A exposição prolongada à luz pode causar problemas na qualidade de impressão. **3** Reinstale a unidade de criação de imagens e, em seguida, o cartucho. **b** Reenviar o trabalho de impressão. A impressora continua imprimindo páginas em branco?	Ir para a etapa 2.	O problema foi solucionado.

Ação	Sim	Não
Etapa 2 **a** Redistribua o toner na unidade de criação de imagens. **1** Remova cartucho de toner e, em seguida, a unidade de criação de imagens. **2** Agite firmemente a unidade de criação de imagens. **Aviso — Danos potenciais:** Não exponha as unidades criação de imagens à luz por mais de dez minutos. A exposição prolongada à luz pode causar problemas na qualidade de impressão. **3** Reinstale a unidade de criação de imagens e, em seguida, o cartucho. **b** Reenviar o trabalho de impressão. A impressora continua imprimindo páginas em branco?	Ir para a etapa 3.	O problema foi solucionado.
Etapa 3 Substitua a unidade de criação de imagens e envie novamente o trabalho para impressão. A impressora continua imprimindo páginas em branco?	Contate **suporte ao cliente**.	O problema foi solucionado.

A impressora está imprimindo páginas em preto sólido

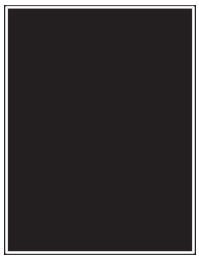

Ação	Sim	Não
Etapa 1 **a** Reinstale a unidade de criação de imagens. **1** Remova cartucho de toner e, em seguida, a unidade de criação de imagens. **Aviso — Danos potenciais:** Não exponha as unidades de criação de imagens à luz por mais de dez minutos. A exposição prolongada à luz pode causar problemas na qualidade de impressão. **2** Instale a unidade de criação de imagens e, em seguida, o cartucho. **b** Reenviar o trabalho de impressão. A impressora está imprimindo páginas em preto sólido?	Ir para a etapa 2.	O problema foi solucionado.

Ação	Sim	Não
Etapa 2 Substitua a unidade de criação de imagens e envie novamente o trabalho para impressão. A impressora está imprimindo páginas em preto sólido?	Contate **suporte ao cliente**.	O problema foi solucionado.

Defeitos recorrentes aparecem nas impressões

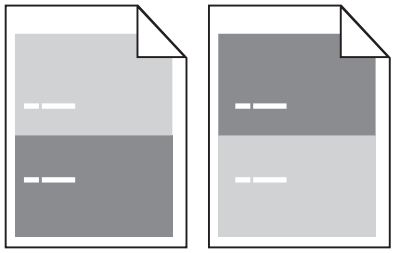

Ação	yes	no
Etapa 1 Meça a distância entre os defeitos. Verifique a distância entre os defeitos com os resultados: • 97 mm (3,82 pol.) • 47 mm (1,85 pol.) • 38 mm (1,5 pol.) A distância entre os defeitos resulta em uma das medidas listadas?	Ir para a etapa 2.	**1** Verifique se a distância entre os defeitos resulta em 80 mm (3,15 pol.) **2** Anote a distância e contate **suporte ao cliente** o **http://support.lexmark.com** ou o representante de atendimento ao cliente.
Etapa 2 Substitua a unidade de criação de imagens e envie novamente o trabalho para impressão. Os defeitos repetidos ainda aparecem?	Contate **suporte ao cliente** o **http://support.lexmark.com** ou o representante de atendimento ao cliente.	O problema foi solucionado.

Imagens fantasma aparecem nas impressões

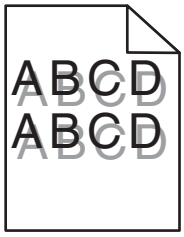

Ação	Sim	Não
Etapa 1 Carregue o papel com a gramatura e o tipo corretos na bandeja. O papel carregado na bandeja é do tipo e gramatura corretos?	Ir para a etapa 2.	Carregue o papel com a gramatura e o tipo corretos na bandeja.
Etapa 2 No painel de controle da impressora, defina o tipo e a gramatura do papel no menu Papel para corresponder ao papel colocado na bandeja. A bandeja foi definida para o tipo e gramatura de papel carregado?	Ir para a etapa 3.	Mude o papel carregado na bandeja para corresponder ao tipo e a gramatura de papel especificados nas configurações de bandeja.
Etapa 3 **a** Dependendo do seu sistema operacional, especifique o tipo e a gramatura do papel nas Preferências de impressão ou na caixa de diálogo de impressão. **b** Reenviar o trabalho de impressão. Imagens fantasmas continuam aparecendo nas impressões?	Ir para a etapa 4.	O problema foi solucionado.
Etapa 4 Substitua a unidade de criação de imagens e envie novamente o trabalho para impressão. Imagens fantasmas continuam aparecendo nas impressões?	Contate **suporte ao cliente**.	O problema foi solucionado.

Impressão enviesada

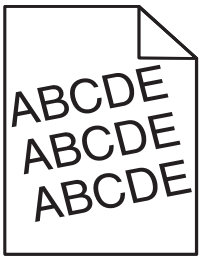

Ação	Sim	Não
Etapa 1 **a** Mova as guias largura e comprimento da bandeja para as posições corretas de acordo com o tamanho de papel carregado. **b** Reenviar o trabalho de impressão. A impressão ainda está enviesada?	Ir para a etapa 2.	O problema foi solucionado.

Ação	Sim	Não
Etapa 2 **a** Verifique se o papel utilizado na impressão é suportado pela bandeja. **b** Reenviar o trabalho de impressão. A impressão ainda está enviesada?	Contate **suporte ao cliente**.	O problema foi solucionado.

Listras horizontais aparecem nas impressões

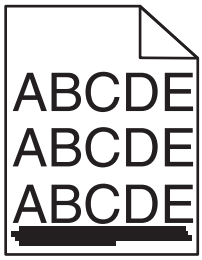

Ação	Sim	Não
Etapa 1 **a** Dependendo do seu sistema operacional, especifique a bandeja ou alimentador nas Preferências de impressão ou na caixa de diálogo de impressão. **b** Reenviar o trabalho de impressão. Listras horizontais aparecem nas impressões?	Ir para a etapa 2.	O problema foi solucionado.
Etapa 2 No painel de controle da impressora, defina o tipo e a gramatura do papel no menu Papel para corresponder ao papel colocado na bandeja. O tipo e a gramatura do papel correspondem aos do papel na bandeja?	Ir para a etapa 3.	Altere o tipo e a gramatura do papel para corresponder ao papel carregado na bandeja.
Etapa 3 **a** Carregue mídia de um pacote novo. **Nota:** O papel absorve umidade se essa estiver alta. Guarde papel em sua embalagem original até usá-lo. **b** Reenviar o trabalho de impressão. Listras horizontais aparecem nas impressões?	Ir para a etapa 4.	O problema foi solucionado.

Ação	Sim	Não
Etapa 4 **a** Reinstale a unidade de criação de imagens. **1** Remova cartucho de toner e, em seguida, a unidade de criação de imagens. **Aviso — Danos potenciais:** Não exponha as unidades de criação de imagens à luz por mais de dez minutos. A exposição prolongada à luz pode causar problemas na qualidade de impressão. **2** Instale a unidade de criação de imagens e, em seguida, o cartucho. **b** Reenviar o trabalho de impressão. Listras horizontais aparecem nas impressões?	Ir para a etapa 5.	O problema foi solucionado.
Etapa 5 Substitua a unidade de criação de imagens e envie novamente o trabalho para impressão. Listras horizontais aparecem nas impressões?	Contate **suporte ao cliente**.	O problema foi solucionado.

Listras verticais aparecem nas impressões

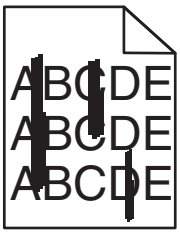

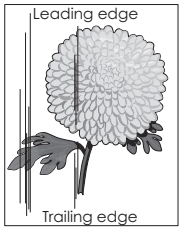

Ação	Sim	Não
Etapa 1 **a** Dependendo do seu sistema operacional, especifique o tipo, a textura e a gramatura do papel nas Preferências de impressão ou na caixa de diálogo de impressão. **b** Reenviar o trabalho de impressão. Listras verticais aparecem nas impressões?	Ir para a etapa 2.	O problema foi solucionado.

Ação	Sim	Não
Etapa 2 No painel de controle da impressora, defina o tipo, a textura e a gramatura do papel no menu Papel para corresponder ao papel colocado na bandeja. O tipo, a textura e a gramatura do papel correspondem aos do papel na bandeja?	Ir para a etapa 3.	Experimente uma ou mais das seguintes opções: • Especifique o tipo, a textura e a gramatura do papel para corresponder ao tipo e a gramatura de papel especificados nas configurações de bandeja. • Mude o papel carregado na bandeja para corresponder ao tipo, a textura e a gramatura de papel especificados nas configurações de bandeja.
Etapa 3 **a** Carregue mídia de um pacote novo. **Nota:** O papel absorve umidade se essa estiver alta. Guarde papel em sua embalagem original até usá-lo. **b** Reenviar o trabalho de impressão. Listras verticais aparecem nas impressões?	Ir para a etapa 4.	O problema foi solucionado.
Etapa 4 **a** Reinstale a unidade de criação de imagens. **1** Remova cartucho de toner e, em seguida, a unidade de criação de imagens. **Aviso — Danos potenciais:** Não exponha as unidades de criação de imagens à luz por mais de dez minutos. A exposição prolongada à luz pode causar problemas na qualidade de impressão. **2** Instale a unidade de criação de imagens e, em seguida, o cartucho. **b** Reenviar o trabalho de impressão. Listras verticais aparecem nas impressões?	Ir para a etapa 5.	O problema foi solucionado.
Etapa 5 Substitua a unidade de criação de imagens e envie novamente o trabalho para impressão. Listras verticais aparecem nas impressões?	Contate **suporte ao cliente** o **http://support.lexmark.com** ou o representante de atendimento ao cliente.	O problema foi solucionado.

Névoa do toner ou sombreamento de fundo aparece nas impressões

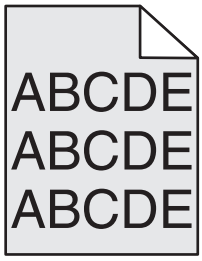

Ação	yes	no
Etapa 1 Reinstale a unidade de criação de imagens. **a** Remova e instale a unidade de criação de imagens. **b** Reenviar o trabalho de impressão. Névoa ou sombreamento aparecem nas impressões?	Ir para a etapa 2.	O problema foi solucionado.
Etapa 2 Substitua a unidade de criação de imagens e envie novamente o trabalho para impressão. Névoa ou sombreamento aparecem nas impressões?	Contate **suporte ao cliente** o **http://support.lexmark.com** ou o representante de atendimento ao cliente.	O problema foi solucionado.

O toner sai facilmente do papel

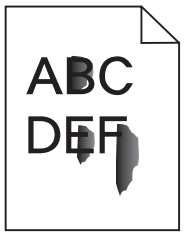

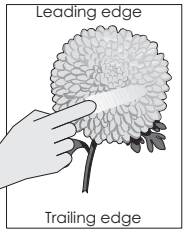

Ação	Sim	Não
Etapa 1 No menu Papel do painel de controle da impressora, verifique o tipo, a textura e a gramatura do papel. As definições de tipo, textura e gramatura do papel correspondem ao papel carregado na bandeja?	Ir para a etapa 2.	Especifique o tipo, a textura e a gramatura do papel para corresponder ao tipo e a gramatura de papel especificados nas configurações de bandeja.
Etapa 2 Reenviar o trabalho de impressão. O toner ainda sai facilmente do papel?	Contato **suporte ao cliente**.	O problema foi solucionado.

Respingos de toner aparecem nas impressões

Ação	Sim	Não
Substitua a unidade de criação de imagens e envie novamente o trabalho para impressão. Respingos de toner aparecem nas impressões?	Contate **suporte ao cliente**.	O problema foi solucionado.

A qualidade da impressão em transparências não é boa.

Ação	Sim	Não
Etapa 1 No painel de controle da impressora, defina o tipo de papel no menu Papel para corresponder ao papel colocado na bandeja. O Tipo de papel está definido como Transparência?	Ir para a etapa 2.	Defina o tipo de papel como Transparência.
Etapa 2 **a** Verifique se está usando o tipo de transparência recomendada. **b** Reenviar o trabalho de impressão. A qualidade da impressão ainda é baixa?	Contate **suporte ao cliente**.	O problema foi solucionado.

Densidade de impressão irregular

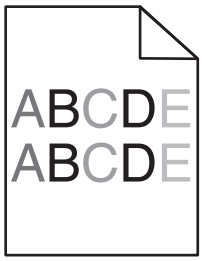

Ação	Sim	Não
Substitua a unidade de criação de imagens e envie novamente o trabalho para impressão. A densidade da impressão não está uniforme?	Contate **suporte ao cliente**.	O problema foi solucionado.

Listras brancas verticais aparecem nas impressões

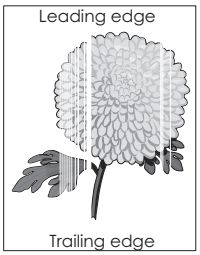

Ação	Sim	Não
Etapa 1 **a** Verifique se o programa do software está utilizando o padrão de preenchimento correto. **b** Reenviar o trabalho de impressão. Listras brancas verticais aparecem nas impressões?	Ir para a etapa 2.	O problema foi solucionado.
Etapa 2 **a** No painel de controle da impressora, defina o tipo e a gramatura do papel no menu Papel para corresponder ao papel colocado na bandeja. **b** Reenviar o trabalho de impressão. Listras brancas verticais aparecem nas impressões?	Ir para a etapa 3.	O problema foi solucionado.
Etapa 3 Verifique se está usando o tipo de papel recomendado. **a** Carregue a bandeja ou o alimentador especificado com o tipo recomendado de papel. **b** Reenviar o trabalho de impressão. Listras brancas verticais aparecem nas impressões?	Ir para a etapa 4.	O problema foi solucionado.
Etapa 4 **a** Redistribua o toner na unidade de criação de imagens. **1** Remova cartucho de toner e, em seguida, a unidade de criação de imagens. **2** Agite firmemente a unidade de criação de imagens. **Aviso — Danos potenciais:** Não exponha as unidades de criação de imagens à luz por mais de dez minutos. A exposição prolongada à luz pode causar problemas na qualidade de impressão. **3** Reinstale a unidade de criação de imagens e, em seguida, o cartucho. **b** Reenviar o trabalho de impressão. Listras brancas verticais aparecem nas impressões?	Ir para a etapa 5.	O problema foi solucionado.
Etapa 5 Substitua a unidade de criação de imagens e envie novamente o trabalho para impressão. Listras brancas verticais aparecem nas impressões?	Contate **suporte ao cliente**.	O problema foi solucionado.

Solucionando problemas de cópia

- " A copiadora não responde" na página 286
- " As cópias de documentos ou fotos são feitas parcialmente" na página 286
- " Qualidade de cópia baixa" na página 287

- " A unidade do scanner não fecha" na página 288

A copiadora não responde

Ação	Sim	Não
Etapa 1 Verifique se um status ou uma mensagem de erro são exibidos no visor. Um status ou uma mensagem de erro são exibidos?	Limpe o status ou a mensagem de erro.	Ir para a etapa 2.
Etapa 2 Verifique se o cabo de alimentação está conectado na impressora e em uma tomada elétrica devidamente aterrada. O cabo de alimentação está conectado à impressora e a uma tomada devidamente aterrada?	Ir para a etapa 3.	Conecte o cabo de alimentação à impressora e a uma tomada elétrica devidamente aterrada.
Etapa 3 Desligue a impressora, aguarde cerca de 10 segundos e ligue-a novamente. As mensagens **`Efetuando teste automático`** e **`Pronto`** foram exibidas?	O problema foi solucionado.	Contate **suporte ao cliente**.

As cópias de documentos ou fotos são feitas parcialmente

Ação	Sim	Não
Etapa 1 Verifique o posicionamento do documento ou fotografia. Certifique-se de que o documento ou a foto esteja com a face voltada para baixo no vidro do scanner, no canto superior esquerdo. O documento ou fotografia foi colocado corretamente?	Ir para a etapa 2.	Coloque o documento ou fotografia voltada para baixo no canto superior esquerdo do vidro do scanner.
Etapa 2 Certifique-se de que a configuração do tamanho do papel corresponda ao tamanho do papel carregado na bandeja. No menu Papel no painel de controle da impressora, verifique a definição de Tamanho de papel. A definição de tamanho do papel corresponde ao papel carregado na bandeja.	Ir para a etapa 3.	Altere a definição de tamanho de papel para corresponder ao papel carregado na bandeja ou carregue a bandeja com o papel que corresponde à definição de tamanho do papel.

Ação	Sim	Não
Etapa 3 **a** Especificar o tamanho do papel. Dependendo do seu sistema operacional, especifique o tamanho do papel nas Preferências de impressão ou na caixa de diálogo de impressão. **b** Reenvie o trabalho de impressão. As cópias são impressas corretamente?	O problema foi solucionado.	Contate **suporte ao cliente**.

Qualidade de cópia baixa

Ação	Sim	Não
Etapa 1 Verifique se uma mensagem de erro ou status é exibida no visor. É exibida uma mensagem de erro ou status?	Remova a mensagem de erro ou status.	Ir para a etapa 2.
Etapa 2 Verifique a qualidade do documento original. A qualidade do documento original é satisfatória?	Ir para a etapa 3.	Aumente a configuração da resolução para obter uma saída com qualidade mais alta.
Etapa 3 Se aparecerem marcas escuras nas impressões, limpe o vidro do scanner e o ADF com um pano úmido, limpo e sem fiapos. O vidro do scanner está limpo?	Ir para a etapa 4.	Consulte " Limpando o vidro do scanner" na página 211.
Etapa 4 Envie um trabalho de impressão e verifique se há problemas de qualidade de impressão. **a** No menu Configurações gerais, ajuste as configurações do Modo econômico. **b** No menu Copiar, ajuste a configuração Tonalidade. **c** Se a impressão continuar fraca, troque o cartucho de toner. A qualidade de impressão é satisfatória?	Ir para a etapa 5.	Consulte " Problemas de qualidade de impressão" na página 265.
Etapa 5 Verifique o posicionamento do documento ou da foto. Certifique-se de que o documento ou a foto esteja com a face voltada para baixo no vidro do scanner, no canto superior esquerdo. O documento ou a foto foi colocado corretamente?	Ir para a etapa 6.	Coloque o documento ou a foto voltado para baixo no vidro do scanner no canto superior esquerdo.

Ação	Sim	Não
Etapa 6 Verifique as configurações de cópia. Na tela Copiar, verifique se as configurações Tipo de conteúdo e Origem do conteúdo para o documento que está sendo digitalizado estão corretas. As configurações Tipo de conteúdo e Origem do conteúdo para o documento que está sendo digitalizado estão corretas?	Ir para a etapa 7.	Altere as configurações Tipo de conteúdo e Origem do conteúdo de acordo com o documento que está sendo digitalizado.
Etapa 7 Verifique os padrões da impressão. **a** No painel de controle da impressora, navegue até: **Copiar** > **Nitidez** > selecione uma configuração inferior **Nota:** Certifique-se de que nenhum dimensionamento esteja selecionado. **b** Reenvie o trabalho de cópia. Padrões aparecem nas impressões?	Ir para a etapa 8.	O problema foi solucionado.
Etapa 8 Verifique se há texto ausente ou fraco nas impressões. **a** Na tela Copiar, ajuste as configurações do seguinte: • **Nitidez**—Aumente a definição de nitidez. • **Contraste**—Aumente a configuração Contraste. **b** Reenvie o trabalho de cópia. As impressões têm texto ausente ou fraco?	Ir para a etapa 9.	O problema foi solucionado.
Etapa 9 Verifique se a saída está lavada ou superexposta. **a** Na tela Copiar, ajuste as configurações do seguinte: • **Remoção de fundo**—Diminua a configuração atual. • **Tonalidade**—Aumente a configuração atual. **b** Reenvie o trabalho de cópia. As páginas mostram impressões lavadas ou superexpostas?	Contate **suporte ao cliente**.	O problema foi solucionado.

A unidade do scanner não fecha

Ação	Sim	Não
Verifique se não há obstruções entre a unidade do scanner e a impressora. **a** Levante a unidade do scanner. **b** Remova qualquer obstrução que esteja mantendo a unidade do scanner aberta. **c** Abaixe a unidade do scanner. A unidade do scanner fecha corretamente?	O problema foi solucionado.	Contate **suporte ao cliente**.

Solucionando problemas de fax

- " O ID do chamador não é exibido" na página 289
- " Não é possível enviar ou receber um fax" na página 289
- " É possível receber, mas não enviar fax" na página 292
- " É possível enviar, mas não receber fax" na página 292
- " As funções fax e e-mail não estão configuradas" na página 293
- " A qualidade do fax recebido é baixa" na página 294

O ID do chamador não é exibido

Ação	Sim	Não
Entre em contato com a operadora de telecomunicações para verificar se a sua linha telefônica possui assinatura do serviço de ID de chamador. **Notas:** • Se a sua região tiver suporte a vários padrões de ID de chamador, talvez seja preciso alterar a configuração padrão. Há duas configurações disponíveis: FSK (padrão 1) e DTMF (padrão 2). • A disponibilidade dessas configurações pelo menu Fax depende de seu país ou sua região possuir suporte a vários padrões de ID de chamador. • Entre em contato com a operadora de telecomunicações para determinar o padrão ou a configuração de comutador a usar. O ID do chamador é exibido?	O problema foi solucionado.	Contate **suporte ao cliente**.

Não é possível enviar ou receber um fax

Ação	Sim	Não
Etapa 1 Verifique se uma mensagem de status ou erro é exibida no visor. Há uma mensagem de status ou erro no visor?	Limpe a mensagem de status ou erro.	Ir para a etapa 2.
Etapa 2 Verifique se o cabo de alimentação está conectado na impressora e em uma tomada elétrica devidamente aterrada. O cabo de alimentação está conectado à impressora e a uma tomada devidamente aterrada?	Ir para a etapa 3.	Conecte o cabo de alimentação à impressora e a uma tomada elétrica devidamente aterrada.
Etapa 3 Verifique a energia. Verifique se a impressora está conectada, ligada e se aparece **`Pronto`** no visor. A impressora está ligada e aparece **`Pronto`** no visor?	Ir para a etapa 4.	Ligue a impressora e aguarde até aparecer **`Pronto`** no visor.

Ação	Sim	Não
Etapa 4 Verifique as conexões da impressora. Se aplicável, verifique se as conexões dos cabos para os seguintes equipamentos estão firmes: • Telefone • Fone • Secretária eletrônica As conexões dos cabos estão firmes?	Ir para a etapa 5.	Conecte corretamente os cabos.
Etapa 5 **a** Verifique a tomada telefônica. **1** Conecte o cabo do telefone à tomada na parede. **2** Verifique se há tom de discagem. **3** Se não houver, conecte um cabo de telefone diferente à tomada da parede. **4** Se ainda não ouvir um tom de discagem, conecte o cabo de telefone a outra tomada da parede. **5** Se ouvir um tom de discagem, conecte a impressora a essa tomada. **b** Tente enviar ou receber um fax. É possível enviar ou receber um fax?	O problema foi solucionado.	Ir para a etapa 6.
Etapa 6 Verifique se a impressora está conectada a um serviço de telefone analógico ou com o conector digital correto. O fax/modem é um dispositivo analógico. Determinados dispositivos podem ser conectados à impressora para que os serviços de telefonia digital possam ser usados. • Se você estiver usando um serviço de telefonia ISDN, conecte a impressora a uma porta de telefone analógica (uma porta de interface R) em um adaptador de terminal ISDN. Para obter mais informações e solicitar uma porta de interface R, contate seu fornecedor de ISDN. • Se estiver usando DSL, conecte a impressora a um filtro ou roteador DSL que ofereça suporte ao uso analógico. Para obter mais informações, contate seu fornecedor de DSL. • Se estiver usando um serviço de telefonia PBX, certifique-se de estar usando uma conexão analógica no PBX. Se não houver uma conexão, considere a instalação de uma linha telefônica analógica para a máquina de fax. A impressora está conectada a um serviço de telefone analógico ou com o conector digital correto?	Ir para a etapa 7.	Conecte a impressora a um serviço de telefone analógico ou com o conector digital correto.

Ação	Sim	Não
Etapa 7 Verifique se há tom de discagem. É possível escutar o tom de discagem?	Ir para a etapa 8.	• Tente ligar para o número do fax para se certificar que ele está funcionando corretamente. • Se a linha telefônica estiver sendo usada por outro dispositivo, aguarde até que o outro dispositivo finalize antes de enviar um fax. • Se você estiver usando o recurso de discagem no gancho, aumente o volume para verificar se há um tom de discagem.
Etapa 8 Desconecte temporariamente outros equipamentos (como secretárias eletrônicas, computadores com modems ou divisores de linha telefônica) entre a impressora e a linha telefônica e tente enviar ou receber um fax. É possível enviar ou receber um fax?	O problema foi solucionado.	Ir para a etapa 9.
Etapa 9 **a** Desative temporariamente a chamada em espera. Ligue para sua empresa de telefonia para obter a sequência de teclado que desativa temporariamente o recurso Chamada em espera. **b** Tente enviar ou receber um fax. É possível enviar ou receber um fax?	O problema foi solucionado.	Ir para a etapa 10.
Etapa 10 **a** Desative temporariamente o serviço de correio de voz. Para obter mais informações, entre em contato com a companhia telefônica. **Nota:** Se você quiser usar o correio de voz e a impressora, então considere adicionar uma segunda linha telefônica para a impressora. **b** Tente enviar ou receber um fax. É possível enviar ou receber um fax?	O problema foi solucionado.	Ir para a etapa 11.

Ação	Sim	Não
Etapa 11 Digitalize uma página por vez do documento original. **a** Disque o número do fax. **b** Digitalize o documento uma página por vez. É possível enviar ou receber um fax?	O problema foi solucionado.	Contate **suporte ao cliente**.

É possível receber, mas não enviar fax

Ação	Sim	Não
Etapa 1 Certifique-se de que a impressora esteja em modo de Fax. Na tela Início, toque em **Fax** para colocar a impressora no Modo de fax e depois envie o fax. **Nota:** O aplicativo Multi Send não suporta o tipo de saída XPS. Para usar XPS, use o método regular de envio/recebimento de fax. Você consegue enviar faxes?	O problema foi solucionado.	Ir para a etapa 2.
Etapa 2 Coloque o documento original corretamente. Carregue o documento original com a face voltada para cima, a borda curta entrando primeiro no ADF ou com a face voltada para baixo no vidro do scanner, no canto superior esquerdo. **Nota:** Não carregue cartões-postais, fotografias, itens pequenos, transparências, papel fotográfico ou mídia fina (como recortes de revistas) na bandeja do ADF. Coloque esses itens no vidro do scanner. Você consegue enviar faxes?	O problema foi solucionado.	Ir para a etapa 3.
Etapa 3 Configure apropriadamente o número do atalho. • Certifique-se de que o número do atalho tenha sido programado com o número de telefone para o qual você deseja discar. • Disque manualmente o número de telefone. Você consegue enviar faxes?	O problema foi solucionado.	Contate **suporte ao cliente**.

É possível enviar, mas não receber fax

Ação	Sim	Não
Etapa 1 Verifique a bandeja ou o alimentador. Se a bandeja ou no alimentador estiverem vazios, coloque papel. Você consegue receber faxes?	O problema foi solucionado.	Ir para a etapa 2.

Ação	Sim	Não
Etapa 2 Verifique as configurações de atraso de contagem de toques. **a** Abra o navegador da Internet e digite o endereço IP da impressora no campo de endereço. **Notas:** • Veja o endereço IP da impressora na tela Bem-vindo da impressora. O endereço IP é exibido como quatro conjuntos de números separados por pontos, por exemplo, 123.123.123.123. • Se você estiver usando um servidor proxy, desative-o temporariamente para carregar a página da Web corretamente. **b** Clique em **Configurações** > **Configurações de fax** > **Configuração de fax analógico**. **c** No campo "Toques para responder", insira o número de vezes que o telefone deverá tocar antes que a impressora atenda. **d** Clique em **Enviar**. Você consegue receber faxes?	O problema foi solucionado.	Ir para a etapa 3.
Etapa 3 Troque o cartucho de toner. Para obter mais informações, consulte a folha de instruções fornecida com a peça de substituição. Você consegue receber faxes?	O problema foi solucionado.	Contate **suporte ao cliente**.

As funções fax e e-mail não estão configuradas

Notas:

- Antes de solucionar problemas, verifique se os cabos do fax estão conectados.
- A luz indicadora pisca em vermelho até você configurar o fax e o e-mail.

Ação	Sim	Não
a Na tela inicial, navegue até: > **Configurações** > **Configurações gerais** > **Executar config. inicial** > **Sim** > **Enviar** **b** Desligue a impressora e ligue-a novamente. A tela "Selecione o idioma" será exibida no visor da impressora. **c** Selecione um idioma e toque em . **d** Selecione seu país ou região e toque em **Avançar**. **e** Selecione o fuso horário e toque em **Avançar**. **f** Selecione **Fax** e **E-mail**, depois toque em **Avançar**. As funções fax e e-mail estão configuradas?	O problema foi solucionado.	Contate **suporte ao cliente**.

A qualidade do fax recebido é baixa

Ação	Sim	Não
Etapa 1 Peça para que a pessoa que lhe enviou o fax: **a** Verifique se a qualidade do documento original é satisfatória. **b** Aumente a resolução do fax, se possível. **c** Reenvie o fax. A qualidade da impressão do fax está satisfatória?	O problema foi solucionado.	Ir para a etapa 2.
Etapa 2 Diminua a velocidade de transmissão de fax recebidos. **a** Abra o navegador da Internet e digite o endereço IP da impressora no campo de endereço. **Notas:** • Veja o endereço IP da impressora na tela Bem-vindo da impressora. O endereço IP é exibido como quatro conjuntos de números separados por pontos, por exemplo, 123.123.123.123. • Se você estiver usando um servidor proxy, desative-o temporariamente para carregar a página da Web corretamente. • Imprimir uma página de configuração da rede ou a página de configurações dos menus e localizar o endereço IP na seção TCP/IP. **b** Clique em **Configurações** > **Configurações de fax** > **Configuração de fax analógico**. **c** No menu Velocidade máxima, clique em uma das opções a seguir: • 2400 • 4800 • 9600 • 14400 • 33600 **d** Clique em **Enviar** e envie o fax novamente. A qualidade da impressão do fax está satisfatória?	O problema foi solucionado.	Ir para a etapa 3.
Etapa 3 Troque o cartucho de toner. Quando aparecer **`Cartucho baixo [88.xy]`**, substitua o cartucho e envie o fax novamente. A qualidade da impressão do fax está satisfatória?	O problema foi solucionado.	Contate **suporte ao cliente**.

Solucionando problemas do scanner

- " Não é possível digitalizar a partir de um computador" na página 295
- " As digitalizações de documentos ou fotos são feitas parcialmente" na página 295
- " Má qualidade da imagem digitalizada" na página 296

- " O trabalho de digitalização não foi concluído com êxito" na página 297
- " A unidade do scanner não fecha" na página 297
- " A digitalização é muito demorada ou congela o computador" na página 297
- " O scanner não responde" na página 298

Não é possível digitalizar a partir de um computador

Ação	Sim	Não
Etapa 1 Certifique-se de que a impressora esteja ligada e que a mensagem **Pronto** é exibida no visor da impressora antes de digitalizar um trabalho. A mensagem **Pronto** é exibida antes de digitalizar um trabalho?	Ir para a etapa 3.	Ir para a etapa 2.
Etapa 2 Desligue a impressora, aguarde cerca de 10 segundos e ligue-a novamente. Há uma mensagem de erro no visor da impressora?	Limpe a mensagem de erro.	Ir para a etapa 3.
Etapa 3 Verifique as conexões dos cabos entre a impressora e o servidor de impressão para garantir que estejam firmes. Para obter mais informações, consulte a documentação de configuração fornecida com a impressora. Os cabos conectados entre a impressora e o servidor de impressão estão seguros?	Contate **suporte ao cliente**.	Aperte as conexões dos cabos.

As digitalizações de documentos ou fotos são feitas parcialmente

Ação	Sim	Não
Verifique o posicionamento do documento ou fotografia. Certifique-se de que o documento ou a foto esteja com a face voltada para baixo no vidro do scanner, no canto superior esquerdo. O documento ou fotografia foi colocado corretamente?	Contate **suporte ao cliente**.	Coloque o documento ou fotografia voltada para baixo no canto superior esquerdo do vidro do scanner.

Má qualidade da imagem digitalizada

Ação	Sim	Não
Etapa 1 Verifique se uma mensagem de erro é exibida no visor. Há uma mensagem de erro no visor da impressora?	Apague a mensagem de erro.	Ir para a etapa 2.
Etapa 2 Verifique a qualidade do documento original. A qualidade do documento original é satisfatória?	Ir para a etapa 3.	Aumente as configurações de resolução para obter uma saída com qualidade mais alta.
Etapa 3 Limpe o vidro do scanner e o vidro do ADF com um pano umedecido em água, limpo e sem fiapos. O vidro do scanner está limpo?	Ir para a etapa 4.	Consulte " Limpando o vidro do scanner" na página 211.
Etapa 4 Verifique o posicionamento do documento ou da foto. Certifique-se de que o documento ou a foto esteja com a face voltada para baixo no vidro do scanner, no canto superior esquerdo. O documento ou a foto foi colocado corretamente?	Ir para a etapa 5.	Coloque o documento ou a foto voltado para baixo no vidro do scanner no canto superior esquerdo.
Etapa 5 Envie um trabalho de impressão e verifique se há problemas de qualidade de impressão. • No menu Configurações gerais, ajuste as configurações do Modo econômico. • No menu Copiar, ajuste a configuração Tonalidade. • Quando a impressão ficar fraca, troque o cartucho de toner. A qualidade de impressão é satisfatória?	Ir para a etapa 6.	Consulte " Problemas de qualidade de impressão" na página 265.
Etapa 6 Verifique as configurações de digitalização. Na tela Digitalizar, verifique se as configurações Tipo de conteúdo e Origem do conteúdo para o documento que está sendo digitalizado estão corretas. As configurações Tipo de conteúdo e Origem do conteúdo para o documento que está sendo digitalizado estão corretas?	Ir para a etapa 7.	Altere as configurações Tipo de conteúdo e Origem do conteúdo de acordo com o documento que está sendo digitalizado.
Etapa 7 Aumente as configurações de resolução para obter uma saída com qualidade mais alta. A resolução aumentada produziu uma saída com qualidade mais alta?	Problema resolvido.	Contate **suporte ao cliente**.

O trabalho de digitalização não foi concluído com êxito

Ação	Sim	Não
Etapa 1 Verifique as conexões de cabo. Certifique-se de que o cabo Ethernet ou USB esteja conectado corretamente ao computador e à impressora. Os cabos estão conectados corretamente?	Ir para a etapa 2.	Conecte os cabos de maneira apropriada.
Etapa 2 Verifique se o nome do arquivo já existe. O nome do arquivo já existe?	Altere o nome do arquivo.	Ir para a etapa 3.
Etapa 3 Verifique se o documento ou a foto que deseja digitalizar está aberto em outro aplicativo ou está sendo usado por outro usuário. O arquivo que você deseja digitalizar foi aberto por outro aplicativo ou usuário?	Feche o arquivo que você está digitalizando.	Ir para a etapa 4.
Etapa 4 Verifique se a caixa de seleção **Anexar marca de hora** ou **Substituir arquivo existente** está marcada nas definições da configuração de destino. A caixa de seleção **Anexar marca de hora** ou **Substituir arquivo existente** está marcada nas definições da configuração de destino?	Contate **suporte ao cliente**.	Marque a caixa de seleção **Anexar marca de hora** ou **Substituir arquivo existente** nas definições da configuração de destino.

A unidade do scanner não fecha

Ação	Sim	Não
Verifique se existem obstruções na unidade do scanner. **a** Levante a unidade do scanner. **b** Remova qualquer obstrução que esteja mantendo a unidade do scanner aberta. **c** Abaixe a unidade do scanner. A unidade do scanner fecha corretamente?	O problema foi solucionado.	Contate **suporte ao cliente**.

A digitalização é muito demorada ou congela o computador

Ação	Sim	Não
Etapa 1 Verifique se outros aplicativos estão interferindo com a digitalização. Feche todos os aplicativos que não estão sendo utilizados. A digitalização demora muito ou congela o computador?	Ir para a etapa 2.	O problema foi solucionado.

Ação	Sim	Não
Etapa 2 Selecione uma resolução de digitalização mais baixa. A digitalização demora muito ou congela o computador?	Contate **suporte ao cliente**.	O problema foi solucionado.

O scanner não responde

Ação	Sim	Não
Etapa 1 Certifique-se de que a impressora esteja ligada. A impressora está ligada?	Ir para a etapa 2.	Ligue a impressora.
Etapa 2 Verifique se o cabo da impressora está firmemente conectado nela e no computador, no servidor de impressão, no opcional ou em outro dispositivo de rede. O cabo da impressora está firmemente conectado nela e no computador, no servidor de impressão, no opcional ou em outro dispositivo de rede?	Ir para a etapa 3.	Conecte o cabo da impressora firmemente nela e no computador, no servidor de impressão, no opcional ou em outro dispositivo de rede.
Etapa 3 Verifique se o cabo de alimentação está conectado na impressora e em uma tomada elétrica devidamente aterrada. O cabo de alimentação está conectado à impressora e a uma tomada devidamente aterrada?	Ir para a etapa 4.	Conecte o cabo de alimentação à impressora e a uma tomada elétrica devidamente aterrada.
Etapa 4 Verifique se a tomada elétrica está desligada por uma chave ou um disjuntor. A tomada elétrica está desligada por uma chave ou um disjuntor?	Ligue a chave ou reinicie o disjuntor.	Ir para a etapa 5.
Etapa 5 Verifique se a impressora está conectada a um protetor de sobretensão, a uma fonte de alimentação ininterrupta ou a uma extensão. A impressora está conectada a um protetor de sobretensão, a uma fonte de alimentação ininterrupta ou a uma extensão?	Conecte o cabo de alimentação da impressora diretamente na tomada elétrica devidamente aterrada.	Ir para a etapa 6.
Etapa 6 Verifique outro equipamento elétrico ligado na tomada elétrica. O outro equipamento elétrico funciona?	Desconecte o outro equipamento elétrico e, em seguida, ligue a impressora. Se a impressora não funcionar, conecte novamente o equipamento elétrico e, em seguida, vá para a etapa 6.	Ir para a etapa 7.

Ação	Sim	Não
Etapa 7 Desligue a impressora, aguarde cerca de 10 segundos e ligue-a novamente. A impressora e o scanner estão funcionando?	O problema foi solucionado.	Contate **suporte ao cliente**.

Solucionando problemas de aplicativos da tela Bem-vindo

Ocorreu um erro de aplicativo

Ação	Sim	Não
Etapa 1 Verifique o log do sistema para obter os detalhes relevantes. **a** Abra o navegador da Internet e digite o endereço IP da impressora no campo de endereço. Caso não saiba o endereço IP da impressora, você poderá: • Veja o endereço IP na tela inicial da impressora. • Imprima uma página de configuração da rede ou a página de definições de menu e localize o endereço IP na seção TCP/IP. **Nota:** um endereço IP é exibido como quatro conjuntos de números separados por pontos, por exemplo, 123.123.123.123. **b** Clique em **Configurações** > **Apps** > **Gerenc. de apps** >guia **Sistema** > **Log**. **c** No menu Filtro, selecione um status de aplicativo. **d** No menu Aplicativo, selecione um aplicativo e clique em **Enviar**. É exibida uma mensagem de erro no log?	Ir para a etapa 2.	Contate **suporte ao cliente**.
Etapa 2 Solucione o erro. O aplicativo está funcionando?	O problema foi solucionado.	Contate **suporte ao cliente**.

O Servidor da Web Incorporado não abre

Ação	Sim	Não
Etapa 1 **a** Ligue a impressora. **b** Abra o navegador da Web e digite o endereço IP da impressora. **c** Pressione **Enter**. O Servidor de Web Incorporado abre?	O problema foi solucionado.	Ir para a etapa 2.

Ação	Sim	Não
Etapa 2 Verifique se o endereço IP da impressora está correto. **a** Visualize o endereço IP da impressora: • Na seção TCP/IP do menu Rede/Portas • Imprimindo uma página de configuração de rede ou de definições de menu e, em seguida, localizando a seção TCP/IP **Nota:** um endereço IP é exibido como quatro conjuntos de números separados por pontos, por exemplo, 123.123.123.123. **b** Abra o navegador da Web e digite o endereço IP. **Nota:** Dependendo das configurações de rede, pode ser preciso digitar "**`https://`**" em vez de "**`http://`**" antes do endereço IP da impressora para acessar o Servidor da Web Incorporado. **c** Pressione **Enter**. O Servidor de Web Incorporado abre?	O problema foi solucionado.	Ir para a etapa 3.
Etapa 3 Verifique se a rede está funcionando. **a** Imprima uma página de configuração de rede. **b** Consulte a primeira seção da página de configuração de rede e confirme se o status está definido como Conectado. **Nota:** Se o status estiver definido como Não conectado, talvez a conexão esteja intermitente ou o cabo de rede não esteja funcionando corretamente. Consulte o responsável pelo suporte do sistema para obter uma solução e depois imprima outra página de configuração da rede. **c** Abra o navegador da Web e digite o endereço IP da impressora. **d** Pressione **Enter**. O Servidor de Web Incorporado abre?	O problema foi solucionado.	Ir para a etapa 4.
Etapa 4 Verifique se as conexões dos cabos com a impressora e o servidor de impressão estão firmes. **a** Conecte os cabos de maneira apropriada. Para obter mais informações, consulte a documentação de configuração fornecida com a impressora. **b** Abra o navegador da Web e digite o endereço IP da impressora. **c** Pressione **Enter**. O Servidor de Web Incorporado abre?	O problema foi solucionado.	Ir para a etapa 5.
Etapa 5 Desative temporariamente os servidores proxy da Web. Os servidores proxy da Web podem bloquear ou restringir o acesso a certos sites, incluindo o Servidor da Web incorporado. O Servidor de Web Incorporado abre?	O problema foi solucionado.	Entre em contato com o funcionário do suporte ao sistema.

Entrando em contato com o suporte ao cliente

Antes de entrar em contato com Suporte ao cliente, certifique-se de ter as seguintes informações:

- Problemas com a impressora
- Mensagem de erro
- Modelo e o número de série da impressora

Acesse **http://support.lexmark.com** para receber e-mail ou suporte via bate-papo, ou navegar pela biblioteca de manuais, documentação de suporte, drivers e outros downloads.

Suporte técnico via telefone também está disponível. Nos Estados Unidos ou no Canadá, ligue para 1- 800-539-6275. Em outros países ou regiões, acesse **http://support.lexmark.com**.

Avisos

Informações sobre o produto

Nome do produto:

Lexmark MX410de, MX417de, MX510de, MX511de, MX511dhe e MX517de

Tipo de máquina:

7015

Modelo(s):

470, 630, 670, 675

Nota de edição

Novembro de 2017

O parágrafo a seguir não se aplica a países onde as cláusulas descritas não são compatíveis com a lei local: A LEXMARK INTERNATIONAL, INC. FORNECE ESTA PUBLICAÇÃO “NO ESTADO EM QUE SE ENCONTRA”, SEM QUALQUER TIPO DE GARANTIA, EXPRESSA OU TÁCITA, INCLUINDO, ENTRE OUTRAS, GARANTIAS IMPLÍCITAS DE COMERCIABILIDADE OU ADEQUAÇÃO A UM DETERMINADO PROPÓSITO. Alguns estados não permitem a contestação de garantias expressas ou implícitas em certas transações. Conseqüentemente, é possível que esta declaração não se aplique ao seu caso.

É possível que esta publicação contenha imprecisões técnicas ou erros tipográficos. Serão feitas alterações periódicas às informações aqui contidas; essas alterações serão incorporadas em edições futuras. Alguns aperfeiçoamentos ou alterações nos produtos ou programas descritos poderão ser feitos a qualquer momento.

As referências feitas nesta publicação a produtos, programas ou serviços não implicam que o fabricante pretenda torná-los disponíveis em todos os países nos quais opera. Qualquer referência a um produto, programa ou serviço não tem a intenção de afirmar ou sugerir que apenas aquele produto, programa ou serviço possa ser usado. Qualquer produto, programa ou serviço funcionalmente equivalente que não infrinja qualquer direito de propriedade intelectual existente poderá ser usado no seu lugar. A avaliação e verificação da operação em conjunto com outros produtos, programas ou serviços, exceto aqueles expressamente designados pelo fabricante, são de responsabilidade do usuário.

Para obter suporte técnico da Lexmark, acesse **http://support.lexmark.com**.

Para obter informações sobre suprimentos e downloads, acesse **www.lexmark.com**.

© **2017 Lexmark International, Inc.**

Todos os direitos reservados.

Marcas comerciais

Lexmark, o logotipo Lexmark, MarkNet, AccuRead e MarkVision são marcas comerciais da Lexmark International, Inc. nos Estados Unidos e/ou em outros países.

Google Cloud Print é uma marca comercial da Google Inc.

Mac e o logotipo Mac são marcas comerciais da Apple Inc. registradas nos EUA e em outros países.

Microsoft e Windows são marcas comerciais registradas ou marcas comerciais do grupo de empresas Microsoft nos Estados Unidos e em outros países.

Mopria®, o logotipo Mopria® e o logotipo Mopria® Alliance são marcas comerciais registradas, e marcas de serviço da Mopria Alliance, Inc. nos Estados Unidos e em outros países. O uso não autorizado é estritamente proibido.

PCL® é uma marca registrada da Hewlett-Packard Company. PCL é a designação da Hewlett-Packard Company para um conjunto de comandos (linguagem) e funções de impressora incluído em seus produtos de impressora. Esta impressora foi projetada para ser compatível com a linguagem PCL. Isso significa que a impressora reconhece comandos PCL utilizados em vários aplicativos e que ela emula as funções correspondentes aos comandos.

PostScript é uma marca registrada da Adobe Systems Incorporated nos Estados Unidos e/ou em outros países.

Os termos a seguir são marcas registradas ou marcas registradas de indústria e comércio destas empresas:

Albertus	The Monotype Corporation plc
Antique Olive	Monsieur Marcel OLIVE
Apple-Chancery	Apple Computer, Inc.
Arial	The Monotype Corporation plc
CG Times	Com base em Times New Roman, sob a licença da The Monotype Corporation plc, um produto da Agfa Corporation
Chicago	Apple Computer, Inc.
Clarendon	Linotype-Hell AG e/ou suas subsidiárias
Eurostile	Nebiolo
Geneva	Apple Computer, Inc.
GillSans	The Monotype Corporation plc
Helvetica	Linotype-Hell AG e/ou suas subsidiárias
Hoefler	Jonathan Hoefler Type Foundry
ITC Avant Garde Gothic	International Typeface Corporation
ITC Bookman	International Typeface Corporation
ITC Mona Lisa	International Typeface Corporation
ITC Zapf Chancery	International Typeface Corporation
Joanna	The Monotype Corporation plc
Marigold	Arthur Baker
Monaco	Apple Computer, Inc.
New York	Apple Computer, Inc.
Oxford	Arthur Baker
Palatino	Linotype-Hell AG e/ou suas subsidiárias
Stempel Garamond	Linotype-Hell AG e/ou suas subsidiárias
Taffy	Agfa Corporation
Times New Roman	The Monotype Corporation plc

Univers	Linotype-Hell AG e/ou suas subsidiárias

Todas as outras marcas comerciais pertencem a seus respectivos proprietários.

AirPrint e o logotipo do AirPrint são marcas comerciais da Apple, Inc.

Níveis de emissão de ruído

As medições a seguir foram realizadas em conformidade com a ISO 7779 e reportadas de acordo com a ISO 9296.

Nota: alguns modos podem não ser aplicáveis ao seu produto.

Pressão sonora média em 1 metro, dBA	
Imprimindo	Simples: 55 (MX410, MX417), 56 (MX510, MX511, MX517); dois lados: 53 (MX410, MX417), 54 (MX510, MX511, MX517)
digitalização	55
Cópia	55
Pronto	N/A

Os valores estão sujeitos a alterações. Consulte **www.lexmark.com** para obter os valores atuais.

Informações sobre temperatura

Temperatura ambiental de operações	15,6 a 32,2 °C (60 a 90 °F)
Temperatura de envio	-40 a 43,3 °C (-40 a 110 °F)
Temperatura de armazenamento e umidade relativa	1 a 35 °C (34 a 95 °F) 8% a 80% de umidade relativa

Diretiva de resíduos de equipamentos elétricos e eletrônicos (WEEE, Waste from Electrical and Electronic Equipment)

O logotipo WEEE representa programas e procedimentos específicos da reciclagem de produtos eletrônicos nos países da União Européia. Estimulamos a reciclagem de nossos produtos.

Se você tiver outras dúvidas sobre as opções de reciclagem, visite o site da Lexmark em **www.lexmark.com** para obter o telefone do escritório de vendas local.

Descarte do produto

Não descarte a impressora ou os suprimentos da mesma forma que o lixo doméstico regular. Consulte as autoridades locais quanto ao descarte e às opções de reciclagem.

Aviso de sensibilidade à estática

Este símbolo identifica peças sensíveis à estática. Não toque nas áreas próximas a este símbolo sem antes tocar uma superfície de metal em uma área longe do símbolo.

ENERGY STAR

Todo produto da Lexmark que apresenta o emblema ENERGY STAR no produto ou em uma tela de inicialização está certificado e em conformidade com os requisitos ENERGY STAR da Environmental Protection Agency (EPA) da forma como foi configurado quando do envio pela Lexmark.

Aviso sobre laser

Esta impressora foi certificada nos EUA por estar em conformidade com os requisitos do DHHS 21 CFR capítulo I, subcapítulo J, para produtos a laser de Classe I (1) e, nos demais países, foi certificada como um produto a laser de Classe I em conformidade com os requisitos da IEC 60825-1: 2014.

Os produtos a laser de Classe I não são considerados prejudiciais. A impressora contém, internamente, um laser de Classe IIIb (3b) que é, nominalmente, um laser de arsenieto de gálio de 12 miliwatts operando no comprimento de onda de 655-675 nanômetros. O sistema do laser e a impressora foram projetados para que jamais haja acesso humano à radiação do laser acima do nível da Classe I durante a operação normal ou a manutenção pelo usuário ou sob as condições de manutenção prescritas.

Etiqueta de aviso sobre laser

Pode haver uma etiqueta de aviso sobre laser afixada a esta impressora, como mostrado a seguir:

DANGER - Invisible laser radiation when cartridges are removed and interlock defeated. Avoid exposure to laser beam.
PERIGO - Radiação a laser invisível será liberada se os cartuchos forem removidos e o lacre rompido. Evite a exposição aos feixes de laser.
Opasnost - Nevidljivo lasersko zračenje kada su kasete uklonjene i poništena sigurnosna veza. Izbjegavati izlaganje zracima.
NEBEZPEČÍ - Když jsou vyjmuty kazety a je odblokována pojistka, ze zařízení je vysíláno neviditelné laserové záření. Nevystavujte se působení laserového paprsku.
FARE - Usynlig laserstråling, når patroner fjernes, og spærreanordningen er slået fra. Undgå at blive udsat for laserstrålen.
GEVAAR - Onzichtbare laserstraling wanneer cartridges worden verwijderd en een vergrendeling wordt genegeerd. Voorkom blootstelling aan de laser.
DANGER - Rayonnements laser invisibles lors du retrait des cartouches et du déverrouillage des loquets. Eviter toute exposition au rayon laser.
VAARA - Näkymätöntä lasersäteilyä on varottava, kun värikasetit on poistettu ja lukitus on auki. Vältä lasersäteelle altistumista.
GEFAHR - Unsichtbare Laserstrahlung beim Herausnehmen von Druckkassetten und offener Sicherheitssperre. Laserstrahl meiden.
ΚΙΝΔΥΝΟΣ - Έκλυση αόρατης ακτινοβολίας laser κατά την αφαίρεση των κασετών και την απασφάλιση της μανδάλωσης. Αποφεύγετε την έκθεση στην ακτινοβολία laser.
VESZÉLY – Nem látható lézersugárzás fordulhat elő a patronok eltávolításakor és a zárószerkezet felbontásakor. Kerülje a lézersugárnak való kitettséget.
PERICOLO - Emissione di radiazioni laser invisibili durante la rimozione delle cartucce e del blocco. Evitare l´esposizione al raggio laser.
FARE – Usynlig laserstråling når kassettene tas ut og sperren er satt ut av spill. Unngå eksponering for laserstrålen.
NIEBEZPIECZEŃSTWO - niewidzialne promieniowanie laserowe podczas usuwania kaset i blokady. Należy unikać naświetlenia promieniem lasera.
ОПАСНО! Невидимое лазерное излучение при извлеченных картриджах и снятии блокировки. Избегайте воздействия лазерных лучей.
Pozor – Nebezpečenstvo neviditeľného laserového žiarenia pri odobratých kazetách a odblokovanej poistke. Nevystavujte sa lúčom.
PELIGRO: Se producen radiaciones láser invisibles al extraer los cartuchos con el interbloqueo desactivado. Evite la exposición al haz de láser.
FARA – Osynlig laserstrålning när patroner tas ur och spärrmekanismen är upphävd. Undvik exponering för laserstrålen.
危**险** - 当移除碳粉盒及互**锁**失效**时**会**产**生看不**见**的激光**辐**射，**请**避免暴露在激光光束下。
危險 - 移除碳粉匣與安全連續開關失效時會**產**生看不見的雷射輻射。請避免曝露在雷射光束下。
危険 - カートリッジが取り外され、内部ロックが無効になると、見えないレーザー光が放射されます。 このレーザー光に当たらないようにしてください。

Consumo de energia

Consumo de energia do produto

A tabela a seguir documenta as características de consumo de energia do produto.

Nota: alguns modos podem não ser aplicáveis ao seu produto.

modo	Descrição	Consumo de energia (Watts)
Imprimindo	O produto está gerando uma cópia impressa tendo como origem impulsos eletrônicos.	560 (MX410, MX417); 600 (MX510, MX511, MX517)
Copiar	O produto está gerando uma cópia impressa tendo como origem documentos impressos originais.	580 (MX410, MX417); 620 (MX510, MX511, MX517)
Digitalizar	O produto está digitalizando documentos impressos.	25 (MX410, MX417); 30 (MX510, MX511, MX517)
Pronto	O produto está aguardando um trabalho de impressão.	12 (MX410, MX417); 14 (MX510, MX511, MX517)
Modo de suspensão	O produto está no modo de economia de energia de nível superior.	3,2 (MX410, MX417); 3,5 (MX510, MX511, MX517)
Hibernação	O produto está no modo de economia de energia de nível inferior.	0.4
Desligado	O produto está conectado a uma tomada, mas o interruptor está desligado.	0

Os níveis de consumo de energia relacionados na tabela anterior representam médias registradas ao longo do tempo. Picos de energia instantâneos podem ser significativamente mais altos que a média.

Os valores estão sujeitos a alterações. Consulte **www.lexmark.com** para obter os valores atuais.

Modo de suspensão

Este produto foi desenvolvido com um modo de economia de energia chamado *Modo de suspensão*. O Modo de suspensão economiza energia diminuindo o consumo durante longos períodos de inatividade. O modo de suspensão é automaticamente ativado quando o produto não é usado durante um período especificado, chamado de *Tempo limite do modo de suspensão*.

Tempo limite do modo de suspensão padrão de fábrica para este produto (em minutos):	20

Pelo uso dos menus de configuração, o Tempo limite do modo de suspensão pode ser ficar entre 1 e 120 minutos. A definição do Tempo limite do modo de suspensão reduz o consumo de energia, mas pode aumentar o tempo de resposta do produto. Definir o Tempo limite do modo de suspensão para um valor alto mantém resposta rápida, mas consome mais energia.

Modo de hibernação

Este produto foi desenvolvido com modo de operação com energia extremamente baixa chamado *Modo Hibernação*. Ao operar no modo Hibernação, todos os outros sistemas e dispositivos são desligados com segurança.

O modo Hibernação pode ser inserido usando um dos métodos a seguir:

- Usando o Tempo limite de hibernação
- Usando os modos de Programação de energia
- Usando o botão Suspender/Hibernar

O padrão de fábrica Tempo até hibernação desse produto em todos os países e regiões	3 dias

A quantidade de tempo que a impressora aguarda depois que um trabalho é impresso antes que ele entre no modo de Hibernação pode ser modificada entre uma hora e um mês.

Modo de inatividade

Caso este produto possua o modo desligado, que ainda consome uma pequena quantidade de energia, é necessário que o cabo de alimentação seja desconectado da tomada a fim de interromper completamente o consumo de energia do produto.

Uso total de energia

Em algumas situações, é útil calcular o uso total de energia do produto. Como as indicações de consumo de energia são representadas em unidades de energia Watts, deve-se multiplicar o consumo de energia pelo tempo que o produto permanece em cada modo, para calcular o uso de energia. O uso total de energia do produto corresponde à soma do uso de energia de cada modo.

Conformidade com as diretivas da Comunidade Europeia (CE)

Este produto está em conformidade com os requisitos de proteção das diretivas do Conselho da CE 2014/30/EU, 2014/35/EU, 2009/125/EC e 2011/65/EU sobre a aproximação e a harmonização das leis dos estados-membros em relação à compatibilidade eletromagnética, à segurança de equipamentos elétricos projetados para uso dentro de determinados limites de tensão, ecodesign de produtos que usam energia, e de restrição do uso de determinadas substâncias perigosas em equipamentos elétricos e eletrônicos.

O fabricante deste produto: Lexmark International, Inc., 740 West New Circle Road, Lexington, KY, 40550 EUA. O representante autorizado: Lexmark International Technology Hungária Kft., 8 Lechner Ödön fasor, Millennium Tower III, 1095, Budapeste, HUNGRIA. Uma declaração de conformidade com os requisitos das diretivas pode ser obtida com o Representante autorizado ou em **www.lexmark.com/en_us/about/regulatory-compliance/european-union-declaration-of-conformity.html**.

Este produto está de acordo com os limites de Classe B do EN 55022 e do EN55032, e com os requisitos de segurança do EN 60950-1 ou EN 62368-1.

Avisos regulamentares para equipamentos de terminal de telecomunicação

Esta seção contém informações regulamentares relativas aos produtos que contêm equipamentos de terminal de comunicação como fax.

Índice

A

acessando o Embedded Web Server 19
adaptador RJ11 111
adaptador VoIP 108
ADF
  cópia usando 82
adicionando opções de hardware
  driver de impressão 46
adicionando opções internas
  driver de impressão 46
agrupando cópias 88
agrupar
  opções de cópia 92
a impressora imprime páginas em branco 276
AirPrint
  usando 76
ajustando a qualidade da cópia 87
ajustando a tonalidade do toner 75
ajustando o brilho do visor da impressora 203
ajustando o modo de suspensão 203
Ajustar inclinação do ADF
  opções de cópia 94
  opções de digitalização 131
  opções de e-mail 101
  opções de fax 124
alertas de e-mail
  atolamento de papel 221
  configurando 221
  níveis baixos de suprimentos 221
Alguns trabalhos suspensos não foram restaurados 249
alimentador multiuso
  carregando 58
alteração do tipo de arquivo de saída
  envio de e-mails 98
alterando as definições de porta
  porta de soluções internas 50
Alterar [origem do papel] para [tamanho do papel], com colocação [orientação] 235
Altere [origem do papel] para [nome do tipo personalizado] carregue [orientação] 235
Altere [origem do papel] para [seqüência personalizada] carregue [orientação do papel] 234
ampliando uma cópia 86
apagar borda
  opções de digitalização 131
  opções de e-mail 101
  opções de fax 124
aplicativos
  compreendendo 20
  tela inicial 21
aplicativos da tela Bem-vindo
  configurando 21
  obtendo informações 21
aprendendo sobre a tela Bem-vindo 16
armazenando
  papel 71
  suprimentos 215
armazenando trabalhos de impressão 79
assistente de configuração sem fio
  usando 48
atalhos, criação
  destino de fax 118, 119
  destino de FTP 125
  e-mail 95
  endereço de FTP 126
  tela E-mail 96
atalhos de e-mail, criando
  usando o Embedded Web Server 95
atolamento de papel, limpando
  alimentador multiuso 231
  bandeja padrão 229
  bandejas 231
  em alimentador automático de documentos 233
  na porta frontal 226
  na porta traseira 228
  na unidade frente e verso 230
atolamento de papel na bandeja padrão 229
atolamento de papel na porta frontal 226
Atolamento de papel na porta traseira 228
atolamento de papel nas bandejas 231
atolamento de papel na unidade duplex 230
atolamento de papel no alimentador automático de documentos 233
atolamento de papel no alimentador multiuso 231
Atolamento no scanner, Remova todos os originais atolados do scanner [2yy.xx] 249
Atolamento no scanner. Remova todos os originais [2yy.xx] 248
atolamentos
  evitando 224
atolamentos, limpando
  alimentador multiuso 231
  bandeja padrão 229
  bandejas 231
  em alimentador automático de documentos 233
atolamentos de papel
  evitando 224
avisos de emissão 304

B

bandeja opcional
  carregando 53
bandeja padrão
  carregando 53
bandeja para 250 folhas
  instalação 42
bandeja para 550 folhas
  instalação 42
bandejas
  carregando 53
  conexão 63, 64
  desligamento 63, 64
bloqueando faxes indesejados 120

botão enviar
  painel de controle da impressora 15
botão Início
  painel de controle da impressora 15
botão parar ou cancelar
  painel de controle da impressora 15
botão suspender
  painel de controle da impressora 15
botão voltar
  painel de controle da impressora 15
botões, tela sensível ao toque
  usando 17
botões da tela Bem-vindo
  compreendendo 16

C

cabeçalho
  inserção 89
cabeçalho/rodapé
  opções de cópia 93
cabos
  Ethernet 45
  USB 45
cancelamento de um e-mail 98
cancelamento de um trabalho de impressão
  a partir do painel de controle da impressora 81
  no computador 81
carregando
  alimentador multiuso 58
  bandejas 53
Carregue [origem do papel] com [nome do tipo personalizado] [orientação do papel] 242
Carregue [origem do papel] com [sequência personalizada], [orientação do papel] 241
Carregue [origem do papel] com [tamanho do papel] [orientação do papel] 242
Carregue [origem do papel] com [tipo do papel] [tamanho do papel] [orientação do papel] 242
Carregue o alimentador multiuso com [nome de tipo personalizado] [orientação] 240
Carregue o alimentador multiuso com [sequência personalizada] [orientação] 240
Carregue o alimentador multiuso com [tamanho do papel] [orientação] 241
Carregue o alimentador multiuso com [tipo do papel] [tamanho do papel] [orientação] 241
cartão de firmware 26
cartão de memória 26
  instalando 28
cartões
  carregando, alimentador multiuso 58
  dicas 67
Cartucho, incompatibilidade de unidade de imagem [41.xy] 234
Cartucho baixo [88.xy] 234
cartucho de toner
  substituindo 216
Cartucho muito baixo, estimativa de [x] página(s) restante(s) [88.xy] 234
Cartucho quase baixo [88.xy] 234
cartuchos de toner
  pedindo 213
  reciclando 205
colocando a bandeja opcional 53
colocando a bandeja padrão 53
colocando folhas separadoras entre as cópias 88
conectando a impressora ao serviço de toque distinto 114
conectando à rede sem fio
  usando o assistente de configuração sem fio 48
  usando o Embedded Web Server 50
  use o método de configuração do botão de controle 49
  use o Método de número de identificação pessoal (PIN, Personal Identification Number) 49
conectando cabos 45
Configuração alterada, alguns trabalhos suspensos não foram restaurados [57] 236
configuração da folha de rosto
  opções de cópia 93
configuração da impressão serial 51
configuração das funções fax e e-mail 293
configuração de fax
  conexão de linha telefônica padrão 103
  conexão DSL 107
  específica de país ou região 111
  serviço de telefone digital 110
  VoIP 108
configuração de fax inicial 103
  usando o Embedded Web Server 103
configuração de notificação de suprimentos 222
configuração de página
  opções de digitalização 130
  opções de e-mail 100
  opções de fax 123
configuração na rede sem fio
  usando o Embedded Web Server 50
configurações administrativas
  Embedded Web Server 221
configurações da impressora 12
configurações de conservação
  brilho, ajuste 203
  Modo de hibernação 203
  Modo de suspensão 203
  Modo Eco 202
  Modo silencioso 202
configurações de rede
  Embedded Web Server 221
configurando
  notificações de suprimento, cartucho de toner 222
  notificações de suprimento, kit de manutenção 222
  notificações de suprimento, unidade de imagem 222
configurando as definições de porta 50
Configurar Ethernet
  preparando para uma 47
conteúdo
  definições de e-mail 100
Cópia de cartão
  configurando 22

copiando
adicionando um overlay de mensagem 90
agrupando cópias 88
ajustando a qualidade 87
ampliando 86
cancelando um trabalho de cópia 90
colocando folhas separadoras entre as cópias 88
cópia rápida 82
em papel timbrado 84
em transparências 83
fotografias 83
imprimindo em frente e verso (duplex) 86
inserindo um cabeçalho ou rodapé 89
para um tamanho diferente 84
reduzindo 86
selecionando uma bandeja 85
tamanhos de papel diferentes 85
usando o ADF 82
usando o vidro do scanner 83
várias páginas em uma folha de papel 89
copiando em frente e verso (duplex) 86
copiando em papel timbrado 84
copiando em transparências 83
copiando tamanhos de papel diferentes 85
copiando várias páginas em uma folha de papel 89
copiar
opções de cópia 92
correio de voz
configurando 103
criação de um nome personalizado
tipo de papel 64
criando um atalho de destino de fax
usando o Embedded Web Server 118
criando um atalho de FTP
usando o Embedded Web Server 125
criar brochura
opções de cópia 94
criptografando o disco rígido da impressora 208
criptografia de disco rígido da impressora 208

D

dados confidenciais
informações de segurança 209
data e hora, fax
definindo 115
declaração de volatilidade 206
defeitos de impressão recorrentes aparecem nas impressões 278
definições ambientais
brilho do visor da impressora, ajustando 203
Modo de hibernação 203
Modo de suspensão 203
Modo Eco 202
Modo silencioso 202
definições de porta
configurando 50
Definições do Modo Eco 202
definições ecologicamente corretas
Modo de hibernação 203
Modo Eco 202
Modo silencioso 202
definindo
endereço TCP/IP 146
tamanho do papel 53
tipo de papel 53
definindo alertas de e-mail 221
definindo fax
conexão de linha telefônica padrão 103
conexão DSL 107
conexão VoIP 108
específica de país ou região 111
serviço de telefone digital 110
definindo o nome do fax enviado 115
definindo o número do fax 115
definindo o tamanho de papel Universal 53
densidade de impressão irregular 284
descarte do disco rígido da impressora 206
desligamento de bandejas 63, 64
destinatário(s)
opções de e-mail 99
dicas
cartões 67
em uso de envelopes 66
painel de controle da impressora 15
papel timbrado 66
sobre uso de etiquetas 67
transparências 66
dicas para usar envelopes 66
digitalização
cópia rápida 82
de uma unidade flash 128
para um computador usando o Servidor da Web incorporado 127
Digitalização para rede
configurando 24
usando 125
digitalização para um computador 128
usando o Embedded Web Server 127
digitalizando para destinos de rede 125
digitalizando para uma unidade flash 128
digitalizando para um endereço de FTP
criação de atalhos usando o computador 125
usando o painel de controle da impressora 126
usando um número de atalho 127
digitalizar imagem
tipo de arquivo de saída 129
Digitalizar para computador
configurando 128
Disco cheio [62] 237
disco rígido da impressora
criptografando 208
descarte de 206
instalando 38
limpando 207
removendo 41
dispositivo móvel
impressão partindo de 76, 77
documentos, impressão
de um computador 75
de um dispositivo móvel 76, 77

driver de impressão
opções de hardware, adicionando 46

E

economia de papel 89
opções de cópia 93
economia de suprimentos 201
e-mail
cancelamento 98
e-mail, enviando
usando o catálogo de endereços 97
usando um número de atalho 97
Embedded Web Server
acessando 19
ajustando o brilho 203
configuração de fax inicial 103
configurações administrativas 221
configurações de rede 221
configurando alertas de e-mail 221
criando atalhos de e-mail 95
criando um atalho de destino de fax 118
criando um atalho de FTP 125
digitalizando para um computador usando 127
modificação das configurações de impressão confidencial 80
problema ao acessar 299
verificação do status das peças 212
verificação do status dos suprimentos 212
Embedded Web Server — Segurança: Guia do administrador
onde encontrar 221
encaminhando faxes 122
endereço de FTP
criando atalhos com o painel de controle da impressora 126
opções de FTP 129
endereço de FTP, digitalizando para
usando o painel de controle da impressora 126
usando um número de atalho 127
endereço IP, impressora
localizando 19
endereço IP da impressora
localização 19
endereço IP do computador
localizando 19
entrando em contato com o suporte ao cliente 301
envelopes
carregando, alimentador multiuso 58
dicas de como usar 66
enviando fax
alterando a resolução 119
bloqueando faxes indesejados 120
cancelando um trabalho de fax 120, 121
como tornar um fax mais claro ou mais escuro 119
configuração de fax 103
configurando a impressora para observar o horário de verão 115
criando atalhos com o Embedded Web Server 118
criando atalhos com o painel de controle da impressora 119
definindo a data e a hora 115
definindo o nome do fax enviado 115
definindo o número do fax 115
encaminhando faxes 122
enviando um fax em um horário agendado 117
exibindo um registro de fax 120
retenção de fax 121
usando atalhos 117
usando o catálogo de endereços 117
enviando fax em um horário programado 117
enviando um e-mail usando o painel de controle da impressora 96
enviando um fax usando o painel de controle da impressora 116
Enviar como
opções de digitalização 129
opções de e-mail 99
Envio com atraso
opções de fax 123
envio de e-mails
adição de linha de assunto 98
adição de linha de mensagem 98
criando atalhos com o Embedded Web Server 95
criando atalhos com o painel de controle da impressora 96
definindo a função de e-mail 95
usando o catálogo de endereços 97
usando um número de atalho 97
uso do painel de controle da impressora 96
envio de um fax a partir do computador 116
Erro de leitura da unidade USB. Remova o USB. 237
Erro de leitura do hub USB. Remova o hub. 237
Erro de software de rede padrão [54] 249
etiquetas, papel
dicas de como usar 67
etiquetas de papel
carregando, alimentador multiuso 58
evitando atolamentos 71
evitando atolamentos de papel 224
Excesso de bandejas acopladas [58] 250
Excesso de opções de memória flash instaladas [58] 250
exibindo
relatórios 222
exibindo um registro de fax 120
exportação de uma configuração
usando o Embedded Web Server 25

F

Faltam suprimentos para concluir o trabalho 250
fax
enviando a partir do painel de controle da impressora 116
envio em uma hora programada 117
fazendo cópias, usando papel de uma bandeja selecionada 85

Fechar porta frontal 236
Fechar tampa do scanner de mesa e carregar originais ao reiniciar o trabalho [2yy.xx] 235
filtro de linha 107
Filtro DSL 107
Flash não formatada detectada [53] 250
Foi necessário reiniciar a impressora. O último trabalho pode estar incompleto. 245
Folhas separadoras
  opções de cópia 93
Formate o disco para usá-lo no dispositivo 237
Formulários e favoritos
  configurando 21
fotografias
  copiando 83
Frente e verso avançado
  opções de cópia 92
função de e-mail
  configurando 95
funções de fax e e-mail
  configurando 293
funções de fax e e-mail não estão configuradas 293

G

Google Cloud Print
  usando 76
Guia de rede
  onde encontrar 221
Guia do Administrador do Embedded Web Server
  onde encontrar 209

H

horário de verão, definindo 115
Hub USB não suportado, remova 237

I

ícones na tela inicial
  mostrando 20
  ocultando 20
imagem avançada
  opções de cópia 94
  opções de digitalização 131
  opções de e-mail 101
  opções de fax 123
imagens compactadas aparecem nas impressões 267
importando uma configuração
  usando o Embedded Web Server 25
impressão de formulários 75
impressão de uma lista de amostra de fontes 81
impressão de uma lista de diretórios 81
impressão de uma página de configuração de rede 52
impressão de uma página de definições de menu 51
impressão fica lenta 261
impressão frente e verso 86
impressão serial
  configurando 51
impressora
  espaços livres mínimos 11
  modelo básico 12
  movendo 11, 220
  selecionando um local 11
  totalmente configurada 12
  transporte 220
imprimindo
  a partir da unidade flash 77
  cancelamento a partir do painel de controle da impressora 81
  de um computador 75
  de um dispositivo móvel 76
  formulários 75
  lista de amostra de fontes 81
  lista de diretórios 81
  página de configuração de rede 52
  página de definições de menu 51
imprimindo de uma unidade flash 77
imprimindo trabalhos suspensos
  a partir de um computador com o Macintosh 80
  a partir do Windows 80
informações da impressora
  onde encontrar 10
informações de assunto e mensagem
  adicionando ao e-mail 98
informações de configuração
  rede sem fio 47
informações de segurança 7, 8, 9
inserindo um cabeçalho ou rodapé 89
Inserir Bandeja [x] 239
instalação de uma placa opcional 30
instalação de um disco rígido na impressora 38
instalação do software da impressora 46
instalando a bandeja para 250 folhas 42
instalando a bandeja para 550 folhas 42
instalando opções
  ordem de instalação 42
instalando uma Porta de soluções interna 31
intensidade
  opções de cópia 91
  opções de digitalização 129
  opções de e-mail 99
  opções de fax 123
irregularidades na impressão 272

K

kit de manutenção
  pedindo 215
Kit de manutenção baixo [80.xy] 242
Kit de manutenção muito baixo [80.xy] 243
Kit de manutenção quase baixo [80.xy] 243

L

lados (frente e verso)
  opções de cópia 91
Lexmark Mobile Print
  usando 77
ligação de bandejas 63, 64
limpando
  interior da impressora 210
  parte externa da impressora 210
  vidro do scanner 211
limpando a memória do disco rígido 207

limpando a memória não volátil 207
limpando a memória volátil 206
limpando o disco rígido da impressora 207
limpeza da impressora 210
limpeza de disco 207
linha digital de assinante (DSL, Digital Subscriber Line)
configuração de fax 107
lista de amostras de fontes
impressão 81
lista de diretórios
imprimindo 81
listras aparecem 284
listras brancas aparecem 284
listras brancas verticais aparecem 284
listras horizontais aparecem nas impressões 280
listras verticais aparecem nas impressões 281
localizando mais informações sobre a impressora 10
localizando o endereço IP da impressora 19
log de transmissão
opções de digitalização 130
opções de e-mail 101
opções de fax 124
luz indicadora
painel de controle da impressora 15

M

manter trabalhos de impressão
imprimindo de um computador Macintosh 80
imprimindo do Windows 80
memória
tipos instalados na impressora 206
Memória cheia, não é possível imprimir os faxes 243
Memória cheia [38] 243
memória do disco rígido da impressora
limpando 207
Memória do fax cheia 237
Memória flash danificada detectada [51] 236
Memória insuficiente, alguns trabalhos suspensos foram excluídos [37] 239
Memória insuficiente, alguns trabalhos suspensos não serão restaurados [37] 240
Memória insuficiente para agrupar trabalho [37] 240
Memória insuficiente para suportar recurso Economia de recursos [35] 240
memória não-volátil 206
limpando 207
memória volátil 206
limpando 206
mensagem
opções de e-mail 99
mensagens da impressora
Alguns trabalhos retidos não foram restaurados 249
Alterar [origem do papel] para [tamanho do papel], com colocação [orientação] 235
Altere [origem do papel] para [nome do tipo personalizado] carregue [orientação] 235
Altere [origem do papel] para [seqüência personalizada] carregue [orientação do papel] 234
Atolamento no scanner, remova todos os originais atolados do scanner [2yy.xx] 249
Atolamento no scanner. Remova todos os originais [2yy.xx] 248
Carregue [origem do papel] com [nome do tipo personalizado] [orientação do papel] 242
Carregue [origem do papel] com [sequência personalizada], [orientação do papel] 241
Carregue [origem do papel] com [tamanho do papel] [orientação do papel] 242
Carregue [origem do papel] com [tipo do papel] [tamanho do papel] [orientação do papel] 242
Carregue o alimentador multiuso com [nome de tipo personalizado] [orientação] 240
Carregue o alimentador multiuso com [sequência personalizada] [orientação] 240
Carregue o alimentador multiuso com [tamanho do papel] [orientação] 241
Carregue o alimentador multiuso com [tipo do papel] [tamanho do papel] [orientação] 241
Cartucho, incompatibilidade de unidade de imagem [41.xy] 234
Cartucho baixo [88.xy] 234
Cartucho muito baixo, estimativa de [x] página(s) restante(s) [88.xy] 234
Cartucho quase baixo [88.xy] 234
Configuração alterada, alguns trabalhos suspensos não foram restaurados [57] 236
Disco cheio [62] 237
Erro de leitura da unidade USB. Remova o USB. 237
Erro de leitura do hub USB. Remova o hub. 237
Erro de software da rede [x] [54] 243
Erro de software de rede padrão [54] 249
Excesso de bandejas acopladas [58] 250
Excesso de opções de memória flash instaladas [58] 250
Faltam suprimentos para concluir o trabalho 250
Fechar porta frontal 236
Fechar tampa do scanner de mesa e carregar originais ao reiniciar o trabalho [2yy.xx] 235
Flash não formatada detectada [53] 250
Foi necessário reiniciar a impressora. O último trabalho pode estar incompleto. 245
Formate o disco para usá-lo no dispositivo 237

Hub USB não suportado, remova 237
Inserir Bandeja [x] 239
Kit de manutenção baixo [80.xy] 242
Kit de manutenção muito baixo [80.xy] 243
Kit de manutenção quase baixo [80.xy] 243
Memória cheia, não é possível imprimir os faxes 243
Memória cheia [38] 243
Memória do fax cheia 237
Memória flash danificada detectada [51] 236
Memória insuficiente, alguns trabalhos suspensos foram excluídos [37] 239
Memória insuficiente, alguns trabalhos suspensos não serão restaurados [37] 240
Memória insuficiente para agrupar trabalho [37] 240
Memória insuficiente para suportar recurso Economia de recursos [35] 240
Não Lexmark [tipo de suprimento], consulte o Guia do usuário [33.xy] 244
Nenhuma linha telefônica analógica conectada ao modem; fax desativado. 244
Nome da estação de fax não configurado. Entre em contato com o administrador do sistema. 238
Número da estação de fax não configurado. Entre em contato com o administrador do sistema. 238
O dispositivo está funcionando em modo seguro. Algumas opções de impressão podem estar desativadas ou oferecer resultados inesperados. 250
O servidor SMTP não está configurado. Entre em contato com o administrador do sistema. 249, 251
Página complexa, alguns dados podem não ter sido impressos [39] 236
Partição do fax inoperante. Entre em contato com o administrador do sistema. 237
Porta USB padrão desativada [56] 249
Recoloque os originais atolados p/ reiniciar o trabalho. 246
Recoloque todos os originais se for reiniciar o trabalho. 245
Reinstalar cartucho em falta ou que não responde [31.xy] 245
Remover o papel da bandeja de saída padrão 245
Restaurar trabalhos suspensos? 248
Scanner desativado. Entre em contato com o administrador do sistema, se o problema persistir. [840.02] 248
Scanner desativado pelo administrador [840.01] 248
Sem espaço livre suficiente na memória flash para os recursos [52] 244
Servidor de fax 'Formato de destino' não configurado. Entre em contato com o administrador do sistema. 238
Substitua a unidade de imagem, estimativa de 0 página(s) restantes [84.xy] 246
Substitua o kit de manutenção [80.xy] 247
Substituir a unidade de imagem não suportada [32.xy] 247
Substituir unidade de imagem danificada [31.xy] 246
Tamanho de papel incorreto, abra [origem do papel] [34] 239
Tampa do alimentador automático do scanner aberta 248
Trocar [origem do papel] para [tipo do papel] [tamanho do papel] com colocação [orientação] 235
Trocar a unidade de imagem ausente [31.xy] 247
Trocar o cartucho, estimativa de 0 página(s) restante(s) [88.xy] 246
Trocar o cartucho não suportado [32.xy] 247
Unidade de imagem baixa [84.xy] 238
Unidade de imagem muito baixa, estimativa de [x] página(s) restante(s) [84.xy] 239
Unidade de imagem quase baixa [84.xy] 238
Menu Acabamento 191
menu Ajuda 200
Menu Apagar arquivos de dados temporários 153
Menu AppleTalk 148
Menu Carregamento de papel 139
menu Configuração de SMTP 150
Menu Configuração universal 141
Menu Configurações de e-mail 175
Menu Configurações de FTP 180
Menu Configurações de OCR 189
menu Configurar MF 136
Menu Contagem de trabalhos 193
menu Definições 190
menu Definições de cópia 162
Menu Definições Gerais 155
Menu Definir data e hora 154
Menu Diversos 152
menu Emulação PCL 196
Menu HTML 199
menu Imagem 200
Menu Impressão confidencial 152
Menu IPv6 147
Menu Log de auditoria de segurança 154
Menu Modo Fax (Configuração de fax analógico) 166
Menu NIC ativa 143
Menu Nomes personalizados 141
menu Origem padrão 133
menu PDF 196
menu Peso do papel 138
Menu Placa de rede 145
Menu PostScript 196
menu Qualidade 193
menu Rede [x] 143

menu Rede padrão 143
Menu Relatórios 142
Menu Relatórios de Rede 145
menus
Ajuda 200
Apagar arquivos de dados temporários 153
AppleTalk 148
Carregamento de papel 139
Conclusão 191
Configuração universal 141
Configurar MF 136
Contagem de trabalhos 193
Definições 190
Definições de cópia 162
Definições de e-mail 175
Definições de FTP 180
Definições gerais 155
Definições OCR 189
Definir data e hora 154
Diversos 152
Emulação PCL 196
HTML 199
Imagem 200
Impressão confidencial 152
IPv6 147
lista de 132
Log de auditoria de segurança 154
Menu do Configurar SMTP 150
Modo Fax (Configuração de fax analógico) 166
NIC ativo 143
Nomes personalizados 141
Origem padrão 133
PDF 196
Peso do papel 138
Placa de rede 145
PostScript 196
Qualidade 193
rede [x] 143
Rede padrão 143
Relatórios 142
Relatórios de Rede 145
Sem fio 147
Tamanho/Tipo de papel 133
Tamanhos personalizados de digitalização 141
TCP/IP 146
Textura do papel 136
Tipos personalizados 140
Trocar tamanho 136
Unidade flash 184
USB padrão 149
Utilitários 195
XPS 195
Menu Sem fio 147
Menu Tamanho/tipo de papel 133
menu Tamanhos de digitalização personalizados 141
Menu TCP/IP 146
menu Textura do papel 136
menu Tipos personalizados 140
menu Trocar tamanho 136
Menu Unidade flash 184
Menu USB padrão 149
menu Utilitários 195
menu XPS 195
Método de configuração do botão de ação
usando 49
Método de número de identificação pessoal
usando 49
Meu atalho
sobre 23
Modo de hibernação
uso 203
Modo de suspensão
ajustando 203
Modo silencioso 202
mostrando ícones na tela inicial 20

N

não é possível abrir o Embedded Web Server 299
Não Lexmark [tipo de suprimento], consulte o Guia do usuário [33.xy] 244
Nenhuma linha telefônica analógica conectada ao modem; fax desativado. 244
níveis de emissão de ruído 304
Nome da estação de fax não configurado. Entre em contato com o administrador do sistema. 238
nome de tipo de papel personalizado
atribuindo 64
nome do arquivo
opções de digitalização 129
nome do fax, definindo 115
nome personalizado
configurando 65
notificações de suprimento
configurando 222
Número da estação de fax não configurado. Entre em contato com o administrador do sistema. 238
número de páginas restantes estimativa 212
número do fax, definindo 115

O

ocultando ícones na tela Bem-vindo 20
O dispositivo está funcionando em modo seguro. Algumas opções de impressão podem estar desativadas ou oferecer resultados inesperados. 250
opções
bandeja para 250 folhas, instalando 42
bandeja para 550 folhas, instalando 42
cartão de memória 28
cartões de memória 26
disco rígido da impressora, remoção 41
disco rígido na impressora, instalando 38
placas de firmware 26
Porta interna de soluções, instalando 31
opções, tela copiar
ajustar 91
apagar borda 93
copiar de 91
deslocamento de margem 93
opções, tela de toque
cópias 91
e-mail 99, 101
opções de cópia
agrupar 92
Ajustar inclinação do ADF 94
cabeçalho/rodapé 93
configuração da folha de rosto 93
cópias 92
criar brochura 94
economia de papel 93

Folhas separadoras 93
frente e verso avançado 92
imagem avançada 94
intensidade 91
lados (frente e verso) 91
overlay 93
Salvar como atalho 92
trabalho personalizado 94
opções de digitalização
Ajustar inclinação do ADF 131
apagar borda 131
configuração de página 130
Enviar como 129
imagem avançada 131
log de transmissão 130
nome do arquivo 129
resolução 129
Salvar como atalho 129
tamanho original 129
tonalidade 129
trabalho personalizado 131
Visualização de digitalização 130
opções de e-mail
Ajustar inclinação do ADF 101
apagar borda 101
assunto 99
configuração de página 100
destinatário(s) 99
Enviar como 99
imagem avançada 101
intensidade 99
log de transmissão 101
mensagem 99
resolução 99
Salvar como atalho 99
tamanho original 99
trabalho personalizado 101
opções de fax
Ajustar inclinação do ADF 124
apagar borda 124
configuração de página 123
Envio com atraso 123
imagem avançada 123
intensidade 123
log de transmissão 124
origem do conteúdo 122
resolução 123
tipo de conteúdo 122
trabalho personalizado 123
visualizar digitalização 123
opções de FTP
endereço de FTP 129
opções de hardware opções, adicionando
driver de impressão 46
opções internas 26
opções internas, adicionando
driver de impressão 46
opções internas disponíveis 26
origem do conteúdo
definições de e-mail 100
opções de fax 122
o scanner não responde 298
O servidor SMTP não está configurado. Entre em contato com o administrador do sistema. 249, 251
overlay
opções de cópia 93

P

padrões de fábrica
restauração 223
Página complexa, alguns dados podem não ter sido impressos [39] 236
página da Web sobre segurança
onde encontrar 209
página de configuração de rede
imprimindo 52
página de definições de menu
imprimindo 51
painel de controle
Luz do botão Suspender 15
luz indicadora 15
painel de controle da impressora
ajustando o brilho 203
padrões de fábrica, restauração 223
usando 15
painel de controle da impressora, vídeo virtual
usando o Embedded Web Server 221
Painel Operador Remoto
configurando 25
papel
armazenamento 71
características 68
carregando, alimentador multiuso 58
Definição de tamanho Universal 53
formulários pré-impressos 69
inaceitável 70
papel timbrado 69
para salvar 89
reciclado 70
seleção 69
tamanhos diferentes, copiando 85
usando reciclado 201
papel reciclado
usando 70, 201
papel timbrado
carregando, alimentador multiuso 58
copiando em 84
dicas de como usar 66
para identificar os locais dos atolamentos 225
Partição do fax inoperante. Entre em contato com o administrador do sistema. 237
peças
usando originais da Lexmark 213
verificando, a partir do painel de controle 212
verificando, usando o Embedded Web Server 212
verificando o status 212
pedindo
kit de manutenção 215
unidade de imagem 214
pedindo suprimentos
cartuchos de toner 213
pesos de papel
suportados pela impressora 74
placa de interface USB/paralela
solução de problemas 256
placa do controlador
acessando 27
placa opcional
instalação 30
plugue adaptador 111
Porta de soluções internas
instalação 31
solucionando problemas 254
Porta Ethernet 45
Porta USB 45
Porta USB padrão desativada [56] 249

preparação da configuração da impressora em uma rede Ethernet 47
problemas da impressora, solução básica 251
publicações
  onde encontrar 10

Q

qualidade da cópia
  ajustando 87
qualidade de impressão
  limpando o vidro do scanner 211

R

reciclando
  cartuchos de toner 205
  Embalagem Lexmark 204
  produtos Lexmark 204
Recoloque os originais atolados p/ reiniciar o trabalho. 246
Recoloque todos os originais se for reiniciar o trabalho. 245
Rede [x] erro de software [54] 243
rede Ethernet
  preparando para configurar a impressão por Ethernet 47
rede sem fio
  informações de configuração 47
reduzindo uma cópia 86
Reduzir ruído 202
registro de fax
  exibindo 120
Reinstalar cartucho em falta ou que não responde [31.xy] 245
relatórios
  exibição 222
removendo o disco rígido da impressora 41
Remover o papel da bandeja de saída padrão 245
repetir trabalhos de impressão 79
  imprimindo de um computador Macintosh 80
  imprimindo do Windows 80
resolução
  opções de digitalização 129
  opções de e-mail 99
  opções de fax 123
resolução, fax
  alteração 119
restaurando configurações padrão de fábrica 223
Restaurar trabalhos suspensos? 248
retenção de fax 121
rodapé
  inserindo 89
rolo de separação do ADF
  pedido 215

S

Salvar como atalho
  opções de cópia 92
  opções de digitalização 129
  opções de e-mail 99
scanner
  alimentador automático de documentos (ADF) 14
  funções 13
  vidro do scanner 14
Scanner desativado. Entre em contato com o administrador do sistema, se o problema persistir. [840.02] 248
Scanner desativado pelo administrador [840.01] 248
secretária eletrônica
  configurando 103
segurança
  modificação das configurações de impressão confidencial 80
segurança da impressora
  informações em 209
selecionando papel 69
selecionando um local para a impressora 11
Sem espaço livre suficiente na memória flash para os recursos [52] 244
separador do telefone 108
Serviço de impressão Mopria
  usando 76
serviço de telefone digital
  configuração de fax 110
serviço de toque distinto, fax
  conectando a 114
Servidor de fax 'Formato de destino' não configurado. Entre em contato com o administrador do sistema. 238
slot de segurança 45
software da impressora, instalação 46
solução de problemas
  as funções de fax e e-mail não estão configuradas 293
  erro de aplicativo 299
  não é possível abrir o Embedded Web Server 299
  o scanner não responde 298
  solucionando problemas básicos da impressora 251
  verificando uma impressora que não responde 251
solução de problemas, impressão
  a ligação de bandejas não funciona 264
  arquivos PDF com vários idiomas não são impressos 261
  as páginas atoladas não são impressas novamente 256
  caracteres incorretos impressos 260
  erro ao ler unidade flash 259
  margens incorretas nas impressões 270
  ocorrem quebras de página inesperadas 265
  o papel atola com freqüência 257
  os trabalhos confidenciais e outros documentos suspensos não são impressos 258
  os trabalhos grandes não são agrupados 261
  os trabalhos não são impressos 262
  o trabalho é impresso a partir da bandeja errada 260
  o trabalho é impresso no papel errado 260
  papel curvado 271
  trabalho de impressão demora mais que o esperado 263
solução de problemas, imprimindo
  impressão fica lenta 261

solução de problemas, opções da impressora
opção interna não detectada 253
placa de interface USB/paralela 256
Porta de soluções internas 254
problemas na bandeja 255
solução de problemas, qualidade de impressão
a impressão está muito clara 275
a impressão está muito escura 273
a impressora está imprimindo páginas em preto sólido 277
a qualidade da impressão em transparências não é boa 284
defeitos de impressão recorrentes aparecem nas impressões 278
densidade de impressão irregular 284
imagens compactadas aparecem nas impressões 267
imagens fantasma aparecem nas impressões 278
impressão enviesada 279
irregularidades na impressão 272
listras brancas horizontais aparecem nas impressões 269
listras brancas na página 284
listras horizontais aparecem nas impressões 280
listras verticais 281
névoa do toner ou sombreamento de fundo 283
os caracteres têm bordas recortadas 265
o toner sai facilmente do papel 283
páginas em branco 276
páginas ou imagens cortadas 266
plano de fundo cinza em impressões 268
respingos de toner aparecem nas impressões 284
solução de problemas, visor
visor da impressora está em branco 253
solução de problemas de alimentação de papel
a mensagem permanece após a limpeza do atolamento 257
solução de problemas de fax
é possível enviar fax, mas não é possível recebê-los 292
é possível receber fax, mas não é possível enviá-los 292
fax recebido tem baixa qualidade de impressão 294
ID do chamador não é exibido 289
não é possível enviar ou receber fax 289
solução de problemas de impressão
a ligação de bandejas não funciona 264
arquivos PDF com vários idiomas não são impressos 261
as páginas atoladas não são impressas novamente 256
caracteres incorretos impressos 260
erro ao ler unidade flash 259
margens incorretas nas impressões 270
ocorrem quebras de página inesperadas 265
o papel atola com freqüência 257
os trabalhos confidenciais e outros documentos suspensos não são impressos 258
os trabalhos grandes não são agrupados 261
os trabalhos não são impressos 262
o trabalho é impresso a partir da bandeja errada 260
o trabalho é impresso no papel errado 260
papel curvado 271
trabalho de impressão demora mais que o esperado 263
solução de problemas de opções da impressora
opção interna não detectada 253
placa de interface USB/paralela 256
Porta de soluções internas 254
problemas na bandeja 255
solução de problemas de qualidade de impressão
a impressão está muito clara 275
a impressão está muito escura 273
a impressora está imprimindo páginas em preto sólido 277
a qualidade da impressão em transparências não é boa 284
defeitos de impressão recorrentes aparecem nas impressões 278
densidade de impressão irregular 284
imagens compactadas aparecem nas impressões 267
imagens fantasma aparecem nas impressões 278
impressão enviesada 279
irregularidades na impressão 272
listras brancas 284
listras brancas horizontais aparecem nas impressões 269
listras horizontais aparecem nas impressões 280
listras verticais 281
névoa do toner ou sombreamento de fundo 283
os caracteres têm bordas recortadas 265
o toner sai facilmente do papel 283
páginas em branco 276
páginas ou imagens cortadas 266
plano de fundo cinza em impressões 268
respingos de toner aparecem nas impressões 284

solução de problemas do visor
visor da impressora está em branco 253
solucionando problemas, alimentação de papel
a mensagem permanece após a limpeza do atolamento 257
solucionando problemas, cópia
a copiadora não responde 286
cópias parciais de documentos ou fotografias 286
má qualidade da imagem digitalizada 296
qualidade de cópia baixa 287
unidade do scanner não fecha 288, 297
solucionando problemas, digitalização
digitalização muito demorada ou trava o computador 297
digitalizações parciais de documentos ou fotografias 295
não é possível digitalizar em um computador 295
o trabalho de digitalização não foi concluído com êxito 297
unidade do scanner não fecha 288, 297
solucionando problemas, fax
é possível enviar fax, mas não é possível recebê-los 292
é possível receber fax, mas não é possível enviá-los 292
fax recebido tem baixa qualidade de impressão 294
ID do chamador não é exibido 289
não é possível enviar ou receber fax 289
solucionando problemas de cópia
a copiadora não responde 286
cópias parciais de documentos ou fotografias 286
má qualidade da imagem digitalizada 296
qualidade de cópia baixa 287
unidade do scanner não fecha 288, 297
solucionando problemas de digitalização
digitalização é muito demorada ou trava o computador 297
digitalizações parciais de documentos ou fotografias 295
não é possível digitalizar em um computador 295
o trabalho de digitalização não foi concluído com êxito 297
unidade do scanner não fecha 288, 297
status das peças
verificando 212
status dos suprimentos
verificando 212
Substitua a unidade de imagem, estimativa de 0 página(s) restantes [84.xy] 246
Substitua o kit de manutenção [80.xy] 247
Substituir a unidade de imagem não suportada [32.xy] 247
Substituir unidade de imagem danificada [31.xy] 246
suporte ao cliente
para entrar em contato 301
suprimentos
armazenando 215
economizando 201
usando originais da Lexmark 213
usando papel reciclado 201
verificando, a partir do painel de controle 212
verificando, usando o Embedded Web Server 212
verificando o status 212
suprimentos, pedindo
cartuchos de toner 213
kit de manutenção 215
rolo separador do ADF 215
unidade de imagem 214

T

Tamanho de papel incorreto, abra [origem do papel] [34] 239
Tamanho de papel universal
definindo 53
Tamanho de Papel Universal
definindo 53
tamanho do papel
definindo 53
tamanho original
opções de digitalização 129
opções de e-mail 99
tamanhos de papel
suportados 72
tamanhos de papel diferentes, copiando 85
tamanhos de papel suportados 72
Tampa do alimentador automático do scanner aberta 248
teclado
painel de controle da impressora 15
tela Bem-vindo
botões, aprendendo 16
mostrando ícones 20
ocultando ícones 20
personalizando 20
tela de cópia
opcionais 91, 93
origem do conteúdo 92
tipo de conteúdo 92
tela de digitalização
origem do conteúdo 130
tipo de conteúdo 130
tela de e-mail
opções 99, 101
tela sensível ao toque
botões, usando 17
tipo de arquivo de saída
alteração 98
digitalizar imagem 129
tipo de conteúdo
definições de e-mail 100
opções de fax 122
tipo de papel
definindo 53
Tipo personalizado [x]
alterando o tipo de papel 65
criação de um nome personalizado 64
tipos de papel
onde carregar 74
suportados pela impressora 74
tonalidade do toner
ajustando 75
trabalho de cópia, cancelando
usando o ADF 90

usando o vidro do scanner 90
trabalho de impressão
cancelamento do computador 81
trabalho personalizado
opções de cópia 94
opções de digitalização 131
opções de e-mail 101
opções de fax 123
trabalhos confidenciais
modificação das configurações de impressão 80
trabalhos de impressão confidenciais 79
trabalhos de impressão suspensos
imprimindo de um computador Macintosh 80
imprimindo do Windows 80
trabalhos suspensos 79
imprimindo de um computador Macintosh 80
imprimindo do Windows 80
transparências
carregando, alimentador multiuso 58
copiando em 83
dicas 66
transportando a impressora 11, 220
transporte da impressora 220
troca
cartucho de toner 216
unidade de imagem 217
Trocar [origem do papel] para [tipo do papel] [tamanho do papel] com colocação [orientação] 235
Trocar a unidade de imagem ausente [31.xy] 247
Trocar o cartucho, estimativa de 0 página(s) restante(s) [88.xy] 246
Trocar o cartucho não suportado [32.xy] 247

U

unidade de imagem
pedindo 214
substituição 217
Unidade de imagem baixa [84.xy] 238
Unidade de imagem muito baixa, estimativa de [x] página(s) restante(s) [84.xy] 239
Unidade de imagem quase baixa [84.xy] 238
unidade flash
impressão partindo de 77
unidades de flash suportadas 78
unidades flash
tipos de arquivo suportados 78
usando atalhos
enviando fax 117
usando Formulários e favoritos 75
usando o catálogo de endereços
enviando fax 117
usando o Modo de hibernação 203
usando os botões da tela sensível ao toque 17
usando papel reciclado 201
usando um número de atalho
digitalizando para um endereço FTP 127

V

Vários envios
adicionando um perfil 23
configurando 23
verificação do status das peças e dos suprimentos 212
verificando o status de peças e suprimentos 212
verificando o vídeo virtual
usando o Embedded Web Server 221
verificando uma impressora que não responde 251
verificar trabalhos de impressão 79
imprimindo de um computador Macintosh 80
imprimindo do Windows 80
vídeo virtual
verificando, com o Embedded Web Server 221
vidro do scanner
cópia usando 83
limpando 211
visor, painel de controle da impressora
ajustando o brilho 203
Visualização de digitalização
opções de digitalização 130
visualizar digitalização
opções de fax 123
voice over Internet Protocol (VoIP)
configuração de fax 108
volatilidade
declaração de 206