MX610, MX611, MX617

Uživatelská příručka

Červen 2017 **www.lexmark.com**

Typ(y) přístroje:

7016

Model(y):

630, 670, 675

Obsah

Informace o bezpečnosti.....7

Konvence.....7

Informace o tiskárně.....10

Vyhledání informací o tiskárně.....10

Výběr umístění tiskárny.....11

Konfigurace tiskárny.....12

Používání vestavěného webového serveru.....13

Popis základních funkcí skeneru.....14

Použití podavače ADF a skleněné plochy skeneru.....14

Popis ovládacího panelu tiskárny.....16

Použití ovládacího panelu tiskárny.....16

Popis barev tlačítka Spánek a kontrolek.....16

Popis domovské obrazovky.....17

Použití tlačítek na dotykové obrazovce.....19

Nastavení a použití aplikací spouštěných z domovské obrazovky.....20

Vyhledání adresy IP počítače.....20

Vyhledání adresy IP tiskárny.....20

Přístup k serveru Embedded Web Server.....20

Přizpůsobení domovské obrazovky.....21

Základní informace o jednotlivých aplikacích.....21

Aktivace aplikací na domovské obrazovce.....22

- Vyhledání informací o aplikacích na domovské stránce.....22
- Nastavení aplikace Forms and Favorites.....22
- Nastavení aplikace Card Copy.....23
- Použití aplikace MyShortcut.....24
- Nastavení aplikace Multi Send.....24
- Nastavení aplikace Scan to Network.....25

Nastavení vzdáleného ovládacího panelu.....25

Import a export konfigurace.....26

Dodatečná příprava tiskárny.....27

Instalace interních součástí.....27

Instalace hardwarových doplňků 43
Připojení kabelů 46
Nastavení softwaru tiskárny 47
Práce v síti 48
Ověření nastavení tiskárny 52

Založení papíru a speciálních médií 53
Nastavení formátu a typu papíru 53
Nastavení pro Univerzální formát papíru 53
Vkládání do zásobníků 53
Vkládání do univerzálního podavače 58
Použití standardního odkladače a zarážky papíru 63
Propojování a rozpojování zásobníků 64

Průvodce papírem a speciálními médii 67
Používání speciálních médií 67
Pokyny ohledně použitého papíru 69
Podporované formáty, typy a gramáže papíru 72

Tisk 77
Tisk dokumentu 77
Tisk pomocí mobilního zařízení 78
Tisk z jednotky flash 79
Tisk důvěrných a jiných pozdržených úloh 81
Tisk informačních stránek 82
Rušení tiskové úlohy 83

Kopírování 84
Kopírování 84
Kopírování fotografií 85
Kopírování na speciální média 85
Přizpůsobení nastavení kopírování 86
Umístění informace na kopie 92
Zrušení úlohy kopírování 93
Popis možností kopírování 94

Zasílání e-mailem 97
Nastavení tiskárny pro zasílání e-mailů 97

Vytvoření zástupce e-mailu 98
Zaslání dokumentu e-mailem 99
Úprava nastavení e-mailu 100
Zrušení e-mailu 101
Popis možností e-mailu 101

Faxování 104
Nastavení tiskárny pro faxování 104
Odeslání faxu 118
Vytváření zástupců 120
Přizpůsobení nastavení faxování 121
Zrušení odesílaného faxu 122
Pozdržení a odesílání faxů 123
Popis možností faxování 124

Skenování 126
Použití aplikace Scan to Network 126
Skenování na adresu FTP 126
Skenování do počítače nebo na jednotku flash 128
Popis možností skenování 131

Popis nabídek tiskárny 134
Seznam nabídek 134
Nabídka Papír 135
Nabídka Zprávy 144
Nabídka Síť/Porty 145
Nabídka Bezpečnost 157
Nabídka Nastavení 164
Nabídka Nápověda 211

Úspora peněz a ochrana životního prostředí 212
Úspora papíru a toneru 212
Úspora energie 212
Recyklace 216

Zabezpečení tiskárny 217
Prohlášení o nestálosti 217
Vymazání dočasné paměti 217

Vymazání trvalé paměti....218
Vymazání paměti pevného disku tiskárny....218
Konfigurace šifrování pevného disku tiskárny....219
Vyhledání informací o zabezpečení tiskárny....220

Údržba tiskárny....221

Čištění částí tiskárny....221
Kontrola stavu částí a spotřebního materiálu....223
Odhadovaný počet zbývajících stran....223
Objednání spotřebního materiálu....224
Skladování spotřebního materiálu....226
Výměna spotřebního materiálu....227
Přemisťování tiskárny....233

Správa tiskárny....234

Hledání informací o pokročilé tvorbě sítí a administraci....234
Prohlížení virtuálního displeje....234
Nastavení e-mailových upozornění....234
Zobrazení zpráv....234
Konfigurace oznámení o spotřebním materiálu pomocí serveru Embedded Web Server....235
Obnovení výchozích továrních nastavení....236

Odstraňování uvíznutého papíru....237

Prevence uvíznutí....237
Rozpoznání míst uvíznutí....238
Uvíznutí papíru v podavači ADF....239
Uvíznutí papíru ve standardním odkladači....239
Uvíznutí papíru v zadních dvířkách....240
Uvíznutí papíru v předních dvířkách....241
Zaseknutý papír v jednotce pro oboustranný tisk....243
Uvíznutí papíru v univerzálním podavači....244
Uvíznutí papíru v zásobnících....245
Uvíznutý papír v dokončovací jednotce....246
Uvíznutí papíru v sešívačce dokončovací schránky....248

Řešení problémů....250

Popis zpráv tiskárny....250

Řešení potíží s tiskárnou 266
Řešení potíží s tiskem 273
Řešení problémů s kopírováním 300
Řešení problémů s faxem 303
Řešení problémů se skenerem 309
Řešení potíží s aplikacemi spouštěnými z domovské obrazovky 314
Embedded Web Server se neotevírá 314
Kontaktování zákaznické podpory 316

Poznámky 317

Informace o produktu 317
Poznámky k vydání 317
Spotřeba energie 321

Rejstřík 324

Informace o bezpečnosti

Konvence

Poznámka: *Poznámka* označuje informace, které vám mohou pomoci.

Varování: *Varování* označuje skutečnost, která by mohla poškodit hardware nebo software produktu.

VÝSTRAHA: *Výstraha* označuje potenciálně nebezpečnou situaci, která může mít za následek zranění.

Různé typy výstrah:

VÝSTRAHA – RIZIKO ZRANĚNÍ: Označuje nebezpečí úrazu.

VÝSTRAHA – NEBEZPEČÍ ÚRAZU EL. PROUDEM Označuje nebezpečí úrazu el. proudem.

VÝSTRAHA – HORKÝ POVRCH: Označuje nebezpečí popálení při dotyku.

VÝSTRAHA – NEBEZPEČÍ PŘEVRÁCENÍ Označuje nebezpečí rozdrcení.

VÝSTRAHA – NEBEZPEČÍ SKŘÍPNUTÍ Označuje nebezpečí zachycení mezi pohyblivými částmi.

VÝSTRAHA – RIZIKO ZRANĚNÍ: Abyste předešli riziku požáru nebo úrazu el. proudem, připojte napájecí kabel do řádně uzemněné elektrické zásuvky s odpovídajícími parametry, která se nachází v blízkosti výrobku a je snadno přístupná.

VÝSTRAHA – RIZIKO ZRANĚNÍ: Nepoužívejte s tímto výrobkem prodlužovací kabely, kabely s více zásuvkami, zásuvkové rozbočovače a zařízení UPS. Jmenovité výkonové parametry těchto typů příslušenství mohou být při použití laserové tiskárny snadno překročeny, což může vést k riziku požáru, škodám na majetku nebo ke špatnému výkonu tiskárny.

VÝSTRAHA – NEBEZPEČÍ ÚRAZU EL. PROUDEM Abyste zabránili riziku úrazu el. proudem, neumísťujte produkt blízko vody nebo vlhkých míst.

VÝSTRAHA – RIZIKO ZRANĚNÍ: Tento produkt využívá laser. Použití ovládacích prvků, úpravy nebo provádění postupů, které nejsou uvedeny v *Uživatelské příručce*, vás může vystavit nebezpečnému záření.

Produkt využívá proces tisku, při němž dochází k zahřívání tiskových médií, což může vést k tomu, že se z nich uvolňují určité látky. Aby byla vyloučena možnost uvolňování škodlivin, je nutné, abyste se seznámili s částí provozních pokynů, která obsahuje pokyny k výběru tiskových médií.

VÝSTRAHA – RIZIKO ZRANĚNÍ: Lithiová baterie ve výrobku není určena k výměně. Při nesprávné výměně lithiové baterie hrozí nebezpečí exploze. Lithiovou baterii nedobíjejte, nerozkládejte ani nespalujte. Použité lithiové baterie zlikvidujte v souladu s pokyny výrobce a místními předpisy.

VÝSTRAHA – HORKÝ POVRCH: Vnitřek tiskárny může být horký. Abyste omezili riziko zranění způsobeného horkou součástí, nedotýkejte se povrchu, dokud nevychladne.

VÝSTRAHA – RIZIKO ZRANĚNÍ: Hmotnost tiskárny je vyšší než 18 kg a k jejímu bezpečnému zvednutí jsou zapotřebí dvě osoby.

VÝSTRAHA – RIZIKO ZRANĚNÍ: Při přemisťování tiskárny dodržte tyto pokyny, aby nedošlo ke zranění osob nebo poškození tiskárny:

- Přesvědčte se, že jsou zavřeny všechny zásobníky a dvířka.

- Vypněte tiskárnu a vytáhněte napájecí kabel z elektrické zásuvky.
- Od tiskárny odpojte veškeré šňůry a kabely.
- Má-li tiskárna kolečkový podstavec, opatrně s ní přejeďte na nové místo. Dbejte zvláštní opatrnosti při překonávání prahů a předělů v podlaze.
- Není-li tiskárna vybavena kolečkovým podstavcem, ale je nakonfigurována s volitelnými zásobníky, zvedněte tiskárnu ze zásobníků. Nezvedejte tiskárnu a zásobníky současně.
- Tiskárnu zvedejte vždy pomocí úchytů.
- Pokud bude k přesouvání tiskárny použit vozík, musí disponovat dostatečně velkým povrchem, na který se vejde celá spodní část tiskárny.
- Pokud bude k přesouvání hardwarových doplňků použit vozík, musí disponovat dostatečně velkým povrchem, na který se doplňky vejdou.
- Držte tiskárnu ve vzpřímené pozici.
- Zabraňte prudkým otřesům a nárazům.
- Při pokládání tiskárny dejte pozor, abyste pod ní neměli prsty.
- Zkontrolujte, zda je kolem tiskárny dostatek místa.

VÝSTRAHA – RIZIKO ZRANĚNÍ: Abyste zabránili nebezpečí požáru nebo úrazu elektrickým proudem, používejte pouze napájecí kabel dodaný s výrobkem nebo odpovídající náhradní napájecí kabel schválený výrobcem.

VÝSTRAHA – RIZIKO ZRANĚNÍ: Pokud připojujete tento výrobek k veřejné telefonní síti, používejte pouze telefonní kabel 26 AWG nebo robustnější telefonní kabel (RJ-11), abyste snížili riziko vzniku požáru. Pro uživatele v Austrálii je třeba, aby jejich kabel byl schválen organizací Australian Communications and Media Authority.

VÝSTRAHA – NEBEZPEČÍ ÚRAZU EL. PROUDEM Pokud potřebujete získat přístup k řídicí desce nebo chcete doplnit volitelný hardware a paměťová zařízení poté, co jste tiskárnu nainstalovali, nejprve tiskárnu vypněte a odpojte napájecí kabel ze zásuvky. Máte-li k tiskárně připojena další zařízení, pak je rovněž vypněte a odpojte jakékoliv kabely vedoucí k tiskárně.

VÝSTRAHA – NEBEZPEČÍ ÚRAZU EL. PROUDEM Abyste zabránili riziku úrazu el. proudem, ujistěte se, že jsou všechna externí připojení (např. k síti Ethernet a telefonnímu systému) řádně zapojená do označených portů.

Tento produkt byl vyroben, otestován a schválen tak, aby při použití specifických součástí výrobce vyhovoval přísným globálním bezpečnostním normám. Bezpečnostní funkce některých částí nemusí být vždy zjevné. Výrobce neodpovídá za použití jiných náhradních dílů.

VÝSTRAHA – RIZIKO ZRANĚNÍ: Napájecí kabel nepřeřezávejte, nekruťte, neohýbejte, nemačkejte a nepokládejte na něj těžké předměty. Zabraňte jeho odírání a napínání. Zamezte jeho přiskřípnutí mezi dvěma objekty, například mezi nábytkem a stěnou. Ve výše uvedených případech hrozí nebezpečí požáru či úrazu elektrickým proudem. Pravidelně kontrolujte napájecí kabel s ohledem na výše uvedené problémy. Před kontrolou kabelu ho vytáhněte z elektrické zásuvky.

Služby nebo opravy, které nejsou popsány v uživatelské dokumentaci, svěřte servisnímu středisku.

VÝSTRAHA – NEBEZPEČÍ PŘEVRÁCENÍ Konfigurace připevněné k podlaze vyžadují dodatečné vybavení pro zajištění stability. Pokud používáte více vstupních zásobníků, musíte použít stojan tiskárny nebo základnu tiskárny. Pokud jste si zakoupili multifunkční tiskárnu (MFP), která umí skenovat, kopírovat a faxovat, možná budete potřebovat další nábytek. Další informace najdete na adrese **www.lexmark.com/multifunctionprinters**.

VÝSTRAHA – RIZIKO ZRANĚNÍ: Chcete-li snížit riziko nestability zařízení, vkládejte papír do jednotlivých zásobníků samostatně. Všechny ostatní zásobníky udržujte zavřené až do chvíle, kdy je budete potřebovat.

VÝSTRAHA – NEBEZPEČÍ ÚRAZU EL. PROUDEM Abyste zabránili riziku úrazu el. proudem, nenastavujte produkt během bouřky a nepropojujte jej s jinými zařízeními, jako je napájecí kabel, fax nebo telefon.

VÝSTRAHA – NEBEZPEČÍ ÚRAZU EL. PROUDEM Abyste zabránili riziku úrazu el. proudem, nepoužívejte faxové funkce za bouřky.

VÝSTRAHA – NEBEZPEČÍ ÚRAZU EL. PROUDEM Pokud chcete při čištění vnějšku tiskárny předejít nebezpečí úrazu elektrickým proudem, odpojte napájecí kabel od elektrické zásuvky a odpojte z tiskárny všechny kabely.

TYTO POKYNY SI ULOŽTE.

Informace o tiskárně

Vyhledání informací o tiskárně

Co hledáte?	Kde to najdete
Pokyny k počáteční instalaci: • Připojení tiskárny • Instalace softwaru tiskárny	Dokumentace k nastavení – Dokumentace k nastavení byla přiložena k tiskárně a je rovněž k dispozici na webové stránce **http://support.lexmark.com**.
Další pokyny k instalaci a používání tiskárny: • Výběr a skladování papíru a speciálních médií • Vkládání papíru • Konfigurace nastavení tiskárny • Zobrazení a tisk dokumentů a fotografií • Instalace a používání softwaru tiskárny • Konfigurace tiskárny v síti • Péče a údržba tiskárny • Řešení problémů	*Uživatelská příručka* a *Stručná referenční příručka* – Příručky jsou k dispozici na disku CD na adrese **http://support.lexmark.com**. **Poznámka:** Tyto příručky jsou k dispozici také v jiných jazycích.
Informace o nastavení a konfiguraci funkcí usnadnění tiskárny	*Průvodce funkcemi usnadnění Lexmark* – Tento průvodce je k dispozici na adrese **http://support.lexmark.com**.
Nápověda k používání softwaru tiskárny	Nápověda v systému Windows nebo Mac – otevřete softwarový program či aplikaci tiskárny a klepněte na položku **Nápověda**. Klepnutím na tlačítko ? zobrazíte kontextové informace. **Poznámky:** • Nápověda se nainstaluje automaticky se softwarem tiskárny. • Software tiskárny je uložen ve složce programů tiskárny nebo na ploše, podle toho, jaký operační systém v počítači používáte.
Nejnovější doplňující informace, aktualizace a zákaznická podpora: • Dokumentace • Ovladače ke stažení • Podpora prostřednictvím chatu • E-mailová podpora • Telefonická podpora	Stránky podpory společnosti Lexmark – **http://support.lexmark.com** **Poznámka:** Pro zobrazení příslušných internetových stránek podpory zvolte svou zemi nebo oblast a poté produkt. Telefonní čísla a úřední hodiny podpory ve vaší zemi či oblasti naleznete na internetových stránkách podpory nebo na záručním listu, který byl dodán společně s vaší tiskárnou. Poznamenejte si následující informace (uvedené na dokladu o zakoupení a na zadní straně tiskárny) a mějte je k dispozici, když budete kontaktovat podporu zákazníků, abychom vás mohli obsloužit rychleji: • Číslo typu zařízení • Sériové číslo • Datum zakoupení • Místo nákupu

Co hledáte?	Kde to najdete
Informace o záruce	Informace o záruce se mohou lišit podle země nebo regionu: • **V USA** – Podívejte se do prohlášení o omezené záruce, jímž je opatřena tato tiskárna, nebo se podívejte na adresu **http://support.lexmark.com**. • **Ostatní země nebo oblasti** – Přečtěte si tištěné prohlášení o záruce dodané s tiskárnou.

Výběr umístění tiskárny

VÝSTRAHA – RIZIKO ZRANĚNÍ: Hmotnost tiskárny je vyšší než 18 kg a k jejímu bezpečnému zvednutí jsou zapotřebí dvě osoby.

Při volbě umístění tiskárny ponechejte dostatek prostoru pro otevření zásobníků, krytů a dvířek. Pokud máte v úmyslu instalovat volitelné doplňky, ponechte pro ně dostatek volného prostoru. Je důležité:

- Postavte tiskárnu blízko řádně uzemněné a snadno přístupné elektrické zásuvky.
- Ujistěte se, že proudění vzduchu v místnosti odpovídá nejnovější revizi normy ASHRAE 62 nebo normě 156 technického výboru CEN.
- Umístěte tiskárnu na rovný, pevný a stabilní povrch.
- Udržujte tiskárnu:
  - Čistou, suchou a nezprášenou.
  - Stranou od volně položených svorek a kancelářských spon.
  - Stranou přímého vzdušného proudění klimatizací, ohřívačů a ventilátorů.
  - Stranou přímého slunečního záření a prostředí s extrémní vlhkostí.
- Dodržujte doporučené teploty a zabraňte výkyvům hodnot:

Okolní teplota	15,6 až 32,2 °C
Skladovací teplota	1 až 35 °C

- Pro vhodné odvětrávání doporučujeme zachovat v okolí tiskány volný prostor o rozměrech:

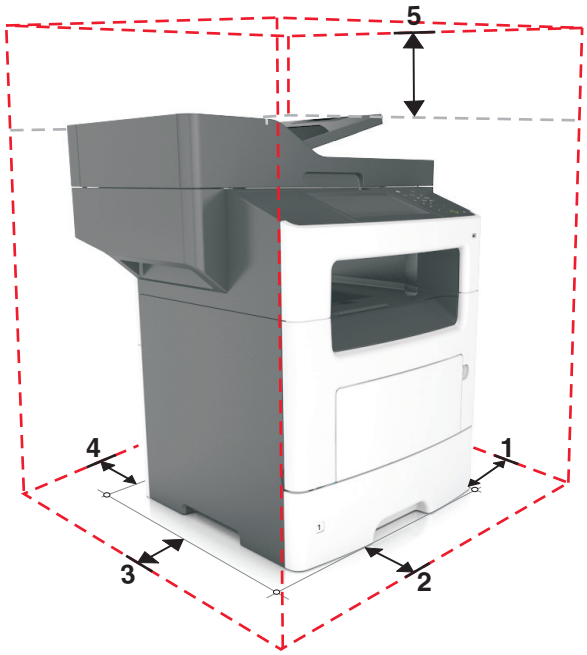

1	Pravá strana	304,8 mm
2	Vepředu	508 mm
3	Levá strana	203,2 mm
4	Vzadu	203,2 mm
5	Nahoru	800 mm

Konfigurace tiskárny

VÝSTRAHA – RIZIKO ZRANĚNÍ: Chcete-li snížit riziko nestability zařízení, vkládejte papír do jednotlivých zásobníků samostatně. Všechny ostatní zásobníky udržujte zavřené až do chvíle, kdy je budete potřebovat.

VÝSTRAHA – NEBEZPEČÍ PŘEVRÁCENÍ Konfigurace připevněné k podlaze vyžadují dodatečný nábytek pro zajištění stability. Pokud používáte více vstupních doplňků, musíte použít stojan tiskárny nebo základnu tiskárny. Pokud jste si zakoupili multifunkční tiskárnu (MFP), která umí skenovat, kopírovat a faxovat, možná budete potřebovat další nábytek. Další informace najdete na adrese **www.lexmark.com/multifunctionprinters**.

Základní model

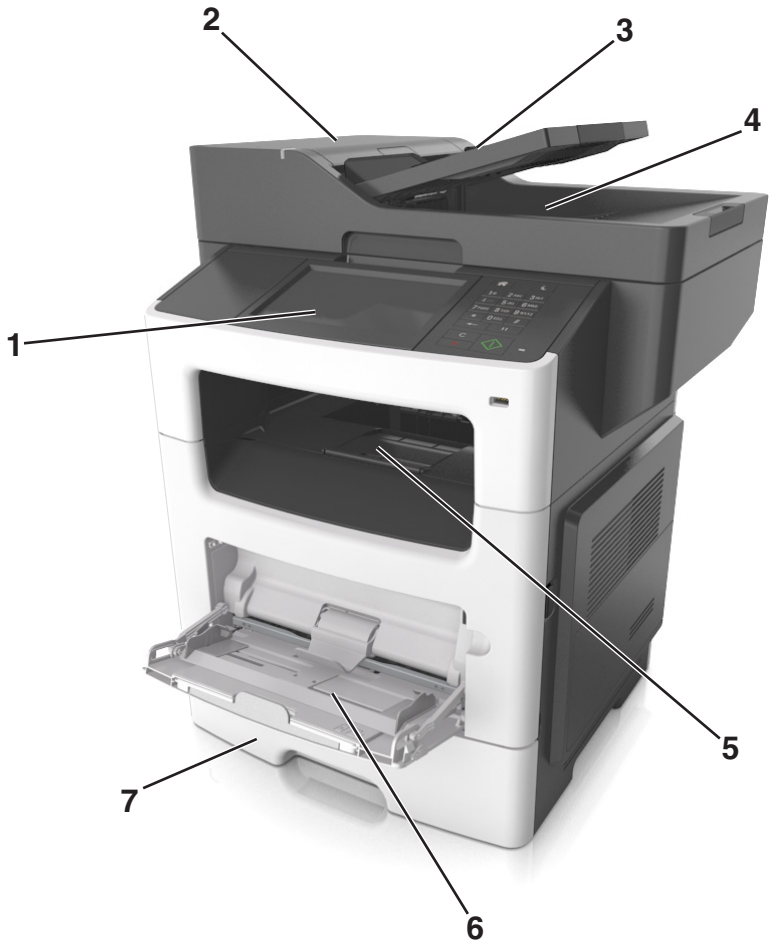

1	Displej
2	Podavač ADF (automatický podavač dokumentů)
3	zásobník podavače ADF
4	Odkladač podavače ADF
5	Standardní zásobník
6	Víceúčelový podavač
7	Standardní zásobník na 550 listů **Poznámka:** K dispozici je také uzamykatelný zásobník na 55 listů. Další informace získáte na místě, kde jste tiskárnu zakoupili.

Konfigurovaný model

1	Doplňkový zásobník na 250 listů
2	Doplňkový zásobník na 550 listů
3	Doplňková sešívačka

Používání vestavěného webového serveru

Poznámka: Tato funkce je dostupná jen u síťových tiskáren nebo tiskáren připojených k tiskovým serverům.

Pokud je tiskárna nainstalována v síti, můžete použít vestavěný webový server k následujícím činnostem:

- virtuální zobrazení ovládacího panelu tiskárny
- kontrola stavu spotřebního materiálu tiskárny
- konfigurace upozorňování na spotřební materiál
- konfigurace nastavení tiskárny
- konfigurace síťového nastavení
- zobrazení zpráv

Spuštění vestavěného webového serveru tiskárny:

1 Zjistěte IP adresu tiskárny:
   - v části TCP/IP v nabídce Síť/Porty;
   - vytištěním stránky s nastavením sítě nebo stránky s nastavením nabídek a vyhledáním informace v části TCP/IP.

     Poznámky:

     – Adresa IP se zobrazí jako čtyři sady čísel oddělených tečkou, například 123.123.123.123.
     – Pokud používáte server proxy, dočasně ho zakažte, aby se správně načetla webová stránka.
2 Otevřete webový prohlížeč a zadejte do pole adresy IP adresu tiskárny.
3 Stiskněte klávesu **Enter**.

   Zobrazí se stránka vestavěného webového serveru.

Popis základních funkcí skeneru

- Vytváření rychlých kopií nebo nastavení tiskárny pro provádění specifických úloh kopírování.
- Odesílání faxu pomocí ovládacího panelu tiskárny.
- Odesílání faxu více příjemcům najednou.
- Skenování dokumentů a jejich odesílání do počítače, na e-mailovou adresu, nebo na FTP server.
- Skenování dokumentů a jejich odesílání do jiné tiskárny (PDF prostřednictvím FTP).

Použití podavače ADF a skleněné plochy skeneru

Podavač ADF (automatický podavač dokumentů)	Skleněná plocha skeneru
Podavač ADF použijte pro dokumenty s více stránkami včetně oboustranně potištěných listů.	Skleněnou plochu skeneru použijte pro jednostránkové dokumenty, stránky knih, malé položky (např. dopisnice nebo fotografie), průhledné fólie, fotografický papír nebo tenká média (např. výstřižky z časopisů).

Použití podavače ADF

Pokud se používá ADF:

- Založte dokument do zásobníku automatického podavače dokumentů kratší stranou napřed a lícem vzhůru.
- Do zásobníku podavače ADF vložte až 50 listů obyčejného papíru.

- Skenujte formáty od 105 x 148 mm (4,1 x 5,8 palce) šířky do 216 x 368 mm (8,5 x 14,5 palce) délky.
- Skenujte média o gramáži od 52 do 120 g/m^2 (14–32 lb).
- Do podavače ADF nevkládejte dopisnice, fotografie, malé dokumenty, průhledné fólie, fotografický papír ani tenká média (např. výstřižky z časopisů). Tyto dokumenty pokládejte na skleněnou plochu skeneru.

Použití skleněné plochy skeneru

Při použití skleněné plochy skeneru

- Položte dokument lícem dolů na skleněnou plochu skeneru, do rohu se zelenou šipkou.
- Skenujte nebo kopírujte dokumenty o délce až 216 x 355.6 mm (8,5 x 14 palců).
- Kopírujte knihy o tloušťce až 25,3 mm (1 palec).

Popis ovládacího panelu tiskárny

Použití ovládacího panelu tiskárny

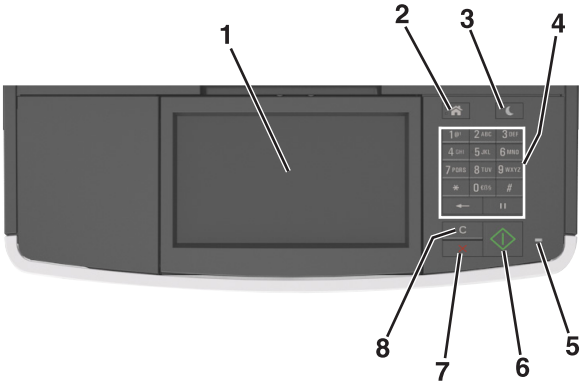

Položka		Funkce
1	Displej	• Zobrazení stavu a zpráv tiskárny • Nastavení a ovládání tiskárny
2	Tlačítko Domů	Návrat na domovskou obrazovku
3	Tlačítko Spánek	Zapnutí režimu spánku nebo režimu hibernace. Následující akce probudí tiskárnu z režimu spánku: • Stisknutí libovolného tlačítka • Otevření dvířek nebo krytu • Odeslání tiskové úlohy z počítače • Resetování prostřednictvím zapnutí hlavním vypínačem • Připojení zařízení do portu USB v počítači
4	Klávesnice	Zadání číslic, písmen nebo symbolů.
5	Kontrolka	Kontrola stavu tiskárny
6	Tlačítko Start	Spuštění úlohy podle toho, který režim je zvolen.
7	Tlačítko Storno	Zastaví veškerou činnost tiskárny.
8	Tlačítko Vymazat vše/Reset	Obnovení výchozího nastavení funkce, např. tisku, kopírování nebo odesílání e-mailem

Popis barev tlačítka Spánek a kontrolek

Barvy tlačítka Spánek a kontrolky na ovládacím panelu tiskárny označují určitý stav tiskárny.

Kontrolka indikátoru	stavu tiskárny
Vypnuto	Tiskárna je vypnutá nebo v režimu hibernace.
Bliká zeleně	Tiskárna se zahřívá, zpracovává data nebo tiskne.
Svítí zeleně	Tiskárna je zapnutá, ale je v nečinnosti.
Bliká červeně	Tiskárna vyžaduje zásah uživatele.

Kontrolka tlačítka Spánek	stavu tiskárny
Vypnuto	Tiskárna je vypnutá, nečinná nebo ve stavu Připravena.
Svítí žlutě	Tiskárna je v režimu spánku.
Bliká žlutě	Tiskárna přechází do nebo se probouzí z režimu hibernace.
Cyklicky blikne žlutě na 0,1 sekundy a potom pomalu zhasne na dobu 1,9 sekundy	Tiskárna je v režimu hibernace.

Popis domovské obrazovky

Po zapnutí tiskárny se na displeji zobrazí základní obrazovka, zvaná domovská obrazovka. Chcete-li zahájit akci, jako je například kopírování, faxování či skenování, otevřít obrazovku s nabídkou nebo reagovat na hlášení, použijte tlačítka domovské obrazovky.

Poznámka: Domovská obrazovka se může lišit v závislosti na přizpůsobení nastavení vaší domovské obrazovky, nastavení správy a aktivních vestavěných řešeních.

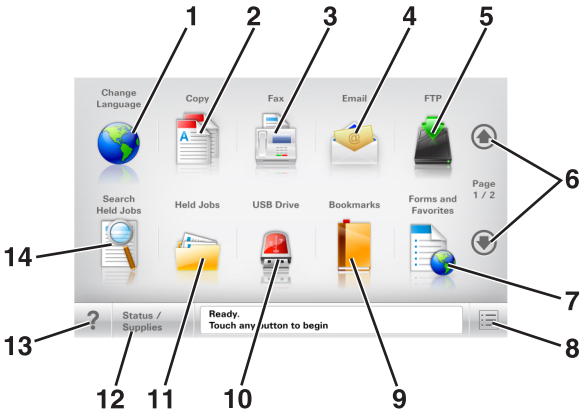

Stiskněte tlačítko		Činnost
1	Změnit jazyk	Otevře automaticky otevírané okno Změnit jazyk, v němž lze změnit hlavní jazyk tiskárny.
2	Kopírovat	Umožňuje přístup k nabídkám kopírování a pořizování kopií.
3	Faxovat	Umožňuje přístup k nabídkám faxování a odesílání faxů.
4	E-mail	Umožňuje přístup k nabídkám e-mailu a odesílání e-mailů.
5	FTP	Umožňuje přístup k nabídkám FTP (File Transfer Protocol) a skenování dokumentů přímo na server FTP.
6	Šipky	Umožňují procházet nahoru nebo dolů.
7	Forms and Favorites	Umožňuje rychle vyhledat a vytisknout často používané online formuláře.
8	Ikona nabídky	Umožňuje přístup k nabídkám tiskárny. **Poznámka:** Nabídky jsou dostupné jen když je tiskárna ve stavu Připravena.
9	Záložky	Umožňuje vytvářet, uspořádávat a ukládat záložky (adresy URL) do stromové struktury složek a odkazů na soubory. **Poznámka:** Zobrazení stromové struktury podporuje pouze záložky vytvořené pomocí této funkce, a nikoli vytvořené pomocí jiné aplikace.

Stiskněte tlačítko		Činnost
10	Jednot. USB	Umožňuje zobrazit, vybrat, tisknout, skenovat nebo odeslat e-mailem fotografie a dokumenty z jednotky flash. **Poznámka:** Tato ikona se zobrazí pouze tehdy, když se vrátíte na domovskou obrazovku a přitom je k tiskárně připojena paměťová karta nebo jednotka paměti flash.
11	Pozdržené úlohy	Zobrazí všechny aktuálně pozdržené úlohy.
12	Stav/spotřební materiál	• Zobrazuje varovné nebo chybové zprávy, kdykoli tiskárna vyžaduje zásah obsluhy, aby mohla pokračovat v práci. • Umožňuje přístup na obrazovku hlášení, kde získáte podrobnější informace o hlášení včetně pokynů, jak jej odstranit.
13	Tipy	Otevře dialogové okno kontextové nápovědy.
14	Hledat pozdržené úlohy	Vyhledejte jednu nebo více následujících položek: • Uživatelská jména patřící k pozdrženým nebo důvěrným tiskovým úlohám • Názvy pozdržených úloh, vyjma důvěrných tiskových úloh • Názvy profilů • Pole pro záložky nebo názvy tiskových úloh • Schránka USB nebo názvy tiskových úloh pro podporované typy souborů

Funkce

Funkce	Popis
Řádek s cestou v nabídkách Příklad: Nabídky > Nastavení > Kopírovat nastavení > Počet kopií	Řádek s cestou v nabídkách se nachází v horní části každé obrazovky s nabídkou. Tato funkce zobrazí cestu, jakou byla vyvolána aktuální nabídka. Stisknutím jakéhokoli z podtržených slov se vrátíte do příslušné nabídky. Počet kopií není podtržený, protože jde o aktuální obrazovku. Pokud stisknete podtržené slovo na obrazovce „Počet kopií“ dříve, než nastavíte a uložíte počet kopií, výběr se neuloží a nestane se výchozím nastavením.
Výstražné hlášení o přítomnosti 	Pokud hlášení o přítomnosti ovlivní funkci, zobrazí se tato ikona a bliká červená kontrolka.
Varování 	Pokud dojde k chybě, zobrazí se tato ikona.
Stavová lišta	• Zobrazuje aktuální stav tiskárny, například **Připravena** nebo **Zaneprázdněna**. • Zobrazuje momentální situaci tiskárny, například **Málo toneru** nebo **Dochází kazeta**. • Zobrazuje hlášení o nutnosti zásahu obsluhy, aby mohla tiskárna pokračovat v práci.
Adresa IP tiskárny Příklad: **123.123.123.123**	Adresa IP síťové tiskárny se nachází v levém horním rohu domovské obrazovky a je zobrazena jako čtyři sady číslic oddělené tečkami. Adresu IP lze použít při přístupu k serveru Embedded Web Server pro zobrazení a vzdálenou konfiguraci nastavení tiskárny a to i v případě, že se nenacházíte ve fyzické blízkosti tiskárny.

Použití tlačítek na dotykové obrazovce

Poznámka: Domovská obrazovka, ikony a tlačítka se mohou lišit v závislosti na přizpůsobení nastavení vaší domovské obrazovky, nastavení správy a aktivních řešeních Embedded Solutions.

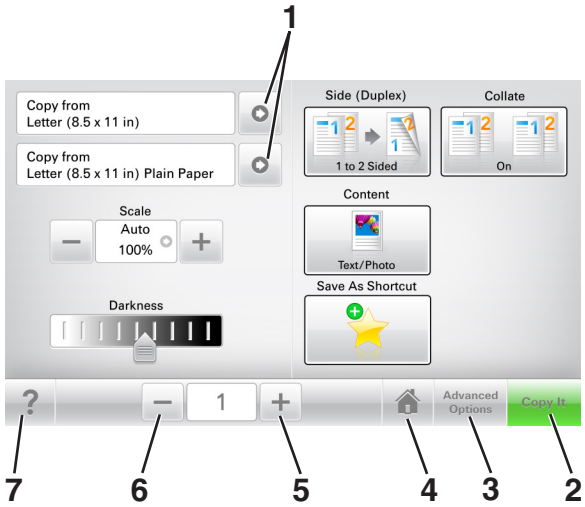

	Stiskněte tlačítko	Činnost
1	Šipky	Zobrazení seznamu možností.
2	Kopírovat	Vytisknout kopii.
3	Rozšířené možnosti	Umožňuje vybrat možnost kopírování.
4	Domů	Návrat na domovskou obrazovku
5	Zvýšit	Umožňuje vybrat vyšší hodnotu.
6	Snížit	Umožňuje vybrat nižší hodnotu.
7	Tipy	Otevře dialogové okno kontextové nápovědy.

Ostatní tlačítka dotykové obrazovky

Stiskněte tlačítko	Činnost
Přijmout	Uložení nastavení
Storno	• Ruší akci nebo výběr. • Ukončí obrazovku a vrátí se na předchozí obrazovku bez uložení změn.
R&esetovat	Obnoví hodnoty na displeji.

Nastavení a použití aplikací spouštěných z domovské obrazovky

Poznámky:

- Domovská obrazovka se může lišit v závislosti na přizpůsobení nastavení vaší domovské obrazovky, nastavení správy a aktivních aplikacích. Některé aplikace jsou podporovány pouze u některých modelů tiskáren.
- Někdy je možné zakoupit další řešení a aplikace. Další informace naleznete na **http://support.lexmark.com** nebo vám je sdělí prodejce, u kterého jste zakoupili tiskárnu.

Vyhledání adresy IP počítače

Uživatelé se systémem Windows

1. Do dialogového okna Spustit napište **cmd** pro otevření okna s příkazovým řádkem.
2. Zadejte příkaz **ipconfig** a poté vyhledejte položku Adresa IP.

Uživatelé se systémem Macintosh

1. Ze Systémových předvoleb v nabídce Apple vyberte **Síť**.
2. Vyberte typ připojení a poté klepněte na kartu **Rozšířené** > **TCP/IP**.
3. Vyhledejte položku Adresa IP.

Vyhledání adresy IP tiskárny

Poznámka: Zkontrolujte, zda je tiskárna připojena k síti nebo tiskovému serveru.

Adresu IP tiskárny lze zjistit:

- v levém horním rohu domovské obrazovky tiskárny,
- v části TCP/IP v nabídce Síť/porty,
- vytištěním stránky s nastavením sítě nebo stránky s nastavením nabídek a následným vyhledáním části TCP/IP.

Poznámka: Adresa IP se zobrazí jako čtyři sady čísel oddělených tečkou, například 123.123.123.123.

Přístup k serveru Embedded Web Server

Embedded Web Server je webová stránka tiskárny, která umožňuje zobrazit a vzdáleně konfigurovat nastavení tiskárny i když nejste fyzicky poblíž tiskárny.

1. Zjistěte IP adresu tiskárny:
   - na domovské obrazovce ovládacího panelu tiskárny;
   - v části TCP/IP v nabídce Síť/Porty;

- vytištěním stránky s nastavením sítě nebo stránky s nastavením nabídek a vyhledáním informace v části TCP/IP.

Poznámka: Adresa IP se zobrazí jako čtyři sady čísel oddělených tečkou, například **123.123.123.123**.

2 Otevřete webový prohlížeč a zadejte do pole adresy IP adresu tiskárny.

3 Stiskněte klávesu **Enter**.

Poznámka: Pokud používáte server proxy, dočasně ho zakažte, aby se správně načetla webová stránka.

Přizpůsobení domovské obrazovky

1 Otevřete webový prohlížeč a zadejte do pole adresy IP adresu tiskárny.

Poznámka: Zobrazte adresu IP tiskárny na domovské obrazovce tiskárny. Adresa IP se zobrazí jako čtyři sady čísel oddělených tečkou, například 123.123.123.123.

2 Proveďte jednu nebo více z následujících akcí:

- Zobrazit nebo skrýt ikony základních funkcí tiskárny.
  a Klepněte na položky **Nastavení** > **Obecné nastavení** > **Přizpůsobení domovské obrazovky**.
  b Zaškrtněte políčka funkcí, jejichž ikony chcete zobrazit na domovské obrazovce.

  Poznámka: Zrušíte-li zaškrtnutí políčka vedle ikony, ikona se neobjeví na domovské obrazovce.
  c Klepněte na tlačítko **Odeslat**.
- Upravte ikonu aplikace. Další informace vyhledejte v „Vyhledání informací o aplikacích na domovské stránce“ na straně 22nebo v dokumentaci dodané s aplikací.

Základní informace o jednotlivých aplikacích

Položka	Činnost
Card Copy	Umožňuje naskenovat a vytisknout obě strany karty na jednu stranu papíru. Další informace najdete v části „Nastavení aplikace Card Copy“ na straně 23.
Faxovat	Umožňuje naskenovat dokument a poté jej odeslat na faxové číslo. Další informace najdete v části „Faxování“ na straně 104.
Forms and Favorites	Umožňuje rychle vyhledat a vytisknout často používané online formuláře přímo z domovské obrazovky tiskárny. Další informace najdete v části „Nastavení aplikace Forms and Favorites“ na straně 22.
Multi Send	Umožňuje naskenovat dokument a poté jej odeslat více příjemcům. Další informace najdete v části „Nastavení aplikace Multi Send“ na straně 24.
MyShortcut	Umožňuje vytvářet zástupce přímo na domovské obrazovce tiskárny. Další informace najdete v části „Použití aplikace MyShortcut“ na straně 24.
Skenovat do e-mailu	Umožňuje naskenovat dokument a poté jej odeslat na e-mailovou adresu. Další informace najdete v části „Zasílání e-mailem“ na straně 97.
Skenovat do počítače	Umožňuje naskenovat dokument a poté jej uložit do předem určené složky v hostitelském počítači. Další informace najdete v části „Nastavení skenování do počítače“ na straně 129.
Skenování do souboru FTP	Umožňuje skenovat dokumenty přímo na server FTP (File Transfer Protocol). Další informace najdete v části „Skenování na adresu FTP“ na straně 126.

Položka	Činnost
Scan to Network	Umožňuje naskenovat dokument a poté jej odeslat do sdílené síťové složky. Další informace najdete v části „Nastavení aplikace Scan to Network“ na straně 25.

Aktivace aplikací na domovské obrazovce

Vyhledání informací o aplikacích na domovské stránce

Tiskárna je dodávána s předinstalovanými aplikacemi na domovské obrazovce. Před použitím těchto aplikací je nutné nejprve tyto aplikace aktivovat a nastavit pomocí serveru Embedded Web Server. Další informace o přístupu k serveru Embedded Web Server naleznete v části „Přístup k serveru Embedded Web Server“ na straně 20.

Další informace o konfiguraci a používání aplikací na domovské obrazovce získáte takto:

1. Přejděte na **http://support.lexmark.com**.
2. Klepněte na položku **Softwarová řešení** a vyberte některou z následujících položek:
   - **Scan to Network** – Vyhledání informací o aplikaci Scan to Network.
   - **Další aplikace** – Vyhledání informací o dalších aplikacích.
3. Klepněte na kartu **Příručky** a vyberte dokument pro aplikaci na domovské obrazovce.

Nastavení aplikace Forms and Favorites

Poznámka: Novější verze této *Uživatelské příručky* může obsahovat přímý odkaz na *Příručku správce* této aplikace. Aktualizace této *Uživatelské příručky* naleznete na webových stránkách **http://support.lexmark.com**.

Položka	Funkce
	Umožňuje zefektivnit pracovní postupy pomocí rychlého hledání a tisku často používaných online formulářů přímo z domovské obrazovky tiskárny. **Poznámka:** Tiskárna musí mít povolení k přístupu do síťové složky, na server FTP nebo na webové stránky, kde je uložena záložka. V počítači, ve kterém je záložka uložena, nastavte sdílení, zabezpečení a nastavení brány firewall tak, aby měla tiskárna alepoň oprávnění ke *čtení*. Další informace si vyhledejte v dokumentaci dodané s operačním systémem.

1. Otevřete webový prohlížeč a zadejte do pole adresy IP adresu tiskárny.

   Poznámka: Zobrazte adresu IP tiskárny na domovské obrazovce tiskárny. IP adresa se zobrazí jako čtyři sady čísel oddělených tečkou, například 123.123.123.123.
2. Klepněte na položku **Nastavení** > **Aplikace** > **Správa aplikací** > **Forms and Favorites**.
3. Klepněte na tlačítko **Přidat** a poté přizpůsobte nastavení.

   Poznámky:

   - Popis nastavení naleznete v nápovědě aktivované ukazatelem myši u jednotlivých polí.

- Chcete-li ověřit správnost nastavení umístění záložky, zadejte správnou adresu IP hostitelského počítače, v němž se záložka nachází. Další informace o získání adresy IP hostitelského počítače naleznete v části „Vyhledání adresy IP počítače“ na straně 20.
- Ujistěte se, zda má tiskárna práva pro přístup do složky, v níž se záložka nachází.

4 Klepněte na tlačítko **Použít**.

Chcete-li používat aplikaci, stiskněte tlačítko **Forms and Favorites** na domovské obrazovce tiskárny. Pak můžete procházet kategorie formulářů nebo je vyhledávat podle čísla, názvu nebo popisu.

Nastavení aplikace Card Copy

Poznámka: Novější verze této *Uživatelské příručky* může obsahovat přímý odkaz na *Příručku správce* této aplikace. Aktualizace této *Uživatelské příručky* naleznete na webových stránkách **http://support.lexmark.com**.

Položka	Funkce
	Umožňuje rychle a snadno kopírovat karty pojištěnce, průkazy totožnosti a další karty o velikosti vhodné pro vložení do náprsní tašky. Můžete skenovat a tisknout obě strany karty na jedinou stranu papíru, čímž ušetříte papír a zobrazíte informace uvedené na kartě pohodlnějším způsobem.

1 Otevřete webový prohlížeč a zadejte do pole adresy IP adresu tiskárny.

   Poznámka: Zobrazte adresu IP tiskárny na domovské obrazovce tiskárny. IP adresa se zobrazí jako čtyři sady čísel oddělených tečkou, například 123.123.123.123.

2 Klepněte na položku **Nastavení** > **Aplikace** > **Správa aplikací** > **Card Copy**.

3 V případě potřeby změňte výchozí možnosti skenování.
   - **Výchozí zásobník** – Vyberte výchozí zásobník, který se použije pro tisk naskenovaných obrazů.
   - **Výchozí počet kopií** – Zadejte počet kopií, který by se měl automaticky vytisknout při použití aplikace.
   - **Výchozí nastavení kontrastu** – Zadejte nastavení, které zvýší nebo sníží úroveň kontrastu při tisku kopie naskenované karty. Pokud chcete, aby tiskárna automaticky upravila kontrast, vyberte možnost **Optimalizováno pro obsah**.
   - **Výchozí nastavení měřítka** – Nastavte velikost naskenované karty pro tisk. Výchozí nastavení je 100 % (plná velikost).
   - **Nastavení rozlišení** – Upravte kvalitu naskenované karty.

     Poznámky:

     – Při skenování karty se ujistěte, zda není rozlišení skenování vyšší než 200 dpi pro barevné skenování a 400 dpi pro černobílé skenování.
     – Při skenování více karet se ujistěte, zda není rozlišení skenování vyšší než 150 dpi pro barevné skenování a 300 dpi pro černobílé skenování.
   - **Tisknout okraje** – Políčko zaškrtněte, pokud chcete tisknout naskenovaný obraz s rámečkem.

4 Klepněte na tlačítko **Použít**.

Chcete-li aplikaci použít, stiskněte položku **Card Copy** na domovské obrazovce tiskárny a poté postupujte podle zobrazených pokynů.

Použití aplikace MyShortcut

Poznámka: Novější verze této *Uživatelské příručky* může obsahovat přímý odkaz na *Příručku správce* této aplikace. Aktualizace této *Uživatelské příručky* naleznete na webových stránkách **http://support.lexmark.com**.

Položka	Funkce
	Umožňuje vytvořit zástupce na domovské obrazovce tiskárny s nastaveními až pro 25 často používaných úloh kopírování, faxování a odesílání e-mailem.

Chcete-li aplikaci použít, stiskněte položku **MyShortcut** a poté postupujte podle pokynů na displeji tiskárny.

Nastavení aplikace Multi Send

Poznámka: Novější verze této *Uživatelské příručky* může obsahovat přímý odkaz na *Příručku správce* této aplikace. Aktualizace této *Uživatelské příručky* naleznete na webových stránkách **http://support.lexmark.com**.

Položka	Funkce
	Umožňuje naskenovat dokument a poté naskenovaný dokument odeslat více příjemcům. **Poznámka:** Ujistěte se, zda je dostatek místa na pevném disku tiskárny.

1. Otevřete webový prohlížeč a zadejte do pole adresy IP adresu tiskárny.

   Poznámka: Zobrazte adresu IP tiskárny na domovské obrazovce tiskárny. Adresa IP tiskárny se zobrazí jako čtyři sady číslic oddělené tečkou, například 123.123.123.123.

2. Klepněte na položku **Nastavení** > **Aplikace** > **Správa aplikací** > **Multi Send**.
3. V sekci Profily klepněte na tlačítko **Přidat** a poté přizpůsobte nastavení.

   Poznámky:

   - Popis nastavení naleznete v nápovědě aktivované ukazatelem myši u jednotlivých polí.
   - Pokud vyberete jako cíl možnost **FTP** nebo **Sdílet složku**, ověřte správnost nastavení umístění cíle. Zadejte správnou adresu IP hostitelského počítače, v němž se nachází zadaný cíl. Další informace o získání adresy IP hostitelského počítače naleznete v části „Vyhledání adresy IP počítače“ na straně 20.

4. Klepněte na tlačítko **Použít**.

Chcete-li aplikaci použít, stiskněte položku **Multi Send** na domovské obrazovce tiskárny a poté postupujte podle pokynů na displeji tiskárny.

Nastavení aplikace Scan to Network

Poznámka: Novější verze této *Uživatelské příručky* může obsahovat přímý odkaz na *Příručku správce* této aplikace. Aktualizace této *Uživatelské příručky* naleznete na webových stránkách **http://support.lexmark.com**.

Položka	Funkce
	Umožňuje naskenovat dokument a odeslat jej do sdílené síťové složky. Je možné definovat až 30 jedinečných cílových umístění složek. **Poznámky:** • Tiskárna musí mít oprávnění k zápisu do cílových umístění. Z počítače, kde je uloženo cílové umístění, můžete používat nastavení sdílení, zabezpečení a brány firewall, které tiskárně umožňují alespoň přístup pro *zápis*. Další informace si vyhledejte v dokumentaci dodané s operačním systémem. • Ikona aplikace Scan to Network se zobrazí pouze v případě, že je definováno jedno nebo více cílových umístění.

1 Otevřete webový prohlížeč a zadejte do pole adresy IP adresu tiskárny.

   Poznámka: Zobrazte adresu IP tiskárny na domovské obrazovce tiskárny. IP adresa se zobrazí jako čtyři sady čísel oddělených tečkou, například 123.123.123.123.

2 Postupujte jedním z následujících způsobů:
   - Klepněte na položku **Nastavit skenování do sítě** > **Klepněte sem**.
   - Klepněte na položku **Nastavení** > **Aplikace** > **Správa aplikací** > **Scan to Network**.

3 Zadejte cílová umístění a potom přizpůsobte nastavení.

   Poznámky:
   - Popis nastavení naleznete v nápovědě aktivované ukazatelem myši u některých polí.
   - Chcete-li ověřit správnost nastavení umístění cíle, zadejte správnou adresu IP hostitelského počítače, v němž se stanovený cíl nachází. Další informace o získání adresy IP hostitelského počítače naleznete v části „Vyhledání adresy IP počítače“ na straně 20.
   - Ujistěte se, zda má tiskárna práva pro přístup do složky, v níž se stanovený cíl nachází.

4 Klepněte na tlačítko **Použít**.

Chcete-li používat aplikaci, stiskněte tlačítko **Scan to Network** na domovské obrazovce tiskárny a postupujte podle pokynů na displeji tiskárny.

Nastavení vzdáleného ovládacího panelu

Tato aplikace umožňuje interakci s ovládacím panelem tiskárny i v případě, že se nacházíte jinde než síťová tiskárna. Pomocí počítače můžete zobrazit stav tiskárny, uvolňovat pozdržené tiskové úlohy, vytvářet záložky a provádět další úlohy související s tiskem.

1 Otevřete webový prohlížeč a zadejte do pole adresy IP adresu tiskárny.

   Poznámka: Zobrazte adresu IP tiskárny na domovské obrazovce tiskárny. IP adresa se zobrazí jako čtyři sady čísel oddělených tečkou, například 123.123.123.123.

2 Klepněte na položku **Nastavení** > **Nastavení Vzdáleného ovládacího panelu**.

3 Zaškrtněte políčko **Zapnuto** a podle svých požadavků upravte nastavení.

4 Klepněte na tlačítko **Odeslat**.

Chcete-li aplikaci použít, klepněte na položku **Vzdálený ovládací panel** > **Spustit VNC Applet**.

Import a export konfigurace

Nastavení konfigurace můžete exportovat do textového souboru a poté importovat a použít u jiných tiskáren.

1 Otevřete webový prohlížeč a zadejte do pole adresy IP adresu tiskárny.

   Poznámka: Zobrazte adresu IP tiskárny na domovské obrazovce tiskárny. Adresa IP se zobrazí jako čtyři sady čísel oddělených tečkou, například 123.123.123.123.

2 Chcete-li exportovat nebo importovat konfiguraci pro jednu aplikaci, postupujte následovně:
   a Klepněte na položku **Nastavení** > **Aplikace** > **Správa aplikací**.
   b V seznamu nainstalovaných aplikací klepněte na název aplikace, kterou chcete konfigurovat.
   c Klepněte na položku **Konfigurovat** a proveďte jeden z následujících kroků:
      - Pro export konfigurace do souboru klepněte na položku **Export** a poté postupujte podle pokynů na obrazovce počítače a soubor konfigurace uložte.

        Poznámky:

        – Při ukládání souboru konfigurace můžete zadat jedinečný název souboru nebo použít výchozí název.
        – Pokud dojde k chybě „Nedostatek paměti JVM“, opakujte proces exportu, dokud se konfigurační soubor neuloží.
      - Pro import konfigurace ze souboru klepněte na položku **Import** a poté procházejte k uloženému souboru konfigurace, který byl exportován z dříve konfigurované tiskárny.

        Poznámky:

        – Před importem souboru konfigurace můžete nejprve zobrazit jeho náhled, nebo můžete soubor načíst přímo.
        – Dojde-li k překročení časového limitu a objeví se prázdná obrazovka, aktualizujte webový prohlížeč a klepněte na tlačítko **Použít**.

3 Chcete-li exportovat nebo importovat konfiguraci pro více aplikaci, postupujte následovně:
   a Klepněte na položky **Nastavení** > **Import/export**.
   b Postupujte jedním z následujících způsobů:
      - Chcete-li exportovat konfigurační soubor, klepněte na položku **Export souboru nastavení Embedded Solutions** a poté konfigurační soubor uložte podle pokynů na obrazovce počítače.
      - Při importu konfiguračního souboru postupujte následovně:
        1 Klepněte na položky **Import souboru nastavení Embedded Solutions** > **Zvolit soubor** a poté přejděte na uložený konfigurační soubor, který byl exportován z dříve konfigurované tiskárny.
        2 Klepněte na tlačítko **Odeslat**.

Dodatečná příprava tiskárny

Instalace interních součástí

VÝSTRAHA – NEBEZPEČÍ ÚRAZU EL. PROUDEM Pokud potřebujete získat přístup k řídicí desce nebo chcete doplnit volitelný hardware a paměťová zařízení poté, co jste tiskárnu nainstalovali, nejprve tiskárnu vypněte a odpojte napájecí kabel ze zásuvky. Máte-li k tiskárně připojena další zařízení, pak je rovněž vypněte a odpojte jakékoliv kabely vedoucí k tiskárně.

Dostupné interní doplňky

- Paměťová karta
  - DDR3 DIMM
  - Flash paměť
    - Písma
    - Firmware
      - Formuláře Čárový kód
      - Prescribe
      - IPDS
      - Printcryption
- Pevný disk tiskárny
- Porty Lexmark™ Internal Solutions Port (ISP)
  - Paralelní rozhraní 1284-B
  - MarkNet N8130 10/100, optické rozhraní
  - Bezdrátový tiskový server MarkNet N8350 802.11 b/g/n
  - Sériové rozhraní RS-232-C

Přístup k řídicí desce

VÝSTRAHA – NEBEZPEČÍ ÚRAZU EL. PROUDEM Pokud potřebujete získat přístup k řídicí desce nebo chcete doplnit volitelný hardware a paměťová zařízení poté, co jste tiskárnu nainstalovali, nejprve tiskárnu vypněte a odpojte napájecí kabel ze zásuvky. Máte-li k tiskárně připojena další zařízení, pak je rovněž vypněte a odpojte jakékoliv kabely vedoucí k tiskárně.

1 Otevřete přístupová dvířka k řídicí desce.

2 Pomocí zelené rukojeti otevřete kryt řídicí desky.

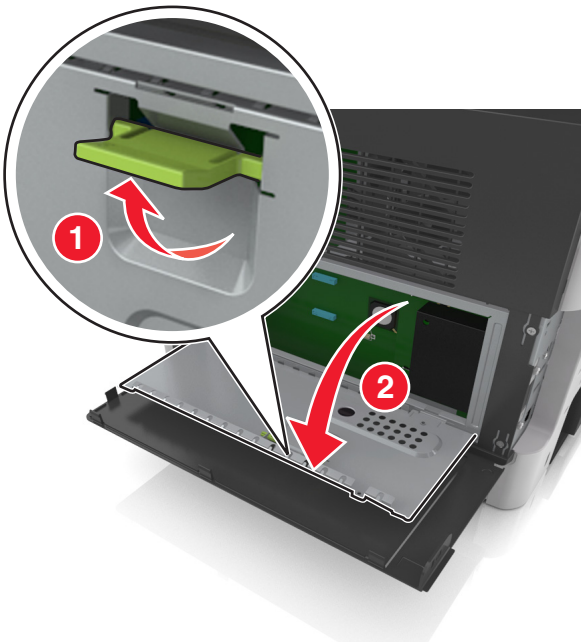

3 S pomocí následujícího obrázku vyhledejte příslušný konektor.

Varování – nebezpečí poškození: Elektronické součásti desky řadiče mohou být snadno poškozeny statickou elektřinou. Předtím, než se dotknete elektronických součástí nebo konektorů na řídicí desce, se dotkněte něčeho kovového.

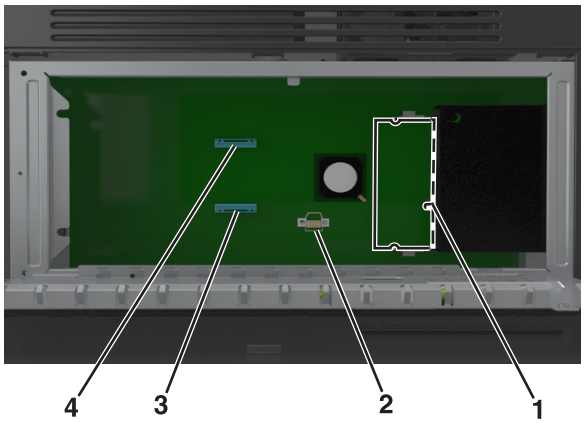

1	Konektor paměťové karty
2	Volitelný konektor karty
3	Konektor pevného disku tiskárny
4	Konektor portu Lexmark Internal Solutions Port

4 Zavřete kryt a přístupová dvířka.

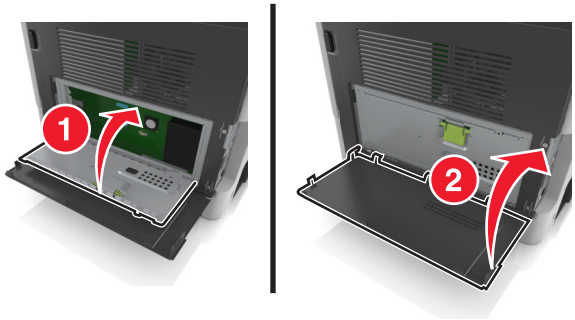

Instalace paměťové karty

VÝSTRAHA – NEBEZPEČÍ ÚRAZU EL. PROUDEM Pokud potřebujete získat přístup k řídicí desce nebo chcete doplnit volitelný hardware a paměťová zařízení poté, co jste tiskárnu nainstalovali, nejprve tiskárnu vypněte a odpojte napájecí kabel ze zásuvky. Máte-li k tiskárně připojena další zařízení, pak je rovněž vypněte a odpojte jakékoliv kabely vedoucí k tiskárně.

Varování – nebezpečí poškození: Elektronické součásti desky řadiče mohou být snadno poškozeny statickou elektřinou. Předtím, než se dotknete elektronických součástí nebo konektorů na řídicí desce, se dotkněte něčeho kovového.

Poznámka: Volitelnou paměťovou kartu můžete zakoupit samostatně a připojit ji k desce řadiče.

1 Dostaňte se k desce řadiče.

Další informace najdete v části „Přístup k řídicí desce“ na straně 28.

2 Vybalte paměťovou kartu.

Varování – nebezpečí poškození: Nedotýkejte se kontaktů podél hrany karty. Mohlo by dojít k poškození karty.

3 Srovnejte zářez (1) paměťové karty s výstupkem (2) konektoru.

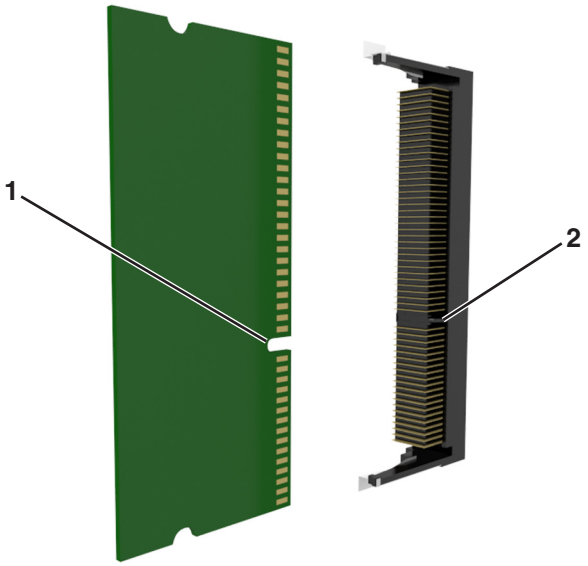

4 Zatlačte paměťovou kartu přímo do konektoru a pak ji zatlačte směrem ke stěně desky řadiče, dokud *nezapadne* na své místo.

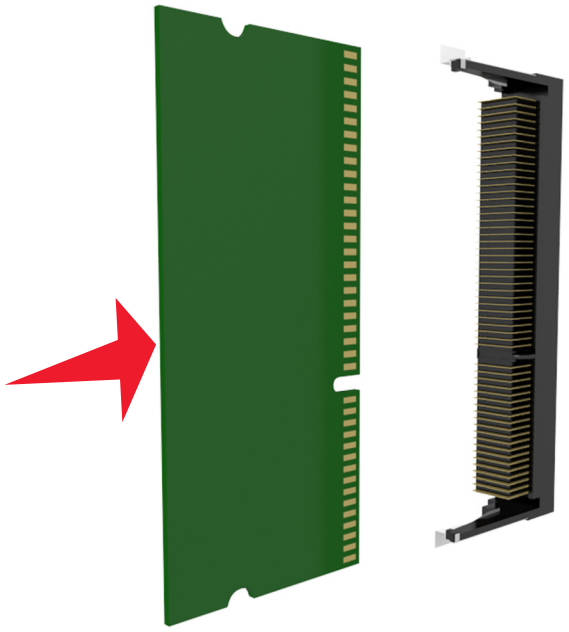

5 Zavřete kryt řídicí desky a potom přístupová dvířka řídicí desky.

Poznámka: Po instalaci softwaru tiskárny a jakýchkoli hardwarových volitelných doplňků bude zřejmě nutné některé doplňky ručně přidat do ovladače tiskárny, aby byly k dispozici pro tiskové úlohy. Další informace najdete v části „Přidání dostupných volitelných doplňků do ovladače tiskárny“ na straně 47.

Instalace volitelné karty

VÝSTRAHA – NEBEZPEČÍ ÚRAZU EL. PROUDEM Pokud potřebujete získat přístup k řídicí desce nebo chcete doplnit volitelný hardware a paměťová zařízení poté, co jste tiskárnu nainstalovali, nejprve tiskárnu vypněte a odpojte napájecí kabel ze zásuvky. Máte-li k tiskárně připojena další zařízení, vypněte je také a odpojte jakékoli kabely vedoucí k tiskárně.

Varování – nebezpečí poškození: Elektronické součásti desky řadiče mohou být snadno poškozeny statickou elektřinou. Než se dotknete některé elektronické součásti na desce řadiče nebo konektoru, dotkněte se kovového povrchu tiskárny.

1. Dostaňte se k desce řadiče.

   Další informace najdete v části „Přístup k řídicí desce“ na straně 28.

2. Vybalte volitelnou kartu.

   Varování – nebezpečí poškození: Vyvarujte se dotyku v místě připojení podél hrany karty. Mohlo by dojít k poškození karty.

3. Uchopte kartu po stranách a zarovnejte její plastové výstupky (1) s otvory (2) na desce řadiče.

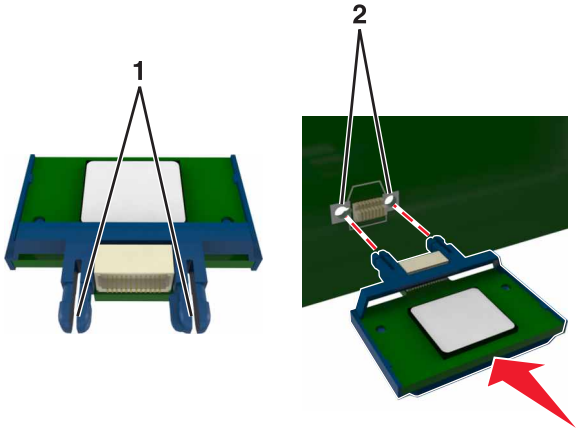

4 Zatlačte kartu na místo přiměřenou silou.

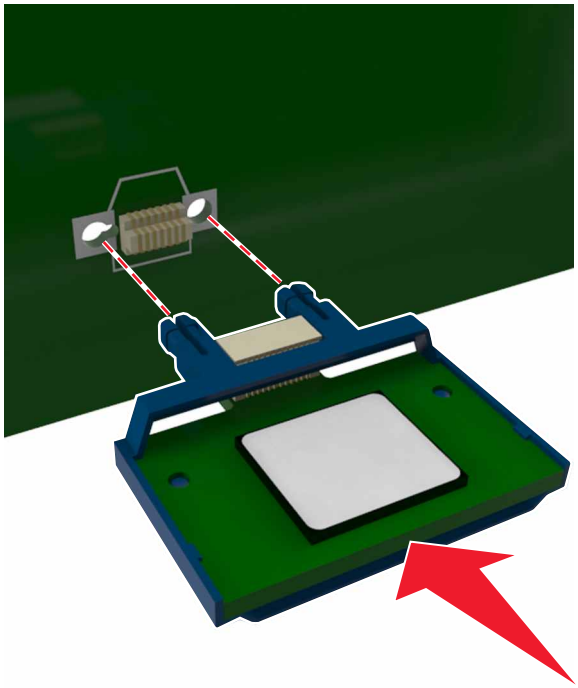

Varování – nebezpečí poškození: Nesprávnou instalací karty může dojít k poškození karty a desky řadiče.

Poznámka: Celá délka konektoru karty se musí dotýkat desky řadiče a být s ní zarovnána.

Instalace portu Internal Solutions Port

Řídicí deska podporuje jeden doplňkový port Lexmark Internal Solutions Port (ISP).

Poznámka: Tento úkon vyžaduje plochý šroubovák.

VÝSTRAHA – NEBEZPEČÍ ÚRAZU EL. PROUDEM Pokud potřebujete získat přístup k řídicí desce nebo chcete doplnit volitelný hardware a paměťová zařízení poté, co jste tiskárnu nainstalovali, nejprve tiskárnu vypněte a odpojte napájecí kabel ze zásuvky. Máte-li k tiskárně připojena další zařízení, pak je rovněž vypněte a odpojte jakékoliv kabely vedoucí k tiskárně.

Varování – nebezpečí poškození: Elektronické součásti řídicí desky se mohou snadno poškodit statickou elektřinou. Předtím, než se dotknete některé elektronické komponenty nebo konektoru na řídicí desce, dotkněte se kovového povrchu tiskárny.

1 Otevřete přístupová dvířka k řídicí desce.

2 Lehce stiskněte zarážku na levé straně přístupových dvířek a dvířka posuňte a vyjměte.

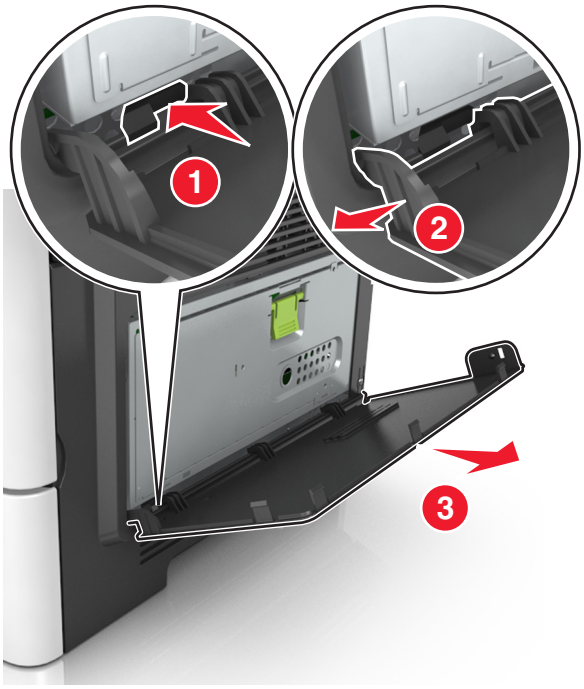

3 Vybalte sadu ISP.

Poznámka: Odpojte a vyhoďte malý kabel připojený k bílému konektoru.

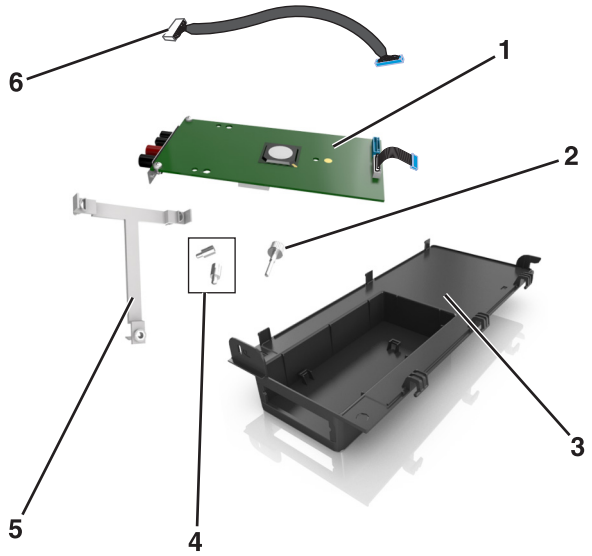

1	Komplet ISP
2	Šroub pro upevnění kompletu ISP do držáku
3	Externí kryt ISP
4	Šrouby pro upevnění kovového držáku ISP na kostru tiskárny
5	Plastový držák
6	Dlouhý kabel ISP

4 Zasuňte plastový držák do externího krytu ISP až *na doraz*.

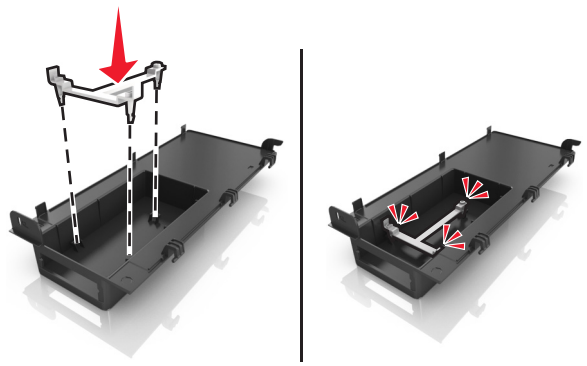

5 Zasuňte a zamáčkněte komplet ISP do plastového držáku.

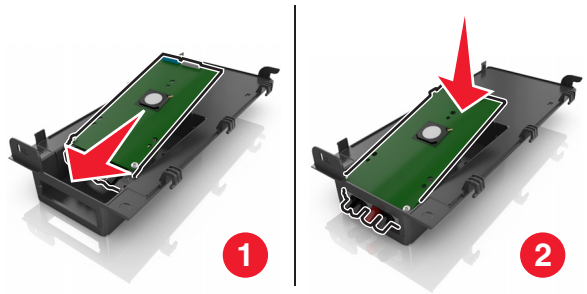

6 Přišroubujte komplet ISP k plastovému držáku pomocí dlouhého šroubu.

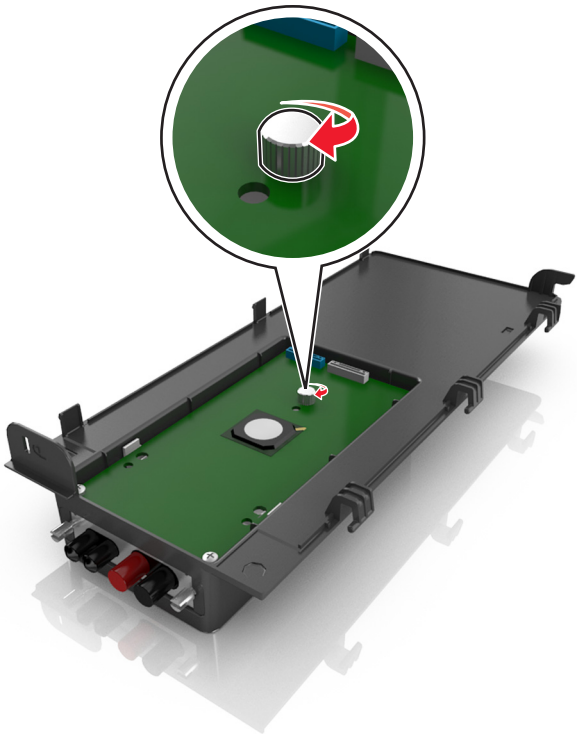

7 Dotáhněte dva šrouby na konci kompletu ISP.

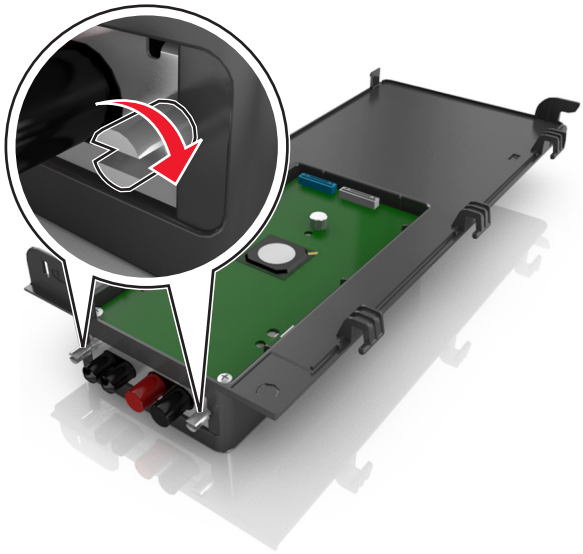

8 Připojte bílou koncovku kabelu rozhraní kompletu ISP do bílého konektoru na kompletu ISP.

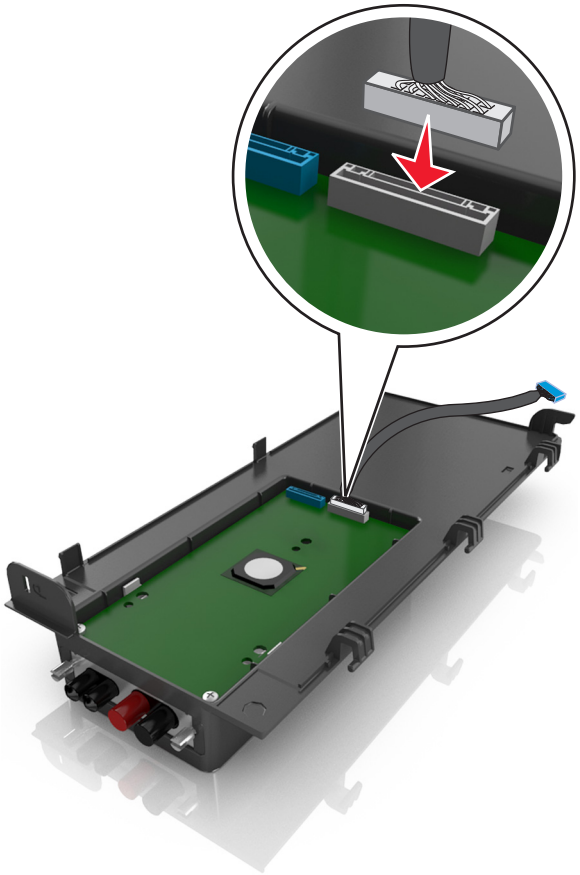

9 Připevněte externí kryt ISP skloněný pod určitým úhlem tak, že nejprve zasunete levé panty.

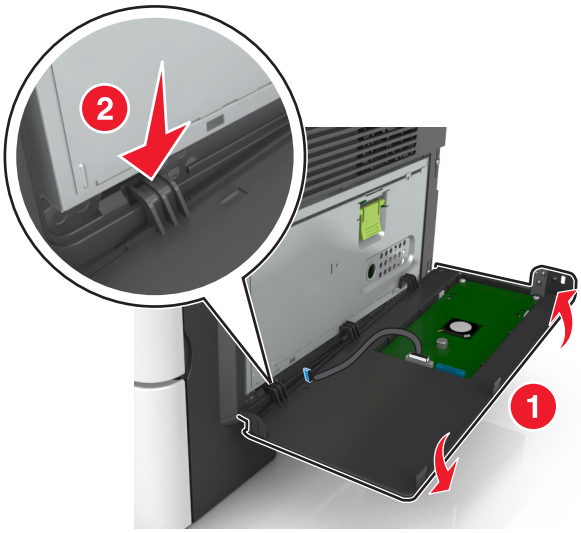

10 Sklopte zbývající část krytu a a posuňte kryt doprava.

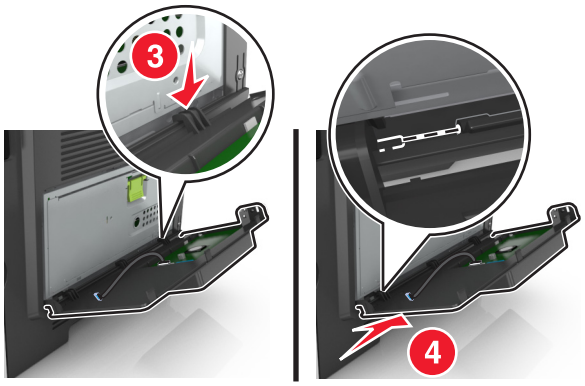

11 Protáhněte kabel ISP krytem řídicí desky.

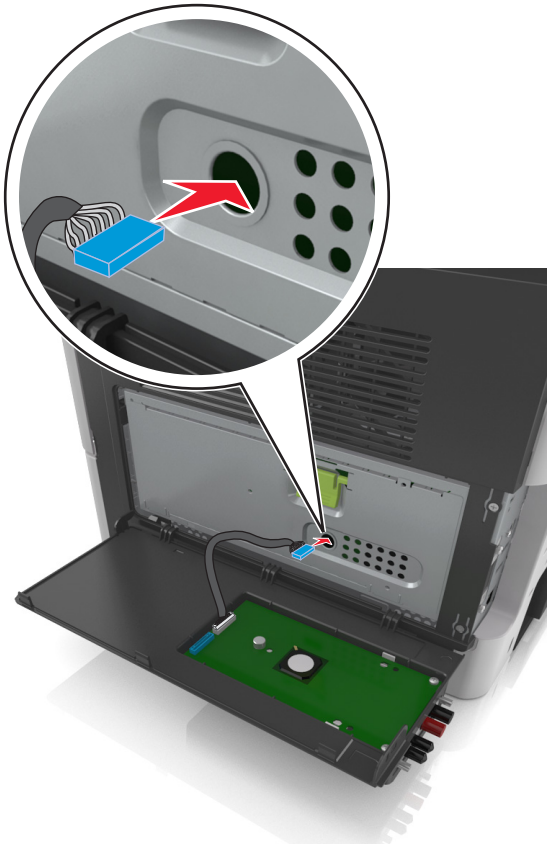

12 Pomocí zelené rukojeti otevřete kryt.

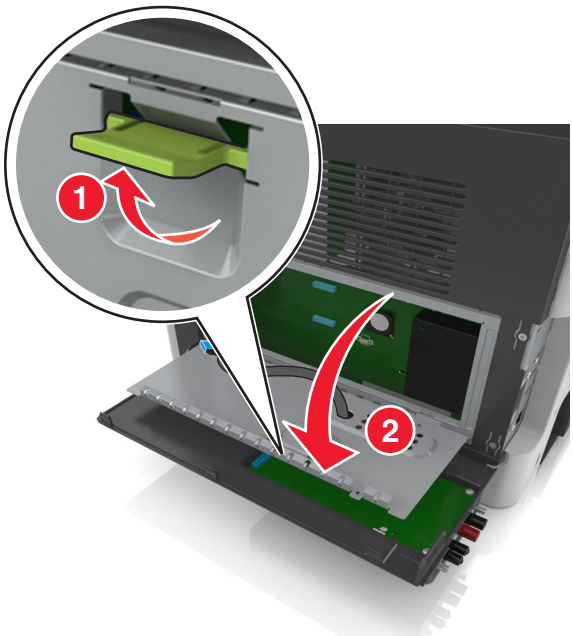

13 Připojte modrou koncovku kabelu rozhraní kompletu ISP do modrého konektoru na řídicí desce.

Poznámka: Pokud jste nainstalovali pevný disk tiskárny, musíte ho vyjmout. Další informace naleznete v části „Vyjmutí pevného disku tiskárny“ na straně 42. Pokyny k opětovné instalaci pevného disku tiskárny naleznete v tématu „Instalace pevného disku tiskárny“ na straně 39.

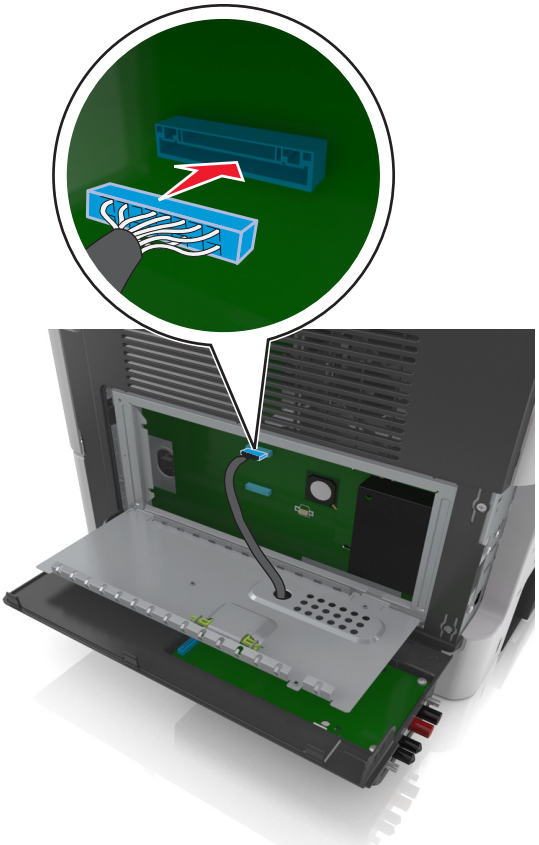

14 Zavřete kryt.

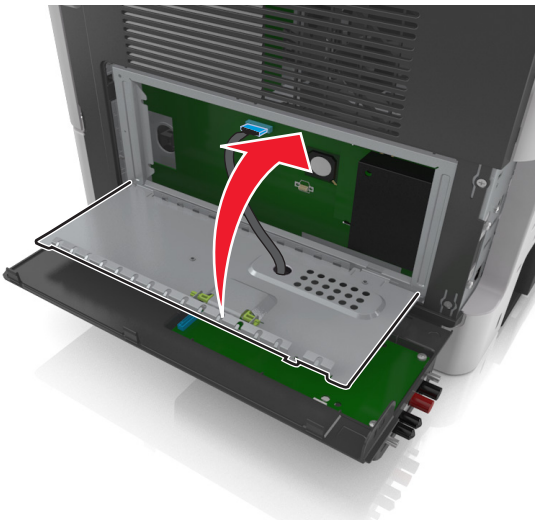

15 Zavřete externí kryt ISP.

Poznámka: Jakmile bude nainstalován software tiskárny s libovolnými hardwarovými volitelnými doplňky, možná bude potřeba některé volitelné doplňky ručně přidat do ovladače tiskárny, aby byly k dispozici pro tiskové úlohy. Další informace najdete v části „Přidání dostupných volitelných doplňků do ovladače tiskárny“ na straně 47.

Instalace pevného disku tiskárny

VÝSTRAHA – NEBEZPEČÍ ÚRAZU EL. PROUDEM Pokud potřebujete získat přístup k řídicí desce nebo chcete doplnit volitelný hardware a paměťová zařízení poté, co jste tiskárnu nainstalovali, nejprve tiskárnu vypněte a odpojte napájecí kabel ze zásuvky. Máte-li k tiskárně připojena další zařízení, pak je rovněž vypněte a odpojte jakékoliv kabely vedoucí k tiskárně.

Varování – nebezpečí poškození: Elektronické součásti řídicí desky se mohou snadno poškodit statickou elektřinou. Předtím, než se dotknete některé elektronické komponenty nebo konektoru na řídicí desce, dotkněte se kovového povrchu tiskárny.

1 Propracujte se k řídicí desce.

Další informace najdete na „Přístup k řídicí desce“ na straně 28.

2 Rozbalte pevný disk tiskárny.

3 Nainstalujte pevný disk tiskárny na řídicí desku.

Varování – nebezpečí poškození: Držte sestavu el. desky pouze za okraje. Nedotýkejte se a netlačte na střed pevného disku tiskárny. Mohlo by dojít k poškození karty.

a Pomocí plochého šroubováku povolte šrouby.

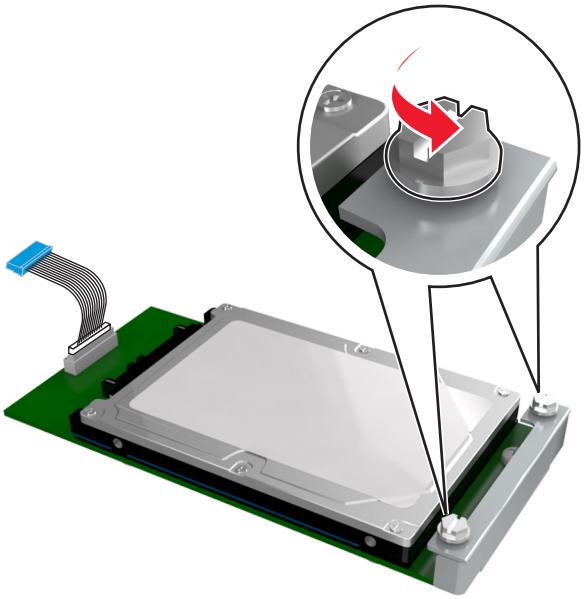

b Připojte konec kabelu rozhraní pevného disku tiskárny do zástrčky na řídicí desce.

Poznámka: Zástrčka a zásuvka jsou označeny modře.

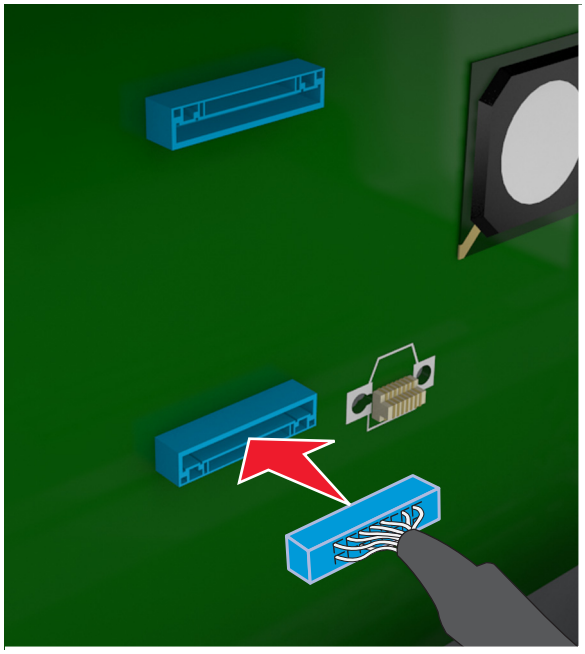

c Vyrovnejte šroubky na pevném disku tiskárny s otvory v držáku řídicí desky a zasuňte pevný disk tiskárny do držáků.

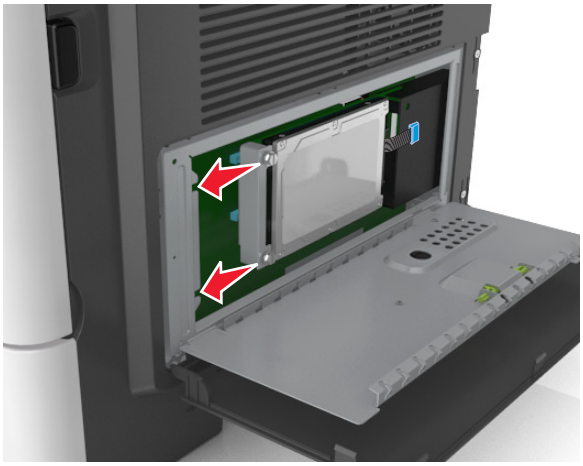

d Dotáhněte dva šrouby.

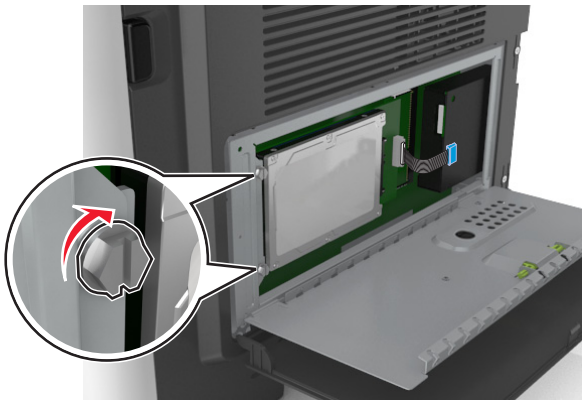

4 Zavřete kryt řídicí desky a potom zavřete přístupová dvířka řídicí desky.

Poznámka: Jakmile bude nainstalován software tiskárny s libovolnými hardwarovými volitelnými doplňky, možná bude potřeba některé volitelné doplňky ručně přidat do ovladače tiskárny, aby byly k dispozici pro tiskové úlohy. Další informace najdete v části „Přidání dostupných volitelných doplňků do ovladače tiskárny“ na straně 47.

Vyjmutí pevného disku tiskárny

Varování – nebezpečí poškození: Elektronické součásti řídicí desky se mohou snadno poškodit statickou elektřinou. Předtím, než se dotknete některé elektronické komponenty nebo konektoru na řídicí desce, dotkněte se kovového povrchu tiskárny.

1. Propracujte se k řídicí desce.

   Další informace najdete na „Přístup k řídicí desce“ na straně 28.

   Poznámka: Tento úkon vyžaduje plochý šroubovák.

2. Povolte šroubky, kterými je pevný disk tiskárny připevněn k držáku řídicí desky.

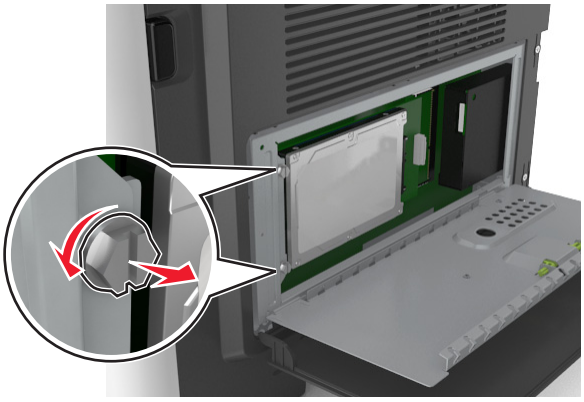

3. Odpojte kabel rozhraní pevného disku tiskárny od zásuvky na řídicí desce, ale k pevnému disku tiskárny nechte kabel připojený. Kabel odpojíte tak, že před jeho vytažením stlačíte páčku u zástrčky kabelu rozhraní a tím uvolníte západku.

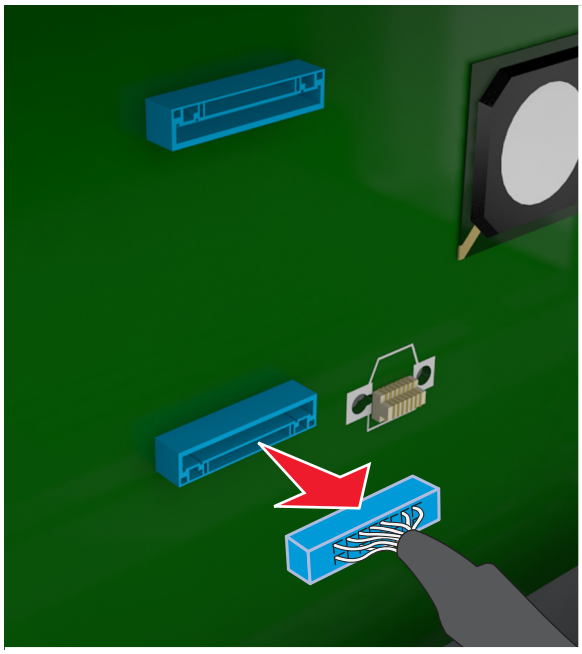

4. Uchopte pevný disk tiskárny za okraje a vyjměte ho z tiskárny.
5. Zavřete kryt řídicí desky a potom zavřete přístupová dvířka.

Instalace hardwarových doplňků

Pořadí instalace

VÝSTRAHA – RIZIKO ZRANĚNÍ: Hmotnost tiskárny je vyšší než 18 kg a k jejímu bezpečnému zvednutí jsou zapotřebí dvě osoby.

VÝSTRAHA – NEBEZPEČÍ ÚRAZU EL. PROUDEM Pokud potřebujete získat přístup k řídicí desce nebo chcete doplnit volitelný hardware a paměťová zařízení poté, co jste tiskárnu nainstalovali, nejprve tiskárnu vypněte a odpojte napájecí kabel ze zásuvky. Máte-li k tiskárně připojena další zařízení, pak je rovněž vypněte a odpojte jakékoliv kabely vedoucí k tiskárně.

VÝSTRAHA – NEBEZPEČÍ PŘEVRÁCENÍ Konfigurace připevněné k podlaze vyžadují dodatečný nábytek pro zajištění stability. Pokud používáte více vstupních doplňků, musíte použít stojan tiskárny nebo základnu tiskárny. Pokud jste si zakoupili multifunkční tiskárnu (MFP), která umí skenovat, kopírovat a faxovat, možná budete potřebovat další nábytek. Další informace najdete na adrese **www.lexmark.com/multifunctionprinters**.

Nainstalujte tiskárnu a všechny hardwarové volitelné doplňky v následujícím pořadí:

- Stojan tiskárny
- Volitelný zásobník na 250 nebo 550 listů
- Tiskárna

Další informace o instalaci stojanu tiskárny, volitelného zásobníku na 250 nebo 550 listů, nebo distanční podložky naleznete v instalačním listu dodaném s příslušenstvím.

Instalace doplňkových zásobníků

VÝSTRAHA – RIZIKO ZRANĚNÍ: Hmotnost tiskárny je vyšší než 18 kg a k jejímu bezpečnému zvednutí jsou zapotřebí dvě osoby.

VÝSTRAHA – NEBEZPEČÍ ÚRAZU EL. PROUDEM Pokud potřebujete získat přístup k řídicí desce nebo chcete doplnit volitelný hardware a paměťová zařízení poté, co jste tiskárnu nainstalovali, nejprve tiskárnu vypněte a odpojte napájecí kabel ze zásuvky. Máte-li k tiskárně připojena další zařízení, pak je rovněž vypněte a odpojte jakékoliv kabely vedoucí k tiskárně.

VÝSTRAHA – NEBEZPEČÍ PŘEVRÁCENÍ Konfigurace připevněné k podlaze vyžadují dodatečný nábytek pro zajištění stability. Pokud používáte více vstupních doplňků, musíte použít stojan tiskárny nebo základnu tiskárny. Pokud jste si zakoupili multifunkční tiskárnu (MFP), která umí skenovat, kopírovat a faxovat, možná budete potřebovat další nábytek. Další informace najdete na adrese **www.lexmark.com/multifunctionprinters**.

1. Vypněte tiskárnu pomocí vypínače a odpojte napájecí kabel z elektrické zásuvky.

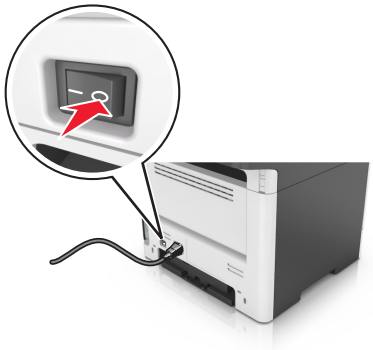

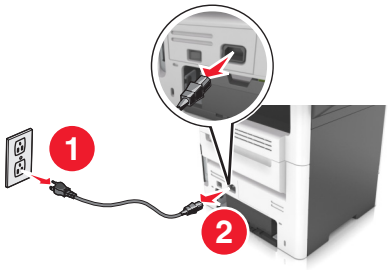

2 Vybalte zásobník a odstraňte veškerý balicí materiál.

3 Vytáhněte zásobník ze základny.

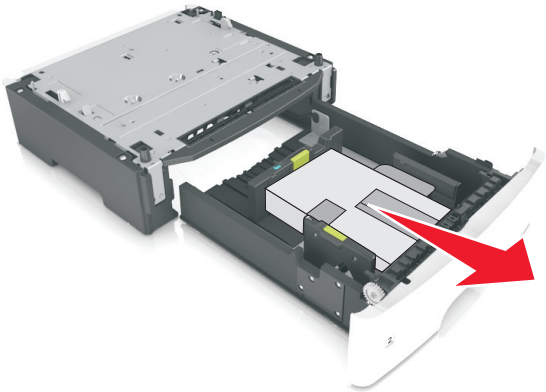

4 Odstraňte veškerý balicí materiál z vnitřku zásobníku.

5 Vložte zásobník do základny.

6 Umístěte zásobník poblíž tiskárny.

7 Vyrovnejte tiskárnu se zásobníkem a pomalu usaďte tiskárnu na místo.

Poznámka: Doplňkové zásobníky se spojí dohromady, budou-li na sobě.

8 Připojte napájecí kabel k tiskárně a poté k řádně uzemněné zásuvce a zapněte tiskárnu.

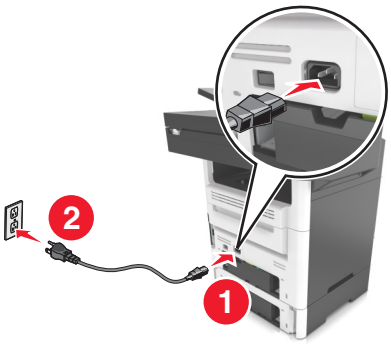

Poznámky:

- Jakmile bude nainstalován software tiskárny s libovolnými hardwarovými volitelnými doplňky, možná bude potřeba některé volitelné doplňky ručně přidat do ovladače tiskárny, aby byly k dispozici pro tiskové úlohy. Další informace naleznete v části „Přidání dostupných volitelných doplňků do ovladače tiskárny“ na straně 47.
- Chcete-li odinstalovat přídavné zásobníky, posuňte pojistku na pravé straně tiskárny směrem k přední straně tiskárny až *zacvakne* na místo a potom vyndávejte po jednom zásobníky poskládané na sobě seshora dolů.

Připojení kabelů

VÝSTRAHA – NEBEZPEČÍ ÚRAZU EL. PROUDEM Abyste zabránili nebezpečí úrazu elektrickým proudem, neinstalujte tento výrobek ani nezapojujte kabely (např. napájecí nebo telefonní kabel, funkci faxu) za bouřky.

VÝSTRAHA – RIZIKO ZRANĚNÍ: Abyste zabránili nebezpečí požáru nebo úrazu elektrickým proudem, připojte napájecí kabel do řádně uzemněné elektrické zásuvky s odpovídajícími parametry, která se nachází v blízkosti výrobku a je snadno přístupná.

VÝSTRAHA – RIZIKO ZRANĚNÍ: Abyste zabránili nebezpečí požáru nebo úrazu elektrickým proudem, používejte pouze napájecí kabel dodaný s výrobkem nebo odpovídající náhradní napájecí kabel schválený výrobcem.

VÝSTRAHA – RIZIKO ZRANĚNÍ: Pokud připojujete tento výrobek k veřejné telefonní síti, používejte pouze telefonní kabel 26 AWG nebo robustnější telefonní kabel (RJ-11), abyste snížili riziko vzniku požáru. Pro uživatele v Austrálii je třeba, aby jejich kabel byl schválen organizací Australian Communications and Media Authority.

Varování – nebezpečí poškození: Aby nedošlo ke ztrátě dat nebo poruše tiskárny, nedotýkejte se kabelu USB, jakéhokoli bezdrátového síťového adaptéru ani tiskárny samotné na vyznačených místech.

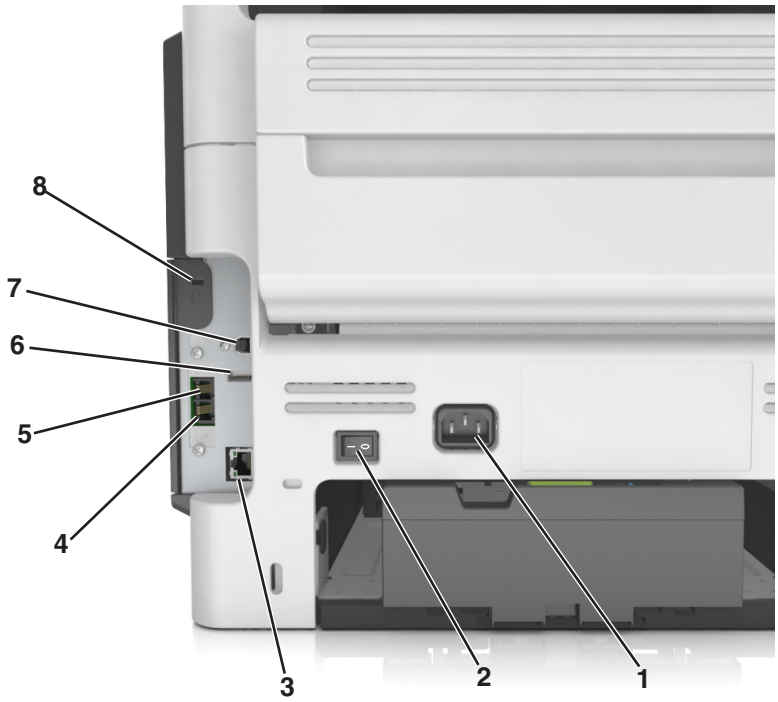

	Tlačítko	Funkce
1	Konektor napájecího kabelu	Tiskárnu připojte k řádně uzemněné elektrické zásuvce.
2	Vypínač	Zapnutí nebo vypnutí tiskárny
3	Port Ethernet	Připojení tiskárny k síti Ethernet

	Tlačítko	Funkce
4	Port EXT	Slouží k připojení dalších zařízení (telefonu nebo záznamníku) k tiskárně a k telefonní lince. Tento port použijte, pokud nemáte pro tiskárnu samostatnou faxovou linku a pokud je tato metoda připojení podporována v dané zemi nebo oblasti. **Poznámka:** Abyste se dostali k tomuto portu, musíte vyjmout záslepku adaptéru.
5	Port LINE	Po připojení tiskárny k aktivní telefonní lince prostřednictvím standardní zásuvky na zdi (RJ-11), filtru DSL nebo adaptéru VoIP či jiného adaptéru, který umožňuje přístup k telefonní lince, budete moci odesílat a přijímat faxy.
6	port USB	Připojte klávesnici nebo jakýkoli kompatibilní volitelný doplněk.
7	Port USB tiskárny	Připojte tiskárnu k počítači.
8	Otvor pro zabezpečení	Připevněte zámek, abyste zajistili tiskárnu na místě.

Nastavení softwaru tiskárny

Instalace softwaru tiskárny

1. Opatřete si kopii softwarového instalačního balíčku.
   - Ze softwarového disku CD dodaného s tiskárnou.
   - Přejděte na web **http://support.lexmark.com** a potom vyberte svou tiskárnu a operační systém.
2. Spusťte znovu instalační program a poté postupujte podle pokynů na obrazovce počítače.
3. Uživatelé se systémem Macintosh přidají tiskárnu.

   Poznámka: Adresu IP tiskárny získáte v části TCP/IP v nabídce Síť/Zprávy.

Přidání dostupných volitelných doplňků do ovladače tiskárny

Uživatelé se systémem Windows

1. Otevřete složku Tiskárny.
2. Vyberte tiskárnu, kterou chcete aktualizovat, a poté:
   - V systému Windows 7 nebo novějším vyberte možnost **Vlastnosti tiskárny**.
   - U předchozích verzí vyberte možnost **Vlastnosti**.
3. Přejděte na kartu Konfigurace a poté vyberte možnost **Aktualizovat – Požádat tiskárnu**.
4. Použijte změny.

Uživatelé se systémem Macintosh

1. V nabídce počítače Apple vyberte možnost System Preferences (Systémové předvolby) a poté vyberte položku **Options & Supplies** (Možnosti a spotřební materiál).
2. Přejděte na seznam možností hardwaru a poté přidejte veškeré nainstalované volitelné doplňky.
3. Použijte změny.

Práce v síti

Poznámky:

- Před nastavením tiskárny v bezdrátové síti zakupte bezdrátový síťový adaptér MarkNet™ N8350. Další informace o instalaci bezdrátového síťového adaptéru najdete na listu s pokyny, který byl dodán s adaptérem.
- Identifikátor SSID (Service Set Identifier) je název přidělený bezdrátové síti. Wired Equivalent Privacy (WEP), Wi-Fi Protected Access (WPA), WPA2 a 802.1X-RADIUS jsou typy zabezpečení používané v síti.

Příprava instalace tiskárny do sítě Ethernet

Chcete-li nakonfigurovat tiskárnu pro síť Ethernet, obstarejte si před započetím konfigurace následující informace:

Poznámka: Pokud síť přiřazuje adresy IP počítačům a tiskárnám automaticky, pokračujte v instalaci tiskárny.

- Platná, jedinečná adresa IP pro tiskárnu pro použití v síti
- Brána sítě
- Maska sítě
- Přezdívka tiskárny (nepovinné)

  Poznámka: Přezdívka tiskárny může usnadnit identifikaci tiskárny v síti. Můžete zvolit výchozí přezdívku tiskárny, nebo jí přiřadit název, který si snadněji zapamatujete.

Budete potřebovat kabel Ethernet pro připojení tiskárny k síti a volný port, pomocí kterého tiskárnu fyzicky připojíte k síti. Pokud je to možné, použijte nový síťový kabel, abyste zabránili potenciálním problémům způsobeným poškozeným kabelem.

Příprava instalace tiskárny do bezdrátové sítě

Poznámky:

- Zkontrolujte, zda je v tiskárně je nainstalován bezdrátový síťový adaptér, který správně funguje. Další informace najdete na listu s pokyny, který byl dodán s bezdrátovým síťovým adaptérem.
- Zkontrolujte, zda je přístupový bod (bezdrátový směrovač) zapnutý a zda je funkční.

Před instalací tiskárny do bezdrátové sítě musíte znát následující informace:

- **SSID** – SSID se také označuje jako název sítě.
- **Bezdrátový režim (nebo Síťový režim)** – tento režim bude buď infrastruktura nebo ad hoc.
- **Kanál (pro sítě ad hoc)** – výchozím nastavením kanálu pro infrastrukturní sítě je automaticky.

  Nastavení auto vyžadují i některé sítě ad hoc. Pokud si nejste jisti, který kanál vybrat, poraďte se s pracovníkem oddělení systémové podpory.
- **Způsob zabezpečení** – pro způsob zabezpečení existují čtyři základní možnosti:
  - klíč WEP

    Jestliže vaše síť používá více než jeden klíč WEP, pak na příslušné místo zadejte až čtyři klíče. Vyberte klíč právě používaný sítí výběrem výchozího přenosového klíče WAP.
  - Předem sdílený klíč nebo heslo WPA/WPA2

    WPA zahrnuje šifrování jako další vrstvu zabezpečení. Vybrat lze šifru AES nebo TKIP. Šifrování musí být nastaveno na stejný typ na směrovači i tiskárně, jinak tiskárna nebude schopná komunikovat v síti.

– 802.1X–RADIUS

  Pokud instalujete tiskárnu v síti standardu 802.1X, pak budete možná potřebovat následující informace:
  - Typ ověření
  - Typ vnitřního ověření
  - Uživatelské jméno a heslo 802.1X
  - Certifikáty

– Bez zabezpečení
  Pokud vaše síť nepoužívá žádný typ zabezpečení, nebudete muset mít žádné bezpečnostní informace.

  Poznámka: Použití nezabezpečených bezdrátových sítí se nedoporučuje.

Poznámky:

– Pokud neznáte název SSID sítě, ke které je počítač připojen, spusťte nástroj pro nastavení bezdrátové sítě síťového adaptéru v počítači a vyhledejte název sítě. Pokud nenaleznete název SSID nebo informace o zabezpečení sítě, podívejte se do dokumentace k přístupovému bodu nebo se obraťte na pracovníka oddělení systémové podpory.
– Potřebujete-li zjistit klíč nebo heslo WPA/WPA2 pro bezdrátovou síť, podívejte se do dokumentace dodané s přístupovým bodem nebo na vestavěný webový server přidružený k přístupovému bodu, nebo se obraťte na správce systému.

Připojení tiskárny pomocí Průvodce nastavením bezdrátové sítě

Než začnete, zkontrolujte následující body:

- Adaptér bezdrátové sítě nainstalovaný v tiskárně a funguje správně. Další informace najdete na listu s pokyny, který byl dodán s bezdrátovým síťovým adaptérem.
- Síťový (ethernetový) kabel je odpojený od tiskárny.
- Aktivní síťová karta je nastavená na hodnotu Automaticky. Chcete-li nastavit hodnotu Automaticky, přejděte na:

  > **Síť/Porty** > **Aktivní síťová karta** > **Automaticky** > **Odeslat**

Poznámka: Vypněte tiskárnu, vyčkejte alespoň 5 sekund, a pak ji znovu zapněte.

1 Na ovládacím panelu tiskárny přejděte na:

  > **Síť/Porty** > **Síť [x]** > **Nastavení sítě [x]** > **Bezdrátová síť** > **Nastavení bezdrátového připojení**

2 Vyberte nastavení bezdrátového připojení.

Položka	Použití
Hledat sítě	Zobrazí dostupná bezdrátová připojení. **Poznámka:** Tato položka nabídky zobrazí veškeré názvy síti SSID se zabezpečeným i nezabezpečeným přenosem.
Zadejte název sítě	Ruční zadání názvu SSID **Poznámka:** Ujistěte se, že jste zadali správný identifikátor SSID.
Wi-Fi Protected Setup	Připojení tiskárny k bezdrátové síti pomocí Wi-Fi Protected Setup

3 Postupujte podle pokynů na displeji tiskárny.

Připojení tiskárny k bezdrátové síti pomocí Wi-Fi Protected Setup

Než začnete, zkontrolujte následující body:

- Přístupový bod (bezdrátový směrovač) je certifikován pro metodu WPS (Wi-Fi Protected Setup) nebo je s touto metodou kompatibilní. Další informace naleznete v dokumentaci dodané s přístupovým bodem.
- Adaptér bezdrátové sítě nainstalovaný v tiskárně je správně připojen a funguje správně. Další informace najdete na listu s pokyny, který byl dodán s adaptérem bezdrátové sítě.

Pomocí metody PBC (Push Button Configuration)

1. Na ovládacím panelu tiskárny přejděte na:

   > **Síť/Porty** > **Síť [x]** > **Nastavení sítě [x]** > **Bezdrátová síť** > **Nastavení připojení k bezdrátové síti** > **Wi-Fi Protected Setup** > **Metoda připojení tlačítkem**

2. Postupujte podle pokynů na displeji tiskárny.

Pomocí metody s využitím PIN (Personal Identification Number) kódu

1. Na ovládacím panelu tiskárny přejděte na:

   > **Síť/Porty** > **Síť [x]** > **Nastavení sítě [x]** > **Bezdrátová síť** > **Nastavení připojení k bezdrátové síti** > **Wi-Fi Protected Setup** > **Metoda připojení PIN kódem**

2. Zkopírujte osmimístný PIN kód WPS.
3. Otevřete webový prohlížeč a zadejte do pole adresy IP adresu přístupového bodu.

   Poznámky:

   - IP adresa se zobrazí jako čtyři sady čísel oddělených tečkou, například 123.123.123.123.
   - Pokud používáte server proxy, dočasně ho zakažte, aby se správně načetla webová stránka.

4. Otevřete nastavení WPS. Další informace naleznete v dokumentaci dodané s přístupovým bodem.
5. Zadejte osmimístný PIN kód a uložte nastavení.

Připojení tiskárny k bezdrátové síti pomocí serveru Embedded Web Server

Než začnete, zkontrolujte následující body:

- Tiskárna je dočasně připojena k síti Ethernet.
- V tiskárně je nainstalován bezdrátový síťový adaptér, který správně funguje. Další informace najdete na listu s pokyny, který byl dodán s bezdrátovým síťovým adaptérem.

1. Otevřete webový prohlížeč a zadejte do pole adresy IP adresu tiskárny.

   Poznámky:

   - Zobrazte adresu IP tiskárny na ovládacím panelu tiskárny. IP adresa se zobrazí jako čtyři sady čísel oddělených tečkou, například 123.123.123.123.
   - Pokud používáte server proxy, dočasně ho zakažte, aby se správně načetla webová stránka.

2. Klepněte na **Nastavení** > **Síť/Porty** > **Bezdrátová síť**.

3 Upravte nastavení tak, aby odpovídalo nastavení přístupového bodu (bezdrátového směrovače).

Poznámka: Zkontrolujte, zda jste správně zadali identifikátor SSID, metodu zabezpečení, sdílený klíč nebo heslo, režim sítě a kanál.

4 Klepněte na tlačítko **Odeslat**.

5 Vypněte tiskárnu a odpojte kabel Ethernet. Počkejte alespoň pět sekund a tiskárnu zapněte.

6 Ověřte připojení k síti vytisknutím stránky nastavení sítě. Pak v části Síťová karta [x] ověřte, zda je stav Připojeno.

Změna nastavení portů po instalaci nového portu Internal Solutions

Poznámky:

- Má-li tiskárna statickou adresu IP, neměňte její konfiguraci.
- Jsou-li počítače nakonfigurovány na použití názvu sítě a nikoli na použití adresy IP, neměňte konfiguraci.
- Pokud přidáváte bezdrátový port Internal Solutions (ISP) do tiskárny dříve konfigurované pro připojení Ethernet, odpojte tiskárnu od sítě Ethernet.

Uživatelé se systémem Windows

1 Otevřete složku Tiskárny.

2 Z místní nabídky tiskárny s novým portem ISP otevřete okno Vlastnosti tiskárny.

3 Konfigurujte port ze seznamu.

4 Aktualizujte adresu IP.

5 Použijte změny.

Uživatelé se systémem Macintosh

1 Pomocí ikony Předvolby systému v nabídce Menu přejděte do seznamu tiskáren a poté vyberte možnost **+** > **IP**.

2 Zadejte do pole adresy adresu IP tiskárny.

3 Použijte změny.

Nastavení sériového tisku (pouze systém Windows)

1 Nastavte parametry v tiskárně.

   a Na ovládacím panelu přejděte do nabídky s nastaveními portu.

   b Vyhledejte nabídku pro nastavení sériového portu a pak v případě potřeby upravte nastavení.

   c Použijte změny.

2 V počítači otevřete složku tiskárny a poté vyberte vaší tiskárnu.

3 Otevřete okno Vlastnosti tiskárny a poté ze seznamu vyberte možnost Místní port.

4 Nastavte parametry portu COM ve Správci zařízení.

Poznámky:

- Sériový tisk snižuje rychlost tisku.
- Zkontrolujte, zda je sériový kabel připojen ke správnému portu tiskárny.

Ověření nastavení tiskárny

Jakmile je veškerý doplňující hardware i software nainstalován a tiskárna zapnuta, ověřte, zda je tiskárna správně nastavena tak, že vytisknete následující:

- **Stránka nastavení nabídek** – Tuto stránku použijte k ověření, zda jsou správně nainstalované všechny volitelné doplňky tiskárny. Seznam nainstalovaných doplňků se nachází na spodní části stránky. Není-li vámi nainstalovaný volitelný doplněk v seznamu, nebyl nainstalován správně. Doplněk odeberte a nainstalujte jej znovu.
- **Stránka nastavení sítě** – Pokud je možné tiskárnu připojit k síti Ethernet nebo k bezdrátové síti a tiskárna je připojená k síti, vytiskněte stránku nastavení sítě, abyste ověřili připojení k síti. Tato stránka rovněž poskytuje důležité informace, které vám budou k užitku při konfiguraci síťového tisku.

Tisk stránky nastavení nabídek

Na domovské obrazovce přejděte na položku:

> **Zprávy** > **Stránka nastavení nabídek**

Tisk stránky s nastavením sítě

Když je tiskárna připojena k síti, je možné pro ověření připojení k síti vytisknout stránku nastavení sítě. Tato stránka také podává důležité informace, které pomáhají při konfiguraci síťového tisku.

1. Na domovské obrazovce přejděte na položku:

   > **Zprávy** > **Stránka s nastavením sítě**

2. Zkontrolujte první část stránky s nastavením sítě a ověřte, že stav je **Připojeno**.

   Pokud je stav **Nepřipojeno**, je možné, že síť LAN není aktivní nebo je vadný síťový kabel. Obraťte se o pomoc na správce systému a poté vytiskněte další stránku nastavení sítě.

Založení papíru a speciálních médií

Výběr papíru a speciálních médii a manipulace s nimi může ovlivnit spolehlivost tisku dokumentů. Další informace naleznete v „Prevence uvíznutí“ na straně 237 a „Skladování papíru“ na straně 72.

Nastavení formátu a typu papíru

Na domovské obrazovce přejděte na položku:

> **nabídka Papír** > **Formát/typ papíru** > vyberte zásobník > vyberte formát nebo typ papíru > **Odeslat**

Poznámky:

- Formát papíru se automaticky nastavuje podle polohy vodicích lišt papíru v každém zásobníku, kromě standardního zásobníku na 550 listů (zásobník 1) a univerzálního podavače.
- Nastavení Formát papíru u zásobníku 1 a univerzálního podavače je třeba nastavit ručně v nabídce Formát papíru.
- Výchozím nastavením typu papíru je Obyčejný papír.
- Nastavení Typ papíru je třeba nastavit ručně pro všechny zásobníky.

Nastavení pro Univerzální formát papíru

Univerzální formát papíru je uživatelem definovaný formát, který umožňuje tisknout na formáty papíru, které nejsou přednastaveny v nabídkách tiskárny.

Poznámky:

- Nejmenší podporovaný univerzální formát papíru je 76,2 x 76,2 mm (3 x 3 palce).
- Největší podporovaný univerzální formát papíru je 215.9 x 359,92 mm (8,5 x 14.17 palců).

1. Na domovské obrazovce přejděte na položku:

   > **Menu Papír** > **Univerzální nastavení** > **Měrné jednotky** > vyberte měrnou jednotku >

2. Stiskněte možnost na **Na výšku – šířka** nebo **Na výšku – výška**.
3. Vyberte šířku nebo výšku a stiskněte tlačítko .

Vkládání do zásobníků

VÝSTRAHA – RIZIKO ZRANĚNÍ: Chcete-li snížit riziko nestability zařízení, vkládejte papír do jednotlivých zásobníků samostatně. Všechny ostatní zásobníky udržujte zavřené až do chvíle, kdy je budete potřebovat.

1. Zcela vytáhněte zásobník.

   Poznámka: Zásobníky neodstraňujte v průběhu tisku úlohy ani je-li na displeji tiskárny zobrazena zpráva **Zaneprázdněna**. V opačném případě by mohlo dojít k uvíznutí papíru.

2 Stiskněte pojistku vodicí lišty šířky a posuňte lištu do správné polohy pro formát papíru, který vkládáte.

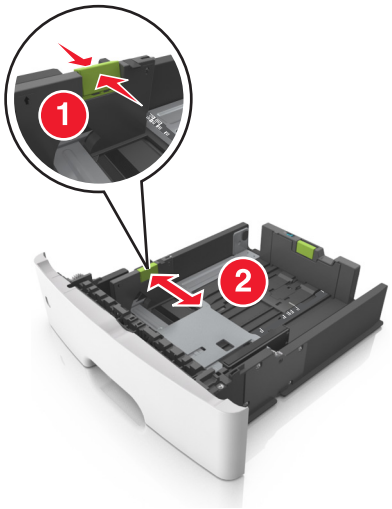

3 Stiskněte pojistku vodicí lišty délky a posuňte lištu do správné polohy pro formát papíru, který vkládáte.

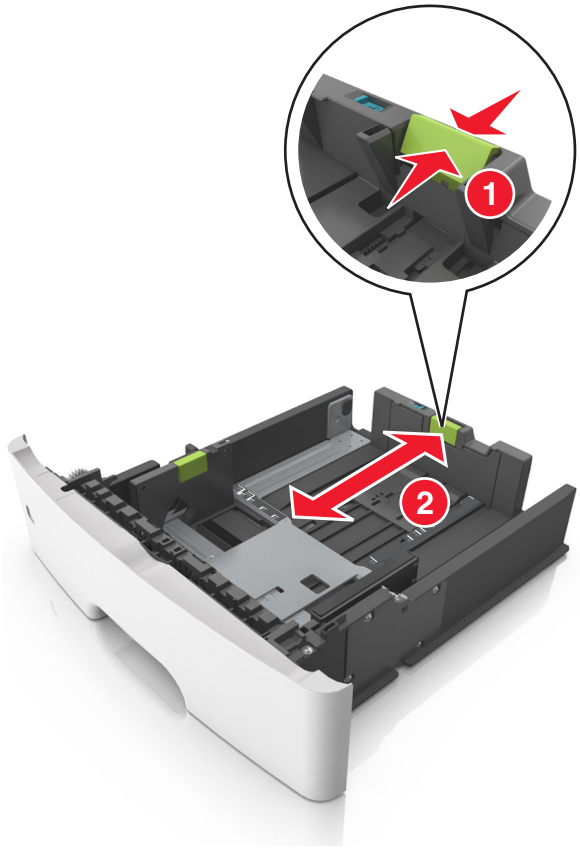

Poznámky:

- U některých formátů papíru, např. Letter, Legal nebo A4, stiskněte pojistku vodicí lišty délky a posuňte ji dozadu tak, aby odpovídala délce papíru.
- Při vkládání papíru formátu Legal se vodicí lišta délky roztáhne až za základnu a na papír se může usazovat prach. Chcete-li ochránit papír před prachem, můžete samostatně zakoupit protiprachový kryt. Další informace získáte od podpory zákazníků.
- Pokud vkládáte do standardního zásobníku papír formátu A6, stiskněte pojistku vodicí lišty délky a posuňte ji směrem do středu zásobníku do pozice pro formát A6.
- Zkontrolujte, zda jsou vodicí lišty šířky a délky papíru zarovnány s indikátory formátu papíru na dně zásobníku.

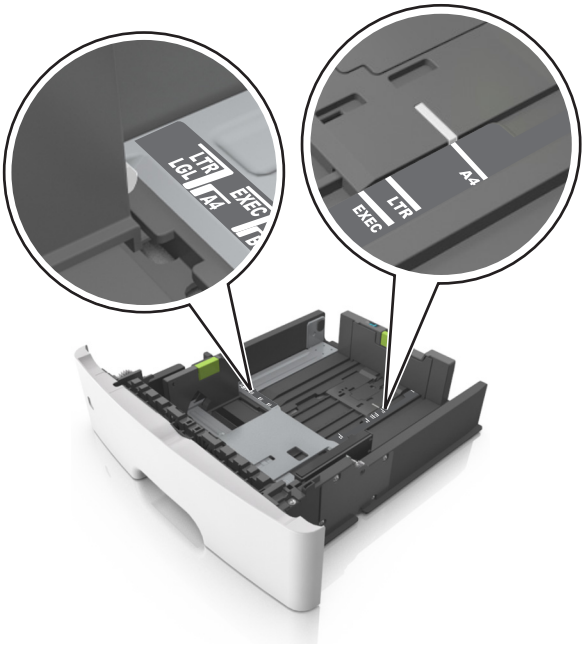

4 Ohněte listy papíru dozadu a dopředu, aby se navzájem oddělily a pak je prolistujte. Papír nepřekládejte a nemačkejte. Srovnejte okraje podle rovné plochy.

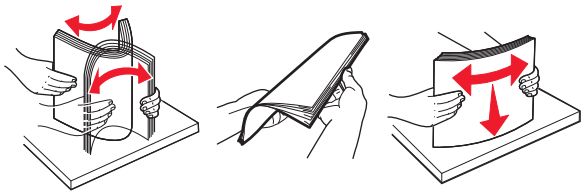

5 Vložte stoh papíru potiskovanou stranou dolů.

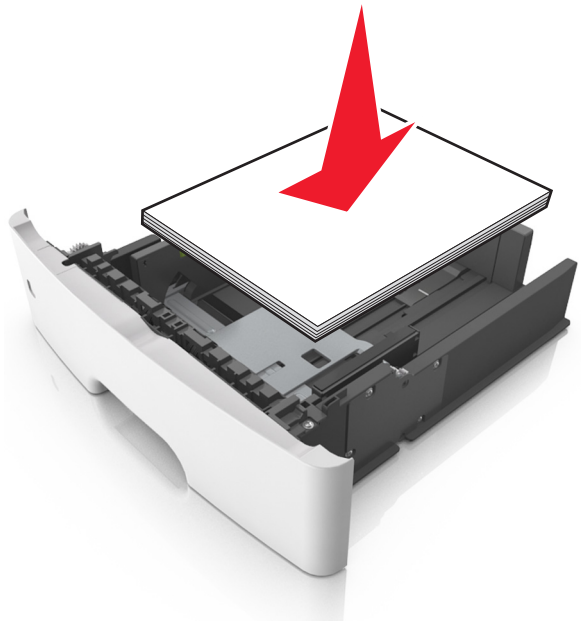

- Hlavičkový papír se zakládá různě podle toho, zda je instalována doplňková dokončovací sešívačka a zda je požadován oboustranný tisk.

Bez doplňkové sešívačky	S doplňkovou sešívačkou
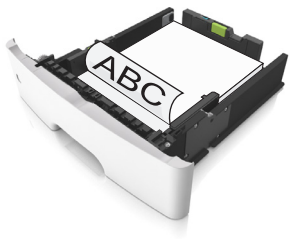 Jednostranný tisk	Jednostranný tisk
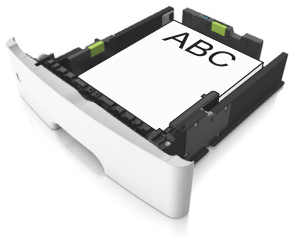 Oboustranný tisk	Oboustranný tisk

- Ujistěte se, že je papír pod indikátorem maximálního naplnění papírem vyznačeným po straně vodicí lišty šířky. Přeplnění může způsobit uvíznutí papíru.

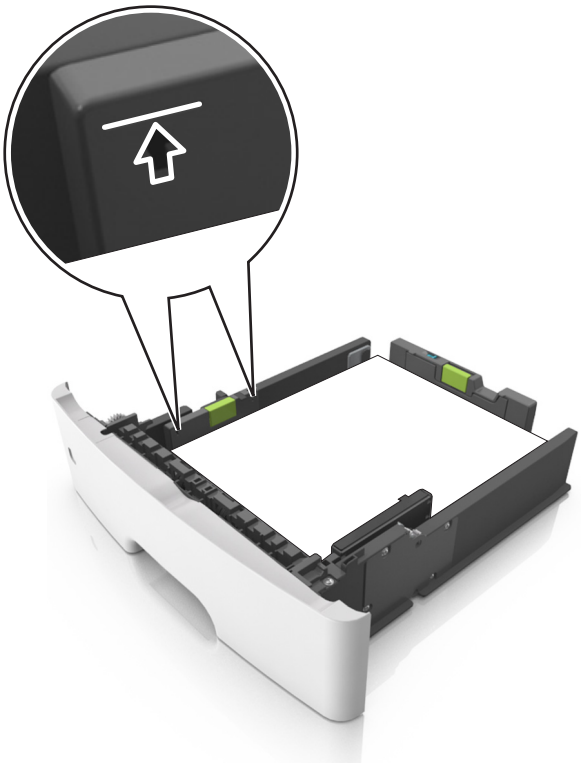

6 Vložte zásobník.

7 V nabídce Papír na ovládacím panelu tiskárny nastavte formát a typ papíru odpovídající papíru vloženému do zásobníku.

Poznámka: Nastavte správný formát a typ papíru, abyste zabránili uvíznutí papíru a problémům s kvalitou tisku.

Vkládání do univerzálního podavače

Univerzální podavač použijte v případě, kdy tisknete na různé typy a formáty papírů nebo zvláštních médií, např. karty, průhledné fólie, papírové štítky a obálky. Můžete ho využít také pro tisk jedné stránky na hlavičkový papír.

1 Otevřete univerzální podavač.

a Vytáhněte nástavec univerzálního podavače.

b Jemně vytáhněte nástavec tak, aby byl univerzální podavač úplně roztažený a otevřený.

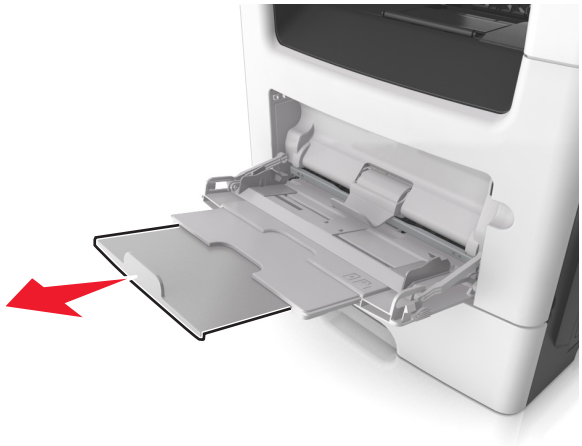

2 Stiskněte pojistku levé vodicí lišty šířky a posuňte lišty do správné polohy pro papír, který zakládáte.

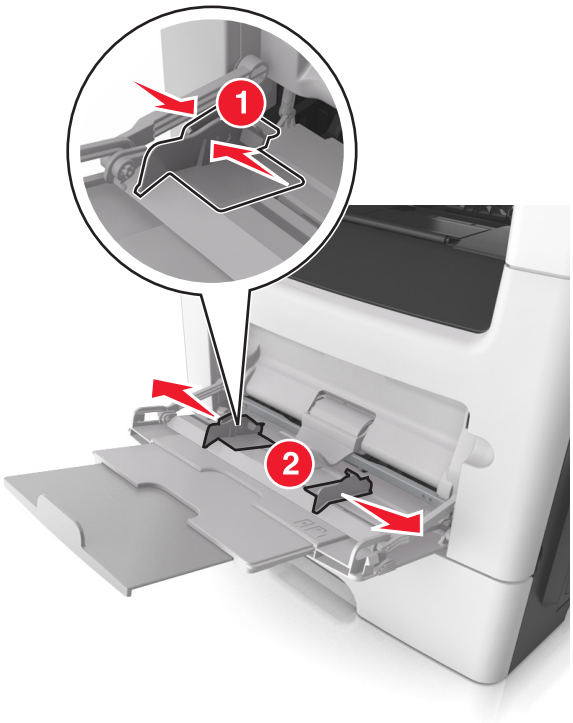

3 Připravte se založit papír nebo zvláštní médium.

- Ohněte listy papíru vzad a vpřed, abyste je uvolnili, a potom je prolistujte. Papír nepřekládejte a nemačkejte. Srovnejte okraje podle rovné plochy.

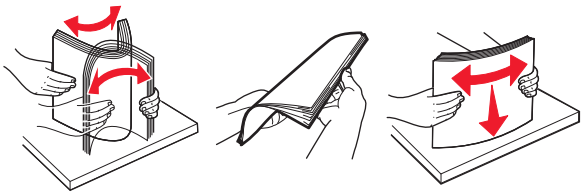

- Průhledné fólie držte za okraje. Ohněte balík průhledných fólií tam a zpět, abyste je uvolnili, a poté je prolistujte. Srovnejte okraje podle rovné plochy.

  Poznámka: Nedotýkejte se strany průhledných fólií, na kterou se bude tisknout. Dejte si pozor, ať je nepoškrábete.

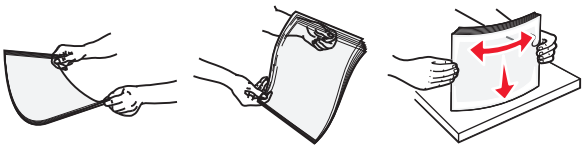

- Ohněte stoh obálek, abyste je uvolnili, a potom je prolistujte. Srovnejte okraje podle rovné plochy.

4 Vložte papír nebo speciální média.

Poznámky:

- Netlačte papír nebo speciální média do univerzálního podavače silou.
- Ujistěte, že výška papíru nebo speciálních médií nepřesahuje maximální náplň papíru označenou na vodicích lištách. Přeplnění může způsobit uvíznutí papíru.

- Papíry, průhledné fólie a karty založte stranou doporučenou k tisku nahoru a předním okrajem směrem do tiskárny. Další informace o zakládání průhledných folií najdete na balení, ve kterém byly dodány.

Poznámka: Při vkládání papíru formátu A6 zkontrolujte, zda je nástavec univerzálního podavače lehce opřený o okraj papíru, aby posledních několik listů papíru zůstalo na místě.

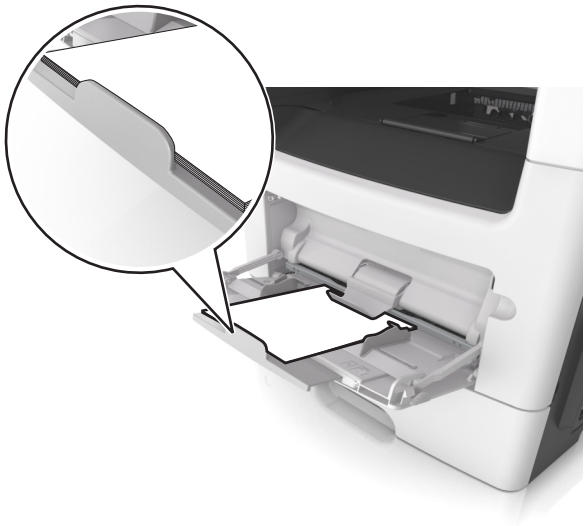

- Hlavičkový papír vkládejte lícem nahoru a horním okrajem směrem do tiskárny. Při oboustranném tisku vkládejte hlavičkový papír lícem dolů a dolním okrajem směrem do tiskárny.

- Obálky vkládejte chlopní doleva a lícem dolů.

Varování – nebezpečí poškození: Nikdy nepoužívejte obálky se známkami, sponkami, prasklinami, okénky, barevnými okraji nebo samolepícími plochami. Takové obálky by mohly vážně poškodit tiskárnu.

5 Pomocí ovládacího panelu tiskárny nastavte v nabídce Papír formát a typ papíru odpovídající papíru nebo speciálním médiím vloženým do univerzálního podavače.

Použití standardního odkladače a zarážky papíru

Standardní odkladač pojme až 150 listů papíru o gramáži 75 g/m2. Výtisky se ukládají lícem dolů. Standardní odkladač je vybaven zarážkou papíru, která zabraňuje, aby papír sklouznul přes přední stranu odkladače.

Chcete-li zarážku papíru otevřít, vytáhněte ji, aby se vyklopila dopředu.

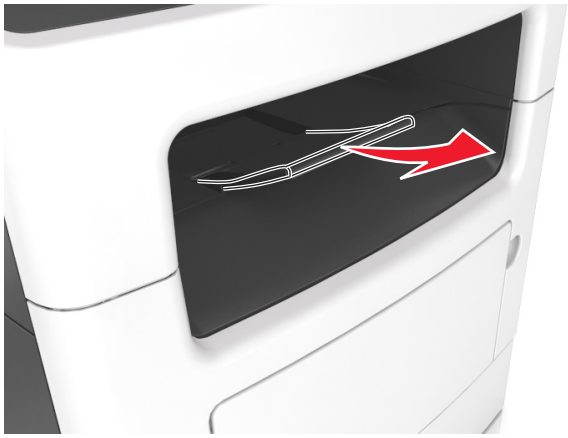

Poznámka: Při přemisťování tiskárny zarážku papíru zavřete.

Propojování a rozpojování zásobníků

Tiskárna propojí zásobníky v případě, že se shoduje zadaný formát a typ papíru. Jakmile se jeden z propojených zásobníků vyprázdní, bude papír dodávat další propojený zásobník. Chcete-li zabránit propojení zásobníků, přiřaďte vlastní název typu papíru.

Propojování a rozpojování zásobníků

1. Otevřete webový prohlížeč a zadejte do pole adresy IP adresu tiskárny.

   Poznámky:

   - Zobrazte adresu IP tiskárny na domovské obrazovce tiskárny. Adresa IP se zobrazí jako čtyři sady čísel oddělených tečkou, například 123.123.123.123.
   - Pokud používáte server proxy, dočasně ho zakažte, aby se správně načetla webová stránka.
2. Klepněte na položku **Nastavení** > **nabídka Papír**.
3. Změňte nastavení formátu a typu papíru pro zásobníky, které připojujete.
   - Chcete-li připojit zásobníky, ujistěte se, že formát a typ zásobníku odpovídají formátu a typu druhého zásobníku.
   - Chcete-li zásobníky odpojit, ujistěte se, že formát a typ zásobníku *neodpovídají* formátu a typu druhého zásobníku.
4. Klepněte na tlačítko **Odeslat**.

Poznámka: Nastavení formátu a typu papíru lze změnit také pomocí ovládacího panelu tiskárny. Další informace najdete v části „Nastavení formátu a typu papíru“ na straně 53.

Varování – nebezpečí poškození: Papír vložený v zásobníku musí odpovídat názvu typu papíru přiřazenému v tiskárně. Teplota zapékače se liší podle vybraného typu papíru. Pokud by nastavení nebyla správně nakonfigurována, mohlo by dojít k potížím.

Určení vlastního názvu typu papíru

Použití serveru Embedded Web Server

1. Otevřete webový prohlížeč a zadejte do pole adresy IP adresu tiskárny.

   Poznámky:

   - Zobrazte adresu IP tiskárny na domovské obrazovce tiskárny. Adresa IP se zobrazí jako čtyři sady čísel oddělených tečkou, například 123.123.123.123.
   - Pokud používáte server proxy, dočasně ho zakažte, aby se správně načetla webová stránka.
2. Klepněte na položku **Nastavení** > **nabídka Papír** > **Vlastní názvy**.
3. Vyberte vlastní název a pak zadejte vlastní název typu papíru.
4. Klepněte na tlačítko **Odeslat**.
5. Klepněte na možnost **Vlastní typy** a ověřte, zda byl vlastní název nahrazen vlastním názvem typu papíru.

Pomocí ovládacího panelu tiskárny

1 Na domovské obrazovce přejděte na položku:

> **Nabídka Papír** > **Vlastní názvy**

2 Vyberte vlastní název a pak zadejte vlastní název typu papíru.

3 Stiskněte tlačítko .

4 Stiskněte položku **Vlastní typy** a ověřte, zda byl vlastní název nahrazen vlastním názvem typu papíru.

Přiřazení vlastního typu papíru

Použití serveru Embedded Web Server

Přiřaďte název vlastního typu papíru k zásobníku při připojení nebo odpojení zásobníků.

1 Otevřete webový prohlížeč a zadejte do pole adresy adresu IP tiskárny.

Poznámky:

- Zobrazte adresu IP tiskárny na domovské obrazovce tiskárny. Adresa IP se zobrazí jako čtyři sady čísel oddělených tečkou, například 123.123.123.123.
- Pokud používáte server proxy, dočasně ho zakažte, aby se správně načetla webová stránka.

2 Klepněte na položku **Nastavení** > **nabídka Papír** > **Vlastní typy**.

3 Vyberte název vlastního typu papíru a pak vyberte typ papíru.

Poznámka: Výchozím typem papíru pro všechny uživatelem definované vlastní názvy je Papír.

4 Klepněte na tlačítko **Odeslat**.

Pomocí ovládacího panelu tiskárny

1 Na domovské obrazovce přejděte na položku:

> **Nabídka Papír** > **Vlastní typy**

2 Vyberte název vlastního typu papíru a pak vyberte typ papíru.

Poznámka: Výchozím typem papíru pro všechny uživatelem definované vlastní názvy je Papír.

3 Stiskněte tlačítko .

Konfigurace vlastního názvu

Používání vestavěného webového serveru

1 Otevřete webový prohlížeč a zadejte do pole adresy IP adresu tiskárny.

Poznámky:

- Zobrazte adresu IP tiskárny na domovské obrazovce tiskárny. IP adresa se zobrazí jako čtyři sady čísel oddělených tečkou, například 123.123.123.123.

- Pokud používáte server proxy, dočasně ho zakažte, aby se správně načetla webová stránka.

2 Klepněte na položku **Nastavení** > **nabídka Papír** > **Vlastní typy**.

3 Vyberte vlastní název, který chcete nakonfigurovat, vyberte typ papíru nebo speciálního média, a potom klepněte na tlačítko **Odeslat**.

Pomocí ovládacího panelu tiskárny

1 Na domovské obrazovce přejděte na položku:

> **nabídka Papír** > **Vlastní typy**

2 Vyberte vlastní název, který chcete nakonfigurovat, a potom se dotkněte tlačítka .

Průvodce papírem a speciálními médii

Používání speciálních médií

Tipy pro používání hlavičkového papíru

- Používejte hlavičkový papír určený výslovně pro laserové tiskárny.
- Nejprve si na hlavičkový papír, jenž se chystáte používat, vytiskněte vzorky, a teprve poté nakupte hlavičkové papíry ve větším množství.
- Stoh hlavičkového papíru před vložením prohněte, prolistujte a srovnejte, abyste zabránili slepení papírů.
- Při tisku na hlavičkový papír je důležitá orientace stránky. Informace o vkládání hlavičkového papíru naleznete v části:
  - „Vkládání do zásobníků“ na straně 53
  - „Vkládání do univerzálního podavače“ na straně 58

Tipy pro používání folií

- Před nákupem většího množství folií k tisku si vytiskněte zkušební stránku.
- Podávejte průhledné fólie ze standardního zásobníku nebo z univerzálního podavače.
- Používejte průhledné folie určené speciálně pro laserové tiskárny. Průhledné fólie musí vydržet max. teplotu 185 °C (365 °F), aniž by se roztavily, ztrácely barvu, měnily tvar nebo se z nich uvolňovaly nebezpečné škodliviny.

  Poznámka: Pokud je gramáž fólie nastavena na hodnotu Těžká a povrch fólie je nastaven na hodnotu Drsný, na fólie lze tisknout při max. teplotách do 195 °C.
- Nezanechávejte na průhledných fóliích otisky prstů, abyste předešli problémům s kvalitou tisku.
- Stoh průhledných fólií před vložením prohněte, prolistujte a srovnejte, abyste zabránili slepení papírů.

Tipy pro používání obálek

Nejprve si na obálky, které se chystáte používat, vytiskněte vzorky, a teprve poté nakupte obálky ve větším množství.

- Používejte obálky určené výslovně pro laserové tiskárny. Ověřte si u výrobce či prodejce, že jsou obálky schopny odolat teplotám až 230 °C (446 °F), aniž by se výrazně slepily, zvlnily, zvrásnily nebo vypouštěly nebezpečné emise.
- Chcete-li dosáhnout nejlepších výsledků, používejte obálky vyrobené z bankovního papíru o gramáži 90 g/m^2 (24 liber) nebo z 25% bavlny. U obálek z papíru vyrobeného výhradně z bavlny nesmí gramáž přesáhnout 75 g/m^2 (20 liber).
- Používejte pouze nové obálky z nepoškozených balení.
- Chcete-li dosáhnout co nejlepších výsledků a omezit možnost uvíznutí, nepoužívejte tyto obálky:
  - nadměrně zprohýbané nebo zkroucené,
  - slepené dohromady nebo jakkoli poškozené,
  - mající okénka, otvory, perforaci, výřezy nebo reliéfní tisk,
  - mající kovové uzávěry, drátky nebo kovové úchyty,

  - s provázanou strukturou,
  - s nalepenou poštovní známkou,
  - s nekrytou lepivou plochou, když je obálka zalepená nebo uzavřená,
  - s ohnutými rohy,
  - s hrubým, vrásčitým nebo žebrovaným povrchem.
- Vodítka šířky nastavte podle šířky obálek.

Poznámka: Kombinace vysoké vlhkosti (přesahující 60 %) a vysokých teplot tisku mohou vést k pomačkání nebo zalepení obálek.

Tipy pro používání štítků

Nejprve si na štítky, který se chystáte používat, vytiskněte vzorky, a teprve poté nakupte štítky ve větším množství.

Poznámka: Používejte jen papírové listy se štítky. Vinylové, lékárnické a oboustranné štítky nejsou podporovány.

Další informace o tisku na štítky, jeho vlastnostech a návrhu naleznete v *Průvodci štítkovým kartonem a štítky*, který je k dispozici na **http://support.lexmark.com**.

Tisk na štítky:

- Používejte štítky výslovně určené pro laserové tiskárny. Informujte se u výrobce nebo prodejce, zda:
  - Štítky snesou teplotu až 230 °C (446 °F), aniž by se lepily, nadměrně prohýbaly a vlnily nebo uvolňovaly nebezpečné škodliviny.
  - Lepidla štítků, přední strana (na niž se tiskne) a povrchové vrstvy snesou tlak až 172 kPa, aniž by došlo k vzájemnému oddělení jednotlivých vrstev, natavení lepidla podél okrajů nebo uvolňování nebezpečných kouřových zplodin.
- Nepoužívejte štítky, které mají zadní stranu z hladkého materiálu.
- Používejte kompletní archy se štítky. Nekompletní listy mohou způsobit odlepení štítků během tisku a následné uvíznutí štítků. Nekompletní listy také znečišťují tiskárnu a kazetu lepidlem a jejich používání může vést ke ztrátě platnosti záruky na tiskárnu i tonerové kazety.
- Nepoužívejte štítky, které mají nekrytou lepivou plochu.
- Netiskněte ve vzdálenosti 1 mm (0,04 palce) od okraje štítku, perforací nebo výseků na štítku.
- Zkontrolujte, že vrstva lepidla na zadní straně štítků nesahá až k okraji listu. Doporučuje se zónové nanesení lepidla nejméně 1 mm (0,04 palce) od okrajů listu. Lepivá hmota způsobuje znečištění tiskárny a může způsobit ukončení platnosti záruky.
- Pokud není zónové nanášení možné, odstraňte pruh o šířce 2 mm (0,06 palce) z předního okraje listu (vstupujícího do tiskárny) a používejte neprotékající lepidlo.
- Doporučujeme použít orientaci na výšku, zvláště při tisku čárových kódů.

Tipy pro používání štítkového kartonu

Štítkový karton je těžké jednovrstvé speciální médium. Kvalitu tisku mohou výrazně ovlivnit mnohé z jeho proměnlivých vlastností, jako je obsah vlhkosti, tloušťka a povrch. Na štítkový karton, který hodláte používat, si nejprve vytiskněte vzorky, a teprve poté nakupte karton ve větším množství.

- V nabídce Papír nastavte typ papíru na štítkový karton.
- Zvolte vhodné nastavení povrchu papíru.

- Vezměte na vědomí, že předtisk, perforace a přehyby mohou výrazně ovlivnit kvalitu tisku a způsobit problémy při manipulaci s tiskovými médii nebo jejich uvíznutí.
- Informujte se u výrobce či prodejce, zda je štítkový karton schopný odolat teplotám až 220 °C (446 °F), aniž by se z něho uvolňovaly nebezpečné škodliviny.
- Nepoužívejte předtištěný štítkový karton napuštěný chemickými látkami, které mohou způsobit znečištění tiskárny. Z předtištěných médií se do tiskárny uvolňují polotekuté a těkavé složky.
- Pokud je to možné, používejte štítkový karton s vlákny podélně.

Pokyny ohledně použitého papíru

Výběr správného papíru nebo speciálního média snižuje výskyt problémů při tisku. Pro tisk s nejvyšší kvalitou vyzkoušejte vzorek papíru nebo zvláštního média dříve, než nakoupíte materiál ve větším množství.

Charakteristiky papíru

Následující charakteristiky papíru mají vliv na kvalitu a spolehlivost tisku. Při prohlížení nového stohu papíru berte tyto charakteristiky v úvahu.

Gramáž

Standardní zásobníky tiskárny dokáží automaticky podávat papír o gramáži do 90 g/m^2 s dlouhými vlákny. Přídavné zásobníky tiskárny dokáží automaticky podávat papír o gramáži do 120 g/m^2 s dlouhými vlákny. Univerzální podavač dokáže automaticky podávat papír o gramáži do 163 g/m^2 s dlouhými vlákny. Papír lehčí než 60 g/m^2 nemusí být dostatečně tuhý. Může se špatně podávat a způsobovat zablokování papíru. Nejlepšího výkonu dosáhnete s papírem o gramáži 75 g/m^2 (20liber bond) s dlouhými vlákny. Pro papír o formátu menším než 182 × 257 mm (7,2 × 10,1 palce) doporučujeme použít papír o gramáži alespoň 90 g/m^2 (24 liber).

Poznámka: Oboustranný tisk je podporován jen pro papír o gramáži 60 až 90 g/m^2.

Prohýbání

Prohýbání je tendence papíru ohýbat se na okrajích. Přílišné vlnění může způsobit problémy se zablokováním. Zvlnění může nastat poté, co papír projde tiskárnou, kde je vystaven vysokým teplotám. Uložení rozbaleného papíru v teplém, vlhkém, studeném nebo suchém prostředí (a to dokonce v zásobnících) může vést ke zvýšenému vlnění, které může způsobovat problémy při zakládání.

Hladkost

Hladkost papíru má přímý vliv na kvalitu tisku. Je-li papír příliš hrubý, toner se do něj nemůže řádně zapéct. Je-li papír příliš hladký, může to způsobit problémy s podáváním a kvalitou tisku. Vždy používejte papír s hladkostí 100 až 300 Sheffieldových bodů; avšak nejlepší kvalitu tisku zaručuje hladkost v rozmezí 150 až 250 Sheffieldových bodů.

Obsah vlhkosti

Množství vlhkosti v papíru ovlivňuje jak kvalitu tisku, tak schopnost tiskárny správně papír podávat. Před použitím ponechejte papír v originální obalu. Tím se omezí vystavení papíru změnám vlhkosti, které mohou zhoršovat jeho vlastnosti.

Před tiskem připravte papír tím, že jej na 24 až 48 hodin uložíte do původního obalu ve stejném prostředí, kde je umístěna tiskárna. Prodlužte tuto dobu o několik dní v případě, kdy je prostředí skladování nebo dopravy velmi odlišné od prostředí tiskárny. Silný papír může také vyžadovat delší dobu kondicionování.

Směr vláken

Vláknem se rozumí směr papírových vláken v listu papíru. Vlákna mohou být *podélná*: uložená po délce papíru, nebo *příčná*:uložená na šířku papíru.

U gramáže papíru 60–90 g/m^2 (16–24 lb bond) se doporučují vlákna podélně.

Obsah vláken

Většina vysoce kvalitních xerografických papírů je vyrobena ze 100 % chemicky ošetřeného rozmělněného dřeva. To dává papíru vysoký stupeň stability s menším množstvím problémů při podávání papíru a s lepší kvalitou tisku. Papír obsahující vlákna jako je bavlna negativně ovlivňuje manipulaci s papírem.

Nepřijatelný papír

Pro použití v tiskárně se nedoporučují následující typy papírů:

- Chemicky ošetřené papíry používané ke zhotovování kopií bez průklepového papíru, známé také jako samokopírovací papíry, papír CCP (carbonless copy paper) nebo NCR (no carbon required)
- Předtištěné papíry obsahující chemické látky, které mohou znečistit tiskárnu
- Předtištěné papíry, na které může nepříznivě působit teplota zapékače tiskárny
- Předtištěné papíry vyžadující soutisk (přesné umístění tisku na stránce) větší nebo menší než ±2,5 mm (±0,10 palce), například formuláře vytvořené pomocí optického rozpoznávání písma (OCR)

  V některých případech je možné soutisk nastavit pomocí softwarové aplikace a tisknout bez problémů i na tyto formuláře:
- Potahované papíry (smazatelné bankovní), syntetické papíry, termopapíry
- Papíry s hrubým okrajem, hrubým povrchem či výraznou texturou, zprohýbané papíry
- Recyklované papíry, které neuspěly v testu EN12281:2002 (evropský test)
- Papíry o gramáži menší než 60 g/m^2 (16 liber)
- Formuláře nebo dokumenty skládající se z několika částí

Výběr papíru

Použitím vhodného papíru zabráníte jeho uvíznutí a pomůžete zajistit bezproblémový tisk.

Jak se vyhnout uvíznutí papíru a nekvalitnímu tisku:

- *Vždy* používejte nový, nepoškozený papír.
- Před vložením papíru si zjistěte, která strana je doporučena pro tisk. Tato informace je obvykle uvedena na obalu.
- *Nepoužívejte* papír, který je nastříhaný nebo ručně oříznutý.
- *Nedávejte* papíry různého formátu, typu nebo gramáže do jednoho zásobníku. Směšování různých papírů způsobuje uvíznutí.
- *Nepoužívejte* potahované papíry, pokud nejsou výslovně určené pro elektrofotografický tisk.

Výběr předtištěných formulářů a hlavičkových papírů

Tato pravidla použijte pro výběr předtištěných formulářů a hlavičkových papírů:

- Použijte papír s dlouhým vláknem a gramáží od 60 do 90 g/m^2 (16 až 24 liber).
- Použijte pouze předtištěné formuláře a hlavičkové papíry tištěné offsetem nebo z rytiny.
- Nepoužívejte papíry s hrubým nebo výrazně strukturovaným povrchem.

Použijte papíry tištěné inkousty odolnými proti teplu, navrženými pro použití v xerografických kopírkách. Inkoust musí odolat teplotě až 230 °C (446 °F), aniž by se tavil či uvolňoval nebezpečné škodliviny. Použijte inkousty, které nejsou ovlivněny pryskyřicí v toneru. Inkousty, které jsou založeny na oxidaci nebo olejovém základě, obecně splňují tyto požadavky. Latexové inkousty tyto požadavky splňovat nemusí. Pokud máte pochybnosti, kontaktujte svého dodavatele papíru.

Předtištěné papíry, jako například hlavičkové, musí odolat teplotě až 230 °C (446 °F), aniž by se roztavily nebo se z nich uvolňovaly nebezpečné škodliviny.

Použití recyklovaného papíru a jiných kancelářských papírů

Jako společnost, které záleží na životním prostředí, Lexmark podporuje použití recyklovaného kancelářského papíru vyrobeného speciálně pro použití v laserových (elektrofotografických) tiskárnách. V roce 1998 společnost Lexmark předložila vládě USA studii prokazující, že recyklovaný papír vyrobený většinou papíren v USA se podává stejně dobře jako nerecyklovaný papír. Nelze však učinit paušální prohlášení, že se bude dobře podávat *veškerý* recyklovaný papír.

Společnost Lexmark soustavně testuje své tiskárny s recyklovaným papírem (20-100% odpad po spotřebě) a s nejrůznějším zkušebním papírem z celého světa, přičemž používá komorové testy pro různé podmínky, pokud jde o teplotu a vlhkost. Společnost Lexmark nenalezla žádné důvody proč se zříkat použití dnešních recyklovaných kancelářských papírů, ale pro recyklovaný papír obecně platí níže uvedené pokyny týkající se vlastností.

- Nízký obsah vlhkosti (4-5 %)
- Přiměřená hladkost (100-200 jednotek Sheffield nebo 140-350 jednotek Bendtsen, v Evropě)

  Poznámka: Některé mnohem hladší papíry (jako jsou 24 lb laserové papíry premium, 50-90 jednotek Sheffield) a mnohem hrubší papíry (jako jsou bavlněné papíry premium, 200-300 jednotek Sheffield) byly vyvinuty tak, aby dobře fungovaly v laserových tiskárnách bez ohledu na strukturu povrchu. Před použitím těchto druhů papíru se poraďte se svým dodavatelem papíru.
- Vhodný koeficient tření mezi listy (0,4-0,6)
- Vhodná tuhost v ohybu ve směru podávání

Recyklovaný papír, papír o nižší hmotnosti (<60 g/m^2 [16 lb bond]) a/nebo o nižším kalibru (<3.8 mil [0.1 mm]) a papír pro tiskárny zavádějící papír na výšku (kratší stranou), který je řezán napříč vlákny, mohou mít nižší tuhost v ohybu než je tuhost nutná pro spolehlivé zavádění papíru. Před použitím těchto druhů papíru pro laserový (elektrofotografický) tisk se poraďte se svým dodavatelem papíru. Mějte na paměti, že toto jsou jen obecné pokyny, a papír, který je s nimi v souladu, může přesto způsobovat potíže se zaváděním v jakékoli laserové tiskárně (například pokud se papír za podmínek normálního tisku nadměrně vlní).

Skladování papíru

Dodržujte následující pravidla pro skladování papíru, abyste zabránili uvíznutí papíru a nerovnoměrné kvalitě tisku:

- Abyste dosáhli co nejlepších výsledků, skladujte papír v prostředí s teplotou přibližně 21 °C a relativní vlhkostí 40 %. Většina výrobců štítků doporučuje tisknout při teplotě od 18 do 24 °C a relativní vlhkosti vzduchu mezi 40 a 60 %.
- Papír skladujte v krabicích a spíše na paletě nebo na polici než přímo na zemi.
- Jednotlivá balení skladujte položená na rovném povrchu.
- Na jednotlivá balení papíru nic nepokládejte.
- Papír vyndávejte z krabice nebo z obalu až tehdy, když ho budete vkládat do tiskárny. Papír uložený v krabici a v obalu zůstane čistý, suchý a rovný.

Podporované formáty, typy a gramáže papíru

Podporované formáty papíru

Formát a rozměry papíru	Standardní zásobník na 550 listů	Volitelný zásobník na 250 nebo 550 listů	Univerzální podavač	ADF	Skleněná plocha skeneru	Oboustranný tisk
Vizitka	X	X	X	X	✓	X
3 x 5	X	X	✓[1]	X	✓	X
4 x 6	X	X	✓[1]	X	✓	X
A4 210 x 297 mm (8,27 x 11,7 palce)	✓	✓	✓	✓	✓	✓
A5 148 x 210 mm (5,83 x 8,27 palce)	✓	✓	✓	✓	✓	X
A6 105 x 148 mm (4,13 x 5,83 palce)	✓	X	✓	✓	✓	X
JIS B5 182 x 257 mm (7,17 x 10,1 palce)	✓	✓	✓	✓	✓	X
Letter 215,9 x 279,4 mm (8,5 x 11 palců)	✓	✓	✓	✓	✓	✓

[1] Papír je podporován pouze v případě, že je formát papíru nastaven na hodnotu Universal.

[2] Papír je podporován pouze v režimu oboustranného tisku, když je šířka papíru alespoň 210 mm (8,27 palce) a délka alespoň 279,4 mm (11 palců). Nejmenší podporovaný formát Universal je podporován pouze v univerzálním podavači.

Formát a rozměry papíru	Standardní zásobník na 550 listů	Volitelný zásobník na 250 nebo 550 listů	Univerzální podavač	ADF	Skleněná plocha skeneru	Oboustranný tisk
Legal 215,9 x 355,6 mm (8,5 x 14 palců)	✓	✓	✓	✓	✓	✓
Executive 184,2 x 266,7 mm (7,25 x 10,5 palce)	✓	✓	✓	✓	✓	X
Oficio (Mexiko) 215,9 x 340,4 mm (8,5 x 13,4 palce)	✓	✓	✓	✓	✓	✓
Folio 215,9 x 330,2 mm (8,5 x 13 palců)	✓	✓	✓	✓	✓	✓
Statement 139,7 x 215,9 mm (5,5 x 8,5 palce)	✓	✓	✓	✓	✓	X
Universal[2] 76,2 x 127 mm (3 x 5 palců) až 215,9 x 359,92 mm (8,5 x 14,17 palce)	✓	✓	✓	✓	✓	✓[2]
7 3/4 Obálka (Monarch) 98,4 x 190,5 mm (3,875 x 7,5 palce)	X	X	✓	X	✓	X
Obálka 9 98,4 x 226,1 mm (3,875 x 8,9 palce)	X	X	✓	X	✓	X
Obálka 10 104,8 x 241,3 mm (4,12 x 9,5 palce)	X	X	✓	X	✓	X
Obálka DL 110 x 220 mm (4,33 x 8,66 palce)	X	X	✓	X	✓	X
Obálka C5 162 x 229 mm (6,38 x 9,01 palce)	X	X	✓	X	✓	X
B5 Obálka 176 x 250 mm (6,93 x 9,84 palce)	X	X	✓	X	✓	X

[1] Papír je podporován pouze v případě, že je formát papíru nastaven na hodnotu Universal.

[2] Papír je podporován pouze v režimu oboustranného tisku, když je šířka papíru alespoň 210 mm (8,27 palce) a délka alespoň 279,4 mm (11 palců). Nejmenší podporovaný formát Universal je podporován pouze v univerzálním podavači.

Formát a rozměry papíru	Standardní zásobník na 550 listů	Volitelný zásobník na 250 nebo 550 listů	Univerzální podavač	ADF	Skleněná plocha skeneru	Oboustranný tisk
Jiná obálka 85,7 x 165 mm až 215,9 x 355,6 mm (3,375 x 6,50 palce až 8,5 x 14 palců)	X	X	✓	X	✓	X

[1] Papír je podporován pouze v případě, že je formát papíru nastaven na hodnotu Universal.

[2] Papír je podporován pouze v režimu oboustranného tisku, když je šířka papíru alespoň 210 mm (8,27 palce) a délka alespoň 279,4 mm (11 palců). Nejmenší podporovaný formát Universal je podporován pouze v univerzálním podavači.

Podporované druhy a gramáže papíru

Poznámka: Tisk na štítky, průhledné fólie, obálky a štítkový karton je vždy pomalejší.

Typ papíru	Standardní zásobník na 550 listů	Zásobník na 250 nebo 550 listů	&Univerzální podavač	Režim oboustranného tisku	ADF	Skleněná plocha skeneru
Obyčejný papír	✓	✓	✓	✓	✓	✓
Pohlednice	X	X	✓	X	✓	✓
Průhledné fólie	X	✓[1]	✓	X	✓	✓
Recyklovaný	✓	✓	✓	✓	✓	✓
Papírové štítky	✓	✓	✓	X	✓	✓
Kancelářský	X	X	✓	X	✓	✓
Obálka[2]	✓	✓	✓	✓	✓	✓
Hrubá obálka	X	X	✓	X	✓	✓
Hlavičkový papír	✓	✓	✓	✓	✓	✓
Předtištěný	✓	✓	✓	✓	✓	✓
Barevný papír	✓	✓	✓	✓	✓	✓
Lehký papír	✓	✓	✓	✓	✓	✓
Těžký papír	✓	✓	✓	✓	✓	✓
Hrubý/bavlněný	✓	✓	✓	X	✓	✓
Vlastní typ [x]	✓	✓	✓	✓	✓	✓

[1] Průhledné fólie podporuje pouze zásobník na 250 listů.

[2] Používejte obálky, které při indivuduálním umístění na desku leží naplocho lícem dolů.

Formáty, typy a gramáže papíru podporované volitelnou dokončovací jednotkou

Podporované formáty papíru

Velikost papíru	Rozměry	Sešívací dokončovací schránka
A4	210 x 297 mm (8,3 x 11,7 palce)	X
A5	148 x 210 mm (5,8 x 8,3 palce)	X
A6	105 x 148 mm (4,1 x 5,8 palce)	X
JIS B5	182 x 257 mm (7,2 x 10,1 palce)	X
Letter	216 x 279 mm (8,5 x 11 palců)	√
Legal	216 x 356 mm (8,5 x 14 palců)	√
Executive	184 x 267 mm (7,3 x 10,5 palce)	X
Oficio (Mexiko)	216 x 340 mm (8,5 x 13,4 palce)	√
Folio	216 x 330 mm (8,5 x 13 palců)	√
Statement	140 x 216 mm (5,5 x 8,5 palce)	X
Univerzální	105 x 216 mm až 216 x 356 mm (4,13 x 8,5 palce až 8,5 x 14 palců)	X
Obálka 7 3/4 (Monarch)	98 x 191 mm (3,9 x 7,5 palce)	X
Obálka 9	98 x 225 mm (3,9 x 8,9 palce)	X
Obálka 10	105 x 241 mm (4,1 x 9,5 palce)	X
Obálka DL	110 x 220 mm (4,3 x 8,7 palce)	X
Obálka C5	162 x 229 mm (6,38 x 9,01 palce)	X
Obálka B5	176 x 250 mm (6,93 x 9,84 palce)	X
Jiná obálka	98 x 162 mm (3,9 x 6,4 palce) až 176 x 250 mm (6,9 x 9,8 palce)	X

Podporované druhy a gramáže papíru

Typ papíru	Sešívací dokončovací schránka
Obyčejný papír	√
Pohlednice	X
Průhledné fólie	X
Recyklovaný	√
Papírové štítky	√
Kancelářský	√
Obálka	X
Hrubá obálka	X

Typ papíru	Sešívací dokončovací schránka
Hlavičkový papír	✓
Předtištěný	✓
Barevný papír	✓
Lehký papír	✓
Těžký papír	✓
Hrubý/bavlněný	✓
Vlastní typ [x]	✓

Tisk

Tisk dokumentu

Tisk formulářů

Aplikace Forms and Favorites umožňuje snadný a rychlý přístup k často používaným formulářům nebo k dalším informacím, které se pravidelně tisknou. Než budete moci tuto aplikaci používat, musíte ji do tiskárny nejprve nainstalovat. Další informace najdete v části „Nastavení aplikace Forms and Favorites“ na straně 22.

1. Na domovské obrazovce přejděte na:

   Forms and Favorites > v seznamu vyberte formulář > zadejte počet kopií > upravte ostatní nastavení

2. Použijte změny.

Tisk z počítače

Poznámka: U štítků, tvrdého papíru a obálek nastavte před odesláním tiskové úlohy formát a typ papíru.

1. V dokumentu, který se chystáte vytisknout, otevřete dialogové okno Tisk.
2. V případě potřeby upravte nastavení.
3. Odešlete tiskovou úlohu.

Nastavení sytosti toneru

1. Otevřete webový prohlížeč a zadejte do pole adresy IP adresu tiskárny.

   Poznámky:

   - Zobrazte adresu IP tiskárny na domovské obrazovce tiskárny. Adresa IP se zobrazí jako čtyři sady čísel oddělených tečkou, například 123.123.123.123.
   - Pokud používáte server proxy, dočasně ho zakažte, aby se správně načetla webová stránka.

2. Klepněte na položku **Nastavení** > **Nastavení tisku** > **Nabídka Kvalita** > **Sytost toneru**.
3. Nastavte sytost toneru a klepněte na možnost **Odeslat**.

Pomocí ovládacího panelu tiskárny

1. Na domovské obrazovce přejděte na položku:

   > **Nastavení** > **Nastavení tisku** > **nabídka Kvalita** > **Sytost toneru**

2. Upravte nastavení a stiskněte možnost **Odeslat**.

Tisk pomocí mobilního zařízení

Poznámky:

- Zkontrolujte, zda jsou tiskárna i mobilní zařízení připojeny ke stejné bezdrátové síti. Další informace o konfiguraci nastavení bezdrátové sítě v mobilním zařízení naleznete v dokumentaci k zařízení.
- Mobilní tisk je k dispozici pouze u některých modelů tiskáren.

Tisk z mobilního zařízení pomocí Mopria Print Service

Mopria® Print Service je služba pro mobilní tisk ze zařízení se systémem Android verze 4.4 nebo novější. Umožňuje vám odesílat tisk přímo do tiskáren certifikovaných pro technologii Mopria.

Poznámka: Než začnete tisknout, ujistěte se, že je služba Mopria Print Service zapnutá.

1. Na domovské obrazovce mobilního zařízení spusťte kompatibilní aplikaci.
2. Klepněte na ikonu **Tisk** a poté vyberte tiskárnu.
3. Odešlete tiskovou úlohu.

Tisk z mobilního zařízení pomocí Google Cloud Print

Google Cloud Print™ je služba pro mobilní tisk, která umožňuje povoleným aplikacím na mobilních zařízeních odesílat tisk do tiskáren podporujících technologii Google Cloud Print.

1. Na domovské obrazovce mobilního zařízení spusťte povolenou aplikaci.
2. Klepněte na ikonu **Tisk** a poté vyberte tiskárnu.
3. Odešlete tiskovou úlohu.

Tisk z mobilního zařízení pomocí AirPrint

je aplikace pro mobilní tisk, která umožňuje odesílat tisk přímo ze zařízení Apple do tiskáren certifikovaných pro technologii AirPrint.

Poznámky:

- Tato aplikace je podporována pouze v některých zařízeních Apple.
- Tato aplikace je podporována pouze u některých modelů tiskáren.

1. Na domovské obrazovce mobilního zařízení spusťte kompatibilní aplikaci.
2. Vyberte položku, kterou chcete vytisknout, a klepněte na ikonu sdílení.
3. Klepněte na ikonu **Tisk** a poté vyberte tiskárnu.
4. Vytiskněte dokument.

Tisk z mobilního zařízení pomocí funkce Lexmark Mobile Print

Lexmark Aplikace Mobile Print umožňuje odeslat dokumenty a obrázky přímo na podporovanou tiskárnu Lexmark.

1 Otevřete dokument a poté odešlete nebo sdílejte dokument do aplikace Lexmark Mobile Print.

   Poznámka: Některé aplikace třetích stran nemusí podporovat funkci odesílání či sdílení. Další informace vyhledejte v dokumentaci dodané s aplikací.

2 Výběr tiskárny

3 Vytiskněte dokument.

Tisk z jednotky flash

Tisk z jednotky flash

Poznámky:

- Před tiskem zašifrovaného souboru PDF budete vyzváni k zadání hesla k souboru pomocí ovládacího panelu tiskárny.
- Nelze tisknout soubory, ke kterým nemáte oprávnění k tisku.

1 Vložte jednotku flash do portu USB.

Poznámky:

- Po vložení jednotky paměti flash se zobrazí ikona jednotky paměti flash na domovské obrazovce tiskárny.
- Pokud vložíte jednotku flash do tiskárny v okamžiku, kdy si žádá vaši pozornost, například pokud se zasekl papír, bude připojená jednotka flash ignorována.
- Pokud vložíte jednotku paměti flash během zpracování jiných tiskových úloh tiskárnou, zobrazí se na displeji tiskárny zpráva **Zaneprázdněna**. Po zpracování těchto tiskových úloh možná budete muset zobrazit seznam pozdržených úloh, abyste mohli vytisknout dokumenty z jednotky flash.

Varování – nebezpečí poškození: Během tisku, čtení nebo zápisu na paměťové zařízení se nedotýkejte kabelu USB, žádného síťového adaptéru, žádného konektoru, paměťového zařízení ani tiskárny ve vyznačené oblasti. Mohlo by dojít ke ztrátě dat.

2 Na ovládacím panelu tiskárny vyberte dokument, který chcete vytisknout.

3 Stisknutím šipek získáte náhled dokumentu.

4 Pomocí tlačítka + nebo − zadejte počet tištěných kopií a poté stiskněte tlačítko **Tisk**.

Poznámky:

- Jednotku flash nevyjímejte z portu USB, dokud tiskárna nedokončí tisk.
- Pokud ponecháte jednotku flash v tiskárně po opuštění úvodní obrazovky nabídky USB, můžete vytisknout soubory z jednotky flash stisknutím položky **Pozdržené úlohy** na domovské obrazovce.

Podporované jednotky flash a typy souborů

Poznámky:

- Vysokorychlostní jednotky flash musí podporovat plnou rychlost standardu USB. Nízkorychlostní zařízení USB nejsou podporována.
- Jednotky USB flash musí podporovat systém souborů FAT (File Allocation Tables). Zařízení formátovaná pomocí systému souborů NTFS (New Technology File System) či jiného systému souborů nejsou podporována.

Doporučené jednotky paměti flash	Typ souboru
• Lexar JumpDrive FireFly (512 MB a 1 GB) • SanDisk Cruzer Micro (512 MB a 1 GB) • Sony Micro Vault Classic (512 MB a 1 GB)	Dokumenty: • .pdf • .xps Obrázky: • .dcx • .gif • .jpeg nebo .jpg • .bmp • .pcx • .tiff nebo .tif • .png • .fls

Tisk důvěrných a jiných pozdržených úloh

Ukládání tiskových úloh v tiskárně

1 Na ovládacím panelu tiskárny přejděte na:

> **Nastavení** > **Důvěrný tisk** > vyberte typ tiskové úlohy

Položka	Činnost
Max. počet neplatných kódů PIN	Omezuje počet možných zadání neplatného PIN kódu. **Poznámka:** Po dosažení tohoto limitu se odstraní tiskové úlohy s tímto uživatelským jménem a PIN kódem.
Doba platnosti důvěrné úlohy	Tiskové úlohy můžete pozdržet v počítači do doby, dokud nezadáte na ovládacím panelu tiskárny PIN kód. **Poznámka:** PIN kód se nastavuje pomocí počítače. Musí obsahovat čtyři číslice od 1 do 9.
Doba platnosti opakované úlohy	Vytiskněte a uložte tiskové úlohy v paměti tiskárny.
Doba platnosti ověřené úlohy	Můžete vytisknout jednu kopii tiskové úlohy a zbývající kopie tiskárna pozdrží. Můžete si zkontrolovat, zda je první kopie uspokojivá. Po vytištění všech kopií se úloha automaticky odstraní z paměti tiskárny.
Doba platnosti vyhrazené úlohy	Můžete uložit tiskové úlohy pro pozdější vytištění. **Poznámka:** Tiskové úlohy budou uloženy, dokud je neodstraníte z nabídky Pozdržené úlohy.
Poznámky: • Vyžaduje-li tiskárna více paměti pro zpracování dalších pozdržených úloh, je možné odstranit důvěrné, ověřovací, vyhrazené a opakované tiskové úlohy. • Tiskové úlohy můžete ukládat do paměti tiskárny do doby, dokud úlohu nespustíte z ovládacího panelu tiskárny. • Všechny tiskové úlohy, které může spustit uživatel z tiskárny, se nazývají *pozdržené úlohy*.	

2 Stiskněte tlačítko **Odeslat**.

Tisk pozdržených úloh

1 V dokumentu, který se chystáte vytisknout, otevřete dialogové okno Tisk.

2 Vyberte tiskárnu a poté:
   - V systému Windows klepněte na položku **Vlastnosti** nebo **Předvolby** a poté klikněte na položku **Vytisknout a pozastavit**.
   - V systému Macintosh zvolte položku **Print and Hold (Vytisknout a pozastavit)**.

3 Vyberte typ tiskové úlohy.

4 Je-li to nutné, zadejte jméno uživatele.

5 Odešlete tiskovou úlohu.

6 Na domovské obrazovce tiskárny stiskněte položku **Pozdržené úlohy**.

7 Odešlete tiskovou úlohu.

Změna nastavení důvěrného tisku

1 Otevřete webový prohlížeč a zadejte do pole adresy IP adresu tiskárny.

   Poznámky:

   - Zobrazte adresu IP tiskárny na domovské obrazovce tiskárny. IP adresa se zobrazí jako čtyři sady čísel oddělených tečkou, například 123.123.123.123.
   - Pokud používáte server proxy, dočasně jej zakažte, aby se správně načetla webová stránka.

2 Klepněte na položku **Nastavení** > **Zabezpečení** > **Nastavení důvěrného tisku**.

3 Upravte nastavení:
   - Nastavte maximální počet povolených pokusů o zadání kódu PIN. Pokud uživatel tento počet překročí, budou všechny úlohy tohoto uživatele smazány.
   - Nastavte dobu platnosti důvěrných tiskových úloh. Pokud uživatel nevytiskne úlohy v určené době, budou všechny úlohy tohoto uživatele smazány.

4 Klepnutím na tlačítko **Odeslat** upravená nastavení uložte.

Tisk informačních stránek

Tisk seznamu ukázek písma

1 Na domovské obrazovce přejděte na položku:

   > **Sestavy** > **Písma tisku**

2 Stiskněte možnost **Písma PCL** nebo **Písma PostScript**.

Tisk seznamu adresářů

Seznam adresářů uvádí zdroje uložené v paměti flash nebo na pevném disku tiskárny.

Na domovské obrazovce přejděte na položku:

> **Sestavy** > **Adresáře tisku**

Rušení tiskové úlohy

Zrušení tiskové úlohy z ovládacího panelu tiskárny

1. Na ovládacím panelu tiskárny se dotkněte tlačítka **Zrušit úlohu** nebo stiskněte tlačítko na klávesnici.
2. Dotkněte se tiskové úlohy, kterou chcete zrušit, a potom se dotkněte tlačítka **Odstranit vybrané úlohy**.

   Poznámka: Pokud stisknete na klávesnici tlačítko , vraťte se na domovskou obrazovku pomocí tlačítka **Pokračovat**.

Zrušení tiskové úlohy z počítače

1. V závislosti na operačním systému proveďte jednu z následujících operací:
   - Otevřete složku Tiskárny a poté vyberte tiskárnu.
   - V nabídce počítače Apple vyberte možnost System Preferences (Systémové předvolby) a přejděte k tiskárně.
2. Vyberte tiskovou úlohu, která se má zrušit.

Kopírování

Podavač ADF (automatický podavač dokumentů)	Skleněná plocha skeneru
Pro vícestránkové dokumenty použijte podavač ADF.	Na skleněnou plochu skeneru se vkládají jednostránkové dokumenty, malé dokumenty (např. dopisnice nebo fotografie), průhledné fólie, fotografický papír nebo tenká média (např. výstřižky z časopisů).

Kopírování

Rychlé kopírování

1 Vložte předlohu lícem nahoru a krátkou stranou napřed do podavače ADF nebo lícem dolů na skleněnou plochu skeneru.

Poznámky:

- Do podavače ADF nevkládejte dopisnice, fotografie, malé dokumenty, průhledné fólie, fotografický papír ani tenká média (např. výstřižky z časopisů). Tyto dokumenty pokládejte na skleněnou plochu skeneru.
- Pokud je papír vložen správně, rozsvítí se kontrolka podavače ADF.

2 Pokud vkládáte dokument do podavače ADF, nastavte vodicí lišty.

Poznámka: Aby nebyl obraz oříznutý, musí být velikost předlohy a velikost papíru pro kopírování stejné.

3 Na ovládacím panelu tiskárny stiskněte tlačítko .

Kopírování pomocí podavače ADF

1 Vložte předlohu do podavače ADF lícem nahoru, krátkou stranou napřed.

Poznámky:

- Do podavače ADF nevkládejte dopisnice, fotografie, malé dokumenty, průhledné fólie, fotografický papír ani tenká média (např. výstřižky z časopisů). Tyto dokumenty pokládejte na skleněnou plochu skeneru.

- Pokud je papír vložen správně, rozsvítí se kontrolka podavače ADF.

2 Nastavení vodicí lišty

3 Na domovské obrazovce přejděte na položku:

Kopírování > určete nastavení kopírování > **Kopírovat**

Kopírování ze skleněné plochy skeneru

1 Položte originální dokument lícem dolů do levého horního rohu skleněné plochy skeneru.

2 Na domovské obrazovce přejděte na položku:

Kopírování > určete nastavení kopírování > **Kopírovat**

Chcete-li skenovat více stánek, umístěte na skleněnou plochu skeneru další dokument a poté stiskněte tlačítko **Skenovat další stránku**.

3 Stiskněte tlačítko **Dokončit úlohu**.

Kopírování fotografií

1 Položte fotografii lícem dolů do levého horního rohu skleněné plochy skeneru.

2 Na domovské obrazovce přejděte na položku:

Kopírování > **Obsah** > **Fotografie** > ✓

3 V nabídce Zdroj obsahu vyberte příslušné nastavení, které nejlépe odpovídá předlohové fotografii.

4 Stiskněte ✓ > **Kopírovat**

Poznámka: Chcete-li kopírovat více fotografií, umístěte na skleněnou plochu skeneru další fotografii a poté stiskněte tlačítko **Skenovat další stránku**.

5 Stiskněte tlačítko **Dokončit úlohu**.

Kopírování na speciální média

Kopírování na průhledné fólie

1 Vložte předlohu lícem nahoru a krátkou stranou napřed do podavače ADF nebo lícem dolů na skleněnou plochu skeneru.

Poznámky:

- Do podavače ADF nevkládejte dopisnice, fotografie, malé dokumenty, průhledné fólie, fotografický papír ani tenká média (např. výstřižky z časopisů). Tyto dokumenty pokládejte na skleněnou plochu skeneru.
- Pokud je papír vložen správně, rozsvítí se kontrolka podavače ADF.

2 Na domovské obrazovce přejděte na položku:

Kopírovat > **Kopírovat z** > vyberte velikost předlohy > ✓

3 Přejděte na:

Kopírovat do > vyberte zásobník obsahující průhledné fólie > **Kopírovat**

Pokud žádný ze zásobníků neobsahuje průhledné fólie, přejděte na položku:

Ruční podavač > > vyberte formát průhledných fólií > > **Průhledná fólie** >

4 Vložte průhledné fólie do univerzálního podavače a poté stiskněte tlačítko **Kopírovat**.

Kopírování na hlavičkový papír

1 Vložte předlohu lícem nahoru a krátkou stranou napřed do podavače ADF nebo lícem dolů na skleněnou plochu skeneru.

Poznámky:

- Do podavače ADF nevkládejte dopisnice, fotografie, malé dokumenty, průhledné fólie, fotografický papír ani tenká média (např. výstřižky z časopisů). Tyto dokumenty pokládejte na skleněnou plochu skeneru.
- Pokud je papír vložen správně, rozsvítí se kontrolka podavače ADF.

2 Pokud vkládáte dokument do podavače ADF, nastavte vodicí lišty.

3 Na domovské obrazovce přejděte na položku:

Kopírovat > **Kopírovat z** > vyberte velikost předlohy >

4 Přejděte na:

Kopírovat do > vyberte zásobník, který obsahuje hlavičkový papír > **Kopírovat**

5 Pokud žádný ze zásobníků nepodporuje hlavičkový papír, přejděte na položku:

Ruční podavač > vyberte formát hlavičkového papíru > **Hlavičkový papír**

6 Vložte hlavičkový papír lícovou stranou nahoru a horním okrajem napřed do univerzálního podavače a poté stiskněte položku **Kopírovat**.

Přizpůsobení nastavení kopírování

Kopírování na jiný formát

1 Vložte předlohu lícem nahoru a krátkou stranou napřed do podavače ADF nebo lícem dolů na skleněnou plochu skeneru.

Poznámky:

- Do podavače ADF nevkládejte dopisnice, fotografie, malé dokumenty, průhledné fólie, fotografický papír ani tenká média (např. výstřižky z časopisů). Tyto dokumenty pokládejte na skleněnou plochu skeneru.
- Pokud je papír vložen správně, rozsvítí se kontrolka podavače ADF.

2 Pokud vkládáte dokument do podavače ADF, nastavte vodicí lišty.

3 Na domovské obrazovce přejděte na položku:

Kopírovat > **Kopírovat z** > vyberte velikost předlohy > ✓

4 Přejděte na:

Kopírovat do > vyberte nový formát pro kopírování > ✓ > **Kopírovat**

Zhotovení kopií na papír z vybraného zásobníku

1 Vložte předlohu lícem nahoru a krátkou stranou napřed do podavače ADF nebo lícem dolů na skleněnou plochu skeneru.

Poznámky:

- Do podavače ADF nevkládejte dopisnice, fotografie, malé dokumenty, průhledné fólie, fotografický papír ani tenká média (např. výstřižky z časopisů). Tyto dokumenty pokládejte na skleněnou plochu skeneru.
- Pokud je papír vložen správně, rozsvítí se kontrolka podavače ADF.

2 Pokud vkládáte dokument do podavače ADF, nastavte vodicí lišty.

3 Na domovské obrazovce přejděte na položku:

Kopírovat > **Kopírovat z** > vyberte velikost předlohy > ✓

4 Přejděte na:

Kopírovat do > vyberte zásobník obsahující typ papíru, který chcete použít > ✓

5 Stiskněte tlačítko **Kopírovat**.

Kopírování různých formátů papíru

Ke kopírování předlohy, která obsahuje různé formáty papíru, použijte podavač ADF. V závislosti na založených formátech papíru a na nastaveních „Kopírovat na“ a „Kopírovat z“ se každá kopie tiskne na smíšené formáty papíru (příklad 1) nebo se přizpůsobí jedinému formátu papíru (příklad 2).

Příklad 1: Kopírování na různé formáty papíru

1 Vložte předlohu lícem nahoru a krátkou stranou napřed do podavače ADF nebo lícem dolů na skleněnou plochu skeneru.

Poznámky:

- Do podavače ADF nevkládejte dopisnice, fotografie, malé dokumenty, průhledné fólie, fotografický papír ani tenká média (např. výstřižky z časopisů). Tyto dokumenty pokládejte na skleněnou plochu skeneru.
- Pokud je papír vložen správně, rozsvítí se kontrolka podavače ADF.

2 Pokud vkládáte dokument do podavače ADF, nastavte vodicí lišty.

3 Na domovské obrazovce přejděte na položku:

Kopírování > **Kopírovat z** > **Kombinované formáty** > ✓

4 Přejděte na:

Kopírovat do > **Automatické přizpůsobení formátu** > ✓ > **Kopírovat**

Skener během skenování zjišťuje různé formáty papíru. Kopie se tisknou na různé formáty papíru podle formátů stránek předlohy.

Příklad 2: Kopírování na jeden formát papíru

1 Vložte předlohu lícem nahoru a krátkou stranou napřed do podavače ADF nebo lícem dolů na skleněnou plochu skeneru.

Poznámky:

- Do podavače ADF nevkládejte dopisnice, fotografie, malé dokumenty, průhledné fólie, fotografický papír ani tenká média (např. výstřižky z časopisů). Tyto dokumenty pokládejte na skleněnou plochu skeneru.
- Pokud je papír vložen správně, rozsvítí se kontrolka podavače ADF.

2 Pokud vkládáte dokument do podavače ADF, nastavte vodicí lišty.

3 Na domovské obrazovce přejděte na položku:

Kopírování > **Kopírovat z** > **Kombinované formáty** > ✓

4 Přejděte na:

Kopírovat do > **Letter** > ✓ > **Kopírovat**

Skener během skenování zjišťuje různé formáty papíru a upravuje měřítko kombinovaných formátů tak, aby se vešly na vybraný formát papíru.

Kopírování na obě strany papíru (oboustranný tisk)

1 Vložte předlohu lícem nahoru a krátkou stranou napřed do podavače ADF nebo lícem dolů na skleněnou plochu skeneru.

Poznámky:

- Do podavače ADF nevkládejte dopisnice, fotografie, malé dokumenty, průhledné fólie, fotografický papír ani tenká média (např. výstřižky z časopisů). Tyto dokumenty pokládejte na skleněnou plochu skeneru.
- Pokud je papír vložen správně, rozsvítí se kontrolka podavače ADF.

2 Pokud vkládáte dokument do podavače ADF, nastavte vodicí lišty.

3 Na domovské obrazovce přejděte na položku:

Kopírování > **Strany (oboustranný)** > vyberte preferovanou metodu oboustranného kopírování

Poznámka: První číslo pro preferovanou metodu oboustranného kopírování představuje strany předloh, zatímco druhé číslo představuje strany kopií. Vyberte například možnost „Oboustranné na oboustranné“, máte-li oboustranné předlohy a chcete zhotovit oboustranné kopie.

4 Stiskněte tlačítko > **Kopírovat**.

Zmenšení nebo zvětšení kopií

Měřítko kopií lze měnit v rozsahu od 25 % do 400 % velikosti předlohy.

1 Vložte předlohu lícem nahoru a krátkou stranou napřed do podavače ADF nebo lícem dolů na skleněnou plochu skeneru.

Poznámky:

- Do podavače ADF nevkládejte dopisnice, fotografie, malé dokumenty, průhledné fólie, fotografický papír ani tenká média (např. výstřižky z časopisů). Tyto dokumenty pokládejte na skleněnou plochu skeneru.
- Pokud je papír vložen správně, rozsvítí se kontrolka podavače ADF.

2 Pokud vkládáte dokument do podavače ADF, nastavte vodicí lišty.

3 Na domovské obrazovce stiskněte položku **Kopírování**.

4 Stisknutím tlačítka nebo v oblasti měřítka zvýšíte nebo snížíte hodnotu o 1 %.

Pokud po nastavení měřítka stisknete tlačítko Kopírovat z nebo Kopírovat do, bude hodnota měřítka vrácena na Automaticky.

Poznámka: Výchozí tovární nastavení je Automaticky. To zajistí automatickou úpravu naskenovaného obrazu předlohy tak, aby vyplnil formát papíru, na nějž kopírujete.

5 Stiskněte tlačítko **Kopírovat**.

Nastavení kvality kopírování

1 Vložte předlohu lícem nahoru a krátkou stranou napřed do podavače ADF nebo lícem dolů na skleněnou plochu skeneru.

Poznámky:

- Do podavače ADF nevkládejte dopisnice, fotografie, malé dokumenty, průhledné fólie, fotografický papír ani tenká média (např. výstřižky z časopisů). Tyto dokumenty pokládejte na skleněnou plochu skeneru.
- Pokud je papír vložen správně, rozsvítí se kontrolka podavače ADF.

2 Pokud vkládáte dokument do podavače ADF, nastavte vodicí lišty.

3 Na domovské obrazovce přejděte na položku:

Kopírování > **Obsah**

4 Stiskněte tlačítko, které nejlépe vystihuje typ obsahu kopírovaného dokumentu.
- **Text** – Pokud je obsah předlohy převážně textový nebo s převažujícími čárovými kresbami.
- **Text a fotografie** – Pokud je předloha směsí textu, grafiky a fotografií.
- **Fotografie** – Pokud je obsah předlohy složen převážně z fotografií nebo obrázků.
- **Grafika** – Pokud je obsah předlohy složen převážně z obchodní grafiky, jako jsou výsečové grafy, sloupcové grafy a animace.

5 Stiskněte tlačítko .

6 Stiskněte tlačítko, které nejlépe vystihuje zdroj obsahu kopírovaného dokumentu.
- **Barevná laserová** – Pokud byla předloha vytištěna na barevné laserové tiskárně.
- **Inkoustová** – Pokud byla předloha vytištěna na inkoustové tiskárně.
- **Časopis** – Pokud předloha pochází z časopisu.
- **Tiskovina** – Pokud byla předloha vytištěna pomocí tiskařského lisu.
- **Černobílá laserová** – Pokud byla předloha vytištěna na černobílé laserové tiskárně.
- **Fotografie/film** – Pokud je předlohou fotografie z filmu.
- **Noviny** – Pokud předloha pochází z novin.
- **Jiný** – Pokud byla předloha vytištěna na jiné nebo neznámé tiskárně.

7 Stiskněte tlačítko > **Kopírovat**.

Skládání kopií

Tisknete-li více kopií dokumentu, můžete zvolit, zda budete tisknout kopie jako sadu (skládané), nebo zda budete tisknout kopie jako skupiny jednotlivých stránek (neskládané).

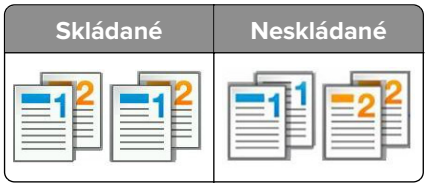

1 Vložte předlohu lícem nahoru a krátkou stranou napřed do podavače ADF nebo lícem dolů na skleněnou plochu skeneru.

Poznámky:
- Do podavače ADF nevkládejte dopisnice, fotografie, malé dokumenty, průhledné fólie, fotografický papír ani tenká média (např. výstřižky z časopisů). Tyto dokumenty pokládejte na skleněnou plochu skeneru.
- Pokud je papír vložen správně, rozsvítí se kontrolka podavače ADF.

2 Pokud vkládáte dokument do podavače ADF, nastavte vodicí lišty.

3 Na domovské obrazovce přejděte na položku:

Kopírování > zadejte počet kopií > **Skládat kopie** > vyberte preferované pořadí stránek > > **Kopírovat**

Umístění oddělovacích listů mezi kopie

1 Vložte předlohu lícem nahoru a krátkou stranou napřed do podavače ADF nebo lícem dolů na skleněnou plochu skeneru.

   Poznámky:

   - Do podavače ADF nevkládejte dopisnice, fotografie, malé dokumenty, průhledné fólie, fotografický papír ani tenká média (např. výstřižky z časopisů). Tyto dokumenty pokládejte na skleněnou plochu skeneru.
   - Pokud je papír vložen správně, rozsvítí se kontrolka podavače ADF.

2 Pokud vkládáte dokument do podavače ADF, nastavte vodicí lišty.

3 Na domovské obrazovce přejděte na položku:

   Kopírovat > **Rozšířené možnosti** > **Oddělovací listy**

   Poznámka: Pro položku Skládat kopie nastavte možnost „1,2,3 - 1,2,3“, aby byly vkládány oddělovací listy mezi kopie. Pokud je pro položku Skládat kopie nastavena možnost „1,1,1 - 2,2,2“, oddělovací listy se doplní na konec úlohy kopírování. Další informace najdete v části „Skládání kopií“ na straně 90.

4 Vyberte jednu z následujících možností:

   - **Mezi kopie**
   - **Mezi úlohy**
   - **Mezi listy**
   - **Vypnuto**

5 Stiskněte tlačítko > **Kopírovat**.

Kopírování více stránek na jeden list

Chcete-li ušetřit papír, můžete zkopírovat dvě nebo čtyři po sobě jdoucí stránky vícestránkového dokumentu na jeden list papíru.

Poznámky:

- Je nutné nastavit formát papíru Letter, Legal, A4 nebo JIS B5.
- Je nutné nastavit velikost kopie na hodnotu 100 %.

1 Vložte předlohu lícem nahoru a krátkou stranou napřed do podavače ADF nebo lícem dolů na skleněnou plochu skeneru.

   Poznámky:

   - Do podavače ADF nevkládejte dopisnice, fotografie, malé dokumenty, průhledné fólie, fotografický papír ani tenká média (např. výstřižky z časopisů). Tyto dokumenty pokládejte na skleněnou plochu skeneru.
   - Pokud je papír vložen správně, rozsvítí se kontrolka podavače ADF.

2 Pokud vkládáte dokument do podavače ADF, nastavte vodicí lišty.

3 Na domovské obrazovce přejděte na položku:

Kopírování > **Rozšířené možnosti** > **Spořič papíru** > vyberte požadovaný výstup > > **Kopírovat**

Poznámka: Pokud je pro možnost Spořič papíru nastavena hodnota Vypnuto, možnost Tisknout okraje stránek je nedostupná.

Vytvoření vlastní úlohy kopírování

Funkce vlastní úloha kopírování nebo vytváření úloh se používá ke spojení jedné nebo více sad předloh do jediné kopírovací úlohy. Každá sada může být skenována s použitím jiných parametrů úlohy. Je-li odeslána úloha kopírování a aktivována funkce Vlastní úloha, skener naskenuje první sadu předloh s použitím zadaných nastavení a poté naskenuje další sadu se stejnými nebo odlišnými nastaveními.

Definice sady závisí na zdroji skenování:

- Pokud skenujete dokument umístěný na skleněné ploše skeneru, sada se skládá z jedné stránky.
- Pokud skenujete více stránek pomocí podavače ADF, pak se sada skládá ze všech stránek naskenovaných do vyprázdnění podavače ADF.
- Pokud skenujete jednu stránku pomocí podavače ADF, sada se skládá z jedné stránky.

Příklad:

1 Vložte předlohu lícem nahoru a krátkou stranou napřed do podavače ADF nebo lícem dolů na skleněnou plochu skeneru.

Poznámky:

- Do podavače ADF nevkládejte dopisnice, fotografie, malé dokumenty, průhledné fólie, fotografický papír ani tenká média (např. výstřižky z časopisů). Tyto dokumenty pokládejte na skleněnou plochu skeneru.
- Pokud je papír vložen správně, rozsvítí se kontrolka podavače ADF.

2 Pokud vkládáte dokument do podavače ADF, nastavte vodicí lišty.

3 Na domovské obrazovce přejděte na položku:

Kopírování > **Rozšířené možnosti** > **Vlastní úloha** > **Zapnuto** > > **Kopírovat**

Poznámka: Po dosažení konce sady se znovu objeví skenovací obrazovka.

4 Vložte další dokument lícovou stranou nahoru a krátkým okrajem napřed do podavače ADF nebo jej položte lícovou stranou dolů na skleněnou plochu skeneru a poté stiskněte položku **Skenovat z automatického podavače** nebo **Skenovat z plochy skeneru**.

Poznámka: V případě potřeby změňte nastavení úlohy skenování.

5 Pokud chcete skenovat další dokument, opakujte předchozí krok. Jinak stiskněte položku **Dokončit úlohu**.

Umístění informace na kopie

Umístění záhlaví nebo zápatí na stránky

1 Vložte předlohu lícem nahoru a krátkou stranou napřed do podavače ADF nebo lícem dolů na skleněnou plochu skeneru.

Poznámky:

- Do podavače ADF nevkládejte dopisnice, fotografie, malé dokumenty, průhledné fólie, fotografický papír ani tenká média (např. výstřižky z časopisů). Tyto dokumenty pokládejte na skleněnou plochu skeneru.
- Pokud je papír vložen správně, rozsvítí se kontrolka podavače ADF.

2 Pokud vkládáte dokument do podavače ADF, nastavte vodicí lišty.

3 Na domovské obrazovce přejděte na položku:

Kopírování > **Rozšířené možnosti** > **Záhlaví/Zápatí** > vyberte místo, kam chcete umístit záhlaví nebo zápatí > vyberte požadovaný typ záhlaví nebo zápatí

4 Zadejte požadované informace v závislosti na vybraném záhlaví nebo zápatí a poté stiskněte tlačítko **Hotovo**.

5 Stiskněte tlačítko a poté tlačítko .

Umístění překryvné zprávy na každou stránku

Na každou stránku je možné umístit překryvnou zprávu. Zvolit lze zprávy Naléhavé, Důvěrné, Kopie, Vlastní a Koncept.

1 Vložte předlohu lícem nahoru a krátkou stranou napřed do podavače ADF nebo lícem dolů na skleněnou plochu skeneru.

Poznámky:

- Do podavače ADF nevkládejte dopisnice, fotografie, malé dokumenty, průhledné fólie, fotografický papír ani tenká média (např. výstřižky z časopisů). Tyto dokumenty pokládejte na skleněnou plochu skeneru.
- Pokud je papír vložen správně, rozsvítí se kontrolka podavače ADF.

2 Pokud vkládáte dokument do podavače ADF, nastavte vodicí lišty.

3 Na domovské obrazovce přejděte na položku:

Kopírování > **Rozšířené možnosti** > **Překrytí** > vyberte překryvnou zprávu > **Hotovo** > **Kopírovat**

Zrušení úlohy kopírování

Zrušení úlohy kopírování, zatímco se předloha nachází v podavači ADF

Pokud podavač ADF začne zpracovávat dokument, stiskněte položku **Zrušit úlohu** na ovládacím panelu tiskárny.

Zrušení úlohy kopírování během kopírování stránek pomocí skleněné plochy skeneru

Na domovské obrazovce stiskněte položku **Zrušit úlohu**.

Na displeji se zobrazí zpráva **Zrušení**. Po zrušení úlohy se zobrazí obrazovka Kopírování.

Zrušení kopírovací úlohy zatímco se tisknou stránky.

1 Na ovládacím panelu tiskárny se dotkněte tlačítka **Zrušit úlohu** nebo stiskněte tlačítko ✕ na klávesnici.

2 Dotkněte se úlohy, kterou chcete zrušit, a dotkněte se tlačítka **Odstranit vybrané úlohy**.

Poznámka: Pokud stisknete na klávesnici tlačítko ✕, vraťte se na domovskou obrazovku pomocí tlačítka **Pokračovat**.

Popis možností kopírování

Kopírovat z

Tato možnost otevírá obrazovku, kde lze zvolit formát papíru předlohy.

- Klepněte na formát papíru odpovídající předloze.
- Chcete-li kopírovat dokument, který obsahuje různé formáty papíru se stejnou šířkou, stiskněte tlačítko **Kombinované formáty**.
- Chcete-li nastavit, aby tiskárna automaticky zjistila formát předlohy, stiskněte tlačítko **Automatické rozpoznání formátu**.

Kopírovat na

Tato možnost otevře obrazovku, na které si můžete zadat formát a typ papíru, na který budou vytištěny kopie.

- Dotkněte se formátu a typu papíru, který odpovídá vloženému papíru.
- Pokud se nastavení „Kopírovat z“ a „Kopírovat na“ liší, tiskárna automaticky upraví měřítko, aby vyrovnala rozdíl.
- Pokud není typ nebo formát papíru, na který chcete kopírovat, založen v některém ze zásobníků, dotkněte se tlačítka **Ruční podavač** a ručně vložte papír do univerzálního podavače.
- Pokud je volba „Kopírovat do“ nastavena na Automatické přizpůsobení formátu, bude velikost všech kopií odpovídat formátu původního dokumentu. Pokud není odpovídající formát papíru založen v některém ze zásobníků, zobrazí se zpráva **Formát papíru nenalezen** a výzva k vložení papíru do zásobníku nebo do univerzálního podavače.

Přizpůsobit

Tato možnost umožňuje měnit měřítko pro dokument v rozsahu od 25 % do 400 % velikosti předlohy. Můžete nastavit také automatické přizpůsobení.

- Při kopírování na jiný formát papíru, například z papíru formátu Legal na papír formátu Letter, nastavte formáty papíru „Kopírovat z“ a „Kopírovat do“ na automatické přizpůsobení obrazu, aby se skenovaný obraz vešel na formát papíru, na který kopírujete.
- Snížení nebo zvýšení hodnoty o 1 % provedete stisknutím tlačítka − nebo + na ovládacím panelu tiskárny. Pokud tlačítko podržíte dvě sekundy nebo déle, hodnota se bude plynule snižovat nebo zvyšovat.

Tmavost

Umožňuje upravit, jak světlé nebo tmavé jsou kopie vzhledem k předloze.

Strany (oboustranný tisk)

Umožňuje vytvářet jednostranné nebo oboustranné kopie z jednostranných nebo oboustranných předloh.

Skládat kopie

Tato možnost udržuje stránky tiskové úlohy při tisku více kopií dokumentu ve správném pořadí.

Počet kopií

Pomocí této možnosti můžete nastavit počet tisknutých kopií.

Obsah

Tato možnost umožňuje nastavit typ a zdroj předlohy.

Můžete vybírat z následujících typů obsahu:

- **Text** – Pokud je obsah předlohy převážně textový nebo s převažujícími čárovými kresbami.
- **Text a fotografie** – Pokud je předloha směsí textu, grafiky a fotografií.
- **Fotografie** – Pokud je obsah předlohy složen převážně z fotografií nebo obrázků.
- **Grafika** – Pokud je obsah předlohy složen převážně z obchodní grafiky, jako jsou výsečové grafy, sloupcové grafy a animace.

Můžete vybírat z následujících zdrojů obsahu:

- **Barevná laserová** – Pokud byla předloha vytištěna na barevné laserové tiskárně.
- **Inkoustová** – Pokud byla předloha vytištěna na inkoustové tiskárně.
- **Časopis** – Pokud předloha pochází z časopisu.
- **Brožura** – Pokud předloha pochází z brožury.
- **Černobílá laserová** – Pokud byla předloha vytištěna na černobílé laserové tiskárně.
- **Fotografie nebo film** – Pokud je obsahem předlohy fotografie z filmu.
- **Noviny** – Pokud předloha pochází z novin.
- **Jiný** – Pokud byla předloha vytištěna na jiné nebo neznámé tiskárně.

Uložit jako zástupce

Umožňuje uložit aktuální nastavení přiřazením číselné zkratky.

Použití rozšířených možností

Můžete vybírat z následujících nastavení:

- **Rozšířené zobrazování** – Pomocí této možnosti lze před naskenováním dokumentu změnit nebo nastavit položky Odstranění pozadí, Vyvážení barev, Zeslabení barvy, Kontrast, Kvalita JPEG, Zrcadlový obraz, Negativní obraz, Skenovat od okraje k okraji, Detail stínu a Ostrost.
- **Vlastní úloha** – Slouží ke spojení několika skenovacích úloh do jedné.

- **Vymazání okraje** – Odstraní šmouhy nebo značky podél okrajů dokumentu. Můžete zvolit, že chcete odstranit stejnou plochu kolem všech čtyř stran papíru, nebo zvolit konkrétní okraj. Funkce vymazání okrajů vymaže všechno v rámci vybrané oblasti, která tak bude zcela prázdná.
- **Protokol přenosu** – Slouží k tisku protokolu přenosu nebo protokolu chyb spojení.
- **Oprava šikmého posunu v podavači ADF** – Vyrovná zešikmení naskenovaných obrazů, které byly po podání ze zásobníku ADF mírně zešikmené.

  Poznámka: Tato možnost podporována jen vybranými modely tiskáren.

Zasílání e-mailem

Podavač ADF (automatický podavač dokumentů)	Skleněná plocha skeneru
Pro vícestránkové dokumenty použijte podavač ADF.	Na skleněnou plochu skeneru se vkládají jednostránkové dokumenty, malé dokumenty (např. dopisnice nebo fotografie), průhledné fólie, fotografický papír nebo tenká média (např. výstřižky z časopisů).

Tiskárnu můžete používat k zasílání naskenovaných dokumentů e-mailem jednomu nebo více příjemcům různými způsoby. Můžete zadat emailovou adresu, použít číslo zástupce anebo adresář.

Nastavení tiskárny pro zasílání e-mailů

Nastavení funkce e-mailu

1 Otevřete webový prohlížeč a zadejte do pole adresy IP adresu tiskárny.

Poznámky:

- Zobrazte adresu IP tiskárny na domovské obrazovce tiskárny. Adresa IP se zobrazí jako čtyři sady čísel oddělených tečkou, například 123.123.123.123.
- Pokud používáte server proxy, dočasně ho zakažte, aby se správně načetla webová stránka.

2 Klepněte na položky **Nastavení** > **Nastavení e-mailu/FTP** > **Nastavení e-mailu**.

3 Zadejte příslušné informace a poté klepněte na tlačítko **Odeslat**.

Konfigurace nastavení e-mailu

1 Otevřete webový prohlížeč a zadejte do pole adresy IP adresu tiskárny.

Poznámky:

- Zobrazte adresu IP tiskárny na domovské obrazovce tiskárny. Adresa IP se zobrazí jako čtyři sady čísel oddělených tečkou, například 123.123.123.123.
- Pokud používáte server proxy, dočasně ho zakažte, aby se správně načetla webová stránka.

2 Klepněte na položky **Nastavení** > **Nastavení e-mailu/FTP** > **Nastavení e-mailu**.

3 Zadejte příslušné informace a poté klepněte na tlačítko **Odeslat**.

Vytvoření zástupce e-mailu

Vytvoření zástupce e-mailu pomocí serveru Embedded Web Server

1 Otevřete webový prohlížeč a zadejte do pole adresy IP adresu tiskárny.

Poznámky:

- Zobrazte adresu IP tiskárny na domovské obrazovce tiskárny. Adresa IP se zobrazí jako čtyři sady čísel oddělených tečkou, například 123.123.123.123.
- Pokud používáte server proxy, dočasně ho zakažte, aby se správně načetla webová stránka.

2 Klepněte na položku **Nastavení**.

3 Ve sloupci Další nastavení klepněte na položku **Spravovat zástupce** >> **Nastavení zástupce e-mailu**.

4 Zadejte jedinečné jméno příjemce e-mailu a poté e-mailovou adresu. Pokud zadáváte více adres, oddělte je od sebe čárkou.

5 Klepněte na tlačítko **Přidat**.

Vytvoření zástupce e-mailu pomocí ovládacího panelu tiskárny

1 Na domovské obrazovce přejděte na položku:

E-mail > **Příjemce** > zadejte e-mailovou adresu

Chcete-li vytvořit skupinu příjemců, stiskněte tlačítko **Další adresa** a zadejte e-mailovou adresu dalšího příjemce.

2 Stiskněte položku **Předmět**, zadejte předmět e-mailu a poté stiskněte tlačítko **Hotovo**.

3 Stiskněte položku **Zpráva**, zadejte zprávu a poté stiskněte tlačítko **Hotovo**.

4 Upravte nastavení e-mailu.

Poznámka: Pokud změníte nastavení po vytvoření zástupce pro e-mail, pak se tato nastavení neuloží.

5 Stiskněte tlačítko .

6 Zadejte jedinečný název zkratky a poté stiskněte tlačítko **Hotovo**.

7 Ověřte správnost názvu zástupce a poté stiskněte tlačítko **OK**.

Pokud je název zástupce nesprávný, stiskněte tlačítko **Zrušit** a zadejte informace znovu.

Poznámky:

- Název zástupce se zobrazí v ikoně Zástupci pro e-mail na domovské obrazovce tiskárny.
- Zástupce můžete použít k odeslání jiného dokumentu e-mailem pomocí stejných nastavení.

Zaslání dokumentu e-mailem

Tiskárnu můžete používat k zasílání naskenovaných dokumentů e-mailem jednomu nebo více příjemcům různými způsoby. Můžete zadat emailovou adresu, použít číslo zástupce anebo adresář. Můžete rovněž použít aplikaci Vícenásobné odesílání nebo Moji zástupci z domovské obrazovky tiskárny. Další informace najdete v tématu „Aktivace aplikací na domovské obrazovce“ na straně 22.

Odeslání e-mailu pomocí ovládacího panelu tiskárny

1 Vložte předlohu lícem nahoru a krátkou stranou napřed do podavače ADF nebo lícem dolů na skleněnou plochu skeneru.

Poznámky:

- Do podavače ADF nevkládejte dopisnice, fotografie, malé dokumenty, průhledné fólie, fotografický papír ani tenká média (např. výstřižky z časopisů). Tyto dokumenty pokládejte na skleněnou plochu skeneru.
- Pokud je papír vložen správně, rozsvítí se kontrolka podavače ADF.

2 Pokud vkládáte dokument do podavače ADF, nastavte vodicí lišty.

Poznámka: Aby nebyl obraz oříznutý, musí být velikost předlohy a velikost papíru pro kopírování stejné.

3 Na domovské obrazovce přejděte na položku:

E-mail > **Příjemci**

4 Zadejte e-mailovou adresu nebo stiskněte tlačítko **#** na klávesnici a zadejte číselnou zkratku.

Poznámky:

- Chcete-li zadat další příjemce, stiskněte tlačítko **Další adresa** a poté zadejte adresu nebo číslo zkratky, kterou chce přidat.
- Také můžete zadat e-mailovou adresu z adresáře.

5 Stiskněte tlačítko **Hotovo** > **Odeslat**.

Odeslání e-mailu pomocí číselné zkratky

1 Vložte předlohu lícem nahoru a krátkou stranou napřed do podavače ADF nebo lícem dolů na skleněnou plochu skeneru.

Poznámky:

- Do podavače ADF nevkládejte dopisnice, fotografie, malé dokumenty, průhledné fólie, fotografický papír ani tenká média (např. výstřižky z časopisů). Tyto dokumenty pokládejte na skleněnou plochu skeneru.
- Pokud je papír vložen správně, rozsvítí se kontrolka podavače ADF.

2 Pokud vkládáte dokument do podavače ADF, nastavte vodicí lišty.

3 Stiskněte tlačítko **#**, zadejte číselnou zkratku pomocí klávesnice a stiskněte tlačítko .

Poznámka: Chcete-li zadat další příjemce, stiskněte tlačítko **Další adresa** a poté zadejte adresu nebo číslo zkratky, kterou chce přidat.

4 Stiskněte tlačítko **Odeslat**.

Odeslání e-mailu pomocí adresáře

1 Vložte předlohu lícem nahoru a krátkou stranou napřed do podavače ADF nebo lícem dolů na skleněnou plochu skeneru.

Poznámky:

- Do podavače ADF nevkládejte dopisnice, fotografie, malé dokumenty, průhledné fólie, fotografický papír ani tenká média (např. výstřižky z časopisů). Tyto dokumenty pokládejte na skleněnou plochu skeneru.
- Pokud je papír vložen správně, rozsvítí se kontrolka podavače ADF.

2 Pokud vkládáte dokument do podavače ADF, nastavte vodicí lišty.

3 Na domovské obrazovce přejděte na položku:

FTP > **Příjemci** > > napište jméno příjemce > **Vyhledat**

4 Stiskněte jméno příjemce.

Poznámka: Chcete-li zadat další příjemce, stiskněte tlačítko **Další adresa** a poté zadejte adresu nebo číslo zkratky, kterou chce přidat, nebo prohledejte adresář.

5 Stiskněte tlačítko **Hotovo**.

Úprava nastavení e-mailu

Přidání informace o předmětu e-mailu a zprávě

1 Vložte předlohu lícem nahoru a krátkou stranou napřed do podavače ADF nebo lícem dolů na skleněnou plochu skeneru.

Poznámky:

- Do podavače ADF nevkládejte dopisnice, fotografie, malé dokumenty, průhledné fólie, fotografický papír ani tenká média (např. výstřižky z časopisů). Tyto dokumenty pokládejte na skleněnou plochu skeneru.
- Pokud je papír vložen správně, rozsvítí se kontrolka podavače ADF.

2 Pokud vkládáte dokument do podavače ADF, nastavte vodicí lišty.

3 Na domovské obrazovce přejděte na položku:

E-mail > **Příjemce/příjemci** > zadejte e-mailovou adresu > **Hotovo**

4 Stiskněte položku **Předmět**, zadejte předmět e-mailu a poté stiskněte tlačítko **Hotovo**.

5 Stiskněte položku **Zpráva**, zadejte zprávu a poté stiskněte tlačítko **Hotovo**.

Změna typu výstupního souboru

1 Položte originální dokument do zásobníku podavače ADF nebo na skleněnou plochu skeneru.

2 Na domovské obrazovce přejděte na:

E-mail > **Příjemce/příjemci** > zadejte e-mailovou adresu > **Hotovo** > **Odeslat jako**

3 Vyberte typ souboru, který chcete odeslat.

Poznámka: Pokud vyberete možnost Secure PDF (Zabezpečené PDF), budete muset dvakrát zadat heslo.

4 Stiskněte tlačítko > **Odeslat**.

Zrušení e-mailu

- Při použití podavače ADF a zobrazení hlášení **Probíhá skenování**, klepněte na příkaz **Zrušit úlohu**.
- Při použití skleněné plochy skeneru a zobrazení hlášení **Probíhá skenování** nebo hlášení **Skenovat další stránku** / **Dokončit úlohu**, klepněte na příkaz **Zrušit úlohu**.

Popis možností e-mailu

Příjemce/příjemci

Pomocí této možnosti můžete zadat příjemce e-mailu. Můžete zadat více e-mailových adres.

Předmět

Umožňuje napsat řádek předmětu e-mailu.

Zpráva

Pomocí této možnosti můžete napsat zprávu, která bude zaslána spolu s naskenovanou přílohou.

Název souboru

Pomocí této možnosti můžete upravit název souboru přílohy.

Původní velikost

Tato možnost vám umožňuje zvolit formát papíru dokumentů, které chcete odeslat e-mailem. Je-li formát předlohy nastaven na kombinované formáty, můžete skenovat předlohu obsahující smíšené formáty papíru (formáty stránek letter a legal).

Tmavost

Umožňuje upravit, jak světlé nebo tmavé jsou skenované dokumenty vzhledem k předloze.

Rozlišení

Pomocí této možnosti můžete upravit kvalitu výstupu e-mailu. Zvýšení rozlišení obrazu zvyšuje výslednou velikost souboru e-mailu a prodlužuje dobu, kterou bude trvat skenování originálního dokumentu. Snížení rozlišení obrazu zmenší velikost souboru.

Odeslat jako

Umožňuje natavit typ výstupu pro skenovaný obraz.

Vyberte jednu z následujících možností:

- **PDF** – Vytvoří jediný soubor s více stránkami. Ten lze odeslat jako zabezpečený nebo komprimovaný soubor.
- **TIFF** – Vytvoří více souborů, nebo soubor jediný. Pokud je v nabídce nastavení serveru Embedded Web Server vypnuta volba vícestránkových souborů TIFF, je v každém souboru TIFF uložena pouze jedna stránka. Výsledný soubor je obvykle větší než jeho protějšek formátu JPEG.
- **JPEG** – Vytvoří pro každou stránku předlohy samostatný soubor.
- **XPS** – Vytvoří jediný soubor XPS s více stránkami.
- **RTF** – Vytvoří soubor v editovatelném formátu.
- **TXT** – Vytvoří textový soubor v kódu ASCII bez formátování.

Poznámka: Chcete-li použít možnost RTF nebo TXT, je třeba zakoupit a nainstalovat řešení AccuRead™ OCR.

Obsah

Tato možnost umožňuje nastavit typ a zdroj předlohy.

Můžete vybírat z následujících typů obsahu:

- **Text** – Pokud je obsah předlohy převážně textový nebo s převažujícími čárovými kresbami.
- **Text a fotografie** – Pokud je předloha směsí textu, grafiky a fotografií.
- **Fotografie** – Pokud je obsah předlohy složen převážně z fotografií nebo obrázků.
- **Grafika** – Pokud je obsah předlohy složen převážně z obchodní grafiky, jako jsou výsečové grafy, sloupcové grafy a animace.

Můžete vybírat z následujících zdrojů obsahu:

- **Barevná laserová** – Pokud byla předloha vytištěna na barevné laserové tiskárně.
- **Inkoustová** – Pokud byla předloha vytištěna na inkoustové tiskárně.
- **Časopis** – Pokud předloha pochází z časopisu.
- **Brožura** – Pokud předloha pochází z brožury.
- **Černobílá laserová** – Pokud byla předloha vytištěna na černobílé laserové tiskárně.
- **Fotografie nebo film** – Pokud je obsahem předlohy fotografie z filmu.
- **Noviny** – Pokud předloha pochází z novin.
- **Jiný** – Pokud byla předloha vytištěna na jiné nebo neznámé tiskárně.

Nastavení stránky

Tato možnost umožňuje změnit následující nastavení:

- **Strany (oboustranný tisk)** – Tato položka určuje, zda je předloha tištěná pouze na jednu stranu nebo na obě strany papíru. Také určuje, co je třeba naskenovat a přiložit k e-mailu.
- **Orientace** – Tato položka určuje orientaci předlohy a umožňuje měnit položky Strany (oboustranný tisk) a Vazba tak, aby odpovídaly orientaci.
- **Vazba** – Tato položka určuje, zda je originální dokument svázán podél delšího či kratšího okraje.

Náhled skenování

Umožňuje zobrazit první stránku obrazu předtím, než bude přiložen k e-mailu. Po naskenování první stránky je skenování pozastaveno a zobrazí se náhled obrazu.

Poznámka: Tato možnost se zobrazí pouze v případě, že je nainstalován funkční pevný disk tiskárny.

Použití rozšířených možností

Můžete vybírat z následujících nastavení:

- **Rozšířené zobrazování** – Pomocí této možnosti lze před odesláním dokumentu e-mailem změnit nebo nastavit položky Odstranění pozadí, Vyvážení barev, Zeslabení barvy, Kontrast, Kvalita JPEG, Zrcadlový obraz, Negativní obraz, Skenovat od okraje k okraji, Detail stínu a Ostrost.
- **Vlastní úloha** – Slouží ke spojení několika skenovacích úloh do jedné.
- **Vymazání okraje** – Odstraní šmouhy nebo značky podél okrajů dokumentu. Tuto možnost si můžete vybrat, chcete-li odebrat stejnou plochu kolem všech čtyř stran papíru nebo zvolit určitý okraj. Funkce vymazání okrajů vymaže všechno v rámci vybrané oblasti, která tak bude zcela prázdná.
- **Protokol přenosu** – Slouží k tisku protokolu přenosu nebo protokolu chyb spojení.
- **Oprava šikmého posunu v podavači ADF** – Vyrovná zešikmení naskenovaných obrazů, které byly po podání ze zásobníku ADF mírně zešikmené.

  Poznámka: Tato možnost je podporována jen u vybraných modelů tiskáren.

Faxování

Podavač ADF (automatický podavač dokumentů)	Skleněná plocha skeneru
Podavač ADF použijte pro vícestránkové dokumenty, včetně dokumentů s oboustranně potištěnými listy.	Skleněnou plochu skeneru použijte pro jednostránkové dokumenty, stránky knih, malé položky (např. dopisnice nebo fotografie), průhledné fólie, fotografický papír nebo tenká média (např. výstřižky z časopisů).

Nastavení tiskárny pro faxování

Počáteční nastavení faxu

V mnoha zemích a oblastech se vyžaduje, aby odchozí faxy obsahovaly na horním nebo spodním okraji každé či první přenesené stránky tyto informace: název faxu (identifikace firmy, jiného subjektu nebo jednotlivce, který odesílá zprávu) a faxové číslo (telefonní číslo odesílajícího faxového přístroje, firmy, jiného subjektu nebo jednotlivce). Další informace najdete v části „Poznámky k regulačním nařízením pro koncová zařízení pro telekomunikace“ na straně 322.

Pro přístup k nastavovacím informacím svého faxu použijte ovládací panel tiskárny anebo použijte svůj prohlížeč pro přístup k serveru Embedded Web Server a poté přejděte do nabídky Nastavení.

Poznámka: Pokud nemáte prostředí TCP/IP, musíte k zadání nastavovacích informací faxu použít ovládací panel tiskárny.

Použití ovládacího panelu tiskárny pro nastavení faxu

Po prvním zapnutí tiskárny se zobrazí řada úvodních obrazovek. Pokud je tiskárna vybavena funkcemi faxu, zobrazí se obrazovky Název faxu a Číslo faxu:

1. Když se zobrazí obrazovka Název faxu, proveďte následující kroky:
   - **a** Zadejte název, který bude vytištěn na všech odchozích faxech.
   - **b** Zadejte název faxu a poté stiskněte tlačítko **Odeslat**.
2. Když se zobrazí obrazovka Číslo faxu, zadejte faxové číslo a poté stiskněte tlačítko **Odeslat**.

Použití zabudovaného webového serveru pro nastavení faxu

1. Otevřete webový prohlížeč a zadejte do pole adresy IP adresu tiskárny.

Poznámky:

- Zobrazte adresu IP tiskárny na domovské obrazovce tiskárny. Adresa IP se zobrazí jako čtyři sady čísel oddělených tečkou, například 123.123.123.123.
- Pokud používáte server proxy, dočasně ho zakažte, aby se správně načetla webová stránka.

2 Klepněte na položky **Nastavení** > **Nastavení faxu** > **Nastavení analogového faxu**.

3 Do pole Název faxu zadejte název, který bude vytištěn na všech odchozích faxech.

4 Do pole Číslo faxu zadejte faxové číslo tiskárny.

5 Klepněte na tlačítko **Odeslat**.

Volba připojení faxu

Nastavení faxu pomocí standardní telefonní linky

VÝSTRAHA – NEBEZPEČÍ ÚRAZU EL. PROUDEM Abyste zabránili nebezpečí úrazu elektrickým proudem, neinstalujte tento výrobek ani nezapojujte kabely (např. napájecí nebo telefonní kabel, funkci faxu) za bouřky.

VÝSTRAHA – NEBEZPEČÍ ÚRAZU EL. PROUDEM Abyste zabránili riziku úrazu elektrickým proudem, nepoužívejte faxové funkce za bouřky.

VÝSTRAHA – RIZIKO ZRANĚNÍ: Pokud připojujete tento výrobek k veřejné telefonní síti, používejte pouze telefonní kabel 26 AWG nebo robustnější telefonní kabel (RJ-11), abyste snížili riziko vzniku požáru. Pro uživatele v Austrálii je třeba, aby jejich kabel byl schválen organizací Australian Communications and Media Authority.

Nastavení 1: Tiskárna je připojena k samostatné faxové lince.

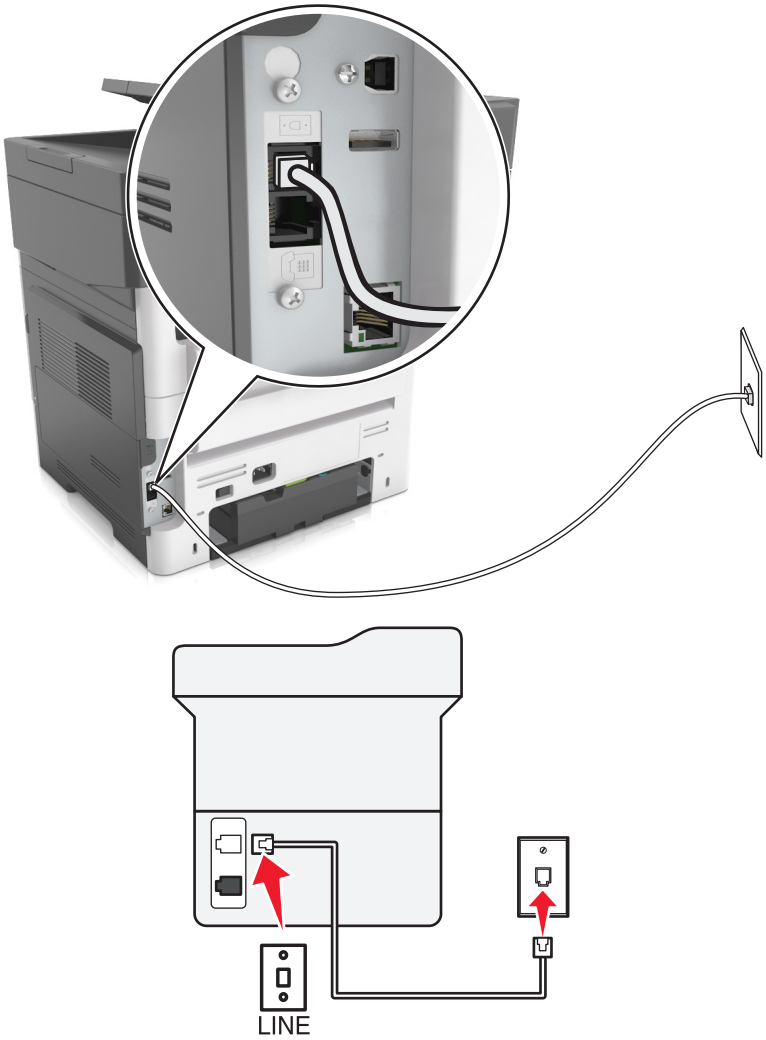

1 Zapojte jeden konec telefonního kabelu do portu Line tiskárny.

2 Druhý konec kabelu připojte do aktivní analogové telefonní zásuvky na stěně.

Poznámky:

- Můžete nastavit tiskárnu tak, aby přijímala faxy automaticky (automatický příjem zapnut) nebo ručně (automatický příjem vypnut).
- Pokud chcete přijímat faxy automaticky, nastavte tiskárnu na přijetí volání při určitém počtu zazvonění.

Nastavení 2: Tiskárna sdílí linku se záznamníkem

Poznámka: Pokud si předplatíte službu rozlišujícího vyzvánění, musíte nastavit správný typ vyzvánění pro tiskárnu. V opačném případě nebude tiskárna přijímat faxy, ani když ji nastavíte na automatický příjem faxů.

Zapojení do stejné telefonní zásuvky ve zdi

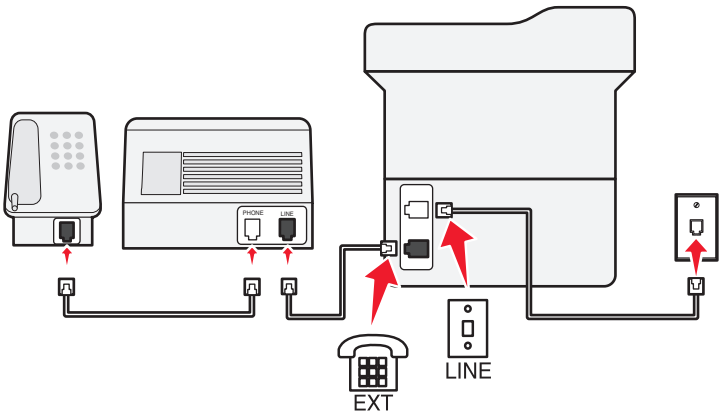

1 Zapojte jeden konec telefonního kabelu do portu Line tiskárny.

2 Druhý konec kabelu připojte do aktivní analogové telefonní zásuvky na stěně.

3 Připojte záznamník do portu telefonu tiskárny.

Zapojení do různých telefonních zásuvek ve zdi

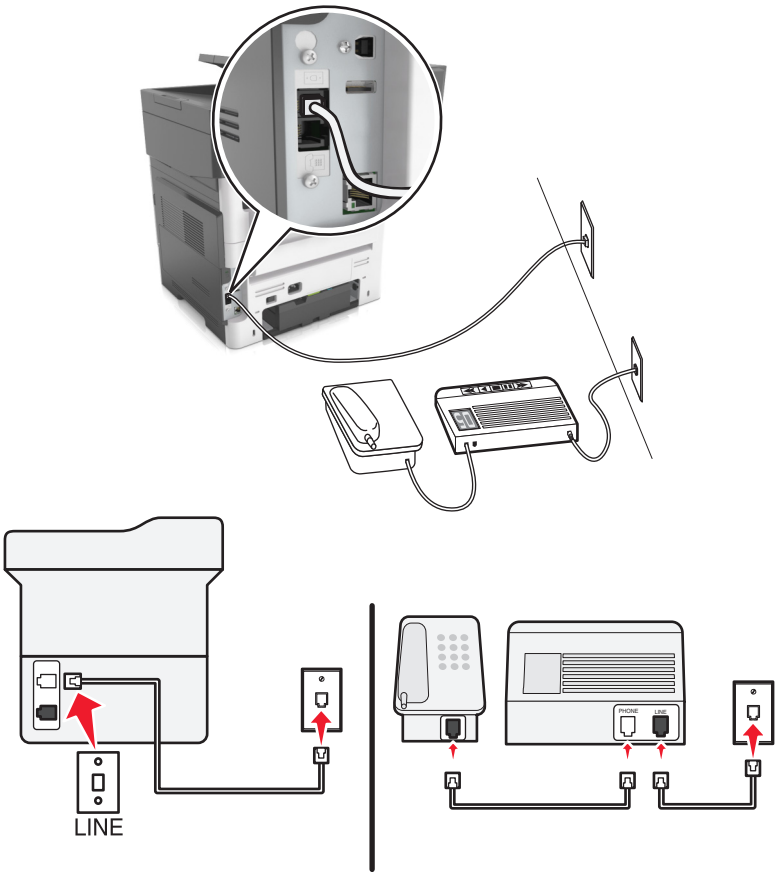

1 Zapojte jeden konec telefonního kabelu do portu Line tiskárny.

2 Druhý konec kabelu připojte do aktivní analogové telefonní zásuvky na stěně.

Poznámky:

- Pokud máte k lince pouze jedno telefonní číslo, nastavte tiskárnu na automatický příjem faxů.
- Nastavte tiskárnu tak, aby přijímala volání o dvě zazvonění po záznamníku. Jestliže například nastavíte záznamník tak, aby přijímal volání po čtyřech zazvoněních, nastavte možnost Počet zvonění před přijetím na tiskárně na šest.

Nastavení 3: Tiskárna je připojena ke stejné telefonní lince jako telefon s předplacenou hlasovou schránkou.

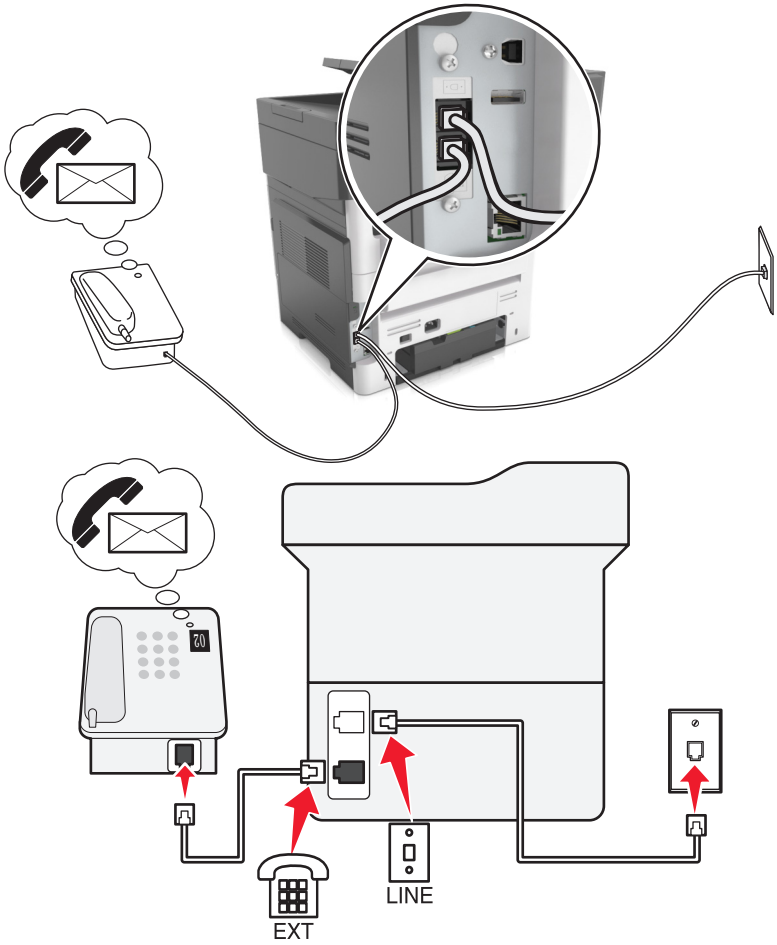

1 Zapojte jeden konec telefonního kabelu do portu Line tiskárny.

2 Druhý konec kabelu připojte do aktivní analogové telefonní zásuvky na stěně.

3 Připojte telefon do portu telefonu tiskárny.

Poznámky:

- Toto nastavení funguje nejlépe, pokud používáte hlasovou schránku častěji než fax, a pokud si předplatíte službu rozlišujícího vyzvánění.
- Když zvednete telefon a uslyšíte faxové tóny, přijměte fax stisknutím tlačítek ***9*** nebo zadáním kódu ručního příjmu na telefonu.
- Můžete také nastavit tiskárnu na automatické přijímaní faxů, ale když čekáte fax, musíte vypnout službu hlasové schránky.

Nastavení faxu pomocí linky DSL (Digital Subscriber Line)

VÝSTRAHA – NEBEZPEČÍ ÚRAZU EL. PROUDEM Abyste zabránili nebezpečí úrazu elektrickým proudem, neinstalujte tento výrobek ani nezapojujte kabely (např. napájecí nebo telefonní kabel, funkci faxu) za bouřky.

VÝSTRAHA – NEBEZPEČÍ ÚRAZU EL. PROUDEM Abyste zabránili riziku úrazu elektrickým proudem, nepoužívejte faxové funkce za bouřky.

VÝSTRAHA – RIZIKO ZRANĚNÍ: Pokud připojujete tento výrobek k veřejné telefonní síti, používejte pouze telefonní kabel 26 AWG nebo robustnější telefonní kabel (RJ-11), abyste snížili riziko vzniku požáru. Pro uživatele v Austrálii je třeba, aby jejich kabel byl schválen organizací Australian Communications and Media Authority.

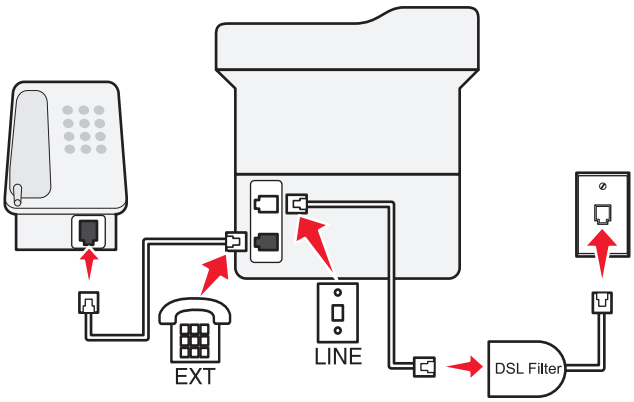

Linka DSL (Digital Subscriber Line) rozděluje běžnou telefonní linku na dva kanály: hlasový a Internet. Telefonní a faxový signál putují hlasovým kanálem, zatímco signály pro Internet procházejí druhým kanálem.

Chcete-li minimalizovat rušení mezi dvěma kanály, požádejte svého poskytovatele DSL o filtr DSL.

1. Připojte port linky filtru DSL k funkční telefonní lince.
2. Zapojte jeden konec telefonního kabelu do portu Line tiskárny.
3. Druhý konec kabelu připojte do telefonního portu na filtru DSL.

Poznámka: Chcete-li k tiskárně připojit telefon, vyjměte nainstalovanou zástrčku adaptéru z portu telefonu tiskárny a poté připojte telefon.

Nastavení faxu pomocí telefonní služby VoIP

VÝSTRAHA – NEBEZPEČÍ ÚRAZU EL. PROUDEM Abyste zabránili nebezpečí úrazu elektrickým proudem, neinstalujte tento výrobek ani nezapojujte kabely (např. napájecí nebo telefonní kabel, funkci faxu) za bouřky.

VÝSTRAHA – NEBEZPEČÍ ÚRAZU EL. PROUDEM Abyste zabránili riziku úrazu elektrickým proudem, nepoužívejte faxové funkce za bouřky.

VÝSTRAHA – RIZIKO ZRANĚNÍ: Pokud připojujete tento výrobek k veřejné telefonní síti, používejte pouze telefonní kabel 26 AWG nebo robustnější telefonní kabel (RJ-11), abyste snížili riziko vzniku požáru. Pro uživatele v Austrálii je třeba, aby jejich kabel byl schválen organizací Australian Communications and Media Authority.

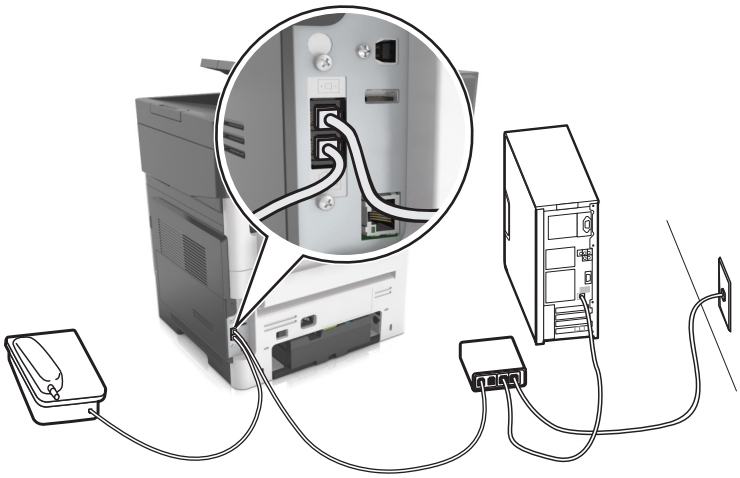

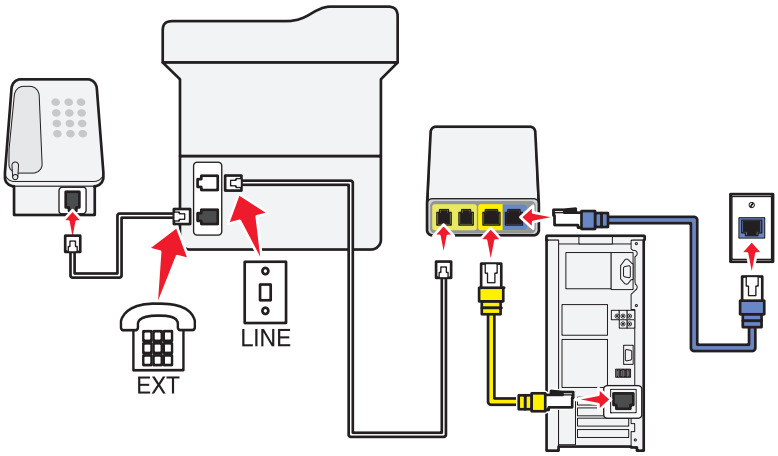

1 Zapojte jeden konec telefonního kabelu do portu Line tiskárny.

2 Druhý konec kabelu připojte do portu označeného **Telefonní linka 1** nebo **Telefonní port** na adaptéru VoIP.

Poznámka: Port označený **Telefonní linka 2** nebo **Faxový port** nebývá vždy aktivní. Poskytovatelé služby VoIP si mohou účtovat další poplatky za aktivaci druhého telefonního portu.

3 Připojte telefon do portu telefonu tiskárny.

Poznámky:

- Zkontrolujte, zda je telefonní port na adaptéru VoIP aktivní: zapojte do telefonního portu analogový telefon a poslouchejte oznamovací tón.
- Pokud potřebujete pro svá zařízení dva telefonní porty, ale nechcete platit další poplatky, použijte rozdělovač telefonních signálů. Připojte rozdělovač telefonních signálů do portu označeného **Telefonní linka 1** nebo **Telefonní port** a poté připojte tiskárnu a telefon k rozdělovači.

- Zkontrolujte rozdělovač: zapojte do rozdělovače analogový telefon a poslouchejte oznamovací tón.

Nastavení faxu pomocí kabelového modemového připojení

VÝSTRAHA – NEBEZPEČÍ ÚRAZU EL. PROUDEM Abyste zabránili nebezpečí úrazu elektrickým proudem, neinstalujte tento výrobek ani nezapojujte kabely (např. napájecí nebo telefonní kabel, funkci faxu) za bouřky.

VÝSTRAHA – NEBEZPEČÍ ÚRAZU EL. PROUDEM Abyste zabránili riziku úrazu elektrickým proudem, nepoužívejte faxové funkce za bouřky.

VÝSTRAHA – RIZIKO ZRANĚNÍ: Pokud připojujete tento výrobek k veřejné telefonní síti, používejte pouze telefonní kabel 26 AWG nebo robustnější telefonní kabel (RJ-11), abyste snížili riziko vzniku požáru. Pro uživatele v Austrálii je třeba, aby jejich kabel byl schválen organizací Australian Communications and Media Authority.

Nastavení 1: Tiskárna je připojena přímo ke kabelovému modemu

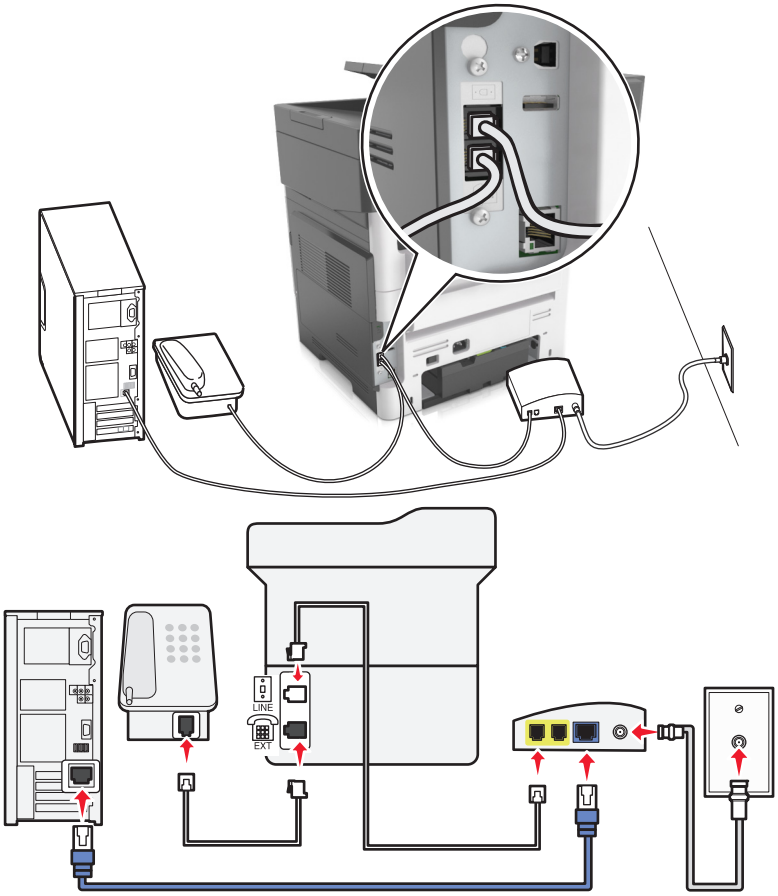

1. Zapojte jeden konec telefonního kabelu do portu Line tiskárny.
2. Druhý konec kabelu připojte do portu označeného **Telefonní linka 1** nebo **Telefonní port** na kabelovém modemu.
3. Připojte analogový telefon do portu telefonu tiskárny.

Poznámka: Zkontrolujte, zda je telefonní port na kabelovém modemu aktivní: připojte analogový telefon do telefonního portu a poté poslouchejte oznamovací tón.

Nastavení 2: Tiskárna je připojena k telefonní zásuvce na stěně, kabelový modem je instalován na jiném místě v budově.

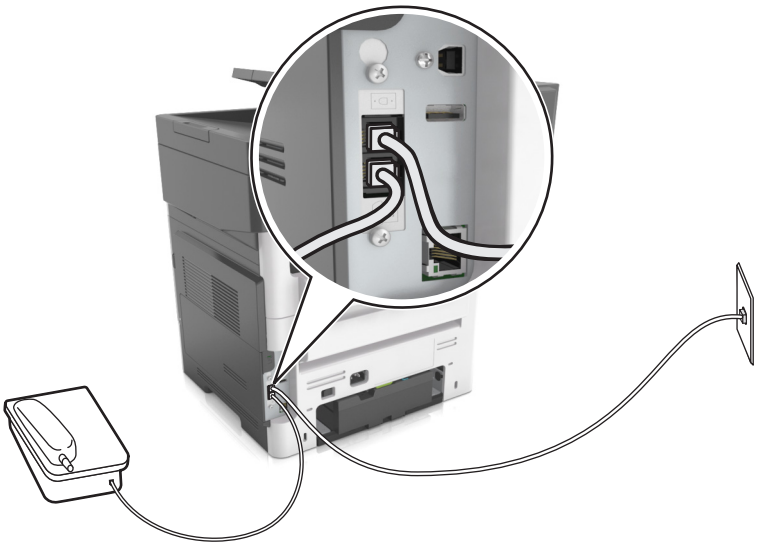

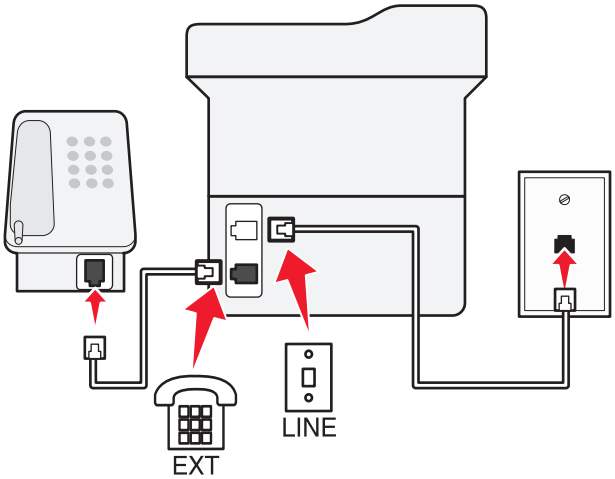

1 Zapojte jeden konec telefonního kabelu do portu Line tiskárny.

2 Druhý konec kabelu připojte do aktivní analogové telefonní zásuvky na stěně.

3 Připojte analogový telefon do portu telefonu tiskárny.

Nastavení faxu v zemích nebo oblastech s odlišnými telefonními zásuvkami a zástrčkami

VÝSTRAHA – NEBEZPEČÍ ÚRAZU EL. PROUDEM Abyste zabránili nebezpečí úrazu elektrickým proudem, neinstalujte tento výrobek ani nezapojujte kabely (např. napájecí nebo telefonní kabel, funkci faxu) za bouřky.

VÝSTRAHA – NEBEZPEČÍ ÚRAZU EL. PROUDEM Abyste zabránili riziku úrazu elektrickým proudem, nepoužívejte faxové funkce za bouřky.

VÝSTRAHA – RIZIKO ZRANĚNÍ: Pokud připojujete tento výrobek k veřejné telefonní síti, používejte pouze telefonní kabel 26 AWG nebo robustnější telefonní kabel (RJ-11), abyste snížili riziko vzniku požáru. Pro uživatele v Austrálii je třeba, aby jejich kabel byl schválen organizací Australian Communications and Media Authority.

Standardní zásuvkou ve zdi používanou ve většině zemí a oblastí je zásuvka RJ11. Pokud nejsou telefonní zástrčky na stěnách nebo zařízení v budově kompatibilní s tímto typem konektoru, použijte telefonní adaptér. Adaptér pro vaši zemi nebo oblast nemusí být s tiskárnou dodáván a může být potřebné jej zakoupit samostatně.

V portu telefonu tiskárny může být nainstalována zástrčka adaptéru. Při připojování tiskárny k sériovému nebo kaskádovému telefonnímu systému nevyjímejte zástrčku adaptéru z portu tiskárny.

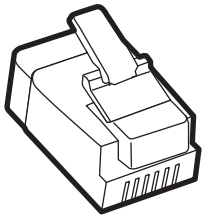

Název součásti	Objednací číslo
Zástrčka adaptéru Lexmark	40X8519

Připojení tiskárny k telefonní zásuvce jiného typu než RJ11

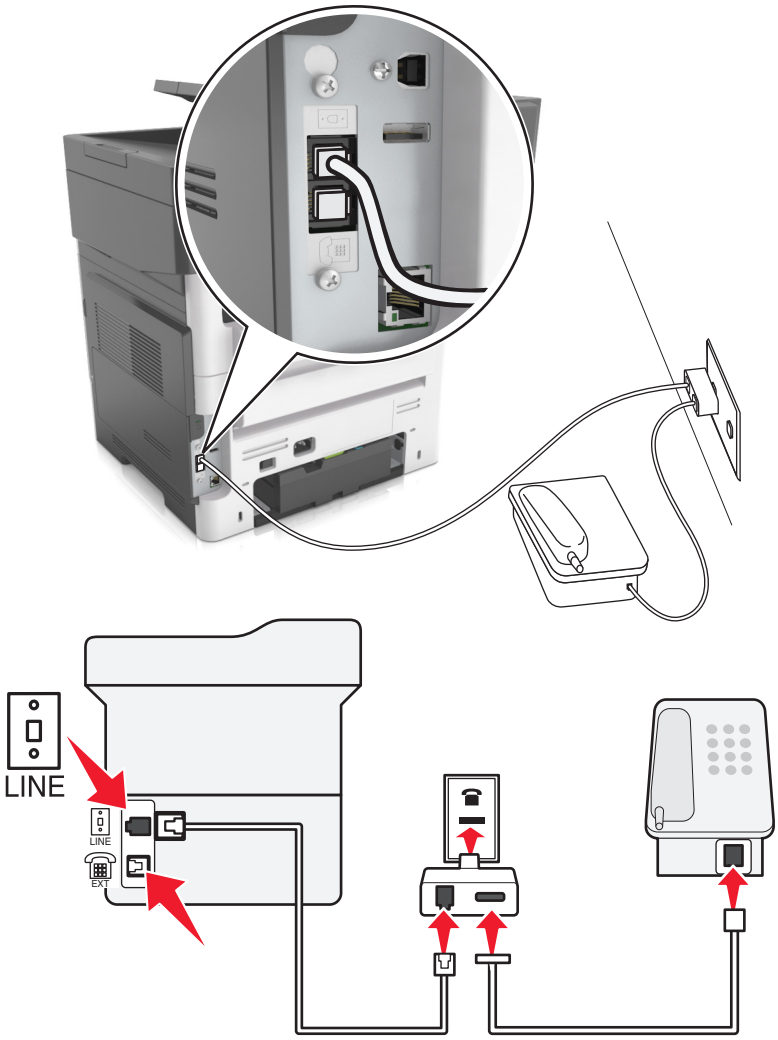

1 Zapojte jeden konec telefonního kabelu do portu Line tiskárny.

2 Zapojte druhý konec kabelu do adaptéru RJ11 a potom zapojte adaptér do zásuvky na zdi.

3 Chcete-li připojit další zařízení pomocí konektoru jiného typu než RJ11 ke stejné zásuvce ve zdi, připojte zařízení přímo k telefonnímu adaptéru.

Připojení tiskárny k zásuvce na zdi v Německu

Německá zásuvka na zdi má dva druhy portů. Porty N jsou určeny pro faxy, modemy a záznamníky. Port F je určen pro telefony. Zapojte tiskárnu do libovolného portu N.

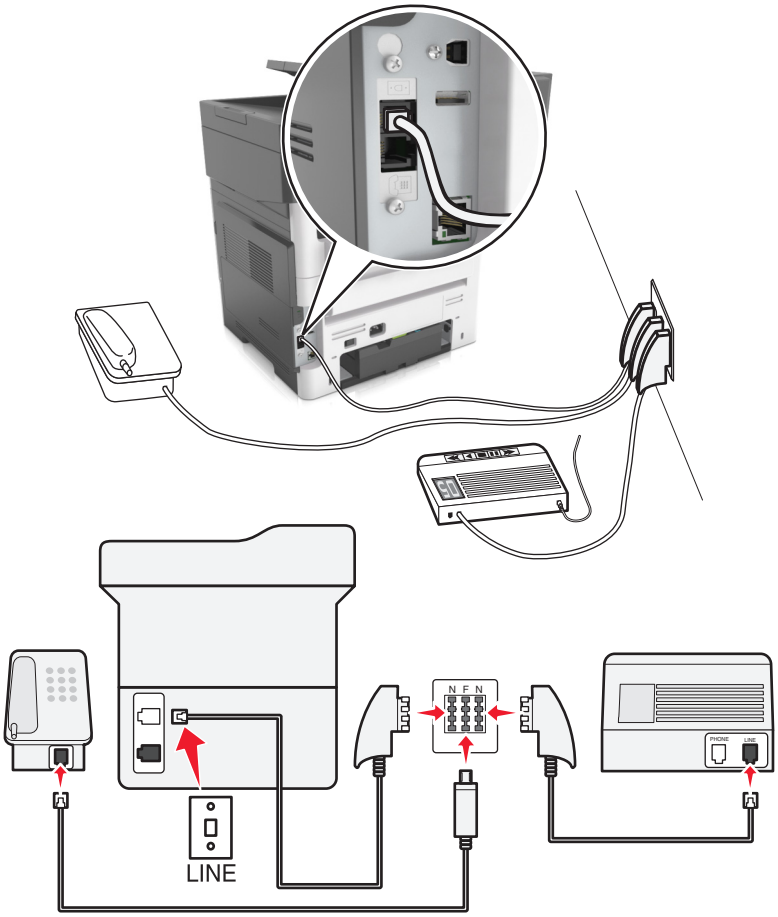

1 Zapojte jeden konec telefonního kabelu do portu Line tiskárny.

2 Zapojte druhý konec kabelu do adaptéru RJ11 a potom zapojte adaptér do portu N.

3 Pokud chcete do stejné zásuvky na zdi připojit telefon a záznamník, připojte zařízení podle obrázku.

Připojování ke službě charakteristického vyzvánění

Služba charakteristického vyzvánění umožňuje mít více telefonních čísel na jedné telefonní lince. Každé telefonní číslo má jiný vzor vyzvánění.

1 Na domovské obrazovce stiskněte možnost **Nastavení** > **Fax** > **nastavení analogového faxu** > **Nastavení příjmu faxů** > **Ovl. prvky správy** > **Příjem na**.

2 Vyberte vzor vyzvánění.

3 Použijte změny.

Nastavení názvu a čísla faxu pro odchozí faxy

1 Otevřete webový prohlížeč a zadejte do pole adresy IP adresu tiskárny.

Poznámky:

- Zobrazte adresu IP tiskárny na domovské obrazovce tiskárny. Adresa IP se zobrazí jako čtyři sady čísel oddělených tečkou, například 123.123.123.123.
- Pokud používáte server proxy, dočasně ho zakažte, aby se správně načetla webová stránka.

2 Klepněte na položky **Nastavení** > **Nastavení faxu** > **Nastavení analogového faxu**.

3 Do pole Název faxu zadejte název, který bude vytištěn na všech odchozích faxech.

4 Do pole Číslo faxu zadejte faxové číslo tiskárny.

5 Klepněte na tlačítko **Odeslat**.

Nastavení data a času

Můžete nastavit datum a čas tak, aby byl vytištěn na každý fax, který odešlete.

1 Otevřete webový prohlížeč a zadejte do pole adresy IP adresu tiskárny.

Poznámky:

- Zobrazte adresu IP tiskárny na domovské obrazovce tiskárny. Adresa IP se zobrazí jako čtyři sady čísel oddělených tečkou, například 123.123.123.123.
- Pokud používáte server proxy, dočasně ho zakažte, aby se správně načetla webová stránka.

2 Klepněte na položky **Zabezpečení** > **Nastavení data a času**.

3 Do pole Ručně nastavit datum/čas zadejte aktuální datum a čas.

4 Klepněte na tlačítko **Odeslat**.

Poznámka: Doporučujeme použít síťový čas.

Konfigurace tiskárny pro sledování letního času

Tiskárna může být nastavena tak, aby přechod na letní čas řešila automaticky:

1 Otevřete webový prohlížeč a zadejte do pole adresy IP adresu tiskárny.

Poznámky:

- Zobrazte adresu IP tiskárny na domovské obrazovce tiskárny. Adresa IP se zobrazí jako čtyři sady čísel oddělených tečkou, například 123.123.123.123.
- Pokud používáte server proxy, dočasně ho zakažte, aby se správně načetla webová stránka.

2 Klepněte na položky **Zabezpečení** > **Nastavení data a času**.

3 Zaškrtněte políčko **Automaticky dodržovat DST** a zadejte začátek a konec letního času v části Vlastní nastavení časového pásma.

4 Klepněte na tlačítko **Odeslat**.

Odeslání faxu

Tiskárnu můžete použít k odeslání faxu jednomu nebo více příjemcům, a to několika způsoby. Můžete zadat emailovou adresu, použít číslo zástupce anebo adresář. Můžete rovněž použít aplikaci Vícenásobné odesílání nebo Moji zástupci z domovské obrazovky tiskárny. Další informace najdete v tématu „Aktivace aplikací na domovské obrazovce“ na straně 22.

Odeslání faxu pomocí ovládacího panelu tiskárny

1 Vložte předlohu lícem nahoru a krátkou stranou napřed do podavače ADF nebo lícem dolů na skleněnou plochu skeneru.

Poznámky:

- Do podavače ADF nevkládejte dopisnice, fotografie, malé dokumenty, průhledné fólie, fotografický papír ani tenká média (např. výstřižky z časopisů). Tyto dokumenty pokládejte na skleněnou plochu skeneru.
- Pokud je papír vložen správně, rozsvítí se kontrolka podavače ADF.

2 Pokud vkládáte dokument do podavače ADF, nastavte vodicí lišty.

3 Na domovské obrazovce stiskněte tlačítko **Faxovat**.

4 Zadejte faxové číslo nebo zkratku.

Poznámka: Chcete-li přidat další příjemce, stiskněte položku **Další číslo** a poté zadejte telefonní číslo příjemce anebo číslo zkratky. Můžete rovněž vyhledávat v adresáři.

5 Stiskněte tlačítko **Odfaxovat**.

Odeslání faxu pomocí počítače

Uživatelé se systémem Windows

1 V dokumentu, který se chystáte faxovat, otevřete dialogové okno Tisk.

2 Vyberte tiskárnu a potom klepněte na možnost **Vlastnosti**, **Předvolby**, **Možnosti** nebo **Nastavení**.

3 Klepněte na položky **Faxování** > **Zapnout fax** a zadejte čísla příjemců faxu.

4 V případě potřeby nakonfigurujte další nastavení faxu.

5 Použijte změny a odešlete faxovou úlohu.

Poznámky:

- Faxový doplněk lze používat pouze s ovladačem PostScript® nebo s univerzálním faxovým ovladačem. Další informace naleznete na adrese **http://support.lexmark.com**.
- Chcete-li použít faxový doplněk s ovladačem PostScript, nakonfigurujte a zapněte jej na kartě Konfigurace.

Uživatelé se systémem Macintosh

1 Otevřete dokument a zvolte nabídku **Soubor** > **Tisk**.

2 Zvolte tiskárnu.

3 Zadejte číslo příjemce faxu a v případě potřeby nakonfigurujte další nastavení faxu.

4 Odešlete faxovou úlohu.

Odeslání faxu pomocí číselné zkratky

Faxové zkratky fungují stejně jako tlačítka pro rychlé vytáčení na telefonu nebo faxu. Zkrácené číslo (1-999) může zahrnovat jednoho nebo více příjemců.

1 Vložte předlohu lícem nahoru a krátkou stranou napřed do podavače ADF nebo lícem dolů na skleněnou plochu skeneru.

Poznámky:

- Do podavače ADF nevkládejte dopisnice, fotografie, malé dokumenty, průhledné fólie, fotografický papír ani tenká média (např. výstřižky z časopisů). Tyto dokumenty pokládejte na skleněnou plochu skeneru.
- Pokud je papír vložen správně, rozsvítí se kontrolka podavače ADF.

2 Pokud vkládáte dokument do podavače ADF, nastavte vodicí lišty.

3 Na ovládacím panelu tiskárny stiskněte tlačítko **#** a potom pomocí klávesnice zadejte číselnou zkratku.

4 Dotkněte se tlačítka **Odfaxovat**.

Odeslání faxu pomocí adresáře

Adresář vám umožňuje vyhledávat záložky a síťové adresářové servery. Další informace o aktivaci funkce adresáře získáte od pracovníka oddělení podpory.

1 Vložte předlohu lícem nahoru a krátkou stranou napřed do podavače ADF nebo lícem dolů na skleněnou plochu skeneru.

Poznámky:

- Do podavače ADF nevkládejte dopisnice, fotografie, malé dokumenty, průhledné fólie, fotografický papír ani tenká média (např. výstřižky z časopisů). Tyto dokumenty pokládejte na skleněnou plochu skeneru.
- Pokud je papír vložen správně, rozsvítí se kontrolka podavače ADF.

2 Pokud vkládáte dokument do podavače ADF, nastavte vodicí lišty.

3 Na domovské obrazovce přejděte na položku:

Faxování > > napište jméno příjemce > **Vyhledat**

Poznámka: V jednu chvíli můžete vyhledávat pouze jedno jméno.

4 Stiskněte jméno příjemce a pak stiskněte tlačítko **Odfaxovat**.

Odeslání faxu v naplánovaný čas

1 Vložte předlohu lícem nahoru a krátkou stranou napřed do podavače ADF nebo lícem dolů na skleněnou plochu skeneru.

Poznámky:

- Do podavače ADF nevkládejte dopisnice, fotografie, malé dokumenty, průhledné fólie, fotografický papír ani tenká média (např. výstřižky z časopisů). Tyto dokumenty pokládejte na skleněnou plochu skeneru.
- Pokud je papír vložen správně, rozsvítí se kontrolka podavače ADF.

2 Pokud vkládáte dokument do podavače ADF, nastavte vodicí lišty.

3 Na domovské obrazovce přejděte na položku:

Fax > zadejte faxové číslo > **Odložené odeslání**

Poznámka: Pokud je Režim faxu nastaven na Faxový server, tlačítko Odložené odeslání se nezobrazí. Faxy čekající na odeslání se zobrazí ve faxové frontě.

4 Zadejte čas odeslání faxu a dotkněte se tlačítka .

Čas se zvětšuje nebo zmenšuje v krocích po 30 minutách.

5 Dotkněte se tlačítka **Odfaxovat**.

Poznámka: Dokument se naskenuje a odešle v naplánovaném čase.

Vytváření zástupců

Vytvoření zkratky cíle faxu pomocí serveru Embedded Web Server

Číslo zástupce lze přiřadit jedinému faxovému číslu nebo skupině faxových čísel.

1 Otevřete webový prohlížeč a zadejte do pole adresy IP adresu tiskárny.

Poznámky:

- Zobrazte adresu IP tiskárny na domovské obrazovce tiskárny. Adresa IP se zobrazí jako čtyři sady čísel oddělených tečkou, například 123.123.123.123.
- Pokud používáte server proxy, dočasně ho zakažte, aby se správně načetla webová stránka.

2 Klepněte na položky **Nastavení** > **Spravovat zástupce** > **Nastavení zástupce faxu**.

Poznámka: Možná budete muset zadat heslo. Pokud nemáte ID a heslo, obraťte se na pracovníka oddělení podpory.

3 Zadejte název pro zástupce a poté faxové číslo.

Poznámky:

- Chcete-li vytvořit zástupce pro více čísel, zadejte faxová čísla pro skupinu.
- Jednotlivá faxová čísla ve skupině oddělte středníkem (;).

4 Přiřaďte číslo zástupce.

Poznámka: Pokud zadáte číslo, které je již použito, zobrazí se výzva, abyste zvolili jiné číslo.

5 Klepněte na tlačítko **Přidat**.

Vytvoření zástupce cílového faxu pomocí ovládacího panelu tiskárny

1 Na domovské obrazovce stiskněte tlačítko **Fax** a zadejte faxové číslo.

Poznámka: Pro vytvoření skupiny čísel faxů stiskněte tlačítko **Další číslo** a zadejte další číslo faxu.

2 Stiskněte tlačítko .

3 Zadejte jedinečný název zástupce a poté stiskněte tlačítko **Hotovo**.

4 Ověřte správnost názvu a čísla zástupce a stiskněte tlačítko **OK**.

Poznámka: Pokud jsou název nebo číslo zkratky nesprávné, stiskněte tlačítko **Storno**.

Přizpůsobení nastavení faxování

Změna rozlišení faxu

1 Vložte předlohu lícem nahoru a krátkou stranou napřed do podavače ADF nebo lícem dolů na skleněnou plochu skeneru.

Poznámky:

- Do podavače ADF nevkládejte dopisnice, fotografie, malé dokumenty, průhledné fólie, fotografický papír ani tenká média (např. výstřižky z časopisů). Tyto dokumenty pokládejte na skleněnou plochu skeneru.
- Pokud je papír vložen správně, rozsvítí se kontrolka podavače ADF.

2 Pokud vkládáte dokument do podavače ADF, nastavte vodicí lišty.

3 Na domovské obrazovce přejděte na položku:

Fax > zadejte faxové číslo > **Možnosti**

4 Stisknutím šipek v oblasti Rozlišení vyberte požadované rozlišení.

Poznámka: Vyberte rozlišení z možností od Standardní (nejvyšší rychlost) po Ultrajemný (nejlepší kvalita při snížené rychlosti).

5 Stiskněte tlačítko **Odfaxovat**.

Zesvětlení nebo ztmavení faxu

1 Vložte předlohu lícem nahoru a krátkou stranou napřed do podavače ADF nebo lícem dolů na skleněnou plochu skeneru.

Poznámky:

- Do podavače ADF nevkládejte dopisnice, fotografie, malé dokumenty, průhledné fólie, fotografický papír ani tenká média (např. výstřižky z časopisů). Tyto dokumenty pokládejte na skleněnou plochu skeneru.
- Pokud je papír vložen správně, rozsvítí se kontrolka podavače ADF.

2 Pokud vkládáte dokument do podavače ADF, nastavte vodicí lišty.

3 Na domovské obrazovce přejděte na položku:

Fax > zadejte faxové číslo > **Možnosti**

4 Upravte sytost faxu a poté stiskněte tlačítko **Faxovat**.

Zobrazení faxového protokolu

1 Otevřete webový prohlížeč a zadejte do pole adresy IP adresu tiskárny.

Poznámky:

- Zobrazte adresu IP tiskárny na domovské obrazovce tiskárny. Adresa IP se zobrazí jako čtyři sady čísel oddělených tečkou, například 123.123.123.123.
- Pokud používáte server proxy, dočasně ho zakažte, aby se správně načetla webová stránka.

2 Klepněte na položky **Nastavení** > **Zprávy**.

3 Klepněte na položku **Protokol faxových úloh** nebo **Protokol faxových volání**.

Blokování nevyžádaných faxů

1 Otevřete webový prohlížeč a zadejte do pole adresy IP adresu tiskárny.

Poznámky:

- Zobrazte adresu IP tiskárny na domovské obrazovce tiskárny. Adresa IP se zobrazí jako čtyři sady čísel oddělených tečkou, například 123.123.123.123.
- Pokud používáte server proxy, dočasně ho zakažte, aby se správně načetla webová stránka.

2 Klepněte na položky **Nastavení** > **Nastavení faxu** > **Nastavení analogového faxu** > **Blokovat fax bez názvu**.

Poznámky:

- Tato možnost blokuje všechny příchozí faxy, které mají ID soukromého volajícího nebo nemají přiřazen název faxu.
- Do pole Seznam blokovaných faxů zadejte telefonní čísla či názvy faxů určitých odesílatelů, které chcete zablokovat.

Zrušení odesílaného faxu

Zrušení faxu zatímco se stále skenují předlohy

- Při použití podavače ADF, zatímco je zobrazena zpráva **Skenování**, stiskněte tlačítko **Zrušit úlohu** na ovládacím panelu tiskárny.
- Při použití skleněné plochy skeneru, zatímco je zobrazena zpráva **Skenování** nebo položky **Skenovat další stránku** a **Dokončení úlohy**, stiskněte tlačítko **Zrušit úlohu**.

Zrušení faxu po naskenování předloh do paměti

1 Na domovské obrazovce se dotkněte položky **Cancel Jobs (Zrušit úlohy)**.

   Zobrazí se rušené úlohy.

2 Dotkněte se úlohy nebo úloh, které chcete zrušit.

   Na obrazovce se objeví jen tři úlohy; dotýkejte se šipky dolů, dokud se neobjeví požadovaná úloha, a pak se dotkněte úlohy, kterou chcete zrušit.

3 Dotkněte se položky **Delete Selected Jobs (Odstranit vybrané úlohy)**.

   Objeví se obrazovka odstraňování vybraných úloh, vybrané úlohy se odstraní a objeví se domovská obrazovka.

Pozdržení a odesílání faxů

Pozdržení faxů

Tato možnost vám umožňuje pozdržet tisk přijatých faxů, dokud nebudou uvolněny. Pozdržené faxy lze uvolnit ručně nebo v plánovaný den nebo čas.

1 Otevřete webový prohlížeč a zadejte do pole adresy IP adresu tiskárny.

   Poznámky:

   - Zobrazte adresu IP tiskárny na domovské obrazovce tiskárny. IP adresa se zobrazí jako čtyři sady čísel oddělených tečkou, například 123.123.123.123.
   - Pokud používáte server proxy, dočasně ho zakažte, aby se správně načetla webová stránka.

2 Klepněte na **Nastavení** > **Nastavení faxu** > **Nastavení analogového faxu** > **Pozdržení faxů**.

3 V nabídce Režim pozdržení faxu klepněte na jednu z těchto možností:

   - **Vypnuto**
   - **Vždy zapnuto**
   - **Ručně**
   - **Plánované**

4 Pokud zvolíte možnost Plánováno, pokračujte dalšími kroky:

   a Klepněte na možnost **Rozvrh pozdržení faxů**.

   b Z nabídky Akce zvolte možnost **Pozdržet faxy**.

   c Z nabídky Čas zvolte čas, kdy chcete pozdržené faxy uvolnit.

   d Z nabídky Dny zvolte den, kdy chcete pozdržené faxy uvolnit.

5 Klepněte na tlačítko **Přidat**.

Přeposlání faxu

Tato možnost vám umožňuje vytisknout přijaté faxy a předat je dál na číslo faxu, e-mailovou adresu, server FTP nebo LDSS.

1 Otevřete webový prohlížeč a zadejte do pole adresy IP adresu tiskárny.

Poznámky:

- Zobrazte adresu IP tiskárny na domovské obrazovce tiskárny. Adresa IP se zobrazí jako čtyři sady čísel oddělených tečkou, například 123.123.123.123.
- Pokud používáte server proxy, dočasně ho zakažte, aby se správně načetla webová stránka.

2 Klepněte na položky **Nastavení** > **Nastavení faxu**.

3 V nabídce Přesměrování faxu vyberte možnost **Tisk**, **Vytisknout a předat** nebo **Předat**.

4 V nabídce „Předat“ vyberte možnost **Fax**, **E-mail**, **FTP**, **LDSS** nebo **eSF**.

5 Do pole „Zkratka pro funkci Předat“ zadejte číselnou zkratku kontaktu, kterému chcete fax předat.

Poznámka: Toto zkrácené číslo musí být platným zkráceným číslem nastavení vybraného v nabídce Předat.

6 Klepněte na tlačítko **Odeslat**.

Popis možností faxování

Obsah

Tato možnost umožňuje zadat typ obsahu a zdroj předlohy.

Můžete vybírat z následujících typů obsahu:

- **Text** – Pokud je obsah předlohy převážně textový nebo s převažujícími čárovými kresbami.
- **Text a fotografie** – Pokud je předloha směsí textu, grafiky a fotografií.
- **Fotografie** – Pokud je obsah předlohy složen převážně z fotografií nebo obrázků.
- **Grafika** – Pokud je obsah předlohy složen převážně z obchodní grafiky, jako jsou výsečové grafy, sloupcové grafy a animace.

Můžete vybírat z následujících zdrojů obsahu:

- **Barevná laserová** – Pokud byla předloha vytištěna na barevné laserové tiskárně.
- **Inkoustová** – Pokud byla předloha vytištěna na inkoustové tiskárně.
- **Časopis** – Pokud předloha pochází z časopisu.
- **Brožura** – Pokud předloha pochází z brožury.
- **Černobílá laserová** – Pokud byla předloha vytištěna na černobílé laserové tiskárně.
- **Fotografie nebo film** – Pokud je obsahem předlohy fotografie z filmu.
- **Noviny** – Pokud předloha pochází z novin.
- **Jiný** – Pokud byla předloha vytištěna na jiné nebo neznámé tiskárně.

Rozlišení

Umožňuje upravit kvalitu výstupu faxu. Zvýšení rozlišení obrazu zvyšuje výslednou velikost souboru a prodlužuje dobu, kterou bude trvat skenování předlohy. Snížení rozlišení obrazu zmenší velikost souboru.

Vyberte jednu z následujících možností:

- **Standardní**– slouží k faxování většiny dokumentů.
- **Jemné 200 dpi** – slouží k faxování dokumentů s malým písmem.

- **Superjemné 300 dpi**– slouží k faxování dokumentů s jemnými detaily.
- **Ultrajemné 600 dpi** – slouží k faxování dokumentů s obrázky nebo fotografiemi.

Tmavost

Umožňuje upravit, jak světlé nebo tmavé jsou faxy vzhledem k předloze.

Odložené odeslání

Umožňuje naplánovat odeslání faxu v pozdější dobu nebo datum.

Nastavení stránky

Tato možnost umožňuje změnit následující nastavení:

- **Strany (oboustranný tisk)** – Tato položka určuje, zda je předloha tištěná na jednu stranu nebo na obě strany (oboustranný tisk). Také určuje, co je třeba naskenovat a přiložit k faxu.
- **Orientace** – Tato položka určuje orientaci předlohy a umožňuje měnit položky Strany (oboustranný tisk) a Vazba tak, aby odpovídaly orientaci.
- **Vazba** – Tato položka určuje, zda je originální dokument svázán podél delšího či kratšího okraje.

Náhled skenování

Umožňuje zobrazit první stránku obrazu předtím, než bude přiložen k e-mailu. Po naskenování první stránky je skenování pozastaveno a zobrazí se náhled obrazu.

Poznámka: Tato možnost se zobrazí pouze v případě, že je nainstalován funkční pevný disk tiskárny.

Použití rozšířených možností

Můžete vybírat z následujících nastavení:

- **Rozšířené zobrazování** – Pomocí této možnosti lze před odfaxováním změnit nebo nastavit položky Odstranění pozadí, Vyvážení barev, Zeslabení barvy, Kontrast, Zrcadlový obraz, Negativní obraz, Skenovat od okraje k okraji, Detail stínu a Ostrost.
- **Vlastní úloha** – Slouží ke spojení několika skenovacích úloh do jedné.
- **Vymazání okraje** – Odstraní šmouhy nebo značky podél okrajů dokumentu. Můžete zvolit, že chcete odstranit stejnou plochu kolem všech čtyř stran papíru, nebo zvolit konkrétní okraj. Funkce vymazání okrajů vymaže všechno v rámci vybrané oblasti, která tak bude zcela prázdná.
- **Protokol přenosu** – Slouží k tisku protokolu přenosu nebo protokolu chyb spojení.
- **Oprava šikmého posunu v podavači ADF** – Vyrovná zešikmení naskenovaných obrazů, které byly po podání ze zásobníku ADF mírně zešikmené.

  Poznámka: Tato možnost podporována jen vybranými modely tiskáren.

Skenování

Tiskárnu můžete použít k odeslání souboru na FTP adresu. Můžete zadat emailovou adresu, použít číslo zástupce anebo adresář. Můžete rovněž použít aplikaci Vícenásobné odesílání nebo Můj zástupce z domovské obrazovky tiskárny. Další informace najdete v tématu „Aktivace aplikací na domovské obrazovce“ na straně 22.

Použití aplikace Scan to Network

Aplikace Scan to Network umožňuje skenovat dokumenty do cílových umístění v síti nakonfigurovaných pracovníkem oddělení podpory. Po vytvoření cílových umístění (sdílených síťových složek) v síti bude během instalace aplikace tato aplikace nainstalována a nakonfigurována v příslušné tiskárně pomocí vestavěného webového serveru. Další informace najdete v části „Nastavení aplikace Scan to Network“ na straně 25.

Skenování na adresu FTP

Vytváření zástupců

Namísto zadání úplné adresy serveru FTP pomocí ovládací panelu tiskárny vždy, když chcete odeslat dokument na server FTP, můžete vytvořit trvalou destinaci FTP a přiřadit jí číslo zástupce. Čísla zástupce můžete vytvořit dvěma způsoby: pomocí Embedded Web Server a pomocí ovládacího panelu tiskárny.

Vytvoření zástupce FTP pomocí serveru Embedded Web Server

1. Otevřete webový prohlížeč a zadejte do pole adresy IP adresu tiskárny.

   Poznámky:

   - Zobrazte adresu IP tiskárny na domovské obrazovce tiskárny. Adresa IP se zobrazí jako čtyři sady čísel oddělených tečkou, například 123.123.123.123.
   - Pokud používáte server proxy, dočasně ho zakažte, aby se správně načetla webová stránka.

2. Přejděte na:

   Nastavení > oblast Další nastavení > **Spravovat zástupce** > **Nastavení zástupce FTP**

3. Zadejte příslušné informace.

   Poznámka: Možná budete muset zadat heslo. Pokud nemáte ID a heslo, obraťte se na pracovníka oddělení podpory.

4. Zadejte číslo zástupce.

   Poznámka: Pokud zadáte číslo, které je již použito, zobrazí se výzva, abyste zvolili jiné číslo.

5. Klepněte na tlačítko **Přidat**.

Vytvoření zástupce pro FTP pomocí ovládacího panelu tiskárny

1 Na domovské obrazovce přejděte na položku:

FTP > **FTP** > zadejte adresu FTP > > zadejte název pro zástupce > **Hotovo**

2 Ověřte správnost názvu a čísla zkratky a stiskněte tlačítko **OK**.

Poznámky:

- Pokud jsou název nebo číslo zkratky nesprávné, stiskněte tlačítko **Storno**.
- Pokud zadáte číslo, které je již použito, zobrazí se výzva, abyste zvolili jiné číslo.

Skenování na adresu FTP

Skenování na adresu FTP serveru pomocí ovládacího panelu

1 Vložte předlohu lícem nahoru a krátkou stranou napřed do podavače ADF nebo lícem dolů na skleněnou plochu skeneru.

Poznámky:

- Do podavače ADF nevkládejte dopisnice, fotografie, malé dokumenty, průhledné fólie, fotografický papír ani tenká média (např. výstřižky z časopisů). Tyto dokumenty pokládejte na skleněnou plochu skeneru.
- Pokud je papír vložen správně, rozsvítí se kontrolka podavače ADF.

2 Pokud vkládáte dokument do podavače ADF, nastavte vodicí lišty.

3 Na ovládacím panelu tiskárny přejděte na:

FTP > **FTP** > zadejte adresu serveru FTP > **Hotovo** > **Odeslat**

Skenování na adresu serveru FTP pomocí číselné zkratky

1 Vložte předlohu lícem nahoru a krátkou stranou napřed do podavače ADF nebo lícem dolů na skleněnou plochu skeneru.

Poznámky:

- Do podavače ADF nevkládejte dopisnice, fotografie, malé dokumenty, průhledné fólie, fotografický papír ani tenká média (např. výstřižky z časopisů). Tyto dokumenty pokládejte na skleněnou plochu skeneru.
- Pokud je papír vložen správně, rozsvítí se kontrolka podavače ADF.

2 Pokud vkládáte dokument do podavače ADF, nastavte vodicí lišty.

3 Na ovládacím panelu tiskárny stiskněte na klávesnici tlačítko **#** a potom zadejte číselnou zkratku FTP.

4 Stiskněte tlačítko > **Odeslat**.

Skenování na FTP pomocí adresáře

1 Vložte předlohu lícem nahoru a krátkou stranou napřed do podavače ADF nebo lícem dolů na skleněnou plochu skeneru.

Poznámky:

- Do podavače ADF nevkládejte dopisnice, fotografie, malé dokumenty, průhledné fólie, fotografický papír ani tenká média (např. výstřižky z časopisů). Tyto dokumenty pokládejte na skleněnou plochu skeneru.
- Pokud je papír vložen správně, rozsvítí se kontrolka podavače ADF.

2 Pokud vkládáte dokument do podavače ADF, nastavte vodicí lišty.

3 Na domovské obrazovce přejděte na položku:

FTP > **FTP** > > napište jméno příjemce > **Vyhledat**

4 Stiskněte jméno příjemce.

Poznámka: Pokud chcete vyhledat další příjemce, stiskněte tlačítko **Nové hledání** a napište jméno dalšího příjemce.

5 Stiskněte tlačítko > **Odeslat**.

Skenování do počítače nebo na jednotku flash

Tiskárnu můžete použít k odeslání naskenovaného souboru. Můžete rovněž použít aplikace Scan to Network, Multi Send a MyShortcut z domovské obrazovky tiskárny. Další informace najdete v tématu „Aktivace aplikací na domovské obrazovce“ na straně 22.

ADF	Skleněná plocha skeneru
Pro vícestránkové dokumenty použijte podavač ADF.	Na skleněnou plochu skeneru se vkládají jednostránkové dokumenty, malé dokumenty (např. dopisnice nebo fotografie), průhledné fólie, fotografický papír nebo tenká média (např. výstřižky z časopisů).

Skener umožňuje skenovat dokumenty přímo do počítače nebo na jednotku flash. Počítač nemusí být přímo připojen k tiskárně, abyste mohli přidávat naskenované dokumenty do složky obrázků v počítači. Dokument můžete naskenovat zpět do počítače přes síť, vytvoříte-li v počítači profil skenování a následně jej stáhnete do tiskárny.

Skenování do počítače pomocí vestavěného webového serveru

1 Otevřete webový prohlížeč a zadejte do pole adresy IP adresu tiskárny.

Poznámky:

- Zobrazte adresu IP tiskárny na domovské obrazovce tiskárny. IP adresa se zobrazí jako čtyři sady čísel oddělených tečkou, například 123.123.123.123.
- Pokud používáte server proxy, dočasně ho zakažte, aby se správně načetla webová stránka.

2 Klepněte na tlačítko **Skenovací profil** > **Vytvořit skenovací profil**.

3 Vyberte nastavení skenování a klepněte na tlačítko **Další**.

4 Vyberte umístění v počítači, kam chcete uložit naskenovaný obraz.

5 Zadejte název naskenovaného dokumentu a uživatelské jméno.

Poznámka: Název skenu je označení, které se zobrazí na displeji v seznamu Profil skenování.

6 Klepněte na tlačítko **Odeslat**.

Poznámka: Po klepnutí na tlačítko **Odeslat** se automaticky přidělí číslo zástupce. Zkrácené číslo můžete použít pro skenování dokumentů.

7 Prohlédněte si pokyny na obrazovce skenovacího profilu.

a Vložte předlohu lícem nahoru a krátkou stranou napřed do podavače ADF nebo lícem dolů na skleněnou plochu skeneru.

Poznámky:

- Do podavače ADF nevkládejte dopisnice, fotografie, malé dokumenty, průhledné fólie, fotografický papír ani tenká média (např. výstřižky z časopisů). Tyto dokumenty pokládejte na skleněnou plochu skeneru.
- Pokud je papír vložen správně, rozsvítí se kontrolka podavače ADF.

b Pokud vkládáte dokument do podavače ADF, nastavte vodicí lišty.

c Postupujte jedním z následujících způsobů:

- Stiskněte tlačítko **#** a následně zadejte číselnou zkratku pomocí klávesnice.
- Na domovské obrazovce přejděte na položku:
  Pozdržené úlohy > **Profily** > vyberte v seznamu zástupce

Poznámka: Skener naskenuje dokument a odešle ho do zadaného adresáře.

8 Prohlédněte si soubor v počítači.

Poznámka: Výstupní soubor bude uložen v zadaném umístění nebo se otevře v programu, který jste určili.

Nastavení skenování do počítače

Poznámky:

- Tato funkce je podporována pouze v operačním systému Windows Vista nebo novějším.
- Zkontrolujte, zda jsou počítač i tiskárna připojeny ke stejné síti.

1 Otevřete složku Tiskárny a poté vyberte tiskárnu.

Poznámka: Pokud není vaše tiskárna v seznamu zobrazena, přidejte ji.

2 Otevřete vlastnosti tiskárny a poté upravte nastavení dle potřeby.

3 Na ovládacím panelu stiskněte tlačítko **Skenovat do počítače** >, vyberte požadované nastavení a potvrďte tlačítkem > **Odeslat**.

Skenování na jednotku paměti flash

1 Vložte předlohu lícem nahoru a krátkou stranou napřed do podavače ADF nebo lícem dolů na skleněnou plochu skeneru.

Poznámky:

- Do podavače ADF nevkládejte dopisnice, fotografie, malé dokumenty, průhledné fólie, fotografický papír ani tenká média (např. výstřižky z časopisů). Tyto dokumenty pokládejte na skleněnou plochu skeneru.
- Pokud je papír vložen správně, rozsvítí se kontrolka podavače ADF.

2 Pokud vkládáte dokument do podavače ADF, nastavte vodicí lišty.

3 Vložte jednotku paměti flash do portu USB na přední straně tiskárny.

Poznámka: Zobrazí se domovská obrazovka jednotky USB.

4 Vyberte cílovou složku a stiskněte tlačítko **Skenovat na jednotku USB**.

Poznámka: Tiskárna po 30 sekundách nečinnosti přejde zpět na domovskou obrazovku.

5 Upravte nastavení skenování a poté stiskněte tlačítko **Skenovat**.

Použití nástroje ScanBack

Nástroj ScanBack™ od společnosti Lexmark můžete použít místo vestavěného webového serveru k vytvoření profilů pro skenování do počítače. Nástroj ScanBack je možné stáhnout z webových stránek podpory společnosti Lexmark na **http://support.lexmark.com**.

1 Nastavte profil pro skenování do počítače:

a Spusťte nástroj ScanBack.

b Zvolte tiskárnu.

Nejsou-li v seznamu žádné tiskárny, požádejte o seznam správce systému, nebo po klepnutí na tlačítko **Nastavení** ručně vyhledejte adresu IP nebo název hostitele.

c Postupujte podle pokynů na obrazovce počítače a definujte typ skenovaného dokumentu a druhu výstupu, který chcete vytvořit.

d Přiřaďte profilu skenování název souboru a zadejte umístění v počítači.

e Klepněte na tlačítko **Dokončit**.

Objeví se dialogové okno s informacemi o vašem skenovacím profilu a stavu přijatých obrazů.

Poznámka: Pomocí příkazu **Vytvořit zástupce** můžete vytvořit zástupce nastavení profilu skenování na ploše.

2 Naskenujte svoje předlohy:

a Vložte všechny stránky do podavače ADF nebo je položte na skleněnou plochu skeneru.

b Na ovládacím panelu tiskárny přejděte na:

Pozdržené úlohy > **Profily a aplikace** > vyberte profil skenování

Poznámka: Váš výstupní soubor je uložen ve vámi uvedeném adresáři nebo otevřen v aplikaci, kterou jste specifikovali.

Popis možností skenování

FTP

Pomocí této možnosti můžete zadat adresu IP serveru FTP.

Poznámka: Adresa IP se zobrazí jako čtyři sady čísel oddělených tečkou, například 123.123.123.123.

Název souboru

Pomocí této možnosti můžete zadat název souboru naskenovaného obrazu.

Uložit jako zástupce

Tato možnost umožňuje uložit aktuální nastavení jako zástupce přiřazením čísla.

Původní velikost

Tato možnost vám umožňuje zvolit formát dokumentů, které chcete skenovat. Je-li formát předlohy nastaven na kombinované formáty, můžete skenovat předlohu obsahující smíšené formáty papíru (formáty stránek letter a legal).

Tmavost

Tato možnost upravuje zesvětlení nebo ztmavení skenovaných dokumentů oproti předloze.

Rozlišení

Tato možnost umožňuje upravit výstupní kvalitu souboru. Zvýšení rozlišení obrazu zvyšuje výslednou velikost souboru a prodlužuje dobu, kterou bude trvat skenování předlohy. Snížení rozlišení obrazu zmenší velikost souboru.

Odeslat jako

Umožňuje natavit typ výstupu pro skenovaný obraz.

Vyberte jednu z následujících možností:

- **PDF** – Vytvoří jediný soubor s více stránkami. Dokument PDF lze odeslat jako zabezpečený nebo komprimovaný soubor.
- **TIFF** – Vytvoří více souborů, nebo soubor jediný. Pokud je v nabídce nastavení vypnuta volba vícestránkových souborů TIFF, je v každém souboru TIFF uložena pouze jedna stránka. Výsledný soubor je obvykle větší než jeho protějšek formátu JPEG.
- **JPEG** – Vytvoří pro každou stránku předlohy samostatný soubor.

- **XPS** – Vytvoří jediný soubor XPS s více stránkami.
- **RTF** – Vytvoří soubor v editovatelném formátu.
- **TXT** – Vytvoří textový soubor v kódu ASCII bez formátování.

Poznámka: Chcete-li použít možnost RTF nebo TXT, je třeba zakoupit a nainstalovat řešení AccuRead OCR.

Obsah

Tato možnost umožňuje nastavit typ a zdroj předlohy.

Můžete vybírat z následujících typů obsahu:

- **Text** – Pokud je obsah předlohy převážně textový nebo s převažujícími čárovými kresbami.
- **Text a fotografie** – Pokud je předloha směsí textu, grafiky a fotografií.
- **Fotografie** – Pokud je obsah předlohy složen převážně z fotografií nebo obrázků.
- **Grafika** – Pokud je obsah předlohy složen převážně z obchodní grafiky, jako jsou výsečové grafy, sloupcové grafy a animace.

Můžete vybírat z následujících zdrojů obsahu:

- **Barevná laserová** – Pokud byla předloha vytištěna na barevné laserové tiskárně.
- **Inkoustová** – Pokud byla předloha vytištěna na inkoustové tiskárně.
- **Časopis** – Pokud předloha pochází z časopisu.
- **Brožura** – Pokud předloha pochází z brožury.
- **Černobílá laserová** – Pokud byla předloha vytištěna na černobílé laserové tiskárně.
- **Fotografie nebo film** – Pokud je obsahem předlohy fotografie z filmu.
- **Noviny** – Pokud předloha pochází z novin.
- **Jiný** – Pokud byla předloha vytištěna na jiné nebo neznámé tiskárně.

Nastavení stránky

Tato možnost umožňuje změnit následující nastavení:

- **Strany (oboustranný tisk)** – Tato položka určuje, zda je předloha tištěná pouze na jednu stranu nebo na obě strany papíru.
- **Orientace** – Tato položka určuje orientaci předlohy a umožňuje měnit položky Strany (oboustranný tisk) a Vazba tak, aby odpovídaly orientaci.
- **Vazba** – Tato položka určuje, zda je originální dokument svázán podél delšího či kratšího okraje.

Náhled skenování

Umožňuje zobrazit první stránku obrazu předtím, než bude přiložen k e-mailu. Po naskenování první stránky je skenování pozastaveno a zobrazí se náhled obrazu.

Poznámka: Tato možnost se zobrazí pouze v případě, že je nainstalován funkční pevný disk tiskárny.

Použití rozšířených možností

Vyberte některé z následujících nastavení:

- **Rozšířené zobrazování** – Pomocí této možnosti lze před skenováním dokumentu změnit nebo nastavit položky Odstranění pozadí, Vyvážení barev, Zeslabení barvy, Kontrast, Kvalita JPEG, Zrcadlový obraz, Negativní obraz, Skenovat od okraje k okraji, Detail stínu, Ostrost a Teplota.
- **Vlastní úloha** – Slouží ke spojení několika skenovacích úloh do jedné.
- **Vymazání okraje** – Slouží k odstraní šmouh nebo skvrn podél okrajů dokumentu. Můžete zvolit, že chcete odstranit stejnou plochu kolem všech čtyř stran papíru, nebo zvolit konkrétní okraj. Funkce vymazání okrajů vymaže všechno v rámci vybrané oblasti, která tak bude zcela prázdná.
- **Záznam spojení** – Slouží k tisku záznamu spojení nebo záznamu chyb spojení.
- **Senzor vícenásobného podávání** – V případě, že podavač ADF podá více než jeden list papíru najednou, zobrazí chybovou zprávu.

  Poznámka: Tato možnost podporována jen vybranými modely tiskáren.

Popis nabídek tiskárny

Seznam nabídek

Nabídka Papír

Výchozí zdroj
Formát nebo typ papíru
Konfigurace univerzálního podavače
Náhradní formát
Povrch papíru
Gramáž papíru
Zakládání papíru
Vlastní typy
Vlastní názvy
Vlastní formáty skenování
Univerzální nastavení

Zprávy

Stránka nastavení nabídek
Statistika zařízení
Test sešívačky
Stránka s nastavením sítě[1]
Stránka s nastavením sítě [x]
Seznam zástupců
Protokol faxových úloh
Protokol faxových volání
Zástupci kopírování
Zástupci pro e-mail
Zástupci faxu
Zástupci FTP
Seznam profilů
Tisk typů písma
Tisk adresáře
Zpráva o aktivech
Souhrn protokolu událostí

Síť/Porty

aktivní síťová karta
Standardní síť[2]
Standardní USB
Paralelní port [x]
Sériové rozhraní [x]
Nastavení SMTP

Zabezpečení

Upravit nastavení zabezpečení
Různá bezpečnostní nastavení
Nabídka Důvěrný tisk
Vymazat dočasné soubory
Protokol auditu zabezpečení
Nastavit čas a datum

Nastavení

Obecná nastavení
Kopírovat nastavení
Nastavení faxu
Nastavení e-mailu
Nastavení FTP
Nabídka Jednotka Flash
Nastavení OCR
Nastavení tisku

Nápověda

Tisk všech příruček
Příručka pro kopírování
Příručka pro e-mail
Příručka pro faxování
Příručka pro FTP
Průvodce vadami tisku
Informace
Pokyny ke spotřebnímu materiálu

Správa zástupců

Zástupci faxu
Zástupci e-mailu
Zástupci FTP
Zástupci kopírování
Zástupci profilů

Nabídka přídavné karty[3]

Zobrazí se seznam instalovaných konfigurací DLE (Download Emulator).

[1] V závislosti na nastavení tiskárny se tato nabídka zobrazí jako Stránka s nastavením sítě nebo Stránka s nastavením sítě [x].

[2] V závislosti na nastavení tiskárny se tato nabídka zobrazí jako Standardní síť nebo Síť [x].

[3] Tato nabídka se zobrazí pouze tehdy, je-li instalována jedna či více konfigurací DLE.

Nabídka Papír

Nabídka Výchozí zdroj

Položka	Funkce
Výchozí zdroj Zásobník [x] Víceúčelový podavač Ruční výběr Ručně obálky	Nastavení výchozího zdroje papíru pro všechny tiskové úlohy. **Poznámky:** • Výchozím nastavením výrobce je Zásobník 1 (standardní zásobník). • Má-li se univerzální podavač objevit jako nastavení nabídky, nastavte položku Konfigurace univerzálního podavače na možnost „Kazeta“. • Pokud dva zásobníky obsahují papír téže velikosti a typu a mají stejné nastavení, jsou automaticky propojeny. Jakmile dojde k vyprázdnění jednoho ze zásobníků, tiskové úlohy budou vytištěny prostřednictvím propojeného zásobníku.

Nabídka Formát/typ papíru

Položka	Funkce
Formát v zásobníku [x] A4 A5 A6 JIS B5 Letter Legal Executive Oficio (Mexico) Folio Statement Univerzální Obálka 7 3/4 Obálka 9 Obálka 10 Obálka DL Obálka C5 Obálka B5 Jiná obálka	Zadejte formát papíru vloženého v jednotlivých zásobnících. **Poznámky:** • V USA je výchozím nastavením formát Letter. Mezinárodní výchozí tovární nastavení je A4. • Pokud dva zásobníky obsahují papír téže velikosti a typu a mají stejné nastavení, jsou automaticky propojeny. Propojit lze i univerzální podavač. Jakmile dojde k vyprázdnění jednoho ze zásobníků, tiskové úlohy budou vytištěny prostřednictvím propojeného zásobníku. • Formát papíru A6 je podporován pouze u zásobníku 1 a univerzálního podavače.
Poznámka: V této nabídce budou zobrazeny pouze nainstalované zásobníky a podavače.	

Položka	Funkce
Typ v zásobníku [x] Obyčejný papír Tvrdý papír Průhledná fólie Recyklovaný Štítky Vinylové štítky Kancelářský Obálka Hrubá obálka Hlavičkový papír Předtištěný Barevný papír Lehký papír Těžký papír Hrubý/bavlněný Vlastní typ [x]	Zadejte typ papíru vloženého v jednotlivých zásobnících. **Poznámky:** • Výchozí nastavení pro Zásobník 1 je Obyčejný papír. Vlastní typ [x] je výchozí nastavení pro všechny ostatní zásobníky. • Pokud je k dispozici uživatelem definovaný název, zobrazí se místo vlastního typu [x]. • Tato nabídka slouží k nastavení automatického propojování zásobníků.
Formát víceúčelového podavače A4 A5 A6 JIS B5 Letter Legal Executive Oficio (Mexiko) Folio Statement Univerzální Obálka 7 3/4 Obálka 9 Obálka 10 Obálka DL Obálka C5 Obálka B5 Jiná obálka	Specifikuje formát papíru vloženého v univerzálním podavači. **Poznámky:** • V USA je výchozím nastavením formát Letter. Mezinárodní výchozí tovární nastavení je A4. • V nabídce Papír nastavte Konfiguraci víceúčelového podavače na volbu Kazeta, aby se zobrazila nabídka Formát víceúčelového podavače. • Univerzální podavač formát papíru automaticky nerozpozná. Je nutné nastavit hodnotu formátu papíru.
Poznámka: V této nabídce budou zobrazeny pouze nainstalované zásobníky a podavače.	

Položka	Funkce
Typ víceúčelového podavače Obyčejný papír Tvrdý papír Průhledná fólie Recyklovaný Štítky Vinylové štítky Kancelářský Obálka Hrubá obálka Hlavičkový papír Předtištěný Barevný papír Lehký papír Těžký papír Hrubý/bavlněný Vlastní typ [x]	Specifikuje typ papíru vloženého v univerzálním podavači. **Poznámky:** • Výchozím nastavením je obyčejný papír. • V nabídce Papír nastavte Konfiguraci na volbu Kazeta, aby se zobrazila nabídka Typ víceúčelového podavače.
Formát v ručním podavači A4 A5 A6 JIS B5 Letter Legal Executive Oficio (Mexiko) Folio Statement Univerzální	Určuje formát ručně vkládaného papíru. **Poznámka:** V USA je výchozím nastavením formát Letter. Mezinárodní výchozí tovární nastavení je A4.
Typ v ručním podavači Obyčejný papír Tvrdý papír Průhledná fólie Recyklovaný Štítky Vinylové štítky Kancelářský Hlavičkový papír Předtištěný Barevný papír Lehký papír Těžký papír Hrubý/bavlněný Vlastní typ [x]	Určuje typ ručně zakládaného papíru. **Poznámky:** • Výchozím nastavením je obyčejný papír. • V nabídce Papír nastavte Konfiguraci univerzálního podavače na volbu Ruční, aby se zobrazila nabídka Typ ručně vkládaného papíru.
Poznámka: V této nabídce budou zobrazeny pouze nainstalované zásobníky a podavače.	

Položka	Funkce
Formát ruční pod. obálek Obálka 7 3/4 Obálka 9 Obálka 10 Obálka DL Obálka C5 Obálka B5 Jiná obálka	Určuje formát ručně vkládané obálky. **Poznámka:** Obálka 10 je výchozí nastavení v USA. V ostatních státech je výchozí tovární nastavení Obálka DL.
Typ ruční pod. obálek Obálka Hrubá obálka Vlastní typ [x]	Určuje typ ručně vkládané obálky. **Poznámka:** Výchozí tovární nastavení je Obálka.
Poznámka: V této nabídce budou zobrazeny pouze nainstalované zásobníky a podavače.	

Nabídka Konfigurace multifunkční tiskárny

Položka	Použití
Konfigurace univerzálního podavače Kazeta Ručně První	Určuje, kdy tiskárna vybere papír z univerzálního podavače. **Poznámky:** • Výchozí tovární nastavení je Kazeta. Nastavení Kazeta nakonfiguruje univerzální podavač jako automatický zdroj papíru. • Je-li vybrána možnost Ruční, lze univerzální podavač použít pouze pro tiskové úlohy s ručním podáváním.. • Nastavení První nakonfiguruje univerzální podavač jako primární zdroj papíru.

Nabídka Náhradní formát

Položka	Použití
Náhradní formát Vypnuto Statement/A5 Letter/A4 Všechny	Nahrazuje papír určeného formátu, není-li požadovaný formát k dispozici. **Poznámky:** • Výchozí nastavení výrobce je Všechny. Jsou povoleny všechny dostupné náhrady. • Nastavení Vypnuto znamená, že není povoleno žádné nahrazení velikosti. • Nastavení náhradního formátu umožní vytisknout tiskovou úlohu bez zobrazení hlášení **Vyměňte papír**.

Nabídka Povrch papíru

Položka	Činnost
Povrch běžného papíru Hladký Normální Drsný	Specifikuje relativní povrch vloženého obyčejného papíru. **Poznámka:** Výchozí tovární nastavení je Normální.

Položka	Činnost
Povrch štítkového kartonu Hladký Normální Drsný	Specifikuje relativní povrch vloženého štítkového kartónu. **Poznámky:** • Výchozí tovární nastavení je Normální. • Možnosti se zobrazí pouze tehdy, pokud je podporován štítkový kartón.
Povrch průhledné folie Hladký Normální Drsný	Specifikuje relativní povrch vložených průhledných fólií. **Poznámka:** Výchozí tovární nastavení je Normální.
Povrch recyklovaného papíru Hladký Normální Drsný	Specifikuje relativní povrch vloženého recyklovaného papíru. **Poznámka:** Výchozí tovární nastavení je Normální.
Povrch štítků Hladký Normální Drsný	Specifikuje relativní povrch vložených štítků. **Poznámka:** Výchozí tovární nastavení je Normální.
Povrch bankovního papíru Hladký Normální Drsný	Specifikuje relativní povrch vloženého kancelářského papíru. **Poznámka:** Výchozí tovární nastavení je Drsný.
Povrch obálek Hladký Normální Drsný	Specifikuje relativní povch vložených obálek. **Poznámka:** Výchozí tovární nastavení je Normální.
Povrch hrubých obálek Drsný	Specifikuje relativní povch vložených hrubých obálek.
Povrch hlavičkového papíru Hladký Normální Drsný	Specifikuje relativní povrch vloženého hlavičkového papíru. **Poznámka:** Výchozí tovární nastavení je Normální.
Povrch předtištěného papíru Hladký Normální Drsný	Specifikuje relativní povrch vloženého předtištěného papíru. **Poznámka:** Výchozí tovární nastavení je Normální.
Povrch barevného papíru Hladký Normální Drsný	Specifikuje relativní povrch vloženého barevného papíru. **Poznámka:** Výchozí tovární nastavení je Normální.
Povrch lehkého papíru Hladký Normální Drsný	Specifikuje relativní povrch vloženého papíru. **Poznámka:** Výchozí tovární nastavení je Normální.

Položka	Činnost
Povrch těžkého papíru Hladký Normální Drsný	Specifikuje relativní povrch vloženého papíru. **Poznámka:** Výchozí tovární nastavení je Normální.
Povrch drsného/bavlněného papíru Drsný	Specifikuje relativní povrch vloženého bavlněného papíru.
Povrch vlastního papíru [x] Hladký Normální Drsný	Specifikuje relativní povrch vloženého vlastního papíru. **Poznámky:** • Výchozí tovární nastavení je Normální. • Možnosti se zobrazí pouze tehdy, když je vlastní typ podporován.

Nabídka gramáže papíru

Položka	Použití
Gramáž obyčejného papíru Lehký Normální Těžký	Specifikuje relativní gramáž vloženého obyčejného papíru. **Poznámka:** Výchozí tovární nastavení je Normální.
Gamáž štítkového kartónu Lehký Normální Těžký	Specifikuje relativní gramáž vloženého štítkového kartonu. **Poznámka:** Výchozí tovární nastavení je Normální.
Průhledné fólie – gramáž Lehký Normální Těžký	Specifikuje relativní gramáž vložených průhledných fólií. **Poznámka:** Výchozí tovární nastavení je Normální.
Gramáž recyklovaného papíru Lehký Normální Těžký	Specifikuje relativní gramáž vloženého recyklovaného papíru. **Poznámka:** Výchozí tovární nastavení je Normální.
Štítky – gramáž Lehký Normální Těžký	Specifikuje relativní gramáž vložených štítků. **Poznámka:** Výchozí tovární nastavení je Normální.
Gramáž bankovního papíru Lehký Normální Těžký	Specifikuje relativní gramáž vloženého kancelářského papíru. **Poznámka:** Výchozí tovární nastavení je Normální.
Obálky – gramáž Lehký Normální Těžký	Specifikuje relativní gramáž vložených obálek. **Poznámka:** Výchozí tovární nastavení je Normální.

Položka	Použití
Gramáž hrubé obálky Lehký Normální Těžký	Specifikuje relativní gramáž vložených hrubých obálek. **Poznámka:** Výchozí tovární nastavení je Normální.
Gramáž hlavičkového papíru Lehký Normální Těžký	Specifikuje relativní gramáž vloženého hlavičkového papíru. **Poznámka:** Výchozí tovární nastavení je Normální.
Gramáž předtištěného papíru Lehký Normální Těžký	Specifikuje relativní gramáž vloženého předtištěného papíru. **Poznámka:** Výchozí tovární nastavení je Normální.
Gramáž barevného papíru Lehký Normální Těžký	Specifikuje relativní gramáž vloženého barevného papíru. **Poznámka:** Výchozí tovární nastavení je Normální.
Gramáž lehkého papíru Lehký	Specifikuje, že je vložený lehký papír.
Gramáž těžkého papíru Těžký	Specifikuje, že je vložený těžký papír.
Gramáž drsného papíru/papíru z bavlněné vlákniny Lehký Normální Těžký	Specifikuje relativní gramáž vloženého papíru z bavlněné vlákniny nebo drsného papíru. **Poznámka:** Výchozí tovární nastavení je Normální.
Gramáž vlastního papíru [x] Lehký Normální Těžký	Specifikuje relativní gramáž vloženého vlastního papíru. **Poznámky:** • Výchozí tovární nastavení je Normální. • Možnosti se zobrazí pouze tehdy, když je vlastní typ podporován.

Nabídka Zakládání papíru

Položka	Činnost
Zavádí se recyklovaný Oboustranný tisk Vypnuto	Nastaví oboustranný tisk pro všechny tiskové úlohy, které specifikují jako typ papíru Recyklovaný.
Poznámky: • Možnost Oboustranně nastaví oboustranný tisk jako výchozí pro všechny tiskové úlohy, pokud nebude nastaven jednostranný tisk v Předvolbách tisku nebo v dialogovém okně Tisk. • Je-li zvolena možnost Oboustranně, všechny tiskové úlohy, včetně jednostranných, se odesílají prostřednictvím jednotky pro oboustranný tisk. • Vypnuto je výchozí tovární nastavení pro všechny nabídky.	

Položka	Činnost
Bond – zakládání Oboustranný tisk Vypnuto	Nastaví oboustranný tisk pro všechny tiskové úlohy, které specifikují jako typ papíru Kancelářský.
Zakládání hlavičkového papíru Oboustranný tisk Vypnuto	Nastaví oboustranný tisk pro všechny tiskové úlohy, které specifikují jako typ papíru Hlavičkový.
Zakládání předtišt.pap. Oboustranný tisk Vypnuto	Nastaví oboustranný tisk pro všechny tiskové úlohy, které specifikují jako typ papíru Předtištěný.
Zakládání barevného papíru Oboustranný tisk Vypnuto	Nastaví oboustranný tisk pro všechny tiskové úlohy, které specifikují jako typ papíru Barevný.
Zakládá se lehký papír Oboustranný tisk Vypnuto	Nastaví oboustranný tisk pro všechny tiskové úlohy, které specifikují jako typ papíru Lehký.
Zakládá se těžký papír Oboustranný tisk Vypnuto	Nastaví oboustranný tisk pro všechny tiskové úlohy, které specifikují jako typ papíru Těžký.
Vkládání vlastního papíru [x] Oboustranný tisk Vypnuto	Nastaví oboustranný tisk pro všechny tiskové úlohy, které specifikují jako typ papíru Vlastní [x]. **Poznámka:** Zakládání Vlastní [x] je k dispozici jen tehdy, když je podporován vlastní typ.

Poznámky:

- Možnost Oboustranně nastaví oboustranný tisk jako výchozí pro všechny tiskové úlohy, pokud nebude nastaven jednostranný tisk v Předvolbách tisku nebo v dialogovém okně Tisk.
- Je-li zvolena možnost Oboustranně, všechny tiskové úlohy, včetně jednostranných, se odesílají prostřednictvím jednotky pro oboustranný tisk.
- Vypnuto je výchozí tovární nastavení pro všechny nabídky.

Nabídka Vlastní typy

Položka	Použití
Vlastní typ [x] Papír Štítkový kartón Průhledné fólie Hrubý/bavlněný Štítky Obálka	Spojí typ papíru nebo speciálního média s názvem výchozího vlastního typu nebo s názvem uživatelsky definovaného vlastního typu vytvořeného v prostředí vestavěného webového serveru nebo aplikace MarkVision™ Professional.

Poznámky:

- Výchozí nastavení je Papír.
- Typ vlastního média musí být podporován pro vybraný zásobník nebo univerzální podavač, aby bylo možné z daného zdroje tisknout.

Položka	Použití
Recyklovaný Papír Štítkový kartón Průhledné fólie Hrubý/bavlněný Štítky Obálka	Určuje typ papíru, pokud je v jiných nabídkách vybráno nastavení Recyklovaný.
Poznámky: • Výchozí nastavení je Papír. • Typ vlastního média musí být podporován pro vybraný zásobník nebo univerzální podavač, aby bylo možné z daného zdroje tisknout.	

Nabídka Vlastní názvy

Položka	Činnost
Vlastní název [x]	Specifikujte vlastní název typu papíru. Tento název na nahrazuje název Vlastní typ [x] v nabídkách tiskárny.

Nabídka Vlastní formáty skenování

Položka	Funkce
Vlastní formát skenování [x] Název formátu skenování Šířka Výška Orientace 2 skeny na stranu Vypnuto Zapnuto	Umožňuje zadat název vlastního formátu naskenovaného dokumentu, rozměry a orientaci stránky. **Poznámky:** • Výchozí tovární nastavení položky Šířka Výchozí tovární nastavení položky Šířka pro USA je 8,5 palce. Mezinárodní výchozí tovární nastavení položky Šířka je 216 mm. • Výchozí tovární nastavení položky Výška Výchozí tovární nastavení položky Výška pro USA je 14 palců. Mezinárodní výchozí tovární nastavení položky Výška je 356 mm. • Výchozí tovární nastavení hodnoty Orientace je Na výšku. • Výchozí tovární nastavení pro hodnotu 2 skeny na stranu je Vypnuto.

Nabídka Univerzální nastavení

Položka	Funkce
Jednotky míry Palce Milimetrů	Určuje měrné jednotky. **Poznámky:** • Palce jsou americkým výchozím nastavením. • Milimetry jsou mezinárodním výchozím továrním nastavením.

Položka	Funkce
Na výšku – šířka 3–14,17 palce 76–360 mm	Nastaví šířku při orientaci na výšku. **Poznámky:** • Jestliže šířka přesahuje maximum, tiskárna užívá maximální povolenou šířku. • 8,5 palce je americkým výchozím nastavením. Šířku můžete zvětšit v přírůstcích po 0,01 palce. • Mezinárodní tovární nastavení je 216 mm. Šířku můžete zvětšit v přírůstcích po 1 mm.
Na výšku - výška 3–14,17 palce 76–360 mm	Nastaví výšku při orientaci na výšku. **Poznámky:** • Jestliže výška přesahuje maximum, tiskárna užívá maximální povolenou výšku. • 14 palců je americkým výchozím nastavením. Výšku můžete zvětšit v přírůstcích po 0,01 palce. • Mezinárodní tovární nastavení je 356 mm. Výšku můžete zvětšit v přírůstcích po 1 mm.
Směr podávání Krátký okraj Dlouhý okraj	Určuje směr podávání, je-li možné papír založit oběma směry. **Poznámky:** • Krátký okraj je výchozím továrním nastavením. • Dlouhý okraj se zobrazuje, jen když je delší strana kratší než maximální šířka podporovaná zásobníkem.

Nabídka Zprávy

Položka	Funkce
Stránka nastavení nabídek	Vytiskne zprávu o aktuálních nastaveních nabídek tiskárny. Zpráva také obsahuje informace o stavu spotřebního materiálu a seznam úspěšně instalovaných hardwarových volitelných doplňků.
Statistika zařízení	Vytiskne zprávu obsahující statistické údaje tiskárny, např. informace o spotřebním materiálu a počet vytištěných stránek.
Test sešívačky	Vytiskne zprávu, která potvrzuje, zda je sešívací finišer řádně funkční. **Poznámka:** Tato položka nabídky se zobrazí jen v případě, že je instalován podporovaný sešívací finišer.
Stránka nastavení sítě	Vytiskne zprávu obsahující informace o síťových nastaveních tiskárny. **Poznámka:** Tato položka nabídky se zobrazuje pouze u síťových tiskáren nebo tiskáren připojených k tiskovým serverům.
Stránka s nastavením sítě [x]	Vytiskne zprávu obsahující informace o síťových nastaveních tiskárny. **Poznámka:** Tato položka nabídky se zobrazí pouze v síťových tiskárnách nebo v tiskárnách připojených k tiskovým serverům, pokud je instalováno více než jeden síťový volitelný doplněk.
Seznam zástupců	Vytiskne zprávu obsahující informace o nakonfigurovaných zástupcích.
Protokol faxových úloh	Vytiskne zprávu obsahující informace o posledních 200 dokončených faxech. **Poznámky:** • Tato položka nabídky se zobrazí pouze v případě, že je v nabídce Nastavení faxu pro položku Povolit protokolování úloh nastavena možnost Zapnuto. • Tato nabídka je podporována pouze v některých modelech tiskáren.

Položka	Funkce
Protokol faxových volání	Vytiskne zprávu obsahující informace o posledních 100 pokusech o volání, přijatých a zablokovaných voláních. **Poznámky:** • Tato položka nabídky se zobrazí pouze v případě, že je v nabídce Nastavení faxu pro položku Povolit protokolování úloh nastavena možnost Zapnuto. • Tato nabídka je podporována pouze v některých modelech tiskáren.
Zástupci kopírování	Vytiskne zprávu obsahující informace o zástupcích pro kopírování.
Zástupci pro e-mail	Vytiskne zprávu obsahující informace o zástupcích pro e-mail.
Zástupci faxu	Vytiskne zprávu obsahující informace o zástupcích pro fax.
Zástupci FTP	Vytiskne zprávu obsahující informace o zástupcích pro FTP.
Seznam profilů	Vytištění seznamu profilů uložených v tiskárně
Tisk typů písma	Vytiskne zprávu se všemi písmy, která jsou k dispozici pro aktuálně nastavený jazyk tiskárny.
Tisk adresáře	Vytiskne seznam všech zdrojů uložených na volitelné paměťové kartě flash nebo pevném disku. **Poznámky:** • Velikost vyrovnávací paměti úlohy musí být nastavena na 100 %. • Zkontrolujte instalaci a správnou funkci paměťové karty nebo pevného disku.
Zpráva o aktivech	Vytiskne zprávu obsahující informace o aktivech včetně sériového čísla a názvu modelu tiskárny. Zpráva obsahuje text a čárové kódy UPC, které lze skenovat do databáze položek.
Souhrn protokolu událostí	Vytiskne souhrn protokolovaných událostí.

Nabídka Síť/Porty

Nabídka Aktivní síťová karta

Položka	Použití
Aktivní síťová karta Automaticky [seznam dostupných síťových karet]	**Poznámky:** • Výchozí nastavení je Automaticky. • Tato položka nabídky se zobrazí pouze tehdy, když je nainstalovaná volitelná síťová karta.

Nabídka Standardní síť nebo Síť [x]

Poznámka: V nabídce se zobrazí pouze aktivní porty.

Položka	Funkce
Energeticky úsporná síť Ethernet Povolit Zakázat	Sníží spotřebu energie, pokud tiskárna nepřijímá žádná data ze sítě Ethernet. **Poznámka:** Výchozí tovární nastavení je Povolit.

Položka	Funkce
PCL SmartSwitch Zapnuto Vypnuto	Nastavení tiskárny, aby se automaticky přepnula na emulaci PCL, když si to vyžádá tisková úloha, bez ohledu na výchozí jazyk tiskárny. **Poznámky:** • Výchozí tovární nastavení je Zapnuto. • Pokud je přepínač PCL SmartSwitch zakázán, tiskárna neprověřuje příchozí data a použije výchozí jazyk tiskárny zadaný v nabídce Nastavení.
PS SmartSwitch Zapnuto Vypnuto	Nastavení tiskárny, aby se automaticky přepnula na emulaci PS, když si to vyžádá tisková úloha, bez ohledu na výchozí jazyk tiskárny. **Poznámky:** • Výchozí tovární nastavení je Zapnuto. • Pokud je přepínač PS SmartSwitch zakázán, tiskárna neprověřuje příchozí data a použije výchozí jazyk tiskárny zadaný v nabídce Nastavení.
Režim NPA Vypnuto Automatický režim	Nastaví tiskárnu, aby prováděla zvláštní zpracování vyžadované pro obousměrnou komunikaci podle obecných zásad definovaných protokolem NPA. **Poznámky:** • Výchozí tovární nastavení je Automaticky. • Při změně nastavení pomocí ovládacího panelu se tiskárna automaticky restartuje.
Buffer pro síť Automatický režim 3 kB až [maximální povolená velikost]]	Slouží k nastavení velikosti vstupní vyrovnávací paměti sítě. **Poznámky:** • Výchozí tovární nastavení je Automaticky. • Maximální velikost závisí na množství paměti v tiskárně, velikosti ostatních vyrovnávacích pamětí a na tom, zda je možnost Šetření zdroji nastavena na Zapnuto nebo Vypnuto. • Chcete-li zvětšit maximální velikost bufferu pro síť, vypněte nebo snižte velikost vyrovnávací paměti pro paralelní, sériové a USB připojení. • Při změně nastavení pomocí ovládacího panelu se tiskárna automaticky restartuje.
Buffer pro úlohy Vypnuto Zapnuto Automatický režim	Dočasně ukládá tiskové úlohy na pevný disk tiskárny před tiskem. Tato nabídka se zobrazuje jen tehdy, když je nainstalován formátovaný disk. **Poznámky:** • Výchozí tovární nastavení je Vypnuto. • Při změně nastavení pomocí ovládacího panelu se tiskárna automaticky restartuje. Volba nabídky je aktualizována.
Binární PostScript Mac Zapnuto Vypnuto Automatický režim	Nastaví tiskárnu pro zpracování tiskových úloh v binárním jazyku PostScript Macintosh. **Poznámka:** Výchozí tovární nastavení je Automaticky.

Položka	Funkce
Nastavení standardní sítě NEBO Nastavení sítě [x] Zprávy Síťová karta TCP/IP IPv6 Bezdrátové AppleTalk	Umožňuje zobrazit a nastavit síťové nastavení tiskárny. **Poznámka:** Nabídka bezdrátového připojení se zobrazuje, jen když je tiskárna připojená k bezdrátové síti.

nabídka Sestavy

Chcete-li přejít do nabídky, postupujte jedním z následujících způsobů:

- **Síť/porty** > **Standardní síť** > **Nastavení standardní sítě** > **Sestavy**
- **Síť/porty** > **Síť [x]** > **Nastavení sítě [x]** > **Sestavy**

Položka	Činnost
Vytisknout stránku nastavení	Vytištění sestavy obsahující informace o síťových nastaveních tiskárny, např. adresu TCP/IP.

nabídka síťové karty

Chcete-li přejít do nabídky, postupujte jedním z následujících způsobů:

- nabídka **Síť/porty** > **Standardní síť** > **Nastavení standardní sítě** > **Síťová karta**
- **Síť/porty** > **Síť [x]** > **Nastavení sítě [x]** > **Síťová karta**

Položka	Činnost
Zobrazit stav karty Připojeno Odpojeno	Zobrazí stav připojení bezdrátového síťového adaptéru.
Zobrazit rychlost karty	Zobrazí rychlost aktivního síťového adaptéru.
Síťová adresa UAA LAA	Zobrazí síťové adresy.
Časový limit úlohy 0, 10–225 sekund	Umožňuje nastavit dobu, kiterá uplyne před zrušením síťové tiskové úlohy. **Poznámky:** • Výchozí tovární nastavení je 90 sekund. • Hodnota nastavení 0 ruší časový limit. • Pokud je vybrána hodnota mezi 1 a 9, zobrazí se na displeji zpráva **Neplatné** a hodnota nebude uložena.
Hlavičková stránka Vypnuto Zapnuto	Umožňuje tisk hlavičkové stránky. **Poznámka:** Výchozí tovární nastavení je Vypnuto.

nabídka TCP/IP

Chcete-li přejít do nabídky, postupujte jedním z následujících způsobů:

- **Síť/porty** > **Standardní síť** > **Nastavení standardní sítě** > **TCP/IP**
- **Síť/porty** > **Síť [x]** > **Nastavení sítě [x]** > **TCP/IP**

Poznámka: Tato nabídka je dostupná jen u síťových tiskáren nebo tiskáren připojených k tiskovým serverům.

Položka	Činnost
Nastavit název hostitele	Nastavení aktuálního názvu hostitele protokolu TCP/IP **Poznámka:** Změnu lze provést pouze z prostředí serveru Embedded Web Server.
IP adresa	Umožňuje zobrazit nebo změnit aktuální adresu protokolu TCP/IP. **Poznámka:** Ruční nastavení adresy IP nastavuje možnosti Povolit DHCP a Povolit Auto IP na hodnotu Vypnuto. Na hodnotu Vypnuto nastavuje také možnosti Zapnout BOOTP a Zapnout RARP v systémech, které podporují technologie BOOTP a RARP.
Síťová maska	Umožňuje zobrazit nebo změnit aktuální masku sítě protokolu TCP/IP.
Brána	Umožňuje zobrazit nebo změnit aktuální bránu protokolu TCP/IP.
Povolit DHCP Zapnuto Vypnuto	Určuje adresu DHCP a přiřazení parametrů. **Poznámka:** Výchozí tovární nastavení je Zapnuto.
Povolit RARP Zapnuto Vypnuto	Specifikace nastavení přiřazení adresy RARP **Poznámka:** Výchozí tovární nastavení je Vypnuto.
Povolit BOOTP Zapnuto Vypnuto	Specifikace nastavení přiřazení adresy BOOTP **Poznámka:** Výchozí tovární nastavení je Zapnuto.
Povolit AutoIP Ano Ne	Specifikace nastavení automatické konfigurace IP sítě **Poznámka:** Výchozí tovární nastavení je Ano.
Povolit FTP/TFTP Ano Ne	Aktivuje vestavěný server FTP, což vám umožní odesílat soubory do tiskárny pomocí protokolu FTP (File Transfer Protocol). **Poznámka:** Výchozí tovární nastavení je Ano.
Povolit server HTTP Ano Ne	Aktivuje vestavěný webový server (Embedded Web Server). Je-li aktivován, lze tiskárnu monitorovat a spravovat na dálku pomocí webového prohlížeče. **Poznámka:** Výchozí tovární nastavení je Ano.
Adresa serveru WINS	Umožňuje zobrazit nebo změnit aktuální adresu serveru WINS.
Povolit DDNS Ano Ne	Umožňuje zobrazit nebo změnit aktuální nastavení DDNS. **Poznámka:** Výchozí tovární nastavení je Ano.
Povolit mDNS Ano Ne	Umožňuje zobrazit nebo změnit aktuální nastavení mDNS. **Poznámka:** Výchozí tovární nastavení je Ano.
Adresa serveru DNS	Umožňuje zobrazit nebo změnit aktuální adresu serveru DNS.

Položka	Činnost
Záloha adresy serveru DNS	Umožňuje zobrazit nebo změnit aktuální zálohu adres serveru DNS.
Záloha 2. adresy DNS serveru	
Záloha 3. adresy DNS serveru	
Povolit HTTPS Ano Ne	Umožňuje zobrazit nebo změnit aktuální nastavení HTTPS. **Poznámka:** Výchozí tovární nastavení je Ano.

Nabídka IPv6

Chcete-li přejít do nabídky, postupujte jedním z následujících způsobů:

- nabídka **Síť/Porty** > **Standardní síť** > **Nastavení standardní sítě** > **IPv6**
- nabídka **Síť/Porty** > **Síť [x]** > **Nastavení sítě [x]** > **IPv6**

Poznámka: Tato nabídka je dostupná jen u síťových tiskáren nebo tiskáren připojených k tiskovým serverům.

Položka	Použití
Povolit IPv6 Zapnuto Vypnuto	Aktivuje protokol IPv6 v tiskárně. **Poznámka:** Výchozí nastavení je Zapnuto.
Automatická konfigurace Zapnuto Vypnuto	Určuje, zda síť akceptuje automatické konfigurační vstupy adres IPv6 prováděné směrovačem. **Poznámka:** Výchozí nastavení je Zapnuto.
Nastavit název hostitele	Nastavení názvu hostitele **Poznámka:** Tato nastavení lze změnit pouze z prostředí vestavěného webového serveru.
Zobrazit adresu	
Zobrazit adresu směrovače	
Povolit DHCPv6 Zapnuto Vypnuto	Aktivuje protokol DHCPv6 v tiskárně. **Poznámka:** Výchozí nastavení je Zapnuto.

Nabídka Bezdrátové připojení

Poznámka: Tato nabídka je k dispozici pouze u tiskáren připojených k síti Ethernet a u tiskáren, které mají připojený bezdrátový síťový adaptér.

Chcete-li přejít do nabídky, postupujte jedním z následujících způsobů:

- **Síť/Porty** > **Standardní síť** > **Nastavení standardní sítě** > **Nastavení bezdrátové sítě**
- **Síť/Porty** > **Síť [x]** > **Nastavení sítě [x]** > **Bezdrátové připojení**

Položka	Použití
Wi-Fi Protected Setup (WPS) Metoda připojení tlačítkem Metoda připojení PIN kódem	Nastaví připojení k bezdrátové síti a zapne zabezpečení sítě. **Poznámky:** • Metoda připojení tlačítkem připojí tiskárnu k bezdrátové síti stisknutím tlačítka na tiskárně a na přístupovém bodu (bezdrátovém směrovači) v daném časovém intervalu. • Metoda připojení PIN kódem připojí tiskárnu k bezdrátové síti zadáním PIN kódu na tiskárně a do nastavení bezdrátové sítě v přístupovém bodu.
Povolit/zakázat automatickou detekci WPS Povolit Zakázat	Automaticky rozpozná způsob připojení, který používá přístupový bod s funkcí WPS – metodu připojení tlačítkem nebo PIN kódem. **Poznámka:** Výchozí tovární nastavení je Vypnuto.
Síťový režim Typ BSS Infrastruktura Ad hoc	Určuje režim sítě. **Poznámky:** • Výchozí nastavení výrobce je Infrastruktura. Režim Infrastruktura umožňuje tiskárně přistupovat k síti pomocí přístupového bodu. • Tiskárna se v tomto případě bezdrátově připojí přímo k počítači.
Kompatibilita 802.11b/g 802.11b/g/n	Určuje bezdrátový standard pro bezdrátovou síť. **Poznámka:** Výchozím nastavením výrobce je 802.11b/g/n.
Zvolte síť	Umožní vybrat dostupnou síť, kterou bude tiskárna používat.
Zobrazit kvalitu signálu	Zobrazení kvality bezdrátového připojení
Zobrazit režim zabezpečení	Zobrazení způsobu šifrování bezdrátové sítě

Nabídka AppleTalk

Chcete-li přejít do nabídky, postupujte jedním z následujících způsobů:

- **Síť/Porty** > **Standardní síť** > **Nastavení standardní sítě** > **AppleTalk**
- **Síť/Porty** > **Síť [x]** > **Nastavení sítě [x]AppleTalk**

Položka	Funkce
Aktivovat Ano Ne	Zapnutí nebo vypnutí podpory AppleTalk **Poznámka:** Výchozí tovární nastavení je Ne.
Zobrazit název	Zobrazí přiřazený název protokolu AppleTalk. **Poznámka:** Název sítě AppleTalk lze změnit pouze z prostředí serveru Embedded Web Server.
Zobrazit adresu	Zobrazí přiřazenou adresu protokolu AppleTalk. **Poznámka:** Adresu sítě AppleTalk lze změnit pouze z prostředí serveru Embedded Web Server.
Nastavit zónu [seznam zón dostupných v síti]	Zobrazí seznam zón protokolu AppleTalk dostupných v síti. **Poznámka:** Výchozí zónou sítě je tovární nastavení.

Nabídka Standardní USB

Položka	Použití
PCL SmartSwitch Zapnuto Vypnuto	Nastavení tiskárny tak, aby se automaticky přepnula na emulaci PCL, pokud to vyžaduje tisková úloha přijatá přes port USB, bez ohledu na výchozí jazyk tiskárny. **Poznámky:** • Výchozí nastavení je Zapnuto. • Je-li nastaveno Vypnuto, tiskárna nezkoumá příchozí data. Je-li PS SmartSwitch nastaveno na Zapnuto, tiskárna používá emulaci PostScriptu. Používá výchozí jazyk tiskárny určený v nabídce Nastavení, je-li PS SmartSwitch nastavený na Vypnuto.
PS SmartSwitch Zapnuto Vypnuto	Nastavení tiskárny tak, aby se automaticky přepnula na emulaci PS, pokud to vyžaduje tisková úloha přijatá přes port USB, bez ohledu na výchozí jazyk tiskárny. **Poznámky:** • Výchozí nastavení je Zapnuto. • Je-li nastaveno Vypnuto, tiskárna nezkoumá příchozí data. Je-li PCL SmartSwitch nastaveno na Zapnuto, tiskárna používá emulaci PCL. Používá výchozí jazyk tiskárny určený v nabídce Nastavení, je-li PCL SmartSwitch nastavený na Vypnuto.
Režim NPA Zapnuto Vypnuto Automaticky	Nastaví tiskárnu, aby prováděla zvláštní zpracování vyžadované pro obousměrnou komunikaci podle obecných zásad definovaných protokolem NPA. **Poznámky:** • Výchozí nastavení je Automaticky. Pokud je použita hodnota Automaticky, tiskárna zkontroluje data, určí formát a potom je zpracuje příslušným způsobem. • Při změně nastavení pomocí ovládacího panelu tiskárny se tiskárna automaticky restartuje. Volba nabídky je aktualizována.
Vyrovnávací paměť pro USB Vypnuto Automaticky 3 kB až [maximální povolená velikost]	Slouží k nastavení velikosti vstupní vyrovnávací paměti USB. **Poznámky:** • Výchozí nastavení je Automaticky. • Vypne ukládání úloh do vyrovnávací paměti. Všechny úlohy, které již byly uloženy na pevném disku tiskárny, jsou vytištěny před pokračováním normálního zpracování. • Velikost vyrovnávací paměti pro USB je možné měnit v krocích po 1 kB. • Maximální velikost závisí na množství paměti v tiskárně, velikosti ostatních vyrovnávacích pamětí a na tom, zda je možnost Šetření zdroji nastavena na Zapnuto nebo Vypnuto. • Chcete-li zvětšit maximální velikost vyrovnávací paměti USB rozhraní, vypněte nebo zmenšete vyrovnávací paměť paralelního, sériového a síťového rozhraní. • Při změně nastavení pomocí ovládacího panelu tiskárny se tiskárna automaticky restartuje. Volba nabídky je aktualizována.
Vyrovnávací paměť úloh Vypnuto Zapnuto Automaticky	Dočasně ukládá tiskové úlohy na pevný disk tiskárny před tiskem. **Poznámky:** • Výchozí nastavení je Vypnuto. • Hodnota Zapnuto ukládá úlohy do vyrovnávací paměti na pevném disku tiskárny. • Nastavení Automaticky znamená, že se tiskové úlohy do vyrovnávací paměti ukládají pouze tehdy, pokud je tiskárna zaneprázdněna zpracováváním dat z jiného vstupního portu. • Změna tohoto nastavení z ovládacího panelu tiskárny a následný odchod z nabídky způsobí, že se tiskárna restartuje. Volba nabídky je aktualizována.

Položka	Použití
MAC Binary PS Zapnuto Vypnuto Automaticky	Nastaví tiskárnu pro zpracování tiskových úloh v binárním jazyku PostScript Macintosh. **Poznámky:** • Výchozí nastavení je Automaticky. • Nastavení Zapnuto zpracovává tiskové úlohy v základním binárním jazyku PostScript. • Nastavení Vypnuto filtruje tiskové úlohy používající standardní protokol.
Adresa ENA yyy.yyy.yyy.yyy	Slouží k nastavení informací o síťové adrese pro externí tiskový server. **Poznámka:** Tato nabídka je dostupná pouze tehdy, když je tiskárna připojená k externímu tiskovému serveru prostřednictvím portu USB.
Síťová maska ENA yyy.yyy.yyy.yyy	Slouží k nastavení informací o síťové masce pro externí tiskový server. **Poznámka:** Tato nabídka je dostupná pouze tehdy, když je tiskárna připojená k externímu tiskovému serveru prostřednictvím portu USB.
Brána ENA yyy.yyy.yyy.yyy	Slouží k nastavení informací o bráně pro externí tiskový server. **Poznámka:** Tato nabídka je dostupná pouze tehdy, když je tiskárna připojená k externímu tiskovému serveru prostřednictvím portu USB.

Nabídka Paralelní rozhraní [x]

Poznámka: Tato nabídka se zobrazí pouze tehdy, pokud je nainstalována doplňková paralelní karta.

Položka	Použití
PCL SmartSwitch Zapnuto Vypnuto	Nastavení tiskárny tak, aby se automaticky přepnula na emulaci PCL, pokud to vyžaduje tisková úloha přijatá přes sériový port, bez ohledu na výchozí jazyk tiskárny **Poznámky:** • Výchozí nastavení je Zapnuto. • Je-li nastaveno Vypnuto, tiskárna nezkoumá příchozí data. Je-li PS SmartSwitch nastaveno na Zapnuto, tiskárna používá emulaci PostScriptu. Používá výchozí jazyk tiskárny určený v nabídce Nastavení, je-li PS SmartSwitch nastavený na Vypnuto.
PS SmartSwitch Zapnuto Vypnuto	Nastavení tiskárny tak, aby se automaticky přepnula na emulaci PS, pokud to vyžaduje tisková úloha přijatá přes sériový port, bez ohledu na výchozí jazyk tiskárny **Poznámky:** • Výchozí nastavení je Zapnuto. • Je-li nastaveno Vypnuto, tiskárna nezkoumá příchozí data. Je-li PCL SmartSwitch nastaveno na Zapnuto, tiskárna používá emulaci PCL. Používá výchozí jazyk tiskárny určený v nabídce Nastavení, jestliže je PCL SmartSwitch nastaven na Vypnuto.
Režim NPA Zapnuto Vypnuto Automaticky	Nastaví tiskárnu, aby prováděla zvláštní zpracování vyžadované pro obousměrnou komunikaci podle obecné zásady definované protokolem NPA. **Poznámky:** • Výchozí nastavení je Automaticky. • Změna tohoto nastavení z ovládacího panelu tiskárny a následný odchod z nabídky způsobí, že se tiskárna restartuje. Volba nabídky je aktualizována.

Položka	Použití
Vyrovnávací paměť paralelního rozhraní Vypnuto Automaticky 3 kB až [maximální povolená velikost]	Nastavení velikosti vstupní vyrovnávací paměti paralelního rozhraní **Poznámky:** • Výchozí nastavení je Automaticky. • Vypne ukládání úloh do vyrovnávací paměti. Všechny tiskové úlohy, které již byly uloženy na pevném disku tiskárny, jsou vytištěny před pokračováním normálního zpracování. • Velikost vyrovnávací paměti pro paralelní rozhraní je možné změnit v krocích 1 kB. • Maximální velikost závisí na množství paměti v tiskárně, velikosti ostatních vyrovnávacích pamětí a na tom, zda je možnost Šetření zdroji nastavena na Zapnuto nebo Vypnuto. • Chcete-li zvětšit maximální velikost vyrovnávací paměti paralelního rozhraní, vypněte nebo zmenšete vyrovnávací paměť USB, sériového a síťového rozhraní. • Změna tohoto nastavení z ovládacího panelu tiskárny a následný odchod z nabídky způsobí, že se tiskárna restartuje. Volba nabídky je aktualizována.
Vyrovnávací paměť úloh Vypnuto Zapnuto Automaticky	Dočasně ukládá tiskové úlohy na pevný disk tiskárny před tiskem. **Poznámky:** • Výchozí nastavení je Vypnuto. • Hodnota Zapnuto ukládá tiskové úlohy do vyrovnávací paměti na pevném disku tiskárny. • Nastavení Automaticky znamená, že se tiskové úlohy do vyrovnávací paměti ukládají pouze tehdy, pokud je tiskárna zaneprázdněna zpracováváním dat z jiného vstupního portu. • Změna tohoto nastavení z ovládacího panelu tiskárny a následný odchod z nabídky způsobí, že se tiskárna restartuje. Volba nabídky je aktualizována.
Rozšířený režim Zapnuto Vypnuto	Umožňuje obousměrnou komunikaci přes paralelní port. **Poznámky:** • Výchozí nastavení je Zapnuto. • Hodnota Vypnuto vypíná komunikaci přes paralelní port.
Protokol Standardní Fastbytes	Specifikuje protokol paralelního portu. **Poznámky:** • Výchozí tovární nastavení je Fastbytes. Nabízí kompatibilitu s nejoblíbenějšími paralelními porty a je doporučeným nastavením. • Standardní nastavení se pokouší vyřešit problém komunikace paralelního portu.
Akceptovat inic Zapnuto Vypnuto	Určuje, zda tiskárna akceptuje požadavky na inicializaci hardwaru tiskárny z počítače. **Poznámky:** • Výchozí nastavení je Vypnuto. • Počítač požaduje inicializaci aktivací signálu Init z paralelního portu. Mnoho osobních počítačů aktivuje signál Init při každém zapnutí počítače.
Paralelní režim 2 Zapnuto Vypnuto	Určuje, zda jsou data paralelního portu vzorkována na začátku nebo na konci vzorkovacího impulsu. **Poznámka:** Výchozí nastavení je Zapnuto.

Položka	Použití
MAC Binary PS Zapnuto Vypnuto Automaticky	Nastaví tiskárnu pro zpracování tiskových úloh v binárním jazyku PostScript Macintosh. **Poznámky:** • Výchozí nastavení je Automaticky. • Nastavení Vypnuto filtruje tiskové úlohy používající standardní protokol. • Nastavení Zapnuto zpracovává tiskové úlohy v základním binárním jazyku PostScript.
Adresa ENA yyy.yyy.yyy.yyy	Slouží k nastavení informací o síťové adrese pro externí tiskový server. **Poznámka:** Tato položka nabídky je dostupná, jen když je tiskárna připojená k externímu tiskovému serveru prostřednictvím portu USB.
Síťová maska ENA yyy.yyy.yyy.yyy	Slouží k nastavení informací o síťové masce pro externí tiskový server. **Poznámka:** Tato položka nabídky je dostupná, jen když je tiskárna připojená k externímu tiskovému serveru prostřednictvím portu USB.
Brána ENA yyy.yyy.yyy.yyy	Slouží k nastavení informací o bráně pro externí tiskový server. **Poznámka:** Tato položka nabídky je dostupná, jen když je tiskárna připojená k externímu tiskovému serveru prostřednictvím portu USB.

Nabídka Sériové rozhraní [x]

Poznámka: Tato nabídka se zobrazí pouze tehdy, pokud je nainstalována doplňková sériová karta.

Položka	Použití
PCL SmartSwitch Zapnuto Vypnuto	Nastavení tiskárny tak, aby se automaticky přepnula na emulaci PCL, pokud to vyžaduje tisková úloha přijatá přes sériový port, bez ohledu na výchozí jazyk tiskárny **Poznámky:** • Výchozí nastavení je Zapnuto. • Je-li nastaveno Vypnuto, tiskárna nezkoumá příchozí data. Je-li PS SmartSwitch nastaveno na Zapnuto, tiskárna používá emulaci PostScriptu. Používá výchozí jazyk tiskárny určený v nabídce Nastavení, je-li PS SmartSwitch nastavený na Vypnuto.
PS SmartSwitch Zapnuto Vypnuto	Nastavení tiskárny tak, aby se automaticky přepnula na emulaci PS, pokud to vyžaduje tisková úloha přijatá přes sériový port, bez ohledu na výchozí jazyk tiskárny **Poznámky:** • Výchozí nastavení je Zapnuto. • Je-li nastaveno Vypnuto, tiskárna nezkoumá příchozí data. Je-li PCL SmartSwitch nastaveno na Zapnuto, tiskárna používá emulaci PCL. Používá výchozí jazyk tiskárny určený v nabídce Nastavení, jestliže je PCL SmartSwitch nastaven na Vypnuto.

Položka	Použití
Režim NPA Zapnuto Vypnuto Automaticky	Nastaví tiskárnu, aby prováděla zvláštní zpracování vyžadované pro obousměrnou komunikaci podle obecných zásad definovaných protokolem NPA. **Poznámky:** • Výchozí nastavení je Automaticky. Pokud je použita hodnota Automaticky, tiskárna zkontroluje data, určí formát a potom je zpracuje příslušným způsobem. • Pokud je nastavena možnost Zapnuto, provádí tiskárna zpracování NPA. Nejsou-li data ve formátu NPA, jsou odmítnuta jako špatná data. • Je-li nastaveno Vypnuto, tiskárna nezpracuje data pomocí NPA. • Změna tohoto nastavení z ovládacího panelu tiskárny a následný odchod z nabídky způsobí, že se tiskárna restartuje. Volba nabídky je aktualizována.
Vyrovnávací paměť sér. rozhraní Vypnuto Automaticky 3 kB až [maximální povolená velikost]	Nastavení velikosti vstupní vyrovnávací paměti pro sériový port **Poznámky:** • Výchozí nastavení je Automaticky. • Vypne ukládání úloh do vyrovnávací paměti. Všechny úlohy, které již byly uloženy na disku, jsou vytištěny před pokračováním normálního zpracování. • Velikost vyrovnávací paměti pro sériové rozhraní je možné změnit v krocích po 1 kB. • Maximální velikost závisí na množství paměti v tiskárně, velikosti ostatních vyrovnávacích pamětí a na tom, zda je možnost Šetření zdroji nastavena na Zapnuto nebo Vypnuto. • Chcete-li zvětšit maximální velikost vyrovnávací paměti sériového rozhraní, vypněte nebo zmenšete vyrovnávací paměť paralelního, USB a síťového rozhraní. • Změna tohoto nastavení z ovládacího panelu tiskárny a následný odchod z nabídky způsobí, že se tiskárna restartuje. Volba nabídky je aktualizována.
Vyrovnávací paměť úloh Vypnuto Zapnuto Automaticky	Dočasně ukládá tiskové úlohy na pevný disk tiskárny před tiskem. **Poznámky:** • Výchozí nastavení je Vypnuto. Tiskárna neukládá tiskové úlohy do vyrovnávací paměti na pevném disku tiskárny. • Hodnota Zapnuto ukládá tiskové úlohy do vyrovnávací paměti na pevném disku tiskárny. • Nastavení Automaticky znamená, že se tiskové úlohy do vyrovnávací paměti ukládají pouze tehdy, pokud je tiskárna zaneprázdněna zpracováváním dat z jiného vstupního portu. • Změna tohoto nastavení z ovládacího panelu tiskárny a následný odchod z nabídky způsobí, že se tiskárna restartuje. Volba nabídky je aktualizována.
Protokol DTR DTR/DSR XON/XOFF XON/XOFF/DTR XONXOFF/DTRDSR	Slouží k výběru hardwarových a softwarových nastavení připojování pro sériový port. **Poznámky:** • Výchozí nastavení je DTR. • Hardwarové nastavení připojování je DTR/DSR. • Softwarové nastavení připojování je XON/XOFF. • Kombinované hardwarové a softwarové nastavení připojování je XON/XOFF/DTR a XON/XOFF/DTR/DSR.

Položka	Použití
Robustní XON Zapnuto Vypnuto	Určuje, zda tiskárna hlásí svou dostupnost počítači. **Poznámky:** • Výchozí nastavení je Vypnuto. • Tato položka nabídky platí pro sériový port v pouze případě, že je položka Sériový protokol nastavena na hodnotu XON/XOFF.
Přenosová rychlost v baudech 1200 2400 4800 9600 19200 38400 57600 115200 138200 172800 230400 345600	Specifikuje rychlost přijímání dat prostřednictvím sériového portu. **Poznámky:** • Výchozí nastavení je 9600. • Přenosové rychlosti 138200, 172800, 230400 a 345600 baudů se zobrazují jen ve standardní nabídce sériového rozhraní. Tato nastavení se neobjevují v nabídkách sériových doplňků 1 až 3.
Datové bity 7 8	Určuje počet datových bitů, které jsou odesílány v každém přenosovém rámci. **Poznámka:** Výchozí nastavení je 8.
Parita Sudá Lichá Žádný Ignorovat	Nastavení parity pro datové rámce sériového vstupu a výstupu **Poznámka:** Výchozí nastavení je Žádná.
Akceptovat DSR Zapnuto Vypnuto	Určuje, zda tiskárna používá signál DSR. **Poznámky:** • Výchozí nastavení je Vypnuto. • DSR je signál připojování, který používá většina sériových kabelů. Sériový port používá signál DSR k odlišení dat odesílaných počítačem od dat vzniklých na základě elektrického šumu v sériovém kabelu. Elektrický šum by mohl způsobit tisk zbloudilých znaků. Zvolte možnost Zapnuto, abyste zabránili tisku zbloudilých znaků.

Nabídka Nastavení serveru SMTP

Položka	Použití
Primární brána SMTP	Určuje informace o portu a bráně serveru SMTP. **Poznámka:** Výchozí port brány SMTP je 25.
Port primární brány SMTP	
Sekundární brána SMTP	
Port sekundární brány SMTP	

Položka	Použití
Časový limit SMTP 5–30	Určuje dobu v sekundách, která musí uplynout, než se server přestane pokoušet odeslat e-mail. **Poznámka:** Výchozí tovární nastavení je 30.
Adresa pro odpověď	Určuje adresu pro odpověď o délce až 128 znaků v e-mailu odeslaném tiskárnou.
Použít SSL Vypnuto Vyjednávat Požadované	Nastavuje tiskárnu pro používání protokolu SSL zaručujícího zvýšenou bezpečnost při připojování k serveru SMTP. **Poznámky:** • Výchozí tovární nastavení je Neaktivní. • Je-li použito nastavení Projednat, o použití protokolu SSL rozhoduje server SMTP.
Ověření serveru SMTP Žádné ověření není nutné. Přihlášení / obyčejné CRAM-MD5 Digest-MD5 NTLM Kerberos 5	Určuje typ ověření uživatele nutného pro zjišťování e-mailových oprávnění. **Poznámka:** Výchozí nastavení výrobce je „Žádné ověření není nutné“.
E-mail započatý zařízením Žádný Použít přihlašovací údaje SMTP zařízení	Určuje, jaké přihlašovací údaje se použijí při komunikaci se serverem SMTP. **Poznámky:** • Výchozí tovární nastavení pro e-mail započatý zařízením a e-mail započatý uživatelem je Žádný. • Uživatelské jméno a heslo zařízení se použijí k přihlášení k serveru SMTP, je-li zvolena možnost Použít přihlašovací údaje SMTP zařízení.
E-mail započatý uživatelem Žádný Použít přihlašovací údaje SMTP zařízení Použít uživatelské jméno relace a heslo Použít e-mailovou adresu a heslo relace Dotázat se uživatele	
Uživ. jméno zařízení	
Heslo zařízení	
Oblast Kerberos 5	
Doména NTLM	

Nabídka Bezpečnost

Upravit nabídku Nastavení zabezpečení

Poznámka: Tato nabídka se zobrazí pouze u vybraných modelů tiskáren s dotykovým displejem.

Položka	Činnost
Upravit záložní heslo Použít záložní heslo • Vypnuto • Zapnuto Heslo	Vytváří záložní heslo. **Poznámky:** • Výchozím nastavením výrobce pro „Použít záložní heslo“ je vypnuto. • Tato nabídka se zobrazí jen tehdy, když existuje záložní heslo.
Upravit stavební bloky Interní účty NTLM Nastavení protokolu Simple Kerberos Nastavení protokolu Kerberos Active Directory LDAP LDAP+GSSAPI Heslo PIN kód	Upravit nastavení interních účtů, NTLM, nastavení protokolu Simple Kerberos, nastavení protokolu Kerberos, služby Active Directory, LDAP, hesla a kódu PIN.
Upravit šablony zabezpečení [seznam dostupných šablon]	Přidává nebo upravuje šablonu zabezpečení.
Upravit ovládací prvky přístupu Nabídky správy Přístup k funkci Správa Řešení Zrušte úlohy v zařízení	Řídí přístup k nabídkám tiskárny, aktualizacím firmwaru, pozdrženým úlohám a jiným přístupovým bodům.

Nabídka Různá nastavení zabezpečení

Položka	Činnost
Omezení přihlášení Počet neúspěšných přihlášení Časový rámec pro neúspěšné pokusy Doba uzamčení Časový limit pro přihlášení z panelu Časový limit pro vzdálené přihlášení	Omezuje počet a časový rámec neúspěšných pokusů o přihlášení z ovládacího panelu tiskárny, než dojde k uzamčení *všech* uživatelů. **Poznámky:** • Počet neúspěšných přihlášení určuje počet neúspěšných pokusů o přihlášení, než dojde k uzamčení všech uživatelů. Rozsah nastavení je 1–10 pokusů. Výchozí tovární nastavení je 3 pokusy. • Časový rámec pro neúspěšné pokusy určuje časové období, během kterého lze uskutečňovat neúspěšné pokusy o přihlášení, než dojde k uzamčení všech uživatelů. Rozsah nastavení je 1 – 60 minut. Výchozí tovární nastavení je 5 minut. • Doba uzamčení určuje, jak dlouho bude trvat uzamčení uživatelů po překročení limitu neúspěšných přihlášení. Rozsah nastavení je 1 – 60 minut. Výchozí tovární nastavení je 5 minut. 1 znamená, že tiskárna nepoužívá dobu blokování. • Časový limit pro přihlášení pomocí panelu určuje, jak dlouho zůstane tiskárna nečinná na domovské obrazovce před automatickým odhlášením uživatele. Rozsah nastavení je 1 – 900 sekund. Výchozí tovární nastavení je 30 sekund. • Hodnota Časový limit pro vzdálené přihlášení určuje, jak dlouho zůstává vzdálené rozhraní v nečinnosti, než dojde k automatickému odhlášení uživatele. Rozsah nastavení je 1 – 120 minut. Výchozí tovární nastavení je 10 minut.

Položka	Činnost
Bezpečnostní resetovací propojka Bez účinku Řízení přístupu = Žádné zabezpečení Obnovit výchozí tovární nastavení zabezpečení	Nastavení zabezpečení **Poznámky:** • Hodnota Bez efektu znamená, že resetování nemá na konfiguraci zabezpečení tiskárny žádný vliv. • Řízení přístupu = Bez zabezpečení zachová všechny informace o zabezpečení definované uživatelem. Výchozí nastavení je Bez zabezpečení. • Hodnota Obnovit výchozí nastavení zabezpečení odstraní všechny informace o zabezpečení definované uživatelem a obnoví výchozí hodnoty všech nastavení v nabídce Různá nastavení zabezpečení.
Ověření LDAP certifikátu Požadovat Zkusit Povolit Nikdy	Povolit uživateli požadovat certifikát serveru. **Poznámky:** • Výchozí nastavení je Požadovat. Znamená to, že je požadován certifikát serveru. Pokud byl poskytnut chybný certifikát nebo nebyl poskytnut žádný, relace bude okamžitě ukončena. • Hodnota Zkusit značí, že bude požadován certifikát serveru. Není-li poskytnut žádný certifikát, relace bude normálně pokračovat. Pokud byl poskytnut chybný certifikát, relace bude okamžitě ukončena. • Hodnota Povolit značí, že bude požadován certifikát serveru. Není-li poskytnut žádný certifikát, relace bude normálně pokračovat. Pokud byl poskytnut chybný certifikát, bude ignorován a relace bude normálně pokračovat. • Hodnota Nikdy značí, že nebude požadován certifikát serveru.
Minimální délka kódu PIN 1–16	Omezuje délku PIN (Personal Identification Number) kódu. **Poznámka:** Výchozí tovární nastavení je 4.

Nabídka Důvěrný tisk

Položka	Činnost
Max. počet neplatných kódů PIN Vypnuto 2–10	Umožňuje nastavit limit pro počet zadání neplatného kódu PIN. **Poznámky:** • Tato položka nabídky se zobrazí pouze v případě, že je nainstalován naformátovaný funkční pevný disk tiskárny. • Po dosažení tohoto limitu se odstraní tiskové úlohy s tímto uživatelským jménem a PIN kódem.
Doba platnosti důvěrné úlohy Vypnuto 1 hodina 4 hodin 24 hodin 1 týden	Umožňuje nastavit limit pro dobu uložení důvěrných tiskových úloh v tiskárně. **Poznámky:** • Pokud dojde ke změně nastavení položky „Doba platnosti důvěrné úlohy“, zatímco jsou v paměti tiskárny nebo na pevném disku tiskárny uloženy důvěrné tiskové úlohy, doba platnosti těchto tiskových úloh se na novou výchozí hodnotu nezmění. • Po vypnutí tiskárny se odstraní všechny důvěrné úlohy uložené v paměti tiskárny.
Poznámka: Výchozí tovární nastavení je Vypnuto.	

Položka	Činnost
Doba platnosti opakované úlohy Vypnuto 1 hodina 4 hodin 24 hodin 1 týden	Umožňuje nastavit limit pro dobu uložení tiskových úloh v tiskárně.
Doba platnosti ověřené úlohy Vypnuto 1 hodina 4 hodin 24 hodin 1 týden	Umožňuje nastavit limit pro dobu uložení tiskových úloh vyžadujících ověření v tiskárně.
Doba platnosti vyhrazené úlohy Vypnuto 1 hodina 4 hodin 24 hodin 1 týden	Umožňuje nastavit limit pro dobu uložení tiskových úloh určených k pozdějšímu vytištění v tiskárně.
Poznámka: Výchozí tovární nastavení je Vypnuto.	

Nabídka Vymazat dočasné soubory

Příkaz Vymazat dočasné datové soubory vymaže z pevného disku tiskárny *pouze* data tiskových úloh, která *nejsou* aktuálně používána souborovým systémem. Na pevném disku tiskárny budou zachována všechna trvalá data, jako jsou stažená písma, makra a pozdržené úlohy.

Poznámka: Tato nabídka se zobrazí pouze v případě, že je nainstalován naformátovaný funkční pevný disk tiskárny.

Položka	Funkce
Režim mazání Automatický režim	Zadejte režim pro vymazání dočasných datových souborů.
Automatická metoda Jeden průchod Více průchodů	Označí veškerý prostor na disku použitý předchozí tiskovou úlohou. Tento způsob neumožní souborovému systému tento prostor znovu použít, dokud nebude uvolněn. **Poznámky:** • Výchozí nastavení je Jeden průchod. • Pouze automatické mazání umožňuje uživatelům vymazat dočasné datové soubory bez nutnosti vypnout tiskárnu na delší dobu. • Mazání vysoce důvěrných informací by se mělo provádět *pouze* pomocí metody Vícenásobné spuštění.

Nabídka Deník bezpečnostního auditu

Položka	Činnost
Exportovat deník	Umožňuje oprávněnému uživateli exportovat bezpečnostní deník. **Poznámky:** • Chcete-li exportovat deník z ovládacího panelu tiskárny, připojte k tiskárně jednotku paměti flash. • Chcete-li exportovat deník ze serveru Embedded Web Server, stáhněte deník do počítače.
Odstranit deník Ano Ne	Určuje, zda se odstraňují deníky auditu.
Konfigurovat deník Zapnout audit Ano Ne Zapnout vzdálený syslog Ne Ano Vzdálený syslog server [řetězec obsahující 256 znaků] Vzdálený syslog port 1–65535 Vzdálená metoda syslogu Normální UDP Stunnel Vzdálené zařízení pro syslog 0–23 Chování deník plný Přenesení nejstarších položek Odeslat deník e-mailem, poté odstranit všechny položky	Určuje, jak se konfigurují deníky auditu. **Poznámky:** • Možnost Zapnout audit určuje, zda jsou události zaznamenávány v deníku bezpečnostního auditu a ve vzdáleném syslogu. Výchozí tovární nastavení je Ne. • Možnost Zapnout vzdálený syslog určuje, zda se deníky odesílají na vzdálený server. Výchozí tovární nastavení je Ne. • Možnost Vzdálený syslog server určuje hodnotu používanou pro odesílání deníků na vzdálený syslog server. • Možnost Vzdálený syslog port určuje port, přes který tiskárna přenáší protokolované události na vzdálený server. • Možnost Vzdálená metoda syslogu určuje protokol, který tiskárna využívá k přenosu protokolovaných událostí na vzdálený server. Výchozí nastavení je Normální UDP. • Možnost Vzdálené zařízení pro syslog určuje, zda hodnotu zařízení, které tiskárna používá při odsílání událostí na vzdálený syslog server. Výchozí tovární nastavení je 4. • Možnost Chování při plném deníku určuje, jak tiskárna reaguje, když deník zcela zaplní přidělenou paměť. Výchozím nastavením je hodnota Zabalení nejstarších záznamů.

Položka	Činnost
Konfigurovat deník (pokračování) E-mail. adresa správce [řetězec obsahující 256 znaků] Dig. podepsat exporty Vypnuto Zapnuto Závažnost událostí k protokolování 0–7 Nezazn. události vzdál. syslogu Ne Ano Upoz. na vymazání e-mail. deníku Ne Ano Upoz. na přenesení e-mail. deníku Ne Ano Upoz. na plný e-mail z % Ne Ano Úrov. upoz.: z % plný 1 – 99 Upoz. na exportování e-mail. deníku Ne Ano Upoz. na změnu nastavení e-mail. deníku Ne Ano Ukonč. řádků deníku LF (\n) CR (\r) CRLF (\r\n)	Určuje, jak se konfigurují deníky auditu. **Poznámky:** • E-mailová adresa správce určuje, zda jsou správcům automaticky oznamovány určité protokolované události. Toto nastavení může mít jednu nebo více e-mailových adres (oddělených čárkami). • Možnost Dig. podepsat exporty určuje, zda tiskárna automaticky podepisuje každý exportovaný bezpečnostní deník. Výchozí tovární nastavení je Vypnuto. • Závažnost událostí k protokolování zaznamenává závažnost zaznamenané události. Výchozí tovární nastavení je 4. • Možnost Nezazn. události vzdál. syslogu určuje, zda tiskárna odesílá události na vzdálený server, jehož úroveň závažnosti je vyšší než hodnota nastavení Závažnost událostí k protokolování. Výchozí tovární nastavení je Ne. • Možnost Upoz. na vymazání e-mail. deníku určuje, zda tiskárna odešle e-mail správci pokaždé, když dojde k odstranění deníku pomocí ovládacího panelu tiskárny nebo serveru Embedded Web Server. Výchozí tovární nastavení je Ne. • Možnost Upoz. na přenesení e-mail. deníku určuje, zda tiskárna odešle e-mail správci, pokud dojde k přenesení deníku. Výchozí tovární nastavení je Ne. • Možnost Upozornění na naplnění e-mailu určuje, zda tiskárna odešle e-mail správci, pokud deník zaplní určitou část přidělené paměti. Výchozí tovární nastavení je Ne. • Možnost Úrov. upoz.: z % plný určuje, zda prostor, který zabírá deník, je roven nebo je větší než hodnota úrovně upozornění na zaplnění paměti. Výchozí tovární nastavení je 90. • Možnost Upoz. na exportování e-mail. deníku určuje, zda tiskárna odešle e-mail správci, pokud dojde k exportování deníku. Výchozí tovární nastavení je Ne. • Možnost Upoz. na změnu nastavení e-mail. deníku určuje, zda tiskárna odešle e-mail správci, pokud dojde ke změně nastavené hodnoty Zapnout audit. Výchozí tovární nastavení je Ne. • Možnost Ukonč. řádků deníku určuje, kolik zakončení řádků bude spravováno souborem protokolu, v závislosti na operačním systému, v němž bude analyzován nebo prohlížen. Výchozí tovární nastavení je LF (\n).

Nabídka Nastavit datum a čas

Položka	Činnost
Aktuální datum a čas	Zobrazí aktuální nastavení data a času pro tiskárnu.
Ručně nastavit datum a čas	Zadejte datum a čas. **Poznámka:** Údaj datum/čas je nastaven ve formátu YYYY-MM-DD HH:MM:Formát SS.
Časové pásmo	Vyberte časové pásmo. **Poznámka:** Výchozí tovární nastavení je GMT.

Položka	Činnost
Automaticky sledovat letní čas Zapnuto Vypnuto	Nastaví tiskárnu tak, aby používala odpovídající časy začátku a konce letního času (DST) podle nastavení časového pásma tiskárny. **Poznámka:** Výchozí nastavení výrobce je Zapnuto a toto nastavení používá příslušný letní čas spojený nastavením časového pásma.
Vlastní nastavení časového pásma První týden letního času První den letního času První měsíc letního času Začátek letního času Poslední týden letního času Poslední den letního času Poslední měsíc letního času Konec letního času Posunutí letního času	Umožňuje uživateli nastavit časové pásmo.
Povolit NTP Zapnuto Vypnuto	Aktivuje časový protokol sítě (NTP), který synchronizuje hodiny zařízení připojených k síti. **Poznámka:** Výchozí tovární nastavení je Zapnuto.
Server NTP	Slouží k zobrazení adresy serveru NTP.
Povolit ověření Zapnuto Vypnuto	Umožňuje změnit nastavení ověření na Zapnuto či Vypnuto. **Poznámka:** Výchozí tovární nastavení je Vypnuto.

Nabídka Nastavení

Nabídka obecných nastavení

Položka	Funkce
Jazyk zobrazení Angličtina Francais Deutsch Italiano Espanol Dansk Norsk Nederlands Svenska Portugalština Suomi Ruština Polski Řečtina Magyar Turkce Česky Zjednodušená čínština Tradiční čínština Korejština Japonština	Nastaví jazyk textu zobrazovaného na displeji. **Poznámka:** Ne všechny jazyky jsou dostupné u všech modelů. Některé jazyky mohou vyžadovat instalaci speciálního hardwaru.
Zobrazit odhady spotřebního materiálu Zobrazit odhady Nezobrazovat odhady	Zobrazí odhady stavu spotřebního materiálu na ovládacím panelu, na serveru Embedded Web Server, v nastavení nabídek a ve statistických zprávách o zařízení. **Poznámka:** Výchozí nastavení je Zobrazit odhady.
Úsporný režim Vypnuto Energie Energie/papír Papír	Minimalizuje spotřebu energie, papíru nebo speciálních médií. **Poznámky:** • Výchozí tovární nastavení je Vypnuto. • Nastavení úsporného režimu na možnost Energie nebo Papír může mít vliv na výkon, nikoli však na kvalitu tisku.
Pípnutí při naplnění ADF Zapnuto Vypnuto	Povolí při vkládání papíru pípnutí ADF. **Poznámka:** Výchozí tovární nastavení je Aktivováno.
tichý režim Vypnuto Zapnuto	Snižte hluk tiskárny. **Poznámka:** Výchozí tovární nastavení je Vypnuto.
Spustit první nastavení Ano Ne	Spustí průvodce instalací.

Položka	Funkce
Klávesnice Typ klávesnice Angličtina Francais Francais Canadien Deutsch Italiano Espanol Řečtina Dansk Norsk Nederlands Svenska Suomi Portugalština Ruština Polski Swiss German Swiss French Korejština Magyar Turkce Česky Zjednodušená čínština Tradiční čínština Japonština Vlastní klávesa [x]	Určuje jazyk a informace o vlastních klávesách pro klávesnici na displeji.
Formáty papíru USA Metrický	Určuje měrné jednotky pro formáty papíru. **Poznámky:** • Výchozí tovární nastavení je US. • Země nebo oblast vybraná během počátečního nastavení určuje počáteční nastavení formátu papíru.
Rozsah portů funkce Skenovat do počítače [rozsah portů]	Určuje platný rozsah portů pro tiskárny za branou firewall blokující porty. **Poznámka:** Výchozí nastavení je 9751:12000.

Položka	Funkce
Zobrazené informace Levá strana Pravá strana	Určuje položky zobrazované v horních rozích domovské obrazovky. Můžete vybírat z těchto možností: Žádný IP adresa Název hostitele Jméno kontaktu Umístění Datum/Čas Název služby mDNS/DDNS Název Nulové konfigurace Vlastní text [x] Název modelu **Poznámky:** • Výchozím nastavením pro levou stranu je adresa IP. • Výchozím nastavením pro pravou stranu je Datum/čas.
Zobrazené informace (pokračování) Vlastní text [x]	Upravuje text zobrazovaný v horních rozích domovské obrazovky.
Zobrazené informace (pokračování) Černý toner	Určuje zobrazené informace o černém toneru. Můžete vybírat z těchto možností: Kdy zobrazit Nezobrazovat Displej Zobrazovaná zpráva Výchozí nastavení Alternativní Výchozí nastavení [zadaný text] Alternativní [zadaný text] **Poznámky:** • Výchozí nastavení položky Kdy zobrazit je Nezobrazovat. • Výchozím nastavením položky Zobrazovaná zpráva je Výchozí.

Položka	Funkce
Zobrazené informace (pokračování) Uvíznutí papíru Založte papír Servisní chyby	Umožňuje přizpůsobit zobrazené informace o určitých nabídkách. Můžete vybírat z těchto možností: Displej Ano Ne Zobrazovaná zpráva Výchozí nastavení Alternativní Výchozí nastavení [zadaný text] Alternativní [zadaný text] **Poznámky:** • Výchozím nastavením položky Zobrazit je Ne. • Výchozím nastavením položky Zobrazovaná zpráva je Výchozí.
Přizpůsobení domovské stránky Změnit jazyk Kopírovat Zástupci kopírování Faxovat Zástupci faxu E-mail Zástupci e-mailu FTP Zástupci FTP Hledat pozdržené úlohy Pozdržené úlohy Jednotka USB Profily a aplikace Záložky Úlohy podle uživatelů Formuláře a oblíbené položky Kopírování karet Skenování do sítě Můj zástupce	Umožňuje měnit ikony zobrazené na domovské obrazovce. Můžete vybírat z těchto možností: Displej Nezobrazovat
Formát data MM-DD-RRRR DD-MM-RRRR RRRR-MM-DD	Formát data tiskárny. **Poznámka:** Výchozí nastavení v USA je [MM-DD-RRRR]. v USA je MM-DD-RRRR. Mezinárodní výchozí nastavení je DD-MM-RRRR.
Formát času 12hodinový dop./odp. 24hodinový čas	Formát času tiskárny. **Poznámka:** 12hodinový dop./odp. tovární nastavení je USA.
Jas obrazovky 20–100	Umožňuje upravit jas displeje **Poznámka:** Výchozí tovární nastavení je 100.

Položka	Funkce
Jedna kopie strany Vypnuto Zapnuto	Slouží k nastavení počtu kopií skenovaných ze skleněné plochy skeneru na pouze jednu stránku. **Poznámka:** Výchozí tovární nastavení je Vypnuto.
Zvuková odezva Odezva tlačítek Zapnuto Vypnuto Hlasitost 1–10	Nastaví hlasitost a odezvu tlačítek. **Poznámky:** • Výchozí nastavení pro položku Odezva tlačítek je Zapnuto. • Výchozí nastavení pro položku Hlasitost je 5.
Zobrazit záložky Ano Ne	Určuje, zda se v oblasti Pozdržené úlohy zobrazí záložky. **Poznámka:** Výchozí tovární nastavení je Ano.
Povolit odstranění pozadí Zapnuto Vypnuto	Určuje, zda je povoleno odstranění pozadí obrázku. **Poznámka:** Výchozí tovární nastavení je Zapnuto.
Povolit vlastní skenování úloh Zapnuto Vypnuto	Skenování více úloh do jednoho souboru **Poznámka:** Výchozí tovární nastavení je Zapnuto.
Obnova po uvíznutí ve skeneru Úroveň úlohy Úroveň stránky	Určuje, jakým způsobem má být skenovací úloha znovu vložena, pokud dojde k uvíznutí papíru v automatickém podavači papíru. **Poznámka:** Výchozí tovární nastavení je Úroveň úlohy.
Frekvence obnovy webové stránky 30–300	Určuje interval mezi aktualizacemi serveru Embedded Web Server. **Poznámka:** Výchozí tovární nastavení je 120 sekund.
Jméno kontaktu	Zadání kontaktního jména pro tiskárnu. **Poznámka:** Jméno kontaktu se uloží na server Embedded Web Server.
Umístění	Slouží k zadání umístění tiskárny. **Poznámka:** Umístění se uloží na server Embedded Web Server.
Alarmy Řízení alarmů Alarm kazety	Nastaví upozornění, když tiskárna vyžaduje zásah uživatele. Můžete vybírat z těchto možností: Vypnuto Jedno Nepřetržitě **Poznámky:** • Výchozí tovární nastavení Řízení alarmu je Jednou. • Výchozí tovární nastavení Alarmu kazety je Vypnuto.
Limity Pohotovostní režim Vypnuto 1–240	Nastaví dobu nečinnosti, po které tiskárna přejde do úsporného režimu. **Poznámka:** Výchozí tovární nastavení je 15 minut.

Položka	Funkce
Limity Režim spánku Vypnuto [1–120]	Nastaví dobu nečinnosti, po které tiskárna přejde do režimu spánku. **Poznámky:** • Výchozí nastavení výrobce je 20 minut. • Zpráva Vypnuto se nezobrazí, pokud není možnost Šetření energií vypnuta.
Limity Tisk s vypnutým displejem Povolit tisk s vypnutým displejem Zapnout displej při tisku	Tisk úlohy s vypnutým displejem. **Poznámka:** Je-li tisk nastaven na hodnoty z výroby, displej je při tisku zapnutý.
Limity Doba hibernace Vypnuto 20 minut 1 hodina 2 hodin 3 hodin 6 hodin 1 den 2 dny 3 dny 1 týden 2 týdny 1 měsíc	Nastaví dobu, po které tiskárna přejde do režimu hibernace. **Poznámka:** Výchozím nastavením výrobce jsou 3 dny.
Doba hibernace pro připojení Hibernace Neuvádět do rež. hibernace	Nastaví tiskárnu do režimu hibernace i v případě, že je navázáno aktivní připojení k síti Ethernet. **Poznámka:** Výchozí nastavení je Bez hibernace.
Limity Časový limit obrazovky 15–300	Nastaví dobu, po které se displej automaticky vrátí do stavu Připraveno. **Poznámka:** Výchozí tovární nastavení je 30 sekund.
Limity Časový limit tisku Vypnuto 1–255	Nastaví konkrétní dobu nečinnosti, po které tiskárna ukončí tiskovou úlohu. **Poznámky:** • Výchozí tovární nastavení je 90 sekund. • Časový limit tisku je k dispozici pouze při použití emulace jazyka PCL.
Limity Limit pro čekání Vypnuto 15–65535	Nastaví dobu, po kterou tiskárna čeká na další data před tím, než zruší tiskovou úlohu. **Poznámky:** • Výchozí tovární nastavení je 40 sekund. • Limit pro čekání je k dispozici pouze tehdy, pokud tiskárna používá emulaci PostScript.

Položka	Funkce
Limity Limit čekání na pozdrženou úlohu 5–255	Nastaví dobu, po kterou tiskárna čeká na zásah uživatele předtím, než pozdrží úlohy vyžadující nedostupné zdroje. **Poznámky:** • Výchozí tovární nastavení je 30 sekund. • Tato položka nabídky se zobrazí pouze v případě, že je nainstalován pevný disk.
Náprava po chybě Automatické restartování Restartovat při nečinnosti Restartovat vždy Nikdy nerestartovat	Nastaví restartování tiskárny při zjištění chyby. **Poznámka:** Výchozí tovární nastavení je Vždy restartovat.
Náprava po chybě Maximální počet automatických restartování 1–20	Určuje maximální přípustný počet automatických restartování tiskárny. **Poznámka:** Výchozí tovární nastavení je 2.
Obnovení tisku Automatické pokračování Vypnuto 5–255	Umožňuje tiskárně automaticky pokračovat v tisku po určitých situacích, kdy byla odpojena, pokud tyto situace nebyly vyřešeny v zadané době **Poznámka:** Výchozí tovární nastavení je Neaktivní.
Obnovení tisku Napravit uvíznutí Zapnuto Vypnuto Automatický režim	Určuje, zda tiskárna znovu vytiskne uvíznuté stránky. **Poznámka:** Výchozí tovární nastavení je Automaticky.
Obnovení tisku Pomocník při uvíznutí Zapnuto Vypnuto	Nastaví tiskárnu na automatickou kontrolu zaseknutého papíru. **Poznámka:** Výchozí tovární nastavení je Zapnuto.
Obnovení tisku Ochrana stránky Vypnuto Zapnuto	Umožňuje nastavit tiskárnu tak, aby tiskla stránky se správným výstupem. **Poznámka:** Výchozí tovární nastavení je Vypnuto.
Nastavení přístupu Prodloužit čas. limit obrazovky Zapnuto Vypnuto	Zůstane ve stejné poloze a místo návratu na domovskou obrazovku obnoví časový limit obrazovky. **Poznámka:** Výchozí tovární nastavení je Vypnuto.

Položka	Funkce
Nastavení přístupu Rychlost mluvení Velmi pomalé Pomalu Normální Rychle Rychlejší Velmi rychlé Extrémně rychlé Ultra rychlé Nejrychlejší	Nastavení rychlosti mluvení funkce Hlasové pokyny **Poznámka:** Výchozí tovární nastavení je Normální.
Nastavení přístupu Hlasitost sluchátek 1–10	Nastaví hlasitost sluchátek. **Poznámka:** Výchozí tovární nastavení je 5.
Stisknutí tlačítka Spánek Žádná akce Spánek Hibernace	Určuje, jak tiskárna reaguje v nečinném stavu na krátké stisknutí tlačítka Spánek. **Poznámka:** Výchozí nastavení je Spánek.
Stisknutí a podržení tlačítka Spánek Žádná akce Spánek Hibernace	Určuje, jak tiskárna reaguje v pohotovostním stavu na dlouhé stisknutí tlačítka Spánek. **Poznámka:** Výchozí nastavení je Žádná akce.
Výchozí tovární nastavení Neobnovovat Obnovit nyní	Obnovení výchozí tovární nastavení tiskárny. **Poznámky:** • Možnost Neobnovovat je výchozím továrním nastavením. • Všechny stažené soubory uložené v paměti RAM jsou odstraněny. Stažené soubory uložené v paměti flash nebo na pevném disku zůstanou zachovány.
Export konfiguračního souboru Export	Exportuje konfigurační soubor na jednotku paměti flash.

Nabídka Nastavení kopírování

Položka	Funkce
Typ obsahu Text Grafika Text/Fotografie Fotografie	Určuje obsah předlohy. **Poznámka:** Výchozí tovární nastavení je Text/Fotografie.

Položka	Funkce
Zdroj obsahu Černobílá laserová Barevná laserová Do inkoustových tiskáren Fotografie/Film Časopis Noviny Tisk Jiný	Určuje, jak byla vytvořena předloha. **Poznámka:** Výchozí tovární nastavení je Černobílá laserová.
Strany (oboustranný tisk) Jednostranný na jednostranný Jednostranný na dvoustranný Dvoustranný na jednostranný Dvoustranný na dvoustranný	Určuje, zda je předloha oboustranná nebo jednostranná a zda má být kopie oboustranná nebo jednostranná. **Poznámka:** Výchozí tovární nastavení je Jednostranný na jednostranný. Toto nastavení se zvolí při použití jednostranné předlohy pro úlohu jednostranného kopírování.
Šetřič papíru Vypnuto 2 stránky na list, na výšku 4 stránky na list, na výšku 2 stránky na list, na šířku 4 stránky na list, na šířku	Umožňuje kopírovat dvě nebo čtyři stránky dokumentu na jednu stranu papíru. **Poznámka:** Výchozí tovární nastavení je Vypnuto.
Tisknout okraje stránek, Zapnuto Vypnuto	Určuje, zda se bude tisknout okraj. **Poznámka:** Výchozí tovární nastavení je Vypnuto.
Skládat kopie (1,1,1) a (2,2,2) (1,2,3) a (1,2,3)	Vyrovnání stránek tiskové úlohy ve správném pořadí při tisku více kopií. **Poznámka:** Výchozí tovární nastavení je (1,2,3) (1,2,3).
Sešívání Vypnuto Zapnuto	Povoluje použití sešívacího finišeru. **Poznámky:** • Výchozí tovární nastavení je Vypnuto. • Tato položka nabídky se zobrazí jen v případě, že je instalován sešívací finišer.

Položka	Funkce
Formát předlohy Letter Legal Executive Folio Statement Oficio (Mexico) Universal Automatická detekce formátu Kombinované formáty A4 A5 A6 JIS B5 Vlastní formát skenování [x] Předloha knihy Vizitky 3 x 5 palců 4 x 6 palců Identifikační karta	Zadání velikosti původního dokumentu **Poznámka:** V USA je výchozí v USA je MM-DD-RRRR. Mezinárodní výchozí tovární nastavení je A4.
Kopírovat do zdroje Zásobník [x] Automatické přizpůsobení rozměru Víceúčelový podavač	Určuje zdroj papíru pro úlohy kopírování. **Poznámka:** Výchozí tovární nastavení je Zásobník 1.
Oddělovací listy průsvitné fólie Zapnuto Vypnuto	Zajišťuje umístění listu papíru mezi průhledné fólie. **Poznámka:** Výchozí tovární nastavení je Zapnuto.
Oddělovací listy Vypnuto Mezi kopiemi Mezi úlohy Mezi listy	Zajišťuje umístění listu papíru mezi jednotlivé listy, kopie nebo úlohy. **Poznámka:** Výchozí tovární nastavení je Vypnuto.
Zdroj oddělovacích listů Zásobník [x] Víceúčelový podavač	Zadejte zdroj papíru pro oddělovací list. **Poznámka:** Výchozí tovární nastavení je Zásobník 1.
Tmavost 1–9	Zesvětluje nebo ztmavuje výstup. **Poznámka:** Výchozí tovární nastavení je 5.
Počet kopií 1–9999	Určuje počet kopií pro úlohu kopírování. **Poznámka:** Výchozí tovární nastavení je 1.

Položka	Funkce
Záhlaví/Zápatí [Umístění] Vypnuto Datum/Cas Číslo stránky Vlastní text Tisknout Všechny stránky Pouze první stránka Všechny stránky kromě první Vlastní text	Určuje informace uvedené v záhlaví nebo zápatí a jejich umístění na stránce. Umístění vyberte z následujících možností: • Vlevo nahoře • Nahoře uprostřed • Vpravo nahoře • Vlevo dole • Dole uprostřed • Vpravo dole **Poznámky:** • Výchozí tovární nastavení pro umístění je Vypnuto. • Pro Vytisknout na je výchozí nastavení Všechny stránky.
Překrytí Důvěrná Kopírovat Koncept Urgentní Vlastní Vypnuto	Určuje text překrytí vytištěný na každé stránce dané úlohy kopírování. **Poznámka:** Výchozí tovární nastavení je Vypnuto.
Vlastní maska	Určuje vlastní text překrytí.
Umožnit prioritu kopií Zapnuto Vypnuto	Umožňuje přerušit tiskovou úlohu a zkopírovat stránku nebo dokument. **Poznámka:** Výchozí tovární nastavení je Zapnuto.
Skenování vlastní úlohy Zapnuto Vypnuto	Umožňuje naskenovat dokument, který obsahuje různé formáty papíru, do jediné úlohy kopírování. **Poznámky:** • Výchozí tovární nastavení je Vypnuto. • Tato položka nabídky se zobrazí pouze v případě, že je nainstalován funkční naformátovaný pevný disk tiskárny.
Umožnit Uložit jako zástupce Zapnuto Vypnuto	Umožňuje uložit vlastní nastavení kopírování jako zástupce. **Poznámka:** Výchozí tovární nastavení je Zapnuto.
Odstranění pozadí -4 až 4	Umožňuje upravit viditelnost pozadí na kopii. **Poznámka:** Výchozí tovární nastavení je 0.
Automatické centrování Vypnuto Zapnuto	Umožňuje automaticky vyrovnat obsah na střed stránky. **Poznámka:** Výchozí tovární nastavení je Vypnuto.

Položka	Funkce
Zeslabení barvy Zeslabení barvy Žádný Červená Zelená Modrá Výchozí prahová hodnota červené 0–255 Výchozí prahová hodnota zelené 0–255 Výchozí prahová hodnota modré 0–255	Určuje barvu, jejíž intenzita bude snížena, a umožňuje nastavit snížení pro prahové hodnoty jednotlivých barev. **Poznámky:** • Výchozí tovární nastavení pro Zeslabení barvy je Žádné. • Výchozí tovární nastavení pro každou prahovou hodnotu barvy je 128.
Kontrast 0–5 Nejlepší pro obsah	Určuje kontrast použitý pro úlohu kopírování. **Poznámka:** Výchozí tovární nastavení je Nejlepší pro obsah
Zrcadlový obraz Vypnuto Zapnuto	Vytvoří zrcadlový obraz předlohy. **Poznámka:** Výchozí tovární nastavení je Vypnuto.
Negativní obraz Vypnuto Zapnuto	Vytvoří negativní obraz předlohy. **Poznámka:** Výchozí tovární nastavení je Vypnuto.
Detail stínu -4 až 4	Umožňuje upravit viditelnost detailů ve stínech na kopii. **Poznámka:** Výchozí tovární nastavení je 0.
Nastavit zešik. ADF Automatický režim Vypnuto Zapnuto	Opravuje jemné zešikmení naskenovaného obrazu. **Poznámka:** Výchozí tovární nastavení je Automaticky.
Skenování od okraje k okraji Vypnuto Zapnuto	Určuje, zda se předloha skenuje od kraje ke kraji. **Poznámka:** Výchozí tovární nastavení je Vypnuto.
Ostrost 1–5	Upravuje ostrost kopie. **Poznámka:** Výchozí tovární nastavení je 3.
Vzorek kopie Vypnuto Zapnuto	Vytvoří vzorek kopie předlohy. **Poznámka:** Výchozí tovární nastavení je Vypnuto.

Nabídka Nastavení faxu

Nabídka režimu faxu (nastavení analogového faxu)

Režim Analogového nastavení faxu odešle faxovou úlohu po telefonní lince.

Obecná nastavení faxu

Položka	Funkce
Obnovit výchozí výrobní nastavení	Obnovuje výchozí výrobní nastavení všech nastavení faxu.
Optimalizovat kompatibilitu	Optimalizuje kompatibilitu faxu s dalšími faxovými přístroji.
Název faxu	Určuje název faxu v tiskárně.
Faxové číslo	Určuje číslo přiřazené faxu.
ID Faxu Název faxu Faxové číslo	Určuje, jak je fax identifikován. **Poznámka:** Výchozí tovární nastavení je Číslo faxu.
Povolit ruční skenování Zapnuto Vypnuto	Slouží k nastavení tiskárny na ruční faxování, které vyžaduje rozdělovač kanálů (splitter) a telefonní přístroj. **Poznámky:** • Výchozí tovární nastavení je Vypnuto. • K přijetí příchozí faxové úlohy a volbě čísla faxu použijte běžný telefonní přístroj. • Na toto nastavení přejdete přímo stisknutím tlačítka **# 0** na číselné klávesnici.
Využitá paměť Všechny přijaté Většina pro příjem Stejné Nejodesílanější Všechny odeslané	Definuje přiřazení stálé paměti mezi odesláním a přijetím faxových úloh. **Poznámka:** Výchozím nastavením výrobce je Stejná.
Storno faxů Povolit Nepovolit	Určuje, zda je povoleno zrušit faxové úlohy. **Poznámka:** Výchozí tovární nastavení je Povolit.
ID volajícího Vypnuto Primární Alternativní	Určuje používaný typ identifikace volajícího.
Maskování faxového čísla Vypnuto Zleva Zprava	Určuje směr, z něhož se budou maskovat číslice v čísle odchozího faxu. **Poznámky:** • Výchozí tovární nastavení je Vypnuto. • Počet maskovaných znaků je určen nastavením položky „Maskované číslice“.
Maskované číslice 0–58	Určuje počet maskovaných číslic v odchozím čísle faxu. **Poznámka:** Výchozí tovární nastavení je 0.

Položka	Funkce
Úvodní stránka faxu Úvodní stránka faxu Ve výchozím stavu vypnuto Ve vých. stavu zapnuto Nikdy nepoužít Vždy použít Zahrnout pole Komu Zapnuto Vypnuto Zahrnout pole Od Zapnuto Vypnuto Část Zahrnout pole Zpráva Zapnuto Vypnuto Zpráva Zahrnout logo Zapnuto Vypnuto Zahrnout zápatí [x] Zapnuto Vypnuto Zápatí [x]	Konfiguruje úvodní stránku faxu. **Poznámky:** • „Ve výchozím stavu vypnuto“ je výchozí nastavení pro možnost Úvodní stránka faxu. • U všech ostatních položek nabídky je výchozí tovární nastavení Vypnuto.

Nastavení odesílání faxů

Položka	Funkce
Rozlišení Standardní Vysoké 200 dpi Super vysoké 300 dpi Ultra vysoké 600 dpi	Určuje kvalitu v bodech na palec (dpi). Vyšší rozlišení zaručuje lepší kvalitu tisku, ale prodlužuje dobu přenosu odchozích faxů. **Poznámka:** Výchozí tovární nastavení je Standard (Standardní).

Položka	Funkce
Formát předlohy Letter Legal Executive Tabloid Folio Statement Oficio (Mexico) Universal Automatická detekce formátu Kombinované formáty A3 A4 A5 A6 JIS B4 JIS B5 Vlastní formát skenování [x] Předloha knihy Vizitky 3 x 5 palců 4 x 6 palců	Zadání velikosti původního dokumentu **Poznámka:** Výchozí tovární nastavení v USA je MM-DD-RRRR. Mezinárodní výchozí tovární nastavení je A4.
Strany (oboustranný tisk) Vypnuto Dlouhý okraj Krátký okraj	Určuje orientaci předloh vložených do podavače ADF pro oboustranné skenování. **Poznámka:** Výchozí tovární nastavení je Vypnuto.
Typ obsahu Text Grafika Text/Fotografie Fotografie	Určuje obsah předlohy. **Poznámka:** Výchozí tovární nastavení je Text.
Zdroj obsahu Černobílá laserová Barevná laserová Do inkoustových tiskáren Fotografie/Film Časopis Noviny Tisk Jiný	Určuje, jak byla vytvořena předloha. **Poznámka:** Výchozí tovární nastavení je Černobílá laserová.
Tmavost 1–9	Zesvětluje nebo ztmavuje výstup. **Poznámka:** Výchozí tovární nastavení je 5.
Předvolba	Umožňuje zadat předvolbu, například 99. Je zde pole pro zadání číslic.
Pravidla pro předvolbu Pravidlo pro předčíslí [x]	Umožňuje určit pravidlo pro předvolbu.

Položka	Funkce
Automatická opakovaná volba 0 – 9	Určuje, kolikrát se tiskárna pokouší odeslat fax na určené číslo. **Poznámka:** Výchozí tovární nastavení je 5.
Četnost opakovaného vytáčení 1 – 200	Určuje dobu v minutách mezi opakovanými volbami. **Poznámka:** Výchozí tovární nastavení je 3.
Za ústřednou PABX Ano Ne	Povoluje nebo zakazuje slepou volbu ústředny bez oznamovacího tónu. **Poznámka:** Výchozí tovární nastavení je Ne.
Povolit ECM Ano Ne	Povoluje nebo zakazuje Režim opravy chyb pro faxové úlohy. **Poznámka:** Výchozí tovární nastavení je Ano.
Zapnout skenování faxů Zapnuto Vypnuto	Umožňuje faxovat soubory naskenované v tiskárně. **Poznámka:** Výchozí tovární nastavení je Zapnuto.
Ovladač pro fax Ano Ne	Umožňuje tiskovému ovladači odesílat faxové úlohy. **Poznámka:** Výchozí tovární nastavení je Ano.
Umožnit Uložit jako zástupce Zapnuto Vypnuto	Umožňuje uložit v tiskárně faxová čísla jako zástupce. **Poznámka:** Výchozí tovární nastavení je Zapnuto.
Režim vytáčení Tón Pulsní	Umožňuje zadat zvuk předčíslí. **Poznámka:** Výchozím nastavením výrobce je tónové vytáčení.
Max. rychlost 2400 4800 9600 14400 33600	Určuje maximální rychlost odesílání faxů v baudech. **Poznámka:** Výchozí tovární nastavení je 33600.
Skenování vlastní úlohy Zapnuto Vypnuto	Umožňuje naskenovat dokument, který obsahuje kombinované formáty papíru, do jediného souboru. **Poznámky:** • Výchozí tovární nastavení je Vypnuto. • Tato položka nabídky se zobrazí pouze v případě, že je nainstalován funkční naformátovaný pevný disk tiskárny.
Náhled skenování Zapnuto Vypnuto	Určuje, zda se na displeji zobrazí náhled pro úlohy skenování. **Poznámky:** • Výchozí tovární nastavení je Vypnuto. • Tato položka nabídky se zobrazí pouze v případě, že je nainstalován funkční naformátovaný pevný disk tiskárny.
Odstranění pozadí -4 až 4	Upravuje rozsah pozadí viditelného na naskenovaném dokumentu. **Poznámka:** Výchozí tovární nastavení je 0.

Položka	Funkce
Vyvážení barev Azurová – červená Purpurová – zelená Žlutá – modrá	Zapíná vyvážení barev v obrazu naskenovaného dokumentu.
Zeslabení barvy Zeslabení barvy Žádný Červená Zelená Modrá Výchozí prahová hodnota červené 0–255 Výchozí prahová hodnota zelené 0–255 Výchozí prahová hodnota modré 0–255	Určuje barvu, jejíž intenzita bude během skenování snížena, a umožňuje nastavit snížení pro prahové hodnoty jednotlivých barev. **Poznámky:** • Výchozí tovární nastavení pro Zeslabení barvy je Žádné. • Výchozí tovární nastavení pro každou prahovou hodnotu barvy je 128.
Kontrast 0–5 Nejlepší pro obsah	Určuje kontrast naskenovaného obrazu. **Poznámka:** Výchozí tovární nastavení je Nejlepší pro obsah
Zrcadlový obraz Vypnuto Zapnuto	Vytvoří zrcadlový obraz předlohy. **Poznámka:** Výchozí tovární nastavení je Vypnuto.
Negativní obraz Vypnuto Zapnuto	Vytvoří negativní obraz předlohy. **Poznámka:** Výchozí tovární nastavení je Vypnuto.
Detail stínu -4 až 4	Nastavuje míru viditelného stínu. **Poznámka:** Výchozí tovární nastavení je 0.
Nastavit zešik. ADF Automatický režim Vypnuto Zapnuto	Opravuje jemné zešikmení naskenovaného obrazu. **Poznámky:** • Výchozí tovární nastavení je Automaticky. • Tato položka nabídky je podporována pouze u některých modelů tiskáren.
Skenování od okraje k okraji Vypnuto Zapnuto	Určuje, zda se předloha před faxováním skenuje od kraje ke kraji. **Poznámka:** Výchozí tovární nastavení je Vypnuto.
Ostrost 1–5	Upravuje ostrost faxu. **Poznámka:** Výchozí tovární nastavení je 3.
Teplota -4 až 4	Určuje, zda budou výstupy teplé nebo studené. Hodnota Chladný vytvoří modřejší výstup než výchozí hodnota, hodnota Teplý vytvoří červenější výstup než výchozí hodnota. **Poznámka:** Výchozí tovární nastavení je 0.

Položka	Funkce
Zapnout skenování barevných faxů Ve výchozím stavu vypnuto Ve vých. stavu zapnuto Nikdy nepoužít Vždy použít	Umožňuje barevné faxování. **Poznámka:** Výchozí nastavení výrobce je „Ve vých. stavu vypnuto“.
Automatický převod barevných faxů do jednobarevných Zapnuto Vypnuto	Převádí všechny odchozí faxy na černobílé. **Poznámka:** Výchozí tovární nastavení je Zapnuto.

Nastavení přijímání faxů

Položka	Funkce
Zapnout příjem faxů Zapnuto Vypnuto	Umožňuje tiskárně přijímat faxové úlohy. **Poznámka:** Výchozí tovární nastavení je Zapnuto.
Povolit ID volajícího Zapnuto Vypnuto	Zobrazuje číslo odesílající příchozí faxovou úlohu. **Poznámka:** Výchozí tovární nastavení je Zapnuto.
Čekání faxových úloh Žádný toner Toner a spotřební materiál	Zajišťuje odebrání faxových úloh z tiskové fronty, pokud úloha vyžaduje specifické prostředky, které nejsou dostupné. **Poznámka:** Výchozí tovární nastavení je Žádný.
Počet zvonění před přijetím 1 – 25	Určuje počet zvonění před přijetím příchozí faxové úlohy. **Poznámka:** Výchozí tovární nastavení je 3.
Automatický příjem Ano Ne	Umožňuje tiskárně přijmout příchozí faxovou úlohu. **Poznámka:** Výchozí tovární nastavení je Ano.
Kód ručního příjmu: 0 – 9	Umožňuje vám vložit pomocí číselníku telefonu kód umožňující zahájit příjem faxu. **Poznámky:** • Výchozí tovární nastavení je 9. • Tato položka nabídky se používá, když tiskárna sdílí linku s telefonem.
Automatická redukce Zapnuto Vypnuto	Zajišťuje změnu měřítka příchozí faxové úlohy tak, aby vyplnila formát papíru založeného v určeném zdroji pro faxování. **Poznámka:** Výchozí tovární nastavení je Zapnuto.
Zdroj papíru Automatický režim Zásobník [x] Víceúčelový podavač	Určuje zdroj papíru pro tisk příchozích faxových úloh. **Poznámka:** Výchozí tovární nastavení je Automaticky.
Strany (oboustranný tisk) Vypnuto Zapnuto	Aktivuje oboustranný tisk pro příchozí faxové úlohy. **Poznámka:** Výchozí tovární nastavení je Vypnuto.

Položka	Funkce
Oddělovací listy Vypnuto Před úlohou Po úloze	Umožňuje tiskárně vložit oddělovací listy pro příchozí faxové úlohy. **Poznámka:** Výchozí tovární nastavení je Vypnuto.
Zdroj oddělovacích listů Zásobník [x] Víceúčelový podavač	Zadejte zdroj papíru pro oddělovací list. **Poznámka:** Výchozí tovární nastavení je Zásobník 1.
Výstupní zásobník Standardní zásobník Zásobník [x]	Určuje zásobník pro přijaté faxy. **Poznámka:** Výchozí tovární nastavení je Standardní zásobník.
Zápatí stránky Zapnuto Vypnuto	Tiskne informace o přenosu na spodní okraj každé stránky přijatého faxu. **Poznámka:** Výchozí tovární nastavení je Vypnuto.
Max. rychlost 2400 4800 9600 14400 33600	Určuje maximální rychlost přijímaných faxů v baudech. **Poznámka:** Výchozí tovární nastavení je 33600.
Přeposílání faxů Tisk Vytisknout a přeposlat Přeposlat	Aktivuje přeposílání přijatých faxů dalšímu příjemci. **Poznámka:** Výchozí tovární nastavení je Tisk.
Předat Faxovat E-mail FTP LDSS eSF	Určuje typ příjemce, kterému budou faxy přeposlány. **Poznámky:** • Výchozí tovární nastavení je Fax. • Tato nabídka je dostupná pouze ze serveru Embedded Web Server tiskárny.
Zkratka pro funkci Předat	Umožňuje zadat číslo zástupce, které bude odpovídat typu příjemce (Fax, E-mail, FTP, LDSS nebo eSF).
Blokovat fax bez názvu Vypnuto Zapnuto	Aktivuje blokování příchozích faxů odeslaných ze zařízení bez zadaného identifikátoru stanice nebo faxu. **Poznámka:** Výchozí tovární nastavení je Vypnuto.
Seznam blokovaných faxů	Aktivuje seznam blokovaných faxových čísel uložený v tiskárně.
Pozdržení faxů Režim pozdrženého faxu Vypnuto Vždy zapnuto Ručně Naplánováno Rozvrh pozdržení faxů	Umožňuje tiskárně pozdržet tisk přijatých faxů, dokud nebudou uvolněny. Pozdržené faxy lze uvolnit ručně nebo v plánovaný den nebo čas. **Poznámka:** Výchozí tovární nastavení je Vypnuto.

Položka	Funkce
Sešívání Vypnuto 1 svorka 2 svorky 4 svorky	Určuje, zda mají být výtisky sešity. **Poznámky:** • Výchozí tovární nastavení je Vypnuto. • Tato položka nabídky se zobrazí jen v případě, že je instalován sešívací finišer.
Zapnout příjem barevných faxů Zapnuto Vypnuto	Umožňuje tiskárně přijímat barevné faxy a tisknout je ve stupních šedi. **Poznámka:** Výchozí tovární nastavení je Zapnuto.

Nastavení faxových protokolů

Položka	Funkce
Protokol přenosu Tisk protokolu Netisknout protokol Tisknout jen kvůli chybě	Umožňuje tisk protokolu přenosu po každé faxové úloze. **Poznámka:** Výchozí tovární nastavení je Tisk protokolu.
Protokol chyb příjmu Nikdy netisknout Tisknout při chybě	Umožňuje tisk protokolu chyb příjmu. **Poznámka:** Výchozí tovární nastavení je Nikdy netisknout.
Automatický tisk protokolů Zapnuto Vypnuto	Umožňuje automatický tisk protokolů faxu. **Poznámky:** • Výchozí tovární nastavení je Zapnuto. • Tisk protokolů po každé 200. úloze.
Zdroj papíru pro protokol Zásobník [x] Víceúčelový podavač	Určuje zdroj papíru používaný pro tisk protokolů. **Poznámka:** Výchozí tovární nastavení je Zásobník 1.
Zobrazení protokolů Název vzdálené stanice Vytočené číslo	Určuje, zda je ve vytištěných protokolech uvedeno volané číslo, vrácený název stanice nebo faxu. **Poznámka:** Výchozí tovární nastavení je Název vzdálené stanice.
Umožnit protokolování úloh Zapnuto Vypnuto	Povoluje přístup k protokolu faxových úloh. **Poznámka:** Výchozí tovární nastavení je Zapnuto.
Povolit záznam volání Zapnuto Vypnuto	Povoluje přístup k protokolu faxových volání. **Poznámka:** Výchozí tovární nastavení je Zapnuto.
Protokol výstupního zásobníku Standardní zásobník Zásobník [x]	Zadejte zásobník pro vytištěné protokoly tisku. **Poznámka:** Výchozí tovární nastavení je Standardní zásobník.

Nastavení reproduktoru

Položka	Funkce
Režim reproduktoru Vždy vypnuto Zapnuto do připojení Vždy zapnuto	Určuje režim reproduktoru. **Poznámka:** Výchozí tovární nastavení je Zapnuto do připojení. Reproduktor reprodukuje hluk, dokud se nenaváže faxové spojení.
Hlasitost reproduktoru Vysoký Nízký	Nastavuje vysokou nebo nízkou hlasitost reproduktoru. **Poznámka:** Výchozím nastavením výrobce je Vysoká.
Hlasitost zvonění Vypnuto Zapnuto	Zapíná nebo vypíná hlasitost vyzvánění. **Poznámka:** Výchozí tovární nastavení je Zapnuto.

Přijmout po

Položka	Funkce
Všechna zvonění Pouze jedno zazv. Pouze dvě zazv. Pouze tři zazv. Pouze po jednom nebo dvou zazvoněních Pouze po jednom nebo třech zazvoněních Pouze dvě nebo tři zazv.	Určuje typy vyzvánění, po kterých tiskárna přijímá volání. **Poznámka:** Výchozí tovární nastavení je Všechna zvonění.

Nabídka režimu faxu (nastavení faxového serveru)

Režim Faxu odešle faxovou úlohu na faxový server k přenosu.

Položka	Funkce
Na formát	Umožňuje zadat konkrétní informace o faxu.
Zpáteční adresa	
Předmět	
Zpráva	
Nastavení SMTP	Určuje informace o nastavení serveru SMTP.
Primární brána SMTP	Určuje informace o portu serveru SMTP.
Sekundární brána SMTP	
Formát obrazu PDF (.pdf) XPS (.xps) TIFF (.tif)	Určuje formát obrazu. **Poznámka:** Výchozí tovární nastavení je PDF (.pdf).
Typ obsahu Text Grafika Text/Fotografie Fotografie	Určuje obsah předlohy. **Poznámka:** Výchozí tovární nastavení je Text/Fotografie.

Položka	Funkce
Zdroj obsahu Černobílá laserová Barevná laserová Do inkoustových tiskáren Fotografie/Film Časopis Noviny Tisk Jiný	Určuje, jak byl původně vytvořen obsah. **Poznámka:** Výchozí tovární nastavení je Černobílá laserová.
Rozlišení faxu Standardní Vysoké 200 dpi Super vysoké 300 dpi Ultra vysoké 600 dpi	Určuje kvalitu v bodech na palec (dpi). **Poznámka:** Výchozí tovární nastavení je Standard (Standardní).
Tmavost 1–9	Zesvětluje nebo ztmavuje výstup. **Poznámka:** Výchozí tovární nastavení je 5.
Orientace Na výšku Na šířku	Určuje orientaci skenovaného obrazu. **Poznámka:** Výchozí tovární nastavení je Na výšku.
Formát předlohy Letter Legal Executive Folio Statement Oficio (Mexico) Universal Automatická detekce formátu Kombinované formáty A4 A5 A6 JIS B5 Vlastní formát skenování [x] Předloha knihy Vizitky 3 x 5 palců 4 x 6 palců	Zadání velikosti původního dokumentu **Poznámka:** Výchozí tovární nastavení v USA je MM-DD-RRRR. Mezinárodní výchozí tovární nastavení je A4.
Použít vícestránkový TIFF Zapnuto Vypnuto	Umožňuje výběr mezi jednostránkovými a vícestránkovými soubory TIFF. U skenování více stránek do faxu se vytvoří buď jeden soubor TIFF obsahující všechny stránky, nebo více souborů TIFF s jedním souborem na každé stránce skenovací úlohy. **Poznámka:** Výchozí tovární nastavení je Zapnuto.
Aktivovat analogový příjem Vypnuto Zapnuto	Povoluje příjem analogových faxů. **Poznámka:** Výchozí tovární nastavení je Vypnuto.

Nabídka Nastavení e-mailu

Položka	Funkce
Nastavení e-mailového serveru Předmět Zpráva Název souboru	Určuje informace o e-mailovém serveru.
Nastavení e-mailového serveru Odeslat kopii sobě Nikdy se nezobrazuje Ve vých. stavu zapnuto Ve výchozím stavu vypnuto Vždy zapnuto	Odešle kopii e-mailu odesílateli. **Poznámka:** Výchozí tovární nastavení je Nikdy se nezobrazuje.
Nastavení e-mailového serveru Maximální velikost e-mailu 0–65535 kB	Určuje maximální velikost e-mailu. **Poznámka:** E-mail, který svou velikostí překračuje určené maximum, nebude odeslán.
Nastavení e-mailového serveru Zpráva o chybě velikosti	Odešle zprávu, je-li e-mail větší než nastavené maximum.
Nastavení e-mailového serveru Omezená místa určení	Určuje název domény, například název firemní domény, a poté omezuje cíle e-mailů pouze na tuto doménu. **Poznámka:** Můžete určit pouze jednu doménu.
Nastavení e-mailového serveru Nastavení internetového odkazu Server Přihlašovací jméno Heslo Cesta Název souboru Internetový odkaz	Definuje nastavení internetového odkazu e-mailového serveru. **Poznámka:** Znaky *** : ? < > |** nelze v cestě použít.
Formát PDF (.pdf) TIFF (.tif) JPEG (.jpg) XPS (.xps) RTF (.rtf) TXT (.txt)	Určuje formát souboru. **Poznámky:** • Výchozí tovární nastavení je PDF (.pdf). • Chcete-li použít možnost RTF (.rtf) nebo TXT (.txt), je třeba zakoupit a nainstalovat řešení AccuRead OCR.

Položka	Funkce
Nastavení PDF Verze ve formátu PDF 1,2–1,7 A–1a A–1b Komprese PDF Normální Vysoký Zabezpečené PDF Vypnuto Zapnuto Prohledávatelné PDF Vypnuto Zapnuto	Nakonfigurujte nastavení formátu PDF. **Poznámky:** • Výchozí tovární nastavení pro položku Verze PDF je 1.5. • Výchozí tovární nastavení pro položku Komprese PDF je Normální. Tato položka nabídky se zobrazí pouze v případě, že je nainstalován pevný disk. • Výchozí tovární nastavení pro položky Zabezpečené PDF a Prohledávatelné PDF je Vypnuto. Pro zabezpečené PDF je nutné dvakrát zadat heslo. • Chcete-li použít možnost Prohledávatelné PDF, je třeba zakoupit a nainstalovat řešení AccuRead OCR.
Typ obsahu Text Grafika Text/Fotografie Fotografie	Určuje obsah předlohy. **Poznámka:** Výchozí tovární nastavení je Text/Fotografie.
Zdroj obsahu Černobílá laserová Barevná laserová Do inkoustových tiskáren Fotografie/Film Časopis Noviny Tisk Jiný	Určuje, jak byla vytvořena předloha. **Poznámka:** Výchozí tovární nastavení je Černobílá laserová.
Barevně Vypnuto Zapnuto	Určuje, zda tiskárna snímá a přenáší obsah barevně. **Poznámka:** Výchozí tovární nastavení je Zapnuto.
Rozlišení 75 dpi 150 dpi 200 dpi 300 dpi 400 dpi 600 dpi	Určuje rozlišení skenovaného obrazu v dpi (dots per inch). **Poznámka:** Výchozím nastavením výrobce je 150 dpi.
Tmavost 1–9	Zesvětluje nebo ztmavuje výstup. **Poznámka:** Výchozí tovární nastavení je 5.
Orientace Na výšku Na šířku	Určuje orientaci skenovaného obrazu. **Poznámka:** Výchozí tovární nastavení je Na výšku.

Položka	Funkce
Formát předlohy Letter Legal Executive Folio Statement Oficio (Mexico) Universal Automatická detekce formátu Kombinované formáty A4 A5 A6 JIS B5 Vlastní formát skenování [x] Předloha knihy Vizitky 3 x 5 palců 4 x 6 palců	Zadání velikosti původního dokumentu **Poznámka:** Výchozí tovární nastavení v USA je Letter. v USA je MM-DD-RRRR. Mezinárodní výchozí tovární nastavení je A4.
Strany (oboustranný tisk) Vypnuto Dlouhý okraj Krátký okraj	Určuje orientaci předloh vložených do podavače ADF pro oboustranné skenování. **Poznámka:** Výchozí tovární nastavení je Vypnuto.
Kvalita JPEG Nejlepší pro obsah 5–90	Slouží k nastavení kvality obrazu fotografie ve formátu JPEG ve vztahu k velikosti souboru a kvalitě obrazu. **Poznámky:** • Výchozí tovární nastavení je Nejlepší pro obsah • Hodnota 5 zmenší velikost souboru a kvalitu obrazu. • Hodnota 90 zajišťuje nejlepší kvalitu obrazu, ale soubor je hodně velký.
Text – výchozí 5–90	Slouží k nastavení kvality obrazu textového dokumentu ve vztahu k velikosti souboru a kvalitě obrazu. **Poznámka:** Výchozí tovární nastavení je 75.
Text/fotografie – výchozí 5–90	Slouží k nastavení kvality obrazu smíšeného textového a fotografického dokumentu ve vztahu k velikosti souboru a kvalitě obrazu. **Poznámka:** Výchozí tovární nastavení je 75.
Fotografie – výchozí 5–90	Slouží k nastavení kvality obrazu fotografie ve vztahu k velikosti souboru a kvalitě obrazu. **Poznámka:** Výchozí tovární nastavení je 50.
E-mail. obr. poslány jako Příloha Internetový odkaz	Určuje způsob odesílání obrazů. **Poznámka:** Výchozím nastavením výrobce je Příloha.

Položka	Funkce
Použít vícestránkový TIFF Zapnuto Vypnuto	Umožňuje výběr mezi jednostránkovými a vícestránkovými soubory TIFF. U skenování více stránek pro odeslání e-mailem se vytvoří buď jeden soubor TIFF obsahující všechny stránky, nebo více souborů TIFF s jedním souborem na každé stránce. **Poznámka:** Výchozí tovární nastavení je Zapnuto.
Komprese TIFF LZW JPEG	Určuje formát použitý při kompresi souborů TIFF. **Poznámka:** Výchozí tovární nastavení je LZW.
Protokol přenosu Tisk protokolu Netisknout protokol Tisknout jen kvůli chybě	Umožňuje tisk protokolu přenosu po každé e-mailové úloze. **Poznámka:** Výchozí tovární nastavení je Tisk protokolu.
Zdroj papíru pro protokol Zásobník [x] Univerzální podavač	Určuje zdroj papíru pro tisk protokolů e-mailů. **Poznámka:** Výchozí tovární nastavení je Zásobník 1.
Bitová hloubka e-mailu 1 bit 8 bit	Umožňuje vytvářet menší soubory v režimu Text/foto díky použití jednobitových obrazů při nastavení barvy na Vypnuto. **Poznámka:** Výchozí tovární nastavení je 8 bitů.
Skenování vlastní úlohy Zapnuto Vypnuto	Slouží ke kopírování dokumentu, který obsahuje různé formáty papíru. **Poznámky:** • Výchozí tovární nastavení je Vypnuto. • Tato položka nabídky se zobrazí pouze v případě, že je nainstalován funkční naformátovaný pevný disk.
Náhled skenování Zapnuto Vypnuto	Určuje, zda se na displeji zobrazí náhled pro úlohy skenování. **Poznámky:** • Výchozí tovární nastavení je Vypnuto. • Tato položka nabídky se zobrazí pouze v případě, že je nainstalován funkční naformátovaný pevný disk.
Umožnit Uložit jako zástupce Zapnuto Vypnuto	Ukládá e-mailové adresy jako zástupce. **Poznámky:** • Výchozí tovární nastavení je Zapnuto. • Při nastavení na Vypnuto se tlačítko Uložit jako zástupce na obrazovce Místo určení e-mailu nezobrazuje.
Odstranění pozadí -4 až 4	Upravuje rozsah pozadí viditelného na naskenovaném dokumentu. **Poznámka:** Výchozí tovární nastavení je 0.
Vyvážení barev Azurová–červená Purpurová–zelená Žlutá–modrá	Zapíná vyvážení barev ve výstupu.

Položka	Funkce
Zeslabení barvy Zeslabení barvy Žádný Červená Zelená Modrá Výchozí prahová hodnota červené 0–255 Výchozí prahová hodnota zelené 0–255 Výchozí prahová hodnota modré 0–255	Určuje barvu, jejíž intenzita bude snížena, a umožňuje nastavit snížení pro prahové hodnoty jednotlivých barev. **Poznámky:** • Výchozí tovární nastavení pro Zeslabení barvy je Žádné. • Výchozí tovární nastavení pro každou prahovou hodnotu barvy je 128.
Kontrast 0–5 Nejlepší pro obsah	Určuje kontrast výstupu. **Poznámka:** Výchozí tovární nastavení je Nejlepší pro obsah
Zrcadlový obraz Vypnuto Zapnuto	Vytvoří zrcadlový obraz předlohy. **Poznámka:** Výchozí tovární nastavení je Vypnuto.
Negativní obraz Vypnuto Zapnuto	Vytvoří negativní obraz předlohy. **Poznámka:** Výchozí tovární nastavení je Vypnuto.
Detail stínu -4 až 4	Upravuje množství viditelných detailů ve stínech ve skenovaném obrazu. **Poznámka:** Výchozí tovární nastavení je 0.
Oprava šikmého posunu v podavači ADF Automatický režim Vypnuto Zapnuto	Opravuje jemné zešikmení naskenovaného obrazu. **Poznámky:** • Výchozí tovární nastavení je Automaticky. • Tato položka nabídky se zobrazí pouze u některých modelů tiskáren.
Skenování od okraje k okraji Vypnuto Zapnuto	Určuje, zda je předloha skenována od okraje k okraji. **Poznámka:** Výchozí tovární nastavení je Vypnuto.
Ostrost 1–5	Upravuje intenzitu ostrosti skenovaného obrazu. **Poznámka:** Výchozí tovární nastavení je 3.
Teplota -4 až 4	Určuje, zda budou výstupy teplé nebo studené. Hodnota Chladný vytvoří modřejší výstup než výchozí hodnota, hodnota Teplý vytvoří červenější výstup než výchozí hodnota. **Poznámka:** Výchozí tovární nastavení je 0.
Použít pole kopie:/slepá kopie: Vypnuto Zapnuto	Aktivuje použití polí Kopie a Skrytá. **Poznámka:** Výchozí tovární nastavení je Vypnuto.

Nabídka Nastavení FTP

Položka	Funkce
Formát PDF (.pdf) TIFF (.tif) JPEG (.jpg) XPS (.xps) RTF (.rtf) TXT (.txt)	Určuje formát souboru. **Poznámky:** • Výchozí tovární nastavení je PDF (.pdf). • Chcete-li použít možnost RTF (.rtf) nebo TXT (.txt), je třeba zakoupit a nainstalovat řešení AccuRead OCR.
Nastavení PDF Verze ve formátu PDF 1,2–1,7 A–1a A–1b Komprese PDF Normální Vysoký Zabezpečené PDF Vypnuto Zapnuto Prohledávatelné PDF Vypnuto Zapnuto	Nakonfigurujte nastavení formátu PDF. **Poznámky:** • Výchozí tovární nastavení pro položku Verze PDF je 1.5. • Výchozí tovární nastavení pro položku Komprese PDF je Normální. Toto nastavení se zobrazí pouze v případě, že je nainstalován naformátovaný funkční pevný disk. • Výchozí tovární nastavení pro položky Zabezpečené PDF a Prohledávatelné PDF je Vypnuto. Pro zabezpečené PDF je nutné dvakrát zadat heslo. • Chcete-li použít možnost Prohledávatelné PDF, je třeba zakoupit a nainstalovat řešení AccuRead OCR.
Typ obsahu Text Grafika Text/Fotografie Fotografie	Určuje obsah předlohy. **Poznámka:** Výchozí tovární nastavení je Text/Fotografie.
Zdroj obsahu Černobílá laserová Barevná laserová Do inkoustových tiskáren Fotografie/Film Časopis Noviny Tisk Jiný	Určuje, jak byla vytvořena předloha. **Poznámka:** Výchozí tovární nastavení je Černobílá laserová.
Barevně Vypnuto Zapnuto	Určuje, zda tiskárna snímá a přenáší obsah barevně. **Poznámka:** Výchozí tovární nastavení je Zapnuto.

Položka	Funkce
Rozlišení 75 dpi 150 dpi 200 dpi 300 dpi 400 dpi 600 dpi	Určuje kvalitu skenovaného obrazu v dpi (dots per inch). **Poznámka:** Výchozím nastavením výrobce je 150 dpi.
Tmavost 1–9	Zesvětluje nebo ztmavuje výstup. **Poznámka:** Výchozí tovární nastavení je 5.
Orientace Na výšku Na šířku	Určuje orientaci skenovaného obrazu. **Poznámka:** Výchozí tovární nastavení je Na výšku.
Formát předlohy Letter Legal Executive Folio Statement Oficio (Mexico) Universal Automatická detekce formátu Kombinované formáty A4 A5 A6 JIS B5 Vlastní formát skenování [x] Předloha knihy Vizitky 3 x 5 palců 4 x 6 palců	Zadání velikosti původního dokumentu **Poznámka:** Výchozí tovární nastavení v USA je Letter. v USA je MM-DD-RRRR. Mezinárodní výchozí tovární nastavení je A4.
Strany (oboustranný tisk) Vypnuto Dlouhý okraj Krátký okraj	Určuje orientaci předloh vložených do podavače ADF pro oboustranné skenování. **Poznámka:** Výchozí tovární nastavení je Vypnuto.
Kvalita JPEG Nejlepší pro obsah 5–90	Slouží k nastavení kvality obrazu fotografie ve formátu JPEG ve vztahu k velikosti souboru a kvalitě obrazu. **Poznámky:** • Výchozí tovární nastavení je Nejlepší pro obsah • Hodnota 5 zmenšuje soubor, ale zhoršuje kvalitu obrazu. • Hodnota 90 zajišťuje nejlepší kvalitu obrazu, ale soubor je hodně velký.
Text – výchozí 5–90	Slouží k nastavení kvality obrazu textového dokumentu ve vztahu k velikosti souboru a kvalitě obrazu. **Poznámka:** Výchozí tovární nastavení je 75.

Položka	Funkce
Text/fotografie – výchozí 5–90	Slouží k nastavení kvality obrazu smíšeného textového a fotografického dokumentu ve vztahu k velikosti souboru a kvalitě obrazu. **Poznámka:** Výchozí tovární nastavení je 75.
Fotografie – výchozí 5–90	Slouží k nastavení kvality obrazu fotografie ve vztahu k velikosti souboru a kvalitě obrazu. **Poznámka:** Výchozí tovární nastavení je 50.
Použít vícestránkový TIFF Zapnuto Vypnuto	Umožňuje výběr mezi jednostránkovými a vícestránkovými soubory TIFF. U skenování více stránek pro FTP se vytvoří buď jeden soubor TIFF obsahující všechny stránky, nebo více souborů TIFF s jedním souborem na každé stránce. **Poznámka:** Výchozí tovární nastavení je Zapnuto.
Komprese TIFF LZW JPEG	Určuje formát použitý při kompresi souborů TIFF. **Poznámka:** Výchozí tovární nastavení je LZW.
Protokol přenosu Tisk protokolu Netisknout protokol Tisknout jen kvůli chybě	Určuje, zda se bude tisknout protokol přenosů. **Poznámka:** Výchozí tovární nastavení je Tisk protokolu.
Zdroj papíru pro protokol Zásobník [x] Univerzální podavač	Určuje zdroj papíru pro tisk protokolů FTP. **Poznámka:** Výchozí tovární nastavení je Zásobník 1.
Bitová hloubka FTP 1 bit 8 bit	Umožňuje vytvářet menší soubory v režimu Text/foto díky použití jednobitových obrazů. **Poznámka:** Výchozí tovární nastavení je 8 bitů.
Název souboru	Umožňuje zadat základní název souboru.
Skenování vlastní úlohy Zapnuto Vypnuto	Slouží ke kopírování dokumentu, který obsahuje různé formáty papíru, v jediné úloze skenování. **Poznámka:** Výchozí tovární nastavení je Vypnuto.
Náhled skenování Zapnuto Vypnuto	Určuje, zda se na displeji zobrazí náhled pro úlohy skenování. **Poznámky:** • Výchozí tovární nastavení je Vypnuto. • Tato položka nabídky se zobrazí pouze v případě, že je nainstalován funkční naformátovaný pevný disk tiskárny.
Umožnit Uložit jako zástupce Zapnuto Vypnuto	Umožňuje vytváření zástupců adres FTP. **Poznámka:** Výchozí tovární nastavení je Zapnuto.
Odstranění pozadí -4 až 4	Umožňuje upravit viditelnost pozadí na kopii. **Poznámka:** Výchozí tovární nastavení je 0.
Vyvážení barev Azurová–červená Purpurová–zelená Žlutá–modrá	Zapíná vyvážení barev ve výstupu.

Položka	Funkce
Zeslabení barvy Zeslabení barvy Žádný Červená Zelená Modrá Výchozí prahová hodnota červené 0–255 Výchozí prahová hodnota zelené 0–255 Výchozí prahová hodnota modré 0–255	Určuje barvu, jejíž intenzita bude snížena, a umožňuje nastavit snížení pro prahové hodnoty jednotlivých barev. **Poznámky:** • Výchozí tovární nastavení pro Zeslabení barvy je Žádné. • Výchozí tovární nastavení pro každou prahovou hodnotu barvy je 128.
Kontrast 0–5 Nejlepší pro obsah	Určuje kontrast výstupu. **Poznámka:** Výchozí tovární nastavení je Nejlepší pro obsah
Zrcadlový obraz Vypnuto Zapnuto	Vytvoří zrcadlový obraz předlohy. **Poznámka:** Výchozí tovární nastavení je Vypnuto.
Negativní obraz Vypnuto Zapnuto	Vytvoří negativní obraz předlohy. **Poznámka:** Výchozí tovární nastavení je Vypnuto.
Detail stínu -4 až 4	Upravuje množství viditelných detailů ve stínech ve skenovaném obrazu. **Poznámka:** Výchozí tovární nastavení je 0.
Oprava šikmého posunu v podavači ADF Automatický režim Vypnuto Zapnuto	Opravuje jemné zešikmení naskenovaného obrazu. **Poznámky:** • Výchozí tovární nastavení je Automaticky. • Tato položka nabídky je podporována pouze u některých modelů tiskáren.
Skenování od okraje k okraji Vypnuto Zapnuto	Určuje, zda je předloha skenována od okraje k okraji. **Poznámka:** Výchozí tovární nastavení je Vypnuto.
Ostrost 1–5	Upravuje intenzitu ostrosti skenovaného obrazu. **Poznámka:** Výchozí tovární nastavení je 3.
Teplota -4 až 4	Umožňuje uživateli zadat, zda budou výstupy „teplé“ nebo „chladné“. Hodnota Chladný vytvoří modřejší výstup než výchozí hodnota, hodnota Teplý vytvoří červenější výstup než výchozí hodnota. **Poznámka:** Výchozí tovární nastavení je 0.

nabídka Jednotka flash

Nastavení skenování

Položka	Funkce
Formát PDF (.pdf) TIFF (.tif) JPEG (.jpg) XPS (.xps) RTF (.rtf) TXT (.txt)	Určuje formát souboru. **Poznámka:** Výchozí tovární nastavení je PDF (.pdf).
Nastavení PDF Verze ve formátu PDF 1,2 – 1,7 A–1a A–1b Komprese PDF Normální Vysoký Zabezpečené PDF Vypnuto Zapnuto Prohledávatelné PDF Vypnuto Zapnuto	Nakonfigurujte nastavení formátu PDF. **Poznámky:** • Výchozí tovární nastavení pro položku Verze PDF je 1.5. • Výchozí tovární nastavení pro položku Komprese PDF je Normální. Tato položka nabídky se zobrazí pouze v případě, že je nainstalován funkční naformátovaný pevný disk. • Výchozí tovární nastavení pro položky Zabezpečené PDF a Prohledávatelné PDF je Vypnuto. Pro zabezpečené PDF je nutné dvakrát zadat heslo.
Typ obsahu Text Grafika Text/Fotografie Fotografie	Určuje obsah předlohy. **Poznámka:** Výchozí tovární nastavení je Text/Fotografie.
Zdroj obsahu Černobílá laserová Barevná laserová Do inkoustových tiskáren Fotografie/Film Časopis Noviny Tisk Jiný	Určuje, jak byla vytvořena předloha. **Poznámka:** Výchozí tovární nastavení je Černobílá laserová.
Barevně Vypnuto Zapnuto	Určuje, zda tiskárna snímá a přenáší obsah barevně. **Poznámka:** Výchozí tovární nastavení je Zapnuto.

Položka	Funkce
Rozlišení 75 dpi 150 dpi 200 dpi 300 dpi 400 dpi 600 dpi	Určuje rozlišení naskenovaného dokumentu v dpi (dots per inch). **Poznámka:** Výchozí tovární nastavení je 150 dpi.
Tmavost 1–9	Zesvětluje nebo ztmavuje výstup. **Poznámka:** Výchozí tovární nastavení je 5.
Orientace Na výšku Na šířku	Určuje orientaci skenovaného obrazu. **Poznámka:** Výchozí tovární nastavení je Na výšku.
Formát předlohy Letter Legal Executive Folio Statement Oficio (Mexico) Universal Automatická detekce formátu Kombinované formáty A4 A5 A6 JIS B5 Vlastní formát skenování [x] Předloha knihy Vizitky 3 x 5 palců 4 x 6 palců	Zadání velikosti původního dokumentu **Poznámka:** V USA je výchozí v USA je MM-DD-RRRR. Mezinárodní výchozí tovární nastavení je A4.
Strany (oboustranný tisk) Vypnuto Dlouhý okraj Krátký okraj	Určuje orientaci předloh vložených do podavače ADF pro oboustranné skenování. **Poznámka:** Výchozí tovární nastavení je Vypnuto.
Kvalita JPEG Nejlepší pro obsah 5–90	Slouží k nastavení kvality obrazu fotografie ve formátu JPEG ve vztahu k velikosti souboru a kvalitě. **Poznámky:** • Výchozí tovární nastavení je Nejlepší pro obsah • Hodnota 5 zmenšuje soubor, ale zhoršuje kvalitu obrazu. • Hodnota 90 zajišťuje nejlepší kvalitu obrazu, ale soubor je hodně velký.
Text – výchozí 5–90	Slouží k nastavení kvality obrazu textového dokumentu ve vztahu k velikosti souboru a kvalitě obrazu. **Poznámka:** Výchozí tovární nastavení je 75.

Položka	Funkce
Text/fotografie – výchozí 5–90	Slouží k nastavení kvality obrazu smíšeného textového a fotografického dokumentu ve vztahu k velikosti souboru a kvalitě. **Poznámka:** Výchozí tovární nastavení je 75.
Fotografie – výchozí 5–90	Slouží k nastavení kvality obrazu fotografie ve vztahu k velikosti souboru a kvalitě. **Poznámka:** Výchozí tovární nastavení je 50.
Použít vícestránkový TIFF Zapnuto Vypnuto	Umožňuje výběr mezi jednostránkovými a vícestránkovými soubory TIFF. U skenování více stránek na server FTP se vytvoří buď jeden soubor TIFF obsahující všechny stránky, nebo více souborů TIFF s jedním souborem na každé stránce. **Poznámka:** Výchozí tovární nastavení je Zapnuto.
Bitová hloubka skenu 1 bit 8 bit	Umožňuje vytvářet menší soubory v režimu Text/foto díky použití jednobitových obrazů. **Poznámka:** Výchozí tovární nastavení je 8 bitů.
Název souboru	Umožňuje zadat základní název souboru.
Skenování vlastní úlohy Zapnuto Vypnuto	Slouží ke kopírování dokumentu, který obsahuje různé formáty papíru. **Poznámka:** Výchozí tovární nastavení je Vypnuto.
Náhled skenování Zapnuto Vypnuto	Určuje, zda se na displeji zobrazí náhled pro úlohy skenování. **Poznámka:** Výchozí tovární nastavení je Vypnuto.
Odstranění pozadí -4 až 4	Umožňuje upravit viditelnost pozadí na kopii. **Poznámka:** Výchozí tovární nastavení je 0.
Vyvážení barev Azurová–červená Purpurová–zelená Žlutá–modrá	Zapíná vyvážení barev ve výstupu.
Zeslabení barvy Zeslabení barvy Žádný Červená Zelená Modrá Výchozí prahová hodnota červené 0–255 Výchozí prahová hodnota zelené 0–255 Výchozí prahová hodnota modré 0–255	Určuje barvu, jejíž intenzita bude snížena, a umožňuje nastavit snížení pro prahové hodnoty jednotlivých barev. **Poznámky:** • Výchozí tovární nastavení pro Zeslabení barvy je Žádné. • Výchozí tovární nastavení pro každou prahovou hodnotu barvy je 128.
Kontrast 0–5 Nejlepší pro obsah	Určuje kontrast naskenovaného obrazu. **Poznámka:** Výchozí tovární nastavení je Nejlepší pro obsah
Zrcadlový obraz Vypnuto Zapnuto	Vytvoří zrcadlový obraz předlohy. **Poznámka:** Výchozí tovární nastavení je Vypnuto.

Položka	Funkce
Negativní obraz Vypnuto Zapnuto	Vytvoří negativní obraz předlohy. **Poznámka:** Výchozí tovární nastavení je Vypnuto.
Detail stínu -4 až 4	Upravuje množství viditelných detailů ve stínech ve skenovaném obrazu. **Poznámka:** Výchozí tovární nastavení je 0.
Nastavit zešik. ADF Automatický režim Vypnuto Zapnuto	Opravuje jemné zešikmení naskenovaného obrazu. **Poznámka:** Výchozí tovární nastavení je Automaticky.
Skenování od okraje k okraji Vypnuto Zapnuto	Určuje, zda je předloha skenována od okraje k okraji. **Poznámka:** Výchozí tovární nastavení je Vypnuto.
Ostrost 1–5	Upravuje intenzitu ostrosti skenovaného obrazu. **Poznámka:** Výchozí tovární nastavení je 3.
Teplota -4 až 4	Určuje, zda budou výstupy teplé nebo studené. Hodnota Chladný vytvoří modřejší výstup než výchozí hodnota, hodnota Teplý vytvoří červenější výstup než výchozí hodnota. **Poznámka:** Výchozí tovární nastavení je 0.

Nastavení tisku

Počet kopií 1–999	Určení výchozího počtu kopií u každé tiskové úlohy. **Poznámka:** Výchozí tovární nastavení je 1.
Zdroj papíru Zásobník [x] Víceúčelový podavač Ruční výběr Ručně obálky	Nastavení výchozího zdroje papíru pro všechny tiskové úlohy. **Poznámka:** Výchozí tovární nastavení je Zásobník 1.
Skládat kopie (1,1,1) a (2,2,2) (1,2,3) a (1,2,3)	Vyrovnání stránek tiskové úlohy ve správném pořadí při tisku více kopií. **Poznámka:** Výchozí tovární nastavení je (1,2,3) (1,2,3).
Strany (oboustranný tisk) Jednostranné Dvoustranný	Určuje, zda tiskárna tiskne na jednu stranu nebo na obě strany papíru. **Poznámka:** Výchozí tovární nastavení je Jednostranné.
Sešívání Vypnuto Zapnuto	Určuje, zda mají být výtisky sešity. **Poznámky:** • Výchozí tovární nastavení je Vypnuto. • Tato nabídka se zobrazí jen v případě, že je instalován sešívací finišer.

Oboustranné přeložení Dlouhý okraj Krátký okraj	Definuje vazbu pro oboustranně potištěné listy s ohledem na orientaci stránek. **Poznámky:** • Výchozí tovární nastavení je Delší strana. Předpokládá se, že stránky budou svázány podél dlouhého okraje (levý okraj u orientace na výšku, horní okraj u orientace na šířku). • U možnosti Krátký okraj budou stránky svázány podél krátkého okraje stránky (horní okraj u orientace na výšku, levý okraj u orientace na šířku).
Šetřič papíru Vypnuto 2 na list 3 na list 4 na list 6 na list 9 na list 12 na list 16 na list	Určuje, že se obrazy více stránek vytisknou na jednu stranu listu papíru. **Poznámky:** • Výchozí tovární nastavení je Vypnuto. • Vybrané číslo je počet obrazů stránek, které se tisknou na jednu stranu.
Pořadí ve spořiči papíru Horizontálně Opačné horizontální Opačné vertikální Vertikálně	Určuje umístění více obrazů stránek. **Poznámky:** • Výchozí tovární nastavení je Horizontální. • Umístění závisí na počtu stránek a na jejich orientaci (na výšku nebo na šířku).
Orientace papíru ve spořiči papíru Automatický režim Na šířku Na výšku	Určuje orientaci vícestránkového dokumentu. **Poznámka:** Výchozí tovární nastavení je Automaticky.
Hranice spořiče papíru Žádný Plné	Vytiskne okolo každého obrazu stránky rámeček. **Poznámka:** Výchozí tovární nastavení je Žádný.
Oddělovací listy Vypnuto Mezi kopiemi Mezi úlohy Mezi listy	Určuje, zda se vloží prázdné oddělovací listy. **Poznámky:** • Výchozí tovární nastavení je Vypnuto. • Při použití hodnoty Mezi kopie se vloží mezi jednotlivé kopie tiskové úlohy prázdný list, pokud je funkce Skládání nastavena na (1, 2, 3) (1, 2, 3). Je-li funkce Skládat kopie nastavena na hodnotu (1,1,1) (2,2,2), bude mezi každou sadu vytištěných stránek vložena prázdná stránka. • Při použití možnosti Mezi úlohy se vkládají prázdné listy mezi jednotlivé tiskové úlohy. • Při použití hodnoty stránky se vloží prázdný list za každou stránku tiskové úlohy. Toto nastavení je užitečné při tisku na průhledné folie nebo chcete-li do dokumentu vkládat prázdné listy.
Zdroj oddělovacích listů Zásobník [x] Víceúčelový podavač	Určení zdroje papíru pro oddělovací listy. **Poznámka:** Výchozí tovární nastavení je Zásobník 1.

Prázdné strany Netisknout Tisk	Určuje, zda se mají do tiskové úlohy vkládat prázdné stránky. **Poznámka:** Výchozí tovární nastavení je Netisknout.

Nabídka Nastavení OCR

Poznámka: Tato nabídka se zobrazí, pouze pokud jste zakoupili a nainstalovali řešení AccuRead OCR.

Položka	Funkce
Aut. otočit Zapnuto Vypnuto	Automaticky otáčí naskenované dokumenty do správné orientace. **Poznámka:** Výchozí tovární nastavení je Zapnuto.
Odstranit skvrny Vypnuto Zapnuto	Odstraňuje skvrny z naskenovaného obrazu. **Poznámka:** Výchozí tovární nastavení je Vypnuto.
Inverzní detekce Zapnuto Vypnuto	Rozpoznává bílý text na černém pozadí a umožňuje jej upravovat. **Poznámka:** Výchozí tovární nastavení je Zapnuto.
Aut. zlepšení kontrastu Vypnuto Zapnuto	Automaticky upravuje kontrast, aby se zlepšila kvalita optického rozpoznávání znaků (OCR). **Poznámka:** Výchozí tovární nastavení je Vypnuto.
Rozpoznávané jazyky Angličtina Francouzština Němčina Španělština Italština Português Dánština Holandština Norština Švédština Finština Maďarština Polština	Umožňuje nastavit jazyk nebo jazyky, které dokáže optické rozpoznávání znaků (OCR) rozpoznat. Pro každý jazyk vyberte některou z následujících možností: Vypnuto Zapnuto **Poznámka:** Jazyk je ve výchozím nastavení zapnutý. Pokud je nastavena hodnota, která není uvedena v seznamu rozpoznaných jazyků, zapne se ve výchozím nastavení angličtina.

Nastavení tisku

Nabídka Nastavení

Položka	Použití
Jazyk tiskárny Emulace PCL Emulace PS	Nastaví jazyk tiskárny. **Poznámky:** • Výchozí tovární nastavení je Emulace PCL. • Nastavení výchozího jazyka tiskárny nezabrání softwarovému programu odesílat tiskové úlohy, které používají jiný jazyk tiskárny.
Čekání úloh Zapnuto Vypnuto	Určuje, že tiskové úlohy budou odebrány z tiskové fronty, pokud vyžadují nedostupné možnosti nebo vlastní nastavení. Tiskové úlohy odebrané z tiskové fronty budou uloženy do samostatné tiskové fronty, aby se jiné úlohy mohly normálně tisknout. Po získání chybějících informací nebo možností se uložené úlohy vytisknou. **Poznámky:** • Výchozí tovární nastavení je Vypnuto. • Toto nastavení se zobrazí pouze v případě, když je nainstalován naformátovaný, funkční pevný disk tiskárny. Cílem tohoto požadavku je zajistit, aby nedošlo k odstranění uložených úloh v případě výpadku napájení tiskárny.
Oblast tisku Normální Celá stránka	Nastaví logické a fyzické oblasti tisku. **Poznámky:** • Výchozí tovární nastavení je Normální. Při pokusu o tisk dat do netisknutelné oblasti definované nastavením Normální ořízne tiskárna obrázky u okraje tisknutelné oblasti. • Nastavení Celá stránka umožňuje přesunout obrázek do netisknutelné oblasti definované nastavením Normální, tiskárna však ořízne obrázky u okraje definovaného nastavením Normální. Toto nastavení se vztahuje pouze na stránky tištěné s využitím překladače jazyka PCL 5e. Nemá žádný vliv na stránky tištěné s využitím překladače jazyka PCL XL nebo PostScript.
Stahovat do RAM Flash Disk	Nastaví umístění, kam se mají uložit stažené zdroje. **Poznámky:** • Výchozí tovární nastavení je RAM. Ukládání stažených zdrojů do paměti RAM je dočasné. • Při stahování souborů do paměti flash nebo na pevný disk tiskárny budou soubory umístěny do trvalého úložiště. Stažené soubory zůstanou v paměti flash nebo na pevném disku tiskárny i po vypnutí tiskárny. • Toto nastavení se zobrazí pouze v případě, když je nainstalována naformátovaná, funkční jednotka paměti flash nebo pevný disk tiskárny.
Šetření zdroji Zapnuto Vypnuto	Určuje způsob správy dočasně stažených zdrojů, jako jsou například písma a makra uložená v paměti RAM, když tiskárna přijme úlohu, která vyžaduje více paměti, než je k dispozici. **Poznámky:** • Výchozí tovární nastavení je Vypnuto. To nastaví tiskárnu tak, aby zachovala stažené soubory pouze do chvíle, než je zapotřebí paměť. Stažené soubory jsou smazány, aby bylo možné zpracovat tiskové úlohy. • Při nastavení Zapnuto bude tiskárna uchovávat stažené zdroje během změn jazyka tiskárny a resetování tiskárny. Pokud v tiskárně dojde paměť, zobrazí se hlášení **Plná paměť [38]** a stažené soubory se neodstraní.

Položka	Použití
Pořadí tisku Vytisknout vše Abecedně Od nejstarších Od nejnovějších	Určuje pořadí, v němž jsou tištěny pozdržené a důvěrné úlohy, pokud je zvolena možnost Tisknout vše. **Poznámka:** Výchozí tovární nastavení je Abecedně. Tiskové úlohy se na ovládacím panelu tiskárny vždy objevují v abecedním pořadí.

Nabídka Dokončování

Položka	Funkce
Strany (oboustranný tisk) Jednostranné Oboustranné	Určuje, zda je oboustranný tisk nastaven jako výchozí pro všechny tiskové úlohy. **Poznámky:** • Výchozí tovární nastavení je Jednostranné. • Můžete nastavit oboustranný tisk v softwaru tiskárny.
Oboustranné přeložení Dlouhý okraj Krátký okraj	Určuje způsob, jakým se vážou a tisknou oboustranně vytištěné stránky. **Poznámky:** • Výchozí tovární nastavení je Delší strana. V případě tohoto nastavení budou stránky svázány podél dlouhého okraje stránky (levý okraj u orientace na výšku, horní okraj u orientace na šířku). • U možnosti Krátký okraj budou stránky svázány podél krátkého okraje stránky (horní okraj u orientace na výšku, levý okraj u orientace na šířku).
Počet kopií 1–999	Určuje výchozí počet kopií pro každou tiskovou úlohu. **Poznámka:** Výchozí tovární nastavení je 1.
Prázdné strany Netisknout Tisk	Určuje, zda se mají do tiskové úlohy vkládat prázdné stránky. **Poznámka:** Výchozí tovární nastavení je Netisknout.
Skládat kopie (1,1,1) a (2,2,2) (1,2,3) a (1,2,3)	Vyrovnání stránek tiskové úlohy ve správném pořadí při tisku více kopií. **Poznámka:** Výchozí tovární nastavení je (1,2,3) (1,2,3).
Oddělovací listy Vypnuto Mezi kopiemi Mezi úlohy Mezi listy	Určuje, zda se vloží prázdné oddělovací listy. **Poznámky:** • Výchozí tovární nastavení je Vypnuto. • Při použití hodnoty Mezi kopie se vloží mezi jednotlivé kopie tiskové úlohy prázdný list, pokud je funkce Skládání nastavena na (1, 2, 3) (1, 2, 3). Je-li funkce Skládat kopie nastavena na hodnotu (1,1,1) (2,2,2), bude mezi každou sadu vytištěných stránek vložena prázdná stránka. • Při použití možnosti Mezi úlohy se vkládají prázdné listy mezi jednotlivé tiskové úlohy. • Při použití možnosti Mezi listy se vloží prázdný list za každou stránku tiskové úlohy. Toto nastavení je užitečné při tisku na průhledné folie nebo chcete-li do dokumentu vkládat prázdné listy.

Položka	Funkce
Zdroj oddělovacích listů Zásobník [x] Víceúčelový podavač	Určení zdroje papíru pro oddělovací listy. **Poznámky:** • Výchozím nastavením výrobce je Zásobník 1 (standardní zásobník). • Má-li se univerzální podavač objevit jako nastavení nabídky, nastavte položku Konfigurace univerzálního podavače na možnost „Kazeta“.
Šetřič papíru Vypnuto 2 na list 3 na list 4 na list 6 na list 9 na list 12 na list 16 na list	Vytiskne více obrazů na jednu stranu papíru. **Poznámky:** • Výchozí tovární nastavení je Vypnuto. • Vybrané číslo je počet obrazů stránek, které se tisknou na jednu stranu.
Pořadí ve spořiči papíru Horizontálně Opačné horizontální Opačné vertikální Vertikálně	Určuje umístění více obrazů stránek, pokud se používá Spořič papíru. **Poznámky:** • Výchozí tovární nastavení je Horizontální. • Umístění závisí na počtu stránek a na jejich orientaci (na výšku nebo na šířku).
Orientace papíru ve spořiči papíru Automatický režim Na šířku Na výšku	Určuje orientaci vícestránkového dokumentu. **Poznámka:** Výchozí tovární nastavení je Automaticky. Tiskárna volí mezi orientací na výšku a na šířku.
Hranice spořiče papíru Žádný Plné	Vytiskne rámeček, pokud se používá Spořič papíru. **Poznámka:** Výchozí tovární nastavení je Žádný.
Sešít výtisk Vypnuto Zapnuto	Určuje, zda budou tiskové úlohy sešívány. **Poznámky:** • Výchozí tovární nastavení je Vypnuto. • Tato položka nabídky se zobrazí jen v případě, že je instalován podporovaný sešívací finišer.
Spustit test sešívačky	Vytiskne sestavu potvrzující, že sešívací finišer funguje správně. **Poznámka:** Tato položka nabídky se zobrazí jen v případě, že je instalován podporovaný sešívací finišer.

Nabídka Kvalita

Položka	Funkce
Rozlišení tisku 300 dpi 600 dpi 1200 dpi 1200 Image Q 2400 Image Q	Určuje rozlišení vytištěné úlohy v dpi (dots per inch). **Poznámka:** Výchozím nastavením výrobce je 600 dpi.
Zvýšení pixelů Vypnuto Písma Horizontálně Vertikálně Oba směry	Umožňuje jasnější tisk více pixelů ve svazcích, a tím horizontální či vertikální zlepšení obrazů nebo vylepšení písma. **Poznámka:** Výchozí tovární nastavení je Vypnuto.
Tmavost toneru 1–10	Zesvětluje nebo ztmavuje tištěný výstup. **Poznámky:** • Výchozí tovární nastavení je 8. • Výběr nižší hodnoty přispěje k úspoře toneru.
Zvýraznit tenké čáry Zapnuto Vypnuto	Zapnutí režimu tisku, který je vhodnější pro soubory jako jsou stavební výkresy, mapy, schémata elektrických obvodů a vývojové diagramy. **Poznámky:** • Výchozí tovární nastavení je Vypnuto. • Chcete-li funkci nastavit pomocí serveru Embedded Web Server, zadejte do pole adresy webového prohlížeče adresu IP síťové tiskárny.
Korekce šedé Automatický režim Vypnuto	Automatická úprava optimalizace kontrastu pro obrázky. **Poznámka:** Výchozí tovární nastavení je Automaticky.
Jas -6 až 6	Umožňuje úpravu tištěného výstupu pomocí zesvětlení nebo ztmavení. Zesvětlením výstupu můžete ušetřit toner. **Poznámka:** Výchozí tovární nastavení je 0.
Kontrast 0–5	Upraví kontrast tištěných objektů. **Poznámka:** Výchozí tovární nastavení je 0.

Nabídka Evidence úloh

Poznámka: Tato položka nabídky se zobrazí pouze v případě, že je nainstalován funkční naformátovaný pevný disk tiskárny.

Položka	Funkce
Protokol evidence úloh Vypnuto Zapnuto	Určuje, zda tiskárna vytváří protokol přijatých tiskových úloh. **Poznámka:** Výchozí tovární nastavení je Vypnuto.
Nástroje evidence úloh	Umožňuje tisknout a odstraňovat soubory protokolu nebo je exportovat na jednotku flash.

Položka	Funkce
Četnost evidence úloh Každý den Každý týden Každý měsíc	Určuje a nastavuje, jak často se soubor protokolu vytváří. **Poznámka:** Výchozí nastavení je Každý měsíc.
Akce protokolu na konci četnosti Žádný Odeslat e-mailem aktuální protokol Odeslat e-mailem aktuální protokol a odstranit jej Vystavit aktuální protokol Vystavit a odstranit aktuální protokol	Určuje a nastavuje, jak tiskárna reaguje při vypršení prahu četnosti. **Poznámka:** Výchozí tovární nastavení je Žádný.
Protokol při téměř plném disku Vypnuto 1–99	Specifikuje maximální velikost souboru protokolu předtím, než tiskárna spustí Akci při téměř plném disku. **Poznámka:** Výchozí tovární nastavení je 5.
Akce protokolu při téměř plném disku Žádný Odeslat e-mailem aktuální protokol Odeslat e-mailem aktuální protokol a odstranit jej Odeslat e-mailem nejstarší protokol a odstranit jej Vystavit aktuální protokol Vystavit a odstranit aktuální protokol Vystavit a odstranit nejstarší protokol Odstranit aktuální protokol Odstranit nejstarší protokol Odstranit všechny protokoly Odstranit všechny protokoly kromě aktuálního	Určuje a nastavuje, jak tiskárna reaguje, když je téměř plný pevný disk. **Poznámky:** • Výchozí tovární nastavení je Žádný. • Hodnota definovaná v položce Disk je téměř plný určuje, kdy bude akce spuštěna.
Akce protokolu při plném disku Žádný Odeslat e-mailem aktuální protokol a odstranit jej Odeslat e-mailem nejstarší protokol a odstranit jej Vystavit a odstranit aktuální protokol Vystavit a odstranit nejstarší protokol Odstranit aktuální protokol Odstranit nejstarší protokol Odstranit všechny protokoly Odstranit všechny protokoly kromě aktuálního	Určuje a nastavuje, jak tiskárna reaguje, když využití disku dosáhne maximální mezní hodnoty (100 MB). **Poznámka:** Výchozí tovární nastavení je Žádný.
Adresa URL pro vystavení protokolů	Určuje a nastavuje, kam tiskárna vystaví protokoly evidence úloh.
E-mailová adresa pro zasílání protokolů	Určuje e-mailovou adresu, na kterou bude zařízení zasílat protokoly evidence úloh.
Předpona souboru protokolu	Můžete zadat předponu názvu souboru protokolu. **Poznámka:** Jako výchozí předpona souboru protokolu se používá aktuální název hostitele definovaný v nabídce TCP/IP.

Nabídka Nástroje

Položka	Použití
Odstr.pozdržené úlohy Důvěrná Pozdržená Neobnovená Vše	Odstraní důvěrné a pozdržené úlohy z pevného disku tiskárny. **Poznámky:** • Výběr nastavení ovlivňuje pouze tiskové úlohy, které se nacházejí v tiskárně. Záložky, tiskové úlohy na jednotkách flash a další typy pozdržených úloh nejsou ovlivněny. • Výběrem hodnoty Neobnovená odeberete všechny tiskové a pozdržené úlohy, které *nebyly* obnoveny z pevného disku tiskárny nebo z paměti.
Formát Flash Ano Ne	Naformátujte paměť flash. **Varování – nebezpečí poškození:** Během formátování flash paměti tiskárnu nevypínejte. **Poznámky:** • Volbou Ano vymažete všechna data uložená v paměti flash. • Volba Ne zruší požadavek na formátování. • Pojem paměť flash označuje paměť, kterou do tiskárny přidáte nainstalováním paměťové karty flash. • Volitelná paměťová karta flash nesmí být chráněna proti čtení/zápisu nebo zápisu. • Tato položka nabídky se zobrazí pouze v případě, že je nainstalována paměťová karta flash a neobsahuje žádné vady.
Odstranit položky stažené na disk Ihned odstranit Neodstraňovat	Odstraní z pevného disku tiskárny stažené položky, včetně všech pozdržených úloh, úloh v paměti a zaparkovaných úloh. **Poznámky:** • Položka Odstranit nastaví tiskárnu tak, aby odstranila stažené soubory a aby se po dokončení procesu odstraňování displej vrátil na původní obrazovku. • Hodnota Neodstraňovat nastaví tiskárnu tak, že se displej u modelů tiskáren s dotykovým displejem vrátí do hlavní nabídky Nástroje. Když vyberete hodnotu Neodstraňovat u modelů tiskáren bez dotykového displeje, displej se po dokončení odstranění vrátí na původní obrazovku.
Aktivovat hexadecimální trasování	Pomáhá nalézt zdroj problému s tiskovou úlohou. **Poznámky:** • Je-li aktivováno, veškerá data zasílaná na tiskárnu jsou vytištěna v hexadecimálním a znakovém vyjádření a nejsou spouštěny řídicí kódy. • Hexadecimální trasování ukončíte nebo deaktivujete vypnutím nebo resetováním tiskárny.
Odhad pokrytí Vypnuto Zapnuto	Nabízí odhad procentuálního pokrytí stránky tonerem. Odhad je vytištěn na samostatné stránce na konci každé tiskové úlohy. **Poznámka:** Výchozí nastavení je Vypnuto.

Nabídka XPS

Položka	Použití
Stránky s chybami tisku Vypnuto Zapnuto	Tiskne stránku s informacemi o chybách, včetně chyb s označením XML. **Poznámka:** Výchozí nastavení je Vypnuto.

Nabídka PDF

Položka	Použití
Na celou stránku Ano Ne	Přizpůsobení obsahu stránky formátu vybraného papíru **Poznámka:** Výchozí tovární nastavení je Ne.
Anotace Netisknout Tisk	Tisk anotací v PDF **Poznámka:** Výchozí tovární nastavení je Netisknout.

nabídka PostScript

Položka	Činnost
Tisk PS chyb Zapnuto Vypnuto	Vytiskne stránku obsahující chybu PostScriptu. **Poznámka:** Výchozí tovární nastavení je Vypnuto.
Režim spuštění se zamknutým PS Zapnuto Vypnuto	Zakáže soubor SysStart. **Poznámka:** Výchozí tovární nastavení je Vypnuto.
Priorita fontu Rezidentní Paměť flash/Disk	Stanovení pořadí hledání písem. **Poznámky:** • Rezidentní je výchozím továrním nastavením. • Aby byla tato položka nabídky dostupná, musí být v tiskárně nainstalována a správně fungovat zformátovaná paměťová karta flash nebo pevný disk. • Paměťová karta flash nebo pevný disk tiskárny nesmí být chráněn proti čtená a zápisu, proti zápisu a nesmí být chráněn ani heslem. • Vyrovnávací paměť úloh nesmí být nastavena na 100 %.

Nabídka Emulace PCL

Položka	Použití
Zdroj písem Rezidentní Disk Stáhnout Flash Vše	Určení sady písem použitých v nabídce Název písma. **Poznámky:** • Výchozí nastavení je Rezidentní. Zobrazí výchozí sadu písem staženou do paměti RAM. • Nastavení Flash a Disk zobrazí všechna písma rezidentní v dané možnosti. Volitelná paměť flash musí být správně naformátována a nesmí být chráněna proti čtení/zápisu, nebo chráněna heslem. • Stahování zobrazuje všechna písma stažená do paměti RAM. • Při použití možnosti Vše se zobrazí všechna písma dostupná pro jakýkoli doplněk.
Název písma Courier 10	Označuje konkrétní písmo a doplněk, ve kterém je uloženo. **Poznámka:** Výchozí nastavení je Courier 10.

Položka	Použití
Sada symbolů 10U PC-8 12U PC-850	Určení sady symbolů pro jednotlivé názvy písem. **Poznámky:** • 10U PC-8 je americkým výchozím továrním nastavením. 12U PC-850 je mezinárodním výchozím továrním nastavením. • Sada symbolů je sada písmen a číselných znaků, interpunkčních znamének a speciálních symbolů. Sady symbolů podporují různé jazyky nebo specifické programy, například matematické symboly pro vědecké texty. Jsou zobrazeny pouze podporované sady symbolů.
Nastavení emulace PCL Bodová velikost 1.00–1008.00	Změna bodové velikosti pro škálovatelná typografická písma. **Poznámky:** • Výchozí tovární nastavení je 12. • Bodová velikost označuje výšku znaků v písmu. Jeden bod se rovná přibližně 0,36 mm. Bodové velikosti lze měnit po 0,25 bodu.
Nastavení emulace PCL Rozteč 0.08–100.00	Určuje rozteč písma pro škálovatelná písma s konstantní roztečí. **Poznámky:** • Výchozí tovární nastavení je 10. • Velikost rozteče se odvíjí od počtu znaků s pevnou mezerou na jeden palec (cpi). Rozteč může být navyšována po 0,01 cpi. • Pro neškálovatelné fonty s konstantní roztečí se rozteč zobrazí, ale nelze ji změnit.
Nastavení emulace PCL Orientace Na výšku Na šířku	Určuje orientaci textu a grafiky na stránce. **Poznámky:** • Výchozí nastavení je Na výšku. Při orientaci na výšku se text a grafika tiskne rovnoběžně s kratším okrajem stránky. • Při orientaci na šířku se text a grafika tiskne rovnoběžně s delším okrajem stránky.
Nastavení emulace PCL Počet řádků na stránku 1–255	Určuje počet řádků, které se vytisknou na každé stránce. **Poznámky:** • Výchozí tovární nastavení v USA je 60. Mezinárodní výchozí nastavení je 64. • Tiskárna nastavuje velikost prostoru mezi řádky na základě nastavení počtu řádků na stránku, formátu papíru a orientace. Před změnou nastavení počtu řádků na stránku zvolte správný formát papíru a správnou orientaci.
Nastavení emulace PCL Šířka formátu A4 198 mm 203 mm	Nastavení tiskárny pro tisk na papír formátu A4. **Poznámky:** • Výchozí tovární nastavení je 198 mm. • Nastavení 203 mm nastaví šířku stránky tak, aby to umožňovalo tisk osmdesáti znaků s roztečí 10.
Nastavení emulace PCL Vkládat CR za LF Zapnuto Vypnuto	Nastavení automatického vložení znaku konce řádku (CR) po znaku LF (posun na další řádek). **Poznámka:** Výchozí nastavení je Vypnuto.

Položka	Použití
Nastavení emulace PCL Vkládat LF za CR Zapnuto Vypnuto	Nastavení automatického vložení znaku LF (posun na další řádek) po znaku konce řádku (CR). **Poznámka:** Výchozí nastavení je Vypnuto.
Přečíslování zásobníků Přiřadit univ. podavač Vypnuto Žádný 0–199 Přiřadit zásobník [x] Vypnuto Žádný 0–199 Přiřadit ruč. pod. pap. Vypnuto Žádný 0–199 Přiřadit ruč. podavač obálek Vypnuto Žádný 0–199	Konfigurace tiskárny pro spolupráci se softwarem tiskárny nebo programů, které používají jiné označení zdrojů pro zásobníky a podavače. **Poznámky:** • Výchozí nastavení je Vypnuto. • Nastavení Žádný ignoruje příkaz Vybrat podávání papíru. Tato volba se zobrazí pouze když je vybrána překladačem PCL 5e. • Položka 0–199 umožňuje přiřazení vlastního nastavení.
Přečíslování zásobníků Zobrazit výchozí nastavení MPF Výchozí = 8 T1 Výchozí = 1 T2 Výchozí = 4 T3 Výchozí = 5 T4 Výchozí = 20 T5 Výchozí = 21 Výchozí obálka = 6 Ruční pod. výchozí = 2 Ručně ob. vých. = 3	Zobrazení výchozí hodnoty od výrobce přiřazené ke každému zásobníku nebo podavači.
Přečíslování zásobníků Obnovit výchozí Ano Ne	Vrácení přiřazení všech zásobníků a podavačů na výchozí nastavení od výrobce.

Nabídka HTML

Položka		Použití
Název písma Albertus MT Antique Olive Apple Chancery Arial MT Avant Garde Bodoni Bookman Chicago Clarendon Cooper Black Copperplate Coronet Courier Eurostile Garamond Geneva Gill Sans Goudy Helvetica Hoefler Text Intl CG Times Intl Courier Intl Univers	Joanna MT Letter Gothic Lubalin Graph Marigold MonaLisa Recut Monaco New CenturySbk New York Optima Oxford Palatino StempelGaramond Taffy Times TimesNewRoman Univers Zapf Chancery NewSansMTCS NewSansMTCT New SansMTJA NewSansMTKO	Nastaví výchozí písmo pro dokumenty HTML. **Poznámka:** V dokumentech HTML bez specifikovaného písma se použije písmo Times.

Položka	Použití
Velikost písma 1–255 bodů	Nastaví výchozí velikost písma pro dokumenty HTML. **Poznámky:** • Výchozí tovární nastavení je 12 bodů. • Velikost písma lze zvětšovat v přírůstcích po 1 bodu.
Přizpůsobit 1–400%	Přizpůsobí výchozí písmo pro dokumenty HTML. **Poznámky:** • Výchozí nastavení je 100%. • Přizpůsobení písma lze zvětšovat v 1% přírůstcích.
Orientace Na výšku Na šířku	Nastaví orientaci stránky pro dokumenty HTML. **Poznámka:** Výchozí nastavení je Na výšku.
Velikost okraje 8–255 mm	Nastaví okraj stránky pro dokumenty HTML. **Poznámky:** • Výchozí tovární nastavení je 19 mm. • Velikost okraje lze zvětšovat v přírůstcích po 1 mm.

Položka	Použití
Pozadí Netisknout Tisk	Určuje, zda se u dokumentů HTML má tisknout pozadí. **Poznámka:** Výchozí tovární nastavení je Tisk.

Nabídka Obrázek

Položka	Použití
Automatické přizpůsobení Zapnuto Vypnuto	Vybere optimální formát, měřítko a orientaci papíru. **Poznámka:** Výchozí nastavení je Zapnuto. Zapnutím tohoto nastavení potlačíte nastavení měřítka a orientace u některých obrázků.
Invertovat Zapnuto Vypnuto	Invertuje dvoubarevné monochromatické obrázky. **Poznámky:** • Výchozí nastavení je Vypnuto. • Toto nastavení se nevztahuje na obrázky GIF a JPEG.
Měřítko Ukotvit vlevo nahoře Nejlepší Ukotvit ve středu Přizpůsobit výšku/šířku Přizpůsobit výšku Přizpůsobit šířku	Přizpůsobí obrázek vybranému formátu papíru. **Poznámky:** • Nejlepší je výchozí tovární nastavení. • Když je zapnuto Automatické přizpůsobení, je měřítko automaticky nastaveno na přizpůsobení výšky/šířky.
Orientace Na výšku Na šířku Převrátit na výšku Převrátit na šířku	Nastavuje orientaci obrázku. **Poznámka:** Výchozí nastavení je Na výšku.

Nabídka Nápověda

Položka nabídky	Popis
Tisk všech příruček	Vytiskne všechny průvodce
Příručka pro kopírování	Obsahuje informace o vytváření kopií a konfiguraci nastavení
Příručka pro e-mail	Obsahuje informace o odesílání e-mailů a konfiguraci nastavení
Příručka pro faxování	Obsahuje informace o odesílání faxů a konfiguraci nastavení
Příručka pro FTP	Obsahuje informace o skenování dokumentů a konfiguraci nastavení
Příručka o vadách tisku	Obsahuje šablonu k určení příčiny opakovaných tiskových vad a seznam nastavení k úpravě kvality tisku
Informace	Umožňuje vyhledat další informace
Pokyny ke spotřebnímu materiálu	Obsahuje informace o objednání spotřebního materiálu

Úspora peněz a ochrana životního prostředí

Společnost Lexmark se zavázala k podpoře environmentální udržitelnosti a své tiskárny neustále zlepšuje, aby tak snížila jejich dopad na životní prostředí. Naše produkty navrhujeme tak, abychom co možná nejvíce vyšli vstříc životnímu prostředí, balení našich produktů navrhujeme tak, abychom omezovali množství použitých materiálů, a poskytujeme sběrné a recyklační programy. Další informace viz:

- Kapitola upozornění
- Sekci s informacemi o environmentální udržitelnosti naleznete na internetových stránkách společnosti Lexmark na adrese **www.lexmark.com/environment**
- Informace o recyklačním programu společnosti Lexmark naleznete na adrese **www.lexmark.com/recycle**

Dopad své tiskárny na životní prostředí můžete též znatelně snížit výběrem určitých nastavení či příkazů. Tato kapitola pojednává o nastaveních a příkazech, které se mohou zasloužit o značný environmentální přínos.

Úspora papíru a toneru

Studie ukazují, že více než 80 % uhlíkové stopy tiskárny souvisí s používáním papíru. Používáním recyklovaného papíru a různých možností tisku, jako je například tisk na obě strany papíru a tisk více stran na jeden list papíru, můžete značně omezit vlastní uhlíkovou stopu.

Další informace o rychlých způsobech úspory papíru a energie pomocí nastavení tiskárny naleznete v části „Použití úsporného režimu“ na straně 212.

Použití recyklovaného papíru

Jako společnost, které záleží na životním prostředí, Lexmark podporuje používání recyklovaného kancelářského papíru vyrobeného zvláště pro využití v laserových/LED tiskárnách. Více informací o recyklovaných papírech, které se hodí do vaší tiskárny, naleznete v části „Použití recyklovaného papíru a jiných kancelářských papírů“ na straně 71.

Úspora spotřebního materiálu

- Tiskněte na obě strany papíru.

  Poznámka: Oboustranný tisk je výchozím nastavením ovladače tiskárny.
- Tiskněte více stránek na jeden list papíru.
- Funkce náhledu slouží k zobrazení vzhledu dokumentu před jeho vytisknutím.
- Vytiskněte jednu kopii dokumentu a zkontrolujte její obsah a formátování.

Úspora energie

Použití úsporného režimu

1. Otevřete webový prohlížeč a zadejte do pole adresy IP adresu tiskárny.

Poznámky:

- Zobrazte adresu IP tiskárny na domovské obrazovce tiskárny. Adresa IP se zobrazí jako čtyři sady čísel oddělených tečkou, například 123.123.123.123.
- Pokud používáte server proxy, dočasně ho zakažte, aby se správně načetla webová stránka.

2 Klepněte na položky **Nastavení** > **Obecná nastavení** > **Eko režim** > vyberte nastavení.

Položka	Použití
Vypnuto	Použije výchozí nastavení pro všechna nastavení související s Eko režimem. Hodnota Vypnuto podporuje specifikace výkonu pro danou tiskárnu.
Energie	Snížená spotřeba energie, obzvlášť v době nečinnosti. • Motor tiskárny se nespustí, dokud tiskárna nebude připravena k tisku. Můžete si povšimnout krátké prodlevy před tiskem první strany. • Tiskárna po jedné minutě nečinnosti přejde do režimu spánku.
Energie/papír	Použije všechna nastavení související s režimy Energie a Papír.
Obyčejný papír	• Zapne funkci automatického oboustranného tisku. • Vypněte funkce spojené se zaznamenáváním tisku.

3 Klepněte na tlačítko **Odeslat**.

Snížení hluku tiskárny

Hluk tiskárny snižte zapnutím tichého režimu.

1 Otevřete webový prohlížeč a zadejte do pole adresy IP adresu tiskárny.

Poznámky:

- Zobrazte adresu IP tiskárny na domovské obrazovce tiskárny. IP adresa se zobrazí jako čtyři sady čísel oddělených tečkou, například 123.123.123.123.
- Pokud používáte server proxy, dočasně ho zakažte, aby se správně načetla webová stránka.

2 Klepněte na položky **Nastavení** > **Obecná nastavení** > **Tichý režim** > vyberte nastavení.

Položka	Činnost
Zapnuto	Snižte hluk tiskárny. **Poznámky:** • Zpracování tiskových úloh bude prováděno sníženou rychlostí. • Motor tiskárny se nespustí, dokud tiskárna nebude připravena k tisku. Před tiskem první strany dojde k menší časové prodlevě.
Vypnuto	Použít výchozí nastavení výrobce. **Poznámka:** Toto nastavení podporuje specifikace výkonu pro danou tiskárnu.

3 Klepněte na tlačítko **Odeslat**.

Nastavení režimu spánku

1 Na domovské obrazovce přejděte na:

> **Nastavení** > **Obecná nastavení** > **Časové limity** > **Režim spánku**

2 V poli Režim spánku zvolte počet minut, kdy bude tiskárna nečinná před vstupem tiskárny do režimu spánku.

3 Použijte změny.

Použití režimu hibernace

Hibernace je režim s velmi nízkou spotřebou energie.

Poznámky:

- Výchozí doba před tím, než tiskárna přejde do režimu hibernace, jsou tři dny.
- Před odesláním nové tiskové úlohy zkontrolujte, zda jste tiskárnu probudili z režimu hibernace. Tiskárnu probudíte z režimu hibernace hardwarovým resetováním nebo dlouhým stisknutím tlačítka Spánek.
- V režimu hibernace je server Embedded Web Server vypnutý.

1 Na domovské obrazovce přejděte na:

> **Nastavení** > **Obecná nastavení**

2 V rozbalovací nabídce Stisknutí tlačítka Spánek nebo Stisknutí a podržení tlačítka Spánek vyberte položku **Hibernace** a pak stiskněte tlačítko **Odeslat**.

Nastavení časového limitu hibernace

V položce Časový limit hibernace můžete nastavit dobu, po kterou tiskárna po zpracování tiskové úlohy vyčká, než přejde do úsporného stavu.

Použití serveru Embedded Web Server

1 Otevřete webový prohlížeč a zadejte do pole adresy IP adresu tiskárny.

Poznámky:

- Zobrazte adresu IP tiskárny na domovské obrazovce tiskárny. IP adresa se zobrazí jako čtyři sady čísel oddělených tečkou, například 123.123.123.123.
- Pokud používáte server proxy, dočasně ho zakažte, aby se správně načetla webová stránka.

2 Klepněte na položku **Nastavení** > **Obecná nastavení** > **Časové limity**.

3 V nabídce Časový limit hibernace vyberte počet hodin, dní, týdnů nebo měsíců, po kterou tiskárna vyčká, než přejde do úsporného stavu.

4 Klepněte na tlačítko **Odeslat**.

Pomocí ovládacího panelu tiskárny

1 Na ovládacím panelu tiskárny přejděte na:

> **Nastavení** > **Obecná nastavení** > **Časové limity** > **Časový limit hibernace**

2 Zvolte dobu, po kterou tiskárna čeká po zpracování tiskové úlohy, než přejde do režimu hibernace.

3 Stiskněte tlačítko .

Použití příkazu Naplánovat úsporné režimy

Pomocí příkazu Naplánovat úsporné režimy můžete naplánovat, kdy tiskárna přejde do úsporného režimu nebo do stavu Připravena.

Poznámka: Tato funkce je k dispozici pouze u síťových tiskáren nebo tiskáren připojených k tiskovým serverům.

Použití serveru Embedded Web Server

1 Otevřete webový prohlížeč a zadejte do pole adresy IP adresu tiskárny.

Poznámky:

- Zobrazte adresu IP tiskárny na domovské obrazovce tiskárny. IP adresa se zobrazí jako čtyři sady čísel oddělených tečkou, například 123.123.123.123.
- Pokud používáte server proxy, dočasně ho zakažte, aby se správně načetla webová stránka.

2 Klepněte na položku **Nastavení** > **Obecná nastavení** > **Naplánovat úsporné režimy**.

3 V nabídce Akce vyberte úsporný režim.

4 V nabídce Čas vyberte čas.

5 V nabídce Dny vyberte den nebo dny.

6 Klepněte na tlačítko **Přidat**.

Úprava jasu displeje tiskárny

Chcete-li ušetřit energii nebo máte-li problém se čtením displeje, můžete upravit jas displeje.

Použití serveru Embedded Web Server

1 Otevřete webový prohlížeč a zadejte do pole adresy IP adresu tiskárny.

Poznámky:

- Adresu IP tiskárny zobrazíte v části TCP/IP v nabídce Síť/Zprávy. Adresa IP se zobrazí jako čtyři sady čísel oddělených tečkou, například 123.123.123.123.
- Pokud používáte server proxy, dočasně ho zakažte, aby se správně načetla webová stránka.

2 Klepněte na položku **Nastavení** > **Obecná nastavení**.

3 Do pole Jas obrazovky napište požadovaný jas v procentech.

4 Klepněte na tlačítko **Odeslat**.

Recyklace

Společnost Lexmark nabízí sběrné programy a ekologicky pokrokové přístupy k recyklaci. Další informace viz:

- Kapitola upozornění
- Sekci s informacemi o environmentální udržitelnosti naleznete na internetových stránkách společnosti Lexmark na adrese **www.lexmark.com/environment**
- Informace o recyklačním programu společnosti Lexmark naleznete na adrese **www.lexmark.com/recycle**

Recyklace produktů společnosti Lexmark

Vrácení produktů společnosti Lexmark kvůli recyklaci:

1. Přejděte na stránku **www.lexmark.com/recycle**.
2. Zjistěte si typ produktu, který chcete recyklovat, a pak vyberte ze seznamu svou zemi nebo oblast.
3. Postupujte podle pokynů na obrazovce počítače.

Poznámka: Spotřební materiál a hardware, které nejsou uvedeny ve sběrném programu společnosti Lexmark, lze recyklovat prostřednictvím místního recyklačního střediska. Zjistěte si u svého místního recyklačního střediska, jaké položky přijímá k recyklaci.

Recyklace obalových materiálů společnosti Lexmark

Společnost Lexmark trvale usiluje o minimalizaci obalového materiálu. Menší množství obalového materiálu pomáhá zajistit nejefektivnější přepravu tiskáren společnosti Lexmark způsobem šetrným k životnímu prostředí a zároveň je zde méně obalového materiálu k likvidaci. Tato efektivita má za následek méně skleníkových emisí, úspory energie a přírodních zdrojů.

Kartony společnosti Lexmark jsou 100 % recyklovatelné v příslušných recyklačních zařízeních. Taková zařízení nemusí být ve vaší oblasti.

Pěna používaná k balení produktů společnosti Lexmark je recyklovatelná v příslušných recyklačních zařízeních. Taková zařízení nemusí být ve vaší oblasti.

Při vracení kazety společnosti Lexmark můžete znovu použít krabici, v níž byla kazeta dodána. Společnost Lexmark krabici recykluje.

Vrácení kazet Lexmark za účelem opětovného použití nebo recyklace

Program Lexmark Cartridge Collection vám umožňuje vrátit použité kazety za účelem opětovného použití nebo recyklace. Sto procent prázdných kazet vrácených společnosti Lexmark je buď znovu použito, nebo vráceno do výroby pro recyklaci. Krabičky sloužící k vrácení kazet jsou taktéž recyklovány.

Chcete-li vrátit kazetu Lexmark za účelem opětovného použití nebo recyklace, udělejte následující:

1. Přejděte na stránku **www.lexmark.com/recycle**.
2. Vyberte produkt, který chcete recyklovat.

Zabezpečení tiskárny

Prohlášení o nestálosti

Vaše tiskárna obsahuje různé typy pamětí, do kterých lze ukládat nastavení zařízení a sítě a uživatelská data.

Typy paměti	Popis
Dočasná paměť	Tiskárna využívá standardní paměť RAM (*Random Access Memory*) k dočasnému ukládání uživatelských dat během jednoduchých úloh tisku a kopírování.
Trvalá paměť	Tiskárna může používat dva druhy trvalé paměti: EEPROM a NAND (flash paměť). Oba typy se používají k ukládání operačního systému, nastavení zařízení, informací o síti, nastavení skeneru a záložek a zabudovaných řešení.
Pevný disk	V některých tiskárnách je nainstalován pevný disk. Pevný disk je určen pro funkce specifické pro dané zařízení. Na pevném disku může zařízení uchovávat uživatelská data z komplexních úloh skenování, tisku, kopírování a faxování a také formuláře a písma.

Obsah všech instalovaných pamětí tiskárny vymažte za následujících okolností:

- Tiskárna se vyřazuje z provozu.
- Pevný disk tiskárny se vyměňuje.
- Tiskárna se přemisťuje do jiného oddělení nebo na jiné místo.
- Servis tiskárny bude provádět někdo mimo vaší organizaci.
- Tiskárna se bude kvůli servisu přemisťovat z vašich prostor.
- Tiskárna se prodává jiné organizaci.

Likvidace pevného disku tiskárny

Poznámka: V některých modelech tiskáren nemusí být pevný disk nainstalován.

V prostředích s vysokým stupněm zabezpečení bude možná zapotřebí podniknout ještě další kroky, aby bylo zajištěno, že důvěrná data uložená na pevném disku tiskárny nebudou po přemístění tiskárny - nebo pevného disku - z vašich prostor přístupná.

- **Demagnetizace** – Zaplaví pevný disk magnetickým polem, které vymaže uložená data.
- **Rozdrcení** – Fyzické stlačení pevného disku zničí jeho součásti a znemožní čtení dat.
- **Rozemletí** – Fyzické zničení pevného disku na malé kovové kousky.

Poznámka: Přestože lze většinu dat vymazat elektronickou cestou, jediným způsobem, jak lze zaručit úplné smazání všech dat, je fyzické zničení pevného disku, na kterém jsou data uložena.

Vymazání dočasné paměti

Dočasná paměť (RAM) instalovaná v tiskárně potřebuje pro uchování informací zdroj energie. Chcete-li smazat data z paměti, jednoduše vypněte tiskárnu.

Vymazání trvalé paměti

- **Individuální nastavení, nastavení zařízení a sítě, bezpečnostní nastavení a vložená řešení** – Informace a nastavení vymažete pomocí příkazu **Smazat všechna nastavení** v nabídce Konfigurace.
- **Faxová data** – Nastavení a data faxu vymažete pomocí příkazu **Smazat všechna nastavení** v nabídce Konfigurace.

1. Vypněte tiskárnu.
2. Při zapínání tiskárny stiskněte a podržte tlačítka **2** a **6**. Až se zobrazí obrazovka s ukazatelem průběhu, pusťte tlačítka.

   Tiskárna provede spouštěcí sekvenci a následně se zobrazí nabídka Konfigurace. Až bude tiskárna úplně zapnutá, na dotykovém displeji se zobrazí místo standardní domovské obrazovky seznam funkcí.
3. Dotkněte se tlačítka **Smazat všechna nastavení**.

   Tiskárna se během tohoto procesu několikrát restartuje.

   Poznámka: Příkaz Smazat všechna nastavení z paměti tiskárny bezpečně odebere nastavení zařízení, řešení, úlohy, faxy a hesla.
4. Dotkněte se tlačítka **Zpět** > **Zavřít nabídku Konfigurace**.

Tiskárna se zresetuje a vrátí se do normálního pracovního režimu.

Vymazání paměti pevného disku tiskárny

Poznámky:

- V některých modelech tiskáren nemusí být pevný disk nainstalován.
- Konfigurací položky Vymazat dočasné datové soubory v nabídkách tiskárny můžete odstranit zbývající důvěrné materiály zanechané po tiskových úlohách bezpečným přepsáním souborů označených pro smazání.

Pomocí ovládacího panelu tiskárny

1. Vypněte tiskárnu.
2. Při zapínání tiskárny stiskněte a podržte tlačítka **2** a **6**. Až se zobrazí obrazovka s ukazatelem průběhu, pusťte tlačítka.

   Tiskárna provede spouštěcí sekvenci a následně se zobrazí nabídka Konfigurace. Až bude tiskárna úplně zapnutá, na dotykovém displeji se zobrazí seznam funkcí.
3. Dotkněte se tlačítka **Smazat disk** a potom se dotkněte jednoho z následujících tlačítek:
   - **Smazat disk (rychle)**—Tato možnost přepíše disk samými nulami v jednom průchodu.
   - **Smazat disk (zabezpečeně)**—Tato možnost přepíše disk náhodnými kombinacemi bitů v několika průchodech za sebou a nakonec proběhne ověření. Zabezpečené přepsání je kompatibilní se standardem DoD 5220.22-M pro zabezpečené smazání dat z pevného disku. Mazání vysoce důvěrných informací by se mělo provádět pomocí této metody.
4. Pokračujte v mazání disku tlačítkem **Ano**.

   Poznámky:

   - Průběh procesu mazání disku bude vyznačován stavovým pruhem.

- Mazání disku může trvat od několika minut až po více než hodinu a během této doby nebude tiskárna moci provádět jiné uživatelské úlohy.

5 Dotkněte se tlačítka **Zpět** > **Zavřít nabídku Konfigurace**.

Tiskárna se zresetuje a vrátí se do normálního pracovního režimu.

Konfigurace šifrování pevného disku tiskárny

Zapnutí šifrování pevného disku napomůže zabránit ztrátě citlivých dat v případě zcizení tiskárny nebo pevného disku.

Poznámka: V některých modelech tiskáren nemusí být pevný disk nainstalován.

Použití serveru Embedded Web Server

1 Otevřete webový prohlížeč a zadejte do pole adresy IP adresu tiskárny.

Poznámky:

- Zobrazte adresu IP tiskárny na domovské obrazovce tiskárny. Adresa IP se zobrazí jako čtyři sady čísel oddělených tečkou, například 123.123.123.123.
- Pokud používáte server proxy, dočasně ho zakažte, aby se správně načetla webová stránka.

2 Klepněte na položku **Nastavení** > **Zabezpečení** > **Šifrování disku**.

Poznámka: Položka Šifrování disku se zobrazí v nabídce Zabezpečení pouze tehdy, když je nainstalován naformátovaný pevný disk tiskárny, který neobsahuje vady.

3 V nabídce Šifrování disku vyberte možnost **Zapnout**.

Poznámky:

- Zapnutím šifrování disku dojde ke smazání obsahu pevného disku tiskárny.
- Šifrování disku může trvat od několika minut až po více než hodinu, a během této doby nebude tiskárna moci provádět jiné uživatelské úlohy.

4 Klepněte na tlačítko **Odeslat**.

Pomocí ovládacího panelu tiskárny

1 Vypněte tiskárnu.

2 Při zapínání tiskárny stiskněte a podržte tlačítka **2** a **6**. Až se zobrazí obrazovka s ukazatelem průběhu, pusťte tlačítka.

Tiskárna provede spouštěcí sekvenci a následně se zobrazí nabídka Konfigurace. Když je tiskárna zcela zapnuta, zobrazí se na jejím displeji seznam funkcí.

3 Stiskněte tlačítko **Šifrování disku** > **Zapnout**.

Poznámka: Zapnutím šifrování disku dojde ke smazání obsahu pevného disku tiskárny.

4 Pokračujte v mazání disku tlačítkem **Ano**.

Poznámky:

- Během procesu šifrování tiskárnu nevypínejte. Mohlo by dojít ke ztrátě dat.

- Šifrování disku může trvat od několika minut až po více než hodinu, a během této doby nebude tiskárna moci provádět jiné uživatelské úlohy.
- Průběh procesu mazání disku bude vyznačován stavovým pruhem. Po zašifrování disku se tiskárna vrátí na obrazovku Zapnout/Vypnout.

5 Stiskněte tlačítko **Zpět** > **Zavřít nabídku Konfigurace**.

Tiskárna se zresetuje a vrátí se do normálního pracovního režimu.

Vyhledání informací o zabezpečení tiskárny

V prostředích s vysokým stupněm zabezpečení bude možná zapotřebí podniknout ještě další kroky, aby bylo zajištěno, že důvěrná data uložená v tiskárně nebudou přístupná neoprávněným osobám. Další informace naleznete na **webových stránkách společnosti Lexmark věnovaných zabezpečení** nebo *v příručce správce Embedded Web Server — Zabezpečení* na adrese **http://support.lexmark.com**.

Údržba tiskárny

Varování – nebezpečí poškození: Pokud nezajistíte optimální fungování tiskárny nebo nevyměníte příslušné části a spotřební materiál, může dojít k poškození tiskárny.

Čištění částí tiskárny

Čištění tiskárny

VÝSTRAHA – NEBEZPEČÍ ÚRAZU EL. PROUDEM Pokud chcete při čištění vnějšku tiskárny předejít nebezpečí úrazu elektrickým proudem, odpojte napájecí kabel od elektrické zásuvky a odpojte z tiskárny všechny kabely.

Poznámky:

- Tuto úlohu proveďte vždy po několika měsících.
- Poškození tiskárny způsobené nesprávnou manipulací není kryto zárukou.

1. Vypněte tiskárnu a vytáhněte napájecí kabel z elektrické zásuvky.
2. Vyjměte papír ze standardního zásobníku a z univerzálního podavače.
3. Odstraňte veškerý prach, nečistoty a kousky papíru z okolí tiskárny pomocí jemného kartáčku nebo vysavače.
4. Otřete vnějšek tiskárny navlhčeným měkkým hadříkem, který nepouští vlákna.

   Poznámky:

   - Nepoužívejte domácí čisticí prostředky a saponáty, protože by mohly poškodit povrchovou úpravu tiskárny.
   - Po čištění se ujistěte, že jsou všechny plochy tiskárny suché.
5. Zapojte napájecí kabel do elektrické zásuvky a zapněte tiskárnu.

   VÝSTRAHA – RIZIKO ZRANĚNÍ: Abyste zabránili nebezpečí požáru nebo úrazu elektrickým proudem, připojte napájecí kabel do řádně uzemněné elektrické zásuvky s odpovídajícími parametry, která se nachází v blízkosti výrobku a je snadno přístupná.

Čištění skleněné plochy skeneru

Narazíte-li na problémy s kvalitou tisku, jako jsou pruhy ve zkopírovaných nebo naskenovaných obrazech, očistěte skleněnou plochu skeneru.

1 Mírně navlhčete vodou měkký hadřík, ze kterého se neuvolňují vlákna, nebo papírový ručník.

2 Otevřete kryt skeneru.

3 Očistěte označené oblasti a nechte je vyschnout.

1	Bílá spodní strana krytu skeneru
2	Skleněná plocha skeneru
3	Skleněná plocha podavače ADF
4	Bílá spodní strana krytu podavače ADF

4 Zavřete kryt skeneru.

Kontrola stavu částí a spotřebního materiálu

Kontrola stavu částí a spotřebního materiálu na ovládacím panelu tiskárny

Na domovské obrazovce se dotkněte položky **Stav/Spotřební materiál** > **Zobrazit spotřební materiál**.

Kontrola stavu částí a spotřebního materiálu pomocí vestavěného webového serveru

Poznámka: Zkontrolujte, zda jsou počítač i tiskárna připojeny ke stejné síti.

1. Otevřete webový prohlížeč a zadejte do pole adresy IP adresu tiskárny.

   Poznámky:

   - Zobrazte adresu IP tiskárny na domovské obrazovce. Adresa IP se zobrazí jako čtyři sady čísel oddělených tečkou, například 123.123.123.123.
   - Pokud používáte server proxy, dočasně ho zakažte, aby se správně načetla webová stránka.

2. Klepněte na **Stav zařízení** > **Další podrobnosti**.

Odhadovaný počet zbývajících stran

Odhadovaný počet zbývajících stran vychází z nedávné historie tisku tiskárny. Jeho přesnost se může významně lišit a závisí na mnoha faktorech, například na skutečném obsahu dokumentu, nastavení kvality tisku a dalších nastaveních tiskárny.

Přesnost odhadovaného počtu zbývajících stran se může snížit, pokud se skutečná tisková spotřeba liší od historické tiskové spotřeby. Před zakoupením a výměnou spotřebního materiálu na základě odhadu vezměte v úvahu různou úroveň přesnosti. Dokud nezískáte odpovídající historii tisku tiskárny, původní odhady předpokládají budoucí tiskovou spotřebu na základě zkušebních metod ISO (International Organization for Standardization)* a obsahu stránek.

* Průměrná výtěžnost kazety při souvislém černobílém tisku podle normy ISO/IEC 19752.

Objednání spotřebního materiálu

V USA kontaktuje společnost Lexmark na čísle 1-800-539-6275, kde získáte kontakt na autorizované prodejce spotřebního materiálu ve své oblasti. V jiných zemích nebo oblastech přejděte na webovou stránku **www.lexmark.com** nebo kontaktujte prodejce, u něhož jste tiskárnu zakoupili.

Poznámka: Veškeré odhady životnosti spotřebního materiálu předpokládají tisk na obyčejný papír formátu letter nebo A4.

Používání originálních dílů a spotřebního materiálu Lexmark

Tiskárna Lexmark je navržena tak, aby fungovala nejlépe s originálním spotřebním materiálem a díly Lexmark. Použití spotřebních materiálů či dílů jiných výrobců můžete ovlivnit výkon, spolehlivost či životnost tiskárny a jejích zobrazovacích součástí. Použití spotřebních materiálů nebo dílů jiných výrobců může ovlivnit pokrytí zárukou. Poškození způsobené použitím spotřebního materiálu či dílů jiného výrobce není pokryto zárukou. Všechny ukazatele životnosti jsou navrženy pro používání spotřebního materiálu a dílů Lexmark a mohou přivodit nepředvídatelné důsledky, pokud se použije spotřební materiál či díly jiného výrobce. Používání zobrazovacích součástí po uplynutí zamýšlené životnosti může tiskárnu Lexmark nebo související součásti poškodit.

Objednávání tonerových kazet

Poznámky:

- Odhadovaný počet vytištěných stránek pomocí kazety je založen na normě ISO/IEC 19752.
- Extrémně nízké pokrytí může v delším období negativně ovlivnit skutečný počet vytištěných stránek.

MX610 a MX611 Kazety z vratného programu

Položka	Spojené státy a Kanada	Evropský hospodářský prostor (EHS+)	Zbytek Evropy, Střední Východ a Afrika (RoEMEA)	Distribuce pro Latinskou Ameriku (LAD)	Zbytek oblasti Asie a Tichomoří (RoAP)	Austrálie a Nový Zéland (ANZ)
Tonerová kazeta	60F1000	60F2000	60F5000	60F4000	60F3000	60F3000
Vysokokapacitní tonerová kazeta	60F1H00	60F2H00	60F5H00	60F4H00	60F3H00	60F3H00
Extra vysokokapacitní tonerová kazeta	60F1X00	60F2X00	60F5X00	60F4X00	60F3X00	60F3X00
Další informace o zemích v jednotlivých regionech získáte na webové stránce **www.lexmark.com/regions.**						

MX610 a MX611 Běžné kazety

Položka	Celý svět
Extra vysokokapacitní tonerová kazeta	60F0XA0
Další informace o zemích v jednotlivých regionech získáte na webové stránce **www.lexmark.com/regions.**	

MX617 Kazety z vratného programu

Položka	Spojené státy a Kanada	Evropský hospodářský prostor (EHS+)	Zbytek Evropy, Střední Východ a Afrika (RoEMEA)	Distribuce pro Latinskou Ameriku (LAD)	Zbytek oblasti Asie a Tichomoří (RoAP)	Austrálie a Nový Zéland (ANZ)
Tonerová kazeta	51B1000	51B2000	51B5000	51B4000	51B3000	51B6000
Vysokokapacitní tonerová kazeta	51B1H00	51B2H00	51B5H00	51B4H00	51B3H00	51B6H00
Extra vysokokapacitní tonerová kazeta	51B1X00	51B2X00	51B5X00	51B4X00	51B3X00	51B6X00
Další informace o zemích v jednotlivých regionech získáte na webové stránce **www.lexmark.com/regions.**						

MX617 Běžné kazety

Položka	Celý svět
Extra vysokokapacitní tonerová kazeta	51B0XA0
Další informace o zemích v jednotlivých regionech získáte na webové stránce **www.lexmark.com/regions.**	

Objednání zobrazovací jednotky

Velmi nízké pokrytí může mít v delším období způsobit, že součásti zobrazovací jednotky přestanou fungovat dříve, než bude vyčerpán toner z tonerové kazety.

Další informace o výměně zobrazovací jednotky najdete na listu s pokyny, který byl dodán společně se spotřebním materiálem.

Název součásti	Návratový program společnosti Lexmark	Běžná kazeta
Zobrazovací jednotka	500Z	500ZA

Objednání kazet se svorkami

Název součásti	Výrobní číslo
Kazety se svorkami	35S8500

Objednání sady pro údržbu

Poznámky:

- Používání některých typů papíru si může vyžádat častější výměnu sady pro údržbu.
- Sada pro údržbu obsahuje oddělovací válec, zapékač, zaváděcí válce, nanášecí válec a sestavu pod zadním krytem; součásti lze rovněž objednat samostatně a vyměnit podle potřeby.
- Chcete-li vyměnit sadu pro údržbu, obraťte se na vašeho servisního technika.

Sada pro údržbu	Výrobní číslo
Sada pro údržbu 100 V*	40X9147
Sada pro údržbu 110 V	40X9137
Sada pro údržbu 220 V	40X9138
* Tato sada je dostupná jen v Japonsku.	

Objednání oddělovacího válečku podavače ADF

Když podavač ADF přestane podávat papír nebo zavede více než jeden list papíru najednou, objednejte oddělovací váleček.

Další informace o výměně oddělovacího válečku podavače ADF najdete na listu s pokyny, který byl dodán společně se součástí.

Název součásti	Výrobní číslo
Oddělovací váleček	40X9108

Skladování spotřebního materiálu

K uskladnění spotřebního materiálu využijte chladné a čisté místo. Spotřební materiál skladujte správnou stranou nahoru v původním balení až do doby, kdy jej budete chtít použít.

Spotřební materiál nevystavujte:

- přímému slunci
- teplotám nad 35 °C
- vysoké vlhkosti (nad 80 %)
- slanému vzduchu
- žíravým plynům
- velkému množství prachu

Výměna spotřebního materiálu

Výměna tonerové kazety

1 Stiskněte tlačítko na pravé straně tiskárny a otevřete přední dvířka.

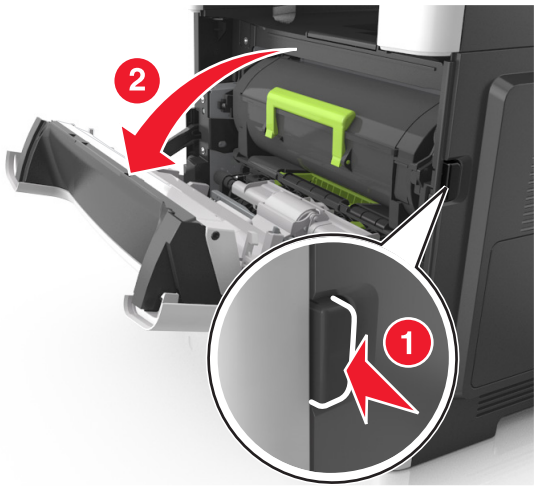

2 Pomocí držadla vytáhněte tonerovou kazetu ven.

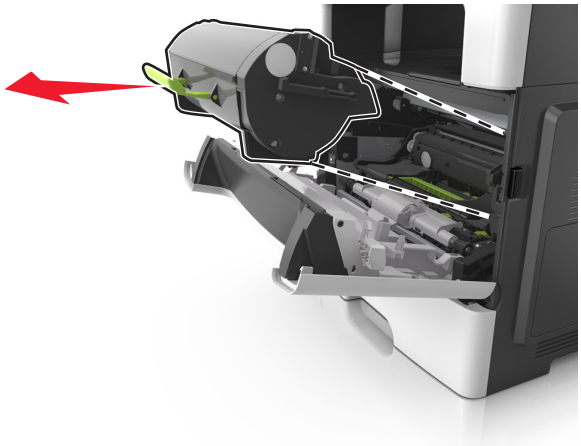

3 Vybalte tonerovou kazetu a poté odstraňte veškerý balicí materiál.

4 Zatřeste novou kazetou a rozprostřete toner.

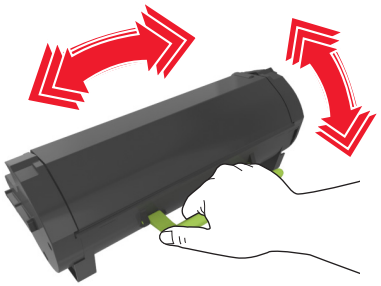

5 Vložte tonerovou kazetu do tiskárny tak, že vyrovnáte boční kolejničky kazety se šipkami na bočních kolejničkách v tiskárně.

Varování – nebezpečí poškození: Nevystavujte zobrazovací jednotku přímému světlu na více než 10 minut. Delší vystavení přímému světlu může způsobit problémy s kvalitou tisku.

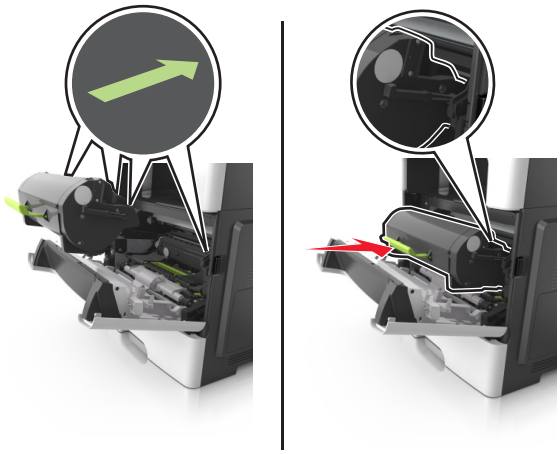

6 Zavřete přední dvířka.

Výměna fotoválce

1 Stiskněte tlačítko na pravé straně tiskárny a otevřete přední dvířka.

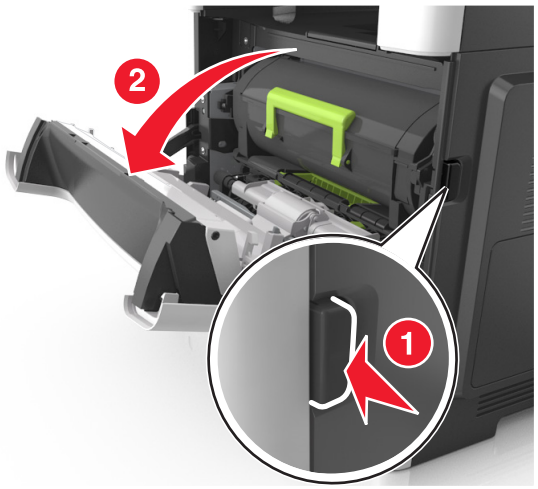

2 Pomocí držadla vytáhněte tonerovou kazetu ven.

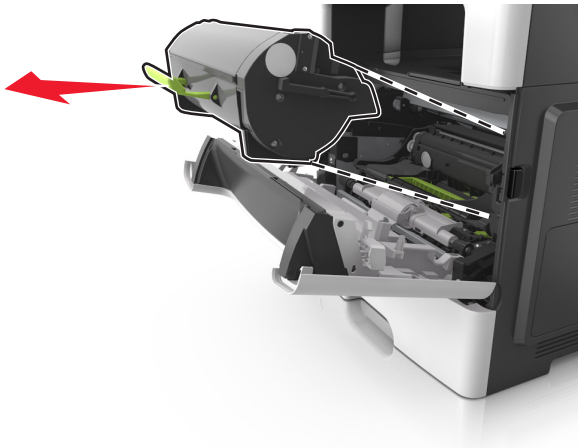

3 Zvedněte zelené držadlo a poté vytáhněte zobrazovací jednotku z tiskárny.

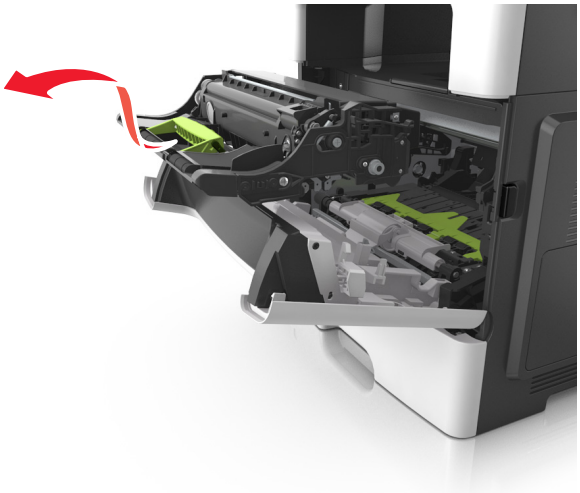

4 Vybalte nový fotoválec a zatřeste s ním.

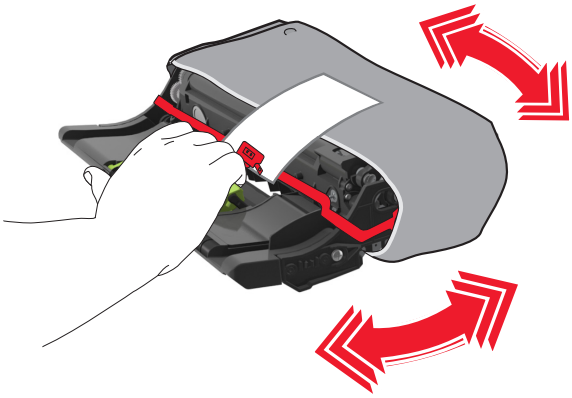

5 Odstraňte z fotoválce veškerý balicí materiál.

Varování – nebezpečí poškození: Nevystavujte zobrazovací jednotku přímému světlu na více než 10 minut. Delší vystavení přímému světlu může způsobit problémy s kvalitou tisku.

Varování – nebezpečí poškození: Nedotýkejte se bubnu fotoválce. Učiníte-li tak, můžete ovlivnit kvalitu tisku budoucích tiskových úloh.

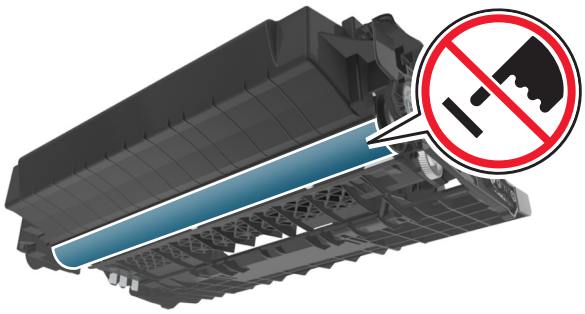

6 Vložte fotoválec do tiskárny tak, že vyrovnáte šipky na bočních kolejničkách fotoválce se šipkami na bočních kolejničkách v tiskárně.

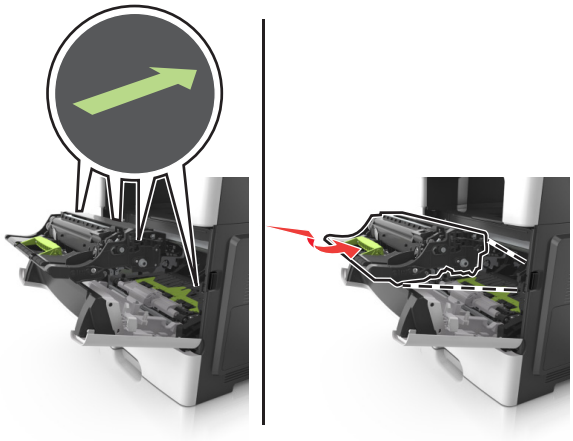

7 Vložte tonerovou kazetu do tiskárny tak, že vyrovnáte boční kolejničky kazety se šipkami na bočních kolejničkách v tiskárně.

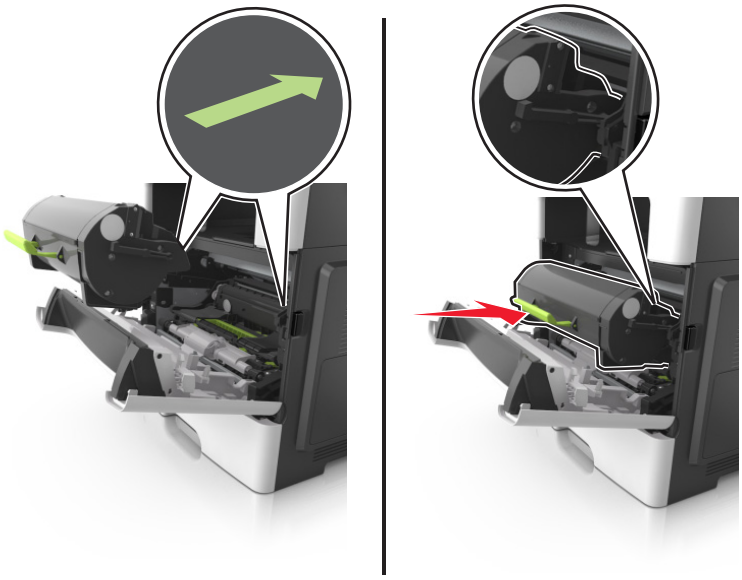

8 Zavřete přední dvířka.

Výměna kazety se svorkami

1 Otevřete dvířka sešívačky.

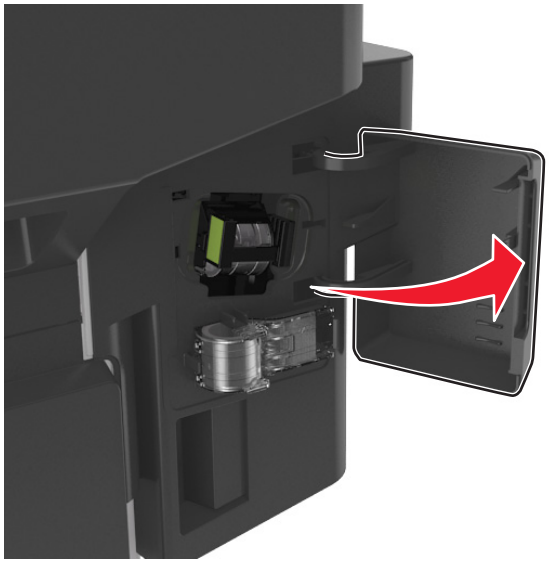

2 Vytáhněte kazetu se svorkami z dokončovací schránky.

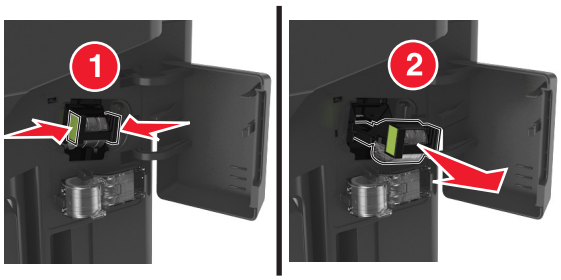

3 Podržte obě strany prázdného pouzdra na svorky prsty, zatáhněte a potom zvedněte prázdné pouzdro na svorky z kazety.

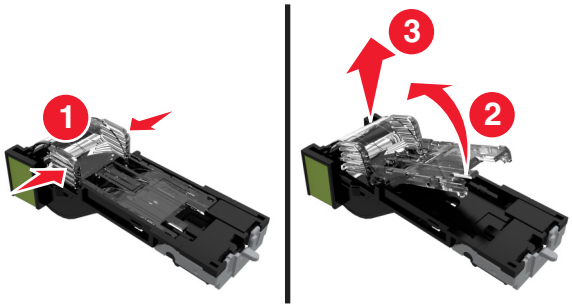

4 Vyjměte náhradní pouzdro na svorky z držáku.

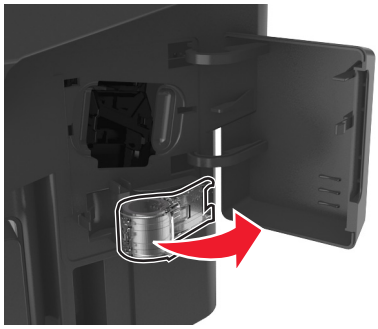

5 Vložte náhradní pouzdro na svorky do kazety se svorkami.

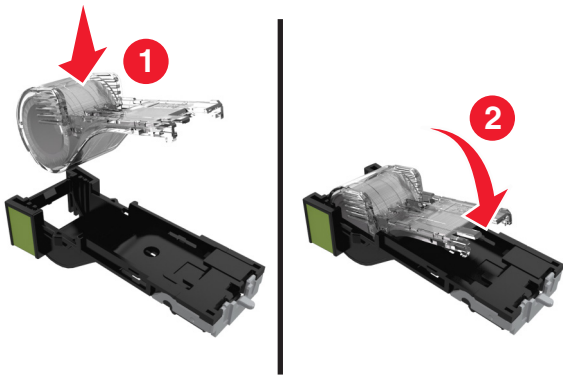

6 Zatlačte kazetu se svorkami dovnitř tak, až *zaklapne* na místo.

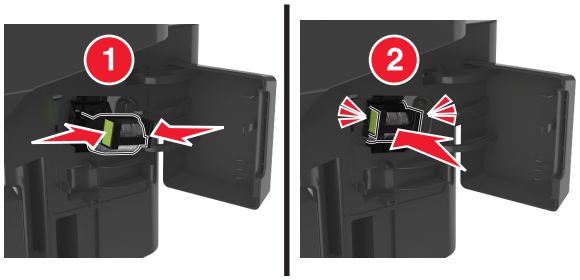

7 Vyměňte náhradní pouzdro na svorky a ponechte si ho pro případné použití v budoucnu.

8 Zavřete dvířka sešívačky.

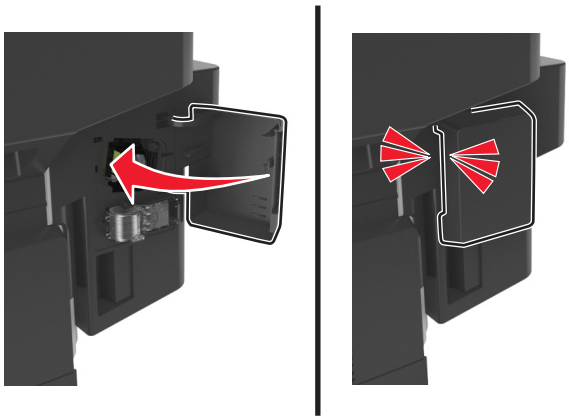

Přemisťování tiskárny

Přemístění tiskárny

VÝSTRAHA – RIZIKO ZRANĚNÍ: Hmotnost tiskárny přesahuje 18 kg (40 liber) a k jejímu bezpečnému zdvižení jsou třeba nejméně dva zkušení pracovníci.

VÝSTRAHA – RIZIKO ZRANĚNÍ: Abyste zabránili nebezpečí požáru nebo úrazu elektrickým proudem, používejte pouze napájecí kabel dodaný s výrobkem nebo odpovídající náhradní napájecí kabel schválený výrobcem.

VÝSTRAHA – RIZIKO ZRANĚNÍ: Při přemisťování tiskárny dodržte tyto pokyny, aby nedošlo ke zranění osob nebo poškození tiskárny:

- Přesvědčte se, že jsou zavřeny všechny zásobníky a dvířka.
- Vypněte tiskárnu a vytáhněte napájecí kabel z elektrické zásuvky.
- Od tiskárny odpojte veškeré šňůry a kabely.
- Má-li tiskárna kolečkový podstavec, opatrně s ní přejeďte na nové místo. Dbejte zvláštní opatrnosti při překonávání prahů a předělů v podlaze.
- Není-li tiskárna vybavena kolečkovým podstavcem, ale je nakonfigurována s volitelnými zásobníky, zvedněte tiskárnu ze zásobníků. Nezvedejte tiskárnu a zásobníky současně.
- Tiskárnu zvedejte vždy pomocí úchytů.
- Pokud bude k přesouvání tiskárny použit vozík, musí disponovat dostatečně velkým povrchem, na který se vejde celá spodní část tiskárny.
- Pokud bude k přesouvání hardwarových doplňků použit vozík, musí disponovat dostatečně velkým povrchem, na který se doplňky vejdou.
- Držte tiskárnu ve vzpřímené pozici.
- Zabraňte prudkým otřesům a nárazům.
- Při pokládání tiskárny dejte pozor, abyste pod ní neměli prsty.
- Zkontrolujte, zda je kolem tiskárny dostatek místa.

Poznámka: Poškození tiskárny způsobené nesprávným postupem při přesouvání není kryto zárukou.

Přeprava tiskárny

Při přepravě tiskárny používejte původní obal nebo si v místě jejího zakoupení telefonicky objednejte náhradní přepravní sadu.

Správa tiskárny

Hledání informací o pokročilé tvorbě sítí a administraci

Tato kapitola se zabývá základními úlohami podpory správce pomocí vestavěného webového serveru. Informace o pokročilejších úlohách systémové podpory naleznete v *Příručce pro práci v síti* na disku CD *Software and Documentation* nebo v *Příručce pro správce serveru Embedded Web Server – Zabezpečení* na internetových stránkách podpory společnosti Lexmark na adrese **http://support.lexmark.com**.

Prohlížení virtuálního displeje

1 Otevřete webový prohlížeč a zadejte do pole adresy IP adresu tiskárny.

   Poznámky:

   - Adresu IP tiskárny zobrazíte v části TCP/IP v nabídce Síť/Zprávy. Adresa IP se zobrazí jako čtyři sady čísel oddělených tečkou, například 123.123.123.123.
   - Pokud používáte server proxy, dočasně ho zakažte, aby se správně načetla webová stránka.

2 Virtuální displej se zobrazuje v levém horním rohu obrazovky.

   Virtuální displej funguje stejně jako displej na ovládacím panelu tiskárny.

Nastavení e-mailových upozornění

Tiskárnu můžete nastavit tak, aby vám zasílala e-mailové zprávy, dochází-li spotřební materiál, nebo je-li zapotřebí vyměnit či přidat papír, nebo odstranit uvíznutý papír.

1 Otevřete webový prohlížeč a zadejte do pole adresy IP adresu tiskárny.

   Poznámky:

   - Zobrazte adresu IP tiskárny na domovské obrazovce tiskárny. Adresa IP se zobrazí jako čtyři sady čísel oddělených tečkou, například 123.123.123.123.
   - Pokud používáte server proxy, dočasně ho zakažte, aby se správně načetla webová stránka.

2 Klepněte na položku **Nastavení**.

3 V nabídce Další nastavení klepněte na položku **Nastavení výstrahy e-mailem**.

4 Vyberte položky, na které chcete být upozorňováni, a poté zadejte e-mailové adresy.

5 Klepněte na tlačítko **Odeslat**.

Poznámka: Informace o nastavení e-mailového serveru získáte u správce systému.

Zobrazení zpráv

Pomocí serveru Embedded Web Server si můžete zobrazit různá hlášení. Tyto zprávy vám budou oznamovat stav tiskárny, sítě a spotřebního materiálu.

1 Otevřete webový prohlížeč a zadejte do pole adresy IP adresu tiskárny.

Poznámky:

- Zobrazte adresu IP tiskárny na domovské obrazovce tiskárny. Adresa IP se zobrazí jako čtyři sady čísel oddělených tečkou, například 123.123.123.123.
- Pokud používáte server proxy, dočasně ho zakažte, aby se správně načetla webová stránka.

2 Klepněte na položku **Zprávy** a poté na typ hlášení, které chcete zobrazit.

Konfigurace oznámení o spotřebním materiálu pomocí serveru Embedded Web Server

Můžete určit, jak chcete být upozorňováni, pokud dochází, sníží se nebo se velmi sníží hladina spotřebního materiálu, nebo když dosáhne konce životnosti, nastavením volitelných upozornění.

Poznámky:

- Volitelná upozornění lze nastavit u tonerové kazety, zobrazovací jednotky a sady pro údržbu.
- Všechna volitelná upozornění lze nastavit na hodnotu dochází, nízký a velmi nízký pro stav spotřebního materiálu. U některých volitelných upozornění nelze nastavit hodnotu stavu spotřebního materiálu. Volitelné upozornění e-mailem je k dispozici pro všechny stavy spotřebního materiálu.
- Procento odhadovaného zbývajícího spotřebního materiálu, které vyvolá upozornění, lze nastavit u některých spotřebních materiálů pro některé stavy spotřebního materiálu.

1 Otevřete webový prohlížeč a zadejte do pole adresy IP adresu tiskárny.

Poznámky:

- Zobrazte adresu IP tiskárny na domovské obrazovce tiskárny. Adresa IP se zobrazí jako čtyři sady čísel oddělených tečkou, například 123.123.123.123.
- Pokud používáte server proxy, dočasně ho zakažte, aby se správně načetla webová stránka.

2 Klepněte na položky **Nastavení** > **Nastavení tisku** > **Oznámení o spotřebním materiálu**.

3 Z rozevírací nabídky u každého spotřebního materiálu vyberte jednu z následujících možností oznámení:

Oznámení	Popis
Vypnuto	Tiskárna se bude chovat normálně se všemi druhy spotřebního materiálu.
Pouze e-mail	Pokud nastane stav spotřebního materiálu, vygeneruje tiskárna e-mail. Tento stav se objeví na stránce nabídek a na stavové stránce.
Varování	Tiskárna zobrazí varovnou zprávu a vygeneruje e-mail o stavu spotřebního materiálu. Pokud nastane stav spotřebního materiálu, tiskárna se nezastaví.
Zastavení, lze pokračovat[1]	Po dosažení tohoto stavu tiskárna zastaví zpracování úloh a uživatel musí stisknout tlačítko pro pokračování tisku.
Zastavení, nelze pokračovat[1,2]	Pokud nastane stav spotřebního materiálu, tiskárna zastaví zpracování úloh. Spotřební materiál je nutné vyměnit, aby tisk pokračoval.

[1] Pokud je oznámení spotřebního materiálu povoleno, vygeneruje tiskárna e-mail o stavu spotřebního materiálu.

[2] Pokud některý spotřební materiál dojde, tiskárna se zastaví, aby nedošlo k poškození.

4 Klepněte na tlačítko **Odeslat**.

Obnovení výchozích továrních nastavení

Chcete-li si zachovat seznam aktuálních nastavení nabídek pro budoucí použití, vytiskněte stránku s nastavením nabídek předtím, než obnovíte výchozí nastavení. Další informace najdete v části „Tisk stránky nastavení nabídek“ na straně 52.

Jestliže chcete provést komplexnější způsob obnovení výchozích nastavení tiskárny, použijte možnost Smazat všechna nastavení. Další informace najdete v části „Vymazání trvalé paměti“ na straně 218.

Varování – nebezpečí poškození: Obnova výchozích nastavení výrobce vrací většinu nastavení tiskárny k původním výchozím hodnotám výrobce. Výjimky zahrnují zobrazovací jazyk, vlastní formáty a hlášení, jakož i nastavení nabídky Síť/port. Všechny stažené soubory uložené v paměti RAM jsou odstraněny. Stažená data uložená v paměti flash nebo na pevném disku tiskárny zůstanou nedotčena.

Na domovské obrazovce přejděte na položku:

> **Nastavení** > **Obecná nastavení** > **Výchozí nastavení** > **Obnovit** >

Odstraňování uvíznutého papíru

Prevence uvíznutí

Vložte správně papír.

- Ujistěte se, že papír leží v zásobníku rovně.

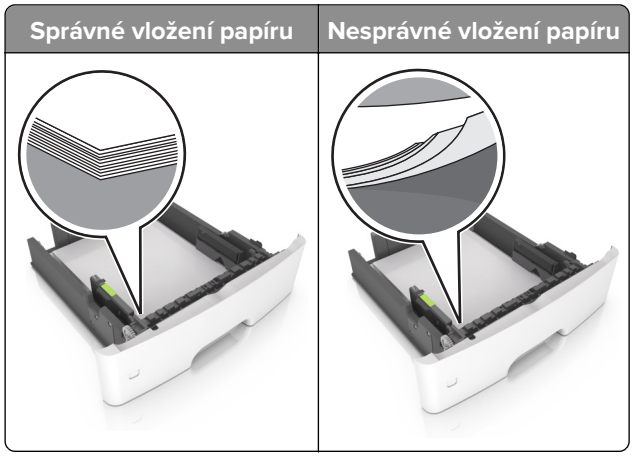

- Při probíhajícím tisku neplňte ani nevyjímejte zásobník.
- Nezakládejte příliš mnoho papíru. Ujistěte se, že výška stohu papíru nepřesahuje indikátor značky maximálního množství papíru.
- Nezasouvejte papír do zásobníku. Vložte papíru podle obrázku.

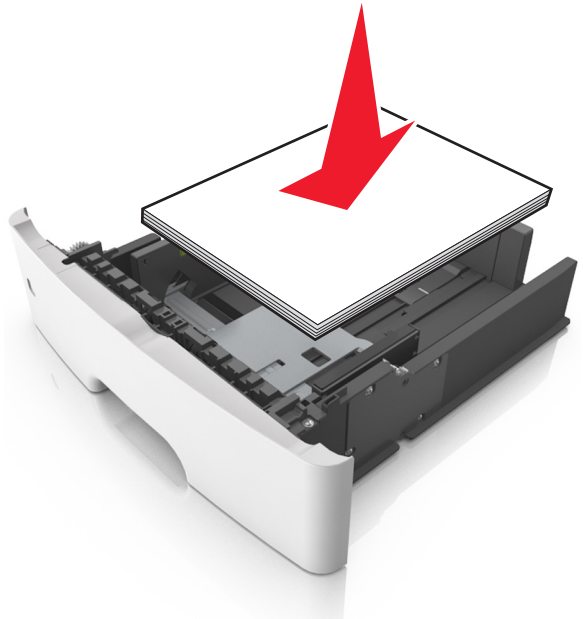

- Ujistěte se, že jsou správně umístěná vodítka papíru a že příliš netlačí na papír či obálky.
- Po založení papíru zásobník přiměřenou silou zatlačte do tiskárny.

Používejte doporučený papír.

- Používejte pouze doporučený papír a speciální média.
- Nevkládejte pomačkaný, zohýbaný, vlhký, ohnutý nebo zprohýbaný papír.
- Papír před vložením ohněte, promněte a vyrovnejte hrany.

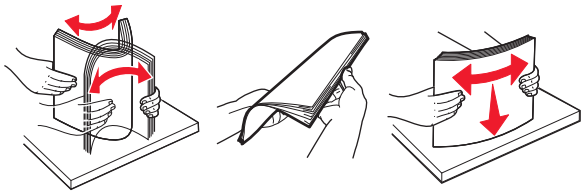

- Nepoužívejte papír, který je nastříhaný nebo nařezaný ručně.
- Nepoužívejte více formátů, gramáží a typů papíru v jednom zásobníku.
- Ujistěte se, že je v počítači nebo na ovládacím panelu tiskárny správně zadán formát a typ papíru.
- Papír skladujte v souladu s doporučeními výrobce.

Rozpoznání míst uvíznutí

Poznámky:

- Pokud je zapnuta funkce Pomocník při zaseknutí, tiskárna po odstranění zaseknuté stránky vysune prázdné nebo částečně potištěné stránky. Vyhledejte ve výstupu tisku prázdné stránky.
- Pokud je možnost Napravit uvíznutí nastavena na hodnotu Zapnuto nebo Automaticky, vytiskne tiskárna uvíznuté stránky znovu.

	Místo uvíznutí
1	Podavač ADF (automatický podavač dokumentů)
2	Standardní odkladač
3	Přední dvířka
4	Univerzální podavač
5	Jednotka pro oboustranný tisk
6	Zásobníky

	Místo uvíznutí
7	Zadní dvířka
8	Zadní dvířka dokončovací jednotky
9	Standardní výstupní zásobník dokončovací schránky

Uvíznutí papíru v podavači ADF

1 Vyjměte veškeré předlohy z podavače ADF.

2 Otevřete kryt podavače ADF.

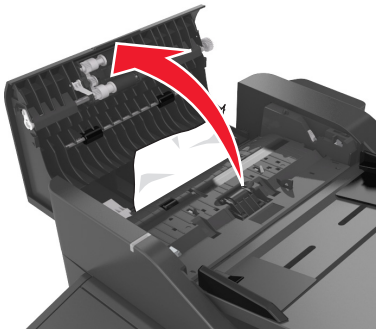

3 Vyjměte uvíznutý papír.

Poznámka: Ujistěte se, že jsou vyjmuty všechny útržky papíru.

4 Zavřete kryt podavače ADF.

Uvíznutí papíru ve standardním odkladači

Vyjměte zablokovaný papír.

Poznámka: Ujistěte se, že jsou vyjmuty všechny útržky papíru.

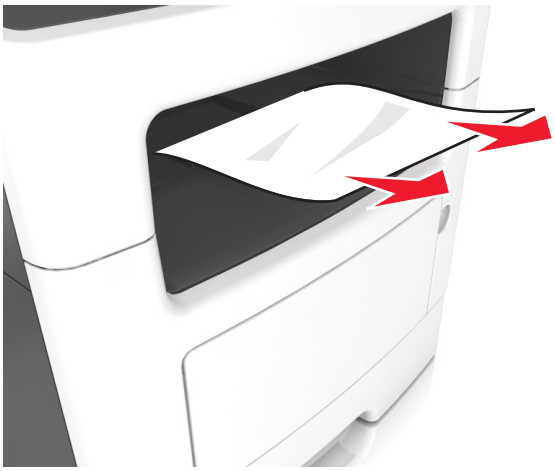

Uvíznutí papíru v zadních dvířkách

1 Otevřete zadní dvířka.

VÝSTRAHA – HORKÝ POVRCH: Vnitřek tiskárny může být horký. Abyste omezili riziko zranění způsobeného horkou součástí, nedotýkejte se povrchu, dokud nevychladne.

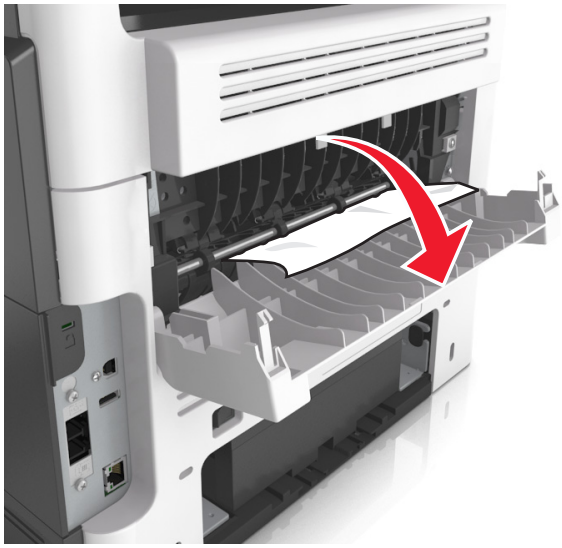

2 Vyjměte uvíznutý papír.

Poznámka: Ujistěte se, že jsou vyjmuty všechny útržky papíru.

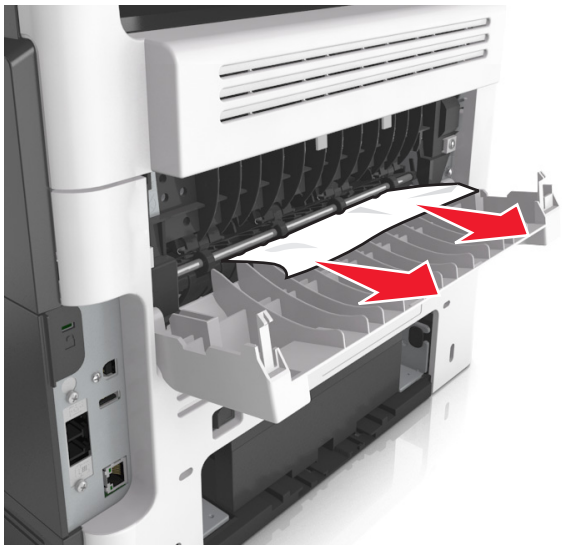

3 Zavřete zadní dvířka.

Uvíznutí papíru v předních dvířkách

VÝSTRAHA – HORKÝ POVRCH: Vnitřek tiskárny může být horký. Abyste omezili riziko zranění způsobeného horkou součástí, nedotýkejte se povrchu, dokud nevychladne.

1 Otevřete přední dvířka.

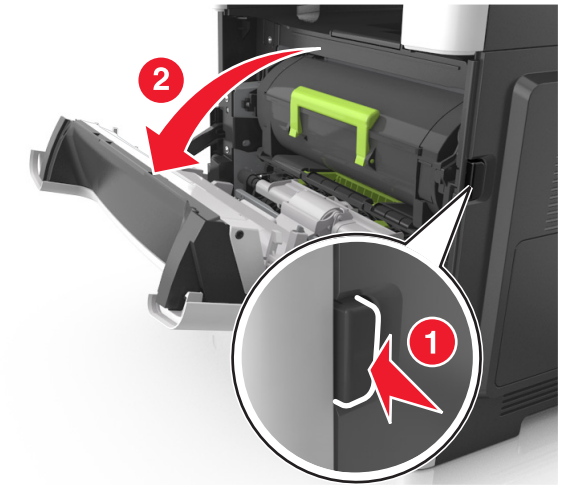

2 Vyjměte tonerovou kazetu.

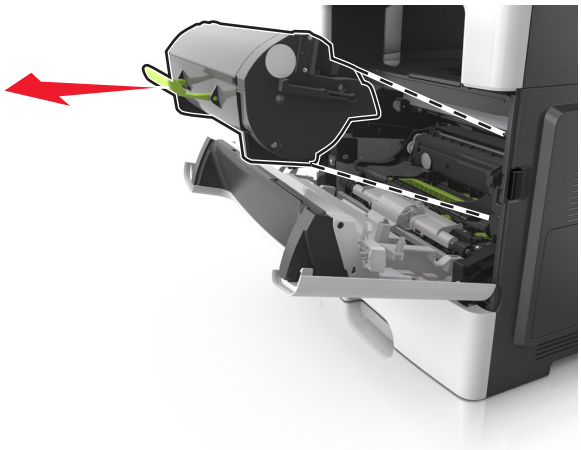

3 Vyjměte zobrazovací jednotku.

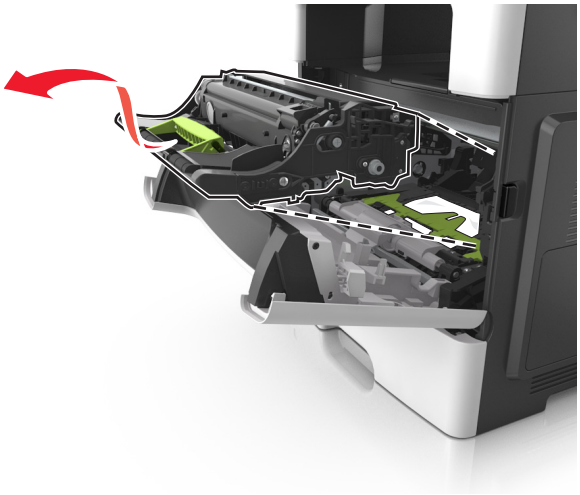

Varování – nebezpečí poškození: Nevystavujte zobrazovací jednotku přímému světlu na více než 10 minut. Delší vystavení přímému světlu může způsobit problémy s kvalitou tisku.

Varování – nebezpečí poškození: Nedotýkejte se lesklého bubnu pod zobrazovací jednotkou. Učiníte-li tak, můžete negativně ovlivnit kvalitu budoucích tiskových úloh.

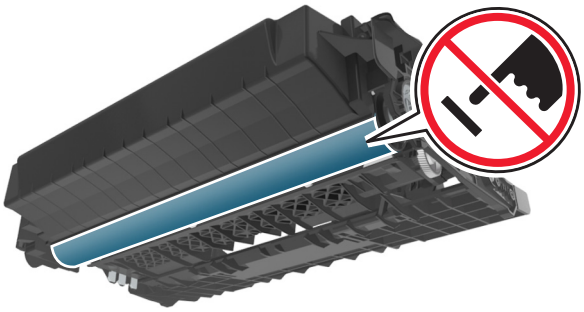

4 Vyjměte uvíznutý papír.

Poznámka: Ujistěte se, že jsou vyjmuty všechny útržky papíru.

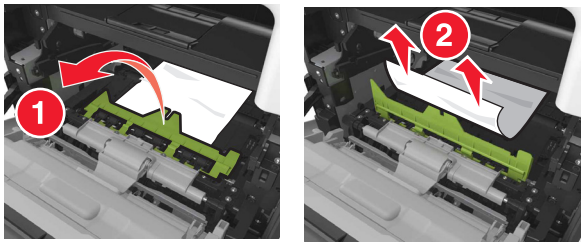

5 Vložte obrazovou jednotku.

Poznámka: Jako vodítko použijte šipky uvnitř tiskárny.

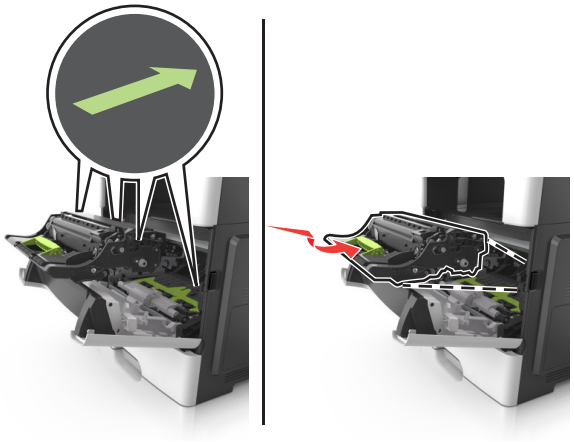

6 Vložte tonerovou kazetu.

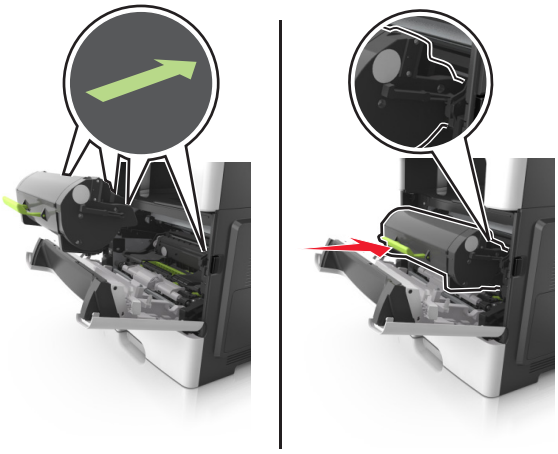

7 Zavřete přední dvířka.

Zaseknutý papír v jednotce pro oboustranný tisk

1 Vyjměte zásobník.

2 Vyjměte zablokovaný papír.

Poznámka: Ujistěte se, že jsou vyjmuty všechny útržky papíru.

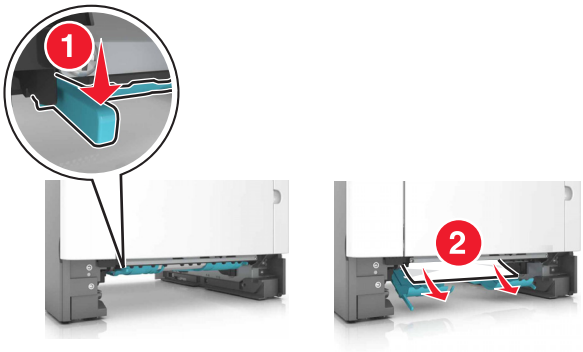

3 Vložte zásobník.

Uvíznutí papíru v univerzálním podavači

1 Vyjměte papír z univerzálního podavače.

2 Vyjměte uvíznutý papír.

Poznámka: Ujistěte se, že jsou vyjmuty všechny útržky papíru.

3 Papír před vložením ohněte, promněte a vyrovnejte hrany.

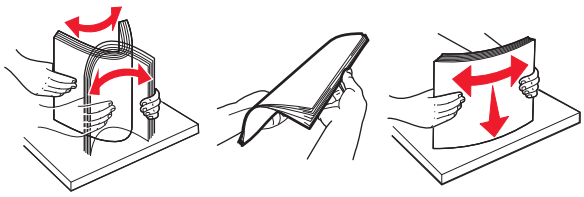

4 Znovu vložte papír a poté upravte vodicí lištu.

Uvíznutí papíru v zásobnících

1 Vyjměte zásobník.

2 Vyjměte uvíznutý papír.

Poznámka: Ujistěte se, že jsou vyjmuty všechny útržky papíru.

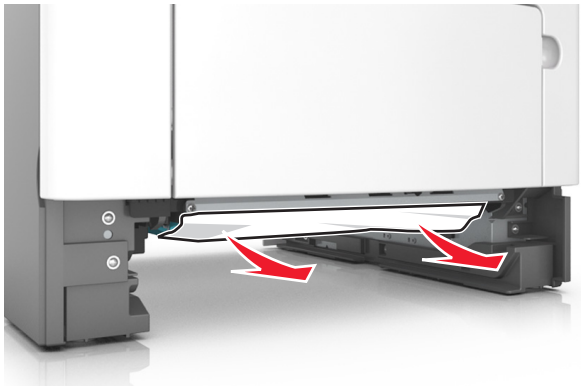

3 Vložte zásobník.

Uvíznutý papír v dokončovací jednotce

Uvíznutí papíru v odkladači dokončovací schránky

1 Vyjměte papír ze standardního odkladače.

2 Vyjměte uvíznutý papír.

Poznámka: Ujistěte se, že jsou vyjmuty všechny útržky papíru.

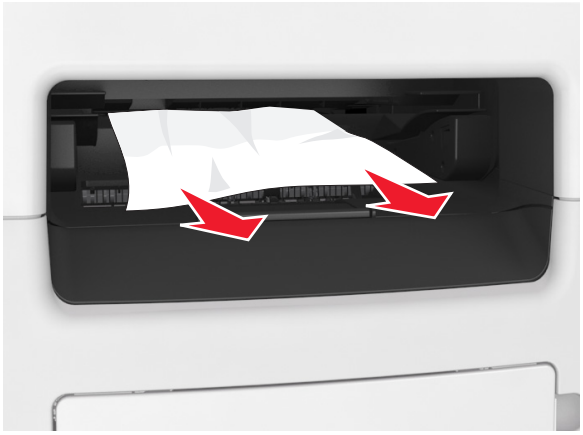

Uvíznutí papíru v zadních dvířkách dokončovací schránky

1 Otevřete zadní dvířka dokončovací schránky.

2 Vyjměte uvíznutý papír.

Poznámka: Ujistěte se, že jsou vyjmuty všechny útržky papíru.

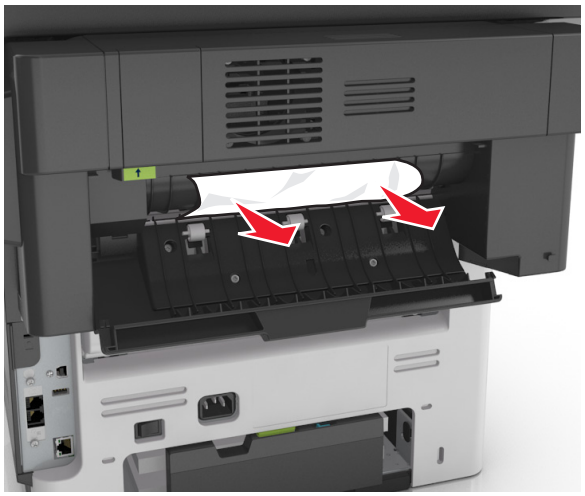

3 Otevřete užší dvířka dokončovací jednotky a vyjměte všechny útržky papíru.

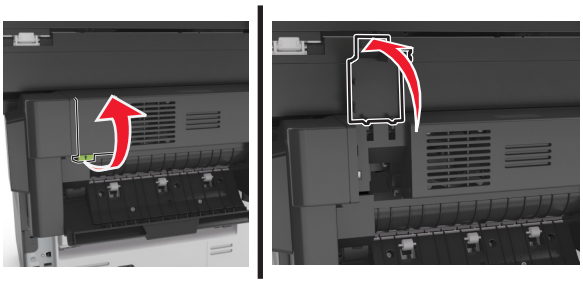

4 Zavřete užší i zadní dvířka.

Uvíznutí papíru v sešívačce dokončovací schránky

1 Otevřete přístupová dvířka sešívačky.

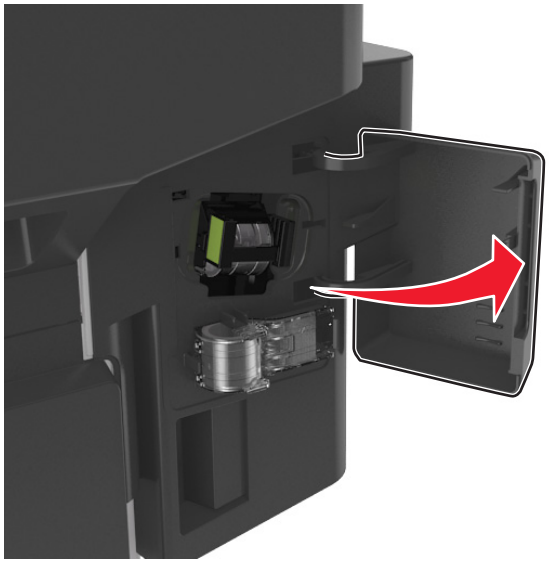

2 Vyjměte držák zásobníku se svorkami.

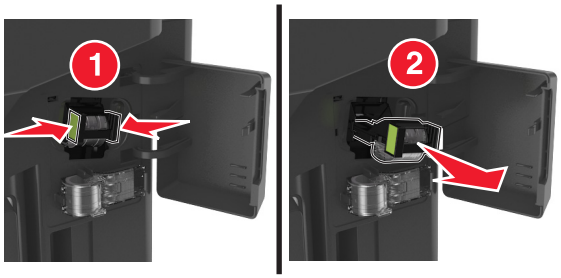

3 Zdvihněte chránič sešívačky a vyjměte všechny volné svorky.

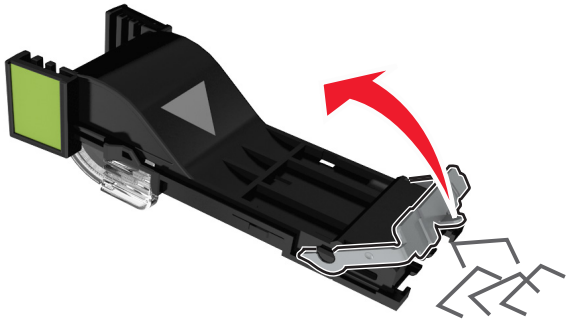

4 Zavřete chránič sešívačky.

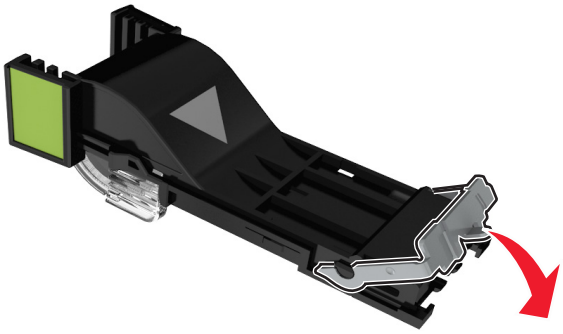

5 Zasuňte držák zásobníku se svorkami.

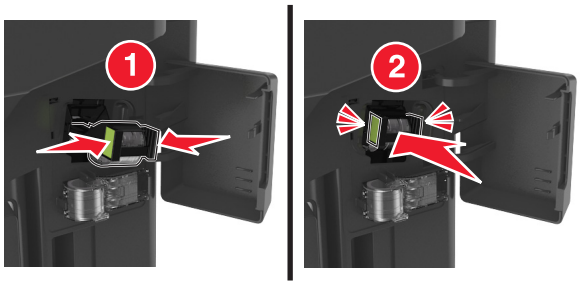

6 Zavřete přístupová dvířka sešívačky.

Řešení problémů

Popis zpráv tiskárny

Dochází toner [88.xy]

Bude pravděpodobně třeba objednat tonerovou kazetu. V případě potřeby stisknutím tlačítka **Pokračovat** na ovládacím panelu tiskárny odstraňte zprávu a pokračujte v tisku.

Neshoda kazety, zobrazovací jednotky [41.xy]

Používejte pouze podporované tonerové kazety a zobrazovací jednotky.

Poznámka: Seznam podporovaných spotřebních materiálů naleznete na webových stránkách **www.lexmark.com**.

Dochází toner [88.xy]

V případě potřeby stisknutím tlačítka **Pokračovat** na ovládacím panelu tiskárny odstraňte zprávu a pokračujte v tisku.

V kazetě dochází toner, zbývá přibližně [x] stran [88.xy]

Bude pravděpodobně třeba velmi brzy vyměnit tonerovou kazetu. Další informace naleznete v části Výměna spotřebního materiálu v *Uživatelské příručce*.

V případě potřeby stisknutím tlačítka **Pokračovat** na ovládacím panelu tiskárny odstraňte zprávu a pokračujte v tisku.

Změna [zdroj papíru] na [název vlastního typu] vkládání [orientace]

Vyzkoušejte jeden či více následujících kroků:

- Vložte do zásobníku nebo podavače papír správného typu a formátu, zadejte správný typ a formát papíru v nabídce Papír na ovládacím panelu a stiskněte tlačítko **Výměna papíru dokončena**.
- Stisknutím možnosti **Použít aktuální [zdroj papíru]** můžete použít typ a formát papíru dostupný v aktuálním zásobníku nebo podavači.
- Zrušte tiskovou úlohu.

Změna [zdroj papíru] na [vlastní řetězec] vkládání [orientace]

Vyzkoušejte jeden či více následujících kroků:

- Vložte do zásobníku nebo podavače papír správného typu a formátu, zadejte správný typ a formát papíru v nabídce Papír na ovládacím panelu a stiskněte tlačítko **Výměna papíru dokončena**.
- Stisknutím možnosti **Použít aktuální [zdroj papíru]** můžete použít typ a formát papíru dostupný v zásobníku.

- Zrušte tiskovou úlohu.

Změna [zdroj papíru] na [formát papíru] vkládání [orientace]

Vyzkoušejte jeden či více následujících kroků:

- Vložte do zásobníku nebo podavače papír správného typu a formátu, zadejte správný typ a formát papíru v nabídce Papír na ovládacím panelu a stiskněte tlačítko **Výměna papíru dokončena**.
- Stisknutím možnosti **Použít aktuální [zdroj papíru]** můžete použít typ a formát papíru dostupný v aktuálním zásobníku nebo podavači.
- Zrušte tiskovou úlohu.

Změňte [zdroj papíru] na [typ papíru] [formát papíru] vkládání [orientace]

Vyzkoušejte jeden či více následujících kroků:

- Vložte do zásobníku nebo podavače papír správného typu a formátu, zadejte správný typ a formát papíru v nabídce Papír na ovládacím panelu a stiskněte tlačítko **Výměna papíru dokončena**.
- Stisknutím možnosti **Použít aktuální [zdroj papíru]** můžete použít typ a formát papíru dostupný v aktuálním zásobníku nebo podavači.
- Zrušte tiskovou úlohu.

Zkontrolujte připojení zásobníku [x]

Vyzkoušejte jeden či více následujících kroků:

- Vypněte tiskárnu a znovu ji zapněte.

  Pokud se chyba objeví podruhé, tak:

  1. Vypněte tiskárnu.
  2. Odpojte napájecí kabel z elektrické zásuvky.
  3. Vyjměte označený zásobník.
  4. Znovu zásobník připojte.
  5. Připojte napájecí kabel k řádně uzemněné el. zásuvce.
  6. Znovu zapněte tiskárnu.

  Pokud se chyba objeví znovu, tak:

  1. Vypněte tiskárnu.
  2. Odpojte napájecí kabel z elektrické zásuvky.
  3. Vyjměte zásobník.
  4. Kontaktujte zákaznickou podporu.
- Stisknutím tlačítka **Pokračovat** na ovládacím panelu tiskárny odstraňte zprávu a pokračujte v úloze.

Zavřete zadní dvířka.

Zavřete zadní dvířka tiskárny.

Zavřete zadní dvířka dokončovací schránky.

Zavřete zadní dvířka na dokončovací schránce.

Zavřete přední dvířka

Zavřete přední dvířka tiskárny.

Při restartu úlohy zavřete kryt a vložte předlohy [2yy.xx]

Vyzkoušejte jeden či více následujících kroků:

- Klepnutím na možnost **Skenovat z automatického podavače dokumentů** pokračujte ve skenování z podavače ADF ihned po poslední úspěšné úloze skenování.
- Stisknutím možnosti **Skenovat z plochy skeneru** pokračujte ve skenování ze skleněné plochy skeneru ihned po poslední úspěšné úloze skenování.
- Klepnutím na možnost **Dokončit úlohu bez dalšího skenování** ukončete poslední úspěšnou úlohu skenování.

  Poznámka: Skenovací úloha se touto volbou nezruší. Všechny úspěšně naskenované stránky budou dále zpracovány za účelem kopírování, faxování nebo odeslání e-mailem.
- Klepnutím na možnost **Zrušit úlohu** odstraňte hlášení a zrušte úlohu skenování.

Složitá strana, některá data možná nebyla vytištěna [39]

Vyzkoušejte jeden či více následujících kroků:

- Stisknutím tlačítka **Pokračovat** na ovládacím panelu tiskárny ignorujte zprávu a pokračujte v tisku.
- Zrušte aktuální tiskovou úlohu.
- Nainstalujte přídavnou paměť tiskárny.

Změna konfigurace, některé pozdržené úlohy nebyly obnoveny [57]

Pozdržené úlohy jsou zneplatněny kvůli následujícím možným změnám tiskárny:

- Byl aktualizován firmware tiskárny.
- Byl odstraněn zásobník pro tiskovou úlohu.
- Tisková úloha je odeslaná z jednotky flash, která již není připojena k portu USB.
- Pevný disk tiskárny obsahuje tiskové úlohy, které byly uloženy, když byl pevný disk nainstalován v jiném modelu tiskárny.

Stisknutím tlačítka **Pokračovat** na ovládacím panelu tiskárny odstraňte zprávu.

Zjištěna vadná paměť flash [51]

Vyzkoušejte jeden či více následujících kroků:

- Vadnou paměťovou kartu flash vyměňte.
- Stisknutím tlačítka **Pokračovat** na ovládacím panelu tiskárny ignorujte zprávu a pokračujte v tisku.
- Zrušte aktuální tiskovou úlohu.

Disk plný [62]

Vyzkoušejte jeden či více následujících kroků:

- Stisknutím tlačítka **Pokračovat** na ovládacím panelu tiskárny odstraňte zprávu a pokračujte.
- Odstraňte písma, makra a další data uložená na pevném disku tiskárny.
- Nainstalujte pevný disk tiskárny s vyšší kapacitou.

Naformátujte disk pro použití v tomto zařízení

Stisknutím tlačítka **Formátovat disk** na ovládacím panelu tiskárny naformátujte pevný disk tiskárny a odstraňte zprávu.

Poznámka: Formátování odstraní všechny soubory uložené na pevném disku tiskárny.

Disk je téměř plný. Je třeba zabezpečeným způsobem vymazat disk.

Zkuste jeden nebo více z následujících postupů:

- Tlačítkem **Pokračovat** odstraňte hlášení a pokračujte v tisku.
- Odstraňte písma, makra a další data uložená na pevném disku tiskárny.
- Nainstalujte pevný disk s vyšší kapacitou.

Při čtení z jednotky USB došlo k chybě. Vyjměte jednotku USB.

Je vloženo nepodporované zařízení USB. Vyjměte zařízení USB a poté vložte podporované zařízení.

Chyba při čtení z rozbočovače USB. Odeberte rozbočovač.

Byl vložen nepodporovaný rozbočovač USB. Odeberte rozbočovač USB a nainstalujte podporovaný rozbočovač.

Paměť faxu plná

1. Stisknutím tlačítka **Pokračovat** na ovládacím panelu odstraňte zprávu a zrušte faxovou úlohu.
2. Proveďte následujících akce:
   - Snižte rozlišení faxu.
   - Snižte počet stránek.
3. Odešlete faxovou úlohu.

Rozdělení faxu nefunkční. Obraťte se na správce systému.

Vyzkoušejte jeden či více následujících kroků:

- Stisknutím tlačítka **Pokračovat** na ovládacím panelu tiskárny odstraňte zprávu.
- Vypněte tiskárnu a znovu ji zapněte. Pokud se hlášení objeví znovu, kontaktuje osobu, která zajišťuje podporu vašeho systému.

Faxový server ‚Formát' není nastaven. Obraťte se na správce systému.

Vyzkoušejte jeden či více následujících kroků:

- Stisknutím tlačítka **Pokračovat** na ovládacím panelu tiskárny odstraňte zprávu.
- Dokončete nastavení faxového serveru. Pokud se hlášení objeví znovu, kontaktuje osobu, která zajišťuje podporu vašeho systému.

Nebyl nastaven název faxové stanice. Obraťte se na správce systému.

Vyzkoušejte jeden z následujících kroků:

- Stisknutím tlačítka **Pokračovat** na ovládacím panelu tiskárny odstraňte zprávu.
- Dokončete nastavení analogového faxu. Pokud se po dokončení nastavení zobrazí zpráva znovu, obraťte se na pracovníka oddělení podpory.

Nebylo nastaveno číslo faxové stanice. Obraťte se na správce systému.

Vyzkoušejte jeden či více následujících kroků:

- Stisknutím tlačítka **Pokračovat** na ovládacím panelu tiskárny odstraňte zprávu.
- Dokončete nastavení analogového faxu. Pokud se po dokončení nastavení zobrazí zpráva znovu, obraťte se na pracovníka oddělení podpory.

Zobrazovací jednotka je prázdná [84.xy]

Může být potřeba vyměnit zobrazovací jednotku. V případě potřeby stisknutím tlačítka **Pokračovat** na ovládacím panelu tiskárny odstraňte zprávu a pokračujte v tisku.

Nízký stav zobrazovací jednotky [84.xy]

V případě potřeby stisknutím tlačítka **Pokračovat** na ovládacím panelu tiskárny odstraňte zprávu a pokračujte v tisku.

Zobrazovací jednotka je zcela prázdná, zbývá přibližně [x] stran [84.xy]

Bude pravděpodobně třeba velmi brzy vyměnit zobrazovací jednotku. Další informace naleznete v části Výměna spotřebního materiálu v *Uživatelské příručce*.

V případě potřeby stisknutím tlačítka **Pokračovat** na ovládacím panelu tiskárny odstraňte zprávu a pokračujte v tisku.

Nekompatibilní zásobník [x] [59]

Vyzkoušejte jeden či více následujících kroků:

- Vyjměte označený zásobník.
- Stisknutím tlačítka **Pokračovat** na ovládacím panelu tiskárny odstraňte zprávu a pokračujte v tisku bez použití určeného zásobníku.

Nesprávný formát papíru, otevřete [zdroj papíru] [34]

Vyzkoušejte jeden či více následujících kroků:

- Vložte do zásobníku papír správného typu a formátu a zadejte typ a formát v nabídce Papír na ovládacím panelu tiskárny.
- Zkontrolujte, zda jsou správně zadány typ a formát papíru v dialogovém okně Vlastnosti tisku nebo Tisk.
- Zkontrolujte, zda je správně nastaven formát papíru. Je-li například formát papíru ve víceúčelovém podavači nastaven na hodnotu Universal, ověřte, že papír dostačuje pro rozsah dat, která se tisknou.
- Zkontrolujte vodicí lišty délky a šířky a přesvědčte se, zda je papír v zásobníku správně založený.
- Stisknutím tlačítka **Pokračovat** na ovládacím panelu tiskárny odstraňte zprávu a pokračujte v tisku z jiného zásobníku.
- Zrušte tiskovou úlohu.

Vložte zásobník [x]

Vložte označený zásobník do tiskárny.

Nedostatek paměti ke skládání úlohy [37]

Vyzkoušejte jeden či více následujících kroků:

- Stisknutím tlačítka **Pokračovat** na ovládacím panelu tiskárny vytiskněte již uloženou část úlohy a začněte se skládáním zbytku tiskové úlohy.
- Zrušte aktuální tiskovou úlohu.

Nedostatek paměti, došlo k vymazání některých pozdržených úloh [37]

Stisknutím tlačítka **Pokračovat** na ovládacím panelu tiskárny odstraňte zprávu.

Nedostatek paměti, některé pozdržené úlohy nebudou obnoveny [37]

Vyzkoušejte jeden či více následujících kroků:

- Stisknutím tlačítka **Pokračovat** na ovládacím panelu tiskárny odstraňte zprávu.
- Odstraňte jiné pozdržené úlohy a uvolněte tak další paměť tiskárny.

Nedostatek paměti pro podporu funkce šetření zdroji [35]

Nainstalujte další paměť tiskárny nebo stisknutím tlačítka **Pokračovat** zablokujte funkci šetření zdroji, odstraňte zprávu a pokračujte v tisku.

Vložte do [zdroj papíru] [název vlastního typu] [orientace papíru]

Vyzkoušejte jeden či více následujících kroků:

- Vložte do zásobníku nebo podavače papír správného typu a formátu.
- Chcete-li použít zásobník se správným typem nebo formátem, stiskněte možnost **Zakládání papíru dokončeno** na ovládacím panelu tiskárny.

  Poznámka: Pokud tiskárna zjistí zásobník, který obsahuje papír správného typu a formátu, použije papír z tohoto zásobníku. Pokud tiskárna nezjistí zásobník, který obsahuje papír správného typu a formátu, provede tisk z výchozího zdroje papíru.
- Zrušit probíhající úlohu.

Vložte do [zdroj papíru] [vlastní řetězec] [orientace papíru]

Vyzkoušejte jeden či více následujících kroků:

- Vložte do označeného zásobníku nebo podavače papír správného typu a formátu.
- Chcete-li použít zásobník se správným typem nebo formátem, stiskněte možnost **Zakládání papíru dokončeno** na ovládacím panelu tiskárny.

  Poznámka: Pokud tiskárna nalezne zásobník, který obsahuje papír správného typu a formátu, použije papír z tohoto zásobníku. Pokud tiskárna nenalezne zásobník, který obsahuje papír správného typu a formátu, provede tisk z výchozího zdroje papíru.
- Zrušit probíhající úlohu.

Vložte do [zdroj papíru] [formát papíru] [orientace papíru]

Vyzkoušejte jeden či více následujících kroků:

- Vložte do určeného zásobníku nebo podavače papír správného formátu.
- Chcete-li použít zásobník nebo podavač se správným formátem papíru, stiskněte možnost **Zakládání papíru dokončeno** na ovládacím panelu tiskárny.

  Poznámka: Pokud tiskárna nalezne zásobník nebo podavač, který obsahuje papír správného formátu, použije papír z tohoto zásobníku nebo podavače. Pokud tiskárna nenalezne zásobník nebo podavač, který obsahuje papír správného formátu, provede tisk z výchozího zdroje papíru.
- Zrušit probíhající úlohu.

Vložte do [zdroj papíru] [typ papíru] [formát papíru] [orientace papíru]

Vyzkoušejte jeden či více následujících kroků:

- Vložte do určeného zásobníku nebo podavače papír správného typu a formátu.
- Chcete-li použít zásobník nebo podavač papíru správného typu a formátu, stiskněte možnost **Zakládání papíru dokončeno** na ovládacím panelu tiskárny.

  Poznámka: Pokud tiskárna nalezne zásobník nebo podavač, který obsahuje papír správného typu a formátu, použije papír z tohoto zásobníku nebo podavače. Pokud tiskárna nenalezne zásobník nebo podavač, který obsahuje papír správného typu a formátu, provede tisk z výchozího zdroje papíru.
- Zrušit probíhající úlohu.

Vložte do univerzálního podavače [název vlastního typu] [orientace papíru]

Vyzkoušejte jeden či více následujících kroků:

- Vložte do podavače papír správného typu a formátu.
- Stisknutím tlačítka **Potvrzovat každou stránku** nebo **Nepotvrzovat, papír založen** na ovládacím panelu odstraňte zprávu a pokračujte v tisku.
- Stisknutím tlačítka **Volit papír automaticky** na ovládacím panelu použijte papír založený v zásobníku.
- Zrušte tiskovou úlohu.

Vložte do univerzálního podavače [vlastní řetězec] [orientace papíru]

Vyzkoušejte jeden či více následujících kroků:

- Vložte do podavače papír správného typu a formátu.
- Stisknutím tlačítka **Potvrzovat každou stránku** nebo **Nepotvrzovat, papír založen** na ovládacím panelu tiskárny odstraňte zprávu a pokračujte v tisku.
- Stisknutím tlačítka **Volit papír automaticky** na ovládacím panelu použijte papír založený v zásobníku.
- Zrušte tiskovou úlohu.

Vložte do univerzálního podavače [formát papíru] [orientace papíru]

Vyzkoušejte jeden či více následujících kroků:

- Vložte do podavače papír správného formátu.
- Stisknutím tlačítka **Potvrzovat každou stránku** nebo **Nepotvrzovat, papír založen** na ovládacím panelu odstraňte zprávu a pokračujte v tisku.
- Stisknutím tlačítka **Volit papír automaticky** na ovládacím panelu použijte papír založený v zásobníku.
- Zrušte tiskovou úlohu.

Vložte do univerzálního podavače [typ papíru] [formát papíru] [orientace papíru]

Vyzkoušejte jeden či více následujících kroků:

- Vložte do podavače papír správného typu a formátu.
- Stisknutím tlačítka **Potvrzovat každou stránku** nebo **Nepotvrzovat, papír založen** na ovládacím panelu odstraňte zprávu a pokračujte v tisku.
- Stisknutím tlačítka **Volit papír automaticky** na ovládacím panelu použijte papír založený v zásobníku.
- Zrušte tiskovou úlohu.

Sada pro údržbu – nízká životnost [80.xy]

Může být potřeba objednat sadu pro údržbu. Chcete-li získat další informace, navštivte webové stránky společnosti Lexmark na **http://support.lexmark.com**, nebo se obraťte na oddělení zákaznické podpory, a sdělte příslušnou zprávu.

V případě potřeby stisknutím tlačítka **Pokračovat** odstraňte zprávu a pokračujte v tisku.

Sada pro údržbu – nízká životnost [80.xy]

Chcete-li získat další informace, navštivte webové stránky společnosti Lexmark na **http://support.lexmark.com**, nebo se obraťte na oddělení zákaznické podpory, a sdělte příslušnou zprávu.

V případě potřeby stisknutím tlačítka **Pokračovat** odstraňte zprávu a pokračujte v tisku.

Sada pro údržbu je téměř prázdná, zbývá přibližně [x] stran [80.xy]

Pravděpodobně bude nutné velmi brzy vyměnit sadu pro údržbu. Chcete-li získat další informace, navštivte webové stránky společnosti Lexmark na **http://support.lexmark.com**, nebo se obraťte na oddělení zákaznické podpory, a sdělte příslušnou zprávu.

V případě potřeby stisknutím tlačítka **Pokračovat** odstraňte zprávu a pokračujte v tisku.

Plná paměť [38]

Vyzkoušejte jeden či více následujících kroků:

- Stisknutím tlačítka **Zrušit úlohu** na ovládacím panelu tiskárny odstraňte zprávu.
- Nainstalujte přídavnou paměť tiskárny.

Plná paměť, nelze tisknout faxy

Na ovládacím panelu proveďte jednu z následujících akcí:

- Výběrem možnosti **Pokračovat v zadržování faxů bez tisknutí** vymažte zprávu.
- Výběrem možnosti **Pokusit se o vytisknutí** restartujte tiskárnu a pokračujte v tisku.

Softwarová chyba sítě [x] [54]

Vyzkoušejte jeden či více následujících kroků:

- Stiskněte tlačítko **Pokračovat** na ovládacím panelu tiskárny a pokračujte v tisku.
- Vypněte tiskárnu, vyčkejte přibližně 10 sekund a pak ji znovu zapněte.
- Aktualizujte síťový firmware v tiskárně nebo tiskovém serveru. Další informace získáte na internetových stránkách společnosti Lexmark na adrese **http://support.lexmark.com**.

K modemu není připojena žádná analogová telefonní linka, fax je neaktivní

Připojte tiskárnu k analogové telefonní lince.

[Typ spotřebního materiálu] od jiného výrobce, viz Uživatelská příručka [33.xy]

Poznámka: Typ spotřebního materiálu může být tonerová kazeta nebo zobrazovací válec.

Tiskárna zjistila, že je v tiskárně nainstalován spotřební materiál nebo díl od jiného výrobce.

Tiskárna Lexmark je navržena tak, aby fungovala nejlépe s pravým spotřebním materiálem a díly Lexmark. Použití spotřebních materiálů či dílů jiných výrobců můžete ovlivnit výkon, spolehlivost či životnost tiskárny a jejích zobrazovacích součástí. Další informace najdete v části „Používání originálních dílů a spotřebního materiálu Lexmark“ na straně 224.

Všechny ukazatele životnosti jsou navrženy pro používání spotřebního materiálu a dílů Lexmark a mohou přivodit nepředvídatelné důsledky, pokud se použije spotřební materiál či díly jiného výrobce. Používání zobrazovacích součástí po uplynutí zamýšlené životnosti může tiskárnu Lexmark nebo související součásti poškodit.

Varování – nebezpečí poškození: Použití spotřebních materiálů nebo dílů jiných výrobců může ovlivnit pokrytí zárukou. Poškození způsobené použitím spotřebního materiálu či dílů jiného výrobce nemusí být zárukou pokryto.

Pokud přijímáte všechna tato rizika a chcete pokračovat s použitím neoriginálního spotřebního materiálu nebo dílů ve vaší tiskárně, stiskněte a přidržte tlačítko ✕ a tlačítko **#** na ovládacím panelu současně po dobu 15 sekund.

Pokud tato rizika nechcete přijmout, vyjměte spotřební materiál či díl od jiného výrobce z tiskárny a nainstalujte originální spotřební materiál či díl Lexmark.

Poznámka: Seznam podporovaných spotřebních materiálů naleznete v části „Objednání spotřebního materiálu“ nebo na webových stránkách **www.lexmark.com**.

Nedostatek volného místa v paměti flash pro zdroje [52]

Vyzkoušejte jeden či více následujících kroků:

- Stisknutím tlačítka **Pokračovat** na ovládacím panelu tiskárny odstraňte zprávu a pokračujte v tisku.
- Odstraňte písma, makra a další data uložená v paměti flash.
- Nainstalujte paměťovou kartu flash s větší kapacitou.

Poznámka: Stažená písma a makra, která nebyla dříve uložena do paměti flash, budou odstraněna.

Potřeba výměny papíru

Vyzkoušejte jeden či více následujících kroků:

- Pokračujte v tisku tak, že se dotknete tlačítka **Zobrazit výzvu před každou stránkou** na ovládacím panelu tiskárny.
- Pokračujte v tisku s pomocí papíru vloženého v zásobníku tak, že se dotknete tlačítka **Použít akt. spotř.mat.**.
- Zrušte aktuální tiskovou úlohu.

Port USB [x] neaktivní [56]

Vyzkoušejte jeden či více následujících kroků:

- Stisknutím tlačítka **Pokračovat** na ovládacím panelu tiskárny odstraňte zprávu.
- Povolte paralelní port. Na ovládacím panelu tiskárny přejděte na:

  Síť/porty > **Paralelní [x]** > **Vyrovnávací paměť paralelního rozhraní** > **Automaticky**

Poznámka: Tiskárna odstraní všechna data přijatá přes paralelní port.

Tiskárna se musela restartovat. Poslední úloha pravděpodobně nebyla dokončena.

Na ovládacím panelu tiskárny se dotkněte tlačítka **Pokračovat**; tím vymažete hlášení a budete moci pokračovat v tisku.

Další informace získáte na **http://support.lexmark.com** nebo na oddělení zákaznické podpory.

Vyjměte vadný disk [61]

Vyjměte a vyměňte vadný pevný disk tiskárny.

Odeberte papír ze standardního výstupního zásobníku

Odeberte stoh papíru ze standardního odkladače.

Při obnovení úlohy znovu založte všechny předlohy.

Zkuste jeden nebo více z následujících postupů:

- Klepnutím na možnost **Zrušit úlohu** odstraňte hlášení a zrušte úlohu skenování.
- Klepnutím na možnost **Skenovat z automatického podavače dokumentů** pokračujte ve skenování z podavače ADF ihned po poslední úspěšné úloze skenování.
- Klepnutím na možnost **Skenovat z plochy** pokračujte ve skenování ze skeneru ihned po poslední úspěšné úloze skenování.
- Klepnutím na možnost **Dokončit úlohu bez dalšího skenování** ukončete poslední úspěšnou úlohu skenování.
- Klepnutím na možnost **Restartovat úlohu** restartujte úlohu skenování se stejným nastavením, které bylo použito při předchozí úloze skenování.

Vyměňte kazetu, zbývá přibližně 0 stran [88.xy]

Vyměňte označenou tonerovou kazetu; tím odstraníte hlášení a budete moci pokračovat v tisku. Další informace naleznete na listu s pokyny dodaném se spotřebním materiálem nebo v části Výměna spotřebního materiálu v *Uživatelské příručce*.

Poznámka: Pokud nemáte náhradní kazetu, podívejte se do části Objednání spotřebního materiálu v *Uživatelské příručce* nebo navštivte web **www.lexmark.com**.

Vyměňte vadnou zobrazovací jednotku [31.xy]

Zprávu odstraníte výměnou vadné zobrazovací jednotky. Další informace najdete na listu s pokyny, který byl dodán se spotřebním materiálem.

Poznámka: Pokud nemáte náhradní zobrazovací jednotku, podívejte se do části Objednání spotřebního materiálu v *Uživatelské příručce* nebo navštivte web **www.lexmark.com**.

Vyměňte zobrazovací jednotku, zbývá přibližně 0 stran [84.xy]

Vyměňte zobrazovací jednotku; tím odstraníte hlášení a budete moci pokračovat v tisku. Další informace naleznete na listu s pokyny dodaném se spotřebním materiálem nebo v části Výměna spotřebního materiálu v *Uživatelské příručce*.

Poznámka: Pokud nemáte náhradní zobrazovací jednotku, podívejte se do části Objednání spotřebního materiálu v *Uživatelské příručce* nebo navštivte web **www.lexmark.com**.

Při obnovení úlohy znovu založte uvíznuté předlohy.

Zkuste jeden nebo více z následujících postupů:

- Klepnutím na možnost **Zrušit úlohu** odstraňte hlášení a zrušte úlohu skenování.
- Klepnutím na možnost **Skenovat z automatického podavače dokumentů** pokračujte ve skenování z podavače ADF ihned po poslední úspěšné úloze skenování.
- Klepnutím na možnost **Skenovat z plochy** pokračujte ve skenování ze skeneru ihned po poslední úspěšné úloze skenování.
- Klepnutím na možnost **Dokončit úlohu bez dalšího skenování** ukončete poslední úspěšnou úlohu skenování.
- Klepnutím na možnost **Restartovat úlohu** restartujte úlohu skenování se stejným nastavením, které bylo použito při předchozí úloze skenování.

Vyměňte sadu pro údržbu [80.xy]

Je naplánována údržba tiskárny. Další informace naleznete na adrese **http://support.lexmark.com** nebo se obraťte na servisního technika a potom zprávu ohlaste.

Vyměňte chybějící zobrazovací jednotku [31.xy]

Nainstalujte chybějící zobrazovací jednotku. Další informace najdete na listu s pokyny, který byl dodán se spotřebním materiálem.

Znovu nainstalujte chybějící nebo nereagující kazetu [31.xy]

Vyzkoušejte jeden či více následujících kroků:

- Zkontrolujte, zda chybí tonerová kazeta. Pokud chybí, nainstalujte ji.

  Další informace o instalaci tonerové kazety naleznete v části Výměna spotřebního materiálu.
- Pokud je tonerová kazeta nainstalována, vyjměte nereagující tonerovou kazetu a znovu ji nainstalujte.

  Poznámka: Pokud se zpráva zobrazí i po opětovné instalaci spotřebního materiálu, vyměňte tonerovou kazetu. Je možné, že je kazeta vadná nebo nejde o originální spotřební materiál Lexmark. Další informace najdete v části „Používání originálních dílů a spotřebního materiálu Lexmark“ na straně 224.

Vyměňte nepodporovanou kazetu [32.xy]

Vyjměte tonerovou kazetu a poté nainstalujte podporovanou kazetu, čímž také odstraníte hlášení, a pokračujte v tisku. Další informace najdete na listu s pokyny, který byl dodán se spotřebním materiálem.

Je rovněž možné, že tuto chybu způsobila instalace originální kazety, například kazety s vysokou výtěžností, která není určena pro tento produkt.

Následující chybové kódy označují, že je nainstalována neoriginální tonerová kazeta:

32.13
32.16
32.19
32.22
32.25
32.28
32.31
32.34
32.37

Další informace najdete v části „Používání originálních dílů a spotřebního materiálu Lexmark“ na straně 224.

Poznámka: Pokud nemáte náhradní kazetu, podívejte se do části Objednání spotřebního materiálu nebo navštivte web **www.lexmark.com**.

Vyměňte nepodporovanou zobrazovací jednotku [32.xy]

Vyjměte zobrazovací jednotku a poté nainstalujte podporovanou jednotku. Tím odstraníte hlášení a budete moci pokračovat v tisku. Další informace najdete na listu s pokyny, který byl dodán se spotřebním materiálem.

Tato chyba může být způsobena také tím, že je nainstalována originální zobrazovací sada Lexmark, například jednotka MICR, která není určena pro použití v tomto produktu.

Následující chybové kódy označují, že není nainstalována originální zobrazovací jednotka Lexmark:

32.14
32.17
32.20
32.23
32.26
32.29
32.32
32.35
32.38

Další informace najdete na „Používání originálních dílů a spotřebního materiálu Lexmark“ na straně 224.

Poznámka: Pokud nemáte náhradní zobrazovací jednotku, podívejte se do části Objednání spotřebního materiálu nebo přejděte na web **www.lexmark.com**.

Obnovit pozdržené úlohy?

Vyzkoušejte jeden či více následujících kroků:

- Stisknutím tlačítka **Obnovit** na ovládacím panelu tiskárny obnovte všechny pozdržené úlohy uložené na pevném disku tiskárny.
- Pokud nechcete obnovovat žádné pozdržené úlohy, na ovládacím panelu tiskárny stiskněte tlačítko **Neobnovovat**.

Otevřený kryt automatického podavače skeneru

Zavřete kryt podavače ADF.

Správce systému deaktivoval funkci skeneru [840.01]

Tiskněte bez použití skeneru nebo se obraťte na pracovníka oddělení podpory.

Skener deaktivován. Pokud problém přetrvá, kontaktujte správce systému. [840.02]

Vyzkoušejte jeden či více následujících kroků:

- Stiskněte položku **Pokračovat s vypnutým skenerem** a vraťte se na domovskou obrazovku. Poté se obraťte na osobu odpovědnou za podporu vašeho systému.
- Stiskněte položku **Restartovat a automaticky zapnout skener** a zrušte úlohu.

  Poznámka: Systém se pokusí aktivovat skener.

Zaseknutý skener, vyjměte z něj všechny předlohy [2yy.xx]

Vyjměte zaseknutý papír ze skeneru.

Zaseknutý skener, vyjměte z něj zaseknuté předlohy [2yy.xx]

Vyjměte zaseknutý papír ze skeneru.

Sériový port [x] neaktivní [56]

Vyzkoušejte jeden či více následujících kroků:

- Stisknutím tlačítka **Pokračovat** na ovládacím panelu tiskárny odstraňte zprávu.

  Tiskárna odstraní všechna data přijatá přes určený sériový port.
- Ujistěte se, že položka Vyrovnávací paměť pro USB není nastavena na možnost Deaktivováno.
- Na ovládacím panelu tiskárny nastavte položku Vyrovnávací paměť sériového rozhraní v nabídce Sériový [x] na možnost Automaticky.

Server SMTP není nastaven. Obraťte se na správce systému.

Odtraňte hlášení pomocí tlačítka **Pokračovat** na ovládacím panelu tiskárny.

Poznámka: Pokud se hlášení objeví znovu, kontaktuje osobu, která zajišťuje podporu vašeho systému.

Některé pozdržené úlohy nebyly obnoveny

Stisknutím tlačítka **Pokračovat** na ovládacím panelu tiskárny odstraňte příslušnou úlohu.

Poznámka: Pozdržené úlohy, které nebudou obnoveny, zůstanou na pevném disku tiskárny a nebudou přístupné.

Chyba standardního síťového softwaru [54]

Vyzkoušejte jeden či více následujících kroků:

- Stiskněte tlačítko **Pokračovat** na ovládacím panelu tiskárny a pokračujte v tisku.
- Vypněte tiskárnu a znovu ji zapněte.
- Aktualizujte síťový firmware v tiskárně nebo tiskovém serveru. Chcete-li získat další informace, navštivte webové stránky společnosti Lexmark na **http://support.lexmark.com**, nebo se obraťte na oddělení zákaznické podpory, a sdělte příslušnou zprávu.

Standardní port USB neaktivní [56]

Vyzkoušejte jeden či více následujících kroků:

- Stisknutím tlačítka **Pokračovat** na ovládacím panelu tiskárny odstraňte zprávu.
- Povolte port USB. Na ovládacím panelu tiskárny přejděte na:

  Síť/porty > **Vyrovnávací paměť pro USB** > **Automaticky**

Poznámka: Tiskárna odstraní všechna data přijatá přes port USB.

K dokončení úlohy je zapotřebí spotřební materiál

Postupujte jedním z následujících způsobů:

- Nainstalujte chybějící spotřební materiál a dokončete úlohu.
- Zrušit probíhající úlohu.

Zařízení je v nouzovém režimu. Některé možnosti tisku mohou být deakt. nebo vracet neoč. výsledky.

Zprávu smažte tlačítkem **Pokračovat**.

Příliš mnoho instalovaných pamětí flash [58]

1. Vypněte tiskárnu.
2. Odpojte napájecí kabel z elektrické zásuvky.
3. Vyjměte přebytečnou paměť flash.

4 Připojte napájecí kabel k řádně uzemněné el. zásuvce.
5 Znovu zapněte tiskárnu.

Příliš mnoho připojených zásobníků [58]

1 Vypněte tiskárnu.
2 Odpojte napájecí kabel z elektrické zásuvky.
3 Odeberte přebytečné zásobníky.
4 Připojte napájecí kabel k řádně uzemněné el. zásuvce.
5 Znovu zapněte tiskárnu.

Zjištěna neformátovaná paměť flash [53]

Vyzkoušejte jeden či více následujících kroků:

- Stisknutím tlačítka **Pokračovat** na ovládacím panelu tiskárny ukončete defragmentaci a pokračujte v tisku.
- Naformátujte paměť flash.

  Poznámka: Pokud chybová zpráva přetrvává, paměť flash je zřejmě vadná a je potřeba ji vyměnit.

Nepodporovaný disk

Vyjměte nepodporovaný pevný disk tiskárny a poté vložte podporovaný typ.

Nepodporovaný doplněk ve slotu [x] [55]

1 Vypněte tiskárnu.
2 Odpojte napájecí kabel z elektrické zásuvky.
3 Vyjměte nepodporovanou volitelnou kartu z desky řadiče tiskárny a nahraďte ji podoprovanou kartou.
4 Připojte napájecí kabel k řádně uzemněné el. zásuvce.
5 Tiskárnu zapněte.

Port USB [x] neaktivní [56]

Stisknutím tlačítka **Pokračovat** na ovládacím panelu tiskárny odstraňte zprávu.

Poznámky:

- Tiskárna odstraní všechna data přijatá přes port USB.
- Zkontrolujte, zda nabídka Vyrovnávací paměť pro USB není nastavena na možnost Deaktivováno.

Není nastaven server Weblink. Obraťte se na správce systému.

Stisknutím tlačítka **Pokračovat** na ovládacím panelu tiskárny odstraňte zprávu.

Poznámka: Pokud se hlášení objeví znovu, kontaktuje osobu, která zajišťuje podporu vašeho systému.

Řešení potíží s tiskárnou

- „Základní potíže s tiskárnou“ na straně 266
- „Potíže s doplňky“ na straně 268
- „Potíže s podáváním papíru“ na straně 271

Základní potíže s tiskárnou

Tiskárna nereaguje.

Činnost	Ano	Ne
Krok 1 Zkontrolujte, zda je tiskárna zapnutá. Je tiskárna zapnutá?.	Přejděte ke kroku 2.	Zapněte tiskárnu.
Krok 2 Zkontrolujte, zda je tiskárna v režimu spánku nebo hibernace. Je tiskárna v režimu spánku nebo hibernace?	Stisknutím tlačítka Spánek probudíte tiskárnu z režimu spánku nebo hibernace.	Přejděte ke kroku 3.
Krok 3 Zkontrolujte, zda je jeden konec napájecího kabelu připojen k tiskárně a druhý do řádně uzemněné elektrické zásuvky. Je napájecí kabel připojen k tiskárně a do řádně uzemněné elektrické zásuvky?	Přejděte ke kroku 4.	Připojte jeden konec napájecího kabelu k tiskárně a druhý do řádně uzemněné elektrické zásuvky.
Krok 4 Zkontrolujte ostatní elektrická zařízení zapojená do elektrické zásuvky. Fungují jiná elektrická zařízení?	Odpojte jiné elektrické zařízení a pak zapněte tiskárnu. Pokud tiskárna nefunguje, znovu připojte jiné elektrické zařízení.	Přejděte ke kroku 5.
Krok 5 Zkontrolujte, zda jsou kabely spojující tiskárnu a počítač vloženy do správných portů. Jsou kabely vloženy do správných portů?	Přejděte ke kroku 6.	Zkontrolujte, zda odpovídá: • symbol USB na kabelu symbolu USB na tiskárně, • správný kabel Ethernet portu Ethernet.

Činnost	Ano	Ne
Krok 6 Zkontrolujte, zda elektrická zásuvka není vypnuta pomocí spínače nebo jističe. Je elektrická zásuvka vypnuta pomocí spínače nebo jističe?	Zapněte spínač nebo resetujte jistič.	Přejděte ke kroku 7.
Krok 7 Zkontrolujte, zda tiskárna není zapojena do přepěťové ochrany, do jednotky UPS nebo do prodlužovací šňůry. Je tiskárna připojena k přepěťové ochraně, zdroji nepřerušitelného napájení nebo prodlužovacím šňůrám?	Připojte napájecí kabel tiskárny přímo do řádně uzemněné elektrické zásuvky.	Přejděte ke kroku 8.
Krok 8 Zkontrolujte, zda je jeden konec kabelu tiskárny připojen k portu na tiskárně a druhý k počítači, tiskovému serveru, příslušenství nebo jinému síťovému zařízení. Je kabel tiskárny bezpečně připojený k tiskárně a hostitelskému počítači, tiskovému serveru, příslušenství nebo jinému síťovému zařízení?	Přejděte ke kroku 9.	Připojte kabel tiskárny bezpečně k tiskárně a hostitelskému počítači, tiskovému serveru, příslušenství nebo jinému síťovému zařízení.
Krok 9 Zkontrolujte, zda jste správně nainstalovali všechny hardwarové součásti a odstranili veškerý balicí materiál. Jsou všechny hardwarové součásti správně nainstalovány a veškerý balicí materiál odstraněn?	Přejděte ke kroku 10.	Vypněte tiskárnu, odstraňte veškerý balicí materiál, pak přeinstalujte hardwarové součásti a zapněte tiskárnu.
Krok 10 Zkontrolujte, zda jste vybrali správné nastavení portu v ovladači tiskárny. Je nastavení portu správné?	Přejděte ke kroku 11.	Použijte správné nastavení portu.
Krok 11 Zkontrolujte nainstalovaný ovladač tiskárny. Je nainstalovaný správný ovladač tiskárny?	Přejděte ke kroku 12.	Nainstalujte správný ovladač tiskárny:
Krok 12 Vypněte tiskárnu, vyčkejte přibližně 10 sekund a pak ji znovu zapněte. Funguje tiskárna?	Problém je vyřešen.	Obraťte se na **podpora zákazníků**.

Displej tiskárny je prázdný

Činnost	Ano	Ne
Krok 1 Stiskněte tlačítko Spánek na ovládacím panelu tiskárny. Zobrazuje se na displeji tiskárny zpráva **Připraveno**?	Problém je vyřešen.	Přejděte ke kroku 2.
Krok 2 Vypněte tiskárnu, vyčkejte přibližně 10 sekund a pak ji znovu zapněte. Zobrazují se na displeji tiskárny zprávy **Čekejte** a **Připraveno**?	Problém je vyřešen.	Vypněte tiskárnu a obraťte se na **podporu zákazníků.**.

Potíže s doplňky

Nebyl rozpoznán interní doplněk

Činnost	Ano	Ne
Krok 1 Vypněte tiskárnu, vyčkejte přibližně 10 sekund a pak ji znovu zapněte. Funguje interní doplněk správně?	Problém je vyřešen.	Přejděte ke kroku 2.
Krok 2 Zkontrolujte, zda je interní doplněk správně nainstalován na řídicí desce. **a** Vypněte tiskárnu pomocí vypínače a odpojte napájecí kabel z elektrické zásuvky. **b** Zkontrolujte, zda je interní doplněk nainstalován do správného konektoru na řídicí desce. **c** Připojte napájecí kabel k tiskárně a poté k řádně uzemněné zásuvce a zapněte tiskárnu. Je interní doplněk správně nainstalován na řídicí desce?	Přejděte ke kroku 3.	Připojte interní doplněk k řídicí desce.
Krok 3 Vytiskněte stránku nastavení nabídek a zkontrolujte, jestli je interní doplněk uveden v seznamu Instalované funkce. Je interní doplněk uveden v seznamu na stránce nastavení nabídek?	Přejděte ke kroku 4.	Interní doplněk znovu nainstalujte.
Krok 4 **a** Zkontrolujte, zda je interní doplněk vybrán. Je možné, že budete muset přidat interní doplněk do ovladače tiskárny ručně, aby byl k dispozici pro tiskové úlohy. Další informace najdete v části „Přidání dostupných volitelných doplňků do ovladače tiskárny“ na straně 47. **b** Znovu odešlete tiskovou úlohu. Funguje interní doplněk správně?	Problém je vyřešen.	Obraťte se na **podpora zákazníků**.

Problémy se zásobníkem

Činnost	Ano	Ne
Krok 1 **a** Vytáhněte zásobník a proveďte nejméně jeden z následujících kroků: • Zkontrolujte, zda papír nebyl nesprávně podán nebo zda nedošlo k uvíznutí. • Zkontrolujte, zda jsou vodicí zarážky papíru zarovnány s vodicími zarážkami papíru na dně zásobníku. • Pokud tisknete na papír s vlastním formátem, ujistěte se, že se vodítka papíru dotýkají okrajů papíru. • Ujistěte se, že papír nepřesahuje indikátor maximálního možného naplnění papírem. • Ověřte, zda papír leží v zásobníku rovně. **b** Zkontrolujte, zda je zásobník správně zavřen. Funguje zásobník?	Problém je vyřešen.	Přejděte ke kroku 2.
Krok 2 **a** Vypněte tiskárnu, vyčkejte přibližně 10 sekund a pak ji znovu zapněte. **b** Znovu odešlete tiskovou úlohu. Funguje zásobník?	Problém je vyřešen.	Přejděte ke kroku 3.
Krok 3 Zkontrolujte, zda je zásobník nainstalován a zda jej tiskárna rozpoznala. Vytiskněte stránku s nastavením a zkontrolujte, jestli je zásobník uveden v seznamu instalovaných funkcí. Je zásobník uveden na stránce nastavení nabídek?	Přejděte ke kroku 4.	Znovu nainstalujte zásobník. Další informace vyhledejte v dokumentaci k nastavení dodané se zásobníkem.
Krok 4 Ujistěte se, že je zásobník k dispozici v ovladači tiskárny. **Poznámka:** V případě potřeby přidejte zásobník do ovladače tiskárny ručně, aby byl k dispozici pro tiskové úlohy. Další informace najdete v části „Přidání dostupných volitelných doplňků do ovladače tiskárny“ na straně 47. Je zásobník k dispozici v ovladači tiskárny?	Problém je vyřešen.	Obraťte se na **podpora zákazníků**.

Nebyla rozpoznána paměťová karta

Činnost	Ano	Ne
Zkontrolujte, zda je paměťová karta nainstalovaná. **a** Nainstalujte paměťovou kartu. Další informace najdete v části „Instalace paměťové karty“ na straně 29. **Poznámka:** Zkontrolujte, zda je paměťová karta pevně připojena k řídicí desce tiskárny. **b** Vytiskněte stránku nastavení nabídek a zkontrolujte, jestli je karta uvedena v seznamu instalovaných doplňků. Je karta uvedena v seznamu instalovaných doplňků?	Problém je vyřešen.	Obraťte se na **podpora zákazníků**.

Port Internal Solutions Port nefunguje správně

Činnost	Ano	Ne
Krok 1 Zkontrolujte, zda je nainstalován port ISP (Internal Solutions Port). **a** Nainstalujte port ISP. Další informace najdete v části „Instalace portu Internal Solutions Port“ na straně 32. **b** Vytiskněte stránku s nastavením a zkontrolujte, jestli je port ISP uveden v seznamu instalovaných funkcí. Je port ISP uveden v seznamu instalovaných funkcí?	Přejděte ke kroku 2.	Zkontrolujte, zda máte podporovaný port ISP. **Poznámka:** Port ISP z jiné tiskárny nemusí v této tiskárně fungovat.
Krok 2 Zkontrolujte kabel a připojení ISP. **a** Použijte správný kabel a zkontrolujte, zda je bezpečně připojen k portu ISP. **b** Zkontrolujte, zda je kabel rozhraní řešení ISP bezpečně zapojen do zásuvky na desce řadiče. **Poznámka:** Kabel rozhraní řešení ISP a zásuvka na desce řadiče jsou barevně označeny. Funguje port ISP správně?	Problém je vyřešen.	Obraťte se na **podpora zákazníků**.

Karta rozhraní USB/paralelního rozhraní nefunguje správně

Činnost	Ano	Ne
Krok 1 Zkontrolujte, zda je nainstalována karta USB nebo paralelního rozhraní. **a** Nainstalujte kartu USB nebo paralelního rozhraní. Další informace najdete v části „Instalace portu Internal Solutions Port“ na straně 32. **b** Vytiskněte stránku s nastavením a zkontrolujte, jestli je karta USB nebo paralelního rozhraní uvedena v seznamu instalovaných funkcí. Je karta USB nebo paralelního rozhraní uvedena v seznamu instalovaných funkcí?	Přejděte ke kroku 2.	Zkontrolujte, zda máte podporovanou kartu USB nebo paralelního rozhraní. **Poznámka:** Karta USB nebo paralelního rozhraní z jiné tiskárny nemusí v této tiskárně fungovat.
Krok 2 Zkontrolujte připojení kabelu ke kartě USB nebo paralelního rozhraní. Použijte správný kabel a zkontrolujte, zda je bezpečně připojen ke kartě USB nebo paralelního rozhraní. Pracuje karta USB nebo paralelního rozhraní správně?	Problém je vyřešen.	Obraťte se na **podpora zákazníků**.

Potíže s podáváním papíru

Častá zaseknutí papíru

Činnost	Ano	Ne
Krok 1 **a** Vytáhněte zásobník a proveďte nejméně jeden z následujících kroků: • Ověřte, zda papír leží v zásobníku rovně. • Zkontrolujte, zda jsou vodicí zarážky papíru zarovnány s vodicími zarážkami papíru na dně zásobníku. • Zkontrolujte, že jsou vodicí lišty zarovnány podle okrajů papíru. • Ujistěte se, že papír nepřesahuje indikátor maximálního možného naplnění papírem. • Zkontrolujte, zda tisknete na doporučenou velikost a typ papíru. **b** Vložte správným způsobem zásobník. Je-li povolena funkce Napravit zaseknutí, tiskové úlohy se automaticky vytisknou znovu. Dochází stále často k zaseknutí papíru?	Přejděte ke kroku 2.	Problém je vyřešen.

Činnost	Ano	Ne
Krok 2 **a** Vložte papír z čerstvého balení. **Poznámka:** Papír zvlhnul kvůli vysoké vlhkosti prostředí. Před použitím mějte papír uložen v originálním obalu. **b** Znovu odešlete tiskovou úlohu. Dochází stále často k zaseknutí papíru?	Přejděte ke kroku 3.	Problém je vyřešen.
Krok 3 **a** Přečtěte si tipy, jak zabránit zaseknutí papíru. Další informace najdete v části „Prevence uvíznutí“ na straně 237. **b** Postupujte podle doporučení a znovu odešlete tiskovou úlohu. Dochází stále často k zaseknutí papíru?	Obraťte se na **podpora zákazníků**.	Problém je vyřešen.

Hlášení o zablokování papíru se zobrazuje i po odstranění zablokování

Činnost	Ano	Ne
Zkontrolujte celou dráhu papíru, zda se v ní nenachází zaseknutý papír. **a** Odstraňte veškerý zaseknutý papír. **b** Stisknutím tlačítka **Pokračovat** na ovládacím panelu tiskárny odstraňte zprávu. Zobrazuje se stále hlášení o zaseknutí papíru?	Obraťte se na **podpora zákazníků**.	Problém je vyřešen.

Uvíznuté stránky se znovu nevytisknou

Činnost	Ano	Ne
Zapněte funkci Obnovení po zaseknutí. **a** Na domovské obrazovce přejděte na položku: > **Nastavení** > **Obecná nastavení** > **Obnovení tisku** **b** V nabídce Obnovení po zaseknutí přejděte stisknutím šipek na možnost **Zapnuto** nebo **Automaticky**. **c** Stiskněte tlačítko **Odeslat**. Vytisknou se znovu stránky po zaseknutí?	Problém je vyřešen.	Obraťte se na **podpora zákazníků**.

Řešení potíží s tiskem

Potíže s tiskem

Důvěrné a jiné pozdržené dokumenty se netisknou

Činnost	Ano	Ne
Krok 1 **a** Z ovládacího panelu zkontrolujte, zda se dokumenty zobrazují v seznamu Pozdržené úlohy. **Poznámka:** Pokud se dokumenty v seznamu nezobrazují, vytiskněte je pomocí možností Vytisknout a pozdržet. **b** Vytiskněte dokumenty. Jsou dokumenty vytištěny?	Problém je vyřešen.	Přejděte ke kroku 2.
Krok 2 Tisková úloha může obsahovat chybu formátování nebo neplatná data. • Odstraňte tiskovou úlohu a poté ji znovu odešlete. • V případě souborů PDF vygenerujte nový soubor a poté vytiskněte dokumenty. Jsou dokumenty vytištěny?	Problém je vyřešen.	Přejděte ke kroku 3.
Krok 3 Pokud tisknete z Internetu, tiskárna může číst více názvů úloh jako duplicitní položky. **Uživatelé se systémem Windows** **a** Otevřete dialogové okno Předvolby tisku. **b** V dialogovém okně Vytisknout a pozdržet zvolte možnost **Zachovat duplicitní dokumenty**. **c** Zadejte kód PIN. **d** Znovu odešlete tiskovou úlohu. **Uživatelé se systémem Macintosh** **a** Každou úlohu uložte a pojmenujte jinak. **b** Pošlete úlohu jednotlivě. Jsou dokumenty vytištěny?	Problém je vyřešen.	Přejděte ke kroku 4.
Krok 4 **a** Odstraňte některé pozdržené úlohy a uvolněte tak paměť tiskárny. **b** Znovu odešlete tiskovou úlohu. Jsou dokumenty vytištěny?	Problém je vyřešen.	Přejděte ke kroku 5.

Činnost	Ano	Ne
Krok 5 **a** Přidejte paměť tiskárny. **b** Znovu odešlete tiskovou úlohu. Jsou dokumenty vytištěny?	Problém je vyřešen.	Obraťte se na **zákaznickou podporu**.

Zobrazí se chybová zpráva o čtení jednotky paměti flash

Činnost	Ano	Ne
Krok 1 Zkontrolujte, zda je jednotka paměti flash zasunuta do předního portu USB. **Poznámka:** Jednotka paměti flash nebude funkční, pokud ji zasunete do zadního portu USB. Je jednotka paměti flash zasunuta do předního portu USB?	Přejděte ke kroku 2.	Zasuňte jednotku paměti flash do předního portu USB.
Krok 2 Zkontrolujte, zda kontrolka na ovládacím panelu tiskárny bliká zeleně. **Poznámka:** Zelená blikající kontrolka signalizuje, že je tiskárna zaneprázdněna. Bliká kontrolka zeleně?	Vyčkejte, až bude tiskárna opět připravena, zobrazte seznam pozdržených úloh a dokumenty vytiskněte.	Přejděte ke kroku 3.
Krok 3 **a** Zkontrolujte, zda se na displeji nezobrazuje chybová zpráva. **b** Odstraňte zprávu. Objevuje se chybová zpráva i nadále?	Přejděte ke kroku 4.	Problém je vyřešen.
Krok 4 Ujistěte se, že je jednotka paměti flash podporována. Další informace o testovaných a schválených jednotkách paměti flash USB naleznete v části „Podporované jednotky flash a typy souborů“ na straně 80. Objevuje se chybová zpráva i nadále?	Přejděte ke kroku 5.	Problém je vyřešen.
Krok 5 Zkontrolujte, zda port USB nezablokoval pracovník oddělení podpory. Objevuje se chybová zpráva i nadále?	Obraťte se na **podpora zákazníků**.	Problém je vyřešen.

Tisknou se nesprávné znaky

Činnost	Ano	Ne
Krok 1 Ujistěte se, že tiskárna není v režimu hexadecimálního trasování. **Poznámka:** Pokud se na displeji tiskárny zobrazí zpráva **Připraveno k hexadecimálnímu trasování**, dezaktivujte režim hexadecimálního trasování tak, že tiskárnu vypnete a znovu zapnete. Je tiskárna je v režimu Hexadecimální trasování?	Dezaktivujte režim hexadecimálního trasování.	Přejděte ke kroku 2.
Krok 2 **a** Na ovládacím panelu tiskárny vyberte možnost **Standardní síť** nebo **Síť [x]** a pak nastavte přepínač SmartSwitch na hodnotu Zapnuto. **b** Znovu odešlete tiskovou úlohu. Tisknou se nesprávné znaky?	Obraťte se na **podpora zákazníků**.	Problém je vyřešen.

Úloha se tiskne z nesprávného zásobníku nebo na nesprávný papír

Činnost	Ano	Ne
Krok 1 **a** Zkontrolujte, zda tisknete na papír, který zásobník podporuje. **b** Znovu odešlete tiskovou úlohu. Byla úloha vytisknuta ze správného zásobníku nebo na správný papír?	Problém je vyřešen.	Přejděte ke kroku 2.
Krok 2 **a** V nabídce Papír na ovládacím panelu tiskárny nastavte formát a typ papíru odpovídající papíru vloženému do zásobníku. **b** Znovu odešlete tiskovou úlohu. Byla úloha vytisknuta ze správného zásobníku nebo na správný papír?	Problém je vyřešen.	Přejděte ke kroku 3.
Krok 3 **a** V závislosti na operačním systému otevřete Předvolby tisku nebo dialogové okno Tisk a pak zadejte typ papíru. **b** Znovu odešlete tiskovou úlohu. Byla úloha vytisknuta ze správného zásobníku nebo na správný papír?	Problém je vyřešen.	Přejděte ke kroku 4.
Krok 4 **a** Zkontrolujte, zda nejsou zásobníky propojeny. **b** Znovu odešlete tiskovou úlohu. Byla úloha vytisknuta ze správného zásobníku nebo na správný papír?	Problém je vyřešen.	Obraťte se na **podpora zákazníků**.

Velké úlohy se nekompletují

Činnost	Ano	Ne
Krok 1 **a** V nabídce Dokončování na ovládacím panelu tiskárny nastavte možnost Skládání kopií na hodnotu (1,2,3) (1,2,3). **b** Znovu odešlete tiskovou úlohu. Byla tisková úloha správně poskládána?	Problém je vyřešen.	Přejděte ke kroku 2.
Krok 2 **a** V softwaru tiskárny nastavte Skládání kopií na hodnotu (1,2,3) (1,2,3). **Poznámka:** Nastavením Skládání kopií na hodnotu (1,1,1) (2,2,2) v softwaru přepíšete nastavení v nabídce Dokončování. **b** Znovu odešlete tiskovou úlohu. Byla tisková úloha správně poskládána?	Problém je vyřešen.	Přejděte ke kroku 3.
Krok 3 Zjednodušte tiskovou úlohu snížením počtu a velikosti písem, počtu a složitosti obrázků a počtu stránek úlohy. Byla tisková úloha správně poskládána?	Problém je vyřešen.	Obraťte se na **podpora zákazníků**.

Netisknou se soubory PDF ve více jazycích

Činnost	Ano	Ne
Krok 1 **a** Zkontrolujte, zda je v možnostech tisku nastaveno pro výstup PDF vnoření všech písem. Další informace naleznete v dokumentaci dodané s aplikací Adobe Acrobat. **b** Vygenerujte novou úlohu PDF a pak znovu odešlete tiskovou úlohu. Tisknou se soubory?	Problém je vyřešen.	Přejděte ke kroku 2.
Krok 2 **a** Dokument, který chcete vytisknout, otevřete v aplikaci Adobe Acrobat. **b** Klepněte na možnosti **Soubor** > **Tisk** > **Pokročilé** > **Tisknout jako obrázek** > **OK** > **OK**. Tisknou se soubory?	Problém je vyřešen.	Obraťte se na **podpora zákazníků**.

Tisk se zpomaluje

Poznámky:

- Při tisku pomocí úzkého papíru tiskárna tiskne sníženou rychlostí, aby nedošlo k poškození zapékače.
- Rychlost tiskárny může být snížena při dlouhodobém tisku nebo při tisku při zvýšené teplotě.

Činnost	Ano	Ne
Krok 1 **a** Zkontrolujte, zda velikost papíru založenému v zásobníku odpovídá typu zapékače: **Poznámka:** Pro tisk na papír formátu Letter použijte zapékač 110 V a pro tisk na papír formátu A4 zapékač 220 V. **b** Znovu odešlete tiskovou úlohu. Zvýšila se rychlost tisku?	Problém je vyřešen.	Přejděte ke kroku 2.
Krok 2 **a** Vyměňte zapékač. Další informace o instalaci rozpěrky najdete na listu s pokyny, který byl dodán společně s ní. **b** Znovu odešlete tiskovou úlohu. Zvýšila se rychlost tisku?	Problém je vyřešen.	Obraťte se na **podpora zákazníků**.

Tiskové úlohy se netisknou

Činnost	Ano	Ne
Krok 1 **a** Otevřete dokument, který nemůžete vytisknout, otevřete dialogové okno Tisk, a zkontrolujte, zda jste vybrali správnou tiskárnu. **Poznámka:** Pokud tiskárna není nastavena jako výchozí, musíte vybrat tiskárnu pro každý dokument, který chcete tisknout. **b** Znovu odešlete tiskovou úlohu. Vytiskly se úlohy?	Problém je vyřešen.	Přejděte ke kroku 2.
Krok 2 **a** Zkontrolujte, zda je tiskárna zapojena do sítě a zapnuta a zda se na displeji tiskárny zobrazuje zpráva **Připraveno**. **b** Znovu odešlete tiskovou úlohu. Tisknou se úlohy?	Problém je vyřešen.	Přejděte ke kroku 3.
Krok 3 Pokud se na displeji tiskárny zobrazí chybová zpráva, vymažte ji. **Poznámka:** Po vymazání právy bude tiskárna pokračovat v tisku. Tisknou se úlohy?	Problém je vyřešen.	Přejděte ke kroku 4.

Činnost	Ano	Ne
Krok 4 **a** Zkontrolujte, zda porty (USB, sériový nebo Ethernet) fungují a zda jsou kabely správně zapojeny do počítače a do tiskárny. **Poznámka:** Další informace vyhledejte v dokumentaci k nastavení dodané s tiskárnou. **b** Znovu odešlete tiskovou úlohu. Tisknou se úlohy?	Problém je vyřešen.	Přejděte ke kroku 5.
Krok 5 **a** Vypněte tiskárnu, vyčkejte přibližně 10 sekund a pak ji znovu zapněte. **b** Znovu odešlete tiskovou úlohu. Tisknou se úlohy?	Problém je vyřešen.	Přejděte ke kroku 6.
Krok 6 **a** Odinstalujte a znovu nainstalujte software tiskárny. Další informace najdete na „Instalace softwaru tiskárny“ na straně 47. **Poznámka:** Software tiskárny je k dispozici na webu **http://support.lexmark.com**. **b** Znovu odešlete tiskovou úlohu. Tisknou se úlohy?	Problém je vyřešen.	Obraťte se na **zákaznická podpora**.

Tisk úlohy trvá déle, než je obvyklé

Činnost	Ano	Ne
Krok 1 Umožňuje změnit ekologická nastavení tiskárny. **a** Na ovládacím panelu tiskárny přejděte na: **Nastavení** > **Obecná nastavení** **b** Vyberte možnost **Eco-Mode** nebo **Tichý režim** a pak vyberte možnost **Vypnuto**. **Poznámka:** Zakázání režimu Eco-Mode nebo Tichého režimu může zvýšit spotřebu energie, spotřebního materiálu nebo obojího. Vytiskla se úloha?	Problém je vyřešen.	Přejděte ke kroku 2.
Krok 2 Snižte počet a velikost použitých písem, počet a složitost obrázků a počet stránek tiskové úlohy v tiskové úloze a pak úlohu odešlete znovu. Vytiskla se úloha?	Problém je vyřešen.	Přejděte ke kroku 3.

Činnost	Ano	Ne
Krok 3 **a** Odstraňte pozdržené úlohy uložené v paměti tiskárny. **b** Znovu odešlete tiskovou úlohu. Vytiskla se úloha?	Problém je vyřešen.	Přejděte ke kroku 4.
Krok 4 **a** Zakažte funkci Ochrana stránky. Na ovládacím panelu tiskárny přejděte na: **Nastavení** > **Obecná nastavení** > **Obnovení tisku** > **Ochrana stránky** >**Vypnuto** **b** Znovu odešlete tiskovou úlohu. Vytiskla se úloha?	Problém je vyřešen.	Přejděte ke kroku 5.
Krok 5 **a** Zkontrolujte připojení kabelů k tiskárně a tiskový server a ujistěte se, že jsou v pořádku. Další informace vyhledejte v dokumentaci k nastavení dodané s tiskárnou. **b** Znovu odešlete tiskovou úlohu. Vytiskla se úloha?	Problém je vyřešen.	Přejděte ke kroku 6.
Krok 6 Nainstalujte dodatečnou paměť tiskárny a znovu odešlete tiskovou úlohu. Vytiskla se úloha?	Problém je vyřešen.	Obraťte se na **podpora zákazníků**.

Propojování zásobníků nefunguje

Poznámky:

- Zásobníky mohou rozpoznat délku papíru.
- Univerzální podavač formát papíru automaticky nerozpozná. Formát je nutné nastavit v nabídce Formát/typ papíru.

Činnost	Ano	Ne
Krok 1 **a** Otevřete zásobníky a zkontrolujte, zda obsahují papír stejného formátu a typu. • Zkontrolujte, zda jsou vodicí lišty papíru ve správné poloze pro formát papíru založeného v jednotlivých zásobnících. • Zkontrolujte, zda jsou vodicí zarážky papíru zarovnány s vodicími zarážkami papíru na dně zásobníku. **b** Znovu odešlete tiskovou úlohu. Připojily se zásobníky správně?	Problém je vyřešen.	Přejděte ke kroku 2.

Činnost	Ano	Ne
Krok 2 **a** V nabídce Papír na ovládacím panelu tiskárny nastavte typ a formát papíru odpovídající papíru vloženému do zásobníku, který chcete propojit. **Poznámka:** Formát a typ papíru v připojovaných zásobnících musí být shodné. **b** Znovu odešlete tiskovou úlohu. Připojily se zásobníky správně?	Problém je vyřešen.	Obraťte se na **podpora zákazníků**.

Vyskytují se neočekávané konce stránek

Činnost	Ano	Ne
Prodlužte časový limit tisku. **a** Na domovské obrazovce přejděte na položku: > **Nastavení** > **Obecná nastavení** > **Časové limity** **b** Zvyšte hodnotu položky Časový limit tisku a poté stiskněte tlačítko **Odeslat**. **c** Znovu odešlete tiskovou úlohu. Vytisknul se soubor správně?	Problém je vyřešen.	Zkontrolujte ruční konce stránek v předloze.

Problémy s kvalitou tisku

Znaky mají zubaté nebo nestejné okraje

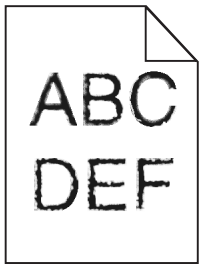

Činnost	Ano	Ne
Krok 1 **a** Vytiskněte si seznam ukázek písem, abyste ověřili, zda používáte písma podporovaná tiskárnou. **1** Na ovládacím panelu tiskárny přejděte na: > **Zprávy** > **Tisk písem** **2** Stiskněte možnost **Písma PCL** nebo **Písma PostScript**. **b** Použijte písmo, které je podporováno tiskárnou, nebo nainstalujte písmo, které chcete použít. Další informace získáte u správce systému. **c** Znovu odešlete tiskovou úlohu. Obsahují výtisky stále znaky, které mají zubaté nebo nestejnoměrné okraje?	Přejděte ke kroku 2.	Problém je vyřešen.
Krok 2 **a** Použijte písmo, které je podporováno tiskárnou, nebo nainstalujte písmo, které chcete použít, do počítače. Další informace získáte u správce systému. **b** Znovu odešlete tiskovou úlohu. Obsahují výtisky stále znaky, které mají zubaté nebo nestejnoměrné okraje?	Obraťte se na **podpora zákazníků**.	Problém je vyřešen.

Tiskárna tiskne prázdné stránky

Činnost	Ano	Ne
Krok 1 **a** Zkontrolujte, zda na zobrazovací jednotce nezůstal balicí materiál. **1** Vyjměte tonerovou kazetu a potom zobrazovací jednotku. **2** Zkontrolujte, zda byl ze zobrazovací jednotky správně odstraněn balicí materiál. **Varování – nebezpečí poškození:** Nevystavujte zobrazovací jednotku přímému světlu na více než 10 minut. Delší vystavení přímému světlu může způsobit problémy s kvalitou tisku. **3** Znovu nainstalujte zobrazovací jednotku a poté kazetu. **b** Znovu odešlete tiskovou úlohu. Tiskne tiskárna stále prázdné stránky?	Přejděte ke kroku 2.	Problém je vyřešen.

Činnost	Ano	Ne
Krok 2 **a** Rozprostřete toner v zobrazovací jednotce. **1** Vyjměte tonerovou kazetu a potom zobrazovací jednotku. **2** Zatřeste zobrazovací jednotkou. **Varování – nebezpečí poškození:** Nevystavujte zobrazovací jednotku přímému světlu na více než 10 minut. Delší vystavení přímému světlu může způsobit problémy s kvalitou tisku. **3** Znovu nainstalujte zobrazovací jednotku a poté kazetu. **b** Znovu odešlete tiskovou úlohu. Tiskne tiskárna stále prázdné stránky?	Přejděte ke kroku 3.	Problém je vyřešen.
Krok 3 Vyměňte zobrazovací jednotku a odešlete tiskovou úlohu znovu. Tiskne tiskárna stále prázdné stránky?	Obraťte se na **podpora zákazníků**.	Problém je vyřešen.

Oříznuté stránky nebo obrázky

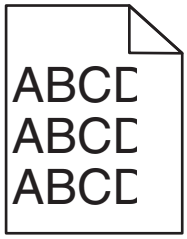

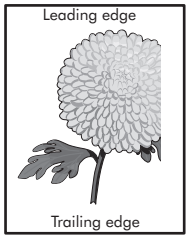

Činnost	Ano	Ne
Krok 1 **a** Posuňte vodicí lišty šířky a délky v zásobníku do polohy odpovídající vloženému papíru. **b** Znovu odešlete tiskovou úlohu. Je stránka nebo obrázek oříznutý?	Přejděte ke kroku 2.	Problém je vyřešen.

Činnost	Ano	Ne
Krok 2 V nabídce Papír na ovládacím panelu tiskárny nastavte typ a formát papíru odpovídající papíru vloženému do zásobníku. Odpovídá formát a typ papíru papíru vloženému do zásobníku?	Přejděte ke kroku 3.	Proveďte jednu nebo více z následujících akcí: • Zadejte formát papíru v nastavení zásobníku tak, aby odpovídal papíru založenému do zásobníku. • Změňte papír vložený do zásobníku tak, aby odpovídal formátu papíru zadanému v nastavení zásobníku.
Krok 3 **a** Zadejte formát papíru z dialogového okna Předvolby tisku nebo Tisk (podle operačního systému). **b** Znovu odešlete tiskovou úlohu. Je stránka nebo obrázek oříznutý?	Přejděte ke kroku 4.	Problém je vyřešen.
Krok 4 **a** Znovu nainstalujte zobrazovací válec. **1** Vyjměte tonerovou kazetu. **2** Vyjměte zobrazovací jednotku. **Varování – nebezpečí poškození:** Nevystavujte zobrazovací jednotku přímému světlu na více než 10 minut. Delší vystavení přímému světlu může způsobit problémy s kvalitou tisku. **3** Nainstalujte zobrazovací jednotku a poté kazetu. **b** Znovu odešlete tiskovou úlohu. Je stránka nebo obrázek oříznutý?	Obraťte se na **podpora zákazníků**.	Problém je vyřešen.

Výtisky na průhledných fóliích vypadají při promítání příliš tmavé

Poznámka: Tento problém se vyskytuje při promítání fólií pomocí zpětného projektoru. Abyste dosáhli nejvyšší kvality promítaných barev, doporučujeme použít přenosové projektory.

Činnost	Ano	Ne
Krok 1 Na ovládacím panelu tiskárny zkontrolujte, zda je typ papíru nastaven na Průhledné fólie. Je správně nastavený typ papíru?	Přejděte ke kroku 2.	Nastavte typ papíru na průhledné fólie.
Krok 2 Snižte sytost toneru a tiskovou úlohu znovu odešlete. Vypadá tisk na barevné průhledné fólii světlejší?	Problém je vyřešen.	Přejděte ke kroku 3.
Krok 3 Ujistěte se, že používáte doporučený typ barevných průhledných fólií, a tiskovou úlohu znovu odešlete. Vypadá tisk na barevné průhledné fólii světlejší?	Problém je vyřešen.	Obraťte se na **podpora zákazníků**.

Na výtisku se zobrazují „duchové“

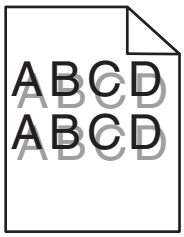

Činnost	Ano	Ne
Krok 1 Vložte do zásobníku papír správného typu a gramáže. Je v zásobníku vložený papír správného typu a gramáže?	Přejděte ke kroku 2.	Vložte do zásobníku papír správného typu a gramáže.
Krok 2 V nabídce Papír na ovládacím panelu tiskárny nastavte typ a gramáž papíru odpovídající papíru vloženému do zásobníku. Je zásobník nastavený na typ a gramáž vloženého papíru?	Přejděte ke kroku 3.	Změňte papír vložený do zásobníku tak, aby odpovídal typu a gramáži papíru zadanému v nastavení zásobníku.
Krok 3 **a** Zadejte typ a gramáž papíru z dialogového okna Předvolby tisku nebo Tisk (podle operačního systému). **b** Znovu odešlete tiskovou úlohu. Zobrazují se na výtiscích stále „duchové“?	Přejděte ke kroku 4.	Problém je vyřešen.

Činnost	Ano	Ne
Krok 4 Vyměňte zobrazovací jednotku a odešlete tiskovou úlohu znovu. Zobrazují se na výtiscích stále „duchové“?	Obraťte se na **podpora zákazníků**.	Problém je vyřešen.

Na výtisku se objevuje šedé pozadí

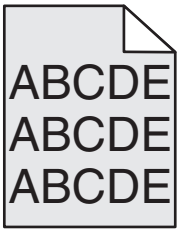

Činnost	Ano	Ne
Krok 1 Zkontrolujte, zda je vypnutá možnost Povolit odstranění pozadí. **a** V nabídce Obecná nastavení nastavte položku Povolit odstranění pozadí na Zapnuto. **b** Znovu odešlete tiskovou úlohu. Zmizelo z výtisků pozadí?	Problém je vyřešen.	Přejděte ke kroku 2.
Krok 2 Upravte nastavení sytosti toneru na světlejší. **a** V nabídce Kvalita vyberte nižší hodnotu a snižte hustotu toneru. • Výchozí nastavení je 4. • Pokud je Režim tisku nastaven na Pouze černá, při nastavení hodnoty 5 se zvýší hustota a sytost toneru u všech tiskových úloh. **b** Znovu odešlete tiskovou úlohu. Zmizelo z výtisků pozadí?	Problém je vyřešen.	Přejděte ke kroku 3.
Krok 3 Znovu nainstalujte tonerovou kazetu. **a** Vyjměte kazetu. **b** Nainstalujte kazetu. **c** Znovu odešlete tiskovou úlohu. Zmizelo z výtisků pozadí?	Problém je vyřešen.	Přejděte ke kroku 4.

Činnost	Ano	Ne
Krok 4 Zkontrolujte, zda je vybráno světlé tónované pozadí. **a** V závislosti na použitém operačním systému nastavte světlé tónované pozadí ve Vlastnostech tisku nebo v dialogovém okně Tisk. **b** Znovu odešlete tiskovou úlohu. Zmizelo z výtisků pozadí?	Problém je vyřešen.	Obraťte se na **podporu zákazníků**.

Nesprávné okraje na výtiscích

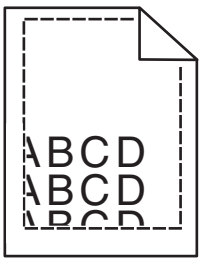

Činnost	Ano	Ne
Krok 1 **a** Posuňte vodítka v zásobníku do polohy odpovídající formátu vloženého papíru. **b** Znovu odešlete tiskovou úlohu. Jsou okraje správné?	Problém je vyřešen.	Přejděte ke kroku 2.
Krok 2 V nabídce Papír na ovládacím panelu tiskárny nastavte formát papíru odpovídající papíru vloženému do zásobníku. Odpovídá formát papíru papíru vloženému do zásobníku?	Přejděte ke kroku 3.	Proveďte jednu nebo více z následujících akcí: • Zadejte formát papíru v nastavení zásobníku tak, aby odpovídal papíru založenému do zásobníku. • Změňte papír vložený do zásobníku tak, aby odpovídal formátu papíru zadanému v nastavení zásobníku.
Krok 3 **a** Zadejte formát papíru z dialogového okna Předvolby tisku nebo Tisk (podle operačního systému). **b** Znovu odešlete tiskovou úlohu. Jsou okraje správné?	Problém je vyřešen.	Obraťte se na **podpora zákazníků**.

Zvlněný papír

Činnost	Ano	Ne
Krok 1 Posuňte vodicí lišty šířky a délky v zásobníku do polohy odpovídající formátu vloženého papíru. Jsou vodicí lišty šířky a délky správně nastaveny?	Přejděte ke kroku 2.	Nastavte vodicí lišty šířky a délky.
Krok 2 V nabídce Papír na ovládacím panelu tiskárny nastavte typ a gramáž papíru odpovídající papíru vloženému do zásobníku. Odpovídá typ a gramáž papíru typu a gramáži papíru vloženému do zásobníku?	Přejděte ke kroku 3.	Zadejte typ a gramáž papíru v nastavení zásobníku tak, aby odpovídaly papíru vloženému do zásobníku.
Krok 3 **a** Zadejte typ a gramáž papíru z dialogového okna Předvolby tisku nebo Tisk (podle operačního systému). **b** Znovu odešlete tiskovou úlohu. Je papír stále zkroucený?	Přejděte ke kroku 4.	Problém je vyřešen.
Krok 4 **a** Vyjměte papír ze zásobníku a obraťte ho. **b** Znovu odešlete tiskovou úlohu. Je papír stále zkroucený?	Přejděte ke kroku 5.	Problém je vyřešen.
Krok 5 **a** Vložte papír z čerstvého balení. **Poznámka:** Papír zvlhnul kvůli vysoké vlhkosti prostředí. Před použitím mějte papír uložen v originálním obalu. **b** Znovu odešlete tiskovou úlohu. Je papír stále zkroucený?	Obraťte se na **podpora zákazníků**.	Problém je vyřešen.

Chyby tisku

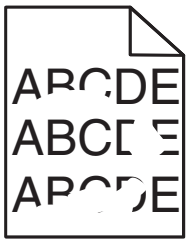

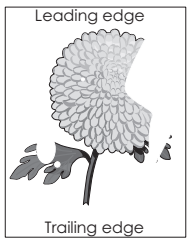

Činnost	Ano	Ne
Krok 1 **a** Posuňte vodicí lišty šířky a délky v zásobníku do polohy odpovídající formátu papíru vloženému do zásobníku. **b** Znovu odešlete tiskovou úlohu. Objevují se stále chyby tisku?	Přejděte ke kroku 2.	Problém je vyřešen.
Krok 2 V nabídce Papír na ovládacím panelu tiskárny nastavte typ a formát papíru odpovídající papíru vloženému do zásobníku. Odpovídá nastavení tiskárny typu a gramáži papíru vloženému do zásobníku?	Přejděte ke kroku 3.	Zadejte formát a typ papíru v nastavení zásobníku tak, aby odpovídaly papíru vloženému do zásobníku.
Krok 3 **a** Zadejte typ a gramáž papíru z dialogového okna Předvolby tisku nebo Tisk (podle operačního systému). **b** Znovu odešlete tiskovou úlohu. Objevují se stále chyby tisku?	Přejděte ke kroku 4.	Problém je vyřešen.
Krok 4 Zkontrolujte, zda má papír vložený do zásobníku texturu nebo drsný povrch. Tisknete na papír s texturou nebo na drsný papír?	V nabídce Papír na ovládacím panelu tiskárny nastavte texturu papíru odpovídající papíru vloženému do zásobníku.	Přejděte ke kroku 5.
Krok 5 **a** Vložte papír z čerstvého balení. **Poznámka:** Papír zvlhnul kvůli vysoké vlhkosti prostředí. Před použitím mějte papír uložen v originálním obalu. **b** Znovu odešlete tiskovou úlohu. Objevují se stále chyby tisku?	Přejděte ke kroku 6.	Problém je vyřešen.
Krok 6 Vyměňte zobrazovací jednotku a odešlete tiskovou úlohu znovu. Objevují se stále chyby tisku?	Obraťte se na **podpora zákazníků** na **http://support.lexmark.com** nebo na vašeho servisního technika.	Problém je vyřešen.

Na výtisku se zobrazují opakované vady

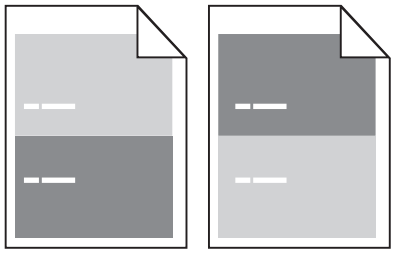

Činnost	Ano	Ne
Krok 1 Změřte vzdálenost mezi vadami. Zkontrolujte, zda se vzdálenost mezi vadami rovná: • 97 mm (3,82 palce) • 47 mm (1,85 palce) • 38 mm (1,5 palce) Rovná se vzdálenost mezi vadami jedné z výše uvedených hodnot?	Přejděte ke kroku 2.	**1** Zkontrolujte, zda se vzdálenost mezi vadami rovná 80 mm (3,15 palce). **2** Poznamenejte si vzdálenost a obraťte se na **podpora zákazníků** na **http://support.lexmark.com** nebo na vašeho servisního technika.
Krok 2 Vyměňte zobrazovací jednotku a odešlete tiskovou úlohu znovu. Opakují se vady stále?	Obraťte se na **podpora zákazníků** na **http://support.lexmark.com** nebo na vašeho servisního technika.	Problém je vyřešen.

Tisk je příliš tmavý

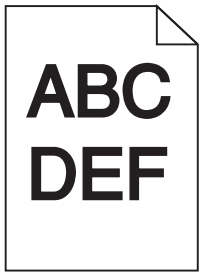

Činnost	Ano	Ne
Krok 1 **a** V nabídce Kvalita na ovládacím panelu tiskárny snižte sytost toneru. **Poznámka:** 8 je výchozí nastavení výrobce. **b** Znovu odešlete tiskovou úlohu. Je tisk stále příliš tmavý?	Přejděte ke kroku 2.	Problém je vyřešen.
Krok 2 **a** V nabídce Papír na ovládacím panelu tiskárny nastavte typ, texturu a gramáž papíru odpovídající papíru vloženému do zásobníku. **b** Znovu odešlete tiskovou úlohu. Je zásobník nastavený na typ, texturu a gramáž vloženého papíru?	Přejděte ke kroku 3.	Proveďte jednu nebo více z následujících akcí: • Zadejte typ, texturu a gramáž papíru v nastavení zásobníku tak, aby odpovídaly papíru vloženému do zásobníku. • Změňte papír vložený do zásobníku tak, aby odpovídal typu, textuře a gramáži papíru zadanému v nastavení zásobníku.
Krok 3 **a** Zadejte typ, texturu a gramáž papíru z dialogového okna Předvolby tisku nebo Tisk (podle operačního systému). **b** Znovu odešlete tiskovou úlohu. Je tisk stále příliš tmavý?	Přejděte ke kroku 4.	Problém je vyřešen.
Krok 4 Zkontrolujte, zda má papír vložený do zásobníku texturu nebo drsný povrch. Tisknete na papír s texturou nebo na drsný papír?	V nabídce Textura papíru ovládacího panelu tiskárny změňte nastavení textury papíru tak, aby odpovídalo papíru, na který tisknete.	Přejděte ke kroku 5.
Krok 5 **a** Vložte papír z čerstvého balení. **Poznámka:** Papír zvlhnul kvůli vysoké vlhkosti prostředí. Před použitím mějte papír uložen v originálním obalu. **b** Znovu odešlete tiskovou úlohu. Je tisk stále příliš tmavý?	Přejděte ke kroku 6.	Problém je vyřešen.

Činnost	Ano	Ne
Krok 6 Vyměňte zobrazovací jednotku a odešlete tiskovou úlohu znovu. Je tisk stále příliš tmavý?	Obraťte se na **podpora zákazníků**.	Problém je vyřešen.

Tisk je příliš světlý

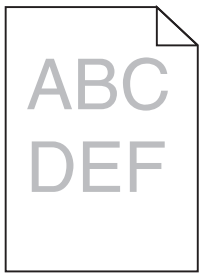

Činnost	Ano	Ne
Krok 1 **a** V nabídce Kvalita na ovládacím panelu tiskárny zvyšte sytost toneru. **Poznámka:** 8 je výchozí nastavení výrobce. **b** Znovu odešlete tiskovou úlohu. Je tisk stále příliš světlý?	Přejděte ke kroku 2.	Problém je vyřešen.
Krok 2 V nabídce Papír na ovládacím panelu tiskárny nastavte typ, texturu a gramáž papíru odpovídající papíru vloženému do zásobníku. Je zásobník nastavený na typ, texturu a gramáž vloženého papíru?	Přejděte ke kroku 3.	Změňte typ, texturu a gramáž papíru tak, aby odpovídaly papíru vloženému do zásobníku.
Krok 3 **a** Zadejte typ, texturu a gramáž papíru z dialogového okna Předvolby tisku nebo Tisk (podle operačního systému). **b** Znovu odešlete tiskovou úlohu. Je tisk stále příliš světlý?	Přejděte ke kroku 4.	Problém je vyřešen.
Krok 4 Zkontrolujte, zda papír nemá texturu nebo drsný povrch. Tisknete na papír s texturou nebo na drsný papír?	V nabídce Textura papíru ovládacího panelu tiskárny změňte nastavení textury papíru tak, aby odpovídalo papíru, na který tisknete.	Přejděte ke kroku 5.

Činnost	Ano	Ne
Krok 5 **a** Vložte papír z čerstvého balení. **Poznámka:** Papír zvlhnul kvůli vysoké vlhkosti prostředí. Před použitím mějte papír uložen v originálním obalu. **b** Znovu odešlete tiskovou úlohu. Je tisk stále příliš světlý?	Přejděte ke kroku 6.	Problém je vyřešen.
Krok 6 **a** Rozprostřete toner v zobrazovací jednotce. **1** Vyjměte tonerovou kazetu a potom zobrazovací jednotku. **2** Zatřeste zobrazovací jednotkou. **Varování – nebezpečí poškození:** Nevystavujte zobrazovací jednotku přímému světlu na více než 10 minut. Delší vystavení přímému světlu může způsobit problémy s kvalitou tisku. **3** Nainstalujte zobrazovací jednotku a poté kazetu. **b** Znovu odešlete tiskovou úlohu. Je tisk stále příliš světlý?	Přejděte ke kroku 7.	Problém je vyřešen.
Krok 7 Vyměňte zobrazovací jednotku a odešlete tiskovou úlohu znovu. Je tisk stále příliš světlý?	Obraťte se na **podpora zákazníků**.	Problém je vyřešen.

Šikmý tisk

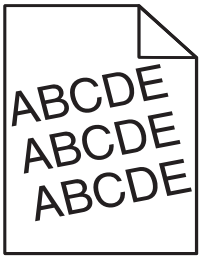

Činnost	Ano	Ne
Krok 1 **a** Posuňte vodicí lišty šířky a délky v zásobníku do polohy odpovídající formátu vloženého papíru. **b** Znovu odešlete tiskovou úlohu. Je tisk stále šikmý?	Přejděte ke kroku 2.	Problém je vyřešen.
Krok 2 **a** Zkontrolujte, zda tisknete na papír, který zásobník podporuje. **b** Znovu odešlete tiskovou úlohu. Je tisk stále šikmý?	Obraťte se na **podpora zákazníků**.	Problém je vyřešen.

Tiskárna tiskne stránky vytištěné černou barvou

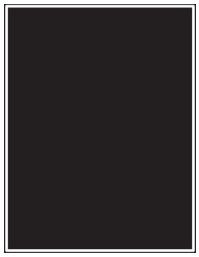

Činnost	Ano	Ne
Krok 1 **a** Znovu nainstalujte zobrazovací válec. **1** Vyjměte tonerovou kazetu a potom zobrazovací jednotku. **Varování – nebezpečí poškození:** Nevystavujte zobrazovací jednotku přímému světlu na více než 10 minut. Delší vystavení přímému světlu může způsobit problémy s kvalitou tisku. **2** Nainstalujte zobrazovací jednotku a poté kazetu. **b** Znovu odešlete tiskovou úlohu. Tiskne tiskárna stránky vytištěné černou barvou?	Přejděte ke kroku 2.	Problém je vyřešen.
Krok 2 Vyměňte zobrazovací jednotku a odešlete tiskovou úlohu znovu. Tiskne tiskárna stránky vytištěné černou barvou?	Obraťte se na **podpora zákazníků**.	Problém je vyřešen.

Kvalita tisku na průhlednou fólii je špatná

Činnost	Ano	Ne
Krok 1 V nabídce Papír na ovládacím panelu tiskárny nastavte typ papíru odpovídající papíru vloženému do zásobníku. Je typ papíru pro zásobník nastaven na průhledné fólie?	Přejděte ke kroku 2.	Nastavte typ papíru na průhledné fólie.
Krok 2 **a** Zkontrolujte, zda používáte doporučený typ průhledných fólií. **b** Znovu odešlete tiskovou úlohu. Je kvalita tisku stále špatná?	Obraťte se na **podpora zákazníků**.	Problém je vyřešen.

Na výtisku se objevují vodorovné pruhované čáry

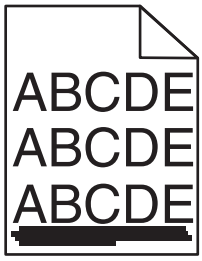

Činnost	Ano	Ne
Krok 1 **a** Zadejte zásobník nebo podavač z dialogového okna Předvolby tisku nebo Tisk (podle operačního systému). **b** Znovu odešlete tiskovou úlohu. Objevují se na výtiscích vodorovné pruhované čáry?	Přejděte ke kroku 2.	Problém je vyřešen.
Krok 2 V nabídce Papír na ovládacím panelu tiskárny nastavte typ a gramáž papíru odpovídající papíru vloženému do zásobníku. Odpovídá typ a gramáž papíru typu a gramáži papíru vloženému do zásobníku?	Přejděte ke kroku 3.	Změňte typ a gramáž papíru tak, aby odpovídaly papíru vloženému do zásobníku.
Krok 3 **a** Vložte papír z čerstvého balení. **Poznámka:** Papír zvlhnul kvůli vysoké vlhkosti prostředí. Před použitím mějte papír uložen v originálním obalu. **b** Znovu odešlete tiskovou úlohu. Objevují se na výtiscích vodorovné pruhované čáry?	Přejděte ke kroku 4.	Problém je vyřešen.
Krok 4 **a** Znovu nainstalujte zobrazovací válec. **1** Vyjměte tonerovou kazetu a potom zobrazovací jednotku. **Varování – nebezpečí poškození:** Nevystavujte zobrazovací jednotku přímému světlu na více než 10 minut. Delší vystavení přímému světlu může způsobit problémy s kvalitou tisku. **2** Nainstalujte zobrazovací jednotku a poté kazetu. **b** Znovu odešlete tiskovou úlohu. Objevují se na výtiscích vodorovné pruhované čáry?	Přejděte ke kroku 5.	Problém je vyřešen.
Krok 5 Vyměňte zobrazovací jednotku a odešlete tiskovou úlohu znovu. Objevují se na výtiscích vodorovné pruhované čáry?	Obraťte se na **podpora zákazníků**.	Problém je vyřešen.

Na výtisku se objevují svislé pruhované čáry

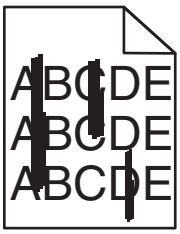

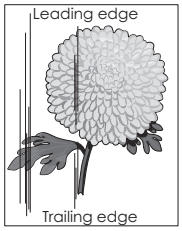

Činnost	Ano	Ne
Krok 1 **a** Zadejte typ, texturu a gramáž papíru z dialogového okna Předvolby tisku nebo Tisk (podle operačního systému). **b** Znovu odešlete tiskovou úlohu. Objevují se na výtiscích svislé pruhované čáry?	Přejděte ke kroku 2.	Problém je vyřešen.
Krok 2 V nabídce Papír na ovládacím panelu tiskárny nastavte texturu, typ a gramáž papíru odpovídající papíru vloženému do zásobníku. Odpovídá textura, typ a gramáž papíru papíru vloženému do zásobníku?	Přejděte ke kroku 3.	Proveďte jednu nebo více z následujících akcí: • Zadejte texturu, typ a gramáž papíru v nastavení zásobníku tak, aby odpovídaly papíru vloženému do zásobníku. • Změňte papír vložený do zásobníku tak, aby odpovídal textuře, typu a gramáži papíru zadanému v nastavení zásobníku.
Krok 3 **a** Vložte papír z čerstvého balení. **Poznámka:** Papír zvlhnul kvůli vysoké vlhkosti prostředí. Před použitím mějte papír uložen v originálním obalu. **b** Znovu odešlete tiskovou úlohu. Objevují se na výtiscích svislé pruhované čáry?	Přejděte ke kroku 4.	Problém je vyřešen.

Činnost	Ano	Ne
Krok 4 **a** Znovu nainstalujte zobrazovací válec. **1** Vyjměte tonerovou kazetu a potom zobrazovací jednotku. **Varování – nebezpečí poškození:** Nevystavujte zobrazovací jednotku přímému světlu na více než 10 minut. Delší vystavení přímému světlu může způsobit problémy s kvalitou tisku. **2** Nainstalujte zobrazovací jednotku a poté kazetu. **b** Znovu odešlete tiskovou úlohu. Objevují se na výtiscích svislé pruhované čáry?	Přejděte ke kroku 5.	Problém je vyřešen.
Krok 5 Vyměňte zobrazovací jednotku a odešlete tiskovou úlohu znovu. Objevují se na výtiscích svislé pruhované čáry?	Obraťte se na **podpora zákazníků** na **http://support.lexmark.com** nebo na vašeho servisního technika.	Problém je vyřešen.

Na výtiscích se objevují vodorovná prázdná místa

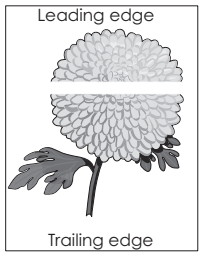

Činnost	Ano	Ne
Krok 1 **a** Zkontrolujte, zda program používá správný vzorek výplně. **b** Znovu odešlete tiskovou úlohu. Objevují se na výtiscích vodorovná prázdná místa?	Přejděte ke kroku 2.	Problém je vyřešen.
Krok 2 **a** Vložte do zvoleného zásobníku nebo podavače doporučený typ papíru. **b** Znovu odešlete tiskovou úlohu. Objevují se na výtiscích vodorovná prázdná místa?	Přejděte ke kroku 3.	Problém je vyřešen.

Činnost	Ano	Ne
Krok 3 **a** Rozprostřete toner v zobrazovací jednotce. **1** Vyjměte tonerovou kazetu a potom zobrazovací jednotku. **2** Zatřeste zobrazovací jednotkou. **Varování – nebezpečí poškození:** Nevystavujte zobrazovací jednotku přímému světlu na více než 10 minut. Delší vystavení přímému světlu může způsobit problémy s kvalitou tisku. **3** Znovu nainstalujte zobrazovací jednotku a poté kazetu. **b** Znovu odešlete tiskovou úlohu. Objevují se na výtiscích vodorovná prázdná místa?	Přejděte ke kroku 4.	Problém je vyřešen.
Krok 4 Vyměňte zobrazovací jednotku a odešlete tiskovou úlohu znovu. Objevují se na výtiscích vodorovná prázdná místa?	Obraťte se na **podpora zákazníků**.	Problém je vyřešen.

Na výtiscích se objevují svislá prázdná místa

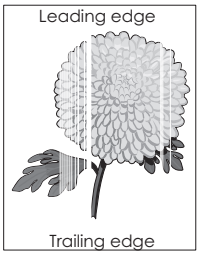

Činnost	Ano	Ne
Krok 1 **a** Zkontrolujte, zda program používá správný vzorek výplně. **b** Znovu odešlete tiskovou úlohu. Objevují se na výtiscích svislá prázdná místa?	Přejděte ke kroku 2.	Problém je vyřešen.
Krok 2 **a** V nabídce Papír na ovládacím panelu tiskárny nastavte typ a gramáž papíru odpovídající papíru vloženému do zásobníku. **b** Znovu odešlete tiskovou úlohu. Objevují se na výtiscích svislá prázdná místa?	Přejděte ke kroku 3.	Problém je vyřešen.
Krok 3 Zkontrolujte, zda používáte doporučený typ papíru. **a** Vložte do zvoleného zásobníku nebo podavače doporučený typ papíru. **b** Znovu odešlete tiskovou úlohu. Objevují se na výtiscích svislá prázdná místa?	Přejděte ke kroku 4.	Problém je vyřešen.

Činnost	Ano	Ne
Krok 4 **a** Rozprostřete toner v zobrazovací jednotce. **1** Vyjměte tonerovou kazetu a potom zobrazovací jednotku. **2** Zatřeste zobrazovací jednotkou. **Varování – nebezpečí poškození:** Nevystavujte zobrazovací jednotku přímému světlu na více než 10 minut. Delší vystavení přímému světlu může způsobit problémy s kvalitou tisku. **3** Znovu nainstalujte zobrazovací jednotku a poté kazetu. **b** Znovu odešlete tiskovou úlohu. Objevují se na výtiscích svislá prázdná místa?	Přejděte ke kroku 5.	Problém je vyřešen.
Krok 5 Vyměňte zobrazovací jednotku a odešlete tiskovou úlohu znovu. Objevují se na výtiscích svislá prázdná místa?	Obraťte se na **podpora zákazníků**.	Problém je vyřešen.

Na výtiscích se objevují částečky toneru

Činnost	Ano	Ne
Vyměňte zobrazovací jednotku a odešlete tiskovou úlohu znovu. Objevují se na výtiscích částečky toneru?	Obraťte se na **podpora zákazníků**.	Problém je vyřešen.

Na výtisku se vyskytují tonerové šmouhy nebo stíny na pozadí

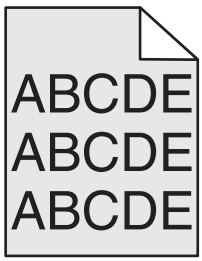

Činnost	Ano	Ne
Krok 1 Znovu nainstalujte zobrazovací válec. **a** Vyjměte a znovu nainstalujte zobrazovací jednotku. **b** Znovu odešlete tiskovou úlohu. Zobrazují se na výtisku šmouhy nebo stíny?	Přejděte ke kroku 2.	Problém je vyřešen.

Činnost	Ano	Ne
Krok 2 Vyměňte zobrazovací jednotku a odešlete tiskovou úlohu znovu. Zobrazují se na výtisku šmouhy nebo stíny?	Obraťte se na **podpora zákazníků** na **http://support.lexmark.com** nebo na vašeho servisního technika.	Problém je vyřešen.

Toner se stírá z papíru

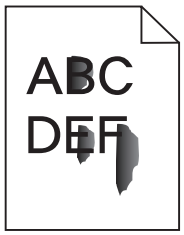

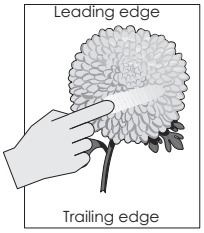

Činnost	Ano	Ne
Krok 1 Na ovládacím panelu tiskárny zkontrolujte nastavení typu, struktury a gramáže papíru v nabídce Papír. Odpovídá nastavení typu, struktury a gramáže papíru papíru vloženému do zásobníku?	Přejděte ke kroku 2.	Zadejte typ, texturu a gramáž papíru v nastavení zásobníku tak, aby odpovídaly papíru vloženému do zásobníku.
Krok 2 Znovu odešlete tiskovou úlohu. Stírá se toner stále?	Obraťte se na **zákaznická podpora**.	Problém je vyřešen.

Nerovnoměrná hustota tisku

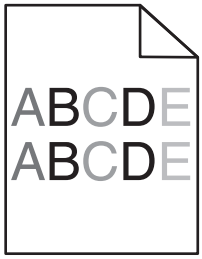

Činnost	Ano	Ne
Vyměňte zobrazovací jednotku a odešlete tiskovou úlohu znovu. Je hustota tisku nerovnoměrná?	Obraťte se na **podpora zákazníků**.	Problém je vyřešen.

Řešení problémů s kopírováním

- „Kopírování nereaguje“ na straně 300
- „Jednotku skeneru nelze zavřít“ na straně 300
- „Špatná kvalita kopie“ na straně 301
- „Dokumenty nebo fotografie se kopírují jen zčásti“ na straně 302

Kopírování nereaguje

Činnost	Ano	Ne
Krok 1 Zkontrolujte, zda není na displeji zobrazena chybová nebo stavová zpráva. Je zobrazena chybová nebo stavová zpráva?	Odstraňte chybovou nebo stavovou zprávu.	Přejděte ke kroku 2.
Krok 2 Zkontrolujte, zda je napájecí kabel připojen k tiskárně a do řádně uzemněné elektrické zásuvky. Je napájecí kabel připojen k tiskárně a do řádně uzemněné elektrické zásuvky?	Přejděte ke kroku 3.	Připojte napájecí kabel k tiskárně a do řádně uzemněné elektrické zásuvky.
Krok 3 Vypněte tiskárnu, vyčkejte přibližně 10 sekund a poté ji znovu zapněte. Zobrazily se zprávy **Probíhá interní test** a **Připraveno**?	Problém je vyřešen.	Obraťte se na **podpora zákazníků**.

Jednotku skeneru nelze zavřít

Činnost	Ano	Ne
Zkontrolujte, zda se mezi jednotkou skeneru a tiskárnou nenacházejí žádné překážky. **a** Zvedněte jednotku skeneru. **b** Vyjměte veškeré překážky, které brání zavření jednotky skeneru. **c** Sklopte jednotku skeneru. Bylo možné jednotku skeneru řádně zavřít?	Problém je vyřešen.	Obraťte se na **podpora zákazníků**.

Špatná kvalita kopie

Činnost	Ano	Ne
Krok 1 Zkontrolujte, zda není na displeji zobrazena chybová nebo stavová zpráva. Je zobrazena chybová nebo stavová zpráva?	Odstraňte chybovou nebo stavovou zprávu.	Přejděte ke kroku 2.
Krok 2 Zkontrolujte kvalitu předlohy. Má předloha dostatečnou kvalitu?	Přejděte ke kroku 3.	Nastavením vyššího rozlišení skenování zajistěte vyšší kvalitu výstupu.
Krok 3 Pokud se na výtiscích objeví tmavé skvrny, vyčistěte skleněnou plochu skeneru a sklo podavače ADF čistým hadříkem, který nepouští vlákna, navlhčeným ve vodě. Je skleněná plocha skeneru čistá?	Přejděte ke kroku 4.	Informace naleznete v části „Čištění skleněné plochy skeneru“ na straně 222.
Krok 4 Odešlete tiskovou úlohu a poté zkontrolujte, zda se nevyskytly potíže s kvalitou tisku. **a** V nabídce Obecná nastavení upravte nastavení režimu Eco-Mode. **b** V nabídce Kopírování upravte sytost toneru. **c** Zůstane-li tisk vybledlý, pak vyměňte tonerovou kazetu. Je kvalita tisku uspokojivá?	Přejděte ke kroku 5.	Informace naleznete v části „Problémy s kvalitou tisku“ na straně 280.
Krok 5 Zkontrolujte umístění dokumentu nebo fotografie. Zkontrolujte, zda je dokument nebo fotografie vložena lícem dolů na skleněnou plochu skeneru v levém horním rohu. Je dokument nebo fotografie správně umístěna?	Přejděte ke kroku 6.	Umístěte dokument nebo fotografii lícem dolů do levého horního rohu skleněné plochy skeneru.
Krok 6 Nastavením vyššího rozlišení skenování zajistěte vyšší kvalitu výstupu. Zajistilo zvýšené rozlišení vyšší kvalitu výstupu?	Problém je vyřešen.	Přejděte ke kroku 7.
Krok 7 Zkontrolujte nastavení kopírování. Na obrazovce kopírování zkontrolujte, zda jsou položky Typ obsahu a Zdroj obsahu správně nastaveny pro skenovaný dokument. Jsou položky Typ obsahu a Zdroj obsahu správně nastaveny pro skenovaný dokument?	Přejděte ke kroku 8.	Změňte nastavení položek Typ obsahu a Zdroj obsahu tak, aby odpovídalo skenovanému dokumentu.

Činnost	Ano	Ne
Krok 8 Zkontrolujte, zda se na výtisku nevyskytují vzory. **a** Na obrazovce kopírování přejděte na: **Rozšířené možnosti** > **Pokročilé zobrazování** > **Ostrost** > vyberte nižší hodnotu **b** Na obrazovce kopírování se ujistěte se, že nebylo vybráno žádné měřítko. Objevují se na výtiscích vzory?	Přejděte ke kroku 9.	Problém je vyřešen.
Krok 9 Zkontrolujte, zda na výtiscích nechybí text nebo zda není vybledlý. **a** Na obrazovce kopírování přejděte na: **Rozšířené možnosti** > **Pokročilé zobrazování** **b** Upravte nastavení: • **Zlepšete ostrost** – Zvyšte hodnotu ostrosti. • **Odstraňte pozadí** – Snižte aktuální hodnotu pro odstranění pozadí. • **Zvyšte kontrast** – Zvyšte aktuální hodnotu. • **Zmenšete stíny** – Snižte aktuální hodnotu. Chybí na výtiscích texty nebo jsou texty vybledlé?	Přejděte ke kroku 10.	Problém je vyřešen.
Krok 10 Zkontrolujte, zda není výstup vybledlý nebo přeexponovaný. **a** Na obrazovce kopírování přejděte na: **Rozšířené možnosti** > **Pokročilé zobrazování** **b** Upravte nastavení následujících položek: • **Odstranění pozadí** – Snižte aktuální hodnotu. • **Detail stínu** – Snižte aktuální hodnotu pro odstranění pozadí. **c** Odešlete znovu úlohu kopírování. Je tisk na stránkách vybledlý nebo přeexponovaný?	Obraťte se na **podpora zákazníků**.	Problém je vyřešen.

Dokumenty nebo fotografie se kopírují jen zčásti

Činnost	Ano	Ne
Krok 1 Zkontrolujte umístění dokumentu nebo fotografie. Zkontrolujte, zda je dokument nebo fotografie vložena lícem dolů na skleněnou plochu skeneru v levém horním rohu. Je dokument nebo fotografie správně umístěna?	Přejděte ke kroku 2.	Umístěte dokument nebo fotografii lícem dolů do levého horního rohu skleněné plochy skeneru.

Činnost	Ano	Ne
Krok 2 Zkontrolujte, zda nastavení formátu papíru odpovídá formátu papíru vloženého do zásobníku. Na ovládacím panelu tiskárny v nabídce Papír zkontrolujte nastavení položky Formát papíru. Odpovídá nastavení formátu papíru formátu papíru vloženého do zásobníku?	Přejděte ke kroku 3.	Změňte nastavení formátu papíru tak, aby odpovídalo papíru vloženému do zásobníku, nebo vložte do zásobníku papír, který odpovídá nastavení formátu papíru.
Krok 3 **a** Zadejte formát papíru. V závislosti na operačním systému zadejte formát papíru v dialogovém okně Předvolby tisku nebo Tisk. **b** Znovu odešlete tiskovou úlohu. Tisknou se kopie správně?	Problém je vyřešen.	Obraťte se na **podpora zákazníků**.

Řešení problémů s faxem

- „Nejsou nastaveny funkce faxu a e-mailu“ na straně 303
- „Nezobrazuje se ID volajícího“ na straně 304
- „Fax nelze odeslat nebo přijmout“ na straně 304
- „Faxy lze odesílat, ale ne přijímat“ na straně 307
- „Faxy lze přijmout, ale nelze je odeslat“ na straně 307
- „Přijatý fax je nekvalitně vytištěn“ na straně 308

Nejsou nastaveny funkce faxu a e-mailu

Poznámky:

- Než začnete odstraňovat potíže, zkontrolujte, zda jsou připojeny kabely faxu.
- Dokud nenastavíte fax a e-mail, bude kontrolka blikat červeně.

Činnost	Ano	Ne
a Na domovské obrazovce přejděte na položku: > **Nastavení** > **Obecná nastavení** > **Spustit prvotní nastavení** > **Ano** > **Odeslat** **b** Vypněte tiskárnu a znovu ji zapněte. Na displeji tiskárny se zobrazí obrazovka „Vyberte jazyk“. **c** Vyberte jazyk a stiskněte tlačítko . **d** Vyberte zemi nebo oblast a poté stiskněte tlačítko **Další**. **e** Vyberte časové pásmo a stiskněte tlačítko **Další**. **f** Vyberte možnosti **Fax** a **E-mail** a poté stiskněte tlačítko **Další**. Jsou nastaveny funkce faxu a e-mailu?	Problém je vyřešen.	Obraťte se na **podpora zákazníků**.

Nezobrazuje se ID volajícího

Činnost	Ano	Ne
Obraťte se na telekomunikační společnost, abyste si ověřili, zda je pro vaši telefonní linku předplacena služba identifikace volajícího. **Poznámky:** • Pokud je ve vaší oblasti podporováno více typů ID volajícího, možná budete muset změnit výchozí nastavení. K dispozici jsou dvě nastavení: FSK (typ 1) a DTMF (typ 2). • Dostupnost těchto nastavení v nabídce Fax závisí na tom, zda je ve vaší zemi nebo oblasti podporováno více typů identifikace volajícího. • Obraťte se na telekomunikační společnost, abyste zjistili, jaký typ nebo jaké nastavení přepínače máte použít. Zobrazuje se ID volajícího?	Problém je vyřešen.	Obraťte se na **podpora zákazníků**.

Fax nelze odeslat nebo přijmout

Činnost	Ano	Ne
Krok 1 Zkontrolujte, zda není na displeji zobrazena chybová nebo stavová zpráva. Je na displeji chybová nebo stavová zpráva?	Odstraňte chybovou nebo stavovou zprávu.	Přejděte ke kroku 2.
Krok 2 Zkontrolujte, zda je napájecí kabel připojen k tiskárně a do řádně uzemněné elektrické zásuvky. Je napájecí kabel připojen k tiskárně a do řádně uzemněné elektrické zásuvky?	Přejděte ke kroku 3.	Připojte napájecí kabel k tiskárně a do řádně uzemněné elektrické zásuvky.
Krok 3 Zkontrolujte napájení. Zkontrolujte, zda je tiskárna připojena k elektrické síti a zapnuta a zda je na displeji zobrazena zpráva **Připraveno**. Je tiskárna zapnutá a je na displeji zobrazena zpráva **Připraveno**?	Přejděte ke kroku 4.	Zapněte tiskárnu a poté počkejte, dokud se na displeji nezobrazí zpráva **Připraveno**.
Krok 4 Zkontrolujte připojení tiskárny. Zkontrolujte, zda jsou pevně připojeny kabely pro následující zařízení, pokud jsou použita: • Telefon • Sluchátko • Záznamník Jsou kabely pevně připojeny?	Přejděte ke kroku 5.	Připojte pevně kabely.

Činnost	Ano	Ne
Krok 5 **a** Zkontrolujte konektor telefonního kabelu. **1** Připojte telefonní kabel do telefonní zásuvky na stěně. **2** Počkejte na oznamovací tón. **3** Pokud neslyšíte oznamovací tón, připojte do telefonní zásuvky na stěně jiný telefonní kabel. **4** Pokud stále neslyšíte oznamovací tón, připojte telefonní kabel do jiné telefonní zásuvky na stěně. **5** Uslyšíte-li oznamovací tón, připojte tiskárnu k této telefonní zásuvce. **b** Zkuste odeslat nebo přijmout fax. Lze odeslat nebo přijmout fax?	Problém je vyřešen.	Přejděte ke kroku 6.
Krok 6 Zkontrolujte, zda je tiskárna připojena k lince analogové telefonní služby nebo ke správnému digitálnímu konektoru. Faxmodem je analogové zařízení. Některá zařízení lze připojit k tiskárně, takže je možné využít digitální telefonní služby. • Používáte-li službu digitální linky ISDN, připojte tiskárnu k analogové telefonní zásuvce (port rozhraní R) na terminálovém adaptéru ISDN. Chcete-li se dozvědět další informace nebo zažádat o port R-interface, kontaktujte vašeho poskytovatele ISDN. • Používáte-li DSL, proveďte připojení k filtru DSL nebo k routeru podporujícímu použití analogových zařízení. Další informace získáte od svého poskytovatele DSL. • Používáte-li telefonní službu PBX, přesvědčte se, zda se připojujete k analogovému konektoru na PBX. Není-li k dispozici žádná z těchto možností, pak zvažte instalaci analogové telefonní linky pro faxový přístroj. Je tiskárna připojena k lince analogové telefonní služby nebo ke správnému digitálnímu konektoru?	Přejděte ke kroku 7.	Připojte tiskárnu k lince analogové telefonní služby nebo ke správnému digitálnímu konektoru.

Činnost	Ano	Ne
Krok 7 Zkontrolujte oznamovací tón. Slyšeli jste oznamovací tón?	Přejděte ke kroku 8.	• Zkuste zavolat na faxové číslo, abyste se ujistili, zda je řádně funkční. • Pokud je telefonní linka používána jiným zařízením, před odesláním faxu počkejte, dokud není ukončena jiná služba. • Používáte-li funkci Vytáčení v zavěšeném stavu, zvyšte hlasitost a zkontrolujte, zda je slyšet oznamovací tón.
Krok 8 Dočasně odpojte další zařízení (jako jsou záznamníky, počítače s modemy nebo rozdělovače telefonních linek) mezi tiskárnou a telefonní linkou a poté zkuste odeslat nebo přijmout fax. Lze odeslat nebo přijmout fax?	Problém je vyřešen.	Přejděte ke kroku 9.
Krok 9 **a** Dočasně deaktivujte službu čekajících hovorů. Obraťte se na telekomunikační společnost a požádejte o kombinaci kláves pro dočasnou deaktivaci služby čekajících hovorů. **b** Zkuste odeslat nebo přijmout fax. Lze odeslat nebo přijmout fax?	Problém je vyřešen.	Přejděte ke kroku 10.
Krok 10 **a** Dočasně deaktivujte službu hlasových zpráv. Další informace získáte od své telefonní společnosti. **Poznámka:** Pokud chcete používat službu hlasových zpráv i tiskárnu, pak zvažte přidání druhé telefonní linky pro tiskárnu. **b** Zkuste odeslat nebo přijmout fax. Lze odeslat nebo přijmout fax?	Problém je vyřešen.	Přejděte ke kroku 11.
Krok 11 Odesílejte originální dokument po jednotlivých stránkách. **a** Vytočte faxové číslo. **b** Naskenujte dokument po jednotlivých stránkách. Lze odeslat nebo přijmout fax?	Problém je vyřešen.	Obraťte se na **podpora zákazníků**.

Faxy lze odesílat, ale ne přijímat

Činnost	Ano	Ne
Krok 1 Zkontrolujte zásobník nebo podavač. Je-li zásobník nebo podavač prázdný, vložte do něj papír. Můžete přijímat faxy?	Problém je vyřešen.	Přejděte ke kroku 2.
Krok 2 Zkontrolujte nastavení zpoždění určené počtem zvonění. **a** Otevřete webový prohlížeč a zadejte do pole adresy IP adresu tiskárny. **Poznámky:** • Zobrazte adresu IP tiskárny na domovské obrazovce tiskárny. Adresa IP se zobrazí jako čtyři sady čísel oddělených tečkou, například 123.123.123.123. • Pokud používáte server proxy, dočasně ho zakažte, aby se správně načetla webová stránka. **b** Klepněte na položky **Nastavení** > **Nastavení faxu** > **Nastavení analogového faxu**. **c** Do pole „Počet zvonění před přijetím“ zadejte číslo, které udává, kolikrát telefon zazvoní, než tiskárna přijme volání. **d** Klepněte na tlačítko **Odeslat**. Můžete přijímat faxy?	Problém je vyřešen.	Přejděte ke kroku 3.
Krok 3 Vyměňte tonerovou kazetu. Další informace najdete na listu s pokyny, který byl dodán se spotřebním materiálem. Můžete přijímat faxy?	Problém je vyřešen.	Obraťte se na **podpora zákazníků**.

Faxy lze přijmout, ale nelze je odeslat

Činnost	Ano	Ne
Krok 1 Zkontrolujte, zda je tiskárna přepnuta do režimu faxování. Stisknutím položky **Fax** na domovské obrazovce přepněte tiskárnu do režimu faxování a poté odešlete fax. **Poznámka:** Aplikace pro vícenásobné odesílání nepodporuje typ výstupu XPS. Chcete-li použít výstup XPS, použijte běžný způsob faxování. Můžete odesílat faxy?	Problém je vyřešen.	Přejděte ke kroku 2.

Činnost	Ano	Ne
Krok 2 Vložte předlohu správným způsobem. Vložte předlohu lícem nahoru, kratší stranou napřed, do podavače ADF nebo ji položte lícem dolů do levého horního rohu skleněné plochy skeneru. **Poznámka:** Do podavače ADF nevkládejte dopisnice, fotografie, malé dokumenty, průhledné fólie, fotografický papír ani tenká média (např. výstřižky z časopisů). Tyto dokumenty pokládejte na skleněnou plochu skeneru. Můžete odesílat faxy?	Problém je vyřešen.	Přejděte ke kroku 3.
Krok 3 Nastavte řádně číslo zástupce. • Zkontrolujte, zda bylo nastaveno číslo zástupce pro telefonní číslo, které chcete vytočit. • Vytočte telefonní číslo ručně. Můžete odesílat faxy?	Problém je vyřešen.	Obraťte se na **podpora zákazníků**.

Přijatý fax je nekvalitně vytištěn

Činnost	Ano	Ne
Krok 1 Požádejte osobu, která vám poslala fax, aby: **a** Zkontrolovala, zda má předloha dostatečnou kvalitu. **b** Pokud možno zvyšte rozlišení faxu. **c** Měl by odeslat fax znovu. Je kvalita tisku faxu uspokojivá?	Problém je vyřešen.	Přejděte ke kroku 2.

Činnost	Ano	Ne
Krok 2 Snižte přenosovou rychlost příchozích faxů. **a** Otevřete webový prohlížeč a zadejte do pole adresy IP adresu tiskárny. **Poznámky:** • Zobrazte adresu IP tiskárny na domovské obrazovce tiskárny. Adresa IP se zobrazí jako čtyři sady čísel oddělených tečkou, například 123.123.123.123. • Pokud používáte server proxy, dočasně ho zakažte, aby se správně načetla webová stránka. • Vytisknout stránku nastavení sítě nebo stránky nastavení nabídek a vyhledat adresu IP v části TCP/IP. **b** Klepněte na položky **Nastavení** > **Nastavení faxu** > **Nastavení analogového faxu**. **c** V nabídce Maximální rychlost klepněte na jednu z následujících možností: • 2400 • 4800 • 9600 • 14400 • 33600 **d** Klepněte na tlačítko **Odeslat** a poté znovu odešlete fax. Je kvalita tisku faxu uspokojivá?	Problém je vyřešen.	Přejděte ke kroku 3.
Krok 3 Vyměňte tonerovou kazetu. Pokud se zobrazí zpráva **Dochází toner [88.xy]**, vyměňte kazetu a poté znovu odešlete fax. Je kvalita tisku faxu uspokojivá?	Problém je vyřešen.	Obraťte se na **podpora zákazníků**.

Řešení problémů se skenerem

- „Skener nereaguje“ na straně 310
- „Úloha skenování se nezdařila“ na straně 311
- „Jednotku skeneru nelze zavřít“ na straně 311
- „Skenování trvá příliš dlouho nebo dojde k zablokování počítače“ na straně 312
- „Špatná kvalita naskenovaného obrázku“ na straně 312
- „Dokumenty nebo fotografie se skenují jen zčásti“ na straně 313
- „Nelze skenovat z počítače“ na straně 313

Skener nereaguje

Činnost	Ano	Ne
Krok 1 Zkontrolujte, zda je tiskárna zapnuta. Je tiskárna zapnutá?.	Přejděte ke kroku 2.	Zapněte tiskárnu.
Krok 2 Zkontrolujte, zda je kabel tiskárny pevně připojený k tiskárně a k počítači, tiskovému serveru, příslušenství nebo jinému síťovému zařízení. Je kabel tiskárny bezpečně připojený k tiskárně a hostitelskému počítači, tiskovému serveru, příslušenství nebo jinému síťovému zařízení?	Přejděte ke kroku 3.	Připojte kabel tiskárny bezpečně k tiskárně a hostitelskému počítači, tiskovému serveru, příslušenství nebo jinému síťovému zařízení.
Krok 3 Zkontrolujte, zda je napájecí kabel připojen k tiskárně a do řádně uzemněné elektrické zásuvky. Je napájecí kabel připojen k tiskárně a do řádně uzemněné elektrické zásuvky?	Přejděte ke kroku 4.	Připojte napájecí kabel k tiskárně a do řádně uzemněné elektrické zásuvky.
Krok 4 Zkontrolujte, zda není elektrická zásuvka vypnuta pomocí spínače nebo jističe. Je elektrická zásuvka vypnuta pomocí spínače nebo jističe?	Zapněte spínač nebo resetujte jistič.	Přejděte ke kroku 5.
Krok 5 Zkontrolujte, zda tiskárna není zapojena do přepěťové ochrany, do jednotky UPS nebo do prodlužovací šňůry. Je tiskárna připojena k přepěťové ochraně, zdroji nepřerušitelného napájení nebo prodlužovacím šňůrám?	Připojte napájecí kabel tiskárny přímo do řádně uzemněné elektrické zásuvky.	Přejděte ke kroku 6.
Krok 6 Zkontrolujte další elektrická zařízení připojená do zásuvky. Jsou ostatní elektrická zařízení funkční?	Odpojte ostatní elektrická zařízení a zapněte tiskárnu. Pokud není tiskárna funkční, připojte znovu ostatní elektrická zařízení a poté přejděte na krok 6.	Přejděte ke kroku 7.
Krok 7 Vypněte tiskárnu, vyčkejte přibližně 10 sekund a pak ji znovu zapněte. Jsou tiskárna a skener funkční?	Problém je vyřešen.	Obraťte se na **podpora zákazníků**.

Úloha skenování se nezdařila

Činnost	Ano	Ne
Krok 1 Zkontrolujte připojení kabelů. Ujistěte se, zda je kabel Ethernet nebo kabel USB pevně připojen k počítači a tiskárně. Jsou kabely pevně připojeny?	Přejděte ke kroku 2.	Připojte správně kabely.
Krok 2 Zkontrolujte, zda není název souboru již použit. Není název souboru již použit?	Změňte název souboru.	Přejděte ke kroku 3.
Krok 3 Zkontrolujte, zda není soubor dokumentu nebo fotografie, do něhož chcete skenovat, otevřen v jiné aplikaci nebo používán jiným uživatelem. Není soubor, do něhož chcete skenovat, otevřen v jiné aplikaci nebo používán jiným uživatelem?	Zavřete soubor, do nějž skenujete.	Přejděte ke kroku 4.
Krok 4 Zkontrolujte, zda je zaškrtnuto políčko **Připojit časové razítko** nebo **Přepsat stávající soubor** v nastaveních konfigurace cíle. Je zaškrtnuto políčko **Připojit časové razítko** nebo **Přepsat stávající soubor** v nastaveních konfigurace cíle?	Přejděte ke kroku 5.	Zaškrtněte políčko **Připojit časové razítko** nebo **Přepsat stávající soubor** v nastaveních konfigurace cíle.
Krok 5 V nabídce Jednotka paměti flash snižte hodnotu rozlišení skenování a poté znovu odešlete úlohu skenování. Provede se úloha skenování?	Problém je vyřešen.	Přejděte ke kroku 6.
Krok 6 Zkontrolujte nastavení skenování. Na obrazovce skenování se ujistěte, zda jsou položky Typ obsahu a Zdroj obsahu správně nastaveny pro skenovaný dokument. Jsou položky Typ obsahu a Zdroj obsahu správně nastaveny pro skenovaný dokument?	Problém je vyřešen.	Změňte nastavení položek Typ obsahu a Zdroj obsahu tak, aby odpovídalo skenovanému dokumentu.

Jednotku skeneru nelze zavřít

Činnost	Ano	Ne
Zkontrolujte, zda se v jednotce skeneru nenacházejí překážky. **a** Zvedněte jednotku skeneru. **b** Vyjměte předmět bránící zavření skeneru. **c** Sklopte jednotku skeneru. Bylo možné jednotku skeneru správně zavřít?	Problém je vyřešen.	Obraťte se na **podpora zákazníků**.

Skenování trvá příliš dlouho nebo dojde k zablokování počítače

Činnost	Ano	Ne
Krok 1 Zkontrolujte, zda jiné aplikace nenarušují skenování. Ukončete všechny nepoužívané aplikace. Trvá skenování nadále příliš dlouho nebo dochází k zablokování počítače?	Přejděte ke kroku 2.	Problém je vyřešen.
Krok 2 Vyberte nižší rozlišení pro skenování. Trvá skenování nadále příliš dlouho nebo dochází k zablokování počítače?	Obraťte se na **podpora zákazníků**.	Problém je vyřešen.

Špatná kvalita naskenovaného obrázku

Činnost	Ano	Ne
Krok 1 Zkontrolujte, zda není na displeji zobrazena chybová zpráva. Je na displeji tiskárny zobrazena chybová zpráva?	Odstraňte chybovou zprávu.	Přejděte ke kroku 2.
Krok 2 Zkontrolujte kvalitu předlohy. Má předloha dostatečnou kvalitu?	Přejděte ke kroku 3.	Nastavením vyššího rozlišení skenování zajistěte vyšší kvalitu výstupu.
Krok 3 Vyčistěte skleněnou plochu skeneru a sklo podavače ADF čistým hadříkem, který nepouští vlákna, navlhčeným ve vodě. Je skleněná plocha skeneru čistá?	Přejděte ke kroku 4.	Informace naleznete v části „Čištění skleněné plochy skeneru“ na straně 222.
Krok 4 Zkontrolujte umístění dokumentu nebo fotografie. Zkontrolujte, zda je dokument nebo fotografie vložena lícem dolů na skleněnou plochu skeneru v levém horním rohu. Je dokument nebo fotografie správně umístěna?	Přejděte ke kroku 5.	Umístěte dokument nebo fotografii lícem dolů do levého horního rohu skleněné plochy skeneru.
Krok 5 Odešlete tiskovou úlohu a poté zkontrolujte, zda se nevyskytly potíže s kvalitou tisku. • V nabídce Obecná nastavení upravte nastavení režimu Eco-Mode. • V nabídce Kopírování upravte sytost toneru. • Když je tisk vybledlý, vyměňte tonerovou kazetu. Je kvalita tisku uspokojivá?	Přejděte ke kroku 6.	Informace naleznete v části „Problémy s kvalitou tisku“ na straně 280.

Činnost	Ano	Ne
Krok 6 Nastavením vyššího rozlišení skenování zajistěte vyšší kvalitu výstupu. Zajistilo zvýšené rozlišení vyšší kvalitu výstupu?	Problém je vyřešen.	Přejděte ke kroku 7.
Krok 7 Zkontrolujte nastavení skenování. Na obrazovce skenování se ujistěte, zda jsou položky Typ obsahu a Zdroj obsahu správně nastaveny pro skenovaný dokument. Jsou položky Typ obsahu a Zdroj obsahu správně nastaveny pro skenovaný dokument?	Obraťte se na **podpora zákazníků**.	Změňte nastavení položek Typ obsahu a Zdroj obsahu tak, aby odpovídalo skenovanému dokumentu.

Dokumenty nebo fotografie se skenují jen zčásti

Činnost	Ano	Ne
Zkontrolujte umístění dokumentu nebo fotografie. Zkontrolujte, zda je dokument nebo fotografie vložena lícem dolů na skleněnou plochu skeneru v levém horním rohu. Je dokument nebo fotografie správně umístěna?	Obraťte se na **podpora zákazníků**.	Položte dokument nebo fotografii lícem dolů do levého horního rohu skleněné plochy skeneru.

Nelze skenovat z počítače

Činnost	Ano	Ne
Krok 1 Před skenováním úlohy zkontrolujte, zda je tiskárna zapnutá a zda je na displeji tiskárny zobrazena zpráva **Připraveno**. Je před skenováním úlohy zobrazena zpráva **Připraveno**?	Přejděte ke kroku 3.	Přejděte ke kroku 2.
Krok 2 Vypněte tiskárnu, vyčkejte přibližně 10 sekund a pak ji znovu zapněte. Je na displeji tiskárny zobrazena chybová zpráva?	Odstraňte chybovou zprávu.	Přejděte ke kroku 3.
Krok 3 Zkontrolujte připojení kabelu mezi tiskárnou a tiskovým serverem a ujistěte se, zda jsou zajištěná. Další informace vyhledejte v dokumentaci k nastavení dodané s tiskárnou. Jsou připojení kabelu mezi tiskárnou a tiskovým serverem zajištěná?	Obraťte se na **podpora zákazníků**.	Utáhněte připojení kabelu.

Řešení potíží s aplikacemi spouštěnými z domovské obrazovky

Došlo k chybě aplikace

Činnost	Ano	Ne
Krok 1 Zjistěte podrobnosti v systémovém protokolu. **a** Otevřete webový prohlížeč a zadejte do pole adresy IP adresu tiskárny. Pokud adresu IP tiskárny neznáte, můžete provést následující akce: • Zobrazte adresu IP na domovské obrazovce tiskárny. • Vytiskněte stránku nastavení sítě nebo stránky nastavení nabídek a vyhledejte adresu IP v části TCP/IP. **Poznámka:** Adresa IP se zobrazí jako čtyři sady čísel oddělených tečkou, například 123.123.123.123. **b** Klepněte na položku **Nastavení** > **Aplikace** > **Správa aplikací** > **Systém** a kartu > **Protokol**. **c** V nabídce Filtr vyberte stav aplikace. **d** V nabídce Aplikace vyberte aplikaci a klepněte na tlačítko **Odeslat**. Zobrazuje se v protokolu chybová zpráva?	Přejděte ke kroku 2.	Obraťte se na **podpora zákazníků**.
Krok 2 Vyřešte chybu. Funguje aplikace nyní?	Problém je vyřešen.	Obraťte se na **podpora zákazníků**.

Embedded Web Server se neotevírá

Činnost	Ano	Ne
Krok 1 **a** Zapněte tiskárnu. **b** Otevřete webový prohlížeč a zadejte IP adresu tiskárny. **c** Stiskněte klávesu **Enter**. Otevřel se server Embedded Web Server?	Problém je vyřešen.	Přejděte ke kroku 2.

Činnost	Ano	Ne
Krok 2 Zkontrolujte, zda je adresa IP správná. **a** Zobrazte adresu IP tiskárny: • v části TCP/IP v nabídce Síť/Porty; • vytištěním stránky s nastavením sítě nebo stránky s nastavením nabídek a vyhledáním informace v části TCP/IP. **Poznámka:** Adresa IP se zobrazí jako čtyři sady čísel oddělených tečkou, například 123.123.123.123. **b** Otevřete webový prohlížeč a zadejte adresu IP tiskárny. **Poznámka:** V závislosti na nastavení sítě může být pro přístup k serveru Embedded Web Server třeba před adresu IP skeneru zadat „**https://**“ namísto „**http://**” před adresu IP tiskárny pro přístup k serveru Embedded Web Server. **c** Stiskněte klávesu **Enter**. Otevřel se server Embedded Web Server?	Problém je vyřešen.	Přejděte ke kroku 3.
Krok 3 Zkontrolujte, zda je síť funguje. **a** Vytiskněte stránku s nastavením sítě. **b** Zkontrolujte první část stránky s nastavením sítě a ověřte, že stav je Připojeno. **Poznámka:** Pokud je stav Nepřipojeno, je možné, že připojení vypadává nebo je vadný síťový kabel. Požádejte o pomoc správce systému a poté vytiskněte další stránku s nastavením sítě. **c** Otevřete webový prohlížeč a zadejte IP adresu tiskárny. **d** Stiskněte klávesu **Enter**. Otevřel se server Embedded Web Server?	Problém je vyřešen.	Přejděte ke kroku 4.
Krok 4 Zkontrolujte připojení kabelů k tiskárně a tiskový server a ujistěte se, že jsou v pořádku. **a** Připojte správně kabely. Další informace vyhledejte v dokumentaci k nastavení dodané s tiskárnou. **b** Otevřete webový prohlížeč a zadejte IP adresu tiskárny. **c** Stiskněte klávesu **Enter**. Otevřel se server Embedded Web Server?	Problém je vyřešen.	Přejděte ke kroku 5.
Krok 5 Dočasně zakažte webové servery proxy. Servery proxy mohou blokovat nebo omezovat přístup k některým webovým serverům včetně serveru Embedded Web Server. Otevřel se server Embedded Web Server?	Problém je vyřešen.	Obraťte se na správce systému.

Kontaktování zákaznické podpory

Než se obrátíte na zákaznickou podporu, mějte k dispozici následující informace:

- Popis problému s tiskárnou
- Chybová zpráva
- Typ modelu tiskárny a sériové číslo

Přejděte na web **http://support.lexmark.com** a kontaktujte nás e-mailem nebo na chatu, popřípadě procházejte knihovnu příruček, pomocné dokumentace, ovladačů a dalších souborů ke stažení.

K dispozici je také technická podpora po telefonu. V USA nebo Kanadě volejte na číslo 1-800-539-6275. V ostatních zemích či oblastech přejděte na web **http://support.lexmark.com**.

Poznámky

Informace o produktu

Název produktu:

Lexmark MX610de, MX611de, MX611dhe, MX617de

Typ zařízení:

7016

Modely:

630, 670, 675

Poznámky k vydání

Červen 2017

Následující odstavec neplatí pro země, kde taková nařízení odporují místním zákonům: SPOLEČNOST LEXMARK INTERNATIONAL, INC. PŘEDKLÁDÁ TUTO PUBLIKACI VE STAVU „JAK JE“ BEZ JAKÝCHKOLI ZÁRUK, AŤ VÝSLOVNĚ UVEDENÝCH, NEBO MLČKY PŘEDPOKLÁDANÝCH, VČETNĚ PŘEDPOKLÁDANÝCH ZÁRUK PRODEJNOSTI NEBO VHODNOSTI PRO URČITÉ ÚČELY. Některé státy nepřipouštějí při určitých transakcích možnost zříci se vyjádřených nebo nevyjádřených záruk. Z těchto důvodů se na vás nemusí uvedené prohlášení vztahovat.

Tato publikace může obsahovat technické nepřesnosti nebo tiskové chyby. Obsažené informace jsou pravidelně aktualizovány; změny budou zahrnuty do novějších vydání. Popsané výrobky nebo programy mohou být kdykoliv zlepšeny nebo změněny.

Odkazy na výrobky, programy nebo služby uvedené v této publikaci neznamenají, že by výrobce zamýšlel zpřístupnit je ve všech zemích, ve kterých působí. Odkaz na výrobek, program nebo službu není zamýšlen jako tvrzení nebo předpoklad, že by měl být použit pouze daný výrobek, program nebo služba. Místo nich lze použít libovolný funkční ekvivalentní výrobek, program či službu, pokud se tím neporuší žádný existující nárok na intelektuální vlastnictví. Za vyhodnocení a ověření provozu ve spojení s jinými výrobky, aplikacemi či službami, než které jsou výslovně vyznačeny výrobcem, odpovídá uživatel.

Technickou podporu naleznete na **http://support.lexmark.com**.

Informace o dodávkách spotřebního materiálu a souborech ke stažení naleznete na webové stránce **www.lexmark.com**.

© **2017 Lexmark International, Inc.**

Všechna práva vyhrazena.

Ochranné známky

Lexmark, logo Lexmark, MarkNet, AccuRead a MarkVision jsou ochranné známky nebo registrované ochranné známky společnosti Lexmark International, Inc. v USA nebo dalších zemích.

Google Cloud Print je ochranná známka společnosti Google Inc.

Mac a logo Mac jsou ochranné známky společnosti Apple Inc. registrované v USA a dalších zemích.

Microsoft a Windows jsou registrované ochranné známky nebo ochranné známky skupiny společností Microsoft v USA a dalších zemích.

Mopria®, logo Mopria® a logo Mopria® Alliance jsou registrované ochranné známky a značky služby společnosti Mopria Alliance, Inc. v USA a dalších zemích. Nepovolené užívání je zakázáno.

PCL® je registrovaná ochranná známka společnosti Hewlett-Packard Company. PCL je označení, které používá společnost Hewlett-Packard pro soubor tiskárenských příkazů (jazyk) a funkcí zahrnutých v tiskárenských produktech této společnosti. Tato tiskárna má být kompatibilní s jazykem PCL. To znamená, že tiskárna rozpoznává příkazy jazyka PCL používané v různých aplikačních programech a provádí emulaci funkcí odpovídajících příkazům.

PostScript je registrovaná ochranná známka společnosti Adobe Systems Incorporated v USA nebo dalších zemích.

Následující termíny jsou ochrannými známkami či registrovanými ochrannými známkami těchto společností:

Albertus	The Monotype Corporation plc
Antique Olive	Monsieur Marcel OLIVE
Apple-Chancery	Apple Computer, Inc.
Arial	The Monotype Corporation plc
CG Times	Na základě písma Times New Roman, v rámci licence poskytnuté společností The Monotype Corporation plc, je produktem společnosti Agfa Corporation
Chicago	Apple Computer, Inc.
Clarendon	Linotype-Hell AG nebo dceřiné společnosti
Eurostile	Nebiolo
Geneva	Apple Computer, Inc.
GillSans	The Monotype Corporation plc
Helvetica	Linotype-Hell AG nebo dceřiné společnosti
Hoefler	Jonathan Hoefler Type Foundry
ITC Avant Garde Gothic	International Typeface Corporation
ITC Bookman	International Typeface Corporation
ITC Mona Lisa	International Typeface Corporation
ITC Zapf Chancery	International Typeface Corporation
Joanna	The Monotype Corporation plc
Marigold	Arthur Baker
Monaco	Apple Computer, Inc.
New York	Apple Computer, Inc.
Oxford	Arthur Baker
Palatino	Linotype-Hell AG nebo dceřiné společnosti
Stempel Garamond	Linotype-Hell AG nebo dceřiné společnosti
Taffy	Agfa Corporation
Times New Roman	The Monotype Corporation plc

Univers	Linotype-Hell AG nebo dceřiné společnosti

Všechny ostatní ochranné známky jsou vlastnictvím příslušných vlastníků.

AirPrint a logo AirPrint jsou ochranné známky společnosti Apple, Inc.

Úrovně hluku

Následující měření byla provedena v souladu s normou ISO 7779 a zveřejněna v souladu s normou ISO 9296.

Poznámka: Některé režimy se na tento produkt nemusí vztahovat.

1 metr – průměrný akustický tlak, dBA	
Tisk	55 (jednostranný tisk); 54 (oboustranný tisk)
Skenování	55
Kopírování	56
Připraveno	–

Hodnoty se mohou měnit. Aktuální hodnoty najdete na webu **www.lexmark.com**.

Informace o teplotě

Okolní provozní teplota	15,6 až 32,2 °C
Přepravní teplota	-40 až 43,3 °C
Skladovací teplota a relativní vlhkost	1 až 35 °C 8- až 80% rel. vlhkost

Směrnice OEEZ (o odpadních elektrických a elektronických zařízeních)

Logo WEEE označuje speciální recyklační programy a postupy pro elektronická zařízení v zemích EU. Při výrobě produktů bereme ohledy na jejich recyklaci.

Máte-li v souvislosti s možnostmi recyklace další otázky, navštivte webové stránky společnosti Lexmark na adrese **www.lexmark.com**. Najdete zde telefonní čísla na místní zastoupení.

India E-Waste notice

This product complies with the India E-Waste (Management and Handling) Rules, 2011, which prohibit use of lead, mercury, hexavalent chromium, polybrominated biphenyls, or polybrominated diphenyl ethers in

concentrations exceeding 0.1% by weight and 0.01% by weight for cadmium, except for the exemption set in Schedule II of the Rules.

Likvidace produktu

Tiskárnu a spotřební materiál je nutno likvidovat samostatně mimo normální domácí odpad. Informace o možnostech likvidace a recyklace získáte u místních úřadů.

Upozornění týkající se součástí citlivých na působení statické elektřiny

Tento symbol označuje součásti, které mohou být snadno poškozeny statickou elektřinou. Součástí v blízkosti těchto symbolů se nedotýkejte, aniž byste se předtím nejprve dotknuli kovové kostry tiskárny.

ENERGY STAR

Každý produkt Lexmark opatřený logem ENERGY STAR (na vlastním produktu nebo v rámci úvodní obrazovky) byl certifikován jako produkt, který je v souladu s požadavky ENERGY STAR organizace EPA v době, kdy byl společností Lexmark odeslán.

Upozornění ohledně laseru

Tato tiskárna je certifikována v USA jako laserový produkt třídy I (1) podle předpisu DHHS č. 21 vydaného v rámci sbírky CFR kapitola I, podkapitola J. Pro ostatní části světa je certifikována jako laserový produkt třídy I splňující požadavky normy IEC 60825-1: 2014.

Laserové produkty třídy I nejsou považovány za nebezpečné. Uvnitř tiskárny je laser třídy IIIb (3b) o maximálním výkonu 12 miliwattů, který je založen na arsenidu galia a pracuje ve vlnovém pásmu 655 až 675 nanometrů. Laserový systém a celá tiskárna jsou konstruovány tak, aby při běžném provozu, údržbě nebo opravách znemožňovaly vystavení osob laserovému záření překračujícímu limity stanovené pro laserové produkty I. třídy.

Štítek s upozorněním na laser

Štítek s upozorněním na laser může být připevněn k této tiskárně podle obrázku:

DANGER - Invisible laser radiation when cartridges are removed and interlock defeated. Avoid exposure to laser beam.
PERIGO - Radiação a laser invisível será liberada se os cartuchos forem removidos e o lacre rompido. Evite a exposição aos feixes de laser.
Opasnost - Nevidljivo lasersko zračenje kada su kasete uklonjene i poništena sigurnosna veza. Izbjegavati izlaganje zracima.
NEBEZPEČÍ - Když jsou vyjmuty kazety a je odblokována pojistka, ze zařízení je vysíláno neviditelné laserové záření. Nevystavujte se působení laserového paprsku.
FARE - Usynlig laserstråling, når patroner fjernes, og spærreanordningen er slået fra. Undgå at blive udsat for laserstrålen.
GEVAAR - Onzichtbare laserstraling wanneer cartridges worden verwijderd en een vergrendeling wordt genegeerd. Voorkom blootstelling aan de laser.
DANGER - Rayonnements laser invisibles lors du retrait des cartouches et du déverrouillage des loquets. Eviter toute exposition au rayon laser.
VAARA - Näkymätöntä lasersäteilyä on varottava, kun värikasetit on poistettu ja lukitus on auki. Vältä lasersäteelle altistumista.
GEFAHR - Unsichtbare Laserstrahlung beim Herausnehmen von Druckkassetten und offener Sicherheitssperre. Laserstrahl meiden.
ΚΙΝΔΥΝΟΣ - Έκλυση αόρατης ακτινοβολίας laser κατά την αφαίρεση των κασετών και την απασφάλιση της μανδάλωσης. Αποφεύγετε την έκθεση στην ακτινοβολία laser.
VESZÉLY – Nem látható lézersugárzás fordulhat elő a patronok eltávolításakor és a zárószerkezet felbontásakor. Kerülje a lézersugárnak való kitettséget.
PERICOLO - Emissione di radiazioni laser invisibili durante la rimozione delle cartucce e del blocco. Evitare l´esposizione al raggio laser.
FARE – Usynlig laserstråling når kassettene tas ut og sperren er satt ut av spill. Unngå eksponering for laserstrålen.
NIEBEZPIECZEŃSTWO - niewidzialne promieniowanie laserowe podczas usuwania kaset i blokady. Należy unikać naświetlenia promieniem lasera.
ОПАСНО! Невидимое лазерное излучение при извлеченных картриджах и снятии блокировки. Избегайте воздействия лазерных лучей.
Pozor – Nebezpečenstvo neviditeľného laserového žiarenia pri odobratých kazetách a odblokovanej poistke. Nevystavujte sa lúčom.
PELIGRO: Se producen radiaciones láser invisibles al extraer los cartuchos con el interbloqueo desactivado. Evite la exposición al haz de láser.
FARA – Osynlig laserstrålning när patroner tas ur och spärrmekanismen är upphävd. Undvik exponering för laserstrålen.
危**险** - 当移除碳粉盒及互**锁**失效**时**会**产**生看不**见**的激光**辐**射，**请**避免暴露在激光光束下。
危險 - 移除碳粉匣與安全連續開關失效時會**產**生看不見的雷射輻射。請避免曝露在雷射光束下。
危険 - カートリッジが取り外され、内部ロックが無効になると、見えないレーザー光が放射されます。 このレーザー光に当たらないようにしてください。

Spotřeba energie

Spotřeba energie produktu

V následující tabulce jsou uvedeny spotřeby energie tohoto produktu.

Poznámka: Některé režimy se na tento produkt nemusí vztahovat.

Režim	Popis	Spotřeba energie (W)
Tisk	Produkt generuje výstup v podobě trvalého záznamu z elektronických vstupů.	640 (jednostranný tisk); 460 (oboustranný tisk)
Kopírovat	Produkt generuje výstup v podobě trvalého záznamu z trvalých originálních dokumentů.	660
Skenovat	Produkt skenuje dokumenty ve formě trvalých záznamů.	35
Připraveno	Produkt čeká na tiskovou úlohu.	20
Režim spánku	Výrobek je ve vysokoúrovňovém úsporném režimu.	3.5
Hibernace	Výrobek je v nízkoúrovňovém úsporném režimu.	0.4
Vypnuto	Výrobek je zapojen do el. zásuvky, ale je vypnutý.	0

Výše uvedené spotřeby energie reprezentují průměry měření. Okamžitá spotřeba energie může být podstatně vyšší než průměr.

Hodnoty se mohou měnit. Aktuální hodnoty najdete na webu **www.lexmark.com**.

Režim spánku

Tento výrobek je navržen s režimem šetřícím energii s názvem *Režim spánku*. Režim spánku šetří energii snížením spotřeby energie během delších období nečinnosti. Režim spánku se automaticky aktivuje po uplynutí určitého intervalu nečinnosti zařízení, který se nazývá *Časový limit režimu spánku*.

Výchozí tovární nastavení časového limitu režimu spánku pro tento výrobek (min.):	20

Pomocí konfiguračních nabídek lze časový limit režimu spánku upravit v rozmezí od 1 do 120 minut. Zkrácení časového limitu režimu spánku snižuje spotřebu energie, ale může prodloužit reakční dobu produktu. Prodloužení časového limitu režimu spánku udržuje rychlou reakční dobu, ale zvyšuje spotřebu energie.

Režim hibernace

Tento výrobek je zkonstruován s režimem ultranízké spotřeby energie nazvaným *Režim hibernace*. V režimu hibernace jsou bezpečně vypnuty všechny ostatní systémy a zařízení.

Do režimu hibernace může tiskárna přejít libovolným z následujících způsobů:

- pomocí časového limitu hibernace
- pomocí naplánování úsporných režimů
- stisknutím tlačítka Spánek/Hibernace

Výchozí tovární nastavení doby hibernace pro tento výrobek ve všech zemích a oblastech	3 dny

Dobu, po kterou tiskárna čeká po vytištění úlohy, než přejde do režimu hibernace, je možné nastavit v rozmezí od jedné hodiny do jednoho měsíce.

Režim vypnutí

Pokud má tento produkt režim vypnutí, při kterém stále spotřebovává jisté malé množství energie, můžete zcela ukončit spotřebu energie produktem odpojením napájecího kabelu z el. zásuvky.

Celková spotřeba energie

Někdy je vhodné spočítat celkovou spotřebu energie produktu. Vzhledem k tomu, že jsou údaje o spotřebě energie uvedeny ve wattech, je třeba příkon vynásobit časem, po který je produkt v příslušném režimu. Tím spočítáte spotřebu energie. Celková spotřeba energie produktu je pak součtem spotřeb energie pro jednotlivé režimy.

Poznámky k regulačním nařízením pro koncová zařízení pro telekomunikace

V této části jsou uvedeny informace o regulačních předpisech týkajících se koncových zařízení pro telekomunikace, jako je např. fax.

Patent acknowledgment

The use of this product or service is subject to the reasonable, non-discriminatory terms in the Intellectual Property Rights (IPR) Disclosure of Certicom Corp. at the IETF for Elliptic Curve Cryptography (ECC) Cipher Suites for Transport Layer Security (TLS) implemented in the product or service.

The use of this product or service is subject to the reasonable, non-discriminatory terms in the Intellectual Property Rights (IPR) Disclosure of Certicom Corp. at the IETF for TLS Elliptic Curve Cipher Suites with SHA-256/382 and AES Galois Counter Mode (GCM) implemented in the product or service.

The use of this product or service is subject to the reasonable, non-discriminatory terms in the Intellectual Property Rights (IPR) Disclosure of Certicom Corp. at the IETF for TLS Suite B Profile for Transport Layer Security (TLS) implemented in the product or service.

The use of this product or service is subject to the reasonable, non-discriminatory terms in the Intellectual Property Rights (IPR) Disclosure of Certicom Corp. at the IETF for Addition of the Camellia Cipher Suites to Transport Layer Security (TLS) implemented in the product or service.

The use of certain patents in this product or service is subject to the reasonable, non-discriminatory terms in the Intellectual Property Rights (IPR) Disclosure of Certicom Corp. at the IETF for AES-CCM ECC Cipher Suites for TLS implemented in the product or service.

The use of this product or service is subject to the reasonable, non-discriminatory terms in the Intellectual Property Rights (IPR) Disclosure of Certicom Corp. at the IETF for IKE and IKEv2 Authentication Using the Eliptic Curve Digital Signature Algorithm (ECDSA) implemented in the product or service.

The use of this product or service is subject to the reasonable, non-discriminatory terms in the Intellectual Property Rights (IPR) Disclosure of Certicom Corp. at the IETF for Suite B Cryptographic Suites for IPSec implemented in the product or service.

The use of this product or service is subject to the reasonable, non-discriminatory terms in the Intellectual Property Rights (IPR) Disclosure of Certicom Corp. at the IETF for Algorithms for Internet Key Exchange version 1 (IKEv1) implemented in the product or service.

Rejstřík

[

[Typ spotřebního materiálu] od jiného výrobce, viz Uživatelská příručka [33.xy] 258

A

adaptér RJ11 113
adaptér VoIP 110
ADF
  kopírování pomocí 84
adresa FTP, skenování na
  pomocí čísla zástupce 127
  pomocí ovládacího panelu tiskárny 127
adresa IP počítače
  vyhledání 20
AirPrint
  použití 78
aplikace
  domovská obrazovka 22
  popis 21
aplikace na domovské obrazovce
  konfigurace 22
  vyhledání informací 22

B

bezdrátová síť
  konfigurační informace 48
bezpečnostní informace 7, 8, 9
blokování nežádoucích faxů 122

C

cílová umístění skenování do sítě 126

Č

části
  kontrola stavu 223
  kontrola, pomocí ovládacího panelu tiskárny 223
  kontrola, pomocí serveru Embedded Web Server 223
  použití originálních kazet Lexmark 224
čištění
  skleněná plocha skeneru 222
  vnějšek tiskárny 221
  vnitřek tiskárny 221
čištění pevného disku tiskárny 218
čištění tiskárny 221

D

datum a čas, fax
  nastavení 117
deska řadiče
  přístup 28
digital subscriber line (DSL)
  nastavení faxování 109
digitální telefonní služba
  nastavení faxování 112
Disk je plný 62 253
displej, ovládací panel tiskárny 16
  úprava jasu 215
Doba hibernace
  nastavení 214
Dochází toner [88.xy] 250
dokumenty, tisk
  pomocí mobilního zařízení 78, 79
  z počítače 77
domovská obrazovka
  přizpůsobení 21
  skrýt ikony 21
  zobrazit ikony 21
dostupné interní doplňky 27
dotykový displej
  tlačítka 19
důvěrná data
  informace o zabezpečení 220
důvěrné tiskové úlohy 81
důvěrné úlohy
  změna nastavení tisku 82

E

e-mailová upozornění
  nastavení 234
  nízká hladina spotřebního materiálu 234
  uvíznutý papír 234
e-mail
  rušení 101
e-mail, odesílání
  pomocí čísla zástupce 99
  za použití adresáře 100
ekologická nastavení
  Doba hibernace 214
  Ekologický režim 212
  Naplánovat úsporné režimy 215
  Režim hibernace 214
  Tichý režim 213
Embedded Web Server
  funkce 13
  kontrola stavu částí 223
  kontrola stavu spotřebního materiálu 223
  nastavení emailových upozornění 234
  nastavení sítě 234
  nastavení správce 234
  počáteční nastavení faxu 104
  potíže s přístupem 314
  použití 13
  přístup 13, 20
  skenování do počítače pomocí 128
  úprava jasu 215
  vytváření zástupců e-mailu 98
  vytvoření zástupce cíle faxování 120
  vytvoření zástupce serveru FTP 126
  změna nastavení důvěrného tisku 82
Embedded Web Server — Zabezpečení: Příručka správce
  kde je najdete 234, 220
Embedded Web Server nelze spustit 314
export konfigurace
  pomocí serveru Embedded Web Server 26

F

faxování
  blokování nežádoucích faxů 122
  konfigurace tiskárny pro sledování letního času 117
  nastavení data a času 117

nastavení faxování 104
nastavení faxového čísla 116
nastavení názvu faxu pro odchozí faxy 116
odesílání pomocí ovládacího panelu tiskárny 118
odeslání 119
odeslání faxu v naplánovaném čase 119
pozdržení faxů 123
přeposílání faxů 123
vytváření zástupců pomocí ovládacího panelu tiskárny 121
vytváření zástupců pomocí serveru Embedded Web Server 120
zesvětlení nebo ztmavení faxu 121
změna rozlišení 121
zobrazení protokolu faxování 122
zrušení úlohy faxování 122, 123
faxové číslo, nastavení 116
Faxový server ‚Formát' není nastaven. Obraťte se na správce systému. 254
filtr DSL 109
finišer
dokončovací funkce 75
podporované formáty papíru 75
firmwarová karta 27
formát papíru
nastavení 53
formát předlohy
možnosti e-mailu 101
možnosti skenování 131
formáty papíru
podporované 72
Formuláře a oblíbené položky
nastavení 22
fotografie
kopírování 85
FTP
Možnosti FTP 131
FTP adresa
vytváření zástupců pomocí ovládacího panelu tiskárny 127
funkce e-mailu
nastavení 97
funkce faxu a e-mailu
nastavení 303
funkce finišeru 75

G

Google Cloud Print
použití 78
gramáže papíru
podporováno tiskárnou 74

H

hardwarové součásti, přidání
ovladač tisku 47
hlasová schránka
nastavení 105
hlavičkový papír
kopírování na 86
tipy pro použití 67
založení, univerzální podavač 58

CH

Chyba při čtení z rozbočovače USB. Odeberte rozbočovač. 253
chyby tisku 287

I

identifikace míst zaseknutí 238
ikony na domovské obrazovce
skrytí 21
zobrazení 21
import konfigurace
pomocí serveru Embedded Web Server 26
informace o předmětu a zprávě
připojení k e-mailu 100
informace o tiskárně
kde je najdete 10
instalace doplňků
pořadí instalace 43
instalace pevného disku tiskárny 39
instalace portu Internal Solutions Port 32
instalace softwaru tiskárny 47
instalace volitelné karty 31
instalace zásobníku na 250 listů 43
instalace zásobníku na 550 listů 43
interní doplňky 27
interní volitelné doplňky, přidávání
ovladač tisku 47
IP adresa tiskárny
vyhledání 20
IP adresa, tiskárna
vyhledání 20

J

jednotka paměti flash
tisk z... 79
jednotky paměti flash
podporované typy souborů 80

K

K dokončení úlohy je zapotřebí spotřební materiál 264
K modemu není připojena žádná analogová telefonní linka, fax je neaktivní 258
kabely
Ethernet 46
USB 46
Karta USB / paralelního rozhraní
řešení problémů 271
Kazeta je téměř prázdná, zbývá přibližně [x] stran [88.xy] 250
kazeta se svorkami
výměna 231
kazety se svorkami
objednání 225
konfigurace
upozorňování na spotřební materiál, sada pro údržbu 235
upozorňování na spotřební materiál, tonerová kazeta 235
upozorňování na spotřební materiál, zobrazovací jednotka 235
konfigurace nastavení e-mailu 97
konfigurace nastavení portů 51
konfigurace tiskárny 12
konfigurace upozorňování na spotřební materiál 235
konfigurační informace
bezdrátová síť 48
kontaktování zákaznické podpory 316
kontrola nereagující tiskárny 266

kontrola stavu částí a spotřebního materiálu 223
kopírování
fotografie 85
na hlavičkový papír 86
na jiný formát 86
na obě strany papíru (oboustranný tisk) 88
na průhledné fólie 85
nastavení kvality 89
odstranění 89
použití podavače ADF 84
použití skleněné plochy skeneru 85
připojení zprávy o masce 93
různé formáty papíru 87
rychlé kopírování 84
skládání kopií 90
umístění oddělovacích listů mezi kopie 91
více stránek na jeden list 91
vlastní úloha 92
vložení záhlaví nebo zápatí 92
volba zásobníku 87
zrušení úlohy kopírování 93, 94
zvětšení 89
Kopírování karet
nastavení 23
kopírování na obě strany papíru (oboustranný tisk) 88
kopírování na průhledné fólie 85
kopírování různých formátů papíru 87
kopírování více stránek na jeden list 91
kopírování, zrušení
použití podavače ADF 93
použití skleněné plochy skeneru 93
kvalita kopie
nastavení 89
kvalita tisku
čištění skleněné plochy skeneru 222

L

letní čas, nastavení 117
likvidace pevného disku tiskárny 217

M

mazání disku 218
metoda Push Button Configuration
použití 50
metoda s využitím PIN (Personal Identification Number) kódu
použití 50
Mobilní tisk Lexmark
použití 79
mobilní zařízení
tisk z... 78, 79
možnosti
firmwarové karty 27
paměťová karta 29
paměťové karty 27
pevný disk tiskárny, instalace 39
pevný disk tiskárny, vyjmutí 42
port Internal Solutions Port, instalace 32
zásobník na 250 listů, instalace 43
zásobník na 550 listů, instalace 43
možnosti e-mailu
formát předlohy 101
nastavení stránky 102
Odeslat jako 102
předmět 101
příjemci 101
rozlišení 101
tmavost 101
zpráva 101
možnosti faxu
náhled skenování 125
nastavení stránky 125
odložené odeslání 125
rozlišení 124
tmavost 125
typ obsahu 124
zdroj obsahu 124
možnosti FTP
FTP 131
upřesňující volby 133
možnosti kopírování
oboustranný tisk 95
počet kopií 95
skládání kopií 95
tmavost 94
uložit jako zástupce 95
možnosti skenování
formát předlohy 131
náhled skenování 132
nastavení stránky 132
název souboru 131
Odeslat jako 131
rozlišení 131
tmavost 131
uložit jako zástupce 131
možnosti, dotyková obrazovka
e-mail 101, 103
kopie 94
možnosti, obrazovka kopírování
kopírovat z 94
měřítko 94
Můj zástupce
informace o 24

N

na výtiscích se objevují svislé pruhy 295
na výtisku se objevují vodorovné pruhované čáry 294
na výtisku se zobrazují opakované vady 289
Nabídka Aktivní NIC 145
Nabídka AppleTalk 150
Nabídka Bezdrátové připojení 149
Nabídka Dokončování 202
Nabídka Důvěrný tisk 159
Nabídka Emulace PCL 207
Nabídka Evidence úloh 204
Nabídka Formát/typ papíru 135
Nabídka gramáže papíru 140
Nabídka HTML 210
Nabídka IPv6 149
nabídka Jednotka paměti flash 195
Nabídka Konfigurace multifunkční tiskárny 138
Nabídka Kvalita 204
Nabídka Náhradní formát 138
Nabídka Nápověda 211
Nabídka Nastavení 201
Nabídka Nastavení e-mailu 186
Nabídka Nastavení FTP 191
Nabídka Nastavení kopírování 171
Nabídka Nastavení OCR 200
Nabídka Nastavení serveru SMTP 156

nabídka Nastavit datum a čas 162
nabídka Nástroje 206
nabídka Obecná nastavení 164
Nabídka Obrázek 211
Nabídka Paralelní rozhraní [x] 152
nabídka PDF 207
Nabídka PostScript 207
Nabídka Povrch papíru 138
Nabídka Protokol auditu zabezpečení 161
Nabídka režimu faxu (nastavení analogového faxu) 175
Nabídka režimu faxu (nastavení faxového serveru) 184
Nabídka Různá nastavení zabezpečení 158
Nabídka Sériové rozhraní [x] 154
Nabídka Síť [x] 145
nabídka Síťová karta 147
Nabídka Síťové zprávy 147
Nabídka Standardní síť 145
Nabídka Standardní USB 151
Nabídka TCP/IP 148
Nabídka Univerzální nastavení 143
nabídka Upravit nastavení zabezpečení 157
nabídka Vlastní formáty skenování 143
Nabídka Vlastní názvy 143
Nabídka Vlastní typy 142
Nabídka Výchozí zdroj 135
Nabídka Vymazat dočasné soubory 160
Nabídka XPS 206
Nabídka Zakládání papíru 141
nabídka Zprávy 144
nabídky
  aktivní síťová karta 145
  AppleTalk 150
  Bezdrátové 149
  Dokončování 202
  Důvěrný tisk 159
  Emulace PCL 207
  Evidence úloh 204
  Formát/typ papíru 135
  Gramáž papíru 140
  HTML 210
  IPv6 149
  Jednotka paměti flash 195
  Konfigurace univerzálního podavače 138
  Kvalita 204
  Nabídka Nastavení serveru SMTP 156
  Náhradní formát 138
  Nápověda 211
  Nast. čas/datum 162
  Nastavení 201
  Nastavení e-mailu 186
  Nastavení FTP 191
  Nastavení kopírování 171
  Nastavení OCR 200
  Nástroje 206
  Obecná nastavení 164
  Obrázek 211
  Paralelní port [x] 152
  PDF 207
  PostScript 207
  Povrch papíru 138
  Protokol auditu zabezpečení 161
  Režim faxu (nastavení analogového faxu) 175
  Režim faxu (nastavení faxového serveru) 184
  Různá bezpečnostní nastavení 158
  Sériový port [x] 154
  seznam 134
  Síť [x] 145
  Síťová karta 147
  Síťové zprávy 147
  Standardní síť 145
  Standardní USB 151
  TCP/IP 148
  Univerzální nastavení 143
  Upravit nastavení zabezpečení 157
  Vlastní formáty skenování 143
  Vlastní názvy 143
  Vlastní typy 142
  Výchozí zdroj 135
  Vymazat dočasné soubory 160
  XPS 206
  Zakládání papíru 141
  Zprávy 144
Naformátujte disk pro použití v tomto zařízení 253
náhled skenování
  možnosti faxu 125
  možnosti skenování 132
nalezení IP adresy tiskárny 20
Naplánovat úsporné režimy použití 215
naskenování obrázku
  typ výstupního souboru 131
nastavení
  adresa TCP/IP 148
nastavení bezdrátové sítě
  použití serveru Embedded Web Server 50
nastavení časového limitu hibernace 214
nastavení emailových upozornění 234
nastavení faxování
  digitální telefonní služba 112
  připojení DSL 109
  připojení VoIP 110
  specifické pro danou zemi nebo oblast 113
  standardní telefonní linka 105
  VoIP 110
nastavení faxového čísla 116
nastavení formátu papíru 53
nastavení funkcí faxu a e-mailu 303
nastavení kvality kopírování 89
nastavení názvu faxu pro odchozí faxy 116
nastavení portu
  konfigurace 51
nastavení režimu spánku 214
nastavení sériového tisku 51
nastavení sítě
  Embedded Web Server 234
nastavení sítě Ethernet
  příprava pro 48
nastavení správce
  Embedded Web Server 234
nastavení stránky
  možnosti e-mailu 102
  možnosti faxu 125
  možnosti skenování 132
nastavení šetrná vůči životnímu prostředí
  Doba hibernace 214
  Ekologický režim 212
  jas displeje tiskárny, úprava 215
  Naplánovat úsporné režimy 215
  Režim hibernace 214
  Režim spánku 214
  Tichý režim 213

nastavení typu papíru 53
nastavení univerzálního formátu papíru 53
nastavení úsporného režimu 212
Nástroj ScanBack
  použití 130
název faxu, nastavení 116
název souboru
  možnosti skenování 131
název vlastního typu papíru
  přidělení 65
Nebyl nastaven název faxové stanice. Obraťte se na správce systému. 254
Nebylo nastaveno číslo faxové stanice. Obraťte se na správce systému. 254
Nedostatek paměti k podpoře funkce šetření zdroji [35] 255
Nedostatek paměti ke skládání kopií úlohy [37] 255
Nedostatek paměti, došlo k vymazání některých pozdržených úloh [37] 255
Nedostatek paměti, některé pozdržené úlohy nebudou obnoveny [37] 255
Nedostatek volného místa v paměti flash pro zdroje [52] 259
nejsou nastaveny funkce faxu a e-mailu 303
Nekompatibilní zásobník [x] [59] 254
Některé pozdržené úlohy nebyly obnoveny 264
Není nastaven server Weblink. Obraťte se na správce systému. 266
Nepodporovaný doplněk ve slotu [x] [55] 265
Nepodporovaný rozbočovač USB, odeberte jej 253
nepřijatelný papír 70
nerovnoměrný tisk 299
Neshoda kazety, zobrazovací jednotky [41.xy] 250
Nesprávný formát papíru, otevřete [zdroj papíru] [34] 255
nestálost
  prohlášení o 217

O

obálky
  tipy pro použití 67
  založení, univerzální
    podavač 58
objednání
  kazety se svorkami 225
  sada pro údržbu 225
  zobrazovací válec 225
objednání spotřebního materiálu
  tonerové kazety 224
objevují se prázdná místa 297
objevují se pruhy 297
objevují se svislá prázdná místa 297
obnovení výchozích továrních nastavení 236
Obnovit pozdržené úlohy? 263
oboustranný tisk 88
  možnosti kopírování 95
obrazovka e-mailu
  možnosti 101, 103
  upřesňující volby 103
obrazovka faxu
  upřesňující volby 125
obrazovka FTP
  upřesňující volby 95
obrazovka kopírování
  možnosti 94
  typ obsahu 95
  zdroj obsahu 95
obrazovka skenování
  typ obsahu 132
  zdroj obsahu 132
obsah
  nastavení e-mailu 102
oddělovací váleček podavače ADF
  objednání 226
Odeberte papír ze standardního výstupního zásobníku 260
odeslání e-mailu pomocí ovládacího panelu tiskárny 99
odeslání faxu
  používání zástupců 119
  za použití adresáře 119
odeslání faxu pomocí adresáře 119
odeslání faxu pomocí ovládacího panelu tiskárny 118
odeslání faxu pomocí počítače 118
odeslání faxu v naplánovaný čas 119
Odeslat jako
  možnosti e-mailu 102
  možnosti skenování 131
odložené odeslání
  možnosti faxu 125
odstraňování problémů s příslušenstvím tiskárny
  Karta USB / paralelního
    rozhraní 271
  paměťová karta 270
  Port ISP (Internal Solutions
    Port) 270
  problémy se zásobníkem 269
  volitelný interní doplněk nebyl
    zjištěn 268
opakovat tiskové úlohy 81
  tisk z počítače Macintosh 82
  tisk ze systému Windows 82
Otevřený kryt automatického podavače skeneru 263
otvor pro zabezpečení 46
ověřit tiskové úlohy 81
  tisk z počítače Macintosh 82
  tisk ze systému Windows 82
ovládací panel tiskárny 16
  kontrolka 16
  Kontrolka tlačítka Spánek 16
  úprava jasu 215
  výchozí nastavení výrobce,
    obnovení 236
ovládací panel tiskárny, virtuální displej
  pomocí serveru Embedded Web
    Server 234
ovládací panel, tiskárna 16
  kontrolka 16
  Kontrolka tlačítka Spánek 16
ovladač tisku
  hardwarové součásti, přidání 47
oznámení o spotřebním materiálu
  konfigurace 235

P

paměť
  typy instalované v tiskárně 217
Paměť faxu je plná 253

paměť pevného disku tiskárny
mazání 218
paměťová karta 27
instalace 29
řešení problémů 270
papír
hlavičkový papír 71
charakteristika 69
nepřijatelný 70
použití recyklovaného papíru 212
předtištěné formuláře 71
recyklovaný papír 71
různé formáty, kopírování 87
uložení 91, 72
univerzální nastavení formátu 53
výběr 70
založení, univerzální podavač 58
papírové štítky
založení, univerzální podavač 58
Paralelní port [x] neaktivní [56] 259
pevný disk tiskárny
instalace 39
likvidace 217
mazání 218
odebrání 42
šifrování 219
Plná paměť [38] 258
Plná paměť, nelze tisknout faxy 258
počáteční nastavení faxu 104
pomocí serveru Embedded Web Server 104
počet kopií
možnosti kopírování 95
počet zbývajících stran
odhad 223
podporované formáty papíru 72
podporované jednotky flash 80
pomocí čísla zástupce
skenování na adresu FTP 127
pomocí serveru Embedded Web Server 13
port Ethernet 46
Port ISP (Internal Solutions Port)
instalace 32
řešení problémů 270
port USB 46
posílání e-mailem
konfigurace nastavení e-mailu 97
nastavování funkce e-mailu 97
pomocí čísla zástupce 99
pomocí ovládacího panelu tiskárny 99
připojení řádku předmětu 100
připojení řádku zprávy 100
vytváření zástupců pomocí ovládacího panelu tiskárny 98
vytváření zástupců pomocí serveru Embedded Web Server 98
za použití adresáře 100
Potřeba výměny papíru 259
použití aplikace Formuláře a oblíbené položky 77
použití nástroje ScanBack 130
použití příkazu Naplánovat úsporné režimy 215
použití recyklovaného papíru 212
použití režimu hibernace 214
použití tlačítek na dotykové obrazovce 19
používání zástupců
odeslání faxu 119
pozdržené úlohy 81
tisk z počítače Macintosh 82
tisk ze systému Windows 82
pozdržení faxů 123
pozdržení tiskových úloh
tisk z počítače Macintosh 82
tisk ze systému Windows 82
poznámky k vyzařování 319
prevence uvíznutí papíru 237
problémy s tiskárnou, řešení základních 266
prohlášení o nestálosti 217
prohlížení virtuálního displeje
pomocí serveru Embedded Web Server 234
propojování zásobníků 64, 65
protokol faxování
zobrazení 122
průhledné fólie
kopírování na 85
tipy 67
založení, univerzální podavač 58
průvodce nastavením bezdrátové sítě
použití 49
přemístění tiskárny 11, 233
přeposílání faxů 123
přeprava tiskárny 233
Při čtení z jednotky USB došlo k chybě. Odeberte jednotku USB. 253
Při restartování úlohy zavřete kryt a vložte předlohy [2yy.xx] 252
Při restartování úlohy znovu vložte všechny originální dokumenty. 260
Při restartování úlohy znovu vložte zaseknuté předlohy. 261
přidání hardwarových součástí
ovladač tisku 47
přidávání interních volitelných doplňků
ovladač tisku 47
příjemci
možnosti e-mailu 101
Příliš mnoho instalovaných pamětí flash [58] 264
Příliš mnoho připojených zásobníků [58] 265
připojení tiskárny ke službě charakteristických vyzváněcích tónů 116
připojování k bezdrátové síti
pomocí Embedded Web Server 50
pomocí metody PBC (Push Button Configuration) 50
pomocí metody s využitím PIN (Personal Identification Number) kódu 50
použití průvodce nastavením bezdrátové sítě 49
příprava instalace tiskárny do sítě Ethernet 48
Příručka pro práci v síti
kde je najdete 234
přístup k serveru Embedded Web Server 20
publikace
kde je najdete 10

R

recyklace
obalový materiál společnosti Lexmark 216
produkty společnosti Lexmark 216
tonerové kazety 216
recyklovaný papír
použití 71, 212
registrační karty
tipy 68
založení, univerzální podavač 58
Režim hibernace
použití 214
Režim spánku
nastavení 214
Rozdělení faxu nefunkční. Obraťte se na správce systému. 253
rozlišení
možnosti e-mailu 101
možnosti faxu 124
možnosti skenování 131
rozlišení, fax
změna 121
rozpojování zásobníků 64, 65
rozšířené možnosti, dotykový displej
e-mail 103
různé formáty papíru, kopírování 87

Ř

řešení problémů
došlo k chybě aplikace 314
Embedded Web Server nelze spustit 314
kontrola nereagující tiskárny 266
nejsou nastaveny funkce faxu a e-mailu 303
řešení základních potíží s tiskárnou 266
skener nereaguje 310
řešení problémů s displejem
displej tiskárny je prázdný 268
řešení problémů s faxováním
fax nelze odeslat nebo přijmout 304
faxy lze odesílat, ale ne přijímat 307
může přijímat faxy, ale neodesílá je 307
nezobrazuje se ID volajícího 304
přijatý fax je nekvalitně vytištěn 308
řešení problémů s kopírováním
dokumenty nebo fotografie se kopírují jen zčásti 302
jednotku skeneru nelze zavřít 300, 311
kopírování nereaguje 300
špatná kvalita kopie 301
špatná kvalita naskenovaného obrázku 312
řešení problémů s kvalitou barev
výtisky na průhledných fóliích vypadají při promítání příliš tmavé 284
řešení problémů s kvalitou tisku
bílé skvrny 297
chyby tisku 287
kvalita tisku na průhlednou fólii je špatná 293
na výtiscích se objevují částečky toneru 298
na výtiscích se objevují vodorovná prázdná místa 296
na výtisku se objevuje šedé pozadí 285
na výtisku se objevují vodorovné pruhované čáry 294
na výtisku se zobrazují „duchové“ 284
na výtisku se zobrazují opakované vady 289
nerovnoměrný tisk 299
oříznuté stránky nebo obrázky 282
prázdné strany 281
svislé pruhy 295
šikmý tisk 292
tisk je příliš světlý 291
tisk je příliš tmavý 289
tiskárna tiskne stránky vytištěné černou barvou 293
toner se smazává 299
tonerová mlha nebo stínované pozadí 298
znaky mají zubaté okraje 280
řešení problémů s podáváním papíru
hlášení zůstává po odstranění zablokování 272
řešení problémů s tiskem
časté uvíznutí papíru 271
důvěrné a jiné pozdržené dokumenty se netisknou 273
chyba při čtení jednotky paměti flash 274
nesprávné okraje na výtiscích 286
netisknou se soubory PDF ve více jazycích 276
propojování zásobníků nefunguje 279
tisk úlohy trvá déle, než je obvyklé 278
tisknou se nesprávné znaky 275
úlohy se netisknou 277
úlohy se tisknou na špatný papír 275
úlohy se tisknou z nesprávného zásobníku 275
uvíznuté stránky se nevytisknou znovu 272
Velké úlohy se nekompletují 276
vyskytují se neočekávané konce stránky 280
zvlněný papír 287
řešení problémů se skenováním
dokumenty nebo fotografie se skenují jen zčásti 313
jednotku skeneru nelze zavřít 300, 311
nelze skenovat z počítače 313
skenování se nezdařilo 311
skenování trvá příliš dlouho nebo dojde k zablokování počítače 312
řešení problémů, displej
displej tiskárny je prázdný 268
řešení problémů, faxování
může odesílat faxy, ale nepřijímá je 307
může přijímat faxy, ale neodesílá je 307
nelze odeslat nebo přijmout fax 304

nezobrazuje se ID volajícího 304
přijatý fax je nekvalitně vytištěn 308
řešení problémů, kopírování
dokumenty nebo fotografie se kopírují jen zčásti 302
jednotku skeneru nelze zavřít 300, 311
kopírování nereaguje 300
špatná kvalita kopie 301
špatná kvalita naskenovaného obrázku 312
řešení problémů, kvalita barev
výtisky na průhledných fóliích vypadají při promítání příliš tmavé 284
řešení problémů, kvalita tisku
chyby tisku 287
kvalita tisku na průhlednou fólii je špatná 293
na stránce se tisknou bílé pruhy 297
na výtiscích se objevují částečky toneru 298
na výtiscích se objevují vodorovná prázdná místa 296
na výtisku se objevuje šedé pozadí 285
na výtisku se objevují vodorovné pruhované čáry 294
na výtisku se zobrazují „duchové“ 284
na výtisku se zobrazují opakované vady 289
nerovnoměrný tisk 299
oříznuté stránky nebo obrázky 282
prázdné strany 281
svislé pruhy 295
šikmý tisk 292
tisk je příliš světlý 291
tisk je příliš tmavý 289
tiskárna tiskne stránky vytištěné černou barvou 293
toner se smazává 299
tonerová mlha nebo stínované pozadí 298
znaky mají zubaté okraje 280
řešení problémů, podávání papíru
hlášení zůstává po odstranění zablokování 272
řešení problémů, skenování
dokumenty nebo fotografie se skenují jen zčásti 313
jednotku skeneru nelze zavřít 300, 311
nelze skenovat z počítače 313
skenování se nezdařilo 311
skenování trvá příliš dlouho nebo dojde k zablokování počítače 312
řešení problémů, tisk
časté uvíznutí papíru 271
důvěrné a jiné pozdržené dokumenty se netisknou 273
chyba při čtení jednotky paměti flash 274
nesprávné okraje na výtiscích 286
netisknou se soubory PDF ve více jazycích 276
propojování zásobníků nefunguje 279
tisk se zpomaluje 277
tisk úlohy trvá déle, než je obvyklé 278
tisknou se nesprávné znaky 275
úlohy se netisknou 277
úlohy se tisknou na špatný papír 275
úlohy se tisknou z nesprávného zásobníku 275
uvíznuté stránky se nevytisknou znovu 272
Velké úlohy se nekompletují 276
vyskytují se neočekávané konce stránky 280
zvlněný papír 287
řešení problémů, volitelné příslušenství tiskárny
Karta USB / paralelního rozhraní 271
paměťová karta 270
Port ISP (Internal Solutions Port) 270
problémy se zásobníkem 269
volitelný interní doplněk nebyl zjištěn 268

S

sada pro údržbu
objednání 225
Sada pro údržbu – nízká životnost [80.xy] 257, 258
Sada pro údržbu je téměř prázdná, zbývá přibližně [x] stran [80.xy] 258
Sériový port [x] je zakázán [56] 263
sériový tisk
nastavení 51
Server SMTP není nastaven. Obraťte se na správce systému. 263
seznam adresářů
tisk 82
seznam ukázek typů písma
tisk 82
síť Ethernet
příprava k instalaci pro tisk v síti Ethernet 48
síťový filtr 109
skener
funkce 14
podavač ADF (automatický podavač dokumentů) 14
skleněná plocha skeneru 14
Skener byl vypnut správcem [840.01] 263
Skener je vypnutý. Pokud potíže přetrvávají, obraťte se na správce systému. [840.02] 263
skener nereaguje 310
skenování
do počítače pomocí serveru Embedded Web Server 128
na adresu FTP 127
rychlé kopírování 84
z jednotky paměti flash 130
skenování do počítače 129
pomocí serveru Embedded Web Server 128
Skenování do sítě
nastavení 25
použití 126
skenování na adresu FTP
pomocí čísla zástupce 127

pomocí ovládacího panelu tiskárny 127
vytváření zástupců pomocí počítače 126
za použití adresáře 127
skenování na jednotku paměti flash 130
Skenovat do počítače nastavení 129
skládání kopií 90
možnosti kopírování 95
skleněná plocha skeneru čištění 222
kopírování pomocí 85
skrýt ikony na domovské obrazovce 21
Složitá strana, některá data možná nebyla vytištěna [39] 252
služba rozlišení vyzváněn, fax připojení k 116
snížení hlasitosti 213
software tiskárny, instalace 47
Softwarová chyba sítě [x] [54] 258
spotřební materiál
kontrola stavu 223
kontrola, pomocí ovládacího panelu tiskárny 223
kontrola, pomocí serveru Embedded Web Server 223
použití originálních kazet Lexmark 224
použití recyklovaného papíru 212
šetření 212
uložení 226
spotřební materiál, objednání
kazety se svorkami 225
oddělovací váleček podavače ADF 226
sada pro údržbu 225
tonerové kazety 224
zobrazovací válec 225
standardní odkladač, použití 63
Standardní port USB zakázán [56] 264
standardní zásobník vložení 53
stav částí kontrola 223
stav spotřebního materiálu kontrola 223
stránka nastavení nabídek tisk 52
stránka s nastavením sítě tisk 52
světelná kontrolka 16
SW chyba standardního síťového adaptéru 54 264
sytost toneru nastavení 77

Š

šifrování pevného disku tiskárny 219
štítky, papír tipy 68

T

telefonní rozdělovač signálů 110
Téměř došla náplň fotoválce [84.xy] 254
Tichý režim 213
tipy
hlavičkový papír 67
pro používání obálek 67
průhledné fólie 67
registrační karty 68
štítky, papír 68
tipy pro používání obálek 67
tisk
formuláře 77
pomocí mobilního zařízení 78
seznam adresářů 82
seznam ukázek typů písma 82
stránka nastavení nabídek 52
stránka s nastavením sítě 52
z jednotky flash 79
z počítače 77
zrušení, z ovládacího panelu tiskárny 83
tisk formulářů 77
tisk pozdržených úloh
na systému Windows 82
z počítače Macintosh 82
tisk se zpomaluje 277
tisk seznamu adresářů 82
tisk seznamu ukázek písma 82
tisk stránky nastavení nabídek 52
tisk stránky s nastavením sítě 52
tisk z jednotky flash 79
tiskárna
dokončovací funkce 75
minimální volné prostory 11
plně nakonfigurovaná 12
přemístění 11, 233
přepravování 233
volba umístění 11
základní model 12
Tiskárna se musela restartovat. Poslední úloha pravděpodobně nebyla dokončena. 260
tiskárna tiskne prázdné stránky 281
Tisková služba Mopria použití 78
tisková úloha zrušení z počítače 83
tlačítka a ikony domovské obrazovky popis 17
tlačítka, dotyková obrazovka použití 19
tlačítka, ovládací panel tiskárny 16
tmavost
možnosti e-mailu 101
možnosti faxu 125
možnosti kopírování 94
možnosti skenování 131
tonerová kazeta výměna 227
tonerové kazety
objednání 224
recyklace 216
trvalá paměť 217
mazání 218, 217
typ obsahu
možnosti faxu 124
nastavení e-mailu 102
typ papíru
kam založit 74
nastavení 53
podporováno tiskárnou 74
typ výstupního souboru
naskenování obrázku 131
změna 100

U

ukládání tiskových úloh 81
uložení
papír 72
spotřební materiál 226

uložit jako zástupce
možnosti kopírování 95
možnosti skenování 131
umístění oddělovacích listů mezi kopie 91
Univerzální formát papíru
nastavení 53
univerzální podavač
vložení 58
Univerzální velikost papíru
nastavení 53
upřesňující volby
faxování 125
FTP 95
možnosti FTP 133
USB port [x] je zakázán [56] 265
uvíznuté svorky, odstranění
finišer 248
uvíznutí papíru
prevence 237
Uvíznutý papír ve skeneru, vyjměte z něj všechny předlohy [2yy.xx] 263

Ú

úprava jasu displeje tiskárny 215
úprava sytosti toneru 77
úrovně hluku 319
úspora papíru 91
úspora spotřebního materiálu 212
úsporná nastavení
Doba hibernace 214
Ekologický režim 212
jas, úprava 215
Naplánovat úsporné režimy 215
Režim hibernace 214
Režim spánku 214
Tichý režim 213

V

Ve skeneru uvíznul papír. Vyjměte ze skeneru uvíznuté předlohy [2yy.xx] 263
Vícenásobné odesílání
nastavení 24
přidání profilu 24
virtuální displej
kontrola, pomocí serveru Embedded Web Server 234
vkládání do přídavného zásobníku 53
vlastní název
konfigurace 65
Vlastní typ [x]
vytvoření vlastního názvu 64
změna typu papíru 65
vložení
univerzální podavač 58
zásobníky 53
vložení do standardního zásobníku 53
vložení záhlaví nebo zápatí 92
Vložte do [zdroj papíru] [typ papíru] [formát papíru] [orientace papíru] 256
Vložte do [zdroj papíru] [vlastní řetězec] [orientace papíru] 256
Vložte do univerzálního podavače [formát papíru] [orientace papíru] 257
Vložte do univerzálního podavače [název vlastního typu] [orientace papíru] 257
Vložte do univerzálního podavače [typ papíru] [formát papíru] [orientace papíru] 257
Vložte do univerzálního podavače [vlastní řetězec] [orientace papíru] 257
Vložte zásobník [x] 255
voice over Internet Protocol (VoIP)
nastavení faxování 110
volitelná karta
instalace 31
volitelný zásobník
vložení 53
výběr papíru 70
výběr umístění tiskárny 11
vyhledání dalších informací o tiskárně 10
vyhrazené tiskové úlohy 81
tisk z počítače Macintosh 82
tisk ze systému Windows 82
Vyjměte vadný disk [61] 260
vyjmutí pevného disku tiskárny 42
vymazání dočasné paměti 217
vymazání paměti pevného disku 218
vymazání trvalé paměti 218
výměna
tonerová kazeta 227
zobrazovací válec 228
výměna kazety se svorkami 231
výměna spotřebního materiálu
kazeta se svorkami 231
Vyměňte chybějící zobrazovací jednotku [31.xy] 261
Vyměňte kazetu, zbývá přibližně 0 stran [88.xy] 260
Vyměňte nepodporovanou kazetu [32.xy] 261
Vyměňte nepodporovanou zobrazovací jednotku [32.xy] 262
Vyměňte sadu pro údržbu [80.xy] 261
Vyměňte vadnou zobrazovací jednotku [31.xy] 260
Vyměňte zobrazovací jednotku, zbývá přibližně 0 stran [84.xy] 261
výrobní nastavení
obnovení 236
vytváření kopií na papír z vybraného zásobníku 87
vytváření profilů
použití nástroje ScanBack 130
vytvoření vlastního názvu
typ papíru 64
vytvoření zástupce cíle faxování
pomocí serveru Embedded Web Server 120
vytvoření zástupce serveru FTP
pomocí serveru Embedded Web Server 126
význam tlačítek a ikon domovské obrazovky 17
Vzdálený ovládací panel
nastavení 25

W

webová stránka o zabezpečení
informace o zabezpečení tiskárny 220

Z

za použití adresáře 100
odeslání faxu 119

zabezpečení
změna nastavení důvěrného tisku 82
zabezpečení tiskárny
informace o 220
zabránění uvíznutí 72
zákaznická podpora
spojení 316
Založte do [zdroj papíru] [formát papíru] [orientace papíru] 256
Založte do [zdroj papíru] [název vlastního typu] [orientace papíru] 256
zapojování kabelů 46
zarážka papíru, použití 63
Zařízení je v nouzovém režimu. Některé možnosti tisku mohou být deakt. nebo vracet neoč. výsledky. 264
zaseknutí
prevence 237
zaseknutí papíru v sešívačce dokončovací schránky 248
zaseknutí papíru, odstranění
ve standardním zásobníku 239
zaseknutí, odstranění
finišer 248
univerzální podavač 244
v automatickém podavači dokumentů 239
v dokončovací jednotce 246
v jednotce pro oboustranný tisk 243
ve standardním zásobníku 239
zásobníky 245
zaseknutý papír v automatickém podavači dokumentů 239
zaseknutý papír v dokončovací jednotce 246
zaseknutý papír v jednotce pro oboustranný tisk 243
zaseknutý papír v předních dvířkách 241
zaseknutý papír v univerzálním podavači 244
zaseknutý papír v zadních dvířkách 240
zaseknutý papír
v zásobnících 245
zaseknutý papír, odstranění
univerzální podavač 244
v automatickém podavači dokumentů 239
v jednotce pro oboustranný tisk 243
v předních dvířkách 241
v zadních dvířkách 240
zásobníky 245
Zásobník na 250 listů
instalace 43
Zásobník na 550 listů
instalace 43
zásobníky
propojování 64, 65
rozpojení 64, 65
vložení 53
zástrčka adaptéru 113
zástupci e-mailu, vytváření
pomocí serveru Embedded Web Server 98
zástupci, vytváření
adresa FTP 127
cíl faxu 120, 121
cíl FTP 126
e-mail 98
Zavřete přední dvířka 252
Zavřete zadní dvířka finišeru. 252
Zavřete zadní dvířka. 251
záznamník
nastavení 105
zdroj obsahu
možnosti faxu 124
nastavení e-mailu 102
Zjištěna neformátovaná paměť flash [53] 265
Zjištěna vadná paměť flash [51] 252
Zkontrolujte připojení zásobníku [x] 251
Změna [zdroj papíru] na [formát papíru] vkládání [orientace] 251
Změna [zdroj papíru] na [vlastní řetězec] vkládání [orientace] 250
Změna konfigurace, některé pozdržené úlohy nebyly obnoveny [57] 252
změna nastavení portů
internal solutions port 51
změna typu výstupního souboru
posílání e-mailem 100
zmenšení kopie 89
Změňte [zdroj papíru] na [název vlastního typu] vložit s [orientací] 250
Změňte [zdroj papíru] na [typ papíru] [formát papíru] vkládání [orientace] 251
Znovu nainstalujte chybějící nebo nereagující kazetu [31.xy] 261
zobrazení
zprávy 234
zobrazení protokolu faxování 122
zobrazit ikony na domovské obrazovce 21
Zobrazovací jednotka je prázdná [84.xy] 254
Zobrazovací jednotka je zcela prázdná, zbývá přibližně [x] stran [84.xy] 254
zobrazovací válec
objednání 225
výměna 228
zpráva
možnosti e-mailu 101
zprávy
zobrazení 234
zprávy tiskárny
[Typ spotřebního materiálu] od jiného výrobce, viz Uživatelská příručka [33.xy] 258
Disk je plný 62 253
Disk je téměř plný. Je třeba zabezpečeným způsobem vymazat disk. 253
Dochází toner [88.xy] 250
Faxový server ‚Formát' není nastaven. Obraťte se na správce systému. 254
Chyba při čtení z rozbočovače USB. Odeberte rozbočovač. 253
K dokončení úlohy je zapotřebí spotřební materiál 264
K modemu není připojena žádná analogová telefonní linka, fax je neaktivní 258
Kazeta je téměř prázdná, zbývá přibližně [x] stran [88.xy] 250
Naformátujte disk pro použití v tomto zařízení 253
Nebyl nastaven název faxové stanice. Obraťte se na správce systému. 254

Nebylo nastaveno číslo faxové stanice. Obraťte se na správce systému. 254
Nedostatek paměti k podpoře funkce šetření zdroji [35] 255
Nedostatek paměti ke skládání kopií úlohy [37] 255
Nedostatek paměti, došlo k vymazání některých pozdržených úloh [37] 255
Nedostatek paměti, některé pozdržené úlohy nebudou obnoveny [37] 255
Nedostatek volného místa v paměti flash pro zdroje [52] 259
Nekompatibilní zásobník [x] [59] 254
Některé pozdržené úlohy nebyly obnoveny 264
Není nastaven server Weblink. Obraťte se na správce systému. 266
Nepodporovaný disk 265
Nepodporovaný doplněk ve slotu [x] [55] 265
Nepodporovaný rozbočovač USB, odeberte jej 253
Neshoda kazety, zobrazovací jednotky [41.xy] 250
Nesprávný formát papíru, otevřete [zdroj papíru] [34] 255
Obnovit pozdržené úlohy? 263
Odeberte papír ze standardního výstupního zásobníku 260
Otevřený kryt automatického podavače skeneru 263
Paměť faxu je plná 253
Paralelní port [x] je zakázán [56] 259
Plná paměť [38] 258
Plná paměť, nelze tisknout faxy 258
Potřeba výměny papíru 259
Při čtení z jednotky USB došlo k chybě. Odeberte jednotku USB. 253
Při restartování úlohy zavřete kryt a vložte předlohy [2yy.xx] 252
Při restartování úlohy znovu vložte všechny originální dokumenty. 260
Při restartování úlohy znovu vložte zaseknuté předlohy. 261
Příliš mnoho instalovaných pamětí flash [58] 264
Příliš mnoho připojených zásobníků [58] 265
Rozdělení faxu nefunkční. Obraťte se na správce systému. 253
Sada pro údržbu – nízká životnost [80.xy] 257, 258
Sada pro údržbu je téměř prázdná, zbývá přibližně [x] stran [80.xy] 258
Sériový port [x] je zakázán [56] 263
Server SMTP není nastaven. Obraťte se na správce systému. 263
Skener byl vypnut správcem [840.01] 263
Skener je vypnutý. Pokud potíže přetrvávají, obraťte se na správce systému. [840.02] 263
Složitá strana, některá data možná nebyla vytištěna [39] 252
Softwarová chyba sítě [x] [54] 258
Softwarová chyba standardní sítě [54] 264
Standardní port USB zakázán [56] 264
Tiskárna se musela restartovat. Poslední úloha pravděpodobně nebyla dokončena. 260
USB port [x] je zakázán [56] 265
Ve skeneru uvíznul papír. Vyjměte ze skeneru uvíznuté předlohy [2yy.xx] 263
Ve skeneru uvíznul papír. Vyjměte ze skeneru všechny předlohy [2yy.xx] 263
Vložte do [zdroj papíru] [typ papíru] [formát papíru] [orientace papíru] 256
Vložte do [zdroj papíru] [vlastní řetězec] [orientace papíru] 256
Vložte do univerzálního podavače [formát papíru] [orientace papíru] 257
Vložte do univerzálního podavače [název vlastního typu] [orientace papíru] 257
Vložte do univerzálního podavače [typ papíru] [formát papíru] [orientace papíru] 257
Vložte do univerzálního podavače [vlastní řetězec] [orientace papíru] 257
Vložte zásobník [x] 255
Vyjměte vadný disk [61] 260
Vyměňte chybějící zobrazovací jednotku [31.xy] 261
Vyměňte kazetu, zbývá přibližně 0 stran [88.xy] 260
Vyměňte nepodporovanou kazetu [32.xy] 261
Vyměňte nepodporovanou zobrazovací jednotku [32.xy] 262
Vyměňte sadu pro údržbu [80.xy] 261
Vyměňte vadnou zobrazovací jednotku [31.xy] 260
Vyměňte zobrazovací jednotku, zbývá přibližně 0 stran [84.xy] 261
Založte do [zdroj papíru] [formát papíru] [orientace papíru] 256
Založte do [zdroj papíru] [název vlastního typu] [orientace papíru] 256
Zařízení je v nouzovém režimu. Některé možnosti tisku mohou být deakt. nebo vracet neoč. výsledky. 264
Zavřete přední dvířka 252
Zavřete zadní dvířka finišeru. 252
Zavřete zadní dvířka. 251
Zjištěna neformátovaná paměť flash [53] 265

Zjištěna vadná paměť flash [51] 252
Zkontrolujte připojení zásobníku [x] 251
Změna [zdroj papíru] na [formát papíru] vkládání [orientace] 251
Změna [zdroj papíru] na [vlastní řetězec] vkládání [orientace] 250
Změna konfigurace, některé pozdržené úlohy nebyly obnoveny [57] 252
Změňte [zdroj papíru] na [název vlastního typu] vložit s [orientací] 250
Změňte [zdroj papíru] na [typ papíru] [formát papíru] vkládání [orientace] 251
Znovu nainstalujte chybějící nebo nereagující kazetu [31.xy] 261
Zobrazovací jednotka je prázdná [84.xy] 254
Zobrazovací jednotka je téměř prázdná [84.xy] 254
Zobrazovací jednotka je zcela prázdná, zbývá přibližně [x] stran [84.xy] 254
zrušení e-mailu 101
zrušení tiskové úlohy
z ovládacího panelu tiskárny 83
z počítače 83
zvětšení kopie 89