MX610, MX611 ja MX617

Käyttöopas

Kesäkuu 2017 **www.lexmark.com**

Laitetyypit:

7016

Mallit:

630, 670, 675

Sisällys

Turvallisuusohjeet 7

Merkintätavat 7

Tietoja tulostimesta 10

Tulostintietojen etsiminen 10
Tulostimen paikan valitseminen 11
Tulostinkokoonpanot 12
Embedded Web Server -palvelun käyttäminen 14
Skannerin perustoiminnot 15
Automaattisen asiakirjansyöttölaitteen ja skannaustason avulla 15

Tulostimen ohjauspaneelin osat 17

Ohjauspaneelin käyttäminen 17
Lepo-painikkeen valon ja merkkivalojen värien merkitykset 17
Aloitusnäyttö 18
Kosketusnäytön painikkeiden käyttäminen 20

Aloitusnäytön sovellusten asentaminen ja käyttäminen 21

Tietokoneen IP-osoitteen selvittäminen 21
Tulostimen IP-osoitteen löytäminen 21
Upotetun verkkopalvelimen käyttäminen 21
Aloitusnäytön mukauttaminen 22
Eri sovellukset 22
Aloitusnäytön sovellusten aktivoiminen 23
- Aloitusnäytön sovellusten tietojen löytäminen 23
- Forms and Favorites -sovelluksen käytön aloittaminen 23
- Card Copy -toiminnon määrittäminen 24
- Käyttö: MyShortcut 24
- Multi Send -määritys 25
- Scan to Network -sovelluksen käytön aloittaminen 25

Etäkäyttöpaneelin käytön aloittaminen 26
Määritysten vieminen ja tuominen 27

Tulostimen lisämääritykset 28

Sisäisten lisävarusteiden asentaminen 28
Lisävarusteiden asentaminen 44

Kaapelien liittäminen....47
Tulostinohjelmiston asentaminen....48
Verkkoyhteydet....49
Tulostimen asennuksen tarkistaminen....53

Paperin ja erikoismateriaalin lisääminen....54

Paperikoon ja -lajin määrittäminen....54
Universal-paperiasetusten määrittäminen....54
Lokeroiden täyttäminen....54
Monikäyttösyöttöaukon täyttäminen....59
Vakioalustan ja paperinpysäyttimen käyttäminen....64
Lokeroiden yhdistäminen ja erottaminen....65

Paperi- ja erikoismateriaaliopas....68

Erikoismateriaalien käyttäminen....68
Paperiohjeet....70
Tuetut paperikoot, -lajit ja -painot....73

Tulostaminen....77

Asiakirjan tulostaminen....77
Tulostaminen mobiililaitteesta....78
Tulostaminen flash-asemasta....79
Luottamuksellisten ja muiden pidossa olevien töiden tulostaminen....81
Tietosivujen tulostaminen....82
Tulostustyön peruuttaminen....83

Kopioiminen....84

Kopioiminen....84
Valokuvien kopioiminen....85
Kopioiminen erikoismateriaalille....85
Kopiointiasetusten mukauttaminen....86
Tietojen sijoittaminen kopioihin....92
Kopiointityön peruuttaminen....93
Kopiointiasetusten toiminta....93

Lähettäminen sähköpostilla....96

Tulostimen asentaminen sähköpostin lähettämistä varten....96
Sähköpostin pikavalinnan luominen....97

Asiakirjan lähettäminen sähköpostitse....98
Sähköpostiasetusten mukauttaminen....99
Sähköpostiviestin peruuttaminen....100
Sähköpostiasetukset....100

Faksaaminen....103

Tulostimen asentaminen faksaamista varten....103
Faksin lähettäminen....116
Pikavalintojen luominen....118
Faksiasetusten muuttaminen....119
Lähtevän faksin peruuttaminen....120
Faksien pysäyttäminen ja välittäminen....121
Faksiasetukset....122

Skannaaminen....124

Skannaa verkkoon -sovelluksen käyttäminen....124
Skannaus FTP-osoitteeseen....124
Skannaus tietokoneeseen tai flash-asemaan....126
Skannausasetukset....129

Tulostimen valikot....132

Valikot-luettelo....132
Paperi-valikko....133
Raportit-valikko....142
Verkko/Portit-valikko....143
Suojaus-valikko....155
Asetukset-valikko....162
Ohje-valikko....209

Rahan ja ympäristön säästäminen....210

Paperin ja väriaineen säästäminen....210
Energian säästäminen....210
Kierrättäminen....213

Tulostimen suojaaminen....215

Haihtuvuusjulistus....215
Siirrettävän muistin tyhjentäminen....215
Pysyvän muistin tyhjentäminen....216

Tulostimen kiintolevyn tyhjentäminen....216
Tulostimen kiintolevyn salauksen määrittäminen....217
Tulostimen suojaustietojen paikallistaminen....218

Tulostimen huoltaminen.... 219

Tulostimen osien puhdistaminen....219
Tulostimen osien ja tarvikkeiden tilan tarkistaminen....221
Jäljellä olevien sivujen arvioitu määrä....221
Tarvikkeiden tilaaminen....222
Tarvikkeiden varastointi....224
Tarvikkeiden vaihtaminen....225
Tulostimen siirtäminen....231

Tulostimen hallinta....232

Verkko- ja pääkäyttäjälisätietojen löytäminen....232
Virtuaalinäytön tarkistaminen....232
Sähköpostihälytysten määrittäminen....232
Raporttien tarkasteleminen....232
Tarvikeilmoitusten määrittäminen Embedded Web Server -palvelimen avulla....233
Oletusasetusten palauttaminen....234

Tukosten poistaminen.... 235

Tukosten välttäminen....235
Tukoksen sijainnin tunnistaminen....236
Paperitukos automaattisessa asiakirjansyöttölaitteessa....237
Paperitukos vakiolokerossa....237
Paperitukos takaluukussa....238
Paperitukos etuluukussa....239
Paperitukos arkinkääntäjässä....241
Paperitukos monisyöttölaitteessa....242
Paperitukos lokeroissa....243
Paperitukos viimeistelijässä....244
Nidontatukos viimeistelijässä....246

Vianmääritys.... 248

Tulostimen ilmoitukset....248
Tulostinongelmien ratkaiseminen....263

Tulostusongelmien ratkaiseminen....270
Kopiointiongelmien ratkaiseminen....295
Faksiongelmien ratkaiseminen....298
Skanneriongelmien ratkaiseminen....304
Aloitusnäytön sovellusten ongelmien ratkaiseminen....309
Embedded Web Server ei avaudu....309
Yhteyden ottaminen asiakastukeen....311

Tiedotteet....312

Tuotetiedot....312
Painosta koskeva tiedote....312
Virrankulutus....316

Hakemisto....319

Turvallisuusohjeet

Merkintätavat

Huomautus: *Huomautuksella* osoitetaan sellaista tietoa, josta voi olla apua.

Varoitus: *Varoituksella* osoitetaan jotain sellaista, joka voi vahingoittaa laitetta tai ohjelmistoa.

VAARA: *Muistutus* osoittaa mahdollisen vaaratilanteen, joka saattaa johtaa loukkaantumiseen.

Eri tyyppisiä huomautuksia ovat esimerkiksi seuraavat:

HUOMIO – TAPATURMAN MAHDOLLISUUS: osoittaa loukkaantumisvaaraa.

HUOMIO – SÄHKÖISKUN VAARA: osoittaa sähköiskun vaaraa.

HUOMIO – KUUMA PINTA: osoittaa palovamman vaaraa kosketuksessa.

HUOMIO – KAATUMISVAARA: osoittaa puristumisvaaraa.

HUOMIO – VARO SORMIASI: osoittaa liikkuvien osien väliin tarttumisen vaaraa.

HUOMIO – TAPATURMAN MAHDOLLISUUS: Tulipalo- tai sähköiskuriskin välttämiseksi kytke virtajohto suoraan asianmukaiseen maadoitettuun sähköpistokkeeseen, joka on lähellä ja helposti saatavilla.

HUOMIO – TAPATURMAN MAHDOLLISUUS: Älä kytke laitteen virtajohtoa jatkojohtoihin, virranjakajiin, muihin jakolaitteisiin tai UPS-varavirtalaitteisiin. Lasertulostimen virrankulutus voi ylittää näiden lisävarusteiden kapasiteetin, mikä voi aiheuttaa tulipalovaaran, omaisuusvahinkoja tai heikon tulostustehon.

HUOMIO – SÄHKÖISKUN VAARA: Sähköiskuvaaran välttämiseksi älä sijoita tätä tuotetta veden äärelle tai märkään paikkaan, äläkä myöskään käytä sitä sellaisissa paikoissa.

HUOMIO – TAPATURMAN MAHDOLLISUUS: Tuotteessa käytetään laseria. Muiden kuin *Käyttöoppaassa* mainittujen ohjausten tai säätöjen käyttäminen tai toimenpiteiden suorittaminen voi altistaa vaaralliselle säteilylle.

Tuotteessa käytetään tulostusmenetelmää, joka kuumentaa tulostusmateriaalin. Kuumuus voi aiheuttaa sen, että tulostusmateriaalista tulee päästöjä. Perehdy huolellisesti käyttöohjeisiin, joissa käsitellään tulostusmateriaalin valintaa, jotta haitalliset päästöt voidaan välttää.

HUOMIO – TAPATURMAN MAHDOLLISUUS: Tuotteessa olevaa litiumakkua ei ole tarkoitettu vaihdettavaksi. Litiumakun poistaminen väärin aiheuttaa räjähdysvaaran. Älä lataa, pura tai polta litiumparistoa. Hävitä käytetyt litiumakut valmistajan ohjeiden ja paikallisten säädösten mukaisesti.

HUOMIO – KUUMA PINTA: Tulostimen sisäosat voivat olla kuumat. Välttyäksesi palovammoilta kosketa osia vasta, kun ne ovat jäähtyneet.

HUOMIO – TAPATURMAN MAHDOLLISUUS: Tulostin painaa yli 18 kg, ja sen nostamiseen turvallisesti tarvitaan vähintään kaksi koulutettua henkilöä.

HUOMIO – TAPATURMAN MAHDOLLISUUS: Ennen kuin siirrät tulostinta, tutustu seuraaviin ohjeisiin, jotta kukaan ei loukkaantuisi eikä tulostin vahingoittuisi:

- Varmista, että tulostimen kaikki luukut ja lokerot ovat kiinni.
- Sammuta tulostin ja irrota virtajohto pistorasiasta.

- Irrota kaikki kaapelit tulostimesta.
- Jos tulostimessa on tulostintuki, rullaa se varovasti uuteen paikkaan. Ylitä kynnykset ja lattian epätasaisuudet varovasti.
- Jos tulostimessa ei ole tulostintukea mutta siinä on lisäalustoja, nosta tulostin pois alustoilta. Älä yritä nostaa tulostinta ja alustoja samanaikaisesti.
- Nosta tulostinta aina sen sivuilla olevista kädensijoista.
- Tulostimen siirtämiseen käytettävien kärryjen on oltava senkokoiset, että ne tukevat tulostimen koko jalustaa.
- Laitteiden siirtämiseen käytettävien kärryjen on oltava niin suuret, että laitteet mahtuvat niihin kokonaan.
- Pidä tulostin pystyasennossa.
- Vältä erittäin äkkinäisiä liikkeitä.
- Varmista, että sormesi eivät ole tulostimen alla, kun lasket tulostimen alas.
- Varmista, että tulostimen ympärillä on riittävästi tilaa.

HUOMIO – TAPATURMAN MAHDOLLISUUS: Vältä tulipalon tai sähköiskun vaara: käytä vain tämän tuotteen mukana toimitettua tai valmistajan hyväksymää virtajohtoa.

HUOMIO – TAPATURMAN MAHDOLLISUUS: Kun liität tämän tuotteen yleiseen valintaiseen puhelinverkkoon, voit vähentää tulipalon vaaraa käyttämällä vähintään 26 AWG:n tietoliikennejohtoa (RJ-11). Australia: johdon on oltava ACMAn (Australian Communications and Media Authority) hyväksymä.

HUOMIO – SÄHKÖISKUN VAARA: Jos käsittelet ohjainlevyä tai asennat lisävarusteita tai muistilaitteita tulostimen käyttöönoton jälkeen, katkaise tulostimesta virta ja irrota virtajohto pistorasiasta ennen toimenpiteiden tekemistä. Jos tulostimeen on kytketty muita laitteita, katkaise niistäkin virta ja irrota niistä kaikki tulostimeen kytketyt kaapelit.

HUOMIO – SÄHKÖISKUN VAARA: Sähköiskuvaaran välttämiseksi varmista, että kaikki ulkoisten liitäntöjen liittimet (kuten Ethernet- ja puhelinliittimet) on kytketty niille varattuihin liitäntäportteihin.

Tuote täyttää kansainväliset turvamääräykset, kun siinä käytetään tietyn valmistajan osia. Joidenkin osien turvapiirteet eivät aina ole ilmeisiä. Valmistaja ei vastaa vaihto-osien käytöstä

HUOMIO – TAPATURMAN MAHDOLLISUUS: Älä leikkaa, kierrä, solmi tai rusenna virtajohtoa äläkä aseta sen päälle painavia esineitä. Älä altista virtajohtoa hiertymiselle tai paineelle. Älä jätä virtajohtoa puristukseen esimerkiksi huonekalujen ja seinän väliin. Jos jokin näistä tapahtuu, siitä voi seurata tulipalon tai sähköiskun vaara. Tutki virtajohto säännöllisesti tällaisten ongelmien varalta. Irrota virtajohto pistorasiasta ennen tutkimusta.

Kun tarvitset huolto- tai korjauspalveluja, ota yhteyttä huoltoedustajaan.

HUOMIO – KAATUMISVAARA: Lattialle asennettu tulostin edellyttää lisätukea. Tulostinjalustaa tai -tukea on käytettävä, jos käytät useita syöttöasetuksia. Jos tulostin on monitoimilaite, jolla voi skannata, kopioida ja faksata, saatat tarvita ylimääräisen tulostinjalustan. Lisätietoja on osoitteessa **www.lexmark.com/multifunctionprinters**.

HUOMIO – TAPATURMAN MAHDOLLISUUS: Voit vähentää laitteen epävakauden riskiä lisäämällä jokaisen alustan erikseen. Pidä kaikki muut alustat suljettuina, kunnes niitä tarvitaan.

HUOMIO – SÄHKÖISKUN VAARA: Sähköiskuvaaran välttämiseksi älä asenna laitetta tai tee sähkö- tai kaapeliliitäntöjä (esimerkiksi virtajohto, faksi tai puhelin) ukkosmyrskyn aikana.

HUOMIO – SÄHKÖISKUN VAARA: Sähköiskuvaaran välttämiseksi älä käytä faksitoimintoa ukkosmyrskyn aikana.

HUOMIO – SÄHKÖISKUN VAARA: Voit välttää sähköiskun vaaran tulostimen ulkopintaa puhdistettaessa irrottamalla virtajohdon pistorasiasta ja irrottamalla kaikki tulostimeen johtavat kaapelit.

SÄILYTÄ NÄMÄ OHJEET.

Tietoja tulostimesta

Tulostintietojen etsiminen

Mitä tietoja etsit?	Etsi vastaus täältä
Asennuksen aloitusohjeet: • Tulostimen liittäminen • Tulostinohjelmiston asentaminen	Asennusohjeet—Asennusohjeet tulivat tulostimen mukana. Ne ovat myös saatavilla osoitteesta **http://support.lexmark.com**.
Tulostimen lisäasennus- ja käyttöohjeet: • Paperin ja erikoismateriaalin valitseminen ja varastoiminen • Paperin lisääminen • Tulostimen asetusten määrittäminen • Asiakirjojen ja valokuvien katseleminen ja tulostaminen • Tulostinohjelmiston asentaminen ja käyttäminen • Tulostimen määrittäminen verkossa • Tulostimen huoltaminen ja ylläpitäminen • Vianmääritys ja ongelmien ratkaiseminen	*Käyttöopas* ja *Pikaopas* – Oppaat ovat saatavilla osoitteesta **http://support.lexmark.com**. **Huomautus:** Nämä oppaat ovat saatavilla myös muilla kielillä.
Tietoa tulostimen asentamisesta ja käytettävyysominaisuuksien määrittämisestä	*Lexmark Accessibility Guide* – Opas on saatavilla osoitteessa **http://support.lexmark.com**.
Tulostinohjelmiston ohje	Windows- tai Mac-ohje—Avaa tulostinohjelmiston ohjelma tai sovellus ja valitse **Ohje**. Napsauta ? niin saat tilannekohtaista tietoa. **Huomautuksia:** • Ohje asennetaan automaattisesti tulostinohjelmiston ohessa. • Tulostinohjelmisto sijaitsee tulostimen ohjelmakansiossa tai työpöydällä sen mukaan, mikä käyttöjärjestelmä on käytössä.

Mitä tietoja etsit?	Etsi vastaus täältä
Uusimmat lisätiedot, päivitykset ja asiakastuki: • Ohjeet • Ohjaimien lataukset • Live chat -tuki • Sähköpostituki • Äänituki	Lexmark-tukisivusto – **http://support.lexmark.com** **Huomautus:** Valitse ensin maa tai alue ja sitten tuote, niin saat näkyviin asianomaisen tukisivuston. Tuen puhelinnumerot ja aukioloajat omassa maassasi tai omalla alueellasi ovat nähtävissä tukisivustossa tai tulostimen mukana toimitetussa takuuasiakirjassa. Kirjoita seuraavat tiedot muistiin (ostokuitista ja tulostimen takaosasta) ja pidä ne käsillä, kun otat yhteyttä asiakastukeen, niin sinua voidaan palvella mahdollisimman nopeasti: • Laitetyypin numero • Sarjanumero • Ostopäivämäärä • Ostopaikka
Takuu	Takuutiedot vaihtelevat maittain tai alueittain: • **USA** – Katso tulostimen mukana toimitettuja takuutietoja (Statement of Limited Warranty). Takuutiedot voi tarkastaa myös osoitteesta **http://support.lexmark.com**. • **Muut maat ja alueet** – Katso tulostimen mukana toimitettua painettua takuuta.

Tulostimen paikan valitseminen

HUOMIO – TAPATURMAN MAHDOLLISUUS: Tulostin painaa yli 18 kg, ja sen nostamiseen turvallisesti tarvitaan vähintään kaksi koulutettua henkilöä.

Kun valitset tulostimen paikkaa, jätä tarpeeksi tilaa lokeroiden, kansien ja luukkujen avaamista varten. Jos aiot asentaa lisälaitteita, jätä tarpeeksi tilaa niillekin. Muista lisäksi

- Aseta tulostin maadoitetun ja helposti saatavilla olevan pistorasian lähelle.
- tarkistaa, että huoneen ilmavirta täyttää ASHRAE 62- tai CEN Technical Committee 156 -standardin uusimmat vaatimukset
- sijoittaa tulostin tasaiselle, vakaalle alustalle.
- Tulostimen sijoituspaikan on oltava
  - puhdas, kuiva ja pölytön.
  - kaukana irtonaisista niiteistä ja paperiliittimistä.
  - sellainen, ettei ilmastointilaitteista, lämmittimistä tai tuulettimista tuleva ilmavirta suuntaudu suoraan sinne.
  - kosteusolosuhteiltaan vakaa sekä sellainen, että siihen ei osu suora auringonvalo.
- Ota huomioon suositellut lämpötilat ja vältä lämpötilavaihteluja:

Ympäristön lämpötila	15,6–32,2 °C (60–90 °F)
Varastointilämpötila	1–35 °C (34–95 °F)

- Jätä tulostimen ympärille vapaata tuuletustilaa vähintään seuraavien suositusten mukaisesti:

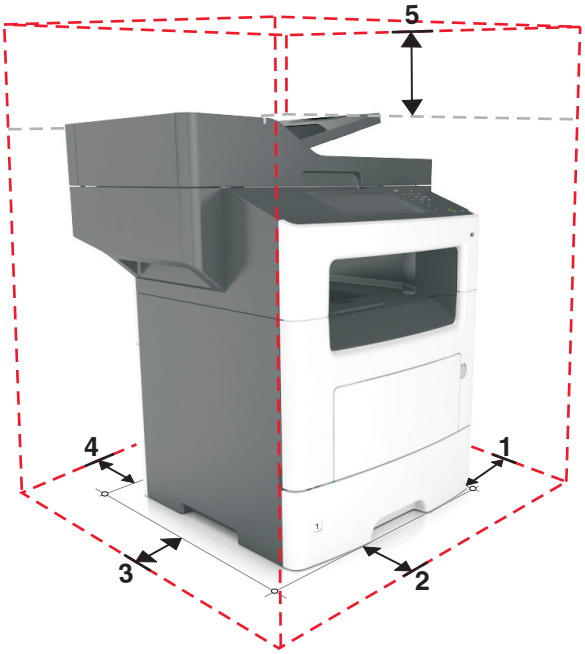

1	Oikea reuna	304,8 mm (12 tuumaa)
2	Etupuoli	508 mm (20 tuumaa)
3	Vasen reuna	203,2 mm (8 tuumaa)
4	Taka	203,2 mm (8 tuumaa)
5	Yläosa	800 mm (31,49 tuumaa)

Tulostinkokoonpanot

HUOMIO – TAPATURMAN MAHDOLLISUUS: Voit vähentää laitteen epävakauden riskiä lisäämällä jokaisen alustan erikseen. Pidä kaikki muut alustat suljettuina, kunnes niitä tarvitaan.

HUOMIO – KAATUMISVAARA: Lattialle asennettu tulostin edellyttää lisätukea. Tulostinjalustaa tai -tukea on käytettävä, jos käytät useita syöttöasetuksia. Jos tulostin on monitoimilaite, jolla voi skannata, kopioida ja faksata, saatat tarvita ylimääräisen tulostinjalustan. Lisätietoja on osoitteessa **www.lexmark.com/multifunctionprinters**.

Perusmalli

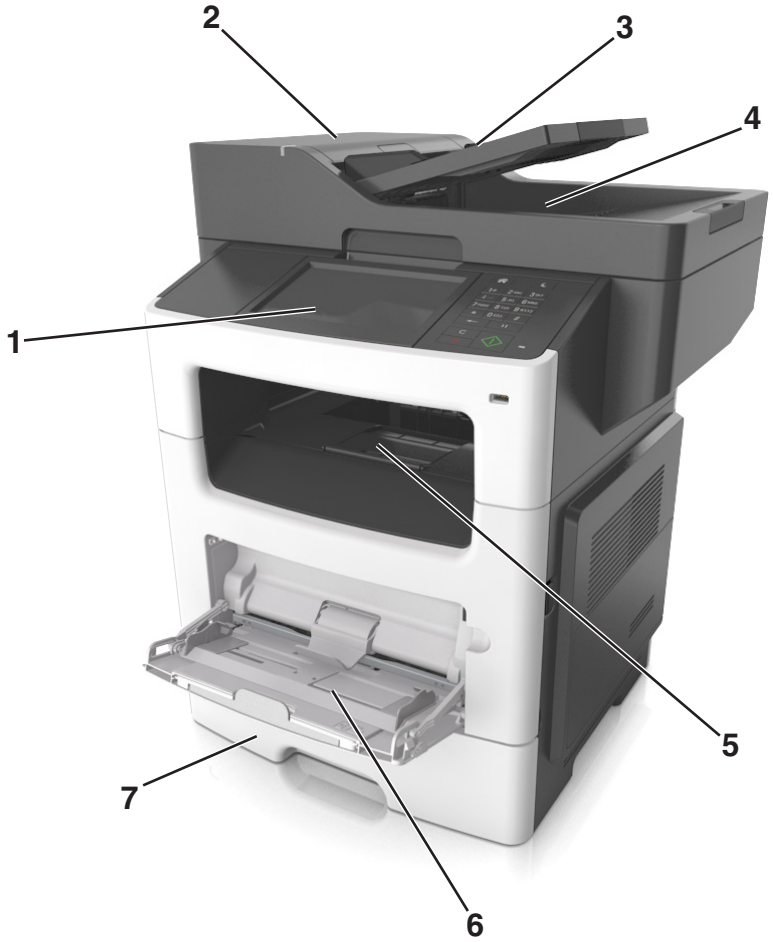

1	Näyttö
2	Automaattinen asiakirjansyöttölaite
3	Asiakirjansyöttölaitteen alusta
4	Asiakirjansyöttölaitteen alusta
5	Vakioalusta
6	Monikäyttösyöttöaukko
7	550 arkin vakiolokero **Huomautus:** Saatavissa on myös lukittava 550 arkin lokero. Kysy lisätietoja tulostimen ostopaikasta.

Varusteltu malli

1	valinnainen 250 arkin lokero
2	valinnainen 550 arkin lokero
3	valinnainen nitoja

Embedded Web Server -palvelun käyttäminen

Huomautus: Tämä toiminto näkyy ainoastaan verkkotulostimissa tai tulostuspalvelimeen liitetyissä tulostimissa.

Jos tulostin on asennettu verkkoon, Embedded Web Server -palvelimessa voidaan tehdä seuraavia toimintoja:

- Voit tarkastella tulostimen ohjauspaneelin virtuaalista näyttöä.
- Voit tarkistaa tulostimen tarvikkeiden tilan.
- Määritä tarvikeilmoitukset.
- Voit määrittää tulostimen asetukset.
- Voit määrittää verkkoasetukset.
- Voit tarkastella raportteja.

Tulostimen upotetun web-palvelimen käyttäminen:

1. Hanki tulostimen IP-osoite:
   - TCP/IP-osiosta Verkko/portit-valikossa
   - tulostamalla verkkoasetussivun tai valikkoasetussivun ja etsimällä TCP/IP-osion

     Huomautuksia:

     – IP-osoite on neljä pisteillä erotettua numerosarjaa, kuten 123.123.123.123.
     – Jos käytät välityspalvelinta, poista se tilapäisesti käytöstä, jotta verkkosivu latautuu oikein.
2. Avaa web-selain ja kirjoita tulostimen IP-osoite selaimen osoitekenttään.

3 Paina **Enter**-näppäintä.

Embedded Web Server -sivu avautuu.

Skannerin perustoiminnot

- asiakirjojen kopiointi tai tulostimen määrittäminen tiettyjä kopiointitöitä varten
- faksin lähettäminen tulostimen ohjauspaneelista
- faksin lähettäminen useisiin faksikohteisiin kerralla
- asiakirjojen skannaaminen ja lähettäminen tietokoneeseen, sähköpostiosoitteeseen tai FTP-kohteeseen
- asiakirjojen skannaaminen ja lähettäminen toiseen tulostimeen (PDF-tiedostona FTP:n kautta)

Automaattisen asiakirjansyöttölaitteen ja skannaustason avulla

Automaattinen asiakirjansyöttölaite	Skannaustaso
Asiakirjansyöttölaitteessa voi käyttää kerralla monisivuisia asiakirjoja, myös kaksipuolisia.	Aseta yhden sivun asiakirjat, kirjojen sivut, pienet esineet (kuten postikortit ja valokuvat), piirtoheitinkalvot, valokuvapaperi tai ohuet materiaalit (kuten lehtileikkeet) skannaustasolle.

Asiakirjansyöttölaitteen käyttö

Asiakirjansyöttölaitteen käyttäminen:

- Aseta asiakirja asiakirjansyöttölaitteen lokeroon etupuoli ylöspäin ja lyhyt reuna edellä.
- Aseta asiakirjansyöttölaitteen lokeroon enintään 50 arkkia tavallista paperia.
- Voit skannata asiakirjoja, joiden leveys on 105 x 148 mm (4,1 x 5,8 tuumaa) ja pituus 216 x 368 mm (8,5 x 14,5 tuumaa).
- Voit skannata asiakirjoja, joiden paino on 52–120 g/m^2 (14–32 lb).
- Älä laita asiakirjansyöttölaitteen lokeroon postikortteja, valokuvia, kalvoja, valokuvapaperia tai mitään lehtileikkeiden kaltaisia pieniä tai ohuita alkuperäiskappaleita. Aseta ne skannaustasolle.

Skannaustason käyttö

Skannaustason käyttäminen:

- Aseta asiakirja skannaustasolle kuvapuoli alaspäin vihreällä nuolella merkittyyn kulmaan.
- Voit skannata tai kopioida asiakirjoja, joiden koko on enintään 216 x 355,6 mm (8,5 x 14 tuumaa).
- Voit kopioida kirjoja, joiden paksuus on enintään 25,3 mm (1 tuuma).

Tulostimen ohjauspaneelin osat

Ohjauspaneelin käyttäminen

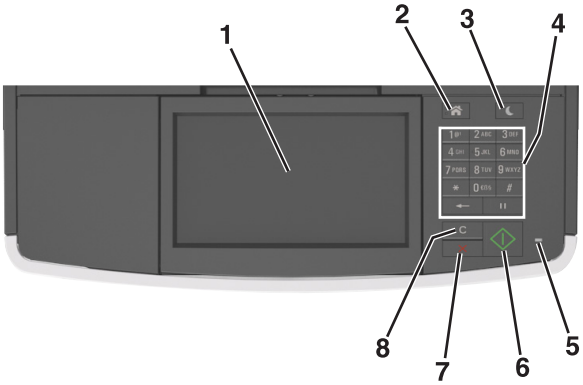

Osa		Toiminto
1	Näyttö	• Tulostimen tilan ja ilmoitusten katsominen. • Tulostimen asentaminen ja käyttäminen.
2	Koti-painike	Siirtyminen päänäyttöön
3	Lepo-painike	Lepotilan tai valmiustilan ottaminen käyttöön. Seuraavat toiminnot herättävät tulostimen lepotilasta: • Paina mitä tahansa näppäintä. • Avaa luukku tai kansi. • Lähetä tulostustyö tietokoneesta. • Suorita uudelleenkäynnistys päävirtakytkimestä. • Liitä laite tulostimen USB-porttiin.
4	Näppäimistö	Anna numeroita, kirjaimia tai symboleita.
5	Merkkivalo	Tulostimen tilan tarkistaminen.
6	Aloita-näppäin	Työn aloittaminen sen mukaan, mikä tila on valittuna.
7	Peruuta-näppäin	Keskeyttää tulostimen toiminnan.
8	Poista kaikki/Palauta -painike	Palauta toiminnon, kuten tulostuksen, kopioinnin tai sähköpostin, oletusasetukset.

Lepo-painikkeen valon ja merkkivalojen värien merkitykset

Tulostimen ohjauspaneelin Lepo-painikkeen valon ja merkkivalojen värit ilmaisevat tulostimen tilan.

Merkkivalo	Tulostimen tila
Ei käytössä	Tulostimesta on katkaistu virta tai se on säästötilassa.
Vilkkuu vihreänä	Tulostin lämpenee, käsittelee tietoja tai tulostaa työtä.
Tasainen vihreä	Tulostimen virta on kytketty, mutta tulostin on vapaa.

Merkkivalo	Tulostimen tila
Vilkkuu punaisena	Tulostimessa vaaditaan käyttäjän toimia.

Lepo-painikkeen merkkivalo	Tulostimen tila
Ei käytössä	Tulostimen virta on katkaistu, tulostin on vapaa tai Valmis-tilassa.
Tasainen keltainen	Tulostin on lepotilassa.
Vilkkuu keltaisena	Tulostin on siirtymässä horrostilaan tai palautuu horrostilasta.
Vilkkuu keltaisena 0,1 sekuntia ja sammuu kokonaan 1,9 sekunniksi. Kuvio toistuu hitaasti.	Tulostin on säästötilassa.

Aloitusnäyttö

Kun tulostimeen on kytketty virta, näyttöön tulee perusnäyttö, jota kutsutaan päänäytöksi. Aloitusnäytön painikkeita ja kuvakkeita painamalla voit aloittaa toiminnon, kuten kopioinnin, faksauksen tai skannauksen, avata valikkonäytön tai vastata viesteihin.

Huomautus: Aloitusnäyttö voi vaihdella aloitusnäytön ja järjestelmänvalvojan tekemien asetusten sekä aktiivisten upotettujen ratkaisujen mukaan.

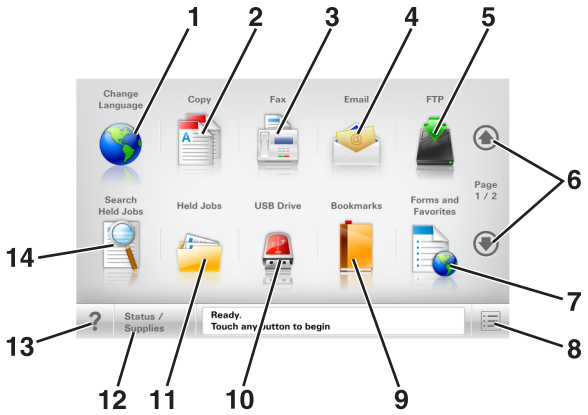

Painike		Toiminto
1	Vaihda kieli	Avaa Vaihda kieli -ikkunan, jossa voi vaihtaa tulostimen ensisijaisen kielen.
2	Kopioi	Kopiointivalikkojen käyttäminen ja kopiointi.
3	Faksaa	Faksivalikkojen käyttäminen sekä faksien lähettäminen.
4	Sähköposti	Sähköpostivalikkojen käyttäminen ja sähköpostien lähettäminen.
5	FTP	FTP-valikkojen kautta voit skannata asiakirjoja suoraan FTP-palvelimelle.
6	Nuolet	Selaa ylös tai alas.
7	Lomakkeet ja suosikit	Hae ja tulosta nopeasti usein käytetyt verkkolomakkeet.
8	Valikkokuvake	Tulostinvalikkojen käyttäminen. **Huomautus:** Valikot ovat käytettävissä ainoastaan, kun tulostin on Valmis-tilassa.
9	Kirjanmerkit	Luo, järjestä ja tallenna kirjanmerkkejä (URL-osoitteita) kansioista ja tiedostolinkeistä koostuvaksi puunäkymäksi. **Huomautus:** Puunäkymä tukee vain tällä toiminnolla tehtyjä kirjanmerkkejä, ei muilla sovelluksilla tehtyjä.

Painike		Toiminto
10	USB-asema	Katsele, valitse, tulosta, skannaa tai lähetä sähköpostitse valokuvia ja asiakirjoja flash-asemalta. **Huomautus:** Tämä kuvake näkyy päänäyttöön palattaessa vain, kun tulostimeen on liitetty muistikortti tai flash-asema.
11	Pidossa olevat työt	Näytetään kaikki nykyiset pidossa olevat työt.
12	Tila/Tarvikkeet	• Näyttää tulostimen varoituksia tai virheilmoituksia, kun tulostin edellyttää toimenpiteitä, jotta työn käsittelemistä voidaan jatkaa. • Ilmoitusnäytössä on lisätietoja ilmoituksesta ja sen poisto-ohjeet.
13	Vihjeitä	Avaa käytönaikainen ohjevalintaikkuna.
14	Haku pidossa olevista töistä	Hae yhtä tai useampaa seuraavista kohteista: • pidossa olevien töiden tai luottamuksellisten tulostustöiden käyttäjätunnukset • muiden pidossa olevien töiden kuin luottamuksellisten töiden työn nimet • profiilien nimet • kirjanmerkkikansion tai tulostustöiden nimet • USB-säilön tai tulostustöiden nimet (vain tuetut tiedostotyypit).

Ominaisuudet

Ominaisuus	Kuvaus
Valikkopolku Esimerkki: valikot > Asetukset > Kopiointiasetukset > Kopiomäärä	Valikkopolku näkyy kunkin valikkonäytön yläreunassa. Se näyttää, miten nykyiseen valikkoon on päästy. Voit palata mihin tahansa valikkoon koskettamalla vastaavaa alleviivattua kohtaa. Kopiomäärä ei näy alleviivattuna, koska se on nykyinen näyttö. Jos kosketat jotakin Kopiomäärä-näytön alleviivattua kohtaa, ennen kuin kopiomäärä on määritetty ja tallennettu, valintaa ei tallenneta eikä sitä oteta käyttöön oletusasetuksena.
Virheilmoitus 	Jos virheilmoitus vaikuttaa toimintoon, tämä kuvake tulee näkyviin ja punainen merkkivalo vilkkuu.
Varoitus 	Virhetilanteen syntyessä tämä kuvake ilmestyy näkyviin.
Tilailmoitusrivi	• Näyttää tulostimen tilan, esimerkiksi **`Valmis`** tai **`Varattu`**. • Näyttää tulostimen ilmoitukset, kuten **`Väriaine vähissä`** tai **`Värikasetti vähissä`**. • Näyttää ilmoituksia siitä, miten tulostin voi jatkaa työn käsittelemistä.
Tulostimen IP-osoite Esimerkki: **`123.123.123.123`**	Verkkotulostimen IP-osoite näkyy aloitusnäytön vasemmassa yläkulmassa. Se koostuu neljästä numeroryhmästä, jotka on erotettu toisistaan pisteillä. Tarvitset IP-osoitetta, kun tarkastelet ja muokkaat tulostimen asetuksia etänä Embedded Web Server -sovelluksen kautta.

Kosketusnäytön painikkeiden käyttäminen

Huomautus: Aloitusnäytön, kuvakkeiden ja painikkeiden kokoonpano voi vaihdella aloitusnäytön ja järjestelmänvalvojan tekemien asetusten sekä aktiivisten upotettujen (embedded) ratkaisujen mukaan.

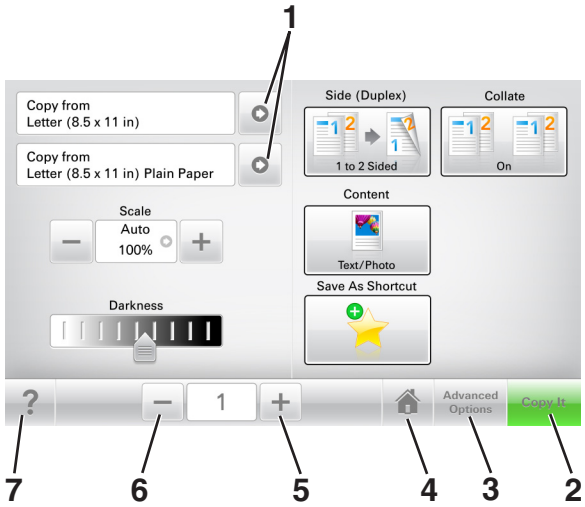

	Painike	Toiminto
1	Nuolet	Vaihtoehtoluettelon näyttäminen
2	Kopioi	Kopion tulostaminen.
3	Lisäasetukset	Kopiointivaihtoehdon valitseminen.
4	Koti	Siirtyminen päänäyttöön
5	Suurenna	Valitse korkeampi arvo.
6	Pienennä	Valitse pienempi arvo.
7	Vihjeitä	Avaa käytönaikainen ohjevalintaikkuna.

Muut kosketusnäytön painikkeet

Painike	Toiminto
Hyväksy	Tallenna asetus.
Peruuta	• Peruuta toiminto tai valinta. • Poistu näytöstä ja palaa edelliseen näyttöön tallentamatta muutoksia.
Palauta	Nollaa näytön arvot.

Aloitusnäytön sovellusten asentaminen ja käyttäminen

Huomautuksia:

- Aloitusnäyttö voi vaihdella aloitusnäytön ja järjestelmänvalvojan tekemien asetusten sekä aktiivisten sovellusten mukaan. Vain tietyt tulostinmallit tukevat tiettyjä sovelluksia.
- Lisäratkaisuja ja -sovelluksia saattaa olla käytettävissä lisämaksusta. Saat lisätietoja osoitteesta **http://support.lexmark.com** tai tulostimen myyjältä.

Tietokoneen IP-osoitteen selvittäminen

Windows-käyttäjät:

1. Avaa komentorivi kirjoittamalla Suorita-valintaikkunaan **`cmd`**.
2. Kirjoita **`ipconfig`** ja etsi sitten IP-osoitetta.

Macintosh-käyttäjät:

1. Valitse Omenavalikon Järjestelmäasetuksista **Verkko**.
2. Valitse yhteyden tyyppi ja valitse **Lisäasetukset** > **TCP/IP**.
3. Etsi IP-osoite.

Tulostimen IP-osoitteen löytäminen

Huomautus: Varmista, että tulostin on kytketty verkkoon tai tulostinpalvelimeen.

Tulostimen IP-osoite näkyy:

- Tulostimen aloitusnäytön vasemmassa yläkulmassa.
- Verkko/portit-valikon TCP/IP-osiossa.
- Tulostamalla verkkoasetussivun tai valikkoasetussivun ja etsimällä TCP/IP-osion.

Huomautus: IP-osoite on neljä pisteillä erotettua numerosarjaa, kuten 123.123.123.123.

Upotetun verkkopalvelimen käyttäminen

Embedded Web Server on tulostimen web-sivu, jonka kautta voit tarkastella ja etämäärittää tulostimen asetuksia, vaikka et olisikaan fyysisesti tulostimen lähellä.

1. Hanki tulostimen IP-osoite:
   - Siirry tulostimen ohjauspaneelin päänäytössä
   - TCP/IP-osiosta Verkko/portit-valikossa
   - tulostamalla verkkoasetussivun tai valikkoasetussivun ja etsimällä TCP/IP-osion

   Huomautus: IP-osoite on neljä pisteillä erotettua numerosarjaa, kuten **`123.123.123.123`**.

2 Avaa web-selain ja kirjoita tulostimen IP-osoite selaimen osoitekenttään.

3 Paina **Enter**-näppäintä.

Huomautus: Jos käytät välityspalvelinta, poista se tilapäisesti käytöstä, jotta verkkosivu latautuu oikein.

Aloitusnäytön mukauttaminen

1 Avaa web-selain ja kirjoita tulostimen IP-osoite selaimen osoitekenttään.

Huomautus: Tulostimen IP-osoite näkyy sen tulostimen päänäytössä. IP-osoite on neljä pisteillä erotettua numerosarjaa, kuten 123.123.123.123.

2 Suorita jokin seuraavista toiminnoista:

- Näytä tai piilota tulostimen perustoimintojen kuvakkeet.
  - a Valitse **Asetukset** > **Yleiset asetukset** > **Aloitusnäytön mukautus**.
  - b Määritä tulostimen aloitusnäytössä näkyvät kuvakkeet valitsemalla niiden valintaruudut.

    Huomautus: Jos tyhjennät kuvakkeen vieressä olevan valintaruudun, kuvake ei näy aloitusnäytössä.
  - c Valitse **Lähetä**.
- Mukauta kuvake sovellukselle. Lisätietoja on kohdassa "Aloitusnäytön sovellusten tietojen löytäminen" sivulla 23 tai sovelluksen mukana toimitetuissa käyttöohjeissa.

Eri sovellukset

Valinta	Toiminto
Card Copy	Skannaa ja tulosta kortin molemmat puolet yhdelle sivulle. Lisätietoja on kohdassa "Card Copy -toiminnon määrittäminen" sivulla 24.
Faksaa	Skannaa asiakirja ja lähetä se faksinumeroon. Lisätietoja on kohdassa "Faksaaminen" sivulla 103.
Lomakkeet ja suosikit	Hae ja tulosta nopeasti säännöllisesti tarvittavia verkkolomakkeita suoraan tulostimen aloitusnäytöltä. Lisätietoja on kohdassa "Forms and Favorites -sovelluksen käytön aloittaminen" sivulla 23.
Multi Send	Skannaa asiakirja ja lähetä se useaan kohteeseen. Lisätietoja on kohdassa "Multi Send -määritys" sivulla 25.
MyShortcut-pikavalinnat	Luo pikavalintoja suoraan tulostimen aloitusnäyttöön. Lisätietoja on kohdassa "Käyttö: MyShortcut" sivulla 24.
Skannaa sähköpostiin	Skannaa asiakirja ja lähetä se sähköpostiosoitteeseen. Lisätietoja on kohdassa "Lähettäminen sähköpostilla" sivulla 96.
Skannaa tietokoneeseen	Skannaa asiakirja ja tallenna se isäntäkoneen ennaltamäärättyyn kansioon. Lisätietoja on kohdassa "Skannaa tietokoneeseen -toiminnon asetukset" sivulla 127.
Skannaus FTP-palvelimelle	Skannaa asiakirja suoraan FTP-palvelimelle. Lisätietoja on kohdassa "Skannaus FTP-osoitteeseen" sivulla 124.
Skannaa verkkoon	Skannaa asiakirja ja lähetä se jaettuun verkkokansioon. Lisätietoja on kohdassa "Scan to Network -sovelluksen käytön aloittaminen" sivulla 25.

Aloitusnäytön sovellusten aktivoiminen

Aloitusnäytön sovellusten tietojen löytäminen

Tulostimen aloitusnäyttöön on asennettu valmiiksi tietyt sovellukset. Ennen kuin näitä sovelluksia voi käyttää, ne on aktivoitava ja määritettävä Embedded Web Server -palvelun kautta. Jos haluat lisätietoja Embedded Web Server -palvelun käyttämisestä, katso "Upotetun verkkopalvelimen käyttäminen" sivulla 21.

Lisätietoja aloitusnäytön sovellusten asetusten määrittämisestä ja käyttämisestä saat toimimalla seuraavasti:

1. Siirry osoitteeseen **http://support.lexmark.com**.
2. Valitse **Software Solutions** ja valitse sitten jokin seuraavista:
   - **Scan to Network** – tietoja Scan to Network -sovelluksesta.
   - **Other Applications** – tietoja muista sovelluksista.
3. Valitse **Manuals**-välilehti ja valitse sitten aloitusnäytön sovellukseen liittyvä asiakirja.

Forms and Favorites -sovelluksen käytön aloittaminen

Huomautus: Tässä *käyttöoppaassa* saattaa olla suora linkki tämän sovelluksen *pääkäyttäjän oppaaseen*. Voit tarkistaa tämän *käyttöoppaan* päivitykset osoitteessa **http://support.lexmark.com**.

Käytettävä kohde	Toiminto
	Nopeuttaa töitä, sillä löydät ja tulostat nopeasti säännöllisesti tarvittavia verkkolomakkeita suoraan tulostimen aloitusnäytöltä. **Huomautus:** Tulostimella täytyy olla lupa käyttää sitä verkkokansiota, FTP-sivustoa tai web-sivustoa, johon kirjanmerkki on tallennettu. Salli tietokoneessa, johon kirjanmerkki on tallennettu, tulostimelle vähintään *lukuoikeudet* jako-, suojaus- ja palomuuriasetusten avulla. Lisätietoja on käyttöjärjestelmän mukana toimitetuissa ohjeissa.

1. Avaa web-selain ja kirjoita tulostimen IP-osoite selaimen osoitekenttään.

   Huomautus: Tulostimen IP-osoite näkyy sen tulostimen päänäytössä. IP-osoite on neljä pisteillä erotettua numerosarjaa, kuten 123.123.123.123.
2. Valitse **Asetukset** > **Sovellukset** > **Sovellusten hallinta** > **Lomakkeet ja suosikit**.
3. Valitse **Lisää** ja mukauta sitten asetukset.

   Huomautuksia:

   - Asetuksen kuvaus on kunkin kentän ohjeessa, joka tulee näkyviin, kun hiiren osoite viedään kentän päälle.
   - Varmista, että kirjanmerkin sijaintiasetukset ovat oikeat kirjoittamalla sen isäntätietokoneen oikea IP-osoite, jossa kirjanmerkki sijaitsee. Lisätietoja isäntätietokoneen IP-osoitteen löytämisestä on kohdassa "Tietokoneen IP-osoitteen selvittäminen" sivulla 21.
   - Varmista, että tulostimella on käyttöoikeus kansioon, jossa kirjanmerkki sijaitsee.
4. Valitse **Käytä**.

Sovelluksen käyttäminen: kosketa tulostimen aloitusnäytön kohtaa **Forms and Favorites** ja selaa lomakeluokkia tai etsi lomakkeita numeroinnin, nimen tai kuvauksen mukaan.

Card Copy -toiminnon määrittäminen

Huomautus: Tämän *käyttöoppaan* uudemmassa versiossa saattaa olla suora linkki tämän sovelluksen *pääkäyttäjän oppaaseen*. Voit tarkistaa tämän *käyttöoppaan* päivitykset osoitteessa **http://support.lexmark.com**.

Käytettävä kohde	Toiminto
	Kopioi nopeasti ja helposti vakuutuskortit, henkilöllisyystodistukset ja muut lompakkoon mahtuvat kortit. Voit tulostaa skannatun kortin molemmat puolet yhdelle sivulle. Näin säästyy paperia ja kortin tiedot näkyvät kätevästi.

1 Avaa web-selain ja kirjoita tulostimen IP-osoite selaimen osoitekenttään.

   Huomautus: Tulostimen IP-osoite näkyy sen tulostimen päänäytössä. IP-osoite on neljä pisteillä erotettua numerosarjaa, kuten 123.123.123.123.

2 Valitse **Asetukset** > **Sovellukset** > **Sovellusten hallinta** > **Card Copy**.

3 Muuta skannauksen oletusasetuksia tarvittaessa.
   - **Oletuslokero** – Valitse skannattujen kuvien tulostamisessa käytettävä oletuslokero.
   - **Oletuskopiomäärä** – Määritä automaattisesti tulostuva kopiomäärä, kun sovellus on käytössä.
   - **Oletuskontrastiasetus** – Määritä asetus kontrastin lisäämiselle tai vähentämiselle, kun skannatun kortin kopioita tulostetaan. Valitse **Sisällön mukaan**, jos haluat tulostimen säätävän kontrastin automaattisesti.
   - **Oletusskaalausasetus** – Määritä skannatun kortin tulostuskoko. Oletusasetus on 100 % (täysi koko).
   - **Tarkkuusasetus** – Säädä skannatun kortin laatua.

     Huomautuksia:

     – Varmista kortin skannauksessa, että skannaustarkkuus on värikuvissa enimmillään 200 dpi ja mustavalkokuvissa enimmillään 400 dpi.
     – Varmista useamman kortin skannauksessa, että skannaustarkkuus on värikuvissa enimmillään 150 dpi ja mustavalkokuvissa enimmillään 300 dpi.
   - **Tulosta reunat** – Tulosta skannattuun kuvaan reunat valitsemalla valintaruutu.

4 Valitse **Käytä**.

Sovellusta käytetään koskettamalla tulostimen aloitusnäytön kohtaa **Card Copy** ja noudattamalla ohjeita.

Käyttö: MyShortcut

Huomautus: Tämän *käyttöoppaan* uudemmassa versiossa saattaa olla suora linkki tämän sovelluksen *pääkäyttäjän oppaaseen*. Voit tarkistaa tämän *käyttöoppaan* päivitykset osoitteessa **http://support.lexmark.com**.

Käytettävä kohde	Toiminto
	Luo tulostimen aloitusnäyttöön pikavalintoja, joissa on jopa 25 asetusta säännöllisesti käytetyille kopiointi-, faksi- ja sähköpostitöille.

Käytä sovellusta valitsemalla **MyShortcut** ja noudattamalla tulostimen näytön ohjeita.

Multi Send -määritys

Huomautus: Tämän *käyttöoppaan* uudemmassa versiossa saattaa olla suora linkki tämän sovelluksen *pääkäyttäjän oppaaseen*. Voit tarkistaa tämän *käyttöoppaan* päivitykset osoitteessa **http://support.lexmark.com**.

Käytettävä kohde	Toiminto
	Skannaa asiakirja ja lähetä se useaan kohteeseen. **Huomautus:** Varmista, että tulostimen kiintolevyllä on tarpeeksi tilaa.

1 Avaa web-selain ja kirjoita tulostimen IP-osoite selaimen osoitekenttään.

   Huomautus: Tulostimen IP-osoite näkyy sen tulostimen päänäytössä. Tulostimen IP-osoite on neljä pisteillä erotettua numerosarjaa, kuten 123.123.123.123.

2 Valitse **Asetukset** > **Sovellukset** > **Sovellusten hallinta** > **Multi Send**.

3 Valitse Profiilit-osiossa **Lisää** ja mukauta sitten asetukset.

   Huomautuksia:

   - Asetuksen kuvaus on kunkin kentän ohjeessa, joka tulee näkyviin, kun hiiren osoite viedään kentän päälle.
   - Jos valitset kohteeksi **FTP** tai **Share Folder**, varmista, että kohteen sijaintiasetukset ovat oikeat. Kirjoita sen isäntätietokoneen oikea IP-osoite, jossa määritetty kohde sijaitsee. Lisätietoja isäntätietokoneen IP-osoitteen löytämisestä on kohdassa "Tietokoneen IP-osoitteen selvittäminen" sivulla 21.

4 Valitse **Käytä**.

Sovellusta käytetään valitsemalla tulostimen aloitusnäytössä **Multi Send** ja noudattamalla tulostimen näytön ohjeita.

Scan to Network -sovelluksen käytön aloittaminen

Huomautus: Tässä *käyttöoppaassa* saattaa olla suora linkki tämän sovelluksen *pääkäyttäjän oppaaseen*. Voit tarkistaa tämän *käyttöoppaan* päivitykset osoitteessa **http://support.lexmark.com**.

Käytettävä kohde	Toiminto
	Asiakirjan skannaaminen ja lähettäminen jaettuun verkkokansioon. Voit määrittää enintään 30 eri kohdekansiota. **Huomautuksia:** • Tulostimella täytyy olla lupa kirjoittaa kohdekansioihin. Anna tulostimelle vähintään *kirjoitus-oikeus* säätämällä sen tietokoneen jako-, suojaus- ja palomuuriasetuksia, josta kohde on määritetty. Lisätietoja on käyttöjärjestelmän mukana toimitetuissa ohjeissa. • Skannaa verkkoon -kuvake tulee näkyviin vain, jos vähintään yksi kohde on määritetty.

1 Avaa web-selain ja kirjoita tulostimen IP-osoite selaimen osoitekenttään.

   Huomautus: Tulostimen IP-osoite näkyy sen tulostimen päänäytössä. IP-osoite on neljä pisteillä erotettua numerosarjaa, kuten 123.123.123.123.

2 Valitse jompikumpi seuraavista:
   - Valitse vaihtoehdot **Määritä Skannaa verkkoon** > **Napsauta tätä**.
   - Valitse **Asetukset** > **Sovellukset** > **Sovellusten hallinta** > **Skannaa verkkoon**.

3 Määritä kohteet ja muokkaa asetuksia.

   Huomautuksia:
   - Asetuksen kuvaus on joissakin kentissä ohjeessa, joka tulee näkyviin, kun hiiren osoite viedään kentän päälle.
   - Varmista, että kohteen sijaintiasetukset ovat oikeat kirjoittamalla sen isäntätietokoneen oikea IP-osoite, jossa kohde sijaitsee. Lisätietoja isäntätietokoneen IP-osoitteen löytämisestä on kohdassa "Tietokoneen IP-osoitteen selvittäminen" sivulla 21.
   - Varmista, että tulostimella on käyttöoikeus kansioon, jossa määritetty kohde sijaitsee.

4 Valitse **Käytä**.

Sovellusta käytetään koskettamalla tulostimen aloitusnäytön kohtaa **Scan to Network** ja noudattamalla tulostimen näytön ohjeita.

Etäkäyttöpaneelin käytön aloittaminen

Tämän sovelluksen avulla voit käyttää tulostimen ohjauspaneelia silloinkin, kun et ole fyysisesti verkkotulostimen lähellä. Tietokoneen näytössä voit tarkastella tulostimen tilaa, vapauttaa pidossa olevia töitä, luoda kirjanmerkkejä ja tehdä muita tulostamiseen liittyviä toimia.

1 Avaa web-selain ja kirjoita tulostimen IP-osoite selaimen osoitekenttään.

   Huomautus: Tulostimen IP-osoite näkyy sen tulostimen päänäytössä. IP-osoite on neljä pisteillä erotettua numerosarjaa, kuten 123.123.123.123.

2 Valitse **Asetukset** > **Etäkäyttöpaneelin asetukset**.

3 Valitse **Ota käyttöön** -valintaruutu ja muokkaa sitten asetuksia.

4 Valitse **Lähetä**.

Käytä sovellusta valitsemalla **Etäkäyttöpaneeli** > **Käynnistä VNC-sovelma**.

Määritysten vieminen ja tuominen

Voit viedä määritysasetukset tekstitiedostoon, josta asetukset voidaan tuoda muihin tulostimiin.

1. Avaa web-selain ja kirjoita tulostimen IP-osoite selaimen osoitekenttään.

   Huomautus: Tulostimen IP-osoite näkyy sen tulostimen päänäytössä. IP-osoite on neljä pisteillä erotettua numerosarjaa, kuten 123.123.123.123.

2. Vie tai tuo yhden sovelluksen määritykset seuraavalla tavalla:
   a. Valitse **Asetukset** > **Sovellukset** > **Sovellusten hallinta**.
   b. Napsauta kohdassa Asennetut ratkaisut sen sovelluksen nimeä, jonka määritykset haluat nähdä.
   c. Valitse **Määritä** ja tee jompikumpi seuraavista toiminnoista:
      - Voit viedä ja tallentaa määrityksen tiedostoon valitsemalla **Vie** ja tallentaa määritystiedoston noudattamalla tietokoneen näytössä olevia ohjeita.

        Huomautuksia:

        - Voit käyttää määritystiedoston tallentamisessa yksilöllistä tiedostonimeä tai oletusnimeä.
        - Jos JVM - muisti loppui -virhe tapahtuu, toista vientitoiminto, kunnes määritystiedosto tallennetaan.
      - Tuo määritys tiedostoon valitsemalla **Tuo** ja siirry sitten selaamalla tallennettuun määritystiedostoon, joka on siirretty viemällä aiemmin määritetystä tulostimesta.

        Huomautuksia:

        - Voit esikatsella määritystiedoston ennen tuomista tai ladata sen suoraan.
        - Jos toiminnon aikana tapahtuu aikakatkaisu ja näkyviin tulee tyhjä näyttö, päivitä web-selain ja valitse sitten **Käytä**.

3. Vie tai tuo useamman sovelluksen määritykset seuraavalla tavalla:
   a. Valitse **Asetukset** > **Tuo/vie**.
   b. Valitse jompikumpi seuraavista:
      - Voit viedä määritystiedoston valitsemalla **Export Embedded Solutions Settings File** (Vie Embedded Solutions -asetustiedosto) ja tallentaa määritystiedoston noudattamalla tietokoneen näytössä olevia ohjeita.
      - Tuo määritystiedosto seuraavalla tavalla:
        1. Valitse **Import Embedded Solutions Settings File** (Tuo Embedded Solutions -asetustiedosto) > **Valitse tiedosto** ja siirry sitten selaamalla tallennettuun määritystiedostoon, joka on siirretty viemällä aiemmin määritetystä tulostimesta.
        2. Valitse **Lähetä**.

Tulostimen lisämääritykset

Sisäisten lisävarusteiden asentaminen

HUOMIO – SÄHKÖISKUN VAARA: Jos käsittelet ohjainlevyä tai asennat lisävarusteita tai muistilaitteita tulostimen käyttöönoton jälkeen, katkaise tulostimesta virta ja irrota virtajohto pistorasiasta ennen toimenpiteiden tekemistä. Jos tulostimeen on kytketty muita laitteita, katkaise niistäkin virta ja irrota niistä kaikki tulostimeen kytketyt kaapelit.

Käytettävissä olevat sisäiset lisälaitteet

- Muistikortti
  - DDR3 DIMM
  - Flash-muisti
    - Fontit
    - Laiteohjelma
      - Lomakkeiden viivakoodi
      - Prescribe
      - IPDS
      - PrintCryption
- Tulostimen kiintolevy
- Lexmark™in sisäiset laajennusportit (ISP)
  - Rinnakkaisliitäntä 1284-B
  - MarkNet N8130 10/100 -valokuituliitäntäkortti
  - MarkNet N8350 802.11 b/g/n langaton tulostuspalvelin
  - RS-232-C-sarjaliitäntä

Ohjainlevyn käsitteleminen

HUOMIO – SÄHKÖISKUN VAARA: Jos käsittelet ohjainlevyä tai asennat lisävarusteita tai muistilaitteita tulostimen käyttöönoton jälkeen, katkaise tulostimesta virta ja irrota virtajohto pistorasiasta ennen toimenpiteiden tekemistä. Jos tulostimeen on liitetty muita laitteita, katkaise niistäkin virta ja irrota niistä kaikki tulostimeen kytketyt kaapelit.

1 Avaa ohjainlevyn kansi.

2 Avaa ohjainlevyn suojus vihreän kahvan avulla.

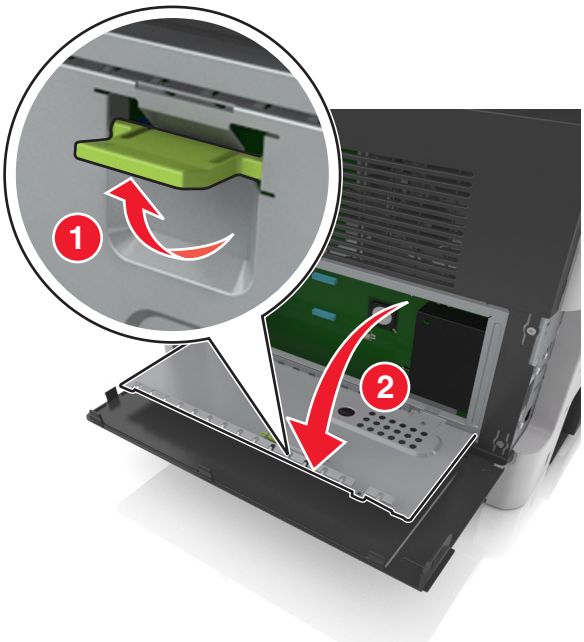

3 Etsi oikea liitin seuraavan kuvan avulla.

Varoitus – vauriot mahdollisia: Staattinen sähkö vahingoittaa helposti emolevyn elektronisia osia. Kosketa jotakin tulostimen metalliosaa, ennen kuin kosketat ohjainlevyn elektronisia osia tai liittimiä.

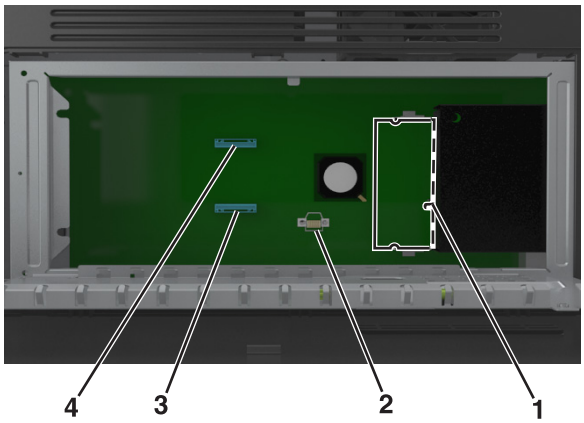

1	Muistikortin liitäntä
2	Lisäkortin liitin
3	Tulostimen kiintolevyn liitin
4	Lexmark Sisäisen sovellusportin liitäntä

4 Sulje suojus ja sitten luukku.

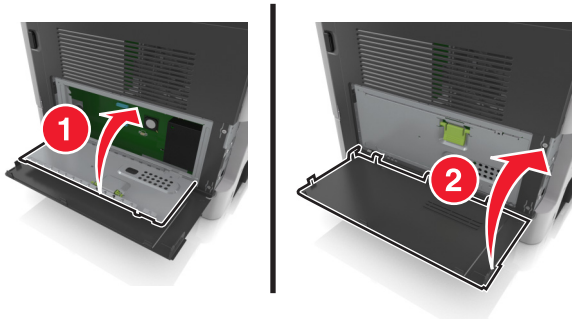

Muistikortin asennus

HUOMIO – SÄHKÖISKUN VAARA: Jos käsittelet ohjainlevyä tai asennat lisävarusteita tai muistilaitteita tulostimen käyttöönoton jälkeen, katkaise tulostimesta virta ja irrota virtajohto pistorasiasta ennen toimenpiteiden tekemistä. Jos tulostimeen on liitetty muita laitteita, katkaise niistäkin virta ja irrota niistä kaikki tulostimeen kytketyt kaapelit.

Varoitus – vauriot mahdollisia: Staattinen sähkö vahingoittaa helposti emolevyn elektronisia osia. Kosketa jotakin tulostimen metalliosaa, ennen kuin kosketat ohjainlevyn elektronisia osia tai liittimiä.

Huomautus: Valinnainen muistikortti on hankittavissa erikseen ja liitettävissä emolevyyn.

1 Irrota emolevy.

Lisätietoja on kohdassa "Ohjainlevyn käsitteleminen" sivulla 29.

2 Poista muistikortti pakkauksestaan.

Varoitus – vauriot mahdollisia: Älä kosketa kortin reunassa olevia liitäntäkohtia. Se voi aiheuttaa vaurioita.

3 Kohdista muistikortin lovet (1) liittimessä oleviin kohoumiin (2).

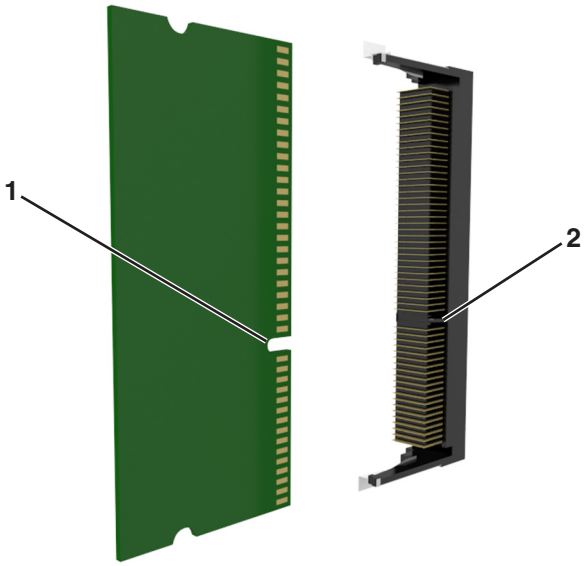

4 Työnnä muistikortti suoraan liittimeen ja työnnä korttia sitten emolevyn seinämää kohti, kunnes se *napsahtaa* paikalleen.

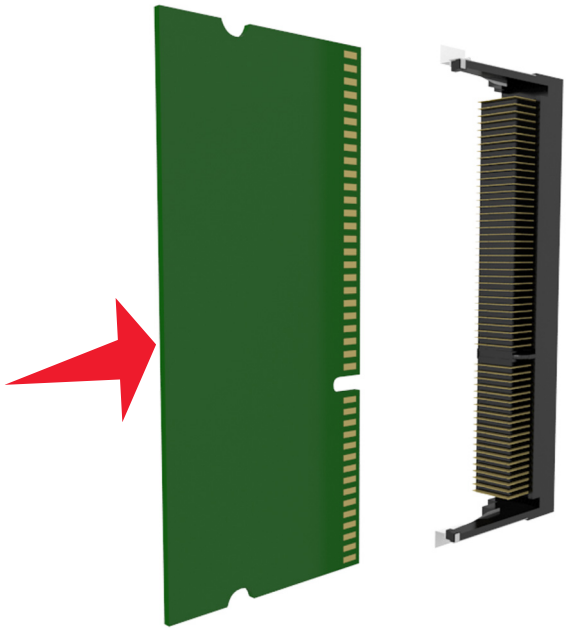

5 Sulje ohjainlevyn suojus ja sulje sitten ohjainlevyn kansi.

Huomautus: Tulostinohjelmiston ja valinnaisten lokeroiden asentamisen jälkeen lisävarusteet voi olla tarpeen lisätä manuaalisesti, jotta ne ovat tulostinohjaimen käytettävissä tulostustöissä. Lisätietoja on kohdassa "Tulostinohjaimen käytettävissä olevien lisävarusteiden lisääminen" sivulla 48.

Lisäkortin asentaminen

HUOMIO – SÄHKÖISKUN VAARA: Jos käsittelet ohjainlevyä tai asennat lisävarusteita tai muistilaitteita tulostimen käyttöönoton jälkeen, katkaise tulostimesta virta ja irrota virtajohto pistorasiasta ennen toimenpiteiden tekemistä. Jos tulostimeen on liitetty muita laitteita, katkaise niistäkin virta ja irrota niistä kaikki tulostimeen kytketyt kaapelit.

Varoitus – vauriot mahdollisia: Staattinen sähkö vahingoittaa helposti emolevyn elektronisia osia. Kosketa jotakin tulostimen metalliosaa, ennen kuin kosketat emolevyn elektronisia osia tai liittimiä.

1. Irrota emolevy.

   Lisätietoja on kohdassa "Ohjainlevyn käsitteleminen" sivulla 29.

2. Poista lisäkortti pakkauksestaan.

   Varoitus – vauriot mahdollisia: Vältä koskettamasta kortin reunassa olevia liitäntäkohtia. Se voi aiheuttaa vaurioita.

3. Pidä kortin reunoista kiinni ja kohdista kortissa olevat muovinastat (1) emolevyssä oleviin koloihin (2).

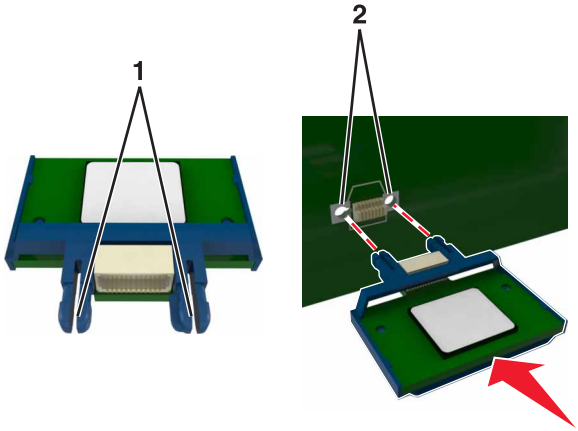

4 Paina kortti tiukasti paikalleen.

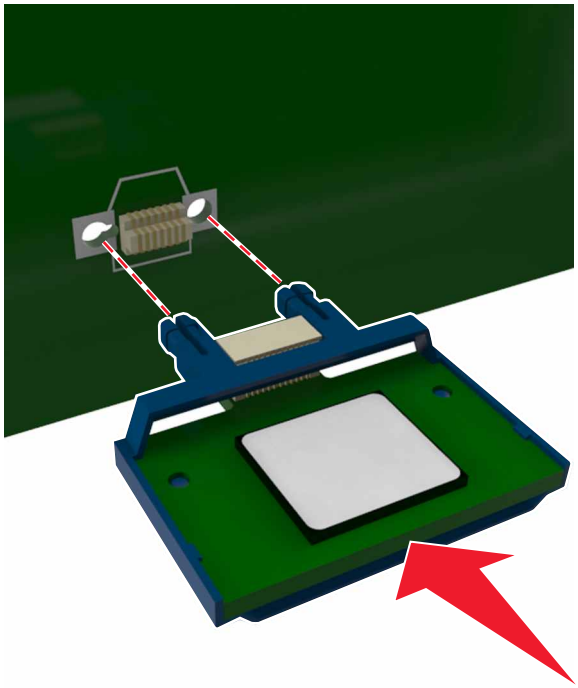

Varoitus – vauriot mahdollisia: Kortin väärä asennus saattaa vaurioittaa korttia ja emolevyä.

Huomautus: Kortin liittimen on kosketettava koko pituudeltaan emolevyä.

Sisäisen sovellusportin asentaminen

Ohjainlevy tukee yhtä valinnaista Lexmarkin™ sisäistä sovellusporttia (ISP).

Huomautus: Tähän toimenpiteeseen tarvitaan tasapäistä ruuvitalttaa.

HUOMIO – SÄHKÖISKUN VAARA: Jos käsittelet ohjainlevyä tai asennat lisävarusteita tai muistilaitteita tulostimen käyttöönoton jälkeen, katkaise tulostimesta virta ja irrota virtajohto pistorasiasta ennen toimenpiteiden tekemistä. Jos tulostimeen on kytketty muita laitteita, katkaise niistäkin virta ja irrota niistä kaikki tulostimeen kytketyt kaapelit.

Varoitus – vauriot mahdollisia: Staattinen sähkö vahingoittaa helposti ohjainlevyn elektronisia osia. Kosketa jotakin tulostimen metalliosaa, ennen kuin kosketat ohjainlevyn elektronisia osia tai liittimiä.

1 Avaa ohjainlevyn kansi.

2 Irrota kansi painamalla kevyesti sen vasemmassa reunassa olevaa lukitusta ja työntämällä.

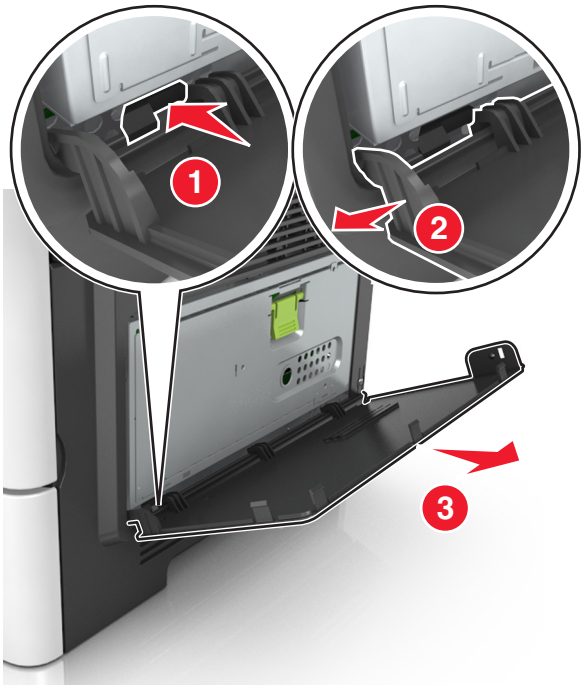

3 Pura sisäisen sovellusportin sarja pakkauksesta.

Huomautus: Muista poistaa ja hävittää valkoiseen liitäntään liitetty pieni kaapeli.

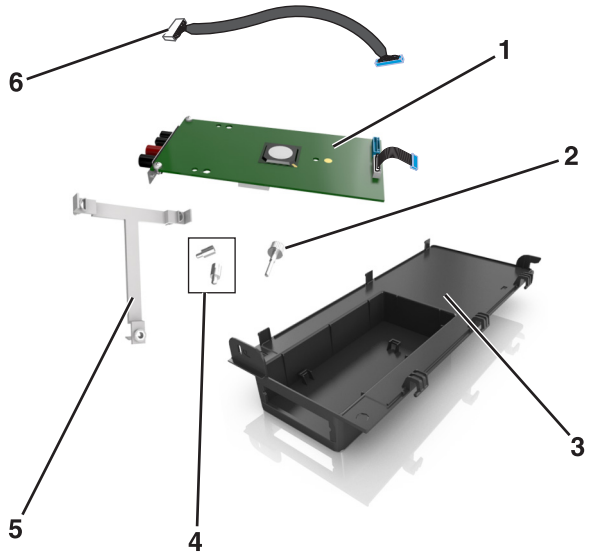

1	Sisäinen sovellusporttiratkaisu
2	Ruuvi, jolla sisäinen sovellusportti kiinnitetään jalustaan.
3	Sisäisen sovellusportin ulkokansi
4	Ruuvit, joilla sisäisen sovellusportin metallipidike kiinnitetään tulostimen kehykseen.
5	Muovijalusta
6	Pitkä sisäisen sovellusportin kaapeli

4 Aseta muovijalusta sisäisen sovellusportin ulkokannen sisälle niin, että se *napsahtaa* paikalleen.

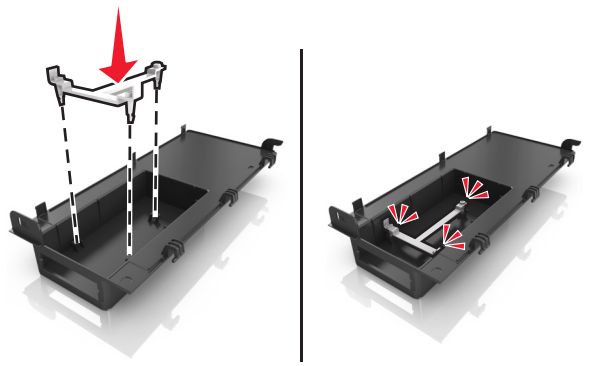

5 Liu'uta ja työnnä sisäinen sovellusporttiratkaisu muovijalustaan.

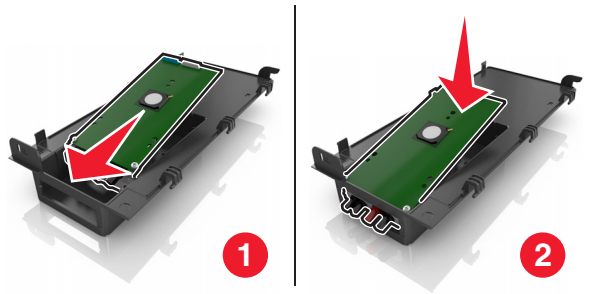

6 Kiinnitä sisäinen sovellusporttiratkaisu muovijalustaan pitkällä ruuvilla.

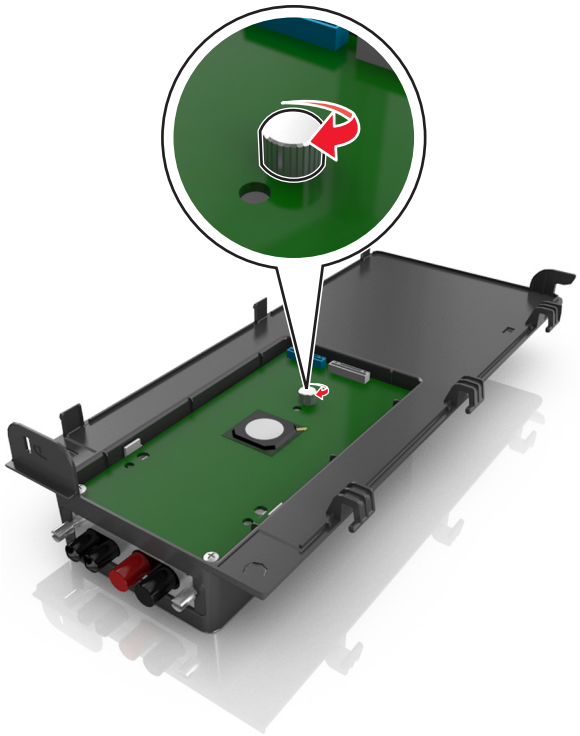

7 Kiristä sisäisen sovellusporttiratkaisun pään kaksi ruuvia.

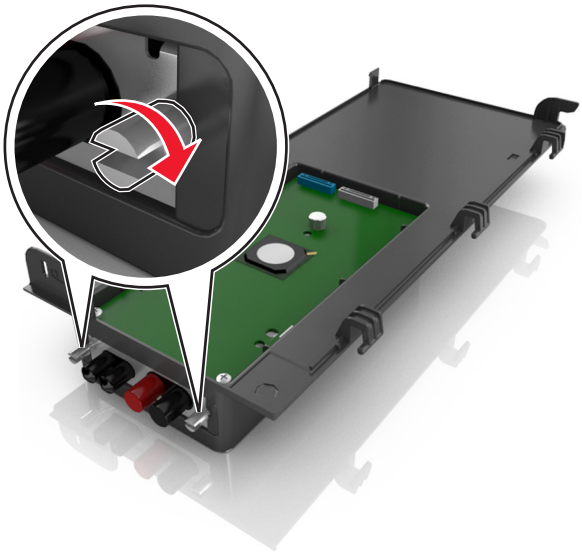

8 Kiinnitä sisäisen sovellusporttiratkaisun liitäntäkaapelin valkoinen liitin sisäisen sovellusportin valkoiseen pistokkeeseen.

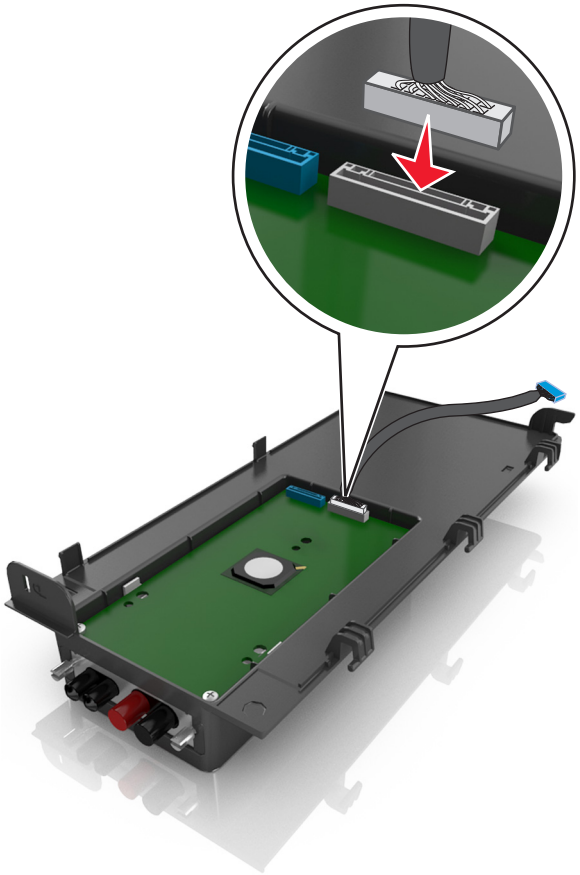

9 Kiinnitä sisäisen palvelusportin ulkokansi kulmassa vasemmanpuoleiset saranat edellä.

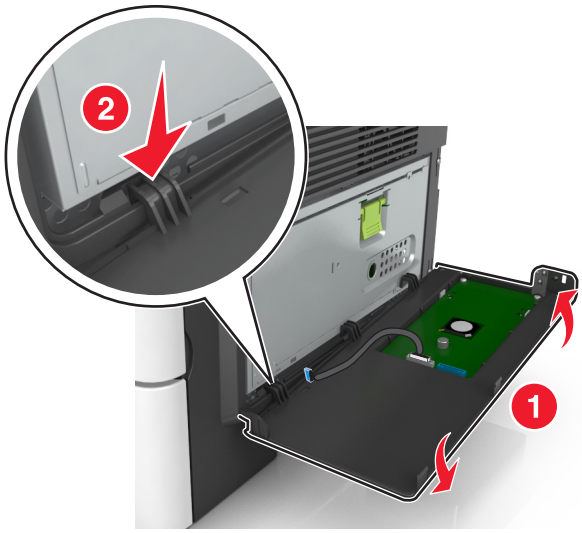

10 Laske kannen nojaa ja työnnä sitten kantta oikealle.

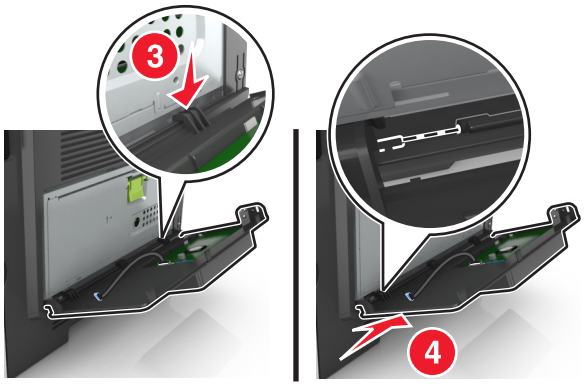

11 Vie sisäisen sovellusportin kaapeli ohjainlevyn suojuksen läpi.

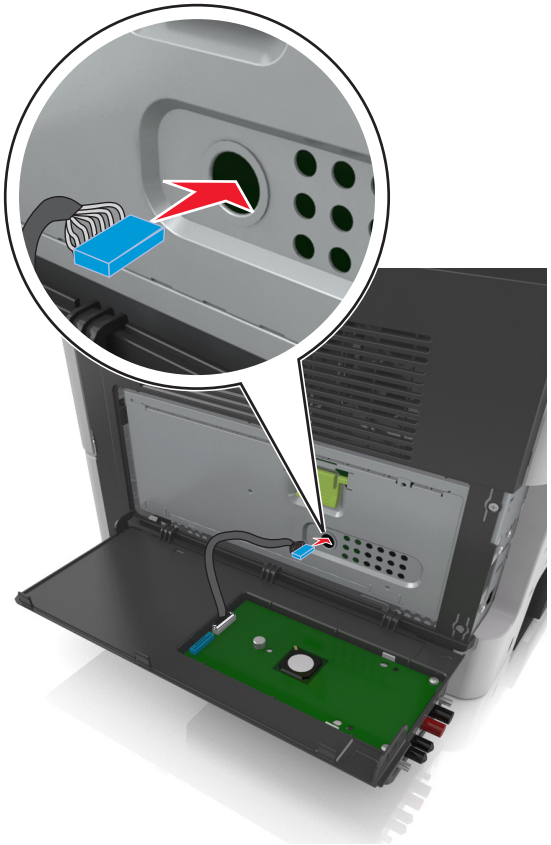

12 Avaa suojus vihreän kahvan avulla.

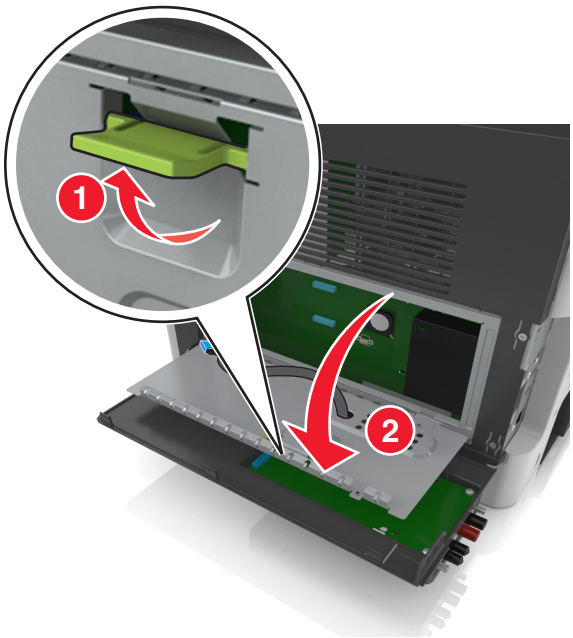

13 Kiinnitä sisäisen sovellusporttiratkaisun liitäntäkaapelin sininen liitin ohjainlevyn siniseen pistokkeeseen.

Huomautus: Jos olet asentanut tulostimen kiintolevyn, sinun on poistettava se. Lisätietoja on kohdassa "Tulostimen kiintolevyn irrottaminen" sivulla 43. Lisätietoja tulostimen kiintolevyn asentamisesta uudelleen on kohdassa "Tulostimen kiintolevyn asentaminen" sivulla 40.

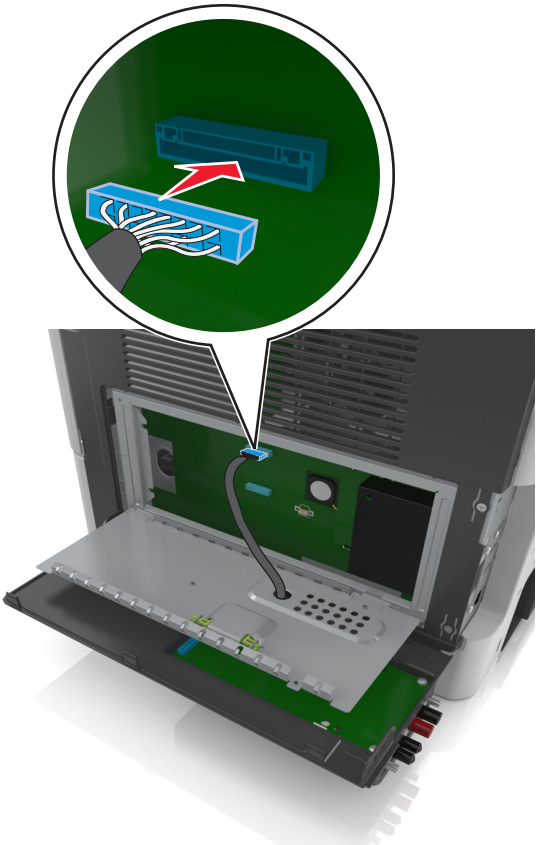

14 Sulje suojus.

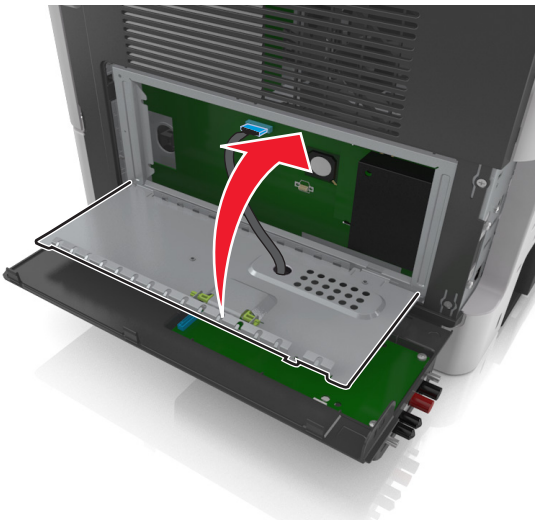

15 Sulje sisäisen sovellusportin kansi.

Huomautus: Tulostinohjelmiston ja lisävarusteiden asentamisen jälkeen lisävarusteet voi olla tarpeen lisätä tulostinohjaimeen manuaalisesti, jotta niitä voidaan käyttää töiden tulostamiseen. Lisätietoja on kohdassa "Tulostinohjaimen käytettävissä olevien lisävarusteiden lisääminen" sivulla 48.

Tulostimen kiintolevyn asentaminen

HUOMIO – SÄHKÖISKUN VAARA: Jos käsittelet ohjainlevyä tai asennat lisävarusteita tai muistilaitteita tulostimen käyttöönoton jälkeen, katkaise tulostimesta virta ja irrota virtajohto pistorasiasta ennen toimenpiteiden tekemistä. Jos tulostimeen on kytketty muita laitteita, katkaise niistäkin virta ja irrota niistä kaikki tulostimeen kytketyt kaapelit.

Varoitus – vauriot mahdollisia: Staattinen sähkö vahingoittaa helposti ohjainlevyn elektronisia osia. Kosketa jotakin tulostimen metalliosaa, ennen kuin kosketat ohjainlevyn elektronisia osia tai liittimiä.

1 Käytä ohjainlevyä.

Lisätietoja on kohdassa "Ohjainlevyn käsitteleminen" sivulla 29.

2 Poista tulostimen kiintolevy pakkauksesta.

3 Asenna tulostimen kiintolevy ohjainlevyyn.

Varoitus – vauriot mahdollisia: Pidä kiinni painetun piirilevyn reunoista. Älä koske tulostimen kiintolevyn keskikohtaan tai paina sitä. Se voi aiheuttaa vaurioita.

a Löysää ruuvit tasapäisellä ruuvitaltalla.

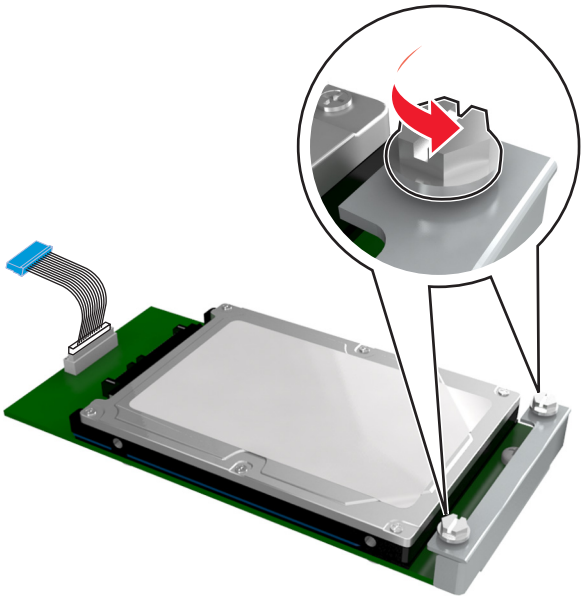

b Aseta tulostimen kiintolevyn liitäntäkaapelin liitin ohjainlevyn pistokkeeseen.

Huomautus: Pistoke ja liitin on merkitty sinisellä värillä.

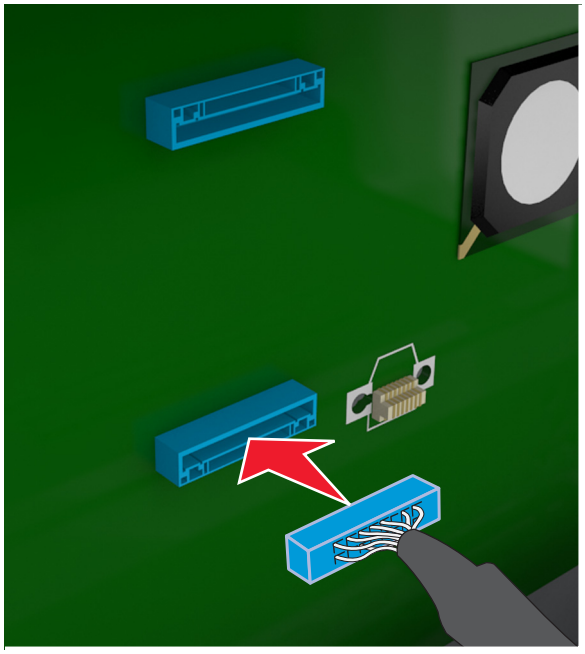

c Kohdista tulostimen kiintolevyn ruuvit ohjainlevyn pidikkeen aukkoihin ja liu'uta tulostimen kiintolevy pidikkeisiin.

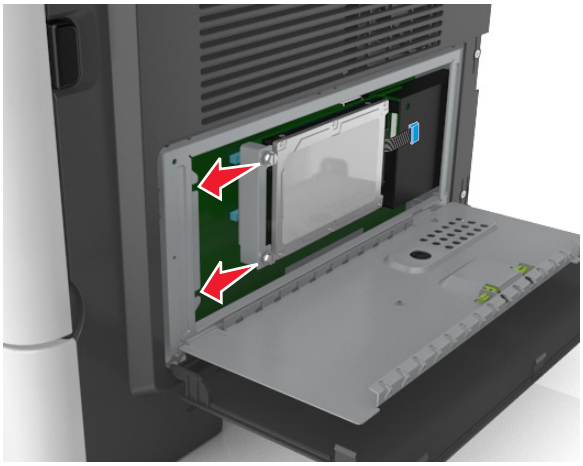

d Kiristä molemmat ruuvit.

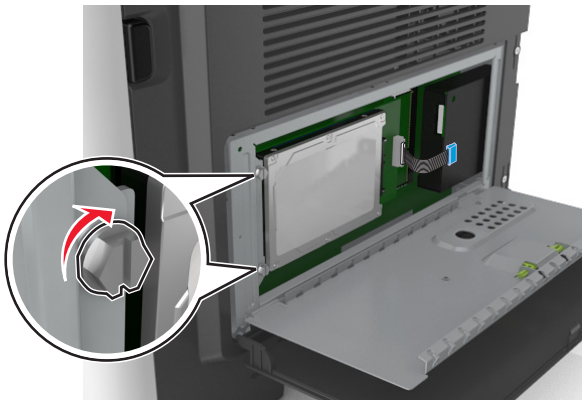

4 Sulje ohjainlevyn suojus ja sulje sitten ohjainlevyn kansi.

Huomautus: Tulostinohjelmiston ja lisävarusteiden asentamisen jälkeen lisävarusteet voi olla tarpeen lisätä manuaalisesti, jotta ne ovat tulostinohjaimen käytettävissä tulostustöissä. Lisätietoja on kohdassa "Tulostinohjaimen käytettävissä olevien lisävarusteiden lisääminen" sivulla 48.

Tulostimen kiintolevyn irrottaminen

Varoitus – vauriot mahdollisia: Staattinen sähkö vahingoittaa helposti ohjainlevyn elektronisia osia. Kosketa jotakin tulostimen metalliosaa, ennen kuin kosketat ohjainlevyn elektronisia osia tai liittimiä.

1 Käytä ohjainlevyä.

   Lisätietoja on kohdassa "Ohjainlevyn käsitteleminen" sivulla 29.

   Huomautus: Tähän toimenpiteeseen tarvitaan tasapäistä ruuvitalttaa.

2 Löysää ruuvit, joilla tulostimen kiintolevy on kiinnitetty ohjainlevyn kiinnikkeeseen.

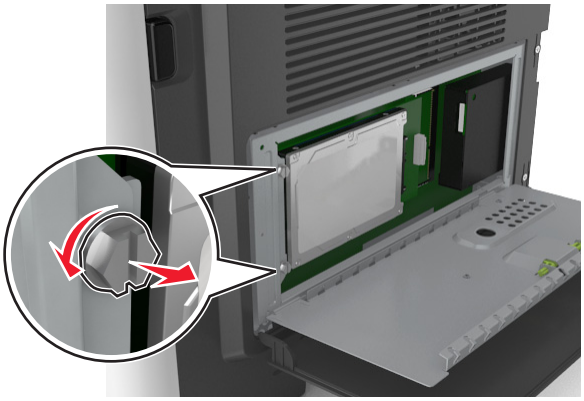

3 Irrota tulostimen kiintolevyn kaapeli ohjainlevyn liittimestä ja jätä kaapeli kiinni kiintolevyyn. Ennen kuin irrotat kaapelin, purista liitäntäkaapelin liittimen kiinnikkeitä, jolloin salpa aukeaa. Vedä kaapeli sitten irti.

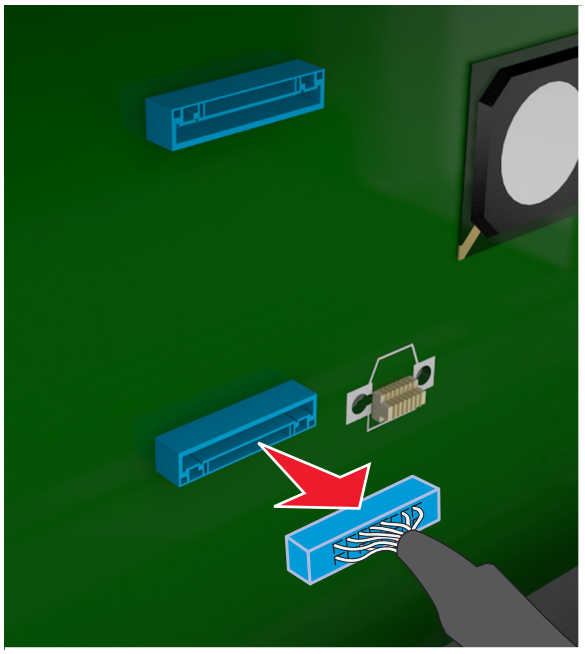

4 Pitele tulostimenkiintolevyä sen reunoista ja irrota se tulostimesta.

5 Sulje ohjainlevyn suojus ja sulje sitten kansi.

Lisävarusteiden asentaminen

Asennusjärjestys

HUOMIO – TAPATURMAN MAHDOLLISUUS: Tulostin painaa yli 18 kg, ja sen nostamiseen turvallisesti tarvitaan vähintään kaksi koulutettua henkilöä.

HUOMIO – SÄHKÖISKUN VAARA: Jos käsittelet ohjainlevyä tai asennat lisävarusteita tai muistilaitteita tulostimen käyttöönoton jälkeen, katkaise tulostimesta virta ja irrota virtajohto pistorasiasta ennen toimenpiteiden tekemistä. Jos tulostimeen on kytketty muita laitteita, katkaise niistäkin virta ja irrota niistä kaikki tulostimeen kytketyt kaapelit.

HUOMIO – KAATUMISVAARA: Lattialle asennettu tulostin edellyttää lisätukea. Tulostinjalustaa tai -tukea on käytettävä, jos käytät useita syöttöasetuksia. Jos tulostin on monitoimilaite, jolla voi skannata, kopioida ja faksata, saatat tarvita ylimääräisen tulostinjalustan. Lisätietoja on osoitteessa **www.lexmark.com/multifunctionprinters**.

Asenna tulostin ja hankkimasi lisälaitteet seuraavassa järjestyksessä:

- Tulostinjalusta
- Valinnainen 250 tai 550 arkin lokero
- Tulostin

Lisätietoja tulostimen jalustan, 250/550 arkin alustan tai korotuslevyn asentamisesta on lisävarusteen asennusoppaassa.

Lisälokeroiden asentaminen

HUOMIO – TAPATURMAN MAHDOLLISUUS: Tulostin painaa yli 18 kg, ja sen nostamiseen turvallisesti tarvitaan vähintään kaksi koulutettua henkilöä.

HUOMIO – SÄHKÖISKUN VAARA: Jos käsittelet ohjainlevyä tai asennat lisävarusteita tai muistilaitteita tulostimen käyttöönoton jälkeen, katkaise tulostimesta virta ja irrota virtajohto pistorasiasta ennen toimenpiteiden tekemistä. Jos tulostimeen on kytketty muita laitteita, katkaise niistäkin virta ja irrota niistä kaikki tulostimeen kytketyt kaapelit.

HUOMIO – KAATUMISVAARA: Lattialle asennettu tulostin edellyttää lisätukea. Tulostinjalustaa tai -tukea on käytettävä, jos käytät useita syöttöasetuksia. Jos tulostin on monitoimilaite, jolla voi skannata, kopioida ja faksata, saatat tarvita ylimääräisen tulostinjalustan. Lisätietoja on osoitteessa **www.lexmark.com/multifunctionprinters**.

1. Katkaise tulostimen virta virtakytkimestä ja irrota virtajohto pistorasiasta.

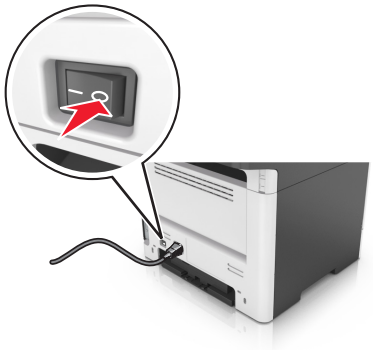

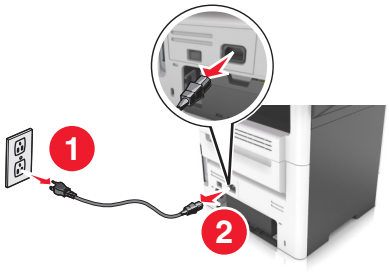

2 Pura lokero pakkauksesta ja poista sitten pakkausmateriaali.

3 Vedä lokero ulos jalustasta.

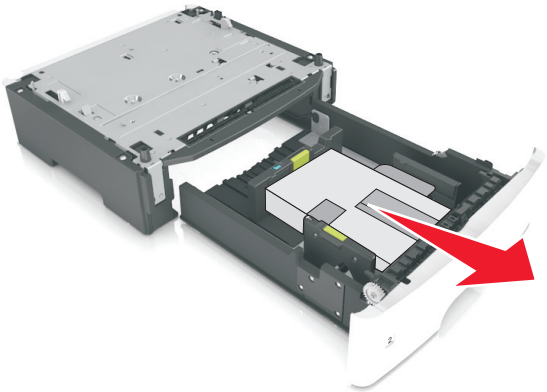

4 Poista pakkausmateriaalit lokeron sisältä.

5 Kiinnitä lokero alustaan.

6 Aseta alusta tulostimen lähelle.

7 Kohdista tulostin lokeron kanssa ja laske tulostin hitaasti paikalleen.

Huomautus: Lisälokerot lukittuvat toisiinsa pinottaessa.

8 Liitä virtajohto tulostimeen ja sen jälkeen maadoitettuun pistorasiaan. Käynnistä tulostin.

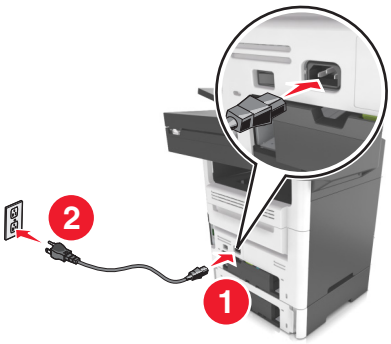

Huomautuksia:

- Tulostinohjelmiston ja lisävarusteiden asentamisen jälkeen lisävarusteet voi olla tarpeen lisätä manuaalisesti, jotta ne ovat tulostinohjaimen käytettävissä tulostustöissä. Lisätietoja on kohdassa "Tulostinohjaimen käytettävissä olevien lisävarusteiden lisääminen" sivulla 48.
- Irrota valinnaiset lokerot siirtämällä tulostimen oikeassa reunassa olevaa salpaa tulostimen etuosaa kohti, kunnes se *napsahtaa* paikalleen, ja vetämällä pinotut lokerot yksitellen ylhäältä alkaen.

Kaapelien liittäminen

HUOMIO – SÄHKÖISKUN VAARA: Sähköiskuvaaran välttämiseksi älä asenna laitetta tai tee sähkö- tai kaapeliliitäntöjä (esimerkiksi virtajohto, faksi tai puhelin) ukkosmyrskyn aikana.

HUOMIO – TAPATURMAN MAHDOLLISUUS: Tulipalo- tai sähköiskuriskin välttämiseksi liitä virtajohto suoraan asianmukaiseen maadoitettuun sähköpistokkeeseen, joka on lähellä ja helposti saatavilla.

HUOMIO – TAPATURMAN MAHDOLLISUUS: Vältä tulipalon tai sähköiskun vaara: käytä vain tämän tuotteen mukana toimitettua tai valmistajan hyväksymää virtajohtoa.

HUOMIO – TAPATURMAN MAHDOLLISUUS: Kun liität tämän tuotteen yleiseen valintaiseen puhelinverkkoon, voit vähentää tulipalon vaaraa käyttämällä vähintään 26 AWG:n tietoliikennejohtoa (RJ-11). Australia: johdon on oltava ACMAn (Australian Communications and Media Authority) hyväksymä.

Varoitus – vauriot mahdollisia: Vältä tietojen menetys tai tulostimen toimintahäiriö olemalla koskettamatta tulostamisen aikana USB-kaapeliin, langattomaan verkkosovittimeen tai tulostimen osoitettua aluetta.

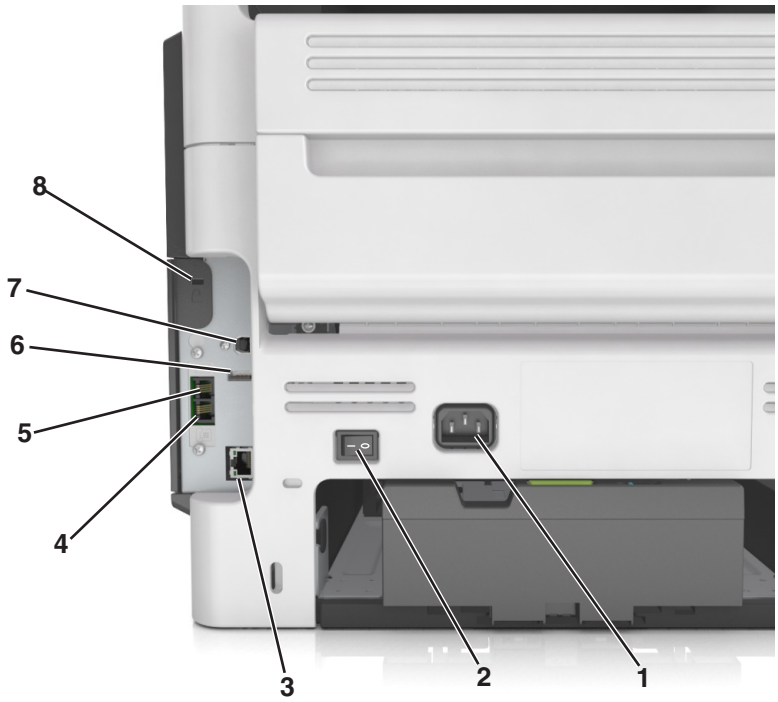

	Osa	Toiminto
1	Virtajohdon liitin	Liitä tulostin maadoitettuun pistorasiaan.
2	Virtakytkin	Tulostimen virran kytkeminen ja katkaiseminen.
3	Ethernet-liitäntä	Liitä tulostin Ethernet-verkkoon.
4	EXT-liitäntä	Lisälaitteiden (puhelimen tai vastaajan) liittäminen tulostimeen ja puhelinlinjaan. Käytä tätä liitintä, jos tulostimelle ei ole varattu erillistä faksilinjaa ja tätä liitäntätapaa tuetaan käyttö-maassa tai -alueella. **Huomautus:** Irrota sovitinliitin, jotta pääset käsiksi porttiin.
5	Linjaliitäntä	Tulostimen liittäminen aktiiviseen puhelinlinjaan tavallisen puhelinpistorasian (RJ-11), DSL-suodattimen, VoIP-sovittimen tai minkä tahansa muun sovittimen kautta faksien lähettä-mistä ja vastaanottamista varten.
6	USB-portti	Liitä näppäimistö tai muu yhteensopiva lisävaruste.

	Osa	Toiminto
7	Tulostimen USB-portti	Liitä tulostin tietokoneeseen.
8	Turvalukko	Varmista tulostimen kiinnitys lukolla.

Tulostinohjelmiston asentaminen

Tulostinohjelmiston asentaminen

1 Hanki ohjelmiston asennuspaketti.
   - Tulostimen mukana toimitetulla Ohjelmistot-levyllä.
   - Siirry osoitteeseen **http://support.lexmark.com** ja valitse tulostin ja käyttöjärjestelmä.
2 Käynnistä asennusohjelma ja seuraa tietokoneen näytön ohjeita.
3 Macintosh-käyttäjät: lisää tulostin.

   Huomautus: Katso tulostimen IP-osoite Verkko/Portit-valikon TCP/IP-osiosta.

Tulostinohjaimen käytettävissä olevien lisävarusteiden lisääminen

Windows-käyttäjät:

1 Avaa Tulostimet-kansio.
2 Valitse päivitettävä tulostin ja tee seuraava:
   - Windows 7 tai uudempi: valitse **Tulostimen ominaisuudet**.
   - Vanhemmat versiot: valitse **Ominaisuudet**.
3 Siirry Määritykset-välilehteen ja valitse **Päivitä nyt – Kysy tulostimelta**.
4 Ota muutokset käyttöön.

Macintosh-käyttäjät:

1 Etsi Omenavalikon Järjestelmäasetuksista tulostin ja valitse **Lisävarusteet ja tarvikkeet**.
2 Siirry lisävarusteiden luetteloon ja lisää asennetut lisävarusteet.
3 Ota muutokset käyttöön.

Verkkoyhteydet

Huomautuksia:

- Osta langaton MarkNet™ N8350 -verkkosovitin ennen kuin määrität tulostimen langattomaan verkkoon. Tietoja langattoman verkkosovittimen asentamisesta on sovittimen mukana toimitetuissa ohjeissa.
- SSID (Service Set Identifier) on langattomalle verkolle annettu nimi. WEP (Wired Equivalent Privacy), WPA (Wi-Fi Protected Access), WPA2 ja 802.1X-RADIUS ovat erityyppisiä verkon turvakäytäntöjä.

Tulostimen valmisteleminen Ethernet-verkkoon asennusta varten

Kun määrität tulostimen asetuksia Ethernet-verkkoa varten, selvitä seuraavat tiedot, ennen kuin aloitat:

Huomautus: Jos verkko määrittää IP-osoitteet automaattisesti tietokoneille ja tulostimille, jatka tulostimen asentamiseen.

- Kelvollinen, ainutkertainen IP-osoite, jota tulostin voi käyttää verkossa.
- Verkon yhdyskäytävä.
- Verkkopeite.
- Tulostimen lempinimi (valinnainen tieto).

  Huomautus: Tulostimen lempinimi voi helpottaa tulostimen tunnistamista verkossa. Voit valita tulostimelle oletuslempinimen tai määrittää nimen, joka sinun on helppo muistaa.

Tulostimen liittämiseen verkkoon tarvitaan Ethernet-kaapeli ja vapaa portti, jonka välityksellä tulostin liitetään fyysisesti verkkoon. Mikäli mahdollista, käytä uutta verkkokaapelia, jotta vaurioituneen kaapelin aiheuttamilta ongelmilta vältytään.

Tulostimen valmisteleminen langattomaan verkkoon asennusta varten

Huomautuksia:

- Varmista, että langaton verkkosovitin on asennettu tulostimeen ja toimii oikein. Lisätietoja on langattoman verkkosovittimen mukana toimitetuissa ohjeissa.
- Tarkista, että tukiasema (langaton reititin) on käynnissä ja toimii oikein.

Selvitä seuraavat tiedot, ennen kuin yhdistät tulostimen langattomaan verkkoon:

- **SSID** – SSID-tunnusta kutsutaan myös verkkonimeksi.
- **Langaton tila (tai verkon tila)** – verkon tila on joko infrastruktuuri- tai ad hoc -tila.
- **Kanava (ad hoc -verkoissa)** – kanava on oletusarvon mukaan automaattinen infrastruktuuriverkoissa.

  Osa ad hoc -verkoista edellyttää lisäksi automaattista asetusta. Kysy lisätietoja järjestelmän tukihenkilöltä, jos et ole varma, minkä kanavan valitset.
- **Suojausmenetelmä** – suojausmenetelmäksi voidaan valita yksi neljästä vaihtoehdosta:
  - WEP-avain

    Jos verkossa on käytössä useita WEP-avaimia, lisää enintään neljä niille varattuihin paikkoihin. Valitse verkossa käytössä oleva avain valitsemalla WEP-oletuslähetysavain.
  - WPA- tai WPA2-salasana tai ennalta jaettu avain

    WPA sisältää koodia ylimääräisenä suojaustasona. Vaihtoehdot ovat AES tai TKIP. Salaus on määritettävä samantyyppiseksi reitittimeen ja tulostimeen, jotta tulostin voi vaihtaa tietoja verkon kanssa.

– 802,1X–RADIUS

  Jos asennat tulostimen 802.1X-verkkoon, saatat tarvita seuraavat tiedot:

  - Todennustyyppi
  - Sisäinen todennustyyppi
  - 802.1X-käyttäjänimi ja salasana
  - Varmenteet

– Ei suojausta

  Jos langattomassa verkossa ei ole käytössä mitään suojausta, käytettävissä ei ole suojaustietoja.

  Huomautus: Suojaamattoman langattoman verkon käyttäminen ei ole suositeltavaa.

Huomautuksia:

– Jos et tiedä sen verkon SSID-verkkonimeä, johon tietokone on yhdistetty, käynnistä tietokoneen verkkosovittimen langaton apuohjelma ja etsi verkkonimi. Jos et löydä verkon SSID-tunnusta tai suojaustietoja, katso tukiaseman mukana toimitettuja ohjeita tai kysy asiasta järjestelmätuesta.
– Langattoman verkon ennalta jaetun WPA/WPA2-avaimen tai -salasanan saa yhteyspisteen mukana toimitetuista ohjeista, yhteyspisteen Embedded Web Serveristä tai järjestelmän tukihenkilöltä.

Tulostimen liittäminen langattoman asetuksen määritystoiminnolla

Tarkista seuraavat asiat ennen aloittamista:

- Tulostimeen on asennettu langaton verkkosovitin ja se toimii oikein. Lisätietoja on langattoman verkkosovittimen mukana toimitetuissa ohjeissa.
- Ethernet-kaapeli on irrotettu tulostimesta.
- Aktiivisen verkkokortin asetuksena on Autom. Määritä asetukseksi Autom. selaamalla kohtaan:

  > **Verkko/Portit** > **Aktiivinen verkkokortti** > **Autom.** > **Lähetä**

Huomautus: Varmista, että sammutat tulostimen ja odotat sitten ainakin 5 sekuntia ja käynnistät sitten tulostimen uudelleen.

1 Siirry tulostimen ohjauspaneelissa kohtaan

  > **Verkko/Portit** > **Verkko [x]** > **Verkko [x] Asetus** > **Langaton** > **Langattoman yhteyden asetus**

2 Valitse langattoman yhteyden asetus.

Käytettävä kohde	Toiminto
Etsi verkkoja	Näytä saatavilla olevat langattomat yhteydet. **Huomautus:** Tämä valikkokohta näyttää kaikkien lähetysten suojatut tai suojaamattomat SSID:t.
Kirjoita verkon nimi	Kirjoita SSID. **Huomautus:** Varmista, että kirjoitat SSID:n oikein.
Wi-Fi Protected Setup	Liitä tulostin langattomaan verkkoon Wi-Fi Protected Setup -toiminnon avulla.

3 Seuraa tulostimen näytön ohjeita.

Tulostimen liittäminen langattomaan verkkoon Wi-Fi Protected Setup -toiminnon avulla

Tarkista seuraavat asiat ennen aloittamista:

- Varmista, että langaton yhteyspiste (langaton reititin) on Wi-Fi Protected Setup (WPS) -sertifioitu tai WPS-yhteensopiva. Lisätietoja on yhteyspisteen käyttöohjeissa.
- Tulostimeen asennettu langaton verkkosovitin on kytketty ja toimii oikein. Lisätietoja on langattoman verkkosovittimen mukana toimitetuissa ohjeissa.

Painonäppäinmenetelmän (PBC) avulla

1. Siirry tulostimen ohjauspaneelissa kohtaan

   > **Verkko/Portit** > **Verkko [x]** > **Verkon [x] asetukset** > **Langaton** > **Wireless Connection Setup** > **Wi-Fi Protected Setup** > **Käynnistä painonäppäinmenetelmä**

2. Seuraa tulostimen näytön ohjeita.

Henkilökohtainen PIN-koodi -menetelmän avulla

1. Siirry tulostimen ohjauspaneelissa kohtaan

   > **Verkko/portit** > **Verkko [x]** > **Verkon [x] Asetukset** > **Langaton** > **Wireless Connection Setup** > **Wi-Fi Protected Setup** > **Käynnistä PIN-kooditila**

2. Kopioi kahdeksan numeroa sisältävä WPS PIN-koodi.
3. Avaa web-selain ja kirjoita yhteyspisteen IP-osoite osoitekenttään.

   Huomautuksia:

   - IP-osoite on neljä pisteillä erotettua numerosarjaa, kuten 123.123.123.123.
   - Jos käytät välityspalvelinta, poista se tilapäisesti käytöstä, jotta verkkosivu latautuu oikein.

4. Avaa WPS-asetukset. Lisätietoja on yhteyspisteen käyttöohjeissa.
5. Anna 8-numeroinen PIN-koodi ja tallenna sitten asetus.

Tulostimen yhdistäminen langattomaan verkkoon käyttämällä Embedded Web Server -palvelinta

Tarkista seuraavat asiat ennen aloittamista:

- Tulostin on liitetty tilapäisesti Ethernet-verkkoon.
- Langaton verkkosovitin on asennettu tulostimeen ja toimii oikein. Lisätietoja on langattoman verkkosovittimen mukana toimitetuissa ohjeissa.

1. Avaa web-selain ja kirjoita tulostimen IP-osoite selaimen osoitekenttään.

   Huomautuksia:

   - Katso tulostimen IP-osoite tulostimen ohjauspaneelista. IP-osoite on neljä pisteillä erotettua numerosarjaa, kuten 123.123.123.123.
   - Jos käytät välityspalvelinta, poista se tilapäisesti käytöstä, jotta verkkosivu latautuu oikein.

2. Valitse **Asetukset** > **Verkko/Portit** > **Langaton**.

3 Muokkaa asetuksia niin, että ne vastaavat yhteyspisteen (langattoman reitittimen) asetuksia.

Huomautus: Muista antaa oikea SSID, suojausmenetelmä, salasana tai ennalta jaettu avain, verkkotila ja kanava.

4 Valitse **Lähetä**.

5 Katkaise tulostimesta virta ja irrota sitten Ethernet-kaapeli. Odota sitten vähintään viisi sekuntia ja käynnistä tulostin uudelleen.

6 Tarkista, että tulostin on yhdistetty verkkoon, tulostamalla verkkoasetussivu. Tarkista sitten Verkkokortti [x] -osasta, että yhteyden tila on Connected (muodostettu).

Portin asetusten muuttaminen sisäisen sovellusportin asentaminen jälkeen

Huomautuksia:

- Jos tulostimella on kiinteä IP-osoite, älä muuta määrityksiä.
- Jos tietokoneet on määritetty käyttämään verkkonimeä IP-osoitteen sijaan, älä muuta määrityksiä.
- Jos lisäät langattoman sisäisen sovellusportin (ISP) tulostimeen, jossa on aiemmin käytetty Ethernet-verkkoyhteyttä, irrota tulostin Ethernet-verkosta.

Windows-käyttäjät:

1 Avaa Tulostimet-kansio.

2 Avaa tulostusominaisuudet sen tulostimen pikakuvakevalikosta, jossa on uusi ISP.

3 Määritä portti luettelosta.

4 Päivitä IP-osoite.

5 Ota muutokset käyttöön.

Macintosh-käyttäjät:

1 Valitse Apple-valikosta Järjestelmän määritykset (System Preferences) ja etsi tulostinluettelo. Valitse sitten **+** > **IP**.

2 Kirjoita IP-osoite osoitekenttään.

3 Ota muutokset käyttöön.

Sarjatulostuksen määrittäminen (koskee vain Windowsia)

1 Määritä parametrit tulostimessa.

   a Siirry ohjauspaneelissa porttiasetusten valikkoon.

   b Paikanna sarjaporttiasetusten valikko ja muuta asetuksia tarvittaessa.

   c Ota muutokset käyttöön.

2 Avaa tietokoneessa Tulostimet-kansio ja valitse tulostin.

3 Avaa tulostusominaisuudet ja valitse COM-portti luettelosta.

4 Määritä COM-portin parametrit Laitehallinnassa.

Huomautuksia:

- Sarjatulostus hidastaa tulostusnopeutta.
- Varmista, että sarjakaapeli on liitetty tulostimen sarjaporttiin.

Tulostimen asennuksen tarkistaminen

Kun kaikki laite- ja ohjelmistovaihtoehdot on asennettu ja tulostimen virta on kytketty, tarkista, että tulostin on asennettu oikein, tulostamalla seuraavat:

- **Verkkoasetussivu** – Tämän sivun avulla voit tarkistaa, että kaikki tulostimen lisälaitteet on asennettu oikein. Luettelo lisälaitteista näkyy sivun loppuosassa. Jos asentamaasi lisälaitetta ei ole luettelossa, sitä ei ole asennettu oikein. Irrota lisälaite ja asenna se uudelleen.
- **Verkkoasetussivu** – Jos tulostimessa on Ethernet-ominaisuus tai langaton verkkotoiminto ja laite on kytketty verkkoon, tulosta verkkoasetussivu ja tarkista siitä verkkoyhteys. Lisäksi sivulla on tärkeitä verkkotulostukseen liittyviä tietoja.

Valikkoasetussivun tulostus

Siirry päänäytöstä kohtaan

> **Raportit** > **Valikkoasetussivu**

Verkkoasetussivun tulostaminen

Jos tulostin on kytketty verkkoon, tulosta verkkoasetussivu ja tarkista siitä verkkoyhteys. Lisäksi sivulla on tärkeitä verkkotulostukseen liittyviä tietoja.

1. Siirry päänäytöstä kohtaan

   > **Raportit** > **Verkkoasetussivu**

2. Tarkista verkkoasetussivun ensimmäinen osa ja varmista, että **`yhteys on muodostettu`**.

   Jos **`yhteyttä ei ole muodostettu`**, lähiverkkoliitin ei ehkä ole aktiivinen tai verkkokaapeli ei toimi oikein. Kysy lisätietoja järjestelmänvalvojalta ja tulosta verkkoasetussivu uudelleen.

Paperin ja erikoismateriaalin lisääminen

Valittu paperi tai erikoismateriaali voi vaikuttaa asiakirjojen tulostusluotettavuuteen. Lisätietoja on kohdissa "Tukosten välttäminen" sivulla 235 ja "Paperin varastointi" sivulla 72.

Paperikoon ja -lajin määrittäminen

Siirry päänäytöstä kohtaan

> **Paperi-valikko** > **Paperikoko/-laji** > valitse lokero > valitse paperikoko tai -laji > **Lähetä**

Huomautuksia:

- Paperikoko-asetus määritetään automaattisesti kunkin alustan paperinohjainten asennon mukaan, paitsi 550 arkin vakioalustassa (alusta 1) ja monisyöttölaitteessa.
- Lokeron 1 ja monikäyttösyöttöaukon Paperikoko-asetus on määritettävä manuaalisesti Paperikoko-valikossa.
- Paperilaji-asetus on oletusarvoisesti Tavallinen paperi.
- Kaikkien alustojen Paperilaji-asetus on määritettävä Paperilaji-valikossa.

Universal-paperiasetusten määrittäminen

Universal-paperikoko on käyttäjän määritettävä asetus, jolla voit käyttää tulostamiseen muita kuin tulostimen valikoissa määritettyjä paperikokoja.

Huomautuksia:

- Pienin tuettu Universal-koko on 76,2 x 76,2 mm (3 x 3 tuumaa).
- Suurin tuettu Universal-koko on 215.9 x 359,92 mm (8,5 x 14.17 tuumaa).

1. Siirry aloitusnäytöstä kohtaan

   > **Paperi-valikko** > **Universal-asetukset** > **Mittayksiköt** > valitse mittayksikkö >

2. Valitse **Leveys pystysuunnassa** tai **Korkeus pystysuunnassa**.
3. Valitse leveys tai pituus, ja valitse .

Lokeroiden täyttäminen

HUOMIO – TAPATURMAN MAHDOLLISUUS: Voit vähentää laitteen epävakauden riskiä lisäämällä jokaisen alustan erikseen. Pidä kaikki muut alustat suljettuina, kunnes niitä tarvitaan.

1. Vedä lokero kokonaan ulos.

   Huomautus: Älä poista syöttöalustoja tulostamisen aikana tai kun **Käytössä**-valo palaa tulostimen näytössä. Muutoin laitteeseen voi tulla paperitukos.

2 Purista leveyden ohjaimen kielekettä ja vedä se sitten oikeaan kohtaan lisättävän paperin koon mukaan.

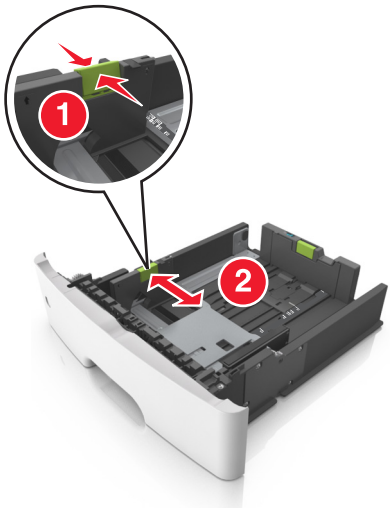

3 Purista pituuden ohjaimen kielekettä ja vedä se sitten oikeaan kohtaan lisättävän paperin koon mukaan.

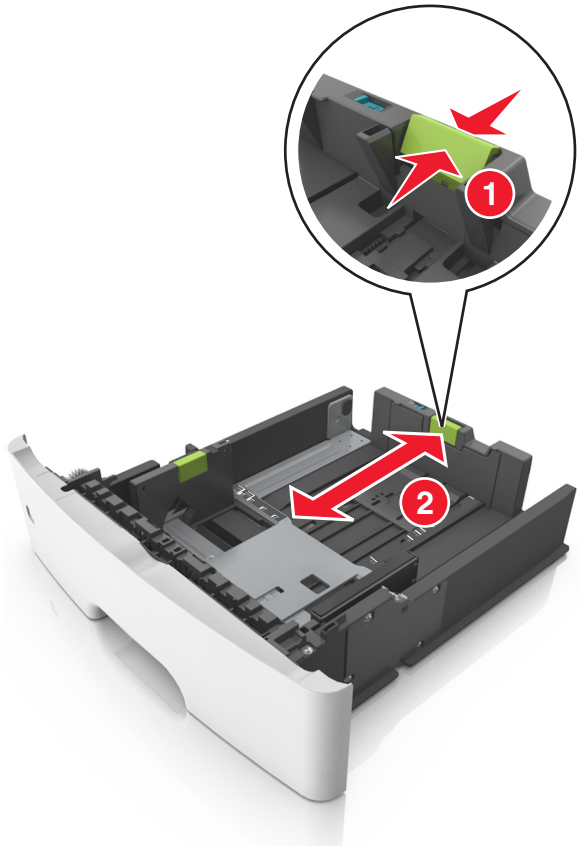

Huomautuksia:

- Jos käytössä on tietty paperikoko, kuten legal tai A4, purista pituuden ohjaimen kielekettä, liu'uta sitä taaksepäin ja säädä se paperin pituuteen sopivaksi.
- Kun lisäät Legal-kokoista paperia, pituuden ohjain ulottuu pohjan ylitse, joten paperi voi päästä pölyyntymään. Voit suojata paperin pölyltä hankkimalla erillisen pölysuojuksen. Lisätietoja saa asiakastuesta.
- Jos lisäät A6-paperia vakiolokeroon, purista pituuden ohjaimen kielekettä ja siirrä se lokeron keskikohdassa olevaan A6-koon asentoon.
- Varmista, että leveyden ja pituuden ohjaimet ovat lokeron alaosassa olevien paperikoon osoittimien mukaisesti.

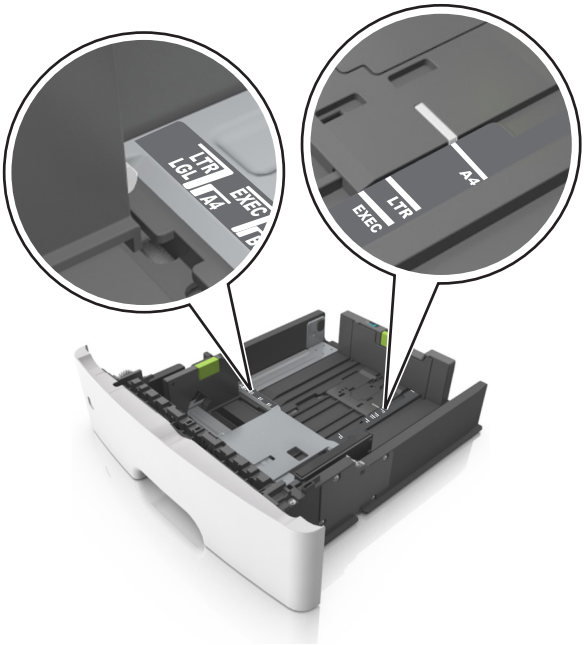

4 Taivuttele nippua, jotta arkit irtoavat toisistaan, ja ilmasta nippu. Älä taita tai rypistä papereita. Suorista reunat tasaisella alustalla.

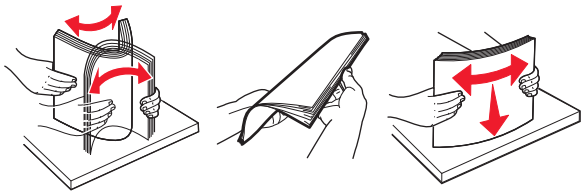

5 Lisää paperipino tulostimeen tulostuspuoli alaspäin.

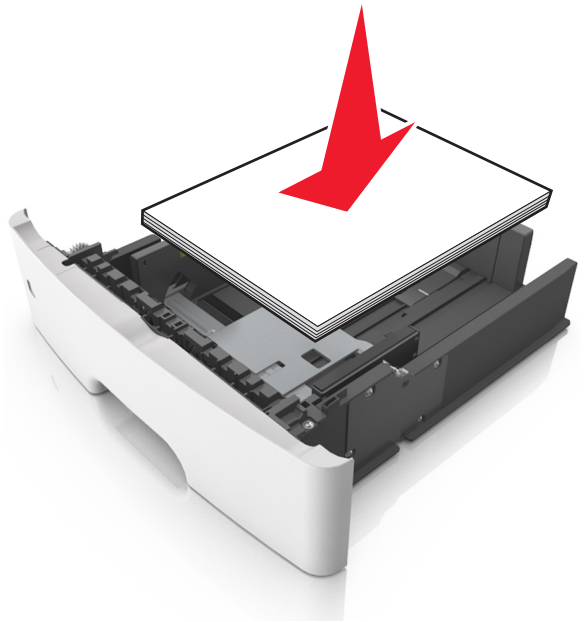

- Kirjelomake lisätään eri tavoin sen mukaan, onko valinnainen nidonnan viimeistelijä asennettu ja tarvitaanko kaksipuolista tulostusta.

Ilman valinnaista viimeistelijää	Valinnaisen nidonnan viimeistelijän kanssa
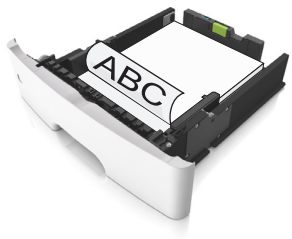 Yksipuolinen tulostus	Yksipuolinen tulostus
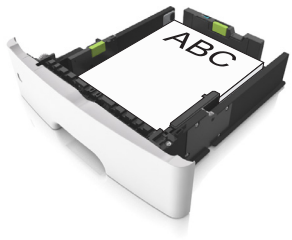 Kaksipuolinen tulostus	Kaksipuolinen tulostus

- Varmista, että paperi on pituuden ohjaimen reunassa olevan paperin enimmäistäyttömerkin alapuolella. Ylitäyttö voi aiheuttaa tukoksia.

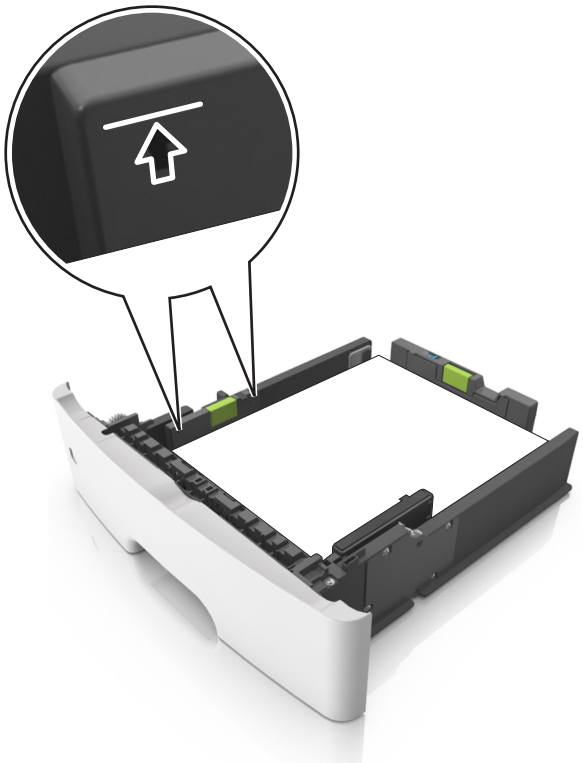

6 Aseta lokero tulostimeen.

7 Valitse tulostimen ohjauspaneelin Paperi-valikosta paperilaji- ja paperikokoasetukset, jotka vastaavat lokerossa olevaa paperia.

Huomautus: Kun valitset oikean paperikoon ja paperilajin, voit välttää paperitukokset ja tulostuslaadun ongelmat.

Monikäyttösyöttöaukon täyttäminen

Käytä monikäyttösyöttöaukkoa, kun haluat tulostaa erikokoiseen ja erilajiseen paperiin tai erikoismateriaaliin, kuten kartonkiin, piirtoheitinkalvoon, paperitarraan tai kirjekuoreen. Voit myös käyttää sitä yksisivuisessa tulostuksessa kirjelomakkeeseen.

1 Avaa monikäyttösyöttöaukko.

a Vedä monikäyttösyöttöaukon laajennuslokero ulos.

b Vedä jatketta varovasti siten, että monikäyttösyöttöaukko on kokonaan auki ja jatkettu.

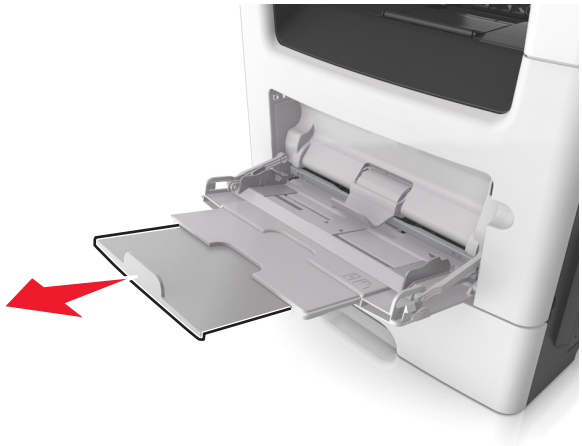

2 Purista vasemman leveyden ohjaimen ohjainta ja siirrä ohjaimet lisättävän paperin mukaan.

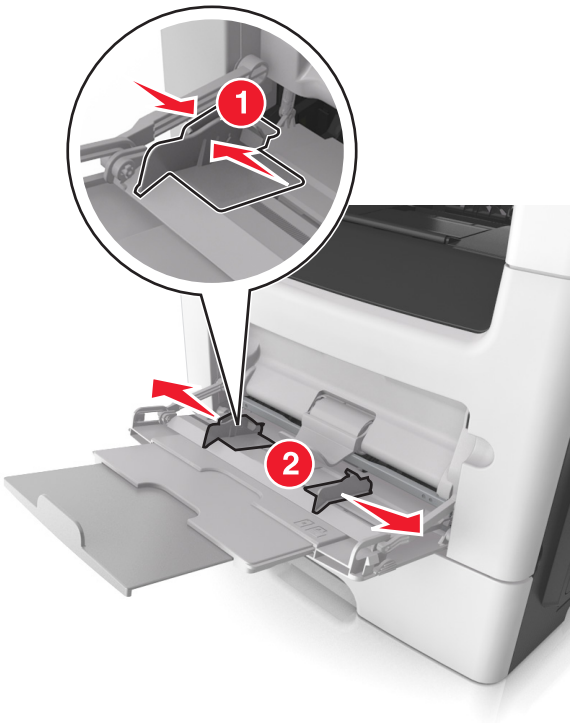

3 Valmistele paperi ja erikoismateriaali ennen tulostimeen lisäämistä.

- Taivuttele nippua, jotta arkit irtoavat toisistaan, ja ilmasta sitten nippu. Älä taita tai rypistä papereita. Suorista reunat tasaisella alustalla.

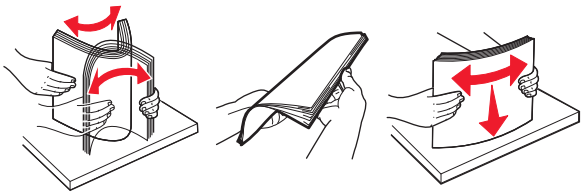

- Kun käsittelet piirtoheitinkalvoja, pidä kiinni niiden reunoista. Taivuttele piirtoheitinkalvonippua, jotta arkit irtoavat toisistaan, ja ilmasta sitten nippu. Suorista reunat tasaisella alustalla.

  Huomautus: Vältä piirtoheitinkalvojen tulostuspuolen koskettamista. Varo naarmuttamasta kalvoja.

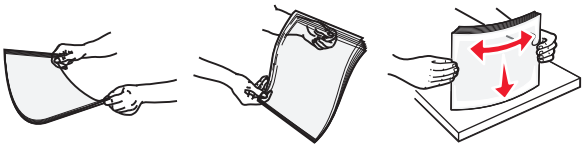

- Taivuttele kirjekuorinippua, jotta kuoret irtoavat toisistaan, ja ilmasta sitten nippu. Suorista reunat tasaisella alustalla.

4 Aseta paperi tai erikoismateriaali.

Huomautuksia:

- Älä lisää väkisin paperia tai muuta tulostusmateriaalia monikäyttösyöttöaukkoon.
- Varmista, että paperin tai erikoismateriaalin pinon korkeus ei ylitä paperiohjaimissa olevaa paperin täyttöilmaisimen ylämerkkiä. Ylitäyttö voi aiheuttaa tukoksia.

- Lisää paperi, piirtoheitinkalvot ja kartonki tulostimeen suositeltu tulostuspuoli ylöspäin ja yläreuna edellä. Lisätietoja piirtoheitinkalvojen lisäämisestä tulostimeen on piirtoheitinkalvojen pakkauksessa.

Huomautus: Varmista A6-kokoista paperia lisätessäsi, että monikäyttösyöttöaukon laajennuslokero on kevyesti paperipinon reunaa vasten, jotta viimeiset paperiarkit pysyvät paikoillaan.

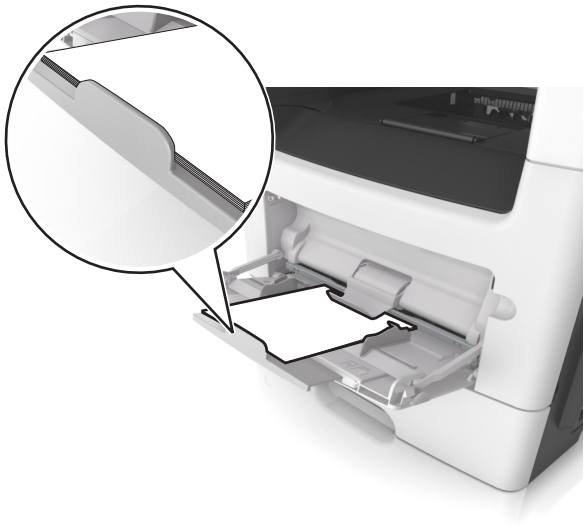

- Aseta kirjelomake tulostimeen tulostuspuoli ylöspäin yläreuna edellä. Kun haluat tulostaa kaksipuolisesti, aseta kirjelomake tulostimeen tulostuspuoli alaspäin alareuna edellä.

- Lisää kirjekuoret tulostuspuoli alaspäin niin, että läppä osoittaa vasemmalle.

Varoitus – vauriot mahdollisia: Älä koskaan käytä kirjekuoria, joissa on postimerkkejä, kiinnikkeitä, ikkunoita, pinnoitettu sisus tai itseliimautuvia liimapintoja. Tällaiset kirjekuoret voivat aiheuttaa pahoja vaurioita tulostimelle.

5 Valitse tulostimen ohjauspaneelin Paperi-valikosta paperikoko- ja paperilajiasetukset, jotka vastaavat monikäyttösyöttöaukossa olevaa paperia tai erikoismateriaalia.

Vakioalustan ja paperinpysäyttimen käyttäminen

Vakioalustalle mahtuu enintään 150 arkkia paperia (paino 20 naulaa). Tulostin poistaa työt sille tulostuspuoli alaspäin. Vakioalustassa on paperinpysäytin, joka estää pinoon tulostuvia papereita liukumasta alustan etuosan yli.

Voit avata paperinpysäyttimen vetämällä sitä, kunnes se kääntyy eteenpäin.

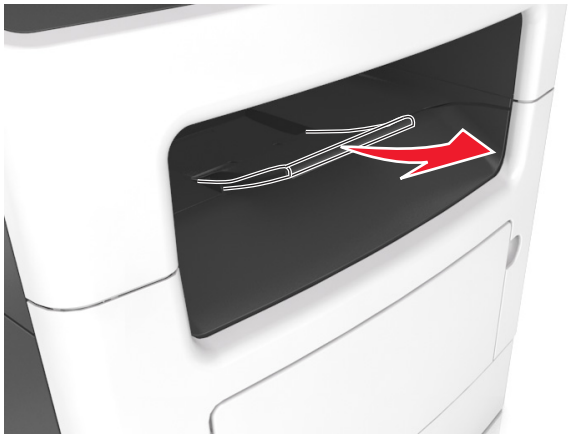

Huomautus: Kun siirrät tulostimen toiseen paikkaan, sulje paperinpysäytin.

Lokeroiden yhdistäminen ja erottaminen

Tulostin yhdistää lokerot, kun määritetty paperikoko ja -laji ovat samoja. Kun yksi yhdistetty lokero tyhjenee, paperia syötetään seuraavasta yhdistetystä lokerosta. Voit estää lokeroiden yhdistämisen määrittämällä mukautetun paperityypin nimen.

Lokeroiden yhdistäminen ja erottaminen

1. Avaa web-selain ja kirjoita tulostimen IP-osoite selaimen osoitekenttään.

   Huomautuksia:

   - Tulostimen IP-osoite näkyy sen tulostimen päänäytössä. IP-osoite on neljä pisteillä erotettua numerosarjaa, kuten 123.123.123.123.
   - Jos käytät välityspalvelinta, poista se tilapäisesti käytöstä, jotta verkkosivu latautuu oikein.
2. Valitse **Asetukset** > **Paperi-valikko**.
3. Muuta yhdistettävien lokeroiden paperikoon ja -lajin asetuksia.
   - Yhdistä lokerot varmistamalla, että lokeron paperikoon ja -lajin asetus vastaa toisen lokeron asetusta.
   - Poista lokeroiden yhdistäminen varmistamalla, että lokeron paperikoon ja -lajin asetus *ei* vastaa toisen lokeron asetusta.
4. Valitse **Lähetä**.

Huomautus: Voit muuttaa paperikoon ja -lajin asetuksia myös tulostimen ohjauspaneelissa. Lisätietoja on kohdassa "Paperikoon ja -lajin määrittäminen" sivulla 54.

Varoitus – vauriot mahdollisia: Lokeroon lisätyn paperin tulee vastata tulostimessa määritettyä paperilajin nimeä. Kiinnittimen lämpötila vaihtelee määritetyn paperilajin mukaan. Tulostusongelmia voi ilmetä, jos asetukset on määritetty väärin.

Paperilajin mukautetun nimen luominen

Embedded Web Server -palvelun käyttäminen

1. Avaa web-selain ja kirjoita tulostimen IP-osoite selaimen osoitekenttään.

   Huomautuksia:

   - Tulostimen IP-osoite näkyy sen tulostimen päänäytössä. IP-osoite on neljä pisteillä erotettua numerosarjaa, kuten 123.123.123.123.
   - Jos käytät välityspalvelinta, poista se tilapäisesti käytöstä, jotta verkkosivu latautuu oikein.
2. Valitse **Asetukset** > **Paperi-valikko** > **Mukautetut nimet**.
3. Valitse mukautettu nimi ja kirjoita sitten mukautetun paperilajin nimi.
4. Valitse **Lähetä**.
5. Valitse **Mukautetut lajit** ja varmista, että uusi mukautetun paperilajin nimi on korvannut mukautetun nimen.

Ohjauspaneelin käyttäminen

1 Siirry aloitusnäytöstä kohtaan

> **Paperi-valikko** > **Mukautetut nimet**

2 Valitse mukautettu nimi ja kirjoita sitten mukautetun paperilajin nimi.

3 Valitse .

4 Valitse **Mukautetut lajit** ja varmista, että uusi mukautetun paperilajin nimi on korvannut mukautetun nimen.

Mukautetun paperilajin määrittäminen

Embedded Web Server -palvelun käyttäminen

Liitä lokeroon mukautetun paperilajin nimi lokeroiden yhdistämisen tai erottamisen yhteydessä.

1 Avaa web-selain ja kirjoita tulostimen IP-osoite selaimen osoitekenttään.

Huomautuksia:

- Tulostimen IP-osoite näkyy sen tulostimen päänäytössä. IP-osoite on neljä pisteillä erotettua numerosarjaa, kuten 123.123.123.123.
- Jos käytät välityspalvelinta, poista se tilapäisesti käytöstä, jotta verkkosivu latautuu oikein.

2 Valitse **Asetukset** > **Paperi-valikko** > **Mukautetut lajit**.

3 Valitse paperilajin nimi ja valitse sitten paperilaji.

Huomautus: Tavallinen paperi on oletusarvoinen paperilaji, joka liitetään kaikkiin käyttäjän määrittämiin mukautettuihin nimiin.

4 Valitse **Lähetä**.

Ohjauspaneelin käyttäminen

1 Siirry aloitusnäytöstä kohtaan

> **Paperi-valikko** > **Mukautetut nimet**

2 Valitse paperilajin nimi ja valitse sitten paperilaji.

Huomautus: Tavallinen paperi on oletusarvoinen paperilaji, joka liitetään kaikkiin käyttäjän määrittämiin mukautettuihin nimiin.

3 Valitse .

Mukautetun nimen määrittäminen

Embedded Web Server -palvelun käyttäminen

1 Avaa web-selain ja kirjoita tulostimen IP-osoite selaimen osoitekenttään.

Huomautuksia:

- Tulostimen IP-osoite näkyy sen tulostimen päänäytössä. IP-osoite on neljä pisteillä erotettua numerosarjaa, kuten 123.123.123.123.
- Jos käytät välityspalvelinta, poista se tilapäisesti käytöstä, jotta verkkosivu latautuu oikein.

2 Valitse **Asetukset** > **Paperi-valikko** > **Mukautetut lajit**.

3 Valitse määritettävä mukautettu laji, valitse paperin tai erikoismateriaalin laji ja valitse sitten **Lähetä**.

Ohjauspaneelin käyttäminen

1 Siirry aloitusnäytöstä kohtaan

> **Paperi-valikko** > **Mukautetut lajit**

2 Valitse määritettävä mukautettava nimi. Kosketa sitten .

Paperi- ja erikoismateriaaliopas

Erikoismateriaalien käyttäminen

Kirjelomakkeiden käyttövihjeitä

- Käytä erityisesti lasertulostimille suunniteltuja kirjelomakkeita.
- Kokeile kirjelomakkeita tulostamista, ennen kuin ostat niitä suuren määrän.
- Ennen kuin asetat kirjelomakkeita tulostimeen, taivuta, ilmasta ja suorita pino, jotta arkit eivät tarttuisi kiinni toisiinsa.
- Arkki on asetettava laitteeseen oikein päin tulostettaessa kirjelomakkeelle. Lisätietoja kirjelomakkeiden lisäämisestä on seuraavassa kohdassa:
  - "Lokeroiden täyttäminen" sivulla 54
  - "Monikäyttösyöttöaukon täyttäminen" sivulla 59

Piirtoheitinkalvojen käyttäminen

- Kokeile piirtoheitinkalvojen tulostamista, ennen kuin ostat suuren määrän kalvoja.
- Syötä kalvot vakiolokerosta tai monisyöttölaitteesta.
- Käytä erityisesti lasertulostimille suunniteltuja kalvoja. Piirtoheitinkalvojen täytyy kestää enintään 185 °C:n lämpötiloja ilman, että ne sulavat, muuttavat väriä, niissä tapahtuu siirtymää tai aiheuttavat haitallisia päästöjä.

  Huomautus: Jos piirtoheitinkalvo on määritetty painavaksi ja sen laatu on määritetty karkeaksi Paperi-valikossa, kalvot voidaan tulostaa enintään 195 °C:n lämpötilassa.
- Varo jättämästä sormenjälkiä kalvoihin, jotta tulostuslaatu ei huonone.
- Ennen kuin asetat kalvoja tulostimeen, taivuta, ilmasta ja suorita pino, jotta arkit eivät tarttuisi kiinni toisiinsa.

Kirjekuorten käyttövihjeitä

Kokeile kirjekuorten tulostamista, ennen kuin ostat niitä suuren määrän.

- Käytä erityisesti lasertulostimille suunniteltuja kirjekuoria. Tarkista valmistajalta tai jälleenmyyjältä, että kirjekuoret kestävät 230 °C:n lämpötilan ilman, että ne sulkeutuvat, käpristyvät voimakkaasti, rutistuvat tai aiheuttavat haitallisia päästöjä.
- Paras mahdollinen tulos saavutetaan käyttämällä kirjekuoria, joiden paperin paino on 90 g/m^2 tai joissa on 25 % puuvillaa. Puuvillakirjekuorten paino saa olla enintään 75 g/m^2.
- Käytä vain uusia, vahingoittumattomia kirjekuoria.
- Saat parhaan tuloksen ja voit välttää tukoksia, kun et käytä kirjekuoria
  - jotka ovat hyvin käyristyneitä tai vääntyneitä
  - jotka kiinnittyvät toisiinsa tai jotka ovat rikkinäisiä tai vahingoittuneita
  - joissa on ikkunoita tai reikiä, perforointi, rei'ityksiä tai kohokuvioita
  - joissa on metallikiinnikkeitä tai muita metalliosia
  - jotka ovat lomittain
  - joissa on valmiiksi kiinnitetyt postimerkit

  - joissa on näkyvissä liimapintaa, kun läppä on suljettu
  - joiden kulmat ovat taittuneet
  - joissa on karkea, rypytetty tai vesiraidoitettu pinta.
- Säädä leveyden ohjaimet kirjekuorten leveyden mukaan.

Huomautus: Suuri kosteuspitoisuus (yli 60 %) ja korkea tulostuslämpötila voi rypistää kirjekuoret tai liimata ne kiinni.

Tarrojen käyttöä koskevia vihjeitä

Kokeile tarrojen tulostamista, ennen kuin ostat suuren määrän tarroja.

Huomautus: Käytä ainoastaan paperitarra-arkkeja. Vinyyli- ja reseptitarrojen sekä kaksipuolisten tarrojen tulostusta ei tueta.

Lisätietoja tarroille tulostamisesta ja niiden ominaisuuksista on *Card Stock & Label Guide* -julkaisussa, joka on ladattavissa Lexmarkin web-sivustosta osoitteesta **http://support.lexmark.com**.

Kun tulostat tarra-arkeille:

- Käytä erityisesti lasertulostimille suunniteltuja tarroja. Tarkista seuraavat tiedot valmistajalta tai myyjältä:
  - Tarra-arkit kestävät 230 °C:n lämpötilan sulkeutumatta, käpristymättä, rutistumatta ja aiheuttamatta haitallisia päästöjä.
  - Tarrojen liima-aine, etupuoli (tulostuspinta) ja pintakäsittelyaine kestävät 172 kPa:n (25 psi:n) paineen ilman tarrojen halkeilemista, liiman leviämistä tai vaarallisia päästöjä.
- Älä käytä tarra-arkkeja, joissa on liukaspintainen tausta.
- Käytä täysiä tarra-arkkeja. Jos tarra-arkit ovat vajaita, niistä saattaa irrota tarroja, mikä aiheuttaa tukoksia. Vajaat tarra-arkit altistavat myös tulostimen ja värikasetin haitallisille aineille ja liima-aineelle, ja niiden käyttö saattaa mitätöidä tulostimen ja väriainekasetin takuun.
- Älä käytä tarroja, joissa näkyy paljasta liimapintaa.
- Älä tulosta alle 1 mm:n (0,04 tyyman) etäisyydelle tarra-arkin reunasta, perforoinnista tai tarralappujen välissä olevan leikkauksen kohdalle.
- Varmista, että liimainen taustapaperi ei ulotu arkin reunoihin asti. Liimapinta tulee peittää vähintään 1 mm (0,04 tuuman) etäisyydellä arkin reunoista. Liima-aine vahingoittaa tulostinta ja saattaa mitätöidä sen takuun.
- Jos liimapintaa ei voi peittää, poista arkin ylä- ja alareunasta 2 mm:n (0,06 tuuman) kaistale ja käytä tihkumatonta liimaa.
- On suositeltavaa tulostaa pystysuuntaisesti erityisesti tulostettaessa viivakoodeja.

Kartongin käyttövihjeitä

Kartonki on painava, yksikerroksinen erikoismateriaali. Monet sen vaihtelevat ominaisuudet, kuten kosteus, paksuus ja laatu, voivat vaikuttaa tulostuslaatuun merkittävästi. Kokeile kartongin tulostamista, ennen kuin ostat suuren määrän kartonkia.

- Valitse Paperivalikosta Paperilaji-asetukseksi Kartonki.
- Valitse oikea Paperin laatu -asetus.
- Muista, että esipainatus, perforointi ja taittaminen voivat huonontaa tulostuslaatua merkittävästi ja aiheuttaa materiaalin käsittely- tai tukkeutumisongelmia.
- Tarkista valmistajalta tai jälleenmyyjältä, että kartonki kestää 220 °C:n lämpötilan aiheuttamatta haitallisia päästöjä.

- Älä käytä esipainettua kartonkia, jonka valmistuksessa on käytetty tulostinta mahdollisesti vahingoittavia kemikaaleja. Esipainatuksessa käytetään puolijuoksevia ja haihtuvia kemikaaleja, jotka ovat haitallisia tulostimelle.
- Käytä aina lyhytsyistä kartonkia mahdollisuuksien mukaan.

Paperiohjeet

Oikean paperin tai muun materiaalin valitseminen vähentää tulostusongelmia. Kokeile tulostuslaatua ensin haluamasi paperin tai erikoismateriaalin näytekappaleeseen, ennen kuin ostat suuren määrän materiaalia.

Paperin ominaisuudet

Seuraavat paperin ominaisuudet vaikuttavat tulostuslaatuun ja -varmuuteen. Mieti näitä seikkoja, kun harkitset uusien paperilajien hankintaa.

Paino

Tulostimen vakiolokerot voivat ottaa automaattisesti pitkäsyisiä papereita, joiden paino on 90 g/m^2. Tulostimen valinnaiset lokerot voivat ottaa automaattisesti pitkäsyisiä papereita, joiden paino on 120 g/m^2. Monikäyttösyöttöaukko voi ottaa automaattisesti pitkäsyisiä papereita, joiden paino on 163 g/m^2. Laite ei välttämättä ota alle 60 g/m^2:n painoisia papereita oikein, koska paperi ei ole tarpeeksi tukevaa. Tämä voi aiheuttaa tukoksia. Paras tulos saavutetaan pitkäsyisellä paperilla, jonka paino on 75-g/m^2. Jos paperin koko on alle 182 x 257 mm, on suositeltavaa käyttää paperia, jonka paino on vähintään 90 g/m^2.

Huomautus: Kaksipuoliseen tulostukseen voi käyttää ainoastaan papereita, joiden paino on 60–90 g/m^2.

Käpristyminen

Käpristymisellä tarkoitetaan paperin reunojen taipumista. Liiallinen käpristyminen voi aiheuttaa paperinsyöttöhäiriöitä. Käpristymistä esiintyy yleensä, kun paperi kulkee tulostimen läpi, sillä tulostimessa paperi on alttiina korkeille lämpötiloille. Paperin säilyttäminen suojaamattomana kuumissa, kosteissa, kylmissä ja kuivissa tiloissa (jopa paperilokeroissa) voi lisätä paperin käpristymistä ennen tulostusta ja aiheuttaa syöttöhäiriöitä.

Tasaisuus

Paperin tasaisuus vaikuttaa tulostuslaatuun suoraan. Jos paperi on liian karkeaa, väriaine ei kiinnity siihen oikein. Liian sileä paperi voi aiheuttaa syöttöhäiriöitä tai tulostuslaatuongelmia. Käytä aina paperia, jonka tasaisuus on 100–300 Sheffield-pistettä. 150–250 Sheffield-pisteen tasaisuus tuottaa kuitenkin parhaan mahdollisen tulostuslaadun.

Kosteuspitoisuus

Paperin kosteuspitoisuus vaikuttaa sekä tulostuslaatuun että paperinsyöttöön. Säilytä paperia alkuperäisessä pakkauksessaan käyttöön asti. Tämä vähentää paperin kosteuspitoisuuden muutoksia, jotka voivat huonontaa paperin ominaisuuksia.

Säilytä paperia sen alkuperäisessä pakkauksessa samassa ympäristössä kuin tulostinta 24–48 tunnin ajan ennen tulostamista. Pidennä valmisteluaikaa useita vuorokausia, jos säilytys- tai kuljetusympäristö poikkeaa tulostimen ympäristöstä huomattavasti. Lisäksi paksun paperin valmisteleminen voi kestää tavallista kauemmin.

Syisyys

Syisyys viittaa paperin kuitujen suuntaan paperiarkissa. Syyt ovat joko *pitkiä*, jolloin ne kulkevat paperin pituussuunnassa, tai *lyhyitä*, jolloin ne kulkevat paperin leveyssuunnassa.

Jos haluat käyttää paperia, jonka paino on 60–90 g/m^2, käytä mieluiten pitkäsyistä paperia.

Kuitupitoisuus

Useimmat hyvälaatuiset kopiopaperit on tehty 100-prosenttisesta sellukuidusta. Tällainen paperi on tasalaatuista, jolloin paperinsyöttöhäiriöitä on vähän ja tulostuslaatu on hyvä. Jos paperissa on esimerkiksi puuvillakuituja, paperinkäsittelyominaisuudet voivat huonontua.

Kelpaamaton paperi

Seuraavanlaisia papereita ei suositella käytettäväksi tulostimessa:

- kemiallisesti käsiteltyjä papereita, joilla tehdään kopioita ilman hiilipaperia; näitä kutsutaan myös itsejäljentäviksi papereiksi, itsejäljentäviksi kopiopapereiksi (CCP) tai ilman hiiltä kopioiviksi (NCR) papereiksi
- esipainettuja papereita, joiden valmistuksessa on käytetty kemikaaleja, jotka voivat vahingoittaa tulostinta
- esipainettuja papereita, joihin voi vaikuttaa tulostimen kiinnitysyksikön lämpötila
- esipainettuja papereita, jotka edellyttävät kohdistustarkkuutta (tarkkaa tulostuskohtaa sivulla), joka on suurempi tai pienempi kuin ±2,5 mm (±0,10 tuumaa), kuten OCR-lomakkeet

  Joissakin tapauksissa kohdistusta voi säätää sovellusohjelmassa, jolloin näiden lomakkeiden tulostus onnistuu:
- pinnoitettuja papereita, synteettisiä papereita, lämpöpapereita
- karkeareunaisia tai käpristyneitä papereita tai papereita, joiden pinta on karkea tai paljon kuvioitu
- uusiopaperit, jotka eivät ole EN12281:2002-standardin (Eurooppa) mukaisia
- paperia, jonka paino on alle 60 g/m^2
- moniosaisia lomakkeita tai asiakirjoja

Paperin valitseminen

Kun käytät oikeaa paperia, vältät tukokset ja takaat sujuvan tulostamisen.

Voit välttää paperitukokset ja huonon tulostuslaadun seuraavasti:

- Käytä *aina* uutta ja vahingoittumatonta paperia.
- Selvitä paperin suositeltu tulostuspuoli ennen paperin lisäämistä tulostimeen. Nämä tiedot löytyvät yleensä paperipakkauksesta.
- *Älä käytä* käsin leikattua tai rajattua materiaalia.
- *Älä käytä* samassa pinossa eri kokoisia, painoisia tai tyyppisiä papereita. Tämä aiheuttaa tukoksia.
- *Älä käytä* pinnoitettuja papereita, ellei niitä ole nimenomaan tarkoitettu LED-tulostukseen.

Esipainettujen lomakkeiden ja kirjelomakkeiden valinta

Noudata seuraavia ohjeita, kun valitset esipainettuja lomakkeita tai kirjelomakkeita:

- Käytä pitkäsyistä paperia, jos paperi painaa 60–90 g/m^2.
- Käytä vain sellaisia lomakkeita ja kirjelomakkeita, jotka on painettu kivipainossa tai kaiverretulla telalla.
- Vältä papereita, joissa on karkea tai hyvin kuvioitu pinta.

Käytä papereita, jotka on painettu lämpöä kestävillä musteilla ja jotka on tarkoitettu käytettäväksi kopiokoneissa. Musteen on kestettävä 230 °C:n lämpötila ilman sulamisen tai haitallisten päästöjen vaaraa. Käytä vain sellaista mustetta, johon väriaineen sisältämä hartsi ei vaikuta. Hapetettu tai öljypohjainen muste tavallisesti täyttää nämä vaatimukset, lateksimuste yleensä ei. Jos olet epävarma, ota yhteys paperin toimittajaan.

Esipainetun paperin, kuten kirjelomakkeiden, on kestettävä 230 °C:n lämpötilaa ilman, että se sulaa tai siitä lähtee vahingollisia päästöjä.

Uusiopaperin ja muiden toimistopaperien käyttäminen

Lexmark ottaa ympäristöasiat huomioon ja tukee lasertulostimiin tarkoitetun uusiopaperin käyttämistä. Vuonna 1998 Lexmark esitteli Yhdysvaltain hallitukselle tutkimuksen, jonka mukaan Yhdysvaltain suurimpien paperinvalmistajien tuottama uusiopaperi syöttyy yhtä hyvin kuin uusista raaka-aineista valmistettu paperi. Yleisesti ottaen ei kuitenkaan voida sanoa, että *kaikki* uusiopaperi syöttyy hyvin.

Lexmark testaa tulostimiaan jatkuvasti käyttämällä uusiopaperia (20–100 prosenttia kuluttajajätettä) ja erilaisia testipapereita eri puolilta maailmaa. Lämpötila- ja kosteusoloja kokeillaan kammiotestauksena. Lexmark ei ole löytänyt mitään syytä, miksi uusiopaperia ei voisi käyttää, mutta yleisesti uusiopaperia koskevat seuraavat ominaisuusohjeet.

- Alhainen kosteus (4–5 %)
- Sopiva sileys (100–200 Sheffield-pistettä tai 140–350 Bendtsen-pistettä, Eurooppa)

  Huomautus: Jotkin tavallista paljon sileämmät (esimerkiksi laadukkaat laserpaperit, 24 lb, 50–90 Sheffield-pistettä) ja karkeammat paperit (esimerkiksi laadukkaat puuvillapaperit, 200–300 Sheffield-pistettä) on suunniteltu toimimaan erittäin hyvin lasertulostimissa niiden pintarakenteesta riippumatta. Kysy lisätietoja paperin toimittajalta, ennen kuin käytät näitä paperilajeja.
- Sopiva arkkien välinen kitkatekijä (0,4–0,6)
- Sopiva taivutuksenkestävyys syöttösuuntaan

Uusiopaperin, kevyen (< 60 gm^2) ja/tai ohuen paperin (< 3,8 mils / 0,1 mm) ja lyhytsyisen paperin taivutuksenkestävyys ei ehkä riitä paperin luotettavaan syöttämiseen pystytulostimissa. Kysy lisätietoja paperin toimittajalta, ennen kuin käytät näitä paperilajeja lasertulostukseen. Muista, että nämä ovat vain suuntaa antavia ohjeita. Mainitut vaatimukset täyttävä paperi voi kaikesta huolimatta aiheuttaa syöttöongelmia missä tahansa lasertulostimessa (esimerkiksi jos paperi käpristyy poikkeuksellisen paljon tavallisisssa tulostusolosuhteissa).

Paperin varastointi

Noudattamalla paperin säilytysohjeita voit estää tukoksia ja epätasaista tulostuslaatua:

- Saat parhaan tuloksen säilyttämällä paperia tilassa, jonka lämpötila on 21 °C ja suhteellinen ilmankosteus on 40 %. Useimmat tarrojen valmistajat suosittelevat, että tulostusympäristön lämpötila on 18–24 °C ja suhteellinen kosteus 40–60 %.
- Säilytä paperia sen omassa laatikossa, mieluummin kuljetuslavalla tai hyllyllä kuin lattialla.
- Säilytä yksittäisiä pakkauksia tasaisella alustalla.

- Älä aseta mitään paperipakettien päälle.
- Poista paperi laatikosta tai pakkauksesta vasta, kun olet valmis lisäämään sen tulostimeen. Laatikko ja pakkaus auttavat pitämään paperin puhtaana, kuivana ja suorana.

Tuetut paperikoot, -lajit ja -painot

Tuetut paperikoot

Paperikoko ja mitat	550 arkin vakiolokero	Valinnainen 250 tai 550 arkin lokero	Monikäyttösyöttöaukko	Asiakirjansyöttölaite	Skannaustaso	Kaksipuolinen tulostus
Käyntikortti	X	X	X	X	✓	X
3 x 5	X	X	✓[1]	X	✓	X
4 x 6	X	X	✓[1]	X	✓	X
A4 210 x 297 mm	✓	✓	✓	✓	✓	✓
A5 148 x 210 mm	✓	✓	✓	✓	✓	X
A6 105 x 148 mm (4,13 x 5,83 tuumaa)	✓	X	✓	✓	✓	X
JIS B5 182 x 257 mm	✓	✓	✓	✓	✓	X
Letter 215,9 x 279,4 mm	✓	✓	✓	✓	✓	✓
Legal 215,9 x 355,6 mm	✓	✓	✓	✓	✓	✓
Executive 184,2 x 266,7 mm	✓	✓	✓	✓	✓	X
Oficio (Meksiko) 215,9 x 340,4 mm	✓	✓	✓	✓	✓	✓
Folio 215,9 x 330,2 mm	✓	✓	✓	✓	✓	✓
Statement 139,7 x 215,9 mm	✓	✓	✓	✓	✓	X

[1] Paperia tuetaan vain, jos paperikokoasetus on Universal.

[2] Paperia tuetaan vain kaksipuolisessa tulostuksessa, jos leveys on vähintään 210 mm (8,27 tuumaa) ja pituus on vähintään 279,4 mm (11 tuumaa). Pienintä tuettua Universal-paperikokoa voi lisätä vain monisyöttöaukkoon.

Paperikoko ja mitat	550 arkin vakiolokero	Valinnainen 250 tai 550 arkin lokero	Monikäyttösyöttöaukko	Asiakirjansyöttölaite	Skannaustaso	Kaksipuolinen tulostus
Universal[2] 76,2 x 127 mm (3 x 5 tuumaa)– 215,9 x 359,92 mm (8,5 x 14,17 tuumaa)	✓	✓	✓	✓	✓	✓[2]
7 3/4 -kirjekuori (Monarch) 98,4 x 190,5 mm	X	X	✓	X	✓	X
9-kirjekuori 98,4 x 226,1 mm (3,875 x 8,9 tuumaa)	X	X	✓	X	✓	X
10-kirjekuori 104,8 x 241,3 mm	X	X	✓	X	✓	X
DL-kirjekuori 110 x 220 mm	X	X	✓	X	✓	X
C5-kirjekuori 162 x 229 mm (6,38 x 9,01 tuumaa)	X	X	✓	X	✓	X
B5-kirjekuori 176 x 250 mm (6,93 x 9,84 tuumaa)	X	X	✓	X	✓	X
Muu kirjekuori 85,7 x 165 mm - 215,9 x 355,6 mm (3,375 x 6,50 tuumaa. - 8,5 x 14 tuumaa)	X	X	✓	X	✓	X

[1] Paperia tuetaan vain, jos paperikokoasetus on Universal.

[2] Paperia tuetaan vain kaksipuolisessa tulostuksessa, jos leveys on vähintään 210 mm (8,27 tuumaa) ja pituus on vähintään 279,4 mm (11 tuumaa). Pienintä tuettua Universal-paperikokoa voi lisätä vain monisyöttöaukkoon.

Tuetut paperilajit ja -painot

Huomautus: Tarrat, kalvot, kirjekuoret ja kartonki tulostuvat aina hitaammalla nopeudella.

Paperilaji	550 arkin vakiolokero	250 tai 550 arkin lokero	Monikäyttösyöttöaukko	Kaksipuolinen tila	ADF	Skannaustaso
Plain paper (Tavallinen paperi)	✓	✓	✓	✓	✓	✓
Kartonki	X	X	✓	X	✓	✓

[1] Vain 250 arkin lokero tukee piirtoheitinkalvoja.

[2] Käytä kirjekuoria, jota ovat suorana, kun asetat ne yksittäin pöydälle tulostuspuoli alaspäin.

Paperilaji	550 arkin vakiolokero	250 tai 550 arkin lokero	Monikäyttösyöt-töaukko	Kaksipuolinen tila	ADF	Skannaustaso
Kalvot	X	✓[1]	✓	X	✓	✓
Uusiopaperi	✓	✓	✓	✓	✓	✓
Paperitarrat	✓	✓	✓	X	✓	✓
Sido	X	X	✓	X	✓	✓
Kirjekuori[2]	✓	✓	✓	✓	✓	✓
Karkea kirjekuori	X	X	✓	X	✓	✓
Kirjepaperi	✓	✓	✓	✓	✓	✓
Esipainettu	✓	✓	✓	✓	✓	✓
Värillinen paperi	✓	✓	✓	✓	✓	✓
Kevyt paperi	✓	✓	✓	✓	✓	✓
Painava paperi	✓	✓	✓	✓	✓	✓
Karkea/puuvilla	✓	✓	✓	X	✓	✓
Mukautettu laji [x]	✓	✓	✓	✓	✓	✓

[1] Vain 250 arkin lokero tukee piirtoheitinkalvoja.

[2] Käytä kirjekuoria, jota ovat suorana, kun asetat ne yksittäin pöydälle tulostuspuoli alaspäin.

Valinnaisen viimeistelijän tukemat paperikoot, -lajit ja -painot

Tuetut paperikoot

Paperikoko	Mitat	Nidonnan viimeistelijä
A4	210 x 297 mm (8,3 x 11,7 tuumaa)	X
A5	148 x 210 mm (5,8 x 8,3 tuumaa)	X
A6	105 x 148 mm (4,1 x 5,8 tuumaa)	X
JIS B5	182 x 257 mm (7,2 x 10,1 tuumaa)	X
Letter	216 x 279 mm (8,5 x 11 tuumaa)	✓
Legal	216 x 356 mm (8,5 x 14 tuumaa)	✓
Executive	184 x 267 mm (7,3 x 10,5 tuumaa)	X
Oficio (Meksiko)	216 x 340 mm (8,5 x 13,4 tuumaa)	✓
Folio	216 x 330 mm (8,5 x 13 tuumaa)	✓
Statement	140 x 216 mm (5,5 x 8,5 tuumaa)	X
Universal	105 x 216 –216 x 356 mm (4,13 x 8,5 – 8,5 x 14 tuumaa)	X

Paperikoko	Mitat	Nidonnan viimeistelijä
7 3/4 -kirjekuori (Monarch)	98 x 191 mm (3,9 x 7,5 tuumaa)	X
9-kirjekuori	98 x 225 mm (3,9 x 8,9 tuumaa)	X
10-kirjekuori	105 x 241 mm (4,1 x 9,5 tuumaa)	X
DL-kirjekuori	110 x 220 mm (4,3 x 8,7 tuumaa)	X
C5-kirjekuori	162 x 229 mm (6,38 x 9,01 tuumaa)	X
B5-kirjekuori	176 x 250 mm (6,93 x 9,84 tuumaa)	X
Muu kirjekuori	98 x 162 mm (3,9 x 6,4 tuumaa)–176 x 250 mm (6,9 x 9,8 tuumaa)	X

Tuetut paperilajit ja -painot

Paperilaji	Nidonnan viimeistelijä
Plain paper (Tavallinen paperi)	√
Kartonki	X
Kalvot	X
Uusiopaperi	√
Paperitarrat	√
Sido	√
Kirjekuori	X
Karkea kirjekuori	X
Kirjepaperi	√
Esipainettu	√
Värillinen paperi	√
Kevyt paperi	√
Painava paperi	√
Karkea/puuvilla	√
Mukautettu laji [x]	√

Tulostaminen

Asiakirjan tulostaminen

Lomakkeiden tulostaminen

Lomakkeet ja suosikit -sovellus on nopea ja helppo tapa käyttää usein käytettyjä lomakkeita tai muita usein tulostettavia tietoja. Sovellus on määritettävä tulostimessa, jotta sitä voi käyttää. Lisätietoja on kohdassa "Forms and Favorites -sovelluksen käytön aloittaminen" sivulla 23.

1. Siirry aloitusnäytöstä kohtaan

   Lomakkeet ja suosikit > valitse lomake luettelosta > anna kopioiden määrä > säädä muut asetukset

2. Ota muutokset käyttöön.

Tulostaminen tietokoneella

Huomautus: Jos käytät tarroja, kortteja tai kirjekuoria, määritä paperikoko ja -laji tulostimessa ennen työn lähettämistä.

1. Avaa tulostusvalintaikkuna siinä asiakirjassa, jonka yrität tulostaa.
2. Säädä asetuksia tarvittaessa.
3. Lähetä tulostustyö.

Väriaineen tummuuden säätäminen

1. Avaa web-selain ja kirjoita tulostimen IP-osoite selaimen osoitekenttään.

   Huomautuksia:

   - Tulostimen IP-osoite näkyy sen tulostimen päänäytössä. IP-osoite on neljä pisteillä erotettua numerosarjaa, kuten 123.123.123.123.
   - Jos käytät välityspalvelinta, poista se tilapäisesti käytöstä, jotta verkkosivu latautuu oikein.

2. Valitse **Asetukset** > **Tulostusasetukset** > **Laatu-valikko** > **Väriaineen tummuus**.
3. Säädä väriaineen tummuutta ja valitse **Lähetä**.

Ohjauspaneelin käyttäminen

1. Siirry aloitusnäytöstä kohtaan

   > **Asetukset** > **Tulostusasetukset** > **Laatu-valikko** > **Väriaineen tummuus**

2. Säädä asetuksia ja valitse **Lähetä**.

Tulostaminen mobiililaitteesta

Huomautuksia:

- Varmista, että tulostin ja mobiililaite jakavat saman langattoman verkon. Lisätietoja mobiililaitteen langattomien asetusten määrittämisestä on laitteen mukana toimitetuissa oppaissa.
- Mobiilitulostus on käytettävissä vain tietyissä tulostinmalleissa.

Tulostaminen mobiililaitteesta Mopria-tulostuspalvelun avulla

Mopria®-tulostuspalvelu on mobiilitulostusratkaisu mobiililaitteisiin, joissa on Android-versio 4.4 tai uudempi. Sen avulla voit tulostaa suoraan mihin tahansa Mopria-yhteensopivaan tulostimeen.

Huomautus: Varmista ennen tulostamista, että Mopria-tulostuspalvelu on otettu käyttöön.

1. Käynnistä yhteensopiva sovellus mobiililaitteen aloitusnäytössä.
2. Valitse **Tulosta** ja valitse tulostin.
3. Lähetä tulostustyö.

Tulostaminen mobiililaitteesta Google Cloud Printin avulla

Google Cloud Print™ on mobiilitulostuspalvelu, jonka avulla mobiililaitteissa käyttöön otetut sovellukset voivat tulostaa mihin tahansa Google Cloud Print -yhteensopivaan tulostimeen.

1. Käynnistä käyttöön otettu sovellus mobiililaitteen aloitusnäytössä.
2. Valitse **Tulosta** ja valitse tulostin.
3. Lähetä tulostustyö.

Tulostaminen mobiililaitteesta AirPrintin avulla

AirPrint on mobiilitulostusratkaisu, jonka avulla voit tulostaa Apple-laitteista AirPrint-sertifioituun tulostimeen.

Huomautuksia:

- Tätä sovellusta tukevat vain jotkin Apple-laitteet.
- Tätä sovellusta tuetaan vain joissakin tulostinmalleissa.

1. Käynnistä yhteensopiva sovellus mobiililaitteen aloitusnäytössä.
2. Valitse tulostettava kohde ja napauta jakokuvaketta.
3. Valitse **Tulosta** ja valitse tulostin.
4. Tulosta asiakirja.

Tulostaminen mobiililaitteesta Lexmark Mobile Printin avulla

Lexmark Mobile Printin avulla voit lähettää asiakirjoja ja kuvia suoraan tuettuun Lexmark-tulostimeen.

1 Avaa asiakirja ja lähetä se tai jaa se Lexmark Mobile Printissä.

   Huomautus: Jotkut kolmansien osapuolten sovellukset eivät välttämättä tue lähettämis- tai jakamisominaisuutta. Lisätietoja on sovelluksen mukana toimitetuissa käyttöohjeissa.

2 Valitse tulostin.

3 Tulosta asiakirja.

Tulostaminen flash-asemasta

Tulostaminen flash-asemasta

Huomautuksia:

- Kirjoita pyydettäessä salatun PDF-tiedoston salasana tulostimen ohjauspaneelissa ennen tulostamista.
- Et voi tulostaa tiedostoja, joiden tulostamiseen oikeutesi eivät riitä.

1 Aseta flash-asema tulostimen USB-porttiin.

   Huomautuksia:

   - Flash-aseman kuvake näkyy tulostimen päänäytössä, kun flash-asema asennetaan.
   - Jos asetat Flash-aseman tulostimeen, kun tulostin edellyttää käyttäjän toimia (esimerkiksi tukoksen yhteydessä), tulostin ei huomioi Flash-asemaa.
   - Jos asetat Flash-aseman paikalleen, kun tulostin käsittelee muita tulostustöitä, näyttöön tulee ilmoitus **`Varattu`**. Kun muut tulostustyöt on käsitelty, flash-aseman asiakirjojen tulostamista varten on ehkä avattava pidossa olevien töiden luettelo.

   Varoitus – vauriot mahdollisia: Älä kosketa USB-kaapelia, mitään langatonta verkkosovitinta, mitään liitintä, muistilaitetta tai tulostinta kuvassa näytettyihin kohtiin, kun tulostin tulostaa tai lukee muistilaitteesta tai kirjoittaa siihen. Tietoja voi tällöin kadota.

2 Kosketa tulostettavaa asiakirjaa tulostimen ohjauspaneelissa.

3 Esikatsele asiakirjaa koskettamalla nuolinäppäimiä.

4 Määritä tulostettava kopiomäärä valitsemalla + tai − ja valitse sitten **Tulosta**.

Huomautuksia:

- Älä poista flash-asemaa USB-portista, ennen kuin asiakirja on tulostunut.
- Jos jätät Flash-aseman tulostimeen poistuttuasi USB-aloitusnäytöstä, voit tulostaa tiedostoja flash-asemasta valitsemalla tulostimen aloitusnäytössä **Pysäytetyt työt**.

Tuetut flash-asemat ja tiedostotyypit

Huomautuksia:

- Nopeiden USB-flash-asemien on tuettava Full-Speed-standardia. Pieninopeuksiset USB-laitteet eivät ole tuettuja.
- USB-flash-asemien on tuettava FAT (File Allocation Tables) -järjestelmää. Laitteita, joiden tiedostojärjestelmä on esimerkiksi NTFS (New Technology File System), ei tueta.

Suositellut flash-asemat	Tiedostotyyppi
• Lexar JumpDrive FireFly (512 Mt ja 1 Gt) • SanDisk Cruzer Micro (512 Mt ja 1 Gt) • Sony Micro Vault Classic (512 Mt ja 1 Gt)	Asiakirjat: • .pdf • .xps Kuvat: • .dcx • .gif • .jpeg tai .jpg • .bmp • .pcx • .tiff tai .tif • .png • .fls

Luottamuksellisten ja muiden pidossa olevien töiden tulostaminen

Tulostustöiden tallentaminen tulostimeen

1 Siirry tulostimen ohjauspaneelissa kohtaan

> **Suojaus** > **Luottamuksellinen tulostus** > valitse tulostustyön tyyppi

Valinta	Toiminto
Virheellinen maks. PIN	Määritä, miten monta kertaa väärä PIN voidaan antaa. **Huomautus:** Kun rajoitus on saavutettu, kyseisen käyttäjätunnuksen ja PIN-koodin tulostustyöt poistetaan.
Luottamuksellisen työn vanheneminen	Voit pitää tulostustyöt tietokoneessa, kunnes annat PIN-koodin tulostimen ohjauspaneelissa. **Huomautus:** PIN-koodi asetetaan tietokoneessa. PIN-koodissa on oltava neljä numeroa (1-9).
Toista Työn vanheneminen	Voit tulostaa ja tallentaa tulostustyöt tulostimen muistiin.
Varmenna Työn vanheneminen	Voit tulostaa tulostustyöstä yhden kopion ja pitää muistissa jäljellä olevat kopiot. Samalla voit tarkistaa, onko ensimmäisen kopion laatu tyydyttävä. Tulostustyö poistuu tulostimen muistista automaattisesti, kun kaikki kopiot on tulostettu.
Säilytä Työn vanheneminen	Voit säilyttää tulostustyöt myöhempää tulostamista varten. **Huomautus:** Tulostustyö säilyy muistissa, kunnes poistat sen Pidossa olevat työt -valikosta.

Huomautuksia:

- Reserve Print -työt saattavat kadota, jos tulostin tarvitsee lisää muistia muiden pysäytettyjen töiden käsittelyä varten.
- Voit määrittää tulostimen tallentamaan tulostustyöt tulostimen muistiin, kunnes tulostustyö käynnistetään tulostimen ohjauspaneelista.
- Töitä, jotka käyttäjä voi käynnistää tulostimesta, kutsutaan *arkiston töiksi*.

2 Valitse **Submit** (Lähetä).

Pidossa olevien töiden tulostaminen

1 Avaa tulostusvalintaikkuna siinä asiakirjassa, jonka yrität tulostaa.
2 Valitse tulostin ja tee seuraava:
   - Windows-käyttäjät: valitse **Ominaisuudet** tai **Määritykset** ja sitten **Tulostus ja pito**.
   - Macintosh-käyttäjät: valitse **Tulostus ja pito**.
3 Valitse tulostustyön tyyppi.
4 Määritä tarvittaessa käyttäjätunnus.
5 Lähetä tulostustyö.
6 Valitse tulostimen aloitusnäytössä **Pysäytetyt työt**.
7 Lähetä tulostustyö.

Luottamuksellisen tulostuksen asetusten muuttaminen

1 Avaa web-selain ja kirjoita tulostimen IP-osoite selaimen osoitekenttään.

   Huomautuksia:

   - Tulostimen IP-osoite näkyy sen tulostimen päänäytössä. IP-osoite on neljä pisteillä erotettua numerosarjaa, kuten 123.123.123.123.
   - Jos käytät välityspalvelinta, poista se tilapäisesti käytöstä, jotta verkkosivu latautuu oikein.
2 Valitse **Asetukset** > **Suojaus** > **Luottamukselliset tulostusasetukset**.
3 Muokkaa asetuksia:
   - Määritä PIN-koodin antamiskertojen enimmäismäärä. Kun käyttäjä ylittää kyseisen rajoituksen, kaikki hänen työnsä poistetaan.
   - Määritä luottamuksellisten tulostustöiden vanhenemisaika. Jos käyttäjä ei ole tulostanut töitä määritetyn ajan kuluessa, kaikki hänen työnsä poistetaan.
4 Tallenna muokatut asetukset valitsemalla **Lähetä**.

Tietosivujen tulostaminen

Fonttimalliluettelon tulostaminen

1 Siirry aloitusnäytöstä kohtaan

   > **Raportit** > **Tulosta fontit**
2 Valitse **PCL-fontit** tai **PostScript-fontit**.

Hakemistoluettelon tulostaminen

Hakemistoluettelossa näkyvät flash-muistiin tai tulostimen kiintolevylle tallennetut resurssit.

Siirry aloitusnäytöstä kohtaan

> **Raportit** > **Tulosta hakemisto**

Tulostustyön peruuttaminen

Tulostustyön peruuttaminen ohjauspaneelista

1. Valitse tulostimen ohjauspaneelista **Peruuta työ** tai valitse näppäimistöstä .
2. Valitse peruutettava tulostustyö ja valitse **Poista valitut työt**.

   Huomautus: Jos painat näppäimistön -näppäintä, palaa aloitusnäyttöön valitsemalla **Jatka**.

Tulostustyön peruuttaminen tietokoneesta

1. Toimi käyttöjärjestelmän mukaan jollakin seuraavista tavoista:
   - Avaa Tulostimet-kansio ja valitse tulostin.
   - Siirry Omenavalikon Järjestelmäasetuksista tulostimeesi.
2. Valitse peruutettava tulostustyö.

Kopioiminen

Automaattinen asiakirjansyöttölaite	Skannaustaso
Käsittele monisivuisia asiakirjoja asiakirjansyöttölaitteen avulla.	Käytä skannaustasoa yksittäisten sivujen, pienten kohteiden (kuten postikortit tai valokuvat), kalvojen, valokuvapaperin tai ohuiden materiaalien (esimerkiksi lehtileikkeiden) yhteydessä.

Kopioiminen

Pikakopion tekeminen

1 Aseta alkuperäinen asiakirja asiakirjansyöttölaitteen lokeroon etupuoli ylöspäin lyhyt reuna edellä tai skannaustasolle etupuoli alaspäin.

Huomautuksia:

- Älä laita asiakirjansyöttölaitteen lokeroon postikortteja, valokuvia, kalvoja, valokuvapaperia tai mitään lehtileikkeiden kaltaisia pieniä tai ohuita alkuperäiskappaleita. Aseta ne skannaustasolle.
- Asiakirjansyöttölaitteen merkkivalo syttyy, kun paperi on laitteessa oikein.

2 Jos asetat asiakirjan asiakirjansyöttölaitteen lokeroon, säädä paperinohjaimet.

Huomautus: Vältä kuvan leikkautuminen varmistamalla, että alkuperäinen asiakirja ja kopiopaperi ovat saman kokoisia.

3 Valitse tulostimen ohjauspaneelissa .

Kopioiminen asiakirjansyöttölaitteella

1 Lisää alkuperäinen asiakirja asiakirjansyöttölaitteen lokeroon etupuoli ylöspäin lyhyt reuna edellä.

Huomautuksia:

- Älä laita asiakirjansyöttölaitteen lokeroon postikortteja, valokuvia, kalvoja, valokuvapaperia tai mitään lehtileikkeiden kaltaisia pieniä tai ohuita alkuperäiskappaleita. Aseta ne skannaustasolle.
- Asiakirjansyöttölaitteen merkkivalo syttyy, kun paperi on laitteessa oikein.

2 Säädä paperinohjaimet.

3 Siirry aloitusnäytöstä kohtaan

Kopioi > > muuta kopiointiasetukset >> **Kopioi**

Kopioiminen skannaustason avulla

1 Aseta originaali skannaustasolle skannattava puoli alaspäin vasempaan yläkulmaan.

2 Siirry aloitusnäytöstä kohtaan

Kopioi > > muuta kopiointiasetukset >> **Kopioi**

Jos skannattavia sivuja on lisää, aseta seuraava asiakirja skannaustasolle ja valitse **Skannaa seuraava sivu**.

3 Valitse **Viimeistele työ**.

Valokuvien kopioiminen

1 Aseta alkuperäinen valokuva skannaustasolle skannattava puoli alaspäin vasempaan yläkulmaan.

2 Siirry aloitusnäytöstä kohtaan

Kopioi > **Sisältö** > **Valokuva** > ✓

3 Valitse sisältölähteestä alkuperäiseen valokuvaan parhaiten sopiva asetus.

4 Valitse ✓ > **Kopioi**

Huomautus: Jos kopioitavia valokuvia on lisää, aseta seuraava valokuva skannaustasolle ja valitse **Skannaa seuraava sivu**.

5 Valitse **Viimeistele työ**.

Kopioiminen erikoismateriaalille

Kopioiminen piirtoheitinkalvoille

1 Aseta alkuperäinen asiakirja asiakirjansyöttölaitteen lokeroon etupuoli ylöspäin lyhyt reuna edellä tai skannaustasolle etupuoli alaspäin.

Huomautuksia:

- Älä laita asiakirjansyöttölaitteen lokeroon postikortteja, valokuvia, kalvoja, valokuvapaperia tai mitään lehtileikkeiden kaltaisia pieniä tai ohuita alkuperäiskappaleita. Aseta ne skannaustasolle.
- Asiakirjansyöttölaitteen merkkivalo syttyy, kun paperi on laitteessa oikein.

2 Siirry aloitusnäytöstä kohtaan

Kopioi > **Kopioi kohteesta** > valitse alkuperäisen asiakirjan koko > ✓

3 Siirry kohtaan

Kopioi kohteeseen > valitse lokero, jossa on piirtoheitinkalvoja > **Kopioi**.

Jos yhdessäkään lokerossa ei ole piirtoheitinkalvoja, siirry kohtaan

Käsinsyöttö > > valitse piirtoheitinkalvojen koko > > **Piirtoheitinkalvo** >

4 Lisää piirtoheitinkalvot monikäyttösyöttöaukkoon ja valitse **Kopioi**.

Kopioiminen kirjelomakkeelle

1 Aseta alkuperäinen asiakirja asiakirjansyöttölaitteen lokeroon etupuoli ylöspäin lyhyt reuna edellä tai skannaustasolle etupuoli alaspäin.

Huomautuksia:

- Älä laita asiakirjansyöttölaitteen lokeroon postikortteja, valokuvia, kalvoja, valokuvapaperia tai mitään lehtileikkeiden kaltaisia pieniä tai ohuita alkuperäiskappaleita. Aseta ne skannaustasolle.
- Asiakirjansyöttölaitteen merkkivalo syttyy, kun paperi on laitteessa oikein.

2 Jos asetat asiakirjan asiakirjansyöttölaitteen lokeroon, säädä paperinohjaimet.

3 Siirry aloitusnäytöstä kohtaan

Kopioi > **Kopioi kohteesta** > valitse alkuperäisen asiakirjan koko >

4 Siirry kohtaan

Kopioi kohteeseen > valitse lokero, jossa on kirjelomake > **Kopioi**

5 Jos yksikään lokero ei tue kirjelomakkeita, siirry kohtaan

Käsinsyöttö > valitse kirjelomakkeen koko > **Kirjelomake**

6 Lisää kirjelomake monikäyttösyöttöaukkoon etupuoli ylöspäin, yläreuna edellä ja valitse **Kopioi**.

Kopiointiasetusten mukauttaminen

Kopioiminen eri kokoisena

1 Aseta alkuperäinen asiakirja asiakirjansyöttölaitteen lokeroon etupuoli ylöspäin lyhyt reuna edellä tai skannaustasolle etupuoli alaspäin.

Huomautuksia:

- Älä laita asiakirjansyöttölaitteen lokeroon postikortteja, valokuvia, kalvoja, valokuvapaperia tai mitään lehtileikkeiden kaltaisia pieniä tai ohuita alkuperäiskappaleita. Aseta ne skannaustasolle.
- Asiakirjansyöttölaitteen merkkivalo syttyy, kun paperi on laitteessa oikein.

2 Jos asetat asiakirjan asiakirjansyöttölaitteen lokeroon, säädä paperinohjaimet.

3 Siirry aloitusnäytöstä kohtaan

Kopioi > **Kopioi kohteesta** > valitse alkuperäisen asiakirjan koko > ✓

4 Siirry kohtaan

Kopioi kohteeseen > valitse kopiolle uusi koko > ✓ > **Kopioi**

Kopioiminen valitun lokeron paperille

1 Aseta alkuperäinen asiakirja asiakirjansyöttölaitteen lokeroon etupuoli ylöspäin lyhyt reuna edellä tai skannaustasolle etupuoli alaspäin.

Huomautuksia:

- Älä laita asiakirjansyöttölaitteen lokeroon postikortteja, valokuvia, kalvoja, valokuvapaperia tai mitään lehtileikkeiden kaltaisia pieniä tai ohuita alkuperäiskappaleita. Aseta ne skannaustasolle.
- Asiakirjansyöttölaitteen merkkivalo syttyy, kun paperi on laitteessa oikein.

2 Jos asetat asiakirjan asiakirjansyöttölaitteen lokeroon, säädä paperinohjaimet.

3 Siirry aloitusnäytöstä kohtaan

Kopioi > **Kopioi kohteesta** > valitse alkuperäisen asiakirjan koko > ✓

4 Siirry kohtaan

Kopioi kohteeseen > valitse lokero, jossa on haluamaasi paperilajia > ✓

5 Valitse **Kopioi**.

Kopioiminen eri paperikoissa

Käytä asiakirjansyöttölaitetta, kun kopioit alkuperäisiä asiakirjoja, joissa on eri paperikokoja. Lisättyjen paperikokojen ja Kopioi kohteeseen- ja Kopioi kohteesta -asetusten mukaan kopiot tulostetaan joko eri kokoisille papereille (esimerkki 1) tai sovitetaan yhdelle paperikoolle (esimerkki 2).

Esimerkki 1: Kopioiminen eri paperikoissa

1 Aseta alkuperäinen asiakirja asiakirjansyöttölaitteen lokeroon etupuoli ylöspäin lyhyt reuna edellä tai skannaustasolle etupuoli alaspäin.

Huomautuksia:

- Älä laita asiakirjansyöttölaitteen lokeroon postikortteja, valokuvia, kalvoja, valokuvapaperia tai mitään lehtileikkeiden kaltaisia pieniä tai ohuita alkuperäiskappaleita. Aseta ne skannaustasolle.
- Asiakirjansyöttölaitteen merkkivalo syttyy, kun paperi on laitteessa oikein.

2 Jos asetat asiakirjan asiakirjansyöttölaitteen lokeroon, säädä paperinohjaimet.

3 Siirry aloitusnäytöstä kohtaan

Kopioi > **Kopioi kohteesta** > **Eri paperikoot** > ✓

4 Siirry kohtaan

Kopioi kohteeseen > **Automaattinen koon tunnistus** > ✓ > **Kopioi**

Skanneri tunnistaa erilaiset paperikoot skannauksen aikana. Kopiot tulostetaan käyttämällä alkuperäisen asiakirjan mukaisia paperikokoja.

Esimerkki 2: Kopioiminen yhdessä paperikoossa

1 Aseta alkuperäinen asiakirja asiakirjansyöttölaitteen lokeroon etupuoli ylöspäin lyhyt reuna edellä tai skannaustasolle etupuoli alaspäin.

Huomautuksia:

- Älä laita asiakirjansyöttölaitteen lokeroon postikortteja, valokuvia, kalvoja, valokuvapaperia tai mitään lehtileikkeiden kaltaisia pieniä tai ohuita alkuperäiskappaleita. Aseta ne skannaustasolle.
- Asiakirjansyöttölaitteen merkkivalo syttyy, kun paperi on laitteessa oikein.

2 Jos asetat asiakirjan asiakirjansyöttölaitteen lokeroon, säädä paperinohjaimet.

3 Siirry aloitusnäytöstä kohtaan

Kopioi > **Kopioi kohteesta** > **Eri paperikoot** > ✓

4 Siirry kohtaan

Kopioi > **Letter** > ✓ > **Kopioi**

Skanneri tunnistaa erilaiset paperikoot skannauksen aikana ja sovittaa erilaiset paperikoot valitulle paperikoolle.

Kopioiminen paperin molemmille puolille

1 Aseta alkuperäinen asiakirja asiakirjansyöttölaitteen lokeroon etupuoli ylöspäin lyhyt reuna edellä tai skannaustasolle etupuoli alaspäin.

Huomautuksia:

- Älä laita asiakirjansyöttölaitteen lokeroon postikortteja, valokuvia, kalvoja, valokuvapaperia tai mitään lehtileikkeiden kaltaisia pieniä tai ohuita alkuperäiskappaleita. Aseta ne skannaustasolle.
- Asiakirjansyöttölaitteen merkkivalo syttyy, kun paperi on laitteessa oikein.

2 Jos asetat asiakirjan asiakirjansyöttölaitteen lokeroon, säädä paperinohjaimet.

3 Siirry aloitusnäytöstä kohtaan

Kopioi > **Puolet (kaksipuolisuus)** > valitse haluamasi kaksipuolisuusasetukset

Huomautus: Kaksipuolisuusasetuksissa ensimmäinen luku vastaa alkuperäiskappaleen puolia ja toinen luku kopion puolia. Valitse esimerkiksi 2-puolinen 2-puoliseksi, jos haluat tulostaa kaksipuoliset asiakirjat kaksipuolisina.

4 Valitse ✓ > **Kopioi**.

Kopioiden pienentäminen tai suurentaminen

Kopiot voi skaalata 25–400 %:iin alkuperäisestä asiakirjasta.

1 Aseta alkuperäinen asiakirja asiakirjansyöttölaitteen lokeroon etupuoli ylöspäin lyhyt reuna edellä tai skannaustasolle etupuoli alaspäin.

   Huomautuksia:

   - Älä laita asiakirjansyöttölaitteen lokeroon postikortteja, valokuvia, kalvoja, valokuvapaperia tai mitään lehtileikkeiden kaltaisia pieniä tai ohuita alkuperäiskappaleita. Aseta ne skannaustasolle.
   - Asiakirjansyöttölaitteen merkkivalo syttyy, kun paperi on laitteessa oikein.

2 Jos asetat asiakirjan asiakirjansyöttölaitteen lokeroon, säädä paperinohjaimet.

3 Kosketa aloitusnäytössä **Kopioi**.

4 Voit pienentää tai suurentaa arvoa 1 % valitsemalla skaalausalueella − tai +.

   Jos kosketat Kopioi kohteeseen- tai Kopioi kohteesta -kohtaa määritettyäsi Sovita-asetuksen manuaalisesti, sovitusasetuksen arvoksi palaa Automaattinen.

   Huomautus: Oletusasetus on Automaattinen. Tämä sovittaa automaattisesti alkuperäisestä asiakirjasta skannatun kuvan kopiopaperille sopivaksi.

5 Valitse **Kopioi**.

Kopiointilaadun säätäminen

1 Aseta alkuperäinen asiakirja asiakirjansyöttölaitteen lokeroon etupuoli ylöspäin lyhyt reuna edellä tai skannaustasolle etupuoli alaspäin.

   Huomautuksia:

   - Älä laita asiakirjansyöttölaitteen lokeroon postikortteja, valokuvia, kalvoja, valokuvapaperia tai mitään lehtileikkeiden kaltaisia pieniä tai ohuita alkuperäiskappaleita. Aseta ne skannaustasolle.
   - Asiakirjansyöttölaitteen merkkivalo syttyy, kun paperi on laitteessa oikein.

2 Jos asetat asiakirjan asiakirjansyöttölaitteen lokeroon, säädä paperinohjaimet.

3 Siirry aloitusnäytöstä kohtaan

   Kopioi > **Sisältö**

4 Kosketa painiketta, joka kuvaa parhaiten kopioitavan asiakirjan sisällön lajia.
   - **Teksti** – Alkuperäisen asiakirjan sisältö on enimmäkseen tekstiä tai viivapiirroksia.
   - **Teksti/kuva** – Alkuperäinen asiakirja sisältää sekä tekstiä, grafiikkaa että valokuvia.
   - **Valokuva** – Alkuperäinen asiakirja on suurimmaksi osaksi valokuva tai kuva.
   - **Grafiikka** – Alkuperäisessä asiakirjassa on enimmäkseen esitysgrafiikkaa, kuten ympyrä- ja palkkidiagrammeja ja animaatioita.

5 Valitse ✓.

6 Kosketa painiketta, joka kuvaa parhaiten kopioitavan asiakirjan sisältölähdettä.
   - **Värilaser** – Alkuperäinen asiakirja tulostettiin värilasertulostimella.
   - **Mustesuihku** – Alkuperäinen asiakirja tulostettiin mustesuihkutulostimella.

- **Aikakauslehti** – Alkuperäinen asiakirja on aikakauslehdestä.
- **Painotuote** – Alkuperäinen asiakirja painettiin painokoneella.
- **Mustavalkolaser** – Alkuperäinen asiakirja tulostettiin yksivärilasertulostimella.
- **Valokuva/filmi** – Alkuperäinen asiakirja on valokuva filmiltä.
- **Sanomalehti** – Alkuperäinen asiakirja on sanomalehdestä.
- **Muu** – Alkuperäinen asiakirja tulostettiin jollakin muulla tai tuntemattomalla tulostimella.

7 Valitse > **Kopioi**.

Kopioiden lajittelu

Jos tulostat asiakirjasta useita kopioita, voit tulostaa kopiot järjestyksessä (lajiteltuna) tai kunkin sivun kerrallaan (lajittelemattomana).

1 Aseta alkuperäinen asiakirja asiakirjansyöttölaitteen lokeroon etupuoli ylöspäin lyhyt reuna edellä tai skannaustasolle etupuoli alaspäin.

Huomautuksia:

- Älä laita asiakirjansyöttölaitteen lokeroon postikortteja, valokuvia, kalvoja, valokuvapaperia tai mitään lehtileikkeiden kaltaisia pieniä tai ohuita alkuperäiskappaleita. Aseta ne skannaustasolle.
- Asiakirjansyöttölaitteen merkkivalo syttyy, kun paperi on laitteessa oikein.

2 Jos asetat asiakirjan asiakirjansyöttölaitteen lokeroon, säädä paperinohjaimet.

3 Siirry aloitusnäytöstä kohtaan

Kopioi > anna kopioiden määrä > **Lajittelu** > valitse sivujen järjestys > > **Kopioi**

Erotinsivujen lisääminen kopioiden väliin

1 Aseta alkuperäinen asiakirja asiakirjansyöttölaitteen lokeroon etupuoli ylöspäin lyhyt reuna edellä tai skannaustasolle etupuoli alaspäin.

Huomautuksia:

- Älä laita asiakirjansyöttölaitteen lokeroon postikortteja, valokuvia, kalvoja, valokuvapaperia tai mitään lehtileikkeiden kaltaisia pieniä tai ohuita alkuperäiskappaleita. Aseta ne skannaustasolle.
- Asiakirjansyöttölaitteen merkkivalo syttyy, kun paperi on laitteessa oikein.

2 Jos asetat asiakirjan asiakirjansyöttölaitteen lokeroon, säädä paperinohjaimet.

3 Siirry aloitusnäytöstä kohtaan

Kopioi > **Lisäasetukset** > **Erotinsivut**

Huomautus: Aseta kopioiden väliin erotinsivuja määrittämällä Lajittelu-asetukseksi 1, 2, 3, 1, 2, 3. Jos Lajittelu-asetuksena on 1, 1, 1, 2, 2, 2, erotinsivut lisätään kopiointityön loppuun. Lisätietoja on kohdassa "Kopioiden lajittelu" sivulla 90.

4 Tee jompikumpi seuraavista toiminnoista:

- **Kopioiden väliin**
- **Töiden väliin**
- **Arkkien väliin**
- **Ei käytössä**

5 Valitse > **Kopioi**.

Useiden sivujen kopioiminen yhdelle arkille

Paperin säästämiseksi voit kopioida kaksi tai neljä monisivuisen asiakirjan sivua yhdelle paperiarkille.

Huomautuksia:

- Paperikoko-asetuksen on oltava Letter, Legal, A4 tai JIS B5.
- Määritä paperikoon arvoksi 100 %.

1 Aseta alkuperäinen asiakirja asiakirjansyöttölaitteen lokeroon etupuoli ylöspäin lyhyt reuna edellä tai skannaustasolle etupuoli alaspäin.

Huomautuksia:

- Älä laita asiakirjansyöttölaitteen lokeroon postikortteja, valokuvia, kalvoja, valokuvapaperia tai mitään lehtileikkeiden kaltaisia pieniä tai ohuita alkuperäiskappaleita. Aseta ne skannaustasolle.
- Asiakirjansyöttölaitteen merkkivalo syttyy, kun paperi on laitteessa oikein.

2 Jos asetat asiakirjan asiakirjansyöttölaitteen lokeroon, säädä paperinohjaimet.

3 Siirry aloitusnäytöstä kohtaan

Kopioi > **Lisäasetukset** > **Paperinsäästö** > valitse haluamasi tuloste > > **Kopioi**

Huomautus: Jos paperinsäästön asetuksena on Ei käytössä, Tulosta sivun reunat -asetus ei ole käytettävissä.

Mukautetun kopiointityön luominen

Mukautetun kopiointityön (työn koonti) avulla voidaan yhdistää useita alkuperäiskappalesarjoja yhdeksi kopiointityöksi. Kunkin sarjan skannaamiseen voidaan käyttää eri työmääritteitä. Kun kopiointityö lähetetään ja Mukautettu työ on käytössä, skanneri skannaa ensimmäisen alkuperäiskappaleiden sarjan käyttämällä määritettyjä asetuksia ja skannaa seuraavan sarjan samoilla tai eri määrityksillä.

Sarjan määritelmä määräytyy skannauslähteen mukaan:

- Jos skannaat asiakirjan skannaustasolla, sarja on yksi sivu.
- Jos skannaat useita sivuja automaattisella asiakirjansyöttölaitteella, sarjaksi lasketaan kaikki sillä skannatut sivut, kunnes sen lokero tyhjenee.

- Jos skannaat yhden sivun asiakirjansyöttölaitteella, sarja on yksi sivu.

Esimerkiksi:

1 Aseta alkuperäinen asiakirja asiakirjansyöttölaitteen lokeroon etupuoli ylöspäin lyhyt reuna edellä tai skannaustasolle etupuoli alaspäin.

   Huomautuksia:

   - Älä laita asiakirjansyöttölaitteen lokeroon postikortteja, valokuvia, kalvoja, valokuvapaperia tai mitään lehtileikkeiden kaltaisia pieniä tai ohuita alkuperäiskappaleita. Aseta ne skannaustasolle.
   - Asiakirjansyöttölaitteen merkkivalo syttyy, kun paperi on laitteessa oikein.

2 Jos asetat asiakirjan asiakirjansyöttölaitteen lokeroon, säädä paperinohjaimet.

3 Siirry aloitusnäytöstä kohtaan

   Kopioi > **Lisäasetukset** > **Mukautettu työ** > **Käytössä** > > **Kopioi**

   Huomautus: Kun sarja on skannattu loppuun, näyttöön tulee skannausikkuna.

4 Lisää seuraava asiakirja automaattiseen asiakirjansyöttölaitteeseen etupuoli ylöspäin lyhyt reuna edellä tai skannaustasolle alaspäin ja valitse **Scan the Automatic Document Feeder** (Skannaa asiakirjansyöttölaitteesta) tai **Scan the flatbed** (Skannaa tasolta).

   Huomautus: Muuta skannausasetuksia tarvittaessa.

5 Jos skannattavia asiakirjoja on jäljellä, toista edellinen vaihe. Valitse muussa tapauksessa **Viimeistele työ**.

Tietojen sijoittaminen kopioihin

Ylä- ja alatunnisteen asettaminen sivuille

1 Aseta alkuperäinen asiakirja asiakirjansyöttölaitteen lokeroon etupuoli ylöspäin lyhyt reuna edellä tai skannaustasolle etupuoli alaspäin.

   Huomautuksia:

   - Älä laita asiakirjansyöttölaitteen lokeroon postikortteja, valokuvia, kalvoja, valokuvapaperia tai mitään lehtileikkeiden kaltaisia pieniä tai ohuita alkuperäiskappaleita. Aseta ne skannaustasolle.
   - Asiakirjansyöttölaitteen merkkivalo syttyy, kun paperi on laitteessa oikein.

2 Jos asetat asiakirjan automaattiseen asiakirjansyöttölaitteeseen, säädä paperinohjaimet.

3 Siirry aloitusnäytöstä kohtaan

   Kopioi > **Lisäasetukset** > **Ylätunniste/alatunniste** > valitse ylä- ja alatunnisteiden paikka > valitse haluamasi ylä- ja alatunnistetyyppi

4 Kirjoita valitsemasi ylä- ja alatunnisteen vaatimat tiedot ja valitse **Valmis**.

5 Valitse ja sitten .

Peittokuvan lisääminen joka sivulle

Kaikille sivuille voidaan lisätä vesileimateksti. Valittavissa olevat tekstit ovat Kiireellinen, Luottamuksellinen, Kopio, Mukautettu ja Vedos.

1 Aseta alkuperäinen asiakirja asiakirjansyöttölaitteen lokeroon etupuoli ylöspäin lyhyt reuna edellä tai skannaustasolle etupuoli alaspäin.

   Huomautuksia:

   - Älä laita asiakirjansyöttölaitteen lokeroon postikortteja, valokuvia, kalvoja, valokuvapaperia tai mitään lehtileikkeiden kaltaisia pieniä tai ohuita alkuperäiskappaleita. Aseta ne skannaustasolle.
   - Asiakirjansyöttölaitteen merkkivalo syttyy, kun paperi on laitteessa oikein.

2 Jos asetat asiakirjan asiakirjansyöttölaitteen lokeroon, säädä paperinohjaimet.

3 Siirry aloitusnäytöstä kohtaan

   Kopioi > **Lisäasetukset** > **Vesileima** > valitse vesileimaviesti > **Valmis** > **Kopioi**

Kopiointityön peruuttaminen

Kopiointityön peruuttaminen, kun alkuperäinen asiakirja on asiakirjansyöttölaitteessa

Kun asiakirjansyöttölaite alkaa käsitellä asiakirjaa, valitse tulostimen ohjauspaneelissa **Peruuta työ**.

Kopiointityön peruuttaminen kopioitaessa sivuja skannaustasolta

Valitse aloitusnäytössä **Peruuta työ**.

Näyttöön tulee näkyviin **`Peruutetaan`**. Kun työ on peruutettu, kopiointinäyttö tulee näkyviin.

Kopiointityön peruuttaminen sivujen tulostamisen aikana

1 Valitse tulostimen ohjauspaneelista **Peruuta työ** tai valitse näppäimistöstä ✕.

2 Valitse peruutettava työ ja valitse **Poista valitut työt**.

Huomautus: Jos painat näppäimistön ✕-näppäintä, palaa aloitusnäyttöön valitsemalla **Jatka**.

Kopiointiasetusten toiminta

Copy from (Kopioi kohteesta)

Tämä asetus avaa näytön, jossa voi valita alkuperäisen asiakirjan koon.

- Valitse alkuperäisen asiakirjan paperikoko.
- Kopioi alkuperäinen asiakirja, joka sisältää erilaisia paperikokoja, joiden leveys on sama, valitsemalla **Eri koot**.

- Määritä tulostin tunnistamaan alkuperäisen asiakirjan koko automaattisesti valitsemalla **Automaattinen koon tunnistus**.

Kopioi kohteeseen

Tämä asetus avaa ikkunan, jossa määritetään kopioiden paperikoko ja -laji.

- Valitse paperikoko ja -laji, joka vastaa lisättyä paperia.
- Jos Kopioi kohteesta- ja Kopioi kohteeseen -asetukset poikkeavat toisistaan, tulostin säätää Sovita-asetuksen automaattisesti.
- Jos lokeroissa ei ole haluamaasi paperityyppiä tai -kokoa, valitse **Käsinsyöttöaukko** ja lisää paperia monikäyttösyöttöaukon kautta.
- Kun Kopioi kohteeseen -asetus on Automaattinen koon täsmäys, kukin kopio on alkuperäisen asiakirjan kokoinen. Jos alustoissa ei ole vastaava paperikokoa, näkyviin tulee ilmoitus **`Paperikokoa ei ole tulostimessa`**. Lisää tällöin paperia alustaan tai monikäyttösyöttöaukon kautta.

Sovita

Tällä asetuksella voi skaalata asiakirjan 25–400 %:iin alkuperäisen asiakirjan koosta. Voit määrittää myös automaattisen skaalaamisen.

- Kun kopioit eri kokoiselle paperille, esimerkiksi Legal-kokoisesta Letter-kokoiselle, määritä Kopioi kohteesta- ja Kopioi kohteeseen -paperikoot skaalaamaan skannatun kuvan automaattisesti kopiopaperin kokoon sopivaksi.
- Vähennä tai lisää arvoa yhdellä prosentilla valitsemalla tulostimen ohjauspaneelissa − tai +. Suuremman vähennyksen tai lisäyksen voi tehdä pitämällä painiketta painettuna vähintään kahden sekunnin ajan.

Tummuus

Tällä asetuksella voi säätää kopioiden kirkkautta ja tummuutta suhteessa alkuperäiseen asiakirjaan.

Sivut (kaksipuolisuus)

Tällä asetuksella voi kopioida yksi- tai kaksipuolisesti asiakirjoja, jotka ovat alkuperäisinä yksi- tai kaksipuolisia.

Lajittele

Säilyttää tulostustyön sivut järjestyksessä tulostettaessa useita kopioita työstä.

Kopiot

Tällä asetuksella voi määrittää tulostettavien kopioiden määrän.

Sisältö

Täällä voit asettaa alkuperäisen asiakirjan tyypin ja lähteen.

Valitse seuraavista sisältölajista:

- **Teksti** – Alkuperäisen asiakirjan sisältö on enimmäkseen tekstiä tai viivapiirroksia.
- **Teksti/kuva** – Alkuperäinen asiakirja sisältää sekä tekstiä, grafiikkaa että valokuvia.
- **Valokuva** – Alkuperäinen asiakirja on suurimmaksi osaksi valokuva tai kuva.
- **Grafiikka** – Alkuperäisessä asiakirjassa on enimmäkseen esitysgrafiikkaa, kuten ympyrä- ja palkkidiagrammeja ja animaatioita.

Valitse seuraavista sisältölähteistä:

- **Värilaser** – Alkuperäinen asiakirja tulostettiin värilasertulostimella.
- **Mustesuihku** – Alkuperäinen asiakirja tulostettiin mustesuihkutulostimella.
- **Aikakauslehti** – Alkuperäinen asiakirja on aikakauslehdestä.
- **Esite** – Alkuperäinen asiakirja on esitteestä.
- **Mustavalkolaser** – Alkuperäinen asiakirja tulostettiin yksivärilasertulostimella.
- **Valokuva/filmi** – Alkuperäinen asiakirja on valokuva filmiltä.
- **Sanomalehti** – Alkuperäinen asiakirja on sanomalehdestä.
- **Muu** – Alkuperäinen asiakirja tulostettiin jollakin muulla tai tuntemattomalla tulostimella.

Tallenna pikavalintana

Tällä asetuksella voi tallentaa nykyiset asetukset määrittämällä pikavalintanumeron.

Lisäasetusten käyttäminen

Valitse seuraavista asetuksista:

- **Kuvankäsittelyn lisätoiminnot** – Tällä säädetään seuraavia asetuksia ennen asiakirjan skannaamista: Taustan poisto, Väritasapaino, Värin poisto, Kontrasti, JPEG-laatu, Peilikuva, Negatiivinen kuva, Skannaus reunasta reunaan, Varjon yksityiskohdat ja Terävyys.
- **Mukautettu työ** – Tällä yhdistetään monta skannaustyötä yhdeksi työksi.
- **Reunojen poistaminen** – Tällä poistetaan epäselvät kohdat tai asiakirjan reunoihin tehdyt merkinnät. Voit poistaa saman verran kaikista paperin reunoista tai vain valitsemastasi reunasta. Reunojen poistaminen -toiminto poistaa kaiken valitulta alueelta, jolloin skannaus on siltä alueelta tyhjä.
- **Siirtoloki** – Tämä vaihtoehto tulostaa siirtoraportin tai siirtovirhelokin.
- **Asiakirjansyöttölaitteen vinosyötön korjaus** – Tämä vaihtoehto suoristaa asiakirjansyöttölaitteen alustasta hiukan vinossa tulevat skannatut kuvat.

  Huomautus: Tätä asetusta tuetaan vain tietyissä tulostinmalleissa.

Lähettäminen sähköpostilla

Automaattinen asiakirjansyöttölaite	Skannaustaso
Käsittele monisivuisia asiakirjoja asiakirjansyöttölaitteen avulla.	Aseta yksittäiset sivut, pienet esineet (kuten postikortit ja valokuvat), piirtoheitinkalvot, valokuvapaperi tai ohuet materiaalit (kuten lehtileikkeet) skannaustasolle.

Tulostimella voi lähettää skannatut asiakirjat sähköpostitse yhdelle tai useammalle vastaanottajalle useilla tavoilla. Voit kirjoittaa sähköpostiosoitteen tai käyttää pikavalintanumeroa tai osoitekirjaa.

Tulostimen asentaminen sähköpostin lähettämistä varten

Sähköpostitoiminnon määrittäminen

1 Avaa web-selain ja kirjoita tulostimen IP-osoite selaimen osoitekenttään.

Huomautuksia:

- Tulostimen IP-osoite näkyy sen tulostimen päänäytössä. IP-osoite on neljä pisteillä erotettua numerosarjaa, kuten 123.123.123.123.
- Jos käytät välityspalvelinta, poista se tilapäisesti käytöstä, jotta verkkosivu latautuu oikein.

2 Valitse **Asetukset** > **Sähköposti-/FTP-asetukset** > **Sähköpostiasetukset**.

3 Kirjoita tarvittavat tiedot ja valitse **Lähetä**.

Sähköpostiasetusten määrittäminen

1 Avaa web-selain ja kirjoita tulostimen IP-osoite selaimen osoitekenttään.

Huomautuksia:

- Tulostimen IP-osoite näkyy sen tulostimen päänäytössä. IP-osoite on neljä pisteillä erotettua numerosarjaa, kuten 123.123.123.123.
- Jos käytät välityspalvelinta, poista se tilapäisesti käytöstä, jotta verkkosivu latautuu oikein.

2 Napsauta **Asetukset** > **Sähköposti-/FTP-asetukset** > **Sähköpostiasetukset**.

3 Kirjoita tarvittavat tiedot ja valitse **Lähetä**.

Sähköpostin pikavalinnan luominen

Sähköpostipikavalinnan luominen upotetussa web-palvelimessa

1 Avaa web-selain ja kirjoita tulostimen IP-osoite selaimen osoitekenttään.

Huomautuksia:

- Tulostimen IP-osoite näkyy sen tulostimen päänäytössä. IP-osoite on neljä pisteillä erotettua numerosarjaa, kuten 123.123.123.123.
- Jos käytät välityspalvelinta, poista se tilapäisesti käytöstä, jotta verkkosivu latautuu oikein.

2 Valitse **Asetukset**.

3 Valitse Muut asetukset -sarakkeesta **Pikavalintojen hallinta** > **Sähköpostin pikavalintamääritykset**.

4 Anna sähköpostin vastaanottajalle yksilöivä nimi ja kirjoita sähköpostiosoite. Jos kirjoitat useita osoitteita, erota ne pilkulla.

5 Valitse **Lisää**.

Sähköpostin pikavalinnan luominen tulostimen ohjauspaneelin avulla

1 Siirry aloitusnäytöstä kohtaan

Sähköposti > **Vastaanottaja** > kirjoita sähköpostiosoite

Voit luoda vastaanottajaryhmän valitsemalla **Next address** (Seuraava osoite) -painikkeen ja antamalla seuraavan vastaanottajan sähköpostiosoitteen.

2 Valitse **Aihe**, kirjoita sähköpostin aihe ja valitse **Valmis**.

3 Valitse **Viesti**, kirjoita viesti ja valitse **Valmis**.

4 Säädä sähköpostiasetuksia.

Huomautus: Jos muutat asetuksia sähköpostin pikavalinnan luomisen jälkeen, asetuksia ei tallenneta.

5 Valitse .

6 Anna pikavalinnalle yksilöivä nimi ja valitse **Valmis**.

7 Tarkista, että pikavalinnan nimi ja numero ovat oikein, ja valitse **OK**.

Jos pikavalinnan nimi on väärä, valitse **Peruuta** ja anna tiedot uudelleen.

Huomautuksia:

- Pikavalinnan nimi näkyy tulostimen aloitusnäytön Sähköpostin pikavalinnat -kuvakkeessa.
- Voit käyttää pikavalintaa, kun lähetät sähköpostilla toisen asiakirjan, joka käyttää samoja asetuksia.

Asiakirjan lähettäminen sähköpostitse

Tulostimella voi lähettää skannatut asiakirjat sähköpostitse yhdelle tai useammalle vastaanottajalle useilla tavoilla. Voit kirjoittaa sähköpostiosoitteen tai käyttää pikavalintanumeroa tai osoitekirjaa. Voit käyttää myös tulostimen aloitusnäytössä olevaa Multi Send- tai MyShortcut-sovellusta. Lisätietoja on kohdassa "Aloitusnäytön sovellusten aktivoiminen" sivulla 23.

Sähköpostin lähettäminen käyttämällä ohjauspaneelia

1 Aseta alkuperäinen asiakirja asiakirjansyöttölaitteen lokeroon etupuoli ylöspäin lyhyt reuna edellä tai skannaustasolle etupuoli alaspäin.

Huomautuksia:

- Älä laita asiakirjansyöttölaitteen lokeroon postikortteja, valokuvia, kalvoja, valokuvapaperia tai mitään lehtileikkeiden kaltaisia pieniä tai ohuita alkuperäiskappaleita. Aseta ne skannaustasolle.
- Asiakirjansyöttölaitteen merkkivalo syttyy, kun paperi on laitteessa oikein.

2 Jos asetat asiakirjan asiakirjansyöttölaitteen lokeroon, säädä paperinohjaimet.

Huomautus: Vältä kuvan leikkautuminen varmistamalla, että alkuperäinen asiakirja ja kopiopaperi ovat saman kokoisia.

3 Siirry aloitusnäytöstä kohtaan

Sähköposti > **Vastaanottaja(t)**

4 Kirjoita sähköpostiosoite tai paina näppäimistöllä **#**-painiketta ja kirjoita pikavalintanumero.

Huomautuksia:

- Voit lisätä vastaanottajia koskettamalla **Seuraava osoite** -vaihtoehtoa ja antamalla lisättävän osoitteen tai pikavalintanumeron.
- Voit valita sähköpostiosoitteen myös osoitteistosta.

5 Valitse **Valmis** > **Lähetä**.

Sähköpostin lähettäminen pikavalintanumerolla

1 Aseta alkuperäinen asiakirja asiakirjansyöttölaitteen lokeroon etupuoli ylöspäin lyhyt reuna edellä tai skannaustasolle etupuoli alaspäin.

Huomautuksia:

- Älä laita asiakirjansyöttölaitteen lokeroon postikortteja, valokuvia, kalvoja, valokuvapaperia tai mitään lehtileikkeiden kaltaisia pieniä tai ohuita alkuperäiskappaleita. Aseta ne skannaustasolle.
- Asiakirjansyöttölaitteen merkkivalo syttyy, kun paperi on laitteessa oikein.

2 Jos asetat asiakirjan asiakirjansyöttölaitteen lokeroon, säädä paperinohjaimet.

3 Paina **#**-painiketta ja kirjoita pikavalintanumero näppäimistöllä. Valitse sitten

Huomautus: Voit lisätä vastaanottajia valitsemalla **Seuraava osoite** ja kirjoittamalla lisättävän osoitteen tai pikavalintanumeron.

4 Valitse **Send It** (Lähetä).

Sähköpostin lähettäminen osoitekirjan avulla

1 Aseta alkuperäinen asiakirja asiakirjansyöttölaitteen lokeroon etupuoli ylöspäin lyhyt reuna edellä tai skannaustasolle etupuoli alaspäin.

Huomautuksia:

- Älä laita asiakirjansyöttölaitteen lokeroon postikortteja, valokuvia, kalvoja, valokuvapaperia tai mitään lehtileikkeiden kaltaisia pieniä tai ohuita alkuperäiskappaleita. Aseta ne skannaustasolle.
- Asiakirjansyöttölaitteen merkkivalo syttyy, kun paperi on laitteessa oikein.

2 Jos asetat asiakirjan asiakirjansyöttölaitteen lokeroon, säädä paperinohjaimet.

3 Siirry aloitusnäytöstä kohtaan

Sähköposti > **Vastaanottaja(t)** > > kirjoita vastaanottajan nimi > **Haku**

4 Kosketa vastaanottajan nimeä.

Huomautus: Voit lisätä vastaanottajia valitsemalla **Seuraava osoite** ja kirjoittamalla lisättävän osoitteen tai pikavalintanumeron. Voit myös hakea osoitekirjasta.

5 Valitse **Done** (Valmis).

Sähköpostiasetusten mukauttaminen

Sähköpostin aihe- ja viestitietojen lisääminen

1 Aseta alkuperäinen asiakirja asiakirjansyöttölaitteen lokeroon etupuoli ylöspäin lyhyt reuna edellä tai skannaustasolle etupuoli alaspäin.

Huomautuksia:

- Älä laita asiakirjansyöttölaitteen lokeroon postikortteja, valokuvia, kalvoja, valokuvapaperia tai mitään lehtileikkeiden kaltaisia pieniä tai ohuita alkuperäiskappaleita. Aseta ne skannaustasolle.
- Asiakirjansyöttölaitteen merkkivalo syttyy, kun paperi on laitteessa oikein.

2 Jos asetat asiakirjan asiakirjansyöttölaitteen lokeroon, säädä paperinohjaimet.

3 Siirry aloitusnäytöstä kohtaan

Sähköposti > **Vastaanottaja(t)** > kirjoita sähköpostiosoite > **Valmis**

4 Valitse **Aihe**, kirjoita sähköpostin aihe ja valitse **Valmis**.

5 Valitse **Viesti**, kirjoita viesti ja valitse **Valmis**.

Tulostustiedostotyypin muuttaminen

1 Aseta alkuperäinen asiakirja automaattisen asiakirjansyöttölaitteen lokeroon tai skannaustasolle.

2 Siirry aloitusnäytöstä kohtaan

Sähköposti > **Vastaanottaja(t)** > kirjoita sähköpostiosoite > **Valmis** > **Lähetä muodossa**

3 Valitse lähetettävän tiedoston tyyppi.

Huomautus: Jos valitsit suojatun PDF-tiedoston, sinua pyydetään antamaan salasana kahdesti.

4 Valitse > **Lähetä**.

Sähköpostiviestin peruuttaminen

- Käyttäessäsi automaattista asiakirjansyöttölaitetta valitse **Peruuta työ**, kun näytössä on teksti **`Skannataan`**.
- Käyttäessäsi skannaustasoa valitse **Peruuta työ**, kun näytössä on teksti **`Skannataan`** tai **`Skannaa seuraava sivu`** / **`Viimeistele työ`**.

Sähköpostiasetukset

Vastaanottaja(t)

Tällä asetuksella voit antaa vastaanottajan sähköpostiosoitteen. Sähköpostiviestejä voi antaa useita.

Subject (Aihe)

Tällä asetuksella voi lisätä sähköpostiviestiin aiherivin.

Viesti

Tällä asetuksella voi kirjoittaa viestin, joka lähetetään skannatun liitetiedoston mukana.

Tiedostonimi

Tällä asetuksella voi muokata liitetiedoston nimeä.

Alkuperäinen koko

Tällä asetuksella voi määrittää sähköpostilla lähetettävien asiakirjojen koon. Kun Original Size (Alkuperäisen koko) -asetus on Mixed Sizes (Eri koot), voit skannata alkuperäisen asiakirjan, joka sisältää eri paperikokoja (Letter- ja Legal-kokoiset sivut).

Tummuus

Tällä asetuksella voi säätää skannattujen asiakirjojen tummuutta ja kirkkautta suhteessa alkuperäiseen asiakirjaan.

Tarkkuus

Tällä asetuksella voi säätää sähköpostiviestin tulostuslaatua. Jos kuvan tarkkuutta lisätään, sähköpostitiedoston koko kasvaa ja alkuperäiskappaleen skannausaika pitenee. Kuvan tarkkuuden vähentäminen pienentää tiedoston kokoa.

Lähetä muodossa

Tällä asetuksella voi määrittää skannatun kuvan tulostustyypin.

Tee jompikumpi seuraavista toiminnoista:

- **PDF** – Luo yhden monisivuisen tiedoston. Tämä voidaan lähettää suojattuna tai pakattuna tiedostona.
- **TIFF** – Luo useita tiedostoja tai yhden tiedoston. Jos Monisivuinen TIFF ei ole käytössä Embedded Web Server -palvelun Määritykset-valikossa, TIFF-asetuksen avulla tallennetaan useita yksisivuisia tiedostoja. Tiedostokoko on tavallisesti vastaavan JPEG-tiedoston kokoa suurempi.
- **JPEG** – Luo ja liittää jokaisesta alkuperäiskappaleen sivusta erillisen tiedoston.
- **XPS** – Luo yhden monisivuisen XPS-tiedoston.
- **RTF** – Luo tiedoston muokattavassa muodossa.
- **TXT** – Luo ASCII-tekstitiedoston ilman muotoilua.

Huomautus: Jos haluat käyttää RTF- tai TXT-asetusta, osta ja asenna AccuRead™ OCR -ratkaisu.

Sisältö

Täällä voit asettaa alkuperäisen asiakirjan tyypin ja lähteen.

Valitse seuraavista sisältölajista:

- **Teksti** – Alkuperäisen asiakirjan sisältö on enimmäkseen tekstiä tai viivapiirroksia.
- **Teksti/kuva** – Alkuperäinen asiakirja sisältää sekä tekstiä, grafiikkaa että valokuvia.
- **Valokuva** – Alkuperäinen asiakirja on suurimmaksi osaksi valokuva tai kuva.
- **Grafiikka** – Alkuperäisessä asiakirjassa on enimmäkseen esitysgrafiikkaa, kuten ympyrä- ja palkkidiagrammeja ja animaatioita.

Valitse seuraavista sisältölähteistä:

- **Värilaser** – Alkuperäinen asiakirja tulostettiin värilasertulostimella.
- **Mustesuihku** – Alkuperäinen asiakirja tulostettiin mustesuihkutulostimella.
- **Aikakauslehti** – Alkuperäinen asiakirja on aikakauslehdestä.
- **Esite** – Alkuperäinen asiakirja on esitteestä.
- **Mustavalkolaser** – Alkuperäinen asiakirja tulostettiin yksivärilasertulostimella.
- **Valokuva/filmi** – Alkuperäinen asiakirja on valokuva filmiltä.
- **Sanomalehti** – Alkuperäinen asiakirja on sanomalehdestä.
- **Muu** – Alkuperäinen asiakirja tulostettiin jollakin muulla tai tuntemattomalla tulostimella.

Sivun asetukset

Tällä asetuksella voit muuttaa seuraavia asetuksia:

- **Puolet (kaksipuolisuus)** – Tämä määrittää, onko alkuperäinen asiakirja tulostettu yhdelle sivulle vai molemmille puolille. Lisäksi toiminnolla määritetään, mitä sähköpostiviestiin skannataan.
- **Suunta** – Tämä määrittää alkuperäisen asiakirjan suunnan ja muuttaa Puolet (kaksipuolisuus)- ja Sidonta-asetuksen alkuperäisen asiakirjan suunnan mukaiseksi.
- **Sidonta** – Tämä määrittää, onko alkuperäinen asiakirja sidottu pitkältä vai lyhyeltä sivulta.

Skannauksen esikatselu

Tällä asetuksella voi näyttää kuvan ensimmäisen sivun, ennen kuin se lisätään sähköpostiviestiin. Kun ensimmäinen sivu on skannattu, skannaus pysäytetään ja näyttöön tulee esikatselukuva.

Huomautus: Tämä asetus näkyy ainoastaan, jos tulostimeen on asennettu kiintolevy.

Lisäasetusten käyttäminen

Valitse seuraavista asetuksista:

- **Kuvankäsittelyn lisätoiminnot** – Tällä säädetään seuraavia asetuksia ennen asiakirjan lähettämistä sähköpostissa: Taustan poisto, Väritasapaino, Värin poisto, Kontrasti, JPEG-laatu, Peilikuva, Negatiivinen kuva, Skannaus reunasta reunaan, Varjon yksityiskohdat ja Terävyys.
- **Mukautettu työ** – Tällä yhdistetään monta skannaustyötä yhdeksi työksi.
- **Reunojen poistaminen** – Tällä poistetaan epäselvät kohdat tai asiakirjan reunoihin tehdyt merkinnät. Voit poistaa saman verran kaikista paperin reunoista tai vain valitsemastasi reunasta. Reunojen poistaminen -toiminto poistaa kaiken valitulta alueelta, jolloin skannaus on siltä alueelta tyhjä.
- **Siirtoloki** – Tämä vaihtoehto tulostaa siirtoraportin tai siirtovirhelokin.
- **Asiakirjansyöttölaitteen vinosyötön korjaus** – Tämä vaihtoehto suoristaa asiakirjansyöttölaitteen alustasta hiukan vinossa tulevat skannatut kuvat.

  Huomautus: Tätä asetusta tuetaan vain tietyissä tulostinmalleissa.

Faksaaminen

Automaattinen asiakirjansyöttölaite	Skannaustaso
Asiakirjansyöttölaitteessa voi käyttää kerralla monisivuisia asiakirjoja, myös kaksipuolisia.	Aseta yksittäiset sivut, kirjojen sivut, pienet esineet (kuten postikortit ja valokuvat), piirtoheitinkalvot, valokuvapaperi tai ohuet materiaalit (kuten lehtileikkeet) skannaustasolle.

Tulostimen asentaminen faksaamista varten

Faksin käyttöönottoasetukset

Monissa maissa ja monilla alueilla edellytetään, että lähtevissä fakseissa on seuraavat tiedot jokaisen lähetetyn sivun ylä- tai alareunassa tai lähetyksen ensimmäisellä sivulla: faksin nimi (yrityksen, muun kokonaisuuden tai viestin lähettäjän tunniste) ja faksin numero (lähettävän faksilaitteen, yhtiön, muun kokonaisuuden tai yksilön puhelinnumero). Lisätietoja on kohdassa "Tietoliikennepäätelaitteita koskevat säännökset" sivulla 317.

Faksin asetustiedot voi syöttää tulostimen ohjauspaneelilla tai selaimella siirtymällä upotettuun web-palvelimeen ja sen Asetukset-valikkoon.

Huomautus: Jos käytössä ei ole TCP/IP-ympäristöä, faksin asetustiedot pitää syöttää tulostimen ohjauspaneelin avulla.

Faksiasetusten määrittäminen tulostimen ohjauspaneelin avulla

Kun tulostin käynnistetään ensimmäistä kertaa, näkyviin tulee sarja käynnistysnäyttöjä. Jos tulostimessa on faksiominaisuuksia, näkyviin tulevat Faksin nimi- ja Faksin numero -näytöt.

1. Kun Faksin nimi -näyttö tulee näkyviin:
   a. kirjoita kaikkiin lähteviin fakseihin tulostettava nimi
   b. kirjoita faksin nimi ja valitse **Lähetä**.
2. Kun Faksin numero -näyttö tulee näkyviin, kirjoita faksin numero ja valitse **Lähetä**.

Faksiasetusten määrittäminen Embedded Web Server -palvelun avulla

1. Avaa web-selain ja kirjoita tulostimen IP-osoite selaimen osoitekenttään.

Huomautuksia:

- Tulostimen IP-osoite näkyy sen tulostimen päänäytössä. IP-osoite on neljä pisteillä erotettua numerosarjaa, kuten 123.123.123.123.
- Jos käytät välityspalvelinta, poista se tilapäisesti käytöstä, jotta verkkosivu latautuu oikein.

2 Napsauta **Asetukset** > **Faksiasetukset** > **Analogiset faksiasetukset**.

3 Kirjoita Faksin nimi -kenttään kaikkiin lähteviin fakseihin tulostettava nimi.

4 Kirjoita Faksinumero -kenttään tulostimen faksinumero.

5 Valitse **Lähetä**.

Faksiyhteyden valitseminen

Tavallista puhelinlinjaa käyttävän faksin määrittäminen

HUOMIO – SÄHKÖISKUN VAARA: Sähköiskuvaaran välttämiseksi älä asenna laitetta tai tee sähkö- tai kaapeliliitäntöjä (esimerkiksi virtajohto, faksi tai puhelin) ukkosmyrskyn aikana.

HUOMIO – SÄHKÖISKUN VAARA: Sähköiskuvaaran välttämiseksi älä käytä faksitoimintoa ukkosmyrskyn aikana.

HUOMIO – TAPATURMAN MAHDOLLISUUS: Kun liität tämän tuotteen yleiseen valintaiseen puhelinverkkoon, voit vähentää tulipalon vaaraa käyttämällä vähintään 26 AWG:n tietoliikennejohtoa (RJ-11). Australia: johdon on oltava ACMAn (Australian Communications and Media Authority) hyväksymä.

Asennus 1: Tulostin on liitetty erilliseen faksilinjaan.

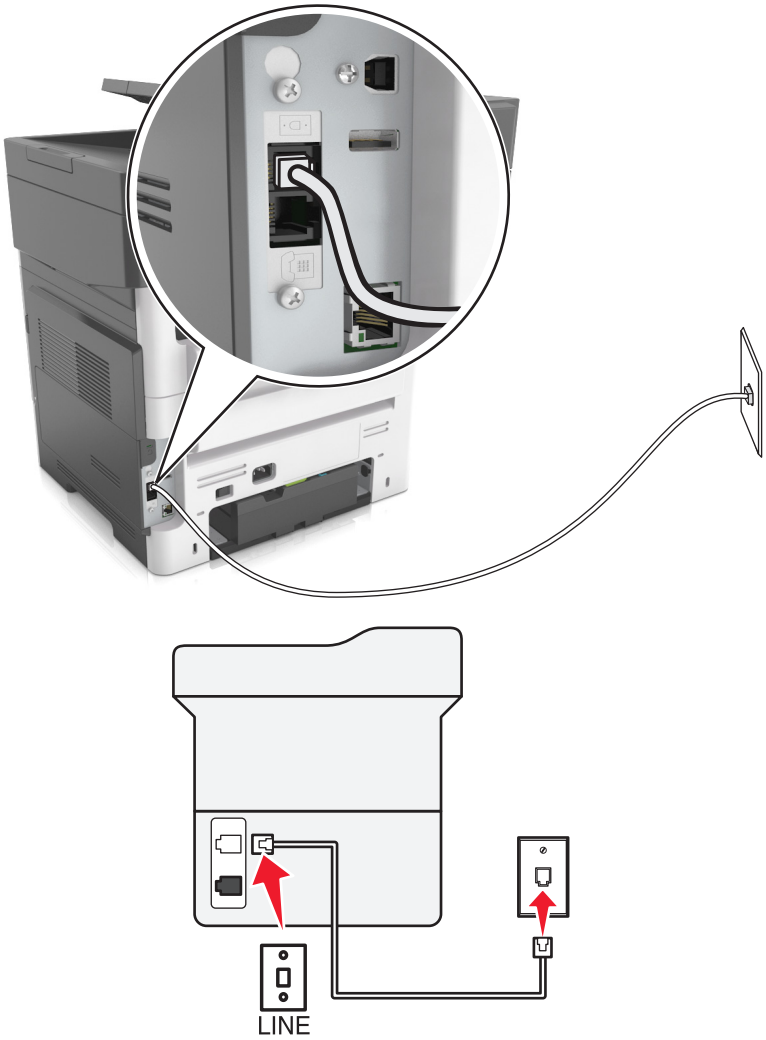

1 Liitä puhelinjohdon toinen pää tulostimen linjaporttiin.

2 Liitä johdon toinen pää toimivaan analogiseen pistorasiaan.

Huomautuksia:

- Tulostimen voi asettaa vastaanottamaan faksit automaattisesti (Automaattivastaus-asetus on Käytössä) tai manuaalisesti (Automaattivastaus-asetus on Ei käytössä).
- Jos haluat vastaanottaa faksit automaattisesti, tulostimen voi asettaa vastaamaan soittoon tietyllä soittomäärällä.

Asennus 2: Tulostin on samassa linjassa vastaajan kanssa.

Huomautus: Jos tilaat tunnistesoittopalvelun, varmista, että tulostimeen asetetaan oikea tunnistesoittokuvio. Muutoin tulostin ei vastaanota fakseja, vaikka se olisi asetettu vastaanottamaan ne automaattisesti.

Liitettynä samaan puhelinpistorasiaan

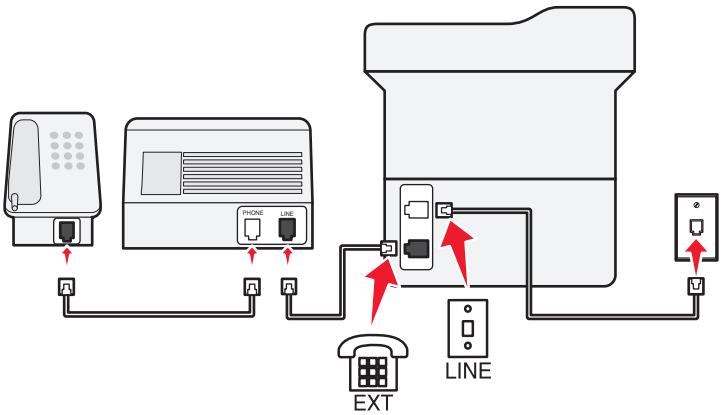

1 Liitä puhelinjohdon toinen pää tulostimen linjaporttiin.

2 Liitä johdon toinen pää toimivaan analogiseen pistorasiaan.

3 Liitä vastaaja tulostimen puhelinporttiin.

Liitettynä eri puhelinpistorasioihin

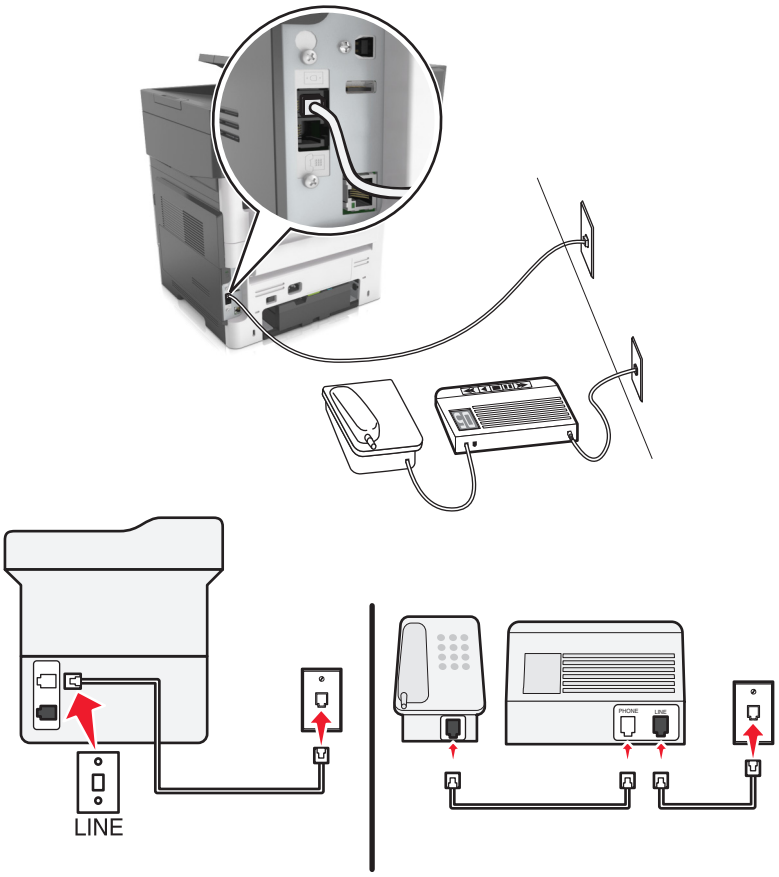

1 Liitä puhelinjohdon toinen pää tulostimen linjaporttiin.

2 Liitä johdon toinen pää toimivaan analogiseen pistorasiaan.

Huomautuksia:

- Jos linjassa on vain yksi puhelinnumero, aseta tulostin vastaanottamaan faksit automaattisesti.
- Aseta tulostin vastaamaan soittoihin kaksi soittoa puhelinvastaajan jälkeen. Jos puhelinvastaaja vastaa esimerkiksi neljän soiton jälkeen, aseta tulostin vastaamaan puheluihin kuuden soiton jälkeen.

Asennus 3: Tulostin on samassa linjassa puhepostipalvelua käyttävän puhelimen kanssa.

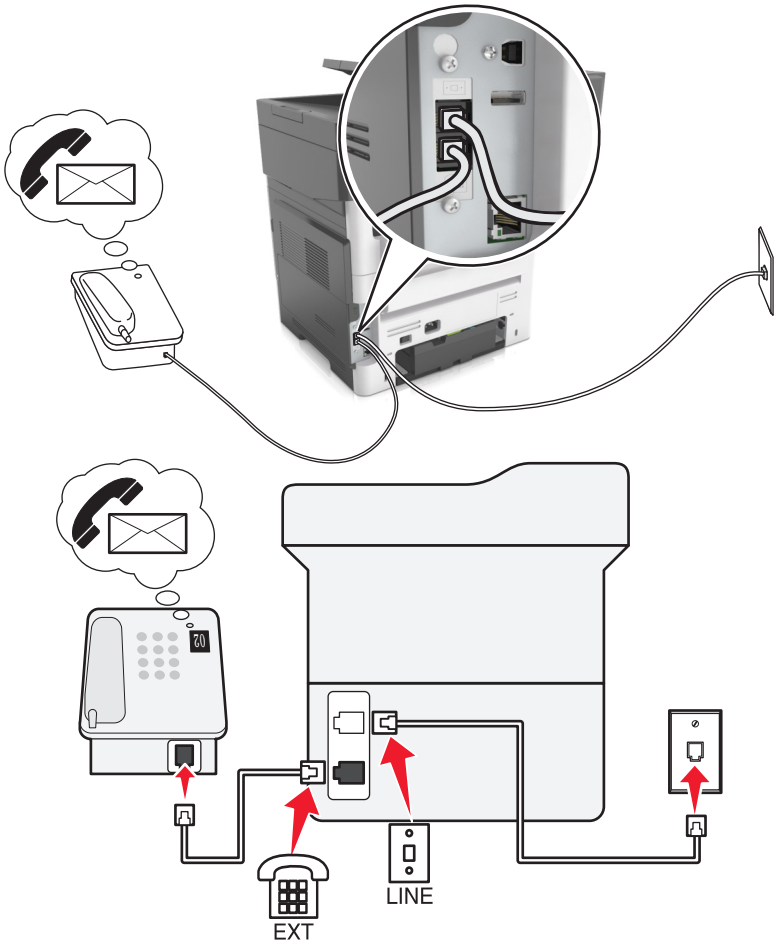

1 Liitä puhelinjohdon toinen pää tulostimen linjaporttiin.

2 Liitä johdon toinen pää toimivaan analogiseen pistorasiaan.

3 Liitä puhelin tulostimen puhelinporttiin.

Huomautuksia:

- Tämä asennus toimii parhaiten, jos käytät puhepostia useammin kuin faksia ja käytössä on tunnusäänipalvelu.
- Kun vastaat puhelimeen ja kuulet faksiäänen, voit vastaanottaa faksin näppäilemällä puhelimella ***9*** tai manuaalinen vastauskoodi.
- Voit asettaa tulostimen myös vastaanottamaan faksit automaattisesti, mutta puhepostipalvelu on tällöin poistettava käytöstä, kun odotat faksia.

DSL:ää käyttävän faksin määrittäminen

HUOMIO – SÄHKÖISKUN VAARA: Sähköiskuvaaran välttämiseksi älä asenna laitetta tai tee sähkö- tai kaapeliliitäntöjä (esimerkiksi virtajohto, faksi tai puhelin) ukkosmyrskyn aikana.

HUOMIO – SÄHKÖISKUN VAARA: Sähköiskuvaaran välttämiseksi älä käytä faksitoimintoa ukkosmyrskyn aikana.

HUOMIO – TAPATURMAN MAHDOLLISUUS: Kun liität tämän tuotteen yleiseen valintaiseen puhelinverkkoon, voit vähentää tulipalon vaaraa käyttämällä vähintään 26 AWG:n tietoliikennejohtoa (RJ-11). Australia: johdon on oltava ACMAn (Australian Communications and Media Authority) hyväksymä.

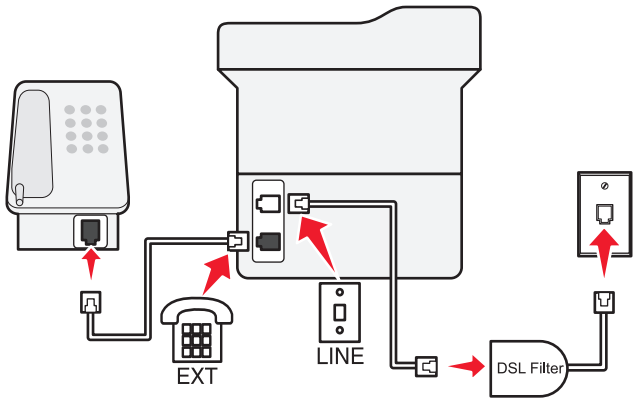

DSL (Digital Subscriber Line) jakaa tavallisen puhelinlinjan kahdeksi kanavaksi: puhe ja Internet. Puhelin- ja faksisignaalit kulkevat puhekanavassa ja Internet-signaalit toisessa kanavassa.

Jotta kanavat häiritsisivät toistensa toimintaa mahdollisimman vähän, pyydä DSL-suodatinta DSL-palveluntarjoajaltasi.

1. Liitä DSL-suodattimen linjaportti puhelinpistorasiaan.
2. Liitä puhelinjohdon toinen pää tulostimen linjaporttiin.
3. Liitä johdon toinen pää DSL-suodattimen puhelinporttiin.

Huomautus: Liitä puhelin tulostimeen poistamalla mahdollisesti asennetut sovitinliittimet tulostimen puhelinportista ja liitä puhelin.

VoIP-puhelinpalvelua käyttävän faksin määrittäminen

HUOMIO – SÄHKÖISKUN VAARA: Sähköiskuvaaran välttämiseksi älä asenna laitetta tai tee sähkö- tai kaapeliliitäntöjä (esimerkiksi virtajohto, faksi tai puhelin) ukkosmyrskyn aikana.

HUOMIO – SÄHKÖISKUN VAARA: Sähköiskuvaaran välttämiseksi älä käytä faksitoimintoa ukkosmyrskyn aikana.

HUOMIO – TAPATURMAN MAHDOLLISUUS: Kun liität tämän tuotteen yleiseen valintaiseen puhelinverkkoon, voit vähentää tulipalon vaaraa käyttämällä vähintään 26 AWG:n tietoliikennejohtoa (RJ-11). Australia: johdon on oltava ACMAn (Australian Communications and Media Authority) hyväksymä.

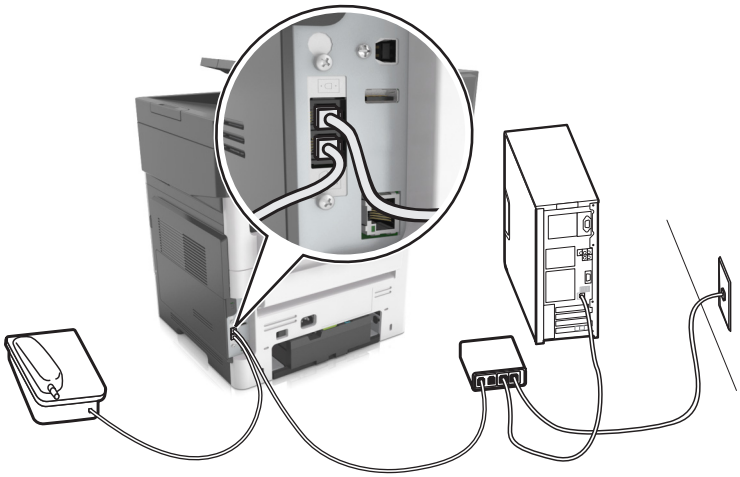

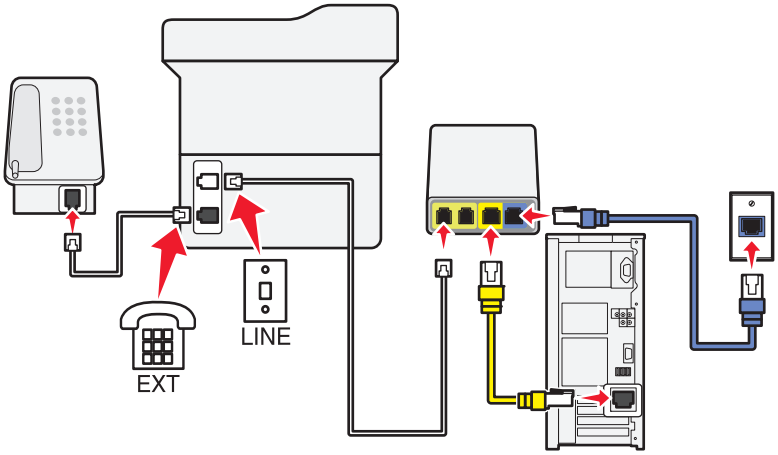

1 Liitä puhelinjohdon toinen pää tulostimen linjaporttiin.

2 Liitä johdon toinen pää VoIP-sovittimen porttiin, jossa on merkintä **Phone Line 1** (Puhelinlinja 1) tai **Phone Port** (Puhelinportti).

   Huomautus: Portti **Phone Line 2** (Puhelinlinja 2) tai **Fax Port** (Faksiportti) ei ole aina aktiivinen. VoIP-palveluntarjoajat saattavat veloittaa lisämaksun toisen puhelinportin aktivoimisesta.

3 Liitä puhelin tulostimen puhelinporttiin.

Huomautuksia:

- Voit varmistaa, että VoIP-sovittimen puhelinportti on aktiivinen, liittämällä siihen analogisen puhelimen ja kuuntelemalla valintaääntä.
- Jos tarvitset kaksi puhelinporttia laitteillesi, mutta et halua maksaa ylimääräistä, käytä puhelinjakajaa. Liitä puhelinjakaja porttiin, jossa on merkintä **Phone Line 1** (Puhelinlinja 1) tai **Phone Port** (Puhelinportti) ja liitä tulostin ja puhelin jakajaan.
- Tarkista jakaja liittämällä analoginen puhelin jakajaan ja kuuntelemalla valintaääntä.

Kaapelimodeemiyhteyttä käyttävän faksin määrittäminen

HUOMIO – SÄHKÖISKUN VAARA: Sähköiskuvaaran välttämiseksi älä asenna laitetta tai tee sähkö- tai kaapeliliitäntöjä (esimerkiksi virtajohto, faksi tai puhelin) ukkosmyrskyn aikana.

HUOMIO – SÄHKÖISKUN VAARA: Sähköiskuvaaran välttämiseksi älä käytä faksitoimintoa ukkosmyrskyn aikana.

HUOMIO – TAPATURMAN MAHDOLLISUUS: Kun liität tämän tuotteen yleiseen valintaiseen puhelinverkkoon, voit vähentää tulipalon vaaraa käyttämällä vähintään 26 AWG:n tietoliikennejohtoa (RJ-11). Australia: johdon on oltava ACMAn (Australian Communications and Media Authority) hyväksymä.

Asennus 1: Tulostin liitetään suoraan kaapelimodeemiin.

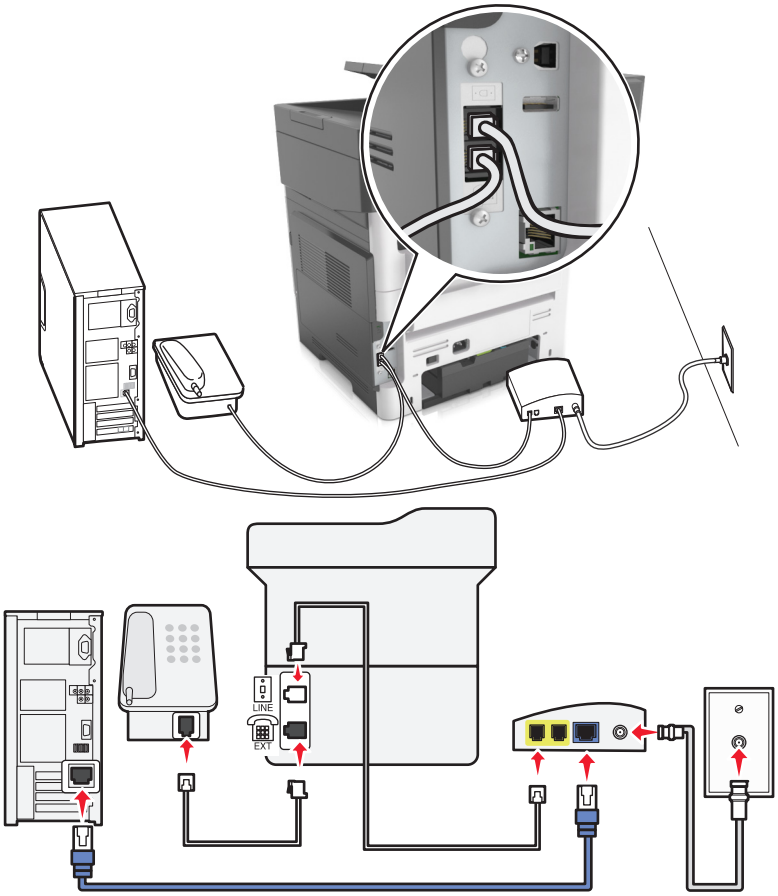

1. Liitä puhelinjohdon toinen pää tulostimen linjaporttiin.
2. Liitä johdon toinen pää kaapelimodeemin porttiin, jossa on merkintä **Phone Line 1** (Puhelinlinja 1) tai **Phone Port** (Puhelinportti).
3. Liitä analoginen puhelin tulostimen puhelinporttiin.

Huomautus: Voit tarkistaa, onko kaapelimodeemin puhelinportti aktiivinen, liittämällä siihen analogisen puhelimen ja kuuntelemalla valintaääntä.

Asennus 2: Tulostin liitetään pistorasiaan; kaapelimodeemi sijaitsee muualla talossa.

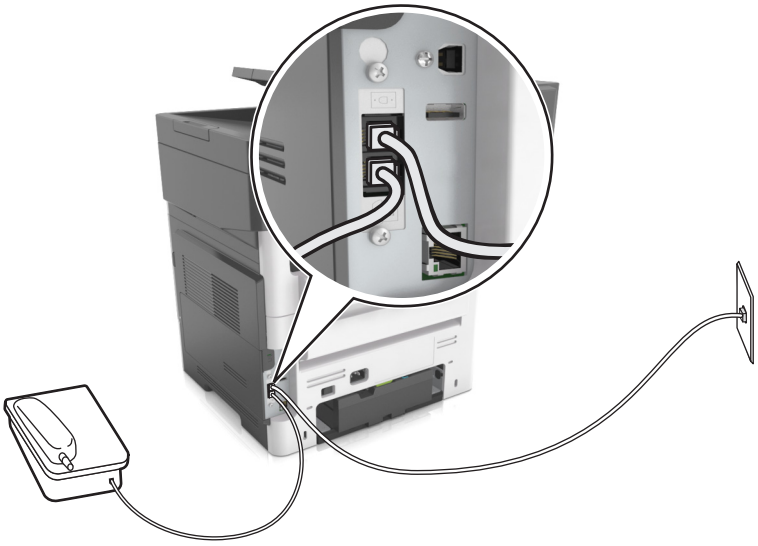

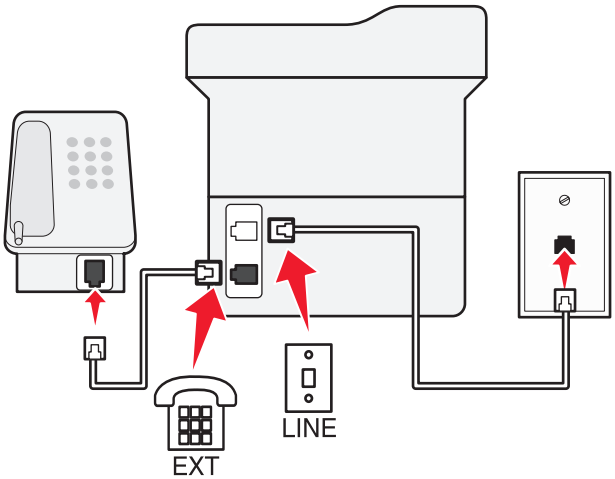

1 Liitä puhelinjohdon toinen pää tulostimen linjaporttiin.

2 Liitä johdon toinen pää toimivaan analogiseen puhelinpistorasiaan.

3 Liitä analoginen puhelin tulostimen puhelinporttiin.

Faksin määrittäminen maassa ja alueella, jossa on erilaiset pistorasiat ja liittimet

HUOMIO – SÄHKÖISKUN VAARA: Sähköiskuvaaran välttämiseksi älä asenna laitetta tai tee sähkö- tai kaapeliliitäntöjä (esimerkiksi virtajohto, faksi tai puhelin) ukkosmyrskyn aikana.

HUOMIO – SÄHKÖISKUN VAARA: Sähköiskuvaaran välttämiseksi älä käytä faksitoimintoa ukkosmyrskyn aikana.

HUOMIO – TAPATURMAN MAHDOLLISUUS: Kun liität tämän tuotteen yleiseen valintaiseen puhelinverkkoon, voit vähentää tulipalon vaaraa käyttämällä vähintään 26 AWG:n tietoliikennejohtoa (RJ-11). Australia: johdon on oltava ACMAn (Australian Communications and Media Authority) hyväksymä.

Vakiopistorasiamalli useimmissa maissa ja alueilla on RJ11. Jos rakennuksessa oleva pistorasia tai laite ei ole yhteensopiva tällaisen liitännän kanssa, käytä puhelinsovitinta. Maassasi tai alueellasi käytettävää sovitinta ei ehkä toimiteta tulostimen mukana. Siinä tapauksessa joudut ostamaan sen erikseen.

Tulostimen puhelinportissa saattaa olla sovitinliitin asennettuna. Älä irrota sovitinliitintä tulostimen puhelinportista, jos teet muodostat yhteyttä jaettuun tai sarjassa olevaan puhelinjärjestelmään.

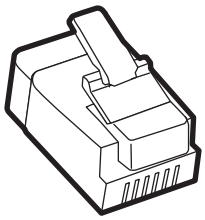

Tuotteen nimi	Tuotenumero
Lexmark-sovitinliitin	40X8519

Tulostimen liittäminen muuhun kuin RJ11-pistorasiaan

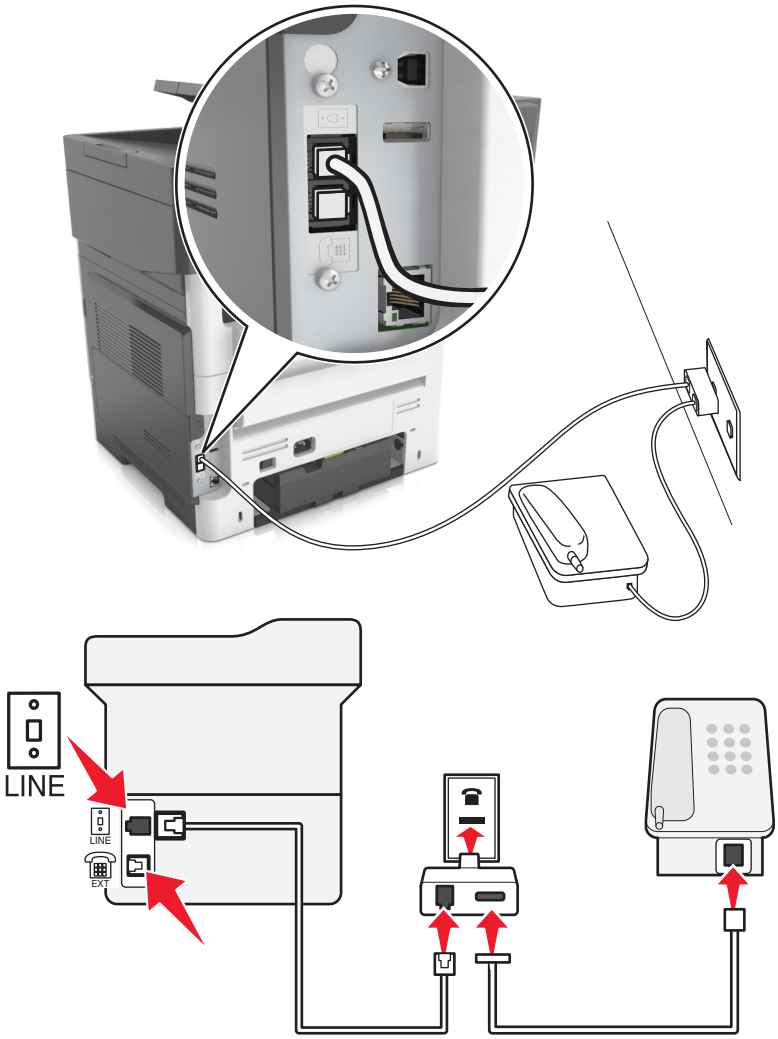

1 Liitä puhelinjohdon toinen pää tulostimen linjaporttiin.
2 Liitä johdon toinen pää RJ11-sovittimeen ja liitä sovitin sitten pistorasiaan.
3 Jos haluat liittää samaan pistorasiaan laitteen, jossa on muu kuin RJ11-liitäntä, liitä se suoraan puhelinsovittimeen.

Tulostimen liittäminen puhelinpistorasiaan Saksassa

Saksalaisessa puhelinpistorasiassa on kahdenlaisia liittimiä. N-liittimet ovat faksilaitteille, modeemeille ja puhelinvastaajille. F-liitin on puhelimille. Liitä tulostin mihin tahansa N-liittimeen.

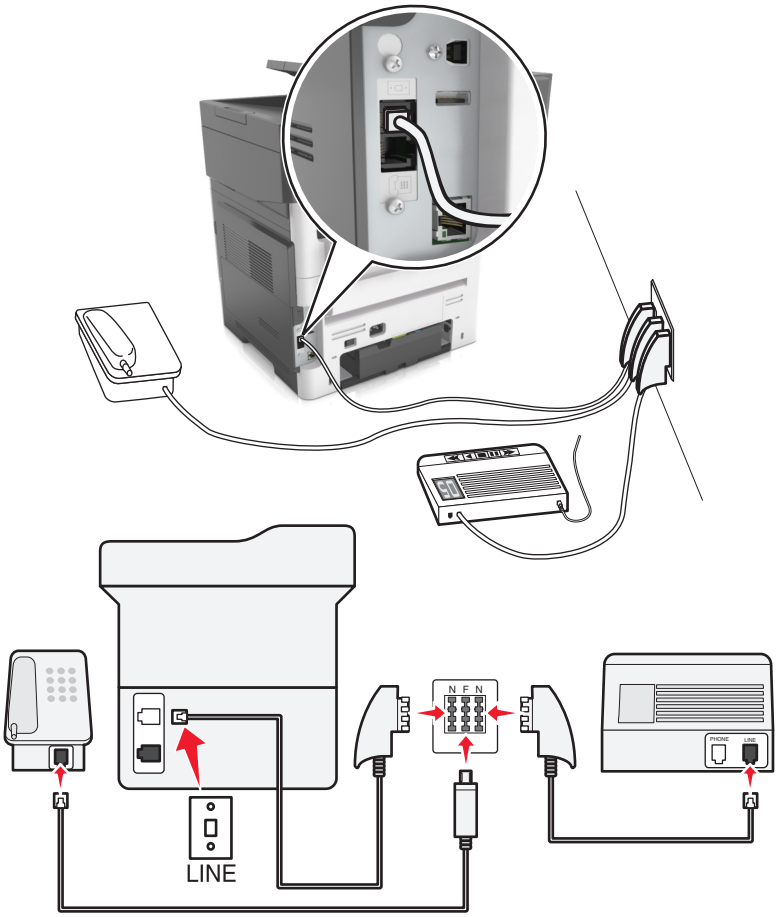

1 Liitä puhelinjohdon toinen pää tulostimen linjaporttiin.
2 Liitä puhelinjohdon toinen pää RJ11-sovittimeen ja liitä sitten sovitin N-porttiin.
3 Jos haluat liittää samaan seinäpistorasiaan puhelimen ja vastaajan, liitä laitteet oheisen kuvan mukaisesti.

Tunnusäänipalvelun käyttöönotto

Tunnusäänipalvelun avulla samassa puhelinlinjassa voi olla useita puhelinnumeroita. Kullekin puhelinnumerolle määritetään erilainen soittokuvio.

1 Valitse aloitusnäytössä **Asetukset** > **Faksi** > **Analogiset faksiasetukset** > **Faksin vastaanottoasetukset** > **Järjestelmänvalvojan asetukset** > **Vastaus käytössä**.
2 Valitse soittokuvio.

3 Ota muutokset käyttöön.

Faksin lähetysnimen ja -numeron määrittäminen

1 Avaa web-selain ja kirjoita tulostimen IP-osoite selaimen osoitekenttään.

Huomautuksia:

- Tulostimen IP-osoite näkyy sen tulostimen päänäytössä. IP-osoite on neljä pisteillä erotettua numerosarjaa, kuten 123.123.123.123.
- Jos käytät välityspalvelinta, poista se tilapäisesti käytöstä, jotta verkkosivu latautuu oikein.

2 Napsauta **Asetukset** > **Faksiasetukset** > **Analogiset faksiasetukset**.

3 Kirjoita Faksin nimi -kenttään nimi, joka tulostetaan jokaiseen lähtevään faksiin.

4 Kirjoita Faksinumero-kenttään tulostimen faksinumero.

5 Valitse **Lähetä**.

Päiväyksen ja ajan määrittäminen

Voit määrittää päiväyksen ja ajan tulostettaviksi kaikkiin lähetettäviin fakseihin.

1 Avaa web-selain ja kirjoita tulostimen IP-osoite selaimen osoitekenttään.

Huomautuksia:

- Tulostimen IP-osoite näkyy sen tulostimen päänäytössä. IP-osoite on neljä pisteillä erotettua numerosarjaa, kuten 123.123.123.123.
- Jos käytät välityspalvelinta, poista se tilapäisesti käytöstä, jotta verkkosivu latautuu oikein.

2 Valitse **Suojaus** > **Aseta päivämäärä ja aika**.

3 Kirjoita Aseta päivämäärä ja aika manuaalisesti -kenttään nykyinen päivämäärä ja aika.

4 Valitse **Lähetä**.

Huomautus: On suositeltavaa käyttää verkon aikatietoa.

Tulostimen määrittäminen noudattamaan kesäaikaa

Tulostin voidaan määrittää siirtymään kesäaikaan automaattisesti:

1 Avaa web-selain ja kirjoita tulostimen IP-osoite selaimen osoitekenttään.

Huomautuksia:

- Tulostimen IP-osoite näkyy sen tulostimen päänäytössä. IP-osoite on neljä pisteillä erotettua numerosarjaa, kuten 123.123.123.123.
- Jos käytät välityspalvelinta, poista se tilapäisesti käytöstä, jotta verkkosivu latautuu oikein.

2 Napsauta **Suojaus** > **Aseta päivämäärä ja aika**.

3 Valitse **Noudata kesäaikaa automaattisesti** -valintaruutu ja anna kesäajan alkamis- ja päättymispäivät Mukautettu aikavyöhykkeen asetus -kohdassa.

4 Valitse **Lähetä**.

Faksin lähettäminen

Tulostimella voi lähettää faksin yhdelle tai useammalle vastaanottajalle useilla tavoilla. Voit kirjoittaa sähköpostiosoitteen tai käyttää pikavalintanumeroa tai osoitekirjaa. Voit käyttää myös tulostimen aloitusnäytössä olevaa Multi Send- tai MyShortcut-sovellusta. Lisätietoja on kohdassa "Aloitusnäytön sovellusten aktivoiminen" sivulla 23.

Faksin lähettäminen tulostimen ohjauspaneelin avulla

1. Aseta alkuperäinen asiakirja asiakirjansyöttölaitteen lokeroon etupuoli ylöspäin lyhyt reuna edellä tai skannaustasolle etupuoli alaspäin.

   Huomautuksia:

   - Älä laita asiakirjansyöttölaitteen lokeroon postikortteja, valokuvia, kalvoja, valokuvapaperia tai mitään lehtileikkeiden kaltaisia pieniä tai ohuita alkuperäiskappaleita. Aseta ne skannaustasolle.
   - Asiakirjansyöttölaitteen merkkivalo syttyy, kun paperi on laitteessa oikein.
2. Jos asetat asiakirjan asiakirjansyöttölaitteen lokeroon, säädä paperinohjaimet.
3. Valitse aloitusnäytössä **Faksi**.
4. Kirjoita faksinumero tai pikavalinta.

   Huomautus: Voit lisätä vastaanottajia valitsemalla kohdan **Seuraava numero**. Anna sitten vastaanottajan puhelinnumero tai pikavalintanumero tai hae numero osoitekirjasta.
5. Valitse **Fax It** (Faksaa).

Faksin lähettäminen tietokoneesta

Windows-käyttäjät:

1. Avaa tulostusvalintaikkuna siinä asiakirjassa, jonka yrität faksata.
2. Valitse tulostin ja sitten **Ominaisuudet**, **Määritykset**, **Asetukset** tai **Asennus**.
3. Valitse **Faksi** > **Ota faksi käyttöön** ja lisää sitten vastaanottajan faksinumero(t).
4. Määritä muut faksiasetukset tarpeen mukaan.
5. Ota muutokset käyttöön ja lähetä faksityö.

Huomautuksia:

- Faksiasetus on käytettävissä vain PostScript®-ohjaimen tai yleisen faksiohjaimen kanssa. Lisätietoja on osoitteessa **http://support.lexmark.com**.
- Jotta faksitoimintoa voi käyttää PostScript-ohjaimen kanssa, se pitää määritellä ja ottaa käyttöön Määritykset-välilehdellä.

Macintosh-käyttäjät:

1. Kun asiakirja on avattu, valitse **Arkisto** > **Tulosta**.
2. Valitse tulostin.

3 Kirjoita vastaanottajan faksinumero ja määritä tarvittaessa muut faksiasetukset.

4 Lähetä faksityö.

Faksin lähettäminen pikavalintanumerolla

Faksin pikavalinnat toimivat kuten pikavalintanumerot puhelimessa tai faksilaitteessa. Pikavalintanumerossa (1–999) voi olla yksi vastaanottaja tai useita vastaanottajia.

1 Aseta alkuperäinen asiakirja asiakirjansyöttölaitteen lokeroon tulostuspuoli ylöspäin lyhyt reuna edellä tai skannaustasolle tulostuspuoli alaspäin.

Huomautuksia:

- Älä laita asiakirjansyöttölaitteen lokeroon postikortteja, valokuvia, pieniä papereita, piirtoheitinkalvoja, valokuvapaperia tai mitään ohutta materiaalia (kuten lehtileikkeitä). Aseta ne skannaustasolle.
- Asiakirjansyöttölaitteen merkkivalo syttyy, kun paperi on lisätty oikein.

2 Jos asetat asiakirjan asiakirjansyöttölaitteen lokeroon, säädä paperinohjaimet.

3 Valitse tulostimen ohjauspaneelissa **#** ja kirjoita pikavalintanumero näppäimistöllä.

4 Valitse **Faksaa**.

Faksin lähettäminen osoitekirjan avulla

Osoitekirjan avulla voi hakea kirjanmerkkejä ja verkkohakemistopalvelimia. Lisätietoja osoitekirjan käyttöönotosta saa järjestelmän tukihenkilöltä.

1 Aseta alkuperäinen asiakirja asiakirjansyöttölaitteen lokeroon etupuoli ylöspäin lyhyt reuna edellä tai skannaustasolle etupuoli alaspäin.

Huomautuksia:

- Älä laita asiakirjansyöttölaitteen lokeroon postikortteja, valokuvia, kalvoja, valokuvapaperia tai mitään lehtileikkeiden kaltaisia pieniä tai ohuita alkuperäiskappaleita. Aseta ne skannaustasolle.
- Asiakirjansyöttölaitteen merkkivalo syttyy, kun paperi on laitteessa oikein.

2 Jos asetat asiakirjan asiakirjansyöttölaitteen lokeroon, säädä paperinohjaimet.

3 Siirry aloitusnäytöstä kohtaan

Faksi > > anna vastaanottajan nimi > **Haku**

Huomautus: Voit hakea vain yhtä nimeä kerrallaan.

4 Valitse vastaanottajan nimi ja valitse sitten **Faksaa**.

Faksin ajoitettu lähettäminen

1 Aseta alkuperäinen asiakirja asiakirjansyöttölaitteen lokeroon etupuoli ylöspäin lyhyt reuna edellä tai skannaustasolle etupuoli alaspäin.

Huomautuksia:

- Älä laita asiakirjansyöttölaitteen lokeroon postikortteja, valokuvia, pieniä papereita, piirtoheitinkalvoja, valokuvapaperia tai mitään ohutta materiaalia (kuten lehtileikkeitä). Aseta ne skannaustasolle.

- Asiakirjansyöttölaitteen merkkivalo syttyy, kun paperi on lisätty oikein.

2 Jos asetat asiakirjan asiakirjansyöttölaitteen lokeroon, säädä paperinohjaimet.

3 Siirry aloitusnäytöstä kohtaan

Faksi > kirjoita faksinumero > **Lähetyksen viive**

Huomautus: Jos Faksitila-asetuksena on Faksipalvelin, Lähetyksen viive -painike ei näy. Lähetystä odottavat faksit näkyvät faksijonossa.

4 Määritä faksin lähetysaika ja kosketa .

Aikaa lisätään tai vähennetään 30 minuuttia kerralla.

5 Valitse **Faksaa**.

Huomautus: Asiakirja skannataan ja faksataan ajoitettuna aikana.

Pikavalintojen luominen

Faksikohteen pikavalinnan luominen upotetussa web-palvelimessa

Määritä pikavalinta yksittäiselle faksinumerolle tai faksinumeroryhmälle.

1 Avaa web-selain ja kirjoita tulostimen IP-osoite selaimen osoitekenttään.

Huomautuksia:

- Tulostimen IP-osoite näkyy sen tulostimen päänäytössä. IP-osoite on neljä pisteillä erotettua numerosarjaa, kuten 123.123.123.123.
- Jos käytät välityspalvelinta, poista se tilapäisesti käytöstä, jotta verkkosivu latautuu oikein.

2 Napsauta **Asetukset** > **Pikavalintojen hallinta** > **Faksin pikavalintamääritykset**.

Huomautus: Saatat tarvita salasanan. Jos sinulla ei ole tunnusta ja salasanaa, ota yhteys järjestelmätukeen.

3 Kirjoita pikavalinnalle nimi ja kirjoita faksinumero.

Huomautuksia:

- Jos haluat luoda useiden faksinumeroiden pikavalinnan, anna kaikki ryhmän faksinumerot.
- Erota faksinumerot toisistaan puolipisteellä (;).

4 Määritä pikavalintanumero.

Huomautus: Jos annat numeron, joka on jo käytössä, saat kehotteen valita jokin toinen numero.

5 Valitse **Lisää**.

Faksiryhmän luominen tulostimen ohjauspaneelista

1 Valitse aloitusnäytöltä kohta **Faksi** ja anna faksinumero.

Huomautus: Voit luoda faksinumeroryhmän valitsemalla **Seuraava numero** -painikkeen ja antamalla seuraavan faksinumeron.

2 Valitse .

3 Anna pikavalinnalle yksilöivä nimi ja valitse **Valmis**.

4 Tarkista, että pikavalinnan nimi ja numero ovat oikein, ja valitse **OK**.

Huomautus: Jos nimi on väärä, valitse **Peruuta** ja anna tiedot uudelleen.

Faksiasetusten muuttaminen

Faksin tarkkuuden muuttaminen

1 Aseta alkuperäinen asiakirja asiakirjansyöttölaitteen lokeroon etupuoli ylöspäin lyhyt reuna edellä tai skannaustasolle etupuoli alaspäin.

Huomautuksia:

- Älä laita asiakirjansyöttölaitteen lokeroon postikortteja, valokuvia, kalvoja, valokuvapaperia tai mitään lehtileikkeiden kaltaisia pieniä tai ohuita alkuperäiskappaleita. Aseta ne skannaustasolle.
- Asiakirjansyöttölaitteen merkkivalo syttyy, kun paperi on laitteessa oikein.

2 Jos asetat asiakirjan asiakirjansyöttölaitteen lokeroon, säädä paperinohjaimet.

3 Siirry aloitusnäytöstä kohtaan

Faksi > kirjoita faksinumero > **Asetukset**

4 Valitse haluamasi tarkkuus koskettamalla Tarkkuus-alueella olevia nuolia.

Huomautus: Valitse tarkkuus väliltä Vakio (nopein) - Huipputarkka (paras laatu, hitaampi).

5 Valitse **Fax It** (Faksaa).

Faksin vaalentaminen tai tummentaminen

1 Aseta alkuperäinen asiakirja asiakirjansyöttölaitteen lokeroon etupuoli ylöspäin lyhyt reuna edellä tai skannaustasolle etupuoli alaspäin.

Huomautuksia:

- Älä laita asiakirjansyöttölaitteen lokeroon postikortteja, valokuvia, kalvoja, valokuvapaperia tai mitään lehtileikkeiden kaltaisia pieniä tai ohuita alkuperäiskappaleita. Aseta ne skannaustasolle.
- Asiakirjansyöttölaitteen merkkivalo syttyy, kun paperi on laitteessa oikein.

2 Jos asetat asiakirjan asiakirjansyöttölaitteen lokeroon, säädä paperinohjaimet.

3 Siirry aloitusnäytöstä kohtaan

Faksi > kirjoita faksinumero > **Asetukset**

4 Säädä faksin tummuutta ja valitse **Faksaa**.

Faksilokin näyttäminen

1 Avaa web-selain ja kirjoita tulostimen IP-osoite selaimen osoitekenttään.

Huomautuksia:

- Tulostimen IP-osoite näkyy sen tulostimen päänäytössä. IP-osoite on neljä pisteillä erotettua numerosarjaa, kuten 123.123.123.123.
- Jos käytät välityspalvelinta, poista se tilapäisesti käytöstä, jotta verkkosivu latautuu oikein.

2 Valitse **Asetukset** > **Raportit**.

3 Valitse **Fax Job Log** (Faksityön loki) tai **Fax Call Log** (Faksisoiton loki).

Roskafaksien estäminen

1 Avaa web-selain ja kirjoita tulostimen IP-osoite selaimen osoitekenttään.

Huomautuksia:

- Tulostimen IP-osoite näkyy sen tulostimen päänäytössä. IP-osoite on neljä pisteillä erotettua numerosarjaa, kuten 123.123.123.123.
- Jos käytät välityspalvelinta, poista se tilapäisesti käytöstä, jotta verkkosivu latautuu oikein.

2 Napsauta **Asetukset** > **Faksiasetukset** > **Analogiset faksiasetukset** > **Estä nimetön faksi**.

Huomautuksia:

- Asetus estää kaikki tulevat faksit, joiden soittajan tunnus on yksityinen tai joissa ei ole faksin nimeä.
- Kirjoita Banned Fax List (Estetty faksi -luettelo) -kenttään estettävien soittajien puhelinnumerot tai faksin nimet.

Lähtevän faksin peruuttaminen

Faksin peruuttaminen alkuperäisten asiakirjojen skannaamisen aikana

- Käyttäessäsi automaattista asiakirjansyöttölaitetta valitse tulostimen ohjauspaneelissa **Peruuta työ**, kun näet tekstin **`Skannataan`**.
- Käyttäessäsi skannaustasoa valitse tulostimen ohjauspaneelissa **Peruuta työ**, kun näet tekstin **`Skannataan`** tai **`Skannaa seuraava sivu`** ja **`Viimeistele työ`**.

Faksin peruuttaminen, kun alkuperäiset asiakirjat on skannattu muistiin

1 Valitse aloitusnäytössä **Cancel Jobs** (Peruuta työt).

   Cancel Jobs (Peruuta työt) -ikkuna tulee näyttöön.

2 Kosketa peruutettavia töitä.

   Näyttöön mahtuu ainoastaan kolme työtä. Kosketa alanuolta, kunnes haluamasi työ näkyy, ja kosketa peruutettavaa työtä.

3 Valitse **Delete Selected Jobs** (Poista valitut työt).

   Näyttöön tulee Deleting Selected Jobs (Poistetaan valitut työt) -ikkuna, valitut työt poistetaan, ja aloitusnäyttö avautuu.

Faksien pysäyttäminen ja välittäminen

Faksien pysäyttäminen

Tällä asetuksella voit lykätä saapuneiden faksien tulostuksen myöhempään ajankohtaan. Pysäytetyt faksit voidaan vapauttaa manuaalisesti tai ajoitettuja ajankohtana.

1 Avaa web-selain ja kirjoita tulostimen IP-osoite selaimen osoitekenttään.

   Huomautuksia:

   - Tulostimen IP-osoite näkyy sen tulostimen päänäytössä. IP-osoite on neljä pisteillä erotettua numerosarjaa, kuten 123.123.123.123.
   - Jos käytät välityspalvelinta, poista se tilapäisesti käytöstä, jotta verkkosivu latautuu oikein.

2 Napsauta **Asetukset** > **Faksiasetukset** > **Analogiset faksiasetukset** > **Faksien pysäyttäminen**.

3 Valitse Pysäytetty faksi -tila -valikosta jokin seuraavista:

   - **Ei käytössä**
   - **Aina käytössä**
   - **Manuaalinen**
   - **Scheduled (Ajoitettu)**

4 Jos valitsit Ajast., toimi seuraavasti:

   a Valitse **Faksin pysäytysaikataulu**.

   b Valitse Toiminnot-valikosta **Pysäytä faksit**.

   c Valitse Aika-valikosta aika, jolloin haluat vapauttaa pysäytetyt faksit.

   d Valitse Päivä-valikosta päivä, jolloin haluat vapauttaa pysäytetyt faksit.

5 Valitse **Lisää**.

Faksin välittäminen

Tässä voit tulostaa ja välittää saapuneita fakseja faksinumeroon, sähköpostiosoitteeseen, FTP-sivustoon tai LDSS-ohjelmistoon.

1 Avaa web-selain ja kirjoita tulostimen IP-osoite selaimen osoitekenttään.

Huomautuksia:

- Tulostimen IP-osoite näkyy sen tulostimen päänäytössä. IP-osoite on neljä pisteillä erotettua numerosarjaa, kuten 123.123.123.123.
- Jos käytät välityspalvelinta, poista se tilapäisesti käytöstä, jotta verkkosivu latautuu oikein.

2 Napsauta **Asetukset** > **Faksiasetukset**.

3 Valitse Faksin välitys -valikosta **Tulosta**, **Tulosta ja välitä** tai **Välitä**.

4 Valitse Välitä-valikosta **Faksi**, **Sähköposti**, **FTP**, **LDSS** tai **eSF**.

5 Kirjoita Välitä pikavalintaan -kenttään sen pikavalinnan numero, johon haluat välittää faksin.

Huomautus: Pikavalinnan numeron on oltava Välitä-valikossa valitun asetuksen mukainen.

6 Valitse **Lähetä**.

Faksiasetukset

Sisältö

Täällä voit määrittää sisällön tyypin ja alkuperäisen asiakirjan lähteen.

Valitse seuraavista sisältölajista:

- **Teksti** – Alkuperäisen asiakirjan sisältö on enimmäkseen tekstiä tai viivapiirroksia.
- **Teksti/kuva** – Alkuperäinen asiakirja sisältää sekä tekstiä, grafiikkaa että valokuvia.
- **Valokuva** – Alkuperäinen asiakirja on suurimmaksi osaksi valokuva tai kuva.
- **Grafiikka** – Alkuperäisessä asiakirjassa on enimmäkseen esitysgrafiikkaa, kuten ympyrä- ja palkkidiagrammeja ja animaatioita.

Valitse seuraavista sisältölähteistä:

- **Värilaser** – Alkuperäinen asiakirja tulostettiin värilasertulostimella.
- **Mustesuihku** – Alkuperäinen asiakirja tulostettiin mustesuihkutulostimella.
- **Aikakauslehti** – Alkuperäinen asiakirja on aikakauslehdestä.
- **Esite** – Alkuperäinen asiakirja on esitteestä.
- **Mustavalkolaser** – Alkuperäinen asiakirja tulostettiin yksivärilasertulostimella.
- **Valokuva/filmi** – Alkuperäinen asiakirja on valokuva filmiltä.
- **Sanomalehti** – Alkuperäinen asiakirja on sanomalehdestä.
- **Muu** – Alkuperäinen asiakirja tulostettiin jollakin muulla tai tuntemattomalla tulostimella.

Tarkkuus

Tällä asetuksella voi säätää faksitulosteen laatua. Jos kuvan tarkkuutta lisätään, tiedostokoko kasvaa ja alkuperäiskappaleen skannausaika pitenee. Kuvan tarkkuuden vähentäminen pienentää tiedoston kokoa.

Tee jompikumpi seuraavista toiminnoista:

- **Vakio** – useimpien asiakirjojen faksaamiseen.
- **Hieno 200 dpi** – pienifonttisten asiakirjojen faksaamiseen.

- **Erittäin hieno 300 dpi** – paljon yksityiskohtia sisältävien asiakirjojen faksaamiseen.
- **Ultrahieno 600 dpi** – asiakirjoille, joissa on kuvia tai valokuvia.

Tummuus

Tällä asetuksella voi säätää kopioiden tummuutta ja kirkkautta suhteessa alkuperäiseen asiakirjaan.

Lähetyksen viive

Tällä asetuksella voi lähettää faksin myöhemmin.

Sivun asetukset

Tällä asetuksella voit muuttaa seuraavia asetuksia:

- **Puolet (kaksipuolisuus)** – Tämä määrittää, onko alkuperäinen asiakirja tulostettu yhdelle sivulle vai molemmille puolille (kaksipuolisuus). Lisäksi toiminnolla määritetään, mitä faksiin skannataan.
- **Suunta** – Tämä määrittää alkuperäisen asiakirjan suunnan ja muuttaa Puolet (kaksipuolisuus)- ja Sidonta-asetuksen alkuperäisen asiakirjan suunnan mukaiseksi.
- **Sidonta** – Tämä määrittää, onko alkuperäinen asiakirja sidottu pitkältä vai lyhyeltä sivulta.

Skannauksen esikatselu

Tällä asetuksella voi näyttää kuvan ensimmäisen sivun, ennen kuin se lisätään faksiin. Kun ensimmäinen sivu on skannattu, skannaus pysäytetään ja näyttöön tulee esikatselukuva.

Huomautus: Tämä asetus näkyy ainoastaan, jos tulostimeen on asennettu kiintolevy.

Lisäasetusten käyttäminen

Valitse seuraavista asetuksista:

- **Kuvankäsittelyn lisätoiminnot** – Tällä säädetään seuraavia asetuksia ennen asiakirjan faksaamista: Taustan poisto, Väritasapaino, Värin poisto, Kontrasti, JPEG-laatu, Peilikuva, Negatiivinen kuva, Skannaus reunasta reunaan, Varjon yksityiskohdat ja Terävyys.
- **Mukautettu työ** – Tällä yhdistetään monta skannaustyötä yhdeksi työksi.
- **Reunojen poistaminen** – Tällä poistetaan epäselvät kohdat tai asiakirjan reunoihin tehdyt merkinnät. Voit poistaa saman verran kaikista paperin reunoista tai vain valitsemastasi reunasta. Reunojen poistaminen -toiminto poistaa kaiken valitulta alueelta, jolloin skannaus on siltä alueelta tyhjä.
- **Siirtoloki** – Tämä vaihtoehto tulostaa siirtoraportin tai siirtovirhelokin.
- **Asiakirjansyöttölaitteen vinosyötön korjaus** – Tämä vaihtoehto suoristaa asiakirjansyöttölaitteen alustasta hiukan vinossa tulevat skannatut kuvat.

  Huomautus: Tätä asetusta tuetaan vain tietyissä tulostinmalleissa.

Skannaaminen

Voit lähettää tiedoston tulostimella FTP-osoitteeseen. Voit kirjoittaa sähköpostiosoitteen tai käyttää pikavalintanumeroa tai osoitekirjaa. Voit käyttää myös tulostimen aloitusnäytössä olevaa Monilähetys- tai Omat pikavalinnat -sovellusta. Lisätietoja on kohdassa "Aloitusnäytön sovellusten aktivoiminen" sivulla 23.

Skannaa verkkoon -sovelluksen käyttäminen

Skannaa verkkoon -sovelluksella voit skannata asiakirjasi järjestelmän tukihenkilön määrittämiin verkkokohteisiin. Kun kohteet (jaetut verkkokansiot) on luotu verkkoon, sovellus asennetaan asianmukaiseen tulostimeen ja sovelluksen asetukset määritetään Embedded Web Server -sovelluksen avulla. Lisätietoja on kohdassa "Scan to Network -sovelluksen käytön aloittaminen" sivulla 25.

Skannaus FTP-osoitteeseen

Pikavalintojen luominen

Voit luoda pysyvän FTP-kohteen ja määrittää pikavalintanumeron, jottet joudu kirjoittamaan FTP-kohteen osoitetta aina uudestaan lähettäessäsi asiakirjaa FTP-kohteeseen. Pikavalintanumeroita voidaan luoda kahdella tavalla: Embedded Web Server -palvelimen ja tulostimen ohjauspaneelin käyttäminen.

FTP-pikavalinnan luominen Embedded Web Server -palvelun kautta

1. Avaa web-selain ja kirjoita tulostimen IP-osoite selaimen osoitekenttään.

   Huomautuksia:

   - Tulostimen IP-osoite näkyy sen tulostimen päänäytössä. IP-osoite on neljä pisteillä erotettua numerosarjaa, kuten 123.123.123.123.
   - Jos käytät välityspalvelinta, poista se tilapäisesti käytöstä, jotta verkkosivu latautuu oikein.

2. Siirry kohtaan

   Asetukset > Muut asetukset -alue > **Pikavalintojen hallinta** > **FTP-pikavalintamääritykset**

3. Kirjoita asianmukaiset tiedot.

   Huomautus: Saatat tarvita salasanan. Jos sinulla ei ole tunnusta ja salasanaa, ota yhteys järjestelmätukeen.

4. Kirjoita pikavalintanumero.

   Huomautus: Jos annat numeron, joka on jo käytössä, saat kehotteen valita jokin toinen numero.

5. Valitse **Lisää**.

FTP-pikavalinnan luominen tulostimen ohjauspaneelin avulla

1 Siirry aloitusnäytöstä kohtaan

FTP > **FTP** > kirjoita FTP-osoite > > anna pikavalinnalle nimi > **Valmis**

2 Tarkista, että pikavalinnan nimi ja numero ovat oikein, ja valitse **OK**.

Huomautuksia:

- Jos nimi on väärä, valitse **Peruuta** ja anna tiedot uudelleen.
- Jos annat numeron, joka on jo käytössä, saat kehotteen valita jokin toinen numero.

Skannaus FTP-osoitteeseen

Skannaaminen FTP-osoitteeseen tulostimen ohjauspaneelin avulla

1 Aseta alkuperäinen asiakirja asiakirjansyöttölaitteen lokeroon etupuoli ylöspäin lyhyt reuna edellä tai skannaustasolle etupuoli alaspäin.

Huomautuksia:

- Älä laita asiakirjansyöttölaitteen lokeroon postikortteja, valokuvia, kalvoja, valokuvapaperia tai mitään lehtileikkeiden kaltaisia pieniä tai ohuita alkuperäiskappaleita. Aseta ne skannaustasolle.
- Asiakirjansyöttölaitteen merkkivalo syttyy, kun paperi on laitteessa oikein.

2 Jos asetat asiakirjan asiakirjansyöttölaitteen lokeroon, säädä paperinohjaimet.

3 Siirry tulostimen ohjauspaneelissa kohtaan

FTP > **FTP** > kirjoita FTP-osoite > **Valmis** > **Lähetä**

Skannaaminen FTP-osoitteeseen pikavalintanumerolla

1 Aseta alkuperäinen asiakirja asiakirjansyöttölaitteen lokeroon etupuoli ylöspäin lyhyt reuna edellä tai skannaustasolle etupuoli alaspäin.

Huomautuksia:

- Älä laita asiakirjansyöttölaitteen lokeroon postikortteja, valokuvia, kalvoja, valokuvapaperia tai mitään lehtileikkeiden kaltaisia pieniä tai ohuita alkuperäiskappaleita. Aseta ne skannaustasolle.
- Asiakirjansyöttölaitteen merkkivalo syttyy, kun paperi on laitteessa oikein.

2 Jos asetat asiakirjan asiakirjansyöttölaitteen lokeroon, säädä paperinohjaimet.

3 Valitse tulostimen ohjauspaneelissa näppäimistöllä **#** ja kirjoita FTP-pikavalintanumero.

4 Valitse > **Lähetä**.

Skannaus FTP-osoitteeseen osoitekirjan avulla

1 Aseta alkuperäinen asiakirja asiakirjansyöttölaitteen lokeroon etupuoli ylöspäin lyhyt reuna edellä tai skannaustasolle etupuoli alaspäin.

Huomautuksia:

- Älä laita asiakirjansyöttölaitteen lokeroon postikortteja, valokuvia, kalvoja, valokuvapaperia tai mitään lehtileikkeiden kaltaisia pieniä tai ohuita alkuperäiskappaleita. Aseta ne skannaustasolle.
- Asiakirjansyöttölaitteen merkkivalo syttyy, kun paperi on laitteessa oikein.

2 Jos asetat asiakirjan asiakirjansyöttölaitteen lokeroon, säädä paperinohjaimet.

3 Siirry aloitusnäytöstä kohtaan

FTP > **FTP** > > kirjoita vastaanottajan nimi > **Haku**

4 Kosketa vastaanottajan nimeä.

Huomautus: Hae lisää vastaanottajia valitsemalla **Uusi haku** ja kirjoittamalla seuraavan vastaanottajan nimi.

5 Valitse > **Lähetä**.

Skannaus tietokoneeseen tai flash-asemaan

Voit lähettää skannatun tiedoston tulostimella. Voit käyttää myös tulostimen aloitusnäytössä olevia Scan to Network-, Multi Send- ja MyShortcut-sovelluksia. Lisätietoja on kohdassa "Aloitusnäytön sovellusten aktivoiminen" sivulla 23.

asiakirjansyöttölaite	Skannaustaso
Käsittele monisivuisia asiakirjoja asiakirjansyöttö-laitteen avulla.	Käytä skannaustasoa yksittäisille sivuille, pienille kohteille (kuten postikorteille tai valokuville), piirtoheitinkalvoille, valokuvapaperille tai ohuille materiaaleille (esimerkiksi lehtileikkeille).

Skannerilla voit skannata asiakirjoja suoraan tietokoneeseen tai flash-asemaan. Tietokoneen ei tarvitse olla suoraan kytketty tulostimeen, jotta se voi vastaanottaa Skannaus tietokoneeseen -kuvia. Voit skannata asiakirjan takaisin tietokoneeseen verkon kautta luomalla tietokoneeseen skannausprofiilin ja lataamalla profiilin tulostimeen.

Skannaaminen tietokoneeseen Embedded Web Server -sovelluksen avulla

1 Avaa web-selain ja kirjoita tulostimen IP-osoite selaimen osoitekenttään.

Huomautuksia:

- Tulostimen IP-osoite näkyy sen tulostimen päänäytössä. IP-osoite on neljä pisteillä erotettua numerosarjaa, kuten 123.123.123.123.
- Jos käytät välityspalvelinta, poista se tilapäisesti käytöstä, jotta verkkosivu latautuu oikein.

2 Napsauta **Skannausprofiili** > **Luo skannausprofiili**.

3 Valitse skannausasetukset ja valitse sitten **Seuraava**.

4 Valitse tietokoneesta kansio, johon haluat tallentaa skannatun kuvan.

5 Anna skannaukselle nimi ja kirjoita sitten käyttäjätunnus.

Huomautus: Skannausnimi on nimi, joka näkyy näytön Skannausprofiili-luettelossa.

6 Valitse **Lähetä**.

Huomautus: Kun valitset **Lähetä**, pikavalintanumero määritetään automaattisesti. Voit käyttää pikavalintanumeroa, kun haluat skannata asiakirjat.

7 Lue Skannausprofiili-näytössä näkyvät ohjeet.

a Aseta alkuperäinen asiakirja asiakirjansyöttölaitteen lokeroon etupuoli ylöspäin lyhyt reuna edellä tai skannaustasolle etupuoli alaspäin.

Huomautuksia:

- Älä laita asiakirjansyöttölaitteen lokeroon postikortteja, valokuvia, pieniä papereita, piirtoheitinkalvoja, valokuvapaperia tai mitään ohutta materiaalia (kuten lehtileikkeitä). Aseta ne skannaustasolle.
- Asiakirjansyöttölaitteen merkkivalo syttyy, kun paperi on lisätty oikein.

b Jos asetat asiakirjan asiakirjansyöttölaitteen lokeroon, säädä paperinohjaimet.

c Valitse jompikumpi seuraavista:

- Paina **#**-painiketta ja kirjoita näppäimistöllä haluamasi pikavalintanumero.
- Siirry aloitusnäytöstä kohtaan
  Pidossa olevat työt > **Profiilit** > valitse pikavalintasi luettelosta.

Huomautus: Skanneri skannaa asiakirjan ja lähettää sen määrittämääsi hakemistoon.

8 Katso tiedostoa tietokoneella.

Huomautus: Skannaustiedosto on tallennettu määrittämääsi paikkaan tai avattu määrittämässäsi ohjelmassa.

Skannaa tietokoneeseen -toiminnon asetukset

Huomautuksia:

- Tämä toiminto on tuettu vain Windows Vistassa tai uudemmassa käyttöjärjestelmässä.
- Varmista, että tietokone ja tulostin on yhdistetty samaan verkkoon.

1 Avaa Tulostimet-kansio ja valitse tulostin.

Huomautus: Jos tulostin ei ole luettelossa, lisää se.

2 Avaa tulostusominaisuudet ja määritä asetukset tarpeen mukaan.

3 Valitse ohjauspaneelissa **Skannaa tietokoneeseen** > valitse oikea skannausasetus > **Lähetä**.

Skannaaminen flash-asemaan

1 Aseta alkuperäinen asiakirja asiakirjansyöttölaitteen lokeroon etupuoli ylöspäin lyhyt reuna edellä tai skannaustasolle etupuoli alaspäin.

Huomautuksia:

- Älä laita asiakirjansyöttölaitteen lokeroon postikortteja, valokuvia, kalvoja, valokuvapaperia tai mitään lehtileikkeiden kaltaisia pieniä tai ohuita alkuperäiskappaleita. Aseta ne skannaustasolle.
- Asiakirjansyöttölaitteen merkkivalo syttyy, kun paperi on laitteessa oikein.

2 Jos asetat asiakirjan asiakirjansyöttölaitteen lokeroon, säädä paperinohjaimet.

3 Aseta flash-asema laitteen etuosassa olevaan USB-porttiin.

Huomautus: USB-aseman aloitusnäyttö avautuu.

4 Valitse kohdekansio ja valitse sitten **Skannaus USB-asemaan**.

Huomautus: Tulostin palaa aloitusnäyttöön, kun se on ollut käyttämättömänä 30 sekuntia.

5 Säädä skannausasetuksia ja valitse **Skannaa**.

ScanBack-apuohjelman käyttäminen

Voit luoda tietokoneskannausprofiileita Embedded Web Server -palvelun asemesta myös Lexmark Scanback™ -apuohjelmalla. ScanBack-apuohjelman voi ladata Lexmark-tuen web-sivustosta osoitteessa **http://support.lexmark.com**.

1 Tietokoneskannausprofiilin luominen:

a Käynnistä ScanBack-apuohjelma.

b Valitse tulostin.

Jos luettelossa ei ole tulostimia, ota yhteys järjestelmän tukihenkilöön tai etsi IP-osoitetta tai isäntänimeä manuaalisesti napsauttamalla **Asennus**-painiketta.

c Määritä skannattavan asiakirjan tyyppi ja haluamasi tulostuslaji noudattamalla tietokoneen näyttöön tulevia ohjeita.

d Anna skannausprofiilin tiedostonimi ja määritä sitten sijainti tietokoneessa.

e Valitse **Valmis**.

Näyttöön avautuu valintaikkuna, jossa näkyy skannausprofiilin tiedot ja vastaanotettujen kuvien tila.

Huomautus: Valitsemalla vaihtoehdon **Luo pikakuvake** voit luoda skannausprofiiliasetusten pikakuvakkeen työpöydälle.

2 Alkuperäiskappaleiden skannaaminen:

a Lisää kaikki sivut automaattiseen asiakirjansyöttölaitteeseen tai skannaustasolle.

b Siirry tulostimen ohjauspaneelissa kohtaan

Pidossa olevat työt > **Profiilit ja sovellukset** > valitse skannausprofiili.

Huomautus: Tiedosto tallennetaan määrittämääsi sijaintiin tai avataan määrittämässäsi sovelluksessa.

Skannausasetukset

FTP

Tällä asetuksella annetaan FTP-kohteen IP-osoite.

Huomautus: IP-osoite on neljä pisteillä erotettua numerosarjaa, kuten 123.123.123.123.

Tiedostonimi

Tällä asetuksella voi antaa skannatun asiakirjan tiedostonimen.

Tallenna pikavalintana

Tämän asetuksen avulla voit tallentaa nykyiset asetukset pikavalintana määrittämällä niille numeron.

Alkuperäinen koko

Tällä asetuksella voi määrittää skannattavien asiakirjojen koon. Kun Original Size (Alkuperäisen koko) -asetus on Mixed Sizes (Eri koot), voit skannata alkuperäisen asiakirjan, joka sisältää eri paperikokoja (Letter- ja Legal-kokoiset sivut).

Tummuus

Tällä asetuksella voi säätää skannattujen asiakirjojen tummuutta ja kirkkautta suhteessa alkuperäiseen asiakirjaan.

Tarkkuus

Tällä asetuksella voi säätää tiedoston tulostuslaatua. Jos kuvan tarkkuutta lisätään, tiedostokoko kasvaa ja alkuperäiskappaleen skannausaika pitenee. Kuvan tarkkuuden vähentäminen pienentää tiedoston kokoa.

Lähetä muodossa

Tällä asetuksella voi määrittää skannatun kuvan tulostustyypin.

Tee jompikumpi seuraavista toiminnoista:

- **PDF** – Luo yhden monisivuisen tiedoston. PDF voidaan lähettää suojattuna tai pakattuna tiedostona.
- **TIFF** – Luo useita tiedostoja tai yhden tiedoston. Jos Multi-page TIFF (Monisivuinen TIFF) ei ole käytössä asetusvalikossa, TIFF-asetuksella tallennetaan useita yksisivuisia tiedostoja. Tiedostokoko on tavallisesti vastaavan JPEG-tiedoston kokoa suurempi.
- **JPEG** – Luo erillisen tiedoston jokaisesta alkuperäisen asiakirjan sivusta.
- **XPS** – Luo yhden monisivuisen XPS-tiedoston.
- **RTF** – Luo tiedoston muokattavassa muodossa.
- **TXT** – Luo ASCII-tekstitiedoston ilman muotoilua.

Huomautus: Jos haluat käyttää RTF- tai TXT-asetusta, osta ja asenna AccuRead OCR -ratkaisu.

Sisältö

Täällä voit asettaa alkuperäisen asiakirjan tyypin ja lähteen.

Valitse seuraavista sisältölajista:

- **Teksti** – Alkuperäisen asiakirjan sisältö on enimmäkseen tekstiä tai viivapiirroksia.
- **Teksti/kuva** – Alkuperäinen asiakirja sisältää sekä tekstiä, grafiikkaa että valokuvia.
- **Valokuva** – Alkuperäinen asiakirja on suurimmaksi osaksi valokuva tai kuva.
- **Grafiikka** – Alkuperäisessä asiakirjassa on enimmäkseen esitysgrafiikkaa, kuten ympyrä- ja palkkidiagrammeja ja animaatioita.

Valitse seuraavista sisältölähteistä:

- **Värilaser** – Alkuperäinen asiakirja tulostettiin värilasertulostimella.
- **Mustesuihku** – Alkuperäinen asiakirja tulostettiin mustesuihkutulostimella.
- **Aikakauslehti** – Alkuperäinen asiakirja on aikakauslehdestä.
- **Esite** – Alkuperäinen asiakirja on esitteestä.
- **Mustavalkolaser** – Alkuperäinen asiakirja tulostettiin yksivärilasertulostimella.
- **Valokuva/filmi** – Alkuperäinen asiakirja on valokuva filmiltä.
- **Sanomalehti** – Alkuperäinen asiakirja on sanomalehdestä.
- **Muu** – Alkuperäinen asiakirja tulostettiin jollakin muulla tai tuntemattomalla tulostimella.

Sivun asetukset

Tällä asetuksella voit muuttaa seuraavia asetuksia:

- **Puolet (kaksipuolisuus)** – Tämä määrittää, onko alkuperäinen asiakirja tulostettu yhdelle sivulle vai molemmille puolille.
- **Suunta** – Tämä määrittää alkuperäisen asiakirjan suunnan ja muuttaa Puolet (kaksipuolisuus)- ja Sidonta-asetuksen alkuperäisen asiakirjan suunnan mukaiseksi.
- **Sidonta** – Tämä määrittää, onko alkuperäinen asiakirja sidottu pitkältä vai lyhyeltä sivulta.

Skannauksen esikatselu

Tällä asetuksella voi näyttää kuvan ensimmäisen sivun, ennen kuin se lisätään sähköpostiviestiin. Kun ensimmäinen sivu on skannattu, skannaus pysäytetään ja näyttöön tulee esikatselukuva.

Huomautus: Tämä asetus näkyy ainoastaan, jos tulostimeen on asennettu kiintolevy.

Lisäasetusten käyttäminen

Valitse seuraavista asetuksista:

- **Kuvankäsittelyn lisätoiminnot** – Tällä säädetään seuraavia asetuksia ennen asiakirjan skannaamista: Taustan poisto, Väritasapaino, Värin poisto, Kontrasti, JPEG-laatu, Peilikuva, Negatiivinen kuva, Skannaus reunasta reunaan, Varjon yksityiskohdat, Terävyys, ja Lämpötila.
- **Mukautettu työ** – Tällä yhdistetään useita skannauksia yhdeksi työksi.
- **Reunojen poistaminen** – Tällä poistetaan epäselviä kohtia tai asiakirjan reunoihin tehtyjä merkintöjä. Voit poistaa saman verran kaikista reunoista tai vain valitsemastasi reunasta. Reunojen poistaminen -toiminto poistaa kaiken valitulta alueelta, jolloin skannaus on siltä alueelta tyhjä.

- **Siirtoloki** – Tämä tulostaa siirtolokin tai siirtovirhelokin.
- **Monisyöttösensori** – Tämä tunnistaa, jos asiakirjansyöttölaite ottaa useamman kuin yhden paperin kerrallaan, ja näyttää virheilmoituksen.

  Huomautus: Tämä asetus on tuettu vain tietyissä tulostinmalleissa.

Tulostimen valikot

Valikot-luettelo

Paperivalikko

oletuslähde
Paperikoko/-laji
Monisyötön asetus
Korvaava paperikoko
Paperin laatu
Paperin paino
Paperin lisäys
Mukautetut lajit
Mukautetut nimet
Mukautetut skannauskoot
Yleisasetukset

Raportit

Valikkoasetussivu
Laitetilastot
Nitojan testi
Verkkoasetussivu[1]
Verkon <x> asetussivu
Shortcut List (Pikavalintaluettelo)
Fax Job Log (Faksityön loki)
Fax Call Log (Faksisoiton loki)
Kopioinnin pikavalinnat
E-mail Shortcuts (Sähköpostin pikavalinnat)
Fax Shortcuts (Faksin pikavalinnat)
FTP Shortcuts (FTP-pikavalinnat)
Profiililuettelo
Tulosta fontit
Tulosta hakemisto
Inventaariraportti
Tapahtumalokin yhteenveto

Network/Ports (Verkko/Portit)

Aktiivinen NIC
Vakioverkko[2]
Vakio-USB
Rinnakkaisportti [x]
Sarjaportti [x]
SMTP-asetus

Suojaus

Muokkaa suojausasetuksia
Muut suojausasetukset
Luottamuksellinen tulostus -valikko
Pyyhi väliaikaiset datatiedostot
Suojaustarkistusloki
Aseta päivä ja aika

Asetukset

Yleisasetukset
Kopiointiasetukset
Faksiasetukset
Sähköpostiasetukset
FTP-asetukset
Flash-asema-valikko
Tekstintunnistusasetukset
Tulostusasetukset

Ohje

Tulosta kaikki oppaat
Kopiointiopas
Sähköpostiopas
Faksiopas
FTP-opas
Toistuvien virheiden opas
Information Guide (Tieto-opas)
Supplies Guide (Tarvikeopas)

Hallitse pikakuvakkeita

Fax Shortcuts (Faksin pikavalinnat)
Sähköpostin pikavalinnat
FTP Shortcuts (FTP-pikavalinnat)
Kopioinnin pikavalinnat
Profiilin pikavalinnat

Lisäkortti-valikko[3]

Luettelo asennetuista DLE-emulaattoreista tulee näkyviin.

[1] Tämän valikon nimi on joko Verkkoasetussivu tai Verkon [x] asetussivu tulostimen kokoonpanon mukaan.

[2] Tämän valikon nimi on joko Vakioverkko tai Verkko [x] tulostimen kokoonpanon mukaan.

[3] Tämä valikko tulee näkyviin vain, jos yksi tai useampi DLE on asennettu.

Paperi-valikko

Oletuslähde-valikko

Käytettävä kohde	Toiminto
Oletuslähde Lokero [x] Monikäyttösyöttöaukko Käsinsyöttö Kirjekuoren käsinsyöttö	Kaikkien tulostustöiden oletuspaperilähteen määrittäminen. **Huomautuksia:** • Oletusasetus on Lokero 1 (vakiolokero). • Aseta paperivalikon Monisyötön asetus -arvoksi Kasetti, jotta Monisyöttöaukko näkyy valikkokohtana. • Jos kahdessa alustassa käytetään samankokoista ja -lajista paperia ja kummankin alustan asetukset ovat samat, laite yhdistää alustat automaattisesti. Kun yksi lokero on tyhjä, tulostustyö jatkuu tulostusmateriaalin yhdistetystä lokerosta.

Paperikoko/-laji -valikko

Valinta	Tarkoitus
Lokeron [x] koko A4 A5 A6 JIS-B5 Letter Legal Executive Oficio (Meksiko) Folio Statement Universal 7 3/4 kirjekuori 9-kirjekuori 10-kirjekuori DL-kirjekuori C5-kirjekuori B5-kirjekuori Muu kirjekuori	Määritä kuhunkin lokeroon lisätyn paperin koko. **Huomautuksia:** • Letter on tehdasasetus Yhdysvalloissa. A4 on kansainvälinen oletusasetus. • Jos kahdessa alustassa käytetään samankokoista ja -lajista paperia ja kummankin alustan asetukset ovat samat, laite yhdistää alustat automaattisesti. Myös monisyöttölaitteet saatetaan yhdistää. Kun yksi lokero on tyhjä, tulostustyö jatkuu tulostusmateriaalin yhdistetystä lokerosta. • Vain lokero 1 ja monisyöttölaite tukevat A6-paperikokoa.
Huomautus: Tässä valikossa näkyvät ainoastaan asennetut lokerot ja syöttölaitteet.	

Valinta	Tarkoitus
Lokeron [x] laji Tavallinen paperi Kartonki Piirtoheitinkalvo Uusiopaperi Tarrat Muovitarrat Kovapaperi Kirjekuori Painava kirjekuori Kirjelomake Esipainettu Värillinen paperi Kevyt paperi Painava paperi Karkea/puuvilla Mukautettu laji [x]	Määritä kuhunkin lokeroon lisätty paperilaji. **Huomautuksia:** • Tavallinen paperi on oletusasetus lokerossa 1. Mukautettu laji [x] on toisten lokeroiden oletusasetus. • Jos järjestelmään on tallennettu käyttäjän määrittämä nimi, se näkyy näytössä Mukautettu laji [x] -tekstin sijasta. • Tässä valikkokohdassa voit määrittää automaattisen lokeroiden yhdistämisen.
Monisyötön koko A4 A5 A6 JIS B5 Letter Legal Executive Oficio (Meksiko) Folio Statement Universal 7 3/4 kirjekuori 9-kirjekuori 10-kirjekuori DL-kirjekuori C5-kirjekuori B5-kirjekuori Muu kirjekuori	Määritä monikäyttösyöttöaukkoon asetetun paperin koko. **Huomautuksia:** • Letter on tehdasasetus Yhdysvalloissa. A4 on kansainvälinen oletusasetus. • Paperi-valikon Monisyötön asetus -arvoksi on määritettävä Kasetti, jotta Monisyötön koko -vaihtoehto näkyy valikossa. • Monikäyttösyöttöaukko ei tunnista paperikokoa automaattisesti. Määritä paperikoon arvo.
Huomautus: Tässä valikossa näkyvät ainoastaan asennetut lokerot ja syöttölaitteet.	

Valinta	Tarkoitus
Monisyötön laji Tavallinen paperi Kartonki Piirtoheitinkalvo Uusiopaperi Tarrat Muovitarrat Kovapaperi Kirjekuori Painava kirjekuori Kirjelomake Esipainettu Värillinen paperi Kevyt paperi Painava paperi Karkea/puuvilla Mukautettu laji [x]	Määritä monisyöttölaitteeseen asetetun paperin laji. **Huomautuksia:** • Tavallinen paperi on oletusarvo. • Paperi-valikon Monisyötön asetus -arvoksi on määritettävä Kasetti, jotta Monisyötön laji -vaihtoehto näkyy valikossa.
Käsinsyötön paperikoko A4 A5 A6 JIS B5 Letter Legal Executive Oficio (Meksiko) Folio Statement Universal	Määritä manuaalisesti lisättävän paperin koko. **Huomautus:** Letter on tehdasasetus Yhdysvalloissa. A4 on kansainvälinen oletusasetus.
Käsinsyötön paperilaji Tavallinen paperi Kartonki Piirtoheitinkalvo Uusiopaperi Tarrat Muovitarrat Kovapaperi Kirjelomake Esipainettu Värillinen paperi Kevyt paperi Painava paperi Karkea/puuvilla Mukautettu laji [x]	Määritä käsin syötetyn paperin laji. **Huomautuksia:** • Tavallinen paperi on oletusarvo. • Määritä Paperi-valikon Monisyötön asetus -arvoksi Manuaalinen, jotta Käsinsyötön paperilaji näkyy valikkona.
Huomautus: Tässä valikossa näkyvät ainoastaan asennetut lokerot ja syöttölaitteet.	

Valinta	Tarkoitus
Käsinsyötön kirjekuoren koko 7 3/4 -kirjekuori 9-kirjekuori 10-kirjekuori DL-kirjekuori C5-kirjekuori B5-kirjekuori Muu kirjekuori	Määritä manuaalisesti lisättävän kirjekuoren koko. **Huomautus:** 10-kirjekuori on oletusasetus Yhdysvalloissa. DL-kirjekuori on kansainvälinen oletusasetus.
Käsinsyötön kirjekuoren laji Kirjekuori Painava kirjekuori Mukautettu laji [x]	Määritä manuaalisesti lisättävän kirjekuoren laji. **Huomautus:** Oletusasetus on Kirjekuori.
Huomautus: Tässä valikossa näkyvät ainoastaan asennetut lokerot ja syöttölaitteet.	

Monisyötön asetus -valikko

Käytettävä kohde	Tarkoitus
Määritä MT Kasetti Manuaalinen Ensimmäinen	Määritä, milloin tulostin valitsee monikäyttösyöttöaukkoon lisätyn paperin. **Huomautuksia:** • Kasetti on oletusarvo. Kasetti-asetuksella monikäyttösyöttöaukko määritetään automaattiseksi paperilähteeksi. • Kun Manuaalinen-vaihtoehto valitaan, monikäyttösyöttöaukkoa voidaan käyttää ainoastaan manuaalisesti syötettyjen tulostustöiden yhteydessä. • Ensimmäinen-asetuksella monikäyttösyöttöaukko määritetään ensisijaiseksi paperilähteeksi.

Korvaava paperikoko -valikko

Käytettävä kohde	Tarkoitus
Korvaava paperikoko Ei käytössä Statement/A5 Letter/A4 Koko luettelo	Korvaa määritetty paperikoko, jos haluttu paperikoko ei ole käytettävissä. **Huomautuksia:** • Oletusasetus on Koko luettelo. Kaikki saatavilla olevat korvaavat koot ovat sallittuja. • Ei käytössä -asetus osoittaa, että paperikokoja ei korvata. • Kun korvaava paperikoko on määritetty, tulostin tulostaa työn näyttämättä **`Vaihda paperi`** -ilmoitusta.

Paperin laatu -valikko

Valinta	Toiminto
Tavallinen laatu Pehmeä Normaali Karkea	Määritä lisätyn tavallisen paperin suhteellinen tekstuuri. **Huomautus:** Oletusasetus on Normaali.

Valinta	Toiminto
Kartonkilaatu Pehmeä Normaali Karkea	Määritä lisätyn kartongin suhteellinen tekstuuri. **Huomautuksia:** • Oletusasetus on Normaali. • Vaihtoehdot näkyvät ainoastaan, jos kartonkia tuetaan.
Kalvolaatu Pehmeä Normaali Karkea	Määritä lisätyn piirtoheitinkalvon suhteellinen tekstuuri. **Huomautus:** Oletusasetus on Normaali.
Uusiopaperin laatu Pehmeä Normaali Karkea	Määritä lisätyn uusiopaperin suhteellinen tekstuuri. **Huomautus:** Oletusasetus on Normaali.
Tarralaatu Pehmeä Normaali Karkea	Määritä lisätyn tarramateriaalin suhteellinen tekstuuri. **Huomautus:** Oletusasetus on Normaali.
Kovapaperilaatu Pehmeä Normaali Karkea	Määritä lokeroon lisätyn kovapaperin suhteellinen tekstuuri. **Huomautus:** Oletusasetus on Karkea.
Kirjekuorilaatu Pehmeä Normaali Karkea	Määritä lisätyn kirjekuorimateriaalin suhteellinen tekstuuri. **Huomautus:** Oletusasetus on Normaali.
Karkea kirjekuorilaatu Karkea	Määritä lisättyjen karkeiden kirjekuorien suhteellinen laatu.
Kirjelomakelaatu Pehmeä Normal (Normaali) Karkea	Määritä lisätyn kirjelomakkeen suhteellinen tekstuuri. **Huomautus:** Oletusasetus on Normaali.
Esipainettu laatu Pehmeä Normaali Karkea	Määritä lisätyn esipainetun paperin suhteellinen tekstuuri. **Huomautus:** Oletusasetus on Normaali.
Värillinen laatu Pehmeä Normaali Karkea	Määritä lokeroon lisätyn värillisen paperin suhteellinen tekstuuri. **Huomautus:** Oletusasetus on Normaali.
Kevyt laatu Pehmeä Normal (Normaali) Karkea	Määritä lisätyn paperin suhteellinen laatu. **Huomautus:** Oletusasetus on Normaali.

Valinta	Toiminto
Painava laatu Pehmeä Normal (Normaali) Karkea	Määritä lisätyn paperin suhteellinen laatu. **Huomautus:** Oletusasetus on Normaali.
Karkea/Puuvillalaatu Karkea	Määritä lokeroon lisätyn puuvillapaperin suhteellinen tekstuuri.
Mukautettu [x] tekstuuri Pehmeä Normaali Karkea	Määritä lisätyn mukautetun paperin suhteellinen tekstuuri. **Huomautuksia:** • Oletusasetus on Normaali. • Vaihtoehdot näkyvät ainoastaan, jos laite tukee mukautettua lajia.

Paperin paino -valikko

Valinta	Tarkoitus
Tavallisen paino Merkkivalo Normaali Painava	Määritä lisätyn tavallisen paperin suhteellinen paino. **Huomautus:** Oletusasetus on Normaali.
Kartongin paino Merkkivalo Normaali Painava	Määritä lisätyn kartongin suhteellinen paino. **Huomautus:** Oletusasetus on Normaali.
Kalvon paino Merkkivalo Normaali Painava	Määritä lisättyjen piirtoheitinkalvojen suhteellinen paino. **Huomautus:** Oletusasetus on Normaali.
Uusiopaperin paino Merkkivalo Normaali Painava	Määritä lisätyn uusiopaperin suhteellinen paino. **Huomautus:** Oletusasetus on Normaali.
Tarrojen paino Merkkivalo Normaali Painava	Määritä lisätyn tarramateriaalin suhteellinen paino. **Huomautus:** Oletusasetus on Normaali.
Kovapaperin paino Merkkivalo Normaali Painava	Määritä lisätyn kovapaperin suhteellinen paino. **Huomautus:** Oletusasetus on Normaali.
Kirjekuoren paino Merkkivalo Normaali Painava	Määritä lisättyjen kirjekuorien suhteellinen paino. **Huomautus:** Oletusasetus on Normaali.

Valinta	Tarkoitus
Karkean kirjekuorilaadun paino Merkkivalo Normaali Painava	Määritä lisättyjen karkeiden kirjekuorien suhteellinen paino. **Huomautus:** Oletusasetus on Normaali.
Kirjelomakkeen paino Merkkivalo Normaali Painava	Määritä lisätyn kirjelomakkeen suhteellinen paino. **Huomautus:** Oletusasetus on Normaali.
Esipainetun paperin paino Merkkivalo Normaali Painava	Määritä lisätyn esipainetun paperin suhteellinen paino. **Huomautus:** Oletusasetus on Normaali.
Värillisen paperin paino Merkkivalo Normaali Painava	Määritä lisätyn värillisen paperin suhteellinen paino. **Huomautus:** Oletusasetus on Normaali.
Kevyen paperin paino Merkkivalo	Määritä, että lisätty paperi on kevyttä.
Painavan paperin paino Painava	Määritä, että lisätty paperi on painavaa.
Karkea/Puuvillan paino Merkkivalo Normaali Painava	Määritä lisätyn karkean paperin tai puuvillapaperin suhteellinen paino. **Huomautus:** Oletusasetus on Normaali.
Mukautetun [x] paino Merkkivalo Normaali Painava	Määritä lisätyn mukautetun paperin suhteellinen paino. **Huomautuksia:** • Oletusasetus on Normaali. • Vaihtoehdot ovat valittavissa ainoastaan, jos laite tukee mukautettua lajia.

Paperin asettaminen -valikko

Valinta	Toiminto
Uusiopaperin lisäys Kaksipuolinen Ei käytössä	Määrittää ja asettaa kaksipuolisen tulostuksen kaikille tulostustöille, joiden paperilajiksi on määritetty Uusiopaperi.
Huomautuksia: • Kun valittuna on Kaksipuolinen, kaikki työt tulostetaan oletusarvon mukaan kaksipuolisina, ellei yksipuolista tulostusta valita Printing Preferences (Tulostusmääritykset)- tai Print (Tulosta) -valintaikkunassa. • Jos Kaksipuolinen valitaan, kaikki tulostustyöt lähetetään kaksipuolisen tulostusyksikön kautta. Tämä koskee myös yksipuolisia töitä. • Kaikkien valikoiden oletusasetus on Ei käytössä.	

Valinta	Toiminto
Kovapaperin lisäys Kaksipuolinen Ei käytössä	Määrittää ja asettaa kaksipuolisen tulostuksen kaikille tulostustöille, joiden paperilajiksi on määritetty Kovapaperi.
Kirjelomakkeiden lisäys Kaksipuolinen Ei käytössä	Määrittää ja asettaa kaksipuolisen tulostuksen kaikille tulostustöille, joiden paperilajiksi on määritetty Kirjelomake.
Esipainetun lisäys Kaksipuolinen Ei käytössä	Määrittää ja asettaa kaksipuolisen tulostuksen kaikille tulostustöille, joiden paperilajiksi on määritetty Esipainettu.
Värillisen paperin lisäys Kaksipuolinen Ei käytössä	Määrittää ja asettaa kaksipuolisen tulostuksen kaikille tulostustöille, joiden paperilajiksi on määritetty Värillinen.
Kevyen paperin lisäys Kaksipuolinen Ei käytössä	Määrittää ja asettaa kaksipuolisen tulostuksen kaikille tulostustöille, joiden paperilajiksi on määritetty Kevyt paperi.
Painavan paperin lisäys Kaksipuolinen Ei käytössä	Määrittää ja asettaa kaksipuolisen tulostuksen kaikille tulostustöille, joiden paperilajiksi on määritetty Painava paperi.
Mukautetun [x] lisäys Kaksipuolinen Ei käytössä	Määrittää ja asettaa kaksipuolisen tulostuksen kaikille tulostustöille, joiden paperilajiksi on määritetty Mukautettu [x]. **Huomautus:** Mukautetun [x] lisäys on käytettävissä ainoastaan, jos mukautettua lajia tuetaan.

Huomautuksia:

- Kun valittuna on Kaksipuolinen, kaikki työt tulostetaan oletusarvon mukaan kaksipuolisina, ellei yksipuolista tulostusta valita Printing Preferences (Tulostusmääritykset)- tai Print (Tulosta) -valintaikkunassa.
- Jos Kaksipuolinen valitaan, kaikki tulostustyöt lähetetään kaksipuolisen tulostusyksikön kautta. Tämä koskee myös yksipuolisia töitä.
- Kaikkien valikoiden oletusasetus on Ei käytössä.

Custom Types (Mukautetut lajit) -valikko

Käytettävä kohde	Toiminto
Mukautettu laji [x] Paperi Korttipohja Piirtoheitinkalvo Karkea/puuvilla Tarra-arkit Kirjekuori	Liitä paperi- tai erikoismateriaalilaji oletusarvoiseen Mukautettu laji -nimeen tai käyttäjän määrittämään mukautettuun nimeen, joka on luotu upotetussa verkkopalvelimessa tai MarkVision™ Professionalissa.

Huomautuksia:

- Paper (Paperi) on oletusarvo.
- Valitun lokeron tai monikäyttösyöttöaukon on tuettava mukautettua materiaalia, jotta kyseisestä lähteestä voi tulostaa.

Käytettävä kohde	Toiminto
Uusiopaperi Paperi Korttipohja Piirtoheitinkalvo Karkea/puuvilla Tarra-arkit Kirjekuori	Määrittele paperityyppi, kun uusiopaperiasetus on valittu muista valikoista.
Huomautuksia: • Paper (Paperi) on oletusarvo. • Valitun lokeron tai monikäyttösyöttöaukon on tuettava mukautettua materiaalia, jotta kyseisestä lähteestä voi tulostaa.	

Mukautetut nimet -valikko

Käytettävä kohde	Tarkoitus
Mukautettu nimi [x]	Määritä paperilajille mukautettu nimi. Kirjoittamasi nimi korvaa Mukautettu laji [x]) -nimen tulostimen valikoissa.

Mukautetut skannauskoot -valikko

Valinta	Toiminto
Mukautettu skannauskoko [x] Skannauskoon nimi Leveys Korkeus Suunta 2 skannausta sivua kohti Ei käytössä Käytössä	Määritä mukautetun skannauskoon nimi, koko ja sivun suunta. **Huomautuksia:** • 8,5 tuumaa on Yhdysvaltain oletusasetus leveydelle. 216 millimetriä on leveyden kansainvälinen oletusasetus. • 14 tuumaa on Yhdysvaltain oletusasetus korkeudelle. 356 millimetriä on korkeuden kansainvälinen oletusasetus. • Suunta-vaihtoehdon oletusasetus on Pysty. • Vaihtoehdon 2 skannausta sivua kohti oletusasetus on Ei käytössä.

Universal-asetukset-valikko

Käytettävä kohde	Toiminto
Mittayksiköt Tuumat Millimetrit	Mittayksikköjen valinta. **Huomautuksia:** • Yhdysvalloissa oletusasetus on Tuumat. • Millimetrit on kansainvälinen oletusasetus.

Käytettävä kohde	Toiminto
Pystysuunnan leveys 3–14,17 tuumaa 76–360 mm	Pystykuvan leveyden määrittäminen. **Huomautuksia:** • Jos leveys ylittää sallitun enimmäisarvon, tulostin käyttää suurinta sallittua leveyttä. • Yhdysvalloissa oletusasetus on 8,5 tuumaa. Voit suurentaa leveyttä 0,01 tuuman askelin. • Kansainvälinen oletusasetus on 216 millimetriä. Voit suurentaa leveyttä yhden millimetrin askelin.
Pystysuunnan korkeus 3–14,17 tuumaa 76–360 mm	Pystykuvan korkeuden määrittäminen. **Huomautuksia:** • Jos korkeus ylittää sallitun enimmäisarvon, tulostin käyttää suurinta sallittua korkeutta. • Yhdysvalloissa oletusasetus on 14 tuumaa. Voit suurentaa korkeutta 0,01 tuuman askelin. • Kansainvälinen oletusasetus on 356 millimetriä. Voit suurentaa korkeutta yhden millimetrin askelin.
Syöttösuunta Lyhyt reuna Pitkä reuna	Määrittele syöttösuunta, jos paperi voidaan asettaa kumpaankin suuntaan. **Huomautuksia:** • Lyhyt reuna on oletusasetus. • Pitkä reuna näkyy ainoastaan, jos pisin reuna on lyhyempi kuin lokeron sallima enimmäisleveys.

Raportit-valikko

Valinta	Toiminto
Valikkoasetussivu	Tulosta raportti nykyisistä tulostimen valikon asetuksista. Raportti sisältää myös tietoja tarvikkeiden tilasta ja luettelon lisävarusteista, jotka ovat asennettu oikein.
Laitetilastot	Tulosta raportti, jossa on tulostimen tilastotietoja, kuten tarvikkeiden ja tulostettujen sivujen tiedot.
Nitojan testi	Tulosta raportti, joka vahvistaa, toimiiko nidonnan viimeistelijä oikein. **Huomautus:** Tämä valikkokohta näkyy vain, kun tuettu nidonnan viimeistelijä on asennettu.
Verkkoasetussivu	Tulosta raportti, jossa on tietoja tulostimen verkkoasetuksista. **Huomautus:** Tämä valikkokohta näkyy ainoastaan verkkotulostimissa tai tulostuspalvelimeen liitetyissä tulostimissa.
Verkon <x> asetussivu	Tulosta raportti, jossa on tietoja tulostimen verkkoasetuksista. **Huomautus:** Tämä valikkokohta näkyy ainoastaan verkkotulostimissa tai tulostuspalvelimeen liitetyissä tulostimissa ja vain, jos asennettuja verkkotulostimia on enemmän kuin yksi.
Shortcut List (Pikavalintaluettelo)	Tulosta raportti, jossa on tietoja määritetyistä pikavalinnoista.
Fax Job Log (Faksityön loki)	Tulosta raportti, jossa on tietoja 200 viimeisimmistä faksista. **Huomautuksia:** • Tämä valikkokohta näkyy ainoastaan, kun Faksiasetukset-valikon Ota käyttöön työloki -asetuksen arvona on Käytössä. • Tämä valikko on tuettu vain joissakin tulostinmalleissa.

Valinta	Toiminto
Fax Call Log (Faksi-soiton loki)	Tulosta raportti, jossa on tietoja 100 viimeisimmästä yritetystä, saapuneesta ja estetystä soitosta **Huomautuksia:** • Tämä valikkokohta näkyy ainoastaan, kun Faksiasetukset-valikon Ota käyttöön työloki -asetuksen arvona on Käytössä. • Tämä valikko on tuettu vain joissakin tulostinmalleissa.
Kopioinnin pikavalinnat	Tulosta raportti, jossa on tietoja kopioinnin pikavalinnoista.
E-mail Shortcuts (Sähköpostin pikava-linnat)	Tulosta raportti, jossa on tietoja sähköpostin pikavalinnoista.
Fax Shortcuts (Faksin pikavalinnat)	Tulosta raportti, jossa on tietoja faksin pikavalinnoista.
FTP Shortcuts (FTP-pikavalinnat)	Tulosta raportti, jossa on tietoja FTP-pikavalinnoista.
Profiililuettelo	Tulosta tulostimeen tallennettujen profiilien luettelo.
Tulosta fontit	Tulosta raportti kaikista tulostimessa valitun komentokielen fonteista.
Tulosta hakemisto	Tulosta luettelo kaikista resursseista, jotka on tallennettu alustetulle flash-muistikortille tai kiintolevylle. **Huomautuksia:** • Työpuskurin koko -asetuksen on oltava 100 %. • Varmista, että muistikortti tai kiintolevy on asennettu ja että se toimii oikein.
Inventaariraportti	Tulosta raportti, joka sisältää esimerkiksi tulostimen sarjanumeron ja mallinimen. Raportti sisältää tekstiä ja UPC-viivakoodeja, jotka voi skannata resurssitietokantaan.
Tapahtumalokin yhteenveto	Tulosta yhteenveto tapahtumalokista.

Verkko/Portit-valikko

Aktiivinen verkkokortti -valikko

Käytettävä kohde	Tarkoitus
Aktiivinen verkkokortti Automaattinen [luettelo käytettävissä olevista verkkokorteista]	**Huomautuksia:** • Oletusasetus on Automaattinen. • Tämä asetus näkyy ainoastaan, kun valinnainen verkkokortti on asennettu.

Vakioverkko tai Verkko [x] -valikko

Huomautus: Vain aktiiviset portit näkyvät tässä valikossa.

Valinta	Toiminto
Energiatehokas Ethernet Ota käyttöön Poista käytöstä	Vähentää virrankulutusta, kun tulostin ei vastaanota tietoja Ethernet-verkosta. **Huomautus:** Enable (Ota käyttöön) on oletusasetus.
PCL-työn tunnis. Käytössä Ei käytössä	Määrittää tulostimen käyttämään automaattisesti PCL-emulointia, kun tulostustyö edellyttää sitä, oletuskomentokielestä riippumatta **Huomautuksia:** • Oletusasetus on Käytössä. • Jos PCL-työn tunnis. -asetus on Ei käytössä, tulostin ei tarkista saapuvia tietoja ja käyttää asetusvalikossa määritettyä tulostimen oletuskomentokieltä.
PS-työn tunnist. Käytössä Ei käytössä	Määrittää tulostimen käyttämään automaattisesti PS-emulointia, kun tulostustyö edellyttää sitä, oletuskomentokielestä riippumatta. **Huomautuksia:** • Oletusasetus on Käytössä. • Jos PS-työn tunnist. -asetus on Ei käytössä, tulostin ei tarkista saapuvia tietoja ja käyttää asetusvalikossa määritettyä tulostimen oletuskomentokieltä.
NPA-tila Ei käytössä Automaattinen	Määritä tulostin käyttämään NPA-yhteyskäytännön mukaisen kaksisuuntaisen tiedonsiirron erityiskäsittelyä. **Huomautuksia:** • Oletusasetus on Automaattinen. • Tulostin käynnistyy automaattisesti uudelleen, kun asetusta muutetaan ohjauspaneelissa.
Verkkopuskuri Automaattinen 3 kt - [sallittu enimmäiskoko]	Määritä verkkopuskurin koko. **Huomautuksia:** • Oletusasetus on Automaattinen. • Puskurin enimmäiskoko määräytyy tulostimeen asennetun muistin määrän, muiden puskureiden koon ja sen mukaan, onko Resurssien tallennus -asetus käytössä vai ei. • Verkkopuskurin enimmäiskokoa voidaan suurentaa poistamalla käytöstä tai pienentämällä rinnakkais-, sarja- ja USB-puskureita. • Tulostin käynnistyy automaattisesti uudelleen, kun asetusta muutetaan ohjauspaneelissa.
Työn puskurointi Ei käytössä Käytössä Automaattinen	Tallenna tulostustyöt tilapäisesti tulostimen kiintolevylle ennen tulostusta. Tämä valikkokohta näkyy ainoastaan, kun alustettu kiintolevy on asennettu. **Huomautuksia:** • Oletusasetus on Ei käytössä. • Tulostin käynnistyy automaattisesti uudelleen, kun asetusta muutetaan ohjauspaneelissa. Valikkovalinta päivittyy.
Mac binaari PS Käytössä Ei käytössä Automaattinen	Määritä tulostimen käsittelemään Macintoshin binaarimuotoisia PostScript-tulostustöitä. **Huomautus:** Oletusasetus on Automaattinen.

Valinta	Toiminto
Vakioverkon asetukset TAI Verkon [x] asetukset Raportit Verkkokortti TCP/IP IPv6 Langaton AppleTalk	Näytä ja aseta tulostimen verkkoasetukset. **Huomautus:** Langaton-valikko näkyy vain, kun tulostin on liitetty langattomaan verkkoon.

Raportit-valikko

Voit siirtyä valikkoon kahdella tavalla:

- **Verkko/portit** > **Vakioverkko** > **Vakioverkon asetukset** > **Raportit**
- **Verkko/portit** > **Verkko [x]** > **Verkon [x] asetukset** > **Raportit**

Valinta	Toiminto
Tulostimen asetussivu	Tulosta sivu, jolla on tietoja verkkotulostimen asetuksista, esimerkiksi TCP/IP-osoitteesta.

Verkkokortti-valikko

Voit siirtyä valikkoon kahdella tavalla:

- **Verkko/portit** > **Vakioverkko** > **Vakioverkon asetukset** > **Verkkokortti**
- **Verkko/portit** > **Verkko [x]** > **Verkon [x] asetukset** > **Verkkokortti**

Valinta	Toiminto
Näytä kortin tila Yhdistetty Ei yhdistetty	Tarkastele langattoman verkkosovittimen yhteystilaa.
Näytä korttinopeus	Tarkastele aktiivisen langattoman verkkosovittimen nopeutta.
Verkko-osoite UAA (Universally Administered Address) LAA (Locally Administered Address)	Tarkastele verkko-osoitteita.
Työn aikakatkaisu 0,10–255 sekuntia	Määritä, miten monta sekuntia verkkotulostustyö voi kestää, ennen kuin se peruutetaan. **Huomautuksia:** • Oletusasetus on 90 sekuntia. • Jos asetuksen arvo on 0, aikakatkaisu ei ole käytössä. • Jos valitaan arvo väliltä 1–9, näyttöön tulee teksti **`Virheellinen`** eikä arvoa tallenneta.
Otsikkosivu Ei käytössä Käytössä	Salli tulostimen tulostaa otsikkosivu. **Huomautus:** Oletusasetus on Ei käytössä.

TCP/IP-valikko

Voit siirtyä valikkoon kahdella tavalla:

- **Verkko/portit** > **Vakioverkko** > **Vakioverkon asetukset** > **TCP/IP**
- **Verkko/Portit** > **Verkko [x]** > **Verkon [x] asetukset** > **TCP/IP**

Huomautus: Valikko on käytettävissä ainoastaan verkkotulostimissa tai tulostuspalvelimeen liitetyissä tulostimissa.

Valinta	Toiminto
Set Hostname (Aseta isäntänimi)	Aseta TCP/IP-yhteyskäytännön nykyisen palvelimen nimi. **Huomautus:** Asetusta voidaan muuttaa vain Embedded Web Server -palvelimesta.
IP-osoite	Tarkastele tai muuta nykyistä TCP/IP-osoitetta. **Huomautus:** IP-osoitteen manuaalinen määrittäminen muuttaa Ota DHCP käyttöön- ja Ota autom. IP käyttöön -asetusten arvoksi Ei käytössä. Järjestelmissä, jotka tukevat BOOTP- ja RARP-protokollia, myös Ota BOOTP/RARP käyttöön -asetuksen arvoksi vaihtuu Ei käytössä.
Verkkopeite	Tarkastele tai muuta nykyistä TCP/IP-verkkopeitettä.
Yhdyskäytävä	Tarkastele tai muuta nykyistä TCP/IP-yhdyskäytävää.
Salli DHCP (verkkoaikatoiminto) Käytössä Ei käytössä	Määritä DHCP-osoitteen ja parametrin määritys. **Huomautus:** Oletusasetus on Käytössä.
Salli RARP (verkkoaikatoiminto) Käytössä Ei käytössä	Määritä RARP-osoitteen määritysasetus. **Huomautus:** Oletusasetus on Ei käytössä.
Salli BOOTP (verkkoaikatoiminto) Käytössä Ei käytössä	Määritä BOOTP-osoitteen määritysasetus. **Huomautus:** Oletusasetus on Käytössä.
Salli AutoIP (verkkoaikatoiminto) Kyllä Ei	Määritä Zero configuration -verkkoyhteyden asetus. **Huomautus:** Kyllä on oletusarvo.
Ota FTP/TFTP käyttöön Kyllä Ei	Ota käyttöön sisään rakennettu FTP-palvelin, josta voit lähettää tiedostoja tulostimeen FTP-yhteyskäytännön avulla. **Huomautus:** Kyllä on oletusarvo.
Ota käyttöön HTTP-palvelin Kyllä Ei	Ota käyttöön Embedded Web Server. Kun tämä toiminto on käytössä, tulostinta voidaan valvoa ja hallita web-palvelimen etäyhteyden kautta. **Huomautus:** Kyllä on oletusarvo.
WINS-palvelinosoite	Tarkastele tai muuta nykyistä WINS-palvelinosoitetta.
Salli DDNS (verkkoaikatoiminto) Kyllä Ei	Tarkastele tai muuta nykyistä DDNS-asetusta. **Huomautus:** Kyllä on oletusarvo.
Ota mDNS käyttöön Kyllä Ei	Tarkastele tai muuta nykyistä mDDNS-asetusta. **Huomautus:** Kyllä on oletusarvo.
DNS-palvelimen osoite	Tarkastele tai muuta nykyistä DNS-palvelinosoitetta.

Valinta	Toiminto
Backup DNS Server Address (DNS-varmistuspalvelimen osoite)	Tarkastele tai muuta DNS-varmistuspalvelimen osoitteita
DNS-varmistuspalvelimen osoite 2	
DNS-varmistuspalvelimen osoite 3	
Salli HTTPS (verkkoaikatoiminto) Kyllä Ei	Tarkastele tai muuta nykyistä HTTPS-asetusta. **Huomautus:** Kyllä on oletusarvo.

IPv6-valikko

Voit siirtyä valikkoon seuraavilla tavoilla:

- **Verkko/portit-valikko** > **Vakioverkko** > **Vakioverkon asetukset** > **IPv6**
- **Verkko/portit-valikko** > **Verkko** [x] > **Verkon** [x] **asetukset** > **IPv6**

Huomautus: Valikko on käytettävissä ainoastaan verkkotulostimissa tai tulostuspalvelimeen liitetyissä tulostimissa.

Käytettävä kohde	Tarkoitus
Ota käyttöön IPv6 Käytössä Ei käytössä	Ota käyttöön IPv6-yhteyskäytäntö tulostimessa. **Huomautus:** Oletusasetus on Käytössä.
Automaattimääritys Käytössä Ei käytössä	Määritä verkkosovitin hyväksymään reitittimen antamat automaattisen IPv6-osoitteen määritys-merkinnät. **Huomautus:** Oletusasetus on Käytössä.
Aseta isäntänimi	Aseta palvelimen nimi. **Huomautus:** Näitä asetuksia voidaan muuttaa vain Embedded Web Server -palvelimen avulla.
Näytä osoite	
Näytä reitittimen osoite	
Ota DHCPv6 käyttöön Käytössä Ei käytössä	Ota käyttöön DHCPv6-yhteyskäytäntö tulostimessa. **Huomautus:** Oletusasetus on Käytössä.

Langaton-valikko

Huomautus: Tämä valikko on käytettävissä vain tulostimissa, jotka on yhdistetty Ethernet-verkkoon, ja tulostimissa, joissa on langaton verkkosovitin.

Voit siirtyä valikkoon kahdella tavalla:

- **Verkko/portit** > **Vakioverkko** > **Vakioverkon asetukset** > **Langaton**
- **Verkko/portit** > **Verkko** [x] > **Verkon** [x] **asetukset** > **Langaton**

Valinta	Tarkoitus
Wi-Fi Protected Setup (WPS) Käynnistä painonäppäinmenetelmä Käynnistä PIN-kooditila	Muodosta langaton verkkoyhteys ja ota käyttöön verkon suojaus. **Huomautuksia:** • Käynnistä painonäppäinmenetelmä yhdistää tulostimen langattomaan verkkoon, kun tulostimen ja yhteyspisteen (langattoman reitittimen) painikkeita painetaan tietyn ajan kuluessa. • Käynnistä PIN-kooditila yhdistää tulostimen langattomaan verkkoon tulostimen PIN-koodin avulla. Kirjoita koodi yhteyspisteen langattomiin asetuksiin.
Ota käyttöön / poista käytöstä automaattinen WPS-tunnistus Ota käyttöön Poista käytöstä	Tunnista automaattisesti WPS:ää käyttävän yhteyspisteen yhteystapa: Käynnistä painonäppäinmenetelmä tai Käynnistä PIN-kooditila. **Huomautus:** Oletusasetus on Poista käytöstä.
Verkkotila BSS-tyyppi Infrastruktuuri Ad hoc	Määritä verkkotila. **Huomautuksia:** • Oletusasetus on Infrastruktuuri. Tässä tilassa tulostin voi käyttää verkkoa yhteyspisteen avulla. • Ad hoc -tila määrittää langattoman yhteyden suoraan tulostimen ja tietokoneen välille.
Yhteensopivuus 802.11b/g 802.11b/g/n	Määritä langattoman verkon langattoman tekniikan standardi. **Huomautus:** 802.11b/g/n on oletusasetus.
Valitse verkko	Valitse käytettävissä oleva verkko tulostinta varten.
Näytä signaalin laatu	Tarkastele langattoman yhteyden laatua.
Näytä suojaustila	Tarkastele langattoman verkon salausmenetelmää.

AppleTalk-valikko

Voit siirtyä valikkoon kahdella tavalla:

- **Verkko/portit** > **Vakioverkko** > **Vakioverkon asetukset** > **AppleTalk**
- **Verkko/portit** > **Verkko [x]** > **Verkon [x] asetukset** > **AppleTalk**

Valinta	Toiminto
Ota käyttöön Kyllä Ei	Ota AppleTalk-tuki käyttöön tai poista se käytöstä. **Huomautus:** Ei on oletusarvo.
Näytä nimi	Näytä määritetty AppleTalk-nimi. **Huomautus:** AppleTalk-nimen voi muuttaa vain Embedded Web Server -sovelluksella.
Näytä osoite	Näytä määritetty AppleTalk-osoite. **Huomautus:** AppleTalk-osoitteen voi muuttaa vain Embedded Web Server -sovelluksella.
Määritä vyöhyke [verkossa käytettävissä olevien vyöhykkeiden luettelo]	Näytä verkossa käytettävissä olevien AppleTalk-vyöhykkeiden luettelo. **Huomautus:** Tehdasasetuksena on verkon oletusvyöhyke.

Vakio-USB-valikko

Käytettävä kohde	Tarkoitus
PCL-työn tunnis. Käytössä Ei käytössä	Määritä tulostin käyttämään automaattisesti PCL-emulointia, kun USB-portin kautta saapunut tulostustyö edellyttää sitä, oletuskomentokielestä riippumatta. **Huomautuksia:** • Oletusasetus on Käytössä. • Kun asetuksen arvoksi on valittu Ei käytössä, tulostin ei tutki tulevia tietoja. Tulostin käyttää PostScript-emulointia, jos PS-työn tunnist. -asetuksena on Käytössä. Laite käyttää Asetus-valikossa määritettyä oletuskomentokieltä, jos PS-työn tunnist. -asetuksena on Ei käytössä.
PS-työn tunnist. Käytössä Ei käytössä	Määritä tulostin käyttämään automaattisesti PS-emulointia, kun USB-portin kautta saapunut tulostustyö edellyttää sitä, oletuskomentokielestä riippumatta. **Huomautuksia:** • Oletusasetus on Käytössä. • Kun asetuksen arvoksi on valittu Ei käytössä, tulostin ei tutki tulevia tietoja. Tulostin käyttää PCL-emulointia, jos PCL-työn tunnist. -asetuksena on Käytössä. Laite käyttää Asetus-valikossa määritettyä oletuskomentokieltä, jos PCL-työn tunnist. -asetuksena on Ei käytössä.
NPA-tila Käytössä Ei käytössä Automaattinen	Määritä tulostin käyttämään NPA-yhteyskäytännön mukaisen kaksisuuntaisen tiedonsiirron erityiskäsittelyä. **Huomautuksia:** • Oletusasetus on Automaattinen. Automaattinen-asetuksella tulostin tarkistaa tiedot, määrittää muodon ja käsittelee sitten tiedot asianmukaisesti. • Tulostin käynnistyy automaattisesti uudelleen, kun asetusta muutetaan tulostimen ohjauspaneelissa. Valikkovalinta päivittyy.
USB-puskuri Ei käytössä Automaattinen 3 kt - [sallittu enimmäiskoko]	Määritä USB-puskurin koko. **Huomautuksia:** • Oletusasetus on Automaattinen. • Ei käytössä -arvo poistaa työn puskuroinnin käytöstä. Kaikki tulostimen kiintolevylle jo puskuroidut työt tulostetaan, ennen kuin normaali käsittely jatkuu. • USB-puskurin kokoa voidaan muuttaa 1 kt:n tarkkuudella. • Puskurin enimmäiskoko määräytyy tulostimeen asennetun muistin määrän, muiden puskureiden koon ja sen mukaan, onko Resurssien tallennus -asetus käytössä vai ei. • Voit kasvattaa USB-puskurin enimmäiskokoa poistamalla rinnakkais-, sarja- ja verkko-puskurin käytöstä tai pienentämällä niiden kokoa. • Tulostin käynnistyy automaattisesti uudelleen, kun asetusta muutetaan tulostimen ohjauspaneelissa. Valikkovalinta päivittyy.
Työn puskurointi Ei käytössä Käytössä Automaattinen	Tallenna tulostustyöt tilapäisesti tulostimen kiintolevylle ennen tulostusta. **Huomautuksia:** • Oletusasetus on Ei käytössä. • Jos asetus on Käytössä, työt puskuroidaan tulostimen kiintolevylle. • Automaattinen-asetus puskuroi tulostustyöt kiintolevylle vain, jos tulostin käsittelee jostakin toisesta portista tulevaa tietoa. • Jos asetusta muutetaan tulostimen ohjauspaneelista ja sen jälkeen poistutaan valikoista, tulostin käynnistyy uudelleen. Valikkovalinta päivittyy.

Käytettävä kohde	Tarkoitus
Mac binaari PS Käytössä Ei käytössä Automaattinen	Määritä tulostimen käsittelemään Macintoshin binaarimuotoisia PostScript-tulostustöitä. **Huomautuksia:** • Oletusasetus on Automaattinen. • Käytössä-asetus käsittelee binaarimuotoiset PostScript-tulostustyöt. • Ei käytössä -asetus suodattaa tulostustöitä käyttäen vakioyhteyskäytäntöä.
ENA-osoite yyy.yyy.yyy.yyy	Aseta verkon osoitetiedot ulkoista tulostuspalvelinta varten. **Huomautus:** Tämä valikko on käytettävissä ainoastaan, kun tulostin on liitetty ulkoiseen tulostuspalvelimeen USB-portin kautta.
ENA-verkkopeite yyy.yyy.yyy.yyy	Aseta verkkopeitetiedot ulkoista tulostuspalvelinta varten. **Huomautus:** Tämä valikko on käytettävissä ainoastaan, kun tulostin on liitetty ulkoiseen tulostuspalvelimeen USB-portin kautta.
ENA-yhdyskäytävä yyy.yyy.yyy.yyy	Aseta yhdyskäytävätiedot ulkoista tulostuspalvelinta varten. **Huomautus:** Tämä valikko on käytettävissä ainoastaan, kun tulostin on liitetty ulkoiseen tulostuspalvelimeen USB-portin kautta.

Rinnakkaisportti [x] -valikko

Huomautus: Tämä valikko näkyy ainoastaan, jos tulostimeen on asennettu valinnainen rinnakkainen kortti.

Käytettävä kohde	Tarkoitus
PCL-työn tunnis. Käytössä Ei käytössä	Määritä tulostin käyttämään automaattisesti PCL-emulointia, kun sarjaportin kautta saapunut tulostustyö edellyttää sitä, oletuskomentokielestä riippumatta. **Huomautuksia:** • Oletusasetus on Käytössä. • Kun asetuksen arvoksi on valittu Ei käytössä, tulostin ei tutki tulevia tietoja. Tulostin käyttää PostScript-emulointia, jos PS-työn tunnist. -asetuksena on Käytössä. Laite käyttää Asetus-valikossa määritettyä oletuskomentokieltä, jos PS-työn tunnist. -asetuksena on Ei käytössä.
PS-työn tunnist. Käytössä Ei käytössä	Määritä tulostin käyttämään automaattisesti PS-emulointia, kun sarjaportin kautta saapunut tulostustyö edellyttää sitä, oletuskomentokielestä riippumatta. **Huomautuksia:** • Oletusasetus on Käytössä. • Kun asetuksen arvoksi on valittu Ei käytössä, tulostin ei tutki tulevia tietoja. Tulostin käyttää PCL-emulointia, jos PCL-työn tunnist. -asetuksena on Käytössä. Laite käyttää Asetus-valikossa määritettyä oletuskomentokieltä, jos PCL-työn tunnist. -asetuksena on Ei käytössä.
NPA-tila Käytössä Ei käytössä Automaattinen	Määritä tulostin käyttämään NPA-yhteyskäytännön mukaisen kaksisuuntaisen tiedonsiirron erityiskäsittelyä. **Huomautuksia:** • Oletusasetus on Automaattinen. • Jos asetusta muutetaan tulostimen ohjauspaneelista ja sen jälkeen poistutaan valikoista, tulostin käynnistyy uudelleen. Valikkovalinta päivittyy.

Käytettävä kohde	Tarkoitus
Rinnakkaispuskuri Ei käytössä Automaattinen 3 kt - [sallittu enimmäiskoko]	Määritä rinnakkaispuskurin koko. **Huomautuksia:** • Oletusasetus on Automaattinen. • Ei käytössä -arvo poistaa työn puskuroinnin käytöstä. Kaikki tulostimen kiintolevylle jo puskuroidut tulostustyöt tulostetaan, ennen kuin normaali käsittely jatkuu. • Rinnakkaispuskurin kokoa voidaan muuttaa 1 kt:n tarkkuudella. • Puskurin enimmäiskoko määräytyy tulostimeen asennetun muistin määrän, muiden puskureiden koon ja sen mukaan, onko Resurssien tallennus -asetus käytössä vai ei. • Voit kasvattaa rinnakkaispuskurin enimmäiskokoa poistamalla USB-, sarja- ja verkko-puskurin käytöstä tai pienentämällä niiden kokoa. • Jos asetusta muutetaan tulostimen ohjauspaneelista ja sen jälkeen poistutaan valikoista, tulostin käynnistyy uudelleen. Valikkovalinta päivittyy.
Työn puskurointi Ei käytössä Käytössä Automaattinen	Tallenna tulostustyöt tilapäisesti tulostimen kiintolevylle ennen tulostusta. **Huomautuksia:** • Oletusasetus on Ei käytössä. • Jos asetus on Käytössä, tulostustyöt puskuroidaan tulostimen kiintolevylle. • Automaattinen-asetus puskuroi tulostustyöt kiintolevylle vain, jos tulostin käsittelee jostakin toisesta portista tulevaa tietoa. • Jos asetusta muutetaan tulostimen ohjauspaneelista ja sen jälkeen poistutaan valikoista, tulostin käynnistyy uudelleen. Valikkovalinta päivittyy.
Lisäasetus Käytössä Ei käytössä	Mahdollistaa kaksisuuntaisen tiedonsiirron rinnakkaisliitännän kautta. **Huomautuksia:** • Oletusasetus on Käytössä. • Ei käytössä -asetus poistaa käytöstä rinnakkaisportin kaksisuuntaisen tiedonsiirron.
Yhteyskäytäntö Vakio Nopea	Määritä rinnakkaisportin yhteyskäytäntö. **Huomautuksia:** • Oletusasetus on Nopea. Se on suositeltu asetus, joka takaa yhteensopivuuden useimpien rinnakkaisporttien kanssa. • Vakio-asetuksella laite yrittää ratkaista rinnakkaisportin tiedonsiirto-ongelmat.
Pääkoneen alustus Käytössä Ei käytössä	Määritä, käyttääkö tulostin tietokoneen lähettämiä tulostinlaitteiston alustuskomentoja. **Huomautuksia:** • Oletusasetus on Ei käytössä. • Tietokone pyytää tulostimen alustusta aktivoimalla rinnakkaisportin Init-signaalin. Useimmat tietokoneet aktivoivat Init-signaalin aina, kun tietokoneen virta kytketään.
Rinnakkaistila 2 Käytössä Ei käytössä	Määritä, tutkitaanko rinnakkaisporttiin lähetetyt tiedot näytteenottojakson alku- vai loppu-päästä. **Huomautus:** Oletusasetus on Käytössä.
Mac binaari PS Käytössä Ei käytössä Automaattinen	Määritä tulostimen käsittelemään Macintoshin binaarimuotoisia PostScript-tulostustöitä. **Huomautuksia:** • Oletusasetus on Automaattinen. • Ei käytössä -asetus suodattaa tulostustöitä käyttäen vakioyhteyskäytäntöä. • Käytössä-asetus käsittelee binaarimuotoiset PostScript-tulostustyöt.

Käytettävä kohde	Tarkoitus
ENA-osoite yyy.yyy.yyy.yyy	Aseta verkon osoitetiedot ulkoista tulostuspalvelinta varten. **Huomautus:** Nämä valikkokohdat ovat käytettävissä ainoastaan, jos tulostin on liitetty ulkoiseen tulostuspalvelimeen USB-portin kautta.
ENA-verkkopeite yyy.yyy.yyy.yyy	Aseta verkkopeitetiedot ulkoista tulostuspalvelinta varten. **Huomautus:** Nämä valikkokohdat ovat käytettävissä ainoastaan, jos tulostin on liitetty ulkoiseen tulostuspalvelimeen USB-portin kautta.
ENA-yhdyskäytävä yyy.yyy.yyy.yyy	Aseta yhdyskäytävätiedot ulkoista tulostuspalvelinta varten. **Huomautus:** Nämä valikkokohdat ovat käytettävissä ainoastaan, jos tulostin on liitetty ulkoiseen tulostuspalvelimeen USB-portin kautta.

Sarjaportti [x] -valikko

Huomautus: Tämä valikko näkyy ainoastaan, jos tulostimeen on asennettu valinnainen sarjakortti.

Käytettävä kohde	Tarkoitus
PCL-työn tunnis. Käytössä Ei käytössä	Määritä tulostin käyttämään automaattisesti PCL-emulointia, kun sarjaportin kautta saapunut tulostustyö edellyttää sitä, oletuskomentokielestä riippumatta. **Huomautuksia:** • Oletusasetus on Käytössä. • Kun asetuksen arvoksi on valittu Ei käytössä, tulostin ei tutki tulevia tietoja. Tulostin käyttää PostScript-emulointia, jos PS-työn tunnist. -asetuksena on Käytössä. Laite käyttää Asetus-valikossa määritettyä oletuskomentokieltä, jos PS-työn tunnist. -asetuksena on Ei käytössä.
PS-työn tunnist. Käytössä Ei käytössä	Määritä tulostin käyttämään automaattisesti PS-emulointia, kun sarjaportin kautta saapunut tulostustyö edellyttää sitä, oletuskomentokielestä riippumatta. **Huomautuksia:** • Oletusasetus on Käytössä. • Kun asetuksen arvoksi on valittu Ei käytössä, tulostin ei tutki tulevia tietoja. Tulostin käyttää PCL-emulointia, jos PCL-työn tunnist. -asetuksena on Käytössä. Laite käyttää Asetus-valikossa määritettyä oletuskomentokieltä, jos PCL-työn tunnist. -asetuksena on Ei käytössä.
NPA-tila Käytössä Ei käytössä Automaattinen	Määritä tulostin käyttämään NPA-yhteyskäytännön mukaisen kaksisuuntaisen tiedonsiirron erityiskäsittelyä. **Huomautuksia:** • Oletusasetus on Automaattinen. Automaattinen-asetuksella tulostin tarkistaa tiedot, määrittää muodon ja käsittelee sitten tiedot asianmukaisesti. • Kun valitaan Käytössä, tulostin suorittaa NPA-käsittelyn. Jos tiedot eivät ole NPA-muodossa, ne hylätään virheellisinä. • Kun asetuksen arvoksi on valittu Ei käytössä, tulostin ei suorita NPA-käsittelyä. • Jos asetusta muutetaan tulostimen ohjauspaneelista ja sen jälkeen poistutaan valikoista, tulostin käynnistyy uudelleen. Valikkovalinta päivittyy.

Käytettävä kohde	Tarkoitus
Sarjapuskuri Ei käytössä Automaattinen 3 kt - [sallittu enimmäiskoko]	Määritä sarjapuskurin koko. **Huomautuksia:** • Oletusasetus on Automaattinen. • Ei käytössä -arvo poistaa työn puskuroinnin käytöstä. Kaikki levylle puskuroidut työt tulostetaan ennen normaalin käsittelyn jatkamista. • Sarjapuskurin kokoa voidaan muuttaa 1 kt:n tarkkuudella. • Puskurin enimmäiskoko määräytyy tulostimeen asennetun muistin määrän, muiden puskureiden koon ja sen mukaan, onko Resurssien tallennus -asetus käytössä vai ei. • Sarjapuskurin enimmäiskokoa voidaan suurentaa poistamalla käytöstä tai pienentämällä rinnakkais-, sarja- ja verkkopuskureita. • Jos asetusta muutetaan tulostimen ohjauspaneelista ja sen jälkeen poistutaan valikoista, tulostin käynnistyy uudelleen. Valikkovalinta päivittyy.
Työn puskurointi Ei käytössä Käytössä Automaattinen	Tallenna tulostustyöt tilapäisesti tulostimen kiintolevylle ennen tulostusta. **Huomautuksia:** • Oletusasetus on Ei käytössä. Tulostin ei puskuroi tulostustöitä tulostimen kiintolevylle. • Jos asetus on Käytössä, tulostustyöt puskuroidaan tulostimen kiintolevylle. • Automaattinen-asetus puskuroi tulostustyöt kiintolevylle vain, jos tulostin käsittelee jostakin toisesta portista tulevaa tietoa. • Jos asetusta muutetaan tulostimen ohjauspaneelista ja sen jälkeen poistutaan valikoista, tulostin käynnistyy uudelleen. Valikkovalinta päivittyy.
Yhteyskäytäntö DTR DTR/DSR XON/XOFF XON/XOFF/DTR XONXOFF/DTRDSR	Valitse laitteistokättely- ja ohjelmistokättely-asetukset sarjaporttia varten. **Huomautuksia:** • Oletusasetus on DTR-muisti. • DTR/DSR on laitteistokättelyasetus. • XON/XOFF on ohjelmistokättelyasetus. • XON/XOFF/DTR ja XON/XOFF/DTR/DSR ovat yhdistettyjä laitteisto- ja ohjelmistokättelyasetuksia.
Robust XON Käytössä Ei käytössä	Määritä, ilmoittaako tulostin tietokoneelle olevansa käytettävissä. **Huomautuksia:** • Oletusasetus on Ei käytössä. • Tämä asetus koskee vain sarjaporttia, jos Sarja yhteyskäyt -asetuksen vaihtoehdoksi on valittu XON/XOFF.

Käytettävä kohde	Tarkoitus
Nopeus 1200 2400 4800 9600 19200 38400 57600 115200 138200 172800 230400 345600	Määritä nopeus, jolla tietoa voidaan vastaanottaa sarjaportin kautta. **Huomautuksia:** • Oletusasetus on 9600. • Siirtonopeudet 138200, 172800, 230400 ja 345600 näkyvät ainoastaan Vakio sarjap.-valikossa. Nämä asetukset eivät näy Sarjaportti 1-, Sarjaportti 2- tai Sarjaportti 3 -valikossa.
Databitit 7 8	Määritä jokaisessa tietokehyksessä käytettävän databittien määrä. **Huomautus:** Oletusasetus on 8.
Pariteetti Parillinen Pariton Ei mitään Ohita	Valitse vastaanotettavien ja lähetettävien tietokehysten pariteetti. **Huomautus:** Oletusasetus on Ei mitään.
Käytä DSR-sign Käytössä Ei käytössä	Määritä, käyttääkö tulostin DSR-signaalia. **Huomautuksia:** • Oletusasetus on Ei käytössä. • DSR on useimpien sarjakaapelien kättelysignaali. Sarjaportti käyttää DSR-signalointia erottelemaan tietokoneen tulostimelle lähettämän tiedon sarjakaapelissa esiintyvistä sähköisistä häiriöistä. Sähköhäiriöt voivat aiheuttaa ylimääräisten merkkien tulostumisen. Ottamalla DSR-signalointi käyttöön estetään ylimääräisten merkkien tulostuminen.

SMTP-asetukset-valikko

Valinta	Tarkoitus
Primary SMTP Gateway (Ensisijainen SMTP-yhdyskäytävä)	Määritä SMTP-palvelimen yhdyskäytävä ja portin tiedot. **Huomautus:** Oletusarvoinen SMTP-yhdyskäytävän portti on 25.
Primary SMTP Gateway Port (Ensisijaisen SMTP-yhdyskäytävän portti)	
Secondary SMTP Gateway (Toissijainen SMTP-yhdyskäytävä)	
Secondary SMTP Gateway Port (Toissijaisen SMTP-yhdyskäytävän portti)	

Valinta	Tarkoitus
SMTP-aikakatkaisu 5–30	Määritä, miten monen sekunnin kuluttua palvelin lopettaa sähköpostin lähetysyrityksen. **Huomautus:** 30 on oletusasetus.
Reply Address (Vastausosoite)	Määritä enintään 128 merkin vastausosoite tulostimen lähettämässä sähköpostiviestissä.
Käytä SSL Ei käytössä Sovittele Pakollinen	Määritä tulostin käyttämään SSL-tekniikkaa, mikä parantaa turvallisuutta muodostettaessa yhteys SMTP-palvelimeen. **Huomautuksia:** • Oletusasetus on Ei käytössä. • Kun Neuvottele-asetus on käytössä, SMTP-palvelin selvittää, käytetäänkö SSL-suojaustekniikkaa.
SMTP Server Authentication (SMTP-palvelimen todennus) No authentication required (Todennusta ei tarvita) Kirjautuminen/Tavallinen CRAM-MD5 Digest-MD5 NTLM Kerberos 5	Määritä, minkätyyppistä käyttäjän todennusta skannaus sähköpostiin -oikeudet edellyttävät. **Huomautus:** Oletusasetus on No authentication required (Todennusta ei tarvita).
Laitteeseen perustuva s-posti Ei mitään Käytä laitteen SMTP-valtuuksia	Määritä valtuudet, joita sovelletaan viestintään SMTP-palvelimen kanssa. **Huomautuksia:** • Ei mitään on oletusarvo Laitteen lähettämä sähköposti- ja Käyttäjän lähettämä sähköposti -asetuksissa. • Laitekäyttäjätunnusta ja -salasanaa käytetään SMTP-palvelimeen kirjautumiseen, kun valittuna on Käytä laitteen SMTP-valtuuksia -vaihtoehto.
Käyttäjän lähettämä sähköposti Ei mitään Käytä laitteen SMTP-valtuuksia Käytä istunnon käytt.tunn. ja salas. Käytä istunnon sähköpostiosoitetta ja salasanaa Kehota käyttäjää	
Device Userid (Laitekäyttäjätunnus)	
Laitesalasana	
Kerberos 5 -alue	
NTLM-toimialue	

Suojaus-valikko

Muokkaa suojausmäärityksiä -valikko

Huomautus: Tämä valikko tulee näkyviin vain tietyissä kosketusnäytöllisissä tulostinmalleissa.

Valinta	Toiminto
Muokkaa varasalasanaa Käytä varasalasanaa • Ei käytössä • Käytössä Salasana	Luo varasalasana. **Huomautuksia:** • Käytä varasalasanaa -tilan oletusasetuksena on Ei käytössä. • Tämä valikkokohta näkyy vain, kun varasalasana on olemassa.
Muokkaa moduuleita Sisäiset tilit NTLM Yksinkertaisen Kerberoksen asetukset Kerberos-asetukset Active Directory LDAP LDAP+GSSAPI Salasana PIN-koodi	Muokkaa seuraavien kohteiden asetuksia: sisäiset tilit, NTLM, yksinkertainen Kerberos -asetukset, Kerberos-asetukset, Active Directory, LDAP, salasana ja PIN.
Muokkaa suojausmalleja [käytettävissä olevien mallien luettelo]	Lisää suojausmalli tai muokkaa sitä.
Muokkaa käyttöoikeuksien hallintaa Järjestelmänvalvojan valikot Function Access (Toiminnon käyttö) Hallinta Ratkaisut Peruuta työt laitteessa	Hallitse tulostimen valikoiden, laiteohjelmapäivitysten, arkiston töiden ja muiden käyttöpisteiden käyttöä.

Muut suojausasetukset -valikko

Valinta	Toiminto
Kirjautumisrajoitukset Virheelliset kirjautumisyritykset Kirjautumisvirheen aikaraja Lukitusaika Kirjautumisen aikakatkaisu Etäkirjautumisen aikakatkaisu	Määritä tulostimen ohjauspaneelissa tehtyjen epäonnistuneiden kirjautumisyritysten määrä ja aika, ennen kuin laite lukitaan *kaikilta* käyttäjiltä. **Huomautuksia:** • Virheelliset kirjautumisyritykset -kohdassa määritetään, kuinka monta virheellistä kirjautumisyritystä sallitaan, ennen kuin laite lukitaan. Asetuksen arvo voi olla 1–10 yritystä. Oletusasetus on 3 yritystä. • Kirjautumisvirheen aikaraja -kohdassa määritetään ajanjakso, jonka kuluessa virheelliset kirjautumisyritykset sallitaan ennen laitteen lukitsemista. Asetuksen arvo voi olla 1–60 minuuttia. Oletusasetus on 5 minuuttia. • Lukitusaika-kohdassa määritetään, miten pitkäksi aikaa laite lukitaan, kun virheellisten kirjautumisten enimmäismäärä on ylittynyt. Asetuksen arvo voi olla 1–60 minuuttia. Oletusasetus on 5 minuuttia. Jos asetuksena on 1, tulostimessa ei käytetä lukitusaikaa. • Kirjautumisen aikakatkaisu -kohdassa määritetään, kuinka kauan tulostimen aloitusnäyttö pysyy valmiustilassa, ennen kuin käyttäjä kirjataan automaattisesti ulos. Asetuksen arvo voi olla 1–900 sekuntia. Oletusasetus on 30 sekuntia. • Etäkirjautumisen aikakatkaisu -kohdassa määritetään, kuinka kauan etäliittymä pysyy valmiustilassa, ennen kuin käyttäjä kirjataan automaattisesti ulos. Asetuksen arvo voi olla 1–120 minuuttia. Oletusasetus on 10 minuuttia.

Valinta	Toiminto
Välivirtajohdon suojaus-nollaus Ei vaikutusta Käyttöoikeuksien hallinta="Ei suojausta" Palauta oletussuojausa-setukset	Säädä suojausasetuksia. **Huomautuksia:** • Ei vaikutusta tarkoittaa, että palautus ei vaikuta tulostimen suojausasetuksiin. • Käyttöoikeuksien hallinta="Ei suojausta" -asetus säilyttää kaikki suojaustiedot, jotka käyttäjä on määrittänyt. Oletusasetus on Ei suojausta. • Palauta oletussuojausasetukset poistaa kaikki käyttäjän määrittämät suojaustiedot ja palauttaa jokaisen asetuksen oletusarvoksi Muut suojausasetukset -valikossa.
LDAP-sertifikaatin tarkista-minen Vaadi Yritä Salli Ei koskaan	Salli käyttäjän pyytää palvelinsertifikaattia. **Huomautuksia:** • Vaadi on oletusasetus. Tämä tarkoittaa, että palvelinsertifikaattia pyydetään. Jos tuloksena on huono sertifikaatti tai sertifikaattia ei saada, istunto lopetetaan välittö-mästi. • Yritä tarkoittaa, että palvelinsertifikaattia pyydetään. Jos sertifikaattia ei saada, istunto jatkuu normaalisti. Jos tuloksena on huono sertifikaatti, istunto lopetetaan välittömästi. • Salli tarkoittaa, että palvelinsertifikaattia pyydetään. Jos sertifikaattia ei saada, istunto jatkuu normaalisti. Jos tuloksena on huono sertifikaatti, sertifikaatti ohitetaan ja istunto jatkuu normaalisti. • Ei koskaan tarkoittaa, että palvelinsertifikaattia ei pyydetä.
PIN-tunnuksen vähimmäis-pituus 1–16	Määritä henkilökohtaisen PIN-koodin numeromäärä. **Huomautus:** 4 on oletusasetus.

Luottamuksellinen tulostus -valikko

Valinta	Toiminto
Virheellinen maks. PIN Ei käytössä 2–10	Määritä, miten monta kertaa väärä PIN voidaan antaa. **Huomautuksia:** • Valikkokohta näkyy vain, kun alustettu ja toimiva tulostimen kiintolevy on asennettuna. • Kun rajoitus on saavutettu, kyseisen käyttäjätunnuksen ja PIN-koodin tulostustyöt poistetaan.
Luottamuksellisen työn vanheneminen Ei käytössä 1 hour (1 tunti) 4 Hours (24 tuntia) 24 Hours (24 tuntia) 1 week (1 viikko)	Määritä, miten kauan tulostin säilyttää luottamuksellisia tulostustöitä. **Huomautuksia:** • Jos Luottamuksellisen työn vanheneminen -asetusta muutetaan, kun tulostimen muistissa tai kiintolevyllä on luottamuksellisia tulostustöitä, kyseisten tulostustöiden vanhenemisaikaa ei muuteta uuden oletusarvon mukaiseksi. • Jos tulostimesta katkaistaan virta, kaikki sen muistissa olevat luottamuk-selliset työt poistetaan.
Huomautus: Oletusasetus on Ei käytössä.	

Valinta	Toiminto
Toista Työn vanheneminen Ei käytössä 1 hour (1 tunti) 4 Hours (24 tuntia) 24 Hours (24 tuntia) 1 week (1 viikko)	Määritä, kuinka kauan tulostin säilyttää tulostustöitä.
Varmenna Työn vanheneminen Ei käytössä 1 hour (1 tunti) 4 Hours (24 tuntia) 24 Hours (24 tuntia) 1 week (1 viikko)	Määritä, kuinka kauan tulostin säilyttää vahvistusta vaativia tulostustöitä.
Säilytä Työn vanheneminen Ei käytössä 1 hour (1 tunti) 4 Hours (24 tuntia) 24 Hours (24 tuntia) 1 week (1 viikko)	Määritä, kuinka kauan tulostin säilyttää myöhemmin suoritettavia tulostustöitä.
Huomautus: Oletusasetus on Ei käytössä.	

Pyyhi väliaikaiset datatiedostot -valikko

Pyyhi väliaikaiset datatiedostot -toiminto poistaa tulostimen kiintolevystä *vain* ne tulostustyötiedot, jotka *eivät ole* paraikaa tiedostojärjestelmän käytössä. Mitään tulostimen kiintolevyn pysyviä tietoja ei hävitetä. Tällaisia ovat esimerkiksi ladatut fontit, makrot ja pysäytetyt työt.

Huomautus: Tämä valikko näkyy ainoastaan, jos alustettu ja toimiva tulostimen kiintolevy on asennettuna.

Käytettävä kohde	Toiminto
Pyyhintätila Automaattinen	Määritä väliaikaisten datatiedostojen pyyhkimistila.
Automaattinen Kertapyyhintä Monikertapyyhintä	Merkitse aiemman tulostustyön käyttämä levytila. Tässä menetelmässä tiedostojärjestelmä ei pysty käyttämään tätä levytilaa, ennen kuin se on tyhjennetty. **Huomautuksia:** • Oletusasetus on Kertapyyhintä. • Vain automaattisen pyyhinnän avulla käyttäjät voivat pyyhkiä väliaikaiset datatiedostot katkaisematta tulostimen virtaa pitkäksi ajaksi. • Erittäin luottamuksellisten tietojen pyyhkimiseen tulisi käyttää *vain* monikertapyyhintää.

Suojatarkistusloki-valikko

Valinta	Toiminto
Vie loki	Salli valtuutetun käyttäjän suorittama suojauslokin vienti. **Huomautuksia:** • Tarkistuslokin vieminen tulostimen ohjauspaneelista edellyttää, että tulostimeen on liitetty flash-asema. • Jos haluat viedä lokin Embedded Web Server -palvelimesta, lataa loki tietokoneeseen.
Poista loki Kyllä Ei	Määritä, poistetaanko tarkistuslokit.
Määritä loki Ota tarkistus käyttöön Kyllä Ei Ota etäloki käyttöön Ei Kyllä Etä-syslog-palvelin [256 merkin jono] Etä-syslog-portti 1-65535 Etä-syslog-menetelmä Normaali UDP Stunnel Etälokiasetus 0-23 Kirjaa kaikki toiminnot Kääri vanhimpien merkintöjen yli Lähetä loki sähköpostitse ja poista kaikki merkinnät	Määritä, miten tarkistuslokit määritetään. **Huomautuksia:** • Ota tarkistus käyttöön -toiminnolla määritetään, tallennetaanko tapahtumat suojaustarkistuslokiin ja etä-syslogiin. No (Ei) on oletusarvo. • Ota etä-syslog käyttöön -toiminnolla määritetään, lähetetäänkö lokit etäpalvelimeen. No (Ei) on oletusarvo. • Etä-syslog-palvelin-asetuksella määritetään arvo, jonka perusteella lokit lähetetään etä-syslog-palvelimeen. • Etä-syslog-portti ilmaisee portin, johon tulostin lähettää etäpalvelimelle tapahtumalokin. • Etä-syslog-menetelmä ilmoittaa, mitä yhteyskäytäntöä tulostin käyttää välittäessään tapahtumalokia etäpalvelimelle. Oletusasetus on Normaali UDP. • Etä-syslog-asetuksella määritetään arvo, jota tulostin käyttää lähettäessään lokit etä-syslog-palvelimeen. 4 on oletusasetus. • Loki täynnä -toiminto määrittää, miten tulostin toimii, jos loki täyttää sen muistin kokonaan. Kääri vanhimpien merkintöjen yli on oletusasetus.

Valinta	Toiminto
Määritä loki (jatkuu) Järjestelmänvalvojan sähköpostiosoite [256 merkin jono] Allekirjoita viennit digitaalisesti Ei käytössä Käytössä Lokiin kirjattavien tapahtumien vakavuus 0-7 Kirjaamattomien tapahtumien etä-syslog Ei Kyllä Sähköpostilokin tyhjentämisen hälytys Ei Kyllä Sähköpostilokin rivityksen hälytys Ei Kyllä Sähköpostin % täydellinen hälytys Ei Kyllä % täydellinen hälytystaso 1-99 Sähköpostilokin viennin hälytys Ei Kyllä Sähköpostilokin asetusten muutoksen hälytys Ei Kyllä Lokirivien päätteet LF (\n) CR (\r) CRLF (\r\n)	Määritä, miten tarkistuslokit määritetään. **Huomautuksia:** • Järjestelmänvalvojan sähköpostiosoite -kohta määrittää, ilmoitetaanko järjestelmänvalvojille automaattisesti tietyistä lokitapahtumista. Tässä asetuksessa voi olla useita (pilkuin erotettua) sähköpostiosoitetta. • Allekirjoita viennit digitaalisesti -kohta määrittää, allekirjoittaako tulostin automaattisesti jokaisen viedyn suojauslokin. Oletusasetus on Ei käytössä. • Kirjattavien lokitapahtumien vakavuus -asetus määrittää kunkin tapahtuman vakavuuden. 4 on oletusasetus. • Kirjaamattomien tapahtumien etä-syslog -kohta määrittää, lähettääkö tulostin tapahtumia etäpalvelimelle, jonka vakavuusaste on suurempi kuin Kirjattavien lokitapahtumien vakavuus -asetuksen. No (Ei) on oletusarvo. • Sähköpostilokin tyhjentämisen hälytys -kohta määrittää, lähettääkö tulostin sähköpostiviestin järjestelmänvalvojalle joka kerta, kun loki poistetaan tulostimen ohjauspaneelin tai EWS:n kautta. No (Ei) on oletusarvo. • Sähköpostilokin rivityksen hälytys -kohta määrittää, lähettääkö tulostin sähköpostiviestin järjestelmänvalvojalle, kun lokimerkinnät rivittyvät. No (Ei) on oletusarvo. • Sähköpostin % täydellinen hälytys -kohta määrittää. lähettääkö tulostin sähköpostiviestin järjestelmänvalvojalle, kun loki täyttää tietyn määrän sille varatusta muistista. No (Ei) on oletusarvo. • % täydellinen hälytystaso -kohta määrittää, onko lokin viemä tila yhtä suuri kuin täynnä-hälytystaso, vai sitä suurempi. 90 on oletusasetus. • Sähköpostilokin viennin hälytys -kohta määrittää, lähettääkö tulostin sähköpostiviestin järjestelmänvalvojalle, kun loki viedään. No (Ei) on oletusarvo. • Sähköpostilokin asetusten muutoksen hälytys -kohta määrittää, lähettääkö tulostin sähköpostiviestin järjestelmänvalvojalle, kun Ota tarkistusloki käyttöön -asetuksen arvoa muutetaan. No (Ei) on oletusarvo. • Lokirivien päätteet -kohta määrittää, miten rivinloppuja käsitellään lokitiedostossa sen käyttöjärjestelmän mukaan, jossa tiedosto jäsennetään tai jossa se näytetään. LF (\n) on oletusasetus.

Päiväyksen ja ajan asettaminen

Valinta	Toiminto
Current Date and Time (Nykyinen päiväys ja aika)	Näytä tulostimen nykyiset päivämäärä- ja aika-asetukset.
Aseta päivä ja aika manuaalisesti	Aseta päivämäärä ja aika. **Huomautus:** Päiväys/aika on muotoa VVVV-KK-PP TT:MM:SS.

Valinta	Toiminto
Time Zone (Aikavyöhyke)	Valitse aikavyöhyke. **Huomautus:** GMT on oletusasetus.
Noudata kesäaikaa automaattisesti Käytössä Ei käytössä	Ota tulostimessa käyttöön kesäajan alkamis- ja päättymisaika Aikavyöhyke-asetuksen mukaisesti. **Huomautus:** Käytössä on tehdasasetus ja käyttää kesä-/talviaikaa aikavyöhykeasetusten mukaisesti.
Mukautettu aikavyöhykkeen asetus Kesäajan alkamisviikko Kesäajan alkamispäivä Kesäajan alkamiskuukausi Kesäajan alkamisaika Kesäajan päättymisviikko Kesäajan päättymispäivä Kesäajan päättymiskuukausi Kesäajan päättymisaika Kesäajan porrastus	Käyttäjä voi määrittää aikavyöhykkeen.
Salli NTP (verkkoaikatoiminto) Käytössä Ei käytössä	Salli verkkoaikatoiminto, joka synkronoi verkossa olevien laitteiden kellot. **Huomautus:** Oletusasetus on Käytössä.
NTP-palvelin	Näytä NTP-palvelimen osoite.
Ota käyttöön todennus Käytössä Ei käytössä	Ota todennusasetus käyttöön tai poista se käytöstä. **Huomautus:** Oletusasetus on Ei käytössä.

Asetukset-valikko

Yleisasetukset-valikko

Näppäin	Toiminto
Näytön kieli English Francais Deutsch Italiano Espanol Dansk Norsk Nederlands Svenska portugali suomi venäjä Polski kreikka Magyar Turkce Cesky Kiina (yksinkertaistettu) Kiina (perinteinen) korea japani	Määritä näytön kieli. **Huomautus:** Kaikki kielet eivät ole käytettävissä kaikissa malleissa. Voi olla tarpeen asentaa erityislaitteisto, jotta kyseiset kielet näkyvät.
Näytä tarvikearviot Näytä arviot Älä näytä arvioita	Näytä tarvikkeiden arviot ohjauspaneelissa, Embedded Web Server -palvelimessa, valikkoasetuksissa ja laitetilastojen raporteissa. **Huomautus:** Oletusasetus on Näytä arviot.
Eco-Mode Ei käytössä Virta Virta/paperi Paperi	Minimoi virran, paperin ja erikoismateriaalin kulutus. **Huomautuksia:** • Oletusasetus on Ei käytössä. • Kun Eco Mode -tilaksi on määritetty Virta tai Paperi, suorituskyky voi alentua, mutta tulostuslaatu ei heikkene.
automaattisen asiakirjansyöttölaitteen äänimerkki Käytössä Ei käytössä	Ota käyttöön automaattisen asiakirjansyöttölaitteen äänimerkki lisättäessä paperia. **Huomautus:** Käytössä on oletusasetus.
Hiljainen tila Ei käytössä Käytössä	Hiljennä tulostimen käyttööääntä. **Huomautus:** Oletusasetus on Ei käytössä.
Suorita alkumääritys Kyllä Ei	Suorita ohjattu asennustoiminto.

Näppäin	Toiminto
Näppäimistö Näppäimistön tyyppi English Francais Francais Canadien Deutsch Italiano Espanol kreikka Dansk Norsk Nederlands Svenska suomi portugali venäjä Polski Sveitsin saksa Sveitsin ranska korea Magyar Turkce Cesky Kiina (yksinkertaistettu) Kiina (perinteinen) japani Mukautettu näppäin [x]	Määritä näyttönäppäimistön kieli ja mukautettujen näppäinten tiedot.
Paperikoot Yhdysvallat Metrinen	Määritä paperikokojen mittayksikkö. **Huomautuksia:** • Oletusasetus on Yhdysvallat. • Ensimmäinen paperikokoasetus määräytyy ohjatun asennuksen aikana valitun maa- tai aluekoodin perusteella.
PC-skannaus-porttialue [porttialue]	Määritä kelvollinen porttialue tulostimille, jotka ovat portin palomuurin takana. **Huomautus:** Oletusasetus on 9751:12000.

Näppäin	Toiminto
Näytetyt tiedot Vasemmalla puolella Oikealla puolella	Määritä, mitä aloitusnäytön yläkulmissa näkyy. Valitse jokin seuraavista vaihtoehdoista: Ei mitään IP-osoite Pääkoneen nimi Yhteystiedon nimi Paikka Päivämäärä/aika mDNS/DDNS-palvelun nimi Zero Configuration -nimi Mukautettu teksti [x] Mallinimi **Huomautuksia:** • Vasen reuna -oletus on IP-osoite. • Oikea reuna -oletus on Päiväys/Aika.
Näytetyt tiedot (jatkuu) Mukautettu teksti [x]	Mukauta tekstiä, joka aloitusnäytön yläkulmissa näkyy.
Näytetyt tiedot (jatkuu) Musta väri	Määritä mustan värin näytettävät tiedot. Valitse jokin seuraavista vaihtoehdoista: Näyttöajankohta Älä näytä Näyttö Näytössä näkyvä viesti Oletus Vaihtoehtoinen Oletus [tekstimerkintä] Vaihtoehtoinen [tekstimerkintä] **Huomautuksia:** • Näyttöajankohdan oletusasetuksena on Älä näytä. • Näytössä näkyvän viestin tehdasasetuksena on Oletus.

Näppäin	Toiminto
Näytetyt tiedot (jatkuu) Paperitukos Lisää paperia Huoltovirheet	Mukauta tiettyjen valikkojen näytettäviä tietoja. Valitse jokin seuraavista vaihtoehdoista: Näyttö Kyllä Ei Näytössä näkyvä viesti Oletus Vaihtoehtoinen Oletus [tekstimerkintä] Vaihtoehtoinen [tekstimerkintä] **Huomautuksia:** • Näytä-asetuksen oletusasetus on Ei. • Näytössä näkyvän viestin tehdasasetuksena on Oletus.
Aloitusnäytön mukauttaminen Vaihda kieli Kopio Kopioinnin pikavalinnat Faksi Faksin pikavalinnat Sähköposti Sähköpostin pikavalinnat FTP FTP-pikavalinnat Haku pidossa olevista töistä Pidossa olevat työt USB-asema Profiilit ja sovellukset Kirjanmerkit Käyttäjän työt Lomakkeet ja suosikit Korttikopio Skannaa verkkoon MyShortcut-pikavalinnat	Vaihda aloitusnäytössä näkyvät kuvakkeet. Valitse jokin seuraavista vaihtoehdoista: Näyttö Älä näytä
Päivämäärämuoto KK-PP-VVVV PP-KK-VVVV VVVV-KK-PP	Määrittää päivämäärän muodon. **Huomautus:** KK-PP-VVVV on Yhdysvalloissa oletusasetus. PP-KK-VVVV on kansainvälinen oletusasetus.
Aikamuoto 12 tunnin järjestelmä (am/pm) 24 tunnin järjestelmä	Määrittää tulostimen ajan muodon. **Huomautus:** 12 tunnin järjestelmä (am/pm) on oletusasetus.
Näytön kirkkaus 20–100	Määritä näytön kirkkaus. **Huomautus:** 100 on oletusasetus.

Näppäin	Toiminto
Yhden sivun kopiointi Ei käytössä Käytössä	Määritä skannaustaso kopioimaan vain yksi sivu kerrallaan. **Huomautus:** Oletusasetus on Ei käytössä.
Äänipalaute Painikepalaute Käytössä Ei käytössä Äänenvoimakkuus 1-10	Määritä painikkeen äänenvoimakkuus ja palaute. **Huomautuksia:** • Painikepalautteen oletusasetus on Käytössä. • Äänenvoimakkuuden oletusasetus on 5.
Näytä kirjanmerkit Kyllä Ei	Määritä, näkyvätkö kirjanmerkit Pidossa olevat työt -alueella. **Huomautus:** Oletusasetus on Kyllä.
Salli taustan poisto Käytössä Ei käytössä	Määritä, voiko taustan poistaa. **Huomautus:** Oletusasetus on Käytössä.
Salli mukautettujen töiden skannaus Käytössä Ei käytössä	Skannaa useita töitä samaan tiedostoon. **Huomautus:** Oletusasetus on Käytössä.
Skannerin tukoksen selvittäminen Työtaso Sivutaso	Määritä, miten skannatut työt ladataan uudelleen, kun automaattisessa asiakirjansyöttölaitteessa on paperitukos. **Huomautus:** Työtaso on oletusasetus.
Verkkosivun päivitysväli 30-300	Määritä, minkä ajan välein Embedded Web Server päivittyy. **Huomautus:** Oletusasetus on 120 sekuntia.
Yhteystiedon nimi	Määritä tulostimen yhteyshenkilön nimi. **Huomautus:** Yhteyshenkilön nimi tallennetaan Embedded Web Server -palveluun.
Paikka	Määritä tulostimen sijainti. **Huomautus:** Sijainti tallennetaan Embedded Web Server -palveluun.
Hälytykset Hälytysäänen määritys Kasetin hälytys	Määritä hälytysääni kuulumaan tilanteessa, jossa vaaditaan käyttäjän toimia. Valitse jokin seuraavista vaihtoehdoista: Ei käytössä Yksittäinen Jatkuva **Huomautuksia:** • Hälytysäänen määritys -asetuksen oletusasetus on Yksittäinen. • Kasetin hälytys -kohdan oletusasetus on Ei käytössä.
Aikakatkaisut Valmiustila Ei käytössä 1-240	Määritä käyttämättömyysaika, jonka kuluttua tulostin siirtyy virransäästötilaan. **Huomautus:** Oletusasetus on 15 minuuttia.

Näppäin	Toiminto
Aikakatkaisut Lepotila Ei käytössä 1-120	Määritä käyttämättömyysaika, jonka kuluttua tulostin siirtyy lepotilaan. **Huomautuksia:** • Oletusasetus on 20 minuuttia. • Ei käytössä näkyy vain, kun Virransäästö-asetuksena on Ei käytössä.
Aikakatkaisut Tulosta näyttö sammutettuna Salli tulostus näyttö sammutettuna Näyttö päällä tulostettaessa	Tulosta työ, kun näyttö on sammutettuna. **Huomautus:** Näyttö päällä tulostettaessa on oletusasetus.
Aikakatkaisut Säästötilan aikakatkaisu Ei käytössä 20 minuuttia 1 tunti 2 tuntia 3 tuntia 6 tuntia 1 päivä 2 päivää 3 päivää 1 viikko 2 viikkoa 1 kk	Määrittää ajan, jonka jälkeen tulostin siirtyy horrostilaan. **Huomautus:** Oletusasetus on 3 päivää.
Horrostilan aikakatkaisu yhteyden ollessa olemassa Horros Ei horrostilaa	Aseta tulostin horrostilaan, vaikka aktiivinen Ethernet-yhteys on olemassa. **Huomautus:** Oletusasetus on Ei horrostilaa.
Aikakatkaisut Näytön aikakatkaisu 15-300	Määritä käyttämättömyysaika, jonka kuluttua näyttö palaa valmiustilaan. **Huomautus:** Oletusasetus on 30 sekuntia.
Aikakatkaisut Tulostuksen aikakatkaisu Ei käytössä 1-255	Määritä tulostin lopettamaan tulostustyö sen jälkeen, kun se on ollut käyttämättömänä määritetyn ajan. **Huomautuksia:** • Oletusasetus on 90 sekuntia. • Tulostuksen aikakatkaisu on käytettävissä vain, kun PCL-emulointi on käytössä.
Aikakatkaisut Odotuksen aikakatkaisu Ei käytössä 15-65535	Määritä, miten kauan tulostin odottaa lisätietoja, ennen kuin se peruuttaa tulostustyön. **Huomautuksia:** • Oletusasetus on 40 sekuntia. • Odotuksen aikakatkaisu on käytettävissä ainoastaan, kun tulostin käyttää PostScript-emulointia.

Näppäin	Toiminto
Aikakatkaisut Työn säilyttämisen aikakatkaisu 5-255	Määritä, miten kauan tulostin odottaa käyttäjän toimia, ennen kuin liikaa resursseja vaativa työ siirretään pitoon. **Huomautuksia:** • Oletusasetus on 30 sekuntia. • Tämä valikkokohta näkyy ainoastaan, kun tulostimen kiintolevy on asennettu.
Virheenkorjaus Automaattinen uudelleenkäynnistys Käynnistä uudelleen, kun järjestelmä on vapaa Uudelleenkäynnistys aina Ei uudelleenkäynnistystä	Aseta tulostin käynnistymään uudelleen virhetilanteessa. **Huomautus:** Oletusasetus on Käynnistä uudelleen aina.
Virheenkorjaus Uudelleenkäynnistysten enimmäismäärä 1-20	Määritä tulostimen suorittamien automaattisten uudelleenkäynnistysten määrä. **Huomautus:** 2 on oletusasetus.
Tulostuksen palautus Automaattinen jatko Ei käytössä 5-255	Tulostin saa jatkaa toimintaansa automaattisesti tietyissä offline-tilanteissa, joita ei ole ratkaistu määritetyn ajanjakson kuluessa. **Huomautus:** Oletusasetus on Ei käytössä.
Tulostuksen palautus Tukosselvitys Käytössä Ei käytössä Automaattinen	Määritä, tulostaako tulostin juuttuneet sivut. **Huomautus:** Oletusasetus on Automaattinen.
Tulostuksen palautus Tukosavustaja Käytössä Ei käytössä	Aseta tulostin tarkistamaan paperitukokset automaattisesti. **Huomautus:** Oletusasetus on Käytössä.
Tulostuksen palautus Sivunsuojaus Ei käytössä Käytössä	Määritä tulostin tulostamaan sivun oikean tulostusmuodon. **Huomautus:** Oletusasetus on Ei käytössä.
Helppokäyttöasetukset Pitkä näytön aikakatkaisu Käytössä Ei käytössä	Pysy samassa paikassa ja nollaa Näytön aikakatkaisu -asetus aloitus-näyttöön palaamisen sijaan. **Huomautus:** Oletusasetus on Ei käytössä.

Näppäin	Toiminto
Helppokäyttöasetukset Puhenopeus Erittäin hidas Hidas Normaali Nopea Nopeampi Erittäin nopea Ripeä Erittäin ripeä Nopein	Säädä Ääniohjauksen puhenopeutta. **Huomautus:** Oletusasetus on Normaali.
Helppokäyttöasetukset Kuulokkeiden äänenvoimakkuus 1-10	Säädä kuulokkeiden äänenvoimakkuus. **Huomautus:** 5 on oletusasetus.
Paina lepopainiketta Älä tee mitään Lepo Horros	Määritä, miten tulostin reagoi vapaatilassa lepopainikkeen lyhyeen painallukseen. **Huomautus:** Oletusasetus on Lepo.
Pidä lepopainiketta painettuna Älä tee mitään Lepo Horros	Määritä, miten tulostin reagoi käyttämättömyystilassa lepopainikkeen pitkään painallukseen. **Huomautus:** Oletusasetus on Älä tee mitään.
Tehdasasetukset Älä palauta Palauta nyt	Palauta tulostimen tehdasasetukset. **Huomautuksia:** • Oletusasetus on Älä palauta. • Kaikki RAM-muistiin tallennetut lataukset poistetaan. Tämä ei vaikuta flash-muistiin tai kiintolevylle tallennettuihin latauksiin.
Vie määritystiedosto Vienti	Vie määritystiedoston flash-asemaan.

Kopiointiasetukset-valikko

Valinta	Toiminto
Sisältölaji Teksti Grafiikka Teksti/valokuva Valokuva	Määritä alkuperäisen asiakirjan sisältö. **Huomautus:** Teksti/Kuva on oletusarvo.

Valinta	Toiminto
Sisältölähde Mustavalkolaser Värilaser Mustesuihku Valokuva/filmi Aikakauslehti Sanomalehti Paina Muu	Määritä alkuperäisen asiakirjan tuotantotapa. **Huomautus:** Oletusasetus on mustavalkolaser.
Sivut (kaksipuolisuus) 1 sided to 1 sided (1-puolinen 1-puoliseksi) 1 sided to 2 sided (1-puolinen 2-puoliseksi) 2 sided to 1 sided (2-puolinen 1-puoliseksi) 2 sided to 2 sided (2-puolinen 2-puoliseksi)	Määritä, onko alkuperäinen asiakirja yksi- vai kaksipuolinen sekä kopioidaanko se yksi- vai kaksipuolisena. **Huomautus:** Oletusasetus on 1-puolinen 1-puoliseksi. Tämä asetus valitaan, kun alkuperäinen asiakirja on yksipuolinen ja se kopioidaan yksipuoliseksi.
Paperinsäästö Ei käytössä 2 sivua, pysty 4 sivua, pysty 2 sivua, vaaka 4 sivua, vaaka	Kopioi asiakirjan kaksi tai neljä arkkia yhdelle sivulle. **Huomautus:** Oletusasetus on Ei käytössä.
Tulosta sivun reunat Käytössä Ei käytössä	Määritä, tulostetaanko reuna. **Huomautus:** Oletusasetus on Ei käytössä.
Lajittele (1,1,1) (2,2,2) (1,2,3) (1,2,3)	Säilyttää tulostustyön sivut järjestyksessä tulostettaessa useita kopioita **Huomautus:** (1,2,3) (1,2,3) on oletusasetus.
Nidonta Ei käytössä Käytössä	Ota nidonnan viimeistelijä käyttöön tai poista se käytöstä. **Huomautuksia:** • Oletusasetus on Ei käytössä. • Tämä valikkokohta on näkyvissä vain, kun viimeistelijä on asennettu.

Valinta	Toiminto
Alkuperäinen koko Letter Legal Executive Folio Statement Oficio (Meksiko) Universal Autom koon tunn. Eri koot A4 A5 A6 JIS B5 Mukautettu skannauskoko [x] Kirja Käyntikortti 3 x 5 tuumaa 4 x 6 tuumaa Tunnuskortti	Alkuperäisen asiakirjan koon määrittäminen. **Huomautus:** Letter on Yhdysvalloissa oletusasetus. A4 on kansainvälinen oletusasetus.
Kopioi kohteeseen -lähde Lokero [x] Automaattinen koon tunnistus Monikäyttösyöttöaukko	Määritä kopiointitöiden paperilähde. **Huomautus:** Lokero 1 on oletusasetus.
Kalvojen erotinsivut Käytössä Ei käytössä	Lisää piirtoheitinkalvojen väliin paperiarkki. **Huomautus:** Oletusasetus on Käytössä.
Erotinsivut Ei käytössä Kopioiden väliin Töiden väliin Arkkien väliin	Lisää sivujen, kopioiden tai töiden väliin paperiarkki. **Huomautus:** Oletusasetus on Ei käytössä.
Erotinsivujen lähde Lokero [x] Monikäyttösyöttöaukko	Määritä erotinsivun paperilähde. **Huomautus:** Lokero 1 on oletusasetus.
Tummuus 1–9	Vaalenna tai tummenna tulostetta. **Huomautus:** 5 on oletusasetus.
Kopiomäärä 1–9999	Määritä kopiointityön kopioiden määrä. **Huomautus:** 1 on oletusasetus.

Valinta	Toiminto
Ylätunniste/alatunniste [Sijainti] Ei käytössä Päivämäärä/aika Sivunumero Mukautettu teksti Tulostettavat Kaikki sivut Vain ensimmäinen sivu Kaikki paitsi ensimmäinen sivu Mukautettu teksti	Määritä ylä- ja alatunnistetiedot ja niiden sijainti sivulla. Valitse sijainti seuraavista vaihtoehdoista: • Ylävasen • Keskellä yläreunassa • Yläoikea • Alavasen • Keskellä alareunassa • Alaoikea **Huomautuksia:** • Sijainnin oletusasetus on Ei käytössä. • Kaikki sivut on Tulostettavat-asetuksen oletusarvo.
Peittokuva Luottamuksellinen Kopio Vedos Kiireinen Mukautettu Ei käytössä	Määritä vesileimateksti, joka tulostetaan kopiotyön jokaiselle sivulle. **Huomautus:** Oletusasetus on Ei käytössä.
Mukautettu peittokuva	Määritä mukautettu vesileimateksti.
Salli tärkeimmät kopiot Käytössä Ei käytössä	Salli tulostustyön keskeytys sivun tai asiakirjan kopioimista varten. **Huomautus:** Oletusasetus on Käytössä.
Mukautetun työn skannaus Käytössä Ei käytössä	Skannaa useita paperikokoja sisältävä asiakirja yhteen kopiointityöhön. **Huomautuksia:** • Oletusasetus on Ei käytössä. • Valikkokohta näkyy vain, kun alustettu ja toimiva tulostimen kiintolevy on asennettuna.
Salli tallennus pikavalintana Käytössä Ei käytössä	Tallenna mukautetut kopiointiasetukset pikavalintoina. **Huomautus:** Oletusasetus on Käytössä.
Taustan poisto -4–4	Säädä kopiossa näkyvää taustaa. **Huomautus:** 0 on oletusasetus.
Automaattinen keskitys Ei käytössä Käytössä	Keskitä sivun sisältö automaattisesti. **Huomautus:** Oletusasetus on Ei käytössä.

Valinta	Toiminto
Värihäipymä Värihäipymä Ei mitään Punainen Vihreä Sininen Punainen oletuskynnysarvo 0–255 Vihreä oletuskynnysarvo 0–255 Sininen oletuskynnysarvo 0–255	Määritä häivytettävä väri ja kunkin värin kynnysrajan värinpoistoasetus. **Huomautuksia:** • Ei mitään on Värin poisto -asetuksen oletusarvo. • Kaikkien värien kynnysrajan oletusarvo on 128.
Kontrasti 0–5 Paras sisällön kannalta	Määritä kopiointityön kontrasti. **Huomautus:** Oletusasetus on Best for content (Sisällön mukaan).
Peilikuva Ei käytössä Käytössä	Luo alkuperäisestä asiakirjasta peilikuva. **Huomautus:** Oletusasetus on Ei käytössä.
Negatiivinen kuva Ei käytössä Käytössä	Luo alkuperäisestä asiakirjasta negatiivikuva. **Huomautus:** Oletusasetus on Ei käytössä.
Varjon yksityiskohdat -4–4	Säädä kopiossa näkyvien varjon yksityiskohtia. **Huomautus:** 0 on oletusasetus.
Autom. syöttölaitteen vinouden säätö Automaattinen Ei käytössä Käytössä	Tällä korjataan vähäinen vinous skannatussa kuvassa. **Huomautus:** Oletusasetus on Automaattinen.
Skannaus reunasta reunaan Ei käytössä Käytössä	Määritä, skannataanko alkuperäinen asiakirja reunasta reunaan. **Huomautus:** Oletusasetus on Ei käytössä.
Terävyys 1–5	Säädä kopion terävyyttä. **Huomautus:** 3 on oletusasetus.
Mallikopio Ei käytössä Käytössä	Luo alkuperäisestä asiakirjasta mallikopio. **Huomautus:** Oletusasetus on Ei käytössä.

Faksiasetukset-valikko

Faksitila (Analogiset faksiasetukset) -valikko

Analoginen faksitila lähettää faksityön puhelinlinjan kautta.

Yleiset faksiasetukset

Valinta	Toiminto
Palauta oletusasetukset	Palauta oletusasetukset kaikkiin faksin asetuksiin.
Optimoi faksin yhteensopivuus	Optimoi faksin yhteensopivuus muiden faksien kanssa.
Faksinimi	Määritä faksin nimi tulostimessa.
Faksinumero	Määritä faksin numero.
Faksitunnus Faksinimi Faksinumero	Määritä, miten faksi tunnistetaan. **Huomautus:** Oletusasetus on Faksinumero.
Ota käyttöön manuaalinen faksaus Käytössä Ei käytössä	Määritä tulostin käyttämään ainoastaan manuaalista faksausta, joka vaatii jakorasian ja puhelimen. **Huomautuksia:** • Oletusasetus on Ei käytössä. • Tavallisella puhelimella voit vastata tulevaan faksityöhön ja valita faksinumeron. • Voit siirtyä tähän asetukseen suoraan koskettamalla numeronäppäimistöllä painikkeita **# 0**.
Muistin käyttö Vain vastaanotto Lähinnä vastaanotto Yhtä paljon Lähinnä lähetys Vain lähetys	Määritä kiinteän muistin varaaminen faksitöiden lähettämiseen ja vastaanottamiseen. **Huomautus:** Yhtä suuri on oletusarvo.
Peruuta faksit Salli Älä salli	Määritä, onko faksitöiden peruuttaminen sallittua. **Huomautus:** "Salli" on oletusasetus.
soittajan numero -palvelu Ei käytössä Ensisijainen Vaihtoehtoinen	Määritä käytetyn soittajatunnuksen tyyppi.
Faksinumeron piilotus Ei käytössä Vasemmalta Oikealta	Määritä, mistä suunnasta numeroita piilotetaan lähtevän faksin numerossa. **Huomautuksia:** • Oletusasetus on Ei käytössä. • Piilotettujen numeroiden määrä määräytyy Piilotettavat numerot -asetuksen perusteella.
Piilotettavat numerot 0-58	Määritä, miten monta numeroa piilotetaan lähtevän faksin numerossa. **Huomautus:** 0 on oletusasetus.

Valinta	Toiminto
Faksin kansilehti Faksin kansilehti Oletusarvoisesti ei käytössä Oletusarvoisesti käytössä Älä käytä koskaan Käytä aina Sisällytä kenttään Käytössä Ei käytössä Sisällytä kentästä Käytössä Ei käytössä Lähettäjä Sisällytä viestikenttä Käytössä Ei käytössä Viesti Sisällytä logo Käytössä Ei käytössä Sisällytä alaviite [x] Käytössä Ei käytössä Alaviite [x]	Määritä faksin kansilehti. **Huomautuksia:** • Oletusarvoisesti ei käytössä on Faksin kansisivu -asetuksen oletusasetus. • Kaikkien valikkokohtien oletusasetus on Ei käytössä.

Faksin lähetysasetukset

Valinta	Toiminto
Tarkkuus Vakio Tarkka 200 dpi Erittäin tarkka 300 dpi Huipputarkka 600 dpi	Määritä tarkkuus pisteinä tuumalla (dpi). Suurempi tarkkuusasetus parantaa tulostuslaatua, mutta pidentää faksien lähetysaikaa. **Huomautus:** Vakio on oletusasetus.

Valinta	Toiminto
Alkuperäinen koko Letter Legal Executive Tabloid Folio Statement Oficio (Meksiko) Universal Autom koon tunn. Eri koot A3 A4 A5 A6 JIS B4 JIS B5 Mukautettu skannauskoko [x] Kirja Käyntikortti 3 x 5 tuumaa 4 x 6 tuumaa	Alkuperäisen asiakirjan koon määrittäminen. **Huomautus:** Eri paperikoot on Yhdysvalloissa oletusasetus. A4 on kansainvälinen oletusasetus.
Sivut (kaksipuolisuus) Ei käytössä Pitkä sivu Lyhyt sivu	Määritä asiakirjansyöttölaitteeseen asetettujen alkuperäisten asiakirjojen suunta kaksipuolista skannausta varten. **Huomautus:** Oletusasetus on Ei käytössä.
Sisältölaji Teksti Grafiikka Teksti/valokuva Valokuva	Määritä alkuperäisen asiakirjan sisältö. **Huomautus:** Teksti on oletusasetus.
Sisältölähde Mustavalkolaser Värilaser Mustesuihku Valokuva/filmi Aikakauslehti Sanomalehti Paina Muu	Määritä alkuperäisen asiakirjan tuotantotapa. **Huomautus:** Oletusasetus on mustavalkolaser.
Tummuus 1–9	Vaalenna tai tummenna tulostetta. **Huomautus:** 5 on oletusasetus.
Valinnan etuliite	Kirjoita valinnan etuliite, esimerkiksi 99. Määritystä varten käytettävissä on numerokenttä.
Valinnan etuliitesäännöt Etuliitesääntö [x]	Määritä valinnan etuliitesääntö.

Valinta	Toiminto
Automaattinen uudelleenvalinta 0–9	Määritä, miten monta kertaa tulostin yrittää lähettää faksin määritettyyn numeroon. **Huomautus:** 5 on oletusasetus.
Uudelleenvalinnan taajuus 1–200	Määritä, miten monen minuutin välin numero valitaan uudelleen. **Huomautus:** 3 on oletusasetus.
Vaihteen alanumero Kyllä Ei	Ota käyttöön sokkovalinta ilman valintaääntä tai poista se käytöstä. **Huomautus:** Ei on oletusarvo.
Salli ECM Kyllä Ei	Ota käyttöön faksitöiden virheenkorjaustilan tai poista se käytöstä. **Huomautus:** Oletusasetus on Kyllä.
Ota faksin skannaus käyttöön Käytössä Ei käytössä	Faksaa tiedostot, jotka on skannattu tulostimella. **Huomautus:** Oletusasetus on Käytössä.
Ota ohjainfaksaus käyttöön Kyllä Ei	Salli tulostinohjaimen lähettää faksitöitä. **Huomautus:** Oletusasetus on Kyllä.
Salli tallennus pikavalintana Käytössä Ei käytössä	Tallenna faksinumeroita pikavalintoina tulostimeen. **Huomautus:** Oletusasetus on Käytössä.
Numeronvalintatila Äänitaajuus Pulssi	Määritä valinnan etuliite. **Huomautus:** Oletusasetus on Ääni.
Enimmäisnopeus 2400 4800 9600 14400 33600	Määritä, miten nopeasti faksit lähetetään. **Huomautus:** 33600 on oletusasetus.
Mukautetun työn skannaus Käytössä Ei käytössä	Skannaa useita paperikokoja sisältävä asiakirja yhteen tiedostoon. **Huomautuksia:** • Oletusasetus on Ei käytössä. • Valikkokohta näkyy vain, kun alustettu ja toimiva tulostimen kiintolevy on asennettuna.
Skannauksen esikatselu Käytössä Ei käytössä	Määritä, näkyykö skannaustöiden esikatselu näytössä. **Huomautuksia:** • Oletusasetus on Ei käytössä. • Valikkokohta näkyy vain, kun alustettu ja toimiva tulostimen kiintolevy on asennettuna.
Taustan poisto -4–4	Säädä skannatussa kuvassa näkyvän taustan määrää. **Huomautus:** 0 on oletusasetus.

Valinta	Toiminto
Väritasapaino Syaani - Punainen Magenta - Vihreä Keltainen - Sininen	Ota käyttöön tasainen väritasapaino skannatussa kuvassa.
Värihäipymä Värihäipymä Ei mitään Punainen Vihreä Sininen Punainen oletuskynnysarvo 0–255 Vihreä oletuskynnysarvo 0–255 Sininen oletuskynnysarvo 0–255	Määritä skannauksen aikana poistettava väri ja kunkin värin kynnysrajan värinpoistoasetus. **Huomautuksia:** • Ei mitään on Värin poisto -asetuksen oletusarvo. • Kaikkien värien kynnysrajan oletusarvo on 128.
Kontrasti 0–5 Paras sisällön kannalta	Määritä skannatun kuvan kontrasti. **Huomautus:** Oletusasetus on Best for content (Sisällön mukaan).
Peilikuva Ei käytössä Käytössä	Luo alkuperäisestä asiakirjasta peilikuva. **Huomautus:** Oletusasetus on Ei käytössä.
Negatiivinen kuva Ei käytössä Käytössä	Luo alkuperäisestä asiakirjasta negatiivikuva. **Huomautus:** Oletusasetus on Ei käytössä.
Varjon yksityiskohdat -4–4	Säädä näkyvien varjon yksityiskohtien määrää. **Huomautus:** 0 on oletusasetus.
Autom. syöttölaitteen vinouden säätö Automaattinen Ei käytössä Käytössä	Korjaa vähäinen vinous skannatussa kuvassa. **Huomautuksia:** • Oletusasetus on Automaattinen. • Tätä valikkokohtaa tuetaan vain tietyissä tulostinmalleissa.
Skannaus reunasta reunaan Ei käytössä Käytössä	Määritä, skannataanko alkuperäinen asiakirja reunasta reunaan ennen faksaamista. **Huomautus:** Oletusasetus on Ei käytössä.
Terävyys 1–5	Säädä faksin terävyyttä. **Huomautus:** 3 on oletusasetus.
Lämpötila -4–4	Määritä tulosteiden arvoksi lämmin tai viileä. Viileät arvot tuottavat oletusarvoa sinisemmän tulosteen, kun taas lämpimät arvot tuottavat oletusarvoa punaisemman tulosteen. **Huomautus:** 0 on oletusasetus.

Valinta	Toiminto
Ota käyttöön värifaksien skannaus Oletusarvoisesti ei käytössä Oletusarvoisesti käytössä Älä käytä koskaan Käytä aina	Ota käyttöön värifaksit. **Huomautus:** Oletusarvoisesti ei käytössä on oletusasetus.
Muunna värifaksit automaattisesti mustavalkofakseiksi Käytössä Ei käytössä	Muunna kaikki lähtevät faksit mustavalkoisiksi. **Huomautus:** Oletusasetus on Käytössä.

Faksin vastaanottoasetukset

Valinta	Toiminto
Ota käyttöön faksivastaanotto Käytössä Ei käytössä	Salli tulostimen vastaanottaa faksitöitä. **Huomautus:** Oletusasetus on Käytössä.
Ota käyttöön soittajan tunnus Käytössä Ei käytössä	Näytä saapuvan faksin lähettäjän numeron. **Huomautus:** Oletusasetus on Käytössä.
Faksityö odottaa Ei mitään Väriaine Väriaine ja tarvikkeet	Poista faksaustyöt tulostusjonosta, kun työ vaatii liikaa resursseja. **Huomautus:** Ei mitään on oletusarvo.
Hälytykset ennen vastaamista 1–25	Määritä saapuvan faksityön hälytysten määrä ennen vastaamista. **Huomautus:** 3 on oletusasetus.
Automaattivastaus Kyllä Ei	Salli tulostimen vastaanottaa saapuvat faksityöt. **Huomautus:** Oletusasetus on Kyllä.
Manuaalinen vastauskoodi 0–9	Voit aloittaa faksin vastaanottamisen syöttämällä koodin puhelimen numeronäppäimillä **Huomautuksia:** • 9 on oletusasetus. • Tätä valikkokohtaa käytetään, kun tulostin jakaa puhelinlinjan puhelimen kanssa
Automaattinen tiivistys Käytössä Ei käytössä	Sovita tuleva faksityö määritetyn faksilähteen paperikoon mukaan. **Huomautus:** Oletusasetus on Käytössä.
Paperilähde Automaattinen Lokero [x] Monikäyttösyöttöaukko	Määritä paperilähde tulevien faksien tulostamista varten **Huomautus:** Oletusasetus on Automaattinen.
Sivut (kaksipuolisuus) Ei käytössä Käytössä	Ota käyttöön kaksipuolinen tulostus saapuvissa faksitöissä. **Huomautus:** Oletusasetus on Ei käytössä.

Valinta	Toiminto
Erotinsivut Ei käytössä Ennen työtä Työn jälkeen	Salli tulostimen lisätä erotinsivuja saapuviin faksitöihin. **Huomautus:** Oletusasetus on Ei käytössä.
Erotinsivujen lähde Lokero [x] Monikäyttösyöttöaukko	Määritä erotinsivun paperilähde. **Huomautus:** Lokero 1 on oletusasetus.
Luovutusalusta Vakioalusta Alusta [x]	Määritä vastaanotettujen faksien vastaanottoalusta. **Huomautus:** Vakioalusta on oletusasetus.
Faksin alatunniste Käytössä Ei käytössä	Tulosta lähetystiedot vastaanotetun faksin kunkin sivun alareunaan. **Huomautus:** Oletusasetus on Ei käytössä.
Enimmäisnopeus 2400 4800 9600 14400 33600	Määritä, miten nopeasti faksit vastaanotetaan. **Huomautus:** 33600 on oletusasetus.
Faksin välitys Tulosta Tulosta ja välitä Välitä	Salli saapuneiden faksien välittäminen toiselle vastaanottajalle. **Huomautus:** Oletusasetus on Tulosta.
Välitä Faksi Sähköposti FTP LDSS eSF	Määritä sen vastaanottajan tyyppi, jolle faksit välitetään. **Huomautuksia:** • Oletusasetus on Faksi. • Valikkoa voidaan käyttää vain tulostimen Embedded Web Serverissä.
Eteenpäin pikavalintaan	Anna pikavalintanumero, joka vastaa vastaanottajan tyyppiä (faksi, sähköposti, FTP, LDSS tai eSF).
Estä nimetön faksi Ei käytössä Käytössä	Mahdollista tulevien faksien estäminen, jos lähetyslaitteen asema- tai faksitunnusta ei ole määritetty. **Huomautus:** Oletusasetus on Ei käytössä.
Estetty faksi -luettelo	Mahdollista estettyjen faksinumeroiden luettelon tallentaminen tulostimeen.
Faksien pysäyttäminen Pysäytetty faksi -tila Ei käytössä Aina käytössä Manuaalinen Ajastettu Faksin pysäytysaikataulu	Mahdollista saapuneiden faksien tulostuksen siirtäminen myöhempään ajankohtaan. Pysäytetyt faksit voidaan vapauttaa manuaalisesti tai ajoitettuja ajankohtana. **Huomautus:** Oletusasetus on Ei käytössä.

Valinta	Toiminto
Nidonta Ei käytössä 1 niitti 2 staples (2 niittiä) 4 staples (4 niittiä)	Määritä, nidotaanko tulosteet. **Huomautuksia:** • Oletusasetus on Ei käytössä. • Tämä valikkokohta on näkyvissä vain, kun viimeistelijä on asennettu.
Ota käyttöön värifaksien vastaanoton Käytössä Ei käytössä	Salli tulostimen ottaa vastaan värillisiä fakseja ja tulostaa ne harmaasävyisinä. **Huomautus:** Oletusasetus on Käytössä.

Faksilokiasetukset

Valinta	Toiminto
Lähetysloki Tulosta loki Älä tulosta lokia Tulosta vain virhetilanteessa	Ota käyttöön siirtolokin tulostaminen kunkin faksityön jälkeen. **Huomautus:** Tulosta loki on oletusarvo.
Vastaanottovirheloki Älä tulosta Tulosta virhetapauksessa	Mahdollista vastaanotetun virhelokin tulostaminen. **Huomautus:** Oletusasetus on Älä tulosta.
Tulosta lokit automaattisesti Käytössä Ei käytössä	Mahdollista faksilokien automaattinen tulostaminen. **Huomautuksia:** • Oletusasetus on Käytössä. • Lokit tulostetaan 200 faksityön välein.
Lokin paperilähde Lokero [x] Monikäyttösyöttöaukko	Määritä lokien tulostamiseen käytettävä paperilähde. **Huomautus:** Lokero 1 on oletusasetus.
Logs Display (Lokinäyttö) Remote Station Name (Etäaseman nimi) Valittu numero	Määritä, näkyykö tulostetuissa lokeissa valittu numero tai palautettu aseman tai faksin nimi. **Huomautus:** Oletusasetus on Etäaseman nimi.
Enable Job Log (Ota käyttöön työloki) Käytössä Ei käytössä	Salli faksityön lokin käyttö. **Huomautus:** Oletusasetus on Käytössä.
Enable Call Log (Ota käyttöön soittoloki) Käytössä Ei käytössä	Salli faksisoiton lokin käyttö. **Huomautus:** Oletusasetus on Käytössä.
Lokin vastaanottoalusta Vakioalusta Alusta [x]	Määrittää tulostetun faksilokin alustan. **Huomautus:** Vakioalusta on oletusasetus.

Speaker Settings (Kaiutinasetukset)

Valinta	Toiminto
Speaker Mode (Kaiutintila) Aina pois käytöstä On until Connected (Käytössä, kunnes yhteys muodostettu) Aina käytössä	Määritä kaiuttimen tila. **Huomautus:** Käytössä, kunnes yhteys muodostettu on oletusasetus. Ääni toistetaan, kunnes faksiyhteys on muodostettu.
Kaiuttimen äänenvoimakkuus Korkea Matala	Aseta kaiuttimen äänenvoimakkuudeksi korkea tai matala. **Huomautus:** High (Suuri) on oletusarvo.
Soittoäänen voimakkuus Ei käytössä Käytössä	Ota soittoäänen voimakkuus käyttöön tai poista se käytöstä. **Huomautus:** Oletusasetus on Käytössä.

Vastaus käytössä

Valinta	Toiminto
Kaikki soitot Vain yksi soitto Vain kaksi soittoa Vain kolme soittoa Vain yksi tai kaksi soittoa Vain yksi tai kolme soittoa Vain kaksi tai kolme soittoa	Määritä tunnistesoitot, kun tulostin vastaa puheluihin. **Huomautus:** Kaikki soitot on oletusasetus.

Faksitila (Faksipalvelimen määritys) -valikko

Faksitila lähettää faksityön faksipalvelimeen lähettämistä varten.

Valinta	Toiminto
To Format (Muotoon)	Anna tarkat faksitiedot.
Reply Address (Vastausosoite)	
Aihe	
Viesti	
SMTP-asetus	Määritä SMTP-asetustiedot.
Primary SMTP Gateway (Ensisijainen SMTP-yhdys-käytävä)	Määritä SMTP-palvelimen porttitiedot.
Secondary SMTP Gateway (Toissijainen SMTP-yhdyskäytävä)	
Image Format (Kuvan tiedostomuoto) PDF (.pdf) XPS (.xps) TIFF (.tif)	Määritä kuvan tiedostomuoto. **Huomautus:** PDF (.pdf) on oletusarvo.

Valinta	Toiminto
Sisältölaji Teksti Grafiikka Teksti/valokuva Valokuva	Määritä alkuperäisen asiakirjan sisältö. **Huomautus:** Teksti/Kuva on oletusarvo.
Sisältölähde Mustavalkolaser Värilaser Mustesuihku Valokuva/filmi Aikakauslehti Sanomalehti Paina Muu	Määritä, miten alkuperäinen sisältö on tuotettu. **Huomautus:** Oletusasetus on mustavalkolaser.
Faksin tarkkuus Vakio Tarkka 200 dpi Erittäin tarkka 300 dpi Huipputarkka 600 dpi	Määritä tarkkuus pisteinä tuumalla (dpi). **Huomautus:** Vakio on oletusasetus.
Tummuus 1–9	Vaalenna tai tummenna tulostetta. **Huomautus:** 5 on oletusasetus.
Suunta Pysty Vaaka	Määritä skannatun kuvan suunta. **Huomautus:** Pysty on oletusasetus.
Alkuperäinen koko Letter Legal Executive Folio Statement Oficio (Meksiko) Universal Autom koon tunn. Eri koot A4 A5 A6 JIS B5 Mukautettu skannauskoko [x] Kirja Käyntikortti 3 x 5 tuumaa 4 x 6 tuumaa	Alkuperäisen asiakirjan koon määrittäminen. **Huomautus:** Eri paperikoot on Yhdysvalloissa oletusasetus. A4 on kansainvälinen oletusasetus.

Valinta	Toiminto
Käytä monisivuisia TIFF-kuvia Käytössä Ei käytössä	Valitse yksi- tai monisivuiset TIFF-tiedostot. Jos faksiin skannattava työ on monisivuinen, voidaan luoda yksi TIFF-tiedosto, joka sisältää kaikki sivut, tai yksittäinen TIFF-tiedosto kustakin työn sivusta. **Huomautus:** Oletusasetus on Käytössä.
Ota käyttöön analoginen vastaanotto Ei käytössä Käytössä	Ota käyttöön analogisen faksin vastaanottaminen. **Huomautus:** Oletusasetus on Ei käytössä.

Sähköpostiasetukset-valikko

Asetus	Toiminto
Sähköpostipalvelimen asetus Aihe Viesti Tiedostonimi	Määritä sähköpostipalvelimen tiedot.
Sähköpostipalvelimen asetus Lähetä minulle kopio Ei näy Oletusarvoisesti käytössä Oletusarvoisesti ei käytössä Aina käytössä	Lähetä sähköpostiviestin kopio lähettäjälle. **Huomautus:** Oletusasetus on Ei näy.
Sähköpostipalvelimen asetus Sähköpostin enimmäiskoko 0–65 535 kt	Määritä sähköpostin enimmäiskoko. **Huomautus:** Määritettyä kokoa suurempia viestejä ei lähetetä.
Sähköpostipalvelimen asetus Kokovirheilmoitus	Lähetä ilmoitus, kun sähköpostiviestin koko ylittää rajoituksen.
Sähköpostipalvelimen asetus Rajoita kohteita	Määritä toimialueen nimi, esimerkiksi yrityksen toimialueen nimi, ja rajoita sähköpostikohteet vain kyseisen toimialueen nimeen. **Huomautus:** Voit määrittää vain yhden toimialueen.
Sähköpostipalvelimen asetus Web-linkin asetus Palvelin Kirjaudu Salasana Polku Tiedostonimi Web-linkki	Määritä sähköpostipalvelimen Web-linkki-asetukset. **Huomautus:** Merkit *** : ? < > |** eivät kelpaa polun nimessä.
Muoto PDF (.pdf) TIFF (.tif) JPEG (.jpg) XPS (.xps) RTF (.rtf) TXT (.txt)	Määritä tiedostomuoto. **Huomautuksia:** • PDF (.pdf) on oletusarvo. • Jos haluat käyttää RTF (.rtf)- tai TXT (.txt) -asetusta, osta ja asenna AccuRead OCR -ratkaisu.

Asetus	Toiminto
PDF-asetukset PDF-versio 1.2-1.7 A–1a A–1b PDF-pakkaus Normaali Korkea Suojattu PDF Ei käytössä Käytössä Haettava PDF Ei käytössä Käytössä	Määritä PDF-asetukset. **Huomautuksia:** • PDF-version oletusasetus on 1.5. • PDF-pakkauksen oletusasetus on Normaali. Tämä valikkokohta näkyy ainoastaan, kun tulostimen kiintolevy on asennettu. • Suojattu PDF- ja Haettava PDF -asetusten oletus on Ei käytössä. Suojattu PDF vaatii salasanan kahdesti. • Jos haluat käyttää Haettava PDF -asetusta, osta ja asenna AccuRead OCR -ratkaisu.
Sisältölaji Teksti Grafiikka Teksti/valokuva Valokuva	Määritä alkuperäisen asiakirjan sisältö. **Huomautus:** Teksti/Kuva on oletusarvo.
Sisältölähde Mustavalkolaser Värilaser Mustesuihku Valokuva/filmi Aikakauslehti Sanomalehti Paina Muu	Määritä alkuperäisen asiakirjan tuotantotapa. **Huomautus:** Oletusasetus on mustavalkolaser.
Väri Ei käytössä Käytössä	Määritä, lukeeko ja lähettääkö tulostin sisältöä värillisenä. **Huomautus:** Oletusasetus on Käytössä.
Tarkkuus 75 dpi 150 dpi 200 dpi 300 dpi 400 dpi 600 dpi	Määritä skannauksen tarkkuus pisteinä tuumalla. **Huomautus:** 150 dpi on tehdasasetus.
Tummuus 1-9	Vaalenna tai tummenna tulostetta. **Huomautus:** 5 on oletusasetus.
Suunta Pysty Vaaka	Määritä skannatun kuvan suunta. **Huomautus:** Pysty on oletusasetus.

Asetus	Toiminto
Alkuperäinen koko Letter Legal Executive Folio Statement Oficio (Meksiko) Universal Automaattinen koon tunnistus Eri koot A4 A5 A6 JIS B5 Mukautettu skannauskoko [x] Kirja Käyntikortti 3 x 5 tuumaa 4 x 6 tuumaa	Alkuperäisen asiakirjan koon määrittäminen. **Huomautus:** Letter on Yhdysvalloissa oletusasetus. A4 on kansainvälinen oletusasetus.
Sivut (kaksipuolisuus) Ei käytössä Pitkä sivu Lyhyt sivu	Määritä asiakirjansyöttölaitteeseen asetettujen alkuperäisten asiakirjojen suunta kaksipuolista skannausta varten. **Huomautus:** Oletusasetus on Ei käytössä.
JPEG-laatu Paras sisällön kannalta 5-90	Määritä JPEG-valokuvan laatu suhteessa tiedoston kokoon ja kuvan laatuun. **Huomautuksia:** • Oletusasetus on Best for content (Sisällön mukaan). • Arvo 5 pienentää tiedostokokoa ja heikentää kuvanlaatua. • Jos asetus on 90, kuvan laatu on paras mahdollinen, mutta tiedosto on erittäin suuri.
Tekstin oletusarvo 5-90	Määritä tekstikuvan laatu suhteessa tiedoston kokoon ja kuvan laatuun. **Huomautus:** 75 on oletusasetus.
Tekstin/kuvan oletusarvo 5-90	Määritä tekstin tai valokuvan laatu suhteessa tiedoston kokoon ja kuvan laatuun. **Huomautus:** 75 on oletusasetus.
Valokuvan oletusarvo 5-90	Määritä valokuvan laatu suhteessa tiedoston kokoon ja kuvan laatuun. **Huomautus:** 50 on oletusasetus.
Sähköpostikuvien muoto Attachment (Liite) Web-linkki	Määritä, miten kuvat lähetetään. **Huomautus:** Attachment (Liite) on oletusarvo.
Käytä monisivuisia TIFF-kuvia Käytössä Ei käytössä	Valitse yksi- tai monisivuiset TIFF-tiedostot. Jos sähköpostiin skannattava työ on monisivuinen, voidaan luoda yksi TIFF-tiedosto, joka sisältää kaikki sivut, tai yksittäinen TIFF-tiedosto kustakin työn sivusta. **Huomautus:** Oletusasetus on Käytössä.

Asetus	Toiminto
TIFF-pakkaus LZW JPEG	Määritä TIFF-tiedostojen pakkauksen tiedostomuoto. **Huomautus:** LZW on oletusasetus.
Lähetysloki Tulosta loki Älä tulosta lokia Tulosta vain virhetilanteessa	Ota käyttöön siirtolokin tulostaminen kunkin sähköpostityön jälkeen. **Huomautus:** Tulosta loki on oletusarvo.
Lokin paperilähde Lokero [x] Monikäyttösyöttöaukko	Määritä paperilähde sähköpostilokien tulostamista varten. **Huomautus:** Lokero 1 on oletusasetus.
Sähköpostin bittimäärä 1 bitti 8 bittiä	Ota käyttöön Teksti/Kuva-tila, jossa tiedostojen kokoa voidaan pienentää käyttämällä 1-bittisiä kuvia, kun Väri-asetus on Ei käytössä. **Huomautus:** Tray 8 (Lokero 1) on oletusasetus.
Mukautetun työn skannaus Käytössä Ei käytössä	Kopioi eri paperikokoja sisältävä asiakirja **Huomautuksia:** • Oletusasetus on Ei käytössä. • Valikkokohta näkyy vain, kun alustettu ja toimiva kiintolevy on asennettuna.
Skannauksen esikatselu Käytössä Ei käytössä	Määritä, näkyykö skannaustöiden esikatselu näytössä. **Huomautuksia:** • Oletusasetus on Ei käytössä. • Valikkokohta näkyy vain, kun alustettu ja toimiva kiintolevy on asennettuna.
Salli tallennus pikavalintana Käytössä Ei käytössä	Tallenna sähköpostiosoitteita pikavalintoina. **Huomautuksia:** • Oletusasetus on Käytössä. • Kun asetus on Ei käytössä, sähköpostikohteiden näytössä ei näy Tallenna pikavalintana -painiketta.
Taustan poisto -4–4	Säädä skannatussa kuvassa näkyvän taustan määrää. **Huomautus:** 0 on oletusasetus.
Väritasapaino Syaani – Punainen Magenta – Vihreä Keltainen – Sininen	Ota käyttöön tasainen väritasapaino tulosteessa.

Asetus	Toiminto
Värihäipymä Värihäipymä Ei mitään Punainen Vihreä Sininen Punainen oletuskynnysarvo 0 – 255 Vihreä oletuskynnysarvo 0 – 255 Sininen oletuskynnysarvo 0 – 255	Määritä häivytettävä väri ja kunkin värin kynnysrajan värinpoistoasetus. **Huomautuksia:** • Ei mitään on Värin poisto -asetuksen oletusarvo. • Kaikkien värien kynnysrajan oletusarvo on 128.
Kontrasti 0-5 Paras sisällön kannalta	Määritä tulosteen kontrasti. **Huomautus:** Oletusasetus on Best for content (Sisällön mukaan).
Peilikuva Ei käytössä Käytössä	Luo alkuperäisestä asiakirjasta peilikuva. **Huomautus:** Oletusasetus on Ei käytössä.
Negatiivinen kuva Ei käytössä Käytössä	Luo alkuperäisestä asiakirjasta negatiivikuva. **Huomautus:** Oletusasetus on Ei käytössä.
Varjon yksityiskohdat -4–4	Säädä skannatussa kuvassa näkyvien varjon yksityiskohtien määrää. **Huomautus:** 0 on oletusasetus.
Autom. syöttölaitteen vinouden säätö Automaattinen Ei käytössä Käytössä	Korjaa vähäinen vinous skannatussa kuvassa. **Huomautuksia:** • Oletusasetus on Automaattinen. • Tämä valikkokohta tulee näkyviin vain tietyissä tulostinmalleissa.
Skannaus reunasta reunaan Ei käytössä Käytössä	Määritä, skannataanko alkuperäinen asiakirja reunasta reunaan. **Huomautus:** Oletusasetus on Ei käytössä.
Terävyys 1-5	Säädä skannatun kuvan terävyyttä. **Huomautus:** 3 on oletusasetus.
Lämpötila -4–4	Määritä tulosteiden arvoksi lämmin tai viileä. Viileät arvot tuottavat oletusarvoa sinisemmän tulosteen, kun taas lämpimät arvot tuottavat oletusarvoa punaisemman tulosteen. **Huomautus:** 0 on oletusasetus.
Käytä kopiota/piilokopiota Ei käytössä Käytössä	Ota käyttöön kopio- ja piilokopiokentät. **Huomautus:** Oletusasetus on Ei käytössä.

FTP-asetukset-valikko

Asetus	Toiminto
Muoto PDF (.pdf) TIFF (.tif) JPEG (.jpg) XPS (.xps) RTF (.rtf) TXT (.txt)	Määritä tiedostomuoto. **Huomautuksia:** • PDF (.pdf) on oletusarvo. • Jos haluat käyttää RTF (.rtf)- tai TXT (.txt) -asetusta, osta ja asenna AccuRead OCR -ratkaisu.
PDF-asetukset PDF-versio 1.2-1.7 A–1a A–1b PDF-pakkaus Normaali Korkea Suojattu PDF Ei käytössä Käytössä Haettava PDF Ei käytössä Käytössä	Määritä PDF-asetukset. **Huomautuksia:** • PDF-version oletusasetus on 1.5. • PDF-pakkauksen oletusasetus on Normaali. Tämä asetus näkyy ainoastaan, jos alustettu ja toimiva kiintolevy on asennettu. • Suojattu PDF- ja Haettava PDF -asetusten oletus on Ei käytössä. Suojattu PDF vaatii salasanan kahdesti. • Jos haluat käyttää Haettava PDF -asetusta, osta ja asenna AccuRead OCR -ratkaisu.
Sisältölaji Teksti Grafiikka Teksti/valokuva Valokuva	Määritä alkuperäisen asiakirjan sisältö. **Huomautus:** Teksti/Kuva on oletusarvo.
Sisältölähde Mustavalkolaser Värilaser Mustesuihku Valokuva/filmi Aikakauslehti Sanomalehti Paina Muu	Määritä alkuperäisen asiakirjan tuotantotapa. **Huomautus:** Oletusasetus on mustavalkolaser.
Väri Ei käytössä Käytössä	Määritä, lukeeko ja lähettääkö tulostin sisältöä värillisenä. **Huomautus:** Oletusasetus on Käytössä.

Asetus	Toiminto
Tarkkuus 75 dpi 150 dpi 200 dpi 300 dpi 400 dpi 600 dpi	Määritä skannauksen laatu pisteinä tuumalla (dpi). **Huomautus:** 150 dpi on tehdasasetus.
Tummuus 1-9	Vaalenna tai tummenna tulostetta. **Huomautus:** 5 on oletusasetus.
Suunta Pysty Vaaka	Määritä skannatun kuvan suunta. **Huomautus:** Pysty on oletusasetus.
Alkuperäinen koko Letter Legal Executive Folio Statement Oficio (Meksiko) Universal Automaattinen koon tunnistus Eri koot A4 A5 A6 JIS B5 Mukautettu skannauskoko [x] Kirja Käyntikortti 3 x 5 tuumaa 4 x 6 tuumaa	Alkuperäisen asiakirjan koon määrittäminen. **Huomautus:** Letter on Yhdysvalloissa oletusasetus. A4 on kansainvälinen oletusasetus.
Sivut (kaksipuolisuus) Ei käytössä Pitkä sivu Lyhyt sivu	Määritä asiakirjansyöttölaitteeseen asetettujen alkuperäisten asiakirjojen suunta kaksipuolista skannausta varten. **Huomautus:** Oletusasetus on Ei käytössä.
JPEG-laatu Paras sisällön kannalta 5-90	Määritä JPEG-valokuvan laatu suhteessa tiedoston kokoon ja kuvan laatuun. **Huomautuksia:** • Oletusasetus on Best for content (Sisällön mukaan). • Arvo 5 pienentää tiedostokokoa, mutta heikentää kuvanlaatua. • Jos asetus on 90, kuvan laatu on paras mahdollinen, mutta tiedosto on erittäin suuri.
Tekstin oletusarvo 5-90	Määritä tekstin laatu suhteessa tiedoston kokoon ja kuvan laatuun. **Huomautus:** 75 on oletusasetus.

Asetus	Toiminto
Tekstin/kuvan oletusarvo 5-90	Määritä tekstin tai valokuvan laatu suhteessa tiedoston kokoon ja kuvan laatuun. **Huomautus:** 75 on oletusasetus.
Valokuvan oletusarvo 5-90	Määritä valokuvan laatu suhteessa tiedoston kokoon ja kuvan laatuun. **Huomautus:** 50 on oletusasetus.
Käytä monisivuisia TIFF-kuvia Käytössä Ei käytössä	Valitse yksi- tai monisivuiset TIFF-tiedostot. Jos skannattava FTP-työ on monisivuinen, voidaan luoda yksi TIFF-tiedosto, joka sisältää kaikki sivut, tai yksittäinen TIFF-tiedosto kustakin työn sivusta. **Huomautus:** Oletusasetus on Käytössä.
TIFF-pakkaus LZW JPEG	Määritä TIFF-tiedostojen pakkauksen tiedostomuoto. **Huomautus:** LZW on oletusasetus.
Lähetysloki Tulosta loki Älä tulosta lokia Tulosta vain virhetilanteessa	Määritä, tulostetaanko siirtoloki. **Huomautus:** Tulosta loki on oletusarvo.
Lokin paperilähde Lokero [x] Monikäyttösyöttöaukko	Määritä paperilähde FTP-lokien tulostamista varten. **Huomautus:** Lokero 1 on oletusasetus.
FTP:n bittimäärä 1 bitti 8 bittiä	Ota käyttöön Teksti/Kuva-tila, jossa tiedostojen kokoa voidaan pienentää käyttämällä 1-bittisiä kuvia. **Huomautus:** Tray 8 (Lokero 1) on oletusasetus.
Tiedostonimi	Kirjoita perustiedostonimi.
Mukautetun työn skannaus Käytössä Ei käytössä	Kopioi useita paperikokoja sisältävä asiakirja yhteen skannaustyöhön. **Huomautus:** Oletusasetus on Ei käytössä.
Skannauksen esikatselu Käytössä Ei käytössä	Määritä, näkyykö skannaustöiden esikatselu näytössä. **Huomautuksia:** • Oletusasetus on Ei käytössä. • Valikkokohta näkyy vain, kun alustettu ja toimiva tulostimen kiintolevy on asennettuna.
Salli tallennus pikavalintana Käytössä Ei käytössä	Ota käyttöön FTP-osoitteiden pikavalintojen luominen. **Huomautus:** Oletusasetus on Käytössä.
Taustan poisto -4–4	Säädä kopiossa näkyvää taustaa. **Huomautus:** 0 on oletusasetus.
Väritasapaino Syaani – Punainen Magenta – Vihreä Keltainen – Sininen	Ota käyttöön tasainen väritasapaino tulosteessa.

Asetus	Toiminto
Värihäipymä Värihäipymä Ei mitään Punainen Vihreä Sininen Punainen oletuskynnysarvo 0 – 255 Vihreä oletuskynnysarvo 0 – 255 Sininen oletuskynnysarvo 0 – 255	Määritä häivytettävä väri ja kunkin värin kynnysrajan värinpoistoasetus. **Huomautuksia:** • Ei mitään on Värin poisto -asetuksen oletusarvo. • Kaikkien värien kynnysrajan oletusarvo on 128.
Kontrasti 0-5 Paras sisällön kannalta	Määritä tulosteen kontrasti. **Huomautus:** Oletusasetus on Best for content (Sisällön mukaan).
Peilikuva Ei käytössä Käytössä	Luo alkuperäisestä asiakirjasta peilikuva. **Huomautus:** Oletusasetus on Ei käytössä.
Negatiivinen kuva Ei käytössä Käytössä	Luo alkuperäisestä asiakirjasta negatiivikuva. **Huomautus:** Oletusasetus on Ei käytössä.
Varjon yksityiskohdat -4–4	Säädä skannatussa kuvassa näkyvien varjon yksityiskohtien määrää. **Huomautus:** 0 on oletusasetus.
Autom. syöttölaitteen vinouden säätö Automaattinen Ei käytössä Käytössä	Tällä korjataan vähäinen vinous skannatussa kuvassa. **Huomautuksia:** • Oletusasetus on Automaattinen. • Tätä valikkokohtaa tuetaan vain tietyissä tulostinmalleissa.
Skannaus reunasta reunaan Ei käytössä Käytössä	Määritä, skannataanko alkuperäinen asiakirja reunasta reunaan. **Huomautus:** Oletusasetus on Ei käytössä.
Terävyys 1-5	Säädä skannatun kuvan terävyyttä. **Huomautus:** 3 on oletusasetus.
Lämpötila -4–4	Käyttäjä voi määrittää lämpimiä tai viileitä tulosteita. Viileät arvot tuottavat oletusarvoa sinisemmän tulosteen, kun taas lämpimät arvot tuottavat oletusarvoa punaisemman tulosteen. **Huomautus:** 0 on oletusasetus.

Flash-asema-valikko

Skannausasetukset

Valinta	Toiminto
Muoto PDF (.pdf) TIFF (.tif) JPEG (.jpg) XPS (.xps) RTF (.rtf) TXT (.txt)	Määritä tiedostomuoto. **Huomautus:** PDF (.pdf) on oletusarvo.
PDF-asetukset PDF-versio 1.2–1.7 A–1a A–1b PDF-pakkaus Normaali Korkea Suojattu PDF Ei käytössä Käytössä Haettava PDF Ei käytössä Käytössä	Määritä PDF-asetukset. **Huomautuksia:** • PDF-version oletusasetus on 1.5. • PDF-pakkauksen oletusasetus on Normaali. Valikkokohta näkyy vain, kun alustettu ja toimiva kiintolevy on asennettuna. • Suojattu PDF- ja Haettava PDF -asetusten oletus on Ei käytössä. Suojattu PDF vaatii salasanan kahdesti.
Sisältölaji Teksti Grafiikka Teksti/valokuva Valokuva	Määritä alkuperäisen asiakirjan sisältö. **Huomautus:** Teksti/Kuva on oletusarvo.
Sisältölähde Mustavalkolaser Värilaser Mustesuihku Valokuva/filmi Aikakauslehti Sanomalehti Paina Muu	Määritä alkuperäisen asiakirjan tuotantotapa. **Huomautus:** Oletusasetus on mustavalkolaser.
Väri Ei käytössä Käytössä	Määritä, lukeeko ja lähettääkö tulostin sisältöä värillisenä. **Huomautus:** Oletusasetus on Käytössä.

Valinta	Toiminto
Tarkkuus 75 dpi 150 dpi 200 dpi 300 dpi 400 dpi 600 dpi	Määritä skannauksen tarkkuus pisteinä tuumalla (dpi). **Huomautus:** Oletusasetus on 150 dpi.
Tummuus 1–9	Vaalenna tai tummenna tulostetta. **Huomautus:** 5 on oletusasetus.
Suunta Pysty Vaaka	Määritä skannatun kuvan suunta. **Huomautus:** Pysty on oletusasetus.
Alkuperäinen koko Letter Legal Executive Folio Statement Oficio (Meksiko) Universal Autom koon tunn. Eri koot A4 A5 A6 JIS B5 Mukautettu skannauskoko [x] Kirja Käyntikortti 3 x 5 tuumaa 4 x 6 tuumaa	Alkuperäisen asiakirjan koon määrittäminen. **Huomautus:** Letter on Yhdysvalloissa oletusasetus. A4 on kansainvälinen oletusasetus.
Sivut (kaksipuolisuus) Ei käytössä Pitkä reuna Lyhyt reuna	Määritä asiakirjansyöttölaitteeseen asetettujen alkuperäisten asiakirjojen suunta kaksipuolista skannausta varten. **Huomautus:** Oletusasetus on Ei käytössä.
JPEG-laatu Paras sisällön kannalta 5–90	Määritä JPEG-valokuvan laatu suhteessa tiedoston kokoon ja laatuun. **Huomautuksia:** • Oletusasetus on Best for content (Sisällön mukaan). • Arvo 5 pienentää tiedostokokoa, mutta heikentää kuvanlaatua. • Jos asetus on 90, kuvan laatu on paras mahdollinen, mutta tiedosto on erittäin suuri.
Tekstin oletusarvo 5–90	Määritä tekstin laatu suhteessa tiedoston kokoon ja kuvan laatuun. **Huomautus:** 75 on oletusasetus.

Valinta	Toiminto
Tekstin/kuvan oletusarvo 5–90	Määritä tekstin tai valokuvan laatu suhteessa tiedoston kokoon ja laatuun. **Huomautus:** 75 on oletusasetus.
Valokuvan oletusarvo 5–90	Määritä valokuvan laatu suhteessa tiedoston kokoon ja laatuun. **Huomautus:** 50 on oletusasetus.
Käytä monisivuisia TIFF-kuvia Käytössä Ei käytössä	Valitse yksi- tai monisivuiset TIFF-tiedostot. Jos skannattava FTP-työ on monisivuinen, voidaan luoda yksi TIFF-tiedosto, joka sisältää kaikki sivut, tai yksittäinen TIFF-tiedosto kustakin sivusta. **Huomautus:** Oletusasetus on Käytössä.
Skannauksen värimäärä 1 bitti 8 bittiä	Ota käyttöön Teksti/Kuva-tila, jossa tiedostojen kokoa voidaan pienentää käyttämällä 1-bittisiä kuvia. **Huomautus:** 8 bittiä on oletusasetus.
Tiedostonimi	Kirjoita perustiedostonimi.
Mukautetun työn skannaus Käytössä Ei käytössä	Kopioi eri paperikokoja sisältävä asiakirja **Huomautus:** Oletusasetus on Ei käytössä.
Skannauksen esikatselu Käytössä Ei käytössä	Määritä, näkyykö skannaustöiden esikatselu näytössä. **Huomautus:** Oletusasetus on Ei käytössä.
Taustan poisto -4–4	Säädä kopiossa näkyvää taustaa. **Huomautus:** 0 on oletusasetus.
Väritasapaino Syaani – Punainen Magenta – Vihreä Keltainen – Sininen	Ota käyttöön tasainen väritasapaino tulosteessa.
Värihäipymä Värihäipymä Ei mitään Punainen Vihreä Sininen Punainen oletuskynnysarvo 0–255 Vihreä oletuskynnysarvo 0–255 Sininen oletuskynnysarvo 0–255	Määritä häivytettävä väri ja kunkin värin kynnysrajan värinpoistoasetus. **Huomautuksia:** • Ei mitään on Värin poisto -asetuksen oletusarvo. • Kaikkien värien kynnysrajan oletusarvo on 128.
Kontrasti 0–5 Paras sisällön kannalta	Määritä skannatun kuvan kontrasti. **Huomautus:** Oletusasetus on Best for content (Sisällön mukaan).
Peilikuva Ei käytössä Käytössä	Luo alkuperäisestä asiakirjasta peilikuva. **Huomautus:** Oletusasetus on Ei käytössä.

Valinta	Toiminto
Negatiivinen kuva Ei käytössä Käytössä	Luo alkuperäisestä asiakirjasta negatiivikuva. **Huomautus:** Oletusasetus on Ei käytössä.
Varjon yksityiskohdat -4–4	Säädä skannatussa kuvassa näkyvien varjon yksityiskohtien määrää. **Huomautus:** 0 on oletusasetus.
Autom. syöttölaitteen vinouden säätö Automaattinen Ei käytössä Käytössä	Tällä korjataan vähäinen vinous skannatussa kuvassa. **Huomautus:** Oletusasetus on Automaattinen.
Skannaus reunasta reunaan Ei käytössä Käytössä	Määritä, skannataanko alkuperäinen asiakirja reunasta reunaan. **Huomautus:** Oletusasetus on Ei käytössä.
Terävyys 1–5	Säädä skannatun kuvan terävyyttä. **Huomautus:** 3 on oletusasetus.
Lämpötila -4–4	Määritä tulosteiden arvoksi lämmin tai viileä. Viileät arvot tuottavat oletusarvoa sinisemmän tulosteen, kun taas lämpimät arvot tuottavat oletusarvoa punaisemman tulosteen. **Huomautus:** 0 on oletusasetus.

Tulostusasetukset

Kopiot 1–999	Määrittää kunkin tulostustyön oletuskopiomäärän. **Huomautus:** 1 on oletusasetus.
Paperilähde Lokero [x] Monikäyttösyöttöaukko Manuaalinen paperi Manuaalinen kirjekuori	Kaikkien tulostustöiden oletuspaperilähteen määrittäminen. **Huomautus:** Lokero 1 on oletusasetus.
Lajittele (1,1,1) (2,2,2) (1,2,3) (1,2,3)	Säilyttää tulostustyön sivut järjestyksessä tulostettaessa useita kopioita **Huomautus:** (1,2,3) (1,2,3) on oletusasetus.
Sivut (kaksipuolisuus) Yksipuolinen 2-puolinen	Määritä, tulostetaanko vain sivun toiselle puolelle vai molemmille puolille. **Huomautus:** Oletusasetus on 1 puolinen.
Nidonta Ei käytössä Käytössä	Määritä, nidotaanko tulosteet. **Huomautuksia:** • Oletusasetus on Ei käytössä. • Tämä valikko näkyy vain, kun nidonnan viimeistelijä on asennettu.

Kaksipuolinen sidonta Pitkä reuna Lyhyt reuna	Määritä kaksipuolisten sivujen sidonta suhteessa paperin suuntaan. **Huomautuksia:** • Pitkä reuna on oletusasetus. Tätä asetusta käytettäessä sivut sidotaan sivun pitkältä reunalta (pystytulostuksessa vasen reuna ja vaakatulostuksessa yläreuna). • Lyhyt reuna -asetusta käytettäessä sivut sidotaan sivun lyhyeltä reunalta (pystytulostuksessa yläreuna ja vaakatulostuksessa vasen reuna).
Paperinsäästö Ei käytössä 2 sivua/arkki 3 sivua/arkki 4 sivua/arkki 6 sivua/arkki 9 sivua/arkki 12 sivua/arkki 16 sivua/arkki	Määritä, että monisivuiset kuvat tulostetaan paperin yhdelle puolelle. **Huomautuksia:** • Oletusasetus on Ei käytössä. • Kullekin puolelle tulostetaan valitun numeron mukainen määrä pienennettyjä sivuja.
Paperinsäästön järjestys Vaakasuora Käänteinen vaaka Käänteinen pysty Pystysuora	Määritä monisivuisten kuvien paikka. **Huomautuksia:** • Vaaka on oletusasetus. • Paikka määräytyy sivun kuvien lukumäärän ja sen mukaan, ovatko ne pysty- vai vaakasuunnassa.
Paperinsäästön suunta Automaattinen Vaaka Pysty	Määritä monisivuisen asiakirjan suunta. **Huomautus:** Oletusasetus on Automaattinen.
Paperinsäästön reuna Ei mitään Tasainen	Tulosta reuna kunkin sivun kuvan ympärille. **Huomautus:** Ei mitään on oletusarvo.
Erotinsivut Ei käytössä Kopioiden väliin Töiden väliin Arkkien väliin	Määrittää, lisätäänkö tyhjiä erotinsivuja. **Huomautuksia:** • Oletusasetus on Ei käytössä. • Jos valitset Kopioiden väliin, laite lisää tulostustyön kopioiden väliin tyhjän arkin, jos Lajittele-asetuksen arvo on (1,2,3) (1,2,3). Jos Lajittele-asetukseksi on valittu (1,1,1) (2,2,2), tyhjä sivu tulostuu tulostettujen sivujen jokaisen sarjan väliin. • Jos valitset Töiden väliin, laite lisää tyhjän arkin tulostustöiden väliin. • Jos valitset Arkkien väliin, laite lisää tyhjän arkin tulostustyön jokaisen sivun jälkeen. Tämä on hyödyllinen kalvoja tulostettaessa tai silloin, kun asiakirjaan halutaan tulostaa tyhjiä sivuja.
Erotinsivujen lähde Lokero [x] Monikäyttösyöttöaukko	Määrittää erotinsivujen paperilähteen. **Huomautus:** Lokero 1 on oletusasetus.
Tyhjät sivut Älä tulosta Tulosta	Määritä, lisätäänkö tulostustyöhön tyhjiä sivuja. **Huomautus:** Oletusasetus on Älä tulosta.

Tekstintunnistusasetukset-valikko

Huomautus: Tämä valikko tulee näkyviin vain, jos olet ostanut ja asentanut AccuRead OCR -ratkaisun.

Näppäin	Toiminto
Automaattinen kierto Käytössä Ei käytössä	Kiertää skannatut asiakirjat automaattisesti oikein päin. **Huomautus:** Oletusasetus on Käytössä.
rakeisuuden poisto Ei käytössä Käytössä	Poista rakeisuus skannatusta kuvasta. **Huomautus:** Oletusasetus on Ei käytössä.
Käänteinen tunnistus Käytössä Ei käytössä	Tunnista valkoinen teksti mustalla taustalla ja mahdollista sen muokkaus. **Huomautus:** Oletusasetus on Käytössä.
Automaattinen kontrastinparannus Ei käytössä Käytössä	Paranna tekstintunnistuksen laatua säätämällä kontrasti automaattisesti. **Huomautus:** Oletusasetus on Ei käytössä.
Tunnistetut kielet englanti ranska saksa espanja italia Portugues tanska hollanti norja ruotsi suomi unkari puola	Aseta yksi tai useampi kieli, jotka tekstintunnistus voi tunnistaa. Valitse kunkin kielen kohdalla jokin seuraavista vaihtoehdoista: Ei käytössä Käytössä **Huomautus:** Kielen oletusasetus on Käytössä. Jos kieli ei ole tunnistettavien kielten luettelossa, oletusasetus on englanti.

Tulostusasetukset

Asetus-valikko

Valinta	Tarkoitus
Komentokieli PCL-emulointi PS-emulointi	Määritä tulostimen kieli. **Huomautuksia:** • Oletusasetus on PCL-emulointi. • Komentokielen asettaminen oletukseksi ei estä sovellusohjelmaa lähettämästä töitä, joiden tulostusta ohjataan jollakin muulla komentokielellä.

Valinta	Tarkoitus
Työ odottaa Käytössä Ei käytössä	Määritä, että tulostustyöt poistetaan tulostusjonosta, jos ne tarvitsevat tulostintarvikkeita tai mukautettuja asetuksia, joita ei ole ei käytettävissä. Tulostusjonosta poistetut tulostustyöt siirretään erilliseen tulostusjonoon, jotta muut työt tulostuvat normaalisti. Kun puuttuva tieto tai lisätarvikkeet ovat käytettävissä, tallennetut työt tulostuvat. **Huomautuksia:** • Oletusasetus on Ei käytössä. • Tämä valikkoasetus näkyy ainoastaan, kun alustettu, toimiva tulostimen kiintolevy on asennettu. Tällä varmistetaan, etteivät tallennetut työt katoa, jos tulostimesta katkeaa sähköt.
Tulostusalue Normaali Koko sivu	Määritä looginen ja fyysinen tulostusalue. **Huomautuksia:** • Oletusasetus on Normaali. Kun yrität tulostaa tietoja Normaali-asetuksen määrittämälle ei-tulostettavalle alueelle, tulostin leikkaa kuvan rajan kohdasta. • Koko sivu -asetuksella kuva voidaan ulottaa Normaali-asetuksella määritetyn tulostusalueen ulkopuolelle, mutta tulostin leikkaa kuvan Normaali-asetuksen rajalla. Tämä asetus koskee vain sivuja, jotka tulostetaan käyttäen PCL 5e -komentokieltä. Asetus ei vaikuta sivuihin, jotka tulostetaan PCL XL- tai PostScript-komentokieltä käyttäen.
Tallennuspaikka RAM-muisti Flash-muisti Levy	Määritä latausten tallennuspaikka. **Huomautuksia:** • Oletusasetus on RAM-muisti. Lataukset voidaan tallentaa RAM-muistiin ainoastaan väliaikaisesti. • Jos lataukset tallennetaan flash-muistiin tai tulostimen kiintolevylle, ne säilyvät pysyvästi. Lataukset säilyvät flash-muistissa tai tulostimen kiintolevyllä silloinkin, kun tulostimesta on katkaistu virta. • Tämä valikkoasetus näkyy ainoastaan, kun alustettu, toimiva flash-asema tai tulostimen kiintolevy on asennettu.
Resurssien tallennus Käytössä Ei käytössä	Määritä, mitä tulostin tekee ladatuille resursseille, kuten RAM-muistiin tallennetuille fonteille ja makroille, jos tulostin vastaanottaa työn, joka edellyttää muistia enemmän kuin on käytettävissä. **Huomautuksia:** • Oletusasetus on Ei käytössä. Tällä asetuksella tulostin säilyttää lataukset ainoastaan siihen saakka, kun muistia tarvitaan. Latauksia poistetaan tulostustöiden käsittelemistä varten. • Jos asetus on Käytössä, lataukset säilytetään myös kielen muuttamisen ja tulostimen asetusten palauttamisen aikana. Jos tulostimen muisti loppuu kesken, näyttöön tulee teksti **`Muisti täynnä [38]`** ja latauksia ei poisteta.
Kaikkien töiden tulostusjärjestys Aakkosellinen Vanhimmat ensin Uusimmat ensin	Määritä pysäytettyjen ja luottamuksellisten töiden tulostusjärjestys, kun Tulosta kaikki valitaan. **Huomautus:** Oletusasetus on Aakkosellinen. Tulostustyöt näkyvät tulostimen ohjauspaneelissa aina aakkosjärjestyksessä.

Viimeistely-valikko

Valinta	Toiminto
Sivut (kaksipuolisuus) 1 puolinen 2 puolinen	Määritä, onko kaksipuolinen tulostus kaikkien tulostustöiden oletus. **Huomautuksia:** • Oletusasetus on 1 puolinen. • Kaksipuolisen tulostuksen voi määrittää tulostinohjelmistossa.
Kaksipuolinen sidonta Pitkä reuna Lyhyt reuna	Määritä kaksipuolisina tulostettavien sivujen sidonta- ja tulostustapa. **Huomautuksia:** • Pitkä reuna on oletusasetus. Tätä asetusta käytettäessä sivut sidotaan sivun pitkältä reunalta (pystytulostuksessa vasen reuna ja vaakatulostuksessa yläreuna). • Lyhyt reuna -asetusta käytettäessä sivut sidotaan sivun lyhyeltä reunalta (pystytulostuksessa yläreuna ja vaakatulostuksessa vasen reuna).
Kopiot 1–999	Määritä kunkin tulostustyön oletuskopiomäärä. **Huomautus:** 1 on oletusasetus.
Tyhjät sivut Älä tulosta Tulosta	Määritä, lisätäänkö tulostustyöhön tyhjiä sivuja. **Huomautus:** Oletusasetus on Älä tulosta.
Lajittele (1,1,1) (2,2,2) (1,2,3) (1,2,3)	Säilyttää tulostustyön sivut järjestyksessä tulostettaessa useita kopioita **Huomautus:** (1,2,3) (1,2,3) on oletusasetus.
Erotinsivut Ei käytössä Kopioiden väliin Töiden väliin Arkkien väliin	Määrittää, lisätäänkö tyhjiä erotinsivuja. **Huomautuksia:** • Oletusasetus on Ei käytössä. • Jos valitset Kopioiden väliin, laite lisää tulostustyön kopioiden väliin tyhjän arkin, jos Lajittele-asetuksen arvo on (1,2,3) (1,2,3). Jos Lajittele-asetukseksi on valittu (1,1,1) (2,2,2), tyhjä sivu tulostuu tulostettujen sivujen jokaisen sarjan väliin. • Jos valitset Töiden väliin, laite lisää tyhjän arkin tulostustöiden väliin. • Jos valitset Arkkien väliin, laite lisää tyhjän arkin tulostustyön jokaisen sivun jälkeen. Tämä on hyödyllinen kalvoja tulostettaessa tai silloin, kun asiakirjaan halutaan tulostaa tyhjiä sivuja.
Erotinsivun lähde Lokero [x] Monikäyttösyöttöaukko	Määrittää erotinsivujen paperilähteen. **Huomautuksia:** • Lokero 1 (vakiolokero) on oletusasetus. • Aseta paperivalikon Monisyötön asetus -arvoksi Kasetti, jotta Monisyöttöaukko näkyy valikkokohtana.
Paperinsäästö Ei käytössä 2 sivua/arkki 3 sivua/arkki 4 sivua/arkki 6 sivua/arkki 9 sivua/arkki 12 sivua/arkki 16 sivua/arkki	Tulosta paperiarkin yhdelle puolelle useita sivuja. **Huomautuksia:** • Oletusasetus on Ei käytössä. • Kullekin puolelle tulostetaan valitun numeron mukainen määrä pienennettyjä sivuja.

Valinta	Toiminto
Paperinsäästön järjestys Vaakasuora Käänteinen vaaka Käänteinen pysty Pystysuora	Määritä monisivuisten kuvien paikka, kun käytetään Paperinsäästö-asetusta. **Huomautuksia:** • Vaaka on oletusasetus. • Paikka määräytyy sivun kuvien lukumäärän ja sen mukaan, ovatko ne pysty- vai vaaka-suunnassa.
Paperinsäästön suunta Automaattinen Vaaka Pysty	Määritä monisivuisen asiakirjan suunta. **Huomautus:** Oletusasetus on Automaattinen. Tulostin valitsee pysty- tai vaakasuunnan.
Paperinsäästön reuna Ei mitään Tasainen	Tulosta reunat, kun Paperinsäästö-asetus on käytössä. **Huomautus:** Ei mitään on oletusarvo.
Nidontatyö Ei käytössä Käytössä	Määritä, nidotaanko tuloste. **Huomautuksia:** • Oletusasetus on Ei käytössä. • Tämä valikkokohta näkyy vain, kun tuettu nidonnan viimeistelijä on asennettu.
Suorita nitojan testi	Tulosta raportti, joka vahvistaa, että nidonnan viimeistelijä toimii oikein. **Huomautus:** Tämä valikkokohta näkyy vain, kun tuettu nidonnan viimeistelijä on asennettu.

Laatu-valikko

Valinta	Toiminto
Tulostustarkkuus 300 dpi 600 dpi 1200 dpi 1200 Image Q 2400 Image Q	Määritä tulostustarkkuus pisteinä tuumalla. **Huomautus:** 600 dpi on tehdasasetus.
Kuvapistetehostus Ei käytössä Fontit Vaakasuoraan Pystysuoraan Kumpaankin suuntaan	Ota käyttöön lisää pikseleitä kuvapisteiden ryhmissä tulostusta varten, mikä parantaa selvyyttä ja kuvien laatua vaaka- tai pystysuunnassa tai fonttien laatua **Huomautus:** Oletusasetus on Ei käytössä.
Värin tummuus 1-10	Tulosteen vaalentaminen tai tummentaminen. **Huomautuksia:** • 8 on oletusasetus. • Voit säästää väriainetta valitsemalla pienemmän numeron.

Valinta	Toiminto
Viivojen korjaus Käytössä Ei käytössä	Ottaa käyttöön tulostustilan, jota suositellaan esimerkiksi rakennuspiirustusten, karttojen, virtapiirikaavioiden ja vuokaavioiden tulostamiseen **Huomautuksia:** • Oletusasetus on Ei käytössä. • Tämän asetuksen voi määrittää Embedded Web Server -palvelimessa kirjoittamalla verkkotulostimen IP-osoitteen verkkoselaimen osoitekenttään.
Harmaankorjaus Automaattinen Ei käytössä	Säätää kuvissa käytetyn kontrastinparannuksen automaattisesti. **Huomautus:** Oletusasetus on Automaattinen.
Kirkkaus -6–6	Vaalentaa tai tummentaa tulostetta. Voit säästää väriainetta valitsemalla vaaleat tulosteet. **Huomautus:** 0 on oletusasetus.
Kontrasti 0-5	Säädä tulosteiden kontrastia. **Huomautus:** 0 on oletusasetus.

Töiden seurantatietojen valikko

Huomautus: Valikkokohta näkyy vain, kun alustettu ja toimiva tulostimen kiintolevy on asennettuna.

Valinta	Toiminto
Työkirjanpito-loki Ei käytössä Käytössä	Määritä, luoko tulostin lokin tulostustöistä. **Huomautus:** Oletusasetus on Ei käytössä.
Työkirjanpidon apuohjelmat	Voit tulostaa ja poistaa lokitiedostoja tai viedä ne flash-asemaan.
Työkirjanpito-lokin aikaväli Päivittäin Viikoittain Kuukausittain	Määritä, miten usein lokitiedosto luodaan. **Huomautus:** Oletusasetus on Kuukausittain.
Kirjaa toiminta lokiin aikavälin lopussa Ei mitään Lähetä nykyinen loki sähköpostina Lähetä nykyinen loki sähköpostina ja poista se Julkaise nykyinen loki Julkaise ja poista nykyinen loki	Määritä, miten tulostin reagoi, kun aikaväli tulee täyteen. **Huomautus:** Ei mitään on oletusarvo.
Kirjaa, kun melkein täynnä Ei käytössä 1-99	Määritä lokitiedoston enimmäiskoko ennen kuin tulostin suorittaa Lähes täynnä -lokitoiminnon. **Huomautus:** 5 on oletusasetus.

Valinta	Toiminto
Kirjaa, kun melkein täynnä Ei mitään Lähetä nykyinen loki sähköpostina Lähetä nykyinen loki sähköpostina ja poista se Lähetä vanhin loki sähköpostina ja poista se Julkaise nykyinen loki Julkaise ja poista nykyinen loki Julkaise ja poista vanhin loki Poista nykyinen loki Poista vanhin loki Poista kaikki lokit Poista kaikki paitsi nykyinen	Määrittää, miten tulostin reagoi, kun kiintolevy on lähes täynnä. **Huomautuksia:** • Ei mitään on oletusarvo. • Loki lähes täynnä -tasoksi määritetty arvo määrää, milloin toiminto suoritetaan.
Kirjaa, kun täynnä Ei mitään Lähetä nykyinen loki sähköpostina ja poista se Lähetä vanhin loki sähköpostina ja poista se Julkaise ja poista nykyinen loki Julkaise ja poista vanhin loki Poista nykyinen loki Poista vanhin loki Poista kaikki lokit Poista kaikki paitsi nykyinen	Määritä, miten tulostin reagoi, kun levyn käyttö saavuttaa enimmäisrajan (100 Mt). **Huomautus:** Ei mitään on oletusarvo.
URL-osoite lokien julkaisemista varten	Määritä, mihin tulostin julkaisee työkirjanpidon lokit.
Sähköpostiosoite lokien lähettämistä varten	Määritä sähköpostiosoite, johon tulostin lähettää työkirjanpidon lokit.
Lokitiedoston etuliite	Määritä lokin tiedostonimessä käytettävä etuliite. **Huomautus:** TCP/IP-valikossa määritettyä nykyistä palvelimen nimeä käytetään lokitiedoston etuliitteen oletuksena.

Apuohjelmat-valikko

Käytettävä kohde	Tarkoitus
Poista pidossa olevat työt Luottamuksellinen Pidossa olevat Ei palautettu Kaikki	Poista luottamukselliset ja pidossa olevat työt tulostimen kiintolevyltä. **Huomautuksia:** • Asetuksen valitseminen vaikuttaa ainoastaan tulostimeen tallennettuihin tulostustöihin. Kohdan valitseminen ei vaikuta kirjanmerkkeihin, USB-flash-muistikorteilla oleviin tulostustöihin eikä muihin pidossa oleviin töihin. • Ei palautettu -asetus poistaa kaikki tulostustyöt ja pidossa olevat työt, joita *ei* palauteta tulostimen kiintolevyltä tai muistista.

Käytettävä kohde	Tarkoitus
Alusta Flash Kyllä Ei	Alusta flash-muisti. **Varoitus – vauriot mahdollisia:** Älä katkaise tulostimen virtaa flash-muistin alustuksen aikana. **Huomautuksia:** • Jos valitset Kyllä, kaikki flash-muistin tiedot poistetaan. • Jos valitset Ei, alustuspyyntö peruutetaan. • Flash-muistilla tarkoitetaan tulostimeen asennettua flash-muistikorttia. • Flash-muistikortti ei saa olla luku-/kirjoitus- tai kirjoitussuojattu. • Valikkokohta näkyy vain, jos toimiva Flash-muistikortti on asennettuna.
Poista lataukset kiintolevyltä Poista heti Älä poista	Poista lataukset tulostimen kiintolevyltä mukaan lukien kaikki pidossa olevat, puskuroidut ja varastoidut työt. **Huomautuksia:** • Poista heti -asetus määrittää tulostimen poistamaan lataukset ja mahdollistaa palaamisen aiempaan näyttöön heti, kun poisto on tehty. • Älä poista -asetus määrittää tulostimen näytön palaamaan Apuohjelmat-päävalikkoon tulostinmalleissa, joissa on kosketusnäyttö. Kun asetus on valittuna tulostinmalleissa, joissa ei ole kosketusnäyttöä, Älä poista -asetus määrittää tulostimen palaamaan alkuperäiseen näyttöön, kun poisto on tehty.
Heksatulostus	Ohjeita tulostustyön ongelmien selvittämiseen. **Huomautuksia:** • Kun toiminto on käytössä, kaikki tulostimeen lähetetyt tiedot tulostetaan heksadesimaaleina ja merkkeinä, eikä hallintakoodeja suoriteta. • Voit lopettaa heksatulostuksen katkaisemalla tulostimen virran tai palauttamalla tulostimen tehdasasetukset.
Peittävyysarvio Ei käytössä Käytössä	Arvio prosentteina, miten suuren osan sivusta musta väriaine peittää. Arvio tulostetaan erilliselle sivulle kunkin tulostustyön loppuun. **Huomautus:** Oletusasetus on Ei käytössä.

XPS-valikko

Käytettävä kohde	Tarkoitus
Tulosta virhesivut Ei käytössä Käytössä	Tulosta virhetietosivu, mukaan lukien XML-merkintävirheet. **Huomautus:** Oletusasetus on Ei käytössä.

PDF-valikko

Käytettävä kohde	Tarkoitus
Sovita sivulle Kyllä Ei	Muuta sivun kokoa siten, että se mahtuu valitulle paperikoolle. **Huomautus:** Oletusarvo on Ei.
Kommentit Älä tulosta Tulosta	Tulosta PDF-tiedoston huomautukset. **Huomautus:** Oletusasetus on Älä tulosta.

PostScript-valikko

Valinta	Toiminto
Tulosta PS-virhe Käytössä Ei käytössä	Tulosta sivu, joka sisältää PostScript-virheen. **Huomautus:** Oletusasetus on Ei käytössä.
Lukitse PS-käynnistystila Käytössä Ei käytössä	Poista k. SysStart-tiedosto **Huomautus:** Oletusasetus on Ei käytössä.
Fonttijärjestys Vakio Flash/levy	Määrittää fonttien hakujärjestyksen **Huomautuksia:** • Oletusasetus on Vakio. • Tämä valikkokohta on käytettävissä vain, jos tulostimeen on asennettu valinnainen toimiva flash-muistimoduuli tai tulostimen kiintolevy. • Varmista, että flash-muisti tai tulostimen kiintolevy ei ole luku-/kirjoitussuojattu, kirjoitus-suojattu tai salasanasuojattu. • Työpuskurin koko -asetus ei saa olla 100 %.

PCL-emulaatio-valikko

Käytettävä kohde	Tarkoitus
Fonttilähde vakio levy Lataa Flash Kaikki	Määritä Fontin nimi -valikossa käytetyt fontit. **Huomautuksia:** • Oletusasetus on Vakio. Se näyttää RAM-muistiin ladatut oletusfontit. • Flash-muisti- ja Levy-asetukset näyttävät kaikki kyseisen asetuksen fontit. Varmista, että Flash-muisti on alustettu oikein, eikä se ole luku-/kirjoitus- tai salasanasuojattu. • Ladatut-asetus näyttää kaikki RAM-muistiin ladatut fontit. • Kaikki-asetus näyttää kaikkien lisävarusteiden fontit.
Fontin nimi Courier 10	Näytä tietty fontti ja sen tallennuspaikka. **Huomautus:** Courier 10 on oletusasetus.
Merkistö 10U PC-8 12U PC-850	Määritä kunkin fonttinimen merkistö. **Huomautuksia:** • 10U PC-8 on oletusasetus Yhdysvalloissa. 12U PC-850 on kansainvälinen oletusasetus. • Merkistö on aakkosten ja numeroiden, väli- ja erikoismerkkien sarja. Symbolijoukot tukevat eri kielten tai tiettyjen sovellusten vaatimuksia, kuten tieteellisessä tekstissä käytettäviä matemaattisia symboleita. Ainoastaan tuetut merkistöt näkyvät.
PCL-valikon asetukset Pistekoko 1.00–1008.00	Muuta skaalattavien typografisten fonttien pistekoko. **Huomautuksia:** • Oletusasetus on 12. • Pistekoko viittaa fontin merkkien korkeuteen. Yksi piste on keskimäärin 0,014 tuumaa. Pistekokoa voidaan suurentaa tai pienentää 0,25 pisteen tarkkuudella.

Käytettävä kohde	Tarkoitus
PCL-valikon asetukset Tiheys 0.08–100.00	Määritä fontin tiheys skaalattavia kiinteävälisiä fontteja varten. **Huomautuksia:** • Oletusasetus on 10. • Tiheys viittaa kiinteävälisten merkkien lukumäärään yhdellä tuumalla (cpi). Tiheyttä voidaan suurentaa tai pienentää 0,01 cpi:n tarkkuudella. • Jos valittu fontti on ei-skaalattava kiinteävälinen fontti, sen tiheys näytetään, mutta sitä ei voida muuttaa.
PCL-valikon asetukset Suunta Pysty Vaaka	Määritä tekstin ja kuvien suunta sivulla. **Huomautuksia:** • Oletusasetus on Pysty. Teksti ja grafiikka tulostetaan sivun lyhyen reunan suuntaisesti. • Vaaka-asetuksella teksti ja grafiikka tulostetaan sivun pitkän reunan suuntaisesti.
PCL-valikon asetukset Riviä/sivu 1–255	Määritä, montako riviä tulostetaan yhdelle sivulle. **Huomautuksia:** • 60 on oletusasetus Yhdysvalloissa. Muiden maiden/alueiden oletusasetus on 64. • Tulostettavien rivien väli määräytyy Riviä/sivu-, Paperikoko- ja Suunta-asetuksen mukaan. Valitse paperikoko ja suunta ennen kuin muutat Riviä/sivu-asetusta.
PCL-valikon asetukset A4-leveys 198 mm 203 mm	Määritä tulostin tulostamaan A4-kokoiselle paperille. **Huomautuksia:** • 198 mm on oletusasetus. • Jos asetus on 203 mm, sivun leveys määritetään siten, että riville mahtuu 80 merkkiä, joiden tiheys on 10.
PCL-valikon asetukset Autom. CR LFn jäl Käytössä Ei käytössä	Määritä, tekeekö tulostin automaattisen rivinvaihdon rivinsiirtokomennon jälkeen. **Huomautus:** Oletusasetus on Ei käytössä.
PCL-valikon asetukset Autom LF CRn jäl Käytössä Ei käytössä	Määritä, tekeekö tulostin automaattisen rivinsiirron rivinvaihtokomennon jälkeen. **Huomautus:** Oletusasetus on Ei käytössä.

Käytettävä kohde	Tarkoitus
Lokeron uudelleennumerointi Määritä monisyöttö Ei käytössä Ei mitään 0–199 Määritä lokero [x] Ei käytössä Ei mitään 0–199 Määr. käsins. paperi Ei käytössä Ei mitään 0–199 Määritä kirjekuoren käsins. Ei käytössä Ei mitään 0–199	Määritä tulostimen asetukset siten, että se voi toimia yhdessä niiden tulostinohjelmistojen tai sovellusten kanssa, joiden paperilokero- ja syöttölaitemääritykset ovat erilaiset. **Huomautuksia:** • Oletusasetus on Ei käytössä. • Ei mitään -asetus ohittaa paperinsyötön valintakomennon. Tämä valinta näkyy näytössä vain PCL 5e -komentokielen valitsemana. • 0–199 sallii asetuksen mukauttamisen.
Lokeron uudelleennumerointi Näytä tehdasoletukset Monitoimilaitteen oletusarvo = 8 T1-oletus = 1 T2-oletus = 4 T3-oletus = 5 T4-oletus = 20 T5-oletus = 21 Kirjekuoren oletus = 6 Käsinsyötön paperioletus = 2 Käsinsyötön kirjekuorioletus = 3	Näytä kunkin lokeron tai syöttölaitteen oletusasetus.
Lokeron uudelleennumerointi Palauta oletusasetukset Kyllä Ei	Palauta kaikkien lokeroiden ja syöttölaitteiden oletusasetukset.

HTML-valikko

Käytettävä kohde		Tarkoitus
Fontin nimi Albertus MT Antique Olive Apple Chancery Arial MT Avant Garde Bodoni Bookman Chicago Clarendon Cooper Black Copperplate Coronet Courier Eurostile Garamond Geneva Gill Sans Goudy Helvetica Hoefler Text Intl CG Times Intl Courier Intl Univers	Joanna MT Letter Gothic Lubalin Graph Marigold MonaLisa Recut Monaco New CenturySbk New York Optima Oxford Palatino StempelGaramond Taffy Times TimesNewRoman Univers Zapf Chancery NewSansMTCS NewSansMTCT New SansMTJA NewSansMTKO	Määritä HTML-asiakirjojen oletusfontti. **Huomautus:** Jos HTML-asiakirjalle ei ole määritetty fonttia, siinä käytetään Times-fonttia.

Käytettävä kohde	Tarkoitus
Fonttikoko 1–255 pt	Määritä HTML-asiakirjojen oletusfonttikoko. **Huomautuksia:** • 12 pt on oletusasetus. • Fonttikokoa voidaan kasvattaa 1 pisteen tarkkuudella.
Sovita 1–400%	Skaalaa HTML-asiakirjojen oletusfontti. **Huomautuksia:** • Oletusasetus on 100 %. • Skaalausta voidaan kasvattaa yhden prosentin tarkkuudella.
Suunta Pysty Vaaka	Määritä HTML-asiakirjojen sivun suunta. **Huomautus:** Oletusasetus on Pysty.
Reunuksen koko 8–255 mm	Määritä HTML-asiakirjojen sivun reunus. **Huomautuksia:** • 19 mm on oletusasetus. • Reunuksen kokoa voidaan kasvattaa 1 mm:n tarkkuudella.

Käytettävä kohde	Tarkoitus
Taustat Älä tulosta Tulosta	Määritä, tulostetaanko HTML-asiakirjan tausta. **Huomautus:** Oletusasetus on Tulosta.

Kuva-valikko

Käytettävä kohde	Tarkoitus
Automaattinen sovitus Käytössä Ei käytössä	Valitse optimaalinen paperikoko, skaalaus ja suunta. **Huomautus:** Oletusasetus on Käytössä. Se ohittaa joidenkin kuvien skaalaus- ja suunta-asetukset.
Käänteinen Käytössä Ei käytössä	Muuta kaksisävyiset mustavalkokuvat käänteisiksi. **Huomautuksia:** • Oletusasetus on Ei käytössä. • Asetus ei koske GIF- ja JPEG-kuvia.
Skaalaus Ankkuroi ylävasen Parhaiten sopiva Ankkuroi keskelle Sovita korkeus/leveys Sovita korkeus Sovita leveys	Skaalaa kuva valitun paperikoon mukaan. **Huomautuksia:** • Oletusasetus on Parhaiten sopiva. • Kun Automaattinen sovitus -asetus on Käytössä, Skaalaus-asetus on automaattisesti Parhaiten sopiva.
Suunta Pysty Vaaka Käänt. pysty Käänt. vaaka	Aseta kuvan suunta. **Huomautus:** Oletusasetus on Pysty.

Ohje-valikko

Valikkokohta	Kuvaus
Tulosta kaikki oppaat	Kaikkien oppaiden tulostaminen
Kopiointiopas	Sisältää tietoja kopioimisesta ja asetusten määrittämisestä
Sähköpostiopas	Sisältää tietoja sähköpostiviestien lähettämisestä ja asetusten määrittämisestä
Faksiopas	Sisältää tietoja faksien lähettämisestä ja asetusten määrittämisestä
FTP-opas	Sisältää tietoja asiakirjojen skannaamisesta ja asetusten määrittämisestä
Toistuvien virheiden opas	Malli toistuvien tulostuslaadun virheiden syyn määrittämiseen ja tulostuslaadun sääto-asetusten luettelo
Information Guide (Tieto-opas)	Lisätietojen paikantamisohjeita
Supplies Guide (Tarvikeopas)	Tietoja tarvikkeiden tilaamisesta

Rahan ja ympäristön säästäminen

Lexmark on sitoutunut kestävään kehitykseen ja kehittää jatkuvasti tulostimiaan ympäristökuormituksen vähentämiseksi. Tuotteiden suunnittelussa noudatetaan ympäristötietoisia käytäntöjä, pakkaukset valmistetaan kierrätysmateriaaleista ja lisäksi käytössä on tuotteiden keräys- ja kierrätysohjelmat. Lisätietoja:

- Tiedotteet
- Lexmarkin web-sivuston kestävän kehityksen osio osoitteessa **www.lexmark.com/environment**
- Lexmarkin kierrätysohjelma osoitteessa **www.lexmark.com/recycle**

Voit vähentää tulostimesi ympäristökuormitusta valitsemalla käyttöön tiettyjä tulostusasetuksia ja -tehtäviä. Tässä luvussa kuvataan asetukset ja toimenpiteet, jotka voivat säästää luontoa.

Paperin ja väriaineen säästäminen

Tutkimusten mukaan jopa 80 prosenttia tulostimen hiilijalanjäljestä liittyy paperinkäyttöön. Hiilijalanjälkeä voi pienentää merkittävästi käyttämällä uusiopaperia ja noudattamalla tulostussuosituksia, kuten tulostamista paperin molemmille puolille ja useiden sivujen tulostamista yhden paperin yhdelle puolelle.

Lisätietoja nopeista keinoista säästää paperia ja energiaa tulostimen asetusten avulla on kohdassa "Säästötilan käyttäminen" sivulla 210.

Uusiopaperin käyttäminen

Lexmark ottaa ympäristöasiat huomioon ja tukee laser- ja LED-tulostimiin tarkoitetun uusiopaperin käyttämistä. Lisätietoja tulostimessa hyvin toimivista uusiopapereista on kohdassa "Uusiopaperin ja muiden toimistopaperien käyttäminen" sivulla 72.

Tulostustarvikkeiden säästäminen

- Tulosta paperin molemmille puolille.

  Huomautus: Kaksipuolinen tulostus on oletusasetuksena tulostinohjaimessa.
- Tulosta useita sivuja yhdelle paperiarkille.
- Tarkastele asiakirjan ulkoasua esikatselutoiminnolla ennen tulostamista.
- Tulosta yksi kopio ja tarkista asiakirjan sisältö ja ulkoasu.

Energian säästäminen

Säästötilan käyttäminen

1. Avaa web-selain ja kirjoita tulostimen IP-osoite selaimen osoitekenttään.

   Huomautuksia:

   - Tulostimen IP-osoite näkyy sen tulostimen päänäytössä. IP-osoite on neljä pisteillä erotettua numerosarjaa, kuten 123.123.123.123.

- Jos käytät välityspalvelinta, poista se tilapäisesti käytöstä, jotta verkkosivu latautuu oikein.

2 Valitse **Asetukset** > **Yleiset asetukset** > **Säästötila** > valitse asetus.

Käytettävä kohde	Tarkoitus
Ei käytössä	Valitse käyttöön oletusasetukset kaikissa Säästötila-toiminnoissa. Ei käytössä -asetus tukee tulostimen suorituskykytietoja.
Virta	Virrankulutuksen pienentäminen, erityisesti tulostimen ollessa valmiustilassa. • Tulostimen koneisto ei käynnisty, ennen kuin laite on valmis tulostamaan. Voit havaita lyhyen viiveen ennen ensimmäisen sivun tulostumista. • Tulostin siirtyy lepotilaan, kun viimeisestä toiminnosta on kulunut yksi minuutti.
Virta/paperi	Valitse käyttöön kaikki Virta- ja Paperi-tilojen asetukset.
Tavallinen paperi	• Ota käyttöön automaattisen kaksipuolinen tulostus. • Poista Tulosta loki -asetus käytöstä.

3 Valitse **Lähetä**.

Tulostimen käyttöäänen hiljentäminen

Hiljennä tulostimen tuottamaa ääntä käyttämällä Hiljaista tilaa.

1 Avaa web-selain ja kirjoita tulostimen IP-osoite selaimen osoitekenttään.

Huomautuksia:

- Tulostimen IP-osoite näkyy sen tulostimen päänäytössä. IP-osoite on neljä pisteillä erotettua numerosarjaa, kuten 123.123.123.123.
- Jos käytät välityspalvelinta, poista se tilapäisesti käytöstä, jotta verkkosivu latautuu oikein.

2 Valitse **Asetukset** > **Yleiset asetukset** > **Hiljainen tila** > valitse asetus.

Valinta	Toiminto
Käytössä	Hiljennä tulostimen käyttöääntä. **Huomautuksia:** • Tulostustyöt käsitellään tavallista hitaammin. • Tulostimen koneisto ei käynnisty, ennen kuin asiakirja on valmis tulostettavaksi. Ensimmäinen sivu tulostuu pienellä viiveellä.
Ei käytössä	Valitse käyttöön tehdasasetukset. **Huomautus:** Tämä asetus tukee tulostimen suorituskykytietoja.

3 Valitse **Lähetä**.

Lepotilan säätäminen

1 Siirry aloitusnäytöstä kohtaan

> **Asetukset** > **Yleiset asetukset** > **Aikakatkaisut** > **Lepotila**

2 Voit valita lepotilakentässä minuuttimäärän, jonka tulostin odottaa ennen lepotilaan siirtymistä.

3 Ota muutokset käyttöön.

Horrostilan käyttäminen

Horrostila on erittäin vähän virtaa kuluttava käyttötila.

Huomautuksia:

- Tulostin siirtyy oletusasetuksilla horrostilaan, kun sitä ei ole käytetty kolmeen päivään.
- Herätä laite horrostilasta, ennen kuin aloitat tulostustyön. Virran kytkeminen tai Lepo-painikkeen painaminen herättää tulostimen horrostilasta.
- Jos tulostin on horrostilassa, Embedded Web Server -palvelu on poissa käytöstä.

1. Siirry aloitusnäytöstä kohtaan

   > **Asetukset** > **Yleiset asetukset**

2. Valitse Paina Lepo-painiketta- tai Pidä Lepo-painiketta painettuna -valikosta **Horros** ja valitse sitten **Lähetä**.

Horrostilan aikakatkaisun asettaminen

Horrostilan aikakatkaisulla voit määrittää ajan, jonka tulostin odottaa tulostustyön käsittelemisen jälkeen ennen siirtymistä virransäästötilaan.

Embedded Web Server -palvelun käyttäminen

1. Avaa web-selain ja kirjoita tulostimen IP-osoite selaimen osoitekenttään.

   Huomautuksia:

   - Tulostimen IP-osoite näkyy sen tulostimen päänäytössä. IP-osoite on neljä pisteillä erotettua numerosarjaa, kuten 123.123.123.123.
   - Jos käytät välityspalvelinta, poista se tilapäisesti käytöstä, jotta verkkosivu latautuu oikein.

2. Valitse **Asetukset** > **Yleiset asetukset** > **Aikakatkaisut**.
3. Valitse Horrostilan aikakatkaisu -valikosta tuntien, päivien, viikkojen tai kuukausien määrä, jonka tulostin odottaa tulostustyön käsittelemisen jälkeen ennen siirtymistä virransäästötilaan.
4. Valitse **Lähetä**.

Tulostimen ohjauspaneelin käyttäminen

1. Siirry tulostimen ohjauspaneelissa kohtaan

   > **Asetukset** > **Yleiset asetukset** > **Aikakatkaisut** > **Horrostilan aikakatkaisu**

2. Valitse minuutteina aika, jonka tulostin odottaa tulostustyön käsittelemisen jälkeen ennen siirtymistä Horrostilaan.
3. Valitse .

Ajastettujen virransäästötilojen käyttäminen

Ajastetuilla virransäästötiloilla voit ajastaa, milloin tulostin siirtyy virransäästötilaan tai Valmis-tilaan.

Huomautus: Tämä ominaisuus on ainoastaan verkkotulostimissa tai tulostuspalvelimeen liitetyissä tulostimissa.

Embedded Web Server -palvelun käyttäminen

1. Avaa web-selain ja kirjoita tulostimen IP-osoite selaimen osoitekenttään.

   Huomautuksia:

   - Tulostimen IP-osoite näkyy sen tulostimen päänäytössä. IP-osoite on neljä pisteillä erotettua numerosarjaa, kuten 123.123.123.123.
   - Jos käytät välityspalvelinta, poista se tilapäisesti käytöstä, jotta verkkosivu latautuu oikein.
2. Napsauta **Asetukset** > **Yleiset asetukset** > **Ajasta virransäästötilat**.
3. Valitse Toiminnot-valikosta virransäästötila.
4. Valitse Aika-valikosta aika.
5. Valitse Päivät-valikosta päivä tai päivät.
6. Valitse **Add** (Lisää).

Tulostimen näytön kirkkauden säätäminen

Jos haluat säästää virtaa tai sinun on vaikea lukea näyttöä, voit säätää näytön kirkkautta.

Embedded Web Server -palvelun käyttäminen

1. Avaa web-selain ja kirjoita tulostimen IP-osoite selaimen osoitekenttään.

   Huomautuksia:

   - Voit tarkastella tulostimen IP-osoitetta Verkko/Portit-valikon TCP/IP-osiosta. IP-osoite on neljä pisteillä erotettua numerosarjaa, kuten 123.123.123.123.
   - Jos käytät välityspalvelinta, poista se tilapäisesti käytöstä, jotta verkkosivu latautuu oikein.
2. Valitse **Asetukset** > **Yleiset asetukset**.
3. Kirjoita haluamasi näytön kirkkausprosentti Näytön kirkkaus -kenttään.
4. Valitse **Lähetä**.

Kierrättäminen

Lexmark tarjoaa keräysohjelmia ja edistyneitä tapoja kierrättää. Lisätietoja:

- Tiedotteet
- Lexmarkin web-sivuston kestävän kehityksen osio osoitteessa **www.lexmark.com/environment**
- Lexmarkin kierrätysohjelma osoitteessa **www.lexmark.com/recycle**

Lexmark-tuotteiden kierrättäminen

Lexmark-tuotteiden palauttaminen kierrätettäväksi:

1. Siirry osoitteeseen **www.lexmark.com/recycle**.
2. Etsi kierrätettävä tuotetyyppi ja valitse maa tai alue luettelosta.
3. Seuraa tietokoneen näytön ohjeita.

Huomautus: Tulostintarvikkeet ja laitteet, joita ei ole lueteltu Lexmarkin keräysohjelmassa, voi kierrättää paikallisen kierrätyskeskuksen kautta. Selvitä kierrätyskeskuksen hyväksymän tarvikkeet ja laitteet ottamalla yhteyttä paikalliseen kierrätyskeskukseen.

Lexmarkin pakkausmateriaalien kierrättäminen

Lexmark pyrkii jatkuvasti pienentämään pakkauksia. Pienemmät pakkaukset mahdollistavat Lexmarkin tulostimien kuljettamisen entistä tehokkaammin ja ympäristöystävällisemmin sekä vähentävät hävitettävän pakkausmateriaalin määrää. Tällainen toiminnan tehostaminen vähentää kasvihuonekaasupäästöjä sekä säästää energiaa ja luonnonvaroja.

Lexmarkin laatikot ovat kokonaan kierrätettävissä alueilla, joilla on aaltopahvinkierrätyslaitoksia. Laitoksia ei ehkä ole kaikilla alueilla.

Lexmarkin pakkauksissa käytetty vaahtomuovi on kierrätettävissä alueilla, joilla on vaahtomuovin kierrätyslaitoksia. Laitoksia ei ehkä ole kaikilla alueilla.

Kun palautat värikasetin Lexmarkille, voit käyttää laatikkoa, jossa värikasetti toimitettiin. Lexmark kierrättää laatikon.

Lexmarkin värikasettien palauttaminen uudelleenkäytettäväksi tai kierrätettäväksi

Lexmarkin värikasettien keräysohjelman ansiosta voit palauttaa käytetyt värikasetit maksutta Lexmarkille uudelleenkäyttöä tai kierrätystä varten. Kaikki Lexmarkille palautetut tyhjät värikasetit käytetään uudelleen tai puretaan osiin ja kierrätetään. Myös värikasettien palautuslaatikot kierrätetään.

Lexmarkin värikasettien palauttaminen uudelleenkäytettäväksi tai kierrätettäväksi

1. Siirry osoitteeseen **www.lexmark.com/recycle**.
2. Valitse kierrätettävä tuote.

Tulostimen suojaaminen

Haihtuvuusjulistus

Tulostimessa on erilaisia muistilajeja, joihin voidaan tallentaa laitteen ja verkon asetukset sekä käyttäjätiedot.

Muistilajit	Kuvaus
Siirrettävä muisti	Tulostimessa käytetään vakiomuotoista *työmuistia* (RAM), johon käyttäjätiedot puskuroidaan väliaikaisesti yksinkertaisten tulostus- ja kopiointitöiden aikana.
Pysyvä muisti	Tulostimessa voi olla kahdenlaista pysyvää muistia: EEPROM ja NAND (flash-muisti). Kumpaakin tyyppiä käytetään käyttöjärjestelmän, laitteen asetusten, verkon tietojen, skannerin ja kirjanmerkkien asetusten sekä upotettujen ratkaisujen tallentamiseen.
Kiintolevyn muisti	Joihinkin tulostimiin on asennettu kiintolevy. Tulostimen kiintolevy on tarkoitettu laitekohtaisia toimintoja varten. Kiintolevyn avulla laite voi säilyttää puskuroituja käyttäjätietoja, kun kyseessä on monimutkainen skannaus-, tulostus-, kopiointi- tai faksaustyö. Lisäksi kiintolevyllä voi olla lomake- ja fonttitietoja.

Tyhjennä tulostimeen asennetun muistin sisältö seuraavissa tilanteissa:

- Tulostin poistetaan käytöstä.
- Tulostimen kiintolevy on vaihdettava.
- Tulostin siirretään toiselle osastolle tai toiseen paikkaan.
- Tulostinta huolletaan organisaation ulkopuolella.
- Tulostin lähetetään toimitilojen ulkopuolelle huoltoa varten.
- Tulostin myydään toiseen organisaatioon.

Tulostimen kiintolevyn hävittäminen

Huomautus: Kaikkiin tulostinmalleihin ei ole asennettu tulostimen kiintolevyä.

Korkeaa suojausta vaativissa ympäristöissä voi olla tarpeen ryhtyä lisätoimiin sen varmistamiseksi, että tulostimen kiintolevylle tallennettuja luottamuksellisia tietoja ei voi käyttää sen jälkeen, kun tulostin (tai sen kiintolevy) on poistettu toimitiloista.

- **Magnetoinnin poisto** – tyhjentää kiintolevylle tallennetut tiedot magneettisella kentällä
- **Musertaminen** – painaa kiintolevyn kasaan komponenttien fyysistä rikkomista varten, jotta tietoja ei voi lukea
- **Murskaaminen** – hajottaa kiintolevyn pieniksi metallipaloiksi

Huomautus: Vaikka useimmat tiedot voidaan poistaa sähköisesti, kiintolevyn fyysinen tuhoaminen on ainoa tapa taata, että kaikki tiedot on poistettu kokonaan.

Siirrettävän muistin tyhjentäminen

Tulostimeen asennettu RAM-muisti tarvitsee virtalähteen, jotta tiedot säilyvät. Voit poistaa puskuroidut tiedot katkaisemalla virran tulostimesta.

Pysyvän muistin tyhjentäminen

- **Yksittäiset asetukset, laitteen ja verkon asetukset, suojausasetukset ja upotetut ratkaisut** – voit poistaa tiedot ja asetukset valitsemalla **Pyyhi kaikki asetukset** Määritykset-valikossa.
- **Faksin tiedot** – voit poistaa faksiasetukset ja -tiedot valitsemalla **Pyyhi kaikki asetukset** Määritykset-valikossa.

1. Sammuta tulostin.
2. Pidä **2**- ja **6**-painikkeita alhaalla samalla, kun kytket tulostimen virran. Vapauta painikkeet vain, kun näyttöön tulee edistymisosoitin.

   Tulostin käynnistyy ja Määritykset-valikko tulee näkyviin. Kun tulostimeen on kytkeytynyt virta, kosketusnäytössä näkyy toimintoluettelo vakiona näkyvien aloitusnäytön kuvakkeiden sijasta.
3. Kosketa **Pyyhi kaikki asetukset**.

   Tulostin käynnistyy uudelleen useita kertoja prosessin aikana.

   Huomautus: Pyyhi kaikki asetukset -toiminto poistaa tulostimen muistista kaikki laitteen asetukset, ratkaisut, työt, faksit ja salasanat.
4. Kosketa **Takaisin** > **Sulje Määritys-valikko**.

Tulostin käynnistyy uudelleen ja palaa tavalliseen käyttötilaan.

Tulostimen kiintolevyn tyhjentäminen

Huomautuksia:

- Kaikkiin tulostinmalleihin ei ole asennettu tulostimen kiintolevyä.
- Voit määrittää Pyyhi väliaikaiset datatiedostot -toiminnon tulostinvalikoissa poistamaan tulostustöistä jääneet luottamukselliset tiedot kirjoittamalla poistettaviksi merkittyjen tiedostojen päälle turvallisesti.

Tulostimen ohjauspaneelin käyttäminen

1. Katkaise virta tulostimesta.
2. Pidä **2**- ja **6**-painikkeita painettuina ja kytke tulostimen virta. Vapauta painikkeet vain, kun näyttöön tulee edistymisosoitin.

   Tulostin käynnistyy ja Määritykset-valikko tulee näkyviin. Kun tulostimeen on kytkeytynyt virta, kosketusnäytössä näkyy toimintoluettelo.
3. Valitse **Pyyhi levy** ja sitten jompikumpi seuraavista vaihtoehdoista:
   - **Pyyhi levy (nopea)** – Tämä vaihtoehto kirjoittaa levyn kerran täyteen nollia.
   - **Pyyhi levy (suojattu)** – Tämä vaihtoehto kirjoittaa levyn useita kertoja täyteen satunnaisia bittikuvioita ja tekee sitten vahvistuspyyhinnän. Suojattu päällekirjoitus on DoD 5220.22-M -standardin mukainen ja se poistaa tiedot suojatusti kiintolevyltä. Erittäin luottamuksellinen tieto tulisi pyyhkiä käyttäen tätä menetelmää.
4. Jatka levyn pyyhintää valitsemalla **Kyllä**.

   Huomautuksia:

   - Levyn pyyhinnän eteneminen näkyy tilapalkissa.

- Levyn pyyhintä voi kestää muutamasta minuutista yli tuntiin. Tänä aikana tulostin ei ole käytettävissä.

5 Kosketa **Takaisin** > **Sulje Määritys-valikko**.

Tulostin käynnistyy uudelleen ja palaa tavalliseen käyttötilaan.

Tulostimen kiintolevyn salauksen määrittäminen

Ota kiintolevyn salaus käyttöön, jos haluat estää arkaluontoisten tietojen menettämisen, jos tulostin tai sen kiintolevy varastetaan.

Huomautus: Kaikkiin tulostinmalleihin ei ole asennettu tulostimen kiintolevyä.

Embedded Web Server -palvelun käyttäminen

1 Avaa web-selain ja kirjoita tulostimen IP-osoite selaimen osoitekenttään.

Huomautuksia:

- Tulostimen IP-osoite näkyy sen tulostimen päänäytössä. IP-osoite on neljä pisteillä erotettua numerosarjaa, kuten 123.123.123.123.
- Jos käytät välityspalvelinta, poista se tilapäisesti käytöstä, jotta verkkosivu latautuu oikein.

2 Valitse **Asetukset** > **Suojaus** > **Levyn salaus**.

Huomautus: Levyn salaus näkyy Suojaus-valikossa vain, kun alustettu, toimiva tulostimen kiintolevy on asennettu.

3 Valitse Levyn salaus -valikosta **Ota käyttöön**.

Huomautuksia:

- Levyn salaus tyhjentää tulostimen kiintolevyn sisällön.
- Levyn salaus voi kestää muutamasta minuutista yli tuntiin. Tänä aikana tulostin ei ole käytettävissä.

4 Valitse **Lähetä**.

Ohjauspaneelin käyttäminen

1 Katkaise virta tulostimesta.

2 Pidä **2**- ja **6**-painikkeita alhaalla samalla, kun kytket tulostimen virran. Vapauta painikkeet vain, kun näyttöön tulee edistymisosoitin.

Tulostin käynnistyy ja Määritykset-valikko tulee näkyviin. Kun tulostin on käynnistynyt kokonaan, sen näyttöön tulee toimintoluettelo.

3 Valitse **Levyn salaus** > **Ota käyttöön**.

Huomautus: Levyn salaus tyhjentää tulostimen kiintolevyn sisällön.

4 Jatka levyn pyyhintää valitsemalla **Kyllä**.

Huomautuksia:

- Älä katkaise tulostimen virtaa salauksen aikana. Muutoin tietoja voidaan menettää.
- Levyn salaus voi kestää muutamasta minuutista yli tuntiin. Tänä aikana tulostin ei ole käytettävissä.

- Levyn pyyhinnän eteneminen näkyy tilapalkissa. Kun levy on salattu, tulostin palaa Ota käyttöön/Poista käytöstä -näyttöön.

5 Kosketa **Takaisin** > **Sulje Määritys-valikko**.

Tulostin käynnistyy uudelleen ja palaa tavalliseen käyttötilaan.

Tulostimen suojaustietojen paikallistaminen

Korkeaa suojausta vaativissa ympäristöissä voi olla tarpeen ryhtyä lisätoimiin sen varmistamiseksi, että tulostimen kiintolevylle tallennettuja luottamuksellisia tietoja ei voi käyttää luvattomasti. Lisätietoja on **Lexmarkin suojausta käsittelevällä web-sivulla** ja *Embedded Web Server—Security: Administrator's Guide* -oppaassa osoitteessa **http://support.lexmark.com**.

Tulostimen huoltaminen

Varoitus – vauriot mahdollisia: Jos parasta mahdollista tulostuslaatua ei ylläpidetä tai osia ja tarvikkeita ei vaihdeta, tulostin voi vaurioitua.

Tulostimen osien puhdistaminen

Tulostimen puhdistaminen

HUOMIO – SÄHKÖISKUN VAARA: Voit välttää sähköiskun vaaran tulostimen ulkopintaa puhdistettaessa irrottamalla virtajohdon pistorasiasta ja irrottamalla kaikki tulostimeen johtavat kaapelit.

Huomautuksia:

- Suorita tämä toimenpide muutaman kuukauden välein.
- Takuu ei kata vaurioita, jotka aiheutuvat tulostimelle siitä, että sitä on käsitelty väärin.

1. Sammuta tulostin ja irrota virtajohto pistorasiasta.
2. Poista paperit vakiolokerosta ja monisyöttölaitteesta.
3. Poista pöly, nukka ja paperin palaset tulostimen ympäriltä pehmeällä harjalla tai imurilla.
4. Pyyhi tulostimen ulkopinnat pehmeällä, kostutetulla ja nukkaamattomalla kankaalla.

   Huomautuksia:

   - Älä käytä puhdistus- tai pesuaineita, sillä ne voivat vaurioittaa tulostimen pintaa.
   - Varmista, että tulostimen kaikki alueet ovat kuivia puhdistuksen jälkeen.
5. Liitä virtajohto pistorasiaan ja kytke tulostimen virta.

   HUOMIO – TAPATURMAN MAHDOLLISUUS: Tulipalo- tai sähköiskuriskin välttämiseksi liitä virtajohto suoraan asianmukaiseen maadoitettuun sähköpistokkeeseen, joka on lähellä ja helposti saatavilla.

Skannaustason puhdistaminen

Puhdista skannaustaso, jos laitteessa ilmenee tulostuslaatuongelmia, kuten juovia kopioiduissa tai skannatuissa kuvissa.

1 Kostuta pehmeä, nukkaamaton liina tai paperipyyhe vedellä.

2 Avaa skannerin kansi.

3 Puhdista kuvassa osoitetut alueet ja anna niiden kuivua.

1	Skannausyksikön kannen valkoinen alapinta
2	Skannaustaso
3	Asiakirjansyöttölaitteen taso
4	Asiakirjansyöttölaitteen valkoinen alapinta

4 Sulje skannerin kansi.

Tulostimen osien ja tarvikkeiden tilan tarkistaminen

Osien ja tarvikkeiden tilan tarkistaminen tulostimen ohjauspaneelista

Valitse aloitusnäytöstä **Tila/Tarvikkeet** > **Näytä tarvikkeet**.

Osien ja tarvikkeiden tilan tarkistaminen Embedded Web Server -palvelimesta

Huomautus: Varmista, että tietokone ja tulostin on yhdistetty samaan verkkoon:

1. Avaa web-selain ja kirjoita tulostimen IP-osoite selaimen osoitekenttään.

   Huomautuksia:

   - Tulostimen IP-osoite näkyy päänäytössä. IP-osoite on neljä pisteillä erotettua numerosarjaa, kuten 123.123.123.123.
   - Jos käytät välityspalvelinta, poista se tilapäisesti käytöstä, jotta verkkosivu latautuu oikein.

2. Valitse **Laitteen tila** > **Lisätietoja**.

Jäljellä olevien sivujen arvioitu määrä

Jäljellä olevien sivujen määrän arvio perustuu tulostimen aiempaan tulostushistoriaan. Tarkkuus vaihtelee merkittävästi ja riippuu monista tekijöistä, kuten todellisesta asiakirjan sisällöstä, tulostuksen laatuasetuksista ja muista tulostimen asetuksista.

Jäljellä olevien sivujen määrän arvioinnin tarkkuus saattaa huonontua, jos todellinen tulostuksen määrä eroaa aiemmasta tulostusmäärästä. Huomioi tarkkuustason muuttuminen ennen arvioon perustuvaa tarvikkeiden ostamista tai vaihtamista. Tarkkuusarvio tulevasta tarvikekulutuksesta perustuu ISO:n (International Organization for Standardization*) testausmenetelmiin ja sivusisältöön, kunnes tulostimelle on saatu riittävä tulostushistoria arvion tekemiseen.

*Ilmoitettu keskimääräinen jatkuva mustan musteen riitto vastaa ISO/IEC 19752 -standardia.

Tarvikkeiden tilaaminen

Yhdysvalloissa saat tietoa alueesi valtuutetuista Lexmark-jälleenmyyjistä soittamalla numeroon 1 800 539 6275. Muissa maissa tai muilla alueilla voit katsoa tietoja osoitteessa **www.lexmark.com** tai ottaa yhteyttä tulostimen myyjään.

Huomautus: Tulostimen kaikkien tarvikkeiden käyttöiän oletuksena on tulostus A4- tai Letter-kokoiselle tavalliselle paperille.

Aitojen Lexmark-osien ja -tarvikkeiden käyttäminen

Lexmark-tulostin on suunniteltu toimimaan parhaiten aidoilla Lexmarkin tarvikkeilla ja osilla. Kolmannen osapuolen tarvikkeiden tai osien käyttö voi vaikuttaa tulostimen ja sen kuvantuottoyksikön suorituskykyyn, toimintavarmuuteen tai käyttöikään. Kolmannen osapuolen tarvikkeiden tai osien käyttö voi myös vaikuttaa takuusuojaan. Takuu ei kata kolmannen osapuolen tarvikkeiden tai osien käytöstä aiheutuneita vaurioita. Kaikki käyttöiän merkkivalot on suunniteltu toimimaan Lexmarkin tarvikkeiden ja osien kanssa. Tulokset voivat olla odottamattomia, jos käytetään kolmannen osapuolen tarvikkeita tai osia. Kuvakomponenttien käyttäminen tarkoitettua käyttöikää kauemmin voi vaurioittaa Lexmark-tulostinta tai siihen liitettyjä komponentteja.

Väriainekasettien tilaaminen

Huomautuksia:

- Väriaineen arvioitu riittoisuus perustuu ISO / IEC 19752 -standardiin.
- Pitkään kestävä erityisen alhainen peitto saattaa heikentää värin todellista riittävyyttä.

MX610 ja MX611 Palautusohjelman värikasetit

Kohde	Yhdysvallat ja Kanada	Euroopan talousalue (EEA +)	Muu Eurooppa, Lähi-itä ja Afrikka (RoEMEA)	Latinalainen Amerikka (LAD)	Muu Tyynen-meren Aasia (RoAP)	Australia ja Uusi-Seelanti (ANZ)
Väriainekasetti	60F1000	60F2000	60F5000	60F4000	60F3000	60F3000
Suuren riiton väriainekasetti	60F1H00	60F2H00	60F5H00	60F4H00	60F3H00	60F3H00
Erittäin suuren riiton väriaine-kasetti	60F1X00	60F2X00	60F5X00	60F4X00	60F3X00	60F3X00
Lisätietoja kunkin alueen maista on osoitteessa **www.lexmark.com/regions**.						

MX610 ja MX611 Tavalliset värikasetit

Kohde	Muut maat
Erittäin suuren riiton väriainekasetti	60F0XA0
Lisätietoja kunkin alueen maista on osoitteessa **www.lexmark.com/regions**.	

MX617 Palautusohjelman väriainekasetit

Kohde	Yhdysvallat ja Kanada	Euroopan talousalue (EEA +)	Muu Eurooppa, Lähi-itä ja Afrikka (RoEMEA)	Latinalainen Amerikka (LAD)	Muu Tyynen-meren Aasia (RoAP)	Australia ja Uusi-Seelanti (ANZ)
Väriainekasetti	51B1000	51B2000	51B5000	51B4000	51B3000	51B6000
Suuren riiton väriainekasetti	51B1H00	51B2H00	51B5H00	51B4H00	51B3H00	51B6H00
Erittäin suuren riiton väriaineka-setti	51B1X00	51B2X00	51B5X00	51B4X00	51B3X00	51B6X00
Lisätietoja kunkin alueen maista on osoitteessa **www.lexmark.com/regions**.						

MX617 Tavalliset väriainekasetit

Kohde	Muut maat
Erittäin suuren riiton väriainekasetti	51B0XA0
Lisätietoja kunkin alueen maista on osoitteessa **www.lexmark.com/regions**.	

Kuvayksikön tilaaminen

Pitkään kestävä erityisen alhainen peitto saattaa heikentää kuvayksikön osien kestävyyttä ja osat voivat kulua loppuun ennen väriainekasetin väriaineen loppumista.

Lisätietoja kuvayksikön vaihtamisesta on osan mukana toimitetuissa ohjeissa.

Tuotteen nimi	Lexmark-palautusohjelma	Normaali
Kuvayksikkö	500Z	500ZA

Nitojan kasettien tilaaminen

Tuotteen nimi	Tuotenumero
Niittikasetit	35S8500

Huoltopaketin tilaaminen

Huomautuksia:

- Tiettyjen paperilajien käytön yhteydessä määräaikaishuoltopaketti on vaihdettava tavallista useammin.
- Erotinrulla, kiinnitysyksikkö, nostorullat, siirtorulla ja arkinsyöttöyksikkö sisältyvät huoltopakettiin. Ne voi tarvittaessa tilata ja vaihtaa myös erikseen.
- Ota yhteyttä huoltoon, jos huoltopaketti on vaihdettava.

Huoltopaketti	Tuotenumero
100-V-huoltopaketti*	40X9147
110-V-huoltopaketti	40X9137
220-V-huoltopaketti	40X9138
* Tämä on saatavilla vain Japanissa.	

Asiakirjansyöttölaitteen erotinrullan tilaaminen

Tilaa asiakirjansyöttölaitteen erotinrulla, kun asiankirjansyöttölaite ei enää pysty poimimaan paperia tai kun asiakirjansyöttölaite poimii samanaikaisesti useita paperiarkkeja.

Lisätietoja asiakirjansyöttölaitteen erotinrullan vaihtamisesta on osan mukana toimitetuissa ohjeissa.

Tuotteen nimi	Tuotenumero
Erotinrulla	40X9108

Tarvikkeiden varastointi

Säilytä tulostustarvikkeita viileässä ja puhtaassa paikassa. Säilytä tarvikkeet oikea puoli ylöspäin alkuperäisissä pakkauksissaan, kunnes ne otetaan käyttöön.

Älä altista tarvikkeita

- suoralle auringonvalolle
- yli 35 °C:n lämpötilalle
- suurelle ilmankosteudelle (yli 80 %)
- suolaiselle ilmalle
- syövyttäville kaasuille
- pölylle.

Tarvikkeiden vaihtaminen

Värikasetin vaihtaminen

1 Paina tulostimen oikealla sivulla olevaa painiketta ja avaa sitten etuluukku.

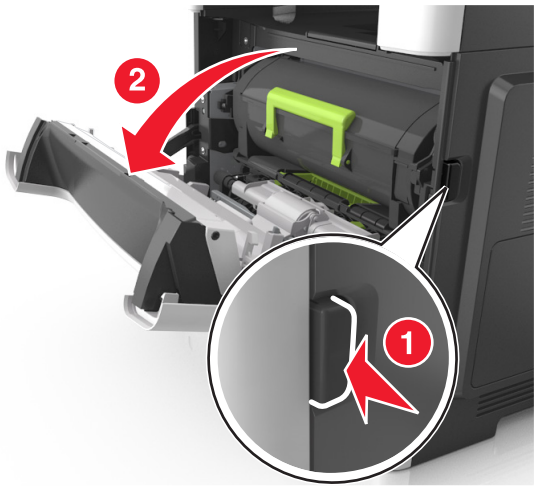

2 Vedä väriainekasetti ulos kahvasta.

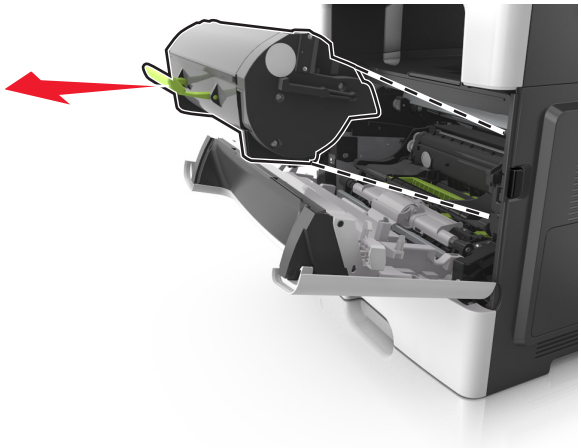

3 Poista väriainekasetti pakkauksesta ja poista kaikki pakkausmateriaali.

4 Tasoita väriaine ravistamalla uutta väriainekasettia.

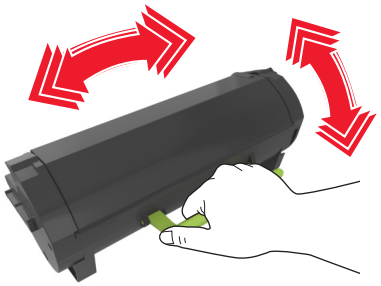

5 Asenna väriainekasetti tulostimeen suuntaamalla kasetin sivussa olevat kiskot tulostimen sisällä olevien sivukiskojen kanssa.

Varoitus – vauriot mahdollisia: Älä altista kuvayksikköä suoralle valolle yli 10 minuutiksi. Pitkäaikainen altistuminen valolle voi aiheuttaa tulostuslaatuongelmia.

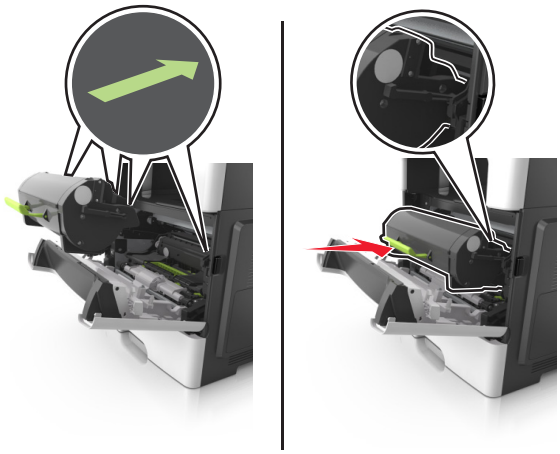

6 Sulje etuluukku.

Kuvayksikön vaihtaminen

1 Paina tulostimen oikealla sivulla olevaa painiketta ja avaa sitten etuluukku.

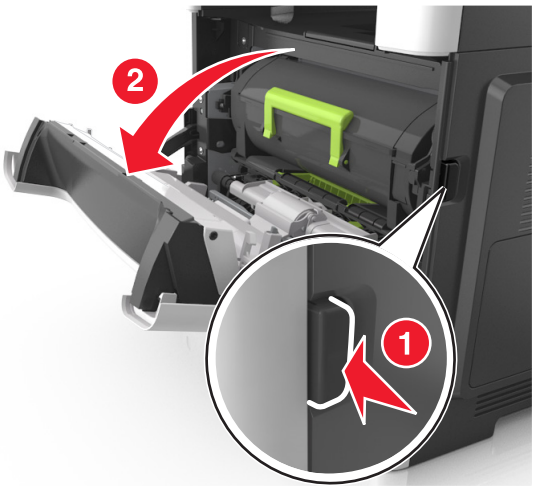

2 Vedä väriainekasetti ulos kahvasta.

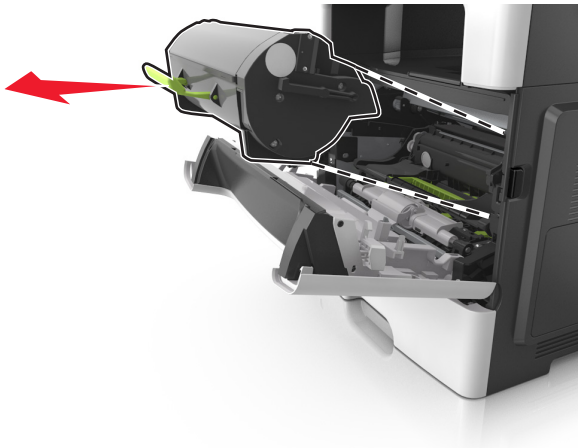

3 Nosta vihreää kahvaa ja vedä kuvayksikkö ulos tulostimesta.

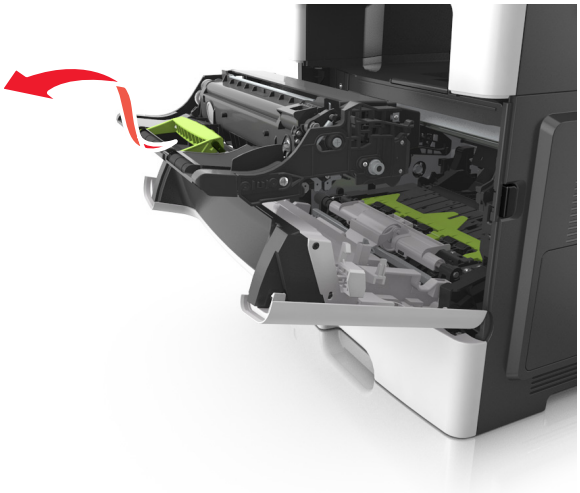

4 Poista uusi kuvayksikkö pakkauksesta ja ravista sitä.

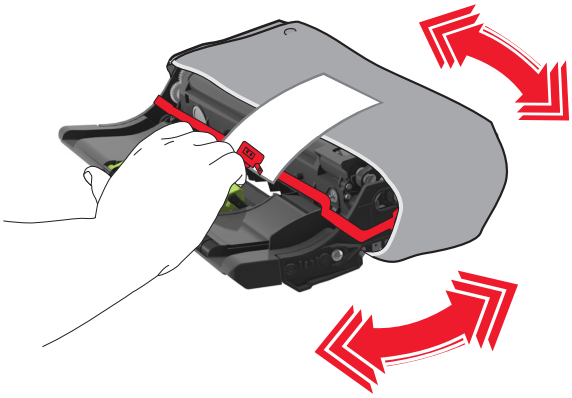

5 Poista kaikki pakkausmateriaali kuvayksiköstä.

Varoitus – vauriot mahdollisia: Älä altista kuvayksikköä suoralle valolle yli 10 minuutiksi. Pitkäaikainen altistuminen valolle voi aiheuttaa tulostuslaatuongelmia.

Varoitus – vauriot mahdollisia: Älä kosketa valojohderumpua. Rumpujen koskettaminen saattaa heikentää tulevien töiden tulostuslaatua.

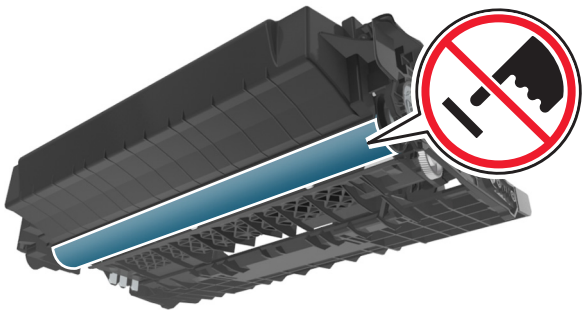

6 Asenna kuvayksikkö tulostimeen suuntaamalla yksikön sivussa olevien kiskojen nuolet tulostimen sisällä olevien sivukiskojen kanssa.

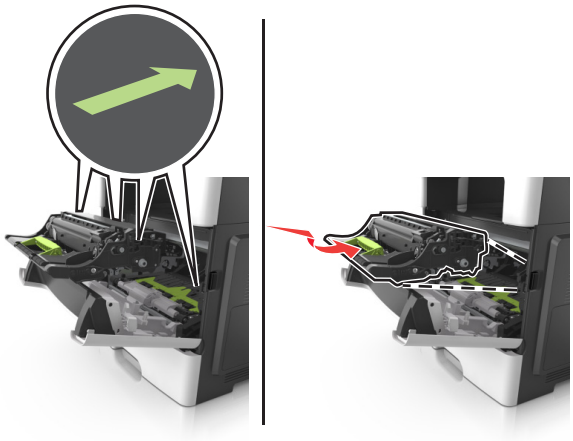

7 Asenna väriainekasetti tulostimeen suuntaamalla kasetin sivussa olevat kiskot tulostimen sisällä olevien sivukiskojen kanssa.

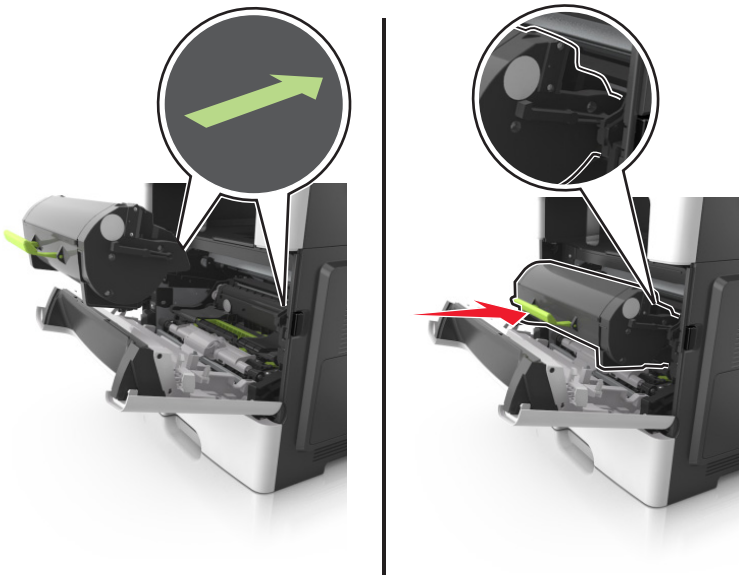

8 Sulje etuluukku.

Nitojan kasetin vaihtaminen

1 Avaa nitojan luukku.

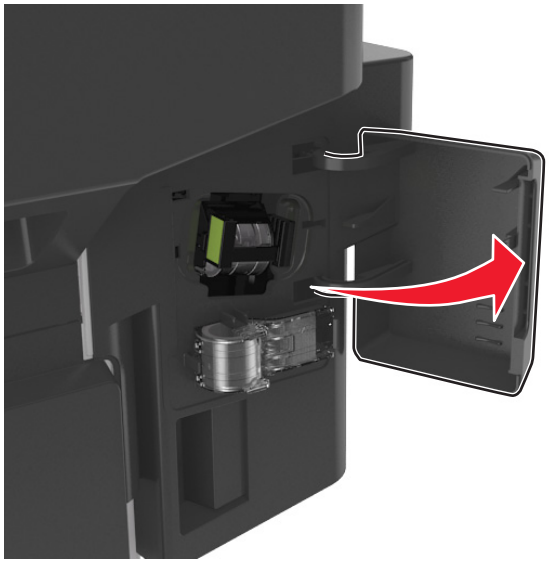

2 Vedä niittikasettikotelo ulos viimeistelijästä.

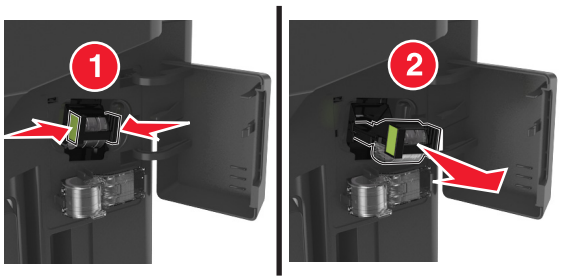

3 Pidä tyhjän niittikasettikotelon kummastakin sivusta kiinni sormin, vedä ja nosta sitten tyhjä niittikasettikotelo kasetista.

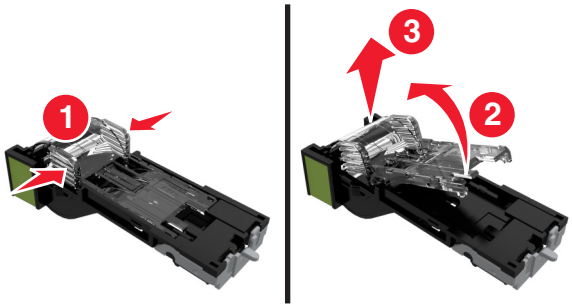

4 Poista varaniittikasettikotelo pidikkeestä.

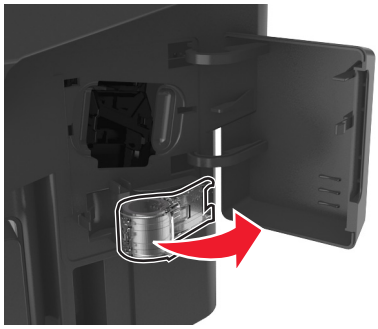

5 Aseta varaniittikasettikotelo nitojan kasettiin.

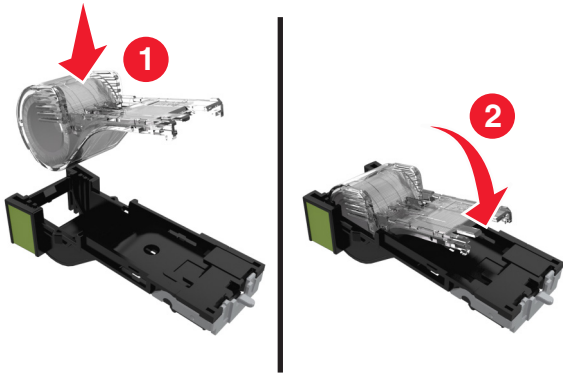

6 Työnnä niittikasettikoteloa viimeistelijään, kunnes se *napsahtaa* paikalleen.

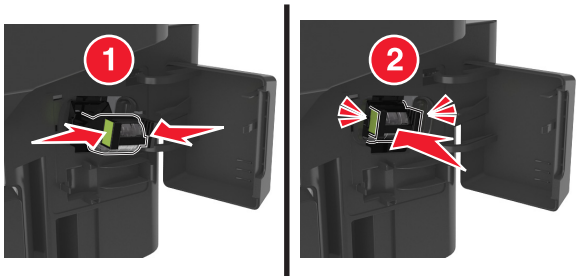

7 Vaihda varaniittikasettikotelo tulevaa käyttöä varten.

8 Sulje nitojan luukku.

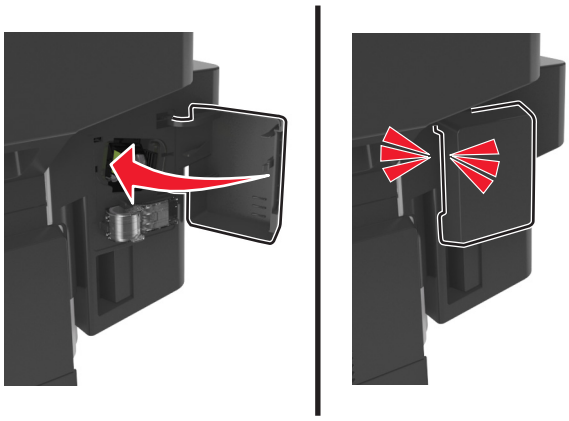

Tulostimen siirtäminen

Tulostimen siirtäminen toiseen paikkaan

HUOMIO – TAPATURMAN MAHDOLLISUUS: Tulostin painaa yli 18 kg , ja sen turvallinen siirtäminen edellyttää kahta tai useampaa asiantuntevaa henkilöä.

HUOMIO – TAPATURMAN MAHDOLLISUUS: Vältä tulipalon tai sähköiskun vaara: käytä vain tämän tuotteen mukana toimitettua tai valmistajan hyväksymää virtajohtoa.

HUOMIO – TAPATURMAN MAHDOLLISUUS: Ennen kuin siirrät tulostinta, tutustu seuraaviin ohjeisiin, jotta kukaan ei loukkaantuisi eikä tulostin vahingoittuisi:

- Varmista, että tulostimen kaikki luukut ja lokerot ovat kiinni.
- Sammuta tulostin ja irrota virtajohto pistorasiasta.
- Irrota kaikki kaapelit tulostimesta.
- Jos tulostimessa on tulostintuki, rullaa se varovasti uuteen paikkaan. Ylitä kynnykset ja lattian epätasaisuudet varovasti.
- Jos tulostimessa ei ole tulostintukea mutta siinä on lisälokeroja, nosta tulostin pois lokeroilta. Älä yritä nostaa tulostinta ja lokeroja samanaikaisesti.
- Nosta tulostinta aina sen sivuilla olevista kädensijoista.
- Tulostimen siirtämiseen käytettävien kärryjen on oltava senkokoiset, että ne tukevat tulostimen koko jalustaa.
- Laitteiden siirtämiseen käytettävien kärryjen on oltava niin suuret, että laitteet mahtuvat niihin kokonaan.
- Pidä tulostin pystyasennossa.
- Vältä erittäin äkkinäisiä liikkeitä.
- Varmista, että sormesi eivät ole tulostimen alla, kun lasket tulostimen alas.
- Varmista, että tulostimen ympärillä on riittävästi tilaa.

Huomautus: Tulostimen takuu ei korvaa vahinkoa, jonka syynä on vääränlainen siirtely.

Tulostimen kuljettaminen

Kun kuljetat tulostinta, käytä sen alkuperäistä pakkausta tai hanki kuljetussarja tulostimen ostopaikasta.

Tulostimen hallinta

Verkko- ja pääkäyttäjälisätietojen löytäminen

Tässä luvussa käsitellään hallinnan ja tuen perustehtäviä upotetun web-palvelimen avulla. Ohjeita edistyneiden järjestelmätukitehtävien toteuttamiseen on *Ohjelmisto- ja käyttöoppaat* -CD-levyssä olevassa *Verkko-oppaassa* sekä julkaisussa *Embedded Web Server – Security: Administrator's Guide*, jonka voi ladata Lexmark-tuen Web-sivustosta osoitteessa **http://support.lexmark.com**.

Virtuaalinäytön tarkistaminen

1 Avaa web-selain ja kirjoita tulostimen IP-osoite selaimen osoitekenttään.

   Huomautuksia:

   - Voit tarkastella tulostimen IP-osoitetta Verkko/Portit-valikon TCP/IP-osiosta. IP-osoite on neljä pisteillä erotettua numerosarjaa, kuten 123.123.123.123.
   - Jos käytät välityspalvelinta, poista se tilapäisesti käytöstä, jotta verkkosivu latautuu oikein.

2 Tarkista virtuaalinäyttö, joka näkyy näytön vasemmassa yläkulmassa.

   Virtuaalinäyttö toimii samalla tavoin, kuin todellinen näyttö toimii tulostimen ohjauspaneelissa.

Sähköpostihälytysten määrittäminen

Voit määrittää tulostimen lähettämään sähköpostiviesti-ilmoituksia, kun tarvikkeet alkavat loppua tai paperi täytyy vaihtaa, kun paperia pitää lisätä tai kun laitteessa on paperitukos.

1 Avaa web-selain ja kirjoita tulostimen IP-osoite selaimen osoitekenttään.

   Huomautuksia:

   - Tulostimen IP-osoite näkyy sen tulostimen päänäytössä. IP-osoite on neljä pisteillä erotettua numerosarjaa, kuten 123.123.123.123.
   - Jos käytät välityspalvelinta, poista se tilapäisesti käytöstä, jotta verkkosivu latautuu oikein.

2 Valitse **Asetukset**.

3 Valitse Muut asetukset -valikosta **Sähköpostihälytyksen asetukset**.

4 Valitse kohteet, joista haluat saada ilmoituksia, ja kirjoita sähköpostiosoitteet.

5 Valitse **Lähetä**.

Huomautus: Lisätietoja sähköpostipalvelimen määrittämisestä saat järjestelmän tukihenkilöltä.

Raporttien tarkasteleminen

Voit tarkastella joitakin laitteen verkkoselaimen tuottamia raportteja. Näistä raporteista on apua tulostimen, verkon ja lisälaitteiden tilan arvioimisessa.

1 Avaa web-selain ja kirjoita tulostimen IP-osoite selaimen osoitekenttään.

Huomautuksia:

- Tulostimen IP-osoite näkyy sen tulostimen päänäytössä. IP-osoite on neljä pisteillä erotettua numerosarjaa, kuten 123.123.123.123.
- Jos käytät välityspalvelinta, poista se tilapäisesti käytöstä, jotta verkkosivu latautuu oikein.

2 Napsauta **Raportit** ja valitse sitten raporttilaji, jota haluat tarkastella.

Tarvikeilmoitusten määrittäminen Embedded Web Server -palvelimen avulla

Voit määrittää valittavissa olevien hälytysten avulla, miten järjestelmä ilmoittaa siitä, että tarvikkeet ovat vähenemässä, vähissä tai hyvin vähissä tai milloin niiden käyttöikä on lopussa.

Huomautuksia:

- Valittavissa olevat hälytykset voi asettaa väriainekasetille, kuvayksikölle ja huoltopaketille.
- Kaikki valittavissa olevat hälytykset voi määrittää tarvikkeen vähenemässä-, vähissä- tai hyvin vähissä -tiloille. Kaikkia valittavissa olevia hälytyksiä ei voi määrittää tarvikkeen käyttöiän loppu -tilalle. Valittavissa olevan sähköpostihälytyksen voi määrittää kaikille tarvikkeen tiloille.
- Joitakin tarvikkeita ja tarvikkeen tiloja varten voi määrittää jäljellä olevan prosenttimäärän, joka aiheuttaa hälytyksen.

1 Avaa web-selain ja kirjoita tulostimen IP-osoite selaimen osoitekenttään.

Huomautuksia:

- Tulostimen IP-osoite näkyy sen tulostimen päänäytössä. IP-osoite on neljä pisteillä erotettua numerosarjaa, kuten 123.123.123.123.
- Jos käytät välityspalvelinta, poista se tilapäisesti käytöstä, jotta verkkosivu latautuu oikein.

2 Valitse **Asetukset** > **Tulostusasetukset** > **Tarvikeilmoitukset**.

3 Valitse kunkin tarvikkeen avattavasta valikosta jokin seuraavista ilmoitusasetuksista:

Ilmoitus	Kuvaus
Ei käytössä	Tulostin toimii normaalisti kaikkien tarvikkeiden osalta.
Vain sähköposti	Tulostin luo sähköpostiviestin, kun määritetty tarvikkeen tila saavutetaan. Tarvikkeen tila näkyy valikkosivulla ja tilasivulla.
Varoitus	Tulostin näyttää varoituksen ja luo sähköpostiviestin tarvikkeen tilasta. Tulostin ei pysähdy, kun määritetty tarvikkeen tila saavutetaan.
Pysäytä työ, anna jatkomahdollisuus[1]	Tulostin lopettaa töiden käsittelyn, kun määritetty tarvikkeen tila saavutetaan, ja käyttäjän on jatkettava tulostusta painiketta painamalla.
Pysäytä työ ilman jatkomahdollisuutta[1,2]	Tulostin lopettaa töiden käsittelyn, kun määritetty tarvikkeen tila saavutetaan. Tarvike on vaihdettava, jotta tulostusta voidaan jatkaa.

[1] Tulostin luo sähköpostiviestin tarvikkeen tilasta, kun tarvikkeen ilmoitus otetaan käyttöön.

[2] Tulostin pysähtyy joidenkin tarvikkeiden loputtua, jotta vahinkoja ei synny.

4 Valitse **Lähetä**.

Oletusasetusten palauttaminen

Voit tulostaa valikkoasetusten sivun ennen oletusasetusten palauttamista, jos haluat, että käytettävissäsi on nykyisten valikkoasetusten luettelo. Lisätietoja on kohdassa "Valikkoasetussivun tulostus" sivulla 53.

Jos haluat kattavamman tavan palauttaa tulostimen oletusasetukset, käytä Pyyhi kaikki asetukset -vaihtoehtoa. Lisätietoja on kohdassa "Pysyvän muistin tyhjentäminen" sivulla 216.

Varoitus – vauriot mahdollisia: Oletusasetusten palauttaminen palauttaa useimmat tulostimen asetukset alkuperäisiksi oletusasetuksiksi. Poikkeuksia ovat näyttökieli, mukautetut koot ja ilmoitukset sekä Verkko/Portti-valikon asetukset. Kaikki RAM-muistiin tallennetut lataukset poistetaan. Tämä ei vaikuta flash-muistiin tai tulostimen kiintolevylle tallennettuihin latauksiin.

Siirry päänäytöstä kohtaan

> **Asetukset** > **Yleiset asetukset** > **Oletusasetukset** > **Palauta nyt** >

Tukosten poistaminen

Tukosten välttäminen

Lisää paperi oikein

- Varmista, että paperi on lokerossa suorassa.

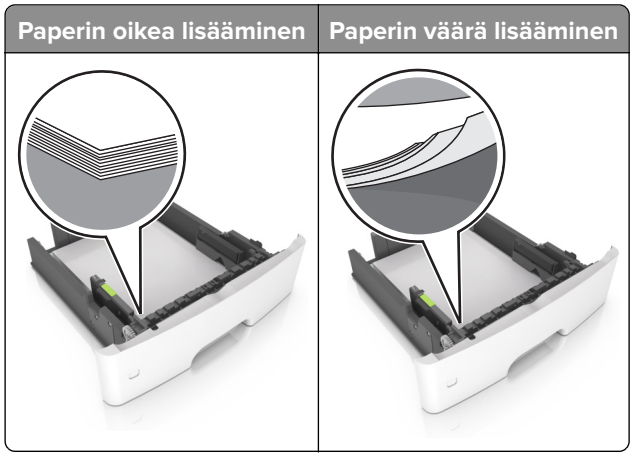

- Älä lisää lokeroon paperia tai poista lokeroa tulostamisen aikana.
- Älä lisää laitteeseen liikaa paperia. Varmista, että pinon korkeus on paperin enimmäistäyttöosoittimen alapuolella.
- Älä liu'uta paperia lokeroon. Lisää paperi kuvan mukaisesti.

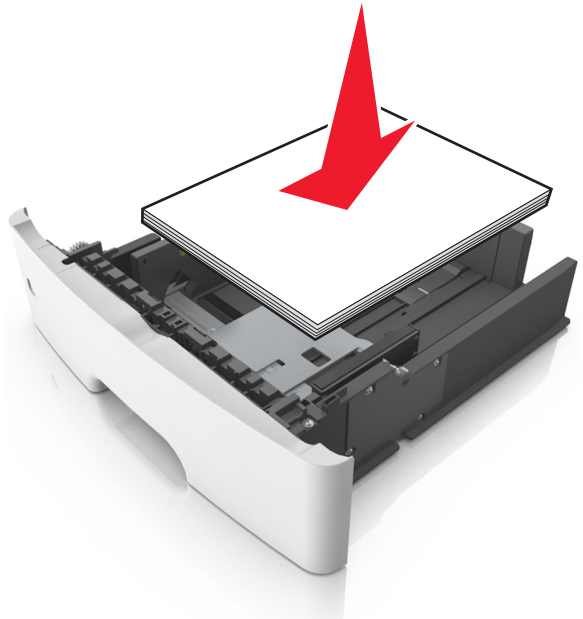

- Varmista, että paperiohjaimet ovat oikeassa asennossa, eivätkä paina paperia tai kirjekuoria liian tiukasti.
- Työnnä lokero kunnolla paikalleen tulostimen sisään paperin lisäämisen jälkeen.

Käytä suositeltua paperia.

- Käytä ainoastaan suositeltua paperia tai erikoistulostusmateriaalia.
- Älä lisää ryppyistä, taitettua, kosteaa tai käpristynyttä paperia.
- Taivuta ja ilmaa paperipino ja suorista sen reunat, ennen kuin lisäät sen tulostimeen.

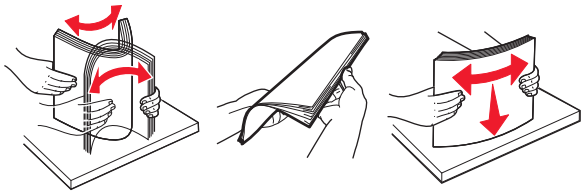

- Älä käytä käsin leikattua tai rajattua materiaalia.
- Älä käytä samassa lokerossa eri kokoisia, painoisia tai tyyppisiä papereita.
- Varmista, että paperikoko ja -laji on asetettu oikein tietokoneen tai tulostimen ohjauspaneelissa.
- Säilytä paperi valmistajan suositusten mukaisesti.

Tukoksen sijainnin tunnistaminen

Huomautuksia:

- Kun Tukosavustaja on otettu käyttöön, tulostin tyhjentää tyhjät tai osittain tulostetut sivut, kun juuttunut sivu on poistettu. Tarkista tyhjät sivut tulosteista.
- Kun Tukosselvitys-asetuksena on Käytössä tai Automaattinen, tulostin tulostaa juuttuneet sivut uudelleen.

	Tukoksen sijainti
1	Automaattinen asiakirjansyöttölaite
2	Vakioalusta
3	Etuluukku
4	Monikäyttösyöttöaukko
5	Kaksipuolinen tulostusyksikkö
6	Lokerot

	Tukoksen sijainti
7	Takaluukku
8	Viimeistelijän takaluukku
9	Viimeistelijän vakioalusta

Paperitukos automaattisessa asiakirjansyöttölaitteessa

1 Poista kaikki alkuperäiset asiakirjat asiakirjansyöttölaitteen lokerosta.

2 Avaa asiakirjansyöttölaitteen kansi.

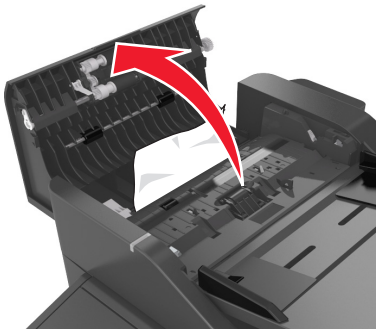

3 Poista juuttunut paperi.

Huomautus: Varmista, että poistat kaikki paperinpalat.

4 Sulje automaattisen asiakirjansyöttölaitteen kansi.

Paperitukos vakiolokerossa

Poista juuttunut paperi.

Huomautus: Varmista, että poistat kaikki paperinpalat.

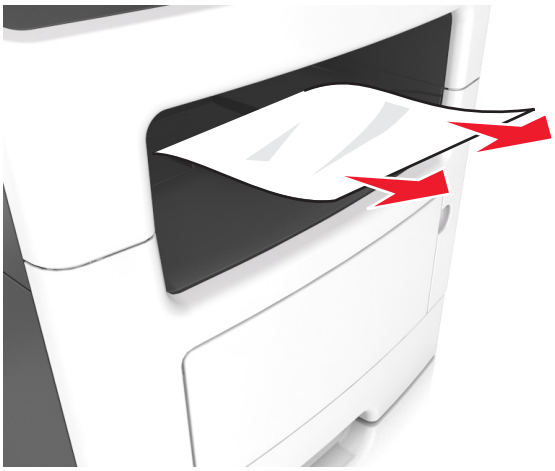

Paperitukos takaluukussa

1 Avaa kaksipuolisen tulostusyksikön takaluukku.

HUOMIO – KUUMA PINTA: Tulostimen sisäosat voivat olla kuumat. Voit välttää palovammoja koskettamalla osia vasta, kun niiden pinta on jäähtynyt.

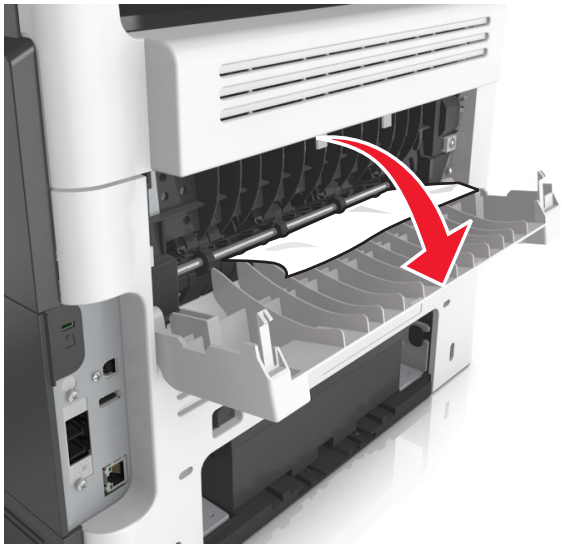

2 Poista juuttunut paperi.

Huomautus: Varmista, että poistat kaikki paperinpalat.

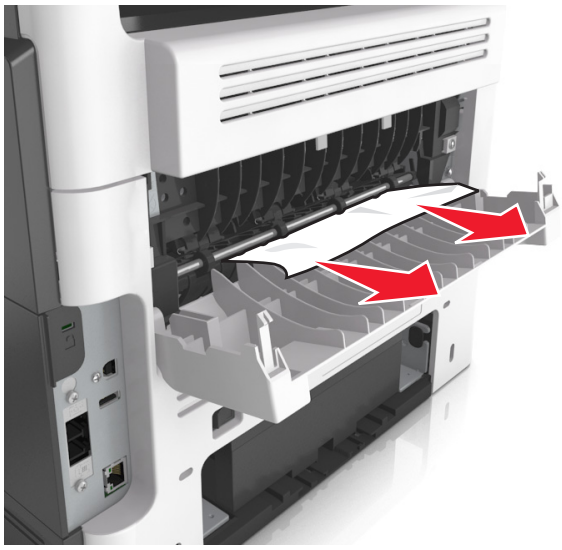

3 Sulje takaluukku.

Paperitukos etuluukussa

HUOMIO – KUUMA PINTA: Tulostimen sisäosat voivat olla kuumia. Voit välttää palovammoja koskettamalla osia vasta, kun niiden pinta on jäähtynyt.

1 Avaa etuluukku.

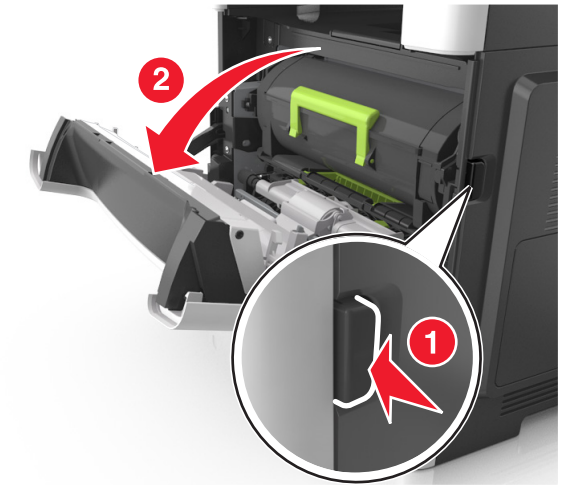

2 Poista väriainekasetti.

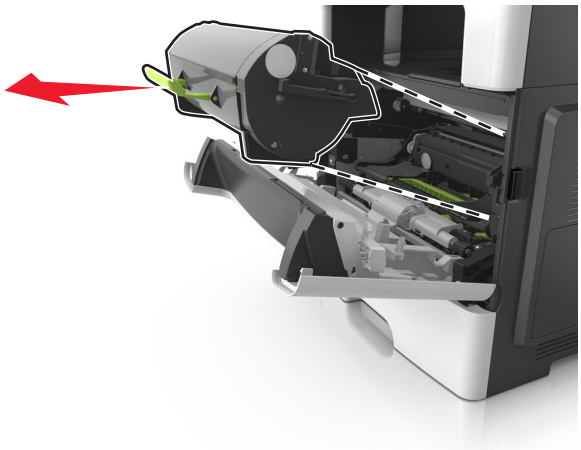

3 Irrota kuvayksikkö.

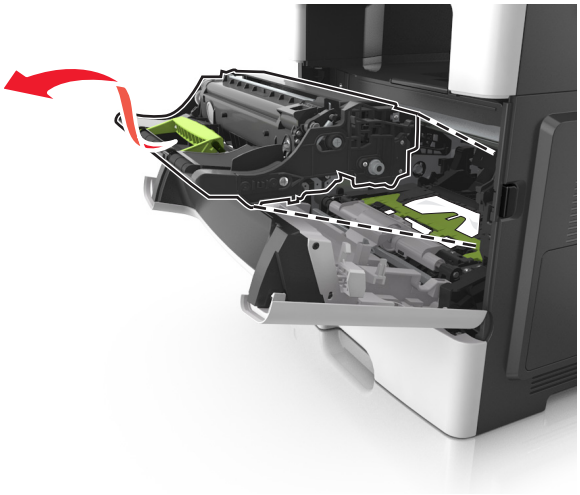

Varoitus – vauriot mahdollisia: Älä altista kuvayksikköä suoralle valolle yli 10 minuutiksi. Pitkäaikainen altistuminen valolle voi aiheuttaa tulostuslaatuongelmia.

Varoitus – vauriot mahdollisia: Älä kosketa kiiltävää valojohderummun osaa, joka on kuvayksikön alla. Rumpujen koskettaminen saattaa heikentää tulevien tulostustöiden laatua.

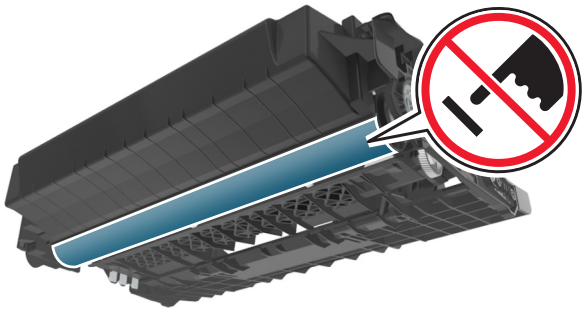

4 Poista juuttunut paperi.

Huomautus: Varmista, että poistat kaikki paperinpalat.

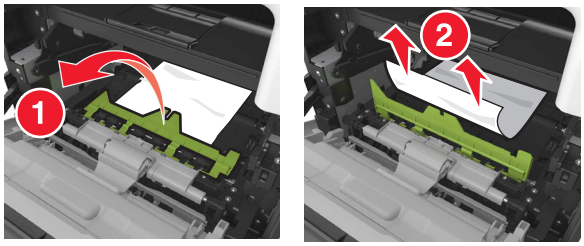

5 Aseta kuvayksikkö paikalleen.

Huomautus: Käytä tulostimessa olevia nuolia ohjaimina.

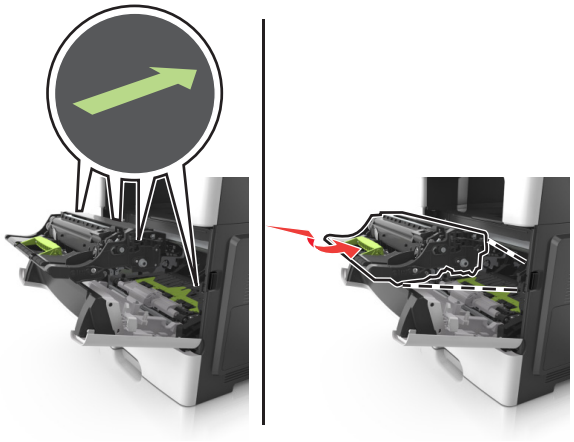

6 Asenna väriainekasetti.

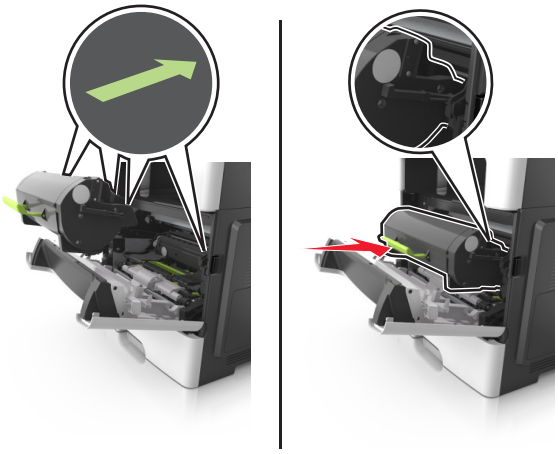

7 Sulje etuluukku.

Paperitukos arkinkääntäjässä

1 Irrota lokero.

2 Poista juuttunut paperi.

Huomautus: Varmista, että poistat kaikki paperinpalat.

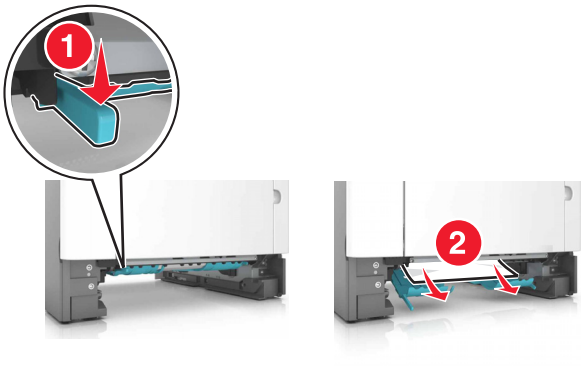

3 Aseta alusta tulostimeen.

Paperitukos monisyöttölaitteessa

1 Poista paperit monisyöttölaitteesta.

2 Poista juuttunut paperi.

Huomautus: Varmista, että poistat kaikki paperinpalat.

3 Taivuta ja ilmasta paperipino ja suorista sen reunat, ennen kuin lisäät sen tulostimeen.

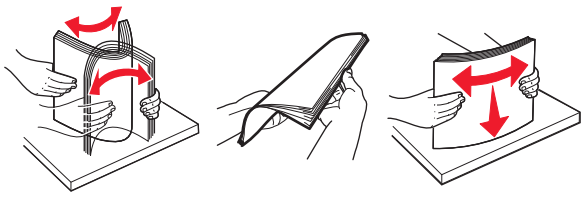

4 Lisää paperia ja säädä paperiohjain.

Paperitukos lokeroissa

1 Irrota lokero.

2 Poista juuttunut paperi.

Huomautus: Varmista, että poistat kaikki paperinpalat.

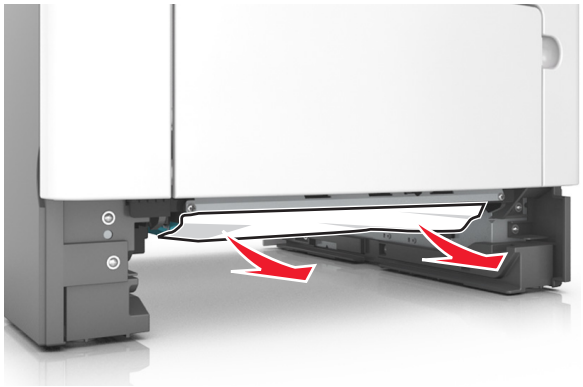

3 Aseta lokero tulostimeen.

Paperitukos viimeistelijässä

Paperitukos viimeistelijän alustalla

1 Poista paperi vakioalustalta.

2 Poista juuttunut paperi.

Huomautus: Varmista, että poistat kaikki paperinpalat.

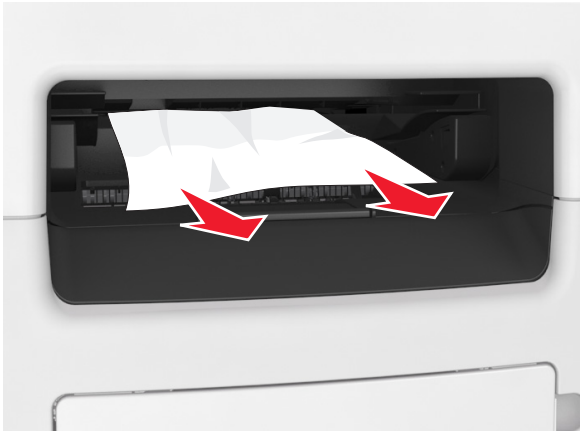

Paperitukos viimeistelijän takaluukussa

1 Avaa viimeistelijän takaluukku.

2 Poista juuttunut paperi.

Huomautus: Varmista, että poistat kaikki paperinpalat.

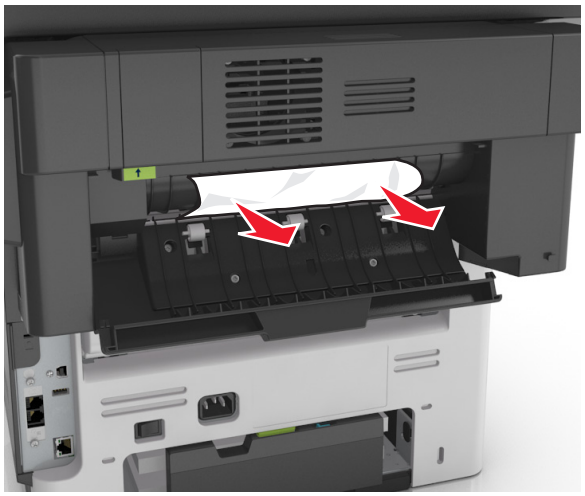

3 Avaa viimeistelijän kapeat luukku ja poista mahdolliset paperinpalat.

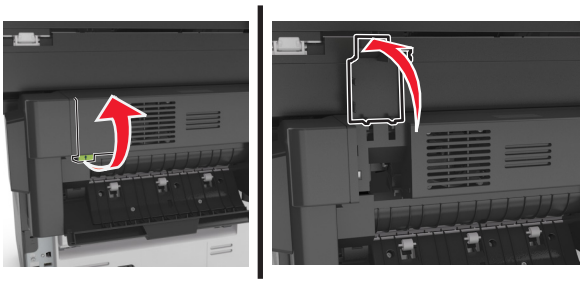

4 Sulje kapea luukku ja takaluukku.

Nidontatukos viimeistelijässä

1 Avaa nitojan luukku.

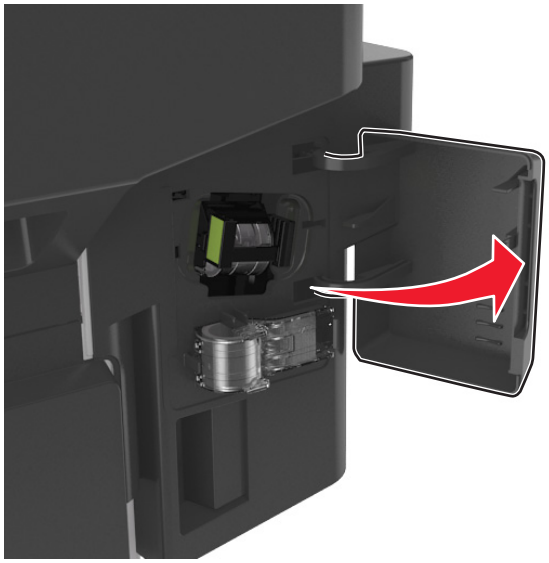

2 Irrota niittikasetin pidike.

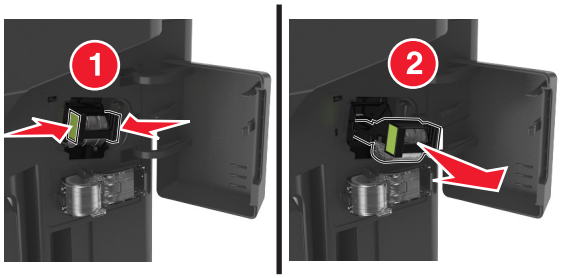

3 Nosta niittisuojaa ja poista irralliset niitit.

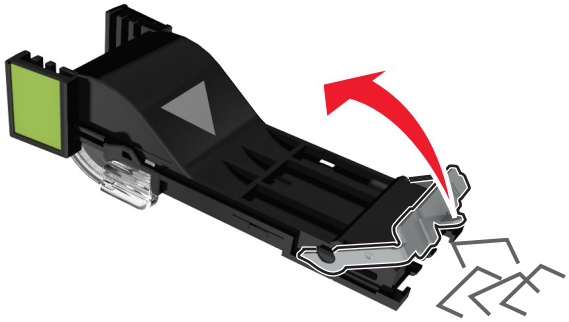

4 Sulje niittisuoja.

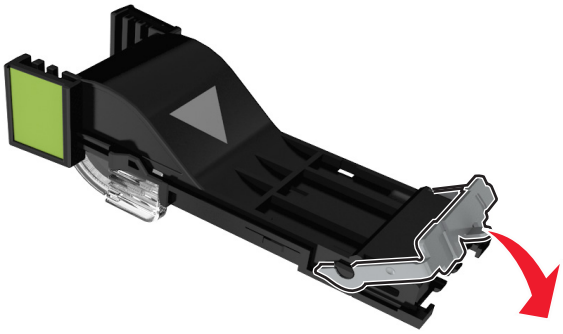

5 Aseta niittikasetin pidike paikalleen.

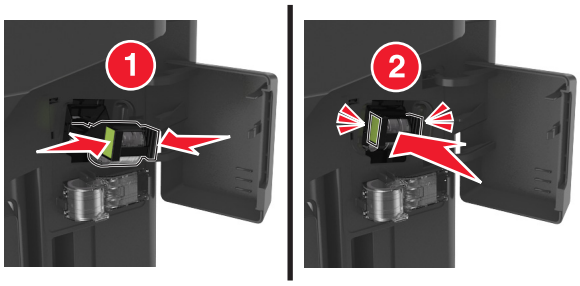

6 Sulje nitojan luukku.

Vianmääritys

Tulostimen ilmoitukset

Väriaine vähissä [88.xy]

Sinun on ehkä tilattava uusi värikasetti. Poista ilmoitus näytöstä ja jatka tulostusta valitsemalla tulostimen ohjauspaneelista tarvittaessa **Jatka**.

Kasetti ja kuvayks. eivät täsmää [41.xy]

Käytä vain tuettuja väriainekasetteja ja kuvayksiköitä.

Huomautus: Voit tutustua tuettujen tarvikkeiden luetteloon käymällä osoitteessa **www.lexmark.com**.

Väriaine vähenemässä [88.xy]

Tarvittaessa poista ilmoitus näytöstä ja jatka tulostusta valitsemalla tulostimen ohjauspaneelista **Jatka**.

Väriaine erittäin vähissä, [x] sivuja jäljellä arviolta [88.xy]

Sinun on ehkä vaihdettava ilmoitettu väriainekasetti erittäin pian. Lisätietoja on *käyttöoppaan* Tarvikkeiden vaihtaminen -osiossa.

Poista ilmoitus näytöstä ja jatka tulostusta valitsemalla tulostimen ohjauspaneelista tarvittaessa **Jatka**.

Muuta [paperilähde]-kohdan asetukseksi [mukautetun lajin nimi], lisää [suunta]

Kokeile jotain tai useampia seuraavista keinoista:

- Lisää oikeankokoista ja -lajista paperia alustalle tai syöttöaukkoon, määritä paperikoko ja -laji ohjauspaneelin Paperi-valikossa ja valitse sitten **Paperi vaihdettu**.
- Voit tulostaa lokerossa olevalle paperille valitsemalla ohjauspaneelissa **Käytä nykyistä [paperilähde]**.
- Peruuta tulostustyö.

Muuta [paperilähde]-asetukseksi [mukautettu merkkijono], lisää [suunta]

Kokeile jotain tai useampia seuraavista keinoista:

- Lisää oikeankokoista ja -lajista paperia alustalle tai syöttöaukkoon, määritä paperikoko ja -laji ohjauspaneelin Paperi-valikossa ja valitse sitten **Paperi vaihdettu**.
- Voit tulostaa lokerossa olevalle paperille valitsemalla ohjauspaneelissa **Käytä nykyistä [paperilähde]**.
- Peruuta tulostustyö.

Muuta [paperilähde]-asetukseksi [paperikoko] lisää [suunta]

Kokeile jotain tai useampia seuraavista keinoista:

- Lisää oikeankokoista ja -lajista paperia alustalle tai syöttöaukkoon, määritä paperikoko ja -laji ohjauspaneelin Paperi-valikossa ja valitse sitten **Paperi vaihdettu**.
- Voit tulostaa lokerossa olevalle paperille valitsemalla ohjauspaneelissa **Käytä nykyistä** [**paperilähde**].
- Peruuta tulostustyö.

Muuta [paperilähde]-asetukseksi [paperilaji] [paperikoko], lisää [suunta]

Kokeile jotain tai useampia seuraavista keinoista:

- Lisää oikeankokoista ja -lajista paperia alustalle tai syöttöaukkoon, määritä paperikoko ja -laji ohjauspaneelin Paperi-valikossa ja valitse sitten **Paperi vaihdettu**.
- Voit tulostaa lokerossa olevalle paperille valitsemalla ohjauspaneelissa **Käytä nykyistä** [**paperilähde**].
- Peruuta tulostustyö.

Tarkista alustan [x] liitäntä

Kokeile seuraavia vaihtoehtoja:

- Sammuta tulostin ja käynnistä se sitten uudelleen.

  Jos virhe toistuu:

  1. Katkaise virta tulostimesta.
  2. Irrota virtajohto pistorasiasta.
  3. Poista ilmoituksessa mainittu lokero.
  4. Liitä lokero uudelleen.
  5. Kytke virtajohto maadoitettuun pistorasiaan.
  6. Kytke virta uudelleen tulostimeen.

  Jos virhe ei poistu:

  1. Katkaise virta tulostimesta.
  2. Irrota virtajohto pistorasiasta.
  3. Irrota lokero.
  4. Yhteyden ottaminen asiakastukeen.
- Poista ilmoitus ja jatka tulostusta valitsemalla tulostimen ohjauspaneelista **Jatka**.

Sulje takaluukku

Sulje tulostimen takaluukku.

Sulje viimeistelijän takaluukku.

Sulje viimeistelijän takaluukku.

Sulje etuluukku

Sulje tulostimen etuluukku.

Jos aloitat työn alusta, sulje skannaustason kansi ja lisää alkuperäiset asiakirjat [2yy.xx]

Kokeile seuraavia vaihtoehtoja:

- Jatka automaattisesta asiakirjansyöttölaitteesta skannaamista heti edellisen onnistuneen skannaustyön jälkeen koskettamalla **Skannaa automaattisesta syöttölaitteesta** -painiketta.
- Jatka skannaustasolta skannaamista heti edellisen onnistuneen skannaustyön jälkeen valitsemalla **Skannaa tasolta**.
- Lopeta viimeinen onnistunut skannaustyö koskettamalla **Viimeistele työ skannaamatta lisää** -painiketta.

  Huomautus: Tämä ei peruuta skannaustyötä. Kaikkien onnistuneesti skannattujen sivujen käsittelyä jatketaan kopiointi-, faksaus- tai sähköpostitarkoituksessa.
- Poista ilmoitus näytöstä ja peruuta skannaus koskettamalla **Peruuta työ** -painiketta.

Monimutkainen sivu, kaikki tiedot eivät ehkä tulostuneet [39]

Kokeile seuraavia vaihtoehtoja:

- Ohita viesti ja jatka tulostusta valitsemalla tulostimen ohjauspaneelista **Jatka**.
- Peruuta nykyinen tulostustyö.
- Asenna tulostimeen lisää muistia.

Kokoonpano muuttui, joitakin pidossa olevia töitä ei palautettu [57]

Pysäytetyt työt perutaan, koska tulostimessa on tapahtunut seuraava muutos:

- Tulostimen laiteohjelmisto on päivitetty.
- Tulostustyön lokero on poistettu.
- Tulostustyön lähteenä käytetty flash-asema on irrotettu tulostimen USB-portista.
- Tulostimen kiintolevyllä on tulostustöitä, jotka tallennettiin sinne, kun kiintolevy oli asennettuna toiseen tulostinmalliin.

Kuittaa viesti koskettamalla tulostimen ohjauspaneelissa **Jatka**.

Flash-muisti on viallinen [51]

Kokeile seuraavia vaihtoehtoja:

- Vaihda viallinen flash-muisti toimivaan.
- Ohita viesti ja jatka tulostusta valitsemalla tulostimen ohjauspaneelista **Jatka**.
- Peruuta nykyinen tulostustyö.

Levy täynnä [62]

Kokeile seuraavia vaihtoehtoja:

- Poista ilmoitus näytöstä ja jatka käsittelyä valitsemalla tulostimen ohjauspaneelista **Jatka**.
- Poista fontit, makrot ja muut tulostimen kiintolevylle tallennetut tiedot.
- Asenna tulostimeen suurempi kiintolevy.

Levy on alustettava, jotta sitä voi käyttää tässä laitteessa.

Voit alustaa tulostimen kiintolevyn ja poistaa ilmoituksen valitsemalla tulostimen ohjauspaneelista **Alusta levy**.

Huomautus: Alustaminen poistaa kaikki tulostimen kiintolevylle tallennetut tiedostot.

Levy melkein täynnä. Levyä tyhjennetään turvallisesti.

Kokeile jotakin seuraavista keinoista:

- Voit tyhjentää ilmoituksen ja jatkaa tulostamista koskettamalla **Jatka**.
- Poista fontit, makrot ja muut kiintolevylle tallennetut tiedot.
- Asenna suurempi kiintolevy.

Virhe luettaessa USB-asemaa. Poista USB-asema.

Tulostimeen on asetettu USB-laite, jota ei tueta. Poista USB-laite ja asenna tuettu USB-laite.

USB-keskittimen lukuvirhe. Poista keskitin.

Tulostimeen on asetettu USB-keskitin, jota ei tueta. Poista USB-keskitin ja asenna tuettu keskitin.

Faksimuisti täynnä

1. Poista ilmoitus ja peruuta faksityö valitsemalla ohjauspaneelista **Jatka**.
2. Toimi seuraavasti:
   - Pienennä faksin tarkkuutta.
   - Vähennä sivujen määrää.
3. Lähetä faksityö.

Faksiosio ei käytettävissä. Ota yhteys järjestelmänvalvojaan.

Kokeile seuraavia vaihtoehtoja:

- Kuittaa viesti koskettamalla tulostimen ohjauspaneelissa **Jatka**.
- Sammuta tulostin ja käynnistä se sitten uudelleen. Jos viesti tulee uudelleen näkyviin, ota yhteys järjestelmätukeen.

Faksipalvelimen Muotoon-kohtaa ei määritetty. Ota yhteys järjestelmänvalvojaan.

Kokeile seuraavia vaihtoehtoja:

- Kuittaa viesti koskettamalla tulostimen ohjauspaneelissa **Jatka**.
- Viimeistele faksipalvelimen asetukset. Jos viesti tulee uudelleen näkyviin, ota yhteys järjestelmätukeen.

Faksiasemalla ei ole nimeä. Ota yhteys järjestelmänvalvojaan.

Kokeile jompaakumpaa seuraavista:

- Kuittaa viesti koskettamalla tulostimen ohjauspaneelissa **Jatka**.
- Viimeistele analogiset faksiasetukset. Jos viesti näkyy uudelleen asetusten viimeistelyn jälkeen, ota yhteys järjestelmän tukihenkilöön.

Faksiasemalla ei ole numeroa. Ota yhteys järjestelmänvalvojaan.

Kokeile seuraavia vaihtoehtoja:

- Kuittaa viesti koskettamalla tulostimen ohjauspaneelissa **Jatka**.
- Viimeistele analogiset faksiasetukset. Jos viesti näkyy uudelleen asetusten viimeistelyn jälkeen, ota yhteys järjestelmän tukihenkilöön.

Kuvayksikkö vähissä [84.xy]

Sinun on ehkä tilattava uusi kuvayksikkö. Tarvittaessa kuittaa viesti ja jatka tulostusta valitsemalla **Jatka** tulostimen ohjauspaneelista.

Kuvayksikkö vähenemässä [84.xy]

Poista ilmoitus näytöstä ja jatka tulostusta valitsemalla tulostimen ohjauspaneelista tarvittaessa **Jatka**.

Kuvayksikkö erittäin vähissä, [x] sivuja jäljellä arviolta [84.xy]

Sinun on ehkä vaihdettava kuvayksikkö hyvin pian. Lisätietoja on *käyttöoppaan* Tarvikkeiden vaihtaminen -osiossa.

Poista ilmoitus näytöstä ja jatka tulostusta valitsemalla tulostimen ohjauspaneelista tarvittaessa **Jatka**.

Väärä lokero [x] [59]

Kokeile seuraavia vaihtoehtoja:

- Poista ilmoituksessa mainittu lokero.
- Poista ilmoitus näytöstä ja jatka tulostusta ilman mainittua alustaa valitsemalla tulostimen ohjauspaneelista **Jatka**.

Väärä paperikoko, avaa [paperilähde] [34]

Kokeile seuraavia vaihtoehtoja:

- Aseta lokeroon oikean kokoista ja -lajista paperia ja määritä paperin koko ja laji tulostimen ohjauspaneelin Paperi-valikosta.
- Varmista Tulostusominaisuudet- tai Tulosta-valintaikkunan asetuksista, että valittu paperikoko ja -laji ovat oikeat.
- Tarkista, että paperikoko on määritetty oikein. Jos esimerkiksi Monisyötön koko -asetus on Universal, tarkista että tulostetut tiedot mahtuvat paperille.
- Tarkista leveyden ja pituuden ohjaimet ja varmista, että paperi on lisätty lokeroon oikein.
- Voit poistaa ilmoituksen näytöstä ja tulostaa työn käyttämällä eri paperialustaa valitsemalla tulostimen ohjauspaneelista **Jatka**.
- Tulostustyön peruuttaminen

Aseta alusta [x]

Aseta ilmoitettu lokero tulostimeen.

Muisti ei riitä työn lajitteluun [37]

Kokeile seuraavia vaihtoehtoja:

- Aloita muistiin tallennetun työn osan tulostus ja loppuosan lajittelu valitsemalla tulostimen ohjauspaneelista **Jatka**.
- Peruuta nykyinen tulostustyö.

Muisti ei riitä. Jotkin pidossa olevat työt poistettiin [37]

Kuittaa viesti koskettamalla tulostimen ohjauspaneelissa **Jatka**.

Muisti ei riitä, joitakin pidossa olevia töitä ei palauteta [37]

Kokeile seuraavia vaihtoehtoja:

- Poista ilmoitus näytöstä valitsemalla tulostimen ohjauspaneelista **Jatka**.
- Vapauta tulostimen muistia poistamalla muita pidossa olevia töitä.

Muisti ei riitä resurssien tallennustoimintoon [35]

Asenna tulostimeen lisää muistia tai Poista resurssien tallennus käytöstä, poista ilmoitus näytöstä ja jatka tulostamista valitsemalla **Jatka**.

Lisää [paperilähteeseen] [mukautetun lajin nimi] [paperin suunta]

Kokeile seuraavia vaihtoehtoja:

- Aseta syöttöaukkoon tai lokeroon oikeankokoista ja -lajista paperia.
- Käytä lokeroa, jossa on oikeankokoista ja -lajista paperia, valitsemalla tulostimen ohjauspaneelista **Paperia lisätty, jatka**.

  Huomautus: Jos tulostin havaitsee, että jossakin lokerossa on oikeanlaista ja -kokoista paperia, se syöttää paperia kyseisestä lokerosta. Jos tulostin ei löydä lokeroa, jossa on oikeanlaista ja -kokoista paperia, se tulostaa oletuspaperilähteestä.
- Peruuta nykyinen työ.

Lisää [paperilähteeseen] [mukautettu merkkijono] [paperin suunta]

Kokeile seuraavia vaihtoehtoja:

- Aseta syöttöaukkoon tai lokeroon oikeanlaista ja -kokoista paperia.
- Käytä lokeroa, jossa on oikeankokoista ja -lajista paperia, valitsemalla tulostimen ohjauspaneelista **Paperia lisätty, jatka**.

  Huomautus: Jos tulostin havaitsee, että jossakin lokerossa on oikeankokoista ja -lajista paperia, se syöttää paperia kyseisestä lokerosta. Jos tulostin ei löydä alustaa, jossa on oikeanlaista ja -kokoista paperia, se tulostaa oletuspaperilähteestä.
- Peruuta nykyinen työ.

Lisää [paperilähteeseen] [paperikoko] [paperin suunta]

Kokeile seuraavia vaihtoehtoja:

- Aseta määritettyyn syöttöaukkoon tai lokeroon oikeankokoista paperia.
- Käytä lokeroa tai syöttöaukkoa, jossa on oikeankokoista paperia, valitsemalla tulostimen ohjauspaneelista **Paperia lisätty, jatka**.

  Huomautus: Jos tulostin havaitsee, että jossakin lokerossa tai syöttölaitteessa on oikeankokoista paperia, se syöttää paperia kyseisestä lokerosta tai syöttölaitteesta. Jos tulostin ei löydä lokeroa tai syöttölaitetta, jossa on oikeankokoista paperia, se tulostaa oletuspaperilähteestä.
- Peruuta nykyinen työ.

Lisää [paperilähteeseen] [paperilaji] [paperikoko] [paperin suunta]

Kokeile seuraavia vaihtoehtoja:

- Aseta määritettyyn syöttöaukkoon tai lokeroon oikeankokoista ja -lajista paperia.
- Jos haluat käyttää lokeroa tai syöttöaukkoa, jossa on oikeankokoista ja -lajista paperia, valitse tulostimen ohjauspaneelista **Paperia lisätty, jatka**.

  Huomautus: Jos tulostin havaitsee, että jossakin lokerossa tai syöttölaitteessa on oikeankokoista ja -lajista paperia, se syöttää paperia kyseisestä lokerosta tai syöttölaitteesta. Jos tulostin ei löydä lokeroa tai syöttölaitetta, jossa on oikeanlaista ja -kokoista paperia, se tulostaa oletuspaperilähteestä.
- Peruuta nykyinen työ.

Lisää monikäyttösyöttöaukkoon [mukautetun lajin nimi] [paperin suunta]

Kokeile jotain tai useampia seuraavista keinoista:

- Lisää syöttöaukkoon oikean kokoista ja oikeanlaista paperia.
- Kuittaa ilmoitus ja jatka tulostamista koskettamalla ohjauspaneelissa **Näytä ilmoitus jokaiselle lisätylle sivulle** tai **Ei ilmoitusta, paperi lisätty**.
- Käytä lokerossa olevaa paperia valitsemalla ohjauspaneelissa **Automaattinen paperin valinta**.
- Peruuta tulostustyö.

Lisää monikäyttösyöttöaukkoon [mukautettu merkkijono] [paperin suunta]

Kokeile jotain tai useampia seuraavista keinoista:

- Lisää syöttöaukkoon oikean kokoista ja oikeanlaista paperia.
- Kuittaa ilmoitus ja jatka tulostamista koskettamalla tulostimen ohjauspaneelissa **Näytä ilmoitus jokaiselle lisätylle sivulle** tai **Ei ilmoitusta, paperi lisätty**.
- Käytä lokerossa olevaa paperia valitsemalla ohjauspaneelissa **Automaattinen paperin valinta**.
- Peruuta tulostustyö.

Lisää monikäyttösyöttöaukkoon [paperikoko] [paperin suunta]

Kokeile jotain tai useampia seuraavista keinoista:

- Lisää syöttölaitteeseen oikean kokoista paperia.
- Kuittaa ilmoitus ja jatka tulostamista koskettamalla ohjauspaneelissa **Näytä ilmoitus jokaiselle lisätylle sivulle** tai **Ei ilmoitusta, paperi lisätty**.
- Käytä lokerossa olevaa paperia valitsemalla ohjauspaneelissa **Automaattinen paperin valinta**.
- Peruuta tulostustyö.

Lisää monikäyttösyöttöaukkoon [paperilaji] [paperikoko] [paperin suunta]

Kokeile jotain tai useampia seuraavista keinoista:

- Lisää syöttöaukkoon oikean kokoista ja oikeanlaista paperia.
- Kuittaa ilmoitus ja jatka tulostamista koskettamalla ohjauspaneelissa **Näytä ilmoitus jokaiselle lisätylle sivulle** tai **Ei ilmoitusta, paperi lisätty**.
- Käytä lokerossa olevaa paperia valitsemalla ohjauspaneelissa **Automaattinen paperin valinta**.
- Peruuta tulostustyö.

Huoltopaketti vähissä [80.xy]

Sinun on ehkä tilattava huoltopaketti. Saat lisätietoja sanomasta Lexmark-tuen Web-sivustosta osoitteessa **http://support.lexmark.com** tai ottamalla yhteyttä asiakastukeen.

Tarvittaessa poista ilmoitus näytöstä ja jatka tulostusta valitsemalla **Jatka**.

Huoltopaketti vähenemässä [80.xy]

Saat lisätietoja sanomasta Lexmark-tuen Web-sivustosta osoitteessa **http://support.lexmark.com** tai ottamalla yhteyttä asiakastukeen.

Tarvittaessa poista ilmoitus näytöstä ja jatka tulostusta valitsemalla **Jatka**.

Huoltopaketti lähes lopussa, sivuja jäljellä arviolta [x] [80.xy]

Sinun on ehkä vaihdettava ilmoitettu huoltopaketti pian. Saat lisätietoja sanomasta Lexmark-tuen Web-sivustosta osoitteessa **http://support.lexmark.com** tai ottamalla yhteyttä asiakastukeen.

Tarvittaessa poista ilmoitus näytöstä ja jatka tulostusta valitsemalla **Jatka**.

Muisti on täynnä [38]

Kokeile seuraavia vaihtoehtoja:

- Poista ilmoitus näytöstä valitsemalla tulostimen ohjauspaneelista **Peruuta työ**.
- Asenna tulostimeen lisää muistia.

Muisti täynnä, fakseja ei voi tulostaa

Tee ohjauspaneelissa jompikumpi seuraavista toimista:

- Tyhjennä viesti valitsemalla **Pidätä fakseja tulostamatta niitä**.
- Käynnistä tulostin uudelleen ja jatka tulostamista valitsemalla **Yritä tulostaa**.

Verkon [x] ohjelmistovirhe [54]

Kokeile jotakin seuraavista keinoista:

- Jatka tulostusta valitsemalla **Jatka** tulostimen ohjauspaneelista.
- Sammuta tulostin, odota noin 10 sekuntia ja käynnistä tulostin uudelleen.
- Päivitä tulostimen tai tulostuspalvelimen verkkolaiteohjelmisto. Lisätietoja on Lexmark-tuen Web-sivustossa osoitteessa **http://support.lexmark.com**.

Modeemiin ei liitetty analogista puhelinlinjaa, faksi ei käytössä.

Liitä tulostin analogiseen puhelinlinjaan.

Jonkin muun valmistajan kuin Lexmarkin [tarviketyyppi], katso käyttöopas [33.xy]

Huomautus: Tarvikkeen tyyppi voi olla väriainekasetti tai kuvayksikkö.

Tulostin on havainnut muun kuin Lexmarkin valmistaman tarvikkeen tai osan tulostimessa.

Lexmark-tulostin on suunniteltu käytettäväksi ja toimii parhaiten aitojen Lexmark-osien ja -tarvikkeiden kanssa. Kolmannen osapuolen tarvikkeiden tai osien käyttö voi vaikuttaa tulostimen ja sen kuvantuottoyksikön suorituskykyyn, toimintavarmuuteen tai käyttöikään. Lisätietoja on kohdassa "Aitojen Lexmark-osien ja -tarvikkeiden käyttäminen" sivulla 222.

Käyttöikää mittaavat osat on suunniteltu toimimaan Lexmarkin tarvikkeiden ja osien kanssa ja saattavat toimia odottamattomalla tavalla, jos kolmannen osapuolen osia tai tarvikkeita käytetään. Kuvantuottoyksikön osien käyttö suunnitellun käyttöiän kuluttua umpeen voi vahingoittaa Lexmark-tulostinta tai sen osia.

Varoitus – vauriot mahdollisia: Kolmannen osapuolen tarvikkeiden tai osien käyttö voi vaikuttaa takuun kattavuuteen. Takuu ei välttämättä kata kolmannen osapuolen tarvikkeiden tai osien käytöstä aiheutuneita vahinkoja.

Hyväksy kaikki mainitut riskitekijät ja jatka kolmannen osapuolen tarvikkeiden tai osien käyttöä tulostimessa pitämällä tulostimen ✖- ja **#**-painikkeita painettuna yhtä aikaa 15 sekunnin ajan.

Jos et hyväksy mainittuja riskitekijöitä, poista kolmannen osapuolen tarvike tai osa tulostimesta ja asenna sen tilalle aito Lexmark-tarvike tai -osa.

Huomautus: Luettelo tuetuista tarvikkeista on kohdassa Tarvikkeiden tilaaminen ja osoitteessa **www.lexmark.com**.

Flash-muisti ei riitä resurssien tallennukseen [52]

Kokeile seuraavia vaihtoehtoja:

- Kuittaa viesti ja jatka tulostusta valitsemalla **Jatka** tulostimen ohjauspaneelista.
- Poista fontit, makrot ja muut flash-muistiin tallennetut tiedot.
- Asenna suurempi flash-muistikortti.

Huomautus: Poistetaan ladatut fontit ja makrot, joita ei ole aiemmin tallennettu flash-muistiin.

Paperi on vaihdettava

Kokeile seuraavia vaihtoehtoja:

- Jatka tulostusta koskettamalla tulostimen ohjauspaneelista **Kyllä, näytä kehote jokaisesta sivusta**.
- Jatka tulostamista lokeroon lisätyllä paperilla koskettamalla **Käytä nykyisiä tarvikkeita** -vaihtoehtoa.
- Peruuta nykyinen tulostustyö.

Rinnakkaisportti [x] ei käytössä [56]

Kokeile seuraavia vaihtoehtoja:

- Kuittaa viesti koskettamalla tulostimen ohjauspaneelissa **Jatka**.
- Ota rinnakkaisportti käyttöön. Siirry tulostimen ohjauspaneelissa kohtaan

  Verkko/portit > **Rinnakkainen [x]** > **Rinnakkaispuskuri** > **Automaattinen**

Huomautus: Tulostin poistaa kaiken rinnakkaisporttiin lähetetyn tiedon.

Tulostin oli käynnistettävä uudelleen. Viimeinen työ saattaa olla vaillinainen.

Kuittaa viesti ja jatka tulostusta valitsemalla tulostimen ohjauspaneelin vaihtoehto **Jatka**.

Saat lisätietoja siirtymällä osoitteeseen **http://support.lexmark.com** tai ottamalla yhteyttä asiakastukeen.

Poista viallinen levy [61]

Vaihda tulostimen viallinen kiintolevy.

Poista paperi vakiovastaanottoalustalta

Poista paperipino vakioalustalta.

Replace all originals if restarting job. (Vaihda kaikki alkuperäiset, jos käynnistät työn uud.)

Kokeile seuraavia vaihtoehtoja:

- Poista ilmoitus näytöstä ja peruuta skannaus koskettamalla **Peruuta työ** -painiketta.
- Jatka automaattisesta asiakirjansyöttölaitteesta skannaamista heti edellisen onnistuneen skannaustyön jälkeen koskettamalla **Skannaa automaattisesta syöttölaitteesta** -painiketta.
- Jatka skannerista skannaamista heti edellisen onnistuneen skannaustyön jälkeen koskettamalla **Skannaa tasolta** -painiketta.
- Lopeta viimeinen onnistunut skannaustyö koskettamalla **Viimeistele työ skannaamatta lisää** -painiketta.
- Aloita skannaustyö uudelleen edellisen työn asetuksilla koskettamalla **Aloita työ uudelleen** -painiketta.

Vaihda värikasetti, sivuja jäljellä arviolta 0 [88.xy]

Poista ilmoitus näytöstä ja jatka tulostusta vaihtamalla väriainekasetti. Lisätietoja on lisävarusteen mukana toimitetuissa ohjeissa ja *käyttöoppaan* Tarvikkeiden vaihtaminen -osiossa.

Huomautus: Jos vaihtovärikasettia ei ole, tutustu *käyttöoppaan* Tarvikkeiden tilaaminen -osioon tai osoitteeseen **www.lexmark.com**.

Vaihda viallinen kuvayksikkö [31.xy]

Ilmoitus poistuu näytöstä, kun vaihdat viallisen kuvayksikön. Lisätietoja on lisävarusteen mukana toimitetuissa ohjeissa.

Huomautus: Jos uutta kuvayksikköä ei ole, tutustu *käyttöoppaan* Tarvikkeiden tilaaminen -osioon tai osoitteeseen **www.lexmark.com**.

Vaihda kuvayksikkö, sivuja jäljellä arviolta 0 [84.xy]

Poista ilmoitus näytöstä ja jatka tulostusta vaihtamalla kuvayksikkö. Lisätietoja on lisävarusteen mukana toimitetuissa ohjeissa ja *käyttöoppaan* Tarvikkeiden vaihtaminen -osiossa.

Huomautus: Jos uutta kuvayksikköä ei ole, tutustu *käyttöoppaan* Tarvikkeiden tilaaminen -osioon tai osoitteeseen **www.lexmark.com**.

Vaihda juuttuneet alkuperäiset, jos käynnistät työn uud.

Kokeile seuraavia vaihtoehtoja:

- Poista ilmoitus näytöstä ja peruuta skannaus koskettamalla **Peruuta työ** -painiketta.
- Jatka automaattisesta asiakirjansyöttölaitteesta skannaamista heti edellisen onnistuneen skannaustyön jälkeen koskettamalla **Skannaa automaattisesta syöttölaitteesta** -painiketta.
- Jatka skannerista skannaamista heti edellisen onnistuneen skannaustyön jälkeen koskettamalla **Skannaa tasolta** -painiketta.
- Lopeta viimeinen onnistunut skannaustyö koskettamalla **Viimeistele työ skannaamatta lisää** -painiketta.
- Aloita skannaustyö uudelleen edellisen työn asetuksilla koskettamalla **Aloita työ uudelleen** -painiketta.

Vaihda huoltopaketti [80.xy]

Tulostimessa on määräaikaishuolto. Lisätietoja on osoitteessa **http://support.lexmark.com**. Voit myös ottaa yhteyttä asiakastukeen ja kertoa saamastasi ilmoituksesta.

Vaihda puuttuva kuvayksikkö [31.xy]

Asenna puuttuva kuvayksikkö. Lisätietoja on lisävarusteen mukana toimitetuissa ohjeissa.

Asenna puuttuva tai vastaamaton kasetti uudelleen [31.xy]

Kokeile jotain tai useampia seuraavista keinoista:

- Tarkista, puuttuuko väriainekasetti. Jos väriainekasetti puuttuu, asenna se.

  Lisätietoja väriainekasetin asentamisesta on kohdassa Tarvikkeiden vaihtaminen.
- Jos värikasetti on asennettu, poista vastaamaton väriainekasetti ja asenna se uudelleen.

  Huomautus: Jos viesti tulee uudelleen näkyviin uudelleenasennuksen jälkeen, vaihda värikasetti. Värikasetti voi olla viallinen tai muu kuin aito Lexmark-värikasetti. Lisätietoja on kohdassa "Aitojen Lexmark-osien ja -tarvikkeiden käyttäminen" sivulla 222.

Vaihda väärä värikasetti [32.xy]

Poista ilmoitus näytöstä poistamalla väriainekasetti ja asentamalla tuettu kasetti. Lisätietoja on lisävarusteen mukana toimitetuissa ohjeissa.

Tämän virheen voi aiheuttaa myös aidon Lexmark-kuvayksikön, kuten riittoisan väriainekasetin, asentaminen, jos sitä ei ole tarkoitettu käytettäväksi kyseisessä laitteessa.

Seuraavat virhekoodit tarkoittavat, että laitteeseen on asennettu muu kuin aito Lexmark-värikasetti:

32.13
32,16
32,19
32,22

32,25
32.28
32,31
32,34
32,37

Lisätietoja on kohdassa "Aitojen Lexmark-osien ja -tarvikkeiden käyttäminen" sivulla 222.

Huomautus: Jos uutta värikasettia ei ole, katso Tarvikkeiden tilaaminen -osiota tai mene osoitteeseen **www.lexmark.com**.

Vaihda väärä kuvayksikkö [32.xy]

Poista ilmoitus näytöstä poistamalla kuvayksikkö ja asentamalla tuettu kuvayksikkö. Lisätietoja on tarvikkeen mukana toimitetuissa ohjeissa.

Tämän virheen voi aiheuttaa myös aidon Lexmark-kuvayksikön, kuten MICR-yksikön, asentaminen, jos sitä ei ole tarkoitettu käytettäväksi kyseisessä laitteessa.

Seuraavat virhekoodit tarkoittavat, että laitteeseen on asennettu muu kuin aito Lexmark-kuvayksikkö:

32.14
32.17
32.20
32.23
32.26
32.29
32.32
32.35
32.38

Lisätietoja on kohdassa "Aitojen Lexmark-osien ja -tarvikkeiden käyttäminen" sivulla 222.

Huomautus: Jos uutta kuvayksikköä ei ole, tutustu käyttöoppaan Tarvikkeiden tilaaminen -osioon tai käy osoitteessa **www.lexmark.com**.

Palauta pidossa olevat työt?

Kokeile seuraavia vaihtoehtoja:

- Palauta kaikki tulostimen kiintolevylle tallennetut pidossa olevat työt valitsemalla tulostimen ohjauspaneelista **Palauta**.
- Jos et halua palauttaa yhtään tulostustyötä, valitse tulostimen ohjauspaneelista **Älä palauta**.

Skannerin automaattisen syöttölaitteen kansi auki

Sulje asiakirjansyöttölaitteen kansi.

Järjestelmänvalvoja on poistanut skannerin käytöstä [840.01]

Tulosta ilman skanneria tai ota yhteyttä järjestelmän tukihenkilöön.

Skanneri on poistettu käytöstä. Ota yhteys järjestelmänvalvojaan, jos ongelma ei poistu. [840.02]

Kokeile seuraavia vaihtoehtoja:

- Palaa aloitusnäyttöön koskettamalla **Jatka käyttämättä skanneria** -painiketta ja ota yhteyttä järjestelmätukeen.
- Peruuta työ koskettamalla **Käynnistä uudelleen ja ota skanneri automaattisesti käyttöön** -painiketta.

  Huomautus: Tämä yrittää ottaa skannerin käyttöön.

Skannerin tukos, poista kaikki alkuperäiset asiakirjat skannerista [2yy.xx]

Poista juuttunut paperi skannerista.

Skannerin tukos, poista juuttuneet alkuperäiset asiakirjat skannerista [2yy.xx]

Poista juuttunut paperi skannerista.

Sarjaportti [x] ei käytössä [56]

Kokeile seuraavia vaihtoehtoja:

- Kuittaa viesti koskettamalla tulostimen ohjauspaneelissa **Jatka**.

  Tulostin poistaa kaiken määritettyyn sarjaporttiin lähetetyn tiedon.
- Varmista, että Sarjapuskuri-asetuksena ei ole Ei käytössä.
- Määritä tulostimen ohjauspaneelista Sarjapuskurin asetukseksi Sarja [x] -valikossa Automaattinen.

SMTP-palvelinta ei ole määritetty. Ota yhteys järjestelmänvalvojaan.

Kuittaa viesti koskettamalla tulostimen ohjauspaneelissa **Jatka**.

Huomautus: Jos viesti tulee uudelleen näkyviin, ota yhteys järjestelmätukeen.

Jotkin pidossa olevat työt menetettiin

Poista merkitty työ valitsemalla tulostimen ohjauspaneelissa **Jatka**.

Huomautus: Pysäytetyt työt, joita ei palauteta, jäävät tulostimen kiintolevylle. Niitä ei voi käyttää.

Vakioverkon ohjelmistovirhe [54]

Kokeile jotakin seuraavista keinoista:

- Jatka tulostusta valitsemalla **Jatka** tulostimen ohjauspaneelista.
- Katkaise tulostimesta virta ja kytke virta sitten uudelleen.
- Päivitä tulostimen tai tulostuspalvelimen verkkolaiteohjelmisto. Saat lisätietoja sanomasta Lexmark-tuen Web-sivustosta osoitteessa **http://support.lexmark.com** tai ottamalla yhteyttä asiakastukeen.

Vakio-USB-portti ei käytössä [56]

Kokeile seuraavia vaihtoehtoja:

- Kuittaa viesti koskettamalla tulostimen ohjauspaneelissa **Jatka**.
- Ota USB-portti käyttöön. Siirry tulostimen ohjauspaneelissa kohtaan **Verkko/portit** > **USB-puskuri** > **Automaattinen**

Huomautus: Tulostin poistaa kaiken USB-porttiin lähetetyn tiedon.

Työn tulostamiseen tarvitaan tarvike

Valitse jompikumpi seuraavista:

- Suorita työ loppuun asentamalla puuttuva tarvike.
- Peruuta nykyinen työ.

Laite on turvatilassa. Osa tulostusasetuksista voi olla pois käytöstä, tai niillä tulostettaessa tulokset voivat olla odottamattomia.

Poista ilmoitus valitsemalla **Continue (Jatka)**.

Liian monta flash-muistia asennettu [58]

1. Katkaise virta tulostimesta.
2. Irrota virtajohto pistorasiasta.
3. Poista ylimääräiset flash-muistit.
4. Kytke virtajohto maadoitettuun pistorasiaan.
5. Kytke virta uudelleen tulostimeen.

Liian monta lokeroa liitetty [58]

1. Katkaise virta tulostimesta.
2. Irrota virtajohto pistorasiasta.
3. Poista ylimääräiset lokerot.
4. Kytke virtajohto maadoitettuun pistorasiaan.
5. Kytke virta uudelleen tulostimeen.

Alustamaton flash-muisti [53]

Kokeile seuraavia vaihtoehtoja:

- Keskeytä eheytystoiminto ja jatka tulostusta valitsemalla tulostimen ohjauspaneelista **Jatka**.
- Alusta flash-muisti.

  Huomautus: Jos virheilmoitus ei poistu näytöstä, flash-muisti saattaa olla viallinen ja se on ehkä vaihdettava.

Ei tuettu levy

Poista tulostimen kiintolevy, jota ei tueta, ja lisää tuettu kiintolevy.

Ei tuettu lisäkortti paikassa [x] [55]

1. Sammuta tulostin.
2. Irrota virtajohto pistorasiasta.
3. Irrota väärä lisäkortti tulostimen ohjainlevystä ja vaihda se tuettuun lisäkorttiin.
4. Kytke virtajohto maadoitettuun pistorasiaan.
5. Käynnistä tulostin uudelleen.

USB portti [x] ei käytössä [56]

Kuittaa viesti koskettamalla tulostimen ohjauspaneelissa **Jatka**.

Huomautuksia:

- Tulostin poistaa kaiken USB-porttiin lähetetyn tiedon.
- Varmista, että USB-puskuri-asetus ei ole Ei käytössä.

Weblink-palvelinta ei ole määritetty. Ota yhteys järjestelmänvalvojaan.

Kuittaa viesti koskettamalla tulostimen ohjauspaneelissa **Jatka**.

Huomautus: Jos viesti tulee uudelleen näkyviin, ota yhteys järjestelmätukeen.

Tulostinongelmien ratkaiseminen

- "Tavallisimmat tulostusongelmat" sivulla 264
- "Lisävarusteongelmat" sivulla 266
- "Paperinsyöttöongelmat" sivulla 269

Tavallisimmat tulostusongelmat

Tulostin ei vastaa

Toimi	Kyllä	Ei
Vaihe 1 Tarkista, että tulostimeen on kytketty virta. Onko tulostimeen kytketty virta?	Siirry vaiheeseen 2.	Käynnistä tulostin.
Vaihe 2 Tarkista, onko tulostin lepotilassa tai säästötilassa. Onko tulostin lepotilassa tai säästötilassa?	Herätä tulostin lepo- tai säästötilasta painamalla Lepo-painiketta.	Siirry vaiheeseen 3.
Vaihe 3 Varmista, että virtajohdon toinen pää on kytketty tulostimeen ja toinen oikein maadoitettuun pistorasiaan. Onko virtajohto on kytketty tulostimeen ja oikein maadoitettuun pistorasiaan?	Siirry vaiheeseen 4.	Kytke virtajohdon toinen pää tulostimeen ja toinen oikein maadoitettuun pistorasiaan.
Vaihe 4 Tarkista toinen samaan pistorasiaan kytketty sähkölaite. Toimiiko toinen sähkölaite?	Irrota toinen laite pistorasiasta ja kytke sitten tulostimeen virta. Jos tulostin ei toimi, kytke toinen laite takaisin pistorasiaan.	Siirry vaiheeseen 5.
Vaihe 5 Varmista, että kaapelit, joilla tulostin ja tietokone on liitetty toisiinsa, on liitetty oikeisiin portteihin. Onko kaapelit liitetty oikeisiin portteihin?	Siirry vaiheeseen 6.	Kohdista seuraavat osat: • kaapelissa oleva USB-symboli ja tulostimessa oleva USB-symboliin • asianmukainen Ethernet-kaapeli Ethernet-porttiin.
Vaihe 6 Varmista, ettei pistorasian virtaa ei ole katkaistu kytkimellä tai katkaisimella. Onko pistorasian virta katkaistu kytkimellä tai katkaisimella?	Kytke virta kytkimellä tai palauta katkaisin.	Siirry vaiheeseen 7.
Vaihe 7 Tarkista, onko tulostin kytketty ylijännitesuojaan, UPS-varavirtalaitteeseen tai jatkojohtoon. Onko tulostin kytketty ylijännitesuojaan, UPS-varavirtalaitteeseen tai jatkojohtoon.	Kytke tulostimen virtajohto suoraan oikein maadoitettuun virtalähteeseen.	Siirry vaiheeseen 8.

Toimi	Kyllä	Ei
Vaihe 8 Varmista, että tulostinkaapelin toinen pää on liitetty tulostimen porttiin ja toinen pää tietokoneeseen, tulostuspalvelimeen, lisälaitteeseen tai muuhun verkkolaitteeseen. Onko tulostinkaapeli kytketty pitävästi tulostimeen ja tietokoneeseen, tulostuspalvelimeen, lisälaitteeseen tai muuhun verkkolaitteeseen?	Siirry vaiheeseen 9.	Kytke tulostinkaapeli pitävästi tulostimeen ja tietokoneeseen, tulostuspalvelimeen, lisälaitteeseen tai muuhun verkkolaitteeseen
Vaihe 9 Varmista, että kaikki lisälaitteet on asennettu oikein ja poista kaikki pakkausmateriaalit. Onko kaikki lisälaitteet asennettu oikein ja kaikki pakkausmateriaalit poistettu?	Siirry vaiheeseen 10.	Katkaise tulostimesta virta, poista kaikki pakkausmateriaalit, asenna lisälaitteet uudelleen ja kytke sitten tulostimeen virta.
Vaihe 10 Varmista, että olet valinnut oikeat porttiasetukset tulostinohjaimessa. Ovatko porttiasetukset oikeat?	Siirry vaiheeseen 11.	Käytä oikeita tulostinohjaimen asetuksia.
Vaihe 11 Tarkista asennettu tulostinohjain. Onko oikea tulostinohjain asennettu?	Siirry vaiheeseen 12.	Asenna oikea tulostinohjain.
Vaihe 12 Katkaise tulostimesta virta, odota noin 10 sekuntia ja kytke virta uudelleen. Toimiiko tulostin?	Ongelma on ratkaistu.	Ota yhteyttä **tekninen tuki**.

Tulostimen näyttö on tyhjä

Toimi	Kyllä	Ei
Vaihe 1 Paina tulostimen ohjauspaneelin Lepo-painiketta. Näkyykö tulostimen näytössä **`Valmis`**-ilmoitus?	Ongelma on ratkaistu.	Siirry vaiheeseen 2.
Vaihe 2 Sammuta tulostin, odota noin 10 sekuntia ja käynnistä tulostin uudelleen. Näkyykö tulostimen näytössä **`Odota`**- ja **`Valmis`**-ilmoitus?	Ongelma on ratkaistu.	Katkaise tulostimesta virta ja ota yhteys **tekninen tuki**.

Lisävarusteongelmat

Sisäistä lisälaitetta ei havaittu

Toimi	Yes (Kyllä)	No (Ei)
Vaihe 1 Sammuta tulostin, odota noin 10 sekuntia ja käynnistä tulostin uudelleen. Toimiiko sisäinen lisälaite oikein?	Ongelma on ratkaistu.	Siirry vaiheeseen 2.
Vaihe 2 Varmista, että sisäinen muistikortti on asennettu oikein tulostimen ohjainlevyyn. **a** Katkaise tulostimen virta virtakytkimestä ja irrota virtajohto pistorasiasta. **b** Varmista, että sisäinen lisälaite on asennettu ohjainlevyn asianmukaiseen liittimeen. **c** Liitä virtajohto tulostimeen ja sen jälkeen maadoitettuun pistorasiaan. Käynnistä tulostin. Onko sisäinen lisälaite on asennettu oikein ohjainlevyyn?	Siirry vaiheeseen 3.	Kytke sisäinen lisälaite on ohjainlevyyn.
Vaihe 3 Tulosta valikkoasetussivu ja tarkista, onko sisäinen lisävaruste lisättyjen ominaisuuksien luettelossa. Onko sisäinen lisälaite mainittu valikkoasetussivulla?	Siirry vaiheeseen 4.	Asenna sisäinen lisälaite uudelleen.
Vaihe 4 **a** Tarkista, onko sisäinen lisälaite valittu. Sisäinen lisälaite täytyy ehkä lisätä tulostinohjaimeen manuaalisesti, jotta se on käytettävissä tulostustöissä. Lisätietoja on kohdassa "Tulostinohjaimen käytettävissä olevien lisävarusteiden lisääminen" sivulla 48. **b** Lähetä tulostustyö uudelleen tulostimeen. Toimiiko sisäinen lisälaite oikein?	Ongelma on ratkaistu.	Ota yhteyttä **tekninen tuki**.

Alustan ongelmat

Toimi	Kyllä	Ei
Vaihe 1 **a** Vedä alustaa ulospäin ja tee yksi tai useampi seuraavista: • Tarkista mahdolliset paperitukokset tai syöttöhäiriöt. • Varmista, että paperinohjaimissa olevat koon osoittimet on kohdistettu alustassa olevien paperikoon osoittimien kanssa. • Jos tulostat mukautetulle paperille, varmista, että paperinohjaimet ovat paperin reunaa vasten. • Varmista, että paperi on paperin enimmäistäyttöosoittimen alapuolella. • Varmista, että paperi on alustassa tasaisena ja suorassa. **b** Tarkista, sulkeutuuko alusta oikein. Toimiiko alusta?	Ongelma on ratkaistu.	Siirry vaiheeseen 2.
Vaihe 2 **a** Katkaise tulostimesta virta, odota noin 10 sekuntia ja kytke virta uudelleen. **b** Lähetä tulostustyö uudelleen tulostimeen. Toimiiko alusta?	Ongelma on ratkaistu.	Siirry vaiheeseen 3.
Vaihe 3 Varmista, että alusta on asennettu ja tunnistettavissa tulostimelle. Tulosta valikkoasetussivu ja tarkista, onko alusta asennettujen toimintojen luettelossa. Onko alusta valikkoasetussivun luettelossa?	Siirry vaiheeseen 4.	Aseta lokero takaisin paikalleen. Lisätietoja on alustan mukana toimitetuissa asennusohjeissa.
Vaihe 4 Varmista, että alusta on käytettävissä tulostinohjaimessa **Huomautus:** Alusta täytyy ehkä lisätä tulostinohjaimeen manuaalisesti, jotta se on käytettävissä tulostustöissä. Lisätietoja on kohdassa "Tulostinohjaimen käytettävissä olevien lisävarusteiden lisääminen" sivulla 48. Onko alusta käytettävissä tulostinohjaimessa?	Ongelma on ratkaistu.	Ota yhteyttä **tekninen tuki**.

Muistikorttia ei tunnisteta

Toimi	Yes (Kyllä)	No (Ei)
Varmista, että muistikortti on asennettu. **a** Asenna muistikortti. Lisätietoja on kohdassa "Muistikortin asennus" sivulla 30. **Huomautus:** Varmista, että muistikortti on tukevasti kiinni tulostimen ohjainlevyssä. **b** Tulosta valikkoasetussivu ja tarkista, onko kortti asennettujen lisävarusteiden luettelossa. Onko kortti asennettujen lisävarusteiden luettelossa?	Ongelma on ratkaistu.	Ota yhteyttä **tekninen tuki**.

Sisäinen sovellusportti ei toimi oikein

Toimi	Kyllä	Ei
Vaihe 1 Varmista, että sisäinen sovellusportti (ISP) on asennettu. **a** Asenna sisäinen sovellusportti. Lisätietoja on kohdassa "Sisäisen sovellusportin asentaminen" sivulla 33. **b** Tulosta valikkoasetussivu ja tarkista, onko sisäinen sovellusportti (ISP) asennettujen toimintojen luettelossa. Onko sisäinen sovellusportti asennettujen toimintojen luettelossa?	Siirry vaiheeseen 2.	Varmista, että sinulla on tuettu sisäinen sovellusportti. **Huomautus:** Toisen tulostimen sisäinen sovellusportti ei ehkä toimi tämän tulostimen kanssa.
Vaihe 2 Tarkista kaapelin ja sisäisen sovellusportin liitäntä. **a** Käytä oikeaa kaapelia ja varmista, että se on liitetty pitävästi sisäiseen sovellusporttiin. **b** Varmista, että sisäisen sovellusportin liitäntäkaapeli on liitetty pitävästi emolevyn pistokkeeseen. **Huomautus:** Sisäisen sovellusportin liitäntäkaapeli ja emolevyn pistoke on värikoodattu. Toimiiko sisäinen sovellusportti oikein?	Ongelma on ratkaistu.	Ota yhteyttä **tekninen tuki**.

USB-/rinnakkaisliitäntäkortti ei toimi oikein

Toimi	Kyllä	Ei
Vaihe 1 Varmista, että USB- tai rinnakkaisliitäntäkortti on asennettu. **a** Asenna USB- tai rinnakkaisliitäntäkortti. Lisätietoja on kohdassa "Sisäisen sovellusportin asentaminen" sivulla 33. **b** Tulosta valikkoasetussivu ja tarkista, onko USB- tai rinnakkaisliitäntäkortti asennettujen toimintojen luettelossa. Onko USB- tai rinnakkaisliitäntäkortti asennettujen toimintojen luettelossa?	Siirry vaiheeseen 2.	Tarkista, onko USB- tai rinnakkaisliitäntäkortti tuettu. **Huomautus:** Toisen tulostimen USB- tai rinnakkaisliitäntäkortti ei ehkä toimi tämän tulostimen kanssa.

Toimi	Kyllä	Ei
Vaihe 2 Tarkista kaapeli ja USB- tai rinnakkaisliitäntäkortin liitäntä. Käytä oikeaa kaapelia ja varmista, että se on liitetty kunnolla USB- tai rinnakkaisliitäntäkorttiin. Toimiiko USB- tai rinnakkaisliitäntäkortti kunnolla?	Ongelma on ratkaistu.	Ota yhteyttä **tekninen tuki**.

Paperinsyöttöongelmat

Paperi juuttuu usein

Toimi	Kyllä	Ei
Vaihe 1 **a** Vedä alustaa ulospäin ja tee yksi tai useampi seuraavista: • Varmista, että paperi on alustassa tasaisena ja suorassa. • Varmista, että paperinohjaimissa olevat koon osoittimet on kohdistettu alustassa olevien paperikoon osoittimien kanssa. • Varmista, että paperinohjaimet on kohdistettu paperin reunoja vasten. • Varmista, että paperi on paperin enimmäistäyttöosoittimen alapuolella. • Varmista, että käytät tulostamisessa suositeltua paperikokoa ja -lajia. **b** Aseta alusta oikein. Jos tukosselvitys on käytössä, tulostustyöt tulostuvat automaattisesti uudelleen. Ilmeneekö paperitukoksia edelleen usein?	Siirry vaiheeseen 2.	Ongelma on ratkaistu.
Vaihe 2 **a** Aseta paperia uudesta pakkauksesta. **Huomautus:** Paperi imee kosteutta suuren kosteuspitoisuuden takia. Säilytä paperia alkuperäisessä pakkauksessaan, kunnes otat sen käyttöön. **b** Lähetä tulostustyö uudelleen tulostimeen. Ilmeneekö paperitukoksia edelleen usein?	Siirry vaiheeseen 3.	Ongelma on ratkaistu.
Vaihe 3 **a** Katso vinkit tukosten välttämiseen. Lisätietoja on kohdassa "Tukosten välttäminen" sivulla 235. **b** Noudata ohjeita ja lähetä tulostustyö uudelleen. Ilmeneekö paperitukoksia edelleen usein?	Ota yhteyttä **tekninen tuki**.	Ongelma on ratkaistu.

Paperitukosilmoitus ei poistu tukoksen poistamisen jälkeen

Toimi	Kyllä	Ei
Tarkista juuttuneen paperin paperirata kokonaan. **a** Poista juuttuneet paperit. **b** Kuittaa viesti koskettamalla tulostimen ohjauspaneelissa **Jatka**. Näkyykö paperitukosilmoitus edelleen?	Ota yhteyttä **tekninen tuki**.	Ongelma on ratkaistu.

Juuttuneet sivut eivät tulostu uudelleen

Toimi	Kyllä	Ei
Ota Tukosselvitys käyttöön. **a** Siirry aloitusnäytöstä kohtaan > **Asetukset** > **Yleiset asetukset** > **Tulostuksen palautus** **b** Siirry Tukosselvitys-valikossa nuolinäppäimillä kohtaan **Käytössä** tai **Automaattinen**. **c** Valitse **Submit** (Lähetä). Tulostuvatko sivut uudelleen tukoksen jälkeen?	Ongelma on ratkaistu.	Ota yhteyttä **tekniseen tukeen**.

Tulostusongelmien ratkaiseminen

Tulostusongelmat

Luottamukselliset ja pidossa olevat asiakirjat eivät tulostu

Toimi	Kyllä	Ei
Vaihe 1 **a** Tarkista ohjauspaneelista, näkyykö työ Pidossa olevat työt -luettelossa. **Huomautus:** Jos asiakirjat eivät ole luettelossa, tulosta asiakirjat Tulosta ja pidä -valinnoilla. **b** Tulosta asiakirjat. Tulostuivatko asiakirjat?	Ongelma on ratkaistu.	Siirry vaiheeseen 2.
Vaihe 2 Tulostustyö saattaa sisältää alustusvirheen tai virheellisiä tietoja. • Poista tulostustyö ja lähetä se sitten uudelleen. • Jos kyseessä on PDF-tiedosto, luo uusi tiedosto ja tulosta asiakirja. Tulostuivatko asiakirjat?	Ongelma on ratkaistu.	Siirry vaiheeseen 3.

Toimi	Kyllä	Ei
Vaihe 3 Jos tulostat Internetistä, tulostin saattaa lukea useita työnimikkeitä päällekkäisinä. **Windows-käyttäjät:** **a** Avaa Tulostusmääritykset-valintaikkuna. **b** Valitse Tulosta ja pidä -valintaikkunassa **Säilytä päällekkäiset asiakirjat**. **c** Kirjoita PIN-koodi. **d** Lähetä tulostustyö uudelleen tulostimeen. **Macintosh-käyttäjät:** **a** Tallenna ja anna kullekin työlle eri nimi. **b** Lähetä työ erikseen. Tulostuivatko asiakirjat?	Ongelma on ratkaistu.	Siirry vaiheeseen 4.
Vaihe 4 **a** Vapauta tulostimen muistia poistamalla pidossa olevia töitä. **b** Lähetä tulostustyö uudelleen tulostimeen. Tulostuivatko asiakirjat?	Ongelma on ratkaistu.	Siirry vaiheeseen 5.
Vaihe 5 **a** Lisää tulostinmuistia. **b** Lähetä tulostustyö uudelleen tulostimeen. Tulostuivatko asiakirjat?	Ongelma on ratkaistu.	Ota yhteyttä **asiakastukeen**.

Näyttöön tulee ilmoitus flash-aseman lukuvirheestä

Toimi	Kyllä	Ei
Vaihe 1 Tarkista, että flash-asema on asetettu etuosassa olevaan USB-porttiin. **Huomautus:** Flash-asema ei toimi, jos se on asetettu takaosassa olevaan USB-porttiin. Onko flash-asema asetettu etuosassa olevaan USB-porttiin?	Siirry vaiheeseen 2.	Aseta Flash-asema tulostimen etuosassa olevaan USB-porttiin.
Vaihe 2 Tarkista, vilkkuuko tulostimen ohjauspaneelissa oleva merkkivalo vihreänä. **Huomautus:** Vihreä vilkkuva valo ilmaisee, että tulostin tulostaa muita töitä. Vilkkuuko merkkivalo vihreänä?	Odota, että tulostin on valmis, avaa pidossa olevien töiden luettelo ja tulosta asiakirjat.	Siirry vaiheeseen 3.

Toimi	Kyllä	Ei
Vaihe 3 **a** Tarkista, onko näytössä virheilmoituksia. **b** Tyhjennä viesti. Näkyykö virheilmoitus edelleen?	Siirry vaiheeseen 4.	Ongelma on ratkaistu.
Vaihe 4 Tarkista, onko flash-asema tuettu. Lisätietoja testatuista ja hyväksytyistä USB-flash-asemista on kohdassa "Tuetut flash-asemat ja tiedostotyypit" sivulla 80. Näkyykö virheilmoitus edelleen?	Siirry vaiheeseen 5.	Ongelma on ratkaistu.
Vaihe 5 Tarkista, onko järjestelmän tukihenkilö ottanut USB-portin pois käytöstä. Näkyykö virheilmoitus edelleen?	Ota yhteyttä **tekninen tuki**.	Ongelma on ratkaistu.

Vääriä merkkejä tulostuu

Toimi	Kyllä	Ei
Vaihe 1 Varmista, että tulostin ei ole heksatulostustilassa. **Huomautus:** Jos tulostimen näytössä näkyy **`Heksatulostus`**, poista heksatulostus käytöstä katkaisemalla tulostimesta virta ja kytkemällä virta sitten uudelleen. Onko tulostin heksatulostustilassa?	Poista heksatulos-tustila käytöstä.	Siirry vaiheeseen 2.
Vaihe 2 **a** Valitse tulostimen ohjauspaneelissa **Vakioverkko** tai **Verkko [x]** ja valitse sitten työn tunnistusasetukseksi Käytössä. **b** Lähetä tulostustyö uudelleen tulostimeen. Tulostuuko vääriä merkkejä?	Ota yhteyttä **tekninen tuki**.	Ongelma on ratkaistu.

Työ tulostuu väärästä lokerosta tai väärälle paperille tai erikoismateriaalille.

Toimi	Kyllä	Ei
Vaihe 1 **a** Tarkista, että lokero tukee tulostuksessa käytettävää paperia. **b** Lähetä tulostustyö uudelleen tulostimeen. Tulostuiko työ oikeasta lokerosta tai oikealle paperille?	Ongelma on ratkaistu.	Siirry vaiheeseen 2.

Toimi	Kyllä	Ei
Vaihe 2 **a** Valitse tulostimen ohjauspaneelin Paperi-valikosta paperikoko- ja paperilajiasetukset, jotka vastaavat lokeroon lisättyä paperia. **b** Lähetä tulostustyö uudelleen tulostimeen. Tulostuiko työ oikeasta lokerosta tai oikealle paperille?	Ongelma on ratkaistu.	Siirry vaiheeseen 3.
Vaihe 3 **a** Avaa käyttöjärjestelmän mukaan Printing Preferences (Tulostusmääritykset)- tai Print (Tulosta) -valintaikkuna ja määritä paperilaji. **b** Lähetä tulostustyö uudelleen tulostimeen. Tulostuiko työ oikeasta lokerosta tai oikealle paperille?	Ongelma on ratkaistu.	Siirry vaiheeseen 4.
Vaihe 4 **a** Tarkista, ettei lokeroita ole linkitetty. **b** Lähetä tulostustyö uudelleen tulostimeen. Tulostuiko työ oikeasta lokerosta tai oikealle paperille?	Ongelma on ratkaistu.	Ota yhteyttä **tekninen tuki**.

Suuria tulostustöitä ei lajitella

Toimi	Kyllä	Ei
Vaihe 1 **a** Valitse tulostimen ohjauspaneelin Viimeistely-valikosta Lajittelu-asetukseksi (1,2,3) (1,2,3). **b** Lähetä tulostustyö uudelleen tulostimeen. Tulostuiko työ ja lajiteltiinko se oikein?	Ongelma on ratkaistu.	Siirry vaiheeseen 2.
Vaihe 2 **a** Valitse tulostusohjelmistossa Lajittelu-asetukseksi (1,2,3) (1,2,3). **Huomautus:** Jos ohjaimen Lajittelu-asetukseksi määritetään (1,1,1) (2,2,2), ohjelmiston asetus ohittaa Viimeistely-valikon asetuksen. **b** Lähetä tulostustyö uudelleen tulostimeen. Tulostuiko työ ja lajiteltiinko se oikein?	Ongelma on ratkaistu.	Siirry vaiheeseen 3.
Vaihe 3 Yksinkertaista tulostustyötä vähentämällä fonttien määrää ja pienentämällä niiden kokoa, vähentämällä kuvien määrää ja tarkkuutta ja vähentämällä tulostettavien sivujen määrää. Tulostuiko työ ja lajiteltiinko se oikein?	Ongelma on ratkaistu.	Ota yhteyttä **asiakastukeen**.

Monikieliset PDF-tiedostot eivät tulostu

Toimi	Kyllä	Ei
Vaihe 1 **a** Tarkista, onko kaikki fontit määritetty upotettaviksi PDF-tulostusasetuksissa. Lisätietoja on Adobe Acrobatin mukana tulleissa ohjeissa. **b** Luo uusi PDF-tiedosto ja lähetä sitten tulostustyö uudelleen. Tulostuvatko tiedostot?	Ongelma on ratkaistu.	Siirry vaiheeseen 2.
Vaihe 2 **a** Avaa tulostettava tiedosto Adobe Acrobat -ohjelmassa. **b** Valitse **Tiedosto** > **Tulosta** > **Lisäasetukset** > **Tulosta kuvana** > **OK** > **OK**. Tulostuvatko tiedostot?	Ongelma on ratkaistu.	Ota yhteyttä **tekninen tuki**.

Tulostus hidastuu

Huomautuksia:

- Kapealle paperille tulostettaessa tulostin hidastaa tulostusta, jotta kiinnitysyksikkö ei vahingoitu.
- Tulostus voi hidastua tulostettaessa pitkään tai korkeassa lämpötilassa.

Toimi	Kyllä	Ei
Vaihe 1 **a** Varmista, että alustaan lisätyn paperin koko sopii kiinnittimen tyyppiin. **Huomautus:** Käytä 110 voltin kiinnitysyksikköä Letter-kokoiselle paperille tulostamiseen ja 220 voltin kiinnitysyksikköä A4-kokoiselle paperille tulostamiseen. **b** Lähetä tulostustyö uudelleen tulostimeen. Nopeutuuko tulostus?	Ongelma on ratkaistu.	Siirry vaiheeseen 2.
Vaihe 2 **a** Vaihda kiinnitysyksikkö. Lisätietoja kiinnitysyksikön asentamisesta on osan mukana toimitetuissa ohjeissa. **b** Lähetä tulostustyö uudelleen tulostimeen. Nopeutuuko tulostus?	Ongelma on ratkaistu.	Ota yhteyttä **tekninen tuki**.

Tulostustyöt eivät tulostu

Toimi	Kyllä	Ei
Vaihe 1 **a** Avaa tulostettavasta asiakirjasta käsin Print (Tulosta) -valintaikkuna ja tarkasta, oletko valinnut oikean tulostimen. **Huomautus:** Jos tulostin ei ole oletustulostin, joudut valitsemaan tulostimen jokaiselle tulostettavalle asiakirjalle. **b** Lähetä tulostustyö uudelleen tulostimeen. Tulostuvatko työt?	Ongelma on ratkaistu.	Siirry vaiheeseen 2.
Vaihe 2 **a** Varmista, että tulostin on kytketty pistorasiaan, että tulostimeen on kytketty virta ja että tulostimen näytössä näkyy **`Valmis`**-ilmoitus. **b** Lähetä tulostustyö uudelleen tulostimeen. Tulostuvatko työt?	Ongelma on ratkaistu.	Siirry vaiheeseen 3.
Vaihe 3 Jos tulostimen näytössä näkyy virheilmoitus, poista ilmoitus näytöstä. **Huomautus:** Tulostin jatkaa tulostamista ilmoituksen poistamisen jälkeen. Tulostuvatko työt?	Ongelma on ratkaistu.	Siirry vaiheeseen 4.
Vaihe 4 **a** Tarkista, että portit (USB, sarja-, tai Ethernet) toimivat ja että tietokoneeseen ja tulostimeen kytkettyjen kaapelien liitännät eivät ole löystyneet. **Huomautus:** Lisätietoja on tulostimen asennusohjeissa. **b** Lähetä tulostustyö uudelleen tulostimeen. Tulostuvatko työt?	Ongelma on ratkaistu.	Siirry vaiheeseen 5.
Vaihe 5 **a** Sammuta tulostin, odota noin 10 sekuntia ja käynnistä tulostin uudelleen. **b** Lähetä tulostustyö uudelleen tulostimeen. Tulostuvatko työt?	Ongelma on ratkaistu.	Siirry vaiheeseen 6.
Vaihe 6 **a** Poista tulostinohjelmisto ja asenna se sitten uudelleen. Lisätietoja on kohdassa "Tulostinohjelmiston asentaminen" sivulla 48. **Huomautus:** Osoitteessa **http://support.lexmark.com** on tulostinohjelmisto. **b** Lähetä tulostustyö uudelleen tulostimeen. Tulostuvatko työt?	Ongelma on ratkaistu.	Ota yhteyttä **asiakastuki**.

Tulostustyö kestää odotettua kauemmin

Toimi	Kyllä	Ei
Vaihe 1 Muuta tulostimen ympäristöasetuksia. **a** Siirry tulostimen ohjauspaneelissa kohtaan **Asetukset** > **Yleiset asetukset** **b** Valitse **Säästötila** tai **Hiljainen tila** ja valitse sitten **Ei käytössä**. **Huomautus:** Säästötilan tai hiljaisen tilan poistaminen käytöstä voi lisätä energian, tarvikkeiden tai molempien kulutusta. Tulostuiko työ?	Ongelma on ratkaistu.	Siirry vaiheeseen 2.
Vaihe 2 Vähennä fonttien, kuvien ja sivujen määrää, pienennä fonttikokoa ja yksinkertaista kuvia ja lähetä työ sitten uudelleen. Tulostuiko työ?	Ongelma on ratkaistu.	Siirry vaiheeseen 3.
Vaihe 3 **a** Poista tulostimen muistissa olevat pysäytetyt työt. **b** Lähetä tulostustyö uudelleen tulostimeen. Tulostuiko työ?	Ongelma on ratkaistu.	Siirry vaiheeseen 4.
Vaihe 4 **a** Poista Sivunsuojaus-ominaisuus käytöstä. Siirry tulostimen ohjauspaneelissa kohtaan **Asetukset** > **Yleiset asetukset** > **Tulostuksen palautus** > **Sivunsuojaus** >**Ei käytössä** **b** Lähetä tulostustyö uudelleen tulostimeen. Tulostuiko työ?	Ongelma on ratkaistu.	Siirry vaiheeseen 5.
Vaihe 5 **a** Tarkista, että kaapelit on liitetty pitävästi tulostimeen ja tulostuspalvelimeen. Lisätietoja on tulostimen asennusohjeissa. **b** Lähetä tulostustyö uudelleen tulostimeen. Tulostuiko työ?	Ongelma on ratkaistu.	Siirry vaiheeseen 6.
Vaihe 6 Asenna tulostimeen lisää muistia ja lähetä sitten tulostustyö uudelleen. Tulostuiko työ?	Ongelma on ratkaistu.	Ota yhteyttä **tekninen tuki**.

Lokeroiden yhdistäminen ei toimi

Huomautuksia:

- Lokerot tunnistavat paperin pituuden.

- Monisyöttölaite ei tunnista paperikokoa automaattisesti. Koko on määritettävä Paperikoko/-laji-valikossa.

Toimi	Kyllä	Ei
Vaihe 1 **a** Avaa lokerot ja tarkista, sisältävätkö ne samankokoista ja -lajista paperia. • Varmista, että kunkin lokeron paperinohjaimet lisätyn paperin koon mukaisissa kohdissa. • Varmista, että paperinohjaimissa olevat koon osoittimet on kohdistettu alustassa olevien paperikoon osoittimien kanssa. **b** Lähetä tulostustyö uudelleen tulostimeen. Yhdistetäänkö lokerot oikein?	Ongelma on ratkaistu.	Siirry vaiheeseen 2.
Vaihe 2 **a** Valitse tulostimen ohjauspaneelin Paperi-valikosta paperikoko- ja paperilajiasetukset, jotka vastaavat yhdistettävissä lokeroissa olevaa paperia. **Huomautus:** Yhdistettävien lokeroiden paperikoon ja paperilajin on vastattava toisiaan. **b** Lähetä tulostustyö uudelleen tulostimeen. Yhdistetäänkö lokerot oikein?	Ongelma on ratkaistu.	Ota yhteyttä **tekninen tuki**.

Tulostus katkeaa odottamattomista paikoista

Toimi	Kyllä	Ei
Tulostimen aikakatkaisun lisääminen. **a** Siirry aloitusnäytöstä kohtaan > **Asetukset** > **Yleiset asetukset** > **Aikakatkaisut** **b** Lisää Tulostuksen aikakatkaisu -asetusta ja valitse **Lähetä**. **c** Lähetä tulostustyö uudelleen tulostimeen. Tulostuiko tiedosto oikein?	Ongelma on ratkaistu.	Tarkista manuaaliset sivunvaihdot alkuperäisestä tiedostosta.

Tulostuslaatuongelmat

Merkkien reunat ovat rosoiset tai epätasaiset.

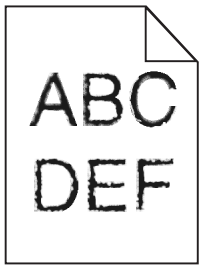

Toimi	Kyllä	Ei
Vaihe 1 **a** Tarkista tulostamalla fonttinäyteluettelo, tukeeko tulostin käyttämiäsi fontteja. **1** Siirry tulostimen ohjauspaneelissa kohtaan > **Raportit** > **Tulosta fontit** **2** Valitse **PCL-fontit** tai **PostScript-fontit**. **b** Käytä tulostimen tukemaa fonttia tai asenna haluamasi fontti. Lisätietoja saat järjestelmän tukihenkilöltä. **c** Lähetä tulostustyö uudelleen tulostimeen. Onko tulosteissa edelleen merkkejä, joiden reunat ovat rosoiset tai epätasaiset?	Siirry vaiheeseen 2.	Ongelma on ratkaistu.
Vaihe 2 **a** Käytä tulostimen tukemaa fonttia tai asenna fontti, jota haluat käyttää tietokoneella. Lisätietoja saat järjestelmän tukihenkilöltä. **b** Lähetä tulostustyö uudelleen tulostimeen. Onko tulosteissa edelleen merkkejä, joiden reunat ovat rosoiset tai epätasaiset?	Ota yhteyttä **tekniseen tukeen**.	Ongelma on ratkaistu.

Tulostin tulostaa tyhjiä sivuja

Toiminto	Kyllä	Ei
Vaihe 1 **a** Tarkista, onko kuvayksikköön jäänyt pakkausmateriaalia. **1** Poista väriainekasetti ja sitten kuvayksikkö. **2** Tarkista, onko pakkausmateriaali poistettu kuvayksiköstä. **Varoitus – vauriot mahdollisia:** Älä altista kuvayksikköä suoralle valolle yli 10 minuutiksi. Pitkäaikainen altistuminen valolle voi aiheuttaa tulostuslaatuongelmia. **3** Asenna kuvayksikkö ja sitten värikasetti. **b** Lähetä tulostustyö uudelleen tulostimeen. Tulostaako tulostin edelleen tyhjiä sivuja?	Siirry vaiheeseen 2.	Ongelma on ratkaistu.

Toiminto	Kyllä	Ei
Vaihe 2 **a** Tasoita kuvayksikössä oleva väriaine. **1** Poista väriainekasetti ja sitten kuvayksikkö. **2** Ravista kuvayksikköä. **Varoitus – vauriot mahdollisia:** Älä altista kuvayksikköä suoralle valolle yli 10 minuutiksi. Pitkäaikainen altistuminen valolle voi aiheuttaa tulostuslaatuongelmia. **3** Asenna kuvayksikkö ja sitten värikasetti. **b** Lähetä tulostustyö uudelleen tulostimeen. Tulostaako tulostin edelleen tyhjiä sivuja?	Siirry vaiheeseen 3.	Ongelma on ratkaistu.
Vaihe 3 Vaihda kuvayksikkö ja lähetä tulostustyö uudelleen. Tulostaako tulostin edelleen tyhjiä sivuja?	Ota yhteyttä **tekninen tuki**.	Ongelma on ratkaistu.

Leikkautuneita sivuja tai kuvia

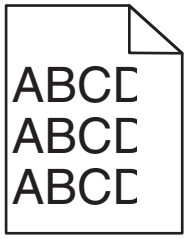

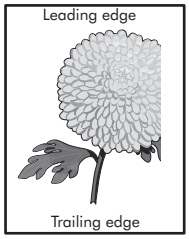

Toiminto	Kyllä	Ei
Vaihe 1 **a** Siirrä lokeron pituus- ja leveysohjaimet sopivaan kohtaan käytettävän tulostusmateriaalin mukaan. **b** Lähetä tulostustyö uudelleen tulostimeen. Onko sivu tai kuva leikkautunut?	Siirry vaiheeseen 2.	Ongelma on ratkaistu.
Vaihe 2 Valitse tulostimen ohjauspaneelin Paperi-valikosta paperilaji- ja paperikokoasetukset, jotka vastaavat lokerossa olevaa paperia. Vastaavatko paperin koko ja laji lokerossa olevaa paperia?	Siirry vaiheeseen 3.	Suorita jokin seuraavista toiminnoista: • Määritä lokeron paperiasetukset lokeroon lisätyn paperin mukaisiksi. • Muuta lokeron paperiasetukset lokeroon lisätyn paperin mukaisiksi.

Toiminto	Kyllä	Ei
Vaihe 3 **a** Määritä paperiasetukset käyttöjärjestelmän mukaan joko Printing Preferences (Tulostusmääritykset)- tai Print (Tulosta) -valintaikkunassa. **b** Lähetä tulostustyö uudelleen tulostimeen. Onko sivu tai kuva leikkautunut?	Siirry vaiheeseen 4.	Ongelma on ratkaistu.
Vaihe 4 **a** Asenna kuvayksikkö uudelleen. **1** Poista väriainekasetti. **2** Irrota kuvayksikkö. **Varoitus – vauriot mahdollisia:** Älä altista kuvayksikköä suoralle valolle yli 10 minuutiksi. Pitkäaikainen altistuminen valolle voi aiheuttaa tulostuslaatuongelmia. **3** Asenna kuvayksikkö ja sitten värikasetti. **b** Lähetä tulostustyö uudelleen tulostimeen. Onko sivu tai kuva leikkautunut?	Ota yhteyttä **tekninen tuki**.	Ongelma on ratkaistu.

Värillisten kalvojen tulosteet näyttävät tummilta heijastettaessa

Huomautus: Tämä ongelma ilmenee, kun kalvoja näytetään heijastukseen perustuvilla piirtoheittimillä. Jotta värinlaatu olisi paras mahdollinen, on suositeltavaa käyttää siirtoheittimiä.

Toimi	Yes (Kyllä)	No (Ei)
Vaihe 1 Valitse tulostimen ohjauspaneelissa paperilajin asetukseksi Piirtoheitinkalvo. Onko paperilajin asetus oikea?	Siirry vaiheeseen 2.	Aseta paperilajiksi Piirtoheitinkalvo.
Vaihe 2 Pienennä väriaineen tummuutta ja lähetä tulostustyö uudelleen. Näyttääkö värillisen kalvon tuloste vaaleammalta?	Ongelma on ratkaistu.	Siirry vaiheeseen 3.
Vaihe 3 Varmista, että käytät värillisille kalvoille suositeltua tyyppiä. Lähetä tulostustyö uudelleen. Näyttääkö värillisen kalvon tuloste vaaleammalta?	Ongelma on ratkaistu.	Ota yhteyttä **tekninen tuki**.

Tulosteissa näkyy varjokuvia

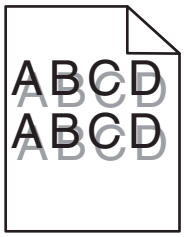

Toiminto	Kyllä	Ei
Vaihe 1 Aseta lokeroon oikean lajista ja painoista paperia. Onko lokeroon lisätty oikean lajista ja painoista paperia?	Siirry vaiheeseen 2.	Aseta lokeroon oikean lajista ja painoista paperia.
Vaihe 2 Valitse tulostimen ohjauspaneelin Paperi-valikosta paperilaji- ja painoasetukset, jotka vastaavat lokerossa olevaa paperia. Onko lokeroon lisätyn paperin laji ja paino asetettu oikein?	Siirry vaiheeseen 3.	Vaihda lokeroon lisätty paperi lokeron asetuksissa määritetyn paperilajin ja painon mukaiseksi.
Vaihe 3 **a** Määritä paperilaji ja paino käyttöjärjestelmän mukaan joko Printing Preferences (Tulostusmääritykset)- tai Print (Tulosta) -valintaikkunassa. **b** Lähetä tulostustyö uudelleen tulostimeen. Näkyykö tulosteissa edelleen varjokuvia?	Siirry vaiheeseen 4.	Ongelma on ratkaistu.
Vaihe 4 Vaihda kuvayksikkö ja lähetä tulostustyö uudelleen. Näkyykö tulosteissa edelleen varjokuvia?	Ota yhteyttä **tekninen tuki**.	Ongelma on ratkaistu.

Tausta on harmaa

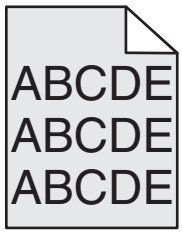

Toimi	Kyllä	Ei
Vaihe 1 Tarkista, onko Salli taustan poisto -asetuksen arvona Ei käytössä. **a** Aseta Yleisasetukset-valikossa Salli taustan poisto -asetuksen arvoksi Käytössä. **b** Lähetä tulostustyö uudelleen tulostimeen. Katosiko tausta tulosteista?	Ongelma on ratkaistu.	Siirry vaiheeseen 2.
Vaihe 2 Vähennä väriaineen tummuutta. **a** Pienennä väriaineen tummuutta valitsemalla pienempi arvo Laatu-valikossa. • 4 on oletusasetus. • Jos Tulostustila-asetus on Vain musta, asetusvaihtoehto 5 lisää kaikkien tulostustöiden väriaineen syvyyttä ja tummuutta. **b** Lähetä tulostustyö uudelleen tulostimeen. Katosiko tausta tulosteista?	Ongelma on ratkaistu.	Siirry vaiheeseen 3.
Vaihe 3 Asenna väriainekasetti uudelleen. **a** Poista kasetti. **b** Asenna värikasetti. **c** Lähetä tulostustyö uudelleen tulostimeen. Katosiko tausta tulosteista?	Ongelma on ratkaistu.	Siirry vaiheeseen 4.
Vaihe 4 Tarkista, onko sävyllinen valkoinen tausta valittuna. **a** Määritä sävyllinen valkoinen tausta käyttöjärjestelmän mukaan joko Printing Properties (Tulostusominaisuudet)- tai Print (Tulosta) -valintaikkunassa. **b** Lähetä tulostustyö uudelleen tulostimeen. Katosiko tausta tulosteista?	Ongelma on ratkaistu.	Ota yhteyttä **asiakastukeen**.

Väärät marginaalit tulosteissa

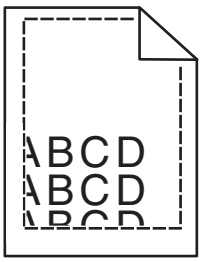

Toiminto	Kyllä	Ei
Vaihe 1 **a** Siirrä lokeron leveys- ja pituusohjaimet sopivaan kohtaan käytettävän tulostusmateriaalin koon mukaan. **b** Lähetä tulostustyö uudelleen tulostimeen. Ovatko marginaalit oikein?	Ongelma on ratkaistu.	Siirry vaiheeseen 2.
Vaihe 2 Valitse tulostimen ohjauspaneelin Paperi-valikosta paperikokoasetukset, jotka vastaavat lokerossa olevaa paperia. Vastaako paperikoko lokeroon lisättyä paperia?	Siirry vaiheeseen 3.	Suorita jokin seuraavista toiminnoista: • Määritä lokeron paperiasetukset lokeroon lisätyn paperin mukaisiksi. • Muuta lokeron paperiasetukset lokeroon lisätyn paperin mukaisiksi.
Vaihe 3 **a** Määritä paperiasetukset käyttöjärjestelmän mukaan joko Printing Preferences (Tulostusmääritykset)- tai Print (Tulosta) -valintaikkunassa. **b** Lähetä tulostustyö uudelleen tulostimeen. Ovatko marginaalit oikein?	Ongelma on ratkaistu.	Ota yhteyttä **tekninen tuki**.

Paperin käpristyminen

Toiminto	Kyllä	Ei
Vaihe 1 Siirrä lokeron leveys- ja pituusohjaimet sopivaan kohtaan käytettävän paperin koon mukaan. Ovatko leveys- ja pituusohjaimet oikeissa kohdissa?	Siirry vaiheeseen 2.	Säädä leveys- ja pituusohjaimia.
Vaihe 2 Valitse tulostimen ohjauspaneelin Paperi-valikosta paperilaji- ja painoasetukset, jotka vastaavat lokerossa olevaa paperia. Vastaavatko paperilajin ja painon asetukset lokerossa olevan paperin lajia ja painoa?	Siirry vaiheeseen 3.	Määritä paperilaji ja paino lokeron asetuksissa lokeroon lisätyn paperin mukaisiksi.
Vaihe 3 **a** Määritä paperilaji ja paino käyttöjärjestelmän mukaan joko Printing Preferences (Tulostusmääritykset)- tai Print (Tulosta) -valintaikkunassa. **b** Lähetä tulostustyö uudelleen tulostimeen. Onko paperi edelleen käpristynyttä?	Siirry vaiheeseen 4.	Ongelma on ratkaistu.

Toiminto	Kyllä	Ei
Vaihe 4 **a** Poista paperipino lokerosta ja käännä se ylösalaisin. **b** Lähetä tulostustyö uudelleen tulostimeen. Onko paperi edelleen käpristynyttä?	Siirry vaiheeseen 5.	Ongelma on ratkaistu.
Vaihe 5 **a** Aseta paperia uudesta pakkauksesta. **Huomautus:** Paperi imee kosteutta suuren kosteuspitoisuuden takia. Säilytä paperia alkuperäisessä pakkauksessa, kunnes sitä käytetään. **b** Lähetä tulostustyö uudelleen tulostimeen. Onko paperi edelleen käpristynyttä?	Ota yhteyttä **tekninen tuki**.	Ongelma on ratkaistu.

Epätasainen tulostusjälki

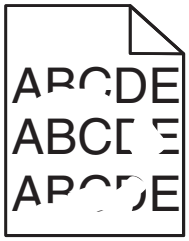

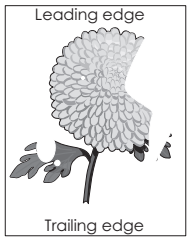

Toiminto	Kyllä	Ei
Vaihe 1 **a** Siirrä lokeron leveys- ja pituusohjaimet sopivaan kohtaan lokeroon lisätyn paperin koon mukaan. **b** Lähetä tulostustyö uudelleen tulostimeen. Onko tulostusjälki edelleen epätasainen?	Siirry vaiheeseen 2.	Ongelma on ratkaistu.
Vaihe 2 Valitse tulostimen ohjauspaneelin Paperi-valikosta paperilaji- ja paperikokoasetukset, jotka vastaavat lokerossa olevaa paperia. Vastaavatko tulostimen asetukset lokeroon lisätyn paperin lajia ja painoa?	Siirry vaiheeseen 3.	Määritä paperikoko ja -laji lokeron asetuksissa lokeroon lisätyn paperin mukaisiksi.
Vaihe 3 **a** Määritä paperilaji ja paino käyttöjärjestelmän mukaan joko Printing Preferences (Tulostusmääritykset)- tai Print (Tulosta) -valintaikkunassa. **b** Lähetä tulostustyö uudelleen tulostimeen. Onko tulostusjälki edelleen epätasainen?	Siirry vaiheeseen 4.	Ongelma on ratkaistu.

Toiminto	Kyllä	Ei
Vaihe 4 Tarkista, onko lokeroon lisätyssä paperissa kuvioita. Tarkista, onko paperi karkeaa. Oletko yrittänyt tulostaa kuvioidulle tai karkealle paperille?	Valitse tulostimen ohjauspaneelin Paperi-valikosta paperin laatuasetukset, jotka vastaavat lokerossa olevaa paperia.	Siirry vaiheeseen 5.
Vaihe 5 **a** Aseta paperia uudesta pakkauksesta. **Huomautus:** Paperi imee kosteutta suuren kosteuspitoisuuden takia. Säilytä paperia alkuperäisessä pakkauksessa, kunnes sitä käytetään. **b** Lähetä tulostustyö uudelleen tulostimeen. Onko tulostusjälki edelleen epätasainen?	Siirry vaiheeseen 6.	Ongelma on ratkaistu.
Vaihe 6 Vaihda kuvayksikkö ja lähetä tulostustyö uudelleen. Onko tulostusjälki edelleen epätasainen?	Ota yhteyttä **tekninen tuki** osoitteessa **http://support.lexmark.com** tai huoltoedustajaan.	Ongelma on ratkaistu.

Tulosteissa on toistuvia vikoja

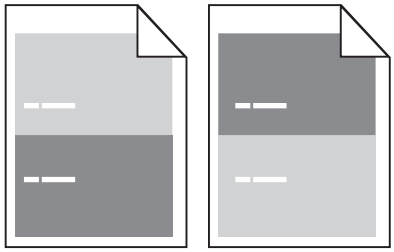

Toimi	Yes (Kyllä)	No (Ei)
Vaihe 1 Mittaa virheiden etäisyys. Tarkista niiden virheiden etäisyys, joka on • 97 mm (3,82 tuumaa) • 47 mm (1,85 tuumaa) • 38 mm (1,5 tuumaa) Vastaako virheiden etäisyys jotakin luettelossa ilmoitettua arvoa?	Siirry vaiheeseen 2.	**1** Tarkista, onko virheiden etäisyys 80 mm (3,15 tuumaa). **2** Kirjaa etäisyys muistiin ja ota yhteyttä **tekninen tuki** osoitteessa **http://support.lexmark.com** tai huoltoedustajaan.
Vaihe 2 Vaihda kuvayksikkö ja lähetä tulostustyö uudelleen. Onko sivulla edelleen virheitä?	Ota yhteyttä **tekniseen tukeen** osoitteessa **http://support.lexmark.com** tai huoltoedustajaan.	Ongelma on ratkaistu.

Tuloste on liian tumma

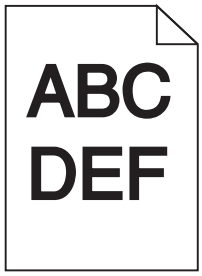

Toiminto	Kyllä	Ei
Vaihe 1 **a** Pienennä tummuutta tulostimen ohjauspaneelin Laatu-valikossa. **Huomautus:** 8 on oletusasetus. **b** Lähetä tulostustyö uudelleen tulostimeen. Onko tuloste edelleen liian tumma?	Siirry vaiheeseen 2.	Ongelma on ratkaistu.
Vaihe 2 **a** Valitse tulostimen ohjauspaneelin Paperi-valikosta paperilaji-, laatu- ja painoasetukset, jotka vastaavat lokerossa olevaa paperia. **b** Lähetä tulostustyö uudelleen tulostimeen. Onko lokeroon lisätyn paperin laji, laatu ja paino asetettu oikein?	Siirry vaiheeseen 3.	Suorita jokin seuraavista toiminnoista: • Määritä paperilaji, laatu ja paino lokeron asetuksissa lokeroon lisätyn paperin mukaisiksi. • Vaihda lokeroon lisätty paperi lokeron asetuksissa määritetyn paperilajin, laadun ja painon mukaiseksi.
Vaihe 3 **a** Määritä paperilaji, laatu ja paino käyttöjärjestelmän mukaan joko Printing Preferences (Tulostusmääritykset)- tai Print (Tulosta) -valintaikkunassa. **b** Lähetä tulostustyö uudelleen tulostimeen. Onko tuloste edelleen liian tumma?	Siirry vaiheeseen 4.	Ongelma on ratkaistu.
Vaihe 4 Tarkista, onko lokeroon lisätyssä paperissa kuvioita. Tarkista, onko paperi karkeaa. Oletko yrittänyt tulostaa kuvioidulle tai karkealle paperille?	Muuta tulostimen ohjauspaneelin Paperin laatu -valikon laatuasetukset tulostuspaperin mukaisiksi.	Siirry vaiheeseen 5.

Toiminto	Kyllä	Ei
Vaihe 5 **a** Aseta paperia uudesta pakkauksesta. **Huomautus:** Paperi imee kosteutta suuren kosteuspitoisuuden takia. Säilytä paperia alkuperäisessä pakkauksessa, kunnes sitä käytetään. **b** Lähetä tulostustyö uudelleen tulostimeen. Onko tuloste edelleen liian tumma?	Siirry vaiheeseen 6.	Ongelma on ratkaistu.
Vaihe 6 Vaihda kuvayksikkö ja lähetä tulostustyö uudelleen. Onko tuloste edelleen liian tumma?	Ota yhteyttä **tekninen tuki**.	Ongelma on ratkaistu.

Tuloste on liian vaalea

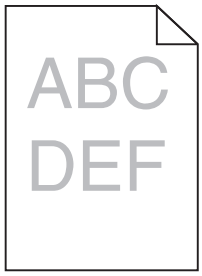

Toiminto	Kyllä	Ei
Vaihe 1 **a** Suurenna tummuutta tulostimen ohjauspaneelin Laatu-valikossa. **Huomautus:** 8 on oletusasetus. **b** Lähetä tulostustyö uudelleen tulostimeen. Onko tuloste edelleen liian vaalea?	Siirry vaiheeseen 2.	Ongelma on ratkaistu.
Vaihe 2 Valitse tulostimen ohjauspaneelin Paperi-valikosta paperilaji-, laatu- ja painoasetukset, jotka vastaavat lokerossa olevaa paperia. Onko lokeroon lisätyn paperin laji, laatu ja paino asetettu oikein?	Siirry vaiheeseen 3.	Muuta paperilaji, laatu ja paino lokeroon lisätyn paperin mukaisiksi.
Vaihe 3 **a** Määritä paperilaji, laatu ja paino käyttöjärjestelmän mukaan joko Printing Preferences (Tulostusmääritykset)- tai Print (Tulosta) -valintaikkunassa. **b** Lähetä tulostustyö uudelleen tulostimeen. Onko tuloste edelleen liian vaalea?	Siirry vaiheeseen 4.	Ongelma on ratkaistu.

Toiminto	Kyllä	Ei
Vaihe 4 Varmista, että paperissa ei ole kuvioita tai että se ei ole karkeaa. Oletko yrittänyt tulostaa kuvioidulle tai karkealle paperille?	Muuta tulostimen ohjauspaneelin Paperin laatu -valikon laatuasetukset tulostuspaperin mukaisiksi.	Siirry vaiheeseen 5.
Vaihe 5 **a** Aseta paperia uudesta pakkauksesta. **Huomautus:** Paperi imee kosteutta suuren kosteuspitoisuuden takia. Säilytä paperia alkuperäisessä pakkauksessa, kunnes sitä käytetään. **b** Lähetä tulostustyö uudelleen tulostimeen. Onko tuloste edelleen liian vaalea?	Siirry vaiheeseen 6.	Ongelma on ratkaistu.
Vaihe 6 **a** Tasoita kuvayksikössä oleva väriaine. **1** Poista väriainekasetti ja sitten kuvayksikkö. **2** Ravista kuvayksikköä. **Varoitus – vauriot mahdollisia:** Älä altista kuvayksikköä suoralle valolle yli 10 minuutiksi. Pitkäaikainen altistuminen valolle voi aiheuttaa tulostuslaatuongelmia. **3** Asenna kuvayksikkö ja sitten värikasetti. **b** Lähetä tulostustyö uudelleen tulostimeen. Onko tuloste edelleen liian vaalea?	Siirry vaiheeseen 7.	Ongelma on ratkaistu.
Vaihe 7 Vaihda kuvayksikkö ja lähetä tulostustyö uudelleen. Onko tuloste edelleen liian vaalea?	Ota yhteyttä **tekninen tuki**.	Ongelma on ratkaistu.

Vino tulostuslaatu

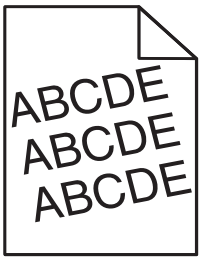

Toiminto	Kyllä	Ei
Vaihe 1 **a** Siirrä lokeron leveys- ja pituusohjaimet sopivaan kohtaan käytettävän paperin koon mukaan. **b** Lähetä tulostustyö uudelleen tulostimeen. Onko tuloste edelleen vinossa?	Siirry vaiheeseen 2.	Ongelma on ratkaistu.
Vaihe 2 **a** Tarkista, että lokero tukee tulostuksessa käytettävää paperia. **b** Lähetä tulostustyö uudelleen tulostimeen. Onko tuloste edelleen vinossa?	Ota yhteyttä **tekninen tuki**.	Ongelma on ratkaistu.

Tulostin tulostaa täysin mustia sivuja

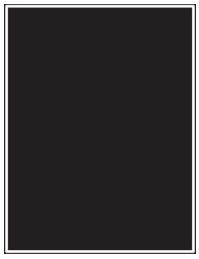

Toiminto	Kyllä	Ei
Vaihe 1 **a** Asenna kuvayksikkö uudelleen. **1** Poista väriainekasetti ja sitten kuvayksikkö. **Varoitus – vauriot mahdollisia:** Älä altista kuvayksikköä suoralle valolle yli 10 minuutiksi. Pitkäaikainen altistuminen valolle voi aiheuttaa tulostuslaatuongelmia. **2** Asenna kuvayksikkö ja sitten värikasetti. **b** Lähetä tulostustyö uudelleen tulostimeen. Tulostaako tulostin täysin mustia sivuja?	Siirry vaiheeseen 2.	Ongelma on ratkaistu.
Vaihe 2 Vaihda kuvayksikkö ja lähetä tulostustyö uudelleen. Tulostaako tulostin täysin mustia sivuja?	Ota yhteyttä **tekninen tuki**.	Ongelma on ratkaistu.

Kalvojen tulostuslaatu on huono

Toiminto	Kyllä	Ei
Vaihe 1 Valitse tulostimen ohjauspaneelin Paperi-valikosta paperilajiasetukset, jotka vastaavat lokerossa olevaa paperia. Onko lokeron paperilajiksi valittu Piirtoheitinkalvo?	Siirry vaiheeseen 2.	Aseta paperilajiksi Piirtoheitinkalvo.
Vaihe 2 **a** Tarkista, käytätkö suositeltua piirtoheitinkalvotyyppiä. **b** Lähetä tulostustyö uudelleen tulostimeen. Onko tulostuslaatu edelleen huono?	Ota yhteyttä **tekninen tuki**.	Ongelma on ratkaistu.

Tulosteissa on vaakaraitoja

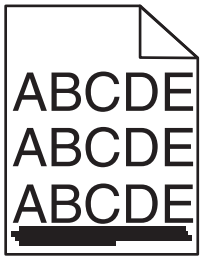

Toiminto	Kyllä	Ei
Vaihe 1 **a** Määritä lokero tai syöttölaite käyttöjärjestelmän mukaan joko Printing Preferences (Tulostusmääritykset)- tai Print (Tulosta) -valintaikkunassa. **b** Lähetä tulostustyö uudelleen tulostimeen. Näkyykö tulosteissa on vaakaraitoja?	Siirry vaiheeseen 2.	Ongelma on ratkaistu.
Vaihe 2 Valitse tulostimen ohjauspaneelin Paperi-valikosta paperilaji- ja painoasetukset, jotka vastaavat lokerossa olevaa paperia. Vastaavatko paperilajin ja painon asetukset lokerossa olevan paperin lajia ja painoa?	Siirry vaiheeseen 3.	Muuta paperilaji ja paino lokeroon lisätyn paperin mukaisiksi.
Vaihe 3 **a** Aseta paperia uudesta pakkauksesta. **Huomautus:** Paperi imee kosteutta suuren kosteuspitoisuuden takia. Säilytä paperia alkuperäisessä pakkauksessa, kunnes sitä käytetään. **b** Lähetä tulostustyö uudelleen tulostimeen. Näkyykö tulosteissa on vaakaraitoja?	Siirry vaiheeseen 4.	Ongelma on ratkaistu.

Toiminto	Kyllä	Ei
Vaihe 4 **a** Asenna kuvayksikkö uudelleen. **1** Poista väriainekasetti ja sitten kuvayksikkö. **Varoitus – vauriot mahdollisia:** Älä altista kuvayksikköä suoralle valolle yli 10 minuutiksi. Pitkäaikainen altistuminen valolle voi aiheuttaa tulostuslaatuongelmia. **2** Asenna kuvayksikkö ja sitten värikasetti. **b** Lähetä tulostustyö uudelleen tulostimeen. Näkyykö tulosteissa on vaakaraitoja?	Siirry vaiheeseen 5.	Ongelma on ratkaistu.
Vaihe 5 Vaihda kuvayksikkö ja lähetä tulostustyö uudelleen. Näkyykö tulosteissa on vaakaraitoja?	Ota yhteyttä **tekninen tuki**.	Ongelma on ratkaistu.

Tulosteissa on pystyraitoja

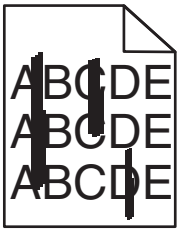

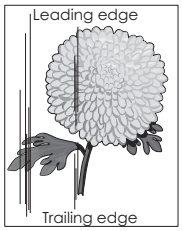

Toiminto	Kyllä	Ei
Vaihe 1 **a** Määritä paperilaji, laatu ja paino käyttöjärjestelmän mukaan joko Printing Preferences (Tulostusmääritykset)- tai Print (Tulosta) -valintaikkunassa. **b** Lähetä tulostustyö uudelleen tulostimeen. Näkyykö tulosteissa on pystyraitoja?	Siirry vaiheeseen 2.	Ongelma on ratkaistu.
Vaihe 2 Valitse tulostimen ohjauspaneelin Paperi-valikosta paperilaji-, laatu- ja painoasetukset, jotka vastaavat lokerossa olevaa paperia. Vastaavatko paperilajin, laadun ja painon asetukset lokerossa olevaa paperia?	Siirry vaiheeseen 3.	Suorita jokin seuraavista toiminnoista: • Määritä paperilaji, laatu ja paino lokeron asetuksissa lokeroon lisätyn paperin mukaisiksi. • Vaihda lokeroon lisätty paperi lokeron asetuksissa määritetyn paperilajin, laadun ja painon mukaiseksi.

Toiminto	Kyllä	Ei
Vaihe 3 **a** Aseta paperia uudesta pakkauksesta. **Huomautus:** Paperi imee kosteutta suuren kosteuspitoisuuden takia. Säilytä paperia alkuperäisessä pakkauksessa, kunnes sitä käytetään. **b** Lähetä tulostustyö uudelleen tulostimeen. Näkyykö tulosteissa on pystyraitoja?	Siirry vaiheeseen 4.	Ongelma on ratkaistu.
Vaihe 4 **a** Asenna kuvayksikkö uudelleen. **1** Poista väriainekasetti ja sitten kuvayksikkö. **Varoitus – vauriot mahdollisia:** Älä altista kuvayksikköä suoralle valolle yli 10 minuutiksi. Pitkäaikainen altistuminen valolle voi aiheuttaa tulostuslaatuongelmia. **2** Asenna kuvayksikkö ja sitten värikasetti. **b** Lähetä tulostustyö uudelleen tulostimeen. Näkyykö tulosteissa on pystyraitoja?	Siirry vaiheeseen 5.	Ongelma on ratkaistu.
Vaihe 5 Vaihda kuvayksikkö ja lähetä tulostustyö uudelleen. Näkyykö tulosteissa on pystyraitoja?	Ota yhteyttä **tekninen tuki** osoitteessa **http://support.lexmark.com** tai huoltoedustajaan.	Ongelma on ratkaistu.

Tulosteissa on vaaka-aukkoja

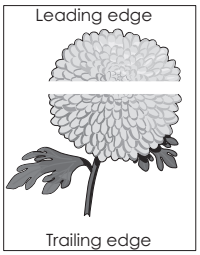

Toiminto	Kyllä	Ei
Vaihe 1 **a** Varmista, että käyttämäsi ohjelmisto käyttää oikeaa täyttökuviota. **b** Lähetä tulostustyö uudelleen tulostimeen. Näkyykö tulosteissa vaaka-aukkoja?	Siirry vaiheeseen 2.	Ongelma on ratkaistu.
Vaihe 2 **a** Lisää kyseiseen lokeroon tai syöttöaukkoon suositeltua paperia. **b** Lähetä tulostustyö uudelleen tulostimeen. Näkyykö tulosteissa vaaka-aukkoja?	Siirry vaiheeseen 3.	Ongelma on ratkaistu.

Toiminto	Kyllä	Ei
Vaihe 3 **a** Tasoita kuvayksikössä oleva väriaine. **1** Poista väriainekasetti ja sitten kuvayksikkö. **2** Ravista kuvayksikköä. **Varoitus – vauriot mahdollisia:** Älä altista kuvayksikköä suoralle valolle yli 10 minuutiksi. Pitkäaikainen altistuminen valolle voi aiheuttaa tulostuslaatuongelmia. **3** Asenna kuvayksikkö ja sitten värikasetti. **b** Lähetä tulostustyö uudelleen tulostimeen. Näkyykö tulosteissa vaaka-aukkoja?	Siirry vaiheeseen 4.	Ongelma on ratkaistu.
Vaihe 4 Vaihda kuvayksikkö ja lähetä tulostustyö uudelleen. Näkyykö tulosteissa vaaka-aukkoja?	Ota yhteyttä **tekninen tuki**.	Ongelma on ratkaistu.

Tulosteissa on pystyaukkoja

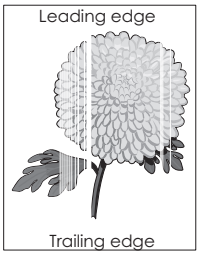

Toiminto	Kyllä	Ei
Vaihe 1 **a** Varmista, että käyttämäsi ohjelmisto käyttää oikeaa täyttökuviota. **b** Lähetä tulostustyö uudelleen tulostimeen. Näkyykö tulosteissa pystyaukkoja?	Siirry vaiheeseen 2.	Ongelma on ratkaistu.
Vaihe 2 **a** Valitse tulostimen ohjauspaneelin Paperi-valikosta paperilaji- ja painoasetukset, jotka vastaavat lokerossa olevaa paperia. **b** Lähetä tulostustyö uudelleen tulostimeen. Näkyykö tulosteissa pystyaukkoja?	Siirry vaiheeseen 3.	Ongelma on ratkaistu.
Vaihe 3 Tarkista, käytätkö suositeltua paperilajia. **a** Lisää kyseiseen lokeroon tai syöttöaukkoon suositeltua paperia. **b** Lähetä tulostustyö uudelleen tulostimeen. Näkyykö tulosteissa pystyaukkoja?	Siirry vaiheeseen 4.	Ongelma on ratkaistu.

Toiminto	Kyllä	Ei
Vaihe 4 **a** Tasoita kuvayksikössä oleva väriaine. **1** Poista väriainekasetti ja sitten kuvayksikkö. **2** Ravista kuvayksikköä. **Varoitus – vauriot mahdollisia:** Älä altista kuvayksikköä suoralle valolle yli 10 minuutiksi. Pitkäaikainen altistuminen valolle voi aiheuttaa tulostuslaatuongelmia. **3** Asenna kuvayksikkö ja sitten värikasetti. **b** Lähetä tulostustyö uudelleen tulostimeen. Näkyykö tulosteissa pystyaukkoja?	Siirry vaiheeseen 5.	Ongelma on ratkaistu.
Vaihe 5 Vaihda kuvayksikkö ja lähetä tulostustyö uudelleen. Näkyykö tulosteissa pystyaukkoja?	Ota yhteyttä **tekninen tuki**.	Ongelma on ratkaistu.

Tulosteissa on väriainepilkkuja

Toiminto	Kyllä	Ei
Vaihda kuvayksikkö ja lähetä tulostustyö uudelleen. Onko tulosteissa väriainepilkkuja?	Ota yhteyttä **tekninen tuki**.	Ongelma on ratkaistu.

Tulosteissa on sumeaa väriainetta tai taustavarjostusta

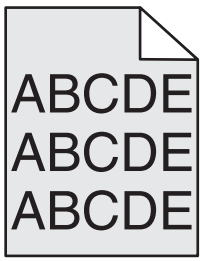

Toimi	Yes (Kyllä)	No (Ei)
Vaihe 1 Asenna kuvayksikkö uudelleen. **a** Poista kuvayksikkö ja asenna se uudelleen. **b** Lähetä tulostustyö uudelleen tulostimeen. Näkyykö tulosteissa sumeaa väriainetta tai varjostusta?	Siirry vaiheeseen 2.	Ongelma on ratkaistu.
Vaihe 2 Vaihda kuvayksikkö ja lähetä tulostustyö uudelleen. Näkyykö tulosteissa sumeaa väriainetta tai varjostusta?	Ota yhteyttä **tekniseen tukeen** osoit-teessa **http://support.lexmark.com** tai huoltoedustajaan.	Ongelma on ratkaistu.

Väriaine varisee pois

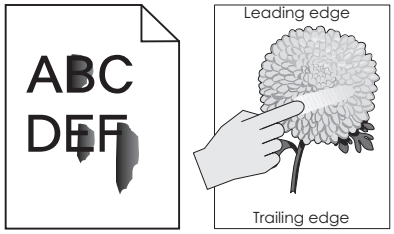

Toiminto	Kyllä	Ei
Vaihe 1 Tarkista tulostimen ohjauspaneelin Paperi-valikosta paperilajin, paperin laadun ja paperin painon asetukset. Vastaavatko paperilajin, paperilaadun ja paperin painon asetukset lokerossa olevaa paperia?	Siirry vaiheeseen 2.	Määritä paperilaji, laatu ja paino lokeron asetuksissa lokeroon lisätyn paperin mukaisiksi.
Vaihe 2 Lähetä tulostustyö uudelleen tulostimeen. Hankautuuko väriaine vieläkin pois?	Ota yhteyttä **asiakastuki**.	Ongelma on ratkaistu.

Epätasainen tummuus

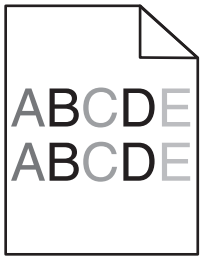

Toiminto	Kyllä	Ei
Vaihda kuvayksikkö ja lähetä tulostustyö uudelleen. Onko tulosteen väriainevahvuus epätasaista?	Ota yhteyttä **tekninen tuki**.	Ongelma on ratkaistu.

Kopiointiongelmien ratkaiseminen

- "Kopiokone ei vastaa" sivulla 296
- "Skanneri ei sulkeudu" sivulla 296
- "Heikko kopiointilaatu" sivulla 296
- "Osittainen asiakirja tai valokopio" sivulla 298

Kopiokone ei vastaa

Toimi	Kyllä	Ei
Vaihe 1 Tarkista, onko näytössä virhe- tai tilailmoituksia. Onko näytössä virhe- tai tilailmoitus?	Poista virhe- tai tilailmoitus.	Siirry vaiheeseen 2.
Vaihe 2 Tarkista, että virtajohto on kytketty tulostimeen ja oikein maadoitettuun pistorasiaan. Onko virtajohto on kytketty tulostimeen ja oikein maadoitettuun pistorasiaan?	Siirry vaiheeseen 3.	Kytke virtajohto tulostimeen ja oikein maadoitettuun pistorasiaan.
Vaihe 3 Sammuta tulostin, odota noin 10 sekuntia ja käynnistä tulostin uudelleen. Lukeeko näytössä **`Testaus käynnissä`** ja **`Valmis`**?	Ongelma on ratkaistu.	Ota yhteyttä **tekninen tuki**.

Skanneri ei sulkeudu

Toimi	Kyllä	Ei
Tarkista, onko skannausyksikön ja tulostimen välissä esteitä. **a** Avaa skanneri nostamalla. **b** Poista kaikki mahdolliset esteet, jotka pitävät skannausyksikön auki. **c** Laske skanneri paikalleen. Sulkeutuiko skannausyksikkö kunnolla?	Ongelma on ratkaistu.	Ota yhteyttä **tekninen tuki**.

Heikko kopiointilaatu

Toimi	Kyllä	Ei
Vaihe 1 Tarkista, onko näytössä virhe- tai tilailmoituksia. Onko näytössä virhe- tai tilailmoitus?	Poista virhe- tai tilailmoitus.	Siirry vaiheeseen 2.
Vaihe 2 Tarkista alkuperäisen asiakirjan laatu. Onko alkuperäisen asiakirjan laatu tyydyttävä?	Siirry vaiheeseen 3.	Lisää tarkkuutta skannaustuloksen parantamiseksi.
Vaihe 3 Jos tulosteissa näkyy tummia jälkiä, puhdista skannaustaso ja asiakirjansyöttölaitteen lasi puhtaalla, nukkaamattomalla ja vedellä kostutetulla liinalla. Onko skannaustaso puhdas?	Siirry vaiheeseen 4.	Katso "Skannaustason puhdistaminen" sivulla 220.

Toimi	Kyllä	Ei
Vaihe 4 Lähetä tulostustyö ja tarkista, onko tulostuslaatuongelmia. **a** Säädä Eco-Mode-asetuksia Yleiset asetukset -valikossa **b** Lisää väriaineen tummuutta Kopioi-valikossa. **c** Jos tuloste jää vaaleaksi, vaihda väriainekasetti. Onko tulostuslaatu tyydyttävä?	Siirry vaiheeseen 5.	Katso "Tulostuslaatuongelmat" sivulla 277.
Vaihe 5 Tarkista asiakirjan tai valokuvan sijainti. Varmista, että asiakirja tai valokuva on asetettu etupuoli alaspäin skannauslasin vasempaan yläkulmaan. Onko asiakirja tai valokuva asetettu oikein?	Siirry vaiheeseen 6.	Aseta asiakirja tai valokuva skannaustason vasempaan yläkulmaan skannattava puoli alaspäin.
Vaihe 6 Lisää tarkkuutta skannaustuloksen parantamiseksi. Paransiko tarkkuuden lisäys tulosteen laatua?	Ongelma on ratkaistu.	Siirry vaiheeseen 7.
Vaihe 7 Tarkista kopiointiasetukset. Varmista Kopioi-näytössä, että Sisältölaji- ja Sisältölähde-asetukset sopivat skannattavalle asiakirjalle. Sopivatko Sisältölaji- ja Sisältölähde-asetukset skannattavalle asiakirjalle?	Siirry vaiheeseen 8.	Vaihda Sisältölaji- ja Sisältölähde-asetukset skannattavalle asiakirjalle sopiviksi?
Vaihe 8 Tarkista, onko tulosteessa kuvioita. **a** Siirry Kopioi-näytössä kohtaan **Lisäasetukset** >> **Kuvankäsittelyn lisäasetukset** > **Terävyys** > pienennä Terävyys-asetusta **b** Varmista Kopioi-näytössä, että skaalausta ei ole valittu. Näkyykö tulosteissa kuvioita?	Siirry vaiheeseen 9.	Ongelma on ratkaistu.
Vaihe 9 Tarkista puuttuuko tulosteista tekstiä tai onko teksti vaaleaa. **a** Siirry Kopioi-näytössä kohtaan **Lisäasetukset** > **Kuvankäsittelyn lisäasetukset** **b** Säädä asetuksia: • **Terävyyden parannus** – Lisää terävyyttä. • **Taustanpoisto** – Vähennä nykyistä taustanpoistoasetusta. • **Kontrastin lisäys** – Lisää nykyistä asetusta. • **Varjon vähennys** – Vähennä nykyistä asetusta. Onko tulosteissa vaaleaa tekstiä tai puuttuuko tekstiä?	Siirry vaiheeseen 10.	Ongelma on ratkaistu.

Toimi	Kyllä	Ei
Vaihe 10 Tarkista, onko tuloste haalea tai ylivalottunut. **a** Siirry Kopioi-näytössä kohtaan **Lisäasetukset** > **Kuvankäsittelyn lisäasetukset** **b** Säädä seuraavien asetuksia: • **Taustanpoisto** – Vähennä nykyistä asetusta. • **Varjon yksityiskohdat** – Vähennä nykyistä taustanpoistoasetusta. **c** Lähetä kopiointityö uudelleen. Ovatko tulosteet haaleita tai ylivalottuneita?	Ota yhteyttä **tekninen tuki**.	Ongelma on ratkaistu.

Osittainen asiakirja tai valokopio

Toimi	Kyllä	Ei
Vaihe 1 Tarkista asiakirjan tai valokuvan sijainti. Varmista, että asiakirja tai valokuva on asetettu etupuoli alaspäin skannauslasin vasempaan yläkulmaan. Onko asiakirja tai valokuva asetettu oikein?	Siirry vaiheeseen 2.	Aseta asiakirja tai valokuva skannaustason vasempaan yläkulmaan skannattava puoli alaspäin.
Vaihe 2 Varmista, että paperikokoasetus vastaa lokeroon lisättyä paperia. Tarkista tulostimen ohjauspaneelin Paperi-valikossa Paperikokoasetus. Vastaako paperikokoasetus lokeroon lisättyä paperia?	Siirry vaiheeseen 3.	Vaihda paperikokoasetus lokeroon lisättyyn paperiin sopivaksi tai lisää lokeroon paperikokoasetuksiin sopivaa paperia.
Vaihe 3 **a** Paperikoon määrittäminen. Määritä paperikoko käyttöjärjestelmän mukaan joko Tulostusmääritykset- tai Tulosta-valintaikkunassa. **b** Lähetä tulostustyö uudelleen tulostimeen. Tulostuvatko tulosteet kunnolla?	Ongelma on ratkaistu.	Ota yhteyttä **tekninen tuki**.

Faksiongelmien ratkaiseminen

- "Faksi- ja sähköpostitoimintoja ei ole määritetty" sivulla 299
- "Soittajan tunnus ei näy" sivulla 299
- "Faksin lähettäminen tai vastaanottaminen ei onnistu" sivulla 300
- "Faksien lähettäminen onnistuu mutta vastaanottaminen ei" sivulla 302
- "Faksien vastaanottaminen onnistuu mutta lähettäminen ei" sivulla 303
- "Vastaanotetun faksin tulostuslaatu on huono" sivulla 303

Faksi- ja sähköpostitoimintoja ei ole määritetty

Huomautuksia:

- Tarkista ennen vianmääritystä, että faksikaapelit on kytketty.
- Merkkivalo vilkkuu punaisena, kunnes faksi- ja sähköpostitoiminnot on määritetty.

Toimi	Kyllä	Ei
a Siirry aloitusnäytöstä kohtaan > **Asetukset** > **Yleisasetukset** > **Suorita alkumääritys** > **Kyllä** > **Lähetä** **b** Sammuta tulostin ja käynnistä se sitten uudelleen. Valitse kieli -näyttö ilmestyy tulostimen näytölle. **c** Valitse kieli ja kosketa sitten . **d** Valitse maa tai alue ja valitse sitten **Seuraava**. **e** Valitse aikavyöhyke ja kosketa sitten **Seuraava**. **f** Valitse **Faksi**, **Sähköposti** ja sitten **Seuraava**. Onko faksi- ja sähköpostitoiminnot määritetty?	Ongelma on ratkaistu.	Ota yhteyttä **tekninen tuki**.

Soittajan tunnus ei näy

Toimi	Kyllä	Ei
Tarkista puhelinyhtiöltä, että puhelinliittymässäsi on soittajan tunnus -toiminto. **Huomautuksia:** • Jos useiden soittajien tunnustoiminto on käytössä asuinalueellasi, oletusasetusta on ehkä muutettava. Valittavana on kaksi asetusta: FSK (kuvio 1) ja DTMF (kuvio 2). • Asetusten käytettävyys Faksi-valikossa määräytyy sen mukaan, tukeeko asuinmaasi tai -alueesi useiden soittajien tunnustoimintoa. • Kysy puhelinyhtiöstä lisätietoja käytettävästä kuvio- tai vaihtoasetuksesta. Näkyykö soittajan tunnus?	Ongelma on ratkaistu.	Ota yhteyttä **tekninen tuki**.

Faksin lähettäminen tai vastaanottaminen ei onnistu

Toimi	Kyllä	Ei
Vaihe 1 Tarkista, onko näytössä virhe- tai tilailmoituksia. Onko näytössä virhe- tai tilailmoitus?	Poista virhe- tai tilailmoitus.	Siirry vaiheeseen 2.
Vaihe 2 Tarkista, että virtajohto on kytketty tulostimeen ja oikein maadoitettuun pistorasiaan. Onko virtajohto on kytketty tulostimeen ja oikein maadoitettuun pistorasiaan?	Siirry vaiheeseen 3.	Kytke virtajohto tulostimeen ja oikein maadoitettuun pistorasiaan.
Vaihe 3 Tarkista virta. Tarkista, että tulostin on kytketty pistorasiaan, että tulostimeen on kytketty virta ja että tulostimen näytössä lukee **`Valmis`**. Onko tulostimeen kytketty virta ja lukeeko näytössä **`Valmis`**?	Siirry vaiheeseen 4.	Kytke tulostimen virta ja odota, kunnes näytössä lukee **`Valmis`**.
Vaihe 4 Tarkista tulostimen liitännät. Tarkista tarvittaessa, onko seuraavien laitteiden kaapelit kiinnitetty kunnolla: • Puhelin • Kuuloke • Vastaaja Onko kaapelit kiinnitetty kunnolla?	Siirry vaiheeseen 5.	Kiinnitä kaapelit kunnolla.
Vaihe 5 **a** Tarkista puhelimen seinäpistoke. **1** Liitä puhelimen kaapeli pistorasiaan. **2** Odota valintaääntä. **3** Jos valintaääntä ei kuulu, liitä pistorasiaan toinen puhelinkaapeli. **4** Jos valintaääntä ei edelleenkään kuulu, liitä puhelinkaapeli toiseen pistorasiaan. **5** Jos kuulet valintaäänen, liitä tulostin kyseiseen pistorasiaan. **b** Kokeile faksin lähettämistä tai vastaanottamista. Onnistuuko faksin lähettäminen tai vastaanottaminen?	Ongelma on ratkaistu.	Siirry vaiheeseen 6.

Toimi	Kyllä	Ei
Vaihe 6 Tarkista, onko tulostin liitetty analogiseen puhelinpalveluun tai oikeaan digitaaliseen liitäntään. Faksimodeemi on analoginen laite. Tulostimeen voi liittää tiettyjä laitteita digitaalisten puhelinpalvelujen käyttämiseksi. • Jos käytät ISDN-puhelinpalvelua, liitä tulostin ISDN-päätelaitteen analogiseen puhelinliitäntään (R-liitäntäporttiin). Voit pyytää lisäohjeita ja R-liitäntäporttia ISDN-palveluntarjoajalta. • Jos käytät DSL-yhteyttä, käytä DSL-suodatinta tai analogista käyttöä tukevaa reitititintä. Pyydä lisätietoja DSL-palveluntarjoajalta. • Jos käytät tilaajavaihdetta, varmista että käytät tilaajavaihteen analogista liitäntää. Jos sellaista ei ole, voit asentaa faksilaitteelle analogisen puhelinlinjan. Onko tulostin liitetty analogiseen puhelinpalveluun tai oikeaan digitaaliseen liitäntään.	Siirry vaiheeseen 7.	Liitä tulostin analogiseen puhelinpalveluun tai oikeaan digitaaliseen liitäntään.
Vaihe 7 Tarkista valintaääni. Kuulitko valintaäänen?	Siirry vaiheeseen 8.	• Varmista faksinumeron toimivuus soittamalla siihen. • Jos puhelinlinja on toisen laitteen käytössä, lähetä faksi vasta, kun toinen laite on suorittanut toiminnon loppuun. • Jos käytät Valinta kuuloke paikallaan -toimintoa, lisää äänenvoimakkuutta ja tarkista valintaäänen kuuluminen.
Vaihe 8 Irrota tilapäisesti muut tulostimen ja puhelinlinjan välillä olevat laitteet (esimerkiksi vastaajat, tietokoneet, joissa on modeemi ja puhelinjakorasiat) ja yritä faksin lähettämistä tai vastaanottamista uudelleen. Onnistuuko faksin lähettäminen tai vastaanottaminen?	Ongelma on ratkaistu.	Siirry vaiheeseen 9.
Vaihe 9 **a** Poista koputus tilapäisesti käytöstä. Voit pyytää puhelinyhtiöltäsi koodin, jolla koputuksen voi poistaa tilapäisesti käytöstä. **b** Kokeile faksin lähettämistä tai vastaanottamista. Onnistuuko faksin lähettäminen tai vastaanottaminen?	Ongelma on ratkaistu.	Siirry vaiheeseen 10.

Toimi	Kyllä	Ei
Vaihe 10 **a** Ota vastaajapalvelu tilapäisesti pois käytöstä. Pyydä lisätietoja puhelinyhtiöltä. **Huomautus:** Jos haluat käyttää sekä vastaajaa että tulostinta, harkitse toisen puhelinlinjan lisäämistä tulostimelle. **b** Kokeile faksin lähettämistä tai vastaanottamista. Onnistuuko faksin lähettäminen tai vastaanottaminen?	Ongelma on ratkaistu.	Siirry vaiheeseen 11.
Vaihe 11 Skannaa alkuperäinen asiakirja sivu kerrallaan. **a** Valitse faksinumero. **b** Skannaa asiakirja sivu kerrallaan. Onnistuuko faksin lähettäminen tai vastaanottaminen?	Ongelma on ratkaistu.	Ota yhteyttä **tekniseen tukeen**.

Faksien lähettäminen onnistuu mutta vastaanottaminen ei

Toimi	Kyllä	Ei
Vaihe 1 Tarkista lokero tai syöttölaite. Jos lokero on tyhjä, lisää lokeroon tai syöttöalustaan paperia. Onnistuuko faksien vastaanottaminen?	Ongelma on ratkaistu.	Siirry vaiheeseen 2.
Vaihe 2 Tarkista soiton viiveasetukset. **a** Avaa web-selain ja kirjoita tulostimen IP-osoite selaimen osoitekenttään. **Huomautuksia:** • Tulostimen IP-osoite näkyy sen tulostimen päänäytössä. IP-osoite on neljä pisteillä erotettua numerosarjaa, kuten 123.123.123.123. • Jos käytät välityspalvelinta, poista se tilapäisesti käytöstä, jotta verkkosivu latautuu oikein. **b** Napsauta **Asetukset** > **Faksiasetukset** > **Analogiset faksiasetukset**. **c** Kirjoita Hälytykset ennen vastaamista -kenttään, miten monta kertaa haluat puhelimen soivan ennen kuin tulostin vastaa. **d** Valitse **Lähetä**. Onnistuuko faksien vastaanottaminen?	Ongelma on ratkaistu.	Siirry vaiheeseen 3.
Vaihe 3 Vaihda väriainekasetti. Lisätietoja on lisävarusteen mukana toimitetuissa ohjeissa. Onnistuuko faksien vastaanottaminen?	Ongelma on ratkaistu.	Ota yhteyttä **tekninen tuki**.

Faksien vastaanottaminen onnistuu mutta lähettäminen ei

Toimi	Kyllä	Ei
Vaihe 1 Tarkista, että tulostin on faksitilassa. Siirrä tulostin faksitilaan valitsemalla aloitusnäytössä **Faksi** ja lähetä faksi. **Huomautus:** Multi Send -sovellus ei tue XPS-tulostustyyppiä. Käytä XPS-tyyppiä tavallisessa faksaamisessa. Onnistuuko faksien lähettäminen?	Ongelma on ratkaistu.	Siirry vaiheeseen 2.
Vaihe 2 Lisää alkuperäinen asiakirja oikein. Lisää alkuperäinen asiakirja etupuoli ylöspäin lyhyt reuna edellä automaattiseen asiakirjansyöttölaitteeseen tai etupuoli alaspäin skannauslasin vasempaan yläkulmaan. **Huomautus:** Älä laita asiakirjansyöttölaitteen lokeroon postikortteja, valokuvia, kalvoja, valokuvapaperia tai mitään lehtileikkeiden kaltaisia pieniä tai ohuita alkuperäiskappaleita. Aseta ne skannausta-solle. Onnistuuko faksien lähettäminen?	Ongelma on ratkaistu.	Siirry vaiheeseen 3.
Vaihe 3 Määritä pikavalintanumero oikein. • Tarkista, että pikavalintanumero on määritetty haluamallesi puhelinnumerolle. • Valitse puhelinnumero manuaalisesti. Onnistuuko faksien lähettäminen?	Ongelma on ratkaistu.	Ota yhteyttä **tekninen tuki**.

Vastaanotetun faksin tulostuslaatu on huono

Toimi	Kyllä	Ei
Vaihe 1 Pyydä lähettäjää **a** tarkistamaan, että alkuperäisen asiakirjan laatu on tyydyttävä **b** lisäämään faksin tarkkuutta mahdollisuuksien mukaan. **c** Lähetä faksi uudelleen. Onko faksin tulostuslaatu tyydyttävä?	Ongelma on ratkaistu.	Siirry vaiheeseen 2.

Toimi	Kyllä	Ei
Vaihe 2 Vähennä tulevan faksin lähetysnopeutta. **a** Avaa web-selain ja kirjoita tulostimen IP-osoite selaimen osoitekenttään. **Huomautuksia:** • Tulostimen IP-osoite näkyy sen tulostimen päänäytössä. IP-osoite on neljä pisteillä erotettua numerosarjaa, kuten 123.123.123.123. • Jos käytät välityspalvelinta, poista se tilapäisesti käytöstä, jotta verkkosivu latautuu oikein. • Tulostaa verkkoasetussivun tai valikkoasetussivut ja tarkistaa IP-osoitteen TCP/IP-osiosta. **b** Napsauta **Asetukset** > **Faksiasetukset** > **Analogiset faksiasetukset**. **c** Valitse Enimmäisnopeus-valikossa jokin seuraavista: • 2400 • 4800 • 9600 • 14400 • 33600 **d** Valitse **Lähetä** ja lähetä faksi sitten uudelleen. Onko faksin tulostuslaatu tyydyttävä?	Ongelma on ratkaistu.	Siirry vaiheeseen 3.
Vaihe 3 Vaihda väriainekasetti. Kun näytössä lukee **`Väriaine vähissä [88.xy]`**, vaihda väriainekasetti ja lähetä faksi uudelleen. Onko faksin tulostuslaatu tyydyttävä?	Ongelma on ratkaistu.	Ota yhteyttä **tekninen tuki**.

Skanneriongelmien ratkaiseminen

- "Skanneri ei vastaa" sivulla 305
- "Skannaus epäonnistui" sivulla 306
- "Skanneri ei sulkeudu" sivulla 306
- "Skannaaminen kestää liian kauan tai aiheuttaa tietokoneen toimintahäiriön" sivulla 307
- "Huono skannauslaatu" sivulla 307
- "Osittainen asiakirja tai valokuvaskannaus" sivulla 308
- "Skannaaminen tietokoneesta ei onnistu" sivulla 308

Skanneri ei vastaa

Toimi	Kyllä	Ei
Vaihe 1 Tarkista, että tulostimessa on virta päällä. Onko tulostimeen kytketty virta?	Siirry vaiheeseen 2.	Käynnistä tulostin.
Vaihe 2 Tarkista, onko tulostinkaapeli kytketty kunnolla tulostimeen ja tietokoneeseen, tulostuspalvelimeen, lisälaitteeseen tai muuhun verkkolaitteeseen. Onko tulostinkaapeli kytketty pitävästi tulostimeen ja tietokoneeseen, tulostuspalvelimeen, lisälaitteeseen tai muuhun verkkolaitteeseen?	Siirry vaiheeseen 3.	Kytke tulostinkaapeli pitävästi tulostimeen ja tietokoneeseen, tulostuspalvelimeen, lisälaitteeseen tai muuhun verkkolaitteeseen
Vaihe 3 Tarkista, että virtajohto on kytketty tulostimeen ja oikein maadoitettuun pistorasiaan. Onko virtajohto on kytketty tulostimeen ja oikein maadoitettuun pistorasiaan?	Siirry vaiheeseen 4.	Kytke virtajohto tulostimeen ja oikein maadoitettuun pistorasiaan.
Vaihe 4 Tarkista, onko pistorasian virta katkaistu kytkimellä tai katkaisimella. Onko pistorasian virta katkaistu kytkimellä tai katkaisimella?	Kytke virta kytkimellä tai palauta katkaisin.	Siirry vaiheeseen 5.
Vaihe 5 Tarkista, onko tulostin kytketty ylijännitesuojaan, UPS-varavirtalaitteeseen tai jatkojohtoon. Onko tulostin kytketty ylijännitesuojaan, UPS-varavirtalaitteeseen tai jatkojohtoon.	Kytke tulostimen virtajohto suoraan oikein maadoitettuun virtalähteeseen.	Siirry vaiheeseen 6.
Vaihe 6 Tarkista toinen samaan pistorasiaan kytketty sähkölaite. Toimiiko toinen sähkölaite?	Irrota toinen laite pistorasiasta ja kytke sitten tulostimeen virta. Jos tulostin ei toimi, kytke toinen laite uudelleen pistorasiaan ja siirry kohtaan 6.	Siirry vaiheeseen 7.
Vaihe 7 Sammuta tulostin, odota noin 10 sekuntia ja käynnistä tulostin uudelleen. Toimivatko tulostin ja skanneri?	Ongelma on ratkaistu.	Ota yhteyttä **tekninen tuki**.

Skannaus epäonnistui

Toimi	Kyllä	Ei
Vaihe 1 Tarkista kaapeliliitännät. Varmista, että Ethernet- tai USB-kaapeli on kytketty kunnolla tietokoneeseen ja tulostimeen. Onko kaapelit kytketty kunnolla?	Siirry vaiheeseen 2.	Liitä kaapelit oikein.
Vaihe 2 Tarkista, onko tiedostonimi jo käytössä. Onko tiedostonimi jo käytössä?	Vaihda tiedostonimi.	Siirry vaiheeseen 3.
Vaihe 3 Tarkista, onko skannattava asiakirja tai valokuva auki toisessa sovelluksessa tai toisen käyttäjän käytössä. Onko skannattava asiakirja tai valokuva auki toisessa sovelluksessa tai toisen käyttäjän käytössä?	Sulje skannattava tiedosto.	Siirry vaiheeseen 4.
Vaihe 4 Tarkista, onko **Liitä aikaleima**- tai **Korvaa aiemmin luotu tiedosto** -valintaruutu valittuna kohteen määritysasetuksissa. Onko **Liitä aikaleima**- tai **Korvaa aiemmin luotu tiedosto** -valintaruutu valittuna kohteen määritysasetuksissa?	Siirry vaiheeseen 5.	Valitse **Liitä aikaleima**- tai **Korvaa aiemmin luotu tiedosto** -valintaruutu kohteen määritysasetuksissa.
Vaihe 5 Vähennä Flash-asema-valikossa skannaustarkkuusasetuksia ja lähetä skannaustyö uudelleen. Onnistuuko työn skannaus?	Ongelma on ratkaistu.	Siirry vaiheeseen 6.
Vaihe 6 Tarkista skannausasetukset. Varmista Skannaa-näytössä, että Sisältölaji- ja Lähde-asetukset sopivat skannattavalle asiakirjalle. Sopivatko Sisältölaji- ja Sisältölähde-asetukset skannattavalle asiakirjalle?	Ongelma on ratkaistu.	Vaihda Sisältölaji- ja Sisältölähde-asetukset skannattavalle asiakirjalle sopiviksi?

Skanneri ei sulkeudu

Toimi	Kyllä	Ei
Tarkista, onko skannausyksikössä esteitä. **a** Avaa skanneri nostamalla. **b** Poista kaikki mahdolliset esteet, jotka pitävät skannerin auki. **c** Laske skanneri paikalleen. Sulkeutuiko skannausyksikkö oikein?	Ongelma on ratkaistu.	Ota yhteyttä **tekninen tuki**.

Skannaaminen kestää liian kauan tai aiheuttaa tietokoneen toimintahäiriön

Toimi	Kyllä	Ei
Vaihe 1 Tarkista, häiritsevätkö muut sovellukset skannausta. Sulje kaikki tarpeettomat sovellukset. Kestääkö skannaaminen edelleen liian kauan tai aiheuttaako se tietokoneen toimintahäiriön?	Siirry vaiheeseen 2.	Ongelma on ratkaistu.
Vaihe 2 Valitse pienempi skannaustarkkuus. Kestääkö skannaaminen edelleen liian kauan tai aiheuttaako se tietokoneen toimintahäiriön?	Ota yhteyttä **tekninen tuki**.	Ongelma on ratkaistu.

Huono skannauslaatu

Toimi	Kyllä	Ei
Vaihe 1 Tarkista, onko näytössä virheilmoitus. Onko tulostimen näytössä virheilmoitus?	Poista virheilmoitus.	Siirry vaiheeseen 2.
Vaihe 2 Tarkista alkuperäisen asiakirjan laatu. Onko alkuperäisen asiakirjan laatu tyydyttävä?	Siirry vaiheeseen 3.	Lisää tarkkuutta skannaustuloksen parantamiseksi.
Vaihe 3 Puhdista skannaustaso ja asiakirjansyöttölaite puhtaalla, nukkaamattomalla ja vedellä kostutetulla liinalla. Onko skannaustaso puhdas?	Siirry vaiheeseen 4.	Katso "Skannaustason puhdistaminen" sivulla 220.
Vaihe 4 Tarkista asiakirjan tai valokuvan sijainti. Varmista, että asiakirja tai valokuva on asetettu etupuoli alaspäin skannauslasin vasempaan yläkulmaan. Onko asiakirja tai valokuva asetettu oikein?	Siirry vaiheeseen 5.	Aseta asiakirja tai valokuva skannaustason vasempaan yläkulmaan skannattava puoli alaspäin.
Vaihe 5 Lähetä tulostustyö ja tarkista, onko tulostuslaatuongelmia. • Säädä Eco-Mode-asetuksia Yleiset asetukset -valikossa • Lisää väriaineen tummuutta Kopioi-valikossa. • Kun tuloste jää vaaleaksi, vaihda väriainekasetti. Onko tulostuslaatu tyydyttävä?	Siirry vaiheeseen 6.	Katso "Tulostuslaatuongelmat" sivulla 277.

Toimi	Kyllä	Ei
Vaihe 6 Lisää tarkkuutta skannaustuloksen parantamiseksi. Paransiko tarkkuuden lisäys tulosteen laatua?	Ongelma ratkaistu.	Siirry vaiheeseen 7.
Vaihe 7 Tarkista skannausasetukset. Varmista Skannaa-näytössä, että Sisältölaji- ja Lähde-asetukset sopivat skannattavalle asiakirjalle. Sopivatko Sisältölaji- ja Sisältölähde-asetukset skannattavalle asiakirjalle?	Ota yhteyttä **tekninen tuki**.	Vaihda Sisältölaji- ja Sisältölähde-asetukset skannattavalle asiakirjalle sopiviksi?

Osittainen asiakirja tai valokuvaskannaus

Toimi	Kyllä	Ei
Tarkista asiakirjan tai valokuvan sijainti. Varmista, että asiakirja tai valokuva on asetettu etupuoli alaspäin skannauslasin vasempaan yläkulmaan. Onko asiakirja tai valokuva asetettu oikein?	Ota yhteyttä **tekninen tuki**.	Aseta asiakirja tai valokuva skannaustason vasempaan yläkulmaan skannattava puoli alaspäin.

Skannaaminen tietokoneesta ei onnistu

Toimi	Kyllä	Ei
Vaihe 1 Varmista ennen skannausta, että tulostin on päällä ja tulostimen näytössä lukee **`Valmis`**. Näkyykö teksti **`Valmis`** ennen työn skannaamista?	Siirry vaiheeseen 3.	Siirry vaiheeseen 2.
Vaihe 2 Sammuta tulostin, odota noin 10 sekuntia ja käynnistä tulostin uudelleen. Onko tulostimen näytössä virheilmoitus?	Poista virheilmoitus.	Siirry vaiheeseen 3.
Vaihe 3 Tarkista, että tulostimen ja tulostuspalvelimen välillä olevat kaapelit on liitetty kunnolla. Lisätietoja on tulostimen asennusohjeissa. Onko tulostimen ja tulostinpalvelimen välillä olevat kaapelit liitetty kunnolla?	Ota yhteyttä **tekninen tuki**.	Kiinnitä kaapeli kunnolla.

Aloitusnäytön sovellusten ongelmien ratkaiseminen

Sovellusvirhe tapahtui

Toimi	Kyllä	Ei
Vaihe 1 Tarkista asiaan liittyvät tiedot järjestelmälokista. **a** Avaa web-selain ja kirjoita tulostimen IP-osoite selaimen osoitekenttään. Jos et tiedä tulostimen IP-osoitetta, voit: • Tulostimen IP-osoite näkyy sen aloitusnäytössä. • Tulostaa verkkoasetussivun tai valikkoasetussivut ja tarkistaa sitten IP-osoitteen TCP/IP-osiosta. **Huomautus:** IP-osoite on neljä pisteillä erotettua numerosarjaa, kuten 123.123.123.123. **b** Valitse **Asetukset** > **Sovellukset** > **Sovellusten hallinta** > **Järjestelmä**-välilehti > **Loki**. **c** Valitse sovelluksen tila Suodin-valikosta. **d** Valitse Sovellus-valikosta sovellus ja valitse sen jälkeen **Lähetä**. Tuleeko lokiin virheilmoitus?	Siirry vaiheeseen 2.	Ota yhteyttä **tekninen tuki**.
Vaihe 2 Selvitä virhe. Toimiiko sovellus?	Ongelma on ratkaistu.	Ota yhteyttä **tekninen tuki**.

Embedded Web Server ei avaudu

Toimi	Kyllä	Ei
Vaihe 1 **a** Käynnistä tulostin. **b** Avaa web-selain ja kirjoita tulostimen IP-osoite. **c** Paina **Enter**-näppäintä. Avautuuko Embedded Web Server?	Ongelma on ratkaistu.	Siirry vaiheeseen 2.

Toimi	Kyllä	Ei
Vaihe 2 Tarkista, että tulostimen IP-osoite on oikea. **a** Näytä tulostimen IP-osoite: • TCP/IP-osiosta Verkko/portit-valikossa • tulostamalla verkkoasetussivun tai valikkoasetussivun ja etsimällä TCP/IP-osion **Huomautus:** IP-osoite on neljä pisteillä erotettua numerosarjaa, kuten 123.123.123.123. **b** Avaa web-selain ja kirjoita tulostimen IP-osoite. **Huomautus:** Verkkoasetuksista riippuen sinun pitää ehkä kirjoittaa **`https://`** eikä **`http://`** ennen tulostimen IP-osoitetta päästäksesi Embedded Web Server -sovellukseen. **c** Paina **Enter**-näppäintä. Avautuuko Embedded Web Server?	Ongelma on ratkaistu.	Siirry vaiheeseen 3.
Vaihe 3 Tarkista, että verkko toimii. **a** Tulosta toinen verkkoasetussivu. **b** Tarkista verkkoasetussivun ensimmäinen osa ja varmista, että yhteyden tila on Connected (muodostettu). **Huomautus:** Jos yhteyden tila on Not Connected (Ei muodostettu), yhteydessä voi olla katkoja tai verkkokaapeli voi olla viallinen. Kysy lisätietoja järjestelmän tukihenkilöltä ja tulosta sitten verkkoasetussivu uudelleen. **c** Avaa web-selain ja kirjoita tulostimen IP-osoite. **d** Paina **Enter**-näppäintä. Avautuuko Embedded Web Server?	Ongelma on ratkaistu.	Siirry vaiheeseen 4.
Vaihe 4 Tarkista, että kaapelit on liitetty pitävästi tulostimeen ja tulostuspalvelimeen. **a** Liitä kaapelit oikein. Lisätietoja on tulostimen asennusohjeissa. **b** Avaa web-selain ja kirjoita tulostimen IP-osoite. **c** Paina **Enter**-näppäintä. Avautuuko Embedded Web Server?	Ongelma on ratkaistu.	Siirry vaiheeseen 5.
Vaihe 5 Poista web-välityspalvelimet tilapäisesti käytöstä. Välityspalvelimet voivat estää käytön tai rajoittaa tiettyjen web-sivustojen käyttöä. Tämä koskee myös Embedded Web Server -sovellusta. Avautuuko Embedded Web Server?	Ongelma on ratkaistu.	Ota yhteys järjestelmätukeen.

Yhteyden ottaminen asiakastukeen

Tarkista seuraavat tiedot, ennen kuin otat yhteyttä asiakaspalveluun:

- Tulostimen ongelma
- Virheilmoitus
- Tulostimen malli ja sarjanumero

Siirry osoitteeseen **http://support.lexmark.com**, jossa voit käyttää sähköposti- ja chat-tukea tai selailla oppaita, tukiasiakirjoja, ohjaimia ja muita ladattavia kohteita.

Tekninen tuki on käytettävissä myös puhelimitse. Yhdysvalloissa tai Kanadassa numero on 1-800-539-6275. Siirry muissa maissa osoitteeseen **http://support.lexmark.com**.

Tiedotteet

Tuotetiedot

Tuotteen nimi:

Lexmark MX610de, MX611de, MX611dhe ja MX617de

Laitteen tyyppi:

7016

Malli(t):

630, 670, 675

Painosta koskeva tiedote

Kesäkuu 2017

Seuraava kappale ei koske maita, joissa vastaavanlaiset sopimusehdot ovat ristiriidassa paikallisen lain kanssa: LEXMARK INTERNATIONAL, INC. ON TUOTTANUT TÄMÄN JULKAISUN SELLAISENA KUIN SE ON, ILMAN TAKUITA, MUKAAN LUKIEN MUTTA RAJOITTAMATTA KAUPAN EHTOJEN TAI TIETTYYN KÄYTTÖÖN SOPIVUUDEN TAKUUEHDOT. Tämä kohta ei välttämättä koske sinua, sillä joissakin valtioissa ei sallita julkilausuman kieltämistä tai tiettyjen toimitusten välillisiä takuita.

Tämä julkaisu voi sisältää teknisiä epätarkkuuksia tai painovirheitä. Julkaisun tietoihin tehdään säännöllisin väliajoin muutoksia, jotka sisällytetään tuotteen myöhempiin versioihin. Tuotteisiin tai ohjelmiin voidaan tehdä parannuksia tai muutoksia milloin tahansa.

Tämän tuotteen viittaukset muihin tuotteisiin, ohjelmiin tai palveluihin eivät tarkoita sitä, että valmistaja takaa näiden olevan saatavilla kaikissa maissa, joissa valmistaja toimii. Viittaukset eri tuotteisiin, ohjelmiin tai palveluihin eivät tarkoita, että ainoastaan kyseistä tuotetta, ohjelmaa tai palvelua voidaan käyttää. Mitä tahansa toiminnallisesti vastaavaa tuotetta, ohjelmaa tai palvelua, joka ei loukkaa mitään olemassa olevaa aineetonta oikeutta, voidaan käyttää mainitun tuotteen, ohjelman tai palvelun sijaan. Toiminnan arvioiminen ja varmentaminen käytettäessä muita kuin valmistajan suosittelemia muita tuotteita, ohjelmia tai palveluita ovat pelkästään käyttäjän vastuulla.

Lexmarkin teknistä tukea saa osoitteesta **http://support.lexmark.com**.

Lisätietoja tarvikkeista ja ladattavista tiedostoista saa osoitteesta **www.lexmark.com**.

© **2017 Lexmark International, Inc.**

Kaikki oikeudet pidätetään.

Tavaramerkit

Lexmark, Lexmark-logo, MarkNet, AccuRead ja MarkVision ovat Lexmark International, Inc:n tavaramerkkejä tai rekisteröityjä tavaramerkkejä Yhdysvalloissa ja/tai muissa maissa.

Google Cloud Print on Google Inc:n tavaramerkki.

Mac ja Mac-logo ovat Apple Inc:n tavaramerkkejä, jotka on rekisteröity Yhdysvalloissa ja muissa maissa.

Microsoft ja Windows ovat Microsoftin yritysryhmän rekisteröityjä tavaramerkkejä tai tavaramerkkejä Yhdysvalloissa ja/tai muissa maissa.

Mopria®, Mopria®-logo ja Mopria® Alliance -logo ovat Mopria Alliance, Inc:n rekisteröityjä tavaramerkkejä ja palvelumerkkejä Yhdysvalloissa ja muissa maissa. Luvaton käyttö on ehdottomasti kielletty.

PCL® on Hewlett-Packard Companyn rekisteröity tavaramerkki. PCL on joukko Hewlett-Packard Companyn määrittelemiä tulostimen ohjainkomentoja (kieli) ja toimintoja, joita yhtiö käyttää tulostintuotteissaan. Tämä tulostin on tarkoitettu yhteensopivaksi PCL-kielen kanssa. Tämä tarkoittaa, että tulostin tunnistaa eri sovellusohjelmien käyttämät PCL-komennot ja emuloi niitä vastaavia toimintoja.

PostScript on Adobe Systems Incorporatedin rekisteröity tavaramerkki Yhdysvalloissa ja/tai muissa maissa.

Seuraavat termit ovat yritystensä tavaramerkkejä tai rekisteröityjä tavaramerkkejä:

Albertus	The Monotype Corporation plc
Antique Olive	Monsieur Marcel OLIVE
Apple-Chancery	Apple Computer, Inc.
Arial	The Monotype Corporation plc
CG Times	Agfa Corporationin tuote, joka perustuu The Monotype Corporation plc:n lisenssillä käytettävään Times New Romaniin
Chicago	Apple Computer, Inc.
Clarendon	Linotype-Hell AG ja/tai sen tytäryhtiöt
Eurostile	Nebiolo
Geneva	Apple Computer, Inc.
GillSans	The Monotype Corporation plc
Helvetica	Linotype-Hell AG ja/tai sen tytäryhtiöt
Hoefler	Jonathan Hoefler Type Foundry
ITC Avant Garde Gothic	International Typeface Corporation
ITC Bookman	International Typeface Corporation
ITC Mona Lisa	International Typeface Corporation
ITC Zapf Chancery	International Typeface Corporation
Joanna	The Monotype Corporation plc
Marigold	Arthur Baker
Monaco	Apple Computer, Inc.
New York	Apple Computer, Inc.
Oxford	Arthur Baker
Palatino	Linotype-Hell AG ja/tai sen tytäryhtiöt
Stempel Garamond	Linotype-Hell AG ja/tai sen tytäryhtiöt
Taffy	Agfa Corporation
Times New Roman	The Monotype Corporation plc
Univers	Linotype-Hell AG ja/tai sen tytäryhtiöt

Muut tavaramerkit ovat niiden omistajien omaisuutta.

AirPrint ja AirPrint-logo ovat Apple, Inc:in tavaramerkkejä.

Emissiotaso

Seuraavat mittaukset on suoritettu ISO 7779 -standardin mukaisesti ja ilmoitettu ISO 9296 -standardin mukaisesti.

Huomautus: Jotkin tilat eivät ehkä koske tätä tuotetta.

Keskimääräinen äänenpaine yhden metrin etäisyydellä, dBA	
Tulostaminen	55 (yksipuolinen); 54 (kaksipuolinen)
Skannaaminen	55
Kopioiminen	56
Valmis	-

Arvot voivat muuttua. Katso nykyiset arvot osoitteesta **www.lexmark.com**.

Lämpötilatiedot

Käyttöympäristön lämpötila	15,6–32,2 °C (60–90 °F)
Kuljetuslämpötila	-40–43,3 °C (-40–110 °F)
Varastointilämpötila ja suhteellinen kosteus	1–35 °C (34–95 °F) Suhteellinen kosteus 8–80 %

WEEE-direktiivi sähkö-ja elektroniikkalaiteromusta

WEEE-logo viittaa erityisiin sähkölaitteiden kierrätysohjelmiin ja toimintatapoihin EU-maissa. Suosittelemme tuotteidemme kierrätystä.

Lisätietoja kierrätysvaihtoehdoista on Lexmarkin Web-sivustossa osoitteessa **www.lexmark.com**. Sieltä saat paikallisen myyntiedustajan puhelinnumeron.

India E-Waste notice

This product complies with the India E-Waste (Management and Handling) Rules, 2011, which prohibit use of lead, mercury, hexavalent chromium, polybrominated biphenyls, or polybrominated diphenyl ethers in concentrations exceeding 0.1% by weight and 0.01% by weight for cadmium, except for the exemption set in Schedule II of the Rules.

Laitteen hävittäminen

Älä hävitä tulostinta tai sen tarvikkeita talousjätteen mukana. Pyydä paikallisilta viranomaisilta lisätietoja hävitys- ja kierrätysvaihtoehdoista.

Staattista sähköä koskeva tiedote

Tämä symboli osoittaa osat, jotka ovat herkkiä staattiselle sähkölle. Älä kosketa näiden symboleiden lähellä olevia alueita, ennen kuin olet ensin koskettanut tulostimen metallirunkoa.

ENERGY STAR

Mikä tahansa Lexmark-tuote, jonka kuoressa tai käynnistysruudussa on ENERGY STAR -tunnus, täyttää Lexmarkin toimittamassa kokoonpanossa sertifioidusti Yhdysvaltain ympäristönsuojelutoimiston (Environmental Protection Agency, EPA) vaatimukset.

Laserilmoitus

Tämä tulostin on sertifioitu Yhdysvalloissa DHHS 21 CFR, Chapter I, Subchapter J -standardin mukaiseksi luokan I (1) -lasertuotteeksi ja muualla IEC 60825-1:2014 -standardin mukaiseksi luokan I lasertuotteeksi. 2014.

Luokan I lasertuotteita ei pidetä haitallisina. Tulostimen sisällä on luokan IIIb (3b) laser, joka on nimellisteholtaan 12 mW:n galliumarsenidilaser ja toimii 655–675 nanometrin aallonpituuksilla. Laserjärjestelmä ja tulostin ovat rakenteeltaan sellaisia, että käyttäjä ei joudu alttiiksi luokkaa 1 suuremmalle säteilylle normaalin käytön, ylläpidon tai huollon aikana.

LUOKAN 1 LASERLAITE

VAROITUS! Laitteen käyttäminen muulla kuin tässä käyttoohjeessa mainitulla tavalla saattaa altistaa käyttäjän turvallisuusluokan 1 ylittävälle näkymättömälle lasersäteilylle.

KLASS 1 LASER APPARAT

VARNING! Om apparaten används på annat sätt än i denna bruksanvisning specificerats, kan användaren utsättas för osynlig laserstrålning, som överskrider gränsen för laserklass 1.

Laservaroitustarra

Laserlaitetta koskeva tarra voidaan kiinnittää tulostimeen kuvan osoittamalla tavalla:

DANGER - Invisible laser radiation when cartridges are removed and interlock defeated. Avoid exposure to laser beam.
PERIGO - Radiação a laser invisível será liberada se os cartuchos forem removidos e o lacre rompido. Evite a exposição aos feixes de laser.
Opasnost - Nevidljivo lasersko zračenje kada su kasete uklonjene i poništena sigurnosna veza. Izbjegavati izlaganje zracima.
NEBEZPEČÍ - Když jsou vyjmuty kazety a je odblokována pojistka, ze zařízení je vysíláno neviditelné laserové záření. Nevystavujte se působení laserového paprsku.
FARE - Usynlig laserstråling, når patroner fjernes, og spærreanordningen er slået fra. Undgå at blive udsat for laserstrålen.
GEVAAR - Onzichtbare laserstraling wanneer cartridges worden verwijderd en een vergrendeling wordt genegeerd. Voorkom blootstelling aan de laser.
DANGER - Rayonnements laser invisibles lors du retrait des cartouches et du déverrouillage des loquets. Eviter toute exposition au rayon laser.
VAARA - Näkymätöntä lasersäteilyä on varottava, kun värikasetit on poistettu ja lukitus on auki. Vältä lasersäteelle altistumista.
GEFAHR - Unsichtbare Laserstrahlung beim Herausnehmen von Druckkassetten und offener Sicherheitssperre. Laserstrahl meiden.
ΚΙΝΔΥΝΟΣ - Έκλυση αόρατης ακτινοβολίας laser κατά την αφαίρεση των κασετών και την απασφάλιση της μανδάλωσης. Αποφεύγετε την έκθεση στην ακτινοβολία laser.
VESZÉLY – Nem látható lézersugárzás fordulhat elő a patronok eltávolításakor és a zárószerkezet felbontásakor. Kerülje a lézersugárnak való kitettséget.
PERICOLO - Emissione di radiazioni laser invisibili durante la rimozione delle cartucce e del blocco. Evitare l´esposizione al raggio laser.
FARE – Usynlig laserstråling når kassettene tas ut og sperren er satt ut av spill. Unngå eksponering for laserstrålen.
NIEBEZPIECZEŃSTWO - niewidzialne promieniowanie laserowe podczas usuwania kaset i blokady. Należy unikać naświetlenia promieniem lasera.
ОПАСНО! Невидимое лазерное излучение при извлеченных картриджах и снятии блокировки. Избегайте воздействия лазерных лучей.
Pozor – Nebezpečenstvo neviditeľného laserového žiarenia pri odobratých kazetách a odblokovanej poistke. Nevystavujte sa lúčom.
PELIGRO: Se producen radiaciones láser invisibles al extraer los cartuchos con el interbloqueo desactivado. Evite la exposición al haz de láser.
FARA – Osynlig laserstrålning när patroner tas ur och spärrmekanismen är upphävd. Undvik exponering för laserstrålen.
危险 - 当移除碳粉盒及互锁失效时会产生看不见的激光辐射，请避免暴露在激光光束下。
危險 - 移除碳粉匣與安全連續開關失效時會產生看不見的雷射輻射。請避免曝露在雷射光束下。
危険 - カートリッジが取り外され、内部ロックが無効になると、見えないレーザー光が放射されます。 このレーザー光に当たらないようにしてください。

Virrankulutus

Tuotteen virrankulutus

Laitteen virrankulutus näkyy seuraavassa taulukossa.

Huomautus: Jotkin tilat eivät ehkä koske tätä tuotetta.

Tila	Kuvaus	Virrankulutus (wattia)
Tulostaminen	Tulostin tuottaa paperikopioita sähköisen tulotiedon perusteella.	640 (yksipuolinen); 460 (kaksipuolinen)
Kopioi	Laite tuottaa paperikopioita paperiasiakirjoista.	660
Skannaa	Laite skannaa paperiasiakirjoja.	35
Valmis	Laite odottaa tulostustyötä.	20
Lepotila	Laite on ylätason virransäästötilassa.	3.5
Säästö	Laite on alatason virransäästötilassa.	0.4
Ei käytössä	Laite on kytketty pistorasiaan, mutta virta on katkaistu.	0

Taulukon virrankulutusluvut ovat pitkien ajanjaksojen keskimääräisiä arvoja. Hetkittäiset virrankulutushuiput voivat olla huomattavasti keskitasoa korkeampia.

Arvot voivat muuttua. Katso nykyiset arvot osoitteesta **www.lexmark.com**.

Lepotila

Tähän tuotteeseen on suunniteltu *lepotila*-niminen virransäästötila. Lepotila säästää energiaa alentamalla virrankulutusta niinä aikoina, kun laitetta ei käytetä. Lepotila käynnistyy automaattisesti, kun tuotetta ei käytetä tiettyyn aikaan. Tätä toimintoa kutsutaan *lepotilan aikakatkaisuksi*.

Lepotilan oletusasetus tässä tuotteessa (minuuttia):	20

Lepotilan aikakatkaisuksi voi valita määritysvalikoista 1–120 minuuttia. Lepotilan aikakatkaisun asettaminen alhaiseksi alentaa energiankulutusta, mutta se voi pidentää laitteen reagointiaikaa. Lepotilan aikakatkaisun asettaminen suureksi pitää reagointiajan nopeana, mutta energiaa kuluu tällöin enemmän.

Horrostila

Tässä tuotteessa on erittäin vähän virtaa kuluttava käyttötila, jota kutsutaan *horrostilaksi*. Kun laite on horrostilassa, muista järjestelmistä ja laitteista katkaistaan virta turvallisesti.

Horrostilaan voidaan siirtyä jollakin seuraavista tavoista:

- horrostilan aikakatkaisun avulla
- ajastettujen virransäästötilojen avulla
- lepo- tai horrospainikkeen avulla.

Tämän tuotteen oletusasetus kaikissa maissa ja kaikilla alueilla on Säästötilan aikakatkaisu	3 pv

Aikaa, jonka tulostin odottaa työn tulostamisen jälkeen ennen horrostilaan siirtymistä, voidaan muuttaa yhden tunnin ja yhden kuukauden välillä.

Virrankatkaisutila

Jos laitteessa on valmiustila, jossa virtaa kuluu jonkin verran, voit katkaista virrankulutuksen kokonaan irrottamalla laitteen virtajohdon pistorasiasta.

Virran kokonaiskulutus

Joskus voi olla tarpeellista laskea laitteen kokonaisvirrankulutus. Koska virrankulutusluvut ilmaistaan virtayksikkö watteina, kokonaisvirrankulutus lasketaan kertomalla virrankulutus sillä aikamäärällä, jonka verran laitetta on käytetty kussakin tilassa. Laitteen kokonaisvirrankulutus on tilojen virrankulutuslukujen summa.

Tietoliikennepäätelaitteita koskevat säännökset

Tässä osassa on tietoja säännöksistä, jotka liittyvät esimerkiksi faksin tapaisia tietoliikennepäätelaitteita sisältäviin tuotteisiin.

Euroopan yhteisön (EY) direktiivien mukainen ilmoitus

Tämä tuote vastaa Euroopan parlamentin ja neuvoston direktiivien 2004/108/EU, 2014/30/EU, 2009/125/EY ja 2011/65/EY suojausmääräyksiä koskien sähkömagneettisia rajoituksia, tietyn jännitteisten elektronisten laitteiden turvallisuusmääräyksiä, sähkökäyttöisten tuotteiden ekologista suunnittelua sekä tiettyjen vaarallisten aineiden käyttöä sähkö- ja elektroniikkalaitteissa.

Tuotteen valmistaja: Lexmark International, Inc., 740 West New Circle Road, Lexington, KY, 40550 USA. Valtuutettu edustaja on Lexmark International Technology Hungária Kft., 8 Lechner Ödön fasor, Millennium Tower III, 1095 Budapest HUNGARY. Direktiivien mukainen vaatimustenmukaisuusvakuutus on saatavana pyydettäessä valtuutetulta edustajalta tai osoitteesta **www.lexmark.com/en_us/about/regulatory-compliance/european-union-declaration-of-conformity.html**.

Tämä tuote täyttää EN 55022:n ja EN 55032:n luokkien B rajoitukset ja EN 60950-1:n tai EN 62368-1:n turvallisuusvaatimukset.

Patent acknowledgment

The use of this product or service is subject to the reasonable, non-discriminatory terms in the Intellectual Property Rights (IPR) Disclosure of Certicom Corp. at the IETF for Elliptic Curve Cryptography (ECC) Cipher Suites for Transport Layer Security (TLS) implemented in the product or service.

The use of this product or service is subject to the reasonable, non-discriminatory terms in the Intellectual Property Rights (IPR) Disclosure of Certicom Corp. at the IETF for TLS Elliptic Curve Cipher Suites with SHA-256/382 and AES Galois Counter Mode (GCM) implemented in the product or service.

The use of this product or service is subject to the reasonable, non-discriminatory terms in the Intellectual Property Rights (IPR) Disclosure of Certicom Corp. at the IETF for TLS Suite B Profile for Transport Layer Security (TLS) implemented in the product or service.

The use of this product or service is subject to the reasonable, non-discriminatory terms in the Intellectual Property Rights (IPR) Disclosure of Certicom Corp. at the IETF for Addition of the Camellia Cipher Suites to Transport Layer Security (TLS) implemented in the product or service.

The use of certain patents in this product or service is subject to the reasonable, non-discriminatory terms in the Intellectual Property Rights (IPR) Disclosure of Certicom Corp. at the IETF for AES-CCM ECC Cipher Suites for TLS implemented in the product or service.

The use of this product or service is subject to the reasonable, non-discriminatory terms in the Intellectual Property Rights (IPR) Disclosure of Certicom Corp. at the IETF for IKE and IKEv2 Authentication Using the Eliptic Curve Digital Signature Algorithm (ECDSA) implemented in the product or service.

The use of this product or service is subject to the reasonable, non-discriminatory terms in the Intellectual Property Rights (IPR) Disclosure of Certicom Corp. at the IETF for Suite B Cryptographic Suites for IPSec implemented in the product or service.

The use of this product or service is subject to the reasonable, non-discriminatory terms in the Intellectual Property Rights (IPR) Disclosure of Certicom Corp. at the IETF for Algorithms for Internet Key Exchange version 1 (IKEv1) implemented in the product or service.

Hakemisto

Numerot

250 arkin alusta
asentaminen 44
250 arkin lokeron
asentaminen 44
550 arkin alusta
asentaminen 44
550 arkin lokeron
asentaminen 44

Symbolit

-korttikopiointi
asetusten määrittäminen 24

A

aihe- ja viestitiedot
lisääminen sähköpostiin 99
AirPrint
käyttäminen 78
Ajasta virransäästötilat
käyttäminen 213
ajastettujen virransäästötilojen
avulla 213
Aktiivinen NIC -valikko 143
alkuperäinen koko
skannausasetukset 129
sähköpostiasetukset 100
aloitusnäyttö
kuvakkeiden näyttäminen 22
kuvakkeiden piilottaminen 22
mukauttaminen 22
aloitusnäytön kuvakkeet
näyttäminen 22
piilottaminen 22
aloitusnäytön painikkeet ja
kuvakkeet
kuvaus 18
aloitusnäytön painikkeiden ja
kuvakkeiden käyttäminen 18
aloitusnäytön sovellukset
määrittäminen 23
paikallistaminen, tietojen 23
Alustamaton flash-muisti
[53] 263
alustojen yhdistäminen 65, 66
AppleTalk-valikko 148
Asenna puuttuva tai vastaamaton
kasetti uudelleen [31.xy] 259
asentaminen, faksin
digitaalinen puhelinpalvelu 111
DSL-yhteys 108
maa- tai aluekohtainen
laiteasennus 112
tavallinen
puhelinlinjaliitäntä 104
VoIP-yhteys 109
Aseta alusta [x] 253
asettaminen
lokerot 54
monikäyttösyöttöaukko 59
asettaminen, Horrostilan
aikakatkaisu 212
asetukset
250 arkin lokero,
asentaminen 44
550 arkin lokero,
asentaminen 44
laiteohjelmakortit 28
muistikortit 28
muistikortti 30
sisäinen sovellusportti,
asentaminen 33
tulostimen kiintolevy,
asentaminen 40
tulostimen kiintolevy,
irrottaminen 43
asetukset, kopioi-näyttö
kop. lähde 93
skaalaa 94
asetukset, kosketusnäyttö
kopio 94
sähköposti 100, 102
Asetukset-valikko 198
asetus
TCP/IP-osoite 146
asiakastuki
yhteystiedot 311
asiakirjansyöttölaite
kopioiminen sen avulla 84
asiakirjansyöttölaitteen
erotinrulla
tilaaminen 224
asiakirjat, tulostaminen
mobiililaitteesta 78, 79
tietokoneessa 77

D

digitaalinen puhelinpalvelu
faksiasetukset 111
DSL (Digital Subscriber Line)
faksiasetukset 108
DSL-suodatin 108

E

Ei tuettu lisäkortti paikassa [x]
[55] 263
Embedded Web Server
avaaminen 14, 21
faksin kohdepikavalinnan
luominen 118
faksin
käyttöönottoasetukset 103
FTP-pikavalintojen
luominen 124
kirkkauden säätäminen 213
käyttäminen 14
luottamuksellisen tulostuksen
asetusten muuttaminen 82
ongelma käyttämisessä 309
osien tilan tarkistus 221
skannaaminen tietokoneeseen
käyttämällä 126
sähköpostihälytysten
asentaminen 232
sähköpostin pikavalintojen
luominen 97
toiminnot 14
tulostustarvikkeiden tilan
määritys 221
verkkoasetukset 232
ylläpitäjän asetukset 232
Embedded Web Server ei
avaudu 309
Embedded Web Server -
palvelimen avulla 14
Embedded Web Server -palvelun
käyttäminen 21
Embedded Web Server –
suojaus: Pääkäyttäjän opas
sijainti 232, 218
epätasainen tulostusjälki 284
epätasainen tummuus 295

eri paperikoot, kopioiminen 87
erotinsivujen lisääminen
kopioiden väliin 90
Ethernet-asennus
valmisteleminen 49
Ethernet-liitäntä 47
Ethernet-verkko
valmisteleminen tulostamiseen Ethernet-verkossa 49
Etäkäyttöpaneeli
asetusten määrittäminen 26

F

faksaaminen
estäminen, roskafaksien 120
faksiasetukset 103
faksien pysäyttäminen 121
faksilokin näyttäminen 120
faksin lähettäminen ajoitetusti 117
faksinumeron asettaminen 115
faksin vaalentaminen tai tummentaminen 119
faksityön peruuttaminen 120, 121
lähettäminen käyttämällä tulostimen ohjauspaneelia 116
lähetys 117
lähtevän faksin nimen määrittäminen 115
pikavalintojen luominen Embedded Web Serverissä 118
pikavalintojen luominen ohjauspaneelista 119
päiväyksen ja ajan määrittäminen 115
tarkkuuden muuttaminen 119
tulostimen määrittäminen noudattamaan kesäaikaa 115
välittäminen, faksien 121
faksaaminen tietokoneesta 116
faksauksen vianmääritys
faksien lähettäminen onnistuu, mutta vastaanottaminen ei 302
faksien vastaanottaminen onnistuu, mutta lähettäminen ei 303
faksin lähettäminen tai vastaanottaminen ei onnistu 300
soittajan tunnus ei näy 299
vastaanotetun faksin tulostuslaatu on huono 303
faksausnäyttö
lisäasetukset 123
Faksiasemalla ei ole nimeä. Ota yhteys järjestelmänvalvojaan. 252
Faksiasemalla ei ole numeroa. Ota yhteys järjestelmänvalvojaan. 252
faksiasetukset
digitaalinen puhelinpalvelu 111
DSL-yhteys 108
maa- tai aluekohtainen laiteasennus 112
sisältölaji 122
sisältölähde 122
sivun asetukset 123
skannauksen esikatselu 123
tarkkuus 122
tavallinen puhelinlinjaliitäntä 104
tummuus 123
viivästetty lähetys 123
VoIP 109
faksien pysäyttäminen 121
faksien välitys 121
faksi- ja sähköpostitoiminnot asennus 299
faksi- ja sähköpostitoimintoja ei ole määritetty 299
faksi- ja sähköpostitoimintojen määrittäminen 299
faksiloki
katsominen 120
faksilokin näyttäminen 120
Faksimuisti täynnä 251
faksin kohdepikavalinnan luominen
Embedded Web Server -palvelimen avulla 118
faksin käyttöönottoasetukset 103
Embedded Web Serverin avulla 103
faksin lähettäminen
osoitteiston avulla 117
pikavalintojen avulla 117
faksin lähettäminen ajastettuna 117
faksin lähettäminen osoitekirjan avulla 117
faksin lähettäminen tulostimen ohjauspaneelin avulla 116
faksin lähetysnimen asettaminen 115
faksin nimi, asetus 115
faksinumero, asetus 115
faksinumeron asettaminen 115
Faksiosio ei käytettävissä. Ota yhteys järjestelmänvalvojaan. 251
Faksipalvelimen Muotoon-kohtaa ei määritetty. Ota yhteys järjestelmänvalvojaan. 252
Faksitila (Analogiset faksiasetukset) -valikko 173
Faksitila (Faksipalvelimen asetukset) -valikko 182
flash-asema
tulostaminen 79
flash-asemat
tuetut tiedostotyypit 80
Flash-asema-valikko 193
Flash-muisti ei riitä resurssien tallennukseen [52] 257
Flash-muisti on viallinen [51] 250
fonttimalliluettelo
tulostaminen 82
fonttinäyteluettelon tulostaminen 82
FTP
FTP-asetukset 129
FTP-asetukset
FTP 129
lisäasetukset 130
FTP-asetukset-valikko 189
FTP-näyttö
lisäasetukset 95
FTP-osoite
pikavalintojen luominen ohjauspaneelista 125
FTP-osoite, skannataan kohteeseen
ohjauspaneelin avulla 125
pikavalintanumeron avulla 125
FTP-pikavalintojen luominen
Embedded Web Server -palvelimen avulla 124

G

Google Cloud Print
käyttäminen 78

H

haihtuvuus,
julistus 215
haihtuvuusjulistus 215
hakemistoluettelo
tulostaminen 83
hakemistoluettelon
tulostaminen 83
Henkilökohtainen PIN-koodi
-menetelmä
käyttäminen 51
Hiljainen tila 211
horrostilan käyttäminen 212
HTML-valikko 208
huoltopaketti
tilaaminen 223
Huoltopaketti lähes lopussa,
sivuja jäljellä arviolta [x]
[80.xy] 256
Huoltopaketti lähes lopussa
[80.xy] 256
Huoltopaketti vähissä
[80.xy] 255

I

Ilmoitus
sähköpostiasetukset 100
IP-osoite, tulostin
etsiminen 21
IPv6-valikko 147

J

Jonkin muun valmistajan kuin
Lexmarkin [tarviketyyppi], katso
käyttöopas [33.xy] 256
Jos aloitat työn alusta, sulje
skannaustason kansi ja lisää
alkuperäiset asiakirjat
[2yy.xx] 250
Jotkin pidossa olevat työt
menetettiin 261
julkaisut
sijainti 10
jäljellä olevien sivujen määrä
arvio 221
Järjestelmänvalvoja poistanut
skannauksen käytöstä
[840.01] 260

K

kaapeleiden kytkeminen 47
kaapelit
Ethernet 47
USB 47
kaksipuolinen tulostus 88
kalvot
asettaminen,
monikäyttösyöttöaukko 59
kopioiminen 85
vihjeitä 68
kartonki
täyttäminen:monikäyttösyöttöau
kko 59
vihjeitä 69
Kasetti ja kuvayks. eivät täsmää
[41.xy] 248
katsominen
raportit 232
kelpaamaton paperi 71
kesäaika, asettaminen 115
kierrättäminen
Lexmarkin
pakkausmateriaalit 214
Lexmark-tuotteet 214
väriainekasetit 214
kiintolevyn muistin
tyhjentäminen 216
kirjekuoret
käyttöä koskevia vihjeitä 68
täyttäminen,
monikäyttösyöttöaukko 59
kirjekuorten käyttövihjeitä 68
kirjelomake
kopioiminen 86
käyttöä koskevia vihjeitä 68
täyttäminen,
monikäyttösyöttöaukko 59
Kokoonpano muuttui, joitakin
pidossa olevia töitä ei palautettu
[57] 250
kopioiden lajittelu 90
kopioiminen
alustan valitseminen 87
asiakirjansyöttölaitteen
avulla 84
eri kokoisena 86
eri paperikoot 87
erotinsivujen lisääminen
kopioiden väliin 90
kirjelomakkeelle 86
kopioiden lajittelu 90
kopiointityön
peruuttaminen 93
laadun säätäminen 89
mukautettu työ 91
paperin kummallekin puolelle
(arkinkääntö) 88
peittokuvan lisääminen 93
piirtoheitinkalvoille 85
pikakopio 84
skannaustason avulla 85
suurentaminen 89
useita sivuja yhdelle arkille 91
valokuvat 85
vähentäminen 89
ylä- tai alatunnisteen
lisääminen 92
kopioiminen eri paperikoissa 87
kopioiminen paperin
kummallekin puolelle
(kaksip.) 88
kopioiminen
piirtoheitinkalvoille 85
kopioiminen valitun lokeron
paperille 87
kopioinnin vianmääritys
asiakirja tai valokuva kopioituu
osittain 298
kopiokone ei vastaa 296
kopion laatu on huono 296
skannatun kuvan laatu on
huono 307
skannausyksikkö ei
sulkeudu 296, 306
kopiointiasetukset
Kopiomäärä 94
lajittelu 94
puolet (kaksipuolisuus) 94
tall. pikavalintana 95
tummuus 94
Kopiointiasetukset-valikko 169
kopiointilaadun muuttaminen 89
kopiointilaatu
säätäminen 89
kopiointinäyttö
asetukset 93, 94
sisältölaji 94
sisältölähde 94
kopiointityö, peruuttaminen
asiakirjansyöttölaitteen
avulla 93
skannaustason avulla 93

kopion pienentäminen 89
kopion suurentaminen 89
kopiot
kopiointiasetukset 94
Korvaava paperikoko - valikko 136
kosketusnäyttö
yksikkö 20
kosketusnäytön painikkeiden käyttäminen 20
kuvakkeiden näyttäminen aloitusnäytössä 22
kuvakkeiden piilottaminen aloitusnäytössä 22
kuvan skannaaminen
tulostustiedostotyyppi 129
Kuva-valikko 209
kuvayksikkö
tilaaminen 223
vaihtaminen 226
Kuvayksikkö lähes lopussa, sivuja jäljellä arviolta [x] [84.xy] 252
Kuvayksikkö lähes lopussa [84.xy] 252
Kuvayksikkö vähissä [84.xy] 252
käytettävissä olevat sisäiset lisälaitteet 28

L

Laatu-valikko 201
laiteohjelmakortti 28
Laite on turvatilassa. Osa tulostusasetuksista voi olla pois käytöstä, tai niillä tulostettaessa tulokset voivat olla odottamattomia. 262
lajittelu
kopiointiasetukset 94
Langaton-valikko 147
langaton verkko
määritystiedot 49
langattoman verkon asetukset
Embedded Web Server - palvelimen avulla 51
Lepotila
säätäminen 211
lepotilan säätäminen 211
levyn pyyhintä 216
Levy on alustettava, jotta sitä voi käyttää tässä laitteessa. 251
Levy täynnä 62 251
Lexmark Mobile Print
käyttäminen 79
Liian monta flash-muistia asennettu [58] 262
Liian monta lokeroa liitetty [58] 262
linjasuodatin 108
lisäasetukset
faksaaminen 123
FTP 95
FTP-asetukset 130
lisäasetukset, kosketusnäyttö
sähköposti 102
lisävarusteet, lisääminen
tulostinohjain 48
lisävarusteiden asentaminen
Asennusjärjestys 44
lisävarusteiden lisääminen
tulostinohjain 48
Lisää [paperilähde] [mukautettu merkkijono] [paperin suunta] 254
Lisää [paperilähde] [mukautetun lajin nimi] [paperin suunta] 254
Lisää [paperilähde] [paperikoko] [paperin suunta] 254
Lisää [paperilähde] [paperilaji] [paperikoko] [paperin suunta] 254
lisääminen vakioalustaan 54
lisääminen valinnaiseen alustaan 54
Lisää monikäyttösyöttöaukkoon [mukautettu merkkijono] [paperin suunta] 255
Lisää monikäyttösyöttöaukkoon [mukautetun lajin nimi] [paperin suunta] 255
Lisää monikäyttösyöttöaukkoon [paperikoko] [paperin suunta] 255
Lisää monikäyttösyöttöaukkoon [paperilaji] [paperikoko] [paperin suunta] 255
lokeroiden erottaminen 65, 66
lokerot
asettaminen 54
erottaminen 65, 66
yhdistäminen 65, 66
Lomakkeet ja suosikit
asennus 23
lomakkeiden ja suosikkien käyttäminen 77
Lomakkeiden tulostaminen 77
Luottamuksellinen tulostus - valikko 157
luottamukselliset tiedot
tietojen turvaaminen 218
luottamukselliset tulostustyöt 81
luottamukselliset työt
tulostusasetusten muuttaminen 82
lähettäminen sähköpostilla
aiherivin lisääminen 99
ohjauspaneelin avulla 98
osoitteiston avulla 99
pikavalintanumeron avulla 98
pikavalintojen luominen Embedded Web Serverissä 97
pikavalintojen luominen ohjauspaneelista 97
sähköpostiasetusten määrittäminen 96
sähköpostitoiminnon määrittäminen 96
viestirivin lisääminen 99

M

melutasot 314
mobiililaite
tulostaminen 78, 79
Modeemiin ei liitetty analogista puhelinlinjaa, faksi ei käytössä. 256
monikäyttösyöttöaukko
asettaminen 59
Monimutkainen sivu, kaikki tiedot eivät ehkä tulostuneet [39] 250
Monisyötön asetus -valikko 136
Mopria-tulostuspalvelu
käyttäminen 78
muisti
tulostimeen asennetut tyypit 215
Muisti ei riitä, joitakin pidossa olevia töitä ei palauteta [37] 253
Muisti ei riitä. Jotkin pidossa olleet työt poistettiin [37] 253
Muisti ei riitä resurssien tallennustoimintoon [35] 253
Muisti ei riitä työn lajitteluun [37] 253
muistikortti 28
asentaminen 30
vianmääritys 268

Muisti täynnä, fakseja ei voi tulostaa 256
Muisti täynnä [38] 256
Mukautettu laji [x]
mukautetun nimen luominen 65
paperilajin muuttaminen 66
mukautettu nimi
määrittäminen 66
mukautetun nimen luominen
paperilaji 65
mukautetun paperilajin nimi
määrittäminen 66
Mukautetut lajit -valikko 140
Mukautetut nimet -valikko 141
Mukautetut skannauskoot -valikko 141
Multi Send
asetusten määrittäminen 25
profiiliin lisääminen 25
Muokkaa suojausmäärityksiä -valikko 155
Muuta [paperilähde]-asetukseksi [mukautettu merkkijono], lisää [suunta] 248
Muuta [paperilähde]-asetukseksi [mukautetun lajin nimi], lisää [suunta] 248
Muuta [paperilähde]-asetukseksi [paperikoko] lisää [suunta] 249
Muuta [paperilähde]-asetukseksi [paperilaji] [paperikoko], lisää [suunta] 249
Muut suojausasetukset -valikko 156
MyShortcut-pikavalinnat
tietoja 24
määrittäminen
tarvikeilmoitukset, huoltopaketti 233
tarvikeilmoitukset, kuvayksikkö 233
tarvikeilmoitukset, väriainekasetti 233
määritysten tuonti
Embedded Web Serverin käyttäminen 27
määritysten vienti
Embedded Web Serverin avulla 27
määritystiedot
langaton verkko 49

N

nidontatukos, selvittäminen
viimeistelijä 246
nidontatukos viimeistelijässä 246
niittikasetit
tilaaminen 223
nitojan kasetin vaihtaminen 229
nitojan kasetti
vaihtaminen 229
näyttö, tulostimen
ohjauspaneeli 17
säätäminen, kirkkauden 213
näytön vianmääritys
tulostimen näyttö on tyhjä 265

O

ohjainlevy
avaaminen 29
ohjattu langattomien asetusten määritystoiminto
käyttäminen 50
ohjauspaneeli, tulostin 17
Lepo-painikkeen merkkivalo 17
merkkivalo 17
Ohje-valikko 209
Oletuslähde-valikko 133
osat
aitojen Lexmark-tuotteiden käyttäminen 222
tarkistaminen Embedded Web Serverin avulla 221
tarkistaminen tulostimen ohjauspaneelista 221
tilan tarkistaminen 221
osien ja tarvikkeiden tilan tarkistaminen 221
osien tila
tarkistaminen 221
osoitekirjan avulla 99
faksin lähettäminen 117

P

painikkeet, kosketusnäyttö
käyttäminen 20
painikkeet, tulostimen ohjauspaneeli 17
painonäppäinmenetelmä
käyttäminen 51
Palauta pidossa olevat työt? 260
palauttaminen, oletusasetusten 234
paperi
eri koot, kopioiminen 87
esitulostetut lomakkeet 72
kelpaamaton 71
kirjelomake 72
ominaisuudet 70
säilyttäminen 72
tallentaminen 91
täyttäminen:monikäyttösyöttöaukko 59
Universal-kokoasetus 54
uusiopaperi 72
uusiopaperin käyttäminen 210
valitseminen 71
paperikoko
asetus 54
Paperikoko/-laji -valikko 133
paperikoon määrittäminen 54
paperikoot
tuetut 73
paperilaji
asetus 54
paperilajin määrittäminen 54
paperilajit
lisäämispaikka 74
tulostimen tukemat 74
Paperin asettaminen -valikko 139
Paperin laatu -valikko 136
paperin painot
tulostimen tukemat 74
Paperin paino -valikko 138
paperinpysäytin, käyttäminen 64
paperinsyötön vianmääritys
ilmoitus ei poistu tukoksen poistamisen jälkeen 270
paperin säästäminen 91
paperin valinta 71
Paperi on vaihdettava 257
paperitarrat
täyttäminen, monikäyttösyöttöaukko 59
paperitukokset
välttäminen 235
paperitukos, poistaminen
arkinkääntäjässä 241
automaattisessa asiakirjansyöttölaitteessa 237
etuluukussa 239
lokerot 243
monikäyttösyöttöaukko 242
takaluukussa 238
paperitukos alustoissa 243

paperitukos
arkinkääntäjässä 241
paperitukos automaattisessa asiakirjansyöttölaitteessa 237
paperitukos etuluukussa 239
paperitukos monikäyttösyöttöaukossa 242
paperitukos takaluukussa 238
paperitukosten poistaminen
vakioalustassa 237
Paperitukosten välttäminen 235
paperitukos viimeistelijässä 244
PCL-emulaatio-valikko 205
PDF-valikko 204
pidossa olevat tulostustyöt
tulostaminen Macintoshissa 82
tulostaminen Windowsissa 82
pidossa olevat työt 81
tulostaminen Macintoshissa 82
tulostaminen Windowsissa 82
pidossa olevien töiden tulostaminen
Macintosh-tietokoneesta 82
Windowsissa 82
pikavalinnat, luominen
faksikohde 118, 119
FTP-kohde 124
FTP-osoite 125
sähköposti 97
pikavalintanumeron avulla
skannaus FTP-osoitteeseen 125
pikavalintojen avulla
faksin lähettäminen 117
Poista paperi vakiovastaanottoalustalta 258
Poista viallinen levy [61] 258
portin asetukset
määrittäminen 52
portin asetusten muuttaminen
sisäinen sovellusportti 52
portin asetusten määrittäminen 52
PostScript-valikko 205
profiilien luominen
ScanBack-apuohjelman avulla 128
puhdistaminen
skannaustaso 220
tulostimen sisäpuoli 219
tulostimen ulkopuoli 219
puhelinjakaja 109
puheposti
asetusten määrittäminen 104
pysyvä muisti 215
tyhjentäminen 216
pysyvän muistin tyhjentäminen 216
Pyyhi väliaikaiset datatiedostot -valikko 158
päivämäärä ja aika, faksi
määrittäminen 115
Päiväyksen ja ajan asettaminen 160

R

raportit
tarkasteleminen 232
Raportit-valikko 142
Rinnakkaisportti [x] ei käytössä [56] 257
Rinnakkaisportti [x] -valikko 150
RJ11-sovitin 112
roskafaksien estäminen 120

S

Sarjaportti [x] ei käytössä [56] 261
Sarjaportti [x] -valikko 152
sarjatulostuksen määrittäminen 52
sarjatulostus
asetusten määrittäminen 52
ScanBack-apuohjelma
käyttäminen 128
ScanBack-apuohjelman avulla 128
Send As (Lähetä muodossa)
skannausasetukset 129
sähköpostiasetukset 101
siirrettävä muisti 215
tyhjentäminen 215
siirrettävän muistin tyhjentäminen 215
Sisäinen sovellusportti
asentaminen 33
vianmääritys 268
sisäisen sovellusportin asentaminen 33
sisäiset lisälaitteet 28
sisäiset lisävarusteet, lisääminen
tulostinohjain 48
sisäisten lisävarusteiden lisääminen
tulostinohjain 48
sisältö
sähköpostiasetukset 101
sisältölaji
faksiasetukset 122
sähköpostiasetukset 101
sisältölähde
faksiasetukset 122
sähköpostiasetukset 101
sivulla on aukkoja 293
sivulla on juovia 293
sivulla on pystyaukkoja 293
sivun asetukset
faksiasetukset 123
skannausasetukset 130
sähköpostiasetukset 101
sivut (kaksipuolisuus)
kopiointiasetukset 94
skannaaminen
flash-asemasta 128
FTP-osoitteeseen 125
pikakopio 84
tietokoneeseen Embedded Web Server -palvelimella 126
skannaaminen flash-asemaan 128
skannaaminen tietokoneeseen 127
Embedded Web Server -palvelimen avulla 126
Skannaa tietokoneeseen
asetusten määrittäminen 127
Skannaa verkkoon
asetusten määrittäminen 25
käyttäminen 124
skannauksen esikatselu
faksiasetukset 123
skannausasetukset 130
skannauksen vianmääritys
asiakirja tai valokuva skannautuu osittain 308
skannaaminen kestää liian kauan tai aiheuttaa tietokoneen toimintahäiriön 307
skannaaminen tietokoneesta ei onnistu 308
skannaustyö ei onnistunut 306
skanneri ei sulkeudu 296, 306

skannausasetukset
alkuperäinen koko 129
Send As (Lähetä muodossa) 129
sivun asetukset 130
skannauksen esikatselu 130
tall. pikavalintana 129
tarkkuus 129
tiedostonimi 129
tummuus 129
skannaus FTP-osoitteeseen
ohjauspaneelin avulla 125
osoitteiston avulla 125
pikavalintanumeron avulla 125
pikavalintojen luominen tietokoneessa 124
skannausnäyttö
sisältölaji 130
sisältölähde 130
skannaustaso
kopioiminen sen avulla 85
puhdistaminen 220
skanneri
automaattinen asiakirjansyöttölaite 15
skannaustaso 15
toiminnot 15
Skanneri ei ole käytössä. Ota yhteyttä järjestelmänvalvojaan, jos ongelma ei poistu. [840.02] 261
skanneri ei vastaa 305
Skannerin automaattisen syöttölaitteen kansi auki 260
Skannerin tukos, poista juuttuneet alkuperäiset asiakirjat skannerista [2yy.xx] 261
Skannerin tukos, poista kaikki alkuperäiskappaleet skannerista [2yy.xx] 261
SMTP-asetukset-valikko 154
SMTP-palvelinta ei ole määritetty. Ota yhteys järjestelmänvalvojaan. 261
sovellukset
aloitusnäyttö 23
toiminta 22
sovitinliitin 112
Sulje etuluukku 250
Sulje takaluukku 249
Sulje viimeistelijän takaluukku 249
Suojatarkistusloki-valikko 159
suojauksen web-sivu
tulostimen suojaustiedot 218
suojaus
luottamuksellisen tulostuksen asetusten muuttaminen 82
suojausaukko 47
sähköposti
peruuttaminen 100
sähköposti, lähettäminen
osoitekirjan avulla 99
pikavalintanumeron avulla 98
sähköpostiasetukset
aihe 100
alkuperäinen koko 100
ilmoitus 100
Send As (Lähetä muodossa) 101
sivun asetukset 101
tarkkuus 100
tummuus 100
vastaanottaja(t) 100
Sähköpostiasetukset-valikko 184
sähköpostiasetusten määrittäminen 96
sähköpostihälytysten asentaminen 232
sähköposti-ilmoitukset
asennus 232
paperitukos 232
tarvikkeiden loppuminen 232
sähköpostin lähettäminen käyttämällä ohjauspaneelia 98
sähköpostin pikavalinnat, luominen
Embedded Web Server - palvelimen avulla 97
sähköpostinäyttö
asetukset 100, 102
lisäasetukset 102
sähköpostitoiminto
asennus 96
sähköpostiviestin peruuttaminen 100
säilyttäminen
paperi 72
tarvikkeet 224
säteilyrajoitukset 314
säästöasetukset
Ajasta virransäästötilat 213
Hiljainen tila 211
kirkkaus, säätäminen 213
Lepotila 211
Säästötila 210, 212
Säästötilan aikakatkaisu 212
Säästötila
käyttäminen 212
Säästötilan aikakatkaisu
asetus 212
Säästötilan asetus 210

T

tall. pikavalintana
kopiointiasetukset 95
skannausasetukset 129
Tarkista lokeron [x] liitäntä 249
tarkistaminen, kun tulostin ei reagoi 264
tarkista tulostustyöt 81
tulostaminen Macintoshissa 82
tulostaminen Windowsissa 82
tarkkuus
faksiasetukset 122
skannausasetukset 129
sähköpostiasetukset 100
tarkkuus, faksi
muuttaminen 119
tarrat, paperi
vihjeitä 69
tarvikeilmoitukset
määrittäminen 233
tarvikeilmoituksien määrittäminen 233
tarvikkeet
aitojen Lexmark-tuotteiden käyttäminen 222
säilyttäminen 224
säästäminen 210
tarkistaminen Embedded Web Serverin avulla 221
tarkistaminen tulostimen ohjauspaneelista 221
tilan tarkistaminen 221
uusiopaperin käyttäminen 210
tarvikkeiden tila
tarkistaminen 221
Tarvikkeiden tilaaminen
väriainekasetit 222
tarvikkeiden vaihtaminen
nitojan kasetti 229
TCP/IP-valikko 146
Tehdasasetukset
palauttaminen 234
Tekstintunnistusasetukset-valikko 198

tiedostonimi
skannausasetukset 129
tilaaminen
huoltopaketti 223
kuvayksikkö 223
niittikasetit 223
tilaaminen, tarvikkeet
asiakirjansyöttölaitteen erotinrulla 224
huoltopaketti 223
kuvayksikkö 223
niittikasetit 223
väriainekasetit 222
toista tulostustöitä 81
tulostaminen Macintoshissa 82
tulostaminen Windowsissa 82
tuetut flash-asemat 80
tuetut paperikoot 73
tukoksen sijainnin tunnistaminen 236
tukokset
välttäminen 235
tukokset, poistaminen
arkinkääntäjässä 241
automaattisessa asiakirjansyöttölaitteessa 237
lokerot 243
monikäyttösyöttöaukko 242
vakioalustassa 237
viimeistelijässä 244
tukos, poistaminen
viimeistelijä 246
Tukosten välttäminen 72
tulostaminen
flash-asemasta 79
fonttinäyteluettelo 82
hakemistoluettelo 83
Lomakkeet 77
mobiililaitteesta 78
peruuttaminen tulostimen ohjauspaneelista 83
tietokoneessa 77
valikkoasetussivu 53
verkkoasetussivu 53
tulostaminen flash-asemasta 79
tulosteissa on pystyraitoja 291
tulosteissa on toistuvia tulostusvirheitä 285
tulosteissa on vaakaraitoja 290
tulostimen ilmoitukset
Alustamaton flash-muisti [53] 263
Asenna puuttuva tai vastaamaton kasetti uudelleen [31.xy] 259
Aseta alusta [x] 253
Ei tuettu levy 263
Ei tuettu lisäkortti paikassa [x] [55] 263
Faksiasemalla ei ole nimeä. Ota yhteys järjestelmänvalvojaan. 252
Faksiasemalla ei ole numeroa. Ota yhteys järjestelmänvalvojaan. 252
Faksimuisti täynnä 251
Faksiosio ei käytettävissä. Ota yhteys järjestelmänvalvojaan. 251
Faksipalvelimen Muotoon-kohtaa ei määritetty. Ota yhteys järjestelmänvalvojaan. 252
Flash-muisti ei riitä resurssien tallennukseen [52] 257
Flash-muisti on viallinen [51] 250
Huoltopaketti lähes lopussa, sivuja jäljellä arviolta [x] [80.xy] 256
Huoltopaketti lähes lopussa [80.xy] 256
Huoltopaketti vähissä [80.xy] 255
Jonkin muun valmistajan kuin Lexmarkin [tarviketyyppi], katso käyttöopas [33.xy] 256
Jos aloitat työn alusta, sulje skannaustason kansi ja lisää alkuperäiset asiakirjat [2yy.xx] 250
Jotkin pidossa olevat työt menetettiin 261
Järjestelmänvalvoja poistanut skannauksen käytöstä [840.01] 260
Kasetti ja kuvayks. eivät täsmää [41.xy] 248
Kokoonpano muuttui, joitakin pidossa olevia töitä ei palautettu [57] 250
Kuvayksikkö erittäin vähissä, [x] sivuja jäljellä arviolta [84.xy] 252
Kuvayksikkö lähes lopussa [84.xy] 252
Kuvayksikkö vähissä [84.xy] 252
Laite on turvatilassa. Osa tulostusasetuksista voi olla pois käytöstä, tai niillä tulostettaessa tulokset voivat olla odottamattomia. 262
Levy melkein täynnä. Levyä tyhjennetään turvallisesti. 251
Levy on alustettava, jotta sitä voi käyttää tässä laitteessa. 251
Levy täynnä 62 251
Liian monta flash-muistia asennettu [58] 262
Liian monta lokeroa liitetty [58] 262
Lisää [paperilähde] [mukautettu merkkijono] [paperin suunta] 254
Lisää [paperilähde] [mukautetun lajin nimi] [paperin suunta] 254
Lisää [paperilähde] [paperikoko] [paperin suunta] 254
Lisää [paperilähde] [paperilaji] [paperikoko] [paperin suunta] 254
Lisää monikäyttösyöttöaukkoon [mukautettu merkkijono] [paperin suunta] 255
Lisää monikäyttösyöttöaukkoon [mukautetun lajin nimi] [paperin suunta] 255
Lisää monikäyttösyöttöaukkoon [paperikoko] [paperin suunta] 255
Lisää monikäyttösyöttöaukkoon [paperilaji] [paperikoko] [paperin suunta] 255
Modeemiin ei liitetty analogista puhelinlinjaa, faksi ei käytössä. 256
Monimutkainen sivu, kaikki tiedot eivät ehkä tulostuneet [39] 250
Muisti ei riitä, joitakin pidossa olevia töitä ei palauteta [37] 253
Muisti ei riitä. Jotkin pidossa olleet työt poistettiin [37] 253

Muisti ei riitä resurssien tallennustoimintoon [35] 253
Muisti ei riitä työn lajitteluun [37] 253
Muisti täynnä, fakseja ei voi tulostaa 256
Muisti täynnä [38] 256
Muuta [paperilähde]-asetukseksi [mukautettu merkkijono], lisää [suunta] 248
Muuta [paperilähde]-asetukseksi [mukautetun lajin nimi], lisää [suunta] 248
Muuta [paperilähde]-asetukseksi [paperikoko] lisää [suunta] 249
Muuta [paperilähde]-asetukseksi [paperilaji] [paperikoko], lisää [suunta] 249
Palauta pidossa olevat työt? 260
Paperi on vaihdettava 257
Poista paperi vakiovastaanottoalustalta 258
Poista viallinen levy [61] 258
Rinnakkaisportti [x] ei käytössä [56] 257
Sarjaportti [x] ei käytössä [56] 261
Skanneri ei ole käytössä. Ota yhteyttä järjestelmänvalvojaan, jos ongelma ei poistu. [840.02] 261
Skannerin automaattisen syöttölaitteen kansi auki 260
Skannerin tukos, poista juuttuneet alkuperäiset asiakirjat skannerista [2yy.xx] 261
Skannerin tukos, poista kaikki alkuperäiskappaleet skannerista [2yy.xx] 261
SMTP-palvelinta ei ole määritetty. Ota yhteys järjestelmänvalvojaan. 261
Sulje etuluukku 250
Sulje takaluukku 249
Sulje viimeistelijän takaluukku 249
Tarkista lokeron [x] liitäntä 249
Tulostin oli käynnistettävä uudelleen. Viimeinen työ saattaa olla vaillinainen. 258
Työn tulostamiseen tarvitaan tarvike 262
USB-keskitintä ei tueta, poista 251
USB-keskittimen lukuvirhe. Poista keskitin. 251
USB-portti [x] ei käytössä [56] 263
Vaihda huoltopaketti [80.xy] 259
Vaihda juuttuneet alkuperäiset, jos käynnistät työn uud. 259
Vaihda kaikki alkuperäiset, jos käynnistät työn uud. 258
Vaihda kasetti, sivuja jäljellä arviolta 0 [88.xy] 258
Vaihda kuvayksikkö, sivuja jäljellä arviolta 0 [84.xy] 258
Vaihda puuttuva kuvayksikkö [31.xy] 259
Vaihda viallinen kuvayksikkö [31.xy] 258
Vaihda väärä kuvayksikkö [32.xy] 260
Vaihda väärä värikasetti [32.xy] 259
Vakio-USB-portti ei käytössä [56] 262
Vakioverkon ohjelmavirhe [54] 261
Weblink-palvelinta ei ole määritetty. Ota yhteys järjestelmänvalvojaan. 263
Verkon [x] ohjelmistovirhe [54] 256
Virhe luettaessa USB-asemaa. Poista USB-asema. 251
Väriaine lähes lopussa, sivuja jäljellä arviolta [x] [88.xy] 248
Väriaine vähenemässä [88.xy] 248
Väriaine vähissä [88.xy] 248
Väärä lokero [x] [59] 252
Väärä paperikoko, avaa [paperilähde] [34] 253
tulostimen IP-osoite
etsiminen 21
tulostimen IP-osoitteen
löytäminen 21
tulostimen kiintolevy
asentaminen 40
hävittäminen, 215
irrottaminen 43
pyyhkiminen 216
salaus 217
tulostimen kiintolevyn
asentaminen 40
tulostimen kiintolevyn
hävittäminen 215
tulostimen kiintolevyn
irrottaminen 43
tulostimen kiintolevyn muisti
tyhjentäminen 216
tulostimen kiintolevyn
pyyhintä 216
tulostimen kiintolevyn
salaaminen 217
tulostimen kiintolevyn salaus 217
tulostimen kuljettaminen 231
tulostimen lisävarusteiden
vianmääritys
alustan ongelmat 267
muistikortti 268
Sisäinen sovellusportti 268
sisäistä lisälaitetta ei havaittu 266
USB-/rinnakkaisliitäntäkortti 268
tulostimen näytön kirkkauden
säätäminen 213
tulostimen ohjauspaneeli 17
kirkkauden säätäminen 213
Lepo-painikkeen merkkivalo 17
merkkivalo 17
oletusasetukset, palauttaminen 234
tulostimen ohjauspaneeli,
virtuaalinen näyttö
Embedded Web Server - palvelimen avulla 232
tulostimen paikan valitseminen 11
tulostimen puhdistaminen 219
tulostimen siirtäminen 11, 231
tulostimen tiedot
sijainti 10
tulostimen tietosuoja
tiedot 218
tulostimen valmisteleminen
Ethernet-verkkoon asennusta
varten 49

tulostin
kuljetus 231
paikan valitseminen 11
perusmalli 12
siirtäminen 11, 231
täydellinen kokoonpano 12
viimeistelyominaisuudet 75
vähimmäistila 11
tulostinkokoonpanot 12
tulostinohjain
lisävarusteet, lisääminen 48
tulostinohjelmisto, asentaminen 48
tulostinohjelmiston asentaminen 48
Tulostin oli käynnistettävä uudelleen. Viimeinen työ saattaa olla vaillinainen. 258
tulostinongelmat, ratkaiseminen 264
tulostinta koskevien lisätietojen paikallistaminen 10
tulostin tulostaa tyhjiä sivuja 278
tulostuksen vianmääritys
flash-aseman lukuvirhe 271
juuttuneet sivut eivät tulostu uudelleen 270
lokeroiden yhdistäminen ei toimi 276
luottamukselliset ja pidossa olevat asiakirjat eivät tulostu 270
monikieliset PDF-tiedostot eivät tulostu 274
paperi jumittuu usein 269
paperin käpristyminen 283
Suuria tulostustöitä ei lajitella 273
tulostus katkeaa odottamattomista paikoista 277
tulostustyö kestää odotettua kauemmin 276
työt eivät tulostu 275
työ tulostuu väärälle paperille 272
työ tulostuu väärästä lokerosta 272
vääriä merkkejä tulostuu 272
väärät marginaalit tulosteissa 282
tulostus hidastuu 274
tulostuslaadun vianmääritys
epätasainen tulostusjälki 284
epätasainen tummuus 295
kalvojen tulostuslaatu on huono 290
leikkautuneita sivuja tai kuvia 279
merkkien reunat ovat rosoiset 277
pystysuorat raidat 291
sumeaa väriainetta tai taustavarjostusta 294
tausta on harmaa 281
tulosteissa näkyy varjokuvia 281
tulosteissa on toistuvia tulostusvirheitä 285
tulosteissa on vaaka-aukkoja 292
tulosteissa on vaakaraitoja 290
tulosteissa on väriainepilkkuja 294
tuloste on liian tumma 286
tuloste on liian vaalea 287
tulostin tulostaa täysin mustia sivuja 289
tulostus vinossa 288
tyhjät sivut 278
valkoiset juovat 293
väriaine varisee pois 295
tulostuslaatu
skannaustason puhdistaminen 220
tulostustarvikkeiden käyttöiän pidentäminen 210
tulostustiedostotyypin muuttaminen
lähettäminen sähköpostilla 99
tulostustiedostotyyppi
kuvan skannaaminen 129
muuttaminen 99
tulostustyö
peruuttaminen tietokoneella 83
tulostustyön peruuttaminen
tietokoneesta 83
tulostimen ohjauspaneelista 83
tulostustöiden tallentaminen 81
tummuus
faksiasetukset 123
kopiointiasetukset 94
skannausasetukset 129
sähköpostiasetukset 100
tunnusäänipalvelu, faksi
yhdistäminen kohteeseen 114
tunnusäänipalvelun käyttöönotto tulostimessa 114
turvallisuusohjeet 7, 8, 9
Työkirjanpito-valikko 202
Työn tulostamiseen tarvitaan tarvike 262

U

Universal-paperikoko
asetus 54
määrittäminen 54
Universal-paperilajin määrittäminen 54
Universal-valikko 141
USB-/rinnakkaisliitäntäkortti vianmääritys 268
USB-keskitintä ei tueta, poista 251
USB-keskittimen lukuvirhe. Poista keskitin. 251
USB-portti 47
USB-portti [x] ei käytössä [56] 263
useiden sivujen kopioiminen yhdelle arkille 91
Utilities (Apuohjelmat) -valikko 203
uusiopaperi
käyttäminen 72, 210
uusiopaperin käyttäminen 210

V

Vaihda huoltopaketti [80.xy] 259
Vaihda juuttuneet alkuperäiset, jos käynnistät työn uud. 259
Vaihda kaikki alkuperäiset, jos käynnistät työn uud. 258
Vaihda kasetti, sivuja jäljellä arviolta 0 [88.xy] 258
Vaihda kuvayksikkö, sivuja jäljellä arviolta 0 [84.xy] 258
Vaihda puuttuva kuvayksikkö [31.xy] 259
Vaihda viallinen kuvayksikkö [31.xy] 258
Vaihda väärä kuvayksikkö [32.xy] 260
Vaihda väärä värikasetti [32.xy] 259

vaihtaminen
kuvayksikkö 226
värikasetti 225
vakioalusta, käyttäminen 64
vakiolokero
asettaminen 54
Vakio-USB-portti ei käytössä [56] 262
Vakio-USB-valikko 149
Vakioverkko-valikko 143
Vakioverkon ohjelmavirhe [54] 261
valikkoasetussivu
tulostaminen 53
valikkoasetussivun tulostus 53
valikot
Aktiivinen NIC 143
AppleTalk 148
Apuohjelmat 203
Aseta päivämäärä/aika 160
Asetukset 198
Faksitila (Analogiset faksiasetukset) 173
Faksitila (Faksipalvelimen asetukset) -valikko 182
Flash-asema 193
FTP-asetukset 189
HTML 208
IPv6 147
Kopiointiasetukset 169
Korvaava paperikoko 136
Kuva 209
Laatu 201
Langaton 147
luettelo 132
Luottamuksellinen tulostus 157
Mukautetut lajit 140
Mukautetut nimet 141
Mukautetut skannauskoot 141
Muokkaa suojausmäärityksiä 155
Muut suojausasetukset 156
Määritä MT 136
Ohje 209
oletuslähde 133
Paperikoko/-laji 133
Paperin lisääminen 139
Paperin paino 138
Paperin tekstuuri 136
PCL-emulointi 205
PDF-muoto 204
PostScript 205
Pyyhi väliaikaiset datatiedostot 158
Raportit 142
Rinnakkaisportti [x] 150
Sarjaportti [x] 152
SMTP-asetukset-valikko 154
Suojaustarkistusloki 159
Sähköpostiasetukset 184
TCP/IP 146
Tekstintunnistusasetukset 198
Työkirjanpito 202
Vakio-USB 149
Vakioverkko 143
Verkko [x] 143
Verkkokortti 145
Verkkoraportit 145
Viimeistely 200
XPS 204
Yleisasetukset 162, 141
valinnainen kortti
asentaminen 32
valinnainen lokero
lisääminen 54
valinnaisen kortin asentaminen 32
valo, merkki- 17
valokuvat
kopioiminen 85
varaa tulostustöitä 81
tulostaminen Macintoshissa 82
tulostaminen Windowsissa 82
vastaaja
asetusten määrittäminen 104
vastaanottaja(t)
sähköpostiasetukset 100
Verkko [x] -valikko 143
verkkoasetukset
Embedded Web Server 232
verkkoasetussivu
tulostaminen 53
verkkoasetussivun tulostaminen 53
verkkokohteisiin skannaaminen 124
Verkkokortti-valikko 145
Verkko-opas
sijainti 232
Verkkoraportit-valikko 145
Verkon [x] ohjelmistovirhe [54] 256
vianmääritys
Embedded Web Server ei avaudu 309
faksi- ja sähköpostitoimintoja ei ole määritetty 299
skanneri ei vastaa 305
sovellusvirhe tapahtui 309
tarkistaminen, kun tulostin ei reagoi 264
tavallisimpien tulostusongelmien ratkaiseminen 264
vianmääritys, faksauksen
faksien lähettäminen onnistuu, mutta vastaanottaminen ei 302
faksien vastaanottaminen onnistuu, mutta lähettäminen ei 303
faksin lähettäminen tai vastaanottaminen ei onnistu 300
soittajan tunnus ei näy 299
vastaanotetun faksin tulostuslaatu on huono 303
vianmääritys, kopiointi
kopiokone ei vastaa 296
kopion laatu on huono 296
osittainen asiakirja tai valokopio 298
skannatun kuvan laatu on huono 307
skannausyksikkö ei sulkeudu 296, 306
vianmääritys, näyttö
tulostimen näyttö on tyhjä 265
vianmääritys, paperinsyöttö
ilmoitus ei poistu tukoksen poistamisen jälkeen 270
vianmääritys, skannauksen
asiakirja tai valokuva skannautuu osittain 308
skannaaminen kestää liian kauan tai aiheuttaa tietokoneen toimintahäiriön 307
skannaaminen tietokoneesta ei onnistu 308
skannaustyö ei onnistunut 306
skannausyksikkö ei sulkeudu 296, 306

vianmääritys, tulostimen lisävarusteet
alustan ongelmat 267
muistikortti 268
Sisäinen sovellusportti 268
sisäistä lisälaitetta ei havaittu 266
USB-/rinnakkaisliitäntäkortti 268
vianmääritys, tulostuksen
alustan linkitys ei toimi 276
flash-aseman lukuvirhe 271
juuttuneet sivut eivät tulostu uudelleen 270
luottamukselliset ja pidossa olevat asiakirjat eivät tulostu 270
monikieliset PDF-tiedostot eivät tulostu 274
paperi jumittuu usein 269
paperin käpristyminen 283
Suuria tulostustöitä ei lajitella 273
tulostus katkeaa odottamattomista paikoista 277
tulostustyö kestää odotettua kauemmin 276
työt eivät tulostu 275
työ tulostuu väärälle paperille 272
työ tulostuu väärästä lokerosta 272
vääriä merkkejä tulostuu 272
väärät marginaalit tulosteissa 282
vianmääritys, tulostus
tulostus hidastuu 274
vianmääritys, tulostuslaatu
epätasainen tulostusjälki 284
epätasainen tummuus 295
kalvojen tulostuslaatu on huono 290
leikkautuneita sivuja tai kuvia 279
merkkien reunat ovat rosoiset 277
pystysuorat raidat 291
sumeaa väriainetta tai taustavarjostusta 294
tausta on harmaa 281
tulosteissa näkyy varjokuvia 281
tulosteissa on toistuvia tulostusvirheitä 285
tulosteissa on vaaka-aukkoja 292
tulosteissa on vaakaraitoja 290
tulosteissa on väriainepilkkuja 294
tuloste on liian tumma 286
tuloste on liian vaalea 287
tulostin tulostaa täysin mustia sivuja 289
tulostus vinossa 288
tyhjät sivut 278
valkoisia raitoja sivulla 293
väriaine varisee pois 295
vianmääritys, värilaatu
värillisten kalvojen tulosteet näyttävät tummilta heijastettaessa 280
vihjeitä
kalvot 68
kartonki 69
kirjelomake 68
käytettäessä kirjekuoria 68
tarrat, paperi 69
vihreät asetukset
Ajasta virransäästötilat 213
Hiljainen tila 211
Säästötila 210, 212
Säästötilan aikakatkaisu 212
viimeistelijä
tuetut paperikoot 75
viimeistelyominaisuudet 75
viimeistelijän ominaisuudet 75
Viimeistely-valikko 200
viivästetty lähetys
faksiasetukset 123
Virhe luettaessa USB-asemaa. Poista USB-asema. 251
virtuaalinäyttö
tarkistaminen Embedded Web Serverin avulla 232
virtuaalinäytön tarkistaminen
Embedded Web Serverin avulla 232
VoIP (Voice over Internet Protocol)
faksiasetukset 109
VoIP-sovitin 109
väriaineen tummuuden säätäminen 77
väriaineen tummuus
säätäminen 77
väriainekasetit
kierrättäminen 214
tilaaminen 222
väriainekasetti
vaihtaminen 225
Väriaine lähes lopussa, sivuja jäljellä arviolta [x] [88.xy] 248
Väriaine lähes lopussa [88.xy] 248
Väriaine vähissä [88.xy] 248
värilaadun vianmääritys
värillisten kalvojen tulosteet näyttävät tummilta heijastettaessa 280
Väärä lokero [x] [59] 252
Väärä paperikoko, avaa [paperilähde] [34] 253

W

Weblink-palvelinta ei ole määritetty. Ota yhteys järjestelmänvalvojaan. 263

X

XPS-valikko 204

Y

yhdistäminen langattomaan verkkoon
Embedded Web Server -palvelimen avulla 51
käyttämällä Henkilökohtainen PIN-koodi -menetelmää 51
käyttämällä painonäppäinmenetelmää (PBC) 51
ohjatulla langattomalla asennustoiminnolla 50
yhteyden ottaminen asiakastukeen 311
Yleisasetukset-valikko 162
ylläpitäjän asetukset
Embedded Web Server 232
ylä- tai alatunnisteen lisääminen 92
ympäristöasetukset
Ajasta virransäästötilat 213

Hiljainen tila 211
Lepotila 211
Säästötila 210, 212
Säästötilan aikakatkaisu 212
tulostimen näytön kirkkaus, säätäminen 213

Ä

äänen hiljentäminen 211