Multifunkční tiskárny MX822, MX826, XM7355, XM7370

Uživatelská příručka

Únor 2021 **www.lexmark.com**

Typ zařízení:

7465

Modely:

436, 496, 836, 896

Obsah

Informace o bezpečnosti.....7

Konvence.....7
Upozornění produktu.....7

Informace o tiskárně.....10

Vyhledání informací o tiskárně.....10
Zjištění sériového čísla tiskárny.....11
Výběr umístění tiskárny.....12
Konfigurace tiskárny.....13
Připojení kabelů.....15
Použití ovládacího panelu.....16
Popis stavu tlačítka a kontrolky napájení.....16

Nastavení a použití aplikací spouštěných z domovské obrazovky.....18

Použití domovské obrazovky.....18
Přizpůsobení domovské obrazovky.....19
Podporované aplikace.....19
Nastavení aplikace Card Copy.....19
Vytvoření zástupce.....20
Použití přizpůsobení displeje.....20
Nastavení centra Scan Center.....21
Nastavení Kvót zařízení.....21
Použití Generátoru QR kódu.....22
Konfigurování úsporných nastavení.....22
Použití Zákaznické podpory.....22
Vytvoření profilu Cloud Connector.....22
Správa záložek.....23
Správa kontaktů.....24

Instalace a používání funkcí usnadnění.....26

Povolení režimu zvětšení.....26
Aktivace funkce Hlasové pokyny.....26
Nastavení rychlosti mluvení funkce Hlasové pokyny.....26
Navigace na obrazovce pomocí gest.....26

Použití klávesnice na displeji....27
Povolení mluvených hesel nebo osobních identifikačních čísel....27

Zakládání papíru a speciálních médií.... 28

Nastavení formátu a typu speciálních médií.... 28
Nastavení univerzálního formátu papíru.... 28
Zakládání do zásobníku na 550 listů.... 28
Zakládání do zásobníku na 2100 listů....31
Vkládání médií do univerzálního podavače.... 36
Propojování zásobníků....37

Podpěra papíru.... 38

Podporované formáty papíru.... 38
Podporované typy papíru....40
Podporované gramáže papíru.... 42

Tisk.... 44

Tisk z počítače....44
Tisk pomocí mobilního zařízení.... 44
Tisk z jednotky flash.... 45
Podporované jednotky flash a typy souborů.... 46
Konfigurace důvěrných úloh....47
Tisk důvěrných a jiných pozdržených úloh.... 48
Tisk z profilu Cloud Connector.... 49
Tisk seznamu ukázek písma....49
Tisk seznamu adresářů....49
Rušení tiskové úlohy....49

Kopírování....50

Používání automatického podavače dokumentů a skleněné plochy skeneru.... 50
Kopírování.... 50
Kopírování fotografií.... 50
Kopírování na hlavičkový papír....51
Kopírování na obě strany papíru.... 51
Zmenšení nebo zvětšení kopií....51
Skládání kopií.... 51
Umístění oddělovacích listů mezi kopie....51

Kopírování více stránek na jeden list ... 52
Vytvoření zkratky pro kopírování ... 52

Zasílání e-mailem ... 53

Používání automatického podavače dokumentů a skleněné plochy skeneru ... 53
Konfigurace nastavení e-mailového serveru SMTP ... 53
Odeslání e-mailu ... 61
Vytvoření zástupce e-mailu ... 61

Faxování ... 62

Používání automatického podavače dokumentů a skleněné plochy skeneru ... 62
Nastavení tiskárny pro faxování ... 62
Odeslání faxu ... 70
Naplánování faxu ... 71
Vytvoření zástupce cíle faxování ... 71
Změna rozlišení faxu ... 72
Úprava sytosti faxu ... 72
Tisk faxového protokolu ... 72
Blokování nevyžádaných faxů ... 72
Pozdržení faxů ... 73
Přeposlání faxu ... 73

Skenování ... 74

Používání automatického podavače dokumentů a skleněné plochy skeneru ... 74
Skenování do počítače ... 74
Skenování na server FTP ... 75
Skenování do síťové složky ... 76
Vytvoření zástupce serveru FTP ... 76
Skenování na jednotku paměti flash ... 76
Skenování do profilu Cloud Connector ... 77

Popis nabídek tiskárny ... 78

Schéma nabídek ... 78
Zařízení ... 79
Tisk ... 92
Papír ... 101
Kopírovat ... 104

Faxovat....107
E-mail....119
FTP....126
Jednotka USB....130
Síť/porty....136
Zabezpečení....147
Zprávy....154
Nápověda....155
Řešení problémů....156
Tisk stránky nastavení nabídek....156

Zabezpečení tiskárny....157

Vyhledání slotu zabezpečení....157
Vymazání paměti tiskárny....157
Vymazání paměti pevného disku tiskárny....157
Šifrování pevného disku tiskárny....158
Obnovení výchozích továrních nastavení....158
Prohlášení o nestálosti....158

Údržba tiskárny....160

Konfigurace upozorňování na spotřební materiál....160
Nastavení e-mailových upozornění....160
Zobrazení zpráv....160
Nastavení hlasitosti reproduktoru....161
Práce v síti....161
Nastavení sériového tisku (pouze systém Windows)....165
Čištění částí tiskárny....165
Objednání částí a spotřebního materiálu....181
Výměna částí a spotřebního materiálu....184
Přemisťování tiskárny....211
Úspora energie a papíru....212
Recyklace....213

Odstranění zaseknutého papíru....215

Prevence uvíznutí....215
Rozpoznání míst uvíznutí papíru....216
Uvíznutí papíru v zásobnících....218

Zaseknutí papíru ve dvířkách A.... 218
Uvíznutí papíru ve dvířkách C.... 221
Uvíznutí papíru ve standardním odkladači.... 222
Uvíznutí papíru v univerzálním podavači.... 223
Uvíznutí papíru v podavači ADF.... 224
Uvíznutí papíru v zásobníku se 4 přihrádkami.... 226
Uvíznutí papíru v odsazovacím odkládacím zásobníku nebo sešívacím finišeru.... 227
uvíznutí papíru v sešívacím, děrovacím finišeru.... 229
Uvíznutí svorky v sešívacím finišeru.... 230
Zásobník svorek v sešívacím, děrovacím finišeru.... 233

Řešení problémů.... 236

Problémy s kvalitou tisku.... 236
Problémy s tiskem.... 237
Tiskárna nereaguje.... 266
Jednotku paměti flash nelze přečíst.... 267
Povolení portu USB.... 267
Problémy se síťovým připojením.... 267
Problémy s hardwarovými doplňky.... 269
Problémy se spotřebním materiálem.... 271
Potíže s podáváním papíru.... 272
Problémy s e-mailem.... 277
Problémy s faxováním.... 277
Problémy se skenováním.... 282
Kontaktování zákaznické podpory.... 288

Aktualizace a migrace.... 290

Hardware.... 290
Software.... 311
Firmware.... 314

Poznámky.... 315

Rejstřík.... 323

Informace o bezpečnosti

Konvence

Poznámka: *Poznámka* označuje informace, které vám mohou pomoci.

Varování: *Varování* označuje skutečnost, která by mohla poškodit hardware nebo software produktu.

VÝSTRAHA: *Výstraha* označuje potenciálně nebezpečnou situaci, která může mít za následek zranění.

Různé typy výstrah:

VÝSTRAHA – RIZIKO ZRANĚNÍ: Označuje nebezpečí úrazu.

VÝSTRAHA – NEBEZPEČÍ ÚRAZU EL. PROUDEM Označuje nebezpečí úrazu el. proudem.

VÝSTRAHA – HORKÝ POVRCH: Označuje nebezpečí popálení při dotyku.

VÝSTRAHA – NEBEZPEČÍ PŘEVRÁCENÍ Označuje nebezpečí rozdrcení.

VÝSTRAHA – NEBEZPEČÍ SKŘÍPNUTÍ Označuje nebezpečí zachycení mezi pohyblivými částmi.

Upozornění produktu

VÝSTRAHA – RIZIKO ZRANĚNÍ: Abyste předešli riziku požáru nebo úrazu el. proudem, připojte napájecí kabel do řádně uzemněné elektrické zásuvky s odpovídajícími parametry, která se nachází v blízkosti výrobku a je snadno přístupná.

VÝSTRAHA – RIZIKO ZRANĚNÍ: Abyste zabránili nebezpečí požáru nebo úrazu elektrickým proudem, používejte pouze napájecí kabel dodaný s výrobkem nebo odpovídající náhradní napájecí kabel schválený výrobcem.

VÝSTRAHA – RIZIKO ZRANĚNÍ: Nepoužívejte s tímto výrobkem prodlužovací kabely, kabely s více zásuvkami, zásuvkové rozbočovače a zařízení UPS. Jmenovité výkonové parametry těchto typů příslušenství mohou být při použití laserové tiskárny snadno překročeny, což může vést k riziku požáru, škodám na majetku nebo ke špatnému výkonu tiskárny.

VÝSTRAHA – RIZIKO ZRANĚNÍ: S tímto produktem je možné použít pouze ochranu Lexmark Inline Surge Protector, která je řádně zapojená mezi tiskárnu a napájecí kabel dodaný s tiskárnou. Použití zařízení pro ochranu proti přepětí jiných značek než Lexmark může vést k riziku požáru, škodám na majetku nebo ke špatnému výkonu tiskárny.

VÝSTRAHA – RIZIKO ZRANĚNÍ: Pokud připojujete tento výrobek k veřejné telefonní síti, používejte pouze telefonní kabel 26 AWG nebo robustnější telefonní kabel (RJ-11), abyste snížili riziko vzniku požáru. Pro uživatele v Austrálii je třeba, aby jejich kabel byl schválen organizací Australian Communications and Media Authority.

VÝSTRAHA – NEBEZPEČÍ ÚRAZU EL. PROUDEM Abyste zabránili riziku úrazu el. proudem, neumísťujte produkt blízko vody nebo vlhkých míst.

VÝSTRAHA – NEBEZPEČÍ ÚRAZU EL. PROUDEM Abyste zabránili riziku úrazu el. proudem, nenastavujte produkt během bouřky a nepropojujte jej s jinými zařízeními, jako je napájecí kabel, fax nebo telefon.

VÝSTRAHA – RIZIKO ZRANĚNÍ: Napájecí kabel nepřeřezávejte, nekruťte, neohýbejte, nemačkejte a nepokládejte na něj těžké předměty. Zabraňte jeho odírání a napínání. Zamezte jeho přiskřípnutí mezi dvěma objekty, například mezi nábytkem a stěnou. Ve výše uvedených případech hrozí nebezpečí požáru či úrazu elektrickým proudem. Pravidelně kontrolujte napájecí kabel s ohledem na výše uvedené problémy. Před kontrolou kabelu ho vytáhněte z elektrické zásuvky.

VÝSTRAHA – NEBEZPEČÍ ÚRAZU EL. PROUDEM Abyste zabránili riziku úrazu el. proudem, ujistěte se, že jsou všechna externí připojení (např. k síti Ethernet a telefonnímu systému) řádně zapojená do označených portů.

VÝSTRAHA – NEBEZPEČÍ ÚRAZU EL. PROUDEM Abyste zabránili riziku úrazu el. proudem, jestliže potřebujete získat přístup k desce řadiče nebo chcete doplnit volitelný hardware a paměťová zařízení poté, co jste tiskárnu nainstalovali, nejprve tiskárnu vypněte a odpojte napájecí kabel z el. zásuvky. Máte-li k tiskárně připojena další zařízení, pak je rovněž vypněte a odpojte jakékoliv kabely vedoucí k tiskárně.

VÝSTRAHA – NEBEZPEČÍ ÚRAZU EL. PROUDEM Abyste zabránili riziku úrazu el. proudem, nepoužívejte faxové funkce za bouřky.

VÝSTRAHA – NEBEZPEČÍ ÚRAZU EL. PROUDEM Pokud chcete při čištění vnějšku tiskárny předejít nebezpečí úrazu elektrickým proudem, odpojte napájecí kabel od elektrické zásuvky a odpojte z tiskárny všechny kabely.

VÝSTRAHA – RIZIKO ZRANĚNÍ: Přesahuje-li hmotnost tiskárny 20 kg (44 liber), může být k jejímu bezpečnému zdvižení třeba nejméně dvou osob.

VÝSTRAHA – RIZIKO ZRANĚNÍ: Při přemisťování tiskárny dodržte tyto pokyny, aby nedošlo ke zranění osob nebo poškození tiskárny:

- Přesvědčte se, že jsou zavřeny všechny zásobníky a dvířka.
- Vypněte tiskárnu a vytáhněte napájecí kabel z elektrické zásuvky.
- Od tiskárny odpojte veškeré šňůry a kabely.
- Pokud jsou k tiskárně připojeny samostatné stojanové přídavné zásobníky nebo možnosti výstupu, před přesouváním tiskárny je odpojte.
- Má-li tiskárna kolečkový podstavec, opatrně s ní přejeďte na nové místo. Dbejte zvláštní opatrnosti při překonávání prahů a předělů v podlaze.
- Není-li tiskárna vybavena kolečkovým podstavcem, ale je nakonfigurována s volitelnými zásobníky nebo možnosti výstupu, odstraňte možnosti výstupu a zvedněte tiskárnu ze zásobníků. Nezvedejte tiskárnu a volitelné doplňky současně.
- Tiskárnu zvedejte vždy pomocí úchytů.
- Pokud bude k přesouvání tiskárny použit vozík, musí disponovat dostatečně velkým povrchem, na který se vejde celá spodní část tiskárny.
- Pokud bude k přesouvání hardwarových doplňků použit vozík, musí disponovat dostatečně velkým povrchem, na který se doplňky vejdou.
- Držte tiskárnu ve vzpřímené pozici.
- Zabraňte prudkým otřesům a nárazům.
- Při pokládání tiskárny dejte pozor, abyste pod ní neměli prsty.
- Zkontrolujte, zda je kolem tiskárny dostatek místa.

VÝSTRAHA – NEBEZPEČÍ PŘEVRÁCENÍ Při instalaci jednoho nebo více doplňků tiskárny nebo multifunkční tiskárny budete možná muset použít kolečkový podstavec, nábytek nebo jiný prvek, abyste předešli nestabilitě a možnému zranění. Další informace o podporovaných konfiguracích naleznete na **www.lexmark.com/multifunctionprinters**.

VÝSTRAHA – NEBEZPEČÍ PŘEVRÁCENÍ Chcete-li snížit riziko nestability zařízení, vkládejte papír do jednotlivých zásobníků samostatně. Všechny ostatní zásobníky udržujte zavřené až do chvíle, kdy je budete potřebovat.

VÝSTRAHA – HORKÝ POVRCH: Vnitřek tiskárny může být horký. Abyste omezili riziko zranění způsobeného horkou součástí, nedotýkejte se povrchu, dokud nevychladne.

VÝSTRAHA – NEBEZPEČÍ SKŘÍPNUTÍ Vyvarujte se nebezpečí skřípnutí a v oblastech označených tímto štítkem buďte opatrní. Ke zranění způsobenému skřípnutím může dojít v blízkosti pohyblivých částí, například ozubených kol, dvířek, zásobníků a krytů.

VÝSTRAHA – RIZIKO ZRANĚNÍ: Tento produkt využívá laser. Použití ovládacích prvků, úpravy nebo provádění postupů, které nejsou uvedeny v *Uživatelské příručce*, vás může vystavit nebezpečnému záření.

VÝSTRAHA – RIZIKO ZRANĚNÍ: Lithiová baterie ve výrobku není určena k výměně. Při nesprávné výměně lithiové baterie hrozí nebezpečí exploze. Lithiovou baterii nedobíjejte, nerozkládejte ani nespalujte. Použité lithiové baterie zlikvidujte v souladu s pokyny výrobce a místními předpisy.

Tento produkt byl vyroben, otestován a schválen tak, aby při použití specifických součástí výrobce vyhovoval přísným globálním bezpečnostním normám. Bezpečnostní funkce některých částí nemusí být vždy zjevné. Výrobce neodpovídá za použití jiných náhradních dílů.

Služby nebo opravy, které nejsou popsány v uživatelské dokumentaci, svěřte servisnímu středisku.

Produkt využívá proces tisku, při němž dochází k zahřívání tiskových médií, což může vést k tomu, že se z nich uvolňují určité látky. Aby byla vyloučena možnost uvolňování škodlivin, je nutné, abyste se seznámili s částí provozních pokynů, která obsahuje pokyny k výběru tiskových médií.

Tento výrobek může produkovat během normálního používání menší množství ozónu a může být vybaven filtrem určeným k omezení koncentrace ozónu na úroveň nižší, než jsou doporučené limity vystavení. Abyste předešli vysoké úrovni koncentrace ozónu při vysokém vytížení výrobku, instalujte jej v dobře větraném prostoru a ozonový a výstupní filtr měňte dle pokynů k údržbě výrobku. Pokud nejsou v pokynech k údržbě produktu žádné informace o filtrech, produkt neobsahuje žádné filtry vyžadující výměnu.

TYTO POKYNY SI ULOŽTE.

Informace o tiskárně

Vyhledání informací o tiskárně

Co hledáte?	Kde to najdete
Úvodní pokyny k instalaci	Podívejte se do dokumentace k nastavení dodané s tiskárnou.
• Software tiskárny • Ovladač pro tisk nebo faxování • Firmware tiskárny • Nástroj	Přejděte na webovou stránku **www.lexmark.com/downloads**, vyhledejte příslušný model tiskárny a poté v nabídce Typ vyberte požadovaný ovladač, firmware nebo nástroj.
• Výběr a skladování papíru a speciálních médií • Zakládání papíru • Konfigurace nastavení tiskárny • Zobrazení a tisk dokumentů a fotografií • Konfigurace tiskárny v síti • Péče a údržba tiskárny • Řešení problémů	Informační centrum – Přejděte na webovou stránku **https://infoserve.lexmark.com**. Instruktážní videa – Přejděte na webovou stránku **https://infoserve.lexmark.com/idv/**. *Stránky nápovědy* – Získejte přístup k pokynům ve firmwaru tiskárny nebo přejděte na webovou stránku **http://support.lexmark.com**. *Návod k použití dotykové obrazovky* – na adrese **http://support.lexmark.com**.
Nastavení a konfigurace funkcí usnadnění tiskárny	*Průvodce funkcemi usnadnění Lexmark* – na adrese **http://support.lexmark.com**.
Informace nápovědy k používání softwaru tiskárny	Nápověda pro operační systémy Microsoft Windows nebo Macintosh – otevřete softwarový program tiskárny nebo aplikaci a poté klepněte na možnost **Nápověda**. Klepnutím na tlačítko ? zobrazíte kontextové informace. **Poznámky:** • Nápověda se nainstaluje automaticky se softwarem tiskárny. • V závislosti na operačním systému se software tiskárny nachází ve složce programů tiskárny nebo na ploše.
• Dokumentace • Podpora prostřednictvím chatu • E-mailová podpora • Telefonická podpora	Přejděte na web **http://support.lexmark.com**. **Poznámka:** Pro zobrazení příslušných internetových stránek podpory zvolte svou zemi nebo oblast a poté produkt. Kontaktní informace podpory ve vaší zemi či oblasti naleznete na internetových stránkách nebo na záručním listu, který byl dodán společně s vaší tiskárnou. Až budete kontaktovat zákaznickou podporu, mějte připravené následující informace: • Místo a datum nákupu • Typ zařízení a sériové číslo Další informace najdete v tématu „Zjištění sériového čísla tiskárny“ na straně 11.

Co hledáte?	Kde to najdete
• Informace o bezpečnosti • Informace o regulačních předpisech • Informace o záruce • Informace o životním prostředí	Informace o záruce se mohou lišit podle země nebo regionu: • **V USA** – Podívejte se do prohlášení o omezené záruce, jímž je opatřena tato tiskárna, nebo se podívejte na adresu **http://support.lexmark.com**. • **Ostatní země nebo oblasti** – Přečtěte si tištěné prohlášení o záruce dodané s tiskárnou. *Informační příručka* – Další informace naleznete v dokumentaci dodané s tiskárnou nebo na adrese **http://support.lexmark.com**.

Zjištění sériového čísla tiskárny

1 Otevřete dvířka A.

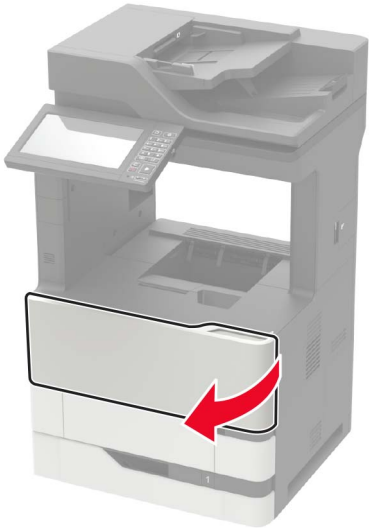

2 Vyhledejte sériové číslo na levé straně tiskárny.

Výběr umístění tiskárny

- Ponechejte dostatek prostoru pro otevírání zásobníků, krytů a dvířek a pro instalaci hardwarových doplňků.
- Nastavte tiskárnu blízko elektrické zásuvky.

  VÝSTRAHA – RIZIKO ZRANĚNÍ: Abyste zabránili nebezpečí požáru nebo úrazu elektrickým proudem, připojte napájecí kabel do řádně uzemněné elektrické zásuvky s odpovídajícími parametry, která se nachází v blízkosti výrobku a je snadno přístupná.

  VÝSTRAHA – NEBEZPEČÍ ÚRAZU EL. PROUDEM Abyste zabránili riziku úrazu elektrickým proudem, neumísťujte produkt blízko vody nebo vlhkých míst.
- Ujistěte se, že proudění vzduchu v místnosti odpovídá nejnovější revizi normy ASHRAE 62 nebo normě 156 technického výboru CEN.
- Umístěte tiskárnu na rovný, pevný a stabilní povrch.
- Udržujte tiskárnu:
  - Čistou, suchou a nezprášenou.
  - Stranou od volně položených svorek a kancelářských spon.
  - Stranou přímého vzdušného proudění klimatizací, ohřívačů a ventilátorů
  - Stranou přímého slunečního záření a prostředí s extrémní vlhkostí.
- Dodržujte doporučené teploty a zabraňte výkyvům hodnot.

Okolní teplota	10 až 32,2 °C (50 až 90 °F)
Skladovací teplota	-40 až 43,3 °C

- Pro vhodné odvětrávání doporučujeme zachovat v okolí tiskány volný prostor o rozměrech:

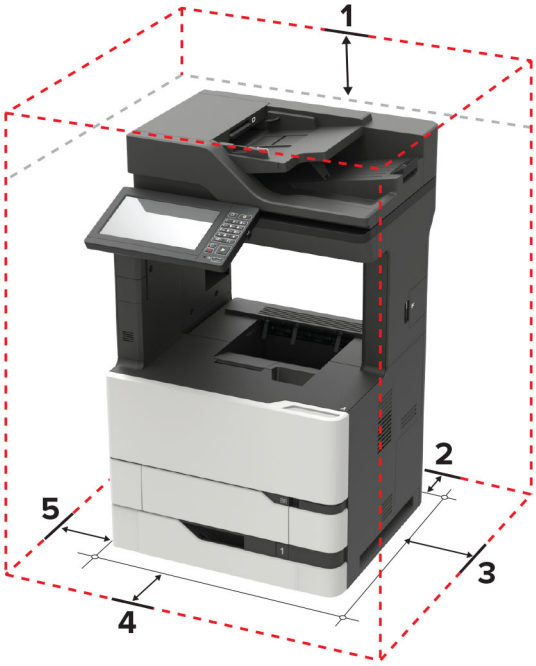

1	Nahoře	152 mm (6 palců)
2	Zadní strana	152 mm (6 palců)
3	Pravá strana	152 mm (6 palců)

4	Vepředu	406 mm (16 palců) **Poznámka:** Minimální prostor potřebný před tiskárnou je 75 mm (3 palce).
5	Levá strana	152 mm (6 palců)

Konfigurace tiskárny

VÝSTRAHA – NEBEZPEČÍ PŘEVRÁCENÍ Při instalaci jednoho nebo více doplňků tiskárny nebo multifunkční tiskárny budete možná muset použít kolečkový podstavec, nábytek nebo jiný prvek, abyste předešli nestabilitě a možnému zranění. Další informace o podporovaných konfiguracích naleznete na **www.lexmark.com/multifunctionprinters**.

VÝSTRAHA – NEBEZPEČÍ PŘEVRÁCENÍ Chcete-li snížit riziko nestability zařízení, vkládejte papír do jednotlivých zásobníků samostatně. Všechny ostatní zásobníky udržujte zavřené až do chvíle, kdy je budete potřebovat.

Tiskárnu můžete nakonfigurovat přidáním přídavného zásobníku na 550 nebo 2100 listů. Další informace naleznete v části „Instalace zásobníku na 550 listů“ na straně 302 nebo „Instalace zásobníku na 2100 listů“ na straně 303.

Základní model

1	Zásobník podavače ADF
2	Odkladač podavače ADF
3	Standardní odkladač
4	Univerzální podavač
5	Standardní zásobník na 550 listů
6	Ovládací panel

7	ADF

Konfigurovaný model

	Hardwarový doplněk	Alternativní hardwarový doplněk
1	Schránka se 4 odkladači	• Odsazovací odkládací zásobník • Sešívací finišer • Sešívací, děrovací finišer
2	Zásobník na 2100 listů	Zásobníky na 550 listů
3	Kolečkový podstavec	Kolečkový podstavec
4	Zásobníky na 550 listů	Zásobník na 2100 listů
5	Sešívací finišer	• Schránka se 4 odkladači • Sešívací, děrovací finišer • Odsazovací odkládací zásobník

Při použití volitelných zásobníků:

- Pokud je tiskárna nakonfigurována se zásobníkem na 2 100 listů, použijte vždy kolečkový podstavec.
- Zásobník na 2 100 listů musí být vždy vespod konfigurace.
- Pokud je nainstalován zásobník na 2100 listů, nelze použít volitelný zásobník na 550 listů.
- S tiskárnou lze konfigurovat maximálně dva volitelné zásobníky.
- Tiskárna podporuje vždy pouze jednu dokončovací jednotku.

Připojení kabelů

VÝSTRAHA – NEBEZPEČÍ ÚRAZU EL. PROUDEM Abyste zabránili nebezpečí úrazu elektrickým proudem, neinstalujte tento výrobek ani nezapojujte kabely (např. napájecí nebo telefonní kabel, funkci faxu) za bouřky.

VÝSTRAHA – RIZIKO ZRANĚNÍ: Abyste zabránili nebezpečí požáru nebo úrazu elektrickým proudem, připojte napájecí kabel do řádně uzemněné elektrické zásuvky s odpovídajícími parametry, která se nachází v blízkosti výrobku a je snadno přístupná.

VÝSTRAHA – RIZIKO ZRANĚNÍ: Abyste zabránili riziku požáru nebo úrazu elektrickým proudem, používejte výhradně napájecí kabel dodávaný spolu s produktem nebo odpovídající náhradní kabel schválený výrobcem.

VÝSTRAHA – RIZIKO ZRANĚNÍ: Pokud připojujete tento výrobek k veřejné telefonní síti, používejte pouze telefonní kabel 26 AWG nebo robustnější telefonní kabel (RJ-11), abyste snížili riziko vzniku požáru. V případě uživatelů z Austrálie musí být kabel schválen úřadem Australian Communications and Media Authority.

Varování – nebezpečí poškození: Aby nedošlo ke ztrátě dat nebo závadě tiskárny, nedotýkejte se během tisku kabelu USB, žádného adaptéru bezdrátové sítě nebo tiskárny v zobrazené oblasti.

	Port tiskárny	Funkce
1	Zásuvka napájecího kabelu	Tiskárnu připojte k řádně uzemněné elektrické zásuvce.
2	port USB tiskárny	Připojte tiskárnu k počítači.
3	port Ethernet	Připojte tiskárnu k síti.
4	port USB	Připojte klávesnici nebo jakýkoli kompatibilní volitelný doplněk.
5	Port EXT **Poznámka:** K dispozici pouze u některých modelů tiskáren.	Slouží k připojení více zařízení (telefonu nebo záznamníku) k tiskárně a k telefonní lince. Tento port použijte, pokud nemáte pro tiskárnu samostatnou faxovou linku a pokud je tato metoda připojení podporována v dané zemi nebo oblasti.
6	Port LINE **Poznámka:** K dispozici pouze u některých modelů tiskáren.	Po připojení tiskárny k aktivní telefonní lince prostřednictvím standardní zásuvky na stěně (RJ-11), filtru DSL nebo adaptéru VoIP či jiného adaptéru, který umožňuje přístup k telefonní lince, bude možné odesílat a přijímat faxy.

Použití ovládacího panelu

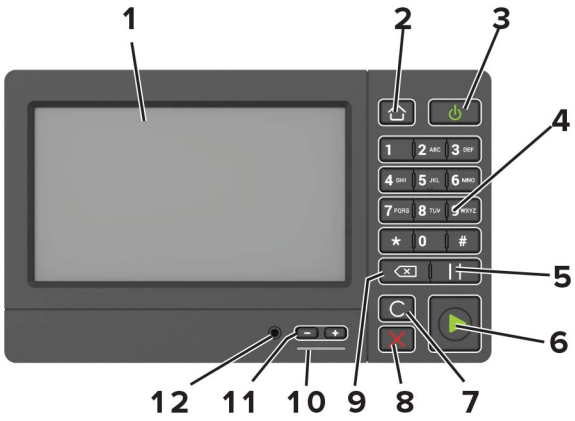

	Tlačítko	Funkce
1	Displej	• Zobrazuje hlášení tiskárny a stav spotřebního materiálu. • Nastavení a ovládání tiskárny.
2	Tlačítko Domů	Návrat na domovskou obrazovku.
3	Tlačítko napájení	• Zapnutí nebo vypnutí tiskárny **Poznámka:** Chcete-li tiskárnu vypnout, stiskněte a podržte tlačítko napájení na pět sekund. • Nastavení tiskárny do režimu spánku nebo hibernace. • Probuzení tiskárny z režimu spánku nebo hibernace.
4	Klávesnice	Zadání čísel nebo symbolů do pole pro zadávání.
5	Tlačítko Pauza	Umístění vytáčecí pauzy do faxového čísla.
6	Tlačítko Start	Spuštění úlohy podle toho, který režim je zvolen.
7	Tlačítko Vymazat vše nebo Reset	Obnovení výchozích nastavení funkcí, jako jsou kopírování, faxování nebo skenování.
8	Tlačítko Stop nebo Storno	Zastavení aktuální úlohy.
9	tlačítko Backspace	Přesunutí kurzoru dopředu a odstranění znaku v poli pro zadávání.
10	Kontrolka	Kontrola stavu tiskárny
11	Tlačítka hlasitosti	Nastavení hlasitosti náhlavní soupravy nebo reproduktoru.
12	Port pro náhlavní soupravu nebo reproduktor	Připojení náhlavní soupravy nebo reproduktoru. **Poznámka:** Tato funkce je dostupná pouze u některých modelů tiskáren.

Popis stavu tlačítka a kontrolky napájení

Kontrolka	Stav tiskárny
Vypnuto	Tiskárna je vypnutá nebo v režimu hibernace.
Modrá	Tiskárna je připravená nebo zpracovává data.
Červená	Tiskárna vyžaduje zásah uživatele.

Kontrolka tlačítka napájení	Stav tiskárny
Vypnuto	Tiskárna je vypnutá nebo zpracovává data.
Svítí žlutě	Tiskárna je v režimu spánku.
Bliká žlutě	Tiskárna je v režimu hibernace.

Nastavení a použití aplikací spouštěných z domovské obrazovky

Použití domovské obrazovky

Poznámka: Domovská obrazovka se může lišit v závislosti na přizpůsobení nastavení vaší domovské obrazovky, nastavení správy a aktivních vestavěných řešeních.

Stiskněte tlačítko		Funkce
1	Kopírovat	Vytváření kopií.
2	E-mail	Odesílání e-mailů.
3	Nastavení	Umožňuje přístup k nabídkám tiskárny.
4	Fax	Odeslat fax.
5	Adresář	Umožňuje spravovat seznam kontaktů, ke kterému budou mít přístup další aplikace tiskárny.
6	Stav/spotřební materiál	• Zobrazuje varovné nebo chybové zprávy tiskárny, kdykoli je třeba zásah obsluhy, aby mohla tiskárna pokračovat v práci. • Zobrazuje podrobnější informace o varování či hlášení tiskárny včetně pokynů, jak je odstranit. **Poznámka:** Toto nastavení lze také zpřístupnit stisknutím horní části domovské obrazovky.
7	Jednotka USB	• Tisk fotografií a dokumentů z jednotky paměti flash. • Skenování fotografií a dokumentů na jednotku paměti flash
8	Fronta úloh	Zobrazení všech aktuálních tiskových úloh. **Poznámka:** Toto nastavení lze také zpřístupnit stisknutím horní části domovské obrazovky.
9	Pozdržené úlohy	Zobrazení tiskových úloh pozdržených v paměti tiskárny.
10	Centrum zástupců	Uspořádání všech zástupců.

Stiskněte tlačítko		Funkce
11	Profily aplikací	Přístup k profilům aplikací.
12	Profily skenování	Skenování a ukládání dokumentů přímo do počítače.
13	FTP	Skenování a ukládání dokumentů přímo na server FTP.
14	Záložky	Uspořádání všech záložek.
15	Změnit jazyk	Změna jazyka displeje.

Přizpůsobení domovské obrazovky

1. Na ovládacím panelu klepněte na položky **Nastavení** > **Zařízení** > **Viditelné ikony dom. obrazovky**.
2. Vyberte ikony, které se mají zobrazit na domovské obrazovce.
3. Použijte změny.

Podporované aplikace

Aplikace	Modely tiskárny
Středisko skenování	MX822, MX826, XM7355, XM7370
Centrum zástupců	MX822, MX826, XM7355, XM7370
Kopírování karet	MX822, MX826, XM7355, XM7370
Přizpůsobení displeje	MX822, MX826, XM7355, XM7370
Cloud Connector	MX822, MX826, XM7355, XM7370
Zákaznická podpora	XM7355, XM7370
Kvóty zařízení	XM7355, XM7370
QR kód	XM7355, XM7370
Úsporná nastavení	XM7355, XM7370

Nastavení aplikace Card Copy

1. Otevřete webový prohlížeč a zadejte do pole adresy IP adresu tiskárny.

   Poznámky:

   - Zobrazte adresu IP tiskárny na domovské obrazovce tiskárny. Adresa IP se zobrazí jako čtyři sady čísel oddělených tečkou, například 123.123.123.123.
   - Pokud používáte server proxy, dočasně jej zakažte, aby se správně načetla webová stránka.
2. Klikněte na možnost **Aplikace** > **Kopírování karet** > **Konfigurace**.

   Poznámky:

   - Zkontrolujte, zda je povolena zobrazovaná ikona.
   - Zkontrolujte, zda je nakonfigurováno nastavení e-mailu a nastavení sdílené síťové složky.

- Při skenování karty se ujistěte, že rozlišení skenování nepřesahuje 200dpi pro barevné skenování a 400dpi pro černobílé skenování.
- Při skenování více karet se ujistěte, že rozlišení skenování nepřesahuje 150dpi pro barevné skenování a 300dpi pro černobílé skenování.

3 Použijte změny.

Poznámka: Ke skenování více karet je vyžadován pevný disk tiskárny.

Vytvoření zástupce

1 Na domovské obrazovce stiskněte možnost **Centrum zástupců**.

   Poznámka: Ikona a název se možná změnily. Další informace získáte od správce.

2 Vyberte funkci tiskárny a stiskněte možnost **Vytvořit zástupce**.

   Poznámka: Funkce Zabezpečený e-mail není podporována.

3 Nakonfigurujte nastavení a poté stiskněte tlačítko **Uložit**.

4 Zadejte jedinečný název zástupce.

   Poznámka: Chcete-li zabránit oříznutí názvů na domovské obrazovce, zadejte nejvýše 25 znaků.

5 Stiskněte tlačítko **OK**.

   Aplikace automaticky vygeneruje jedinečné číslo zástupce. Chcete-li spustit zástupce, stiskněte **#** a poté číslo zástupce.

Použití přizpůsobení displeje

Před použitím aplikace se ujistěte, že jste provedli následující kroky:

- V prostředí serveru Embedded Web Server klepněte na možnosti **Aplikace** > **Přizpůsobení displeje** > **Konfigurovat**.
- Povolte a nakonfigurujte spořič obrazovky, prezentace a nastavení tapety.

Správa spořiče displeje a obrázků pro prezentace

1 V oblasti Spořič displeje a obrázky prezentace přidejte, upravte nebo odstraňte obrázek.

   Poznámky:

   - Můžete přidat až 10 obrázků.
   - Když je povoleno, ikony stavu se na spořiči displeje zobrazí pouze v případě, že existují chyby, varování nebo cloudová oznámení.

2 Použijte změny.

Změna obrázku tapety

1 Na domovské obrazovce stiskněte možnost **Změnit tapetu**.

2 Vyberte obrázek, který se má použít.

3 Použijte změny.

Spuštění prezentace z jednotky paměti flash

1 Vložte jednotku flash do portu USB.

2 Na domovské obrazovce stiskněte možnost **Prezentace**.

Obrázky se zobrazí v abecedním pořadí.

Poznámka: Jednotku paměti flash lze po zahájení prezentace vyjmout, ale obrázky se do tiskárny neuloží. Pokud se prezentace zastaví, zobrazíte obrázky opětovným zasunutím jednotky paměti flash.

Nastavení centra Scan Center

1 Na domovské obrazovce stiskněte možnost **Scan Center**.

2 Vyberte a vytvořte cíl a poté nakonfigurujte nastavení.

Poznámky:

- Při vytváření síťového cíle nezapomeňte ověřit a upravit nastavení tak, aby nedocházelo k žádným chybám.
- Ukládají se pouze cíle vytvořené z prostředí serveru Embedded Web Server. Další informace vyhledejte v dokumentaci dodané společně s řešením.

3 Použijte změny.

Nastavení Kvót zařízení

Poznámky:

- Tato aplikace je podporována pouze u některých modelů tiskáren. Další informace najdete v části „Podporované aplikace“ na straně 19.
- Pro přístup k aplikaci budete možná potřebovat oprávnění správce.

1 Otevřete webový prohlížeč a zadejte do pole adresy IP adresu tiskárny.

Poznámky:

- Zobrazte adresu IP tiskárny na domovské obrazovce tiskárny. Adresa IP se zobrazí jako čtyři sady čísel oddělených tečkou, například 123.123.123.123.
- Pokud používáte server proxy, dočasně jej zakažte, aby se správně načetla webová stránka.

2 Klepněte na položku **Aplikace** > **Kvóty zařízení** > **Konfigurovat**.

3 V části Uživatelské účty přidejte nebo upravte uživatele a poté nastavte uživatelské kvóty.

4 Použijte změny.

Poznámka: Informace o postupu konfigurace aplikace a jejího zabezpečení naleznete v *Příručce správce pro Kvóty zařízení*.

Použití Generátoru QR kódu

Poznámky:

- Tato aplikace je podporována pouze u některých modelů tiskáren. Další informace najdete v části „Podporované aplikace“ na straně 19.
- Pro přístup k aplikaci budete možná potřebovat oprávnění správce.

1 Otevřete webový prohlížeč a zadejte do pole adresy IP adresu tiskárny.

   Poznámky:

   - Zobrazte adresu IP tiskárny na domovské obrazovce tiskárny. Adresa IP se zobrazí jako čtyři sady čísel oddělených tečkou, například 123.123.123.123.
   - Pokud používáte server proxy, dočasně jej zakažte, aby se správně načetla webová stránka.

2 Klepněte na položku **Aplikace** > **Generátor QR kódu** > **Konfigurovat**.

3 Postupujte jedním z následujících způsobů:
   - Vyberte výchozí hodnotu QR kódu.
   - Zadejte hodnotu QR kódu.

4 Použijte změny.

Konfigurování úsporných nastavení

Poznámka: Tato aplikace je podporována pouze u některých modelů tiskáren. Další informace najdete v části „Podporované aplikace“ na straně 19.

1 Na domovské obrazovce stiskněte možnost **Úsporná nastavení**.

2 Nakonfigurujte nastavení úsporného režimu nebo naplánujte režim úspory energie.

Použití Zákaznické podpory

Poznámka: Tato aplikace je podporována pouze u některých modelů tiskáren. Další informace najdete v části „Podporované aplikace“ na straně 19.

1 Na domovské obrazovce stiskněte položku **Zákaznická podpora**.

2 Vytiskněte informaci nebo ji pošlete e-mailem.

   Poznámka: Informace o postupu konfigurace aplikace a jejího zabezpečení naleznete v *Příručce správce pro Zákaznickou podporu*.

Vytvoření profilu Cloud Connector

Poznámka: Tato aplikace je dostupná pouze v určité zemi nebo oblasti. Další informace získáte od zástupce společnosti Lexmark.

1 Na domovské obrazovce stiskněte položku **Kopírovat kartu**.

2 Vyberte poskytovatele cloudových služeb.

3 Stiskněte možnost **Vytvořit** nebo ⊕.

4 Zadejte jedinečný název profilu.

Poznámka: K ochraně profilu doporučujeme vytvořit kód PIN.

5 Stiskněte tlačítko **OK** a poté si poznamenejte autorizační kód.

Poznámka: Autorizační kód je platný pouze 24 hodin.

6 Otevřete webový prohlížeč a zadejte adresu **https://lexmark.cloud-connect.co**.

7 Klikněte na možnost **Další** a poté přijměte podmínky používání.

8 Zadejte autorizační kód a klepněte na tlačítko **Připojit**.

9 Přihlaste se ke svému účtu u poskytovatele cloudových služeb.

10 Udělte oprávnění.

Poznámka: Proces autorizace dokončíte otevřením profilu během následujících 72 hodin.

Správa záložek

Vytváření záložek

K tisku často používaných dokumentů, které jsou uloženy na serverech nebo na webu, použijte záložky.

1 Otevřete webový prohlížeč a zadejte do pole adresy IP adresu tiskárny.

Poznámky:

- Zobrazte adresu IP tiskárny na domovské obrazovce tiskárny. Adresa IP se zobrazí jako čtyři sady čísel oddělených tečkou, například 123.123.123.123.
- Pokud používáte server proxy, dočasně jej zakažte, aby se správně načetla webová stránka.

2 Klepněte na položku **Záložky** > **Přidat záložku** a poté zadejte název záložky.

3 Vyberte typ protokolu adresy a poté proveďte jeden z následujících postupů:

- Pro možnosti HTTP nebo HTTPS zadejte adresu URL, pro kterou chcete vytvořit záložku.
- V případě protokolu HTTPS musíte používat název hostitele namísto IP adresy. Zadejte například **myWebsite.com/sample.pdf** namísto zadání **123.123.123.123/sample.pdf** . Zkontrolujte také, zda název hostitele odpovídá hodnotě Obvyklý název (CN) v certifikátu serveru. Více informací o získání hodnoty CN v certifikátu serveru naleznete v nápovědě k webovému prohlížeči.
- Pro možnost FTP zadejte adresu serveru FTP. Například **myServer/myDirectory**. Zadejte port FTP. Výchozím portem pro odesílání příkazů je port 21.
- Pro možnost SMB zadejte adresu síťové složky. Například **myServer/myShare/myFile.pdf** Zadejte název síťové domény.
- V případě potřeby zvolte typ ověření pro FTP a SMB.

Pokud chcete k záložce omezit přístup, zadejte kód PIN.

Poznámka: Aplikace podporuje následující typy souborů: PDF, JPEG, TIFF a webové stránky HTML. Jiné typy souborů, jako DOCX a XLSX, jsou podporovány pouze u některých modelů tiskáren.

4 Klepněte na tlačítko **Uložit**.

Vytváření složek

1 Otevřete webový prohlížeč a zadejte do pole adresy IP adresu tiskárny.

Poznámky:

- Zobrazte adresu IP tiskárny na domovské obrazovce tiskárny. Adresa IP se zobrazí jako čtyři sady čísel oddělených tečkou, například 123.123.123.123.
- Pokud používáte server proxy, dočasně jej zakažte, aby se správně načetla webová stránka.

2 Klepněte na položku **Záložky** > **Přidat složku** a poté zadejte název složky.

Poznámka: Pokud chcete ke složce omezit přístup, zadejte kód PIN.

3 Klepněte na tlačítko **Uložit**.

Poznámka: Uvnitř složky můžete vytvářet složky nebo záložky. Postup, jak vytvořit záložku, naleznete v sekci „Vytváření záložek“ na straně 23.

Správa kontaktů

Přidání kontaktů

1 Otevřete webový prohlížeč a zadejte do pole adresy IP adresu tiskárny.

Poznámky:

- Zobrazte adresu IP tiskárny na domovské obrazovce tiskárny. Adresa IP se zobrazí jako čtyři sady čísel oddělených tečkou, například 123.123.123.123.
- Pokud používáte server proxy, dočasně jej zakažte, aby se správně načetla webová stránka.

2 Klepněte na tlačítko **Adresář**.

3 V sekci Kontakty přidejte kontakt.

Poznámka: Kontakt můžete přiřadit k jedné nebo více skupin.

4 V případě potřeby zadejte přihlašovací metodou pro umožnění přístupu k aplikaci.

5 Použijte změny.

Přidání skupin

1 Otevřete webový prohlížeč a zadejte do pole adresy IP adresu tiskárny.

Poznámky:

- Zobrazte adresu IP tiskárny na domovské obrazovce tiskárny. Adresa IP se zobrazí jako čtyři sady čísel oddělených tečkou, například 123.123.123.123.
- Pokud používáte server proxy, dočasně jej zakažte, aby se správně načetla webová stránka.

2 Klepněte na tlačítko **Adresář**.

3 Z části Skupiny kontaktů přidejte název skupiny.

Poznámka: Můžete přiřadit jeden nebo více kontaktů ke skupině.

4 Použijte změny.

Úprava kontaktů nebo skupin

1 Otevřete webový prohlížeč a zadejte do pole adresy IP adresu tiskárny.

Poznámky:

- Zobrazte adresu IP tiskárny na domovské obrazovce tiskárny. Adresa IP se zobrazí jako čtyři sady čísel oddělených tečkou, například 123.123.123.123.
- Pokud používáte server proxy, dočasně jej zakažte, aby se správně načetla webová stránka.

2 Klepněte na tlačítko **Adresář**.

3 Postupujte jedním z následujících způsobů:
- V části Kontakty klepněte na jméno kontaktu a poté upravte informace.
- V části Skupiny kontaktů klepněte na název skupiny a poté upravte informace.

4 Použijte změny.

Odstranění kontaktů nebo skupin

1 Otevřete webový prohlížeč a zadejte do pole adresy IP adresu tiskárny.

Poznámky:

- Zobrazte adresu IP tiskárny na domovské obrazovce tiskárny. Adresa IP se zobrazí jako čtyři sady čísel oddělených tečkou, například 123.123.123.123.
- Pokud používáte server proxy, dočasně jej zakažte, aby se správně načetla webová stránka.

2 Klepněte na tlačítko **Adresář**.

3 Postupujte jedním z následujících způsobů:
- V části Kontakty vyberte kontakt, který chcete odstranit.
- V části Skupiny kontaktů vyberte název skupiny, kterou chcete odstranit.

Instalace a používání funkcí usnadnění

Povolení režimu zvětšení

1 Na ovládacím panelu stiskněte a podržte klávesu s číslem **5**, dokud se neozve hlasová zpráva.
2 Vyberte **režim Zvětšení**.
3 Vyberte možnost **OK**.

Podrobnější informace o navigaci na zvětšené obrazovce viz „Navigace na obrazovce pomocí gest“ na straně 26.

Aktivace funkce Hlasové pokyny

Z ovládacího panelu

1 Stiskněte a podržte klávesu s číslem **5**, dokud se neozve hlasová zpráva.
2 Vyberte možnost **OK**.

Z klávesnice

1 Stiskněte a podržte klávesu s číslem **5**, dokud se neozve hlasová zpráva.
2 Stisknutím klávesy **Tab** navigujte kurzor na tlačítko OK a poté stiskněte klávesu **Enter**.

Poznámky:

- Funkce Hlasové pokyny se aktivuje také zapojením sluchátek do konektoru pro sluchátka.
- Hlasitost můžete upravit pomocí tlačítek pro nastavení hlasitosti ve spodní části ovládacího panelu.

Nastavení rychlosti mluvení funkce Hlasové pokyny

1 Na domovské obrazovce vyberte možnost **Nastavení** > **Zařízení** > **Usnadnění** > **Rychlost mluvení**.
2 Vyberte rychlost mluvení.

Navigace na obrazovce pomocí gest

Poznámky:

- Gesta lze použít pouze, když je aktivována funkce Hlasové pokyny.
- Pokud chcete používat gesta pro přibližování a posouvání, povolte Zvětšení.
- K zadávání znaků a upravení určitých nastavení použijte fyzickou klávesnici.

Gesto	Funkce
Dvojité klepnutí	Výběr možnosti nebo položky na obrazovce.
Trojité klepnutí	Přiblížení nebo oddálení textu a obrázků.

Gesto	Funkce
Přejetí prstem doprava nebo dolů	Přechod na další položku na obrazovce.
Přejetí prstem doleva nebo nahoru	Přechod na předchozí položku na obrazovce.
Posun	Přístup k částem zvětšeného obrázku, které přesahují za hranice obrazovky. **Poznámka:** Toto gesto vyžaduje použití dvou prstů k přetažení přes zvětšený obrázek.
Přejetí prstem nahoru a poté doleva	Ukončení aplikace a návrat na domovskou obrazovku.
Přejetí prstem dolů a poté doleva	• Zrušení úlohy. • Návrat na předchozí nastavení. • Ukončení obrazovky, která se zobrazí beze změn jakéhokoli nastavení nebo hodnoty.
Přejetí prstem nahoru a poté dolů	Opakování mluveného příkazu.

Použití klávesnice na displeji

Proveďte jednu nebo více z následujících akcí:

- Přetažením prstem po klávese oznamte znak.
- Zvednutím prstu daný znak zadejte do pole.
- Použitím klávesy **Backspace** můžete znaky mazat.
- Pokud si chcete poslechnout obsah pole pro zadávání, použijte klávesu **Tab** a poté použijte kombinaci kláves **Shift** + **Tab**.

Povolení mluvených hesel nebo osobních identifikačních čísel

1. Na domovské obrazovce vyberte možnost **Nastavení** > **Zařízení** > **Usnadnění** > **Mluvená hesla/kódy PIN**.
2. Povolte nastavení.

Zakládání papíru a speciálních médií

Nastavení formátu a typu speciálních médií

Zásobníky automaticky rozpoznají formát obyčejného papíru. U speciálních médií, jako jsou štítky, tvrdý papír nebo obálky, postupujte následovně:

1. Na domovské obrazovce přejděte na:

   Nastavení > **Papír** > **Konfigurace zásobníku** > **Velikost nebo typ papíru** > vyberte zdroj papíru

2. Nastavte formát a typ speciálních médií.

Nastavení univerzálního formátu papíru

1. Na domovské obrazovce stiskněte možnost **Nastavení** > **Papír** > **Konfigurace médií** > **Univerzální nastavení**.
2. Nakonfigurujte síťové nastavení.

Zakládání do zásobníku na 550 listů

VÝSTRAHA – RIZIKO ZRANĚNÍ: Chcete-li snížit riziko nestability zařízení, vkládejte papír do jednotlivých zásobníků samostatně. Všechny ostatní zásobníky udržujte zavřené až do chvíle, kdy je budete potřebovat.

1. Vyjměte zásobník.

   Poznámka: Pokud chcete předejít uvíznutí papíru, nevyjímejte při probíhajícím tisku zásobníky.

2. Nastavte vodicí lištu na formát vkládaného papíru.

   Poznámka: K nastavení vodicích lišt použijte ukazatele na spodní straně zásobníku.

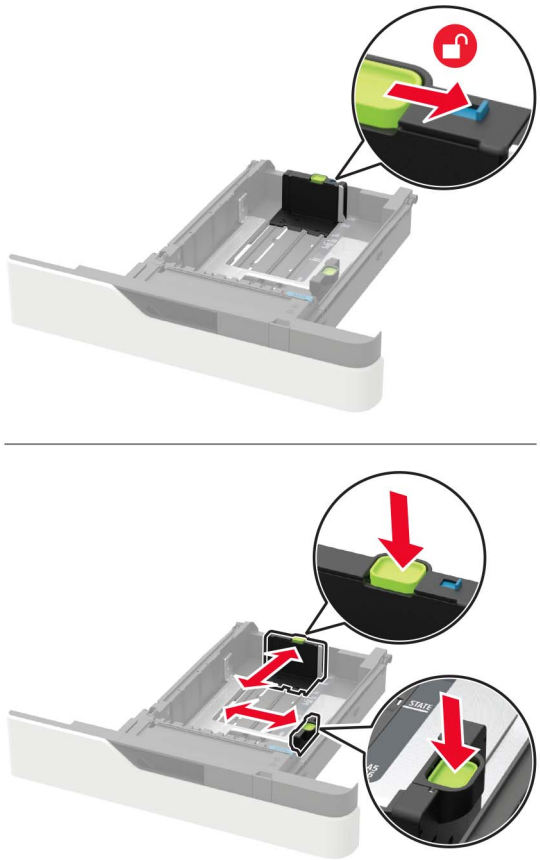

3 Papír před vložením ohněte, promněte a vyrovnejte hrany.

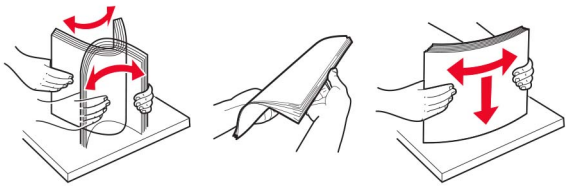

4 Vložte stoh papíru potiskovanou stranou dolů a ujistěte se, že jsou vodítka papíru správně umístěná.

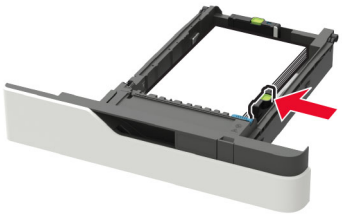

- Nezasouvejte papír do zásobníku.
- Abyste předešli uvíznutí papíru, ujistěte se, že výška stohu papíru nepřesahuje indikátor značky maximálního množství papíru.

- Způsob zakládání hlavičkového papíru záleží na tom, jestli je instalován volitelný sešívací finišer.

Bez volitelného sešívacího finišeru	S volitelným sešívacím finišerem
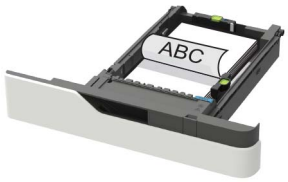 Jednostranný tisk	Jednostranný tisk
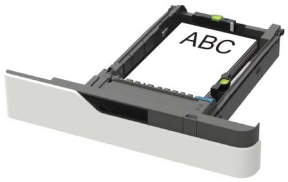 Oboustranný tisk	Oboustranný tisk

- Při vkládání děrovaného papíru se ujistěte, že se otvory na dlouhém okraji papíru dotýkají pravé strany zásobníku.

Jednostranný tisk	Oboustranný tisk

- Obálky založte na levou stranu zásobníku chlopní nahoru.

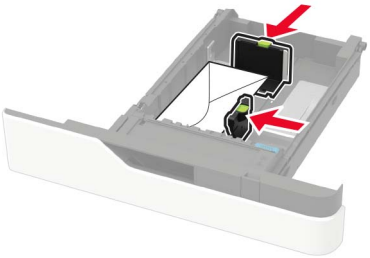

Varování – nebezpečí poškození: Nepoužívejte obálky se známkami, sponkami, prasklinami, okénky, barevnými okraji nebo samolepicími plochami.

5 Vložte zásobník.

6 Na ovládacím panelu nastavte formát a typ papíru odpovídající vloženému papíru.

Zakládání do zásobníku na 2100 listů

VÝSTRAHA – NEBEZPEČÍ PŘEVRÁCENÍ Chcete-li snížit riziko nestability zařízení, vkládejte papír do jednotlivých zásobníků samostatně. Všechny ostatní zásobníky udržujte zavřené až do chvíle, kdy je budete potřebovat.

1 Vytáhněte zásobník.

2 Nastavte vodicí lišty.

Vkládání papíru formátu A5

a Vytáhněte nahoru vodicí lištu šířky a posuňte ji do polohy odpovídající formátu A5.

b Stiskněte vodicí lištu délky a posuňte ji do polohy pro formát A5 až *zacvakne* na místo.

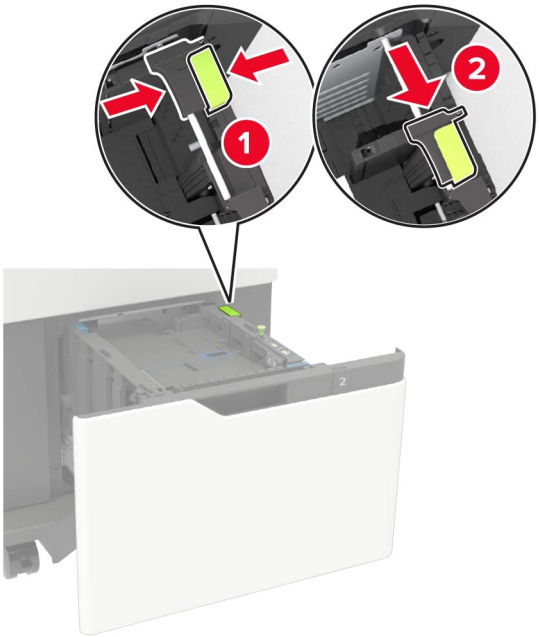

c Vyjměte vodicí lištu délky pro formát A5 z držáku.

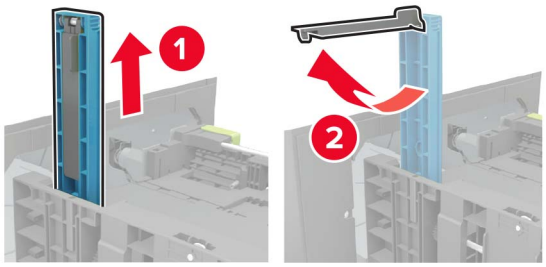

d Vložte vodicí lištu do vyhrazeného slotu a poté na ni zatlačte, dokud *nezacvakne* na místo.

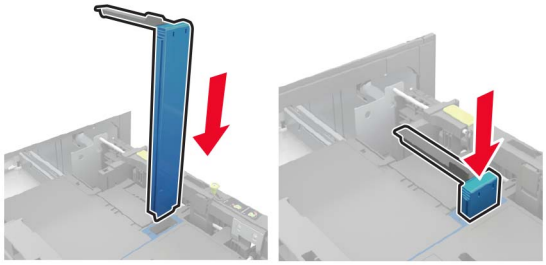

Vkládání papíru formátu A4, Letter, Legal, Oficio a Folio

a Vytáhněte nahoru vodicí lištu šířky a posuňte je do odpovídající polohy pro formát zakládaného papíru.

b Pokud je vodicí lišta délky pro formát A5 stále připevněna, vyjměte ji. Není-li připevněna, pokračujte krokem krok d na straně 34.

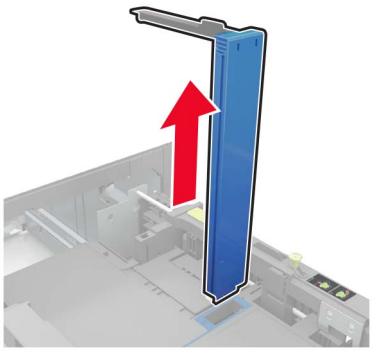

c Umístěte vodicí lištu délky pro formát A5 do držáku.

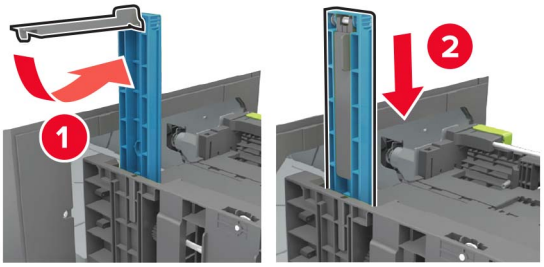

d Stiskněte a následně posuňte vodicí lištu délky do polohy odpovídající formátu zakládaného papíru.

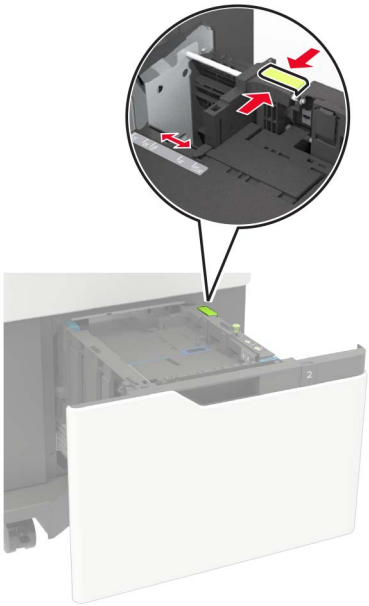

3 Papír před vložením ohněte, promněte a vyrovnejte hrany.

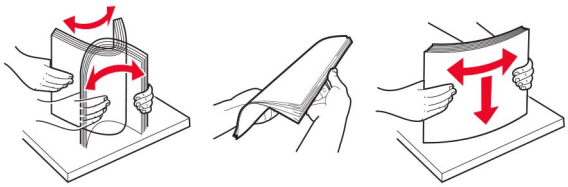

4 Vložte stoh papíru potiskovanou stranou dolů.

- Způsob zakládání hlavičkového papíru záleží na tom, jestli je instalován volitelný sešívací finišer.

Bez volitelného sešívacího finišeru	S volitelným sešívacím finišerem
Jednostranný tisk	Jednostranný tisk

Bez volitelného sešívacího finišeru	S volitelným sešívacím finišerem
Oboustranný tisk	Oboustranný tisk

- Při vkládání děrovaného papíru se ujistěte, že se otvory na dlouhém okraji papíru dotýkají pravé strany zásobníku.

Jednostranný tisk	Oboustranný tisk

5 Vložte zásobník.

Poznámka: Při vkládání zásobníku stlačte stoh papíru dolů.

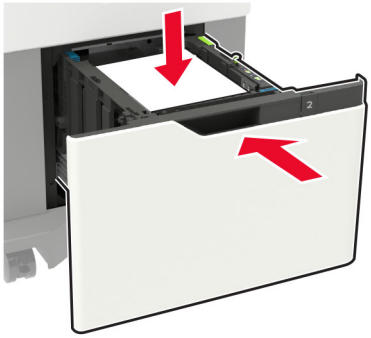

6 Na ovládacím panelu nastavte formát a typ papíru odpovídající vloženému papíru.

Vkládání médií do univerzálního podavače

1 Otevřete univerzální podavač.

2 Nastavte vodicí lištu na formát vkládaného papíru.

3 Papír před vložením ohněte, promněte a vyrovnejte hrany.

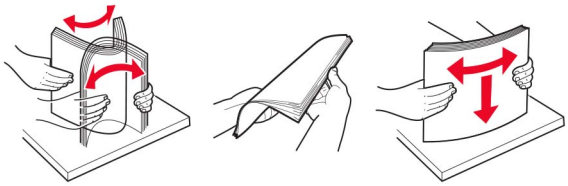

4 Vložte papír potiskovanou stranou nahoru.

- Způsob zakládání hlavičkového papíru záleží na tom, jestli je instalován volitelný sešívací finišer.

Bez volitelného sešívacího finišeru	S volitelným sešívacím finišerem
Jednostranný tisk	Jednostranný tisk

Bez volitelného sešívacího finišeru	S volitelným sešívacím finišerem
Oboustranný tisk	Oboustranný tisk

- Při vkládání děrovaného papíru se ujistěte, že se otvory na dlouhém okraji papíru dotýkají pravé strany vodicí lišty.

Jednostranný tisk	Oboustranný tisk

- Obálky založte na levou stranu vodicí lišty chlopní dolů.

  Varování – nebezpečí poškození: Nepoužívejte obálky se známkami, sponkami, prasklinami, okénky, barevnými okraji nebo samolepicími plochami.

5 Na ovládacím panelu nastavte formát a typ papíru odpovídající vloženému papíru.

Propojování zásobníků

1 Na domovské obrazovce stiskněte možnost **Nastavení** > **Papír** > **Konfigurace zásobníku** > zvolte zdroj papíru.

2 Nastavte shodný formát a typ papíru se zásobníky, které připojujete.

3 Na domovské obrazovce vyberte možnost **Nastavení** > **Zařízení** > **Údržba** > **Nabídka konfigurace** > **Konfigurace zásobníku** > **Spojování zásobníků**.

4 Vyberte možnost **Automaticky**.

Chcete-li zásobníky odpojit, dbejte na to, aby měly shodný formát a typ papíru.

Varování – nebezpečí poškození: Teplota zapékače se liší podle vybraného typu papíru. Chcete-li předejít problémům s tiskem, dbejte na shodu nastavení typu papíru v tiskárně s papírem vloženým do zásobníku.

Podpěra papíru

Podporované formáty papíru

Formáty papíru podporované tiskárnou

Formát papíru	Standardní nebo přídavný zásobník na 550 listů	Volitelný zásobník na 2100 listů	Univerzální podavač	Oboustranný tisk
A4 210 x 297 mm (8,3 x 11,7 palce)	✓	✓	✓	✓
A5 LEF[1] 210 x 148 mm (8,3 × 5,8 palce)	✓	✓	✓	✓
A5 SEF 148 x 210 mm (5,8 x 8,3 palce)	✓	X	✓	X
A6 105 x 148 mm (4,1 x 5,8 palce)	✓	X	✓	✓
JIS B5 182 x 257 mm (7,2 x 10,1 palce)	✓	X	✓	✓
Oficio (Mexico) 216 x 340 mm (8,5 x 13,4 palce)	✓	✓	✓	✓
Statement 140 x 216 mm (5,5 x 8,5 palce)	✓	X	✓	✓
Executive 184 x 267 mm (7,3 x 10,5 palce)	✓	X	✓	✓
Letter 216 x 279 mm (8,5 x 11 palců)	✓	✓	✓	✓
Legal 216 x 356 mm (8,5 x 14 palců)	✓	✓	✓	✓
Folio 216 x 330 mm (8,5 x 13 palců)	✓	✓	✓	✓
Universal 105 x 148 mm (4,1 x 5,8 palce) až 216 x 356 mm (8,5 x 14 palců)	✓	X	✓	✓
Obálka 7 3/4 (Monarch)[3] 98 x 191 mm (3,9 x 7,5 palce)	✓	X	✓	X
Obálka 9 98 x 225 mm (3,9 x 8,9 palce)	✓	X	✓	X

[1] U formátu A5 se doporučuje podávání dlouhým okrajem (LEF) spíše než podávání krátkým okrajem (SEF).

[2] Obálky širší než 101,6 mm (4,5 palce) se mohou pomačkat. Vhodnost tohoto papíru musí být otestována.

Formát papíru	Standardní nebo přídavný zásobník na 550 listů	Volitelný zásobník na 2100 listů	Univerzální podavač	Oboustranný tisk
Obálka 10[2] 105 x 241 mm (4,1 x 9,5 palce)	✓	X	✓	X
Obálka DL[2] 110 x 220 mm (4,3 x 8,7 palce)	✓	X	✓	X
Obálka C5[2] 162 x 229 mm (6,4 x 9 palců)	✓	X	✓	X
Obálka B5[2] 176 x 250 mm (6,9 x 9,8 palce)	✓	X	✓	X
Jiná obálka[2] 98,4 x 162 mm (3,9 x 6,4 palce) až 176 x 250 mm (6,9 x 9,8 palce)	✓	X	✓	X

[1] U formátu A5 se doporučuje podávání dlouhým okrajem (LEF) spíše než podávání krátkým okrajem (SEF).

[2] Obálky širší než 101,6 mm (4,5 palce) se mohou pomačkat. Vhodnost tohoto papíru musí být otestována.

Typy papíru podporované možnostmi výstupu nebo finišery

Formát papíru	Odsazovací odkládací zásobník	Schránka se 4 odkladači	Sešívací finišer		Sešívací, děrovací finišer		
			Stoh	Sešívání	Stoh	Sešívání	Děrování
A4 210 x 297 mm (8,3 x 11,7 palce)	✓	✓	✓	✓	✓	✓	✓
A5 LEF 210 x 148 mm (8,3 × 5,8 palce)	✓	✓	✓	✓	✓	✓	X
A5 SEF 148 x 210 mm (5,8 x 8,3 palce)	✓	✓	✓	X	✓	X	X
A6 105 x 148 mm (4,1 x 5,8 palce)	✓	✓	X	X	X	X	X
JIS B5 182 x 257 mm (7,2 x 10,1 palce)	✓	✓	✓	X	✓	X	X
Oficio (Mexico) 216 x 340 mm (8,5 x 13,4 palce)	✓	✓	✓	✓	✓	✓	✓
Statement 140 x 216 mm (5,5 x 8,5 palce)	✓	✓	✓	X	✓	X	X
Executive 184 x 267 mm (7,3 x 10,5 palce)	✓	✓	✓	X	✓	X	X
Letter 216 x 279 mm (8,5 x 11 palců)	✓	✓	✓	✓	✓	✓	✓
Legal 216 x 356 mm (8,5 x 14 palců)	✓	✓	✓	✓	✓	✓	X

Formát papíru	Odsazovací odkládací zásobník	Schránka se 4 odkladači	Sešívací finišer		Sešívací, děrovací finišer		
			Stoh	Sešívání	Stoh	Sešívání	Děrování
Folio 216 x 330 mm (8,5 x 13 palců)	√	√	√	√	√	√	√
Universal 105 x 148 mm (4,1 x 5,8 palce) až 216 x 356 mm (8,5 x 14 palců)	√	√	X	X	X	X	X
Obálka 7 3/4 (Monarch) 98 x 191 mm (3,9 x 7,5 palce)	√	X	X	X	X	X	X
Obálka 9 98 x 225 mm (3,9 x 8,9 palce)	√	X	X	X	X	X	X
Obálka 10 105 x 241 mm (4,1 x 9,5 palce)	√	X	X	X	X	X	X
Obálka DL 110 x 220 mm (4,3 x 8,7 palce)	√	X	X	X	X	X	X
Obálka C5 162 x 229 mm (6,4 x 9 palců)	√	X	X	X	X	X	X
B5 Obálka 176 x 250 mm (6,9 x 9,8 palce)	√	X	X	X	X	X	X
Jiné obálky 98,4 x 162 mm (3,9 x 6,4 palce) až 176 x 250 mm (6,9 x 9,8 palce)	√	X	X	X	X	X	X

Podporované typy papíru

Typy papíru podporované tiskárnou

Typ papíru	Standardní nebo přídavný zásobník na 550 listů	Volitelný zásobník na 2100 listů	Univerzální podavač	Oboustranný tisk
Obyčejný papír	√	√	√	√
Tvrdý papír	√	X	√	√
Průhledná fólie[1]	√	X	√	X
Štítky	√	X	√	X
Kancelářský	√	√	√	√
Obálka	√	X	√	X
Hrubá obálka	√	X	√	X

[1] Chcete-li zabránit slepování průhledných fólií, vytiskněte maximálně 20 stránek. Další strany vytiskněte po třech minutách.

Typ papíru	Standardní nebo přídavný zásobník na 550 listů	Volitelný zásobník na 2100 listů	Univerzální podavač	Oboustranný tisk
Hlavičkový papír	√	√	√	√
Předtištěný	√	√	√	√
Barevný papír	√	X	√	√
Lehký	√	X	√	√
Těžký	√	X	√	√
Hrubý/bavlněný	√	X	√	√
Vlastní typ [x]	√	X	√	√
[1] Chcete-li zabránit slepování průhledných fólií, vytiskněte maximálně 20 stránek. Další strany vytiskněte po třech minutách.				

Typy papíru podporované možnostmi výstupu nebo finišery

Typ papíru	Odsazovací odkládací zásobník	Schránka se 4 odkladači	Sešívací finišer		Sešívací, děrovací finišer		
			Stoh	Sešívání	Stoh	Sešívání	Děrování
Obyčejný papír	√	√	√	√	√	√	√
Tvrdý papír	√	X	X	X	X	X	X
Průhledné fólie	√	X	√	X	√	X	X
Štítky	√	X	X	X	X	X	X
Kancelářský	√	√	√	√	√	√	√
Obálka	√	X	X	X	X	X	X
Hrubá obálka	√	X	X	X	X	X	X
Hlavičkový papír	√	√	√	√	√	√	√
Předtištěný	√	√	√	√	√	√	√
Barevný papír	√	X	X	X	X	X	X
Lehký	√	X	X	X	X	X	X
Těžký	√	X	X	X	X	X	X
Hrubý/bavlněný	√	X	X	X	X	X	X

Typ papíru	Odsazovací odkládací zásobník	Schránka se 4 odkladači	Sešívací finišer		Sešívací, děrovací finišer		
			Stoh	Sešívání	Stoh	Sešívání	Děrování
Vlastní typ [x]	✓	X	X	X	X	X	X

Podporované gramáže papíru

Gramáže papíru podporované tiskárnou

Typ a gramáž papíru	Standardní nebo přídavný zásobník na 550 listů	Volitelný zásobník na 2100 listů	Univerzální podavač	Oboustranný tisk
Obyčejný nebo bankovní[1] papír 60–176 g/m² s dlouhými vlákny (bankovní papír o gramáži 16–47 liber)	✓	✓	✓	✓
Tvrdý papír 203 g/m² s dlouhými vlákny (bankovní papír o gramáži 125 liber)	✓	X	✓	✓
Tvrdý papír 199 g/m² s dlouhými vlákny (bankovní papír o gramáži 110 liber)	✓	X	✓	✓
Tvrdý papír 176 g/m² s dlouhými vlákny (bankovní papír o gramáži 65 liber)	✓	X	✓	✓
Průhledné fólie 138–146 g/m² s dlouhými vlákny (bankovní papír o gramáži 37–39 liber)	✓	X	✓	X
Papírové štítky 180 g/m² (bankovní papír o gramáži 48 liber)	✓	X	✓	✓
Integrované formuláře[2] 140–175 g/m² (bankovní papír o gramáži 37–47 liber)	✓	X	✓	✓
Integrované formuláře 75–135 g/m² (bankovní papír o gramáži 20–36 liber)	✓	X	✓	✓
Obálky[3] 60–105 g/m² (bankovní papír o gramáži 16–28 liber)	✓	X	✓	✓

[1] Pro papíry těžší než 176 g/m² (47 liber) se doporučuje krátké vlákno.

[2] Jako první musí do tiskárny vstoupit oblast citlivá na tlak.

[3] Limit obsahu bavlny v obálkách vyrobených z bankovního papíru o gramáži 28 liber je 25 %.

Gramáže papíru podporované možnostmi výstupu nebo finišery

Typ a gramáž papíru	Odsazovací odkládací zásobník	Schránka se 4 odkladači	Sešívací finišer		Sešívací, děrovací finišer		
			Stoh	Sešívání	Stoh	Sešívání	Děrování
Obyčejný nebo bankovní papír 60–176 g/m² s dlouhými vlákny (bankovní papír o gramáži 16–47 liber)	✓	X	✓	X	✓	X	X
Obyčejný nebo bankovní papír 60–90 g/m² s dlouhými vlákny (bankovní papír o gramáži 16–24 liber)	✓	✓	✓	✓	✓	✓	✓
Tvrdý papír 203 g/m² s dlouhými vlákny (bankovní papír o gramáži 125 liber)	✓	X	✓	X	✓	X	X
Tvrdý papír 199 g/m² s dlouhými vlákny (bankovní papír o gramáži 110 liber)	✓	X	✓	X	✓	X	X
Tvrdý papír 176 g/m² s dlouhými vlákny (bankovní papír o gramáži 65 liber)	✓	X	X	X	X	X	X
Tvrdý papír 163 g/m² s dlouhými vlákny (bankovní papír o gramáži 90 liber)	✓	X	✓	X	✓	X	X
Průhledné fólie 138–146 g/m² s dlouhými vlákny (bankovní papír o gramáži 37–39 liber)	✓	X	✓	X	✓	X	X
Papírové štítky 180 g/m² (bankovní papír o gramáži 48 liber)	✓	X	X	X	X	X	X
Integrované formuláře 140–175 g/m² (bankovní papír o gramáži 37–47 liber)	✓	X	X	X	X	X	X
Integrované formuláře 75–135 g/m² (bankovní papír o gramáži 20–36 liber)	✓	X	X	X	X	X	X
Obálky 60–105 g/m² (bankovní papír o gramáži 16–28 liber)	✓	X	X	X	X	X	X

Tisk

Tisk z počítače

Poznámka: U štítků, tvrdého papíru a obálek nastavte před vytisknutím dokumentu formát a typ papíru.

1. V dokumentu, který se chystáte vytisknout, otevřete dialogové okno Tisk.
2. V případě potřeby upravte nastavení.
3. Vytiskněte dokument.

Tisk pomocí mobilního zařízení

Tisk z mobilního zařízení pomocí funkce Lexmark Mobile Print

Lexmark™ Aplikace Mobile Print umožňuje odeslat dokumenty a obrázky přímo na podporovanou tiskárnu Lexmark.

1. Otevřete dokument a poté odešlete nebo sdílejte dokument do aplikace Lexmark Mobile Print.

   Poznámka: Některé aplikace třetích stran nemusí podporovat funkci odesílání či sdílení. Další informace vyhledejte v dokumentaci dodané s aplikací.
2. Výběr tiskárny
3. Vytiskněte dokument.

Tisk z mobilního zařízení pomocí Mopria Print Service

Mopria® Print Service je služba pro mobilní tisk z mobilních zařízení se systémem Android™ verze 5.0 nebo novější. Umožňuje vám odesílat tisk přímo do tiskáren certifikovaných pro technologii Mopria.

Poznámka: Nezapomeňte si z obchodu Google Play™ stáhnout aplikaci Mopria Print Service a aktivovat ji v mobilním zařízení.

1. Z mobilního zařízení se systémem Android spusťte kompatibilní aplikaci nebo vyberte dokument ze správce souborů.
2. Klepněte na tlačítko ⋮ > **Tisk**.
3. Vyberte tiskárnu a poté dle potřeby upravte nastavení.
4. Klepněte na 🖶.

Tisk z mobilního zařízení pomocí AirPrint

Funkce softwaru AirPrint je služba pro mobilní tisk, která umožňuje odesílat tisk přímo ze zařízení Apple do tiskáren certifikovaných pro technologii AirPrint.

Poznámky:

- Ujistěte se, zda jsou zařízení Apple i tiskárna připojeny ke stejné síti. Pokud má síť více bezdrátových rozbočovačů, ujistěte se, že jsou obě zařízení připojena ke stejné podsíti.
- Tato aplikace je podporována pouze v některých zařízeních Apple.

1 V mobilním zařízení zvolte ve správci souborů dokument nebo spusťte kompatibilní aplikaci.

2 Klepněte na tlačítko > **Tisk**.

3 Vyberte tiskárnu a poté dle potřeby upravte nastavení.

4 Vytiskněte dokument.

Tisk z mobilního zařízení pomocí služby Wi-Fi Direct®

Wi-Fi Direct® je tisková služba, která umožňuje odesílat tisk do tiskáren podporujících službu Wi-Fi Direct.

Poznámka: Zkontrolujte, že je mobilní zařízení připojeno k bezdrátové síti tiskárny. Další informace najdete v části „Připojení mobilního zařízení k tiskárně“ na straně 163.

1 Z mobilního zařízení spusťte kompatibilní aplikaci nebo vyberte dokument ze správce souborů.

2 V závislosti na mobilním zařízení proveďte jeden z následujících postupů:

- Klepněte na tlačítko > **Tisk**.
- Klepněte na tlačítko > **Tisk**.
- Klepněte na tlačítko > **Tisk**.

3 Vyberte tiskárnu a poté dle potřeby upravte nastavení.

4 Vytiskněte dokument.

Tisk z jednotky flash

1 Vložte jednotku paměti flash.

Poznámky:

- Vložíte-li jednotku flash, když se zobrazí chybová zpráva, tiskárna jednotku flash ignoruje.
- Pokud vložíte jednotku paměti flash během zpracování jiných tiskových úloh tiskárnou, zobrazí se na displeji zpráva **Zaneprázdněna**.

2 Na displeji stiskněte dokument, který chcete vytisknout.

V případě potřeby nakonfigurujte ostatní tisková nastavení.

3 Odešlete tiskovou úlohu.

Chcete-li vytisknout další dokument, stiskněte možnost **Jednotka USB**.

Varování – nebezpečí poškození: Během aktivního tisku, čtení nebo zápisu na paměťové zařízení se nedotýkejte tiskárny ani jednotky flash ve vyznačené oblasti, aby nedošlo ke ztrátě dat nebo poruše tiskárny.

Podporované jednotky flash a typy souborů

Jednotky paměti flash

- Lexar JumpDrive S70 (16 GB a 32 GB)
- SanDisk Cruzer (16 GB a 32 GB)
- PNY Attache (16 GB a 32 GB)

Poznámky:

- Tiskárna podporuje vysokorychlostní jednotky USB flash se standardem Full-Speed.
- Jednotky USB flash musí podporovat systém souborů FAT (File Allocation Tables).

Typy souborů

Dokumenty

- PDF (verze 1.7 nebo starší)
- HTML

- XPS
- Formáty souborů Microsoft Word (.doc, .docx, .xls, .xlsx, .ppt, .pptx)

Obrázky

- .dcx
- .gif
- .JPEG nebo .jpg
- .bmp
- .pcx
- .TIFF nebo .tif
- .png

Konfigurace důvěrných úloh

1 Na ovládacím panelu přejděte na:

Nastavení > **Zabezpečení** > **Nastavení důvěrného tisku**

2 Nakonfigurujte síťové nastavení.

Položka	Funkce
Max. počet neplatných kódů PIN	Nastaví počet možných zadání neplatného kódu PIN. **Poznámka:** Po dosažení tohoto limitu se odstraní tiskové úlohy s tímto uživatelským jménem.
Doba platnosti důvěrné úlohy	Nastaví dobu platnosti důvěrných tiskových úloh. **Poznámka:** Pozdržené důvěrné úlohy se uloží v tiskárně, dokud nejsou uvolněny nebo odstraněny manuálně.
Doba platnosti opakované úlohy	Nastaví dobu platnosti opakované tiskové úlohy. **Poznámka:** Pozdržené opakované úlohy se uloží do paměti tiskárny pro opakovaný tisk.
Doba platnosti ověřené úlohy	Nastaví dobu platnosti, po kterou tiskárna vytiskne kopii předtím, než vytiskne zbývající kopie. **Poznámka:** Ověřovací úlohy vytisknou jednu kopii k ověření, zda je v pořádku první kopie, před vytištěním zbývajících kopií.
Doba platnosti vyhrazené úlohy	Nastaví dobu platnosti, po kterou tiskárna uloží tiskové úlohy. **Poznámka:** Vyhrazené úlohy se po vytištění automaticky odstraňují.
Vyžadovat pozdržení všech úloh	Nastaví tiskárnu pro pozdržení všech tiskových úloh.
Zachovat duplicitní dokumenty	Nastavte tiskárnu na tisk všech dokumentů se stejným názvem souboru.

Tisk důvěrných a jiných pozdržených úloh

Uživatelé se systémem Windows

1. Otevřete dokument a klepněte na položky **Soubor** > **Tisk**.
2. Vyberte tiskárnu a potom klikněte na možnost **Vlastnosti**, **Předvolby**, **Možnosti** nebo **Nastavení**.
3. Klepněte na položku **Vytisknout a uložit**.
4. Vyberte možnost **Použít režim Tisk a podržení úlohy** a zadejte uživatelské jméno.
5. Zvolte typ tiskové úlohy (důvěrná, opakovaná, vyhrazená nebo ověřovací).

   Vyberete-li možnost **Důvěrné**, zabezpečte tiskovou úlohu osobním identifikačním číslem (PIN).
6. Klepněte na tlačítko **OK** nebo **Tisk**.
7. Na domovské obrazovce uvolněte tiskovou úlohu.
   - Pro tisk důvěrných tiskových úloh zvolte **Pozdržené úlohy** > vyberte své uživatelské jméno > **Důvěrné** > zadejte kód PIN > vyberte tiskovou úlohu > nakonfigurujte nastavení > **Tisk**
   - Pro tisk jiných úloh zvolte **Pozdržené úlohy** > vyberte své uživatelské jméno > vyberte tiskovou úlohu > nakonfigurujte nastavení > **Tisk**

Uživatelé se systémem Macintosh

Použití funkce AirPrint

1. Otevřete dokument a zvolte nabídku **Soubor** > **Tisk**.
2. Vyberte tiskárnu a poté v rozevírací nabídce Orientace vyberte možnost **Tisk kódu PIN**.
3. Povolte **Tisk pomocí kódu PIN** a poté zadejte čtyřmístný kód PIN.
4. Klepněte na položku **Tisk**.
5. Na domovské obrazovce uvolněte tiskovou úlohu. Zvolte **Pozdržené úlohy** > vyberte své uživatelské jméno > **Důvěrné** > zadejte kód PIN > vyberte tiskovou úlohu > **Tisk**

Pomocí tiskového ovladače

1. Otevřete dokument a zvolte nabídku **Soubor** > **Tisk**.
2. Vyberte tiskárnu a poté v rozevírací nabídce za nabídkou Orientace vyberte možnost **Vytisknout a pozdržet**.
3. Vyberte možnost **Důvěrný tisk** a poté zadejte čtyřmístný kód PIN.
4. Klepněte na položku **Tisk**.
5. Na domovské obrazovce uvolněte tiskovou úlohu. Stiskněte možnost **Pozdržené úlohy** > , vyberte název svého počítače > **Důvěrné** > vyberte tiskovou úlohu > zadejte kód PIN > **Tisk**.

Tisk z profilu Cloud Connector

1 Na domovské obrazovce stiskněte položku **Kopírovat kartu**.

2 Vyberte poskytovatele cloudových služeb, poté vyberte profil.

Poznámka: Více informací o vytvoření profilu Cloud Connector naleznete v sekci „Vytvoření profilu Cloud Connector“ na straně 22.

3 Stiskněte možnost **Tisk** a poté vyberte soubor.

V případě potřeby změňte nastavení.

Poznámka: Nezapomeňte vybrat podporovaný soubor.

4 Vytiskněte dokument.

Tisk seznamu ukázek písma

1 Na domovské obrazovce stiskněte možnost **Nastavení** > **Zprávy** > **Tisk** > **Písma tisku**.

2 Klepněte na možnost **Písma PCL** nebo **Písma PS**.

Tisk seznamu adresářů

Na domovské obrazovce stiskněte možnost **Nastavení** > **Zprávy** > **Tisk** > **Tisk adresáře**.

Rušení tiskové úlohy

Z ovládacího panelu tiskárny

1 Na domovské obrazovce stiskněte položku **Fronta úloh**.

Poznámka: Toto nastavení lze také zpřístupnit stisknutím horní části domovské obrazovky.

2 Vyberte úlohu, která se má zrušit.

Pomocí počítače

1 V závislosti na operačním systému proveďte jednu z následujících operací:

- Otevřete složku Tiskárny a poté vyberte tiskárnu.
- V nabídce počítače Apple vyberte možnost System Preferences (Systémové předvolby) a přejděte k tiskárně.

2 Vyberte úlohu, která se má zrušit.

Kopírování

Používání automatického podavače dokumentů a skleněné plochy skeneru

Podavač ADF (automatický podavač dokumentů)	Skleněná plocha skeneru
 • Pro vícestránkové nebo oboustranné dokumenty použijte podavač ADF. • Vložte originální dokument lícem nahoru. U vícestránkových dokumentů nezapomeňte před vložením vyrovnat přední hrany. • Ujistěte se, že upravení vodicích lišt podavače ADF odpovídá formátu vkládaného papíru.	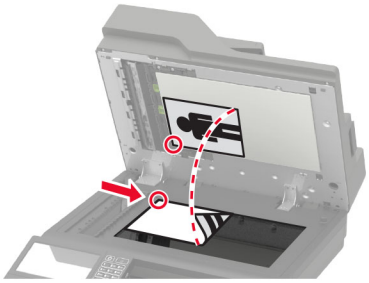 • Skleněnou plochu skeneru použijte pro jednostránkové dokumenty, stránky knih, malé položky (např. dopisnice nebo fotografie), průhledné fólie, fotografický papír nebo tenká média (např. výstřižky z časopisů). • Položte dokument lícem dolů do rohu se šipkou.

Kopírování

1 Položte originální dokument do zásobníku podavače ADF nebo na skleněnou plochu skeneru.

Poznámka: Chcete-li předejít oříznutí obrázku, ujistěte se, že originální dokument a výstup mají stejnou velikost papíru.

2 Na domovské obrazovce stiskněte možnost **Kopírování** a poté zadejte počet kopií.

V případě potřeby upravte nastavení kopírování.

3 Zkopírujte dokument.

Poznámka: Chcete-li rychle kopírovat, na ovládacím panelu stiskněte tlačítko .

Kopírování fotografií

1 Položte fotografii na skleněnou plochu skeneru.

2 Na domovské obrazovce stiskněte možnost **Kopírovat** > **Obsah** > **Typ obsahu** > **Fotografie**.

3 Klepněte na možnost **Zdroj obsahu** a poté vyberte nastavení, které nejlépe odpovídá předlohové fotografii.

4 Kopírovat fotografii.

Kopírování na hlavičkový papír

1 Položte originální dokument do zásobníku podavače ADF nebo na skleněnou plochu skeneru.

2 Na domovské obrazovce stiskněte možnost **Kopírování** > **Kopírovat z** > vyberte velikost předlohy.

3 Stiskněte tlačítko **Kopírovat do** a zvolte zdroj papíru, který obsahuje hlavičkový papír.

   Pokud jste vložili hlavičkový papír do univerzálního podavače, přejděte na:

   Kopírovat do > **Univerzální podavač** > výběr velikosti papíru > **Hlavičkový papír**

4 Zkopírujte dokument.

Kopírování na obě strany papíru

1 Položte originální dokument do zásobníku automatického podavače dokumentů (ADF) nebo na skleněnou plochu skeneru.

2 Na domovské obrazovce stiskněte možnost **Kopírování** > **Strany**.

3 Upravte nastavení.

4 Zkopírujte dokument.

Zmenšení nebo zvětšení kopií

1 Položte originální dokument do zásobníku podavače ADF nebo na skleněnou plochu skeneru.

2 Na domovské obrazovce přejděte na:

   Kopírování > **Měřítko** > zadejte hodnotu měřítka

   Poznámka: Změna velikosti originálního dokumentu nebo výstupu po nastavení položky Měřítko způsobí obnovení hodnoty měřítka Automaticky.

3 Zkopírujte dokument.

Skládání kopií

1 Položte originální dokument do zásobníku podavače ADF nebo na skleněnou plochu skeneru.

2 Na domovské obrazovce stiskněte možnost **Kopírování** > **Skládat kopie** > **Zapnuto** [**1,2,1,2,1,2**].

3 Zkopírujte dokument.

Umístění oddělovacích listů mezi kopie

1 Položte originální dokument do zásobníku podavače ADF nebo na skleněnou plochu skeneru.

2 Na domovské obrazovce stiskněte možnost **Kopírování** > **Oddělovací listy**.

3 Upravte nastavení.

4 Odešlete úlohu kopírování.

Kopírování více stránek na jeden list

1. Položte originální dokument do zásobníku podavače ADF nebo na skleněnou plochu skeneru.
2. Na domovské obrazovce se dotkněte tlačítka **Kopírovat** > **Počet stránek na list**.
3. Upravte nastavení.
4. Zkopírujte dokument.

Vytvoření zkratky pro kopírování

1. Na domovské obrazovce stiskněte položku **Kopírování**.
2. Nakonfigurujte nastavení a poté stiskněte možnost ★.
3. Vytvořte zástupce.

Zasílání e-mailem

Používání automatického podavače dokumentů a skleněné plochy skeneru

Podavač ADF (automatický podavač dokumentů)	Skleněná plocha skeneru
• Pro vícestránkové nebo oboustranné dokumenty použijte podavač ADF. • Vložte originální dokument lícem nahoru. U vícestránkových dokumentů nezapomeňte před vložením vyrovnat přední hrany. • Ujistěte se, že upravení vodicích lišt podavače ADF odpovídá formátu vkládaného papíru.	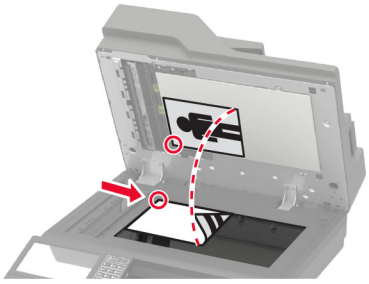 • Skleněnou plochu skeneru použijte pro jednostránkové dokumenty, stránky knih, malé položky (např. dopisnice nebo fotografie), průhledné fólie, fotografický papír nebo tenká média (např. výstřižky z časopisů). • Položte dokument lícem dolů do rohu se šipkou.

Konfigurace nastavení e-mailového serveru SMTP

Nakonfigurujte nastavení protokolu SMTP (Simple Mail Transfer Protocol) pro odesílání naskenovaných dokumentů e -mailem. Nastavení se liší podle jednotlivých poskytovatelů e -mailových služeb.

Než začnete, ujistěte se, že je tiskárna připojena k síti a že je síť připojena k internetu.

Použití nabídky Nastavení v tiskárně

1. Na domovské obrazovce zvolte **Nastavení** > **E-mail** > **Nastavení e-mailu**.
2. Nakonfigurujte nastavení.

   Poznámky:

   - Další informace o hesle naleznete v seznamu **poskytovatelů e -mailových služeb**.
   - U poskytovatelů e -mailových služeb, kteří nejsou v seznamu, se obraťte na poskytovatele a požádejte o nastavení.

Použití serveru Embedded Web Server

1. Otevřete webový prohlížeč a zadejte do pole adresy IP adresu tiskárny.

   Poznámky:

   - Zobrazte adresu IP tiskárny na domovské obrazovce tiskárny. Adresa IP se zobrazí jako čtyři sady čísel oddělených tečkou, například 123.123.123.123.
   - Pokud používáte server proxy, dočasně jej zakažte, aby se správně načetla webová stránka.
2. Klepněte na možnost **Nastavení** > **E-mail**.

3 Nastavení nakonfigurujte v části Nastavení e-mailu.

Poznámky:

- Další informace o hesle naleznete v seznamu **poskytovatelů e -mailových služeb**.
- U poskytovatelů e -mailových služeb, kteří nejsou v seznamu, se obraťte na poskytovatele a požádejte o nastavení.

4 Klepněte na tlačítko **Uložit**.

Poskytovatelé e -mailových služeb

- **AOL Mail**
- **Comcast Mail**
- **Gmail**
- **iCloud Mail**
- **Mail.com**
- **Služba NetEase Mail (mail.126.com)**
- **NetEase Mail (mail.163.com)**
- **NetEase Mail (mail.yeah.net)**
- **Outlook Live**
- **QQ Mail**
- **Sina Mail**
- **Sohu Mail**
- **Yahoo! Mail**
- **Zoho Mail**

Poznámky:

- Pokud se při použití uvedených nastavení vyskytnou chyby, obraťte se na poskytovatele e -mailových služeb.
- U poskytovatelů e -mailových služeb, kteří nejsou v seznamu, se obraťte na poskytovatele.

AOL Mail

Nastavení	Hodnota
Primární brána SMTP	smtp.aol.com
Port primární brány SMTP	587
Použít SSL/TLS	Požadované
Vyžadovat důvěryhodný certifikát	Vypnuto
Zpáteční adresa	Vaše e-mailová adresa
Ověření serveru SMTP	Přihlášení/obyčejné
E-mail započatý zařízením	Použít ověřovací soubory SMTP zařízení
ID uživatele zařízení	Vaše e-mailová adresa

Nastavení	Hodnota
Heslo zařízení	Heslo aplikace **Poznámka:** Chcete-li vytvořit heslo aplikace, přejděte na stránku **zabezpečení účtu AOL**, přihlaste se ke svému účtu a klikněte na možnost **Vytvořit heslo aplikace**.

Comcast Mail

Nastavení	Hodnota
Primární brána SMTP	smtp.comcast.net
Port primární brány SMTP	587
Použít SSL/TLS	Požadované
Vyžadovat důvěryhodný certifikát	Vypnuto
Zpáteční adresa	Vaše e-mailová adresa
Ověření serveru SMTP	Přihlášení/obyčejné
E-mail započatý zařízením	Použít ověřovací soubory SMTP zařízení
ID uživatele zařízení	Vaše e-mailová adresa
Heslo zařízení	Heslo účtu

Gmail™

Poznámka: Zkontrolujte, zda je v účtu Google povoleno dvoufázové ověření. Chcete-li povolit dvoufázové ověření, přejděte na stránku **zabezpečení účtu Google**, přihlaste se ke svému účtu a poté v části „Přihlášení ke službě Google“ klikněte na položku **Dvoufázové ověření**.

Nastavení	Hodnota
Primární brána SMTP	smtp.gmail.com
Port primární brány SMTP	587
Použít SSL/TLS	Požadované
Vyžadovat důvěryhodný certifikát	Vypnuto
Zpáteční adresa	Vaše e-mailová adresa
Ověření serveru SMTP	Přihlášení/obyčejné
E-mail započatý zařízením	Použít ověřovací soubory SMTP zařízení
ID uživatele zařízení	Vaše e-mailová adresa
Heslo zařízení	Heslo aplikace **Poznámky:** • Chcete-li vytvořit heslo aplikace, přejděte na stránku **zabezpečení účtu Google**, přihlaste se ke svému účtu a poté v části „Přihlášení ke službě Google“ klikněte na položku **Hesla aplikace**. • Text „Hesla aplikace“ se zobrazí pouze v případě, že je povoleno dvoufázové ověření.

iCloud Mail

Poznámka: Zkontrolujte, zda je ve vašem účtu povoleno dvoufázové ověření.

Nastavení	Hodnota
Primární brána SMTP	smtp.mail.me.com
Port primární brány SMTP	587
Použít SSL/TLS	Požadované
Vyžadovat důvěryhodný certifikát	Vypnuto
Zpáteční adresa	Vaše e-mailová adresa
Ověření serveru SMTP	Přihlášení/obyčejné
E-mail započatý zařízením	Použít ověřovací soubory SMTP zařízení
ID uživatele zařízení	Vaše e-mailová adresa
Heslo zařízení	Heslo aplikace **Poznámka:** Chcete-li vytvořit heslo aplikace, přejděte na stránku **správy účtu iCloud**, přihlaste se ke svému účtu a poté v části „Přihlášení ke službě Google“ klikněte na položku **Vytvořit heslo**.

Mail.com

Nastavení	Hodnota
Primární brána SMTP	smtp.mail.com
Port primární brány SMTP	587
Použít SSL/TLS	Požadované
Vyžadovat důvěryhodný certifikát	Vypnuto
Zpáteční adresa	Vaše e-mailová adresa
Ověření serveru SMTP	Přihlášení/obyčejné
E-mail započatý zařízením	Použít ověřovací soubory SMTP zařízení
ID uživatele zařízení	Vaše e-mailová adresa
Heslo zařízení	Heslo účtu

Služba NetEase Mail (mail.126.com)

Poznámka: Zkontrolujte, zda je ve vašem účtu povolena služba SMTP. Chcete-li službu povolit, na domovské stránce NetEase Mail klikněte na možnost **Nastavení** > **POP3/SMTP/IMAP** a povolte službu **IMAP/SMTP** nebo **POP3/SMTP**.

Nastavení	Hodnota
Primární brána SMTP	smtp.126.com
Port primární brány SMTP	465
Použít SSL/TLS	Požadované
Vyžadovat důvěryhodný certifikát	Vypnuto
Zpáteční adresa	Vaše e-mailová adresa

Nastavení	Hodnota
Ověření serveru SMTP	Přihlášení/obyčejné
E-mail započatý zařízením	Použít ověřovací soubory SMTP zařízení
ID uživatele zařízení	Vaše e-mailová adresa
Heslo zařízení	Autorizační heslo **Poznámka:** Autorizační heslo je poskytováno, pokud je povolena služba IMAP/SMTP nebo služba POP3/SMTP.

NetEase Mail (mail.163.com)

Poznámka: Zkontrolujte, zda je ve vašem účtu povolena služba SMTP. Chcete-li službu povolit, na domovské stránce NetEase Mail klikněte na možnost **Nastavení** > **POP3/SMTP/IMAP** a povolte službu **IMAP/SMTP** nebo **POP3/SMTP**.

Nastavení	Hodnota
Primární brána SMTP	smtp.163.com
Port primární brány SMTP	465
Použít SSL/TLS	Požadované
Vyžadovat důvěryhodný certifikát	Vypnuto
Zpáteční adresa	Vaše e-mailová adresa
Ověření serveru SMTP	Přihlášení/obyčejné
E-mail započatý zařízením	Použít ověřovací soubory SMTP zařízení
ID uživatele zařízení	Vaše e-mailová adresa
Heslo zařízení	Autorizační heslo **Poznámka:** Autorizační heslo je poskytováno, pokud je povolena služba IMAP/SMTP nebo služba POP3/SMTP.

NetEase Mail (mail.yeah.net)

Poznámka: Zkontrolujte, zda je ve vašem účtu povolena služba SMTP. Chcete-li službu povolit, na domovské stránce NetEase Mail klikněte na možnost **Nastavení** > **POP3/SMTP/IMAP** a povolte službu **IMAP/SMTP** nebo **POP3/SMTP**.

Nastavení	Hodnota
Primární brána SMTP	smtp.yeah.net
Port primární brány SMTP	465
Použít SSL/TLS	Požadované
Vyžadovat důvěryhodný certifikát	Vypnuto
Zpáteční adresa	Vaše e-mailová adresa
Ověření serveru SMTP	Přihlášení/obyčejné
E-mail započatý zařízením	Použít ověřovací soubory SMTP zařízení
ID uživatele zařízení	Vaše e-mailová adresa

Nastavení	Hodnota
Heslo zařízení	Autorizační heslo **Poznámka:** Autorizační heslo je poskytováno, pokud je povolena služba IMAP/SMTP nebo služba POP3/SMTP.

Outlook Live

Tato nastavení se vztahují na e -mailové domény outlook.com a hotmail.com.

Nastavení	Hodnota
Primární brána SMTP	smtp.office365.com
Port primární brány SMTP	587
Použít SSL/TLS	Požadované
Vyžadovat důvěryhodný certifikát	Vypnuto
Zpáteční adresa	Vaše e-mailová adresa
Ověření serveru SMTP	Přihlášení/obyčejné
E-mail započatý zařízením	Použít ověřovací soubory SMTP zařízení
ID uživatele zařízení	Vaše e-mailová adresa
Heslo zařízení	Heslo účtu nebo heslo aplikace **Poznámky:** • U účtů s deaktivovaným dvoufázovým ověřováním použijte své heslo účtu. • Pro účty s povoleným dvoufázovým ověřováním použijte heslo aplikace. Chcete-li vytvořit heslo aplikace, přejděte na stránku **Správa účtu aplikace Outlook Live** a přihlaste se ke svému účtu.

QQ Mail

Poznámka: Zkontrolujte, zda je ve vašem účtu povolena služba SMTP. Chcete-li tuto službu povolit, klikněte na domovské stránce QQ Mail na možnost **Nastavení** > **Účet**. V části Služba POP3/IMAP/SMTP/Exchange/CardDAV/CalDAV povolte **službu POP3/SMTP** nebo **službu IMAP/SMTP**.

Nastavení	Hodnota
Primární brána SMTP	smtp.qq.com
Port primární brány SMTP	587
Použít SSL/TLS	Požadované
Vyžadovat důvěryhodný certifikát	Vypnuto
Zpáteční adresa	Vaše e-mailová adresa
Ověření serveru SMTP	Přihlášení/obyčejné
E-mail započatý zařízením	Použít ověřovací soubory SMTP zařízení
ID uživatele zařízení	Vaše e-mailová adresa

Nastavení	Hodnota
Heslo zařízení	Autorizační kód **Poznámka:** Chcete-li vytvořit autorizační kód, na domovské stránce služby QQ Mail klikněte na možnost **Nastavení** > **Účet** a poté v části Služba POP3/IMAP/SMTP/Exchange/CardDAV/CalDAV klikněte na možnost **Vytvořit autorizační kód**.

Sina Mail

Poznámka: Zkontrolujte, zda je ve vašem účtu povolena služba POP3/SMTP. Chcete-li službu povolit, klikněte na domovské stránce služby Sina Mail na položku **Nastavení** > **Další nastavení** > **POP/IMAP/SMTP koncového uživatele** a poté povolte **službu POP3/SMTP**.

Nastavení	Hodnota
Primární brána SMTP	smtp.sina.com
Port primární brány SMTP	587
Použít SSL/TLS	Požadované
Vyžadovat důvěryhodný certifikát	Vypnuto
Zpáteční adresa	Vaše e-mailová adresa
Ověření serveru SMTP	Přihlášení/obyčejné
E-mail započatý zařízením	Použít ověřovací soubory SMTP zařízení
ID uživatele zařízení	Vaše e-mailová adresa
Heslo zařízení	Autorizační kód **Poznámka:** Chcete-li vytvořit autorizační kód, klikněte na domovské stránce e - mailu na položku **Nastavení** > **Další nastavení** > **POP/IMAP/SMTP koncového uživatele** a poté povolte **stav autorizačního kódu**.

Sohu Mail

Poznámka: Zkontrolujte, zda je ve vašem účtu povolena služba SMTP. Chcete-li službu povolit, klikněte na domovské stránce služby Sohu Mail na položku **Možnosti** > **Nastavení** > **POP3/SMTP/IMAP** a povolte **službu IMAP/SMTP** nebo **službu POP3/SMTP**.

Nastavení	Hodnota
Primární brána SMTP	smtp.sohu.com
Port primární brány SMTP	465
Použít SSL/TLS	Požadované
Vyžadovat důvěryhodný certifikát	Vypnuto
Zpáteční adresa	Vaše e-mailová adresa
Ověření serveru SMTP	Přihlášení/obyčejné
E-mail započatý zařízením	Použít ověřovací soubory SMTP zařízení
ID uživatele zařízení	Vaše e-mailová adresa

Nastavení	Hodnota
Heslo zařízení	Nezávislé heslo **Poznámka:** Nezávislé heslo je poskytováno, pokud je povolena služba IMAP/SMTP nebo služba POP3/SMTP.

Yahoo! Mail

Nastavení	Hodnota
Primární brána SMTP	smtp.mail.yahoo.com
Port primární brány SMTP	587
Použít SSL/TLS	Požadované
Vyžadovat důvěryhodný certifikát	Vypnuto
Zpáteční adresa	Vaše e-mailová adresa
Ověření serveru SMTP	Přihlášení/obyčejné
E-mail započatý zařízením	Použít ověřovací soubory SMTP zařízení
ID uživatele zařízení	Vaše e-mailová adresa
Heslo zařízení	Heslo aplikace **Poznámka:** Chcete-li vytvořit heslo aplikace, přejděte na stránku **zabezpečení účtu Yahoo**, přihlaste se ke svému účtu a klikněte na možnost **Vytvořit heslo aplikace**.

Zoho Mail

Nastavení	Hodnota
Primární brána SMTP	smtp.zoho.com
Port primární brány SMTP	587
Použít SSL/TLS	Požadované
Vyžadovat důvěryhodný certifikát	Vypnuto
Zpáteční adresa	Vaše e-mailová adresa
Ověření serveru SMTP	Přihlášení/obyčejné
E-mail započatý zařízením	Použít ověřovací soubory SMTP zařízení
ID uživatele zařízení	Vaše e-mailová adresa
Heslo zařízení	Heslo účtu nebo heslo aplikace **Poznámky:** • U účtů s deaktivovaným dvoufázovým ověřováním použijte své heslo účtu. • Pro účty s povoleným dvoufázovým ověřováním použijte heslo aplikace. Chcete-li vytvořit heslo aplikace, přejděte na stránku **správy účtu Zoho Mail**, přihlaste se ke svému účtu a poté v části Hesla pro konkrétní aplikace klikněte na položku **Vytvořit nové heslo**.

Odeslání e-mailu

Než začnete, ujistěte se, že jsou nakonfigurována nastavení SMTP. Další informace najdete v tématu „Konfigurace nastavení e-mailového serveru SMTP“ na straně 53.

Použití ovládacího panelu

1. Položte originální dokument do zásobníku automatického podavače dokumentů (ADF) nebo na skleněnou plochu skeneru.
2. Na domovské obrazovce stiskněte možnost **E-mail** a poté zadejte potřebné informace.
3. V případě potřeby nakonfigurujte nastavení typu výstupního souboru.
4. Odešlete e-mail.

Používání čísla zástupce

1. Položte originální dokument do zásobníku automatického podavače dokumentů (ADF) nebo na skleněnou plochu skeneru.
2. Na domovské obrazovce zvolte **Středisko zástupců** > **E-mail**.
3. Vyberte číslo zástupce.
4. Odešlete e-mail.

Vytvoření zástupce e-mailu

1. Na domovské obrazovce stiskněte možnost **E-mail**.
2. Nakonfigurujte nastavení a poté stiskněte možnost ★.
3. Vytvořte zástupce.

Faxování

Používání automatického podavače dokumentů a skleněné plochy skeneru

Podavač ADF (automatický podavač dokumentů)	Skleněná plocha skeneru
	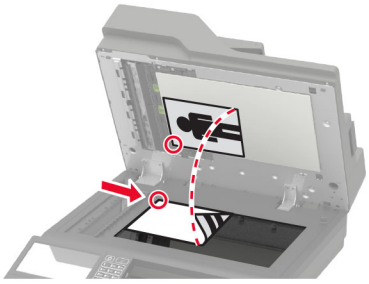
• Pro vícestránkové nebo oboustranné dokumenty použijte podavač ADF. • Vložte originální dokument lícem nahoru. U vícestránkových dokumentů nezapomeňte před vložením vyrovnat přední hrany. • Ujistěte se, že upravení vodicích lišt podavače ADF odpovídá formátu vkládaného papíru.	• Skleněnou plochu skeneru použijte pro jednostránkové dokumenty, stránky knih, malé položky (např. dopisnice nebo fotografie), průhledné fólie, fotografický papír nebo tenká média (např. výstřižky z časopisů). • Položte dokument lícem dolů do rohu se šipkou.

Nastavení tiskárny pro faxování

Poznámky:

- Následující způsoby připojení platí pouze pro některé země a oblasti.
- Během úvodního nastavení tiskárny zrušte zaškrtnutí políčka funkce faxu a libovolných dalších funkcí, které chcete nastavit později, a poté vyberte tlačítko **Pokračovat**.
- Je-li funkce faxu povolena, ale není plně nastavena, indikátor může červeně blikat.

Varování – nebezpečí poškození: Během odesílání nebo přijímání faxu se nedotýkejte kabelů ani tiskárny ve vyznačené oblasti, aby nedošlo ke ztrátě dat nebo poruše tiskárny.

Podporovaný fax

Model tiskárny	Analogový fax	etherFAX[1]	Faxový server	Fax over IP (FoIP)[2]
MX822ade	√	√	√	√
MX822adtfe	√	√	√	√
MX822adxe	√	√	√	√
MX822de	X	√	√	√
MX826ade	√	√	√	√
MX826adtfe	√	√	√	√
MX826adxe	√	√	√	√
MX826de	X	√	√	√
XM7355	√	√	√	√
XM7335b	√	√	√	√
XM7335bi	X	√	√	√
XM7335i	X	√	√	√
XM7370	√	√	√	√
XM7370i	X	√	√	√

[1] Vyžaduje předplatné. Další informace naleznete na adrese **http://www.etherfax.net/lexmark** nebo je získáte u prodejce tiskárny.

[2] Vyžaduje nainstalovaný licenční balíček. Další informace vám sdělí prodejce, u kterého jste tiskárnu zakoupili.

Nastavení funkce faxu pomocí analogového faxu

Poznámky:

- Tato nabídka je dostupná pouze na některých modelech tiskáren.
- Některé způsoby připojení platí pouze pro některé země a oblasti.
- Je-li funkce faxu povolena, ale není plně nastavena, indikátor může červeně blikat.
- Pokud nemáte prostředí TCP/IP, pak k nastavení faxu použijte ovládací panel.

Varování – nebezpečí poškození: Během odesílání nebo přijímání faxu se nedotýkejte kabelů ani tiskárny ve vyznačené oblasti, aby nedošlo ke ztrátě dat nebo poruše tiskárny.

Použití nabídky Nastavení v tiskárně

1 Na domovské obrazovce stiskněte možnost **Nastavení** > **Fax** > **Nastavení faxu** > **Obecná nastavení faxu**.

2 Nakonfigurujte nastavení.

Použití serveru Embedded Web Server

1 Otevřete webový prohlížeč a zadejte do pole adresy IP adresu tiskárny.

Poznámky:

- Zobrazte adresu IP tiskárny na domovské obrazovce. Adresa IP se zobrazí jako čtyři sady čísel oddělených tečkou, například 123.123.123.123.
- Pokud používáte server proxy, dočasně jej zakažte, aby se správně načetla webová stránka.

2 Klepněte na možnosti **Nastavení** > **Fax** > **Nastavení faxu** > **Obecná nastavení faxu**.

3 Nakonfigurujte nastavení.

4 Použijte změny.

Nastavení funkce faxu pomocí služby etherFAX

Poznámky:

- Firmware tiskárny musí být aktualizován na nejnovější verzi. Další informace najdete v tématu „Aktualizace firmwaru“ na straně 314.
- V tiskárně musí být nainstalován příslušný licenční balíček. Chcete-li získat další informace, obraťte se na společnost etherFAX.
- Ujistěte se, že jste svou tiskárnu zaregistrovali na portálu etherFAX. Další informace naleznete na adrese **http://www.etherfax.net/lexmark**.
- Při registraci je vyžadováno sériové číslo tiskárny. Pokyny k nalezení sériového čísla najdete v části „Zjištění sériového čísla tiskárny“ na straně 11.

1 Otevřete webový prohlížeč a zadejte do pole adresy IP adresu tiskárny.

Poznámky:

- Zobrazte adresu IP tiskárny na domovské obrazovce. Adresa IP se zobrazí jako čtyři sady čísel oddělených tečkou, například 123.123.123.123.

- Pokud používáte server proxy, dočasně jej zakažte, aby se správně načetla webová stránka.

2 Klepněte na možnosti **Nastavení** > **Fax** > **Nastavení faxu** > **Obecná nastavení faxu**.

Poznámka: Položka Nastavení faxu se zobrazí pouze v případě, že je položka Režim Faxování nastavena na možnost Faxování.

3 Do pole Název faxu zadejte jedinečný název.

4 Do pole Faxové číslo zadejte faxové číslo poskytnuté službou etherFAX.

5 V nabídce Přenos faxu vyberte možnost **etherFAX**.

6 Použijte změny.

Nastavení funkce faxu pomocí faxového serveru

Poznámky:

- Tato funkce umožňuje odesílat faxové zprávy poskytovateli faxových služeb, který podporuje příjem e - mailů.
- Tato funkce podporuje pouze odchozí faxové zprávy. Chcete-li podporovat příjem faxů, ujistěte se, že máte v tiskárně nakonfigurován fax založený na zařízení, jako je analogový fax, etherFAX nebo Fax over IP (FoIP).

1 Otevřete webový prohlížeč a zadejte do pole adresy IP adresu tiskárny.

Poznámky:

- Zobrazte adresu IP tiskárny na domovské obrazovce. Adresa IP se zobrazí jako čtyři sady čísel oddělených tečkou, například 123.123.123.123.
- Pokud používáte server proxy, dočasně jej zakažte, aby se správně načetla webová stránka.

2 Klepněte na tlačítko **Nastavení** > **Fax**.

3 V nabídce Režim faxování vyberte položku **Faxový server** a klepněte na tlačítko **Uložit**.

4 Klepněte na tlačítko **Nastavení faxového serveru**.

5 Do pole Do formátu zadejte **[#]@myfax.com**, kde **[#]** je faxové číslo a **myfax.com** je doména poskytovatele faxu.

Poznámky:

- V případě potřeby nakonfigurujte pole Adresa pro odpověď, Předmět nebo Zpráva.
- Chcete-li, aby tiskárna přijímala faxové zprávy, povolte nastavení příjmu faxu na základě zařízení. Ujistěte se, že máte nakonfigurován fax založený na zařízení.

6 Klepněte na tlačítko **Uložit**.

7 Klepněte na možnost **Nastavení faxového serveru pro e-mail** a proveďte libovolný z následujících úkonů:
   - Povolte možnost **Použít e-mailový server SMTP**.

     Poznámka: Pokud nejsou nakonfigurována nastavení serveru SMTP pro e -mail, podívejte se do části „Konfigurace nastavení e-mailového serveru SMTP“ na straně 53.
   - Nakonfiguruje nastavení serveru SMTP. Další informace získáte od svého poskytovatele e-mailových služeb.

8 Použijte změny.

Nastavení faxu pomocí standardní telefonní linky

Poznámka: Tyto pokyny platí pouze pro tiskárny, které podporují analogový fax. Další informace najdete v tématu „Podporovaný fax“ na straně 63.

VÝSTRAHA – NEBEZPEČÍ ÚRAZU EL. PROUDEM Abyste zabránili nebezpečí úrazu elektrickým proudem, neinstalujte tento výrobek ani nezapojujte kabely (např. napájecí nebo telefonní kabel, funkci faxu) za bouřky.

VÝSTRAHA – NEBEZPEČÍ ÚRAZU EL. PROUDEM Abyste zabránili riziku úrazu elektrickým proudem, nepoužívejte faxové funkce za bouřky.

VÝSTRAHA – RIZIKO ZRANĚNÍ: Pokud připojujete tento výrobek k veřejné telefonní síti, používejte pouze telefonní kabel 26 AWG nebo robustnější telefonní kabel (RJ-11), abyste snížili riziko vzniku požáru. V případě uživatelů z Austrálie musí být kabel schválen úřadem Australian Communications and Media Authority.

Nastavení 1: Tiskárna je připojena k samostatné faxové lince.

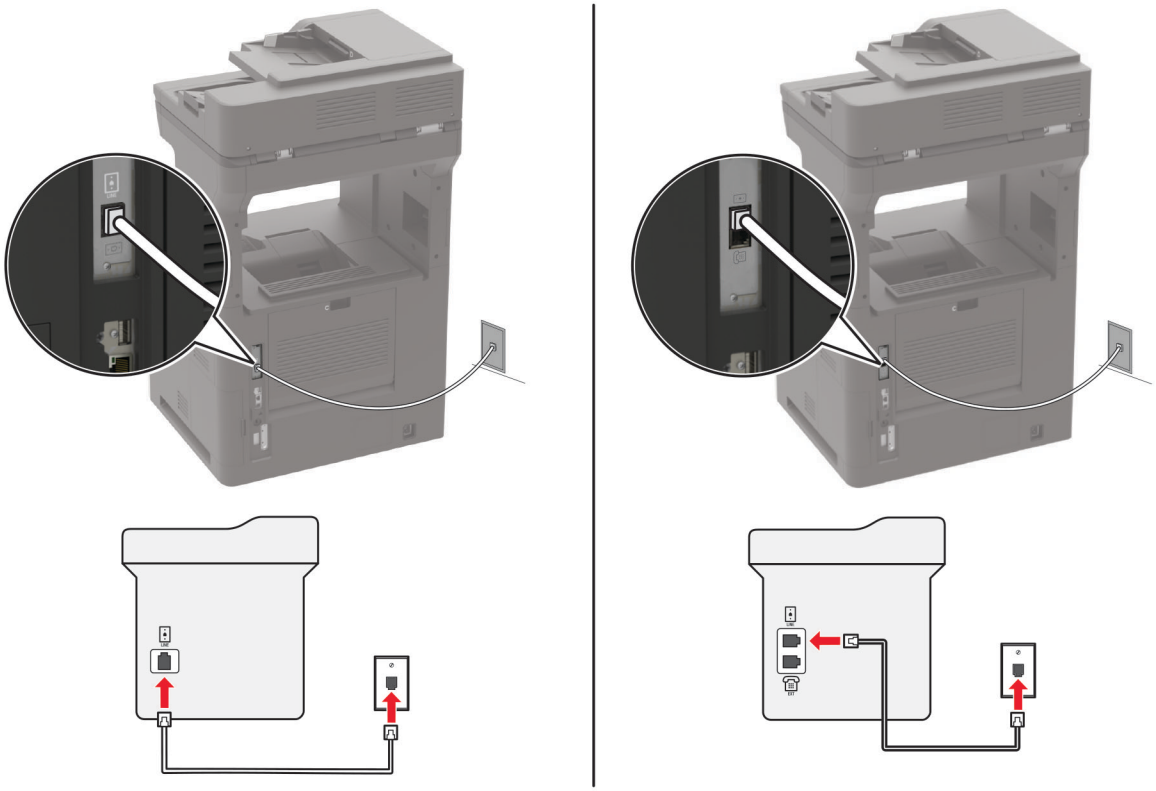

1 Zapojte jeden konec telefonního kabelu do portu Line tiskárny.
2 Druhý konec kabelu připojte do aktivní analogové telefonní zásuvky na stěně.

Poznámky:

- Můžete nastavit tiskárnu tak, aby přijímala faxy automaticky (nastavení Automatického příjmu na **Zapnuto**) nebo ručně (nastavení Automatického příjmu na **Vypnuto**).
- Pokud chcete přijímat faxy automaticky, nastavte tiskárnu na přijetí volání při určitém počtu zazvonění.

Nastavení 2: Tiskárna sdílí linku se záznamníkem

Poznámka: Pokud si předplatíte službu rozlišujícího vyzvánění, musíte nastavit správný typ vyzvánění pro tiskárnu. V opačném případě nebude tiskárna přijímat faxy, ani když ji nastavíte na automatický příjem faxů.

Zapojení do stejné telefonní zásuvky ve zdi

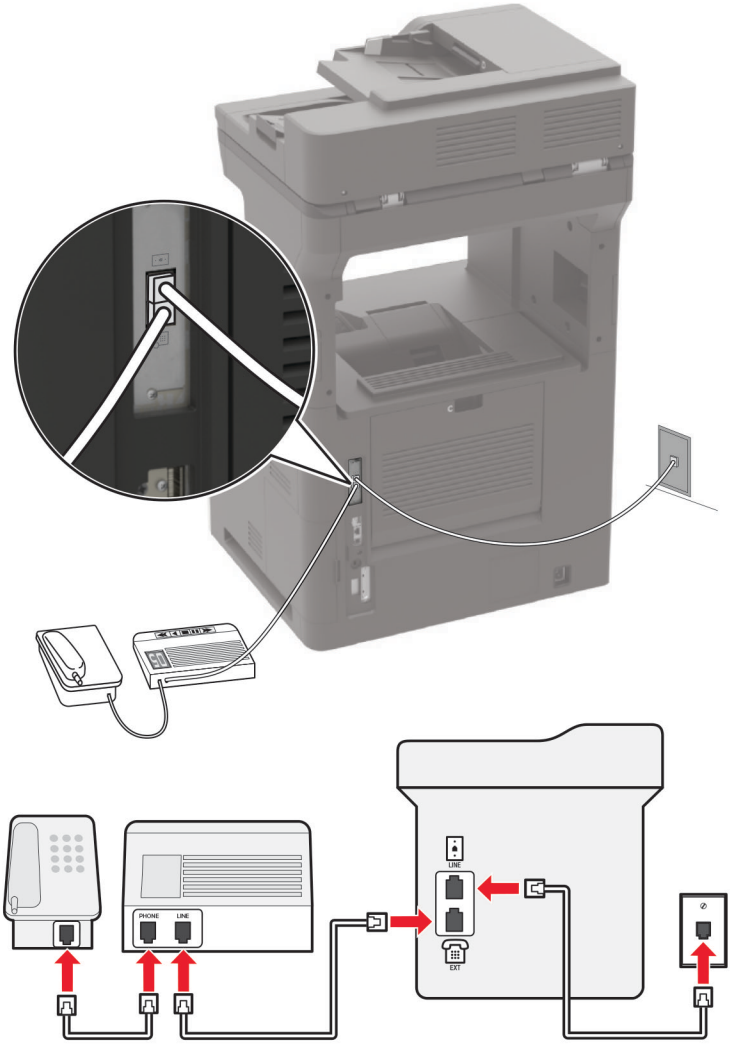

Poznámka: Tyto pokyny platí pouze pro tiskárny opatřené porty EXT a LINE.

- Zapojte jeden konec telefonního kabelu do portu Line tiskárny.
- Druhý konec kabelu připojte do aktivní analogové telefonní zásuvky na stěně.

- Připojte záznamník do portu telefonu tiskárny.

Zapojení do různých telefonních zásuvek ve zdi

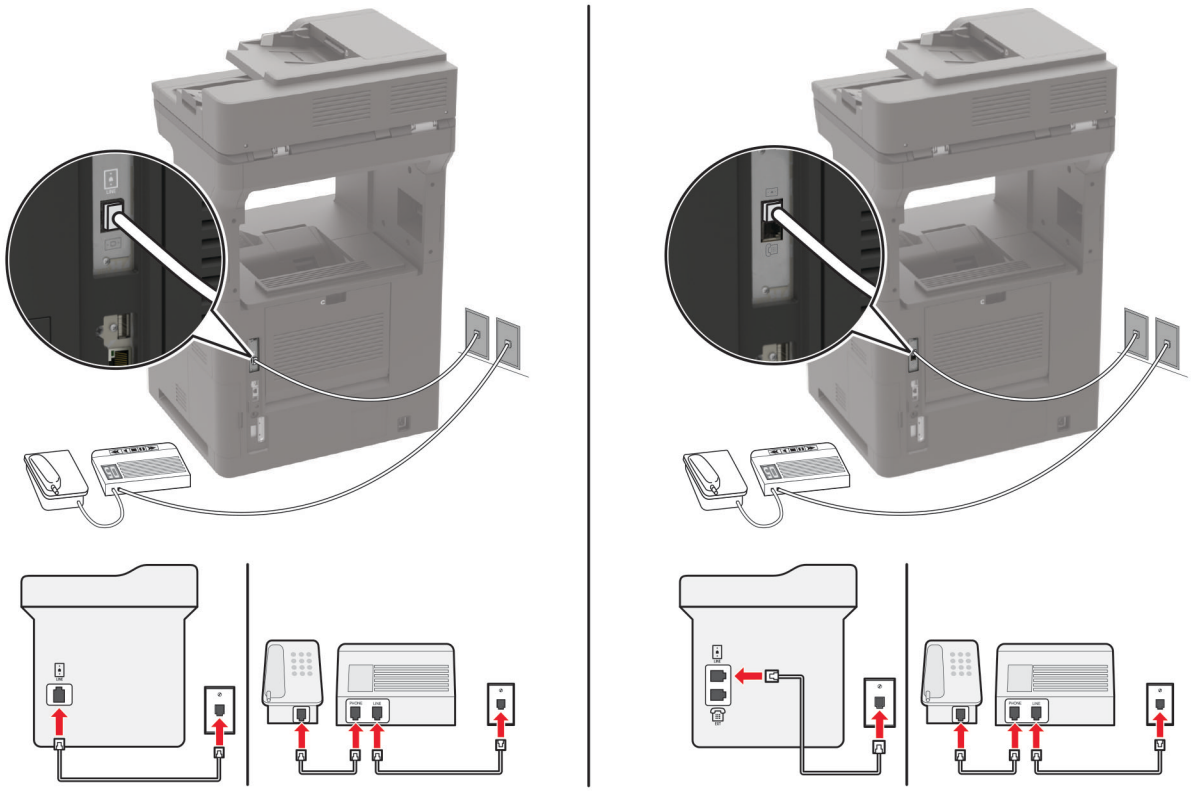

1 Zapojte jeden konec telefonního kabelu do portu Line tiskárny.

2 Druhý konec kabelu připojte do aktivní analogové telefonní zásuvky na stěně.

Poznámky:

- Pokud máte k lince pouze jedno telefonní číslo, nastavte tiskárnu na automatický příjem faxů.
- Nastavte tiskárnu tak, aby přijímala volání o dvě zazvonění po záznamníku. Jestliže například nastavíte záznamník tak, aby přijímal volání po čtyřech zazvoněních, nastavte možnost Počet zvonění před přijetím na tiskárně na **6**.

Nastavení faxu v zemích nebo oblastech s odlišnými telefonními zásuvkami a zástrčkami

Poznámka: Tyto pokyny platí pouze pro tiskárny, které podporují analogový fax. Další informace najdete v tématu „Podporovaný fax“ na straně 63.

VÝSTRAHA – NEBEZPEČÍ ÚRAZU EL. PROUDEM Abyste zabránili nebezpečí úrazu elektrickým proudem, neinstalujte tento výrobek ani nezapojujte kabely (např. napájecí nebo telefonní kabel, funkci faxu) za bouřky.

VÝSTRAHA – NEBEZPEČÍ ÚRAZU EL. PROUDEM Abyste zabránili riziku úrazu elektrickým proudem, nepoužívejte faxové funkce za bouřky.

VÝSTRAHA – RIZIKO ZRANĚNÍ: Pokud připojujete tento výrobek k veřejné telefonní síti, používejte pouze telefonní kabel 26 AWG nebo robustnější telefonní kabel (RJ-11), abyste snížili riziko vzniku požáru. V případě uživatelů z Austrálie musí být kabel schválen úřadem Australian Communications and Media Authority.

Standardní zásuvkou na stěně používanou ve většině zemí a oblastí je zásuvka RJ-11. Pokud nejsou telefonní zástrčky na stěnách nebo zařízení v budově kompatibilní s tímto typem konektoru, použijte telefonní adaptér. Adaptér pro vaši zemi nebo oblast nemusí být s tiskárnou dodáván a může být potřebné jej zakoupit samostatně.

V portu telefonu tiskárny může být nainstalována zástrčka adaptéru. Při připojování tiskárny k sériovému nebo kaskádovému telefonnímu systému nevyjímejte zástrčku adaptéru z portu tiskárny.

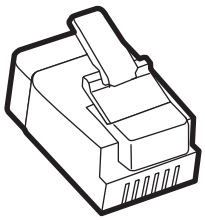

Název součásti	Objednací číslo
Zástrčka adaptéru Lexmark	40X8519

Připojení tiskárny:k telefonní zásuvce jiného typu než RJ-11

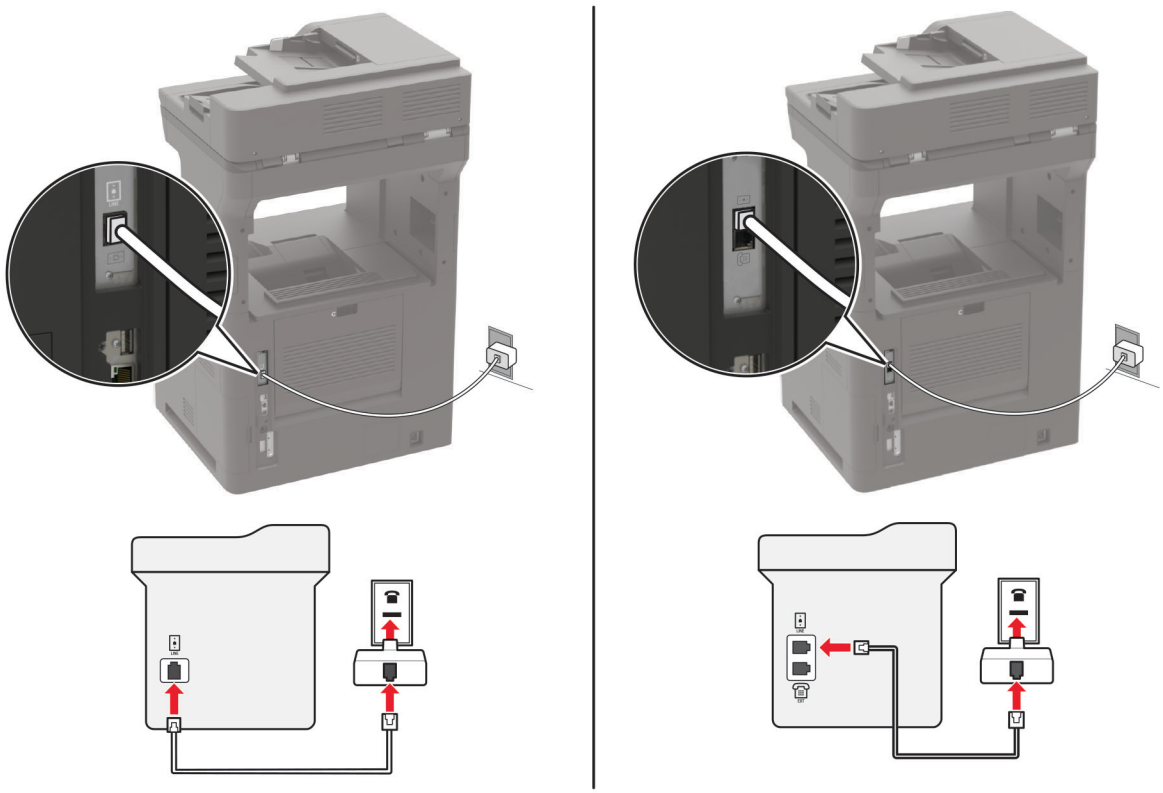

1. Zapojte jeden konec telefonního kabelu do portu Line tiskárny.
2. Zapojte druhý konec kabelu do adaptéru RJ-11 a potom zapojte adaptér do zásuvky na zdi.

3 Chcete-li připojit další zařízení pomocí jiného konektoru než RJ-11 ke stejné zásuvce na stěně, připojte je přímo k telefonnímu adaptéru.

Připojování ke službě charakteristického vyzvánění

Služba charakteristického vyzvánění umožňuje mít více telefonních čísel na jedné telefonní lince. Každé telefonní číslo má jiný vzor vyzvánění.

Poznámka: Tyto pokyny platí pouze pro tiskárny, které podporují analogový fax. Další informace najdete v tématu „Podporovaný fax“ na straně 63.

1 Na domovské obrazovce stiskněte možnost **Nastavení** > **Fax** > **nastavení faxu** > **Nastavení příjmu faxů** > **Ovl. prvky správy** > **Příjem na**.

2 Vyberte typ vyzvánění.

Nastavení data a času

Poznámka: Zkontrolujte, zda je fax nakonfigurován. Další informace najdete v tématu „Nastavení tiskárny pro faxování“ na straně 62.

1 Na domovské obrazovce stiskněte možnost **Nastavení** > **Zařízení** > **Předvolby** > **Datum a čas** > **Konfigurovat**.

2 Nakonfigurujte nastavení.

Konfigurace letního času

Poznámka: Zkontrolujte, zda je fax nakonfigurován. Další informace najdete v tématu „Nastavení tiskárny pro faxování“ na straně 62.

1 Na domovské obrazovce stiskněte možnost **Nastavení** > **Zařízení** > **Předvolby** > **Datum a čas** > **Konfigurovat**.

2 V nabídce Časové pásmo vyberte možnost **(UTC+uživatelský) Vlastní**.

3 Nakonfigurujte nastavení.

Odeslání faxu

Poznámka: Zkontrolujte, že je fax nakonfigurován. Další informace najdete v tématu „Nastavení tiskárny pro faxování“ na straně 62.

Použití ovládacího panelu

1 Položte originální dokument do zásobníku automatického podavače dokumentů (ADF) nebo na skleněnou plochu skeneru.

2 Na domovské obrazovce stiskněte možnost **Faxování** a poté zadejte potřebné údaje.

V případě potřeby upravte nastavení.

3 Odešlete fax.

Pomocí počítače

Než začnete, ujistěte se, že je nainstalován faxový ovladač. Další informace najdete v tématu „instalace ovladače faxu“ na straně 312.

Uživatelé se systémem Windows

1. V dokumentu, který se chystáte faxovat, otevřete dialogové okno Tisk.
2. Vyberte tiskárnu a potom klepněte na možnost **Vlastnosti**, **Předvolby**, **Možnosti** nebo **Nastavení**.
3. Klikněte na tlačítko **Fax** > **Povolit fax** > **Vždy zobrazit nastavení před faxováním** a zadejte číslo příjemce.

   V případě potřeby nakonfigurujte další nastavení faxu.
4. Odešlete fax.

Uživatelé se systémem Macintosh

1. Otevřete dokument a zvolte nabídku **Soubor** > **Tisk**.
2. Vyberte tiskárnu, která má za názvem příponu **- Fax**.
3. Do pole Komu zadejte číslo příjemce.

   V případě potřeby nakonfigurujte další nastavení faxu.
4. Odešlete fax.

Naplánování faxu

Poznámka: Zkontrolujte, zda je fax nakonfigurován. Další informace najdete v tématu „Nastavení tiskárny pro faxování“ na straně 62.

1. Položte originální dokument do zásobníku automatického podavače dokumentů (ADF) nebo na skleněnou plochu skeneru.
2. Na domovské obrazovce stiskněte možnosti **Fax** > **Komu** > zadejte faxové číslo > **Hotovo**.
3. Stiskněte možnost **Čas odeslání**, nakonfigurujte datum a čas a poté stiskněte tlačítko **OK**.
4. Odešlete fax.

Vytvoření zástupce cíle faxování

Poznámka: Zkontrolujte, zda je fax nakonfigurován. Další informace najdete v tématu „Nastavení tiskárny pro faxování“ na straně 62.

1. Na domovské obrazovce stiskněte možnost **Fax** > **Do**.
2. Zadejte číslo příjemce a stiskněte tlačítko **Hotovo**.
3. Stiskněte tlačítko ★.
4. Vytvořte zástupce.

Změna rozlišení faxu

Poznámka: Zkontrolujte, zda je fax nakonfigurován. Další informace najdete v tématu „Nastavení tiskárny pro faxování“ na straně 62.

1. Položte originální dokument do zásobníku automatického podavače dokumentů (ADF) nebo na skleněnou plochu skeneru.
2. Na domovské obrazovce stiskněte možnost **Faxování** a poté zadejte potřebné údaje.
3. Klepněte na možnost **Rozlišení** a poté upravte nastavení.
4. Odešlete fax.

Úprava sytosti faxu

Poznámka: Zkontrolujte, zda je fax nakonfigurován. Další informace najdete v tématu „Nastavení tiskárny pro faxování“ na straně 62.

1. Položte originální dokument do zásobníku automatického podavače dokumentů (ADF) nebo na skleněnou plochu skeneru.
2. Na domovské obrazovce stiskněte možnost **Faxování** a poté zadejte potřebné údaje.
3. Klepněte na možnost **Sytost** a poté upravte nastavení.
4. Odešlete fax.

Tisk faxového protokolu

Poznámka: Zkontrolujte, zda je fax nakonfigurován. Další informace najdete v tématu „Nastavení tiskárny pro faxování“ na straně 62.

1. Na domovské obrazovce stiskněte možnost **Nastavení** > **Zprávy** > **Fax**.
2. Klepněte na položku **Protokol faxových úloh** nebo **Protokol faxových volání**.

Blokování nevyžádaných faxů

Poznámka: Zkontrolujte, zda je fax nakonfigurován. Další informace najdete v tématu „Nastavení tiskárny pro faxování“ na straně 62.

1. Na domovské obrazovce stiskněte možnost **Nastavení** > **Fax** > **Nastavení faxu > Nastavení příjmu faxů** > **Ovl. prvky správy**.
2. Nastavte položku Blokovat fax bez názvu na **Zapnuto**.

Pozdržení faxů

Poznámka: Zkontrolujte, zda je fax nakonfigurován. Další informace najdete v tématu „Nastavení tiskárny pro faxování“ na straně 62.

1. Na domovské obrazovce stiskněte možnost **Nastavení** > **Fax** > **Nastavení faxu** > **Nastavení příjmu faxů** > **Pozdržení faxů**.
2. Vyberte režim.

Přeposlání faxu

Poznámka: Zkontrolujte, zda je fax nakonfigurován. Další informace najdete v tématu „Nastavení tiskárny pro faxování“ na straně 62.

1. Vytvořte zástupce cíle.
   a. Na domovské obrazovce stiskněte možnost **Centrum zástupců**.

      Poznámka: Ikona a název se možná změnily. Další informace získáte od správce.
   b. Vyberte funkci tiskárny a stiskněte možnost **Vytvořit zástupce**.
   c. Nakonfigurujte nastavení a poté stiskněte tlačítko **Uložit**.
   d. Zadejte jedinečný název zástupce.
   e. Stiskněte tlačítko **OK**.

      Poznámka: Poznamenejte si číslo zástupce.
2. Na domovské obrazovce stiskněte možnost **Nastavení** > **Fax** > **Nastavení faxu > Nastavení příjmu faxů** > **Ovl. prvky správy**.
3. Stiskněte položku **Přeposílání faxu** a poté stiskněte možnost **Přeposlat** nebo **Vytisknout a přeposlat**.
4. Stiskněte možnost **Přeposlat komu** a poté vyberte cíl.
5. Vyberte typ cíle a poté zadejte číslo zástupce cíle.

Skenování

Používání automatického podavače dokumentů a skleněné plochy skeneru

Podavač ADF (automatický podavač dokumentů)	Skleněná plocha skeneru
 • Pro vícestránkové nebo oboustranné dokumenty použijte podavač ADF. • Vložte originální dokument lícem nahoru. U vícestránkových dokumentů nezapomeňte před vložením vyrovnat přední hrany. • Ujistěte se, že upravení vodicích lišt podavače ADF odpovídá formátu vkládaného papíru.	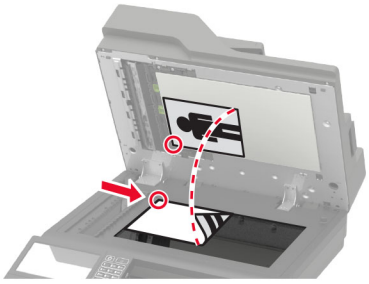 • Skleněnou plochu skeneru použijte pro jednostránkové dokumenty, stránky knih, malé položky (např. dopisnice nebo fotografie), průhledné fólie, fotografický papír nebo tenká média (např. výstřižky z časopisů). • Položte dokument lícem dolů do rohu se šipkou.

Skenování do počítače

Než začnete, zkontrolujte následující body:

- Firmware tiskárny je aktualizovaný. Další informace najdete v tématu „Aktualizace firmwaru“ na straně 314.
- Počítač i tiskárna jsou připojeny ke stejné síti.

Uživatelé se systémem Windows

Pomocí nástroje Lexmark ScanBack

1. V počítači spusťte nástroj Lexmark ScanBack a klikněte na tlačítko **Další**.

   Poznámka: Nástroj si můžete stáhnout na stránce **www.lexmark.com/downloads**.

2. Klepněte na **Nastavení** a přidejte IP adresu tiskárny.

   Poznámka: Zobrazte adresu IP tiskárny na domovské obrazovce tiskárny. Adresa IP se zobrazí jako čtyři sady čísel oddělených tečkou, například 123.123.123.123.

3. Klikněte na **Zavřít** > **Další**.
4. Vyberte velikost předlohy a klikněte na tlačítko **Další**.
5. Vyberte formát souboru a rozlišení skenování a klikněte na tlačítko **Další**.
6. Zadejte jedinečný název profilu skenování a klikněte na tlačítko **Další**.

7 Přejděte do umístění, do kterého chcete uložit naskenovaný dokument, vytvořte název souboru a klikněte na tlačítko **Další**.

Poznámka: Chcete-li znovu použít profil skenování, povolte možnost **Vytvořit zástupce** a vytvořte jedinečný název zástupce.

8 Klepněte na tlačítko **Dokončit**.

9 Položte originál dokumentu do automatického podavače nebo na skleněnou plochu skeneru.

10 Na domovské obrazovce tiskárny stiskněte možnost **Profily skenování** a vyberte profil skenování.

Poznámka: Zkontrolujte, že je aktivována položka Profily skenování. Na domovské obrazovce stiskněte možnost **Nastavení** > **Zařízení** > **Ikony zobrazené na domovské stránce** > **Profily skenování** > **Zobrazit**.

Použití aplikace Windows Fax a skener

Poznámka: Ujistěte se, že je tiskárna v počítači přidána. Další informace najdete v tématu „Přidání tiskáren do počítače“ na straně 312.

1 Položte originál dokumentu do automatického podavače nebo na skleněnou plochu skeneru.

2 V počítači otevřete aplikaci **Windows Fax a skener**.

3 V nabídce Zdroj vyberte zdroj skenování.

4 V případě potřeby změňte tisková nastavení.

5 Naskenujte dokument.

Uživatelé se systémem Macintosh

Poznámka: Ujistěte se, že je tiskárna v počítači přidána. Další informace najdete v tématu „Přidání tiskáren do počítače“ na straně 312.

1 Položte originál dokumentu do automatického podavače nebo na skleněnou plochu skeneru.

2 Na počítači proveďte jednu z následujících akcí:
- Otevřete aplikaci **Image Capture**.
- Otevřete složku **Tiskárny a skenery** a vyberte tiskárnu. Klikněte na tlačítko **Skenovat** > **Otevřít skener** .

3 Na obrazovce Skener proveďte nejméně jeden z následujících kroků:
- Vyberte umístění pro uložení naskenovaného dokumentu.
- Výběr velikosti originálního dokumentu
- Chcete-li skenovat z automatického podavače dokumentů, vyberte možnost **Podavač dokumentů** v Nabídce skenování nebo povolte možnost **Použít podavač dokumentů**.
- V případě potřeby nakonfigurujte nastavení skenování.

4 Klepněte na tlačítko **Skenovat**.

Skenování na server FTP

1 Položte originální dokument do zásobníku podavače ADF nebo na skleněnou plochu skeneru.

2 Na domovské obrazovce stiskněte možnost **FTP** a poté zadejte potřebné údaje.

3 V případě potřeby nakonfigurujte další nastavení protokolu FTP.

4 Odešlete úlohu FTP.

Skenování do síťové složky

1 Položte dokument do automatického podavače ADF nebo na skleněnou plochu skeneru.

2 Na domovské obrazovce stiskněte možnost **Scan Center**.

Poznámka: Ikona a název se možná změnily. Další informace získáte od správce.

3 Postupujte jedním z následujících způsobů:

- Vyberte umístění

  Poznámka: Pro SFTP nastavte číslo portu **22**.
- Chcete-li použít zástupce, stiskněte ikonu ★ a poté vyberte zástupce ze seznamu.

4 Naskenujte dokument.

Vytvoření zástupce serveru FTP

1 Na domovské obrazovce stiskněte možnost **FTP**.

2 Zadejte adresu serveru FTP a stiskněte možnost ★.

3 Vytvořte zástupce.

Skenování na jednotku paměti flash

1 Položte originální dokument do zásobníku automatického podavače dokumentů (ADF) nebo na skleněnou plochu skeneru.

2 Vložte jednotku paměti flash.

3 Stiskněte tlačítko **Skenovat do USB** a v případě potřeby upravte nastavení.

Poznámky:

- Chcete-li uložit naskenovaný dokument do složky, stiskněte tlačítko **Skenovat do**, vyberte složku a poté stiskněte tlačítko **Skenovat zde**.
- Pokud se nezobrazí obrazovka jednotky USB, stiskněte možnost **Jednotka USB** na ovládacím panelu.

4 Naskenujte dokument.

Varování – nebezpečí poškození: Během aktivního tisku, čtení nebo zápisu na paměťové zařízení se nedotýkejte tiskárny ani jednotky flash ve vyznačené oblasti, aby nedošlo ke ztrátě dat nebo poruše tiskárny.

Skenování do profilu Cloud Connector

1 Položte originální dokument do zásobníku automatického podavače dokumentů (ADF) nebo na skleněnou plochu skeneru.

2 Na domovské obrazovce stiskněte položku **Kopírovat kartu**.

3 Vyberte poskytovatele cloudových služeb, poté vyberte profil.

Poznámka: Více informací o vytvoření profilu Cloud Connector naleznete v sekci „Vytvoření profilu Cloud Connector“ na straně 22.

4 Stiskněte možnost **Skenovat** a poté přiřaďte název souboru a cílovou složku.

5 Stiskněte možnost **Skenovat sem**.

V případě potřeby změňte tisková nastavení.

6 Naskenujte dokument.

Popis nabídek tiskárny

Schéma nabídek

Zařízení	• Předvolby • Ekologický režim • Vzdálený ovládací panel • Upozornění • Správa napájení • Shrom. anonymních dat	• Usnadnění • Obnovit výchozí výrobní nastavení • Údržba • Ikony zobrazené na domovské obrazovce • O této tiskárně
Tisk	• Rozložení • Dokončování • Nastavení • Kvalita • Evidence úloh • XPS	• PDF • PostScript • PCL • HTML • Obrázek
Papír	• Konfigurace zásobníku • Konfigurace médií	• Konfigurace odkladače
Kopírovat	Výchozí nastavení kopírování	
Faxovat	Výchozí nastavení faxu	
E-mail	• Nastavení e-mailu • Výchozí nastavení e-mailu	• Nastavení internetového odkazu
FTP	Výchozí nastavení FTP	
Jednotka USB	• Skenování na jednotku paměti flash	• Tisk z jednotky paměti flash
Síť/porty	• Přehled sítí • Bezdrátové • Wi-Fi Direct • Ethernet • TCP/IP • SNMP • IPSec	• 802.1x • Konfigurace LPD • Nastavení HTTP/FTP • ThinPrint • USB • Zakázat přístup k externím sítím
Zabezpečení	• Metody přihlášení • Naplánovat USB zařízení • Protokol auditu zabezpečení • Omezení přihlášení • Nastavení důvěrného tisku	• Šifrování disku • Vymazat dočasné soubory • Nastavení LDAP řešení • Různé
Zprávy	• Stránky s nastavením • Zařízení • Tisk	• Zástupci • Faxovat • Síť

Nápověda	• Tisk všech příruček • Průvodce kvalitou černobílého tisku • Pokyny k připojení • Příručka pro kopírování • Příručka pro e-mail • Příručka pro faxování	• Příručka pro FTP • Informační příručka • Pokyny k médiím • Pokyny k přemísťování • Průvodce kvalitou tisku • Pokyny ke spotřebnímu materiálu
Řešení problémů	Vytisknout zkušební stránku	Čištění skeneru

Zařízení

Předvolby

Položka nabídky	Popis
Jazyk zobrazení	Nastaví jazyk zobrazovaného textu na displeji.
Země/oblast	Určete zemi nebo region, kde je tiskárna nakonfigurována k používání.
Spustit prvotní nastavení Vypnuto* Zapnuto	Spustí průvodce instalací.
Klávesnice Typ klávesnice	Vyberte jazyk jako typ klávesnice. **Poznámka:** Je možné, že se nezobrazí všechny hodnoty typu klávesnice nebo budou k zobrazení vyžadovat instalaci speciálního hardwaru.
Zobrazené informace Zobrazit text 1 (IP adresa*) Zobrazit text 2 (datum/čas*) Vlastní text 1 Vlastní text 2	Určete, jaké informace se zobrazí na domovské obrazovce.
Datum a čas Konfigurovat Aktuální datum a čas Ručně nastavit datum a čas Formát data (MM-DD-RRRR*) Formát času (12hodinový dop./odp.*) Časové pásmo (UTC-5:00*) Časový protokol sítě Povolit NTP (Zapnuto*) Server NTP Povolit ověření	Konfigurovat datum a čas tiskárny a protokol NTP.
Formáty papíru U.S.* Metrický	Určuje měrné jednotky pro formáty papíru. **Poznámka:** Země nebo oblast vybraná během počátečního nastavení určuje počáteční nastavení formátu papíru.
Jas obrazovky 20-100% (100*)	Upraví jas displeje.
Poznámka: Hvězdička (*) vedle hodnoty označuje výchozí nastavení z výroby.	

Položka nabídky	Popis
Přístup k jednotce flash Zapnuto* Vypnuto	Povolí přístup k jednotce flash.
Povolit odstranění pozadí Vypnuto Zapnuto*	Určuje, zda je povoleno odstranit pozadí.
Povolit skenování vlastních úloh Vypnuto Zapnuto*	Určete, zda se položka Skenování vlastní úlohy zobrazí pro kopírování, skenování a faxování. **Poznámka:** Tato položka nabídky se zobrazí pouze v případě, že je nainstalován pevný disk.
Ploché skenování jedné stránky Vypnuto* Zapnuto	Nastaví tiskárnu na skenování jakéhokoli typu úlohy zahrnujícího skleněnou plochu skeneru jako jednu stránku. **Poznámka:** Tiskárna se po provedení jediného skenování z plochy místo zobrazení výzvy vrací na domovskou obrazovku.
Osvětlení výstupu Vypnuto Zapnuto*	Povolí integrované osvětlení výstupu nebo kontrolku volitelného výstupního odkladače.
Zvuková odezva Odezva tlačítek (zapnuto*) Hlasitost (5*)	• Povolí zvukovou odezvu při stisku tlačítek, práci s ovládacím panelem, výzvách o vkládání papíru a při oznámení o chybách. • Nastavení hlasitosti odezvy.
Časový limit obrazovky 5–300 sekund (60*)	Nastavit dobu prodlevy před tím, než displej zobrazí domovskou obrazovku, nebo než tiskárna automaticky odhlásí uživatelský účet.
Poznámka: Hvězdička (*) vedle hodnoty označuje výchozí nastavení z výroby.	

Úsporný režim

Položka nabídky	Popis
Tisk Strany Jednostranný tisk* Oboustranný tisk	Určete, zda tisknout na jednu stranu nebo na obě strany papíru.
Tisk Více stránek na list Vypnuto* 2 stránky na stranu 3 stránky na stranu 4 stránky na stranu 6 stránek na stranu 9 stránek na stranu 12 stránek na stranu 16 stránek na stranu	Na jednu stranu listu papíru se vytisknou obrazy více stránek.
Poznámka: Hvězdička (*) vedle hodnoty označuje výchozí nastavení z výroby.	

Položka nabídky	Popis
Tisk Sytost toneru 1-10 (8*)	Určuje, zda mají textové obrázky malou nebo velkou sytost.
Kopírování Strany Jednostranný na jednostranný* Jednostranný na dvoustranný Dvoustranný na jednostranný Dvoustranný na dvoustranný	Určuje chování při skenování podle originálního dokumentu.
Kopírování Více stránek na list Vypnuto* 2 stránky orientované na výšku 4 stránky orientované na výšku 2 stránky orientované na šířku 4 stránky orientované na šířku	Určuje chování při skenování podle originálního dokumentu.
Kopírování Sytost 1–9 (5*)	Určuje tmavost naskenovaných textových obrázků.
Poznámka: Hvězdička (*) vedle hodnoty označuje výchozí nastavení z výroby.	

Vzdálený ovládací panel

Položka nabídky	Popis
Externí připojení VNC Nepovolit* Povolit	Připojte externí klientský program VNC (Virtual Network Computing) k dálkovému ovládacímu panelu.
Typ ověření Žádná* Standardní ověření	Nastaví typ ověření při přístupu ke klientskému serveru VNC.
Heslo VNC	Určí heslo pro připojení ke klientskému serveru VNC. **Poznámka:** Tato položka nabídky se zobrazuje pouze v případě, že je možnost Typ ověření nastavena na hodnotu Standardní ověření.
Poznámka: Hvězdička (*) vedle hodnoty označuje výchozí nastavení z výroby.	

Upozornění

Položka nabídky	Popis
Chybový indikátor Vypnuto Zapnuto*	Nastavuje rozsvícení indikátoru, když dojde k chybě tiskárny.
Poznámka: Hvězdička (*) vedle hodnoty označuje výchozí nastavení z výroby.	

Položka nabídky	Popis
Pípnutí při naplnění ADF Vypnuto Zapnuto*	Povolí zvukové upozornění při vkládání papíru do podavače ADF.
Řízení alarmů Vypnuto Jednou* Nepřetržitě	Nastavuje počet zaznění alarmu tehdy, když bude tiskárna vyžadovat zásah uživatele.
Spotřební materiál Zobrazit odhady spotřebního materiálu Zobrazit odhady* Nezobrazovat odhady	Zobrazuje odhadovaný stav spotřebního materiálu.
Spotřební materiál Alarm kazety (Vypnuto*) Alarm Sešívačky (Vypnuto*) Alarm děrovače (Vypnuto*)	Nastavuje počet zaznění alarmu při nízkém stavu zásobníku toneru, při prázdném zásobníku svorek, nebo když je nádobka děrovače plná nebo chybí. **Poznámka:** Položky Alarm sešívačky a Alarm děrovače se zobrazí pouze v případě, že jsou nainstalovány volitelné výstupní doplňky.
Nastavení výstrah e-mailem Nastavení e-mailu Primární brána SMTP Port primární brány SMTP (25*) Sekundární brána SMTP Port sekundární brány SMTP (25*) Limit čekání pro SMTP (30 sekund*) Zpáteční adresa Vždy používat výchozí adresu pro odpověď SMTP(Vypnuto*) Použít SSL/TLS(Zakázáno*) Vyžadovat důvěryhodný certifikát(Zapnuto*) Ověření serveru SMTP (Žádné ověření není nutné*) E-mail započatý zařízením(Žádný*) E-mail započatý uživatelem(Žádný*) Použít ověřovací údaje zařízení Active Directory(Vypnuto*) UserID zařízení Heslo zařízení SFÉRA Kerberos 5 Doména NTLM Zakázat „Není nastaven server SMTP“ (Vypnuto*)	Nakonfigurujte nastavení e-mailu tiskárny.
Nastavení výstrah e-mailem Nastavte seznamy e-mailových adres a výstrah e-mailem Seznam e-mailových adres 1 Seznam e-mailových adres 2 E-mailové události	Zadejte e-mailové adresy a povolte události výstrah e-mailem. **Poznámka:** Tato položka nabídky je dostupná pouze v prostředí Embedded Web Server.
Poznámka: Hvězdička (*) vedle hodnoty označuje výchozí nastavení z výroby.	

Položka nabídky	Popis
Prevence chyb Snímač podání více listů podavače ADF Vypnuto Zapnuto*	Detekuje případy, kdy podavač ADF odebere více než jeden list média najednou.
Prevence chyb Pomocník při uvíznutí Vypnuto Zapnuto*	Nastavuje , aby tiskárna po odstranění zaseknuté stránky automaticky zarovnala prázdné nebo částečně potištěné stránky.
Prevence chyb Automatické pokračování Vypnuto Zapnuto* (5 sekund)	Nechá tiskárnu po odstranění některých stavů s požadavkem na asistenci automaticky pokračovat ve zpracování nebo tisku úlohy.
Prevence chyb Automatické restartování Automatické restartování Restartovat při nečinnosti Restartovat vždy* Nikdy nerestartovat	Nastaví restartování tiskárny při zjištění chyby.
Prevence chyb Automatické restartování Maximální počet automatických restartování 1–20 (2*)	Nastaví počet automatických restartování, která může tiskárna provést.
Prevence chyb Automatické restartování Okno automatického restartování 1–525600 sekund (720*)	Nastaví čas před tím, než tiskárna provede automatický restart.
Prevence chyb Automatické restartování Počitadlo automatického restartování	Zobrazit informace čítače restartů, které jsou pouze pro čtení.
Prevence chyb Automatické restartování Reset počitadla aut. restartu Zrušit Pokraeovat	Resetuje Počitadlo automatického restartování.
Prevence chyb Zobrazit chybu krátkého papíru Zapnuto Automaticky vymazat*	Nastavuje tiskárnu pro zobrazení zprávy v případě výskytu chyby „krátký papír“. **Poznámka:** Chyba „krátký papír“ se vztahuje k formátu vloženého papíru.
Prevence chyb Ochrana stránky Vypnuto* Zapnuto	Nastavit tiskárnu tak, aby před vytištěním úlohy zpracovala celou stránku do paměti.
Poznámka: Hvězdička (*) vedle hodnoty označuje výchozí nastavení z výroby.	

Položka nabídky	Popis
Obnova obsahu po uvíznutí Napravit uvíznutí Vypnuto Zapnuto Auto*	Nastaví tiskárnu tak, aby znovu vytiskla uvíznuté stránky.
Obnova obsahu po uvíznutí Obnova po uvíznutí ve skeneru Úroveň úlohy Úroveň stránky*	Určuje, jak restartovat úlohu skenování po vyřešení uvíznutí papíru.
Poznámka: Hvězdička (*) vedle hodnoty označuje výchozí nastavení z výroby.	

Správa napájení

Položka nabídky	Popis
Profil režimu spánku Tisknout z režimu spánku Po tisku nepřecházet do režimu spánku Po tisku přejít do režimu spánku*	Nastaví tiskárnu tak, aby zůstala v režimu Připravena, nebo se po tisku vrátila do režimu spánku.
Limity Režim spánku 1–120 minut (15*)	Nastaví dobu nečinnosti, po které tiskárna přejde do režimu spánku.
Limity Doba hibernace Vypnuto 1 hodina 2 hodiny 3 hodiny 6 hodin 1 den 2 dny 3 dny* 1 týden 2 týdny 1 měsíc	Nastaví dobu, po které se tiskárna vypne.
Limity Doba hibernace pro připojení Hibernace Neuvádět do rež. hibernace*	Nastaví Časový limit hibernace, aby bylo možné vypnout tiskárnu v době, kdy je aktivní připojení k síti Ethernet.
Naplánovat úsporné režimy Plány Přidat nový plán	Naplánovat, kdy má tiskárna přejít do režimu spánku nebo hibernace.
Poznámka: Hvězdička (*) vedle hodnoty označuje výchozí nastavení z výroby.	

Shrom. anonymních dat

Položka nabídky	Popis
Shrom. anonymních dat Info. o využití a výkonu zař. Žádná*	Odeslat společnosti Lexmark informace o využití a výkonu tiskárny. **Poznámka:** Čas odesílání anonymních dat se zobrazí pouze v případě, že nastavíte položku Shromažďování anonymních dat na hodnotu Využití a výkon zařízení.
Čas odeslání anonymních dat Čas začátku Čas ukončení	
Poznámka: Hvězdička (*) vedle hodnoty označuje výchozí nastavení z výroby.	

Usnadnění

Položka nabídky	Popis
Interval při duplicitním stisku kláves 0–5 (0*)	Nastaví časový interval v sekundách, při kterém tiskárna ignoruje duplicitní stisk kláves na připojené klávesnici
Původní zpoždění pro opakovací efekt kláves 0,25–5 (1*)	Nastaví počáteční délku zdržení v sekundách před zahájením opakování opakovací klávesy. **Poznámka:** Tato položka nabídky se zobrazí pouze v případě, že je k tiskárně připojena klávesnice.
Rychlost opakovacího efektu kláves 0,5–30 (30*)	Nastaví počet opakovaných stisknutí klávesy za sekundu. **Poznámka:** Tato položka nabídky se zobrazí pouze v případě, že je k tiskárně připojena klávesnice.
Prodloužit čas. limit obrazovky Vypnuto* Zapnuto	Nechá uživatele ve stejné obrazovce a místo návratu na domovskou obrazovku obnoví po vypršení časový limit obrazovky.
Hlasitost sluchátek 1–10 (5*)	Nastaví hlasitost sluchátek. **Poznámka:** Tato položka nabídky se zobrazí pouze v případě, že jsou k tiskárně připojena sluchátka.
Povolit hlasové pokyny, jsou-li připojena sluchátka Vypnuto* Zapnuto	Povolit hlasové pokyny, jsou-li k tiskárně připojena sluchátka.
Mluvená hesla/kódy PIN Vypnuto* Zapnuto	Nastaví hlasité přečtení hesel nebo osobních identifikačních čísel tiskárnou. **Poznámka:** Tato položka nabídky se zobrazí pouze v případě, že jsou k tiskárně připojena sluchátka nebo reproduktory.
Poznámka: Hvězdička (*) vedle hodnoty označuje výchozí nastavení z výroby.	

Položka nabídky	Popis
Rychlost mluvení Velmi pomalé Pomalu Normální* Rychle Rychlejší Velmi rychlé Extrémně rychlé Ultra rychlé Nejrychlejší	Nastaví rychlost mluvení funkce Hlasové pokyny **Poznámka:** Tato položka nabídky se zobrazí pouze v případě, že jsou k tiskárně připojena sluchátka nebo reproduktory.
Poznámka: Hvězdička (*) vedle hodnoty označuje výchozí nastavení z výroby.	

Obnovit výchozí výrobní nastavení

Položka nabídky	Popis
Obnovit nastavení Obnovit všechna nastavení Obnovit nastavení tiskárny Obnovit nastavení sítě Obnovit nastavení faxu Obnovit nastav. aplikací	Obnovení výchozí tovární nastavení tiskárny.

Údržba

Nabídka konfigurace

Položka nabídky	Popis
Konfigurace USB USB PnP 1* 2	Změna režimu ovladače USB tiskárny k vylepšení jeho kompatibility s osobním počítačem.
Konfigurace USB Skenovat do místního USB Vypnuto Zapnuto*	Nastaví, zda je ovladač USB zařízení vyjmenován jako jednoduché zařízení USB (jedno rozhraní), nebo jako složené zařízení USB (více rozhraní).
Konfigurace USB Rychlost USB Plný Auto*	Nastavit port USB na chod při plné rychlosti a deaktivovat jeho vysokorychlostní schopnosti.
Poznámka: Hvězdička (*) vedle hodnoty označuje výchozí nastavení z výroby.	

Položka nabídky	Popis
Konfigurace zásobníku Detekce formátu Zásobník [x] detekce Vypnuto Zapnuto*	Nastavení zásobníku na automatické rozpoznání velikosti vloženého papíru.
Konfigurace zásobníku Spojování zásobníků Automaticky* Vypnuto	Nastaví tiskárnu tak, aby propojila zásobníky, které mají stejná nastavení typu a formátu papíru.
Konfigurace zásobníku Zobrazit zprávu vložení zásobníku Vypnuto Pouze pro neznámé velikosti* Vždy	Po vložení zásobníku zobrazit zprávu o výběru formátu a typu papíru
Konfigurace zásobníku A5 – zakládání Krátký okraj Dlouhý okraj*	Nastavení výchozí orientace pro vkládání papíru formátu A5 do všech zdrojů papíru.
Konfigurace zásobníku Papír – výzvy Auto* Víceúčelový podavač Ruční výběr	Nastaví zdroj papíru, který uživatel vloží, jakmile se zobrazí výzva k vložení papíru.
Konfigurace zásobníku Obálky – výzvy Auto* Víceúčelový podavač Ručně obálky	Nastaví zdroj papíru, který uživatel vloží, jakmile se zobrazí výzva k vložení obálky.
Konfigurace zásobníku Akce na výzvy Vyzvat uživatele* Pokraeovat Použít aktuální	Nastaví tiskárnu tak, aby vyřešila výzvy související se změnami papíru nebo obálek.
Zprávy Stránky s nastavením Protokol událostí Souhrn protokolu událostí Statistika kontrol stavu zařízení	Hlášení tiskárny týkající se nastavení tiskárny, stavu a protokolů událostí.
Počitadla a využ. spotř. mat. Vymazat historii použití spotřebního materiálu	Reset počitadla zásobních stránek nebo zobrazení celkového počtu vytištěných stránek.
Poznámka: Hvězdička (*) vedle hodnoty označuje výchozí nastavení z výroby.	

Položka nabídky	Popis
Emulace tiskárny Emulace PPDS Vypnuto* Zapnuto	Nastavit tiskárnu tak, aby rozpoznávala a používala datový proud PPDS.
Emulace tiskárny Emulace PS Vypnuto Zapnuto*	Nastavit tiskárnu tak, aby rozpoznávala a používala datový proud PS.
Emulace tiskárny Zabezpečení emulátoru Časový limit stránky 0-60 (60*)	Nastavit časový limit stránky během emulace.
Emulace tiskárny Zabezpečení emulátoru Po úloze resetovat emulátor Vypnuto* Zapnuto	Resetovat emulátor po dokončení tiskové úlohy.
Emulace tiskárny Zabezpečení emulátoru Zakázat přístup ke zprávě tiskárny Vypnuto Zapnuto*	Zakázat přístup ke zprávě tiskárny během emulace.
Konfigurace faxu Podpora nízké spotřeby faxu Zakázat režim spánku Povolit režim spánku Auto*	Nastaví aktivaci režimu spánku tiskárny kdykoli to tiskárna uzná za vhodné. **Poznámka:** Tato položka nabídky se zobrazí pouze u některých modelů tiskáren.
Konfigurace faxu Umístění úložiště faxů NAND Disk*	Nastaví umístění, kam se mají uložit stažené zdroje. **Poznámky:** • Tato položka nabídky se zobrazí pouze v případě, že je nainstalován pevný disk. • Tato položka nabídky se zobrazí pouze u některých modelů tiskáren.
Konfigurace tisku Zaostření písma 0–150 (24*)	Nastavit hodnotu bodové velikosti textu, pod kterou budou při tisku dat písem používány vysokofrekvenční obrazovky. Jestliže například bude tato hodnota rovna 24, pak všechna písma o velikostech 24 bodů a méně budou využívat vysokofrekvenční obrazovky.
Konfigurace tisku Hustota tisku 1–5 (3*) Hustota kopírování 1–5 (3*)	Upraví hustotu toneru při tisku nebo kopírování dokumentů.
Poznámka: Hvězdička (*) vedle hodnoty označuje výchozí nastavení z výroby.	

Položka nabídky	Popis
Konfigurace tisku Zapékač A4 Komprimovat* Ořezat	Nastavte chování zapékače při tisku na papír formátu letter.
Činnosti zařízení tichý režim Vypnuto* Zapnuto	Nastaví tiskárnu do tichého režimu. **Poznámka:** Povolením tohoto nastavení se sníží celkový výkon tiskárny.
Činnosti zařízení nouzový režim Vypnuto* Zapnuto	Nastaví tiskárnu tak, aby pracovala ve zvláštním režimu, v němž se snaží stále nabízet co nejvíce funkcí, přestože jsou známy nějaké problémy. Je-li toto například nastaveno na Zapnuto a duplexní motor je nefunkční, pak tiskárna provádí jednostranný tisk dokumentů, i když je úlohou oboustranný tisk.
Činnosti zařízení Minim. paměť kopírování 20 MB* 30 MB 50 MB 80 MB 100 MB	Nastaví minimální přidělení paměti pro ukládání úloh kopírování.
Činnosti zařízení Vymazat vlastní stav	Vymazat uživatelem definované řetězce pro Implicitní nebo Alternativní uživatelsky přizpůsobené zprávy.
Činnosti zařízení Vymazat všechny vzdáleně nainstalované zprávy	Vymaže zprávy, které byly nainstalovány dálkově.
Činnosti zařízení Automaticky zobrazit chybová hlášení Vypnuto Zapnuto*	Zobrazit na displeji stávající chybová hlášení poté, co tiskárna setrvá v neaktivním stavu na domovské obrazovce po dobu rovnou nastavení Časový limit obrazovky.
Činnosti zařízení Dodržet orientaci při kopírování rychlou cestou Vypnuto* Zapnuto	Umožní, aby tiskárna použila nastavení orientace z nabídky Kopírování, pokud odesílá rychlé úlohy kopírování.
Konfigurace aplikace Aplikace LES Vypnuto Zapnuto*	Povolí používání aplikací Lexmark Embedded Solutions (LES). **Poznámky:** • Když je nastaveno zapnutí, nemá toto nastavení vliv na vestavěné aplikace. • Tato položka nabídky je dostupná pouze v prostředí Embedded Web Server.
Konfigurace skeneru Ruční registrace skeneru Rychlý test tisku	Vytiskne cílovou stránku rychlého testu. **Poznámka:** Přesvědčte se, že mezera okraje cílové stránky je v celém cíli stejnoměrná. V opačném případě je třeba resetovat okraje tiskárny.
Poznámka: Hvězdička (*) vedle hodnoty označuje výchozí nastavení z výroby.	

Položka nabídky	Popis
Konfigurace skeneru Ruční registrace skeneru Registrace předního ADF Registrace zadního ADF Registrace ploch. skeneru	Ručně registruje plochý skener a ADF po výměně podavače ADF, skleněné plochy skeneru nebo desky řadiče.
Konfigurace skeneru Reset počítadla údržby Nulování počítadla údržby podavače ADF	Po výměně sady pro údržbu podavače ADF resetujte počitadlo údržby podavače ADF.
Konfigurace skeneru Vymazání okraje Vymazání okraje plochého skeneru (3*) Vymazání okraje ADF (3*)	Nastaví v milimetrech velikost netištěné oblasti kolem úlohy ADF nebo plochého skeneru.
Konfigurace skeneru Odstranění zkosení ADF Elektronické odstranění zkosení ADF(Zapnuto*)	Sníží míru zkosení dokumentů skenovaných z podavače ADF.
Konfigurace skeneru Deaktivovat skener Zapnuto* Vypnuto Podavač ADF deaktivován	Deaktivuje skener, pokud nepracuje správně.
Konfigurace skeneru Pořadí bajtů TIFF Endianita procesoru* Hodnota Little Endian Hodnota Big Endian	Nastaví pořadí bajtů ve výstupu skenování ve formátu TIFF.
Konfigurace skeneru Přesný počet řádků TIFF na pruh Zapnuto* Vypnuto	Nastaví hodnotu značky RowsPerStrip (počet řádků na pruh) ve výstupu skenování ve formátu TIFF.
Poznámka: Hvězdička (*) vedle hodnoty označuje výchozí nastavení z výroby.	

Vymazání při vyřazení z provozu

Položka nabídky	Popis
Vymazání při vyřazení z provozu Poslední ošetření paměti Posl. ošetření pevného disku	Zobrazí informace o datu posledního ošetření paměti tiskárny nebo pevného disku tiskárny. **Poznámka:** Možnost Posl. ošetření pevného disku se zobrazí pouze v případě, že je nainstalován pevný disk.

Položka nabídky	Popis
Vymazání při vyřazení z provozu Ošetřit všechny informace v trvalé paměti Vymazat všechna nastavení tiskárny a sítě Vymazat všechny aplikace i s nastav. Vymazat všechny zástupce a nastavení zástupců? Ošetřit všechny informace na pevném disku Vymazat staž. soubory (tzn. všechna makra, písma, PPO atd.) Vymaz. úlohy z vyrov. paměti Vymaz. pozdrž. úlohy	Vymaže všechny informace v permanentní paměti a informace na pevném disku. **Poznámka:** Možnost Ošetřit všechny informace na pevném disku se zobrazí pouze v případě, je nainstalován pevný disk.

Ikony zobrazené na domovské obrazovce

Nabídka	Popis
Ikony zobrazené na domovské obrazovce Kopírování E-mail Fax Stav/spotřební materiál Fronta úloh Změnit jazyk Středisko zástupců Adresář Záložky Pozdržené úlohy USB FTP Profily skenování Profily aplikací Přizpůsobení displeje Středisko skenování Kopírování karet	Určuje, jaké ikony se zobrazují na domovské obrazovce.

O této tiskárně

Položka nabídky	Popis
Položka	Zobrazit výrobní číslo tiskárny.
Umístění tiskárny	Identifikovat umístění tiskárny. Maximální délka je 63 znaků.
Obraťte se na	Zvolte si vlastní název tiskárny Maximální délka je 63 znaků.
Exportovat konfigurační soubor na jednotku USB	Exportuje konfigurační soubor na jednotku paměti flash.
Exportovat komprim. prot. na USB	Exportuje komprimovaný soubor protokolu na jednotku paměti flash.

Položka nabídky	Popis
Posílat protokoly Storno Odeslat	Odesílat diagnostické informace společnosti Lexmark.

Tisk

Rozložení

Položka nabídky	Popis
Strany Jednostranný tisk* Oboustranný tisk	Určuje, zda tisknout na jednu stranu nebo na obě strany papíru.
Styl otočení Dlouhý okraj* Krátký okraj	Určuje, která strana papíru je při dvoustranném tisku svázána.
Prázdné stránky Tisk Netisknout*	Vytiskne prázdné stránky, které jsou zařazeny do tiskové úlohy.
Skládat kopie Vyp. (1,1,1,2,2,2) Zap. (1,2,1,2,1,2)*	Skládá stránky tiskové úlohy v pořadí, především při tisku více kopií.
Oddělovací listy Žádná* Mezi kopiemi Mezi úlohy Mezi listy	Při tisku vkládá prázdné oddělovací listy.
Zdroj oddělovacích listů Zásobník [x] (1*) Univerzální podavač	Zadejte zdroj papíru pro oddělovací list.
Více stránek na list Vypnuto* 2 stránky na stranu 3 stránky na stranu 4 stránky na stranu 6 stránek na stranu 9 stránek na stranu 12 stránek na stranu 16 stránek na stranu	Na jednu stranu listu papíru se vytisknou obrazy více stránek.
Poznámka: Hvězdička (*) vedle hodnoty označuje výchozí nastavení z výroby.	

Položka nabídky	Popis
Více str. na stranu – řazení Horizontální* Opačné horizontální Vertikálně Opačné vertikální	Určuje polohu obrázků na více stránek při použití nastavení Více stránek na stranu.
Více str. na stranu – orientace Auto* Na šířku Na výšku	Určuje orientaci obrázků na více stránek při použití nastavení Více stránek na stranu.
Více str. na str. – okraj Žádná* Plné	Při použití nastavení Více stránek na stranu vytiskne rámeček okolo každého obrázku na stránce.
Počet kopií 1–9999 (1*)	Určuje počet kopií pro každou tiskovou úlohu.
Oblast tisku Normální* Přizpůsobit na stránku Celá stránka	Nastaví tisknutelnou oblast listu papíru.
Poznámka: Hvězdička (*) vedle hodnoty označuje výchozí nastavení z výroby.	

Dokončování

Položka nabídky	Popis
Sešít výtisk Vypnuto* 1 svorka, levý horní roh 2 svorky, nalevo 1 svorka, pravý horní roh 2 svorky, nahoře 1 svorka, levý dolní roh 2 svorky, dole 1 svorka, pravý dolní roh 2 svorky, napravo	Určuje polohu svorky pro všechny tiskové úlohy. **Poznámka:** Tato položka nabídky se zobrazí jen v případě, že je instalován finišer.
Test sešívačky Start	Určuje, zda sešívací finišer funguje správně. **Poznámka:** Tato položka nabídky se zobrazí jen v případě, že je instalován finišer.
Děrování Vypnuto* Zapnuto	Vytváří otvory podél okraje vytištěného výstupu. **Poznámka:** Tato položka nabídky se zobrazí jen v případě, že je instalován sešívací a děrovací finišer s možností polohování.
Poznámka: Hvězdička (*) vedle hodnoty označuje výchozí nastavení z výroby.	

Položka nabídky	Popis
Režim děrování 2 otvory 3 otvory 4 otvory	Nastaví režim děrování vytištěného výstupu. **Poznámky:** • Výchozí tovární nastavení pro USA jsou 3 otvory. . Mezinárodní výchozí tovární nastavení jsou 4 otvory. • Tato položka nabídky se zobrazí jen v případě, že je instalován sešívací a děrovací finišer s možností polohování.
Posunout listy Žádná* Mezi kopiemi Mezi úlohy	Posune výstup jednotlivých tiskových úloh nebo jednotlivých kopií tiskové úlohy. **Poznámky:** • Možnost Mezi kopiemi zajistí posunutí každé kopie tiskové úlohy, pokud je položka Skládání nastavena na hodnotu Zapnuto [1,2,1,2,1,2]. Je-li funkce Skládání nastavena na hodnotu Vypnuto [1,1,1,2,2,2], vytisknou se pohromadě jednotlivé stránky, například všechny první stránky, všechny druhé stránky atd. • Při nastavení hodnoty Mezi úlohy se posune celá tisková úloha stejně bez ohledu na počet vytištěných kopií. • Tato položka nabídky se zobrazí jen v případě, že je instalován sešívací a děrovací finišer s možností polohování.
Poznámka: Hvězdička (*) vedle hodnoty označuje výchozí nastavení z výroby.	

Nastavení

Položka nabídky	Popis
Jazyk tiskárny Emulace PCL* Emulace PS	Nastaví jazyk tiskárny. **Poznámka:** Nastavení výchozího jazyka tiskárny nebrání odesílání tiskové úlohy softwarovým programům, které používají jiný jazyk tiskárny.
Čekání úloh Vypnuto* Zapnuto	Uchová tiskové úlohy vyžadující spotřební materiál, aby se mohly vytisknout úlohy nevyžadující spotřební materiál. **Poznámka:** Tato položka nabídky se zobrazí pouze v případě, že je nainstalován pevný disk.
Limit čekání na pozdrženou úlohu 0–255 (30*)	Nastaví čas v sekundách, po který tiskárna čeká na zásah uživatele před tím, než pozastaví úlohy vyžadující nedostupné zdroje, a pokračuje v tisku jiných úloh čekajících v tiskové frontě. **Poznámka:** Tato položka nabídky se zobrazí pouze v případě, že je nainstalován pevný disk.
Stahovat do RAM* Disk	Zadejte, kam se mají ukládat všechny trvalé zdroje, například písma a makra, které byly do tiskárny staženy. **Poznámka:** Tato položka nabídky se zobrazí pouze v případě, že je nainstalován pevný disk.
Poznámka: Hvězdička (*) vedle hodnoty označuje výchozí nastavení z výroby.	

Položka nabídky	Popis
Šetření zdroji Vypnuto* Zapnuto	Zadejte, co má tiskárna dělat se staženými zdroji, například písmy a makry, když obdrží úlohu vyžadující více paměti, než kolik je k dispozici. **Poznámky:** • Když je nastavena hodnota Vypnuto, tiskárna uchová stažené zdroje, pouze pokud není vyžadována paměť. Zdroje přiřazené k neaktivnímu jazyku tiskárny se vymažou. • Když je nastavena hodnota Zapnuto, tiskárna uchová všechny trvalé stažené zdroje ve všech jazycích. V případě nutnosti tiskárna místo odstranění trvalých zdrojů zobrazuje zprávy o nedostatku paměti.
Pořadí tisku Vytisknout vše Abecedně* Od nejnovějších Od nejstarších	Určuje pořadí, v němž jsou tištěny pozdržené a důvěrné úlohy, pokud je zvolena možnost Tisknout vše. **Poznámka:** Tato položka nabídky se zobrazí pouze v případě, že je nainstalován pevný disk.
Poznámka: Hvězdička (*) vedle hodnoty označuje výchozí nastavení z výroby.	

Kvalita

Položka nabídky	Popis
Rozlišení tisku 300 dpi 600 dpi* 1200 dpi 1200 Image Q 2400 Image Q	Nastavte rozlišení pro text a obrázky v tištěném výstupu. **Poznámka:** Rozlišení se určuje v bodech na jeden palec nebo v kvalitě obrazu.
Zvýšení pixelů Vypnuto* Písma Horizontálně Vertikálně Oba směry	Povolením většího počtu pixelů můžete tisknout v klastrech pro vyšší zřetelnost za účelem zvýraznění textu a obrázků.
Sytost toneru 1 až 10 (8*)	Určuje, zda mají textové obrázky malou nebo velkou sytost.
Polotón Normální* Detail	Zdokonalí tiskový výstup, aby měl hladší linie a ostřejší okraje.
Jas -6 až 6 (0*)	Nastaví jas tiskového výstupu.
Kontrast 0 až 5 (0*)	Nastaví kontrast tiskového výstupu.
Korekce šedé Auto* Normální	Upraví optimalizaci kontrastu, použitou na obrázky.
Poznámka: Hvězdička (*) vedle hodnoty označuje výchozí nastavení z výroby.	

Evidence úloh

Položka nabídky	Popis
Evidence úloh Vypnuto* Zapnuto	Nastaví tiskárnu tak, aby vytvořila protokol přijatých tiskových úloh. **Poznámka:** Tato položka nabídky se zobrazí pouze v případě, že je nainstalována paměť flash nebo pevný disk.
Četnost evidence úloh Každý den Každý týden Každý měsíc*	Určuje, jak často tiskárna vytváří soubor protokolu.
Akce protokolu na konci četnosti Žádná* Odeslat e-mailem aktuální protokol Odeslat e-mailem aktuální protokol a odstranit jej Vystavit aktuální protokol Vystavit a odstranit aktuální protokol	Určuje, jak tiskárna reaguje při vypršení prahu četnosti. **Poznámka:** Hodnota definovaná v položce Četnost protokolování evidence určuje, kdy bude tato akce spuštěna.
Protokol při téměř plném disku Vypnuto Zapnuto (5)*	Určuje maximální velikost souboru protokolu předtím, než tiskárna spustí funkci Akce protokolu při téměř plném disku. **Poznámka:** Tato položka nabídky se zobrazí pouze v případě, že je nainstalována paměť flash nebo pevný disk.
Akce protokolu při téměř plném disku Žádná* Odeslat e-mailem aktuální protokol Odeslat e-mailem aktuální protokol a odstranit jej Odeslat e-mailem nejstarší protokol a odstranit jej Vystavit aktuální protokol Vystavit a odstranit aktuální protokol Vystavit a odstranit nejstarší protokol Odstranit aktuální protokol Odstranit nejstarší protokol Odstranit všechny protokoly kromě aktuálního Odstranit všechny protokoly	Určuje, jak tiskárna reaguje na téměř plný pevný disk. **Poznámka:** Hodnota definovaná v poli Protokol při téměř plném disku určuje, kdy bude akce spuštěna.
Akce protokolu při plném disku Žádná* Odeslat e-mailem aktuální protokol a odstranit jej Odeslat e-mailem nejstarší protokol a odstranit jej Vystavit a odstranit aktuální protokol Vystavit a odstranit nejstarší protokol Odstranit aktuální protokol Odstranit nejstarší protokol Odstranit všechny protokoly kromě aktuálního Odstranit všechny protokoly	Určuje, jak tiskárna reaguje, když využití pevného disku dosáhne maximální mezní hodnoty (100 MB).
URL pro vystavení protokolu	Určuje, kam tiskárna vystavuje protokoly evidence úloh.
E-mailová adresa pro zasílání protokolů	Určuje e-mailovou adresu, na kterou bude zařízení zasílat protokoly evidence úloh.
Poznámka: Hvězdička (*) vedle hodnoty označuje výchozí nastavení z výroby.	

Položka nabídky	Popis
Předpona souboru protokolu	Určuje předponu souborů protokolu. **Poznámka:** Jako výchozí předpona souboru protokolu se používá aktuální název hostitele definovaný v nabídce TCP/IP.
Poznámka: Hvězdička (*) vedle hodnoty označuje výchozí nastavení z výroby.	

XPS

Položka nabídky	Popis
Tisknout chybové stránky Vypnuto* Zapnuto	Vytiskne zkušební stránku obsahující informace o chybách.
Minimální šířka linky 1–30 (2*)	Nastaví minimální šířku záběru pro veškeré úlohy vytištěné v rozlišení 1200 dpi.
Poznámka: Hvězdička (*) vedle hodnoty označuje výchozí nastavení z výroby.	

PDF

Položka nabídky	Popis
Na celou stránku Vypnuto* Zapnuto	Přizpůsobí obsah stránky formátu vybraného papíru.
Anotace Tisk Netisknout*	Určuje, zda tisknout anotace v souboru PDF.
Vytisknout hlášení o chybě v PDF Vypnuto Zapnuto*	Povoluje tisk chyby PDF.
Poznámka: Hvězdička (*) vedle hodnoty označuje výchozí nastavení z výroby.	

PostScript

Položka nabídky	Popis
Tisk PS chyb Vypnuto* Zapnuto	Vytiskne zkušební stránku popisující chybu jazyku PostScript®. **Poznámka:** Když dojde k chybě, zpracování úlohy se zastaví, tiskárna vytiskne chybovou zprávu a zbytek tiskové úlohy bude vyprázdněn.
Minimální šířka linky 1–30 (2*)	Nastaví minimální šířku záběru. **Poznámky:** • Úlohy vytištěné v rozlišení 1200 dpi používají tuto hodnotu přímo. • Úlohy vytištěné v 4800 CQ využívají polovinu hodnoty.
Poznámka: Hvězdička (*) vedle hodnoty označuje výchozí nastavení z výroby.	

Položka nabídky	Popis
Režim spuštění se zamknutým PS Vypnuto Zapnuto*	Zakáže soubor SysStart.
Vyhlazení obrazu Vypnuto* Zapnuto	Zvýší kontrast a ostrost pro obrázky s nízkým rozlišením. **Poznámka:** Toto nastavení nijak neovlivní obrázky s rozlišením 300 dpi nebo vyšším.
Priorita fontu Rezidentní* Paměť flash / Disk	Stanovení pořadí hledání písem. **Poznámky:** • Položka Rezidentní nastaví tiskárnu tak, aby při hledání požadovaného písma nejprve prohledala svou paměť, a teprve poté prohledala paměť flash nebo pevný disk tiskárny. • Položka Paměť flash / Disk nastaví tiskárnu tak, aby při hledání požadovaného písma nejprve prohledala paměť flash nebo pevný disk tiskárny, a teprve poté prohledala paměť tiskárny. • Tato položka nabídky se zobrazí pouze v případě, že je nainstalována paměť flash nebo pevný disk.
Limit pro čekání Vypnuto Zapnuto* (40 sekund)	Povolí tiskárně, aby před zrušením tiskové úlohy počkala na další data.
Poznámka: Hvězdička (*) vedle hodnoty označuje výchozí nastavení z výroby.	

PCL

Položka nabídky	Popis
Zdroj fontů Rezidentní* Disk Paměť flash Vše	Zvolte zdroj, který obsahuje výchozí nastavení písma. **Poznámky:** • Možnosti Paměť flash a Disk se zobrazí pouze v případě, že je nainstalována paměť flash nebo pevný disk. • Aby se objevily položky nabídky Paměť flash a Disk, ujistěte se, že nejsou chráněny proti čtení nebo zápisu.
Název písma Courier*	Zvolí písmo z určeného zdroje písem.
Sada symbolů 10U PC-8*	Určení sady symbolů pro jednotlivé názvy písem. **Poznámka:** Sada symbolů je sada písmen a číselných znaků, interpunkčních znamének a speciálních symbolů. Sady symbolů podporují různé jazyky nebo specifické programy, například matematické symboly pro vědecké texty.
Rozteč 0,08–100 (10*)	Určete rozteč pro pevná písma nebo písma s konstantní roztečí. **Poznámka:** Hodnota Rozteč se odvíjí od počtu znaků s pevnou mezerou na jeden horizontální palec.
Poznámka: Hvězdička (*) vedle hodnoty označuje výchozí nastavení z výroby.	

Položka nabídky	Popis
Orientace Na výšku* Na šířku Převrátit na výšku* Převrátit na šířku	Určení orientace textu a grafiky na stránce.
Řádků na stránku 1–255	Určuje počet řádků na každé stránce vytištěné přes datový tok PCL®. **Poznámky:** • Tato položka nabídky aktivuje vertikální únik, který způsobí, že se vybraný počet požadovaných řádků vytiskne mezi výchozí okraje stránky. • Výchozí tovární nastavení pro USA je 60 . Mezinárodní tovární nastavení je 64.
Minimální šířka linky PCL5 1–30 (2*)	Nastaví počáteční minimální šířku záběru pro veškeré úlohy vytištěné v rozlišení 1200 dpi.
Minimální šířka linky PCLXL 1–30 (2*)	
Šířka A4 198 mm* 203 mm	Nastaví šířku logické stránky při tisku na papír formátu A4. **Poznámka:** Logická stránka je prostor na stránce, kde jsou data vytištěna.
Vkládat CR za LF Vypnuto* Zapnuto	Nastaví tiskárnu k provedení konce řádku po příkazu posunu na další řádek. **Poznámka:** Znak pro konec řádku je mechanismus, který tiskárně přikazuje přesunout pozici kurzoru na první pozici stejného řádku.
Vkládat LF za CR Vypnuto* Zapnuto	Nastaví tiskárnu k provedení posunu na další řádek za příkazem konce řádku.
Přečíslování zásobníků Přiřadit uni. podavač Přiřadit zásobník [x] Přiřadit ruč. pod. pap. Přiřadit ruč. podavač obálek Zobrazit výchozí nastavení Obnovit výchozí nastavení	• Nakonfiguruje tiskárnu pro práci s odlišným ovladačem tisku nebo s vlastní aplikací, které pro žádost o daný zdroj papíru používají jinou sadu označení zdrojů. • Zobrazení výchozí hodnoty přiřazené k jednotlivým zdrojům papíru. • Obnovit výchozí tovární nastavení pro číslování zásobníků.
Časový limit tisku Vypnuto Zapnuto* (90 sekund)	Nastaví konkrétní dobu nečinnosti, po které tiskárna ukončí tiskovou úlohu.
Poznámka: Hvězdička (*) vedle hodnoty označuje výchozí nastavení z výroby.	

HTML

Položka nabídky	Popis
Název písma Times*	Nastaví písmo pro použití při tisku dokumentů HTML.
Poznámka: Hvězdička (*) vedle hodnoty označuje výchozí nastavení z výroby.	

Položka nabídky	Popis
Velikost písma 1–255 (12*)	Nastaví velikost písma pro použití při tisku dokumentů HTML.
Přizpůsobit 1–400% (100*)	Měřítko v dokumentech HTML pro tisk.
Orientace Na výšku* Na šířku	Nastaví orientaci stránky pro dokumenty HTML.
Velikost okraje 8–255 mm (19*)	Nastaví okraj stránky pro dokumenty HTML.
Pozadí Netisknout Tisk*	Vytiskne informace o pozadí nebo grafiku v dokumentech HTML.
Poznámka: Hvězdička (*) vedle hodnoty označuje výchozí nastavení z výroby.	

Obrázek

Položka nabídky	Popis
Automatické přizpůsobení Zapnuto Vypnuto*	Vybere nejlepší dostupné nastavení formátu a orientace papíru pro daný obrázek. **Poznámka:** Je-li tato položka nabídky nastavena na hodnotu Zapnuto, přepíše nastavení přizpůsobení a orientace pro daný obrázek.
Invertovat Vypnuto* Zapnuto	Invertuje dvoubarevné monochromatické obrázky. **Poznámka:** Tato položka nabídky se nevztahuje na formáty obrazu GIF a JPEG.
Přizpůsobení Ukotvit vlevo nahoře Přizpůsobení výšky/šířky* Ukotvit ve středu Přizpůsobit výšku/šířku Přizpůsobit výšku Přizpůsobit šířku	Upraví obrázek tak, aby vyhovoval tisknutelné oblasti. **Poznámka:** Když je zapnuto Automatické přizpůsobení, je Měřítko automaticky nastaveno na Přizpůsobení výšky/šířky.
Orientace Na výšku* Na šířku Převrátit na výšku Převrátit na šířku	Určení orientace textu a grafiky na stránce.
Poznámka: Hvězdička (*) vedle hodnoty označuje výchozí nastavení z výroby.	

Papír

Konfigurace zásobníku

Položka nabídky	Popis
Výchozí zdroj Zásobník [x] (1*) Víceúčelový podavač Ruční výběr Ručně obálky	Nastaví výchozí zdroj papíru pro všechny tiskové úlohy.
Formát/typ papíru Zásobník [x] Víceúčelový podavač Ruční výběr Ručně obálky	Určuje formát nebo typ papíru vkládaného do jednotlivých zdrojů papíru.
Náhradní formát Vypnuto Statement/A5 Letter/A4 Všechny uvedené*	Nastaví tiskárnu tak, aby nahradila zadaný formát papíru v případě, že v žádném zdroji papíru není vložen požadovaný formát. **Poznámky:** • Je-li položka nastavena na hodnotu Vypnuto, zobrazí se uživateli výzva k vložení požadovaného formátu papíru. • Možnost Statement/A5 vytiskne dokument ve formátu A5 na papír typu Statement, pokud se vkládá papír Statement, a tiskové úlohy formátu Statement na papír formátu A5, pokud se vkládá papír formátu A5. Možnost Statement/A5 se zobrazí pouze v prostředí Embedded Web Server. • Možnost Letter/A4 vytiskne dokument ve formátu A4 na papír typu Letter, pokud se vkládá papír Letter, a tiskové úlohy formátu Letter na papír formátu A4, pokud se vkládá papír formátu Letter. • Možnost Všechny uvedené nahradí formát Letter/A4.
Konfigurace univerzálního podavače Kazeta* Ručně První	Určuje chování univerzálního podavače. **Poznámky:** • Nastavení Kazeta nakonfiguruje univerzální podavač jako automatický zdroj papíru. • Je-li vybrána možnost Ruční, lze univerzální podavač použít pouze pro tiskové úlohy s ručním podáváním. • Nastavení První nakonfiguruje univerzální podavač jako primární zdroj papíru.
Poznámka: Hvězdička (*) vedle hodnoty označuje výchozí nastavení z výroby.	

Konfigurace médií

Univerzální nastavení

Položka nabídky	Popis
Jednotky míry Palce Milimetrů	Určuje měrné jednotky pro papír Universal. **Poznámka:** Výchozí tovární nastavení v USA jsou palce . Milimetry jsou mezinárodním výchozím továrním nastavením.
Na výšku – šířka 3–52 palců (8,5*) 76–1321 mm (216*)	Nastaví šířku papíru Universal při orientaci na výšku.
Na výšku - výška 3–52 palců (14*) 76,2–1321 mm (356*)	Nastaví výšku papíru Universal při orientaci na výšku.
Směr podávání Kratší strana* Dlouhý okraj	Nastaví tiskárnu tak, aby zaváděla papír ze směru krátkého nebo dlouhého okraje papíru. **Poznámka:** Dlouhý okraj se zobrazuje pouze tehdy, když je delší strana kratší než maximální podporovaná šířka.
Poznámka: Hvězdička (*) vedle hodnoty označuje výchozí nastavení z výroby.	

Vlastní formáty skenování

Položka nabídky	Popis
Vlastní formát skenování [x] Název formátu skenování Šířka 1–8,5 palce (8,5*) 25,4–215,9 mm (215,9*) Výška 1–25 palců (14*) 25,4-635 mm (355,6*) Orientace Na výšku* Na šířku 2 skeny na stranu Vypnuto* Zapnuto	Přiřadí název formátu skenování a nakonfiguruje nastavení skenování.

Typy médií

Položka nabídky	Popis
Obyčejný Tvrdý papír Průhledné fólie Recyklovaný Štítky Vinylové štítky Kancelářský Obálka Hrubá obálka Hlavičkový papír Předtištěný Barevný papír Lehký Těžký Hrubý/bavlněný Vlastní typ [X]	Specifikuje texturu, gramáž a orientaci papíru.

Konfigurace odkladače

Položka nabídky	Popis
Výstupní zásobník Standardní zásobník* Odkladač [x]	Zadání výstupního zásobníku.
Konfigurace zásobníků Schránka* Propojit Propojit volitelné Přiřazení typu	Slouží ke konfiguraci provozního režimu výstupních odkladačů. **Poznámky:** • Položka Schránka umožňuje samostatně zvolit standardní zásobník a jakýkoli volitelný odkladač. • Nastavení Propojit umožňuje propojit výstupní odkladače, jako kdyby se jednalo o jeden velký odkladač. • Nastavení Propojit považuje všechny volitelné odkladače za jeden velký výstupní odkladač. • Při použití nastavení Přiřazení typu je každému typu papíru přiřazen odkladač nebo propojená sada odkladačů.
Vlastní názvy zásobníků Standardní zásobník Odkladač [x]	Přiřadí odkladači název.
Poznámka: Hvězdička (*) vedle hodnoty označuje výchozí nastavení z výroby.	

Kopírovat

Výchozí nastavení kopírování

Položka nabídky	Popis
Typ obsahu Text Text/fotografie* Fotografie Grafika	Umožňuje vylepšit výsledný výstup podle obsahu originálního dokumentu.
Zdroj obsahu Černobílá laserová* Barevná laserová Do inkoustových tiskáren Fotografie/Film Časopis Noviny Tisk Jiný	Umožňuje vylepšit výsledný výstup podle zdroje originálního dokumentu.
Strany Jednostranný na jednostranný* Jednostranný na dvoustranný Dvoustranný na jednostranný Dvoustranný na dvoustranný	Určuje chování při skenování podle originálního dokumentu.
Oddělovací listy Žádná* Mezi kopiemi Mezi úlohy Mezi listy	Určuje, zda se mají při tisku vkládat prázdné oddělovací listy.
Zdroj oddělovacích listů Zásobník [x] (1*) Víceúčelový podavač	Zadejte zdroj papíru pro oddělovací list.
Více stránek na list Vypnuto* 2 stránky orientované na výšku 4 stránky orientované na výšku 2 stránky orientované na šířku 4 stránky orientované na šířku	Určuje, kolik stránek se má vytisknout na jednu stranu listu papíru.
Tisknout ohraničení stránek Vypnuto* Zapnuto	Při tisku více stránek na jednu stranu umístí okraj kolem každého obrázku.
Skládat kopie Vypnuto [1,1,1,2,2,2] Zapnuto [1,2,1,2,1,2]*	Vytiskne více kopií za sebou.
Poznámka: Hvězdička (*) vedle hodnoty označuje výchozí nastavení z výroby.	

Položka nabídky	Popis
Posunout listy Žádná* Mezi kopiemi Mezi úlohy	Posune výstup jednotlivých tiskových úloh nebo jednotlivých kopií tiskové úlohy. **Poznámky:** • Možnost Mezi kopiemi zajistí posunutí každé kopie tiskové úlohy, pokud je položka Skládání nastavena na hodnotu Zapnuto [1,2,1,2,1,2]. Je-li funkce Skládání nastavena na hodnotu Vypnuto [1,1,1,2,2,2], vytisknou se pohromadě jednotlivé stránky, například všechny první stránky, všechny druhé stránky atd. • Při nastavení hodnoty Mezi úlohy se posune celá tisková úloha stejně bez ohledu na počet vytištěných kopií. • Tato položka nabídky se zobrazí jen v případě, že je instalován sešívací finišer.
Sešívání Vypnuto* 1 svorka, levý horní roh 2 svorky, nalevo 1 svorka, pravý horní roh 2 svorky, nahoře 1 svorka, levý dolní roh 2 svorky, dole 1 svorka, pravý dolní roh 2 svorky, napravo	Určuje polohu svorky pro všechny tiskové úlohy. **Poznámka:** Tato položka nabídky se zobrazí jen v případě, že je instalován sešívací finišer.
Děrovat Vypnuto* 2 otvory 3 otvory	Nastaví režim děrování pro všechny tiskové úlohy. **Poznámka:** Tato položka nabídky se zobrazí jen v případě, že je instalován sešívací finišer.
Velikost „Kopírovat z“	Nastavuje formát papíru originálního dokumentu. **Poznámka:** Výchozí tovární nastavení v USA je Letter . Mezinárodní výchozí tovární nastavení je A4.
Zdroj „Kopírovat do“ Zásobník [x] (1*) Víceúčelový podavač Automatické přizpůsobení rozměru	Určuje zdroj papíru pro úlohu kopírování.
Sytost 1 až 9 (5*)	Nastavení sytosti skenovaného obrazu.
Počet kopií 1–9999 (1*)	Zadejte počet kopií.
Záhlaví/Zápatí Levé záhlaví Střední záhlaví Pravé záhlaví Levé zápatí Střední zápatí Pravé zápatí	Zadání informací záhlaví nebo zápatí na naskenovaném obrazu.
Poznámka: Hvězdička (*) vedle hodnoty označuje výchozí nastavení z výroby.	

Položka nabídky	Popis
Překrytí Důvěrná Kopírovat Koncept Urgentní Vlastní Vypnuto*	Určuje tisk textu překrytí na každou kopii.
Vlastní překrytí	Zadejte text pro volbu Vlastní v nabídce Překrytí.
Poznámka: Hvězdička (*) vedle hodnoty označuje výchozí nastavení z výroby.	

Rozšířené zobrazování

Položka nabídky	Popis
Zeslabení barvy Zeslabení barvy (Žádné*) Výchozí prahová hodnota červené (128*) Výchozí prahová hodnota zelené (128*) Výchozí prahová hodnota modré (128*)	Určuje barvu, jejíž intenzita bude během skenování snížena, a umožňuje nastavit snížení této barvy.
Kontrast Nejlepší pro obsah* 0–5	Určuje název souboru naskenovaného obrazu.
Odstranění pozadí Detekce pozadí (Založeno na obsahu*) Úroveň (0*)	Odstranění barvy pozadí nebo vad tisku z originálního dokumentu. **Poznámky:** • Odstranění barvy pozadí z originálního dokumentu na základě analýzy obsahu. • Pevné odstranění vad obrazu z fotografie.
Automatické centrování Vypnuto* Zapnuto	Umožňuje vyrovnat obsah na střed stránky.
Zrcadlový obraz Vypnuto* Zapnuto	Vytvoří zrcadlový obraz předlohy.
Negativní obraz Vypnuto* Zapnuto	Vytvoří negativní obraz předlohy.
Detail stínu –4 až 4 (0*)	Úprava detailů stínů v originálním dokumentu.
Skenovat od okraje k okraji Vypnuto* Zapnuto	Skenování originálního dokumentu od kraje ke kraji.
Ostrost 1–5 (3*)	Nastavuje kontrast naskenovaného obrázku.
Poznámka: Hvězdička (*) vedle hodnoty označuje výchozí nastavení z výroby.	

Ovl. prvky správy

Položka nabídky	Popis
Oddělovací listy průsvitné fólie Vypnuto Zapnuto*	Vloží oddělovací list mezi průsvitné fólie.
Povolit prioritní kopie Vypnuto Zapnuto*	Přerušení tiskové úlohy pro pořízení kopií.
Skenování vlastní úlohy Vypnuto* Zapnuto	Nastavení tiskárnu na skenování první sady originálních dokumentů s použitím zadaných nastavení a poté na skenování další sady se stejným nebo odlišným nastavením. **Poznámka:** Tato položka nabídky se zobrazí pouze v případě, že je nainstalován pevný disk.
Umožnit Uložit jako zástupce Vypnuto Zapnuto*	Uložení aktuálního nastavení skenování jako zástupce.
Oprava šikmého posunu v podavači ADF Vypnuto* Zapnuto	Nastavení tiskárny, aby upravovala křivě naskenované obrazy z dokumentů, které se skenují z automatického podavače dokumentů.
Ukázková kopie Vypnuto* Zapnuto	Vytištění ukázková kopie pro kontrolu kvality před vytištěním zbývajících kopií. **Poznámka:** Tato položka nabídky se zobrazí pouze v případě, že je nainstalován pevný disk.
Poznámka: Hvězdička (*) vedle hodnoty označuje výchozí nastavení z výroby.	

Faxovat

Výchozí nastavení faxu

Režim faxování

Položka nabídky	Popis
Režim faxování Faxovat Faxový server Vypnuto	Výběr režimu faxování. **Poznámka:** V závislosti na modelu tiskárny se může výchozí tovární nastavení lišit.

Nastavení faxu

Obecná nastavení faxu

Položka nabídky	Popis
Název faxu	Identifikuje váš fax.
Faxové číslo	Identifikuje vaše faxové číslo.
ID faxu Název faxu Faxové číslo*	Oznámí příjemcům faxu název vašeho faxu nebo faxové číslo.
Využitá paměť Všechny přijaté Většina pro příjem Stejné* Nejodesílanější Všechny odeslané	Nastavuje množství interní paměti tiskárny přidělené pro faxování. **Poznámka:** Tato nabídka zabraňuje poruchám vyrovnávací paměti a výskytům neodeslaných faxů.
Zrušit faxy Povolit* Nepovolit	Zruší odchozí faxy ještě před jejich přenosem, nebo zruší příchozí faxy ještě před dokončením jejich vytištění.
Maskování faxového čísla Vypnuto* Zleva Zprava	Zadává formát maskování odchozího faxového čísla.
Maskované číslice 0–58 (0*)	Určuje počet maskovaných číslic v odchozím čísle faxu.
Povolit detekci připojené linky Zapnuto* Vypnuto	Určuje, zda je telefonní linka připojená k tiskárně. **Poznámka:** Detekce probíhá v okamžiku zapnutí tiskárny a před jednotlivými hovory.
Optimalizovat kompatibilitu faxu	Slouží ke konfiguraci funkce faxu tiskárny pro zajištění optimální kompatibility s ostatními faxy.
Podávací jednotka T.38 Analogové G.711 etherFAX	Nastavte metodu přenosu faxů. **Poznámky:** • Tato položka nabídky se zobrazí, pouze pokud je v tiskárně nainstalován licenční balíček etherFAX nebo Fax over IP (FoIP). • V závislosti na modelu tiskárny se může výchozí tovární nastavení lišit.
Poznámka: Hvězdička (*) vedle hodnoty označuje výchozí nastavení z výroby.	

Nastavení HTTPS faxu

Poznámka: Tato nabídka se zobrazí pouze v případě, že je položka Přenos faxu nastavena na možnost etherFAX.

Položka nabídky	Popis
Adresa URL služby HTTPS	Zadejte adresu URL služby etherFAX.
Poznámka: Hvězdička (*) vedle hodnoty označuje výchozí nastavení z výroby.	

Položka nabídky	Popis
HTTPS proxy	Zadejte adresu URL serveru proxy.
Uživatel HTTPS proxy	Zadejte uživatelské jméno a heslo pro server proxy.
Heslo HTTPS proxy	
Šifrování odeslaných faxů Vypnuto Zapnuto* Požadované	Povolte šifrování odchozích faxových zpráv.
Šifrování přijatých faxů Vypnuto Zapnuto* Požadované	Povolte šifrování příchozích faxových zpráv.
Status HTTPS faxu	Zobrazte stav komunikace pro etherFAX.
Poznámka: Hvězdička (*) vedle hodnoty označuje výchozí nastavení z výroby.	

Nastavení odesílání faxů

Položka nabídky	Popis
Rozlišení Standardní* Kvalitní Superjemný Ultrajemné	Nastavení rozlišení skenovaného obrazu. **Poznámka:** Vyšší rozlišení prodlužuje dobu přenosu faxu a vyžaduje více paměti.
Původní velikost [Seznam formátů papíru] (Kombinované formáty*)	Zadání velikosti původního dokumentu
Orientace Na výšku* Na šířku	Určuje orientaci originálního dokumentu. **Poznámka:** Tato položka nabídky se zobrazí pouze u některých modelů tiskáren.
Strany Vypnuto* Krátký okraj Dlouhý okraj	Určuje orientaci originálního dokumentu při skenování obou stran dokumentu. **Poznámka:** Tato položka nabídky se zobrazí pouze u některých modelů tiskáren.
Typ obsahu Text* Text/Fotografie Fotografie Grafika	Umožňuje vylepšit výsledný výstup podle obsahu originálního dokumentu.
Poznámka: Hvězdička (*) vedle hodnoty označuje výchozí nastavení z výroby.	

Položka nabídky	Popis
Zdroj obsahu Černobílá laserová* Barevná laserová Do inkoustových tiskáren Fotografie/Film Časopis Noviny Tisk Jiný	Umožňuje vylepšit výsledný výstup podle zdroje originálního dokumentu.
Sytost 1–9 (5*)	Nastavení sytosti skenovaného obrazu.
Za ústřednou PABX Zapnuto Vypnuto*	Nastavení tiskárny na vytáčení faxového čísla bez čekání na rozeznání oznamovacího tónu. **Poznámka:** Telefonní služba automatické pobočkové ústředny (PABX neboli Private Automated Branch Exchange) je telefonní síť, která umožňuje nabídnout volajícím více linek pomocí jednoho přístupového čísla.
Režim vytáčení Tón* Pulsní	Určuje režim vytáčení pro příchozí nebo odchozí faxy.
Poznámka: Hvězdička (*) vedle hodnoty označuje výchozí nastavení z výroby.	

Rozšířené zobrazování

Položka nabídky	Popis
Vyvážení barev Azurová – červená -4 až 4 (0*) Purpurová – zelená -4 až 4 (0*) Žlutá – modrá -4 až 4 (0*)	Nastavení intenzity barev během skenování.
Zeslabení barvy Zeslabení barvy (Žádné*) Výchozí prahová hodnota červené (128*) Výchozí prahová hodnota zelené (128*) Výchozí prahová hodnota modré (128*)	Určuje barvu, jejíž intenzita bude během skenování snížena, a umožňuje nastavit snížení této barvy.
Kontrast Nejlepší pro obsah* 0 1 2 3 4 5	Nastavuje kontrast výstupu.
Poznámka: Hvězdička (*) vedle hodnoty označuje výchozí nastavení z výroby.	

Položka nabídky	Popis
Odstranění pozadí Úroveň –4 až 4 (0*)	Upravuje rozsah pozadí viditelného na naskenovaném dokumentu.
Zrcadlový obraz Vypnuto* Zapnuto	Vytvoří zrcadlový obraz předlohy.
Negativní obraz Vypnuto* Zapnuto	Vytvoří negativní obraz předlohy.
Detail stínu –4 až 4 (0*)	Upravuje množství viditelných detailů ve stínech ve skenovaném obrazu.
Skenovat od okraje k okraji Zapnuto Vypnuto*	Umožňuje skenování předlohy od okraje k okraji.
Ostrost 1–5 (3*)	Nastavuje kontrast naskenovaného obrázku.
Teplota –4 až 4 (0*)	Zadejte, zda vytvářet chladnější nebo teplejší výstup.
Poznámka: Hvězdička (*) vedle hodnoty označuje výchozí nastavení z výroby.	

Ovl. prvky správy

Položka nabídky	Popis
Zapnout skenování barevných faxů Ve výchozím nastavení vypnuto* Ve výchozím nastavení zapnuto Nikdy nepoužít Vždy použít	Umožňuje používat pro faxování barevné naskenované dokumenty.
Automatická opakovaná volba 0–9 (5*)	Určuje počet opakovaných vytáčení podle úrovní aktivity faxů příjemce.
Četnost opakovaného vytáčení 1–200 minut (3*)	Prodlužuje dobu mezi pokusy o opakované vytáčení, aby se zvýšila pravděpodobnost úspěšného odeslání faxu.
Povolit ECM Zapnuto* Vypnuto	Aktivuje režim opravy chyb (ECM) pro faxové úlohy. **Poznámka:** Režim ECM detekuje a napravuje ty chyby během procesu faxového přenosu způsobené šumem na telefonní lince a slabým signálem.
Zapnout skenování faxů Zapnuto* Vypnuto	Umožňuje faxovat dokumenty naskenované v tiskárně.
Ovladač na fax Zapnuto* Vypnuto	Umožňuje tiskovému ovladači odesílat faxy.
Poznámka: Hvězdička (*) vedle hodnoty označuje výchozí nastavení z výroby.	

Položka nabídky	Popis
Umožnit Uložit jako zástupce Zapnuto* Vypnuto	Umožňuje uložit v tiskárně faxová čísla jako zástupce.
Max. rychlost 33600* 14400 9600 4800 2400	Nastavuje maximální rychlost odesílání faxu.
Skenování vlastní úlohy Vypnuto* Zapnuto	Umožňuje zapnout skenování vlastních úloh ve výchozím nastavení. **Poznámka:** Tato položka nabídky se zobrazí pouze v případě, že je nainstalován pevný disk.
Náhled skenování Vypnuto* Zapnuto	Umožňuje zobrazit náhled skenu na displeji. **Poznámka:** Tato položka nabídky se zobrazí pouze v případě, že je nainstalován pevný disk.
Oprava šikmého posunu v podavači ADF Vypnuto* Zapnuto	Opravuje jemné zešikmení naskenovaného obrazu.
Automatický převod barevných faxů do jedno-barevných Zapnuto* Vypnuto	Převádí všechny barevné odchozí faxy na černobílé.
Potvrdit faxové číslo Vypnuto* Zapnuto	Vyžádá si potvrzení faxového čísla od uživatele.
Předvolba	Nastavuje předvolbu.
Pravidla pro předvolbu	Umožňuje určit pravidlo pro předvolbu.
Poznámka: Hvězdička (*) vedle hodnoty označuje výchozí nastavení z výroby.	

Nastavení přijímání faxů

Položka nabídky	Popis
Čekání faxových úloh Žádná* Toner Toner a spotřební materiál	Odebere z tiskové fronty faxové úlohy, které požadují specifické nedostupné zdroje.
Počet zvonění před přijetím 1–25 (3*)	Nastaví počet zvonění pro příchozí fax.
Automatická redukce Zapnuto* Vypnuto	Přizpůsobí příchozí fax podle velikosti stránky.
Poznámka: Hvězdička (*) vedle hodnoty označuje výchozí nastavení z výroby.	

Položka nabídky	Popis
Zdroj papíru Zásobník [X] Auto*	Nastaví zdroj papíru pro tisk příchozího faxu.
Strany Zapnuto Vypnuto*	Tiskněte na obě strany papíru.
Oddělovací listy Žádná* Před úlohou Po úloze	Určuje, zda se mají při tisku vkládat prázdné oddělovací listy.
Zdroj oddělovacích listů Zásobník [X] (1*)	Zadejte zdroj papíru pro oddělovací list.
Výstupní zásobník Standardní zásobník	Určuje výstupní zásobník přijatých faxů.
Zápatí stránky Zapnuto Vypnuto*	Tiskne informace o přenosu na spodní okraj každé stránky přijatého faxu.
Časová značka zápatí faxu Přijmout* Tisk	Tiskne časové razítko na spodní okraj každé stránky přijatého faxu.
Sešívání Vypnuto* 1 svorka 2 svorky	Sešití vytištěného faxu. **Poznámka:** Tato položka nabídky se zobrazí jen v případě, že je instalován finišer.
Pozdržení faxů Režim pozdrženého faxu Vypnuto* Vždy zapnuto Ručně Naplánováno	Pozdrží tisk přijatých faxů, dokud nebudou uvolněny.
Poznámka: Hvězdička (*) vedle hodnoty označuje výchozí nastavení z výroby.	

Ovl. prvky správy

Položka nabídky	Popis
Zapnout příjem faxů Zapnuto* Vypnuto	Nastaví tiskárnu pro příjem faxů.
Zapnout příjem barevných faxů Zapnuto* Vypnuto	Nastaví tiskárnu pro příjem barevných faxů.
Poznámka: Hvězdička (*) vedle hodnoty označuje výchozí nastavení z výroby.	

Položka nabídky	Popis
Povolit ID volajícího Zapnuto Vypnuto*	Zobrazí číslo, které odesílá příchozí fax.
Blokovat fax bez názvu Zapnuto Vypnuto*	Blokuje příchozí faxy odeslané ze zařízení bez zadaného identifikátoru stanice nebo faxu.
Seznam blokovaných faxů Přidat blok. fax	Určuje telefonní čísla, která chcete blokovat.
Přijmout po Všechna zvonění* Pouze jedno zazv. Pouze dvě zazv. Pouze tři zazv. Pouze po jednom nebo dvou zazvoněních Pouze po jednom nebo třech zazvoněních Pouze dvě nebo tři zazv.	Nastaví odlišný typ vyzvánění pro příchozí fax.
Automatický příjem Zapnuto* Vypnuto	Nastaví tiskárnu pro automatický příjem faxů.
Přeposílání faxů Tisk* Vytisknout a přeposlat Přeposlat	Určuje, zda přeposlat přijatý fax.
Přeposlat komu Cíl 1 Cíl 2	Určuje, kam přeposlat přijatý fax. **Poznámka:** Tato položka nabídky se zobrazí pouze v případě, že je možnost Přeposlání faxu nastavena na hodnotu Vytisknout a přeposlat nebo Přeposlat.
Max. rychlost 33600* 14400 9600 4800 2400	Nastavuje maximální rychlost přenosu faxu.
Poznámka: Hvězdička (*) vedle hodnoty označuje výchozí nastavení z výroby.	

Úvodní stránka faxu

Položka nabídky	Popis
Úvodní stránka faxu Ve výchozím nastavení vypnuto* Ve výchozím nastavení zapnuto Nikdy nepoužít Vždy použít	Nakonfigurujte nastavení pro úvodní stránku faxu.
Zahrnout pole Komu Vypnuto* Zapnuto	
Zahrnout pole Od Vypnuto* Zapnuto	
Část	
Zahrnout pole Zpráva Vypnuto* Zapnuto	
Zpráva:	
Zahrnout logo Vypnuto* Zapnuto	
Zahrnout zápatí [x] Vypnuto* Zapnuto	
Zápatí [x]	
Poznámka: Hvězdička (*) vedle hodnoty označuje výchozí nastavení z výroby.	

Nastavení faxových protokolů

Položka nabídky	Popis
Četnost protokolování přenosu Vždy* Nikdy Pouze v případě chyby	Určuje, jak často tiskárna vytváří protokol přenosů.
Akce protokolování přenosu Tisk Vypnuto Zapnuto* E-mail Vypnuto* Zapnuto	Vytiskne nebo odešle e-mailem protokol úspěšného faxového přenosu nebo chyby při přenosu.
Poznámka: Hvězdička (*) vedle hodnoty označuje výchozí nastavení z výroby.	

Položka nabídky	Popis
Protokol chyb příjmu Nikdy netisknout* Tisknout při chybě	Vytiskne protokol pro selhání přijetí faxu.
Automatický tisk protokolů Zapnuto* Vypnuto	Vytiskne veškerou aktivitu faxu.
Zdroj papíru pro protokol Zásobník [x] (1*)	Zadejte zdroj papíru pro tisk protokolů.
Zobrazení protokolů Název vzdáleného faxu* Vytočené číslo	Identifikuje odesílatele pomocí názvu vzdáleného faxu nebo faxového čísla.
Umožnit protokolování úloh Zapnuto* Vypnuto	Zobrazí shrnutí všech faxových úloh.
Povolit záznam volání Zapnuto* Vypnuto	Zobrazí shrnutí historie vytáčení faxů.
Protokol výstupního zásobníku Standardní zásobník* Odkladač [x]	Určuje výstupní odkladač pro tištěné protokoly.
Poznámka: Hvězdička (*) vedle hodnoty označuje výchozí nastavení z výroby.	

Nastavení reproduktoru

Položka nabídky	Popis
Režim reproduktoru Vždy vypnuto* Vždy zapnuto Zapnuto do připojení	Nastaví režim faxového reproduktoru.
Hlasitost reproduktoru Nízká* Vysoký	Upraví výchozí hlasitost reproduktoru.
Hlasitost zvonění Vypnuto* Zapnuto	Povolí hlasitost zvonění.
Poznámka: Hvězdička (*) vedle hodnoty označuje výchozí nastavení z výroby.	

Nastavení faxového serveru

Obecná nastavení faxu

Položka nabídky	Popis
Na formát	Určuje příjemce faxu. **Poznámka:** Chcete-li použít faxové číslo, napište před číslo znak pro číslo (#).
Zpáteční adresa	Určuje zpáteční adresu pro odeslání faxu.
Předmět	Určuje předmět a sdělení faxu.
Zpráva	
Zapnout analogový příjem Vypnuto* Zapnuto	Nastaví tiskárnu pro příjem analogových faxů.
Poznámka: Hvězdička (*) vedle hodnoty označuje výchozí nastavení z výroby.	

Nastavení faxového serveru pro e-mail

Položka nabídky	Popis
Použít e-mailový server SMTP Zapnuto* Vypnuto	Nastavení protokolu SMTP (Simple Mail Transfer Protocol) použijte pro e-mail při příjmu a odesílání faxů. **Poznámka:** Je-li nastavena možnost Zapnuto, nezobrazí se všechna ostatní nastavení nabídky Nastavení faxového serveru pro e-mail.
Primární brána SMTP	Zadejte IP adresu nebo název hostitele primárního serveru SMTP.
Port primární brány SMTP 1–65535 (25*)	Zadá číslo portu primárního serveru SMTP.
Sekundární brána SMTP	Zadá IP adresu serveru nebo název hostitele sekundárního nebo záložního serveru SMTP.
Port sekundární brány SMTP 1–65535 (25*)	Zadá číslo portu serveru sekundárního nebo záložního serveru SMTP.
Limit čekání pro SMTP 5–30 (30*)	Nastaví čas před uplynutím časového limitu tiskárny v případě, že server SMTP nereaguje.
Zpáteční adresa	Určuje zpáteční adresu pro odeslání faxu.
Použít SSL/TLS Neaktivní* Vyjednávat Požadované	Určuje, zda odeslat fax pomocí šifrovaného odkazu.
Vyžadovat důvěryhodný certifikát Vypnuto Zapnuto*	Určuje důvěryhodný certifikát při přístupu k serveru SMTP.
Poznámka: Hvězdička (*) vedle hodnoty označuje výchozí nastavení z výroby.	

Položka nabídky	Popis
Ověření serveru SMTP Žádné ověření není nutné* Přihlášení/obyčejné NTLM CRAM-MD5 Digest-MD5 Kerberos 5	Nastavuje typ ověření pro přístup k serveru SMTP.
E-mail započatý zařízením Žádná* Použít ověřovací soubory SMTP zařízení	Určuje, zda jsou pro e-mail spuštěný ze zařízení vyžadovány ověřovací údaje.
E-mail započatý uživatelem Žádná* Použít ověřovací soubory SMTP zařízení Použít uživatelské jméno relace a heslo Použít e-mailovou adresu relace a heslo Vyzvat uživatele	Určuje, zda jsou pro e-mail spuštěný uživatelem vyžadovány ověřovací údaje.
Použít ověřovací údaje zařízení Active Directory Vypnuto* Zapnuto	Povoluje připojení ověřovacích údajů uživatelů a skupinových cílů k serveru SMTP.
UserID zařízení	Určuje ID a heslo uživatele pro připojení k serveru SMTP.
Heslo zařízení	
SFÉRA Kerberos 5	Určuje sféru ověřovacího protokolu Kerberos 5.
Doména NTLM	Určuje název domény ověřovacího protokolu NTLM.
Zakázat chybu „Není nastaven server SMTP“ Vypnuto* Zapnuto	Skryje chybovou zprávu „Není nastaven server SMTP“.
Poznámka: Hvězdička (*) vedle hodnoty označuje výchozí nastavení z výroby.	

Nastavení faxového serveru pro skenování

Položka nabídky	Popis
Formát obrazu TIFF (.tif) PDF (.pdf)* XPS (.xps)	Určuje formát souboru naskenovaného obrazu.
Typ obsahu Text* Text/Fotografie Fotografie Grafika	Umožňuje vylepšit výsledný výstup podle obsahu originálního dokumentu.
Poznámka: Hvězdička (*) vedle hodnoty označuje výchozí nastavení z výroby.	

Položka nabídky	Popis
Zdroj obsahu Černobílá laserová* Barevná laserová Do inkoustových tiskáren Fotografie/Film Časopis Noviny Tisk Jiný	Umožňuje vylepšit výsledný výstup podle zdroje originálního dokumentu.
Rozlišení faxu Standardní* Kvalitní Superjemný Ultrajemné	Nastavte rozlišení faxu.
Strany Vypnuto* Krátký okraj Dlouhý okraj	Určuje orientaci originálního dokumentu při skenování obou stran dokumentu.
Sytost 1–9 (5*)	Upravuje sytost výstupu.
Orientace Na výšku* Na šířku	Určení orientace textu a grafiky na stránce.
Původní velikost [Seznam formátů papíru]	Nastavuje formát papíru originálního dokumentu. **Poznámky:** • Výchozí tovární nastavení v USA je Kombinované formáty . Mezinárodní výchozí tovární nastavení je A4. • Toto nastavení se může u jednotlivých modelů tiskáren lišit.
Použít vícestránkový TIFF Vypnuto Zapnuto*	Umožňuje zvolit mezi jednostránkovými a vícestránkovými soubory formátu TIFF.
Poznámka: Hvězdička (*) vedle hodnoty označuje výchozí nastavení z výroby.	

E-mail

Nastavení e-mailu

Položka nabídky	Popis
Primární brána SMTP	Zadá IP adresu nebo název hostitele primárního serveru SMTP používaného k posílání e-mailů.
Poznámka: Hvězdička (*) vedle hodnoty označuje výchozí nastavení z výroby.	

Položka nabídky	Popis
Port primární brány SMTP 1–65535 (25*)	Zadá číslo portu primárního serveru SMTP.
Sekundární brána SMTP	Zadá IP adresu serveru nebo název hostitele sekundárního nebo záložního serveru SMTP.
Port sekundární brány SMTP 1–65535 (25*)	Zadá číslo portu serveru sekundárního nebo záložního serveru SMTP.
Limit čekání pro SMTP 5–30 sekund (30*)	Nastaví čas před uplynutím časového limitu tiskárny v případě, že server SMTP nereaguje.
Zpáteční adresa	Určuje adresu pro odpověď v e-mailu.
Vždy používat výchozí adresu pro odpověď SMTP Zapnuto Vypnuto*	Vždy použije výchozí server pro odpověď v serveru SMTP.
Použít SSL/TLS Neaktivní* Vyjednávat Požadované	Určuje, zda odeslat e-mail pomocí šifrovaného odkazu.
Vyžadovat důvěryhodný certifikát Vypnuto Zapnuto*	Vyžaduje důvěryhodný certifikát při přístupu k serveru SMTP.
Ověření serveru SMTP Žádné ověření není nutné* Přihlášení/obyčejné NTLM CRAM-MD5 Digest-MD5 Kerberos 5	Nastavuje typ ověření pro přístup k serveru SMTP.
E-mail započatý zařízením Žádná* Použít ověřovací soubory SMTP zařízení	Určuje, zda jsou pro e-mail spuštěný ze zařízení vyžadovány ověřovací údaje.
E-mail započatý uživatelem Žádná* Použít ověřovací soubory SMTP zařízení Použít uživatelské jméno relace a heslo Použít e-mailovou adresu relace a heslo Vyzvat uživatele	Určuje, zda jsou pro e-mail spuštěný uživatelem vyžadovány ověřovací údaje.
Použít ověřovací údaje zařízení Active Directory Vypnuto* Zapnuto	Určuje, zda jsou pro e-mail spuštěný uživatelem vyžadovány ověřovací údaje.
UserID zařízení	Určuje ID a heslo uživatele pro připojení k serveru SMTP.
Heslo zařízení	
SFÉRA Kerberos 5	Určuje sféru ověřovacího protokolu Kerberos 5.
Poznámka: Hvězdička (*) vedle hodnoty označuje výchozí nastavení z výroby.	

Položka nabídky	Popis
Doména NTLM	Určuje název domény ověřovacího protokolu NTLM.
Zakázat chybu „Není nastaven server SMTP“ Vypnuto* Zapnuto	Skryje chybovou zprávu „Není nastaven server SMTP“.
Poznámka: Hvězdička (*) vedle hodnoty označuje výchozí nastavení z výroby.	

Výchozí nastavení e-mailu

Položka nabídky	Popis
Předmět:	Určuje předmět a sdělení e-mailu.
Zpráva:	
Název souboru	Určuje název souboru naskenovaného dokumentu.
Formát JPEG (.jpg) PDF (.pdf)* TIFF (.tif) XPS (.xps) TXT (.txt) RTF (.rtf) DOCX (.docx) CSV (.csv)	Určuje formát souboru naskenovaného dokumentu. **Poznámka:** Tyto položky nabídky se mohou u jednotlivých modelů tiskáren lišit.
Globální nastavení OCR Rozpoznávané jazyky Aut. otočit Odstranit skvrny Aut. zlepšení kontrastu	Nakonfiguruje nastavení optického rozpoznávání znaků (OCR) **Poznámka:** Tato položka nabídky se zobrazí, pouze pokud jste zakoupili a nainstalovali řešení OCR
Nastavení PDF Verze PDF (1.5*) Verze archivu (A-1a*) Vysoce komprimované (Vypnuto*) Zabezpečeno (Vypnuto*) Archivní (PDF/A) (Vypnuto*)	Konfigurace nastavení formátu PDF naskenovaného dokumentu. **Poznámky:** • Verze archivu a Archivní (PDF/A) jsou podporovány jen v případě, že je možnost Verze PDF nastavena na hodnotu 1.4. • Možnost Vysoce komprimované se zobrazí pouze v případě, že je nainstalován pevný disk.
Typ obsahu Text Text/fotografie* Fotografie Grafika	Umožňuje vylepšit výsledný výstup podle typu obsahu originálního dokumentu.
Poznámka: Hvězdička (*) vedle hodnoty označuje výchozí nastavení z výroby.	

Položka nabídky	Popis
Zdroj obsahu Černobílá laserová* Barevná laserová Do inkoustových tiskáren Fotografie/Film Časopis Noviny Tisk Jiný	Umožňuje vylepšit výsledný výstup podle zdroje obsahu originálního dokumentu.
Barevně Černobíle Tmavě šedá Barevně* Automatický režim	Umožňuje nastavení tiskárny na snímání obsah souboru barevně nebo černobíle.
Rozlišení 75 dpi 150 dpi* 200 dpi 300 dpi 400 dpi 600 dpi	Nastavení rozlišení skenovaného obrazu.
Sytost 1–9 (5*)	Nastavení sytosti skenovaného obrazu.
Orientace Na výšku* Na šířku	Určuje orientaci originálního dokumentu.
Původní velikost Kombinované formáty*	Nastavuje formát papíru originálního dokumentu.
Strany Vypnuto* Krátký okraj Dlouhý okraj	Určuje orientaci originálního dokumentu při skenování obou stran dokumentu.
Poznámka: Hvězdička (*) vedle hodnoty označuje výchozí nastavení z výroby.	

Rozšířené zobrazování

Položka nabídky	Popis
Vyvážení barev Azurová (0*) Purpurová (0*) Žlutá (0*)	Nastavení intenzity barev pro tyrkysovou, purpurovou a žlutou.
Poznámka: Hvězdička (*) vedle hodnoty označuje výchozí nastavení z výroby.	

Položka nabídky	Popis
Zeslabení barvy Zeslabení barvy Žádná* Červená Zelená Modrá Výchozí prahová hodnota červené 0–255 (128*) Výchozí prahová hodnota zelené 0–255 (128*) Výchozí prahová hodnota modré 0–255 (128*)	Určuje barvu, jejíž intenzita bude během skenování snížena, a umožňuje nastavit snížení této barvy.
Aut. detekce barev Citlivost barev 1–9 (5*) Citlivost oblasti 1–9 (5*) Bitová hloubka e-mailu 1 bit* 8 bit Minimální rozlišení skenování 75 dpi 150 dpi 200 dpi 300 dpi*	Konfigurace nastavení automatické detekce barev.
Kvalita JPEG Nejlepší pro obsah* 5–95	Nastavení kvality JPEG naskenovaného obrazu.
Kontrast Nejlepší pro obsah* 0–5	Určuje název souboru naskenovaného obrazu.
Odstranění pozadí Detekce pozadí Založeno na obsahu* Pevná Úroveň –4 až 4 (0*)	Odstranění barvy pozadí nebo vad tisku z originálního dokumentu. **Poznámky:** • Odstranění barvy pozadí z originálního dokumentu na základě analýzy obsahu. • Pevné odstranění vad obrazu z fotografie.
Zrcadlový obraz Vypnuto* Zapnuto	Vytvoří zrcadlový obraz předlohy.
Negativní obraz Vypnuto* Zapnuto	Vytvoří negativní obraz předlohy.
Poznámka: Hvězdička (*) vedle hodnoty označuje výchozí nastavení z výroby.	

Položka nabídky	Popis
Detail stínu –4 až 4 (0*)	Nastavení detailu stínu ve skenovaném obrazu.
Skenovat od okraje k okraji Vypnuto* Zapnuto	Skenování originálního dokumentu od kraje ke kraji.
Ostrost 1–5 (3*)	Nastavení ostrosti naskenovaného obrazu.
Teplota –4 až 4 (0*)	Generování modřejšího nebo červenějšího výstupu originálního dokumentu.
Prázdné stránky Odstranění prázdné stránky (Neodstraňovat*) Citlivost prázdné stránky (5*)	Nastavení citlivosti skenování s ohledem na prázdné stránky v originálním dokumentu.
Poznámka: Hvězdička (*) vedle hodnoty označuje výchozí nastavení z výroby.	

Ovl. prvky správy

Položka nabídky	Popis
Maximální velikost e-mailu 0–65535 (0*)	Nastaví přípustnou velikost souboru pro jednotlivé e-maily.
Zpráva o chybě velikosti	Určuje chybovou zprávu, kterou tiskárna odešle v případě, že e-mail přesáhne přípustnou velikost souboru. **Poznámka:** Můžete zadat až 1024 znaků.
Omezit cíle	Omezí odesílání e-mailu pouze do názvů domén ze zadaného seznamu. **Poznámka:** Domény od sebe oddělujte čárkami.
Odeslat kopii sobě Nikdy se nezobrazuje* Ve výchozím nastavení zapnuto Ve výchozím nastavení vypnuto Vždy zapnuto	Odešle vám kopii e-mailu.
Povolit pouze e-maily sobě Vypnuto* Zapnuto	Nastavení tiskárny pro odesílání e-mailů pouze sobě.
Použít pole kopie:/slepá kopie: Vypnuto* Zapnuto	Povolí kopii a slepou kopii v e-mailu.
Použít vícestránkový TIFF Vypnuto Zapnuto*	Povolení skenování několika obrázků TIFF do jednoho souboru TIFF.
Komprese TIFF JPEG LZW*	Nastavení typu komprese souborů TIFF.
Poznámka: Hvězdička (*) vedle hodnoty označuje výchozí nastavení z výroby.	

Položka nabídky	Popis
Text – výchozí 5–95 (75*)	Nastavení kvality textu ve skenovaném obsahu.
Text/fotografie – výchozí 5–95 (75*)	Nastavení kvality textu a fotografií ve skenovaném obsahu.
Fotografie – výchozí 5–95 (50*)	Nastavení kvality fotografií ve skenovaném obsahu.
Oprava šikmého posunu v podavači ADF Vypnuto* Zapnuto	Nastavení tiskárny, aby upravovala křivě naskenované obrazy z dokumentů, které se skenují z automatického podavače dokumentů.
Protokol přenosu Tisk protokolu* Netisknout protokol Tisknout jen kvůli chybě	Tisk protokolu přenosu pro skeny e-mailů.
Zdroj papíru pro protokol Zásobník [x] (1*) Víceúčelový podavač	Určuje zdroj papíru pro tisk protokolů e-mailů.
Skenování vlastní úlohy Vypnuto* Zapnuto	Nastavení tiskárny na skenování první sady originálních dokumentů s použitím zadaných nastavení a poté na skenování další sady se stejným nebo odlišným nastavením. **Poznámka:** Tato položka nabídky se zobrazí pouze v případě, že je nainstalován pevný disk.
Náhled skenování Vypnuto Zapnuto*	Zobrazení náhledu skenování originálního dokumentu. **Poznámka:** Tato položka nabídky se zobrazí pouze v případě, že je nainstalován pevný disk.
Umožnit Uložit jako zástupce Vypnuto Zapnuto*	Uložení e-mailové adresy jako zástupce.
E-mail. obr. poslány jako Příloha* Internetový odkaz	Určení, jak odesílat obrázky, které jsou součástí e-mailu.
Resetovat informace e-mailu po odeslání Vypnuto Zapnuto*	Reset polí Komu, Předmět, Zpráva a Název souboru na výchozí hodnoty po odeslání e-mailu.
Poznámka: Hvězdička (*) vedle hodnoty označuje výchozí nastavení z výroby.	

Nastavení internetového odkazu

Položka nabídky	Popis
Server	Zadejte přihlašovací údaje serveru, který hostí snímky obsažené v emailu.
Přihlašovací jméno	
Heslo	
Cesta	
Název souboru	
Internetový odkaz	

FTP

Výchozí nastavení FTP

Položka nabídky	Popis
Formát JPEG (.jpg) PDF (.pdf)* TIFF (.tif) XPS (.xps) TXT (.txt) RTF (.rtf) DOCX (.docx) CSV (.csv)	Určuje formát souboru naskenovaného obrazu. **Poznámka:** Tyto položky nabídky se mohou u jednotlivých modelů tiskáren lišit.
Globální nastavení OCR Rozpoznávané jazyky Aut. otočit Odstranit skvrny Aut. zlepšení kontrastu	Nakonfiguruje nastavení optického rozpoznávání znaků (OCR) **Poznámka:** Tato položka nabídky se zobrazí, pouze pokud jste zakoupili a nainstalovali řešení OCR
Nastavení PDF Verze PDF (1.5*) Verze archivu (A-1a*) Vysoce komprimované (Vypnuto*) Zabezpečeno (Vypnuto*) Archivní (PDF/A) (Vypnuto*)	Nastaví formát souboru PDF naskenovaného dokumentu. **Poznámky:** • Verze archivu a Archivní (PDF/A) jsou podporovány jen v případě, že je možnost Verze PDF nastavena na hodnotu 1.4. • Možnost Vysoce komprimované se zobrazí pouze v případě, že je nainstalován pevný disk.
Typ obsahu Text Text/fotografie* Fotografie Grafika	Umožňuje vylepšit výsledný výstup podle typu obsahu originálního dokumentu.
Poznámka: Hvězdička (*) vedle hodnoty označuje výchozí nastavení z výroby.	

Položka nabídky	Popis
Zdroj obsahu Černobílá laserová* Barevná laserová Do inkoustových tiskáren Fotografie/Film Časopis Noviny Tisk Jiný	Umožňuje vylepšit výsledný výstup podle zdroje obsahu originálního dokumentu.
Barevně Černobíle Tmavě šedá Barevně* Automatický režim	Umožňuje nastavení tiskárny na snímání obsah souboru barevně nebo černobíle.
Rozlišení 75 dpi 150 dpi* 200 dpi 300 dpi 400 dpi 600 dpi	Nastavení rozlišení skenovaného obrazu.
Sytost 1–9 (5*)	Nastavení sytosti skenovaného obrazu.
Orientace Na výšku* Na šířku	Určuje orientaci originálního dokumentu.
Původní velikost Kombinované formáty*	Nastavuje formát papíru originálního dokumentu.
Strany Vypnuto* Dlouhý okraj Krátký okraj	Určuje orientaci při skenování obou stran dokumentu.
Název souboru	Určuje název souboru naskenovaného obrazu.
Poznámka: Hvězdička (*) vedle hodnoty označuje výchozí nastavení z výroby.	

Rozšířené zobrazování

Položka nabídky	Popis
Vyvážení barev Azurová (0*) Purpurová (0*) Žlutá (0*)	Nastavení intenzity barev pro tyrkysovou, purpurovou a žlutou.
Poznámka: Hvězdička (*) vedle hodnoty označuje výchozí nastavení z výroby.	

Položka nabídky	Popis
Zeslabení barvy Zeslabení barvy Žádná* Červená* Zelená* Modrá* Výchozí prahová hodnota červené 0–255 (128*) Výchozí prahová hodnota zelené 0–255 (128*) Výchozí prahová hodnota modré 0–255 (128*)	Určuje barvu, jejíž intenzita bude během skenování snížena, a umožňuje nastavit snížení této barvy.
Aut. detekce barev Citlivost barev 1–9 (5*) Citlivost oblasti 1–9 (5*) Bitová hloubka FTP 1 bit* 8 bit Minimální rozlišení skenování 75 dpi 150 dpi 200 dpi 300 dpi*	Konfigurace nastavení automatické detekce barev.
Kvalita JPEG Nejlepší pro obsah* 5–95	Nastavení kvality JPEG naskenovaného obrazu.
Kontrast Nejlepší pro obsah* 0 1 2 3 4 5	Určuje název souboru naskenovaného obrazu.
Odstranění pozadí Detekce pozadí Založeno na obsahu* Pevná Úroveň –4 až 4 (0*)	Odstranění barvy pozadí nebo vad tisku z originálního dokumentu. **Poznámky:** • Odstranění barvy pozadí z originálního dokumentu na základě analýzy obsahu. • Pevné odstranění vad obrazu z fotografie.
Zrcadlový obraz Vypnuto* Zapnuto	Vytvoří zrcadlový obraz předlohy.
Poznámka: Hvězdička (*) vedle hodnoty označuje výchozí nastavení z výroby.	

Položka nabídky	Popis
Negativní obraz Vypnuto* Zapnuto	Vytvoří negativní obraz předlohy.
Detail stínu –4 až 4 (0*)	Nastavení detailu stínu ve skenovaném obrazu.
Skenovat od okraje k okraji Vypnuto* Zapnuto	Umožňuje skenování předlohy od okraje k okraji.
Ostrost 1–5 (3*)	Nastavení ostrosti naskenovaného obrazu.
Teplota –4 až 4 (0*)	Generování modřejšího nebo červenějšího výstupu originálního dokumentu.
Prázdné stránky Odstranění prázdné stránky Neodebrat* Odebrat Citlivost prázdné stránky 1–9 (5*)	Nastavení citlivosti skenování s ohledem na prázdné stránky v originálním dokumentu.
Poznámka: Hvězdička (*) vedle hodnoty označuje výchozí nastavení z výroby.	

Ovl. prvky správy

Položka nabídky	Popis
Text – výchozí 5–95 (75*)	Nastaví kvalitu textu skenovaného obrazu.
Text/fotografie – výchozí 5–95 (75*)	Nastaví kvalitu textu a fotografie skenovaného obrazu.
Fotografie – výchozí 5–95 (50*)	Nastaví kvalitu fotografie skenovaného obrazu.
Použít vícestránkový TIFF Zapnuto* Vypnuto	Povolení skenování několika obrázků TIFF do jednoho souboru TIFF.
Komprese TIFF LZW* JPEG	Nastavení typu komprese souborů TIFF.
Protokol přenosu Tisk protokolu* Netisknout protokol Tisknout jen kvůli chybě	Tisk protokolu přenosu pro skeny FTP.
Zdroj papíru pro protokol Zásobník [x] (1*) Víceúčelový podavač	Určuje zdroj papíru pro tisk protokolů FTP.
Poznámka: Hvězdička (*) vedle hodnoty označuje výchozí nastavení z výroby.	

Položka nabídky	Popis
Protokol výstupního zásobníku Standardní zásobník* Odkladač [x]	Určuje výstupní zásobník pro tištěné protokoly FTP.
Skenování vlastní úlohy Vypnuto* Zapnuto	Umožňuje zapnout skenování vlastních úloh ve výchozím nastavení. **Poznámka:** Tato položka nabídky se zobrazí pouze v případě, že je nainstalován pevný disk.
Náhled skenování Vypnuto Zapnuto*	Umožňuje zobrazit náhled skenu na displeji. **Poznámka:** Tato položka nabídky se zobrazí pouze v případě, že je nainstalován pevný disk.
Umožnit Uložit jako zástupce Vypnuto Zapnuto*	Uložení adresy FTP jako zástupce.
Oprava šikmého posunu v podavači ADF Vypnuto* Zapnuto	Nastavení tiskárny, aby upravovala křivě naskenované obrazy z dokumentů, které se skenují z automatického podavače dokumentů.
Poznámka: Hvězdička (*) vedle hodnoty označuje výchozí nastavení z výroby.	

Jednotka USB

Skenování na jednotku paměti flash

Položka nabídky	Popis
Formát JPEG (.jpg) PDF (.pdf)* TIFF (.tif) XPS (.xps) TXT (.txt) RTF (.rtf) DOCX (.docx) CSV (.csv)	Určuje formát souboru naskenovaného obrazu. **Poznámka:** Tyto položky nabídky se mohou u jednotlivých modelů tiskáren lišit.
Globální nastavení OCR Rozpoznávané jazyky Aut. otočit Odstranit skvrny Aut. zlepšení kontrastu	Nakonfiguruje nastavení optického rozpoznávání znaků (OCR) **Poznámka:** Tato položka nabídky se zobrazí, pouze pokud jste zakoupili a nainstalovali řešení OCR
Poznámka: Hvězdička (*) vedle hodnoty označuje výchozí nastavení z výroby.	

Položka nabídky	Popis
Nastavení PDF Verze PDF (1.5*) Verze archivu (A-1a*) Vysoce komprimované (Vypnuto*) Zabezpečeno (Vypnuto*) Archivní (PDF/A) (Vypnuto*)	Nakonfigurujte nastavení formátu PDF naskenovaného obrazu. **Poznámky:** • Verze archivu a Archivní (PDF/A) jsou podporovány jen v případě, že je možnost Verze PDF nastavena na hodnotu 1.4. • Možnost Vysoce komprimované se zobrazí pouze v případě, že je nainstalován pevný disk.
Typ obsahu Text Text/fotografie* Fotografie Grafika	Umožňuje vylepšit výsledný výstup podle typu obsahu originálního dokumentu.
Zdroj obsahu Černobílá laserová* Barevná laserová Do inkoustových tiskáren Fotografie/Film Časopis Noviny Tisk Jiný	Umožňuje vylepšit výsledný výstup podle zdroje obsahu originálního dokumentu.
Barevně Černobíle Tmavě šedá Barevně* Automatický režim	Umožňuje nastavení tiskárny na snímání obsah souboru barevně nebo černobíle.
Rozlišení 75 dpi 150 dpi* 200 dpi 300 dpi 400 dpi 600 dpi	Nastavení rozlišení skenovaného obrazu.
Sytost 1–9 (5*)	Nastavení sytosti skenovaného obrazu.
Orientace Na výšku* Na šířku	Určuje orientaci originálního dokumentu.
Původní velikost Kombinované formáty*	Nastavuje formát papíru originálního dokumentu.
Strany Vypnuto* Dlouhý okraj Krátký okraj	Určuje orientaci originálního dokumentu při skenování obou stran dokumentu.
Poznámka: Hvězdička (*) vedle hodnoty označuje výchozí nastavení z výroby.	

Položka nabídky	Popis
Název souboru	Určuje název souboru naskenovaného obrazu.
Poznámka: Hvězdička (*) vedle hodnoty označuje výchozí nastavení z výroby.	

Rozšířené zobrazování

Položka nabídky	Popis
Vyvážení barev Azurová (0*) Purpurová (0*) Žlutá (0*)	Nastavení intenzity barev pro tyrkysovou, purpurovou a žlutou.
Zeslabení barvy Zeslabení barvy Žádná* Červená Zelená Modrá Výchozí prahová hodnota červené 0–255 (128*) Výchozí prahová hodnota zelené 0–255 (128*) Výchozí prahová hodnota modré 0–255 (128*)	Určuje barvu, jejíž intenzita bude během skenování snížena, a umožňuje nastavit snížení této barvy.
Aut. detekce barev Citlivost barev 1–9 (5*) Citlivost oblasti 1–9 (5*) Bitová hloubka skenu 1 bit* 8 bit Minimální rozlišení skenování 75 dpi 150 dpi 200 dpi 300 dpi*	Konfigurace nastavení automatické detekce barev.
Kvalita JPEG Nejlepší pro obsah* 5–95	Nastavení kvality JPEG naskenovaného obrazu.
Kontrast Nejlepší pro obsah* 0–5	Určuje název souboru naskenovaného obrazu.
Poznámka: Hvězdička (*) vedle hodnoty označuje výchozí nastavení z výroby.	

Položka nabídky	Popis
Odstranění pozadí Detekce pozadí Založeno na obsahu* Pevná Úroveň (0*)	Odstranění barvy pozadí nebo vad tisku z originálního dokumentu. **Poznámky:** • Odstranění barvy pozadí z originálního dokumentu na základě analýzy obsahu. • Pevné odstranění vad obrazu z fotografie.
Zrcadlový obraz Vypnuto* Zapnuto	Vytvoří zrcadlový obraz předlohy.
Negativní obraz Vypnuto* Zapnuto	Vytvoří negativní obraz předlohy.
Detail stínu –4 až 4 (0*)	Nastavení detailu stínu ve skenovaném obrazu.
Skenovat od okraje k okraji Vypnuto* Zapnuto	Skenování originálního dokumentu od kraje ke kraji.
Ostrost 1–5 (3*)	Nastavení ostrosti naskenovaného obrazu.
Teplota –4 až 4 (0*)	Generování modřejšího nebo červenějšího výstupu originálního dokumentu.
Prázdné stránky Odstranění prázdné stránky Neodebrat* Odebrat Citlivost prázdné stránky 1–9 (5*)	Nastavení citlivosti skenování s ohledem na prázdné stránky v originálním dokumentu.
Poznámka: Hvězdička (*) vedle hodnoty označuje výchozí nastavení z výroby.	

Ovl. prvky správy

Položka nabídky	Popis
Text – výchozí 5–95 (75*)	Nastaví kvalitu textu skenovaného obrazu.
Text/fotografie – výchozí 5–95 (75*)	Nastaví kvalitu textu a fotografie skenovaného obrazu.
Fotografie – výchozí 5–95 (50*)	Nastaví kvalitu fotografie skenovaného obrazu.
Použít vícestránkový TIFF Vypnuto Zapnuto*	Povolení skenování několika obrázků TIFF do jednoho souboru TIFF.
Poznámka: Hvězdička (*) vedle hodnoty označuje výchozí nastavení z výroby.	

Položka nabídky	Popis
Komprese TIFF LZW* JPEG	Nastavení typu komprese souborů TIFF.
Skenování vlastní úlohy Vypnuto* Zapnuto	Umožňuje zapnout skenování vlastních úloh ve výchozím nastavení. **Poznámka:** Tato položka nabídky se zobrazí pouze v případě, že je nainstalován pevný disk.
Náhled skenování Vypnuto Zapnuto*	Umožňuje zobrazit náhled skenu na displeji. **Poznámka:** Tato položka nabídky se zobrazí pouze v případě, že je nainstalován pevný disk.
Oprava šikmého posunu v podavači ADF Vypnuto* Zapnuto	Nastavení tiskárny, aby upravovala křivě naskenované obrazy z dokumentů, které se skenují z automatického podavače dokumentů.
Poznámka: Hvězdička (*) vedle hodnoty označuje výchozí nastavení z výroby.	

Tisk z jednotky paměti flash

Položka nabídky	Popis
Počet kopií 1–9999 (1*)	Nastaví počet kopií.
Zdroj papíru Zásobník [x] (1*) Univerzální podavač Papír – ručně Obálka – ručně	Nastaví výchozí zdroj papíru pro tiskovou úlohu.
Skládat kopie (1,1,1) a (2,2,2) (1,2,3) a (1,2,3)	Skládá stránky tiskové úlohy v pořadí, především při tisku více kopií.
Strany Jednostranný tisk* Oboustranný tisk	Určuje, zda tisknout na jednu stranu nebo na obě strany papíru.
Sešívání Vypnuto* 1 svorka, levý horní roh 2 svorky, nalevo 1 svorka, pravý horní roh 2 svorky, nahoře 1 svorka, levý dolní roh 2 svorky, dole 1 svorka, pravý dolní roh 2 svorky, napravo	Určuje polohu svorky pro všechny tiskové úlohy. **Poznámka:** Tato položka nabídky se zobrazí jen v případě, že je instalován sešívací finišer.
Poznámka: Hvězdička (*) vedle hodnoty označuje výchozí nastavení z výroby.	

Položka nabídky	Popis
Děrování Vypnuto* 2 otvory 3 otvory	Nastaví režim děrování pro všechny tiskové úlohy. **Poznámka:** Tato položka nabídky se zobrazí jen v případě, že je instalován sešívací finišer.
Posunout listy Žádná* Mezi kopiemi Mezi úlohy	Posune výstup jednotlivých tiskových úloh nebo jednotlivých kopií tiskové úlohy. **Poznámky:** • Možnost Mezi kopiemi zajistí posunutí každé kopie tiskové úlohy, pokud je položka Skládání nastavena na hodnotu Zapnuto [1,2,1,2,1,2]. Je-li funkce Skládání nastavena na hodnotu Vypnuto [1,1,1,2,2,2], vytisknou se pohromadě jednotlivé stránky, například všechny první stránky, všechny druhé stránky atd. • Při nastavení hodnoty Mezi úlohy se posune celá tisková úloha stejně bez ohledu na počet vytištěných kopií. • Tato položka nabídky se zobrazí jen v případě, že je instalován sešívací finišer.
Styl otočení Dlouhý okraj* Krátký okraj	Určuje, která strana papíru je při dvoustranném tisku svázána.
Více stránek na list Vypnuto* 2 stránky na stranu 3 stránky na stranu 4 stránky na stranu 6 stránek na stranu 9 stránek na stranu 12 stránek na stranu 16 stránek na stranu	Na jednu stranu listu papíru se vytisknou obrazy více stránek.
Více str. na stranu – řazení Horizontální* Opačné horizontální Opačné vertikální Vertikálně	Určuje polohu obrázků na více stránek při použití nastavení Více stránek na stranu.
Více str. na stranu – orientace Auto* Na šířku Na výšku	Určuje orientaci obrázků na více stránek při použití nastavení Více stránek na stranu.
Více str. na str. – okraj Žádná* Plné	Při použití nastavení Více stránek na stranu vytiskne rámeček okolo každého obrázku na stránce.
Oddělovací listy Vypnuto* Mezi kopiemi Mezi úlohy Mezi listy	Při tisku vkládá prázdné oddělovací listy.
Poznámka: Hvězdička (*) vedle hodnoty označuje výchozí nastavení z výroby.	

Položka nabídky	Popis
Zdroj oddělovacích listů Zásobník [x] (1*) Univerzální podavač	Zadejte zdroj papíru pro oddělovací list.
Prázdné stránky Netisknout* Tisk	Při tiskové úloze tiskne prázdné stránky.
Poznámka: Hvězdička (*) vedle hodnoty označuje výchozí nastavení z výroby.	

Síť/porty

Přehled sítí

Položka nabídky	Popis
Aktivní adaptér Auto* Standardní síť Bezdrátové	Zadání typu síťového připojení. **Poznámka:** Nabídka Bezdrátové je k dispozici jen u tiskáren připojených k bezdrátové síti.
Stav sítě	Zobrazit stav připojení sítě tiskáren.
Zobrazení stavu sítě na tiskárně Vypnuto Zapnuto*	Zobrazit stav sítě na displeji.
Rychlost, oboustranný tisk	Zobrazit rychlost aktuálně aktivní síťové karty.
IPv4	Zobrazit adresu IPv4.
Všechny adresy IPv6	Zobrazit všechny adresy IPv6.
Resetovat tiskový server	Resetuje všechna aktivní síťová připojení k tiskárně. **Poznámka:** Tímto nastavením se odeberou veškerá nastavení síťové konfigurace.
Čas. limit síťové úlohy Vypnuto Zapnuto* (90 sekund)	Nastaví dobu, po které tiskárna zruší síťovou tiskovou úlohu.
Hlavičková stránka Vypnuto* Zapnuto	Vytiskne hlavičkovou stránku.
Rozsah portů funkce Skenovat do počítače	Určuje platný rozsah portů pro tiskárny za branou firewall blokující porty.
Povolit síťové připojení Vypnuto Zapnuto*	Povolí připojení tiskárny k síti.
Povolit protokol LLDP Vypnuto* Zapnuto	Povoluje v tiskárně protokol LLDP (Link Layer Discovery Protocol).
Poznámka: Hvězdička (*) vedle hodnoty označuje výchozí nastavení z výroby.	

Bezdrátové

Poznámka: Tato nabídka je k dispozici pouze u tiskáren připojených k síti Wi-Fi nebo u modelů tiskáren, které mají bezdrátový síťový adaptér.

Položka nabídky	Popis
Nastavení pomocí mobilní aplikace	Konfigurace Wi-Fi připojení pomocí aplikace Lexmark Mobile Assistant.
Nastavit na panelu tiskárny Zvolte síť Přidat síť Wi-Fi Název sítě Síťový režim Infrastruktura Režim zabezpečení bezdrátové sítě Neaktivní* WEP WPA2/WPA – Osobní WPA2 – Osobní 802.1x – RADIUS	Konfigurace připojení Wi-Fi pomocí ovládacího panelu. **Poznámka:** Položku 802.1x – RADIUS lze nakonfigurovat pouze z prostředí serveru Embedded Web Server.
Wi-Fi Protected Setup Autom. detekce WPS Vypnuto Zapnuto* Metoda připojení tlačítkem Metoda spuštění kódem PIN	Nastaví síť Wi-Fi a zapne zabezpečení sítě. **Poznámky:** • Položka Automatická detekce WPS se zobrazí pouze v případě, že je položka Režim zabezpečení bezdrátové sítě nastavena na možnost WEP. • Metoda připojení tlačítkem připojí tiskárnu k síti Wi-Fi stisknutím tlačítka na tiskárně a na přístupovém bodu (bezdrátovém směrovači) v daném čase. • Metoda připojení kódem PIN připojí tiskárnu k síti Wi-Fi zadáním kódu PIN na tiskárně a do nastavení bezdrátové sítě v přístupovém bodu.
Síťový režim Typ BSS Infrastruktura*	Určuje režim sítě.
Kompatibilita 802.11b/g/n (2,4 GHz)* 802.11a/b/g/n/ac (2,4 GHz / 5 GHz) 802.11a/n/ac (5 GHz)	Určuje standard pro síť Wi-Fi. **Poznámka:** Položky 802.11a/b/g/n/ac (2,4 GHz / 5 GHz) a 802.11a/n/ac (5 GHz) se zobrazí, pouze když je nainstalována možnost Wi-Fi.
Režim zabezpečení bezdrátové sítě Neaktivní* WEP WPA2/WPA – Osobní WPA2 – Osobní 802.1x – RADIUS	Nastavte režim zabezpečení pro připojení tiskárny k síti Wi-Fi. **Poznámka:** Položku 802.1x – RADIUS lze nakonfigurovat pouze z prostředí serveru Embedded Web Server.
Režim autentizace WEP Auto* Otevřít Sdílený	Nastavit typ bezdrátového šifrovacího protokolu (WEP) pro tiskárnu. **Poznámka:** Tato položka nabídky se zobrazí pouze tehdy, když bude možnost Režim zabezpečení bezdrátové sítě nastavena na hodnotu WEP.
Nastavit klíč WEP:	Zadejte heslo WEP pro zabezpečené připojení k Wi-Fi.

Položka nabídky	Popis
WPA2/WPA Osobní AES	Povolit zabezpečení sítě Wi-Fi prostřednictvím chráněného přístupu k síti Wi-Fi (WPA). **Poznámka:** Tato položka nabídky se zobrazí pouze tehdy, když bude možnost Režim zabezpečení bezdrátové sítě nastavena na hodnotu WPA2/WPA-Osobní.
Nastavení předem sdíleného klíče	Nastavit heslo pro zabezpečené připojení k Wi-Fi.
WPA2 – Osobní AES	Povolení zabezpečení sítě Wi-Fi prostřednictvím WPA2. **Poznámka:** Tato položka nabídky se zobrazí pouze tehdy, když bude možnost Režim zabezpečení bezdrátové sítě nastavena na hodnotu WPA2-Osobní.
Režim šifrování 802.1x WPA+ WPA2*	Povolit zabezpečení sítě Wi-Fi prostřednictvím standardu 802.1x. **Poznámky:** • Tato položka nabídky se zobrazí pouze tehdy, když bude možnost Režim zabezpečení bezdrátové sítě nastavena na hodnotu 802.1x – RADIUS. • Položku 802.1x – RADIUS lze nakonfigurovat pouze z prostředí serveru Embedded Web Server.
IPv4 Povolit DHCP Zapnuto* Vypnuto Nastavit statickou IP adresu IP adresa Síťová maska Brána	Povolení a konfigurace nastavení IPv4 na tiskárně.
IPv6 Povolit IPv6 Zapnuto* Vypnuto Povolit DHCPv6 Zapnuto Vypnuto* Bezstavová autokonfigurace adres Zapnuto* Vypnuto Adresa serveru DNS Ručně přiřazená adresa IPv6 Ručně přiřazený směrovač IPv6 Předpona adresy Všechny adresy IPv6 Všechny adresy směrovače v síti IPv6	Povolení a konfigurace nastavení IPv6 na tiskárně.
Síťová adresa UAA LAA	Zobrazí síťové adresy.

Položka nabídky	Popis
PCL SmartSwitch Vypnuto Zapnuto*	Nastavit tiskárnu tak, aby se přepínala na emulaci PCL pokaždé, když to bude vyžadovat tisková úloha, bez ohledu na výchozí jazyk tiskárny. **Poznámka:** Pokud je přepínač PCL SmartSwitch vypnutý, tiskárna neprověřuje příchozí data a použije výchozí jazyk tiskárny zadaný v nabídce Nastavení.
PS SmartSwitch Vypnuto Zapnuto*	Nastavit tiskárnu tak, aby se přepínala na emulaci PS pokaždé, když to bude vyžadovat tisková úloha, bez ohledu na výchozí jazyk tiskárny. **Poznámka:** Pokud je přepínač PS SmartSwitch vypnutý, tiskárna neprověřuje příchozí data a použije výchozí jazyk tiskárny zadaný v nabídce Nastavení.
Buffer pro úlohy Zapnuto Vypnuto*	Dočasně ukládá tiskové úlohy na pevný disk tiskárny před tiskem. **Poznámka:** Tato položka nabídky se zobrazí pouze v případě, že je nainstalován pevný disk.
Binární PostScript Mac Auto* Zapnuto Vypnuto	Nastaví tiskárnu pro zpracování tiskových úloh v binárním jazyku PostScript Macintosh. **Poznámky:** • Nastavení Zapnuto zpracovává tiskové úlohy v základním binárním jazyku PostScript. • Nastavení Vypnuto filtruje tiskové úlohy používající standardní protokol.

Wi-Fi Direct

Položka nabídky	Popis
Povolit Wi-Fi Direct Zapnuto Vypnuto*	Nastavit tiskárnu tak, aby se připojovala přímo k Wi-Fi zařízením.
Název sítě Wi-Fi Direct	Určuje název sítě Wi-Fi Direct.
Heslo pro Wi-Fi Direct	Nastavení hesla k ověření a validaci uživatelů Wi-Fi připojení.
Zobrazit heslo na stránce Nastavení Vypnuto Zapnuto*	Zobrazí Heslo pro Wi-Fi Direct na stránce Nastavení sítě.
Číslo preferovaného kanálu 1–11 Auto*	Nastavte preferovaný kanál sítě Wi-Fi.
Adresa IP vlastníka skupiny	Určuje IP adresu vlastníka skupiny.
Automaticky přijímat žádosti tlačítka Vypnuto* Zapnuto	Automaticky přijímá požadavky na připojení k síti. **Poznámka:** Automatické přijímání klientů není zabezpečeno.
Poznámka: Hvězdička (*) vedle hodnoty označuje výchozí nastavení z výroby.	

Síť Ethernet

Položka nabídky	Popis
Rychlost sítě	Zobrazí rychlost aktivního síťového adaptéru.
IPv4 Povolit DHCP (Zapnuto*) Nastavit statickou IP adresu	Konfiguruje nastavení IPv4.
IPv6 Povolit IPv6 (Zapnuto*) Povolit DHCPv6 (Vypnuto *) Bezstavová autokonfigurace adres (Zapnuto*) Adresa serveru DNS Ručně přiřazená adresa IPv6 Ručně přiřazený směrovač IPv6 Předpona adresy (64*) Všechny adresy IPv6 Všechny adresy směrovače v síti IPv6	Konfiguruje nastavení IPv6.
Síťová adresa UAA LAA	Určuje adresu sítě.
PCL SmartSwitch Vypnuto Zapnuto*	Nastavit tiskárnu tak, aby se přepínala na emulaci PCL pokaždé, když to bude vyžadovat tisková úloha, bez ohledu na výchozí jazyk tiskárny. **Poznámka:** Pokud je toto nastavení zakázáno, tiskárna neprověřuje příchozí data a použije výchozí jazyk tiskárny zadaný v nabídce Nastavení.
PS SmartSwitch Vypnuto Zapnuto*	Nastavit tiskárnu tak, aby se přepínala na emulaci PostScript pokaždé, když to bude vyžadovat tisková úloha, bez ohledu na výchozí jazyk tiskárny. **Poznámka:** Pokud je toto nastavení zakázáno, tiskárna neprověřuje příchozí data a použije výchozí jazyk tiskárny zadaný v nabídce Nastavení.
Buffer pro úlohy Vypnuto* Zapnuto	Dočasně ukládá úlohy na pevný disk před tiskem. **Poznámka:** Tato položka nabídky se zobrazí pouze v případě, že je nainstalován pevný disk.
Binární PostScript Mac Auto* Zapnuto Vypnuto	Nastaví tiskárnu pro zpracování tiskových úloh v binárním jazyku PostScript Macintosh. **Poznámky:** • Automaticky zpracovává tiskové úlohy z počítačů používajících operační systém Windows nebo Macintosh. • Nastavení Vypnuto filtruje tiskové úlohy PostScript používající standardní protokol.
Energeticky úsporná síť Ethernet Zapnuto Vypnuto Auto*	Sníží spotřebu energie, pokud tiskárna nepřijímá žádná data ze sítě Ethernet.
Poznámka: Hvězdička (*) vedle hodnoty označuje výchozí nastavení z výroby.	

TCP/IP

Poznámka: Tato nabídka se zobrazuje pouze u síťových tiskáren nebo tiskáren připojených k tiskovým serverům.

Položka nabídky	Popis
Nastavit název hostitele	Nastavuje aktuální název hostitele protokolu TCP/IP
Název domény	Nastavuje název domény.
Umožňuje serveru DHCP/BOOTP aktualizovat server NTP Zapnuto* Vypnuto	Umožňuje klientům DHCP a BOOTP aktualizovat nastavení NTP tiskárny.
Název Nulové konfigurace	Určuje název služby pro síť nulové konfigurace.
Povolit Auto IP Vypnuto* Zapnuto	Přiřadí IP adresu automaticky.
Adresa serveru DNS	Určuje aktuální adresu serveru DNS (Domain Name System).
Záloha adresy DNS	Určuje zálohové adresy serveru DNS.
Záloha 2. adresy DNS	
Záloha 3. adresy DNS	
Pořadí hledání domény	Určuje seznam názvů domén, které slouží k vyhledání tiskárny a jejích zdrojů nacházejících se na různých místech v síti.
Povolit DDNS Vypnuto* Zapnuto	Aktualizuje dynamická nastavení serveru DNS.
DDNS TTL	Určuje aktuální nastavení serveru DDNS.
Výchozí hodnoty TTL	
Čas aktualizace DDNS	
Povolit mDNS Vypnuto Zapnuto*	Aktualizuje vícesměrová nastavení serveru DNS.
Adresa serveru WINS	Určuje adresu serveru pro službu WINS (Windows Internet Name Service).
Povolit BOOTP Vypnuto* Zapnuto	Umožňuje BOOTP přiřadit tiskárně IP adresu.
Seznam omez. serverů	Určuje adresy IP, které mají povoleno komunikovat s tiskárnou přes TCP/IP. **Poznámky:** • IP adresy od sebe oddělujte čárkami. • Můžete přidat až 50 IP adres.
Poznámka: Hvězdička (*) vedle hodnoty označuje výchozí nastavení z výroby.	

Položka nabídky	Popis
Možnosti omez. seznamu serverů Blokovat všechny porty* Blokovat pouze tisk Blokovat pouze tisk a HTTP	Určuje možnost přístupu pro adresy IP, které nejsou v seznamu.
MTU 256–1500 Ethernet (1500*)	Určuje parametr maximální přenosové jednotky (MTU) pro připojení TCP.
Port pro tisk typu Raw 1–65535 (9100*)	Určuje číslo portu typu Raw pro tiskárny zapojené do sítě.
Maximální rychlost odchozích datových přenosů Vypnuto* Zapnuto	Nastavuje maximální přenosovou rychlost tiskárny. **Poznámka:** Pokud je volba povolena, hodnota pro toto nastavení je 100 – 1 000 000 kilobitů/sekundu.
Povolit TLS v. 1.0 Vypnuto Zapnuto*	Povolí protokol TLS v. 1.0.
Povolit TLS v. 1.1 Vypnuto Zapnuto*	Povolí protokol TLS v. 1.1.
Seznam šifer SSL	Specifikuje použitelné šifrovací algoritmy pro připojení SSL nebo TLS.
Poznámka: Hvězdička (*) vedle hodnoty označuje výchozí nastavení z výroby.	

SNMP

Poznámka: Tato nabídka se zobrazuje pouze u síťových tiskáren nebo tiskáren připojených k tiskovým serverům.

Položka nabídky	Popis
Verze SNMP 1 a 2c Zapnuto Vypnuto Zapnuto* Povolit nastavení SNMP Vypnuto Zapnuto* Povolit PPM MIB Vypnuto Zapnuto* Komunita SNMP	Slouží ke konfiguraci protokolů SNMP (Simple Network Management Protocol) verze 1 a 2c, které se používají k instalaci tiskových ovladačů a aplikací.
Poznámka: Hvězdička (*) vedle hodnoty označuje výchozí nastavení z výroby.	

Položka nabídky	Popis
SNMP verze 3 Zapnuto Vypnuto Zapnuto* Název kontextu Nast. ověř. úd. pro čtení/zápis Uživatelské jméno Heslo pro ověření Heslo pro ochranu osobních údajů Nast. ověř. úd. jen pro čtení Uživatelské jméno Heslo pro ověření Heslo pro ochranu osobních údajů Hash ověření MD5 SHA1* Minimální úroveň ověření Bez ověření, bez ochrany osobních údajů Ověření, bez ochrany osobních údajů Ověření, ochrana osobních údajů* Algoritmus ochrany osobních údajů DES AES-128*	Slouží ke konfiguraci protokolu SNMP verze 3, který se používá k instalaci aktualizaci zabezpečení tiskárny.
Poznámka: Hvězdička (*) vedle hodnoty označuje výchozí nastavení z výroby.	

IPSec

Poznámka: Tato nabídka se zobrazuje pouze u síťových tiskáren nebo tiskáren připojených k tiskovým serverům.

Položka nabídky	Popis
Povolit IPSec Vypnuto Zapnuto*	Povolí protokol IPSec (Internet Protocol Security).
Základní konfigurace Výchozí nastavení* Kompatibilita Zabezpečené	Nastaví základní konfiguraci IPSec.
Návrh skupiny DH (Diffie-Hellman) modp2048 (14)* modp3072 (15) modp4096 (16) modp6144 (17)	Nastaví základní konfiguraci IPSec. **Poznámka:** Tato položka nabídky je k dispozici pouze tehdy, pokud je možnost Základní konfigurace nastavena na hodnotu Kompatibilita.
Poznámka: Hvězdička (*) vedle hodnoty označuje výchozí nastavení z výroby.	

Položka nabídky	Popis
Navrhovaná metoda šifrování 3DES AES*	Nastavuje metodu šifrování. **Poznámka:** Tato položka nabídky je k dispozici pouze tehdy, pokud je možnost Základní konfigurace nastavena na hodnotu Kompatibilita.
Navrhovaná metoda ověřování SHA1 SHA256* SHA512	Nastavuje metodu ověřování. **Poznámka:** Tato položka nabídky je k dispozici pouze tehdy, pokud je možnost Základní konfigurace nastavena na hodnotu Kompatibilita.
Životnost přidružení zabezpečení pro výměnu klíčů po internetu (hodiny) 1 2 4 8 24*	Zadejte dobu platnosti Životnosti přidružení zabezpečení pro výměnu klíčů po internetu. **Poznámka:** Tato položka nabídky je k dispozici pouze tehdy, pokud je možnost Základní konfigurace nastavena na hodnotu Zabezpečeno.
Životnost protokolu IPSec SA (hodiny) 1 2 4 8* 24	Zadejte dobu platnosti Životnosti protokolu IPSec SA. **Poznámka:** Tato položka nabídky je k dispozici pouze tehdy, pokud je možnost Základní konfigurace nastavena na hodnotu Zabezpečeno.
Certifikát zařízení IPsec	Určuje certifikát IPSec.
Připojení ověřovaná předsdíleným klíčem Hostitel [x]	Slouží ke konfiguraci ověřovaných připojení tiskárny.
Připojení ověřovaná certifikátem Adresa hostitele [x] [/podsíť]	
Poznámka: Hvězdička (*) vedle hodnoty označuje výchozí nastavení z výroby.	

802.1x

Poznámka: Tato nabídka se zobrazuje pouze u síťových tiskáren nebo tiskáren připojených k tiskovým serverům.

Položka nabídky	Popis
Aktivní Vypnuto* Zapnuto	Umožní tiskárnu připojit k sítím, které před udělením přístupu vyžadují ověření.
Poznámka: Hvězdička (*) vedle hodnoty označuje výchozí nastavení z výroby.	

Konfigurace LPD

Poznámka: Tato nabídka se zobrazuje pouze u síťových tiskáren nebo tiskáren připojených k tiskovým serverům.

Položka nabídky	Popis
Časový limit pro LPD 0–65535 sekund (90*)	Nastaví hodnotu časového limitu, který serveru LDP (Line Printer Daemon) zabrání v nekonečném čekání na pozastavené nebo neplatné tiskové úlohy.
Stránka se záhlavím LPD Vypnuto* Zapnuto	Vytiskne stránku se záhlavím pro všechny tiskové úlohy LPD. **Poznámka:** Stránka se záhlavím je první stránka tiskové úlohy, která slouží jako oddělovač tiskových úloh a slouží také k identifikaci původce požadavku na tiskovou úlohu.
Koncová stránka LPD Vypnuto* Zapnuto	Vytiskne koncovou stránku pro všechny tiskové úlohy LPD. **Poznámka:** Koncová stránka je poslední stránka tiskové úlohy.
Konverze znaku pro konec řádku pro LPD Vypnuto* Zapnuto	Povolí konverze znaku pro konec řádku. **Poznámka:** Znak pro konec řádku je mechanismus, který tiskárně přikazuje přesunout pozici kurzoru na první pozici stejného řádku.
Poznámka: Hvězdička (*) vedle hodnoty označuje výchozí nastavení z výroby.	

Nastavení HTTP/FTP

Položka nabídky	Popis
Povolit server HTTP Vypnuto Zapnuto*	Umožní serveru Embedded Web Server monitorovat a spravovat tiskárnu.
Povolit HTTPS Vypnuto Zapnuto*	Povolí protokol HTTPS (Hypertext Transfer Protocol Secure) k šifrování dat přenášených na tiskový server a z něj.
Vynutit připojení pomocí protokolu HTTPS Zapnuto Vypnuto*	Na tiskárně vynutit používání připojení pomocí protokolu HTTPS.
Povolit FTP/TFTP Vypnuto Zapnuto*	Odesílá soubory pomocí funkce FTP/TFTP.
Místní domény	Určuje názvy domén pro servery HTTP a FTP.
IP adresa HTTP Proxy	Slouží ke konfiguraci nastavení serverů HTTP a FTP.
IP adresa FTP Proxy	
Výchozí IP portu HTTP	
Certifikát zařízení HTTPS	
Výchozí IP portu FTP	
Časový limit pro požadavky HTTP/FTP 1–299 (30*)	Určuje čas, který uplyne před zastavením připojení k serveru.
Opakování pro požadavky HTTP/FTP 1–299 (3*)	Nastaví počet opakovaných pokusů o připojení k serveru HTTP/FTP.
Poznámka: Hvězdička (*) vedle hodnoty označuje výchozí nastavení z výroby.	

ThinPrint

Položka nabídky	Popis
Povolit ThinPrint Vypnuto* Zapnuto	Bude tisknout pomocí funkce ThinPrint.
Číslo portu 4000–4999 (4000*)	Nastaví číslo portu pro přístup k serveru ThinPrint.
Šířka pásma (bity/s) 100–1 000 000 (0*)	Nastaví rychlost pro přenos dat v prostředí ThinPrint.
Velikost paketu (kilobajty) 0–64 000 (0*)	Nastaví velikost paketu pro datový přenos.
Poznámka: Hvězdička (*) vedle hodnoty označuje výchozí nastavení z výroby.	

USB

Položka nabídky	Popis
PCL SmartSwitch Vypnuto Zapnuto*	Nastavení tiskárny tak, aby se přepnula na emulaci PCL, pokud to vyžaduje tisková úloha přijatá přes port USB, bez ohledu na výchozí jazyk tiskárny. **Poznámka:** Pokud je toto nastavení zakázáno, tiskárna neprověřuje příchozí data a použije výchozí jazyk tiskárny zadaný v nabídce Nastavení.
PS SmartSwitch Vypnuto Zapnuto*	Nastavení tiskárny tak, aby se přepnula na emulaci PostScript, pokud to vyžaduje tisková úloha přijatá přes port USB, bez ohledu na výchozí jazyk tiskárny. **Poznámka:** Pokud je toto nastavení zakázáno, tiskárna neprověřuje příchozí data a použije výchozí jazyk tiskárny zadaný v nabídce Nastavení.
Buffer pro úlohy Vypnuto* Zapnuto	Dočasně ukládá úlohy na pevný disk před tiskem. **Poznámka:** Tato položka nabídky se zobrazí pouze v případě, že je nainstalován pevný disk.
Binární PostScript Mac Auto* Zapnuto Vypnuto	Nastaví tiskárnu pro zpracování tiskových úloh v binárním jazyku PostScript Macintosh. **Poznámky:** • Automaticky zpracovává tiskové úlohy z počítačů používajících operační systém Windows nebo Macintosh. • Nastavení Vypnuto filtruje tiskové úlohy PostScript používající standardní protokol.
Povolit port USB Vypnuto Zapnuto*	Povoluje přední USB port.
Poznámka: Hvězdička (*) vedle hodnoty označuje výchozí nastavení z výroby.	

Zakázat přístup k externím sítím

Položka nabídky	Popis
Zakázat přístup k externím sítím Vypnuto* Zapnuto	Omezí přístup k síťovým webům.
Externí síťová adresa	Zadejte síťové adresy s omezeným přístupem.
E-mailová adresa pro oznámení	Zadejte e-mailovou adresu používanou k odesílání upozornění na protokolované události.
Frekvence příkazu ping 1–300 (10*)	Zadejte interval dotazování sítě v sekundách.
Předmět	Zadejte předmět a text e-mailu s oznámením.
Zpráva	
Poznámka: Hvězdička (*) vedle hodnoty označuje výchozí nastavení z výroby.	

Zabezpečení

Metody přihlášení

Správa oprávnění

Položka nabídky	Popis
Přístup k funkci Přístup k adresáři v aplikacích Změnit adresář Správa zástupců Vytvořit profily Správa záložek Tisk z jednotky paměti flash Skenování na jednotku paměti flash Funkce kopírování Zeslabení barvy Funkce e-mailu Funkce faxu Funkce FTP Uvolnit pozdržené faxy Přístup k pozdrženým úlohám Profily uživatelů Zrušte úlohy v zařízení Změnit jazyk Protokol IPP Spustit skenování vzdáleně ČB tisk Síťová složka – Skenování	Umožňuje kontrolu přístupu k funkcím tiskárny.

Položka nabídky	Popis
Nabídky správy Nabídka Bezpečnost Nabídka Síť/Porty Nabídka Papír Nabídka Zprávy Nabídky Konfigurace funkcí Nab. Spotřební materiál Nabídka Doplňková karta Nabídka SE Nabídka Zařízení	Umožňuje kontrolu přístupu k nastavením nabídky tiskárny.
Správa zařízení Vzdálená správa Aktualizace firmwaru Konfigurace aplikací Zámek ovládacího panelu Import / Export všech nastavení Vymazání při vyřazení z provozu Přístup k serveru Embedded Web Server	Umožňuje kontrolu přístupu k možnostem správy tiskárny.
Aplikace Nové aplikace Prezentace Změnit tapetu Spořič obrazovky Kopírování karet Středisko skenování Scan Center – vlastní 1 Scan Center – vlastní 2 Scan Center – vlastní 3 Scan Center – vlastní 4 Scan Center – vlastní 5 Scan Center – vlastní 6 Scan Center – vlastní 7 Scan Center – vlastní 8 Scan Center – vlastní 9 Scan Center – vlastní 10 Formuláře a oblíbené položky	Umožňuje kontrolu přístupu k aplikacím tiskárny.

Místní účty

Položka nabídky	Popis
Správa skupin/oprávnění	Zobrazí seznam všech skupin uložených v tiskárně.
Přidat uživatele Uživatelské jméno / heslo Uživatelské jméno Heslo kód PIN	Vytvoří místní účty a určí jejich přístup k funkcím tiskárny a administrativním nabídkám, možnostem správy tisku a aplikacím.

Naplánovat USB zařízení

Položka nabídky	Popis
Plány Přidat nový plán	Naplánuje přístup k přednímu portu USB.

Protokol auditu zabezpečení

Položka nabídky	Popis
Zapnout audit Vypnuto* Zapnuto	Zaznamená události v zabezpečeném protokolu auditu a vzdáleném protokolu syslog.
Zapnout vzdálený syslog Vypnuto* Zapnuto	Odesílá protokoly auditu na vzdálený server.
Vzdálený syslog server	Uveďte vzdálený server syslog.
Vzdálený syslog port 1–65535 (514*)	Uveďte vzdálený port syslog.
Vzdálená metoda syslogu Normální UDP* Stunnel	Určuje metodu syslog k přenesení zaprotokolovaných událostí na vzdálený server.
Poznámka: Hvězdička (*) vedle hodnoty označuje výchozí nastavení z výroby.	

Položka nabídky	Popis
Vzdálené zařízení pro syslog 0 – Zprávy jádra 1 – Zprávy na úrovni uživatele 2 – Poštovní systém 3 – Démony systému 4 – Zprávy zabezpečení/autorizace* 5 – Zprávy vytvořené interně pomocí serverů Syslog 6 – Subsystém řádkové tiskárny 7 – Subsystém síťových zpráv 8 – Subsystém UUCP 9 – Démon hodin 10 – Zprávy zabezpečení/autorizace 11 – Démon FTP 12 – Subsystém NTP 13 – Audit protokolu 14 – Výstraha protokolu 15 – Démon hodin 16 – Místní použití 0 (local0) 17 – Místní použití 1 (local1) 18 – Místní použití 2 (local2) 19 – Místní použití 3 (local3) 20 – Místní použití 4 (local4) 21 – Místní použití 5 (local5) 22 – Místní použití 6 (local6) 23 – Místní použití 7 (local7)	Určuje kód zařízení, které tiskárna používá v případě, že odesílá události protokolů na vzdálený server.
Závažnost událostí k protokolování 0 – Stav nouze 1 – Výstraha 2 – Kritický 3 – Chyba 4 – Varování* 5 – Oznámení 6 – Neformální 7 – Ladění	Určuje limit úrovně priority pro protokolování zpráv a událostí.
Neprotokolované události vzdáleného zařízení pro syslog Vypnuto* Zapnuto	Odesílá všechny události, bez ohledu na úroveň závažnosti, na vzdálený server.
E-mailová adresa správce	Odesílá správci e-mailové upozornění na protokolované události.
Upozornit e-mailem při vymazání protokolu Vypnuto* Zapnuto	Odesílá správci e-mailové upozornění, pokud dojde k odstranění položky protokolu.
Upozornit e-mailem při zabalení protokolu Vypnuto* Zapnuto	Odesílá správci e-mailové upozornění, pokud dojde k zaplnění protokolu a zahájí se přepisování nejstarších položek.
Poznámka: Hvězdička (*) vedle hodnoty označuje výchozí nastavení z výroby.	

Položka nabídky	Popis
Protokol chování plný Zabalení starších záznamů* Odeslat protokol e-mailem, poté odstranit všechny položky	Vyřeší problémy s úložištěm protokolu, pokud protokol zaplní přidělenou paměť.
Upozornit e-mailem na procento zaplnění Vypnuto* Zapnuto	Odesílá správci e-mailové upozornění, pokud protokol zaplní přidělenou paměť.
Úroveň výstrahy o % zaplnění 1–99 (90*)	
Upozornit e-mailem při exportu protokolu Vypnuto* Zapnuto	Odesílá správci e-mailové upozornění, pokud dojde k exportování protokolu.
Upozornit e-mailem na změnu nastavení protokolu Vypnuto* Zapnuto	Odesílá správci e-mailové upozornění, pokud dojde k nastavení položky Povolit audit.
Ukonč. řádku protokolu LF (\n)* CR (\r) CRLF (\r\n)	Určuje, jak soubor protokolu ukončuje jednotlivé řádky.
Dig. podepsat exporty Vypnuto* Zapnuto	Přidá digitální podpis ke každému exportovanému souboru protokolu.
Vymaz. protok.	Odstraní všechny protokoly auditu.
Exportovat deník Syslog (RFC 5424) Syslog (RFC 3164) CSV	Exportuje protokol zabezpečení na jednotku paměti flash.
Poznámka: Hvězdička (*) vedle hodnoty označuje výchozí nastavení z výroby.	

Omezení přihlášení

Položka nabídky	Popis
Počet neúspěšných přihlášení 1–10 (3*)	Určuje počet neúspěšných pokusů o přihlášení, než dojde k uzamčení uživatele.
Časový rámec pro neúspěšné pokusy 1–60 minut (5*)	Určuje časový rámec mezi neúspěšnými pokusy o přihlášení, než dojde k uzamčení uživatele.
Doba uzamčení 1–60 minut (5*)	Určuje dobu trvání uzamčení.
Časový limit webového přihlášení 1–120 minut (10*)	Určuje prodlevu vzdáleného přihlášení předtím, než je uživatel automaticky přihlášen.
Poznámka: Hvězdička (*) vedle hodnoty označuje výchozí nastavení z výroby.	

Nastavení důvěrného tisku

Položka nabídky	Popis
Max. počet neplatných kódů PIN 2–10	Nastaví počet možných zadání neplatného kódu PIN. **Poznámky:** • Je-li hodnota nulová, toto nastavení se vypne. • Po dosažení tohoto limitu se odstraní tiskové úlohy s tímto uživatelským jménem a PIN kódem.
Doba platnosti důvěrné úlohy Vypnuto* 1 hodina 4 hodiny 24 hodin 1 týden	Nastaví dobu platnosti důvěrných tiskových úloh. **Poznámky:** • Pokud se tato položka změní, zatímco jsou v paměti tiskárny nebo na pevném disku tiskárny uloženy důvěrné tiskové úlohy, doba platnosti těchto tiskových úloh se na novou výchozí hodnotu nezmění. • Po vypnutí tiskárny se odstraní všechny důvěrné úlohy uložené v paměti tiskárny.
Doba platnosti opakované úlohy Vypnuto* 1 hodina 4 hodiny 24 hodin 1 týden	Nastaví dobu platnosti tiskové úlohy, kterou chcete opakovat.
Doba platnosti ověřené úlohy Vypnuto* 1 hodina 4 hodiny 24 hodin 1 týden	Nastaví dobu platnosti, po kterou tiskárna vytiskne kopii, aby mohl uživatel přezkoumat její kvalitu předtím, než vytiskne zbývající kopie.
Doba platnosti vyhrazené úlohy Vypnuto* 1 hodina 4 hodiny 24 hodin 1 týden	Nastaví dobu platnosti, po kterou tiskárna uloží tiskové úlohy určené k pozdějšímu vytištění.
Vyžadovat pozdržení všech úloh Vypnuto* Zapnuto	Nastaví tiskárnu pro pozdržení všech tiskových úloh.
Zachovat duplicitní dokumenty Vypnuto* Zapnuto	Nastaví tiskárnu pro tisk dalších dokumentů se stejným názvem souboru bez přepsání tiskových úloh.
Poznámka: Hvězdička (*) vedle hodnoty označuje výchozí nastavení z výroby.	

Šifrování disku

Poznámka: Tato nabídka se zobrazí pouze v případě, že je nainstalován pevný disk.

Položka nabídky	Popis
Stav Zapnuto Vypnuto	Povolit šifrování disku
Spustit šifrování	

Vymazat dočasné soubory

Položka nabídky	Popis
Uloženo v integrované paměti Vypnuto* Zapnuto	Odstraní všechny soubory uložené v paměti tiskárny.
Uloženo na pevném disku Vym. 1 průchodem* Vym. 3 průchody Vym. 7 průchody	Odstraní všechny soubory, které jsou na pevném disku tiskárny momentálně uložené. **Poznámka:** Tato položka nabídky se zobrazí pouze v případě, že je nainstalován pevný disk tiskárny.
Poznámka: Hvězdička (*) vedle hodnoty označuje výchozí nastavení z výroby.	

Nastavení LDAP řešení

Položka nabídky	Popis
Sledovat doporučení LDAP Vypnuto* Zapnuto	Vyhledává různé servery v doméně pro přihlášený uživatelský účet.
Ověření LDAP certifikátu Ano Ne*	Umožňuje ověření certifikátů LDAP.

Různé

Položka nabídky	Popis
Chráněné funkce Zobrazit* Skrýt	Zobrazí všechny funkce, které FAC (řízení přístupu k funkci) chrání bez ohledu na oprávnění zabezpečení uživatele. **Poznámka:** Možnost Skrýt zobrazí pouze funkce chráněné pomocí FAC, k nimž má uživatel přístup.
Oprávnění k tisku Vypnuto* Zapnuto	Nechá uživatele se před tiskem přihlásit.
Vých. přihl. pro oprávnění k tisku Uživatelské jméno / heslo* Uživatelské jméno	Nastaví výchozí přihlášení pro Oprávnění k tisku.
Poznámka: Hvězdička (*) vedle hodnoty označuje výchozí nastavení z výroby.	

Položka nabídky	Popis
Bezpečnostní resetovací propojka Povolit přístup „hostovi“* Bez účinku	Určuje přístup uživatelů k tiskárně. **Poznámky:** • Propojka se nachází vedle ikony zámku na desce řadiče. • Nastavení Povolit přístup „hostovi“ poskytuje neomezený přístup ke všem aspektům tiskárny. • Nastavení Žádný vliv může zabránit přístupu k tiskárně v případě, že nejsou k dispozici požadované bezpečnostní informace.
Minimální délka hesla 0–32	Určete délku hesla.
Povolit odhalení hesel / kódů PIN	Umožňuje zobrazit heslo nebo osobní identifikační číslo.
Poznámka: Hvězdička (*) vedle hodnoty označuje výchozí nastavení z výroby.	

Zprávy

Stránka nastavení nabídek

Položka nabídky	Popis
Stránka nastavení nabídek	Vytiskne hlášení obsahující nabídky tiskárny.

Zařízení

Položka nabídky	Popis
Informace o zařízení	Vytiskne zprávu obsahující informace o tiskárně.
Statistika zařízení	Vytiskne zprávu o využití tiskárny a stavu spotřebního materiálu.
Seznam profilů	Vytiskne seznam profilů uložených v tiskárně.
Zpráva o aktivech	Vytiskne zprávu obsahující sériové číslo tiskárny a název modelu tiskárny.

Tisk

Položka nabídky	Popis
Tisk typů písma Písma PCL Písma PS	Tisk vzorků a informací o písmech, která jsou k dispozici v jednotlivých jazycích tiskárny.
Tisk ukázky Ukázková stránka	Vytiskne stránku, na které jsou uvedeny funkce tiskárny a podporovaná řešení.
Tisk adresáře	Vytiskne zdroje uložené na jednotce paměti flash nebo pevném disku tiskárny. **Poznámka:** Tato položka nabídky se zobrazí pouze v případě, že je nainstalována volitelná jednotka paměti flash nebo pevný disk tiskárny.

Zástupci

Položka nabídky	Popis
Všichni zástupci	Vytiskne zprávu, kde je uveden každý zástupce uložený v tiskárně.
Zástupci faxu	
Zástupci kopírování	
Zástupci e-mailu	
Zástupci FTP	
Zástupci síťové složky	

Faxovat

Poznámka: Tato nabídka se zobrazí pouze v případě, že je nakonfigurován fax a položka Povolit protokolování úloh je nastavena na možnost Zapnuto.

Položka nabídky	Popis
Protokol faxových úloh	Vytiskne hlášení o posledních 200 dokončených faxových úlohách.
Protokol faxových volání	Vytiskne zprávu o posledních 100 pokusech o volání, přijatých a zablokovaných voláních.

Síť

Položka nabídky	Popis
Stránka nastavení sítě	Vytiskne stránku, která zobrazuje nakonfigurovanou síť a bezdrátová nastavení tiskárny. **Poznámka:** Tato položka nabídky se zobrazuje pouze u síťových tiskáren nebo tiskáren připojených k tiskovým serverům.
Připojení klienti – Wi-Fi Direct	Vytiskne stránku, která zobrazuje seznam zařízení, která jsou k tiskárně připojena pomocí Wi-Fi Direct. **Poznámka:** Tato položka nabídky se zobrazí pouze tehdy, když bude možnost Povolit Wi-Fi Direct nastavena na hodnotu Zapnuto.

Nápověda

Položka nabídky	Popis
Tisk všech příruček	Vytiskne všechny příručky
Pokyny k připojení	Poskytuje informace o místním připojení tiskárny (USB) nebo připojení k síti
Příručka pro kopírování	Obsahuje informace o vytváření kopií a konfiguraci nastavení
Příručka pro e-mail	Obsahuje informace o odesílání e-mailů a konfiguraci nastavení
Příručka pro faxování	Obsahuje informace o odesílání faxů a konfiguraci nastavení
Příručka pro FTP	Obsahuje informace o skenování dokumentů a konfiguraci nastavení
Informační příručka	Poskytuje další informace o tiskárně
Pokyny k médiím	Poskytuje informace o vkládání papíru a speciálních médiích

Položka nabídky	Popis
Průvodce kvalitou černobílého tisku	Poskytuje informace o nastavení kvality černobílého tisku
Pokyny k přemísťování	Poskytuje informace o přemísťování, umísťování nebo přepravě tiskárny
Průvodce kvalitou tisku	Poskytuje informace o řešení problémů s kvalitou tisku
Pokyny ke spotřebnímu materiálu	Obsahuje informace o objednání spotřebního materiálu

Řešení problémů

Položka nabídky	Popis
Tisk testu kvality tisku	Tisk vzorových stran za účelem identifikace a opravy vad kvality tisku.
Čištění skeneru	Tisk pokynů k čištění skeneru.

Tisk stránky nastavení nabídek

Na domovské obrazovce stiskněte možnost **Nastavení** > **Zprávy** > **Stránka nastavení nabídek**.

Zabezpečení tiskárny

Vyhledání slotu zabezpečení

Tiskárna je vybavena funkcí bezpečnostního zámku. Připevněte bezpečnostní zámek kompatibilní s většinou přenosných počítačů ve vyznačeném místě, abyste zajistili tiskárnu na místě.

Vymazání paměti tiskárny

Chcete-li vymazat nestálou paměť nebo data z vyrovnávací paměti tiskárny, vypněte tiskárnu.

Chcete-li vymazat trvalou paměť nebo jednotlivá nastavení, nastavení zařízení a sítě, nastavení zabezpečení a integrovaná řešení, postupujte následovně:

1. Na domovské obrazovce stiskněte možnost **Nastavení** > **Zařízení** > **Údržba** > **Vymazání při vyřazení z provozu**.
2. Zaškrtněte políčko **Ošetřit všechny informace v trvalé paměti** a poté stiskněte možnost **VYMAZAT**.
3. Vyberte možnost **Spustit průvodce poč. nastav.** nebo **Nechat tiskárnu offline** a poté stiskněte tlačítko **Další**.
4. Zahájení provozu.

Vymazání paměti pevného disku tiskárny

1. Na domovské obrazovce stiskněte možnost **Nastavení** > **Zařízení** > **Údržba** > **Vymazání při vyřazení z provozu**.
2. Zaškrtněte políčko **Ošetřit všechny informace na pevném disku** a poté stiskněte možnost **VYMAZAT**.
3. Vybere metodu vymazání dat.
4. Zahájení provozu.

Poznámka: Tento proces může trvat od několika minut až po více než hodinu a během této doby nebude tiskárna dostupná pro jiné úlohy.

Šifrování pevného disku tiskárny

Tento proces vymaže veškerý obsah pevného disku. V případě potřeby proveďte před spuštěním šifrování zálohu důležitých dat z tiskárny.

1 Na domovské obrazovce stiskněte možnost **Nastavení** > **Zabezpečení** > **Šifrování disku** > **Spustit šifrování**.

2 Postupujte podle pokynů na displeji.

Poznámky:

- Aby nedošlo ke ztrátě dat, během procesu šifrování tiskárnu nevypínejte.
- Tento proces může trvat od několika minut až po více než hodinu a během této doby nebude tiskárna dostupná pro jiné úlohy.
- Po dokončení procesu šifrování dat se tiskárna automaticky restartuje.

Obnovení výchozích továrních nastavení

1 Na domovské obrazovce stiskněte možnost **Nastavení** > **Zařízení** > **Obnovit výchozí nastavení**.

2 Klepněte na možnost **Obnovit nastavení** >, vyberte nastavení, které chcete obnovit > **OBNOVIT**.

3 Zahájení provozu.

Prohlášení o nestálosti

Typ paměti	Popis
Energeticky závislá paměť	Tiskárna využívá standardní paměť RAM (Random Access Memory) k dočasnému ukládání uživatelských dat během jednoduchých úloh tisku a kopírování.
Energeticky nezávislá paměť	Tiskárna může používat dva druhy trvalé paměti: EEPROM a NAND (flash paměť). Oba typy se používají k ukládání operačního systému, nastavení tiskárny, informací o síti, nastavení skeneru a záložek a zabudovaných řešení.
Pevný disk	V některých tiskárnách může být nainstalován pevný disk. Pevný disk tiskárny je určen pro specifické funkce tiskárny. Na pevném disku může tiskárna uchovávat uživatelská data z komplexních tiskových úloh, formuláře a písma.

Obsah všech instalovaných pamětí tiskárny vymažte za následujících okolností:

- Tiskárna je vyřazena z provozu.
- Pevný disk tiskárny je vyměněn.
- Tiskárna je přemístěna do jiného oddělení nebo na jiné místo.
- Servis tiskárny je prováděn mimo vaši organizaci.
- Tiskárna je kvůli servisu přemístěna z vašich prostor.
- Tiskárna je prodána jiné organizaci.

Likvidace pevného disku tiskárny

- **Demagnetizace** – Zaplaví pevný disk magnetickým polem, které vymaže uložená data.
- **Rozdrcení** – Fyzické stlačení pevného disku zničí jeho součásti a znemožní čtení dat.
- **Rozemletí** – Fyzické zničení pevného disku na malé kovové kousky.

Poznámka: Pro jistotu smazání veškerých dat zničte všechny pevné disky, na které jste data ukládali.

Údržba tiskárny

Varování – nebezpečí poškození: Pokud nezajistíte optimální fungování tiskárny nebo nevyměníte příslušné části a spotřební materiál, může dojít k poškození tiskárny.

Konfigurace upozorňování na spotřební materiál

1. Otevřete webový prohlížeč a zadejte do pole adresy IP adresu tiskárny.

   Poznámky:

   - Zobrazte adresu IP tiskárny na domovské obrazovce tiskárny. Adresa IP se zobrazí jako čtyři sady čísel oddělených tečkou, například 123.123.123.123.
   - Pokud používáte server proxy, dočasně jej zakažte, aby se správně načetla webová stránka.
2. Klepněte na položku **Nastavení** > **Zařízení** > **Upozornění**.
3. Z nabídky Spotřební materiál klepněte na **Vlastní upozornění na spotřební materiál**.
4. Zvolte upozornění pro jednotlivou položku spotřebního materiálu.
5. Použijte změny.

Nastavení e-mailových upozornění

Nastaví tiskárnu tak, aby zasílala e-mailové zprávy, dochází-li spotřební materiál, je-li zapotřebí vyměnit či přidat papír nebo odstranit uvíznutý papír.

1. Otevřete webový prohlížeč a zadejte do pole adresy IP adresu tiskárny.

   Poznámky:

   - Zobrazte adresu IP tiskárny na domovské obrazovce tiskárny. Adresa IP se zobrazí jako čtyři sady čísel oddělených tečkou, například 123.123.123.123.
   - Pokud používáte server proxy, dočasně jej zakažte, aby se správně načetla webová stránka.
2. Klepněte na položku **Nastavení** > **Zařízení** > **Oznámení** > **Nastavení výstrah e-mailem** a poté nakonfigurujte nastavení.

   Poznámka: Další informace o nastavení SMTP zjistíte u poskytovatele e-mailových služeb.
3. Klepněte na možnost **Nastavení seznamů e-mailových adres a výstrah e-mailem** a poté nakonfigurujte nastavení.
4. Použijte změny.

Zobrazení zpráv

1. Na domovské obrazovce stiskněte možnost **Nastavení** > **Zprávy**.
2. Vyberte zprávu, kterou chcete zobrazit.

Nastavení hlasitosti reproduktoru

Nastavení výchozí hlasitosti sluchátek

1 Na ovládacím panelu přejděte na:

Nastavení > **Zařízení** > **Funkce usnadnění**

2 Nastaví hlasitost sluchátek.

Poznámka: Po odhlášení relace nebo po probuzení tiskárny z režimu spánku či hibernace se hlasitost resetuje na výchozí hodnotu.

Konfigurace nastavení reproduktoru faxu

Poznámka: Zkontrolujte, zda je fax nakonfigurován. Další informace najdete v tématu „Nastavení tiskárny pro faxování“ na straně 62.

1 Na domovské obrazovce stiskněte možnost **Nastavení** > **Fax** > **Nastavení faxu** > **Nastavení reproduktoru**.

2 Proveďte následujících akce:
- Režim reproduktoru nastavte na hodnotu **Vždy zapnuto**.
- Hlasitost reproduktoru nastavte na hodnotu **Vysoká**.
- Povolte hlasitost zvonění.

Práce v síti

Připojení tiskárny k síti Wi-Fi

Zkontrolujte, zda je možnost Aktivní adaptér nastavena na hodnotu Automaticky. Na domovské obrazovce stiskněte možnost **Nastavení** > **Síť/porty** > **Přehled sítě** > **Aktivní adaptér**.

Použití ovládacího panelu

1 Na domovské obrazovce stiskněte možnosti **Nastavení** > **Síť/porty** > **Bezdrátové** > **Nastavit na panelu tiskárny** > **Vybrat síť**.

2 Vyberte síť Wi-Fi a poté zadejte heslo sítě.

Poznámka: U modelů tiskáren s funkcí připojení k síti Wi-Fi se výzva k nastavení sítě Wi-Fi zobrazí během počátečního nastavení.

Pomocí mobilního asistenta Lexmark

1 V závislosti na mobilním zařízení si stáhněte mobilního asistenta Lexmark buď z obchodu Google Play, nebo z online obchodu App Store.

2 Na domovské obrazovce tiskárny stiskněte možnosti **Nastavení** > **Síť/porty** > **Bezdrátové** > **Nastavit pomocí mobilní aplikace** > **ID tiskárny**.

3 Spusťte aplikaci v mobilním zařízení a přijměte podmínky používání.

Poznámka: V případě potřeby udělte oprávnění.

4 Klepněte na možnosti **Připojit k tiskárně** > **Přejít na nastavení sítě Wi-Fi**.

5 Připojte mobilní zařízení k bezdrátové síti tiskárny.

6 Přejděte zpět do aplikace a poté klepněte na možnost **Nastavení připojení k síti Wi-Fi**.

7 Vyberte síť Wi-Fi a poté zadejte heslo sítě.

8 Klepněte na možnost **Hotovo**.

Připojení tiskárny k bezdrátové síti pomocí Wi-Fi Protected Setup (WPS)

Než začnete, zkontrolujte následující body:

- Přístupový bod (bezdrátový směrovač) je certifikován pro metodu WPS nebo je WPS kompatibilní. Další informace naleznete v dokumentaci dodané s přístupovým bodem.
- V tiskárně je nainstalován adaptér bezdrátové sítě. Další informace najdete v návodu, který byl dodán s adaptérem.
- Možnost Aktivní adaptér je nastavena na hodnotu Automaticky. Na domovské obrazovce stiskněte možnost **Nastavení** > **Síť/porty** > **Přehled sítě** > **Aktivní adaptér**.

Pomocí metody tlačítek

1 Na domovské obrazovce vyberte možnost **Nastavení** > **Síť/Porty** > **Bezdrátová** > **Wi-Fi Protected Setup** > **Spustit metodu pomocí tlačítka**.

2 Postupujte podle pokynů na displeji.

Pomocí metody s využitím PIN (Personal Identification Number) kódu

1 Na domovské obrazovce vyberte možnost **Nastavení** > **Síť/porty** > **Bezdrátová** > **Wi-Fi Protected Setup** > **Spustit metodu pomocí kódu PIN**.

2 Zkopírujte osmimístný PIN kód WPS.

3 Otevřete webový prohlížeč a zadejte do pole adresy IP adresu přístupového bodu.

Poznámky:

- IP adresu zjistíte v dokumentaci dodané s přístupovým bodem.
- Pokud používáte server proxy, dočasně jej zakažte, aby se správně načetla webová stránka.

4 Otevřete nastavení WPS. Další informace naleznete v dokumentaci dodané s přístupovým bodem.

5 Zadejte osmimístný PIN kód a uložte změny.

Konfigurace funkce Wi-Fi Direct

Wi-Fi Direct je Wi-Fi peer-to-peer technologie, která umožňuje bezdrátovým zařízením přímé připojení k tiskárně podporující funkci Wi-Fi Direct bez použití přístupového bodu (bezdrátového směrovače).

1. Na domovské obrazovce stiskněte možnost **Nastavení** > **Sítě/Porty** > **Wi-Fi Direct**.
2. Nakonfigurujte nastavení.
   - **Povolit Wi-Fi Direct**– umožňuje tiskárně vysílat na vlastní síti Wi-Fi Direct.
   - **Název sítě Wi-Fi Direct**– přiřadí název síti Wi-Fi Direct.
   - **Heslo sítě Wi-Fi Direct**– přiřadí heslo pro vyjednávání zabezpečení bezdrátové sítě při použití připojení peer-to-peer.
   - **Zobrazit heslo na stránce nastavení**– zobrazí heslo na stránce nastavení sítě.
   - **Automatické přijetí požadavků na připojení**– umožňuje tiskárně automaticky přijímat požadavky na připojení.

     Poznámka: Automatické přijímání požadavků stisknutím tlačítka není zabezpečeno.

   Poznámka: Chcete-li znát heslo sítě Wi-Fi Direct, vytiskněte si stránku nastavení sítě. Na domovské obrazovce stiskněte možnost **Nastavení** > **Zprávy** > **Síť** > **Stránka nastavení sítě**.

Připojení mobilního zařízení k tiskárně

Před připojením mobilního zařízení se ujistěte, že je nakonfigurována funkce Wi-Fi Direct. Další informace najdete v tématu „Konfigurace funkce Wi-Fi Direct“ na straně 163.

Připojení pomocí služby Wi-Fi Direct

Poznámka: Tyto pokyny platí pouze pro mobilní zařízení se systémem Android.

1. V mobilním zařízení přejděte do nabídky nastavení.
2. Povolte funkci **Wi-Fi** a poté klepněte na položku **Wi-Fi Direct**.
3. Vyberte název Wi-Fi Direct tiskárny.
4. Potvrďte připojení na ovládacím panelu tiskárny.

Připojení pomocí sítě Wi-Fi

1. V mobilním zařízení přejděte do nabídky nastavení.
2. Klepněte na **Wi-Fi**a vyberte název sítě Wi-Fi Direct tiskárny.

   Poznámka: Před název Wi-Fi Direct je přidán řetězec DIRECT-xy (kde xy jsou dva náhodné znaky).
3. Zadejte heslo sítě Wi-Fi Direct.

Připojení počítače k tiskárně

Před připojením počítače se ujistěte, že jste provedli následující kroky:

- Povolte Wi-Fi Direct v tiskárně. Na domovské obrazovce stiskněte možnost **Nastavení** > **Sítě/Porty** > **Wi-Fi Direct** > **Povolit Wi-Fi Direct** > **Zapnuto**.
- Poznamenejte si název sítě Wi-Fi Direct. Na domovské obrazovce stiskněte možnost **Nastavení** > **Sítě/Porty** > **Wi-Fi Direct** > **Název sítě Wi-Fi Direct**.

- Poznamenejte si heslo sítě Wi-Fi Direct. Na domovské obrazovce stiskněte možnost **Nastavení** > **Sítě/Porty** > **Wi-Fi Direct** > **Heslo sítě Wi-Fi Direct**.

  Poznámka: Název a heslo sítě Wi-Fi Direct můžete také nakonfigurovat.

Uživatelé se systémem Windows

1. Otevřete složku **Tiskárny a skenery** a klikněte na **Přidat tiskárnu nebo skener**.
2. Klikněte na tlačítko **Zobrazit tiskárny s funkcí Wi-Fi Direct**a vyberte název tiskárny s funkcí Wi-Fi Direct.
3. Z displeje tiskárny si poznamenejte osmimístný kód PIN tiskárny.
4. Zadejte kód PIN v počítači.

   Poznámka: Pokud ještě není nainstalován tiskový ovladač, systém Windows stáhne příslušný ovladač.

Uživatelé se systémem Macintosh

1. Klikněte na ikonu bezdrátového připojení a poté vyberte název tiskárny s funkcí Wi-Fi Direct.

   Poznámka: Před název Wi-Fi Direct je přidán řetězec DIRECT-xy (kde xy jsou dva náhodné znaky).
2. Zadejte heslo sítě Wi-Fi Direct.

Poznámka: Po odpojení od připojení Wi-Fi Direct přepněte počítač zpět do předchozí sítě.

Deaktivace sítě Wi-Fi

1. Na domovské obrazovce stiskněte možnost **Nastavení** > **Síť/porty** > **Přehled sítě** > **Aktivní adaptér** > **Standardní síť**.
2. Postupujte podle pokynů na displeji.

Změna nastavení portů tiskárny po instalaci nového portu Internal Solutions

Poznámky:

- Má-li tiskárna statickou adresu IP, neměňte její konfiguraci.
- Jsou-li počítače nakonfigurovány na použití názvu sítě a nikoli na použití adresy IP, neměňte konfiguraci.
- Pokud přidáváte bezdrátový port Internal Solutions (ISP) do tiskárny dříve konfigurované pro připojení Ethernet, odpojte tiskárnu od sítě Ethernet.

Uživatelé se systémem Windows

1. Otevřete složku Tiskárny.
2. Z místní nabídky tiskárny s novým portem ISP otevřete okno Vlastnosti tiskárny.
3. Konfigurujte port ze seznamu.
4. Aktualizujte adresu IP.
5. Použijte změny.

Uživatelé se systémem Macintosh

1. Pomocí ikony Předvolby systému v nabídce Menu přejděte do seznamu tiskáren a poté vyberte možnost **+** > **IP**.
2. Zadejte do pole adresy adresu IP tiskárny.
3. Použijte změny.

Nastavení sériového tisku (pouze systém Windows)

1. Nastavte parametry v tiskárně.
   a. Na ovládacím panelu přejděte do nabídky s nastaveními portu.
   b. Vyhledejte nabídku pro nastavení sériového portu a pak v případě potřeby upravte nastavení.
   c. Použijte změny.
2. V počítači otevřete složku tiskárny a poté vyberte vaší tiskárnu.
3. Otevřete okno Vlastnosti tiskárny a poté ze seznamu vyberte možnost Místní port.
4. Nastavte parametry portu COM ve Správci zařízení.

Poznámky:

- Sériový tisk snižuje rychlost tisku.
- Zkontrolujte, zda je sériový kabel připojen ke správnému portu tiskárny.

Čištění částí tiskárny

Čištění tiskárny

VÝSTRAHA – NEBEZPEČÍ ÚRAZU EL. PROUDEM Pokud chcete při čištění vnějšku tiskárny předejít nebezpečí úrazu elektrickým proudem, odpojte napájecí kabel od elektrické zásuvky a odpojte z tiskárny všechny kabely.

Poznámky:

- Tuto úlohu proveďte vždy po několika měsících.
- Poškození tiskárny způsobené nesprávnou manipulací není kryto zárukou.

1. Vypněte tiskárnu a vytáhněte napájecí kabel z elektrické zásuvky.
2. Vyjměte papír ze standardního zásobníku a z univerzálního podavače.
3. Odstraňte veškerý prach, nečistoty a kousky papíru z okolí tiskárny pomocí jemného kartáčku nebo vysavače.
4. Otřete vnějšek tiskárny navlhčeným měkkým hadříkem, který nepouští vlákna.

   Poznámky:

   - Nepoužívejte domácí čisticí prostředky a saponáty, protože by mohly poškodit povrchovou úpravu tiskárny.

- Po čištění se ujistěte, že jsou všechny plochy tiskárny suché.

5 Zapojte napájecí kabel do elektrické zásuvky a zapněte tiskárnu.

VÝSTRAHA – RIZIKO ZRANĚNÍ: Abyste zabránili nebezpečí požáru nebo úrazu elektrickým proudem, připojte napájecí kabel do řádně uzemněné elektrické zásuvky s odpovídajícími parametry, která se nachází v blízkosti výrobku a je snadno přístupná.

Čištění dotykového displeje

VÝSTRAHA – NEBEZPEČÍ ÚRAZU EL. PROUDEM Pokud chcete při čištění vnějšku tiskárny předejít nebezpečí úrazu elektrickým proudem, odpojte napájecí kabel od elektrické zásuvky a odpojte z tiskárny všechny kabely.

1 Vypněte tiskárnu a vytáhněte napájecí kabel z elektrické zásuvky.

2 Dotykový displej otřete vlhkým, měkkým netřepivým hadříkem.

Poznámky:

- Nepoužívejte domácí čisticí prostředky a saponáty, protože by mohly dotykový displej poškodit.
- Po čištění se ujistěte, že je dotykový displej suchý.

3 Zapojte napájecí kabel do zásuvky a poté tiskárnu zapněte.

VÝSTRAHA – RIZIKO ZRANĚNÍ: Chcete-li zabránit nebezpečí požáru nebo úrazu elektrickým proudem, připojte napájecí kabel do řádně uzemněné elektrické zásuvky s odpovídajícími parametry, která se nachází v blízkosti výrobku a je snadno přístupná.

Čištění skeneru

1 Otevřete kryt skeneru.

2 Otřete následující oblasti vlhkým, měkkým hadříkem, ze kterého se neuvolňují vlákna.

- Skleněná plocha podavače ADF

- Skleněná podložka ADF

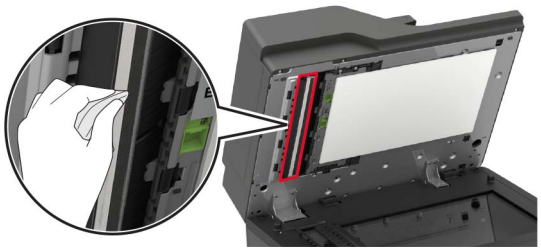

- Skleněná plocha skeneru

- Skleněná podložka skeneru

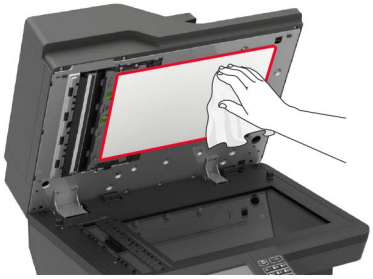

3 Otevřete dvířka E.

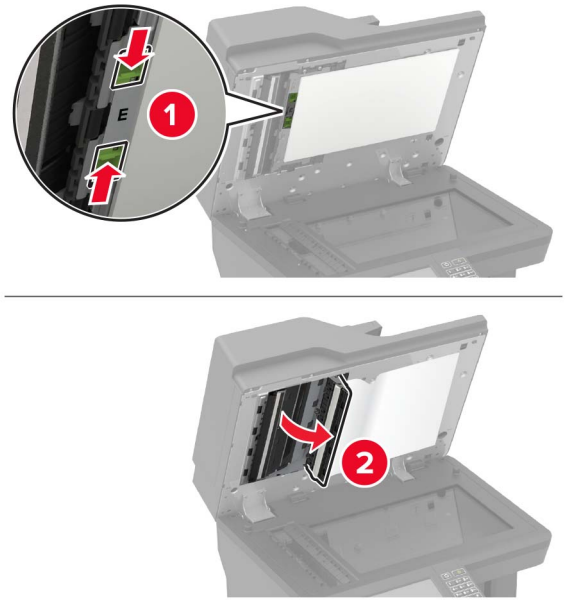

4 Otřete následující oblasti vlhkým, měkkým hadříkem, ze kterého se neuvolňují vlákna.

- Skleněná podložka podavače ADF ve dvířkách E

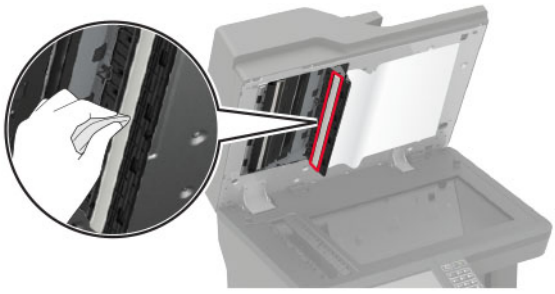

- Skleněná plocha podavače ADF ve dvířkách E

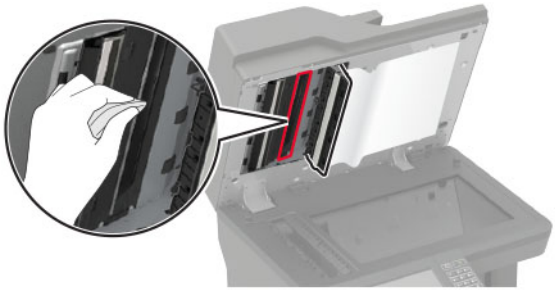

5 Zavřete dvířka E a poté zavřete i kryt skeneru.

Vyčištění zaváděcích válečků

1 Vypněte tiskárnu.

2 Vyjměte zásobník.

Varování – nebezpečí poškození: Aby nedošlo k poškození elektrostatickým výbojem, dotkněte se jakéhokoliv nekrytého kovového povrchu tiskárny před přístupem k vnitřním částem tiskárny, nebo než se těchto částí dotknete.

3 Vyjměte zaváděcí váleček.

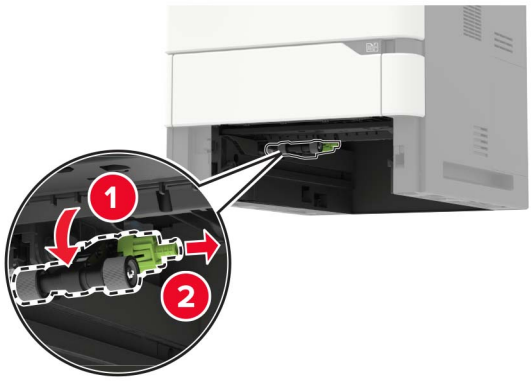

4 Otřete zaváděcí válečky vlhkým, měkkým hadříkem, ze kterého se neuvolňují vlákna.

Poznámka: Naneste na hadřík izopropylalkohol.

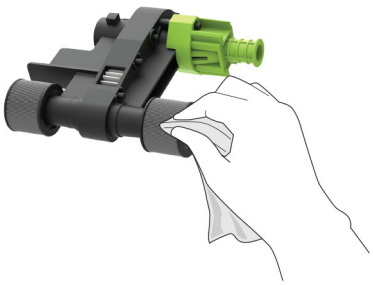

5 Vložte zaváděcí váleček.

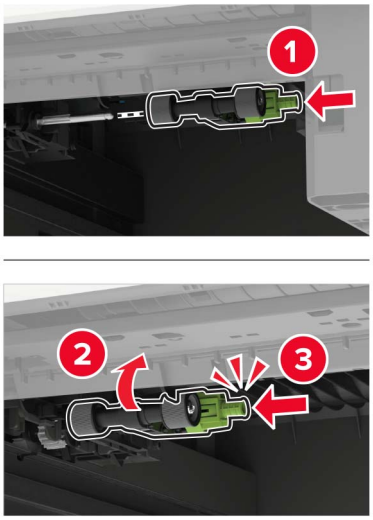

6 Vložte zásobník.

Čištění zaváděcího válečku v univerzálním podavači

1 Vypněte tiskárnu.

2 Otevřete univerzální podavač.

Varování – nebezpečí poškození: Aby nedošlo k poškození elektrostatickým výbojem, dotkněte se jakéhokoliv nekrytého kovového povrchu tiskárny před přístupem k vnitřním částem tiskárny, nebo než se těchto částí dotknete.

3 Vyjměte zaváděcí váleček.

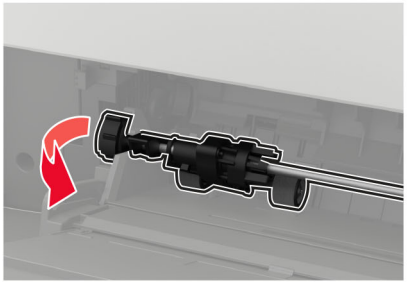

4 Navlhčete měkký hadřík, který nepouští vlákna, isopropylalkoholem a poté otřete zaváděcí váleček.

5 Vložte zaváděcí váleček.

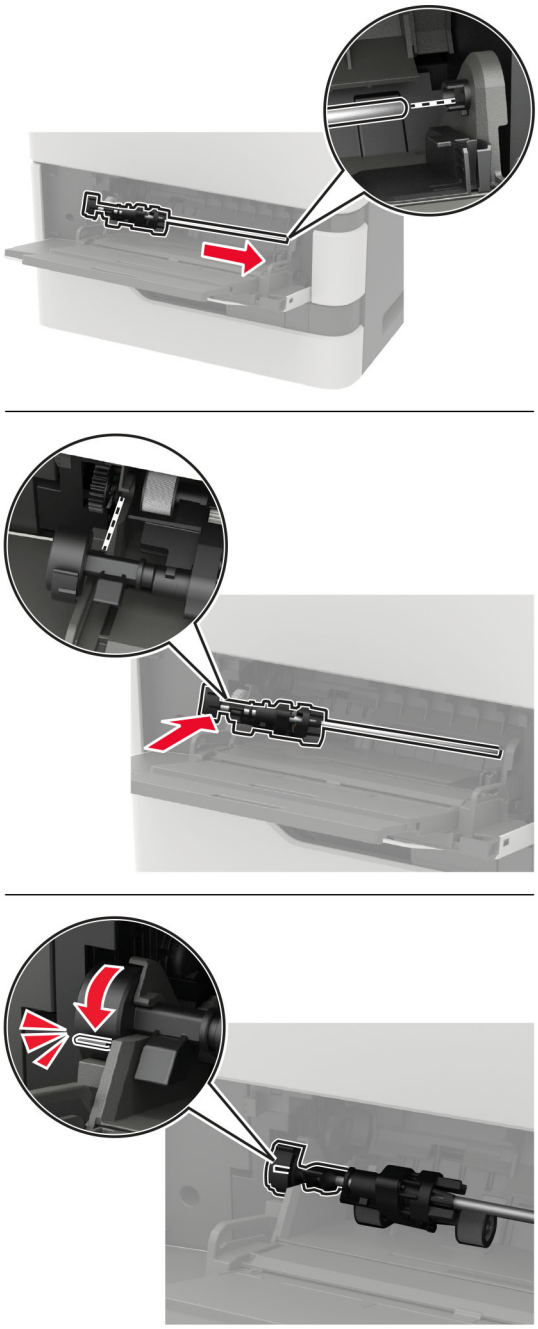

6 Zavřete univerzální podavač.

7 Zapněte tiskárnu.

Čištění zaváděcího válečku podavače ADF

1 Vypněte tiskárnu.

2 Otevřete dvířka D.

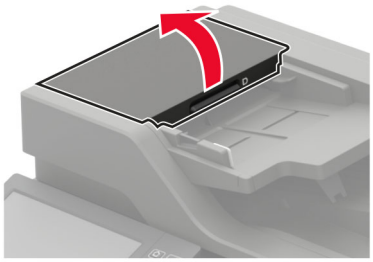

3 Sundejte kryt zaváděcího válečku podavače ADF.

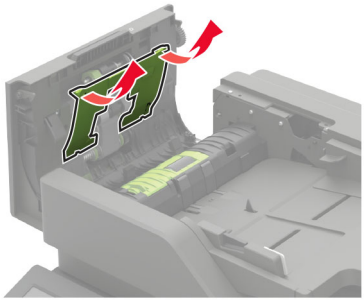

4 Vyjměte zaváděcí váleček podavače ADF.

Varování – nebezpečí poškození: Některé součásti tiskárny se mohou snadno poškodit statickou elektřinou. Než se dotknete jakýchkoli dílů nebo součástí v oblasti označené symbolem citlivosti na statickou elektřinu, dotkněte se kovového povrchu v nějaké oblasti mimo tento symbol.

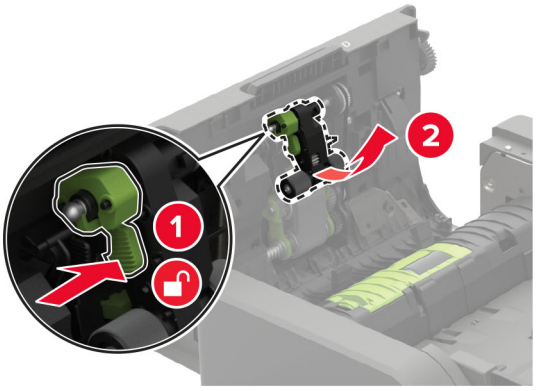

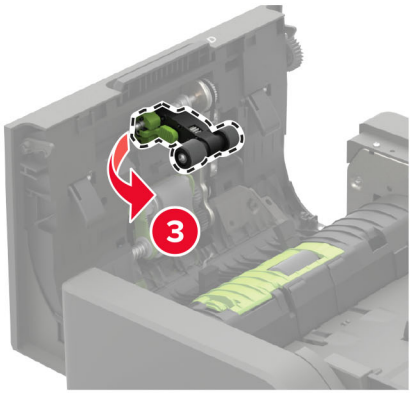

5 Navlhčete měkký hadřík, který nepouští vlákna, isopropylalkoholem a poté otřete zaváděcí váleček podavače ADF.

6 Vložte zaváděcí váleček podavače ADF tak, aby *zaklapnul* na místo.

Varování – nebezpečí poškození: Některé součásti tiskárny se mohou snadno poškodit statickou elektřinou. Než se dotknete jakýchkoli dílů nebo součástí v oblasti označené symbolem citlivosti na statickou elektřinu, dotkněte se kovového povrchu v nějaké oblasti mimo tento symbol.

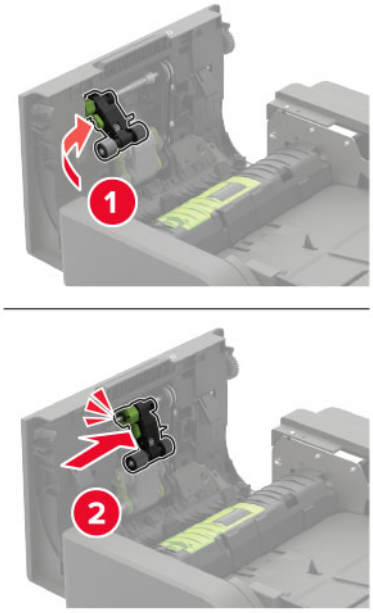

7 Vložte kryt zaváděcího válečku podavače ADF tak, dokud *nezaklapne* na místo.

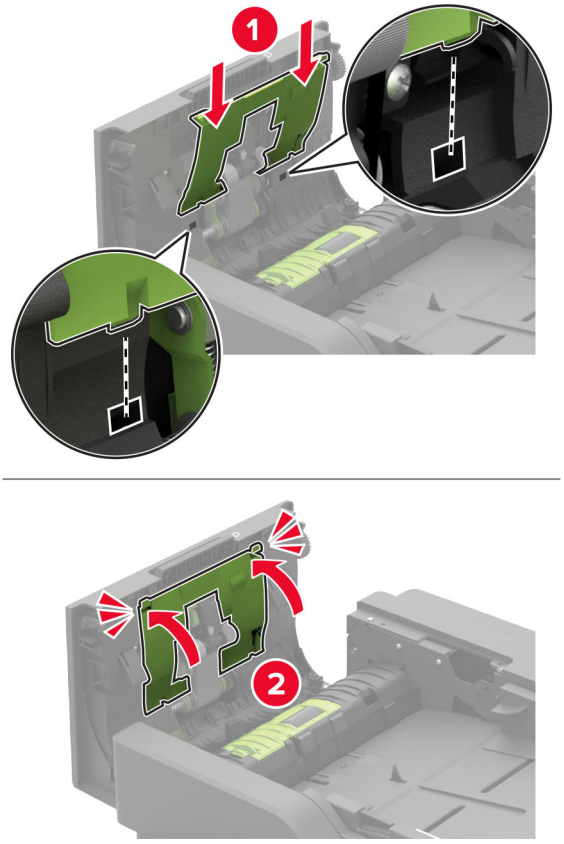

8 Zavřete dvířka D.

9 Zapněte tiskárnu.

Čištění podávacího válečku podavače ADF

1 Vypněte tiskárnu.

2 Otevřete dvířka D.

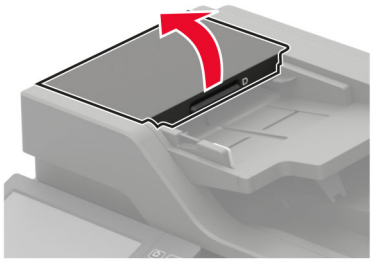

3 Sundejte kryt zaváděcího válečku podavače ADF.

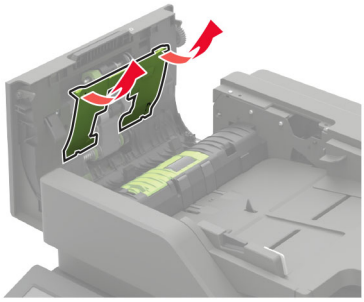

4 Vyjměte podávací váleček podavače ADF.

Varování – nebezpečí poškození: Některé součásti tiskárny se mohou snadno poškodit statickou elektřinou. Než se dotknete jakýchkoli dílů nebo součástí v oblasti označené symbolem citlivosti na statickou elektřinu, dotkněte se kovového povrchu v nějaké oblasti mimo tento symbol.

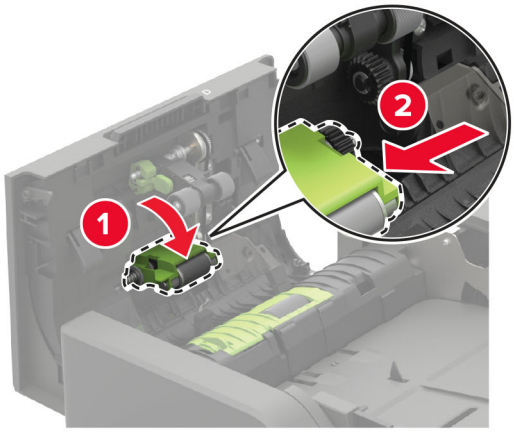

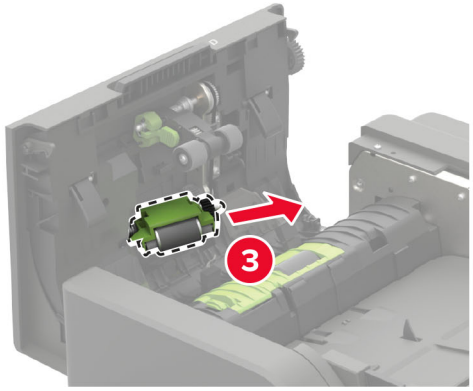

5 Navlhčete měkký hadřík, který nepouští vlákna, isopropylalkoholem a poté otřete podávací váleček podavače ADF.

6 Vložte podávací váleček podavače ADF tak, aby *zaklapnul* na místo.

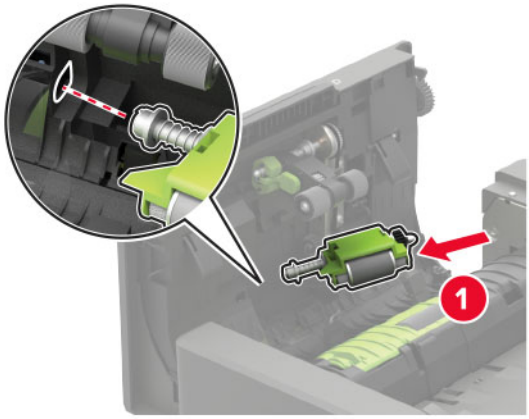

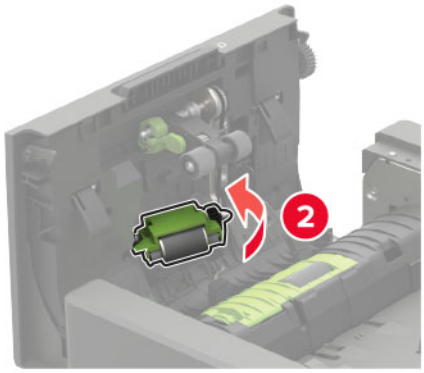

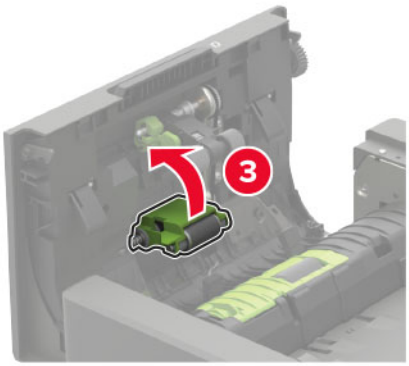

7 Vložte kryt zaváděcího válečku podavače ADF tak, dokud *nezaklapne* na místo.

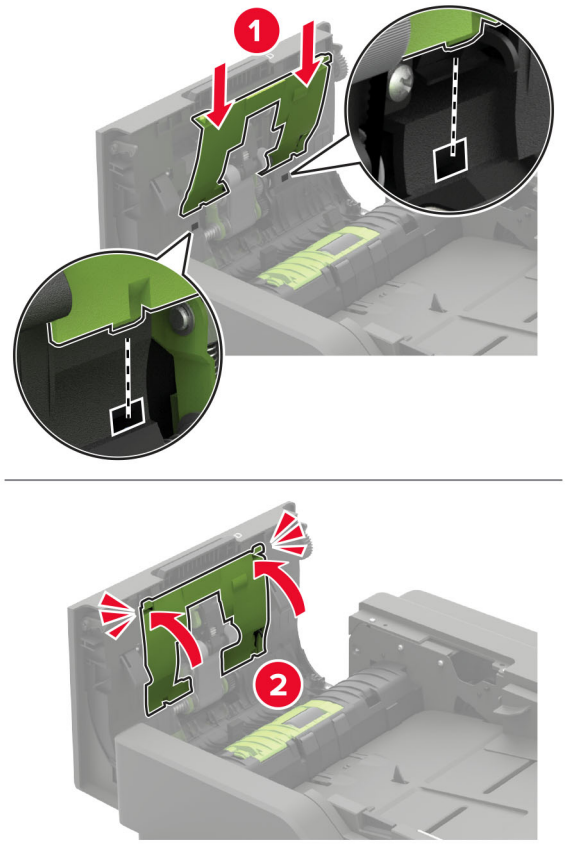

8 Zavřete dvířka D.

9 Zapněte tiskárnu.

Vyprázdnění nádobky děrovače

1 Otevřete dvířka J.

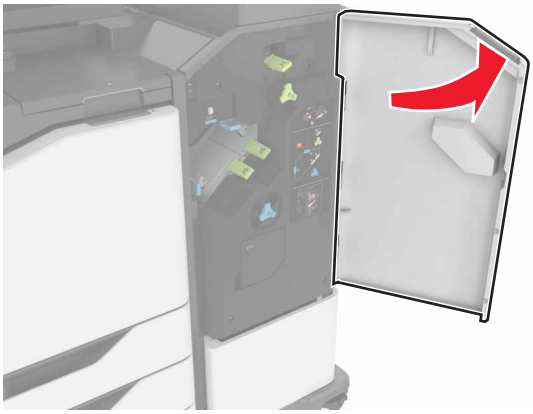

2 Vyjměte a vyprázdněte krabici děrovače.

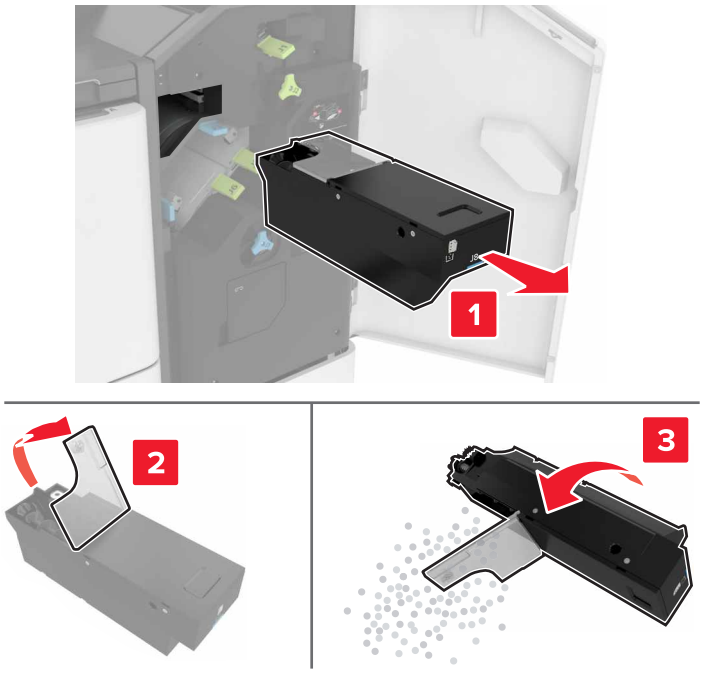

3 Vložte nádobku děrovače.

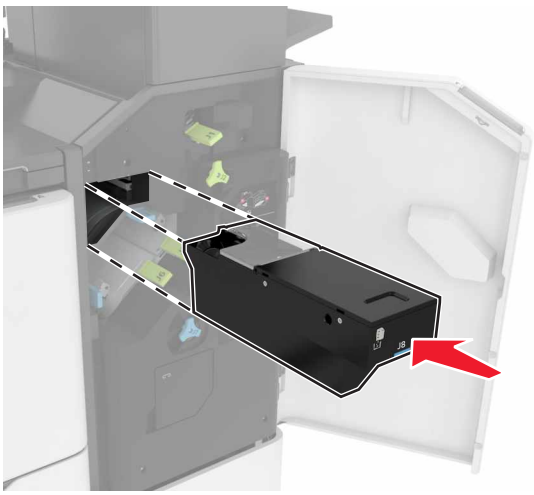

4 Zavřete dvířka J.

Objednání částí a spotřebního materiálu

V USA kontaktuje společnost Lexmark na čísle 1-800-539-6275, kde získáte kontakt na autorizované prodejce částí a spotřebního materiálu ve vaší oblasti. V jiných zemích nebo oblastech přejděte na webovou stránku **www.lexmark.com** nebo kontaktujte prodejce, u něhož jste tiskárnu zakoupili.

Poznámka: Veškeré odhady životnosti spotřebního materiálu předpokládají tisk na obyčejný papír formátu letter nebo A4.

Kontrola stavu částí a spotřebního materiálu

1. Na domovské obrazovce stiskněte možnost **Stav / Spotřební materiál**.
2. Vyberte části nebo spotřební materiál, které chcete zkontrolovat.

   Poznámka: Toto nastavení lze také zpřístupnit stisknutím horní části domovské obrazovky.

Používání originálních dílů a spotřebního materiálu Lexmark

Tiskárna Lexmark je navržena tak, aby fungovala nejlépe s originálními díly a spotřebním materiálem Lexmark. Použití spotřebních materiálů či dílů jiných výrobců můžete ovlivnit výkon, spolehlivost či životnost tiskárny a jejích zobrazovacích součástí. Rovněž to může ovlivnit krytí zárukou. Poškození způsobené použitím dílů či spotřebního materiálu jiného výrobce není kryto zárukou. Všechny ukazatele životnosti jsou navrženy pro používání dílů a spotřebního materiálu Lexmark a mohou přivodit nepředvídatelné důsledky, pokud se použijí díly či spotřební materiál jiného výrobce. Používání zobrazovacích součástí po uplynutí zamýšlené životnosti může tiskárnu Lexmark nebo související součásti poškodit.

Varování – nebezpečí poškození: Resetovat a repasovat lze pouze spotřební materiál a díly, na které se nevztahují smluvní podmínky vratného programu. Záruka výrobce se ale nevztahuje na jakékoliv poškození způsobené neoriginálním spotřebním materiálem nebo neoriginálními díly. Resetování počitadel spotřebního materiálu nebo dílu bez řádného výrobního zpracování může poškodit tiskárnu. Po vyresetování počitadla spotřebního materiálu nebo dílu tiskárna může zobrazit chybu přítomnosti vyresetované součásti.

Objednání tonerové kazety

Poznámky:

- Odhadovaný počet vytištěných stránek pomocí kazety je založen na normě ISO/IEC 19752.
- Extrémně nízké pokrytí může v delším období negativně ovlivnit skutečný počet vytištěných stránek.

Tonerové kazety zařazené do Programu pro vracení kazet

Položka	Spojené státy a Kanada	Evropský hospodářský prostor	Asie a Tichomoří	Latinská Amerika	Zbývající část Evropy, Střední východ, Afrika	Austrálie a Nový Zéland	Celý svět
Tonerová kazeta návratového programu	58D1000	58D2000	58D3000	58D4000	58D5000	58D6000	58D000G
Tonerová kazeta s vysokou výtěžností zařazená do Programu pro vracení kazet	58D1H00	58D2H00	58D3H00	58D4H00	58D5H00	58D6H00	58D0H0G
Vysokokapacitní tonerová kazeta zařazená do vratného programu pro podniky[1]	58D1H0E	58D2H0E	58D3H0E	58D4H0E	58D5H0E	58D6H0E	–
Tonerová kazeta s extra vysokou výtěžností zařazená do vratného programu	58D1X00	58D2X00	58D3X00	58D4X00	58D5X00	58D6X00	58D0X0G
Extra vysokokapacitní tonerová kazeta zařazená do vratného programu pro podniky[1]	58D1X0E	58D2X0E	58D3X0E	58D4X0E	58D5X0E	58D6X0E	–
Tonerová kazeta s ultra vysokou výtěžností zařazená do vratného programu	58D1U00	58D2U00	58D3U00	58D4U00	58D5U00	58D6U00	58D0U0G
Ultra vysokokapacitní tonerová kazeta zařazená do vratného programu pro podniky[1]	58D1U0E	58D2U0E	58D3U0E	58D4U0E	58D5U0E	58D6U0E	–

[1] K dispozici pouze u tiskáren spravovaných na základě smlouvy. Další informace získáte od zástupce společnosti Lexmark nebo od správce systému.

Tonerové kazety pro tiskárny Lexmark XM7355 a XM7370 zařazené do vratného programu

Položka	Spojené státy, Kanada, Austrálie a Nový Zéland	Evropa, Střední východ a Afrika	Asie a Tichomoří	Latinská Amerika
Tonerová kazeta návratového programu	25B3086[1] 25B3090[2]	25B3101[1] 25B3107[2]	25B3121[1] 25B3122[2]	25B3128[1] 25B3129[2]

[1] Podporováno pouze u modelu tiskárny Lexmark XM7355.

[2] Podporováno pouze u modelu tiskárny Lexmark XM7370.

Běžné tonerové kazety

Položka	Celý svět
Tonerová kazeta s ultra vysokou výtěžností	58D0UA0

Objednání zobrazovací jednotky

Velmi nízké tiskové pokrytí může v delším období způsobit, že součásti zobrazovací jednotky přestanou fungovat dříve, než bude vyčerpán toner.

Položka	Návratový program společnosti Lexmark	Vratný program pro podniky*	Běžná kazeta
Zobrazovací jednotka	58D0Z00	58D0Z0E	58D0ZA0

* Tato zobrazovací jednotka je dostupná pouze u tiskáren spravovaných na základě smlouvy. Další informace získáte od zástupce společnosti Lexmark nebo od správce systému.

Objednání kazety se svorkami

Název součásti	Objednací číslo
Kazeta se svorkami	35S8500

Objednání sady pro údržbu

Chcete-li identifikovat podporovaný typ zapékače, otevřete dvířka A a poté vyjměte tonerovou kazetu a zobrazovací jednotku. Dvoučíselný typ zapékače, například 00 nebo 01, najdete na přední straně zapékače.

Varování – nebezpečí poškození: Nevystavujte zobrazovací jednotku přímému světlu na více než 10 minut. Delší vystavení přímému světlu může způsobit problémy s kvalitou tisku.

Poznámky:

- Používání některých typů papíru si může vyžádat častější výměnu sady pro údržbu.
- Sada údržby obsahuje sestavu oddělovače, zapékač, sestavu zaváděcího válce a nanášecí válec; součásti lze rovněž objednat zvlášť a vyměnit podle potřeby.
- Další informace o výměně sady pro údržbu najdete v dokumentaci, která byla dodána společně se sadou.

Sady pro údržbu zapékače zařazené do vratného programu

Sada pro údržbu zapékače	Objednací číslo
Typ 00	41X2233
Typ 01	41X2234
Typ 02	41X2235
Typ 03	41X2236
Typ 04	41X2237
Typ 11	41X2242
Typ 13	41X2243
Typ 32	41X2250
Typ 33	41X2251
Typ 35	41X2252
Typ 36	41X2253

Běžné sady pro údržbu zapékače

Sada pro údržbu zapékače	Objednací číslo
Typ 05	41X2238
Typ 06	41X2239
Typ 07	41X2240
Typ 08	41X2241
Typ 17	41X2244
Typ 19	41X2245

Sada pro údržbu válečku

Položka	Objednací číslo
Sada pro údržbu válců motoru tiskárny	41X2352

Sada pro údržbu automatického podavače dokumentů

Položka	Objednací číslo
Sada pro údržbu podavače ADF	41X2351

Výměna částí a spotřebního materiálu

Výměna tonerové kazety

1 Otevřete dvířka A.

Varování – nebezpečí poškození: Aby nedošlo k poškození elektrostatickým výbojem, dotkněte se jakéhokoliv nekrytého kovového povrchu tiskárny před přístupem k vnitřním částem tiskárny, nebo než se těchto částí dotknete.

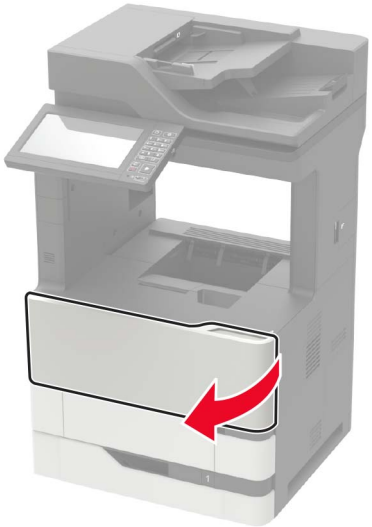

2 Vyjměte použitou tonerovou kazetu.

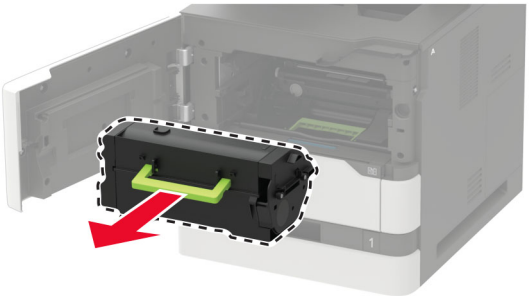

3 Vybalte novou tonerovou kazetu a důkladně ji protřepejte, aby se toner rovnoměrně rozmístil.

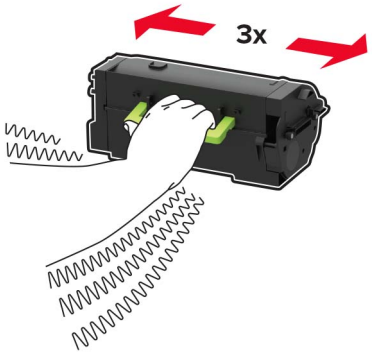

4 Vložte novou tonerovou kazetu.

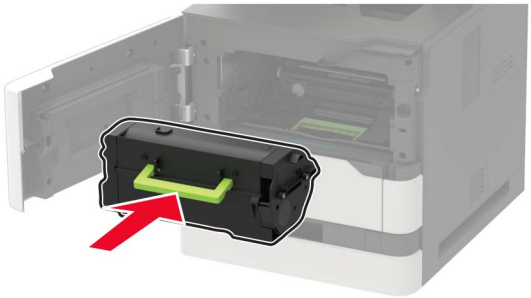

5 Zavřete dvířka.

Výměna zobrazovací jednotky

1 Otevřete dvířka A.

Varování – nebezpečí poškození: Aby nedošlo k poškození elektrostatickým výbojem, dotkněte se jakéhokoliv nekrytého kovového povrchu tiskárny před přístupem k vnitřním částem tiskárny, nebo než se těchto částí dotknete.

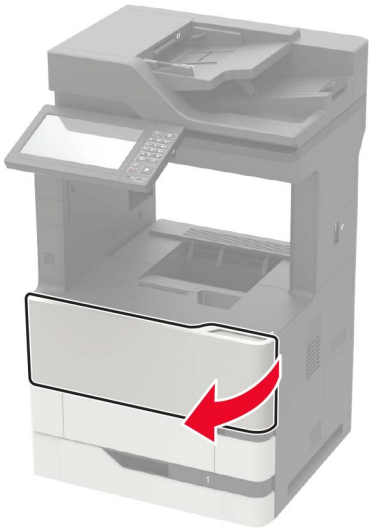

2 Vyjměte tonerovou kazetu.

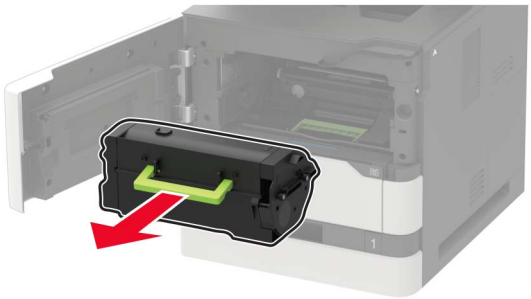

3 Vyjměte použitou zobrazovací jednotku.

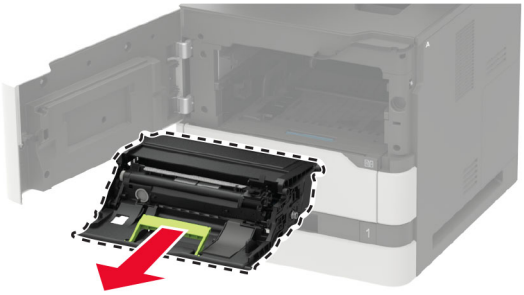

4 Vybalte novou zobrazovací jednotku a poté ji protřepejte, aby se toner rovnoměrně rozmístil.

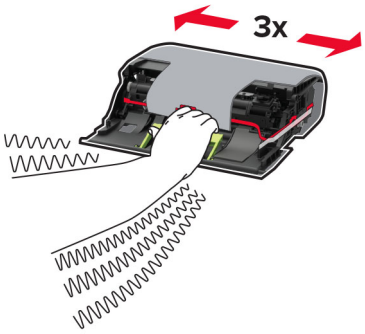

Varování – nebezpečí poškození: Nevystavujte zobrazovací jednotku přímému světlu na více než 10 minut. Delší vystavení přímému světlu může způsobit problémy s kvalitou tisku.

Varování – nebezpečí poškození: Nedotýkejte se bubnu fotoválce. Učiníte-li tak, můžete negativně ovlivnit kvalitu budoucích tiskových úloh.

5 Sundejte obalový materiál.

6 Vložte novou zobrazovací jednotku.

7 Vložte tonerovou kazetu.

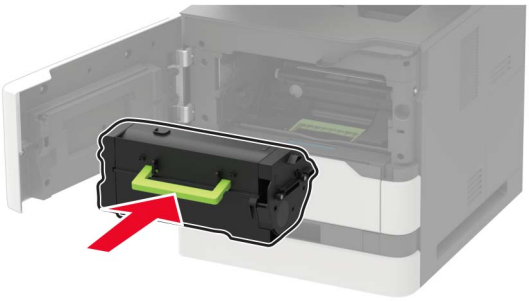

8 Zavřete dvířka.

Výměna zapékače

1 Otevřete dvířka C.

VÝSTRAHA – HORKÝ POVRCH: Vnitřek tiskárny může být horký. Abyste omezili riziko zranění způsobeného horkou součástí, nedotýkejte se povrchu, dokud nevychladne.

Varování – nebezpečí poškození: Aby nedošlo k poškození elektrostatickým výbojem, dotkněte se jakéhokoliv nekrytého kovového povrchu tiskárny před přístupem k vnitřním částem tiskárny, nebo než se těchto částí dotknete.

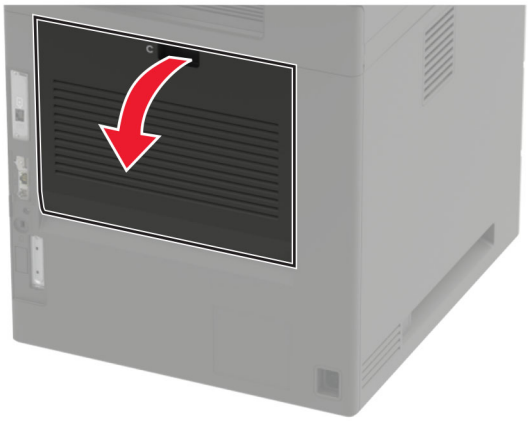

2 Zapékač odjistěte.

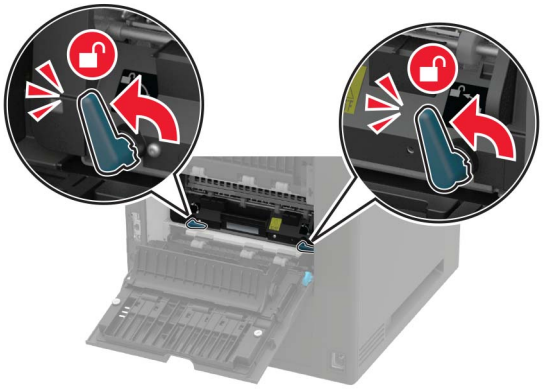

3 Vyjměte použitý zapékač.

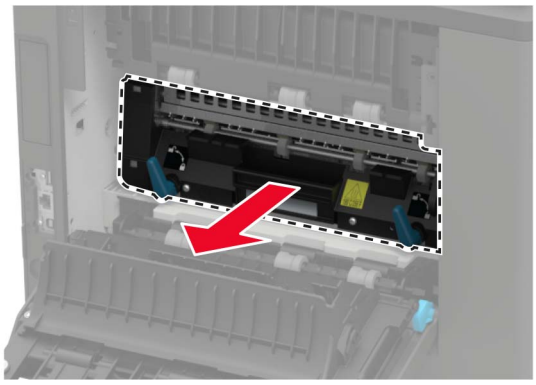

4 Rozbalte nový zapékač.

5 Vložte nový zapékač tak, aby *zaklapnul* na místo.

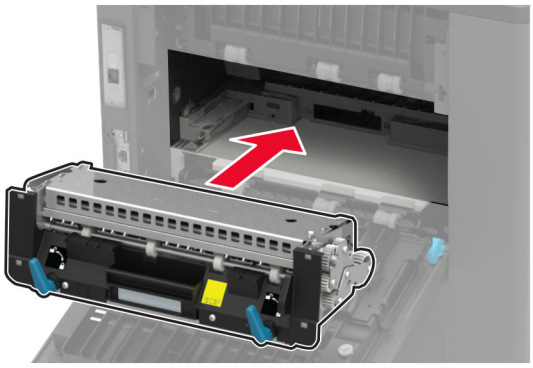

6 Zapékač zajistěte.

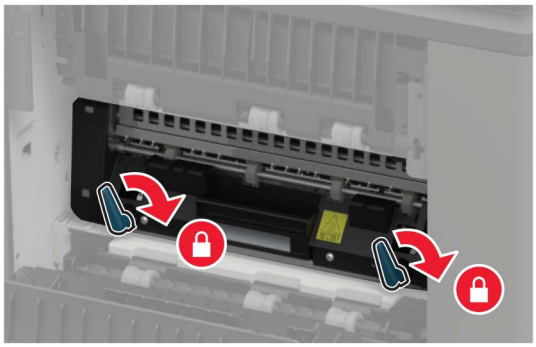

7 Zavřete dvířka.

Výměna přenosového válce

1 Otevřete dvířka A.

Varování – nebezpečí poškození: Aby nedošlo k poškození elektrostatickým výbojem, dotkněte se jakéhokoliv nekrytého kovového povrchu tiskárny před přístupem k vnitřním částem tiskárny, nebo než se těchto částí dotknete.

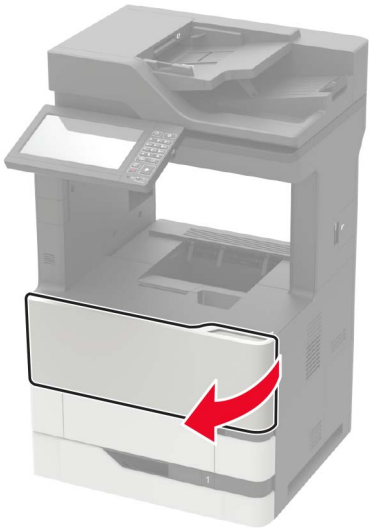

2 Vyjměte tonerovou kazetu.

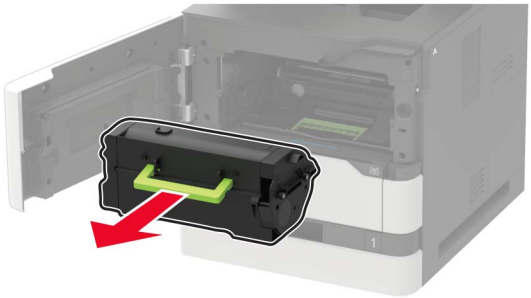

3 Vyjměte zobrazovací jednotku.

4 Vyjměte použitý přenosový válec.

VÝSTRAHA – HORKÝ POVRCH: Vnitřek tiskárny může být horký. Abyste omezili riziko zranění způsobeného horkou součástí, nedotýkejte se povrchu, dokud nevychladne.

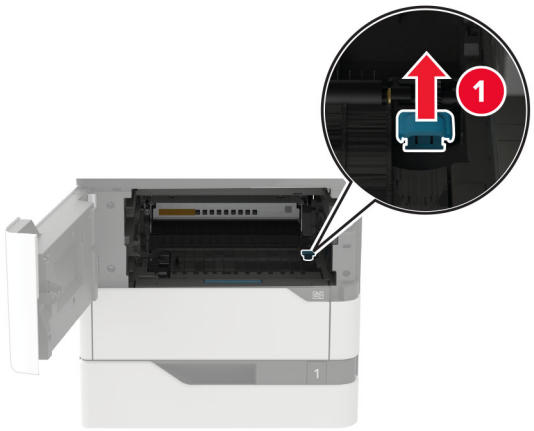

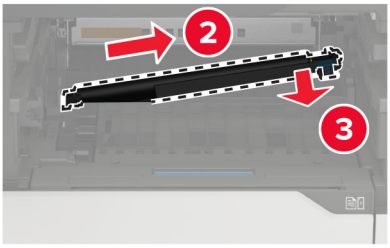

5 Vybalte nový přenosový válec.

6 Vložte nový přenosový válec tak, dokud *nezaklapne* na místo.

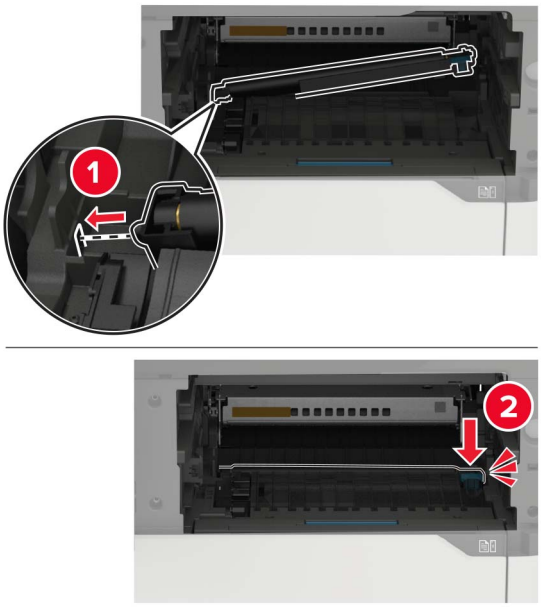

7 Vložte obrazovou jednotku.

8 Vložte tonerovou kazetu.

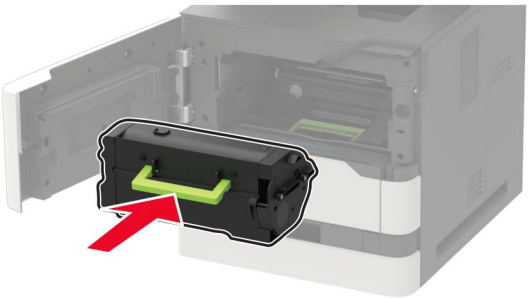

9 Zavřete dvířka.

Výměna zaváděcího válečku

1 Vyjměte zásobník.

Varování – nebezpečí poškození: Aby nedošlo k poškození elektrostatickým výbojem, dotkněte se jakéhokoliv nekrytého kovového povrchu tiskárny před přístupem k vnitřním částem tiskárny, nebo než se těchto částí dotknete.

2 Vyjměte použitý zaváděcí váleček.

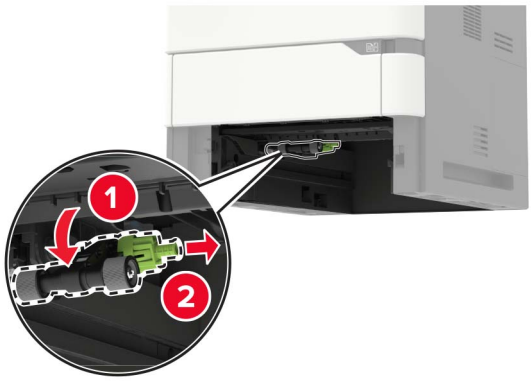

3 Vybalte nový zaváděcí váleček.

4 Nainstalujte nový zaváděcí váleček.

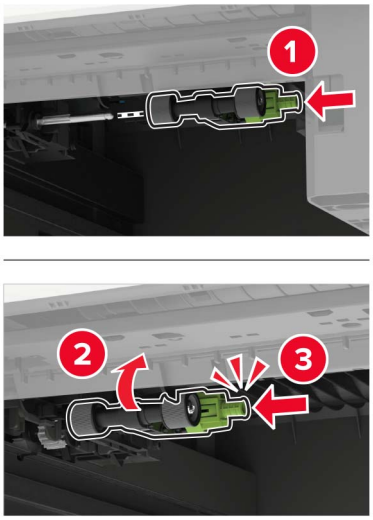

5 Vložte zásobník.

Výměna zaváděcího válečku v univerzálním podavači.

1 Otevřete univerzální podavač.

Varování – nebezpečí poškození: Aby nedošlo k poškození elektrostatickým výbojem, dotkněte se jakéhokoliv nekrytého kovového povrchu tiskárny před přístupem k vnitřním částem tiskárny, nebo než se těchto částí dotknete.

2 Vyjměte použitý zaváděcí váleček.

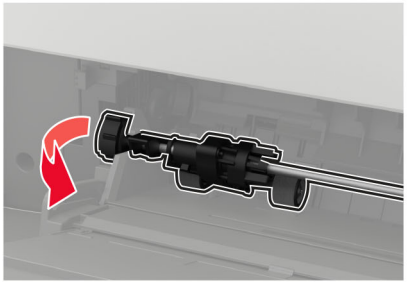

3 Vybalte nový zaváděcí váleček.

4 Nainstalujte nový zaváděcí váleček.

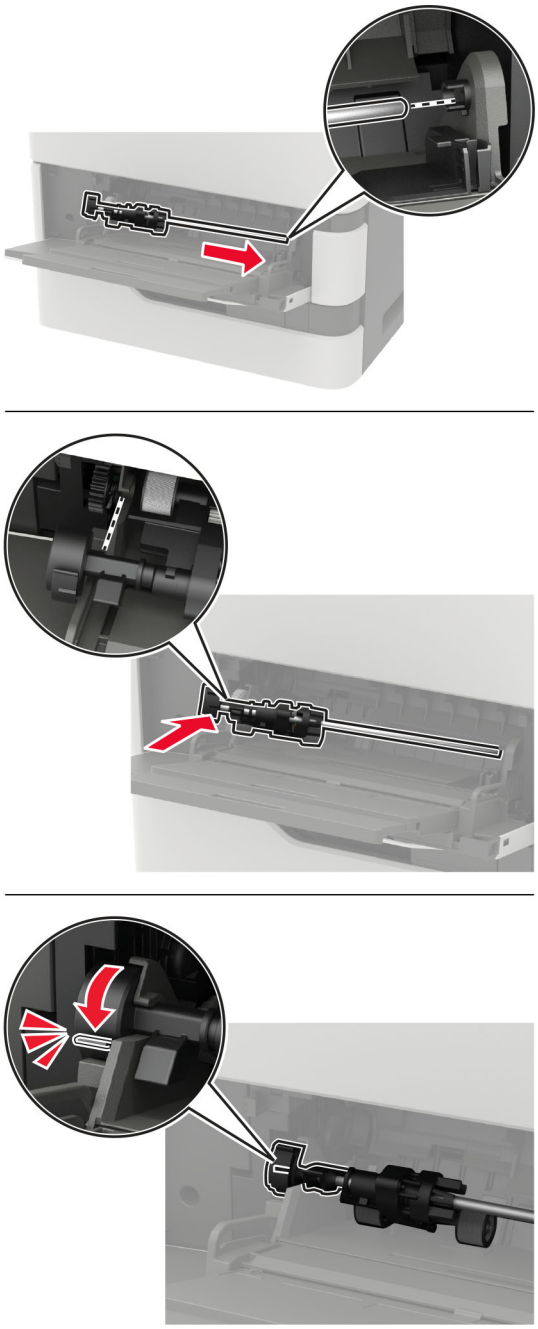

5 Zavřete univerzální podavač.

Výměna zaváděcího válečku podavače ADF

1 Vypněte tiskárnu.

2 Otevřete dvířka D.

Varování – nebezpečí poškození: Aby nedošlo k poškození elektrostatickým výbojem, dotkněte se jakéhokoliv nekrytého kovového povrchu tiskárny před přístupem k vnitřním částem tiskárny, nebo než se těchto částí dotknete.

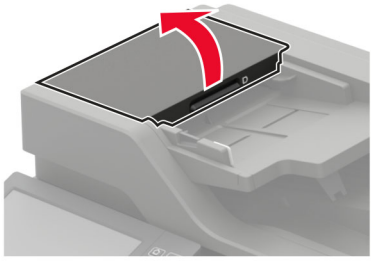

3 Sundejte kryt zaváděcího válečku podavače ADF.

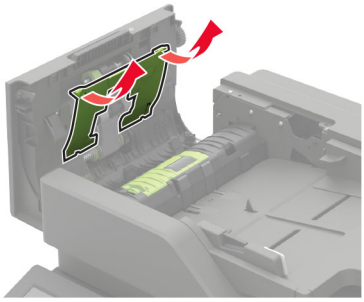

4 Vyjměte použitý zaváděcí váleček podavače ADF.

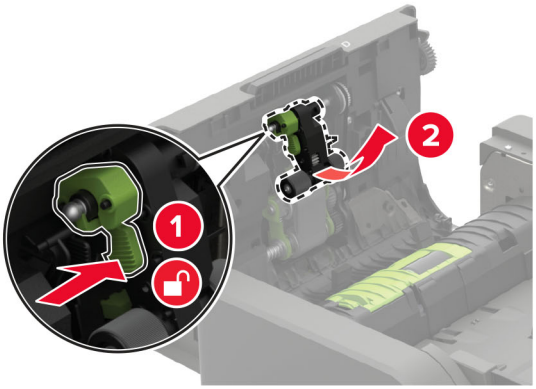

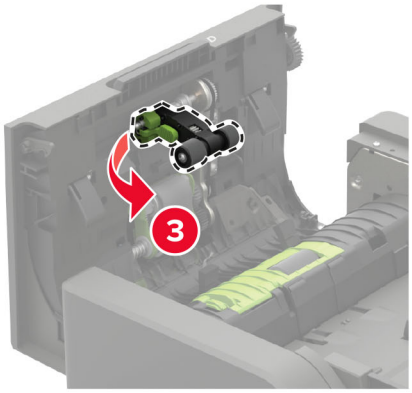

5 Vybalte nový zaváděcí váleček podavače ADF.

Varování – nebezpečí poškození: Aby nedošlo k poškození a špatnému výkonu tiskárny, dotýkejte se tohoto dílu čistýma rukama.

6 Vložte nový zaváděcí váleček podavače ADF tak, dokud *nezaklapne* na místo.

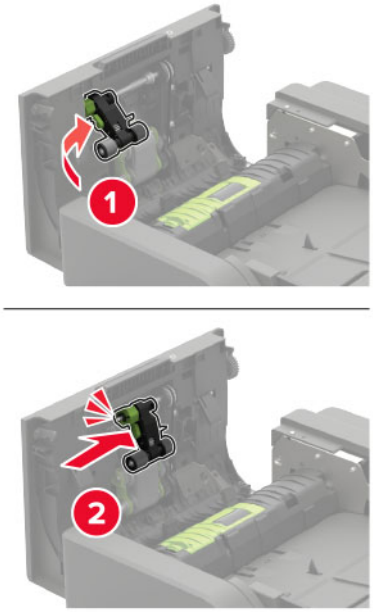

7 Vložte kryt zaváděcího válečku podavače ADF tak, dokud *nezaklapne* na místo.

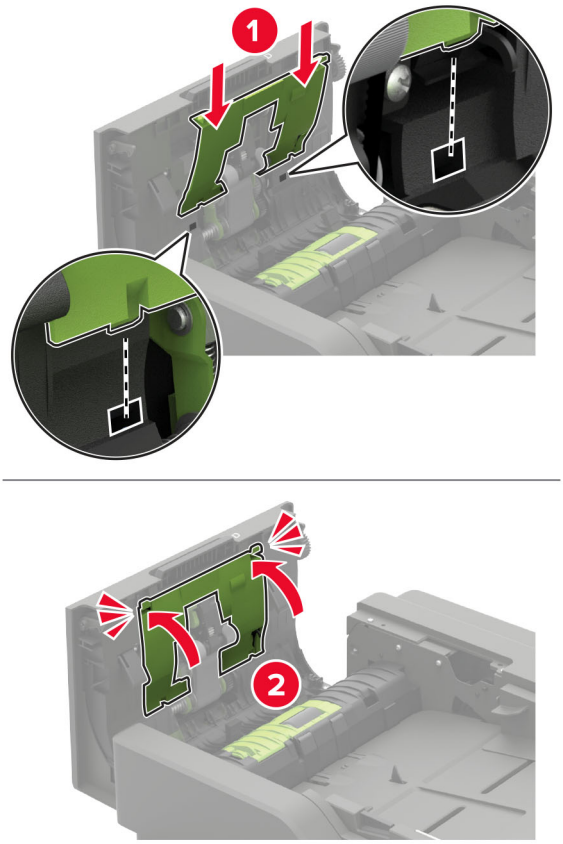

8 Zavřete dvířka.

9 Zapněte tiskárnu.

Výměna podávacího válečku podavače ADF

1 Vypněte tiskárnu.

2 Otevřete dvířka D.

Varování – nebezpečí poškození: Aby nedošlo k poškození elektrostatickým výbojem, dotkněte se jakéhokoliv nekrytého kovového povrchu tiskárny před přístupem k vnitřním částem tiskárny, nebo než se těchto částí dotknete.

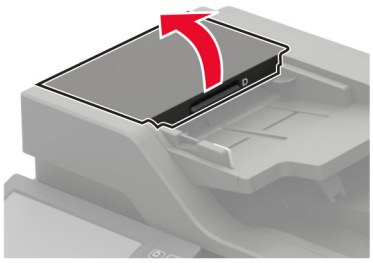

3 Sundejte kryt zaváděcího válečku podavače ADF.

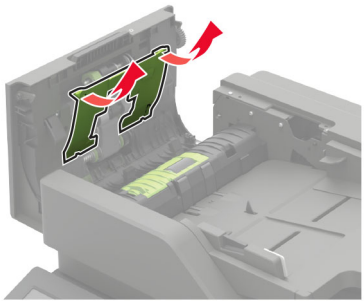

4 Vyjměte použitý podávací váleček podavače ADF.

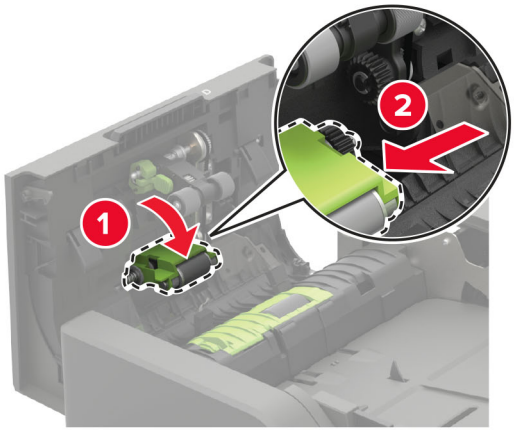

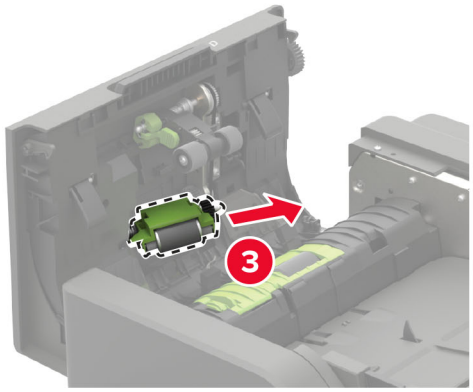

5 Vybalte nový podávací váleček podavače ADF.

Varování – nebezpečí poškození: Aby nedošlo k poškození a špatnému výkonu tiskárny, dotýkejte se tohoto dílu čistýma rukama.

6 Vložte nový podávací váleček podavače ADF tak, dokud *nezaklapne* na místo.

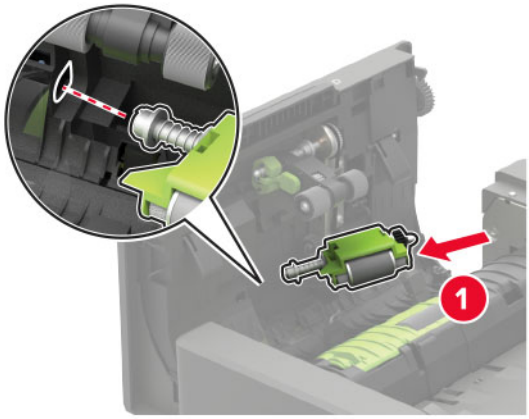

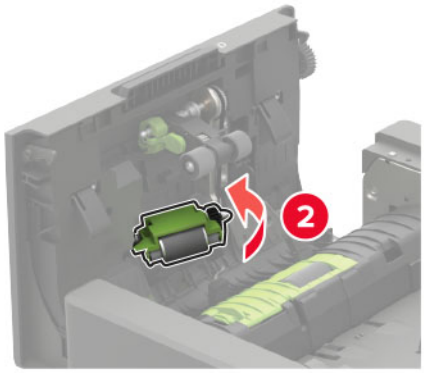

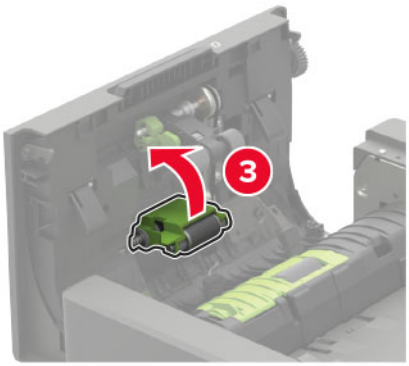

7 Vložte kryt zaváděcího válečku podavače ADF tak, dokud *nezaklapne* na místo.

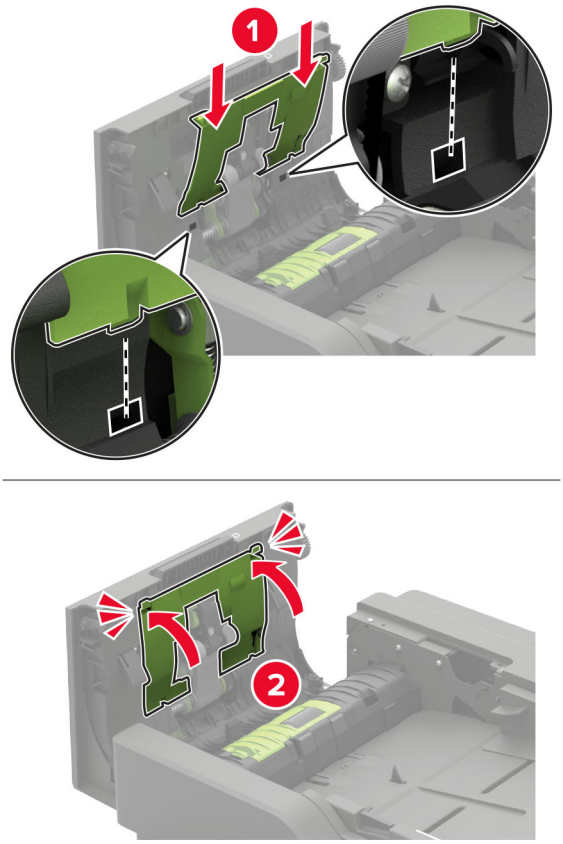

8 Zavřete dvířka.

9 Zapněte tiskárnu.

Výměna oddělovacího válečku podavače ADF

1 Vypněte tiskárnu.

2 Otevřete dvířka D.

Varování – nebezpečí poškození: Aby nedošlo k poškození elektrostatickým výbojem, dotkněte se jakéhokoliv nekrytého kovového povrchu tiskárny před přístupem k vnitřním částem tiskárny, nebo než se těchto částí dotknete.

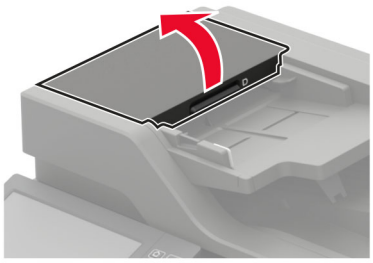

3 Sundejte kryt oddělovacího válečku podavače ADF.

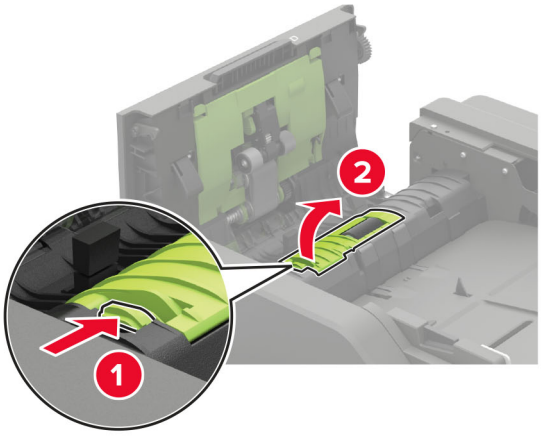

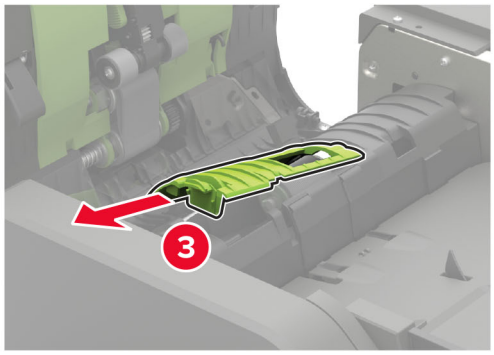

4 Vyjměte použitý oddělovací váleček podavače ADF.

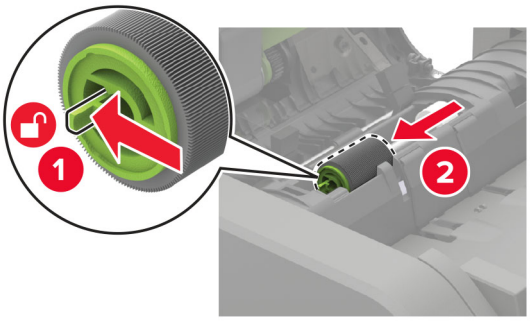

5 Vybalte nový oddělovací váleček podavače ADF.

Varování – nebezpečí poškození: Aby nedošlo k poškození a špatnému výkonu tiskárny, dotýkejte se tohoto dílu čistýma rukama.

6 Vložte nový oddělovací váleček podavače ADF tak, dokud *nezaklapne* na místo.

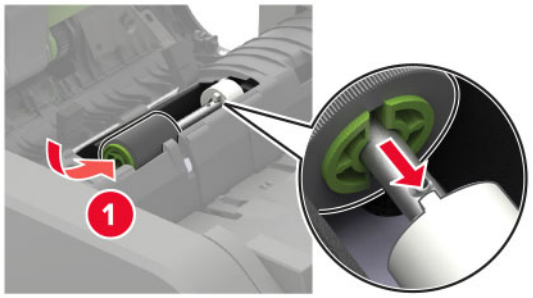

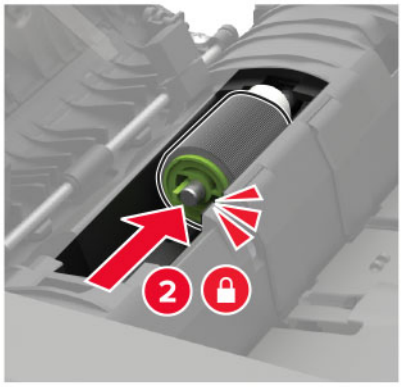

7 Vložte kryt oddělovacího válečku podavače ADF tak, dokud *nezaklapne* na místo.

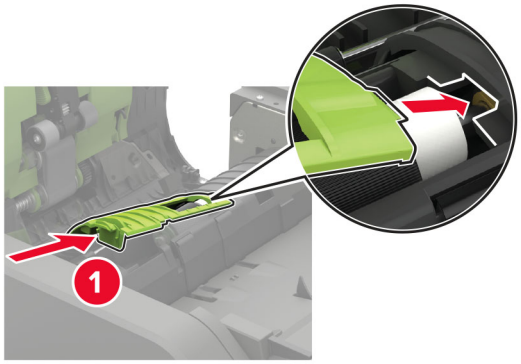

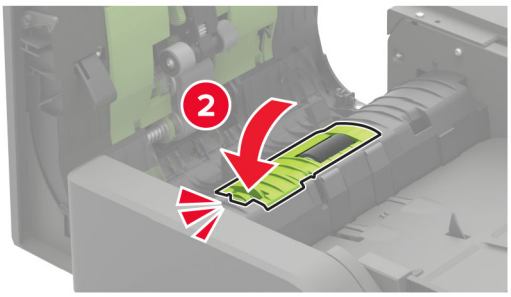

8 Zavřete dvířka.

9 Zapněte tiskárnu.

Výměna omezovače točivého momentu podavače ADF

1 Vypněte tiskárnu.

2 Otevřete dvířka D.

Varování – nebezpečí poškození: Aby nedošlo k poškození elektrostatickým výbojem, dotkněte se jakéhokoliv nekrytého kovového povrchu tiskárny před přístupem k vnitřním částem tiskárny, nebo než se těchto částí dotknete.

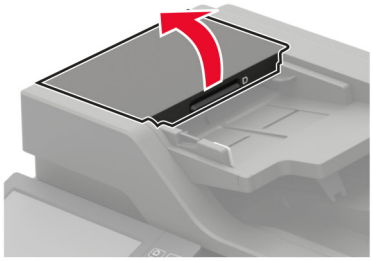

3 Sundejte kryt oddělovacího válečku podavače ADF.

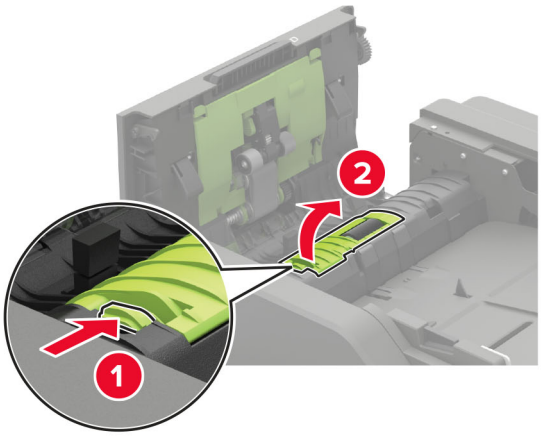

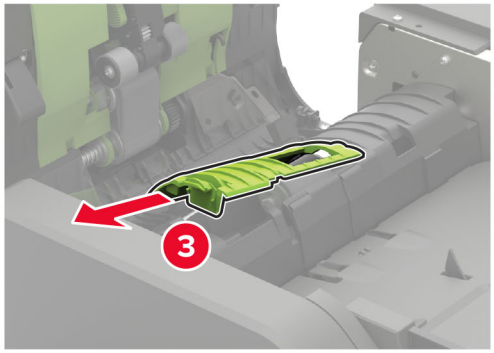

4 Vyjměte oddělovací váleček podavače ADF.

Varování – nebezpečí poškození: Aby nedošlo k poškození a špatnému výkonu tiskárny, dotýkejte se tohoto dílu čistýma rukama.

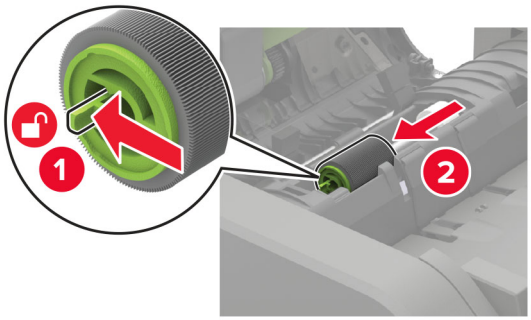

5 Vyjměte použitý omezovač točivého momentu podavače ADF.

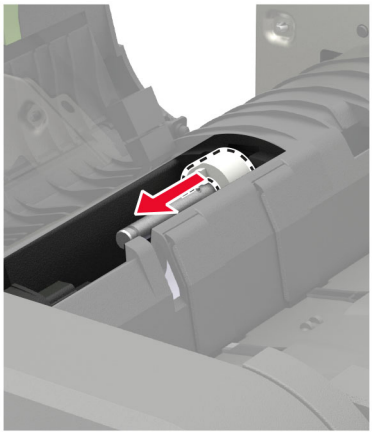

6 Vybalte nový omezovač točivého momentu podavače ADF.

Varování – nebezpečí poškození: Aby nedošlo k poškození a špatnému výkonu tiskárny, dotýkejte se tohoto dílu čistýma rukama.

7 Vložte nový omezovač točivého momentu podavače ADF.

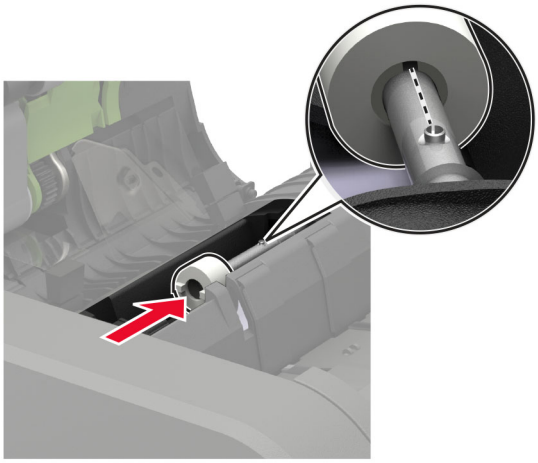

8 Vložte oddělovací váleček podavače ADF tak, aby *zaklapnul* na místo.

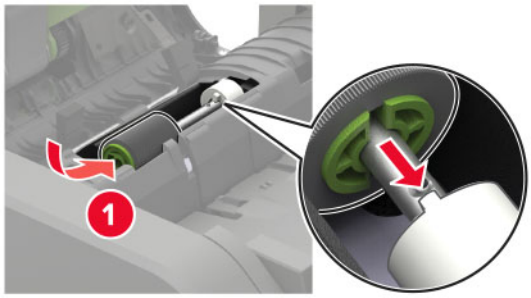

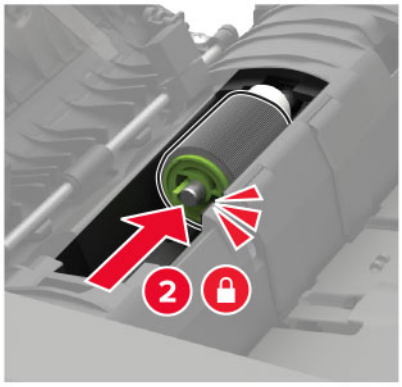

9 Vložte kryt oddělovacího válečku podavače ADF tak, dokud *nezaklapne* na místo.

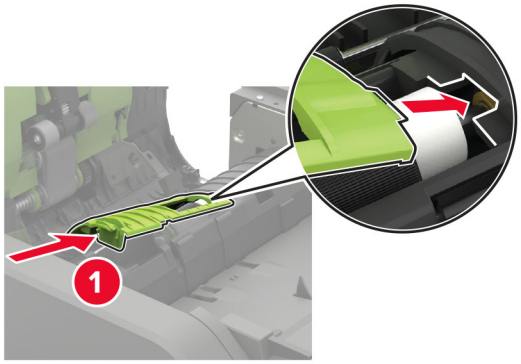

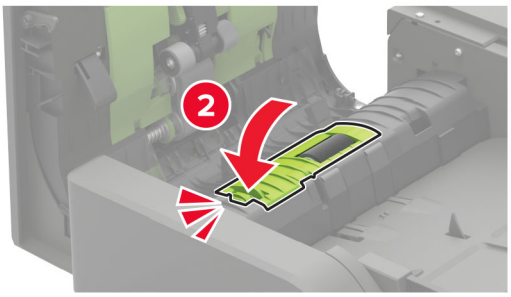

10 Zavřete dvířka.

11 Zapněte tiskárnu.

Výměna zásobníku se svorkami v sešívacím finišeru

1 Otevřete dvířka F.

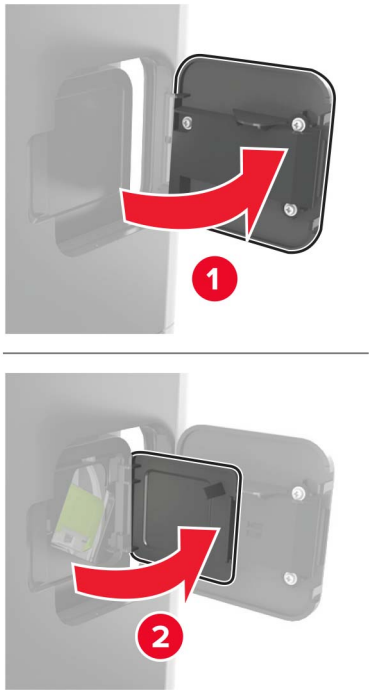

2 Vyjměte držák zásobníku se svorkami.

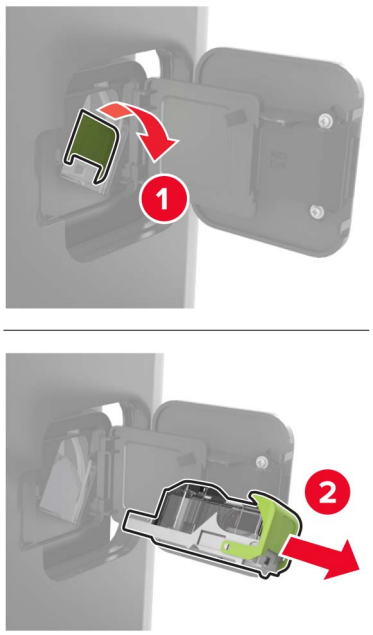

3 Vyjměte prázdný zásobník svorek.

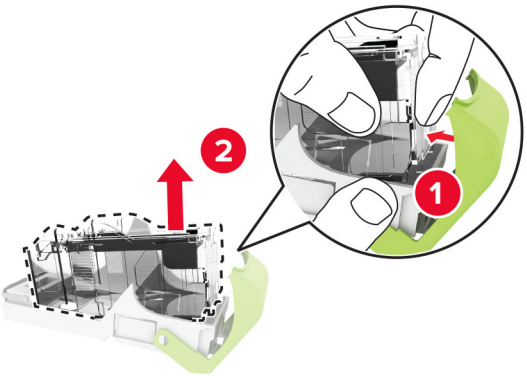

4 Vložte novou kazetu se svorkami.

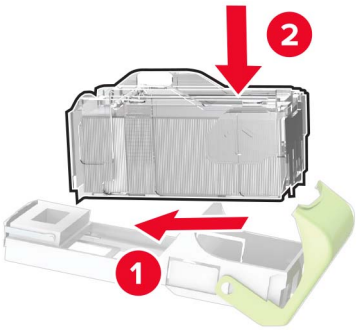

5 Zasuňte držák zásobníku se svorkami.

6 Zavřete dvířka.

výměna zásobníku se svorkami v sešívacím, děrovacím finišeru

1 V závislosti na kazetě se svorkami, kterou potřebujete vyměnit, otevřete buď dvířka F, nebo dvířka G.

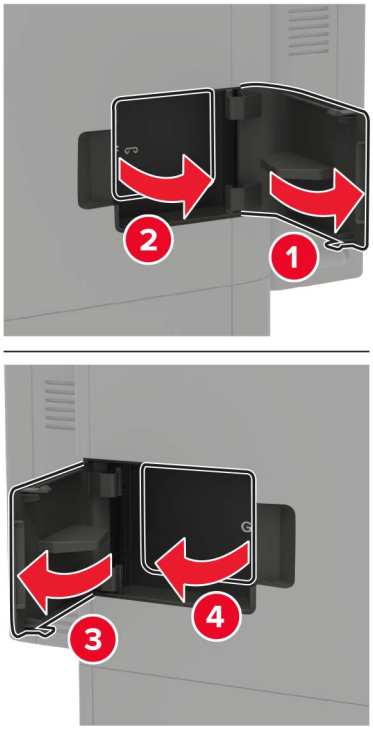

2 Vyjměte držák zásobníku se svorkami.

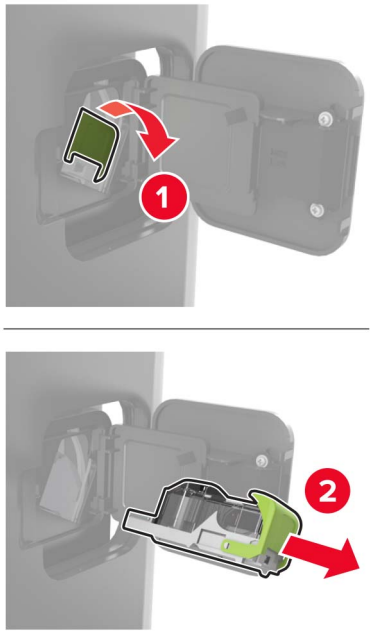

3 Vyjměte prázdný zásobník svorek.

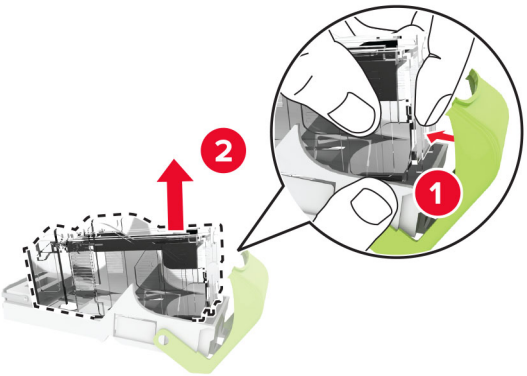

4 Vložte novou kazetu se svorkami.

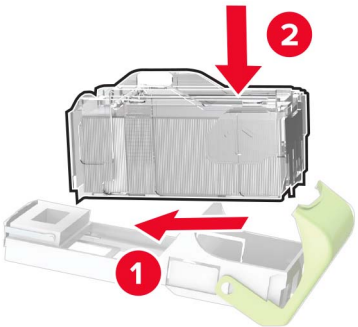

5 Zasuňte držák zásobníku se svorkami.

6 Zavřete dvířka.

Resetování počitadel spotřeby materiálu

1 Na domovské obrazovce vyberte možnost **Nastavení** > **Zařízení** > **Údržba** > **Nabídka konfigurace** > **Počitadla a využití spotřebovaného materiálu**.

2 Vyberte počítadlo, které chcete vynulovat.

Varování – nebezpečí poškození: Resetovat a repasovat lze pouze spotřební materiál a díly, na které se nevztahují smluvní podmínky vratného programu. Záruka výrobce se ale nevztahuje na jakékoliv poškození způsobené neoriginálním spotřebním materiálem nebo neoriginálními díly. Resetování počitadel spotřebního materiálu nebo dílu bez řádného výrobního zpracování může poškodit tiskárnu. Po vyresetování počitadla spotřebního materiálu nebo dílu tiskárna může zobrazit chybu přítomnosti vyresetované součásti.

Přemisťování tiskárny

Přemístění tiskárny

VÝSTRAHA – RIZIKO ZRANĚNÍ: Přesahuje-li hmotnost tiskárny 20 kg (44 liber), může být k jejímu bezpečnému zdvižení třeba nejméně dvou osob.

VÝSTRAHA – RIZIKO ZRANĚNÍ: Abyste zabránili nebezpečí požáru nebo úrazu elektrickým proudem, používejte pouze napájecí kabel dodaný s výrobkem nebo odpovídající náhradní napájecí kabel schválený výrobcem.

VÝSTRAHA – RIZIKO ZRANĚNÍ: Při přemisťování tiskárny dodržte tyto pokyny, aby nedošlo ke zranění osob nebo poškození tiskárny:

- Přesvědčte se, že jsou zavřeny všechny zásobníky a dvířka.
- Vypněte tiskárnu a vytáhněte napájecí kabel z elektrické zásuvky.
- Od tiskárny odpojte veškeré šňůry a kabely.
- Pokud jsou k tiskárně připojeny samostatné stojanové přídavné zásobníky nebo možnosti výstupu, před přesouváním tiskárny je odpojte.
- Má-li tiskárna kolečkový podstavec, opatrně s ní přejeďte na nové místo. Dbejte zvláštní opatrnosti při překonávání prahů a předělů v podlaze.
- Není-li tiskárna vybavena kolečkovým podstavcem, ale je nakonfigurována s volitelnými zásobníky nebo možnosti výstupu, odstraňte možnosti výstupu a zvedněte tiskárnu ze zásobníků. Nezvedejte tiskárnu a volitelné doplňky současně.
- Tiskárnu zvedejte vždy pomocí úchytů.
- Pokud bude k přesouvání tiskárny použit vozík, musí disponovat dostatečně velkým povrchem, na který se vejde celá spodní část tiskárny.
- Pokud bude k přesouvání hardwarových doplňků použit vozík, musí disponovat dostatečně velkým povrchem, na který se doplňky vejdou.
- Držte tiskárnu ve vzpřímené pozici.
- Zabraňte prudkým otřesům a nárazům.
- Při pokládání tiskárny dejte pozor, abyste pod ní neměli prsty.
- Zkontrolujte, zda je kolem tiskárny dostatek místa.

Poznámka: Poškození tiskárny způsobené nesprávným postupem při přesouvání není kryto zárukou.

Přeprava tiskárny

Pokyny k přepravě najdete na **http://support.lexmark.com** nebo kontaktujte oddělení zákaznické podpory.

Úspora energie a papíru

Konfigurace nastavení energetického úsporného režimu

Režim spánku

1. Na domovské stránce stiskněte možnost **Nastavení** > **Zařízení** > **Správa napájení** > **Časové limity** > **Režim spánku**.
2. Nastavte dobu, po kterou má tiskárna setrvat v nečinnosti, než přejde do Režimu spánku.

režim hibernace

1 Na domovské stránce stiskněte možnost **Nastavení** > **Zařízení** > **Správa napájení** > **Časové limity** > **Časování hibernace**.

2 Nastavte dobu, po kterou má tiskárna setrvat v nečinnosti, než přejde do režimu hibernace.

Poznámky:

- Aby Doba hibernace fungovala, nastavte možnost Doba hibernace pro připojení na volbu Hibernace.
- V režimu Hibernace je server Embedded Web Server vypnutý.

Úprava jasu displeje tiskárny

1 Na domovské obrazovce stiskněte možnost **Nastavení** > **Zařízení** > **Předvolby** > **Jas obrazovky**.

2 Upravte nastavení.

Úspora spotřebního materiálu

- Tiskněte na obě strany papíru.

  Poznámka: Oboustranný tisk je výchozím nastavením ovladače tiskárny.
- Tiskněte více stránek na jeden list papíru.
- Funkce náhledu slouží k zobrazení vzhledu dokumentu před jeho vytisknutím.
- Vytiskněte jednu kopii dokumentu a zkontrolujte její obsah a formátování.

Recyklace

Recyklace produktů společnosti Lexmark

Vrácení produktů společnosti Lexmark kvůli recyklaci:

1 Přejděte na stránku **www.lexmark.com/recycle**.

2 Vyberte produkt, který chcete recyklovat.

Poznámka: Spotřební materiál a hardware, který není uveden ve sběrném a recyklačním programu společnosti Lexmark, lze recyklovat prostřednictvím místního recyklačního střediska.

Recyklace obalů společnosti Lexmark

Společnost Lexmark se nepřetržitě snaží minimalizovat obaly. Menší obaly pomáhají, aby byly tiskárny Lexmark transportovány co nejefektivnějším a nejekologičtějším způsobem, a aby bylo nutné likvidovat menší objem obalů. Toto zefektivnění má za následek snížení emisí skleníkových plynů, úspory energie a šetření přírodních zdrojů. Společnost Lexmark také nabízí v některých zemích nebo oblastech recyklaci komponent obalů. Další informace najdete na **www.lexmark.com/recycle**. Potom zvolte zemi nebo oblast. Informace o dostupných programech pro recyklaci obalů jsou zahrnuty v informacích o recyklaci produktů.

Kartóny Lexmark jsou 100% recyklovatelné, jestliže jsou k dispozici recyklační střediska. Takováto zařízení ovšem nemusí ve vaší oblasti existovat.

Pěna použitá v obalech Lexmark je recyklovatelná, jestliže jsou k dispozici recyklační střediska na recyklaci pěny. Takováto zařízení ovšem nemusí ve vaší oblasti existovat.

Když vracíte kazetu společnosti Lexmark, můžete znovu využít krabici, ve které jste kazetu koupili. Společnost Lexmark krabici recykluje.

Odstranění zaseknutého papíru

Prevence uvíznutí

Vložte správně papír.

- Ujistěte se, že papír leží v zásobníku rovně.

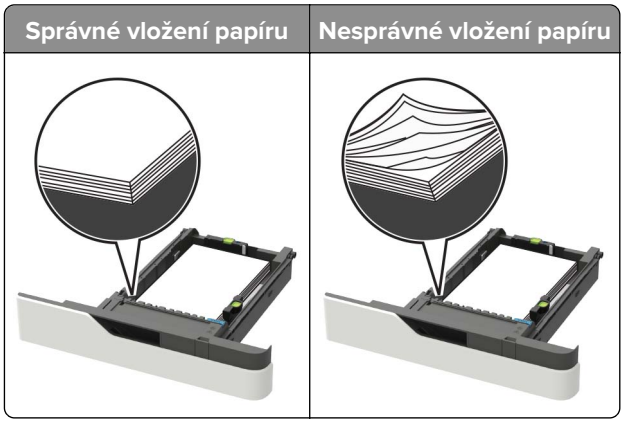

- Při probíhajícím tisku neplňte ani nevyjímejte zásobník.
- Nezakládejte příliš mnoho papíru. Ujistěte se, že výška stohu papíru nepřesahuje indikátor značky maximálního množství papíru.
- Nezasouvejte papír do zásobníku. Vložte papíru podle obrázku.

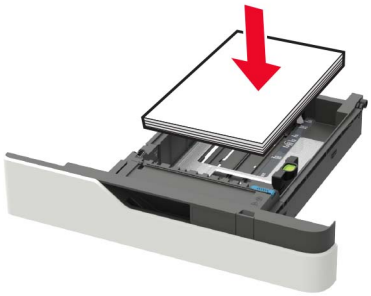

- Ujistěte se, že jsou správně umístěná vodítka papíru a že příliš netlačí na papír či obálky.
- Po založení papíru zásobník přiměřenou silou zatlačte do tiskárny.

Používejte doporučený papír.

- Používejte pouze doporučený papír a speciální média.
- Nevkládejte pomačkaný, zohýbaný, vlhký, ohnutý nebo zprohýbaný papír.
- Papír před vložením ohněte, promněte a vyrovnejte hrany.

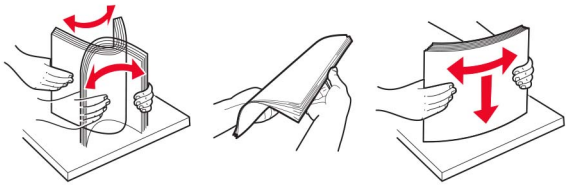

- Nepoužívejte papír, který je nastříhaný nebo nařezaný ručně.
- Nepoužívejte více formátů, gramáží a typů papíru v jednom zásobníku.
- Ujistěte se, že je v počítači nebo na ovládacím panelu tiskárny správně zadán formát a typ papíru.
- Papír skladujte v souladu s doporučeními výrobce.

Rozpoznání míst uvíznutí papíru

Poznámky:

- Pokud je zapnuta funkce Pomocník při zaseknutí, tiskárna po odstranění zaseknuté stránky vysune prázdné nebo částečně potištěné stránky. Vyhledejte ve výstupu tisku prázdné stránky.
- Pokud je možnost Napravit uvíznutí nastavena na hodnotu Zapnuto nebo Automaticky, vytiskne tiskárna uvíznuté stránky znovu.

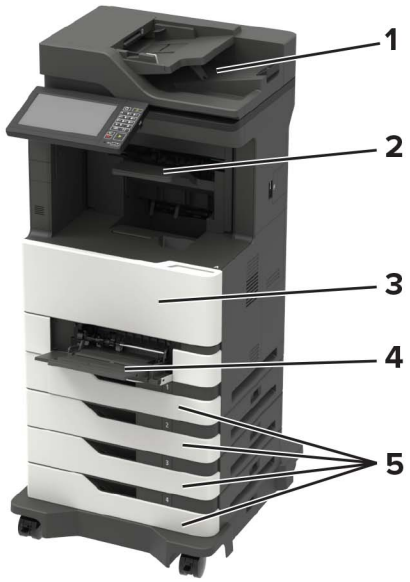

	Místa uvíznutí
1	Automatický podavač dokumentů
2	Standardní schránka, dokončovací schránka nebo volitelný výstupní odkladač
3	Dvířka A
4	Univerzální podavač
5	Zásobníky
6	Dvířka C
7	Dokončovací jednotka nebo volitelná zadní dvířka pro výstup • Dvířka H • Dvířka N • Dvířka P

Uvíznutí papíru v zásobnících

1 Vyjměte zásobník.

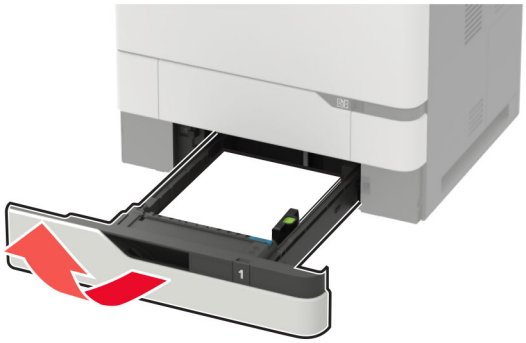

Varování – nebezpečí poškození: Snímač ve volitelném zásobníku snadno poškodí statická elektřina. Před vyjmutím zablokovaného papíru ze zásobníku se dotkněte kovového povrchu.

2 Vyjměte uvíznutý papír.

Poznámka: Ujistěte se, že jsou vyjmuty všechny útržky papíru.

3 Vložte zásobník.

Zaseknutí papíru ve dvířkách A

1 Otevřete dvířka A.

Varování – nebezpečí poškození: Aby nedošlo k poškození elektrostatickým výbojem, dotkněte se jakéhokoliv nekrytého kovového povrchu tiskárny před přístupem k vnitřním částem tiskárny, nebo než se těchto částí dotknete.

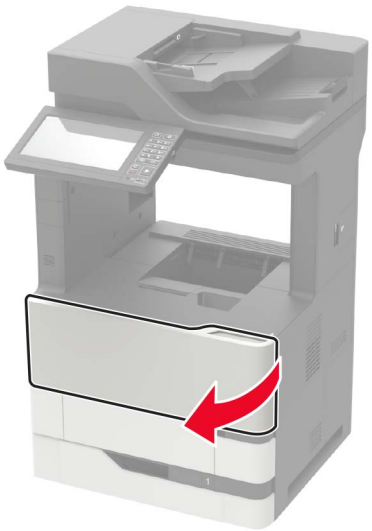

2 Vyjměte tonerovou kazetu.

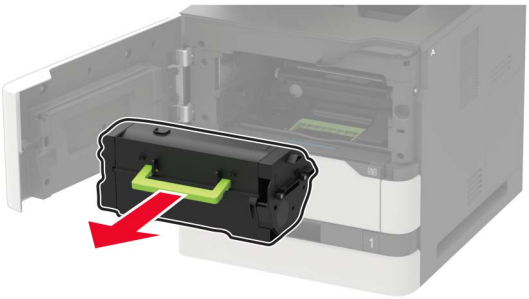

3 Vyjměte zobrazovací jednotku.

Varování – nebezpečí poškození: Nevystavujte zobrazovací jednotku přímému světlu na více než 10 minut. Delší vystavení přímému světlu může způsobit problémy s kvalitou tisku.

Varování – nebezpečí poškození: Nedotýkejte se bubnu fotoválce. Učiníte-li tak, můžete negativně ovlivnit kvalitu budoucích tiskových úloh.

4 Vytáhněte jednotku pro oboustranný tisk.

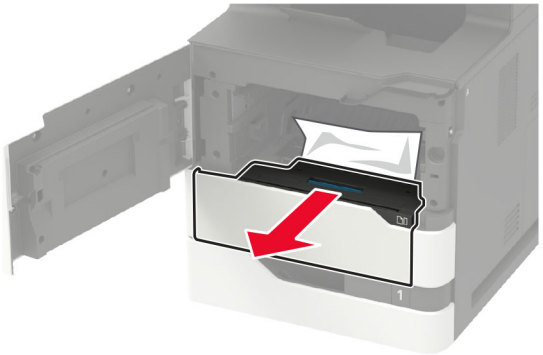

5 Vyjměte uvíznutý papír.

Poznámka: Ujistěte se, že jsou vyjmuty všechny útržky papíru.

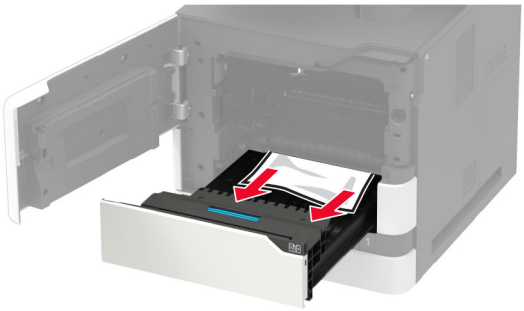

6 Vložte duplexor.

7 Vložte obrazovou jednotku.

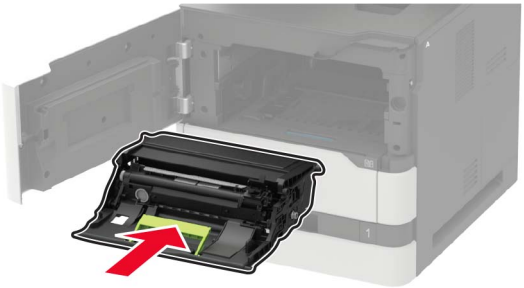

8 Vložte tonerovou kazetu.

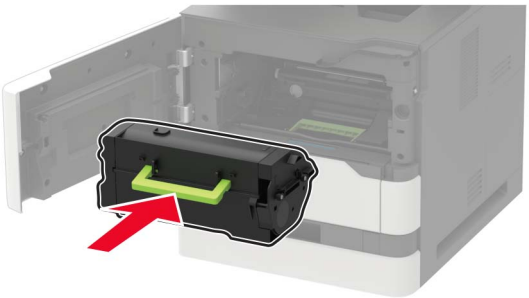

9 Zavřete dvířka.

Uvíznutí papíru ve dvířkách C

1 Otevřete dvířka C.

VÝSTRAHA – HORKÝ POVRCH: Vnitřek tiskárny může být horký. Abyste omezili riziko zranění způsobeného horkou součástí, nedotýkejte se povrchu, dokud nevychladne.

Varování – nebezpečí poškození: Aby nedošlo k poškození elektrostatickým výbojem, dotkněte se jakéhokoliv nekrytého kovového povrchu tiskárny před přístupem k vnitřním částem tiskárny, nebo než se těchto částí dotknete.

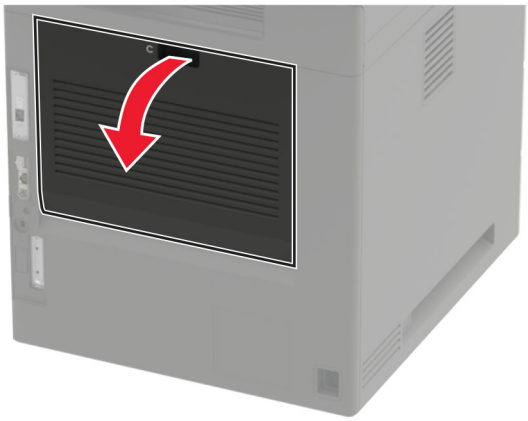

2 Vyjměte uvíznutý papír ze všech následujících oblastí:

Poznámka: Ujistěte se, že jsou vyjmuty všechny útržky papíru.

- Oblast zapékače

- Pod oblastí zapékače

- Oblast oboustranného tisku

3 Zavřete dvířka.

Uvíznutí papíru ve standardním odkladači

Vyjměte zablokovaný papír.

Poznámka: Ujistěte se, že jsou vyjmuty všechny útržky papíru.

Uvíznutí papíru v univerzálním podavači

1 Vyjměte papír z univerzálního podavače.

2 Vyjměte uvíznutý papír.

Poznámka: Ujistěte se, že jsou vyjmuty všechny útržky papíru.

3 Papír před vložením ohněte, promněte a vyrovnejte hrany.

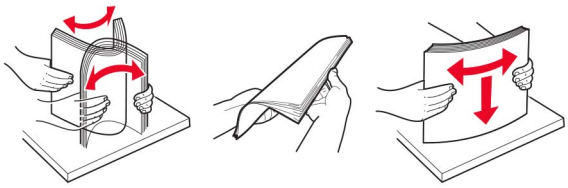

4 Znovu vložte papír.

Uvíznutí papíru v podavači ADF

1 Vyjměte veškeré předlohy z podavače ADF.

2 Otevřete dvířka D.

Varování – nebezpečí poškození: Aby nedošlo k poškození elektrostatickým výbojem, dotkněte se jakéhokoliv nekrytého kovového povrchu tiskárny před přístupem k vnitřním částem tiskárny, nebo než se těchto částí dotknete.

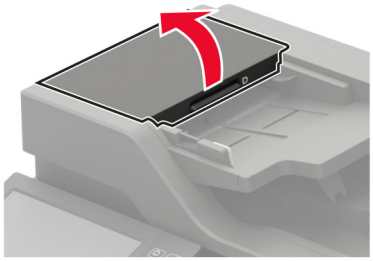

3 Vyjměte uvíznutý papír.

Poznámka: Ujistěte se, že jsou vyjmuty všechny útržky papíru.

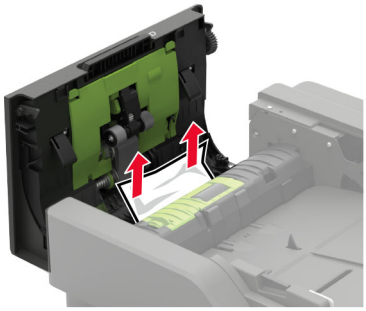

4 Zavřete dvířka D.

5 Otevřete kryt skeneru.

6 Otevřete dvířka E.

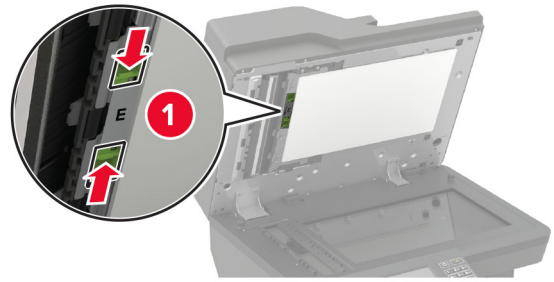

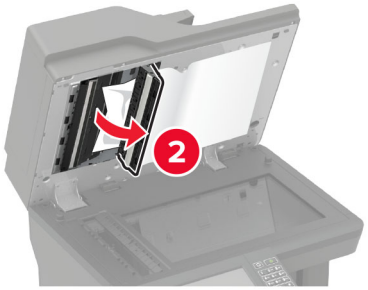

7 Vyjměte uvíznutý papír.

Poznámka: Ujistěte se, že jsou vyjmuty všechny útržky papíru.

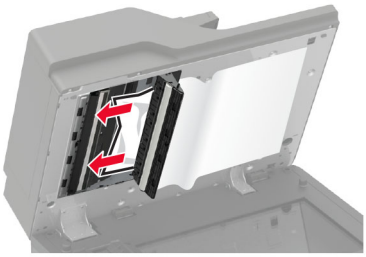

8 Zavřete dvířka E a poté zavřete i kryt skeneru.

Uvíznutí papíru v zásobníku se 4 přihrádkami

Uvíznutí papíru ve dvířkách N

1 Otevřete dvířka N.

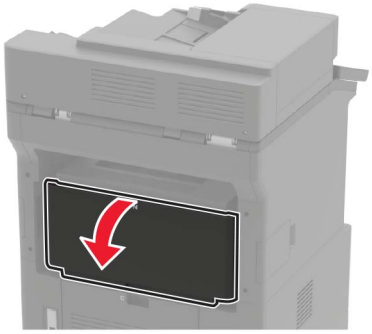

2 Vyjměte uvíznutý papír.

Poznámka: Ujistěte se, že jsou vyjmuty všechny útržky papíru.

3 Zavřete dvířka.

Uvíznutí papíru v přihrádce zásobníku

Vyjměte uvíznutý papír.

Poznámka: Ujistěte se, že jsou vyjmuty všechny útržky papíru.

Uvíznutí papíru v odsazovacím odkládacím zásobníku nebo sešívacím finišeru

Uvíznutí papíru ve dvířkách H

1 Otevřete dvířka H.

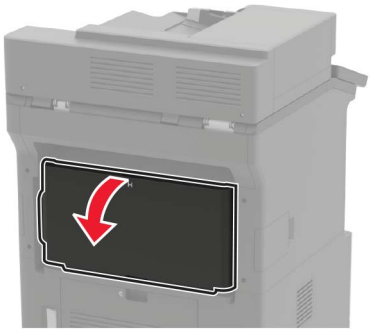

2 Vyjměte uvíznutý papír.

Poznámka: Ujistěte se, že jsou vyjmuty všechny útržky papíru.

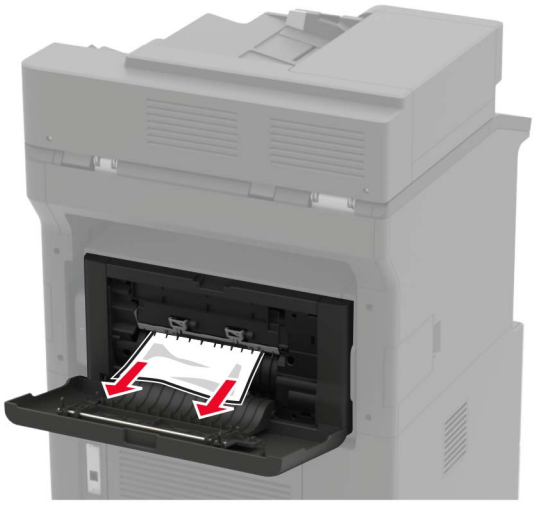

3 Zavřete dvířka.

Uvíznutí papíru v odkladači odsazovacího odkládacího zásobníku nebo sešívacího finišeru

Vyjměte uvíznutý papír.

Poznámka: Ujistěte se, že jsou vyjmuty všechny útržky papíru.

uvíznutí papíru v sešívacím, děrovacím finišeru

Uvíznutí papíru ve dvířkách P

1 Otevřete dvířka P.

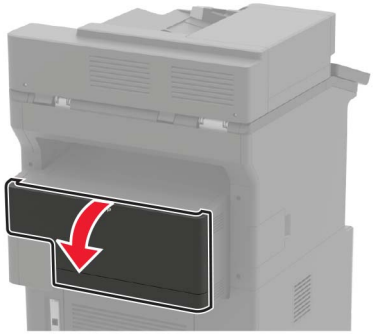

2 Vyjměte uvíznutý papír.

Poznámka: Ujistěte se, že jsou vyjmuty všechny útržky papíru.

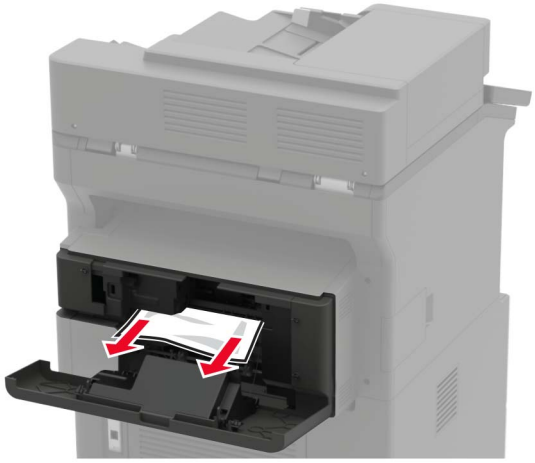

3 Zavřete dvířka.

Uvíznutí papíru v odkladači sešívacího, děrovacího finišeru

Vyjměte uvíznutý papír.

Poznámka: Ujistěte se, že jsou vyjmuty všechny útržky papíru.

Uvíznutí svorky v sešívacím finišeru

1 Otevřete dvířka F.

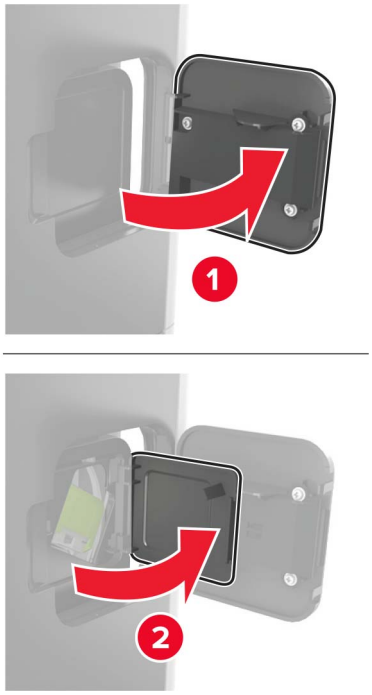

2 Vyjměte držák zásobníku se svorkami.

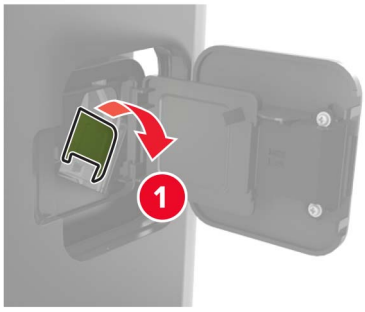

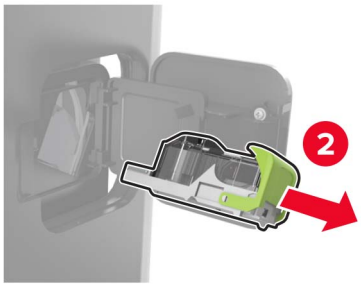

3 Odstraňte volné svorky.

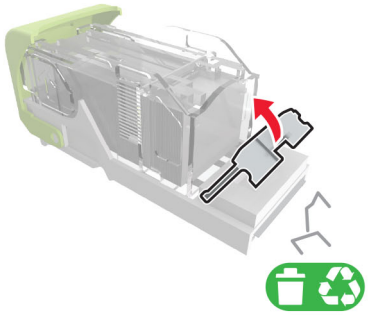

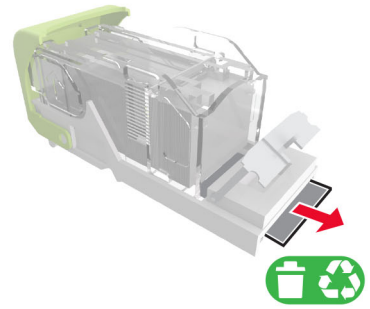

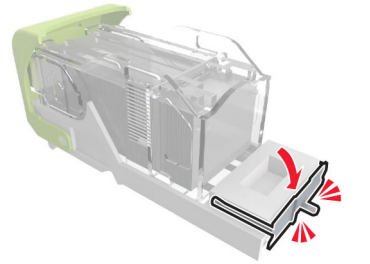

4 Zatlačte svorky proti kovovému držáku.

Poznámka: Pokud jsou svorky na zadní straně kazety, zatřeste s kazetou směrem dolů, ať se svorky přiblíží ke kovovému držáku.

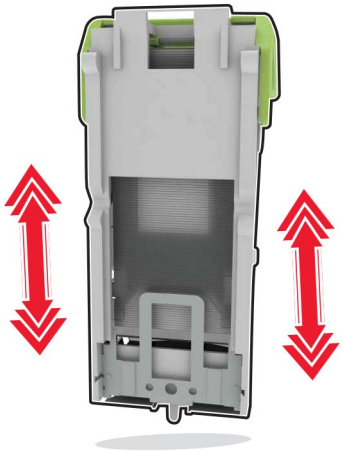

5 Vložte držák zásobníku se svorkami, dokud *nezaklapne* na místo.

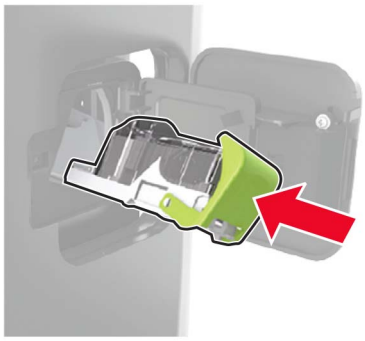

6 Zavřete dvířka.

Zásobník svorek v sešívacím, děrovacím finišeru

1 V závislosti na místě uvíznutí svorky otevřete buď dvířka F, nebo dvířka G.

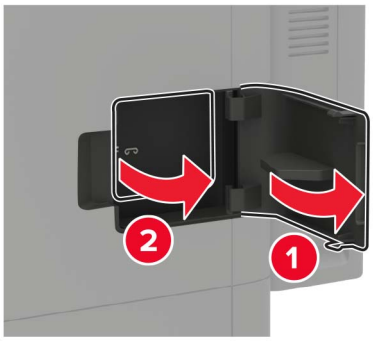

2 Vyjměte držák zásobníku se svorkami.

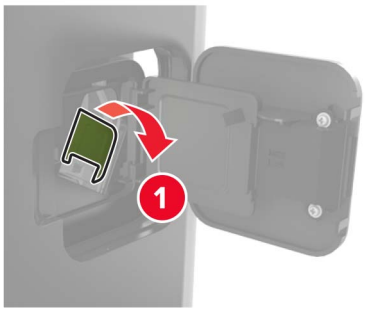

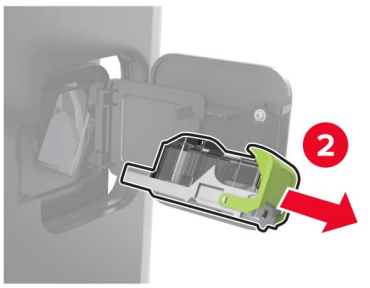

3 Odstraňte volné svorky.

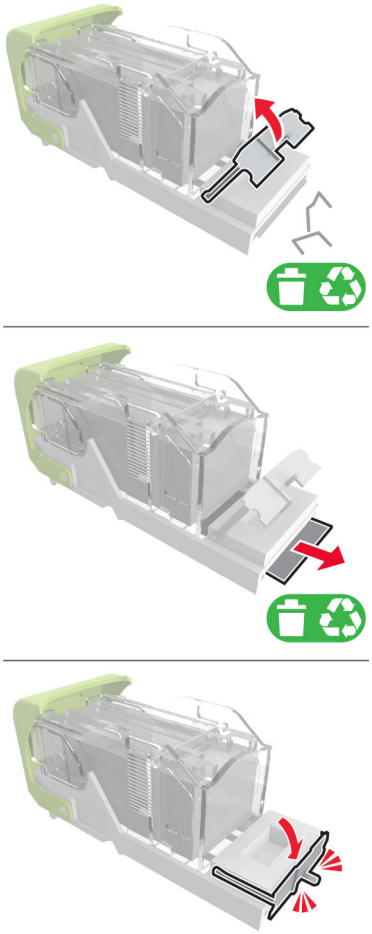

4 Zatlačte svorky proti kovovému držáku.

Poznámka: Pokud jsou svorky na zadní straně kazety, zatřeste s kazetou směrem dolů, ať se svorky přiblíží ke kovovému držáku.

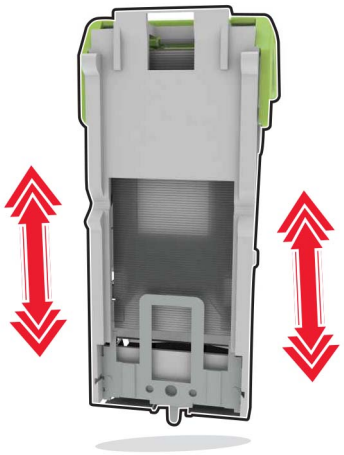

5 Vložte držák zásobníku se svorkami, dokud *nezaklapne* na místo.

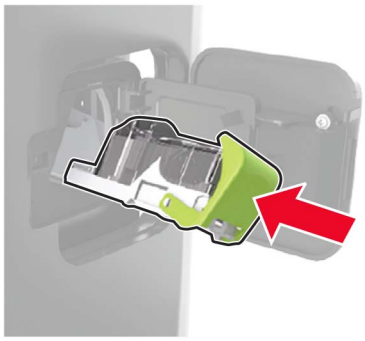

6 Zavřete dvířka.

Řešení problémů

Problémy s kvalitou tisku

Zvolte obrázek, který připomíná váš problém s kvalitou tisku, a poté klepněte na odkaz pod ním. Dozvíte se tak kroky, které vám pomohou problém vyřešit.

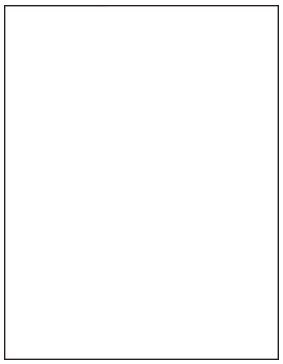

„Prázdné nebo bílé stránky“ na straně 237

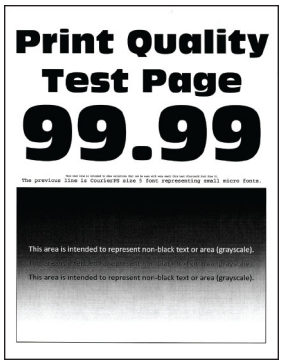

„Tmavý tisk“ na straně 239

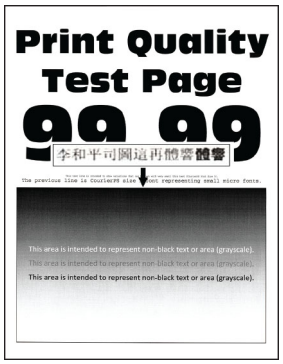

„Tenké čáry se netisknou pořádně“ na straně 240

„Ohnutý nebo pomačkaný papír“ na straně 241

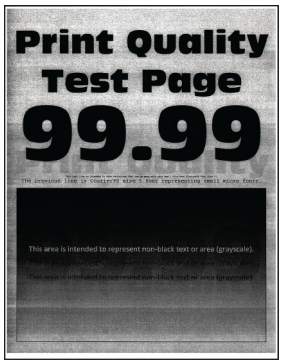

„Šedé pozadí“ na straně 242

„Vodorovné světlé pásy“ na straně 252

„Nesprávné okraje“ na straně 244

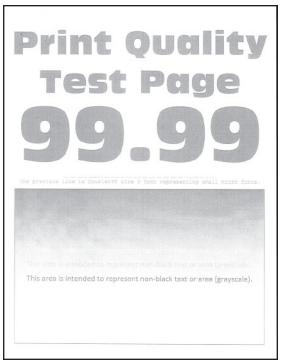

„Světlý tisk“ na straně 244

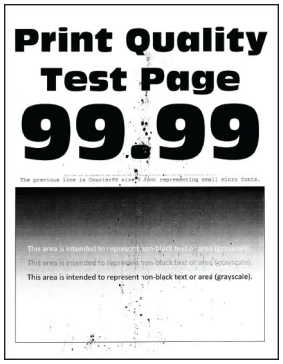

„Skrvnitý tisk a tečky“ na straně 246

„Zvlněný papír“ na straně 273

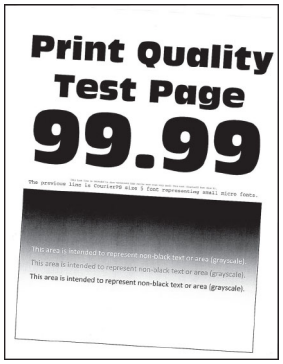

„Výtisk je křivý nebo zkreslený“ na straně 247

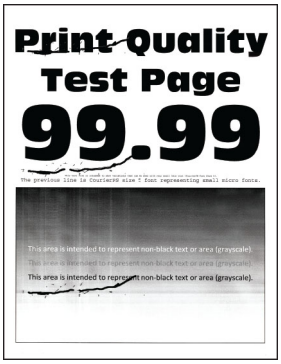

„Opakované chyby“ na straně 261

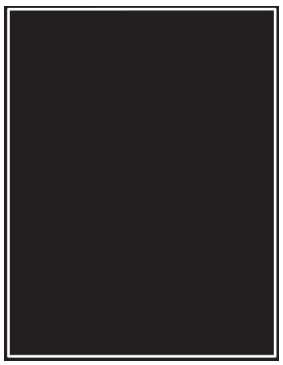

„Stránky vytištěné černou barvou“ na straně 248

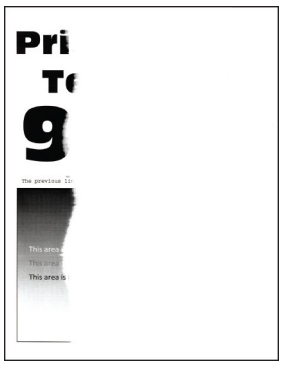

„Oříznutý text nebo obrázky“ na straně 250

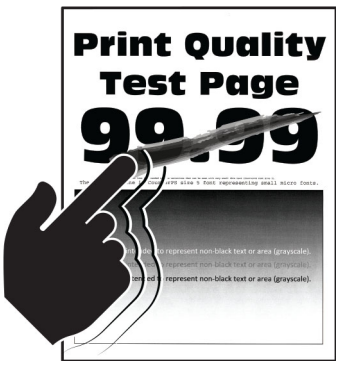

„Toner se snadno smazává“ na straně 251

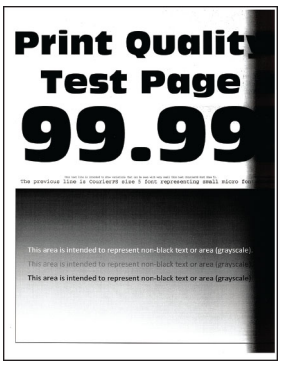

„Svislé tmavé pásy“ na straně 254

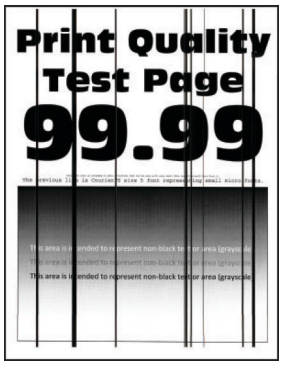

„Svislé tmavé čáry nebo šmouhy“ na straně 258

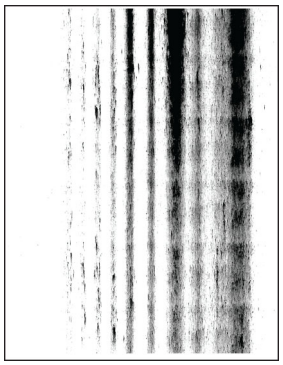

„Svislé tmavé pruhy a chybějící tisk“ na straně 259

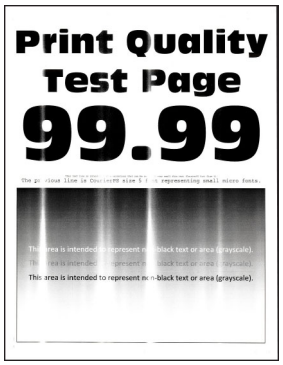

„Svislé světlé pásy“ na straně 253

„Svislé bílé čáry“ na straně 254

Problémy s tiskem

Kvalita tisku je špatná

Prázdné nebo bílé stránky

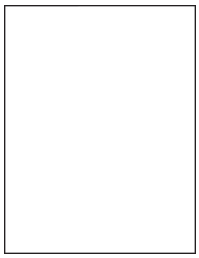

Poznámka: Před odstraňováním problému vytiskněte zkušební stránku. Z kontrolního panelu přejděte do nabídky **Nastavení** > **Řešení problémů** > **Vytisknout zkušební stránku**. U modelů bez dotykové obrazovky procházejte nastavením pomocí tlačítka ✓.

Činnost	Ano	Ne
Krok 1 **a** Zkontrolujte, jestli tiskárna používá originální podporovanou tonerovou kazetu Lexmark. **Poznámka:** Pokud není kazeta podporována, nainstalujte podporovanou kazetu. **b** Vytiskněte dokument. Tiskne tiskárna prázdné nebo bílé stránky?	Přejděte ke kroku 2.	Problém je vyřešen.
Krok 2 **a** Odstraňte zbývající obalový materiál ze zobrazovací jednotky. **1** Vyjměte tonerovou kazetu a potom zobrazovací jednotku. **Varování – nebezpečí poškození:** Nevystavujte zobrazovací jednotku přímému světlu na více než 10 minut. Delší vystavení přímému světlu může způsobit problémy s kvalitou tisku. **Varování – nebezpečí poškození:** Nedotýkejte se fotoválce pod zobrazovací jednotkou. Učiníte-li tak, můžete negativně ovlivnit kvalitu budoucích tiskových úloh. **2** Zkontrolujte, zda zobrazovací jednotka vykazuje známky poškození. **Poznámka:** Zkontrolujte, zda není kontakt bubnu fotoválce ohnutý nebo nedoléhá. **3** Důrazně zatřeste zobrazovací jednotkou a rozprostřete toner. **4** Vložte zobrazovací jednotku a poté tonerovou kazetu. **b** Vytiskněte dokument. Tiskne tiskárna prázdné nebo bílé stránky?	Přejděte ke kroku 3.	Problém je vyřešen.
Krok 3 Zkontrolujte, zda je přenosový válec správně nainstalován. Je přenosový válec správně nainstalován?	Přejděte ke kroku 5.	Přejděte ke kroku 4.
Krok 4 **a** Vyjměte a poté vložte přenosový válec. **b** Vytiskněte dokument. Tiskne tiskárna prázdné nebo bílé stránky?	Přejděte ke kroku 5.	Problém je vyřešen.
Krok 5 **a** Vyměňte zobrazovací jednotku. **b** Vytiskněte dokument. Tiskne tiskárna prázdné nebo bílé stránky?	Obraťte se na **zákaznická podpora**.	Problém je vyřešen.

Tmavý tisk

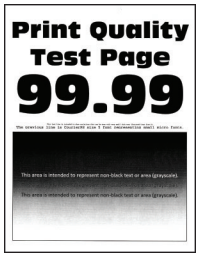

Poznámka: Před odstraňováním problému vytiskněte zkušební stránku. Z kontrolního panelu přejděte do nabídky **Nastavení** > **Řešení problémů** > **Vytisknout zkušební stránku**. U modelů bez dotykové obrazovky procházejte nastavením pomocí tlačítka ✓.

Činnost	Ano	Ne
Krok 1 **a** Zkontrolujte, jestli tiskárna používá originální podporovanou tonerovou kazetu Lexmark. **Poznámka:** Pokud není kazeta podporována, nainstalujte podporovanou kazetu. **b** Vytiskněte dokument. Je tisk tmavý?	Přejděte ke kroku 2.	Problém je vyřešen.
Krok 2 **a** Vypněte tiskárnu, vyčkejte přibližně 10 sekund a pak ji znovu zapněte. **b** Snižte sytost toneru. Na ovládacím panelu přejděte na: **Nastavení** > **Tisk** > **Kvalita** > **Sytost toneru** **c** Vytiskněte dokument. Je tisk tmavý?	Přejděte ke kroku 3.	Problém je vyřešen.
Krok 3 **a** Zadejte typ papíru z dialogového okna Předvolby tisku nebo Tisk (podle operačního systému). **Poznámky:** • Ujistěte se, že nastavení odpovídá založenému papíru. • Nastavení můžete změnit také pomocí ovládacího panelu tiskárny. Přejděte na položku **Nastavení** > **Papír** > **Konfigurace zásobníku** > **Formát/typ papíru**. **b** Vytiskněte dokument. Je tisk tmavý?	Přejděte ke kroku 4.	Problém je vyřešen.
Krok 4 Zkontrolujte, zda má papír texturu nebo drsný povrch. Tisknete na papír s texturou nebo na drsný papír?	Přejděte ke kroku 5.	Přejděte ke kroku 6.

Činnost	Ano	Ne
Krok 5 **a** Nahraďte papír s texturou za obyčejný papír. **b** Vytiskněte dokument. Je tisk tmavý?	Přejděte ke kroku 6.	Problém je vyřešen.
Krok 6 **a** Vložte papír z nového balení. **Poznámka:** Papír zvlhnul kvůli vysoké vlhkosti prostředí. Ponechte papír v originálním balení, dokud nebudete připraveni ho použít. **b** Vytiskněte dokument. Je tisk tmavý?	Přejděte ke kroku 7.	Problém je vyřešen.
Krok 7 **a** Vyjměte a poté znovu vložte zobrazovací jednotku. **Varování – nebezpečí poškození:** Nevystavujte zobrazovací jednotku přímému světlu na více než 10 minut. Delší vystavení přímému světlu může způsobit problémy s kvalitou tisku. **Varování – nebezpečí poškození:** Nedotýkejte se fotoválce pod zobrazovací jednotkou. Učiníte-li tak, můžete negativně ovlivnit kvalitu budoucích tiskových úloh. **b** Vytiskněte dokument. Je tisk tmavý?	Přejděte ke kroku 8.	Problém je vyřešen.
Krok 8 **a** Vyměňte zobrazovací jednotku. **b** Vytiskněte dokument. Je tisk tmavý?	Obraťte se na **zákaznická podpora**.	Problém je vyřešen.

Tenké čáry se netisknou pořádně

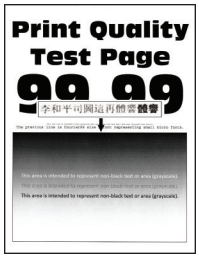

Poznámka: Před odstraňováním problému vytiskněte zkušební stránku. Na ovládacím panelu přejděte do nabídky **Nastavení** > **Řešení problémů** > **Vytisknout zkušební stránku**. U modelů bez dotykové obrazovky procházejte nastavením pomocí tlačítka ✓.

Činnost	Ano	Ne
Krok 1 **a** Zkontrolujte, zda tiskárna používá originální podporovanou tonerovou kazetu Lexmark. **Poznámka:** Pokud není kazeta podporována, nainstalujte podporovanou kazetu. **b** Vytiskněte dokument. Netisknou se tenké čáry pořádně?	Přejděte ke kroku 2.	Problém je vyřešen.
Krok 2 **a** Upravte nastavení kvality tisku. **1** Na ovládacím panelu přejděte na: **Nastavení** > **Tisk** > **Kvalita** > **Kvalita tisku** > **Písma** **2** Nastavte sytost toneru na hodnotu 7. Na ovládacím panelu přejděte na: **Nastavení** > **Tisk** > **Kvalita tisku** **b** Vytiskněte dokument. Netisknou se tenké čáry pořádně?	Obraťte se na **zákaznická podpora**.	Problém je vyřešen.

Ohnutý nebo pomačkaný papír

Poznámka: Před odstraňováním problému vytiskněte zkušební stránku. Z kontrolního panelu přejděte do nabídky **Nastavení** > **Řešení problémů** > **Vytisknout zkušební stránku**. U modelů bez dotykové obrazovky procházejte nastavením pomocí tlačítka ✓.

Činnost	Ano	Ne
Krok 1 **a** Zkontrolujte, jestli tiskárna používá originální podporovanou tonerovou kazetu Lexmark. **Poznámka:** Pokud není kazeta podporována, nainstalujte podporovanou kazetu. **b** Vytiskněte dokument. Je papír ohnutý nebo pomačkaný?	Přejděte ke kroku 2.	Problém je vyřešen.

Činnost	Ano	Ne
Krok 2 **a** Vložte papír z nového balení. **Poznámka:** Papír zvlhnul kvůli vysoké vlhkosti prostředí. Ponechte papír v originálním balení, dokud nebudete připraveni ho použít. **b** Vytiskněte dokument. Je papír ohnutý nebo pomačkaný?	Přejděte ke kroku 3.	Problém je vyřešen.
Krok 3 **a** Zadejte typ papíru z dialogového okna Předvolby tisku nebo Tisk (podle operačního systému). **Poznámky:** • Ujistěte se, že nastavení odpovídá založenému papíru. • Nastavení můžete změnit také pomocí ovládacího panelu tiskárny. Přejděte na položku **Nastavení** > **Papír** > **Konfigurace zásobníku** > **Formát/typ papíru**. **b** Vytiskněte dokument. Je papír ohnutý nebo pomačkaný?	Obraťte se na **zákaznická podpora**.	Problém je vyřešen.

Šedé pozadí

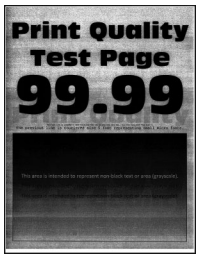

Poznámka: Před odstraňováním problému vytiskněte zkušební stránku. Z kontrolního panelu přejděte do nabídky **Nastavení** > **Řešení problémů** > **Vytisknout zkušební stránku**. U modelů bez dotykové obrazovky procházejte nastavením pomocí tlačítka ✓.

Činnost	Ano	Ne
Krok 1 **a** Vypněte tiskárnu, vyčkejte 10 sekund a pak ji znovu zapněte. **b** Snižte sytost toneru. Na ovládacím panelu přejděte na: **Nastavení** > **Tisk** > **Kvalita** > **Sytost toneru** **c** Vytiskněte dokument. Objevuje se na výtiscích šedé pozadí?	Přejděte ke kroku 2.	Problém je vyřešen.

Činnost	Ano	Ne
Krok 2 **a** Zkontrolujte, jestli tiskárna používá originální podporovanou tonerovou kazetu Lexmark. **Poznámka:** Pokud není tonerová kazeta podporována, nainstalujte podporovanou kazetu. **b** Vytiskněte dokument. Objevuje se na výtiscích šedé pozadí?	Přejděte ke kroku 3.	Problém je vyřešen.
Krok 3 **a** Zadejte typ papíru z dialogového okna Předvolby tisku nebo Tisk (podle operačního systému). **Poznámky:** • Ujistěte se, že nastavení odpovídá založenému papíru. • Nastavení můžete změnit také pomocí ovládacího panelu tiskárny. Přejděte na položku **Nastavení** > **Papír** > **Konfigurace zásobníku** > **Formát/typ papíru**. **b** Vytiskněte dokument. Objevuje se na výtiscích šedé pozadí?	Přejděte ke kroku 4.	Problém je vyřešen.
Krok 4 **a** Vyjměte a poté znovu vložte zobrazovací jednotku. **Varování – nebezpečí poškození:** Nevystavujte zobrazovací jednotku přímému světlu na více než 10 minut. Delší vystavení přímému světlu může způsobit problémy s kvalitou tisku. **Varování – nebezpečí poškození:** Nedotýkejte se fotoválce pod zobrazovací jednotkou. Učiníte-li tak, můžete negativně ovlivnit kvalitu budoucích tiskových úloh. **b** Vytiskněte dokument. Objevuje se na výtiscích šedé pozadí?	Přejděte ke kroku 5.	Problém je vyřešen.
Krok 5 **a** Aktualizujte firmware tiskárny. Další informace najdete v části „Aktualizace firmwaru“ na straně 314. **b** Vytiskněte dokument. Objevuje se na výtiscích šedé pozadí?	Přejděte ke kroku 6.	Problém je vyřešen.
Krok 6 **a** Vyměňte zobrazovací jednotku. **b** Vytiskněte dokument. Objevuje se na výtiscích šedé pozadí?	Obraťte se na **zákaznickou podporu**.	Problém je vyřešen.

Nesprávné okraje

Činnost	Ano	Ne
Krok 1 **a** Nastavte vodicí lišty papíru do správné polohy pro vloženou velikost papíru. **b** Vytiskněte dokument. Jsou okraje správné?	Problém je vyřešen.	Přejděte ke kroku 2.
Krok 2 **a** Nastavte velikost papíru. Na ovládacím panelu přejděte na: **Nastavení** > **Papír** > **Konfigurace zásobníku** > **Formát/typ papíru** **b** Vytiskněte dokument. Jsou okraje správné?	Problém je vyřešen.	Přejděte ke kroku 3.
Krok 3 **a** Zadejte formát papíru z dialogového okna Předvolby tisku nebo Tisk (podle operačního systému). **Poznámka:** Ujistěte se, že nastavení odpovídá založenému papíru. **b** Vytiskněte dokument. Jsou okraje správné?	Problém je vyřešen.	Obraťte se na **zákaznická podpora**.

Světlý tisk

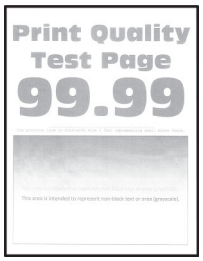

Poznámka: Před odstraňováním problému vytiskněte zkušební stránku. Z kontrolního panelu přejděte do nabídky **Nastavení** > **Řešení problémů** > **Vytisknout zkušební stránku**. U modelů bez dotykové obrazovky procházejte nastavením pomocí tlačítka ✓.

Činnost	Ano	Ne
Krok 1 **a** Zkontrolujte, jestli tiskárna používá originální podporovanou tonerovou kazetu Lexmark. **Poznámka:** Pokud není kazeta podporována, nainstalujte podporovanou kazetu. **b** Vytiskněte dokument. Je tisk světlý?	Přejděte ke kroku 2.	Problém je vyřešen.
Krok 2 **a** Vypněte tiskárnu, vyčkejte přibližně 10 sekund a pak ji znovu zapněte. **b** Zvyšte sytost toneru. Na ovládacím panelu přejděte na: **Nastavení** > **Tisk** > **Kvalita** > **Sytost toneru** **c** Vytiskněte dokument. Je tisk světlý?	Přejděte ke kroku 3.	Problém je vyřešen.
Krok 3 **a** Zadejte typ papíru z dialogového okna Předvolby tisku nebo Tisk (podle operačního systému). **Poznámky:** • Ujistěte se, že nastavení odpovídá založenému papíru. • Nastavení můžete změnit také pomocí ovládacího panelu tiskárny. Přejděte na položku **Nastavení** > **Papír** > **Konfigurace zásobníku** > **Formát/typ papíru**. **b** Vytiskněte dokument. Je tisk světlý?	Přejděte ke kroku 4.	Problém je vyřešen.
Krok 4 **a** Zadejte rozlišení tisku z dialogového okna Předvolby tisku nebo Tisk (podle operačního systému). **b** Nastavte rozlišení na **600 dpi**. **c** Vytiskněte dokument. Je tisk světlý?	Přejděte ke kroku 5.	Problém je vyřešen.

Činnost	Ano	Ne
Krok 5 **a** Vyjměte zobrazovací jednotku. **Varování – nebezpečí poškození:** Nevystavujte zobrazovací jednotku přímému světlu na více než 10 minut. Delší vystavení přímému světlu může způsobit problémy s kvalitou tisku. **Varování – nebezpečí poškození:** Nedotýkejte se fotoválce pod zobrazovací jednotkou. Učiníte-li tak, můžete negativně ovlivnit kvalitu budoucích tiskových úloh. **b** Důrazně zatřeste zobrazovací jednotkou a rozprostřete toner. **c** Vložte zobrazovací jednotku. **d** Vypněte tiskárnu, vyčkejte 10 sekund a pak ji znovu zapněte. **e** Vytiskněte dokument. Je tisk světlý?	Přejděte ke kroku 6.	Problém je vyřešen.
Krok 6 **a** Zkontrolujte stav tonerové kazety. Na ovládacím panelu přejděte na: **Nastavení** > **Zprávy** > **Zařízení** > **Statistika zařízení** **b** V části Informace o spotřebním materiálu na vytištěných stránkách zkontrolujte stav tonerové kazety. Blíží se konec životnosti tonerové kazety?	Přejděte ke kroku 7.	Obraťte se na **zákaznickou podporu**.
Krok 7 **a** Vyměňte tonerovou kazetu. **b** Vytiskněte dokument. Je tisk světlý?	Obraťte se na **zákaznickou podporu**.	Problém je vyřešen.

Skrvnitý tisk a tečky

Poznámka: Před odstraňováním problému vytiskněte zkušební stránku. Z kontrolního panelu přejděte do nabídky **Nastavení** > **Řešení problémů** > **Vytisknout zkušební stránku**. U modelů bez dotykové obrazovky procházejte nastavením pomocí tlačítka ✓.

Činnost	Ano	Ne
Krok 1 **a** Zkontrolujte, jestli tiskárna používá originální podporovanou tonerovou kazetu Lexmark. **Poznámka:** Pokud není kazeta podporována, nainstalujte podporovanou kazetu. **b** Vytiskněte dokument. Je tisk skvrnitý?	Přejděte ke kroku 2.	Problém je vyřešen.
Krok 2 Zkontrolujte, zda není tiskárna kontaminována vyteklým tonerem. Není v tiskárně vyteklý toner?	Přejděte ke kroku 3.	Obraťte se na **zákaznická podpora**.
Krok 3 Zkontrolujte stav zobrazovacího válce. Na ovládacím panelu přejděte na: **Stav/Spotřební materiál** > **Spotřební materiál** Blíží se konec životnosti černé zobrazovací jednotky?	Přejděte ke kroku 4.	Obraťte se na **zákaznická podpora**.
Krok 4 **a** Vyměňte zobrazovací jednotku. **b** Vytiskněte dokument. Je tisk skvrnitý?	Obraťte se na **zákaznická podpora**.	Problém je vyřešen.

Výtisk je křivý nebo zkreslený

Poznámka: Před odstraňováním problému vytiskněte zkušební stránku. Z domovské obrazovky stiskněte nabídku **Nastavení** > **Řešení problémů** > **Vytisknout zkušební stránku**.

Činnost	Ano	Ne
Krok 1 **a** Vytáhněte zásobník. **b** Vyjměte papír a poté vložte papír z nového balíku. **Poznámka:** Papír zvlhnul kvůli vysoké vlhkosti prostředí. Ponechte papír v originálním balení, dokud nebudete připraveni ho použít. **c** Stiskněte vodicí lišty a posuňte je do správné polohy pro formát papíru, který vkládáte. **d** Vložte zásobník. **e** Vytiskněte dokument. Je výtisk křivý nebo zkreslený?	Přejděte ke kroku 2.	Problém je vyřešen.
Krok 2 **a** Zkontrolujte, zda tisknete na podporovaný papír. **b** Vytiskněte dokument. Je výtisk křivý nebo zkreslený?	Obraťte se na **zákaznickou podporu**.	Problém je vyřešen.

Stránky vytištěné černou barvou

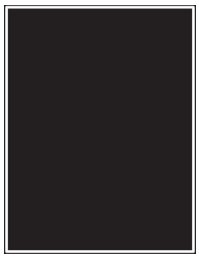

Poznámka: Před odstraňováním problému vytiskněte zkušební stránku. Z kontrolního panelu přejděte do nabídky **Nastavení** > **Řešení problémů** > **Vytisknout zkušební stránku**. U modelů bez dotykové obrazovky procházejte nastavením pomocí tlačítka ✓.

Činnost	Ano	Ne
Krok 1 **a** Zkontrolujte, jestli tiskárna používá originální podporovanou tonerovou kazetu Lexmark. **Poznámka:** Pokud není tonerová kazeta podporována, nainstalujte podporovanou kazetu. **b** Vytiskněte dokument. Tiskne tiskárna stránky vytištěné černou barvou?	Přejděte ke kroku 2.	Problém je vyřešen.

Činnost	Ano	Ne
Krok 2 **a** Vyjměte a poté znovu vložte zobrazovací jednotku. **Varování – nebezpečí poškození:** Nevystavujte zobrazovací jednotku přímému světlu na více než 10 minut. Delší vystavení přímému světlu může způsobit problémy s kvalitou tisku. **Varování – nebezpečí poškození:** Nedotýkejte se fotoválce pod zobrazovací jednotkou. Učiníte-li tak, můžete negativně ovlivnit kvalitu budoucích tiskových úloh. **b** Vytiskněte dokument. Tiskne tiskárna stránky vytištěné černou barvou?	Přejděte ke kroku 3.	Problém je vyřešen.
Krok 3 **a** Vyjměte zobrazovací jednotku. **Varování – nebezpečí poškození:** Nevystavujte zobrazovací jednotku přímému světlu na více než 10 minut. Delší vystavení přímému světlu může způsobit problémy s kvalitou tisku. **Varování – nebezpečí poškození:** Nedotýkejte se fotoválce pod zobrazovací jednotkou. Učiníte-li tak, můžete negativně ovlivnit kvalitu budoucích tiskových úloh. **b** Odstraňte obalový materiál uvízlý v zobrazovací jednotce. 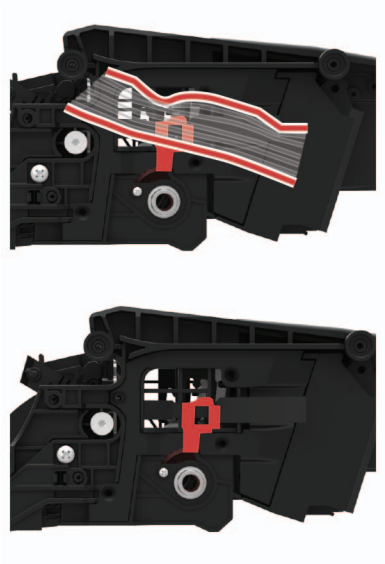 **Poznámka:** Nezapomeňte odstranit jakékoli překážky mezi nabíjecí cívkou a bubnem fotoválce. **c** Vložte obrazovou jednotku. **d** Vytiskněte dokument. Tiskne tiskárna stránky vytištěné černou barvou?	Přejděte ke kroku 4.	Problém je vyřešen.
Krok 4 Zkontrolujte, zda zobrazovací jednotka vykazuje známky poškození. Vykazuje zobrazovací jednotka známky poškození?	Obraťte se na **zákaznická podpora**.	Přejděte ke kroku 5.

Činnost	Ano	Ne
Krok 5 **a** Vyměňte zobrazovací jednotku. **b** Vytiskněte dokument. Tiskne tiskárna stránky vytištěné černou barvou?	Obraťte se na **zákaznická podpora**.	Problém je vyřešen.

Oříznutý text nebo obrázky

Poznámka: Před odstraňováním problému vytiskněte zkušební stránku. Z kontrolního panelu přejděte do nabídky **Nastavení** > **Řešení problémů** > **Vytisknout zkušební stránku**. U modelů bez dotykové obrazovky procházejte nastavením pomocí tlačítka ✓.

Činnost	Ano	Ne
Krok 1 **a** Zkontrolujte, jestli tiskárna používá originální podporovanou tonerovou kazetu Lexmark. **Poznámka:** Pokud není tonerová kazeta podporována, nainstalujte podporovanou kazetu. **b** Vytiskněte dokument. Jsou text nebo obrázky oříznuté?	Přejděte ke kroku 2.	Problém je vyřešen.
Krok 2 **a** Vyjměte a poté znovu vložte zobrazovací jednotku. **Varování – nebezpečí poškození:** Nevystavujte zobrazovací jednotku přímému světlu na více než 10 minut. Delší vystavení přímému světlu může způsobit problémy s kvalitou tisku. **Varování – nebezpečí poškození:** Nedotýkejte se fotoválce pod zobrazovací jednotkou. Učiníte-li tak, můžete negativně ovlivnit kvalitu budoucích tiskových úloh. **b** Vytiskněte dokument. Jsou text nebo obrázky oříznuté?	Přejděte ke kroku 3.	Problém je vyřešen.

Činnost	Ano	Ne
Krok 3 **a** Vyjměte zobrazovací jednotku. **Varování – nebezpečí poškození:** Nevystavujte zobrazovací jednotku přímému světlu na více než 10 minut. Delší vystavení přímému světlu může způsobit problémy s kvalitou tisku. **Varování – nebezpečí poškození:** Nedotýkejte se fotoválce pod zobrazovací jednotkou. Učiníte-li tak, můžete negativně ovlivnit kvalitu budoucích tiskových úloh. **b** Odstraňte obalový materiál uvízlý v zobrazovací jednotce. 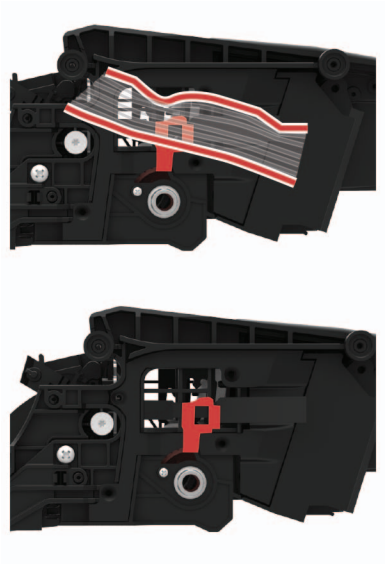 **Poznámka:** Nezapomeňte odstranit jakékoli překážky mezi nabíjecí cívkou a bubnem fotoválce. **c** Vložte obrazovou jednotku. **d** Vytiskněte dokument. Jsou text nebo obrázky oříznuté?	Přejděte ke kroku 4.	Problém je vyřešen.
Krok 4 **a** Vyměňte zobrazovací jednotku. **b** Vytiskněte dokument. Jsou text nebo obrázky oříznuté?	Obraťte se na **zákaznická podpora**.	Problém je vyřešen.

Toner se snadno smazává

Poznámka: Před odstraňováním problému vytiskněte zkušební stránku. Na ovládacím panelu přejděte do nabídky **Nastavení** > **Řešení problémů** > **Vytisknout zkušební stránku**. U modelů bez dotykové obrazovky procházejte nastavením pomocí tlačítka ✓.

Činnost	Ano	Ne
Krok 1 **a** Zkontrolujte, zda tiskárna používá originální podporovanou tonerovou kazetu Lexmark. **Poznámka:** Pokud není kazeta podporována, nainstalujte podporovanou kazetu. **b** Vytiskněte dokument. Stírá se toner snadno?	Přejděte ke kroku 2.	Problém je vyřešen.
Krok 2 **a** Zadejte typ papíru z dialogového okna Předvolby tisku nebo Tisk (podle operačního systému). **Poznámky:** • Ujistěte se, že nastavení odpovídá založenému papíru. • Nastavení můžete změnit také pomocí ovládacího panelu tiskárny. **b** Vytiskněte dokument. Stírá se toner snadno?	Přejděte ke kroku 3.	Problém je vyřešen.
Krok 3 **a** Vyjměte a poté vložte zapékač. **b** Vytiskněte dokument. Stírá se toner snadno?	Obraťte se na **zákaznická podpora**.	Problém je vyřešen.

Vodorovné světlé pásy

Poznámka: Před odstraňováním problému vytiskněte zkušební stránku. Z kontrolního panelu přejděte do nabídky **Nastavení** > **Řešení problémů** > **Vytisknout zkušební stránku**. U modelů bez dotykové obrazovky procházejte nastavením pomocí tlačítka ✓.

Činnost	Ano	Ne
Krok 1 **a** Zkontrolujte, jestli tiskárna používá originální podporovanou tonerovou kazetu Lexmark. **Poznámka:** Pokud není kazeta podporována, nainstalujte podporovanou kazetu. **b** Vytiskněte dokument. Objevují se na výtiscích stále vodorovné světlé pásy?	Přejděte ke kroku 2.	Problém je vyřešen.
Krok 2 **a** Vypněte tiskárnu, vyčkejte přibližně 10 sekund a pak ji znovu zapněte. **b** Vytiskněte dokument. Objevují se na výtiscích stále vodorovné světlé pásy?	Obraťte se na **zákaznická podpora**.	Problém je vyřešen.

Svislé světlé pásy

Poznámka: Před odstraňováním problému vytiskněte zkušební stránku. Na ovládacím panelu přejděte do nabídky **Nastavení** > **Řešení problémů** > **Vytisknout zkušební stránku**. U modelů bez dotykové obrazovky procházejte nastavením pomocí tlačítka ✓.

Činnost	Ano	Ne
a Zkontrolujte, zda tiskárna používá originální podporovanou tonerovou kazetu Lexmark. **Poznámka:** Pokud není kazeta podporována, nainstalujte podporovanou kazetu. **b** Vytiskněte dokument. Objevují se na výtiscích stále svislé světlé pásy?	Obraťte se na **zákaznická podpora**.	Problém je vyřešen.

Svislé bílé čáry

Poznámka: Před odstraňováním problému vytiskněte zkušební stránku. Z kontrolního panelu přejděte do nabídky **Nastavení** > **Řešení problémů** > **Vytisknout zkušební stránku**. U modelů bez dotykové obrazovky procházejte nastavením pomocí tlačítka ✓.

Činnost	Ano	Ne
Krok 1 **a** Zkontrolujte, jestli tiskárna používá originální podporovanou tonerovou kazetu Lexmark. **Poznámka:** Pokud není kazeta podporována, nainstalujte podporovanou kazetu. **b** Vytiskněte dokument. Objevují se na výtiscích svislé bílé čáry?	Přejděte ke kroku 2.	Problém je vyřešen.
Krok 2 Řešení problému pomalého tisku. Další informace najdete v části „Pomalý tisk“ na straně 262. Objevují se na výtiscích svislé bílé čáry?	Přejděte ke kroku 3.	Problém je vyřešen.
Krok 3 **a** Vyměňte zobrazovací jednotku. **b** Vytiskněte dokument. Objevují se na výtiscích svislé bílé čáry?	Obraťte se na **zákaznická podpora**.	Problém je vyřešen.

Svislé tmavé pásy

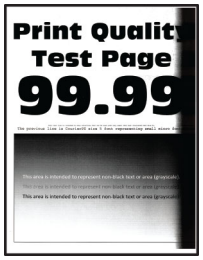

Poznámka: Před odstraňováním problému vytiskněte zkušební stránku. Na ovládacím panelu přejděte do nabídky **Nastavení** > **Řešení problémů** > **Vytisknout zkušební stránku**. U modelů bez dotykové obrazovky procházejte nastavením pomocí tlačítka ✓.

Činnost	Ano	Ne
Krok 1 **a** Zkontrolujte, zda tiskárna používá originální podporovanou tonerovou kazetu Lexmark. **Poznámka:** Pokud není tonerová kazeta podporována, nainstalujte podporovanou kazetu. **b** Vytiskněte dokument. Objevují se na výtiscích stále svislé tmavé pásy?	Přejděte ke kroku 2.	Problém je vyřešen.
Krok 2 **a** Vyjměte tonerovou kazetu a potom zobrazovací jednotku. **Varování – nebezpečí poškození:** Nevystavujte zobrazovací jednotku přímému světlu na více než 10 minut. Delší vystavení přímému světlu může způsobit problémy s kvalitou tisku. **Varování – nebezpečí poškození:** Nedotýkejte se fotoválce pod zobrazovací jednotkou. Učiníte-li tak, můžete negativně ovlivnit kvalitu budoucích tiskových úloh. **b** Vložte zobrazovací jednotku a poté kazetu. **c** Vytiskněte dokument. Objevují se na výtiscích stále svislé tmavé pásy?	Přejděte ke kroku 3.	Problém je vyřešen.

Činnost	Ano	Ne
Krok 3 **a** Vyjměte zobrazovací jednotku. **Varování – nebezpečí poškození:** Nevystavujte zobrazovací jednotku přímému světlu na více než 10 minut. Delší vystavení přímému světlu může způsobit problémy s kvalitou tisku. **Varování – nebezpečí poškození:** Nedotýkejte se fotoválce pod zobrazovací jednotkou. Učiníte-li tak, můžete negativně ovlivnit kvalitu budoucích tiskových úloh. **b** Odstraňte obalový materiál uvízlý v zobrazovací jednotce. 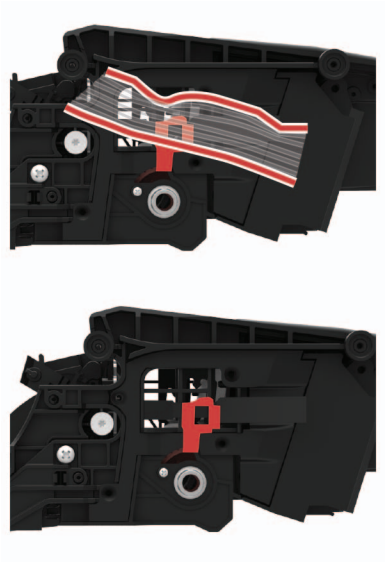 **Poznámka:** Nezapomeňte odstranit jakékoli překážky mezi nabíjecí cívkou a bubnem fotoválce. **c** Vložte obrazovou jednotku. **d** Vytiskněte dokument. Objevují se na výtiscích stále svislé tmavé pásy?	Přejděte ke kroku 4.	Problém je vyřešen.
Krok 4 **a** Zkontrolujte, jestli do tiskárny na pravé straně vstupuje jasné světlo, a případně tiskárnu posuňte. **b** Vytiskněte dokument. Objevují se na výtiscích stále svislé tmavé pásy?	Obraťte se na **zákaznická podpora**.	Problém je vyřešen.

Svislé tmavé čáry

Poznámka: Před odstraňováním problému vytiskněte zkušební stránku. Z kontrolního panelu přejděte do nabídky **Nastavení** > **Řešení problémů** > **Vytisknout zkušební stránku**. U modelů bez dotykové obrazovky procházejte nastavením pomocí tlačítka ✓.

Činnost	Ano	Ne
Krok 1 Pomocí podavače ADF vytvořte oboustrannou kopii na prázdný papír. Objevují se na výtiscích vodorovné tmavé čáry nebo šmouhy?	Přejděte ke kroku 2.	Přejděte ke kroku 3.
Krok 2 Otřete následující oblasti vlhkým, měkkým netřepivým hadříkem. • Skleněná plocha (A) a (B) podavače ADF 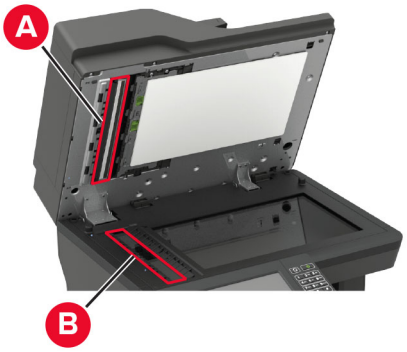 • Skleněná plocha (A) a (B) podavače ADF ve dvířkách E Objevují se na výtiscích vodorovné tmavé čáry nebo šmouhy?	Přejděte ke kroku 3.	Problém je vyřešen.

Činnost	Ano	Ne
Krok 3 **a** Zadejte typ papíru z dialogového okna Předvolby tisku nebo Tisk (podle operačního systému). **Poznámky:** • Ujistěte se, že nastavení odpovídá založenému papíru. • Nastavení můžete změnit také pomocí ovládacího panelu tiskárny. Přejděte na položku **Nastavení** > **Papír** > **Konfigurace zásobníku** > **Formát/typ papíru**. **b** Vytiskněte dokument. Objevují se na výtiscích vodorovné tmavé čáry nebo šmouhy?	Přejděte ke kroku 4.	Problém je vyřešen.
Krok 4 **a** Vložte papír z nového balení. **Poznámka:** Papír zvlhnul kvůli vysoké vlhkosti prostředí. Před použitím mějte papír uložen v originálním obalu. **b** Vytiskněte dokument. Objevují se na výtiscích vodorovné tmavé čáry nebo šmouhy?	Přejděte ke kroku 5.	Problém je vyřešen.
Krok 5 **a** Vyjměte a poté znovu vložte zobrazovací sadu. **Varování – nebezpečí poškození:** Nevystavujte zobrazovací sadu přímému světlu. Delší vystavení přímému světlu může způsobit problémy s kvalitou tisku. **Varování – nebezpečí poškození:** Nedotýkejte se bubnu fotoválce pod zobrazovací sadou. Učiníte-li tak, můžete negativně ovlivnit kvalitu budoucích tiskových úloh. **b** Vytiskněte dokument. Objevují se na výtiscích vodorovné tmavé čáry nebo šmouhy?	Obraťte se na **zákaznická podpora**.	Problém je vyřešen.

Svislé tmavé čáry nebo šmouhy

Poznámka: Před odstraňováním problému vytiskněte zkušební stránku. Na ovládacím panelu přejděte do nabídky **Nastavení** > **Řešení problémů** > **Vytisknout zkušební stránku**. U modelů bez dotykové obrazovky procházejte nastavením pomocí tlačítka ✓.

Činnost	Ano	Ne
Krok 1 **a** Zkontrolujte, zda tiskárna používá originální podporovanou tonerovou kazetu Lexmark. **Poznámka:** Pokud není tonerová kazeta podporována, nainstalujte podporovanou kazetu. **b** Vytiskněte dokument. Objevují se na výtiscích vodorovné tmavé čáry nebo šmouhy?	Přejděte ke kroku 2.	Problém je vyřešen.
Krok 2 **a** Vyjměte a poté znovu nainstalujte zobrazovací jednotku. **Varování – nebezpečí poškození:** Nevystavujte zobrazovací jednotku přímému světlu na více než 10 minut. Delší vystavení přímému světlu může způsobit problémy s kvalitou tisku. **Varování – nebezpečí poškození:** Nedotýkejte se fotoválce pod zobrazovací jednotkou. Učiníte-li tak, můžete negativně ovlivnit kvalitu budoucích tiskových úloh. **b** Vytiskněte dokument. Objevují se na výtiscích vodorovné tmavé čáry nebo šmouhy?	Přejděte ke kroku 3.	Problém je vyřešen.
Krok 3 **a** Vyměňte zobrazovací jednotku. **b** Vytiskněte dokument. Objevují se na výtiscích vodorovné tmavé čáry nebo šmouhy?	Obraťte se na **zákaznická podpora**.	Problém je vyřešen.

Svislé tmavé pruhy a chybějící tisk

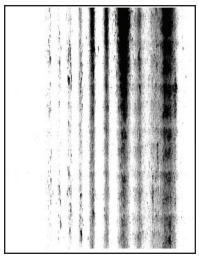

Poznámka: Před odstraňováním problému vytiskněte zkušební stránku. Na ovládacím panelu přejděte do nabídky **Nastavení** > **Řešení problémů** > **Vytisknout zkušební stránku**. U modelů bez dotykové obrazovky procházejte nastavením pomocí tlačítka ✓.

Činnost	Ano	Ne
Krok 1 **a** Vyjměte zobrazovací jednotku. **Varování – nebezpečí poškození:** Nevystavujte zobrazovací jednotku přímému světlu na více než 10 minut. Delší vystavení přímému světlu může způsobit problémy s kvalitou tisku. **Varování – nebezpečí poškození:** Nedotýkejte se fotoválce pod zobrazovací jednotkou. Učiníte-li tak, můžete negativně ovlivnit kvalitu budoucích tiskových úloh. **b** Odstraňte obalový materiál uvízlý v zobrazovací jednotce. 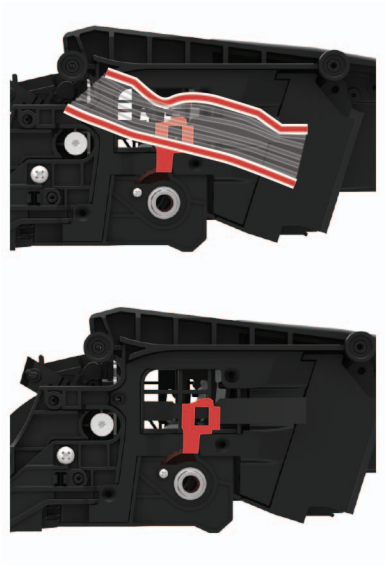 **Poznámka:** Nezapomeňte odstranit jakékoli překážky mezi nabíjecí cívkou a bubnem fotoválce. **c** Vložte obrazovou jednotku. **d** Vytiskněte dokument. Objevují se na výtiscích svislé tmavé pruhy a chybí obrázky?	Přejděte ke kroku 2.	Problém je vyřešen.
Krok 2 **a** Zkontrolujte, zda tiskárna používá originální podporovanou tonerovou kazetu Lexmark. **Poznámka:** Pokud není tonerová kazeta podporována, nainstalujte podporovanou kazetu. **b** Vytiskněte dokument. Objevují se na výtiscích svislé tmavé pruhy a chybí obrázky?	Obraťte se na **zákaznická podpora**.	Problém je vyřešen.

Opakované chyby

Poznámka: Před odstraňováním problému vytiskněte zkušební stránku. Na ovládacím panelu přejděte do nabídky **Nastavení** > **Řešení problémů** > **Vytisknout zkušební stránku**. U modelů bez dotykové obrazovky procházejte nastavením pomocí tlačítka ✓.

Činnost	Ano	Ne
Krok 1 Zkontrolujte pomocí tisku zkušební stránky, jestli se vzdálenost mezi opakovanými vadami rovná jedné z následujících hodnot: • 96,8 mm (3,81 palce) • 47,8 mm (1,88 palce) • 28,5 mm (1,12 palců) Rovná se vzdálenost mezi opakovanými vadami jedné z uvedených hodnot?	Přejděte ke kroku 2.	Poznamenejte si vzdálenost a obraťte se na **zákaznická podpora**.
Krok 2 **a** Vyměňte zobrazovací jednotku. **b** Vytiskněte dokument. Opakují se vady?	Obraťte se na **zákaznická podpora**.	Problém je vyřešen.

Tiskové úlohy se netisknou

Činnost	Ano	Ne
Krok 1 **a** V dokumentu, který se chystáte vytisknout, otevřete dialogové okno Tisk a zkontrolujte, zda jste vybrali správnou tiskárnu. **b** Vytiskněte dokument. Vytiskl se dokument?	Problém je vyřešen.	Přejděte ke kroku 2.
Krok 2 **a** Zkontrolujte, zda je tiskárna zapnuta. **b** Vyřešte veškerá chybová hlášení, která se zobrazují na displeji. **c** Vytiskněte dokument. Vytiskl se dokument?	Problém je vyřešen.	Přejděte ke kroku 3.

Činnost	Ano	Ne
Krok 3 **a** Zkontrolujte, zda jsou porty funkční a zda jsou kabely bezpečně připojeny k počítači a k tiskárně. Další informace vyhledejte v dokumentaci k nastavení dodané s tiskárnou. **b** Vytiskněte dokument. Vytiskl se dokument?	Problém je vyřešen.	Přejděte ke kroku 4.
Krok 4 **a** Vypněte tiskárnu, vyčkejte přibližně 10 sekund a pak ji znovu zapněte. **b** Vytiskněte dokument. Vytiskl se dokument?	Problém je vyřešen.	Přejděte ke kroku 5.
Krok 5 **a** Odinstalujte a znovu nainstalujte ovladač tisku. **b** Vytiskněte dokument. Vytiskl se dokument?	Problém je vyřešen.	Obraťte se na **zákaznická podpora**.

Pomalý tisk

Činnost	Ano	Ne
Krok 1 Zkontrolujte, zda je kabel tiskárny pevně připojený k tiskárně a k počítači, tiskovému serveru, příslušenství nebo jinému síťovému zařízení. Tiskne tiskárna pomalu?	Přejděte ke kroku 2.	Problém je vyřešen.
Krok 2 **a** Ujistěte se, že tiskárna není v tichém režimu. Na domovské obrazovce vyberte možnost **Nastavení** > **Zařízení** > **Údržba** > **Nabídka konfigurace** > **Činnosti zařízení** > **Tichý režim**. **b** Vytiskněte dokument. Tiskne tiskárna pomalu?	Přejděte ke kroku 3.	Problém je vyřešen.
Krok 3 **a** Zadejte rozlišení tisku z dialogového okna Předvolby tisku nebo Tisk (podle operačního systému). **b** Nastavte rozlišení na **600 dpi**. **c** Vytiskněte dokument. Tiskne tiskárna pomalu?	Přejděte ke kroku 4.	Problém je vyřešen.

Činnost	Ano	Ne
Krok 4 **a** Na domovské obrazovce stiskněte možnost **Nastavení** > **Tisk** > **Kvalita** > **Rozlišení tisku**. **b** Nastavte rozlišení na **600 dpi**. **c** Vytiskněte dokument. Tiskne tiskárna pomalu?	Přejděte ke kroku 5.	Problém je vyřešen.
Krok 5 **a** Zadejte typ papíru z dialogového okna Předvolby tisku nebo Tisk (podle operačního systému). **Poznámky:** • Ujistěte se, že nastavení odpovídá založenému papíru. • Nastavení můžete změnit také pomocí ovládacího panelu tiskárny. • Tisk na těžší papír probíhá pomaleji. • Tisk na papír užší než letter, A4 a legal může probíhat pomaleji. **b** Vytiskněte dokument. Tiskne tiskárna pomalu?	Přejděte ke kroku 6.	Problém je vyřešen.
Krok 6 **a** Zkontrolujte, zda nastavení tiskárny pro texturu a hmotnost odpovídají zakládanému papíru. Na domovské obrazovce stiskněte možnost **Nastavení** > **Papír** > **Konfigurace médií** > **Typy médií**. **Poznámka:** Drsný povrch papíru a vysoká hmotnost papíru mohou způsobit pomalejší tisk. **b** Vytiskněte dokument. Tiskne tiskárna pomalu?	Přejděte ke kroku 7.	Problém je vyřešen.
Krok 7 Odeberte pozastavené úlohy. Tiskne tiskárna pomalu?	Přejděte ke kroku 8.	Problém je vyřešen.
Krok 8 **a** Ujistěte se, že se tiskárna nepřehřívá. **Poznámky:** • Po dokončení dlouhé tiskové úlohy nechte tiskárnu vychladnout. • Sledujte doporučenou okolní teplotu pro tiskárnu. Další informace najdete v části „Výběr umístění tiskárny“ na straně 12. **b** Vytiskněte dokument. Tiskne tiskárna pomalu?	Obraťte se na **zákaznická podpora**.	Problém je vyřešen.

Nastavení sytosti toneru

1 Na domovské obrazovce stiskněte možnost **Nastavení** > > **Tisk** > **Kvalita**.

2 V nabídce Sytost toneru upravte nastavení.

Úloha se tiskne z nesprávného zásobníku nebo na nesprávný papír

Činnost	Ano	Ne
Krok 1 **a** Zkontrolujte, zda tisknete na správný papír. **b** Vytiskněte dokument. Je dokument vytištěn na správném papíru?	Přejděte ke kroku 2.	Vložte papír správné velikosti a typu.
Krok 2 **a** Zadejte formát a typ papíru z dialogového okna Předvolby tisku nebo Tisk (podle operačního systému). **Poznámka:** Nastavení můžete změnit také pomocí ovládacího panelu tiskárny. Přejděte na: **Nastavení** > **Papír** > **Konfigurace zásobníku** > **Formát/typ papíru** **b** Ujistěte se, že nastavení odpovídá papíru založenému v zásobníku. **c** Vytiskněte dokument. Je dokument vytištěn na správném papíru?	Problém je vyřešen.	Přejděte ke kroku 3.
Krok 3 **a** Zkontrolujte, zda nejsou zásobníky propojeny. Další informace najdete v části „Propojování zásobníků“ na straně 37. **b** Vytiskněte dokument. Je dokument vytištěn ze správného zásobníku?	Problém je vyřešen.	Obraťte se na **zákaznická podpora**.

Důvěrné a jiné pozdržené dokumenty se netisknou

Činnost	Ano	Ne
Krok 1 **a** Z ovládacího panelu zkontrolujte, zda se dokumenty zobrazují v seznamu Pozdržené úlohy. **Poznámka:** Pokud se dokumenty v seznamu nezobrazují, vytiskněte je pomocí možností Vytisknout a pozdržet. **b** Vytiskněte dokumenty. Jsou dokumenty vytištěny?	Problém je vyřešen.	Přejděte ke kroku 2.

Činnost	Ano	Ne
Krok 2 Tisková úloha může obsahovat chybu formátování nebo neplatná data. • Odstraňte tiskovou úlohu a poté ji znovu odešlete. • V případě souborů PDF vygenerujte nový soubor a poté vytiskněte dokumenty. Jsou dokumenty vytištěny?	Problém je vyřešen.	Přejděte ke kroku 3.
Krok 3 Pokud tisknete z Internetu, tiskárna může číst úlohy více názvů úloh jako duplicitní položky. **Uživatelé se systémem Windows** **a** Otevřete dialogové okno Předvolby tisku. **b** Na kartě Tisk a pozdržení úlohy klepněte na volbu **Použít režim Tisk a pozdržení úlohy** a poté klepněte na volbu **Zachovat duplicitní dokumenty**. **c** Zadejte kód PIN a poté uložte změny. **d** Odešlete tiskovou úlohu. **Uživatelé se systémem Macintosh** **a** Každou úlohu uložte a pojmenujte jinak. **b** Pošlete úlohu jednotlivě. Jsou dokumenty vytištěny?	Problém je vyřešen.	Přejděte ke kroku 4.
Krok 4 **a** Odstraňte některé pozdržené úlohy a uvolněte tak paměť tiskárny. **b** Vytiskněte dokumenty. Jsou dokumenty vytištěny?	Problém je vyřešen.	Přejděte ke kroku 5.
Krok 5 **a** Přidejte paměť tiskárny. **b** Vytiskněte dokumenty. Jsou dokumenty vytištěny?	Problém je vyřešen.	Obraťte se na **zákaznická podpora**.

Tiskárna nereaguje.

Činnost	Ano	Ne
Krok 1 Zkontrolujte, zda je napájecí kabel připojen k elektrické zásuvce. **VÝSTRAHA – RIZIKO ZRANĚNÍ:** Abyste zabránili nebezpečí požáru nebo úrazu elektrickým proudem, připojte napájecí kabel do řádně uzemněné elektrické zásuvky s odpovídajícími parametry, která se nachází v blízkosti výrobku a je snadno přístupná. Reaguje tiskárna?	Problém je vyřešen.	Přejděte ke kroku 2.
Krok 2 Zkontrolujte, zda není elektrická zásuvka vypnuta pomocí spínače nebo jističe. Je elektrická zásuvka vypnuta pomocí spínače nebo jističe?	Zapněte spínač nebo resetujte jistič.	Přejděte ke kroku 3.
Krok 3 Zkontrolujte, zda je tiskárna zapnuta. Je tiskárna zapnutá?	Přejděte ke kroku 4.	Zapněte tiskárnu.
Krok 4 Zkontrolujte, zda není tiskárna v režimu spánku nebo hibernace. Je tiskárna v režimu spánku nebo hibernace?	Stisknutím tlačítka napájení tiskárnu probuďte.	Přejděte ke kroku 5.
Krok 5 Zkontrolujte, zda jsou kabely spojující tiskárnu a počítač vloženy do správných portů. Jsou kabely vloženy do správných portů?	Přejděte ke kroku 6.	Vložte kabely do správných portů.
Krok 6 Vypněte tiskárnu, nainstalujte hardwarové doplňky, a poté ji znovu zapněte. Další informace vyhledejte v dokumentaci dodané společně s doplňkem. Reaguje tiskárna?	Problém je vyřešen.	Přejděte ke kroku 7.
Krok 7 Nainstalujte správný ovladač tiskárny. Reaguje tiskárna?	Problém je vyřešen.	Přejděte ke kroku 8.
Krok 8 Vypněte tiskárnu, vyčkejte přibližně 10 sekund a pak ji znovu zapněte. Reaguje tiskárna?	Problém je vyřešen.	Obraťte se na **zákaznická podpora**.

Jednotku paměti flash nelze přečíst

Činnost	Ano	Ne
Krok 1 Zkontrolujte, zda není tiskárna zaneprázdněna jinou úlohou tisku, kopírování, skenování nebo faxování. Je tiskárna připravena?	Přejděte ke kroku 2.	Vyčkejte, než tiskárna dokončí zpracovávání ostatních úloh.
Krok 2 Ujistěte se, že je jednotka paměti flash podporována. Další informace najdete v části „Podporované jednotky flash a typy souborů“ na straně 46. Je jednotka paměti flash podporována?	Přejděte ke kroku 3.	Vložte podporovanou jednotku paměti flash.
Krok 3 **a** Zkontrolujte, zda je port USB aktivován. Další informace najdete v části „Povolení portu USB“ na straně 267. **b** Vyjměte a poté vložte jednotku paměti flash. Rozpozná tiskárna jednotku paměti flash?	Problém je vyřešen.	Obraťte se na **zákaznická podpora**.

Povolení portu USB

Na domovské obrazovce stiskněte možnost **Nastavení** > **Sítě/Porty** > **USB** > **Povolit port USB**.

Problémy se síťovým připojením

Embedded Web Server nelze spustit

Činnost	Ano	Ne
Krok 1 Zkontrolujte, zda je tiskárna zapnuta. Je tiskárna zapnutá?	Přejděte ke kroku 2.	Zapněte tiskárnu.
Krok 2 Ujistěte se, že je adresa IP tiskárny správná. **Poznámky:** • Zobrazte adresu IP na domovské obrazovce. • Adresa IP se zobrazí jako čtyři sady čísel oddělených tečkou, například 123.123.123.123. zjištění IP adresy tiskárny	Přejděte ke kroku 3.	Zadejte do pole adresy správnou adresu IP tiskárny.

Činnost	Ano	Ne
Krok 3 Zkontrolujte, zda používáte podporovaný prohlížeč: • Internet Explorer verze 11 nebo novější • Microsoft Edge • Safari verze 10 nebo novější • Google Chrome™ verze 60 nebo novější • Mozilla Firefox verze 24 nebo novější Je váš prohlížeč podporován?	Přejděte ke kroku 4.	Nainstalujte podporovaný prohlížeč.
Krok 4 Zkontrolujte, zda funguje připojení k síti. Funguje připojení k síti?	Přejděte ke kroku 5.	Obraťte se na správce.
Krok 5 Ujistěte se, že jsou kabely řádně připojené k tiskárně a tiskovému serveru. Další informace naleznete v dokumentaci dodané s tiskárnou. Jsou kabely pevně připojeny?	Přejděte ke kroku 6.	Zkontrolujte připojení kabelů.
Krok 6 Zkontrolujte, zda jsou webové servery proxy zakázány. Jsou webové servery proxy zakázány?	Přejděte ke kroku 7.	Obraťte se na správce.
Krok 7 Přístup k Embedded Web Server Otevřel se server Embedded Web Server?	Problém je vyřešen.	Obraťte se na **zákaznická podpora**.

Tiskárnu nelze připojit k síti Wi-Fi

Činnost	Ano	Ne
Krok 1 Zkontrolujte, zda je možnost Aktivní adaptér nastavena na hodnotu Automaticky. Na domovské obrazovce stiskněte možnost **Nastavení** > > **Síť/porty** > **Přehled sítě** > > **Aktivní adaptér** > > **Automaticky**. Lze tiskárnu připojit k síti Wi-Fi	Problém je vyřešen.	Přejděte ke kroku 2.
Krok 2 Zkontrolujte, zda je vybrána správná síť Wi-Fi. **Poznámka:** Některé směrovače mohou sdílet výchozí identifikátor SSID. Připojujete se ke správné síti Wi-Fi?	Přejděte ke kroku 4.	Přejděte ke kroku 3.

Činnost	Ano	Ne
Krok 3 Připojte se ke správné síti Wi-Fi. Další informace najdete v části „Připojení tiskárny k síti Wi-Fi“ na straně 161. Lze tiskárnu připojit k síti Wi-Fi	Problém je vyřešen.	Přejděte ke kroku 4.
Krok 4 Zkontrolujte režim zabezpečení bezdrátové sítě. Na domovské obrazovce stiskněte možnost **Nastavení** > **Sítě/Porty** > **Bezdrátová síť** > **Režim zabezpečení bezdrátové sítě**. Vybrali jste správný režim zabezpečení bezdrátové sítě?	Přejděte ke kroku 6.	Přejděte ke kroku 5.
Krok 5 Vyberte správný režim zabezpečení bezdrátové sítě. Lze tiskárnu připojit k síti Wi-Fi	Problém je vyřešen.	Přejděte ke kroku 6.
Krok 6 Ujistěte se, že jste zadali správné heslo sítě. **Poznámka:** Při zadávání hesla si dejte pozor na mezery, čísla a velká písmena. Lze tiskárnu připojit k síti Wi-Fi	Problém je vyřešen.	Obraťte se na **zákaznickou podporu**.

Kontrola připojení tiskárny

1. Na domovské obrazovce stiskněte možnost **Nastavení** > **Zprávy** > **Síť** > **Stránka nastavení sítě**.
2. Zkontrolujte první část stránky s nastavením sítě a ověřte, že stav je Připojeno.

   Pokud je stav Nepřipojeno, je možné, že síť LAN není aktivní nebo je odpojený či vadný síťový kabel. Požádejte o pomoc správce.

Problémy s hardwarovými doplňky

Nelze rozpoznat interní volitelný doplněk

Činnost	Ano	Ne
Krok 1 Vypněte tiskárnu, vyčkejte přibližně 10 sekund a pak ji znovu zapněte. Funguje interní volitelný doplněk správně?	Problém je vyřešen.	Přejděte ke kroku 2.
Krok 2 Vytiskněte stránku s nastavením a zkontrolujte, jestli je interní doplněk uveden v seznamu Instalované funkce. Je interní volitelný doplněk uveden na stránce nastavení nabídek?	Přejděte ke kroku 4.	Přejděte ke kroku 3.

Činnost	Ano	Ne
Krok 3 Ověřte, zda je interní volitelný doplněk správně nainstalován na desce řadiče. **a** Vypněte tiskárnu a vytáhněte napájecí kabel z elektrické zásuvky. **b** Zkontrolujte, zda je interní doplněk nainstalován do správného konektoru na řídicí desce. **c** Zapojte napájecí kabel do zásuvky a poté tiskárnu zapněte. **VÝSTRAHA – RIZIKO ZRANĚNÍ:** Chcete-li zabránit nebezpečí požáru nebo úrazu elektrickým proudem, připojte napájecí kabel do řádně uzemněné elektrické zásuvky s odpovídajícími parametry, která se nachází v blízkosti výrobku a je snadno přístupná. Funguje interní volitelný doplněk správně?	Problém je vyřešen.	Přejděte ke kroku 4.
Krok 4 **a** Ujistěte se, že je interní volitelný doplněk k dispozici v ovladači tiskárny. **Poznámka:** V případě potřeby přidejte interní volitelný doplněk do ovladače tiskárny ručně, aby byl k dispozici pro tiskové úlohy. Další informace najdete v části „Přidání dostupných volitelných doplňků do ovladače tiskárny“ na straně 313. **b** Znovu odešlete tiskovou úlohu. Funguje interní volitelný doplněk správně?	Problém je vyřešen.	Obraťte se na **zákaznická podpora**.

Zjištěna vadná paměť flash

Vyzkoušejte jeden či více následujících kroků:

- Vadnou paměť flash vyměňte.
- Stisknutím tlačítka **Pokračovat** na ovládacím panelu tiskárny ignorujte zprávu a pokračujte v tisku.
- Zrušte aktuální tiskovou úlohu.

Nedostatek volného místa v paměti flash pro zdroje

Vyzkoušejte jeden či více následujících kroků:

- Stisknutím tlačítka **Pokračovat** na ovládacím panelu tiskárny odstraňte zprávu a pokračujte v tisku.
- Odstraňte písma, makra a další data uložená v paměti flash.
- Nainstalujte paměť flash s větší kapacitou.

Poznámka: Stažená písma a makra, která nebyla dříve uložena do paměti flash, budou odstraněna.

Zjištěna neformátovaná paměť flash

Vyzkoušejte jeden či více následujících kroků:

- Stisknutím tlačítka **Pokračovat** na ovládacím panelu ukončete defragmentaci a pokračujte v tisku.
- Naformátujte paměť flash.

  Poznámka: Pokud chybová zpráva přetrvává, paměť flash je zřejmě vadná a je potřeba ji vyměnit.

Problémy se spotřebním materiálem

Vyměňte kazetu – neshoda regionu tiskárny

Tento problém opravíte zakoupením kazety se správným regionem, který se shoduje s regionem tiskárny nebo zakoupením celosvětové kazety.

- První číslo ve zprávě za číslem 42 označuje region tiskárny.
- Druhé číslo ve zprávě za číslem 42 označuje region kazety.

Regiony tiskáren a tonerových kazet

Oblast	Číselný kód
Celosvětově nebo Nedefinovaný region	0
Severní Amerika (Spojené státy, Kanada)	1
Evropský hospodářský prostor, Západní Evropa, severské země, Švýcarsko	2
Asie a Tichomoří	3
Latinská Amerika	4
Zbývající část Evropy, Střední východ, Afrika	5
Austrálie, Nový Zéland	6
Neplatný region	9

Poznámka: Chcete-li zjistit nastavení regionu tiskárny a tonerové kazety, vytiskněte zkušební stránky kvality tisku. Na ovládacím panelu přejděte na: **Nastavení** > **Řešení problémů** > **Vytisknout zkušební stránku**.

Spotřební materiál od jiného výrobce než Lexmark

Tiskárna zjistila, že je v tiskárně nainstalován spotřební materiál nebo díl od jiného výrobce.

Tiskárna Lexmark je navržena tak, aby fungovala nejlépe s pravým spotřebním materiálem a díly Lexmark. Použití spotřebních materiálů či dílů jiných výrobců můžete ovlivnit výkon, spolehlivost či životnost tiskárny a jejích zobrazovacích součástí.

Všechny ukazatele životnosti jsou navrženy pro používání spotřebního materiálu a dílů Lexmark a mohou přivodit nepředvídatelné důsledky, pokud se použije spotřební materiál či díly jiného výrobce. Používání zobrazovacích součástí po uplynutí zamýšlené životnosti může tiskárnu Lexmark nebo související součásti poškodit.

Varování – nebezpečí poškození: Použití spotřebních materiálů nebo dílů jiných výrobců může ovlivnit pokrytí zárukou. Poškození způsobené použitím spotřebního materiálu či dílů jiného výrobce nemusí být zárukou pokryto.

Pokud přijímáte všechna tato rizika a chcete pokračovat s použitím neoriginálního spotřebního materiálu nebo dílů ve vaší tiskárně, stiskněte a přidržte tlačítko **X** a tlačítko **#** na ovládacím panelu současně po dobu 15 sekund.

Pokud tato rizika nechcete přijmout, vyjměte spotřební materiál či díl od jiného výrobce z tiskárny a nainstalujte originální spotřební materiál či díl Lexmark. Další informace najdete v části „Používání originálních dílů a spotřebního materiálu Lexmark“ na straně 181.

Pokud tiskárna netiskne ani po stisknutí a přidržení tlačítek **X** a **#** současně po dobu 15 sekund, resetujte počitadlo spotřeby materiálu.

1. Na ovládacím panelu přejděte na:

   Nastavení > **Zařízení** > **Údržba** > **Nabídka konfigurace** > **Počitadla a využití spotřebovaného materiálu**.

2. Vyberte díl nebo spotřební materiál, který chcete resetovat, a poté vyberte položku **Spustit**.
3. Přečtěte si varovnou zprávu, a poté vyberte možnost **Pokračovat**.
4. Stisknutím a podržením tlačítek **X** a **#** současně po dobu 15 sekund odstraníte zprávu.

Poznámka: Pokud se vám nepodaří resetovat počitadla spotřeby materiálu, vraťte položku v místě nákupu.

Potíže s podáváním papíru

Obálka se při tisku zalepí

Činnost	Ano	Ne
Krok 1 **a** Použijte obálku, které byla uložena v suchém prostředí. **Poznámka:** Při tisku na obálky s vysokým obsahem vlhkosti se mohou obálky zalepit. **b** Odešlete tiskovou úlohu. Zalepuje se obálka při tisku?	Přejděte ke kroku 2.	Problém je vyřešen.
Krok 2 **a** Nastavte typ papíru na obálku. Na ovládacím panelu přejděte na: **Nastavení** > **Papír** > **Konfigurace zásobníku** > **Formát/typ papíru** **b** Odešlete tiskovou úlohu. Zalepuje se obálka při tisku?	Obraťte se na **zákaznická podpora**.	Problém je vyřešen.

Tisk se skládáním kopií nefunguje

Činnost	Ano	Ne
Krok 1 **a** Na ovládacím panelu přejděte na: **Nastavení** > **Tisk** > **Rozvržení** > **Skládat kopie** **b** Klepněte na možnost **Zapnuto [1,2,1,2,1,2]**. **c** Vytiskněte dokument. Je dokument složený správně?	Problém je vyřešen.	Přejděte ke kroku 2.
Krok 2 **a** V dokumentu, který se chystáte vytisknout, otevřete dialogové okno Tisk a poté zvolte možnost **Skládat kopie**. **b** Vytiskněte dokument. Je dokument složený správně?	Problém je vyřešen.	Přejděte ke kroku 3.
Krok 3 **a** Snižte počet stran určených k tisku. **b** Vytiskněte dokument. Jsou stránky správně skládány?	Problém je vyřešen.	Obraťte se na **zákaznickou podporu**.

Zvlněný papír

Poznámka: Před odstraňováním problému vytiskněte zkušební stránku. Z kontrolního panelu přejděte do nabídky **Nastavení** > **Řešení problémů** > **Vytisknout zkušební stránku**. U modelů bez dotykové obrazovky procházejte nastavením pomocí tlačítka ✓.

Činnost	Ano	Ne
Krok 1 **a** Zkontrolujte, zda je vložený papír podporován. **Poznámka:** Pokud vložený papír není podporovaný, vložte podporovaný. **b** Vytiskněte dokument. Je papír zkroucený?	Přejděte ke kroku 2.	Problém je vyřešen.

Činnost	Ano	Ne
Krok 2 **a** Zkontrolujte, jestli tiskárna používá originální podporovanou tonerovou kazetu Lexmark. **Poznámka:** Pokud není kazeta podporována, nainstalujte podporovanou kazetu. **b** Vytiskněte dokument. Je papír zkroucený?	Přejděte ke kroku 3.	Problém je vyřešen.
Krok 3 **a** Nastavte vodicí lišty v zásobníku do správné polohy pro vloženou velikost papíru. **b** Vytiskněte dokument. Je papír zkroucený?	Přejděte ke kroku 4.	Problém je vyřešen.
Krok 4 **a** Zadejte formát a typ papíru z dialogového okna Předvolby tisku nebo Tisk (podle operačního systému). **Poznámky:** • Ujistěte se, že nastavení odpovídá papíru založenému v zásobníku. • Nastavení můžete změnit také pomocí ovládacího panelu tiskárny. Přejděte na položku **Nastavení** > **Papír** > **Konfigurace zásobníku** > **Formát/typ papíru**. **b** Vytiskněte dokument. Je papír zkroucený?	Přejděte ke kroku 5.	Problém je vyřešen.
Krok 5 **a** Vyjměte papír, otočte jej a znovu vložte. **b** Vytiskněte dokument. Je papír zkroucený?	Přejděte ke kroku 6.	Problém je vyřešen.
Krok 6 **a** Vložte papír z nového balení. **Poznámka:** Papír zvlhnul kvůli vysoké vlhkosti prostředí. Ponechte papír v originálním balení, dokud nebudete připraveni ho použít. **b** Vytiskněte dokument. Je papír zkroucený?	Obraťte se na **zákaznická podpora**.	Problém je vyřešen.

Propojování zásobníků nefunguje

Činnost	Ano	Ne
Krok 1 **a** Zkontrolujte, zda zásobníky obsahují papír stejného formátu a typu. **b** Ujistěte se, že jsou správně nastavena vodítka papíru. **c** Vytiskněte dokument. Jsou zásobníky správně propojeny?	Problém je vyřešen.	Přejděte ke kroku 2.
Krok 2 **a** Na ovládacím panelu vyberte možnost **Nastavení** > **Papír** > **Konfigurace zásobníku** > **Formát/Typ papíru** **b** Nastavte formát a typ papíru podle papíru vloženého do propojených zásobníků. **c** Vytiskněte dokument. Jsou zásobníky správně propojeny?	Problém je vyřešen.	Přejděte ke kroku 3.
Krok 3 **a** Zkontrolujte, zda je Spojování zásobníků nastaveno na možnost Automaticky. Další informace najdete v části „Propojování zásobníků“ na straně 37. **b** Vytiskněte dokument. Jsou zásobníky správně propojeny?	Problém je vyřešen.	Obraťte se na **zákaznická podpora**.

Častá zaseknutí papíru

Činnost	Ano	Ne
Krok 1 **a** Vyjměte zásobník. **b** Zkontrolujte, zda je papír správně vložen. **Poznámky:** • Ujistěte se, že jsou správně nastavena vodítka papíru. • Ujistěte se, že výška stohu papíru nepřesahuje indikátor značky maximálního množství papíru. • Ujistěte se, že tisknete na papír doporučené velikosti a typu. **c** Vložte zásobník. **d** Vytiskněte dokument. Dochází často k uvíznutí papíru?	Přejděte ke kroku 2.	Problém je vyřešen.

Činnost	Ano	Ne
Krok 2 **a** Na ovládacím panelu přejděte na: **Nastavení** > **Papír** > **Konfigurace zásobníku** > **Formát/typ papíru** **b** Nastavte správnou velikost a typ papíru. **c** Vytiskněte dokument. Dochází často k uvíznutí papíru?	Přejděte ke kroku 3.	Problém je vyřešen.
Krok 3 **a** Vložte papír z nového balení. **Poznámka:** Papír zvlhnul kvůli vysoké vlhkosti prostředí. Ponechte papír v originálním balení, dokud nebudete připraveni ho použít. **b** Vytiskněte dokument. Dochází často k uvíznutí papíru?	Obraťte se na **zákaznická podpora**.	Problém je vyřešen.

Uvíznuté stránky se znovu nevytisknou

Činnost	Ano	Ne
a Na ovládacím panelu přejděte na: **Nastavení** > **Zařízení** > **Oznámení** > **Obnovení obsahu při uvíznutí** **b** V nabídce Obnovení po zablokování vyberte možnost **Zapnuto** nebo **Automaticky**. **c** Vytiskněte dokument. Vytiskly se zaseknuté stránky znovu?	Problém je vyřešen.	Obraťte se na **zákaznická podpora**.

Problémy s e-mailem

Nelze odesílat e-maily

Činnost	Ano	Ne
Krok 1 Ujistěte se, že jsou správně nakonfigurována nastavení SMTP Další informace naleznete v části „Konfigurace nastavení e-mailového serveru SMTP“ na straně 53. Můžete odeslat e-mail?	Problém je vyřešen.	Přejděte ke kroku 2.
Krok 2 Ujistěte se, že zadáváte správné heslo. V závislosti na poskytovateli e-mailových služeb zadejte heslo účtu, heslo aplikace nebo ověřovací heslo. Další informace naleznete v části „Konfigurace nastavení e-mailového serveru SMTP“ na straně 53. Můžete odeslat e-mail?	Problém je vyřešen.	Přejděte ke kroku 3.
Krok 3 Ujistěte se, že je tiskárna připojena k síti a síť je připojena k internetu. Můžete odeslat e-mail?	Problém je vyřešen.	Obraťte se na **zákaznická podpora**.

Problémy s faxováním

Nezobrazuje se ID volajícího

Poznámka: Tyto pokyny platí pouze pro tiskárny, které podporují analogový fax. Další informace najdete v tématu „Nastavení tiskárny pro faxování“ na straně 62.

Činnost	Ano	Ne
Povolit ID volajícího. Na domovské obrazovce stiskněte možnost **Nastavení** > **Fax** > **nastavení faxu** > **Nastavení příjmu faxů** > **Ovl. prvky správy** > **Povolit ID volajícího**. Zobrazuje se ID volajícího?	Problém je vyřešen.	Obraťte se na **zákaznická podpora**.

Nelze odesílat ani přijímat faxy pomocí analogového faxu

Činnost	Ano	Ne
Krok 1 Vyřešte veškerá chybová hlášení, která se zobrazují na displeji. Lze odeslat nebo přijmout fax?	Problém je vyřešen.	Přejděte ke kroku 2.
Krok 2 Zkontrolujte, zda jsou správně připojeny kabely následujícího vybavení: • Telefon • Sluchátko • Záznamník Lze odeslat nebo přijmout fax?	Problém je vyřešen.	Přejděte ke kroku 3.
Krok 3 Zkontrolujte oznamovací tón. • Zavolejte na faxové číslo, abyste se ujistili, zda je řádně funkční. • Používáte-li funkci Vytáčení v zavěšeném stavu, zvyšte hlasitost a zkontrolujte, zda je slyšet oznamovací tón. Slyšíte oznamovací tón?	Přejděte ke kroku 5.	Přejděte ke kroku 4.
Krok 4 Zkontrolujte konektor telefonního kabelu. **a** Zapojte analogový telefon přímo do zásuvky ve zdi. **b** Počkejte na oznamovací tón. **c** Pokud neuslyšíte oznamovací tón, použijte jiný telefonní kabel. **d** Pokud stále neslyšíte oznamovací tón, připojte analogový telefon do jiné telefonní zásuvky ve zdi. **e** Uslyšíte-li oznamovací tón, připojte tiskárnu k této telefonní zásuvce. Lze odeslat nebo přijmout fax?	Problém je vyřešen.	Přejděte ke kroku 5.

Činnost	Ano	Ne
Krok 5 Zkontrolujte, zda je tiskárna připojena k lince analogové telefonní služby nebo ke správnému digitálnímu konektoru. • Používáte-li telefonní službu ISDN (Integrated Services for Digital Network), proveďte připojení k analogovému telefonnímu portu adaptéru terminálu ISDN. Další informace získáte od svého poskytovatele služby ISDN. • Používáte-li DSL, proveďte připojení k filtru DSL nebo k routeru podporujícímu použití analogových zařízení. Další informace získáte od svého poskytovatele DSL. • Používáte-li telefonní službu pobočkové ústředny (PBX), přesvědčte se, zda se připojujete k analogovému konektoru na PBX. Není-li k dispozici žádná z těchto možností, pak zvažte instalaci analogové telefonní linky pro faxový přístroj. Lze odeslat nebo přijmout fax?	Problém je vyřešen.	Přejděte ke kroku 6.
Krok 6 Dočasně odpojte ostatní zařízení a deaktivujte ostatní telefonní služby. **a** Odpojte ostatní zařízení (například záznamníky, počítače, modemy nebo rozdělovače telefonních linek) mezi tiskárnou a telefonní linkou. **b** Deaktivujte službu čekajících hovorů a hlasovou schránku. Další informace získáte od své telefonní společnosti. Lze odeslat nebo přijmout fax?	Problém je vyřešen.	Přejděte ke kroku 7.
Krok 7 Odesílejte originální dokument po jednotlivých stránkách. **a** Vytočte faxové číslo. **b** Naskenujte dokument. Lze odeslat nebo přijmout fax?	Problém je vyřešen.	Obraťte se na **zákaznická podpora**.

Lze přijímat, ale nikoli odesílat faxy pomocí analogového faxu

Činnost	Ano	Ne
Krok 1 Vložte originální dokument řádně do zásobníku podavače ADF nebo na skleněnou plochu skeneru. Můžete odesílat faxy?	Problém je vyřešen.	Přejděte ke kroku 2.
Krok 2 Nastavte řádně číslo zástupce. • Zkontrolujte, zda je nastaveno číslo zástupce pro telefonní číslo, které chcete vytočit. • Vytočte telefonní číslo ručně. Můžete odesílat faxy?	Problém je vyřešen.	Obraťte se na **zákaznická podpora**.

Lze odesílat, ale nikoli přijímat faxy pomocí analogového faxu

Činnost	Ano	Ne
Krok 1 Zkontrolujte, zda je zdroj papíru plný. Můžete přijímat faxy?	Problém je vyřešen.	Přejděte ke kroku 2.
Krok 2 Zkontrolujte nastavení zpoždění určené počtem zvonění. Na domovské obrazovce stiskněte možnost **Nastavení** > **Fax** > **Nastavení faxu** > **Nastavení příjmu faxů** > **Počet zvonění před přijetím**. Můžete přijímat faxy?	Problém je vyřešen.	Přejděte ke kroku 3.
Krok 3 Pokud tiskárna tiskne prázdné stránky, podívejte se do tématu „Prázdné nebo bílé stránky“ na straně 237. Můžete přijímat faxy?	Problém je vyřešen.	Obraťte se na **zákaznická podpora**.

Nelze nastavit službu etherFAX

Činnost	Ano	Ne
Krok 1 Zkontrolujte připojení tiskárny. **a** Vytiskněte stránky Nastavení sítě. Na domovské obrazovce stiskněte možnost **Nastavení** > **Zprávy** > **Síť** > **Stránka nastavení sítě**. **b** Ověřte stav sítě tiskárny. Je vaše tiskárna připojena k síti?	Přejděte ke kroku 3.	Přejděte ke kroku 2.
Krok 2 Ujistěte se, že je tiskárna připojena k síti a síť je připojena k internetu. Můžete nastavit službu etherFAX?	Problém je vyřešen.	Přejděte ke kroku 3.
Krok 3 Zkontrolujte, zda je služba etherFAX správně nastavena. Další informace najdete v tématu „Nastavení funkce faxu pomocí služby etherFAX“ na straně 64. Můžete nastavit službu etherFAX?	Problém je vyřešen.	Přejděte na webovou stránku **https://www.etherfax.net/lexmark**.

Nelze odesílat ani přijímat faxy pomocí služby etherFAX

Činnost	Ano	Ne
Krok 1 Ujistěte se, že je tiskárna připojena k síti a síť je připojena k internetu. Můžete odesílat nebo přijímat faxy pomocí služby etherFAX?	Problém je vyřešen.	Přejděte ke kroku 2.
Krok 2 **a** Na domovské obrazovce stiskněte možnosti **Nastavení** > **Fax** > **Nastavení faxu** > **Obecná nastavení faxu**. **b** Zkontrolujte, zda máte k dispozici správné faxové číslo. **c** Zkontrolujte, zda je položka Přenos faxu nastavena na možnost etherFAX. Můžete odesílat nebo přijímat faxy pomocí služby etherFAX?	Problém je vyřešen.	Přejděte ke kroku 3.
Krok 3 Rozdělte velké dokumenty na menší soubory. Můžete odesílat nebo přijímat faxy pomocí služby etherFAX?	Problém je vyřešen.	Přejděte na webovou stránku **https://www.etherfax.net/lexmark**.

Špatná kvalita tisku faxu

Činnost	Ano	Ne
Krok 1 Zkontrolujte, zda se nevyskytují žádné vady v kvalitě tisku. **a** Na ovládacím panelu klepněte na možnost **Nastavení** > **Řešení problémů** > **Vytisknout zkušební stránku**. **b** Opravte veškeré vady v kvalitě tisku. Další informace najdete v části „Kvalita tisku je špatná“ na straně 237. Je kvalita tisku faxu uspokojivá?	Problém je vyřešen.	Přejděte ke kroku 2.
Krok 2 Snižte přenosovou rychlost příchozích faxů. **a** Na ovládacím panelu stiskněte možnost **Nastavení** > **Fax** > **Nastavení faxu** > **Nastavení příjmu faxů** > **Ovl. prvky správy**. **b** V nabídce Maximální rychlost vyberte nižší přenosovou rychlost. Je kvalita tisku faxu uspokojivá?	Problém je vyřešen.	Obraťte se na **zákaznická podpora**.

Chybí informace na úvodní stránce faxu

Činnost	Ne	Ano
a Vypněte tiskárnu, vyčkejte přibližně 10 sekund a pak ji znovu zapněte. **b** Odešlete nebo načtěte fax. Chybí informace na úvodní stránce faxu?	Problém je vyřešen.	Obraťte se na **zákaznická podpora**.

Nelze odeslat úvodní stránku faxu z počítače

Činnost	Ano	Ne
Krok 1 **a** Ujistěte se, že je aktualizován tiskový ovladač. Další informace najdete v tématu „Instalace softwaru tiskárny“ na straně 312. **b** Odešlete fax. Můžete odeslat úvodní stránku faxu?	Problém je vyřešen.	Přejděte ke kroku 2.
Krok 2 **a** V dokumentu, který se chystáte faxovat, otevřete dialogové okno Tisk. **b** Vyberte tiskárnu a potom klepněte na možnost **Vlastnosti**, **Předvolby**, **Možnosti** nebo **Nastavení**. **c** Klepněte na položku **Fax** a poté zrušte zaškrtnutí políčka **Před faxováním vždy zobrazit nastavení**. **d** Odešlete fax. Můžete odeslat úvodní stránku faxu?	Problém je vyřešen.	Obraťte se na **zákaznická podpora**.

Problémy se skenováním

Nelze skenovat do počítače

Činnost	Ano	Ne
Krok 1 Proveďte úlohu kopírování. Byla úloha úspěšná?	Přejděte ke kroku 3.	Přejděte ke kroku 2.
Krok 2 **a** Vypněte tiskárnu, vyčkejte přibližně 10 sekund a poté ji znovu zapněte. **b** Naskenujte dokument. Lze dokument naskenovat do počítače?	Problém je vyřešen.	Přejděte ke kroku 3.
Krok 3 Zkontrolujte připojení tiskárny. **a** Vytiskněte stránky Nastavení sítě. Na ovládacím panelu přejděte na: **Nastavení** > **Sestavy** > **Síť** > **Stránka nastavení sítě** **b** Ověřte stav sítě tiskárny. Je vaše tiskárna připojena k síti?	Přejděte ke kroku 5.	Přejděte ke kroku 4.

Činnost	Ano	Ne
Krok 4 **a** Připojte tiskárnu k síti. **b** Naskenujte dokument. Lze dokument naskenovat do počítače?	Problém je vyřešen.	Přejděte ke kroku 5.
Krok 5 **a** Ujistěte se, že jsou tiskárna i počítač připojeny ke stejné síti. **b** Naskenujte dokument. Lze dokument naskenovat do počítače?	Problém je vyřešen.	Obraťte se na **zákaznická podpora**.

Nelze skenovat do síťové složky

Činnost	Ano	Ne
Krok 1 **a** Vytvořte zástupce síťové složky. **b** Skenování dokumentu pomocí zástupce. Další informace najdete v tématu „Skenování do síťové složky“ na straně 76. Můžete naskenovat dokument a uložit jej do síťové složky?	Problém je vyřešen.	Přejděte ke kroku 2.
Krok 2 Ujistěte se, že cesta a formát síťové složky jsou správné. Například **//*název_hostitele_serveru*/název_složky/cesta**, kde ***název_hostitele_serveru*** je plně kvalifikovaná doména (FQDN) nebo IP adresa. Jsou cesta a formát síťové složky správné?	Přejděte ke kroku 3.	Přejděte ke kroku 4.
Krok 3 Ujistěte se, že máte oprávnění k zápisu do síťové složky. Můžete naskenovat dokument a uložit jej do síťové složky?	Problém je vyřešen.	Přejděte ke kroku 4.

Činnost	Ano	Ne
Krok 4 Aktualizujte zástupce síťové složky. **a** Otevřete webový prohlížeč a zadejte do pole adresy IP adresu tiskárny. **Poznámky:** • Zobrazte adresu IP tiskárny na domovské obrazovce. Adresa IP se zobrazí jako čtyři sady čísel oddělených tečkou, například 123.123.123.123. • Pokud používáte server proxy, dočasně jej zakažte, aby se správně načetla webová stránka. **b** Klepněte na možnost **Zástupci** a vyberte zástupce. **Poznámka:** Máte-li více typů zástupců, vyberte **Síťová složka**. **c** Do pole Cesta pro sdílení zadejte cestu k síťové složce. **Poznámky:** • Pokud je vaše cesta ke sdílení **\název_hostitele_serveru \název_složky\cesta**, zadejte **//název_hostitele_serveru/název_složky/cesta**. • Při zadávání cesty pro sdílení používejte zpětná lomítka. **d** V nabídce Ověření vyberte metodu ověřování. **Poznámka:** Je-li možnost Ověření nastavena na hodnotu „Použít přiřazené uživatelské jméno a heslo“zadejte v polích Uživatelské jméno a Heslo své přihlašovací údaje. **e** Klepněte na tlačítko **Uložit**. Můžete naskenovat dokument a uložit jej do síťové složky?	Problém je vyřešen.	Přejděte ke kroku 5.
Krok 5 Ujistěte se, že jsou tiskárna a síťová složka připojeny ke stejné síti. Můžete naskenovat dokument a uložit jej do síťové složky?	Problém je vyřešen.	Obraťte se na **zákaznická podpora**.

Dokument nebo fotografie se kopírují jen zčásti

Činnost	Ano	Ne
Krok 1 **a** Dbejte na to, aby byly dokument nebo fotografie položeny lícem dolů, v levém horním rohu skleněné plochy skeneru. **b** Zkopírujte dokument nebo fotografii. Je dokument nebo fotografie správně zkopírována?	Problém je vyřešen.	Přejděte ke kroku 2.
Krok 2 **a** Nastavte formát papíru podle papíru vloženého do zásobníku. **b** Zkopírujte dokument nebo fotografii. Je dokument nebo fotografie správně zkopírována?	Problém je vyřešen.	Obraťte se na **zákaznickou podporu**.

Špatná kvalita kopie

Činnost	Ano	Ne
Krok 1 **a** Vyčistěte skleněnou plochu skeneru a sklo podavače ADF navlhčeným měkkým hadříkem, který nepouští vlákna. Pokud je vaše tiskárna vybavena uvnitř podavače ADF druhou skleněnou plochou podavače ADF, vyčistěte také tuto skleněnou plochu. Další informace najdete v části „Čištění skeneru“ na straně 166. **b** Dbejte na to, aby byly dokument nebo fotografie položeny lícem dolů, v levém horním rohu skleněné plochy skeneru. **c** Zkopírujte dokumentu nebo fotografii. Je kvalita kopie uspokojivá?	Problém je vyřešen.	Přejděte ke kroku 2.
Krok 2 **a** Zkontrolujte kvalitu originálního dokumentu nebo fotografie. **b** Upravte nastavení kvality skenování. **c** Zkopírujte dokumentu nebo fotografii. Je kvalita kopie uspokojivá?	Problém je vyřešen.	Obraťte se na **zákaznická podpora**.

Svislé tmavé šmouhy na výstupu při skenování z podavače ADF

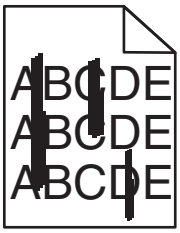

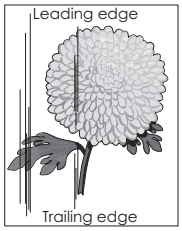

Činnost	Ano	Ne
a Otevřete kryt skeneru. **b** Pomocí vlhkého měkkého hadříku, který nepouští vlákna, otřete skleněnou plochu podavače ADF a jeho skleněnou podložku. **c** Zavřete kryt skeneru. **d** Naskenujte dokument. Objevují se na skenovaných dokumentech svislé šmouhy?	Obraťte se na **zákaznická podpora**.	Problém je vyřešen.

Zubatý obrázek nebo text při skenování z podavače ADF

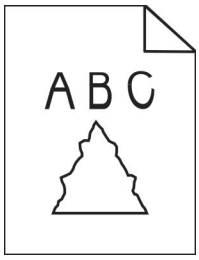

Činnost	Ano	Ne
a Vložte 50 listů čistého obyčejného papíru do podavače ADF. **Poznámka:** Obyčejný papír pomáhá vyčistit nebo odstranit prach a jiné povlaky z válečků podavače ADF. **b** Na ovládacím panelu stiskněte tlačítko . **c** Vložte originál dokumentu do podavače ADF. **d** Naskenujte dokument. Objevují se na výstupu zubaté obrázky nebo texty?	Obraťte se na **zákaznická podpora**.	Problém je vyřešen.

Úloha skenování se nezdařila

Činnost	Ano	Ne
Krok 1 Zkontrolujte připojení kabelů. **a** Ujistěte se, zda je kabel Ethernet nebo kabel USB pevně připojen k počítači a tiskárně. **b** Znovu odešlete úlohu skenování. Je úloha skenování úspěšná?	Problém je vyřešen.	Přejděte ke kroku 2.
Krok 2 Zkontrolujte soubor, který chcete skenovat. **a** Ujistěte se, zda se název souboru již v cílové složce nepoužívá. **b** Ujistěte se, že dokument nebo fotografie, který chcete skenovat, není otevřen v jiné aplikaci. **c** Znovu odešlete úlohu skenování. Je úloha skenování úspěšná?	Problém je vyřešen.	Přejděte ke kroku 3.
Krok 3 **a** Ujistěte se, že není v nastavení konfigurace cílů zaškrtnuté políčko **Připojit časové razítko** nebo **Přepsat stávající soubor**. **b** Znovu odešlete úlohu skenování. Je úloha skenování úspěšná?	Problém je vyřešen.	Obraťte se na **zákaznickou podporu**.

Jednotku skeneru nelze zavřít

Činnost	Ano	Ne
Odstraňte veškeré překážky, které brání zavření krytu skeneru. Bylo možné kryt skeneru správně zavřít?	Problém je vyřešen.	Obraťte se na **zákaznická podpora**.

Skenování trvá příliš dlouho nebo dojde k zablokování počítače

Činnost	Ano	Ne
Zavřete aplikace, které ruší skenování. Trvá skenování nadále příliš dlouho nebo dochází k zablokování počítače?	Obraťte se na **zákaznická podpora**.	Problém je vyřešen.

Skener nereaguje

Činnost	Ano	Ne
Krok 1 **a** Zkontrolujte, zda je napájecí kabel připojen k tiskárně a k elektrické zásuvce. ⚠ **VÝSTRAHA – RIZIKO ZRANĚNÍ:** Abyste zabránili nebezpečí požáru nebo úrazu elektrickým proudem, připojte napájecí kabel do řádně uzemněné elektrické zásuvky s odpovídajícími parametry, která se nachází v blízkosti výrobku a je snadno přístupná. **b** Zkopírujte nebo naskenujte dokument. Reaguje skener?	Problém je vyřešen.	Přejděte ke kroku 2.
Krok 2 **a** Zkontrolujte, zda je tiskárna zapnuta. **b** Vyřešte veškerá chybová hlášení, která se zobrazují na displeji. **c** Zkopírujte nebo naskenujte dokument. Reaguje skener?	Problém je vyřešen.	Přejděte ke kroku 3.
Krok 3 **a** Vypněte tiskárnu, vyčkejte přibližně 10 sekund a pak ji znovu zapněte. **b** Zkopírujte nebo naskenujte dokument. Reaguje skener?	Problém je vyřešen.	Obraťte se na **zákaznická podpora**.

Úprava registrace skeneru

1. Na domovské obrazovce stiskněte možnost **Nastavení** > **Zařízení** > **Údržba** > **Nabídka konfigurace** > **Konfigurace skeneru** > **Ruční registrace skeneru**.
2. V nabídce Rychlý test tisku se dotkněte tlačítka **Start**.
3. Stránku rychlého testu tisku položte na skleněnou plochu skeneru a dotkněte se tlačítka **Registrace ploch. skeneru**.
4. V nabídce Rychlý test kopírování se dotkněte tlačítka **Start**.
5. Porovnejte stránku rychlého testu kopírování s originálním dokumentem.

   Poznámka: Pokud se okraje stránky testu liší od originálního dokumentu, srovnejte levý okraj a horní okraj.
6. Opakujte krok 4 a krok 5 dokud se okraje stránky rychlého testu kopírování co nejlépe neshodují s originálním dokumentem.

Úprava registrace ADF

1. Na domovské obrazovce stiskněte možnost **Nastavení** > **Zařízení** > **Údržba** > **Nabídka konfigurace** > **Konfigurace skeneru** > **Ruční registrace skeneru**.
2. V nabídce Rychlý test tisku se dotkněte tlačítka **Start**.
3. Položte stránku rychlého testu tisku na zásobník ADF.
4. Dotkněte se tlačítka **Registrace předního ADF** nebo **Registrace zadního ADF**.

   Poznámky:

   - Zarovnání Registrace předního ADF: Do podavače ADF vložte stránku rychlého testu tisku, potiskem nahoru a krátkou stranou napřed.
   - Zarovnání Registrace zadního ADF: Do podavače ADF vložte stránku rychlého testu tisku, potiskem dolů a krátkou stranou napřed.
5. V nabídce Rychlý test kopírování se dotkněte tlačítka **Start**.
6. Porovnejte stránku rychlého testu kopírování s originálním dokumentem.

   Poznámka: Pokud se okraje stránky testu liší od originálního dokumentu, srovnejte horizontální nastavení a horní okraj.
7. Opakujte krok 5 a krok 6 dokud se okraje stránky rychlého testu kopírování co nejlépe neshodují s originálním dokumentem.

Kontaktování zákaznické podpory

Než se obrátíte na zákaznickou podporu, mějte k dispozici následující informace:

- Popis problému s tiskárnou
- Chybová zpráva
- Typ modelu tiskárny a sériové číslo

Přejděte na web **http://support.lexmark.com** a kontaktujte nás e-mailem nebo na chatu, popřípadě procházejte knihovnu příruček, pomocné dokumentace, ovladačů a dalších souborů ke stažení.

K dispozici je také technická podpora po telefonu. V USA nebo Kanadě volejte na číslo 1-800-539-6275. V ostatních zemích či oblastech přejděte na web **http://support.lexmark.com**.

Aktualizace a migrace

Hardware

Dostupné interní možnosti

- Paměťové karty
  - DDR3 DIMM
  - Paměť flash
- Volitelné karty
  - Karty s písmy
  - Firmwarové karty
    - Formuláře a čárový kód
    - PRESCRIBE
    - IPDS
- Pevný disk tiskárny
- Port Internal Solutions
  - Karta paralelního rozhraní 1284-B
  - Karta sériového rozhraní RS-232C
  - Karta optického rozhraní
  - Karta rozhraní bezdrátového tiskového serveru 802.11a/b/g/n/ac N8370

Přístup k desce řadiče

VÝSTRAHA – NEBEZPEČÍ ÚRAZU EL. PROUDEM Abyste zabránili riziku úrazu elektrickým proudem, jestliže potřebujete získat přístup k desce řadiče nebo chcete doplnit volitelný hardware a paměťová zařízení poté, co jste tiskárnu nastavili; tiskárnu nejprve vypněte a odpojte napájecí kabel z elektrické zásuvky a až poté pokračujte. Máte-li k tiskárně připojena další zařízení, pak je rovněž vypněte a odpojte jakékoliv kabely vedoucí k tiskárně.

1. Vypněte tiskárnu.
2. Odpojte napájecí kabel z elektrické zásuvky a poté z tiskárny.
3. Pomocí plochého šroubováku otevřete přístupový kryt desky řadiče.

   Varování – nebezpečí poškození: Elektronické součásti desky řadiče mohou být snadno poškozeny statickou elektřinou. Než se dotknete některé součásti na řídicí desce nebo konektoru, dotkněte se kovového povrchu tiskárny.

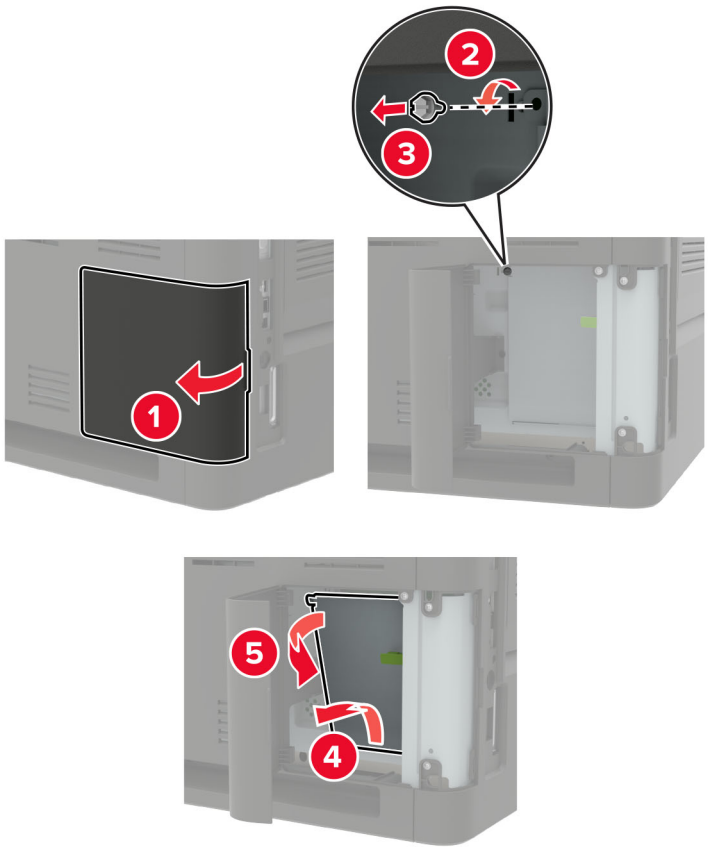

4 Nainstalujte kterýkoliv z podporovaných interních doplňků. Další informace vyhledejte v dokumentaci dodané společně s doplňkem.

5 Zavřete přístupový kryt.

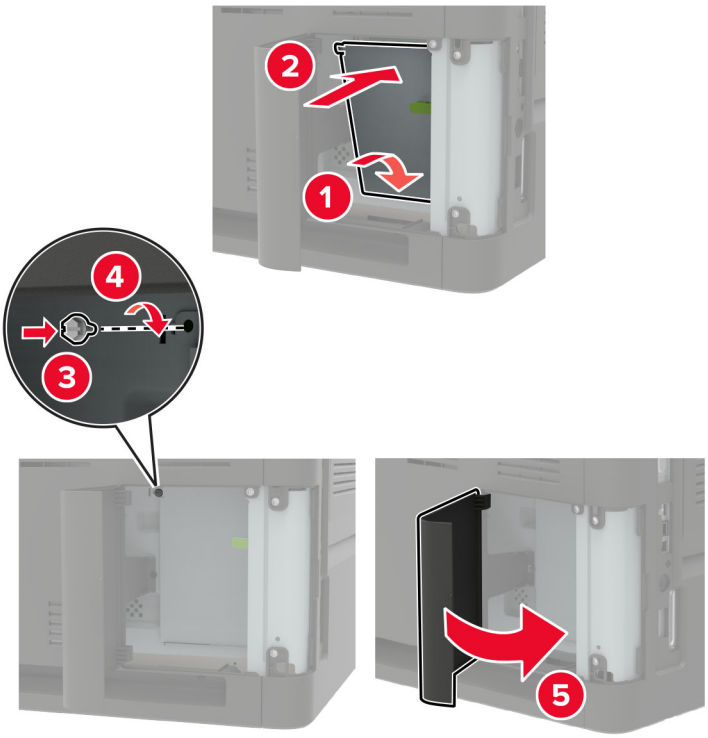

6 Zapojte napájecí kabel do tiskárny a poté jej zapojte do elektrické zásuvky.

VÝSTRAHA – RIZIKO ZRANĚNÍ: Chcete-li zabránit nebezpečí požáru nebo úrazu elektrickým proudem, připojte napájecí kabel do řádně uzemněné elektrické zásuvky s odpovídajícími parametry, která se nachází v blízkosti výrobku a je snadno přístupná.

7 Zapněte tiskárnu.

Instalace paměťové karty

Poznámka: Tyto pokyny platí pouze pro paměťovou kartu DDR3 DIMM.

VÝSTRAHA – NEBEZPEČÍ ÚRAZU EL. PROUDEM Abyste zabránili riziku úrazu elektrickým proudem, jestliže potřebujete získat přístup k desce řadiče nebo chcete doplnit volitelný hardware a paměťová zařízení poté, co jste tiskárnu nastavili; tiskárnu nejprve vypněte a odpojte napájecí kabel z elektrické zásuvky a až poté pokračujte. Máte-li k tiskárně připojena další zařízení, pak je rovněž vypněte a odpojte jakékoliv kabely vedoucí k tiskárně.

1 Vypněte tiskárnu.

2 Odpojte napájecí kabel z elektrické zásuvky a poté z tiskárny.

3 Pomocí plochého šroubováku otevřete přístupový kryt desky řadiče.

Varování – nebezpečí poškození: Elektronické součásti desky řadiče mohou být snadno poškozeny statickou elektřinou. Než se dotknete některé součásti na řídicí desce nebo konektoru, dotkněte se kovového povrchu tiskárny.

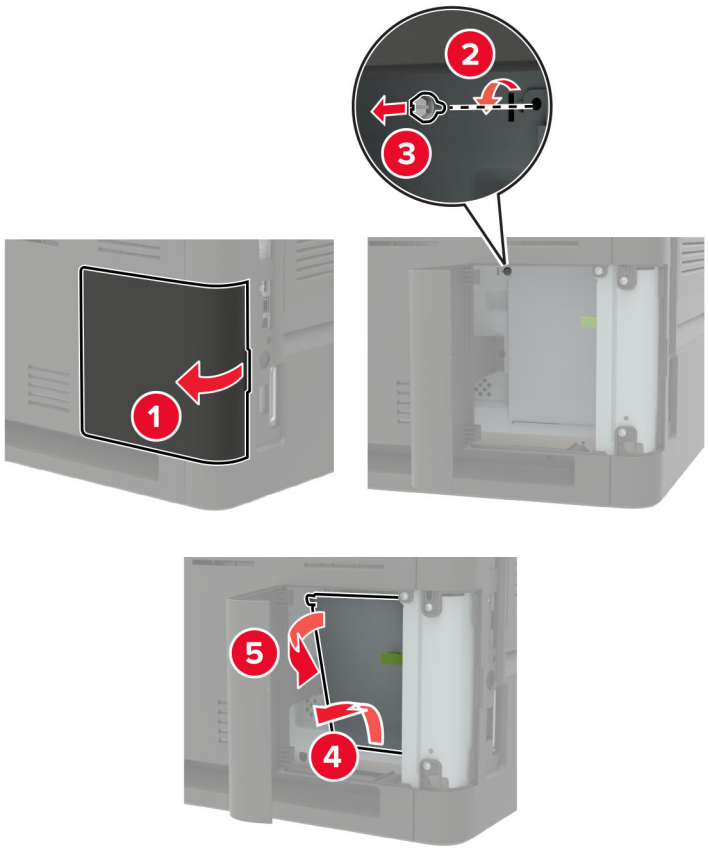

4 Vybalte paměťovou kartu.

Varování – nebezpečí poškození: Nedotýkejte se kontaktů podél hrany karty.

5 Vložte novou paměťovou kartu tak, aby *zaklapnula* na místo.

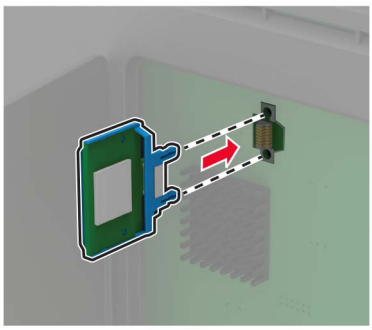

6 Zavřete přístupový kryt.

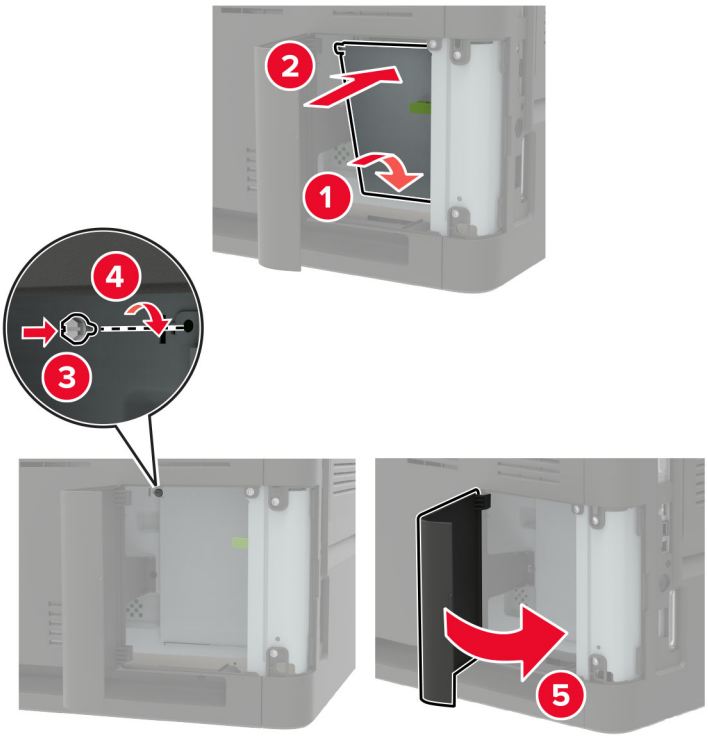

7 Zapojte napájecí kabel do tiskárny a poté jej zapojte do elektrické zásuvky.

VÝSTRAHA – RIZIKO ZRANĚNÍ: Chcete-li zabránit nebezpečí požáru nebo úrazu elektrickým proudem, připojte napájecí kabel do řádně uzemněné elektrické zásuvky s odpovídajícími parametry, která se nachází v blízkosti výrobku a je snadno přístupná.

8 Zapněte tiskárnu.

Instalace volitelné karty

Poznámka: Volitelnou kartou může být karta s písmy, karta s firmwarem nebo paměť flash.

VÝSTRAHA – NEBEZPEČÍ ÚRAZU EL. PROUDEM Abyste zabránili riziku úrazu elektrickým proudem, jestliže potřebujete získat přístup k desce řadiče nebo chcete doplnit volitelný hardware a paměťová zařízení poté, co jste tiskárnu nastavili; tiskárnu nejprve vypněte a odpojte napájecí kabel z elektrické zásuvky a až poté pokračujte. Máte-li k tiskárně připojena další zařízení, pak je rovněž vypněte a odpojte jakékoliv kabely vedoucí k tiskárně.

1 Vypněte tiskárnu.

2 Odpojte napájecí kabel z elektrické zásuvky a poté z tiskárny.

3 Pomocí plochého šroubováku otevřete přístupový kryt desky řadiče.

Varování – nebezpečí poškození: Elektronické součásti desky řadiče mohou být snadno poškozeny statickou elektřinou. Než se dotknete některé elektronické součástky nebo konektoru, dotkněte se kovového povrchu tiskárny.

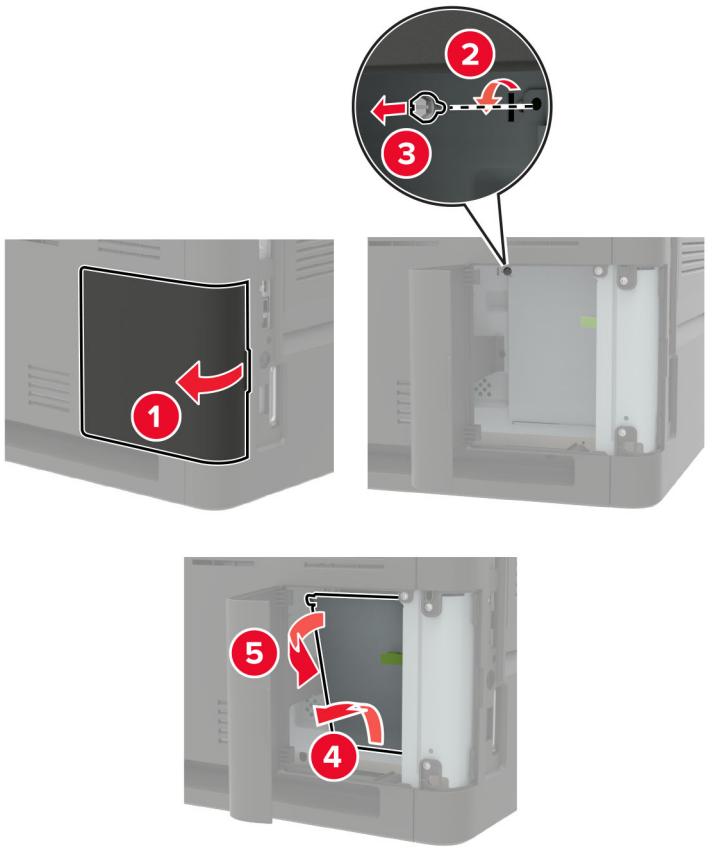

4 Vybalte volitelnou kartu.

Varování – nebezpečí poškození: Nedotýkejte se kontaktů podél hrany karty.

5 Zatlačte kartu na místo přiměřenou silou.

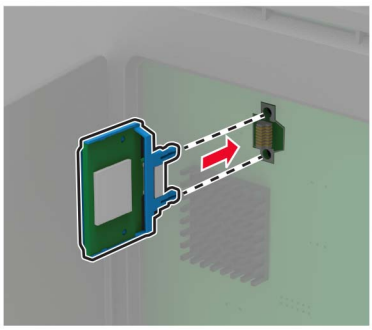

Poznámka: Celá délka konektoru karty se musí dotýkat desky řadiče a být s ní zarovnána.

Varování – nebezpečí poškození: Nesprávnou instalací karty může dojít k poškození karty a desky řadiče.

6 Zavřete přístupový kryt.

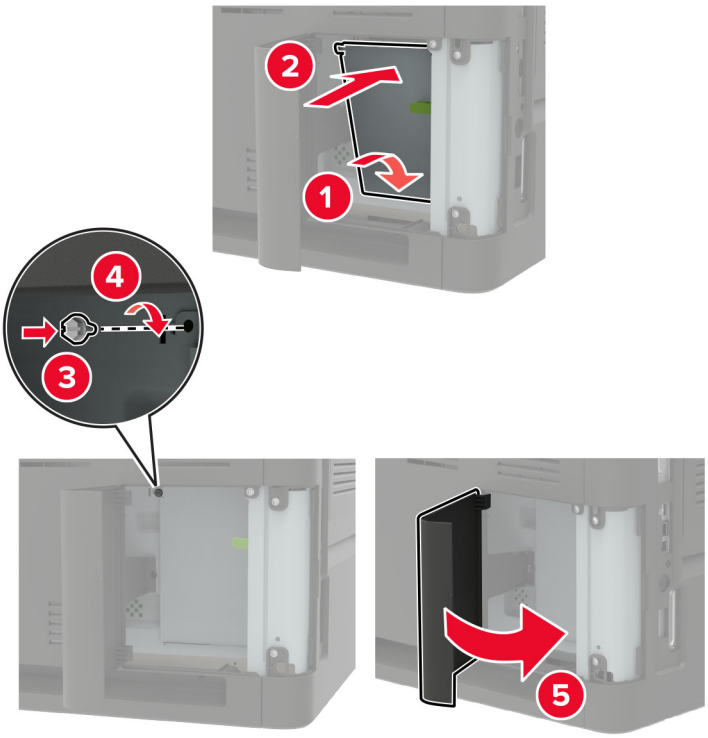

7 Zapojte napájecí kabel do tiskárny a poté jej zapojte do elektrické zásuvky.

VÝSTRAHA – RIZIKO ZRANĚNÍ: Chcete-li zabránit nebezpečí požáru nebo úrazu elektrickým proudem, připojte napájecí kabel do řádně uzemněné elektrické zásuvky s odpovídajícími parametry, která se nachází v blízkosti výrobku a je snadno přístupná.

8 Zapněte tiskárnu.

Instalace pevného disku tiskárny

VÝSTRAHA – NEBEZPEČÍ ÚRAZU EL. PROUDEM Abyste zabránili riziku úrazu elektrickým proudem, jestliže potřebujete získat přístup k desce řadiče nebo chcete doplnit volitelný hardware a paměťová zařízení poté, co jste tiskárnu nastavili; tiskárnu nejprve vypněte a odpojte napájecí kabel z elektrické zásuvky a až poté pokračujte. Máte-li k tiskárně připojena další zařízení, pak je rovněž vypněte a odpojte jakékoliv kabely vedoucí k tiskárně.

1 Vypněte tiskárnu.

2 Odpojte napájecí kabel z elektrické zásuvky a poté z tiskárny.

3 Pomocí plochého šroubováku otevřete přístupový kryt desky řadiče.

Varování – nebezpečí poškození: Elektronické součásti desky řadiče mohou být snadno poškozeny statickou elektřinou. Než se dotknete některé součásti na řídicí desce nebo konektoru, dotkněte se kovového povrchu tiskárny.

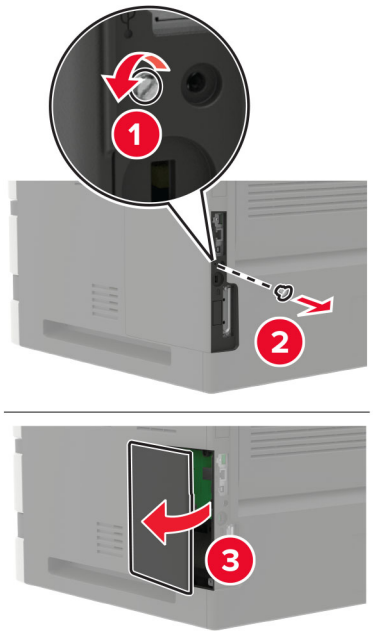

4 Rozbalte pevný disk.

5 Připojte pevný disk a poté připojte kabel rozhraní pevného disku k desce řadiče.

Varování – nebezpečí poškození: Nedotýkejte se a netlačte na střed pevného disku.

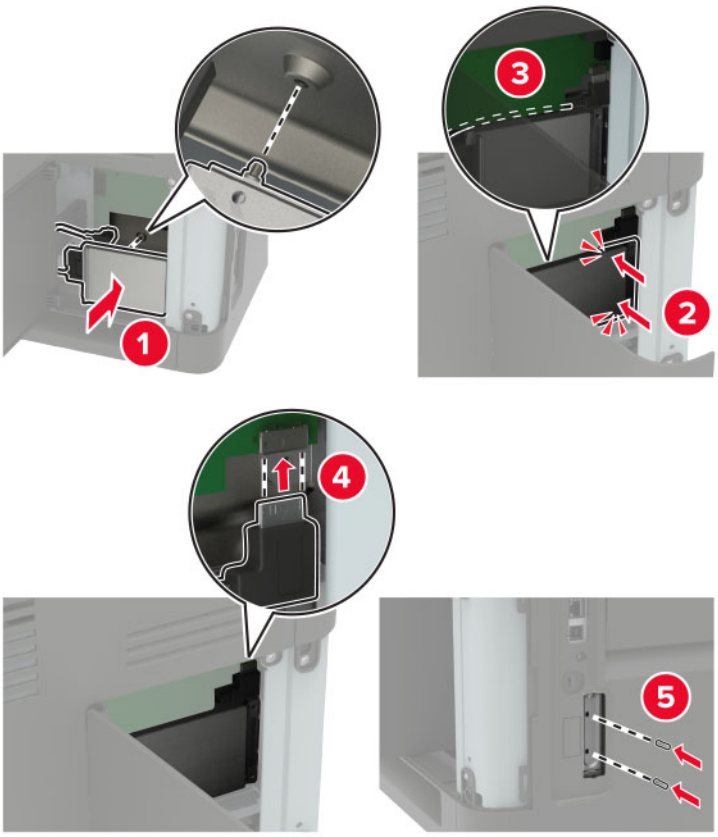

6 Zavřete přístupový kryt.

7 Zapojte napájecí kabel do tiskárny a poté jej zapojte do elektrické zásuvky.

VÝSTRAHA – RIZIKO ZRANĚNÍ: Chcete-li zabránit nebezpečí požáru nebo úrazu elektrickým proudem, připojte napájecí kabel do řádně uzemněné elektrické zásuvky s odpovídajícími parametry, která se nachází v blízkosti výrobku a je snadno přístupná.

8 Zapněte tiskárnu.

Instalace portu Internal Solutions Port

VÝSTRAHA – NEBEZPEČÍ ÚRAZU EL. PROUDEM Abyste zabránili riziku úrazu elektrickým proudem, jestliže potřebujete získat přístup k desce řadiče nebo chcete doplnit volitelný hardware a paměťová zařízení poté, co jste tiskárnu nastavili; tiskárnu nejprve vypněte a odpojte napájecí kabel z elektrické zásuvky a až poté pokračujte. Máte-li k tiskárně připojena další zařízení, pak je rovněž vypněte a odpojte jakékoliv kabely vedoucí k tiskárně.

1 Vypněte tiskárnu a vytáhněte napájecí kabel z elektrické zásuvky.

2 Pomocí plochého šroubováku otevřete přístupový kryt desky řadiče.

Varování – nebezpečí poškození: Elektronické součásti desky řadiče mohou být snadno poškozeny statickou elektřinou. Než se dotknete některé součásti na řídicí desce nebo konektoru, dotkněte se kovového povrchu tiskárny.

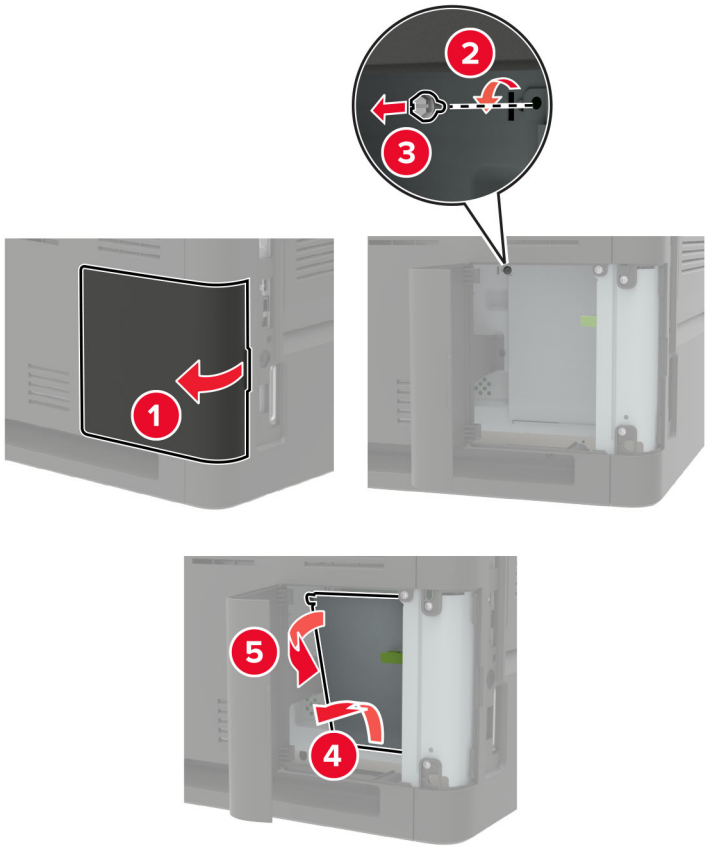

3 Vybalte sadu portu Internal Solutions Port (ISP).

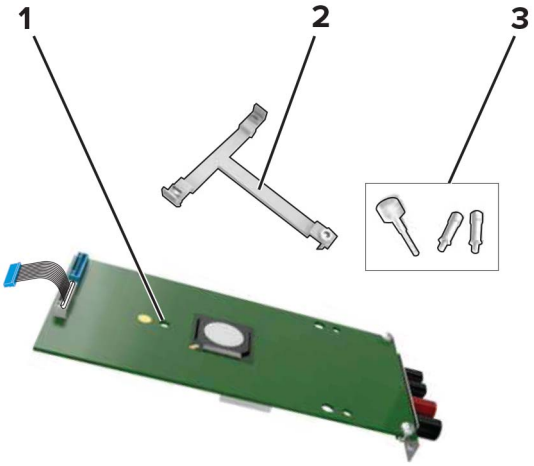

1	ISP
2	Montážní držák
3	Křídlaté matice

4 V případě potřeby odeberte pevný disk tiskárny.

5 Vložte držák do desky tak, aby *zaklapnul* na místo.

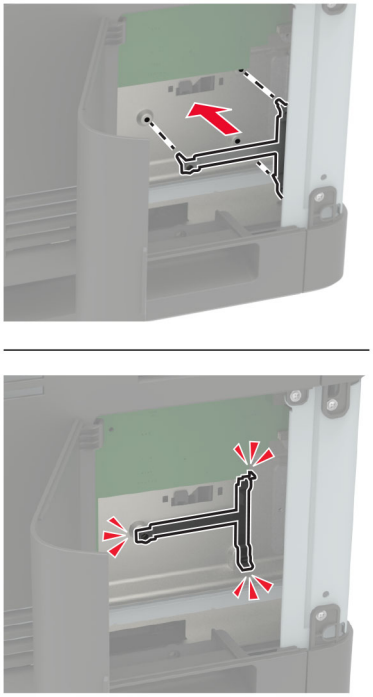

6 Připevněte port ISP na držák.

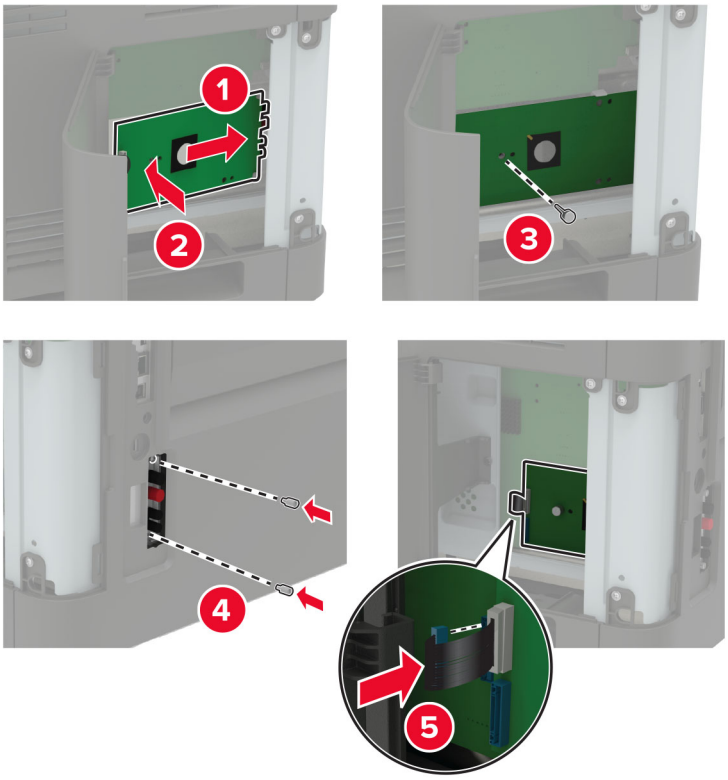

7 V případě potřeby připojte pevný disk k portu ISP.

a Vyjměte držák pevného disku.

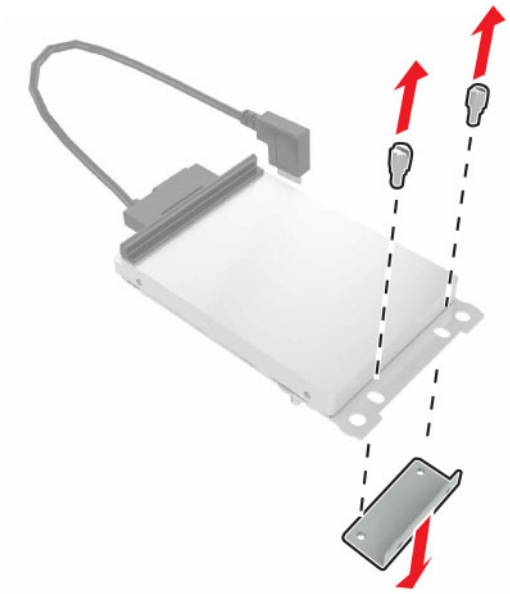

b Připojte pevný disk k portu ISP.

Varování – nebezpečí poškození: Nedotýkejte se a netlačte na střed pevného disku.

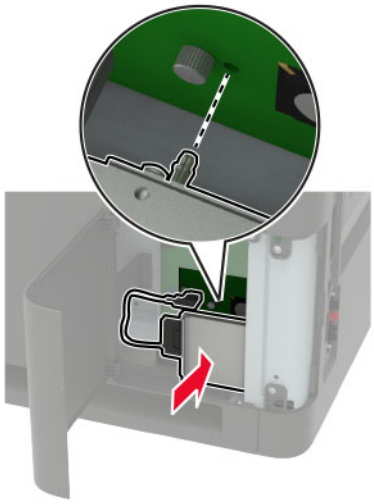

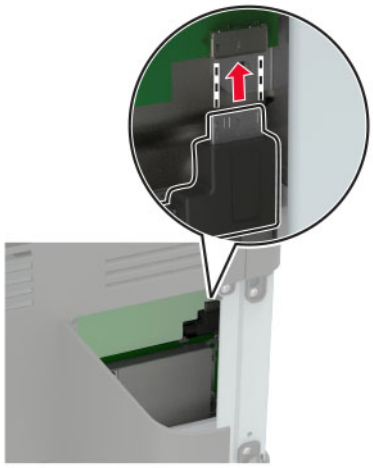

8 Zavřete přístupový kryt.

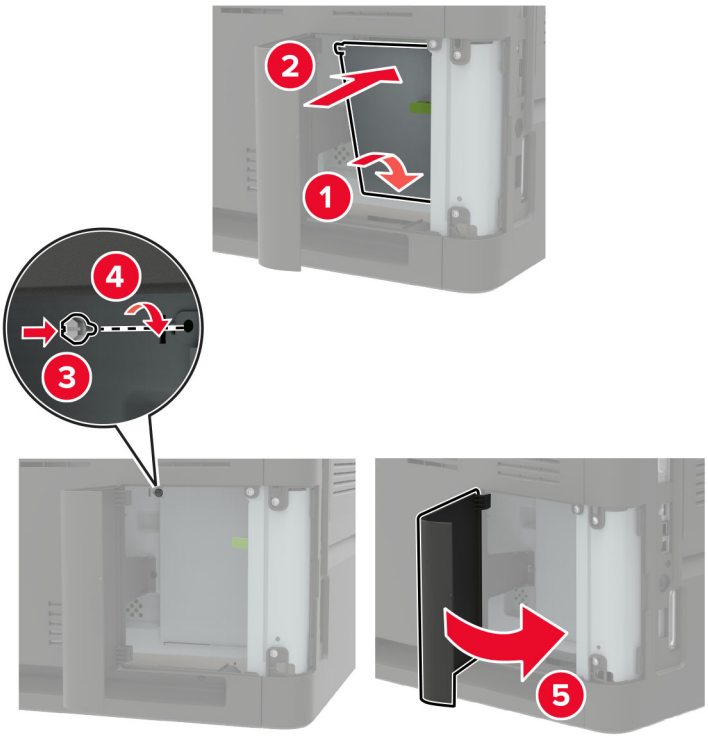

9 Zapojte napájecí kabel do zásuvky a poté tiskárnu zapněte.

VÝSTRAHA – RIZIKO ZRANĚNÍ: Abyste zabránili nebezpečí požáru nebo úrazu elektrickým proudem, připojte napájecí kabel do řádně uzemněné elektrické zásuvky s odpovídajícími parametry, která se nachází v blízkosti výrobku a je snadno přístupná.

Instalace zásobníku na 550 listů

VÝSTRAHA – NEBEZPEČÍ ÚRAZU EL. PROUDEM Abyste zabránili riziku úrazu elektrickým proudem, jestliže potřebujete získat přístup k desce řadiče nebo chcete doplnit volitelný hardware a paměťová zařízení poté, co jste tiskárnu nastavili; tiskárnu nejprve vypněte a odpojte napájecí kabel z elektrické zásuvky a až poté pokračujte. Máte-li k tiskárně připojena další zařízení, pak je rovněž vypněte a odpojte jakékoliv kabely vedoucí k tiskárně.

VÝSTRAHA – NEBEZPEČÍ PŘEVRÁCENÍ Při instalaci jednoho nebo více doplňků tiskárny nebo multifunkční tiskárny budete možná muset použít kolečkový podstavec, nábytek nebo jiný prvek, abyste předešli nestabilitě a možnému zranění. Další informace o podporovaných konfiguracích naleznete na **www.lexmark.com/multifunctionprinters**.

1 Vypněte tiskárnu.

2 Odpojte napájecí kabel z elektrické zásuvky a poté z tiskárny.

3 Vybalte volitelný zásobník a poté odstraňte veškerý balicí materiál.

Poznámka: Jsou-li volitelné zásobníky již nainstalovány, před zvednutím tiskárny je z tiskárny odemkněte. Nezvedejte tiskárnu a zásobníky současně.

4 Vyrovnejte tiskárnu se zásobníkem a usaďte tiskárnu, aby *zaklapnula* na místo.

VÝSTRAHA – RIZIKO ZRANĚNÍ: Přesahuje-li hmotnost tiskárny 20 kg (44 liber), může být k jejímu bezpečnému zdvižení třeba nejméně dvou osob.

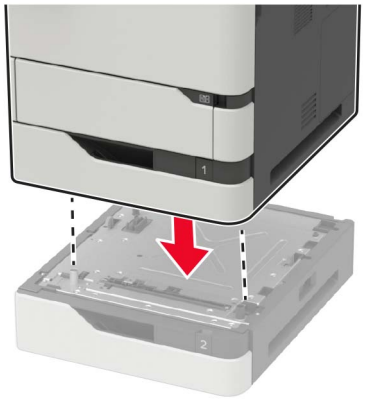

5 Zapojte napájecí kabel do tiskárny a poté jej zapojte do elektrické zásuvky.

VÝSTRAHA – RIZIKO ZRANĚNÍ: Abyste zabránili nebezpečí požáru nebo úrazu elektrickým proudem, připojte napájecí kabel do řádně uzemněné elektrické zásuvky s odpovídajícími parametry, která se nachází v blízkosti výrobku a je snadno přístupná.

6 Zapněte tiskárnu.

Přidejte zásobník do ovladače tiskárny, aby byl k dispozici pro tiskové úlohy. Další informace najdete v části „Přidání dostupných volitelných doplňků do ovladače tiskárny“ na straně 313.

Instalace zásobníku na 2100 listů

VÝSTRAHA – NEBEZPEČÍ ÚRAZU EL. PROUDEM Abyste zabránili riziku úrazu elektrickým proudem, jestliže potřebujete získat přístup k desce řadiče nebo chcete doplnit volitelný hardware a paměťová zařízení poté, co jste tiskárnu nastavili; tiskárnu nejprve vypněte a odpojte napájecí kabel z elektrické zásuvky a až poté pokračujte. Máte-li k tiskárně připojena další zařízení, pak je rovněž vypněte a odpojte jakékoliv kabely vedoucí k tiskárně.

VÝSTRAHA – NEBEZPEČÍ PŘEVRÁCENÍ Při instalaci jednoho nebo více doplňků tiskárny nebo multifunkční tiskárny budete možná muset použít kolečkový podstavec, nábytek nebo jiný prvek, abyste předešli nestabilitě a možnému zranění. Další informace o podporovaných konfiguracích naleznete na **www.lexmark.com/multifunctionprinters**.

1 Vypněte tiskárnu.

2 Odpojte napájecí kabel z elektrické zásuvky a poté z tiskárny.

3 Vybalte zásobník a odstraňte veškerý balicí materiál.

Poznámka: Jsou-li volitelné zásobníky již nainstalovány, před zvednutím tiskárny je z tiskárny odemkněte. Nezvedejte tiskárnu a zásobníky současně.

4 Nainstalujte zásobník na kolečkový podstavec.

Poznámka: Ujistěte se, že kolečka kolečkového podstavce jsou zajištěná.

VÝSTRAHA – RIZIKO ZRANĚNÍ: Přesahuje-li hmotnost zásobníku 20 kg (44 liber), může být k jejímu bezpečnému zdvižení třeba nejméně dvou osob.

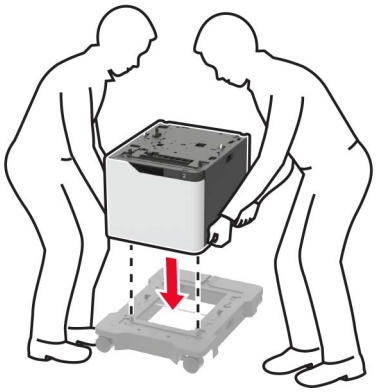

5 Vyrovnejte tiskárnu se zásobníkem a usaďte tiskárnu, aby *zaklapnula* na místo.

VÝSTRAHA – RIZIKO ZRANĚNÍ: Přesahuje-li hmotnost tiskárny 20 kg (44 liber), může být k jejímu bezpečnému zdvižení třeba nejméně dvou osob.

6 Zapojte napájecí kabel do tiskárny a poté jej zapojte do elektrické zásuvky.

VÝSTRAHA – RIZIKO ZRANĚNÍ: Abyste zabránili nebezpečí požáru nebo úrazu elektrickým proudem, připojte napájecí kabel do řádně uzemněné elektrické zásuvky s odpovídajícími parametry, která se nachází v blízkosti výrobku a je snadno přístupná.

7 Zapněte tiskárnu.

Přidejte zásobník do ovladače tiskárny, aby byl k dispozici pro tiskové úlohy. Další informace najdete v části „Přidání dostupných volitelných doplňků do ovladače tiskárny“ na straně 313.

Instalace zásobníku se 4 přihrádkami

VÝSTRAHA – NEBEZPEČÍ PŘEVRÁCENÍ Při instalaci jednoho nebo více doplňků tiskárny nebo multifunkční tiskárny budete možná muset použít kolečkový podstavec, nábytek nebo jiný prvek, abyste předešli nestabilitě a možnému zranění. Další informace o podporovaných konfiguracích naleznete na **www.lexmark.com/multifunctionprinters**.

1 Vypněte tiskárnu.

2 Odpojte napájecí kabel z elektrické zásuvky a poté z tiskárny.

3 Zásobník vybalte.

4 Odstraňte horní kryt tiskárny.

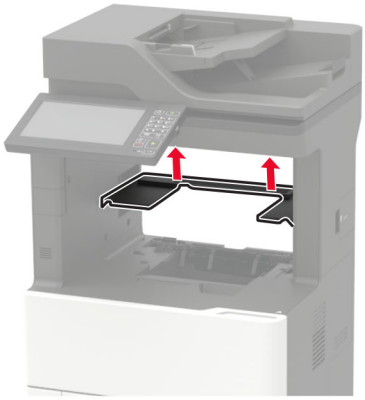

5 Nainstalujte schránku do tiskárny a poté ji zatlačte dolů, abyste se ujistili, že je pevně připojená k tiskárně.

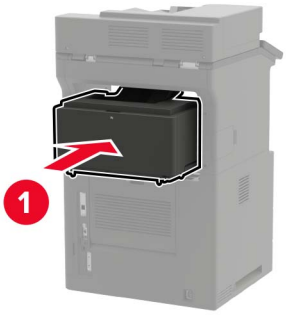

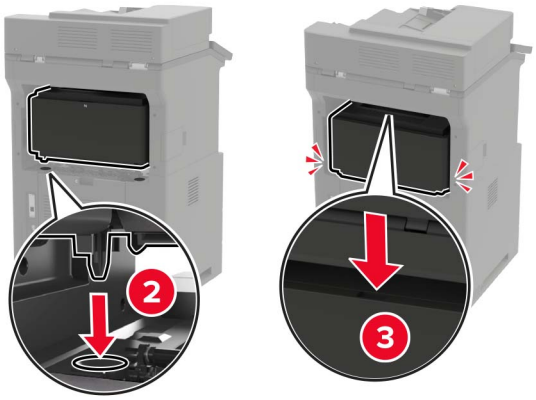

6 Zapojte napájecí kabel do tiskárny a poté jej zapojte do elektrické zásuvky.

VÝSTRAHA – RIZIKO ZRANĚNÍ: Abyste zabránili nebezpečí požáru nebo úrazu elektrickým proudem, připojte napájecí kabel do řádně uzemněné elektrické zásuvky s odpovídajícími parametry, která se nachází v blízkosti výrobku a je snadno přístupná.

7 Zapněte tiskárnu.

Přidejte zásobník do ovladače tiskárny ručně, aby byl k dispozici pro tiskové úlohy. Další informace najdete v části „Přidání dostupných volitelných doplňků do ovladače tiskárny“ na straně 313.

Instalace odsazovacího odkládacího zásobníku

VÝSTRAHA – NEBEZPEČÍ PŘEVRÁCENÍ Při instalaci jednoho nebo více doplňků tiskárny nebo multifunkční tiskárny budete možná muset použít kolečkový podstavec, nábytek nebo jiný prvek, abyste předešli nestabilitě a možnému zranění. Další informace o podporovaných konfiguracích naleznete na **www.lexmark.com/multifunctionprinters**.

1 Vypněte tiskárnu.

2 Odpojte napájecí kabel z elektrické zásuvky a poté z tiskárny.

3 Odsazovací odkládací zásobník vybalte.

4 Odstraňte horní kryt tiskárny.

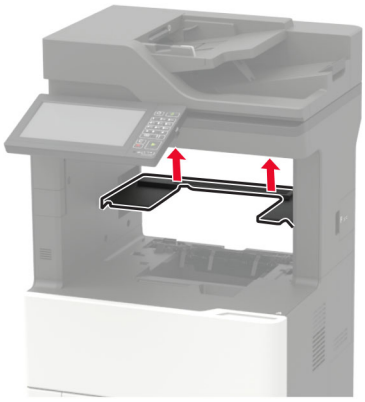

5 Nainstalujte odsazovací odkládací zásobník do tiskárny a poté jej zatlačte dolů, abyste se ujistili, že je pevně připojený k tiskárně.

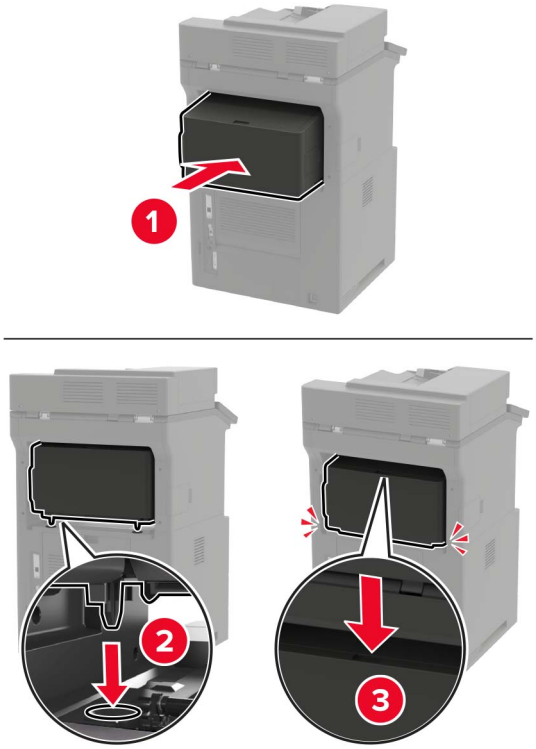

6 Zapojte napájecí kabel do tiskárny a poté jej zapojte do elektrické zásuvky.

VÝSTRAHA – RIZIKO ZRANĚNÍ: Abyste zabránili nebezpečí požáru nebo úrazu elektrickým proudem, připojte napájecí kabel do řádně uzemněné elektrické zásuvky s odpovídajícími parametry, která se nachází v blízkosti výrobku a je snadno přístupná.

7 Zapněte tiskárnu.

Přidejte odsazovací odkládací zásobník do ovladače tiskárny ručně, aby byl k dispozici pro tiskové úlohy. Další informace najdete v části „Přidání dostupných volitelných doplňků do ovladače tiskárny“ na straně 313.

Instalace sešívacího finišeru

VÝSTRAHA – NEBEZPEČÍ PŘEVRÁCENÍ Při instalaci jednoho nebo více doplňků tiskárny nebo multifunkční tiskárny budete možná muset použít kolečkový podstavec, nábytek nebo jiný prvek, abyste předešli nestabilitě a možnému zranění. Další informace o podporovaných konfiguracích naleznete na **www.lexmark.com/multifunctionprinters**.

1 Vypněte tiskárnu.

2 Odpojte napájecí kabel z elektrické zásuvky a poté z tiskárny.

3 Vybalte sešívací finišer.

4 Odstraňte horní kryt tiskárny.

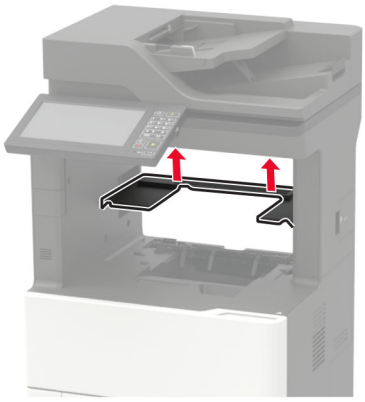

5 Nainstalujte sešívací finišer do tiskárny a poté jej zatlačte dolů, abyste se ujistili, že je pevně připojený k tiskárně.

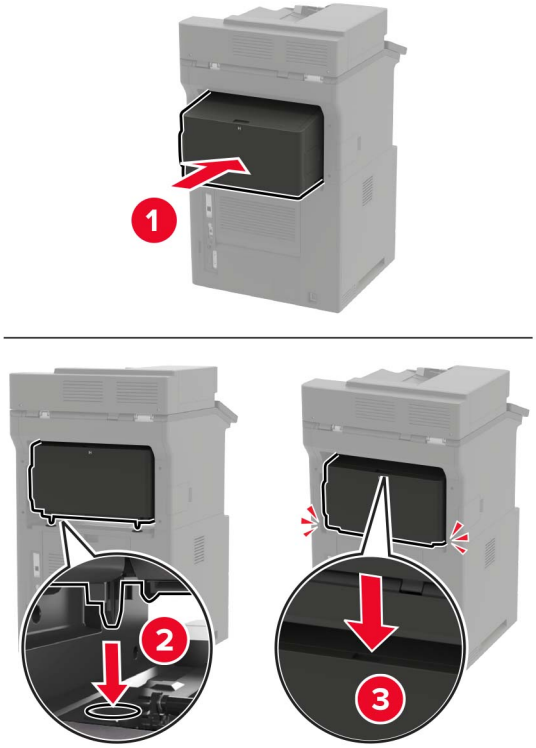

6 Zapojte napájecí kabel do tiskárny a poté jej zapojte do elektrické zásuvky.

VÝSTRAHA – RIZIKO ZRANĚNÍ: Abyste zabránili nebezpečí požáru nebo úrazu elektrickým proudem, připojte napájecí kabel do řádně uzemněné elektrické zásuvky s odpovídajícími parametry, která se nachází v blízkosti výrobku a je snadno přístupná.

7 Zapněte tiskárnu.

Přidejte sešívací finišer do ovladače tiskárny ručně, aby byl k dispozici pro tiskové úlohy. Další informace najdete v části „Přidání dostupných volitelných doplňků do ovladače tiskárny“ na straně 313.

Instalace sešívacího, děrovacího finišeru

VÝSTRAHA – NEBEZPEČÍ PŘEVRÁCENÍ Při instalaci jednoho nebo více doplňků tiskárny nebo multifunkční tiskárny budete možná muset použít kolečkový podstavec, nábytek nebo jiný prvek, abyste předešli nestabilitě a možnému zranění. Další informace o podporovaných konfiguracích naleznete na **www.lexmark.com/multifunctionprinters**.

1 Vypněte tiskárnu.

2 Odpojte napájecí kabel z elektrické zásuvky a poté z tiskárny.

3 Vybalte sešívací, děrovací finišer.

4 Odstraňte horní kryt tiskárny.

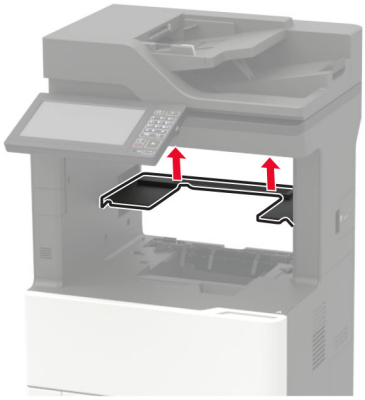

5 Nainstalujte finišer do tiskárny a poté jej zatlačte dolů, abyste se ujistili, že je pevně připojený k tiskárně.

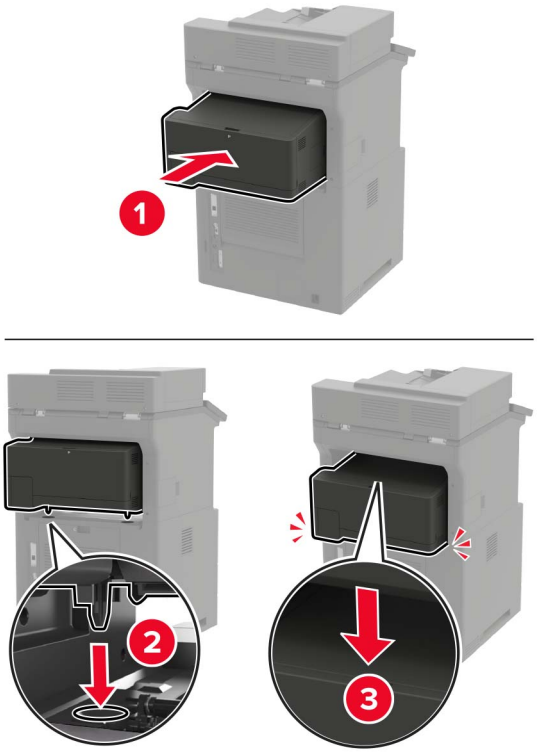

6 Zapojte napájecí kabel do tiskárny a poté jej zapojte do elektrické zásuvky.

VÝSTRAHA – RIZIKO ZRANĚNÍ: Abyste zabránili nebezpečí požáru nebo úrazu elektrickým proudem, připojte napájecí kabel do řádně uzemněné elektrické zásuvky s odpovídajícími parametry, která se nachází v blízkosti výrobku a je snadno přístupná.

7 Zapněte tiskárnu.

Přidejte finišer do ovladače tiskárny ručně, aby byl k dispozici pro tiskové úlohy. Další informace najdete v části „Přidání dostupných volitelných doplňků do ovladače tiskárny“ na straně 313.

Software

Podporované operační systémy

Pomocí disku CD se softwarem můžete nainstalovat software tiskárny v následujících operačních systémech:

- Windows 10
- Windows 8.1
- Windows Server 2012 R2
- Windows Server 2012
- Windows 7 SP1
- Windows Server 2008 R2 SP1
- Windows Server 2008 SP2
- Windows Vista SP2
- Mac OS X verze 10.7 nebo novější
- Red Hat Enterprise Linux WS
- openSUSE Linux
- SUSE Linux Enterprise Server
- Debian GNU/Linux
- Ubuntu
- Fedora
- IBM AIX
- Oracle Solaris SPARC
- Oracle Solaris x86

Poznámky:

- U operačních systémů Windows jsou tiskové ovladače a nástroje tiskárny podporovány ve 32- i 64bitových verzích.
- Ovladače a nástroje kompatibilní s operačním systémem Mac OS X verze 10.6 nebo starší a jednotlivé verze podporovaných operačních systémů Linux nebo UNIX naleznete na **http://support.lexmark.com**.
- Další informace o kompatibilitě softwaru se všemi ostatními operačními systémy získáte od oddělení podpory zákazníků.

Instalace softwaru tiskárny

Poznámky:

- Tiskový ovladač je součástí softwarového instalačního balíčku.
- Pro počítače Macintosh se systémem macOS verze 10.7 nebo novější není nutné instalovat ovladač pro tisk na tiskárně certifikované pro technologii AirPrint. Pokud chcete vlastní tiskové funkce, stáhněte si tiskový ovladač.

1. Opatřete si kopii softwarového instalačního balíčku.
   - Ze softwarového disku CD dodaného s tiskárnou.
   - Přejděte na stránku **www.lexmark.com/downloads**.
2. Spusťte znovu instalační program a poté postupujte podle pokynů na obrazovce počítače.

instalace ovladače faxu

1. Přejděte na adresu **www.lexmark.com/downloads**, vyhledejte model tiskárny a stáhněte si příslušný instalační balíček.
2. V počítači klikněte na možnost **Vlastnosti tiskárny**a poté přejděte na kartu **Konfigurace**.
3. Zvolte možnost **Faxování** a klepněte na tlačítko **Použít**.

Přidání tiskáren do počítače

Než začnete, proveďte jeden z následujících úkonů:

- Připojte tiskárnu a počítač ke stejné síti. Další informace o připojení tiskárny k síti naleznete v části „Připojení tiskárny k síti Wi-Fi“ na straně 161.
- Připojte počítač k tiskárně Další informace najdete v tématu „Připojení počítače k tiskárně“ na straně 163.
- Připojte tiskárnu k počítači pomocí kabelu USB. Další informace najdete v tématu „Připojení kabelů“ na straně 15.

  Poznámka: Kabel USB je prodáván samostatně.

Uživatelé se systémem Windows

1. Z počítače nainstalujte tiskový ovladač.

   Poznámka: Další informace najdete v tématu „Instalace softwaru tiskárny“ na straně 312.
2. Otevřete složku **Tiskárny a skenery** a klikněte na **Přidat tiskárnu nebo skener**.
3. V závislosti na připojení tiskárny proveďte jeden z následujících postupů:
   - Vyberte ze seznamu tiskárnu a klikněte na tlačítko **Přidat zařízení**.
   - Klikněte na tlačítko **Zobrazit tiskárny Wi-Fi Direct**, vyberte tiskárnu a klikněte na tlačítko **Přidat zařízení**.
   - Klikněte na položku **Požadovaná tiskárna není v seznamu**a poté v okně Přidat tiskárnu postupujte takto:
     a. Zvolte možnost **Přidat tiskárnu pomocí adresy TCP/IP nebo názvu hostitele** a klepněte na tlačítko **Další**.
     b. Do pole „Název hostitele nebo IP adresa“ zadejte IP adresu tiskárny a klikněte na tlačítko **Další**.

Poznámky:

- Zobrazte adresu IP tiskárny na domovské obrazovce tiskárny. Adresa IP se zobrazí jako čtyři sady čísel oddělených tečkou, například 123.123.123.123.
- Pokud používáte server proxy, dočasně jej zakažte, aby se správně načetla webová stránka.

c Vyberte tiskový ovladač a klepněte na tlačítko **Další**.

d Vyberte možnost **Použít aktuálně nainstalovaný tiskový ovladač (doporučeno)**a klikněte na tlačítko **Další**.

e Zadejte název tiskárny a klikněte na tlačítko **Další**.

f Vyberte možnost sdílení tiskárny a klikněte na tlačítko **Další**.

g Klepněte na tlačítko **Dokončit**.

Uživatelé se systémem Macintosh

1 V počítači otevřete položku **Tiskárny a skenery**.

2 Klikněte na + a poté vyberte tiskárnu.

3 V nabídce Použít vyberte tiskový ovladač.

Poznámky:

- Chcete-li použít tiskový ovladač pro systém Macintosh, vyberte možnost **AirPrint** nebo **Zabezpečený AirPrint**.
- Pokud chcete vlastní tiskové funkce, vyberte tiskový ovladač Lexmark. Postup instalace ovladače naleznete v části „Instalace softwaru tiskárny“ na straně 312.

4 Přidejte tiskárnu.

Přidání dostupných volitelných doplňků do ovladače tiskárny

Uživatelé se systémem Windows

1 Otevřete složku Tiskárny.

2 Vyberte tiskárnu, kterou chcete aktualizovat, a poté proveďte některou z následujících akcí:
- V systému Windows 7 nebo novějším vyberte možnost **Vlastnosti tiskárny**.
- U předchozích verzí vyberte možnost **Vlastnosti**.

3 Přejděte na kartu Konfigurace a poté vyberte možnost **Aktualizovat – Požádat tiskárnu**.

4 Použijte změny.

Uživatelé se systémem Macintosh

1 V nabídce počítače Apple vyberte možnost System Preferences (Systémové předvolby) a poté vyberte položku **Options & Supplies** (Možnosti a spotřební materiál).

2 Přejděte na seznam možností hardwaru a poté přidejte veškeré nainstalované volitelné doplňky.

3 Použijte změny.

Firmware

Export nebo import konfiguračního souboru

Nastavení konfigurace tiskárny můžete exportovat do textového souboru a poté importovat a použít u jiných tiskáren.

1 Otevřete webový prohlížeč a zadejte do pole adresy IP adresu tiskárny.

   Poznámky:

   - Zobrazte adresu IP tiskárny na domovské obrazovce tiskárny. Adresa IP se zobrazí jako čtyři sady čísel oddělených tečkou, například 123.123.123.123.
   - Pokud používáte server proxy, dočasně jej zakažte, aby se správně načetla webová stránka.

2 V prostředí serveru Embedded Web Server klepněte na možnost **Export nastavení** nebo **Import konfigurace**.

3 Postupujte podle pokynů na obrazovce.

4 Pokud tiskárna podporuje aplikace, proveďte následující kroky:

   a Klepněte na možnost **Aplikace** > vyberte aplikaci > **Konfigurovat**.

   b Klepněte na možnost **Export** nebo **Import**.

Aktualizace firmwaru

Některé aplikace ke správnému fungování vyžadují minimální úroveň aktualizace firmwaru zařízení.

Další informace o aktualizaci firmwaru zařízení získáte od zástupce společnosti Lexmark.

1 Otevřete webový prohlížeč a zadejte do pole adresy IP adresu tiskárny.

   Poznámky:

   - Zobrazte adresu IP tiskárny na domovské obrazovce tiskárny. Adresa IP se zobrazí jako čtyři sady čísel oddělených tečkou, například 123.123.123.123.
   - Pokud používáte server proxy, dočasně jej zakažte, aby se správně načetla webová stránka.

2 Klepněte na možnosti **Nastavení** > > **Zařízení** > **Aktualizovat firmware**.

3 Postupujte jedním z následujících způsobů:

   - Klepněte na možnosti **Zkontrolovat aktualizace** > **Souhlasím, zahájit aktualizaci**.
   - Nahrajte soubor flash.

     Poznámka: Chcete-li získat nejnovější firmware, přejděte na webovou stránku **www.lexmark.com/downloads** a vyhledejte svůj model tiskárny.

     a Vyhledejte soubor flash.

       Poznámka: Nezapomeňte rozbalit soubor zip firmwaru.

     b Klepněte na možnosti **Nahrát** > **Spustit**.

Poznámky

Informace o produktu

Název produktu:

Multifunkční tiskárny Lexmark MX822ade, Lexmark MX822adtfe, Lexmark MX822adxe, Lexmark MX822de; Lexmark MX826ade, Lexmark MX826adtfe, Lexmark MX826adxe, Lexmark MX826de; Lexmark XM7355, Lexmark XM7355b, Lexmark XM7355bi, Lexmark XM7355i; Lexmark XM7370 a Lexmark XM7370i

Typ zařízení:

7465

Modely:

436, 496, 836, 896

Poznámky k vydání

Únor 2021

Následující odstavec neplatí pro země, kde taková nařízení odporují místním zákonům: SPOLEČNOST LEXMARK INTERNATIONAL, INC. PŘEDKLÁDÁ TUTO PUBLIKACI VE STAVU „JAK JE“ BEZ JAKÝCHKOLI ZÁRUK, AŤ VÝSLOVNĚ UVEDENÝCH, NEBO MLČKY PŘEDPOKLÁDANÝCH, VČETNĚ PŘEDPOKLÁDANÝCH ZÁRUK PRODEJNOSTI NEBO VHODNOSTI PRO URČITÉ ÚČELY. Některé státy nepřipouštějí při určitých transakcích možnost zříci se vyjádřených nebo nevyjádřených záruk. Z těchto důvodů se na vás nemusí uvedené prohlášení vztahovat.

Tato publikace může obsahovat technické nepřesnosti nebo tiskové chyby. Obsažené informace jsou pravidelně aktualizovány; změny budou zahrnuty do novějších vydání. Popsané výrobky nebo programy mohou být kdykoliv zlepšeny nebo změněny.

Odkazy na výrobky, programy nebo služby uvedené v této publikaci neznamenají, že by výrobce zamýšlel zpřístupnit je ve všech zemích, ve kterých působí. Odkaz na výrobek, program nebo službu není zamýšlen jako tvrzení nebo předpoklad, že by měl být použit pouze daný výrobek, program nebo služba. Místo nich lze použít libovolný funkční ekvivalentní výrobek, program či službu, pokud se tím neporuší žádný existující nárok na intelektuální vlastnictví. Za vyhodnocení a ověření provozu ve spojení s jinými výrobky, aplikacemi či službami, než které jsou výslovně vyznačeny výrobcem, odpovídá uživatel.

Technickou podporu společnosti Lexmark najdete na stránce **http://support.lexmark.com**.

Informace o zásadách ochrany osobních údajů společnosti Lexmark, které platí pro užívání tohoto produktu, najdete na stránce **www.lexmark.com/privacy**.

Informace o spotřebním materiálu a souborech ke stažení najdete na stránce **www.lexmark.com**.

© **2018 Lexmark International, Inc.**

Všechna práva vyhrazena.

Ochranné známky

Lexmark a logo Lexmark jsou ochranné známky nebo registrované ochranné známky společnosti Lexmark International, Inc. v USA a/nebo dalších zemích.

Gmail, Android, Google Play a Google Chrome jsou ochranné známky společnosti Google LLC.

Macintosh, Safari, and AirPrint are trademarks of Apple Inc., registered in the U.S. and other countries. App Store and iCloud are service marks of Apple Inc., registered in the U.S. and other countries. Use of the Works with Apple badge means that an accessory has been designed to work specifically with the technology identified in the badge and has been certified by the developer to meet Apple performance standards.

Slovní ochranná známka Mopria® je registrovaná a/nebo neregistrovaná ochranná známka společnosti Mopria Alliance, Inc. v USA a dalších zemích. Nepovolené užívání je zakázáno.

PCL® je registrovaná ochranná známka společnosti Hewlett-Packard Company. PCL je označení, které používá společnost Hewlett-Packard pro soubor tiskárenských příkazů (jazyk) a funkcí zahrnutých v tiskárenských produktech této společnosti. Tato tiskárna má být kompatibilní s jazykem PCL. To znamená, že tiskárna rozpoznává příkazy jazyka PCL používané v různých aplikačních programech a provádí emulaci funkcí odpovídajících příkazům.

PostScript je registrovaná ochranná známka společnosti Adobe Systems Incorporated v USA a dalších zemích.

Wi-Fi® a Wi-Fi Direct® jsou registrované ochranné známky společnosti Wi-Fi Alliance®.

Všechny ostatní ochranné známky jsou vlastnictvím příslušných vlastníků.

Licenční informace

Všechny licenční informace související s tímto produktem lze zobrazit z CD:Adresář NOTICES instalačního disku CD-ROM.

Úrovně hluku

Následující měření byla provedena v souladu s normou ISO 7779 a zveřejněna v souladu s normou ISO 9296.

Poznámka: Některé režimy se na tento produkt nemusí vztahovat.

1 metr – průměrný akustický tlak, dBA	
Tisk	Jednostranný tisk: 54 (MX822, XM7355); 56 (MX826, XM7370) Oboustranný tisk: 53 (MX822, XM7355); 55 (MX826, XM7370)
Skenování	57
Kopírování	58 (MX822, XM7355); 59 (MX826, XM7370)
Připraveno	14

Hodnoty se mohou měnit. Aktuální hodnoty najdete na webu **www.lexmark.com**.

Směrnice OEEZ (o odpadních elektrických a elektronických zařízeních)

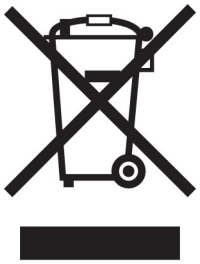

Logo WEEE označuje speciální recyklační programy a postupy pro elektronická zařízení v zemích EU. Při výrobě produktů bereme ohledy na jejich recyklaci.

Máte-li v souvislosti s možnostmi recyklace další otázky, navštivte webové stránky společnosti Lexmark na adrese **www.lexmark.com**. Najdete zde telefonní čísla na místní zastoupení.

Likvidace produktu

Tiskárnu a spotřební materiál je nutno likvidovat samostatně mimo normální domácí odpad. Informace o možnostech likvidace a recyklace získáte u místních úřadů.

Směrnice EU o bateriích

Tento výrobek může obsahovat knoflíkovou lithiovou dobíjecí baterii. Tento výrobek vyhovuje směrnici EU 2006/66/ES ve znění směrnic 2008/12/ES, 2008/103/ES a 2013/56/EU.

Vrácení kazet Lexmark za účelem opětovného použití nebo recyklace

Program Lexmark Cartridge Collection vám umožňuje vrátit použité kazety za účelem opětovného použití nebo recyklace. Sto procent prázdných kazet vrácených společnosti Lexmark je buď znovu použito, nebo vráceno do výroby pro recyklaci. Krabičky sloužící k vrácení kazet jsou taktéž recyklovány.

Chcete-li vrátit kazetu Lexmark za účelem opětovného použití nebo recyklace, udělejte následující:

1. Přejděte na stránku **www.lexmark.com/recycle**.
2. Vyberte produkt, který chcete recyklovat.

Upozornění na citlivost vůči statické elektřině

Tento symbol označuje díly citlivé vůči statické elektřině. Oblastí kolem tohoto symbolu se dotýkejte teprve poté, co se dotknete kovového povrchu v oblasti mimo symbol.

Aby při provádění úkonů údržby, například při odstraňování uvíznutého papíru nebo výměně spotřebního materiálu, nedošlo k poškození zařízení elektrostatickým výbojem, dotkněte se jakéhokoliv nekrytého kovového povrchu tiskárny před přístupem k vnitřním částem tiskárny, nebo než se těchto částí dotknete – a to i v případě, že symbol není přítomen.

ENERGY STAR

Jakýkoli produkt společnosti Lexmark nesoucí označení ENERGY STAR® na produktu nebo na úvodní obrazovce byl k datu výroby certifikován jako produkt, který je v souladu s požadavky ENERGY STAR Agentury pro ochranu životního prostředí.

Informace o teplotě

Provozní teplota a relativní vlhkost	10 až 32,2 °C (50 až 90 °F) a 15 až 80% rel. vlhkost 15,3 až 32,2 °C (60 až 90 °F) a 8 až 15 % rel. vlhkost Max. teplota vlhkého teploměru: 22,8 °C (73 °F)
Dlouhodobé skladování tiskárny / kazety / zobrazovací jednotky[1]	
Krátkodobá přeprava tiskárny / kazety / zobrazovací jednotky	-40 až 43,3 °C

[1] Životnost spotřebního materiálu je přibližně 2 roky. To platí ve standardním kancelářském prostředí při 22 °C (72 °F) a vlhkosti 45 %.

[2] Teplota vlhkého teploměru se určuje podle teploty vzduchu a relativní vlhkosti.

Upozornění ohledně laseru

Tato tiskárna je certifikována v USA jako laserový produkt třídy I (1) podle předpisu DHHS č. 21 vydaného v rámci sbírky CFR kapitola I, podkapitola J. Pro ostatní části světa je certifikována jako laserový produkt třídy I splňující požadavky normy IEC 60825-1: 2014.

Laserové produkty třídy I nejsou považovány za nebezpečné. Laserový systém a celá tiskárna jsou konstruovány tak, aby při běžném provozu, údržbě nebo opravách znemožňovaly vystavení osob laserovému záření překračujícímu limity stanovené pro laserové produkty I. třídy. Tiskárna má bezúdržbovou sestavu tiskové hlavy, která obsahuje laser odpovídající následujícím specifikacím:

Třída: IIIb (3b) AlGaAs

Nominální výstupní výkon (miliwatty): 25

Vlnová délka (nanometry): 755–800

Spotřeba energie

Spotřeba energie produktu

V následující tabulce jsou uvedeny spotřeby energie tohoto produktu.

Poznámka: Některé režimy se na tento produkt nemusí vztahovat.

Režim	Popis	Spotřeba energie (W)
Tisk	Produkt generuje výstup v podobě trvalého záznamu z elektronických vstupů.	Jednostranný tisk: 690 (MX822, XM7355); 850 (MX826, XM7370) Oboustranný tisk: 490 (MX822, XM7355); 640 (MX826, XM7370)
Kopírovat	Produkt generuje výstup v podobě trvalého záznamu z trvalých originálních dokumentů.	750 (MX822, XM7355); 900 (MX826, XM7370)
Skenovat	Produkt skenuje dokumenty ve formě trvalých záznamů.	84 (MX822, XM7355); 86 (MX826, XM7370)
Připraveno	Produkt čeká na tiskovou úlohu.	Vyšší spotřeba energie: 58 (MX822, XM7355); 50 (MX826, XM7370) Nižší spotřeba energie: 36,5 (MX822, XM7355); 35 (MX826, XM7370)
Režim spánku	Výrobek je ve vysokoúrovňovém úsporném režimu.	1,78 (MX822, XM7355); 2,94 (MX826, XM7370)
Hibernace	Výrobek je v nízkoúrovňovém úsporném režimu.	0,2
Vypnuto	Výrobek je zapojen do el. zásuvky, ale je vypnutý.	0,2

Výše uvedené spotřeby energie reprezentují průměry měření. Okamžitá spotřeba energie může být podstatně vyšší než průměr.

Hodnoty se mohou měnit. Aktuální hodnoty najdete na webu **www.lexmark.com**.

Režim spánku

Pro tento produkt je navržen režim šetřící energii s názvem *Režim spánku*. Režim spánku šetří energii snížením spotřeby energie během delších období nečinnosti. Režim spánku se automaticky aktivuje po uplynutí určitého intervalu, kdy zařízení není používáno, který se nazývá *Časový limit režimu spánku*.

Výchozí tovární nastavení časového limitu režimu spánku pro tento produkt (min.):	15

Pomocí konfiguračních nabídek lze časový limit režimu spánku upravit v rozmezí od 1 do 240 minut. Pokud je rychlost tisku je menší než 30 stran za minutu nebo rovna 30 stranám za minutu, pak můžete nastavit časový limit pouze do 60 minut. Zkrácení časového limitu režimu spánku snižuje spotřebu energie, ale může prodloužit dobru reakce produktu. Prodloužení časového limitu režimu spánku udržuje rychlou dobu reakce, ale zvyšuje spotřebu energie.

Režim hibernace

Tento výrobek je zkonstruován s režimem ultranízké spotřeby energie nazvaným *Režim hibernace*. V režimu hibernace jsou bezpečně vypnuty všechny ostatní systémy a zařízení.

Do režimu hibernace může tiskárna přejít libovolným z následujících způsobů:

- pomocí časového limitu hibernace
- pomocí naplánování úsporných režimů

Výchozí tovární nastavení doby hibernace pro tento výrobek ve všech zemích a oblastech	3 dny

Dobu, po kterou tiskárna čeká po vytištění úlohy, než přejde do režimu hibernace, je možné nastavit v rozmezí od jedné hodiny do jednoho měsíce.

Poznámky k produktům pro zobrazovací zařízení registrovaným podle hodnocení EPEAT:

- Úroveň napájení v pohotovostním režimu platí v režimu hibernace nebo vypnutí.
- Výrobek se automaticky vypne na pohotovostní úroveň napájení ≤ 1 W. Funkce automatického přechodu do pohotovostního režimu (hibernace nebo vypnutí) bude povolena při odeslání produktu.

Režim vypnutí

Pokud má tento produkt režim vypnutí, při kterém stále spotřebovává jisté malé množství energie, můžete zcela ukončit spotřebu energie produktem odpojením napájecího kabelu z el. zásuvky.

Celková spotřeba energie

Někdy je vhodné odhadnout celkovou spotřebu energie produktu. Vzhledem k tomu, že jsou údaje o spotřebě energie uvedeny ve wattech, je třeba příkon vynásobit časem, po který je produkt v příslušném režimu. Tím spočítáte spotřebu energie. Celková spotřeba energie produktu je pak součtem spotřeb energie pro jednotlivé režimy.

Poznámky k regulačním nařízením pro telekomunikační koncová zařízení

V této části jsou uvedeny informace o regulačních předpisech týkajících se produktů s kartou analogového faxu:

Typ/model v předpisu Lexmark:

LEX-M14-002 nebo LEX-M03-002

Zákonné požadavky týkající se bezdrátových výrobků

Tato část obsahuje informace o regulačních předpisech týkajících se pouze bezdrátových výrobků.

Pokud si nejste jistí, jestli je váš model bezdrátový, přejděte na adresu **http://support.lexmark.com**.

Oznámení o modulárních součástech

Modely vybavené pro bezdrátový provoz obsahují tuto modulární součást (součásti):

Číslo typu/modelu v předpisu Lexmark: LEX-M07-001; FCC ID: IYLLEXM07001; Industry Canada IC: 2376A-M07001

Vystavení záření rádiových vln

Vyzařovaný výstupní výkon tohoto zařízení je podstatně nižší než limity vystavení frekvenci rádiových vln FCC a dalších regulačních úřadů. Mezi anténou a jakýmikoli osobami musí být u tohoto zařízení zachována minimální vzdálenost 20 cm, aby byly splněny požadavky směrnice FCC a dalších regulačních úřadů na vystavení osob záření rádiových frekvencí.

Prohlášení o dodržení směrnic EU

Tento výrobek splňuje ochranné požadavky směrnice 2014/53/EU Rady EU o sbližování a harmonizaci právních předpisů členských států týkajících se rádiových zařízení.

Výrobcem tohoto produktu je: Lexmark International, Inc., 740 West New Circle Road, Lexington, KY, 40550 USA. Autorizovaný zástupce pro EHP/EU je: Lexmark International Technology Hungária Kft., 8 Lechner Ödön fasor, Millennium Tower III, 1095 Budapest HUNGARY. Dovozce do EHP/EU je: Lexmark International Technology S.r.l. 20, Route de pré-Bois, ICC Building, Bloc A, CH-1215 Genève, Švýcarsko. Prohlášení o shodě s požadavky uvedených směrnic je k dispozici na vyžádání u autorizovaného zástupce nebo na webové adrese **www.lexmark.com/en_us/about/regulatory-compliance/european-union-declaration-of-conformity.html**.

Soulad je označen značkou CE:

Omezení

Toto rádiové zařízení je možné používat pouze uvnitř budov. Použití ve venkovním prostředí není povoleno. Toto omezení se týká všech zemí uvedených v tabulce níže:

AT	BE	BG	CH	CY	CZ	DE	DK	EE
EL	ES	FI	FR	HR	HU	IE	IS	IT
LI	LT	LU	LV	MT	NL	NO	PL	PT
RO	SE	SI	SK	TR	UK (NI)			

Prohlášení EU a dalších zemí o provozních kmitočtových pásmech rádiových vysílačů a maximálním napájení RF

Tento rádiový produkt vysílá buď v pásmu 2,4 GHz (2,412–2,472 GHz v EU) nebo 5 GHz (5,15–5,35, 5,47–5,725 v EU). Maximální výstupní výkon vysílače EIRP, včetně míry anténního zesílení, je pro obě pásma ≤ 20 dBm.

Prohlášení o dodržení směrnic EU

Tento výrobek splňuje ochranné požadavky Rady EU dané směrnicemi 2014/30/EU, 2014/35/EU a 2011/65/EU v pozdějším znění směrnice (EU) 2015/863 upravujícími v rámci přibližování a harmonizace zákonů členských států elektromagnetickou kompatibilitu a bezpečnost elektrických zařízení navržených pro použití v rámci daných napěťových limitů a omezení použití určitých nebezpečných látek v elektrických a elektronických zařízeních.

Výrobcem tohoto produktu je: Lexmark International, Inc., 740 West New Circle Road, Lexington, KY, 40550 USA. Autorizovaný zástupce pro EHP/EU je: Lexmark International Technology Hungária Kft., 8 Lechner Ödön fasor, Millennium Tower III, 1095 Budapest HUNGARY. Dovozce do EHP/EU je: Lexmark International Technology S.r.l. 20, Route de pré-Bois, ICC Building, Bloc A, CH-1215 Genève, Švýcarsko. Prohlášení o shodě s požadavky uvedených směrnic je k dispozici na vyžádání u autorizovaného zástupce nebo na webové adrese **www.lexmark.com/en_us/about/regulatory-compliance/european-union-declaration-of-conformity.html**.

Tento výrobek splňuje omezení EN 55032 třídy A a bezpečnostní požadavky EN 62368-1.

Poznámka týkající se rádiového rušení

Varování

Tento výrobek splňuje požadavky na emise podle omezení EN 55032 třídy A a imunitní požadavky podle normy EN 55024. Tento výrobek není určen k použití v domácím/obytném prostředí.

Toto je produkt třídy A. V domácím prostředí může tento produkt způsobovat rádiové rušení. V takovém případě může být uživatel požádán o podniknutí příslušných opatření.

Rejstřík

A

adaptér RJ11 68
adresa FTP
  vytvoření zástupce 76
AirPrint
  použití 44
aktivace funkce Hlasové pokyny 26
aktualizace firmwaru 314
analogový fax
  nastavení 63
aplikace, podporované 19

B

bezdrátová síť
  připojení tiskárny k 161
  Wi-Fi Protected Setup 162
bezpečnostní informace 8, 9
bílé čáry 254
bílé stránky 237
blokování nežádoucích faxů 72

Č

čištění
  vnějšek tiskárny 165
  vnitřek tiskárny 165
  zaváděcí válečky 169
čištění dotykové obrazovky 166
čištění podávacího válečku podavače ADF 176
čištění skeneru 166
Čištění skeneru 156
čištění tiskárny 165
čištění zaváděcího válečku podavače ADF 173
čištění zaváděcího válečku v univerzálním podavači 170

D

datum a čas
  nastavení faxování 70
deaktivace sítě Wi-Fi 164
děrovaný papír
  vložení 36
deska řadiče
  přístup 290
displej tiskárny
  změna nastavení jasu 213
dočasná paměť 158
  mazání 157
dokumenty, tisk
  z mobilního zařízení 44
  z počítače 44
domovská obrazovka
  přizpůsobení 19
dotykový displej
  čištění 166
důvěrné dokumenty se netisknou 264
důvěrné tiskové úlohy 47
  tisk 48

E

e-mailová upozornění
  nastavení 160
e-mailový server
  konfigurace 53
e-mail
  odeslání 61
ekologická nastavení 212
Embedded Web Server nelze spustit 267
energeticky úsporné režimy
  konfigurace 212
etherFAX, použití
  nastavení funkce faxu 64
export konfiguračního souboru
  pomocí serveru Embedded Web Server 314

F

faxování
  nastavení data a času 70
  odeslání 70
  plánování času a data odeslání 71
  pomocí podavače ADF (automatický podavač dokumentů) 62
  použití skleněné plochy skeneru 62
  pozdržení 73
  přeposlání 73
faxový server, použití
  nastavení funkce faxu 65
firmware, aktualizace 314
formát papíru
  nastavení 28
fotografie, kopírování 50
funkce e-mailu
  nastavení 53

H

hardwarové doplňky
  instalace 303, 306, 307, 308, 310
  paměťová karta 292
  zásobníky 302
hardwarové součásti, přidání
  ovladač tisku 313
Hlasové pokyny
  aktivace 26
  rychlost mluvení 26
hlavičkový papír
  kopírování na 51
  vložení 36
  zakládání, zásobník na 2100 listů 31

CH

chybí informace na úvodní stránce faxu 281

I

identifikace míst zaseknutí 216
ikony domovské obrazovky
  použití 18
  zobrazení 19
ikony na domovské obrazovce
  zobrazení 19
import konfiguračního souboru
  pomocí serveru Embedded Web Server 314
informace o tiskárně
  vyhledání 10
instalace doplňků
  pevný disk tiskárny 296
instalace odsazovacího odkládacího zásobníku 307
instalace ovladače faxu 312

instalace ovladače tiskárny 312
instalace paměťové karty 292
instalace portu Internal Solutions Port 298
instalace sešívacího finišeru 308
instalace sešívacího, děrovacího finišeru 310
instalace softwaru tiskárny 312
instalace volitelné karty 294
instalace zásobníků 302
instalace zásobníku na 2100 listů 303
instalace zásobníku se 4 přihrádkami 306
internal solutions port
  instalace 298
interní doplňky
  firmwarová karta 290
  internal solutions port 290
  karta s písmy 290
  paměť flash 290
  pevný disk tiskárny 290, 296
interní volitelné doplňky, přidávání
  ovladač tisku 313

J

jednotka paměti flash
  skenování do 76
  tisk z 45
jednotku paměti flash nelze přečíst
  řešení problémů, tisk 267

K

kabel Ethernet 15
Kabel USB 15
kazeta se svorkami
  objednání 183
  výměna 208, 210
klávesnice na displeji
  použití 27
konfigurace letního času 70
konfigurace nastavení e-mailového serveru 53
konfigurace nastavení reproduktoru faxu 161
konfigurace sítě Wi-Fi Direct 163
konfigurace tiskárny 13
konfigurace upozorňování na spotřební materiál 160
kontaktování zákaznické podpory 288
kontakty
  odstranění 25
  přidání 24
  úprava 25
kontrola připojení tiskárny 269
kontrola stavu částí a spotřebního materiálu 181
kontrolka
  informace o stavu 16
kontrolka tlačítka napájení
  informace o stavu 16
kopírování 50
  fotografie 50
  na hlavičkový papír 51
  na obě strany papíru 51
  pomocí podavače ADF (automatický podavač dokumentů) 50
  použití skleněné plochy skeneru 50
Kopírování karet
  nastavení 19
kopírování různých formátů papíru 50
kopírování vícestránkových dokumentů
  na jeden list papíru 52
kopírování z
  vybraný zásobník 50
křivý tisk 247
kvalita tisku
  čištění skeneru 166
Kvóty zařízení
  nastavení 21

L

letní čas
  konfigurace 70

M

mazání
  paměť tiskárny 157
metoda pomocí tlačítka 162
metoda s využitím kódu PIN (Personal Identification Number) 162
mluvená hesla
  povolení 27
Mobilní tisk Lexmark
  použití 44
mobilní zařízení
  připojení k tiskárně 163
  tisk z 44, 45

N

na výtisku se objevuje šedé pozadí 242
nabídka
  802.1x 144
  Bezdrátové 137
  Dokončování 93
  Ekologický režim 80
  Ethernet 140
  Evidence úloh 96
  Faxovat 155
  HTML 99
  Ikony zobrazené na domovské obrazovce 91
  IPSec 143
  Konfigurace LPD 144
  Konfigurace odkladače 103
  Konfigurace zásobníku 101
  Kvalita 95
  Místní účty 148
  Nabídka konfigurace 86
  Naplánovat USB zařízení 149
  Nastavení 94
  Nastavení důvěrného tisku 152
  Nastavení e-mailu 119
  Nastavení faxového serveru 117
  Nastavení faxu 108
  Nastavení HTTP/FTP 145
  Nastavení internetového odkazu 126
  Nastavení LDAP řešení 153
  O této tiskárně 91
  Obnovit výchozí výrobní nastavení 86
  Obrázek 100
  Omezení přihlášení 151
  PCL 98
  PDF 97
  PostScript 97
  Protokol auditu zabezpečení 149
  Předvolby 79
  Přehled sítí 136
  Režim faxování 107
  Rozložení 92
  Různé 153

Řešení problémů 156
Shrom. anonymních dat 85
Síť 155
Skenování na jednotku paměti flash 130
SNMP 142
Správa napájení 84
Správa oprávnění 147
Stránky s nastavením 154
Šifrování disku 152
TCP/IP 141
ThinPrint 146
Tisk 154
Tisk z jednotky paměti flash 134
Typy médií 103
Univerzální nastavení 102
Upozornění 81
USB 146
Usnadnění 85
Vlastní formáty skenování 102
Výchozí nastavení e-mailu 121
Výchozí nastavení FTP 126
Výchozí nastavení kopírování 104
Vymazání při vyřazení z provozu 90
Vymazat dočasné soubory 153
Vzdálený ovládací panel 81
Wi-Fi Direct 139
XPS 97
Zakázat přístup k externím sítím 147
Zařízení 154
Zástupci 155
Nabídka Nápověda 155
nabídky tiskárny 78
nádobka děrovače
vyprázdnění 179
naplánování faxu 71
nastavení
analogový fax 63
registrace skeneru 288
nastavení e-mailových upozornění 160
nastavení faxování
specifické pro danou zemi nebo oblast 68
standardní telefonní linka 66
nastavení formátu papíru 28
nastavení funkce faxu pomocí faxového serveru 65
nastavení funkce faxu pomocí služby etherFAX 64
nastavení kódu SMTP
konfigurace 53
nastavení Kvót zařízení 21
nastavení portu tiskárny
změna 164
nastavení reproduktoru faxu
konfigurace 161
nastavení rychlosti mluvení Hlasové pokyny 26
nastavení sériového tisku 165
nastavení tiskárny
obnovení výchozích továrních nastavení 158
nastavení typu papíru 28
nastavení univerzálního formátu papíru 28
nastavení výchozí hlasitosti sluchátka 161
Nástroj Lexmark ScanBack
použití 74
navigace na obrazovce pomocí gest 26
navigace na obrazovce pomocí gest 26
Nedostatek volného místa v paměti flash pro zdroje 270
nelze odesílat ani přijímat faxy pomocí analogového faxu 278
nelze odesílat ani přijímat faxy pomocí služby etherFAX 281
nelze odesílat e-maily 277
nelze odeslat úvodní stránku faxu z počítače 282
nelze přijímat faxy pomocí analogového faxu 280
nelze skenovat do síťové složky 283
nesprávné okraje 244
nežádoucí faxy
blokování 72

O

obálky
vložení 36
objednání
sada pro údržbu 183
objednání spotřebního materiálu
kazeta se svorkami 183
tonerová kazeta 181
zobrazovací jednotka 183
obnovení
počitadla spotřebního materiálu 271
oboustranné kopírování 51
oddělovací váleček podavače ADF
výměna 202
odesílání e-mailů 61
odeslání faxu 70
odsazovací odkládací zásobník
instalace 307
odstranění kontaktů 25
odstranění skupin 25
odstranění uvíznuté svorky
v sešívacím, děrovacím finišeru 233
odstraňování problémů s příslušenstvím tiskárny
nelze rozpoznat interní volitelný doplněk 269
odstraňování uvíznutého papíru
automatický podavač dokumentů 224
v jednotce pro oboustranný tisk 221
v odkladači sešívacího finišeru 227
v odkladači sešívacího, děrovacího finišeru 229
v odsazovacím odkládacím zásobníku 227
v přihrádce zásobníku 226
v sešívacím finišeru 230
v sešívacím, děrovacím finišeru 229
v univerzálním podavači 223
v zapékači 221
v zásobnících 218
ve dvířkách A 218
ve dvířkách H 227
ve dvířkách N 226
ohnutý papír 241
ochrana paměti tiskárny 158
Omezovač točivého momentu podavače ADF
výměna 205
opakování tiskové úlohy 47
operační systémy
podporované 311
originální díly a spotřební materiál Lexmark 181

osobní identifikační čísla
  povolení 27
otvor pro zabezpečení
  vyhledání 157
ověření tiskových úloh 47
ovládací panel
  použití 16
ovladač faxu
  instalace 312
ovladač tisku
  hardwarové součásti,
    přidání 313
  instalace 312
oznámení o emisích 316, 321
oznámení o spotřebním
materiálu
  konfigurace 160

P

paměť pevného disku
  mazání 157
paměť pevného disku
tiskárny 158
paměť tiskárny
  mazání 157
paměťová karta
  instalace 292
papír
  univerzální nastavení
    formátu 28
pevný disk tiskárny
  instalace 296
  šifrování 158
počítač
  připojení tiskárny 163
počítač, skenování do 74
počitadla spotřebního materiálu
  obnovení 211, 271
podávací váleček podavače ADF
  čištění 176
  výměna 199
podavač ADF (automatický
podavač dokumentů)
  použití 50, 53, 62, 74
podporované aplikace 19
podporované formáty papíru 38
podporované gramáže papíru 42
podporované jednotky flash 46
podporované operační
systémy 311
podporované typy papíru 40
podporované typy souborů 46
podporovaný fax 63
pomačkaný papír 241
pomalý tisk 262
pomocí podavače ADF
(automatický podavač
dokumentů) 50, 53, 62, 74
port Ethernet 15
Port EXT 15
Port LINE 15
port USB 15
  povolení 267
porty tiskárny 15
posílání e-mailem
  pomocí podavače ADF
    (automatický podavač
    dokumentů) 53
  použití skleněné plochy
    skeneru 53
poskytovatelů e -mailových
služeb 53
použití aplikace Přizpůsobení
displeje 20
použití domovské obrazovky 18
použití Generátoru QR kódu 22
použití podavače ADF
  kopírování 50
použití skleněné plochy
skeneru 50, 53, 62, 74
  kopírování 50
použití Zákaznické podpory 22
používání bezdrátové síti 161
používání originálních dílů
a spotřebního materiálu
Lexmark 181
používání ovládacího panelu 16
povolení mluvených hesel 27
povolení osobních identifikačních
čísel 27
povolení portu USB 267
Povolení režimu zvětšení 26
povolit aplikaci Wi-Fi Direct 163
pozdržené dokumenty se
netisknou 264
pozdržené úlohy 47
  tisk 48
pozdržení faxů 73
poznámky 316, 317, 319, 320, 321
poznámky FCC 321
prázdné strany 237
prevence uvíznutí papíru 215
problém s kvalitou
skenování 285
problémy s kvalitou tisku 236
Profil Cloud Connector
  skenování do 77
  tisk z 49
  vytvoření 22
prohlášení o nestálosti 158
propojování zásobníků 37
protokol faxování
  zobrazení 72
přemisťování tiskárny 12, 211
přenosový válec
  výměna 190
přeposlání faxu 73
přeprava tiskárny 212
při skenování z podavače ADF se
na výstupu objevují vertikální
tmavé pruhy 285
přidání hardwarových součástí
  ovladač tisku 313
přidání kontaktů 24
přidání skupin 24
přidání tiskáren do počítače 312
přidávání interních volitelných
doplňků
  ovladač tisku 313
přidávání zástupců
  adresa FTP 76
  cíl faxu 71
  e-mail 61
  kopírování 52
připojení mobilního zařízení
  k tiskárně 163
připojení počítače k tiskárně 163
připojení tiskárny
  k bezdrátové síti 161
připojení tiskárny ke službě
charakteristických vyzváněcích
tónů 70
připojování k bezdrátové síti
  pomocí kódu PIN 162
  pomocí tlačítek 162
přiřazení tiskárny k vyzvánění 70
přístup k řídicí desce 290
přizpůsobení displeje 20
Přizpůsobení displeje
  použití 20

Q

QR kódy
  přidání 22

R

recyklace
obalového materiálu Lexmark 213
produktů společnosti Lexmark 213
Registrace ADF
nastavení 288
resetování počitadel spotřebního materiálu 211, 271
Režim hibernace
konfigurace 212
Režim spánku
konfigurace 212
režim zvětšení
povolení 26
rozlišení faxu
změna 72
rozpojování zásobníků 37
různé formáty papíru, kopírování 50
rychlost mluvení funkce Hlasové pokyny
nastavení 26

Ř

řešení problémů
Embedded Web Server nelze spustit 267
problémy s kvalitou tisku 236
tiskárna nereaguje 266
Tiskárnu nelze připojit k síti Wi-Fi 268
řešení problémů s e-mailem
nelze odesílat e-maily 277
řešení problémů s faxováním
chybí informace na úvodní stránce faxu 281
lze odesílat, ale nikoli přijímat faxy pomocí analogového faxu 280
nelze nastavit službu etherFAX 280
nelze odesílat ani přijímat faxy pomocí analogového faxu 278
nelze odesílat ani přijímat faxy pomocí služby etherFAX 281
nelze odesílat faxy pomocí analogového faxu 279
nelze odeslat úvodní stránku faxu z počítače 282
nezobrazuje se ID volajícího 277
nízká kvalita tisku 281
řešení problémů s kopírováním
dokument nebo fotografie se kopírují jen zčásti 284
skener nereaguje 287
špatná kvalita kopie 285
řešení problémů s kvalitou tisku
křivý tisk 247
na výtisku se objevuje šedé pozadí 242
ohnutý nebo pomačkaný papír 241
opakující se vady 261
oříznutý text nebo obrázky 250
prázdné nebo bílé stránky 237
problémy s kvalitou tisku 236
stránky vytištěné černou barvou 248
světlý tisk 244
svislé bílé čáry 254
svislé světlé pásy 253
svislé tmavé čáry 257
svislé tmavé čáry nebo pruhy 258
svislé tmavé pásy 254
svislé tmavé pruhy a chybějící tisk 259
šikmý tisk 247
tenké čáry se netisknou správně 240
tisk se skvrnami a tečkami 246
tmavý tisk 239
toner se snadno smazává 251
vodorovné světlé pásy 252
zvlněný papír 273
řešení problémů s tiskem
časté uvíznutí papíru 275
důvěrné a jiné pozdržené dokumenty se netisknou 264
jednotku paměti flash nelze přečíst 267
nesprávné okraje 244
obálka se při tisku zalepí 272
pomalý tisk 262
propojování zásobníků nefunguje 275
tisk se skládáním kopií nefunguje 273
tiskové úlohy se netisknou 261
úlohy se tisknou na nesprávný papír 264
úlohy se tisknou z nesprávného zásobníku 264
uvíznuté stránky se nevytisknou znovu 276
řešení problémů se skenováním
dokument nebo fotografie se kopírují jen zčásti 284
nelze skenovat do počítače 282
nelze skenovat do síťové složky 283
při skenování z podavače ADF se na výstupu objevují vertikální tmavé pruhy 285
skener nereaguje 287
skenování trvá příliš dlouho 287
skenování způsobuje nereagování počítače 287
špatná kvalita kopie 285
úloha skenování se nezdařila 286
zubatý obrázek při skenování z podavače ADF 286
zubatý text při skenování z podavače ADF 286
řešení problémů, faxování
chybí informace na úvodní stránce faxu 281
lze odesílat, ale nikoli přijímat faxy pomocí analogového faxu 280
nelze nastavit službu etherFAX 280
nelze odesílat ani přijímat faxy pomocí analogového faxu 278
nelze odesílat ani přijímat faxy pomocí služby etherFAX 281
nelze odesílat faxy pomocí analogového faxu 279
nelze odeslat úvodní stránku faxu z počítače 282
nezobrazuje se ID volajícího 277
nízká kvalita tisku 281
řešení problémů, kopírování
dokument nebo fotografie se kopírují jen zčásti 284
skener nelze zavřít 287
skener nereaguje 287

špatná kvalita kopie 285
řešení problémů, kvalita tisku
křivý tisk 247
na výtisku se objevuje šedé pozadí 242
ohnutý nebo pomačkaný papír 241
opakující se vady 261
oříznutý text nebo obrázky 250
prázdné nebo bílé stránky 237
stránky vytištěné černou barvou 248
světlý tisk 244
svislé bílé čáry 254
svislé světlé pásy 253
svislé tmavé čáry 257
svislé tmavé čáry nebo pruhy 258
svislé tmavé pásy 254
svislé tmavé pruhy a chybějící tisk 259
šikmý tisk 247
tenké čáry se netisknou správně 240
tisk se skvrnami a tečkami 246
tmavý tisk 239
toner se snadno smazává 251
vodorovné světlé pásy 252
zvlněný papír 273
řešení problémů, s e-mailem
nelze odesílat e-maily 277
řešení problémů, skenování
dokument nebo fotografie se kopírují jen zčásti 284
nelze skenovat do počítače 282
nelze skenovat do síťové složky 283
při skenování z podavače ADF se na výstupu objevují vertikální tmavé pruhy 285
skener nelze zavřít 287
skener nereaguje 287
špatná kvalita kopie 285
úloha skenování se nezdařila 286
zubatý obrázek při skenování z podavače ADF 286
zubatý text při skenování z podavače ADF 286
řešení problémů, tisk
časté uvíznutí papíru 275
důvěrné a jiné pozdržené dokumenty se netisknou 264
nesprávné okraje 244
obálka se při tisku zalepí 272
pomalý tisk 262
propojování zásobníků nefunguje 275
tisk se skládáním kopií nefunguje 273
tiskové úlohy se netisknou 261
úlohy se tisknou na nesprávný papír 264
úlohy se tisknou z nesprávného zásobníku 264
uvíznuté stránky se nevytisknou znovu 276
řešení problémů, volitelné příslušenství tiskárny
nelze rozpoznat interní volitelný doplněk 269

S

sada pro údržbu
objednání 183
sériové číslo, tiskárna
vyhledání 11
sériový tisk
nastavení 165
server FTP, skenování na
používání ovládacího panelu 75
sešívací finišer
instalace 308
sešívací, děrovací finišer
instalace 310
seznam adresářů
tisk 49
seznamu ukázek typů písma
tisk 49
Schránka se 4 odkladači
instalace 306
skener
čištění 166
skener nelze zavřít 287
skenování
do počítače 74
do profilu Cloud Connector 77
na jednotku paměti flash 76
na server FTP 75
pomocí podavače ADF (automatický podavač dokumentů) 74
použití skleněné plochy skeneru 74
skenování do síťové složky 76
skenování na server FTP
používání ovládacího panelu 75
skenování z podavače ADF
zubatý obrázek 286
zubatý text 286
skládání kopií 51
skleněná plocha skeneru
použití 50, 53, 62, 74
skupiny
odstranění 25
přidání 24
úprava 25
služba rozlišení vyzvánění, fax
povolení 70
SMB
skenování 76
software tiskárny
instalace 312
spotřební materiál
šetření 213
Spotřební materiál od jiného výrobce než Lexmark 271
správa spořiče obrazovky 20
spuštění prezentace 20
stav částí
kontrola 181
stav spotřebního materiálu
kontrola 181
stav tiskárny 16
Stránky s nastavením
tisk 156
Středisko skenování
nastavení 21
světlý tisk 244
svislé pruhy na výtiscích 258
svislé tmavé čáry 257
svislé tmavé čáry na výtiscích 258
sytost faxu
nastavení 72
sytost toneru
nastavení 264

Š

šifrování
pevný disk tiskárny 158
šikmý tisk 247
špatná kvalita tisku faxu 281

T

teplota v okolí tiskárny 318
tisk
důvěrné tiskové úlohy 48
pomocí aplikace Mopria Print Service 44
pomocí služby Wi-Fi Direct 45
pozdržené úlohy 48
seznam adresářů 49
seznamu ukázek typů písma 49
Stránky s nastavením 156
z jednotky paměti flash 45
z mobilního zařízení 44, 45
z počítače 44
z profilu Cloud Connector 49
tisk se skládáním kopií nefunguje 273
tisk seznamu adresářů 49
tisk seznamu ukázek písma 49
tisk stránky s nastavením sítě 269
tisk z jednotky flash 45
tisk z počítače 44
tiskárna
minimální volné prostory 12
přepravování 212
volba umístění 12
tiskárna nereaguje 266
Tiskárnu nelze připojit k síti Wi-Fi 268
Tisková služba Mopria 44
tisková úloha
zrušení z ovládacího panelu tiskárny 49
zrušení z počítače 49
tiskové úlohy se nevytiskly 261
tmavý tisk 239
tonerová kazeta
objednání 181
výměna 184
trvalá paměť 158
mazání 157
třídění více kopií 51
typ papíru
nastavení 28
typy papíru
podporované 40

U

ukládání tiskových úloh 47
umístění oddělovacích listů mezi kopie
kopírování 51
Univerzální formát papíru
nastavení 28
univerzální podavač
vložení 36
uvíznutí papíru
prevence 215
umístění 216
uvíznutí papíru v odkladači odsazovacího odkládacího zásobníku 227
uvíznutí papíru v odkladači sešívacího finišeru 227
uvíznutí papíru v zásobníku se 4 přihrádkami 226
uvíznutí papíru ve dvířkách C 221
uvíznutí papíru ve dvířkách H 227
uvíznutí papíru ve dvířkách N 226
uvíznutý papír
v oblasti oboustranného tisku 221
v zapékači 221
uvíznutý papír, odstranění
automatický podavač dokumentů 224

Ú

úprava jasu displeje tiskárny 213
úprava kontaktů 25
úprava registrace ADF 288
úprava skupin 25
úprava sytosti faxu 72
úprava sytosti toneru 264
úrovně hluku 316
úspora papíru 52
úspora spotřebního materiálu 213
úspora toneru 52
Úsporná nastavení
konfigurace 22

V

virtuální klávesnice
použití 27
vkládání do zásobníků 28
vkládání médií do univerzálního podavače 36
vlhkost v okolí tiskárny 318
vložení
hlavičkový papír v zásobníku na 2100 listů 31
Zásobník na 2100 listů 31
volitelná karta
instalace 294
volitelný interní doplněk nebyl zjištěn 269
výběr umístění tiskárny 12
vyhledání informací o tiskárně 10
vyhledání oblastí zaseknutí 216
vyhledání slotu zabezpečení 157
výchozí hlasitost sluchátek
nastavení 161
výchozí tovární nastavení
obnovení 158
vyjmutí uvíznuté svorky 230, 233
vyjmutí uvíznutého papíru
v jednotce pro oboustranný tisk 221
v odkladači sešívacího finišeru 227
v odkladači sešívacího, děrovacího finišeru 229
v odsazovacím odkládacím zásobníku 227
v přihrádce zásobníku 226
v sešívacím, děrovacím finišeru 229
v univerzálním podavači 223
v zapékači 221
v zásobnících 218
ve dvířkách A 218
ve dvířkách H 227
ve dvířkách N 226
vymazání paměti pevného disku 157
vymazání paměti tiskárny 158
výměna
zaváděcí váleček v univerzálním podavači 194
výměna oddělovacího válečku podavače ADF 202
výměna podávacího válečku podavače ADF 199
výměna součástí
oddělovací váleček podavače ADF 202
Omezovač točivého momentu podavače ADF 205
přenosový válec 190

zapékač 188
zaváděcí váleček 193
zaváděcí váleček podavače ADF 196
výměna spotřebního materiálu
kazeta se svorkami 208, 210
tonerová kazeta 184
zobrazovací jednotka 186
Vyměňte kazetu, neshoda regionu tiskárny 271
vyprázdnění nádobky děrovače 179
Vytisknout zkušební stránku 156
vytváření složek
pro záložky 24
vytváření záložek 23
vytváření zástupců 20
vytvoření profilu Cloud Connector 22
vytvoření zástupce
adresa FTP 76
cíl faxu 71
e-mail 61
kopírování 52

W

Wi-Fi
deaktivace 164
Wi-Fi Direct
konfigurace 163
povolení 163
tisk z mobilního zařízení 45
Wi-Fi Protected Setup
bezdrátová síť 162

Z

zákaznická podpora
kontaktování 288
Zákaznická podpora
použití 22
záložky
vytváření složek pro 24
vytvoření 23
zapékač
výměna 188
zapojování kabelů 15
zaseknutí
prevence 215
zaseknutí papíru ve dvířkách A 218
zaseknutí papíru, odstranění ve standardním zásobníku 222
zaseknutí, odstranění ve standardním zásobníku 222
zaseknutý papír v automatickém podavači dokumentů 224
zaseknutý papír v univerzálním podavači 223
zaseknutý papír v zásobnících 218
Zásobník na 2100 listů
instalace 303
vložení 31
zásobníky
propojování 37
rozpojení 37
vložení 28
zástrčka adaptéru 68
zástupce
E-mail 20
Faxovat 20
FTP 20
Kopírovat 20
zástupce pro e-mail
vytvoření 61
zástupce příjemce faxu
vytvoření 71
zástupce, vytvoření
adresa FTP 76
cíl faxu 71
e-mail 61
kopírování 52
zástupci
vytvoření 20
zásuvka napájecího kabelu 15
zaváděcí váleček
výměna 193
zaváděcí váleček podavače ADF
čištění 173
výměna 196
zaváděcí váleček v univerzálním podavači
čištění 170
výměna 194
zaváděcí válečky
čištění 169
záznamník
nastavení 66
Zjištěna neformátovaná paměť flash 271
Zjištěna vadná paměť flash 270
zjištění sériového čísla tiskárny 11
změna nastavení jasu displej tiskárny 213
změna nastavení portu tiskárny po instalaci ISP 164
změna rozlišení
faxování 72
změna tapety 20
zmenšení kopií 51
zobrazení protokolu faxování 72
zobrazení zpráv 160
zobrazovací jednotka
objednání 183
výměna 186
zprávy
Použití tiskárny 160
stav tiskárny 160
zprávy tiskárny
Nedostatek volného místa v paměti flash pro zdroje 270
Spotřební materiál od jiného výrobce než Lexmark 271
Vyměňte kazetu, neshoda regionu tiskárny 271
Zjištěna neformátovaná paměť flash 271
Zjištěna vadná paměť flash 270
zrušení tiskové úlohy
z ovládacího panelu tiskárny 49
z počítače 49
zubatý obrázek
skenování z podavače ADF 286
zubatý text
skenování z podavače ADF 286
zvětšení kopií 51
zvlněný papír 273