מדפסות רב-תכליתיות דגמים MX822, MX826, XM7355, XM7370

מדריך למשתמש

פברואר 2021 **www.lexmark.com**

סוג מכשיר:

7465

דגמים:

436, 496, 836, 896

תוכן

מידע בטיחותי..... 7

מוסכמות..... 7

הצהרות בנוגע למוצר..... 7

אודות המדפסת..... 10

איתור מידע אודות המדפסת..... 10

איתור המספר הסידורי של המדפסת..... 11

בחירת מיקום עבור המדפסת..... 11

תצורות המדפסת..... 12

חיבור כבלים..... 14

באמצעות לוח הבקרה..... 15

הבנת מצב לחצן ההפעלה ונורית החיווי..... 16

הגדרה ושימוש באמצעות יישומי מסך הבית..... 17

שימוש במסך הבית..... 17

התאמה אישית של מסך הבית..... 18

היישומים הנתמכים..... 18

הגדרת Card Copy (העתקת תעודה)..... 18

יצירת קיצור דרך..... 19

שימוש בהתאמה אישית של התצוגה..... 19

הגדרת מרכז הסריקה..... 20

הגדרת Device Quotas (מכסות בהתקן)..... 20

שימוש ב-QR Code Generator (יוצר קודי ה-QR)..... 20

קביעת התצורה של Eco-Settings (הגדרות מצב חיסכון)..... 21

שימוש ב-Customer Support (תמיכה ללקוחות)..... 21

יצירת פרופיל Cloud Connector..... 21

ניהול סימניות..... 22

ניהול אנשי קשר..... 23

הגדרת תכונות הנגישות והשימוש בהן..... 25

הפעלת מצב ההגדלה..... 25

הפעלת הדרכה קולית..... 25

כוון קצב הדיבור של ההדרכה הקולית..... 25

ניווט במסך באמצעות תנועות ידיים..... 25

שימוש במקלדת בתצוגה..... 26

הפעלת סיסמאות קוליות או מספרי זיהוי אישיים קוליים.....26

טעינת נייר ומדיה מיוחדת.....27

הגדרת הגודל והסוג של מדיה מיוחדת.....27
הגדרת Universal Paper Size (גודל נייר אוניברסלי).....27
טעינת מגש של 550 גיליונות.....27
טעינת מגש של 2,100 גיליונות.....30
טעינה במזין הרב-תכליתי.....35
קישור בין מגשים.....36

תומך נייר.....37

גודלי נייר נתמכים.....37
סוגי נייר נתמכים.....40
משקלי נייר נתמכים.....41

הדפסה.....44

הדפסה ממחשב.....44
הדפסה מהתקן נייד.....44
הדפסה מכונן הבזק.....45
כונני הבזק וסוגי קבצים נתמכים.....46
הגדרת משימות חסויות.....47
הדפסת משימות חסויות ועבודות בהמתנה אחרות.....47
הדפסה מפרופיל Cloud Connector.....48
הדפסת רשימת דוגמאות גופנים.....49
הדפסת רשימת ספריות.....49
ביטול משימת הדפסה.....49

העתקה.....50

שימוש במזין המסמכים האוטומטי ובזכוכית הסורק.....50
יצירת עותקים.....50
העתקת תמונות.....50
העתקה על נייר מכתבים.....50
העתקה על שני צידי הנייר.....51
הקטנה או הגדלה של עותקים.....51
Collating copies (איסוף עותקים).....51
הוספת גיליונות הפרדה בין העתקים.....51
העתקת מספר עמודים על גיליון יחיד.....51

יצירת קיצור דרך להעתקה..... 52

שליחת דואר אלקטרוני..... 53

שימוש במזין המסמכים האוטומטי ובזכוכית הסורק..... 53
קביעת תצורת הגדרות ה-SMTP לדואר האלקטרוני..... 53
שליחת דוא"ל..... 61
יצירת קיצור דרך לדואר אלקטרוני..... 62

שיגור וקבלת פקס..... 63

שימוש במזין המסמכים האוטומטי ובזכוכית הסורק..... 63
הגדרת המדפסת כפקס..... 63
שיגור פקס..... 71
תזמון פקס..... 72
יצירת קיצור דרך ליעד פקס..... 72
שינוי רזולוציית הפקס..... 72
כוונון כהות הפקס..... 73
הדפסת יומן פקס..... 73
חסימת פקס "זבל"..... 73
החזקת פקסים..... 73
העברת פקס..... 73

סריקה..... 75

שימוש במזין המסמכים האוטומטי ובזכוכית הסורק..... 75
סריקה למחשב..... 75
סריקה לשרת FTP..... 76
סריקה לתיקיית רשת..... 77
יצירת קיצור דרך ל-FTP..... 77
סריקה לכונן הבזק..... 77
סריקה לפרופיל Cloud Connector..... 78

הבנת תפריטי המדפסת..... 79

Menu Map (מפת תפריטים)..... 79
Device (התקן)..... 80
Print (הדפסה)..... 94
Paper (נייר)..... 102
Copy (העתקה)..... 105
Fax (פקס)..... 109

E-mail (דוא"ל) 121
FTP 127
USB Drive (כונן USB) 132
Network/Ports (רשת/יציאות) 138
Security (אבטחה) 150
Reports (דוחות) 156
עזרה 158
פתרון בעיות 158
הדפסת דף הגדרות התפריט 158

אבטחת המדפסת 159

איתור חריץ האבטחה 159
מחיקת זיכרון המדפסת 159
מחיקת זיכרון הכונן הקשיח של המדפסת 159
הצפנת הדיסק הקשיח של המדפסת 160
שחזור הגדרות ברירת המחדל של היצרן 160
הצהרה על נדיפות 160

תחזוקת המדפסת 161

הגדרת הודעות חומרים מתכלים 161
הגדרת התראות בדואר אלקטרוני 161
הצגת דוחות 161
כוונון עוצמת הקול של הרמקול 162
עבודה ברשת 162
הגדרת הדפסה טורית (Windows בלבד) 166
ניקוי חלקי המדפסת 166
הזמנת חלקים וחומרים מתכלים למדפסת 181
החלפת חלקים או חומרים מתכלים 184
העברת המדפסת 210
חיסכון באנרגיה ובנייר 211
מיחזור 212

ניקוי חסימות 213

הימנעות מחסימות נייר 213
זיהוי מיקומי חסימות 214
חסימת נייר במגשים 215
חסימת נייר בדלת A 216

חסימת נייר בדלת C.....218
חסימת נייר בסל הסטנדרטי.....219
חסימת נייר במזין הרב-תכליתי.....220
חסימת נייר במזין המסמכים האוטומטי.....221
חסימת נייר בתא דואר בן 4 תאים.....223
חסימת נייר ביוצר הערימות או ביחידת גימור הסיכות.....224
חסימת נייר ביחידת גימור הסיכות והמחורר.....226
חסימת מהדק סיכות ביחידת גימור הסיכות.....227
חסימת מהדק סיכות ביחידת גימור הסיכות והמחורר.....230

Troubleshooting (פתרון בעיות).....233

בעיות איכות הדפסה.....233
בעיות הדפסה.....234
המדפסת אינה מגיבה.....263
אין אפשרות לקרוא כונן הבזק.....264
אפשור פעולה של יציאת ה-USB.....264
בעיות חיבור לרשת.....264
בעיות באפשרויות חומרה.....267
בעיות חומרים מתכלים.....268
בעיות הזנת נייר.....269
בעיות דואר אלקטרוני.....273
בעיות שיגור פקס.....274
בעיות סריקה.....279
יצירת קשר עם תמיכת הלקוחות.....285

שדרוג והעברה.....286

חומרה.....286
תוכנה.....307
קושחה.....310

הודעות.....311

אינדקס.....317

מידע בטיחותי

מוסכמות

הערה: *הערה* באה לציין מידע שעשוי לסייע.

אזהרה: *אזהרה* באה לזהות דבר מה שעלול לגרום נזק לחומרה או לתוכנה של המוצר.

זהירות: הצהרת *זהירות* מציינת מצב שעלול להיות מסוכן ולפגוע בך.

סוגים שונים של הצהרות זהירות כוללים:

זהירות—פוטנציאל לפציעה: ציון סכנת פציעה.

זהירות—סכנת שוק: ציון סכנת התחשמלות.

זהירות—משטח חם: ציון סכנת כוויה כתוצאה מנגיעה.

זהירות—סכנת נפילה: ציון סכנת הימחצות.

זהירות—סכנת צביטה: ציון סכנת הילכדות בין חלקים נעים.

הצהרות בנוגע למוצר

זהירות—פוטנציאל לפציעה: כדי להימנע מסכנת התחשמלות, חבר את כבל החשמל לשקע חשמל בעל דירוג והארקה מתאימים, אשר ממוקם בקרבת המוצר ונגיש בקלות.

זהירות—פוטנציאל לפציעה: למניעת סכנת שרפה או התחשמלות, השתמש רק בכבל החשמל שסופק עם המוצר או בתחליף שאושר על-ידי היצרן.

זהירות—פוטנציאל לפציעה: אל תשתמש במוצר זה עם כבלים מאריכים, מפצלי שקעים, כבלים מאריכים עם מפצלי שקעים או התקני אל-פסק. מדפסת לייזר עשויה להטיל עומס על קיבולת ההספק של אביזרים מסוגים אלה, ומצב זה עלול ליצור סכנת שרפה, נזק לרכוש או ביצועים ירודים של המדפסת.

זהירות—פוטנציאל לפציעה: עם מוצר זה ניתן להשתמש רק בהתקן משולב של Lexmark להגנה מפני נחשולי מתח, אשר מחובר כהלכה בין המדפסת לבין כבל החשמל המסופק עם המדפסת. השימוש בהתקן הגנה מפני נחשולי מתח שאינם מתוצרת Lexmark עלול לגרום לסכנת שרפה, נזק לרכוש או ביצועים ירודים של המדפסת.

זהירות—פוטנציאל לפציעה: כדי להפחית את הסיכון לשרפה, השתמש רק בכבל תקשורת (RJ-11) מסוג 26 AWG ומעלה בעת חיבור מוצר זה לרשת הטלפון הממותגת הציבורית. עבור משתמשים באוסטרליה, הכבל חייב להיות באישור רשות התקשורת והמדיה האוסטרלית.

זהירות—סכנת שוק: כדי להימנע מסכנת התחשמלות, אל תציב מוצר זה ואל תשתמש בו בקרבת מים או מקומות לחים.

זהירות—סכנת שוק: כדי להימנע מסכנת התחשמלות, אל תגדיר מוצר זה ואל תבצע חיבורי חשמל או כבלים כלשהם, למשל כבל החשמל, תכונת הפקס או הטלפון, במהלך סופת ברקים.

זהירות—פוטנציאל לפציעה: אל תחתוך, תפתל, תכופף, תמחץ את כבל החשמל ואל תניח חפצים כבדים עליו. אל תאפשר שחיקה או מתיחה של כבל החשמל. אל תלחץ את כבל החשמל בין חפצים דוגמת רהיטים לבין קירות. כל אחד מהמקרים לעיל קיימת סכנה של שריפה או התחשמלות. בדוק בקביעות אם קיימות בעיות מסוג זה בכבל החשמל. נתק את כבל החשמל משקע החשמל לפני שתבדוק אותו.

זהירות—סכנת שוק: כדי להימנע מסכנת התחשמלות, ודא שכל החיבורים החיצוניים (כגון חיבורי Ethernet ומערכת טלפון) מותקנים כהלכה ביציאות החיבור המסומנות.

זהירות—סכנת שוק: כדי להימנע מסכנת התחשמלות, אם תיגש ללוח המערכת או תתקין חומרה אופציונלית או התקני זיכרון לאחר הגדרת המדפסת, כבה את המדפסת ונתק את כבל החשמל משקע החשמל לפני שתמשיך. אם מחוברים למדפסת התקנים אחרים, כבה גם אותם ונתק את כל הכבלים המוליכים אל המדפסת.

זהירות—סכנת שוק: כדי להימנע מסכנת התחשמלות, אל תשתמש בתכונת הפקס במהלך סופת ברקים.

זהירות—סכנת שוק: כדי להימנע מסכנת התחשמלות בעת ניקוי החלק החיצוני של המדפסת, נתק את כבל החשמל מהשקע בקיר ונתק את כל הכבלים מהמדפסת לפני שתמשיך.

זהירות—פוטנציאל לפציעה: אם משקל המדפסת עולה על 20|ק"ג, כדי להעבירה ממקום למקום בבטחה יידרשו שני אנשים או יותר.

זהירות—פוטנציאל לפציעה: בעת הזזת המדפסת, פעל על פי ההנחיות הבאות כדי למנוע פציעה גופנית או נזק למדפסת:

- ודא שכל הדלתות והמגשים סגורים.
- כבה את המדפסת ולאחר מכן נתק את כבל החשמל מהשקע שבקיר.
- נתק את כל הכבלים והחוטים מהמדפסת.
- אם למדפסת מחוברים מגשים או אמצעי פלט אופציונליים נפרדים הניצבים על הרצפה, נתק אותם לפני הזזת המדפסת.
- אם למדפסת יש בסיס עם גלגלים, גלגל אותה בזהירות למיקום החדש. היזהר בעת מעבר מעל מפתני דלתות ורצפות שבורות.
- אם המדפסת אינה מצוידת בבסיס על גלגלים אך כוללת מגשים או אמצעי פלט אופציונליים, הסר את אמצעי הפלט והרם את המדפסת להרחקתה מהמגשים. אל תנסה להרים את המדפסת ואפשרויות אחרות כלשהן בו-זמנית.
- השתמש תמיד בידיות האחיזה של המדפסת כדי להרימה.
- ודא שבעגלה בה אתה משתמש להעברת המדפסת יש משטח שמסוגל לתמוך בכל בסיס המדפסת.
- ודא שבעגלה בה אתה משתמש להעברת אביזרי החומרה יש משטח שמסוגל לתמוך בממדי האביזרים.
- ודא שהמדפסת נשארת במצב עומד.
- הימנע מתנועות חדות.
- ודא שהאצבעות אינן נמצאות מתחת למדפסת כאשר אתה מציב אותה.
- ודא שיש מספיק מקום פנוי סביב המדפסת.

זהירות—סכנת נפילה: התקנת אחת או יותר מהאפשרויות במדפסת או במדפסת הרב-תכליתית (MFP) עשויה להצריך בסיס עם גלגלים, ריהוט או אמצעי אחר כדי למנוע חוסר יציבות אשר עלול לגרום לפגיעה. לקבלת מידע נוסף על התצורות הנתמכות בקר בכתובת **www.lexmark.com/multifunctionprinters**.

זהירות—סכנת נפילה: טען כל מגש בנפרד כדי להפחית את הסיכון לחוסר יציבות של הציוד. השאר את כל שאר המגשים במצב סגור עד שתצטרך לפתוח אותם.

זהירות—משטח חם: פנים המדפסת עלול להיות חם. להפחתת הסיכון לפגיעה מרכיב חם, יש לאפשר למשטח להתקרר לפני שנוגעים בו.

זהירות—סכנת צביטה: כדי למנוע סכנת פציעה כתוצאה מהיצבטות, היזהר באזורים המסומנים בתווית זו. פציעות היצבטות עלולות להיגרם בסביבת חלקים נעים, כגון גלגלי שיניים, דלתות, מגשים ומכסים.

זהירות—פוטנציאל לפציעה: במוצר זה נעשה שימוש בלייזר. פקדים, התאמות או הליכים אשר שונים מאלה שצוינו ב*מדריך למשתמש* עלולים לגרום לחשיפה מסוכנת לקרינה.

זהירות—פוטנציאל לפציעה: סוללת הליתיום שבמוצר זה אינה מיועדת להחלפה. קיימת סכנת התפוצצות אם סוללת ליתיום אינה מוחלפת בצורה נכונה. אל תטען מחדש, אל פרק ואל תשרוף סוללת ליתיום. השלך סוללות משומשות בהתאם להוראות היצרן ובהתאם לתקנות המקומיות.

מוצר זה תוכנן, נבדק ואושר כדי לעמוד בתקני הבטיחות הגלובליים המחמירים בשימוש ברכיבים ספציפיים של היצרן. אפשר שמאפייני הבטיחות של חלקים אחדים לא תמיד יהיו מובנים מאליהם. היצרן לא ישא באחריות לשימוש בחלקי חילוף אחרים.

לשירות ותיקונים, מלבד אלה המוזכרים בתיעוד למשתמש, פנה לנציג שירות.

בתהליך ההדפסה, המוצר מחמם את חומרי ההדפסה והחום עשוי לגרום לשחרור פליטות מחומרי ההדפסה. עליך להבין את הסעיף בהוראות ההפעלה הדן בהנחיות לבחירת חומרי הדפסה כדי למנוע את האפשרות של פליטות מזיקות.

מוצר זה עשוי להפיק כמויות קטנות של אוזון במהלך פעולתו הרגילה, וניתן לציידו במסנן שתוכנן להגביל את ריכוזי האוזון לרמות הנמוכות מרמות החשיפה הרצויות. כדי למנוע רמות ריכוז אוזון גבוהות בזמן שימוש ממושך, התקן מוצר זה באזור מאוורר היטב והחלף את מסנני האוזון והפליטה, אם תונחה לכך בהוראות התחזוקה של המוצר. אם אין התייחסות למסננים בהוראות התחזוקה של המוצר, אין למוצר זה מסננים המצריכים החלפה.

שמור הוראות אלה.

אודות המדפסת

איתור מידע אודות המדפסת

מה אתה מחפש?	באפשרותך למצוא זאת כאן
הוראות הגדרה ראשונית:	עיין בתיעוד ההגדרה הנלווה למדפסת.
• תוכנת המדפסת • מנהל התקן ההדפסה או הפקס • קושחת המדפסת • כלי שירות	עבור אל **www.lexmark.com/downloads**, חפש את דגם המדפסת שלך, ולאחר מכן, בתפריט הסוג, בחר את מנהל ההתקן, הקושחה או כלי השירות שאתה צריך.
• בחירה בנייר ובמדיה מיוחדת ואחסונם • טעינת נייר • שינוי הגדרות התצורה של המדפסת • הצגת והדפסת מסמכים ותצלומים • הגדרת תצורת המדפסת ברשת • טיפול ותחזוקה של המדפסת • פתרון בעיות	מרכז המידע — בקר בכתובת **https://infoserve.lexmark.com**. סרטוני הדרכה מעשית — בקר בכתובת **https://infoserve.lexmark.com/idv/**. *דפי תפריט העזרה*—גש למדריכים בקושחת המדפסת או בקר בכתובת **http://support.lexmark.com**. *מדריך מסך מגע*—בקר בכתובת **http://support.lexmark.com**.
התקנת והגדרת תצורת מאפייני הנגישות של המדפסת	*מדריך הנגישות של Lexmark*—בקר בכתובת **http://support.lexmark.com**.
עזרה בנושא שימוש בתוכנת המדפסת	עזרה עבור מערכות ההפעלה Microsoft Windows או Macintosh—פתח תוכנית או יישום של המדפסת ולחץ על **Help** (עזרה). לחץ על ? כדי להציג מידע תלוי-הקשר. **הערות:** • העזרה מותקנת אוטומטית עם תוכנת המדפסת. • בתלות במערכת ההפעלה, תוכנת המדפסת נמצאת בתיקיית התוכניות של המדפסת או בשולחן העבודה.
• תיעוד • תמיכה בצ'אט חי • תמיכה באמצעות דואר אלקטרוני • תמיכה קולית	בקר בכתובת **http://support.lexmark.com**. **הערה:** בחר את המדינה או האזור, ולאחר מכן בחר את המוצר כדי להציג את אתר התמיכה המתאים. פרטי יצירת הקשר עם התמיכה בארצך או באזור שלך מופיעים באתר האינטרנט של התמיכה או בתעודת האחריות המודפסת המצורפת למדפסת. כשאתה פונה לשירות התמיכה בלקוחות, אנא ודא שברשותך הפרטים הבאים: • מקום ותאריך הרכישה • סוג המכשיר והמספר הסידורי לקבלת מידע נוסף ראה "איתור המספר הסידורי של המדפסת" בעמוד 11.
• מידע בטיחותי • מידע בנושא תקינה • מידע בנושא אחריות • מידע על סביבה	מידע בנושא אחריות משתנה בהתאם למדינה או אזור: • **בארה"ב**—עיין בהצהרת הגבלת האחריות המצורפת למדפסת זו, או בקר באתר **http://support.lexmark.com**. • **במדינות ובאזורים אחרים**—עיין בתעודת האחריות המצורפת למדפסת. *מדריך מידע המוצר*—עיין בתיעוד המצורף למדפסת או בקר בכתובת **http://support.lexmark.com**.

איתור המספר הסידורי של המדפסת

1 פתח את דלת A.

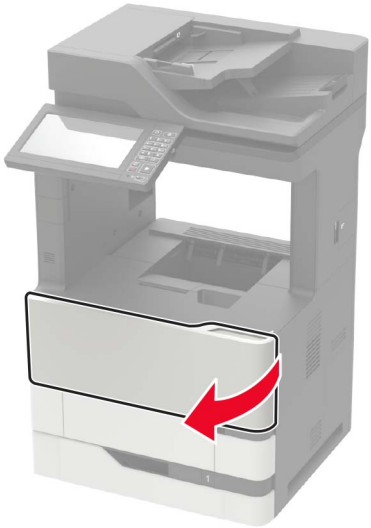

2 אתר את המספר הסידורי בצדה השמאלי של המדפסת.

בחירת מיקום עבור המדפסת

- השאר מספיק מקום לפתיחת מגשים, מכסים ודלתות ולהתקנת אפשרויות חומרה שונות.
- מקם את המדפסת ליד שקע חשמלי.

זהירות—פוטנציאל לפציעה: כדי להימנע מסכנת התחשמלות, חבר את כבל החשמל לשקע חשמל בעל דירוג והארקה מתאימים, אשר ממוקם בקרבת המוצר ונגיש בקלות.

זהירות—סכנת שוק: למניעת סכנת התחשמלות, אל תציב מוצר זה ואל תשתמש בו בקרבת מים או במקומות לחים.

- ודא שהאוורור בחדר עומד בגרסה המעודכנת של תקן ASHRAE 62 או של תקן CEN Technical Committee 156.
- ספק משטח שטוח, חזק ויציב.
- שמור על המדפסת:
  - נקיה, יבשה וללא אבק
  - הרחק ממהדקי נייר ומסיכות הידוק שעלולים ליפול לתוכה בקלות

– רחוק מזרימת אוויר ישירה של מזגנים, תנורים או מאוורר.
– ללא תנאי שמש ישירה או לחות קיצונית

- שים לב לטמפרטורות המומלצות והימנע מתנודות בטמפרטורה.

טמפרטורת הסביבה	10°C (50°F עד 32.2°C (90°F עד
טמפרטורת אחסון	-40 (-40°F עד 43.3°C (110°F עד

- אפשר את זרימת הכמות המומלצת של מקום סביב המדפסת לאוורור מתאים.

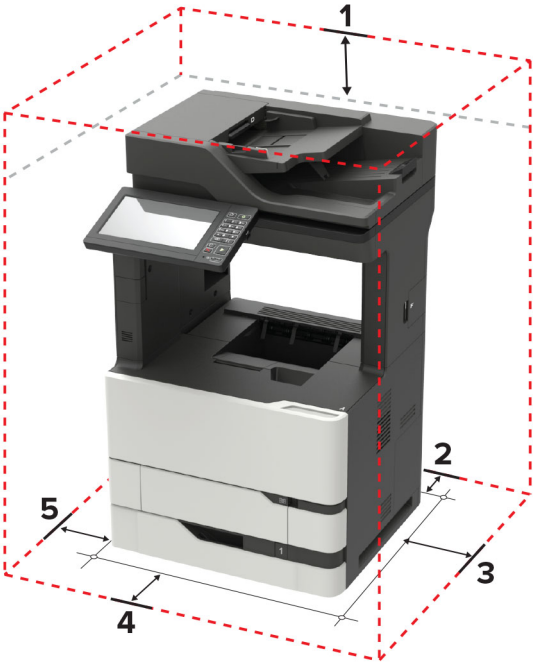

1	חלק עליון	152 מ"מ (6 אינץ')
2	גב	152 מ"מ (6 אינץ')
3	צד ימין	152 מ"מ (6 אינץ')
4	חזית	406 מ"מ (16 אינץ') **הערה:** השטח הפנוי המינימלי הנדרש מול המדפסת הוא 75 מ"מ (3 אינץ').
5	צד שמאל	152 מ"מ (6 אינץ')

תצורות המדפסת

זהירות—סכנת נפילה: התקנת אחת או יותר מהאפשרויות במדפסת או במדפסת הרב-תכליתית (MFP) עשויה להצריך בסיס עם גלגלים, ריהוט או אמצעי אחר כדי למנוע חוסר יציבות אשר עלול לגרום לפגיעה. לקבלת מידע נוסף על התצורות הנתמכות בקר בכתובת **www.lexmark.com/multifunctionprinters**.

זהירות—סכנת נפילה: טען כל מגש בנפרד כדי להפחית את הסיכון לחוסר יציבות של הציוד. השאר את כל שאר המגשים במצב סגור עד שתצטרך לפתוח אותם.

ניתן להגדיר את תצורת המדפסת על-ידי הוספת מגשים אופציונליים ל-550 או 2100 גיליונות. לקבלת מידע נוסף ראה "התקנת מגש של 550 גיליונות" בעמוד 298 או "התקנת מגש של 2,100 גיליונות" בעמוד 299.

דגם בסיסי

1	מגש של מזין מסמכים אוטומטי (ADF)
2	סל מזין המסמכים האוטומטי
3	סל סטנדרטי
4	מזין רב-תכליתי
5	מגש סטנדרטי של 550 גיליונות
6	לוח הבקרה
7	ADF

דגם שתצורתו הוגדרה

	אביזר חומרה	אזיר חומרה חלופי
1	תא דואר בן 4 תאים	• Offset Stacker (ערימת הדפסות) • יחידת גימור סיכות • יחידת גימור סיכות, מחורר
2	מגש של 2100 גיליונות	מגש של 550 גיליונות
3	בסיס על גלגלים	בסיס על גלגלים
4	מגש של 550 גיליונות	מגש של 2100 גיליונות
5	יחידת גימור סיכות	• תא דואר בן 4 תאים • יחידת גימור סיכות, מחורר • Offset Stacker (ערימת הדפסות)

כאשר משתמשים במגשים אופציונליים:

- חובה להשתמש בבסיס על גלגלים כאשר במדפסת מותקן מגש של 2,100 גיליונות.
- מגש של 2,100 גיליונות חייב להיות תמיד בתחתית של תצורה.
- אם המגש ל-2100 גיליונות מותקן, אינך יכול להשתמש במגש האופציונלי ל-550 גיליונות.
- ניתן להגדיר למדפסת שני מגשים אופציונליים לכל היותר.
- המדפסת תומכת ביחידת גימור אחת בלבד סכל פעם.

חיבור כבלים

זהירות—סכנת שוק: למניעת סכנת התחשמלות, אל תגדיר מוצר זה ואל תטפל בחיבורי חשמל או כבלים, כגון כבל החשמל, תכונת הפקס או הטלפון, בעת סופת ברקים.

זהירות—פוטנציאל לפציעה: כדי להימנע מסכנת התחשמלות, חבר את כבל החשמל לשקע חשמל בעל דירוג והארקה מתאימים, אשר ממוקם בקרבת המוצר ונגיש בקלות.

זהירות—פוטנציאל לפציעה: למניעת סכנת שרפה או התחשמלות, השתמש רק בכבל החשמל שסופק עם המוצר או בתחליף שאושר על-ידי היצרן.

זהירות—פוטנציאל לפציעה: כדי להפחית את הסיכון לשרפה, השתמש רק בכבל תקשורת (RJ-11) מסוג 26 AWG ומעלה בעת חיבור מוצר זה לרשת הטלפון הממותגת הציבורית. עבור משתמשים באוסטרליה, הכבל חייב להיות באישור רשות התקשורת והמדיה האוסטרלית.

אזהרה—פוטנציאל לנזק: למניעת אובדן נתונים או ליקויים בתפקוד המדפסת, אל תיגע בכבל USB, במתאם רשת אלחוטית כלשהו, או באזור המוצג במדפסת בזמן הדפסה פעילה.

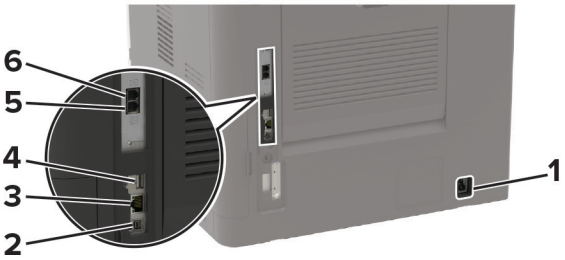

	יציאת מדפסת	פונקציה
1	שקע כבל חשמלי	לחבר את המדפסת לשקע מוארק היטב בקיר.
2	יציאת מדפסת USB	לחבר את המדפסת למחשב
3	יציאת Ethernet	לחבר את מדפסת לרשת.
4	יציאת USB	לחבר מקלדת או כל אפשרות תואמת אחרת.
5	יציאת EXT **הערה:** זמין רק בחלק מדגמי המדפסות.	לחבר התקנים נוספים (טלפון או משיבון) למדפסת ולקו טלפון. השתמש ביציאה זו אם אין לך קו פקס ייעודי עבור המדפסת ושיטת חיבור זו נתמכת במדינה או באזור שלך.
6	יציאת LINE **הערה:** זמינה רק בחלק מדגמי המדפסות.	לחבר את המדפסת לקו טלפון פעיל באמצעות שקע רגיל בקיר (RJ-11), מסנן DSL או מתאם VoIP, או כל מתאם אחר המאפשר גישה לקו הטלפון כדי לשגר ולקבל פקסים.

באמצעות לוח הבקרה

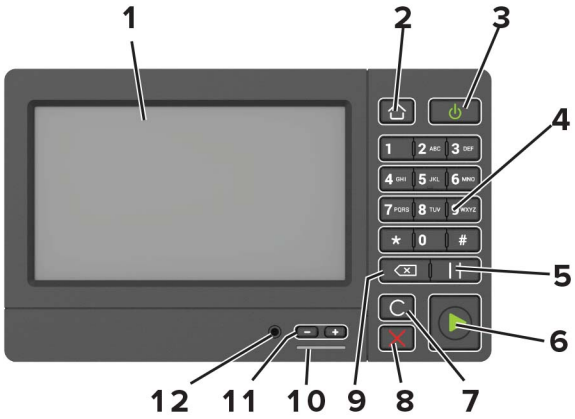

	השתמש ב:	כדי
1	Display (הצג)	• הצג את הודעות המדפסת וסטטוס החומרים המתכלים. • להגדיר ולהפעיל את המדפסת.
2	לחצן Home (דף הבית)	לעבור אל מסך הבית.
3	לחצן הפעלה (Power)	• להפעיל ולכבות את המדפסת. **הערה:** כדי לכבות את המדפסת, לחץ לחיצה ארוכה על לחצן ההפעלה למשך חמש שניות. • להעביר את המדפסת למצב שינה או תרדמת. • להעיר את המדפסת ממצב שינה או תרדמת.
4	לוח מקשים	להזין מספרים או סמלים בשדה הקלט.
5	לחצן Pause (השהיה)	לשלב השהיית חיוג במספר פקס.
6	לחצן Start (התחלה)	להתחיל משימה, בהתאם למצב שנבחר.
7	לחצן Clear All / Reset (נקה הכל / אפס)	לאפס את כל הגדרות ברירת המחדל של פונקציה, כגון העתקה, שליחת פקס או סריקה.
8	הלחצן Stop (עצור) או Cancel (ביטול)	לעצור את המשימה הנוכחית.
9	מקש Backspace	להעביר את הסמן אחורה ולמחוק תו בשדה קלט.
10	נורית החיווי	לבדוק את מצב המדפסת.
11	לחצני עוצמת קול	לכוונן את עוצמת הקול של האוזניות או הרמקול.
12	יציאת אוזניות או רמקול	לחבר אוזניות או רמקול. **הערה:** תכונה זו זמינה רק בחלק מיחידות המדפסת.

הבנת מצב לחצן ההפעלה ונורית החיווי

נורית החיווי	מצב המדפסת
Off (כבוי)	המדפסת כבויה או במצב מנוחה.
Blue (כחול)	המדפסת מוכנה או מעבדת נתונים.
Red (אדום)	המדפסת מחייבת התערבות של המפעיל.

נורית לחצן ההפעלה	מצב המדפסת
Off (כבוי)	המדפסת כבויה, מוכנה או מעבדת נתונים.
כתום יציב	המדפסת נמצאת במצב שינה.
כתום מהבהב	המדפסת נמצאת במצב מנוחה.

הגדרה ושימוש באמצעות יישומי מסך הבית

שימוש במסך הבית

הערה: מסך הבית עשוי להשתנות בהתאם להגדרות ההתאמה האישית של מסך הבית, ההגדרה המנהלתית ופתרונות מוטמעים פעילים.

גע ב-		כדי
1	Copy (העתקה)	ליצור עותקים.
2	E-mail (דואר אלקטרוני)	לשלוח דואר אלקטרוני.
3	Settings (הגדרות)	גש לתפריטי המדפסת.
4	Fax (פקס)	לשגר פקס.
5	Address Book (פנקס כתובות)	ניהול רשימת אנשי קשר שנגישה ליישומים אחרים במדפסת.
6	מצב/חומרים מכלים	• הצגת אזהרה או הודעת שגיאה בכל פעם שנדרשת התערבות המשתמש כדי שהמדפסת תמשיך בעיבוד. • הצגת מידע נוסף על הודעת האזהרה של המדפסת וכיצד לנקות אותה. **הערה:** באפשרותך גם לגשת להגדרה זו על-ידי נגיעה בחלק העליון של מסך הבית.
7	USB Drive (כונן USB)	• הדפסת תמונות ומסמכים מכונן הבזק. • סריקת תמונות ומסמכים לכונן הבזק.
8	Job Queue (תור משימות)	הצג את כל משימות ההדפסה הנוכחיות. **הערה:** באפשרותך גם לגשת להגדרה זו על-ידי נגיעה בחלק העליון של מסך הבית.
9	Held Jobs (משימות מוחזקות)	הצגת משימות המדפסת שמוחזקות בזיכרון המדפסת.
10	מרכז קיצורי הדרך	לארגן את כל קיצורי הדרך.
11	App Profiles (הוספת פרופילים)	לגשת לפרופילי יישומים.
12	Scan Profiles (פרופילי סריקה)	לסרוק ולשמור מסמכים ישירות במחשב.
13	FTP	לסרוק ולשמור מסמכים ישירות בשרת FTP.
14	Bookmarks (סימניות)	לארגן את כל הסימניות.

גע ב-		כדי
15	Change Language (החלפת שפה)	החלפת השפה בתצוגה.

התאמה אישית של מסך הבית

1 בלוח הבקרה גע ב-**Settings (הגדרות)** > **Device (התקן)** > **Visible Home Screen Icons (סמלים גלויים במסך הבית)**.

2 בחר את הסמלים שתרצה שיופיעו במסך הבית.

3 החל את השינויים

היישומים הנתמכים

יישום	דגמי מדפסות
מרכז הסריקה	XM7370 ,XM7355 ,MX826 ,MX822
Shortcut Center (מרכז קיצורי הדרך)	XM7370 ,XM7355 ,MX826 ,MX822
Card Copy (העתקת תעודה)	XM7370 ,XM7355 ,MX826 ,MX822
Display Customization (התאמה אישית של הצג)	XM7370 ,XM7355 ,MX826 ,MX822
Cloud Connector	XM7370 ,XM7355 ,MX826 ,MX822
תמיכה בלקוחות	XM7370 ,XM7355
מכסות למכשיר	XM7370 ,XM7355
QR Code (קוד QR)	XM7370 ,XM7355
הגדרות אקולוגיות	XM7370 ,XM7355

הגדרת Card Copy (העתקת תעודה)

1 פתח את דפדפן האינטרנט ולאחר מכן הקלד את כתובת ה-IP של המדפסת בשדה הכתובת.

הערות:

- הצג את כתובת ה-IP של המדפסת במסך הבית של המדפסת. כתובת ה-IP מוצגת כארבע סדרות של מספרים המופרדים על-ידי נקודות, למשל 123.123.123.123.
- אם אתה משתמש בשרת Proxy, השבת אותו זמנית כדי לטעון את דף האינטרנט כהלכה.

2 לחץ על **Apps** (יישומים) > **Card Copy** (העתקת תעודה) > **Configure** (הגדרה).

הערות:

- ודא שסמל התצוגה זמין.
- ודא שהגדרות הדוא"ל והגדרות שיתוף הרשת נקבעו.
- בעת סריקת תעודה, ודא שרזולוציית הסריקה אינה עולה על 200dpi עבור צבע ו-400dpi עבור שחור ולבן.
- בעת סריקת מספר תעודות, ודא שרזולוציית הסריקה אינה עולה על 150dpi עבור צבע ו-300dpi עבור שחור ולבן.

3 החל את השינויים

הערה: כדי לסרוק מספר תעודות נדרש כונן קשיח במדפסת.

יצירת קיצור דרך

1 במסך הבית גע באפשרות **Shortcut Center** (מרכז קיצורי הדרך).

הערה: ייתכן שהסמל והשם שונו. לקבלת מידע נוסף פנה למנהל המערכת.

2 בחר פונקציית מדפסת ואז גע באפשרות **Create Shortcut** (צור קיצור דרך).

הערה: פונקציית הדוא"ל המאובטח אינה נתמכת.

3 קבע את ההגדרות ולאחר מכן גע ב-**Save** (שמור).

4 הקלד שם קיצור דרך ייחודי.

הערה: למניעת חיתוך שמות במסך הבית, הקלד עד 25 תווים בלבד.

5 גע ב-**OK** (אישור).

היישום יוצר מספר קיצור דרך ייחודי באופן אוטומטי. כדי להפעיל את קיצור הדרך, הקש **#** ואז את מספר קיצור הדרך.

שימוש בהתאמה אישית של התצוגה

לפני שתשתמש ביישום הקפד לבצע את הפעולות הבאות:

- בשרת האינטרנט המוטבע לחץ על **Apps** (יישומים) > **Display Customization** (התאמה אישית של התצוגה) > **Configure** (הגדרת תצורה).
- הפעל והגדר את התצורה של שומר המסך, מצגת השקופיות והטפט.

ניהול תמונות שומר המסך ומצגת השקופיות

1 הוסף, ערוך או מחק תמונה במקטע התמונות של שומר המסך ומצגת השקופיות.

הערות:

- תוכל להוסיף עד 10 תמונות.
- כשהם מופעלים, סמלי המצב מופיעים בשומר המסך רק כשיש שגיאות, אזהרות או התראות מבוססות-ענן.

2 החל את השינויים

החלפת תמונת הטפט

1 במסך הבית, גע באפשרות **Change Wallpaper** (החלפת טפט).

2 בחר תמונה שתהיה בשימוש.

3 החל את השינויים

הפעלת מצגת שקופיות מתוך כונן הבזק

1 חבר כונן הבזק ליציאת USB.

2 במסך הבית גע באפשרות **Slideshow** (מצגת).

התמונות מוצגות בסדר אלפביתי.

הערה: תוכל להוציא את כונן ההבזק אחרי שמצגת השקופיות תתחיל, אולם התמונות לא יאוחסנו במדפסת. אם מצגת השקופיות נעצרת, הכנס את כונן ההבזק פעם נוספת כדי להציג את התמונות.

הגדרת מרכז הסריקה

1 במסך הבית, גע באפשרות **Scan Center** (מרכז הסריקה).

2 בחר וצור יעד, ולאחר מכן קבע את הגדרות התצורה.

הערות:

- בעת יצירת יעד רשת, הקפד לתקף ולכוונן את ההגדרות עד שלא יתרחשו שגיאות יותר.
- רק יעדים שנוצרו מתוך שרת האינטרנט המוטמע נשמרים. לקבלת מידע נוסף עיין בתיעוד המצורף לפתרון.

3 החל את השינויים.

הגדרת Device Quotas (מכסות בהתקן)

הערות:

- יישום זה נתמך רק בחלק מדגמי המדפסות. לקבלת מידע נוסף ראה "היישומים הנתמכים" בעמוד 18.
- ייתכן שיידרשו לך זכויות מנהל מערכת כדי לגשת ליישום.

1 פתח את דפדפן האינטרנט ולאחר מכן הקלד את כתובת ה-IP של המדפסת בשדה הכתובת.

הערות:

- הצג את כתובת ה-IP של המדפסת במסך הבית של המדפסת. כתובת ה-IP מוצגת כארבע סדרות של מספרים המופרדים על-ידי נקודות, למשל 123.123.123.123.
- אם אתה משתמש בשרת Proxy, השבת אותו זמנית כדי לטעון את דף האינטרנט כהלכה.

2 לחץ על **Apps** (יישומים) > **Device Quotas** (מכסות התקן) > **Configure** (הגדרה).

3 במקטע User Accounts (חשבונות משתמשים), הוסף או ערוך משתמש ואז הגדר מכסה למשתמש.

4 החל את השינויים

הערה: לקבלת מידע כדיצד להגדיר את היישום ואת הגדרות האבטחה שלו, עיין ב*מדריך למנהל המערכת על מכסות בהתקן*.

שימוש ב-QR Code Generator (יוצר קודי ה-QR)

הערות:

- יישום זה נתמך רק בחלק מדגמי המדפסות. לקבלת מידע נוסף ראה "היישומים הנתמכים" בעמוד 18.
- ייתכן שיידרשו לך זכויות מנהל מערכת כדי לגשת ליישום.

1 פתח את דפדפן האינטרנט ולאחר מכן הקלד את כתובת ה-IP של המדפסת בשדה הכתובת.

הערות:

- הצג את כתובת ה-IP של המדפסת במסך הבית של המדפסת. כתובת ה-IP מוצגת כארבע סדרות של מספרים המופרדים על-ידי נקודות, למשל 123.123.123.123.
- אם אתה משתמש בשרת Proxy, השבת אותו זמנית כדי לטעון את דף האינטרנט כהלכה.

2 לחץ על **Apps** (יישומים) > **QR Code Generator** (יוצר קוד QR) > **Configure** (הגדרה).

3 בצע אחת מהפעולות הבאות:
- בחר ערך קוד QR שיוצג כברירת מחדל.
- הקלד ערך קוד QR.

4 החל את השינויים

קביעת התצורה של Eco-Settings (הגדרות מצב חיסכון)

הערה: יישום זה נתמך רק בחלק מדגמי המדפסות. לקבלת מידע נוסף ראה "היישומים הנתמכים" בעמוד 18.

1 במסך הבית גע באפשרות **Eco-Settings** (הגדרות מצב חיסכון).

2 קבע את התצורה של הגדרות Eco-Mode (מצב חיסכון) או תזמן מצב חיסכון בחשמל.

שימוש ב-Customer Support (תמיכה ללקוחות)

הערה: יישום זה נתמך רק בחלק מדגמי המדפסות. לקבלת מידע נוסף ראה "היישומים הנתמכים" בעמוד 18.

1 במסך הבית גע באפשרות **Customer Support** (תמיכה ללקוחות).

2 הדפס או שלח בדוא"ל את המידע.

הערה: לקבלת מידע על קביעת הגדרות היישום, עיין ב *מדריך התמיכה בלקוחות למנהל המערכת*.

יצירת פרופיל Cloud Connector

הערה: יישום זה זמין רק בחלק מהארצות או האזורים. לקבלת מידע נוסף פנה לנציג של Lexmark.

1 במסך הבית גע באפשרות **Cloud Connector**.

2 בחר ספק שירות ענן.

3 גע באפשרות **Create** (יצירה) או ⊕.

4 הקלד שם פרופיל ייחודי.

הערה: מומלץ ליצור קוד PIN להגנה על הפרופיל.

5 גע באפשרות **OK** (אישור) ואז רשום לעצמך את קוד האישור.

הערה: קוד האישור תקף למשך 24 שעות בלבד.

6 פתח דפדפן אינטרנט ואז עבור אל **https://lexmark.cloud-connect.co**.

7 לחץ על **Next** (הבא), ולאחר מכן אשר את Terms of Use (תנאי השימוש).

8 הזן את קוד האישור ואז לחץ על **Connect** (התחבר).

9 היכנס לחשבונך אצל ספק שירותי הענן.

10 תן הרשאות.

הערה: כדי להשלים את תהליך האישור פתח את הפרופיל תוך 72 שעות.

ניהול סימניות

יצירת סימניות

השתמש בסימניות כדי להדפיס מסמכים שניגשים אליהם לעתים קרובות ושמאוחסנים בשרתים או באינטרנט.

1 פתח את דפדפן האינטרנט ולאחר מכן הקלד את כתובת ה-IP של המדפסת בשדה הכתובת.

הערות:

- הצג את כתובת ה-IP של המדפסת במסך הבית של המדפסת. כתובת ה-IP מוצגת כארבע סדרות של מספרים המופרדים על-ידי נקודות, למשל 123.123.123.123.
- אם אתה משתמש בשרת Proxy, השבת אותו זמנית כדי לטעון את דף האינטרנט כהלכה.

2 לחץ על **Bookmarks (סימניות)** > **Add Bookmark (הוסף סימנייה)**, ולאחר מכן הקלד שם סימנייה.

3 בחר סוג פרוטוקול כתובת ולאחר מכן בצע אחת מהפעולות הבאות:

- עבור HTTP ו-HTTPS, הקלד את כתובת ה-URL שברצונך לסמן.
- עבור HTTPS, הקפד להשתמש בשם המארח במקום בכתובת ה-IP. לדוגמה, הקלד **myWebsite.com/sample.pdf** במקום להקליד **sample.pdf/123.123.123.123**. ודא ששם המארח תואם גם לערך השם הנפוץ (CN) באישור השרת. לקבלת מידע נוסף על קבלת ערך ה-CN באישור השרת עיין בעזרה של דפדפן האינטרנט שלך.
- עבור FTP, הקלד את כתובת ה-FTP. לדוגמה, **myServer/myDirectory**. הזן את יציאת ה-FTP. יציאה 21 היא יציאת ברירת המחדל לשליחת פקודות.
- עבור SMB, הקלד את כתובת תיקיית הרשת. לדוגמה, **myServer/myShare/myFile.pdf**. הקלד את שם תחום הרשת.
- במידת הצורך בחר את סוג האימות עבור FTP ו-SMB.

כדי להגביל את הגישה לסימנייה הזן קוד PIN.

הערה: היישום תומך בסוגי הקבצים הבאים: PDF, JPEG, TIFF ודפי אינטרנט מבוססי-HTML. סוגי קבצים אחרים, כגון DOCX ו-XLXS, נתמכים בחלק מדגמי המדפסות.

4 לחץ על **Save (שמור)**.

יצירת תיקיות

1 פתח את דפדפן האינטרנט ולאחר מכן הקלד את כתובת ה-IP של המדפסת בשדה הכתובת.

הערות:

- הצג את כתובת ה-IP של המדפסת במסך הבית של המדפסת. כתובת ה-IP מוצגת כארבע סדרות של מספרים המופרדים על-ידי נקודות, למשל 123.123.123.123.
- אם אתה משתמש בשרת Proxy, השבת אותו זמנית כדי לטעון את דף האינטרנט כהלכה.

2 לחץ על **Bookmarks (סימניות)** > **Add Folder (הוספת תיקייה)**, ולאחר מכן הקלד שם לתיקייה.

הערה: כדי להגביל את הגישה לתיקייה הזן קוד PIN.

3 לחץ על **Save (שמור)**.

הערה: באפשרותך ליצור תיקיות או סימניות בתוך תיקייה. ליצירת סימנייה ראה "יצירת סימניות" בעמוד 22.

ניהול אנשי קשר

הוספת אנשי קשר

1 פתח את דפדפן האינטרנט ולאחר מכן הקלד את כתובת ה-IP של המדפסת בשדה הכתובת.

הערות:

- הצג את כתובת ה-IP של המדפסת במסך הבית של המדפסת. כתובת ה-IP מוצגת כארבע סדרות של מספרים המופרדים על-ידי נקודות, למשל 123.123.123.123.
- אם אתה משתמש בשרת Proxy, השבת אותו זמנית כדי לטעון את דף האינטרנט כהלכה.

2 לחץ על **Address Book** (פנקס כתובות).

3 הוסף איש קשר במקטע Contacts (אנשי קשר).

הערה: תוכל להקצות את איש הקשר לקבוצה אחת או יותר.

4 במידת הצורך ציין שיטת כניסה כדי לאפשר גישה ליישום.

5 החל את השינויים.

הוספת קבוצות

1 פתח את דפדפן האינטרנט ולאחר מכן הקלד את כתובת ה-IP של המדפסת בשדה הכתובת.

הערות:

- הצג את כתובת ה-IP של המדפסת במסך הבית של המדפסת. כתובת ה-IP מוצגת כארבע סדרות של מספרים המופרדים על-ידי נקודות, למשל 123.123.123.123.
- אם אתה משתמש בשרת Proxy, השבת אותו זמנית כדי לטעון את דף האינטרנט כהלכה.

2 לחץ על **Address Book** (פנקס כתובות).

3 הוסף שם קבוצה במקטע Contact Groups (קבוצות אנשי קשר).

הערה: תוכל להקצות לקבוצה איש קשר אחד או יותר.

4 החל את השינויים.

עריכת אנשי קשר או קבוצות

1 פתח את דפדפן האינטרנט ולאחר מכן הקלד את כתובת ה-IP של המדפסת בשדה הכתובת.

הערות:

- הצג את כתובת ה-IP של המדפסת במסך הבית של המדפסת. כתובת ה-IP מוצגת כארבע סדרות של מספרים המופרדים על-ידי נקודות, למשל 123.123.123.123.
- אם אתה משתמש בשרת Proxy, השבת אותו זמנית כדי לטעון את דף האינטרנט כהלכה.

2 לחץ על **Address Book** (פנקס כתובות).

3 בצע אחת מהפעולות הבאות:
- במקטע Contacts (אנשי קשר), לחץ על שם של איש קשר ואז ערוך את המידע.
- במקטע Contact Groups (קבוצות אנשי קשר), לחץ על שם של קבוצה ואז ערוך את המידע.

4 החל את השינויים.

מחיקת אנשי קשר או קבוצות

1 פתח את דפדפן האינטרנט ולאחר מכן הקלד את כתובת ה-IP של המדפסת בשדה הכתובת.

הערות:

- הצג את כתובת ה-IP של המדפסת במסך הבית של המדפסת. כתובת ה-IP מוצגת כארבע סדרות של מספרים המופרדים על-ידי נקודות, למשל 123.123.123.123.
- אם אתה משתמש בשרת Proxy, השבת אותו זמנית כדי לטעון את דף האינטרנט כהלכה.

2 לחץ על **Address Book** (פנקס כתובות).

3 בצע אחת מהפעולות הבאות:
- במקטע Contacts (אנשי קשר), בחר איש קשר שברצונך למחוק.
- במקטע Contact Groups (קבוצות אנשי קשר), בחר שם של קבוצה שברצונך למחוק.

הגדרת תכונות הנגישות והשימוש בהן

הפעלת מצב ההגדלה

1 בלוח הבקרה לחץ לחיצה ארוכה על המקש **5** עד שתשמע הודעה קולית.

2 בחר **Magnification mode** (מצב הגדלה).

3 בחר **OK** (אישור).

לקבלת מידע נוסף על ניווט במסך מגדיל, ראה "ניווט במסך באמצעות תנועות ידיים" בעמוד 25.

הפעלת הדרכה קולית

מלוח הבקרה

1 לחץ לחיצה ארוכה על המקש **5** עד שתשמע הודעה קולית.

2 בחר **OK** (אישור).

במקלדת

1 לחץ לחיצה ארוכה על המקש **5** עד שתשמע הודעה קולית.

2 הקש על **Tab** כדי להעביר את מקש המיקוד ללחצן האישור, ולאחר מכן הקש על **Enter**.

הערות:

- הנחיה קולית מופעלת גם בעת הכנסת האוזניות לשקע האוזניות.
- כדי לכוונן את עוצמת הקול, השתמש בלחצני עוצמת הקול שבחלקו התחתון של לוח הבקרה.

כוון קצב הדיבור של ההדרכה הקולית

1 במסך הבית, בחר **Settings** (הגדרות) > **Device** (התקן) > **Accessibility** (נגישות) > **Speech Rate** (קצב דיבור).

2 בחר את קצב הדיבור.

ניווט במסך באמצעות תנועות ידיים

הערות:

- תנועות הידיים רלוונטיות רק כאשר ההדרכה הקולית מופעלת.
- הפעל את מצב ההגדלה כדי להשתמש במחוות ההגדלה וההקטנה והצידוד ימינה/שמאלה.
- השתמש במקלדת פיסית לשם הקלדת תווים וכוונון הגדרות מסוימות.

תנועה	פונקציה
הקשה כפולה	בחירת אפשרות או פריט במסך.
הקשה משולשת	הגדלה או הקטנה של טקסט ותמונות.
הסטת האצבע ימינה או למטה	מעבר לפריט הבא במסך.

תנועה	פונקציה
הסטת האצבע שמאלה או למעלה	מעבר לפריט הקודם במסך.
צידוד ימינה/שמאלה	גישה לחלקים של התמונה שהוגדלה אשר חורגים מגבולות המסך. **הערה:** תנועה זו מחייבת שימוש בשתי אצבעות או גרירה על תמונה שגודלה שונה.
הסטת האצבע מעלה ואז שמאלה	יציאה מיישום וחזרה למסך הבית.
הסטת האצבע מטה ואז שמאלה	• לבטל משימה. • חזרה להגדרה הקודמת. • יציאה מהמסך שמופיע מבלי לשנות הגדרה או ערך כלשהם.
הסטת האצבע מעלה ואז מטה	חזרה על הדרכה קולית.

שימוש במקלדת בתצוגה

בצע אחת או יותר מהאפשרויות הבאות:

- גרור אצבע מעל המקש כדי לבחור את התו.
- הרם את האצבע כדי להזין או להקליד את התו בשדה.
- הקש **Backspace** כדי למחוק תווים.
- כדי לשמוע את התוכן בשדה הקלטה, הקש **Tab**, ולאחר מכן הקש **Shift + Tab**.

הפעלת סיסמאות קוליות או מספרי זיהוי אישיים קוליים

1. במסך הבית, בחר **Settings** (הגדרות) > **Device** (התקן) > **Accessibility** (נגישות) > **Speak Passwords/PINs** (סיסמאות/מספרי זיהוי אישיים קוליים).
2. הפוך את ההגדרה לזמינה.

טעינת נייר ומדיה מיוחדת

הגדרת הגודל והסוג של מדיה מיוחדת

המגשים מזהים אוטומטית את הגודל של נייר רגיל. במקרה של מדיה מיוחדת, כגון תוויות, קרטון או מעטפות, בצע את הפעולות הבאות:

1. במסך הבית, נווט אל:

   Settings (הגדרות) > **Paper** (נייר) > **Tray Configuration** (תצורת מגש) > **Paper Size/Type** (גודל/סוג נייר) > בחר מקור נייר

2. הגדר את הגודל והסוג של המדיה המיוחדת.

הגדרת Universal Paper Size (גודל נייר אוניברסלי)

1. במסך הבית גע ב-**Settings** (הגדרות) > **Paper** (נייר) > **Media Configuration** (תצורת מדיה) > **Universal Setup** (הגדרה אוניברסלית).
2. קבע את תצורת ההגדרות.

טעינת מגש של 550 גיליונות

זהירות—פוטנציאל לפציעה: טען כל מגש בנפרד כדי להפחית את הסיכון לחוסר יציבות של הציוד. השאר את כל שאר המגשים במצב סגור עד שתצטרך לפתוח אותם.

1. הסר את המגש.

   הערה: כדי למנוע חסימות נייר, אל תסיר מגשים כשהמדפסת בפעולה.

2. כוונן את מובילי הנייר כך שיתאימו לגודל הנייר שאתה טוען.

   הערה: היעזר בסימוני הגודל על חלקו התחתון של המגש כדי למקם את המובילים.

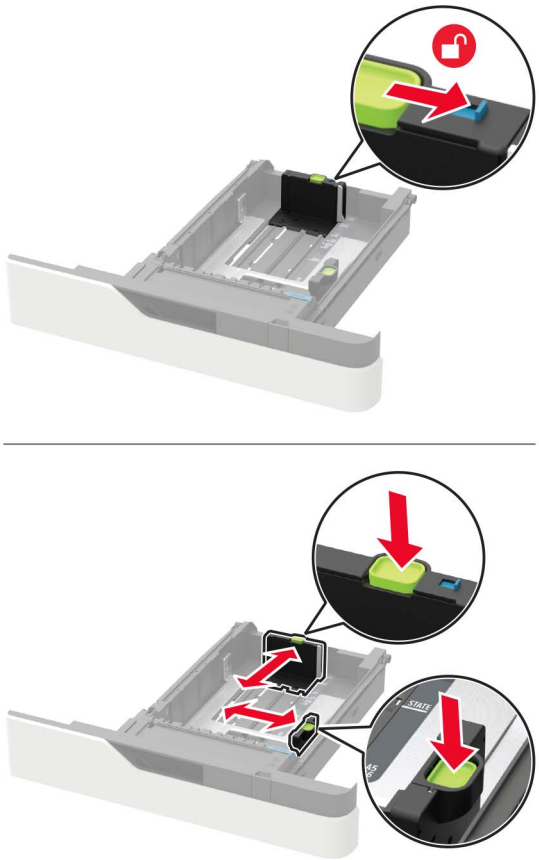

3 הגמש, אוורר ויישר את קצוות הנייר לפני הטעינה.

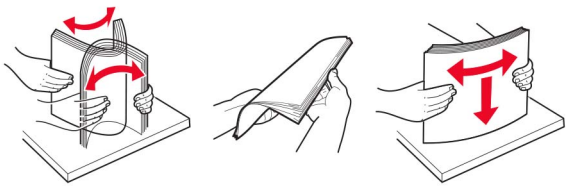

4 טען את ערימת הנייר כאשר הצד המיועד להדפסה פונה מטה, וודא שהמובילים הצדיים צמודים לנייר אך בעדינות.

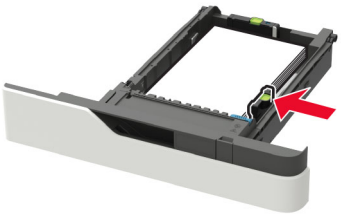

- אל תחליק נייר לתוך המגש.
- למניעת חסימות נייר, ודא שגובה הערימה נמוך ממחוון המילוי המקסימלי של הנייר.

- טען נייר מכתבים מתאים, בהתאם לקיומה או אי-קיומה של יחידת גימור סיכות אופציונלית.

ללא יחידת גימור סיכות אופציונלית	עם יחידת גימור סיכות אופציונלית
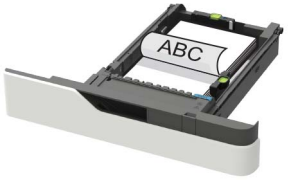 הדפסה חד-צדדית	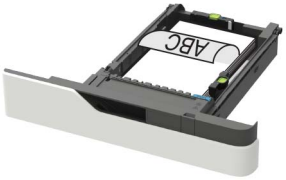 הדפסה חד-צדדית
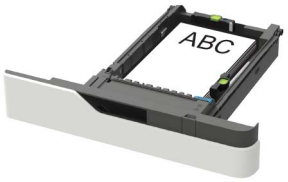 הדפסה דו-צדדית	הדפסה דו-צדדית

- בעת טעינת נייר מחורר, ודא שהחורים בצד הארוך של הנייר מיושרים ביחס לצד הימני של מגש הנייר.

הדפסה חד-צדדית	הדפסה דו-צדדית

- טען מעטפות כאשר צד הדש פונה כלפי מעלה וכנגד הצד הימני של המגש.

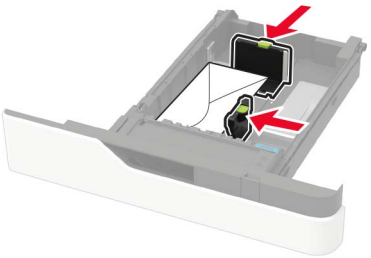

אזהרה—פוטנציאל לנזק: אל תשתמש במעטפות עם בולים, מהדקים, לחצנים, חלונות, רפידות מצופות או חלקים נדבקים מעצמם.

5 הכנס את המגש.

6 בלוח הבקרה של המדפסת, הגדר את סוג הנייר וגודל הנייר בתפריט Paper (נייר) בהתאם לנייר הטעון.

טעינת מגש של 2,100 גיליונות

זהירות—סכנת נפילה: טען כל מגש בנפרד כדי להפחית את הסיכון לחוסר יציבות של הציוד. השאר את כל שאר המגשים במצב סגור עד שתצטרך לפתוח אותם.

1 משוך את המגש החוצה.

2 כוונן את המובילים.

טעינת נייר בגודל A5

א משוך מעלה את מוביל הרוחב והסט אותו למיקום של A5.

ב לחץ והחלק את מוביל האורך למיקום של A5, עד שייכנס למקומו *בנקישה*.

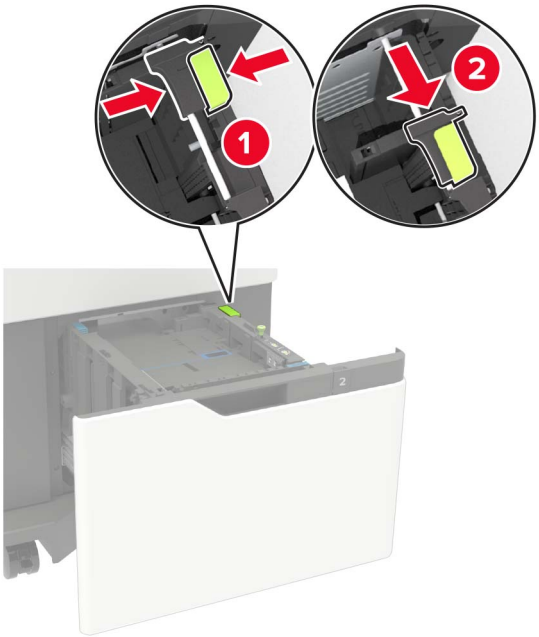

ג הסר את מוביל האורך A5 מהתושבת שלו.

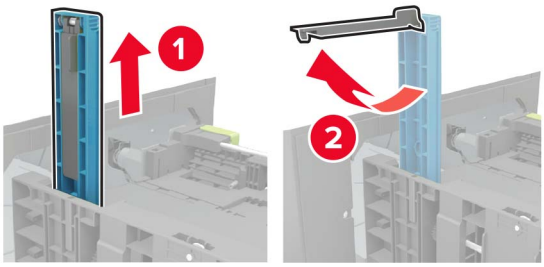

ד הכנס את המוביל לחריץ המיועד לו ואז לחץ עד *שיינעל למקומו בנקישה*.

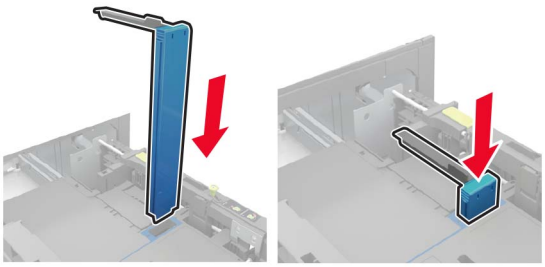

טעינת נייר בגודל A4, letter, legal, oficio ו-folio

א משוך למעלה והחלק את מוביל הרוחב למיקום הנכון עבור גודל הנייר הנטען.

ב אם המוביל באורך A5 עדיין מחובר, הוצא אותו. אם המוביל אינו מחובר, המשך אל שלב ד בעמוד 33.

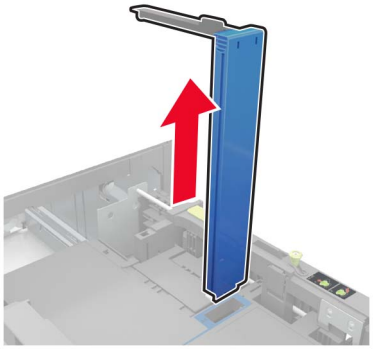

ג שים את המוביל באורך A5 בתושבת שלו.

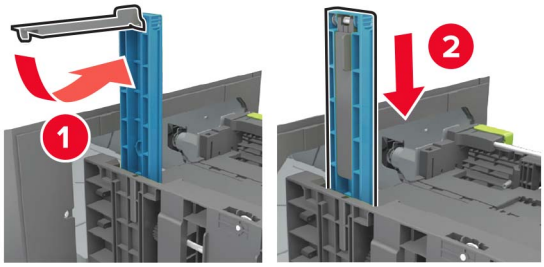

ד לחץ על מחוון האורך ואז הסט אותו למיקום הנכון שמתאים לגודל הנייר הטעון.

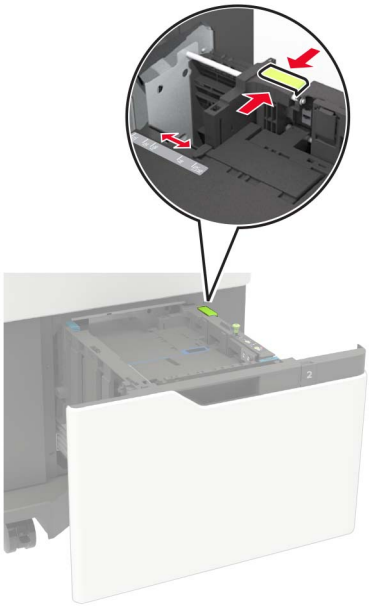

3 הגמש, אוורר ויישר את קצוות הנייר לפני הטעינה.

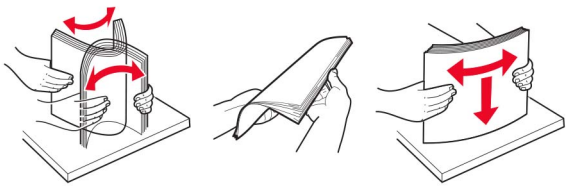

4 טען את ערימת הנייר כאשר הצד להדפסה פונה כלפי מטה.

- טען נייר מכתבים מתאים, בהתאם לקיומה או אי-קיומה של יחידת גימור סיכות אופציונלית.

ללא יחידת גימור סיכות אופציונלית	עם יחידת גימור סיכות אופציונלית
הדפסה חד-צדדית	הדפסה חד-צדדית

ללא יחידת גימור סיכות אופציונלית	עם יחידת גימור סיכות אופציונלית
הדפסה דו-צדדית	הדפסה דו-צדדית

- בעת טעינת נייר מחורר, ודא שהחורים בצד הארוך של הנייר מיושרים ביחס לצד הימני של מגש הנייר.

הדפסה חד-צדדית	הדפסה דו-צדדית

5 הכנס את המגש.

הערה: לחץ על ערימת הנייר כלפי מטה בעת הכנסת המגש.

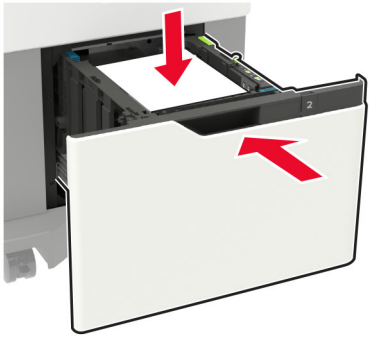

6 בלוח הבקרה של המדפסת, הגדר את סוג הנייר וגודל הנייר בתפריט Paper (נייר) בהתאם לנייר הטעון.

טעינה במזין הרב-תכליתי

1 פתח את המזין הרב תכליתי.

2 כוונן את מוביל הנייר כך שיתאימו לגודל הנייר שאתה טוען.

3 הגמש, אוורר ויישר את קצוות הנייר לפני הטעינה.

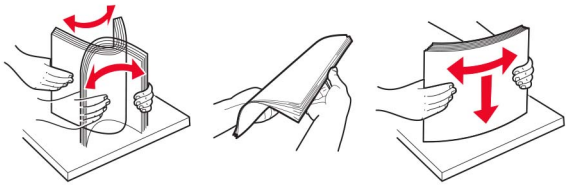

4 טען את הנייר כאשר הצד להדפסה פונה כלפי מעלה.

- טען נייר מכתבים מתאים, בהתאם לקיומה או אי-קיומה של יחידת גימור סיכות אופציונלית.

ללא יחידת גימור סיכות אופציונלית	עם יחידת גימור סיכות אופציונלית
הדפסה חד-צדדית	הדפסה חד-צדדית

ללא יחידת גימור סיכות אופציונלית	עם יחידת גימור סיכות אופציונלית
הדפסה דו-צדדית	הדפסה דו-צדדית

- בעת טעינת נייר מחורר, ודא שהחורים בצד הארוך של הנייר מיושרים ביחס לצד הימני של מכוון הנייר.

הדפסה חד-צדדית	הדפסה דו-צדדית

- טען מעטפות כאשר צד הדש פונה כלפי מטה וכנגד הצד הימני של מכוון הנייר.

אזהרה—פוטנציאל לנזק: אל תשתמש במעטפות עם בולים, מהדקים, לחצנים, חלונות, רפידות מצופות או חלקים נדבקים מעצמם.

5 בלוח הבקרה של המדפסת, הגדר את סוג הנייר וגודל הנייר בתפריט Paper (נייר) בהתאם לנייר הטעון.

קישור בין מגשים

1 במסך הבית גע ב-**Settings** (הגדרות) > **Paper** (נייר) > **Tray Configuration** (תצורת מגש) > בחר מקור נייר.

2 קבע את אותם גודל נייר וסוג נייר למגשים שאתה מקשר.

3 במסך הבית גע ב-**Settings** (הגדרות) > **Device** (התקן) > **Maintenance** (תחזוקה) > **Configuration Menu** (תפריט תצורה) > **Tray Configuration** (תצורת מגש) > **Tray Linking** (קישור מגשים).

4 גע ב-**Automatic** (אוטומטי).

כדי לבטל קישור של מגשים, ודא שאין מגשים שלהם הגדרות גודל או סוג נייר זהות.

אזהרה—פוטנציאל לנזק: טמפרטורת ה- Fuser משתנה בהתאם לסוג הנייר שצוין. כדי להימנע מבעיות הדפסה, התאם את הגדרות סוג הנייר במדפסת לנייר שטעון במגש.

תומך נייר

גודלי נייר נתמכים

גודלי נייר הנתמכים על ידי המדפסת

גודל נייר	מגש סטנדרטי או אופציונלי ל-550 גיליונות	מגש אופציונלי של 2100 גיליונות	מזין רב-תכליתי	הדפסה דו-צדדית
A4 210 x 297 מ"מ (8.3 x 11.7 אינץ')	√	√	√	√
A5 עם הזנת קצה ארוך[1] 210 x 148 מ"מ (8.3 x 5.8 אינץ')	√	√	√	√
A5 עם הזנת קצה קצר 148 x 210 מ"מ (5.8 x 8.3 אינץ')	√	X	√	X
A6 105 x 148 מ"מ (4.1 x 5.8 אינץ')	√	X	√	√
JIS B5 182 257 x מ"מ (7.2 10.1 x אינץ')	√	X	√	√
Oficio (מקסיקו) 216 340 x מ"מ (8.5 13.4 x אינץ')	√	√	√	√
Statement 140 216 x מ"מ (5.5 8.5 x אינץ')	√	X	√	√
Executive 184 267 x מ"מ (7.3 10.5 x אינץ')	√	X	√	√
Letter 216 279 x מ"מ (8.5 11 x אינץ')	√	√	√	√
Legal 216 356 x מ"מ (8.5 14 x אינץ')	√	√	√	√
Folio 216 330 x מ"מ (8.5 13 x אינץ')	√	√	√	√
Universal (אוניברסלי) 105 148 x מ"מ (4.1 5.8 x אינץ') עד 216 356 x מ"מ (8.5 14 x אינץ')	√	X	√	√
Envelope (Monarch 7 3/4[3] 98 191 x מ"מ (3.9 7.5 x אינץ')	√	X	√	X
Envelope 9 98 225 x מ"מ (3.9 8.9 x אינץ')	√	X	√	X

[1] A5 long edge feed (LEF) is recommended over A5 short edge feed (SEF).

[2] מעטפות ברוחב של יותר מ-101.6 מ"מ (4.5 אינץ') עלולות להתקפל. חובה לבדוק את ההתאמה של סוג נייר זה.

גודל נייר	מגש סטנדרטי או אופציונלי ל-550 גיליונות	מגש אופציונלי של 2100 גיליונות	מזין רב-תכליתי	הדפסה דו-צדדית
Envelope[2] 10 105 x 241 מ"מ (4.1 x 9.5 אינץ')	√	X	√	X
DL Envelope[2] 110 x 220 מ"מ (4.3 x 8.7 אינץ')	√	X	√	X
C5 Envelope[2] 162 x 229 מ"מ (6.4 x 9 אינץ')	√	X	√	X
B5 Envelope[2] 176 x 250 מ"מ (6.9 x 9.8 אינץ')	√	X	√	X
אחר Envelope[2] 98.4 x 162 מ"מ (3.9 x 6.4 אינץ') עד 176 x 250 מ"מ (6.9 x 9.8 אינץ')	√	X	√	X

[1] A5 long edge feed (LEF) is recommended over A5 short edge feed (SEF).

[2] מעטפות ברוחב של יותר מ-101.6 מ"מ (4.5 אינץ') עלולות להתקפל. חובה לבדוק את ההתאמה של סוג נייר זה.

גודלי נייר הנתמכים על ידי אפשרויות הפלט או יחידות הגימור

גודל נייר	Offset Stacker (ערימת הדפסות)	תא דואר בן 4 תאים	יחידת גימור סיכות		יחידת גימור סיכות, מחורר		
			Stack (ערימה)	Staple (מהדק)	Stack (ערימה)	Staple (מהדק)	Hole Punch (ניקוב חורים)
A4 210 x 297 מ"מ (8.3 x 11.7 אינץ')	√	√	√	√	√	√	√
A5 LEF 210 x 148 מ"מ (8.3 x 5.8 אינץ')	√	√	√	√	√	√	X
A5 עם הזנת קצה קצר 148 x 210 מ"מ (5.8 x 8.3 אינץ')	√	√	√	X	√	X	X
A6 105 x 148 מ"מ (4.1 x 5.8 אינץ')	√	√	X	X	X	X	X
JIS B5 182 x 257 מ"מ (7.2 x 10.1 אינץ')	√	√	√	X	√	X	X
Oficio (מקסיקו) 216 x 340 מ"מ (8.5 x 13.4 אינץ')	√	√	√	√	√	√	√
Statement 140 x 216 מ"מ (5.5 x 8.5 אינץ')	√	√	√	X	√	X	X

גודל נייר	Offset Stacker (ערימת הדפסות)	תא דואר בן 4 תאים	יחידת גימור סיכות		יחידת גימור סיכות, מחורר		
			Stack (ערימה)	Staple (מהדק)	Stack (ערימה)	Staple (מהדק)	Hole Punch (ניקוב חורים)
Executive 184 x 267 מ"מ (7.3 x 10.5 אינץ')	√	√	√	X	√	X	X
Letter 216 x 279 מ"מ (8.5 x 11 אינץ')	√	√	√	√	√	√	√
Legal 216 x 356 מ"מ (8.5 x 14 אינץ')	√	√	√	√	√	√	X
Folio 216 x 330 מ"מ (8.5 x 13 אינץ')	√	√	√	√	√	√	√
Universal (אוניברסלי) 105 x 148 מ"מ (4.1 x 5.8 אינץ') עד 216 x 356 מ"מ (8.5 x 14 אינץ')	√	√	X	X	X	X	X
Envelope (Monarch 7 3/4) 98 x 191 מ"מ (3.9 x 7.5 אינץ')	√	X	X	X	X	X	X
Envelope 9 98 x 225 מ"מ (3.9 x 8.9 אינץ')	√	X	X	X	X	X	X
Envelope 10 105 x 241 מ"מ (4.1 x 9.5 אינץ')	√	X	X	X	X	X	X
DL Envelope 110 x 220 מ"מ (4.3 x 8.7 אינץ')	√	X	X	X	X	X	X
C5 Envelope 162 x 229 מ"מ (6.4 x 9 אינץ')	√	X	X	X	X	X	X
B5 Envelope 176 x 250 מ"מ (6.9 x 9.8 אינץ')	√	X	X	X	X	X	X
אחר מעטפות 98.4 x 162 מ"מ (3.9 x 6.4 אינץ') עד 176 x 250 מ"מ (6.9 x 9.8 אינץ')	√	X	X	X	X	X	X

סוגי נייר נתמכים

סוגי נייר הנתמכים על ידי המדפסת

סוג נייר	מגש סטנדרטי או אופציונלי ל-550 גיליונות	מגש אופציונלי של 2100 גיליונות	מזין רב-תכליתי	הדפסה דו-צדדית
נייר רגיל	√	√	√	√
בריסטול	√	X	√	√
שקף[1]	√	X	√	X
Labels (מדבקות)	√	X	√	X
Bond	√	√	√	√
Envelope (מעטפה)	√	X	√	X
Rough Envelope (מעטפה גסה)	√	X	√	X
Letterhead (נייר מכתבים)	√	√	√	√
Preprinted (נייר מודפס מראש)	√	√	√	√
Colored Paper (נייר צבעוני)	√	X	√	√
Light (קל)	√	X	√	√
Heavy (כבד)	√	X	√	√
מחוספס/כותנה	√	X	√	√
Custom type (סוג מותאם אישית) [x]	√	X	√	√

[1] למניעת הידבקות שקפים זה לזה, הדפס עד 20 עמודים בלבד. את העמודים הבאים הדפס כעבור שלוש דקות.

סוגי נייר הנתמכים על ידי אפשרויות הפלט או יחידות הגימור

סוג נייר	Offset Stacker (ערימת הדפסות)	תא דואר בן 4 תאים	יחידת גימור סיכות		יחידת גימור סיכות, מחורר		
			Stack (ערימה)	Staple (מהדק)	Stack (ערימה)	Staple (מהדק)	Hole Punch (ניקוב חורים)
נייר רגיל	√	√	√	√	√	√	√
בריסטול	√	X	X	X	X	X	X
שקפים	√	X	√	X	√	X	X

סוג נייר	Offset Stacker (ערימת הדפסות)	תא דואר בן 4 תאים	יחידת גימור סיכות		יחידת גימור סיכות, מחורר		
			Stack (ערימה)	Staple (מהדק)	Stack (ערימה)	Staple (מהדק)	Hole Punch (ניקוב חורים)
Labels (מדבקות)	√	X	X	X	X	X	X
Bond	√	√	√	√	√	√	√
Envelope (מעטפה)	√	X	X	X	X	X	X
Rough Envelope (מעטפה גסה)	√	X	X	X	X	X	X
Letterhead (נייר מכתבים)	√	√	√	√	√	√	√
Preprinted (נייר מודפס מראש)	√	√	√	√	√	√	√
Colored Paper (נייר צבעוני)	√	X	X	X	X	X	X
Light (קל)	√	X	X	X	X	X	X
Heavy (כבד)	√	X	X	X	X	X	X
מחוספס/כותנה	√	X	X	X	X	X	X
Custom type (סוג מותאם אישית) [x]	√	X	X	X	X	X	X

משקלי נייר נתמכים

משקלי נייר הנתמכים על ידי המדפסת

סוג ומשקל הנייר	מגש סטנדרטי או אופציונלי ל-550 גיליונות	מגש אופציונלי של 2100 גיליונות	מזין רב-תכליתי	הדפסה דו-צדדית
נייר רגיל או Bond[1] 60 עד 176 גרם/מ"ר סיבים לאורך (16 עד 47 ליברות bond)	√	√	√	√
בריסטול 203 גרם/מ"ר סיבים לאורך (125 ליברות bond)	√	X	√	√
בריסטול 199 גרם/מ"ר סיבים לאורך (110 ליברות bond)	√	X	√	√

[1] כיוון סיבים לאורך עדיף עבור נייר שמשקלו מעל 176 גרם/מ"ר (47 ליברות).

[2] האזור הרגיש ללחץ חייב להיכנס תחילה למדפסת.

[3] תכולת הכותנה בנייר bond של 28 ליברות לא תעלה על 25%.

סוג ומשקל הנייר	מגש סטנדרטי או אופציונלי ל-550 גיליונות	מגש אופציונלי של 2100 גיליונות	מזין רב-תכליתי	הדפסה דו-צדדית
בריסטול 176 גרם/מ"ר סיבים לאורך (65 ליברות bond)	✓	X	✓	✓
שקף 138 עד 146 גרם/מ"ר סיבים לאורך (37 עד 39 ליברות bond)	✓	X	✓	X
מדבקות נייר 180 גרם/מ"ר (48 ליברות bond)	✓	X	✓	✓
טפסים משולבים[2] 140 עד 175 גרם/מ"ר (37 עד 47 ליברות bond)	✓	X	✓	✓
טפסים משולבים 75 עד 135 גרם/מ"ר (20 עד 36 ליברות bond)	✓	X	✓	✓
מעטפות[3] 60 עד 105 גרם/מ"ר (16 עד 28 ליברות bond)	✓	X	✓	✓

[1] כיוון סיבים לאורך עדיף עבור נייר שמשקלו מעל 176 גרם/מ"ר (47 ליברות).

[2] האזור הרגיש ללחץ חייב להיכנס תחילה למדפסת.

[3] תכולת הכותנה בנייר bond של 28 ליברות לא תעלה על 25%.

משקלי נייר הנתמכים על ידי אפשרויות הפלט או יחידות הגימור

סוג ומשקל הנייר	Offset Stacker (ערימת הדפסות)	תא דואר בן 4 תאים	יחידת גימור סיכות		יחידת גימור סיכות, מחורר		
			Stack (ערימה)	Staple (מהדק)	Stack (ערימה)	Staple (מהדק)	Hole Punch (ניקוב חורים)
נייר רגיל או Bond 60 עד 176 גרם/מ"ר סיבים לאורך (16 עד 47 ליברות bond)	✓	X	✓	X	✓	X	X
נייר רגיל או Bond 60 עד 90 גרם/מ"ר סיבים לאורך (16 עד 24 ליברות bond)	✓	✓	✓	✓	✓	✓	✓
בריסטול 203 גרם/מ"ר סיבים לאורך (125 ליברות bond)	✓	X	✓	X	✓	X	X
בריסטול 199 גרם/מ"ר סיבים לאורך (110 ליברות bond)	✓	X	✓	X	✓	X	X
בריסטול 176 גרם/מ"ר סיבים לאורך (65 ליברות bond)	✓	X	X	X	X	X	X

סוג ומשקל הנייר	Offset Stacker (ערימת הדפסות)	תא דואר בן 4 תאים	יחידת גימור סיכות		יחידת גימור סיכות, מחורר		
			Stack (ערימה)	Staple (מהדק)	Stack (ערימה)	Staple (מהדק)	Hole Punch (ניקוב חורים)
בריסטול 163 גרם/מ"ר סיבים לאורך (90 ליברות bond)	√	X	√	X	√	X	X
שקף 138 עד 146 גרם/מ"ר סיבים לאורך (37 עד 39 ליברות bond)	√	X	√	X	√	X	X
מדבקות נייר 180 גרם/מ"ר (48 ליברות bond)	√	X	X	X	X	X	X
טפסים משולבים 140 עד 175 גרם/מ"ר (37 עד 47 ליברות bond)	√	X	X	X	X	X	X
טפסים משולבים 75 עד 135 גרם/מ"ר (20 עד 36 ליברות bond)	√	X	X	X	X	X	X
מעטפות 60 עד 105 גרם/מ"ר (16 עד 28 ליברות bond)	√	X	X	X	X	X	X

הדפסה

הדפסה ממחשב

הערה: עבור תוויות, ניירות בריסטול ומעטפות, הגדר את גודל וסוג הנייר במדפסת לפני הדפסת המסמך.

1. במסמך שאתה מנסה להדפיס, פתח את תיבת הדו-שיח Print (הדפסה).
2. כוונן את ההגדרות לפי הצורך.
3. הדפס את המסמך.

הדפסה מהתקן נייד

הדפסה מהתקן נייד באמצעות Lexmark Mobile Print

Lexmark™ Mobile Print מאפשר לך לשלוח מסמכים ותמונות ישירות למדפסת נתמכת של Lexmark.

1. פתח את המסמך ואז שלח אותו או שתף אותו עם Lexmark Mobile Print.

   הערה: ייתכן שחלק מהיישומים של צדדים שלישיים לא ייתמכו בתכונת השליחה או השיתוף. לקבלת מידע נוסף עיין בתיעוד הנלווה ליישום.

2. בחר מדפסת.
3. הדפס את המסמך.

הדפסה מהתקן נייד באמצעות שירות ההדפסה Mopria

Mopria® שירות ההדפסה הוא פתרון להדפסה ניידת עבור התקנים ניידים הפועלים עם מערכת Android™ מגרסה 5.0 ואילך. הוא מאפשר לך להדפיס ישירות בכל מדפסת בעלת אישור Mopria.

הערה: הקפד להוריד את היישום Mopria Print Service מהחנות Google Play™ והפוך אותו לזמין בהתקן הנייד.

1. בהתקן הנייד של Android שברשותך, הפעל יישום תואם או בחר מסמך במנהל הקבצים.
2. לחץ על ⋮ > **Print** (הדפסה).
3. בחר מדפסת ואז כוונן את ההגדרות במידת הצורך.
4. הקש על 🖶

הדפסה מהתקן נייד באמצעות AirPrint

תכונת התוכנה AirPrint היא פתרון הדפסה ניידת אשר מאפשר לך להדפיס ישירות מהתקני Apple למדפסת בעלת אישור AirPrint.

הערות:

- ודא שגם התקן ה-Apple וגם המדפסת מחוברים לאותה רשת. אם יש לרשת מספר רכזות תקשורת אלחוטית, ודא ששני ההתקנים מחוברים לאותה רשת משנה.

- יישום זה נתמך רק בחלק מהתקני Apple.

1 בהתקן הנייד,בחר מסמך מתוך מנהל הקבצים או הפעל יישום תואם.

2 לחץ על > **Print** (הדפסה).

3 בחר מדפסת ואז כוונן את ההגדרות במידת הצורך.

4 הדפס את המסמך.

הדפסה מהתקן נייד באמצעות Wi-Fi Direct®

Wi-Fi Direct® הוא פתרון הדפסה אשר מאפשר לך להדפיס בכל מדפסת המוכנה לשימוש עם Wi-Fi Direct.

הערה: ודא שההתקן הנייד מחובר לרשת האלחוטית של המדפסת. לקבלת מידע נוסף ראה "חיבור התקן נייד למדפסת" בעמוד 164.

1 בהתקן הנייד שברשותך, הפעל יישום תואם או בחר מסמך במנהל הקבצים.

2 בהתאם להתקן הנייד שלך, בצע אחת מהפעולות הבאות:

- לחץ על > **Print** (הדפסה).
- לחץ על > **Print** (הדפסה).
- לחץ על > **Print** (הדפסה).

3 בחר מדפסת ואז כוונן את ההגדרות במידת הצורך.

4 הדפס את המסמך.

הדפסה מכונן הבזק

1 הכנס את כונן ההבזק.

הערות:

- אם אתה מכניס את כונן ההבזק כשמופיעה הודעת שגיאה, המדפסת תתעלם מכונן ההבזק.

- אם תחבר כונן הבזק בעת שהמדפסת מעבדת משימות הדפסה אחרות, תופיע ההודעה **Busy** (עסוק) בצג.

2 גע על הצג במסמך שברצונך להדפיס.

קבע הגדרות הדפסה אחרות לפי הצורך.

3 שלח את משימת ההדפסה.

כדי להדפיס מסמך אחר גע באפשרות **USB Drive** (כונן USB).

אזהרה—פוטנציאל לנזק: למניעת אובדן נתונים או פגיעה בתפקוד המדפסת, אל תיגע בכונן ההבזק או במדפסת באזור המוצג כשמתבצעות פעילויות הדפסה, קריאה או כתיבה עם התקן הזיכרון.

כונני הבזק וסוגי קבצים נתמכים

כונני הבזק

- Lexar JumpDrive S70 (16GB ו-32GB)
- SanDisk Cruzer (16GB ו-32GB)
- PNY Attaché (16GB ו-32GB)

הערות:

– המדפסת תומכת בכונני הבזק USB מהירים עם תקן מהירות מלאה.

– יש להשתמש בכונני הבזק USB אשר תומכים במערכת קבצים מסוג FAT (File Allocation Tables).

סוגי קבצים

מסמכים

- PDF (גרסה 1.7 או גרסה קודמת)
- HTML
- XPS
- תבנית של קובצי Microsoft (.doc, .docx, .xls, .xlsx, .ppt, .pptx)

תמונות:

- .dcx
- .gif
- .JPEG או .jpg
- .bmp
- .pcx
- .TIFF או .tif
- .png

הגדרת משימות חסויות

1 בלוח הבקרה, נווט אל:

Settings (הגדרות) > Security (אבטחה) > Confidential Print Setup (הגדרת הדפסה חסויה)

2 קבע את תצורת ההגדרות.

השתמש ב:	כדי
מקס קוד PIN שגוי	הגדרת מספר הפעמים שבהן ניתן להזין PIN לא חוקי. **הערה:** לאחר הגעה למגבלה, משימות ההדפסה עבור שם משתמש זה נמחקות.
Confidential Job Expiration (תפוגת משימה חסויה)	הגדרת מועד התפוגה למשימות הדפסה של מסמכים חסויים. **הערה:** משימות חסויות מוחזקות יישמרו במדפסת עד שישוחררו או יימחקו ידנית.
Repeat Job Expiration (תפוגת משימה חוזרת)	הגדרת מועד התפוגה למשימות הדפסה חוזרות. **הערה:** משימות מוחזקות חוזרות מאוחסנות בזיכרון המדפסת לצורך הדפסה מחדש.
Verify Job Expiration (אימות תפוגת משימה)	הגדרת מועד התפוגה שבו המדפסת תדפיס עותק לפני הדפסת שאר העותקים. **הערה:** משימות אימות מדפיסות עותק אחד כדי לבדוק אם הוא עומד בדרישות לפני הדפסת העותקים הנותרים.
Reserve Job Expiration (תפוגת משימה שמורה)	הגדרת מועד התפוגה שבו המדפסת תאחסן משימות הדפסה. **הערה:** משימות שמורות מופסקות נמחקות אוטומטית לאחר ההדפסה.
Require All Jobs to be Held (דרוש שמירה של כל המשימות)	הגדרת המדפסת לשמור את כל משימות ההדפסה.
Keep duplicate documents (שמור מסמכים כפולים)	הגדרת המדפסת להדפסת כל המסמכים שלהם אותו שם קובץ.

הדפסת משימות חסויות ועבודות בהמתנה אחרות

למשתמשי Windows

1 כאשר מסמך פתוח, לחץ על **File** (קובץ) > **Print** (הדפסה).

2 בחר מדפסת ולאחר מכן לחץ על **Properties** (מאפיינים), **Preferences** (העדפות), **Options** (אפשרויות) או **Setup** (הגדרה).

3 לחץ על **Print and Hold** (הדפסה והפסקה).

4 בחר **Use Print and Hold** (שימוש בהדפסה והפסקה), ולאחר מכן הקצה שם משתמש.

5 בחר את סוג משימת ההדפסה (Confidential (חסויה), Repeat (חוזרת), Reserve (שמורה), או Verify (אימות)).

אם תבחר **Confidential** (חסויה), אבטח את משימת ההדפסה באמצעות מספר זיהוי אישי (PIN).

6 לחץ על **OK** (אישור) או על **Print** (הדפסה).

7 ממסך הבית של המדפסת, שחרר את משימת ההדפסה.

- לביצוע משימות הדפסה של מסמכים חסויים, גע ב-**Held jobs** (עבודות בהמתנה) > בחר את שם המשתמש שלך > **Confidential** (חסוי) > הזן את קוד ה-PIN > בחר את משימת ההדפסה > קבע את תצורת ההגדרות > **Print** (הדפסה).
- לביצוע משימות הדפסה אחרות, גע ב-**Held jobs** (עבודות בהמתנה) > בחר את שם המשתמש שלך > בחר את משימת ההדפסה > קבע את תצורת ההגדרות > **Print** (הדפסה).

למשתמשי Macintosh

באמצעות AirPrint

1 כשמסמך פתוח, בחר **File** (קובץ) > **Print** (הדפסה).

2 בחר מדפסת ולאחר מכן, בתפריט הנפתח שלאחר התפריט Orientation (כיוון הדפסה), בחר **PIN Printing** (הדפסה עם קוד PIN).

3 הפעל את האפשרות **Print with PIN** (הדפסה עם קוד PIN), ולאחר מכן הזן קוד PIN בן ארבע ספרות.

4 לחץ על **Print** (הדפסה).

5 ממסך הבית של המדפסת, שחרר את משימת ההדפסה. גע ב-**Held jobs** (עבודות בהמתנה) > בחר את שם המחשב שלך > **Confidential** (חסוי) > הזן את קוד ה-PIN > בחר את משימת ההדפסה > **Print** (הדפסה).

באמצעות מנהל התקן ההדפסה

1 כשמסמך פתוח, בחר **File** (קובץ) > **Print** (הדפסה).

2 בחר מדפסת ולאחר מכן, בתפריט הנפתח שלאחר התפריט Orientation (כיוון הדפסה), בחר **Print and Hold** (הדפסה והפסקה).

3 בחר **Confidential Print** (הדפסת מסמכים חסויים), ולאחר מכן הזן קוד PIN בן 4 ספרות.

4 לחץ על **Print** (הדפסה).

5 ממסך הבית של המדפסת, שחרר את משימת ההדפסה. גע ב-**Held jobs** (עבודות בהמתנה) > בחר את שם המחשב שלך > **Confidential** (חסוי) >בחר את משימת ההדפסה > הזן את קוד ה-**Print** < PIN (הדפסה).

הדפסה מפרופיל Cloud Connector

1 במסך הבית גע באפשרות **Cloud Connector**.

2 בחר ספק שירות ענן ואז בחר פרופיל.

הערה: לקבלת מידע נוסף על יצירת פרופיל Cloud Connector ראה "יצירת פרופיל Cloud Connector" בעמוד 21.

3 גע באפשרות **Print** (הדפסה) ובחר קובץ.

במידת הצורך שנה את ההגדרות.

הערה: הקפד לבחור קובץ נתמך.

4 הדפס את המסמך.

הדפסת רשימת דוגמאות גופנים

1 במסך הבית, גע ב-**Settings** (הגדרות) > **Reports** (דוחות) > **Print** (הדפסה) > **Print Fonts** (גופני הדפסה).

2 גע ב-**PCL Fonts** (גופני PCL) או **PS Fonts** (גופני PS).

הדפסת רשימת ספריות

במסך הבית, גע ב-**Settings** (הגדרות) > **Reports** (דוחות) > **Print** (הדפסה) > **Print Directory** (ספריית הדפסות).

ביטול משימת הדפסה

מלוח הבקרה של המדפסת

1 במסך הבית, גע באפשרות **Job Queue** (תור משימות).

הערה: באפשרותך גם לגשת להגדרה זו על-ידי נגיעה בחלק העליון של מסך הבית.

2 בחר משימה לביטול.

מהמחשב

1 בצע אחת מהפעולות הבאות, בהתאם למערכת ההפעלה:

- פתח את תיקיית המדפסות ולאחר מכן בחר את המדפסת שלך.
- מתוך System Preferences (העדפות מערכת) בתפריט Apple, נווט אל המדפסת שלך.

2 בחר משימה לביטול.

העתקה

שימוש במזין המסמכים האוטומטי ובזכוכית הסורק

מזין מסמכים אוטומטי (ADF)	משטח הזכוכית של הסורק
 • השתמש במזין המסמכים האוטומטי עם מסמכים מרובי עמודים או דו-צדדיים. • טען את מסמך המקור עם הפנים כלפי מעלה. במקרה של מסמכים מרובי-עמודים, הקפד ליישר את הקצוות המובילים של הדפים לפני טעינתם. • הקפד לכוונן את המובילים שבמזין המסמכים האוטומטי בהתאם לגודל הנייר שאתה טוען.	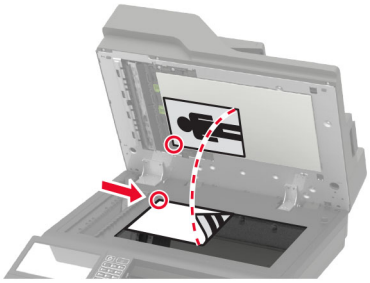 • השתמש בזכוכית הסורק למסמכים בעלי עמוד בודד, עמודי ספר, פריטים קטנים (כמו גלויות או תמונות), שקפים, נייר צילום או מדיה דקה (כמו למשל גזירי עיתונות). • הנח את המסמך עם הפנים כלפי מטה בפינה עם החץ.

יצירת עותקים

1 טען מסמך מקור במגש מזין המסמכים האוטומטי (ADF) או על משטח הזכוכית של הסורק.

הערה: כדי למנוע חיתוך תמונה, ודא שגודל המסמך המקורי והפלט זהים.

2 בדף הבית, גע באפשרות **Copy** (העתקה) ואז ציין את מספר העותקים.

כוונן את הגדרות ההעתקה לפי הצורך.

3 העתק את המסמך.

הערה: כדי לבצע העתקה מהירה, לחץ בלוח הבקרה על .

העתקת תמונות

1 הנח תמונה על משטח הזכוכית של הסורק.

2 במסך הבית גע ב-**Copy** > (העתקה) **Content** > (תוכן) **Content Type** (סוג תוכן) > **Photo** (תמונה).

3 גע ב-**Content Source** (מקור תוכן), ולאחר מכן בחר את ההגדרה המתאימה ביותר לתמונה המקורית.

4 העתק את התמונה.

העתקה על נייר מכתבים

1 טען מסמך מקור במגש מזין המסמכים האוטומטי (ADF) או על משטח הזכוכית של הסורק.

2 בדף הבית גע ב-**Copy** (העתקה) > **Copy From** (העתק מ-) > ובחר את גודל המסמך המקורי.

3 גע ב-**Copy To** (העתק אל), ואז בחר את מקור הנייר שכולל את נייר המכתבים.

אם טענת את נייר המכתבים במזין הרב-תכליתי, אחר-כך נווט אל:

Copy To (העתק אל) > **Multipurpose Feeder** (מזין רב-תכליתי) > בחר גודל נייר > **Letterhead** (נייר מכתבים)

4 העתק את המסמך.

העתקה על שני צידי הנייר

1 טען מסמך מקור במגש מזין המסמכים האוטומטי (ADF) או על משטח הזכוכית של הסורק.

2 במסך הבית גע ב-**Copy (העתקה)** > **Sides (צדדים)**.

3 התאם את ההגדרות.

4 העתק את המסמך.

הקטנה או הגדלה של עותקים

1 טען מסמך מקור במגש מזין המסמכים האוטומטי (ADF) או על משטח הזכוכית של הסורק.

2 במסך הבית, נווט אל:

Copy (העתקה) > **Scale (קנה-מידה)** > ציין ערך קנה מידה

הערה: שינוי גודל המסמך המקורי או הפלט לאחר הגדרת קנה-המידה משחזר את ערך קנה המידה לאפשרות Auto (אוטומטי).

3 העתק את המסמך.

Collating copies (איסוף עותקים)

1 טען מסמך מקור במגש מזין המסמכים האוטומטי (ADF) או על משטח הזכוכית של הסורק.

2 במסך הבית גע ב-**Collate** < **Copy** (איסוף) > **On [1,2,1,2,1,2]** (מופעל [1,2,1,2,1,2]).

3 העתק את המסמך.

הוספת גיליונות הפרדה בין העתקים

1 טען מסמך מקור במגש מזין המסמכים האוטומטי (ADF) או על משטח הזכוכית של הסורק.

2 במסך הבית גע ב-**Copy** (העתקה) > **Separator Sheets** (גיליונות הפרדה).

3 התאם את ההגדרות.

4 שלח את משימת ההעתקה.

העתקת מספר עמודים על גיליון יחיד

1 טען מסמך מקור במגש מזין המסמכים האוטומטי (ADF) או על משטח הזכוכית של הסורק.

2 במסך הבית גע ב-**Copy** (העתקה) > **Pages per Side** (עמודים על כל צד).

3 התאם את ההגדרות.

4 העתק את המסמך.

יצירת קיצור דרך להעתקה

1 במסך הבית, גע ב-**Copy (העתקה)**.

2 קבע את ההגדרות ולאחר מכן גע ב- ★ .

3 צור קיצור דרך.

שליחת דואר אלקטרוני

שימוש במזין המסמכים האוטומטי ובזכוכית הסורק

מזין מסמכים אוטומטי (ADF)	משטח הזכוכית של הסורק
 • השתמש במזין המסמכים האוטומטי עם מסמכים מרובי עמודים או דו-צדדיים. • טען את מסמך המקור עם הפנים כלפי מעלה. במקרה של מסמכים מרובי-עמודים, הקפד ליישר את הקצוות המובילים של הדפים לפני טעינתם. • הקפד לכוונן את המובילים שבמזין המסמכים האוטומטי בהתאם לגודל הנייר שאתה טוען.	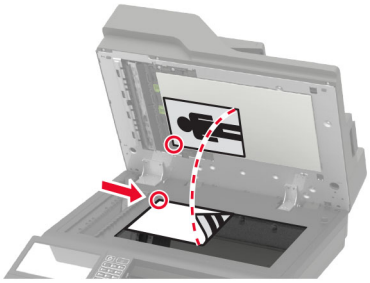 • השתמש בזכוכית הסורק למסמכים בעלי עמוד בודד, עמודי ספר, פריטים קטנים (כמו גלויות או תמונות), שקפים, נייר צילום או מדיה דקה (כמו למשל גזירי עיתונות). • הנח את המסמך עם הפנים כלפי מטה בפינה עם החץ.

קביעת תצורת הגדרות ה-SMTP לדואר האלקטרוני

קבע את ההגדרות של Simple Mail Transfer Protocol (SMTP) כך שישלח מסמך שנסרק בדואר אלקטרוני. ההגדרות משתנות בהתאם לספק שירותי הדואר האלקטרוני.

לפני שתתחיל, ודא שהמדפסת מחוברת לרשת ושהרשת מחוברת לאינטרנט.

באמצעות התפריט Settings (הגדרות) במדפסת

1. במסך הבית גע ב-**Settings** (הגדרות) > **E-mail** (דואר אלקטרוני) > **E-mail Setup** (הגדרת דואר אלקטרוני).
2. קבע את תצורת ההגדרות.

הערות:

- לקבלת מידע נוסף על הסיסמה, עיין ברשימת **ספקי שירותי הדואר האלקטרוני**.
- אם הספק שלך אינו מופיע ברשימה, פנה לספק ובקש את ההגדרות.

באמצעות Embedded Web Server

1. פתח את דפדפן האינטרנט ולאחר מכן הקלד את כתובת ה-IP של המדפסת בשדה הכתובת.

הערות:

- הצג את כתובת ה-IP של המדפסת במסך הבית של המדפסת. כתובת ה-IP מוצגת כארבע סדרות של מספרים המופרדים על-ידי נקודות, למשל 123.123.123.123.
- אם אתה משתמש בשרת Proxy, השבת אותו זמנית כדי לטעון את דף האינטרנט כהלכה.

2. לחץ על **Settings** (הגדרות) > **E-mail** (דואר אלקטרוני).
3. במקטע E-mail Setup (הגדרות דוא"ל), קבע את תצורת ההגדרות.

הערות:

- לקבלת מידע נוסף על הסיסמה, עיין ברשימת **ספקי שירותי הדואר האלקטרוני**.
- אם הספק שלך אינו מופיע ברשימה, פנה לספק ובקש את ההגדרות.

4 לחץ על **Save** (שמור).

ספקי שירותי דואר אלקטרוני

- **AOL Mail**
- **Comcast Mail**
- **Gmail**
- **iCloud Mail**
- **Mail.com**
- **(NetEase Mail (mail.126.com**
- **(NetEase Mail (mail.163.com**
- **(NetEase Mail (mail.yeah.net**
- **Outlook Live**
- **QQ Mail**
- **Sina Mail**
- **Sohu Mail**
- **Yahoo! Mail**
- **Zoho Mail**

הערות:

- אם אתה נתקל בשגיאות בעת השימוש בהגדרות שסופקו, פנה לספק שירותי הדואר האלקטרוני שלך.
- אם הספק שלך אינו מופיע ברשימה, פנה לספק.

AOL Mail

הגדרה	ערך
Primary SMTP Gateway (שער SMTP ראשי)	smtp.aol.com
Primary SMTP Gateway Port (יציאת שער SMTP ראשי)	587
Use SSL/TLS (שימוש ב- SSL/TLS)	Required (נדרש)
Require Trusted Certificate (דרוש אישור מהימן)	Disabled (מנוטרל)
Reply Address (כתובת לתשובה)	כתובת הדואר האלקטרוני שלך
SMTP Server Authentication (אימות שרת SMTP)	Login / Plain (כניסה/רגיל)
Device-Initiated E-mail (דוא"ל המופעל על-ידי ההתקן)	Use Device SMTP Credentials (השתמש באישורי SMTP של ההתקן)
Device UserID (מזהה משתמש בהתקן)	כתובת הדוא"ל שלך

הגדרה	ערך
Device Password (סיסמת התקן)	הסיסמה לאפליקציה **הערה:** כדי ליצור סיסמה לאפליקציה, עבור לדף **AOL Account Security** (אבטחת חשבון AOL), התחבר לחשבונך, ולאחר מכן לחץ על **Generate app password** (צור סיסמה לאפליקציה).

Comcast Mail

הגדרה	ערך
Primary SMTP Gateway (שער SMTP ראשי)	smtp.comcast.net
Primary SMTP Gateway Port (יציאת שער SMTP ראשי)	587
שימוש ב- SSL/TLS	נדרש
Require Trusted Certificate (דרוש אישור מהימן)	מנוטרל
Reply Address (כתובת לתשובה)	כתובת הדוא"ל שלך
SMTP Server Authentication (אימות שרת SMTP)	Login / Plain (כניסה/רגיל)
Device-Initiated E-mail (דוא"ל המופעל על-ידי ההתקן)	Use Device SMTP Credentials (השתמש באישורי SMTP של ההתקן)
Device UserID (מזהה משתמש בהתקן)	כתובת הדוא"ל שלך
Device Password (סיסמת התקן)	הסיסמה לחשבון

Gmail™

הערה: ודא שאימות דו-שלבי מופעל בחשבון ה-Google שלך. כדי להפעיל את האימות הדו-שלבי, עבור לדף **Google Account Security** (אבטחת חשבון Google), התחבר לחשבונך, ולאחר מכן, במקטע Signing in to Google (כניסה ל-Google), לחץ על **Step Verification-2** (אימות דו-שלבי).

הגדרה	ערך
Primary SMTP Gateway (שער SMTP ראשי)	smtp.gmail.com
Primary SMTP Gateway Port (יציאת שער SMTP ראשי)	587
שימוש ב- SSL/TLS	נדרש
Require Trusted Certificate (דרוש אישור מהימן)	מנוטרל
Reply Address (כתובת לתשובה)	כתובת הדוא"ל שלך
SMTP Server Authentication (אימות שרת SMTP)	Login / Plain (כניסה/רגיל)
Device-Initiated E-mail (דוא"ל המופעל על-ידי ההתקן)	Use Device SMTP Credentials (השתמש באישורי SMTP של ההתקן)
Device UserID (מזהה משתמש בהתקן)	כתובת הדוא"ל שלך

הגדרה	ערך
Device Password (סיסמת התקן)	הסיסמה לאפליקציה **הערות:** • כדי ליצור סיסמה לאפליקציה, עבור לדף **Google Account Security** (אבטחת חשבון Google), התחבר לחשבונך, ולאחר מכן, במקטע Signing in to Google (כניסה ל-Google), לחץ על **App passwords** (סיסמאות לאפליקציות). • האפשרות App passwords (סיסמאות לאפליקציות) מופיעה רק כשהאימות הדו-שלבי מופעל.

iCloud Mail

הערה: ודא שאימות דו-שלבי מופעל בחשבון שלך.

הגדרה	ערך
Primary SMTP Gateway (שער SMTP ראשי)	smtp.mail.me.com
Primary SMTP Gateway Port (יציאת שער SMTP ראשי)	587
שימוש ב- SSL/TLS	נדרש
Require Trusted Certificate (דרוש אישור מהימן)	מנוטרל
Reply Address (כתובת לתשובה)	כתובת הדוא"ל שלך
SMTP Server Authentication (אימות שרת SMTP)	Login / Plain (כניסה/רגיל)
Device-Initiated E-mail (דוא"ל המופעל על-ידי ההתקן)	Use Device SMTP Credentials (השתמש באישורי SMTP של ההתקן)
Device UserID (מזהה משתמש בהתקן)	כתובת הדוא"ל שלך
Device Password (סיסמת התקן)	הסיסמה לאפליקציה **הערה:** כדי ליצור סיסמה לאפליקציה, עבור לדף **iCloud Account Management** (ניהול חשבון iCloud), התחבר לחשבונך, ולאחר מכן, במקטע Security (אבטחה), לחץ על **Generate Password** (צור סיסמה).

Mail.com

הגדרה	ערך
Primary SMTP Gateway (שער SMTP ראשי)	smtp.mail.com
Primary SMTP Gateway Port (יציאת שער SMTP ראשי)	587
שימוש ב- SSL/TLS	נדרש
Require Trusted Certificate (דרוש אישור מהימן)	מנוטרל
Reply Address (כתובת לתשובה)	כתובת הדוא"ל שלך
SMTP Server Authentication (אימות שרת SMTP)	Login / Plain (כניסה/רגיל)
Device-Initiated E-mail (דוא"ל המופעל על-ידי ההתקן)	Use Device SMTP Credentials (השתמש באישורי SMTP של ההתקן)
Device UserID (מזהה משתמש בהתקן)	כתובת הדוא"ל שלך
Device Password (סיסמת התקן)	הסיסמה לחשבון

(NetEase Mail (mail.126.com

הערה: ודא ששירות ה-SMTP מופעל בחשבון שלך. כדי להפעיל את השירות, בדף הבית של NetEase Mail, לחץ על **Settings** (הגדרות) > **POP3/SMTP/IMAP**, ולאחר מכן הפעל את **IMAP/SMTP service** (שירות IMAP/SMTP) או את **POP3/SMTP service** (שירות POP3/SMTP).

הגדרה	ערך
Primary SMTP Gateway (שער SMTP ראשי)	smtp.126.com
Primary SMTP Gateway Port (יציאת שער SMTP ראשי)	465
שימוש ב- SSL/TLS	נדרש
Require Trusted Certificate (דרוש אישור מהימן)	מנוטרל
Reply Address (כתובת לתשובה)	כתובת הדוא"ל שלך
SMTP Server Authentication (אימות שרת SMTP)	Login / Plain (כניסה/רגיל)
Device-Initiated E-mail (דוא"ל המופעל על-ידי ההתקן)	Use Device SMTP Credentials (השתמש באישורי SMTP של ההתקן)
Device UserID (מזהה משתמש בהתקן)	כתובת הדוא"ל שלך
Device Password (סיסמת התקן)	סיסמת אישור **הערה:** סיסמת האישור מסופקת כאשר IMAP/SMTP service (שירות IMAP/SMTP) או POP3/SMTP service (שירות POP3/SMTP) מופעל.

(NetEase Mail (mail.163.com

הערה: ודא ששירות ה-SMTP מופעל בחשבון שלך. כדי להפעיל את השירות, בדף הבית של NetEase Mail, לחץ על **Settings** (הגדרות) > **POP3/SMTP/IMAP**, ולאחר מכן הפעל את **IMAP/SMTP service** (שירות IMAP/SMTP) או את **POP3/SMTP service** (שירות POP3/SMTP).

הגדרה	ערך
Primary SMTP Gateway (שער SMTP ראשי)	smtp.163.com
Primary SMTP Gateway Port (יציאת שער SMTP ראשי)	465
שימוש ב- SSL/TLS	נדרש
Require Trusted Certificate (דרוש אישור מהימן)	מנוטרל
Reply Address (כתובת לתשובה)	כתובת הדוא"ל שלך
SMTP Server Authentication (אימות שרת SMTP)	Login / Plain (כניסה/רגיל)
Device-Initiated E-mail (דוא"ל המופעל על-ידי ההתקן)	Use Device SMTP Credentials (השתמש באישורי SMTP של ההתקן)
Device UserID (מזהה משתמש בהתקן)	כתובת הדוא"ל שלך
Device Password (סיסמת התקן)	סיסמת אישור **הערה:** סיסמת האישור מסופקת כאשר IMAP/SMTP service (שירות IMAP/SMTP) או POP3/SMTP service (שירות POP3/SMTP) מופעל.

NetEase Mail (mail.yeah.net)

הערה: ודא ששירות ה-SMTP מופעל בחשבון שלך. כדי להפעיל את השירות, בדף הבית של NetEase Mail, לחץ על **Settings** (הגדרות) > **POP3/SMTP/IMAP**, ולאחר מכן הפעל את **IMAP/SMTP service** (שירות IMAP/SMTP) או את **POP3/SMTP service** (שירות POP3/SMTP).

הגדרה	ערך
Primary SMTP Gateway (שער SMTP ראשי)	smtp.yeah.net
Primary SMTP Gateway Port (יציאת שער SMTP ראשי)	465
שימוש ב- SSL/TLS	נדרש
Require Trusted Certificate (דרוש אישור מהימן)	מנוטרל
Reply Address (כתובת לתשובה)	כתובת הדוא"ל שלך
SMTP Server Authentication (אימות שרת SMTP)	Login / Plain (כניסה/רגיל)
Device-Initiated E-mail (דוא"ל המופעל על-ידי ההתקן)	Use Device SMTP Credentials (השתמש באישורי SMTP של ההתקן)
Device UserID (מזהה משתמש בהתקן)	כתובת הדוא"ל שלך
Device Password (סיסמת התקן)	סיסמת אישור **הערה:** סיסמת האישור מסופקת כאשר IMAP/SMTP service (שירות IMAP/SMTP) או POP3/SMTP service (שירות POP3/SMTP) מופעל.

Outlook Live

הגדרות אלו חלות על תחומי הדואר האלקטרוני outlook.com ו-hotmail.com.

הגדרה	ערך
Primary SMTP Gateway (שער SMTP ראשי)	smtp.office365.com
Primary SMTP Gateway Port (יציאת שער SMTP ראשי)	587
שימוש ב- SSL/TLS	נדרש
Require Trusted Certificate (דרוש אישור מהימן)	מנוטרל
Reply Address (כתובת לתשובה)	כתובת הדוא"ל שלך
SMTP Server Authentication (אימות שרת SMTP)	Login / Plain (כניסה/רגיל)
Device-Initiated E-mail (דוא"ל המופעל על-ידי ההתקן)	Use Device SMTP Credentials (השתמש באישורי SMTP של ההתקן)
Device UserID (מזהה משתמש בהתקן)	כתובת הדוא"ל שלך
Device Password (סיסמת התקן)	הסיסמה לחשבון או הסיסמה לאפליקציה **הערות:** • עבור חשבונות שבהם האימות הדו-שלבי מנוטרל, השתמש בסיסמה לחשבון שלך. • עבור חשבונות שבהם האימות הדו-שלבי מופעל, השתמש בסיסמה לאפליקציה. כדי ליצור סיסמה לאפליקציה, עבור לדף **Outlook Live Account Management** (ניהול חשבון Outlook Live) ולאחר מכן התחבר לחשבונך.

QQ Mail

הערה: ודא ששירות ה-SMTP מופעל בחשבון שלך. כדי להפעיל את השירות, בדף הבית של QQ Mail לחץ על **Settings** (הגדרות) > **Account** (חשבון). במקטע POP3/IMAP/SMTP/Exchange/CardDAV/CalDAV Service (שירות POP3/IMAP/SMTP/Exchange/CardDAV/CalDAV), הפעל את **POP3/SMTP service** (שירות POP3/SMTP) או את **IMAP/SMTP service** (שירות IMAP/SMTP).

הגדרה	ערך
Primary SMTP Gateway (שער SMTP ראשי)	smtp.qq.com
Primary SMTP Gateway Port (יציאת שער SMTP ראשי)	587
שימוש ב- SSL/TLS	נדרש
Require Trusted Certificate (דרוש אישור מהימן)	מנוטרל
Reply Address (כתובת לתשובה)	כתובת הדוא"ל שלך
SMTP Server Authentication (אימות שרת SMTP)	Login / Plain (כניסה/רגיל)
Device-Initiated E-mail (דוא"ל המופעל על-ידי ההתקן)	Use Device SMTP Credentials (השתמש באישורי SMTP של ההתקן)
Device UserID (מזהה משתמש בהתקן)	כתובת הדוא"ל שלך
Device Password (סיסמת התקן)	קוד אישור **הערה:** כדי ליצור קוד אישור, בדף הבית של QQ Mail לחץ על **Settings** (הגדרות) > **Account** (חשבון), ולאחר מכן, במקטע POP3/IMAP/SMTP/Exchange/CardDAV/CalDAV Service (שירות POP3/IMAP/SMTP/Exchange/CardDAV/CalDAV), לחץ על **Generate authorization code** (צור קוד אישור).

Sina Mail

הערה: ודא ששירות ה-POP3/SMTP מופעל בחשבון שלך. כדי להפעיל את השירות, בדף הבית של Sina Mail, לחץ על **Settings** (הגדרות) > **More settings** (הגדרות נוספות) > **User-end POP/IMAP/SMTP** (POP/IMAP/SMTP בקצה המשתמש), ולאחר מכן הפעל את **POP3/SMTP service** (שירות POP3/SMTP).

הגדרה	ערך
Primary SMTP Gateway (שער SMTP ראשי)	smtp.sina.com
Primary SMTP Gateway Port (יציאת שער SMTP ראשי)	587
שימוש ב- SSL/TLS	נדרש
Require Trusted Certificate (דרוש אישור מהימן)	מנוטרל
Reply Address (כתובת לתשובה)	כתובת הדוא"ל שלך
SMTP Server Authentication (אימות שרת SMTP)	Login / Plain (כניסה/רגיל)
Device-Initiated E-mail (דוא"ל המופעל על-ידי ההתקן)	Use Device SMTP Credentials (השתמש באישורי SMTP של ההתקן)
Device UserID (מזהה משתמש בהתקן)	כתובת הדוא"ל שלך

הגדרה	ערך
Device Password (סיסמת התקן)	קוד אישור **הערה:** כדי ליצור קוד אישור, בדף הבית של הדואר האלקטרוני, לחץ על **Settings** (הגדרות) > **More settings** (הגדרות נוספות) > **User-end POP/IMAP/SMTP** (POP/IMAP/SMTP בקצה המשתמש), ולאחר מכן הפעל את **Authorization code status** (מצב קוד אישור).

Sohu Mail

הערה: ודא ששירות ה-SMTP מופעל בחשבון שלך. כדי להפעיל את השירות, בדף הבית של Sohu Mail, לחץ על **Options** (אפשרויות) > **Settings** (הגדרות) > **POP3/SMTP/IMAP**, ולאחר מכן הפעל את **IMAP/SMTP service** (שירות IMAP/SMTP) או את **POP3/SMTP service** (שירות POP3/SMTP).

הגדרה	ערך
Primary SMTP Gateway (שער SMTP ראשי)	smtp.sohu.com
Primary SMTP Gateway Port (יציאת שער SMTP ראשי)	465
שימוש ב- SSL/TLS	נדרש
Require Trusted Certificate (דרוש אישור מהימן)	מנוטרל
Reply Address (כתובת לתשובה)	כתובת הדוא"ל שלך
SMTP Server Authentication (אימות שרת SMTP)	Login / Plain (כניסה/רגיל)
Device-Initiated E-mail (דוא"ל המופעל על-ידי ההתקן)	Use Device SMTP Credentials (השתמש באישורי SMTP של ההתקן)
Device UserID (מזהה משתמש בהתקן)	כתובת הדוא"ל שלך
Device Password (סיסמת התקן)	סיסמה עצמאית **הערה:** הסיסמה העצמאית מסופקת כאשר IMAP/SMTP service (שירות IMAP/SMTP) או POP3/SMTP service (שירות POP3/SMTP) מופעל.

Yahoo! Mail

הגדרה	ערך
Primary SMTP Gateway (שער SMTP ראשי)	smtp.mail.yahoo.com
Primary SMTP Gateway Port (יציאת שער SMTP ראשי)	587
שימוש ב- SSL/TLS	נדרש
Require Trusted Certificate (דרוש אישור מהימן)	מנוטרל
Reply Address (כתובת לתשובה)	כתובת הדוא"ל שלך
SMTP Server Authentication (אימות שרת SMTP)	Login / Plain (כניסה/רגיל)
Device-Initiated E-mail (דוא"ל המופעל על-ידי ההתקן)	Use Device SMTP Credentials (השתמש באישורי SMTP של ההתקן)
Device UserID (מזהה משתמש בהתקן)	כתובת הדוא"ל שלך

הגדרה	ערך
Device Password (סיסמת התקן)	הסיסמה לאפליקציה **הערה:** כדי ליצור סיסמה לאפליקציה, עבור לדף **Yahoo Account Security** (אבטחת חשבון Yahoo), התחבר לחשבונך, ולאחר מכן לחץ על **Generate app password** (צור סיסמה לאפליקציה).

Zoho Mail

הגדרה	ערך
Primary SMTP Gateway (שער SMTP ראשי)	smtp.zoho.com
Primary SMTP Gateway Port (יציאת שער SMTP ראשי)	587
שימוש ב- SSL/TLS	נדרש
Require Trusted Certificate (דרוש אישור מהימן)	מנוטרל
Reply Address (כתובת לתשובה)	כתובת הדוא"ל שלך
SMTP Server Authentication (אימות שרת SMTP)	Login / Plain (כניסה/רגיל)
Device-Initiated E-mail (דוא"ל המופעל על-ידי ההתקן)	Use Device SMTP Credentials (השתמש באישורי SMTP של ההתקן)
Device UserID (מזהה משתמש בהתקן)	כתובת הדוא"ל שלך
Device Password (סיסמת התקן)	הסיסמה לחשבון או הסיסמה לאפליקציה **הערות:** • עבור חשבונות שבהם האימות הדו-שלבי מנוטרל, השתמש בסיסמה לחשבון שלך. • עבור חשבונות שבהם האימות הדו-שלבי מופעל, השתמש בסיסמה לאפליקציה. כדי ליצור סיסמה לאפליקציה, עבור לדף **Zoho Mail Account Security** (אבטחת חשבון Zoho Mail), התחבר לחשבונך, ולאחר מכן, במקטע Application-Specific Passwords (סיסמאות ספציפיות לאפליקציות), לחץ על **Generate New Password** (צור סיסמה חדשה).

שליחת דוא"ל

לפני שתתחיל, ודא שהגדרות ה-SMTP נקבעו. לקבלת מידע נוסף ראה "קביעת תצורת הגדרות ה-SMTP לדואר האלקטרוני" בעמוד 53.

באמצעות לוח הבקרה

1. טען מסמך מקור במגש מזין המסמכים האוטומטי (ADF) או על משטח הזכוכית של הסורק.
2. במסך הבית, גע ב- **E-mail (דואר אלקטרוני)**, ולאחר מכן הזן את המידע הדרוש.
3. במידת הצורך, קבע את הגדרות התצורה של סוג קובץ הפלט.
4. שלח את הדוא"ל.

שימוש במספר קיצור דרך

1 טען מסמך מקור במגש מזין המסמכים האוטומטי (ADF) או על משטח הזכוכית של הסורק.

2 במסך הבית גע ב-**Shortcut Center** (מרכז קיצורי הדרך) > **E-mail** (דואר אלקטרוני).

3 בחר את מספר קיצור הדרך.

4 שלח את הדוא"ל.

יצירת קיצור דרך לדואר אלקטרוני

1 במסך הבית, גע ב-**E-mail** (דוא"ל).

2 קבע את ההגדרות ולאחר מכן גע ב- ★ .

3 צור קיצור דרך.

שיגור וקבלת פקס

שימוש במזין המסמכים האוטומטי ובזכוכית הסורק

מזין מסמכים אוטומטי (ADF)	משטח הזכוכית של הסורק
 • השתמש במזין המסמכים האוטומטי עם מסמכים מרובי עמודים או דו-צדדיים. • טען את מסמך המקור עם הפנים כלפי מעלה. במקרה של מסמכים מרובי-עמודים, הקפד ליישר את הקצוות המובילים של הדפים לפני טעינתם. • הקפד לכוונן את המובילים שבמזין המסמכים האוטומטי בהתאם לגודל הנייר שאתה טוען.	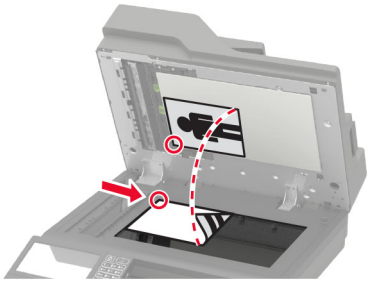 • השתמש בזכוכית הסורק למסמכים בעלי עמוד בודד, עמודי ספר, פריטים קטנים (כמו גלויות או תמונות), שקפים, נייר צילום או מדיה דקה (כמו למשל גזירי עיתונות). • הנח את המסמך עם הפנים כלפי מטה בפינה עם החץ.

הגדרת המדפסת כפקס

הערות:

- שיטות ההתחברות הבאות רלוונטיות לארצות או אזורים מסוימים בלבד.
- במהלך ההגדרה הראשונית של המדפסת, בטל את הבחירה בתכונת הפקס ובכל תכונה אחרת שבכוונתך להגדיר מאוחר יותר, ולאחר מכן בחר באפשרות **Continue (המשך)**.
- אם פונקציית הפקס זמינה ולא מוגדרת באופן מלא, נורית המחוון עשויה להבהב באדום.

אזהרה—פוטנציאל לנזק: למניעת איבוד נתונים או פגיעה בתפקוד המדפסת, אל תיגע בכבלים או במדפסת באזור המוצג במהלך פעולת שליחה או קבלה של פקס.

פקס נתמך

דגם המדפסת	פקס אנלוגי	etherFAX[1]	שרת פקס	Fax over IP (FoIP)[2]
MX822ade	√	√	√	√
MX822adtfe	√	√	√	√
MX822adxe	√	√	√	√
MX822de	X	√	√	√
MX826ade	√	√	√	√
MX826adtfe	√	√	√	√
MX826adxe	√	√	√	√
MX826de	X	√	√	√
XM7355	√	√	√	√
XM7335b	√	√	√	√
XM7335bi	X	√	√	√
XM7335i	X	√	√	√
XM7370	√	√	√	√
XM7370i	X	√	√	√

[1] נדרש מינוי. לקבלת מידע נוסף בקר בכתובת **https://www.etherfax.net/lexmark** או פנה למקום שבו רכשת את המדפסת.
[2] מצריך אגד רישיונות מותקן. למידע נוסף, צור קשר עם המקום ממנו רכשת את המדפסת.

הגדרת פונקציית הפקס באמצעות פקס אנלוגי

הערות:

- תכונה זו זמינה רק בחלק מדגמי המדפסות.
- חלק משיטות ההתחברות רלוונטיות לארצות או אזורים מסוימים בלבד.
- אם פונקציית הפקס זמינה ולא מוגדרת באופן מלא, נורית המחוון עשויה להבהב באדום.
- אם אין לך סביבת TCP/IP, השתמש בלוח הבקרה כדי להגדיר את הפקס.

אזהרה—פוטנציאל לנזק: למניעת איבוד נתונים או פגיעה בתפקוד המדפסת, אל תיגע בכבלים או במדפסת באזור המוצג במהלך פעולת שליחה או קבלה של פקס.

באמצעות התפריט Settings (הגדרות) במדפסת

1. במסך הבית, בחר **Settings** (הגדרות) > **Fax** (פקס) > **Fax Setup** (הגדרות פקס) > **General Fax settings** (הגדרות פקס כלליות).
2. קבע את תצורת ההגדרות.

שימוש בשרת האינטרנט המובנה

1. פתח את דפדפן האינטרנט ולאחר מכן הקלד את כתובת ה-IP של המדפסת בשדה הכתובת.

הערות:

- הצג את כתובת ה-IP של המדפסת במסך הבית. כתובת ה-IP מוצגת כארבע סדרות של מספרים המופרדים על-ידי נקודות, למשל 123.123.123.123.
- אם אתה משתמש בשרת Proxy, השבת אותו זמנית כדי לטעון את דף האינטרנט כהלכה.

2. לחץ על **Settings** (הגדרות) > **Fax** (פקס) > **Fax Setup** (הגדרת פקס) > **General Fax Settings** (הגדרות פקס כלליות).
3. קבע את תצורת ההגדרות.
4. החל את השינויים

הגדרת פונקציית הפקס באמצעות etherFAX

הערות:

- הנך נדרש לעדכן את קושחת המדפסת לגרסתה העדכנית ביותר. לקבלת מידע נוסף ראה "עדכון קושחה" בעמוד 310.
- יש להתקין במדפסת אגד רישיונות מתאים. לקבלת מידע נוסף, פנה אל etherFAX.
- הקפד לרשום את המדפסת שלך בפורטל etherFAX. לקבלת מידע נוסף בקר בכתובת **https://www.etherfax.net/lexmark**.
- לצורך הרישום נדרש המספר הסידורי של המדפסת. כדי לאתר את המספר הסידורי, ראה "איתור המספר הסידורי של המדפסת" בעמוד 11.

1. פתח את דפדפן האינטרנט ולאחר מכן הקלד את כתובת ה-IP של המדפסת בשדה הכתובת.

הערות:

- הצג את כתובת ה-IP של המדפסת במסך הבית. כתובת ה-IP מוצגת כארבע סדרות של מספרים המופרדים על-ידי נקודות, למשל 123.123.123.123.

- אם אתה משתמש בשרת Proxy, השבת אותו זמנית כדי לטעון את דף האינטרנט כהלכה.

2 לחץ על **Settings** (הגדרות) > **Fax** (פקס) > **Fax Setup** (הגדרת פקס) > **General Fax Settings** (הגדרות פקס כלליות).

הערה: התפריט Fax Setup (הגדרת פקס) מופיע רק אם ההגדרה של Fax Mode (מצב פקס) היא Fax (פקס).

3 בשדה Fax Name (שם פקס), הקלד שם ייחודי.

4 בשדה Fax Number (מספר פקס), הזן את מספר הפקס שסופק על-ידי etherFAX.

5 בתפריט Fax Transport (העברת פקס), בחר **etherFAX**.

6 החל את השינויים

הגדרת פונקציית הפקס באמצעות שרת הפקס

הערות:

- תכונה זו מאפשרת לך לשלוח הודעות פקס לספק שירותי פקס שתומך בקבלת דואר אלקטרוני.
- תכונה זו תומכת רק בהודעות פקס יוצאות. כדי לתמוך בקבלת פקס, ודא שבמדפסת שלך מוגדר פקס מבוסס-התקן, כגון פקס אנלוגי, etherFAX או Fax over IP (FoIP).

1 פתח את דפדפן האינטרנט ולאחר מכן הקלד את כתובת ה-IP של המדפסת בשדה הכתובת.

הערות:

- הצג את כתובת ה-IP של המדפסת במסך הבית. כתובת ה-IP מוצגת כארבע סדרות של מספרים המופרדים על-ידי נקודות, למשל 123.123.123.123.
- אם אתה משתמש בשרת Proxy, השבת אותו זמנית כדי לטעון את דף האינטרנט כהלכה.

2 לחץ על **Settings** (הגדרות) > **Fax** (פקס).

3 בתפריט Fax Mode (מצב פקס), בחר **Fax Server** (שרת פקס), ולאחר מכן לחץ על **Save** (שמור).

4 לחץ על **Fax Server Setup** (הגדרת שרת פקס).

5 בשדה To Format (תבנית אל), הקלד **[#]@myfax.com**, כאשר **[#]** הוא מספר הפקס ו-**myfax.com** הוא התחום של ספק הפקס.

הערות:

- במידת הצורך, הגדר את תצורת השדות Reply Address (כתובת לתשובה), Subject (נושא), ו-Message (הודעה).
- כדי לאפשר למדפסת לקבל הודעות פקס, הגדר שתתאפשר קבלה של פקס מבוסס-התקן. ודא שתצורת פקס מבוסס-התקן מוגדרת אצלך.

6 לחץ על **Save (שמור)**.

7 לחץ על **Fax Server E-mail Settings** (הגדרות דוא"ל שרת פקס), ולאחר מכן בצע אחת מהפעולות הבאות:

- הפעל את האפשרות **Use E-mail SMTP Server** (השתמש בשרת SMTP לדואר אלקטרוני).

הערה: אם ההגדרות של SMTP לדואר אלקטרוני לא נקבעו, ראה "קביעת תצורת הגדרות ה-SMTP לדואר האלקטרוני" בעמוד 53.

- קבע את התצורה של הגדרות ה-SMTP. לקבלת מידע נוסף, פנה לספק שירות הדואר האלקטרוני.

8 החל את השינויים

הגדרת פקס באמצעות קו טלפון רגיל

הערה: הוראות אלו חלות רק על מדפסות שתומכות בפקס אנלוגי. לקבלת מידע נוסף ראה "פקס נתמך" בעמוד 64.

זהירות—סכנת שוק: למניעת סכנת התחשמלות, אל תגדיר מוצר זה ואל תטפל בחיבורי חשמל או כבלים, כגון כבל החשמל, תכונת הפקס או הטלפון, בעת סופת ברקים.

זהירות—סכנת שוק: כדי להימנע מסכנת התחשמלות, אל תשתמש בתכונת הפקס במהלך סופת ברקים.

זהירות—פוטנציאל לפציעה: כדי להפחית את הסיכון לשרפה, השתמש רק בכבל תקשורת (RJ-11) מסוג 26 AWG ומעלה בעת חיבור מוצר זה לרשת הטלפון הממותגת הציבורית. עבור משתמשים באוסטרליה, הכבל חייב להיות באישור רשות התקשורת והמדיה האוסטרלית.

הגדרה 1: המדפסת מחוברת לקו פקס ייעודי

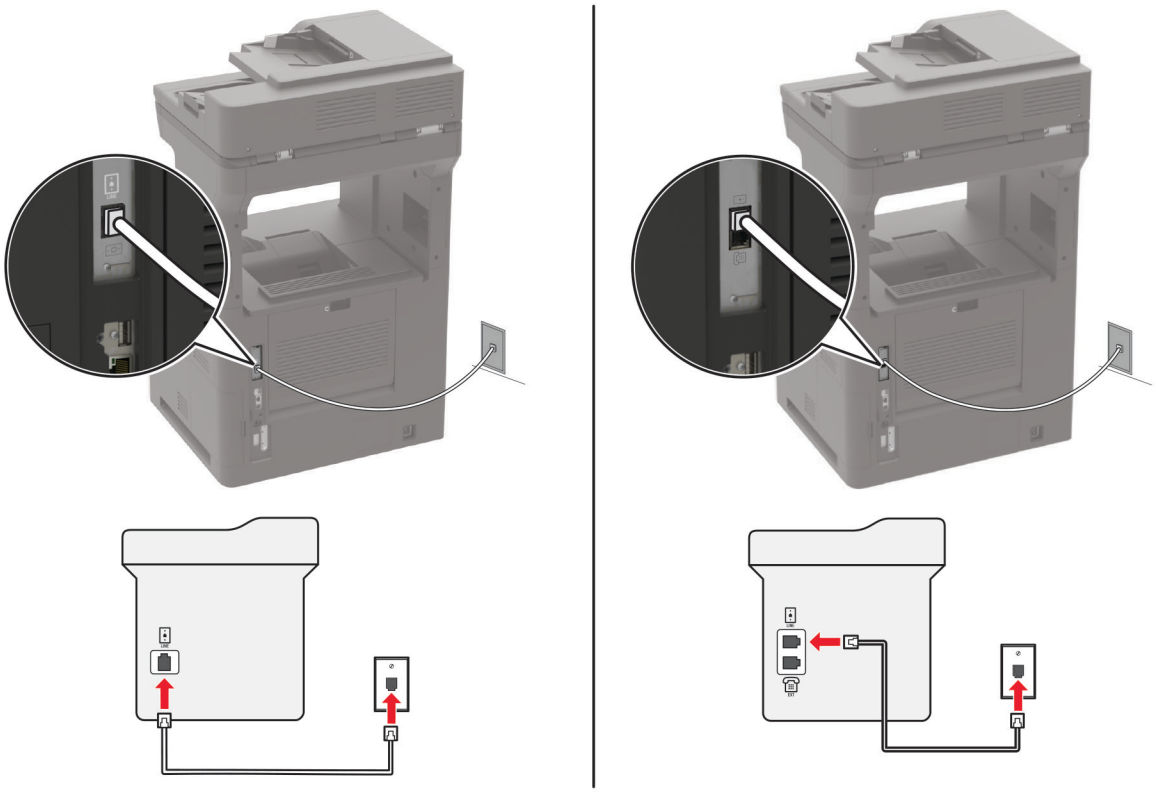

1. חבר קצה אחד של כבל הטלפון ליציאת הקו של המדפסת.
2. חבר את הקצה השני של הכבל לשקע טלפון אנלוגי פעיל בקיר.

הערות:

- ניתן להגדיר את המדפסת לקבלת פקסים אוטומטית (הגדרת Auto Answer (מענה אוטומטי) כ-**On (מופעל)**) או ידנית (הגדרת Auto Answer (מענה אוטומטי) כ-**Off (מכובה)**).
- אם ברצונך לקבל פקסים אוטומטית, הגדר מענה של המדפסת לאחר מספר נבחר של צלצולים.

הגדרה 2: המדפסת חולקת את הקו עם משיבון

הערה: אם אתה רשום לשירות צלצול מובחן, ודא שאתה מגדיר את דפוס הצלצול הנכון עבור המדפסת. אם לא תעשה זאת, המדפסת לא תקבל את הפקסים גם אם הגדרת אותה לקבלת פקסים אוטומטית.

מחוברת לאותו שקע טלפון בקיר

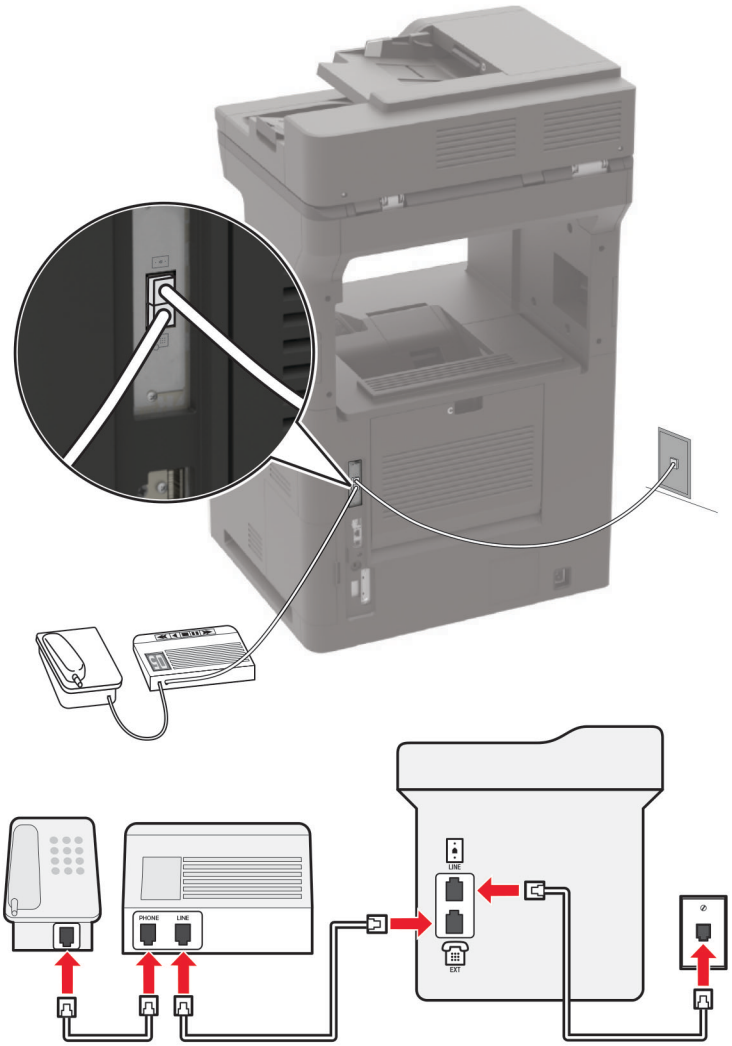

הערה: הוראות אלו חלות רק על מדפסות הכוללות יציאות EXT וקו.

- חבר קצה אחד של כבל הטלפון ליציאת הקו של המדפסת.
- חבר את הקצה השני של הכבל לשקע טלפון אנלוגי פעיל בקיר.
- חבר את המשיבון ליציאת הטלפון של המדפסת.

מחוברת לשקעי טלפון נפרדים בקיר

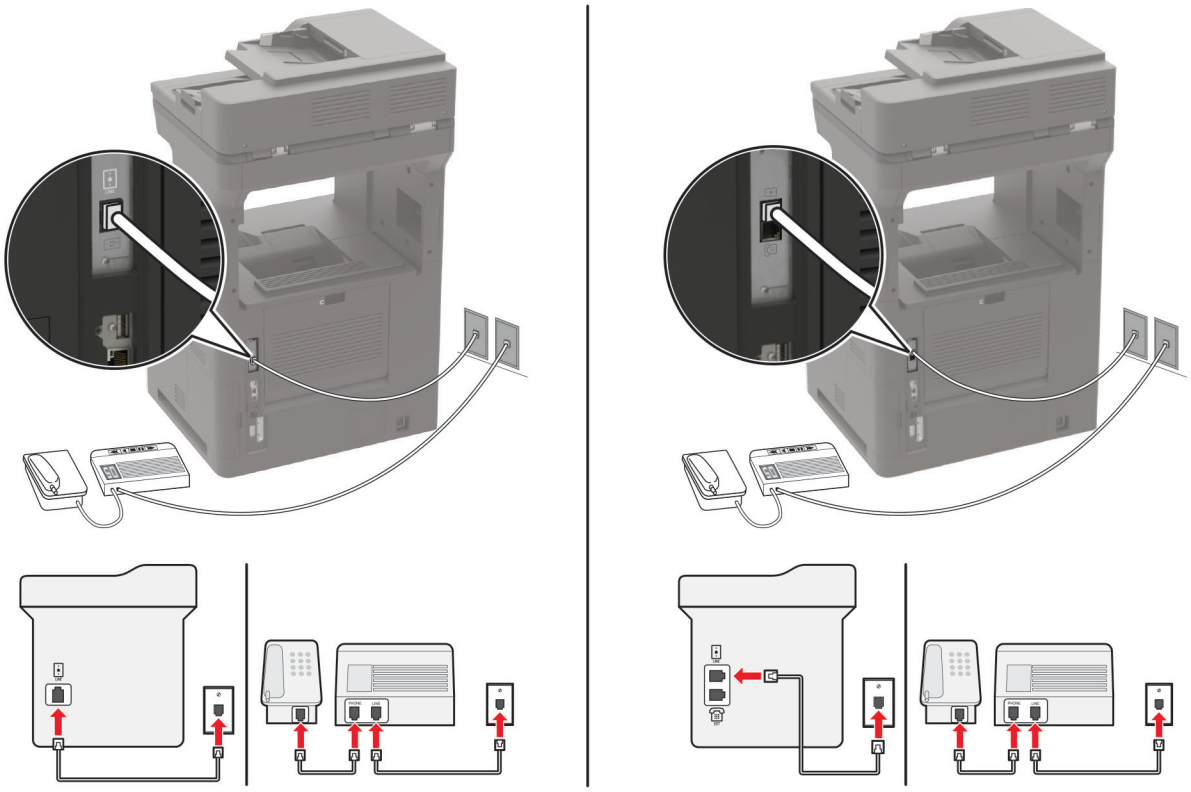

1 חבר קצה אחד של כבל הטלפון ליציאת הקו של המדפסת.

2 חבר את הקצה השני של הכבל לשקע טלפון אנלוגי פעיל בקיר.

הערות:

- אם יש לך רק מספר טלפון אחד בקו, הגדר את המדפסת לקבלת הודעות פקס באופן אוטומטי.
- הגדר את המדפסת לענות לשיחות שני צלצולים אחרי המשיבון. לדוגמה, אם תגדיר את המשיבון למענה לשיחות כעבור ארבעה צלצולים, הגדר את האפשרות Rings to Answer (מענה לשיחות) של המדפסת כ-**6**.

הגדרת פקס בארצות או באזורים בעלי שקעי ותקעי טלפון שונים

הערה: הוראות אלו חלות רק על מדפסות שתומכות בפקס אנלוגי. לקבלת מידע נוסף ראה "פקס נתמך" בעמוד 64.

זהירות—סכנת שוק: למניעת סכנת התחשמלות, אל תגדיר מוצר זה ואל תטפל בחיבורי חשמל או כבלים, כגון כבל החשמל, תכונת הפקס או הטלפון, בעת סופת ברקים.

זהירות—סכנת שוק: כדי להימנע מסכנת התחשמלות, אל תשתמש בתכונת הפקס במהלך סופת ברקים.

זהירות—פוטנציאל לפציעה: כדי להפחית את הסיכון לשרפה, השתמש רק בכבל תקשורת (RJ-11) מסוג 26 AWG ומעלה בעת חיבור מוצר זה לרשת הטלפון הממותגת הציבורית. עבור משתמשים באוסטרליה, הכבל חייב להיות באישור רשות התקשורת והמדיה האוסטרלית.

שקע הקיר הסטנדרטי שמשמש ברוב המדינות או האזורים הוא RJ-11. אם השקע בקיר או הציוד במתקן שלך אינו תואם לסוג זה של חיבור, השתמש במתאם טלפון. ייתכן שהמתאם המתאים למדינה או לאזור שלך לא ייכלל עם המדפסת ושתצטרך לרכוש אותו בנפרד.

עשוי להיות מחבר מתאם המתוקן ביציאת הטלפון של המדפסת. אל תוציא את תקע המתאם מיציאת הטלפון של המדפסת אם אתה מתחבר למערכת טלפון בחיבור טורי או בחיבור קסקדה.

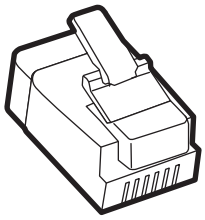

שם רכיב	מק"ט
תקע מתאם של Lexmark	40X8519

חיבור המדפסת לשקע בקיר שאינו מסוג RJ-11

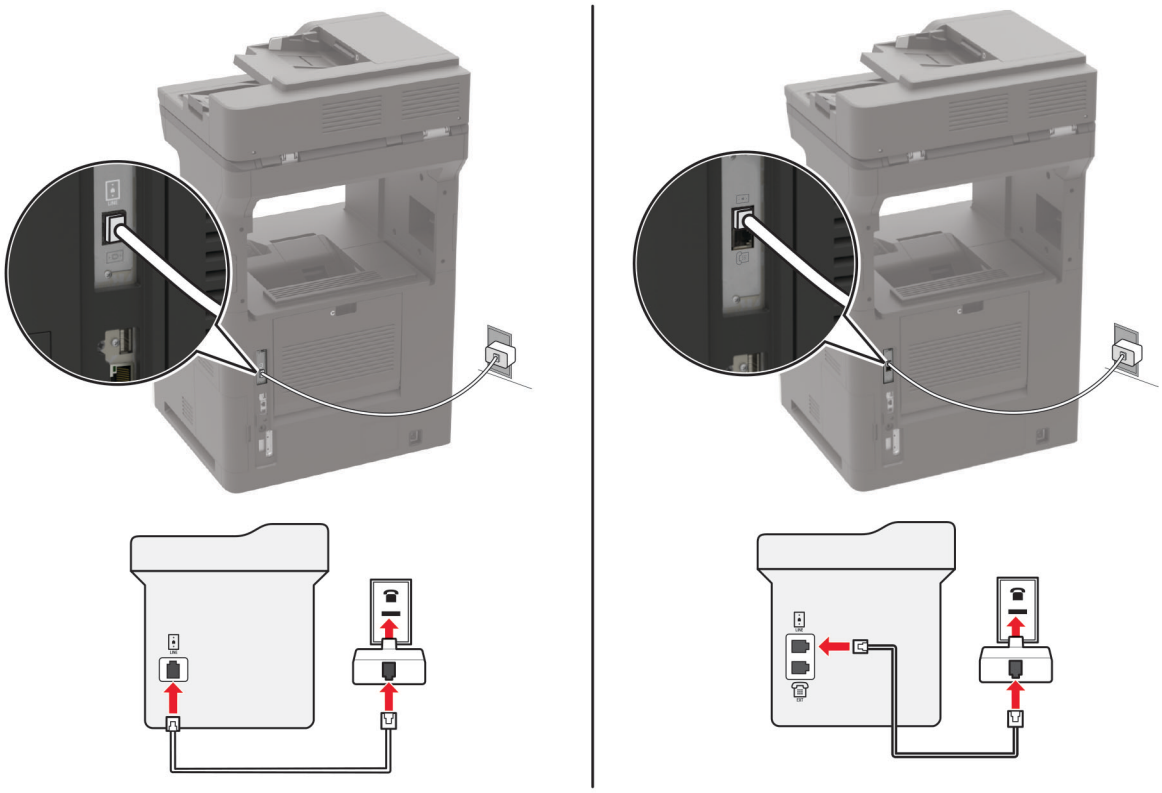

1. חבר קצה אחד של כבל הטלפון ליציאת הקו של המדפסת.
2. חבר את הקצה השני של כבל הטלפון למתאם RJ-11 ולאחר מכן חבר את המתאם לשקע שבקיר.
3. אם ברצונך לחבר התקן אחר עם מחבר שאינו מסוג RJ-11 לאותו שקע בקיר, חבר אותו ישירות למתאם הטלפון.

חיבור לשירות צלצול מובחן

עם שירות צלצול מובחן יכולים להיות לך כמה מספרי טלפון בקו טלפון אחד. לכל אחד ממספרי הטלפון מוקצית תבנית צלצול שונה.

הערה: הוראות אלו חלות רק על מדפסות שתומכות בפקס אנלוגי. לקבלת מידע נוסף ראה "פקס נתמך" בעמוד 64.

1 במסך הבית גע ב-**Settings** (הגדרות) > **Fax** (פקס) > **Fax Setup** (הגדרת פקס) > **Fax Receive Settings** (הגדרות קבלת פקס) > **Admin Controls** (בקרות מנהל מערכת) > **Answer On** (מענה ב:).

2 בחר תבנית צלצול.

הגדרת התאריך והשעה של הפקס

הערה: ודא שתצורת הפקס הוגדרה. לקבלת מידע נוסף ראה "הגדרת המדפסת כפקס" בעמוד 63.

1 במסך הבית, גע באפשרות **Settings** (הגדרות) > **Device** (התקן) > **Preferences** (העדפות) > **Date and Time** (תאריך ושעה) > **Configure** (הגדרה).

2 קבע את תצורת ההגדרות.

הגדרת שעון קיץ

הערה: ודא שתצורת הפקס הוגדרה. לקבלת מידע נוסף ראה "הגדרת המדפסת כפקס" בעמוד 63.

1 במסך הבית, גע באפשרות **Settings** (הגדרות) > **Device** (התקן) > **Preferences** (העדפות) > **Date and Time** (תאריך ושעה) > **Configure** (הגדרה).

2 בתפריט Time Zone (אזור זמן) בחר **(UTC+user) Custom** (התאמה אישית (UTC+משתמש)).

3 קבע את תצורת ההגדרות.

שיגור פקס

הערה: ודא שתצורת הפקס הוגדרה. לקבלת מידע נוסף ראה "הגדרת המדפסת כפקס" בעמוד 63.

באמצעות לוח הבקרה

1 טען מסמך מקור במגש מזין המסמכים האוטומטי (ADF) או על משטח הזכוכית של הסורק.

2 במסך הבית, גע באפשרות **Fax** (פקס) ולאחר מכן הזן את המידע הדרוש.

כוונן את ההגדרות לפי הצורך.

3 שגר את הפקס.

באמצעות מחשב

לפני שתתחיל, ודא שמנהל התקן הפקס מותקן. לקבלת מידע נוסף ראה "התקנת מנהל התקן הפקס" בעמוד 308.

למשתמשי Windows

1 מהמסמך שאתה מנסה לשלוח בפקס, פתח את תיבת הדו-שיח Print (הדפסה).

2 בחר את המדפסת ולאחר מכן לחץ על **Properties** (מאפיינים), **Preferences** (העדפות), **Options** (אפשרויות) או **Setup** (הגדרה).

3 לחץ על **Fax** (פקס) > **Enable fax** (אפשר פקס) > **Always display settings prior to faxing** (תמיד הצג הגדרות לפני שיגור פקס), ולאחר מכן הזן את מספר הנמען.

קבע הגדרות פקס אחרות לפי הצורך.

4 שגר את הפקס.

למשתמשי Macintosh

1 כשמסמך פתוח, בחר **File** (קובץ) > **Print** (הדפסה).

2 בחר את המדפסת שהכיתוב **- Fax** (פקס) נוסף לאחר שמה.

3 הזן בשדה To (אל) את מספרו של הנמען.

קבע הגדרות פקס אחרות לפי הצורך.

4 שגר את הפקס.

תזמון פקס

הערה: ודא שתצורת הפקס הוגדרה. לקבלת מידע נוסף ראה "הגדרת המדפסת כפקס" בעמוד 63.

1 טען מסמך מקור במגש מזין המסמכים האוטומטי (ADF) או על משטח הזכוכית של הסורק.

2 במסך הבית גע ב-**Fax** (פקס) > **To** (אל) >הזן את מספר הפקס > **Done** (בוצע).

3 גע ב-**Send Time** (שעת שליחה), הגדר את תצורת התאריך והשעה, ולאחר מכן גע ב-**OK** (אישור).

4 שגר את הפקס.

יצירת קיצור דרך ליעד פקס

הערה: ודא שתצורת הפקס הוגדרה. לקבלת מידע נוסף ראה "הגדרת המדפסת כפקס" בעמוד 63.

1 במסך הבית גע באפשרות **Fax** (פקס) > **To** (אל).

2 הזן את המספר של הנמען, ולאחר מכן גע ב-**Done (בוצע)**.

3 גע ב- ★ .

4 צור קיצור דרך.

שינוי רזולוציית הפקס

הערה: ודא שתצורת הפקס הוגדרה. לקבלת מידע נוסף ראה "הגדרת המדפסת כפקס" בעמוד 63.

1 טען מסמך מקור במגש מזין המסמכים האוטומטי (ADF) או על משטח הזכוכית של הסורק.

2 במסך הבית, גע באפשרות **Fax** (פקס) ולאחר מכן הזן את המידע הדרוש.

3 גע ב-**Resolution (רזולוציה)**, ולאחר מכן כוונן את ההגדרה.

4 שגר את הפקס.

כוונון כהות הפקס

הערה: ודא שתצורת הפקס הוגדרה. לקבלת מידע נוסף ראה "הגדרת המדפסת כפקס" בעמוד 63.

1 טען מסמך מקור במגש מזין המסמכים האוטומטי (ADF) או על משטח הזכוכית של הסורק.

2 במסך הבית, גע באפשרות **Fax** (פקס) ולאחר מכן הזן את המידע הדרוש.

3 גע ב-**Darkness (כהות)**, ולאחר מכן כוונן את ההגדרה.

4 שגר את הפקס.

הדפסת יומן פקס

הערה: ודא שתצורת הפקס הוגדרה. לקבלת מידע נוסף ראה "הגדרת המדפסת כפקס" בעמוד 63.

1 במסך הבית גע ב-**Settings (הגדרות)** > **Reports (דוחות)** > **Fax (פקס)**.

2 גע ב-**Fax Job Log (יומן משימות פקס)** או **Fax Call Log (יומן שיחות פקס)**.

חסימת פקס "זבל"

הערה: ודא שתצורת הפקס הוגדרה. לקבלת מידע נוסף ראה "הגדרת המדפסת כפקס" בעמוד 63.

1 במסך הבית גע ב-**Settings (הגדרות)** > **Fax (פקס)** > **Fax Setup (הגדרות פקס)** > **Fax Receive Settings (הגדרות קבלת פקס)** > **Admin Controls (בקרות מנהל מערכת)**.

2 העבר את Block No Name Fax (חסימת פקסים ללא שם) למצב **On (מופעל)**.

החזקת פקסים

הערה: ודא שתצורת הפקס הוגדרה. לקבלת מידע נוסף ראה "הגדרת המדפסת כפקס" בעמוד 63.

1 במסך הבית גע ב-**Settings** (הגדרות) > **Fax** (פקס) > **Fax Setup** (הגדרת פקס) > **Fax Receive Settings** (הגדרות קבלת פקס) > **Holding Faxes** (החזקת פקסים).

2 בחר מצב.

העברת פקס

הערה: ודא שתצורת הפקס הוגדרה. לקבלת מידע נוסף ראה "הגדרת המדפסת כפקס" בעמוד 63.

1 צור קיצור דרך ליעד.

א במסך הבית גע באפשרות **Shortcut Center** (מרכז קיצורי הדרך).

הערה: ייתכן שהסמל והשם שונו. לקבלת מידע נוסף פנה למנהל המערכת.

ב בחר פונקציית מדפסת ואז גע באפשרות **Create Shortcut** (צור קיצור דרך).

ג קבע את ההגדרות ולאחר מכן גע ב-**Save** (שמור).

ד הקלד שם קיצור דרך ייחודי.

ה גע ב-**OK** (אישור).

הערה: רשום לעצמך את מספר קיצור הדרך.

2 במסך הבית גע ב-**Settings (הגדרות)** > **Fax (פקס)** > **Fax Setup (הגדרות פקס)** > **Fax Receive Settings (הגדרות קבלת פקס)** > **Admin Controls (בקרות מנהל מערכת)**.

3 גע באפשרות **Fax Forwarding** (העברת פקס) ולאחר מכן ב-**Forward** (העברה) או ב-**Print and Forward** (הדפסה והעברה).

4 גע באפשרות **Forward to** (העברה אל), ולאחר מכן בחר יעד.

5 בחר סוג יעד, ולאחר מכן הזן את מספר קיצור הדרך של היעד.

סריקה

שימוש במזין המסמכים האוטומטי ובזכוכית הסורק

מזין מסמכים אוטומטי (ADF)	משטח הזכוכית של הסורק
 • השתמש במזין המסמכים האוטומטי עם מסמכים מרובי עמודים או דו-צדדיים. • טען את מסמך המקור עם הפנים כלפי מעלה. במקרה של מסמכים מרובי-עמודים, הקפד ליישר את הקצוות המובילים של הדפים לפני טעינתם. • הקפד לכוונן את המובילים שבמזין המסמכים האוטומטי בהתאם לגודל הנייר שאתה טוען.	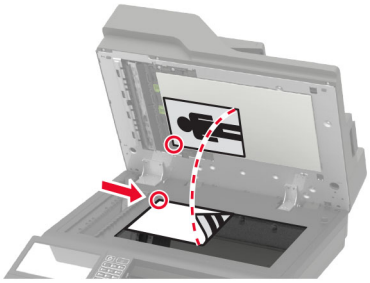 • השתמש בזכוכית הסורק למסמכים בעלי עמוד בודד, עמודי ספר, פריטים קטנים (כמו גלויות או תמונות), שקפים, נייר צילום או מדיה דקה (כמו למשל גזירי עיתונות). • הנח את המסמך עם הפנים כלפי מטה בפינה עם החץ.

סריקה למחשב

לפני שתתחיל ודא כי:

- קושחת המדפסת מעודכנת. לקבלת מידע נוסף ראה "עדכון קושחה" בעמוד 310.
- ודא שהמחשב והמדפסת מחוברים לאותה רשת.

למשתמשי Windows

שימוש בכלי השירות Lexmark ScanBack

1. הפעל במחשב את כלי השירות Lexmark ScanBack ולאחר מכן לחץ על **Next** (הבא).

   הערה: להורדת כלי השירות עבור אל **www.lexmark.com/downloads**.

2. לחץ על **Setup** (הגדרה), ולאחר מכן הוסף את כתובת ה-IP של המדפסת.

   הערה: הצג את כתובת ה-IP של המדפסת במסך הבית של המדפסת. כתובת ה-IP מוצגת כארבע סדרות של מספרים המופרדים על-ידי נקודות, למשל 123.123.123.123.

3. לחץ על **Close** (סגור) > **Next** (הבא).
4. בחר את גודל מסמך המקור ולאחר מכן לחץ על **Next** (הבא).
5. בחר תבנית קובץ ורזולוציית סריקה ולאחר מכן לחץ על **Next** (הבא).
6. הקלד שם פרופיל סריקה ייחודי, ולאחר מכן לחץ על **Next** (הבא).
7. עיין לאיתור המקום שבו תרצה לשמור את המסמך הסרוק, צור שם קובץ, ולחץ על **Next** (הבא).

   הערה: כדי להשתמש בפרופיל הסריקה פעם נוספת, הפוך את האפשרות **Create Shortcut** (צור קיצור דרך) לזמינה ולאחר מכן צור שם קיצור דרך ייחודי.

8. לחץ על **Finish** (סיום).

9 טען מסמך מקור במזין המסמכים האוטומטי או על משטח הזכוכית של הסורק.

10 במסך הבית של המדפסת גע באפשרות **Scan Profiles** (פרופילי סריקה) ולאחר מכן בחר פרופיל סריקה.

הערה: ודא שההגדרה Scan Profiles (פרופילי סריקה) זמינה. במסך הבית, גע ב-**Settings** (הגדרות) > **Device** (התקן) > **Visible Home Screen Icons** (סמלים גלויים במסך הבית) > **Scan Profiles** (פרופילי סריקה) > **Display** (תצוגה).

שימוש ב-Windows Fax and Scan

הערה: ודא שהמדפסת מוגדרת במחשב. לקבלת מידע נוסף ראה "הוספת מדפסות למחשב" בעמוד 308.

1 טען מסמך מקור במזין המסמכים האוטומטי או על משטח הזכוכית של הסורק.

2 פתח במחשב את **Windows Fax and Scan**.

3 בתפריט Source (מקור), בחר מקור לסורק.

4 במידת הצורך, שנה את הגדרות הסריקה.

5 סרוק את המסמך.

למשתמשי Macintosh

הערה: ודא שהמדפסת מוגדרת במחשב. לקבלת מידע נוסף ראה "הוספת מדפסות למחשב" בעמוד 308.

1 טען מסמך מקור במזין המסמכים האוטומטי או על משטח הזכוכית של הסורק.

2 במחשב, בצע אחת מהפעולות הבאות:
- פתח את **Image Capture** (לכידת תמונה).
- פתח את **Printers & Scanners** (מדפסות וסורקים), ולאחר מכן בחר מדפסת. לחץ על **Scan** (סריקה) > **Open Scanner** (פתח סורק).

3 בחלון Scanner (סורק), בצע אחת או יותר מהפעולות הבאות:
- בחר את המקום שבו תרצה לשמור את המסמך הסרוק.
- בחר את הגודל של מסמך המקור.
- כדי לסרוק מתוך מזין המסמכים האוטומטי, בחר **Document Feeder** (מזין המסמכים) תחת Scan Menu (תפריט סריקה) או הפעל את האפשרות **Use Document Feeder** (שימוש במזין המסמכים).
- במידת הצורך קבע את התצורה של הגדרות הסריקה.

4 לחץ על **Scan** (סריקה).

סריקה לשרת FTP

1 טען את מסמך המקור ב-ADF או על משטח הזכוכית של הסורק.

2 במסך הבית, גע ב-**FTP** ולאחר מכן הזן את המידע הדרוש.

3 קבע הגדרות FTP אחרות לפי הצורך.

4 שלח את משימת ה-FTP.

סריקה לתיקיית רשת

1 טען את המסמך במגש מזין המסמכים האוטומטי (ADF) או על משטח הזכוכית של הסורק.

2 במסך הבית, גע באפשרות **Scan Center** (מרכז הסריקה).

הערה: ייתכן שהסמל והשם שונו. לקבלת מידע נוסף פנה למנהל המערכת.

3 בצע אחת מהפעולות הבאות:

- בחר יעד.

  הערה: עבור SFTP, קבע את מספר היציאה כ-**22**.

- גע ב-★ כדי ליצור קיצור דרך ואז בחר בקיצור הדרך מהרשימה.

4 סרוק את המסמך.

יצירת קיצור דרך ל-FTP

1 במסך הבית, גע באפשרות **FTP**.

2 הזן את כתובת שרת ה-FTP ואז גע ב-★.

3 צור קיצור דרך.

סריקה לכונן הבזק

1 טען מסמך מקור במגש מזין המסמכים האוטומטי (ADF) או על משטח הזכוכית של הסורק.

2 הכנס את כונן ההבזק.

3 גע באפשרות **Scan to USB** (סרוק לכונן USB) והתאם את ההגדרות לפי הצורך.

הערות:

- כדי לשמור את המסמך שנסרק בתיקייה, גע באפשרות **Scan to** (סרוק אל), בחר תיקייה, ולאחר מכן גע באפשרות **Scan Here** (סרוק כאן).

- אם מסך כונן ה-USB לא מופיע, גע באפשרות **USB Drive** (כונן USB) בלוח הבקרה.

4 סרוק את המסמך.

אזהרה—פוטנציאל לנזק: למניעת אובדן נתונים או פגיעה בתפקוד המדפסת, אל תיגע בכונן ההבזק או במדפסת באזור המוצג כשמתבצעות פעילויות הדפסה, קריאה או כתיבה עם התקן הזיכרון.

סריקה לפרופיל Cloud Connector

1 טען מסמך מקור במגש מזין המסמכים האוטומטי (ADF) או על משטח הזכוכית של הסורק.

2 במסך הבית גע באפשרות **Cloud Connector**.

3 בחר ספק שירות ענן ואז בחר פרופיל.

הערה: לקבלת מידע נוסף על יצירת פרופיל Cloud Connector ראה "יצירת פרופיל Cloud Connector" בעמוד 21.

4 גע באפשרות **Scan** (סריקה) ולאחר מכן הקצה שם קובץ ותיקיית יעד.

5 גע ב-**Scan Here** (סרוק כאן).

במידת הצורך, שנה את הגדרות Sharepoint.

6 סרוק את המסמך.

הבנת תפריטי המדפסת

Menu Map (מפת תפריטים)

Device (התקן)	• Preferences (העדפות) • Eco-Mode (מצב חיסכון) • Remote Operator Panel (לוח הפעלה מרוחק) • Notifications (הודעות) • Power Management (ניהול צריכת חשמל) • איסוף נתונים אנונימיים	• Accessibility (נגישות) • Restore Factory Defaults (שחזור ברירות המחדל של היצרן) • Maintenance (תחזוקה) • סמלים גלויים במסך הבית • About this Printer (אודות מדפסת זו)
Print (הדפסה)	• Layout (פריסה) • Finishing (גימור) • Setup (הגדרה) • Quality (איכות) • Job Accounting (דוח משימות) • XPS	• PDF • PostScript • PCL • HTML • Image (תמונה)
Paper (נייר)	• Tray Configuration (תצורת מגש) • Media Configuration (תצורת מדיה)	• Bin Configuration (תצורת סל)
העתקה	Copy Defaults (ברירות מחדל להעתקה)	
פקס	Fax Defaults (ברירות מחדל לפקס)	
E-mail (דואר אלקטרוני)	• E-mail Setup (הגדרת דואר אלקטרוני) • E-mail Defaults (ברירות מחדל של דוא"ל)	• Web Link Setup (הגדרת קישור אינטרנט)
FTP	FTP Defaults (ברירות מחדל של FTP)	
USB Drive (כונן USB)	• Flash Drive Scan (סריקת כונן הבזק)	• Flash Drive Print (הדפסה מכונן הבזק)
Network/Ports (רשת/יציאות)	• Network Overview (סקירת רשת) • Wireless (אלחוטי) • Wi-Fi Direct • Ethernet • TCP/IP • SNMP • IPSec	• 802.1x • LPD Configuration (תצורת LPD) • HTTP/FTP Settings (הגדרות HTTP/FTP) • ThinPrint • USB • Restrict external network access (הגבלת גישה לרשת חיצונית)
Security (אבטחה)	• Login Methods (שיטות כניסה) • Schedule USB Devices (תזמון התקני USB) • Security Audit Log (יומן ביקורת אבטחה) • Login Restrictions (מגבלות כניסה) • Confidential Print Setup (הגדרת הדפסה חסויה)	• Disk Encryption (הצפנת דיסק) • Erase Temporary Data Files (מחק מסמכי נתונים זמניים) • Solutions LDAP Settings (הגדרות LDAP של פתרונות) • Miscellaneous (שונות)

Reports (דוחות)	• Menu Settings Page (דף הגדרות תפריט) • Device (התקן) • Print (הדפסה)	• Shortcuts (קיצורי דרך) • פקס • Network (רשת)
עזרה	• Print All Guides (הדפסת כל המדריכים) • Mono Quality Guide (מדריך איכות מונו) • Connection Guide (מדריך התחברות) • Copy Guide (מדריך העתקה) • E-mail Guide (מדריך דוא"ל) • Fax Guide (מדריך פקס)	• מדריך FTP • Information Guide (מדריך מידע) • Media Guide (מדריך למדיה) • Moving Guide (מדריך העברה) • Print Quality Guide (מדריך איכות הדפסה) • Supplies Guide (מדריך לחומרים מתכלים)
Troubleshooting (פתרון בעיות)	Print Quality Test Pages (דפי בדיקת איכות הדפסה)	Cleaning the scanner (ניקוי הסורק)

Device (התקן)

Preferences (העדפות)

פריט בתפריט	תיאור
Display Language (שפת תצוגה)	להגדיר את השפה של הטקסט שמופיע בתצוגה.
מדינה/אזור	זהה את המדינה או האזור שבהם המדפסת שלך הוגדרה לפעול.
Run initial setup (הפעל הגדרה ראשונית) Off (כבוי)* On (מופעל)	מפעיל את האשף ההגדרה.
Keyboard (מקלדת) Keyboard Type (סוג מקלדת)	בחר שפה כסוג מקלדת. **הערה:** ייתכן שלא כל ערכי Keyboard Type (סוג המקלדת) יופיעו, או שיהיה צורך בהתקנת חומרה מיוחדת כדי שיופיעו.
Displayed Information (מידע מוצג) Display Text 1 (טקסט תצוגה 1) (IP Address (כתובת IP)*) Display Text 2 (טקסט תצוגה 2) (Date/Time (תאריך/שעה)*) Custom Text 1 (טקסט מותאם אישית 1) Custom Text 2 (טקסט מותאם אישית 1)	ציון המידע שיופיע במסך הבית.
הערה: כוכבית (*) לצד ערך מציינת את הגדרת ברירת המחדל של היצרן.	

פריט בתפריט	תיאור
Date and Time (תאריך ושעה) Configure (הגדרת תצורה) תאריך ושעה נוכחיים הגדרה ידנית של תאריך ושעה Date Format (תבנית תאריך) (MM-DD-YYYY*) Time Format (תבנית שעה) (12 hour A.M./P.M. (12 שעות A.M./P.M.)*) Time Zone (אזור זמן) (UTC-5:00*) Network Time Protocol Enable NTP (איפשור On) (NTP (דולק)*) NTP Server (שרת NTP) איפשור אימות	הגדרת התאריך והשעה ופרוטוקול ה-network time protocol של המדפסת.
Paper Sizes (גודלי נייר) U.S.* (ארה"ב) Metric (מטרי)	הגדרת יחידת המידה של גודלי נייר. **הערה:** הארץ או האזור שנבחרו באשף ההגדרה הראשונית קובעים את הגדרת גודל הנייר הראשונית.
Screen Brightness (בהירות מסך) 20-100% (100*)	התאמת הבהירות של התצוגה.
Flash Drive Access (גישה לכונן הבזק) Enabled* (זמין) Disabled (מנוטרל)	מתן אפשרות גישה לכונן ההבזק.
Allow Background Removal (אפשר הסרת רקע) Off (כבוי) On (פועל)*	מציין אם הסרת רקע תתאפשר.
Allow Custom Job Scans (התר סריקת משימות מותאמות אישית) Off (כבוי) On (פועל)*	מציין אם ההגדרה Custom Job Scanning (סקירת עבודה מותאמת אישית) מופיעה לצורך העתקה, סריקה ופקס. **הערה:** פריט זה בתפריט מופיע רק כשמותקן דיסק קשיח.
One Page Flatbed Scanning (סריקת עמוד אחד במשטח סריקה) Off (כבוי)* On (מופעל)	מגדיר את המדפסת כך שתסרוק כל סוג משימה שבה מעורבת זכוכית הסורק כעמוד אחד. **הערה:** במקום להציג הנחיות, המדפסת חוזרת למסך הבית אחרי שביצעה סריקה יחידה על משטח הסריקה.
Output Lighting (תאורת פלט) Off (כבוי) On (פועל)*	מפעיל את נורית הפלט או נורית החיווי המשולבות בסל פלט אופציונלי.
Audio Feedback (משוב קולי) Button Feedback (משוב לחצן) (On (מופעל)*) Volume (עוצמת קול) (5*)	• איפשור משוב קולי בעת לחיצות על לחצנים, אינטראקציות עם לוח, הנחיות הקשורות לטעינת נייר, והודעות שגיאה. • התאמת עוצמת הקול של המשוב.
Screen Timeout (פסק זמן של המסך) 5-300 שניות (60*)	הגדרת זמן הפעולה במצב סרק שיחלוף לפני שבתצוגה יופיע מסך הבית, או לפני שהמדפסת תנתק את חשבון המשתמש באופן אוטומטי.
הערה: כוכבית (*) לצד ערך מציינת את הגדרת ברירת המחדל של היצרן.	

Eco-Mode (מצב חיסכון)

פריט בתפריט	תיאור
Print (הדפסה) צדדים 1-Sided (חד-צדדי)* 2-Sided (דו-צדדי)	ציון אם ההדפסות יבוצעו על צד אחד של הדף או משני צדיו.
Print (הדפסה) עמודים לגיליון Off (כבוי)* 2 pages per side (2 עמודים בכל צד) 3 pages per side (2 עמודים בכל צד) 4 pages per side (2 עמודים בכל צד) 6 pages per side (2 עמודים בכל צד) 9 pages per side (2 עמודים בכל צד) 12 pages per side (2 עמודים בכל צד) 16 pages per side (2 עמודים בכל צד)	הדפסת תמונות עמודים מרובים על צד אחד גיליון נייר.
Print (הדפסה) Toner Darkness (כהות הטונר) 1-10 (8*)	קביעת הבהירות או הכהות של תמונות טקסט.
Copy (העתקה) צדדים 1 sided to 1 sided (חד-צדדי לחד-צדדי)* 1 sided to 2 sided (חד-צדדי לדו-צדדי) 2 sided to 1 sided (דו-צדדי לחד-צדדי) 2 sided to 2 sided (דו-צדדי לחד-צדדי)	ציון אופן פעילות הסריקה על-פי מסמך המקור.
Copy (העתקה) עמודים לגיליון Off (כבוי)* 2 Portrait pages (2 עמודים לאורך) 4 Portrait pages (2 עמודים לאורך) 2 Landscape pages (2 עמודים לרוחב) 4 Landscape pages (2 עמודים לרוחב)	ציון אופן פעילות הסריקה על-פי מסמך המקור.
Copy (העתקה) Darkness (כהות) 1-9 (5*)	קבע את הכהות של תמונות הטקסט הסרוקות.
הערה: כוכבית (*) לצד ערך מציינת את הגדרת ברירת המחדל של היצרן.	

לוח הפעלה מרוחק

פריט בתפריט	תיאור
External VNC Connection (חיבור VNC חיצוני) Don't Allow (אל תאפשר)* Allow (אפשר)	חיבור לקוח מחשוב רשת וירטואלי (VNC) חיצוני כדי להפעיל את לוח הבקרה המרוחק.
הערה: כוכבית (*) לצד ערך מציינת את הגדרת ברירת המחדל של היצרן.	

פריט בתפריט	תיאור
סוג אימות None (ללא)* Standard Authentication (אימות רגיל)	הגדרת סוג האימות בעת גישה לשרת לקוח של VNC.
VNC Password (סיסמת VNC)	ציון הסיסמה להתחברות אל לקוח ה-VNC. **הערה:** פריט תפריט זה מופיע רק כאשר ההגדרה של Authentication Type (סוג אימות) היא Standard Authentication (אימות רגיל).
הערה: כוכבית (*) לצד ערך מציינת את הגדרת ברירת המחדל של היצרן.	

Notifications (הודעות)

פריט בתפריט	תיאור
Error Lighting (נורית שגיאה) Off (מכובה) On (פועל)*	הגדרה שנורית החיווי תידלק כאשר מתרחשת שגיאת מדפסת.
ADF Loaded Beep (צפצוף טעינת מזין מסמכים אוטומטי) Off (מכובה) On (פועל)*	אפשור השמעת צליל בעת טעינת נייר במזין המסמכים האוטומטי.
Alarm Control (בקרת התראות) Off (מכובה) Single (יחיד)* Continuous (מתמשך)	קבע את מספר הפעמים שבהן תושמע ההתראה כאשר המדפסת מצריכה התערבות של המשתמש.
Supplies (חומרים מתכלים) Show Supply Estimates (הצג הערכות חומרים מתכלים) Show estimates (הצג הערכות)* Do not show estimates (אל תציג הערכות)	הצגת מצב החומרים מתכלים המשוער.
Supplies (חומרים מתכלים) Cartridge Alarm (התראת מחסנית) (Off (כבוי)*) Staple Alarm (התראת סיכות) (Off (כבוי)*) Hole Punch Alarm (התראת מחורר) (Off (כבוי)*)	הגדרת מספר הפעמים שבהן תישמע ההתראה כאשר מחסנית הטונר עומדת להתרוקן, מחסנית הסיכות ריקה, או שמכל המחורר מלא או חסר. **הערה:** האפשרויות Staple Alarm (התראת סיכות) ו-Hole Punch Alarm (התראת מחורר) מופיעות רק כשמותקנות אפשרויות הפלט.
הערה: כוכבית (*) לצד ערך מציינת את הגדרת ברירת המחדל של היצרן.	

פריט בתפריט	תיאור
E-mail Alerts Setup (הגדרת התראות דוא"ל) E-mail Setup (הגדרת דואר אלקטרוני) Primary SMTP Gateway (שער SMTP ראשי) Primary SMTP Gateway Port (יציאת שער SMTP ראשי) (25*) Secondary SMTP Gateway (שער SMTP משני) Secondary SMTP Gateway Port (יציאת שער SMTP משני) (25*) SMTP Timeout (פסק זמן 30) (SMTP שניות*) Reply Address (כתובת לתשובה) Always use SMTP default Reply Address (השתמש תמיד בכתובת לתשובה שנקבעה כברירת מחדל ב-Off)(SMTP (כבוי)*) Use SSL/TLS (שימוש ב-Disabled)(SSL/TLS (מבוטל)*) Require Trusted Certificate (דרוש אישור מהימן)(On (מופעל)*) SMTP Server Authentication (אימות שרת SMTP)(No authentication required*) (לא נדרש אימות*) Device-Initiated E-mail (דוא"ל המופעל על-ידי ההתקן)(None (ללא)*) User-Initiated E-mail (דוא"ל המופעל על-ידי המשתמש)(None (ללא)*) Use Active Directory Device Credentials (השתמש באישורי התקן של Active Directory)(Off (כבוי)*) Device Userid (מזהה משתמש בהתקן) Device Password (סיסמת התקן) Kerberos 5 REALM NTLM Domain (תחום NTLM) Disable "SMTP server not set up" (השבתת "שרת SMTP לא הוגדר")(Off (כבוי)*)	קבע את תצורת הגדרות הדוא"ל של המדפסת.
E-mail Alerts Setup (הגדרת התראות דוא"ל) Setup E-mail Lists and Alerts (הגדרת רשימות והתראות דוא"ל) E-mail List 1 (רשימת דוא"ל 1) E-mail List 2 (רשימת דוא"ל 1) E-mail Events (אירועי דוא"ל)	ציון כתובות הדוא"ל והפעלת אירועי התראה בדוא"ל. **הערה:** פריט תפריט זה מופיע רק בשרת האינטרנט המובנה.
Error Prevention (מניעת שגיאה) ADF Multifeed Sensor (חיישן הזנה מרובה במזין המסמכים האוטומטי) Off (מכובה) On (פועל)*	מאפשר לסורק לזהות כאשר מזין המסמכים האוטומטי מושך יותר מגיליון מדיה אחד
Error Prevention (מניעת שגיאה) Jam Assist (סיוע בחסימה) Off (מכובה) On (פועל)*	הגדרת המדפסת להסיר עמודים ריקים או עמודים עם הדפסות חלקיות באופן אוטומטי לאחר חסימה נוקתה.
Error Prevention (מניעת שגיאה) Auto Continue (המשך אוטומטי) Off (מכובה) On (מופעל)* (5 seconds (5 שניות))	אפשר למדפסת להמשיך לעבד או להדפיס משימה באופן אוטומטי לאחר ניקוי מצבי מדפסת שמצריכים התערבות של משתמש.
הערה: כוכבית (*) לצד ערך מציינת את הגדרת ברירת המחדל של היצרן.	

פריט בתפריט	תיאור
Error Prevention (מניעת שגיאה) Auto Reboot (אתחול מחדש אוטומטי) Auto Reboot (אתחול מחדש אוטומטי) Reboot when idle (אתחול מחדש במצב סרק) Reboot always (אתחול מחדש תמיד)* Reboot never (אתחול מחדש לעולם לא)	הגדרת המדפסת לביצוע אתחול מחדש כאשר מתרחשת שגיאה.
Error Prevention (מניעת שגיאה) Auto Reboot (אתחול מחדש אוטומטי) Max Auto Reboots (מקסימום אתחולים מחדש אוטומטיים) 1-20 (2*)	הגדר את מספר האתחולים מחדש האוטומטיים שהמדפסת יכולה לבצע.
Error Prevention (מניעת שגיאה) Auto Reboot (אתחול מחדש אוטומטי) Auto Reboot Window (חלון אתחול מחדש אוטומטי) 1-525600 seconds (5 עד 720 שניות) (30*)	הגדרת הזמן שיחלוף לפני שהמדפסת תבצע אתחול מחדש אוטומטי.
Error Prevention (מניעת שגיאה) Auto Reboot (אתחול מחדש אוטומטי) Auto Reboot Counter (מונה אתחול מחדש אוטומטי)	הצג מידע לקריאה בלבד על מונה האתחול מחדש.
Error Prevention (מניעת שגיאה) Auto Reboot (אתחול מחדש אוטומטי) Reset Auto Reboot Counter (איפוס מונה אתחול מחדש אוטומטי) ביטול המשך	איפוס של Auto Reboot Counter (מונה אתחול מחדש אוטומטי).
Error Prevention (מניעת שגיאה) Display Short Paper Error (הצגת שגיאת נייר קצר) On (מופעל) Auto-clear (ניקוי אוטומטי)*	הגדרת המדפסת להציג הודעה כאשר מתרחשת שגיאת נייר קצר. **הערה:** נייר קצר מתייחס לגודל הנייר שנטען.
Error Prevention (מניעת שגיאה) Page Protect (הגנת עמוד) Off (כבוי)* On (מופעל)	הגדרת המדפסת לעבד את העמוד כולו בזיכרון לפני הדפסתו.
Jam Content Recovery (התאוששות מחסימת תוכן) Jam Recovery (התאוששות מחסימה) Off (מכובה) On (מופעל) Auto (אוטומטי)*	קביעה שהמדפסת תדפיס מחדש עמודים שנתקעו.
Jam Content Recovery (התאוששות מחסימת תוכן) Scanner Jam Recovery (התאוששות מחסימת סורק) Job level (רמת משימה) Page level (רמת עמוד)*	ציין כיצד להפעיל מחדש משימת סריקה לאחר פתרון בעיה של חסימת נייר.
הערה: כוכבית (*) לצד ערך מציינת את הגדרת ברירת המחדל של היצרן.	

Power Management (ניהול צריכת חשמל)

פריט בתפריט	תיאור
Sleep Mode Profile (פרופיל מצב שינה) Print from Sleep Mode (הדפסה ממצב שינה) Stay awake after printing (הישארות במצב ערות לאחר הדפסה) Enter Sleep Mode after printing (כניסה למצב שינה לאחר הדפסה)*	הגדר את המדפסת כך שתישאר במצב מוכן או שתחזור למצב שינה לאחר הדפסה.
Timeouts (פסקי זמן) Sleep Mode (מצב שינה) 1-120 דקות (15*)	להגדיר את משך הזמן שהמדפסת תפעל במצב סרק לפני שתתחיל לפעול במצב שינה.
Timeouts (פסקי זמן) Hibernate Timeout (פסק זמן של מנוחה) Disabled (מנוטרל) 1 שעה 2 שעות 3 שעות 6 שעות 1 יום 2 ימים 3 days (3 ימים)* 1 שבוע 2 שבועות 1 month (חודש אחד)	הגדר את משך הזמן שיחלוף עד שהמדפסת תכבה.
Timeouts (פסקי זמן) Hibernate Timeout on Connection (פסק זמן למצב מנוחה עם חיבור מנוחה) Do Not Hibernate (ללא מצב מנוחה)*	הגדר את Hibernate Timeout (זמן קצוב עד מנוחה) כך שהמדפסת תכבה כשקיים חיבור Ethernet פעיל.
מצבי צריכת חשמל מתוזמנים Schedules (לוחות זמנים) Add New Schedule (הוספת לוח זמנים חדש)	קביעת הזמן שבו המדפסת תיכנס למצב שינה או מנוחה.
הערה: כוכבית (*) לצד ערך מציינת את הגדרת ברירת המחדל של היצרן.	

איסוף נתונים אנונימיים

פריט בתפריט	תיאור
Anonymous Data Collection (איסוף נתונים אנונימיים) Device Usage and Performance Information (מידע על השימוש בהתקן וביצועיו) None (ללא)*	שליחת מידע על השימוש במדפסת וביצועיה אל Lexmark. **הערה:** האפשרות Anonymous Data Send Time (שעת שליחת נתונים אנונימיים) מופיעה רק כשההגדרה של Anonymous Data Collection (איסוף נתונים אנונימיים) היא Device Usage and Performance (שימוש בהתקן וביצועיו).
Anonymous Data Send Time (שעת שליחת נתונים אנונימיים) Start Time (שעת התחלה) Stop Time (שעת סיום)	
הערה: כוכבית (*) לצד ערך מציינת את הגדרת ברירת המחדל של היצרן.	

Accessibility (נגישות)

פריט בתפריט	תיאור
Duplicate Key Strike Interval (מרווח זמן בין הקשות כפולות על מקשים) 0-5 (0*)	מגדיר את מרווח הזמן, בשניות, שבו המדפסת תתעלם מהקשות כפולות על מקשים במקלדת המחוברת.
Key Repeat Initial Delay (עיכוב התחלתי של חזרה על מקשים) 0.25-5 (1*)	מגדיר את משך העיכוב ההתחלתי, בשניות, שיחלוף לפני שהקשה כפולה על מקשים תיחשב כהקשה חוזרת. **הערה:** פריט תפריט זה מופיע רק כאשר מקלדת מחוברת למדפסת.
Key Repeat Rate (קצב חזרה על מקשים) 0.5-30 (30*)	מגדיר את מספר הלחיצות בשנייה להקשה חוזרת. **הערה:** פריט תפריט זה מופיע רק כאשר מקלדת מחוברת למדפסת.
Prolong Screen Timeout (הארכת פסק זמן של המסך) Off (כבוי)* On (מופעל)	מאפשר למשתמש להישאר באותו מיקום ולאפס את קוצב הזמן Screen Timeout (פסק זמן של המסך) כשתוקפו פג במקום לחזור למסך הבית.
Headphone Volume (עוצמת אוזניות) 1-10 (5*)	התאמת עוצמת הקול של האוזניות. **הערה:** פריט תפריט זה מופיע רק כאשר אוזניות מחוברות למדפסת.
מאפשר הנחיה קולית כשמחוברות אוזניות Off (כבוי)* On (מופעל)	מאפשר הנחיה קולית כשמחוברות אוזניות למדפסת.
Speak Passwords/PINs (אמירת סיסמאות/קודי PIN) Off (כבוי)* On (מופעל)	מגדיר את המדפסת להקריא בקול סיסמאות או קודי זיהוי אישיים. **הערה:** פריט תפריט זה מופיע רק כאשר אוזניות או רמקול מחוברים למדפסת.
Speech Rate (קצב דיבור) Very Slow (מאוד איטי) Slow (איטי) Normal (רגיל)* Fast (מהיר) Brže (מהיר יותר) Very Fast (מהיר מאוד) Rapid (מהיר) Very Rapid (מהיר מאוד) Fastest (הכי מהיר)	הגדרת קצב הדיבור של ההדרכה הקולית. **הערה:** פריט תפריט זה מופיע רק כאשר אוזניות או רמקול מחוברים למדפסת.
הערה: כוכבית (*) לצד ערך מציינת את הגדרת ברירת המחדל של היצרן.	

Restore Factory Defaults (שחזור ברירות המחדל של היצרן)

פריט בתפריט	תיאור
Restore Settings (שחזור הגדרות) Restore all settings (שחזור כל ההגדרות) Restore printer settings (שחזור הגדרות המדפסת) Restore network settings (שחזור הגדרות הרשת) Restore fax settings (שחזור הגדרות פקס) Restore app settings (שחזור הגדרות יישום)	שחזור הגדרות ברירת מחדל של היצרן.

Maintenance (תחזוקה)

תפריט Configuration (תצורה)

פריט בתפריט	תיאור
USB Configuration (תצורת USB) USB PnP 1* 2	שינוי מצב מנהל התקן ה-USB של המדפסת כדי לשפר את התאימות שלו למחשב אישי.
USB Configuration (תצורת USB) USB Scan to Local (סריקת USB למקומי) Off (מכובה) On (פועל)*	קובע אם מנהל התקן USB נספר כהתקן USB פשוט (ממשק יחיד) או כהתקן USB מורכב (מספר ממשקים).
USB Configuration (תצורת USB) USB Speed (מהירות USB) Full (מלא) Auto (אוטומטי)*	הגדרה שיציאת ה-USB תפעל במהירות מלאה והשבתת יכולות המהירות הגבוהה שלה.
תצורת מגש Size Sensing (חישת גודל) Tray (מגש) [Sensing [x (חישה) Off (מכובה) On (פועל)*	הגדרת המגש לחישה אוטומטית של גודל הנייר שנטען בו.
Tray Configuration (תצורת מגש) Tray Linking (קישור מגשים) Automatic (אוטומטי)* Off (מכובה)	הגדרת המדפסת לקשר את המגשים שהגדרות סוג הנייר וגודל הנייר שלהם זהות.
Tray Configuration (תצורת מגש) Show Tray Insert Message (הצגת הודעה על תוסף חליף להחזקת נייר במגש) Off (מכובה) Only for unknown sizes (רק לגדלים לא ידועים)* תמיד	הצגת הודעה לבחירת גודל וסוג נייר לאחר הכנסת המגש.
Tray Configuration (תצורת מגש) A5 Loading (טעינת A5) Short Edge (לרוחב) Long Edge (לאורך)*	קביעת כיוון הטעינה שישמש כברירת מחדל עבור הנייר בגודל A5 בכל מקורות הנייר.
Tray Configuration (תצורת מגש) Paper Prompts (הנחיות נייר) Auto (אוטומטי)* Multipurpose Feeder (מזין רב-תכליתי) Manual Paper (הזנת נייר ידנית)	הגדרת מקור הנייר שהמשתמש ימלא כאשר מופיעה הנחיה לטעון נייר.
הערה: כוכבית (*) לצד ערך מציינת את הגדרת ברירת המחדל של היצרן.	

פריט בתפריט	תיאור
Tray Configuration (תצורת מגש) Envelope Prompts (הנחיות מעטפה) Auto (אוטומטי)* Multipurpose Feeder (מזין רב-תכליתי) Manual Envelope (הזנת מעטפה ידנית)	הגדרת מקור הנייר שהמשתמש ימלא כאשר מופיעה הנחיה לטעון מעטפה.
Tray Configuration (תצורת מגש) Action for Prompts (פעולה להנחיות) Prompt user (הנחה את המשתמש)* המשך Use Current (השתמש בנוכחי)	הגדרת המדפסת לזהות הנחיות החלפה הקשורות לנייר או למעטפה.
Reports (דוחות) Menu Settings Page (דף הגדרות תפריט) Event Log (יומן אירועים) Event Log Summary (סיכום יומן אירועים) HealthCheck Statistics (נתוני בדיקת תקינות)	הדפסת דוחות על הגדרות התפריט של המדפסת, מצבה ויומני אירועים.
Supply Usage And Counters (שימוש בחומרים מתכלים ומונים) Clear Supply Usage History (ניקוי היסטוריית השימוש בחומרים מתכלים)	איפוס מונה דפי החומרים המתכלים או הצגת כלל הדפים שהודפסו.
Printer Emulations (אמולציות המדפסת) PPDS Emulation (אמולציית PPDS) Off (כבוי)* On (מופעל)	הגדרת המדפסת לזיהוי זרם נתונים PPDS ולשימוש בו.
Printer Emulations (אמולציות המדפסת) PS Emulation (אמולציית PS) Off (מכובה) On (פועל)*	הגדרת המדפסת לזיהוי זרם נתונים PS ולשימוש בו.
Printer Emulations (אמולציות המדפסת) Emulator Security (אבטחת יוצר אמולציות) Page Timeout (זמן קצוב לדף) 0-60 (60*)	הגדרת הזמן הקצוב לדף במהלך האמולציה.
Printer Emulations (אמולציות המדפסת) Emulator Security (אבטחת יוצר אמולציות) Reset Emulator After Job (איפוס יוצר אמולציות לאחר משימה) Off (כבוי)* On (מופעל)	איפוס יוצר האמולציות לאחר משימת הדפסה.
Printer Emulations (אמולציות המדפסת) Emulator Security (אבטחת יוצר אמולציות) Disable Printer Message Access (השבתת גישה להודעות המדפסת) Off (מכובה) On (פועל)*	השבתת הגישה להודעות המדפסת במהלך האמולציה.

הערה: כוכבית (*) לצד ערך מציינת את הגדרת ברירת המחדל של היצרן.

פריט בתפריט	תיאור
Fax Configuration (תצורת פקס) Fax Low Power Support (תמיכה בצריכת חשמל מצומצמת של פקס) Disable Sleep (השבתת מצב שינה) Permit Sleep (אפשור מצב שינה) Auto (אוטומטי)*	הגדרת הפקס לכניסה למצב שינה בכל פעם שהמדפסת קובעת זאת. **הערה:** פריט תפריט זה מופיע רק בחלק מדגמי המדפסת.
Fax Configuration (תצורת פקס) Fax Storage Location (מקום אחסון פקס) NAND Disk (דיסק)*	קובע את מקום האחסון של כל הפקסים. **הערות:** • פריט זה בתפריט מופיע רק כשמותקן דיסק קשיח. • פריט תפריט זה מופיע רק בחלק מדגמי המדפסת.
Print Configuration (תצורת הדפסה) Font Sharpening (חידוד גופן) 0-150 (24*)	הגדרת ערך גודל נקודה של טקסט שמתחתיו משתמשים במסכים בעלי תדר גבוה בעת הדפסת נתוני גופן. לדוגמה, אם הערך הוא 24, כל הגופנים שגודלם 24 נקודות ומטה ישתמשו במסכים בתדר גבוה.
Print Configuration (תצורת הדפסה) Print Density (צפיפות הדפסה) 1-5 (3*) Copy Density (צפיפות העתקה) 1-5 (3*)	כוונון צפיפות הטונר בעת הדפסה או העתקה של מסמכים.
Print Configuration (תצורת הדפסה) A4 Fuser Compress* (דחיסה) Clip (חיתוך)	הגדרת אופן הפעולה של ה-fuser בעת הדפסה על נייר בגודל letter.
Device Operations (תפעול ההתקן) Quiet Mode (מצב שקט) Off (כבוי)* On (מופעל)	הגדרת המדפסת לפעולה ב-Quiet Mode (מצב שקט). **הערה:** הפיכת הגדרה זו לזמינה מאטה את הביצועים הכוללים של המדפסת.
Device Operations (תפעול ההתקן) Safe Mode (מצב בטוח) Off (כבוי)* On (מופעל)	הגדרת המדפסת לפעול במצב מיוחד, שבו היא מנסה להמשיך ולהציע את מידת הפונקציונליות המרבית האפשרית, למרות הבעיות שידוע עליהן. לדוגמה, כאשר ההגדרה של האפשרות היא On (מופעל), ומנוע ההדפסה הדו-צדדית אינו פעיל, המדפסת מבצעת הדפסה חד-צדדית של המסמכים גם כאשר המשימה היא הגדרה דו-צדדית.
Device Operations (תפעול ההתקן) Minimum Copy Memory (זיכרון העתקה מינימלי) 20 MB* 30 MB 50 MB 80 MB 100 MB	הגדרת הקצאת הזיכרון המינימלית לאחסון משימות הדפסה.
Device Operations (תפעול ההתקן) Clear Custom Status (ניקוי מצב מותאם אישית)	מחיקת מחרוזות שהוגדרו על-ידי המשתמש עבור ההודעות המותאמות אישית שמשמשות כ-Default (ברירת מחדל) או כ-Alternate (חלופה).

הערה: כוכבית (*) לצד ערך מציינת את הגדרת ברירת המחדל של היצרן.

פריט בתפריט	תיאור
Device Operations (תפעול ההתקן) Clear all remotely-installed messages (ניקוי כל ההודעות בהתקנה מרחוק)	מחיקת ההודעות שהותקנו מרחוק.
Device Operations (תפעול ההתקן) Automatically Display Error Screens (הצגה אוטומטית של מסכי שגיאה) Off (מכובה) On (פועל)*	הצגת הודעות שגיאה קיימות בצג אחרי שאין פעילות במסך הבית של המדפסת למשך פרק זמן השווה להגדרת Screen Timeout (זמן קצוב של המסך).
Device Operations (תפעול ההתקן) Honor orientation on fast path copy (שמירה על הכיוון בהעתקה מהירה) Off (כבוי)* On (מופעל)	מתן אפשרות למדפסת להשתמש בהגדרת הכיוון שבתפריט Copy (העתקה) בעת שליחת משימות העתקה מהירות.
App Configuration (תצורת יישום) LES Applications (יישומי LES) Off (מכובה) On (פועל)*	הפיכת יישומי Lexmark Embedded Solutions (LES) לזמינים. **הערות:** • כשהאפשרות המוגדרת היא On (מופעל), הגדרה זו אינה משפיעה על יישומים מובנים. • פריט תפריט זה מופיע רק בשרת האינטרנט המובנה.
Scanner Configuration (תצורת חיישן) Scanner Manual Registration (רישום ידני של הסורק) Print Quick Test (הדפס בדיקה מהירה)	הדפסת עמוד מטרה לבדיקה מהירה. **הערה:** ודא שמרווח השוליים בעמוד המטרה אחיד סביב המטרה. אם המרווח לא אחיד יידרש איפוס של שולי המדפסת.
Scanner Configuration (תצורת חיישן) Scanner Manual Registration (רישום ידני של הסורק) Front ADF Registration (רישום מזין מסמכים אוטומטי קדמי) Rear ADF Registration (רישום מזין מסמכים אוטומטי אחורי) Flatbed Registration (רישום משטח סריקה)	רישום ידני של משטח הסריקה ומזין המסמכים האוטומטי לאחר החלפת מזין המסמכים האוטומטי, זכוכית הסורק או לוח הבקר.
Scanner Configuration (תצורת חיישן) Reset Maintenance Counter (איפוס מונה תחזוקה) Resetting ADF Maintenance Counter (איפוס מונה התחזוקה של מזין המסמכים האוטומטי)	איפוס המונה לאחר החלפת ערכת התחזוקה של מזין המסמכים האוטומטי.
Scanner Configuration (תצורת חיישן) Edge Erase (מחיקת קצוות) Flatbed Edge Erase (מחיקת קצוות משטח הסריקה) (3*) ADF Edge Erase (מחיקת קצוות מזין המסמכים האוטומטי) (3*)	הגדרת הגודל, במילימטרים, של האזור שאינו מיועד להדפסה סביב משימת ההדפסה במזין המסמכים האוטומטי או במשטח הסריקה.
Scanner Configuration (תצורת חיישן) ADF Deskew (ביטול הטיה במזין המסמכים האוטומטי) ADF Electronic Deskew (ביטול הטיה אלקטרוני במזין המסמכים האוטומטי)(On (מופעל)*)	הפחתת ההטיה של מסמכים שנסרקים ממזין המסמכים האוטומטי.
Scanner Configuration (תצורת חיישן) Disable Scanner (הפיכת סורק ללא זמין) Enabled (זמין)* מנוטרל ADF Disabled (מזין מסמכים אוטומטי לא זמין)	ביטול זמינות הסורק כאשר הוא אינו פועל כהלכה.
הערה: כוכבית (*) לצד ערך מציינת את הגדרת ברירת המחדל של היצרן.	

פריט בתפריט	תיאור
Scanner Configuration (תצורת חיישן) Tiff Byte Order (סדר בתים ב-Tiff) CPU Endianness (סדר בתים ב-CPU)* Little Endian (סדר בתים קטן) Big Endian (סדר בתים גדול)	קביעת סדר הבתים של פלט סריקה בתבנית TIFF.
Scanner Configuration (תצורת חיישן) Exact Tiff Rows Per Strip (שורות Tiff מדויקות בכל רצועה) On (פועל)* Off (מכובה)	הגדרת ערך התגית RowsPerStrip של פלט סריקה בתבנית TIFF.
הערה: כוכבית (*) לצד ערך מציינת את הגדרת ברירת המחדל של היצרן.	

מחיקת פריטים שאינם בשימוש

פריט בתפריט	תיאור
מחיקת פריטים שאינם בשימוש Memory Last Sanitized (ניקוי זיכרון אחרון) Hard Disk Last Sanitized (ניקוי אחרון של הדיסק הקשיח)	הצגת מידע על הזמן שבו הזיכרון או הדיסק הקשיח של המדפסת נוקו בפעם האחרונה. **הערה:** הפריט Hard Disk Last Sanitized (ניקוי אחרון של הדיסק הקשיח) מופיע רק כשמותקן דיסק קשיח.
מחיקת פריטים שאינם בשימוש Sanitize all information on nonvolatile memory (ניקוי כל המידע בזיכרון שאינו נדיף) Erase all printer and network settings (מחיקת כל הגדרות המדפסת והרשת) Erase all apps and app settings (מחיקת כל היישומים והגדרות היישומים) Erase all shortcuts and shortcut settings (מחיקת כל קיצורי הדרך והגדרות קיצורי הדרך) Sanitize all information on hard disk (ניקוי כל המידע בדיסק הקשיח) Erase downloads (Erase all macros, fonts, PFOs, etc.) (מחיקת הורדות (מחיקת כל פקודות המאקרו, הגופנים, ה-PPO, וכו') Erase buffered jobs (מחיקת עבודות במאגר) Erase Held jobs (מחיקת עבודות מופסקות)	ניקוי כל המידע בזיכרון הלא נדיף והמידע בדיסק הקשיח. **הערה:** הפריט Sanitize all information on hard disk (נקה את כל המידע בדיסק הקשיח) מופיע רק כשמותקן דיסק קשיח.

סמלים גלויים במסך הבית

Menu (תפריט)	תיאור
סמלים גלויים במסך הבית העתקה E-mail (דואר אלקטרוני) Fax (פקס) מצב/חומרים מכלים Job Queue (תור משימות) Change Language (החלפת שפה) Shortcut Center Address Book (פנקס כתובות) Bookmarks (סימניות) Held Jobs (משימות מוחזקות) USB FTP Scan Profiles (פרופילי סריקה) App Profiles (הוספת פרופילים) Display Customization Scan Center Card Copy	ציון הסמלים שיופיעו במסך הבית.

About this Printer (אודות מדפסת זו)

פריט בתפריט	תיאור
Asset Tag (תגית הנכס)	הצגת המספר הסידורי של המדפסת.
Printer's Location (מיקום המדפסת)	זיהוי מיקום המדפסת. האורך המרבי הוא 63 תווים.
פנה אל	התאמה אישית של שם המדפסת. האורך המרבי הוא 63 תווים.
Export Configuration File to USB (ייצוא קובץ הגדרות תצורה ל-USB)	ייצוא קובץ הגדרת התצורה לכונן הבזק.
Export Compressed Logs to USB (ייצוא קובצי יומן דחוסים ל-USB)	ייצוא קובצי היומן הדחוסים לכונן הבזק.
Send Logs (שליחת יומנים) ביטול שיגור	שליחת פרטי אבחון אל Lexmark.

Print (הדפסה)

Layout (פריסה)

פריט בתפריט	תיאור
צדדים 1-Sided (חד-צדדי)* 2-Sided (דו-צדדי)	לציין אם ההדפסות יבוצעו על צד אחד של הדף או משני צדיו.
Flip Style (סגנון היפוך) Long Edge* (קצה ארוך) Short Edge (לרוחב)	קובע איזה צד של הנייר ייכרך בעת הדפסה דו-צדדית.
Blank Pages (עמודים ריקים) הדפסה Do Not Print (אל תדפיס)*	הדפסת עמודים ריקים שכלולים במשימת הדפסה.
Collate (איסוף עותקים) Off (כבוי) (1,1,1,2,2,2) On (מופעל) (1,2,1,2,1,2)*	סידור העמודים של משימת הדפסה בערימה באופן רציף, במיוחד בעת הדפסת מספר עותקים של המשימה.
Separator Sheets (גיליונות מפרידים) None (ללא)* Between Copies (בין עותקים) Between Jobs (בין משימות) Between Pages (בין דפים)	הוספת גיליונות הפרדה ריקים בעת ההדפסה.
Separator Sheet Source (מקור הגיליונות המפרידים) Tray (מגש) [1] [x]* Multipurpose Feeder (מזין רב-תכליתי)	מציין את מקור הנייר של גיליונות ההפרדה.
עמודים לגיליון Off (כבוי)* 2) 2 pages per side עמודים בכל צד) 3) 2 pages per side עמודים בכל צד) 4) 2 pages per side עמודים בכל צד) 6) 2 pages per side עמודים בכל צד) 9) 2 pages per side עמודים בכל צד) 12) 2 pages per side עמודים בכל צד) 16) 2 pages per side עמודים בכל צד)	הדפסת תמונות עמודים מרובים על צד אחד גיליון נייר.
Pages per Side Ordering (סידור עמודים בצד) Horizontal (אופקי)* Reverse Horizontal (מסובב אופקית) Vertical (אנכי) Reverse Vertical (מסובב אנכית)	הגדרת המיקום של מספר תמונות עמודים כאשר משתמשים בתפריט Pages per Side (עמודים בכל צד).
Pages per Side Orientation (כיוון עמודים בכל צד) Auto (אוטומטי)* לרוחב לאורך	הגדרת הכיוון של מספר תמונות עמודים כאשר משתמשים בתפריט Pages per Side (עמודים בכל צד).
הערה: כוכבית (*) לצד ערך מציינת את הגדרת ברירת המחדל של היצרן.	

פריט בתפריט	תיאור
Pages per Side Border (גבול עמודים בכל צד) None (ללא)* Solid (אחיד)	הדפסת מסגרת על כל תמונת עמוד כאשר משתמשים בתפריט Pages per Side (עמודים בכל צד).
Copies (עותקים) 1-9999 (1*)	ציון מספר ההעתקים עבור כל משימת הדפסה.
Print Area (אזור המיועד להדפסה) Normal (רגיל)* Fit to Page (התאם לדף) Whole Page (עמוד שלם)	הגדרת האזור המיועד להדפסה על גיליון נייר.
הערה: כוכבית (*) לצד ערך מציינת את הגדרת ברירת המחדל של היצרן.	

Finishing (גימור)

פריט בתפריט	תיאור
Staple Job (משימת הידוק) Off (כבוי)* הידוק אחד, פינה שמאלית עליונה 2 הידוקים, שמאל הידוק אחד, פינה ימנית עליונה 2 הידוקים, למעלה הידוק אחד, פינה שמאלית תחתונה 2 הידוקים, למטה הידוק אחד, פינה ימנית תחתונה 2 הידוקים, ימין	ציון מקום ההידוק עבור כל משימות ההדפסה. **הערה:** פריט תפריט זה מופיע רק כאשר מותקנת יחידת גימור.
Staple Test (בדיקת הידוק) Start (התחל)	בדיקה אם יחידת גימור הסיכות פועלת כהלכה. **הערה:** פריט תפריט זה מופיע רק כאשר מותקנת יחידת גימור.
Hole Punch (מחורר) Off (כבוי)* On (מופעל)	ניקוב חורים לאורך קצה הפלט המודפס. **הערה:** תפריט זה מופיע רק כאשר מותקנת יחידת גימור נתמכת של מחורר וסיכות במיקומים שונים.
Hole Punch Mode (מצב מחורר) 2 חורים 3 חורים 4 חורים	הגדרת מצב המחורר עבור הפלט המודפס. **הערות:** • בארה"ב, האפשרות 3 holes (3 חורים) היא הגדרת ברירת המחדל של היצרן. האפשרות 4 holes (4 חורים) היא הגדרת ברירת המחדל הבינלאומית של היצרן הבינלאומית. • תפריט זה מופיע רק כאשר מותקנת יחידת גימור נתמכת של מחורר וסיכות במיקומים שונים.
הערה: כוכבית (*) לצד ערך מציינת את הגדרת ברירת המחדל של היצרן.	

פריט בתפריט	תיאור
Offset Pages (הזחת עמודים) None (ללא)* Between Copies (בין עותקים) Between Jobs (בין משימות)	הזחת הפלט של כל אחת ממשימות ההדפסה או כל אחד מהעותקים של משימת הדפסה. **הערות:** • האפשרות Between Copies (בין עותקים) מסיטה כל העתק של משימת הדפסה כאשר האפשרות Collate (איסוף) מוגדרת כ-[1,2,1,2,1,2] On (מופעל [1,2,1,2,1,2]). אם האפשרות Collate (איסוף) מוגדרת כ-[1,1,1,2,2,2] Off (כבוי [1,1,1,2,2,2]), כל אחת מקבוצות העמודים המודפסים תוסט, למשל כל העמודים שמספרם 1 וכל העמודים שמספרם 2. • האפשרות Between Jobs (בין משימות) מגדירה את אותו מיקום הזחה לכל משימת ההדפסה, בלי קשר למספר העותקים שהודפס. • תפריט זה מופיע רק כאשר מותקנת יחידת גימור נתמכת של מחורר וסיכות במיקומים שונים.
הערה: כוכבית (*) לצד ערך מציינת את הגדרת ברירת המחדל של היצרן.	

Setup (הגדרה)

פריט בתפריט	תיאור
Printer Language (שפת מדפסת) PCL Emulation (אמולציית PCL)* PS Emulation (אמולציית PS)	מגדיר את שפת המדפסת. **הערה:** הגדרת ברירת המחדל של שפת המדפסת אינה מונעת תוכנה מלשלוח עבודות הדפסה שמשתמשות בשפת מדפסת אחרת.
Job Waiting (משימה ממתינה) Off (כבוי)* On (מופעל)	שימור משימות הדפסה המצריכות חומרים מתכלים, כדי שתתאפשר הדפסה של המשימות שאינן צריכות את החומרים המתכלים החסרים. **הערה:** פריט זה בתפריט מופיע רק כשמותקן דיסק קשיח.
Job Hold Timeout (פסק זמן להפסקת משימה) 0–255 (30*)	מגדיר את משך הזמן, בשניות, שהמדפסת תמתין עד להתערבות של המשתמש לפני שתפסיק משימות שמצריכות משאבים שאינם זמינים ותמשיך להדפיס משימות אחרות באותו תור הדפסה. **הערה:** פריט זה בתפריט מופיע רק כשמותקן דיסק קשיח.
Download Target (יעד להורדה) RAM* Disk (כונן)	מציין היכן לשמור את כל המשאבים הקבועים, כגון גופנים ופקודות מאקרו, שהורדו למדפסת. **הערה:** פריט זה בתפריט מופיע רק כשמותקן דיסק קשיח.
Resource Save (חיסכון במשאבים) Off (כבוי)* On (מופעל)	קובע מה המדפסת עושה עם משאבים שהורדו, כגון גופנים ופקודות מאקרו, כאשר היא מקבלת משימה שמצריכה יותר מהזיכרון הזמין. **הערות:** • כשהאפשרות המוגדרת היא Off (כבוי), המדפסת שומרת משאבים שהורדו רק עד שהזיכרון נדרש למשהו אחר. המשאבים המשויכים לשפת מדפסת שאינה פעילה נמחקים. • כשהאפשרות המוגדרת היא On (מופעל), המדפסת שומרת את כל המשאבים הקבועים שהורדו בכל המעברים בין שפות. בעת הצורך המדפסת מציגה הודעות שהזיכרון מלא במקום למחוק משאבים קבועים.
Print All Order (סדר הדפס הכל) Alphabetically (אלפביתי)* Newest First (החדש ביותר ראשון) Oldest First (הישן ביותר ראשון)	קובע את הסדר שבו משימות מופסקות ומשימות סודיות מודפסות כאשר נבחרת האפשרות Print All (הדפס הכל). **הערה:** פריט זה בתפריט מופיע רק כשמותקן דיסק קשיח.
הערה: כוכבית (*) לצד ערך מציינת את הגדרת ברירת המחדל של היצרן.	

Quality (איכות)

פריט בתפריט	תיאור
Print Resolution (רזולוציית הדפסה) 300 dpi *600 dpi 1200 dpi 1200 Image Q 2400 Image Q	הגדרת רזולוציית הטקסט והתמונות בפלט המודפס. **הערה:** הרזולוציה נקבעת כנקודות לאינץ' או כאיכות תמונה.
Pixel Boost (דחיפת פיקסלים) Off (כבוי)* גופנים Horizontally (אופקי) Vertically (אנכי) שני הכיוונים	איפשור הדפסה של יותר פיקסלים באשכולות להשגת בהירות, לשיפור הטקסט והתמונות.
Toner Darkness (כהות הטונר) 1 עד 10 (8*)	קביעת הבהירות או הכהות של תמונות טקסט.
Halftone (חצי טון) Normal (רגיל)* Detail (פירוט)	לשפר את הפלט המודפס כך שיכלול קווים רכים יותר עם קצוות חדים יותר.
Brightness (בהירות) -6 עד 6 (0*)	כוונון בהירות הפלט המודפס.
Contrast (ניגודיות) 0 עד 5 (0*)	כוונון ניגודיות הפלט המודפס.
Gray Correction (תיקון אפור) Auto (אוטומטי)* Normal (רגיל)	כוונון של שיפור הניגודיות המוחל על תמונות.
הערה: כוכבית (*) לצד ערך מציינת את הגדרת ברירת המחדל של היצרן.	

Job Accounting (דוח משימות)

פריט בתפריט	תיאור
Job Accounting (דוח משימות) Off (כבוי)* On (מופעל)	הגדרה אם המדפסת תיצור יומן של משימות ההדפסה המתקבלות. **הערה:** פריט תפריט זה מופיע רק כאשר מותקנים זיכרון הבזק או דיסק קשיח.
Accounting Log Frequency (תדירות יומן דוח) Daily (מדי יום) Weekly (מדי שבוע) Monthly (מדי חודש)*	ציון התדירות שבה המדפסת תיצור קובץ יומן.
הערה: כוכבית (*) לצד ערך מציינת את הגדרת ברירת המחדל של היצרן.	

פריט בתפריט	תיאור
Log Action at End of Frequency (פעולת יומן בסוף תדירות) None (ללא)* E-mail Current Log (שלח יומן נוכחי בדואר אלקטרוני) E-mail & Delete Current Log (שלח יומן נוכחי בדואר אלקטרוני ומחק) Post Current Log (שלח יומן נוכחי) Post & Delete Current Log (שלח יומן נוכחי ומחק)	ציון האופן שבו המדפסת תגיב כאשר סף התכיפות פוקע. **הערה:** הערך שהוגדר תחת Accounting Log Frequency (תדירות יומן דוח) קובע מתי פעולה זו מופעלת.
Log Near Full Level (רמת יומן כמעט מלאה) Off (מכובה) On (פועל) (5)*	מציין את הגודל המקסימלי של קובץ יומן לפני שהמדפסת מבצעת את Log Action at Near Full (פעולת יומן כמעט מלאה). **הערה:** פריט תפריט זה מופיע רק כאשר מותקנים זיכרון הבזק או דיסק קשיח.
Log Action at Near Full (פעולת יומן כמעט מלאה) None (ללא)* E-mail Current Log (שלח יומן נוכחי בדואר אלקטרוני) E-mail & Delete Current Log (שלח יומן נוכחי בדואר אלקטרוני ומחק) E-mail & Delete Oldest Log (שלח את היומן הישן ביותר בדואר אלקטרוני ומחק) Post Current Log (שלח יומן נוכחי) Post & Delete Current Log (שלח יומן נוכחי ומחק) Post & Delete Oldest Log (שלח את היומן הישן ביותר ומחק) Delete Current Log (מחק יומן נוכחי) Delete Oldest Log (מחק את היומן הישן ביותר) Delete All But Current (מחק את כל היומנים מלבד הנוכחי) Delete All Logs (מחק את כל היומנים)	הגדרת אופן התגובה של המדפסת כאשר הכונן הקשיח כמעט מלא. **הערה:** הערך שהוגדר ברמת Log Near Full (יומן כמעט מלא) קובע מתי מופעלת הפעולה.
Log Action at Near Full (פעולת יומן כמעט מלאה) None (ללא)* E-mail & Delete Current Log (שלח יומן נוכחי בדואר אלקטרוני ומחק) E-mail & Delete Oldest Log (שלח את היומן הישן ביותר בדואר אלקטרוני ומחק) Post & Delete Current Log (שלח יומן נוכחי ומחק) Post & Delete Oldest Log (שלח את היומן הישן ביותר ומחק) Delete Current Log (מחק יומן נוכחי) Delete Oldest Log (מחק את היומן הישן ביותר) Delete All But Current (מחק את כל היומנים מלבד הנוכחי) Delete All Logs (מחק את כל היומנים)	הגדרת אופן התגובה של המדפסת כאשר השימוש בדיסק הקשיח מגיע לגבול המקסימלי (100MB).
URL to Post Log (URL לשליחת יומן)	הגדרת המקום שבו המדפסת תציג יומני דוחות עבודה.
E-mail Address to Send Logs (כתובת דוא"ל לשליחת יומנים)	מציין את כתובת הדוא"ל שאליה המדפסת שולחת יומני דוחות עבודה.
Log File Prefix (קידומת קובץ יומן)	הגדרת התחילית לקובצי היומן. **הערה:** שם המארח הנוכחי המוגדר בתפריט TCP/IP משמש כברירת המחדל לקידומת קובץ יומן.
הערה: כוכבית (*) לצד ערך מציינת את הגדרת ברירת המחדל של היצרן.	

XPS

פריט בתפריט	תיאור
הדפסת דפי שגיאה Off (כבוי)* On (מופעל)	הדפסת עמוד בדיקה שמכיל פרטים על השגיאה.
Minimum Line Width (רוחב שורה מינימלי) 1-30 (2*)	הגדרת רוחב הקו המינימלי של כל משימה המודפסת ברזולוציה של 1200 dpi.
הערה: כוכבית (*) לצד ערך מציינת את הגדרת ברירת המחדל של היצרן.	

PDF

פריט בתפריט	תיאור
Scale to Fit (התאם לגודל) Off (כבוי)* On (מופעל)	שינוי גודלו של התוכן בעמוד בהתאם לגודל הנייר.
Annotations (ביאורים) הדפסה Do Not Print (אל תדפיס)*	ציון אם יודפסו ביאורים במסמך ה-PDF.
Print PDF Error (הדפס שגיאת PDF) Off (כבוי) On (פועל)*	הפעלת הדפסה של שגיאת PDF.
הערה: כוכבית (*) לצד ערך מציינת את הגדרת ברירת המחדל של היצרן.	

PostScript

פריט בתפריט	תיאור
Print PS Error (הדפס שגיאת PS) Off (כבוי)* On (מופעל)	הדפסת עמוד שמתאר את שגיאת ה-®PostScript. **הערה:** כאשר מתרחשת שגיאה עיבוד המשימה מופסק, המדפסת מדפיסה הודעת שגיאה ושאר מרכיבי משימת ההדפסה נמחקים.
Minimum Line Width (רוחב שורה מינימלי) 1-30 (2*)	הגדרת רוחב הקו המינימלי. **הערות:** • משימות המודפסות ברזולוציה של 1200 dpi משתמשות בערך ישירות. • משימות המודפסות ב-4800 CQ משתמשות בחצי מהערך.
מצב אתחול נעילת PS Off (כבוי) On (פועל)*	נטרל את קובץ SysStart.
Image Smoothing (החלקת תמונה) Off (כבוי)* On (מופעל)	שיפור הניגודיות והחדות של תמונות בעלות רזולוציה נמוכה. **הערה:** הגדרה זו אינה משפיעה על תמונות בעלות רזולוציה של 300 dpi ומעלה.
הערה: כוכבית (*) לצד ערך מציינת את הגדרת ברירת המחדל של היצרן.	

פריט בתפריט	תיאור
Font Priority (קדימות גופן) Resident (קבוע בזיכרון)* Flash/Disk (הבזק/כונן)	קבע את סדר החיפוש אחר גופנים. **הערות:** • האפשרות Resident (קבוע בזיכרון) קובעת שהמדפסת תחפש את הגופן המבוקש בזיכרונה לפני שתחפש בזיכרון ההבזק או בכונן הקשיח של המדפסת. • האפשרות Flash/Disk (הבזק/כונן) קובעת שהמדפסת תחפש את הגופן המבוקש בכונן הקשיח ובזיכרון ההבזק לפני שתחפש בזיכרון המדפסת. • פריט תפריט זה מופיע רק כאשר מותקנים זיכרון הבזק או דיסק קשיח.
Wait Timeout (פסק זמן להמתנה) Off (כבוי) On (דולק)* (40 שניות)	הנח למדפסת להמתין לנתונים נוספים לפני ביטול משימת הדפסה.
הערה: כוכבית (*) לצד ערך מציינת את הגדרת ברירת המחדל של היצרן.	

PCL

פריט בתפריט	תיאור
Font Source (מקור גופנים) Resident (קבוע בזיכרון)* Disk (כונן) Flash (זיכרון הבזק) All (הכל)	בחירת המקור המכיל את בחירת הגופן שייקבע כברירת מחדל. **הערות:** • האפשרויות Flash (זיכרון הבזק) ו-Disk (דיסק) מופיעות רק כשמותקנים זיכרון הבזק או דיסק קשיח. • כדי שיופיעו האפשרויות Flash (זיכרון הבזק) ו-Disk (דיסק), ודא שהם אינם מוגנים מפני קריאה וכתיבה.
Font Name (שם גופן) Courier*	בחירת גופן מתוך מקור הגופנים שצוין.
Symbol Set (ערכת סמלים) PC-8 10U*	ציין את ערכת הסמלים לכל שם גופן. **הערה:** ערכת סמלים היא אוסף של תווים אלפביתיים ומספריים, סימני פיסוק וסמלים מיוחדים. ערכות סמלים תומכות בשפות השונות או בתוכניות מסוימות, כמו למשל סמלים מתמטיים לטקסט מדעי.
Pitch (פסיעת גופן) 0.08-100 (10*)	ציין את פסיעת הגופן עבור גופנים קבועים או ברוחב קבוע. **הערה:** ההגדרה Pitch (פסיעת גופן) מתייחסת למספר התווים בגופן ברוחב קבוע, שניתן להכניס באינץ' הדפסה אופקי.
כיוון הדפסה Portrait (לאורך)* לרוחב Reverse Portrait (היפוך לאורך)* Reverse Landscape (היפוך לרוחב)	ציין את כיוון ההצבה של טקסט וגרפיקה על הדף.
Lines per Page (שורות לעמוד) 1-255	ציין את מספר שורות הטקסט בכל עמוד המודפס באמצעות זרם הנתונים של PCL®. **הערות:** • פריט תפריט זה מפעיל הסטה אנכית, אשר גורמת להדפסה של מספר השורות המבוקש בין שולי העמוד שנקבעו כברירת מחדל. • בארה"ב, 60 היא הגדרת ברירת המחדל של היצרן. ברירת המחדל הבינלאומית של היצרן היא 64.
הערה: כוכבית (*) לצד ערך מציינת את הגדרת ברירת המחדל של היצרן.	

פריט בתפריט	תיאור
רוחב שורה מינימלי PCL5 1-30 (2*)	הגדרת רוחב הקו המינימלי ההתחלתי של כל משימה המודפסת ברזולוציה של 1200 dpi.
רוחב שורה מינימלי PCLXL 1-30 (2*)	
A4 Width (רוחב A4) 198 מ"מ* 203 מ"מ	הגדרת רוחב העמוד הלוגי על נייר בגודל A4. **הערה:** עמוד לוגי הוא שטח העמוד הפיזי שעליו מודפסים נתונים.
Auto CR after LF (אוטומטי אחרי CR LF) Off (כבוי)* On (מופעל)	הגדרת המדפסת לבצע מעבר לשורה חדשה (CR) אחרי פקודת בקרת הזנת שורה (LF). **הערה:** מעבר לשורה חדשה הוא מנגנון המורה למדפסת להעביר את הסמן למיקום הראשון באותה שורה.
Auto LF after CR (אוטומטי אחרי LF CR) Off (כבוי)* On (מופעל)	הגדרת המדפסת לבצע הזנת שורה (LF) אחרי פקודת בקרת מעבר לשורה חדשה (CR).
Tray Renumber (מספור המגשים מחדש) Assign MP Feeder (הקצאת מזין רב-תכליתי) Assign Tray (הקצה מגש) [x] Assign Manual Paper (הקצה נייר ידני) Assign Manual Envelope (הקצה מעטפה-ידני) View Factory Defaults (ראה את ערכי בברירת המחדל של היצרן) Restore Defaults (שחזר ערכי ברירת מחדל)	• הגדרת המדפסת כך שתפעל מול מנהל הדפסה שונה או יישום מותאם אישית שמשתמש בערכה אחרת של הקצאות מקור כדי לבקש מקור נייר נתון. • הצגת ערך ברירת המחדל של היצרן שהוקצה לכל אחד ממקורות הנייר. • שחזור ערכי מספור המגשים מחדש לברירות המחדל שקבע היצרן.
Print Timeout (פסק זמן בהדפסה) Off (כבוי) On (דולק)* (90 seconds) (90 שניות)	להגדיר את המדפסת שתסיים משימת הדפסה אחרי שנמצאה במצב סרק לפרק זמן מסוים.
הערה: כוכבית (*) לצד ערך מציינת את הגדרת ברירת המחדל של היצרן.	

HTML

פריט בתפריט	תיאור
Font Name (שם גופן) Times*	הגדרת הגופן שישמש להדפסת מסמכי HTML.
Font Size (גודל גופן) 1-255 (12*)	הגדרת גודל הגופן שישמש להדפסת מסמכי HTML.
Scale (קנה מידה) 1–400% (100*)	שינוי קנה המידה של מסמכי HTML לצורך הדפסה.
כיוון הדפסה Portrait (לאורך)* לרוחב	הגדרת כיוון הדף במסמכי HTML.
הערה: כוכבית (*) לצד ערך מציינת את הגדרת ברירת המחדל של היצרן.	

פריט בתפריט	תיאור
Margin Size (גודל שוליים) 8-255 מ"מ (19*)	הגדרת גודל שולי הדף במסמכי HTML.
Backgrounds (רקע) Do Not Print (אל תדפיס) Print (הדפסה)*	הדפסת מידע או גרפיקה ברקע במסמכי HTML.
הערה: כוכבית (*) לצד ערך מציינת את הגדרת ברירת המחדל של היצרן.	

Image (תמונה)

פריט בתפריט	תיאור
Auto Fit (התאמה אוטומטית) On (מופעל) Off (כבוי)*	בחירת ההגדרה הטובה ביותר הזמינה של גודל וכיוון נייר עבור תמונה. **הערה:** כשהאפשרות המוגדרת היא On (מופעל), פריט תפריט זה מחליף את הגדרות קנה המידה והכיוון של תמונה.
Invert (הפוך) Off (כבוי)* On (מופעל)	הופך דו-טונליות של תמונות שחור/לבן. **הערה:** פריט תפריט זה אינו רלוונטי לתבניות התמונות GIF או JPEG.
Scaling (קנה מידה) Anchor Top Left (עגן לפינה שמאלית עליונה) Best Fit (התאמה מיטבית)* Anchor Center (עגן למרכז) Fit Height/Width (התאם גובה/רוחב) Fit Height (התאם גובה) Fit Width (התאם רוחב)	כוונון התמונה כך שתיכנס לאזור הניתן להדפסה. **הערה:** כאשר ההגדרה של Auto Fit (התאמה אוטומטית) היא On (מופעל), האפשרות Scaling (קנה מידה) מוגדרת אוטומטית כ-Best Fit (התאמה מיטבית).
כיוון הדפסה Portrait (לאורך)* לרוחב היפוך לאורך היפוך לרוחב	ציין את כיוון ההצבה של טקסט וגרפיקה על הדף.
הערה: כוכבית (*) לצד ערך מציינת את הגדרת ברירת המחדל של היצרן.	

Paper (נייר)

Tray Configuration (תצורת מגש)

פריט בתפריט	תיאור
Default Source (מקור ברירת מחדל) Tray (מגש) [1] [x]* Multipurpose Feeder (מזין רב-תכליתי) Manual Paper (הזנת נייר ידנית) Manual Envelope (הזנת מעטפה ידנית)	הגדרת מקור הנייר עבור כל משימות ההדפסה.
הערה: כוכבית (*) לצד ערך מציינת את הגדרת ברירת המחדל של היצרן.	

פריט בתפריט	תיאור
Paper Size/Type (גודל/סוג נייר) Tray (מגש) [x] Multipurpose Feeder (מזין רב-תכליתי) Manual Paper (הזנת נייר ידנית) Manual Envelope (הזנת מעטפה ידנית)	ציון גודל הנייר או סוג הנייר שנטענו בכל מקור נייר.
Substitute Size (גודל חלופי) Off (מכובה) Statement/A5 Letter/A4 All Listed (כל המפורטים)*	הגדרת המדפסת להחליף גודל נייר שצוין במקרה שהגודל המבוקש אינו טעון במקור נייר כלשהו. **הערות:** • האפשרות Off (כבוי) מנחה את המשתמש לטעון את גודל הנייר הנדרש. • האפשרות Statement/A5 מדפיסה מסמך בגודל A5 על נייר statement בעת טעינת statement, ומשימות בגודל statement על נייר בגודל A5 בעת טעינת A5. האפשרות Statement/A5 מופיעה רק ב-Embedded Web Server. • האפשרות Letter/A4 מדפיסה מסמך בגודל A4 על נייר letter בעת טעינת letter, ומשימות בגודל letter על נייר בגודל A4 בעת טעינת letter. • האפשרות All Listed (כל המפורטים) מחליפה את Letter/A4.
Configure MP (הגדרת MP) Cassette (מחסנית)* Manual (ידני) ראשון	קביעת אופן הפעולה של המזין הרב-תכליתי. **הערות:** • האפשרות Cassette (מחסנית) מגדירה את המזין הרב-תכליתי כמקור הנייר האטומטי. • האפשרות Manual (ידני) מגדירה את המזין הרב תכליתי רק עבור עבודות הדפסה שמוזנות ידנית. • האפשרות First (ראשון) מגדירה את המזין הרב-תכליתי כמקור הנייר העיקרי.
הערה: כוכבית (*) לצד ערך מציינת את הגדרת ברירת המחדל של היצרן.	

Media Configuration (תצורת מדיה)

Universal Setup (הגדרה אוניברסלית)

פריט בתפריט	תיאור
יחידות מידה אינצ'ים מילימטרים	הגדרת יחידת המידה של הנייר האוניברסלי. **הערה:** בארה"ב, Inches (יחידות אינץ') הן הגדרת ברירת המחדל של היצרן. ההגדרה Millimeters (מילימטרים) היא הגדרת ברירת המחדל הבילאומית של היצרן.
רוחב בהדפסה לאורך 3-52 אינץ' (8.5*) 76-1321 מ"מ (216*)	קבע את אורך ההדפסה לאורך של הנייר האוניברסלי.
גובה בהדפסה לאורך 3-52 אינץ' (14*) 76.2-1321 מ"מ (356*)	קבע את גובה ההדפסה לאורך של המדיה האוניברסלית.
כיוון הזנה Short Edge (לרוחב)* Long Edge (לאורך)	הגדרת המדפסת לאסוף את הנייר מכיוון הצד הקצר או הארוך. **הערה:** Long Edge (לאורך) מוצג רק אם הקצה הארוך ביותר קצר מהרוחב המרבי הנתמך.
הערה: כוכבית (*) לצד ערך מציינת את הגדרת ברירת המחדל של היצרן.	

Custom Scan Sizes (גודלי סריקה מותאמים אישית)

פריט בתפריט	תיאור
Custom Scan Size (גודל סריקה מותאם אישית) [x] Scan Size Name (שם גודל סריקה) Width (רוחב) 1-8.5 אינץ' (8.5*) 25.4-215.9 מ"מ (215.9*) Height (גובה) 1-25 אינץ' (14*) 25.4-635 מ"מ (355.6*) Orientation (כיוון הדפסה) Portrait (לאורך)* Landscape (לרוחב) 2 scans per side (2 סריקות לכל צד) Off (כבוי)* On (מופעל)	הקצה שם גודל סריקה וקבע את התצורה של הגדרות הסריקה.

סוגי מדיה

פריט בתפריט	תיאור
Plain (רגיל) Card Stock (כרטיסים) שקף ממוחזר מדבקות מדבקות ויניל Bond Envelope (מעטפה) מעטפה מחוספסת Letterhead (נייר מכתבים) Preprinted (נייר מודפס מראש) נייר צבעוני Light (קל) Heavy (כבד) Rough/Cotton (מחוספס/כותנה) Custom Type (סוג מותאם אישית) [x]	ציון המרקם, המשקל והכיוון של הנייר.

Bin Configuration (תצורת סל)

פריט בתפריט	תיאור
Output Bin (סל פלט) Standard Bin (סל סטנדרטי)* Bin (סל) [x]	מציין את סל הפלט.
הערה: כוכבית (*) לצד ערך מציינת את הגדרת ברירת המחדל של היצרן.	

פריט בתפריט	תיאור
Configure Bins (הגדרת סלים) Mailbox (תא דואר)* Link (קישור) Link Optional (קישור אופציונלי) Type Assignment (הקצאת סוג)	הגדרת אופן הפעולה של סלי הפלט. **הערות:** • באפשרות Mailbox (תא דואר) מאפשרת בחירה של הסל הסטנדרטי ושל כל סל אופציונלי אחר בנפרד. • האפשרות Link (קישור) מאפשרת לקשר את כל סלי הפלט אלה לאלה, כאילו היו סל אחד גדול. • האפשרות Link Optional (קישור אופציונלי) מתייחסת לכל הסלים האופציונליים כסל פלט גדול אחד. • ההגדרה Type Assignment (הקצאת סוג) מקצה סל או ערכת סלים מקושרים לכל סוג נייר.
Custom Bin Names (שמות סל מותאם אישית) Standard Bin (סל סטנדרטי) Bin (סל) [x]	הקצאת שם לסל.
הערה: כוכבית (*) לצד ערך מציינת את הגדרת ברירת המחדל של היצרן.	

Copy (העתקה)

Copy Defaults (ברירות מחדל להעתקה)

פריט בתפריט	תיאור
Content Type (סוג תוכן) Text (טקסט) Text/Photo (טקסט/תצלום)* Photo (תצלום) Graphics (גרפיקה)	שיפור תוצאת הפלט בהתאם לתוכן המסמך המקורי.
Content Source (מקור התוכן) Black and White Laser (לייזר שחור ולבן)* Color Laser (לייזר צבע) Inkjet (הזרקת דיו) Photo/Film (תצלום/סרט) Magazine (כתב-עת) Newspaper (עיתון) Press (עיתונות) Other (אחר)	שיפור תוצאת הפלט בהתאם לאפיון המקור של המסמך המקורי.
Sides (צדדים) 1 sided to 1 sided (חד-צדדי לחד-צדדי)* 1 sided to 2 sided (חד-צדדי לדו-צדדי) 2 sided to 1 sided (דו-צדדי לחד-צדדי) 2 sided to 2 sided (דו-צדדי לחד-צדדי)	ציון אופן פעילות הסריקה על-פי מסמך המקור.
הערה: כוכבית (*) לצד ערך מציינת את הגדרת ברירת המחדל של היצרן.	

פריט בתפריט	תיאור
Separator Sheets (גיליונות מפרידים) None (ללא)* Between Copies (בין עותקים) Between Jobs (בין משימות) Between Pages (בין דפים)	מציין אם להוסיף גיליונות הפרדה ריקים בעת ההדפסה.
Separator Sheet Source (מקור הגיליונות המפרידים) Tray (מגש) [1] [x]* Multipurpose Feeder (מזין רב-תכליתי)	מציין את מקור הנייר של גיליונות ההפרדה.
Pages per Side (עמודים לגיליון) Off (כבוי)* 2 Portrait pages (2 עמודים לאורך) 4 Portrait pages (2 עמודים לאורך) 2 Landscape pages (2 עמודים לרוחב) 4 Landscape pages (2 עמודים לרוחב)	ציון מספר התמונות לעמוד שיודפסו על צד אחד של גיליון נייר.
Print Page Borders (הדפסת גבולות עמוד) Off (כבוי)* On (מופעל)	הוספת גבול סביב כל אחת מהתמונות בעת הדפסת מספר עמודים על עמוד יחיד.
Collate (איסוף עותקים) Off (כבוי) [1,1,1,2,2,2] On (מופעל) [1,2,1,2,1,2]*	הדפסת מספר עותקים ברצף.
Offset Pages (הזחת עמודים) None (ללא)* Between Copies (בין עותקים) Between Jobs (בין משימות)	הזחת הפלט של כל אחת ממשימות ההדפסה או כל אחד מהעותקים של משימת הדפסה. **הערות:** • האפשרות Between Copies (בין עותקים) מסיטה כל העתק של משימת הדפסה כאשר האפשרות Collate (איסוף) מוגדרת כ-On (מופעל) [1,2,1,2,1,2]. אם האפשרות Collate (איסוף) מוגדרת כ-Off (כבוי) [1,1,1,2,2,2], כל אחת מקבוצות העמודים המודפסים תוסט, למשל על העמודים שמספרם 1 וכל העמודים שמספרם 2. • האפשרות Between Jobs (בין משימות) מגדירה את אותו מיקום הזחה לכל משימת ההדפסה, בלי קשר למספר העותקים שהודפס. • פריט תפריט זה מופיע רק כאשר מותקנת יחידת גימור סיכות.
Staple (מהדק) Off (כבוי)* הידוק אחד, פינה שמאלית עליונה 2 הידוקים, שמאל הידוק אחד, פינה ימנית עליונה 2 הידוקים, למעלה הידוק אחד, פינה שמאלית תחתונה 2 הידוקים, למטה הידוק אחד, פינה ימנית תחתונה 2 הידוקים, ימין	ציון מקום ההידוק עבור כל משימות ההדפסה. **הערה:** פריט תפריט זה מופיע רק כאשר מותקנת יחידת גימור סיכות.

הערה: כוכבית (*) לצד ערך מציינת את הגדרת ברירת המחדל של היצרן.

פריט בתפריט	תיאור
ניקוב Off (כבוי)* 2 חורים 3 חורים	הגדרת מצב המחורר עבור כל משימות ההדפסה. **הערה:** פריט תפריט זה מופיע רק כאשר מותקנת יחידת גימור סיכות.
Size "Copy from" (גודל "העתקה מ-")	הגדרת גודל הנייר של מסמך המקור. **הערה:** בארה"ב, Letter היא הגדרת ברירת המחדל של היצרן. האפשרות A4 היא הגדרת ברירת המחדל של היצרן עבור רחבי העולם.
Source "Copy to" (מקור "העתקה אל") Tray (מגש) [1] [x]* Multipurpose Feeder (מזין רב-תכליתי) התאמת גודל אוטומטית	ציון מקור הנייר עבור משימת ההעתקה.
Darkness (כהות) 1 עד 9 (5*)	כוונון הכהות של התמונה הסרוקה.
Number of Copies (מספר עותקים) 1-9999 (1*)	ציון מספר העותקים.
Header/Footer (כותרת עליונה/תחתונה) Left Header (כותרת עליונה בצד שמאל) Middle Header (כותרת עליונה באמצע) Right Header (כותרת עליונה בצד ימין) Left Footer (כותרת תחתונה בצד שמאל) Middle Footer (כותרת תחתונה באמצע) Right Footer (כותרת תחתונה בצד ימין)	ציון פרטי הכותרת העליונה או התחתונה בתמונה הנסרקת.
Overlay (אזור החיבור בין הגיליונות) Confidential (סודי) Copy (העתקה) Draft (טיוטה) Urgent (דחוף) Custom (מותאם אישית) Off (כבוי)*	ציון שכבת הטקסט להדפסה על כל עותק.
Custom Overlay (שכבה מותאמת אישית)	הקלדת הטקסט לבחירה Custom (מותאם אישית) בתפריט Overlay (שכבה).
הערה: כוכבית (*) לצד ערך מציינת את הגדרת ברירת המחדל של היצרן.	

Advanced Imaging (הדמיה מתקדמת)

פריט בתפריט	תיאור
Color Dropout (השמטת צבע) Color Dropout (השמטת צבע) (None (ללא)*) Default Red Threshold (סף ברירת מחדל אדום) (128*) Default Green Threshold (סף ברירת מחדל ירוק) (128*) Default Blue Threshold (סף ברירת מחדל כחול) (128*)	ציון הצבע שיש להשמיט במהלך סריקה וכוונון הגדרת ההשמטה עבור צבע זה.
הערה: כוכבית (*) לצד ערך מציינת את הגדרת ברירת המחדל של היצרן.	

פריט בתפריט	תיאור
Contrast (ניגודיות) Best for content (מיטבי לתוכן)* 0-5	ציון הניגודיות של התמונה הסרוקה.
Background Removal (הסרת רקע) Background Detection (זיהוי רקע) (Content-based (מבוסס-תוכן)*) Level (רמה) (0*)	הסרת צבע הרקע או רעש התמונה ממסמך המקור. **הערות:** • האפשרות Content-based (מבוסס-תוכן) מסירה את צבע הרקע מהמסמך המקורי. • האפשרות Fixed (קבוע) מסירה רעש מתצלום.
Auto Center (מרכוז אוטומטי) Off (כבוי)* On (מופעל)	יישור התוכן באמצע העמוד.
Mirror Image (תמונת ראי) Off (כבוי)* On (מופעל)	יוצר תמונת ראי של מסמך המקור.
Negative Image (תמונת תשליל) Off (כבוי)* On (מופעל)	יוצר תמונת תשליל של מסמך המקור.
Shadow Detail (פרט הצללה) -4 עד 4 (0*)	התאמת פרטי ההצללה במסמך המקורי.
Scan Edge to Edge (סריקה מקצה לקצה) Off (כבוי)* On (מופעל)	סורק את המסמך המקורי מקצה לקצה.
Sharpness (חדות) 1-5 (3*)	קובע את החדות של תמונה שנסרקת.
הערה: כוכבית (*) לצד ערך מציינת את הגדרת ברירת המחדל של היצרן.	

Admin Controls (פקדי ניהול)

פריט בתפריט	תיאור
Transparency Separators (מפרידי שקפים) Off (מכובה) On (פועל)*	הוספת גיליון ריק בין שקפים.
Allow priority copies (אפשר עדיפות להעתקים) Off (מכובה) On (פועל)*	הפסקת משימת הדפסה לשם יצירת העתקים.
Custom Job Scanning (סריקת משימה בהתאמה אישית) Off (כבוי)* On (מופעל)	הגדרה של המדפסת לסרוק את סדרת המסמכים הראשונה עם ההגדרות שצוינו, ולאחר מכן לסרוק את הסדרה הבאה עם אותן הגדרות או עם הגדרות שונות. **הערה:** פריט זה בתפריט מופיע רק כשמותקן דיסק קשיח.
Allow Save as Shortcut (אפשר שמירה כקיצור דרך) Off (מכובה) On (פועל)*	שמירת הגדרות העתקה כברירת מחדל.
הערה: כוכבית (*) לצד ערך מציינת את הגדרת ברירת המחדל של היצרן.	

פריט בתפריט	תיאור
Adjust ADF Skew (התאמת הטיית ADF) Off (כבוי)* On (מופעל)	מגדיר את המדפסת כך שתתאים את התמונות המוטות מהמסמכים שנסרקים מתוך מזין המסמכים האוטומטי.
Sample copy (העתק לדוגמה) Off (כבוי)* On (מופעל)	הדפסת עותק לדוגמה לצורך בדיקת האיכות לפני הדפסת העותקים שנותרו. **הערה:** פריט זה בתפריט מופיע רק כשמותקן דיסק קשיח.
הערה: כוכבית (*) לצד ערך מציינת את הגדרת ברירת המחדל של היצרן.	

Fax (פקס)

Fax Defaults (ברירות מחדל לפקס)

Fax Mode (מצב פקס)

פריט בתפריט	תיאור
Fax Mode (מצב פקס) Fax (פקס) Fax Server (שרת פקס) Disabled (מנוטרל)	בחירת מצב פקס. **הערה:** הגדרת ברירת המחדל של היצרן עשויה להשתנות בהתאם לדגם המדפסת שלך.

Fax Setup (הגדרות פקס)

General Fax settings (הגדרות פקס כלליות)

פריט בתפריט	תיאור
שם פקס	זיהוי מכשיר הפקס שלך.
מספר פקס	זיהוי מספר הפקס שלך.
Fax ID (מזהה פקס) שם פקס Fax Number (מספר פקס)*	יידוע נמעני הפקס על שם הפקס או מספר הפקס שלך.
Memory Use (שימוש בזיכרון) All receive (רק קבלה) Mostly receive (בעיקר קבלה) Equal (שווה)* Mostly send (בעיקר שיגור) כל ששוגרו	הגדרת כמות זיכרון הטלפון הפנימי המוקצה לשימוש בפקס. **הערה:** פריט תפריט זה מונע מצבים של חוצץ זיכרון וכשלי פקס.
Cancel Faxes (ביטול פקסים) Allow (אפשר)* Don't Allow (אל תאפשר)	ביטול פקסים יוצאים לפני שידורם, או ביטול פקסים נכנסים לפני סיום הדפסתם.
הערה: כוכבית (*) לצד ערך מציינת את הגדרת ברירת המחדל של היצרן.	

פריט בתפריט	תיאור
Fax Number Masking (מיסוך מספר פקס) Off (כבוי)* From Left (משמאל) From Right (מימין)	ציון התבנית למיסוך מספר פקס יוצא.
Digits to mask (ספרות למיסוך) 0-58 (0*)	מציין את מספר הספרות שיש למסך במספר פקס יוצא.
Enable Line Connected Detection (אפשור איתור בחיבור קווי) On (פועל)* מכובה	קביעה אם קו טלפון מסוים מחובר למדפסת. **הערה:** הזיהוי מתבצע בעת הדלקת המדפסת ולפני כל שיחה.
Optimize Fax Compatibility (אופטימיזציית תאימות פקס)	הגדרת פונקציונליות הפקס של המדפסת לתאימות אופטימלית למכשירי הפקס האחרים.
Fax Transport (העברת פקס) T.38 Analog (אנלוגי) G.711 etherFAX	הגדרת שיטת העברת הפקס. **הערות:** • פריט זה בתפריט מופיע רק במדפסת מותקן אגד רישיונות של etherFAX או Fax over IP (FoIP). • הגדרות ברירת המחדל של היצרן עשויות להשתנות בהתאם לדגם המדפסת שלך.
הערה: כוכבית (*) לצד ערך מציינת את הגדרת ברירת המחדל של היצרן.	

HTTPS Fax Settings (הגדרות פקס HTTPS)

הערה: תפריט זה מופיע רק אם האפשרות Fax Transport (העברת פקס) מוגדרת כ-etherFAX.

פריט בתפריט	תיאור
HTTPS service URL (כתובת URL של שירות HTTPS)	ציון כתובת ה-URL של שירות ה-etherFAX.
HTTPS Proxy	ציון כתובת URL של שרת Proxy.
HTTPS Proxy User (משתמש של HTTPS Proxy)	ציון שם המשתמש והסיסמה לשרת ה-proxy.
סיסמה של HTTPS Proxy	
הצפנה של פקסים שנשלחו Disabled (מנוטרל) Enabled (זמין)* Required (נדרש)	הפעלת הצפנה של הודעות פקס יוצאות.
הצפנה של פקסים שהתקבלו Disabled (מנוטרל) Enabled (זמין)* Required (נדרש)	הפעלת הצפנה של הודעות פקס נכנסות.
HTTPS Fax Status (מצב פקס HTTPS)	הצגת מצב התקשורת של ה-etherFAX.
הערה: כוכבית (*) לצד ערך מציינת את הגדרת ברירת המחדל של היצרן.	

Fax Send Settings (הגדרות שליחת פקס)

פריט בתפריט	תיאור
Resolution (רזולוציה) Standard (רגילה)* Fine (חדה) Super Fine (טובה מאוד) Ultra Fine (טובה במיוחד)	הגדרת הרזולוציה של התמונה הסרוקה. **הערה:** רזולוציה גבוהה יותר מאריכה את זמן שידור הפקס ומצריכה יותר זיכרון.
Original Size (גודל מקור) [רשימת גודלי נייר] (Mixed Sizes (גדלים מעורבים)*)	ציון גודל הנייר של מסמך המקור.
Orientation (כיוון הדפסה) Portrait (לאורך)* Landscape (לרוחב)	מציין את כיוון מסמך המקור. **הערה:** פריט תפריט זה מופיע רק בחלק מדגמי המדפסת.
Sides (צדדים) Off (כבוי)* Short Edge (לרוחב) Long Edge (לאורך)	ציון הכיוון של המסמך המקורי כאשר סורקים משני צדי המסמך. **הערה:** פריט תפריט זה מופיע רק בחלק מדגמי המדפסת.
Content Type (סוג תוכן) Text (טקסט)* Text/Photo (טקסט/תצלום) Photo (תצלום) Graphics (גרפיקה)	שיפור תוצאת הפלט בהתאם לתוכן המסמך המקורי.
Content Source (מקור התוכן) Black and White Laser (לייזר שחור ולבן)* Color Laser (לייזר צבע) Inkjet (הזרקת דיו) Photo/Film (תצלום/סרט) Magazine (כתב-עת) Newspaper (עיתון) Press (עיתונות) Other (אחר)	שיפור תוצאת הפלט בהתאם לאפיון המקור של המסמך המקורי.
Darkness (כהות) 1-9 (5*)	כוונון הכהות של התמונה הסרוקה.
Behind a PABX (מאחורי PABX) On (מופעל) Off (כבוי)*	קביעה שהמדפסת תחייג למספר פקס מבלי להמתין לזיהוי צליל החיוג. **הערה:** מרכזת פרטית אוטומטית (Private Automated Branch Exchange, PABX) היא רשת טלפוניה המאפשרת למספר גישה יחיד להציע מספר קווים למתקשרים חיצוניים.
Dial Mode (מצב חיוג) Tone (צלילים)* Pulse (מתקפים)	ציון מצב החיוג עבור פקסים נכנסים או יוצאים.
הערה: כוכבית (*) לצד ערך מציינת את הגדרת ברירת המחדל של היצרן.	

Advanced Imaging (הדמיה מתקדמת)

פריט בתפריט	תיאור
Color Balance (איזון צבע) Cyan - Red (ציאן - אדום) -4 עד 4 (0*) Magenta - Green (מגנטה - ירוק) -4 עד 4 (0*) Yellow - Blue (צהוב - כחול) -4 עד 4 (0*)	כוונון עוצמת הצבע במהלך סריקה.
Color Dropout (השמטת צבע) Color Dropout (השמטת צבע) (None (ללא)*) Default Red Threshold (סף ברירת מחדל אדום) (128*) Default Green Threshold (סף ברירת מחדל ירוק) (128*) Default Blue Threshold (סף ברירת מחדל כחול) (128*)	ציון הצבע שיש להשמיט במהלך סריקה וכוונון הגדרת ההשמטה עבור צבע זה.
Contrast (ניגודיות) Best for Content (מיטבי לתוכן)* 0 1 2 3 4 5	מציין את הניגודיות של הפלט.
Background Removal (הסרת רקע) Level (רמה) -4 עד 4 (0*)	מתאים את כמות הרקע הנראה בתמונה הסרוקה.
Mirror Image (תמונת ראי) Off (כבוי)* On (מופעל)	יוצר תמונת ראי של מסמך המקור.
Negative Image (תמונת תשליל) Off (כבוי)* On (מופעל)	יוצר תמונת תשליל של מסמך המקור.
Shadow Detail (פרט הצללה) -4 עד 4 (0*)	מתאים את כמות פרטי הצל הנראית בתמונה נסרקת.
Scan Edge to Edge (סריקה מקצה לקצה) On (מופעל) Off (כבוי)*	אפשר סריקה מקצה-לקצה של מסמך המקור.
Sharpness (חדות) 1-5 (3*)	קובע את החדות של תמונה שנסרקת.
Temperature (טמפרטורה) -4 עד 4 (0*)	מציין אם להפיק פלט בגוון קריר יותר או חמים יותר.
הערה: כוכבית (*) לצד ערך מציינת את הגדרת ברירת המחדל של היצרן.	

Admin Controls (פקדי ניהול)

פריט בתפריט	תיאור
Enable Color Fax Scans (אפשר סריקות פקס צבעוני) Off by Default (כבוי כברירת מחדל)* On by default (פועל כברירת מחדל) Never Use (אל תשתמש לעולם) Always Use (השתמש תמיד)	אפשור סריקות צבע בפקס.
Automatic Redial (חיוג חוזר אוטומטי) 0-9 (5*)	כוונון מספר ניסיונות החיוג החוזר על-פי רמות הפעילות של מכשירי הפקס הנמענים.
Redial Frequency (תדירות חיוג חוזר) 1–200 minutes (1–200 דקות) (3*)	הארכת משך הזמן בין ניסיונות החיוג החוזר כדי להעלות את הסיכוי לשליחת הפקס בהצלחה.
Enable ECM (אפשר ECM) On (פועל)* Off (מכובה)	הפעלת מצב תיקון שגיאות (Error Correction Mode, ECM) עבור משימות פקס. **הערה:** ECM מזהה ומתקן שגיאות בתהליך שידור הפקס, אשר נגרמות כתוצאה מרעש בקו הטלפון ועוצמת אות ירודה.
Enable Fax Scans (אפשר סריקות פקס) On (פועל)* Off (מכובה)	שיגור בפקס של מסמכים שנסרקים במדפסת.
Driver to Fax (מנהל התקן לפקס) On (פועל)* Off (מכובה)	מאפשר למנהל התקן המדפסת לשלוח פקס.
Allow Save as Shortcut (אפשר שמירה כקיצור דרך) On (פועל)* Off (מכובה)	שמירת מספרי פקס כקיצורי דרך במדפסת.
Max Speed (מהירות מרבית) 33600* 14400 9600 4800 2400	הגדרת המהירות המרבית לשליחת פקס.
Custom Job Scanning (סריקת משימה בהתאמה אישית) Off (כבוי)* On (מופעל)	הפעלת סריקה של משימות בהתאמה אישית כברירת מחדל. **הערה:** פריט זה בתפריט מופיע רק כשמותקן דיסק קשיח.
הצג לפני סריקה Off (כבוי)* On (מופעל)	הצגת תצוגה מקדימה של הסריקה בתצוגה. **הערה:** פריט זה בתפריט מופיע רק כשמותקן דיסק קשיח.
Adjust ADF Skew (התאמת הטיית ADF) Off (כבוי)* On (מופעל)	לתקן את ההטיה הקלה שבתמונה הסרוקה.
Auto Convert Color Faxes to Mono Faxes (המרה אוטומטית מפקסים צבעוניים לפקסים בשחור-לבן) On (פועל)* Off (מכובה)	המרת כל הפקסים הצבעוניים היוצאים לשחור-לבן.
הערה: כוכבית (*) לצד ערך מציינת את הגדרת ברירת המחדל של היצרן.	

פריט בתפריט	תיאור
Confirm Fax Number (אישור מספר פקס) Off (כבוי)* On (מופעל)	בקשה שהמשתמש יאשר את מספר הפקס.
קידומת חיוג	הגדרת קידומת חיוג.
Dialing Prefix Rules (כללי קידומת חיוג)	יוצר כלל לקידומת חיוג.
הערה: כוכבית (*) לצד ערך מציינת את הגדרת ברירת המחדל של היצרן.	

Fax Receive Settings (הגדרות קבלת פקס)

פריט בתפריט	תיאור
משימת פקס ממתינה None (ללא)* טונר Toner and Supplies (טונר וחומרים מתכלים)	מסיר עבודות פקס שמבקשות מקורות ספציפיים שאינם זמינים מתוך ההדפסה.
Rings to Answer (צלצולים עד למענה) 1-25 (3*)	הגדרת מספר הצלצולים עד למענה לפקס נכנס.
Auto Reduction (הקטנה אוטומטית) On (פועל)* Off (מכובה)	שינוי גודלו של הפקס הנכנס בהתאם לגודל העמוד.
Paper Source (מקור נייר) Tray (מגש) [X] Auto (אוטומטי)*	הגדרת מקור הנייר להדפסת פקס נכנס.
Sides (צדדים) On (מופעל) Off (כבוי)*	הדפסה על שני צדי הנייר.
Separator Sheets (גיליונות מפרידים) None (ללא)* Before Job (לפני משימה) After Job (אחרי משימה)	מציין אם להוסיף גיליונות הפרדה ריקים בעת ההדפסה.
Separator Sheet Source (מקור הגיליונות המפרידים) Tray (מגש) [1] [X*]	מציין את מקור הנייר של גיליונות ההפרדה.
Output Bin (סל פלט) Standard Bin (סל סטנדרטי)	ציון סל הפלט עבור פקסים שמתקבלים.
Fax Footer (כותרת תחתונה של פקס) On (מופעל) Off (כבוי)*	מדפיס את פרטי השיגור בחלקו התחתון של כל עמוד פקס מתוך הפקס שהתקבל.
Fax Footer Time Stamp (חותמת שעה בכותרת תחתונה של פקס) Receive (קבל)* Print (הדפסה)	מדפיס את חותמת השעה בחלקו התחתון של כל עמוד פקס מתוך הפקס שהתקבל.
הערה: כוכבית (*) לצד ערך מציינת את הגדרת ברירת המחדל של היצרן.	

פריט בתפריט	תיאור
Staple (מהדק) Off (כבוי)* 1 staple (סיכה אחת) 2 Staples (2 סיכות)	הידוק מסמך הפקס המודפס. **הערה:** פריט תפריט זה מופיע רק כאשר מותקנת יחידת גימור.
Holding Faxes (הפסקת פקסים) Held Fax Mode (מצב פקס מופסק) Off (כבוי)* Always On (מופעל תמיד) Manual (ידני) Scheduled (מתוזמן)	עצירת הדפסת פקסים שהתקבלו עד שישוחררו.
הערה: כוכבית (*) לצד ערך מציינת את הגדרת ברירת המחדל של היצרן.	

Admin Controls (פקדי ניהול)

פריט בתפריט	תיאור
Enable Fax Receive (אפשר קבלת פקס) On (פועל)* Off (מכובה)	הגדרת המדפסת לקבלת פקסים.
Enable Color Fax Receive (אפשר קבלת פקסים בצבע) On (פועל)* Off (מכובה)	הגדרת המדפסת לקבלת פקסים בצבע.
Enable Caller ID (אפשר שיחה מזוהה) On (מופעל) Off (כבוי)*	הצגת המספר ששולח את הפקס הנכנס.
Block No Name Fax (חסימת פקסים ללא שם) On (מופעל) Off (כבוי)*	חסימת פקסים נכנסים הנשלחים מהתקנים ללא ציון מזהה תחנה או מזהה פקס.
Banned Fax List (רשימת פקסים אסורים) Add Banned Fax (הוספת פקס אסור)	ציון מספרי הטלפון שברצונך לחסום.
Answer On (מענה ב:) All Rings (כל הצלצולים)* Single Ring Only (צלצול יחיד בלבד) Double Ring Only (צלצול כפול בלבד) Triple Ring Only (צלצול משולש בלבד) Single or Double Rings Only (צלצול יחיד או כפול בלבד) Single or Triple Rings Only (צלצול יחיד או משולש בלבד) Double or Triple Rings Only (צלצול כפול או משולש בלבד)	הגדרת תבנית צלצול מובחנת עבור פקסים נכנסים.
Auto Answer (מענה אוטומטי) On (פועל)* Off (מכובה)	הגדרת המדפסת לקבלת פקסים אוטומטית.
הערה: כוכבית (*) לצד ערך מציינת את הגדרת ברירת המחדל של היצרן.	

פריט בתפריט	תיאור
Fax Forwarding (העברת פקס) Print (הדפסה)* Print and Forward (הדפסה והעברה) העברה	ציין אם להעביר פקס שהתקבל.
Forward To (העברה אל) Destination 1 (יעד 1) Destination 2 (יעד 1)	ציין לאן יועבר פקס שיתקבל. **הערה:** פריט תפריט זה מופיע רק כשהאפשרות Fax Forwarding (העברת פקס) מוגדרת כ-Print and Forward (הדפסה והעברה) או כ-Forward (העברה).
Max Speed (מהירות מרבית) 33600* 14400 9600 4800 2400	הגדרת המהירות המרבית לשידור פקס.
הערה: כוכבית (*) לצד ערך מציינת את הגדרת ברירת המחדל של היצרן.	

Fax Cover Page (עמוד שער של פקס)

פריט בתפריט	תיאור
Fax Cover Page (עמוד שער של פקס) Off by Default (כבוי כברירת מחדל)* On by default (פועל כברירת מחדל) Never Use (אל תשתמש לעולם) Always Use (השתמש תמיד)	קביעת ההגדרות עבור עמוד השער של הפקס.
Include To field (הכללת השדה 'אל') Off (כבוי)* On (מופעל)	
Include From field (הכללת השדה 'מאת') Off (כבוי)* On (מופעל)	
From (מאת)	
Include Message Field (הכללת השדה 'ההודעה') Off (כבוי)* On (מופעל)	
Message: (ההודעה):	
Include Logo (הכללת לוגו) Off (כבוי)* On (מופעל)	
Include Footer (הכללת כותרת תחתונה) [x] Off (כבוי)* On (מופעל)	
Footer (כותרת תחתונה) [x]	
הערה: כוכבית (*) לצד ערך מציינת את הגדרת ברירת המחדל של היצרן.	

Fax Log Settings (הגדרות יומן פקס)

פריט בתפריט	תיאור
Transmission Log Frequency (תדירות יומן שידור) Always (תמיד)* Never (אף פעם) Only for Error (רק בשגיאה)	ציון התדירות שבה המדפסת תיצור יומן שידור.
Transmission Log Action (פעולת יומן שידור) Print (הדפסה) Off (מכובה) On (פועל)* E-mail (דואר אלקטרוני) Off (כבוי)* On (מופעל)	הדפסה, או שליחה בדואר אלקטרוני, של יומן שידורי פקס שהצליחו או שגיאות שידור.
Receive Error Log (יומן שגיאות קבלה) Print Never (אל תדפיס אף פעם)* Print on Error (הדפס כשיש שגיאה)	הדפסת יומן של כשלים בקבלת פקס.
Auto Print Logs (הדפסה אוטומטית של יומנים) On (פועל)* Off (מכובה)	הדפסת כל פעילות הפקס.
Log Paper Source (מקור נייר ליומן) Tray (מגש) [1] [x]*	ציון מקור הנייר שמשמש להדפסת יומנים.
Logs Display (תצוגת יומנים) Remote Fax Name (שם פקס מרוחק)* Dialed Number (מספר שחוייג)	זיהוי השולח לפי שם או מספר הפקס הרחוק.
Enable Job Log (אפשר יומן משימות) On (פועל)* Off (מכובה)	הצגת סיכום של כל משימות הפקס.
Enable Call Log (אפשר יומן שיחות) On (פועל)* Off (מכובה)	הצגת סיכום היסטוריית החיוגים של הפקס.
Log Output Bin (סל פלט ליומן) Standard Bin (סל סטנדרטי)* Bin (סל) [x]	ציון סל הפלט עבור היומנים המודפסים.
הערה: כוכבית (*) לצד ערך מציינת את הגדרת ברירת המחדל של היצרן.	

Speaker Settings (הגדרות רמקול)

פריט בתפריט	תיאור
Speaker Mode (מצב רמקול) Always Off (כבוי תמיד)* Always On (מופעל תמיד) On until Connected (מופעל עד חיבור)	הגדרת מצב הרמקול של הפקס.
הערה: כוכבית (*) לצד ערך מציינת את הגדרת ברירת המחדל של היצרן.	

פריט בתפריט	תיאור
Speaker Volume (עוצמת רמקול) Low (נמוכה)* High (גבוה)	כוונון עוצמת הרמקול של הפקס.
Ringer Volume (עוצמת צלצול) Off (כבוי)* On (מופעל)	הפיכת עוצמת הצלצול לזמינה.
הערה: כוכבית (*) לצד ערך מציינת את הגדרת ברירת המחדל של היצרן.	

הגדרת שרת פקס

הגדרות פקס כלליות

פריט בתפריט	תיאור
To Format (תבנית אל)	ציין נמען פקס. **הערה:** אם ברצונך להשתמש במספר הפקס, הקלד את סימן המספר (#) לפני מספר.
Reply Address (כתובת לתשובה)	ציין כתובת לתשובה למשלוח פקס.
Subject (נושא)	ציין את נושא הפקס וההודעה.
Message (ההודעה)	
Enable Analog Receive (אפשר קבלה אנלוגית) Off (כבוי)* On (מופעל)	הגדרת המדפסת לקבלת פקסים אנלוגיים.
הערה: כוכבית (*) לצד ערך מציינת את הגדרת ברירת המחדל של היצרן.	

הגדרות דוא"ל של שרת פקס

פריט בתפריט	תיאור
Use E-mail SMTP Server (שימוש בשרת SMTP לדואר אלקטרוני) On (פועל)* Off (מכובה)	שימוש בהגדרות של Simple Mail Transfer Protocol (SMTP) לדוא"ל בעת קבלה ושליחה של פקסים. **הערה:** כשאפשרות זו מוגדרת כ-On (מופעל), כל שאר הגדרות התפריט Fax Server E-mail Settings (הגדרות דוא"ל שרת פקס) אינן מוצגות.
Primary SMTP Gateway (שער SMTP ראשי)	הקלדת כתובת ה-IP או שם המארח של שרת SMTP.
Primary SMTP Gateway Port (יציאת שער SMTP ראשי) 1-65535 (25*)	הזנת מספר היציאה של שרת ה-SMTP הראשי.
Secondary SMTP Gateway (שער SMTP משני)	הקלדת כתובת ה-IP או שם המארח של שרת ה-SMTP המשני או המשמש כגיבוי.
Secondary SMTP Gateway Port (יציאת שער SMTP משני) 1-65535 (25*)	הזנת מספר יציאת השרת של שרת ה-SMTP המשני או המשמש כגיבוי.
SMTP Timeout (פסק זמן SMTP) 5-30 (30*)	הגדר את הזמן שיחלוף לפני שהמדפסת תפסיק את פעולתה כאשר שרת ה-SMTP לא מגיב.
הערה: כוכבית (*) לצד ערך מציינת את הגדרת ברירת המחדל של היצרן.	

פריט בתפריט	תיאור
Reply Address (כתובת לתשובה)	ציין כתובת לתשובה למשלוח פקס.
Use SSL/TLS (שימוש ב- SSL/TLS) Disabled (מבוטל)* משא ומתן נדרש	ציין אם לשלוח פקס באמצעות קישור מוצפן.
Require Trusted Certificate (דרוש אישור מהימן) Off (מכובה) On (פועל)*	ציין אישור מהימן בעת גישה לשרת ה-SMTP.
SMTP Server Authentication (אימות שרת SMTP) No authentication required (לא נדרש אימות)* Login / Plain (כניסה/רגיל) NTLM CRAM-MD5 Digest-MD5 Kerberos 5	הגדרת סוג האימות לגישה לשרת ה-SMTP.
Device-Initiated E-mail (דוא"ל המופעל על-ידי ההתקן) None (ללא)* השתמש באישורי SMTP של ההתקן	ציין אם האישורים נדרשים עבור דוא"ל שמופעל על-ידי ההתקן.
דוא"ל המופעל על-ידי המשתמש None (ללא)* השתמש באישורי SMTP של ההתקן Use Session User ID and Password (השתמש במזהה ובסיסמת משתמש להפעלה) השתמש בכתובת דוא"ל ובסיסמה להפעלה Prompt user (הנחה את המשתמש)	ציין אם האישורים נדרשים עבור דוא"ל שמופעל על-ידי המשתמש.
Use Active Directory Device Credentials (השתמש באישורי התקן של Active Directory) Off (כבוי)* On (מופעל)	אפשר התחברות לשרת ה-SMTP באמצעות הרשאות משתמשים ויעדים קבוצתיים.
Device Userid (מזהה משתמש בהתקן)	ציין את מזהה המשתמש והסיסמה לצורך התחברות לשרת ה-SMTP.
Device Password (סיסמת התקן)	
Kerberos 5 REALM	ציין את התחום עבור פרוטוקול האימות של Kerberos 5.
NTLM Domain (תחום NTLM)	ציין את שם התחום עבור פרוטוקול האבטחה NTLM.
Disable "SMTP server not set up" error (השבתת שגיאת "שרת SMTP לא הוגדר") Off (כבוי)* On (מופעל)	מסתיר את הודעת השגיאה "שרת SMTP לא הוגדר".
הערה: כוכבית (*) לצד ערך מציינת את הגדרת ברירת המחדל של היצרן.	

הגדרות סריקה של שרת פקס

פריט בתפריט	תיאור
Image Format (תבנית תמונה) TIFF (.tif) PDF (.pdf)* XPS (.xps)	ציון תבנית הקובץ עבור התמונה הסרוקה.
Content Type (סוג תוכן) Text (טקסט)* Text/Photo (טקסט/תצלום) Photo (תצלום) Graphics (גרפיקה)	שיפור תוצאת הפלט בהתאם לתוכן המסמך המקורי.
Content Source (מקור התוכן) Black and White Laser (לייזר שחור ולבן)* Color Laser (לייזר צבע) Inkjet (הזרקת דיו) Photo/Film (תצלום/סרט) Magazine (כתב-עת) Newspaper (עיתון) Press (עיתונות) Other (אחר)	שיפור תוצאת הפלט בהתאם לאפיון המקור של המסמך המקורי.
Fax Resolution (רזולוציית פקס) Standard (רגילה)* Fine (חדה) Super Fine (טובה מאוד) Ultra Fine (טובה במיוחד)	הגדרת רזולוציית הפקס.
Sides (צדדים) Off (כבוי)* Short Edge (לרוחב) Long Edge (לאורך)	ציון הכיוון של המסמך המקורי כאשר סורקים משני צדי המסמך.
Darkness (כהות) 1-9 (5*)	הגדרת כהות הפלט.
Orientation (כיוון הדפסה) Portrait (לאורך)* Landscape (לרוחב)	ציין את כיוון ההצבה של טקסט וגרפיקה על הדף.
Original Size (גודל מקור) [רשימת גודלי נייר]	הגדרת גודל הנייר של מסמך המקור. **הערות:** • בארה"ב, Mixed Sizes (גדלים מעורבים) היא הגדרת ברירת המחדל של היצרן. האפשרות A4 היא הגדרת ברירת המחדל של היצרן עבור רחבי העולם. • הגדרה זו עשויה להשתנות בהתאם לדגם המדפסת.
Use Multi-Page TIFF (שימוש ב-TIFF מרובה עמודים) Off (מכובה) On (פועל)*	בחירה בין קובצי TIFF של עמוד יחיד וקובצי TIFF של עמודים מרובים.
הערה: כוכבית (*) לצד ערך מציינת את הגדרת ברירת המחדל של היצרן.	

E-mail (דוא"ל)

E-mail Setup (הגדרת דואר אלקטרוני)

פריט בתפריט	תיאור
Primary SMTP Gateway (שער SMTP ראשי)	הקלדת כתובת ה-IP או שם המארח של שרת SMTP לשליחת דוא"ל.
Primary SMTP Gateway Port (יציאת שער SMTP ראשי) 1-65535 (25*)	הזנת מספר היציאה של שרת ה-SMTP הראשי.
Secondary SMTP Gateway (שער SMTP משני)	הקלדת כתובת ה-IP או שם המארח של שרת ה-SMTP המשני או המשמש כגיבוי.
Secondary SMTP Gateway Port (יציאת שער SMTP משני) 1-65535 (25*)	הזנת מספר יציאת השרת של שרת ה-SMTP המשני או המשמש כגיבוי.
SMTP Timeout (פסק זמן SMTP) 5–30 seconds (5 עד 30 שניות) (30*)	הגדר את הזמן שיחלוף לפני שהמדפסת תפסיק את פעולתה כאשר שרת ה-SMTP לא מגיב.
Reply Address (כתובת לתשובה)	ציין כתובת לתשובה בדוא"ל.
Always use SMTP default Reply Address (השתמש תמיד בכתובת לתשובה שנקבעה כברירת מחדל ב-SMTP) On (מופעל) Off (כבוי)*	השתמש תמיד בכתובת לתשובה שנקבעה כברירת מחדל בשרת SMTP.
Use SSL/TLS (שימוש ב- SSL/TLS) Disabled (מבוטל)* משא ומתן נדרש	ציין אם לשלוח דוא"ל באמצעות קישור מוצפן.
Require Trusted Certificate (דרוש אישור מהימן) Off (מכובה) On (פועל)*	דרוש אישור מהימן בעת גישה לשרת ה-SMTP.
SMTP Server Authentication (אימות שרת SMTP) No authentication required (לא נדרש אימות)* Login / Plain (כניסה/רגיל) NTLM CRAM-MD5 Digest-MD5 Kerberos 5	הגדרת סוג האימות לגישה לשרת ה-SMTP.
Device-Initiated E-mail (דוא"ל המופעל על-ידי ההתקן) None (ללא)* השתמש באישורי SMTP של ההתקן	ציין אם האישורים נדרשים עבור דוא"ל שמופעל על-ידי ההתקן.
הערה: כוכבית (*) לצד ערך מציינת את הגדרת ברירת המחדל של היצרן.	

פריט בתפריט	תיאור
דוא"ל המופעל על-ידי המשתמש None (ללא)* השתמש באישורי SMTP של ההתקן Use Session User ID and Password (השתמש במזהה ובסיסמת משתמש להפעלה) השתמש בכתובת דוא"ל ובסיסמה להפעלה Prompt user (הנחה את המשתמש)	ציין אם האישורים נדרשים עבור דוא"ל שמופעל על-ידי המשתמש.
Use Active Directory Device Credentials (השתמש באישורי התקן של Active Directory) Off (כבוי)* On (מופעל)	ציין אם האישורים נדרשים עבור דוא"ל שמופעל על-ידי המשתמש.
Device Userid (מזהה משתמש בהתקן)	ציין את מזהה המשתמש והסיסמה לצורך התחברות לשרת ה-SMTP.
Device Password (סיסמת התקן)	
Kerberos 5 REALM	ציין את התחום עבור פרוטוקול האימות של Kerberos 5.
NTLM Domain (תחום NTLM)	ציין את שם התחום עבור פרוטוקול האבטחה NTLM.
Disable "SMTP server not set up" error (השבתת שגיאת "שרת SMTP לא הוגדר") Off (כבוי)* On (מופעל)	מסתיר את הודעת השגיאה "שרת SMTP לא הוגדר".
הערה: כוכבית (*) לצד ערך מציינת את הגדרת ברירת המחדל של היצרן.	

E-mail Defaults (ברירות מחדל של דוא"ל)

פריט בתפריט	תיאור
Subject: (נושא:)	ציין את נושא הדוא"ל וההודעה.
Message: (ההודעה):	
File Name (שם קובץ)	ציון שם הקובץ עבור המסמך הסרוק.
Format (תבנית) JPEG (.jpg) PDF (.pdf)* TIFF (.tif) XPS (.xps) TXT (.txt) RTF (.rtf) DOCX (.docx) CSV (.csv)	ציון תבנית הקובץ של המסמך הסרוק. **הערה:** פריטי התפריט עשויים להשתנות בהתאם לדגם המדפסת.
Global OCR Settings Recognized Languages (שפות מזוהות) Auto Rotate (סיבוב אוטומטי) Despeckle (ניקוי כתמים) Auto Contrast Enhance (שיפור ניגודיות אוטומטי)	קביעת ההגדרות לזיהוי תווים אופטי (OCR). **הערה:** פריט תפריט זה יוצג רק אם רכשת והתקנת פתרון OCR כלשהו.
הערה: כוכבית (*) לצד ערך מציינת את הגדרת ברירת המחדל של היצרן.	

פריט בתפריט	תיאור
PDF Settings (הגדרות PDF) PDF Version (גרסת 1.5) (PDF*) Archival Version (גרסה ארכיונית) (A-1a*) Highly Compressed (רמת דחיסות גבוהה) (Off (כבוי)*) Secure (מאובטח) (Off (כבוי)*) Archival (PDF/A) (ארכיוני (Off) ((PDF/A (כבוי)*)	קביעת התצורה של הגדרת ה-PDF של המסמך הסרוק. **הערות:** • האפשרויות Archival Version (גרסה ארכיונית) ו-Archival (PDF/A) (ארכיוני (PDF/A)) נתמכות רק כשההגדרה של PDF Version (גרסת PDF) היא 1.4. • האפשרות Highly Compressed (רמת דחיסה גבוהה) מופיעה רק כשמותקן כונן קשיח.
Content Type (סוג תוכן) Text (טקסט) Text/Photo (טקסט/תצלום)* תצלום Graphics (גרפיקה)	שיפור תוצאת הפלט בהתאם לסוג תוכן מסמך המקור.
Content Source (מקור התוכן) Black and White Laser (לייזר שחור ולבן)* Color Laser (לייזר צבע) Inkjet (הזרקת דיו) Photo/Film (תצלום/סרט) Magazine (כתב-עת) Newspaper (עיתון) Press (עיתונות) Other (אחר)	שיפור תוצאת הפלט בהתאם למקור התוכן של המסמך המקורי.
צבע Black and White (שחור-לבן) Gray (אפור) Color (צבע)* אוטומטי	הגדרת המדפסת כך שתלכוד את תכולת הקובץ בצבע או בשחור-לבן.
Resolution (רזולוציה) 75 dpi 150 dpi* 200 dpi 300 dpi 400 dpi 600 dpi	הגדרת הרזולוציה של התמונה הסרוקה.
Darkness (כהות) 1-9 (5*)	כוונון הכהות של התמונה הסרוקה.
Orientation (כיוון הדפסה) Portrait (לאורך)* Landscape (לרוחב)	מציין את כיוון מסמך המקור.
Original Size (גודל מקור) Mixed Sizes (גדלים מעורבים)*	הגדרת גודל הנייר של מסמך המקור.
הערה: כוכבית (*) לצד ערך מציינת את הגדרת ברירת המחדל של היצרן.	

פריט בתפריט	תיאור
Sides (צדדים) Off (כבוי)* Short Edge (לרוחב) Long Edge (לאורך)	ציון הכיוון של המסמך המקורי כאשר סורקים משני צדי המסמך.
הערה: כוכבית (*) לצד ערך מציינת את הגדרת ברירת המחדל של היצרן.	

Advanced Imaging (הדמיה מתקדמת)

פריט בתפריט	תיאור
Color Balance (איזון צבע) Cyan (ציאן) (0*) Magenta (מגנטה) (0*) Yellow (צהוב) (0*)	כוונון עוצמת הצבע של גווני הציאן, המגנטה והצהוב.
Color Dropout (השמטת צבע) Color Dropout (השמטת צבע) None (ללא)* Red (אדום) Green (ירוק) Blue (כחול) Default Red Threshold (סף ברירת מחדל אדום) 0-255 (128*) Default Green Threshold (סף ברירת מחדל ירוק) 0-255 (128*) Default Blue Threshold (סף ברירת מחדל כחול) 0-255 (128*)	ציון הצבע שיש להשמיט במהלך סריקה וכוונון הגדרת ההשמטה עבור צבע זה.
Auto Color Detect (זיהוי צבע אוטומטי) Color Sensitivity (רגישות צבע) 1-9 (5*) Area Sensitivity (רגישות אזור) 1-9 (5*) עומק סיבית דוא"ל 1 bit (סיבית 1)* סיבית 8 Minimum Scan Resolution (רזולוציית סריקה מינימלית) 75 dpi 150 dpi 200 dpi 300 dpi*	קביעת התצורה של הגדרת זיהוי צבע אוטומטי.
איכות JPEG Best for content (מיטבי לתוכן)* 5-95	הגדרת איכות ה-JPEG של התמונה הנסרקת.
Contrast (ניגודיות) Best for content (מיטבי לתוכן)* 0-5	ציון הניגודיות של התמונה הסרוקה.
הערה: כוכבית (*) לצד ערך מציינת את הגדרת ברירת המחדל של היצרן.	

פריט בתפריט	תיאור
Background Removal (הסרת רקע) Background Detection (זיהוי רקע) Content-based (מבוסס-תוכן)* Fixed (קבוע) Level (רמה) 4 to 4- (4- עד 4) (0*)	הסרת צבע הרקע או רעש התמונה ממסמך המקור. **הערות:** • האפשרות Content-based (מבוסס-תוכן) מסירה את צבע הרקע ממסמך המקור. • האפשרות Fixed (קבוע) מסירה רעש מתצלום.
Mirror Image (תמונת ראי) Off (כבוי)* On (מופעל)	יוצר תמונת ראי של מסמך המקור.
Negative Image (תמונת תשליל) Off (כבוי)* On (מופעל)	יוצר תמונת תשליל של מסמך המקור.
Shadow Detail (פרט הצללה) 4- עד 4 (0*)	מתאים את פרטי הצל בתמונה הסרוקה.
Scan Edge to Edge (סריקה מקצה לקצה) Off (כבוי)* On (מופעל)	סורק את המסמך המקורי מקצה לקצה.
Sharpness (חדות) 1–5 (3*)	קובע את החדות של התמונה הנסרקת.
Temperature (טמפרטורה) 4- עד 4 (0*)	יוצר פלט כחול יותר או אדום יותר של המסמך המקורי.
Blank Pages (עמודים ריקים) Blank Page Removal (הסרת דף ריק) Do Not Remove (אל תסיר)*) Blank Page Sensitivity (רגישות דף ריק) (5*)	מגדיר את הרגישות של סריקות ביחס לדפים ריקים במסמך המקורי.
הערה: כוכבית (*) לצד ערך מציינת את הגדרת ברירת המחדל של היצרן.	

Admin Controls (פקדי ניהול)

פריט בתפריט	תיאור
Max E-mail size (גודל מקסימלי לדוא"ל) 0-65535 (0*)	הגדרת גודל הקובץ המותר עבור כל דוא"ל.
Size Error Message (הודעת שגיאת גודל)	ציין הודעת שגיאה שהמדפסת שולחת כאשר הודעת דוא"ל חורגת מגודל הקובץ המותר לה. **הערה:** ניתן להזין עד 1024 תווים.
Limit Destinations (מגבלות יעד)	הגבל שליחת דוא"ל רק לרשימה מוגדרת של שמות תחומים. **הערה:** השתמש בפסיק להפרדה בין התחומים.
Send Me a Copy (שלח לי העתק) Never appears (לא מופיע לעולם)* On by default (פועל כברירת מחדל) Off by default (כבוי כברירת מחדל) מופעל תמיד	שליחת עותק של הדואר האלקטרוני לעצמך.
הערה: כוכבית (*) לצד ערך מציינת את הגדרת ברירת המחדל של היצרן.	

פריט בתפריט	תיאור
Allow self e-mails only (אפשר שליחת דוא"ל לעצמך בלבד) Off (כבוי)* On (מופעל)	הגדרת המדפסת כך שתשלח הודעות דואר אלקטרוני לעצמך בלבד.
Use cc: (שימוש ב-bcc::cc/) Off (כבוי)* On (מופעל)	אפשר שליחת עותק ועותק מוסתר בדוא"ל.
Use Multi-Page TIFF (שימוש ב-TIFF מרובה עמודים) מכובה On (פועל)*	מאפשר סריקה של מספר תמונות TIFF בקובץ TIFF אחד.
TIFF Compression (דחיסת TIFF) JPEG LZW*	מגדיר את סוג הדחיסה של קובצי TIFF.
Text Default (ברירת מחדל לטקסט) 5-95 (75*)	הגדרת איכות הטקסט בתוכן הנסרק.
Text/Photo Default (ברירת מחדל לטקסט/תצלום) 5-95 (75*)	הגדרת איכות הטקסט והתמונה בתוכן הנסרק.
Photo Default (ברירת מחדל לתצלום) 5-95 (50*)	הגדרת איכות התמונה של התוכן הנסרק.
Adjust ADF Skew (התאמת הטיית ADF) Off (כבוי)* On (מופעל)	מגדיר את המדפסת כך שתתאים את התמונות המוטות מהמסמכים שנסרקים מתוך מזין המסמכים האוטומטי.
Transmission Log (יומן שיגור) Print log (הדפס יומן)* אל תדפיס יומן Print only for error (הדפס רק עבור שגיאה)	הדפסת יומן שידור עבור סריקות דוא"ל.
Log Paper Source (מקור נייר ליומן) Tray (מגש) [1] [x*] Multipurpose Feeder (מזין רב-תכליתי)	ציון מקור הנייר עבור הדפסת יומני דואר אלקטרוני.
Custom Job Scanning (סריקת משימה בהתאמה אישית) Off (כבוי)* On (מופעל)	הגדרה של המדפסת לסרוק את סדרת המסמכים הראשונה עם ההגדרות שצוינו, ולאחר מכן את הסדרה הבאה עם אותן הגדרות או עם הגדרות שונות. **הערה:** פריט זה בתפריט מופיע רק כשמותקן דיסק קשיח.
הצג לפני סריקה מכובה On (פועל)*	מראה תצוגה מקדימה של מסמך המקור לפני הסריקה. **הערה:** פריט זה בתפריט מופיע רק כשמותקן דיסק קשיח.
Allow Save as Shortcut (אפשר שמירה כקיצור דרך) מכובה On (פועל)*	שמירת כתובת דואר אלקטרוני כקיצור דרך.
E-mail Images Sent As (תמונות דוא"ל נשלחות בתור) Attachment (קובץ מצורף)* Web Link (קישור אינטרנט)	ציון האופן שבו יישלחו התמונות שנכללות בדואר האלקטרוני.

הערה: כוכבית (*) לצד ערך מציינת את הגדרת ברירת המחדל של היצרן.

פריט בתפריט	תיאור
Reset E-mail Information After Sending (איפוס פרטי דוא"ל לאחר שליחה) מכובה On (פועל)*	איפוס השדות To (אל), Subject (נושא), Message (ההודעה) ו-Filename (שם קובץ) לערכי ברירת המחדל שלהם לאחר שליחת דואר אלקטרוני.
הערה: כוכבית (*) לצד ערך מציינת את הגדרת ברירת המחדל של היצרן.	

Web Link Setup (הגדרת קישור אינטרנט)

פריט בתפריט	תיאור
שרת	ציון ההרשאות של השרת שמאחסן את התמונות הכלולות בדוא"ל.
כניסה	
סיסמה	
נתיב	
File Name (שם קובץ)	
Web Link (קישור אינטרנט)	

FTP

FTP Defaults (ברירות מחדל של FTP)

פריט בתפריט	תיאור
Format (תבנית) JPEG (.jpg) PDF (.pdf)* TIFF (.tif) XPS (.xps) TXT (.txt) RTF (.rtf) DOCX (.docx) CSV (.csv)	ציון תבנית הקובץ עבור התמונה הסרוקה. **הערה:** פריטי התפריט עשויים להשתנות בהתאם לדגם המדפסת.
Global OCR Settings (הגדרות OCR גלובליות) Recognized Languages (שפות מזוהות) Auto Rotate (סיבוב אוטומטי) Despeckle (ניקוי כתמים) Auto Contrast Enhance (שיפור ניגודיות אוטומטי)	קביעת ההגדרות לזיהוי תווים אופטי (OCR). **הערה:** פריט תפריט זה יוצג רק אם רכשת והתקנת פתרון OCR כלשהו.
הערה: כוכבית (*) לצד ערך מציינת את הגדרת ברירת המחדל של היצרן.	

פריט בתפריט	תיאור
PDF Settings (הגדרות PDF) PDF Version (גרסת 1.5) (PDF*) Archival Version (גרסה ארכיונית) (A-1a*) Highly Compressed (רמת דחיסות גבוהה) (Off (כבוי)*) Secure (מאובטח) (Off (כבוי)*) Archival (PDF/A) (ארכיוני (Off) ((PDF/A (כבוי)*)	הגדרת תבנית ה-PDF עבור התמונה הנסרקת. **הערות:** • האפשרויות Archival Version (גרסה ארכיונית) ו-Archival (PDF/A) (ארכיוני (PDF/A)) נתמכות רק כשההגדרה של PDF Version (גרסת PDF) היא 1.4. • האפשרות Highly Compressed (רמת דחיסה גבוהה) מופיעה רק כשמותקן כונן קשיח.
Content Type (סוג תוכן) Text (טקסט) Text/Photo (טקסט/תצלום)* Photo (תצלום) Graphics (גרפיקה)	שיפור תוצאת הפלט בהתאם לסוג תוכן מסמך המקור.
Content Source (מקור התוכן) Black and White Laser (לייזר שחור ולבן)* Color Laser (לייזר צבע) Inkjet (הזרקת דיו) Photo/Film (תצלום/סרט) Magazine (כתב-עת) Newspaper (עיתון) Press (עיתונות) Other (אחר)	שיפור תוצאת הפלט בהתאם למקור התוכן של המסמך המקורי.
Color (צבע) Black and White (שחור-לבן) Gray (אפור) Color (צבע)* Auto (אוטומטי)	הגדרת המדפסת כך שתלכוד את תכולת הקובץ בצבע או בשחור-לבן.
Resolution (רזולוציה) 75 dpi 150 dpi* 200 dpi 300 dpi 400 dpi 600 dpi	הגדרת הרזולוציה של התמונה הסרוקה.
Darkness (כהות) 1-9 (5*)	כוונון הכהות של התמונה הסרוקה.
Orientation (כיוון הדפסה) Portrait (לאורך)* Landscape (לרוחב)	מציין את כיוון מסמך המקור.
Original Size (גודל מקור) Mixed Sizes (גדלים מעורבים)*	הגדרת גודל הנייר של מסמך המקור.
הערה: כוכבית (*) לצד ערך מציינת את הגדרת ברירת המחדל של היצרן.	

פריט בתפריט	תיאור
Sides (צדדים) Off (כבוי)* Long Edge (לאורך) Short Edge (לרוחב)	ציון הכיוון כאשר סורקים משני צדי המסמך.
File Name (שם קובץ)	מציין את שם התמונה הסרוקה.
הערה: כוכבית (*) לצד ערך מציינת את הגדרת ברירת המחדל של היצרן.	

Advanced Imaging (הדמיה מתקדמת)

פריט בתפריט	תיאור
Color Balance (איזון צבע) Cyan (ציאן) (0*) Magenta (מגנטה) (0*) Yellow (צהוב) (0*)	כוונון עוצמת הצבע של גווני הציאן, המגנטה והצהוב.
Color Dropout (השמטת צבע) Color Dropout (השמטת צבע) None (ללא)* Red (אדום)* Green (ירוק)* Blue (כחול)* Default Red Threshold (סף ברירת מחדל אדום) 0-255 (128*) Default Green Threshold (סף ברירת מחדל ירוק) 0-255 (128*) Default Blue Threshold (סף ברירת מחדל כחול) 0-255 (128*)	ציון הצבע שיש להשמיט במהלך סריקה וכוונון הגדרת ההשמטה עבור צבע זה.
Auto Color Detect (זיהוי צבע אוטומטי) Color Sensitivity (רגישות צבע) 1-9 (5*) Area Sensitivity (רגישות אזור) 1-9 (5*) עומק סיבית ל- FTP 1 bit (סיבית 1)* 8 bit (8 סיביות) Minimum Scan Resolution (רזולוציית סריקה מינימלית) 75 dpi 150 dpi 200 dpi 300 dpi*	קביעת התצורה של הגדרת זיהוי צבע אוטומטי.
JPEG Quality (איכות JPEG) Best for content (מיטבי לתוכן)* 5-95	הגדרת איכות ה-JPEG של התמונה הנסרקת.
הערה: כוכבית (*) לצד ערך מציינת את הגדרת ברירת המחדל של היצרן.	

פריט בתפריט	תיאור
Contrast (ניגודיות) Best for content (מיטבי לתוכן)* 0 1 2 3 4 5	ציון הניגודיות של התמונה הסרוקה.
Background Removal (הסרת רקע) Background Detection (זיהוי רקע) Content-based (מבוסס-תוכן)* Fixed (קבוע) Level (רמה) 4 to 4- (4- עד 4) (0*)	הסרת צבע הרקע או רעש התמונה ממסמך המקור. **הערות:** • האפשרות Content-based (מבוסס-תוכן) מסירה את צבע הרקע מהמסמך המקורי. • האפשרות Fixed (קבוע) מסירה רעש מתצלום.
Mirror Image (תמונת ראי) Off (כבוי)* On (מופעל)	יוצר תמונת ראי של מסמך המקור.
Negative Image (תמונת תשליל) Off (כבוי)* On (מופעל)	יוצר תמונת תשליל של מסמך המקור.
Shadow Detail (פרט הצללה) 4- עד 4 (0*)	מתאים את פרטי הצל בתמונה הסרוקה.
Scan Edge to Edge (סריקה מקצה לקצה) Off (כבוי)* On (מופעל)	אפשר סריקה מקצה-לקצה של מסמך המקור.
Sharpness (חדות) 1-5 (3*)	קובע את החדות של התמונה הנסרקת.
Temperature (טמפרטורה) 4- עד 4 (0*)	יוצר פלט כחול יותר או אדום יותר של המסמך המקורי.
Blank Pages (עמודים ריקים) Blank Page Removal (הסרת דף ריק) Do Not Remove (לא להסיר)* הסרה Blank Page Sensitivity (רגישות דף ריק) 1-9 (5*)	מגדיר את הרגישות של סריקות ביחס לדפים ריקים במסמך המקורי.
הערה: כוכבית (*) לצד ערך מציינת את הגדרת ברירת המחדל של היצרן.	

Admin Controls (פקדי ניהול)

פריט בתפריט	תיאור
Text Default (ברירת מחדל לטקסט) 5-95 (75*)	הגדרת איכות הטקסט על תמונה שנסרקת.
הערה: כוכבית (*) לצד ערך מציינת את הגדרת ברירת המחדל של היצרן.	

פריט בתפריט	תיאור
Text/Photo Default (ברירת מחדל לטקסט/תצלום) 5-95 (75*)	מגדיר את איכות הטקסט או הצילום בתמונה שנסרקת.
Photo Default (ברירת מחדל לתצלום) 5-95 (50*)	הגדרת איכות תצלום בתמונה הנסרקת.
Use Multi-Page TIFF (שימוש ב-TIFF מרובה עמודים) On (פועל)* Off (מכובה)	מאפשר סריקה של מספר תמונות TIFF בקובץ TIFF אחד.
TIFF Compression (דחיסת TIFF) LZW* JPEG	מגדיר את סוג הדחיסה של קובצי TIFF.
Transmission Log (יומן שיגור) Print Log (הדפס יומן)* Do Not Print Log (אל תדפיס יומן) Print only for error (הדפס רק עבור שגיאה)	הדפסת יומן שידור עבור סריקות FTP.
Log Paper Source (מקור נייר ליומן) Tray (מגש) [1] [x]* Multipurpose Feeder (מזין רב-תכליתי)	ציון מקור הנייר שמשמש להדפסת יומני FTP.
Log Output Bin (סל פלט ליומן) Standard Bin (סל סטנדרטי)* Bin (סל) [x]	מציין את סל הפלט עבור יומני FTP מודפסים.
Custom Job Scanning (סריקת משימה בהתאמה אישית) Off (כבוי)* On (מופעל)	הפעלת סריקה של משימות בהתאמה אישית כברירת מחדל. **הערה:** פריט זה בתפריט מופיע רק כשמותקן דיסק קשיח.
Scan Preview (הצגה לפני סריקה) Off (מכובה) On (פועל)*	הצגת תצוגה מקדימה של הסריקה בתצוגה. **הערה:** פריט זה בתפריט מופיע רק כשמותקן דיסק קשיח.
Allow Save as Shortcut (אפשר שמירה כקיצור דרך) Off (מכובה) On (פועל)*	שומר כתובת FTP כקיצור דרך.
Adjust ADF Skew (התאמת הטיית ADF) Off (כבוי)* On (מופעל)	מגדיר את המדפסת כך שתתאים את התמונות המוטות מהמסמכים שנסרקים מתוך מזין המסמכים האוטומטי.
הערה: כוכבית (*) לצד ערך מציינת את הגדרת ברירת המחדל של היצרן.	

USB Drive (כונן USB)

Flash Drive Scan (סריקת כונן הבזק)

פריט בתפריט	תיאור
Format (תבנית) JPEG (.jpg) PDF (.pdf)* TIFF (.tif) XPS (.xps) TXT (.txt) RTF (.rtf) DOCX (.docx) CSV (.csv)	ציון תבנית הקובץ עבור התמונה הסרוקה. **הערה:** פריטי התפריט עשויים להשתנות בהתאם לדגם המדפסת.
Global OCR Settings Recognized Languages (שפות מזוהות) Auto Rotate (סיבוב אוטומטי) Despeckle (ניקוי כתמים) Auto Contrast Enhance (שיפור ניגודיות אוטומטי)	קביעת ההגדרות לזיהוי תווים אופטי (OCR). **הערה:** פריט תפריט זה יוצג רק אם רכשת והתקנת פתרון OCR כלשהו.
PDF Settings (הגדרות PDF) PDF Version (גרסת 1.5) (PDF*) Archival Version (גרסה ארכיונית) (A-1a*) Highly Compressed (רמת דחיסות גבוהה) (Off (כבוי)*) Secure (מאובטח) (Off (כבוי)*) Archival (PDF/A) (ארכיוני (Off) ((PDF/A (כבוי)*)	קביעת התצורה של הגדרת ה-PDF של התמונה הנסרקת. **הערות:** • האפשרויות Archival Version (גרסה ארכיונית) ו-Archival (PDF/A) (ארכיוני (PDF/A)) נתמכות רק כשההגדרה של PDF Version (גרסת PDF) היא 1.4. • האפשרות Highly Compressed (רמת דחיסה גבוהה) מופיעה רק כשמותקן כונן קשיח.
Content Type (סוג תוכן) Text (טקסט) Text/Photo (טקסט/תצלום)* תצלום Graphics (גרפיקה)	שיפור תוצאת הפלט בהתאם לסוג תוכן מסמך המקור.
Content Source (מקור התוכן) Black and White Laser (לייזר שחור ולבן)* Color Laser (לייזר צבע) Inkjet (הזרקת דיו) Photo/Film (תצלום/סרט) Magazine (כתב-עת) Newspaper (עיתון) Press (עיתונות) Other (אחר)	שיפור תוצאת הפלט בהתאם למקור התוכן של המסמך המקורי.

הערה: כוכבית (*) לצד ערך מציינת את הגדרת ברירת המחדל של היצרן.

פריט בתפריט	תיאור
צבע Black and White (שחור-לבן) Gray (אפור) Color (צבע)* אוטומטי	הגדרת המדפסת כך שתלכוד את תכולת הקובץ בצבע או בשחור-לבן.
Resolution (רזולוציה) 75 dpi 150 dpi* 200 dpi 300 dpi 400 dpi 600 dpi	הגדרת הרזולוציה של התמונה הסרוקה.
Darkness (כהות) 1-9 (5*)	כוונון הכהות של התמונה הסרוקה.
Orientation (כיוון הדפסה) Portrait (לאורך)* Landscape (לרוחב)	מציין את כיוון מסמך המקור.
Original Size (גודל מקור) Mixed Sizes (גדלים מעורבים)*	הגדרת גודל הנייר של מסמך המקור.
Sides (צדדים) Off (כבוי)* קצה ארוך קצה קצר	ציון הכיוון של המסמך המקורי כאשר סורקים משני צדי המסמך.
File Name (שם קובץ)	מציין את שם התמונה הסרוקה.
הערה: כוכבית (*) לצד ערך מציינת את הגדרת ברירת המחדל של היצרן.	

Advanced Imaging (הדמיה מתקדמת)

פריט בתפריט	תיאור
Color Balance (איזון צבע) Cyan (ציאן) (0*) Magenta (מגנטה) (0*) Yellow (צהוב) (0*)	כוונון עוצמת הצבע של גווני הציאן, המגנטה והצהוב.
הערה: כוכבית (*) לצד ערך מציינת את הגדרת ברירת המחדל של היצרן.	

פריט בתפריט	תיאור
Color Dropout (השמטת צבע) Color Dropout (השמטת צבע) None (ללא)* Red (אדום) Green (ירוק) Blue (כחול) Default Red Threshold (סף ברירת מחדל אדום) 0-255 (128*) Default Green Threshold (סף ברירת מחדל ירוק) 0-255 (128*) Default Blue Threshold (סף ברירת מחדל כחול) 0-255 (128*)	ציון הצבע שיש להשמיט במהלך סריקה וכוונון הגדרת ההשמטה עבור צבע זה.
Auto Color Detect (זיהוי צבע אוטומטי) Color Sensitivity (רגישות צבע) 1-9 (5*) Area Sensitivity (רגישות אזור) 1-9 (5*) Scan Bit Depth (עומק סיבית סריקה) 1 bit (סיבית 1)* סיבית 8 Minimum Scan Resolution (רזולוציית סריקה מינימלית) 75 dpi 150 dpi 200 dpi 300 dpi*	קביעת התצורה של הגדרת זיהוי צבע אוטומטי.
איכות JPEG Best for content (מיטבי לתוכן)* 5-95	הגדרת איכות ה-JPEG של התמונה הנסרקת.
Contrast (ניגודיות) Best for content (מיטבי לתוכן)* 0-5	ציון הניגודיות של התמונה הסרוקה.
Background Removal (הסרת רקע) Background Detection (זיהוי רקע) Content-based (מבוסס-תוכן)* Fixed (קבוע) Level (רמה) (0*)	הסרת צבע הרקע או רעש התמונה ממסמך המקור. **הערות:** • האפשרות Content-based (מבוסס-תוכן) מסירה את צבע הרקע ממסמך המקור. • האפשרות Fixed (קבוע) מסירה רעש מתצלום.
Mirror Image (תמונת ראי) Off (כבוי)* On (מופעל)	יוצר תמונת ראי של מסמך המקור.
Negative Image (תמונת תשליל) Off (כבוי)* On (מופעל)	יוצר תמונת תשליל של מסמך המקור.
הערה: כוכבית (*) לצד ערך מציינת את הגדרת ברירת המחדל של היצרן.	

פריט בתפריט	תיאור
Shadow Detail (פרט הצללה) 4- עד 4 (0*)	מתאים את פרטי הצל בתמונה הסרוקה.
Scan Edge to Edge (סריקה מקצה לקצה) Off (כבוי)* On (מופעל)	סורק את המסמך המקורי מקצה לקצה.
Sharpness (חדות) 1–5 (3*)	קובע את החדות של התמונה הנסרקת.
Temperature (טמפרטורה) 4- עד 4 (0*)	יוצר פלט כחול יותר או אדום יותר של המסמך המקורי.
Blank Pages (עמודים ריקים) Blank Page Removal (הסרת דף ריק) Do Not Remove (לא להסיר)* הסרה Blank Page Sensitivity (רגישות דף ריק) 1-9 (5*)	מגדיר את הרגישות של סריקות ביחס לדפים ריקים במסמך המקורי.
הערה: כוכבית (*) לצד ערך מציינת את הגדרת ברירת המחדל של היצרן.	

Admin Controls (פקדי ניהול)

פריט בתפריט	תיאור
Text Default (ברירת מחדל לטקסט) 5-95 (75*)	הגדרת איכות הטקסט על תמונה שנסרקת.
Text/Photo Default (ברירת מחדל לטקסט/תצלום) 5-95 (75*)	מגדיר את איכות הטקסט או הצילום בתמונה שנסרקת.
Photo Default (ברירת מחדל לתצלום) 5-95 (50*)	הגדרת איכות צילום על התמונה הנסרקת.
Use Multi-Page TIFF (שימוש ב-TIFF מרובה עמודים) מכובה On (פועל)*	מאפשר סריקה של מספר תמונות TIFF בקובץ TIFF אחד.
TIFF Compression (דחיסת TIFF) LZW* JPEG	מגדיר את סוג הדחיסה של קובצי TIFF.
Custom Job Scanning (סריקת משימה בהתאמה אישית) Off (כבוי)* On (מופעל)	הפעלת סריקה של משימות בהתאמה אישית כברירת מחדל. **הערה:** פריט זה בתפריט מופיע רק כשמותקן דיסק קשיח.
הצג לפני סריקה מכובה On (פועל)*	הצגת תצוגה מקדימה של הסריקה בתצוגה. **הערה:** פריט זה בתפריט מופיע רק כשמותקן דיסק קשיח.
Adjust ADF Skew (התאמת הטיית ADF) Off (כבוי)* On (מופעל)	מגדיר את המדפסת כך שתתאים את התמונות המוטות מהמסמכים שנסרקים מתוך מזין המסמכים האוטומטי.
הערה: כוכבית (*) לצד ערך מציינת את הגדרת ברירת המחדל של היצרן.	

Flash Drive Print (הדפסה מכונן הבזק)

פריט בתפריט	תיאור
Number of Copies (מספר העתקים) 1-9999 (1*)	הגדרת מספר העותקים.
Paper Source (מקור נייר) Tray (מגש) [1] [x*] Multipurpose Feeder (מזין רב-תכליתי) Manual Paper (הזנת נייר ידנית) Manual Envelope (הזנת מעטפה ידנית)	הגדרת מקור הנייר של גיליונות ההפרדה.
Collate (איסוף עותקים) (1,1,1) (2,2,2) (1,2,3) (1,2,3)*	סידור העמודים של משימת הדפסה בערימה באופן רציף, במיוחד בעת הדפסת מספר עותקים של המשימה.
צדדים 1-Sided (חד-צדדי)* 2-Sided (דו-צדדי)	לציין אם ההדפסות יבוצעו על צד אחד של הדף או משני צדיו.
Staple (מהדק) Off (כבוי)* הידוק אחד, פינה שמאלית עליונה 2 הידוקים, שמאל הידוק אחד, פינה ימנית עליונה 2 הידוקים, למעלה הידוק אחד, פינה שמאלית תחתונה 2 הידוקים, למטה הידוק אחד, פינה ימנית תחתונה 2 הידוקים, ימין	ציון מקום ההידוק עבור כל משימות ההדפסה. **הערה:** פריט תפריט זה מופיע רק כאשר מותקנת יחידת גימור סיכות.
Hole Punch (מחורר) Off (כבוי)* 2 חורים 3 חורים	הגדרת מצב המחורר עבור כל משימות ההדפסה. **הערה:** פריט תפריט זה מופיע רק כאשר מותקנת יחידת גימור סיכות.
Offset Pages (הזחת עמודים) None (ללא)* Between Copies (בין עותקים) Between Jobs (בין משימות)	הזחת הפלט של כל אחת ממשימות ההדפסה או כל אחד מהעותקים של משימת הדפסה. **הערות:** • האפשרות Between Copies (בין עותקים) מסיטה כל העתק של משימת הדפסה כאשר האפשרות Collate (איסוף) מוגדרת כ-On (מופעל) [1,2,1,2,1,2]. אם האפשרות Collate (איסוף) מוגדרת כ-Off (כבוי) [1,1,1,2,2,2], כל אחת מקבוצות העמודים המודפסים תוסט, למשל על העמודים שמספרם 1 וכל העמודים שמספרם 2. • האפשרות Between Jobs (בין משימות) מגדירה את אותו מיקום הזחה לכל משימת ההדפסה, בלי קשר למספר העותקים שהודפס. • פריט תפריט זה מופיע רק כאשר מותקנת יחידת גימור סיכות.
Flip Style (סגנון היפוך) Long Edge* (קצה ארוך) Short Edge (לרוחב)	קובע איזה צד של הנייר ייכרך בעת הדפסה דו-צדדית.
הערה: כוכבית (*) לצד ערך מציינת את הגדרת ברירת המחדל של היצרן.	

פריט בתפריט	תיאור
עמודים לגיליון Off (כבוי)* 2) 2 pages per side עמודים בכל צד) 3) 2 pages per side עמודים בכל צד) 4) 2 pages per side עמודים בכל צד) 6) 2 pages per side עמודים בכל צד) 9) 2 pages per side עמודים בכל צד) 12) 2 pages per side עמודים בכל צד) 16) 2 pages per side עמודים בכל צד)	הדפסת תמונות עמודים מרובים על צד אחד גיליון נייר.
Pages per Side Ordering (סידור עמודים בצד) Horizontal (אופקי)* Reverse Horizontal (מסובב אופקית) Reverse Vertical (מסובב אנכית) Vertical (אנכי)	הגדרת המיקום של מספר תמונות עמודים כאשר משתמשים בתפריט Pages per Side (עמודים בכל צד).
Pages per Side Orientation (כיוון עמודים בכל צד) Auto (אוטומטי)* לרוחב לאורך	הגדרת הכיוון של מספר תמונות עמודים כאשר משתמשים בתפריט Pages per Side (עמודים בכל צד).
Pages per Side Border (גבול עמודים בכל צד) None (ללא)* Solid (אחיד)	הדפסת מסגרת על כל תמונת עמוד כאשר משתמשים בתפריט Pages per Side (עמודים בכל צד).
Separator Sheets (גיליונות מפרידים) Off (כבוי)* Between Copies (בין עותקים) Between Jobs (בין משימות) Between Pages (בין דפים)	הוספת גיליונות הפרדה ריקים בעת ההדפסה.
Separator Sheet Source (מקור הגיליונות המפרידים) Tray (מגש) [1] [x*] Multipurpose Feeder (מזין רב-תכליתי)	מציין את מקור הנייר של גיליונות ההפרדה.
Blank Pages (עמודים ריקים) Do Not Print (אל תדפיס)* הדפסה	הדפסת דפים ריקים במשימת הדפסה.
הערה: כוכבית (*) לצד ערך מציינת את הגדרת ברירת המחדל של היצרן.	

Network/Ports (רשת/יציאות)

Network Overview (סקירת רשת)

פריט בתפריט	תיאור
Active Adapter (מתאם פעיל) Auto (אוטומטי)* Standard Network (רשת רגילה) Wireless (אלחוטי)	ציין את סוג חיבור הרשת. **הערה:** האפשרות Wireless (אלחוטי) זמינה רק במדפסות המחוברות לרשת אלחוטית.
Network Status (מצב רשת)	הצגת מצב הקישוריות של רשת המדפסת.
Display Network Status on Printer (הצגת מצב הרשת במדפסת) Off (כבוי) On (פועל)*	הצגת מצב הרשת בצג
Speed, Duplex (מהירות, דו-צדדי)	הצגת המהירות של כרטיס הרשת הפעיל כעת.
IPv4	הצגת כתובת ה-IPv4.
All IPv6 Addresses (כל כתובות ה-IPv6)	הצגת כל כתובות ה-IPv6.
איפוס שרת הדפסה	איפוס כל חיבורי הרשת הפעילים למדפסת. **הערה:** הגדרה זו מסירה את כל הגדרות התצורה של הרשת.
Network Job Timeout (פסק זמן למשימת רשת) Off (כבוי) On (דולק)* (90 seconds) (90 שניות)	הגדרת הזמן שיחלוף לפני שהמדפסת תבטל משימת הדפסה ברשת.
עמוד מבוא Off (כבוי)* On (מופעל)	הדפסת עמוד מבוא.
Scan to PC Port Range (טווח יציאות לסריקה למחשב)	מציין את טווח היציאות החוקי עבור מדפסות מאחורי חומת אש שחוסמת יציאות.
Enable Network Connections (הפיכת חיבורים לרשת לזמינים) Off (כבוי) On (פועל)*	אפשר למדפסת להתחבר לרשת.
Enable LLDP (הפוך LLDP לזמין) Off (כבוי)* On (מופעל)	הפיכת פרוטוקול גילוי של שכבת קישור (LLDP) לזמין במדפסת.
הערה: כוכבית (*) לצד ערך מציינת את הגדרת ברירת המחדל של היצרן.	

Wireless (אלחוטי)

הערה: תפריט זה זמין רק במדפסות המחוברות לרשת Wi-Fi או במדפסות המצוידות במתאם רשת אלחוטית.

פריט בתפריט	תיאור
Setup Using Mobile App (הגדרה באמצעות יישום למכשירים ניידים)	הגדרת החיבור ל-Wi-Fi באמצעות Lexmark Mobile Assistant.

פריט בתפריט	תיאור
Setup On Printer Panel (הגדרה בלוח המדפסת) בחר רשת Add Wi-Fi Network (הוספת רשת Wi-F) Network Name (שם רשת) מצב רשת Infrastructure (תשתית) מצב אבטחה אלחוטית Disabled (מבוטל)* WEP WPA2/WPA - Personal WPA2 - Personal 802.1x - RADIUS	הגדרת החיבור ל-Wi-Fi באמצעות לוח הבקרה. **הערה:** הגדרת 802.1x - RADIUS ניתן לבצע רק מתוך שרת האינטרנט המובנה.
Wi Fi Protected Setup WPS Auto Detect (זיהוי WPS אוטומטי) Off (מכובה) On (פועל)* שיטת Start Push Button Start PIN Method (שיטת התחלה עם PIN)	מגדיר רשת Wi-Fi ומאפשר אבטחת רשת. **הערות:** • האפשרות WPS Auto Detect (זיהוי WPS אוטומטי) מופיעה רק כאשר Wireless Security Mode (מצב האבטחה האלחוטית) המוגדר הוא WEP. • שיטת Start Push Button מחברת את המדפסת לרשת Wi-Fi על-ידי לחיצה על לחצנים הן במדפסת והן בנקודת הגישה (נתב אלחוטי) בתוך פרק זמן נתון. • שיטת Start PIN מחברת את המדפסת לרשת Wi-Fi על-ידי הזנת קוד PIN במדפסת ובהגדרה האלחוטית של נקודת הגישה.
Network Mode (מצב רשת) BSS Type (סוג BSS) Infrastructure (תשתית)*	מציין את מצב הרשת.
Compatibility (תאימות) 802.11b/g/n (2.4GHz)* 802.11a/b/g/n/ac (2.4GHz/5GHz) 802.11a/n/ac (5GHz)	ציון התקן של רשת ה-Wi-Fi. **הערה:** 802.11a/b/g/n/ac (2.4GHz/5GHz) ו-802.11a/n/ac (5GHz) מופיעים רק כאשר מותקנת אפשרות Wi-Fi.
Wireless Security Mode (מצב אבטחה אלחוטית) Disabled (מבוטל)* WEP WPA2/WPA-Personal WPA2-Personal 802.1x - RADIUS	הגדרת מצב האבטחה כך שיתבצע חיבור של המדפסת להתקני Wi-Fi. **הערה:** הגדרת 802.1x - RADIUS ניתן לבצע רק מתוך שרת האינטרנט המובנה.
WEP Authentication Mode (מצב אימות WEP) Auto (אוטומטי)* Open (פתוח) Shared (משותף)	הגדרת סוג פרוטוקול ההצפנה האלחוטית (WEP) עבור המדפסת. **הערה:** פריט תפריט זה מופיע רק כאשר ההגדרה של Wireless Security Mode (מצב אבטחה אלחוטית) היא WEP.
Set WEP Key (הגדרת מפתח WEP)	ציון סיסמת WEP לחיבור Wi-Fi מאובטח.
WPA2/WPA Personal AES	איפשור אבטחה ברשת Wi-Fi באמצעות Wi-Fi Protected Access (WPA). **הערה:** פריט תפריט זה מופיע רק כאשר ההגדרה של Wireless Security Mode (מצב אבטחה אלחוטית) היא WPA2/WPA-Personal.
Set Pre-Shared Key (הגדרת מפתח בשיתוף מראש)	הגדרת הסיסמה לחיבור Wi-Fi מאובטח.

פריט בתפריט	תיאור
WPA2-Personal AES	איפשור אבטחת Wi-Fi באמצעות WPA2. **הערה:** פריט תפריט זה מופיע רק כאשר ההגדרה של Wireless Security Mode (מצב אבטחה אלחוטית) היא WPA2-Personal.
802.1x Encryption Mode (מצב הצפנת 802.1x) WPA+ WPA2*	איפשור אבטחת Wi-Fi באמצעות תקן 802.1x. **הערות:** • פריט תפריט זה מופיע רק כאשר Wireless Security Mode (מצב האבטחה האלחוטית) המוגדר הוא 802.1x - RADIUS. • הגדרת 802.1x - RADIUS ניתן לבצע רק מתוך שרת האינטרנט המובנה.
IPv4 איפשור DHCP On (פועל)* Off (מכובה) Set Static IP Address (הגדרת כתובת IP סטטית) IP Address (כתובת IP) Netmask (מסיכת רשת) Gateway (שער)	איפשור וקביעת תצורה של הגדרות IPv4 במדפסת.
IPv6 Enable IPv6 (איפשור IPv6) On (פועל)* Off (מכובה) Enable DHCPv6 (איפשור DHCPv6) On (מופעל) Off (כבוי)* Stateless Address Autoconfiguration (הגדרת תצורה אוטומטית של כתובת ללא מצב) On (פועל)* Off (מכובה) DNS Server Address (כתובת שרת DNS) Manually Assigned IPv6 Address (כתובת IPv6 בהקצאה ידנית) Manually Assigned IPv6 Router (נתב IPv6 בהקצאה ידנית) Address Prefix (קידומת כתובת) All IPv6 Addresses (כל כתובות ה-IPv6) All IPv6 Router Addresses (כל כתובות נתב ה-IPv6)	איפשור וקביעת תצורה של הגדרות IPv6 במדפסת.
Network Address (כתובת רשת) UAA LAA	מציג את כתובת הרשת.
PCL SmartSwitch Off (מכובה) On (פועל)*	הגדרת המדפסת למעבר אוטומטי להדמיית PCL כשמשימת הדפסה דורשת זאת, ללא קשר לשפת ברירת המחדל של המדפסת. **הערה:** אם האפשרות PCL SmartSwitch כבויה, אז המדפסת אינה בוחנת נתונים נכנסים ומשתמש בשפת ברירת המחדל של המדפסת המצוינת בתפריט Setup (הגדרה).

פריט בתפריט	תיאור
PS SmartSwitch Off (מכובה) On (פועל)*	הגדרת המדפסת למעבר אוטומטי להדמיית PS כשמשימת הדפסה דורשת זאת, ללא קשר לשפת ברירת המחדל של המדפסת. **הערה:** אם האפשרות PS SmartSwitch כבויה, אז המדפסת אינה בוחנת נתונים נכנסים ומשתמש בשפת ברירת המחדל של המדפסת המצוינת בתפריט Setup (הגדרה).
Job Buffering (אחסון משימה במאגר) On (מופעל) Off (כבוי)*	שמור זמנית עבודות הדפסה בכונן הקשיח של המדפסת לפני הדפסה. **הערה:** פריט זה בתפריט מופיע רק כשמותקן דיסק קשיח.
Mac Binary PS Auto (אוטומטי)* On (מופעל) Off (מכובה)	מגדיר את המדפסת לעיבוד עבודות הדפסה של Macintosh binary PostScript. **הערות:** • האפשרות On (מופעל) מעבדת עבודות הדפסה מסוג raw binary PostScript. • האפשרות Off (כבוי) מסננת משימות הדפסה באמצעות הפרוטוקול הסטנדרטי.

Wi-Fi Direct

פריט בתפריט	תיאור
Enable Wi-Fi Direct (איפשור Wi-Fi Direct) On (מופעל) Off (כבוי)*	הגדרת המדפסת להתחבר ישירות להתקני Wi-Fi.
Wi-Fi Direct Name (שם Wi-Fi Direct)	ציון שם רשת ה-Wi-Fi Direct.
Wi-Fi Direct Password (סיסמת Wi-Fi Direct)	הגדרת הסיסמה לאימות ותיקוף משתמשים בחיבור Wi-Fi.
Show Password on Setup Page (הצגת סיסמה בדף ההגדרה) Off (מכובה) On (פועל)*	הצגה של Wi-Fi Direct Password (סיסמת Wi-Fi Direct) ב-Network Setup Page (דף הגדרת רשת).
Preferred Channel Number (מספר ערוץ מועדף) 1–11 Auto (אוטומטי)*	הגדרת הערוץ המועדף של רשת ה-Wi-Fi.
Group Owner IP Address (כתובת IP של בעלי קבוצה)	ציון כתובת ה-IP של בעלי הקבוצה.
Auto-Accept Push Button Requests (אישור אוטומטי של בקשות Push Button) Off (כבוי)* On (מופעל)	אישור בקשות להתחבר לרשת בצורה אוטומטית. **הערה:** אישור אוטומטי של לקוחות אינו מאובטח.
הערה: כוכבית (*) לצד ערך מציינת את הגדרת ברירת המחדל של היצרן.	

Ethernet

פריט בתפריט	תיאור
Network Speed (מהירות רשת)	הצגת המהירות של מתאם הרשת הפעיל.
הערה: כוכבית (*) לצד ערך מציינת את הגדרת ברירת המחדל של היצרן.	

פריט בתפריט	תיאור
IPv4 Enable DHCP (אפשר On) (DHCP (מופעל)*) Set Static IP Address (הגדרת כתובת IP סטטית)	קביעת התצורה של הגדרות ה-IPv4.
IPv6 Enable IPv6 (הפעלת On) (IPv6 (מופעל)*) Enable DHCPv6 (הפעלת Off) (DHCPv6 (כבוי)*) Stateless Address Autoconfiguration (הגדרת תצורה אוטומטית של כתובת ללא מצב) (On (מופעל)*) DNS Server Address (כתובת שרת DNS) Manually Assigned IPv6 Address (כתובת IPv6 בהקצאה ידנית) Manually Assigned IPv6 Router (נתב IPv6 בהקצאה ידנית) Address Prefix (קידומת כתובת) (64*) All IPv6 Addresses (כל כתובות ה-IPv6) All IPv6 Router Addresses (כל כתובות נתב ה-IPv6)	קביעת התצורה של הגדרות ה-IPv6.
כתובת רשת UAA LAA	מציין את כתובת הרשת.
PCL SmartSwitch Off (כבוי) On (פועל)*	הגדרת המדפסת למעבר אוטומטי להדמיית PCL כשמשימת הדפסה דורשת זאת, ללא קשר לשפת ברירת המחדל של המדפסת. **הערה:** אם PS SmartSwitch מנוטרל, המדפסת אינה בודקת נתונים ומשתמשת בשפת ברירת המחדל של המדפסת שמצוינת בתפריט "הגדרה".
PS SmartSwitch Off (כבוי) On (פועל)*	הגדרת המדפסת למעבר אוטומטי לאמולציית PostScript כשמשימת הדפסה דורשת זאת, ללא קשר לשפת ברירת המחדל של המדפסת. **הערה:** אם PS SmartSwitch מנוטרל, המדפסת אינה בודקת נתונים ומשתמשת בשפת ברירת המחדל של המדפסת שמצוינת בתפריט "הגדרה".
אחסון משימה במאגר Off (כבוי)* On (מופעל)	מאחסן זמנית משימות הדפסה בדיסק הקשיח לפני ההדפסה. **הערה:** פריט זה בתפריט מופיע רק כשמותקן דיסק קשיח.
Mac Binary PS Auto (אוטומטי)* On (מופעל) Off (כבוי)	מגדיר את המדפסת לעיבוד עבודות הדפסה של Macintosh binary PostScript. **הערות:** • האפשרות Auto (אוטומטי) מעבדת משימות הדפסה ממחשבים המשתמשים במערכות הפעלה Windows או Macintosh. • האפשרות Off (כבוי) מסננת משימות הדפסה מסוג PostScript באמצעות הפרוטוקול הסטנדרטי.
Energy Efficient Ethernet (Ethernet יעיל אנרגטית) On (מופעל) Off (כבוי) Auto (אוטומטי)*	להפחית את צריכת האנרגיה כאשר המדפסת אינה מקבלת נתונים מרשת Ethernet.

הערה: כוכבית (*) לצד ערך מציינת את הגדרת ברירת המחדל של היצרן.

TCP/IP

הערה: תפריט זה מופיע רק במדפסות רשת או במדפסות המחוברות לשרתי הדפסה.

פריט בתפריט	תיאור
הגדרת שם מארח	הגדר את שם המארח הנוכחי של TCP/IP
Domain Name (שם תחום)	הגדרת שם התחום.
Allow DHCP/BOOTP to update NTP server (אפשר ל-DHCP/BOOTP לעדכן שרת NTP) On (פועל)* Off (כבוי)	מאפשר ללקוחות ה-DHCP וה-BOOTP לעדכן את הגדרות ה-NTP של המדפסת.
Zero Configuration Name (אפס שם תצורה)	מציין שם שירות עבור רשת zero configuration.
Enable Auto IP (אפשור IP אוטומטי) Off (כבוי)* On (מופעל)	הקצאת כתובת IP בצורה אוטומטית.
DNS Server Address (כתובת שרת DNS)	ציון כתובת שרת ה-Domain Name System (DNS) הנוכחית.
כתובת DNS לגיבוי	ציון כתובות שרת ה-DNS לגיבוי
כתובת 2 של DNS לגיבוי	
כתובת 3 של DNS לגיבוי	
Domain Search Order (סדר חיפוש בתחום)	ציון רשימת שמות תחומים לאיתור המדפסת ומשאביה שנמצאים בתחומים שונים ברשת.
איפשור DDNS Off (כבוי)* On (מופעל)	עדכון הגדרות ה-DNS הדינאמי.
DDNS TTL	ציון הגדרות ה-DDNS הנוכחיות.
Default TTL (TTL שנקבע כברירת מחדל)	
DDNS Refresh Time (שעת רענון DDNS)	
Enable mDNS (אפשר mDNS) Off (כבוי) On (פועל)*	עדכון הגדרות DNS לשידור מרובב.
WINS Server Address (כתובת שרת WINS)	ציון כתובת שרת עבור Windows Internet Name Service (WINS).
איפשור BOOTP Off (כבוי)* On (מופעל)	מתן אפשרות ל-BOOTP להקצות כתובת IP למדפסת.
Restricted Server List (רשימת שרתים מוגבלת)	ציון כתובות ה-IP המותרות לניהול תקשורת עם המדפסת בפרוטוקול TCP/IP. **הערות:** • השתמש בפסיק להפרדה בין כתובות ה-IP. • ניתן להוסיף עד 50 כתובות IP.
הערה: כוכבית (*) לצד ערך מציינת את הגדרת ברירת המחדל של היצרן.	

פריט בתפריט	תיאור
Restricted Server List Options (אפשרויות רשימת שרתים מוגבלת) Block All Ports (חסימת כל היציאות)* Block Printing Only (חסימת הדפסה בלבד) Block Printing and HTTP Only (חסימת הדפסה ו-HTTPS בלבד)	ציון אפשרות הגישה לכתובות IP שאינן ברשימה.
MTU Ethernet (1500 1500–256*)	ציין פרמטר יחידת שידור מקסימלית (MTU) עבור חיבורי ה-TCP.
Raw Print Port (יציאת הדפסה RAW) 1-65535 (9100*)	ציין מספר יציאת raw עבור מדפסות המחוברות ברשת.
Outbound Traffic Maximum Speed (מהירות תנועה יוצאת מרבית) Off (כבוי)* On (מופעל)	הגדרת קצב ההעברה המרבי של המדפסת. **הערה:** מצב מופעל, האפשרות בהגדרה זו היא 100–1000000 קילו-סיביות/שנייה.
איפשור TLSv1.0 Off (כבוי) On (פועל)*	הפיכת פרוטוקול TLSv1.0 לזמין.
איפשור TLSv1.1 Off (כבוי) On (פועל)*	הפיכת פרוטוקול TLSv1.1 לזמין.
רשימת הצפנות SSL	ציון האלגוריתמים של ההצפנות לשימוש עם חיבורי ה-SSL או ה-TLS.
הערה: כוכבית (*) לצד ערך מציינת את הגדרת ברירת המחדל של היצרן.	

SNMP

הערה: תפריט זה מופיע רק במדפסות רשת או במדפסות המחוברות לשרתי הדפסה.

פריט בתפריט	תיאור
SNMP גרסאות 1 ו-2c Enabled (מאופשר) Off (כבוי) On (פועל)* Allow SNMP Set (אפשור ערכת SNMP) Off (כבוי) On (פועל)* Enable PPM MIB (הפיכת PPM MIC לזמין) Off (כבוי) On (פועל)* קהילת SNMP	הגדרת גרסאות 1 ו-2c של Simple Network Management Protocol (SNMP) להתקנת מנהלי הדפסה ויישומים.
הערה: כוכבית (*) לצד ערך מציינת את הגדרת ברירת המחדל של היצרן.	

פריט בתפריט	תיאור
SNMP גרסה 3 Enabled (מאופשר) Off (כבוי) On (פועל)* Context Name (שם הקשר) Set Read/Write Credentials (הגדרת הרשאות קריאה/כתיבה) User Name (שם משתמש) Authentication Password (סיסמת אימות) Privacy Password (סיסמת פרטיות) Set Read-only Credentials (הגדרת הרשאות קריאה בלבד) User Name (שם משתמש) Authentication Password (סיסמת אימות) Privacy Password (סיסמת פרטיות) Authentication Hash (קוד Hash לאימות) MD5 *SHA1 Minimum Authentication Level (רמת האימות המינימלית) No Authentication, No Privacy (ללא אימות, ללא פרטיות) Authentication, No Privacy (אימות, ללא פרטיות) Authentication, Privacy (אימות, פרטיות)* Privacy Algorithm (אלגוריתם פרטיות) DES *AES-128	הגדרת גרסה 3 של SNMP להתקנה ולעדכון של אבטחת המדפסת.
הערה: כוכבית (*) לצד ערך מציינת את הגדרת ברירת המחדל של היצרן.	

IPSec

הערה: תפריט זה מופיע רק במדפסות רשת או במדפסות המחוברות לשרתי הדפסה.

פריט בתפריט	תיאור
Enable IPSec (הפיכת IPSec לזמין) Off (כבוי) On (פועל)*	הפיכת Internet Protocol Security (IPSec) לזמין.
Base Configuration (תצורת בסיס) Default (ברירת מחדל)* תאימות Secure (מאובטח)	הגדרת תצורת הבסיס של IPSec.
DH (Diffie-Hellman) Group Proposal (הצעה קבוצתית של DH (Diffie-Hellman)) 14) modp2048)* 15) modp3072) 16) modp4096) 17) modp6144)	הגדרת תצורת הבסיס של IPSec. **הערה:** פריט תפריט זה מופיע רק כאשר Base Configuration (תצורת הבסיס) מוגדרת כ-Compatibility (תאימות).
הערה: כוכבית (*) לצד ערך מציינת את הגדרת ברירת המחדל של היצרן.	

פריט בתפריט	תיאור
Proposed Encryption Method (שיטת הצפנה מוצעת) 3DES *AES	הגדרת שיטת ההצפנה. **הערה:** פריט תפריט זה מופיע רק כאשר Base Configuration (תצורת הבסיס) מוגדרת כ-Compatibility (תאימות).
Proposed Authentication Method (שיטת אימות מוצעת) SHA1 *SHA256 SHA512	הגדרת שיטת האימות. **הערה:** פריט תפריט זה מופיע רק כאשר Base Configuration (תצורת הבסיס) מוגדרת כ-Compatibility (תאימות).
IKE SA Lifetime (Hours) (זמן חיים של IKE SA (שעות)) 1 2 4 8 *24	ציון מועד התפוגה של IKE SA. **הערה:** פריט תפריט זה מופיע רק כאשר Base Configuration (תצורת הבסיס) מוגדרת כ-Secure (מאובטח).
IPSec Lifetime (Hours) (זמן חיים של IPSec (שעות)) 1 2 4 *8 24	ציון מועד התפוגה של IPSec SA. **הערה:** פריט תפריט זה מופיע רק כאשר Base Configuration (תצורת הבסיס) מוגדרת כ-Secure (מאובטח).
IPSec Device Certificate (אישור התקן IPSec)	ציון אישור IPSec.
Pre-Shared Key Authenticated Connections (חיבורי מפתח מאומתים בשיתוף מראש) Host (מארח) [x]	הגדרת החיבורים המאומתים של המדפסת.
Certificate Authenticated Connections (חיבורים מאומתים עם אישור) Host (מארח) Address[/subnet] [x]	
הערה: כוכבית (*) לצד ערך מציינת את הגדרת ברירת המחדל של היצרן.	

802.1x

הערה: תפריט זה מופיע רק במדפסות רשת או במדפסות המחוברות לשרתי הדפסה.

פריט בתפריט	תיאור
Active (פעיל) Off (כבוי)* On (מופעל)	מאפשר למדפסת להצטרף לרשתות המחייבות אימות לפני מתן גישה.
הערה: כוכבית (*) לצד ערך מציינת את הגדרת ברירת המחדל של היצרן.	

תצורת LPD

הערה: תפריט זה מופיע רק במדפסות רשת או במדפסות המחוברות לשרתי הדפסה.

פריט בתפריט	תיאור
פסק זמן LPD 0-65535 שניות (90*)	הגדר את ערך פסק הזמן לעצירת ההמתנה של שרת Line Printer Daemon (LPD) לתקופה בלתי מוגבלת עבור משימות הדפסה תלויות או לא תקפות.
עמוד מבוא של LPD Off (כבוי)* On (מופעל)	הדפסת עמוד מבוא עבור כל משימות ההדפסה של LPD. **הערה:** עמוד מבוא הוא העמוד הראשון של משימת הדפסה, המשמש להפרדה בין משימות הדפסה ולזיהוי היוצר של בקשת משימת ההדפסה.
LPD Trailer Page (עמוד עוקב LPD) Off (כבוי)* On (מופעל)	הדפסת עמוד עוקב עבור כל משימות ההדפסה של LPD. **הערה:** עמוד עוקב הוא העמוד האחרון של משימת הדפסה.
LPD Carriage Return Conversion (המרת מעבר לשורה חדשה של LPD) Off (כבוי)* On (מופעל)	הפיכת המרת מעבר לשורה חדשה לזמין. **הערה:** מעבר לשורה חדשה הוא מנגנון המורה למדפסת להעביר את הסמן למיקום הראשון באותה שורה.
הערה: כוכבית (*) לצד ערך מציינת את הגדרת ברירת המחדל של היצרן.	

HTTP/FTP Settings (הגדרות HTTP/FTP)

פריט בתפריט	תיאור
Enable HTTP Server (אפשר שרת HTTP) Off (כבוי) On (פועל)*	גישה לשרת האינטרנט המובנה לצורך פיקוח על המדפסת וניהולה.
איפשור HTTPS Off (כבוי) On (פועל)*	מתן אפשרות ל-Hypertext Transfer Protocol Secure (HTTPS) להצפין נתונים המועברים לשרת ההדפסה וממנו.
Force HTTPS Connections (אלץ חיבורי HTTPS) On (מופעל) Off (כבוי)*	אילוץ המדפסת להשתמש בחיבורי HTTPS.
Enable FTP/TFTP (אפשר DDNS/mDNS) Off (כבוי) On (פועל)*	שליחת קבצים באמצעות FTP/TFTP.
Local Domains (תחומים מקומיים)	ציון שמות תחומים לשרתי HTTP ו-FTP.
HTTP Proxy IP Address (כתובת IP של HTTP Proxy)	קביעת ההגדרות של שרת HTTP ו-FTP.
FTP Proxy IP Address (כתובת IP של FTP Proxy)	
HTTP Default IP Port (יציאת IP שנקבעה כברירת מחדל עבור HTTP)	
HTTPS Device Certificate (אישור התקן HTTPS)	
FTP Default IP Port (יציאת IP שנקבעה כברירת מחדל עבור FTP)	
Timeout for HTTP/FTP Requests (זמן קצוב לבקשות HTTP/FTP) 1-299 (30*)	ציון משך הזמן שיחלוף עד שהחיבור לשרת ייעצר.
הערה: כוכבית (*) לצד ערך מציינת את הגדרת ברירת המחדל של היצרן.	

פריט בתפריט	תיאור
Retries for HTTP/FTP Requests(ניסיונות חוזרים לבקשות HTTP/FTP) 1-299 (3*)	הגדרת מספר הניסיונות החוזרים להתחברות לשרת ה-HTTP/FTP.
הערה: כוכבית (*) לצד ערך מציינת את הגדרת ברירת המחדל של היצרן.	

ThinPrint

פריט בתפריט	תיאור
Enable ThinPrint (הפיכת ThinPrint לזמין) Off (כבוי)* On (מופעל)	הדפסה באמצעות ThinPrint.
מספר יציאה 4000-4999 (4000*)	הגדרת מספר היציאה עבור שרת ה-ThinPrint.
Bandwidth (bits/sec) (רוחב פס (סיביות/שנייה)) 100-1000000 (0*)	הגדרת מהירות שידור הנתונים בסביבת ThinPrint.
Packet Size (kbytes) (גודל מנה (קילו-בתים)) 0-64000 (0*)	הגדרת גודל המנה לשידור נתונים.
הערה: כוכבית (*) לצד ערך מציינת את הגדרת ברירת המחדל של היצרן.	

USB

פריט בתפריט	תיאור
PCL SmartSwitch Off (כבוי) On (פועל)*	הגדרת המדפסת למעבר לאמולציית PCL כשמשימת הדפסה שהתקבלה דרך יציאת USB דורשת זאת, ללא קשר לשפת ברירת המחדל של המדפסת. **הערה:** כאשר הגדרה זו אינה מופעלת, המדפסת אינה בודקת נתונים ומשתמשת בשפת ברירת המחדל של המדפסת שמצוינת בתפריט Setup (הגדרות).
PS SmartSwitch Off (כבוי) On (פועל)*	הגדרת המדפסת למעבר לאמולציית PostScript כשמשימת הדפסה שהתקבלה דרך יציאת USB דורשת זאת, ללא קשר לשפת ברירת המחדל של המדפסת. **הערה:** כאשר הגדרה זו אינה מופעלת, המדפסת אינה בודקת נתונים ומשתמשת בשפת ברירת המחדל של המדפסת שמצוינת בתפריט Setup.
אחסון משימה במאגר Off (כבוי)* On (מופעל)	מאחסן זמנית משימות הדפסה בדיסק הקשיח לפני ההדפסה. **הערה:** פריט זה בתפריט מופיע רק כשמותקן דיסק קשיח.
Mac Binary PS Auto (אוטומטי)* On (מופעל) Off (כבוי)	מגדיר את המדפסת לעיבוד עבודות הדפסה של Macintosh binary PostScript. **הערות:** • האפשרות Auto (אוטומטי) מעבדת משימות הדפסה ממחשבים המשתמשים במערכות הפעלה Windows או Macintosh. • האפשרות Off (כבוי) מסננת משימות הדפסה מסוג PostScript באמצעות הפרוטוקול הסטנדרטי.
הערה: כוכבית (*) לצד ערך מציינת את הגדרת ברירת המחדל של היצרן.	

פריט בתפריט	תיאור
Enable USB Port (הפיכת יציאת USB לזמינה) Off (כבוי) On (פועל)*	הפעלת היציאה של כונן ה-USB הקדמי.
הערה: כוכבית (*) לצד ערך מציינת את הגדרת ברירת המחדל של היצרן.	

הגבלת גישה לרשת חיצונית

פריט בתפריט	תיאור
הגבלת גישה לרשת חיצונית Off (כבוי)* On (מופעל)	הגבל את הגישה לאתרים ברשת.
External network address (כתובת רשת חיצונית)	ציין את כתובות הרשת שהגישה אליהן מוגבלת).
E-mail address for notification (כתובת דוא"ל להודעות)	ציין כתובת דוא"ל לצורך שליחת הודעות על אירועים שנרשמו.
Ping frequency (תדירות Ping) 1-300 (10*)	ציין את מרווח הזמן, בשניות, לשאילתות ברשת.
Subject (נושא)	ציין את הנושא והמסר של הודעת הדוא"ל.
Message (ההודעה)	
הערה: כוכבית (*) לצד ערך מציינת את הגדרת ברירת המחדל של היצרן.	

Security (אבטחה)

Login Methods (שיטות כניסה)

ניהול הרשאות

פריט בתפריט	תיאור
Function Access (גישה לפונקציות) Access Address Book in Apps (גישה לפנקס כתובות ביישומים) Modify Address Book (שינוי פנקס כתובות) Manage Shortcuts (ניהול קיצורים) Create Profiles (יצירת פרופילים) Manage Bookmarks (ניהול סימניות) Flash Drive Print (הדפסה מכונן הבזק) Flash Drive Scan (סריקת כונן הבזק) Copy Function (פונקציית העתקה) Color Dropout (השמטת צבע) E-mail Function (פונקציית דוא"ל) Fax Function (פונקציית פקס) FTP Function (פונקציית FTP) Release Held Faxes (שחרור פקסים שמורים) Held Jobs Access (גישה למשימות שמורות) User Profiles (פרופילי משתמשים) Cancel jobs at the Device (בטל משימות בהתקן) Change Language (החלפת שפה) Internet Printing Protocol (IPP) (פרוטוקול הדפסה באינטרנט (IPP)) Initiate Scans Remotely (ייזום סריקות מרחוק) B/W Print (הדפסת ש/ל) תיקיית רשת - סריקה	בקרת הגישה לפונקציות המדפסת.
Administrative Menus (תפריטים אדמיניסטרטיביים) תפריט Security (אבטחה) תפריט Network/Ports (רשת/יציאות) Paper Menu (תפריט נייר) Reports Menu (תפריט דוחות) Function Configuration Menus (תפריטי תצורת פונקציה) Supplies Menu (תפריט חומרים מתכלים) תפריט כרטיס אפשרויות SE Menu (תפריט PictBridge) תפריט Device (התקן)	בקשת הגישה להגדרות התפריט של המדפסת.
Device Management (ניהול התקן) Remote Management (ניהול מרחוק) Firmware Updates (עדכוני קושחה) Apps Configuration (הגדרת תצורה ליישומים) Operator Panel Lock (נעילת לוח הפעלה) Import/Export All Settings (ייבוא/ייצוא כל ההגדרות) מחיקת פריטים שאינם בשימוש Embedded Web Server Access (גישה אל Embedded Web Server)	בקרת הגישה לאפשרויות הניהול של המדפסת.

פריט בתפריט	תיאור
Apps (יישומים) New Apps (יישומים חדשים) Slideshow (תצוגת שקופיות) Change Wallpaper (החלפת טפט) Screen Saver (שומר מסך) Card Copy Scan Center Scan Center Custom 1 (מרכז הסריקה - התאמה אישית 1) Scan Center Custom 2 (מרכז הסריקה - התאמה אישית 1) Scan Center Custom 3 (מרכז הסריקה - התאמה אישית 1) Scan Center Custom 4 (מרכז הסריקה - התאמה אישית 1) Scan Center Custom 5 (מרכז הסריקה - התאמה אישית 1) Scan Center Custom 6 (מרכז הסריקה - התאמה אישית 1) Scan Center Custom 7 (מרכז הסריקה - התאמה אישית 1) Scan Center Custom 8 (מרכז הסריקה - התאמה אישית 1) Scan Center Custom 9 (מרכז הסריקה - התאמה אישית 1) Scan Center Custom 10 (מרכז הסריקה - התאמה אישית 1) Forms and Favorites	בקרת גישה ליישומי המדפסת.

חשבונות מקומיים

פריט בתפריט	תיאור
Manage Groups/Permissions (ניהול קבוצות/הרשאות)	הצגת רשימה של כל הקבוצות השמורות במדפסת.
Add User (הוספת משתמש) User Name/Password (שם משתמש/סיסמה) User Name (שם משתמש) סיסמה PIN	יצירת חשבונות מקומיים וציון הגישה שלהם לפונקציות של המדפסת, לתפריטים אדמיניסטרטיביים, לאפשרויות ניהול מדפסת וליישומים.

Schedule USB Devices (תזמון התקני USB)

פריט בתפריט	תיאור
Schedules (לוחות זמנים) Add New Schedule (הוספת לוח זמנים חדש)	תזמון גישה ליציאת ה-USB הקדמית.

Security Audit Log (יומן ביקורת אבטחה)

פריט בתפריט	תיאור
Enable Audit (אפשור ביקורת) Off (כבוי)* On (מופעל)	תיעוד האירועים ביומן הביקורת המאובטח וביומן מערכת מרוחק.
הערה: כוכבית (*) לצד ערך מציינת את הגדרת ברירת המחדל של היצרן.	

פריט בתפריט	תיאור
Enable Remote Syslog (אפשור יומן מערכת מרוחק) Off (כבוי)* On (מופעל)	שליחת יומני הביקורת לשרת מרוחק.
Remote Syslog Server (שרת יומן מערכת מרוחק)	ציון השרת של יומן המערכת המרוחק.
Remote Syslog Port (יציאת יומן מערכת מרוחק) 1-65535 (514*)	ציון היציאה של יומן המערכת המרוחק.
Remote Syslog Method (שיטת יומן מערכת מרוחק) Normal UDP (UDP רגיל)* Stunnel	ציון שיטת יומן מערכת לשידור האירועים הרשומים ביומן לשרת מרוחק.
Remote Syslog Facility (אפשרות יומן מערכת מרוחק) 0 - Kernel Messages (הודעות ליבה) 1 - User-Level Messages (הודעות ברמת המשתמש) 2 - Mail System (מערכת דואר) 3 - System Daemons (תוכנות שרת מערכת) 4 - Security/Authorization Messages (הודעות אישור/אבטחה)* 5 - Messages Generated Internally by Syslogs (הודעות המופקות אוטומטית על-ידי יומני מערכת) 6 - Line Printer Subsystem (מערכת משנה של מדפסות בשורה) 7 - Network News Subsystem (מערכת משנה של חדשות רשת) 8 - UUCP Subsystem (מערכת משנה של UUCP) 9 - Clock Daemon (תוכנת שרת של שעון) 10 - Security/Authorization Messages (הודעות אישור/אבטחה)* 11 - FTP Daemon (תוכנת שרת של FTP) 12 - NTP Subsystem (מערכת משנה של NTP) 13 - Log Audit (ביקורת יומן) 14 - Log Alert (התראת יומן) 15 - Clock Daemon (תוכנת שרת של שעון) 16 - Local Use 0 (שימוש מקומי 0) (local0) 17- Local Use 1 (שימוש מקומי 1 (local1) 18 - Local Use 2 (שימוש מקומי 0) (local2) 19 - Local Use 3 (שימוש מקומי 0) (local3) 20 - Local Use 4 (שימוש מקומי 0) (local4) 21 - Local Use 5 (שימוש מקומי 0) (local5) 22 - Local Use 6 (שימוש מקומי 0) (local6) 23 - Local Use 7 (שימוש מקומי 0) (local7)	ציון קוד מתקן שבו המדפסת משתמשת בעת שליחת אירועי יומן לשרת מרוחק.
חומרת אירועים לרישום 0 - Emergency (חירום) 1 - Alert (התראה) 2 - Critical (קריטי) 3 - Error (שגיאה) 4 - Warning (אזהרה)* 5 - Notice (הודעה) 6 - Informational (למידע) 7 - Debug (ניפוי באגים)	ציון רף רמת העדיפות לרישום הודעות ואירועים.
הערה: כוכבית (*) לצד ערך מציינת את הגדרת ברירת המחדל של היצרן.	

פריט בתפריט	תיאור
אירועים לא רשומים ביומן המערכת המרוחק Off (כבוי)* On (מופעל)	שליחת כל האירועים, ללא תלות ברמת החומרה שלהם, לשרת המרוחק.
Admin's e-mail address (כתובת דוא"ל של המנהל)	שליחת הודעת דוא"ל על האירועים הרשומים למנהל המערכת.
E-mail log cleared alert (התראת יומן דוא"ל נוקה) Off (כבוי)* On (מופעל)	שליחת הודעת דוא"ל למנהל מערכת בעת מחיקת רישום ביומן.
E-mail log wrapped alert (התראת יומן דוא"ל תפוס) Off (כבוי)* On (מופעל)	שליחת הודעת דוא"ל למנהל המערכת כאשר היומן מתמלא ומתחיל להחליף את הרישומים הישנים ביותר.
Log full behavior (רשום התנהגות מלאה) Wrap over oldest entries (עטוף על גבי הרישומים הישנים ביותר)* E-mail log then delete all entries (שלח יומן בדוא"ל ולאחר מכן מחק את כל הרישומים)	פתרון בעיות אחסון ביומן כאשר היומן ממלא את הזיכרון שהוקצה עבורו.
E-mail % full alert (התראת % דוא"ל מלא) Off (כבוי)* On (מופעל)	שליחת הודעת דוא"ל למנהל מערכת כאשר היומן ממלא את הזיכרון שהוקצה עבורו.
% full alert level (התראת % מלא) 1-99 (90*)	
E-mail log exported alert (התראת ייצוא יומן דוא"ל) Off (כבוי)* On (מופעל)	שליחת הודעת דוא"ל למנהל מערכת בעת ייצוא יומן.
E-mail log settings changed alert (התראת שינוי הגדרות יומן דוא"ל) Off (כבוי)* On (מופעל)	שליחת הודעת דוא"ל למנהל מערכת כאשר האפשרות Enable Audit (אפשור ביקורת) מוגדרת.
Log line endings (סופי שורות יומן) LF (\n)* CR (\r) CRLF (\r\n)	ציון האופן שבו קובץ היומן יסיים את הסוף של כל שורה.
Digitally sign exports (חתום דיגיטלית יצוא) Off (כבוי)* On (מופעל)	הוספת חתימה דיגיטלית לכל אחד מקובצי היומן המיוצאים.
Clear Log (ניקוי יומן)	מחיקת כל יומני הביקורת.
Export Log (ייצוא יומן) Syslog (RFC 5424) Syslog (RFC 3164) CSV	ייצוא יומן אבטחה לכונן הבזק.
הערה: כוכבית (*) לצד ערך מציינת את הגדרת ברירת המחדל של היצרן.	

Login Restrictions (מגבלות כניסה)

פריט בתפריט	תיאור
Login failures (כשלי כניסה) 1-10 (3*)	ציון מספר ניסיונות הכניסה הכושלים המותרים למשתמש לפני שיינעל.
Failure time frame (מסגרת זמן כשל) 1-60 דקות (5*)	ציון מסגרת הזמן בין ניסיונות הכניסה הכושלים ועד שהמשתמש יינעל.
Lockout time (זמן נעילה) 1-60 דקות (5*)	ציון משך הנעילה.
Web Login Timeout (פסק זמן לכניסה באינטרנט) 1-120 דקות (10*)	ציון העיכוב בכניסה מרוחקת לפני שיתבצע ניתוק אוטומטי של המשתמש.
הערה: כוכבית (*) לצד ערך מציינת את הגדרת ברירת המחדל של היצרן.	

Confidential Print Setup (הגדרת הדפסה חסויה)

פריט בתפריט	תיאור
מקס קוד PIN שגוי 2-10	הגדרת מספר הפעמים שבהן ניתן להזין PIN לא חוקי. **הערות:** • ערך 'אפס' מכבה הגדרה זו. • לאחר הגעה למגבלה, משימות ההדפסה עבור שם משתמש ו- PIN זה נמחקות.
Confidential Job Expiration (תפוגת משימה חסויה) Off (כבוי)* 1 Hour (שעה 1) 4 Hours (4 שעות) 24 Hours (4 שעות) 1 Week (שבוע 1)	הגדרת מועד התפוגה למשימות הדפסה של מסמכים חסויים. **הערות:** • אם פריט תפריט זה משתנה כאשר משימות הדפסה חסויות נמצאות בזיכרון המדפסת או בכונן הקשיח, מועד התפוגה של משימות הדפסה אלה אינו משתנה לערך ברירת המחדל החדש. • אם המדפסת כבויה, כל המשימות החסויות שנשמרות בזיכרון של המדפסת יימחקו.
Repeat Job Expiration (תפוגת משימה חוזרת) Off (כבוי)* 1 Hour (שעה 1) 4 Hours (4 שעות) 24 Hours (4 שעות) 1 Week (שבוע 1)	הגדרת מועד התפוגה של משימת הדפסה שעליה ברצונך לחזור.
Verify Job Expiration (אימות תפוגת משימה) Off (כבוי)* 1 Hour (שעה 1) 4 Hours (4 שעות) 24 Hours (4 שעות) 1 Week (שבוע 1)	הגדרת מועד התפוגה שבו המדפסת תדפיס עותק עבור המשתמש לצורך בדיקת איכותו, לפני הדפסת שאר העותקים.
הערה: כוכבית (*) לצד ערך מציינת את הגדרת ברירת המחדל של היצרן.	

פריט בתפריט	תיאור
Reserve Job Expiration (תפוגת משימה שמורה) Off (כבוי)* 1 Hour (שעה 1) 4 Hours (4 שעות) 4 Hours (24 שעות) 1 Week (שבוע 1)	הגדרת מועד התפוגה שבו המדפסת תאחסן משימות הדפסה להדפסה במועד מאוחר יותר.
Require All Jobs to be Held (דרוש שמירה של כל המשימות) Off (כבוי)* On (מופעל)	הגדרת המדפסת לשמור את כל משימות ההדפסה.
Keep duplicate documents (שמור מסמכים כפולים) Off (כבוי)* On (מופעל)	הגדרת המדפסת כך שתדפיס מסמכים אחרים בעלי שם קובץ זהה מבלי למחוק אף אחד ממשימות ההדפסה האחרות.
הערה: כוכבית (*) לצד ערך מציינת את הגדרת ברירת המחדל של היצרן.	

Disk Encryption (הצפנת דיסק)

הערה: תפריט מופיע רק כאשר מותקן דיסק קשיח.

פריט בתפריט	תיאור
Status (מצב) Enabled (מאופשר) Disabled (מנוטרל)	הפיכת הצפנת דיסק קשיח לזמינה.
Start encryption (התחל הצפנה)	

Erase Temporary Data Files (מחק מסמכי נתונים זמניים)

פריט בתפריט	תיאור
Stored in onboard memory (מאוחסן בזיכרון טעון) Off (כבוי)* On (מופעל)	מחיקת כל הקבצים המאוחסנים בזיכרון המדפסת.
Stored on hard disk (מאוחסן בכונן הקשיח) 1 Pass Erase (מחיקה בהעברה 1)* 3 Pass Erase (מחיקה ב-3 העברות) 7 Pass Erase (מחיקה ב-7 העברות)	מחיקת כל הקבצים שמאוחסנים בדיסק הקשיח של המדפסת. **הערה:** פריט זה בתפריט מופיע רק כאשר מותקן דיסק קשיח במדפסת.
הערה: כוכבית (*) לצד ערך מציינת את הגדרת ברירת המחדל של היצרן.	

Solutions LDAP Settings (הגדרות LDAP של פתרונות)

פריט בתפריט	תיאור
Follow LDAP Referrals (מעקב אחר הפניות LDAP) Off (כבוי)* On (מופעל)	חיפוש חשבון משתמש מחובר בשרתים השונים בתחום.

פריט בתפריט	תיאור
אימות אישור LDAP Yes (כן) No (לא)*	איפשור אימות של אישורי LDAP.

Miscellaneous (שונות)

פריט בתפריט	תיאור
Protected Features (תכונות מוגנות) Show (הצג)* Hide (הסתר)*	הצגת כל התכונות שמוגנות על-ידי בקרת הגישה לפונקציות (FAC), ללא תלות בהרשאת האבטחה שיש למשתמש. **הערה:** האפשרות Hide (הסתר) מציגה רק תכונות עם הגנת FAC שלמשתמש יש גישה אליהן.
Print Permission (הרשאת הדפסה) Off (כבוי)* On (מופעל)	מאפשר למשתמש להתחבר לפני ההדפסה.
Default Print Permission Login (כניסת ברירת מחדל להרשאת הדפסה) User Name/Password (שם משתמש/סיסמה)* User Name (שם משתמש)	הגדרת כניסת ברירת המחדל ל-Print Permission (הרשאת הדפסה).
Security Reset Jumper (מגשר איפוס אבטחה) Enable “Guest” access (הפיכת גישת "אורח" לזמינה)* No Effect (ללא השפעה)	פירוט גישת המשתמש למדפסת. **הערות:** • המגשר ממוקם ליד סמל מנעול בלוח הבקרה. • Enable “Guest” access (הפיכת גישת "אורח" לזמינה) מעניקה לכולם גישה לאפשרויות המדפסת השונות. • האפשרות No Effect (ללא השפעה) עשויה להפוך את הגישה למדפסת לבלתי אפשרית כאשר פרטי האבטחה הדרושים אינם זמינים.
Minimum Password Length (אורך סיסמה מינימלי) 0-32	ציון אורך הסיסמה.
Enable Password/PIN Reveal (אפשר חשיפת סיסמה/PIN)	הצגת הסיסמה או מספר הזיהוי האישי.
הערה: כוכבית (*) לצד ערך מציינת את הגדרת ברירת המחדל של היצרן.	

Reports (דוחות)

Menu Settings Page (דף הגדרות תפריט)

פריט בתפריט	תיאור
Menu Settings Page (דף הגדרות תפריט)	הדפסת דוח המכיל את תפריטי המדפסת.

Device (התקן)

פריט בתפריט	תיאור
Device Information (פרטי התקן)	הדפסת דוח הכולל מידע על המדפסת.
Device Statistics (סטטיסטיקת ההתקן)	הדפסת דוח על השימוש במדפסת ועל מצב החומרים המתכלים.
Profile List (רשימת פרופילים)	הדפסת רשימת הפרופילים המאוחסנים במדפסת.
Asset Report (דוח נכס)	הדפסת דוח הכולל את המספר הסידורי ושם הדגם של המדפסת.

Print (הדפסה)

פריט בתפריט	תיאור
Print Fonts (הדפסת גופנים) PCL Fonts (גופני PCL) PS Fonts (גופני PostScript)	הדפסת דוגמאות ומידע על הגופנים שזמינים בכל אחת משפות המדפסת.
Print Demo (הדפסת דוגמה) דף הדגמה	הדפסת דף המציג את יכולות המדפסת ופתרונות נתמכים.
Print Directory (הדפסת רשימת ספריות)	הדפסת המשאבים שמאוחסנים בכונן הבזק או בכונן הקשיח של המדפסת. **הערה:** פריט תפריט זה מופיע רק כאשר מותקנים זיכרון הבזק או כונן קשיח של המדפסת.

קיצורי דרך

פריט בתפריט	תיאור
All Shortcuts (כל קיצורי הדרך)	הדפסת דוח המפרט את קיצורי הדרך השמורים במדפסת.
Fax Shortcuts (קיצורי דרך לפקס)	
Copy Shortcuts (קיצורי דרך להעתקה)	
E-mail Shortcuts (קיצורי דרך לדוא"ל)	
FTP Shortcuts (קיצורי דרך ל-FTP)	
Network Folder Shortcuts (קיצורי דרך לתיקיית רשת)	

Fax (פקס)

הערה: תפריט זה מופיע רק כשתצורת הפקס מוגדרת, וכשהאפשרות Enable Job Log (אפשר יומן משימות) מוגדרת כ-On (מופעלת).

פריט בתפריט	תיאור
Fax Job Log (יומן משימות פקס)	הדפסת דוח על 200 משימות הפקס האחרונות שהושלמו.
Fax Call Log (יומן שיחות פקס)	הדפסת דוח על 100 ניסיונות הפקס האחרונים, הפקסים שהתקבלו והשיחות שנחסמו.

Network (רשת)

פריט בתפריט	תיאור
Network Setup Page (דף הגדרת רשת)	הדפסת דף שמציג את הרשת המוגדרת ואת הגדרות התקשורת האלחוטית של המדפסת. **הערה:** פריט תפריט זה מופיע רק במדפסות רשת או במדפסות המחוברות לשרתי הדפסה.
Wi-Fi Direct Connected Clients (הלקוחות המחוברים של Wi-Fi Direct)	הדפס דף שמציג את רשימת ההתקנים שמחוברים למדפסת באמצעות Wi-Fi Direct. **הערה:** פריט תפריט זה מופיע רק כאשר האפשרות Enable Wi-Fi Direct (הפוך את Wi-Fi Direct לזמין) מוגדרת כ-On (מופעל).

עזרה

פריט בתפריט	תיאור
Print All Guides (הדפסת כל המדריכים)	הדפסת כל המדריכים
Connection Guide (מדריך התחברות)	מספק מידע אודות חיבור המדפסת באופן מקומי (USB) או דרך רשת
Copy Guide (מדריך העתקה)	מספק מידע אודות העתקת מסמכים וקביעת ההגדרות
E-mail Guide (מדריך דוא"ל)	מספק מידע אודות שליחת דואר אלקטרוני וקביעת ההגדרות
מדריך פקס	מספק מידע אודות שליחת פקס וקביעת ההגדרות
מדריך FTP	מספק מידע אודות סריקת מסמכים וקביעת ההגדרות
מדריך מידע	מספק מקורות למידע נוסף אודות המדפסת
Media Guide (מדריך למדיה)	מספק מידע אודות טעינת נייר וסוגים מיוחדים של מדיית הדפסה
מדריך איכות מונו	מספק מידע אודות הגדרות איכות הדפסת מונו
Moving Guide (מדריך העברה)	מספק מידע על העברה, מיקום או משלוח של המדפסת
Print Quality Guide (מדריך איכות הדפסה)	מספק מידע אודות פתרון בעיות באיכות ההדפסה
מדריך לחומרים מתכלים	מספק מידע אודות הזמנת חומרים מתכלים

פתרון בעיות

פריט בתפריט	תיאור
Print Quality Test Pages (דפי בדיקת איכות הדפסה)	הדפסת עמודי דוגמה לזיהוי ותיקון פגמים באיכות ההדפסה.
ניקוי הסורק	הדפסת הוראות על אופן ניקוי הסורק.

הדפסת דף הגדרות התפריט

במסך הבית גע ב-**Settings** (הגדרות) > **Reports** (דוחות) > **Menu Settings Page** (דף הגדרות תפריט).

אבטחת המדפסת

איתור חריץ האבטחה

המדפסת מצוידת באפשרות לשימוש במנעול אבטחה. חבר מנעול אבטחה שתואם לרוב המחשבים הניידים במיקום המוצג, כדי לאבטח את המדפסת למקומה.

מחיקת זיכרון המדפסת

כדי למחוק זיכרון נדיף או נתונים שאגורים במדפסת, כבה את המדפסת.

כדי למחוק זיכרון שאינו נדיף או הגדרות בודדות, הגדרות התקן ורשת, הגדרות אבטחה ופתרונות מוטבעים, בצע את הפעולות הבאות:

1. במסך הבית גע ב-**Settings** (הגדרות) > **Device** (התקן) > **Maintenance** > (תחזוקה) **Out of Service Erase** (מחיקת פריטים שאינם בשימוש).
2. סמן את תיבת הסימון **Sanitize all information on nonvolatile memory** (נקה את כל המידע בזיכרון הלא נדיף) ולאחר מכן גע באפשרות **ERASE** (מחק).
3. בחר **Start initial setup wizard (הפעל אשף הגדרה ראשונית)** או **Leave printer offline (השאר את המדפסת במצב לא מקוון)**, ולאחר מכן גע באפשרות **Next (הבא)**.
4. התחל בהפעלה.

מחיקת זיכרון הכונן הקשיח של המדפסת

1. במסך הבית גע ב-**Settings** (הגדרות) > **Device** (התקן) > **Maintenance** > (תחזוקה) **Out of Service Erase** (מחיקת פריטים שאינם בשימוש).
2. סמן את תיבת הסימון **Sanitize all information on hard disk** (נקה את כל המידע בכונן הקשיח) ולאחר מכן גע באפשרות **ERASE** (מחק).
3. בחר שיטה למחיקת נתונים.
4. התחל בהפעלה.

הערה: תהליך זה עשוי להימשך החל במספר דקות ועד יותר משעה. במהלך זמן זה המדפסת לא תהיה זמינה למשימות אחרות.

הצפנת הדיסק הקשיח של המדפסת

תהליך זה ימחק את כל התכנים בכונן הקשיח. במידת הצורך גבה נתונים חשובים במדפסת לפני תחילת ההצפנה.

1 במסך הבית, גע ב-**Settings** (הגדרות) > **Security** (אבטחה) > **Disk Encryption** (הצפנת דיסק) > **Start Encryption** (התחל הצפנה).

2 בצע את ההוראות שעל התצוגה.

הערות:

- למניעת אובדן נתונים, אל תכבה את המדפסת במהלך תהליך ההצפנה.
- תהליך זה עשוי להימשך החל במספר דקות ועד יותר משעה. במהלך זמן זה המדפסת לא תהיה זמינה למשימות אחרות.
- לאחר ההצפנה המדפסת תופעל מחדש באופן אוטומטי.

שחזור הגדרות ברירת המחדל של היצרן

1 במסך הבית, גע ב-**Settings** (הגדרות) > **Device** (התקן) > **Restore Factory Defaults** (שחזור ברירות המחדל של היצרן).

2 גע ב-**Restore Settings (שחזור הגדרות)** > בחר את ההגדרות שברצונך לשחזר > **RESTORE (שחזר)**.

3 התחל בהפעלה.

הצהרה על נדיפות

סוג זיכרון	תיאור
זיכרון נדיף	המדפסת משתמשת בזיכרון גישה אקראית (RAM) כדי לאגור זמנית נתוני משתמשים בעת ביצוע משימות הדפסה והעתקה פשוטות.
זיכרון לא נדיף	המדפסת עשויה להשתמש בשתי צורות של זיכרון לא נדיף: EEPROM ו- NAND (זיכרון הבזק). שני הסוגים משמשים לאחסון מערכת ההפעלה, הגדרות המדפסת, מידע רשת, הגדרות סורק וסימניות ופתרונות מוטבעים.
זיכרון הכונן הקשיח	בחלק מהמדפסות עשוי להיות מותקן כונן קשיח. הדיסק הקשיח של המדפסת מתוכנן לפונקציונליות הספציפית למדפסת. הכונן הקשיח מאפשרת למדפסת לשמור נתוני משתמש האגורים ממשימות הדפסה מורכבות, נתוני טפסים ונתוני גופנים.

מחק את תוכן כל זיכרון מדפסת מותקן בנסיבות הבאות:

- המדפסת יוצאת משירות.
- הכונן הקשיח של המדפסת מוחלף.
- המדפסת מועברת למחלקה או למיקום אחרים.
- המדפסת מקבלת שירות מאדם שאינו מתוך הארגון.
- המדפסת מועברת מהחברה לצורך קבלת שירות.
- המדפסת נמכרת לארגון אחר.

סילוק הכונן הקשיח של המדפסת

- **Degaussing (נטית מגנוט)**—מציף את הכונן הקשיח בשדה מגנטי שמוחק את הנתונים המאוחסנים
- **Crushing (מעיכה)**—דחיסה פיזית של הכונן הקשיח כדי לשבור רכיבים ולגרום להם להיות בלתי קריאים
- **Milling (טחינה)**—טחינה פיזית של הכונן הקשיח לחתיכות מתכת קטנות

הערה: כדי להבטיח שכל הנתונים נמחקו באופן מלא, השמד פיזית את כל הכוננים הקשיחים שבהם מאוחסנים נתונים.

תחזוקת המדפסת

אזהרה—פוטנציאל לנזק: כשל בשמירה על ביצועים אופטימליים של המדפסת או בהחלפת חלקים וחומרים מתכלים עלול לגרום נזק למדפסת.

הגדרת הודעות חומרים מתכלים

1 פתח את דפדפן האינטרנט ולאחר מכן הקלד את כתובת ה-IP של המדפסת בשדה הכתובת.

הערות:

- הצג את כתובת ה-IP של המדפסת במסך הבית של המדפסת. כתובת ה-IP מוצגת כארבע סדרות של מספרים המופרדים על-ידי נקודות, למשל 123.123.123.123.
- אם אתה משתמש בשרת Proxy, השבת אותו זמנית כדי לטעון את דף האינטרנט כהלכה.

2 לחץ על **Settings (הגדרות)** > **Device (התקן)** > **Notifications (התראות)**.

3 בתפריט Supplies (חומרים מתכלים) לחץ על **Custom Supply Notifications (התאמה אישית של התראות על חומרים מתכלים)**.

4 בחר התראה לכל אחד מהחומרים המתכלים.

5 החל את השינויים

הגדרת התראות בדואר אלקטרוני

קבע את תצורת המדפסת כך שתשלח התראות דוא"ל כאשר החומרים המתכלים עומדים להיגמר, כשיש להחליף או להוסיף נייר, או במקרה של חסימת נייר.

1 פתח את דפדפן האינטרנט ולאחר מכן הקלד את כתובת ה-IP של המדפסת בשדה הכתובת.

הערות:

- הצג את כתובת ה-IP של המדפסת במסך הבית של המדפסת. כתובת ה-IP מוצגת כארבע סדרות של מספרים המופרדים על-ידי נקודות, למשל 123.123.123.123.
- אם אתה משתמש בשרת Proxy, השבת אותו זמנית כדי לטעון את דף האינטרנט כהלכה.

2 לחץ על **Settings (הגדרות)** > < **Device (התקן)** > **Notifications (הודעות)** > < **E-mail Alert Setup (הגדרות התראות דוא"ל)**, ולאחר מכן קבע את תצורת ההגדרות.

הערה: לקבלת מידע נוסף על הגדרות ה-SMTP פנה לספק הדואר האלקטרוני שלך.

3 לחץ על **Setup E-mail Lists and Alerts (הגדרת רשימות והתראות דוא"ל)**, ואז קבע את תצורת ההגדרות.

4 החל את השינויים

הצגת דוחות

1 במסך הבית גע ב-**Settings** (הגדרות) > **Reports** (דוחות).

2 בחר את הדוח שברצונך להציג.

כוונון עוצמת הקול של הרמקול

כוונון עוצמת הקול שנקבעה כברירת מחדל לאוזניות

1 בלוח הבקרה, נווט אל:

Settings (הגדרות) > **Device** (התקן) > **Accessibility** (נגישות)

2 התאמת עוצמת הקול של האוזניות.

הערה: לאחר ההתנתקות מהפעילות, או כשהמדפסת מתעוררת ממצב שינה או תרדמת, עוצמת הקול מתאפסת לערך ברירת המחדל.

קביעת תצורה של הגדרות רמקול הפקס

הערה: ודא שתצורת הפקס הוגדרה. לקבלת מידע נוסף ראה "הגדרת המדפסת כפקס" בעמוד 63.

1 במסך הבית, בחר **Settings** (הגדרות) > **Fax** (פקס) > **Fax Setup** (הגדרות פקס) > **Speaker Settings** (הגדרות רמקול).

2 בצע את הפעולות הבאות:

- הגדר את Speaker Mode (מצב הרמקול) כ-**Always On** (דולק תמיד).
- הגדר את Speaker Volume (עוצמת הקול של הרמקול) כ-**High** (גבוהה).
- הפוך את האפשרות Ringer Volume (עוצמת הצלצול) לזמינה.

עבודה ברשת

חיבור המדפסת לרשת Wi-Fi

ודא שההגדרה של האפשרות Active Adapter (מתאם פעיל) היא Auto (אוטומטי). במסך הבית גע ב-**Settings** (הגדרות) > **Network/Ports** (רשת/יציאות) > **Network Overview** (סדירת רשת) > **Active Adapter** (מתאם פעיל).

באמצעות לוח הבקרה

1 במסך הבית גע ב-**Settings** (הגדרות) > **Network/Ports** (רשת/יציאות) > **Wireless** (תקשורת אלחוטית) > **Setup On** > **Printer Panel** (הגדרה בלוח המדפסת) > **Choose Network** (בחירת רשת).

2 בחר רשת Wi-Fi והקלד את סיסמת הרשת.

הערה: עבור דגמי מדפסות המוכנים לרשת Wi-Fi, תופיע הנחיה להגדרת רשת Wi-Fi במהלך ההגדרה הראשונית.

שימוש ב-Lexmark Mobile Assistant

1 בתלות בהתקן הנייד שלך, הורד את אפליקציית Lexmark Mobile Assistant מחנות Google Play או מהחנות המקוונת App Store.

2 במסך הבית של המדפסת גע ב-**Settings** (הגדרות) > **Network/Ports** (רשת/יציאות) > **Wireless** (תקשורת אלחוטית) > **Setup Using Mobile App** (הגדרה באמצעות יישום להתקנים ניידים) > **Printer ID** (מזהה המדפסת).

3 הפעל את האפליקציה דרך ההתקן הנייד ואשר את תנאי השימוש.

הערה: במידת הצורך תן הרשאות.

4 הקש על **Connect to Printer** (התחברות למדפסת) > **Go to Wi-Fi Settings** (עבור להגדרות Wi-Fi).

5 חבר את ההתקן הנייד שלך לרשת האלחוטית של המדפסת.

6 חזור ליישום ולאחר מכן הקש על **Setup Wi-Fi Connection** (הגדרת חיבור Wi-Fi)

7 בחר רשת Wi-Fi והקלד את סיסמת הרשת.

8 הקש על **Done** (בוצע).

חיבור המדפסת לרשת אלחוטית באמצעות Wi-Fi Protected Setup (WPS)

לפני שתתחיל ודא כי:

- שלנקודת הגישה (נתב אלחוטי) יש אישור WPS או שהיא תואמת WPS. למידע נוסף, עיין בתיעוד המצורף לנקודת הגישה.
- שמתאם רשת אלחוטית מותקן במדפסת שלך. לקבלת מידע נוסף עיין בהוראות הנלוות למתאם.
- Active Adapter (מתאם פעיל) מוגדר כ-Auto (אוטומטי). במסך הבית גע ב-**Settings** (הגדרות) > **Network/Ports** (רשת/יציאות) > **Network Overview** (סדירת רשת) > **Active Adapter** (מתאם פעיל).

שימוש בשיטת לחיצת לחצן

1 במסך הבית גע ב-**Settings** (הגדרות) > **Network/Ports** (רשת/יציאות) > **Wireless** (תקשורת אלחוטית) > **Wi-Fi Protected Setup** > **Start Push Button Method** (שיטת Start Push Button).

2 בצע את ההוראות שעל התצוגה.

שימוש בשיטת מספר הזיהוי האישי (PIN)

1 במסך הבית גע ב-**Settings** (הגדרות) > **Network/Ports** (רשת/יציאות) > **Wireless** (תקשורת אלחוטית) > **Wi-Fi Protected Setup** > **Start PIN Method** (שיטת התחלה עם PIN).

2 העתק את קוד ה-WPS PIN המורכב מ-8 ספרות.

3 פתח דפדפן אינטרנט ולאחר מכן הקלד את כתובת ה-IP של נקודת הגישה בשדה הכתובת.

הערות:

- כדי לדעת מהי כתובת ה-IP עיין בתיעוד המצורף לנקודת הגישה.
- אם אתה משתמש בשרת Proxy, השבת אותו זמנית כדי לטעון את דף האינטרנט כהלכה.

4 גש להגדרות WPS: למידע נוסף, עיין בתיעוד המצורף לנקודת הגישה.

5 הזן את קוד ה-PIN המורכב מ-8 ספרות ולאחר מכן שמור את השינויים.

הגדרת תצורה של Wi-Fi Direct

Wi-Fi Direct® היא טכנולוגיית עמית-לעמית מבוססת-Wi-Fi, אשר מאפשרת להתקנים אלחוטיים להתחבר ישירות למדפסת התומכת ב-Wi-Fi Direct מבלי להשתמש בנקודת גישה (נתב אלחוטי).

1 במסך הבית גע ב-**Settings** (הגדרות) > **Network/Ports** (רשת/יציאות) > **Wi-Fi Direct**.

2 קבע את תצורת ההגדרות.

- **Enable Wi-Fi Direct (איפשור Wi-Fi Direct)**—מתן אפשרות למדפסת לשדר ברשת Wi-Fi Direct משלה.
- **Wi-Fi Direct Name (שם Wi-Fi Direct)**—מתן שם לרשת ה-Wi-Fi Direct הפעילה.
- **Wi-Fi Direct Password (סיסמת Wi-Fi Direct)**—מתן הסיסמה לניהול משא ומתן על האבטחה האלחוטית בעת שימוש בחיבור עמית-לעמית.

- **Show Password on Setup Page (הצגת סיסמה בדף הגדרה)**—הצגת הסיסמה בדף הגדרת הרשת.
- **Auto-Accept Push Button Requests (אישור אוטומטי של בקשות Push Button)**—מתן אפשרות למדפסת לאשר בקשות חיבור באופן אוטומטי.

הערה: אישור אוטומטי של בקשות Push Button אינו מאובטח.

הערה: כדי לדעת מה הסיסמה לרשת ה-Wi-Fi Direct, הדפס את דף הגדרת הרשת. במסך הבית גע ב-**Settings** (הגדרות) > **Reports** (דוחות) > **Network** (רשת) > **Network Setup Page** (דף הגדרת רשת).

חיבור התקן נייד למדפסת

לפני שתחבר את ההתקן הנייד, ודא שהתצורה של Wi-Fi Direct הוגדרה. לקבלת מידע נוסף ראה "הגדרת תצורה של Wi-Fi Direct" בעמוד 163.

חיבור באמצעות Wi-Fi Direct

הערה: הוראות אלו חלות רק על התקנים ניידים מסוג Android.

1. עבור בהתקן הנייד לתפריט settings (הגדרות).
2. הפעל את ה-**Wi-Fi** ולאחר מכן הקש על **Wi-Fi Direct**.
3. בחר את שם ה-Wi-Fi Direct של המדפסת.
4. אשר את החיבור בלוח הבקרה של המדפסת.

חיבור באמצעות Wi-Fi

1. עבור בהתקן הנייד לתפריט settings (הגדרות).
2. הקש על **Wi-Fi**, ולאחר מכן בחר את שם ה-Wi-Fi Direct של המדפסת.

הערה: המחרוזת DIRECT-xy (שבה x ו-y הם שני תווים אקראיים) מתווספת לפני שם ה-Wi-Fi Direct.

3. הזן את סיסמת ה-Wi-Fi Direct.

חיבור מחשב למדפסת

לפני חיבור המחשב שלך, הקפד לבצע את הפעולות הבאות:

- הפעל את Wi-Fi Direct במדפסת. במסך הבית גע ב-**Settings** (הגדרות) > **Network/Ports** (רשת/יציאות) > **Wi-Fi Direct** > **Enable Wi-Fi Direct** (הפוך את Wi-Fi Direct לזמין) > **On** (מופעל).
- רשום את שם ה-Wi-Fi Direct. במסך הבית גע ב-**Settings** (הגדרות) > **Network/Ports** (רשת/יציאות) > **Wi-Fi Direct** > **Wi-Fi Direct Name** (שם Wi-Fi Direct).
- רשום את סיסמת ה-Wi-Fi Direct. במסך הבית גע ב-**Settings** (הגדרות) > **Network/Ports** (רשת/יציאות) > **Wi-Fi Direct** > **Wi-Fi Direct Password** (סיסמת Wi-Fi Direct).

הערה: תוכל גם להגדיר את תצורת השם והסיסמה של Wi-Fi Direct.

למשתמשי Windows

1. פתח את **Printers & scanners** (מדפסות וסורקים), ולאחר מכן לחץ על **Add a printer or scanner** (הוספת מדפסת או סורק).
2. לחץ על **Show Wi-Fi Direct printers** (הצג מדפסות Wi-Fi Direct), ולאחר מכן בחר את שם ה-Wi-Fi Direct של המדפסת.

3 מתוך צג המדפסת, רשום את קוד ה-PIN בן 8 הספרות של המדפסת.

4 הזן את ה-PIN במחשב.

הערה: אם מנהל התקן ההדפסה עדיין לא הותקן, Windows יוריד את מנהל ההתקן המתאים.

למשתמשי Macintosh

1 לחץ על סמל התקשורת האלחוטית, ולאחר מכן בחר את שם ה-Wi-Fi Direct של המדפסת.

הערה: המחרוזת DIRECT-xy (שבה x ו-y הם שני תווים אקראיים) מתווספת לפני שם ה-Wi-Fi Direct.

2 הקלד את סיסמת ה-Wi-Fi Direct.

הערה: אחרי שתתנתק מחיבור ה-Wi-Fi Direct, החזר את המחשב לרשת הקודמת.

ביטול הפעלת רשת ה-Wi-Fi

1 במסך הבית גע ב-**Settings** (הגדרות) > **Network/Ports** (רשת/יציאות) > **Network Overview** (סדירת רשת) > **Active Adapter** (מתאם פעיל) > **Standard Network** (רשת רגילה).

2 בצע את ההוראות שעל התצוגה.

שינוי הגדרות היציאה של המדפסת אחרי התקנת יציאת פתרונות פנימיים חדשה

הערות:

- אם למדפסת יש כתובת IP סטטית, אל תשנה את התצורה.
- אם תצורת המחשבים מוגדרת לשימוש בשם הרשת במקום בכתובת IP, אל תשנה את התצורה.
- אם אתה מוסיף יציאת פתרונות פנימיים (ISP) אלחוטית למדפסת שהוגדרה בעבר לחיבור Ethernet, נתק את המדפסת מרשת ה-Ethernet.

למשתמשי Windows

1 פתח את תיקיית המדפסות.

2 בתפריט קיצור הדרך של המדפסת עם ה-ISP החדשה, פתוח את מאפייני המדפסת.

3 הגדר את היציאה מהרשימה.

4 עדכן את כתובת IP.

5 החל את השינויים

למשתמשי Macintosh

1 מתוך System Preferences (העדפות מערכת) בתפריט Apple, נווט אל רשימת המדפסות ולאחר מכן בחר **+** > **IP**.

2 הקלד את כתובת IP של המדפסת בשדה הכתובת.

3 החל את השינויים

הגדרת הדפסה טורית (Windows בלבד)

1 קבע את הפרמטרים במדפסת:

א בלוח הבקרה נווט לתפריט הכולל את הגדרות היציאה.

ב אתר את התפריט עבור הגדרות היציאה הטורית ולאחר מכן התאם את ההגדרות, אם יש בכך צורך.

ג החל את השינויים

2 במחשב שלך פתוח את תיקיית המדפסות ולאחר מכן בחר את המדפסת שלך.

3 פתח את תכונות המדפסת ולאחר מכן בחר יציאת COM מהרשימה.

4 הגדר את הפרמטרים של יציאת COM ב-Device Manager (מנהל ההתקן).

הערות:

- הדפסה טורית מאטה את מהירות ההדפסה.
- ודא שכבל החיבור הטורי מחובר ליציאה הטורית במדפסת.

ניקוי חלקי המדפסת

ניקוי המדפסת

זהירות—סכנת שוק: כדי להימנע מסכנת התחשמלות בעת ניקוי החלק החיצוני של המדפסת, נתק את כבל החשמל מהשקע בקיר ונתק את כל הכבלים מהמדפסת לפני שתמשיך.

הערות:

- בצע משימה זו אחת למספר חודשים.
- נזק הנגרם למדפסת כתוצאה מטיפול לא נאות אינו מכוסה באחריות של המדפסת.

1 כבה את המדפסת ולאחר מכן נתק את כבל החשמל מהשקע שבקיר.

2 הסר את הנייר מתוך הסל הסטנדרטי ומהמזין הרב-תכליתי.

3 הסר כל אבק, מוך או פיסות נייר סביב המדפסת באמצעות מברשת רכה או שואב אבק.

4 נקה את חלקה החיצוני של המדפסת באמצעות מטלית רכה, לחה ונטולת סיבים.

הערות:

- אל תשתמש בחומרי ניקוי ביתיים או דטרגנטים, היות שהם עלולים לפגום בגימור של המדפסת.
- ודא שכל אזורי המדפסת יבשים לאחר הניקוי.

5 חבר את כבל החשמל לשקע החשמלי ואז הדלק את המדפסת.

זהירות—פוטנציאל לפציעה: למניעת סכנת שרפה או התחשמלות, חבר את כבל החשמל לשקע חשמלי בעל דירוג מתאים והארקה מתאימה אשר ממוקם בסמוך למוצר ונגיש בקלות.

ניקוי מסך המגע

זהירות—סכנת שוק: כדי להימנע מסכנת התחשמלות בעת ניקוי החלק החיצוני של המדפסת, נתק את כבל החשמל מהשקע בקיר ונתק את כל הכבלים מהמדפסת לפני שתמשיך.

1 כבה את המדפסת ולאחר מכן נתק את כבל החשמל מהשקע שבקיר.

2 נקה את מסך המגע באמצעות מטלית רכה, לחה ונטולת סיבים.

הערות:

- אל תשתמש בחומרי ניקוי ביתיים או דטרגנטים, מפני שהם עלולים להזיק למסך המגע.
- ודא שמסך המגע יבש לאחר הניקוי.

3 חבר את כבל החשמל לשקע החשמלי ואז הדלק את המדפסת.

זהירות—פוטנציאל לפציעה: למניעת סכנת שרפה או התחשמלות, חבר את כבל החשמל לשקע חשמלי בעל דירוג מתאים והארקה מתאימה אשר ממוקם בסמוך למוצר ונגיש בקלות.

ניקוי הסורק

1 פתח את מכסה הסורק.

2 נקה את האזורים הבאים באמצעות מטלית רכה, לחה ונטולת סיבים:

- זכוכית של ה- ADF

- משטח הסריקה של מזין המסמכים האוטומטי

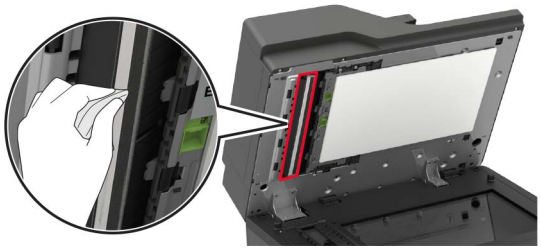

- משטח הזכוכית של הסורק

- משטח הזכוכית של הסורק

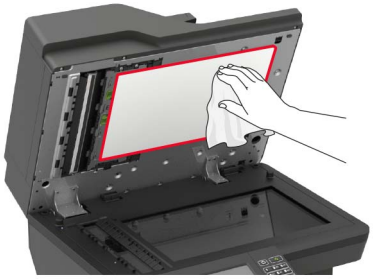

3 פתח את דלת E.

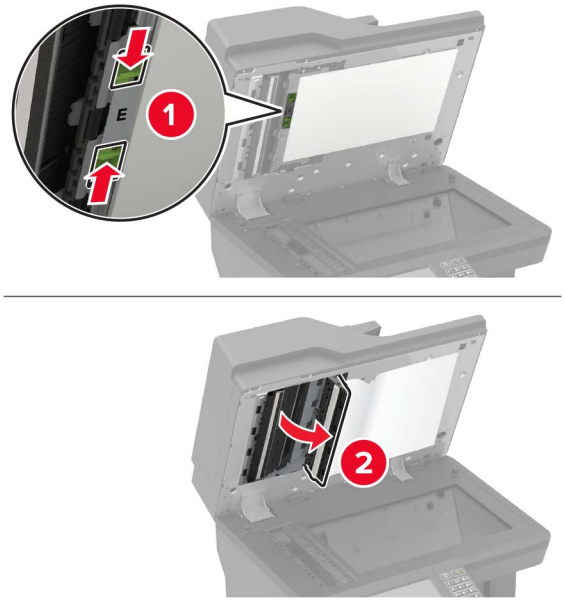

4 נקה את האזורים הבאים באמצעות מטלית רכה, לחה ונטולת סיבים:

- משטח הזכוכית של מזין המסמכים האוטומטי בדלת E

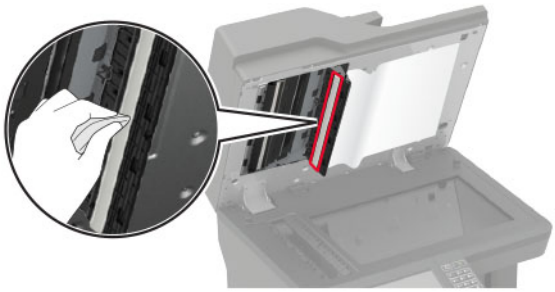

- זכוכית מזין המסמכים האוטומטי בדלת E

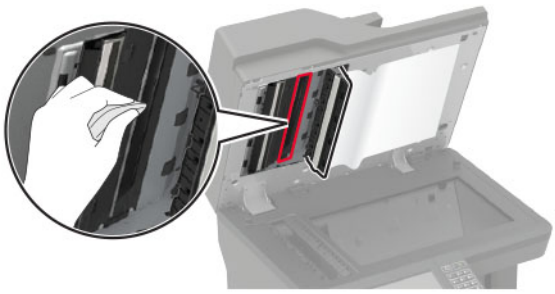

5 סגור את דלת E ולאחר מכן סגור את מכסה הסורק.

ניקוי גלגלי ההרמה

1 כבה את המדפסת.

2 הסר את המגש.

אזהרה—פוטנציאל לנזק: למניעת נזק כתוצאה מפריקה אלקטרוסטטית, גע בחלק כלשהו של שלדת מתכת חשופה של המדפסת לפני גישה אל האזורים הפנימיים של המדפסת או מגע בהם.

3 הסר את גלגל ההרמה.

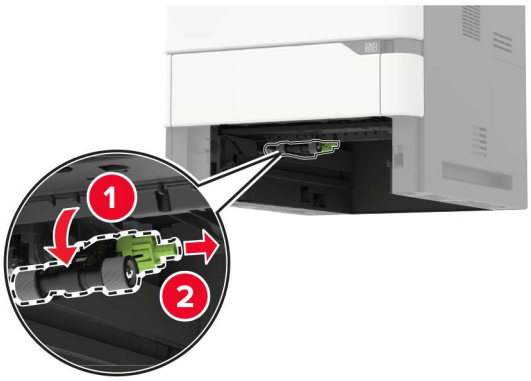

4 נקה את גלגל ההרמה באמצעות מטלית רכה, לחה ונטולת סיבים:

הערה: הספג את המטלית באלכוהול.

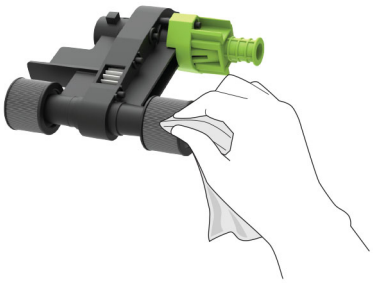

5 הכנס את גלגל ההרמה.

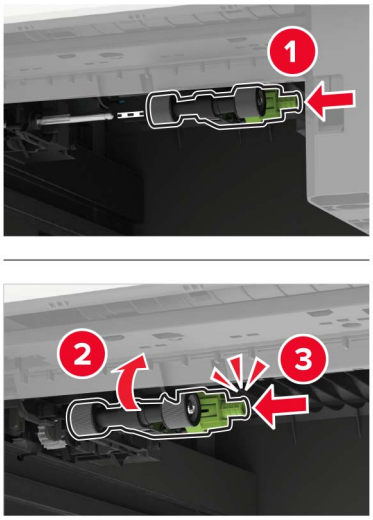

6 הכנס את המגש.

ניקוי גלגלת האיסוף במזין הרב תכליתי

1 כבה את המדפסת.

2 פתח את המזין הרב תכליתי.

אזהרה—פוטנציאל לנזק: למניעת נזק כתוצאה מפריקה אלקטרוסטטית, גע בחלק כלשהו של שלדת מתכת חשופה של המדפסת לפני גישה אל האזורים הפנימיים של המדפסת או מגע בהם.

3 הסר את גלגל האיסוף.

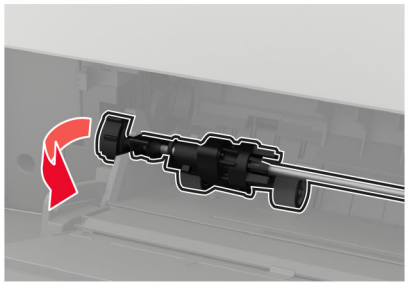

4 הספג מטלית רכה ונטולת סיבים באלכוהול, ונקה את גלגלת האיסוף.

5 הכנס את גלגלת האיסוף.

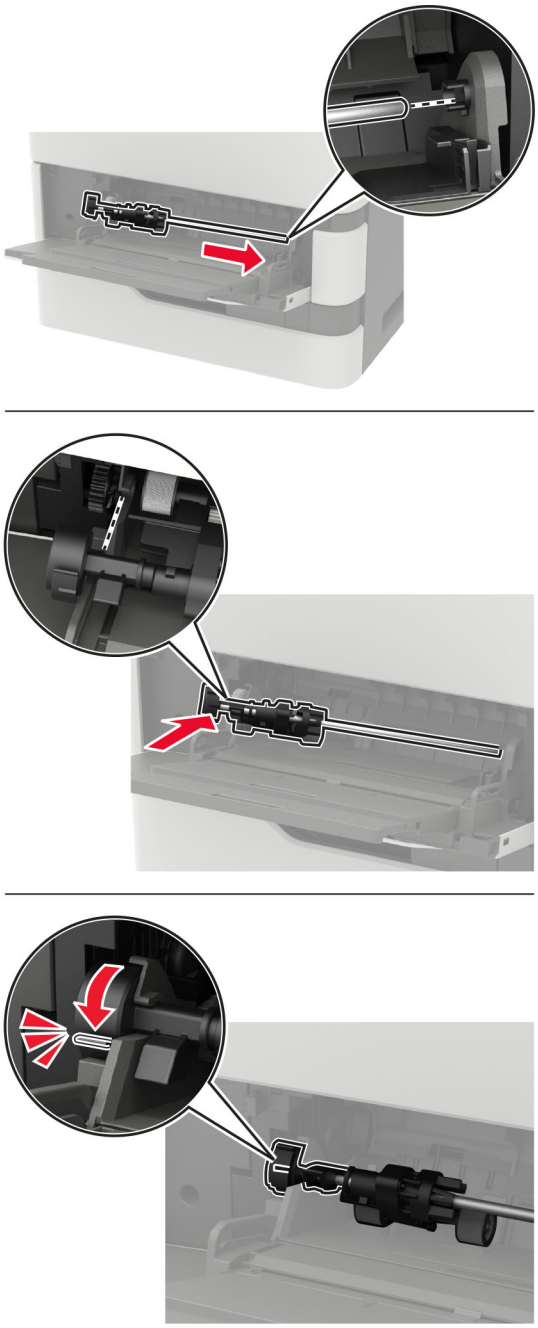

6 סגור את המזין הרב תכליתי.

7 הדלק את המדפסת.

ניקוי גלגלת האיסוף של מזין המסמכים האוטומטי

1 כבה את המדפסת.

2 פתח את דלת D.

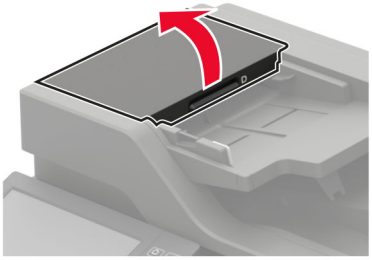

3 הסר את מכסה גלגלת האיסוף של מזין המסמכים האוטומטי.

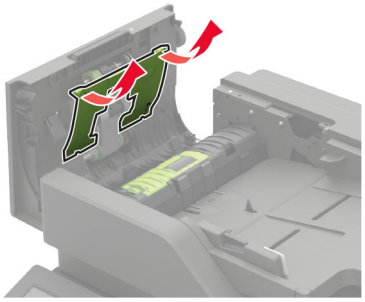

4 הסר את גלגלת האיסוף של מזין המסמכים האוטומטי.

אזהרה—פוטנציאל לנזק: חלקים מסוימים של המדפסת ניזוקים בקלות כתוצאה מחשמל סטטי. לפני שתיגע בחלקים או ברכיבים באזור שבו סמל המציין רגישות לחשמל סטטי, גע במשטח מתכתי באזור המרוחק מהסמל.

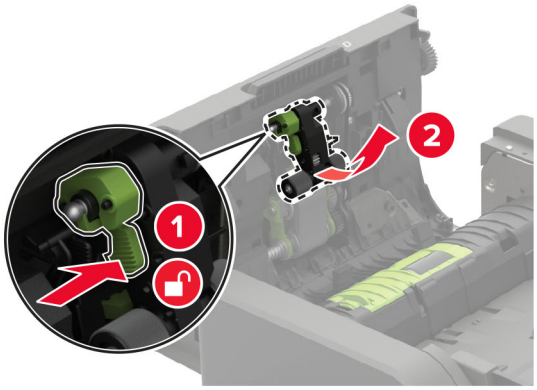

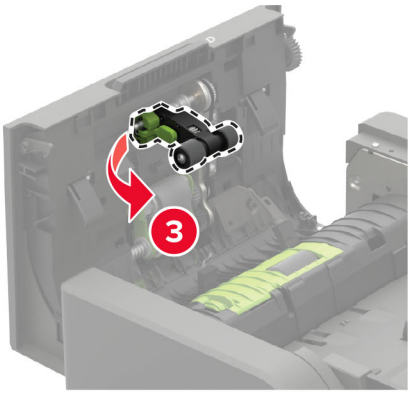

5 הספג מטלית רכה ונטולת סיבים באלכוהול, ונקה את גלגלת האיסוף של מזין המסמכים האוטומטי.

6 הכנס את גלגלת האיסוף של מזין המסמכים האוטומטי עד שתיכנס למקומה *בנקישה*.

אזהרה—פוטנציאל לנזק: חלקים מסוימים של המדפסת ניזוקים בקלות כתוצאה מחשמל סטטי. לפני שתיגע בחלקים או ברכיבים באזור שבו סמל המציין רגישות לחשמל סטטי, גע במשטח מתכתי באזור המרוחק מהסמל.

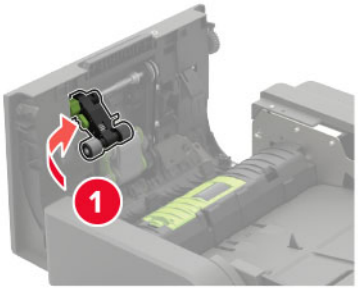

7 חבר את מכסה גלגלת האיסוף של מזין המסמכים האוטומטי, עד שייכנס למקומו *בנקישה*.

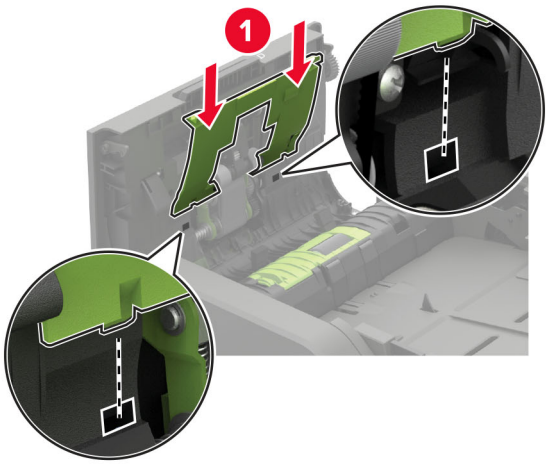

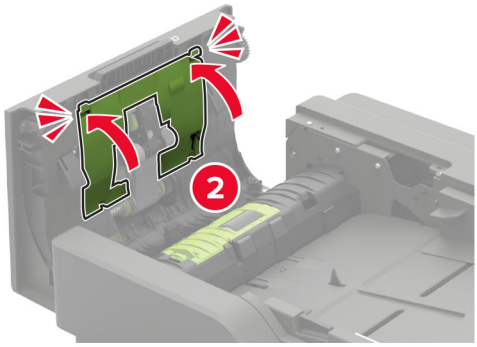

8 סגור את דלת D.

9 הדלק את המדפסת.

ניקוי גלגלת ההזנה של מזין המסמכים האוטומטי

1 כבה את המדפסת.

2 פתח את דלת D.

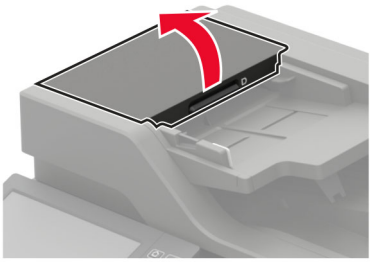

3 הסר את מכסה גלגלת האיסוף של מזין המסמכים האוטומטי.

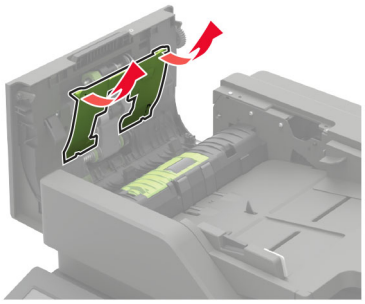

4 הסר את גלגלת ההזנה של מזין המסמכים האוטומטי.

אזהרה—פוטנציאל לנזק: חלקים מסוימים של המדפסת ניזוקים בקלות כתוצאה מחשמל סטטי. לפני שתיגע בחלקים או ברכיבים באזור שבו סמל המציין רגישות לחשמל סטטי, גע במשטח מתכתי באזור המרוחק מהסמל.

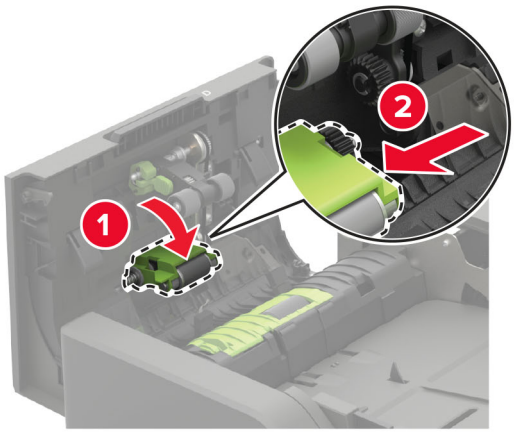

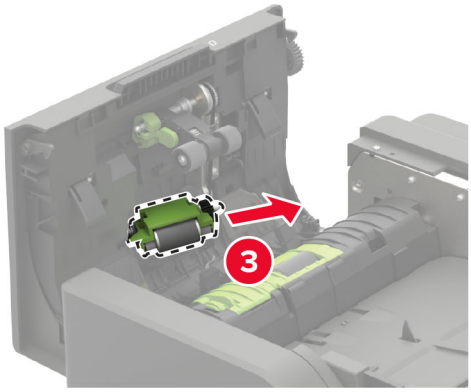

5 הספג מטלית רכה ונטולת סיבים באלכוהול, ונקה את גלגלת ההזנה של מזין המסמכים האוטומטי.

6 הכנס את גלגלת ההזנה של מזין המסמכים האוטומטי עד שתיכנס למקומה *בנקישה*.

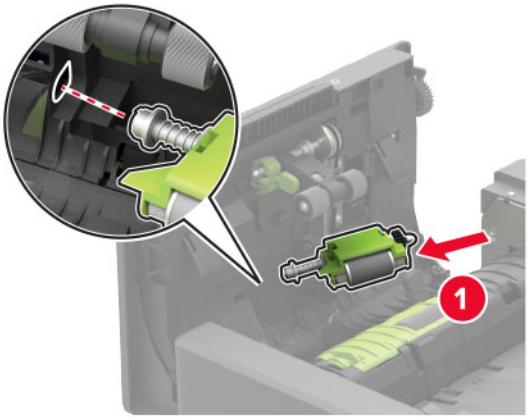

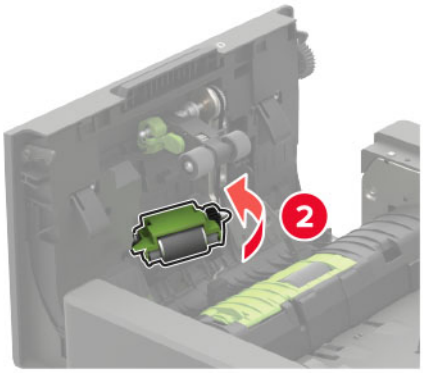

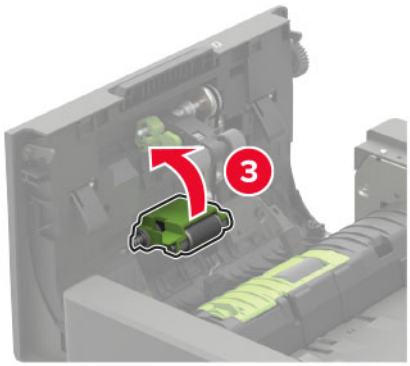

7 חבר את מכסה גלגלת האיסוף של מזין המסמכים האוטומטי, עד שייכנס למקומו *בנקישה*.

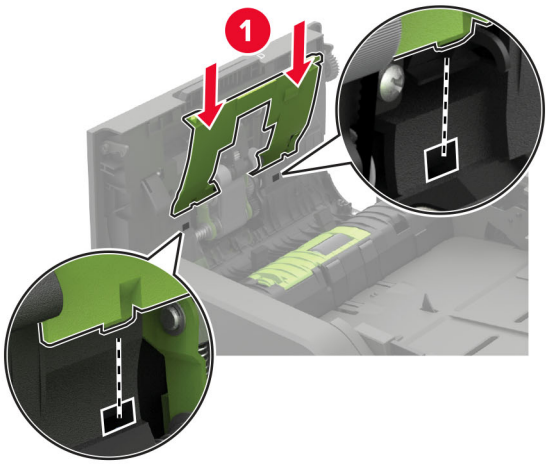

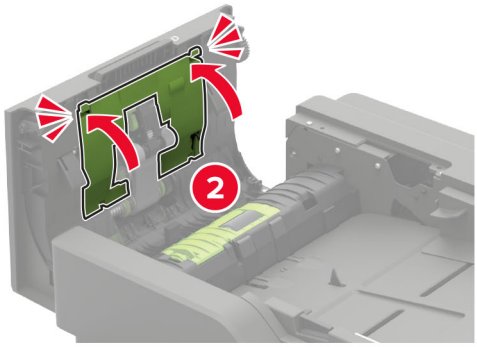

8 סגור את דלת D.

9 הדלק את המדפסת.

ריקון קופסת המחורר

1 פתח את דלת J.

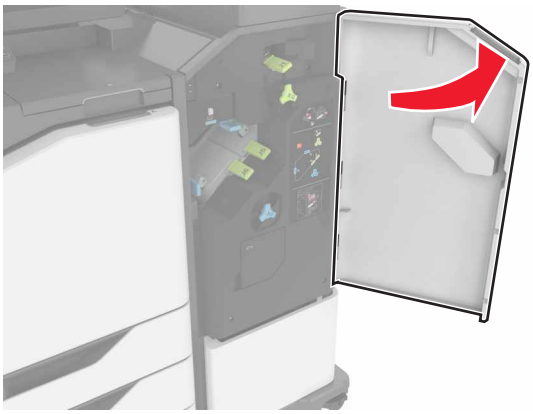

2 הסר ורוקן את קופסת המחורר.

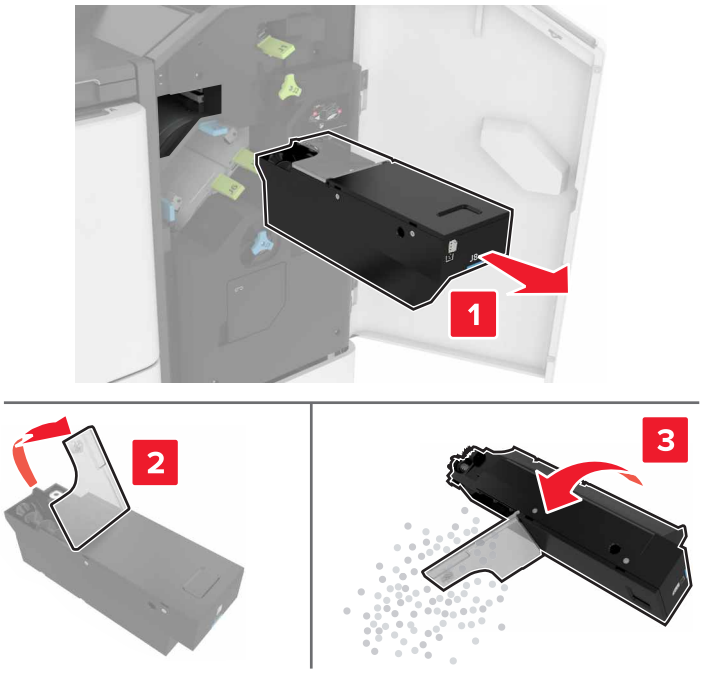

3 התקן שוב את קופסת המחורר.

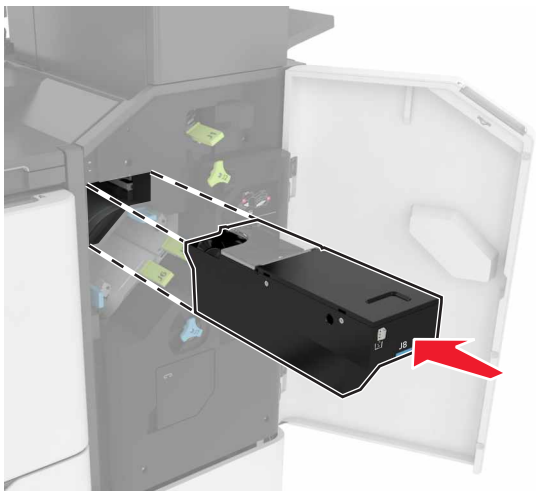

4 סגור את דלת J.

הזמנת חלקים וחומרים מתכלים למדפסת

להזמנת חלקים וחומרים מתכלים בארה"ב, צור קשר עם Lexmark במספר 1-800-539-6275 למידע על מפיצים מורשים של חומרים מתכלים באזורך. במדינות או באזורים אחרים, בקר באתר **www.lexmark.com** או פנה למקום שבו רכשת את המדפסת.

הערה: כל הערכות אורך החיים של חומרים מתכלים למדפסת מתבססות על הדפסה על נייר רגיל בגודל letter או A4.

בדיקת מצב החלקים והחומרים המתכלים של המדפסת

1. במסך הבית גע באפשרות **Status/Supplies** (מצב/חומרים מתכלים).
2. בחר את החלקים או החומרים המתכלים שברצונך לבדוק.

הערה: באפשרותך גם לגשת להגדרה זו על-ידי נגיעה בחלק העליון של מסך הבית.

שימוש בחלקים ובחומרים מתכלים מקוריים של Lexmark

מדפסת Lexmark מתוכננת לפעול בצורה הטובה ביותר עם חומרים מתכלים וחלקים מקוריים של Lexmark. שימוש בחומרים מתכלים או בחלקים של צד שלישי עשוי להשפיע על הביצועים, האמינות או החיים של המדפסת ורכיבי ההדמיה שבה. הוא אף עלול להשפיע על כיסוי האחריות. האחריות אינה מכסה נזק שנגרם כתוצאה משימוש בחומרים מתכלים או בחלקים של צד שלישי. כל מחווני אורך החיים מתוכננים לפעול עם חומרים מתכלים וחלקים של Lexmark, ועלולים לספק תוצאות בלתי צפויות אם נעשה שימוש בחומרים מתכלים או בחלקים של צד שלישי. שימוש ברכיבי הדמיה אשר חורג מאורך החיים המיועד עלול להזיק למדפסת Lexmark שברשותך או לרכיבים המשויכים אליה.

אזהרה—פוטנציאל לנזק: חומרים מתכלים וחלקים שאינם כלולים בתנאי הסכם תוכנית ההחזרה ניתנים לאיפוס ולייצור חוזר. עם זאת, אחריות היצרן לא מכסה שום נזק שנגרם כתוצאה מחלקים או חומרים מתכלים שאינם מקוריים. איפוס המונים של חומר מתכלה או חלק ללא ייצור חוזר מתאים עלול להזיק למדפסת. לאחר איפוס המונה של החומר המתכלה או החלק, המדפסת עשויה להציג חיווי שגיאה המציין הימצאות של פריט האיפוס.

הזמנת מחסנית טונר

הערות:

- הערכת תפוקת המחסנית מבוססת על תקן ISO / IEC 19752.
- כיסוי הדפסה נמוך במיוחד לפרקי זמן ממושכים עלול להשפיע לרעה על התפוקה בפועל.

מחסניות טונר במסגרת תוכנית החזרה

פריט	ארצות הברית וקנדה	האזור הכלכלי האירופי	מזרח אסיה	אמריקה הלטינית	שאר מדינות אירופה, המזרח התיכון ואפריקה	אוסטרליה וניו-זילנד	כל העולם
מחסנית טונר של תוכנית ההחזרה	58D1000	58D2000	58D3000	58D4000	58D5000	58D6000	58D000G
מחסנית טונר במסגרת תוכנית ההחזרה - תפוקה גבוהה	58D1H00	58D2H00	58D3H00	58D4H00	58D5H00	58D6H00	58D0H0G
1 זמין רק עבור מדפסות המנוהלות על-פי חוזה. לקבלת מידע נוסף פנה אל נציג Lexmark באזורך או למנהל המערכת.							

פריט	ארצות הברית וקנדה	האזור הכלכלי האירופי	מזרח אסיה	אמריקה הלטינית	שאר מדינות אירופה, המזרח התיכון ואפריקה	אוסטרליה וניו-זילנד	כל העולם
מחסנית טונר במסגרת תוכנית ההחזרה עבור ארגונים - תפוקה גבוהה[1]	58D1H0E	58D2H0E	58D3H0E	58D4H0E	58D5H0E	58D6H0E	לא רלוונטי
מחסניות טונר במסגרת תוכנית ההחזרה - תפוקה גבוהה מאוד	58D1X00	58D2X00	58D3X00	58D4X00	58D5X00	58D6X00	58D0X0G
מחסנית טונר במסגרת תוכנית ההחזרה עבור ארגונים - תפוקה גבוהה מאוד[1]	58D1X0E	58D2X0E	58D3X0E	58D4X0E	58D5X0E	58D6X0E	לא רלוונטי
מחסנית טונר עם תפוקה גבוהה במיוחד במסגרת תוכנית החזרה	58D1U00	58D2U00	58D3U00	58D4U00	58D5U00	58D6U00	58D0U0G
מחסנית טונר במסגרת תוכנית ההחזרה עבור ארגונים - תפוקה גבוהה במיוחד[1]	58D1U0E	58D2U0E	58D3U0E	58D4U0E	58D5U0E	58D6U0E	לא רלוונטי
1 זמין רק עבור מדפסות המנוהלות על-פי חוזה. לקבלת מידע נוסף פנה אל נציג Lexmark באזורך או למנהל המערכת.							

Lexmark דגמים XM7355 ו-XM7370 - מחסניות טונר עם תוכנית החזרה

פריט	ארצות הברית, קנדה, אוסטרליה וניו-זילנד	אירופה, המזרח התיכון ואפריקה	מזרח אסיה	אמריקה הלטינית
מחסנית טונר של תוכנית ההחזרה	[1]25B3086 [2]25B3090	[1]25B3101 [2]25B3107	[1]25B3121 [2]25B3122	[1]25B3128 [2]25B3129
1 נתמך רק במדפסת Lexmark מדגם XM7355. 2 נתמך רק במדפסת Lexmark מדגם XM7370.				

מחסניות טונר רגילות

פריט	כל העולם
מחסנית טונר לתפוקה גבוהה במיוחד	58D0UA0

הזמנת יחידת הדמיה

כיסוי הדפסה נמוך במיוחד לפרקי זמן ממושכים עלול לגרום לכשל בחלקי יחידת ההדמיה לפני שהטונר אוזל.

פריט	תוכנית ההחזרה של Lexmark	תוכנית החזרה ארגונית*	רגיל
יחידת הדמיה	58D0Z00	58D0Z0E	58D0ZA0
* יחידת הדמיה זו זמינה רק עבור מדפסת המנוהלות על-פי חוזה. לקבלת מידע נוסף פנה אל נציג Lexmark באזורך או למנהל המערכת.			

הזמנת מחסנית סיכות

שם רכיב	מק"ט
מחסנית סיכות	35S8500

הזמנת ערכת תחזוקה

כדי לזהות את סוג ה-fuser הנתמך פתח את דלת A ואז הסר את מחסנית הטונר ויחידת ההדמיה. אתר את הקוד הדו-ספרתי של סוג ה-fuser שמופיע בחזית ה-fuser, לדוגמה, 00 או 01.

אזהרה—פוטנציאל לנזק: אל תאפשר חשיפה של יחידת ההדמיה לאור ישיר למשך יותר מ-10 דקות. חשיפה ממושכת לאור עלולה לגרום בעיות של איכות הדפסה.

הערות:

- שימוש בסוגים מסוימים של נייר עשוי לחייב החלפה של ערכת התחזוקה לעתים קרובות יותר.
- גלגלת ההפרדה, ה-fuser, גלגלות האיסוף וגלגלת ההעברה, כולם כלולים בערכת התחזוקה, וניתן להזמינם בנפרד ולהחליפם בהתאם לצורך.
- לקבלת מידע נוסף על החלפת ערכת התחזוקה עיין בתיעוד הנלווה לערכה.

ערכות תחזוקת fuser במסגרת תוכנית ההחזרה

סוג ערכת תחזוקת fuser	מק"ט
סוג 00	41X2233
סוג 01	41X2234
סוג 02	41X2235
סוג 03	41X2236
סוג 04	41X2237
סוג 11	41X2242
סוג 13	41X2243
סוג 32	41X2250
סוג 33	41X2251
סוג 35	41X2252
סוג 36	41X2253

ערכות תחזוקת fuser רגילות

סוג ערכת תחזוקת fuser	מק"ט
סוג 05	41X2238
סוג 06	41X2239
סוג 07	41X2240
סוג 08	41X2241
סוג 17	41X2244
סוג 19	41X2245

ערכת תחזוקת הגלגלת

פריט	מק"ט
ערכת תחזוקה לגלגלת מנוע המדפסת	41X2352

ערכת תחזוקה של מזין המסמכים האוטומטי

פריט	מק"ט
ערכת תחזוקת ADF	41X2351

החלפת חלקים או חומרים מתכלים

החלפת מחסנית הטונר

1 פתח את דלת A.

אזהרה—פוטנציאל לנזק: למניעת נזק כתוצאה מפריקה אלקטרוסטטית, גע בחלק כלשהו של שלדת מתכת חשופה של המדפסת לפני גישה אל האזורים הפנימיים של המדפסת או מגע בהם.

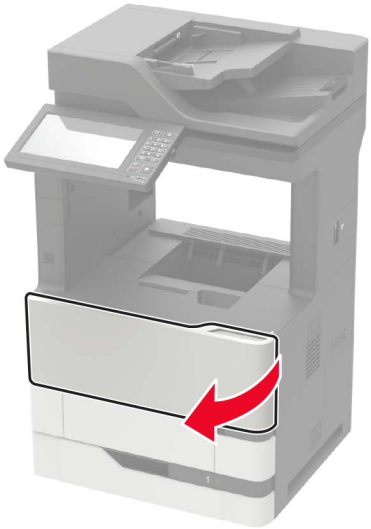

2 הסר את מחסנית הטונר המשומשת.

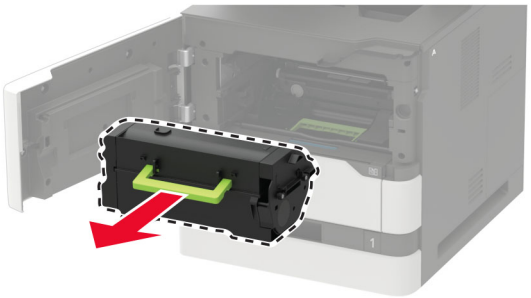

3 הוצא את מחסנית הטונר החדשה מהאריזה ונער אותה כדי לפזר את הטונר.

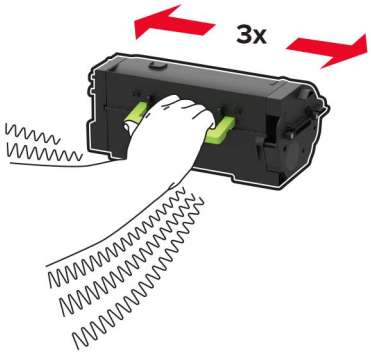

4 הכנס את מחסנית הטונר החדשה.

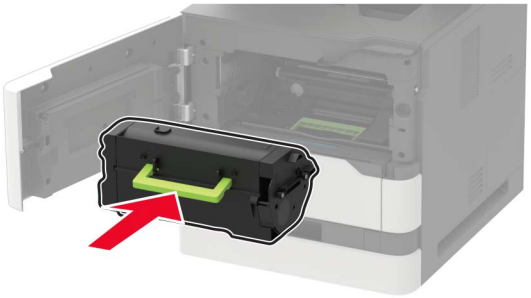

5 סגור את הדלת.

החלפת יחידת ההדמיה

1 פתח את דלת A.

אזהרה—פוטנציאל לנזק: למניעת נזק כתוצאה מפריקה אלקטרוסטטית, גע בחלק כלשהו של שלדת מתכת חשופה של המדפסת לפני גישה אל האזורים הפנימיים של המדפסת או מגע בהם.

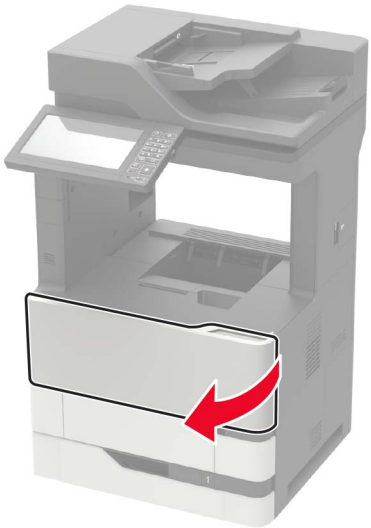

2 הסר את מחסנית הטונר.

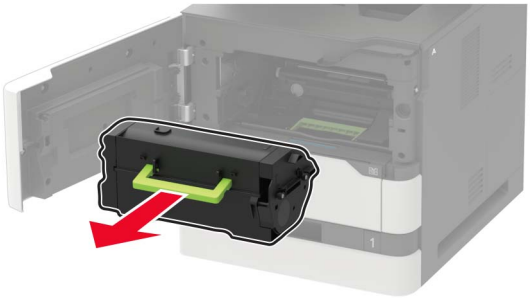

3 הסר את יחידת ההדמיה המשומשת.

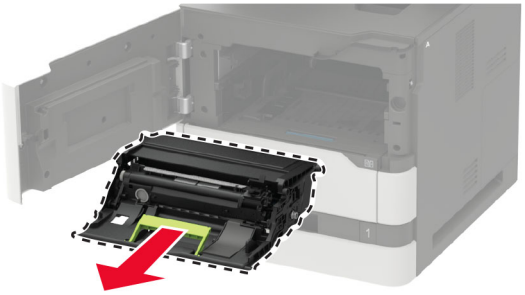

4 הוצא את יחידת ההדמיה החדשה מהאריזה ונער אותה כדי לפזר את הטונר.

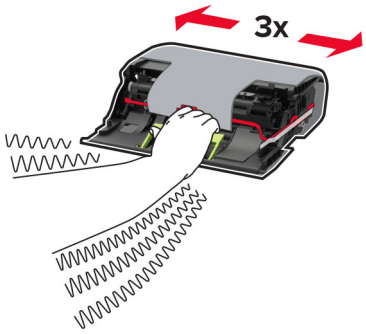

אזהרה—פוטנציאל לנזק: אל תאפשר חשיפה של יחידת ההדמיה לאור ישיר למשך יותר מ-10 דקות. חשיפה ממושכת לאור עלולה לגרום בעיות של איכות הדפסה.

אזהרה—פוטנציאל לנזק: אל תיגע בתוף הפוטוקונדוקטור. הדבר עלול לפגוע באיכותן של משימות הדפסה עתידיות.

5 הסר את חומר האריזה.

6 הכנס את יחידת ההדמיה החדשה.

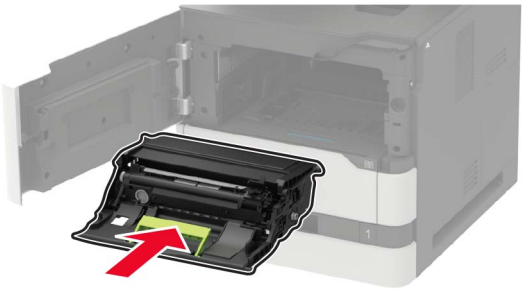

7 הכנס את מחסנית הטונר.

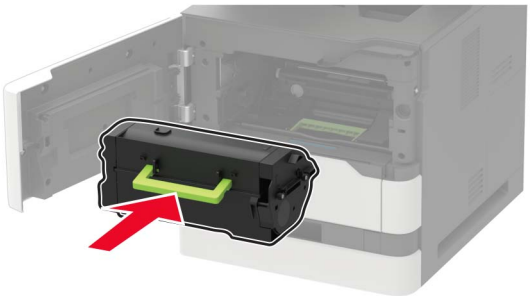

8 סגור את הדלת.

החלפת ה-fuser

1 פתח את דלת C.

זהירות—משטח חם: פנים המדפסת עלול להיות חם. להפחתת הסיכון לפגיעה מרכיב חם, יש לאפשר למשטח להתקרר לפני שנוגעים בו.

אזהרה—פוטנציאל לנזק: למניעת נזק כתוצאה מפריקה אלקטרוסטטית, גע בחלק כלשהו של שלדת מתכת חשופה של המדפסת לפני גישה אל האזורים הפנימיים של המדפסת או מגע בהם.

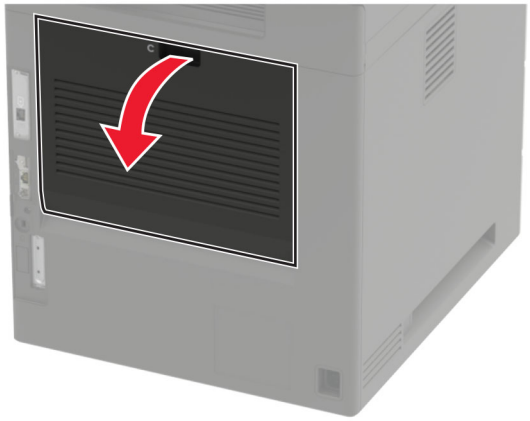

2 שחרר את נעילת ה-fuser.

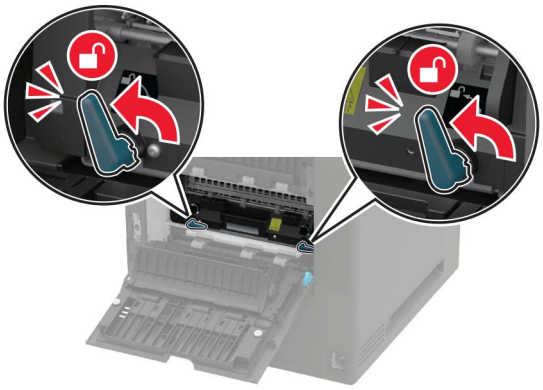

3 הוצא את ה-fuser המשומש.

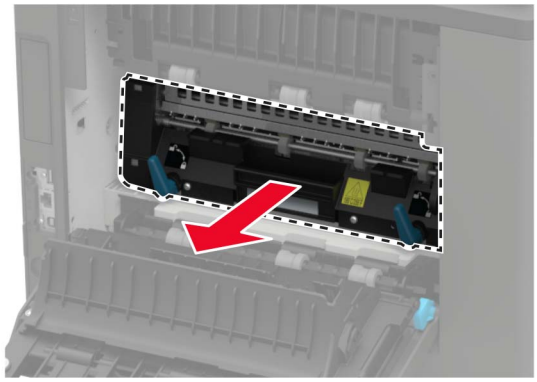

4 הוצא את ה-fuser החדש מאריזתו.

5 הכנס את ה-fuser החדש עד שייכנס למקומו *בנקישה*.

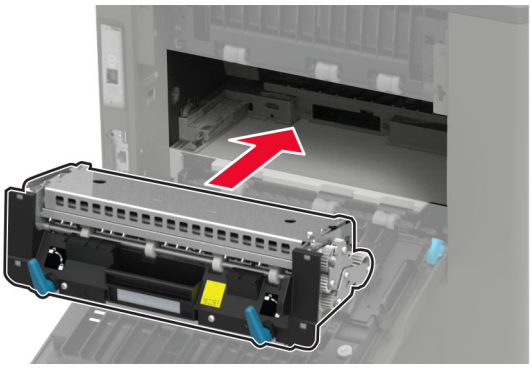

6 נעל את ה-fuser.

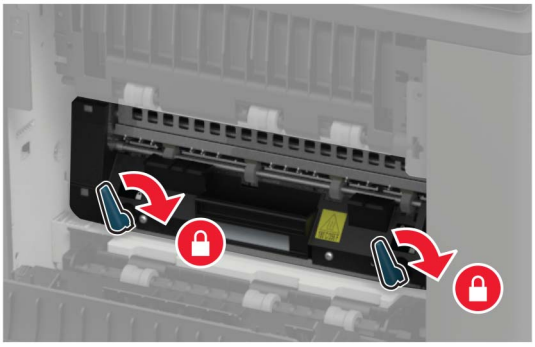

7 סגור את הדלת.

החלפת גלגלת ההעברה

1 פתח את דלת A.

אזהרה—פוטנציאל לנזק: למניעת נזק כתוצאה מפריקה אלקטרוסטטית, גע בחלק כלשהו של שלדת מתכת חשופה של המדפסת לפני גישה אל האזורים הפנימיים של המדפסת או מגע בהם.

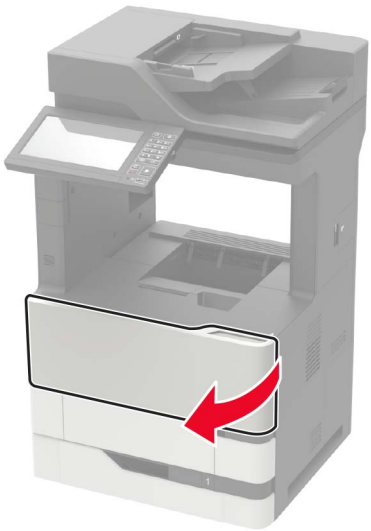

2 הסר את מחסנית הטונר.

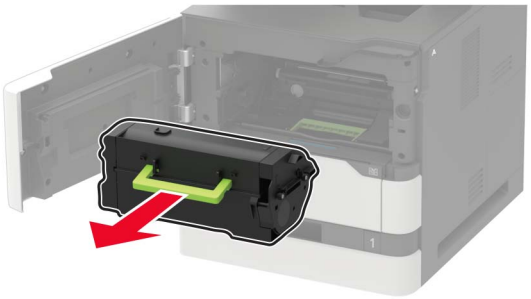

3 הסר את יחידת ההדמיה.

4 הסר את גלגלת ההעברה המשומשת.

זהירות—משטח חם: פנים המדפסת עלול להיות חם. להפחתת הסיכון לפגיעה מרכיב חם, יש לאפשר למשטח להתקרר לפני שנוגעים בו.

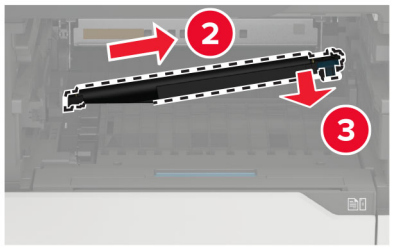

5 הוצא את גלגלת ההעברה החדשה מאריזתה.

6 הכנס את גלגלת ההעברה החדשה עד שהיא נכנסת למקומה *בנקישה*.

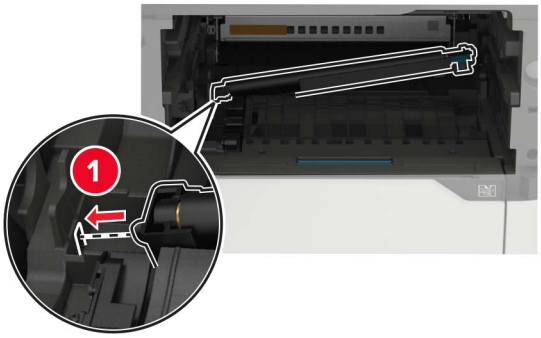

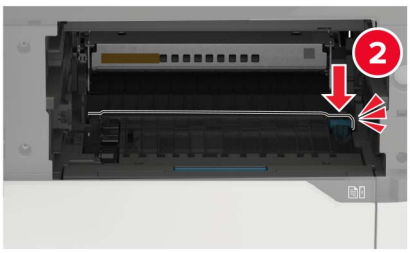

7 הכנס את יחידת ההדמיה.

8 הכנס את מחסנית הטונר.

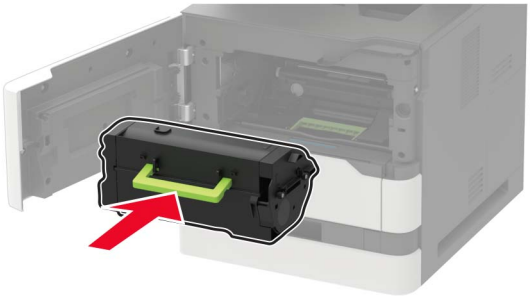

9 סגור את הדלת.

החלפת גלגלת האיסוף

1 הסר את המגש.

אזהרה—פוטנציאל לנזק: למניעת נזק כתוצאה מפריקה אלקטרוסטטית, גע בחלק כלשהו של שלדת מתכת חשופה של המדפסת לפני גישה אל האזורים הפנימיים של המדפסת או מגע בהם.

2 הסר את גלגלת האיסוף המשומשת.

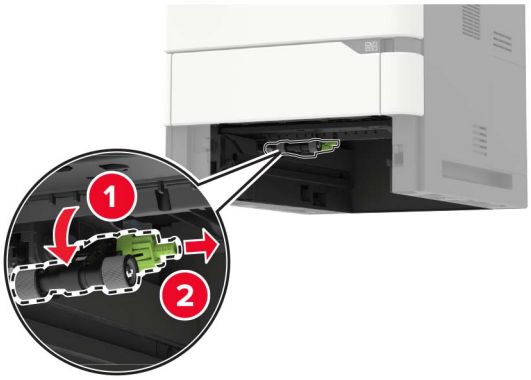

3 הוצא את גלגלת האיסוף החדשה מאריזתה.

4 התקן את גלגלת האיסוף החדשה.

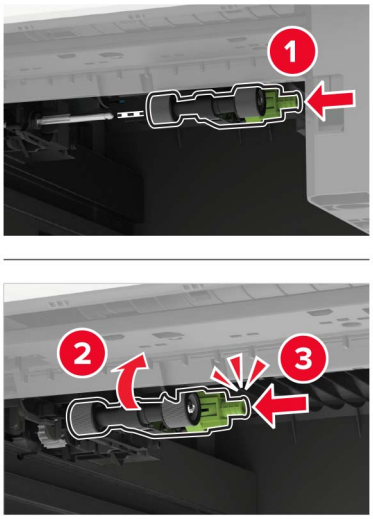

5 הכנס את המגש.

החלפת גלגלת האיסוף במזין הרב תכליתי

1 פתח את המזין הרב תכליתי.

אזהרה—פוטנציאל לנזק: למניעת נזק כתוצאה מפריקה אלקטרוסטטית, גע בחלק כלשהו של שלדת מתכת חשופה של המדפסת לפני גישה אל האזורים הפנימיים של המדפסת או מגע בהם.

2 הסר את גלגלת האיסוף המשומשת.

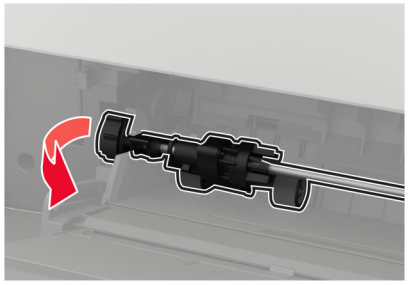

3 הוצא את גלגלת האיסוף החדשה מאריזתה.

4 התקן את גלגלת האיסוף החדשה.

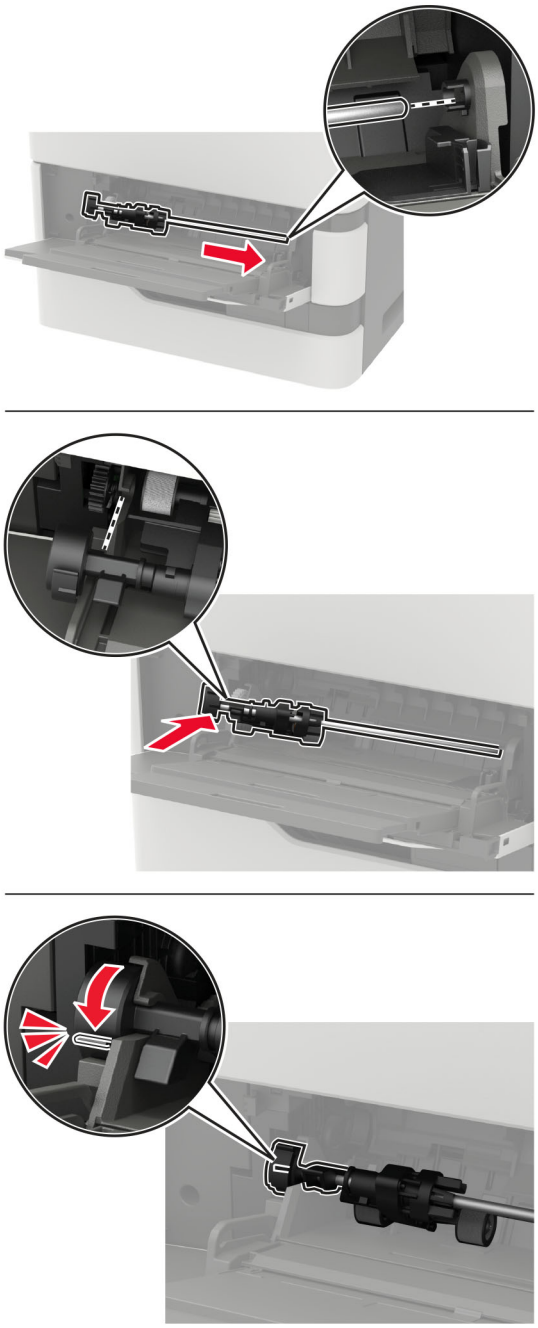

5 סגור את המזין הרב תכליתי.

החלפת גלגלת האיסוף של מזין המסמכים האוטומטי

1 כבה את המדפסת.

2 פתח את דלת D.

אזהרה—פוטנציאל לנזק: למניעת נזק כתוצאה מפריקה אלקטרוסטטית, גע בחלק כלשהו של שלדת מתכת חשופה של המדפסת לפני גישה אל האזורים הפנימיים של המדפסת או מגע בהם.

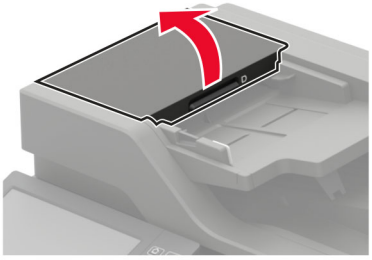

3 הסר את מכסה גלגלת האיסוף של מזין המסמכים האוטומטי.

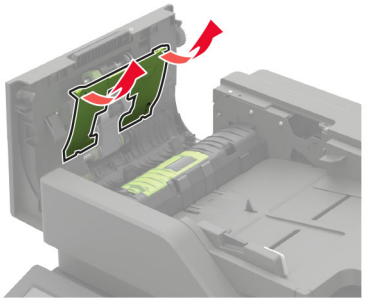

4 הסר את גלגלת האיסוף המשומשת של מזין המסמכים האוטומטי.

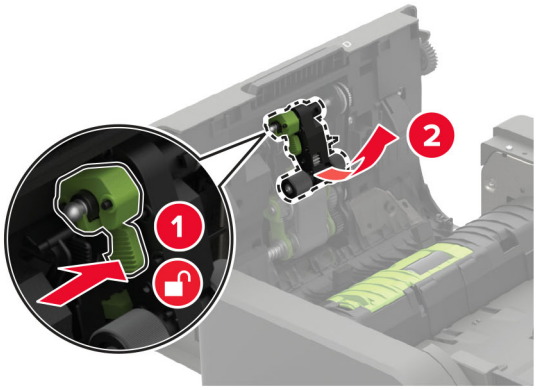

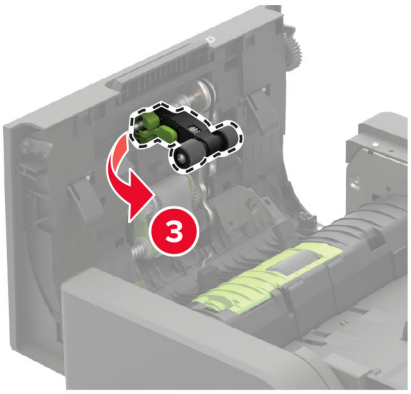

5 הוצא את גלגלת האיסוף החדשה של מזין המסמכים האוטומטי מאריזתה.

אזהרה—פוטנציאל לנזק: למניעת נזק וביצועים ירודים של המדפסת, טפל בחלק זה בידיים נקיות.

6 הכנס את גלגלת האיסוף החדשה של מזין המסמכים האוטומטי עד שתיכנס למקומה *בנקישה*.

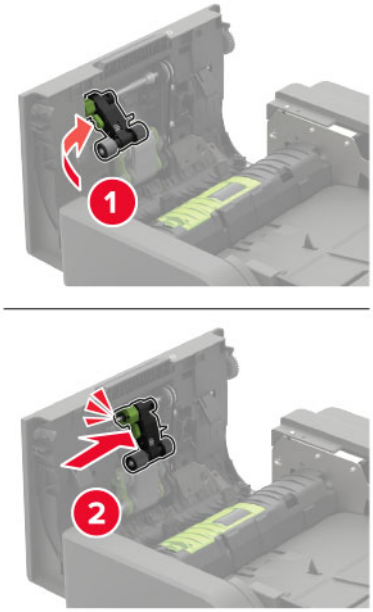

7 חבר את מכסה גלגלת האיסוף של מזין המסמכים האוטומטי, עד שייכנס למקומו *בנקישה*.

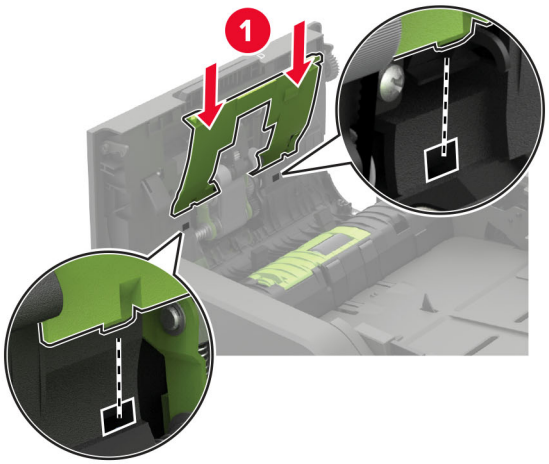

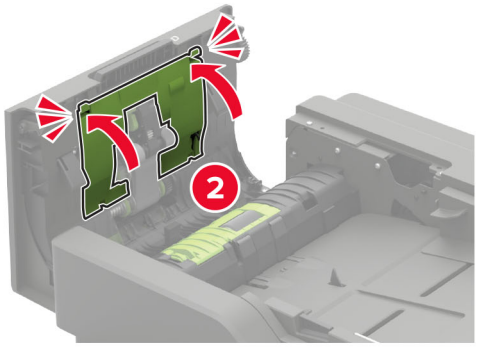

8 סגור את הדלת.

9 הדלק את המדפסת.

החלפת גלגלת ההזנה של מזין המסמכים האוטומטי

1 כבה את המדפסת.

2 פתח את דלת D.

אזהרה—פוטנציאל לנזק: למניעת נזק כתוצאה מפריקה אלקטרוסטטית, גע בחלק כלשהו של שלדת מתכת חשופה של המדפסת לפני גישה אל האזורים הפנימיים של המדפסת או מגע בהם.

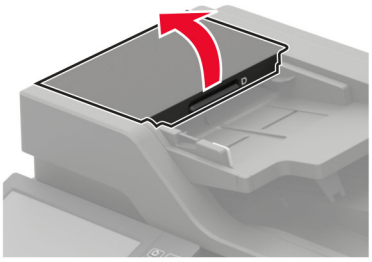

3 הסר את מכסה גלגלת האיסוף של מזין המסמכים האוטומטי.

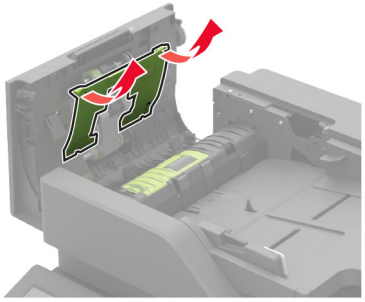

4 הסר את גלגלת ההזנה המשומשת של מזין המסמכים האוטומטי.

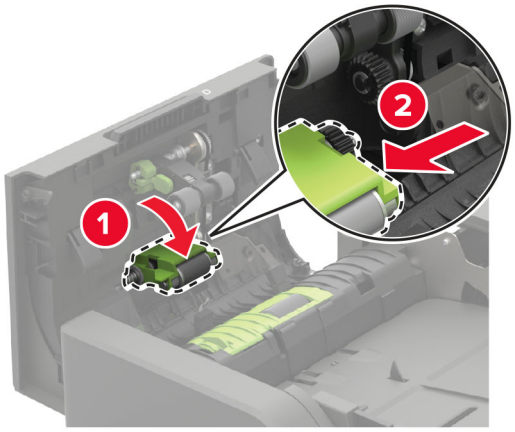

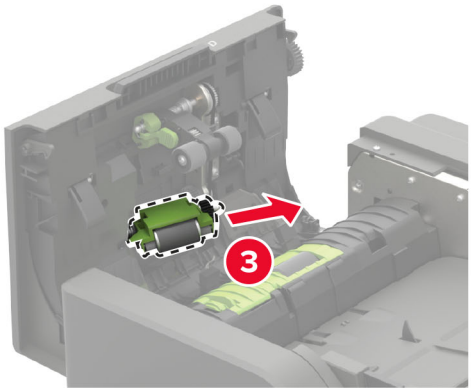

5 הוצא את גלגלת ההזנה החדשה של מזין המסמכים האוטומטי מאריזתה.

אזהרה—פוטנציאל לנזק: למניעת נזק וביצועים ירודים של המדפסת, טפל בחלק זה בידיים נקיות.

6 הכנס את גלגלת ההזנה החדשה של מזין המסמכים האוטומטי עד שתיכנס למקומה *בנקישה*.

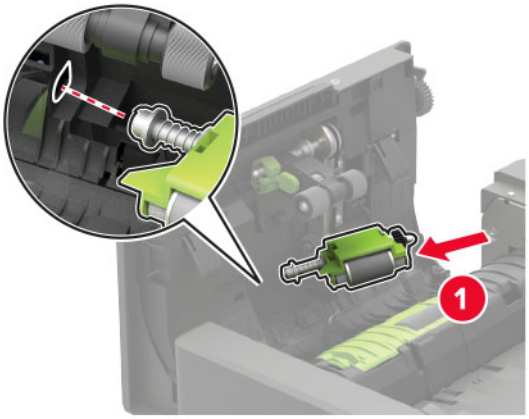

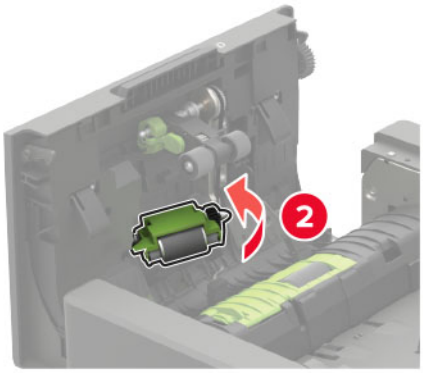

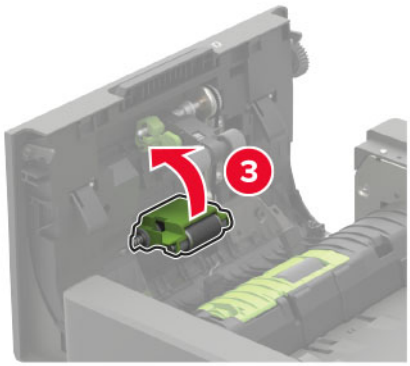

7 חבר את מכסה גלגלת האיסוף של מזין המסמכים האוטומטי, עד שייכנס למקומו *בנקישה*.

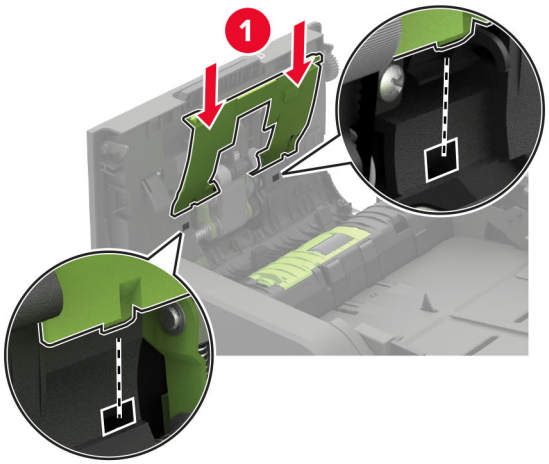

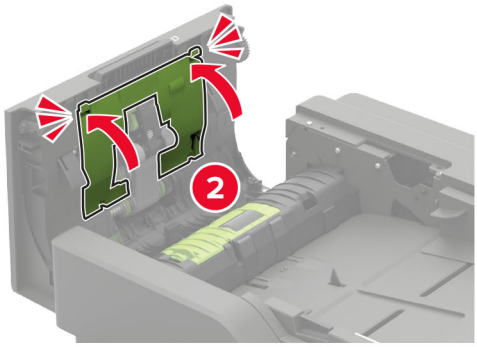

8 סגור את הדלת.

9 הדלק את המדפסת.

החלפת גלגלת ההפרדה של מזין המסמכים האוטומטי

1 כבה את המדפסת.

2 פתח את דלת D.

אזהרה—פוטנציאל לנזק: למניעת נזק כתוצאה מפריקה אלקטרוסטטית, גע בחלק כלשהו של שלדת מתכת חשופה של המדפסת לפני גישה אל האזורים הפנימיים של המדפסת או מגע בהם.

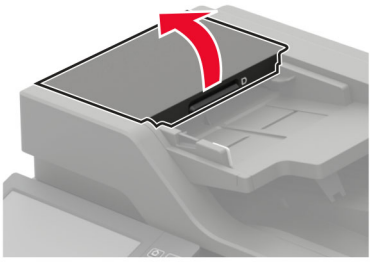

3 הסר את מכסה גלגלת ההפרדה של מזין המסמכים האוטומטי.

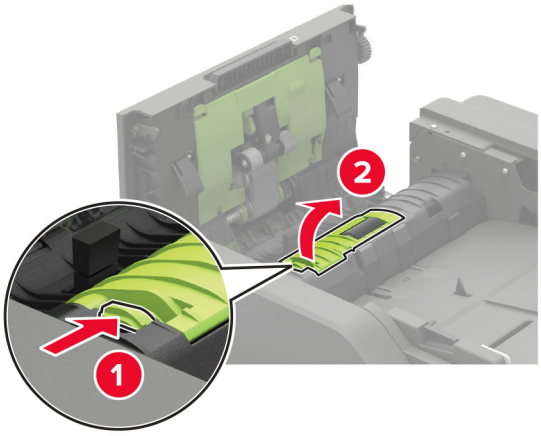

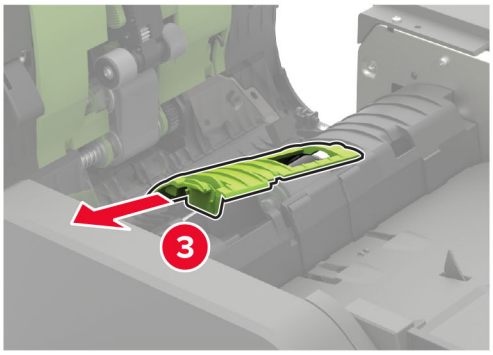

4 הסר את גלגלת ההפרדה המשומשת של מזין המסמכים האוטומטי.

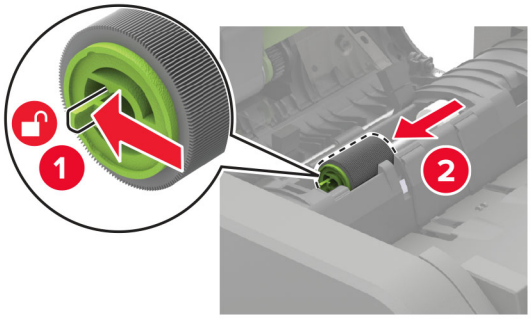

5 הוצא את גלגלת ההפרדה החדשה של מזין המסמכים האוטומטי מאריזתה.

אזהרה—פוטנציאל לנזק: למניעת נזק וביצועים ירודים של המדפסת, טפל בחלק זה בידיים נקיות.

6 הכנס את גלגלת ההפרדה החדשה של מזין המסמכים האוטומטי עד שתיכנס למקומה *בנקישה*.

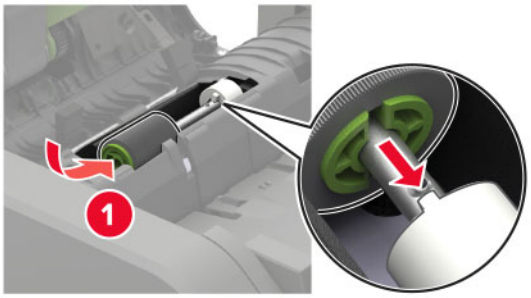

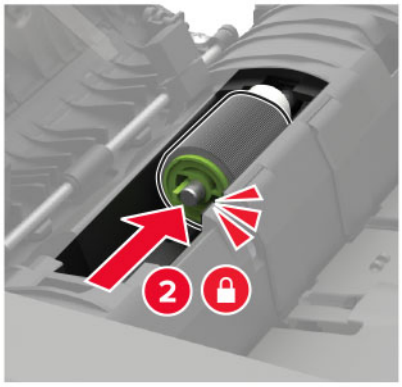

7 חבר את מכסה גלגלת ההפרדה של מזין המסמכים האוטומטי, עד שייכנס למקומו *בנקישה*.

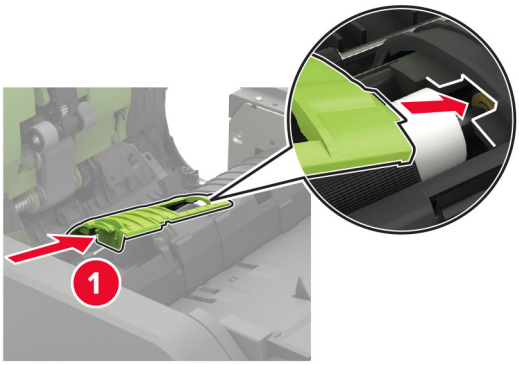

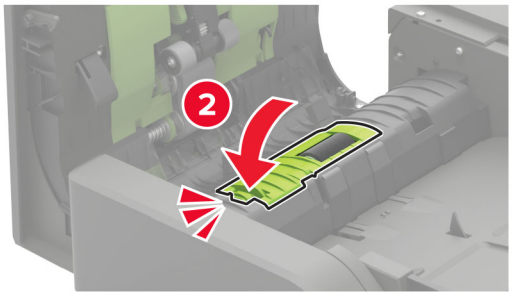

8 סגור את הדלת.

9 הדלק את המדפסת.

החלפת מגביל המומנט של מזין המסמכים האוטומטי

1 כבה את המדפסת.

2 פתח את דלת D.

אזהרה—פוטנציאל לנזק: למניעת נזק כתוצאה מפריקה אלקטרוסטטית, גע בחלק כלשהו של שלדת מתכת חשופה של המדפסת לפני גישה אל האזורים הפנימיים של המדפסת או מגע בהם.

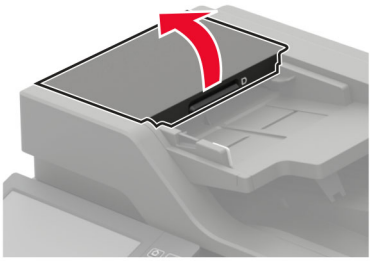

3 הסר את מכסה גלגלת ההפרדה של מזין המסמכים האוטומטי.

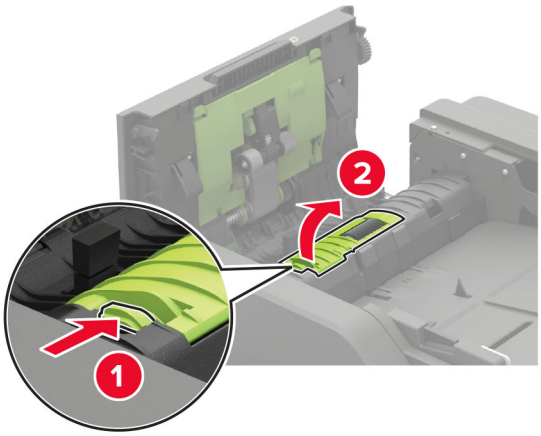

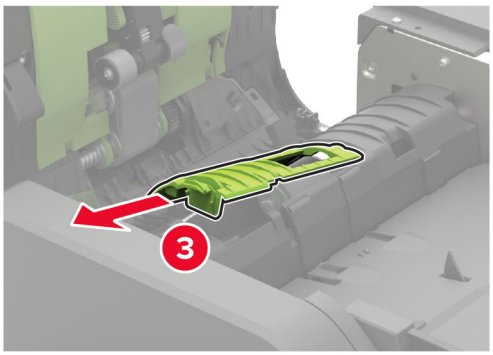

4 הסר את גלגלת ההפרדה של מזין המסמכים האוטומטי.

אזהרה—פוטנציאל לנזק: למניעת נזק וביצועים ירודים של המדפסת, טפל בחלק זה בידיים נקיות.

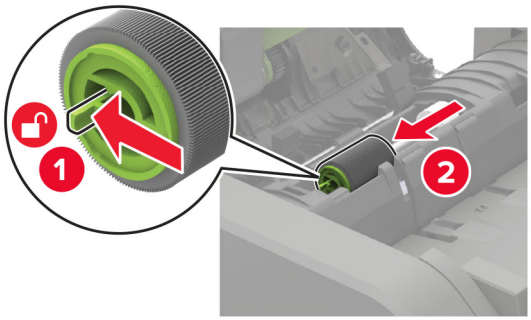

5 הסר את מגביל המומנט של מזין המסמכים האוטומטי.

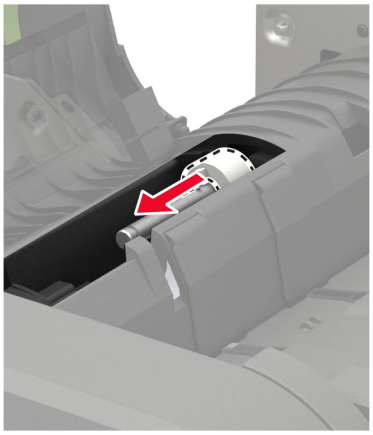

6 הוצא את מגביל המומנט החדש של מזין המסמכים האוטומטי מאריזתו.

אזהרה—פוטנציאל לנזק: למניעת נזק וביצועים ירודים של המדפסת, טפל בחלק זה בידיים נקיות.

7 הכנס את מגביל המומנט החדש של מזין המסמכים האוטומטי.

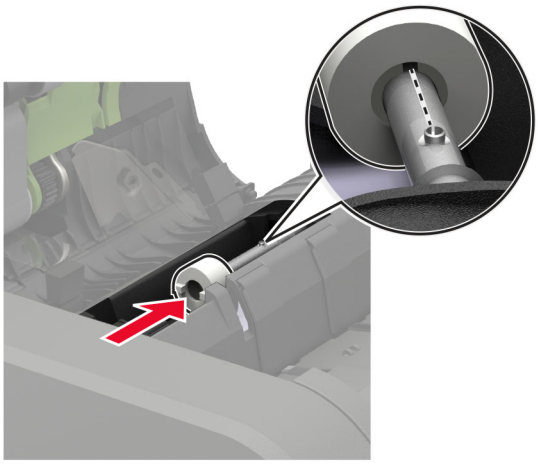

8 חבר את גלגלת ההפרדה של מזין המסמכים האוטומטי, עד שתיכנס למקומה *בנקישה*.

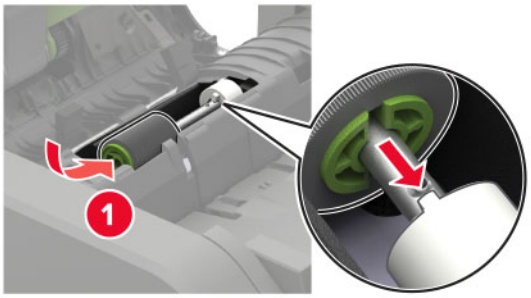

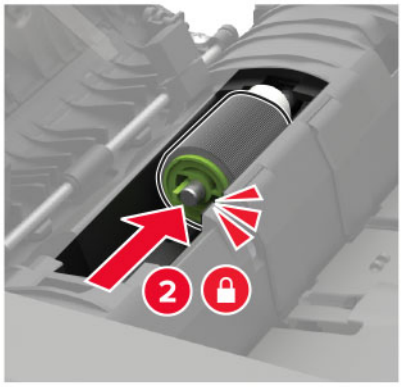

9 חבר את מכסה גלגלת ההפרדה של מזין המסמכים האוטומטי, עד שייכנס למקומו *בנקישה*.

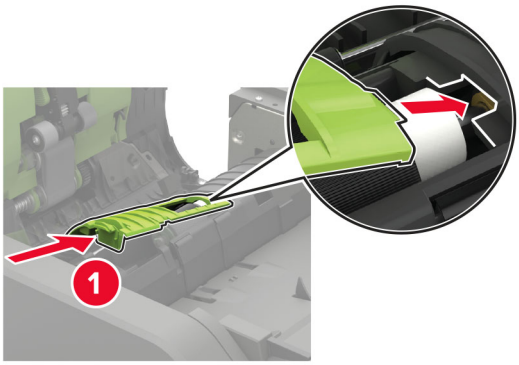

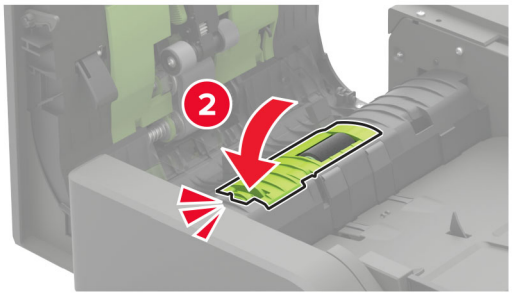

10 סגור את הדלת.

11 הדלק את המדפסת.

החלפת מחסנית הסיכות ביחידת גימור סיכות

1 פתח את דלת F.

2 הסר את מחזיק מחסנית הסיכות.

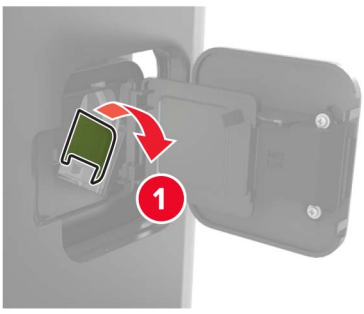

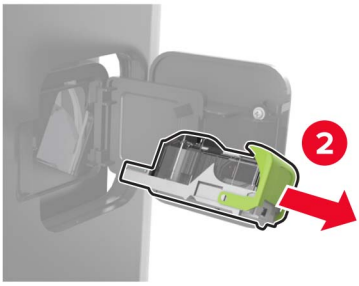

3 הסר את מחסנית הסיכות הריקה.

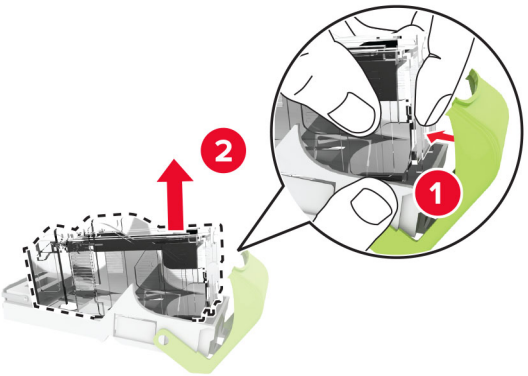

4 הכנס את מחסנית הסיכות החדשה.

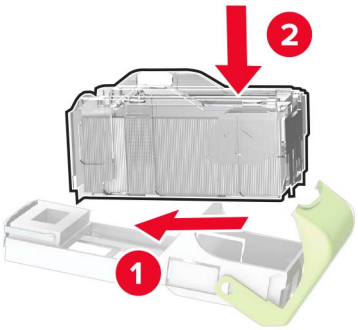

5 הכנס את מחזיק מחסנית הסיכות.

6 סגור את הדלת.

החלפת מחסנית הסיכות ביחידת גימור סיכות, מחורר

1 פתח את דלת F או את דלת G, בהתאם למחסנית הסיכות שיש להחליף.

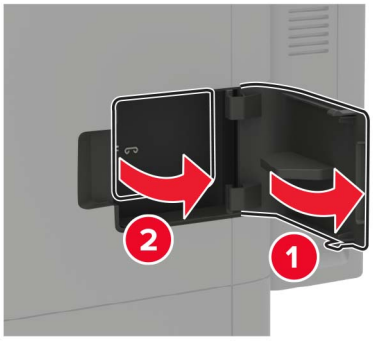

2 הסר את מחזיק מחסנית הסיכות.

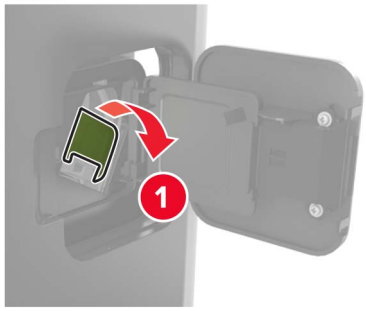

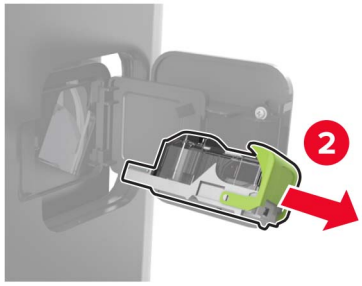

3 הסר את מחסנית הסיכות הריקה.

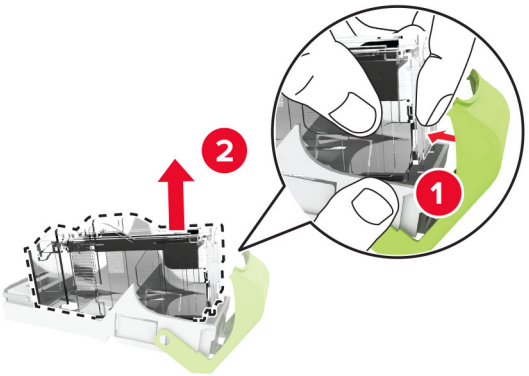

4 הכנס את מחסנית הסיכות החדשה.

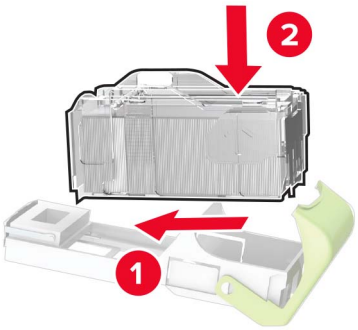

5 הכנס את מחזיק מחסנית הסיכות.

6 סגור את הדלת.

איפוס מוני השימוש בחומרים מתכלים

1 במסך הבית גע ב-**Settings** (הגדרות) > **Device** (התקן) > **Maintenance** (תחזוקה) > **Configuration Menu** (תפריט תצורה) > **Supply Usage And Counters** (שימוש בחומרים מתכלים ומונים).

2 בחר את המונה שברצונך לאפס.

אזהרה—פוטנציאל לנזק: חומרים מתכלים וחלקים שאינם כלולים בתנאי הסכם תוכנית ההחזרה ניתנים לאיפוס ולייצור חוזר. עם זאת, אחריות היצרן לא מכסה שום נזק שנגרם כתוצאה מחלקים או חומרים מתכלים שאינם מקוריים. איפוס המונים של חומר מתכלה או חלק ללא ייצור חוזר מתאים עלול להזיק למדפסת. לאחר איפוס המונה של החומר המתכלה או החלק, המדפסת עשויה להציג חיווי שגיאה המציין הימצאות של פריט האיפוס.

העברת המדפסת

העברת המדפסת למקום אחר

זהירות—פוטנציאל לפציעה: אם משקל המדפסת עולה על 20 ק"ג, כדי להעבירה ממקום למקום בבטחה יידרשו שני אנשים או יותר.

זהירות—פוטנציאל לפציעה: למניעת סכנת שרפה או התחשמלות, השתמש רק בכבל החשמל שסופק עם המוצר או בתחליף שאושר על-ידי היצרן.

זהירות—פוטנציאל לפציעה: בעת הזזת המדפסת, פעל על פי ההנחיות הבאות כדי למנוע פציעה גופנית או נזק למדפסת:

- ודא שכל הדלתות והמגשים סגורים.
- כבה את המדפסת ולאחר מכן נתק את כבל החשמל מהשקע שבקיר.
- נתק את כל הכבלים והחוטים מהמדפסת.
- אם למדפסת מחוברים מגשים או אמצעי פלט אופציונליים נפרדים הניצבים על הרצפה, נתק אותם לפני הזזת המדפסת.
- אם למדפסת יש בסיס עם גלגלים, גלגל אותה בזהירות למיקום החדש. היזהר בעת מעבר מעל מפתני דלתות ורצפות שבורות.
- אם המדפסת אינה מצוידת בבסיס על גלגלים אך כוללת מגשים או אמצעי פלט אופציונליים, הסר את אמצעי הפלט והרם את המדפסת להרחקתה מהמגשים. אל תנסה להרים את המדפסת ואמצעים אחרים כלשהם בו-זמנית.
- השתמש תמיד בידיות האחיזה של המדפסת כדי להרימה.
- ודא שבעגלה שבה אתה משתמש להעברת המדפסת יש משטח שמסוגל לתמוך בכל בסיס המדפסת.
- ודא שבעגלה שבה אתה משתמש להעברת אביזרי החומרה יש משטח שמסוגל לתמוך בממדי האביזרים.
- ודא שהמדפסת נשארת במצב עומד.
- הימנע מתנועות חדות.
- ודא שהאצבעות אינן נמצאות מתחת למדפסת כאשר אתה מציב אותה.
- ודא שיש מספיק מקום פנוי סביב המדפסת.

הערה: נזק שייגרם למדפסת כתוצאה מהעברה בצורה לא מתאימה לא יכוסה באחריות הניתנת לה.

משלוח המדפסת

לקבלת הנחיות משלוח, בקר באתר **http://support.lexmark.com** או צור קשר עם התמיכה בלקוחות.

חיסכון באנרגיה ובנייר

הגדרת מצב החיסכון באנרגיה

מצב שינה

1. במסך הבית, גע ב-**Settings (הגדרות)** > **Device (התקן)** > **Power Management (ניהול צריכת אנרגיה)** > **Timeouts (פסקי זמן)** > **Sleep Mode (מצב שינה)**.
2. ציין את משך הזמן שבו המדפסת תישאר במצב לא פעיל עד שתעבור ל-Sleep Mode (מצב שינה).

מצב מנוחה

1. במסך הבית, גע ב-**Settings (הגדרות)** > **Device (התקן)** > **Power Management (ניהול צריכת אנרגיה)** > **Timeouts (פסקי זמן)** > **Hibernate Timeout (פסק זמן למנוחה)**.
2. בחר את משך הזמן שבו המדפסת תישאר במצב לא פעיל עד שתעבור למצב מנוחה.

הערות:

- כדי ש-Hibernate Timeout (פסק הזמן למנוחה) יפעל, הגדר את האפשרות Hibernate Timeout on Connection (פסק זמן למצב מנוחה עם חיבור) כ-Hibernate (מנוחה).
- כאשר המדפסת במצב Hibernate (מנוחה), Embedded Web Server מושבת.

התאמת בהירות תצוגת המדפסת

1. במסך הבית גע ב-**Settings** (הגדרות) > **Device** (התקן) > **Preferences** (העדפות) > **Screen Brightness** (בהירות מסך).
2. התאם את ההגדרה.

חיסכון בחומרים מתכלים

- הדפס על שני צדי הנייר.

הערה: הפדסה דו-צדדית היא הגדרת ברירת המחדל במנהל התקן ההדפסה.

- הדפס מספר עמודים על גיליון נייר אחד.
- השתמש בתכונת התצוגה המקדימה כדי לראות כיצד נראה המסמך לפני הדפסתו.
- הדפס העתק אחד של המסמך כדי לבדוק את התוכן והפורמט שלו ולוודא שהוא מדויק.

מיחזור

מיחזור מוצרי Lexmark

כדי להחזיר את מוצרי Lexmark לצורך מחזור:

1. בקר בכתובת **www.lexmark.com/recycle**.
2. בחר את המוצר שברצונך למחזר.

הערה: ייתכן שחומרים מתכלים וחומרה שאינם מופיעים בתכנית האיסוף והמיחזור של Lexmark ממוחזרים דרך מרכז המיחזור הפעיל באזורך.

מיחזור אריזות Lexmark

Lexmark עושה מאמצים מתמשכים למזער את כמויות האריזה. כמות מופחתת של חומרי אריזה מסייעת לוודא שהמדפסות של Lexmark יובלו ביעילות וברגישות לסביבה, וכן שיהיו פחות אריזות להשליך. תחומי התייעלות אלה מובילים להפחתת הפליטות של גזי חממה ולחיסכון באנרגיה ובמשאבים טבעיים. בארצות או אזורים מסוימים Lexmark אף מציעה מיחזור של רכיבי האריזה. לקבלת מידע נוסף בקר בכתובת **www.lexmark.com/recycle**, ואז בחר אך ארצך או אזורך. פרטים על תוכניות מיחזור האריזות הזמינות נכללים במידע על מיחזור המוצר.

הקרטונים של Lexmark ניתנים למיחזור ב-100% במקומות שבהם קיימים מתקני מיחזור המאפשרים קימוט. ייתכן שלא קיימים מתקנים באזורך.

חומר הריפוד שבאריזות של Lexmark ניתן למיחזור במקומות שבהם קיימים מתקנים למיחזור גומאוויר. ייתכן שלא קיימים מתקנים באזורך.

כשאתה מחזיר מחסנית אל Lexmark, תוכל לעשות שימוש חוזר בקופסה שבתוכה הגיעה המחסנית. Lexmark ממחזרת את הקופסה.

ניקוי חסימות

הימנעות מחסימות נייר

טעינה נאותה של נייר

- ודא שהנייר מונח במגש בצורה שטוחה .

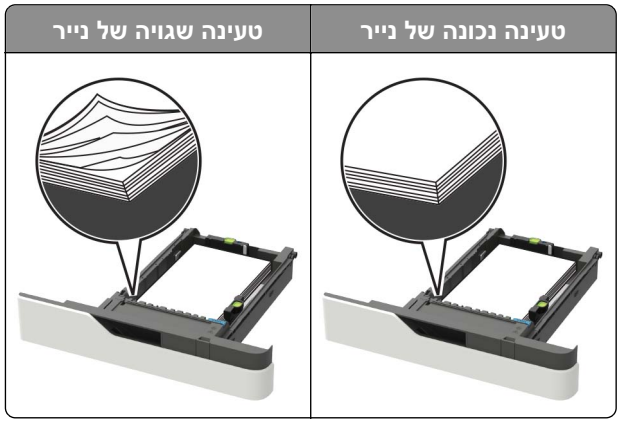

- אל תטען נייר במגש ואל תוציא ממנו נייר כאשר המדפסת מדפיסה.
- אל תטען יותר מדי נייר. ודא שגובה הערימה נמוך ממחוון המילוי המקסימלי של הנייר.
- אל תחליק נייר לתוך המגש. טען את הנייר כפי שמוצג באיור.

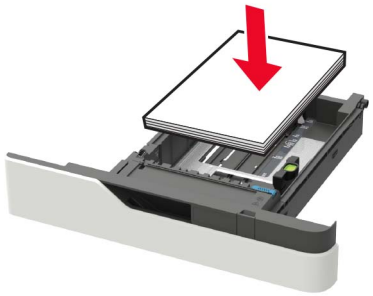

- ודא שמובילי הנייר ממוקמים כהלכה וכי אינם לוחצים על הנייר או המעטפות.
- דחף את המגש היטב לתוך המדפסת לאחר טעינת הנייר.

שימוש בנייר מומלץ

- השתמש רק בנייר או במדיה מיוחדת מומלצים.
- אל תטען נייר מקומט, מקופל, לח, מכופף או מסולסל.
- הגמש, אוורר ויישר את קצוות הנייר לפני הטעינה.

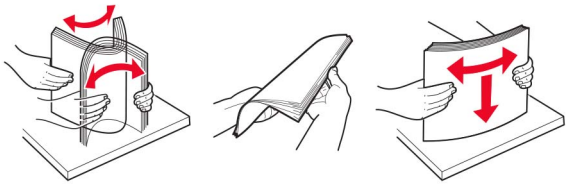

- אל תשתמש בנייר שנגזר או נחתך ידנית.

- אל תערבב נייר מגדלים, משקלים או סוגים שונים באותו המגש.
- ודא שסוג וגודל הנייר מוגדרים כהלכה במחשב או בלוח הבקרה של המדפסת.
- אחסן את הנייר בהתאם המלצות היצרן.

זיהוי מיקומי חסימות

הערות:

- כאשר התכונה Jam Assist (סיוע בחסימה) מופעלת, המדפסת מרוקנת אוטומטית עמודים ריקים או עמודים מודפסים חלקית לאחר שהעמוד החסום שוחרר. בדוק אם הפלט המודפס שלך כולל דפים לבנים.
- כאשר Jam Recovery (התאוששות מחסימה) מוגדר למצב On (מופעל) או Auto (אוטומטי), המדפסת מדפיסה שוב דפים חסומים.

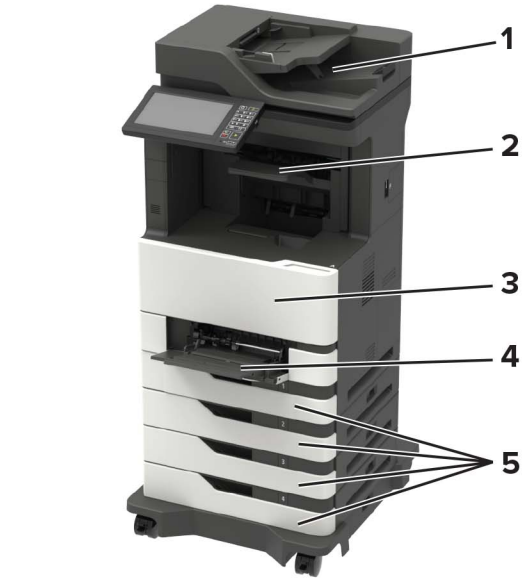

	מיקומי חסימות
1	מזין מסמכים אוטומטי
2	סל סטנדרטי, יחידת גימור, או אפשרות פלט
3	דלת A
4	מזין רב-תכליתי
5	מגשים
6	דלת C
7	דלת אחורית של יחידת גימור או אפשרות פלט • דלת H • דלת N • דלת P

חסימת נייר במגשים

1 הסר את המגש.

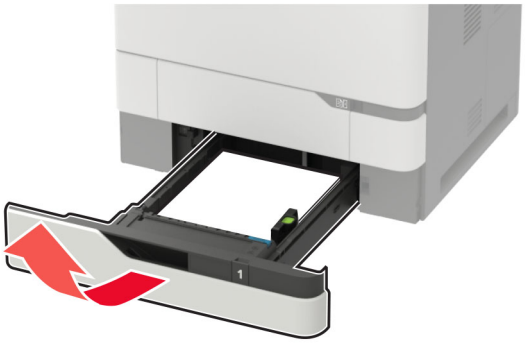

אזהרה—פוטנציאל לנזק: חיישן בתוך המגש האופציונלי ניזוק בקלות כתוצאה מחשמל סטטי. גע במשטח מתכתי לפני שתסיר את הנייר התקוע שבמגש.

2 הוצא את הנייר התקוע.

הערה: ודא שהוצאת את כל פיסות הנייר.

3 הכנס את המגש.

חסימת נייר בדלת A

1 פתח את דלת A.

אזהרה—פוטנציאל לנזק: למניעת נזק כתוצאה מפריקה אלקטרוסטטית, גע בחלק כלשהו של שלדת מתכת חשופה של המדפסת לפני גישה אל האזורים הפנימיים של המדפסת או מגע בהם.

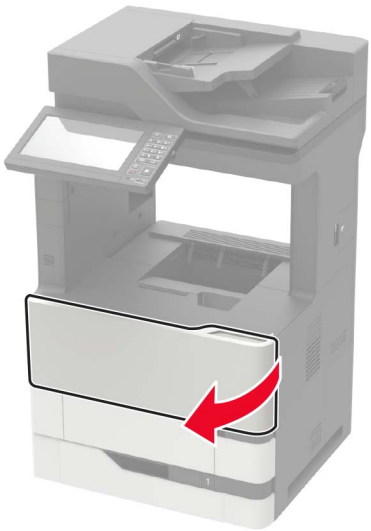

2 הסר את מחסנית הטונר.

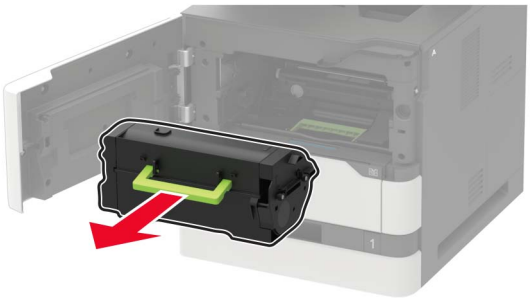

3 הסר את יחידת ההדמיה.

אזהרה—פוטנציאל לנזק: אל תאפשר חשיפה של יחידת ההדמיה לאור ישיר למשך יותר מ-10 דקות. חשיפה ממושכת לאור עלולה לגרום בעיות של איכות הדפסה.

אזהרה—פוטנציאל לנזק: אל תיגע בתוף הפוטוקונדוקטור. הדבר עלול לפגוע באיכותן של משימות הדפסה עתידיות.

4 משוך את יחידת ההדפסה הדו-צדדית החוצה.

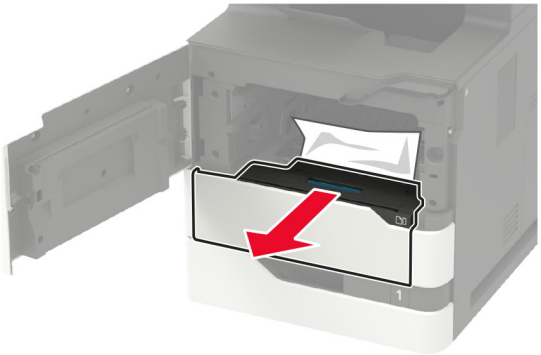

5 הוצא את הנייר התקוע.

הערה: ודא שהוצאת את כל פיסות הנייר.

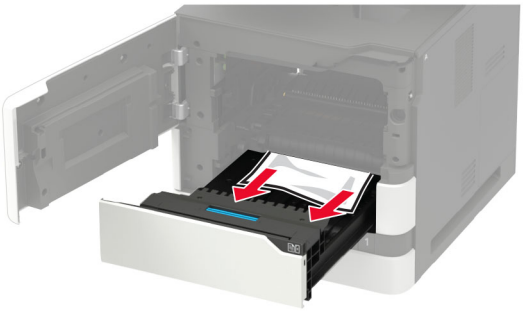

6 הכנס את יחידת ההדפסה הדו-צדדית.

7 הכנס את יחידת ההדמיה.

8 הכנס את מחסנית הטונר.

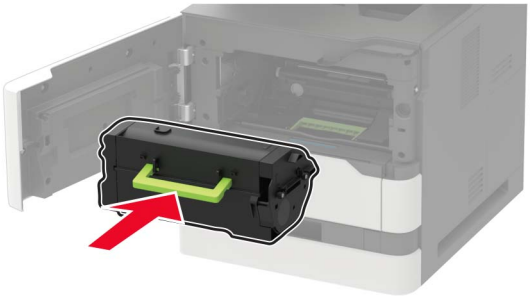

9 סגור את הדלת.

חסימת נייר בדלת C

1 פתח את דלת C.

זהירות—משטח חם: פנים המדפסת עלול להיות חם. להפחתת הסיכון לפגיעה מרכיב חם, יש לאפשר למשטח להתקרר לפני שנוגעים בו.

אזהרה—פוטנציאל לנזק: למניעת נזק כתוצאה מפריקה אלקטרוסטטית, גע בחלק כלשהו של שלד המתכת החשוף של המדפסת לפני גישה אל האזורים הפנימיים של המדפסת או נגיעה בהם.

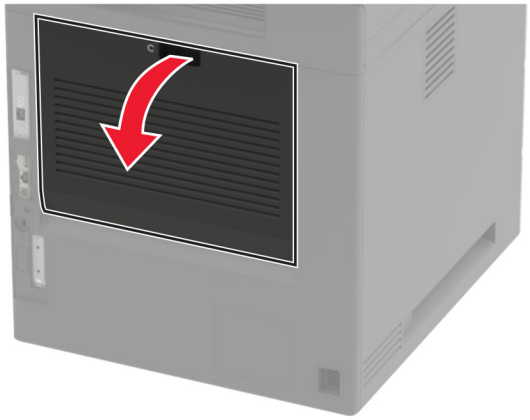

2 הסר את הנייר החסום מהאזורים הבאים:

הערה: ודא שהוצאת את כל פיסות הנייר.

- אזור ה-fuser

- מתחת לאזור ה-fuser

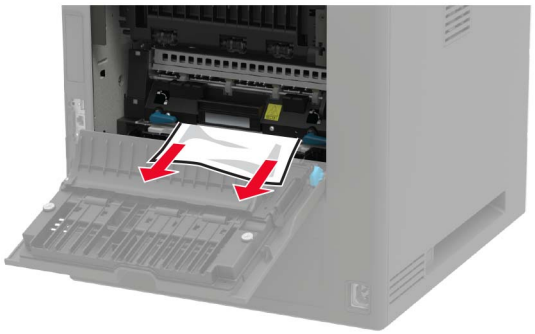

- אזור ההדפסה הדו-צדדית

3 סגור את הדלת.

חסימת נייר בסל הסטנדרטי

הוצא את הנייר התקוע.

הערה: ודא שהוצאת את כל פיסות הנייר.

חסימת נייר במזין הרב-תכליתי

1 הסר את הנייר מהמזין הרב-תכליתי.

2 הוצא את הנייר התקוע.

הערה: ודא שהוצאת את כל פיסות הנייר.

3 הגמש, אוורר ויישר את קצוות הנייר לפני הטעינה.

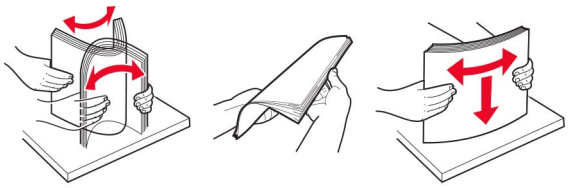

4 טען נייר מחדש.

חסימת נייר במזין המסמכים האוטומטי

1 הסר את כל מסמכי המקור ממגש מזין המסמכים האוטומטי.

2 פתח את דלת D.

אזהרה—פוטנציאל לנזק: למניעת נזק כתוצאה מפריקה אלקטרוסטטית, גע בחלק כלשהו של שלדת מתכת חשופה של המדפסת לפני גישה אל האזורים הפנימיים של המדפסת או מגע בהם.

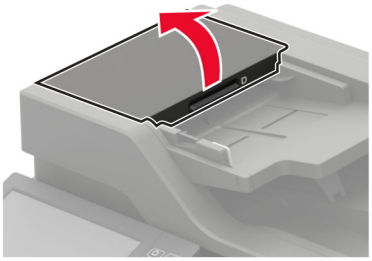

3 הוצא את הנייר התקוע.

הערה: ודא שהוצאת את כל פיסות הנייר.

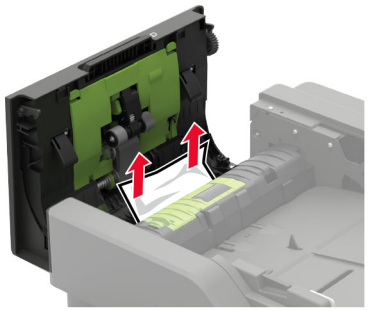

4 סגור את דלת D.

5 פתח את מכסה הסורק.

6 פתח את דלת E.

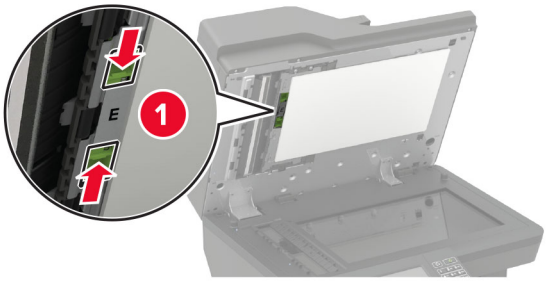

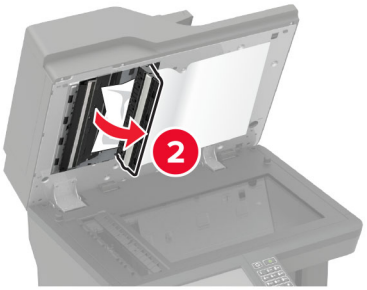

7 הוצא את הנייר התקוע.

הערה: ודא שהוצאת את כל פיסות הנייר.

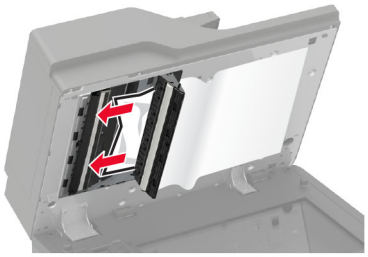

8 סגור את דלת E ולאחר מכן סגור את מכסה הסורק.

חסימת נייר בתא דואר בן 4 תאים

חסימת נייר בדלת N

1 פתח את דלת N.

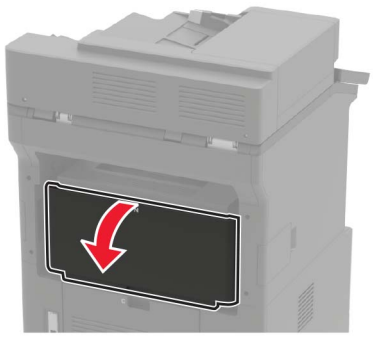

2 הוצא את הנייר התקוע.

הערה: ודא שהוצאת את כל פיסות הנייר.

3 סגור את הדלת.

חסימת נייר בסל תא הדואר

הוצא את הנייר התקוע.

הערה: ודא שהוצאת את כל פיסות הנייר.

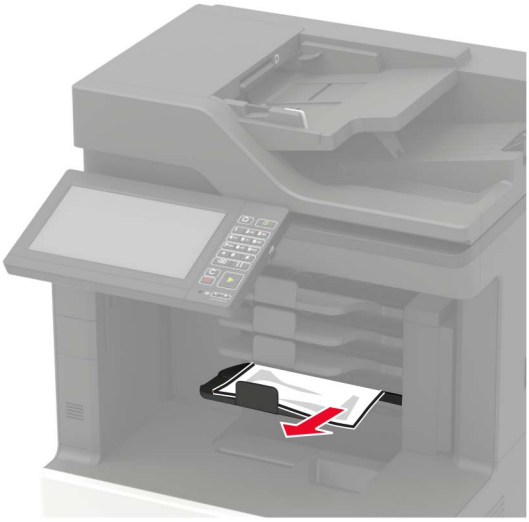

חסימת נייר ביוצר הערימות או ביחידת גימור הסיכות

חסימת נייר בדלת H

1 פתח דלת H.

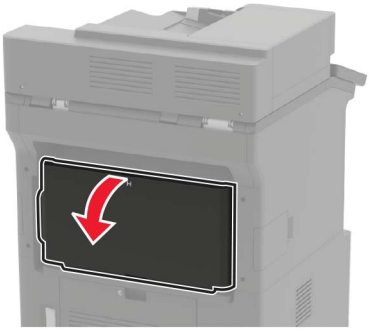

2 הוצא את הנייר התקוע.

הערה: ודא שהוצאת את כל פיסות הנייר.

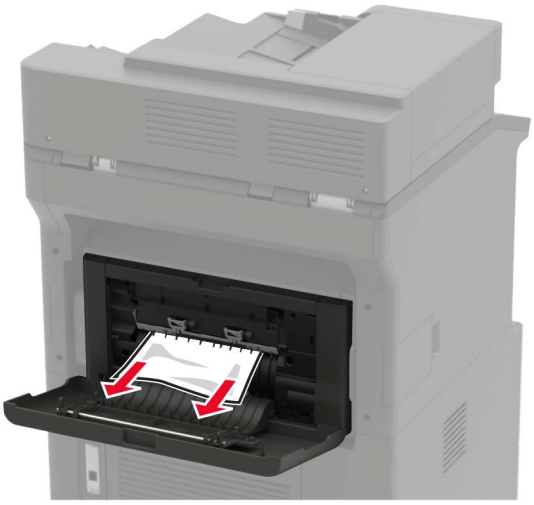

3 סגור את הדלת.

חסימת נייר בסל יוצר הערימות או יחידת גימור הסיכות

הוצא את הנייר התקוע.

הערה: ודא שהוצאת את כל פיסות הנייר.

חסימת נייר ביחידת גימור הסיכות והמחורר

חסימת נייר בדלת P

1 פתח את דלת P.

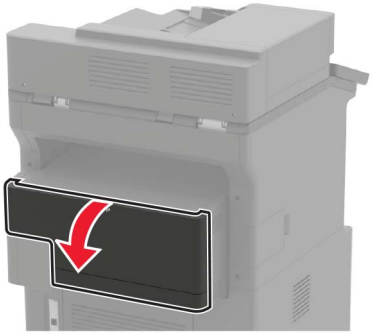

2 הוצא את הנייר התקוע.

הערה: ודא שהוצאת את כל פיסות הנייר.

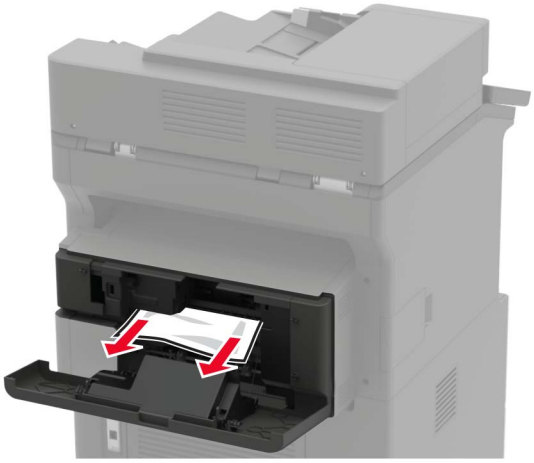

3 סגור את הדלת.

חסימת נייר בסל יחידת גימור הסיכות והמחורר

הוצא את הנייר התקוע.

הערה: ודא שהוצאת את כל פיסות הנייר.

חסימת מהדק סיכות ביחידת גימור הסיכות

1 פתח את דלת F.

2 הסר את מחזיק מחסנית הסיכות.

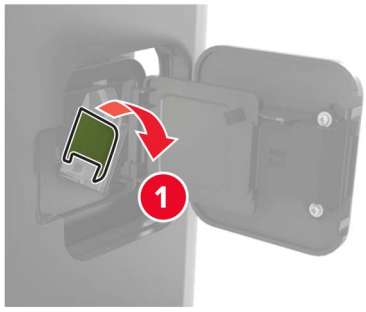

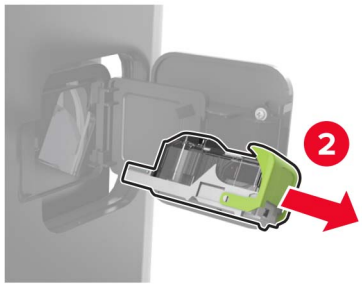

3 הוצא את הסיכות הרופפות.

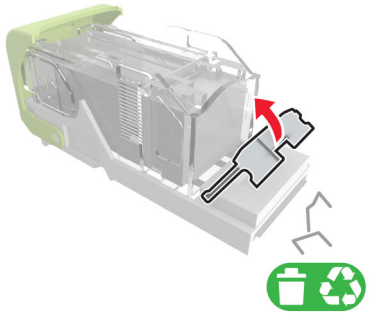

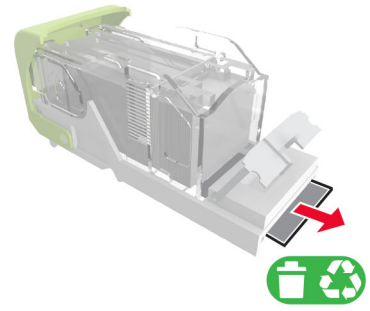

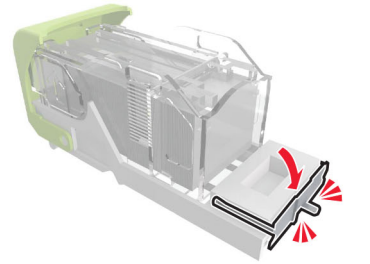

4 לחץ את הסיכות על התומך ממתכת.

הערה: אם הסיכות נמצאות בחלקה האחורי של המחסנית, נער את המחסנית כלפי מטה כדי לקרב את הסיכות לתומך ממתכת.

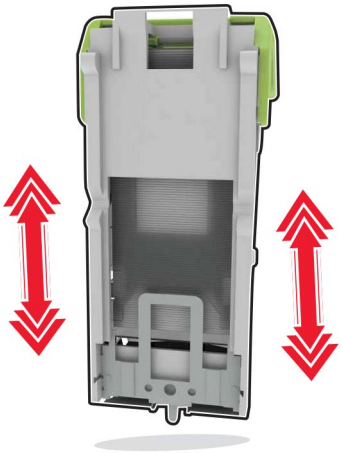

5 הכנס את מחזיק מחסנית הסיכות עד שייכנס למקומו *בנקישה*.

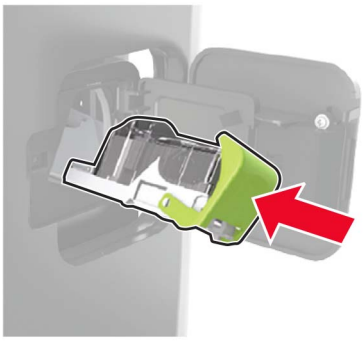

6 סגור את הדלת.

חסימת מהדק סיכות ביחידת גימור הסיכות והמחורר

1 פתח את דלת F או את דלת G, בהתאם למיקום חסימת מהדק הסיכות.

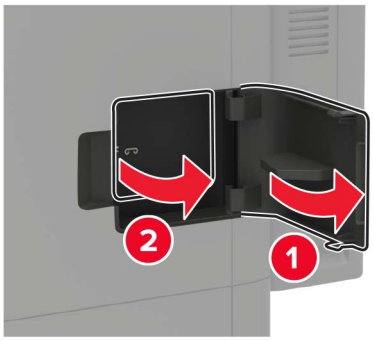

2 הסר את מחזיק מחסנית הסיכות.

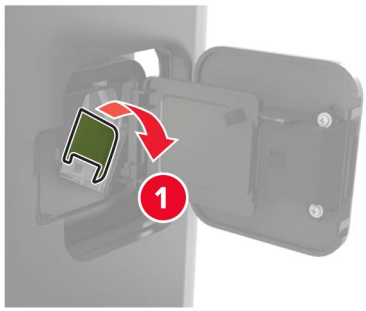

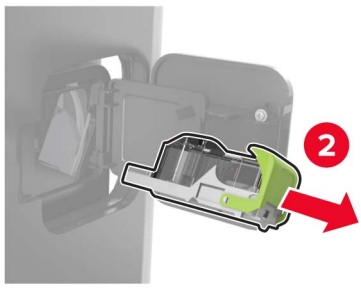

3 הוצא את הסיכות הרופפות.

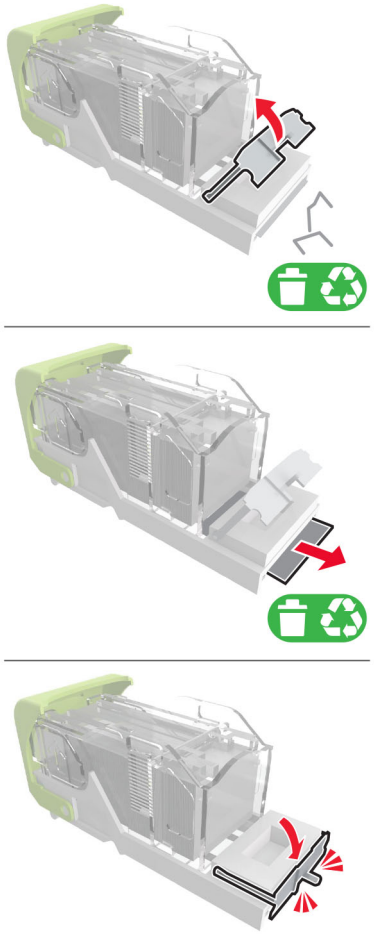

4 לחץ את הסיכות על התומך ממתכת.

הערה: אם הסיכות נמצאות בחלקה האחורי של המחסנית, נער את המחסנית כלפי מטה כדי לקרב את הסיכות לתומך ממתכת.

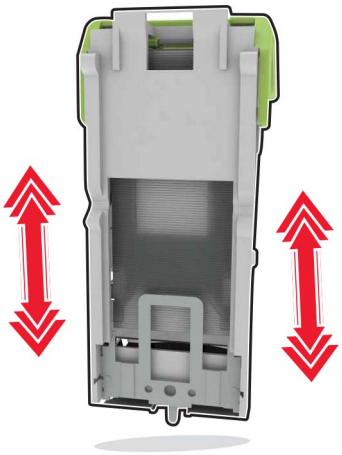

5 הכנס את מחזיק מחסנית הסיכות עד שייכנס למקומו *בנקישה*.

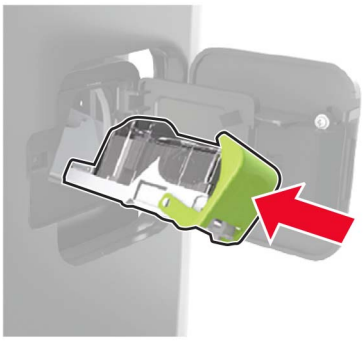

6 סגור את הדלת.

Troubleshooting (פתרון בעיות)

בעיות איכות הדפסה

חפש את התמונה שדומה לבעיה באיכות ההדפסה שבה נתקלת, ולאחר מכן לחץ על הקישור שתחתיה כדי לקרוא את שלבי פתרון הבעיה.

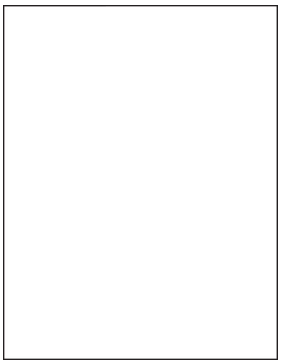

"דפים ריקים או לבנים" בעמוד 234

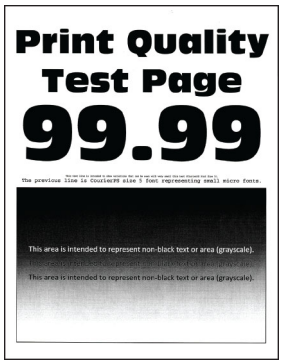

"הדפסה כהה" בעמוד 236

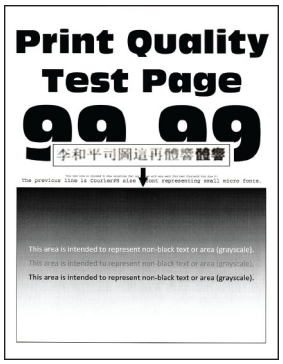

"קווים דקים אינם מודפסים כהלכה" בעמוד 237

"נייר מתקפל או מתקמט" בעמוד 238

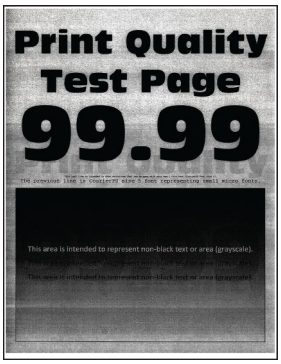

"רקע אפור" בעמוד 239

"פסים אופקיים בגוון בהיר" בעמוד 249

"שוליים שגויים" בעמוד 241

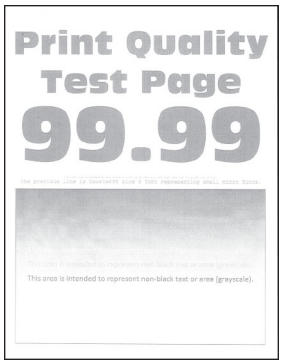

"הדפסה בהירה" בעמוד 241

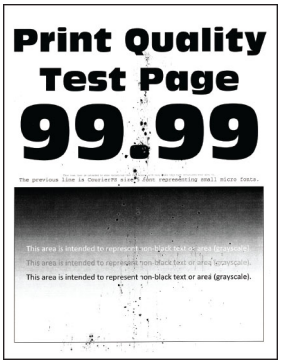

"כתמים ונקודות על ההדפסות" בעמוד 243

"סלסול נייר" בעמוד 270

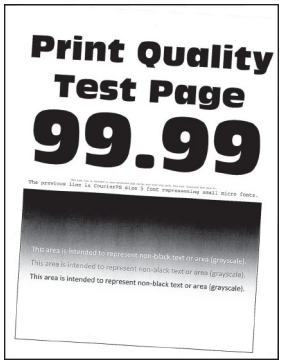

"הדפסה מעוותת או מוטה הצידה" בעמוד 244

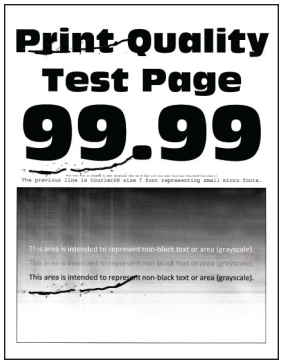

"פגמים חוזרים" בעמוד 258

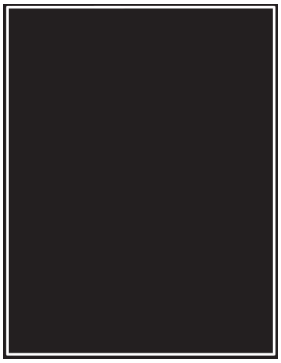

"דפים שחורים" בעמוד 245

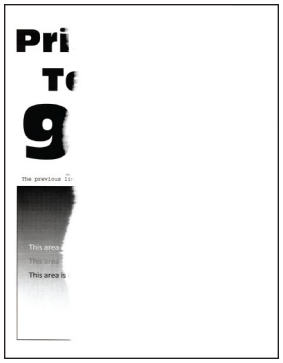

"חיתוך טקסט או תמונות." בעמוד 247

"טונר נמחק בקלות" בעמוד 248

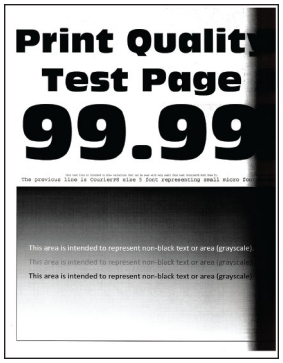

"פסים אנכיים בגוון כהה" בעמוד 251

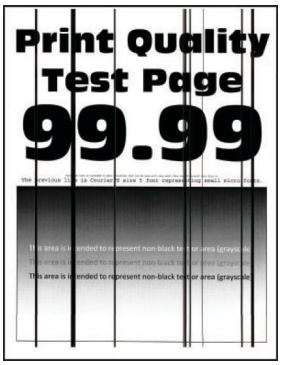

"קווים או פסים כהים אנכיים" בעמוד 255

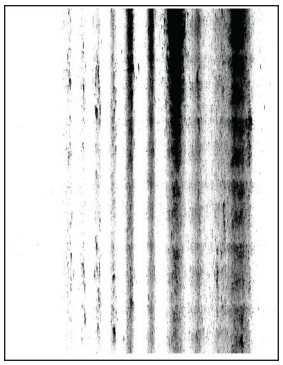

"פסים כהים אנכיים ותמונות לא שלמות" בעמוד 256

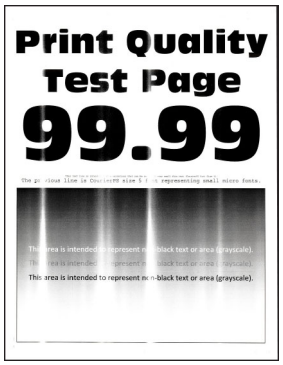

"פסים אנכיים בגוון בהיר" בעמוד 250

"קווים לבנים אנכיים" בעמוד 250

בעיות הדפסה

איכות הדפסה ירודה

דפים ריקים או לבנים

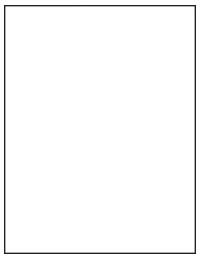

הערה: לפני פתרון הבעיה, הדפס את דפי בדיקת איכות ההדפסה. בלוח הבקרה, נווט אל **Settings** (הגדרות) > **Troubleshooting** (פתרון בעיות) > **Print Quality Test Pages** (דפי בדיקת איכות הדפסה). בדגמי מדפסות שאינם כוללים מסך מגע, הקש ✓ כדי לנווט בין ההגדרות.

פעולה	Yes (כן)	No (לא)
שלב 1 **א** בדוק אם המחסנית בה נעשה שימוש במדפסת היא מחסנית טונר מקורית ונתמכת של Lexmark. **הערה:** אם המחסנית אינה נתמכת - התקן מחסנית נתמכת. **ב** הדפס את המסמך. האם הדפסת מדפיסה עמודים ריקים או לבנים?	עבור לשלב 2.	הבעיה נפתרה.
שלב 2 **א** הסר את כל חומרי האריזה הנותרים שביחידת ההדמיה. **1** הסר את מכל הטונר, ולאחר מכן את יחידת ההדמיה. **אזהרה—פוטנציאל לנזק:** אל תאפשר חשיפה של יחידת ההדמיה לאור ישיר למשך יותר מ-10 דקות. חשיפה ממושכת לאור עלולה לגרום בעיות של איכות הדפסה. **אזהרה—פוטנציאל לנזק:** אל תיגע בתוף הפוטוקונדקטור מתחת ליחידת ההדמיה. הדבר עלול לפגוע באיכותן של משימות הדפסה עתידיות. **2** בדוק את יחידת ההדמיה לאיתור סימני נזק. **הערה:** ודא שהמגע של תוף הפוטוקונדקטור אינו מכופף או מחוץ למקומו. **3** נער היטב את יחידת ההדמיה כדי לפזר שוב את הטונר. **4** הכנס את יחידת ההדמיה ולאחר מכן את מכל הטונר. **ב** הדפס את המסמך. האם הדפסת מדפיסה עמודים ריקים או לבנים?	עבור לשלב 3.	הבעיה נפתרה.
שלב 3 בדוק את גלגלת ההעברה כדי לוודא שהיא מותקנת כהלכה. האם גלגלת ההעברה הותקנה כהלכה?	עבור אל שלב 5.	עבור לשלב 4.
שלב 4 **א** הוצא את גלגלת ההעברה ואז הכנס אותה. **ב** הדפס את המסמך. האם הדפסת מדפיסה עמודים ריקים או לבנים?	עבור לשלב 5.	הבעיה נפתרה.
שלב 5 **א** החלף את יחידת ההדמיה. **ב** הדפס את המסמך. האם הדפסת מדפיסה עמודים ריקים או לבנים?	פנה אל **תמיכת לקוחות**.	הבעיה נפתרה.

הדפסה כהה

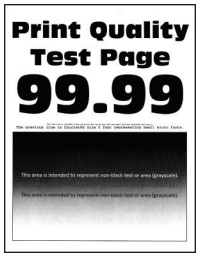

הערה: לפני פתרון הבעיה, הדפס את דפי בדיקת איכות ההדפסה. בלוח הבקרה, נווט אל **Settings** (הגדרות) > **Troubleshooting** (פתרון בעיות) > **Print Quality Test Pages** (דפי בדיקת איכות הדפסה). בדגמי מדפסות שאינם כוללים מסך מגע, הקש ✓ כדי לנווט בין ההגדרות.

פעולה	Yes (כן)	No (לא)
שלב 1 **א** בדוק אם המחסנית בה נעשה שימוש במדפסת היא מחסנית טונר מקורית ונתמכת של Lexmark. **הערה:** אם המחסנית אינה נתמכת - התקן מחסנית נתמכת. **ב** הדפס את המסמך. האם ההדפסה כהה?	עבור לשלב 2.	הבעיה נפתרה.
שלב 2 **א** כבה את המדפסת, המתן 10 שניות, ולאחר מכן הפעל חזרה את המדפסת. **ב** הפחת את כהות הטונר. בלוח הבקרה, נווט אל: **Settings** (הגדרות) > **Print** (הדפסה) > **Quality** (איכות) > **Toner Darkness** (כהות טונר) **ג** הדפס את המסמך. האם ההדפסה כהה?	עבור לשלב 3.	הבעיה נפתרה.
שלב 3 **א** בהתאם למערכת ההפעלה שברשותך, ציין את סוג הנייר ב-Printing Preferences (מאפייני הדפסה) או בתיבת הדו-שיח Print (הדפסה). **הערות:** • ודא שההגדרות תואמות לנייר שנטען. • תוכל גם לשנות את ההגדרה דרך לוח הבקרה של המדפסת. נווט אל **Settings (הגדרות)** > **Paper (נייר)** > **Tray Configuration (תצורת מגש)** > **Paper Size/Type (גודל/סוג נייר)** **ב** הדפס את המסמך. האם ההדפסה כהה?	עבור לשלב 4.	הבעיה נפתרה.

פעולה	Yes (כן)	No (לא)
שלב 4 בדוק אם יש לנייר מרקם ארוג או גימור מחוספס. האם אתה מדפיס על נייר עם מרקם ארוג או על נייר מחוספס?	עבור לשלב 5.	עבור אל שלב 6.
שלב 5 **א** החלף את הנייר הארוג בנייר רגיל. **ב** הדפס את המסמך. האם ההדפסה כהה?	עבור לשלב 6.	הבעיה נפתרה.
שלב 6 **א** טען נייר מחבילה חדשה. **הערה:** נייר ספג רטיבות בגלל לחות גבוהה. אחסן נייר בעטיפה המקורית שלו עד שאתה מוכן להשתמש בו. **ב** הדפס את המסמך. האם ההדפסה כהה?	עבור לשלב 7.	הבעיה נפתרה.
שלב 7 **א** הסר את יחידת ההדמיה ואז הכנס אותה. **אזהרה—פוטנציאל לנזק:** אל תאפשר חשיפה של יחידת ההדמיה לאור ישיר למשך יותר מ-10 דקות. חשיפה ממושכת לאור עלולה לגרום בעיות של איכות הדפסה. **אזהרה—פוטנציאל לנזק:** אל תיגע בתוף הפוטוקונדקטור מתחת ליחידת ההדמיה. הדבר עלול לפגוע באיכותן של משימות הדפסה עתידיות. **ב** הדפס את המסמך. האם ההדפסה כהה?	עבור לשלב 8.	הבעיה נפתרה.
שלב 8 **א** החלף את יחידת ההדמיה. **ב** הדפס את המסמך. האם ההדפסה כהה?	פנה אל **תמיכה בלקוחות**.	הבעיה נפתרה.

קווים דקים אינם מודפסים כהלכה

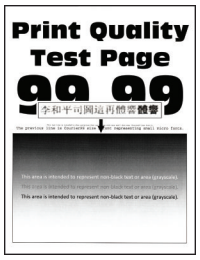

הערה: לפני פתרון הבעיה, הדפס את דפי בדיקת איכות ההדפסה. בלוח הבקרה, נווט אל **Settings** (הגדרות) > **Troubleshooting** (פתרון בעיות) > **Print Quality Test Pages** (דפי בדיקת איכות הדפסה). בדגמי מדפסות שאינם כוללים מסך מגע, הקש ✓ כדי לנווט בין ההגדרות.

פעולה	Yes (כן)	No (לא)
שלב 1 **א** בדוק אם המחסנית בה נעשה שימוש במדפסת היא מחסנית טונר נתמכת מבית Lexmark. **הערה:** אם המחסנית אינה נתמכת - התקן מחסנית נתמכת. **ב** הדפס את המסמך. האם קווים דקים אינם מודפסים כראוי?	עבור לשלב 2.	הבעיה נפתרה.
שלב 2 **א** התאם את הגדרות איכות ההדפסה. **1** בלוח הבקרה, נווט אל: **Settings (הגדרות) > Print (הדפסה) > Quality (איכות) > Pixel Boost (דחיפת פיקסלים) > Fonts (גופנים)** **2** כוונן את כהות הטונר ל-7. בלוח הבקרה, נווט אל: **Settings (הגדרות) > Print (הדפסה) > Quality (איכות)** **ב** הדפס את המסמך. האם קווים דקים אינם מודפסים כראוי?	Contact (יצירת קשר) **תמיכת לקוחות**.	הבעיה נפתרה.

נייר מתקפל או מתקמט

הערה: לפני פתרון הבעיה, הדפס את דפי בדיקת איכות ההדפסה. בלוח הבקרה, נווט אל **Settings** (הגדרות) > **Troubleshooting** (פתרון בעיות) > **Print Quality Test Pages** (דפי בדיקת איכות הדפסה). בדגמי מדפסות שאינם כוללים מסך מגע, הקש ✓ כדי לנווט בין ההגדרות.

פעולה	Yes (כן)	No (לא)
שלב 1 **א** בדוק אם המחסנית בה נעשה שימוש במדפסת היא מחסנית טונר מקורית ונתמכת של Lexmark. **הערה:** אם המחסנית אינה נתמכת - התקן מחסנית נתמכת. **ב** הדפס את המסמך. האם הנייר מקופל או מקומט?	עבור לשלב 2.	הבעיה נפתרה.

פעולה	Yes (כן)	No (לא)
שלב 2 **א** טען נייר מחבילה חדשה. **הערה:** נייר ספג רטיבות בגלל לחות גבוהה. אחסן נייר בעטיפה המקורית שלו עד שאתה מוכן להשתמש בו. **ב** הדפס את המסמך. האם הנייר מקופל או מקומט?	עבור לשלב 3.	הבעיה נפתרה.
שלב 3 **א** בהתאם למערכת ההפעלה שברשותך, ציין את סוג הנייר ב-Printing Preferences (מאפייני הדפסה) או בתיבת הדו-שיח Print (הדפסה). **הערות:** • ודא שההגדרות תואמות לנייר שנטען. • תוכל גם לשנות את ההגדרה דרך לוח הבקרה של המדפסת. נווט אל **Settings (הגדרות)** > **Paper (נייר)** > **Tray Configuration (תצורת מגש)** > **Paper Size/Type (גודל/סוג נייר)** **ב** הדפס את המסמך. האם הנייר מקופל או מקומט?	פנה אל **תמיכה בלקוחות**.	הבעיה נפתרה.

רקע אפור

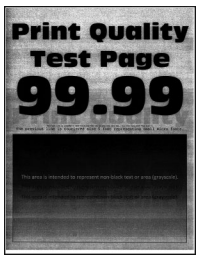

הערה: לפני פתרון הבעיה, הדפס את דפי בדיקת איכות ההדפסה. בלוח הבקרה, נווט אל **Settings** (הגדרות) > **Troubleshooting** (פתרון בעיות) > **Print Quality Test Pages** (דפי בדיקת איכות הדפסה). בדגמי מדפסות שאינם כוללים מסך מגע, הקש ✓ כדי לנווט בין ההגדרות.

פעולה	Yes (כן)	No (לא)
שלב 1 **א** כבה את המדפסת, המתן 10 שניות, ולאחר מכן הפעל חזרה את המדפסת. **ב** הפחת את כהות הטונר. בלוח הבקרה, נווט אל: **Settings** (הגדרות) > **Print** (הדפסה) > **Quality** (איכות) > **Toner Darkness** (כהות טונר) **ג** הדפס את המסמך. האם הרקע האפור מופיע בהדפסות?	עבור לשלב 2.	הבעיה נפתרה.

פעולה	Yes (כן)	No (לא)
שלב 2 **א** בדוק אם המחסנית בה נעשה שימוש במדפסת היא מחסנית טונר מקורית ונתמכת של Lexmark. **הערה:** אם מחסנית הטונר אינה נתמכת - התקן מחסנית נתמכת. **ב** הדפס את המסמך. האם הרקע האפור מופיע בהדפסות?	עבור לשלב 3.	הבעיה נפתרה.
שלב 3 **א** בהתאם למערכת ההפעלה שברשותך, ציין את סוג הנייר ב-Printing Preferences (מאפייני הדפסה) או בתיבת הדו-שיח Print (הדפסה). **הערות:** • ודא שההגדרות תואמות לנייר שנטען. • תוכל גם לשנות את ההגדרה דרך לוח הבקרה של המדפסת. נווט אל **Settings (הגדרות)** > **Paper (נייר)** > **Tray Configuration (תצורת מגש)** > **Paper Size/Type (גודל/סוג נייר)** **ב** הדפס את המסמך. האם הרקע האפור מופיע בהדפסות?	עבור לשלב 4.	הבעיה נפתרה.
שלב 4 **א** הסר את יחידת ההדמיה ואז הכנס אותה. **אזהרה—פוטנציאל לנזק:** אל תאפשר חשיפה של יחידת ההדמיה לאור ישיר למשך יותר מ-10 דקות. חשיפה ממושכת לאור עלולה לגרום בעיות של איכות הדפסה. **אזהרה—פוטנציאל לנזק:** אל תיגע בתוף הפוטוקונדקטור מתחת ליחידת ההדמיה. הדבר עלול לפגוע באיכותן של משימות הדפסה עתידיות. **ב** הדפס את המסמך. האם הרקע האפור מופיע בהדפסות?	עבור לשלב 5.	הבעיה נפתרה.
שלב 5 **א** עדכן את קושחת המדפסת. לקבלת מידע נוסף ראה "עדכון קושחה" בעמוד 310. **ב** הדפס את המסמך. האם הרקע האפור מופיע בהדפסות?	עבור לשלב 6.	הבעיה נפתרה.
שלב 6 **א** החלף את יחידת ההדמיה. **ב** הדפס את המסמך. האם הרקע האפור מופיע בהדפסות?	פנה אל **תמיכה בלקוחות**.	הבעיה נפתרה.

שוליים שגויים

פעולה	Yes (כן)	No (לא)
שלב 1 **א** כוונן את מובילי הנייר בהתאם למיקום הנייר שנטען. **ב** הדפס את המסמך. האם השוליים תקינים?	הבעיה נפתרה.	עבור לשלב 2.
שלב 2 **א** הגדר את גודל הנייר. בלוח הבקרה, נווט אל: **Settings (הגדרות) > Paper (נייר) > Tray Configuration (תצורת מגש) > Paper Size/Type (גודל/סוג נייר)** **ב** הדפס את המסמך. האם השוליים תקינים?	הבעיה נפתרה.	עבור לשלב 3.
שלב 3 **א** בהתאם למערכת ההפעלה שברשותך, ציין את גודל הנייר ב-Printing Preferences (מאפייני הדפסה) או בתיבת הדו-שיח Print (הדפסה). **הערה:** ודא שההגדרות תואמות לנייר שנטען. **ב** הדפס את המסמך. האם השוליים תקינים?	הבעיה נפתרה.	פנה אל **תמיכה בלקוחות**.

הדפסה בהירה

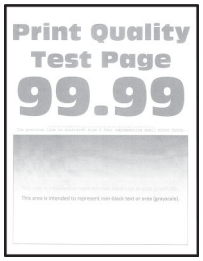

הערה: לפני פתרון הבעיה, הדפס את דפי בדיקת איכות ההדפסה. בלוח הבקרה, נווט אל **Settings** (הגדרות) > **Troubleshooting** (פתרון בעיות) > **Print Quality Test Pages** (דפי בדיקת איכות הדפסה). בדגמי מדפסות שאינם כוללים מסך מגע, הקש ✓ כדי לנווט בין ההגדרות.

פעולה	Yes (כן)	No (לא)
שלב 1 **א** בדוק אם המחסנית בה נעשה שימוש במדפסת היא מחסנית טונר מקורית ונתמכת של Lexmark. **הערה:** אם המחסנית אינה נתמכת - התקן מחסנית נתמכת. **ב** הדפס את המסמך. האם ההדפסה בהירה?	עבור לשלב 2.	הבעיה נפתרה.
שלב 2 **א** כבה את המדפסת, המתן 10 שניות, ולאחר מכן הפעל חזרה את המדפסת. **ב** הגבר את כהות הטונר. בלוח הבקרה, נווט אל: **Settings** (הגדרות) > **Print** (הדפסה) > **Quality** (איכות) > **Toner Darkness** (כהות טונר) **ג** הדפס את המסמך. האם ההדפסה בהירה?	עבור לשלב 3.	הבעיה נפתרה.
שלב 3 **א** בהתאם למערכת ההפעלה שברשותך, ציין את סוג הנייר ב-Printing Preferences (מאפייני הדפסה) או בתיבת הדו-שיח Print (הדפסה). **הערות:** • ודא שההגדרות תואמות לנייר שנטען. • תוכל גם לשנות את ההגדרה דרך לוח הבקרה של המדפסת. נווט אל **Settings (הגדרות)** > **Paper (נייר)** > **Tray Configuration (תצורת מגש)** > **Paper Size/Type (גודל/סוג נייר)** **ב** הדפס את המסמך. האם ההדפסה בהירה?	עבור לשלב 4.	הבעיה נפתרה.
שלב 4 **א** בהתאם למערכת ההפעלה שברשותך, ציין את רזולוציית ההדפסה ב-Printing Preferences (מאפייני הדפסה) או בתיבת הדו-שיח Print (הדפסה). **ב** קבע רזולוציה של **600 dpi**. **ג** הדפס את המסמך. האם ההדפסה בהירה?	עבור לשלב 5.	הבעיה נפתרה.

פעולה	Yes (כן)	No (לא)
שלב 5 **א** הסר את יחידת ההדמיה. **אזהרה—פוטנציאל לנזק:** אל תאפשר חשיפה של יחידת ההדמיה לאור ישיר למשך יותר מ-10 דקות. חשיפה ממושכת לאור עלולה לגרום לבעיות באיכות ההדפסה. **אזהרה—פוטנציאל לנזק:** אל תיגע בתוף הפוטוקונדקטור מתחת ליחידת ההדמיה. הדבר עלול לפגוע באיכותן של משימות הדפסה עתידיות. **ב** נער היטב את יחידת ההדמיה כדי לפזר שוב את הטונר. **ג** הכנס את יחידת ההדמיה. **ד** כבה את המדפסת, המתן 10 שניות, ולאחר מכן הפעל חזרה את המדפסת. **ה** הדפס את המסמך. האם ההדפסה בהירה?	עבור לשלב 6.	הבעיה נפתרה.
שלב 6 **א** בדוק את מצב מחסנית הטונר. בלוח הבקרה, נווט אל: **Settings** (הגדרות) > **Reports** (דוחות) > **Device** (התקן) > **Device Statistics** (סטטיסטיקת התקן) **ב** במקטע Supply Information (פרטי חומרים מתכלים) של העמודים המודפסים, בדוק את מצב מחסנית הטונר. האם מחסנית הטונר מתקרבת לסוף חייה?	עבור לשלב 7.	פנה אל **תמיכה בלקוחות**.
שלב 7 **א** החלף את מחסנית הטונר. **ב** הדפס את המסמך. האם ההדפסה בהירה?	פנה אל **תמיכה בלקוחות**.	הבעיה נפתרה.

כתמים ונקודות על ההדפסות

הערה: לפני פתרון הבעיה, הדפס את דפי בדיקת איכות ההדפסה. בלוח הבקרה, נווט אל **Settings** (הגדרות) > **Troubleshooting** (פתרון בעיות) > **Print Quality Test Pages** (דפי בדיקת איכות הדפסה). בדגמי מדפסות שאינם כוללים מסך מגע, הקש ✓ כדי לנווט בין ההגדרות.

פעולה	Yes (כן)	No (לא)
שלב 1 **א** בדוק אם המחסנית בה נעשה שימוש במדפסת היא מחסנית טונר מקורית ונתמכת של Lexmark. **הערה:** אם המחסנית אינה נתמכת - התקן מחסנית נתמכת. **ב** הדפס את המסמך. האם מופיעים כתמים על ההדפסה?	עבור לשלב 2.	הבעיה נפתרה.
שלב 2 בדוק אם המדפסת התלכלכה כתוצאה מדליפות טונר. האם המדפסת נקייה מדליפות טונר?	עבור לשלב 3.	פנה אל **תמיכת לקוחות**.
שלב 3 בדוק את מצב יחידת ההדמיה. בלוח הבקרה, נווט אל: **Status/Supplies (מצב/חומרים מתכלים) > Supplies (חומרים מתכלים)** האם יחידת ההדמיה מתקרבת לסוף חייה?	עבור לשלב 4.	פנה אל **תמיכת לקוחות**.
שלב 4 **א** החלף את יחידת ההדמיה. **ב** הדפס את המסמך. האם מופיעים כתמים על ההדפסה?	פנה אל **תמיכת לקוחות**.	הבעיה נפתרה.

הדפסה מעוותת או מוטה הצידה

הערה: לפני פתרון הבעיה, הדפס את דפי בדיקת איכות ההדפסה. במסך הבית, גע ב-**Settings** (הגדרות) > **Troubleshooting** (פתרון בעיות) > **Print Quality Test Pages** (דפי בדיקת איכות הדפסה).

פעולה	Yes (כן)	No (לא)
שלב 1 **א** משוך את המגש החוצה. **ב** הסר את הנייר ואז טען נייר מחבילה חדשה. **הערה:** נייר ספג רטיבות בגלל לחות גבוהה. אחסן נייר בעטיפה המקורית שלו עד שאתה מוכן להשתמש בו. **ג** לחץ והחלק את מובילי הרוחב אל המיקום הנכון עבור גודל הנייר שנטען. **ד** הכנס את המגש. **ה** הדפס את המסמך. האם ההדפסה מעוותת או מוטה?	עבור לשלב 2.	הבעיה נפתרה.
שלב 2 **א** בדוק אם אתה מדפיס על נייר שאינו נתמך. **ב** הדפס את המסמך. האם ההדפסה מעוותת או מוטה?	פנה אל **תמיכה בלקוחות**.	הבעיה נפתרה.

דפים שחורים

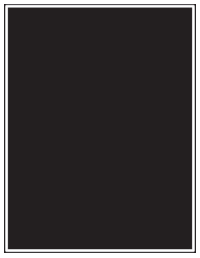

הערה: לפני פתרון הבעיה, הדפס את דפי בדיקת איכות ההדפסה. בלוח הבקרה, נווט אל **Settings** (הגדרות) > **Troubleshooting** (פתרון בעיות) > **Print Quality Test Pages** (דפי בדיקת איכות הדפסה). בדגמי מדפסות שאינם כוללים מסך מגע, הקש ✓ כדי לנווט בין ההגדרות.

פעולה	Yes (כן)	No (לא)
שלב 1 **א** בדוק אם המחסנית בה נעשה שימוש במדפסת היא מחסנית טונר מקורית ונתמכת של Lexmark. **הערה:** אם מחסנית הטונר אינה נתמכת - התקן מחסנית נתמכת. **ב** הדפס את המסמך. האם המדפסת מדפיסה עמודים מלאים בשחור?	עבור לשלב 2.	הבעיה נפתרה.

פעולה	Yes (כן)	No (לא)
שלב 2 **א** הסר את יחידת ההדמיה ואז הכנס אותה. **אזהרה—פוטנציאל לנזק:** אל תאפשר חשיפה של יחידת ההדמיה לאור ישיר למשך יותר מ-10 דקות. חשיפה ממושכת לאור עלולה לגרום בעיות של איכות הדפסה. **אזהרה—פוטנציאל לנזק:** אל תיגע בתוף הפוטוקונדקטור מתחת ליחידת ההדמיה. הדבר עלול לפגוע באיכותן של משימות הדפסה עתידיות. **ב** הדפס את המסמך. האם המדפסת מדפיסה עמודים מלאים בשחור?	עבור לשלב 3.	הבעיה נפתרה.
שלב 3 **א** הסר את יחידת ההדמיה. **אזהרה—פוטנציאל לנזק:** אל תאפשר חשיפה של יחידת ההדמיה לאור ישיר למשך יותר מ-10 דקות. חשיפה ממושכת לאור עלולה לגרום בעיות של איכות הדפסה. **אזהרה—פוטנציאל לנזק:** אל תיגע בתוף הפוטוקונדקטור מתחת ליחידת ההדמיה. הדבר עלול לפגוע באיכותן של משימות הדפסה עתידיות. **ב** הוצא את כל חומרי האריזה שתקועים שביחידת ההדמיה. 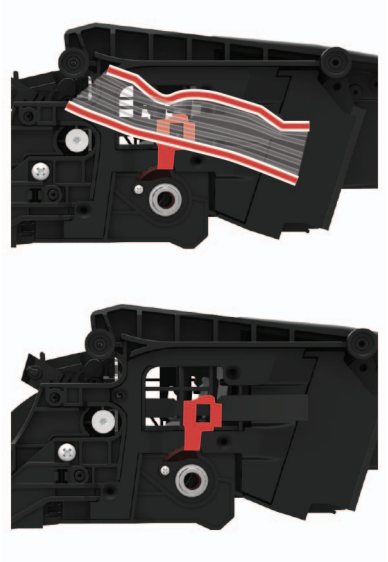 **הערה:** הקפד להוציא את כל המכשולים שבין גלגלת הטעינה ותוף הפוטוקונדקטור. **ג** הכנס את יחידת ההדמיה. **ד** הדפס את המסמך. האם המדפסת מדפיסה עמודים מלאים בשחור?	עבור לשלב 4.	הבעיה נפתרה.
שלב 4 בדוק את יחידת ההדמיה לאיתור סימני נזק. האם יחידת ההדמיה נקייה מפגמים?	Contact (יצירת קשר) **תמיכת לקוחות**.	עבור לשלב 5.

פעולה	Yes (כן)	No (לא)
שלב 5 **א** החלף את יחידת ההדמיה. **ב** הדפס את המסמך. האם המדפסת מדפיסה עמודים מלאים בשחור?	Contact (יצירת קשר) **תמיכת לקוחות**.	הבעיה נפתרה.

חיתוך טקסט או תמונות.

הערה: לפני פתרון הבעיה, הדפס את דפי בדיקת איכות ההדפסה. בלוח הבקרה, נווט אל **Settings** (הגדרות) > **Troubleshooting** (פתרון בעיות) > **Print Quality Test Pages** (דפי בדיקת איכות הדפסה). בדגמי מדפסות שאינם כוללים מסך מגע, הקש ✓ כדי לנווט בין ההגדרות.

פעולה	Yes (כן)	No (לא)
שלב 1 **א** בדוק אם המחסנית בה נעשה שימוש במדפסת היא מחסנית טונר מקורית ונתמכת של Lexmark. **הערה:** אם מחסנית הטונר אינה נתמכת - התקן מחסנית נתמכת. **ב** הדפס את המסמך. האם הטקסט או התמונות קטועים?	עבור לשלב 2.	הבעיה נפתרה.
שלב 2 **א** הסר את יחידת ההדמיה ואז הכנס אותה. **אזהרה—פוטנציאל לנזק:** אל תאפשר חשיפה של יחידת ההדמיה לאור ישיר למשך יותר מ-10 דקות. חשיפה ממושכת לאור עלולה לגרום בעיות של איכות הדפסה. **אזהרה—פוטנציאל לנזק:** אל תיגע בתוף הפוטוקונדקטור מתחת ליחידת ההדמיה. הדבר עלול לפגוע באיכותן של משימות הדפסה עתידיות. **ב** הדפס את המסמך. האם הטקסט או התמונות קטועים?	עבור לשלב 3.	הבעיה נפתרה.

פעולה	Yes (כן)	No (לא)
שלב 3 **א** הסר את יחידת ההדמיה. **אזהרה—פוטנציאל לנזק:** אל תאפשר חשיפה של יחידת ההדמיה לאור ישיר למשך יותר מ-10 דקות. חשיפה ממושכת לאור עלולה לגרום בעיות של איכות הדפסה. **אזהרה—פוטנציאל לנזק:** אל תיגע בתוף הפוטוקונדקטור מתחת ליחידת ההדמיה. הדבר עלול לפגוע באיכותן של משימות הדפסה עתידיות. **ב** הוצא את כל חומרי האריזה שתקועים שביחידת ההדמיה. 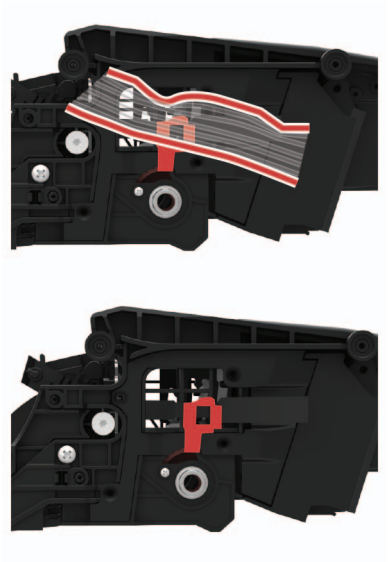 **הערה:** הקפד להוציא את כל המכשולים שבין גלגלת הטעינה ותוף הפוטוקונדקטור. **ג** הכנס את יחידת ההדמיה. **ד** הדפס את המסמך. האם הטקסט או התמונות קטועים?	עבור לשלב 4.	הבעיה נפתרה.
שלב 4 **א** החלף את יחידת ההדמיה. **ב** הדפס את המסמך. האם הטקסט או התמונות קטועים?	פנה אל **תמיכת לקוחות**.	הבעיה נפתרה.

טונר נמחק בקלות

הערה: לפני פתרון הבעיה, הדפס את דפי בדיקת איכות ההדפסה. בלוח הבקרה, נווט אל **Settings** (הגדרות) > **Troubleshooting** (פתרון בעיות) > **Print Quality Test Pages** (דפי בדיקת איכות הדפסה). בדגמי מדפסות שאינם כוללים מסך מגע, הקש ✓ כדי לנווט בין ההגדרות.

פעולה	Yes (כן)	No (לא)
שלב 1 **א** בדוק אם המחסנית בה נעשה שימוש במדפסת היא מחסנית טונר נתמכת מבית Lexmark. **הערה:** אם המחסנית אינה נתמכת - התקן מחסנית נתמכת. **ב** הדפס את המסמך. האם הטונר נמחק בקלות?	עבור לשלב 2.	הבעיה נפתרה.
שלב 2 **א** בהתאם למערכת ההפעלה שברשותך, ציין את סוג הנייר ב-Printing Preferences (מאפייני הדפסה) או בתיבת הדו-שיח Print (הדפסה). **הערות:** • ודא שההגדרה תואמת לנייר שנטען. • תוכל גם לשנות את ההגדרה דרך לוח הבקרה של המדפסת. **ב** הדפס את המסמך. האם הטונר נמחק בקלות?	עבור לשלב 3.	הבעיה נפתרה.
שלב 3 **א** הוצא את ה-fuser ואז הכנס אותו. **ב** הדפס את המסמך. האם הטונר נמחק בקלות?	Contact (יצירת קשר) **תמיכת לקוחות**.	הבעיה נפתרה.

פסים אופקיים בגוון בהיר

הערה: לפני פתרון הבעיה, הדפס את דפי בדיקת איכות ההדפסה. בלוח הבקרה, נווט אל **Settings** (הגדרות) > **Troubleshooting** (פתרון בעיות) > **Print Quality Test Pages** (דפי בדיקת איכות הדפסה). בדגמי מדפסות שאינם כוללים מסך מגע, הקש ✓ כדי לנווט בין ההגדרות.

פעולה	Yes (כן)	No (לא)
שלב 1 **א** בדוק אם המחסנית בה נעשה שימוש במדפסת היא מחסנית טונר מקורית ונתמכת של Lexmark. **הערה:** אם המחסנית אינה נתמכת - התקן מחסנית נתמכת. **ב** הדפס את המסמך. האם מופיעים פסים אופקיים בהירים על ההדפסות?	עבור לשלב 2.	הבעיה נפתרה.
שלב 2 **א** כבה את המדפסת, המתן 10 שניות, ולאחר מכן הפעל חזרה את המדפסת. **ב** הדפס את המסמך. האם מופיעים פסים אופקיים בהירים על ההדפסות?	פנה אל **תמיכת לקוחות**.	הבעיה נפתרה.

פסים אנכיים בגוון בהיר

הערה: לפני פתרון הבעיה, הדפס את דפי בדיקת איכות ההדפסה. בלוח הבקרה, נווט אל **Settings** (הגדרות) > **Troubleshooting** (פתרון בעיות) > **Print Quality Test Pages** (דפי בדיקת איכות הדפסה). בדגמי מדפסות שאינם כוללים מסך מגע, הקש ✓ כדי לנווט בין ההגדרות.

פעולה	Yes (כן)	No (לא)
א בדוק אם המחסנית בה נעשה שימוש במדפסת היא מחסנית טונר מקורית ונתמכת של Lexmark. **הערה:** אם המחסנית אינה נתמכת - התקן מחסנית נתמכת. **ב** הדפס את המסמך. האם מופיעים פסים אנכיים בהירים על ההדפסות?	Contact (יצירת קשר) **תמיכת לקוחות**.	הבעיה נפתרה.

קווים לבנים אנכיים

הערה: לפני פתרון הבעיה, הדפס את דפי בדיקת איכות ההדפסה. בלוח הבקרה, נווט אל **Settings** (הגדרות) > **Troubleshooting** (פתרון בעיות) > **Print Quality Test Pages** (דפי בדיקת איכות הדפסה). בדגמי מדפסות שאינם כוללים מסך מגע, הקש ✓ כדי לנווט בין ההגדרות.

פעולה	Yes (כן)	No (לא)
שלב 1 **א** בדוק אם המחסנית בה נעשה שימוש במדפסת היא מחסנית טונר מקורית ונתמכת של Lexmark. **הערה:** אם המחסנית אינה נתמכת - התקן מחסנית נתמכת. **ב** הדפס את המסמך. האם קווים לבנים אנכיים מופיעים בהדפסות?	עבור לשלב 2.	הבעיה נפתרה.
שלב 2 תקן בעיות של הדפסה איטית. לקבלת מידע נוסף ראה "הדפסה אטית" בעמוד 259. האם קווים לבנים אנכיים מופיעים בהדפסות?	עבור לשלב 3.	הבעיה נפתרה.
שלב 3 **א** החלף את יחידת ההדמיה. **ב** הדפס את המסמך. האם קווים לבנים אנכיים מופיעים בהדפסות?	פנה אל **תמיכת לקוחות**.	הבעיה נפתרה.

פסים אנכיים בגוון כהה

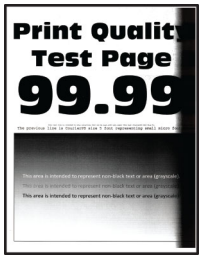

הערה: לפני פתרון הבעיה, הדפס את דפי בדיקת איכות ההדפסה. בלוח הבקרה, נווט אל **Settings** (הגדרות) > **Troubleshooting** (פתרון בעיות) > **Print Quality Test Pages** (דפי בדיקת איכות הדפסה). בדגמי מדפסות שאינם כוללים מסך מגע, הקש ✓ כדי לנווט בין ההגדרות.

פעולה	Yes (כן)	No (לא)
שלב 1 **א** בדוק אם המחסנית בה נעשה שימוש במדפסת היא מחסנית טונר נתמכת מבית Lexmark. **הערה:** אם מחסנית הטונר אינה נתמכת - התקן מחסנית נתמכת. **ב** הדפס את המסמך. האם מופיעים פסים אנכיים כהים על ההדפסות?	עבור לשלב 2.	הבעיה נפתרה.

פעולה	Yes (כן)	No (לא)
שלב 2 **א** הסר את מכל הטונר, ולאחר מכן את יחידת ההדמיה. **אזהרה—פוטנציאל לנזק:** אל תאפשר חשיפה של יחידת ההדמיה לאור ישיר למשך יותר מ-10 דקות. חשיפה ממושכת לאור עלולה לגרום בעיות של איכות הדפסה. **אזהרה—פוטנציאל לנזק:** אל תיגע בתוף הפוטוקונדקטור מתחת ליחידת ההדמיה. הדבר עלול לפגוע באיכותן של משימות הדפסה עתידיות. **ב** הכנס את יחידת ההדמיה ולאחר מכן את מכל הטונר. **ג** הדפס את המסמך. האם מופיעים פסים אנכיים כהים על ההדפסות?	עבור לשלב 3.	הבעיה נפתרה.
שלב 3 **א** הסר את יחידת ההדמיה. **אזהרה—פוטנציאל לנזק:** אל תאפשר חשיפה של יחידת ההדמיה לאור ישיר למשך יותר מ-10 דקות. חשיפה ממושכת לאור עלולה לגרום בעיות של איכות הדפסה. **אזהרה—פוטנציאל לנזק:** אל תיגע בתוף הפוטוקונדקטור מתחת ליחידת ההדמיה. הדבר עלול לפגוע באיכותן של משימות הדפסה עתידיות. **ב** הוצא את כל חומרי האריזה שתקועים שביחידת ההדמיה. 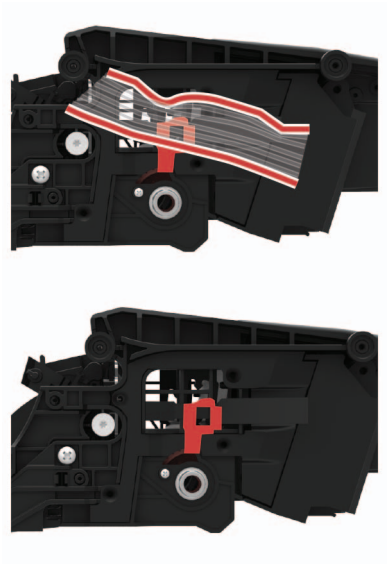 **הערה:** הקפד להוציא את כל המכשולים שבין גלגלת הטעינה ותוף הפוטוקונדקטור. **ג** הכנס את יחידת ההדמיה. **ד** הדפס את המסמך. האם מופיעים פסים אנכיים כהים על ההדפסות?	עבור לשלב 4.	הבעיה נפתרה.

פעולה	Yes (כן)	No (לא)
שלב 4 **א** בדוק אם חודר אור בהיר לצדה הימני של המדפסת, ובמידת הצורך הזז את המדפסת למקום אחר. **ב** הדפס את המסמך. האם מופיעים פסים אנכיים כהים על ההדפסות?	Contact (יצירת קשר) **תמיכת לקוחות**.	הבעיה נפתרה.

קווים אנכיים בגוון כהה

הערה: לפני פתרון הבעיה, הדפס את דפי בדיקת איכות ההדפסה. בלוח הבקרה, נווט אל **Settings** (הגדרות) > **Troubleshooting** (פתרון בעיות) > **Print Quality Test Pages** (דפי בדיקת איכות הדפסה). בדגמי מדפסות ללא מסך מגע, הקש ✓ כדי לנווט בין ההגדרות.

פעולה	Yes (כן)	No (לא)
שלב 1 השתמש בגיליון נייר ריק וצור עותק דו-צדדי באמצעות מזין המסמכים האוטומטי. האם פסים כהים אנכיים מופיעים על ההדפסות?	עבור לשלב 2.	עבור אל שלב 3.
שלב 2 נקה את האזורים הבאים באמצעות מטלית רכה, לחה ונטולת סיבים: • משטח הזכוכית של מזין המסמכים האוטומטי (A) וזכוכית מזין המסמכים האוטומטי (B) 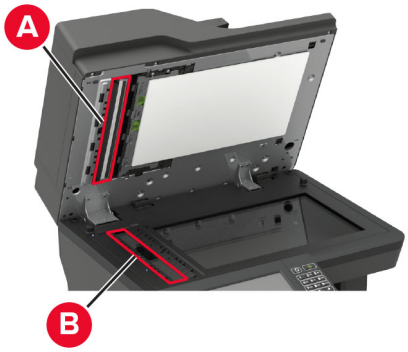 • הזכוכית של מזין המסמכים האוטומטי (A) ומשטח הזכוכית של מזין המסמכים האוטומטי (B) בדלת C האם פסים כהים אנכיים מופיעים על ההדפסות?	עבור לשלב 3.	הבעיה נפתרה.
שלב 3 **א** בהתאם למערכת ההפעלה שברשותך, ציין את סוג הנייר ב-Printing Preferences (מאפייני הדפסה) או בתיבת הדו-שיח Print (הדפסה). **הערות:** • ודא שההגדרות תואמות לנייר שנטען. • תוכל גם לשנות את ההגדרה דרך לוח הבקרה של המדפסת. נווט אל **Settings (הגדרות)** > **Paper (נייר)** > **Tray Configuration (תצורת מגש)** > **Paper Size/Type (גודל/סוג נייר)** **ב** הדפס את המסמך. האם פסים כהים אנכיים מופיעים על ההדפסות?	עבור לשלב 4.	הבעיה נפתרה.

פעולה	Yes (כן)	No (לא)
שלב 4 **א** טען נייר מחבילה חדשה. **הערה:** נייר ספג רטיבות בגלל לחות גבוהה. אחסן נייר בעטיפה המקורית שלו עד לשימוש. **ב** הדפס את המסמך. האם פסים כהים אנכיים מופיעים על ההדפסות?	עבור לשלב 5.	הבעיה נפתרה.
שלב 5 **א** הסר את ערכת ההדמיה ואז הכנס אותה. **אזהרה—פוטנציאל לנזק:** אל תחשוף את ערכת ההדמיה ואור ישיר. חשיפה ממושכת לאור עלולה לגרום לבעיות באיכות ההדפסה. **אזהרה—פוטנציאל לנזק:** אל תיגע בתוף הפוטוקונדקטור מתחת לערכת ההדמיה. הדבר עלול לפגוע באיכותן של משימות הדפסה עתידיות. **ב** הדפס את המסמך. האם פסים כהים אנכיים מופיעים על ההדפסות?	פנה אל **תמיכת לקוחות**.	הבעיה נפתרה.

קווים או פסים כהים אנכיים

הערה: לפני פתרון הבעיה, הדפס את דפי בדיקת איכות ההדפסה. בלוח הבקרה, נווט אל **Settings** (הגדרות) > **Troubleshooting** (פתרון בעיות) > **Print Quality Test Pages** (דפי בדיקת איכות הדפסה). בדגמי מדפסות שאינם כוללים מסך מגע, הקש ✓ כדי לנווט בין ההגדרות.

פעולה	Yes (כן)	No (לא)
שלב 1 **א** בדוק אם המחסנית בה נעשה שימוש במדפסת היא מחסנית טונר נתמכת מבית Lexmark. **הערה:** אם מחסנית הטונר אינה נתמכת - התקן מחסנית נתמכת. **ב** הדפס את המסמך. האם פסים כהים אנכיים מופיעים על ההדפסות?	עבור לשלב 2.	הבעיה נפתרה.

פעולה	Yes (כן)	No (לא)
שלב 2 **א** הסר את יחידת ההדמיה והתקן אותה מחדש. **אזהרה—פוטנציאל לנזק:** אל תאפשר חשיפה של יחידת ההדמיה לאור ישיר למשך יותר מ-10 דקות. חשיפה ממושכת לאור עלולה לגרום לבעיות באיכות ההדפסה. **אזהרה—פוטנציאל לנזק:** אל תיגע בתוף הפוטוקונדקטור מתחת ליחידת ההדמיה. הדבר עלול לפגוע באיכותן של משימות הדפסה עתידיות. **ב** הדפס את המסמך. האם פסים כהים אנכיים מופיעים על ההדפסות?	עבור לשלב 3.	הבעיה נפתרה.
שלב 3 **א** החלף את יחידת ההדמיה. **ב** הדפס את המסמך. האם פסים כהים אנכיים מופיעים על ההדפסות?	פנה אל **תמיכת לקוחות**.	הבעיה נפתרה.

פסים כהים אנכיים ותמונות לא שלמות

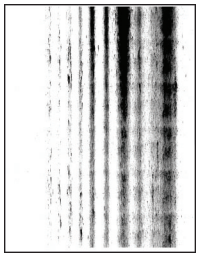

הערה: לפני פתרון הבעיה, הדפס את דפי בדיקת איכות ההדפסה. בלוח הבקרה, נווט אל **Settings** (הגדרות) > **Troubleshooting** (פתרון בעיות) > **Print Quality Test Pages** (דפי בדיקת איכות הדפסה). בדגמי מדפסות שאינם כוללים מסך מגע, הקש ✓ כדי לנווט בין ההגדרות.

פעולה	Yes (כן)	No (לא)
שלב 1 **א** הסר את יחידת ההדמיה. **אזהרה—פוטנציאל לנזק:** אל תאפשר חשיפה של יחידת ההדמיה לאור ישיר למשך יותר מ-10 דקות. חשיפה ממושכת לאור עלולה לגרום בעיות של איכות הדפסה. **אזהרה—פוטנציאל לנזק:** אל תיגע בתוף הפוטוקונדקטור מתחת ליחידת ההדמיה. הדבר עלול לפגוע באיכותן של משימות הדפסה עתידיות. **ב** הוצא את כל חומרי האריזה שתקועים שביחידת ההדמיה. 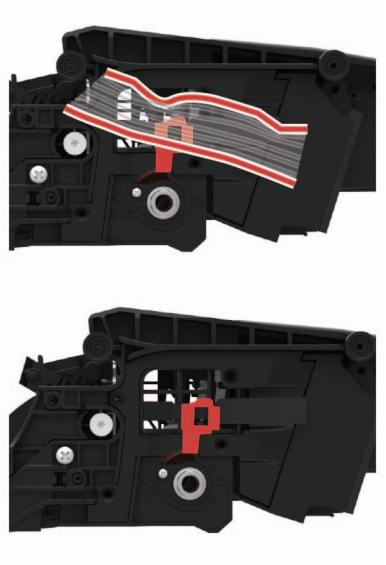 **הערה:** הקפד להוציא את כל המכשולים שבין גלגלת הטעינה ותוף הפוטוקונדקטור. **ג** הכנס את יחידת ההדמיה. **ד** הדפס את המסמך. האם מופיעים בתדפיסים פסים כהים אנכיים ותמונות לא שלמות?	עבור לשלב 2.	הבעיה נפתרה.
שלב 2 **א** בדוק אם המחסנית בה נעשה שימוש במדפסת היא מחסנית טונר נתמכת מבית Lexmark. **הערה:** אם מחסנית הטונר אינה נתמכת - התקן מחסנית נתמכת. **ב** הדפס את המסמך. האם מופיעים בתדפיסים פסים כהים אנכיים ותמונות לא שלמות?	Contact (יצירת קשר) **תמיכת לקוחות**.	הבעיה נפתרה.

פגמים חוזרים

הערה: לפני פתרון הבעיה, הדפס את דפי בדיקת איכות ההדפסה. בלוח הבקרה, נווט אל **Settings** (הגדרות) > **Troubleshooting** (פתרון בעיות) > **Print Quality Test Pages** (דפי בדיקת איכות הדפסה). בדגמי מדפסות שאינם כוללים מסך מגע, הקש ✓ כדי לנווט בין ההגדרות.

פעולה	Yes (כן)	No (לא)
שלב 1 באמצעות דפי בדיקת איכות ההדפסה, בדוק אם המרחק בין הפגמים החוזרים הוא אחד מהבאים: • 96.8 מ"מ (3.81 אינץ') • 47.8 מ"מ (1.88 אינץ') • 28.5 מ"מ (1.12 אינץ') האם המרחק בין הפגמים החוזרים תואם לאחת מהמדידות?	עבור לשלב 2.	רשום את המרחק ולאחר מכן התקשר אל **תמיכת לקוחות**.
שלב 2 **א** החלף את יחידת ההדמיה. **ב** הדפס את המסמך. האם הפגמים החוזרים מופיעים?	Contact (יצירת קשר) **תמיכת לקוחות**.	הבעיה נפתרה.

עבודות הדפסה אינן מודפסות

פעולה	Yes (כן)	No (לא)
שלב 1 **א** מתוך המסמך שאתה מנסה להדפיס, פתח את תיבת הדו-שיח Print (הדפסה) ובדוק אם בחרת את המדפסת הנכונה. **ב** הדפס את המסמך. האם המסמך הודפס?	הבעיה נפתרה.	עבור לשלב 2.
שלב 2 **א** בדוק אם המדפסת דולקת. **ב** תן פתרון לכל הודעות השגיאה שמופיעות בתצוגה. **ג** הדפס את המסמך. האם המסמך הודפס?	הבעיה נפתרה.	עבור לשלב 3.

פעולה	Yes (כן)	No (לא)
שלב 3 **א** בדוק אם היציאות עובדות ואם הכבלים מחוברים היטב למחשב ולמדפסת. לקבלת מידע נוסף עיין בתיעוד ההתקנה המצורף למדפסת. **ב** הדפס את המסמך. האם המסמך הודפס?	הבעיה נפתרה.	עבור לשלב 4.
שלב 4 **א** כבה את המדפסת, המתן 10 שניות, ולאחר מכן הפעל חזרה את המדפסת. **ב** הדפס את המסמך. האם המסמך הודפס?	הבעיה נפתרה.	עבור לשלב 5.
שלב 5 **א** הסר את מנהל ההתקן של המדפסת ואז התקן אותו מחדש. **ב** הדפס את המסמך. האם המסמך הודפס?	הבעיה נפתרה.	פנה אל **תמיכת לקוחות**.

הדפסה אטית

פעולה	Yes (כן)	No (לא)
שלב 1 ודא שכבל המדפסת מחובר בצורה מאובטחת למדפסת ולמחשב, לשרת ההדפסה, לאביזרים או להתקן רשת אחר. האם הדפסת מדפיסה לאט?	עבור לשלב 2.	הבעיה נפתרה.
שלב 2 **א** ודא שהמדפסת אינה עובדת ב-Quiet Mode (מצב שקט). במסך הבית גע ב-**Settings (הגדרות)** > **Device (התקן)** > **Maintenance (תחזוקה)** > **Configuration Menu (תפריט תצורה)** > **Device Operations (תפעול ההתקן)** > **Quiet Mode (מצב שקט)**. **ב** הדפס את המסמך. האם הדפסת מדפיסה לאט?	עבור לשלב 3.	הבעיה נפתרה.
שלב 3 **א** בהתאם למערכת ההפעלה שברשותך, ציין את רזולוציית ההדפסה ב-Printing Preferences (מאפייני הדפסה) או בתיבת הדו-שיח Print (הדפסה). **ב** קבע רזולוציה של **600 dpi**. **ג** הדפס את המסמך. האם הדפסת מדפיסה לאט?	עבור לשלב 4.	הבעיה נפתרה.

פעולה	Yes (כן)	No (לא)
שלב 4 **א** במסך הבית גע ב-**Settings (הגדרות)** > **Print (הדפסה)** > **Quality (איכות)** > **Print Resolution (רזולוציית הדפסה)**. **ב** קבע רזולוציה של **600 dpi**. **ג** הדפס את המסמך. האם הדפסת מדפיסה לאט?	עבור לשלב 5.	הבעיה נפתרה.
שלב 5 **א** בהתאם למערכת ההפעלה שברשותך, ציין את סוג הנייר ב-Printing Preferences (מאפייני הדפסה) או בתיבת הדו-שיח Print (הדפסה). **הערות:** • ודא שההגדרות תואמות לנייר שנטען. • תוכל גם לשנות את ההגדרה דרך לוח הבקרה של המדפסת. • נייר כבד יותר מודפס לאט יותר. • ייתכן שההדפסה של נייר צר יותר מ-letter, A4 ו-legal תהיה אטית יותר. **ב** הדפס את המסמך. האם הדפסת מדפיסה לאט?	עבור לשלב 6.	הבעיה נפתרה.
שלב 6 **א** ודא שההגדרות המרקם והמשק במדפסת תואמות לנייר הנטען. במסך הבית גע ב-**Settings (הגדרות)** > **Paper (נייר)** > **Media Configuration (תצורת מדיה)** > **Media Types (סוגי מדיה)**. **הערה:** ייתכן שההדפסה על מרקמי נייר מחוספסים ומשקלי נייר כבדים תהיה אטית יותר. **ב** הדפס את המסמך. האם הדפסת מדפיסה לאט?	עבור לשלב 7.	הבעיה נפתרה.
שלב 7 הסר משימות מופסקות האם הדפסת מדפיסה לאט?	עבור לשלב 8.	הבעיה נפתרה.
שלב 8 **א** ודא שהמדפסת אינה מתחממת יתר על המידה. **הערות:** • לאחר משימת הדפסה ארוכה - הנח למדפסת להתקרר. • בדוק את טמפרטורת הסביבה המומלצת למדפסת. לקבלת מידע נוסף ראה "בחירת מיקום עבור המדפסת" בעמוד 11. **ב** הדפס את המסמך. האם הדפסת מדפיסה לאט?	פנה אל **תמיכה בלקוחות**.	הבעיה נפתרה.

התאמת כהות הטונר

1 במסך הבית גע ב-**Settings** (הגדרות) > < **Print** (הדפסה) > **Quality** (איכות).

2 בתפריט Toner Darkness (כהות טונר), כוונן את ההגדרה.

משימות מודפסות מהמגש הלא נכון או עם הנייר הלא נכון

פעולה	Yes (כן)	No (לא)
שלב 1 **א** בדוק אם אתה מדפיס על הנייר הנכון. **ב** הדפס את המסמך. האם המסמך מודפס על הנייר הנכון?	עבור לשלב 2.	טען נייר מהסוג ובגודל הנכון.
שלב 2 **א** בהתאם למערכת ההפעלה שברשותך, ציין את גודל וסוג הנייר ב-Printing Preferences (מאפייני הדפסה) או בתיבת הדו-שיח Print (הדפסה). **הערה:** תוכל גם לשנות את ההגדרות דרך לוח הבקרה של המדפסת. נווט אל: **Settings (הגדרות) > Paper (נייר) > Tray Configuration (תצורת מגש) > Paper Size/Type (גודל/סוג נייר)** **ב** ודא שההגדרות תואמות לנייר שנטען. **ג** הדפס את המסמך. האם המסמך מודפס על הנייר הנכון?	הבעיה נפתרה.	עבור לשלב 3.
שלב 3 **א** בדוק אם המגשים מקושרים. לקבלת מידע נוסף ראה "קישור בין מגשים" בעמוד 36. **ב** הדפס את המסמך. האם המסמך מודפס מהמגש הנכון?	הבעיה נפתרה.	פנה אל **תמיכת לקוחות**.

מסמכים חסויים ומסמכים מוחזקים אחרים אינם מודפסים

פעולה	כן	לא
שלב 1 **א** בלוח הבקרה, בדוק אם המסמכים מופיעים ברשימת העבודות בהמתנה. **הערה:** אם המסמכים אינם מופיעים ברשימה, הדפס את המסמכים בעזרת אפשרויות ההדפסה וההשהיה. **ב** הדפס את המסמכים. האם המסמכים הודפסו?	הבעיה נפתרה.	עבור לשלב 2.

פעולה	כן	לא
שלב 2 ייתכן שמשימת ההדפסה מכילה שגיאת עיצוב או נתונים לא חוקיים. • מחק את משימת ההדפסה ולאחר מכן שלח אותה שוב. • עבור קובצי PDF, צור קובץ חדש ואז הדפס את המסמכים. האם המסמכים הודפסו?	הבעיה נפתרה.	עבור לשלב 3.
שלב 3 אם אתה מדפיס מהאינטרנט, המדפסת עשויה לקרוא את כותרות המשימות השונות ככפילויות. **למשתמשי Windows** **א** פתח את תיבת הדו-שיח Printing Preferences (העדפות הדפסה). **ב** בכרטיסייה Print and Hold (הדפסה והפסקה), לחץ על **Use Print and Hold** (השתמש בהדפסה והפסקה), ולאחר מכן לחץ על **Keep duplicate documents** (שמור מסמכים כפולים). **ג** הזן קוד PIN ולאחר מכן שמור את השינויים. **ד** שלח את משימת ההדפסה. **למשתמשי Macintosh** **א** שמור את המשימות ותן לכל אחת מהן שם שונה. **ב** של את המשימה בנפרד. האם המסמכים הודפסו?	הבעיה נפתרה.	עבור לשלב 4.
שלב 4 **א** מחק חלק מהמשימות המוחזקות כדי לפנות זיכרון במדפסת. **ב** הדפס את המסמכים. האם המסמכים הודפסו?	הבעיה נפתרה.	עבור לשלב 5.
שלב 5 **א** הוסף זיכרון למדפסת. **ב** הדפס את המסמכים. האם המסמכים הודפסו?	הבעיה נפתרה.	פנה אל **תמיכה בלקוחות**.

המדפסת אינה מגיבה

פעולה	Yes (כן)	No (לא)
שלב 1 בדוק אם כבל החשמל מחובר לשקע החשמל. **זהירות—פוטנציאל לפציעה:** כדי להימנע מסכנת התחשמלות, חבר את כבל החשמל לשקע חשמל בעל דירוג והארקה מתאימים, אשר ממוקם בקרבת המוצר ונגיש בקלות. האם המדפסת מגיבה?	הבעיה נפתרה.	עבור לשלב 2.
שלב 2 בדוק אם שקע החשמל אינו מושבת באמצעות מפסק או מפסק פחת. האם שקע החשמל אינו מושבת באמצעות מפסק או מפסק פחת?	הפעל את המפסק או אפס את מפסק הפחת.	עבור לשלב 3.
שלב 3 בדוק אם המדפסת דולקת. האם המדפסת דולקת?	עבור לשלב 4.	הדלק את המדפסת.
שלב 4 בדוק את המדפסת נמצאת במצב שינה או במצב מנוחה. האם המדפסת במצב שינה או במצב מנוחה?	לחץ על לחצן ההפעלה כדי להעיר את המדפסת.	עבור לשלב 5.
שלב 5 בדוק אם הכבלים המחברים את המדפסת ואת המחשב מחוברים ליציאות הנכונות. האם הכבלים מחוברים ליציאות הנכונות?	עבור לשלב 6.	חבר את הכבלים ליציאות הנכונות.
שלב 6 כבה את המדפסת, התקן את אפשרויות החומרה ואז הדלק שוב את המדפסת. לקבלת מידע נוסף עיין בתיעוד הנלווה לאפשרות. האם המדפסת מגיבה?	הבעיה נפתרה.	עבור לשלב 7.
שלב 7 התקן את מנהל התקן המדפסת הנכון. האם המדפסת מגיבה?	הבעיה נפתרה.	עבור לשלב 8.
שלב 8 כבה את המדפסת, המתן 10 שניות, ולאחר מכן הפעל חזרה את המדפסת. האם המדפסת מגיבה?	הבעיה נפתרה.	פנה אל **תמיכת לקוחות**.

אין אפשרות לקרוא כונן הבזק

פעולה	Yes (כן)	No (לא)
שלב 1 בדוק אם המדפסת אינה עסוקה בעיבוד משימת הדפסה, העתקה, סריקה או פקס אחרת. האם המדפסת מוכנה?	עבור לשלב 2.	המתן עד שהמדפסת תסיים לעבד את המשימה האחרת.
שלב 2 ודא כי יש תמיכה בכונן הבזק לקבלת מידע נוסף ראה "כונני הבזק וסוגי קבצים נתמכים" בעמוד 46. האם כונן ההבזק נתמך?	עבור לשלב 3.	הכנס כונן הבזק נתמך.
שלב 3 **א** בדוק אם יציאת ה-USB זמינה. לקבלת מידע נוסף ראה "אפשור פעולה של יציאת ה-USB" בעמוד 264. **ב** הוצא את כונן ההבזק ואז הכנס אותו. האם המדפסת מזהה את כונן ההבזק?	הבעיה נפתרה.	פנה אל **תמיכה בלקוחות**.

אפשור פעולה של יציאת ה-USB

במסך הבית גע ב- **Settings** (הגדרות) > **Network/Ports** (רשת/יציאות) > **USB** > **Enable USB Port** (הפיכת יציאת USB לפעילה).

בעיות חיבור לרשת

לא ניתן לפתוח את שרת האינטרנט המובנה

פעולה	Yes (כן)	No (לא)
שלב 1 בדוק אם המדפסת דולקת. האם המדפסת דולקת?	עבור לשלב 2.	הדלק את המדפסת.
שלב 2 ודא שכתובת ה-IP של המדפסת נכונה. **הערות:** • הצג את כתובת ה-IP במסך הבית. • כתובת ה- IP מוצגת כארבע סדרות של מספרים המופרדים על-ידי נקודות, למשל 123.123.123.123. האם כתובת ה-IP של המדפסת נכונה?	עבור לשלב 3.	הקלד את כתובת ה-IP הנכונה של המדפסת בשדה הכתובת.

פעולה	Yes (כן)	No (לא)
שלב 3 בדוק אם אתה משתמש בדפדפן נתמך: • Internet Explorer גרסה 11 ואילך • Microsoft Edge • Safari version 6 or later • Google Chrome™ version 32 or later • Mozilla Firefox version 24 or later האם הדפדפן שלך נתמך?	עבור לשלב 4.	התקן דפדפן נתמך.
שלב 4 בדוק אם חיבור הרשת פועל. האם חיבור הרשת פועל?	עבור לשלב 5.	פנה למנהל המערכת.
שלב 5 ודא שהכבלים של המדפסת ושרת ההדפסה מחוברים היטב. לקבלת מידע נוסף עיין בתיעוד הנלווה למדפסת. האם הכבלים מחוברים היטב?	עבור לשלב 6.	חזק את חיבורי הכבלים.
שלב 6 בדוק אם שרתי ה-proxy מנוטרלים. האם שרתי ה-Proxy של האינטרנט מנוטרלים?	עבור לשלב 7.	פנה למנהל המערכת.
שלב 7 גישה אל שרת האינטרנט המוטמע האם שרת האינטרנט המוטמע נפתח?	הבעיה נפתרה.	פנה אל **תמיכה בלקוחות**.

המדפסת לא מתחברת לרשת ה-Wi-Fi

פעולה	כן	לא
שלב 1 ודא שההגדרה של האפשרות Active Adapter (מתאם פעיל) היא Auto (אוטומטי). במסך הבית גע ב-**Settings** (הגדרות) > > **Network/Ports** (רשת/יציאות) > > **Network Overview** (סקירת רשת) > > **Active Adapter** (מתאם פעיל) > > **Auto** (אוטומטי). האם ניתן לחבר את המדפסת לרשת ה-Wi-Fi?	הבעיה נפתרה.	עבור לשלב 2.
שלב 2 בדוק את נבחרת רשת ה-Wi-Fi הנכונה. **הערה:** ייתכן שה-SSID המשמש כברירת מחדל משותף למספר נתבים. האם אתה מתחבר לרשת ה-Wi-Fi הנכונה?	עבור אל שלב 4.	עבור לשלב 3.

פעולה	כן	לא
שלב 3 התחבר לרשת ה-Wi-Fi הנכונה. לקבלת מידע נוסף ראה "חיבור המדפסת לרשת Wi-Fi" בעמוד 162. האם ניתן לחבר את המדפסת לרשת ה-Wi-Fi?	הבעיה נפתרה.	עבור לשלב 4.
שלב 4 בדוק את מצב האבטחה האלחוטית. במסך הבית גע ב-**Settings (הגדרות)** > **Network/Ports (רשת/יציאות)** > **Wireless (תקשורת אלחוטית)** > **Wireless Security Mode (מצב אבטחה אלחוטית)**. האם נבחר מצב האבטחה האלחוטית הנכון?	עבור אל שלב 6.	עבור לשלב 5.
שלב 5 בחר את מצב האבטחה האלחוטית הנכון. האם ניתן לחבר את המדפסת לרשת ה-Wi-Fi?	הבעיה נפתרה.	עבור לשלב 6.
שלב 6 ודא שהזנת את סיסמת הרשת הנכונה. **הערה:** שים לב לתווי הרווח, למספרים ולאותיות רישיות בסיסמה. האם ניתן לחבר את המדפסת לרשת ה-Wi-Fi?	הבעיה נפתרה.	פנה אל **תמיכה בלקוחות**.

בדיקת קישוריות המדפסת

1. במסך הבית גע ב-**Settings** (הגדרות) > **Reports** (דוחות) > **Network** (רשת) > **Network Setup Page** (דף הגדרת רשת).
2. בדוק את החלק הראשון בדף הגדרות הרשת, וודא שהמצב הוא Connected (מחובר).

אם המצב הוא Not Connected (לא מחובר) ייתכן ששקע ה-LAN אינו פעיל או שכבל הרשת מנותק או בלתי תקין. פנה למנהל המערכת לקבלת סיוע.

בעיות באפשרויות חומרה

לא ניתן לאתר אפשרות פנימית

פעולה	Yes (כן)	No (לא)
שלב 1 כבה את המדפסת, המתן 10 שניות, ולאחר מכן הפעל חזרה את המדפסת. האם האפשרות הפנימית פועלת כשורה?	הבעיה נפתרה.	עבור לשלב 2.
שלב 2 הדפס את דף הגדרות התפריט ולאחר מכן בדוק אם האפשרות הפנימית מופיעה ברשימה Installed Features (מאפיינים מותקנים). האם האפשרות הפנימית מופיעה בדף הגדרות התפריט?	עבור אל שלב 4.	עבור לשלב 3.
שלב 3 בדוק אם האפשרות הפנימית מותקנת כהלכה בלוח הבקרה. **א** כבה את המדפסת ולאחר מכן נתק את כבל החשמל מהשקע שבקיר. **ב** ודא שהאפשרות הפנימית מותקנת בחיבור הנכון בלוח הבקרה. **ג** חבר את כבל החשמל לשקע החשמלי ואז הדלק את המדפסת. **זהירות—פוטנציאל לפציעה:** למניעת סכנת שרפה או התחשמלות, חבר את כבל החשמל לשקע חשמלי בעל דירוג מתאים והארקה מתאימה אשר ממוקם בסמוך למוצר ונגיש בקלות. האם האפשרות הפנימית פועלת כשורה?	הבעיה נפתרה.	עבור לשלב 4.
שלב 4 **א** בדוק אם האפשרות הפנימית זמינה במנהל ההתקן של המדפסת. **הערה:** במקרה הצורך, הוסף את האפשרות הפנימית באופן ידני במנהל התקן המדפסת כדי שתהיה זמינה למשימות הדפסה. לקבלת מידע נוסף ראה "הוספת אפשרויות זמינות במנהל התקן המדפסת" בעמוד 309. **ב** שלח מחדש את משימת ההדפסה. האם האפשרות הפנימית פועלת כשורה?	הבעיה נפתרה.	פנה אל **תמיכת לקוחות**.

זוהה זיכרון הבזק פגום

נסה אחת או יותר מהפעולות הבאות:

- החלף את כרטיס זיכרון ההבזק הפגום.
- בלוח הבקרה של המדפסת, גע ב- **Continue (המשך)** כדי לנקות את ההודעה ולהמשיך בהדפסה.
- בטל את משימת ההדפסה הנוכחית.

אין מספיק זיכרון פנוי עבור משאבים בזיכרון ההבזק

נסה אחת או יותר מהפעולות הבאות:

- בלוח הבקרה של המדפסת, בחר **Continue (המשך)** כדי לנקות את ההודעה ולהמשיך בהדפסה.
- מחק גופנים, פקודות מאקרו ונתונים אחרים מתוך זיכרון ההבזק.
- התקן זיכרון הבזק בעל קיבולת גבוהה יותר.

הערה: גופנים ופקודות מאקרו שלא נשמרו קודם לכן בזיכרון ההבזק יימחקו.

זוהה זיכרון הבזק לא מפורמט

נסה אחת או יותר מהפעולות הבאות:

- בלוח הבקרה של המדפסת, בחר **Continue** (המשך) כדי לעצור את פעולת האיחוי ולהמשיך בהדפסה.
- פרמט את זיכרון ההבזק.

הערה: אם הודעת השגיאה לא נעלמת, ייתכן שיש פגם בזיכרון ההבזק ובמקרה כזה, תצטרך להחליפו.

בעיות חומרים מתכלים

החלף מכל, אי התאמת אזור במדפסת

כדי לתקן את הבעיה קנה מחסנית עם אזור נכון, אשר תואם לאזור המדפסת, או קנה מחסנית גלובלית.

- המספר הראשון בהודעה אחרי 42 מציין את אזור המדפסת.
- המספר השני בהודעה אחרי 42 מציין את אזור המחסנית.

אזורי מדפסות ומחסניות טונר

אזור	קוד מספרי
גלובלי או אזור בלתי מוגדר	0
צפון אמריקה (ארצות הברית, קנדה)	1
האזור הכלכלי האירופי, מערב אירופה, ארצות סקנדינביה, שווייץ	2
מזרח אסיה	3
אמריקה הלטינית	4
שאר מדינות אירופה, המזרח התיכון, אפריקה	5
אוסטרליה, ניו-זילנד	6
אזור לא חוקי	9

הערה: כדי לאתר את הגדרות האזור של המדפסת ושל מחסנית הטונר, הדפס את דפי בדיקת איכות ההדפסה. בלוח הבקרה, נווט אל: **Settings** (הגדרות) > **Troubleshooting** (פתרון בעיות) > **Print Quality Test Pages** (דפי בדיקת איכות ההדפסה).

חומר מתכלה שאינו של Lexmark

המדפסת זיהתה חומר מתכלה או חלק המותקן במדפסת שאינו מתוצרת Lexmark.

מדפסת Lexmark שברשותך מתוכננת לפעול באופן מיטבי עם חומרים מתכלים וחלקים מקוריים של Lexmark. שימוש בחומרים מתכלים או בחלקים של צד שלישי עשוי להשפיע על הביצועים, האמינות או החיים של המדפסת ורכיבי ההדמיה שבה.

כל מחווני החיים מיועדים לעבוד עם חומרים מתכלים וחלקים של Lexmark ועשויים לספק תוצאות בלתי צפויות אם נעשה שימוש בחומרים מתכלים או חלקים של צד שלישי. שימוש ברכיבי הדמיה מעבר לאורך החיים המתוכנן עשוי להזיק למדפסת Lexmark שברשותך או ברכיבים משויכים.

אזהרה—פוטנציאל לנזק: שימוש בחומרים מתכלים או בחלקים של צד שלישי עשוי להשפיע על כיסוי האחריות. נזק שנוצר כתוצאה משימוש בחומרים מתכלים או חלקים של צד שלישי או עשוי שלא להיות מכוסה במסגרת האחריות.

כדי לאשר את כל הסיכונים הללו ולהתקדם בשימוש בחומרים מתכלים או חלקים לא מקוריים במדפסת, לחץ בו-זמנית על הלחצנים **X** ו-**#** לחיצה ממושכת בת 15 שניות.

אם אינך רוצה לקחת סיכונים אלה, הסר את החומר המתכלה או החלק מתוצרת צד שלישי מהמדפסת שברשותך והתקן חומר מתכלה או חלק מקוריים של Lexmark. לקבלת מידע נוסף ראה "שימוש בחלקים ובחומרים מתכלים מקוריים של Lexmark" בעמוד 181.

אם המדפסת אינה מדפיסה אחרי שלחצת לחיצה בת 15 שניות על **X** ו-**#** בו-זמנית, אפס את מונה השימוש בחומרים מתכלים.

1 בלוח הבקרה, נווט אל:

Settings (הגדרות) > **Device** (התקן) > **Maintenance** (תחזוקה) > **Configuration Menu** (תפריט תצורה) > **Supply Usage And Counters** (שימוש בחומרים מתכלים ומונים)

2 בחר את החלק או החומר המתכלה שברצונך לאפס ולאחר מכן בחר באפשרות **Start** (התחל).

3 קרא את הודעת האזהרה ולאחר מכן בחר באפשרות **Continue** (המשך).

4 לחץ על **X** ו-**#** בו-זמנית לחיצה ממושכת בת 15 שניות כדי לנקות את ההודעה.

הערה: אם אינך מצליח לאפס את מוני השימוש בחומרים מתכלים, החזר את הפריט למקום הרכישה.

בעיות הזנת נייר

מעטפות נאטמות בעת הדפסה

פעולה	Yes (כן)	No (לא)
שלב 1 **א** השתמש במעטפה שאוחסנה בסביבה יבשה. **הערה:** הדפסה על מעטפות עם תכולת לחות גבוהה עלולה לגרום לאטימתן. **ב** שלח את משימת ההדפסה. האם המעטפה נאטמת בעת ההדפסה?	עבור לשלב 2.	הבעיה נפתרה.

פעולה	Yes (כן)	No (לא)
שלב 2 **א** ודא שסוג הנייר המוגדר הוא Envelope (מעטפה). בלוח הבקרה, נווט אל: **Settings (הגדרות) > Paper (נייר) > Tray Configuration (תצורת מגש) > Paper Size/Type (גודל/סוג נייר)** **ב** שלח את משימת ההדפסה. האם המעטפה נאטמת בעת ההדפסה?	פנה אל **תמיכת לקוחות**.	הבעיה נפתרה.

איסוף הדפסות אינו פועל

פעולה	Yes (כן)	No (לא)
שלב 1 **א** בלוח הבקרה, נווט אל: **Settings** (הגדרות) > **Print** (הדפסה) > **Layout** (פריסה) > **Collate** (איסוף) **ב** גע ב-**On [1,2,1,2,1,2]** (מופעל [1,2,1,2,1,2]). **ג** הדפס את המסמך. האם איסוף המסמך בוצע כהלכה?	הבעיה נפתרה.	עבור לשלב 2.
שלב 2 **א** במסמך שאתה מנסה להדפיס, פתח את תיבת הדו-שיח Print (הדפסה) ואז בחר באפשרות **Collate** (איסוף). **ב** הדפס את המסמך. האם איסוף המסמך בוצע כהלכה?	הבעיה נפתרה.	עבור לשלב 3.
שלב 3 **א** הפחת את מספר העמודים להדפסה. **ב** הדפס את המסמך. האם העמודים נאספו כראוי?	הבעיה נפתרה.	פנה אל **תמיכה בלקוחות**.

סלסול נייר

הערה: לפני פתרון הבעיה, הדפס את דפי בדיקת איכות ההדפסה. בלוח הבקרה, נווט אל **Settings** (הגדרות) > **Troubleshooting** (פתרון בעיות) > **Print Quality Test Pages** (דפי בדיקת איכות הדפסה). בדגמי מדפסות שאינם כוללים מסך מגע, הקש ✓ כדי לנווט בין ההגדרות.

פעולה	Yes (כן)	No (לא)
שלב 1 **א** בדוק אם יש תמיכה בנייר שנטען. **הערה:** אם הנייר אינו נתמך, טען נייר נתמך. **ב** הדפס את המסמך. אם הנייר מסולסל?	עבור לשלב 2.	הבעיה נפתרה.
שלב 2 **א** בדוק אם המחסנית בה נעשה שימוש במדפסת היא מחסנית טונר מקורית ונתמכת של Lexmark. **הערה:** אם המחסנית אינה נתמכת - התקן מחסנית נתמכת. **ב** הדפס את המסמך. אם הנייר מסולסל?	עבור לשלב 3.	הבעיה נפתרה.
שלב 3 **א** כוונן את המובילים במגש למיקום המתאים עבור גודל הנייר הטעון. **ב** הדפס את המסמך. אם הנייר מסולסל?	עבור לשלב 4.	הבעיה נפתרה.
שלב 4 **א** בהתאם למערכת ההפעלה שברשותך, ציין את גודל וסוג הנייר ב-Printing Preferences (מאפייני הדפסה) או בתיבת הדו-שיח Print (הדפסה). **הערות:** • ודא שההגדרות תואמות לנייר שנטען. • תוכל גם לשנות את ההגדרה דרך לוח הבקרה של המדפסת. נווט אל **Settings (הגדרות)** > **Paper (נייר)** > **Tray Configuration (תצורת מגש)** > **Paper Size/Type (גודל/סוג נייר)** **ב** הדפס את המסמך. אם הנייר מסולסל?	עבור לשלב 5.	הבעיה נפתרה.
שלב 5 **א** הוצא את הנייר, הפוך אותו ואז טען אותו מחדש. **ב** הדפס את המסמך. אם הנייר מסולסל?	עבור לשלב 6.	הבעיה נפתרה.
שלב 6 **א** טען נייר מחבילה חדשה. **הערה:** נייר ספג רטיבות בגלל לחות גבוהה. אחסן נייר בעטיפה המקורית שלו עד שאתה מוכן להשתמש בו. **ב** הדפס את המסמך. אם הנייר מסולסל?	פנה אל **תמיכה בלקוחות**.	הבעיה נפתרה.

קישור המגשים אינו פועל

פעולה	Yes (כן)	No (לא)
שלב 1 **א** בדוק אם המגשים מכילים ניירות מגודל וסוג זהים. **ב** בדוק אם מובילי הנייר ממוקמים כהלכה. **ג** הדפס את המסמך. האם קישור המגשים פועל כנדרש?	הבעיה נפתרה.	עבור לשלב 2.
שלב 2 **א** בלוח הבקרה גע ב-**Settings** (הגדרות) > **Paper** (נייר) > **Tray Configuration** (תצורת מגש) > **Paper Size/Type** (גודל/סוג נייר). **ב** הגדר את סוג וגודל הנייר כך שיתאימו לנייר שטעון במגשים המקושרים. **ג** הדפס את המסמך. האם קישור המגשים פועל כנדרש?	הבעיה נפתרה.	עבור לשלב 3.
שלב 3 **א** ודא שההגדרה של Tray Linking (קישור מגשים) היא Automatic (אוטומטי). לקבלת מידע נוסף ראה "קישור בין מגשים" בעמוד 36. **ב** הדפס את המסמך. האם קישור המגשים פועל כנדרש?	הבעיה נפתרה.	פנה אל **תמיכה בלקוחות**.

חסימות נייר מתרחשות בתדירות גבוהה

פעולה	Yes (כן)	No (לא)
שלב 1 **א** הסר את המגש. **ב** בדוק אם הנייר נטען כהלכה. **הערות:** • ודא שמובילי הנייר ממוקמים כהלכה. • ודא שגובה הערימה נמוך ממחוון המילוי המקסימלי של הנייר. • הקפד להדפיס על נייר מהגודל והסוג המתאימים. **ג** הכנס את המגש. **ד** הדפס את המסמך. האם מתרחשות חסימות נייר לעתים תכופות?	עבור לשלב 2.	הבעיה נפתרה.
שלב 2 **א** בלוח הבקרה, נווט אל: **Settings (הגדרות) > Paper (נייר) > Tray Configuration (תצורת מגש) > Paper Size/Type (גודל/סוג נייר)** **ב** הגדר את גודל וסוג הנייר הנכונים. **ג** הדפס את המסמך. האם מתרחשות חסימות נייר לעתים תכופות?	עבור לשלב 3.	הבעיה נפתרה.

פעולה	Yes (כן)	No (לא)
שלב 3 **א** טען נייר מחבילה חדשה. **הערה:** נייר ספג רטיבות בגלל לחות גבוהה. אחסן נייר בעטיפה המקורית שלו עד שאתה מוכן להשתמש בו. **ב** הדפס את המסמך. האם מתרחשות חסימות נייר לעתים תכופות?	פנה אל **תמיכת לקוחות**.	הבעיה נפתרה.

עמודים חסומים לא מודפסים מחדש

פעולה	Yes (כן)	No (לא)
א בלוח הבקרה, נווט אל: **Settings** (הגדרות) > **Device** (התקן) > **Notifications** (התראות) > **Jam Content Recovery** (התאוששות מחסימת תוכן) **ב** בתפריט Jam Recovery (התאוששות מחסימה), בחר **On (מופעל)** או **Auto (אוטומטי)**. **ג** הדפס את המסמך. האם הדפים החסומים מודפסים שוב?	הבעיה נפתרה.	פנה אל **תמיכת לקוחות**.

בעיות דואר אלקטרוני

לא ניתן לשלוח דואר אלקטרוני

פעולה	כן	לא
שלב 1 ודא שתצורת הגדרות ה-SMTP לדואר האלקטרוני נקבעה כהלכה. לקבלת מידע נוסף ראה "קביעת תצורת הגדרות ה-SMTP לדואר האלקטרוני" בעמוד 53. האם אתה מצליח לשלוח דואר אלקטרוני?	הבעיה נפתרה.	עבור לשלב 2.
שלב 2 ודא שאתה משתמש בסיסמה הנכונה. בתלות בספק שירות הדואר האלקטרוני שלך, השתמש בסיסמת החשבון, בסיסמה לאפליקציה, או בסיסמת האימות. לקבלת מידע נוסף ראה "קביעת תצורת הגדרות ה-SMTP לדואר האלקטרוני" בעמוד 53. האם אתה מצליח לשלוח דואר אלקטרוני?	הבעיה נפתרה.	עבור לשלב 3.
שלב 3 ודא שהמדפסת מחוברת לרשת ושהרשת מחוברת לאינטרנט. האם אתה מצליח לשלוח דואר אלקטרוני?	הבעיה נפתרה.	פנה אל **תמיכה בלקוחות**.

בעיות שיגור פקס

זיהוי מתקשר אינו מוצג

הערה: הוראות אלו חלות רק על מדפסות שתומכות בפקס אנלוגי. לקבלת מידע נוסף ראה "הגדרת המדפסת כפקס" בעמוד 63.

פעולה	כן	לא
הפוך שיחה מזוהה לזמינה. במסך הבית גע ב-**Settings** (הגדרות) > **Fax** (פקס) > **Fax Setup** (הגדרת פקס) > **Fax Receive Settings** (הגדרות קבלת פקס) > **Admin Controls** (בקרות מנהל מערכת) > **Enable Caller ID** (הפוך שיחה מזוהה לזמינה). האם זיהוי המתקשר מופיע?	הבעיה נפתרה.	פנה אל **תמיכה בלקוחות**.

לא ניתן לשגר או לקבל פקסים באמצעות הפקס האנלוגי

פעולה	כן	לא
שלב 1 תן פתרון לכל הודעות השגיאה שמופיעות בתצוגה. האם אתה מצליח לשגר או לקבל פקס?	הבעיה נפתרה.	עבור לשלב 2.
שלב 2 ודא שהכבלים של הציוד הבא מחוברים היטב: • טלפון • שפופרת • משיבון האם אתה מצליח לשגר או לקבל פקס?	הבעיה נפתרה.	עבור לשלב 3.
שלב 3 האזן לצליל החיוג. • התקשר אל מספר הפקס כדי לבדוק אם הוא פועל כהלכה. • אם אתה משתמש בתכונת חיוג ללא הרמת השפופרת, הגבר את עוצמת הקול כדי לוודא שיש צליל חיוג. האם אתה מצליח לשמוע צליל חיוג?	עבור אל שלב 5.	עבור לשלב 4.

פעולה	כן	לא
שלב 4 בדוק את שקע הטלפון שבקיר. **א** חבר את הטלפון האנלוגי ישירות לשקע שבקיר. **ב** האזן לצליל החיוג. **ג** אם אינך שומע צליל חיוג, השתמש בכבל טלפון אחר. **ד** אם עדיין אינך שומע צליל חיוג, חבר את הטלפון האנלוגי לשקע אחר בקיר. **ה** אם אתה שומע צליל חיוג, חבר את המדפסת לשקע זה בקיר. האם אתה מצליח לשגר או לקבל פקס?	הבעיה נפתרה.	עבור לשלב 5.
שלב 5 בדוק אם המדפסת מחוברת לשירות טלפון אנלוגי או למחבר הדיגיטלי הנכון. • אם אתה משתמש ברשת דיגיטלית לשירותים משולבים (Integrated Services for Digital Network, ISDN), בתחבר ליציאת טלפון אנלוגי של מתאם ISDN. לקבלת מידע נוסף, פנה לספק ה-ISDN. • אם אתה משתמש ב-DSL, חבר מסנן DSL או נתב התומך בשימוש אנלוגי. לקבלת מידע נוסף פנה לספק ה-DSL. • אם אתה משתמש בשירות טלפון מסוג מרכזת פרטית (private branch exchange, PBX), ודא שאתה מתחבר לחיבור אנלוגי ב-PBX. אם לא קיים חיבור כזה, שקול התקנת קו טלפון אנלוגי עבור מכשיר הפקס. האם אתה מצליח לשגר או לקבל פקס?	הבעיה נפתרה.	עבור לשלב 6.
שלב 6 נתק זמנית ציוד אחר ובטל את זמינותם של שירותי טלפון אחרים. **א** נתק ציוד אחר (למשל משיבונים, מחשבים, מודמים או מפצלי קווי טלפון) המחובר בין המדפסת וקו הטלפון. **ב** בטל את תכונות השיחה הממתינה והתא הקולי. לקבלת מידע נוסף פנה לחברת הטלפונים. האם אתה מצליח לשגר או לקבל פקס?	הבעיה נפתרה.	עבור לשלב 7.
שלב 7 סרוק את המסמך המקורי עמוד אחד בכל פעם. **א** חייג את מספר הפקס. **ב** סרוק את המסמך. האם אתה מצליח לשגר או לקבל פקס?	הבעיה נפתרה.	פנה אל **תמיכה בלקוחות**.

באמצעות הפקס האנלוגי ניתן לקבל פקסים, אך לא ניתן לשגרם

פעולה	כן	לא
שלב 1 טען מסמך מקור באופן הנכון במגש מזין המסמכים האוטומטי (ADF) או על משטח הזכוכית של הסורק. האם ניתן לשגר פקסים?	הבעיה נפתרה.	עבור לשלב 2.
שלב 2 הגדר כנדרש את מספר החיוג המקוצר. • בדוק אם מספר החיוג המקוצר הוגדר עבור מספר הטלפון שברצונך לחייג אליו. • חייג את מספר הטלפון ידנית. האם ניתן לשגר פקסים?	הבעיה נפתרה.	פנה אל **תמיכה בלקוחות**.

באמצעות הפקס האנלוגי ניתן לשגר פקסים, אך לא ניתן לקבלם

פעולה	כן	לא
שלב 1 ודא שמקור הנייר אינו ריק. האם ניתן לקבל פקסים?	הבעיה נפתרה.	עבור לשלב 2.
שלב 2 בדוק את הגדרות עיכוב מניית הצלצולים. במסך הבית גע ב-**Settings** (הגדרות) > **Fax** (פקס) > **Fax Setup** (הגדרת פקס) > **Fax Receive Settings** (הגדרות קבלת פקס) > **Rings to Answer** (צלצולים עד למענה). האם ניתן לקבל פקסים?	הבעיה נפתרה.	עבור לשלב 3.
שלב 3 אם המדפסת מדפיסה עמודים ריקים, ראה "דפים ריקים או לבנים" בעמוד 234. האם ניתן לקבל פקסים?	הבעיה נפתרה.	פנה אל **תמיכה בלקוחות**.

לא ניתן להגדיר etherFAX

פעולה	כן	לא
שלב 1 בדוק את קישוריות המדפסת. **א** הדפס את Network Setup Page (דף הגדרת הרשת). במסך הבית גע ב-**Settings** (הגדרות) > **Reports** (דוחות) > **Network** (רשת) > **Network Setup Page** (דף הגדרת רשת). **ב** בדוק את מצב הרשת. האם המדפסת מחוברת לרשת?	עבור אל שלב 3.	עבור לשלב 2.

פעולה	כן	לא
שלב 2 ודא שהמדפסת מחוברת לרשת ושהרשת מחוברת לאינטרנט. האם באפשרותך להגדיר את etherFAX?	הבעיה נפתרה.	עבור לשלב 3.
שלב 3 ודא כי etherFAX מוגדר כראוי. לקבלת מידע נוסף ראה "הגדרת פונקציית הפקס באמצעות etherFAX" בעמוד 65. האם באפשרותך להגדיר את etherFAX?	הבעיה נפתרה.	בקר בכתובת **https://www.etherfax.net/lexmark**.

לא ניתן לשגר או לקבל פקסים באמצעות הפקס האנלוגי

פעולה	כן	לא
שלב 1 ודא שהמדפסת מחוברת לרשת ושהרשת מחוברת לאינטרנט. האם אתה מצליח לשגר או לקבל פקסים באמצעות etherFAX?	הבעיה נפתרה.	עבור לשלב 2.
שלב 2 **א** במסך הבית, בחר **Settings** (הגדרות) > **Fax** (פקס) > **Fax Setup** (הגדרות פקס) > **General Fax Settings** (הגדרות פקס כלליות). **ב** ודא שיש ברשותך את מספר הפקס הנכון. **ג** ודא שההגדרה של האפשרות Fax Transport (העברת פקס) היא etherFAX. האם אתה מצליח לשגר או לקבל פקסים באמצעות etherFAX?	הבעיה נפתרה.	עבור לשלב 3.
שלב 3 פצל מסמכים גדולים למספר קבצים קטנים. האם אתה מצליח לשגר או לקבל פקסים באמצעות etherFAX?	הבעיה נפתרה.	בקר בכתובת **https://www.etherfax.net/lexmark**.

איכות הדפסת פקס ירודה

פעולה	Yes (כן)	No (לא)
שלב 1 ודא שאין פגמים באיכות ההדפסה. **א** בלוח הבקרה, גע ב-**Settings** (הגדרות) > **Troubleshooting** (פתרון בעיות) > **Print Quality Test Pages** (דפי בדיקת איכות הדפסה). **ב** תקן את כל הפגמים באיכות ההדפסה. לקבלת מידע נוסף ראה "איכות הדפסה ירודה" בעמוד 234. האם איכות הפקס מספקת?	הבעיה נפתרה.	עבור לשלב 2.

פעולה	Yes (כן)	No (לא)
שלב 2 האט את מהירות השידור של פקס נכנס. **א** בלוח הבקרה גע ב-**Settings** (הגדרות) > **Fax** > (פקס) **Fax Setup** (הגדרות פקס) > **Fax Receive Settings** (הגדרות קבלת פקס) > **Admin Controls** (בקרות מנהל מערכת). **ב** בתפריט Max Speed (מהירות מרבית), בחר מהירות שידור נמוכה יותר. האם איכות הפקס מספקת?	הבעיה נפתרה.	פנה אל **תמיכה בלקוחות**.

מידע חסר בעמוד השער של הפקס

פעולה	לא	כן
א כבה את המדפסת, המתן 10 שניות, ולאחר מכן הפעל חזרה את המדפסת. **ב** שגר או אחזר את הפקס. האם חסר מידע בעמוד השער של הפקס?	הבעיה נפתרה.	פנה אל **תמיכה בלקוחות**.

לא ניתן לשלוח את עמוד השער של הפקס למחשב

פעולה	כן	לא
שלב 1 **א** ודא שמנהל התקן ההדפסה מעודכן. לקבלת מידע נוסף ראה "התקנת תוכנת המדפסת" בעמוד 308. **ב** שגר את הפקס. האם ניתן לשלוח את עמוד השער של הפקס?	הבעיה נפתרה.	עבור לשלב 2.
שלב 2 **א** מהמסמך שאתה מנסה לשלוח בפקס, פתח את תיבת הדו-שיח Print (הדפסה). **ב** בחר את המדפסת ולאחר מכן לחץ על **Properties** (מאפיינים), **Preferences** (העדפות), **Options** (אפשרויות) או **Setup** (הגדרה). **ג** לחץ על **Fax** (פקס), ולאחר מכן בטל את ההגדרה **Always display settings prior to faxing** (תמיד הצג הגדרות לפני שיגור פקס). **ד** שגר את הפקס. האם ניתן לשלוח את עמוד השער של הפקס?	הבעיה נפתרה.	פנה אל **תמיכה בלקוחות**.

בעיות סריקה

לא ניתן לסרוק למחשב

פעולה	כן	לא
שלב 1 בצע משימת העתקה. האם משימת ההעתקה הצליחה?	עבור אל שלב 3.	עבור לשלב 2.
שלב 2 **א** כבה את המדפסת, לאחר מכן המתן כ-10 שניות ואז הפעל אותה שוב. **ב** סרוק את המסמך. האם אתה מצליח לסרוק את המסמך למחשב?	הבעיה נפתרה.	עבור לשלב 3.
שלב 3 בדוק את קישוריות המדפסת. **א** הדפס את Network Setup Page (דף הגדרת הרשת). בלוח הבקרה, נווט אל: **Settings** (הגדרות) > **Reports** (דוחות) > **Network** (רשת) > **Network Setup Page** (דף הגדרת רשת) **ב** בדוק את מצב הרשת. האם המדפסת מחוברת לרשת?	עבור אל שלב 5.	עבור לשלב 4.
שלב 4 **א** חבר את מדפסת לרשת. **ב** סרוק את המסמך. האם אתה מצליח לסרוק את המסמך למחשב?	הבעיה נפתרה.	עבור לשלב 5.
שלב 5 **א** ודא שגם המדפסת וגם המחשב מחוברים לאותה רשת. **ב** סרוק את המסמך. האם אתה מצליח לסרוק את המסמך למחשב?	הבעיה נפתרה.	פנה אל **תמיכה בלקוחות**.

לא ניתן לסרוק לתיקיית רשת

פעולה	כן	לא
שלב 1 **א** צור קיצור דרך לתיקיית רשת. **ב** סרוק מסמך באמצעות קיצור הדרך. לקבלת מידע נוסף ראה "סריקה לתיקיית רשת" בעמוד 77. האם אתה מצליח לסרוק מסמך ולשמור אותו בתיקיית רשת?	הבעיה נפתרה.	עבור לשלב 2.

פעולה	כן	לא
שלב 2 ודא שהנתיב לתיקיית הרשת ותבניתה תקינים. לדוגמה, ***server_hostname*/foldername/path//**, כאשר ***server_hostname*** הוא תחום מלא (FQDN) או כתובת IP. האם הנתיב לתיקיית הרשת ותבניתה תקינים?	עבור לשלב 3.	עבור אל שלב 4.
שלב 3 ודא שיש לך הרשאת גישת כתיבה לתיקיית הרשת. האם אתה מצליח לסרוק מסמך ולשמור אותו בתיקיית רשת?	הבעיה נפתרה.	עבור לשלב 4.
שלב 4 עדכן את קיצור הדרך לתיקיית הרשת. **א** פתח את דפדפן האינטרנט ולאחר מכן הקלד את כתובת ה-IP של המדפסת בשדה הכתובת. **הערות:** • הצג את כתובת ה-IP של המדפסת במסך הבית. כתובת ה-IP מוצגת כארבע סדרות של מספרים המופרדים על-ידי נקודות, למשל 123.123.123.123. • אם אתה משתמש בשרת Proxy, השבת אותו זמנית כדי לטעון את דף האינטרנט כהלכה. **ב** לחץ על **Shortcuts** (קיצורי דרך) ובחר קיצור דרך. **הערה:** אם יש לך מספר סוגים של קיצורי דרך, בחר **Network Folder** (תיקיית רשת). **ג** בשדה Share Path (נתיב שיתוף), הקלד את הנתיב לתיקיית הרשת. **הערות:** • אם נתיב השיתוף הוא **\\server_hostname\foldername\path**, הקלד **server_hostname/foldername/path//**. • בעת הקלדת נתיב השיתוף, הקפד להקליד תווי קו נטוי קדימה. **ד** בתפריט Authentication (אימות), בחר את שיטת האימות שלך. **הערה:** אם ההגדרה של Authentication (אימות) היא Use assigned username and password (שימוש בשם משתמש וסיסמה שהוקצו), הקלד את האישורים שלך בשדות User Name (שם משתמש) ו-Password (סיסמה). **ה** לחץ על **Save** (שמור). האם אתה מצליח לסרוק מסמך ולשמור אותו בתיקיית רשת?	הבעיה נפתרה.	עבור לשלב 5.
שלב 5 ודא שהן המדפסת והן תיקיית הרשת מחוברים לאותה רשת. האם אתה מצליח לסרוק מסמך ולשמור אותו בתיקיית רשת?	הבעיה נפתרה.	פנה אל **תמיכה בלקוחות**.

העתקות חלקיות של מסמך או תמונה

פעולה	כן	לא
שלב 1 **א** ודא שהמסמך או התמונה טעונים עם הפנים כלפי מטה בפינה השמאלית העליונה של משטח הזכוכית של הסורק. **ב** העתק את המסמך או התמונה. האם המסמך או התמונה הועתקו כנדרש?	הבעיה נפתרה.	עבור לשלב 2.
שלב 2 **א** התאם את הגדרת גודל הנייר לנייר שטעון במגש. **ב** העתק את המסמך או התמונה. האם המסמך או התמונה הועתקו כנדרש?	הבעיה נפתרה.	פנה אל **תמיכת לקוחות**.

איכות העתקה ירודה

פעולה	Yes (כן)	No (לא)
שלב 1 **א** נקה את זכוכית הסורק ואת זכוכית מזין המסמכים האוטומטי (ADF) באמצעות מטלית רכה, לחה ונטולת סיבים. אם המדפסת כוללת זכוכית מזין מסמכים אוטומטי שנייה בתוך מזין המסמכים האוטומטי, נקה גם את הזכוכית הזו. לקבלת מידע נוסף ראה "ניקוי הסורק" בעמוד 167. **ב** ודא שהמסמך או התמונה טעונים עם הפנים כלפי מטה בפינה השמאלית העליונה של משטח הזכוכית של הסורק. **ג** העתק את המסמך או התמונה. האם איכות ההעתקה מספקת?	הבעיה נפתרה.	עבור לשלב 2.
שלב 2 **א** בדוק את איכות מסמך או תמונת המקור. **ב** התאם את הגדרות איכות הסריקה. **ג** העתק את המסמך או התמונה. האם איכות ההעתקה מספקת?	הבעיה נפתרה.	פנה אל **תמיכת לקוחות**.

פסים כהים אנכיים על הפלט כאשר סורקים ממזין המסמכים האוטומטי

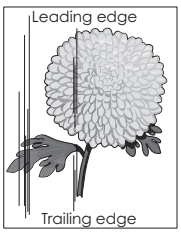

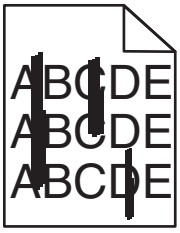

פעולה	Yes (כן)	No (לא)
א פתח את מכסה הסורק. **ב** באמצעות מטלית רכה, לחה ונטולת סיבים, נקה את זכוכית מזין המסמכים האוטומטי ואת משטח הזכוכית של מזין המסמכים האוטומטי. **ג** סגור את מכסה הסורק. **ד** סרוק את המסמך. האם מופיעים פסים אנכיים על מסמכים סרוקים?	פנה אל **תמיכה בלקוחות**.	הבעיה נפתרה.

תמונה או טקסט משוננים בעת סריקה ממזין המסמכים האוטומטי

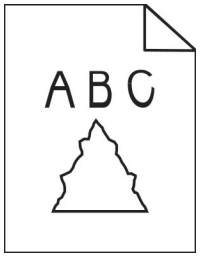

פעולה	כן	לא
א טען 50 גיליונות נייר רגיל ונקי במזין המסמכים האוטומטי. **הערה:** הנייר הרגיל עוזר לנקות או להרחיק אבק וחומרים אחרים שמצפים את גלגלות ההזנה של מזין המסמכים האוטומטי. **ב** בלוח הבקרה, לחץ על . **ג** טען מסמך מקור במזין המסמכים האוטומטי. **ד** סרוק את המסמך. האם בפלט נראים תמונות או טקסטים משוננים?	פנה אל **תמיכה בלקוחות**.	הבעיה נפתרה.

משימת הסריקה לא הצליחה

פעולה	כן	לא
שלב 1 בדוק את חיבורי הכבלים. **א** ודא שכבל ה-Ethernet או כבל ה-USB מחובר היטב למחשב ולמדפסת. **ב** שגר שוב את משימת הסריקה. האם משימת הסריקה הצליחה?	הבעיה נפתרה.	עבור לשלב 2.

פעולה	כן	לא
שלב 2 בדוק את הקובץ שברצונך לסרוק. **א** ודא ששם הקובץ אינו נמצא כבר בשימוש בתיקיית היעד. **ב** ודא שהמסמך או התמונה שברצונך לסרוק אינם פתוחים ביישום אחר. **ג** שגר שוב את משימת הסריקה. האם משימת הסריקה הצליחה?	הבעיה נפתרה.	עבור לשלב 3.
שלב 3 **א** ודא שאחת מתיבות הסימון **Append time stamp (הוסף חתימת זמן)** או **Overwrite existing file (דרוס קובץ קיים)** מסומנת בהגדרות התצורה של היעד. **ב** שגר שוב את משימת הסריקה. האם משימת הסריקה הצליחה?	הבעיה נפתרה.	פנה אל **תמיכת לקוחות**.

יחידת הסורק אינה נסגרת

פעולה	Yes (כן)	No (לא)
הסר הפרעות שמשאירות את מכסה הסורק פתוח. האם מכסה הסורק נסגר כראוי?	הבעיה נפתרה.	פנה אל **תמיכה בלקוחות**.

סריקה אורכת זמן רב מדי או תוקעת את המחשב

פעולה	Yes (כן)	No (לא)
סגור את כל היישומים שמפריעים לסריקה. האם סריקה נמשכת זמן רב מדי או תוקעת את המחשב?	פנה אל **תמיכת לקוחות**.	הבעיה נפתרה.

הסורק אינו מגיב

פעולה	Yes (כן)	No (לא)
שלב 1 **א** בדוק אם כבל החשמל מחובר כהלכה למדפסת ולשקע החשמל. **זהירות—פוטנציאל לפציעה:** כדי להימנע מסכנת התחשמלות, חבר את כבל החשמל לשקע חשמל בעל דירוג והארקה מתאימים, אשר ממוקם בקרבת המוצר ונגיש בקלות. **ב** העתק או סרוק את המסמך. האם הסורק מגיב?	הבעיה נפתרה.	עבור לשלב 2.

פעולה	Yes (כן)	No (לא)
שלב 2 **א** בדוק אם המדפסת מופעלת. **ב** תן פתרון לכל הודעות השגיאה שמופיעות בתצוגה. **ג** העתק או סרוק את המסמך. האם הסורק מגיב?	הבעיה נפתרה.	עבור לשלב 3.
שלב 3 **א** כבה את המדפסת, המתן 10 שניות לערך ולאחר מכן הפעל את המדפסת. **ב** העתק או סרוק את המסמך. האם הסורק מגיב?	הבעיה נפתרה.	פנה אל **תמיכת לקוחות**.

התאמת רישום הסורק

1 במסך הבית גע ב-Settings (הגדרות) |Device (התקן) |Maintenance (תחזוקה) |Configuration Menu (תפריט תצורה) | Scanner Configuration (תצורת סורק) | Scanner Manual Registration (רישום ידני של הסורק).

2 בתפריט Print Quick Test (הדפס בדיקה מהירה), גע באפשרות Start (התחל).

3 שים את דף בדיקת ההדפסה המהירה על זכוכית הסורק ואז גע באפשרות **Flatbed Registration** (רישום משטח סריקה).

4 בתפריט Copy Quick Test (בדיקת העתקה מהירה) גע באפשרות Start (התחל).

5 השווה את דף בדיקת ההעתקה המהירה למסמך המקור.

הערה: אם השוליים של דף הבדיקה שונים מאלה של המסמך המקורי, כוונן את השוליים העליונים והשמאליים.

6 חזור על שלב 4 ועל שלב 5 עד שהשוליים של דף בדיקת ההעתקה המהירה יהיו תואמים במידה רבה לאלה של המסמך המקורי.

התאמת רישום מזין המסמכים האוטומטי

1 במסך הבית גע ב-Settings (הגדרות) |Device (התקן) |Maintenance (תחזוקה) |Configuration Menu (תפריט תצורה) | Scanner Configuration (תצורת סורק) | Scanner Manual Registration (רישום ידני של הסורק).

2 בתפריט Print Quick Test (הדפס בדיקה מהירה), גע באפשרות Start (התחל).

3 שים את הדף לבדיקת הדפסה מהירה במגש של מזין המסמכים האוטומטי.

4 גע באפשרות **Front ADF Registration** (רישום מזין מסמכים אוטומטי קדמי) או **Rear ADF Registration** (רישום מזין מסמכים אוטומטי אחורי).

הערות:

- כדי ליישר את רישום מזין המסמכים האוטומטי הקדמי, שים את דף הבדיקה כשהוא פונה כלפי מעלה והצד הקצר יותר נכנס תחילה למזין המסמכים האוטומטי.
- כדי ליישר את רישום מזין המסמכים האוטומטי האחורי, שים את דף הבדיקה כשהוא פונה כלפי מטה והצד הקצר יותר נכנס תחילה למזין המסמכים האוטומטי.

5 בתפריט Copy Quick Test (בדיקת העתקה מהירה) גע באפשרות Start (התחל).

6 השווה את דף בדיקת ההעתקה המהירה למסמך המקור.

הערה: אם השוליים של דף הבדיקה שונים מאלה של המסמך המקורי, כוונן את השוליים העליונים והאופקיים.

7 חזור על שלב 5 ועל שלב 6 עד שהשוליים של דף בדיקת ההעתקה המהירה יהיו תואמים במידה רבה לאלה של המסמך המקורי.

יצירת קשר עם תמיכת הלקוחות

לפני שתפנה לתמיכת הלקוחות, ודא שברשותך הפרטים הבאים:

- בעיית המדפסת
- הודעת השגיאה
- סוג דגם המדפסת והמספר הסידורי

בקר בכתובת **http://support.lexmark.com** לקבלת תמיכה בדוא"ל או בצ'אט, או עיין בספריית המדריכים, מסמכי התמיכה, מנהלי ההתקנים והורדות אחרות.

גם תמיכה טכנית טלפונית זמינה. בארה"ב או בקנדה, התקשר 1-800-539-6275. בארצות או אזורים אחרים, עבור אל **http://support.lexmark.com**.

שדרוג והעברה

חומרה

אפשרויות פנימיות זמינות

- כרטיסי זיכרון
  - DDR3 DIMM
  - זיכרון הבזק
- כרטיסים אופציונליים
  - כרטיסי גופנים
  - כרטיסי קושחה
    - טפסים וברקוד
    - PRESCRIBE
    - IPDS
- כונן קשיח של המדפסת
- יציאת פתרונות פנימיים
  - כרטיס ממשק 1284-B מקבילי
  - כרטיס ממשק RS-232C טורי
  - כרטיס ממשק Fiber
  - כרטיס ממשק שרת הדפסה ברשת אלחוטית N8370 802.11a/b/g/n/ac

גישה ללוח המערכת.

זהירות—סכנת שוק: כדי להימנע מסכנת התחשמלות, אם תיגש ללוח המערכת או תתקין חומרה אופציונלית או התקני זיכרון לאחר הגדרת המדפסת, כבה את המדפסת ונתק את כבל החשמל משקע החשמל לפני שתמשיך. אם מחוברים למדפסת התקנים אחרים כלשהם, כבה גם אותם ונתק את כל הכבלים המוליכים אל המדפסת.

1. כבה את המדפסת.
2. נתק את כבל החשמל משקע החשמל שבקיר ולאחר מכן מהמדפסת.
3. באמצעות מברג שטוח, פתח את מכסה הגישה ללוח המערכת.

אזהרה—פוטנציאל לנזק: רכיבים אלקטרוניים בלוח המערכת נפגמים בקלות מחשמל סטטי. גע בחפץ מתכתי כלשהו במדפסת לפני שתיגע ברכיבים או במחברים כלשהם בלוח המערכת.

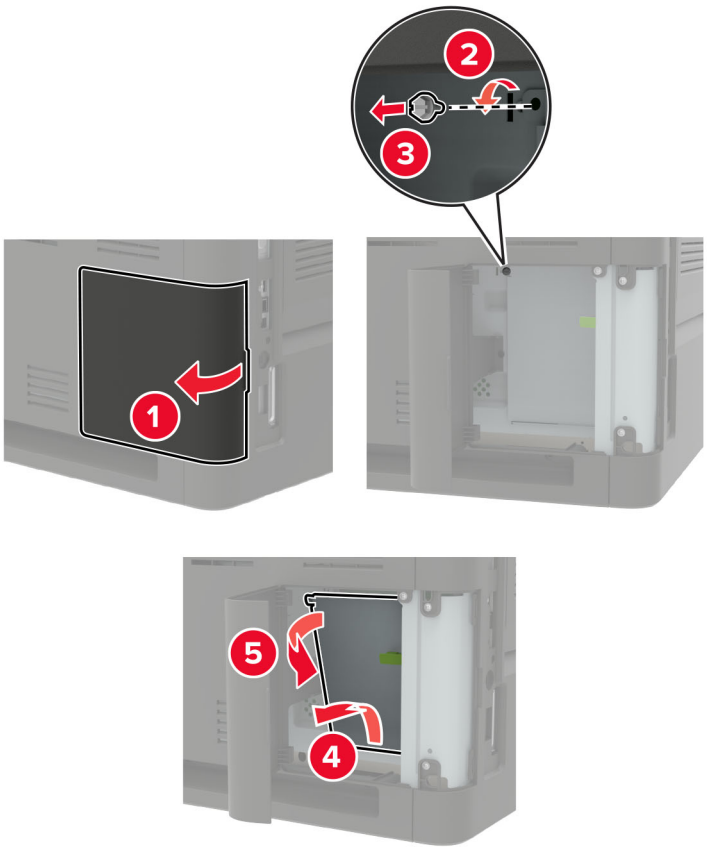

4 התקן את כל האפשרויות הפנימיות הנתמכות. לקבלת מידע נוסף עיין בתיעוד הנלווה לאפשרות.

5 סגור את מכסה הגישה.

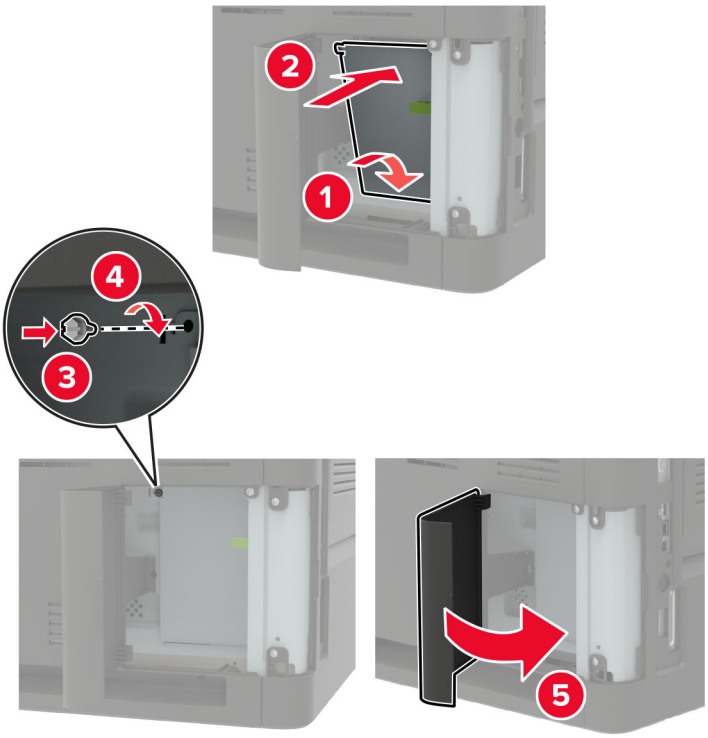

6 חבר את הכבל החשמלי למדפסת ואז לשקע החשמלי.

זהירות—פוטנציאל לפציעה: למניעת סכנת שרפה או התחשמלות, חבר את כבל החשמל לשקע חשמלי בעל דירוג מתאים והארקה מתאימה אשר ממוקם בסמוך למוצר ונגיש בקלות.

7 הדלק את המדפסת.

התקנת כרטיס זיכרון

הערה: הוראות אלו חלות רק כל כרטיס הזיכרון DDR3 DIMM.

זהירות—סכנת שוק: כדי להימנע מסכנת התחשמלות, אם תיגש ללוח הבקרים או תתקין חומרה אופציונלית או התקני זיכרון לאחר הגדרת המדפסת, כבה את המדפסת ונתק את כבל החשמל משקע החשמל לפני שתמשיך. אם מחוברים למדפסת התקנים אחרים כלשהם, כבה גם אותם ונתק את כל הכבלים המוליכים אל המדפסת.

1 כבה את המדפסת.

2 נתק את כבל החשמל משקע החשמל שבקיר ולאחר מכן מהמדפסת.

3 באמצעות מברג שטוח, פתח את מכסה הגישה ללוח המערכת.

אזהרה—פוטנציאל לנזק: רכיבים אלקטרוניים בלוח המערכת נפגמים בקלות מחשמל סטטי. גע בחפץ מתכתי כלשהו במדפסת לפני שתיגע ברכיבים או במחברים כלשהם בלוח המערכת.

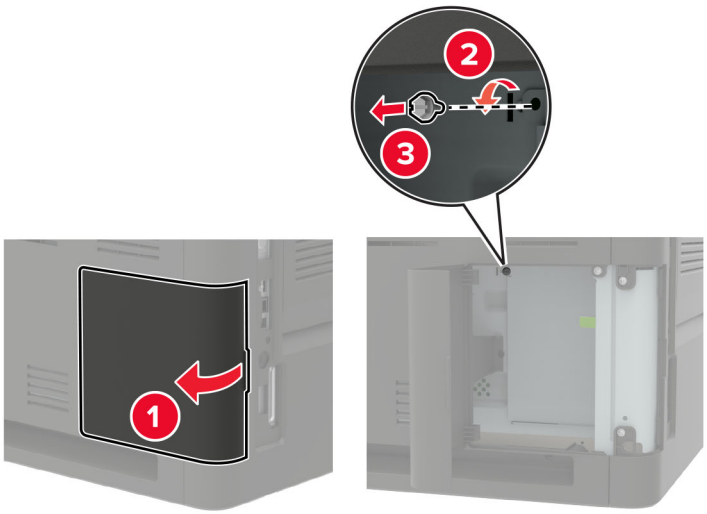

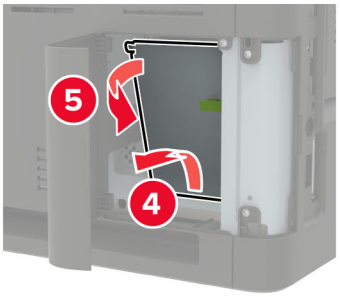

4 הוצא את כרטיס הזיכרון מאריזתו.

אזהרה—פוטנציאל לנזק: אך תיגע בנקודות החיבור לאורך קצה הכרטיס.

5 הכנס את כרטיס הזיכרון עד שייכנס למקומו *בנקישה*.

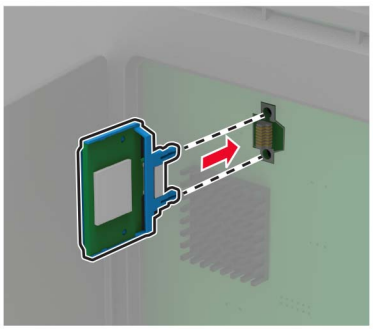

6 סגור את מכסה הגישה.

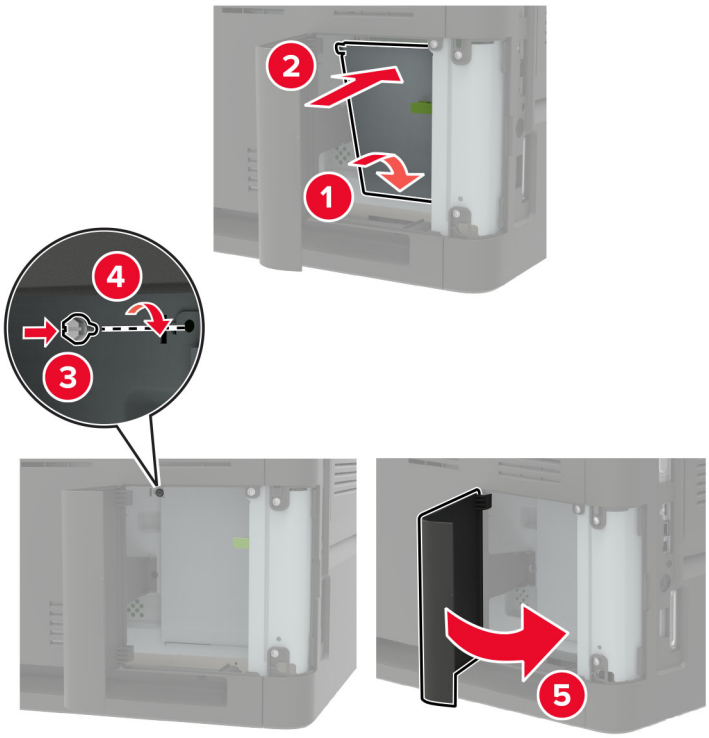

7 חבר את כבל החשמל למדפסת ואז לשקע החשמל.

זהירות—פוטנציאל לפציעה: למניעת סכנת שרפה או התחשמלות, חבר את כבל החשמל לשקע חשמלי בעל דירוג מתאים והארקה מתאימה אשר ממוקם בסמוך למוצר ונגיש בקלות.

8 הדלק את המדפסת.

התקנת כרטיס אופציונלי

הערה: כרטיס אופציונלי הוא כרטיס גופן, כרטיס קושחה או זיכרון הבזק.

זהירות—סכנת שוק: כדי להימנע מסכנת התחשמלות, אם תיגש ללוח הבקרים או תתקין חומרה אופציונלית או התקני זיכרון לאחר הגדרת המדפסת, כבה את המדפסת ונתק את כבל החשמל משקע החשמל לפני שתמשיך. אם מחוברים למדפסת התקנים אחרים כלשהם, כבה גם אותם ונתק את כל הכבלים המוליכים אל המדפסת.

1 כבה את המדפסת.

2 נתק את כבל החשמל משקע החשמל שבקיר ולאחר מכן מהמדפסת.

3 באמצעות מברג שטוח, פתח את מכסה הגישה ללוח המערכת.

אזהרה—פוטנציאל לנזק: רכיבים אלקטרוניים בלוח המערכת נפגמים בקלות מחשמל סטטי. גע בחפץ מתכתי כלשהו במדפסת לפני שתיגע ברכיבים או במחברים כלשהם.

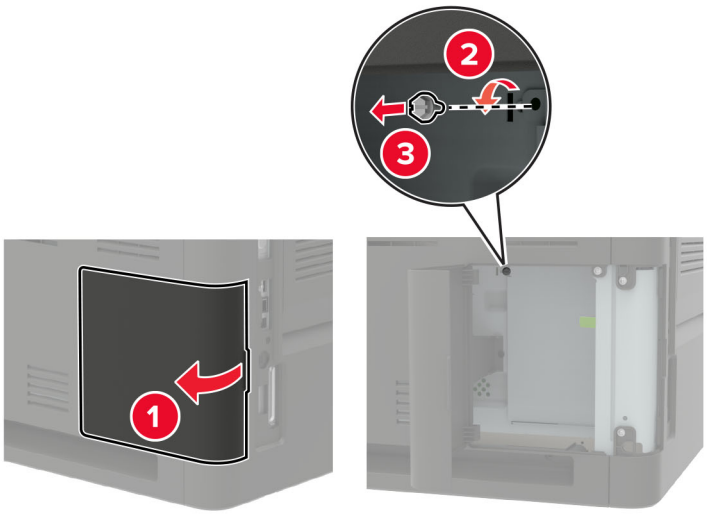

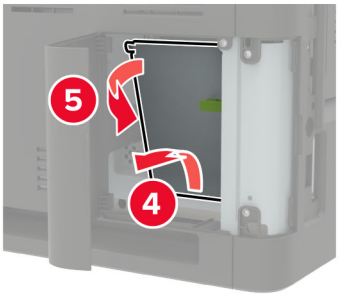

4 הוצא את הכרטיס האופציונלי מאריזתו.

אזהרה—פוטנציאל לנזק: אך תיגע בנקודות החיבור לאורך קצה הכרטיס.

5 דחף את הכרטיס בחוזקה למקומו.

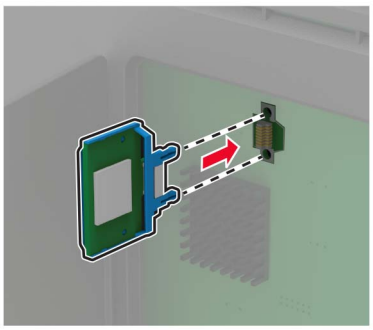

הערה: כל אורך המחבר על הכרטיס חייב לגעת ולהתיישר עם לוח המערכת.

אזהרה—פוטנציאל לנזק: התקנה לא נכונה של הכרטיס עשויה לגרום לנזק לכרטיס וללוח המערכת.

6 סגור את מכסה הגישה.

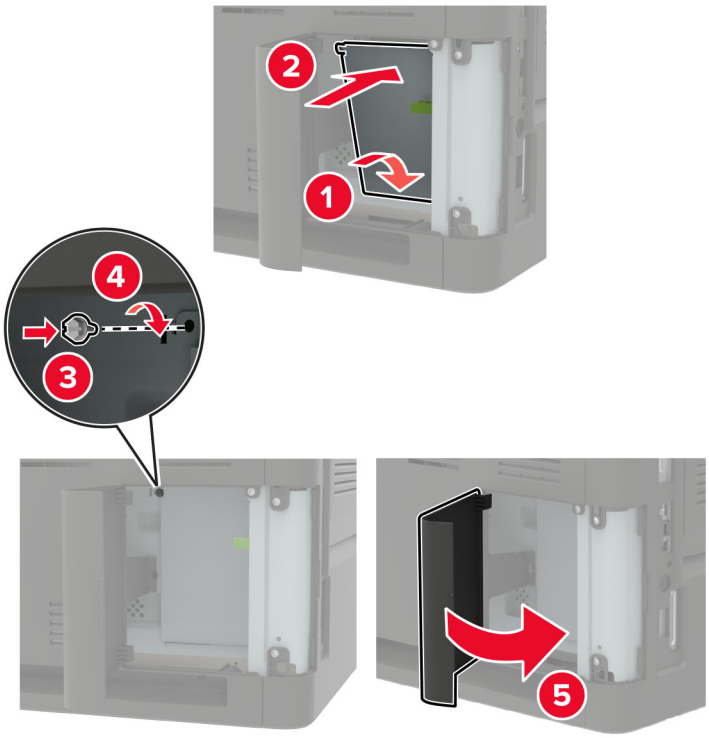

7 חבר את כבל החשמל למדפסת ואז לשקע החשמל.

זהירות—פוטנציאל לפציעה: למניעת סכנת שרפה או התחשמלות, חבר את כבל החשמל לשקע חשמלי בעל דירוג מתאים והארקה מתאימה אשר ממוקם בסמוך למוצר ונגיש בקלות.

8 הדלק את המדפסת.

התקנת כונן קשיח במדפסת

זהירות—סכנת שוק: כדי להימנע מסכנת התחשמלות, אם תיגש ללוח המערכת או תתקין חומרה אופציונלית או התקני זיכרון לאחר הגדרת המדפסת, כבה את המדפסת ונתק את כבל החשמל משקע החשמל לפני שתמשיך. אם מחוברים למדפסת התקנים אחרים כלשהם, כבה גם אותם ונתק את כל הכבלים המוליכים אל המדפסת.

1 כבה את המדפסת.

2 נתק את כבל החשמל משקע החשמל שבקיר ולאחר מכן מהמדפסת.

3 באמצעות מברג שטוח, פתח את מכסה הגישה ללוח המערכת.

אזהרה—פוטנציאל לנזק: רכיבים אלקטרוניים בלוח המערכת נפגמים בקלות מחשמל סטטי. גע בחפץ מתכתי כלשהו במדפסת לפני שתיגע ברכיבים או במחברים כלשהם בלוח המערכת.

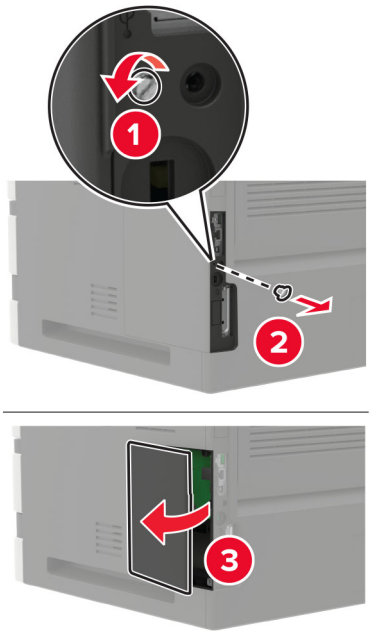

4 הוצא את הכונן הקשיח מאריזתו.

5 חבר את הדיסק הקשיח ולאחר מכן חבר את כבל ממשק הדיסק הקשיח ללוח המערכת.

אזהרה—פוטנציאל לנזק: אל תיגע במרכז הכונן הקשיח ואל תלחץ עליו.

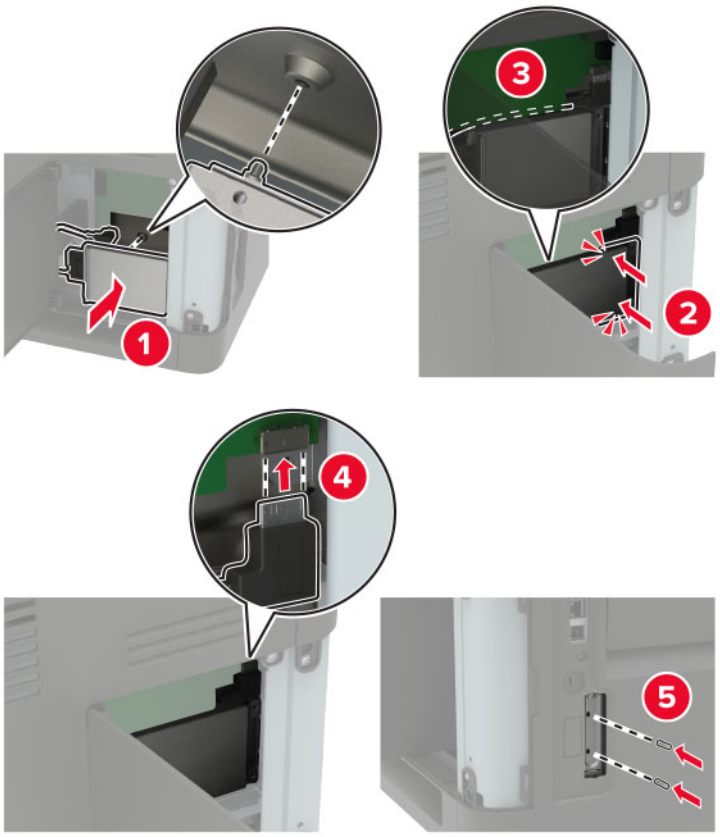

6 סגור את מכסה הגישה.

7 חבר את הכבל החשמלי למדפסת ואז לשקע החשמלי.

זהירות—פוטנציאל לפציעה: למניעת סכנת שרפה או התחשמלות, חבר את כבל החשמל לשקע חשמלי בעל דירוג מתאים והארקה מתאימה אשר ממוקם בסמוך למוצר ונגיש בקלות.

8 הדלק את המדפסת.

התקנת יציאת פתרונות פנימיים

זהירות—סכנת שוק: כדי להימנע מסכנת התחשמלות, אם תיגש ללוח המערכת או תתקין חומרה אופציונלית או התקני זיכרון לאחר הגדרת המדפסת, כבה את המדפסת ונתק את כבל החשמל משקע החשמל לפני שתמשיך. אם מחוברים למדפסת התקנים אחרים כלשהם, כבה גם אותם ונתק את כל הכבלים המוליכים אל המדפסת.

1 כבה את המדפסת ולאחר מכן נתק את כבל החשמל מהשקע שבקיר.

2 באמצעות מברג שטוח, פתח את מכסה הגישה ללוח המערכת.

אזהרה—פוטנציאל לנזק: רכיבים אלקטרוניים בלוח המערכת נפגמים בקלות מחשמל סטטי. גע בחפץ מתכתי כלשהו במדפסת לפני שתיגע ברכיבים או במחברים כלשהם בלוח המערכת.

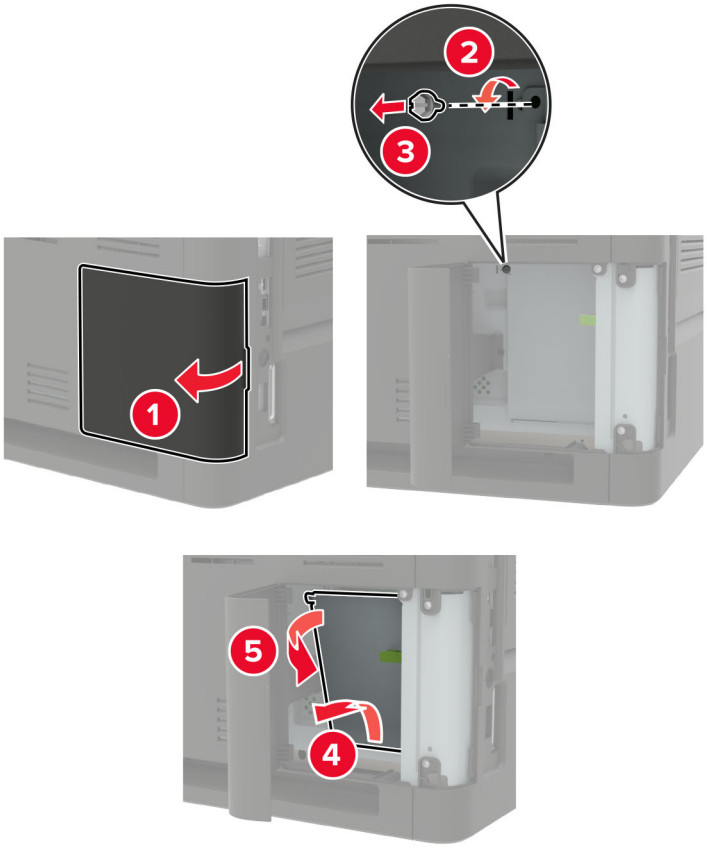

3 הוצא את ערכת יציאת הפתרונות הפנימיים (ISP) מאריזתה.

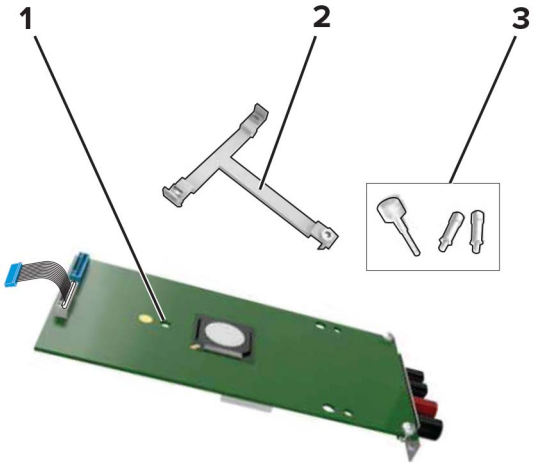

1	ISP
2	תושבת הרכבה
3	בורגי כנף

4 במידת הצורך הוצא את הכונן הקשיח של המדפסת.

5 הכנס את התושבת ללוח עד שתיכנס למקומה *בנקישה*.

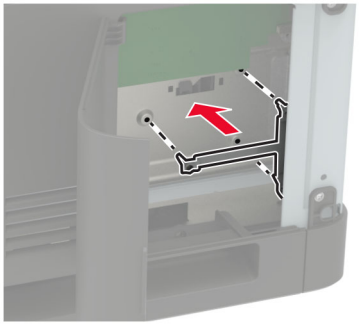

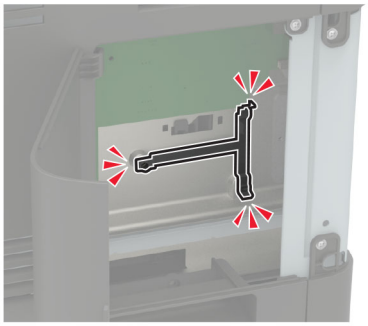

6 הצמדת ה-ISP לתושבת

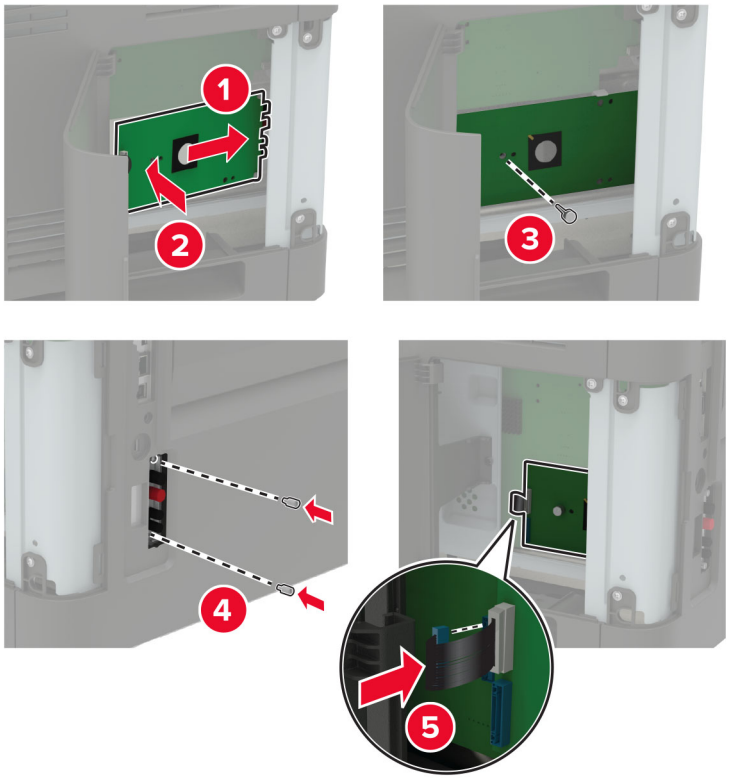

7 במידת הצורך הצמד את הדיסק הקשיח ל-ISP.

א הסר את תושבת הכונן הקשיח.

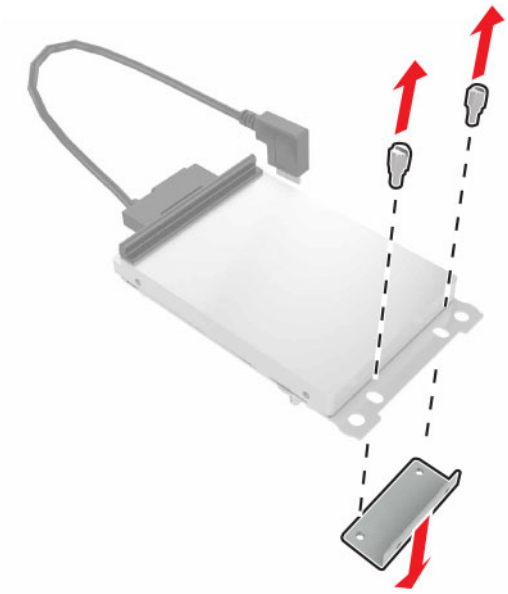

ב חבר את הכונן הקשיח ל-ISP

אזהרה—פוטנציאל לנזק: אל תיגע במרכז הכונן הקשיח ואל תלחץ עליו.

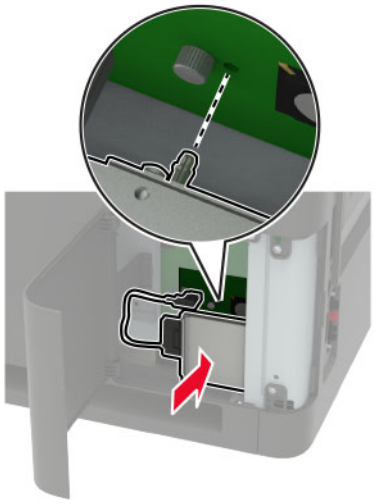

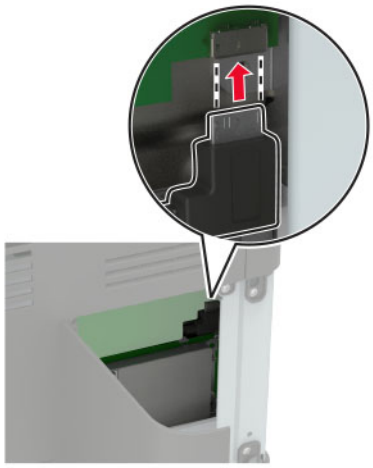

8 סגור את מכסה הגישה.

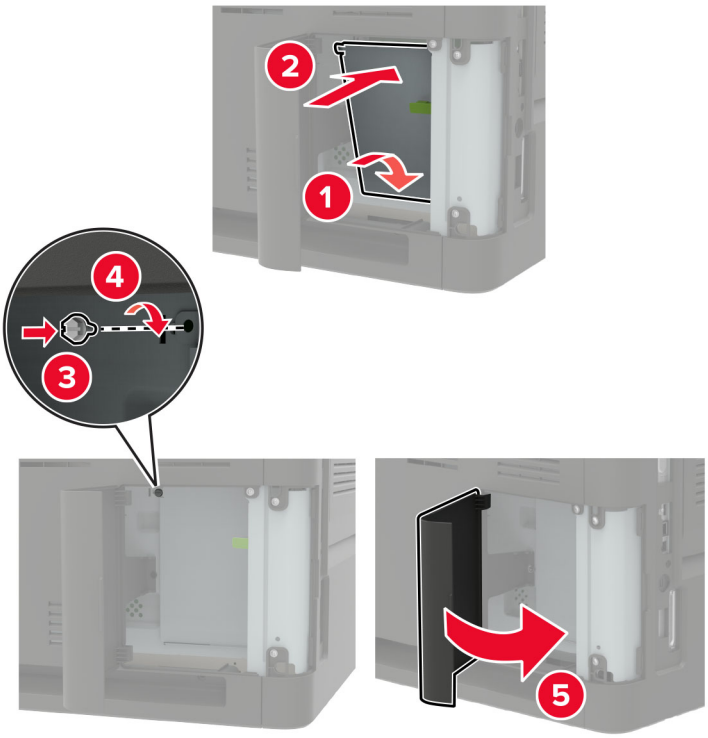

9 חבר את כבל החשמל לשקע החשמלי ואז הדלק את המדפסת.

זהירות—פוטנציאל לפציעה: כדי להימנע מסכנת התחשמלות, חבר את כבל החשמל לשקע חשמל בעל דירוג והארקה מתאימים, אשר ממוקם בקרבת המוצר ונגיש בקלות.

התקנת מגש של 550 גיליונות

זהירות—סכנת שוק: כדי להימנע מסכנת התחשמלות, אם תיגש ללוח הבקרים או תתקין חומרה אופציונלית או התקני זיכרון לאחר הגדרת המדפסת, כבה את המדפסת ונתק את כבל החשמל משקע החשמל לפני שתמשיך. אם מחוברים למדפסת התקנים אחרים כלשהם, כבה גם אותם ונתק את כל הכבלים המוליכים אל המדפסת.

זהירות—סכנת נפילה: התקנת אחת או יותר מהאפשרויות במדפסת או במדפסת הרב-תכליתית (MFP) עשויה להצריך בסיס עם גלגלים, ריהוט או אמצעי אחר כדי למנוע חוסר יציבות אשר עלול לגרום לפגיעה. לקבלת מידע נוסף על התצורות הנתמכות בקר בכתובת **www.lexmark.com/multifunctionprinters**.

1 כבה את המדפסת.

2 נתק את כבל החשמל משקע החשמל שבקיר ולאחר מכן מהמדפסת.

3 הוצא את המגש האופציונלי מהאריזה ולאחר מכן הסר את כל חומרי האריזה.

הערה: אם מגשים אופציונליים מותקנים כבר, שחרר את נעילתם למדפסת לפני הרמת המדפסת. אל תנסה להרים את המדפסת והמגשים בו-זמנית.

4 ישר את המדפסת בקו אחד עם המגש האופציונלי ואז הנמך את המדפסת עד שתיכנס למקומה *בנקישה*.

זהירות—פוטנציאל לפציעה: אם משקל המדפסת עולה על 20 ק"ג, כדי להעבירה ממקום למקום בבטחה יידרשו שני אנשים או יותר.

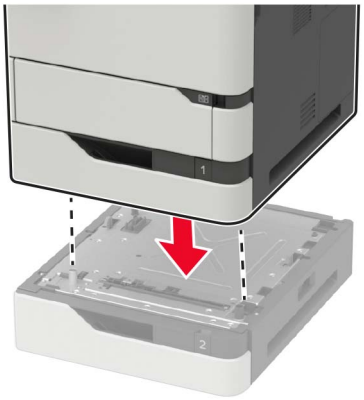

5 חבר את כבל החשמל למדפסת ואז לשקע החשמל.

זהירות—פוטנציאל לפציעה: כדי להימנע מסכנת התחשמלות, חבר את כבל החשמל לשקע חשמל בעל דירוג והארקה מתאימים, אשר ממוקם בקרבת המוצר ונגיש בקלות.

6 הדלק את המדפסת.

הוסף את המגש במנהל התקן המדפסת כדי שהוא יהיה זמין למשימות הדפסה. לקבלת מידע נוסף ראה "הוספת אפשרויות זמינות במנהל התקן המדפסת" בעמוד 309.

התקנת מגש של 2,100 גיליונות

זהירות—סכנת שוק: כדי להימנע מסכנת התחשמלות, אם תיגש ללוח הבקרים או תתקין חומרה אופציונלית או התקני זיכרון לאחר הגדרת המדפסת, כבה את המדפסת ונתק את כבל החשמל משקע החשמל לפני שתמשיך. אם מחוברים למדפסת התקנים אחרים כלשהם, כבה גם אותם ונתק את כל הכבלים המוליכים אל המדפסת.

זהירות—סכנת נפילה: התקנת אחת או יותר מהאפשרויות במדפסת או במדפסת הרב-תכליתית (MFP) עשויה להצריך בסיס עם גלגלים, ריהוט או אמצעי אחר כדי למנוע חוסר יציבות אשר עלול לגרום לפגיעה. לקבלת מידע נוסף על התצורות הנתמכות בקר בכתובת **www.lexmark.com/multifunctionprinters**.

1 כבה את המדפסת.

2 נתק את כבל החשמל משקע החשמל שבקיר ולאחר מכן מהמדפסת.

3 הוצא את המגש מהאריזה ולאחר מכן הסר את כל חומרי האריזה.

הערה: אם מגשים אופציונליים מותקנים כבר, שחרר את נעילתם למדפסת לפני הרמת המדפסת. אל תנסה להרים את המדפסת והמגשים בו-זמנית.

4 התקן את המגש בבסיס בעל הגלגלים.

הערה: ודא שגלגלי הבסיס נעולים.

זהירות—פוטנציאל לפציעה: אם משקל המגש עולה על 20 ק"ג, כדי להעבירו ממקום למקום בבטחה יידרשו שני אנשים או יותר.

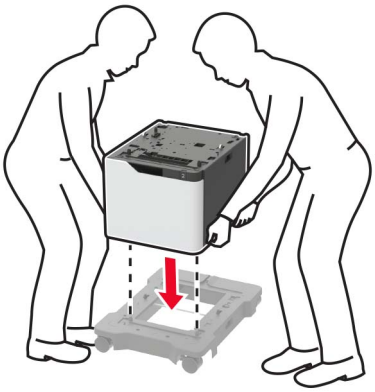

5 ישר את המדפסת בקו אחד עם המגש ואז הנמך את המדפסת עד שתיכנס למקומה *בנקישה*.

זהירות—פוטנציאל לפציעה: אם משקל המדפסת עולה על 20 ק"ג, כדי להעבירה ממקום למקום בבטחה יידרשו שני אנשים או יותר.

6 חבר את כבל החשמל למדפסת ואז לשקע החשמל.

זהירות—פוטנציאל לפציעה: כדי להימנע מסכנת התחשמלות, חבר את כבל החשמל לשקע חשמל בעל דירוג והארקה מתאימים, אשר ממוקם בקרבת המוצר ונגיש בקלות.

7 הדלק את המדפסת.

הוסף את המגש במנהל התקן המדפסת כדי שהוא יהיה זמין למשימות הדפסה. לקבלת מידע נוסף ראה "הוספת אפשרויות זמינות במנהל התקן המדפסת" בעמוד 309.

התקנת תא הדואר הכולל 4 תאים

זהירות—סכנת נפילה: התקנת אחת או יותר מהאפשרויות במדפסת או במדפסת הרב-תכליתית (MFP) עשויה להצריך בסיס עם גלגלים, ריהוט או אמצעי אחר כדי למנוע חוסר יציבות אשר עלול לגרום לפגיעה. לקבלת מידע נוסף על התצורות הנתמכות בקר בכתובת **www.lexmark.com/multifunctionprinters**.

1. כבה את המדפסת.
2. נתק את כבל החשמל משקע החשמל שבקיר ולאחר מכן מהמדפסת.
3. הוצא את תא הדואר מאריזתו.
4. הסר את המכסה העליון של המדפסת.

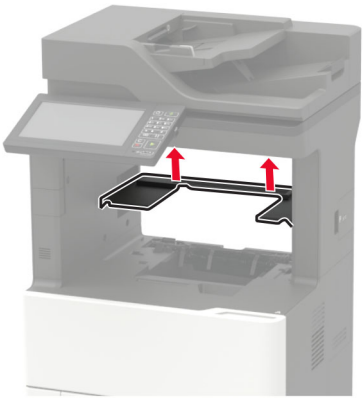

5. התקן את תא הדואר במדפסת ולאחר מכן דחף אותו כלפי מטה כדי לוודא שהוא מחובר למדפסת בצורה מאובטחת.

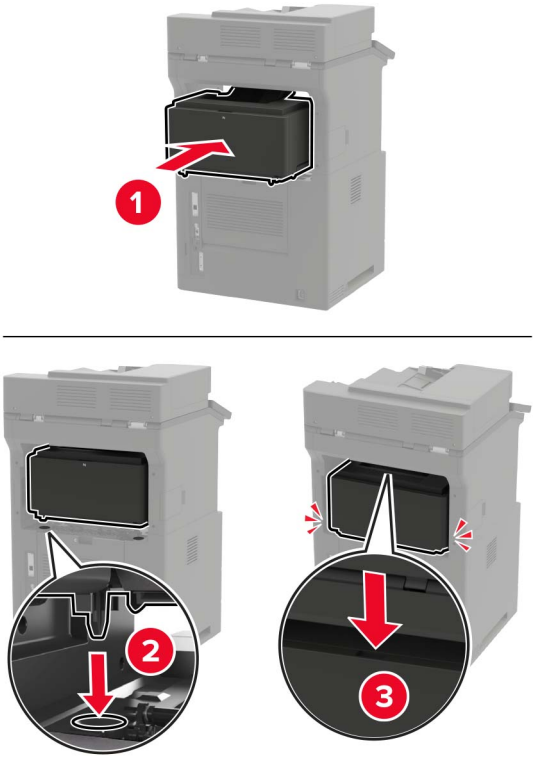

6 חבר את כבל החשמל למדפסת ואז לשקע החשמל.

זהירות—פוטנציאל לפציעה: כדי להימנע מסכנת התחשמלות, חבר את כבל החשמל לשקע חשמל בעל דירוג והארקה מתאימים, אשר ממוקם בקרבת המוצר ונגיש בקלות.

7 הדלק את המדפסת.

הוסף את תא הדואר למנהל התקן המדפסת כדי שיהיה זמין למשימות הדפסה. לקבלת מידע נוסף ראה "הוספת אפשרויות זמינות במנהל התקן המדפסת" בעמוד 309.

התקנת יוצר הערימות

זהירות—סכנת נפילה: התקנת אחת או יותר מהאפשרויות במדפסת או במדפסת הרב-תכליתית (MFP) עשויה להצריך בסיס עם גלגלים, ריהוט או אמצעי אחר כדי למנוע חוסר יציבות אשר עלול לגרום לפגיעה. לקבלת מידע נוסף על התצורות הנתמכות בקר בכתובת **www.lexmark.com/multifunctionprinters**.

1 כבה את המדפסת.

2 נתק את כבל החשמל משקע החשמל שבקיר ולאחר מכן מהמדפסת.

3 הוצא את יוצר הערימות מאריזתו.

4 הסר את המכסה העליון של המדפסת.

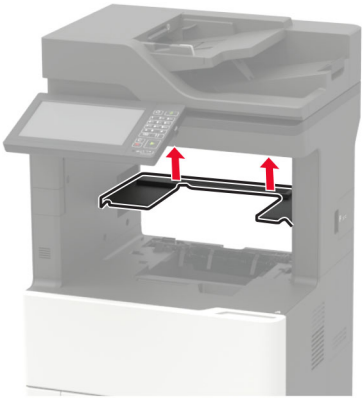

5 התקן את יוצר הערימות במדפסת ולאחר מכן דחף אותו כלפי מטה כדי לוודא שהוא מחובר למדפסת בצורה מאובטחת.

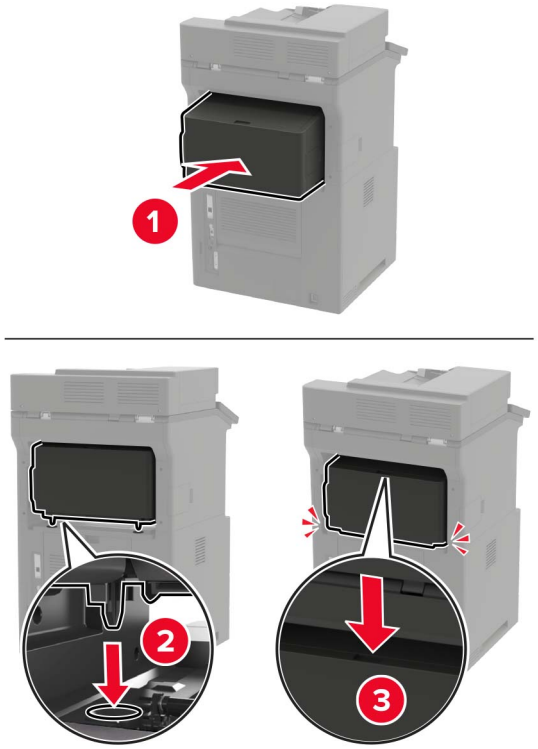

6 חבר את כבל החשמל למדפסת ואז לשקע החשמל.

זהירות—פוטנציאל לפציעה: כדי להימנע מסכנת התחשמלות, חבר את כבל החשמל לשקע חשמל בעל דירוג והארקה מתאימים, אשר ממוקם בקרבת המוצר ונגיש בקלות.

7 הדלק את המדפסת.

הוסף את יוצר הערימות למנהל התקן המדפסת כדי שיהיה זמין למשימות הדפסה. לקבלת מידע נוסף ראה "הוספת אפשרויות זמינות במנהל התקן המדפסת" בעמוד 309.

התקנת יחידת גימור סיכות

זהירות—סכנת נפילה: התקנת אחת או יותר מהאפשרויות במדפסת או במדפסת הרב-תכליתית (MFP) עשויה להצריך בסיס עם גלגלים, ריהוט או אמצעי אחר כדי למנוע חוסר יציבות אשר עלול לגרום לפגיעה. לקבלת מידע נוסף על התצורות הנתמכות בקר בכתובת **www.lexmark.com/multifunctionprinters**.

1 כבה את המדפסת.

2 נתק את כבל החשמל משקע החשמל שבקיר ולאחר מכן מהמדפסת.

3 הוצא את יחידת גימור הסיכות מאריזתה.

4 הסר את המכסה העליון של המדפסת.

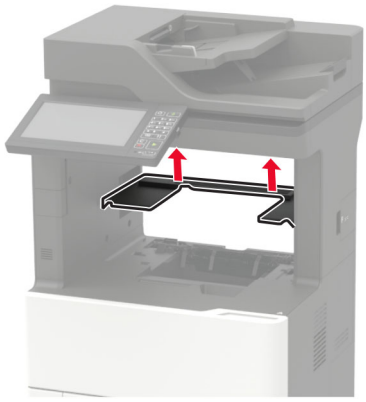

5 התקן את יחידת גימור הסיכות במדפסת ולאחר מכן דחף אותה כלפי מטה כדי לוודא שהיא מחוברת למדפסת בצורה מאובטחת.

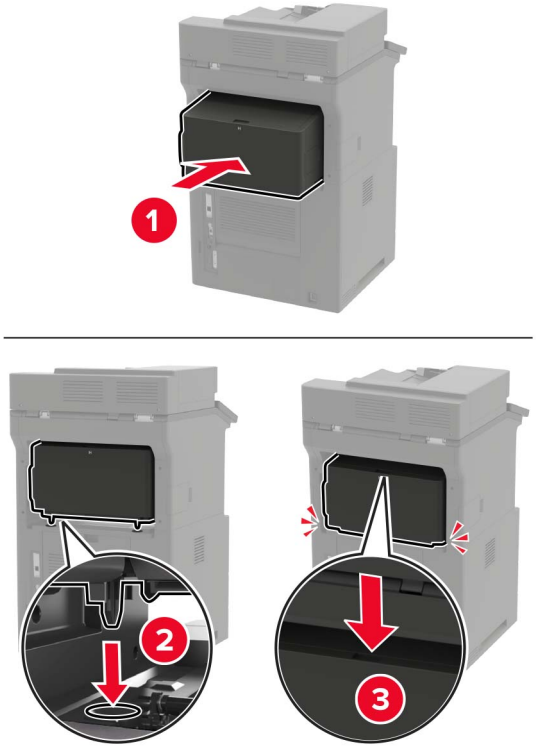

6 חבר את כבל החשמל למדפסת ואז לשקע החשמל.

זהירות—פוטנציאל לפציעה: כדי להימנע מסכנת התחשמלות, חבר את כבל החשמל לשקע חשמל בעל דירוג והארקה מתאימים, אשר ממוקם בקרבת המוצר ונגיש בקלות.

7 הדלק את המדפסת.

הוסף את יחידת גימור הסיכות למנהל התקן המדפסת כדי שתהיה זמינה למשימות הדפסה. לקבלת מידע נוסף ראה "הוספת אפשרויות זמינות במנהל התקן המדפסת" בעמוד 309.

התקנת יחידת הגימור סיכות ומחורר

זהירות—סכנת נפילה: התקנת אחת או יותר מהאפשרויות במדפסת או במדפסת הרב-תכליתית (MFP) עשויה להצריך בסיס עם גלגלים, ריהוט או אמצעי אחר כדי למנוע חוסר יציבות אשר עלול לגרום לפגיעה. לקבלת מידע נוסף על התצורות הנתמכות בקר בכתובת **www.lexmark.com/multifunctionprinters**.

1. כבה את המדפסת.
2. נתק את כבל החשמל משקע החשמל שבקיר ולאחר מכן מהמדפסת.
3. הוצא את יחידת גימור סיכות, מחורר מאריזתה.
4. הסר את המכסה העליון של המדפסת.

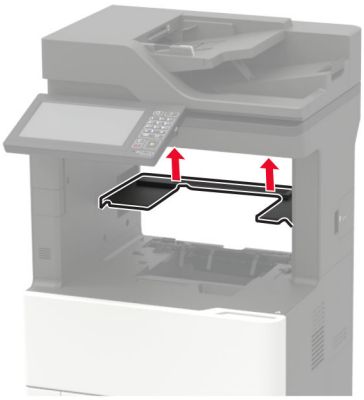

5. התקן את יחידת הגימור במדפסת ולאחר מכן דחף אותה כלפי מטה כדי לוודא שהיא מחוברת למדפסת בצורה מאובטחת.

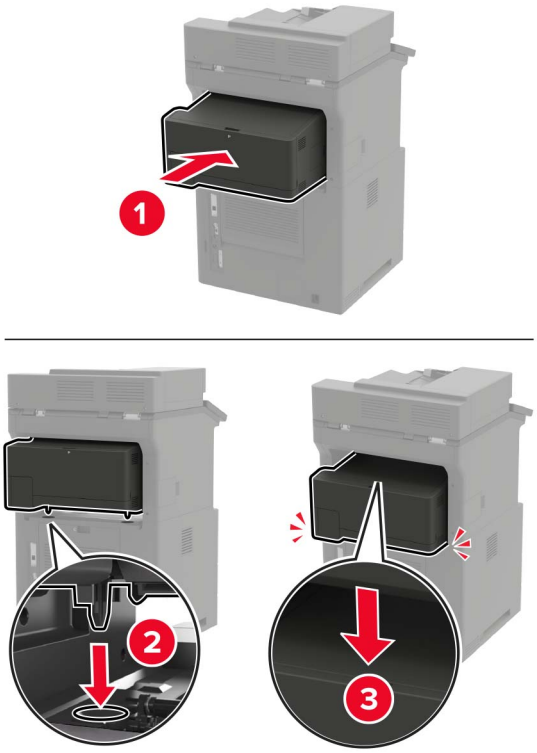

6 חבר את כבל החשמל למדפסת ואז לשקע החשמל.

זהירות—פוטנציאל לפציעה: כדי להימנע מסכנת התחשמלות, חבר את כבל החשמל לשקע חשמל בעל דירוג והארקה מתאימים, אשר ממוקם בקרבת המוצר ונגיש בקלות.

7 הדלק את המדפסת.

הוסף את יחידת הגימור למנהל התקן המדפסת כדי שתהיה זמינה למשימות הדפסה. לקבלת מידע נוסף ראה "הוספת אפשרויות זמינות במנהל התקן המדפסת" בעמוד 309.

תוכנה

מערכת הפעלה נתמכות

באמצעות תקליטור התוכנה, תוכל להתקין את תוכנת המדפסת במערכות ההפעלה הבאות:

- Windows 10
- Windows 8.1
- Windows Server 2012 R2
- Windows Server 2012
- Windows 7 SP1
- Windows Server 2008 R2 SP1
- Windows Server 2008 SP2
- Windows Vista SP2
- מערכת ההפעלה Mac OS X גרסה 10.7 או מאוחרת יותר
- Red Hat Enterprise Linux WS
- openSUSE Linux
- SUSE Linux Enterprise Server
- Debian GNU/Linux
- Ubuntu
- Fedora 12
- IBM AIX
- Oracle Solaris SPARC
- Oracle Solaris x86

הערות:

- עבור מערכות הפעלה של Windows, מנהלי ההתקנים וכלי השירות נתמכים הן עבור גרסאות bit-32 והן עבור גרסאות bit-64.
- עבור מנהלי התקן וכלי שירות המתאימים למערכת ההפעלה Mac OS X גרסה 10.6 או מוקדמת יותר ולגרסאות נתמכות מסוימות של מערכת ההפעלה Linux, עבור אל **http://support.lexmark.com**.
- למידע נוסף על תאימות תוכנה עם כל מערכות ההפעלה האחרות, פנה לשירות הלקוחות.

התקנת תוכנת המדפסת

הערות:

- מנהל התקן ההדפסה כלול בחבילת התקנת התוכנה.
- במחשבי Macintosh עם מערכת macOS גרסה 10.7 ואילך אינך צריך להתקין את מנהל ההתקן כדי להדפיס במדפסת בעלת אישור AirPrint. אם אתה מעוניין בתכונות הדפסה מותאמות אישית, הורד את מנהל התקן ההדפסה.

1. השג העתק של חבילת התקנת התוכנה.
   - מתקליטור התוכנה שהגיע עם המדפסת.
   - בקר בכתובת **www.lexmark.com/downloads**.
2. הפעל את חבילת התקנת התוכנה ובצע את ההוראות שעל מסך המחשב.

התקנת מנהל התקן הפקס

1. עבור אל **www.lexmark.com/downloads**, חפש את דגם המדפסת שלך, ולאחר מכן הורד את חבילת ההתקנה המתאימה.
2. במחשב שלך, לחץ על **Printer Properties** (מאפייני מדפסת), ונווט לכרטיסייה **Configuration** (תצורה).
3. בחר **Fax** (פקס) ולאחר מכן לחץ על **Apply** (החל).

הוספת מדפסות למחשב

לפני שתתחיל בצע אחת מהפעולות הבאות:

- חבר את המדפסת והמחשב לאותה רשת. לקבלת מידע נוסף על חיבור המדפסת לרשת, ראה "חיבור המדפסת לרשת Wi-Fi" בעמוד 162.
- חבר את המחשב למדפסת. לקבלת מידע נוסף ראה "חיבור מחשב למדפסת" בעמוד 164.
- חבר את המדפסת למחשב באמצעות כבל USB. לקבלת מידע נוסף ראה "חיבור כבלים" בעמוד 14.

הערה: כבל ה-USB נמכר בנפרד.

למשתמשי Windows

1. ממחשב, התקן את מנהל התקן המדפסת.

   הערה: לקבלת מידע נוסף ראה "התקנת תוכנת המדפסת" בעמוד 308.
2. פתח את **Printers & scanners** (מדפסות וסורקים), ולאחר מכן לחץ על **Add a printer or scanner** (הוספת מדפסת או סורק).
3. בהתאם לחיבור המדפסת שלך, בצע אחת מהפעולות הבאות:
   - בחר מדפסת מהרשימה ולאחר מכן לחץ על **Add device** (הוסף התקן).
   - לחץ על **Show Wi-Fi Direct printers** (הצג מדפסות Wi-Fi Direct), בחר מדפסת, ולאחר מכן לחץ על **Add device** (הוסף התקן).
   - לחץ על **The printer that I want isn't listed** (המדפסת הרצויה אינה ברשימה) ולאחר מכן, בחלון Add Printer (הוספת מדפסת), בצע את הפעולות הבאות:

     א בחר **Add a printer using a TCP/IP address or hostname** (בחר מדפסת באמצעות כתובת TCP/IP או שם מארח), ולאחר מכן לחץ על **Next** (הבא).

     ב בשדה "Hostname or IP address (שם מארח או כתובת IP)", הקלד את כתובת ה-IP של המדפסת, ולאחר מכן לחץ על **Next** (הבא).

הערות:

– הצג את כתובת ה-IP של המדפסת במסך הבית של המדפסת. כתובת ה-IP מוצגת כארבע סדרות של מספרים המופרדים על-ידי נקודות, למשל 123.123.123.123.
– אם אתה משתמש בשרת Proxy, השבת אותו זמנית כדי לטעון את דף האינטרנט כהלכה.

ג בחר מנהל התקן מדפסת, ולאחר מכן לחץ על **Next** (הבא).

ד בחר **(Use the print driver that is currently installed (recommended** (השתמש במנהל התקן המדפסת המותקן כעת (מומלץ)), ולחץ על **Next** (הבא).

ה הקלד שם מדפסת ולחץ על **Next** (הבא).

ו בחר אפשרות שיתוף מדפסת ולחץ על **Next** (הבא).

ז לחץ על **Finish** (סיום).

למשתמשי Macintosh

1 במחשב, פתח את **Printers & Scanners** (מדפסות וסורקים).

2 לחץ על +, ובחר מדפסת.

3 בתפריט Use (הוספה), בחר מנהל התקן מדפסת.

הערות:

- כדי להשתמש במנהל התקן ההדפסה של Macintosh, בחר **AirPrint** או **Secure AirPrint**.
- אם אתה מעוניין בתכונות הדפסה מותאמות אישית, בחר את מנהל התקן ההדפסה של Lexmark. כדי להתקין את מנהל ההתקן ראה "התקנת תוכנת המדפסת" בעמוד 308.

4 הוסף את המדפסת.

הוספת אפשרויות זמינות במנהל התקן המדפסת

למשתמשי Windows

1 פתח את תיקיית המדפסות.

2 בחר את המדפסת שברצונך לעדכן ולאחר מכן בצע את אחת הפעולות הבאות:
- ב- Windows 7 או גרסה מתקדמת יותר, בחר **Printer properties (מאפייני מדפסת)**.
- בגרסאות מוקדמות יותר, בחר **Properties (מאפיינים)**.

3 נווט אל הלשונית Configuration (הגדרת תצורה) ולאחר מכן לחץ על **Update Now - Ask Printer (הדפס כעת - בקש מדפסת)**.

4 החל את השינויים

למשתמשי Macintosh

1 מתוך System Preferences (העדפות מערכת) בתפריט Apple, נווט אל המדפסת שלך ולאחר מכן בחר **Options & Supplies (אפשרויות וחומרים מתכלים)**.

2 נווט את רשימת אפשרויות החומרה ולאחר מכן הוסף את האפשרויות המותקנות.

3 החל את השינויים

קושחה

ייצוא או ייבוא קובץ תצורה

ניתן לייצא את הגדרות התצורה של המדפסת לקובץ טקסט ואחר מכן לייבא אותן כדי ליישם את ההגדרות למדפסות אחרות.

1 פתח את דפדפן האינטרנט ולאחר מכן הקלד את כתובת ה-IP של המדפסת בשדה הכתובת.

הערות:

- הצג את כתובת ה-IP של המדפסת במסך הבית של המדפסת. כתובת ה-IP מוצגת כארבע סדרות של מספרים המופרדים על-ידי נקודות, למשל 123.123.123.123.
- אם אתה משתמש בשרת Proxy, השבת אותו זמנית כדי לטעון את דף האינטרנט כהלכה.

2 בשרת האינטרנט המובנה, לחץ על **Export Configuration** (ייצוא תצורה) או על **Import Configuration** (ייבוא תצורה).

3 פעל על פי ההוראות שעל המסך.

4 אם המדפסת תומכת ביישומים, בצע את הפעולות הבאות:

א לחץ על **Apps (יישומים)** > select the application (בחר את היישום) > **Configure (הגדר)**.

ב לחץ על **Export** (ייצוא) או **Import** (ייבוא).

עדכון קושחה

יישומים מסוימים מצריכים רמה מינימלית של קושחה בהתקן כדי לפעול כהלכה.

לקבלת מידע נוסף על עדכון קושחת ההתקן פנה לנציג Lexmark.

1 פתח את דפדפן האינטרנט ולאחר מכן הקלד את כתובת ה-IP של המדפסת בשדה הכתובת.

הערות:

- הצג את כתובת ה-IP של המדפסת במסך הבית של המדפסת. כתובת ה-IP מוצגת כארבע סדרות של מספרים המופרדים על-ידי נקודות, למשל 123.123.123.123.
- אם אתה משתמש בשרת Proxy, השבת אותו זמנית כדי לטעון את דף האינטרנט כהלכה.

2 לחץ על **Settings** (הגדרות) > > **Device** (התקן) > **Update Firmware** (עדכון קושחה).

3 בצע אחת מהפעולות הבאות:

- לחץ על **Check for updates** (חפש עדכונים) > **I agree, start update** (אני מסכים, התחל בעדכון).
- העלה את קובץ ה-flash.

הערה: לקבלת הקושחה העדכנית ביותר עבור אל **www.lexmark.com/downloads**, ולאחר מכן חפש את דגם המדפסת שברשותך.

א עיין לאיתור קובץ ה-flash.

הערה: הקפד לחלץ את קובץ ה-zip של הקושחה.

ב לחץ על **Upload** (העלאה) > **Start** (התחל).

הודעות

מידע על המוצר

שם מוצר:

מוצרים רב-תכליתיים (MFP) דגמים Lexmark MX822ade, Lexmark MX822adtfe, Lexmark MX822adxe, Lexmark MX822de; Lexmark MX826ade, Lexmark MX826adtfe, Lexmark MX826adxe, Lexmark MX826de; Lexmark XM7355, Lexmark XM7355b, Lexmark XM7355bi, Lexmark XM7355i; Lexmark XM7370, Lexmark XM7370i

סוג מכשיר:

7465

דגמים:

436, 496, 836, 896

הודעת מהדורה

פברואר 2021

הפסקה הבאה אינה חלה על אף מדינה בה תנאים שכאלה סותרים את החוק המקומי: LEXMARK INTERNATIONAL, INC. מספקת פרסום זה "כמו שהוא" ללא אחריות מכל סוג, בין אם מפורשת או מכללא, כולל, אך לא מוגבל, לאחריות מכללא לסחירות או התאמה למטרה מסוימת. מדינות מסוימות אינן מאפשרות ויתור על אחריות מפורשת או מכללא בטרנסקציות מסוימות, לכן ייתכן שהצהרה זו אינה חלה עליך.

פרסום זה עלול לכלול חוסר דיוק טכני או שגיאות דפוס. במידע הכלול בזאת נערכים שינויים תקופתיים; שינויים אלה ייכללו במהדורות מאוחרות יותר. שיפורים או שינויים במוצרים או בתוכניות המתוארים יכולים להיעשות בכל עת.

הפניות בפרסום זה למוצרים, תוכניות או שירותים אינן מרמזות כי היצרן מתכוון להפוך אותם לזמינים בכל הארצות בהן הוא פועל. כל הפנייה למוצר, תוכנית, או שירות אינה מכוונת להצהיר או לרמז שניתן להשתמש רק במוצר, בתוכנית או בשירות אלה. ניתן להשתמש כחלופה בכל מוצר, תוכנית או שירות שווי ערך מבחינה תפקודית, שאינם מפרים כל קניין רוחני קיים. הערכה ואימות של פעולה בשילוב עם מוצרים, תוכניות ושירותים אחרים, למעט אלה המצוינים על ידי היצרן, נמצאים באחריותו של המשתמש.

לתמיכה הטכנית של Lexmark עבור אל http://support.lexmark.com.

לקבלת מידע על מדיניות הפרטיות של Lexmark אשר קובעת את השימוש במוצר זה, עבור אל www.lexmark.com/privacy.

למידע על חומרים מתכלים ועל הורדות, עבור אל www.lexmark.com.

© 2018 Lexmark International, Inc.

כל הזכויות שמורות.

סימנים מסחריים

Lexmark והלוגו של Lexmark הם סימנים מסחריים או סימנים מסחריים רשומים של Lexmark International, Inc., בארה"ב ו/או בארצות אחרות.

Gmail, Android, Google Play ו-Google Chrome הם סימנים מסחריים של Google LLC.

Macintosh, Safari, and AirPrint are trademarks of Apple Inc., registered in the U.S. and other countries. App Store and iCloud are service marks of Apple Inc., registered in the U.S. and other countries. Use of the Works

with Apple badge means that an accessory has been designed to work specifically with the technology identified in the badge and has been certified by the developer to meet Apple performance standards.

סימן המילה ®Mopria הוא סימן מסחרי רשום ו/או שאינו רשום של Mopria Alliance, Inc. בארצות הברית ובארצות אחרות. שימוש בלתי מורשה אסור בתכלית האיסור.

®PCL הוא סימן מסחרי רשום של Hewlett-Packard Company. PCL הוא השם שהעניקה Hewlett-Packard Company לערכה של פקודות (שפה) ופונקציות מדפסת הכלולות במוצרי המדפסת שלה. מדפסת זו נועדה להיות תואמת שפת PCL. פירוש הדבר שהמדפסת מזהה פקודות PCL המשמשות בתוכנות יישום שונות, ושהמדפסת מדמה את הפונקציות התואמות את הפקודות.

PostScript הוא סימן מסחרי רשום של Adobe Systems Incorporated בארצות הברית ו/או בארצות אחרות.

®Wi-Fi ו-®Wi-Fi Direct הם סימנים מסחריים רשומים של ®Wi-Fi Alliance.

כל יתר הסימנים המסחריים האחרים הם קניינם של בעליהם השונים.

הודעות לגבי רישיון

ניתן לראות את כל הערות הרישיון הנוגעות למוצר זה מהתקליטור:הספריה \NOTICES של תקליטור התקנת התוכנה.

רמות פליטת רעש

המדידות שלהלן נערכו בהתאם לתקן ISO 7779 ודווחו בהתאמה לתקן ISO 9296.

הערה: ייתכן שמצבים מסוימים אינם יישימים למוצר שברשותך.

לחץ קול ממוצע של מטר 1, dBA	
הדפסה	חד צדדי: 54 (MX822, XM7355); 56 (MX826, XM7370) דו-צדדי: 53 (MX822, XM7355); 55 (MX826, XM7370)
סריקה	57
העתקה	58 (MX822, XM7355); 59 (MX826, XM7370)
Ready (מוכנה)	14

הערכים כפופים לשינויים. בקר בכתובת **www.lexmark.com** לצפייה בערכים הנוכחיים.

השלכת מוצרים

אין להשליך את המדפסת או חומרים מתכלים ביחד עם פסולת ביתית רגילה. צור קשר עם הרשויות המקומיות לבירור אפשרויות השלכה ומיחזור.

החזרת מכלי הדיו של Lexmark לשימוש חוזר או מיחזור

תוכנית איסוף המחסניות של Lexmark מאפשרת לך להחזיר מחסניות משומשות ל-Lexmark ללא תשלום לצורך שימוש חוזר או מיחזור. מאה אחוזים ממכלי הדיו הריקים שמוחזרים ל- Lexmark חוזרים לשימוש חוזר או עוברים תהליך מיחזור. גם הקופסאות המשמשות להחזרת מכלי הדיו ממוחזרות.

כדי להחזיר מחסניות Lexmark לשימוש חוזר או למיחזור בצע את הפעולות הבאות:

1 בקר בכתובת **www.lexmark.com/recycle**.

2 בחר את המוצר שברצונך למחזר.

הודעה על רגישות לחשמל סטטי

סמל זה מציין חלקים הרגישים לחשמל סטטי. אל תיגע באזורים הקרובים לסמלים אלה לפני שנגעת במשטח מתכת באזור המרוחק מהסמל.

למניעת נזק כתוצאה מפריקה אלקטרוסטטית בעת ביצוע משימות תחזוקה, כגון פינוי חסימות נייר או החלפת חומרים מתכלים, גע בחלק כלשהו של שלדת מתכת חשופה של המדפסת לפני גישה אל האזורים הפנימיים של המדפסת או מגע בהם, גם כאשר הסמל לא מופיע.

ENERGY STAR

כל מוצרי Lexmark הנושאים את הסימון ENERGY STAR® על המוצר או במסך ההפעלה אושרו כמוצרים שעומדים בדרישות ENERGY STAR של הסוכנות להגנה על הסביבה (EPA ,Environmental Protection Agency), נכון לתאריך הייצור.

מידע טמפרטורה

טמפרטורת הפעלה ולחות יחסית	10°C עד 32.2°C (50°F עד 90°F) ו-15% עד 80% לחות יחסית
אחסון לטווח ארוך של המדפסת / המחסנית / יחידת ההדמיה [1]	15.3°C עד 32.2°C (60°F עד 90°F) ו-8% עד 15% לחות יחסית טמפרטורת גולה לחה מרבית: 22.8°C (73°F)
אחסון לטווח קצר של המדפסת / המחסנית / יחידת ההדמיה	-40 עד 43.3°C (-40 עד 110°F)

[1] אורך חיי המסף של החומרים המתכלים הוא כשנתיים. נתון זה מבוסס על אחסון בסביבה משרדית רגילה בטמפרטורה של 22°C (72°F) ולחות של 45%.

[2] טמפרטורת הגולה הלחה נקבעת על-ידי טמפרטורת האוויר והלחות היחסית.

הודעה בנוגע ללייזר

המדפסת מאושרת לשימוש בארה"ב על פי דרישות DHHS 21 CFR Subchapter J המתייחסות למוצרי לייזר (1) Class I, ובמקומות אחרים מאושרת כמוצר לייזר Class I בהתאמה לדרישות IEC 60825-1: 2014.

מוצרי לייזר Class I אינם נחשבים מסוכנים לשימוש. מערכת הלייזר והמדפסת תוכננו כך שלעולם לא תתאפשר לאדם נגישות לקרינת לייזר העולה על Class I במהלך הפעלה רגילה, תחזוקה של המשתמש או תנאי שירות מומלצים. למדפסת מכלול ראש הדפסה שאינו ניתן להתאמה או לתיקון, אשר כולל לייזר במפרט הבא:

Class: IIIb (3b) AlGaAs

הספק נקוב ביציאה (מילי-ואט): 25

אורך גל (ננומטרים): 755-800

צריכת חשמל

צריכת החשמל של המוצר

הטבלה הבאה מתעדת את מאפייני צריכת החשמל של המוצר.

הערה: ייתכן שמצבים מסוימים אינם יישימים למוצר שברשותך.

מצב	תיאור	צריכת חשמל (וואטים)
הדפסה	המוצר מפיק פלט של עותק קשיח מקלט אלקטרוני.	חד צדדי: 690 (MX822, XM7355); 850 (MX826, XM7370) דו-צדדי: 490 (MX822, XM7355); 640 (MX826, XM7370)
העתקה	המוצר מפיק פלט של עותק קשיח ממסמכי מקור קשיחים.	750 (MX822, XM7355); 900 (MX826, XM7370)
סריקה	המוצר סורק מסמכי עותק קשיח.	84 (MX822, XM7355); 86 (MX826, XM7370)
Ready (מוכנה)	המוצר ממתין לעבודת הדפסה.	צריכת חשמל גבוהה: 58 (MX822, XM7355); 50 (MX826, XM7370) צריכת חשמל נמוכה: 36.5 (MX822, XM7355); 35 (MX826, XM7370)
מצב שינה	המוצר נמצא ברמה גבוהה של מצב חיסכון בחשמל.	1.78 (MX822, MX826) 2.94 (XM7355, XM7370)
היברנציה	המוצר נמצא ברמה נמוכה של מצב חיסכון בחשמל.	0.2
מכובה	המוצר מחובר לשקע חשמל, אולם מתג ההפעלה מכובה.	0.2

רמות צריכת החשמל המפורטות בטבלה הקודמת מייצגות מדידות זמן ממוצע. צריכת חשמל ברגע מסוים עשויה להיות גבוהה בצורה משמעותית מהממוצע.

הערכים כפופים לשינויים. בקר בכתובת **www.lexmark.com** לצפייה בערכים הנוכחיים.

Sleep Mode (מצב שינה)

מוצר זה מתוכנן עם מצב חיסכון בצריכת אנרגיה הנקרא *Sleep Mode* (מצב שינה). מצב השינה חוסך אנרגיה באמצעות הורדת צריכת החשמל בפרקי זמן ארוכים שבהם אין פעילות. מצב השינה מופעל אוטומטית לאחר שמוצר זה אינו נמצא בשימוש למשך זמן שצוין, הנקרא *Sleep Mode Timeout* (פסק הזמן לשינה).

ברירת המחדל של היצרן עבור פסק-זמן לשינה למוצר זה (בדקות):	15

באמצעות תפריטי התצורה, ניתן להתאים את פסק הזמן לשינה בין דקה 1 לבין 120 דקות. אם מהירות ההדפסה היא 30 עמודים או פחות בדקה, באפשרותך להגדיר את פסק הזמן ל-60 דקות לכל היותר. הגדרת פסק הזמן לשינה לערך נמוך מפחיתה מצריכת האנרגיה, אך עלולה לגדיל את זמן התגובה של המוצר. הגדרת פסק הזמן לשינה לערך גבוה שומרת על תגובה מהיר, אך צורכת יותר אנרגיה.

Hibernate mode (מצב מנוחה)

מוצר זה מתוכנן למצב פעולה בצריכת חשמל נמוכה במיוחד הנקרא *Hibernate mode (מצב מנוחה)*. בעת הפעלה במצב מנוחה, כל המערכות וההתקנים האחרים מכובים בצורה בטוחה.

ניתן להיכנס למצב המנוחה בכל אחת מהשיטות הבאות:

- שימוש בפסק זמן למנוחה
- שימוש במצבי צריכת חשמל מתוזמנים

ברירת המחדל של היצרן עבור Hibernate Timeout (פסק זמן של מנוחה) למוצר זה בכל הארצות והאזורים	3 ימים

משך הזמן שבו המדפסת ממתינה לאחר הדפסת משימה לפני כניסה למצב מנוחה ניתן להגדרה בין שעה אחת ועד חודש אחד.

הערות בדבר מוצרי ציוד הדמיה עם רישום EPEAT:

- רמת צריכת החשמל החלה במצב המתנה מתרחשת במצב Hibernate (מנוחה) או במצב כבוי.
- המוצר יכבה אוטומטית באופן שיעביר אותו לרמת צריכת החשמל במצב המתנה, שהיא 1 W ומטה. בעת אספקת המוצר, פונקציית המעבר האוטומטי לצריכת חשמל של מצב המתנה (מצב Hibernate (מנוחה) או כבוי) תוגדר כזמינה.

מצב כיבוי

במוצר זה קיים מצב כיבוי אשר צורך עדיין כמות קטנה של חשמל. כדי להפסיק לחלוטין את צריכת החשמל של המוצר, נתק את ספק הכוח משקע החשמל.

צריכת אנרגיה כוללת

לעתים שימושי להעריך את צריכת האנרגיה הכוללת של המוצר. היות שנתוני צריכת החשמל רשומים ביחידות של הספק (ואט), כדי לחשב את צריכת החשמל יש להכפיל את צריכת החשמל במשך הזמן שבו המוצר נמצא בכל מצב. צריכת האנרגיה הכוללת של המוצר היא סכום צריכת החשמל בכל המצבים.

הודעות תקינה בדבר ציוד תקשורת קצה

סעיף זה כולל מידע על תקינה הנוגע למוצרים שמכילים את כרטיס הפקסימיליה האנלוגי:

מספר דגם/סוג תקינה של Lexmark:

LEX-M14-002 או LEX-M03-002

הודעות תקינה עבור מוצרים אלחוטיים

סעיף זה כולל מידע על תקינה אשר חל רק על דגמים אלחוטיים.

אם אינך יודע בוודאות אם הדגם שלך אלחוטי, עבור אל **http://support.lexmark.com**.

הודעה לגבי רכיבים מודולריים

דגמים עם יכולות אלחוטיות מכילים את הרכיבים המודולריים הבאים:

מספר דגם/סוג תקינה של Lexmark: LEX-M07-001; FCC ID: IYLLEXM07001; Industry Canada IC: 2376A-M07001

חשיפה לקרינת תדר רדיו

עוצמת הקרינה של התקן זה נמוכה בהרבה ממגבלות החשיפה לתדר רדיו של ה- FCC וסוכנויות תקינה אחרות. יש לשמור על הפרדה מינימלית של 20 ס"מ בין האנטנה ובין אדם כלשהו על מנת שהתקן זה יעמוד בדרישות החשיפה ל- RF של ה- FCC ושל סוכנויות תקינה אחרות.

הודעה בדבר הפרעות רדיו

אזהרה

זהו מוצר העומד בדרישות הפליטה של מגבלות Class A של תקן EN 55032 ובדרישות החסינות של EN 55024. מוצר זה אינו מיועד לשימוש בסביבות מגורים/ביתיות.

זהו מוצר Class A. בסביבה ביתית מוצר זה עשוי לגרום להפרעות רדיו, ובמקרה זה ייתכן והמשתמש יידרש לנקוט בפעולות מתאימות.

אינדקס

A
AirPrint
שימוש 44

B
Bookmarks (סימניות)
יצירה 22
יצירת תיקיות עבור 22

C
Card Copy (העתקת תעודה)
הגדרה 18

D
Display Customization (התאמה אישית של הצג)
שימוש 19

E
etherFAX, שימוש
הגדרת פונקציית פקס 65

F
fuser
החלפה 187

H
Hole Punch Box (קופסת מחורר)
ריקון 179

L
Lexmark Mobile Print
שימוש 44

M
Menu Settings Page (דף הגדרות תפריט)
הדפסה 158

O
offset stacker (יוצר ערימות)
התקנה 303

P
Print Quality Test Pages (דפי בדיקת איכות הדפסה) 158

S
SMB
סריקה 77

W
Wi Fi Protected Setup
רשת אלחוטית 163
Wi-Fi Direct
הגדרה 163
הדפסה מהתקן נייד 45
הפעלה 164
Wi-Fi Direct (הפיכת Wi-Fi Direct לזמין) 164

א
אבטחת זיכרון המדפסת 160
אחסון משימות הדפסה 47
איכות הדפסה
ניקוי הסורק 167
איכות הדפסת פקס ירודה 277
אימות משימות הדפסה 47
אין מספיק זיכרון פנוי עבור משאבים בזיכרון ההבזק 268
איסוף עותקים 51
איפוס
מוני שימוש בחומרים מתכלים 268
איפוס מוני השימוש בחומרים מתכלים 210, 268
איתור אזורי חסימה 214
איתור המספר הסידורי של המדפסת 11
איתור חריץ האבטחה 159
איתור מידע אודות המדפסת 10
אנשי קשר
הוספה 23
מחיקה 24
עריכה 23
אפשור פעולה של יציאת ה-USB 264
אפשרויות חומרה
התקנה 299, 302, 303, 304, 306
כרטיס זיכרון 288
מגשים 298
אפשרויות חומרה, הוספה
מנהל התקן הדפסה 309
אפשרויות מדפסת, פתרון בעיות
לא ניתן לאתר אפשרות פנימית 267
אפשרויות פנימיות
זיכרון הבזק 286
יציאת פתרונות פנימיים 286
כונן קשיח של המדפסת 286, 292
כרטיס גופן 286
כרטיס קושחה 286
אפשרויות פנימיות, הוספה
מנהל התקן הדפסה 309

ב
בדיקת מצב החלקים והחומרים המתכלים 181
בדיקת קישוריות המדפסת 266
בחירת מיקום עבור המדפסת 11
ביטול הפעלת רשת ה-Wi-Fi 165
ביטול חסימת מהדק סיכות 227, 230
ביטול משימת הדפסה
מהמחשב 49
מלוח הבקרה של המדפסת 49
ביטול קישור מגשים 36
בעיה באיכות הסריקה 281
בעיות איכות הדפסה 233

ג
גודל נייר
הגדרה 27
גודל נייר אוניברסלי
הגדרה 27
גודלי נייר נתמכים 37
גודלי נייר שונים, העתקה 50
גישה ללוח המערכת 286
גלגלי הרמה
ניקוי 170
גלגלת איסוף
החלפה 192
גלגלת איסוף למזין המסמכים האוטומטי
החלפה 195
ניקוי 174
גלגלת האיסוף במזין הרב תכליתי
החלפה 193
ניקוי 171

גלגלת הזנה למזין המסמכים האוטומטי
החלפה 198
ניקוי 176
גלגלת העברה
החלפה 189
גלגלת הפרדה למזין המסמכים האוטומטי
החלפה 201

ד

דואר אלקטרוני
לא ניתן לשגר דואר אלקטרוני 273
שליחה 61
דוחות
מצב מדפסת 161
שימוש במדפסת 161
דפים לבנים 234
דפים ריקים 234

ה

האפשרות הפנימית לא אותרה 267
הגדלת עותקים 51
הגדרה
פקס אנלוגי 64
הגדרות SMTP
הגדרה 53
הגדרות אקולוגיות
הגדרה 21
הגדרות ברירת מחדל של היצרן
שחזור 160
הגדרות המדפסת
שחזור ברירת המחדל של היצרן 160
הגדרות יציאות המדפסת
שינוי 165
הגדרות סביבתיות 211
הגדרות פקס
חיבור קו טלפון רגיל 67
ספציפית לארץ או אזור 69
הגדרות רמקול פקס
הגדרה 162
הגדרת גודל הנייר 27
הגדרת גודל נייר אוניברסלי 27
הגדרת הדפסה טורית 166
הגדרת הודעות על חומרים מתכלים 161
הגדרת התראות בדואר אלקטרוני 161
הגדרת מכסות התקן 20
הגדרת סוג הנייר 27
הגדרת פונקציית הפקס באמצעות etherFAX 65
הגדרת פונקציית הפקס באמצעות שרת הפקס 66
הגדרת פקס
חיבור קו טלפון רגיל 67
ספציפית לארץ או אזור 69
הגדרת שעון קיץ 71
הגדרת תצורה של Wi-Fi Direct 163
הדפסה
דף הגדרות (Menu Settings Page תפריט) 158
באמצעות Wi-Fi Direct 45
באמצעות שירות ההדפסה Mopria 44
מהתקן נייד 44, 45
מכונן הבזק 45
ממחשב 44
מפרופיל Cloud Connector 48
משימות הדפסת מסמכים חסויים 47
עבודות בהמתנה 47
רשימת דוגמאות גופנים 49
רשימת ספריות 49
הדפסה אטית 259
הדפסה בהירה 241
הדפסה טורית
הגדרה 166
הדפסה כהה 236
הדפסה מכונן הבזק 45
הדפסה ממחשב 44
הדפסה מעוותת 244
הדפסה נוטה הצידה 244
הדפסה עם איסוף עותקים לא עובדת 270
הדפסת דף הגדרות רשת 266
הדפסת רשימת דוגמאות של גופנים 49
הדפסת רשימת ספרייה 49
הדרכה קולית
הפעלה 25
קצב דיבור 25
הודעות 312, 314, 315, 316
הודעות FCC 316
הודעות המדפסת
אין מספיק זיכרון פנוי עבור משאבים בזיכרון ההבזק 268
החלפת מיכל דיו, אי התאמת אזור במדפסת 268
זוהה זיכרון הבזק לא מפורמט 268
זוהה זיכרון הבזק פגום 267
חומר מתכלה שאינו של Lexmark 268
הודעות לגבי פליטה 312, 316
הודעות על חומרים מתכלים
הגדרה 161
הוספת אנשי קשר 23
הוספת אפשרויות חומרה
מנהל התקן הדפסה 309
הוספת אפשרויות פנימיות
מנהל התקן הדפסה 309
הוספת גיליונות הפרדה בין העתקים
העתקה 51
הוספת מדפסות למחשב 308
הוספת קבוצות 23
הוספת קיצור דרך
דואר אלקטרוני 62
העתקה 52
יעד פקס 72
כתובת FTP 77
הזזת המדפסת 11, 210
הזמנה
ערכת תחזוקה 183
הזמנת חומרים מתכלים
יחידת הדמיה 182
מחסנית טונר 181
מחסנית סיכות 183
החזקת פקסים 73
החלפה
גלגלת האיסוף במזין הרב תכליתי 193
החלפת גלגלת ההזנה של מזין המסמכים האוטומטי 198
החלפת גלגלת ההפרדה של מזין המסמכים האוטומטי 201
החלפת הטפט 19
החלפת חומרים מתכלים
יחידת הדמיה 185
מחסנית טונר 184
מחסנית סיכות 207, 209
החלפת חלקים
fuser 187
גלגלת איסוף 192
גלגלת איסוף למזין המסמכים האוטומטי 195
גלגלת העברה 189
גלגלת הפרדה למזין המסמכים האוטומטי 201
מגביל מומנט של מזין המסמכים האוטומטי 204
החלפת מיכל דיו, אי התאמת אזור במדפסת 268
הטמפרטורה בסביבת המדפסת 313
היישומים הנתמכים 18
הלחות בסביבת המדפסת 313

המדפסת אינה מגיבה 263
המדפסת לא מתחברת ל-Wi-Fi 265
הסורק לא נסגר 283
הסרת חסימת נייר
בדלת A 216
בדלת H 224
בדלת N 223
ביחידת הגימור סיכות ומחורר 226
ביחידת ההדפסה הדו-צדדית 218
במגשים 215
במזין הרב-תכליתי 220
בסל יוצר הערימות 224
בסל יחידת גימור הסיכות 224
בסל יחידת הגימור סיכות
ומחורר 226
בסל תא הדואר 223
בתוך ה-fuser 218
העברת פקס 73
העתקה
על נייר מכתבים 50
על שני צידי הדף 51
שימוש במזין מסמכים אוטומטי
(ADF) 50
שימוש במשטח הזכוכית של
הסורק 50
תצלומים 50
העתקה דו-צדדית 51
העתקה מ-
מגש נבחר 50
העתקה, פתרון בעיות
איכות העתקה ירודה 281
הסורק אינו מגיב 283
הסורק לא נסגר 283
העתקות חלקיות של מסמכים או
תמונות 281
העתקת גודלי נייר שונים 50
העתקת מספר עמודים
על גיליון יחיד 51
הפעלת הדרכה קולית 25
הפעלת מספרי זיהוי אישיים 26
הפעלת מצב הגדלה 25
הפעלת מצגת 19
הפעלת סיסמאות קוליות 26
הצגת דוחות 161
הצגת יומן פקס 73
הצהרה על נדיפות 160
הצפנה
כונן קשיח של המדפסת 160
הקטנת עותקים 51
הקצאת תבנית צלצול למדפסת 70
התאמה אישית של התצוגה 19
התאמת בהירות תצוגת
המדפסת 212
התאמת הבהירות
צג המדפסת 212
התאמת עוצמת הקול שנקבעה כברירת
מחדל
אוזניות 162
התאמת רישום מזין המסמכים
האוטומטי 284
התחברות לרשת אלחוטית
שימוש בשיטת PIN 163
שימוש בשיטת Push Button 163
התקן נייד
הדפסה מתוך 44, 45
חיבור למדפסת 164
התקנת אפשרויות
כונן קשיח של המדפסת 292
התקנת יוצר הערימות 303
התקנת יחידת גימור סיכות 304
התקנת יחידת הגימור סיכות
ומחורר 306
התקנת יציאת פתרונות פנימיים 294
התקנת כרטיס אופציונלי 290
התקנת כרטיס זיכרון 288
התקנת מגש של 2,100 גיליונות 299
התקנת מגשים 298
התקנת מנהל התקן ההדפסה 308
התקנת מנהל התקן הפקס 308
התקנת תא הדואר הכולל 4
תאים 302
התקנת תוכנת המדפסת 308
התראות דוא"ל
הגדרה 161

ז

זוהה זיכרון הבזק לא מפורמט 268
זוהה זיכרון הבזק פגום 267
זיהוי מיקומי חסימות 214
זיכרון הדיסק הקשיח
מחיקה 159
זיכרון הכונן הקשיח של המדפסת 160
זיכרון המדפסת
מחיקה 159
זיכרון לא נדיף 160
מחיקה 159
זיכרון נדיף 160
מחיקה 159

ח

חומר מתכלה שאינו של
Lexmark 268
חומרים מתכלים
חיסכון 212
חזרה על משימות הדפסה 47
חיבור המדפסת
לרשת אלחוטית 162
חיבור המדפסת לשירות צלצול
מובחן 70
חיבור התקן נייד
למדפסת 164
חיבור כבלים 14
חיבור מחשב למדפסת 164
חיסכון בחומרים מתכלים 212
חיסכון בטונר 51
חיסכון בנייר 51
חלקי חילוף וחומרים מתכלים מקוריים
של Lexmark 181
חסימות
מניעה 213
חסימות נייר
מיקום 214
מניעה 213
חסימות נייר, ניקוי
בסל הסטנדרטי 219
חסימות, ניקוי
בסל הסטנדרטי 219
חסימת נייר
באזור ההדפסה הדו-צדדית 218
בתוך ה-fuser 218
חסימת נייר בדלת A 216
חסימת נייר בדלת C 218
חסימת נייר בדלת H 224
חסימת נייר בדלת N 223
חסימת נייר במגשים 215
חסימת נייר במזין המסמכים
האוטומטי 221
חסימת נייר במזין הרב-תכליתי 220
חסימת נייר בסל יוצר הערימות 224
חסימת נייר בסל יחידת גימור
הסיכות 224
חסימת נייר בתא דואר בן 4
תאים 223
חסימת נייר, ניקוי
מזין מסמכים אוטומטי 221
חסימת פקס "זבל" 73
חריץ אבטחה
איתור 159

ט

טעינה
מגש ל-2100 גיליונות 30
נייר מכתבים במגש של 2,100
גיליונות 30

טעינה במזין הרב-תכליתי 35
טעינת מגשים 27
טקסט משונן
סריקה מתוך מזין המסמכים האוטומטי 282

י

יומן פקס
צפייה 73
יחידת גימור סיכות
התקנה 304
יחידת גימור סיכות, מחורר
התקנה 306
יחידת הדמיה
הזמנה 182
החלפה 185
ייבוא קובץ תצורה
באמצעות Embedded Web Server 310
ייצוא קובץ תצורה
באמצעות Embedded Web Server 310
יישומים, נתמכים 18
יציאות המדפסת 14
יציאת Ethernet 14
יציאת EXT 14
יציאת LINE 14
יציאת USB 14
הפעלה 264
יציאת פתרונות פנימיים
התקנה 294
יצירת סימניות 22
יצירת עותקים 50
יצירת פרופיל Cloud Connector 21
יצירת קיצור דרך
דואר אלקטרוני 62
העתקה 52
יעד פקס 72
כתובת FTP 77
יצירת קיצורי דרך 19
יצירת קשר עם התמיכה
בלקוחות 285
יצירת תיקיות
עבור סימניות 22

כ

כבל Ethernet 14
כבל USB 14
כהות הטונר
כוונון 261
כהות הפקס
כוונון 73
כוונון
רישום הסורק 284
כוונון כהות הטונר 261
כוונון כהות הפקס 73
כוונון קצב הדיבור
הדרכה קולית 25
כונן הבזק
הדפסה מתוך 45
סריקה אל 77
כונן קשיח של המדפסת
הצפנה 160
התקנה 292
כוני הבזק נתמכים 46
כלי השירות Lexmark Scanback
שימוש 75
כרטיס אופציונלי
התקנה 290
כרטיס זיכרון
התקנה 288
כתובת FTP
יצירת קיצור דרך 77

ל

לא ניתן לסרוק לתיקיית רשת 279
לא ניתן לפתוח את שרת האינטרנט המובנה 264
לא ניתן לקבל פקסים באמצעות הפקס האנלוגי 276
לא ניתן לקרוא כונן הבזק
פתרון בעיות, הדפסה 264
לא ניתן לשגר או לקבל פקסים
באמצעות etherFAX 277
לא ניתן לשגר או לקבל פקסים
באמצעות הפקס האנלוגי 274
לא ניתן לשגר דואר אלקטרוני 273
לא ניתן לשלוח את עמוד השער של הפקס למחשב 278
לוח הבקרה
שימוש 15
לוח המערכת
גישה 286

מ

מגביל מומנט של מזין המסמכים האוטומטי
החלפה 204
מגש ל-2100 גיליונות
התקנה 299
טעינה 30
מגשים
ביטול קישור 36
טעינה 27
קישור 36
מדפסת
בחירת מיקום 11
מרווחים מינימליים 11
משלוח 211
מוני שימוש בחומרים מתכלים
איפוס 210, 268
מזין מסמכים אוטומטי (ADF)
שימוש 50, 53, 63, 75
מזין רב תכליתי
טעינה 35
מחיקה
זיכרון המדפסת 159
מחיקת אנשי קשר 24
מחיקת זיכרון הכונן הקשיח 159
מחיקת זיכרון המדפסת 160
מחיקת קבוצות 24
מחסנית טונר
הזמנה 181
החלפה 184
מחסנית סיכות
הזמנה 183
החלפה 207, 209
מחשב
חיבור למדפסת 164
מחשב, סריקה ל 75
מידע בטיחותי 7, 8, 9
מידע חסר בעמוד השער של הפקס 278
מידע על המדפסת
איתור 10
מיון מספר עותקים 51
מיחזור
אריזות Lexmark 212
מוצרי Lexmark 212
מכסות למכשיר
הגדרה 20
מנהל התקן הדפסה
אפשרויות חומרה, הוספה 309
התקנה 308
מנהל התקן הפקס
התקנה 308
מניעת חסימות נייר 213
מסך הבית
התאמה אישית 18
מסך מגע
ניקוי 167
מסמכים בהמתנה אינם מודפסים 261
מסמכים חסויים אינם מודפסים 261

מסמכים, הדפסה
מהתקן נייד 44
ממחשב 44
מספר סידורי, מדפסת
איתור 11
מספרי זיהוי אישיים
הפעלה 26
מעטפות
טעינה 35
מערכות הפעלה
נתמכים 307
מערכת הפעלה נתמכות 307
מצב הגדלה
הפעלה 25
מצב חומרים מתכלים
בדיקה 181
מצב חלקים
בדיקה 181
מצב מדפסת 16
מצב מנוחה
הגדרה 211
מצב שינה
הגדרה 211
מצבי חיסכון בחשמל
הגדרה 211
מקלדת בתצוגה
שימוש 26
מקלדת וירטואלית
שימוש 26
מרכז הסריקה
הגדרה 20
משטח הזכוכית של הסורק
שימוש 50, 53, 63, 75
משיבון
הגדרה 67
משימות הדפסה לא מודפסות 258
משימות הדפסת מסמכים חסויים 47
הדפסה 47
משימת הדפסה
ביטול מהמחשב 49
ביטול מלוח הבקרה של
המדפסת 49
משלוח המדפסת 211
משקלי נייר נתמכים 41
מתאם RJ-11 69

נ

נורית חיווי
הבנת המצב 16
נורית לחצן הפעלה
הבנת המצב 16
ניהול שומר המסך 19
ניווט במסך
שימוש בתנועות ידיים 25
ניווט במסך באמצעות תנועות
ידיים 25
נייר
הגדרת גודל אוניברסלי 27
נייר מחורר
טעינה 35
נייר מכתבים
העתקה על 50
טעינה 35
טעינה, מגש של 2,100 גיליונות 30
נייר מתקמט 238
נייר מתקפל 238
ניקוי
גלגלי הרמה 170
החלק החיצוני של המדפסת 166
פנים המדפסת 166
ניקוי גלגלת האיסוף במזין הרב
תכליתי 171
ניקוי גלגלת האיסוף של מזין המסמכים
האוטומטי 174
ניקוי גלגלת ההזנה של מזין המסמכים
האוטומטי 176
ניקוי המדפסת 166
ניקוי הסורק 158, 167
ניקוי חסימות
בדלת A 216
בדלת H 224
בדלת N 223
ביחידת גימור הסיכות 227
ביחידת הגימור סיכות ומחורר 226
ביחידת ההדפסה הדו-צדדית 218
במגשים 215
במזין הרב-תכליתי 220
בסל יוצר הערימות 224
בסל יחידת גימור הסיכות 224
בסל יחידת הגימור סיכות
ומחורר 226
בסל תא הדואר 223
בתוך ה-fuser 218
מזין מסמכים אוטומטי 221
ניקוי מסך המגע 167

ס

סוג נייר
הגדרה 27
סוגי נייר
נתמכים 40
סוגי נייר נתמכים 40
סוגי קבצים נתמכים 46
סורק
ניקוי 167
סיסמאות קוליות
הפעלה 26
סלסול נייר 270
סמלי מסך הבית
שימוש 17
תצוגה 18
סמלים במסך הבית
הצגה 18
ספקי שירותי הדואר האלקטרוני 53
סריקה
לכונן הבזק 77
למחשב 75
לפרופיל Cloud Connector 78
לשרת FTP 76
שימוש במזין מסמכים אוטומטי
(ADF) 75
שימוש במשטח הזכוכית של
הסורק 75
סריקה לשרת FTP
שימוש בלוח הבקרה 76
סריקה לתיקיית רשת 77
סריקה ממזין המסמכים האוטומטי
(ADF)
טקסט משונן 282
תמונה משוננת 282

ע

עבודה ברשת אלחוטית 162
עבודות בהמתנה 47
הדפסה 47
עדכון קושחה 310
עוצמת הקול שנקבעה כברירת מחדל
לאוזניות
כוונון 162
עריכת אנשי קשר 23
עריכת קבוצות 23
ערכת תחזוקה
הזמנה 183

פ

פונקציית דואר אלקטרוני
הגדרה 53
פסים אנכיים כהים 253
פסים אנכיים על ההדפסות 255
פסים כהים אנכיים על הפלט כאשר
סורקים ממזין המסמכים
האוטומטי 281
פקס
החזקה 73

העברה 73
שליחה 71
תזמון שעת ותאריך השליחה 72
פקס אנלוגי
הגדרה 64
פקס זבל
חסימה 73
פקס נתמך 64
פרופיל Cloud Connector
הדפסה מתוך 48
יצירה 21
סריקה אל 78
פתרון בעיות
בעיות איכות הדפסה 233
המדפסת אינה מגיבה 263
המדפסת לא מתחברת
ל-Wi-Fi 265
לא ניתן לפתוח את שרת האינטרנט
המובנה 264
פתרון בעיות איכות הדפסה
בעיות איכות הדפסה 233
דפים ריקים או לבנים 234
דפים שחורים 245
הדפסה בהירה 241
הדפסה כהה 236
הדפסה מעוותת 244
הדפסה נוטה הצידה 244
טונר נמרח בקלות 248
טקסט או תמונות קטועים 247
כתמים ונקודות על ההדפסות 243
נייר מתקפל או מתקמט 238
סלסול נייר 270
פגמים חוזרים 258
פסים אופקיים בגוון בהיר 249
פסים אנכיים בגוון בהיר 250
פסים אנכיים בגוון כהה 251
פסים אנכיים כהים 253
פסים כהים אנכיים ותמונות לא
שלמות 256
קווים או פסים כהים אנכיים 255
קווים דקים אינם מודפסים
כהלכה 237
קווים לבנים אנכיים 250
רקע אפור בהדפסות 239
פתרון בעיות הדפסה
דפים נתקעים לעתים קרובות 272
דפים תקועים לא מודפסים
מחדש 273
הדפסה אטית 259
הדפסה עם איסוף עותקים לא
עובדת 270
לא ניתן לקרוא כונן הבזק 264
מעטפה נאטמת בעת הדפסה 269
משימה מודפסת מהמגש הלא
נכון 261
משימה מודפסת על הנייר הלא
נכון 261
משימות הדפסה אינן מודפסות 258
עבודות חסויות ומסמכים אחרים
שמוחזקים בהמתנה אינם
מודפסים 261
קישור המגשים אינו פועל 272
שוליים שגויים 241
פתרון בעיות העתקה
איכות העתקה ירודה 281
הסורק אינו מגיב 283
העתקות חלקיות של מסמכים או
תמונות 281
פתרון בעיות סריקה
איכות העתקה ירודה 281
הסורק אינו מגיב 283
הסריקה נמשכת זמן רב מדי 283
הסריקה תוקעת את המחשב 283
העתקות חלקיות של מסמכים או
תמונות 281
טקסט משונן בעת סריקה ממזין
המסמכים האוטומטי 282
לא ניתן לסרוק למחשב 279
לא ניתן לסרוק לתיקיית רשת 279
משימת הסריקה לא הצליחה 282
פסים כהים אנכיים על הפלט כאשר
סורקים ממזין המסמכים
האוטומטי 281
תמונה משוננת בעת סריקה ממזין
המסמכים האוטומטי 282
פתרון בעיות פקס
איכות הדפסה ירודה 277
באמצעות הפקס האנלוגי ניתן לשגר
פקסים, אך לא ניתן לקבלם 276
זיהוי המתקשר אינו מוצג 274
לא ניתן להגדיר etherFAX 276
לא ניתן לשגר או לקבל פקסים
באמצעות etherFAX 277
לא ניתן לשגר או לקבל פקסים
באמצעות הפקס האנלוגי 274
לא ניתן לשגר פקסים באמצעות
הפקס האנלוגי 276
לא ניתן לשלוח את עמוד השער של
הפקס למחשב 278
מידע חסר בעמוד השער של
הפקס 278
פתרון בעיות, איכות הדפסה
דפים ריקים או לבנים 234
דפים שחורים 245
הדפסה בהירה 241
הדפסה כהה 236
הדפסה מעוותת 244
הדפסה נוטה הצידה 244
טונר נמרח בקלות 248
טקסט או תמונות קטועים 247
כתמים ונקודות על ההדפסות 243
נייר מתקפל או מתקמט 238
סלסול נייר 270
פגמים חוזרים 258
פסים אופקיים בגוון בהיר 249
פסים אנכיים בגוון בהיר 250
פסים אנכיים בגוון כהה 251
פסים אנכיים כהים 253
פסים כהים אנכיים ותמונות לא
שלמות 256
קווים או פסים כהים אנכיים 255
קווים דקים אינם מודפסים
כהלכה 237
קווים לבנים אנכיים 250
רקע אפור בהדפסות 239
פתרון בעיות, אפשרויות מדפסת
לא ניתן לאתר אפשרות פנימית 267
פתרון בעיות, דואר אלקטרוני
לא ניתן לשגר דואר אלקטרוני 273
פתרון בעיות, הדפסה
דפים נתקעים לעתים קרובות 272
דפים תקועים לא מודפסים
מחדש 273
הדפסה אטית 259
הדפסה עם איסוף עותקים לא
עובדת 270
מעטפה נאטמת בעת הדפסה 269
משימה מודפסת מהמגש הלא
נכון 261
משימה מודפסת על הנייר הלא
נכון 261
משימות הדפסה אינן מודפסות 258
עבודות חסויות ומסמכים אחרים
שמוחזקים בהמתנה אינם
מודפסים 261
קישור המגשים אינו פועל 272
שוליים שגויים 241
פתרון בעיות, סריקה
איכות העתקה ירודה 281
הסורק אינו מגיב 283
הסורק לא נסגר 283
העתקות חלקיות של מסמכים או
תמונות 281
טקסט משונן בעת סריקה ממזין
המסמכים האוטומטי 282
לא ניתן לסרוק למחשב 279

לא ניתן לסרוק לתיקיית רשת 279
משימת הסריקה לא הצליחה 282
פסים כהים אנכיים על הפלט כאשר סורקים ממזין המסמכים האוטומטי 281
תמונה משוננת בעת סריקה ממזין המסמכים האוטומטי 282
פתרון בעיות, פקס
איכות הדפסה ירודה 277
באמצעות הפקס האנלוגי ניתן לשגר פקסים, אך לא ניתן לקבלם 276
זיהוי המתקשר אינו מוצג 274
לא ניתן להגדיר etherFAX 276
לא ניתן לשגר או לקבל פקסים באמצעות etherFAX 277
לא ניתן לשגר או לקבל פקסים באמצעות הפקס האנלוגי 274
לא ניתן לשגר פקסים באמצעות הפקס האנלוגי 276
לא ניתן לשלוח את עמוד השער של הפקס למחשב 278
מידע חסר בעמוד השער של הפקס 278

צ

צג המדפסת
התאמת הבהירות 212

ק

קבוצות
הוספה 23
מחיקה 24
עריכה 23
קביעת תצורה של הגדרות רמקול הפקס 162
קביעת תצורת הגדרות שרת הדואר האלקטרוני 53
קודי QR
הוספה 20
קווים כהים אנכיים על ההדפסות 255
קווים לבנים 250
קושחה, עדכון 310
קיצור דרך
FTP 19
דוא"ל 19
העתקה 19
פקס 19
קיצור דרך לדוא"ל
יצירה 62
קיצור דרך ליעד פקס
יצירה 72
קיצור דרך, יצירה
דואר אלקטרוני 62
העתקה 52
יעד פקס 72
כתובת FTP 77
קיצורי דרך
יצירה 19
קישור בין מגשים 36
קצב דיבור של הדרכה קולית
כוונון 25

ר

רזולוציית פקס
שינוי 72
ריקון קופסת המחורר 179
רישום מזין המסמכים האוטומטי
כוונון 284
רמות פליטת רעש 312
רקע אפור בהדפסות 239
רשימת דוגמאות גופנים
הדפסה 49
רשימת ספריות
הדפסה 49
רשת Wi-Fi
ביטול הפעלה 165
רשת אלחוטית
Wi Fi Protected Setup 163
חיבור מדפסת אל 162

ש

שוליים שגויים 241
שחרור חסימת מהדק סיכות ביחידת הגימור סיכות ומחורר 230
שיגור פקס
הגדרת התאריך והשעה 71
שימוש במזין מסמכים אוטומטי (ADF) 63
שימוש במשטח הזכוכית של הסורק 63
שיטת Push Button 163
שיטת מספר זיהוי אישי 163
שימוש ב-QR Code Generator (יוצר קודי ה-QR) 20
שימוש באפשרות התמיכה ללקוחות 21
שימוש בהתאמה אישית של התצוגה 19
שימוש בחלקי חילוף ובחומרים מתכלים מקוריים של Lexmark 181
שימוש בלוח הבקרה 15
שימוש במזין המסמכים האוטומטי
העתקה 50
שימוש במזין מסמכים אוטומטי (ADF) 50, 53, 63, 75
שימוש במסך הבית 17
שימוש במשטח הזכוכית של הסורק 50, 53, 63, 75
העתקה 50
שינוי הגדרות יציאת המדפסת לאחר התקנת ה-ISP 165
שינוי רזולוציה
פקס 72
שירות הדפסה Mopria 44
שירות צלצול מובחן, פקס
הפעלה 70
שליחת דואר אלקטרוני 61
שימוש במזין מסמכים אוטומטי (ADF) 53
שימוש במשטח הזכוכית של הסורק 53
שליחת פקס 71
שעון קיץ
הגדרה 71
שקע כבל חשמל 14
שרת FTP, סורק אל
שימוש בלוח הבקרה 76
שרת דואר אלקטרוני
הגדרה 53
שרת פקס, שימוש
הגדרת פונקציית הפקס 66

ת

תא דואר בן 4 תאים
התקנה 302
תאריך ושעה
הגדרות פקס 71
תוכנת מדפסת
התקנה 308
תזמון פקס 72
תמונה משוננת
סריקה מתוך מזין המסמכים האוטומטי 282
תמונות, העתקה 50
תמיכה בלקוחות
יצירת קשר 285
שימוש 21
תפריט
802.1x 146
About this Printer (אודות מדפסת זו) 93
Confidential Print Setup (הגדרת הדפסה חסויה) 154

Device (התקן) 157
E-mail Setup (הגדרת דואר אלקטרוני) 121
Eco-Mode (מצב חיסכון) 82
Erase Temporary Data Files (מחק מסמכי נתונים זמניים) 155
Ethernet 141
Fax Setup (הגדרות פקס) 109
HTML 101
HTTP/FTP Settings (הגדרות HTTP/FTP) 147
Image (תמונה) 102
IPSec 145
Layout (פריסה) 94
Login Restrictions (מגבלות כניסה) 154
LPD Configuration (תצורת LPD) 146
Manage Permissions (ניהול הרשאות) 150
Menu Settings Page (דף הגדרות תפריט) 156
Miscellaneous (שונות) 156
Network (רשת) 158
Network Overview (סקירת רשת) 138
Notifications (הודעות) 83
Out of Service Erase (מחיקת פריטים שאינם בשימוש) 92
PCL 100
PDF 99
PostScript 99
Power Management (ניהול צריכת חשמל) 86
Preferences (העדפות) 80
Print (הדפסה) 157
Quality (איכות) 97
Remote Operator Panel (לוח הפעלה מרוחק) 82
Restore Factory Defaults (שחזור ברירות המחדל של היצרן) 87
Restrict external network access (הגבלת גישה לרשת חיצונית) 149
Setup (הגדרה) 96
Shortcuts (קיצורי דרך) 157
SNMP 144
TCP/IP 143
ThinPrint 148
Tray Configuration (תצורת מגש) 102
Troubleshooting (פתרון בעיות) 158
Universal Setup (הגדרה אוניברסלית) 103
USB 148
Visible Home Screen Icons (סמלים גלויים במסך הבית) 93
Wi-Fi Direct 141
Wireless (אלחוטי) 138
XPS 99
איסוף נתונים אנונימיים 86
ברירות מחדל להעתקה 105
ברירות מחדל של FTP 127
ברירות מחדל של דוא"ל 122
גודלי סריקה מותאמים אישית 104
גימור 95
דוח משימות 97
הגדרות LDAP של פתרונות 155
הגדרת קישור אינטרנט 127
הגדרת שרת פקס 118
הדפסה מכונן הבזק 136
הצפנת דיסק 155
חשבונות מקומיים 151
יומן ביקורת אבטחה 151
מצב פקס 109
נגישות 87
סוגי מדיה 104
סריקת כונן הבזק 132
פקס 157
תזמון התקני USB 151
תפריט Configuration (תצורה) 88
תצורת סל 104
תפריט העזרה 158
תפריטי מדפסת 79
תצורות מדפסת 12
תקע מתאם 69