MX822, MX826, XM7355, XM7370 MFP'ler

Kullanıcı Kılavuzu

Şubat 2021 **www.lexmark.com**

Makine türü:

7465

Modeller:

436, 496, 836, 896

İçerikler

Güvenlik bilgileri.....7

Kurallar.....7
Ürün beyanları.....7

Yazıcıyı tanıma.....10

Yazıcı hakkında bilgi bulma.....10
Yazıcı seri numarasını bulma.....11
Yazıcı için bir yer seçme.....12
Yazıcı yapılandırmaları.....13
Kabloları takma.....15
Kontrol panelini kullanarak.....16
Güç düğmesinin ve gösterge ışığının durumunu yorumlama.....16

Ana ekran uygulamalarını ayarlama ve kullanma.....18

Ana ekranı kullanma.....18
Ana ekranı özelleştirme.....19
Desteklenen uygulamalar.....19
Kart Kopyalama'yı kurma.....19
Kısayol oluşturma.....20
Ekran Kişiselleştirmenin Kullanılması.....20
Tarama Merkezi'ni kurma.....21
Cihaz Kotaları'nı Ayarlama.....21
QR Kodu Oluşturucu'yu Kullanma.....22
Eko Ayarları yapılandırma.....22
Müşteri Desteği'ni Kullanma.....22
Cloud Connector profili oluşturma.....22
Yer imlerini yönetme.....23
Kişileri yönetme.....24

Erişilebilirlik özelliklerini kurma ve kullanma.....26

Büyüteç modunu etkinleştirme.....26
Sesli Kılavuzu Etkinleştirme.....26
Sesli Kılavuz konuşma hızını ayarlama.....26
El hareketlerini kullanarak ekranda gezinme.....26
Ekran klavyesini kullanma.....27

Sözlü parolalar veya kişisel tanımlama numaralarını etkinleştirme....27

Kağıt ve özel ortam yükleme....28

Yazıcı için boyutu ve özel ortam türünü ayarlama....28
Universal kağıt ayarlarını yapılandırma....28
550 yapraklık tepsiye kağıt yerleştirme....28
2100 yapraklık tepsiye kağıt yerleştirme....31
Çok amaçlı besleyiciyi yükleme....36
Tepsileri bağlantılandırma....37

Kağıt desteği....38

Desteklenen kağıt boyutları....38
Desteklenen kağıt türleri....40
Desteklenen kağıt ağırlıkları....42

Yazdırma....44

Bilgisayardan yazdırma....44
Mobil aygıttan yazdırma....44
Bir flash sürücüden yazdırma....46
Desteklenen flash sürücüler ve dosya türleri....47
Gizli işlerin yapılandırılması....48
Gizli ve diğer bekletilen işleri yazdırma....48
Cloud Connector profilinden yazdırma....49
yazı tipi örneği listesi yazdırma....49
Bir dizin listesi yazdırma....49
Bir yazdırma işini iptal etme....50

Kopyalama....51

Otomatik belge besleyicisi ve tarayıcı camını kullanarak....51
Fotokopi çekme....51
Fotoğraf kopyalama....51
Antetli kağıda kopyalama....52
Kağıdın her iki tarafına kopyalama....52
Kopyaları küçültme veya büyütme....52
Kopyaları harmanlama....52
Kopyalar arasına ayırma sayfaları yerleştirme....52
Bir kağıda birden fazla sayfa kopyalama....53

Kopyalama kısayolu oluşturma ... 53

E-posta gönderme ... 54

Otomatik belge besleyicisi ve tarayıcı camını kullanarak ... 54
E-posta SMTP ayarlarını yapılandırma ... 54
E-posta gönderme ... 61
Bir e-posta kısayolu oluşturma ... 62

Faks alma/gönderme ... 63

Otomatik belge besleyicisi ve tarayıcı camını kullanarak ... 63
Yazıcıyı faks göndermek için ayarlama ... 63
Faks gönderme ... 71
Faks programlama ... 72
Faks hedefi kısayolu oluşturma ... 72
Faks çözünürlüğünü değiştirme ... 73
Faks koyuluğunun ayarlanması ... 73
Faks günlüğü yazdırma ... 73
İstenmeyen faksları engelleme ... 73
Faks bekletme ... 73
Faks iletme ... 74

Tarama ... 75

Otomatik belge besleyicisi ve tarayıcı camını kullanarak ... 75
Bilgisayara tarama ... 75
Bir FTP sunucusuna tarama ... 76
Ağ klasörüne tarama ... 77
FTP kısayolu oluşturma ... 77
Flaş sürücüye tarama ... 77
Cloud Connector profiline tarama ... 78

Yazıcı menülerini anlama ... 79

Menü haritası ... 79
Aygıt ... 80
Baskı ... 92
Kağıt ... 101
Kopyala ... 104
Faks ... 108

E-posta....119
FTP....126
USB Sürücüsü....130
Ağ/Bağlantı Noktaları....136
Güvenlik....147
Raporlar....154
Yardım....155
Sorun Giderme....156
Menü Ayarları Sayfasını Yazdırma....156

Yazıcının güvenliğini sağlama....157

Güvenlik yuvasının konumlandırılması....157
Yazıcı belleğini silme....157
Yazıcı sabit diski belleğini silme....157
Yazıcının sabit diskini şifreleme....158
Üretici varsayılan ayarlarını geri yükleme....158
Geçicilik Bildirimi....158

Yazıcının bakımını yapma....160

Sarf malzemesi bildirimlerini yapılandırma....160
E-posta uyarılarını ayarlama....160
Raporları görüntüleme....160
Hoparlör ses düzeyini ayarlama....161
Ağ Oluşturma....161
Seri yazdırmayı kurma (yalnızca Windows)....165
Yazıcı parçalarını temizleme....165
Parça ve sarf malzemeleri sipariş etme....180
Parça ve sarf malzemeleri değiştirme....183
Yazıcıyı taşıma....210
Enerji ve kağıt tasarrufu....211
Geri dönüştürme....212

Sıkışmaları giderme....213

Sıkışmaları önleme....213
Sıkışma konumlarını belirleme....214
Tepsilerde kağıt sıkışması....215
A kapağında kağıt sıkışması....216

C kapağında kağıt sıkışması....218
Standart selede kağıt sıkışması....219
Çok amaçlı besleyicide kağıt sıkışması....220
Otomatik belge besleyicisinde kağıt sıkışması....221
4 seleli posta kutusunda kağıt sıkışması....223
Ofset yığınlayıcıda veya zımba tutucuda kağıt sıkışması....224
Zımba, delgeç tutucuda kağıt sıkışması....226
Zımba tutucuda zımba sıkışması....227
Zımba, delgeç tutucuda zımba sıkışması....230

Sorun Giderme....233

Yazdırma kalitesi sorunları....233
Yazdırma sorunları....234
Yazıcı yanıt vermiyor....263
Flash sürücü okunamıyor....264
USB bağlantı noktasını etkinleştirme....264
Ağ bağlantısı sorunları....264
Donanım seçenekleri sorunları....266
Sarf malzemeleriyle ilgili sorunlar....268
Kağıt besleme sorunları....269
E-posta sorunları....273
Faks sorunları....274
Tarama sorunları....279
Müşteri destek merkezine başvurma....285

Yükseltme ve geçiş....286

Donanım....286
Yazılım....307
Bellenim....310

Bildirimler....311

Dizin....319

Güvenlik bilgileri

Kurallar

Not: *Not*, size yardımcı olabilecek bir bilgiyi tanımlar.

Uyarı: *Uyarı*, ürünün donanımına veya yazılımlarına zarar verebilecek durumları anlatır.

DİKKAT: *Dikkat*, yaralanmanıza neden olabilecek olası tehlike durumunu belirtir.

Dikkat bildirimlerinin farklı türleri:

DİKKAT–YARALANMA TEHLİKESİ: Yaralanma riskini belirtir.

DİKKAT—ÇARPILMA TEHLİKESİ: Elektrik çarpması riskini belirtir.

DİKKAT—SICAK YÜZEY: Dokunulursa yanma riskini belirtir.

DİKKAT—DEVRİLME TEHLİKESİ: Çarpışma tehlikesini belirtir.

DİKKAT—SIKIŞMA TEHLİKESİ: Hareketli parçalar arasında sıkışma riskini belirtir.

Ürün beyanları

DİKKAT–YARALANMA TEHLİKESİ: Yangın veya elektrik çarpmasını önlemek için güç kablosunu ürünün yakınındaki ve kolay erişilebilir bir konumdaki uygun bir şekilde tanımlanan ve doğru bir şekilde topraklanan elektrik prizine bağlayın.

DİKKAT–YARALANMA TEHLİKESİ: Yangın ve elektrik çarpması riskini önlemek için yalnızca bu ürünle birlikte tedarik edilen elektrik kablosunu veya üretici onaylı yedek elektrik kablolarını kullanın.

DİKKAT–YARALANMA TEHLİKESİ: Bu ürünü uzatma kabloları, çoklu prizler, çoklu uzatıcılar veya UPS cihazlarıyla kullanmayın. Bu tür aksesuarların güç kapasitesi bir lazer yazıcıyla kolaylıkla aşılabilir ve bu durum yangın riskine, cihazların hasar görmesine ve yazıcı performansının kötüleşmesine neden olabilir.

DİKKAT–YARALANMA TEHLİKESİ: Yazıcı ve yazıcıyla birlikte verilen güç kablosu arasında, bu ürünle birlikte yalnızca Lexmark Dahili Taşma Koruyucusu kullanılabilir. Lexmark dışı taşma koruyucu aygıtların kullanılması yangın riskine, aygıtların hasar görmesine veya yazıcı performansının kötüleşmesine neden olabilir.

DİKKAT–YARALANMA TEHLİKESİ: Bu ürünü kamusal anahtarlamalı telefon şebekesine bağlarken yangın riskini azaltmak için yalnızca 26 AWG veya daha geniş telekomünikasyon (RJ-11) kablosu kullanın. Avustralya'daki kullanıcılar için: Kablo, Avustralya İletişim ve Medya Kurumu tarafından onaylanmış olmalıdır.

DİKKAT—ÇARPILMA TEHLİKESİ: Elektrik çarpmasını önlemek için ürünü suya yakın veya nemli yerlere yerleştirmeyin veya böyle yerlerde kullanmayın.

DİKKAT—ÇARPILMA TEHLİKESİ: Elektrik çarpması riskini önlemek için bu ürünü fırtınalı havalarda kurmayın veya güç kablosu, faks özelliği veya telefon gibi herhangi bir elektrik veya kablo bağlantısı yapmayın.

DİKKAT–YARALANMA TEHLİKESİ: Güç kablosunu kesmeyin, bükmeyin, eğmeyin, çarpmayın veya üzerine ağır nesneler koymayın. Güç kablosunu aşınma veya baskıya maruz bırakmayın. Güç kablosunu mobilya ve duvarlar gibi nesnelerin arasına sıkıştırmayın. Bunlardan herhangi biri söz konusu olursa, yangın veya elektrik çarpması riski oluşabilir. Bu gibi sorunlar olup olmadığını kontrol etmek için güç kablosunu düzenli olarak inceleyin. İncelemeden önce güç kablosunu elektrik prizinden çıkarın.

DİKKAT—ÇARPILMA TEHLİKESİ: Elektrik çarpması riskini önlemek için, tüm dış bağlantıların (Ethernet ve telefon sistem bağlantıları gibi) işaretli eklenti bağlantı noktalarına doğru yapılmış olduğundan emin olun.

DİKKAT—ÇARPILMA TEHLİKESİ: Elektrik çarpması riskini önlemek için, yazıcıyı kurduktan bir süre sonra kontrol kartına erişiyorsanız veya isteğe bağlı donanım veya bellek aygıtları takıyorsanız, devam etmeden önce yazıcının gücünü kapatın ve güç kablosunu prizden çekin. Yazıcıya bağlı başka aygıtlarınız varsa bu aygıtları kapatın ve yazıcıya giden tüm kablolarını çıkarın.

DİKKAT—ÇARPILMA TEHLİKESİ: Elektrik çarpması riskini önlemek için, faks özelliğini fırtınalı havalarda kullanmayın.

DİKKAT—ÇARPILMA TEHLİKESİ: Yazıcının dışını temizlerken elektrik çarpması riskine engel olmak için,güç kablosunu prizden çekin ve yazıcıya takılı tüm kabloları çıkarın.

DİKKAT–YARALANMA TEHLİKESİ: Yazıcının ağırlığı 20 kg'dan (44 lb) fazlaysa yazıcıyı güvenli bir şekilde kaldırmak için iki veya daha fazla kişi gerekebilir.

DİKKAT–YARALANMA TEHLİKESİ: Yazıcı taşınırken yaralanmaların veya yazıcının hasar görmesinin önüne geçmek için aşağıdaki kurallara uyun:

- Tüm kapakların ve tepsilerin kapalı olduğundan emin olun.
- Yazıcıyı kapatın ve güç kablosunun fişini elektrik prizinden çekin.
- Yazıcıdan tüm kordon ve kabloları çıkarın.
- Yazıcının ayrı, yerde duran isteğe bağlı tepsileri varsa veya yazıcıya çıkış seçenekleri takılıysa yazıcıyı taşımadan önce bunları çıkarın.
- Yazıcıda tekerlekli taban varsa dikkatli bir şekilde yeni konuma tekerlekleri kullanarak taşıyın. Eşiklerden ve kırılmış zemin üstünden geçerken dikkatli olun.
- Yazıcıda bir tekerlekli taban yoksa ancak isteğe bağlı tepsilerle veya çıkış seçenekleriyle yapılandırılmışsa çıkış seçeneklerini kaldırın ve yazıcıyı tepsilerden kaldırın. Yazıcıyı ve herhangi bir seçeneği aynı anda kaldırmaya çalışmayın.
- Yazıcıyı kaldırmak için mutlaka tutma yerlerini kullanın.
- Yazıcıyı taşımak için kullanılan tekerlekli aracın taşıyıcı yüzeyi, yazıcının tabanının tamamının oturabileceği genişlikte olmalıdır.
- Donanım seçeneklerini taşımak için kullanılan tekerlekli araçların taşıyıcı yüzeyi, seçeneklerin boyutlarına uygun büyüklükte olmalıdır.
- Yazıcıyı dik tutun.
- Ciddi sarsma hareketlerinden kaçının.
- Yazıcıyı yere bırakırken parmaklarınızın altında olmadığından emin olun.
- Yazıcının çevresinde yeterince boş alan olmasını sağlayın.

DİKKAT—DEVRİLME TEHLİKESİ: Yazıcınıza veya MFP'nize bir veya daha fazla seçeneğin yüklenmesi için tekerlekli taban, mobilya veya yaralanmalara neden olabilecek dengesizliği önlemek amacıyla başka özellikler gerekebilir. Desteklenen yapılandırmalar hakkında daha fazla bilgi için bkz. **www.lexmark.com/multifunctionprinters**.

DİKKAT—DEVRİLME TEHLİKESİ: Donanımın arızalanma riskini azaltmak için her tepsiyi ayrı ayrı yükleyin. Diğer tüm tepsileri kullanılmadıkları sürece kapalı tutun.

DİKKAT—SICAK YÜZEY: Yazıcının içi sıcak olabilir. Sıcak bir yüzeyin neden olabileceği bir yaralanma riskini azaltmak için dokunmadan önce yüzeyin soğumasını bekleyin.

DİKKAT—SIKIŞMA TEHLİKESİ: Sıkışmadan kaynaklanan yaralanmaları önlemek için bu etiketle işaretlenen alanlarda dikkatli olun. Dişliler, kapılar, tepsiler ve kapaklar gibi hareket eden parçaların etrafında sıkışmadan kaynaklanan yaralanmalar oluşabilir.

DİKKAT–YARALANMA TEHLİKESİ: Bu üründe bir lazer düzeneği kullanılmaktadır. *Kullanıcı Kılavuzu*'nda belirtilenler dışında kontrol veya ayar veya prosedür kullanımı tehlikeli radyasyon enerjisi yayılmasına neden olabilir.

DİKKAT–YARALANMA TEHLİKESİ: Bu ürünün içindeki lityum pil değiştirilemez. Lityum piller yanlış değiştirildiği takdirde patlayabilir. Lityum pili yeniden şarj etmeyin, parçalamayın veya yakmayın. Kullanılmış lityum pilleri üretici tarafından verilen yönergelere ve yerel düzenlemelere göre elden çıkarın.

Bu ürün, üreticiye ait parçalar kullanılarak sıkı küresel güvenlik standartlarına uygun olacak şekilde tasarlanmış, test edilmiş ve bu standartlara uygun olduğu onaylanmıştır. Bazı parçaların güvenlik özellikleri daima açık olmayabilir. Üretici, başka yedek parçaların kullanılmasından sorumlu değildir.

Bu elkitabında açıklananlar dışındaki hizmet ve onarımlar için yetkili servis temsilcisine başvurun.

Bu ürün yazdırma ortamını ısıtan bir yazdırma prosesi kullanır ve ısınma bazı ortamların emisyon yaymasına neden olabilir. Muhtemel zararlı emisyonların önüne geçmek için, kullanım kılavuzunda yazdırma ortamı seçimi ile ilgili bölümü anlamanız gerekir.

Bu ürün, normal çalışma sırasında az miktarda ozon üretebilir ve ozon konsantrasyonlarını önerilen maruziyet limitlerinin altındaki seviyelerde tutmak üzere tasarlanmış bir filtre ile donatılabilir. Yoğun kullanım sırasında yüksek ozon konsantrasyon seviyelerini önlemek için bu ürünü, havalandırması iyi olan bir alana kurun, ozon ve egzoz filtrelerini ürün bakım yönergelerinde belirtildiği gibi değiştirin. Ürün bakım yönergelerinde filtreler hakkında hiç referans yoksa bu üründe filtre değişikliği gerekmez.

BU YÖNERGELERİ SAKLAYIN.

Yazıcıyı tanıma

Yazıcı hakkında bilgi bulma

Ne arıyorsunuz?	Aradığınız bilginin bulunduğu yer
Başlangıç kurulum talimatları	Yazıcıyla birlikte verilen kurulum belgelerine bakın.
• Yazıcı yazılımı • Yazdırma veya faks sürücüsü • Yazıcı bellenimi • Yardımcı Program	**www.lexmark.com/downloads** adresine gidin, yazıcı modelinizi arayın ve ardından Tür menüsünden ihtiyacınız olan sürücüyü, ürün yazılımını veya yardımcı programı seçin.
• Kağıt ve özel ortam seçme ve depolama • Kağıt yükleme • Yazıcı ayarlarını yapılandırma • Belge ve fotoğraf görüntüleme ve yazdırma • Yazıcıyı ağ üzerinde yapılandırma • Yazıcının bakımı • Sorun giderme ve sorunları çözme	Bilgi Merkezi: Şu adresi ziyaret edin: **https://infoserve.lexmark.com**. Nasıl yapılır videoları: Şu adresi ziyaret edin: **https://infoserve.lexmark.com/idv/**. *Yardım Menüsü Sayfaları*: Yazıcı bellenimiyle ilgili kılavuzlara erişin veya şu adresi ziyaret edin: **http://support.lexmark.com**. *Dokunmatik Ekran Kılavuzu*: Şu adresi ziyaret edin: **http://support.lexmark.com**.
Yazıcınızın erişilebilirlik özelliklerini ayarlama ve yapılandırma	*Lexmark Erişebilirlik Kılavuzu*: Şu adresi ziyaret edin: **http://support.lexmark.com**.
Yazıcı yazılımının kullanımına yardımcı olacak bilgiler	Microsoft Windows veya Macintosh işletim sistemleri hakkında yardım—Bir yazıcı yazılımı programını veya uygulamasını açın ve ardından **Yardım** öğesine tıklayın. Bağlam-duyarlı bilgileri görmek için ? öğesine tıklayın. **Notlar:** • Yardım, yazıcı yazılımı ile birlikte otomatik olarak yüklenir. • İşletim sistemine bağlı olarak yazıcı yazılımı, yazıcı program klasöründe veya masaüstünde bulunur.
• Belgeler • Canlı sohbet desteği • E-posta desteği • Ses desteği	**http://support.lexmark.com**. **Not:** Ülkenizi veya bölgenizi seçin ve sonra uygun destek sitenizi görüntülemek için ürününüzü seçin. Ülkeniz veya bölgeniz için destek iletişim bilgilerini web sitesinde veya yazıcınızla birlikte verilen garanti belgesinde bulabilirsiniz. Müşteri desteğiyle iletişime geçtiğinizde aşağıdaki bilgileri hazırda bulundurun: • Satın alma yeri ve tarihi • Makine türü ve seri numarası Daha fazla bilgi için bkz. 11. sayfadaki "Yazıcı seri numarasını bulma".

Ne arıyorsunuz?	Aradığınız bilginin bulunduğu yer
• Güvenlik bilgileri • Düzenleyici bilgiler • Garanti bilgileri • Çevre bilgileri	Garanti bilgileri ülkeye veya bölgeye bağlı olarak değişir: • **ABD'de**—Yazıcıyla birlikte verilen Sınırlı Garanti Beyanına bakın veya şu adrese gidin **http://support.lexmark.com**. • **Diğer ülkelerde ve bölgelerde**—Yazıcıyla birlikte verilen garanti belgesine bakın. *Ürün Bilgileri Kılavuzu*: Yazıcıyla birlikte verilen belgelere bakın veya şu adresi ziyaret edin: **http://support.lexmark.com**.

Yazıcı seri numarasını bulma

1 A kapağını açın.

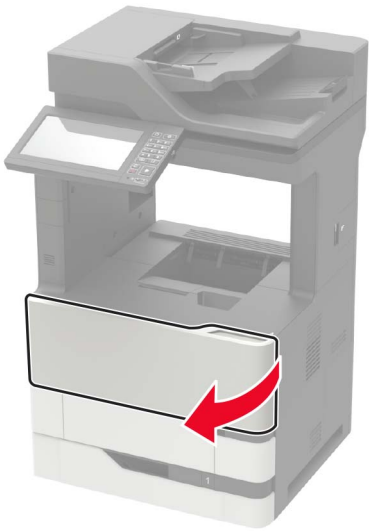

2 Yazıcının sol tarafındaki seri numarasını bulun.

Yazıcı için bir yer seçme

- Donanım seçeneklerini yüklemek için tepsileri, kapakları ve kapıları açmaya yetecek kadar boşluk bırakın.
- Yazıcıyı prizin yakınına kurun.

  DİKKAT–YARALANMA TEHLİKESİ: Yangın veya elektrik çarpmasını önlemek için güç kablosunu ürünün yakınındaki ve kolay erişilebilir bir konumdaki uygun bir şekilde tanımlanan ve doğru bir şekilde topraklanan elektrik prizine bağlayın.

  DİKKAT—ÇARPILMA TEHLİKESİ: Elektrik çarpmasını önlemek için ürünü suya yakın veya nemli yerlere yerleştirmeyin veya böyle yerlerde kullanmayın.
- Odadaki hava akışının ASHRAE 62 standardının veya CEN Teknik Komitesi 156 standardının en son gözden geçirilmiş haline uygun olduğundan emin olun.
- Düz, sağlam ve sabit bir yüzey seçin.
- Yazıcıyı aşağıdaki şartlarda tutun:
  - Temiz, kuru ve tozsuz
  - Zımba tellerin ve ataşların uzağında
  - Klima, ısıtıcı veya vantilatörlerin doğrudan hava akımlarının uzağında
  - Doğrudan güneş ışığı almayan ve aşırı nemli olmayan yerde
- Önerilen sıcaklıklara uymaya ve sıcaklık dalgalanmalarından kaçınmaya dikkat edin.

Ortam sıcaklığı	10 ila 32,2°C (50 ila 90°F)
Saklama sıcaklığı	-40 ila 43,3°C (-40 ila 110°F)

- Doğru havalandırma için yazıcının etrafında aşağıdaki önerilen boşlukları bırakın:

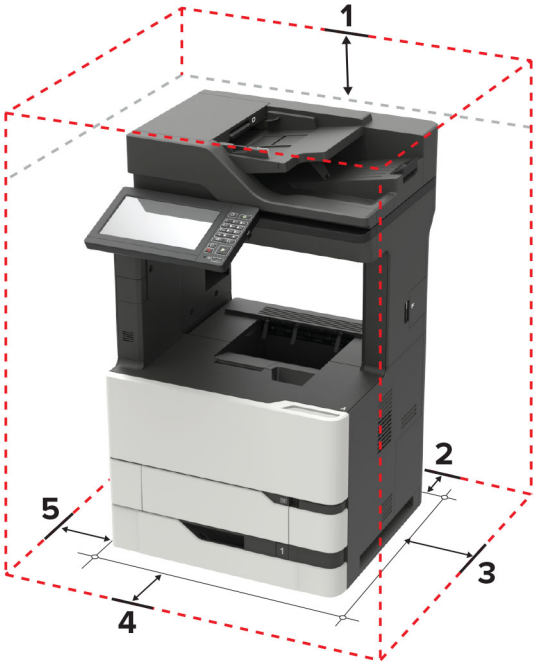

1	Üst	152 mm (6 inç)
2	Arka	152 mm (6 inç)
3	Sağ taraf	152 mm (6 inç)

4	Ön	406 mm (16 inç) **Not:** Yazıcının önünde olması gereken minimum boşluk 75 mm'dir (3 inç)
5	Sol taraf	152 mm (6 inç)

Yazıcı yapılandırmaları

DİKKAT—DEVRİLME TEHLİKESİ: Yazıcınıza veya MFP'nize bir veya daha fazla seçeneğin yüklenmesi için tekerlekli taban, mobilya veya yaralanmalara neden olabilecek dengesizliği önlemek amacıyla başka özellikler gerekebilir. Desteklenen yapılandırmalar hakkında daha fazla bilgi için bkz. **www.lexmark.com/multifunctionprinters**.

DİKKAT—DEVRİLME TEHLİKESİ: Donanımın arızalanma riskini azaltmak için her tepsiyi ayrı ayrı yükleyin. Diğer tüm tepsileri kullanılmadıkları sürece kapalı tutun.

Yazıcınızı isteğe bağlı 550 veya 2100 yapraklık tepsi ekleyerek yapılandırabilirsiniz. Daha fazla bilgi için bkz. 298. sayfadaki "550 yapraklık tepsiyi takma" veya 299. sayfadaki "2100 yapraklık tepsiyi takma".

Temel model

1	Otomatik belge besleyici (ADF) tepsisi
2	ADF selesi
3	Standart sele
4	Çok amaçlı besleyici
5	Standart 550 yapraklık tepsi
6	Kontrol paneli
7	ADF

Yapılandırılmış model

	Donanım seçeneği	Alternatif donanım seçeneği
1	4 seleli posta kutusu	• Ofset yığınlayıcı • Zımba tutucu • Zımba, delgeç tutucu
2	2100 yapraklık tepsi	550 yapraklık tepsi
3	Tekerlekli taban	Tekerlekli taban
4	550 yapraklık tepsi	2100 yapraklık tepsi
5	Zımba tutucu	• 4 seleli posta kutusu • Zımba, delgeç tutucu • Ofset yığınlayıcı

İsteğe bağlı tepsiler kullanılırken:

- Yazıcı, 2100 yapraklık tepsiyle yapılandırıldığında daima bir tekerlekli taban kullanın.
- 2100 yapraklık tepsi daima yapılandırmanın altında olmalıdır.
- 2100 yapraklık tepsi takılıyken isteğe bağlı 550 yapraklık tepsiyi kullanamazsınız.
- Yazıcı ile birlikte isteğe bağlı en fazla iki tepsi yapılandırılabilir.
- Yazıcı aynı anda yalnızca bir tutucuyu destekler.

Kabloları takma

DİKKAT—ÇARPILMA TEHLİKESİ: Elektrik çarpması riskini önlemek için bu ürünü fırtınalı havalarda kurmayın veya güç kablosu, faks özelliği veya telefon gibi herhangi bir elektrik veya kablo bağlantısı yapmayın.

DİKKAT–YARALANMA TEHLİKESİ: Yangın veya elektrik çarpması riskini önlemek için güç kablosunu ürünün yakınındaki ve kolay erişilebilir bir konumdaki uygun şekilde tanımlanmış ve doğru şekilde topraklanmış bir elektrik prizine bağlayın.

DİKKAT–YARALANMA TEHLİKESİ: Yangın veya elektrik çarpması riskini önlemek için yalnızca bu ürünle birlikte verilen güç kablosunu veya üretici onaylı yedek güç kablolarını kullanın.

DİKKAT–YARALANMA TEHLİKESİ: Bu ürünü kamusal anahtarlamalı telefon şebekesine bağlarken yangın riskini azaltmak için yalnızca 26 AWG veya daha geniş bir telekomünikasyon (RJ-11) kablosu kullanın. Avustralya'daki kullanıcılar için kablo, Avustralya İletişim ve Medya Kurumu tarafından onaylanmalıdır.

Uyarı—Hasar Tehlikesi: Veri kaybını veya yazıcı arızası oluşmasını önlemek için aktif olarak yazdırma işlemi yapılırken USB kablosuna, herhangi bir kablosuz ağ bağdaştırıcısına veya yazıcının gösterilen alanlarına dokunmayın.

	Yazıcı bağlantı noktası	İşlev
1	Güç kablosu girişi	Yazıcıyı doğru topraklanmış bir elektrik prizine takın.
2	USB yazıcı bağlantı noktası	Yazıcıyı bilgisayara bağlayın.
3	Ethernet bağlantı noktası	Yazıcıyı bir ağa bağlayın.
4	USB bağlantı noktası	Klavye veya herhangi bir uyumlu seçenek takın.
5	EXT port **Not:** Yalnızca bazı yazıcı modellerinde mevcuttur.	Yazıcıya ve telefon hattına daha fazla cihaz (telefon ya da telesekreter) bağlayın. Yazıcı için ayrı bir faks hattınız yoksa ve bu bağlantı yöntemi ülkenizde ya da bölgenizde destekleniyorsa bu bağlantı noktasını kullanın.
6	LINE port **Not:** Yalnızca bazı yazıcı modellerinde mevcuttur.	Faks gönderip almak için standart bir duvar prizi (RJ-11), DSL filtresi veya VoIP adaptörü ya da telefon hattınıza erişmenizi sağlayan herhangi bir adaptör yoluyla yazıcıyı çalışan telefon hattına bağlayın.

Kontrol panelini kullanarak

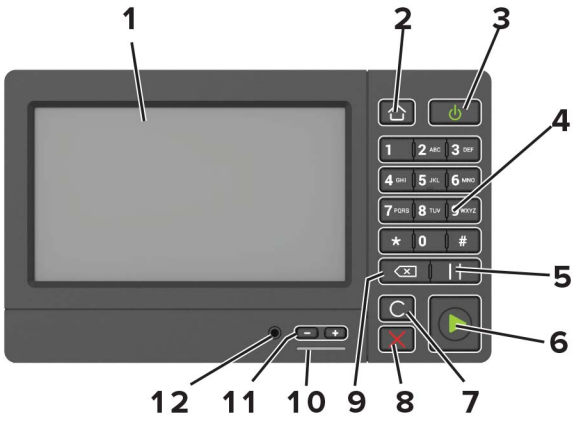

	Kullanın	Bunun için
1	Göster	• Yazıcı mesajlarını ve sarf malzemesi durumunu görüntüle. • Yazıcıyı kurun ve çalıştırın.
2	Ana sayfa düğmesi	Ana ekrana dönün.
3	Güç düğmesi	• Yazıcıyı açın veya kapatın. **Not:** Yazıcıyı kapatmak için güç düğmesini beş saniye basılı tutun. • Yazıcıyı Uyku veya Hazırda Bekleme moduna alın. • Yazıcıyı Uyku veya Hazırda Bekleme modundan uyandırın.
4	Tuş takımı	Giriş alanına sayı veya simge girin.
5	Duraklat düğmesi	Faks numarasına bir çevirme duraklaması yerleştirin.
6	Başlat düğmesi	Seçilen moda bağlı olarak, bir iş başlatın.
7	Tümünü temizle veya Sıfırla düğmesi	Kopyalama, fakslama veya tarama gibi bir fonksiyonun varsayılan ayarlarını sıfırlayın.
8	Durdur veya İptal düğmesi	Geçerli işi durdurun.
9	Geri düğmesi	İmleci geri götürün ve giriş alanından bir karakteri silin.
10	Gösterge ışığı	Yazıcının durumunu denetleyin.
11	Ses düzeyi düğmeleri	Kulaklık veya hoparlörün ses düzeyini ayarlayın.
12	Kulaklık veya hoparlör portu	Kulaklık veya hoparlör takın. **Not:** Bu özellik yalnızca bazı yazıcı ünitelerinde bulunur.

Güç düğmesinin ve gösterge ışığının durumunu yorumlama

Gösterge ışığı	Yazıcı durumu
Kapalı	Yazıcı kapalı veya Bekleme modunda.
Mavi	Yazıcı hazır veya verileri işliyor.

Gösterge ışığı	Yazıcı durumu
Kırmızı	Yazıcı kullanıcı müdahalesi gerektiriyor.

Güç düğmesi ışığı	Yazıcı durumu
Kapalı	Yazıcı kapalı, hazır veya verileri işliyor.
Sürekli sarı	Yazıcı Uyku modunda.
Yanıp sönen sarı	Yazıcı Hazırda Bekleme modunda.

Ana ekran uygulamalarını ayarlama ve kullanma

Ana ekranı kullanma

Not: Ana ekranınız, ana ekran özelleştirme ayarlarınıza, yönetici ayarlarına ve etkin yerleşik çözümlere bağlı olarak değişebilir.

Dokunun		Bunun için
1	Kopyala	Kopyalama yapar.
2	E-posta	E-posta gönderir.
3	Ayarlar	Yazıcı menülerine erişir.
4	Faks	Faks gönderir.
5	Adres Defteri	Yazıcıdaki diğer uygulamaların erişebildiği kişi listesini yönetir.
6	Durum/Sarf Malzemeleri	• İşleme devam etmek için yazıcı müdahaleye gerek duyduğunda, bir yazıcı uyarısı veya hata mesajı gösterir. • Yazıcı uyarısı veya mesaj ve mesajın nasıl silineceği hakkında daha fazla bilgi görüntüler. **Not:** Bu ayara, ana ekranın üst bölümüne dokunarak da erişebilirsiniz.
7	USB Sürücüsü	• Flash sürücüden fotoğrafları ve belgeleri yazdırır. • Flash sürücüye fotoğrafları ve belgeleri tarar
8	İş Sırası	Tüm geçerli yazdırma işlerini gösterir. **Not:** Bu ayara, ana ekranın üst bölümüne dokunarak da erişebilirsiniz.
9	Bekletilen İşler	Yazıcı belleğinde bekletilen yazdırma işlerini gösterir.
10	Kısayol Merkezi	Tüm kısayolları düzenler.
11	Uygulama Profilleri	Uygulama profillerine erişir.
12	Tarama Profilleri	Belgeleri tarayıp doğrudan bilgisayara kaydeder.

Dokunun		Bunun için
13	FTP	Belgeleri tarayıp doğrudan bir FTP sunucusuna kaydeder.
14	Yer İmleri	Tüm yer imlerini düzenler.
15	Dil Değiştir	Ekrandaki dili değiştirir.

Ana ekranı özelleştirme

1. Kontrol panelinden **Ayarlar** > **Aygıt** > **Görünür Ana Ekran Simgeleri** öğesine dokunun.
2. Ana ekranda görünmesini istediğiniz simgeleri seçin.
3. Değişiklikleri uygulayın.

Desteklenen uygulamalar

Uygulama	Yazıcı modelleri
Tarama Merkezi	MX822, MX826, XM7355, XM7370
Kısayol Merkezi	MX822, MX826, XM7355, XM7370
Kart Kopyalama	MX822, MX826, XM7355, XM7370
Ekran Özelleştirme	MX822, MX826, XM7355, XM7370
Cloud Connector	MX822, MX826, XM7355, XM7370
Müşteri Desteği	XM7355, XM7370
Aygıt Kotaları	XM7355, XM7370
QR Kodu	XM7355, XM7370
Eko Ayarları	XM7355, XM7370

Kart Kopyalama'yı kurma

1. Bir web tarayıcısı açın ve adres alanına yazıcının IP adresini yazın.

   Notlar:

   - Yazıcının IP adresini yazıcı ana ekranında görüntüleyin. IP adresleri, 123.123.123.123 gibi nokta işareti ile ayrılan dört rakam dizisinden oluşur.
   - Bir proxy sunucu kullanıyorsanız web sayfasının doğru yüklenmesi için bir süreliğine sunucuyu devre dışı bırakın.

2. **Uygulamalar** > **Kart Kopyalama** > **Yapılandır** öğelerine tıklayın.

   Notlar:

   - Ekran Simgesinin etkinleştirildiğinden emin olun.
   - E-posta Ayarları ve Ağ Paylaşım Ayarlarının yapılandırıldığından emin olun.
   - Bir kartı tararken, tarama çözünürlüğünün renkli tarama için 200 dpi ve siyah beyaz tarama için 400 dpi değerinden fazla olmadığına emin olun.

- Birden çok kartı tararken, tarama çözünürlüğünün renkli tarama için 150 dpi ve siyah beyaz tarama için 300 dpi değerinden fazla olmadığına emin olun.

3 Değişiklikleri uygulayın.

Not: Birden çok kartı taramak için bir yazıcı sabit diski gerekir.

Kısayol oluşturma

1 Ana ekrandan **Kısayol Merkezi** öğesine dokunun.

Not: Simge ve ad değiştirilmiş olabilir. Daha fazla bilgi için yöneticinize başvurun.

2 Bir yazıcı işlevi seçip **Kısayol Oluştur** seçeneğine dokunun.

Not: Güvenli E-posta işlevi desteklenmez.

3 Ayarları yapılandırın ve ardından **Kaydet** öğesine dokunun.

4 Benzersiz bir kısayol adı girin.

Not: Ana ekranda adların kırpılmasını önlemek için en fazla 25 karakterlik bir ad girin.

5 **Tamam** seçeneğine dokunun.

Uygulama, otomatik olarak benzersiz bir kısayol numarası oluşturur. Kısayolu başlatmak için **#** düğmesine basın ve ardından kısayol adını girin.

Ekran Kişiselleştirmenin Kullanılması

Uygulamayı kullanmadan önce aşağıdakileri yaptığınızdan emin olun:

- Embedded Web Server'dan **Uygulamalar** > **Ekran Özelleştirme** > **Yapılandır** öğesine tıklayın.
- Ekran koruyucu, slayt gösterisi ve duvar kağıdı ayarlarını etkinleştirin ve yapılandırın.

Ekran koruyucu ve slayt gösterisi görüntülerini yönetme

1 Ekran Koruyucu ve Slayt Gösterisi Görüntüleri bölümünden görüntüleri ekleyin, düzenleyin veya silin.

Notlar:

- 10 taneye kadar görüntü ekleyebilirsiniz.
- Bu özellik etkinleştirildiğinde durum simgeleri, yalnızca hata, uyarı veya bulut tabanlı bildirimler olduğunda ekran koruyucuda görüntülenir.

2 Değişiklikleri uygulayın.

Duvar kağıdı resmini değiştirme

1 Ana ekranda, **Duvar Kağıdını Değiştir** seçeneğine dokunun.

2 Kullanılacak bir görüntü seçin.

3 Değişiklikleri uygulayın.

Flash sürücüden slayt gösterisi yürütme

1 USB bağlantı noktasına bir flash sürücü takın.

2 Ana ekrandan, **Slayt Gösterisi** öğesine dokunun.

Görüntüler alfabetik sırayla görünecektir.

Not: Flash sürücüyü, slayt gösterisi başladıktan sonra çıkarabilirsiniz ama görüntüler yazıcıda saklanmaz. Slayt gösterisi durursa flash sürücüyü görüntüleri görüntülemek için yeniden takın.

Tarama Merkezi'ni kurma

1 Ana ekrandan, **Tarama Merkezi** öğesine dokunun.

2 Bir hedef seçin veya oluşturun, ardından ayarlarını yapılandırın.

Notlar:

- Bir ağ hedefi oluştururken, hiçbir hata görüntülenmeyene kadar ayarları doğrulayın ve değiştirin.
- Sadece Embedded Web Server'da oluşturulmuş hedefler olarak kaydedilir. Daha fazla bilgi için çözüm ile birlikte gelen belgelere başvurun.

3 Değişiklikleri uygulayın.

Cihaz Kotaları'nı Ayarlama

Notlar:

- Bu uygulama yalnızca bazı yazıcı modellerinde desteklenir. Daha fazla bilgi için bkz. 19. sayfadaki "Desteklenen uygulamalar".
- Uygulamaya erişmek yönetici haklarına sahip olmanız gerekebilir.

1 Bir web tarayıcısı açın ve adres alanına yazıcının IP adresini yazın.

Notlar:

- Yazıcının IP adresini yazıcı ana ekranında görüntüleyin. IP adresleri, 123.123.123.123 gibi nokta işareti ile ayrılan dört rakam dizisinden oluşur.
- Bir proxy sunucu kullanıyorsanız web sayfasının doğru yüklenmesi için bir süreliğine sunucuyu devre dışı bırakın.

2 **Uygulamalar** > **Cihaz Kotaları** > **Yapılandır** öğelerine tıklayın.

3 Kullanıcı Hesapları bölümünden bir kullanıcı ekleyin veya kullanıcıyı düzenleyin ve ardından kullanıcı kotasını ayarlayın.

4 Değişiklikleri uygulayın.

Not: Uygulamayı ve güvenlik ayarlarını yapılandırma ile ilgili bilgi almak için bkz. *Cihaz Kotaları Kullanıcı Kılavuzu*.

QR Kodu Oluşturucu'yu Kullanma

Notlar:

- Bu uygulama yalnızca bazı yazıcı modellerinde desteklenir. Daha fazla bilgi için bkz. 19. sayfadaki "Desteklenen uygulamalar".
- Uygulamaya erişmek yönetici haklarına sahip olmanız gerekebilir.

1. Bir web tarayıcısı açın ve adres alanına yazıcının IP adresini yazın.

   Notlar:

   - Yazıcının IP adresini yazıcı ana ekranında görüntüleyin. IP adresleri, 123.123.123.123 gibi nokta işareti ile ayrılan dört rakam dizisinden oluşur.
   - Bir proxy sunucu kullanıyorsanız web sayfasının doğru yüklenmesi için bir süreliğine sunucuyu devre dışı bırakın.
2. **Uygulamalar** > **QR Kodu Oluşturucu** > **Yapılandır** öğelerine tıklayın.
3. Aşağıdakilerden birini yapın:
   - Varsayılan bir QR kodu değeri seçin.
   - Bir QR kodu değeri girin.
4. Değişiklikleri uygulayın.

Eko Ayarları yapılandırma

Not: Bu uygulama yalnızca bazı yazıcı modellerinde desteklenir. Daha fazla bilgi için bkz. 19. sayfadaki "Desteklenen uygulamalar".

1. Ana ekrandan **Eko Ayarları** öğesine dokunun.
2. Eko Modu ayarlarını yapılandırın veya bir güç tasarruf modu planlayın.

Müşteri Desteği'ni Kullanma

Not: Bu uygulama yalnızca bazı yazıcı modellerinde desteklenir. Daha fazla bilgi için bkz. 19. sayfadaki "Desteklenen uygulamalar".

1. Ana ekrandan **Müşteri Desteği** öğesine dokunun.
2. Bilgileri yazdırın veya e-posta ile gönderin.

   Not: Uygulama ayarlarını yapılandırma ile ilgili bilgi almak için bkz. *Müşteri Desteği Kullanıcı Kılavuzu.*

Cloud Connector profili oluşturma

Not: Bu uygulama yalnızca belirli ülke veya bölgelerde kullanılabilir. Daha fazla bilgi için Lexmark temsilcinize başvurun.

1. Ana ekrandan **Cloud Connector** öğesine dokunun.
2. Bir bulut hizmet sağlayıcı seçin.

3 **Oluştur** veya ⊕ öğesine dokunun.

4 Benzersiz bir profil adı girin.

Not: Profili korumak için bir PIN oluşturmanızı öneririz.

5 **Tamam** öğesine dokunun ve ardından yetkilendirme kodunu not edin.

Not: Yetkilendirme kodu yalnızca 24 saat geçerlidir.

6 Bir web tarayıcısı açın ve ardından **https://lexmark.cloud-connect.co** adresine gidin.

7 **İleri** öğesine tıklayın ve ardından Kullanım Koşulları'nı kabul edin.

8 Yetkilendirme kodunu girin ve ardından **Bağlan** öğesine tıklayın.

9 Bulut hizmet sağlayıcısı hesabınızda oturum açın.

10 İzinleri verin.

Not: Yetkilendirme işlemini tamamlamak için profili 72 saat içerisinde açın.

Yer imlerini yönetme

Yer imleri oluşturma

Sunucularda veya web üzerinde kayıtlı sık erişilen belgeleri yazdırmak için yer imlerini kullanın.

1 Bir web tarayıcısı açın ve adres alanına yazıcının IP adresini yazın.

Notlar:

- Yazıcının IP adresini yazıcı ana ekranında görüntüleyin. IP adresleri, 123.123.123.123 gibi nokta işareti ile ayrılan dört rakam dizisinden oluşur.
- Bir proxy sunucu kullanıyorsanız web sayfasının doğru yüklenmesi için bir süreliğine sunucuyu devre dışı bırakın.

2 **Yer İmleri** > **Yer İmi Ekle** öğesine tıklayın ve bir yer imi adı yazın.

3 Bir Adres protokolü türü seçin ve aşağıdakilerden birini gerçekleştirin:

- HTTP ve HTTPS için yer imini oluşturmak istediğiniz URL'yi yazın.
- HTTPS için IP adresi yerine ana bilgisayar adı kullandığınızdan emin olun. Örneğin **123.123.123.123/sample.pdf** yazmak yerine **myWebsite.com/sample.pdf** yazın. Ana bilgisayar adının sunucu sertifikasındaki Genel Ad (CN) değeriyle eşleştiğinden de emin olun. Sunucu sertifikasındaki CN değerini edinme hakkında daha fazla bilgi için web tarayıcınızın yardım bilgilerine bakın.
- FTP için FTP adresini yazın. Örneğin **myServer/myDirectory**. FTP bağlantı noktasını girin. Bağlantı noktası 21, komut yollamak için varsayılan bağlantı noktasıdır.
- SMB için ağ klasörü adresini yazın. Örneğin **myServer/myShare/myFile.pdf**. Ağ etki alanının adını yazın.
- Gerekirse FTP ve SMB için Kimlik Doğrulama türünü seçin.

Yer imine erişimi sınırlandırmak için bir PIN girin.

Not: Uygulama aşağıdaki dosya türlerini destekler: PDF, JPEG, TIFF ve HTML tabanlı web siteleri. DOCX ve XLXS gibi diğer dosya türleri bazı yazıcı modellerinde desteklenir.

4 **Kaydet** öğesine tıklayın.

Klasör oluşturma

1 Bir web tarayıcısı açın ve adres alanına yazıcının IP adresini yazın.

Notlar:

- Yazıcının IP adresini yazıcı ana ekranında görüntüleyin. IP adresleri, 123.123.123.123 gibi nokta işareti ile ayrılan dört rakam dizisinden oluşur.
- Bir proxy sunucu kullanıyorsanız web sayfasının doğru yüklenmesi için bir süreliğine sunucuyu devre dışı bırakın.

2 **Yer İmleri** > **Klasör Ekle** öğesine tıklayın ve ardından bir klasör adı yazın.

Not: Klasöre erişimi sınırlandırmak için bir PIN girin.

3 **Kaydet** öğesine tıklayın.

Not: Bir klasör içerisinde klasörler veya yer imleri oluşturabilirsiniz. Bir yer imi oluşturmak için bkz. 23. sayfadaki "Yer imleri oluşturma".

Kişileri yönetme

Kişi ekleme

1 Bir web tarayıcısı açın ve adres alanına yazıcının IP adresini yazın.

Notlar:

- Yazıcının IP adresini yazıcı ana ekranında görüntüleyin. IP adresleri, 123.123.123.123 gibi nokta işareti ile ayrılan dört rakam dizisinden oluşur.
- Bir proxy sunucu kullanıyorsanız web sayfasının doğru yüklenmesi için bir süreliğine sunucuyu devre dışı bırakın.

2 **Adres Defteri**'ne tıklayın.

3 Kişiler bölümünden bir kişi ekleyin.

Not: Kişiyi bir veya daha fazla gruba atayabilirsiniz.

4 Gerekirse uygulama erişimine izin vermek için bir oturum açma yöntemi belirleyin.

5 Değişiklikleri uygulayın.

Grup ekleme

1 Bir web tarayıcısı açın ve adres alanına yazıcının IP adresini yazın.

Notlar:

- Yazıcının IP adresini yazıcı ana ekranında görüntüleyin. IP adresleri, 123.123.123.123 gibi nokta işareti ile ayrılan dört rakam dizisinden oluşur.
- Bir proxy sunucu kullanıyorsanız web sayfasının doğru yüklenmesi için bir süreliğine sunucuyu devre dışı bırakın.

2 **Adres Defteri**'ne tıklayın.

3 Kişi Grupları bölümünden bir grup adı ekleyin.

Not: Gruba bir veya daha fazla kişi atayabilirsiniz.

4 Değişiklikleri uygulayın.

Kişi ya da grup düzenleme

1 Bir web tarayıcısı açın ve adres alanına yazıcının IP adresini yazın.

Notlar:

- Yazıcının IP adresini yazıcı ana ekranında görüntüleyin. IP adresleri, 123.123.123.123 gibi nokta işareti ile ayrılan dört rakam dizisinden oluşur.
- Bir proxy sunucu kullanıyorsanız web sayfasının doğru yüklenmesi için bir süreliğine sunucuyu devre dışı bırakın.

2 **Adres Defteri**'ne tıklayın.

3 Aşağıdakilerden birini yapın:
- Kişiler bölümünden bir kişinin adına tıklayın ve bilgisini düzenleyin.
- Kişi Grupları bölümünden bir grubun adına tıklayın ve bilgisini düzenleyin.

4 Değişiklikleri uygulayın.

Kişi ya da grup silme

1 Bir web tarayıcısı açın ve adres alanına yazıcının IP adresini yazın.

Notlar:

- Yazıcının IP adresini yazıcı ana ekranında görüntüleyin. IP adresleri, 123.123.123.123 gibi nokta işareti ile ayrılan dört rakam dizisinden oluşur.
- Bir proxy sunucu kullanıyorsanız web sayfasının doğru yüklenmesi için bir süreliğine sunucuyu devre dışı bırakın.

2 **Adres Defteri**'ne tıklayın.

3 Aşağıdakilerden birini yapın:
- Kişiler bölümünden silmek istediğiniz bir kişiyi seçin.
- Kişi Grupları bölümünden silmek istediğiniz bir grup adı seçin.

Erişilebilirlik özelliklerini kurma ve kullanma

Büyüteç modunu etkinleştirme

1 Kontrol panelinde, sesli bir mesaj duyana kadar **5** tuşunu basılı tutun.

2 **Büyüteç modu** öğesini seçin.

3 **Tamam** öğesini seçin.

Büyüteç ekranında gezinme hakkında daha fazla bilgi için bkz. 26. sayfadaki "El hareketlerini kullanarak ekranda gezinme".

Sesli Kılavuzu Etkinleştirme

Kontrol panelinden

1 Sesli bir mesaj duyana kadar **5** tuşunu basılı tutun.

2 **Tamam** öğesini seçin.

Klavyeden

1 Sesli bir mesaj duyana kadar **5** tuşunu basılı tutun.

2 Odak imlecini Tamam düğmesine getirmek için **Tab** tuşuna basın ve ardından **Enter** tuşuna basın.

Notlar:

- Sesli Kılavuz, kulaklık jakına bir kulaklık takıldığında da etkinleştirilir.
- Ses düzeyini ayarlamak için kontrol panelinin alt kısmındaki ses düzeyi düğmelerini kullanın.

Sesli Kılavuz konuşma hızını ayarlama

1 Ana ekranda **Ayarlar** > **Cihaz** > **Erişilebilirlik** > **Konuşma Hızı** öğesini seçin.

2 Konuşma hızını seçin.

El hareketlerini kullanarak ekranda gezinme

Notlar:

- El hareketleri yalnızca Sesli Kılavuz etkinleştirildiğinde kullanılabilir.
- Yakınlaştırma ve yatay kaydırma el hareketlerini kullanmak için Büyüteç özelliğini etkinleştirin.
- Karakterleri yazmak ve belirli ayarları yapmak için fiziksel klavye kullanın.

El hareketi	Fonksiyon
İki kez dokunma	Ekranda bir seçeneği veya öğeyi seçin.
Üç kez dokunma	Metin veya görüntüleri yakınlaştırıp uzaklaştırın.

El hareketi	Fonksiyon
Sağa veya aşağı kaydırma	Ekranda sonraki öğeye geçin.
Sola veya yukarı kaydırma	Ekranda önceki öğeye geçin.
Yatay kaydırma	Yakınlaştırılan görüntünün ekranın sınırları dışında kalan bölümlerine erişin. **Not:** Bu el hareketi için iki parmağın kullanılması ve yakınlaştırılan görüntü boyunca sürüklenmesi gerekir.
Yukarı kaydırdıktan sonra sola kaydırma	Uygulamadan çıkın ve ana ekrana geri dönün.
Aşağı kaydırdıktan sonra sola kaydırma	• Bir işi iptal edin. • Önceki ayara geri dönün. • Bir ayarı veya değeri değiştirmeden görüntülenen ekrandan çıkın.
Yukarı kaydırdıktan sonra aşağı kaydırma	Söylenen bir istemi tekrarlayın.

Ekran klavyesini kullanma

Aşağıdakilerden birini veya daha fazlasını uygulayın:

- Karakterin seslendirilmesini sağlamak için bir parmağınızı tuş üzerinde sürükleyin.
- Karakteri alana girmek için parmağınızı kaldırın.
- Karakterleri silmek için **Backspace** öğesini seçin.
- Giriş alanındaki içeriği duymak için **Tab** öğesini seçin ve ardından **Shift + Tab** öğelerini seçin.

Sözlü parolalar veya kişisel tanımlama numaralarını etkinleştirme

1. Ana ekranda **Ayarlar** > **Cihaz** > **Erişilebilirlik** > **Sözlü Parolalar/PIN'ler** öğesini seçin.
2. Ayarı etkinleştirin.

Kağıt ve özel ortam yükleme

Yazıcı için boyutu ve özel ortam türünü ayarlama

Tepsiler otomatik olarak düz kağıdın boyutunu algılar. Etiket, kart destesi veya zarf gibi özel ortamlar için şunları yapın:

1. Ana ekrandan şuraya gidin:

   Ayarlar > **Kağıt** > **Tepsi Yapılandırması** > **Kağıt Boyutu/Türü** > bir kağıt kaynağı seçin

2. Boyutu ve özel ortam türünü ayarlayın.

Universal kağıt ayarlarını yapılandırma

1. Ana ekrandan, **Ayarlar** > **Kağıt** > **Medya Yapılandırma** > **Universal Kurulum** yoluna dokunun.
2. Ayarları yapılandırın.

550 yapraklık tepsiye kağıt yerleştirme

DİKKAT–YARALANMA TEHLİKESİ: Donanımın arızalanma riskini azaltmak için her tepsiyi ayrı ayrı yükleyin. Diğer tüm tepsileri kullanılmadıkları sürece kapalı tutun.

1. Tepsiyi çıkarın.

   Not: Kağıt sıkışmalarını önlemek için tepsileri yazıcı kullanılıyorken çıkarmayın.

2. Kılavuzları, yüklediğiniz kağıtların boyutuyla eşleşecek şekilde ayarlayın.

   Not: Kılavuzların konumunu ayarlamayla ilgili yardım için tepsinin altındaki göstergeleri kullanın.

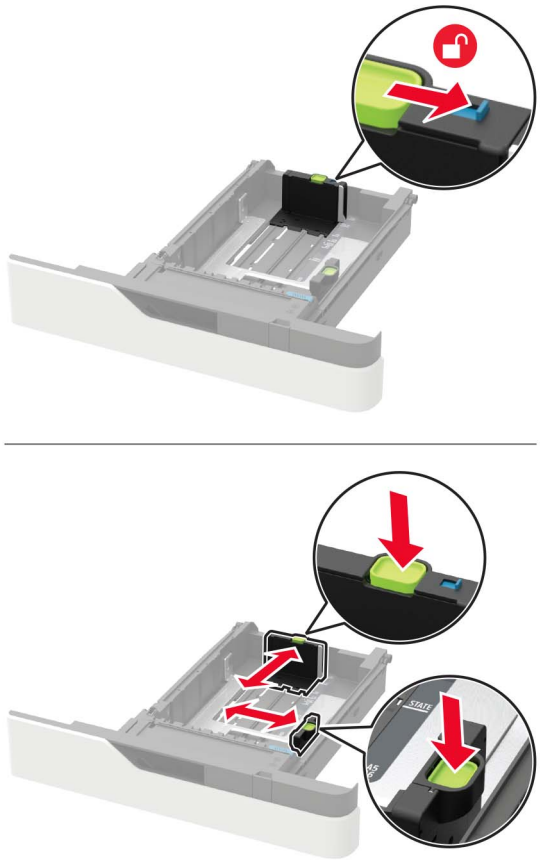

3 Kağıt kenarlarını yüklemeden önce esnetin, havalandırın ve hizalayın.

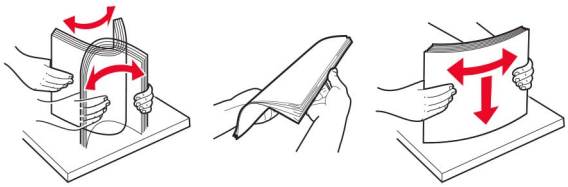

4 Kağıt yığınını yazdırılacak yüzü aşağı bakacak şekilde yükleyin ve sonra kenar kılavuzlarının kağıda iyice uyduğundan emin olun.

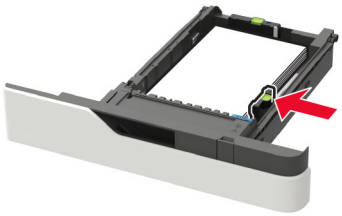

- Kağıdı tepsiye kaydırarak yerleştirmeyin.
- Kağıt sıkışmasını önlemek amacıyla, yığın yüksekliğinin maksimum kağıt doldurma göstergelerinin altında olduğundan emin olun.

- İsteğe bağlı zımba tutucunun takılı olup olmadığına bağlı olarak antetli kağıt yükleyin.

İsteğe bağlı bir zımbalı tutucu olmadan	İsteğe bağlı bir zımbalı tutucu ile birlikte
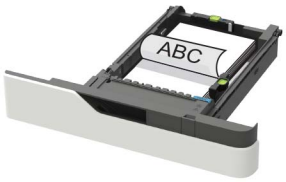 Tek taraflı yazdırma	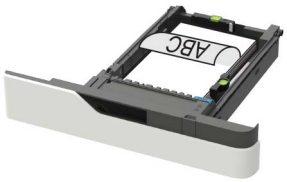 Tek taraflı yazdırma
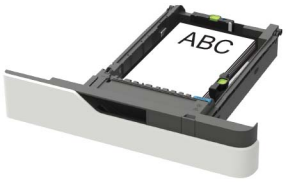 Çift taraflı yazdırma	Çift taraflı yazdırma

- Delikli kağıt yüklerken kağıdın uzun kenarındaki deliklerin tepsinin sağ tarafına yaslandığından emin olun.

Tek taraflı yazdırma	Çift taraflı yazdırma

- Zarfları, kapak tarafı yukarıya bakacak ve tepsinin sol tarafına yaslanacak şekilde yükleyin.

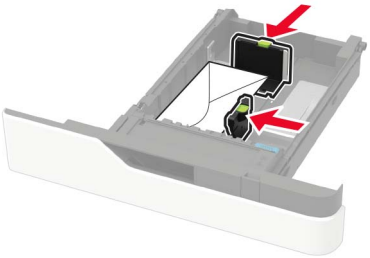

Uyarı—Hasar Tehlikesi: Asla pullu, çıtçıtlı, kopçalı, pencereli, astarlı veya kendiliğinden yapışkanlı zarfları kullanmayın.

5 Tepsiyi takın.

6 Kontrol panelinden, kağıt boyutu ve kağıt türünü yüklenen kağıtla eşleşecek şekilde ayarlayın.

2100 yapraklık tepsiye kağıt yerleştirme

DİKKAT—DEVRİLME TEHLİKESİ: Donanımın arızalanma riskini azaltmak için her tepsiyi ayrı ayrı yükleyin. Diğer tüm tepsileri kullanılmadıkları sürece kapalı tutun.

1 Tepsiyi dışarı doğru çekin.

2 Kılavuzları ayarlayın.

A5 boyutlu kağıt yükleme

a Genişlik kılavuzunu yukarı çekip A5 kağıdı konumuna kaydırın.

b Uzunluk kılavuzunu sıkıştırın ve yerine *kilitlenene* kadar A5 kağıt konumuna doğru kaydırın.

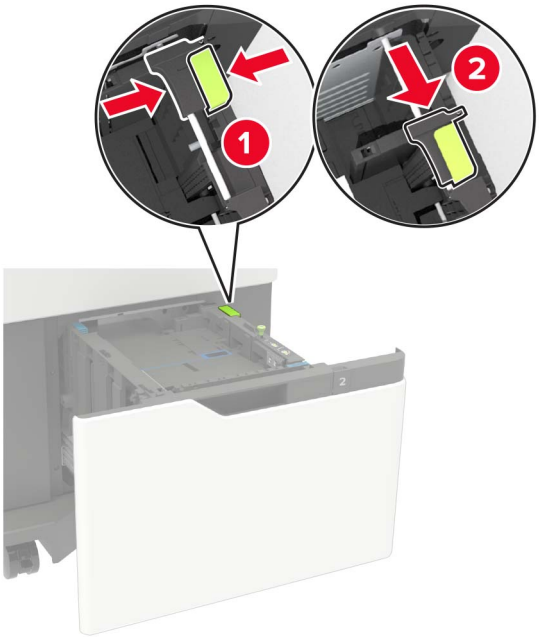

c A5 uzunluk kılavuzunu tutucusundan çıkarın.

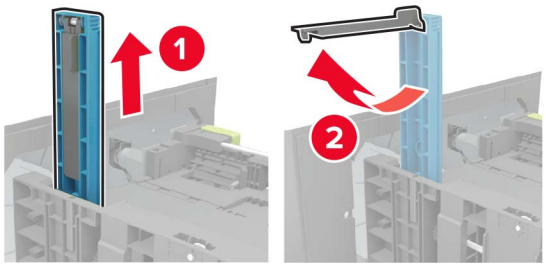

d Kılavuzu belirtilen yuvasına takın ve ardından yerine *oturana* kadar bastırın.

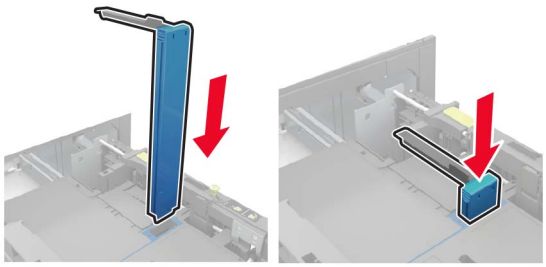

A4, letter, legal, Oficio ve folio boyutunda kağıt yükleme

a Genişlik kılavuzunu yukarı çekin ve yüklenen kağıt boyutu için doğru konuma kaydırın.

b A5 uzunluk kılavuzu hala takılıysa çıkarın. Kılavuz takılı değilse şuraya ilerleyin: 34. sayfadaki d adımı.

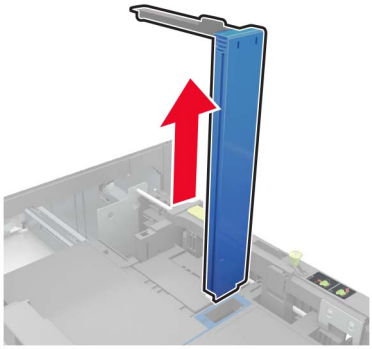

c A5 uzunluk kılavuzunu tutucusuna yerleştirin.

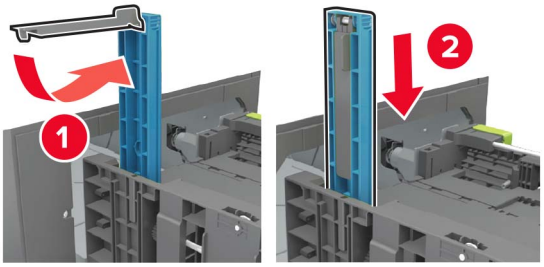

d Uzunluk kılavuzunu sıkıştırın ve yüklenen kağıt boyutu için doğru konuma kaydırın.

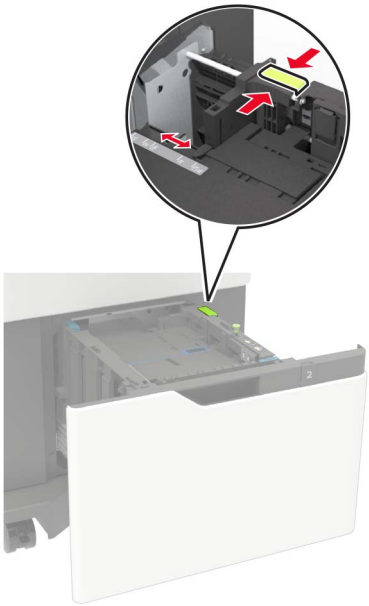

3 Kağıt kenarlarını yüklemeden önce esnetin, havalandırın ve hizalayın.

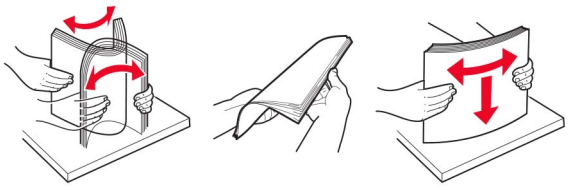

4 Kağıt istifini yazdırılacak yüzü aşağı dönük şekilde yükleyin.

- İsteğe bağlı zımba tutucunun takılı olup olmadığına bağlı olarak antetli kağıt yükleyin.

İsteğe bağlı bir zımbalı tutucu olmadan	İsteğe bağlı bir zımbalı tutucu ile birlikte
Tek taraflı yazdırma	Tek taraflı yazdırma

İsteğe bağlı bir zımbalı tutucu olmadan	İsteğe bağlı bir zımbalı tutucu ile birlikte
Çift taraflı yazdırma	Çift taraflı yazdırma

- Delikli kağıt yüklerken kağıdın uzun kenarındaki deliklerin tepsinin sağ tarafına yaslandığından emin olun.

Tek taraflı yazdırma	Çift taraflı yazdırma

5 Tepsiyi takın.

Not: Tepsiyi takarken kağıt yığınına bastırın.

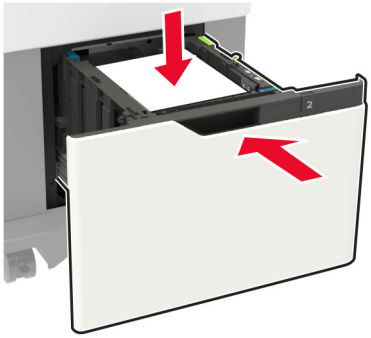

6 Kontrol panelinden, kağıt boyutu ve kağıt türünü yüklenen kağıtla eşleşecek şekilde ayarlayın.

Çok amaçlı besleyiciyi yükleme

1 Çok amaçlı besleyiciyi açın.

2 Kılavuzu, yüklediğiniz kağıtların boyutuyla eşleşecek şekilde ayarlayın.

3 Kağıt kenarlarını yüklemeden önce esnetin, havalandırın ve hizalayın.

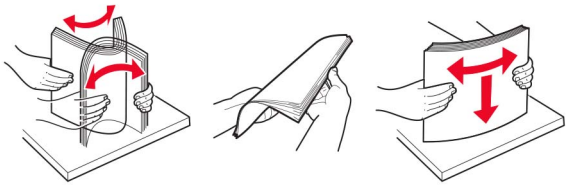

4 Kağıdı yazdırılacak yüzü yukarı dönük şekilde yükleyin.

- İsteğe bağlı zımba tutucunun takılı olup olmadığına bağlı olarak antetli kağıt yükleyin.

İsteğe bağlı bir zımbalı tutucu olmadan	İsteğe bağlı bir zımbalı tutucu ile birlikte
Tek taraflı yazdırma	Tek taraflı yazdırma

İsteğe bağlı bir zımbalı tutucu olmadan	İsteğe bağlı bir zımbalı tutucu ile birlikte
Çift taraflı yazdırma	Çift taraflı yazdırma

- Delikli kağıt yüklerken kağıdın uzun kenarındaki deliklerin kağıt kılavuzunun sağ tarafına yaslandığından emin olun.

Tek taraflı yazdırma	Çift taraflı yazdırma

- Zarfları, kapak tarafı aşağıya bakacak ve kağıt kılavuzunun sol tarafına yaslanacak şekilde yükleyin.

  Uyarı—Hasar Tehlikesi: Asla pullu, çıtçıtlı, kopçalı, pencereli, astarlı veya kendiliğinden yapışkanlı zarfları kullanmayın.

5 Kontrol panelinden, kağıt boyutu ve kağıt türünü yüklenen kağıtla eşleşecek şekilde ayarlayın.

Tepsileri bağlantılandırma

1 Ana ekrandan **Ayarlar** > **Kağıt** > **Tepsi Yapılandırması** > bir kağıt kaynağı seçin öğesine dokunun.

2 Bağlantılandırmakta olduğunuz tepsiler için aynı kağıt boyutunu ve kağıt türünü ayarlayın.

3 Ana ekrandan **Ayarlar** > **Aygıt** > **Bakım** > **Yapılandırma Menüsü** > **Tepsi Yapılandırması** > **Tepsi Bağlantısı** öğesine dokunun.

4 **Otomatik** öğesine dokunun.

Tepsilerin bağlantısını kaldırmak için hiçbir tepsinin kağıt boyutu ve kağıt türü ayarlarının aynı olmadığından emin olun.

Uyarı—Hasar Tehlikesi: Isıtıcının sıcaklığı belirtilen kağıt türüne göre değişir. Yazdırma sorunlarını önlemek için yazıcının kağıt türü ayarını tepsiye yüklenen kağıt ile eşleştirin.

Kağıt desteği

Desteklenen kağıt boyutları

Yazıcı tarafından desteklenen kağıt boyutları

Kağıt boyutu	Standart veya isteğe bağlı 550 yapraklık tepsi	İsteğe bağlı 2100 yapraklık tepsi	Çok amaçlı besleyici	Çift taraflı yazdırma
A4 210 x 297 mm (8,3 x 11,7 inç)	√	√	√	√
A5 LEF[1] 210 x 148 mm (8,3 x 5,8 inç)	√	√	√	√
A5 SEF 148 x 210 mm (5,8 x 8,3 inç)	√	X	√	X
A6 105 x 148 mm (4,1 x 5,8 inç)	√	X	√	√
JIS B5 182 x 257 mm (7,2 x 10,1 inç)	√	X	√	√
Oficio (Meksika) 216 x 340 mm (8,5 x 13,4 inç)	√	√	√	√
Statement 140 x 216 mm (5,5 x 8,5 inç)	√	X	√	√
Executive 184 x 267 mm (7,3 x 10,5 inç)	√	X	√	√
Letter 216 x 279 mm (8,5 x 11 inç)	√	√	√	√
Legal 216 x 356 mm (8,5 x 14 inç)	√	√	√	√
Folio 216 x 330 mm (8,5 x 13 inç)	√	√	√	√
Universal 105 x 148 mm (4,1 x 5,8 inç) - 216 x 356 mm (8,5 x 14 inç)	√	X	√	√
7 3/4 Zarf (Monarch)[3] 98 x 191 mm (3,9 x 7,5 inç)	√	X	√	X
9 Zarf 98 x 225 mm (3,9 x 8,9 inç)	√	X	√	X

[1] A5 kısa kenar besleme (SEF) yerine A5 uzun kenar besleme (LEF) tavsiye edilir.

[2] 101,6 mm (4,5 inç) ölçüsünden daha geniş zarflar buruşabilir. Bu kağıt türü uygunluk bakımından test edilmelidir.

Kağıt boyutu	Standart veya isteğe bağlı 550 yapraklık tepsi	İsteğe bağlı 2100 yapraklık tepsi	Çok amaçlı besleyici	Çift taraflı yazdırma
10 Zarf[2] 105 x 241 mm (4,1 x 9,5 inç)	√	X	√	X
DL Zarf[2] 110 x 220 mm (4,3 x 8,7 inç)	√	X	√	X
C5 Zarf[2] 162 x 229 mm (6,4 x 9 inç)	√	X	√	X
B5 Zarf[2] 176 x 250 mm (6,9 x 9,8 inç)	√	X	√	X
Diğer Zarflar[2] 98,4 x 162 mm (3,9 x 6,4 inç) - 176 x 250 mm (6,9 x 9,8 inç)	√	X	√	X

[1] A5 kısa kenar besleme (SEF) yerine A5 uzun kenar besleme (LEF) tavsiye edilir.

[2] 101,6 mm (4,5 inç) ölçüsünden daha geniş zarflar buruşabilir. Bu kağıt türü uygunluk bakımından test edilmelidir.

Çıkış seçenekleri veya tutuculara göre desteklenen kağıt boyutları

Kağıt boyutu	Ofset yığınlayıcı	4 seleli posta kutusu	Zımba tutucu		Zımba, delgeç tutucu		
			Yığın	Zımba	Yığın	Zımba	Delgeç
A4 210 x 297 mm (8,3 x 11,7 inç)	√	√	√	√	√	√	√
A5 LEF 210 x 148 mm (8,3 x 5,8 inç)	√	√	√	√	√	√	X
A5 SEF 148 x 210 mm (5,8 x 8,3 inç)	√	√	√	X	√	X	X
A6 105 x 148 mm (4,1 x 5,8 inç)	√	√	X	X	X	X	X
JIS B5 182 x 257 mm (7,2 x 10,1 inç)	√	√	√	X	√	X	X
Oficio (Meksika) 216 x 340 mm (8,5 x 13,4 inç)	√	√	√	√	√	√	√
Statement 140 x 216 mm (5,5 x 8,5 inç)	√	√	√	X	√	X	X
Executive 184 x 267 mm (7,3 x 10,5 inç)	√	√	√	X	√	X	X
Letter 216 x 279 mm (8,5 x 11 inç)	√	√	√	√	√	√	√
Legal 216 x 356 mm (8,5 x 14 inç)	√	√	√	√	√	√	X

Kağıt boyutu	Ofset yığınlayıcı	4 seleli posta kutusu	Zımba tutucu		Zımba, delgeç tutucu		
			Yığın	Zımba	Yığın	Zımba	Delgeç
Folio 216 x 330 mm (8,5 x 13 inç)	√	√	√	√	√	√	√
Universal 105 x 148 mm (4,1 x 5,8 inç) - 216 x 356 mm (8,5 x 14 inç)	√	√	X	X	X	X	X
7 3/4 Zarf (Monarch) 98 x 191 mm (3,9 x 7,5 inç)	√	X	X	X	X	X	X
9 Zarf 98 x 225 mm (3,9 x 8,9 inç)	√	X	X	X	X	X	X
10 Zarf 105 x 241 mm (4,1 x 9,5 inç)	√	X	X	X	X	X	X
DL Zarf 110 x 220 mm (4,3 x 8,7 inç)	√	X	X	X	X	X	X
C5 Zarf 162 x 229 mm (6,4 x 9 inç)	√	X	X	X	X	X	X
B5 Zarf 176 x 250 mm (6,9 x 9,8 inç)	√	X	X	X	X	X	X
Diğer Zarflar 98,4 x 162 mm (3,9 x 6,4 inç) - 176 x 250 mm (6,9 x 9,8 inç)	√	X	X	X	X	X	X

Desteklenen kağıt türleri

Yazıcı tarafından desteklenen kağıt türleri

Kağıt türü	Standart veya isteğe bağlı 550 yapraklık tepsi	İsteğe bağlı 2100 yapraklık tepsi	Çok amaçlı besleyici	Çift taraflı yazdırma
Düz kağıt	√	√	√	√
Kart destesi	√	X	√	√
Saydamlık[1]	√	X	√	X
Etiketler	√	X	√	X
Bond	√	√	√	√
Zarf	√	X	√	X

[1] Asetatların birbirine yapışmasını önlemek için yalnızca en fazla 20 sayfa yazdırın. Sonraki sayfaları üç dakika sonra yazdırın.

Kağıt türü	Standart veya isteğe bağlı 550 yapraklık tepsi	İsteğe bağlı 2100 yapraklık tepsi	Çok amaçlı besleyici	Çift taraflı yazdırma
Pürüzlü zarf	√	X	√	X
Antet	√	√	√	√
Önceden Basılı	√	√	√	√
Renkli kağıt	√	X	√	√
Hafif	√	X	√	√
Ağır	√	X	√	√
Kaba/Pamuk	√	X	√	√
Özel tür [x]	√	X	√	√
[1] Asetatların birbirine yapışmasını önlemek için yalnızca en fazla 20 sayfa yazdırın. Sonraki sayfaları üç dakika sonra yazdırın.				

Çıkış seçenekleri veya tutuculara göre desteklenen kağıt türleri

Kağıt türü	Ofset yığınlayıcı	4 seleli posta kutusu	Zımba sonlandırıcı		Zımba, delgeç tutucu		
			Yığın	Zımba	Yığın	Zımba	Delgeç
Düz kağıt	√	√	√	√	√	√	√
Kart destesi	√	X	X	X	X	X	X
Asetatlar	√	X	√	X	√	X	X
Etiketler	√	X	X	X	X	X	X
Bond	√	√	√	√	√	√	√
Zarf	√	X	X	X	X	X	X
Pürüzlü zarf	√	X	X	X	X	X	X
Antet	√	√	√	√	√	√	√
Önceden Basılı	√	√	√	√	√	√	√
Renkli kağıt	√	X	X	X	X	X	X
Hafif	√	X	X	X	X	X	X
Ağır	√	X	X	X	X	X	X

Kağıt türü	Ofset yığınlayıcı	4 seleli posta kutusu	Zımba sonlandırıcı		Zımba, delgeç tutucu		
			Yığın	Zımba	Yığın	Zımba	Delgeç
Kaba/Pamuk	√	X	X	X	X	X	X
Özel tür [x]	√	X	X	X	X	X	X

Desteklenen kağıt ağırlıkları

Yazıcı tarafından desteklenen kağıt ağırlıkları

Kağıt türü ve ağırlık	Standart veya isteğe bağlı 550 yapraklık tepsi	İsteğe bağlı 2100 yapraklık tepsi	Çok amaçlı besleyici	Çift taraflı yazdırma
Düz kağıt veya Bond[1] 60-176 g/m² uzun gren (16-47 lb bond)	√	√	√	√
Kart destesi 203 g/m² uzun gren (125 lb bond)	√	X	√	√
Kart destesi 199 g/m² uzun gren (110 lb bond)	√	X	√	√
Kart destesi 176 g/m² uzun gren (65 lb bond)	√	X	√	√
Saydamlık 138-146 g/m² uzun gren (37-39 lb bond)	√	X	√	X
Kağıt etiketler 180 g/m² (48 lb bond)	√	X	√	√
Entegre formlar[2] 140-175 g/m² (37-47 lb bond)	√	X	√	√
Entegre formlar 75-135 g/m² (20-36 lb bond)	√	X	√	√
Zarflar[3] 60-105 g/m² (16-28 lb bond)	√	X	√	√

[1] 176 g/m² (47 lb) üzeri kağıtlar için kısa gren tercih edilir.

[2] Basınca duyarlı bölge yazıcıya önce girmelidir.

[3] 28 lb bond zarflar %25 pamuk içeriği ile sınırlandırılmıştır.

Çıkış seçenekleri veya tutuculara göre desteklenen kağıt ağırlıkları

Kağıt türü ve ağırlık	Ofset yığınlayıcı	4 seleli posta kutusu	Zımba tutucu		Zımba, delgeç tutucu		
			Yığın	Zımba	Yığın	Zımba	Delgeç
Düz kağıt veya Bond 60-176 g/m² uzun gren (16-47 lb bond)	✓	X	✓	X	✓	X	X
Düz kağıt veya Bond 60-90 g/m² uzun gren (16-24 lb bond)	✓	✓	✓	✓	✓	✓	✓
Kart destesi 203 g/m² uzun gren (125 lb bond)	✓	X	✓	X	✓	X	X
Kart destesi 199 g/m² uzun gren (110 lb bond)	✓	X	✓	X	✓	X	X
Kart destesi 176 g/m² uzun gren (65 lb bond)	✓	X	X	X	X	X	X
Kart destesi 163 g/m² uzun gren (90 lb bond)	✓	X	✓	X	✓	X	X
Saydamlık 138-146 g/m² uzun gren (37-39 lb bond)	✓	X	✓	X	✓	X	X
Kağıt etiketler 180 g/m² (48 lb bond)	✓	X	X	X	X	X	X
Entegre formlar 140-175 g/m² (37-47 lb bond)	✓	X	X	X	X	X	X
Entegre formlar 75-135 g/m² (20-36 lb bond)	✓	X	X	X	X	X	X
Zarflar 60-105 g/m² (16-28 lb bond)	✓	X	X	X	X	X	X

Yazdırma

Bilgisayardan yazdırma

Not: Etiketler, kart destesi ve zarflar için belgeyi yazdırmadan önce yazıcıda kağıt boyutunu ve türünü ayarlayın.

1. Yazdırmak istediğiniz belgeden Yazdır iletişim kutusunu açın.
2. Gerekiyorsa ayarları düzenleyin.
3. Belgeyi yazdırın.

Mobil aygıttan yazdırma

Lexmark Mobile Print kullanarak mobil cihazdan yazdırma

Lexmark™ Mobile Print, doğrudan desteklenen bir Lexmark yazıcıya belge ve görüntü göndermenizi sağlar.

1. Belgeyi açın ve Lexmark Mobile Print'e gönderin veya bununla paylaşın.

   Not: Bazı üçüncü taraf uygulamaları, gönderme veya paylaşma özelliğini desteklemez. Daha fazla bilgi için uygulama ile birlikte gelen belgelere bakın.
2. Bir yazıcı seçin.
3. Belgeyi yazdırın.

Mopria Print Service kullanarak mobil aygıttan yazdırma

Mopria® Print Service, Android™ 5.0 veya üzeri sürüm kullanan mobil aygıtlar için bir mobil yazdırma çözümüdür. Herhangi bir Mopria onaylı yazıcıyla yazdırma yapmanızı sağlar.

Not: Mopria Print Service uygulamasını Google Play™ mağazasından indirdiğinizden ve mobil aygıtta etkinleştirdiğinizden emin olun.

1. Android mobil aygıtınızdan uyumlu bir uygulama başlatın veya dosya yöneticinizden bir belge seçin.
2. ⋮ > **Yazdır** öğesine dokunun.
3. Bir yazıcı seçin ve ardından gerekirse ayarları uygulayın.
4. 🖶 öğesine dokunun.

AirPrint kullanarak mobil aygıttan yazdırma

AirPrint yazılım özelliği, Apple aygıtınızdan doğrudan AirPrint onaylı bir yazıcıya yazdırma yapmanızı sağlayan bir mobil yazdırma çözümüdür.

Notlar:

- Apple aygıtının ve yazıcının aynı ağa bağlı olduğundan emin olun. Ağda birden fazla kablosuz hub varsa her iki aygıtın da aynı alt ağa bağlı olduğundan emin olun.
- Bu uygulama yalnızca bazı Apple aygıtları tarafından desteklenir.

1. Mobil aygıtınızda dosya yöneticinizden bir belge seçin veya uyumlu bir uygulama başlatın.
2. > **Yazdır** öğesine dokunun.
3. Bir yazıcı seçin ve ardından gerekirse ayarları uygulayın.
4. Belgeyi yazdırın.

Wi-Fi Direct® kullanarak mobil aygıttan yazdırma

Wi-Fi Direct® tüm Wi-Fi Direct özellikli yazıcılarla yazdırma işlemi gerçekleştirmenizi sağlayan bir yazdırma hizmetidir.

Not: Mobil aygıtınızın yazıcı kablosuz ağına bağlı olduğundan emin olun. Daha fazla bilgi için bkz. 163. sayfadaki "Yazıcıya mobil aygıt bağlama".

1. Mobil aygıtınızdan uyumlu bir uygulama başlatın veya dosya yöneticinizden bir belge seçin.
2. Mobil aygıtınıza bağlı olarak aşağıdakilerden birini gerçekleştirin:
   - > **Yazdır** öğesine dokunun.
   - > **Yazdır** öğesine dokunun.
   - > **Yazdır** öğesine dokunun.
3. Bir yazıcı seçin ve ardından gerekirse ayarları uygulayın.
4. Belgeyi yazdırın.

Bir flash sürücüden yazdırma

1 Flash sürücüyü takın.

Notlar:

- Bir hata iletisi göründüğünde flash sürücü takarsanız yazıcı flash sürücüyü görmeyecektir.
- Flash sürücüyü yazıcı başka yazdırma işlerini işlerken taktığınız takdirde, ekranda **Meşgul** mesajı görüntülenir.

2 Ekrandan, yazdırmak istediğiniz belgeye dokunun.

Gerekiyorsa diğer yazdırma ayarlarını yapılandırın.

3 Yazdırma işini gönderin.

Başka bir belgeyi yazdırmak için **USB Sürücüsü** öğesine dokunun.

Uyarı—Hasar Tehlikesi: Veri kaybını veya yazıcı arızası oluşmasını önlemek için bellek aygıtından yazdırırken, okurken ya da bellek aygıtından yazarken belirtilen alanda flash sürücüye veya yazıcıya dokunmayın.

Desteklenen flash sürücüler ve dosya türleri

Flash sürücüler

- Lexar JumpDrive S70 (16 GB ve 32 GB)
- SanDisk Cruzer (16 GB ve 32 GB)
- PNY Attache (16 GB ve 32 GB)

Notlar:

- Yazıcı, tam hız standardına sahip yüksek hızlı USB flash sürücülerini destekler.
- USB flash sürücüler FAT (Dosya Ayırma Tabloları) sistemini desteklemelidir.

Dosya türleri

Belgeler

- PDF (sürüm 1.7 veya öncesi)
- HTML
- XPS
- Microsoft dosya biçimleri (.doc, .docx, .xls, .xlsx, .ppt, .pptx)

Resimler

- .dcx
- .gif
- .JPEG veya .jpg
- .bmp
- .pcx
- .TIFF veya .tif
- .png

Gizli işlerin yapılandırılması

1 Kontrol panelinden şuraya gidin:

Ayarlar > **Güvenlik** > **Gizli Yazdırma Ayarı**

2 Ayarları yapılandırın.

Kullanım	Bunun için
Maks Geçersiz PIN	Kaç defa geçersiz PIN girilebileceğini ayarlar. **Not:** Sınıra ulaşıldığında, ilgili kullanıcı adına ait yazdırma işleri silinir.
Gizli İş Bitimi	Gizli yazdırma işlerinin sona erme süresini ayarlar. **Not:** Gizli bekletilen işler, manuel olarak serbest bırakılana veya silinene kadar yazıcıda saklanır.
Tekrarlanan İş Bitimi	Tekrarlanan yazdırma işinin sona erme süresini ayarlar. **Not:** Tekrarlanan bekletilen işler, yeniden yazdırma için yazıcı belleğinde saklanır.
Doğrulanan İş Bitimi	Yazıcının kalan kopyaları yazdırmadan önce bir kopya yazdırmasının sona erme süresini ayarlar. **Not:** Doğrulanan işler, kalan kopyaları yazdırmadan önce kalitenin yeterli olup olmadığını kontrol etmek amacıyla bir kopya yazdırır.
Yedek İş Bitimi	Yazıcının yazdırma işlerini saklamasının sona erme süresini ayarlar. **Not:** Yedek işler, yazdırma işleminden sonra otomatik olarak silinir.
Tüm İşlerin Bekletil-mesini İste	Yazıcıyı, tüm yazdırma işlerini bekletecek şekilde ayarlar.
Çift belgeleri sakla	Yazıcıyı tüm belgeleri aynı dosya adı ile yazdıracak şekilde ayarlar.

Gizli ve diğer bekletilen işleri yazdırma

Windows kullanıcıları için

1 Bir belge açıkken **Dosya** > **Yazdır** öğesine tıklayın.

2 Bir yazıcı seçin, ardından **Özellikler**, **Tercihler**, **Seçenekler** veya **Kurulum** öğesine tıklayın.

3 **Yazdır ve Beklet** öğesine tıklayın.

4 **Yazdır ve Beklet'i Kullan** öğesini seçin ve ardından bir kullanıcı adı atayın.

5 Yazdırma işi türünü (Gizli, Tekrar, Yedek veya Kontrol) seçin.

Gizli öğesini seçerseniz yazdırma işini bir kişisel kimlik numarası (PIN) ile güvenceye alın.

6 **Tamam** veya **Yazdır** düğmesine tıklayın.

7 Yazıcı ana ekranından, yazdırma işini serbest bırakın.

- Gizli yazdırma işleri için **Bekletilen işler** > kullanıcı adınızı seçin > **Gizli** > PIN kodunu girin > yazdırma işini seçin > ayarları yapılandırın > **Yazdır** öğesine dokunun.
- Diğer yazdırma işleri için **Bekletilen işler** > kullanıcı adınızı seçin > yazdırma işini seçin > ayarları yapılandırın > **Yazdır** öğesine dokunun.

Macintosh kullanıcıları için

AirPrint'i kullanma

1. Bir belge açıkken, **Dosya** > **Yazdır** menü öğelerini seçin.
2. Bir yazıcı seçin ve Yönlendirme menüsünden sonraki açılır menüden **PIN Yazdırma** öğesini seçin.
3. **PIN ile yazdır** seçeneğini etkinleştirin ve dört basamaklı bir PIN girin.
4. **Yazdır** öğesine tıklayın.
5. Yazıcı ana ekranından, yazdırma işini serbest bırakın. **Bekletilen işler** > bilgisayar adınızı seçin > **Gizli** > PIN kodunu girin > yazdırma işini seçin > **Yazdır** öğesine dokunun.

Yazdırma sürücüsünü kullanma

1. Bir belge açıkken, **Dosya** > **Yazdır** menü öğelerini seçin.
2. Bir yazıcı seçin ve Yönlendirme menüsünden sonraki açılır menüden **Yazdır ve Beklet** öğesini seçin.
3. **Gizli Yazdırma** öğesini seçin, ardından dört basamaklı bir PIN girin.
4. **Yazdır** öğesine tıklayın.
5. Yazıcı ana ekranından, yazdırma işini serbest bırakın. **Bekletilen işler** > bilgisayar adınızı seçin > **Gizli** > yazdırma işini seçin > PIN kodunu girin > **Yazdır** öğesine dokunun.

Cloud Connector profilinden yazdırma

1. Ana ekrandan **Cloud Connector** öğesine dokunun.
2. Bir bulut hizmet sağlayıcı seçin ve ardından bir profil seçin.

   Not: Cloud Connector profili oluşturmayla ilgili daha fazla bilgi için bkz. 22. sayfadaki "Cloud Connector profili oluşturma".
3. **Yazdır** öğesine dokunun, ardından bir dosya seçin.

   Gerekirse ayarları değiştirin.

   Not: Desteklenen bir dosya seçtiğinizden emin olun.
4. Belgeyi yazdırın.

yazı tipi örneği listesi yazdırma

1. Ana ekrandan **Ayarlar** > **Raporlar** > **Yazdırma** > **Yazı Tiplerini Yazdır** öğesine dokunun.
2. **PCL Yazı Tipleri** veya **PS Yazı Tipleri** öğesine dokunun.

Bir dizin listesi yazdırma

Ana ekrandan, **Ayarlar** > **Raporlar** > **Yazdır** > **Dizini Yazdır** yoluna dokunun.

Bir yazdırma işini iptal etme

Yazıcı kontrol panelinden

1. Ana ekrandan, **İş Kuyruğu** düğmesine dokunun.

   Not: Bu ayara, ana ekranın üst bölümüne dokunarak da erişebilirsiniz.

2. İptal edeceğiniz işi seçin.

Bilgisayardan

1. İşletim sisteminize bağlı olarak aşağıdakilerden birini yapın:
   - Yazıcılar klasörünü açın ve yazıcınızı seçin.
   - Apple menüsündeki Sistem Tercihleri bölümünden yazıcınıza gidin.
2. İptal edeceğiniz işi seçin.

Kopyalama

Otomatik belge besleyicisi ve tarayıcı camını kullanarak

Otomatik belge besleyici (ADF)	Tarayıcı camı
• Birden çok sayfalı veya çift taraflı belgeler için ADF kullanın. • Özgün belgeyi ön yüzü yukarı bakacak şekilde yükleyin. Çok sayfalı belgeleri yüklemeden önce ön ucu hizalamayı unutmayın. • ADF kılavuzlarını, yüklediğiniz kağıtların genişliğiyle eşleşecek şekilde ayarladığınızdan emin olun.	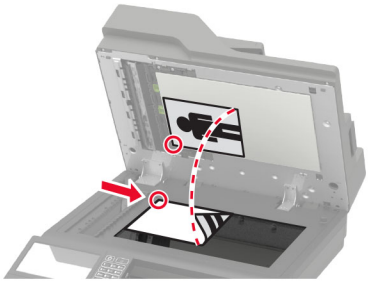 • Tek sayfalık belgeler, kitap sayfaları, küçük kağıtlar (örneğin kartpostallar veya fotoğraflar), asetatlar, fotoğraf kağıdı veya ince kağıtlar (dergi kupürleri) için tarayıcı camını kullanın. • Belgeyi yüzü aşağı bakacak şekilde okun bulunduğu köşeye yerleştirin.

Fotokopi çekme

1. Özgün bir belgeyi ADF tepsisine veya tarayıcı camının üzerine yerleştirin.

   Not: Görüntünün kırpılmasını önlemek için özgün belgenin ve çıktının aynı kağıt boyutuna sahip olduğundan emin olun.

2. Ana ekranda **Kopyala** öğesine dokunun ve kopya sayısını belirtin.

   Gerekiyorsa kopyalama ayarlarını düzenleyin.

3. Belgeyi kopyalayın.

Not: Hızlı kopyalama işlemi gerçekleştirmek için kontrol panelinden düğmesine basın.

Fotoğraf kopyalama

1. Fotoğrafı tarayıcı camına yerleştirin.
2. Ana ekrandan **Kopyalama** > **İçerik** > **İçerik Türü** > **Fotoğraf** öğesine dokunun.
3. **İçerik Kaynağı** öğesine dokunun ve ardından orijinal fotoğrafla en iyi eşleşen ayarı seçin.
4. Fotoğrafı kopyalayın.

Antetli kağıda kopyalama

1. Özgün belgeyi ADF tepsisine veya tarayıcı camının üzerine yerleştirin.
2. Ana ekranda **Kopyalama** > **Kopyalama Kaynağı** öğelerine dokunun > özgün belgenin boyutunu seçin.
3. **Kopyalama Hedefi** öğesine dokunun ve ardından antetli kağıdın bulunduğu kağıt kaynağını seçin.

   Antetli kağıdı çok amaçlı besleyiciye yüklediyseniz şu konuma gidin:

   Kopyalama Hedefi > **Çok Amaçlı Besleyici** > bir kağıt boyutu seçin > **Antetli Kağıt**
4. Belgeyi kopyalayın.

Kağıdın her iki tarafına kopyalama

1. Özgün belgeyi ADF tepsisine veya tarayıcı camının üzerine yerleştirin.
2. Ana ekrandan **Kopyalama** > **Taraflar** öğesine dokunun.
3. Ayarları yapın.
4. Belgeyi kopyalayın.

Kopyaları küçültme veya büyütme

1. Özgün bir belgeyi ADF tepsisine veya tarayıcı camının üzerine yerleştirin.
2. Ana ekrandan şuraya gidin:

   Kopyala > **Ölçekle** > ölçekleme değerini belirtin

   Not: Ölçekle ayarı yapıldıktan sonra özgün belgenin veya çıkışın boyutlarını değiştirmek ölçekleme değerini Otomatik olarak değiştirir.
3. Belgeyi kopyalayın.

Kopyaları harmanlama

1. Özgün bir belgeyi ADF tepsisine veya tarayıcı camının üzerine yerleştirin.
2. Ana ekranda **Kopyalama** > **Harmanlama** > **Açık [1,2,1,2,1,2]** öğesine dokunun.
3. Belgeyi kopyalayın.

Kopyalar arasına ayırma sayfaları yerleştirme

1. Özgün bir belgeyi ADF tepsisine veya tarayıcı camının üzerine yerleştirin.
2. Ana ekrandan, **Kopyala** > **Ayırma Sayfaları** öğelerine dokunun.
3. Ayarları düzenleyin.
4. Kopyalama işini gönderin.

Bir kağıda birden fazla sayfa kopyalama

1. Özgün bir belgeyi ADF tepsisine veya tarayıcı camının üzerine yerleştirin.
2. Ana ekrandan, **Kopyala** > **Taraf Başına Sayfa** öğelerine dokunun.
3. Ayarları düzenleyin.
4. Belgeyi kopyalayın.

Kopyalama kısayolu oluşturma

1. Ana ekrandan, **Kopya** öğesine dokunun.
2. Ayarları yapılandırın ve ardından ★ seçeneğine dokunun.
3. Kısayol oluşturun.

E-posta gönderme

Otomatik belge besleyicisi ve tarayıcı camını kullanarak

Otomatik belge besleyici (ADF)	Tarayıcı camı
 • Birden çok sayfalı veya çift taraflı belgeler için ADF kullanın. • Özgün belgeyi ön yüzü yukarı bakacak şekilde yükleyin. Çok sayfalı belgeleri yüklemeden önce ön ucu hizalamayı unutmayın. • ADF kılavuzlarını, yüklediğiniz kağıtların genişliğiyle eşleşecek şekilde ayarladığınızdan emin olun.	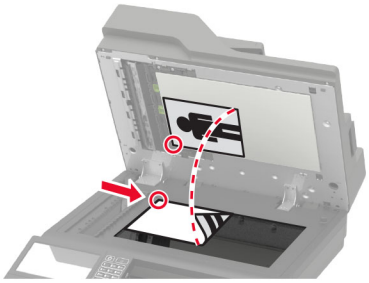 • Tek sayfalık belgeler, kitap sayfaları, küçük kağıtlar (örneğin kartpostallar veya fotoğraflar), asetatlar, fotoğraf kağıdı veya ince kağıtlar (dergi kupürleri) için tarayıcı camını kullanın. • Belgeyi yüzü aşağı bakacak şekilde okun bulunduğu köşeye yerleştirin.

E-posta SMTP ayarlarını yapılandırma

Taranan bir belgeyi e-posta yoluyla göndermek için Basit Posta Aktarım Protokolü (SMTP) ayarlarını yapılandırın. Ayarlar, her e-posta hizmet sağlayıcısında değişiklik gösterir.

Başlamadan önce yazıcının bir ağa bağlı olduğundan ve ağın internete bağlı olduğundan emin olun.

Yazıcıdaki Ayarlar menüsünü kullanma

1. Ana ekrandan **Ayarlar** > **E-posta** > **E-posta Ayarları** öğesine dokunun.
2. Ayarları yapılandırın.

   Notlar:

   - Parola hakkında daha fazla bilgi için şu listeye bakın: **e-posta hizmet sağlayıcıları**.
   - Listede olmayan e-posta hizmet sağlayıcıları için sağlayıcınızla görüşün ve ayarları sorun.

Embedded Web Server'ı kullanma

1. Bir web tarayıcısı açın ve adres alanına yazıcının IP adresini yazın.

   Notlar:

   - Yazıcının IP adresini yazıcı ana ekranında görüntüleyin. IP adresleri, 123.123.123.123 gibi nokta işareti ile ayrılan dört rakam dizisinden oluşur.
   - Bir proxy sunucu kullanıyorsanız web sayfasının doğru yüklenmesi için bir süreliğine sunucuyu devre dışı bırakın.
2. **Ayarlar** > **E-posta** öğesine tıklayın.

3 E-posta Ayarları bölümünden ayarları yapılandırın.

Notlar:

- Parola hakkında daha fazla bilgi için şu listeye bakın: **e-posta hizmet sağlayıcıları**.
- Listede olmayan e-posta hizmet sağlayıcıları için sağlayıcınızla görüşün ve ayarları sorun.

4 **Kaydet** öğesine tıklayın.

E-posta hizmet sağlayıcıları

- **AOL Mail**
- **Comcast Mail**
- **Gmail**
- **iCloud Mail**
- **Mail.com**
- **NetEase Mail (mail.126.com)**
- **NetEase Mail (mail.163.com)**
- **NetEase Mail (mail.yeah.net)**
- **Outlook Live**
- **QQ Mail**
- **Sina Mail**
- **Sohu Mail**
- **Yahoo! Mail**
- **Zoho Mail**

Notlar:

- Sağlanan ayarları kullanırken hatalarla karşılaşırsanız e-posta hizmet sağlayıcınızla görüşün.
- Listede olmayan e-posta hizmet sağlayıcıları için sağlayıcınızla görüşün.

AOL Mail

Ayar	Değer
Birincil SMTP Ağ Geçidi	smtp.aol.com
Birincil SMTP Ağ Geçidi Bağlantı Noktası	587
SSL/TLS Kullan	Gerekli
Güvenilir Sertifika Gerektir	Devre dışı
Yanıt Adresi	E-posta adresiniz
SMTP Sunucusu Kimlik Doğrulama	Oturum Aç/Düz
Aygıt-Tarafından Gönderilen E-posta	Aygıt SMTP Kmlk Bilg. Kullan
Aygıt Kullanıcı Kimliği	E-posta adresiniz
Aygıt Parolası	Uygulama parolası **Not:** Bir uygulama parolası oluşturmak için **AOL Hesap Güvenliği** sayfasına gidin, hesabınıza giriş yapıp ardından **Uygulama parolası oluştur** öğesine tıklayın.

Comcast Mail

Ayar	Değer
Birincil SMTP Ağ Geçidi	smtp.comcast.net
Birincil SMTP Ağ Geçidi Bağlantı Noktası	587
SSL/TLS Kullan	Gerekli
Güvenilir Sertifika Gerektir	Devre dışı
Yanıt Adresi	E-posta adresiniz
SMTP Sunucusu Kimlik Doğrulama	Oturum Aç/Düz
Aygıt-Tarafından Gönderilen E-posta	Aygıt SMTP Kmlk Bilg. Kullan
Aygıt Kullanıcı Kimliği	E-posta adresiniz
Aygıt Parolası	Hesap parolası

Gmail™

Not: Google hesabınızda iki adımlı doğrulamanın etkinleştirildiğinden emin olun. İki adımlı doğrulamayı etkinleştirmek için **Google Hesap Güvenliği** sayfasına gidin, hesabınıza giriş yapıp "Google'da oturum açma" bölümünden **2 Adımlı Doğrulama** öğesine tıklayın.

Ayar	Değer
Birincil SMTP Ağ Geçidi	smtp.gmail.com
Birincil SMTP Ağ Geçidi Bağlantı Noktası	587
SSL/TLS Kullan	Gerekli
Güvenilir Sertifika Gerektir	Devre dışı
Yanıt Adresi	E-posta adresiniz
SMTP Sunucusu Kimlik Doğrulama	Oturum Aç/Düz
Aygıt-Tarafından Gönderilen E-posta	Aygıt SMTP Kmlk Bilg. Kullan
Aygıt Kullanıcı Kimliği	E-posta adresiniz
Aygıt Parolası	Uygulama parolası **Notlar:** • Bir uygulama parolası oluşturmak için **Google Hesap Güvenliği** sayfasına gidin, hesabınıza giriş yapıp "Google'da oturum açma" bölümünden **Uygulama şifreleri** öğesini tıklayın. • "Uygulama şifreleri" yalnızca iki adımlı doğrulama etkinleştirildiğinde görüntülenir.

iCloud Mail

Not: Hesabınızda iki adımlı doğrulamanın etkinleştirildiğinden emin olun.

Ayar	Değer
Birincil SMTP Ağ Geçidi	smtp.mail.me.com
Birincil SMTP Ağ Geçidi Bağlantı Noktası	587

Ayar	Değer
SSL/TLS Kullan	Gerekli
Güvenilir Sertifika Gerektir	Devre dışı
Yanıt Adresi	E-posta adresiniz
SMTP Sunucusu Kimlik Doğrulama	Oturum Aç/Düz
Aygıt-Tarafından Gönderilen E-posta	Aygıt SMTP Kmlk Bilg. Kullan
Aygıt Kullanıcı Kimliği	E-posta adresiniz
Aygıt Parolası	Uygulama parolası **Not:** Uygulama parolası oluşturmak için **iCloud Hesap Yönetimi** sayfasına gidin, hesabınıza giriş yapıp Güvenlik bölümünden **Parola Oluştur** öğesine tıklayın.

Mail.com

Ayar	Değer
Birincil SMTP Ağ Geçidi	smtp.mail.com
Birincil SMTP Ağ Geçidi Bağlantı Noktası	587
SSL/TLS Kullan	Gerekli
Güvenilir Sertifika Gerektir	Devre dışı
Yanıt Adresi	E-posta adresiniz
SMTP Sunucusu Kimlik Doğrulama	Oturum Aç/Düz
Aygıt-Tarafından Gönderilen E-posta	Aygıt SMTP Kmlk Bilg. Kullan
Aygıt Kullanıcı Kimliği	E-posta adresiniz
Aygıt Parolası	Hesap parolası

NetEase Mail (mail.126.com)

Not: Hesabınızda SMTP hizmetinin etkinleştirildiğinden emin olun. Hizmeti etkinleştirmek için NetEase Mail ana sayfasından, **Ayarlar** > **POP3/SMTP/IMAP** öğesine tıklayıp ardından **IMAP/SMTP hizmeti** veya **POP3/SMTP hizmeti** öğesini etkinleştirin.

Ayar	Değer
Birincil SMTP Ağ Geçidi	smtp.126.com
Birincil SMTP Ağ Geçidi Bağlantı Noktası	465
SSL/TLS Kullan	Gerekli
Güvenilir Sertifika Gerektir	Devre dışı
Yanıt Adresi	E-posta adresiniz
SMTP Sunucusu Kimlik Doğrulama	Oturum Aç/Düz
Aygıt-Tarafından Gönderilen E-posta	Aygıt SMTP Kmlk Bilg. Kullan
Aygıt Kullanıcı Kimliği	E-posta adresiniz

Ayar	Değer
Aygıt Parolası	Yetkilendirme parolası **Not:** Yetkilendirme parolası, IMAP/SMTP hizmeti veya POP3/SMTP hizmeti etkinleştirildiğinde sağlanır.

NetEase Mail (mail.163.com)

Not: Hesabınızda SMTP hizmetinin etkinleştirildiğinden emin olun. Hizmeti etkinleştirmek için NetEase Mail ana sayfasından, **Ayarlar** > **POP3/SMTP/IMAP** öğesine tıklayıp ardından **IMAP/SMTP hizmeti** veya **POP3/SMTP hizmeti** öğesini etkinleştirin.

Ayar	Değer
Birincil SMTP Ağ Geçidi	smtp.163.com
Birincil SMTP Ağ Geçidi Bağlantı Noktası	465
SSL/TLS Kullan	Gerekli
Güvenilir Sertifika Gerektir	Devre dışı
Yanıt Adresi	E-posta adresiniz
SMTP Sunucusu Kimlik Doğrulama	Oturum Aç/Düz
Aygıt-Tarafından Gönderilen E-posta	Aygıt SMTP Kmlk Bilg. Kullan
Aygıt Kullanıcı Kimliği	E-posta adresiniz
Aygıt Parolası	Yetkilendirme parolası **Not:** Yetkilendirme parolası, IMAP/SMTP hizmeti veya POP3/SMTP hizmeti etkinleştirildiğinde sağlanır.

NetEase Mail (mail.yeah.net)

Not: Hesabınızda SMTP hizmetinin etkinleştirildiğinden emin olun. Hizmeti etkinleştirmek için NetEase Mail ana sayfasından, **Ayarlar** > **POP3/SMTP/IMAP** öğesine tıklayıp ardından **IMAP/SMTP hizmeti** veya **POP3/SMTP hizmeti** öğesini etkinleştirin.

Ayar	Değer
Birincil SMTP Ağ Geçidi	smtp.yeah.net
Birincil SMTP Ağ Geçidi Bağlantı Noktası	465
SSL/TLS Kullan	Gerekli
Güvenilir Sertifika Gerektir	Devre dışı
Yanıt Adresi	E-posta adresiniz
SMTP Sunucusu Kimlik Doğrulama	Oturum Aç/Düz
Aygıt-Tarafından Gönderilen E-posta	Aygıt SMTP Kmlk Bilg. Kullan
Aygıt Kullanıcı Kimliği	E-posta adresiniz
Aygıt Parolası	Yetkilendirme parolası **Not:** Yetkilendirme parolası, IMAP/SMTP hizmeti veya POP3/SMTP hizmeti etkinleştirildiğinde sağlanır.

Outlook Live

Bu ayarlar outlook.com ve hotmail.com e-posta etki alanları için geçerlidir.

Ayar	Değer
Birincil SMTP Ağ Geçidi	smtp.office365.com
Birincil SMTP Ağ Geçidi Bağlantı Noktası	587
SSL/TLS Kullan	Gerekli
Güvenilir Sertifika Gerektir	Devre dışı
Yanıt Adresi	E-posta adresiniz
SMTP Sunucusu Kimlik Doğrulama	Oturum Aç/Düz
Aygıt-Tarafından Gönderilen E-posta	Aygıt SMTP Kmlk Bilg. Kullan
Aygıt Kullanıcı Kimliği	E-posta adresiniz
Aygıt Parolası	Hesap parolası veya uygulama parolası **Notlar:** • İki adımlı doğrulamanın devre dışı bırakıldığı hesaplar için hesap parolanızı kullanın. • İki adımlı doğrulamanın etkinleştirildiği hesaplar için bir uygulama parolası kullanın. Uygulama parolası oluşturmak için **Outlook Live Hesap Yönetimi** sayfasına gidin, ardından hesabınıza giriş yapın.

QQ Mail

Not: Hesabınızda SMTP hizmetinin etkinleştirildiğinden emin olun. Hizmeti etkinleştirmek için QQ Mail ana sayfasından **Ayarlar** > **Hesap** öğesine tıklayın. POP3/IMAP/SMTP/Exchange/CardDAV/CalDAV Hizmeti bölümünden, **POP3/SMTP hizmeti** veya **IMAP/SMTP hizmeti** öğesini etkinleştirin.

Ayar	Değer
Birincil SMTP Ağ Geçidi	smtp.qq.com
Birincil SMTP Ağ Geçidi Bağlantı Noktası	587
SSL/TLS Kullan	Gerekli
Güvenilir Sertifika Gerektir	Devre dışı
Yanıt Adresi	E-posta adresiniz
SMTP Sunucusu Kimlik Doğrulama	Oturum Aç/Düz
Aygıt-Tarafından Gönderilen E-posta	Aygıt SMTP Kmlk Bilg. Kullan
Aygıt Kullanıcı Kimliği	E-posta adresiniz
Aygıt Parolası	Yetkilendirme kodu **Not:** Bir yetkilendirme kodu oluşturmak için QQ Mail ana sayfasından **Ayarlar** > **Hesap** öğesine tıklayın ve ardından POP3/IMAP/SMTP/Exchange/CardDAV/CalDAV Hizmeti bölümünden **Yetkilendirme kodu oluştur** öğesine tıklayın.

Sina Mail

Not: Hesabınızda POP3/SMTP hizmetinin etkinleştirildiğinden emin olun. Hizmeti etkinleştirmek için Sina Mail ana sayfasından **Ayarlar** > **Daha fazla ayar** > **Kullanıcı tarafı POP/IMAP/SMTP** öğesine tıklayın ve ardından **POP3/SMTP hizmeti** öğesini etkinleştirin.

Ayar	Değer
Birincil SMTP Ağ Geçidi	smtp.sina.com
Birincil SMTP Ağ Geçidi Bağlantı Noktası	587
SSL/TLS Kullan	Gerekli
Güvenilir Sertifika Gerektir	Devre dışı
Yanıt Adresi	E-posta adresiniz
SMTP Sunucusu Kimlik Doğrulama	Oturum Aç/Düz
Aygıt-Tarafından Gönderilen E-posta	Aygıt SMTP Kmlk Bilg. Kullan
Aygıt Kullanıcı Kimliği	E-posta adresiniz
Aygıt Parolası	Yetkilendirme kodu **Not:** Bir yetkilendirme kodu oluşturmak için e-posta ana sayfasından **Ayarlar** > **Daha fazla ayar** > **Kullanıcı tarafı POP/IMAP/SMTP** öğesine tıklayın ve ardından **Yetkilendirme kodu durumu** öğesini etkinleştirin.

Sohu Mail

Not: Hesabınızda SMTP hizmetinin etkinleştirildiğinden emin olun. Hizmeti etkinleştirmek için Sohu Mail ana sayfasından **Seçenekler** > **Ayarlar** > **POP3/SMTP/IMAP** öğesine tıklayın ve ardından **IMAP/SMTP hizmeti** veya **POP3/SMTP hizmeti** öğesini etkinleştirin.

Ayar	Değer
Birincil SMTP Ağ Geçidi	smtp.sohu.com
Birincil SMTP Ağ Geçidi Bağlantı Noktası	465
SSL/TLS Kullan	Gerekli
Güvenilir Sertifika Gerektir	Devre dışı
Yanıt Adresi	E-posta adresiniz
SMTP Sunucusu Kimlik Doğrulama	Oturum Aç/Düz
Aygıt-Tarafından Gönderilen E-posta	Aygıt SMTP Kmlk Bilg. Kullan
Aygıt Kullanıcı Kimliği	E-posta adresiniz
Aygıt Parolası	Bağımsız parola **Not:** Bağımsız parola, IMAP/SMTP hizmeti veya POP3/SMTP hizmeti etkinleştirildiğinde sağlanır.

Yahoo! Mail

Ayar	Değer
Birincil SMTP Ağ Geçidi	smtp.mail.yahoo.com
Birincil SMTP Ağ Geçidi Bağlantı Noktası	587

Ayar	Değer
SSL/TLS Kullan	Gerekli
Güvenilir Sertifika Gerektir	Devre dışı
Yanıt Adresi	E-posta adresiniz
SMTP Sunucusu Kimlik Doğrulama	Oturum Aç/Düz
Aygıt-Tarafından Gönderilen E-posta	Aygıt SMTP Kmlk Bilg. Kullan
Aygıt Kullanıcı Kimliği	E-posta adresiniz
Aygıt Parolası	Uygulama parolası **Not:** Bir uygulama parolası oluşturmak için **Yahoo Hesap Güvenliği** sayfasına gidin, hesabınıza giriş yapın ve ardından **Uygulama parolası oluştur** öğesine tıklayın.

Zoho Mail

Ayar	Değer
Birincil SMTP Ağ Geçidi	smtp.zoho.com
Birincil SMTP Ağ Geçidi Bağlantı Noktası	587
SSL/TLS Kullan	Gerekli
Güvenilir Sertifika Gerektir	Devre dışı
Yanıt Adresi	E-posta adresiniz
SMTP Sunucusu Kimlik Doğrulama	Oturum Aç/Düz
Aygıt-Tarafından Gönderilen E-posta	Aygıt SMTP Kmlk Bilg. Kullan
Aygıt Kullanıcı Kimliği	E-posta adresiniz
Aygıt Parolası	Hesap parolası veya uygulama parolası **Notlar:** • İki adımlı doğrulamanın devre dışı bırakıldığı hesaplar için hesap parolanızı kullanın. • İki adımlı doğrulamanın etkinleştirildiği hesaplar için bir uygulama parolası kullanın. Uygulama parolası oluşturmak için **Zoho Mail Hesap Güvenliği** sayfasına gidin, hesabınıza giriş yapın ve ardından Uygulamaya Özgü Parolalar bölümünden **Yeni Parola Oluştur** öğesine tıklayın.

E-posta gönderme

Başlamadan önce SMTP ayarlarının yapılandırıldığından emin olun. Daha fazla bilgi için bkz. 54. sayfadaki "E-posta SMTP ayarlarını yapılandırma".

Kontrol panelini kullanma

1. Özgün belgeyi ADF tepsisine veya tarayıcı camının üzerine yerleştirin.
2. Ana ekranda, **E-posta** öğesine dokunun ve ardından gerekli bilgileri girin.

3 Gerekiyorsa çıkış dosyası türü ayarlarını yapılandırın.

4 E-postayı gönderin.

Kısayol numarası kullanma

1 Özgün belgeyi ADF tepsisine veya tarayıcı camının üzerine yerleştirin.

2 Ana ekrandan **Kısayol Merkezi** > **E-posta** öğesine dokunun.

3 Kısayol numarasını seçin.

4 E-postayı gönderin.

Bir e-posta kısayolu oluşturma

1 Ana ekrandan, **E-posta** öğesine dokunun.

2 Ayarları yapılandırın ve ardından seçeneğine dokunun.

3 Kısayol oluşturun.

Faks alma/gönderme

Otomatik belge besleyicisi ve tarayıcı camını kullanarak

Otomatik belge besleyici (ADF)	Tarayıcı camı
 • Birden çok sayfalı veya çift taraflı belgeler için ADF kullanın. • Özgün belgeyi ön yüzü yukarı bakacak şekilde yükleyin. Çok sayfalı belgeleri yüklemeden önce ön ucu hizalamayı unutmayın. • ADF kılavuzlarını, yüklediğiniz kağıtların genişliğiyle eşleşecek şekilde ayarladığınızdan emin olun.	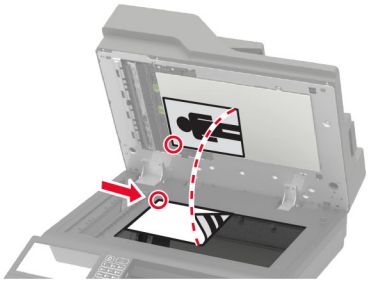 • Tek sayfalık belgeler, kitap sayfaları, küçük kağıtlar (örneğin kartpostallar veya fotoğraflar), asetatlar, fotoğraf kağıdı veya ince kağıtlar (dergi kupürleri) için tarayıcı camını kullanın. • Belgeyi yüzü aşağı bakacak şekilde okun bulunduğu köşeye yerleştirin.

Yazıcıyı faks göndermek için ayarlama

Notlar:

- Aşağıdaki bağlantı yöntemleri yalnızca bazı ülke veya bölgelerde geçerlidir.
- İlk yazıcı kurulumu sırasında faks işlevinin ve daha sonra kurmayı planladığınız diğer tüm işlevlerin onay kutusundaki işareti kaldırın ve **Devam** öğesini seçin.
- Faks işlevi etkinleştirilmiş olduğu halde tam olarak kurulmazsa gösterge ışığı kırmızı renkte yanıp sönebilir.

Uyarı—Hasar Tehlikesi: Veri kaybını veya yazıcı arızası oluşmasını önlemek için kablolara veya etkin olarak faks gönderilmesi ya da alınması sırasında gösterilen alanda yazıcıya dokunmayın.

Desteklenen faks

Yazıcı modeli	Analog faks	etherFAX[1]	Faks sunucusu	IP üzerinden Faks (FoIP)[2]
MX822ade	√	√	√	√
MX822adtfe	√	√	√	√
MX822adxe	√	√	√	√
MX822de	X	√	√	√
MX826ade	√	√	√	√
MX826adtfe	√	√	√	√
MX826adxe	√	√	√	√
MX826de	X	√	√	√
XM7355	√	√	√	√
XM7335b	√	√	√	√
XM7335bi	X	√	√	√
XM7335i	X	√	√	√
XM7370	√	√	√	√
XM7370i	X	√	√	√

[1] Abonelik gereklidir. Daha fazla bilgi için şu adrese gidin: **https://www.etherfax.net/lexmark** veya yazıcıyı satın aldığınız yere başvurun.

[2] Yüklü bir lisans paketi gerektirir. Daha fazla bilgi için yazıcıyı satın aldığınız yere başvurun.

Analog faksı kullanarak faks işlevini ayarlama

Notlar:

- Bu özellik yalnızca bazı yazıcı modellerinde bulunur.
- Bazı bağlantı yöntemleri yalnızca bazı ülke veya bölgelerde geçerlidir.
- Faks işlevi etkinleştirilmiş olduğu halde tam olarak kurulmazsa gösterge ışığı kırmızı renkte yanıp sönebilir.
- TCP/IP ortamınız yoksa faksı kurmak için kontrol panelini kullanın.

Uyarı—Hasar Tehlikesi: Veri kaybını veya yazıcı arızası oluşmasını önlemek için kablolara veya etkin olarak faks gönderilmesi ya da alınması sırasında gösterilen alanda yazıcıya dokunmayın.

Yazıcıdaki Ayarlar menüsünü kullanma

1 Ana ekrandan **Ayarlar** > **Faks** > **Faks Kurulumu** > **Genel Faks Ayarları** öğesine dokunun.

2 Ayarları yapılandırın.

Embedded Web Server'ı kullanma

1 Bir web tarayıcısı açın ve adres alanına yazıcının IP adresini yazın.

Notlar:

- Yazıcının IP adresini ana ekranda görüntüleyin. IP adresleri, 123.123.123.123 gibi nokta işareti ile ayrılan dört rakam dizisinden oluşur.
- Bir proxy sunucu kullanıyorsanız web sayfasının doğru yüklenmesi için bir süreliğine sunucuyu devre dışı bırakın.

2 **Ayarlar** > **Faks** > **Faks Kurulumu** > **Genel Faks Ayarları** öğesine tıklayın.

3 Ayarları yapılandırın.

4 Değişiklikleri uygulayın.

etherFAX'ı kullanarak faks işlevini kurma

Notlar:

- Yazıcı ürün yazılımı en yeni sürüme güncellenmelidir. Daha fazla bilgi için bkz. 310. sayfadaki "Bellenim güncelleme".
- Yazıcınıza uygun bir lisans paketi yüklenmiş olmalıdır. Daha fazla bilgi için etherFAX ile iletişime geçin.
- Yazıcınızı etherFAX portalına kaydettiğinizden emin olun. Daha fazla bilgi için şu adrese gidin: **https://www.etherfax.net/lexmark**.
- Kayıt sırasında yazıcı seri numarası gereklidir. Seri numarasını bulmak için bkz. 11. sayfadaki "Yazıcı seri numarasını bulma".

1 Bir web tarayıcısı açın ve adres alanına yazıcının IP adresini yazın.

Notlar:

- Yazıcının IP adresini ana ekranda görüntüleyin. IP adresleri, 123.123.123.123 gibi nokta işareti ile ayrılan dört rakam dizisinden oluşur.

- Bir proxy sunucu kullanıyorsanız web sayfasının doğru yüklenmesi için bir süreliğine sunucuyu devre dışı bırakın.

2 **Ayarlar** > **Faks** > **Faks Kurulumu** > **Genel Faks Ayarları** öğesine tıklayın.

Not: Faks Kurulumu yalnızca Faks Modu Faks olarak ayarlanmışsa görüntülenir.

3 Faks Adı alanına benzersiz bir ad girin.

4 Faks Numarası alanına, etherFAX tarafından verilen faks numarasını girin.

5 Faks Aktarımı menüsünden **etherFAX** öğesini seçin.

6 Değişiklikleri uygulayın.

Faks sunucusunu kullanarak faks işlevini ayarlama

Notlar:

- Bu özellik, e-posta almayı destekleyen bir faks hizmet sağlayıcısına faks mesajları göndermenizi sağlar.
- Bu özellik yalnızca giden faks mesajlarını destekler. Faks almayı desteklemek için yazıcınızda analog faks, etherFAX veya IP üzerinden Faks (FoIP) gibi aygıt tabanlı bir faksın yapılandırıldığından emin olun.

1 Bir web tarayıcısı açın ve adres alanına yazıcının IP adresini yazın.

Notlar:

- Yazıcının IP adresini ana ekranda görüntüleyin. IP adresleri, 123.123.123.123 gibi nokta işareti ile ayrılan dört rakam dizisinden oluşur.
- Bir proxy sunucu kullanıyorsanız web sayfasının doğru yüklenmesi için bir süreliğine sunucuyu devre dışı bırakın.

2 **Ayarlar** > **Faks** öğesine tıklayın.

3 Faks Modu menüsünden **, Faks Sunucusu** öğesini seçin, ardından **Kaydet** öğesine tıklayın.

4 **Faks Sunucusu Kurulumu** öğesine tıklayın.

5 Hedef Biçim alanına, **[#]@myfax.com yazın**. Buradaki **[#]** faks numarası, **myfax.com** ise faks sağlayıcısı etki alanıdır.

Notlar:

- Gerekiyorsa Yanıt Adresi, Konu veya Mesaj alanlarını yapılandırın.
- Yazıcının faks mesajları almasını sağlamak için aygıt tabanlı faks alma ayarını etkinleştirin. Aygıt tabanlı bir faksı yapılandırdığınızdan emin olun.

6 **Kaydet** öğesine tıklayın.

7 **Faks Sunucusu E-posta Ayarları** öğesine tıklayıp aşağıdakilerden birini yapın:

- **E-posta SMTP Sunucusu Kullan** seçeneğini etkinleştirin.

  Not: E-posta SMTP ayarları yapılandırılmamışsa bkz. 54. sayfadaki "E-posta SMTP ayarlarını yapılandırma".
- SMTP ayarlarını yapılandırın. Daha fazla bilgi için e-posta hizmet sağlayıcınızla iletişime geçin.

8 Değişiklikleri uygulayın.

Standart telefon hattı kullanarak faks kurulumu yapma

Not: Bu talimatlar yalnızca analog faksı destekleyen yazıcılar için geçerlidir. Daha fazla bilgi için bkz. 64. sayfadaki "Desteklenen faks".

DİKKAT—ÇARPILMA TEHLİKESİ: Elektrik çarpması riskini önlemek için bu ürünü fırtınalı havalarda kurmayın veya güç kablosu, faks özelliği veya telefon gibi herhangi bir elektrik veya kablo bağlantısı yapmayın.

DİKKAT—ÇARPILMA TEHLİKESİ: Elektrik çarpması riskini önlemek için, faks özelliğini fırtınalı havalarda kullanmayın.

DİKKAT–YARALANMA TEHLİKESİ: Bu ürünü kamusal anahtarlamalı telefon şebekesine bağlarken yangın riskini azaltmak için yalnızca 26 AWG veya daha geniş bir telekomünikasyon (RJ-11) kablosu kullanın. Avustralya'daki kullanıcılar için kablo, Avustralya İletişim ve Medya Kurumu tarafından onaylanmalıdır.

Kurulum 1: Yazıcı ayrı bir faks hattına bağlı

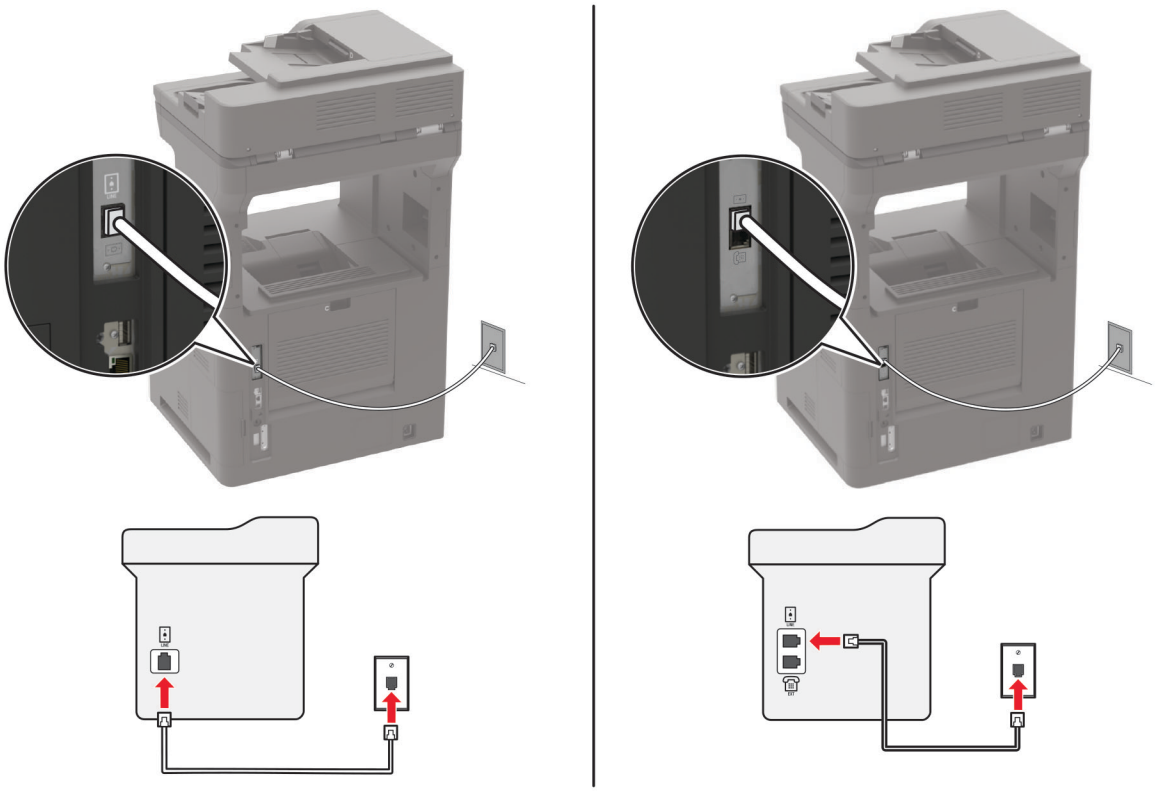

1. Telefon kablosunun bir ucunu yazıcının arka tarafındaki hat bağlantı noktasına takın.
2. Kablonun diğer ucunu etkin bir analog telefon duvar jakına takın.

Notlar:

- Yazıcıyı faksları otomatik olarak (Otomatik Yanıtlama öğesini **Açık** olarak ayarlayın) ya da manuel olarak (Otomatik Yanıtlama öğesini **Kapalı** olarak ayarlayın) alacak şekilde ayarlayabilirsiniz.
- Faksları otomatik olarak almak istiyorsanız yazıcıyı, belirli sayıda zil sesini bekledikten sonra çağrıları yanıtlayacak şekilde ayarlayın.

Kurulum 2: Yazıcı hattı bir telesekreterle paylaşıyor

Not: Farklı bir zil sesi hizmeti aboneliğiniz varsa yazıcı için doğru zil sesi düzenini ayarladığınızdan emin olun. Aksi takdirde, faksları otomatik olarak alacak şekilde ayarlasanız bile, yazıcı faksları alamaz.

Aynı telefon prizine bağlı

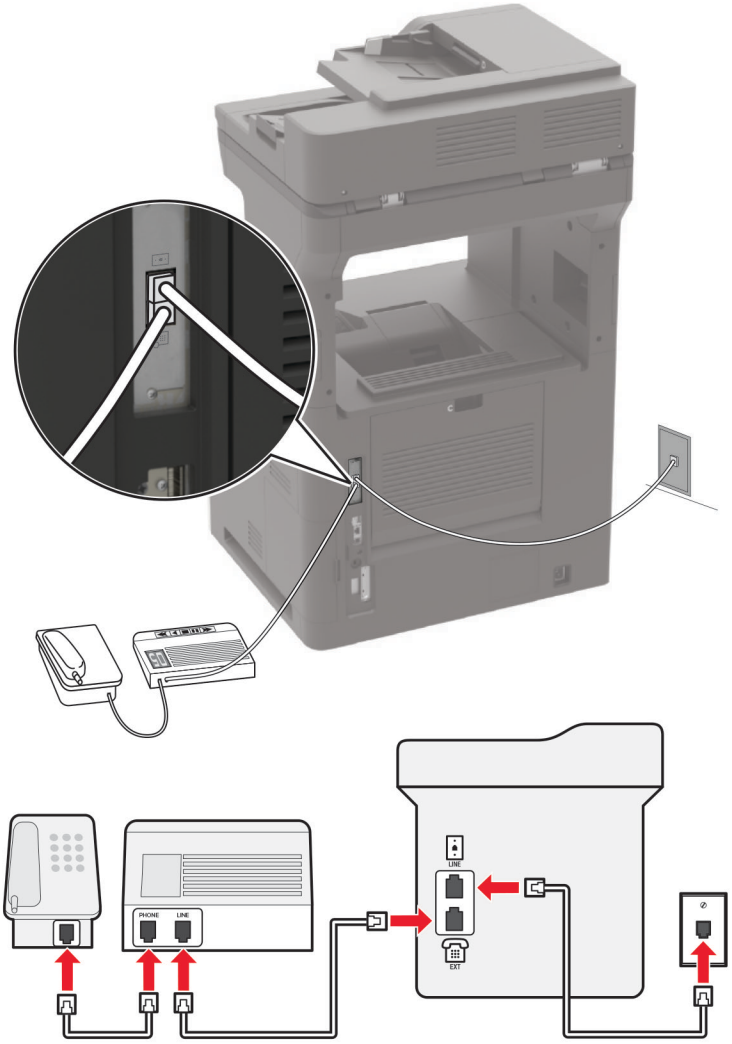

Not: Bu talimatlar yalnızca EXT ve hat bağlantı noktalarına sahip yazıcılar için geçerlidir.

- Telefon kablosunun bir ucunu yazıcının arka tarafındaki hat bağlantı noktasına takın.
- Kablonun diğer ucunu etkin bir analog duvar jakına takın.
- Telesekreteri, yazıcının telefon bağlantı noktasına takın.

Farklı prizlere bağlı

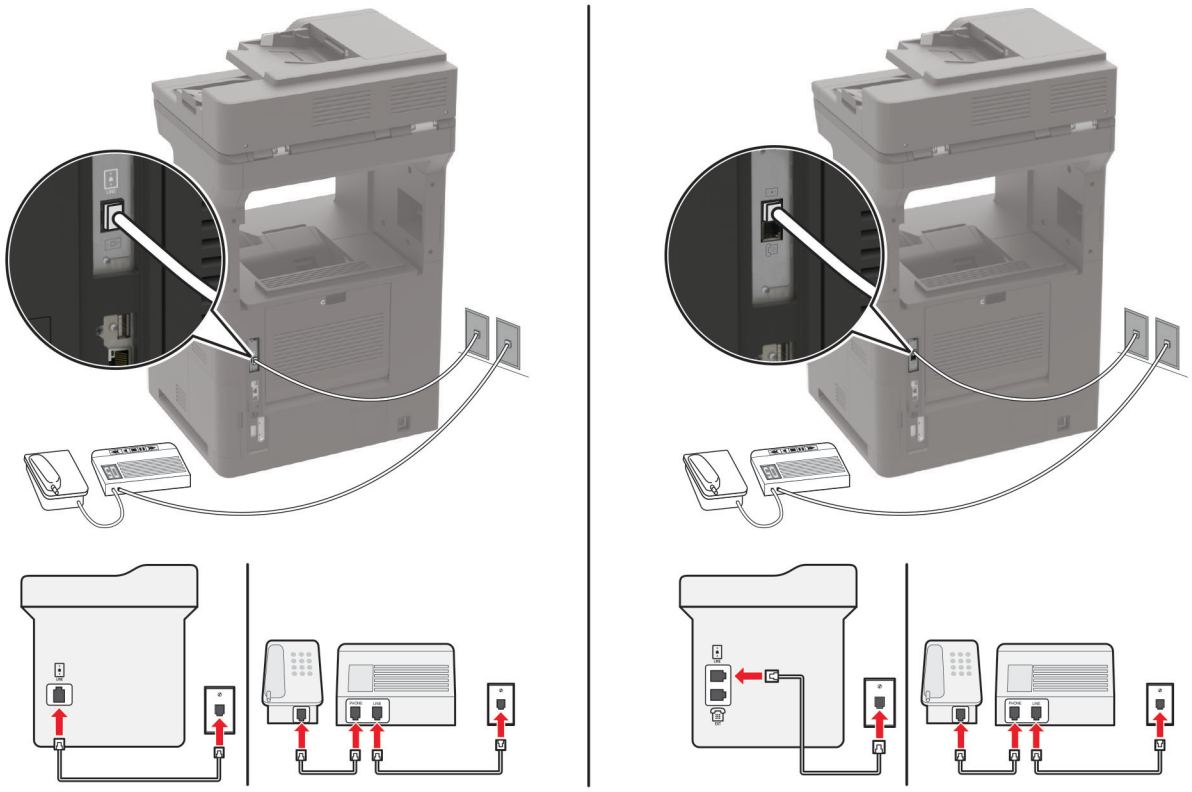

1 Telefon kablosunun bir ucunu yazıcının arka tarafındaki hat bağlantı noktasına takın.

2 Kablonun diğer ucunu etkin bir analog duvar jakına takın.

Notlar:

- Hattınızda sadece bir telefon numaranız varsa yazıcıyı, faksları otomatik olarak alacak şekilde ayarlayın.
- Yazıcıyı telesekreterden sonra zil iki kez çalınca çağrıları yanıtlayacak şekilde ayarlayın. Örneğin, telesekreter zil dört kez çaldıktan sonra çağrıları yanıtlıyorsa yazıcının Çalma Sayısı ayarını **6** olarak ayarlayın.

Farklı priz ve fiş girişleri olan bölge veya ülkelerde faks kurulumu

Not: Bu talimatlar yalnızca analog faksı destekleyen yazıcılar için geçerlidir. Daha fazla bilgi için bkz. 64. sayfadaki "Desteklenen faks".

DİKKAT—ÇARPILMA TEHLİKESİ: Elektrik çarpması riskini önlemek için bu ürünü fırtınalı havalarda kurmayın veya güç kablosu, faks özelliği veya telefon gibi herhangi bir elektrik veya kablo bağlantısı yapmayın.

DİKKAT—ÇARPILMA TEHLİKESİ: Elektrik çarpması riskini önlemek için, faks özelliğini fırtınalı havalarda kullanmayın.

DİKKAT–YARALANMA TEHLİKESİ: Bu ürünü kamusal anahtarlamalı telefon şebekesine bağlarken yangın riskini azaltmak için yalnızca 26 AWG veya daha geniş bir telekomünikasyon (RJ-11) kablosu kullanın. Avustralya'daki kullanıcılar için kablo, Avustralya İletişim ve Medya Kurumu tarafından onaylanmalıdır.

Standart duvar prizi birçok ülkenin veya bölgenin benimsediği RJ-11'dir. Tesisinizde kullanılan priz veya ekipman bu tür bir bağlantıyla uyumlu değilse bir telefon bağdaştırıcısı kullanın. Bulunduğunuz ülke veya bölgede kullanılan bağdaştırıcı yazıcınızla birlikte gelmeyebilir ve ayrı olarak satın almanız gerekebilir.

Yazıcının telefon bağlantı noktasına takılı bir bağdaştırıcı kapağı olabilir. Bir seri ya da kademeli telefon sistemine bağlıyorsanız bağdaştırıcı kapağını yazıcının telefon bağlantı noktasından çıkarmayın.

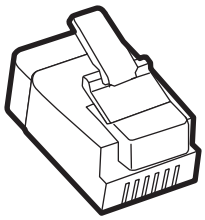

Parça adı	Parça numarası
Lexmark bağdaştırıcı kapağı	40X8519

Yazıcıyı RJ-11 duvar prizi dışında bir prize bağlama

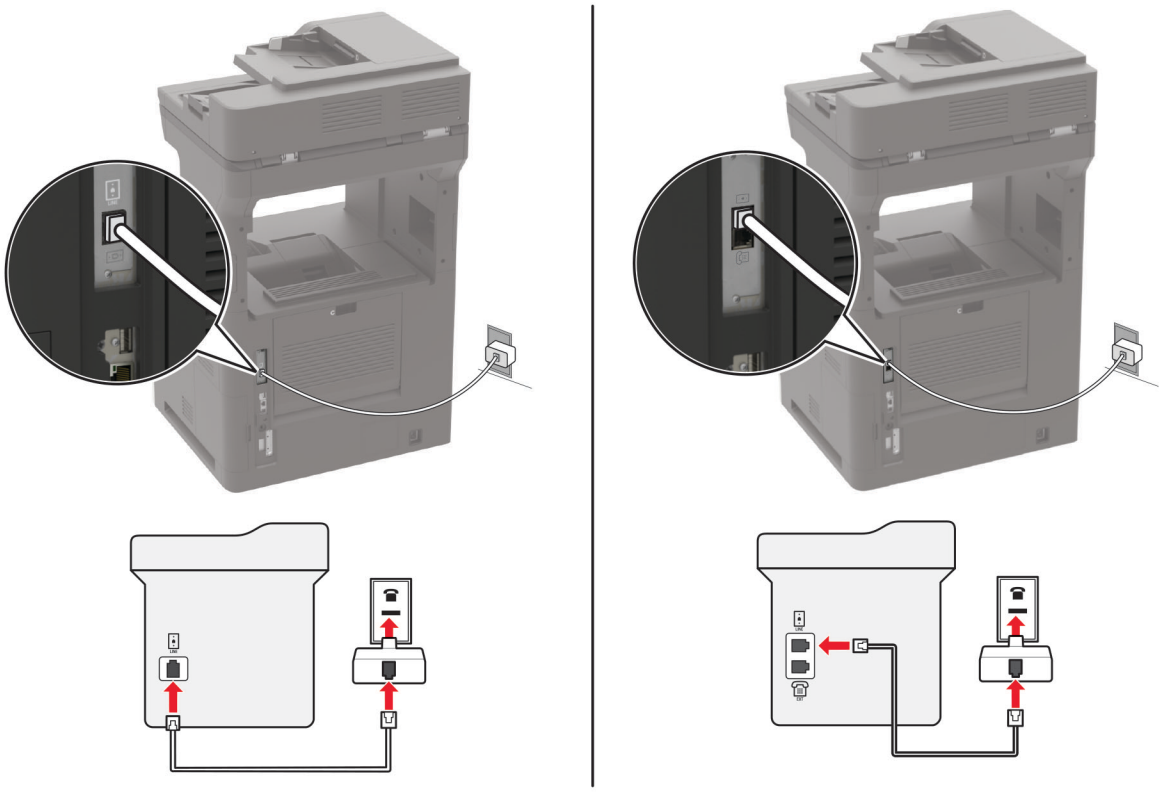

1. Telefon kablosunun bir ucunu yazıcının arka tarafındaki hat bağlantı noktasına takın.
2. Kablonun diğer ucunu RJ-11 bağdaştırıcısına ve bağdaştırıcıyı da prize takın.
3. Aynı prize RJ-11 konektörü olmayan bir diğer aygıtı bağlamak istiyorsanız bu aygıtı doğrudan telefon bağdaştırıcısına bağlayın.

Belirgin bir zil hizmetine bağlama

Belirgin bir zil hizmeti, bir telefon hattında birden fazla telefon numarasına sahip olmanıza olanak sağlar. Her telefon numarasına, farklı bir çalma düzeni atanır.

Not: Bu talimatlar yalnızca analog faksı destekleyen yazıcılar için geçerlidir. Daha fazla bilgi için bkz. 64. sayfadaki "Desteklenen faks".

1. Ana ekrandan **Ayarlar** > **Faks** > **Faks Kurulumu** > **Faks Alma Ayarları** > **Yönetici Kontrolleri** > **Yanıtlama** öğesine dokunun.
2. Zil sesi düzeni seçin.

Faks tarihini ve saatini ayarlama

Not: Faksın yapılandırıldığından emin olun. Daha fazla bilgi için bkz. 63. sayfadaki "Yazıcıyı faks göndermek için ayarlama".

1. Ana ekranda **Ayarlar** > **Aygıt** > **Tercihler** > **Tarih ve Saat** > **Yapılandır** öğesine dokunun.
2. Ayarları yapılandırın.

Yaz saatini yapılandırma

Not: Faksın yapılandırıldığından emin olun. Daha fazla bilgi için bkz. 63. sayfadaki "Yazıcıyı faks göndermek için ayarlama".

1. Ana ekranda **Ayarlar** > **Aygıt** > **Tercihler** > **Tarih ve Saat** > **Yapılandır** öğesine dokunun.
2. Saat Dilimi menüsünden **(UTC+kullanıcı) Özel** öğesini seçin.
3. Ayarları yapılandırın.

Faks gönderme

Not: Faksın yapılandırıldığından emin olun. Daha fazla bilgi için bkz. 63. sayfadaki "Yazıcıyı faks göndermek için ayarlama".

Kontrol panelini kullanma

1. Özgün belgeyi ADF tepsisine veya tarayıcı camının üzerine yerleştirin.
2. Ana ekranda **Faks** öğesine dokunun, ardından istenen bilgileri girin.

   Gerekiyorsa ayarları düzenleyin.
3. Faksı gönderin.

Bilgisayarı kullanarak

Başlamadan önce faks sürücüsünün yüklü olduğundan emin olun. Daha fazla bilgi için bkz. 308. sayfadaki "Faks sürücüsünü yükleme".

Windows kullanıcıları için

1. Faksla göndermek istediğiniz belgeden Yazdır iletişim kutusunu açın.
2. Yazıcıyı seçin, ardından **Özellikler**, **Tercihler**, **Seçenekler** veya **Ayarlar** öğesine tıklayın.
3. **Faks** > **Faksı etkinleştir** > **Faks göndermeden önce her zaman ayarları görüntüle** öğesine tıklayın ve ardından alıcı numarasını girin.

   Gerekirse diğer faks ayarlarını yapılandırın.
4. Faksı gönderin.

Macintosh kullanıcıları için

1. Bir belge açıkken, **Dosya** > **Yazdır** menü öğelerini seçin.
2. Adından sonra **- Faks** ifadesi eklenen yazıcıyı seçin.
3. Alıcı alanına alıcının numarasını girin.

   Gerekirse diğer faks ayarlarını yapılandırın.
4. Faksı gönderin.

Faks programlama

Not: Faksın yapılandırıldığından emin olun. Daha fazla bilgi için bkz. 63. sayfadaki "Yazıcıyı faks göndermek için ayarlama".

1. Özgün belgeyi ADF tepsisine veya tarayıcı camının üzerine yerleştirin.
2. Ana ekranda **Faks** > **Kime** > faks numarasını girin > **Bitti** öğesine dokunun.
3. **Gönderme Zamanı** öğesine dokunun, tarih ve saati yapılandırın ve ardından **Tamam** öğesine dokunun.
4. Faksı gönderin.

Faks hedefi kısayolu oluşturma

Not: Faksın yapılandırıldığından emin olun. Daha fazla bilgi için bkz. 63. sayfadaki "Yazıcıyı faks göndermek için ayarlama".

1. Ana ekrandan, **Faks** > **Hedef** öğelerine dokunun.
2. Alıcı numarasını girin ve ardından **Bitti** öğesine dokunun.
3. ★ düğmesine dokunun.
4. Kısayol oluşturun.

Faks çözünürlüğünü değiştirme

Not: Faksın yapılandırıldığından emin olun. Daha fazla bilgi için bkz. 63. sayfadaki "Yazıcıyı faks göndermek için ayarlama".

1. Özgün belgeyi ADF tepsisine veya tarayıcı camının üzerine yerleştirin.
2. Ana ekranda **Faks** öğesine dokunun, ardından istenen bilgileri girin.
3. **Çözünürlük** öğesine dokunun ve ardından ayarı yapın.
4. Faksı gönderin.

Faks koyuluğunun ayarlanması

Not: Faksın yapılandırıldığından emin olun. Daha fazla bilgi için bkz. 63. sayfadaki "Yazıcıyı faks göndermek için ayarlama".

1. Özgün belgeyi ADF tepsisine veya tarayıcı camının üzerine yerleştirin.
2. Ana ekranda **Faks** öğesine dokunun, ardından istenen bilgileri girin.
3. **Koyuluk** öğesine dokunun ve ardından ayarı yapın.
4. Faksı gönderin.

Faks günlüğü yazdırma

Not: Faksın yapılandırıldığından emin olun. Daha fazla bilgi için bkz. 63. sayfadaki "Yazıcıyı faks göndermek için ayarlama".

1. Ana ekrandan **Ayarlar** > **Raporlar** > **Faks** öğesine dokunun.
2. **Faks İş Günlüğü** veya **Faks Arama Günlüğü** öğesine dokunun.

İstenmeyen faksları engelleme

Not: Faksın yapılandırıldığından emin olun. Daha fazla bilgi için bkz. 63. sayfadaki "Yazıcıyı faks göndermek için ayarlama".

1. Ana ekrandan **Ayarlar** > **Faks** > **Faks Kurulumu** > **Faks Alma Ayarları** > **Yönetici Kontrolleri** öğesine dokunun.
2. Adsız Faksları Engelle seçeneğini **Açık** olarak ayarlayın.

Faks bekletme

Not: Faksın yapılandırıldığından emin olun. Daha fazla bilgi için bkz. 63. sayfadaki "Yazıcıyı faks göndermek için ayarlama".

1. Ana ekrandan **Ayarlar** > **Faks** > **Faks Kurulumu** > **Faks Alma Ayarları** > **Faksları Bekletme** öğesine dokunun.
2. Bir mod seçin.

Faks iletme

Not: Faksın yapılandırıldığından emin olun. Daha fazla bilgi için bkz. 63. sayfadaki "Yazıcıyı faks göndermek için ayarlama".

1. Hedef kısayolu oluşturun.
   a. Ana ekrandan **Kısayol Merkezi** öğesine dokunun.

      Not: Simge ve ad değiştirilmiş olabilir. Daha fazla bilgi için yöneticinize başvurun.
   b. Bir yazıcı işlevi seçip **Kısayol Oluştur** seçeneğine dokunun.
   c. Ayarları yapılandırın ve ardından **Kaydet** öğesine dokunun.
   d. Benzersiz bir kısayol adı girin.
   e. **Tamam** seçeneğine dokunun.

      Not: Kısayol numarasını not edin.
2. Ana ekrandan **Ayarlar** > **Faks** > **Faks Kurulumu** > **Faks Alma Ayarları** > **Yönetici Kontrolleri** öğesine dokunun.
3. **Faks İletme** öğesine dokunun, ardından **İlet** veya **Yazdır ve İlet** öğesine dokunun.
4. **İletme hedefi** öğesine dokunup bir hedef seçin.
5. Bir hedef türü seçtikten sonra hedefin kısayol numarasını girin.

Tarama

Otomatik belge besleyicisi ve tarayıcı camını kullanarak

Otomatik belge besleyici (ADF)	Tarayıcı camı
 • Birden çok sayfalı veya çift taraflı belgeler için ADF kullanın. • Özgün belgeyi ön yüzü yukarı bakacak şekilde yükleyin. Çok sayfalı belgeleri yüklemeden önce ön ucu hizalamayı unutmayın. • ADF kılavuzlarını, yüklediğiniz kağıtların genişliğiyle eşleşecek şekilde ayarladığınızdan emin olun.	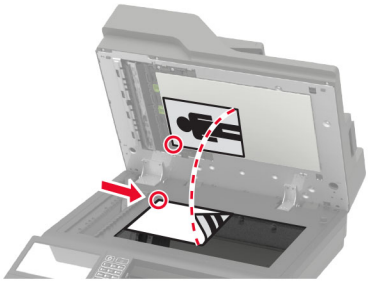 • Tek sayfalık belgeler, kitap sayfaları, küçük kağıtlar (örneğin kartpostallar veya fotoğraflar), asetatlar, fotoğraf kağıdı veya ince kağıtlar (dergi kupürleri) için tarayıcı camını kullanın. • Belgeyi yüzü aşağı bakacak şekilde okun bulunduğu köşeye yerleştirin.

Bilgisayara tarama

Başlamadan önce, şunlardan emin olun:

- Yazıcı bellenimi güncellenir. Daha fazla bilgi için bkz. 310. sayfadaki "Bellenim güncelleme".
- Bilgisayar ve yazıcı aynı ağa bağlı.

Windows kullanıcıları için

Lexmark ScanBack Yardımcı Programı'nı kullanma

1. Bilgisayardan Lexmark ScanBack Yardımcı Programı'nı çalıştırın ve ardından **İleri** öğesine tıklayın.

   Not: Yardımcı programı indirmek için şu adrese gidin: **www.lexmark.com/downloads**.

2. **Kurulum** öğesine tıklayın ve ardından yazıcının IP adresini ekleyin.

   Not: Yazıcının IP adresini yazıcı ana ekranında görüntüleyin. IP adresleri, 123.123.123.123 gibi nokta işareti ile ayrılan dört rakam dizisinden oluşur.

3. **Kapat** > **İleri** öğesine tıklayın.
4. Özgün belgenin boyutunu seçin ve ardından **İleri** öğesine tıklayın.
5. Bir dosya biçimi ve tarama çözünürlüğü seçin ve ardından **İleri** öğesine tıklayın.
6. Benzersiz bir tarama profili adı girin ve ardından **İleri** öğesine tıklayın.
7. Taranan belgeyi kaydetmek istediğiniz konuma gidin, bir dosya adı oluşturun ve ardından **İleri** öğesine tıklayın.

   Not: Tarama profilini yeniden kullanmak için **Kısayol Oluştur** öğesini etkinleştirin ve benzersiz bir kısayol adı oluşturun.

8 **Son** öğesine tıklayın.

9 Özgün belgeyi otomatik belge besleyiciye veya tarayıcı camına yerleştirin.

10 Yazıcı ana ekranından **Tarama Profilleri** öğesine dokunun ve ardından bir tarama profili seçin.

Not: Tarama Profilleri seçeneğinin etkinleştirildiğinden emin olun. Ana ekrandan **Ayarlar** > **Aygıt** > **Görünür Ana Ekran Simgeleri** > **Tarama Profilleri** > **Ekran** öğesine dokunun.

Windows Faks ve Tarama özelliğini kullanma

Not: Yazıcının bilgisayara eklendiğinden emin olun. Daha fazla bilgi için bkz. 308. sayfadaki "Bilgisayara yazıcı ekleme".

1 Özgün belgeyi otomatik belge besleyiciye veya tarayıcı camına yerleştirin.

2 Bilgisayardan **Windows Faks ve Tarama**'yı açın.

3 Kaynak menüsünden bir tarayıcı kaynağı seçin.

4 Gerekirse tarama ayarlarını değiştirin.

5 Belgeyi tarayın.

Macintosh kullanıcıları için

Not: Yazıcının bilgisayara eklendiğinden emin olun. Daha fazla bilgi için bkz. 308. sayfadaki "Bilgisayara yazıcı ekleme".

1 Özgün belgeyi otomatik belge besleyiciye veya tarayıcı camına yerleştirin.

2 Bilgisayardan aşağıdakilerden birini yapın:
- **Görüntü Yakalama**'yı açın.
- **Yazıcılar ve Tarayıcılar**'ı açın ve ardından bir yazıcı seçin. **Tarama** > **Tarayıcıyı Aç** öğesine tıklayın.

3 Tarayıcı penceresinden aşağıdakilerden birini veya birkaçını yapın:
- Taranan belgeyi nereye kaydetmek istediğinizi seçin.
- Özgün belgenin boyutunu seçin.
- ADF'den tarama yapmak için Tarama Menüsü'nden **Belge Besleyici** öğesini seçin veya **Belge Besleyici Kullan** seçeneğini etkinleştirin.
- Gerekiyorsa tarama ayarlarını yapılandırın.

4 **Tara**'yı tıklatın.

Bir FTP sunucusuna tarama

1 Özgün belgeyi ADF'e veya tarayıcı camının üzerine yerleştirin.

2 Ana ekranda **FTP** öğesine dokunun, ardından istenen bilgileri girin.

3 Gerekirse diğer FTP ayarlarını yapılandırın.

4 FTP işini gönderin.

Ağ klasörüne tarama

1 Belgeyi ADF tepsisine veya tarayıcı camının üzerine yerleştirin.

2 Ana ekrandan, **Tarama Merkezi** öğesine dokunun.

Not: Simge ve ad değiştirilmiş olabilir. Daha fazla bilgi için yöneticinize başvurun.

3 Aşağıdakilerden birini yapın:

- Bir hedef seçin.

  Not: SFTP için bağlantı noktası numarasını **22** olarak ayarlayın.
- ★ öğesine dokunup listeden kısayolu seçerek bir kısayol kullanın.

4 Belgeyi tarayın.

FTP kısayolu oluşturma

1 Ana ekrandan, **FTP** öğesine dokunun.

2 FTP sunucu adresini girin ve ardından ★ seçeneğine dokunun.

3 Kısayol oluşturun.

Flaş sürücüye tarama

1 Özgün belgeyi ADF tepsisine veya tarayıcı camının üzerine yerleştirin.

2 Flash sürücüyü takın.

3 **USB'ye tara** öğesine dokunun ve gerekirse ayarları değiştirin.

Notlar:

- Taranan belgeyi bir klasöre kaydetmek için **Tarama Hedefi** öğesine dokunun, bir klasör seçin ve ardından **Buraya Tara** öğesine dokunun.

- USB Sürücü ekranı açılmıyorsa kontrol panelinden **USB Sürücü** öğesine dokunun.

4 Belgeyi tarayın.

Uyarı—Hasar Tehlikesi: Veri kaybını veya yazıcı arızası oluşmasını önlemek için bellek aygıtından yazdırırken, okurken ya da bellek aygıtından yazarken belirtilen alanda flash sürücüye veya yazıcıya dokunmayın.

Cloud Connector profiline tarama

1 Özgün belgeyi ADF tepsisine veya tarayıcı camının üzerine yerleştirin.

2 Ana ekrandan **Cloud Connector** öğesine dokunun.

3 Bir bulut hizmet sağlayıcı seçin ve ardından bir profil seçin.

Not: Cloud Connector profili oluşturmayla ilgili daha fazla bilgi için bkz. 22. sayfadaki "Cloud Connector profili oluşturma".

4 **Tara** öğesine dokunun ve ardından bir dosya adı ve hedef klasör atayın.

5 **Buraya Tara** öğesine dokunun.

Gerekirse tarama ayarlarını değiştirin.

6 Belgeyi tarayın.

Yazıcı menülerini anlama

Menü haritası

Aygıt	• Tercihler • Eko Modu • Uzak Operatör Paneli • Bildirimler • Güç Yönetimi • Anonim Veri Toplama	• Erişilebilirlik • Fabrika Varsayılanlarını Geri Yükleme • Bakım • Görünür Ana Ekran Simgeleri • Bu Yazıcı Hakkında
Baskı	• Düzen • Sonlandırma • Ayarlar • Kalite • İş Hesaplama • XPS	• PDF • PostScript • PCL • HTML • Görüntü
Kağıt	• Tepsi Yapılandırması • Ortam Yapılandırması	• Kutu Yapılandırması
Kopyala	Varsayılan Kopyalama Ayarları	
Faks	Varsayılan Faks Ayarları	
E-posta	• E-posta Ayarları • Varsayılan E-posta Ayarları	• Web Bağlantısı Kurulumu
FTP	Varsayılan FTP Ayarları	
USB Sürücüsü	• Flash Sürücü Tarama	• Flash Sürücü Yazdırma
Ağ/Bağlantı Noktaları	• Ağa Genel Bakış • Kablosuz • Wi-Fi Direct • Ethernet • TCP/IP • SNMP • IPSec	• 802.1x • LPD Yapılandırması • HTTP/FTP Ayarları • ThinPrint • USB • Harici ağ erişimini sınırlandırma
Güvenlik	• Oturum Açma Yöntemleri • USB Aygıtlarını Zamanla • Güvenlik Denetim Günlüğü • Oturum Açma Sınırlamaları • Gizli Yazdırma Ayarı	• Disk Şifreleme • Geçici Veri Dosyalarını Sil • Çözüm LDAP Ayarları • Muhtelif
Raporlar	• Menü Ayarları Sayfası • Aygıt • Baskı	• Kısayollar • Faks • Ağ

Yardım	• Tüm Kılavuzları Yazdır • Mono Kalite Kılavuzu • Bağlantı Kılavuzu • Kopyalama Kılavuzu • E-posta Kılavuzu • Faks Kılavuzu	• FTP Kılavuzu • Bilgi Kılavuzu • Ortam Kılavuzu • Taşıma Kılavuzu • Yazdırma Kalitesi Kılavuzu • Sarf M. Kılavuzu
Sorun Giderme	Yazdırma Kalitesi Sınama Sayfaları	Tarayıcıyı temizleme

Aygıt

Tercihler

Menü öğesi	Açıklama
Ekran Dili	Ekranda görüntülenen metnin dilini ayarlar.
Ülke/Bölge	Yazıcının çalışmak üzere yapılandırıldığı ülkeyi veya bölgeyi tanımlar.
Başlangıç kurulumunu çalıştır Kapalı* Açık	Kurulum sihirbazını çalıştırır.
Klavye Klavye Türü	Bir klavye türü olarak bir dil seçer. **Not:** Tüm Klavye Türü değerleri görünmeyebilir veya görünmesi için özel donanım yüklenmesi gerekebilir.
Görüntülenen bilgiler Ekran Metni 1 (IP Adresi*) Ekran Metni 2 (Tarih/Saat*) Özel Metin 1 Özel Metin 2	Ana ekranda görünecek bilgileri belirler.
Tarih ve Saat Yapılandır Geçerli Tarih ve Saat Tarih ve Saati Manuel Ayarla Tarih Biçimi (GG-AA-YYYY*) Zaman Biçimi (12 saat Ö.Ö./Ö.S.*) Zaman Dilimi (UTC-5:00*) Ağ Zaman Protokolü NTP'yi Etkinleştir (Açık*) NTP Sunucusu Kimlik Doğrulamayı Etkinleştir	Yazıcının tarih, saat ve ağ saati protokolünü yapılandırır.
Kağıt Boyutları ABD* Metrik	Kağıt boyutları ölçüsüne ait birimi belirtir. **Not:** İlk kurulum sihirbazında seçilen ülke veya bölge, ilk kağıt boyutu ayarını belirler.
Ekran Parlaklığı %20-100 (100*)	Ekranın parlaklığını ayarlar.
Not: Bir değerin yanındaki yıldız (*), varsayılan fabrika ayarını belirtir.	

Menü öğesi	Açıklama
Flash Sürücü Erişimi Etkin* Devre dışı	Flash sürücüye erişimi etkinleştirir.
Artalan Kaldırmaya İzin Ver Kapalı Açık*	Arka planın kaldırılmasına izin verilip verilmeyeceğini belirtir.
Özel İş taramalarına izin ver Kapalı Açık*	Kopyalama, tarama ve faks için Özel İş Tarama ayarının görünüp görünmeyeceğini belirleyin. **Not:** Bu menü öğesi yalnızca bir sabit disk takıldığında kullanılabilir.
Tek Sayfalı Düz Yatak Tarama Kapalı* Açık	Yazıcıyı, tarayıcı camıyla ilgili her türlü işi tek bir sayfa olarak tarayacak şekilde ayarlar. **Not:** Yazıcı, tek bir düz yatak taraması gerçekleştirdikten sonra istemleri görüntülemek yerine ana ekrana geri döner.
Çıkış Aydınlatması Kapalı Açık*	İsteğe bağlı bir çıkış kutusunun entegre çıkış ışığını veya gösterge ışığını etkinleştirir.
Sesli Geri Bildirim Geri Bildirim Düğmesi (Açık*) Hacim (5*)	• Düğmelere basma, panel etkileşimleri, kağıt yüklü uyarıları ve hata bildirimlerine yönelik sesli geri bildirimi etkinleştirir. • Geri bildirim hacmini ayarlar.
Ekran Zaman Aşımı 5-300 saniye (60*)	Ekran ana ekranı göstermeden veya yazıcı bir kullanıcı hesabı oturumunu otomatik olarak kapatmadan önce geçmesi gereken boşta kalma süresini ayarlar.
Not: Bir değerin yanındaki yıldız (*), varsayılan fabrika ayarını belirtir.	

Eko Modu

Menü öğesi	Açıklama
Yazdırma Kenarlar Tek Taraflı* Çift Taraflı	Baskıların kağıdın bir yüzüne mi yoksa iki yüzüne mi yazdırılacağını belirler.
Yazdırma Taraf başına Sayfa Kapalı* Taraf başına 2 sayfa Taraf başına 3 sayfa Taraf başına 4 sayfa Taraf başına 6 sayfa Taraf başına 9 sayfa Taraf başına 12 sayfa Taraf başına 16 sayfa	Kağıt yaprağının bir yüzüne birden çok sayfa görüntüsü yazdırır.
Not: Bir değerin yanındaki yıldız (*), varsayılan fabrika ayarını belirtir.	

Menü öğesi	Açıklama
Yazdırma Toner Koyuluğu 1–10 (8*)	Metin görüntülerinin açıklığını veya koyuluğunu belirler.
Kopyalama Kenarlar 1 taraflıdan 1 taraflıya* 1 taraflıdan 2 taraflıya 2 taraflıdan 1 taraflıya 2 taraflıdan 2 taraflıya	Özgün belgeye göre tarama davranışını belirler.
Kopyalama Taraf başına Sayfa Kapalı* 2 Dikey sayfa 4 Dikey sayfa 2 Yatay sayfa 4 Yatay sayfa	Özgün belgeye göre tarama davranışını belirler.
Kopyalama Koyuluk 1–9 (5*)	Taranan metin görüntülerinin koyuluğunu belirler.
Not: Bir değerin yanındaki yıldız (*), varsayılan fabrika ayarını belirtir.	

Uzak Operatör Paneli

Menü öğesi	Açıklama
Harici VNC Bağlantısı İzin Verme* İzin Ver	Kullanıcıların kontrol panelini uzaktan çalıştırması için harici Sanal Ağda Bilgi İşlem (VNC) istemcisi bağlayın.
Kimlik Doğrulama Türü Yok* Standart Kimlik Doğrulama	VNC istemci sunucusuna erişirken kullanılacak kimlik doğrulama türünü ayarlar.
VNC Parolası	VNC istemci sunucusuna bağlanmak için kullanılacak parolayı belirler. **Not:** Bu menü seçeneği yalnızca Kimlik Doğrulama Türü öğesi Standart Kimlik Doğrulama seçeneğine ayarlandığında görüntülenir.
Not: Bir değerin yanındaki yıldız (*), varsayılan fabrika ayarını belirtir.	

Bildirimler

Menü öğesi	Açıklama
Hata Işığı Kapalı Açık*	Bir yazıcı hatası olduğunda gösterge ışığını yanacak şekilde ayarlar.
Not: Bir değerin yanındaki yıldız (*), varsayılan fabrika ayarını belirtir.	

Menü öğesi	Açıklama
ADF Yüklendi Uyarısı Kapalı Açık*	ADF'ye kağıt yüklerken sesli uyarıyı etkinleştirir.
Alarm Denetimi Kapalı Tek* Sürekli	Yazıcı için kullanıcı müdahalesi gerektiğinde alarmın kaç kez çalacağını ayarlar.
Sarf malzemeleri Sarf Malzemeleriyle İlgili Tahminleri Göster Tahminleri göster* Tahminleri Gösterme	Sarf malzemelerinin tahmini durumunu gösterir.
Sarf malzemeleri Kartuş Alarmı (Kapalı*) Zımba Alarmı (Kapalı*) Delgeç Alarmı (Kapalı*)	Toner kartuşu azaldığında, zımba kartuşu boşaldığında veya delgeç yuvası dolduğunda veya olmadığında alarmın kaç kez çalacağını ayarlar. **Not:** Zımba Alarmı ve Delgeç Alarmı yalnızca çıkış seçenekleri takıldığında görüntülenir.
E-posta Uyarıları Ayarları E-posta Ayarları Birincil SMTP Ağ Geçidi Birincil SMTP Ağ Geçidi Bağlantı Noktası (25*) İkincil SMTP Ağ Geçidi İkincil SMTP Ağ Geçidi Bağlantı Noktası (25*) SMTP Zaman Aşımı (30 saniye*) Yanıt Adresi Her zaman SMTP varsayılan Yanıt Adresini kullan(Kapalı*) SSL/TLS Kullan(Devre dışı*) Güvenilir Sertifika Gerektir(Açık*) SMTP Sunucusu Kimlik Doğrulama(Kimlik doğrulama gerekmiyor*) Aygıt Tarafından Gönderilen E-Posta(Yok*) Kullanıcı Tarafından Gönderilen E-posta(Yok*) Active Directory Aygıt Bilgilerini Kullan(Kapalı*) Aygıt Kullanıcı Kimliği Aygıt Parolası Kerberos 5 ALANI NTLM Etki Alanı "SMTP sunucusu kurulmadı" seçeneğini devre dışı bırak(Kapalı*)	Yazıcınızdaki e-posta ayarlarını yapılandırır.
E-posta Uyarıları Ayarları E-posta Listelerini ve Uyarılarını Ayarla E-posta Listesi 1 E-posta Listesi 2 E-posta Etkinlikleri	E-posta adreslerini belirler ve e-posta uyarı etkinliklerini etkinleştirir. **Not:** Bu menü öğesi yalnızca Embedded Web Server'da görünür.
Not: Bir değerin yanındaki yıldız (*), varsayılan fabrika ayarını belirtir.	

Menü öğesi	Açıklama
Hata Önleme ADF Çoklu Besleme Sensörü Kapalı Açık*	ADF tek seferde birden fazla kağıt aldığında bunu algılar.
Hata Önleme Sıkışma Yardımı Kapalı Açık*	Sıkışma giderildikten sonra yazıcıyı, boş ya da kısmen yazdırılmış sayfaları otomatik olarak hizalayacak şekilde ayarlar.
Hata Önleme Oto Devam Kapalı Açık* (5 saniye)	Yazıcının kullanıcı müdahalesi gerektiren bazı yazıcı koşullarını sildikten sonra otomatik olarak bir yazdırma işini işlemeye veya yazdırmaya devam etmesine izin verir.
Hata Önleme Otomatik Yeniden Başlatma Otomatik Yeniden Başlatma Boştayken yeniden başlat Daima yeniden başlat* Asla yeniden başlatma	Yazıcıyı, bir hata oluştuğunda yeniden başlatılacak şekilde ayarlar.
Hata Önleme Otomatik Yeniden Başlatma Maks. Oto. Yeniden Başlatma 1-20 (2*)	Yazıcının gerçekleştirebileceği otomatik yeniden başlatma sayısını ayarlar.
Hata Önleme Otomatik Yeniden Başlatma Otomatik Yeniden Başlatma Penceresi 1-525.600 saniye (720*)	Yazıcı otomatik olarak yeniden başlamadan önceki süreyi belirler.
Hata Önleme Otomatik Yeniden Başlatma Otomatik Yeniden Başlatma Sayacı	Yeniden başlatma sayacının salt okunur bilgilerini gösterir.
Hata Önleme Otomatik Yeniden Başlatma Otomatik Yeniden Başlatma Sayacını Sıfırla İptal Devam	Otomatik Yeniden Başlatma Sayacını sıfırlar.
Hata Önleme Kısa Kağıt Hatasını Görüntüle Açık Otomatik temizle*	Yazıcıyı, kısa kağıt hatası oluştuğunda mesaj gösterecek şekilde ayarlar. **Not:** Kısa kağıt, yüklenen kağıdın boyutunu ifade eder.
Hata Önleme Sayfa Koruması Kapalı* Açık	Yazıcıyı, yazdırmadan önce tüm sayfayı belleğe işleyecek şekilde ayarlar.
Not: Bir değerin yanındaki yıldız (*), varsayılan fabrika ayarını belirtir.	

Menü öğesi	Açıklama
Sıkışma İçeriği Giderme Sıkışma Giderme Kapalı Açık Otomatik*	Yazıcıyı, sıkışan sayfaları yeniden yazdıracak şekilde ayarlar.
Sıkışma İçeriği Giderme Tarayıcı Sıkışma Giderme İş seviyesi Sayfa düzeyi*	Kağıt sıkışması çözümlendikten sonra tarama işinin nasıl yeniden başlatılacağını belirler.
Not: Bir değerin yanındaki yıldız (*), varsayılan fabrika ayarını belirtir.	

Güç Yönetimi

Menü öğesi	Açıklama
Uyku Modu Profili Uyku Modundan Yazdırma Yazdırmadan sonra beklemede kal Yazdırmadan sonra Uyku Moduna gir*	Yazıcıyı Hazır modunda kalacak veya yazdırma sonrasında Uyku moduna geri dönecek şekilde ayarlar.
Zaman aşımları Uyku Modu 1-120 dakika (15*)	Yazıcının Uyku moduna geçmeden önceki boşta kalma süresini ayarlar.
Zaman aşımları Hazırda Bekleme Süre Sonu Devre dışı 1 saat 2 saat 3 saat 6 saat 1 gün 2 gün 3 gün* 1 hafta 2 hafta 1 ay	Yazıcının kapanmasından önce geçen süreyi ayarlar.
Zaman aşımları Bağlantıda Hazırda Bekleme Zaman Aşımı Hazırda Bekleme Hazırda Bekletme*	Aktif Ethernet mevcut olduğunda yazıcıyı kapatmak için Hazırda Bekleme Zaman Aşımı ayarını belirler.
Güç Modlarını Zamanla Programlar Yeni Program Ekle	Yazıcının Uyku veya Hazırda Bekleme moduna gireceği zamanı programlar.
Not: Bir değerin yanındaki yıldız (*), varsayılan fabrika ayarını belirtir.	

Anonim Veri Toplama

Menü öğesi	Açıklama
Anonim Veri Toplama Aygıt Kullanımı ve Performansı Bilgileri Yok*	Yazıcı kullanımı ve performansı bilgilerini Lexmark'a gönderin. **Not:** Anonim Veri Gönderme Saati yalnızca Anonim Veri Toplama'yı Aygıt Kullanımı ve Performansı olarak ayarladığınızda görüntülenir.
Anonim Veri Gönderme Saati Başlangıç Saati Bitiş Saati	
Not: Bir değerin yanındaki yıldız (*), varsayılan fabrika ayarını belirtir.	

Erişilebilirlik

Menü öğesi	Açıklama
Aynı Tuşa Basma Aralığı 0–5 (0*)	Yazıcının, takılı bir klavyede aynı tuşa tekrar basılmasını yok saydığı saniye aralığını ayarlar.
Tuş Tekrarı Bşlngç Gecikmesi 0,25–5 (1*)	Bir tekrarlama tuşu tekrarlamaya başlamadan önce saniye olarak ilk gecikme süresini ayarlar. **Not:** Bu menü öğesi yalnızca yazıcıya klavye takıldığında görüntülenir.
Tuş Tekrar Hızı 0,5–30 (30*)	Bir tekrarlama tuşu için saniye başına basma sayısını ayarlar. **Not:** Bu menü öğesi yalnızca yazıcıya klavye takıldığında görüntülenir.
Ekran Zaman Aşımını Uzat Kapalı* Açık	Kullanıcının ana ekrana dönmek yerine Ekran Zaman Aşımı zamanlayıcısının süresi dolduğunda aynı konumda kalmasını sağlar.
Kulaklık Ses Düzeyi 1–10 (5*)	Kulaklık ses düzeyini ayarlar. **Not:** Bu menü öğesi yalnızca yazıcıya kulaklık takıldığında görüntülenir.
Kulaklık Takılıyken Sesli Kılavuzu Etkinleştir Kapalı* Açık	Yazıcıya kulaklık takıldığında Sesli Kılavuzu etkinleştirir.
Parolaları/PIN'leri Oku Kapalı* Açık	Yazıcıyı parolaları veya kişisel kimlik numaralarını yüksek sesle okuyacak şekilde ayarlar. **Not:** Bu menü öğesi yalnızca yazıcıya kulaklık veya hoparlör takıldığında görüntülenir.
Konuşma Hızı Çok Yavaş Yavaş Normal* Hızlı Daha Hızlı Çok Hızlı Seri Çok Seri En Hızlı	Sesli Kılavuz konuşma hızını ayarlar. **Not:** Bu menü öğesi yalnızca yazıcıya kulaklık veya hoparlör takıldığında görüntülenir.
Not: Bir değerin yanındaki yıldız (*), varsayılan fabrika ayarını belirtir.	

Fabrika Varsayılanlarını Geri Yükleme

Menü öğesi	Açıklama
Ayarları Geri Yükle Tüm ayarları geri yükleyin Yazıcı ayarlarını geri yükleyin Ağ ayarlarını geri yükleyin Faks ayarlarını geri yükleyin Uygulama ayarlarını geri yükleyin	Yazıcıyı varsayılan fabrika ayarlarına geri yükler.

Bakım

Yapılandırma Menüsü

Menü öğesi	Açıklama
USB Yapılandırması USB PnP 1* 2	Bir kişisel bilgisayarla uyumluluğunu iyileştirmek için yazıcının USB sürücüsü modunu değiştirin.
USB Yapılandırması Yerel Konuma USB Tarama Kapalı Açık*	USB aygıtı sürücüsünün bir USB Simple aygıtı (tekli arayüz) veya bir USB Composite aygıtı (çoklu arayüz) olarak sıralama yapıp yapmayacağını ayarlar.
USB Yapılandırması USB Hızı Tam Otomatik*	USB bağlantı noktasını, tam hızla çalışacak ve yüksek hız yetenek-lerini devreden çıkaracak şekilde ayarlar.
Tepsi Yapılandırması Boyut Algılama Tepsi [x] Algılama Kapalı Açık*	Tepsiyi içine yüklenen kağıt boyutunu otomatik olarak algılayacak şekilde ayarlar.
Tepsi Yapılandırması Tepsi Bağlama Otomatik* Kapalı	Yazıcıyı, aynı kağıt türü ve kağıt boyutu ayarlarına sahip tepsileri bağlayacak şekilde ayarlar.
Tepsi Yapılandırması Tepsi İçliği Mesajını Göster Kapalı Sadece bilinmeyen boyutlar için* Her zaman	Tepsiyi taktıktan sonra kağıt boyutunu ve türünü seçmek için bir mesaj görüntüler.
Not: Bir değerin yanındaki yıldız (*), varsayılan fabrika ayarını belirtir.	

Menü öğesi	Açıklama
Tepsi Yapılandırması A5 Yükleme Kısa Kenar Uzun Kenar*	Tüm kağıt kaynaklarındaki A5 boyutlu kağıt için varsayılan yükleme yönünü belirler.
Tepsi Yapılandırması Kağıt Komut İstemleri Otomatik* Çok Amaçlı Besleyici Elle Kağıt	Kağıt yüklenmesine dair bir istem göründüğünde kullanıcının dolduracağı kağıt kaynağını ayarlar.
Tepsi Yapılandırması Zarf Komut İstemleri Otomatik* Çok Amaçlı Besleyici Elle Zarf	Zarf yüklenmesine dair bir istem göründüğünde kullanıcının dolduracağı kağıt kaynağını ayarlar.
Tepsi Yapılandırması Komut Eylemi Kullanıcıya sor* Devam Geçerli olanı kullan	Yazıcıyı, kağıt veya zarf ile ilgili değişiklik komutlarını çözümleyecek şekilde ayarlar.
Raporlar Menü Ayarları Sayfası Olay Günlüğü Olay Günlüğü Özeti Durum Denetimi İstatistikleri	Yazıcının menü ayarları, durumu ve olay günlükleri hakkında raporlar yazdırır.
Sarf Malzemesi Kullanımı ve Sayaçlar Sarf Malzemesi Kullanım Geçmişini Temizle	Sarf malzemesi sayfa sayacını sıfırlar veya yazdırılan toplam sayfayı görüntüler.
Yazıcı Öykünmeleri PPDS Öykünmesi Kapalı* Açık	Yazıcıyı, PPDS veri akışını tanıyacak ve kullanacak şekilde ayarlar.
Yazıcı Öykünmeleri PS Öykünmesi Kapalı Açık*	Yazıcıyı, PS veri akışını tanıyacak ve kullanacak şekilde ayarlar.
Yazıcı Öykünmeleri Emülatör Güvenliği Sayfa Zaman Aşımı 0-60 (60*)	Öykünme sırasında sayfa zaman aşımını ayarlar.
Yazıcı Öykünmeleri Emülatör Güvenliği İşin Ardından Emülatörü Sıfırla Kapalı* Açık	Bir yazdırma işinden sonra emülatörü sıfırlar.
Not: Bir değerin yanındaki yıldız (*), varsayılan fabrika ayarını belirtir.	

Menü öğesi	Açıklama
Yazıcı Öykünmeleri Emülatör Güvenliği Yazıcı Mesaj Erişimini Devre Dışı Bırak Kapalı Açık*	Öykünme sırasında yazıcının mesaj erişimini devre dışı bırakır.
Faks Yapılandırması Faks Düşük Güç Desteği Uykuyu Devre Dışı Bırak Uykuya İzin Ver Otomatik*	Yazıcı gerekli gördüğünde Uyku moduna geçmek için faksı ayarlar. **Not:** Bu menü öğesi yalnızca bazı yazıcı modellerinde görüntülenir.
Faks Yapılandırması Faks Depolama Konumu NAND Disk*	Tüm fakslar için depolama konumunu ayarlar. **Notlar:** • Bu menü öğesi yalnızca bir sabit disk takıldığında kullanılabilir. • Bu menü öğesi yalnızca bazı yazıcı modellerinde görüntülenir.
Yazdırma Yapılandırması Yazı Tipi Netleştirme 0-150 (24*)	Yazı tipi verilerini yazdırırken yüksek frekanslı ekranların kullanıldığı değerin altında bir metin punto boyutu ayarlar. Örneğin değer 24 ise 24 punto veya daha az olan tüm yazı tipi boyutları yüksek frekanslı ekranları kullanır.
Yazdırma Yapılandırması Yazdırma Yoğunluğu 1-5 (3*) Kopyalama Yoğunluğu 1-5 (3*)	Belgeleri yazdırırken veya kopyalarken toner yoğunluğunu ayarlar.
Yazdırma Yapılandırması A4 Isıtıcı Sıkıştır* Klipsle	Letter boyutlu kağıda yazdırırken ısıtıcı davranışını ayarlar.
Aygıt İşlemleri Sessiz Modu Kapalı* Açık	Yazıcıyı Sessiz Modu'nda çalışacak şekilde ayarlar. **Not:** Bu ayar etkinleştirilirse yazıcının genel performansı yavaşlar.
Aygıt İşlemleri Güvenli Mod Kapalı* Açık	Yazıcıyı, bilinen sorunlara rağmen mümkün olduğunca fazla işlevsellik sunmayı denediği özel modda çalışacak şekilde ayarlar. Örneğin Açık olarak ayarlandığında ve çift taraflı motor çalışmadığında yazıcı, çift taraflı yazdırma işlerinde bile belgelerin tek taraflı baskılarını yapar.
Not: Bir değerin yanındaki yıldız (*), varsayılan fabrika ayarını belirtir.	

Menü öğesi	Açıklama
Aygıt İşlemleri Minimum Kopya Belleği 20 MB* 30 MB 50 MB 80 MB 100 MB	Kopyalama işlerini depolamaya ayrılan minimum belleği ayarlar.
Aygıt İşlemleri Özel Durumu Temizle	Varsayılan veya Alternatif özel mesajlar için kullanıcı tanımlı dizeleri siler.
Aygıt İşlemleri Tüm uzaktan yüklenmiş mesajları temizle	Uzaktan yüklenmiş mesajları siler.
Aygıt İşlemleri Hata Ekranlarını Otomatik Göster Kapalı Açık*	Yazıcı, Ekran Zaman Aşımı ayarına eşit bir süre boyunca ana ekranda etkin olmadıysa ekranda mevcut hata mesajları görünür.
Aygıt İşlemleri Hızlı yoldan kopyalamada yönlendirmeye uy Kapalı* Açık	Yazıcıyı, hızlı kopyalama işleri gönderirken Kopyalama menüsü altındaki yönlendirme ayarını kullanacak şekilde etkinleştirir.
Uygulama Yapılandırması LES Uygulamaları Kapalı Açık*	Lexmark Embedded Solutions (LES) uygulamalarını etkinleştirir. **Notlar:** • Açık olarak ayarlandığında bu ayar dahili uygulamaları etkilemez. • Bu menü öğesi yalnızca Embedded Web Server'da görünür.
Tarayıcı Yapılandırması Tarayıcı Elle Kayıt Hızlı Yazdırma Testi	Hızlı Test hedef sayfası yazdırır. **Not:** Hedef sayfadaki kenar boşluğunun, hedef çevresinde tamamen eşit olduğundan emin olun. Eşit olmadığında yazıcı kenar boşluklarının sıfırlanması gerekir.
Tarayıcı Yapılandırması Tarayıcı Elle Kayıt Ön ADF Kaydı Arka ADF Kaydı Düz Yatak Kaydı	ADF, tarayıcı camı veya denetleyici anakartı değiştirildikten sonra düz yatağı ve ADF'yi manuel olarak kaydeder.
Tarayıcı Yapılandırması Bakım Sayacını Sıfırla ADF Bakım Sayacını Sıfırlama	ADF bakım kitini değiştirdikten sonra sayacı sıfırlar.
Tarayıcı Yapılandırması Kenar Silme Düz Yatak Kenar Silme (3*) ADF Kenar Silme (3*)	Bir ADF veya düz yataklı tarama işinin çevresindeki yazdırılmayacak alanın boyutunu milimetre cinsinden ayarlar.
Not: Bir değerin yanındaki yıldız (*), varsayılan fabrika ayarını belirtir.	

Menü öğesi	Açıklama
Tarayıcı Yapılandırması ADF Eğilmeyi Giderme ADF Eğilmeyi Elektronik Olarak Giderme (Açık*)	ADF'den taranan belgelerdeki eğikliği azaltır.
Tarayıcı Yapılandırması Tarayıcı Devre Dışı Bırak Etkin* Devre dışı ADF Devre Dışı	Düzgün çalışmadığında tarayıcıyı devre dışı bırakır.
Tarayıcı Yapılandırması Tiff Bayt Düzeni CPU Bayt Düzeni* Küçük Bayt Düzeni Büyük Bayt Düzeni	TIFF formatlı tarama çıktısının bayt düzenini ayarlar.
Tarayıcı Yapılandırması Şerit Başına Tam Tiff Satırı Sayısı Açık* Kapalı	TIFF formatlı tarama çıktısının RowsPerStrip etiket değerini ayarlar.
Not: Bir değerin yanındaki yıldız (*), varsayılan fabrika ayarını belirtir.	

Servis Dışı Silme

Menü öğesi	Açıklama
Servis Dışı Silme Bellek Son Silinme Tarihi Sabit Disk Son Silinme Tarihi	Yazıcı belleğinin veya sabit diskin son silinme tarihi bilgisini gösterir. **Not:** Sabit Disk Son Silinme Tarihi, yalnızca bir sabit disk takıldığında görüntülenir.
Servis Dışı Silme Kalıcı bellekteki tüm bilgileri sil Tüm yazıcı ve ağ ayarlarını silin Tüm uygulamaları ve uygulama ayarlarını silin Tüm kısayolları ve kısayol ayarlarını sil Sabit diskteki tüm bilgileri sil İndirmeleri sil (Tüm makroları, yazı tiplerini, PPO'ları vb. sil) Arabelleğe alınmış işleri sil Bekletilen işleri sil	Kalıcı bellekteki ve sabit diskteki tüm bilgileri siler. **Not:** Sabit diskteki tüm bilgileri sil seçeneği yalnızca sabit disk takılı olduğunda görüntülenir.

Görünür Ana Ekran Simgeleri

Menü	Açıklama
Görünür Ana Ekran Simgeleri Kopyalama E-posta Faks Durum/Sarf Malzemeleri İş Sırası Dil Değiştir Kısayol Merkezi Adres Defteri Yer İmleri Bekletilen İşler USB FTP Tarama Profilleri Uygulama Profilleri Ekran Özelleştirme Tarama Merkezi Kart Kopyalama	Ana ekranda hangi simgelerin gösterileceğini belirler.

Bu Yazıcı Hakkında

Menü öğesi	Açıklama
Varlık Etiketi	Yazıcının seri numarasını gösterir.
Yazıcının Konumu	Yazıcı konumunu belirler. Maksimum uzunluk 63 karakterdir.
Kişi	Yazıcı adını kişiselleştirir. Maksimum uzunluk 63 karakterdir.
Yapılandırma Dosyasını USB'ye Aktar	Yapılandırma dosyasını bir flash sürücüye aktarır.
Sıkıştırılmış Günlükleri USB'ye Aktar	Sıkıştırılmış günlük dosyalarını bir flash sürücüye aktarır.
Günlükleri Gönder İptal Gönder	Tanılama bilgilerini Lexmark'a gönderir.

Baskı

Düzen

Menü öğesi	Açıklama
Kenarlar Tek Taraflı* Çift Taraflı	Baskıların kağıdın bir yüzüne mi yoksa iki yüzüne mi yazdırılacağını belirler.
Not: Bir değerin yanındaki yıldız (*), varsayılan fabrika ayarını belirtir.	

Menü öğesi	Açıklama
Çevirme Stili Uzun Kenar* Kısa Kenar	Çift taraflı yazdırma işlemi gerçekleştirirken kağıdın hangi tarafının ciltleneceğini belirler.
Boş Sayfalar Yazdırma Yazdırma*	Yazdırma işine dahil edilen boş sayfaları yazdırır.
Harmanla Kapalı (1,1,1,2,2,2) Açık (1,2,1,2,1,2)*	Özellikle işin birden fazla kopyası yazdırılırken bir yazdırma işinin sayfalarını sırayla yığınlanmış şekilde tutar.
Ayırma Sayfaları Yok* Kopyalar Arasında İşlerin Arasına Sayfaların Arasına	Yazdırma sırasında boş ayırma sayfaları ekler.
Ayırma Sayfası Kaynağı Tepsi [x] (1*) Çok Amaçlı Besleyici	Ayırma sayfaları için kağıt kaynağını belirler.
Taraf başına Sayfa Kapalı* Taraf başına 2 sayfa Taraf başına 3 sayfa Taraf başına 4 sayfa Taraf başına 6 sayfa Taraf başına 9 sayfa Taraf başına 12 sayfa Taraf başına 16 sayfa	Kağıt yaprağının bir yüzüne birden çok sayfa görüntüsü yazdırır.
Taraf Başına Sayfa Sırası Yatay* Ters Yatay Dikey Ters Dikey	Taraf Başına Sayfa menüsü kullanılırken birden çok sayfalı görüntülerin konumunu belirler.
Taraf Başına Sayfa Yönü Otomatik* Yatay Dikey	Taraf Başına Sayfa menüsü kullanılırken birden çok sayfalı görüntülerin yönünü belirler.
Taraf Başına Sayfa Kenarlığı Yok* Katı	Taraf Başına Sayfa menüsü kullanılırken her sayfa görüntüsünün çevresine kenarlık yazdırır.
Kopyalar 1-9999 (1*)	Her yazdırma işi için kopya sayısını belirler.
Not: Bir değerin yanındaki yıldız (*), varsayılan fabrika ayarını belirtir.	

Menü öğesi	Açıklama
Yazdırma Alanı Normal* Sayfaya sığdır Tüm Sayfa	Kağıt yaprağı üzerindeki yazdırılabilir alanı ayarlar.
Not: Bir değerin yanındaki yıldız (*), varsayılan fabrika ayarını belirtir.	

Sonlandırma

Menü öğesi	Açıklama
Zımba İşi Kapalı* 1 zımba, sol üst köşe 2 zımba, sol 1 zımba, sağ üst köşe 2 zımba, üst 1 zımba, sol alt köşe 2 zımba, alt 1 zımba, sağ alt köşe 2 zımba, sağ	Tüm yazdırma işleri için zımbalama konumunu belirler. **Not:** Bu menü öğesi sadece bir sonlandırıcı takılıysa görüntülenir.
Zımba Testi Başlat	Zımba sonlandırıcının düzgün çalışıp çalışmadığını tespit eder. **Not:** Bu menü öğesi sadece bir sonlandırıcı takılıysa görüntülenir.
Delgeç Kapalı* Açık	Yazdırılan çıktının kenarı boyunca delikler açar. **Not:** Bu menü öğesi yalnızca bir çok konumlu zımba, delgeç tutucu kuruluysa görünür.
Delgeç Modu 2 delik 3 delik 4 delik	Yazdırılan çıktı için delgeç modunu ayarlar. **Notlar:** • 3 delik ABD'de varsayılan fabrika ayarıdır. 4 delik uluslararası varsayılan fabrika ayarıdır. • Bu menü öğesi yalnızca bir çok konumlu zımba, delgeç tutucu kuruluysa görünür.
Ofset Sayfaları Yok* Kopyalar Arasında İşler Arasında	Her yazdırma işinin veya yazdırma işinin her kopyasının çıktısını ayırır. **Notlar:** • Kopyalar Arasında seçeneği, Harmanlama Açık [1,2,1,2,1,2] olarak ayarlanmışsa yazdırma işinin her kopyasını ayırır. Harmanlama seçeneği Kapalı [1,1,1,2,2,2] olarak ayarlanmışsa yazdırılan sayfaların her kümesi ayrılır (ör. tüm 1. sayfalar ve tüm 2. sayfalar). • İşler Arasında, tüm yazdırma işi için yazdırılan kopya sayısına bakılmaksızın aynı ayırma konumunu ayarlar. • Bu menü öğesi yalnızca bir çok konumlu zımba, delgeç tutucu kuruluysa görünür.
Not: Bir değerin yanındaki yıldız (*), varsayılan fabrika ayarını belirtir.	

Ayarlar

Menü öğesi	Açıklama
Yazıcı Dili PCL Öykünmesi* PS Öykünmesi	Yazıcı dilini ayarlar. **Not:** Bir yazıcı dilinin varsayılan olarak ayarlanması, bir yazılım programının başka bir yazıcı dili kullanılan yazdırma işleri göndermesini engellemez.
İş Bekletme Kapalı* Açık	Sarf malzemesi gerektiren yazdırma işlerini koruyarak sarf malzemesi gerektirmeyen işlerin yazdırılabilmesini sağlar. **Not:** Bu menü öğesi yalnızca bir sabit disk takıldığında kullanılabilir.
İş Bekletme Zaman Aşımı 0-255 (30*)	Yazıcının, mevcut olmayan kaynaklar gerektiren işleri beklemeye almadan ve yazdırma kuyruğundaki diğer işleri yazdırmaya devam etmeden önce kullanıcı müdahalesi için bekleyeceği süreyi saniye cinsinden ayarlar. **Not:** Bu menü öğesi yalnızca bir sabit disk takıldığında kullanılabilir.
Hedefi İndir RAM* Disk	Yazıcıya indirilmiş olan yazı tipleri ve makrolar gibi tüm kalıcı kaynakların nereye kaydedileceğini belirtir. **Not:** Bu menü öğesi yalnızca bir sabit disk takıldığında kullanılabilir.
Kaynakları Kaydet Kapalı* Açık	Yazıcının, mevcut bellekten daha fazlasını gerektiren bir iş aldığında yazı tipleri ve makrolar gibi indirilen kaynaklarla ne yapacağını belirler. **Notlar:** • Kapalı olarak ayarlandığında yazıcı indirilen kaynakları yalnızca bellek gerekene kadar tutar. Etkin olmayan yazıcı diliyle ilişkili kaynaklar silinir. • Açık olarak ayarlandığında yazıcı tüm dil geçişlerinde indirilmiş olan tüm kalıcı kaynakları korur. Gerektiğinde yazıcı, kalıcı kaynakları silmek yerine bellek dolu mesajlarını gösterir.
Hepsini Yazdır Sırası Alfabetik* Önce En Yeni Önce En Eski	Tümünü Yazdır seçildiğinde, bekletilen ve gizli işlerin hangi sırada yazdırılacağını belirlemek için kullanılır. **Not:** Bu menü öğesi yalnızca bir sabit disk takıldığında kullanılabilir.
Not: Bir değerin yanındaki yıldız (*), varsayılan fabrika ayarını belirtir.	

Kalite

Menü öğesi	Açıklama
Yaz Çözünürlüğü 300 dpi 600 dpi* 1200 dpi 1200 Image Q 2400 Image Q	Yazdırılan çıktıdaki metin ve görüntüler için çözünürlüğü ayarlar. **Not:** Çözünürlük, inç başına nokta sayısı veya görüntü kalitesi olarak belirlenir.
Not: Bir değerin yanındaki yıldız (*), varsayılan fabrika ayarını belirtir.	

Menü öğesi	Açıklama
Piksel Artırma Kapalı* Yazı Tipleri Yatay Dikey Her iki yön	Metin ve görüntüleri geliştirmek üzere netlik için daha fazla pikselin yığınlar halinde yazdırılmasını sağlar.
Toner Koyuluğu 1 - 10 (8*)	Metin görüntülerinin açıklığını veya koyuluğunu belirler.
Yarı tonlama Normal* Ayrıntı	Daha keskin kenarlı daha düz çizgilere sahip olması için yazdırılan çıktıyı iyileştirin.
Parlaklık -6 - 6 (0*)	Yazdırılan çıktının parlaklığını ayarlar.
Kontrast 0 - 5 (0*)	Yazdırılan çıktının kontrastını ayarlar.
Gri Düzeltme Otomatik* Normal	Resimlere uygulanan kontrast iyileştirmesini ayarlar.
Not: Bir değerin yanındaki yıldız (*), varsayılan fabrika ayarını belirtir.	

İş Hesaplama

Menü öğesi	Açıklama
İş Hesaplama Kapalı* Açık	Yazıcıyı, aldığı yazdırma işlerinin günlüğünü oluşturacak şekilde ayarlar. **Not:** Bu menü öğesi yalnızca bir flash bellek veya sabit disk takıldığında görüntülenir.
Hesaplama Günlüğü Frekansı Günlük Haftalık Aylık*	Yazıcının hangi sıklıkta günlük dosyası oluşturacağını belirler.
Frekans Sonunda Günlük Eylemi Yok* Geçerli Günlüğü E-posta ile Gönder Geçerli Günlüğü E-posta ile Gönder ve Sil Geçerli Günlüğü Gönder Geçerli Günlüğü Gönder ve Sil	Frekans eşiği sona erdiğinde yazıcının nasıl karşılık vereceğini belirler. **Not:** Hesaplama Günlüğü Frekansı öğesinde tanımlanan değer, bu eylemin ne zaman tetikleneceğini belirler.
Günlük Dolmak Üzere Kapalı Açık (5)*	Yazıcı, Doluya Yakın Günlük Eylemi'ni çalıştırmadan önce günlük dosyasının maksimum boyutunu belirler. **Not:** Bu menü öğesi yalnızca bir flash bellek veya sabit disk takıldığında görüntülenir.
Not: Bir değerin yanındaki yıldız (*), varsayılan fabrika ayarını belirtir.	

Menü öğesi	Açıklama
Doluya Yakın Günlük Eylemi Yok* Geçerli Günlüğü E-posta ile Gönder Geçerli Günlüğü E-posta ile Gönder ve Sil En Eski Günlüğü E-posta ile Gönder ve Sil Geçerli Günlüğü Gönder Geçerli Günlüğü Gönder ve Sil En Eski Günlüğü Gönder ve Sil Geçerli Günlüğü Sil En Eski Günlüğü Sil Geçerli Hariç Tüm Günlükleri Sil Tüm Günlükleri Sil	Sabit disk dolmak üzereyken yazıcının nasıl karşılık vereceğini belirler. **Not:** Günlük Dolmak Üzere öğesinde tanımlanan değer, eylemin ne zaman tetikleneceğini belirler.
Dolu Günlük Eylemi Yok* Geçerli Günlüğü E-posta ile Gönder ve Sil En Eski Günlüğü E-posta ile Gönder ve Sil Geçerli Günlüğü Gönder ve Sil En Eski Günlüğü Gönder ve Sil Geçerli Günlüğü Sil En Eski Günlüğü Sil Geçerli Hariç Tüm Günlükleri Sil Tüm Günlükleri Sil	Sabit disk kullanımı maksimum sınıra (100 MB) ulaştığında yazıcının nasıl karşılık vereceğini belirler.
Günlük Gönderme URL'si	Yazıcının iş hesaplama günlüklerini nereye göndereceğini belirler.
Günlükleri Göndermek için E-posta Adresi	Yazıcının iş hesaplama günlüklerini gönderdiği e-posta adresini belirtir.
Günlük Dosyası Öneki	Günlük dosyaları için öneki belirler. **Not:** TCP/IP menüsünde tanımlanan geçerli ana bilgisayar adı varsayılan günlük dosyası öneki olarak kullanılır.
Not: Bir değerin yanındaki yıldız (*), varsayılan fabrika ayarını belirtir.	

XPS

Menü öğesi	Açıklama
Hata Sayfalarını Yazdır Kapalı* Açık	Hata bilgilerini içeren bir test sayfası yazdırır.
Minimum Çizgi Genişliği 1-30 (2*)	1200 dpi'de yazdırılan işler için minimum strok genişliğini ayarlar.
Not: Bir değerin yanındaki yıldız (*), varsayılan fabrika ayarını belirtir.	

PDF

Menü öğesi	Açıklama
Sığdır Kapalı* Açık	Sayfa içeriğini seçili sayfa boyutuna sığacak şekilde ölçeklendirir.
Ek notlar Yazdırma Yazdırma*	PDF'deki notların yazdırılıp yazdırılmayacağını belirler.
PDF Hatasını Yazdır Kapalı Açık*	PDF hatasını yazdırma özelliğini etkinleştirir.
Not: Bir değerin yanındaki yıldız (*), varsayılan fabrika ayarını belirtir.	

PostScript

Menü öğesi	Açıklama
Baskı PS Hatası Kapalı* Açık	PostScript® hatası tanımlayan bir sayfa yazdırır. **Not:** Bir hata oluştuğunda gerçekleştirilen iş durur, yazıcı bir hata mesajı yazdırır ve yazdırma işinin kalanı iptal edilir.
Minimum Çizgi Genişliği 1-30 (2*)	Minimum strok genişliğini ayarlar. **Notlar:** • 1200 dpi'de yazdırılan işler değeri doğrudan kullanır. • 4800 CQ'da yazdırılan işler değerin yarısını kullanır.
PS Başlangıç Modunu Kilitle Kapalı Açık*	SysStart dosyasını devre dışı bırakır.
Resim Düzgünleştirme Kapalı* Açık	Düşük çözünürlüklü görüntülerin kontrastını ve netliğini geliştirir. **Not:** Bu ayar, çözünürlüğü 300 dpi veya daha yüksek olan görüntüleri etkilemez.
Yazı Tipi Önceliği Yerleşik* Flash/Disk	Yazı tipi arama sırasını belirler. **Notlar:** • Yerleşik, yazıcıyı istenen yazı tipi için flash bellek veya yazıcı sabit diskinden önce kendi belleğinde arama yapacak şekilde ayarlar. • Flash/Disk, yazıcıyı istenen yazı tipi için yazıcı belleğinden önce flash bellek veya yazıcı sabit diskinde arama yapacak şekilde ayarlar. • Bu menü öğesi yalnızca bir flash bellek veya sabit disk takıldığında görüntülenir.
Bekleme Zaman Aşımı Kapalı Açık* (40 saniye)	Yazıcıyı, bir yazdırma işini iptal etmeden önce daha fazla veri bekleyecek şekilde etkinleştirir.
Not: Bir değerin yanındaki yıldız (*), varsayılan fabrika ayarını belirtir.	

PCL

Menü öğesi	Açıklama
Yazı Tipi Kaynağı Yerleşik* Disk Flash Tümü	Varsayılan yazı tipi seçimini içeren kaynağı seçer. **Notlar:** • Flash ve Disk seçenekleri yalnızca bir flash bellek veya sabit disk takıldığında görüntülenir. • Flash ve Disk seçeneklerinin görünmesi için okuma veya yazma korumalı olmadıklarından emin olun.
Yazı Tipi Adı Courier*	Belirlenen yazı tipi kaynağından bir yazı tipi seçer.
Simge Takımı 10U PC-8*	Her yazı tipi adının simge takımını belirtir. **Not:** Bir simge takımı alfabetik ve sayısal karakterler, noktalama işaretleri ve özel simgelerden oluşan bir kümedir. Simge takımları farklı diller veya bilimsel metinler için matematik sembolleri gibi özel programları destekler.
Karakter Aralığı 0,08-100 (10*)	Sabit veya tek aralıklı yazı tipleri için karakter aralığını belirleyin. **Not:** Karakter Aralığı, yazının bir yatay inçindeki sabit aralıklı karakterlerin sayısıdır.
Yönlendirme Dikey* Yatay Dikey Ters Çevir* Yatay Ters Çevir	Sayfadaki metin ve grafiklerin yönünü belirtir.
Sayfa Başına Satır 1-255	PCL® veri akışı aracılığıyla yazdırılan her sayfa için metin çizgilerinin sayısını belirler. **Notlar:** • Bu menü öğesi, seçilen sayıda istenen satırın sayfanın varsayılan kenar boşlukları arasında yazdırılmasına neden olan dikey kaydırmayı etkinleştirir. • 60 ABD'de varsayılan fabrika ayarıdır. 64 uluslararası varsayılan fabrika ayarıdır.
PCL5 Minimum Çizgi Genişliği 1-30 (2*)	1200 dpi'de yazdırılan işler için ilk minimum strok genişliğini ayarlar.
PCLXL Minimum Çizgi Genişliği 1-30 (2*)	
A4 Genişliği 198 mm* 203 mm	A4 boyutunda kağıtta mantıksal sayfanın genişliğini ayarlar. **Not:** Mantıksal sayfa, fiziksel sayfada verilerin yazdırıldığı alandır.
Önce SB sonra SD Kapalı* Açık	Yazıcıyı, satır besleme kontrol komutundan sonra sürgü dönüşü gerçekleştirecek biçimde ayarlar. **Not:** Sürgü dönüşü, imlecin konumunu aynı satırdaki ilk konuma götürmesi için yazıcıya komut veren bir mekanizmadır.
Önce SD sonra SB Kapalı* Açık	Yazıcıyı, sürgü dönüşü kontrol komutundan sonra satır besleme gerçekleştirecek biçimde ayarlar.
Not: Bir değerin yanındaki yıldız (*), varsayılan fabrika ayarını belirtir.	

Menü öğesi	Açıklama
Tepsi Yeninumara ÇA Besleyici Ata Tepsi Ata [x] Elle Kağıt Ata Elle Zarf Ata Ürt. Ayarlarını Göster Varsay. Geri Yükle	• Yazıcıyı, belirli bir kağıt kaynağı talep etmek üzere farklı bir kaynak atamaları seti kullanan farklı bir yazdırma sürücüsü veya özel uygulamayla çalışması için yapılandırır. • Her kağıt kaynağına atanan varsayılan fabrika değerini gösterir. • Yeniden tepsi seçme değerlerini fabrika varsayılanlarına geri yükler.
Yazdırma Zaman Aşımı Kapalı Açık* (90 saniye)	Yazıcı belirlenen bir süre zarfında boşta kaldıktan sonra bir yazdırma işini bitirmesi için yazıcıyı ayarlar.
Not: Bir değerin yanındaki yıldız (*), varsayılan fabrika ayarını belirtir.	

HTML

Menü öğesi	Açıklama
Yazı Tipi Adı Times*	HTML belgeleri yazdırılırken kullanılacak yazı tipini ayarlar.
Yazı Tipi Boyutu 1-255 (12*)	HTML belgeleri yazdırılırken kullanılacak yazı tipi boyutunu ayarlar.
Ölçekle %1-400 (100*)	HTML belgelerini yazdırmak için ölçekler.
Yönlendirme Dikey* Yatay	HTML belgelerinin sayfa yönlendirmesini ayarlar.
Marj Boyutu 8-255 mm (19*)	HTML belgelerinin sayfa kenar boşluğunu ayarlar.
Artalanlar Yazdırma Yazdır*	HTML belgelerindeki artalan bilgilerini veya grafikleri yazdırır.
Not: Bir değerin yanındaki yıldız (*), varsayılan fabrika ayarını belirtir.	

Görüntü

Menü öğesi	Açıklama
Otomatik Sığdır Açık Kapalı*	Bir görüntü için en uygun kağıt boyutunu ve yönlendirme ayarını seçer. **Not:** Açık olarak ayarlandığında bu menü öğesi, görüntünün ölçeklendirme ve yönlendirme ayarlarını geçersiz kılar.
Negatif Kapalı* Açık	İki-tonlu tek renkli resimlerin negatifini alır. **Not:** Bu menü öğesi GIF veya JPEG görüntü formatlarına uygulanmaz.
Not: Bir değerin yanındaki yıldız (*), varsayılan fabrika ayarını belirtir.	

Menü öğesi	Açıklama
Ölçekleme Sol Üstü Sabitle En İyi Sığdır* Ortayı Sabitle Yüks./Genişlik Sığdır Yüksekliği Sığdır Genişliği Sığdır	Görüntüyü yazdırılabilir alana sığacak şekilde ayarlar. **Not:** Otomatik Sığdır için Açık seçildiğinde Ölçekleme otomatik olarak En İyi Sığdır'a ayarlanır.
Yönlendirme Dikey* Yatay Dikey Ters Çevir Yatay Ters Çevir	Sayfadaki metin ve grafiklerin yönünü belirtir.
Not: Bir değerin yanındaki yıldız (*), varsayılan fabrika ayarını belirtir.	

Kağıt

Tepsi Yapılandırması

Menü öğesi	Açıklama
Varsayılan Kaynak Tepsi [x] (1*) Çok Amaçlı Besleyici Elle Kağıt Elle Zarf	Tüm yazdırma işleri için kağıt kaynağını ayarlar.
Kağıt Boyutu/Türü Tepsi [x] Çok Amaçlı Besleyici Elle Kağıt Elle Zarf	Her kağıt kaynağına yüklenen kağıt boyutunu veya kağıt türünü belirler.
Boyut Değiştir Kapalı Statement/A5 Letter/A4 Listelenenlerin Tümü*	Yazıcıyı, istenen boyut herhangi bir kağıt kaynağına yüklenmemişse belirlenen bir kağıt boyutuna geçecek şekilde ayarlar. **Notlar:** • Kapalı seçeneği kullanıcıdan gerekli kağıt boyutunu yüklemesini ister. • Statement/A5 seçeneği, statement boyutunda kağıt yüklerken A5 boyutundaki belgeyi statement boyutunda, A5 boyutunda kağıt yüklerken statement boyutundaki belgeyi A5 kağıt boyutunda yazdırır. Statement/A5 yalnızca Embedded Web Server'da görünür. • Letter/A4 seçeneği, letter boyutunda kağıt yüklerken A4 boyutundaki belgeyi letter boyutunda, A4 boyutunda kağıt yüklerken letter boyutundaki belgeyi A4 kağıt boyutunda yazdırır. • Letter/A4 seçeneği Tümü Listelendi olarak değişir.
Not: Bir değerin yanındaki yıldız (*), varsayılan fabrika ayarını belirtir.	

Menü öğesi	Açıklama
MP Yapılandır Kaset* Elle İlk	Çok amaçlı besleyicinin davranışını belirler. **Notlar:** • Kaset, çok amaçlı besleyiciyi otomatik kağıt kaynağı olarak yapılandırır. • Manuel, çok amaçlı besleyiciyi yalnızca manuel olarak beslenen yazdırma işleri için ayarlar. • İlk, çok amaçlı besleyiciyi birincil kağıt kaynağı olarak yapılandırır.
Not: Bir değerin yanındaki yıldız (*), varsayılan fabrika ayarını belirtir.	

Ortam Yapılandırması

Universal Ayarları

Menü öğesi	Açıklama
Ölçüm Birimleri İnç Milimetre	Universal kağıt için ölçüm birimini belirler. **Not:** ABD'de inç varsayılan fabrika ayarıdır. Uluslararası varsayılan fabrika ayarı Milimetre'dir.
Dikey Genişliği 3-52 inç (8,5*) 76-1321 mm (216*)	Universal kağıdın dikey genişliğini ayarlar.
Dikey Yüksekliği 3-52 inç (14*) 76,2-1321 mm (356*)	Universal kağıdın dikey yüksekliğini ayarlar.
Besleme Yönü Kısa Kenar* Uzun Kenar	Yazıcıyı, kağıdı kısa kenar veya uzun kenar yönünden alacak şekilde ayarlar. **Not:** Uzun Kenar seçeneği yalnızca en uzun kenar desteklenen maksimum genişlikten kısa olduğunda görünür.
Not: Bir değerin yanındaki yıldız (*), varsayılan fabrika ayarını belirtir.	

Özel Tarama Boyutları

Menü öğesi	Açıklama
Özel Tarama Boyutu [x] Tarama Boyutu Adı Genişlik 1-8,5 inç (8,5*) 25,4-215,9 mm (215,9*) Yükseklik 1–25 inç (14*) 25,4-635 mm (355,6*) Yönlendirme Dikey* Yatay Her yüze 2 tarama Kapalı* Açık	Bir tarama boyutu adı atar ve tarama ayarlarını yapılandırır.

Ortam Türleri

Menü öğesi	Açıklama
Düz Karton Kağıt Saydamlık Geri Dönüştürülmüş Etiketler Vinil Etiketler Bond Zarf Pürüzlü Zarf Antet Önceden Basılı Renkli Kağıt Hafif Ağır Kaba/Pamuk Özel Tür [X]	Kağıdın dokusunu, ağırlığını ve yönünü belirler.

Kutu Yapılandırması

Menü öğesi	Açıklama
Çıkış Kutusu Standart Kutu* Kutu [x]	Çıkış kutusunu belirtir.
Not: Bir değerin yanındaki yıldız (*), varsayılan fabrika ayarını belirtir.	

Menü öğesi	Açıklama
Kutuları Yapılandır Posta kutusu* Bağlantı Bağlantı İsteğe Bağlı Tür Atama	Çıkış kutuları için çalışma modunu yapılandırır. **Notlar:** • Posta kutusu seçeneği, standart kutu ve herhangi bir isteğe bağlı kutunun ayrı ayrı seçilmesini sağlar. • Bağlantı seçeneği, tüm çıkış kutularının tek bir büyük kutuymuş gibi birbirlerine bağlanmasını sağlar. • Bağlantı İsteğe Bağlı seçeneği, tüm isteğe bağlı kutuları tek bir büyük çıkış kutusu gibi kabul eder. • Tür Atama seçeneği, her kağıt türünü bir kutuya veya bağlantılı kutu kümesine atar.
Özel Kutu Adları Standart Kutu Kutu [x]	Kutu için bir ad atar.
Not: Bir değerin yanındaki yıldız (*), varsayılan fabrika ayarını belirtir.	

Kopyala

Varsayılan Kopyalama Ayarları

Menü öğesi	Açıklama
İçerik Türü Metin Metin/Fotoğraf* Fotoğraf Resim	Özgün belgenin içeriğine göre çıktı sonucunu iyileştirir.
İçerik Kaynağı Siyah Beyaz Lazer* Renkli Lazer Mürekkep Püskürtmeli Fotoğraf/Film Magazin Gazete Basın Diğer	Özgün belgenin kaynağına göre çıktı sonucunu iyileştirir.
Kenarlar 1 taraflıdan 1 taraflıya* 1 taraflıdan 2 taraflıya 2 taraflıdan 1 taraflıya 2 taraflıdan 2 taraflıya	Özgün belgeye göre tarama davranışını belirler.
Not: Bir değerin yanındaki yıldız (*), varsayılan fabrika ayarını belirtir.	

Menü öğesi	Açıklama
Ayırma Sayfaları Yok* Kopyalar Arasında İşlerin Arasına Sayfaların Arasına	Yazdırma sırasında boş ayırma sayfaları eklenip eklenmeyeceğini belirler.
Ayırma Sayfası Kaynağı Tepsi [x] (1*) Çok Amaçlı Besleyici	Ayırma sayfaları için kağıt kaynağını belirler.
Taraf başına Sayfa Kapalı* 2 Dikey sayfa 4 Dikey sayfa 2 Yatay sayfa 4 Yatay sayfa	Kağıt yaprağının bir yüzüne yazdırılacak sayfa görüntülerinin sayısını belirler.
Sayfa Sınırlarını Yazdır Kapalı* Açık	Tek sayfaya birden çok sayfa yazdırırken her görüntünün çevresine kenarlık yerleştirir.
Harmanla Kapalı [1,1,1,2,2,2] Açık [1,2,1,2,1,2]*	Sırayla birden çok kopya yazdırır.
Ofset Sayfaları Yok* Kopyalar Arasında İşlerin Arasına	Her yazdırma işinin veya yazdırma işinin her kopyasının çıktısını ayırır. **Notlar:** • Kopyalar Arasında seçeneği, Harmanlama Açık [1,2,1,2,1,2] olarak ayarlanmışsa yazdırma işinin her kopyasını ayırır. Harmanlama seçeneği Kapalı [1,1,1,2,2,2] olarak ayarlanmışsa yazdırılan sayfaların her kümesi ayrılır (ör. tüm 1. sayfalar ve tüm 2. sayfalar). • İşler Arasında, tüm yazdırma işi için yazdırılan kopya sayısına bakılmaksızın aynı ayırma konumunu ayarlar. • Bu menü öğesi sadece bir zımba sonlandırıcı takıldığında görüntülenir.
Zımba Kapalı* 1 zımba, sol üst köşe 2 zımba, sol 1 zımba, sağ üst köşe 2 zımba, üst 1 zımba, sol alt köşe 2 zımba, alt 1 zımba, sağ alt köşe 2 zımba, sağ	Tüm yazdırma işleri için zımbalama konumunu belirler. **Not:** Bu menü öğesi sadece bir zımba sonlandırıcı takıldığında görüntülenir.
Delme Kapalı* 2 delik 3 delik	Tüm yazdırma işleri için delme modunu ayarlar. **Not:** Bu menü öğesi sadece bir zımba sonlandırıcı takıldığında görüntülenir.
Not: Bir değerin yanındaki yıldız (*), varsayılan fabrika ayarını belirtir.	

Menü öğesi	Açıklama
"Kopyalama Kaynağı" Boyutu	Özgün belgenin kağıt boyutunu ayarlar. **Not:** ABD'de Letter varsayılan fabrika ayarıdır. A4 uluslararası varsayılan fabrika ayarıdır.
"Kopyalama Hedefi" Kaynağı Tepsi [x] (1*) Çok Amaçlı Besleyici Otomatik Boyut Eşleştirme	Kopyalama işi için kağıt kaynağını belirler.
Koyuluk 1 - 9 (5*)	Taranan görüntünün koyuluğunu ayarlar.
Kopya Sayısı 1-9999 (1*)	Kopya sayısını belirler.
Üstbilgi/Altbilgi Sol Başlık Orta Başlık Sağ Başlık Sol Alt Bilgi Orta Alt Bilgi Sağ Alt Bilgi	Taranan resimdeki üst bilgiyi veya alt bilgiyi belirler.
Kaplama Gizli Kopyala Taslak Acil Özel Kapalı*	Her kopyada yazdırılacak kaplama metnini belirler.
Özel kaplama	Kaplama menüsündeki Özel seçeneği için metin girer.
Not: Bir değerin yanındaki yıldız (*), varsayılan fabrika ayarını belirtir.	

Gelişmiş Görüntüleme

Menü öğesi	Açıklama
Renk Eksikliği Renk Eksikliği (Yok*) Varsayılan Kırmızı Eşiği (128*) Varsayılan Yeşil Eşiği (128*) Varsayılan Mavi Eşiği (128*)	Tarama sırasında hangi rengin eksik olacağını belirler ve bu renk için eksiltme ayarını yapılandırır.
Kontrast İçerik için en iyisi* 0-5	Taranan görüntü için kontrastı belirler.
Arka Planı Kaldırma Arka Plan Algılaması (İçerik bazlı*) Düzey (0*)	Özgün belgeden arka plan rengini veya görüntüdeki kumlanmayı kaldırır. **Notlar:** • İçerik bazlı, özgün belgeden arka plan rengini kaldırır. • Sabit, bir fotoğraftaki görüntü kumlanmasını giderir.
Not: Bir değerin yanındaki yıldız (*), varsayılan fabrika ayarını belirtir.	

Menü öğesi	Açıklama
Otomatik Ortala Kapalı* Açık	İçeriği sayfanın ortasına hizalar.
Ayna Resmi Kapalı* Açık	Özgün belgenin ayna görüntüsünü oluşturur.
Negatif Resim Kapalı* Açık	Özgün belgenin negatif görüntüsünü oluşturur.
Gölge Ayrıntısı -4 - 4 (0*)	Özgün belgedeki gölge ayrıntısını ayarlar.
Kenardan Kenara Tara Kapalı* Açık	Özgün belgeyi kenardan kenara tarar.
Keskinlik 1-5 (3*)	Taranan görüntünün netliğini ayarlar.
Not: Bir değerin yanındaki yıldız (*), varsayılan fabrika ayarını belirtir.	

Yönetici Kontrolleri

Menü öğesi	Açıklama
Saydam Ayırıcıları Kapalı Açık*	Asetatlar arasında boş sayfa ekler.
Öncelikli Kopyalara İzin Ver Kapalı Açık*	Bir yazdırma işini kopya çıkarmak için duraklatır.
Özel İş Tarama Kapalı* Açık	Yazıcıyı, belirtilen ayarları kullanarak birinci özgün belge kümesini tarayacak ve ardından aynı ya da farklı ayarlarla bir sonraki kümeyi tarayacak şekilde ayarlar. **Not:** Bu menü öğesi yalnızca bir sabit disk takıldığında kullanılabilir.
Kısayol Olarak Kaydet'e İzin Ver Kapalı Açık*	Kopyalama ayarlarını kısayol olarak kaydeder.
ADF Eğim Ayarı Kapalı* Açık	Yazıcıyı, ADF'den taranan belgelerdeki eğik görüntüleri düzeltecek şekilde ayarlar.
Örnek kopya Kapalı* Açık	Kalan kopyaları yazdırmadan önce kaliteyi kontrol etmek için bir örnek kopya yazdırır. **Not:** Bu menü öğesi yalnızca bir sabit disk takıldığında kullanılabilir.
Not: Bir değerin yanındaki yıldız (*), varsayılan fabrika ayarını belirtir.	

Faks

Varsayılan Faks Ayarları

Faks Modu

Menü öğesi	Açıklama
Faks Modu Faks Faks Sunucusu Devre dışı	Bir faks modu seçer. **Not:** Varsayılan fabrika ayarı, yazıcınızın modeline bağlı olarak farklılık gösterebilir.

Faks Kurulumu

Genel Faks ayarları

Menü öğesi	Açıklama
Faks Adı	Faks makinenizi tanımlar.
Faks Numarası	Faks numaranızı tanımlar.
Faks Kimliği Faks Adı Faks Numarası*	Faks alıcılarına faks adınızı veya faks numaranızı bildirir.
Bellek Kullanımı Tüm alınanlar Çoğunu al Eşit* En çok gönderilen Tüm gönderilenler	Faks gönderme için ayrılan dahili yazıcı belleği miktarını ayarlar. **Not:** Bu menü öğesi, arabellek koşullarını ve başarısız faksları önler.
Faksları İptal Et İzin Ver* İzin Verme	Giden faksları iletilmeden önce iptal eder ya da gelen faksları yazdırılması bitmeden önce iptal eder.
Faks Numarası Maskeleme Kapalı* Soldan Sağdan	Giden faks numarasını maskeleme formatını belirler.
Maskelenecek Basamaklar 0-58 (0*)	Giden bir faks numarasında maskelenecek basamakların sayısını belirtir.
Hatta Bağlı Algılamayı Etkinleştir Açık* Kapalı	Yazıcıya telefon hattı bağlı olup olmadığını tespit eder. **Not:** Tespit işlemi yazıcı açıldığında ve her aramadan önce gerçekleşir.
Faks Uyumluluğunu Optimize Et	Yazıcının faks işlevini diğer faks makineleriyle optimum uyumluluk için yapılandırır.
Not: Bir değerin yanındaki yıldız (*), varsayılan fabrika ayarını belirtir.	

Menü öğesi	Açıklama
Faks Aktarımı T.38 Analog G.711 etherFAX	Faks aktarımı yöntemini ayarlayın. **Notlar:** • Bu menü öğesi, yalnızca yazıcıya bir etherFAX veya IP üzerinden Faks (FoIP) lisans paketi yüklenmişse görüntülenir. • Varsayılan fabrika ayarları, yazıcınızın modeline bağlı olarak farklılık gösterebilir.
Not: Bir değerin yanındaki yıldız (*), varsayılan fabrika ayarını belirtir.	

HTTPS Faks Ayarları

Not: Bu menü yalnızca Faks Aktarımı etherFAX olarak ayarlanmışsa görüntülenir.

Menü öğesi	Açıklama
HTTPS hizmeti URL'si	etherFAX hizmeti URL'sini belirtir.
HTTPS Proxy	Bir proxy sunucu URL'si belirtir.
HTTPS Proxy Kullanıcısı	Proxy sunucusu için kullanıcı adı ve parolayı belirtir.
HTTPS Proxy Parolası	
Faks Gönderme Şifrelemesi Devre dışı Etkin* Gerekli	Giden faks mesajları için şifrelemeyi etkinleştirir.
Faks Alma Şifrelemesi Devre dışı Etkin* Gerekli	Gelen faks mesajları için şifrelemeyi etkinleştirir.
HTTPS Faks Durumu	etherFAX iletişim durumunu gösterir.
Not: Bir değerin yanındaki yıldız (*), varsayılan fabrika ayarını belirtir.	

Faks Gönderme Ayarları

Menü öğesi	Açıklama
Çözünürlük Standart* Hassas Süper İnce Ultra İnce	Taranan görüntünün çözünürlüğünü ayarlar. **Not:** Çözünürlüğün yüksek olması faksın iletim süresini artırır ve daha fazla bellek gerektirir.
Özgün Boyut [Kağıt boyutlarının listesi] (Karma Boyutlar*)	Özgün belgenin boyutunu belirtin.
Yönlendirme Dikey* Yatay	Özgün belgenin yönlendirmesini belirtir. **Not:** Bu menü öğesi yalnızca bazı yazıcı modellerinde görüntülenir.
Not: Bir değerin yanındaki yıldız (*), varsayılan fabrika ayarını belirtir.	

Menü öğesi	Açıklama
Kenarlar Kapalı* Kısa Kenar Uzun Kenar	Belgenin her iki tarafında tarama yaparken özgün belgenin yönünü belirler. **Not:** Bu menü öğesi yalnızca bazı yazıcı modellerinde görüntülenir.
İçerik Türü Metin* Metin/Fotoğraf Fotoğraf Resim	Özgün belgenin içeriğine göre çıktı sonucunu iyileştirir.
İçerik Kaynağı Siyah Beyaz Lazer* Renkli Lazer Mürekkep Püskürtmeli Fotoğraf/Film Magazin Gazete Basın Diğer	Özgün belgenin kaynağına göre çıktı sonucunu iyileştirir.
Koyuluk 1-9 (5*)	Taranan görüntünün koyuluğunu ayarlar.
PABX arkasında Açık Kapalı*	Yazıcının çevir sesini beklemeden faks numarasını çevirmesini sağlar. **Not:** Private Automated Branch Exchange (PABX), tek bir erişim numarasının dışarıdan arayanlara birkaç hat sunmasını sağlayan bir telefon ağıdır.
Çevirme Modu Ton* Darbeli	Gelen veya giden fakslar için çevirme modunu belirler.
Not: Bir değerin yanındaki yıldız (*), varsayılan fabrika ayarını belirtir.	

Gelişmiş Görüntüleme

Menü öğesi	Açıklama
Renk Dengesi Camgöbeği - Kırmızı -4 - 4 (0*) Macenta - Yeşil -4 - 4 (0*) Sarı - Mavi -4 - 4 (0*)	Tarama sırasında renk yoğunluğunu ayarlar.
Renk Eksikliği Renk Eksikliği (Yok*) Varsayılan Kırmızı Eşiği (128*) Varsayılan Yeşil Eşiği (128*) Varsayılan Mavi Eşiği (128*)	Tarama sırasında hangi rengin eksik olacağını belirler ve bu renk için eksiltme ayarını yapılandırır.
Not: Bir değerin yanındaki yıldız (*), varsayılan fabrika ayarını belirtir.	

Menü öğesi	Açıklama
Kontrast İçerik için En İyisi* 0 1 2 3 4 5	Çıktının kontrastını ayarlar.
Arka Planı Kaldırma Düzey -4 - 4 (0*)	Taranmış bir resimdeki görünür arka planın miktarını ayarlar.
Ayna Resmi Kapalı* Açık	Özgün belgenin ayna görüntüsünü oluşturur.
Negatif Resim Kapalı* Açık	Özgün belgenin negatif görüntüsünü oluşturur.
Gölge Ayrıntısı -4 - 4 (0*)	Taranmış bir resimdeki görünür gölge ayrıntısının miktarını ayarlar.
Kenardan Kenara Tara Açık Kapalı*	Özgün belgenin kenardan kenara taranmasını sağlar.
Keskinlik 1-5 (3*)	Taranan görüntünün netliğini ayarlar.
Sıcaklık -4 - 4 (0*)	Çıktının daha soğuk mu yoksa daha sıcak mı olacağını belirler.
Not: Bir değerin yanındaki yıldız (*), varsayılan fabrika ayarını belirtir.	

Yönetici Kontrolleri

Menü öğesi	Açıklama
Renkli Faks Taramaları Etknlştr. Varsayılan Olarak Kapalı* Varsayılan Olarak Açık Hiçbir Zaman Kullanma Her Zaman Kullan	Faks için renkli taramaları etkinleştirir.
Otomatik Yeniden Ara 0-9 (5*)	Alıcı faks makinelerinin etkinlik düzeylerine göre yeniden arama girişimlerinin sayısını ayarlar.
Yeniden Arama Sıklığı 1-200 dakika (3*)	Faksı başarıyla gönderme şansını artırmak için yeniden arama girişimleri arasındaki süreyi artırır.
Not: Bir değerin yanındaki yıldız (*), varsayılan fabrika ayarını belirtir.	

Menü öğesi	Açıklama
ECM'yi Etkinleştir Açık* Kapalı	Faks işleri için Hata Düzeltme Modunu (ECM) etkinleştirir. **Not:** ECM, faks iletim işleminde telefon hattı paraziti ve zayıf sinyal gücünden kaynaklanan hataları algılar ve düzeltir.
Faks Taramaları Etknlştr. Açık* Kapalı	Yazıcıda taranan dosyaları fakslar.
Faks için Sürücü Açık* Kapalı	Yazdırma sürücüsünün faks göndermesine izin verir.
Kısayol Olarak Kaydet'e İzin Ver Açık* Kapalı	Faks numaralarını yazıcıda kısayol olarak kaydeder.
Maks Hız 33.600* 14.400 9600 4800 2400	Maksimum faks gönderme hızını ayarlar.
Özel İş Tarama Kapalı* Açık	Özel işlerin taramasını varsayılan olarak açar. **Not:** Bu menü öğesi yalnızca bir sabit disk takıldığında kullanılabilir.
Tarama Önizleme Kapalı* Açık	Ekranda taramanın bir önizlemesini gösterir. **Not:** Bu menü öğesi yalnızca bir sabit disk takıldığında kullanılabilir.
ADF Eğim Ayarı Kapalı* Açık	Taranan görüntüdeki küçük kıvrıklıkları düzeltir.
Renkli Faksları Tek Renk Faksa Otomatik Dönüştür Açık* Kapalı	Tüm giden renkli faksları siyah beyaza dönüştürür.
Faks Numarasını Onaylayın Kapalı* Açık	Kullanıcıdan faks numarasını onaylamasını ister.
Çevirme Öneki	Bir çevirme öneki ayarlar.
Çevirme Öneki Kuralları	Bir çevirme öneki kuralı oluşturur.
Not: Bir değerin yanındaki yıldız (*), varsayılan fabrika ayarını belirtir.	

Faks Alma Ayarları

Menü öğesi	Açıklama
Faks İşi Bekletiliyor Yok* Toner Toner ve Sarf Malzemeleri	Yazdırma kuyruğundan belirli kullanılamayan kaynakları talep eden faks işlerini kaldırır.
Çalma Sayısı 1-25 (3*)	Gelen faks için zil sayısını ayarlar.
Otomatik Küçültme Açık* Kapalı	Gelen faksı sayfaya sığacak şekilde ölçeklendirir.
Kağıt Kaynağı Tepsi [X] Otomatik*	Gelen faksı yazdırmak için kullanılacak kağıt kaynağını ayarlar.
Kenarlar Açık Kapalı*	Kağıdın her iki tarafına yazdırın.
Ayırma Sayfaları Yok* İş Öncesi İş Sonrası	Yazdırma sırasında boş ayırma sayfaları eklenip eklenmeyeceğini belirler.
Ayırma Sayfası Kaynağı Tepsi [X] (1*)	Ayırma sayfaları için kağıt kaynağını belirler.
Çıkış Kutusu Standart Kutu	Alınan fakslar için çıkış kutusunu belirler.
Faks Alt Bilgisi Açık Kapalı*	Alınan bir fakstaki her sayfanın en alt kısmına iletim bilgilerini yazdırır.
Faks Altbilgisi Saat Damgası Al* Baskı	Saat damgasını alınan faksın her sayfasının alt kısmına yazdırır.
Zımba Kapalı* 1 zımba 2 zımba	Yazdırılan faks belgesini zımbalar. **Not:** Bu menü öğesi sadece bir sonlandırıcı takılıysa görüntülenir.
Faks Bekletme Bekletilen Faks Modu Kapalı* Her Zaman Açık Elle Prgrmlnan	Alınan faksların yazdırılmasını izin verilinceye kadar bekletir.
Not: Bir değerin yanındaki yıldız (*), varsayılan fabrika ayarını belirtir.	

Yönetici Kontrolleri

Menü öğesi	Açıklama
Faks Alımını Etkinleştir Açık* Kapalı	Yazıcıyı faks alacak şekilde ayarlar.
Renkli Faks Alımını Etkinleştir Açık* Kapalı	Yazıcıyı renkli faks alacak şekilde ayarlar.
Arayan Kimliğini Etkinleştir Açık Kapalı*	Gelen faksı gönderen numarayı gösterir.
Adsız Faksları Engelle Açık Kapalı*	İstasyon kimliği veya faks kimliği belirtilmemiş aygıtlardan gönderilen gelen faksları engeller.
Yasak Faks Listesi Yasak Faks Ekle	Engellemek istediğiniz telefon numaralarını belirler.
Yanıt Açık Tüm Ziller* Yalnızca Tek Zil Yalnızca Çift Zil Yalnızca Üç Zil Yalnızca Tek veya Çift Zil Sesi Yalnızca Tek veya Üç Zil Sesi Yalnızca Çift veya Üç Zil	Gelen faks için farklı bir zil sesi ayarlar.
Otomatik Yanıtla Açık* Kapalı	Yazıcıyı, faksı otomatik olarak alacak şekilde ayarlar.
Faksı İletme Yazdır* Yazdır ve ilet İlet	Alınan faksın iletilip iletilmeyeceğini belirler.
İletme Hedefi Hedef 1 Hedef 2	Alınan faksın nereye iletileceğini belirler. **Not:** Bu menü öğesi yalnızca Faks İletme özelliği Yazdır ve İlet veya İlet olarak ayarlandığında görünür.
Maks Hız 33.600* 14.400 9600 4800 2400	Maksimum faks iletim hızını ayarlar.
Not: Bir değerin yanındaki yıldız (*), varsayılan fabrika ayarını belirtir.	

Faks Kapak Sayfası

Menü öğesi	Açıklama
Faks Kapak Sayfası Varsayılan Olarak Kapalı* Varsayılan Olarak Açık Hiçbir Zaman Kullanma Her Zaman Kullan	Faks kapak sayfasının ayarlarını yapılandırır.
Kime alanını ekle Kapalı* Açık	
Kimden alanını ekle Kapalı* Açık	
Başlangıç	
Mesaj Alanını Ekle Kapalı* Açık	
Mesaj:	
Logoyu Ekle Kapalı* Açık	
Alt Bilgi Ekle [x] Kapalı* Açık	
Alt Bilgi [x]	
Not: Bir değerin yanındaki yıldız (*), varsayılan fabrika ayarını belirtir.	

Faks Günlüğü ayarları

Menü öğesi	Açıklama
Aktarım Günlüğü Sıklığı Her zaman* Hiçbir zaman Yalnızca Hata İçin	Yazıcının hangi sıklıkta aktarım günlüğü oluşturacağını belirler.
Aktarım Günlüğü Eylemi Baskı Kapalı Açık* E-posta Kapalı* Açık	Başarılı faks iletimi veya iletim hatası için günlük yazdırır veya günlüğün e-postasını gönderir.
Not: Bir değerin yanındaki yıldız (*), varsayılan fabrika ayarını belirtir.	

Menü öğesi	Açıklama
Alma Hatası Günlüğü Asla Yazdırma* Hata Olursa Yazdır	Faks alım hataları için günlük yazdırır.
Otomatik Yazdırma Günlüğü Açık* Kapalı	Tüm faks etkinliklerini yazdırır.
Kağıt Kaynağı Günlüğü Tepsi [x] (1*)	Günlükleri yazdırmak için kullanılan kağıt kaynağını belirler.
Günlük Görüntüle Uzak Faks Adı* Aranan Numara	Göndereni uzak faks adı veya faks numarasıyla tanımlar.
İş Günlüğü Etknlştr. Açık* Kapalı	Tüm faks işlerinin özetini görüntüler.
Arama Günlüğü Etknlştr. Açık* Kapalı	Faks çevirme geçmişinin özetini görüntüler.
Günlük Çıkış Kutusu Standart Kutu* Kutu [x]	Yazdırılan günlükler için çıkış kutusunu belirler.
Not: Bir değerin yanındaki yıldız (*), varsayılan fabrika ayarını belirtir.	

Hoparlör ayarları

Menü öğesi	Açıklama
Hoparlör Modu Her Zaman Kapalı* Her Zaman Açık Bağlanıncaya Kadar Açık	Faks hoparlör modunu ayarlar.
Hoparlör Sesi Düşük* Yüksek	Faks hoparlörünün ses düzeyini ayarlar.
Zil Sesi Düzeyi Kapalı* Açık	Zil sesi düzeyini etkinleştirir.
Not: Bir değerin yanındaki yıldız (*), varsayılan fabrika ayarını belirtir.	

Faks Sunucusu Ayarları

Genel Faks Ayarları

Menü öğesi	Açıklama
Biçimlendirme	Faks alıcısını belirler. **Not:** Faks numarasını kullanmak istiyorsanız numaradan önce numara işaretini (#) yazın.
Yanıt Adresi	Faks göndermek için yanıt adresini belirler.
Konu	Faks konusunu ve mesajını belirler.
Mesaj	
Analog alımı etkinleştir Kapalı* Açık	Yazıcıyı, analog faksları alacak şekilde ayarlar.
Not: Bir değerin yanındaki yıldız (*), varsayılan fabrika ayarını belirtir.	

Faks Sunucusu E-posta Ayarları

Menü öğesi	Açıklama
E-posta SMTP Sunucusu Kullan Açık* Kapalı	Faks alırken ve gönderirken e-posta için Basit Posta Aktarım Protokolü (SMTP) ayarlarını kullanır. **Not:** Açık olarak ayarlandığında Faks Sunucusu E-posta Ayarları menüsündeki diğer tüm ayarlar gösterilmez.
Birincil SMTP Ağ Geçidi	Birincil SMTP sunucusunun IP adresini veya ana bilgisayar adını yazar.
Birincil SMTP Ağ Geçidi Bağlantı Noktası 1-65.535 (25*)	Birincil SMTP sunucusunun bağlantı noktası numarasını girer.
İkincil SMTP Ağ Geçidi	İkincil veya yedek SMTP sunucunuzun sunucu IP adresini veya ana bilgisayar adını yazar.
İkincil SMTP Ağ Geçidi Bağlantı Noktası 1-65.535 (25*)	İkincil veya yedek SMTP sunucunuzun sunucu bağlantı noktası numarasını girer.
SMTP Zaman Aşımı 5–30 (30*)	SMTP sunucusu yanıt vermiyorsa yazıcı zaman aşımına uğramadan önce geçmesi gereken süreyi ayarlar.
Yanıt Adresi	Faks göndermek için yanıt adresini belirler.
SSL/TLS Kullan Devre dışı* Görüşme Gerekli	Faksın şifreli bağlantı kullanarak gönderilip gönderilmeyeceğini belirler.
Güvenilir Sertifika Gerektir Kapalı Açık*	SMTP sunucusuna erişirken kullanılacak güvenilir sertifikayı belirler.
Not: Bir değerin yanındaki yıldız (*), varsayılan fabrika ayarını belirtir.	

Menü öğesi	Açıklama
SMTP Sunucusu Kimlik Doğrulama Kimlik doğrulama gerekmiyor* Oturum Aç/Düz NTLM CRAM-MD5 Digest-MD5 Kerberos 5	SMTP sunucusu için kimlik doğrulama türünü ayarlar.
Aygıt-Tarafından Gönderilen E-posta Yok* Aygıt SMTP Kmlk Bilg. Kullan	Aygıt tarafından gönderilen e-posta için kimlik bilgileri gerekip gerekmeyeceğini belirler.
Kullanıcı-Tarafından Gönderilen E-Posta Yok* Aygıt SMTP Kmlk Bilg. Kullan Oturum Kullanıcı Kimliği ve Parolası kullan Oturum E-posta Adresi ve Parolası Kullan Kullanıcıya sor	Kullanıcı tarafından gönderilen e-posta için kimlik bilgileri gerekip gerekmeyeceğini belirler.
Active Directory Aygıt Bilgilerini Kullan Kapalı* Açık	Kullanıcı kimlik bilgileri ve grup hedeflerinin SMTP sunucusuna bağlanmasını sağlar.
Aygıt Kullanıcı Kimliği	SMTP sunucusuna bağlanırken kullanılacak kullanıcı kimliği ve parolayı belirler.
Aygıt Parolası	
Kerberos 5 ALANI	Kerberos 5 kimlik doğrulama protokolü için alanı belirler.
NTLM Etki Alanı	NTLM güvenlik protokolü için etki alanı adını belirler.
"SMTP sunucusu kurulmadı" hatasını devre dışı bırak Kapalı* Açık	"SMTP sunucusu kurulmadı" hata mesajını gizler.
Not: Bir değerin yanındaki yıldız (*), varsayılan fabrika ayarını belirtir.	

Faks Sunucusu Tarama Ayarları

Menü öğesi	Açıklama
Görüntü Biçimi TIFF (.tif) PDF (.pdf)* XPS (.xps)	Taranan görüntü için dosya formatını belirler.
İçerik Türü Metin* Metin/Fotoğraf Fotoğraf Resim	Özgün belgenin içeriğine göre çıktı sonucunu iyileştirir.
Not: Bir değerin yanındaki yıldız (*), varsayılan fabrika ayarını belirtir.	

Menü öğesi	Açıklama
İçerik Kaynağı Siyah Beyaz Lazer* Renkli Lazer Mürekkep Püskürtmeli Fotoğraf/Film Magazin Gazete Basın Diğer	Özgün belgenin kaynağına göre çıktı sonucunu iyileştirir.
Faks Çözünürlüğü Standart* Hassas Süper İnce Ultra İnce	Faks çözünürlüğünü ayarlar.
Kenarlar Kapalı* Kısa Kenar Uzun Kenar	Belgenin her iki tarafında tarama yaparken özgün belgenin yönünü belirler.
Koyuluk 1-9 (5*)	Çıktının koyuluğunu ayarlar.
Yönlendirme Dikey* Yatay	Sayfadaki metin ve grafiklerin yönünü belirtir.
Özgün Boyut [Kağıt boyutlarının listesi]	Özgün belgenin kağıt boyutunu ayarlar. **Notlar:** • Karma Boyutlar ABD'de varsayılan fabrika ayarıdır. A4 uluslararası varsayılan fabrika ayarıdır. • Bu ayar yazıcınızın modeline göre değişiklik gösterebilir.
Birden-Çok Syf TIFF Kullan Kapalı Açık*	Tek sayfalı ve birden çok sayfalı TIFF dosyaları arasında seçim yapılmasını sağlar.
Not: Bir değerin yanındaki yıldız (*), varsayılan fabrika ayarını belirtir.	

E-posta

E-posta Ayarları

Menü öğesi	Açıklama
Birincil SMTP Ağ Geçidi	E-posta gönderimi için kullanılan birincil SMTP sunucusunun IP adresini veya ana bilgisayar adını yazar.
Not: Bir değerin yanındaki yıldız (*), varsayılan fabrika ayarını belirtir.	

Menü öğesi	Açıklama
Birincil SMTP Ağ Geçidi Bağlantı Noktası 1-65.535 (25*)	Birincil SMTP sunucusunun bağlantı noktası numarasını girer.
İkincil SMTP Ağ Geçidi	İkincil veya yedek SMTP sunucunuzun sunucu IP adresini veya ana bilgisayar adını yazar.
İkincil SMTP Ağ Geçidi Bağlantı Noktası 1-65.535 (25*)	İkincil veya yedek SMTP sunucunuzun sunucu bağlantı noktası numarasını girer.
SMTP Zaman Aşımı 5-30 saniye (30*)	SMTP sunucusu yanıt vermiyorsa yazıcı zaman aşımına uğramadan önce geçmesi gereken süreyi ayarlar.
Yanıt Adresi	E-postaya yanıt adresini belirler.
Her zaman SMTP varsayılan Yanıt Adresini kullan Açık Kapalı*	SMTP sunucuda her zaman varsayılan yanıt adresini kullanır.
SSL/TLS Kullan Devre dışı* Görüşme Gerekli	E-postanın şifreli bağlantı kullanarak gönderilip gönderilmeyeceğini belirler.
Güvenilir Sertifika Gerektir Kapalı Açık*	SMTP sunucusuna erişirken güvenilir sertifika gerektirir.
SMTP Sunucusu Kimlik Doğrulama Kimlik doğrulama gerekmiyor* Oturum Aç/Düz NTLM CRAM-MD5 Digest-MD5 Kerberos 5	SMTP sunucusu için kimlik doğrulama türünü ayarlar.
Aygıt-Tarafından Gönderilen E-posta Yok* Aygıt SMTP Kmlk Bilg. Kullan	Aygıt tarafından gönderilen e-posta için kimlik bilgileri gerekip gerekmeyeceğini belirler.
Kullanıcı-Tarafından Gönderilen E-Posta Yok* Aygıt SMTP Kmlk Bilg. Kullan Oturum Kullanıcı Kimliği ve Parolası kullan Oturum E-posta Adresi ve Parolası Kullan Kullanıcıya sor	Kullanıcı tarafından gönderilen e-posta için kimlik bilgileri gerekip gerekmeyeceğini belirler.
Active Directory Aygıt Bilgilerini Kullan Kapalı* Açık	Kullanıcı tarafından gönderilen e-posta için kimlik bilgileri gerekip gerekmeyeceğini belirler.
Aygıt Kullanıcı Kimliği	SMTP sunucusuna bağlanırken kullanılacak kullanıcı kimliği ve parolayı belirler.
Aygıt Parolası	
Kerberos 5 ALANI	Kerberos 5 kimlik doğrulama protokolü için alanı belirler.
Not: Bir değerin yanındaki yıldız (*), varsayılan fabrika ayarını belirtir.	

Menü öğesi	Açıklama
NTLM Etki Alanı	NTLM güvenlik protokolü için etki alanı adını belirler.
"SMTP sunucusu kurulmadı" hatasını devre dışı bırak Kapalı* Açık	"SMTP sunucusu kurulmadı" hata mesajını gizler.
Not: Bir değerin yanındaki yıldız (*), varsayılan fabrika ayarını belirtir.	

Varsayılan E-posta Ayarları

Menü öğesi	Açıklama
Konu:	E-posta konusunu ve mesajını belirler.
Mesaj:	
Dosya Adı	Taranan belge için dosya adını belirler.
Biçim JPEG (.jpg) PDF (.pdf)* TIFF (.tif) XPS (.xps) TXT (.txt) RTF (.rtf) DOCX (.docx) CSV (.csv)	Taranan belgenin dosya formatını belirler. **Not:** Bu menü öğeleri yazıcınızın modeline göre değişiklik gösterebilir.
Genel OCR Ayarları Tanınan Diller Otomatik Döndür Benekleri Gider Oto Kontrast Geliştirme	Optik karakter tanıma (OCR) için ayarları yapılandırır. **Not:** Bu menü öğesi yalnızca bir OCR çözümü satın alıp yüklediyseniz görüntülenir.
PDF Ayarları PDF Sürümü (1.5*) Arşiv Sürümü (A-1a*) Yüksek Oranda Sıkıştırılmış (Kapalı*) Güvenli (Kapalı*) Arşiv (PDF/A) (Kapalı*)	Taranan belgenin PDF ayarlarını yapılandırır. **Notlar:** • Arşiv Sürümü ve Arşiv (PDF/A) yalnızca PDF Sürümü 1.4'e ayarlıysa desteklenir. • Yüksek Oranda Sıkıştırılmış seçeneği yalnızca bir sabit disk takıldığında görüntülenir.
İçerik Türü Metin Metin/Fotoğraf* Fotoğraf Resim	Özgün belgenin içerik türüne göre çıktı sonucunu iyileştirir.
Not: Bir değerin yanındaki yıldız (*), varsayılan fabrika ayarını belirtir.	

Menü öğesi	Açıklama
İçerik Kaynağı Siyah Beyaz Lazer* Renkli Lazer Mürekkep Püskürtmeli Fotoğraf/Film Magazin Gazete Basın Diğer	Özgün belgenin içerik kaynağına göre çıktı sonucunu iyileştirir.
Renkli Siyah Beyaz Gri Renkli* Otomatik	Yazıcıyı, dosya içeriğini renkli veya siyah beyaz olarak alacak şekilde ayarlar.
Çözünürlük 75 dpi 150 dpi* 200 dpi 300 dpi 400 dpi 600 dpi	Taranan görüntünün çözünürlüğünü ayarlar.
Koyuluk 1-9 (5*)	Taranan görüntünün koyuluğunu ayarlar.
Yönlendirme Dikey* Yatay	Özgün belgenin yönlendirmesini belirtir.
Özgün Boyut Karma Boyutlar*	Özgün belgenin kağıt boyutunu ayarlar.
Kenarlar Kapalı* Kısa Kenar Uzun Kenar	Belgenin her iki tarafında tarama yaparken özgün belgenin yönünü belirler.
Not: Bir değerin yanındaki yıldız (*), varsayılan fabrika ayarını belirtir.	

Gelişmiş Görüntüleme

Menü öğesi	Açıklama
Renk Dengesi Camgöbeği (0*) Macenta (0*) Sarı (0*)	Camgöbeği, macenta ve sarı için renk yoğunluğunu ayarlar.
Not: Bir değerin yanındaki yıldız (*), varsayılan fabrika ayarını belirtir.	

Menü öğesi	Açıklama
Renk Eksikliği Renk Eksikliği Yok* Kırmızı Yeşil Mavi Varsayılan Kırmızı Eşiği 0–255 (128*) Varsayılan Yeşil Eşiği 0–255 (128*) Varsayılan Mavi Eşiği 0–255 (128*)	Tarama sırasında hangi rengin eksik olacağını belirler ve bu renk için eksiltme ayarını yapılandırır.
Otomatik Renk Algıla Renk Hassasiyeti 1-9 (5*) Alan Hassasiyeti 1-9 (5*) E-posta Bit Derinliği 1 bit* 8 bit Minimum Tarama Çözünürlüğü 75 dpi 150 dpi 200 dpi 300 dpi*	Otomatik renk algılama ayarını yapılandırır.
JPEG Kalitesi İçerik için en iyisi* 5-95	Taranan görüntünün JPEG kalitesini ayarlar.
Kontrast İçerik için en iyisi* 0-5	Taranan görüntü için kontrastı belirler.
Arka Planı Kaldırma Arka Plan Algılaması İçerik bazlı* Sabit Düzey -4 ila 4 (0*)	Özgün belgeden arka plan rengini veya görüntüdeki kumlanmayı kaldırır. **Notlar:** • İçerik bazlı, özgün belgeden arka plan rengini kaldırır. • Sabit, bir fotoğraftaki görüntü kumlanmasını giderir.
Ayna Resmi Kapalı* Açık	Özgün belgenin ayna görüntüsünü oluşturur.
Negatif Resim Kapalı* Açık	Özgün belgenin negatif görüntüsünü oluşturur.
Gölge Ayrıntısı -4 - 4 (0*)	Taranan görüntünün gölge ayrıntısını ayarlar.
Not: Bir değerin yanındaki yıldız (*), varsayılan fabrika ayarını belirtir.	

Menü öğesi	Açıklama
Kenardan Kenara Tara Kapalı* Açık	Özgün belgeyi kenardan kenara tarar.
Keskinlik 1-5 (3*)	Taranan görüntünün netliğini ayarlar.
Sıcaklık -4 - 4 (0*)	Özgün belgenin daha mavi veya daha kırmızı bir çıktısını oluşturur.
Boş Sayfalar Boş Sayfa Kaldırma (Kaldırma*) Boş Sayfa Hassasiyeti (5*)	Özgün belgedeki boş sayfalarla ilgili olarak tarama hassasiyetini ayarlar.
Not: Bir değerin yanındaki yıldız (*), varsayılan fabrika ayarını belirtir.	

Yönetici Kontrolleri

Menü öğesi	Açıklama
Maks E-posta Boyutu 0-65535 (0*)	Her e-posta için izin verilen dosya boyutunu ayarlar.
Boyut Hatası Mesajı	E-posta izin verilen dosya boyutunu aştığında yazıcının gönderdiği hata mesajını belirler. **Not:** En fazla 1024 karakter girebilirsiniz.
Hedefleri Sınırla	E-posta gönderimini yalnızca belirtilen etki alanı adı listesiyle sınırlar. **Not:** Etki alanlarını ayırmak için virgül kullanın.
Bana Kopya Gönder Asla görünmez* Varsayılan Olarak Açık Varsayılan Olarak Kapalı Her Zaman Açık	Size e-postanın kopyasını gönderir.
Yalnızca otomatik e-postalara izin ver Kapalı* Açık	Yazıcıyı, e-postaları yalnızca kendinize gönderecek şekilde ayarlar.
Bilgi:/gizli: kullan Kapalı* Açık	E-postada bilgi ve gizli alanlarını etkinleştirir.
Birden-Çok Syf TIFF Kullan Kapalı Açık*	Birden fazla TIFF görüntüsünün tek bir TIFF dosyasında taranmasını sağlar.
TIFF Sıkıştırma JPEG LZW*	TIFF dosyaları için sıkıştırma türünü belirler.
Metin Varsayılanları 5-95 (75*)	Taranan içerikteki metin kalitesini ayarlar.
Not: Bir değerin yanındaki yıldız (*), varsayılan fabrika ayarını belirtir.	

Menü öğesi	Açıklama
Metin/Fotoğraf Varsayılanları 5-95 (75*)	Taranmakta olan içerikteki metin ve fotoğraf kalitesini ayarlar.
Fotoğraf Varsayılanları 5-95 (50*)	Taranmakta olan içerikteki fotoğraf kalitesini ayarlar.
ADF Eğim Ayarı Kapalı* Açık	Yazıcıyı, ADF'den taranan belgelerdeki eğik görüntüleri düzeltecek şekilde ayarlar.
Aktarım Günlüğü Günlük yazdır* Günlüğü Yazdırma Yalnızca Hata Yazdır	E-posta taramaları için bir aktarım günlüğü yazdırır.
Kağıt Kaynağı Günlüğü Tepsi [x] (1*) Çok Amaçlı Besleyici	E-posta günlüklerinin yazdırılması için bir kağıt kaynağı belirler.
Özel İş Tarama Kapalı* Açık	Yazıcıyı, belirtilen ayarları kullanarak birinci özgün belge kümesini ve ardından aynı ya da farklı ayarlarla bir sonraki kümeyi tarayacak şekilde ayarlar. **Not:** Bu menü öğesi yalnızca bir sabit disk takıldığında kullanılabilir.
Tarama Önizleme Kapalı Açık*	Özgün belgenin bir tarama önizlemesini gösterir. **Not:** Bu menü öğesi yalnızca bir sabit disk takıldığında kullanılabilir.
Kısayol Olarak Kaydet'e İzin Ver Kapalı Açık*	E-posta adresini kısayol olarak kaydeder.
E-postayla Görüntü Gönderme Biçimi Ek* Web Bağlantısı	E-postaya eklenen görüntülerin nasıl gönderileceğini belirler.
Gönderdikten Sonra E-posta Bilgilerini Sıfırla Kapalı Açık*	E-postayı gönderdikten sonra Alıcı, Konu, İleti ve Dosya Adı alanlarını varsayılan değerlerine sıfırlar.
Not: Bir değerin yanındaki yıldız (*), varsayılan fabrika ayarını belirtir.	

Web Bağlantısı Kurulumu

Menü öğesi	Açıklama
Sunucu	E-postaya eklenen görüntülerin bulunduğu sunucunun kimlik bilgilerini belirler.
Oturum Aç düğmesini tıklatın	
Parola	
Yol	
Dosya Adı	
Web Bağlantısı	

FTP

Varsayılan FTP Ayarları

Menü öğesi	Açıklama
Biçim JPEG (.jpg) PDF (.pdf)* TIFF (.tif) XPS (.xps) TXT (.txt) RTF (.rtf) DOCX (.docx) CSV (.csv)	Taranan görüntü için dosya formatını belirler. **Not:** Bu menü öğeleri yazıcınızın modeline göre değişiklik gösterebilir.
Genel OCR Ayarları Tanınan Diller Otomatik Döndür Benekleri Gider Oto Kontrast Geliştirme	Optik karakter tanıma (OCR) için ayarları yapılandırır. **Not:** Bu menü öğesi yalnızca bir OCR çözümü satın alıp yüklediyseniz görüntülenir.
PDF Ayarları PDF Sürümü (1.5*) Arşiv Sürümü (A-1a*) Yüksek Oranda Sıkıştırılmış (Kapalı*) Güvenli (Kapalı*) Arşiv (PDF/A) (Kapalı*)	Taranan görüntü için PDF ayarlarını yapılandırır. **Notlar:** • Arşiv Sürümü ve Arşiv (PDF/A) yalnızca PDF Sürümü 1.4'e ayarlıysa desteklenir. • Yüksek Oranda Sıkıştırılmış seçeneği yalnızca bir sabit disk takıldığında görüntülenir.
İçerik Türü Metin Metin/Fotoğraf* Fotoğraf Resim	Özgün belgenin içerik türüne göre çıktı sonucunu iyileştirir.
İçerik Kaynağı Siyah Beyaz Lazer* Renkli Lazer Mürekkep Püskürtmeli Fotoğraf/Film Magazin Gazete Basın Diğer	Özgün belgenin içerik kaynağına göre çıktı sonucunu iyileştirir.
Renkli Siyah Beyaz Gri Renkli* Otomatik	Yazıcıyı, dosya içeriğini renkli veya siyah beyaz olarak alacak şekilde ayarlar.
Not: Bir değerin yanındaki yıldız (*), varsayılan fabrika ayarını belirtir.	

Menü öğesi	Açıklama
Çözünürlük 75 dpi 150 dpi* 200 dpi 300 dpi 400 dpi 600 dpi	Taranan görüntünün çözünürlüğünü ayarlar.
Koyuluk 1-9 (5*)	Taranan görüntünün koyuluğunu ayarlar.
Yönlendirme Dikey* Yatay	Özgün belgenin yönlendirmesini belirtir.
Özgün Boyut Karma Boyutlar*	Özgün belgenin kağıt boyutunu ayarlar.
Kenarlar Kapalı* Uzun Kenar Kısa Kenar	Belgenin her iki tarafında tarama yaparken yönü belirler.
Dosya Adı	Taranan görüntünün dosya adını belirler.
Not: Bir değerin yanındaki yıldız (*), varsayılan fabrika ayarını belirtir.	

Gelişmiş Görüntüleme

Menü öğesi	Açıklama
Renk Dengesi Camgöbeği (0*) Macenta (0*) Sarı (0*)	Camgöbeği, macenta ve sarı için renk yoğunluğunu ayarlar.
Renk Eksikliği Renk Eksikliği Yok* Kırmızı* Yeşil* Mavi* Varsayılan Kırmızı Eşiği 0–255 (128*) Varsayılan Yeşil Eşiği 0–255 (128*) Varsayılan Mavi Eşiği 0–255 (128*)	Tarama sırasında hangi rengin eksik olacağını belirler ve bu renk için eksiltme ayarını yapılandırır.
Not: Bir değerin yanındaki yıldız (*), varsayılan fabrika ayarını belirtir.	

Menü öğesi	Açıklama
Otomatik Renk Algıla Renk Hassasiyeti 1-9 (5*) Alan Hassasiyeti 1-9 (5*) FTP Bit Derinliği 1 bit* 8 bit Minimum Tarama Çözünürlüğü 75 dpi 150 dpi 200 dpi 300 dpi*	Otomatik renk algılama ayarını yapılandırır.
JPEG Kalitesi İçerik için en iyisi* 5-95	Taranan görüntünün JPEG kalitesini ayarlar.
Kontrast İçerik için en iyisi* 0 1 2 3 4 5	Taranan görüntü için kontrastı belirler.
Arka Planı Kaldırma Arka Plan Algılaması İçerik bazlı* Sabit Düzey -4 ila 4 (0*)	Özgün belgeden arka plan rengini veya görüntüdeki kumlanmayı kaldırır. **Notlar:** • İçerik bazlı, özgün belgeden arka plan rengini kaldırır. • Sabit, bir fotoğraftaki görüntü kumlanmasını giderir.
Ayna Resmi Kapalı* Açık	Özgün belgenin ayna görüntüsünü oluşturur.
Negatif Resim Kapalı* Açık	Özgün belgenin negatif görüntüsünü oluşturur.
Gölge Ayrıntısı -4 - 4 (0*)	Taranan görüntünün gölge ayrıntısını ayarlar.
Kenardan Kenara Tara Kapalı* Açık	Özgün belgenin kenardan kenara taranmasını sağlar.
Keskinlik 1-5 (3*)	Taranan görüntünün netliğini ayarlar.
Not: Bir değerin yanındaki yıldız (*), varsayılan fabrika ayarını belirtir.	

Menü öğesi	Açıklama
Sıcaklık -4 - 4 (0*)	Özgün belgenin daha mavi veya daha kırmızı bir çıktısını oluşturur.
Boş Sayfalar Boş Sayfa Kaldırma Kaldırma* Kaldır Boş Sayfa Hassasiyeti 1-9 (5*)	Özgün belgedeki boş sayfalarla ilgili olarak tarama hassasiyetini ayarlar.
Not: Bir değerin yanındaki yıldız (*), varsayılan fabrika ayarını belirtir.	

Yönetici Kontrolleri

Menü öğesi	Açıklama
Metin Varsayılanları 5-95 (75*)	Taranan görüntüdeki metin kalitesini ayarlar.
Metin/Fotoğraf Varsayılanları 5-95 (75*)	Taranan görüntüdeki metin veya fotoğraf kalitesini ayarlar.
Fotoğraf Varsayılanları 5-95 (50*)	Taranan görüntüdeki fotoğraf kalitesini ayarlar.
Birden-Çok Syf TIFF Kullan Açık* Kapalı	Birden fazla TIFF görüntüsünün tek bir TIFF dosyasında taranmasını sağlar.
TIFF Sıkıştırma LZW* JPEG	TIFF dosyaları için sıkıştırma türünü belirler.
Aktarım Günlüğü Günlük Yazdır* Günlüğü Yazdırma Yalnızca Hata Yazdır	FTP taramaları için bir aktarım günlüğü yazdırır.
Kağıt Kaynağı Günlüğü Tepsi [x] (1*) Çok Amaçlı Besleyici	FTP günlüklerini yazdırmak için kullanılacak kağıt kaynağını belirler.
Günlük Çıkış Kutusu Standart Kutu* Kutu [x]	Yazdırılan FTP günlükleri için çıkış kutusunu belirler.
Özel İş Tarama Kapalı* Açık	Özel işlerin taramasını varsayılan olarak açar. **Not:** Bu menü öğesi yalnızca bir sabit disk takıldığında kullanılabilir.
Tarama Önizleme Kapalı Açık*	Ekranda taramanın bir önizlemesini gösterir. **Not:** Bu menü öğesi yalnızca bir sabit disk takıldığında kullanılabilir.
Not: Bir değerin yanındaki yıldız (*), varsayılan fabrika ayarını belirtir.	

Menü öğesi	Açıklama
Kısayol Olarak Kaydet'e İzin Ver Kapalı Açık*	FTP adresini kısayol olarak kaydeder.
ADF Eğim Ayarı Kapalı* Açık	Yazıcıyı, ADF'den taranan belgelerdeki eğik görüntüleri düzeltecek şekilde ayarlar.
Not: Bir değerin yanındaki yıldız (*), varsayılan fabrika ayarını belirtir.	

USB Sürücüsü

Flash Sürücü Tarama

Menü öğesi	Açıklama
Biçim JPEG (.jpg) PDF (.pdf)* TIFF (.tif) XPS (.xps) TXT (.txt) RTF (.rtf) DOCX (.docx) CSV (.csv)	Taranan görüntü için dosya formatını belirler. **Not:** Bu menü öğeleri yazıcınızın modeline göre değişiklik gösterebilir.
Genel OCR Ayarları Tanınan Diller Otomatik Döndür Benekleri Gider Oto Kontrast Geliştirme	Optik karakter tanıma (OCR) için ayarları yapılandırır. **Not:** Bu menü öğesi yalnızca bir OCR çözümü satın alıp yüklediyseniz görüntülenir.
PDF Ayarları PDF Sürümü (1.5*) Arşiv Sürümü (A-1a*) Yüksek Oranda Sıkıştırılmış (Kapalı*) Güvenli (Kapalı*) Arşiv (PDF/A) (Kapalı*)	Taranan görüntünün PDF ayarlarını yapılandırır. **Notlar:** • Arşiv Sürümü ve Arşiv (PDF/A) yalnızca PDF Sürümü 1.4'e ayarlıysa desteklenir. • Yüksek Oranda Sıkıştırılmış seçeneği yalnızca bir sabit disk takıldığında görüntülenir.
İçerik Türü Metin Metin/Fotoğraf* Fotoğraf Resim	Özgün belgenin içerik türüne göre çıktı sonucunu iyileştirir.
Not: Bir değerin yanındaki yıldız (*), varsayılan fabrika ayarını belirtir.	

Menü öğesi	Açıklama
İçerik Kaynağı Siyah Beyaz Lazer* Renkli Lazer Mürekkep Püskürtmeli Fotoğraf/Film Magazin Gazete Basın Diğer	Özgün belgenin içerik kaynağına göre çıktı sonucunu iyileştirir.
Renkli Siyah Beyaz Gri Renkli* Otomatik	Yazıcıyı, dosya içeriğini renkli veya siyah beyaz olarak alacak şekilde ayarlar.
Çözünürlük 75 dpi 150 dpi* 200 dpi 300 dpi 400 dpi 600 dpi	Taranan görüntünün çözünürlüğünü ayarlar.
Koyuluk 1-9 (5*)	Taranan görüntünün koyuluğunu ayarlar.
Yönlendirme Dikey* Yatay	Özgün belgenin yönlendirmesini belirtir.
Özgün Boyut Karma Boyutlar*	Özgün belgenin kağıt boyutunu ayarlar.
Kenarlar Kapalı* Uzun kenar Kısa kenar	Belgenin her iki tarafında tarama yaparken özgün belgenin yönünü belirler.
Dosya Adı	Taranan görüntünün dosya adını belirler.
Not: Bir değerin yanındaki yıldız (*), varsayılan fabrika ayarını belirtir.	

Gelişmiş Görüntüleme

Menü öğesi	Açıklama
Renk Dengesi Camgöbeği (0*) Macenta (0*) Sarı (0*)	Camgöbeği, macenta ve sarı için renk yoğunluğunu ayarlar.
Not: Bir değerin yanındaki yıldız (*), varsayılan fabrika ayarını belirtir.	

Menü öğesi	Açıklama
Renk Eksikliği Renk Eksikliği Yok* Kırmızı Yeşil Mavi Varsayılan Kırmızı Eşiği 0–255 (128*) Varsayılan Yeşil Eşiği 0–255 (128*) Varsayılan Mavi Eşiği 0–255 (128*)	Tarama sırasında hangi rengin eksik olacağını belirler ve bu renk için eksiltme ayarını yapılandırır.
Otomatik Renk Algıla Renk Hassasiyeti 1-9 (5*) Alan Hassasiyeti 1-9 (5*) Tarama Bit Derinliği 1 bit* 8 bit Minimum Tarama Çözünürlüğü 75 dpi 150 dpi 200 dpi 300 dpi*	Otomatik renk algılama ayarını yapılandırır.
JPEG Kalitesi İçerik için en iyisi* 5-95	Taranan görüntünün JPEG kalitesini ayarlar.
Kontrast İçerik için en iyisi* 0-5	Taranan görüntü için kontrastı belirler.
Arka Planı Kaldırma Arka Plan Algılaması İçerik bazlı* Sabit Düzey (0*)	Özgün belgeden arka plan rengini veya görüntüdeki kumlanmayı kaldırır. **Notlar:** • İçerik bazlı, özgün belgeden arka plan rengini kaldırır. • Sabit, bir fotoğraftaki görüntü kumlanmasını giderir.
Ayna Resmi Kapalı* Açık	Özgün belgenin ayna görüntüsünü oluşturur.
Negatif Resim Kapalı* Açık	Özgün belgenin negatif görüntüsünü oluşturur.
Gölge Ayrıntısı -4 - 4 (0*)	Taranan görüntünün gölge ayrıntısını ayarlar.
Not: Bir değerin yanındaki yıldız (*), varsayılan fabrika ayarını belirtir.	

Menü öğesi	Açıklama
Kenardan Kenara Tara Kapalı* Açık	Özgün belgeyi kenardan kenara tarar.
Keskinlik 1-5 (3*)	Taranan görüntünün netliğini ayarlar.
Sıcaklık -4 - 4 (0*)	Özgün belgenin daha mavi veya daha kırmızı bir çıktısını oluşturur.
Boş Sayfalar Boş Sayfa Kaldırma Kaldırma* Kaldır Boş Sayfa Hassasiyeti 1-9 (5*)	Özgün belgedeki boş sayfalarla ilgili olarak tarama hassasiyetini ayarlar.
Not: Bir değerin yanındaki yıldız (*), varsayılan fabrika ayarını belirtir.	

Yönetici Kontrolleri

Menü öğesi	Açıklama
Metin Varsayılanları 5-95 (75*)	Taranan görüntüdeki metin kalitesini ayarlar.
Metin/Fotoğraf Varsayılanları 5-95 (75*)	Taranan görüntüdeki metin veya fotoğraf kalitesini ayarlar.
Fotoğraf Varsayılanları 5-95 (50*)	Taranan görüntüdeki fotoğraf kalitesini ayarlar.
Birden-Çok Syf TIFF Kullan Kapalı Açık*	Birden fazla TIFF görüntüsünün tek bir TIFF dosyasında taranmasını sağlar.
TIFF Sıkıştırma LZW* JPEG	TIFF dosyaları için sıkıştırma türünü belirler.
Özel İş Tarama Kapalı* Açık	Özel işlerin taramasını varsayılan olarak açar. **Not:** Bu menü öğesi yalnızca bir sabit disk takıldığında kullanılabilir.
Tarama Önizleme Kapalı Açık*	Ekranda taramanın bir önizlemesini gösterir. **Not:** Bu menü öğesi yalnızca bir sabit disk takıldığında kullanılabilir.
ADF Eğim Ayarı Kapalı* Açık	Yazıcıyı, ADF'den taranan belgelerdeki eğik görüntüleri düzeltecek şekilde ayarlar.
Not: Bir değerin yanındaki yıldız (*), varsayılan fabrika ayarını belirtir.	

Flash Sürücü Yazdırma

Menü öğesi	Açıklama
Kopya Sayısı 1-9999 (1*)	Kopya sayısını ayarlar.
Kağıt Kaynağı Tepsi [x] (1*) Çok Amaçlı Besleyici Elle Kağıt Elle Zarf	Yazdırma işi için kağıt kaynağını ayarlar.
Harmanla (1, 1, 1) (2, 2, 2) (1, 2, 3) (1, 2, 3)*	Özellikle işin birden fazla kopyası yazdırılırken bir yazdırma işinin sayfalarını sırayla yığınlanmış şekilde tutar.
Kenarlar Tek Taraflı* Çift Taraflı	Baskıların kağıdın bir yüzüne mi yoksa iki yüzüne mi yazdırılacağını belirler.
Zımba Kapalı* 1 zımba, sol üst köşe 2 zımba, sol 1 zımba, sağ üst köşe 2 zımba, üst 1 zımba, sol alt köşe 2 zımba, alt 1 zımba, sağ alt köşe 2 zımba, sağ	Tüm yazdırma işleri için zımbalama konumunu belirler. **Not:** Bu menü öğesi sadece bir zımba sonlandırıcı takıldığında görüntülenir.
Delgeç Kapalı* 2 delik 3 delik	Tüm yazdırma işleri için delme modunu ayarlar. **Not:** Bu menü öğesi sadece bir zımba sonlandırıcı takıldığında görüntülenir.
Ofset Sayfaları Yok* Kopyalar Arasında İşler Arasında	Her yazdırma işinin veya yazdırma işinin her kopyasının çıktısını ayırır. **Notlar:** • Kopyalar Arasında seçeneği, Harmanlama Açık [1,2,1,2,1,2] olarak ayarlanmışsa yazdırma işinin her kopyasını ayırır. Harmanlama seçeneği Kapalı [1,1,1,2,2,2] olarak ayarlanmışsa yazdırılan sayfaların her kümesi ayrılır (ör. tüm 1. sayfalar ve tüm 2. sayfalar). • İşler Arasında, tüm yazdırma işi için yazdırılan kopya sayısına bakılmaksızın aynı ayırma konumunu ayarlar. • Bu menü öğesi sadece bir zımba sonlandırıcı takıldığında görüntülenir.
Çevirme Stili Uzun Kenar* Kısa Kenar	Çift taraflı yazdırma işlemi gerçekleştirirken kağıdın hangi tarafının ciltleneceğini belirler.
Not: Bir değerin yanındaki yıldız (*), varsayılan fabrika ayarını belirtir.	

Menü öğesi	Açıklama
Taraf başına Sayfa Kapalı* Taraf başına 2 sayfa Taraf başına 3 sayfa Taraf başına 4 sayfa Taraf başına 6 sayfa Taraf başına 9 sayfa Taraf başına 12 sayfa Taraf başına 16 sayfa	Kağıt yaprağının bir yüzüne birden çok sayfa görüntüsü yazdırır.
Taraf Başına Sayfa Sırası Yatay* Ters Yatay Ters Dikey Dikey	Taraf Başına Sayfa menüsü kullanılırken birden çok sayfalı görüntülerin konumunu belirler.
Taraf Başına Sayfa Yönü Otomatik* Yatay Dikey	Taraf Başına Sayfa menüsü kullanılırken birden çok sayfalı görüntülerin yönünü belirler.
Taraf Başına Sayfa Kenarlığı Yok* Katı	Taraf Başına Sayfa menüsü kullanılırken her sayfa görüntüsünün çevresine kenarlık yazdırır.
Ayırma Sayfaları Kapalı* Kopyalar Arasında İşler Arasında Sayfaların Arasına	Yazdırma sırasında boş ayırma sayfaları ekler.
Ayırma Sayfası Kaynağı Tepsi [x] (1*) Çok Amaçlı Besleyici	Ayırma sayfaları için kağıt kaynağını belirler.
Boş Sayfalar Yazdırma* Yazdırma	Bir yazdırma işinde boş sayfa yazdırır.
Not: Bir değerin yanındaki yıldız (*), varsayılan fabrika ayarını belirtir.	

Ağ/Bağlantı Noktaları

Ağa Genel Bakış

Menü öğesi	Açıklama
Etkin Bağdaştırıcı Otomatik* Standart Ağ Kablosuz	Ağ bağlantısının türünü belirler. **Not:** Kablosuz seçeneği yalnızca kablosuz ağa bağlı yazıcılarda kullanılabilir.
Ağ Durumu	Yazıcı ağının bağlantı durumunu gösterir.
Yazıcıda Ağ Durumunu Göster Kapalı Açık*	Ağ durumunu ekranda gösterir.
Hız, Çift Taraflı	Halen etkin ağ kartının hızını gösterir.
IPv4	IPv4 adresini gösterir.
Tüm IPv6 Adresleri	Tüm IPv6 adreslerini gösterir.
Yazıcı Sunucusunu Sıfırla	Yazıcının tüm etkin ağ bağlantılarını sıfırlar. **Not:** Bu ayar tüm ağ yapılandırma ayarlarını kaldırır.
Ağ İş Zamanaşımı Kapalı Açık* (90 saniye)	Yazıcının bir ağ yazdırma işini iptal etmesinden önceki süreyi ayarlar.
Banner Sayfası Kapalı* Açık	Banner sayfası yazdırır.
PC'ye Tarama Bağlantı Noktası Aralığı	Güvenlik duvarını engelleyen bir bağlantı noktasının arkasındaki yazıcılar için geçerli bağlantı noktası aralığını belirtir.
Ağ Bağlantılarını Etkinleştir Kapalı Açık*	Yazıcının bir ağa bağlanmasını sağlar.
LLDP'yi etkinleştir Kapalı* Açık	Yazıcıda Bağlantı Katmanı Bulma Protokolü'nü (LLDP) etkinleştirin.
Not: Bir değerin yanındaki yıldız (*), varsayılan fabrika ayarını belirtir.	

Kablosuz

Not: Bu menü yalnızca Wi-Fi ağına bağlı yazıcılar veya bir kablosuz ağ bağdaştırıcısı bulunan yazıcılar için kullanılabilir.

Menü öğesi	Açıklama
Mobil Uygulamayı Kullanarak Kur	Lexmark Mobil Yardımcı'yı kullanarak Wi-Fi bağlantısını yapılandırma.

Menü öğesi	Açıklama
Yazıcı Paneli Üzerinden Kurulum Ağ Seç Wi-Fi Ağı Ekleme Ağ Adı Ağ Modu Alt Yapı Kablosuz Güvenlik Modu Devre dışı* WEP WPA2/WPA - Kişisel WPA2 - Kişisel 802.1x - RADIUS	Kontrol panelini kullanarak Wi-Fi bağlantısını yapılandırır. **Not:** 802.1x - RADIUS yalnızca Embedded Web Server üzerinden yapılandırılabilir.
Wi-Fi Protected Setup WPS Otomatik Algılama Kapalı Açık* Düğme Yöntemini Başlat PIN Yöntemini Başlatma	Wi-Fi ağı kurun ve ağ güvenliğini etkinleştirin. **Notlar:** • WPS Otomatik Algılama yalnızca Kablosuz Güvenlik Modu WEP olarak ayarlandığında görünür. • Düğme Yöntemini Başlat seçeneği, belirlenen bir sürede hem yazıcıdaki hem de erişim noktasındaki (kablosuz yönlendirici) düğmelere basıldığında yazıcının bir Wi-Fi ağına bağlanmasını sağlar. • PIN Yöntemini Başlat seçeneği, yazıcıda erişim noktasının kablosuz ayarlarına bir PIN girildiğinde yazıcının bir Wi-Fi ağına bağlanmasını sağlar.
Ağ Modu BSS Türü Altyapı*	Ağ modunu belirtir.
Uyumluluk 802.11b/g/n (2,4 GHz)* 802.11a/b/g/n/ac (2,4 GHz/5 GHz) 802.11a/n/ac (5 GHz)	Wi-Fi ağı standardını belirler. **Not:** 802.11a/b/g/n/ac (2,4 GHz/5 GHz) ve 802.11a/n/ac (5 GHz) yalnızca bir Wi-Fi seçeneği yüklüyse görüntülenir.
Kablosuz Güvenlik Modu Devre dışı* WEP WPA2/WPA-Kişisel WPA2-Kişisel 802.1x - RADIUS	Yazıcıyı Wi-Fi aygıtlarına bağlamak için güvenlik modunu ayarlar. **Not:** 802.1x - RADIUS yalnızca Embedded Web Server üzerinden yapılandırılabilir.
WEP Kimlik Doğrulama Modu Otomatik* Aç Paylaştırılmış	Yazıcı için Kablosuz Şifreleme Protokolü (WEP) türünü ayarlar. **Not:** Bu menü öğesi yalnızca Kablosuz Güvenlik Modu WEP olarak ayarlandığında görünür.
WEP Anahtarı Ayarla	Güvenli Wi-Fi bağlantısı için bir WEP parolası belirler.
WPA2/WPA Kişisel AES	Wi-Fi Korumalı Erişim (WPA) üzerinden Wi-Fi güvenliğini etkinleştirir. **Not:** Bu menü öğesi yalnızca Kablosuz Güvenlik Modu WPA2/WPA-Kişisel olarak ayarlandığında görünür.
Ön Paylaşımlı Anahtar Ayarla	Güvenli Wi-Fi bağlantısı için parolayı ayarlar.

Menü öğesi	Açıklama
WPA2-Kişisel AES	WPA2 üzerinden Wi-Fi güvenliğini etkinleştirir. **Not:** Bu menü öğesi yalnızca Kablosuz Güvenlik Modu WPA2-Kişisel olarak ayarlandığında görünür.
802.1x Şifreleme Modu WPA+ WPA2*	802.1x standardı üzerinden Wi-Fi güvenliğini etkinleştirir. **Notlar:** • Bu menü öğesi yalnızca Kablosuz Güvenlik Modu 802.1x - RADIUS olarak ayarlandığında görünür. • 802.1x - RADIUS yalnızca Embedded Web Server üzerinden yapılandırılabilir.
IPv4 DHCP'yi Etkinleştir Açık* Kapalı Statik IP Adresini Ayarla IP Adresi Ağ Maskesi Ağ Geçidi	Yazıcının IPv4 ayarlarını etkinleştirir ve yapılandırır.
IPv6 IPv6'yi Etkinleştir Açık* Kapalı DHCPv6'yi Etkinleştir Açık Kapalı* Durum Bilgisi İçermeyen Adres Otomatik Yapılandırması Açık* Kapalı DNS Sunucusu Adresi Elle Atanmış IPv6 Adresi Elle Atanmış IPv6 Router Adres Öneki Tüm IPv6 Adresleri Tüm IPv6 Yönlendirici Adresleri	Yazıcının IPv6 ayarlarını etkinleştirir ve yapılandırır.
Ağ Adresi UAA LAA	Ağ adreslerini görüntüler.
PCL SmartSwitch Kapalı Açık*	Bir yazdırma işi gerektirdiğinde, varsayılan yazıcı dilinin ne olduğuna bakmaksızın yazıcıyı otomatik olarak PCL öykünmesine geçirir. **Not:** PCL SmartSwitch kapalıysa yazıcı gelen verileri incelemez ve Ayarlar menüsünde belirtilen varsayılan yazıcı dilini kullanır.
PS SmartSwitch Kapalı Açık*	Bir yazdırma işi gerektirdiğinde, varsayılan yazıcı dilinin ne olduğuna bakmaksızın yazıcıyı otomatik olarak PS öykünmesine geçirir. **Not:** PS SmartSwitch kapalıysa yazıcı gelen verileri incelemez ve Ayarlar menüsünde belirtilen varsayılan yazıcı dilini kullanır.

Menü öğesi	Açıklama
İş Arabellekleme Açık Kapalı*	İşleri yazdırmadan önce geçici olarak yazıcının sabit diskinde saklar. **Not:** Bu menü öğesi yalnızca bir sabit disk takıldığında kullanılabilir.
Mac İkili PS Otomatik* Açık Kapalı	Yazıcıyı Macintosh ikili PostScript yazdırma işlerini işlemek için ayarlar. **Notlar:** • Açık, ham ikili PostScript yazdırma işlerini işler. • Kapalı, yazdırma işlerini standart protokolü kullanarak filtreler.

Wi-Fi Direct

Menü öğesi	Açıklama
Wi-Fi Direct'i Etkinleştir Açık Kapalı*	Yazıcıyı doğrudan Wi-Fi aygıtlarına bağlanacak şekilde ayarlar.
Wi-Fi Direct Adı	Wi-Fi Direct ağının adını belirler.
Wi-Fi Direct Parolası	Wi-Fi bağlantısındaki kullanıcıların kimliklerini doğrulamak ve bu kullanıcıları onaylamak için parolayı ayarlar.
Ayar Sayfasında Parolayı Göster Kapalı Açık*	Ağ Ayarları Sayfası'nda Wi-Fi Direct Parolası'nı görüntüler.
Tercih Edilen Kanal Numarası 1–11 Otomatik*	Tercih edilen Wi-Fi ağ kanalını ayarlar.
Grup Sahibi IP Adresi	Grup sahibinin IP adresini belirtir.
Push Düğmesi İsteklerini Otomatik Kabul Et Kapalı* Açık	Ağ bağlantısı isteklerini otomatik olarak kabul eder. **Not:** İstemcilerin otomatik olarak kabul edilmesi güvenli değildir.
Not: Bir değerin yanındaki yıldız (*), varsayılan fabrika ayarını belirtir.	

Ethernet

Menü öğesi	Açıklama
Network Speed (Ağ Hızı)	Etkin ağ bağdaştırıcısının hızını gösterir.
IPv4 DHCP'yi Etkinleştir (Açık*) Statik IP Adresini Ayarla	IPv4 ayarlarını yapılandırır.
Not: Bir değerin yanındaki yıldız (*), varsayılan fabrika ayarını belirtir.	

Menü öğesi	Açıklama
IPv6 IPv6'yı Etkinleştir (Açık*) DHCPv6'yı Etkinleştir (Kapalı*) Durum Bilgisi İçermeyen Adres Otomatik Yapılandırması (Açık*) DNS Sunucusu Adresi Elle Atanmış IPv6 Adresi Elle Atanmış IPv6 Router Adres Öneki (64*) Tüm IPv6 Adresleri Tüm IPv6 Yönlendirici Adresleri	IPv6 ayarlarını yapılandırır.
Ağ Adresi UAA LAA	Ağ adresini belirler.
PCL SmartSwitch Kapalı Açık*	Bir yazdırma işi gerektirdiğinde, varsayılan yazıcı dilinin ne olduğuna bakmaksızın yazıcıyı otomatik olarak PCL öykünmesine geçirir. **Not:** Bu ayar devre dışıysa yazıcı gelen verileri incelemez ve Ayarlar menüsünde belirtilen varsayılan yazıcı dilini kullanır.
PS SmartSwitch Kapalı Açık*	Bir yazdırma işi gerektirdiğinde, varsayılan yazıcı dilinin ne olduğuna bakmaksızın yazıcıyı otomatik olarak PostScript öykünmesine geçirir. **Not:** Bu ayar devre dışıysa yazıcı gelen verileri incelemez ve Ayarlar menüsünde belirtilen varsayılan yazıcı dilini kullanır.
İş Arabellekleme Kapalı* Açık	İşleri yazdırmadan önce geçici olarak sabit diskte saklar. **Not:** Bu menü öğesi yalnızca bir sabit disk takıldığında kullanılabilir.
Mac İkili PS Otomatik* Açık Kapalı	Yazıcıyı Macintosh ikili PostScript yazdırma işlerini işlemek için ayarlar. **Notlar:** • Otomatik, Windows veya Macintosh işletim sistemlerini kullanan bilgisayarlardan gelen yazdırma işlerini işler. • Kapalı, PostScript yazdırma işlerini standart protokolü kullanarak filtreler.
Enerji Tasarruflu Ethernet Açık Kapalı Otomatik*	Yazıcı Ethernet ağından veri almadığında güç tüketimini azaltır.
Not: Bir değerin yanındaki yıldız (*), varsayılan fabrika ayarını belirtir.	

TCP/IP

Not: Bu menü yalnızca ağ yazıcılarında veya yazdırma sunucularına bağlı yazıcılarda görünür.

Menü öğesi	Açıklama
Ana Makine Adını Ayarla	Geçerli TCP/IP ana bilgisayar adını ayarlar.
Not: Bir değerin yanındaki yıldız (*), varsayılan fabrika ayarını belirtir.	

Menü öğesi	Açıklama
Etki Alanı Adı	Etki alanı adını ayarlar.
DHCP/BOOTP'nin NTP sunucusunu güncellemesine izin ver Açık* Kapalı	DHCP ve BOOTP istemcilerinin yazıcının NTP ayarlarını güncellemesine izin verir.
Sıfır Yapılandırma Adı	Sıfır yapılandırmalı ağ için bir hizmet adı belirler.
Auto IP'yi etkinleştir Kapalı* Açık	Otomatik olarak bir IP adresi atar.
DNS Sunucusu Adresi	Geçerli Etki Alanı Adı Sistemi (DNS) sunucu adresini belirler.
Yedek DNS Adresi	Yedek DNS sunucu adreslerini belirler.
Yedek DNS Adresi 2	
Yedek DNS Adresi 3	
Etki Alanı Arama Sırası	Ağın farklı etki alanlarında bulunan yazıcıyı ve kaynaklarını bulmak için etki alanı adlarının listesini belirler.
DDNS'yi Etkinleştir Kapalı* Açık	Dinamik DNS ayarlarını günceller.
DDNS TTL	Geçerli DDNS ayarlarını belirtir.
Varsayılan TTL	
DDNS Yenileme Süresi	
mDNS'i Etkinleştir Kapalı Açık*	Multicast DNS ayarlarını günceller.
WINS Sunucusu Adresi	Windows İnternet Ad Hizmeti (WINS) için bir sunucu adresi belirler.
BOOTP'yi Etkinleştir Kapalı* Açık	BOOTP'nin yazıcı IP adresi atamasını sağlar.
Sınırlı Sunucu Listesi	TCP/IP üzerinden yazıcıyla iletişim kurmasına izin verilen IP adreslerini belirler. **Notlar:** • IP adreslerini ayırmak için virgül kullanın. • En fazla 50 IP adresi ekleyebilirsiniz.
Sınırlı Sunucu Listesi Seçenekleri Tüm Bağlantı Noktalarını Engelle* Yalnızca Yazdırmayı Engelle Yalnızca Yazdırmayı ve HTTP'yi Engelle	Listede bulunmayan IP adresleri için erişim seçeneğini belirler.
MTU 256-1500 Ethernet (1500*)	TCP bağlantıları için bir maksimum iletim birimi (MTU) parametresi belirler.
Not: Bir değerin yanındaki yıldız (*), varsayılan fabrika ayarını belirtir.	

Menü öğesi	Açıklama
Ham Baskı Bağlantı Noktası 1-65535 (9100*)	Ağa bağlı yazıcılar için bir ham bağlantı noktası numarası belirler.
Çıkış Trafiği Maksimum Hızı Kapalı* Açık	Yazıcının maksimum aktarım hızını ayarlar. **Not:** Etkinleştirildiğinde bu ayarın seçeneği 100-1.000.000 Kilobit/saniyedir.
TLSv1.0'ı etkinleştir Kapalı Açık*	TLSv1.0 protokolünü etkinleştirir.
TLSv1.1'i etkinleştir Kapalı Açık*	TLSv1.1 protokolünü etkinleştirir.
SSL Şifreleme Listesi	SSL veya TLS bağlantılarında kullanılacak şifre algoritmalarını belirtir.
Not: Bir değerin yanındaki yıldız (*), varsayılan fabrika ayarını belirtir.	

SNMP

Not: Bu menü yalnızca ağ yazıcılarında veya yazdırma sunucularına bağlı yazıcılarda görünür.

Menü öğesi	Açıklama
SNMP Sürüm 1 ve 2c Etkin Kapalı Açık* SNMP Setine İzin Ver Kapalı Açık* PPM MIB'yi Etkinleştir Kapalı Açık* SNMP Topluluğu	Yazdırma sürücüleri ve uygulamaları yüklemek için Simple Network Management Protocol (SNMP) sürüm 1 ve 2c'yi yapılandırır.
Not: Bir değerin yanındaki yıldız (*), varsayılan fabrika ayarını belirtir.	

Menü öğesi	Açıklama
SNMP Sürüm 3 Etkin Kapalı Açık* Bağlam Adı Okunur/Yazılır Kimlik Bilgilerini Belirle Kullanıcı Adı Kimlik Doğrulama Parolası Gizlilik Parolası Salt Okunur Kimlik Bilgilerini Belirle Kullanıcı Adı Kimlik Doğrulama Parolası Gizlilik Parolası Kimlik Doğrulama Karması MD5 SHA1* Minimum Kimlik Doğrulama Düzeyi Kimlik Doğrulama Yok, Gizlilik Yok Kimlik Doğrulama, Gizlilik Yok Kimlik Doğrulama, Gizlilik* Gizlilik Algoritması DES AES-128*	Yazıcı güvenliğini yüklemek ve güncellemek için SNMP sürüm 3'ü yapılandırır.
Not: Bir değerin yanındaki yıldız (*), varsayılan fabrika ayarını belirtir.	

IPSec

Not: Bu menü yalnızca ağ yazıcılarında veya yazdırma sunucularına bağlı yazıcılarda görünür.

Menü öğesi	Açıklama
IPSec'i Etkinleştir Kapalı Açık*	Internet Protocol Security'yi (IPSec) etkinleştirir.
Temel Yapılandırma Varsayılan* Uyumluluk Güvenli	IPSec temel yapılandırmasını ayarlar.
DH (Diffie-Hellman) Grup Önerisi modp2048 (14)* modp3072 (15) modp4096 (16) modp6144 (17)	IPSec temel yapılandırmasını ayarlar. **Not:** Bu menü öğesi yalnızca Temel Yapılandırma Uyumluluk olarak ayarlandığında görünür.
Not: Bir değerin yanındaki yıldız (*), varsayılan fabrika ayarını belirtir.	

Menü öğesi	Açıklama
Önerilen Şifreleme Yöntemi 3DES AES*	Şifreleme yöntemini ayarlar. **Not:** Bu menü öğesi yalnızca Temel Yapılandırma Uyumluluk olarak ayarlandığında görünür.
Önerilen Kimlik Doğrulama Yöntemi SHA1 SHA256* SHA512	Kimlik doğrulama yöntemini ayarlar. **Not:** Bu menü öğesi yalnızca Temel Yapılandırma Uyumluluk olarak ayarlandığında görünür.
IKE SA Ömrü (Saat) 1 2 4 8 24*	IKE SA süresinin ne zaman dolduğunu belirtir. **Not:** Bu menü öğesi yalnızca Temel Yapılandırma Güvenli olarak ayarlandığında görünür.
IPSec SA Ömrü (Saat) 1 2 4 8* 24	IPSec SA süresinin ne zaman dolduğunu belirtir. **Not:** Bu menü öğesi yalnızca Temel Yapılandırma Güvenli olarak ayarlandığında görünür.
IPSec Aygıt Sertifikası	Bir IPSec sertifikası belirler.
Ön Paylaşımlı Anahtarla Kimlik Doğrulamalı Bağlantılar Ana Bilgisayar [x]	Yazıcının kimlik doğrulamalı bağlantılarını yapılandırır.
Sertifikayla Kimlik Doğrulamalı Bağlantılar Ana Bilgisayar [x] Adresi[/subnet]	
Not: Bir değerin yanındaki yıldız (*), varsayılan fabrika ayarını belirtir.	

802.1x

Not: Bu menü yalnızca ağ yazıcılarında veya yazdırma sunucularına bağlı yazıcılarda görünür.

Menü öğesi	Açıklama
Etkin Kapalı* Açık	Yazıcının erişime izin vermeden önce kimlik doğrulaması isteyen ağlara katılmasını sağlar.
Not: Bir değerin yanındaki yıldız (*), varsayılan fabrika ayarını belirtir.	

LPD Yapılandırması

Not: Bu menü yalnızca ağ yazıcılarında veya yazdırma sunucularına bağlı yazıcılarda görünür.

Menü öğesi	Açıklama
LPD Zaman Aşımı 0–65535 saniye (90*)	Line Printer Daemon (LPD) sunucusunun askıda kalmış veya geçersiz yazdırma işlerini sonsuza kadar beklemesini önlemek için zaman aşımı değerini ayarlar.
LPD Kapak Sayfası Kapalı* Açık	Tüm LPD yazdırma işleri için kapak sayfası yazdırır. **Not:** Kapak sayfası, yazdırma işinin yazdırma işlerini ayıran ve yazdırma işini isteyen kullanıcıyı tanımlayan ilk sayfasıdır.
LPD Tanıtım Sayfası Kapalı* Açık	Tüm LPD yazdırma işleri için tanıtım sayfası yazdırır. **Not:** Tanıtım sayfası yazdırma işinin son sayfasıdır.
LPD Sürgü Dönüş Dönüşümü Kapalı* Açık	Sürgü dönüş dönüşümünü etkinleştirir. **Not:** Sürgü dönüşü, imlecin konumunu aynı satırdaki ilk konuma götürmesi için yazıcıya komut veren bir mekanizmadır.
Not: Bir değerin yanındaki yıldız (*), varsayılan fabrika ayarını belirtir.	

HTTP/FTP Ayarları

Menü öğesi	Açıklama
HTTP Sunucusunu Etkinleştir Kapalı Açık*	Yazıcıyı izlemek ve yönetmek için Embedded Web Server'a erişir.
HTTPS'yi Etkinleştir Kapalı Açık*	Yazıcı sunucusuna ve yazıcı sunucusundan veri aktarımını şifrelemek için Hypertext Transfer Protocol Secure (HTTPS) öğesini etkinleştirin.
HTTPS Bağlantılarını Zorla Açık Kapalı*	Yazıcıyı HTTPS bağlantılarını kullanmaya zorlar.
FTP/TFTP Etkinleştir Kapalı Açık*	FTP/TFTP'yi kullanarak dosya gönderir.
Yerel Etki Alanları	HTTP ve FTP sunucuları için etki alanı adlarını belirler.
HTTP Proxy IP Adresi	HTTP ve FTP sunucu ayarlarını yapılandırır.
FTP Proxy IP Adresi	
HTTP Varsayılan IP Bağlantı Noktası	
HTTPS Aygıt Sertifikası	
FTP Varsayılan IP Bağlantı Noktası	
HTTP/FTP İstekleri İçin Zaman Aşımı 1-299 (30*)	Sunucu bağlantısı durmadan önce geçmesi gereken süreyi belirler.
HTTP/FTP İstekleri Deneme Sayısı 1-299 (3*)	HTTP/FTP sunucusuna bağlanma denemelerinin sayısını ayarlar.
Not: Bir değerin yanındaki yıldız (*), varsayılan fabrika ayarını belirtir.	

ThinPrint

Menü öğesi	Açıklama
ThinPrint'i Etkinleştir Kapalı* Açık	ThinPrint'i kullanarak yazdırır.
Bağlantı Noktası Numarası 4000-4999 (4000*)	ThinPrint sunucusu için bağlantı noktası numarasını ayarlar.
Bant Genişliği (bit/sn) 100-1000000 (0*)	ThinPrint ortamında veri iletme hızını ayarlar.
Paket Boyutu (kbayt) 0-64000 (0*)	Veri iletimi için paket boyutunu ayarlar.
Not: Bir değerin yanındaki yıldız (*), varsayılan fabrika ayarını belirtir.	

USB

Menü öğesi	Açıklama
PCL SmartSwitch Kapalı Açık*	USB bağlantı noktasından alınan bir yazdırma işi gerektirdiğinde, varsayılan yazıcı dili ne olursa olsun yazıcıyı PCL öykünmesine geçirir. **Not:** Bu ayar devre dışıysa yazıcı gelen verileri incelemez ve Ayarlar menüsünde belirtilen varsayılan yazıcı dilini kullanır.
PS SmartSwitch Kapalı Açık*	USB bağlantı noktasından alınan bir yazdırma işi gerektirdiğinde, varsayılan yazıcı dilinin ne olduğuna bakmaksızın yazıcıyı PostScript öykünmesine geçirir. **Not:** Bu ayar devre dışıysa yazıcı gelen verileri incelemez ve Ayarlar menüsünde belirtilen varsayılan yazıcı dilini kullanır.
İş Arabellekleme Kapalı* Açık	İşleri yazdırmadan önce geçici olarak sabit diskte saklar. **Not:** Bu menü öğesi yalnızca bir sabit disk takıldığında kullanılabilir.
Mac İkili PS Otomatik* Açık Kapalı	Yazıcıyı Macintosh ikili PostScript yazdırma işlerini işlemek için ayarlar. **Notlar:** • Otomatik, Windows veya Macintosh işletim sistemlerini kullanan bilgisayarlardan gelen yazdırma işlerini işler. • Kapalı, PostScript yazdırma işlerini standart protokolü kullanarak filtreler.
USB Bağlantı Noktasını Etkinleştir Kapalı Açık*	Ön USB sürücü bağlantı noktasını etkinleştirir.
Not: Bir değerin yanındaki yıldız (*), varsayılan fabrika ayarını belirtir.	

Harici ağ erişimini sınırlandırma

Menü öğesi	Açıklama
Harici ağ erişimini sınırlandırma Kapalı* Açık	Ağ sitelerine erişimi sınırlandırır.
Harici ağ adresi	Erişimi sınırlandırılmış ağ adreslerini belirtir.
Bildirim için e-posta adresi	Günlüğe alınan olaylara dair bildirimin gönderileceği e-posta adresini belirtir.
Ping sıklığı 1-300 (10*)	Ağ sorgusu aralığını saniye cinsinden belirtir.
Konu	Bildirim e-postasının konusunu ve mesajını belirtir.
Mesaj	
Not: Bir değerin yanındaki yıldız (*), varsayılan fabrika ayarını belirtir.	

Güvenlik

Oturum Açma Yöntemleri

İzinleri Yönet

Menü öğesi	Açıklama
Fonksiyon Erişimi Uygulamalarda Adres Defterine Eriş Adres Defterini Değiştir Kısayol Yönetimi Profilleri Oluştur Yer İmlerini Yönet Flash Sürücü Yazdırma Flash Sürücü Tarama Kopyalama İşlevi Renk Eksikliği E-Posta İşlevi Faks Fonksiyonu FTP Fonksiyonu Bekletilen Faksları Yayımla Bekletilen İşlere Erişim Kullanıcı Profilleri Aygıttaki İşleri İptal Et Dil Değiştir İnternet Yazdırma Protokolü (IPP) Uzaktan Tarama Başlat Siyah Beyaz Yazdırma Ağ Klasörü - Tarama	Yazıcı işlevlerine erişimi kontrol eder.

Menü öğesi	Açıklama
Yönetici Menüleri Güvenlik Menüsü Ağ/Bağlantı Noktaları Menüsü Kağıt Menüsü Raporlar Menüsü İşlev Yapılandırma Menüleri Sarf Malz. Menüsü Seçenek Kartı Menüsü SE Menüsü Aygıt Menüsü	Yazıcı menü ayarlarına erişimi kontrol eder.
Aygıt Yönetimi Uzaktan Yönetim Bellenim Güncellemeleri Uygulama Yapılandırması Operatör Paneli Kilidi Tüm Ayarları İçe/Dışa Aktar Servis Dışı Silme Embedded Web Server Erişimi	Yazıcı yönetim seçeneklerine erişimi kontrol eder.
Uygulamalar Yeni Uygulamalar Slayt Gösterisi Duvar Kağıdını Değiştir Ekran Koruyucu Kart Kopyalama Tarama Merkezi Özel Tarama Merkezi 1 Özel Tarama Merkezi 2 Özel Tarama Merkezi 3 Özel Tarama Merkezi 4 Özel Tarama Merkezi 5 Özel Tarama Merkezi 6 Özel Tarama Merkezi 7 Özel Tarama Merkezi 8 Özel Tarama Merkezi 9 Özel Tarama Merkezi 10 Formlar ve Sık Kullanılanlar	Yazıcı uygulamalarına erişimi kontrol eder.

Yerel Hesaplar

Menü öğesi	Açıklama
Grupları/İzinleri Yönet	Yazıcıda kayıtlı tüm grupların bir listesini gösterir.
Kullanıcı Ekle Kullanıcı Adı/Parola Kullanıcı Adı Parola PIN	Yerel hesaplar oluşturur ve bu hesapların yazıcı işlevlerine, yönetici menülerine, yazıcı yönetimi seçeneklerine ve uygulamalara erişimini belirler.

USB Aygıtlarını Zamanla

Menü öğesi	Açıklama
Programlar Yeni Program Ekle	Ön USB bağlantı noktasına erişimi programlar.

Güvenlik Denetim Günlüğü

Menü öğesi	Açıklama
Denetimi Etkinleştir Kapalı* Açık	Olayları güvenli denetim günlüğü ve uzak sistem günlüğünde kaydeder.
Uzak SisGünlüğünü Etkinleştir Kapalı* Açık	Denetim günlüklerini uzak sunucuya gönderir.
Uz. Sis. Gnlğ. Sncs.	Uzak sistem günlüğü sunucusunu belirtin.
Uz. Sis. Gnlğ. Bağ Nkt. 1-65535 (514*)	Uzak sistem günlüğü bağlantı noktasını belirtir.
Uz. Sis. Gnlğ. Yntm. Normal UDP* Stunnel	Günlüklenen olayları uzak sunucuya iletmek için bir sistem günlüğü yöntemi belirler.
Not: Bir değerin yanındaki yıldız (*), varsayılan fabrika ayarını belirtir.	

Menü öğesi	Açıklama
Uzak SisGünlüğü Tesisi 0 - Çekirdek Mesajları 1 - Kullanıcı Düzeyi Mesajlar 2 - Posta Sistemi 3 - Sistem Araçları 4 - Güvenlik/Kimlik Doğrulama Mesajları* 5 - Sistem Günlükleri Tarafından Dahili Olarak Oluşturulan Mesajlar 6 - Çizgi Yazıcı Alt Sistemi 7 - Ağ Haberleri Alt Sistemi 8 - UUCP Alt Sistemi 9 - Saat Araçları 10 - Güvenlik/Kimlik Doğrulama Mesajları 11 - FTP Araçları 12 - NTP Alt Sistemi 13 - Günlük Denetimi 14 - Günlük Uyarısı 15 - Saat Araçları 16 - Yerel Kullanım 0 (local0) 17 - Yerel Kullanım 1 (local1) 18 - Yerel Kullanım 2 (local2) 19 - Yerel Kullanım 3 (local3) 20 - Yerel Kullanım 4 (local4) 21 - Yerel Kullanım 5 (local5) 22 - Yerel Kullanım 6 (local6) 23 - Yerel Kullanım 7 (local7)	Yazıcının günlük olaylarını uzak sunucuya gönderirken kullandığı tesis kodunu belirler.
Günlüklenecek Olayların Ciddiyeti 0 - Acil Durum 1 - Uyarı 2 - Kritik 3 - Hata 4 - Uyarı* 5 - Duyuru 6 - Bilgi Amaçlı 7 - Hata Ayıklama	Günlüklenecek mesajlar ve olayların minimum öncelik düzeyini belirler.
Uzak Sistem Günlüğü Günlüğe Alınmayan Olaylar Kapalı* Açık	Ciddiyet düzeyi ne olursa olsun tüm olayları uzak sunucuya gönderir.
Yöneticinin E-posta Adresi	Yöneticiye günlüklenen olayların e-posta bildirimini gönderir.
E-posta Günlüğü Temizlendi Uyarısı Kapalı* Açık	Bir günlük girişi silindiğinde yöneticiye e-posta bildirimi gönderir.
E-posta Günlüğü Silindi Uyarısı Kapalı* Açık	Günlük dolup en eski girişlerin üzerine yazmaya başladığında yöneticiye e-posta bildirimi gönderir.
Not: Bir değerin yanındaki yıldız (*), varsayılan fabrika ayarını belirtir.	

Menü öğesi	Açıklama
Tüm Davranışı Kaydet En Eski Girişlerin Üzerine Kaydır* Günlüğü E-postayla Gönderip Tüm Girişleri Sil	Günlük kendisine ayrılan belleği doldurduğunda günlük depolama sorunlarını çözer.
E-posta % Dolu Uyarısı Kapalı* Açık	Günlük kendisine ayrılan belleği doldurduğunda yöneticiye e-posta bildirimi gönderir.
% Tam Uyarı Düzeyi 1-99 (90*)	
E-posta Günlüğü Dışa Aktarıldı Uyarısı Kapalı* Açık	Bir günlük dışa aktarıldığında yöneticiye e-posta bildirimi gönderir.
E-posta Günlüğü Ayarları Değiştirildi Uyarısı Kapalı* Açık	Denetimi Etkinleştir ayarlandığında yöneticiye e-posta bildirimi gönderir.
Satır Sonlarını Kaydet LF (\n)* CR (\r) CRLF (\r\n)	Günlük dosyasının her satırı nasıl sonlandıracağını belirler.
Dışa Aktarmaları Dijital Olarak İmzala Kapalı* Açık	Dışa aktarılan her günlük dosyasına dijital imza ekler.
Günlüğü Temizle	Tüm denetim günlüklerini siler.
Günlüğü Gönder Syslog (RFC 5424) Syslog (RFC 3164) CSV	Güvenlik günlüğünü flash sürücüye aktarır.
Not: Bir değerin yanındaki yıldız (*), varsayılan fabrika ayarını belirtir.	

Oturum Açma Sınırlamaları

Menü öğesi	Açıklama
Oturum açılamama sayısı 1–10 (3*)	Kullanıcının bağlantısının kaç başarısız oturum açma denemesinden sonra kilitleneceğini belirler.
Açılamama zaman çerçevesi 1–60 dakika (5*)	Kullanıcının bağlantısının kilitlenmemesi için başarısız oturum açma denemeleri arasında geçmesi gereken süreyi belirler.
Kilitlenme süresi 1–60 dakika (5*)	Bağlantının kilitli kaldığı süreyi belirler.
Web'den Oturum Açma Zaman Aşımı 1–120 dakika (10*)	Kullanıcı oturumu otomatik olarak kapatılmadan önceki uzaktan oturum açma gecikmesini belirler.
Not: Bir değerin yanındaki yıldız (*), varsayılan fabrika ayarını belirtir.	

Gizli Yazdırma Ayarı

Menü öğesi	Açıklama
Maks Geçersiz PIN 2–10	Kaç defa geçersiz PIN girilebileceğini ayarlar. **Notlar:** • Sıfır değeri bu ayarı kapatır. • Bu sınıra ulaşıldığında, ilgili kullanıcı adı ve PIN'in yazdırma işleri silinir.
Gizli İş Bitimi Kapalı* 1 Saat 4 Saat 24 Saat 1 Hafta	Gizli yazdırma işlerinin sona erme süresini ayarlar. **Notlar:** • Bu menü öğesi yazıcı belleği veya sabit diskinde gizli yazdırma işleri varken değiştirilirse bu yazdırma işlerinin sona erme süresi yeni varsayılan değere değiştirilmez. • Yazıcı kapatılırsa, yazıcı belleğinde bekletilen tüm gizli işler silinir.
Tekrarlanan İş Bitimi Kapalı* 1 Saat 4 Saat 24 Saat 1 Hafta	Tekrarlamak istediğiniz yazdırma işinin sona erme süresini ayarlar.
Doğrulanan İş Bitimi Kapalı* 1 Saat 4 Saat 24 Saat 1 Hafta	Yazıcının kalan kopyaları yazdırmadan önce kullanıcının kalitesini incelemesi için bir kopya yazdırmasının sona erme süresini ayarlar.
Yedek İş Bitimi Kapalı* 1 Saat 4 Saat 24 Saat 1 Hafta	Yazıcının daha sonra yazdırmak üzere yazdırma işlerini saklamasının sona erme süresini ayarlar.
Tüm İşlerin Bekletilmesini İste Kapalı* Açık	Yazıcıyı, tüm yazdırma işlerini bekletecek şekilde ayarlar.
Çift belgeleri sakla Kapalı* Açık	Yazıcıyı, aynı dosya adına sahip belgeleri yazdırırken önceki yazdırma işinin üzerine yazmayacak şekilde ayarlar.
Not: Bir değerin yanındaki yıldız (*), varsayılan fabrika ayarını belirtir.	

Disk Şifreleme

Not: Bu menü yalnızca bir sabit disk takıldığında kullanılabilir.

Menü öğesi	Açıklama
Durum Etkin Devre dışı	Disk şifrelemeyi etkinleştirir.
Şifrelemeye başla	

Geçici Veri Dosyalarını Sil

Menü öğesi	Açıklama
Dahili belleğe kaydedildi Kapalı* Açık	Yazıcı belleğinde kayıtlı tüm dosyaları siler.
Sabit diske kaydedildi 1 Geçişle Sil* 3 Geçişle Sil 7 Geçişle Sil	Yazıcının sabit diskinde kayıtlı tüm dosyaları siler. **Not:** Bu menü öğesi yalnızca bir yazıcı sabit diski takıldığında kullanılabilir.
Not: Bir değerin yanındaki yıldız (*), varsayılan fabrika ayarını belirtir.	

Çözüm LDAP Ayarları

Menü öğesi	Açıklama
LDAP Yönlendirmelerini İzle Kapalı* Açık	Oturum açan kullanıcı hesabı için etki alanında farklı sunucuları arar.
LDAP Sertifika Doğrulaması Evet Hayır*	LDAP sertifikalarının doğrulamasını etkinleştirir.

Muhtelif

Menü öğesi	Açıklama
Korunan Özellikler Göster* Gizle	Kullanıcının sahip olduğu güvenlik izninden bağımsız olarak İşlev Erişim Denetimi'nin (FAC) koruduğu tüm özellikleri gösterir. **Not:** Gizle, yalnızca kullanıcının erişebileceği FAC korumalı özellikleri görüntüler.
Yazdırma İzni Kapalı* Açık	Yazdırmadan önce kullanıcının oturum açmasına izin verir.
Varsay. Yazdırma İzni Oturum Açma Kullanıcı Adı/Parola* Kullanıcı Adı	Yazdırma İzni için varsayılan oturum açmayı ayarlar.
Not: Bir değerin yanındaki yıldız (*), varsayılan fabrika ayarını belirtir.	

Menü öğesi	Açıklama
Güvenlik Sıfırlama Anahtarı "Ziyaretçi" erişimini etkinleştir* Etkisiz	Yazıcıya kullanıcı erişimini belirler. **Notlar:** • Anahtar, denetleyici anakartındaki kilit simgesinin arkasında bulunur. • "Ziyaretçi" erişimini etkinleştir, herkesin yazıcının tüm özelliklerine erişmesini sağlar. • Etkisiz, gerekli güvenlik bilgileri mevcut olmadığında yazıcıya erişimi imkansız hale getirebilir.
Minimum Parola Uzunluğu 0-32	Parola uzunluğunu belirler.
Parola/PIN Gösterme Özelliğini Etkinleştirme	Parolayı veya kişisel tanımlama numarasını görüntüler.
Not: Bir değerin yanındaki yıldız (*), varsayılan fabrika ayarını belirtir.	

Raporlar

Menü Ayarları Sayfası

Menü öğesi	Açıklama
Menü Ayarları Sayfası	Yazıcı menülerini içeren bir rapor yazdırır.

Aygıt

Menü öğesi	Açıklama
Aygıt Bilgileri	Yazıcı hakkında bilgiler içeren bir rapor yazdırır.
Aygıt İstatistikleri	Yazıcı kullanımı ve sarf malzemelerinin durumu hakkında bir rapor yazdırır.
Profil Listesi	Yazıcıda kayıtlı profillerin listesini yazdırır.
Değer Raporu	Yazıcının seri numarasını ve model adını içeren bir rapor yazdırır.

Yazdırma

Menü öğesi	Açıklama
Yazı Tiplerini Yazdır PCL Yazı Tipleri PS Yazı Tipleri	Her bir yazıcı dilinde mevcut olan yazı tipleri hakkındaki bilgileri ve örnekleri yazdırır.
Demo Baskısı Demo Sayfası	Yazıcı özelliklerini ve desteklenen çözümleri gösteren bir sayfa yazdırır.
Dizin Yazdır	Flash sürücü veya yazıcı sabit diskinde depolanan kaynakları yazdırır. **Not:** Bu menü öğesi yalnızca bir flash sürücü veya yazıcı sabit diski takıldığında görüntülenir.

Kısayollar

Menü öğesi	Açıklama
Tüm Kısayollar	Yazıcıda depolanan kısayolları listeleyen bir rapor yazdırır.
Faks Kısayolları	
Kopyalama Kısayolları	
E-posta Kısayolları	
FTP Kısayolları	
Ağ Klasörü Kısayolları	

Faks

Not: Bu menü yalnızca Faks yapılandırılmışsa ve İş Günlüğünü Etkinleştir seçeneği Açık olarak ayarlanmışsa görüntülenir.

Menü öğesi	Açıklama
Faks İş Günlüğü	Tamamlanan son 200 faks işi hakkında bir rapor yazdırır.
Faks Çağrı Günlüğü	Denenen, alınan ve engellenen son 100 çağrı hakkında bir rapor yazdırır.

Ağ

Menü öğesi	Açıklama
Ağ Ayarları Sayfası	Yazıcının yapılandırılmış ağ ve kablosuz ayarlarını gösteren bir sayfa yazdırır. **Not:** Bu menü öğesi yalnızca yazdırma sunucularına bağlı yazıcılar veya ağ yazıcıları için gösterilir.
Wi-Fi Direct'e Bağlı İstemciler	Yazıcıya Wi-Fi Direct kullanarak bağlanan aygıtların listesini gösteren bir sayfa yazdırır. **Not:** Bu menü öğesi yalnızca Wi-Fi Direct'i Etkinleştir Açık olarak ayarlandığında görünür.

Yardım

Menü öğesi	Açıklama
Tüm Kılavuzları Yazdır	Tüm kılavuzları yazdırır
Bağlantı Kılavuzu	Yazıcıyı yerel olarak (USB) veya bir ağa bağlama ile ilgili bilgileri içerir
Kopyalama Kılavuzu	Kopya oluşturma ve ayarları yapılandırma hakkında bilgi sağlar
E-posta Kılavuzu	E-posta gönderme ve ayarları yapılandırma hakkında bilgi sağlar
Faks Kılavuzu	Faks gönderme ve ayarları yapılandırma hakkında bilgi sağlar
FTP Kılavuzu	Belge tarama ve ayarları yapılandırma hakkında bilgi sağlar
Bilgi Kılavuzu	Yazıcıyla ilgili daha fazla bilgi kaynağı sağlar
Ortam Kılavuzu	Kağıt ve özel ortamları yüklemekle ilgili bilgi sağlar
Mono Kalite Kılavuzu	Tek renkli yazdırma kalitesi ayarlarıyla ilgili bilgi sağlar

Menü öğesi	Açıklama
Taşıma Kılavuzu	Yazıcıyı taşıma, yerleştirme veya nakletmekle ilgili bilgi sağlar
Yazdırma Kalitesi Kılavuzu	Yazdırma kalitesi sorunlarını çözme ile ilgili bilgileri içerir
Sarf M. Kılavuzu	Sarf malzemeleri sipariş etme hakkında bilgi sağlar

Sorun Giderme

Menü öğesi	Açıklama
Yazdırma Kalitesi Sınama Sayfaları	Yazdırma kalitesi kusurlarını tanımlamak ve düzeltmek için örnek sayfalar yazdırır.
Tarayıcıyı Temizleme	Yazıcının nasıl temizleneceğine dair talimatları yazdırır.

Menü Ayarları Sayfasını Yazdırma

Ana ekrandan, **Ayarlar** > **Raporlar** > **Menü Ayarları Sayfası** yoluna dokunun.

Yazıcının güvenliğini sağlama

Güvenlik yuvasının konumlandırılması

Bu yazıcının bir güvenlik kilidi özelliği vardır. Yazıcıyı korumak için gösterilen konuma çoğu dizüstü bilgisayarla uyumlu bir güvenlik kilidi takın.

Yazıcı belleğini silme

Yazıcınızdaki geçici belleği veya arabelleğe alınmış verileri silmek için yazıcınızı kapatın.

Kalıcı belleği veya kişisel ayarları, aygıt ve ağ ayarlarını, güvenlik ayarlarını ve yerleşik çözümleri silmek için aşağıdaki adımları izleyin:

1. Ana ekranda **Ayarlar** > **Aygıt** > **Bakım** > **Servis Dışı Silme** öğesine dokunun.
2. **Geçici bellekteki tüm bilgileri temizle** onay kutusunu seçin ve **SİL** öğesine dokunun.
3. **İlk kurulum sihirbazını başlat** veya **Yazıcıyı çevrimdışı bırak** öğesini seçin ve ardından **İleri** öğesine dokunun.
4. İşlemi başlatın.

Yazıcı sabit diski belleğini silme

1. Ana ekranda **Ayarlar** > **Aygıt** > **Bakım** > **Servis Dışı Silme** öğesine dokunun.
2. **Sabit diskteki tüm bilgileri silin** onay kutusunu işaretleyin ardından **SİL** öğesine dokunun.
3. Verileri silmek için bir yöntem seçin.
4. İşlemi başlatın.

Not: Bu işlem, yazıcıyı diğer görevler için kullanılmaz hale getirerek birkaç dakika veya bir saatten fazla sürebilir.

Yazıcının sabit diskini şifreleme

Bu işlem sabit diskteki tüm içeriği siler. Şifrelemeye başlamadan önce gerekirse yazıcıdaki önemli bilgilerinizi yedekleyin.

1 Ana ekrandan, **Ayarlar** > **Güvenlik** > **Disk Şifreleme** > **Şifrelemeyi başlat** öğesine dokunun.

2 Ekrandaki yönergeleri izleyin.

Notlar:

- Veri kaybını önlemek için şifreleme işlemi sırasında yazıcıyı kapatmayın.
- Bu işlem, yazıcıyı diğer görevler için kullanılmaz hale getirerek birkaç dakika veya bir saatten fazla sürebilir.
- Şifrelemeden sonra yazıcı otomatik olarak yeniden başlatılır.

Üretici varsayılan ayarlarını geri yükleme

1 Ana ekranda **Ayarlar** > **Aygıt** > **Fabrika Ayarlarına Geri Yükle** öğesine dokunun.

2 **Ayarları Geri Yükle** > geri yüklemek istediğiniz ayarları seçin > **GERİ YÜKLE** öğesine dokunun.

3 İşlemi başlatın.

Geçicilik Bildirimi

Bellek türü	Açıklama
Geçici bellek	Yazıcı basit yazdırma ve kopyalama işleri sırasında kullanıcı verilerini geçici olarak arabelleğe almak için standart rastgele erişim belleğini (RAM) kullanır.
Kalıcı bellek	Yazıcı iki tür kalıcı bellek kullanabilir: EEPROM ve NAND (flash bellek). Her iki tür de işletim sistemi, yazıcı ayarları, ağ bilgileri, tarayıcı ve yer imi ayarları ile yerleşik çözümleri depolamak için kullanılır.
Sabit disk belleği	Bazı yazıcılarda sabit disk sürücüsü yüklü olabilir. Yazıcı sabit diski, yazıcıya özel işlevler için tasarlanmıştır. Sabit disk, yazıcının karmaşık yazdırma işleri, form verileri ve yazı tipi verilerinden arabelleğe alınan kullanıcı verilerini korumasına olanak sağlar.

Aşağıda belirtilen durumlarda yüklenmiş tüm yazıcı bellek içeriğini silin:

- Yazıcının hizmet dışı bırakılması.
- Yazıcı sabit diskinin değiştirilmesi.
- Yazıcının farklı bir bölüme veya konuma taşınması.
- Yazıcıya kuruluşunuzun dışından bir kişinin servis vermesi.
- Yazıcının servis için tesisinizden başka bir yere taşınması.
- Yazıcının başka bir kuruluşa satılması.

Yazıcı sabit diskinin elden çıkarılması

- **Manyetik Alanı Etkisizleştirme**—Depolanmış verileri silen bir manyetik alan ile sabit diski temizler
- **Ezme**—Bileşen parçalarını kırmak ve okunamaz hale getirmek için fiziksel olarak sabit diski sıkıştırır
- **Öğütme**—Fiziksel olarak sabit diski küçük metal parçalara ayırır

Not: Tüm verilerin tamamen silindiğinden emin olmak için verilerin depolandığı tüm sabit diskleri fiziksel olarak imha edin.

Yazıcının bakımını yapma

Uyarı—Hasar Tehlikesi: Optimum yazıcı performansı elde edememek veya parçaları ve sarf malzemesini değiştirmemek, yazıcınızın zarar görmesine neden olabilir.

Sarf malzemesi bildirimlerini yapılandırma

1. Bir web tarayıcısı açın ve adres alanına yazıcının IP adresini yazın.

   Notlar:

   - Yazıcının IP adresini yazıcı ana ekranında görüntüleyin. IP adresleri, 123.123.123.123 gibi nokta işareti ile ayrılan dört rakam dizisinden oluşur.
   - Bir proxy sunucu kullanıyorsanız web sayfasının doğru yüklenmesi için bir süreliğine sunucuyu devre dışı bırakın.
2. **Ayarlar** > **Aygıt** > **Bildirimler** öğesine tıklayın.
3. Sarf Malzemeleri menüsünden **Özel Sarf Malzemeleri Bildirimleri** öğesine tıklayın.
4. Her sarf malzemesi öğesi için bir bildirim seçin.
5. Değişiklikleri uygulayın.

E-posta uyarılarını ayarlama

Yazıcınızı, sarf malzemeleri azaldığında, kağıt değiştirilmesi ya da eklenmesi gerektiğinde veya bir kağıt sıkışması olduğunda e-posta uyarıları gönderecek şekilde yapılandırın.

1. Bir web tarayıcısı açın ve adres alanına yazıcının IP adresini yazın.

   Notlar:

   - Yazıcının IP adresini yazıcı ana ekranında görüntüleyin. IP adresleri, 123.123.123.123 gibi nokta işareti ile ayrılan dört rakam dizisinden oluşur.
   - Bir proxy sunucu kullanıyorsanız web sayfasının doğru yüklenmesi için bir süreliğine sunucuyu devre dışı bırakın.
2. **Ayarlar** > **Aygıt** > **Bildirimler** > **E-posta Uyarı Ayarları** öğelerine tıklayın ve ardından ayarları yapılandırın.

   Not: SMTP ayarları hakkında daha fazla bilgi için e-posta sağlayıcınızla iletişime geçin.
3. **E-posta Listelerini ve Uyarılarını Ayarla** öğesine tıklayın ve ardından ayarları yapılandırın.
4. Değişiklikleri uygulayın.

Raporları görüntüleme

1. Ana ekrandan **Ayarlar** > **Raporlar** öğesine dokunun.
2. Görüntülemek istediğiniz raporu seçin.

Hoparlör ses düzeyini ayarlama

Varsayılan kulaklık ses düzeyini ayarlama

1 Kontrol panelinden şuraya gidin:

Ayarlar > **Aygıt** > **Erişilebilirlik**

2 Kulaklık ses düzeyini ayarlar.

Not: Oturum kapatıldıktan sonra ya da yazıcı Uyku veya Hazırda Bekleme modundan çıktığında ses düzeyi varsayılan değere sıfırlanır.

Faks hoparlörü ayarlarını yapılandırma

Not: Faksın yapılandırıldığından emin olun. Daha fazla bilgi için bkz. 63. sayfadaki "Yazıcıyı faks göndermek için ayarlama".

1 Ana ekrandan **Ayarlar** > **Faks** > **Faks Kurulumu** > **Hoparlör Ayarları** öğesine dokunun.

2 Aşağıdakileri yapın:
- Hoparlör Modu öğesini **Daima Açık** olarak ayarlayın.
- Hoparlör Ses Düzeyi öğesini **Yüksek** olarak ayarlayın.
- Zil Sesi Düzeyi öğesini etkinleştirin.

Ağ Oluşturma

Yazıcıyı bir Wi-Fi ağına bağlama

Etkin Bağdaştırıcı özelliğinin Otomatik olarak ayarlandığından emin olun. Ana ekrandan **Ayarlar** > **Ağ/Bağlantı Noktaları** > **Ağa Genel Bakış** > **Etkin Bağdaştırıcı** öğesine dokunun.

Kontrol panelini kullanma

1 Ana ekrandan **Ayarlar** > **Ağ/Bağlantı Noktaları** > **Kablosuz** > **Yazıcı Paneli Üzerinden Kurulum** > **Ağ Seç** öğesine dokunun.

2 Bir Wi-Fi ağı seçin ve ardından ağ parolasını girin.

Not: Wi-Fi ağı özellikli yazıcı modellerinde, ilk kurulum sırasında bir Wi-Fi ağı kurulumu istemi görüntülenir.

Lexmark Mobile Assistant'ı kullanarak

1 Mobil aygıtınıza bağlı olarak Lexmark Mobile Assistant uygulamasını Google Play mağazası veya App Store çevrimiçi mağazasından indirin.

2 Yazıcı ana ekranından **Ayarlar** > **Ağ/Bağlantı Noktaları** > **Kablosuz** > **Mobil Uygulamayı Kullanarak Kur** > **Yazıcı Kimliği** öğesine dokunun.

3 Mobil aygıtınızdan uygulamayı çalıştırın ve ardından Kullanım Koşullarını kabul edin.

Not: Gerekirse izinleri verin.

4 **Yazıcıya Bağlan** > **Wi-Fi Ayarlarına Git** öğesine dokunun.

5 Mobil aygıtınızı yazıcının kablosuz ağına bağlayın.

6 Uygulamaya geri dönüp **Wi-Fi Bağlantısı Kur** öğesine dokunun

7 Bir Wi-Fi ağı seçin ve ardından ağ parolasını girin.

8 **Bitti** öğesine dokunun.

Yazıcıyı Wi-Fi Protected Setup (WPS) kullanarak kablosuz ağa bağlama

Başlamadan önce, şunlardan emin olun:

- Erişim noktası (kablosuz yönlendirici) WPS sertifikalı veya WPS onaylıdır. Daha fazla bilgi için erişim noktanızla birlikte gelen belgelere bakın.
- Bir kablosuz ağ adaptörü yazıcınıza bağlıdır. Daha fazla bilgi için adaptörle birlikte verilen yönergelere bakın.
- Etkin Bağdaştırıcı Otomatik olarak ayarlanır. Ana ekrandan **Ayarlar** > **Ağ/Bağlantı Noktaları** > **Ağa Genel Bakış** > **Etkin Bağdaştırıcı** öğesine dokunun.

Push Düğmesi yöntemini kullanma

1 Ana ekrandan **Ayarlar** > **Ağ/Bağlantı Noktaları** > **Kablosuz** > **Wi-Fi Protected Setup** > **Düğme Yöntemini Başlat** öğesine dokunun.

2 Ekrandaki talimatları izleyin.

Kişisel kimlik numarası (PIN) yöntemini kullanma

1 Ana ekrandan **Ayarlar** > **Ağ/Bağlantı Noktaları** > **Kablosuz** > **Wi-Fi Protected Setup** > **PIN Yöntemini Başlat** öğesine dokunun.

2 Sekiz basamaklı WPS PIN'ini kopyalayın.

3 Bir web tarayıcısı açıp adres alanına erişim noktanızın IP adresini yazın.

Notlar:

- IP adresini öğrenmek için erişim noktanızla birlikte gelen belgelere bakın.
- Bir proxy sunucu kullanıyorsanız web sayfasının doğru yüklenmesi için bir süreliğine sunucuyu devre dışı bırakın.

4 WPS ayarlarına erişim sağlayın. Daha fazla bilgi için erişim noktanızla birlikte gelen belgelere bakın.

5 Sekiz basamaklı PIN değerini girin ve değişiklikleri kaydedin.

Wi-Fi Direct'i yapılandırma

Wi-Fi Direct® kablosuz cihazların bir erişim noktası (kablosuz yönlendirici) kullanmadan Wi-Fi Direct destekli yazıcılara doğrudan bağlanmasını sağlayan Wi-Fi tabanlı eşler arası bir teknolojidir.

1 Ana ekrandan **Ayarlar** > **Ağ/Bağlantı Noktaları** > **Wi-Fi Direct** öğesine dokunun.

2 Ayarları yapılandırın.
   - **Wi-Fi Direct'i Etkinleştir**: Yazıcının kendi Wi-Fi Direct ağını yayınlamasını sağlar.
   - **Wi-Fi Direct Adı**: Wi-Fi Direct ağı için bir ad atar.

- **Wi-Fi Direct Parolası**: Eşler arası bağlantı kullanılırken kablosuz güvenlik haberleşmesi sağlamak için parola atar.
- **Kurulum Sayfasında Parolayı Göster**: Ağ Ayarları Sayfasında parolayı gösterir.
- **Düğme İsteklerini Otomatik Olarak Kabul Et**: Yazıcının bağlantı isteklerini otomatik olarak kabul etmesini sağlar.

  Not: Düğme isteklerinin otomatik olarak kabul edilmesi güvenli değildir.

Not: Wi-Fi Direct ağının parolasını öğrenmek için Ağ Ayarları Sayfasını yazdırın. Ana ekrandan, **Ayarlar** > **Raporlar** > **Ağ** > **Ağ Kurulum Sayfası** yoluna dokunun.

Yazıcıya mobil aygıt bağlama

Mobil aygıtınızı bağlamadan önce Wi-Fi Direct'in yapılandırıldığından emin olun. Daha fazla bilgi için bkz. 162. sayfadaki "Wi-Fi Direct'i yapılandırma".

Wi-Fi Direct kullanarak bağlanma

Not: Bu talimatlar yalnızca Android mobil aygıtlar için geçerlidir.

1. Mobil aygıttan ayarlar menüsüne gidin.
2. **Wi-Fi** öğesini etkinleştirin ve ardından **Wi-Fi Direct** öğesine dokunun.
3. Yazıcının Wi-Fi Direct adını seçin.
4. Yazıcı kontrol panelinde bağlantıyı onaylayın.

Wi-Fi kullanarak bağlanma

1. Mobil aygıttan ayarlar menüsüne gidin.
2. **Wi-Fi** öğesine dokunun ve ardından yazıcının Wi-Fi Direct adını seçin.

   Not: Wi-Fi Direct adından önce DIRECT-xy (x ve y iki rastgele karakterdir) dizesi eklenir.
3. Wi-Fi Direct parolasını girin.

Yazıcıya bilgisayar bağlama

Bilgisayarınızı bağlamadan önce aşağıdakileri yaptığınızdan emin olun:

- Yazıcı üzerinden Wi-Fi Direct'i® etkinleştirin. Ana ekrandan **Ayarlar** > **Ağ/Bağlantı Noktaları** > **Wi-Fi Direct** > **Wi-Fi Direct'i Etkinleştir** > **Açık** öğesine dokunun.
- Wi-Fi Direct adını not alın. Ana ekrandan **Ayarlar** > **Ağ/Bağlantı Noktaları** > **Wi-Fi Direct** > **Wi-Fi Direct Adı** öğesine dokunun.
- Wi-Fi Direct parolasını not alın. Ana ekrandan **Ayarlar** > **Ağ/Bağlantı Noktaları** > **Wi-Fi Direct** > **Wi-Fi Direct Parolası** öğesine dokunun.

  Not: Wi-Fi Direct adını ve parolasını da yapılandırabilirsiniz.

Windows kullanıcıları için

1. **Yazıcılar ve tarayıcılar**'ı açın, ardından **Yazıcı veya tarayıcı ekle** öğesine tıklayın.
2. **Wi-Fi Direct yazıcılarını göster** öğesine tıklayın, ardından yazıcının Wi-Fi Direct adını seçin.

3 Yazıcı ekranındaki sekiz haneli yazıcı PIN kodunu not alın.

4 PIN'i bilgisayara girin.

Not: Yazdırma sürücüsü yüklü değilse Windows uygun sürücüyü indirir.

Macintosh kullanıcıları için

1 Kablosuz bağlantı simgesine tıklayın, ardından yazıcının Wi-Fi Direct adını seçin.

Not: Wi-Fi Direct adından önce DIRECT-xy (x ve y iki rastgele karakterdir) dizesi eklenir.

2 Wi-Fi Direct parolasını yazın.

Not: Wi-Fi Direct bağlantısını kestikten sonra bilgisayarınızı önceki ağına geri bağlayın.

Wi-Fi ağını devre dışı bırakma

1 Ana ekrandan **Ayarlar** > **Ağ/Bağlantı Noktaları** > **Ağa Genel Bakış** > **Etkin Bağdaştırıcı** > **Standart Ağ** öğesine dokunun.

2 Ekrandaki talimatları izleyin.

Dahili çözüm bağlantı noktasını taktıktan sonra yazıcı bağlantı noktası ayarlarını değiştirme

Notlar:

- Yazıcının statik bir IP adresi varsa yapılandırmayı değiştirmeyin.
- Bilgisayarlar bir IP adresi yerine ağ adını kullanacak şekilde yapılandırılmışsa yapılandırmayı değiştirmeyin.
- Daha önce bir Ethernet bağlantısı için yapılandırılmış bir yazıcıya bir kablosuz dahili çözüm bağlantı noktası (ISP) ekliyorsanız yazıcının Ethernet ağı bağlantısını kesin.

Windows kullanıcıları için

1 Yazıcılar klasörünü açın.

2 Yeni ISP'li yazıcının kısayol menüsünden yazıcı özelliklerini açın.

3 Listeden bağlantı noktasını yapılandırın.

4 IP adresini güncelleyin.

5 Değişiklikleri uygulayın.

Macintosh kullanıcıları için

1 Apple menüsünde Sistem Tercihleri'nden yazıcı listesine geçin ve **+** > **IP**'yi seçin.

2 Adres alanına IP adresini girin.

3 Değişiklikleri uygulayın.

Seri yazdırmayı kurma (yalnızca Windows)

1. Yazıcıdaki parametreleri ayarlayın.
   a. Kontrol panelinden, bağlantı noktası ayarları menüsüne gidin.
   b. Seri bağlantı noktası ayarlarını bulun ve gerekirse ayarları atayın.
   c. Değişiklikleri uygulayın.
2. Bilgisayarınızdan, yazıcılar klasörünü açın ve yazıcınızı seçin.
3. Yazıcı özelliklerini açın ve listeden COM bağlantı noktasını seçin.
4. Aygıt Yöneticisi'nde COM bağlantı noktası parametrelerini ayarlayın.

Notlar:

- Seri yazdırma, yazdırma hızını düşürür.
- Seri kablonun, yazıcınızın seri bağlantı noktasına bağlı olduğundan emin olun.

Yazıcı parçalarını temizleme

Yazıcıyı temizleme

DİKKAT—ÇARPILMA TEHLİKESİ: Yazıcının dışını temizlerken elektrik çarpması riskine engel olmak için,güç kablosunu prizden çekin ve yazıcıya takılı tüm kabloları çıkarın.

Notlar:

- Bu görevi birkaç ayda bir uygulayın.
- Yazıcı garantisi, yazıcıyı yanlış tutmaktan kaynaklanan hasarları kapsamaz.

1. Yazıcıyı kapatın ve güç kablosunun fişini elektrik prizinden çekin.
2. Standart kutu ve çok amaçlı besleyicideki kağıdı çıkarın.
3. Yumuşak bir fırça veya elektrikli süpürgeyle yazıcının çevresindeki toz, tüy ve kağıt parçalarını çıkarın.
4. Yazıcının dışını nemli, yumuşak ve hav bırakmayan bir bezle silin.

   Notlar:

   - Evde kullanılan türden temizleme maddeleri ve deterjan kullanmayın; yazıcının yüzeyine zarar verebilir.
   - Temizleme işlemi sonrasında yazıcının her tarafının kuru olduğundan emin olun.
5. Güç kablosunu prize takın ve ardından yazıcıyı açın.

   DİKKAT–YARALANMA TEHLİKESİ: Yangın veya elektrik çarpmasını önlemek için güç kablosunu ürünün yakınındaki ve kolay erişilebilir bir konumdaki uygun bir şekilde tanımlanan ve doğru bir şekilde topraklanan elektrik prizine bağlayın.

Dokunmatik ekranı temizleme

DİKKAT—ÇARPILMA TEHLİKESİ: Yazıcının dışını temizlerken elektrik çarpması riskini önlemek için güç kablosunu prizden çekin ve yazıcıya takılı tüm kabloları çıkarın.

1 Yazıcıyı kapatın ve güç kablosunun fişini elektrik prizinden çekin.

2 Dokunmatik ekranı nemli, yumuşak ve hav bırakmayan bir bezle silin.

Notlar:

- Dokunmatik ekran zarar görebileceğinden evde kullanılan türden temizlik maddelerini ya da deterjanları kullanmayın.
- Temizledikten sonra dokunmatik ekranın kuru olduğundan emin olun.

3 Güç kablosunu prize takın ve ardından yazıcıyı açın.

DİKKAT–YARALANMA TEHLİKESİ: Yangın veya elektrik çarpması riskini önlemek için güç kablosunu ürünün yakınındaki ve kolay erişilebilir bir konumdaki uygun şekilde tanımlanmış ve doğru şekilde topraklanmış bir elektrik prizine bağlayın.

Tarayıcıyı temizleme

1 Tarayıcı kapağını açın.

2 Aşağıdaki alanları nemli, yumuşak ve hav bırakmayan bir bezle silin:

- ADF camı

- ADF camının pad'i

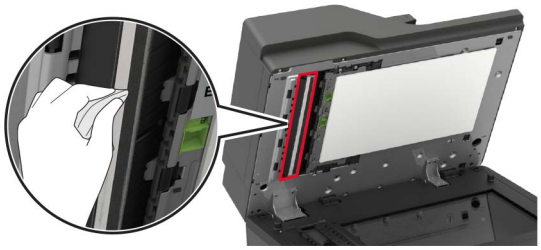

- Tarayıcı camı

- Tarayıcı camının pad'i

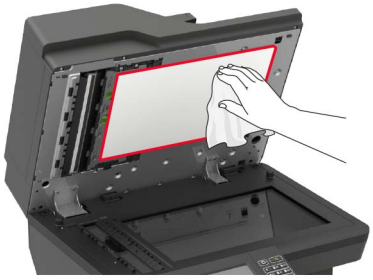

3 E kapağını açın.

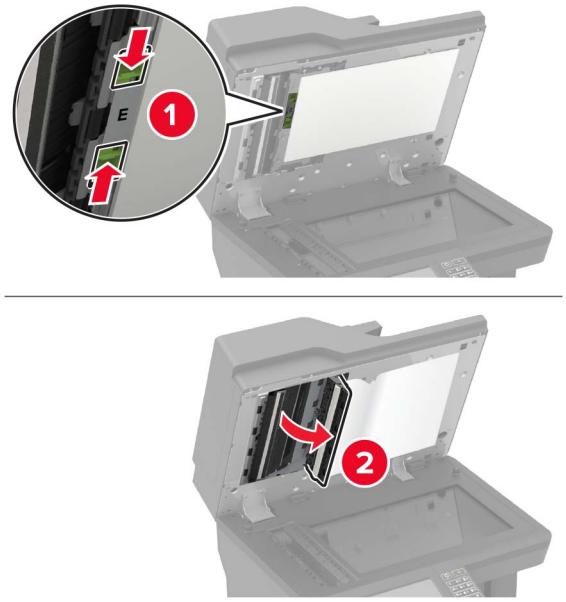

4 Aşağıdaki alanları nemli, yumuşak ve hav bırakmayan bir bezle silin:

- E kapağındaki ADF camının pad'i

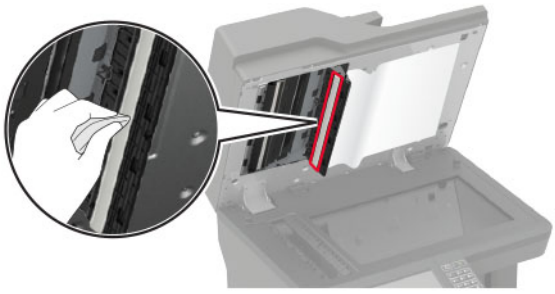

- E kapağındaki ADF camı

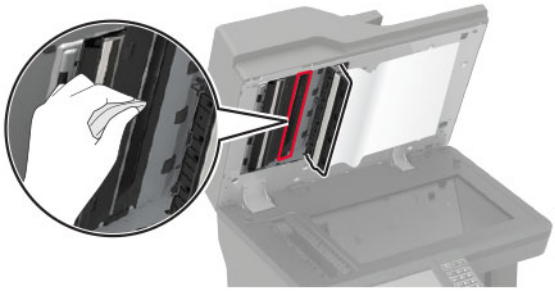

5 E kapağını ve ardından tarayıcı kapağını kapatın.

Alma tekerleklerini temizleme

1 Yazıcıyı kapatın.

2 Tepsiyi çıkarın.

Uyarı—Hasar Tehlikesi: Elektrostatik yük boşaltmanın neden olabileceği hasarları önlemek için yazıcının iç kısmına erişmeden veya temas etmeden önce yazıcının açıkta kalan metal gövdesinin herhangi bir yerine dokunun.

3 Alma silindirini çıkarın.

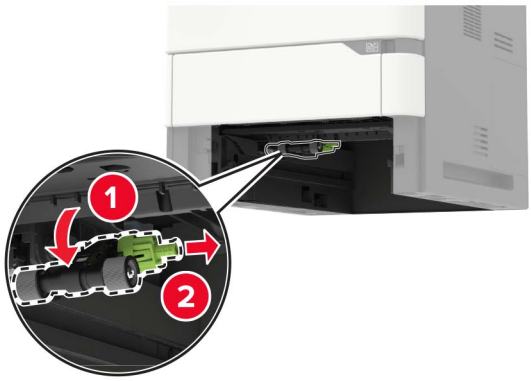

4 Alma tekerleklerini nemli, yumuşak ve hav bırakmayan bir bezle silin.

Not: Beze izopropil alkol uygulayın.

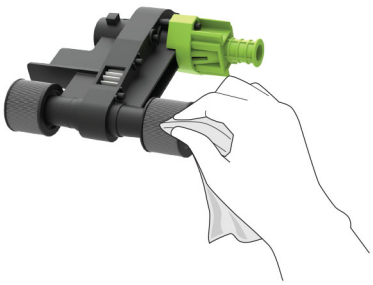

5 Alma silindirini takın.

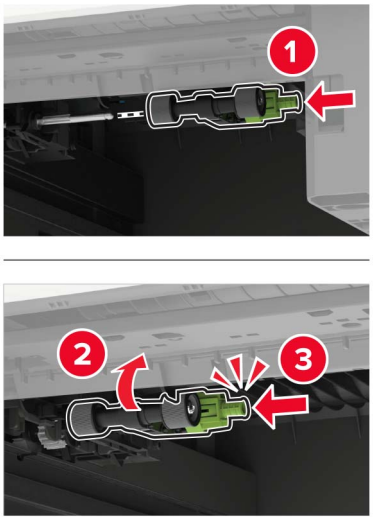

6 Tepsiyi takın.

Çok amaçlı besleyicideki alma silindirini temizleme

1 Yazıcıyı kapatın.

2 Çok amaçlı besleyiciyi açın.

Uyarı—Hasar Tehlikesi: Elektrostatik yük boşaltmanın neden olabileceği hasarları önlemek için yazıcının iç kısmına erişmeden veya temas etmeden önce yazıcının açıkta kalan metal gövdesinin herhangi bir yerine dokunun.

3 Alma silindirini çıkarın.

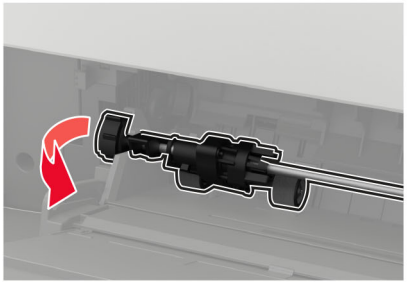

4 Yumuşak, tüy bırakmayan bir beze izopropil alkol uygulayıp alma silindirini silin.

5 Alma silindirini takın.

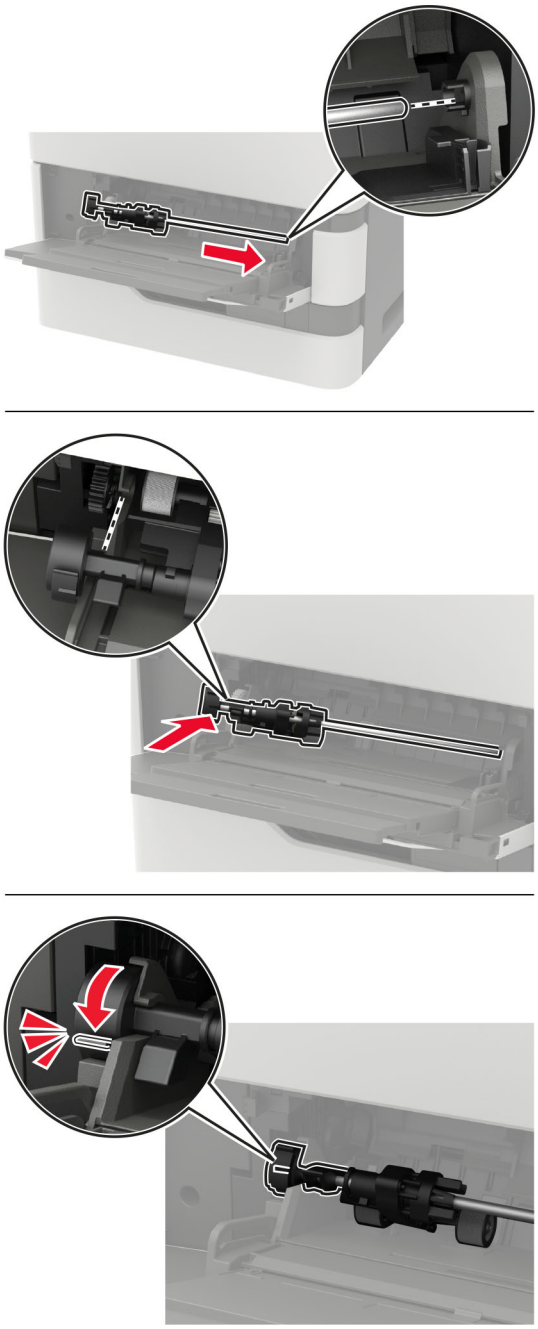

6 Çok amaçlı besleyiciyi kapatın.

7 Yazıcıyı açın.

ADF alma silindirini temizleme

1 Yazıcıyı kapatın.

2 D kapağını açın.

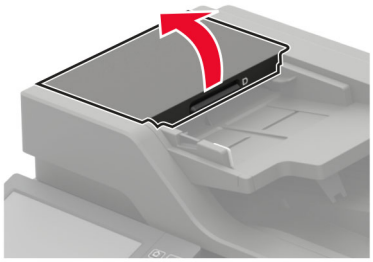

3 ADF alma silindiri kapağını çıkarın.

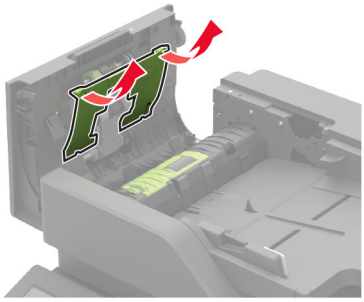

4 ADF alma silindirini çıkarın.

Uyarı—Hasar Tehlikesi: Yazıcının bazı parçaları statik elektrikten kolaylıkla zarar görür. Statik elektriğe duyarlı simgesiyle işaretlenmiş bölgelerde bulunan parçalara veya bileşenlere dokunmadan önce, simgeden uzakta olan bir metal yüzeye dokunun.

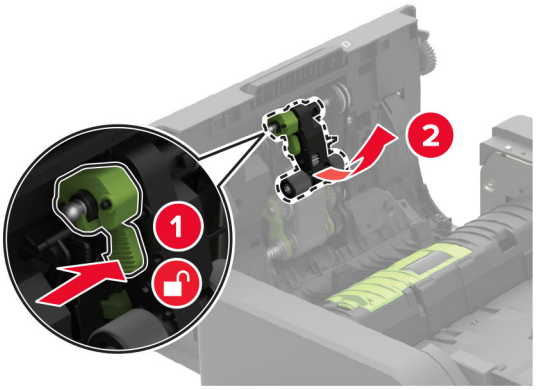

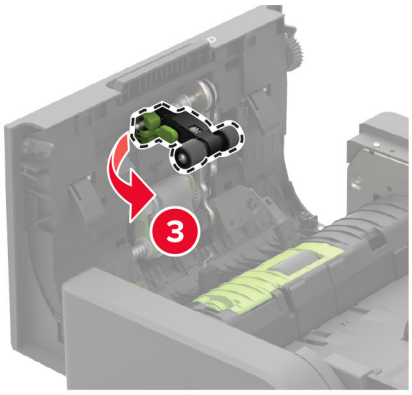

5 Yumuşak, tüy bırakmayan bir beze izopropil alkol uygulayıp ADF alma silindirini silin.

6 ADF alma silindirini bir *tık* sesi duyuluncaya kadar yerine yerleştirin.

Uyarı—Hasar Tehlikesi: Yazıcının bazı parçaları statik elektrikten kolaylıkla zarar görür. Statik elektriğe duyarlı simgesiyle işaretlenmiş bölgelerde bulunan parçalara veya bileşenlere dokunmadan önce, simgeden uzakta olan bir metal yüzeye dokunun.

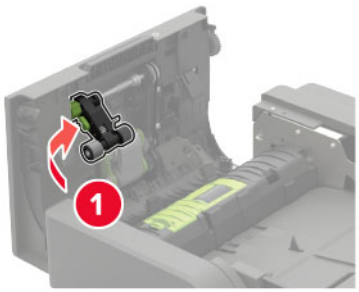

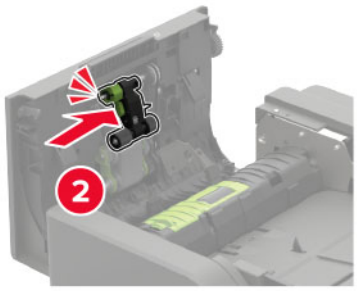

7 ADF alma silindiri kapağını bir *tık* sesi duyuluncaya kadar yerine yerleştirin.

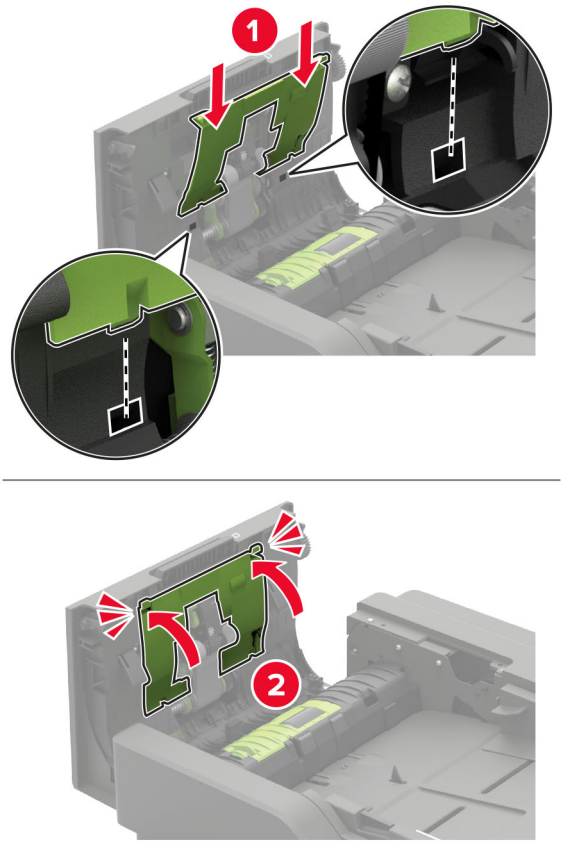

8 D kapağını kapatın.

9 Yazıcıyı açın.

ADF besleme silindirini temizleme

1 Yazıcıyı kapatın.

2 D kapağını açın.

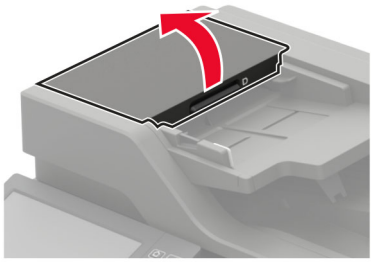

3 ADF alma silindiri kapağını çıkarın.

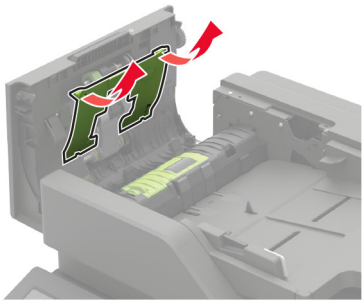

4 ADF besleme silindirini çıkarın.

Uyarı—Hasar Tehlikesi: Yazıcının bazı parçaları statik elektrikten kolaylıkla zarar görür. Statik elektriğe duyarlı simgesiyle işaretlenmiş bölgelerde bulunan parçalara veya bileşenlere dokunmadan önce, simgeden uzakta olan bir metal yüzeye dokunun.

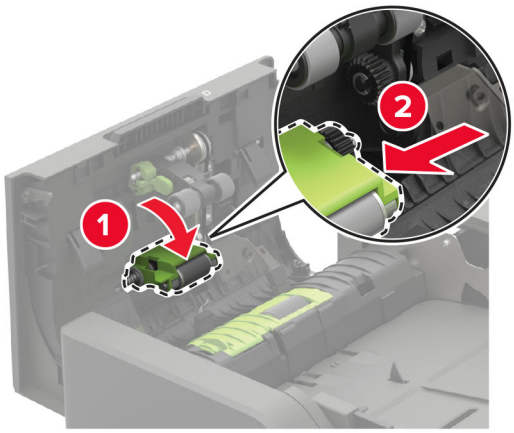

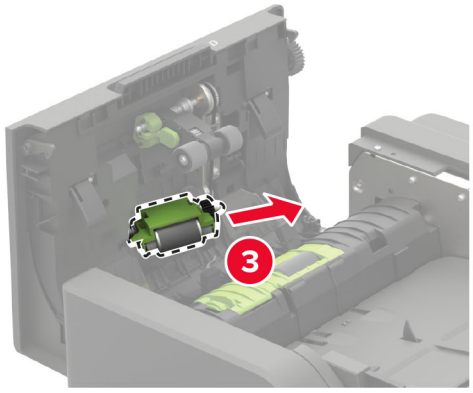

5 Yumuşak, tüy bırakmayan bir beze izopropil alkol uygulayıp ADF besleme silindirini silin.

6 ADF besleme silindirini bir *tık* sesi duyuluncaya kadar yerine yerleştirin.

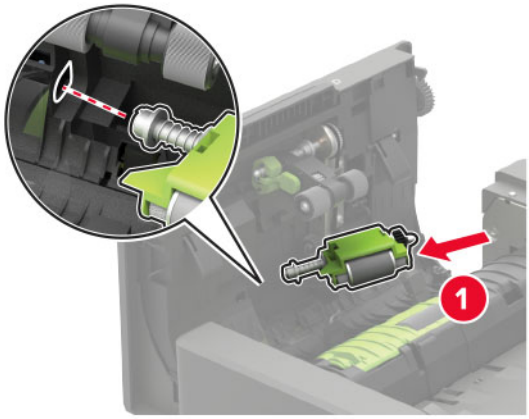

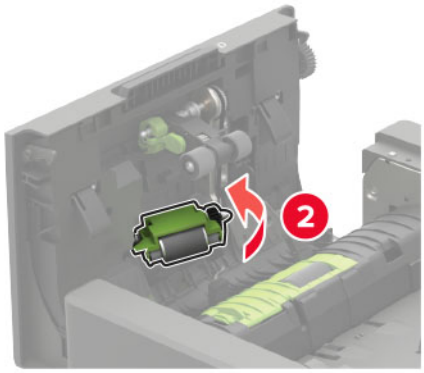

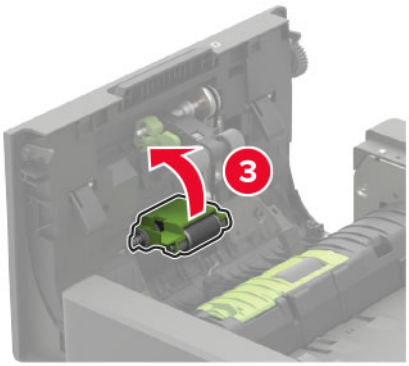

7 ADF alma silindiri kapağını bir *tık* sesi duyuluncaya kadar yerine yerleştirin.

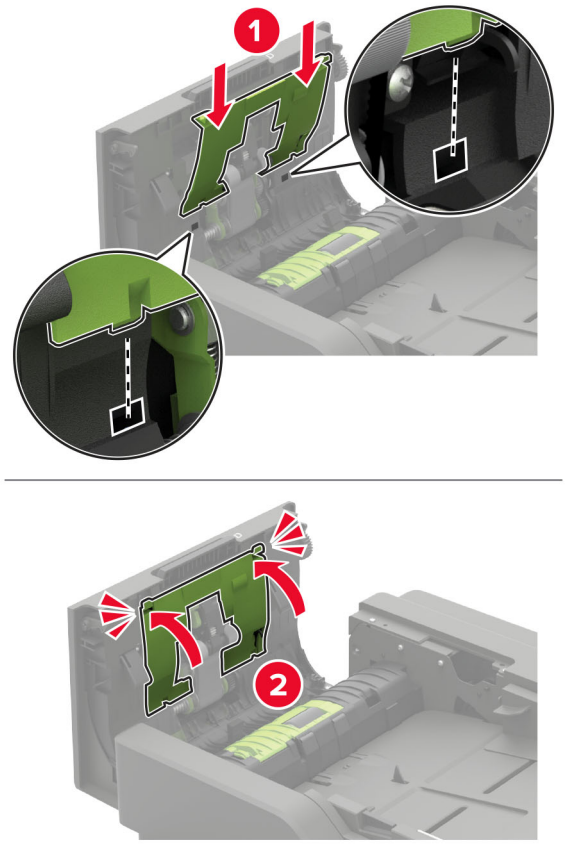

8 D kapağını kapatın.

9 Yazıcıyı açın.

Delgeç kutusunu boşaltma

1 Kapak J'yi açın.

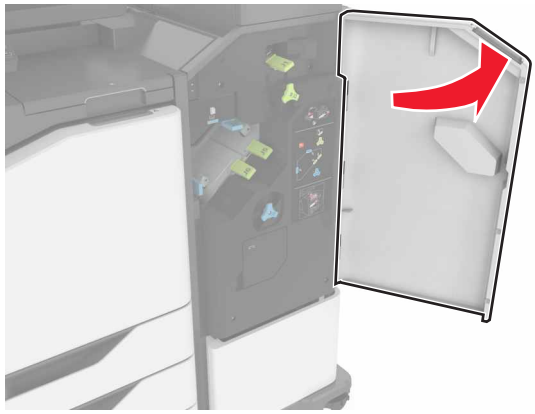

2 Delgeç kutusunu çıkarın ve boşaltın.

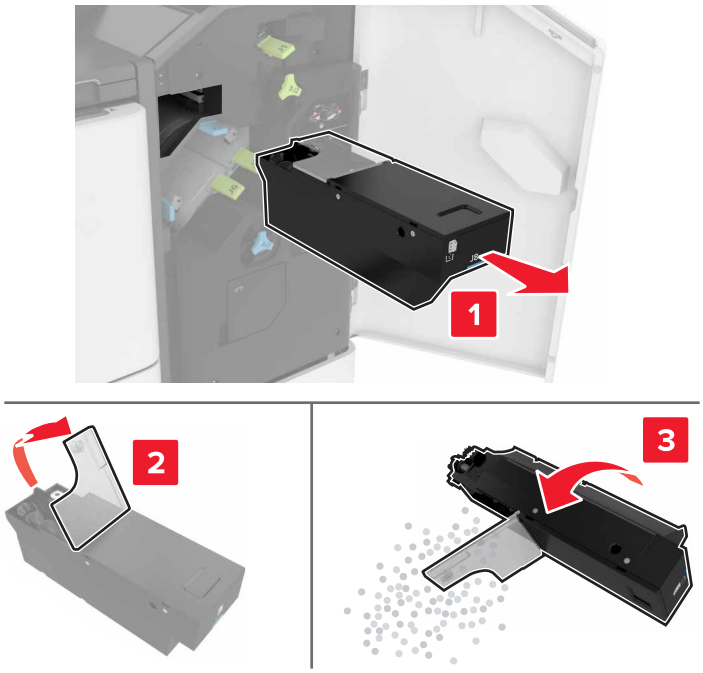

3 Delgeç kutusunu takın.

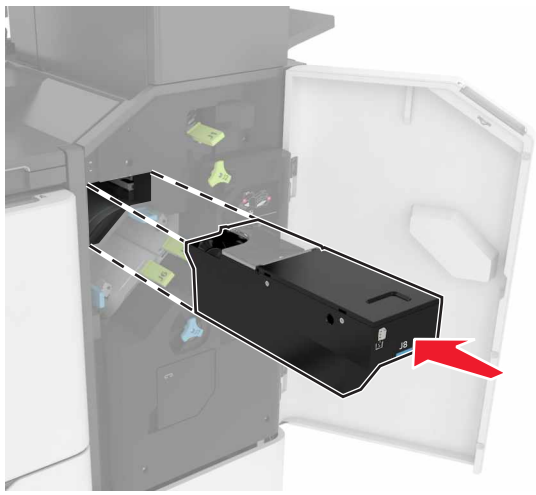

4 J kapağını kapatın.

Parça ve sarf malzemeleri sipariş etme

ABD'de sarf malzemesi siparişi vermek için bölgenizdeki yetkili Lexmark sarf malzemesi bayileri ile ilgili bilgi almak amacıyla 1-800-539-6275 numaralı telefondan Lexmark'a başvurun. Diğer ülkelerde veya bölgelerde, **www.lexmark.com** web sitesine gidin veya yazıcıyı satın aldığınız yere başvurun.

Not: Yazıcı sarf malzemeleri ile ilgili tüm ömür tahminleri letter- veya A4-boyutunda düz kağıda yazdırıldığı varsayımına dayanmaktadır.

Parçaların ve sarf malzemelerinin durumunu kontrol etme

1. Ana ekrandan, **Durum/Sarf Malzemeleri** öğesine dokunun.
2. Kontrol etmek istediğiniz parça veya sarf malzemesini seçin.

   Not: Bu ayara, ana ekranın üst bölümüne dokunarak da erişebilirsiniz.

Orijinal Lexmark parçaları ve sarf malzemeleri kullanma

Lexmark yazıcınız orijinal Lexmark parçaları ve sarf malzemeleri kullanılacak şekilde tasarlanmıştır. Başka marka sarf malzemesi veya parça kullanılması, yazıcının ve görüntüleme bileşenlerinin performansını, güvenilirliğini veya ömrünü etkileyebilir. Aynı zamanda garanti kapsamını da etkileyebilir. Başka marka parçaların veya sarf malzemelerinin kullanılması nedeniyle oluşan hasarlar garanti kapsamında değildir. Tüm ömür göstergeleri, Lexmark parçaları veya sarf malzemeleriyle çalışacak şekilde tasarlanmıştır ve başka marka sarf malzemeleri ile parçalar kullanılması öngörülemeyen sonuçlara yol açabilir. Görüntüleme bileşeninin öngörülen ömründen fazla kullanılması, Lexmark yazıcınıza veya ilişkili bileşenlerine zarar verebilir.

Uyarı—Hasar Tehlikesi: İade Programı sözleşme koşulları kapsamında olmayan sarf malzemeleri ve parçalar sıfırlanabilir ve yeniden üretilebilir. Ancak üretici garantisi, orijinal olmayan sarf malzemelerinden veya parçalardan kaynaklanan zararları kapsamaz. Doğru şekilde yeniden üretilmemiş sarf malzemelerindeki ya da parçalardaki sayaçların sıfırlanması yazıcınıza zarar verebilir. Sarf malzemesi ya da parça sayacı sıfırlandıktan sonra yazıcınız sıfırlama öğesinin var olduğunu gösteren bir hata görüntüleyebilir.

Toner kartuşu sipariş etme

Notlar:

- Tahmini kartuş verimi, ISO/IEC 19752 standardına dayanır.
- Uzun süre boyunca aşırı düşük yazdırma alanı kullanılması, gerçek verimi olumsuz etkileyebilir.

İade Programı toner kartuşları

Öğe	ABD ve Kanada	Avrupa Ekonomik Bölgesi	Asya Pasifik	Latin Amerika	Avrupa'nın Geri Kalanı, Orta Doğu ve Afrika	Avustralya ve Yeni Zelanda	Tüm Dünyada
İade Programı toner kartuşu	58D1000	58D2000	58D3000	58D4000	58D5000	58D6000	58D000G

[1] Yalnızca sözleşmeye tabi yazıcılarda kullanılabilir. Daha fazla bilgi için Lexmark temsilcinize veya sistem yöneticinize başvurun.

Öğe	ABD ve Kanada	Avrupa Ekonomik Bölgesi	Asya Pasifik	Latin Amerika	Avrupa'nın Geri Kalanı, Orta Doğu ve Afrika	Avustralya ve Yeni Zelanda	Tüm Dünyada
Yüksek verimli İade Programı toner kartuşu	58D1H00	58D2H00	58D3H00	58D4H00	58D5H00	58D6H00	58D0H0G
Yüksek verimli Kurumsal İade Programı toner kartuşu[1]	58D1H0E	58D2H0E	58D3H0E	58D4H0E	58D5H0E	58D6H0E	-
Ekstra yüksek verimli İade Programı toner kartuşu	58D1X00	58D2X00	58D3X00	58D4X00	58D5X00	58D6X00	58D0X0G
Ekstra yüksek verimli Kurumsal İade Programı toner kartuşu[1]	58D1X0E	58D2X0E	58D3X0E	58D4X0E	58D5X0E	58D6X0E	-
Ultra yüksek verimli İade Programı toner kartuşu	58D1U00	58D2U00	58D3U00	58D4U00	58D5U00	58D6U00	58D0U0G
Ultra yüksek verimli Kurumsal İade Programı toner kartuşu[1]	58D1U0E	58D2U0E	58D3U0E	58D4U0E	58D5U0E	58D6U0E	-

[1] Yalnızca sözleşmeye tabi yazıcılarda kullanılabilir. Daha fazla bilgi için Lexmark temsilcinize veya sistem yöneticinize başvurun.

Lexmark XM7355 ve XM7370 İade Programı toner kartuşları

Öğe	Amerika Birleşik Devletleri, Kanada, Avustralya ve Yeni Zelanda	Avrupa, Orta Doğu ve Afrika	Asya Pasifik	Latin Amerika
İade Programı toner kartuşu	25B3086[1] 25B3090[2]	25B3101[1] 25B3107[2]	25B3121[1] 25B3122[2]	25B3128[1] 25B3129[2]

[1] Yalnızca Lexmark XM7355 yazıcı modelinde desteklenir.

[2] Yalnızca Lexmark XM7370 yazıcı modelinde desteklenir.

Normal toner kartuşları

Öğe	Tüm Dünyada
Ultra yüksek verimli toner kartuşu	58D0UA0

Görüntüleme ünitesi sipariş etme

Uzun süre boyunca aşırı düşük yazdırma alanı kullanılması, görüntüleme ünitesi parçalarının toner bitmeden arızalanmalarına neden olabilir.

Öğe	Lexmark İade Programı	Kurumsal İade Programı*	Normal
Görüntüleme ünitesi	58D0Z00	58D0Z0E	58D0ZA0
* Bu görüntüleme ünitesi yalnızca sözleşmeye tabi yazıcılarda kullanılabilir. Daha fazla bilgi için Lexmark temsilcinize veya sistem yöneticinize başvurun.			

Zımba kartuşu sipariş etme

Parça adı	Parça numarası
Zımba kartuşu	35S8500

Bakım kiti sipariş etme

Desteklenen ısıtıcı türünü belirlemek için A kapağını açın ve ardından toner kartuşu ile görüntüleme ünitesini çıkarın. Silindirin ön kısmındaki iki haneli ısıtıcı türünü bulun, örneğin 00 veya 01.

Uyarı—Hasar Tehlikesi: Görüntüleme ünitesini 10 dakikadan daha uzun süre doğrudan ışık altında bırakmayın. Uzun süreli ışığa maruz kalması, yazdırma kalitesi sorunlarına neden olabilir.

Notlar:

- Belirli kağıt türleri kullanıldığında, bakım kitinin daha sık değiştirilmesi gerekebilir.
- Ayırma grubu, ısıtıcı, alış silindir grubu ve aktarma silindiri bakım kitine dahildir ve gerekirse ayrı olarak sipariş edilebilir ve değiştirilebilir.
- Bakım kitini değiştirme hakkında daha fazla bilgi için kit ile birlikte gelen belgelere bakın.

İade Programı ısıtıcı bakım kitleri

Isıtıcı bakım kiti türü	Parça numarası
Tür 00	41X2233
Tür 01	41X2234
Tür 02	41X2235
Tür 03	41X2236
Tür 04	41X2237
Tür 11	41X2242
Tür 13	41X2243
Tür 32	41X2250
Tür 33	41X2251
Tür 35	41X2252
Tür 36	41X2253

Normal ısıtıcı bakım kitleri

Isıtıcı bakım kiti türü	Parça numarası
Tür 05	41X2238
Tür 06	41X2239
Tür 07	41X2240
Tür 08	41X2241
Tür 17	41X2244
Tür 19	41X2245

Silindir bakım kiti

Öğe	Parça numarası
Yazıcı motor silindiri bakım kiti	41X2352

Otomatik belge besleyici bakım kiti

Öğe	Parça numarası
ADF bakım kiti	41X2351

Parça ve sarf malzemeleri değiştirme

Toner kartuşunu değiştirme

1 A kapağını açın.

Uyarı—Hasar Tehlikesi: Elektrostatik yük boşaltmanın neden olabileceği hasarları önlemek için yazıcının iç kısmına erişmeden veya temas etmeden önce yazıcının açıkta kalan metal gövdesinin herhangi bir yerine dokunun.

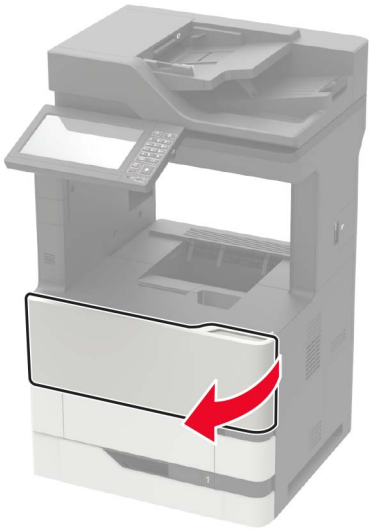

2 Kullanılmış toner kartuşunu çıkarın.

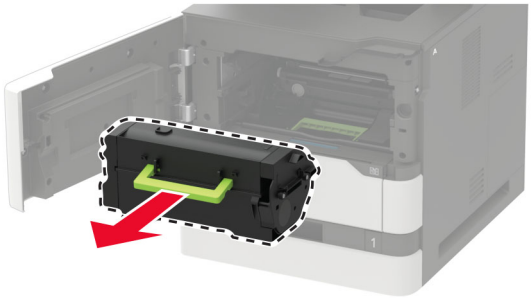

3 Yeni toner kartuşunu paketinden çıkarın ve toneri eşit dağıtmak için sallayın.

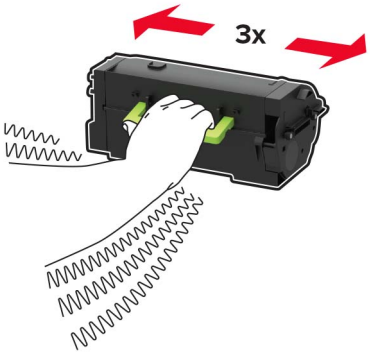

4 Yeni toner kartuşunu takın.

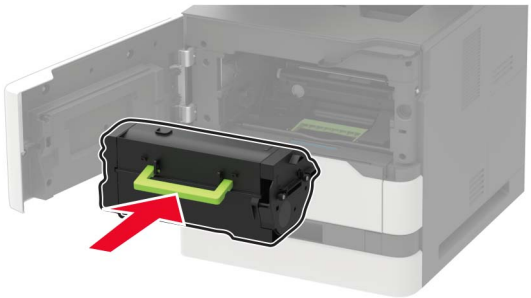

5 Kapağı kapatın.

Görüntüleme ünitesini değiştirme

1 A kapağını açın.

Uyarı—Hasar Tehlikesi: Elektrostatik yük boşaltmanın neden olabileceği hasarları önlemek için yazıcının iç kısmına erişmeden veya temas etmeden önce yazıcının açıkta kalan metal gövdesinin herhangi bir yerine dokunun.

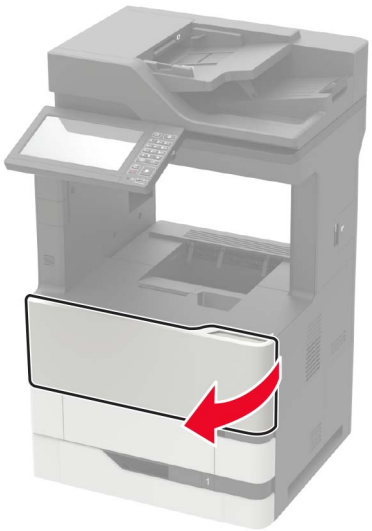

2 Toner kartuşunu çıkarın.

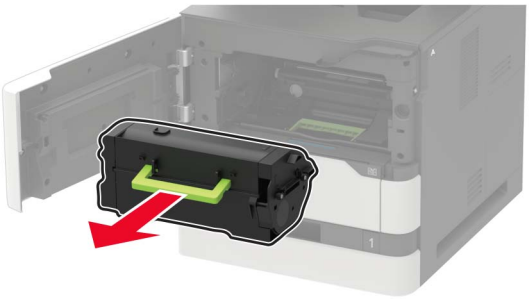

3 Kullanılmış görüntüleme ünitesini çıkarır.

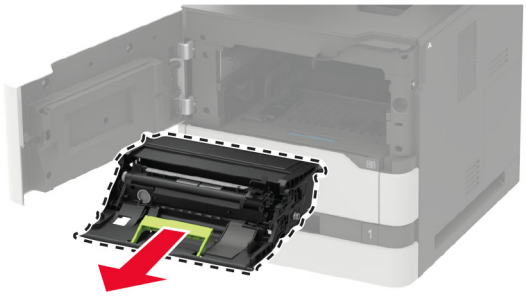

4 Yeni görüntüleme ünitesini paketinden çıkarın ve sonra toneri eşit dağıtmak için sallayın.

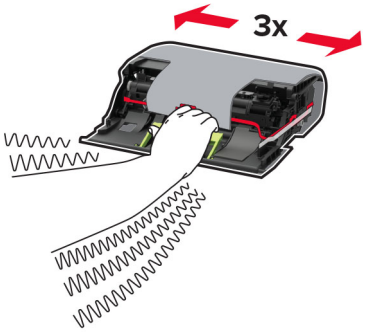

Uyarı—Hasar Tehlikesi: Görüntüleme ünitesini 10 dakikadan daha uzun süre doğrudan ışık altında bırakmayın. Uzun süreli ışığa maruz kalması, yazdırma kalitesi sorunlarına neden olabilir.

Uyarı—Hasar Tehlikesi: Fotoğraf iletkeni tamburuna dokunmayın. Dokunmanız gelecekteki yazdırma işlerinin kalitesini etkileyebilir.

5 Ambalaj malzemesini çıkarın.

6 Yeni görüntüleme ünitesini takın.

7 Toner kartuşunu takın.

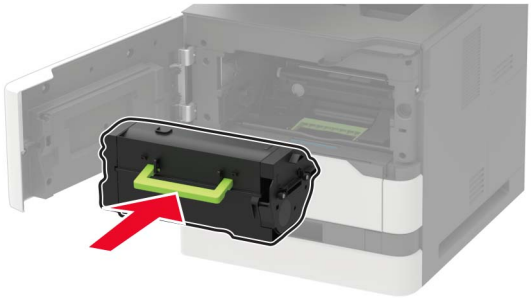

8 Kapağı kapatın.

Isıtıcıyı değiştirme

1 C kapağını açın.

DİKKAT—SICAK YÜZEY: Yazıcının içi sıcak olabilir. Sıcak bir yüzeyin neden olabileceği bir yaralanma riskini azaltmak için dokunmadan önce yüzeyin soğumasını bekleyin.

Uyarı—Hasar Tehlikesi: Elektrostatik yük boşaltmanın neden olabileceği hasarları önlemek için yazıcının iç kısmına erişmeden veya temas etmeden önce yazıcının açıkta kalan metal gövdesinin herhangi bir yerine dokunun.

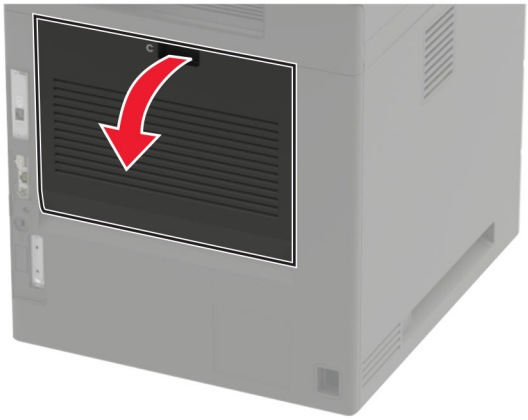

2 Isıtıcının kilidini açın.

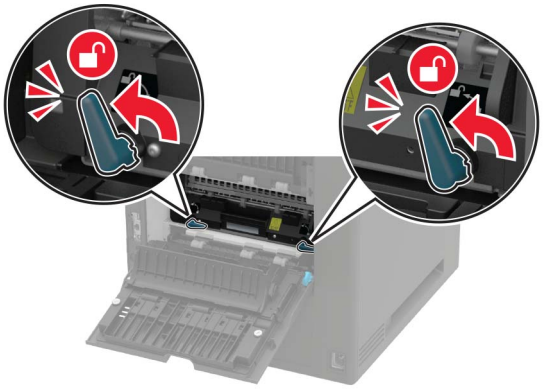

3 Kullanılmış ısıtıcıyı çıkarın.

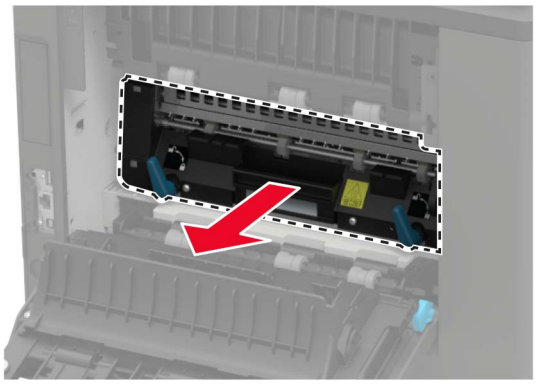

4 Yeni ısıtıcıyı ambalajından çıkarın.

5 Yeni ısıtıcıyı takın ve modülü yerine *oturana* kadar itin.

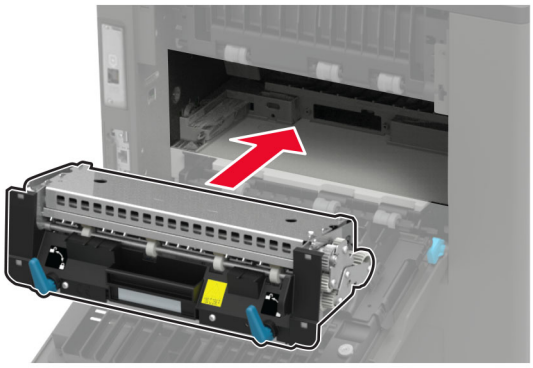

6 Isıtıcıyı kilitleyin.

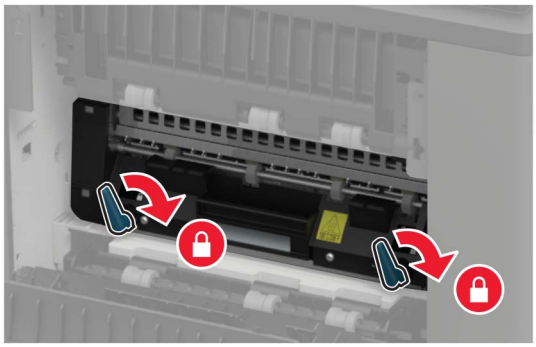

7 Kapağı kapatın.

Aktarma silindirini değiştirme

1 A kapağını açın.

Uyarı—Hasar Tehlikesi: Elektrostatik yük boşaltmanın neden olabileceği hasarları önlemek için yazıcının iç kısmına erişmeden veya temas etmeden önce yazıcının açıkta kalan metal gövdesinin herhangi bir yerine dokunun.

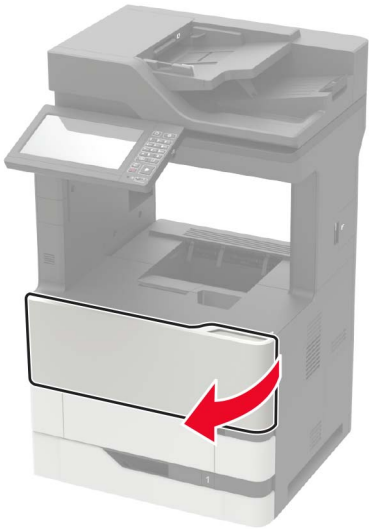

2 Toner kartuşunu çıkarın.

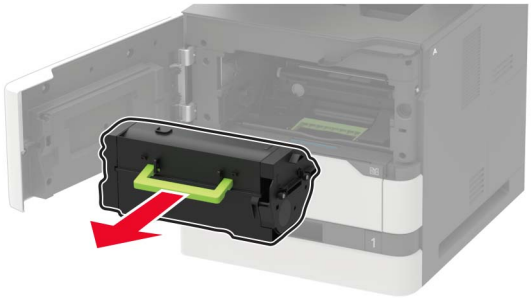

3 Görüntüleme ünitesini çıkarın.

4 Kullanılmış aktarma silindirini çıkarın.

DİKKAT—SICAK YÜZEY: Yazıcının içi sıcak olabilir. Sıcak bir yüzeyin neden olabileceği bir yaralanma riskini azaltmak için dokunmadan önce yüzeyin soğumasını bekleyin.

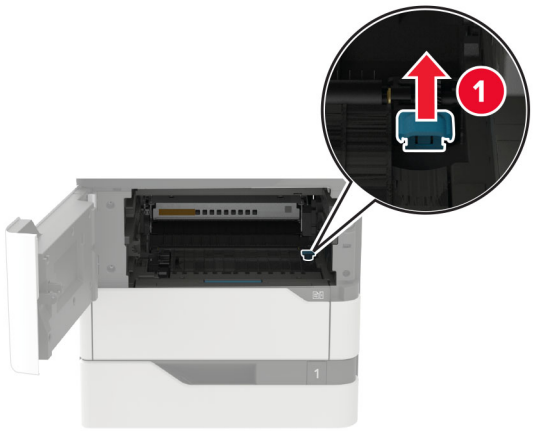

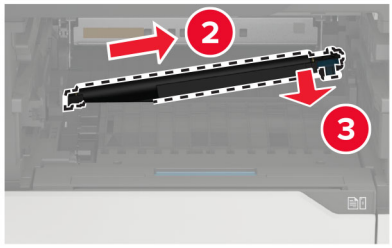

5 Yeni aktarma silindirini ambalajından çıkarın.

6 Yeni aktarma silindirini yerine *oturuncaya* kadar itin.

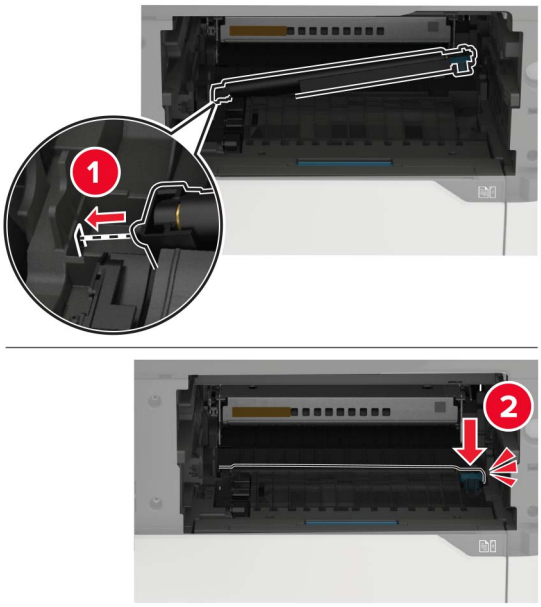

7 Görüntüleme ünitesini takın.

8 Toner kartuşunu takın.

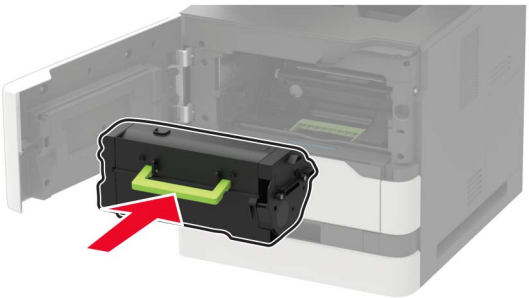

9 Kapağı kapatın.

Alma silindirini değiştirme

1 Tepsiyi çıkarın.

Uyarı—Hasar Tehlikesi: Elektrostatik yük boşaltmanın neden olabileceği hasarları önlemek için yazıcının iç kısmına erişmeden veya temas etmeden önce yazıcının açıkta kalan metal gövdesinin herhangi bir yerine dokunun.

2 Kullanılmış alma silindirini çıkarın.

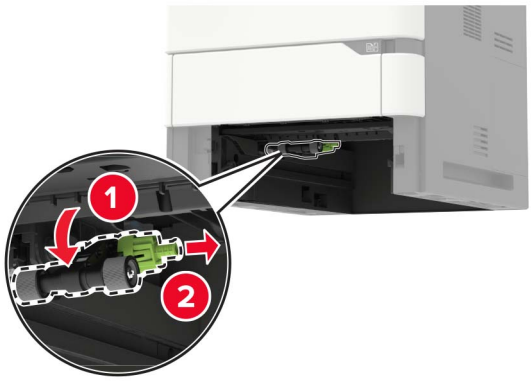

3 Yeni alma silindirini ambalajından çıkarın.

4 Yeni alma silindirini takın.

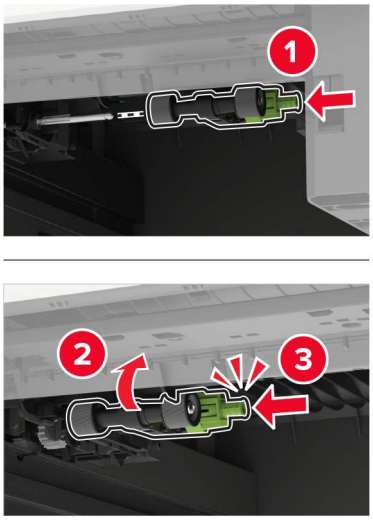

5 Tepsiyi takın.

Çok amaçlı besleyicideki alma silindirini değiştirme

1 Çok amaçlı besleyiciyi açın.

Uyarı—Hasar Tehlikesi: Elektrostatik yük boşaltmanın neden olabileceği hasarları önlemek için yazıcının iç kısmına erişmeden veya temas etmeden önce yazıcının açıkta kalan metal gövdesinin herhangi bir yerine dokunun.

2 Kullanılmış alma silindirini çıkarın.

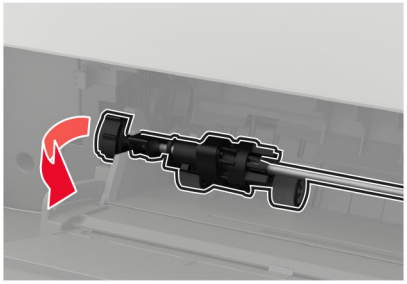

3 Yeni alma silindirini ambalajından çıkarın.

4 Yeni alma silindirini takın.

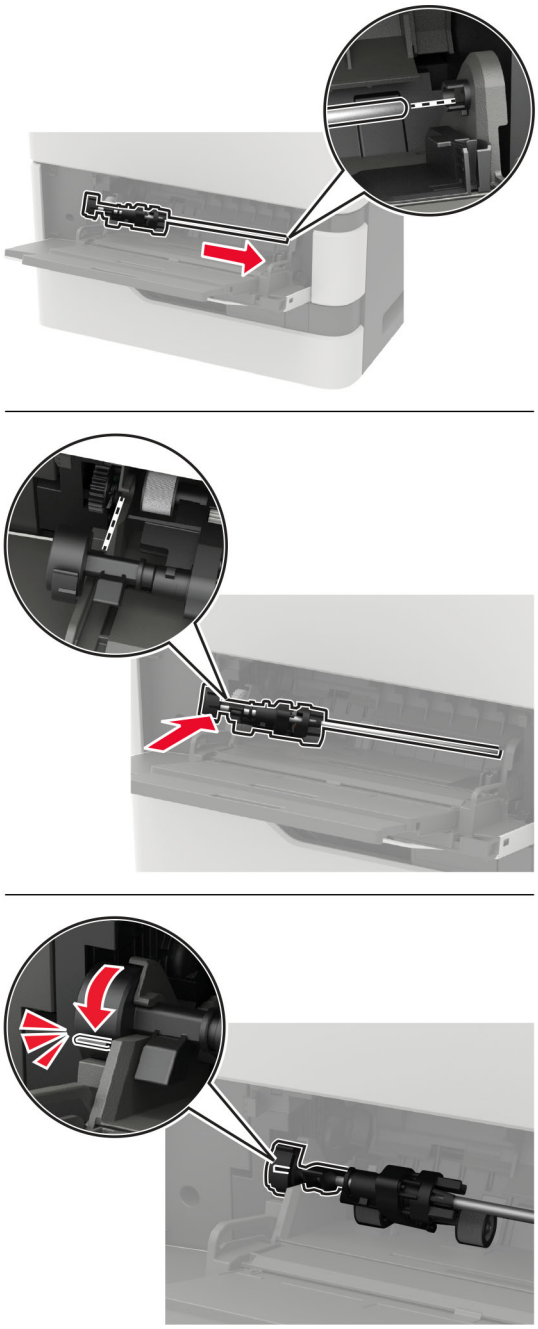

5 Çok amaçlı besleyiciyi kapatın.

ADF alma silindirini değiştirme

1 Yazıcıyı kapatın.

2 D kapağını açın.

Uyarı—Hasar Tehlikesi: Elektrostatik yük boşaltmanın neden olabileceği hasarları önlemek için yazıcının iç kısmına erişmeden veya temas etmeden önce yazıcının açıkta kalan metal gövdesinin herhangi bir yerine dokunun.

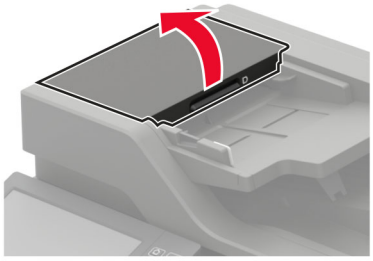

3 ADF alma silindiri kapağını çıkarın.

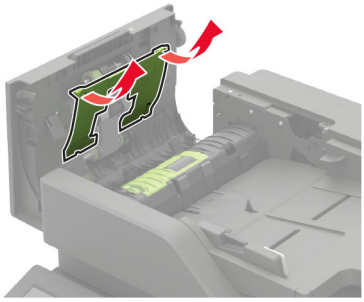

4 Kullanılan ADF alma silindirini çıkarın.

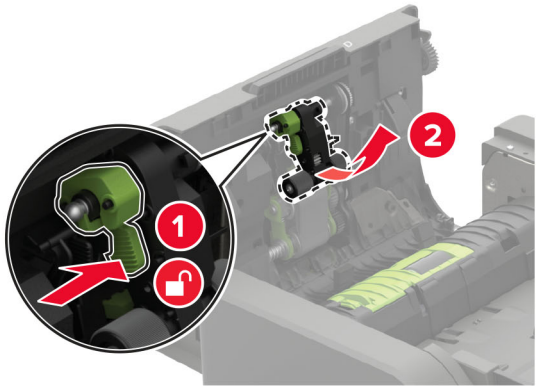

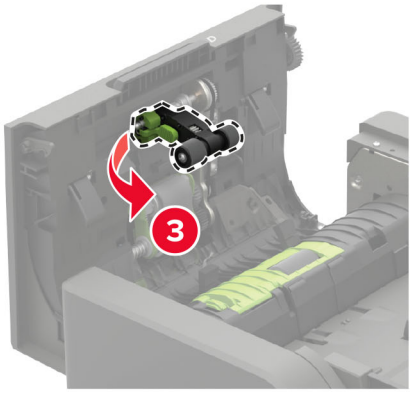

5 Yeni ADF alma silindirini ambalajından çıkarın.

Uyarı—Hasar Tehlikesi: Hasarı ve kötü yazıcı performansını önlemek için bu parçayı temiz ellerle tutun.

6 Yeni ADF alma silindirini bir *tık* sesi duyuluncaya kadar yerine yerleştirin.

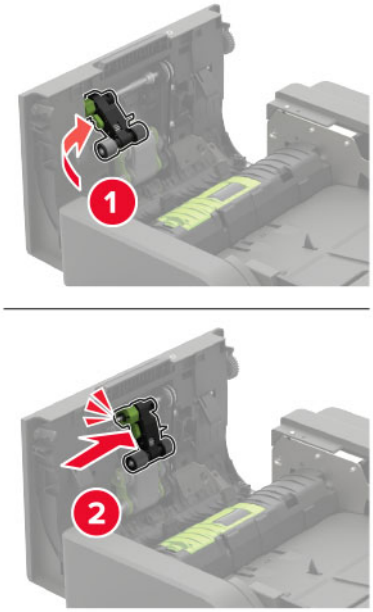

7 ADF alma silindiri kapağını bir *tık* sesi duyuluncaya kadar yerine yerleştirin.

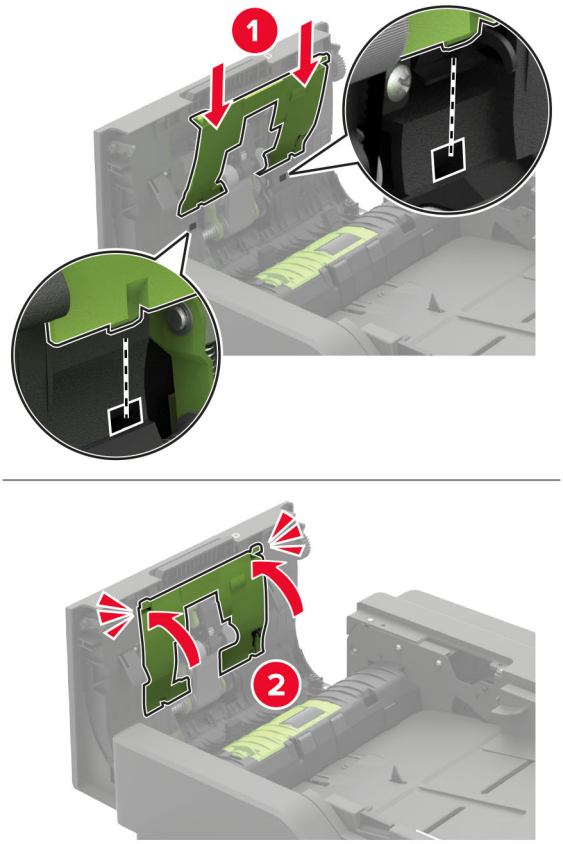

8 Kapağı kapatın.

9 Yazıcıyı açın.

ADF besleme silindirini değiştirme

1 Yazıcıyı kapatın.

2 D kapağını açın.

Uyarı—Hasar Tehlikesi: Elektrostatik yük boşaltmanın neden olabileceği hasarları önlemek için yazıcının iç kısmına erişmeden veya temas etmeden önce yazıcının açıkta kalan metal gövdesinin herhangi bir yerine dokunun.

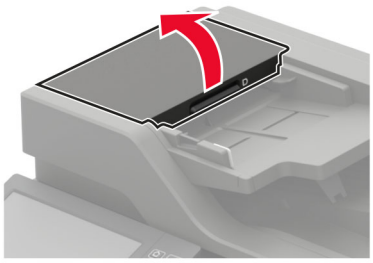

3 ADF alma silindiri kapağını çıkarın.

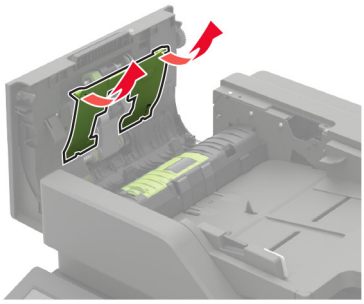

4 Kullanılan ADF besleme silindirini çıkarın.

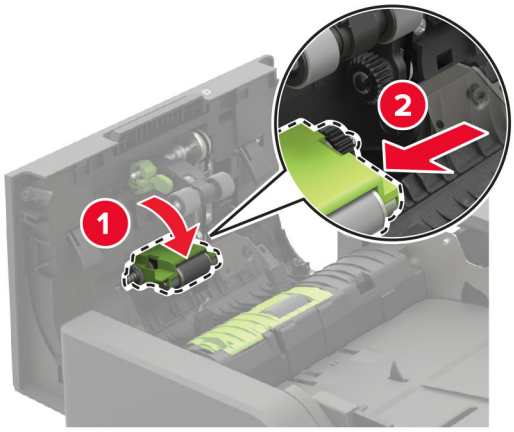

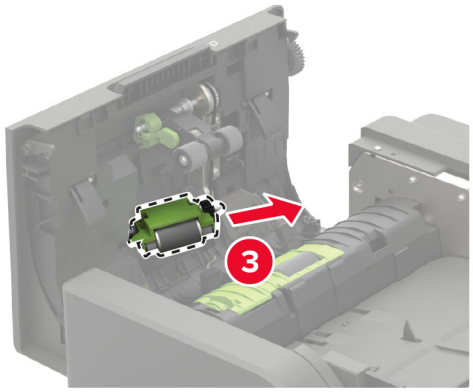

5 Yeni ADF besleme silindirini ambalajından çıkarın.

Uyarı—Hasar Tehlikesi: Hasarı ve kötü yazıcı performansını önlemek için bu parçayı temiz ellerle tutun.

6 Yeni ADF besleme silindirini bir *tık* sesi duyuluncaya kadar yerine yerleştirin.

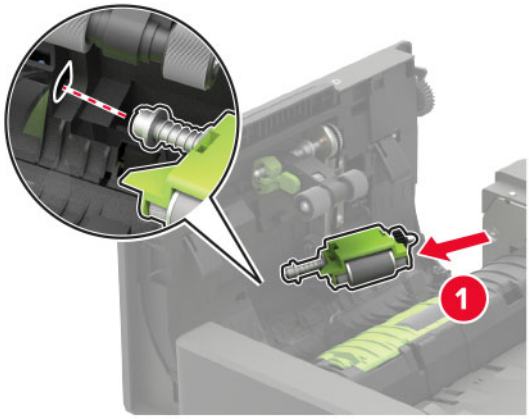

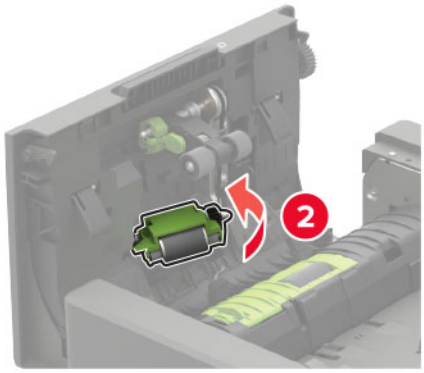

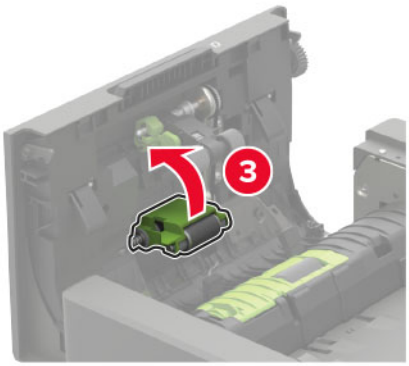

7 ADF alma silindiri kapağını bir *tık* sesi duyuluncaya kadar yerine yerleştirin.

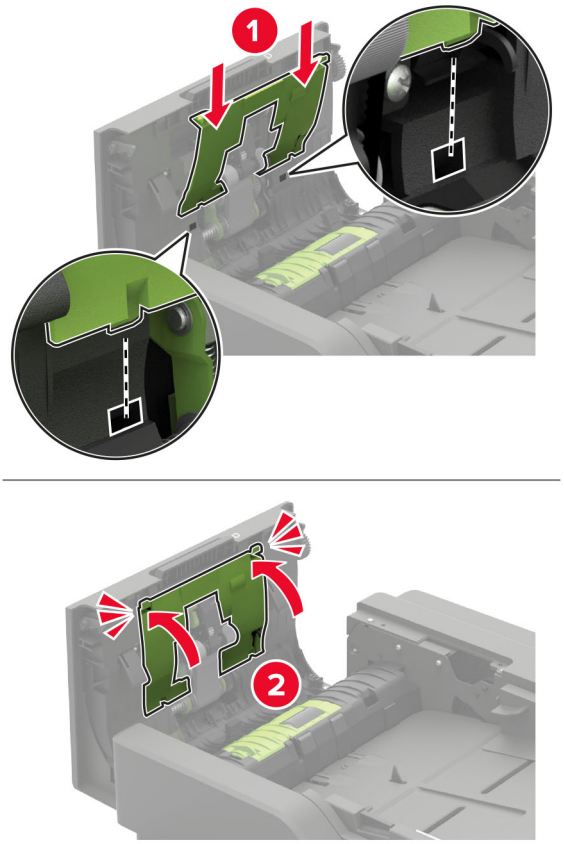

8 Kapağı kapatın.

9 Yazıcıyı açın.

ADF ayırma silindirini değiştirme

1 Yazıcıyı kapatın.

2 D kapağını açın.

Uyarı—Hasar Tehlikesi: Elektrostatik yük boşaltmanın neden olabileceği hasarları önlemek için yazıcının iç kısmına erişmeden veya temas etmeden önce yazıcının açıkta kalan metal gövdesinin herhangi bir yerine dokunun.

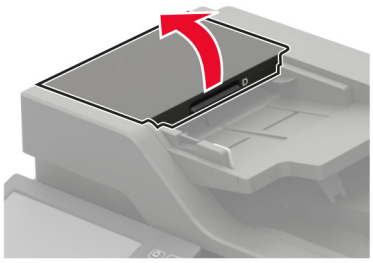

3 ADF ayırma silindiri kapağını çıkarın.

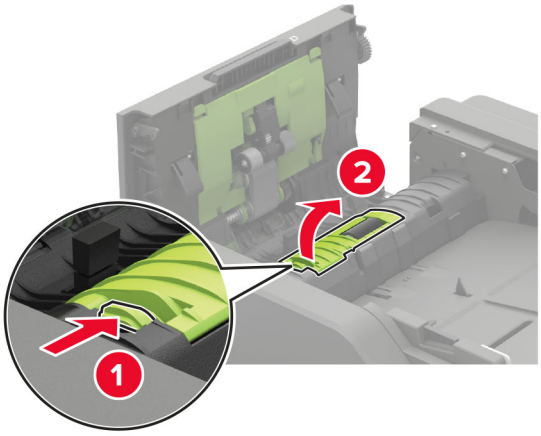

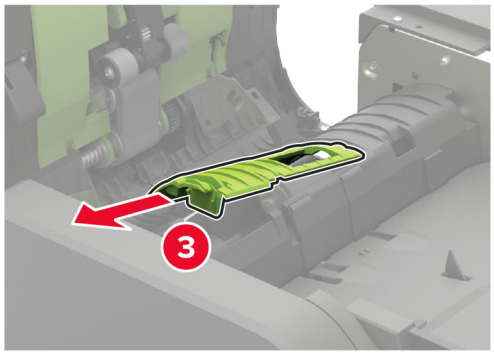

4 Kullanılan ADF ayırma silindirini çıkarın.

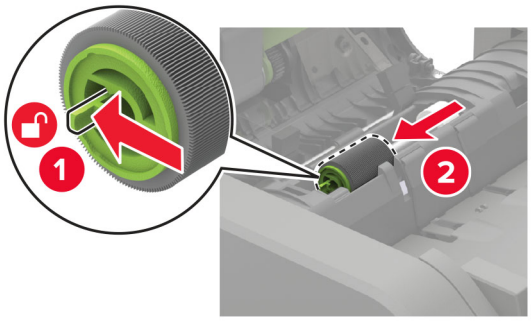

5 Yeni ADF ayırma silindirini ambalajından çıkarın.

Uyarı—Hasar Tehlikesi: Hasarı ve kötü yazıcı performansını önlemek için bu parçayı temiz ellerle tutun.

6 Yeni ADF ayırma silindirini bir *tık* sesi duyuluncaya kadar yerine yerleştirin.

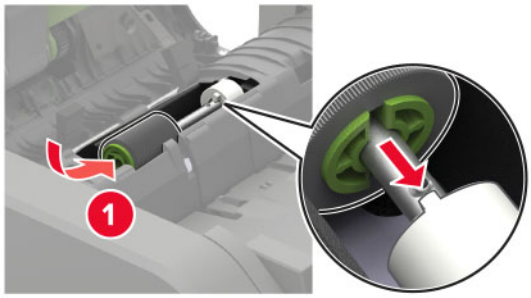

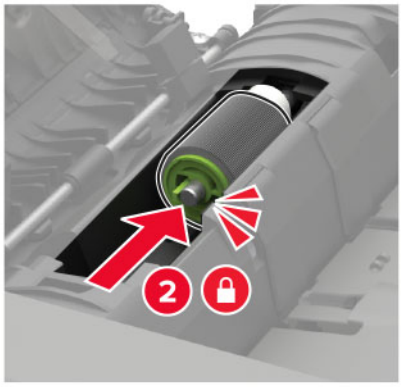

7 ADF ayırma silindiri kapağını bir *tık* sesi duyuluncaya kadar yerine yerleştirin.

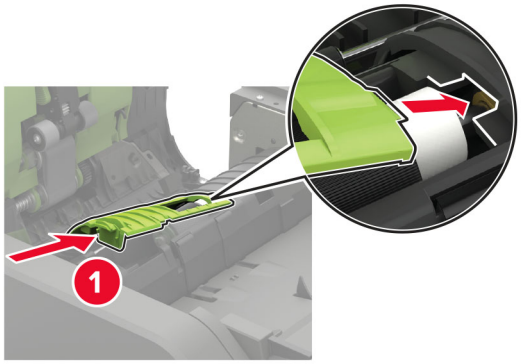

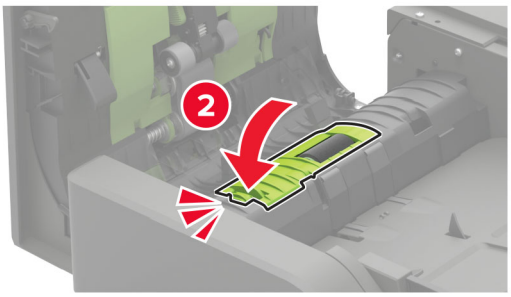

8 Kapağı kapatın.

9 Yazıcıyı açın.

ADF tork sınırlayıcıyı değiştirme

1 Yazıcıyı kapatın.

2 D kapağını açın.

Uyarı—Hasar Tehlikesi: Elektrostatik yük boşaltmanın neden olabileceği hasarları önlemek için yazıcının iç kısmına erişmeden veya temas etmeden önce yazıcının açıkta kalan metal gövdesinin herhangi bir yerine dokunun.

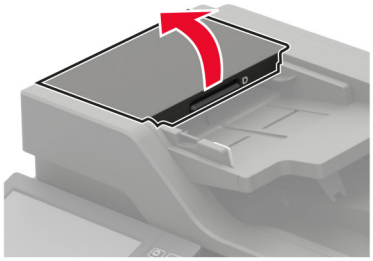

3 ADF ayırma silindiri kapağını çıkarın.

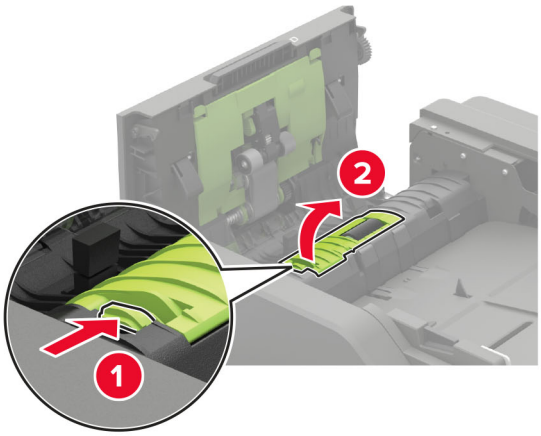

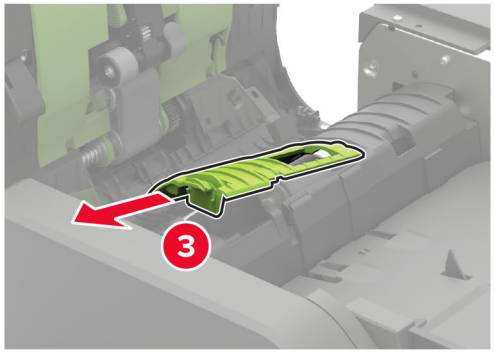

4 ADF ayırma silindirini çıkarın.

Uyarı—Hasar Tehlikesi: Hasarı ve kötü yazıcı performansını önlemek için bu parçayı temiz ellerle tutun.

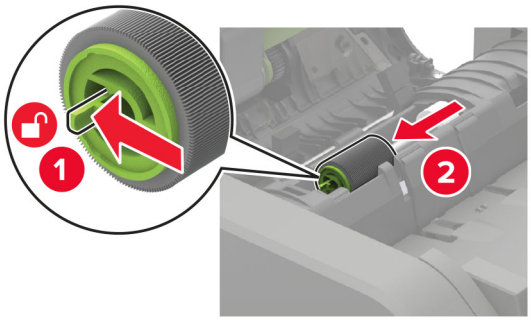

5 Kullanılan ADF tork sınırlayıcıyı çıkarın.

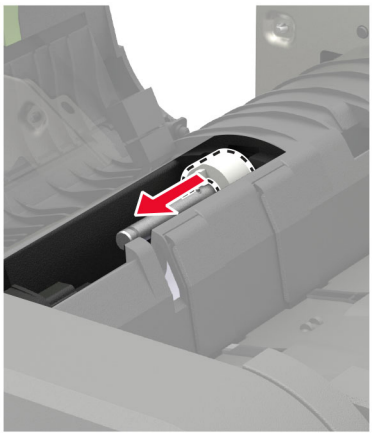

6 Yeni ADF tork sınırlayıcıyı ambalajından çıkarın.

Uyarı—Hasar Tehlikesi: Hasarı ve kötü yazıcı performansını önlemek için bu parçayı temiz ellerle tutun.

7 Yeni ADF tork sınırlayıcıyı takın.

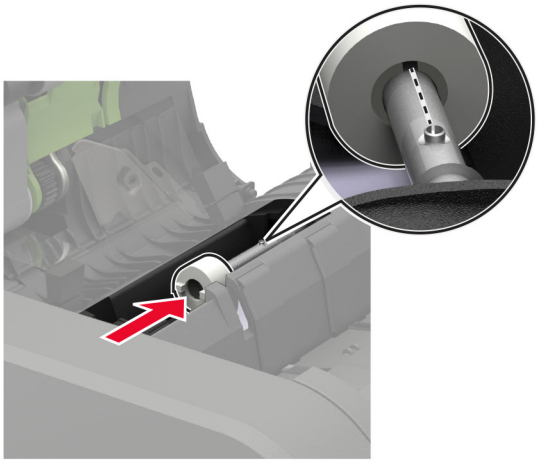

8 ADF ayırma silindirini bir *tık* sesi duyuluncaya kadar yerine yerleştirin.

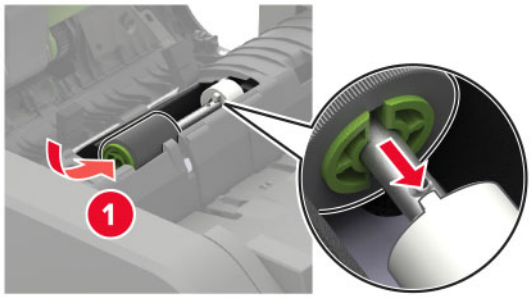

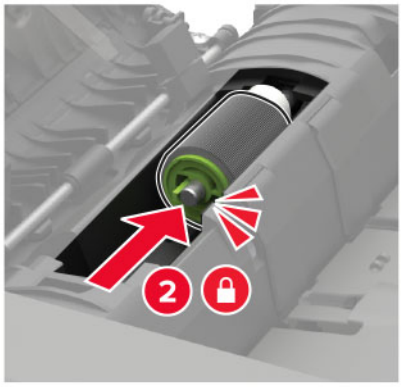

9 ADF ayırma silindiri kapağını bir *tık* sesi duyuluncaya kadar yerine yerleştirin.

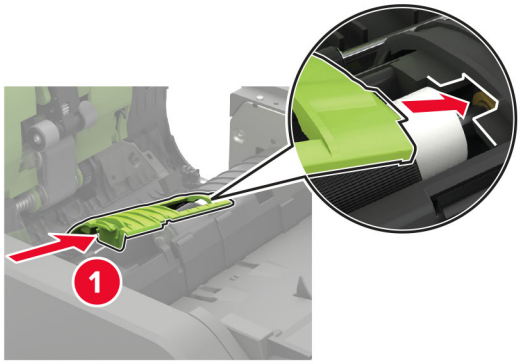

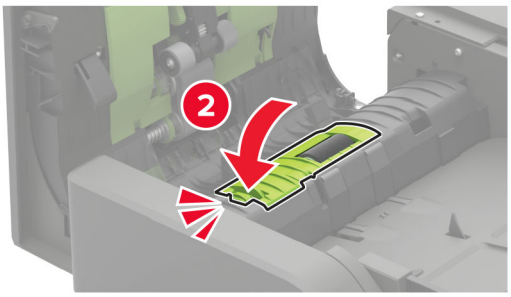

10 Kapağı kapatın.

11 Yazıcıyı açın.

Zımba tutucudaki zımba kartuşunu değiştirme

1 F kapağını açın.

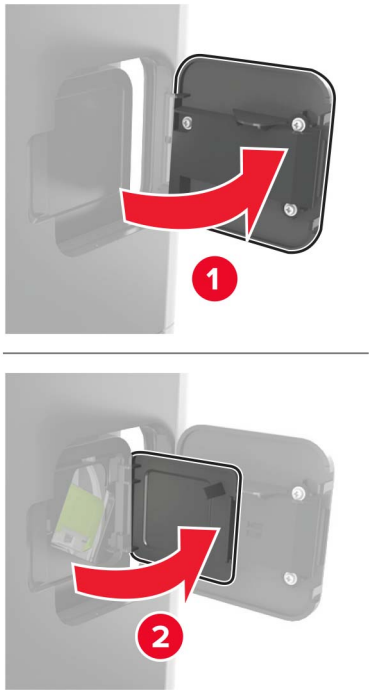

2 Zımba kartuşu tutucusunu çıkarın.

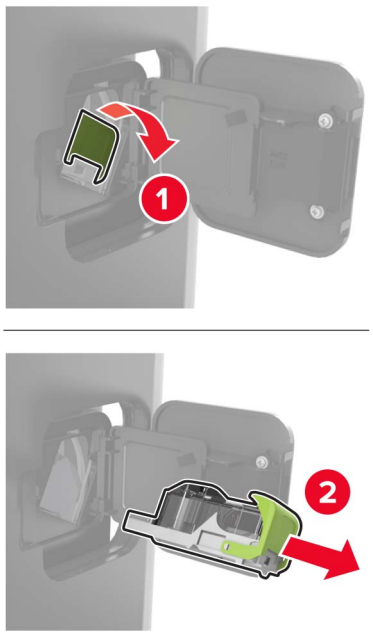

3 Boş zımba kartuşunu çıkarın.

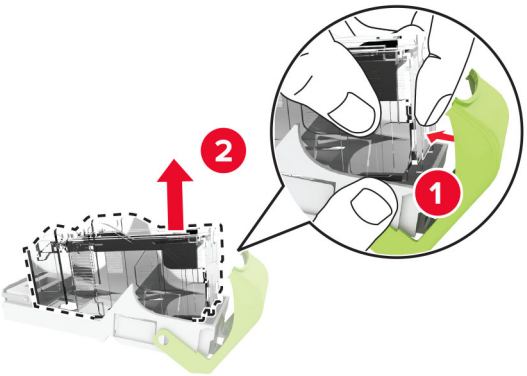

4 Yeni zımba kartuşunu takın.

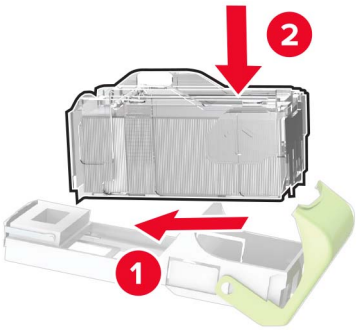

5 Zımba kartuşu tutucusunu takın.

6 Kapağı kapatın.

Zımba, delgeç tutucudaki zımba kartuşunu değiştirme

1 Değiştirilecek zımba kartuşuna bağlı olarak F veya G kapağını açın.

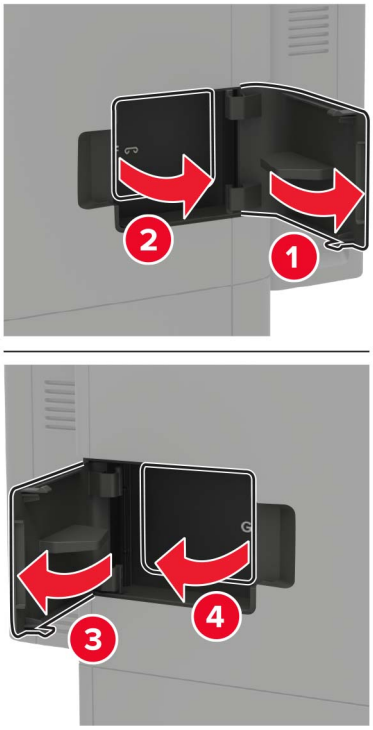

2 Zımba kartuşu tutucusunu çıkarın.

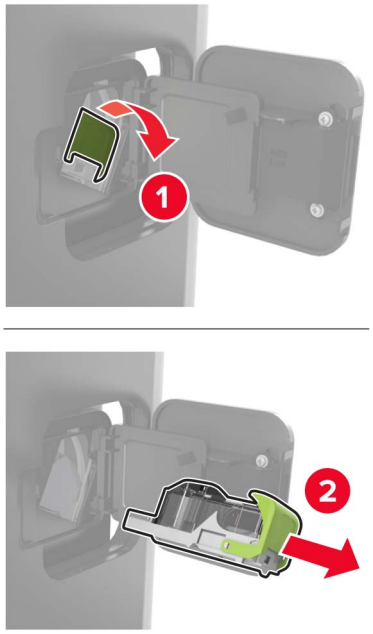

3 Boş zımba kartuşunu çıkarın.

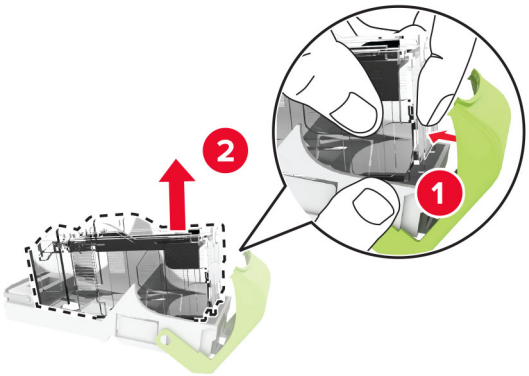

4 Yeni zımba kartuşunu takın.

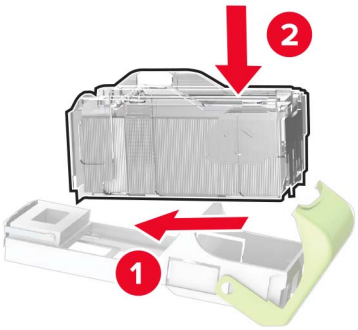

5 Zımba kartuşu tutucusunu takın.

6 Kapağı kapatın.

Sarf malzemesi kullanım sayaçlarını sıfırlama

1 Ana ekrandan **Ayarlar** > **Cihaz** > **Bakım** > **Yapılandırma Menüsü** > **Sarf Malzemesi Kullanımı ve Sayaçlar** seçeneğine dokunun.

2 Sıfırlamak istediğiniz sayacı belirleyin.

Uyarı—Hasar Tehlikesi: İade Programı sözleşme koşulları kapsamında olmayan sarf malzemeleri ve parçalar sıfırlanabilir ve yeniden üretilebilir. Ancak üretici garantisi, orijinal olmayan sarf malzemelerinden veya parçalardan kaynaklanan zararları kapsamaz. Doğru şekilde yeniden üretilmemiş sarf malzemelerindeki ya da parçalardaki sayaçların sıfırlanması yazıcınıza zarar verebilir. Sarf malzemesi ya da parça sayacı sıfırlandıktan sonra yazıcınız sıfırlama öğesinin var olduğunu gösteren bir hata görüntüleyebilir.

Yazıcıyı taşıma

Yazıcıyı başka bir yere taşıma

DİKKAT–YARALANMA TEHLİKESİ: Yazıcının ağırlığı 20 kg'dan (44 lb) fazlaysa yazıcıyı güvenli bir şekilde kaldırmak için iki veya daha fazla kişi gerekebilir.

DİKKAT–YARALANMA TEHLİKESİ: Yangın veya elektrik çarpmasını önlemek için yalnızca bu ürünle birlikte verilen güç kablosunu veya üretici onaylı yedek güç kablolarını kullanın.

DİKKAT–YARALANMA TEHLİKESİ: Yazıcı taşınırken yaralanmaların veya yazıcının hasar görmesinin önüne geçmek için aşağıdaki kurallara uyun:

- Tüm kapakların ve tepsilerin kapalı olduğundan emin olun.
- Yazıcıyı kapatın ve güç kablosunun fişini elektrik prizinden çekin.
- Yazıcıdan tüm kordon ve kabloları çıkarın.
- Yazıcının ayrı, yerde duran isteğe bağlı tepsileri varsa veya yazıcıya çıkış seçenekleri takılıysa yazıcıyı taşımadan önce bunları çıkarın.
- Yazıcıda tekerlekli taban varsa dikkatli bir şekilde yeni konuma tekerlekleri kullanarak taşıyın. Eşiklerden ve kırılmış zemin üstünden geçerken dikkatli olun.
- Yazıcıda bir tekerlekli taban yoksa ancak isteğe bağlı tepsilerle veya çıkış seçenekleriyle yapılandırılmışsa çıkış seçeneklerini kaldırın ve yazıcıyı tepsilerden kaldırın. Yazıcıyı ve herhangi bir seçeneği aynı anda kaldırmaya çalışmayın.
- Yazıcıyı kaldırmak için mutlaka tutma yerlerini kullanın.
- Yazıcıyı taşımak için kullanılan tekerlekli aracın taşıyıcı yüzeyi, yazıcının tabanının tamamının oturabileceği genişlikte olmalıdır.
- Donanım seçeneklerini taşımak için kullanılan tekerlekli araçların taşıyıcı yüzeyi, seçeneklerin boyutlarına uygun büyüklükte olmalıdır.
- Yazıcıyı dik tutun.
- Ciddi sarsma hareketlerinden kaçının.
- Yazıcıyı yere bırakırken parmaklarınızın altında olmadığından emin olun.
- Yazıcının çevresinde yeterince boş alan olmasını sağlayın.

Not: Hatalı taşımadan kaynaklanan yazıcı hasarları yazıcı garantisinin kapsamında değildir.

Yazıcıyı uzak bir yere nakletme

Taşıma talimatları için **http://support.lexmark.com** adresine gidin veya sistem destek personeline başvurun.

Enerji ve kağıt tasarrufu

Güç tasarrufu modu ayarlarını yapılandırma

Uyku modu

1. Ana ekranda **Ayarlar** > **Aygıt** > **Güç Yönetimi** > **Zaman Aşımları** > **Uyku Modu** öğesine dokunun.
2. Yazıcının Uyku Modu durumuna girmeden önce boşta bekleyeceği süreyi belirleyin.

Hazırda Bekleme modu

1. Ana ekranda **Ayarlar** > **Aygıt** > **Güç Yönetimi** > **Zaman Aşımları** > **Hazırda Bekleme Zaman Aşımı** öğesine dokunun.
2. Yazıcının Hazırda Bekleme moduna girmeden önce boşta bekleyeceği süreyi girin.

Notlar:

- Hazırda Bekleme Zaman Aşımı ayarının çalışması için Bağlantıda Hazırda Bekleme Zaman Aşımı ayarını Hazırda Bekleme olarak belirleyin.
- Embedded Web Server, yazıcı Hazırda Bekleme modundayken devre dışıdır.

Yazıcı ekranının parlaklığını ayarlama

1. Ana ekranda **Ayarlar** > **Aygıt** > **Tercihler** > **Ekran Parlaklığı** öğesine dokunun.
2. Ayarı uygulayın.

Sarf malzemelerinden tasarruf etme

- Kağıdın her iki tarafına yazdırın.

  Not: Çift taraflı yazdırma, yazdırma sürücüsündeki varsayılan ayardır.
- Tek bir kağıt yaprağına birden çok sayfa yazdırır.
- Yazdırmadan önce belgenin nasıl göründüğünü incelemek için ön izleme özelliğini kullanın.
- İçeriğinin ve biçiminin doğru olduğundan emin olmak belgelerinizin bir kopyasını yazdırın.

Geri dönüştürme

Lexmark ürünlerinin geri dönüşümü

Lexmark ürünlerini geri dönüşüme sokmak üzere göndermek için:

1. **www.lexmark.com/recycle** adresine gidin.
2. Geri dönüştürmek istediğiniz ürünü seçin.

Not: Lexmark Toplama ve Geri Dönüşüm Programında yer almayan yazıcı sarf malzemeleri ve donanımı, bölgenizdeki bir geri dönüşüm merkezinde geri dönüşüme sokulabilir.

Lexmark ambalajının geri dönüşümü

Lexmark ambalajı azaltmak için sürekli çalışmaktadır. Lexmark yazıcıların en verimli ve çevreye duyarlı şekilde taşınmasını ve çöpe atılacak daha az ambalaj malzemesi olmasını sağlamaya daha az paket malzemesi yardımcı olur. Bu verimlilik daha az sera emisyonu, enerji tasarrufu ve doğal kaynakların korunması sağlar. Lexmark ayrıca ambalaj malzemelerinin bazı ülkelerde veya bölgelerde dönüşüme sokulmasını da sunar. Daha fazla bilgi için **www.lexmark.com/recycle** adresine gidin ve ülkeyi ya da bölgeyi seçin. Ambalaj geri dönüşüm programları ile ilgili bilgiler ürünün geri dönüşümüyle ilgili bilgilerin içindedir.

Lexmark kutuları oluklu mukavva geri dönüşüm tesisleri varsa %100 geri dönüştürülebilir. Bölgenizde tesis olmayabilir.

Lexmark ambalajında kullanılan köpük, köpük geri dönüşüm tesisleri varsa geri dönüştürülebilir. Bölgenizde tesis olmayabilir.

Lexmark'a kartuş iade ettiğinizde kartuşun konduğu kutuyu yeniden kullanabilirsiniz. Lexmark kutuyu geri dönüşüme sokar.

Sıkışmaları giderme

Sıkışmaları önleme

Kağıdı düzgün bir şekilde yerleştirme

- Kağıdın tepsiye düz şekilde yerleştirildiğinden emin olun.

Doğru şekilde kağıt yerleştirme	Yanlış şekilde kağıt yerleştirme

- Yazıcı yazdırırken tepsi yükleme veya çıkarma işlemi yapmayın.
- Çok fazla kağıt yüklemeyin. Yığın yüksekliğinin maksimum kağıt doldurma göstergesinin aşağısında olduğundan emin olun.
- Kağıdı tepsiye kaydırarak yerleştirmeyin. Kağıdı şekilde gösterildiği gibi yükleyin.

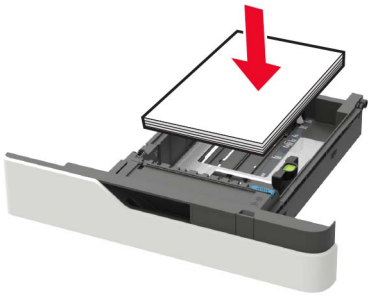

- Kağıt kılavuzlarının doğru şekilde konumlandığından ve kağıt ya da zarfları çok sıkmadığından emin olun.
- Kağıt yükledikten sonra tepsiyi sonuna kadar yazıcıya itin.

Önerilen kağıdı kullanın

- Yalnızca önerilen kağıt veya özel ortamları kullanın.
- Buruşmuş, kırışmış, nemli, kıvrılmış veya bükülmüş kağıt yüklemeyin.
- Kağıt kenarlarını yüklemeden önce esnetin, havalandırın ve hizalayın.

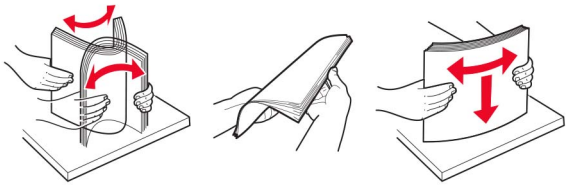

- Kesilmiş veya elle koparılmış kağıt kullanmayın.
- Aynı tepside farklı boyut, ağırlık veya türde kağıt kullanmayın.
- Bilgisayar veya yazıcı kontrol panelindeki kağıt boyutunun ve türünün doğru ayarlandığından emin olun.
- Kağıdı üreticinin önerilerine uygun şekilde saklayın.

Sıkışma konumlarını belirleme

Notlar:

- Sıkışma Yardımı ayarı Açık olarak belirlendiğinde sıkışma giderildikten sonra yazıcı, standart seleye boş ya da kısmen yazdırılmış sayfalar gönderir. Yazdırdığınız çıktıda boş sayfalar olup olmadığını kontrol edin.
- Sıkışma Giderme ayarı Açık veya Otomatik olarak ayarlandığında, yazıcı sıkışan sayfaları yeniden yazdırır.

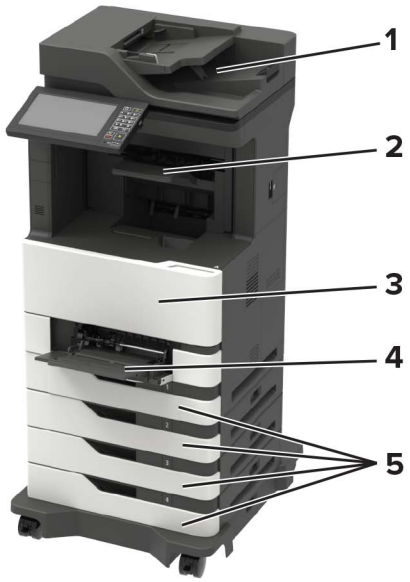

	Sıkışma konumları
1	Otomatik belge besleyici
2	Standart, tutucu veya çıkış seçeneği kutusu
3	Kapak A
4	Çok amaçlı besleyici
5	Tepsiler
6	Kapak C
7	Tutucu veya çıkış seçeneği arka kapağı • Kapak H • N kapağı • P kapağı

Tepsilerde kağıt sıkışması

1 Tepsiyi çıkarın.

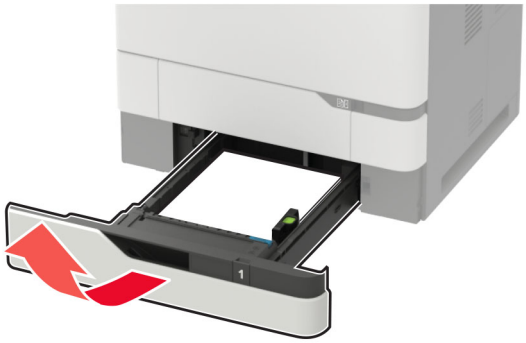

Uyarı—Hasar Tehlikesi: İsteğe bağlı tepsinin içinde bulunan bir sensör, statik elektrik tarafından kolaylıkla zarar görebilir. Tepsideki sıkışan kağıdı çıkarmadan önce metal bir yüzeye dokunun.

2 Sıkışan kağıdı çıkarın.

Not: Tüm kağıt parçalarının çıkarıldığından emin olun.

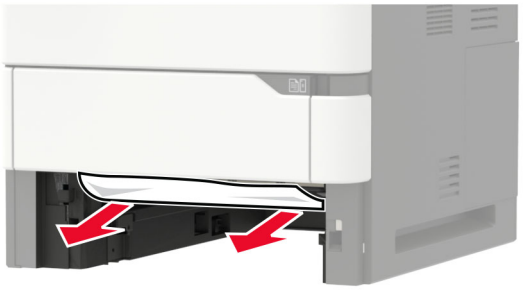

3 Tepsiyi takın.

A kapağında kağıt sıkışması

1 A kapağını açın.

Uyarı—Hasar Tehlikesi: Elektrostatik yük boşaltmanın neden olabileceği hasarları önlemek için yazıcının iç kısmına erişmeden veya temas etmeden önce yazıcının açıkta kalan metal gövdesinin herhangi bir yerine dokunun.

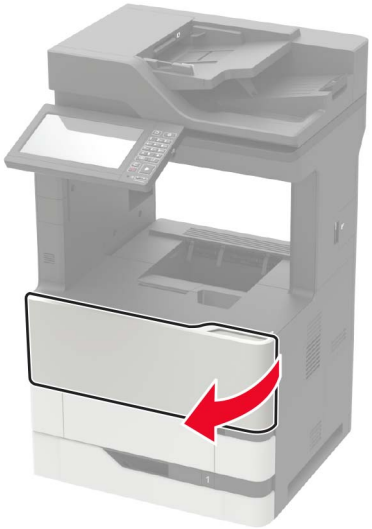

2 Toner kartuşunu çıkarın.

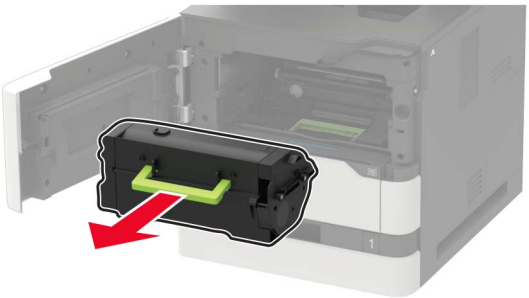

3 Görüntüleme ünitesini çıkarın.

Uyarı—Hasar Tehlikesi: Görüntüleme ünitesini 10 dakikadan daha uzun süre doğrudan ışık altında bırakmayın. Uzun süreli ışığa maruz kalması, yazdırma kalitesi sorunlarına neden olabilir.

Uyarı—Hasar Tehlikesi: Fotoğraf iletkeni tamburuna dokunmayın. Dokunmanız gelecekteki yazdırma işlerinin kalitesini etkileyebilir.

4 Çift taraflı üniteyi çekin.

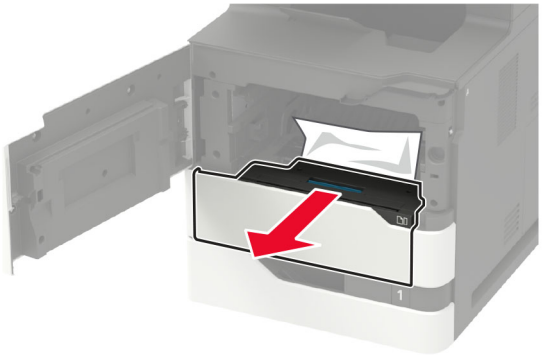

5 Sıkışan kağıdı çıkarın.

Not: Tüm kağıt parçalarının çıkarıldığından emin olun.

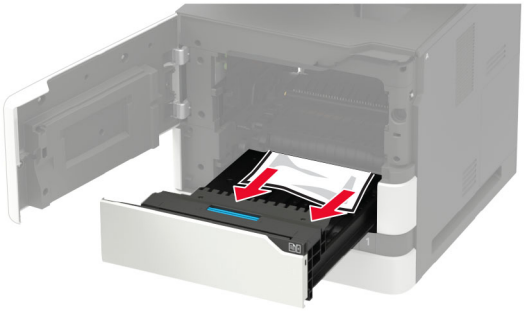

6 Çift taraflı üniteyi yerleştirin.

7 Görüntüleme ünitesini takın.

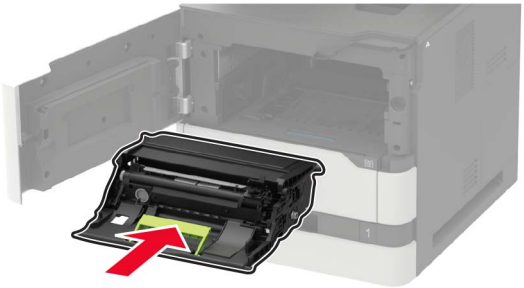

8 Toner kartuşunu takın.

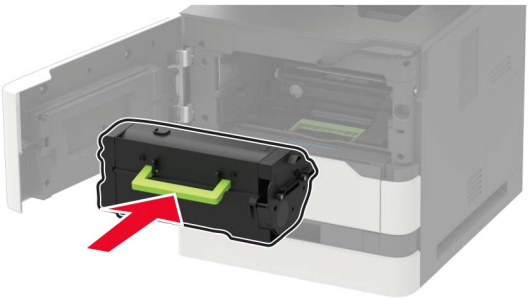

9 Kapağı kapatın.

C kapağında kağıt sıkışması

1 C kapağını açın.

DİKKAT—SICAK YÜZEY: Yazıcının içi sıcak olabilir. Sıcak bir yüzeyin neden olabileceği bir yaralanma riskini azaltmak için dokunmadan önce yüzeyin soğumasını bekleyin.

Uyarı—Hasar Tehlikesi: Elektrostatik yük boşaltmanın neden olabileceği hasarları önlemek için yazıcının iç kısmına erişmeden veya temas etmeden önce yazıcının açıkta kalan metal gövdesinin herhangi bir yerine dokunun.

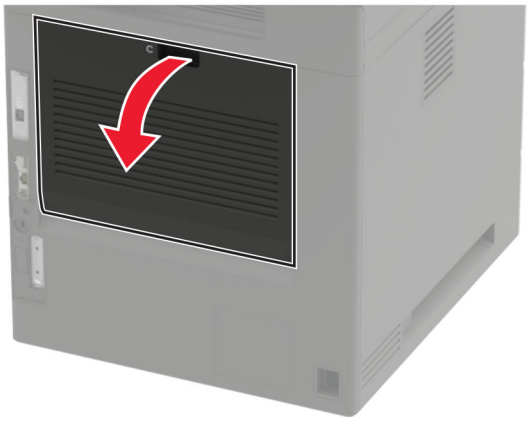

2 Sıkışan kağıdı aşağıdaki alanların herhangi birinden çıkarın:

Not: Tüm kağıt parçalarının çıkarıldığından emin olun.

- Isıtıcı alanı

- Isıtıcı alanının altı

- Önlü arkalı yazdırma bölgesi

3 Kapağı kapatın.

Standart selede kağıt sıkışması

Sıkışan kağıdı çıkarın.

Not: Tüm kağıt parçalarının çıkarıldığından emin olun.

Çok amaçlı besleyicide kağıt sıkışması

1 Çok amaçlı besleyicideki kağıtları çıkarın.

2 Sıkışan kağıdı çıkarın.

Not: Tüm kağıt parçalarının çıkarıldığından emin olun.

3 Kağıt kenarlarını yüklemeden önce esnetin, havalandırın ve hizalayın.

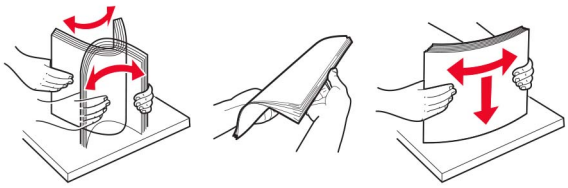

4 Kağıdı yeniden yükleyin.

Otomatik belge besleyicisinde kağıt sıkışması

1 Tüm özgün belgeleri ADF tepsisinden çıkarın.

2 D kapağını açın.

Uyarı—Hasar Tehlikesi: Elektrostatik yük boşaltmanın neden olabileceği hasarları önlemek için yazıcının iç kısmına erişmeden veya temas etmeden önce yazıcının açıkta kalan metal gövdesinin herhangi bir yerine dokunun.

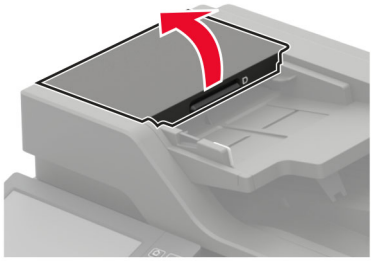

3 Sıkışan kağıdı çıkarın.

Not: Tüm kağıt parçalarının çıkarıldığından emin olun.

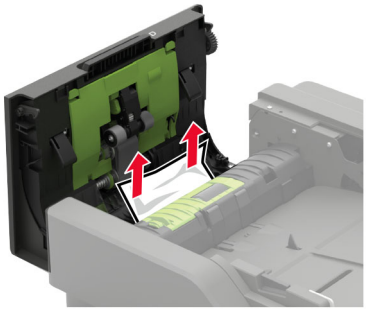

4 D kapağını kapatın.

5 Tarayıcı kapağını açın.

6 E kapağını açın.

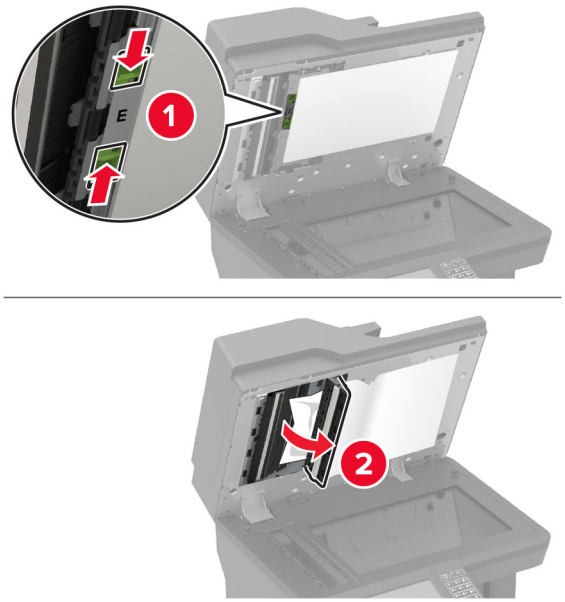

7 Sıkışan kağıdı çıkarın.

Not: Tüm kağıt parçalarının çıkarıldığından emin olun.

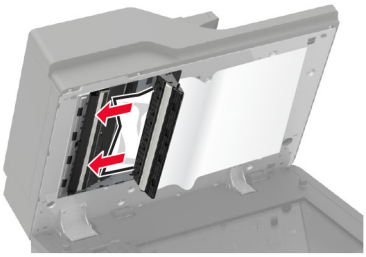

8 E kapağını ve ardından tarayıcı kapağını kapatın.

4 seleli posta kutusunda kağıt sıkışması

N kapağında kağıt sıkışması

1 N kapağını açın.

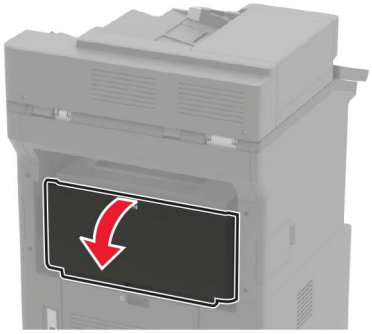

2 Sıkışan kağıdı çıkarın.

Not: Tüm kağıt parçalarının çıkarıldığından emin olun.

3 Kapağı kapatın.

Posta kutusu selesinde kağıt sıkışması

Sıkışan kağıdı çıkarın.

Not: Tüm kağıt parçalarının çıkarıldığından emin olun.

Ofset yığınlayıcıda veya zımba tutucuda kağıt sıkışması

H kapağında kağıt sıkışması

1 H kapağını açın.

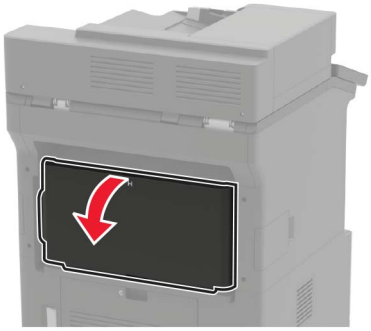

2 Sıkışan kağıdı çıkarın.

Not: Tüm kağıt parçalarının çıkarıldığından emin olun.

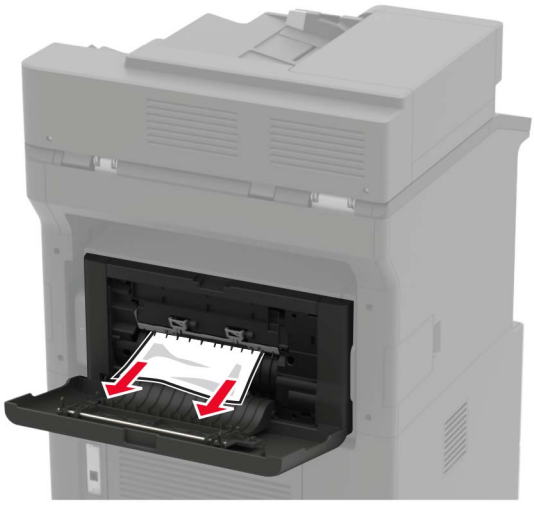

3 Kapağı kapatın.

Ofset yığınlayıcıda veya zımba tutucu kutusunda kağıt sıkışması

Sıkışan kağıdı çıkarın.

Not: Tüm kağıt parçalarının çıkarıldığından emin olun.

Zımba, delgeç tutucuda kağıt sıkışması

P kapağında kağıt sıkışması

1 P kapağını açın.

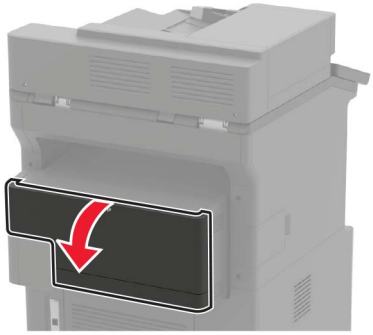

2 Sıkışan kağıdı çıkarın.

Not: Tüm kağıt parçalarının çıkarıldığından emin olun.

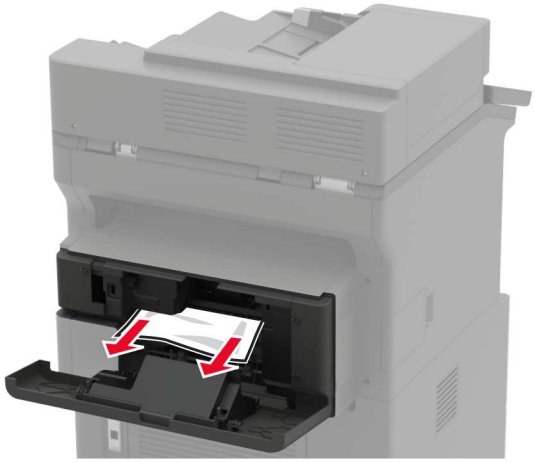

3 Kapağı kapatın.

Zımba, delgeç tutucu kutusunda kağıt sıkışması

Sıkışan kağıdı çıkarın.

Not: Tüm kağıt parçalarının çıkarıldığından emin olun.

Zımba tutucuda zımba sıkışması

1 F kapağını açın.

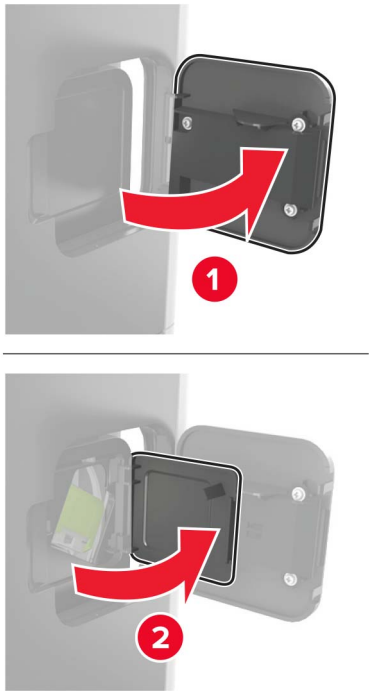

2 Zımba kartuşu tutucusunu çıkarın.

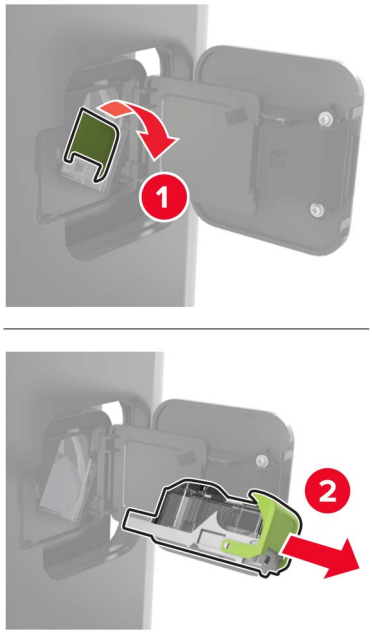

3 Gevşek zımbaları çıkarın.

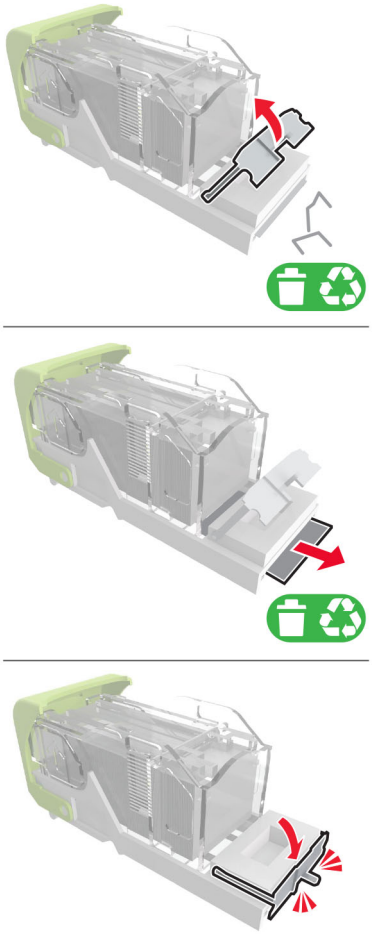

4 Zımbaları metal desteğe bastırın.

Not: Zımbalar kartuşun arkasındaysa kartuşu ters çevirip sallayarak zımbaları metal desteğin yakınına getirin.

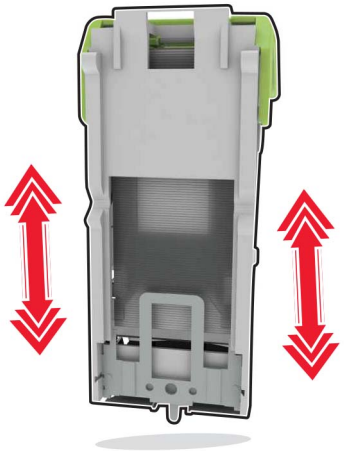

5 Zımba kartuşu tutucusunu yerine *oturana* kadar itin.

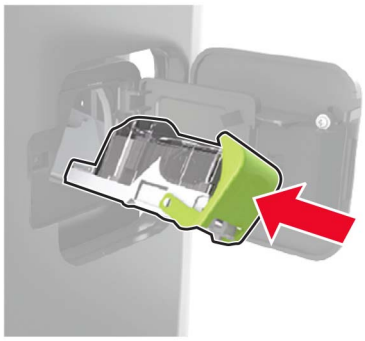

6 Kapağı kapatın.

Zımba, delgeç tutucuda zımba sıkışması

1 Zımba sıkışması konumuna bağlı olarak F veya G kapağını açın.

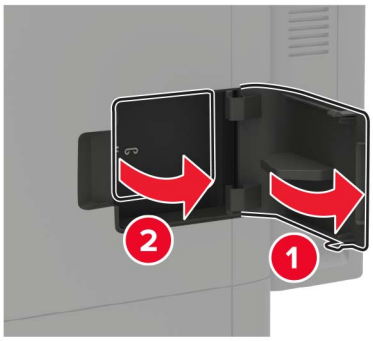

2 Zımba kartuşu tutucusunu çıkarın.

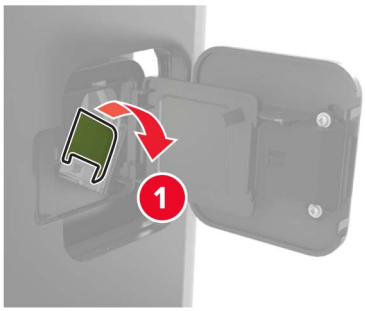

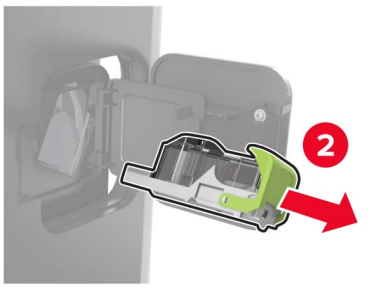

3 Gevşek zımbaları çıkarın.

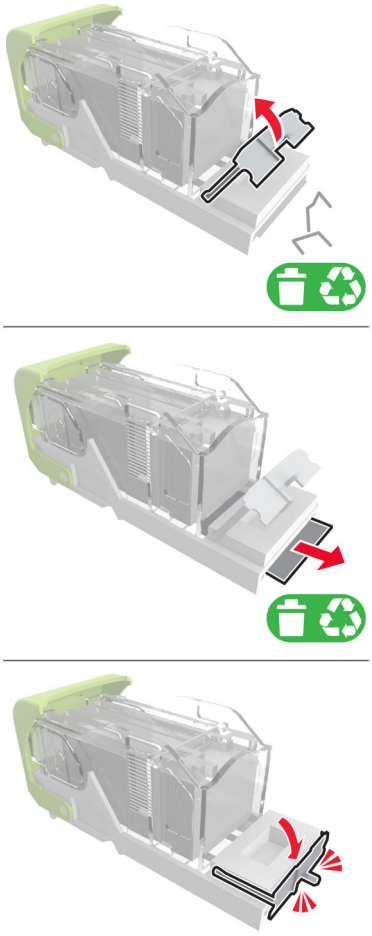

4 Zımbaları metal desteğe bastırın.

Not: Zımbalar kartuşun arkasındaysa kartuşu ters çevirip sallayarak zımbaları metal desteğin yakınına getirin.

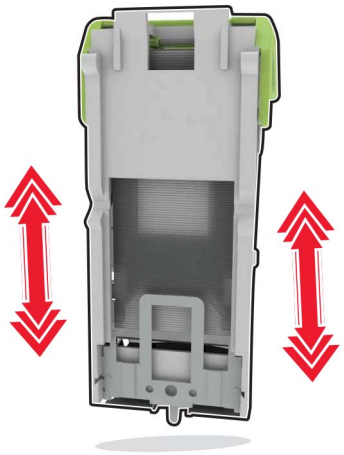

5 Zımba kartuşu tutucusunu yerine *oturana* kadar itin.

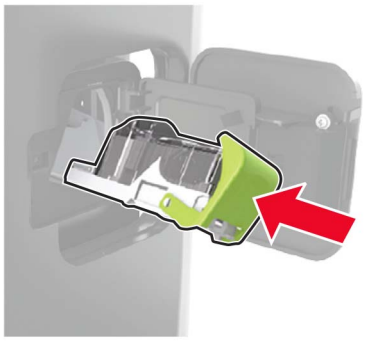

6 Kapağı kapatın.

Sorun Giderme

Yazdırma kalitesi sorunları

Yaşadığınız yazdırma kalitesi sorununa benzeyen görüntüyü bulun ve ardından sorun çözme adımlarını okumak için görüntünün altındaki bağlantıya tıklayın.

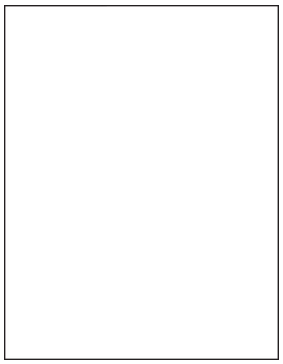

234. sayfadaki "Boş veya beyaz sayfalar"

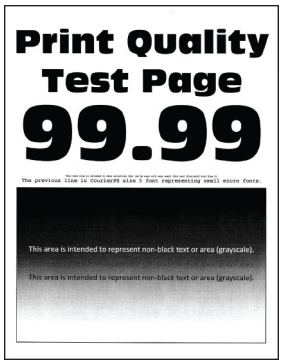

236. sayfadaki "Koyu baskı"

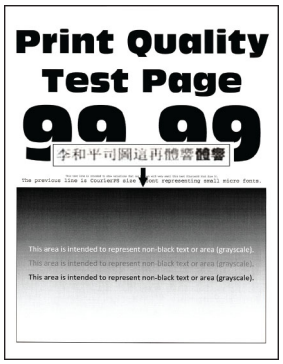

237. sayfadaki "İnce çizgiler doğru şekilde yazdırılmamış"

238. sayfadaki "Katlanmış veya buruşmuş kağıt"

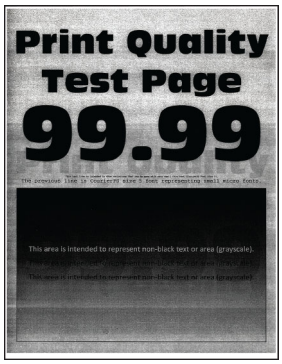

239. sayfadaki "Gri artalan"

249. sayfadaki "Açık renk yatay şeritler"

241. sayfadaki "Hatalı marjlar"

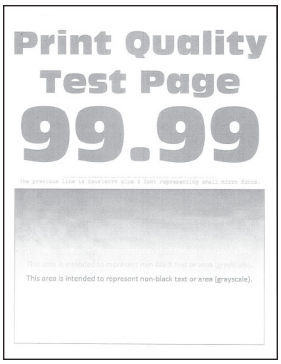

241. sayfadaki "Açık yazdırma"

243. sayfadaki "Benekli baskı ve noktalar"

270. sayfadaki "Kağıt kıvrılması"

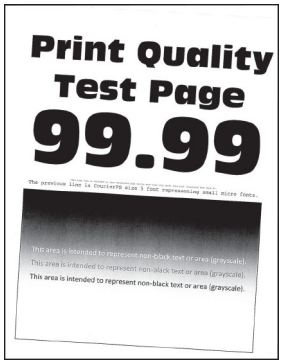

244. sayfadaki "Yamuk veya eğik baskılar"

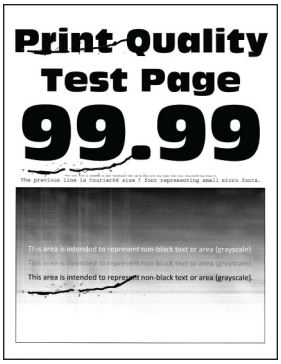

258. sayfadaki "Tekrar-layan kusurlar"

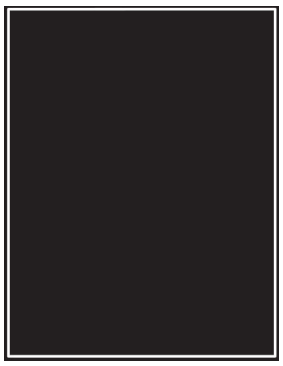

245. sayfadaki "Tamamen siyah sayfalar"

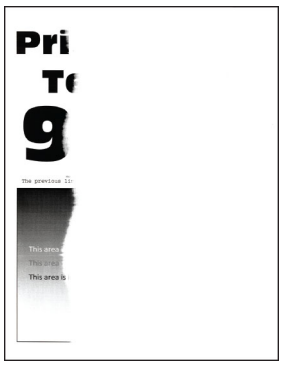

247. sayfadaki "Metin veya resim kesme"

248. sayfadaki "Toner kolay siliniyor"

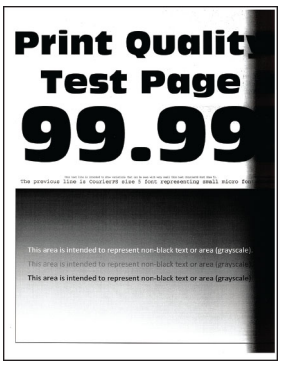

251. sayfadaki "Koyu renk dikey şeritler"

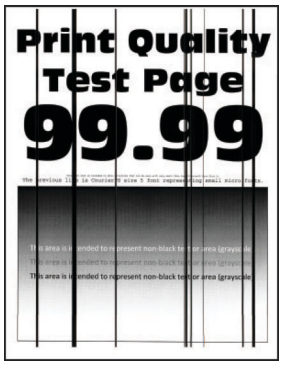

255. sayfadaki "Dikey koyu hatlar veya çizgiler"

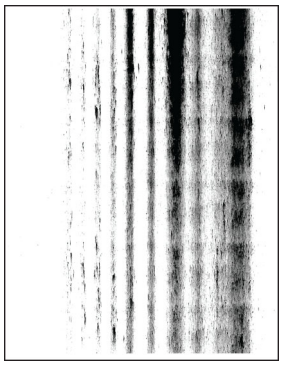

256. sayfadaki "Eksik yazdırma ile koyu renk dikey çizgiler"

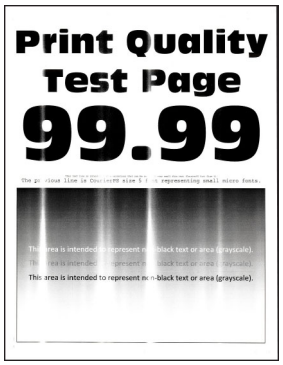

250. sayfadaki "Açık renk dikey şeritler"

250. sayfadaki "Dikey beyaz çizgiler"

Yazdırma sorunları

Yazdırma kalitesi kötü

Boş veya beyaz sayfalar

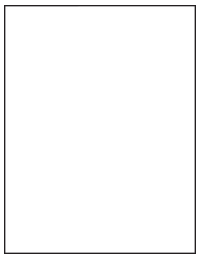

Not: Sorunu çözmeden önce Yazdırma Kalitesi Sınama Sayfalarını yazdırın. Kontrol panelinden **Ayarlar** > **Sorun Giderme** > **Yazdırma Kalitesi Sınama Sayfaları** yoluna gidin. Dokunmatik olmayan ekrana sahip yazıcı modellerinde ayarlarda gezinmek için ✓ tuşuna basın.

İşlem	Evet	Hayır
Adım 1 **a** Yazıcıda orijinal ve desteklenen bir Lexmark toner kartuşu kullanılıp kullanılmadığını kontrol edin. **Not:** Kartuş desteklenmiyorsa desteklenen bir kartuş takın. **b** Belgeyi yazdırın. Yazıcı boş veya beyaz sayfa mı yazdırıyor?	2 adıma gidin.	Sorun çözüldü.
Adım 2 **a** Görüntüleme ünitesinde kalan tüm ambalaj malzemelerini çıkarın. **1** Önce toner kartuşunu ve ardından görüntüleme ünitesini çıkarın. **Uyarı—Hasar Tehlikesi:** Görüntüleme ünitesini 10 dakikadan daha uzun süre doğrudan ışık altında bırakmayın. Uzun süreli ışığa maruz kalması, yazdırma kalitesi sorunlarına neden olabilir. **Uyarı—Hasar Tehlikesi:** Görüntüleme ünitesinin altındaki fotoğraf iletkeni tamburuna dokunmayın. Dokunmanız gelecekteki yazdırma işlerinin kalitesini etkileyebilir. **2** Görüntüleme ünitesinde hasar belirtileri olup olmadığını kontrol edin. **Not:** Fotoğraf iletkeni tamburu temas noktasının eğilmediğinden veya yerinden çıkmadığından emin olun. **3** Toneri yeniden dağıtmak için görüntüleme ünitesini sertçe sallayın. **4** Önce görüntüleme ünitesini ve ardından toner kartuşunu takın. **b** Belgeyi yazdırın. Yazıcı boş veya beyaz sayfa mı yazdırıyor?	3 adıma gidin.	Sorun çözüldü.
Adım 3 Aktarma silindirinin doğru şekilde takılıp takılmadığını kontrol edin. Aktarma silindiri doğru şekilde takılmış mı?	5. adıma gidin.	4 adıma gidin.
Adım 4 **a** Aktarma silindirini çıkarıp yeniden takın. **b** Belgeyi yazdırın. Yazıcı boş veya beyaz sayfa mı yazdırıyor?	5 adıma gidin.	Sorun çözüldü.
Adım 5 **a** Görüntüleme ünitesini değiştirin. **b** Belgeyi yazdırın. Yazıcı boş veya beyaz sayfa mı yazdırıyor?	Müşteri desteği **ile iletişime geçin**.	Sorun çözüldü.

Koyu baskı

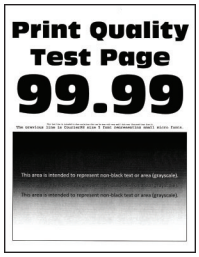

Not: Sorunu çözmeden önce Yazdırma Kalitesi Sınama Sayfalarını yazdırın. Kontrol panelinden **Ayarlar** > **Sorun Giderme** > **Yazdırma Kalitesi Sınama Sayfaları** yoluna gidin. Dokunmatik olmayan ekrana sahip yazıcı modellerinde ayarlarda gezinmek için ✓ tuşuna basın.

İşlem	Evet	Hayır
Adım 1 **a** Yazıcıda orijinal ve desteklenen bir Lexmark toner kartuşu kullanılıp kullanılmadığını kontrol edin. **Not:** Kartuş desteklenmiyorsa desteklenen bir kartuş takın. **b** Belgeyi yazdırın. Baskı koyu mu?	2 adıma gidin.	Sorun çözüldü.
Adım 2 **a** Yazıcıyı kapatın, yaklaşık 10 saniye bekleyin ve ardından yazıcıyı açın. **b** Toner koyuluğunu azaltın. Kontrol panelinden şuraya gidin: **Ayarlar** > **Yazdırma** > **Kalite** > **Toner Koyuluğu** **c** Belgeyi yazdırın. Baskı koyu mu?	3 adıma gidin.	Sorun çözüldü.
Adım 3 **a** İşletim sisteminize bağlı olarak, kağıt türünü Yazdırma Tercihleri veya Yazdır iletişim kutusundan belirleyin. **Notlar:** • Ayarın, yüklenen kağıtla uyuştuğundan emin olun. • Bu ayarı yazıcı kontrol panelinden de değiştirebilirsiniz. **Ayarlar** > **Kağıt** > **Tepsi Yapılandırması** > **Kağıt Boyutu/Türü** öğesine gidin. **b** Belgeyi yazdırın. Baskı koyu mu?	4 adıma gidin.	Sorun çözüldü.
Adım 4 Kağıdın dokulu veya sert yüzeyli olup olmadığını kontrol edin. Dokulu veya sert yüzeyli kağıda mı yazdırıyorsunuz?	5 adıma gidin.	6. adıma gidin.

İşlem	Evet	Hayır
Adım 5 **a** Dokulu kağıdı düz kağıtla değiştirin. **b** Belgeyi yazdırın. Baskı koyu mu?	6 adıma gidin.	Sorun çözüldü.
Adım 6 **a** Yeni bir paketten kağıt yükleyin. **Not:** Kağıt yüksek nem nedeniyle nemi emiyor. Kağıdı kullanmaya hazır olana kadar orijinal paketinde saklayın. **b** Belgeyi yazdırın. Baskı koyu mu?	7 adıma gidin.	Sorun çözüldü.
Adım 7 **a** Görüntüleme ünitesini çıkarın ve geri takın. **Uyarı—Hasar Tehlikesi:** Görüntüleme ünitesini 10 dakikadan daha uzun süre doğrudan ışık altında bırakmayın. Uzun süreli ışığa maruz kalması, yazdırma kalitesi sorunlarına neden olabilir. **Uyarı—Hasar Tehlikesi:** Görüntüleme ünitesinin altındaki fotoğraf iletkeni tamburuna dokunmayın. Dokunmanız gelecekteki yazdırma işlerinin kalitesini etkileyebilir. **b** Belgeyi yazdırın. Baskı koyu mu?	8 adıma gidin.	Sorun çözüldü.
Adım 8 **a** Görüntüleme ünitesini değiştirin. **b** Belgeyi yazdırın. Baskı koyu mu?	Müşteri desteği **ile iletişime geçin**.	Sorun çözüldü.

İnce çizgiler doğru şekilde yazdırılmamış

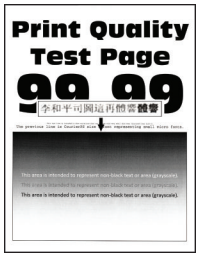

Not: Sorunu çözmeden önce Yazdırma Kalitesi Sınama Sayfalarını yazdırın. Kontrol panelinden **Ayarlar** > **Sorun Giderme** > **Yazdırma Kalitesi Sınama Sayfaları** yoluna gidin. Dokunmatik olmayan ekrana sahip yazıcı modellerinde ayarlarda gezinmek için ✓ tuşuna basın.

İşlem	Evet	Hayır
Adım 1 **a** Yazıcıda orijinal ve desteklenen bir Lexmark toner kartuşu kullanılıp kullanılmadığını kontrol edin. **Not:** Kartuş desteklenmiyorsa desteklenen bir kartuş takın. **b** Belgeyi yazdırın. İnce çizgiler doğru şekilde yazdırılmamış mı?	2 adıma gidin.	Sorun çözüldü.
Adım 2 **a** Yazdırma kalitesi ayarlarını düzenleyin. **1** Kontrol panelinden şuraya gidin: **Ayarlar** > **Yazdırma** > **Kalite** > **Piksel Güçlendirme** > **Yazı Tipleri** **2** Toner Koyuluğunu 7 olarak ayarlayın. Kontrol panelinden şuraya gidin: **Ayarlar** > **Yazdırma** > **Kalite** **b** Belgeyi yazdırın. İnce çizgiler doğru şekilde yazdırılmamış mı?	Müşteri desteği **ile iletişime geçin**.	Sorun çözüldü.

Katlanmış veya buruşmuş kağıt

Not: Sorunu çözmeden önce Yazdırma Kalitesi Sınama Sayfalarını yazdırın. Kontrol panelinden **Ayarlar** > **Sorun Giderme** > **Yazdırma Kalitesi Sınama Sayfaları** yoluna gidin. Dokunmatik olmayan ekrana sahip yazıcı modellerinde ayarlarda gezinmek için ✓ tuşuna basın.

İşlem	Evet	Hayır
Adım 1 **a** Yazıcıda orijinal ve desteklenen bir Lexmark toner kartuşu kullanılıp kullanılmadığını kontrol edin. **Not:** Kartuş desteklenmiyorsa desteklenen bir kartuş takın. **b** Belgeyi yazdırın. Kağıt katlanmış veya buruşmuş mu?	2 adıma gidin.	Sorun çözüldü.

İşlem	Evet	Hayır
Adım 2 **a** Yeni bir paketten kağıt yükleyin. **Not:** Kağıt yüksek nem nedeniyle nemi emiyor. Kağıdı kullanmaya hazır olana kadar orijinal paketinde saklayın. **b** Belgeyi yazdırın. Kağıt katlanmış veya buruşmuş mu?	3 adıma gidin.	Sorun çözüldü.
Adım 3 **a** İşletim sisteminize bağlı olarak, kağıt türünü Yazdırma Tercihleri veya Yazdır iletişim kutusundan belirleyin. **Notlar:** • Ayarın, yüklenen kağıtla uyuştuğundan emin olun. • Bu ayarı yazıcı kontrol panelinden de değiştirebilirsiniz. **Ayarlar** > **Kağıt** > **Tepsi Yapılandırması** > **Kağıt Boyutu/Türü** öğesine gidin. **b** Belgeyi yazdırın. Kağıt katlanmış veya buruşmuş mu?	Müşteri desteği **ile iletişime geçin**.	Sorun çözüldü.

Gri artalan

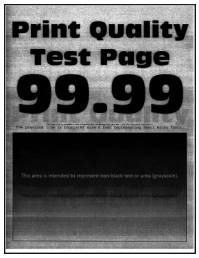

Not: Sorunu çözmeden önce Yazdırma Kalitesi Sınama Sayfalarını yazdırın. Kontrol panelinden **Ayarlar** > **Sorun Giderme** > **Yazdırma Kalitesi Sınama Sayfaları** yoluna gidin. Dokunmatik olmayan ekrana sahip yazıcı modellerinde ayarlarda gezinmek için ✓ tuşuna basın.

İşlem	Evet	Hayır
Adım 1 **a** Yazıcıyı kapatın, 10 saniye bekleyin ve ardından yazıcıyı açın. **b** Toner koyuluğunu azaltın. Kontrol panelinden şuraya gidin: **Ayarlar** > **Yazdırma** > **Kalite** > **Toner Koyuluğu** **c** Belgeyi yazdırın. Baskılarda gri arka plan mı beliriyor?	2 adıma gidin.	Sorun çözüldü.

İşlem	Evet	Hayır
Adım 2 **a** Yazıcıda orijinal ve desteklenen bir Lexmark toner kartuşu kullanılıp kullanılmadığını kontrol edin. **Not:** Toner kartuşu desteklenmiyorsa desteklenen bir toner kartuşu takın. **b** Belgeyi yazdırın. Baskılarda gri arka plan mı beliriyor?	3 adıma gidin.	Sorun çözüldü.
Adım 3 **a** İşletim sisteminize bağlı olarak, kağıt türünü Yazdırma Tercihleri veya Yazdır iletişim kutusundan belirleyin. **Notlar:** • Ayarın, yüklenen kağıtla uyuştuğundan emin olun. • Bu ayarı yazıcı kontrol panelinden de değiştirebilirsiniz. **Ayarlar** > **Kağıt** > **Tepsi Yapılandırması** > **Kağıt Boyutu/Türü** öğesine gidin. **b** Belgeyi yazdırın. Baskılarda gri arka plan mı beliriyor?	4 adıma gidin.	Sorun çözüldü.
Adım 4 **a** Görüntüleme ünitesini çıkarın ve geri takın. **Uyarı—Hasar Tehlikesi:** Görüntüleme ünitesini 10 dakikadan daha uzun süre doğrudan ışık altında bırakmayın. Uzun süreli ışığa maruz kalması, yazdırma kalitesi sorunlarına neden olabilir. **Uyarı—Hasar Tehlikesi:** Görüntüleme ünitesinin altındaki fotoğraf iletkeni tamburuna dokunmayın. Dokunmanız gelecekteki yazdırma işlerinin kalitesini etkileyebilir. **b** Belgeyi yazdırın. Baskılarda gri arka plan mı beliriyor?	5 adıma gidin.	Sorun çözüldü.
Adım 5 **a** Yazıcı bellenimini güncelleyin. Daha fazla bilgi için bkz. 310. sayfadaki "Bellenim güncelleme". **b** Belgeyi yazdırın. Baskılarda gri arka plan mı beliriyor?	6 adıma gidin.	Sorun çözüldü.
Adım 6 **a** Görüntüleme ünitesini değiştirin. **b** Belgeyi yazdırın. Baskılarda gri arka plan mı beliriyor?	Müşteri desteği **ile iletişime geçin**.	Sorun çözüldü.

Hatalı marjlar

İşlem	Evet	Hayır
Adım 1 **a** Kağıt kılavuzlarını yüklediğiniz kağıtlar için doğru konuma getirin. **b** Belgeyi yazdırın. Marjlar doğru mu?	Sorun çözüldü.	2 adıma gidin.
Adım 2 **a** Kağıt boyutunu ayarlayın. Kontrol panelinden şuraya gidin: **Ayarlar** > **Kağıt** > **Tepsi Yapılandırması** > **Kağıt Boyutu/Türü** **b** Belgeyi yazdırın. Marjlar doğru mu?	Sorun çözüldü.	3 adıma gidin.
Adım 3 **a** İşletim sisteminize bağlı olarak, kağıt boyutunu Yazdırma Tercihleri veya Yazdır iletişim kutusundan belirleyin. **Not:** Ayarın, yüklenen kağıtla uyuştuğundan emin olun. **b** Belgeyi yazdırın. Marjlar doğru mu?	Sorun çözüldü.	Müşteri desteği **ile iletişime geçin**.

Açık yazdırma

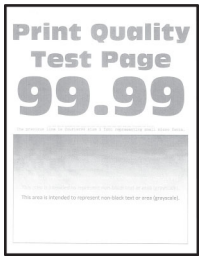

Not: Sorunu çözmeden önce Yazdırma Kalitesi Sınama Sayfalarını yazdırın. Kontrol panelinden **Ayarlar** > **Sorun Giderme** > **Yazdırma Kalitesi Sınama Sayfaları** yoluna gidin. Dokunmatik olmayan ekrana sahip yazıcı modellerinde ayarlarda gezinmek için ✓ tuşuna basın.

İşlem	Evet	Hayır
Adım 1 **a** Yazıcıda orijinal ve desteklenen bir Lexmark toner kartuşu kullanılıp kullanılmadığını kontrol edin. **Not:** Kartuş desteklenmiyorsa desteklenen bir kartuş takın. **b** Belgeyi yazdırın. Baskı açık mı?	2 adıma gidin.	Sorun çözüldü.
Adım 2 **a** Yazıcıyı kapatın, yaklaşık 10 saniye bekleyin ve ardından yazıcıyı açın. **b** Toner koyuluğunu artırın. Kontrol panelinden şuraya gidin: **Ayarlar** > **Yazdırma** > **Kalite** > **Toner Koyuluğu** **c** Belgeyi yazdırın. Baskı açık mı?	3 adıma gidin.	Sorun çözüldü.
Adım 3 **a** İşletim sisteminize bağlı olarak, kağıt türünü Yazdırma Tercihleri veya Yazdır iletişim kutusundan belirleyin. **Notlar:** • Ayarın, yüklenen kağıtla uyuştuğundan emin olun. • Bu ayarı yazıcı kontrol panelinden de değiştirebilirsiniz. **Ayarlar** > **Kağıt** > **Tepsi Yapılandırması** > **Kağıt Boyutu/Türü** öğesine gidin. **b** Belgeyi yazdırın. Baskı açık mı?	4 adıma gidin.	Sorun çözüldü.
Adım 4 **a** İşletim sisteminize bağlı olarak; kağıt türünü Yazdırma Tercihleri veya Yazdır iletişim kutusundan belirleyin. **b** Çözünürlüğü **600 dpi** olarak ayarlayın. **c** Belgeyi yazdırın. Baskı açık mı?	5 adıma gidin.	Sorun çözüldü.

İşlem	Evet	Hayır
Adım 5 **a** Görüntüleme ünitesini çıkarın. **Uyarı—Hasar Tehlikesi:** Görüntüleme ünitesini 10 dakikadan daha uzun süre doğrudan ışık altında bırakmayın. Uzun süreli ışığa maruz kalması, yazdırma kalitesi sorunlarına neden olabilir. **Uyarı—Hasar Tehlikesi:** Görüntüleme ünitesinin altındaki fotoğraf iletkeni tamburuna dokunmayın. Dokunmanız gelecekteki yazdırma işlerinin kalitesini etkileyebilir. **b** Toneri yeniden dağıtmak için görüntüleme ünitesini sertçe sallayın. **c** Görüntüleme ünitesini takın. **d** Yazıcıyı kapatın, 10 saniye bekleyin ve ardından yazıcıyı açın. **e** Belgeyi yazdırın. Baskı açık mı?	6 adıma gidin.	Sorun çözüldü.
Adım 6 **a** Toner kartuşunun durumunu kontrol edin. Kontrol panelinden şuraya gidin: **Ayarlar** > **Raporlar** > **Aygıt** > **Aygıt İstatistikleri** **b** Yazdırılan sayfaların Sarf Malzemesi Bilgileri bölümünden toner kartuşunun durumunu kontrol edin. Toner kartuşu tükenmek üzere mi?	7 adıma gidin.	Müşteri desteği **ile iletişime geçin**.
Adım 7 **a** Toner kartuşunu değiştirin. **b** Belgeyi yazdırın. Baskı açık mı?	Müşteri desteği **ile iletişime geçin**.	Sorun çözüldü.

Benekli baskı ve noktalar

Not: Sorunu çözmeden önce Yazdırma Kalitesi Sınama Sayfalarını yazdırın. Kontrol panelinden **Ayarlar** > **Sorun Giderme** > **Yazdırma Kalitesi Sınama Sayfaları** yoluna gidin. Dokunmatik olmayan ekrana sahip yazıcı modellerinde ayarlarda gezinmek için ✓ tuşuna basın.

İşlem	Evet	Hayır
Adım 1 **a** Yazıcıda orijinal ve desteklenen bir Lexmark toner kartuşu kullanılıp kullanılmadığını kontrol edin. **Not:** Kartuş desteklenmiyorsa desteklenen bir kartuş takın. **b** Belgeyi yazdırın. Baskı benekli mi?	2 adıma gidin.	Sorun çözüldü.
Adım 2 Yazıcıda toner sızmasından kaynaklı kirlenme olup olmadığını kontrol edin. Yazıcıda toner sızıntısı yok mu?	3 adıma gidin.	Müşteri desteği **ile iletişime geçin**.
Adım 3 Görüntüleme ünitesinin durumunu kontrol edin. Kontrol panelinden şuraya gidin: **Durum/Sarf Malzemeleri** > **Sarf Malzemeleri** Görüntüleme ünitesi tükenmek üzere mi?	4 adıma gidin.	Müşteri desteği **ile iletişime geçin**.
Adım 4 **a** Görüntüleme ünitesini değiştirin. **b** Belgeyi yazdırın. Baskı benekli mi?	Müşteri desteği **ile iletişime geçin**.	Sorun çözüldü.

Yamuk veya eğik baskılar

Not: Sorunu çözmeden önce Yazdırma Kalitesi Sınama Sayfalarını yazdırın. Ana ekrandan **Ayarlar** > **Sorun Giderme** > **Yazdırma Kalitesi Sınama Sayfaları** öğesine dokunun.

İşlem	Evet	Hayır
Adım 1 **a** Tepsiyi dışarı doğru çekin. **b** Kağıdı çıkarın ve ardından yeni bir paketten kağıt yükleyin. **Not:** Kağıt yüksek nem nedeniyle nemi emiyor. Kağıdı kullanmaya hazır olana kadar orijinal paketinde saklayın. **c** Kağıt kılavuzunu sıkıştırın ve yüklediğiniz kağıt boyutu için doğru konuma kaydırın. **d** Tepsiyi takın. **e** Belgeyi yazdırın. Baskı yamuk veya eğik mi?	2 adıma gidin.	Sorun çözüldü.
Adım 2 **a** Desteklenen bir kağıda yazdırıp yazdırmadığınızı kontrol edin. **b** Belgeyi yazdırın. Baskı yamuk veya eğik mi?	Müşteri desteği **ile iletişime geçin**.	Sorun çözüldü.

Tamamen siyah sayfalar

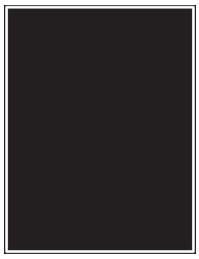

Not: Sorunu çözmeden önce Yazdırma Kalitesi Sınama Sayfalarını yazdırın. Kontrol panelinden **Ayarlar** > **Sorun Giderme** > **Yazdırma Kalitesi Sınama Sayfaları** yoluna gidin. Dokunmatik olmayan ekrana sahip yazıcı modellerinde ayarlarda gezinmek için ✓ tuşuna basın.

İşlem	Evet	Hayır
Adım 1 **a** Yazıcıda orijinal ve desteklenen bir Lexmark toner kartuşu kullanılıp kullanılmadığını kontrol edin. **Not:** Toner kartuşu desteklenmiyorsa desteklenen bir toner kartuşu takın. **b** Belgeyi yazdırın. Yazıcı tamamen siyah sayfalar yazdırıyor mu?	2 adıma gidin.	Sorun çözüldü.

İşlem	Evet	Hayır
Adım 2 **a** Görüntüleme ünitesini çıkarın ve geri takın. **Uyarı—Hasar Tehlikesi:** Görüntüleme ünitesini 10 dakikadan daha uzun süre doğrudan ışık altında bırakmayın. Uzun süreli ışığa maruz kalması, yazdırma kalitesi sorunlarına neden olabilir. **Uyarı—Hasar Tehlikesi:** Görüntüleme ünitesinin altındaki fotoğraf iletkeni tamburuna dokunmayın. Dokunmanız gelecekteki yazdırma işlerinin kalitesini etkileyebilir. **b** Belgeyi yazdırın. Yazıcı tamamen siyah sayfalar yazdırıyor mu?	3 adıma gidin.	Sorun çözüldü.
Adım 3 **a** Görüntüleme ünitesini çıkarın. **Uyarı—Hasar Tehlikesi:** Görüntüleme ünitesini 10 dakikadan daha uzun süre doğrudan ışık altında bırakmayın. Uzun süreli ışığa maruz kalması, yazdırma kalitesi sorunlarına neden olabilir. **Uyarı—Hasar Tehlikesi:** Görüntüleme ünitesinin altındaki fotoğraf iletkeni tamburuna dokunmayın. Dokunmanız gelecekteki yazdırma işlerinin kalitesini etkileyebilir. **b** Görüntüleme ünitesinde sıkışan tüm ambalaj malzemelerini çıkarın. 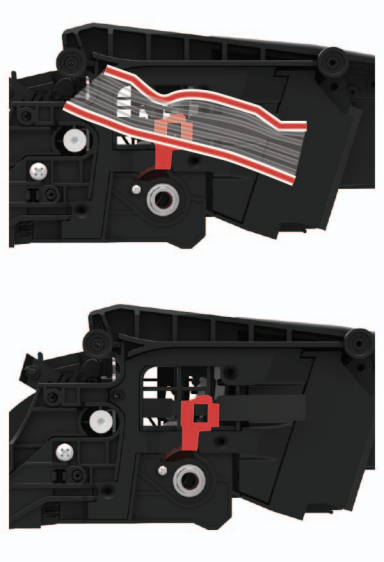 **Not:** Şarj silindiri ile fotoğraf iletkeni tamburu arasındaki tüm engelleri kaldırdığınızdan emin olun. **c** Görüntüleme ünitesini takın. **d** Belgeyi yazdırın. Yazıcı tamamen siyah sayfalar yazdırıyor mu?	4 adıma gidin.	Sorun çözüldü.
Adım 4 Görüntüleme ünitesinde hasar belirtileri olup olmadığını kontrol edin. Görüntüleme ünitesi hasarsız mı?	Müşteri desteği **ile iletişime geçin**.	5 adıma gidin.

İşlem	Evet	Hayır
Adım 5 **a** Görüntüleme ünitesini değiştirin. **b** Belgeyi yazdırın. Yazıcı tamamen siyah sayfalar yazdırıyor mu?	Müşteri desteği **ile iletişime geçin**.	Sorun çözüldü.

Metin veya resim kesme

Not: Sorunu çözmeden önce Yazdırma Kalitesi Sınama Sayfalarını yazdırın. Kontrol panelinden **Ayarlar** > **Sorun Giderme** > **Yazdırma Kalitesi Sınama Sayfaları** yoluna gidin. Dokunmatik olmayan ekrana sahip yazıcı modellerinde ayarlarda gezinmek için ✓ tuşuna basın.

İşlem	Evet	Hayır
Adım 1 **a** Yazıcıda orijinal ve desteklenen bir Lexmark toner kartuşu kullanılıp kullanılmadığını kontrol edin. **Not:** Toner kartuşu desteklenmiyorsa desteklenen bir toner kartuşu takın. **b** Belgeyi yazdırın. Metinler veya görüntüler kesik mi?	2 adıma gidin.	Sorun çözüldü.
Adım 2 **a** Görüntüleme ünitesini çıkarın ve geri takın. **Uyarı—Hasar Tehlikesi:** Görüntüleme ünitesini 10 dakikadan daha uzun süre doğrudan ışık altında bırakmayın. Uzun süreli ışığa maruz kalması, yazdırma kalitesi sorunlarına neden olabilir. **Uyarı—Hasar Tehlikesi:** Görüntüleme ünitesinin altındaki fotoğraf iletkeni tamburuna dokunmayın. Dokunmanız gelecekteki yazdırma işlerinin kalitesini etkileyebilir. **b** Belgeyi yazdırın. Metinler veya görüntüler kesik mi?	3 adıma gidin.	Sorun çözüldü.

İşlem	Evet	Hayır
Adım 3 **a** Görüntüleme ünitesini çıkarın. **Uyarı—Hasar Tehlikesi:** Görüntüleme ünitesini 10 dakikadan daha uzun süre doğrudan ışık altında bırakmayın. Uzun süreli ışığa maruz kalması, yazdırma kalitesi sorunlarına neden olabilir. **Uyarı—Hasar Tehlikesi:** Görüntüleme ünitesinin altındaki fotoğraf iletkeni tamburuna dokunmayın. Dokunmanız gelecekteki yazdırma işlerinin kalitesini etkileyebilir. **b** Görüntüleme ünitesinde sıkışan tüm ambalaj malzemelerini çıkarın. 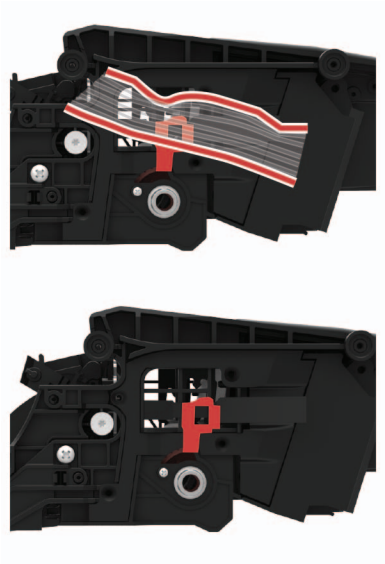 **Not:** Şarj silindiri ile fotoğraf iletkeni tamburu arasındaki tüm engelleri kaldırdığınızdan emin olun. **c** Görüntüleme ünitesini takın. **d** Belgeyi yazdırın. Metinler veya görüntüler kesik mi?	4 adıma gidin.	Sorun çözüldü.
Adım 4 **a** Görüntüleme ünitesini değiştirin. **b** Belgeyi yazdırın. Metinler veya görüntüler kesik mi?	Müşteri desteği **ile iletişime geçin**.	Sorun çözüldü.

Toner kolay siliniyor

Not: Sorunu çözmeden önce Yazdırma Kalitesi Sınama Sayfalarını yazdırın. Kontrol panelinden **Ayarlar** > **Sorun Giderme** > **Yazdırma Kalitesi Sınama Sayfaları** yoluna gidin. Dokunmatik olmayan ekrana sahip yazıcı modellerinde ayarlarda gezinmek için ✓ tuşuna basın.

İşlem	Evet	Hayır
Adım 1 **a** Yazıcıda orijinal ve desteklenen bir Lexmark toner kartuşu kullanılıp kullanılmadığını kontrol edin. **Not:** Kartuş desteklenmiyorsa desteklenen bir kartuş takın. **b** Belgeyi yazdırın. Toner kolay siliniyor mu?	2 adıma gidin.	Sorun çözüldü.
Adım 2 **a** İşletim sisteminize bağlı olarak, kağıt türünü Yazdırma Tercihleri veya Yazdır iletişim kutusundan belirleyin. **Notlar:** • Ayarın, yüklenen kağıtla uyuştuğundan emin olun. • Bu ayarı yazıcı kontrol panelinden de değiştirebilirsiniz. **b** Belgeyi yazdırın. Toner kolay siliniyor mu?	3 adıma gidin.	Sorun çözüldü.
Adım 3 **a** Isıtıcıyı çıkarıp yeniden takın. **b** Belgeyi yazdırın. Toner kolay siliniyor mu?	Müşteri desteği **ile iletişime geçin**.	Sorun çözüldü.

Açık renk yatay şeritler

Not: Sorunu çözmeden önce Yazdırma Kalitesi Sınama Sayfalarını yazdırın. Kontrol panelinden **Ayarlar** > **Sorun Giderme** > **Yazdırma Kalitesi Sınama Sayfaları** yoluna gidin. Dokunmatik olmayan ekrana sahip yazıcı modellerinde ayarlarda gezinmek için ✓ tuşuna basın.

İşlem	Evet	Hayır
Adım 1 **a** Yazıcıda orijinal ve desteklenen bir Lexmark toner kartuşu kullanılıp kullanılmadığını kontrol edin. **Not:** Kartuş desteklenmiyorsa desteklenen bir kartuş takın. **b** Belgeyi yazdırın. Baskılarda hala açık renk yatay şeritler beliriyor mu?	2 adıma gidin.	Sorun çözüldü.
Adım 2 **a** Yazıcıyı kapatın, yaklaşık 10 saniye bekleyin ve ardından yazıcıyı açın. **b** Belgeyi yazdırın. Baskılarda hala açık renk yatay şeritler beliriyor mu?	Müşteri desteği **ile iletişime geçin**.	Sorun çözüldü.

Açık renk dikey şeritler

Not: Sorunu çözmeden önce Yazdırma Kalitesi Sınama Sayfalarını yazdırın. Kontrol panelinden **Ayarlar** > **Sorun Giderme** > **Yazdırma Kalitesi Sınama Sayfaları** yoluna gidin. Dokunmatik olmayan ekrana sahip yazıcı modellerinde ayarlarda gezinmek için ✓ tuşuna basın.

İşlem	Evet	Hayır
a Yazıcıda orijinal ve desteklenen bir Lexmark toner kartuşu kullanılıp kullanılmadığını kontrol edin. **Not:** Kartuş desteklenmiyorsa desteklenen bir kartuş takın. **b** Belgeyi yazdırın. Baskılarda hala açık renk dikey şeritler beliriyor mu?	Müşteri desteği **ile iletişime geçin**.	Sorun çözüldü.

Dikey beyaz çizgiler

Not: Sorunu çözmeden önce Yazdırma Kalitesi Sınama Sayfalarını yazdırın. Kontrol panelinden **Ayarlar** > **Sorun Giderme** > **Yazdırma Kalitesi Sınama Sayfaları** yoluna gidin. Dokunmatik olmayan ekrana sahip yazıcı modellerinde ayarlarda gezinmek için ✓ tuşuna basın.

İşlem	Evet	Hayır
Adım 1 **a** Yazıcıda orijinal ve desteklenen bir Lexmark toner kartuşu kullanılıp kullanılmadığını kontrol edin. **Not:** Kartuş desteklenmiyorsa desteklenen bir kartuş takın. **b** Belgeyi yazdırın. Baskılarda dikey beyaz çizgiler mi beliriyor?	2 adıma gidin.	Sorun çözüldü.
Adım 2 Yavaş yazdırma sorunlarını giderin. Daha fazla bilgi için bkz. 259. sayfadaki "Yavaş yazdırılıyor". Baskılarda dikey beyaz çizgiler mi beliriyor?	3 adıma gidin.	Sorun çözüldü.
Adım 3 **a** Görüntüleme ünitesini değiştirin. **b** Belgeyi yazdırın. Baskılarda dikey beyaz çizgiler mi beliriyor?	Müşteri desteği **ile iletişime geçin**.	Sorun çözüldü.

Koyu renk dikey şeritler

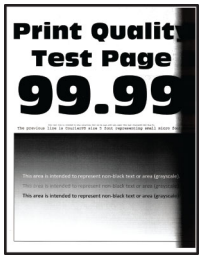

Not: Sorunu çözmeden önce Yazdırma Kalitesi Sınama Sayfalarını yazdırın. Kontrol panelinden **Ayarlar** > **Sorun Giderme** > **Yazdırma Kalitesi Sınama Sayfaları** yoluna gidin. Dokunmatik olmayan ekrana sahip yazıcı modellerinde ayarlarda gezinmek için ✓ tuşuna basın.

İşlem	Evet	Hayır
Adım 1 **a** Yazıcıda orijinal ve desteklenen bir Lexmark toner kartuşu kullanılıp kullanılmadığını kontrol edin. **Not:** Toner kartuşu desteklenmiyorsa desteklenen bir toner kartuşu takın. **b** Belgeyi yazdırın. Baskılarda koyu renk dikey şeritler beliriyor mu?	2 adıma gidin.	Sorun çözüldü.

İşlem	Evet	Hayır
Adım 2 **a** Önce toner kartuşunu ve ardından görüntüleme ünitesini çıkarın. **Uyarı—Hasar Tehlikesi:** Görüntüleme ünitesini 10 dakikadan daha uzun süre doğrudan ışık altında bırakmayın. Uzun süreli ışığa maruz kalması, yazdırma kalitesi sorunlarına neden olabilir. **Uyarı—Hasar Tehlikesi:** Görüntüleme ünitesinin altındaki fotoğraf iletkeni tamburuna dokunmayın. Dokunmanız gelecekteki yazdırma işlerinin kalitesini etkileyebilir. **b** Önce görüntüleme ünitesini ve ardından kartuşu takın. **c** Belgeyi yazdırın. Baskılarda koyu renk dikey şeritler beliriyor mu?	3 adıma gidin.	Sorun çözüldü.
Adım 3 **a** Görüntüleme ünitesini çıkarın. **Uyarı—Hasar Tehlikesi:** Görüntüleme ünitesini 10 dakikadan daha uzun süre doğrudan ışık altında bırakmayın. Uzun süreli ışığa maruz kalması, yazdırma kalitesi sorunlarına neden olabilir. **Uyarı—Hasar Tehlikesi:** Görüntüleme ünitesinin altındaki fotoğraf iletkeni tamburuna dokunmayın. Dokunmanız gelecekteki yazdırma işlerinin kalitesini etkileyebilir. **b** Görüntüleme ünitesinde sıkışan tüm ambalaj malzemelerini çıkarın. 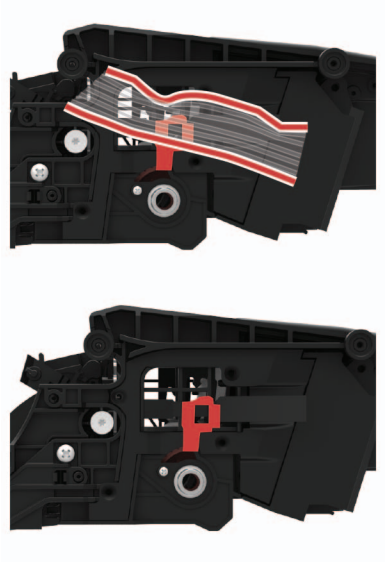 **Not:** Şarj silindiri ile fotoğraf iletkeni tamburu arasındaki tüm engelleri kaldırdığınızdan emin olun. **c** Görüntüleme ünitesini takın. **d** Belgeyi yazdırın. Baskılarda koyu renk dikey şeritler beliriyor mu?	4 adıma gidin.	Sorun çözüldü.

İşlem	Evet	Hayır
Adım 4 **a** Yazıcının sağ tarafından parlak bir ışığın girip girmediğini kontrol edin ve gerekirse yazıcıyı taşıyın. **b** Belgeyi yazdırın. Baskılarda koyu renk dikey şeritler beliriyor mu?	Müşteri desteği **ile iletişime geçin**.	Sorun çözüldü.

Dikey koyu çizgiler

Not: Sorunu çözmeden önce Yazdırma Kalitesi Sınama Sayfalarını yazdırın. Kontrol panelinden **Ayarlar** > **Sorun Giderme** > **Yazdırma Kalitesi Sınama Sayfaları** yoluna gidin. Dokunmatik olmayan ekrana sahip yazıcı modellerinde ayarlarda gezinmek için ✓ tuşuna basın.

İşlem	Evet	Hayır
Adım 1 Boş bir kağıtla ADF'yi kullanarak çift taraflı kopya alın. Baskılarda dikey koyu hatlar veya çizgiler beliriyor mu?	2 adıma gidin.	3. adıma gidin.
Adım 2 Aşağıdaki alanları nemli, yumuşak ve hav bırakmayan bir bezle silin: • ADF camı pad'i (A) ve ADF camı (B) 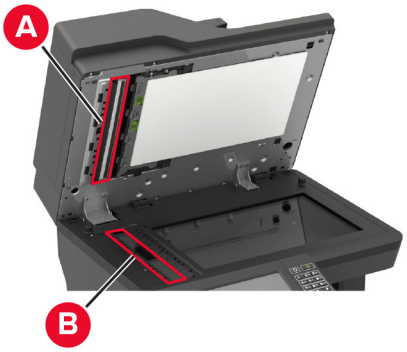 • E kapağındaki ADF camı (A) ve ADF camı pad'i (B) Baskılarda dikey koyu hatlar veya çizgiler beliriyor mu?	3 adıma gidin.	Sorun çözüldü.
Adım 3 **a** İşletim sisteminize bağlı olarak, kağıt türünü Yazdırma Tercihleri veya Yazdır iletişim kutusundan belirleyin. **Notlar:** • Ayarın, yüklenen kağıtla uyuştuğundan emin olun. • Bu ayarı yazıcı kontrol panelinden de değiştirebilirsiniz. **Ayarlar** > **Kağıt** > **Tepsi Yapılandırması** > **Kağıt Boyutu/Türü** öğesine gidin. **b** Belgeyi yazdırın. Baskılarda dikey koyu hatlar veya çizgiler beliriyor mu?	4 adıma gidin.	Sorun çözüldü.

İşlem	Evet	Hayır
Adım 4 **a** Yeni bir paketten kağıt yükleyin. **Not:** Kağıt yüksek nem nedeniyle nemi emiyor. Kağıdı kullanana kadar orijinal paketinde saklayın. **b** Belgeyi yazdırın. Baskılarda dikey koyu hatlar veya çizgiler beliriyor mu?	5 adıma gidin.	Sorun çözüldü.
Adım 5 **a** Görüntüleme kitini çıkarın ve geri takın. **Uyarı—Hasar Tehlikesi:** Görüntüleme kitini doğrudan ışığa maruz bırakmayın. Uzun süreli ışığa maruz kalması, yazdırma kalitesi sorunlarına neden olabilir. **Uyarı—Hasar Tehlikesi:** Görüntüleme kitinin altındaki fotoğraf iletkeni tamburuna dokunmayın. Dokunmanız gelecekteki yazdırma işlerinin kalitesini etkileyebilir. **b** Belgeyi yazdırın. Baskılarda dikey koyu hatlar veya çizgiler beliriyor mu?	Müşteri desteği **ile iletişime geçin**.	Sorun çözüldü.

Dikey koyu hatlar veya çizgiler

Not: Sorunu çözmeden önce Yazdırma Kalitesi Sınama Sayfalarını yazdırın. Kontrol panelinden **Ayarlar** > **Sorun Giderme** > **Yazdırma Kalitesi Sınama Sayfaları** yoluna gidin. Dokunmatik olmayan ekrana sahip yazıcı modellerinde ayarlarda gezinmek için ✓ tuşuna basın.

İşlem	Evet	Hayır
Adım 1 **a** Yazıcıda orijinal ve desteklenen bir Lexmark toner kartuşu kullanılıp kullanılmadığını kontrol edin. **Not:** Toner kartuşu desteklenmiyorsa desteklenen bir toner kartuşu takın. **b** Belgeyi yazdırın. Baskılarda dikey koyu hatlar veya çizgiler beliriyor mu?	2 adıma gidin.	Sorun çözüldü.

İşlem	Evet	Hayır
Adım 2 **a** Görüntüleme ünitesini çıkarın ve geri takın. **Uyarı—Hasar Tehlikesi:** Görüntüleme ünitesini 10 dakikadan daha uzun süre doğrudan ışık altında bırakmayın. Uzun süreli ışığa maruz kalması, yazdırma kalitesi sorunlarına neden olabilir. **Uyarı—Hasar Tehlikesi:** Görüntüleme ünitesinin altındaki fotoğraf iletkeni tamburuna dokunmayın. Dokunmanız gelecekteki yazdırma işlerinin kalitesini etkileyebilir. **b** Belgeyi yazdırın. Baskılarda dikey koyu hatlar veya çizgiler beliriyor mu?	3 adıma gidin.	Sorun çözüldü.
Adım 3 **a** Görüntüleme ünitesini değiştirin. **b** Belgeyi yazdırın. Baskılarda dikey koyu hatlar veya çizgiler beliriyor mu?	Müşteri desteği **ile iletişime geçin**.	Sorun çözüldü.

Eksik yazdırma ile koyu renk dikey çizgiler

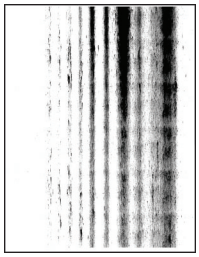

Not: Sorunu çözmeden önce Yazdırma Kalitesi Sınama Sayfalarını yazdırın. Kontrol panelinden **Ayarlar** > **Sorun Giderme** > **Yazdırma Kalitesi Sınama Sayfaları** yoluna gidin. Dokunmatik olmayan ekrana sahip yazıcı modellerinde ayarlarda gezinmek için ✓ tuşuna basın.

İşlem	Evet	Hayır
Adım 1 **a** Görüntüleme ünitesini çıkarın. **Uyarı—Hasar Tehlikesi:** Görüntüleme ünitesini 10 dakikadan daha uzun süre doğrudan ışık altında bırakmayın. Uzun süreli ışığa maruz kalması, yazdırma kalitesi sorunlarına neden olabilir. **Uyarı—Hasar Tehlikesi:** Görüntüleme ünitesinin altındaki fotoğraf iletkeni tamburuna dokunmayın. Dokunmanız gelecekteki yazdırma işlerinin kalitesini etkileyebilir. **b** Görüntüleme ünitesinde sıkışan tüm ambalaj malzemelerini çıkarın. 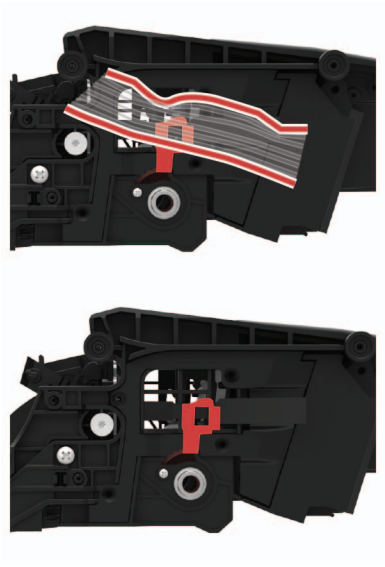 **Not:** Şarj silindiri ile fotoğraf iletkeni tamburu arasındaki tüm engelleri kaldırdığınızdan emin olun. **c** Görüntüleme ünitesini takın. **d** Belgeyi yazdırın. Baskılarda eksik resimler ile koyu renk dikey çizgiler beliriyor mu?	2 adıma gidin.	Sorun çözüldü.
Adım 2 **a** Yazıcıda orijinal ve desteklenen bir Lexmark toner kartuşu kullanılıp kullanılmadığını kontrol edin. **Not:** Toner kartuşu desteklenmiyorsa desteklenen bir toner kartuşu takın. **b** Belgeyi yazdırın. Baskılarda eksik resimler ile koyu renk dikey çizgiler beliriyor mu?	Müşteri desteği **ile iletişime geçin**.	Sorun çözüldü.

Tekrarlayan kusurlar

Not: Sorunu çözmeden önce Yazdırma Kalitesi Sınama Sayfalarını yazdırın. Kontrol panelinden **Ayarlar** > **Sorun Giderme** > **Yazdırma Kalitesi Sınama Sayfaları** yoluna gidin. Dokunmatik olmayan ekrana sahip yazıcı modellerinde ayarlarda gezinmek için ✓ tuşuna basın.

İşlem	Evet	Hayır
Adım 1 Yazdırma Kalitesi Sınama Sayfalarını kullanarak tekrarlayan kusurlar arasındaki mesafenin aşağıdakilerden herhangi birine eşit olup olmadığını kontrol edin: • 96.8 mm (3.81 inç) • 47.8 mm (1.88 inç) • 28.5 mm (1.12 inç) Tekrarlayan kusurlar arasındaki mesafe bu ölçülerden herhangi birine uyuyor mu?	2 adıma gidin.	Mesafeyi not edin ve ardından **müşteri desteği ile iletişime geçin**.
Adım 2 **a** Görüntüleme ünitesini değiştirin. **b** Belgeyi yazdırın. Tekrarlayan kusurlar beliriyor mu?	Müşteri desteği **ile iletişime geçin**.	Sorun çözüldü.

Yazdırma işleri yazdırılmıyor

İşlem	Evet	Hayır
Adım 1 **a** Yazdırmaya çalıştığınız belgeden, Yazdır iletişim kutusunu açın ve ardından doğru yazıcıyı seçip seçmediğinizi kontrol edin. **b** Belgeyi yazdırın. Belge yazdırıldı mı?	Sorun çözüldü.	2 adıma gidin.
Adım 2 **a** Yazıcının açık olduğundan emin olun. **b** Ekranda görünen hata mesajlarını çözün. **c** Belgeyi yazdırın. Belge yazdırıldı mı?	Sorun çözüldü.	3 adıma gidin.

İşlem	Evet	Hayır
Adım 3 **a** Bağlantı noktalarının çalışıyor olduğundan ve kabloların bilgisayara ve yazıcıya sıkıca bağlandığından emin olun. Daha fazla bilgi için yazıcınızla birlikte gelen kurma belgelerine bakın. **b** Belgeyi yazdırın. Belge yazdırıldı mı?	Sorun çözüldü.	4 adıma gidin.
Adım 4 **a** Yazıcıyı kapatın, yaklaşık 10 saniye bekleyin ve ardından yazıcıyı açın. **b** Belgeyi yazdırın. Belge yazdırıldı mı?	Sorun çözüldü.	5 adıma gidin.
Adım 5 **a** Yazdırma sürücüsünü kaldırın ve yeniden yükleyin. **b** Belgeyi yazdırın. Belge yazdırıldı mı?	Sorun çözüldü.	Müşteri desteği **ile iletişime geçin**.

Yavaş yazdırılıyor

İşlem	Evet	Hayır
Adım 1 Yazıcı kablosunun yazıcıya ve ana bilgisayara, yazıcı sunucusuna, seçeneğe veya başka bir ağ aygıtına düzgün şekilde bağlanmış olduğundan emin olun. Yazıcı yavaş mı yazdırıyor?	2 adıma gidin.	Sorun çözüldü.
Adım 2 **a** Yazıcının Sessiz Modu ayarında olmadığından emin olun. Ana ekranda **Ayarlar** > **Aygıt** > **Bakım** > **Yapılandırma Menüsü** > **Aygıt İşlemleri** > **Sessiz Modu** öğesine dokunun. **b** Belgeyi yazdırın. Yazıcı yavaş mı yazdırıyor?	3 adıma gidin.	Sorun çözüldü.
Adım 3 **a** İşletim sisteminize bağlı olarak; kağıt türünü Yazdırma Tercihleri veya Yazdır iletişim kutusundan belirleyin. **b** Çözünürlüğü **600 dpi** olarak ayarlayın. **c** Belgeyi yazdırın. Yazıcı yavaş mı yazdırıyor?	4 adıma gidin.	Sorun çözüldü.

İşlem	Evet	Hayır
Adım 4 **a** Ana ekranda **Ayarlar** > **Yazdırma** > **Kalite** > **Yazdırma Çözünürlüğü** öğesine dokunun. **b** Çözünürlüğü **600 dpi** olarak ayarlayın. **c** Belgeyi yazdırın. Yazıcı yavaş mı yazdırıyor?	5 adıma gidin.	Sorun çözüldü.
Adım 5 **a** İşletim sisteminize bağlı olarak kağıt türünü Yazdırma Tercihleri veya Yazdır iletişim kutusundan belirleyin. **Notlar:** • Ayarın, yüklenen kağıtla uyuştuğundan emin olun. • Bu ayarı yazıcı kontrol panelinden de değiştirebilirsiniz. • Daha ağır kağıtlar daha yavaş yazdırılır. • Letter, A4 veya legal boyuttan daha dar kağıtlar daha yavaş yazdırılabilir. **b** Belgeyi yazdırın. Yazıcı yavaş mı yazdırıyor?	6 adıma gidin.	Sorun çözüldü.
Adım 6 **a** Doku ve Ağırlık yazıcı ayarlarının yüklenen kağıtla eşleştiğinden emin olun. Ana ekranda **Ayarlar** > **Kağıt** > **Ortam Yapılandırması** > **Ortam Türleri** öğesine dokunun. **Not:** Sert dokulu ve ağır kağıtlar daha yavaş yazdırılabilir. **b** Belgeyi yazdırın. Yazıcı yavaş mı yazdırıyor?	7 adıma gidin.	Sorun çözüldü.
Adım 7 Bekletilen işleri silin. Yazıcı yavaş mı yazdırıyor?	8 adıma gidin.	Sorun çözüldü.
Adım 8 **a** Yazıcının aşırı ısınmadığından emin olun. **Notlar:** • Uzun süren bir yazdırma işinden sonra yazıcının soğumasına izin verin. • Yazıcı için önerilen ortam sıcaklığını gözlemleyin. Daha fazla bilgi için bkz. 12. sayfadaki "Yazıcı için bir yer seçme". **b** Belgeyi yazdırın. Yazıcı yavaş mı yazdırıyor?	Müşteri desteği **ile iletişime geçin**.	Sorun çözüldü.

Toner koyuluğunu ayarlama

1 Ana ekrandan, **Ayarlar** > > **Yazdırma** > **Kalite** yoluna dokunun.

2 Toner Koyuluğu menüsünden ayarları değiştirin.

İş yanlış tepsiden veya yanlış kağıda yazdırılıyor

İşlem	Evet	Hayır
Adım 1 **a** Doğru kağıda yazdırıp yazdırmadığınızı kontrol edin. **b** Belgeyi yazdırın. Belge doğru kağıda yazdırıldı mı?	2 adıma gidin.	Doğru kağıt boyutunu ve kağıt türünü yükleyin.
Adım 2 **a** İşletim sisteminize bağlı olarak Yazdırma Tercihleri veya Yazdır iletişim kutusundan kağıt boyutunu ve kağıt türünü belirtin. **Not:** Bu ayarları yazıcı kontrol panelinden de değiştirebilirsiniz. Aşağıdaki konuma gidin: **Ayarlar** > **Kağıt** > **Tepsi Yapılandırması** > **Kağıt Boyutu/Türü** **b** Ayarların yüklenen kağıtla uyuştuğundan emin olun. **c** Belgeyi yazdırın. Belge doğru kağıda yazdırıldı mı?	Sorun çözüldü.	3 adıma gidin.
Adım 3 **a** Tepsilerin bağlantılı olup olmadıklarını kontrol edin. Daha fazla bilgi için bkz. 37. sayfadaki "Tepsileri bağlantılandırma". **b** Belgeyi yazdırın. Belge doğru tepsiden yazdırıldı mı?	Sorun çözüldü.	Müşteri desteği **ile iletişime geçin**.

Gizli ve diğer bekletilen belgeler yazdırılmıyor

İşlem	Evet	Hayır
Adım 1 **a** Kontrol panelinden, belgelerin Bekletilen İşler listesinde görüntülenip görüntülenmediğini kontrol edin. **Not:** Belgeler listelenmemiş ise Yazdır ve Beklet seçeneklerini kullanarak belgeleri yazdırın. **b** Belgeleri yazdırın. Belgeler yazdırıldı mı?	Sorun çözüldü.	2 adıma gidin.

İşlem	Evet	Hayır
Adım 2 Yazdırma işinde biçimlendirme hatası veya geçersiz veriler olabilir. • Yazdırma işini silin ve tekrar gönderin. • PDF dosyaları için yeni bir PDF oluşturun ve ardından belgeleri yazdırın. Belgeler yazdırıldı mı?	Sorun çözüldü.	3 adıma gidin.
Adım 3 Internet'ten yazdırma işlemi yapıyorsanız yazıcı birden çok iş başlığını çift olarak okuyor olabilir. **Windows kullanıcıları için** **a** Yazdırma Tercihleri iletişim kutusunu açın. **b** Yazdır ve Beklet sekmesinden **Yazdır ve Beklet'i Kullan** öğesine tıklayın ve ardından **Çift belgeleri sakla** öğesine tıklayın. **c** Bir PIN girin ve değişiklikleri kaydedin. **d** Yazdırma işini gönderin. **Macintosh kullanıcıları için** **a** Her işi birbirinden farklı olacak şekilde adlandırın ve kaydedin. **b** İşi ayrı ayrı gönderin. Belgeler yazdırıldı mı?	Sorun çözüldü.	4 adıma gidin.
Adım 4 **a** Bekletilen işlerden bazılarını silerek yazıcı belleğinde yer açın. **b** Belgeleri yazdırın. Belgeler yazdırıldı mı?	Sorun çözüldü.	5 adıma gidin.
Adım 5 **a** Yazıcı belleği ekleyin. **b** Belgeleri yazdırın. Belgeler yazdırıldı mı?	Sorun çözüldü.	Kişi **müşteri desteği**.

Yazıcı yanıt vermiyor

İşlem	Evet	Hayır
Adım 1 Güç kablosunun elektrik prizine doğru bir şekilde takılı olduğundan emin olun. ⚠ **DİKKAT–YARALANMA TEHLİKESİ:** Yangın veya elektrik çarpmasını önlemek için güç kablosunu ürünün yakınındaki ve kolay erişilebilir bir konumdaki uygun bir şekilde tanımlanan ve doğru bir şekilde topraklanan elektrik prizine bağlayın. Yazıcı cevap veriyor mu?	Sorun çözüldü.	2 adıma gidin.
Adım 2 Elektrik prizinin herhangi bir anahtar veya şalter tarafından kesilmiş olup olmadığını kontrol edin. Elektrik prizi herhangi bir anahtar veya şalter tarafından kesilmiş mi?	Anahtarı veya şalteri açın.	3 adıma gidin.
Adım 3 Yazıcının açık olduğundan emin olun. Yazıcı açık mı?	4 adıma gidin.	Yazıcıyı açın.
Adım 4 Yazıcının Uyku veya Hazırda Bekleme modunda olup olmadığını kontrol edin. Yazıcı, Uyku veya Hazırda Bekleme modunda mı?	Yazıcıyı uyandırmak için güç düğmesine basın.	5 adıma gidin.
Adım 5 Yazıcı ile bilgisayarı birbirine bağlayan kabloların doğru bağlantı noktalarına takıldıklarından emin olun. Kablolar doğru bağlantı noktalarına mı takılmış?	6 adıma gidin.	Kabloları doğru bağlantı noktalarına takın.
Adım 6 Yazıcıyı kapatın, donanım seçeneklerini yükleyin ve ardından yazıcıyı açın. Daha fazla bilgi için seçenek ile birlikte gelen belgelere başvurun. Yazıcı cevap veriyor mu?	Sorun çözüldü.	7 adıma gidin.
Adım 7 Doğru yazıcı sürücüsünü yükleyin. Yazıcı cevap veriyor mu?	Sorun çözüldü.	8 adıma gidin.
Adım 8 Yazıcıyı kapatın, yaklaşık 10 saniye bekleyin ve ardından yazıcıyı açın. Yazıcı cevap veriyor mu?	Sorun çözüldü.	Müşteri desteği **ile iletişime geçin**.

Flash sürücü okunamıyor

İşlem	Evet	Hayır
Adım 1 Yazıcının başka bir yazdırma, kopyalama, tarama veya faks işi ile meşgul olup olmadığını kontrol edin. Yazıcı hazır mı?	2 adıma gidin.	Yazıcının diğer işi işlemeyi tamamlamasını bekleyin.
Adım 2 Flash sürücünün desteklendiğinden emin olun. Daha fazla bilgi için bkz. 47. sayfadaki "Desteklenen flash sürücüler ve dosya türleri". Flash sürücü destekleniyor mu?	3 adıma gidin.	Desteklenen bir flash sürücü takın.
Adım 3 **a** USB bağlantı noktasının etkinleştirilip etkinleştirilmediğini kontrol edin. Daha fazla bilgi için bkz. 264. sayfadaki "USB bağlantı noktasını etkinleştirme". **b** Flash sürücüyü çıkarıp yeniden takın. Yazıcı, flash sürücüyü tanıdı mı?	Sorun çözüldü.	Müşteri desteği **ile iletişime geçin**.

USB bağlantı noktasını etkinleştirme

Ana ekrandan, **Ayarlar** > **Ağ/Bağlantı Noktaları** > **USB** > **USB Bağlantı Noktasını Etkinleştir** yoluna dokunun.

Ağ bağlantısı sorunları

Embedded Web Server açılamıyor

İşlem	Evet	Hayır
Adım 1 Yazıcının açık olduğundan emin olun. Yazıcı açık mı?	2 adıma gidin.	Yazıcıyı açın.
Adım 2 Yazıcının IP adresinin doğru olduğundan emin olun. **Notlar:** • Ana ekranında IP adresini görüntüleyin. • IP adresi, 123.123.123.123 gibi nokta işareti ile ayrılan dört rakam dizisinden oluşur. Yazıcının IP adresi doğru mu?	3 adıma gidin.	Adres çubuğuna doğru yazıcının IP adresini girin.

İşlem	Evet	Hayır
Adım 3 Desteklenen bir tarayıcı kullanıp kullanmadığınızı kontrol edin: • Internet Explorer sürüm 11 veya üstü • Microsoft Edge • Safari sürüm 6 veya sonraki sürümleri • Google Chrome™ sürüm 32 veya sonraki sürümleri • Mozilla Firefox sürüm 24 veya sonraki sürümleri Tarayıcınız destekleniyor mu?	4 adıma gidin.	Desteklenen bir tarayıcı yükleyin.
Adım 4 Ağ bağlantısının çalıştığından emin olun. Ağ bağlantısı çalışıyor mu?	5 adıma gidin.	Yöneticinize başvurun.
Adım 5 Yazıcı ve yazdırma sunucusunun kablolarının güvenli bir şekilde bağlandığından emin olun. Daha fazla bilgi için, yazıcınızla birlikte gelen belgelere bakın. Kablo bağlantıları düzgün mü?	6 adıma gidin.	Kablo bağlantılarını sabitleyin.
Adım 6 Web proxy sunucularının devre dışı bırakılıp bırakılmadığını kontrol edin. Web proxy sunucuları devre dışı bırakılmış mı?	7 adıma gidin.	Yöneticinize başvurun.
Adım 7 Embedded Web Server'a erişin. Embedded Web Server açıldı mı?	Sorun çözüldü.	Müşteri desteği **ile iletişime geçin**.

Yazıcı Wi-Fi ağına bağlanamıyor

İşlem	Evet	Hayır
Adım 1 Etkin Bağdaştırıcı özelliğinin Otomatik olarak ayarlandığından emin olun. Ana ekrandan **Ayarlar** > **Ağ/Bağlantı Noktaları** > **Ağa Genel Bakış** > **Etkin Bağdaştırıcı** > **Otomatik** öğesine dokunun. Yazıcı bir Wi-Fi ağına bağlanabiliyor mu?	Sorun çözüldü.	2 adıma gidin.
Adım 2 Doğru Wi-Fi ağının seçilip seçilmediğini kontrol edin. **Not:** Bazı yönlendiriciler varsayılan SSID'yi paylaşabilir. Doğru Wi-Fi ağına bağlanıyor musunuz?	4. adıma gidin.	3 adıma gidin.

İşlem	Evet	Hayır
Adım 3 Doğru Wi-Fi ağına bağlanın. Daha fazla bilgi için bkz. 161. sayfadaki "Yazıcıyı bir Wi-Fi ağına bağlama". Yazıcı bir Wi-Fi ağına bağlanabiliyor mu?	Sorun çözüldü.	4 adıma gidin.
Adım 4 Kablosuz güvenlik modunu kontrol edin. Ana ekrandan **Ayarlar** > **Ağ/Bağlantı Noktaları** > **Kablosuz** > **Kablosuz Güvenlik Modu** öğesine dokunun. Doğru kablosuz güvenlik modu seçili mi?	6. adıma gidin.	5 adıma gidin.
Adım 5 Doğru kablosuz güvenlik modunu seçin. Yazıcı bir Wi-Fi ağına bağlanabiliyor mu?	Sorun çözüldü.	6 adıma gidin.
Adım 6 Doğru ağ parolasını girdiğinizden emin olun. **Not:** Paroladaki boşluklara, rakamlara ve büyük/küçük harf kullanımına dikkat edin. Yazıcı bir Wi-Fi ağına bağlanabiliyor mu?	Sorun çözüldü.	Müşteri desteği **ile iletişime geçin**.

Yazıcı bağlanabilirliğinin kontrol edilmesi

1. Ana ekrandan, **Ayarlar** > **Raporlar** > **Ağ** > **Ağ Kurulum Sayfası** yoluna dokunun.
2. Ağ ayarları sayfasının ilk bölümünü kontrol edin ve durumun bağlı olduğunu onaylayın.

   Durumu bağlı değil ise LAN bağlantısı aktif olmayabilir veya ağ kablosu çıkmış ya da doğru çalışmıyor olabilir. Çözüm için yöneticinize başvurun.

Donanım seçenekleri sorunları

Dahili seçenek algılanamıyor

İşlem	Evet	Hayır
Adım 1 Yazıcıyı kapatın, yaklaşık 10 saniye bekleyin ve ardından yazıcıyı açın. Dahili seçenek düzgün çalışıyor mu?	Sorun çözüldü.	2 adıma gidin.
Adım 2 Menü Ayarları Sayfasını yazdırın ve dahili seçeneğin Kurulu Özellikler listesinde olup olmadığını kontrol edin. Dahili seçenek, menü ayarları sayfasında listeleniyor mu?	Adım 4'e ilerleyin.	3 adıma gidin.

İşlem	Evet	Hayır
Adım 3 Dahili seçeneğin denetleyici anakartına düzgün takıldığından emin olun. **a** Yazıcıyı kapatın ve güç kablosunun fişini elektrik prizinden çekin. **b** Dahili seçeneğin, denetleyici anakartındaki ilgili konektöre takıldığından emin olun. **c** Güç kablosunu prize takın ve ardından yazıcıyı açın. **DİKKAT–YARALANMA TEHLİKESİ:** Yangın veya elektrik çarpmasını önlemek için güç kablosunu ürünün yakınındaki ve kolay erişilebilir bir konumdaki uygun bir şekilde tanımlanan ve doğru bir şekilde topraklanan elektrik prizine bağlayın. Dahili seçenek düzgün çalışıyor mu?	Sorun çözüldü.	4 adıma gidin.
Adım 4 **a** Dahili seçeneğin yazıcı sürücüsünde mevcut olduğundan emin olun. **Not:** Gerekirse yazdırma işleri için kullanılabilir durumda olmasını sağlamak üzere tepsiyi yazıcı sürücüsüne manuel olarak ekleyin. Daha fazla bilgi için bkz. 309. sayfadaki "Yazdırma sürücüsüne mevcut seçenekleri ekleme". **b** Yazdırma işini tekrar gönderin. Dahili seçenek düzgün çalışıyor mu?	Sorun çözüldü.	Müşteri desteği **ile iletişime geçin**.

Arızalı bellek algılandı

Aşağıdakilerden birini veya daha fazlasını deneyin:

- Arızalı flash belleği değiştirin.
- Yazıcı kontrol panelinde, mesajı yok saymak ve yazdırmaya devam etmek için **Devam**'ı seçin.
- Geçerli yazdırma işini iptal edin.

Flash bellekte kaynaklar için yeterli boş alan yok

Aşağıdakilerden birini veya daha fazlasını deneyin:

- Yazıcı kontrol panelinde, mesajı temizlemek ve yazdırmaya devam etmek için **Devam**'ı seçin.
- Önbellekteki fontları, makroları ve diğer verileri silin.
- Daha büyük kapasiteli bir flash bellek takın.

Not: Önbelleğe daha önce kaydedilmemiş yüklenen fontlar ve makrolar silindi.

Biçimlendirilmemiş bellek algılandı

Aşağıdakilerden birini veya daha fazlasını deneyin:

- Kontrol panelinde, birleştirmeyi durdurmak ve yazdırmaya devam etmek için **Devam** öğesini seçin.
- Önbelleği formatlayın.

  Not: Hata mesajı kaldığı takdirde, flash bellek bozulmuş olabilir ve değiştirilmesi gerekebilir.

Sarf malzemeleriyle ilgili sorunlar

Kartuşu değiştirin, yazıcı bölgesi uyuşmuyor

Bu sorunu düzeltmek için yazıcı bölgesiyle uyuşan doğru bölgeye sahip bir kartuş satın alın veya tüm dünyada geçerli bir kartuş satın alın.

- Mesajda 42'den sonraki ilk sayı, yazıcının bölgesini gösterir.
- Mesajda 42'den sonraki ikinci sayı, kartuşun bölgesini gösterir.

Yazıcı ve toner kartuşu bölgeleri

Bölge	Sayısal kod
Tüm Dünya veya Tanımsız bölge	0
Kuzey Amerika (Amerika Birleşik Devletleri, Kanada)	1
Avrupa Ekonomik Bölgesi, Batı Avrupa, Kuzey ülkeleri, İsviçre	2
Asya Pasifik	3
Latin Amerika	4
Avrupa'nın geri kalanı, Orta Doğu, Afrika	5
Avustralya, Yeni Zelanda	6
Geçersiz bölge	9

Not: Yazıcı ve toner kartuşunun bölge ayarlarını bulmak için yazıcı kalitesi sınama sayfalarını yazdırın. Kontrol panelinden şuraya gidin: **Ayarlar** > **Sorun Giderme** > **Yazdırma Kalitesi Sınama Sayfaları**.

Lexmark markalı olmayan sarf malzemesi

Yazıcı Lexmark dışı bir sarf malzemesi veya parça algıladı.

Lexmark yazıcınız orijinal Lexmark sarf malzemeleri ve parçaları kullanılacak şekilde tasarlanmıştır. Başka marka sarf malzemesi veya parça kullanılması, yazıcının ve görüntüleme bileşenlerinin performansını, güvenilirliğini veya ömrünü etkileyebilir.

Tüm ömür göstergeleri, Lexmark sarf malzemeleri ve parçalarıyla çalışacak şekilde tasarlanmıştır; başka marka sarf malzemeleri ve parçalar kullanılması öngörülemeyen sonuçlara yol açabilir. Görüntüleme bileşeninin öngörülen ömründen fazla kullanılması, Lexmark yazıcınıza veya ilişkili bileşenlerine zarar verebilir.

Uyarı—Hasar Tehlikesi: Başka marka sarf malzemelerinin veya parçaların kullanılması, garanti kapsamını etkileyebilir. Başka marka sarf malzemelerinin veya parçaların kullanılması nedeniyle oluşan hasarlar garanti kapsamında olmayabilir.

Bu risklerin tümünü veya bir bölümünü kabul edip yazıcınızda orijinal olmayan sarf malzemeleri ya da parçalar kullanmaya devam etmek için kontrol panelinden **X** ve **#** düğmelerine aynı anda basın ve 15 saniye basılı tutun.

Bu riskleri kabul etmek istemiyorsanız üçüncü taraf sarf malzemesini ya da parçasını yazıcınızdan çıkarın ve orijinal bir Lexmark sarf malzemesi ya da parçası takın. Daha fazla bilgi için bkz. 180. sayfadaki "Orijinal Lexmark parçaları ve sarf malzemeleri kullanma".

X ve **#** düğmelerine basıp 15 saniye basılı tuttuktan sonra yazıcı yazdırma işlemi yapmıyorsa sarf malzemesi kullanım sayacını sıfırlayın.

1. Kontrol panelinden şuraya gidin:

   Ayarlar > **Cihaz** > **Bakım** > **Yapılandırma Menüsü** > **Sarf Malzemesi Kullanımı ve Sayaçlar**
2. Sıfırlamak istediğiniz parçayı ya da sarf malzemesini seçin, ardından **Başlat** düğmesini seçin.
3. Uyarı mesajını okuyun, ardından **Devam** düğmesini seçin.
4. Mesajı silmek için **X** ve **#** düğmelerine aynı anda basın ve 15 saniye basılı tutun.

Not: Sarf malzemesi kullanım sayaçlarını sıfırlayamıyorsanız öğeyi satın aldığınız yere götürün.

Kağıt besleme sorunları

Yazdırma sırasında zarf yapışkan oluyor

İşlem	Evet	Hayır
Adım 1 **a** Kuru ortamda muhafaza edilmiş bir zarf kullanın. **Not:** Nemli zarflar üzerine yazdırmak, kapakları yapışkan hale getirebilir. **b** Yazdırma işini gönderin. Yazdırırken zarf yapışkan oluyor mu?	2 adıma gidin.	Sorun çözüldü.
Adım 2 **a** Kağıt türünün Zarf olarak ayarlandığından emin olun. Kontrol panelinden şuraya gidin: **Ayarlar** > **Kağıt** > **Tepsi Yapılandırması** > **Kağıt Boyutu/Türü** **b** Yazdırma işini gönderin. Yazdırırken zarf yapışkan oluyor mu?	Müşteri desteği **ile iletişime geçin**.	Sorun çözüldü.

Harmanlanmış yazdırma çalışmıyor

İşlem	Evet	Hayır
Adım 1 **a** Kontrol panelinden şuraya gidin: **Ayarlar** > **Yazdırma** > **Düzen** > **Harmanlama** **b** **Açık [1,2,1,2,1,2]** öğesine dokunun. **c** Belgeyi yazdırın. Belge doğru şekilde harmanlandı mı?	Sorun çözüldü.	2 adıma gidin.
Adım 2 **a** Yazdırmak istediğiniz belgeden Yazdır iletişim kutusunu açın, ardından **Harmanlama** seçeneğini belirleyin. **b** Belgeyi yazdırın. Belge doğru şekilde harmanlandı mı?	Sorun çözüldü.	3 adıma gidin.
Adım 3 **a** Yazdırılacak sayfaların sayısını azaltın. **b** Belgeyi yazdırın. Sayfalar doğru şekilde harmanlandı mı?	Sorun çözüldü.	Müşteri desteği **ile iletişime geçin**.

Kağıt kıvrılması

Not: Sorunu çözmeden önce Yazdırma Kalitesi Sınama Sayfalarını yazdırın. Kontrol panelinden **Ayarlar** > **Sorun Giderme** > **Yazdırma Kalitesi Sınama Sayfaları** yoluna gidin. Dokunmatik olmayan ekrana sahip yazıcı modellerinde ayarlarda gezinmek için ✓ tuşuna basın.

İşlem	Evet	Hayır
Adım 1 **a** Yüklenen kağıdın desteklenip desteklenmediğini kontrol edin. **Not:** Kağıt desteklenmiyorsa desteklenen bir kağıt yükleyin. **b** Belgeyi yazdırın. Kağıt kıvrılıyor mu?	2 adıma gidin.	Sorun çözüldü.

İşlem	Evet	Hayır
Adım 2 **a** Yazıcıda orijinal ve desteklenen bir Lexmark toner kartuşu kullanılıp kullanılmadığını kontrol edin. **Not:** Kartuş desteklenmiyorsa desteklenen bir kartuş takın. **b** Belgeyi yazdırın. Kağıt kıvrılıyor mu?	3 adıma gidin.	Sorun çözüldü.
Adım 3 **a** Tepsideki kılavuzları yüklediğiniz kağıtlar için doğru konuma getirin. **b** Belgeyi yazdırın. Kağıt kıvrılıyor mu?	4 adıma gidin.	Sorun çözüldü.
Adım 4 **a** İşletim sisteminize bağlı olarak Yazdırma Tercihleri veya Yazdır iletişim kutusundan kağıt boyutunu ve kağıt türünü belirtin. **Notlar:** • Ayarların yüklenen kağıtla uyuştuğundan emin olun. • Bu ayarı yazıcı kontrol panelinden de değiştirebilirsiniz. **Ayarlar** > **Kağıt** > **Tepsi Yapılandırması** > **Kağıt Boyutu/Türü** öğesine gidin. **b** Belgeyi yazdırın. Kağıt kıvrılıyor mu?	5 adıma gidin.	Sorun çözüldü.
Adım 5 **a** Kağıdı çıkarın, ters çevirin ve tekrar yükleyin. **b** Belgeyi yazdırın. Kağıt kıvrılıyor mu?	6 adıma gidin.	Sorun çözüldü.
Adım 6 **a** Yeni bir paketten kağıt yükleyin. **Not:** Kağıt yüksek nem nedeniyle nemi emiyor. Kağıdı kullanmaya hazır olana kadar orijinal paketinde saklayın. **b** Belgeyi yazdırın. Kağıt kıvrılıyor mu?	Müşteri desteği **ile iletişime geçin**.	Sorun çözüldü.

Tepsi bağlantılandırma çalışmıyor

İşlem	Evet	Hayır
Adım 1 **a** Tepsilerin aynı kağıt boyutuna ve kağıt türüne sahip olup olmadığını kontrol edin. **b** Kağıt kılavuzlarının doğru şekilde konumlandırılıp konumlandırılmadığını kontrol edin. **c** Belgeyi yazdırın. Tepsiler doğru bağlantılandı mı?	Sorun çözüldü.	2 adıma gidin.
Adım 2 **a** Kontrol panelinden **Ayarlar** > **Kağıt** > **Tepsi Yapılandırması** > **Kağıt Boyutu/Türü** öğesine dokunun **b** İlgili tepside yüklü olan kağıt ile eşleşecek şekilde kağıt boyutu ve kağıt türünü ayarlayın. **c** Belgeyi yazdırın. Tepsiler doğru bağlantılandı mı?	Sorun çözüldü.	3 adıma gidin.
Adım 3 **a** Tepsi Bağlantısı öğesinin Otomatik olarak ayarlandığından emin olun. Daha fazla bilgi için bkz. 37. sayfadaki "Tepsileri bağlantılandırma". **b** Belgeyi yazdırın. Tepsiler doğru bağlantılandı mı?	Sorun çözüldü.	Müşteri desteği **ile iletişime geçin**.

Kağıt çok sık sıkışıyor

İşlem	Evet	Hayır
Adım 1 **a** Tepsiyi çıkarın. **b** Kağıdın doğru şekilde yüklenip yüklenmediğini kontrol edin. **Notlar:** • Kağıt kılavuzlarının doğru şekilde konumlandırıldığından emin olun. • Yığın yüksekliğinin maksimum kağıt doldurma göstergesinin aşağısında olduğundan emin olun. • Önerilen kağıt boyutunu ve türünü kullanarak yazdırdığınızdan emin olun. **c** Tepsiyi takın. **d** Belgeyi yazdırın. Kağıt sıkışmaları sık sık oluyor mu?	2 adıma gidin.	Sorun çözüldü.

İşlem	Evet	Hayır
Adım 2 **a** Kontrol panelinden şuraya gidin: **Ayarlar** > **Kağıt** > **Tepsi Yapılandırması** > **Kağıt Boyutu/Türü** **b** Doğru kağıt boyutunu ve türünü ayarlayın. **c** Belgeyi yazdırın. Kağıt sıkışmaları sık sık oluyor mu?	3 adıma gidin.	Sorun çözüldü.
Adım 3 **a** Yeni bir paketten kağıt yükleyin. **Not:** Kağıt yüksek nem nedeniyle nemi emiyor. Kağıdı kullanmaya hazır olana kadar orijinal paketinde saklayın. **b** Belgeyi yazdırın. Kağıt sıkışmaları sık sık oluyor mu?	Müşteri desteği **ile iletişime geçin**.	Sorun çözüldü.

Sıkışan sayfalar yeniden yazdırılmadı

İşlem	Evet	Hayır
a Kontrol panelinden şuraya gidin: **Ayarlar** > **Aygıt** > **Bildirimler** > **Sıkışan İçeriği Kurtarma** **b** Sıkışma Giderme menüsünden **Açık** veya **Otomatik** ayarını seçin. **c** Belgeyi yazdırın. Sıkışan sayfalar yeniden yazdırıldı mı?	Sorun çözüldü.	Müşteri desteği **ile iletişime geçin**.

E-posta sorunları

E-postalar gönderilemiyor

İşlem	Evet	Hayır
Adım 1 E-posta SMTP ayarlarının doğru yapılandırıldığından emin olun. Daha fazla bilgi için bkz. 54. sayfadaki "E-posta SMTP ayarlarını yapılandırma". E-posta gönderebiliyor musunuz?	Sorun çözüldü.	2 adıma gidin.
Adım 2 Doğru parolayı kullandığınızdan emin olun. E-posta servis sağlayıcınıza bağlı olarak hesap parolanızı, uygulama parolanızı veya kimlik doğrulama parolanızı kullanın. Daha fazla bilgi için bkz. 54. sayfadaki "E-posta SMTP ayarlarını yapılandırma". E-posta gönderebiliyor musunuz?	Sorun çözüldü.	3 adıma gidin.

İşlem	Evet	Hayır
Adım 3 Yazıcının bir ağa bağlı olduğundan ve ağın internete bağlı olduğundan emin olun. E-posta gönderebiliyor musunuz?	Sorun çözüldü.	Kişi **müşteri desteği**.

Faks sorunları

Arayan kimliği gösterilmiyor

Not: Bu talimatlar yalnızca analog faksı destekleyen yazıcılar için geçerlidir. Daha fazla bilgi için bkz. 63. sayfadaki "Yazıcıyı faks göndermek için ayarlama".

İşlem	Evet	Hayır
Arayan kimliğini etkinleştirin. Ana ekrandan **Ayarlar** > **Faks** > **Faks Kurulumu** > **Faks Alma Ayarları** > **Yönetici Kontrolleri** > **Arayan Kimliğini Etkinleştir** öğesine dokunun. Arayan kimliği görünüyor mu?	Sorun çözüldü.	Kişi **müşteri desteği**.

Analog faks kullanılarak faks gönderilemiyor veya alınamıyor

İşlem	Evet	Hayır
Adım 1 Ekranda görünen hata mesajlarını çözün. Faks gönderebiliyor veya alabiliyor musunuz?	Sorun çözüldü.	2 adıma gidin.
Adım 2 Aşağıdaki ekipman için kablo bağlantılarının düzgün yapıldığından emin olun: • Telefon • El cihazı • Telesekreter Faks gönderebiliyor veya alabiliyor musunuz?	Sorun çözüldü.	3 adıma gidin.
Adım 3 Çevir sesini dinleyin. • Doğru şekilde çalışıp çalışmadığını kontrol etmek için faks numarasını arayın. • Sürekli Arama fonksiyonunu kullanıyorsanız çevir sesini duyup duymadığınızı kontrol etmek için ses seviyesini açın. Çevir sesini duyabiliyor musunuz?	5. adıma gidin.	4 adıma gidin.

İşlem	Evet	Hayır
Adım 4 Telefon prizini kontrol edin. **a** Analog telefonu doğrudan prize bağlayın. **b** Çeviri sesini dinleyin. **c** Bir çevir sesi duymuyorsanız farklı bir telefon kablosu kullanın. **d** Çevir sesini hala duyamıyorsanız analog telefon kablosunu başka bir prize bağlayın. **e** Çevir sesini duyuyorsanız yazıcıyı o prize bağlayın. Faks gönderebiliyor veya alabiliyor musunuz?	Sorun çözüldü.	5 adıma gidin.
Adım 5 Yazıcının bir analog telefon hizmetine veya doğru dijital konektöre bağlı olup olmadığını kontrol edin. • Dijital Ağ için Entegre Servisler (ISDN) telefon hizmeti kullanıyorsanız bir ISDN terminal bağdaştırıcısının analog telefon bağlantı noktasına bağlanın. Daha fazla bilgi için ISDN sağlayıcınızla temasa geçin. • DSL kullanıyorsanız analog kullanımını destekleyen bir DSL filtresi ve yönlendirici bağlayın. Daha fazla bilgi için, DSL sağlayıcınıza başvurun. • Bir private branch exchange (PBX) telefon hizmeti kullanıyorsanız PBX üzerindeki bir analog bağlantı noktasına bağlandığınızdan emin olun. Hiçbiri yoksa, faks makinesi için analog bir telefon hattı kurmayı düşünün. Faks gönderebiliyor veya alabiliyor musunuz?	Sorun çözüldü.	6 adıma gidin.
Adım 6 Geçici bir süre diğer ekipmanlar ile bağlantıyı kesin ve diğer telefon hizmetlerini devre dışı bırakın. **a** Yazıcı ve telefon hattı arasındaki diğer ekipmanların (ör. telesekreter, bilgisayar, modem veya telefon hattı ayırıcılar gibi) bağlantısını kesin. **b** Arama bekletme ve sesli postayı devre dışı bırakın. Daha fazla bilgi için telefon şirketinize başvurun. Faks gönderebiliyor veya alabiliyor musunuz?	Sorun çözüldü.	7 adıma gidin.
Adım 7 Özgün belgenin sayfalarını teker teker tarayın. **a** Faks numarasını çevirin. **b** Belgeyi tarayın. Faks gönderebiliyor veya alabiliyor musunuz?	Sorun çözüldü.	Kişi **müşteri desteği**.

Analog faks kullanarak faks alınıyor ama gönderilemiyor

İşlem	Evet	Hayır
Adım 1 Özgün belgeyi düzgün bir şekilde ADF tepsisine veya tarayıcı camının üzerine yerleştirin. Faks gönderebiliyor musunuz?	Sorun çözüldü.	2 adıma gidin.
Adım 2 Kısayol numarasını düzgün bir şekilde kurun. • Kısayol numarasının aramak istediğiniz telefon numarası için ayarlandığından emin olun. • Telefon numarasını elle çevirin. Faks gönderebiliyor musunuz?	Sorun çözüldü.	Kişi **müşteri desteği**.

Analog faks kullanarak faks gönderilebiliyor ama alınamıyor

İşlem	Evet	Hayır
Adım 1 Kağıt kaynağının boş olmadığından emin olun. Faks alabiliyor musunuz?	Sorun çözüldü.	2 adıma gidin.
Adım 2 Zil sayısı ayarını kontrol edin. Ana ekrandan **Ayarlar** > **Faks** > **Faks Kurulumu** > **Faks Alma Ayarları** > **Çalma Sayısı** öğesine dokunun. Faks alabiliyor musunuz?	Sorun çözüldü.	3 adıma gidin.
Adım 3 Yazıcı boş sayfa yazdırıyorsa bkz. 234. sayfadaki "Boş veya beyaz sayfalar". Faks alabiliyor musunuz?	Sorun çözüldü.	Kişi **müşteri desteği**.

etherFAX kurulamıyor

İşlem	Evet	Hayır
Adım 1 Yazıcı bağlanabilirliğini kontrol edin. **a** Ağ Ayarları Sayfası'nı yazdırın. Ana ekrandan, **Ayarlar** > **Raporlar** > **Ağ** > **Ağ Kurulum Sayfası** yoluna dokunun. **b** Ağ durumunu kontrol edin. Yazıcı ağa bağlı mı?	3. adıma gidin.	2 adıma gidin.

İşlem	Evet	Hayır
Adım 2 Yazıcının bir ağa bağlı olduğundan ve ağın internete bağlı olduğundan emin olun. etherFAX'ı kurabiliyor musunuz?	Sorun çözüldü.	3 adıma gidin.
Adım 3 etherFAX'ın doğru kurulduğundan emin olun. Daha fazla bilgi için bkz. 65. sayfadaki "etherFAX'ı kullanarak faks işlevini kurma". etherFAX'ı kurabiliyor musunuz?	Sorun çözüldü.	Şu adrese gidin: **https://www.etherfax.net/lexmark**.

etherFAX kullanılarak faks gönderilemiyor veya alınamıyor

İşlem	Evet	Hayır
Adım 1 Yazıcının bir ağa bağlı olduğundan ve ağın internete bağlı olduğundan emin olun. etherFAX ile faks gönderebiliyor veya alabiliyor musunuz?	Sorun çözüldü.	2 adıma gidin.
Adım 2 **a** Ana ekrandan **Ayarlar** > **Faks** > **Faks Kurulumu** > **Genel Faks Ayarları** öğesine dokunun. **b** Doğru faks numarasına sahip olduğunuzdan emin olun. **c** Faks Aktarımı öğesinin etherFAX olarak ayarlandığından emin olun. etherFAX ile faks gönderebiliyor veya alabiliyor musunuz?	Sorun çözüldü.	3 adıma gidin.
Adım 3 Büyük belgeleri daha küçük dosya boyutlarına bölün. etherFAX ile faks gönderebiliyor veya alabiliyor musunuz?	Sorun çözüldü.	Şu adrese gidin: **https://www.etherfax.net/lexmark**.

Düşük faks yazdırma kalitesi

İşlem	Evet	Hayır
Adım 1 Yazdırma kalitesi kusurları olmadığından emin olun. **a** Kontrol panelinden **Ayarlar** > **Sorun Giderme** > **Yazdırma Kalitesi Sınama Sayfaları** öğesine dokunun. **b** Yazdırma kalitesi kusurlarını düzeltin. Daha fazla bilgi için bkz. 234. sayfadaki "Yazdırma kalitesi kötü". Faksın yazdırma kalitesi yeterli mi?	Sorun çözüldü.	2 adıma gidin.

İşlem	Evet	Hayır
Adım 2 Gelen faks aktarım hızını azaltın. **a** Kontrol panelinden **Ayarlar** > **Faks** > **Faks Kurulumu** > **Faks Alma Ayarları** > **Yönetici Kontrolleri** öğesine dokunun. **b** Maks Hız menüsünden daha düşük bir aktarım hızı seçin. Faksın yazdırma kalitesi yeterli mi?	Sorun çözüldü.	Müşteri desteği **ile iletişime geçin**.

Faks kapak sayfasında eksik bilgi

İşlem	Hayır	Evet
a Yazıcıyı kapatın, yaklaşık 10 saniye bekleyin ve ardından yazıcıyı açın. **b** Faks gönderin veya alın. Faks kapak sayfasında eksik bilgi var mı?	Sorun çözüldü.	Kişi **müşteri desteği**.

Faks kapak sayfası bilgisayardan gönderilemiyor

İşlem	Evet	Hayır
Adım 1 **a** Yazdırma sürücüsünün güncellendiğinden emin olun. Daha fazla bilgi için bkz. 308. sayfadaki "Yazıcı yazılımını kurma". **b** Faksı gönderin. Faks kapak sayfasını gönderebiliyor musunuz?	Sorun çözüldü.	2 adıma gidin.
Adım 2 **a** Faksla göndermek istediğiniz belgeden Yazdır iletişim kutusunu açın. **b** Yazıcıyı seçin, ardından **Özellikler**, **Tercihler**, **Seçenekler** veya **Ayarlar** öğesine tıklayın. **c** **Faks** seçeneğine tıklayın, ardından **Faks göndermeden önce her zaman ayarları görüntüle** seçeneğini kaldırın. **d** Faksı gönderin. Faks kapak sayfasını gönderebiliyor musunuz?	Sorun çözüldü.	Kişi **müşteri desteği**.

Tarama sorunları

Bilgisayara tarama yapılamıyor

İşlem	Evet	Hayır
Adım 1 Bir kopyalama işi gerçekleştirin. Kopyalama işi başarılı oldu mu?	3. adıma gidin.	2 adıma gidin.
Adım 2 **a** Yazıcıyı kapatın, yaklaşık 10 saniye bekleyin ve ardından tekrar açın. **b** Belgeyi tarayın. Belgeyi bilgisayara tarayabiliyor musunuz?	Sorun çözüldü.	3 adıma gidin.
Adım 3 Yazıcı bağlanabilirliğini kontrol edin. **a** Ağ Ayarları Sayfası'nı yazdırın. Kontrol panelinden şuraya gidin: **Ayarlar** > **Raporlar** > **Ağ** > **Ağ Ayarları Sayfası** **b** Ağ durumunu kontrol edin. Yazıcı ağa bağlı mı?	5. adıma gidin.	4 adıma gidin.
Adım 4 **a** Yazıcıyı ağa bağlayın. **b** Belgeyi tarayın. Belgeyi bilgisayara tarayabiliyor musunuz?	Sorun çözüldü.	5 adıma gidin.
Adım 5 **a** Yazıcın ve bilgisayarın aynı ağa bağlı olduğundan emin olun. **b** Belgeyi tarayın. Belgeyi bilgisayara tarayabiliyor musunuz?	Sorun çözüldü.	Kişi **müşteri desteği**.

Ağ klasörüne tarama yapılamıyor

İşlem	Evet	Hayır
Adım 1 **a** Ağ klasörü kısayolu oluşturun. **b** Kısayolu kullanarak belgeyi tarayın. Daha fazla bilgi için bkz. 77. sayfadaki "Ağ klasörüne tarama". Bir belgeyi tarayıp bir ağ klasörüne kaydedebiliyor musunuz?	Sorun çözüldü.	2 adıma gidin.

İşlem	Evet	Hayır
Adım 2 Ağ klasörü yolunun ve biçiminin doğru olduğundan emin olun. Örneğin, ***server_hostname***'nın tam etki alanı adı (FQDN) veya IP olduğu; **//*server_hostname*/foldername/path** şeklinde bir yol. Ağ klasörü yolu ve biçimi doğru mu?	3 adıma gidin.	4. adıma gidin.
Adım 3 Ağ klasörüne yazma erişimi izniniz olduğundan emin olun. Bir belgeyi tarayıp bir ağ klasörüne kaydedebiliyor musunuz?	Sorun çözüldü.	4 adıma gidin.
Adım 4 Ağ klasörü kısayolunu güncelleyin. **a** Bir web tarayıcısı açın ve adres alanına yazıcının IP adresini yazın. **Notlar:** • Yazıcının IP adresini ana ekranda görüntüleyin. IP adresleri, 123.123.123.123 gibi nokta işareti ile ayrılan dört rakam dizisinden oluşur. • Bir proxy sunucu kullanıyorsanız web sayfasının doğru yüklenmesi için bir süreliğine sunucuyu devre dışı bırakın. **b** **Kısayollar** öğesine tıklayın ve ardından bir kısayol seçin. **Not:** Birden çok kısayol türleriniz varsa **Ağ Klasörü** öğesini seçin. **c** Paylaşım Yolu alanına ağ klasörü yolunu yazın. **Notlar:** • Paylaşım yolunuz **\\server_hostname\foldername\path** ise **//server_hostname/foldername/path**. yazın. • Paylaşım yolunu yazarken öne eğik çizgi kullandığınızdan emin olun. **d** Kimlik Doğrulama menüsünden, doğrulama yöntemini seçin. **Not:** Kimlik Doğrulama "Atanmış kullanıcı adı ve parola kullanın" olarak ayarlanmışsa Kullanıcı Adı ve Parola alanlarına kimlik bilgilerinizi girin. **e** **Kaydet** öğesine tıklayın. Bir belgeyi tarayıp bir ağ klasörüne kaydedebiliyor musunuz?	Sorun çözüldü.	5 adıma gidin.
Adım 5 Yazıcının ve ağ klasörünün aynı ağa bağlı olduğundan emin olun. Bir belgeyi tarayıp bir ağ klasörüne kaydedebiliyor musunuz?	Sorun çözüldü.	Kişi **müşteri desteği**.

Belgeler ya da fotoğrafların kısmi kopyaları

İşlem	Evet	Hayır
Adım 1 **a** Belgenin ya da fotoğrafın ön yüzü aşağı gelecek biçimde tarayıcı camının sol üst köşesine yerleştirdiğinizden emin olun. **b** Belge veya fotoğrafı kopyalayın. Belge veya fotoğraf düzgün kopyalandı mı?	Sorun çözüldü.	2 adıma gidin.
Adım 2 **a** Kağıt boyutu ayarını tepsiye yüklü kağıt ile eşleştirin. **b** Belge veya fotoğrafı kopyalayın. Belge veya fotoğraf düzgün kopyalandı mı?	Sorun çözüldü.	Müşteri desteği **müşteri desteği**.

Düşük kopyalama kalitesi

İşlem	Evet	Hayır
Adım 1 **a** Tarayıcı camını ve ADF camını nemli, yumuşak, hav bırakmayan bir bezle temizleyin. Yazıcınızda ADF içinde ikinci bir ADF camı varsa o camı da temizleyin. Daha fazla bilgi için bkz. 166. sayfadaki "Tarayıcıyı temizleme". **b** Belgenin ya da fotoğrafın ön yüzü aşağı gelecek biçimde tarayıcı camının sol üst köşesine yerleştirdiğinizden emin olun. **c** Belge veya fotoğrafı kopyalayın. Kopyalama kalitesi yeterli mi?	Sorun çözüldü.	2 adıma gidin.
Adım 2 **a** Özgün belge veya fotoğrafın kalitesini denetleyin. **b** Tarama kalitesi ayarlarını düzenleyin. **c** Belge veya fotoğrafı kopyalayın. Kopyalama kalitesi yeterli mi?	Sorun çözüldü.	Müşteri desteği **ile iletişime geçin**.

ADF'den tarama yaparken çıktıda oluşan koyu renk dikey çizgiler

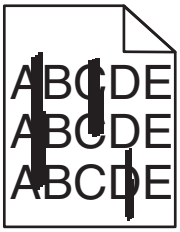

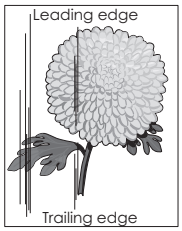

İşlem	Evet	Hayır
a Tarayıcı kapağını açın. **b** ADF camını ve ADF camı pad'ini nemli, yumuşak ve tüy bırakmayan bir bezle silin. **c** Tarayıcı kapağını kapatın. **d** Belgeyi tarayın. Taranan belgelerde dikey çizgiler beliriyor mu?	Müşteri desteği **ile iletişime geçin**.	Sorun çözüldü.

ADF'den tarama yaparken titrek görüntü veya metin

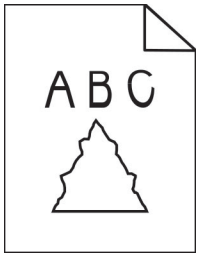

İşlem	Evet	Hayır
a ADF'ye 50 sayfa temiz, düz kağıt yükleyin. **Not:** Düz kağıt, ADF besleme silindirlerindeki toz ve diğer yabancı maddelerin temizlenmesine veya giderilmesine yardımcı olur. **b** Kontrol panelinden düğmesine basın. **c** ADF'ye, özgün bir belge yükleyin. **d** Belgeyi tarayın. Çıktıda titrek görüntüler veya metinler görünüyor mu?	Kişi **müşteri desteği**.	Sorun çözüldü.

Tarama işi başarısız oldu

İşlem	Evet	Hayır
Adım 1 Kablo bağlantılarını denetleyin. **a** Ethernet veya USB kablosunun bilgisayara ve yazıcıya düzgün bir şekilde bağlandığından emin olun. **b** Tarama işini yeniden gönderin. Tarama işi başarılı oldu mu?	Sorun çözüldü.	2 adıma gidin.

İşlem	Evet	Hayır
Adım 2 Taramak istediğiniz dosyayı kontrol edin. **a** Hedef klasörde dosya adının halihazırda kullanılmadığından emin olun. **b** Taramak istediğiniz belge veya fotoğrafın başka bir uygulamada açık olmadığından emin olun. **c** Tarama işini yeniden gönderin. Tarama işi başarılı oldu mu?	Sorun çözüldü.	3 adıma gidin.
Adım 3 **a** Hedef yapılandırma ayarlarında **Zaman damgası ekle** veya **Mevcut dosyanın üzerine yaz** onay kutusunun seçili olduğundan emin olun. **b** Tarama işini yeniden gönderin. Tarama işi başarılı oldu mu?	Sorun çözüldü.	Müşteri desteği **müşteri desteği**.

Tarayıcı kapanmıyor

İşlem	Evet	Hayır
Tarayıcı kapağının açık kalmasına neden olan engelleri kaldırın. Tarayıcı kapağı düzgün kapandı mı?	Sorun çözüldü.	Müşteri desteği **ile iletişime geçin**.

Tarama işlemi çok uzun sürüyor veya bilgisayarın donmasına neden oluyor

İşlem	Evet	Hayır
Tarama işlemini etkileyen tüm uygulamaları kapatın. Tarama işlemi çok uzun sürüyor ya da bilgisayarı donduruyor mu?	Müşteri desteğine **başvurun**.	Sorun çözüldü.

Tarayıcı yanıt vermiyor

İşlem	Evet	Hayır
Adım 1 **a** Güç kablosunun yazıcıya ve prize doğru bir şekilde takılı olduğundan emin olun. ⚠ **DİKKAT–YARALANMA TEHLİKESİ:** Yangın veya elektrik çarpmasını önlemek için güç kablosunu ürünün yakınındaki ve kolay erişilebilir bir konumdaki uygun bir şekilde tanımlanan ve doğru bir şekilde topraklanan elektrik prizine bağlayın. **b** Belgeyi kopyalayın veya tarayın. Tarayıcı yanıt veriyor mu?	Sorun çözüldü.	2 adıma gidin.

İşlem	Evet	Hayır
Adım 2 **a** Yazıcının açık olduğundan emin olun. **b** Ekranda görünen hata mesajlarını çözün. **c** Belgeyi kopyalayın veya tarayın. Tarayıcı yanıt veriyor mu?	Sorun çözüldü.	3 adıma gidin.
Adım 3 **a** Yazıcıyı kapatın, yaklaşık 10 saniye bekleyin ve ardından yazıcıyı yeniden açın. **b** Belgeyi kopyalayın veya tarayın. Tarayıcı yanıt veriyor mu?	Sorun çözüldü.	Teknik destek **müşteri desteği**.

Tarayıcı kaydını ayarlama

1. Ana ekrandan **Ayarlar** > **Aygıt** > **Bakım** > **Yapılandırma Menüsü** > **Tarayıcı Yapılandırması** > **Tarayıcı Manuel Kaydı** öğesine dokunun.
2. Hızlı Yazdırma Testi menüsünde **Başlat** öğesine dokunun.
3. Hızlı Yazdırma Testi sayfasını tarayıcı camına yerleştirin ve ardından **Düz Yatak Kaydı** öğesine dokunun.
4. Hızlı Kopyalama Testi menüsünde **Başlat** öğesine dokunun.
5. Hızlı Kopyalama Testi sayfasını özgün belgeyle karşılaştırın.

   Not: Test sayfasının kenar boşlukları, özgün belgeninkinden farklıysa Sol Kenar Boşluğu ve Üst Kenar Boşluğunu ayarlayın.
6. Hızlı Kopyalama Testi sayfası, özgün belgeyle neredeyse tamamen eşleşene kadar adım 4 ve adım 5 adımlarını tekrarlayın.

ADF kaydını ayarlama

1. Ana ekrandan **Ayarlar** > **Aygıt** > **Bakım** > **Yapılandırma Menüsü** > **Tarayıcı Yapılandırması** > **Tarayıcı Manuel Kaydı** öğesine dokunun.
2. Hızlı Yazdırma Testi menüsünde **Başlat** öğesine dokunun.
3. Hızlı Yazdırma Testi sayfasını ADF tepsisine yerleştirin.
4. **Ön ADF Kaydı** veya **Arka ADF Kaydı** öğesine dokunun.

   Notlar:

   - Ön ADF Kaydını hizalamak için test sayfasını, sayfanın ön yüzü yukarı bakacak ve kısa kenarı önce girecek şekilde ADF'ye yerleştirin.
   - Arka ADF Kaydını hizalamak için test sayfasını, sayfanın ön yüzü aşağı bakacak ve kısa kenarı önce girecek şekilde ADF'ye yerleştirin.
5. Hızlı Kopyalama Testi menüsünde **Başlat** öğesine dokunun.

6 Hızlı Kopyalama Testi sayfasını özgün belgeyle karşılaştırın.

Not: Test sayfasının kenar boşlukları, özgün belgeninkinden farklıysa Yatay Ayarlamayı yapın ve Üst Kenar Boşluğunu ayarlayın.

7 Hızlı Kopyalama Testi sayfası, özgün belgeyle neredeyse tamamen eşleşene kadar adım 5 ve adım 6 adımlarını tekrarlayın.

Müşteri destek merkezine başvurma

Müşteri destek merkezine başvurmadan önce aşağıdaki bilgilere sahip olduğunuzdan emin olun:

- Yazıcı sorunu
- Hata mesajı
- Yazıcı model türü ve seri numarası

http://support.lexmark.com adresine giderek e-posta veya sohbet desteği alabilirsiniz ya da kılavuzlar, destek belgeleri, sürücüler ve diğer indirmeler kitaplığına göz atabilirsiniz.

Ayrıca telefonla teknik destek de mevcuttur. ABD'de veya Kanada'da, 1-800-539-6275 numaralı telefonu arayın. Diğer ülkeler veya bölgeler için şu adrese gidin: **http://support.lexmark.com**.

Yükseltme ve geçiş

Donanım

Mevcut dahili seçenekler

- Bellek kartları
  - DDR3 DIMM
  - Flash bellek
- İsteğe bağlı kartlar
  - Yazı tipi kartları
  - Bellenim kartları
    - Formlar ve Barkod
    - REÇETE
    - IPDS
- Yazıcı sabit diski
- Dahili çözüm bağlantı noktası
  - Paralel 1284-B Arabirim Kartı
  - RS-232C Seri Arabirim Kartı
  - Fiber Arabirim Kartı
  - N8370 802.11a/b/g/n/ac Kablosuz Yazıcı Sunucusu Arabirim Kartı

Denetleyici anakartına erişim

DİKKAT—ÇARPILMA TEHLİKESİ: Elektrik çarpması riskini önlemek için yazıcıyı kurduktan bir süre sonra denetleyici anakartına erişiyorsanız veya isteğe bağlı donanım veya bellek cihazları takıyorsanız devam etmeden önce yazıcının gücünü kapatın ve elektrik kablosunu prizden çekin. Yazıcıya bağlı başka aygıtlarınız varsa bu aygıtları kapatın ve yazıcıya giden tüm kablolarını çıkarın.

1. Yazıcıyı kapatın.
2. Güç kablosunu prizden çekin ve ardından yazıcıdan çıkarın.
3. Düz uçlu bir tornavida kullanarak denetleyici anakartı erişim kapağını açın.

   Uyarı—Hasar Tehlikesi: Denetleyici anakartının elektronik bileşenleri statik elektrikten kolaylıkla zarar görür. Denetleyici anakartının elektronik bileşenlerine veya konektörlerine dokunmadan önce yazıcının üzerindeki bir metal yüzeye dokunun.

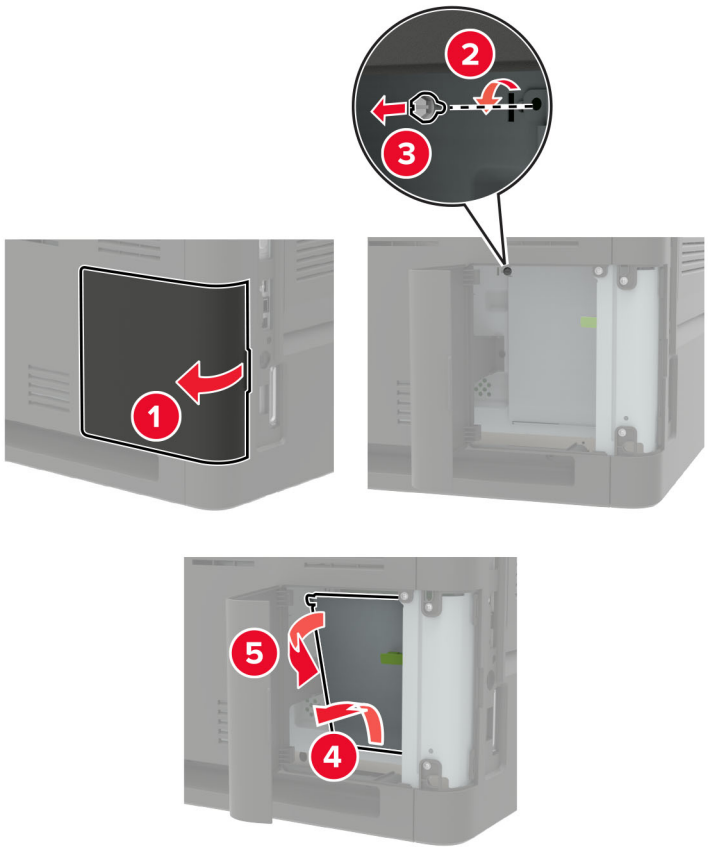

4 Desteklenen herhangi bir dahili seçeneği kurun. Daha fazla bilgi için, seçenek ile birlikte gelen belgelere başvurun.

5 Erişim kapağını kapatın.

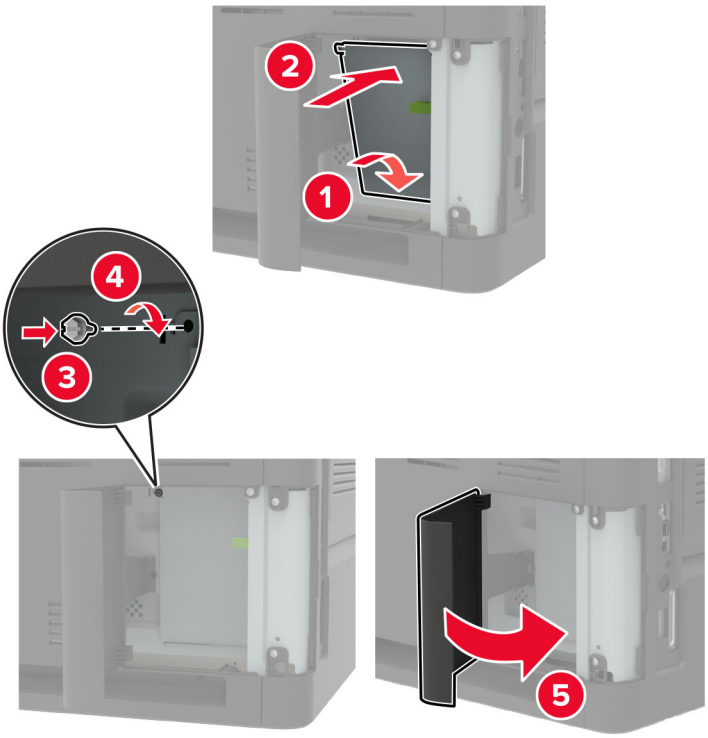

6 Elektrik kablosunu yazıcıya ve ardından bir prize bağlayın.

DİKKAT–YARALANMA TEHLİKESİ: Yangın veya elektrik çarpmasını önlemek için güç kablosunu ürünün yakınındaki ve kolay erişilebilir bir konumdaki uygun bir şekilde tanımlanan ve doğru bir şekilde topraklanan elektrik prizine bağlayın.

7 Yazıcıyı açın.

Bir bellek kartı takma

Not: Bu talimatlar yalnızca DDR3 DIMM bellek kartı için geçerlidir.

DİKKAT—ÇARPILMA TEHLİKESİ: Elektrik çarpması riskini önlemek için yazıcıyı kurduktan bir süre sonra denetleyici anakartına erişiyorsanız veya isteğe bağlı donanım veya bellek aygıtları takıyorsanız devam etmeden önce yazıcının gücünü kapatın ve güç kablosunu prizden çekin. Yazıcıya bağlı başka aygıtlarınız varsa bu aygıtları kapatın ve yazıcıya giden tüm kablolarını çıkarın.

1 Yazıcıyı kapatın.

2 Güç kablosunu prizden çekin ve ardından yazıcıdan çıkarın.

3 Düz uçlu bir tornavida kullanarak denetleyici anakartı erişim kapağını açın.

Uyarı—Hasar Tehlikesi: Denetleyici anakartının elektronik bileşenleri statik elektrikten kolaylıkla zarar görür. Denetleyici anakartının elektronik bileşenlerine veya konektörlerine dokunmadan önce yazıcının üzerindeki bir metal yüzeye dokunun.

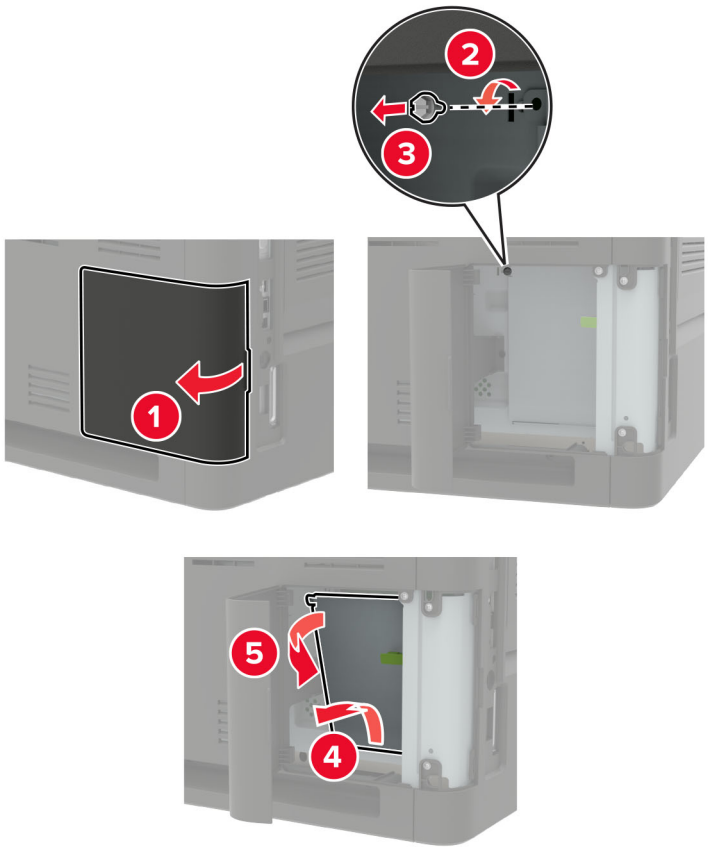

4 Bellek kartını ambalajından çıkarın.

Uyarı—Hasar Tehlikesi: Kartın kenarındaki bağlantı noktalarına dokunmayın.

5 Hafıza kartını yerine *oturana* kadar itin.

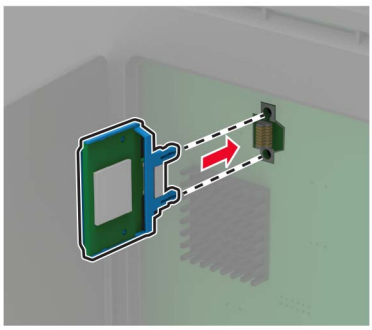

6 Erişim kapağını kapatın.

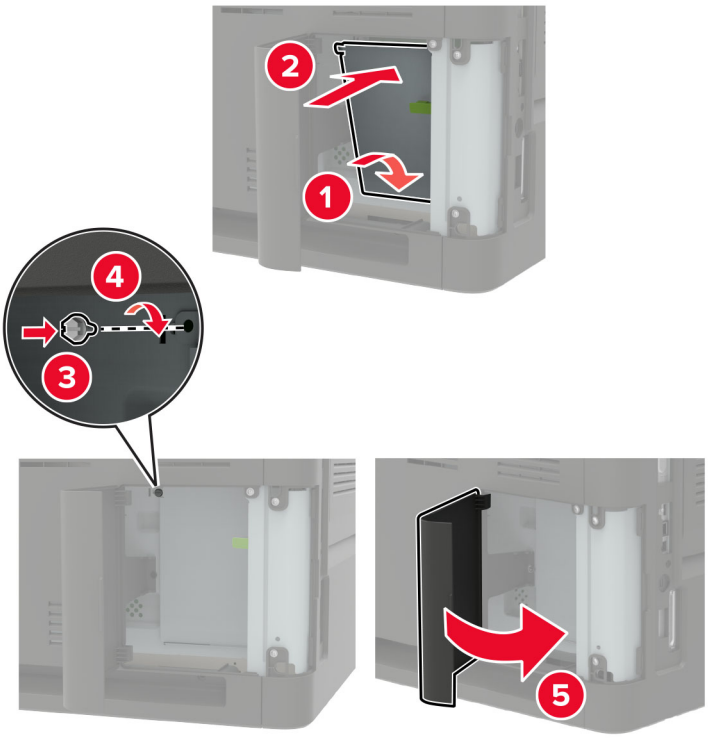

7 Güç kablosunu yazıcıya ve ardından bir prize bağlayın.

DİKKAT–YARALANMA TEHLİKESİ: Yangın veya elektrik çarpması riskini önlemek için güç kablosunu ürünün yakınındaki ve kolay erişilebilir bir konumdaki uygun şekilde tanımlanmış ve doğru şekilde topraklanmış bir elektrik prizine bağlayın.

8 Yazıcıyı açın.

İsteğe bağlı bir kart takma

Not: İsteğe bağlı kart bir yazı tipi kartı, bellenim kartı veya flash bellektir.

DİKKAT—ÇARPILMA TEHLİKESİ: Elektrik çarpması riskini önlemek için yazıcıyı kurduktan bir süre sonra denetleyici anakartına erişiyorsanız veya isteğe bağlı donanım veya bellek aygıtları takıyorsanız devam etmeden önce yazıcının gücünü kapatın ve güç kablosunu prizden çekin. Yazıcıya bağlı başka aygıtlarınız varsa bu aygıtları kapatın ve yazıcıya giden tüm kablolarını çıkarın.

1 Yazıcıyı kapatın.

2 Güç kablosunu prizden çekin ve ardından yazıcıdan çıkarın.

3 Düz uçlu bir tornavida kullanarak denetleyici anakartı erişim kapağını açın.

Uyarı—Hasar Tehlikesi: Denetleyici anakartının elektronik bileşenleri statik elektrikten kolaylıkla zarar görür. Elektronik bileşenlere veya konektörlere dokunmadan önce yazıcının üzerindeki bir metal yüzeye dokunun.

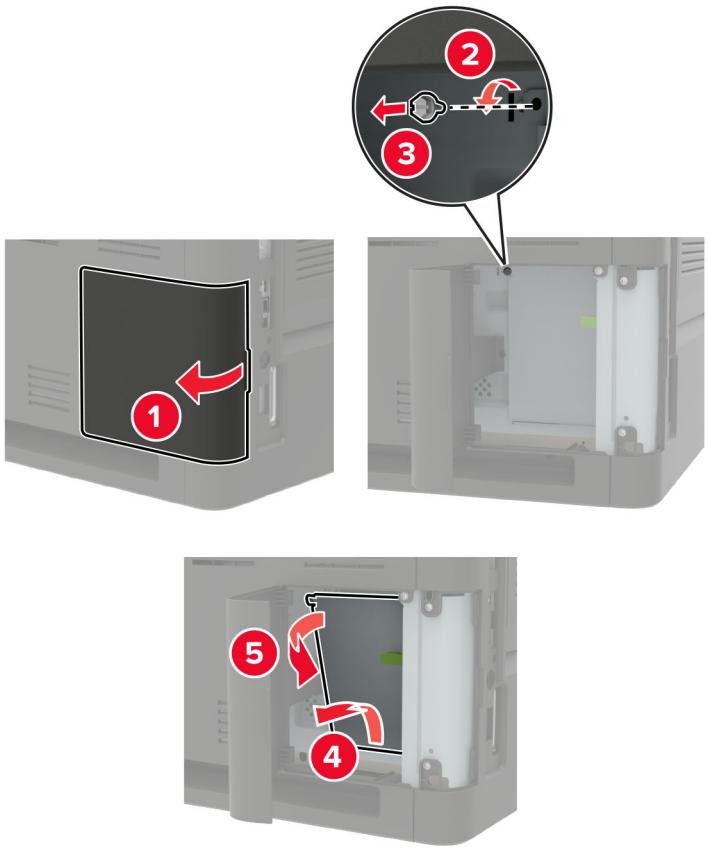

4 İsteğe bağlı kartı ambalajından çıkarın.

Uyarı—Hasar Tehlikesi: Kartın kenarındaki bağlantı noktalarına dokunmayın.

5 Kartı kuvvetlice yerine itin.

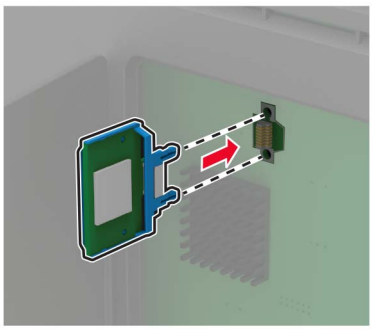

Not: Konektör tüm uzunluğu boyunca denetleyici anakartına dokunmalı ve dayanmalıdır.

Uyarı—Hasar Tehlikesi: Kartın düzgün takılmaması karta ve denetleyici anakartına zarar verebilir.

6 Erişim kapağını kapatın.

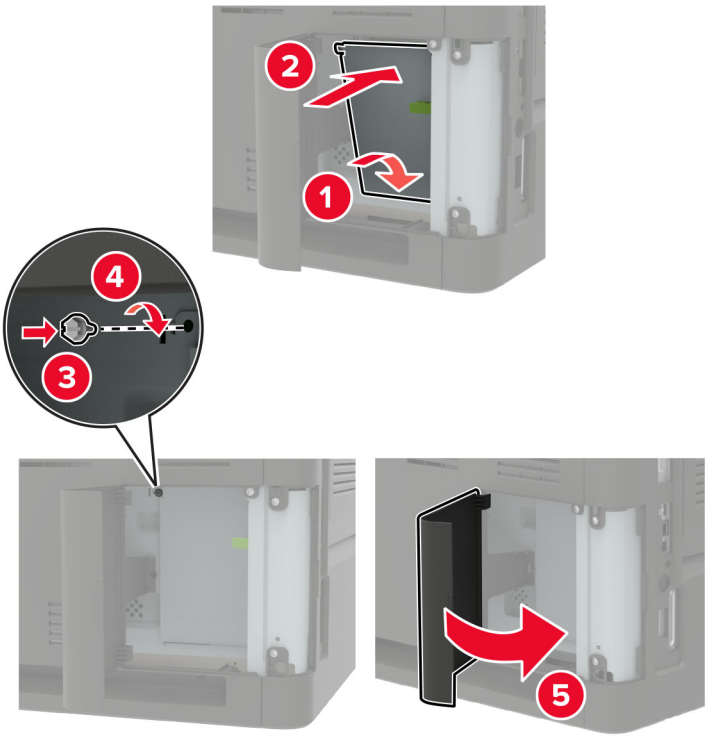

7 Güç kablosunu yazıcıya ve ardından bir prize bağlayın.

DİKKAT–YARALANMA TEHLİKESİ: Yangın veya elektrik çarpması riskini önlemek için güç kablosunu ürünün yakınındaki ve kolay erişilebilir bir konumdaki uygun şekilde tanımlanmış ve doğru şekilde topraklanmış bir elektrik prizine bağlayın.

8 Yazıcıyı açın.

Bir yazıcı sabit diski takma

DİKKAT—ÇARPILMA TEHLİKESİ: Elektrik çarpması riskini önlemek için yazıcıyı kurduktan bir süre sonra denetleyici anakartına erişiyorsanız veya isteğe bağlı donanım veya bellek cihazları takıyorsanız devam etmeden önce yazıcının gücünü kapatın ve elektrik kablosunu prizden çekin. Yazıcıya bağlı başka aygıtlarınız varsa bu aygıtları kapatın ve yazıcıya giden tüm kablolarını çıkarın.

1 Yazıcıyı kapatın.

2 Güç kablosunu prizden çekin ve ardından yazıcıdan çıkarın.

3 Düz uçlu bir tornavida kullanarak denetleyici anakartı erişim kapağını açın.

Uyarı—Hasar Tehlikesi: Denetleyici anakartının elektronik bileşenleri statik elektrikten kolaylıkla zarar görür. Denetleyici anakartının elektronik bileşenlerine veya konektörlerine dokunmadan önce yazıcının üzerindeki bir metal yüzeye dokunun.

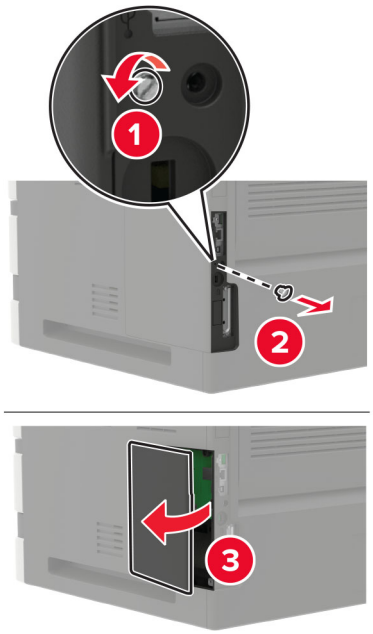

4 Sabit diski ambalajından çıkarın.

5 Sabit diski takın ve ardından sabit disk arabirim kablosunu denetleyici anakartına bağlayın.

Uyarı—Hasar Tehlikesi: Sabit diske dokunmayın veya ortasına bastırmayın.

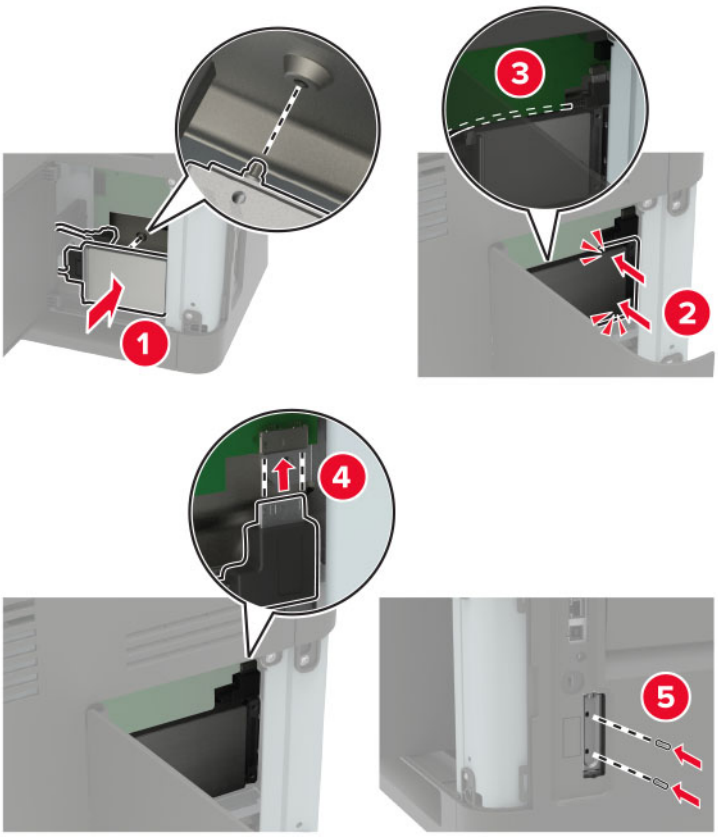

6 Erişim kapağını kapatın.

7 Elektrik kablosunu yazıcıya ve ardından bir prize bağlayın.

DİKKAT–YARALANMA TEHLİKESİ: Yangın veya elektrik çarpmasını önlemek için güç kablosunu ürünün yakınındaki ve kolay erişilebilir bir konumdaki uygun bir şekilde tanımlanan ve doğru bir şekilde topraklanan elektrik prizine bağlayın.

8 Yazıcıyı açın.

Dahili çözüm bağlantı noktası yükleme

DİKKAT—ÇARPILMA TEHLİKESİ: Elektrik çarpması riskini önlemek için yazıcıyı kurduktan bir süre sonra denetleyici anakartına erişiyorsanız veya isteğe bağlı donanım veya bellek cihazları takıyorsanız devam etmeden önce yazıcının gücünü kapatın ve elektrik kablosunu prizden çekin. Yazıcıya bağlı başka aygıtlarınız varsa bu aygıtları kapatın ve yazıcıya giden tüm kablolarını çıkarın.

1 Yazıcıyı kapatın ve güç kablosunun fişini elektrik prizinden çekin.

2 Düz uçlu bir tornavida kullanarak denetleyici anakartı erişim kapağını açın.

Uyarı—Hasar Tehlikesi: Denetleyici anakartının elektronik bileşenleri statik elektrikten kolaylıkla zarar görür. Denetleyici anakartının elektronik bileşenlerine veya konektörlerine dokunmadan önce yazıcının üzerindeki bir metal yüzeye dokunun.

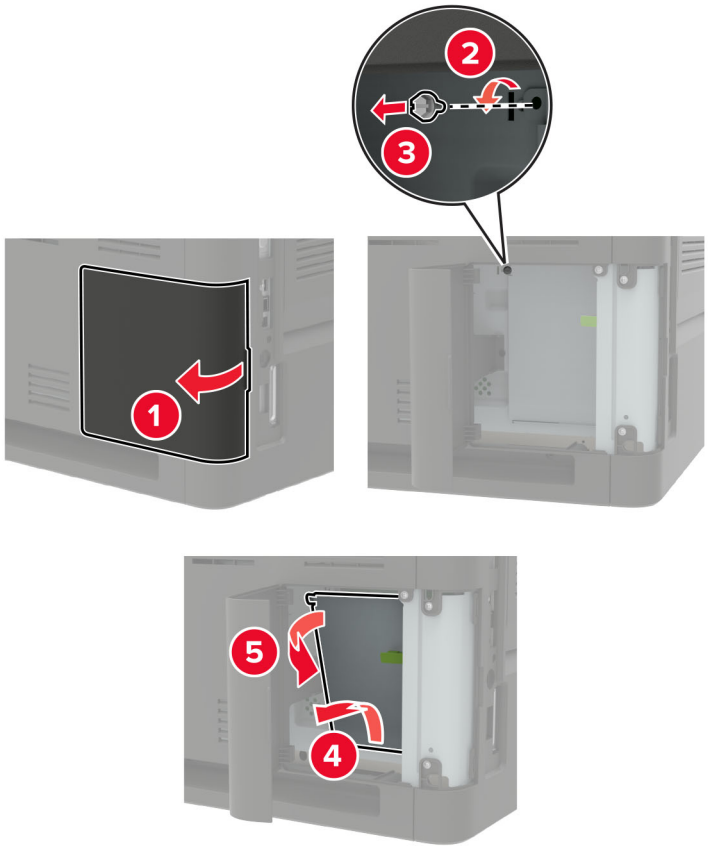

3 Dahili çözüm bağlantı noktası (ISP) kitini ambalajından çıkarın.

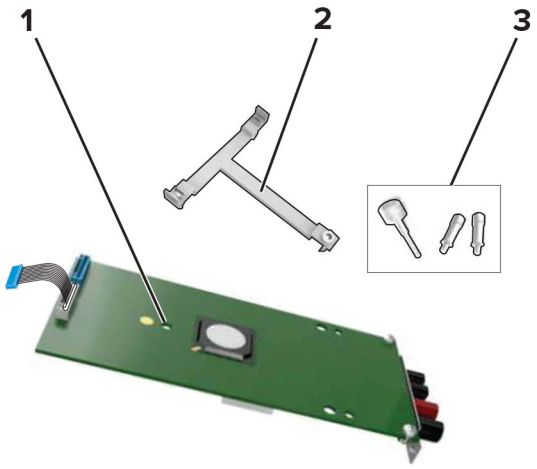

1	ISP
2	Montaj desteği
3	Vidalar

4 Gerekirse yazıcının sabit diskini çıkarın.

5 Desteği yerine *oturana* kadar panele itin.

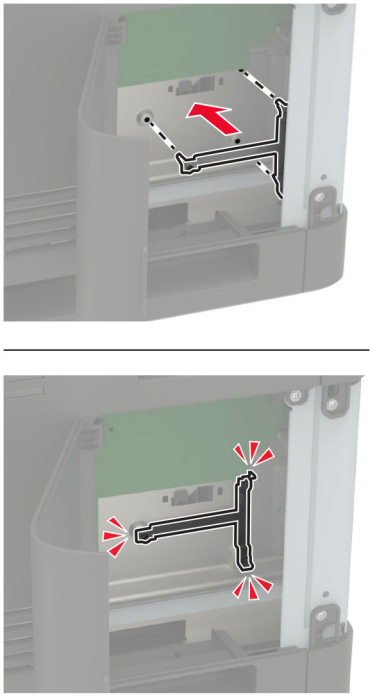

6 ISP'yi desteğe takın.

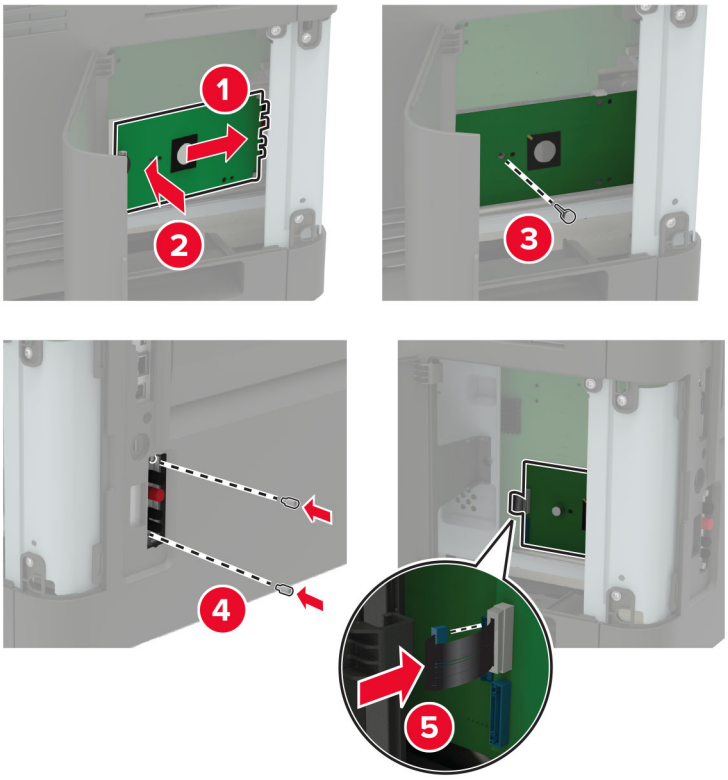

7 Gerekirse sabit diski ISP'ye takın.

a Sabit disk desteğini çıkarın.

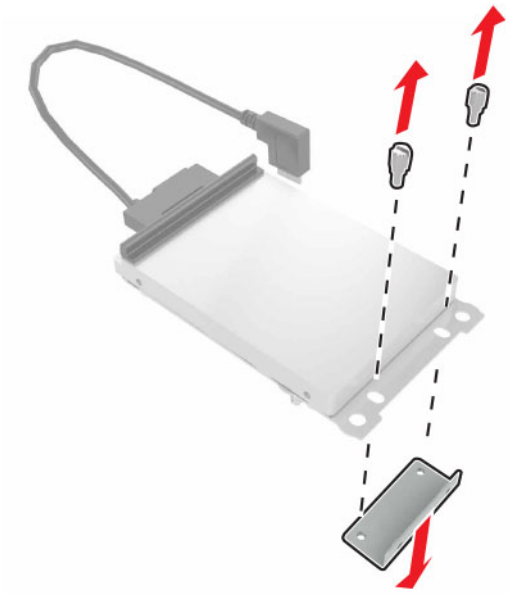

b Sabit diski ISP'ye bağlayın.

Uyarı—Hasar Tehlikesi: Sabit diske dokunmayın veya ortasına bastırmayın.

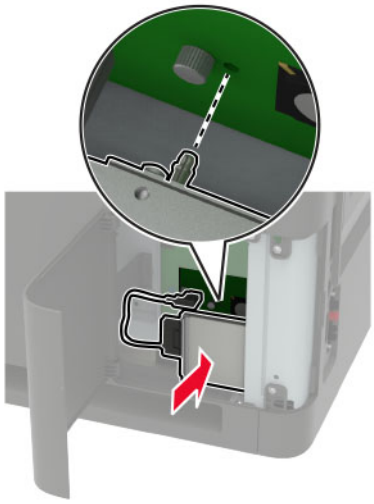

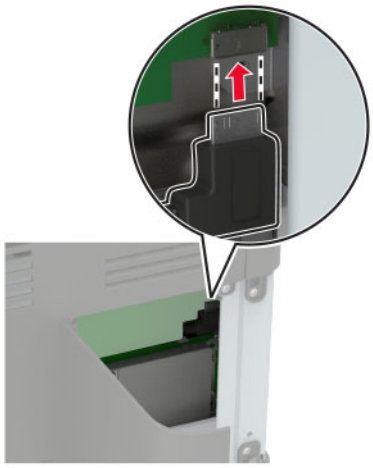

8 Erişim kapağını kapatın.

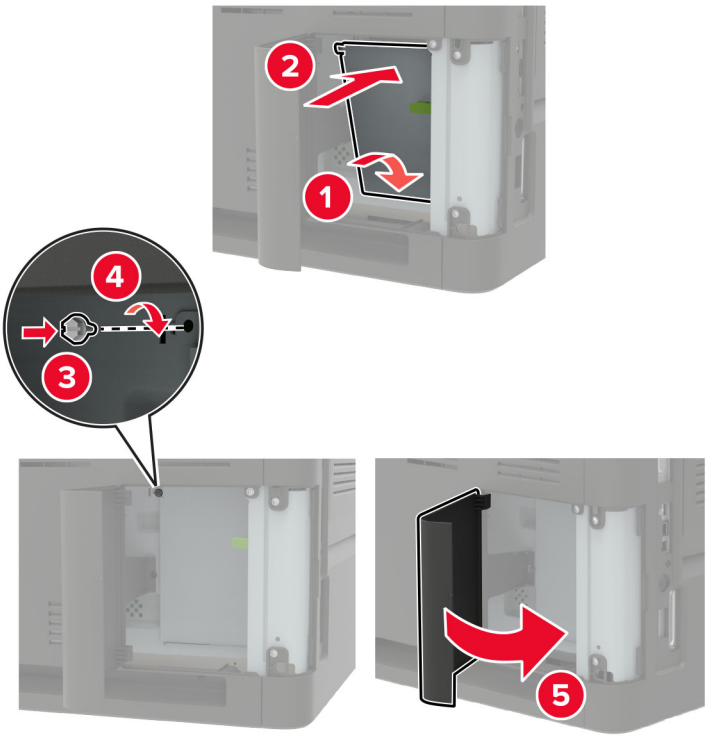

9 Güç kablosunu prize takın ve ardından yazıcıyı açın.

DİKKAT–YARALANMA TEHLİKESİ: Yangın veya elektrik çarpmasını önlemek için güç kablosunu ürünün yakınındaki ve kolay erişilebilir bir konumdaki uygun bir şekilde tanımlanan ve doğru bir şekilde topraklanan elektrik prizine bağlayın.

550 yapraklık tepsiyi takma

DİKKAT—ÇARPILMA TEHLİKESİ: Elektrik çarpması riskini önlemek için yazıcıyı kurduktan bir süre sonra denetleyici anakartına erişiyorsanız veya isteğe bağlı donanım veya bellek aygıtları takıyorsanız devam etmeden önce yazıcının gücünü kapatın ve güç kablosunu prizden çekin. Yazıcıya bağlı başka aygıtlarınız varsa bu aygıtları kapatın ve yazıcıya giden tüm kablolarını çıkarın.

DİKKAT—DEVRİLME TEHLİKESİ: Yazıcınıza veya MFP'nize bir veya daha fazla seçeneğin yüklenmesi için tekerlekli taban, mobilya veya yaralanmalara neden olabilecek dengesizliği önlemek amacıyla başka özellikler gerekebilir. Desteklenen yapılandırmalar hakkında daha fazla bilgi için bkz. **www.lexmark.com/multifunctionprinters**.

1 Yazıcıyı kapatın.

2 Güç kablosunu prizden çekin ve ardından yazıcıdan çıkarın.

3 İsteğe bağlı tepsiyi ambalajından çıkarın ve tüm ambalaj malzemelerini sökün.

Not: İsteğe bağlı tepsiler önceden takılmışsa yazıcıyı kaldırmadan önce bu tepsilerin kilidini açın. Yazıcıyı ve tepsileri aynı anda kaldırmaya çalışmayın.

4 Yazıcıyı isteğe bağlı tepsi ile hizalayın ve ardından yazıcıyı yerine *oturana* kadar itin.

DİKKAT–YARALANMA TEHLİKESİ: Yazıcının ağırlığı 20 kg'dan (44 lb) fazlaysa yazıcıyı güvenli bir şekilde kaldırmak için iki veya daha fazla kişi gerekebilir.

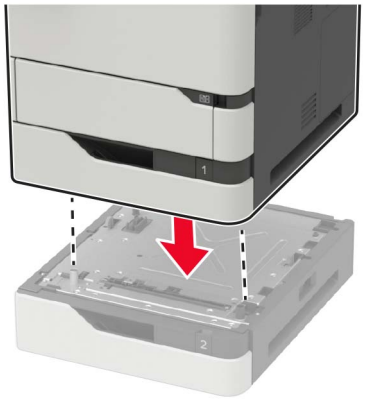

5 Güç kablosunu yazıcıya ve ardından bir prize bağlayın.

DİKKAT–YARALANMA TEHLİKESİ: Yangın veya elektrik çarpması riskini önlemek için güç kablosunu ürünün yakınındaki ve kolay erişilebilir bir konumdaki uygun şekilde tanımlanmış ve doğru şekilde topraklanmış bir elektrik prizine bağlayın.

6 Yazıcıyı açın.

Tepsiyi, yazdırma işleri için kullanılabilir olması amacıyla yazıcı sürücüsüne ekleyin. Daha fazla bilgi için bkz. 309. sayfadaki "Yazdırma sürücüsüne mevcut seçenekleri ekleme".

2100 yapraklık tepsiyi takma

DİKKAT—ÇARPILMA TEHLİKESİ: Elektrik çarpması riskini önlemek için yazıcıyı kurduktan bir süre sonra denetleyici anakartına erişiyorsanız veya isteğe bağlı donanım veya bellek aygıtları takıyorsanız devam etmeden önce yazıcının gücünü kapatın ve güç kablosunu prizden çekin. Yazıcıya bağlı başka aygıtlarınız varsa bu aygıtları kapatın ve yazıcıya giden tüm kablolarını çıkarın.

DİKKAT—DEVRİLME TEHLİKESİ: Yazıcınıza veya MFP'nize bir veya daha fazla seçeneğin yüklenmesi için tekerlekli taban, mobilya veya yaralanmalara neden olabilecek dengesizliği önlemek amacıyla başka özellikler gerekebilir. Desteklenen yapılandırmalar hakkında daha fazla bilgi için bkz. **www.lexmark.com/multifunctionprinters**.

1 Yazıcıyı kapatın.

2 Güç kablosunu prizden çekin ve ardından yazıcıdan çıkarın.

3 Tepsiyi ambalajından çıkarın ve sonra tüm ambalaj malzemesini sökün.

Not: İsteğe bağlı tepsiler önceden takılmışsa yazıcıyı kaldırmadan önce bu tepsilerin kilidini açın. Yazıcıyı ve tepsileri aynı anda kaldırmaya çalışmayın.

4 Tepsiyi tekerlekli tabana takın.

Not: Tekerlekli taban tekerleklerinin kilitli olduğundan emin olun.

DİKKAT–YARALANMA TEHLİKESİ: Tepsinin ağırlığı 20 kg'dan (44 lb) fazlaysa yazıcıyı güvenli bir şekilde kaldırmak için iki veya daha fazla kişi gerekebilir.

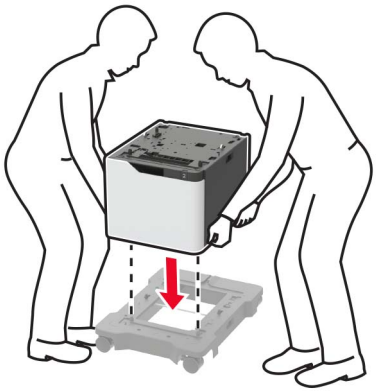

5 Yazıcıyı tepsiyle hizalayın, ardından yazıcıyı yerine *oturana* kadar itin.

DİKKAT–YARALANMA TEHLİKESİ: Yazıcının ağırlığı 20 kg'dan (44 lb) fazlaysa yazıcıyı güvenli bir şekilde kaldırmak için iki veya daha fazla kişi gerekebilir.

6 Güç kablosunu yazıcıya ve ardından bir prize bağlayın.

DİKKAT–YARALANMA TEHLİKESİ: Yangın veya elektrik çarpması riskini önlemek için güç kablosunu ürünün yakınındaki ve kolay erişilebilir bir konumdaki uygun şekilde tanımlanmış ve doğru şekilde topraklanmış bir elektrik prizine bağlayın.

7 Yazıcıyı açın.

Tepsiyi, yazdırma işleri için kullanılabilir olması amacıyla yazıcı sürücüsüne ekleyin. Daha fazla bilgi için bkz. 309. sayfadaki "Yazdırma sürücüsüne mevcut seçenekleri ekleme".

4 seleli posta kutusunu takma

DİKKAT—DEVRİLME TEHLİKESİ: Yazıcınıza veya MFP'nize bir veya daha fazla seçeneğin yüklenmesi için tekerlekli taban, mobilya veya yaralanmalara neden olabilecek dengesizliği önlemek amacıyla başka özellikler gerekebilir. Desteklenen yapılandırmalar hakkında daha fazla bilgi için bkz. **www.lexmark.com/multifunctionprinters**.

1. Yazıcıyı kapatın.
2. Güç kablosunu prizden çekin ve ardından yazıcıdan çıkarın.
3. Posta kutusunu ambalajından çıkarın.
4. Yazıcının üst kapağını çıkarın.

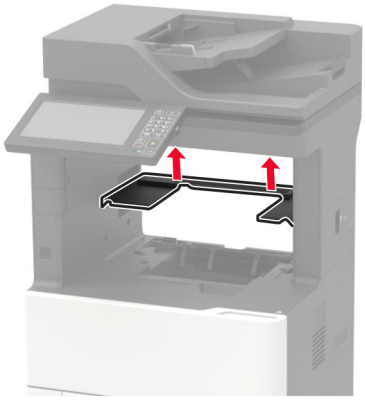

5. Posta kutusunu yazıcıya takıp aşağı doğru bastırarak yazıcıya sıkıca takıldığından emin olun.

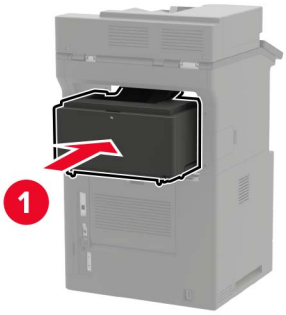

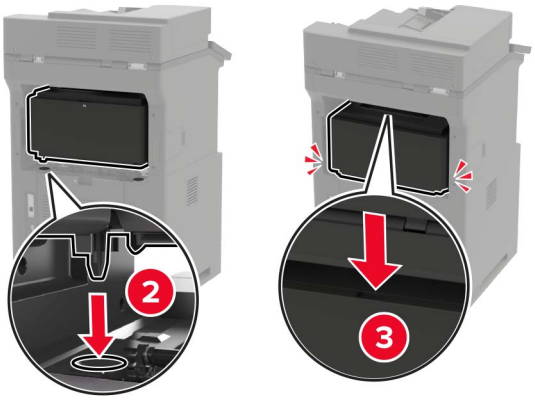

6 Güç kablosunu yazıcıya ve ardından bir prize bağlayın.

DİKKAT–YARALANMA TEHLİKESİ: Yangın veya elektrik çarpması riskini önlemek için güç kablosunu ürünün yakınındaki ve kolay erişilebilir bir konumdaki uygun şekilde tanımlanmış ve doğru şekilde topraklanmış bir elektrik prizine bağlayın.

7 Yazıcıyı açın.

Posta kutusunu, yazdırma işleri için kullanılabilir olması amacıyla yazdırma sürücüsüne ekleyin. Daha fazla bilgi için bkz. 309. sayfadaki "Yazdırma sürücüsüne mevcut seçenekleri ekleme".

Ofset yığınlayıcıyı takma

DİKKAT—DEVRİLME TEHLİKESİ: Yazıcınıza veya MFP'nize bir veya daha fazla seçeneğin yüklenmesi için tekerlekli taban, mobilya veya yaralanmalara neden olabilecek dengesizliği önlemek amacıyla başka özellikler gerekebilir. Desteklenen yapılandırmalar hakkında daha fazla bilgi için bkz. **www.lexmark.com/multifunctionprinters**.

1 Yazıcıyı kapatın.

2 Güç kablosunu prizden çekin ve ardından yazıcıdan çıkarın.

3 Ofset yığınlayıcıyı ambalajından çıkarın.

4 Yazıcının üst kapağını çıkarın.

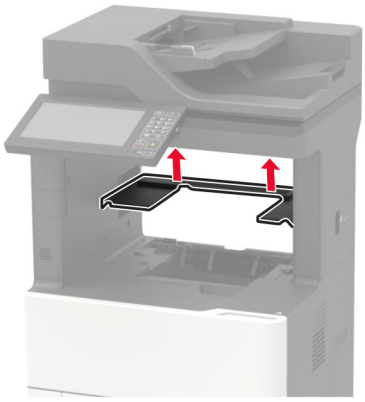

5 Ofset yığınlayıcıyı yazıcıya takıp aşağı doğru bastırarak yazıcıya sıkıca takıldığından emin olun.

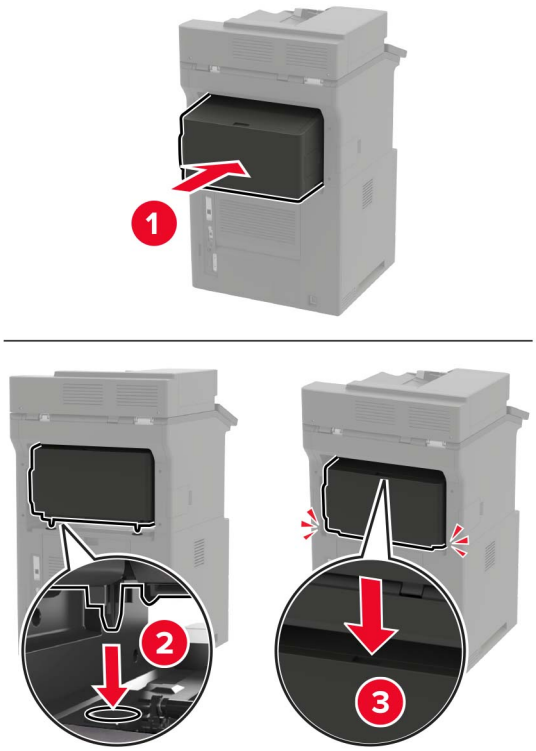

6 Güç kablosunu yazıcıya ve ardından bir prize bağlayın.

DİKKAT–YARALANMA TEHLİKESİ: Yangın veya elektrik çarpması riskini önlemek için güç kablosunu ürünün yakınındaki ve kolay erişilebilir bir konumdaki uygun şekilde tanımlanmış ve doğru şekilde topraklanmış bir elektrik prizine bağlayın.

7 Yazıcıyı açın.

Ofset yığınlayıcıyı yazdırma işleri için kullanılabilir olması amacıyla yazıcı sürücüsüne ekleyin. Daha fazla bilgi için bkz. 309. sayfadaki "Yazdırma sürücüsüne mevcut seçenekleri ekleme".

Zımba sonlandırıcıyı takma

DİKKAT—DEVRİLME TEHLİKESİ: Yazıcınıza veya MFP'nize bir veya daha fazla seçeneğin yüklenmesi için tekerlekli taban, mobilya veya yaralanmalara neden olabilecek dengesizliği önlemek amacıyla başka özellikler gerekebilir. Desteklenen yapılandırmalar hakkında daha fazla bilgi için bkz. **www.lexmark.com/multifunctionprinters**.

1 Yazıcıyı kapatın.

2 Güç kablosunu prizden çekin ve ardından yazıcıdan çıkarın.

3 Zımba sonlandırıcıyı ambalajından çıkarın.

4 Yazıcının üst kapağını çıkarın.

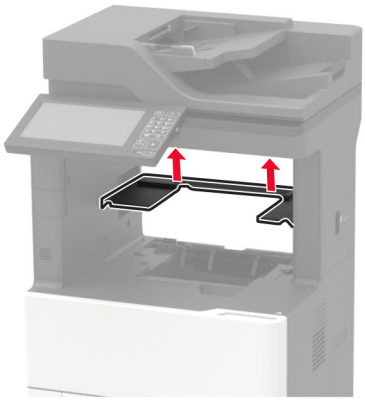

5 Zımba sonlandırıcıyı yazıcıya takıp aşağı doğru bastırarak yazıcıya sıkıca takıldığından emin olun.

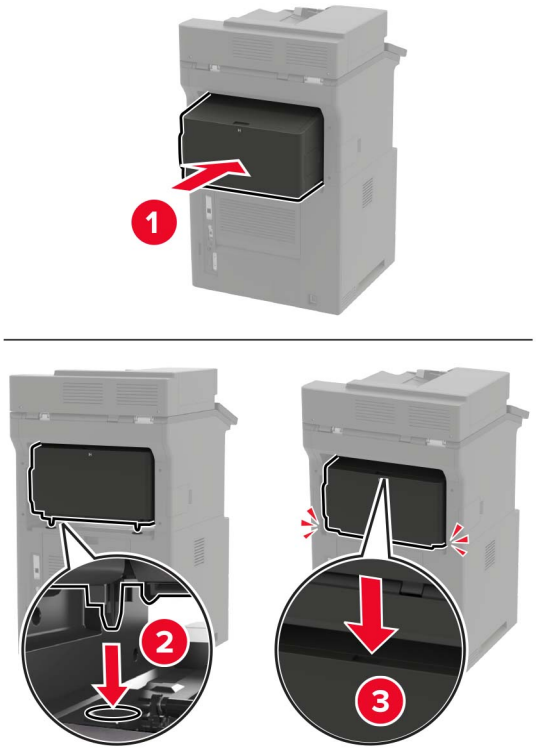

6 Güç kablosunu yazıcıya ve ardından bir prize bağlayın.

DİKKAT–YARALANMA TEHLİKESİ: Yangın veya elektrik çarpması riskini önlemek için güç kablosunu ürünün yakınındaki ve kolay erişilebilir bir konumdaki uygun şekilde tanımlanmış ve doğru şekilde topraklanmış bir elektrik prizine bağlayın.

7 Yazıcıyı açın.

Zımba sonlandırıcıyı, yazdırma işleri için kullanılabilir olması amacıyla yazdırma sürücüsüne ekleyin. Daha fazla bilgi için bkz. 309. sayfadaki "Yazdırma sürücüsüne mevcut seçenekleri ekleme".

Zımbayı, delgeç tutucuyu takma

DİKKAT—DEVRİLME TEHLİKESİ: Yazıcınıza veya MFP'nize bir veya daha fazla seçeneğin yüklenmesi için tekerlekli taban, mobilya veya yaralanmalara neden olabilecek dengesizliği önlemek amacıyla başka özellikler gerekebilir. Desteklenen yapılandırmalar hakkında daha fazla bilgi için bkz. **www.lexmark.com/multifunctionprinters**.

1 Yazıcıyı kapatın.

2 Güç kablosunu prizden çekin ve ardından yazıcıdan çıkarın.

3 Zımba ve delgeç tutucunun ambalajını çıkarın.

4 Yazıcının üst kapağını çıkarın.

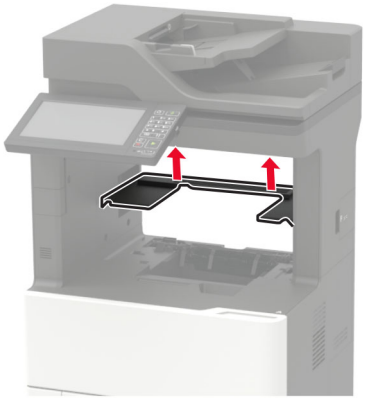

5 Sonlandırıcıyı yazıcıya takıp aşağı doğru bastırarak yazıcıya sıkıca takıldığından emin olun.

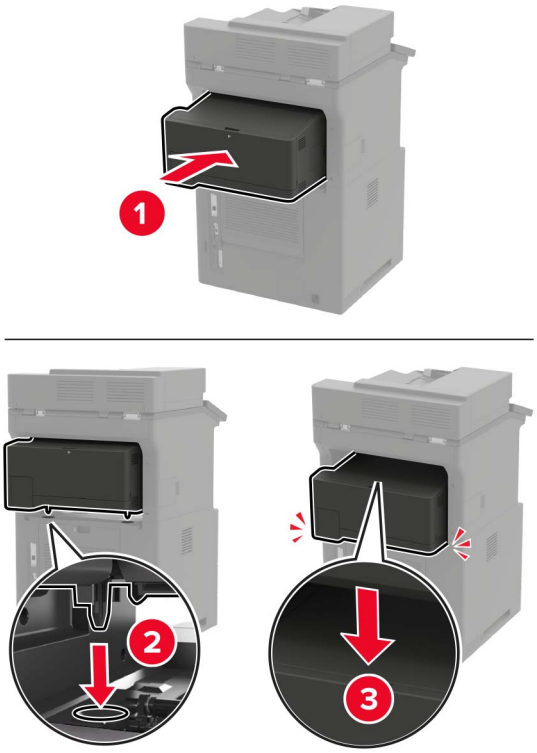

6 Güç kablosunu yazıcıya ve ardından bir prize bağlayın.

DİKKAT–YARALANMA TEHLİKESİ: Yangın veya elektrik çarpması riskini önlemek için güç kablosunu ürünün yakınındaki ve kolay erişilebilir bir konumdaki uygun şekilde tanımlanmış ve doğru şekilde topraklanmış bir elektrik prizine bağlayın.

7 Yazıcıyı açın.

Tutucuyu, yazdırma işleri için kullanılabilir olması amacıyla yazdırma sürücüsüne ekleyin. Daha fazla bilgi için bkz. 309. sayfadaki "Yazdırma sürücüsüne mevcut seçenekleri ekleme".

Yazılım

Desteklenen işletim sistemleri

Yazılım CD'sini kullanarak, yazıcıyı aşağıdaki işletim sistemlerine kurabilirsiniz:

- Windows 10
- Windows 8.1
- Windows Server 2012 R2
- Windows Server 2012
- Windows 7 SP1
- Windows Server 2008 R2 SP1
- Windows Server 2008 SP2
- Windows Vista SP2
- Mac OS X sürüm 10.7 veya sonraki sürümleri
- Red Hat Enterprise Linux WS
- openSUSE Linux
- SUSE Linux Enterprise Server
- Debian GNU/Linux
- Ubuntu,
- Fedora
- IBM AIX
- Oracle Solaris SPARC
- Oracle Solaris x86

Notlar:

- Windows işletim sistemlerinde, yazdırma sürücüleri ve yardımcı programları 32 ve 64 bit sürümlerde desteklenir.
- Mac OS X sürüm 10.6 veya önceki sürümler ile uyumlu sürücüler ve yardımcı programlar ile desteklenen belirli Linux veya UNIX işletim sistemi sürümleri için şu web sitesini ziyaret edin: **http://support.lexmark.com**.
- Diğer tüm işletim sistemleriyle yazılım uyumluluğu hakkında daha fazla bilgi için müşteri desteğine başvurun.

Yazıcı yazılımını kurma

Notlar:

- Yazdırma sürücüsü, yazılım yükleyici paketine dahildir.
- macOS sürüm 10.7 veya üzeri bulunan Macintosh bilgisayarlarda AirPrint sertifikalı bir yazıcıda yazdırmak için sürücüyü yüklemenize gerek yoktur. Özel yazdırma özellikleri istiyorsanız yazıcı sürücüsünü indirin.

1. Yazılım yükleyici paketinin bir kopyasını edinin.
   - Yazıcınızla birlikte verilen yazılım CD'sinden.
   - **www.lexmark.com/downloads** adresine gidin.
2. Yükleyiciyi çalıştırın ve sonra bilgisayar ekranındaki yönergeleri izleyin.

Faks sürücüsünü yükleme

1. **www.lexmark.com/downloads** adresine gidin, yazıcı modelinizi arayın ve ardından uygun yükleyici paketini indirin.
2. Bilgisayarınızdan **Yazıcı Özellikleri**'ne tıklayın ve **Yapılandırma** sekmesine gidin.
3. **Faks** ve ardından **Uygula** öğesine tıklayın.

Bilgisayara yazıcı ekleme

Başlamadan önce aşağıdakilerden birini yapın:

- Yazıcıyı ve bilgisayarı aynı ağa bağlayın. Yazıcıyı ağa bağlama konusunda daha fazla bilgi için bkz: 161. sayfadaki "Yazıcıyı bir Wi-Fi ağına bağlama".
- Bilgisayarı yazıcıya bağlayın. Daha fazla bilgi için bkz. 163. sayfadaki "Yazıcıya bilgisayar bağlama".
- Yazıcıyı USB kablosuyla bilgisayara bağlayın. Daha fazla bilgi için bkz. 15. sayfadaki "Kabloları takma".

  Not: USB kablosu ayrı olarak satılır.

Windows kullanıcıları için

1. Bilgisayardan yazdırma sürücüsünü yükleyin.

   Not: Daha fazla bilgi için bkz. 308. sayfadaki "Yazıcı yazılımını kurma".
2. **Yazıcılar ve tarayıcılar**'ı açın, ardından **Yazıcı veya tarayıcı ekle** öğesine tıklayın.
3. Yazıcı bağlantınıza bağlı olarak aşağıdakilerden birini yapın:
   - Listeden bir yazıcı seçin ve ardından **Aygıt ekle** öğesine tıklayın.
   - **Wi-Fi Direct yazıcıları göster** öğesine tıklayın, bir yazıcı seçin ve ardından **Aygıt ekle** öğesine tıklayın.
   - **İstediğim yazıcı listede yok** seçeneğine tıklayın ve ardından Yazıcı Ekle penceresinden aşağıdakileri yapın:
     a. **TCP/IP adresi veya ana bilgisayar adı kullanarak yazıcı ekle**'yi seçin ve ardından **İleri**'ye tıklayın.
     b. "Ana bilgisayar adı veya IP adresi" alanına yazıcının IP adresini yazın ve ardından **İleri** öğesine tıklayın.

     Notlar:

     - Yazıcının IP adresini yazıcı ana ekranında görüntüleyin. IP adresleri, 123.123.123.123 gibi nokta işareti ile ayrılan dört rakam dizisinden oluşur.

- Bir proxy sunucu kullanıyorsanız web sayfasının doğru yüklenmesi için bir süreliğine sunucuyu devre dışı bırakın.

c Bir yazdırma sürücüsü seçin ve ardından **İleri** öğesine tıklayın.

d **Şu anda yüklü olan yazdırma sürücüsünü kullan (önerilir)** seçeneğini belirleyin ve **İleri** öğesine tıklayın.

e Yazıcı adını girin ve ardından **İleri** öğesine tıklayın.

f Yazıcı paylaşım seçeneğini belirleyin ve **İleri** öğesine tıklayın.

g **Son** öğesine tıklayın.

Macintosh kullanıcıları için

1 Bilgisayardan **Yazıcılar ve Tarayıcılar**'ı açın.

2 + öğesine tıklayın ve ardından bir yazıcı seçin.

3 Kullan menüsünden bir yazdırma sürücüsü seçin.

Notlar:

- Macintosh yazdırma sürücüsünü kullanmak için **AirPrint** veya **Secure AirPrint**'i seçin.
- Özel yazdırma özellikleri istiyorsanız Lexmark yazdırma sürücüsünü seçin. Sürücüyü yüklemek için bkz. 308. sayfadaki "Yazıcı yazılımını kurma".

4 Yazıcıyı ekleyin.

Yazdırma sürücüsüne mevcut seçenekleri ekleme

Windows kullanıcıları için

1 Yazıcılar klasörünü açın.

2 Güncellemek istediğiniz yazıcıyı seçin ve aşağıdaki işlemlerden birini gerçekleştirin:
- Windows 7 veya sonrası için **Yazıcı özellikleri** öğesini seçin.
- Önceki sürümler için **Özellikler** öğesini seçin.

3 Yapılandırma sekmesine gidin ve ardından **Şimdi Güncelle - Yazıcıya Sor** öğesini seçin.

4 Değişiklikleri uygulayın.

Macintosh kullanıcıları için

1 Apple menüsündeki Sistem Tercihleri'nden yazıcınıza gidin ve ardından **Seçenekler ve Sarf Malzemeleri** öğesini seçin.

2 Donanım seçenekleri listesine gidin ve ardından yüklü olan seçenekleri ekleyin.

3 Değişiklikleri uygulayın.

Bellenim

Yapılandırma dosyasını içe veya dışa aktarma

Yazıcınızın yapılandırma ayarlarını metin dosyasına aktarıp, daha sonra ayarları diğer yazıcılara uygulamak için bu dosyayı dışa aktarabilirsiniz.

1 Bir web tarayıcısı açın ve adres alanına yazıcının IP adresini yazın.

Notlar:

- Yazıcının IP adresini yazıcı ana ekranında görüntüleyin. IP adresleri, 123.123.123.123 gibi nokta işareti ile ayrılan dört rakam dizisinden oluşur.
- Bir proxy sunucu kullanıyorsanız web sayfasının doğru yüklenmesi için bir süreliğine sunucuyu devre dışı bırakın.

2 Embedded Web Server üzerinden, **Dışa Aktarma Yapılandırması** veya **İçe Aktarma Yapılandırması**öğesini tıklatın.

3 Ekranınızdaki yönergeleri uygulayın.

4 Yazıcı uygulamaları destekliyorsa şunları yapın:

a **Uygulamalar** > uygulamayı seçin > **Yapılandır** öğesine tıklayın.

b **Dışa Aktar** veya **İçe Aktar** öğesini tıklatın.

Bellenim güncelleme

Bazı uygulamaların düzgün şekilde çalışması için minimum aygıt bellenimi seviyesi gerekmektedir.

Aygıt belleniminin güncellenmesi hakkında daha fazla bilgi almak için Lexmark temsilcinizle iletişime geçin.

1 Bir web tarayıcısı açın ve adres alanına yazıcının IP adresini yazın.

Notlar:

- Yazıcının IP adresini yazıcı ana ekranında görüntüleyin. IP adresleri, 123.123.123.123 gibi nokta işareti ile ayrılan dört rakam dizisinden oluşur.
- Bir proxy sunucu kullanıyorsanız web sayfasının doğru yüklenmesi için bir süreliğine sunucuyu devre dışı bırakın.

2 **Ayarlar** > > **Aygıt** > **Bellenimi Güncelle** öğesine tıklayın.

3 Aşağıdakilerden birini yapın:

- **Güncellemeleri kontrol et** > **Kabul ediyorum, güncellemeyi başlat** öğelerine tıklayın.
- Flash dosyasını yükleyin.

  Not: En son bellenimini edinmek için **www.lexmark.com/downloads** adresini ziyaret edin ve yazıcı modelinizi arayın.

  a Flash dosyasına göz atın.

  Not: Bellenim zip dosyasını ayıkladığınızdan emin olun.

  b **Yükle** > **Başlat** öğelerine tıklayın.

Bildirimler

Ürün bilgileri

Ürün adı:

Lexmark MX822ade, Lexmark MX822adtfe, Lexmark MX822adxe, Lexmark MX822de; Lexmark MX826ade, Lexmark MX826adtfe, Lexmark MX826adxe, Lexmark MX826de; Lexmark XM7355, Lexmark XM7355b, Lexmark XM7355bi, Lexmark XM7355i; Lexmark XM7370, Lexmark XM7370i MFPs

Makine türü:

7465

Modeller:

436, 496, 836, 896

Sürüm bildirimi

Şubat 2021

Aşağıdaki paragraf bu tür şartların yasalara aykırı olduğu ülkeler için geçersizdir. LEXMARK INTERNATIONAL, INC. BU YAYINI, “OLDUĞU GİBİ”, TİCARİ YA DA BELİRLİ BİR AMACA UYGUNLUK GİBİ HERHANGİ BİR KONUDA DOLAYLI VEYA DOĞRUDAN GARANTİ VERMEKSİZİN SAĞLAMAKTADIR. Bazı ülkelerde, belirli konularda dolaylı ya da doğrudan garantilerin reddedilmesine izin verilmez; bu nedenle, bu bildirim sizin için geçerli olmayabilir.

Bu yayın, teknik yanlışlıklar ya da yazım hataları içerebilir. Bu yayında açıklanan bilgilerde düzenli olarak değişiklik yapılmaktadır; bu değişiklikler sonraki basımlara yansıtılacaktır. Hakkında bilgi verilen ürünler ya da programlar üzerinde herhangi bir zamanda geliştirme çalışmaları ya da değişiklikler yapılabilir.

Bu yayında belirli ürünlerden, programlardan ya da hizmetlerden söz edilmesi, bu ürünlerin, programların ya da hizmetlerin sizin ülkenizde de kullanıma sunulacağı anlamına gelmez. Herhangi bir ürün, program ya da hizmetten söz edilmesi, yalnızca o ürünün, programın ya da hizmetin kullanılabileceği anlamına gelmez. Geçerli fikri mülkiyet haklarına aykırı olmayan ve işlevsel olarak eşit herhangi bir ürün, program ya da hizmet kullanılabilir. Üretici tarafından açıkça belirtilenler dışında, diğer ürünlerle, programlarla ya da hizmetlerle birlikte kullanım olanaklarının değerlendirilmesi ve doğrulanması kullanıcının sorumluluğundadır.

Lexmark teknik desteği için şu adrese gidin: **http://support.lexmark.com**.

Lexmark'ın bu ürünün kullanımına ilişkin gizlilik ilkesi hakkında bilgi almak için **www.lexmark.com/privacy** adresine gidin.

Sarf malzemeleri ve indirmeler hakkında bilgi almak için **www.lexmark.com** adresine gidin.

© **2018 Lexmark International, Inc.**

Tüm hakları saklıdır.

Ticari markalar

Lexmark ve Lexmark logosu; Lexmark International, Inc.ın ABD ve/veya diğer ülkelerdeki ticari markaları veya tescilli ticari markalarıdır.

Gmail, Android, Google Play ve Google Chrome Google LLC'nin ticari markalarıdır.

Macintosh, Safari, and AirPrint are trademarks of Apple Inc., registered in the U.S. and other countries. App Store and iCloud are service marks of Apple Inc., registered in the U.S. and other countries. Use of the Works with Apple badge means that an accessory has been designed to work specifically with the technology identified in the badge and has been certified by the developer to meet Apple performance standards.

Mopria® kelime işareti, Mopria Alliance, Inc. şirketinin Amerika Birleşik Devletleri ve diğer ülkelerdeki tescilli ve/veya tescilsiz ticari markasıdır. İzinsiz kullanım kesinlikle yasaktır.

PCL® Hewlett-Packard Company firmasına ait bir ticari markadır. PCL, Hewlett-Packard Company'nin yazıcı ürünlerinde bulunan bir yazıcı komutları seti (dili) ve fonksiyonlarına verdiği addır. Bu yazıcı PCL diline uyumlu olacak şekilde tasarlanmıştır. Bunun anlamı yazıcının farklı uygulamalarda kullanılan PCL komutlarını tanıdığı ve yazıcının bu komutlara denk düşen fonksiyonlara öykündüğüdür.

PostScript, Adobe Systems Incorporated firmasının ABD ve/veya diğer ülkelerde tescilli ticari markasıdır.

Wi-Fi® ve Wi-Fi Direct®, Wi-Fi Alliance®'ın tescilli ticari markalarıdır.

Diğer tüm ticari markalar ilgili sahiplerine aittir.

Lisans uyarıları

Bu ürünle bağlantılı tüm lisans uyarıları, kurulum CD'sinin CD:\NOTICES dizininden görüntülenebilir.

Ses emisyon seviyeleri

Aşağıdaki ölçümler ISO 7779'a uygun olarak yapılmıştır ve ISO 9296 uyarınca bildirilmiştir.

Not: Bazı modlar ürününüzde bulunmuyor olabilir.

1 metredeki ortalama ses basıncı, dBA	
Yazdırılıyor	Tek taraflı: 54 (MX822, XM7355); 56 (MX826, XM7370) Çift taraflı: 53 (MX822, XM7355); 55 (MX826, XM7370)
Tarama	57
Kopyalama	58 (MX822, XM7355); 59 (MX826, XM7370)
Hazır	14

Değerler değiştirilebilir. Geçerli değerler için, bkz: **www.lexmark.com**.

Atık Elektrik ve Elektronik Cihazlar (WEEE) direktifi

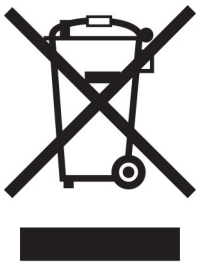

WEEE logosu, Avrupa Birliği ülkelerinde uygulanan elektronik ürünleri geri dönüştürme programları ve prosedürlerini belirtir. Ürünlerin geri dönüştürülmesi gerektiğine inanıyoruz.

Geri dönüşü seçenekleri hakkında başka sorularınız varsa, yerel satış ofisinin telefon numarasını öğrenmek için Lexmark Web sitesini (**www.lexmark.com**) ziyaret edin.

WEEE (Turkey)

Türkiye Cumhuriyeti: AEEE Yönetmeliğine Uygundur.

Ürünü elden çıkarma

Yazıcı veya sarf malzemelerini normal ev atıklarıyla aynı şekilde elden çıkarmayın. Elden çıkarma ve geri dönüşüm seçenekleriyle ilgili olarak yerel yetkililerinize danışın.

AB pil direktifi

Bu üründe şarj edilebilir lityum düğme pil bulunabilir. Bu ürün; 2008/12/AT, 2008/103/AT ve 2013/56/AB sayılı Direktifler ile değiştirildiği üzere 2006/66/AT sayılı AB Direktifine uygundur.

Yeniden kullanım veya geri dönüşüm için Lexmark kartuşlarını iade etme

Lexmark Kartuş Toplama Programı, kullanılmış kartuşları yeniden kullanım veya geri dönüşüm için ücretsiz olarak iade etmenizi sağlar. Lexmark'a iade edilen boş kartuşların yüzde yüzü yeniden kullanılır veya geri dönüşüm için işlemden geçer. Kartuşları iade etmek için kullanılan kutular da geri dönüşüme tabi tutulur.

Yeniden kullanım veya geri dönüşüm amacıyla Lexmark kartuşlarını iade etmek için şunları yapın:

1. **www.lexmark.com/recycle** adresine gidin.
2. Geri dönüştürmek istediğiniz ürünü seçin.

Statik elektriğe duyarlılık uyarısı

Bu simge statik elektriğe duyarlı parçaları belirtir. Önce simgeden uzak bir alanda bulunan metal bir yüzeye dokunmadan bu simgelerin yakınındaki alanlara dokunmayın.

Kağıt sıkışmalarını giderme veya sarf malzemelerini değiştirme gibi bakım işlerini gerçekleştirirken elektrostatik yük boşaltmanın neden olabileceği hasarları önlemek için simge mevcut olmasa bile yazıcının iç kısmına erişmeden veya temas etmeden önce yazıcının açıkta kalan metal gövdesinin herhangi bir yerine dokunun.

ENERGY STAR

Üzerinde veya başlangıç ekranında ENERGY STAR® amblemi bulunan tüm Lexmark ürünlerinin, üretim tarihi itibariyle Çevre Koruma Kurumu (EPA) ENERGY STAR gerekliliklerine uygun oldukları onaylanmıştır.

Sıcaklık bilgileri

Çalışma sıcaklığı ve bağıl nem	10 ila 32,2°C (50 ila 90°F) ve %15 ila %80 RH 15,3 ila 32,2°C (60 -ila90°F) ve %8 ila 15 RH Maksimum ıslak ampul sıcaklığı: 22,8°C (73°F)
Yazıcı / kartuş / görüntüleme ünitesini uzun vadeli saklama[1]	
Yazıcı / kartuş / görüntüleme ünitesinin kısa vadeli nakliyesi	-40 ila 43,3°C (-40 ila 110°F)

[1] Sarf malzemelerinin raf ömrü yaklaşık 2 yıldır. Bu, standart ofis ortamında, 22°C (72°F) sıcaklıkta ve %45 nem oranında saklama koşulları için geçerlidir.

[2] Islak ampul sıcaklığı hava sıcaklığına ve bağıl nem aracılığıyla belirlenir.

Lazer uyarısı

Bu yazıcı, ABD'de DHHS 21 CFR Bölüm I, Alt paragraf J, Sınıf I (1) lazer ürünleri ve diğer yerlerde IEC 60825-1:2014'ün gerekliliklerine uygun bir Sınıf I lazer ürünü olarak onaylanmıştır.

Sınıf I lazer ürünleri tehlikeli olarak değerlendirilmez. Lazer sistemi ve yazıcı, normal kullanım, kullanıcı bakımı veya servis durumunda hiçbir insanın lazer radyasyonun maruz kalmayacağı şekilde tasarlanmıştır. Yazıcıda, aşağıdaki teknik özelliklere sahip bir lazer içeren, bakım yapılamayan bir yazıcı kafası grubu mevcuttur:

Sınıf: IIIb (3b) AlGaAs

Nominal çıkış gücü (miliwatt): 25

Dalga boyu (nanometre): 755-800

Güç tüketimi

Ürünün güç tüketimi

Aşağıdaki tabloda ürünün güç tüketim özellikleri açıklanmaktadır.

Not: Bazı modlar ürününüzde bulunmuyor olabilir.

Mod	Açıklama	Güç Tüketimi (Watt)
Yazdırılıyor	Ürün, elektronik girişlerden basılı kopya çıktılarını oluşturuyor.	Tek taraflı: 690 (MX822, XM7355); 850 (MX826, XM7370) Çift taraflı: 490 (MX822, XM7355); 640 (MX826, XM7370)
Kopyala	Ürün özgün basılı belgelerden basılı kopya çıktısı oluşturuyor.	750 (MX822, XM7355); 900 (MX826, XM7370)
Tara	Ürün basılı kopya belgelerini tarıyor.	84 (MX822, XM7355); 86 (MX826, XM7370)
Hazır	Ürün yazdırma işi bekliyor.	Yüksek güç kullanımı: 58 (MX822, XM7355); 50 (MX826, XM7370) Düşük güç kullanımı: 36,5 (MX822, XM7355); 35 (MX826, XM7370)
Uyku Modu	Ürün yüksek seviyede enerji tasarrufu modunda.	1,78 (MX822, XM7355); 2,94 (MX826, XM7370)
Bekleme	Ürün düşük seviyede enerji tasarrufu modunda.	0,2
Kapalı	Ürün elektrik prizine takılı ama güç düğmesi kapalı.	0,2

Önceki tablodaki güç tüketim seviyeleri zaman göre ortalama değerleri göstermektedir. Anlık güç tüketimi ortalama değerlerin oldukça üzerinde olabilir.

Değerler değiştirilebilir. Geçerli değerler için, bkz: **www.lexmark.com**.

Uyku Modu

Bu ürün bir enerji tasarrufu modu olan *Uyku Modu* ile tasarlanmıştır. Uyku Modu, yazıcının uzun süre kullanılmadığı zamanlarda güç tüketimini azaltarak enerji tasarrufu sağlar. Uyku Modu, bu ürün *Uyku Modu Zaman Aşımı* adı verilen belirli sürede kullanılmadığında otomatik olarak devreye girer.

Bu ürünün Uyku Modu Zaman Aşımı fabrika ayarı (dakika olarak):	15

Yapılandırma menüleri kullanılarak Uyku Modu Zaman Aşımı, 1 dakika ile 120 dakika arasında değiştirilebilir. Yazdırma hızı, dakikada 30 sayfaya eşit veya daha azsa zaman aşımını yalnızca 60 dakikaya kadar ayarlayabilirsiniz. Uyku Modu Zaman Aşımının düşük bir değere ayarlanması enerji tüketimini azaltır ancak ürünün yanıt süresini uzatabilir. Uyku Modu Zaman Aşımının yüksek bir değere ayarlaması daha hızlı yanıt almanızı sağlar ama daha fazla enerji kullanılmasına neden olur.

Hazırda Bekleme Modu

Bu ürün çok az güçle çalışan mod olan *Hazırda Bekleme modu* ile tasarlanmıştır. Hazırda Bekleme Modunda çalışırken, diğer tüm sistemler ve aygıtlar güvenle kapatılır.

Hazırda Bekleme modu aşağıdaki yöntemlerden biriyle girilebilir:

- Hazırda Bekleme Süre Sonunu Kullanma
- Güç Modlarını Zamanlamayı Kullanma

Bu ürünün fabrika varsayılanı her ülke veya bölge için Hazırda Bekleme Süre Sonu ayarıdır	3 gün

Yazıcının Hazırda Bekleme moduna girmeden önce iş yazdırıldıktan sonra beklediği süre miktarı bir saat ile bir ay arasında değiştirilebilir.

EPEAT'ye kayıtlı görüntüleme ekipmanı ürünlerine ilişkin notlar:

- Hazırda Bekleme veya Kapalı modlarında bekleme güç düzeyi etkindir.
- Ürün otomatik olarak ≤ 1 W bekleme güç düzeyine geçer. Ürün sevkiyatında otomatik bekleme işlevi (Hazırda Bekleme veya Kapalı) etkinleştirilir.

Kapalı modu

Bu üründe, ürünün tamamen kapalıyken harcadığı güçle kıyasla az miktarda güç tüketen kapalı modu varsa, güç kaynağı kablosunu elektrik prizinden çekin.

Toplam enerji kullanımı

Ürünün toplam enerji kullanımının hesaplanması bazen yararlı olabilir. Güç tüketimi değerlerinin Watt ölçü birimine göre sağlanmış olması nedeniyle, enerji kullanımını hesaplarken, güç tüketimi ürünün tüm modlarda geçirdiği süre ile çarpılmalıdır. Ürünün toplam enerji kullanımı, tüm modların enerji kullanımının toplamıdır.

Telekomünikasyon terminal ekipmanı için düzenleyici bildirimler

Bu bölüm, analog faks iletim kartı içeren ürünlere ilişkin düzenleyici bilgiler içerir:

Lexmark Düzenleme Tipi/Model Numarası:

LEX-M14-002 veya LEX-M03-002

Kablosuz ürünler için düzenleyici bildirimler

Bu bölüm, yalnızca kablosuz modeller için geçerli olan düzenleyici bilgileri içerir.

Modelinizin kablosuz olup olmadığından emin değilseniz şu adresi ziyaret edin: **http://support.lexmark.com**.

Modüler bileşen uyarısı

Kablosuz aygıt modelleri aşağıdaki modüler bileşenleri içerebilir:

Lexmark Düzenleme Tipi/Model Numarası: LEX-M07-001; FCC ID: IYLLEXM07001; Industry Canada IC: 2376A-M07001

Radyo frekans radyasyonuna maruz kalma

Bu aygıtın ışın yayma gücü, FCC ve diğer düzenleyici organların radyo frekansına maruz kalma sınırlarının çok altındadır. FCC’nin ve diğer düzenleyici bildirimlerin radyo frekansına maruz kalma gereksinimlerini karşılayabilmek için, anten ile bu aygıtı kullanacak kişiler arasında en az 20 cm (8 inç) aralık bırakılmalıdır.

Avrupa Topluluğu (AT) yönergelerine uygunluk

Bu ürün, Üye Ülkelerin radyo ekipmanlarıyla ilgili yasalarının birbirine benzer ve uyumlu olmasına ilişkin 2014/53/EU numaralı AT Konseyi direktifinin koruma gereklilikleriyle uyum içerisindedir.

Bu ürünün üreticisi: Lexmark International, Inc., 740 West New Circle Road, Lexington, KY, 40550 ABD. AEA/AB yetkili temsilcisi: Lexmark International Technology Hungária Kft., 8 Lechner Ödön fasor, Millennium Tower III, 1095 Budapeşte MACARİSTAN. AEA/AB İthalatçısı: Lexmark International Technology S.à.r.l. 20, Route de Pré-Bois, ICC Building, Bloc A, CH-1215 Cenevre, İsviçre. Direktiflerin şartlarına uyum beyanını, Yetkili Temsilciden talep üzerine veya **www.lexmark.com/en_us/about/regulatory-compliance/european-union-declaration-of-conformity.html** adresinden edinebilirsiniz.

Uyumluluk CE işaretiyle belirtilir:

Sınırlamalar

Bu radyo ekipmanı yalnızca iç mekanlarda kullanılabilir. Dış mekanda kullanımı yasaktır. Bu sınırlama aşağıdaki tabloda yer alan tüm ülkeler için geçerlidir:

AT	BE	BG	CH	CY	CZ	DE	DK	EE
EL	ES	FI	FR	HR	HU	IE	IS	IT
LI	LT	LU	LV	MT	NL	HAYIR	PL	PT
RO	SE	SI	SK	TR	UK (NI)			

Radyo vericisi operasyonel frekans bantları ve maksimum RF gücüne ilişkin AB ve diğer ülkelerin beyanı

Bu radyo ürünü, 2,4 GHz (AB'de 2,412–2,472 GHz) veya 5 GHz (AB'de 5,15–5,35, 5,47–5,725) bantlarda aktarım yapar. Anten kazancı dahil maksimum verici EIRP güç çıkışı her iki bant için de ≤ 20 dBm'dir.

Avrupa Topluluğu (AT) yönergelerine uygunluk

Bu ürün; elektromanyetik uyumluluk, belirli voltaj sınırları içerisinde kullanılması için tasarlanan elektrikli ekipmanların güvenliği ve elektrikli ve elektronik ekipmanlarda belirli tehlikeli maddelerin kullanım kısıtlamalarına ilişkin Üye Ülkelerin yasalarının birbirine benzer ve uyumlu olması konusundaki (AB) 2015/863 ile değiştirildiği üzere 2014/30/EU, 2014/35/EU ve 2011/65/EU numaralı AT Konseyi direktifleri koruma gerekliliklerıyle uyum içerisindedir.

Bu ürünün üreticisi: Lexmark International, Inc., 740 West New Circle Road, Lexington, KY, 40550 ABD. AEA/AB yetkili temsilcisi: Lexmark International Technology Hungária Kft., 8 Lechner Ödön fasor, Millennium Tower III, 1095 Budapeşte MACARİSTAN. AEA/AB İthalatçısı: Lexmark International Technology S.à.r.l. 20, Route de Pré-

Bois, ICC Building, Bloc A, CH-1215 Cenevre, İsviçre. Direktiflerin şartlarına uyum beyanını, Yetkili Temsilciden talep üzerine veya **www.lexmark.com/en_us/about/regulatory-compliance/european-union-declaration-of-conformity.html** adresinden edinebilirsiniz.

Bu ürün, EN 55032 A Sınıfı sınırlarını ve EN 62368-1 sayılı güvenlik gereksinimlerini karşılar.

Radyo paraziti uyarısı

Uyarı

Bu ürün, EN 55032 A Sınıfı emisyon gereksinimleri ve EN 55024 muafiyet gereksinimleri ile uyumludur. Bu ürün, ev/kapalı ortamda kullanım amaçlı değildir.

Bu bir A sınıfı üründür. Bu ürün bir ev ortamındayken radyo parazitine neden olabilir. Bu durumda kullanıcının yeterli önlemleri alması gerekebilir.

Dizin

Sayılar

2100 yapraklık tepsi
yükleme 299, 31
2100 yapraklık tepsiyi takma 299
4 seleli posta kutusu
yükleme 302
4 seleli posta kutusunda kağıt sıkışması 223
4 seleli posta kutusunu takma 302

A

A kapağında kağıt sıkışması 216
açık yazdırma 241
ADF alma silindiri
değiştirme 195
temizleme 173
ADF alma silindirini temizleme 173
ADF ayırma silindiri
değiştirme 201
ADF ayırma silindirini değiştirme 201
ADF besleme silindiri
değiştirme 198
temizleme 175
ADF besleme silindirini değiştirme 198
ADF besleme silindirini temizleme 175
ADF kaydı
ayarlama 284
ADF kaydını ayarlama 284
ADF kullanarak
kopyalama 51
ADF tork sınırlayıcı
değiştirme 204
ADF'den tarama
titrek görüntü 282
titrek metin 282
ADF'den tarama yaparken çıktıda oluşan dikey koyu çizgiler 281
ağ ayarları sayfası yazdırma 266
ağ klasörüne tarama 77
ağ klasörüne tarama yapılamıyor 279
AirPrint
kullanım 44
aktarma silindiri
değiştirme 189
alma silindiri
değiştirme 192
alma tekerleği
temizleme 169
ana ekran
özelleştirme 19
ana ekran simgeleri
görüntüleme 19
kullanım 18
ana ekrandaki simgeler
gösterme 19
ana ekranı kullanma 18
analog faks
kurma 64
analog faks kullanılarak faks alınamıyor 276
analog faks kullanılarak faks gönderilemiyor veya alınamıyor 274
antetli kağıt
kopyalama 52
yükleme 36
yükleme, 2100 yapraklık tepsi 31
Arızalı bellek algılandı 267
ayarlama
tarayıcı kaydı 284
Aygıt Kotaları
kurma 21

B

bağdaştırıcı kapağı 69
bakım kiti
sipariş etme 182
baskılarda dikey çizgiler 255
baskılarda dikey koyu çizgiler 255
baskılarda gri arka plan 239
bekletilen belgeler yazdırılmıyor 261
bekletilen işler 48
yazdırma 48
belgeler, yazdırma
bilgisayardan 44
mobil aygıttan 44
bellek kartı
yükleme 288
bellenim güncelleme 310
bellenim, güncelleme 310
beyaz çizgiler 250
beyaz sayfalar 234
Biçimlendirilmemiş bellek algılandı 268
bildirimler 312, 313, 314, 315, 316
bilgisayar
yazıcıya bağlama 163
bilgisayar, tarama hedefi 75
bilgisayara yazıcı ekleme 308
bilgisayardan yazdırma 44
bir bellek kartı takma 288
bir dizin listesi yazdırma 49
bir faks günlüğünü görüntüleme 73
bir flash sürücüden yazdırma 46
bir FTP sunucusuna tarama
kontrol panelini kullanma 76
bir slayt gösterisi yapma 20
bir yazdırma işini iptal etme
bilgisayardan 50
yazıcı kontrol panelinden 50
bir yazı tipi örnek listesini yazdırma 49
birden çok kopya sıralama 52
birden çok sayfa kopyalama
tek bir sayfa üzerine 53
boş sayfalar 234
buruşmuş kağıt 238
Büyüteç modu
etkinleştirme 26
Büyüteç modunu etkinleştirme 26

C

C kapağında kağıt sıkışması 218
Cihaz Kotaları'nı ayarlama 21
Cloud Connector profili
oluşturma 22
şuradan yazdırma 49
tarama hedefi 78
Cloud Connector profili oluşturma 22

Ç

çarpık baskı 244
çevre ayarları 211
çok amaçlı besleyici
yükleme 36
çok amaçlı besleyicide kağıt sıkışması 220
çok amaçlı besleyicideki alma silindiri
değiştirme 193
temizleme 170
çok amaçlı besleyicideki alma silindirini temizleme 170
çok amaçlı besleyiciyi yükleme 36
çözünürlüğü değiştirme
faks 73

D

dahili çözüm bağlantı noktası
yükleme 294
dahili çözüm bağlantı noktası yükleme 294
dahili seçenek algılanmıyor 266
dahili seçenekler
bellenim kartı 286
dahili çözüm bağlantı noktası 286
flash bellek 286
font kartı 286
yazıcı sabit diski 286, 292
dahili seçenekler ekleme
yazdırma sürücüsü 309
dahili seçenekler, ekleme
yazdırma sürücüsü 309
değiştirme
çok amaçlı besleyicideki alma silindiri 193
delgeç kutusu
boşaltma 178
delgeç kutusunu boşaltma 178
delikli kağıt
yükleme 36
denetleyici anakartı
erişme 286
denetleyici anakartına erişim 286
desteklenen dosya türleri 47
desteklenen faks 64
desteklenen flash sürücüler 47
desteklenen işletim sistemleri 307
desteklenen kağıt ağırlıkları 42
desteklenen kağıt boyutları 38
desteklenen kağıt türleri 40
desteklenen uygulamalar 19
dikey koyu çizgiler 253
dizin listesi
yazdırma 49
dokunmatik ekran
temizleme 166
dokunmatik ekranı temizleme 166
donanım seçenekleri
bellek kartı 288
tepsiler 298
yükleme 299, 302, 303, 304, 306
donanım seçenekleri ekleme
yazdırma sürücüsü 309
donanım seçenekleri, ekleme
yazdırma sürücüsü 309
duvar kağıdını değiştirme 20
Düğme yöntemi 162
düşük faks yazdırma kalitesi 277

E

e-posta sunucusu
yapılandırma 54
e-postalar gönderilemiyor 273
e-posta
gönderme 61
e-posta fonksiyonu
kurma 54
e-posta gönderme 61
otomatik belge besleyicisini (ADF) kullanma 54
tarayıcı camını kullanarak 54
e-posta hizmet sağlayıcıları 54
e-posta kısayolu
oluşturma 62
e-posta sorunlarını giderme
e-postalar gönderilemiyor 273
e-posta sunucu ayarlarını yapılandırma 54
e-posta uyarıları
kurma 160
e-posta uyarılarını ayarlama 160
eherFAX'ı kullanarak faks işlevini kurma 65
Eko Ayarları
yapılandırma 22
ekran klavyesi
kullanım 27
ekran koruyucuyu yönetme 20
Ekran Özelleştirme
kullanım 20
Ekran Özelleştirme özelliğini kullanma 20
ekranda gezinme
el hareketlerini kullanma 26
ekranı kişiselleştirme 20
el hareketlerini kullanarak ekranda gezinme 26
Embedded Web Server açılamıyor 264
emisyon bildirimleri 312, 316
etherFAX kullanılarak faks gönderilemiyor veya alınamıyor 277
etherFAX'ı kullanma
faks işlevini kurma 65
Ethernet bağlantı noktası 15
Ethernet kablosu 15
EXT port 15

F

faks
bekletme 73
gönderme 71
gönderme saati ve tarihini planlama 72
iletme 74
faks alma/gönderme
otomatik belge besleyicisini (ADF) kullanma 63
tarayıcı camını kullanarak 63
tarihi ve saati ayarlama 71
faks ayarlarını yapma
standart telefon hattı bağlantısı 67
ülkeye veya bölgeye özgü 69
faks bekletme 73
faks çözünürlüğü
değiştirme 73
faks gönderme 71
faks günlüğü
görüntüleme 73
faks hedefi kısayolu
oluşturma 72
faks hoparlörü ayarları
yapılandırma 161
faks hoparlörü ayarlarını yapılandırma 161

faks iletme 74
faks kapak sayfası bilgisayardan gönderilemiyor 278
faks kapak sayfasında eksik bilgi 278
faks koyuluğu
ayarlama 73
faks koyuluğunu ayarlama 73
faks kurulumu
standart telefon hattı bağlantısı 67
ülkeye veya bölgeye özgü 69
faks programlama 72
faks sorun giderme
analog faks kullanarak faks gönderilebiliyor ama alınamıyor 276
analog faks kullanılarak faks gönderilemiyor 276
analog faks kullanılarak faks gönderilemiyor veya alınamıyor 274
arayan kimliği gösterilmiyor 274
düşük baskı kalitesi 277
etherFAX kullanılarak faks gönderilemiyor veya alınamıyor 277
etherFAX kurulamıyor 276
faks kapak sayfası bilgisayardan gönderilemiyor 278
faks kapak sayfasında eksik bilgi 278
faks sunucusu, kullanma
faks işlevini ayarlama 66
faks sunucusunu kullanarak faks işlevini ayarlama 66
faks sürücülerini kurma 308
faks sürücüsü
yükleme 308
farklı kağıt boyutları, kopyalama 51
farklı kağıt boyutlarını kopyalama 51
farklı zil hizmeti, faks
etkinleştirme 71
FCC bildirimleri 316
Flash bellekte kaynaklar için yeterli boş alan yok 267
flash sürücü
şuradan yazdırma 46
tarama hedefi 77
flash sürücü okunamıyor
sorun giderme, yazdırma 264
fotoğraflar, kopyalama 51
FTP adresi
kısayol oluşturma 77
FTP sunucusu, tarama
kontrol panelini kullanma 76

G

geçici bellek 158
silme 157
geçicilik bildirimi 158
geri dönüştürme
Lexmark ambalajı 212
Lexmark ürünleri 212
gizli belgeler yazdırılmıyor 261
gizli yazdırma işleri 48
yazdırma 48
görüntüleme ünitesi
değiştirme 184
sipariş etme 182
gösterge ışığı
durumu anlama 16
grup ekleme 24
gruplar
düzenleme 25
ekleme 24
silme 25
grupları düzenleme 25
grupları silme 25
güç düğmesi ışığı
durumu anlama 16
güç kablosu girişi 15
güç tasarrufu modları
yapılandırma 211
gün ışığından tasarruf saati
yapılandırma 71
güvenlik bilgileri 8, 9
güvenlik yuvası
bulma 157
güvenlik yuvasını bulma 157

H

H kapağında kağıt sıkışması 224
harmanlanmış yazdırma çalışmıyor 270
hatalı kenar boşlukları 241
Hazırda Bekleme modu
yapılandırma 211

I

ısıtıcı
değiştirme 187
ISP takıldıktan sonra yazıcı bağlantı noktası ayarlarını değiştirme 164
iki taraflı kopyalama 52
isteğe bağlı kart
yükleme 290
isteğe bağlı kart takma 290
istenmeyen fakslar
engelleme 73
istenmeyen faksları engelleme 73
işletim sistemleri
desteklenen 307

K

kabloları takma 15
kablosuz ağ 161
Wi-Fi Protected Setup 162
yazıcıyı bağlama 161
kablosuz ağa bağlanma
Düğme yöntemini kullanarak 162
PIN yöntemini kullanarak 162
kağıt
Universal boyut ayarı 28
kağıt boyutu
ayarlama 28
kağıt boyutunu ayarlama 28
kağıt kıvrılması 270
kağıt sıkışmaları
konum 214
önleme 213
kağıt sıkışmaları, giderme
standart kutuda 219
kağıt sıkışmalarını önleme 213
kağıt sıkışması
çift taraflı yazdırma bölgesinde 218
ısıtıcıda 218
kağıt sıkışması, giderme
otomatik belge besleyici 221
kağıt sıkışmasını giderme
A kapağındaki 216
çift taraflı ünitede 218
çok amaçlı besleyicide 220
H kapağında 224
ısıtıcıda 218
N kapağında 223

ofset yığınlayıcı kutusunda 224
posta kutusu selesinde 223
tepsilerde 215
zımba sonlandırıcı kutusunda 224
zımba, delgeç tutucu kutusunda 226
zımba, delgeç tutucuda 226
kağıt tasarrufu 53
kağıt türleri desteklenen 40
kağıt türü ayarlama 28
kağıt türünü ayarlama 28
kalıcı bellek 158
silme 157
Kart Kopyalama kurma 19
Kartuşu değiştirin, yazıcı bölgesi uyuşmuyor 268
katlanmış kağıt 238
kısayol
E-posta 20
Faks 20
FTP 20
Kopyala 20
kısayol ekleme
e-posta 62
faks alıcısı 72
FTP adresi 77
kopyalama 53
kısayol oluşturma
e-posta 62
faks alıcısı 72
FTP adresi 77
kopyalama 53
kısayol, oluşturma
e-posta 62
faks alıcısı 72
FTP adresi 77
kopyalama 53
kısayollar oluşturma 20
kısayolları oluşturma 20
kişi ekleme 24
kişi silme 25
kişiler
düzenleme 25
ekleme 24
silme 25
kişileri düzenleme 25
kişisel kimlik numarası yöntemi 162
kişisel tanımlama numaraları etkinleştirme 27
kişisel tanımlama numaralarını etkinleştirme 27
klasör oluşturma yer imleri için 24
kontrol paneli kullanım 16
kontrol panelini kullanma 16
konuşma hızını ayarlama Sesli Kılavuz 26
kopyalama
antetli kağıda 52
fotoğraflar 51
kağıdın her iki yüzüne yazdırma 52
otomatik belge besleyicisini (ADF) kullanma 51
tarayıcı camını kullanarak 51
kopyalama kaynağı seçili tepsi 51
kopyalama sorun giderme
belgelerin ya da fotoğrafların kısmi kopyaları 281
düşük kopyalama kalitesi 281
tarayıcı yanıt vermiyor 283
kopyalama yapma 51
kopyalar arasına ayırma sayfaları yerleştirme kopyalama 52
kopyaları büyütme 52
kopyaları harmanlama 52
kopyaları küçültme 52
koyu baskı 236
kurma analog faks 64
kurulum seçenekleri yazıcı sabit diski 292

L

Lexmark markalı olmayan sarf malzemesi 268
Lexmark Mobil Yazdırma kullanım 44
Lexmark ScanBack Yardımcı Programı kullanım 75
LINE port 15

M

menü
802.1x 144
Ağ 155
Ağa Genel Bakış 136
Anonim Veri Toplama 86
Ayarlar 95
Aygıt 154
Baskı 154
Bildirimler 82
Bu Yazıcı Hakkında 92
Çözüm LDAP Ayarları 153
Disk Şifreleme 152
Düzen 92
E-posta Ayarları 119
Eko Modu 81
Erişilebilirlik 86
Ethernet 139
Fabrika Varsayılanlarını Geri Yükleme 87
Faks 155
Faks Kurulumu 108
Faks Modu 108
Faks Sunucusu Ayarları 117
Flash Sürücü Tarama 130
Flash Sürücü Yazdırma 134
Geçici Veri Dosyalarını Sil 153
Gizli Yazdırma Ayarı 152
Görüntü 100
Görünür Ana Ekran Simgeleri 92
Güç Yönetimi 85
Güvenlik Denetim Günlüğü 149
Harici ağ erişimini sınırlandırma 147
HTML 100
HTTP/FTP Ayarları 145
IPSec 143
İş Hesaplama 96
İzinleri Yönet 147
Kablosuz 136
Kalite 95
Kısayollar 155
Kutu Yapılandırması 103
LPD Yapılandırması 144
Menü Ayarları Sayfası 154
Muhtelif 153
Ortam Türleri 103
Oturum Açma Sınırlamaları 151
Özel Tarama Boyutları 103
PCL 99

PDF 98
PostScript 98
Servis Dışı Silme 91
SNMP 142
Sonlandırma 94
Sorun Giderme 156
TCP/IP 140
Tepsi Yapılandırması 101
Tercihler 80
ThinPrint 146
Universal Ayarları 102
USB 146
USB Aygıtlarını Zamanla 149
Uzak Operatör Paneli 82
Varsayılan E-posta Ayarları 121
Varsayılan FTP Ayarları 126
Varsayılan Kopyalama Ayarları 104
Web Bağlantısı Kurulumu 125
Wi-Fi Direct 139
XPS 97
Yapılandırma Menüsü 87
Yerel Hesaplar 148
Menü Ayarları Sayfası yazdırma 156
mobil aygıt şuradan yazdırma 44, 45
yazıcıya bağlama 163
mobil aygıtı yazıcıya bağlama 163
Mopria Print Service 44
müşteri desteği başvurma 285
Müşteri Desteği kullanım 22
Müşteri Desteği'ni kullanma 22
müşteri desteğine başvurma 285

N

N kapağında kağıt sıkışması 223

O

ofset yığınlayıcı yükleme 303
ofset yığınlayıcı kutusunda kağıt sıkışması 224
ofset yığınlayıcıyı takma 303
orijinal Lexmark parçaları ve sarf malzemeleri 180
orijinal Lexmark parçalarını ve sarf malzemelerini kullanma 180
otomatik belge besleyici (ADF) kullanım 51, 54, 63, 75
otomatik belge besleyicisinde kağıt sıkışması 221
otomatik belge besleyicisini (ADF) kullanma 51, 54, 63, 75

P

parça durumları kontrol etme 180
parçaları değiştirme ADF alma silindiri 195
ADF ayırma silindiri 201
ADF tork sınırlayıcı 204
aktarma silindiri 189
alma silindiri 192
ısıtıcı 187
parçaların ve sarf malzemelerinin durumunu kontrol etme 180
parlaklığı ayarlama yazıcı ekranı 212

Q

QR kodları ekleme 22
QR Kodu Oluşturucu'yu kullanma 22

R

raporlar yazıcı durumu 160
yazıcı kullanımı 160
raporları görüntüleme 160
RJ-11 bağdaştırıcısı 69

S

sabit disk belleği silme 157
sabit disk belleğini silme 157
sanal klavye kullanım 27
sarf malzemeleri tasarruf etme 212
sarf malzemeleri durumu kontrol etme 180
sarf malzemelerinden tasarruf etme 212
sarf malzemelerini değiştirme görüntüleme ünitesi 184
toner kartuşu 183
zımba kartuşu 207, 209
sarf malzemesi bildirimleri yapılandırma 160
sarf malzemesi bildirimlerini yapılandırma 160
sarf malzemesi kullanım sayaçları sıfırlama 210, 268
sarf malzemesi kullanım sayaçlarını sıfırlama 210, 268
sarf malzemesi sipariş etme görüntüleme ünitesi 182
toner kartuşu 180
zımba kartuşu 182
seri yazdırma kurma 165
seri yazdırmayı ayarlama 165
ses emisyon seviyeleri 312
Sesli Kılavuz etkinleştirme 26
konuşma hızı 26
Sesli Kılavuz konuşma hızı ayarlama 26
Sesli Kılavuzu etkinleştirme 26
sıfırlama sarf malzemesi kullanım sayaçları 268
sıkışma bölgelerini bulma 214
sıkışma konumlarını belirleme 214
sıkışmalar önleme 213
sıkışmalar, giderme standart kutuda 219
sıkışmayı giderme A kapağındaki 216
çift taraflı ünitede 218
çok amaçlı besleyicide 220
H kapağında 224
ısıtıcıda 218
N kapağında 223
ofset yığınlayıcı kutusunda 224
otomatik belge besleyici 221
posta kutusu selesinde 223
tepsilerde 215
zımba sonlandırıcı kutusunda 224
zımba sonlandırıcıda 227
zımba, delgeç tutucu kutusunda 226
zımba, delgeç tutucuda 226
silme yazıcı belleği 157

sipariş etme
bakım kiti 182
SMB
tarama 77
SMTP ayarları
yapılandırma 54
sorun giderme
Embedded Web Server açılamıyor 264
yazdırma kalitesi sorunları 233
yazıcı Wi-Fi'a bağlanamıyor 265
yazıcı yanıt vermiyor 263
sorun giderme, e-posta
e-postalar gönderilemiyor 273
sorun giderme, faks
analog faks kullanarak faks gönderilebiliyor ama alınamıyor 276
analog faks kullanılarak faks gönderilemiyor 276
analog faks kullanılarak faks gönderilemiyor veya alınamıyor 274
arayan kimliği gösterilmiyor 274
düşük baskı kalitesi 277
etherFAX kullanılarak faks gönderilemiyor veya alınamıyor 277
etherFAX kurulamıyor 276
faks kapak sayfası bilgisayardan gönderilemiyor 278
faks kapak sayfasında eksik bilgi 278
sorun giderme, kopyalama
belgelerin ya da fotoğrafların kısmi kopyaları 281
düşük kopyalama kalitesi 281
tarayıcı kapanmıyor 283
tarayıcı yanıt vermiyor 283
sorun giderme, tarama
ADF'den tarama yaparken çıktıda oluşan dikey koyu çizgiler 281
ADF'den tarama yaparken titrek görüntü 282
ADF'den tarama yaparken titrek metin 282
ağ klasörüne tarama yapılamıyor 279
belgelerin ya da fotoğrafların kısmi kopyaları 281
bilgisayara tarama yapılamıyor 279
düşük kopyalama kalitesi 281
tarama işi başarısız oldu 282
tarayıcı kapanmıyor 283
tarayıcı yanıt vermiyor 283
sorun giderme, yazdırma
gizli ve diğer bekletilen belgeler yazdırılmıyor 261
harmanlanmış yazdırma çalışmıyor 270
hatalı kenar boşlukları 241
iş yanlış kağıda yazdırılıyor 261
iş yanlış tepsiden yazdırılıyor 261
kağıt çok sık sıkışıyor 272
sıkışan sayfalar yeniden yazdırılmıyor 273
tepsi bağlantılandırma çalışmıyor 272
yavaş yazdırılıyor 259
yazdırma işleri yazdırılmıyor 258
yazdırma sırasında zarf yapışıyor 269
sorun giderme, yazdırma kalitesi
açık renk dikey şeritler 250
açık renk yatay şeritler 249
açık yazdırma 241
baskılarda gri arka plan 239
benekli baskı ve noktalar 243
boş veya beyaz sayfalar 234
çarpık baskı 244
dikey beyaz çizgiler 250
dikey koyu çizgiler 253
dikey koyu hatlar veya çizgiler 255
eksik yazdırma ile koyu renk dikey çizgiler 256
ince çizgiler doğru şekilde yazdırılmıyor 237
kağıt kıvrılması 270
katlanmış veya buruşmuş kağıt 238
kesik metin veya resim 247
koyu baskı 236
koyu renk dikey şeritler 251
tamamen siyah sayfalar 245
tekrarlayan kusurlar 258
toner kolayca siliniyor 248
yamuk baskı 244
sorun giderme, yazıcı seçenekleri
dahili seçenek algılanamıyor 266
sözlü parolalar
etkinleştirme 27
sözlü parolaları etkinleştirme 27

Ş

şifreleme
yazıcı sabit diski 158

T

tarama
bilgisayara 75
bir FTP sunucusuna 76
Cloud Connector profiline 78
flash sürücüye 77
otomatik belge besleyicisini (ADF) kullanma 75
tarayıcı camını kullanarak 75
tarama kalitesi sorunu 281
Tarama Merkezi
kurma 21
tarama sorunlarını giderme
ADF'den tarama yaparken çıktıda oluşan dikey koyu çizgiler 281
ADF'den tarama yaparken titrek görüntü 282
ADF'den tarama yaparken titrek metin 282
ağ klasörüne tarama yapılamıyor 279
belgelerin ya da fotoğrafların kısmi kopyaları 281
bilgisayara tarama yapılamıyor 279
düşük kopyalama kalitesi 281
tarama bilgisayarı donduruyor 283
tarama çok uzun sürüyor 283
tarama işi başarısız oldu 282
tarayıcı yanıt vermiyor 283
tarayıcı
temizleme 166
tarayıcı camı
kullanım 51, 54, 63, 75
tarayıcı camını kullanarak 51, 54, 63, 75
kopyalama 51

tarayıcı kapanmıyor 283
tarayıcıyı temizleme 166
Tarayıcıyı Temizleme 156
tarih ve saat
faks ayarları 71
telesekreter
kurma 67
temizleme
alma tekerleği 169
yazıcının dışı 165
yazıcının içi 165
tepsi bağlantılarını kaldırma 37
tepsiler
bağlantılandırma 37
bağlantıyı kaldırma 37
yükleme 28
tepsilerde kağıt sıkışması 215
tepsileri bağlantılandırma 37
tepsileri takma 298
tepsileri yükleme 28
titrek görüntü
ADF'den tarama 282
titrek metin
ADF'den tarama 282
toner kartuşu
değiştirme 183
sipariş etme 180
toner koyuluğu
ayarlama 261
toner koyuluğunu ayarlama 261
toner tasarrufu 53

U

Universal kağıt boyutu
ayarlama 28
Universal kağıt boyutunu
ayarlama 28
USB bağlantı noktası 15
etkinleştirme 264
USB bağlantı noktasını
etkinleştirme 264
USB kablosu 15
uygulamalar, desteklenen 19
Uyku modu
yapılandırma 211

V

varsayılan fabrika ayarları
geri yükleme 158
varsayılan kulaklık ses düzeyi
ayarlama 161
varsayılan ses düzeyini ayarlama
kulaklık 161

W

Wi-Fi ağı
devre dışı bırakma 164
Wi-Fi ağını devre dışı
bırakma 164
Wi-Fi Direct'i yapılandırma 162
Wi-Fi Direct
etkinleştirme 163
mobil aygıttan yazdırma 45
yapılandırma 162
Wi-Fi Direct'i etkinleştirme 163
Wi-Fi Protected Setup
kablosuz ağ 162

Y

yamuk baskı 244
yapılandırma dosyasını dışa
aktarma
Embedded Web Server'ı
kullanarak 310
yapılandırma dosyasını içe
aktarma
Embedded Web Server'ı
kullanarak 310
Yardım menüsü 155
yavaş yazdırılıyor 259
yaz saatini yapılandırma 71
yazdırma
bekletilen işler 48
bilgisayardan 44
Cloud Connector profilinden 49
dizin listesi 49
flash sürücüden 46
gizli yazdırma işleri 48
Menü Ayarları Sayfası 156
mobil aygıttan 44, 45
Mopria Print Service'i
kullanarak 44
Wi-Fi Direct kullanarak 45
yazı tipi örneği listesi 49
yazdırma işi
bilgisayardan iptal etme 50
yazıcı kontrol panelinden iptal
etme 50
yazdırma işleri yazdırılmadı 258
yazdırma işlerini depolama 48
yazdırma işlerini doğrulama 48
yazdırma işlerini tekrarlama 48
yazdırma kalitesi
tarayıcıyı temizleme 166
Yazdırma Kalitesi Sınama
Sayfaları 156
yazdırma kalitesi sorunları 233
yazdırma kalitesi sorunlarını
giderme
açık renk dikey şeritler 250
açık renk yatay şeritler 249
açık yazdırma 241
baskılarda gri arka plan 239
benekli baskı ve noktalar 243
boş veya beyaz sayfalar 234
çarpık baskı 244
dikey beyaz çizgiler 250
dikey koyu çizgiler 253
dikey koyu hatlar veya
çizgiler 255
eksik yazdırma ile koyu renk
dikey çizgiler 256
ince çizgiler doğru şekilde
yazdırılmıyor 237
kağıt kıvrılması 270
katlanmış veya buruşmuş
kağıt 238
kesik metin veya resim 247
koyu baskı 236
koyu renk dikey şeritler 251
tamamen siyah sayfalar 245
tekrarlayan kusurlar 258
toner kolayca siliniyor 248
yamuk baskı 244
yazdırma kalitesi sorunları 233
yazdırma sorunlarını giderme
flash sürücü okunamıyor 264
gizli ve diğer bekletilen belgeler
yazdırılmıyor 261
harmanlanmış yazdırma
çalışmıyor 270
hatalı kenar boşlukları 241
iş yanlış kağıda yazdırılıyor 261
iş yanlış tepsiden
yazdırılıyor 261
kağıt çok sık sıkışıyor 272
sıkışan sayfalar yeniden
yazdırılmıyor 273
tepsi bağlantılandırma
çalışmıyor 272
yavaş yazdırılıyor 259
yazdırma işleri
yazdırılmıyor 258

yazdırma sırasında zarf
yapışıyor 269
yazdırma sürücülerini kurma 308
yazdırma sürücüsü
donanım seçenekleri,
ekleme 309
yükleme 308
yazı tipi örneği listesi
yazdırma 49
yazıcı
bir yer seçme 12
gönderme 211
minimum boşluklar 12
yazıcı ayarları
fabrika varsayılanlarını geri
yükleme 158
yazıcı bağlanabilirliğini
denetleme 266
yazıcı bağlantı noktaları 15
yazıcı bağlantı noktası ayarları
değiştirme 164
yazıcı belleği
silme 157
yazıcı belleğini silme 158
yazıcı belleğinin güvenliğini
sağlama 158
yazıcı bilgileri
bulma 10
yazıcı çevresindeki nem 314
yazıcı çevresindeki sıcaklık 314
yazıcı durumu 16
yazıcı ekranı
parlaklığı ayarlama 212
yazıcı ekranının parlaklığını
ayarlama 212
yazıcı hakkında bilgi bulma 10
yazıcı için bir yer seçme 12
yazıcı menüleri 79
yazıcı mesajları
Arızalı bellek algılandı 267
Biçimlendirilmemiş bellek
algılandı 268
Flash bellekte kaynaklar için
yeterli boş alan yok 267
Kartuşu değiştirin, yazıcı bölgesi
uyuşmuyor 268
Lexmark markalı olmayan sarf
malzemesi 268
yazıcı sabit diski
şifreleme 158
yükleme 292
yazıcı sabit diski belleği 158
yazıcı seçenekleri sorun giderme
dahili seçenek
algılanamıyor 266
yazıcı seri numarası
bulma 11
yazıcı seri numarasını bulma 11
yazıcı Wi-Fi'a bağlanamıyor 265
yazıcı yanıt vermiyor 263
yazıcı yapılandırmaları 13
yazıcı yazılımı
yükleme 308
yazıcı yazılımını kurma 308
yazıcıya bilgisayar bağlama 163
yazıcıyı belirli bir zil hizmetine
bağlama 71
yazıcıyı bir zil sesi düzenine
atama 71
yazıcıyı gönderme 211
yazıcıyı kablosuz
ağa bağlama 161
yazıcıyı taşıma 12, 210
yazıcıyı temizleme 165
yer imleri
oluşturma 23
şunun için klasör oluşturma 24
yer imleri oluşturma 23
yükleme
2100 yapraklık tepsi 31
2100 yapraklık tepsiye antetli 31

Z

zarflar
yükleme 36
zımba kartuşu
değiştirme 207, 209
sipariş etme 182
zımba sıkışmasını
giderme 227, 230
zımba, delgeç tutucuda 230
zımba sonlandırıcı
yükleme 304
zımba sonlandırıcı kutusunda
kağıt sıkışması 224
zımba sonlandırıcıyı takma 304
zımba, delgeç tutucu
yükleme 306
zımbayı, delgeç tutucuyu
takma 306